ТИПОВОЙ ПРОЕКТ
708-57.90

СКЛАД

ПЫЛЕВИДНЫХ СТРОИТЕЛЬНЫХ МАТЕРИАЛОВ
ПРИРЕЛЬСОВЫЙ СИЛОСНОГО ТИПА
/МОБИЛЬНЫЙ/ ВМЕСТИМОСТЬЮ 0,5 ТЫС.Т

Альбом 4

24533 -04

ТИПОВОЙ ПРОЕКТ
708-57.90
СКЛАД ПЫЛЕВИДНЫХ СТРОИТЕЛЬНЫХ МАТЕРИАЛОВ ПРИРЕЛЬСОВЫЙ СИЛОСНОГО ТИПА /МОБИЛЬНЫЙ/ ВМЕСТИМОСТЬЮ 0,5 ТЫС.Т

АЛЬБОМ 4

ПЕРЕЧЕНЬ АЛЬБОМОВ

АЛЬБОМ 1	ПЗ	ПОЯСНИТЕЛЬНАЯ ЗАПИСКА
	ТХ	ТЕХНОЛОГИЯ ПРОИЗВОДСТВА
	СС	СВЯЗЬ И СИГНАЛИЗАЦИЯ
	ВС	ВОЗДУХОСНАБЖЕНИЕ
АЛЬБОМ 2	АР	АРХИТЕКТУРНЫЕ РЕШЕНИЯ
	КЖ	КОНСТРУКЦИИ ЖЕЛЕЗОБЕТОННЫЕ
	КЖИ	СТРОИТЕЛЬНЫЕ ИЗДЕЛИЯ
	ОВ	ОТОПЛЕНИЕ И ВЕНТИЛЯЦИЯ
	ВК	ВОДОПРОВОД И КАНАЛИЗАЦИЯ
АЛЬБОМ 3	КМ	КОНСТРУКЦИИ МЕТАЛЛИЧЕСКИЕ
АЛЬБОМ 4	ЭМ	СИЛОВОЕ ЭЛЕКТРООБОРУДОВАНИЕ
	ЭО	ЭЛЕКТРИЧЕСКОЕ ОСВЕЩЕНИЕ
АЛЬБОМ 5	ЭМН	ЗАДАНИЕ ЗАВОДУ-ИЗГОТОВИТЕЛЮ НА КОМПЛЕКТНЫЕ ЭЛЕКТРОТЕХНИЧЕСКИЕ УСТРОЙСТВА
АЛЬБОМ 6	СО	СПЕЦИФИКАЦИЯ ОБОРУДОВАНИЯ
АЛЬБОМ 7	ВМ	ВЕДОМОСТИ ПОТРЕБНОСТИ В МАТЕРИАЛАХ
АЛЬБОМ 8	С	СМЕТЫ

РАЗРАБОТАН:

ПРОМТРАНСНИИПРОЕКТОМ
Главный инженер института — В.И.Поляков
Главный инженер проекта — Г.Б.Бокитько

ХАРЬКОВСКИМ ПРОМСТРОЙНИИПРОЕКТОМ
Главный инженер института — Н.Ф. Довгий
Главный инженер проекта — Л.В.Туринский

УКРНИИПРОЕКТСТАЛЬКОНСТРУКЦИЕЙ
Зам.главного инженера института — О.И.Шумицкий
Главный инженер проекта — А.К.Юсупов

ДОНЕЦКИМ ОТДЕЛЕНИЕМ ПРОМТРАНСНИИПРОЕКТА
Главный инженер отделения — Е.А.Ромашова
Главный инженер проекта — Е.И.Белянский

ВОЛГОГРАДСКИМ ОТДЕЛЕНИЕМ ТЯЖПРОМЭЛЕКТРОПРОЕКТА
Главный инженер отделения — Б.М.Ермолаев
Главный инженер проекта — Ю.Г.Егоров

Утвержден Госстроем СССР
Протокол от 18 января 1990г № 1
Введен в действие Промтрансниипроектом
Приказ от 29 августа 1990г. № 93

Альбом 4

Содержание альбома N4

NN листов	Наименование и обозначение документов. Наименование листа	Стр.
	ЭМ. Силовое электрооборудование	
1...3	Общие данные	3...5
4	Схема технологическая	6
5...7	Щит ASB. Схема одполинейная	7...9
8	Пневмоподъемники. Механизмы 5...8. Цепи управления циклонами-разгрузителями	10
	Схема принципиальная	
9	Лебедка маневровая. Механизм 3. Насос пневмовинтовой. Механизм 9. Схема принципиальная	11
10	Насос дренажный. Механизм 10. Вентиляторы В1, П1. Механизмы 13, 14.	12
	Схема принципиальная	
11	Двухходовые переключатели приемного устройства. Приемные рукава. Воздухоснабжение. Схема принципиальная	13
12	Пневморазгружатели донной выгрузки. Установка загрузочная. Воздухоснабжение.	14
	Схема принципиальная	
13	Пневморазгружатели боковой выгрузки	15
	Переключатели силосного корпуса. Воздухоснабжение. Схема принципиальная	
14	Фильтры. Механизмы 26...33	16
	Схема принципиальная	
15	Сигнализация воздухоснабжения	17
	Схема принципиальная	
16	Сигнализация уровней. Схема принципиальная	18
17	Преобразователи датчика-реле уровней	19
	Схема принципиальная	
18	Вибраторы. Механизмы 1,2. Лебедка маневровая. Механизм 3. Переключатель силосного корпуса. Механизм 22. Насос. Механизм 9. Схема подключения	20
19	Пневмоподъемники. Механизмы 5...8. Приемные рукава. Установка загрузочная. Пневморазгружатели боковой выгрузки. Схема подключения.	21
20	Вентиляторы. Механизмы 13,14. Насос дренажный. Механизм 10. Переключатель силосного корпуса, 15. Схема подключения	22
21	Двухходовые переключатели приемного устройства. Схема подключения.	23
22	Пневморазгружатели донной выгрузки	24
	Схема подключения	
23	Фильтры. Механизмы 26...33. Циклоны-разгрузители. Схема подключения.	25
24	Сигнализаторы уровней силосов 1...4.	26
	Схема подключения	
25	Сигнализаторы уровней бункеров 5...9.	27
	Схема подключения	
26	Сигнализация воздухоснабжения.	28
	Схема подключения.	
27	Щит ASB. Панели 1,2,13,14.	29
	Схема подключения	
28	Щит ASB. Панели 3...7. Схема подключения	30
29	Щит ASB. Панели 8...12. Схема подключения	31
30	Пульт ADC. Схема подключения	32
31	Ящики 1ABC...4ABC. Схема подключения	33
32	Ящик 9ABC. Схема подключения	34
33	Ящик 23ABC1. Схема подключения	35
34...	Кабельный журнал	36...
44		46
45,	Электропомещение. Установка электро-	47,
46	оборудования, прокладка кабелей.	48
47	Приемное устройство. Установка электро-	49
	оборудования, прокладка труб и кабелей	
48	Подвал приемного устройства. Установка электрооборудования, прокладка труб и кабелей.	50
49	Маневровая лебедка. Установка электрооборудования, прокладка труб и кабелей.	51
50	Силосы. Установка электрооборудования, прокладка труб и кабелей	52
51	Силосы. Установка датчиков уровня, прокладка труб и кабелей.	53
52	Загрузочное устройство. Установка электрооборудования, прокладка труб и кабелей.	54
53	Насосная. Установка электрооборудования, прокладка труб и кабелей.	55
54	Помещение фильтров на отм. +21.600. Установка электрооборудования, прокладка труб и кабелей.	56
55	Спецификация и примечания к листу 54.	57
	ЭО. Электрическое освещение	
1	Общие данные	58
2	Ж.д. приемное устройство. Электропомещение. Планы. Разрез 1-1.	59
3	Компрессорная. План. Разрезы 2-2, 3-3.	60
4	Силосный корпус, насосная, устройство для загрузки автоцементовозов, вентпомещение. Планы.	61
5	Узлы установки осветительного оборудования	62

Инв.N подл. | Подпись и дата | Взам.инв.N

Альбом 4

Ведомость чертежей основного комплекта ЭМ

Лист	Наименование	Примечание
1	Общие данные (начало)	
2	Общие данные (продолжение)	
3	Общие данные (окончание)	
4	Схема технологическая	
5	Щит ASB. Схема однолинейная (начало)	
6	Щит ASB. Схема однолинейная (продолжение)	
7	Щит ASB. Схема однолинейная (окончание)	
8	Пневмоподъемники. Механизмы 5...8 Цепи управления циклонами-разгрузителями. Схема принципиальная.	
9	Лебедка маневровая. Механизм 3. Насос пневмовинтовой. Механизм 9. Схема принципиальная.	
10	Насос дренажный. Механизм 10. Вентиляторы В1, П1. Механизмы 13,14. Схема принципиальная.	
11	Двухходовые переключатели приемного устройства. Приемные рукава. Воздухоснабжение. Схема принципиальная.	
12	Пневморазгружатели донной выгрузки. Установка загрузочная. Воздухоснабжение. Схема принципиальная.	
13	Пневморазгружатели боковой выгрузки. Переключатели силосного корпуса. Воздухоснабжение. Схема принципиальная	
14	Фильтры. Механизмы 26...33. Схема принципиальная.	
15	Сигнализация воздухоснабжения. Схема принципиальная.	
16	Сигнализация уровней. Схема принципиальная.	
17	Преобразователи датчика-реле уровней. Схема принципиальная	
18	Вибраторы. Механизмы 1,2. Лебедка маневровая. Механизм 3. Переключатель силосного корпуса. Механизм 22. Насос. Механизм 9. Схема подключения.	
19	Пневмоподъемники. Механизмы 5...8. Приемные рукава. Установка загрузочная. Пневморазгружатели боковой выгрузки. Схема подключения.	
20	Вентиляторы. Механизмы 13,14. Насос дренажный. Механизм 10. Переключатель силосного корпуса. 15. Схема подключения	
21	Двухходовые переключатели приемного устройства. Схема подключения.	
22	Пневморазгружатели донной выгрузки. Схема подключения.	
23	Фильтры. Механизмы 26...33. Циклоны-разгрузители. Схема подключения.	
24	Сигнализаторы уровней силосов 1...4 Схема подключения.	
25	Сигнализаторы уровней бункеров 5...9. Схема подключения.	
26	Сигнализация воздухоснабжения Схема подключения.	
27	Щит ASB. Панели 1,2, 13,14. Схема подключения.	
28	Щит ASB. Панели 3...7. Схема подключения.	
29	Щит ASB. Панели 8...12. Схема подключения	
30	Пульт ADC. Схема подключения.	
31	Ящики 1ABC...4ABC. Схема подключения	
32	Ящик 9ABC. Схема подключения.	
33	Ящик 23ABC1. Схема подключения.	
34	Кабельный журнал (начало)	
35... 43	Кабельный журнал (продолжение)	
44	Кабельный журнал (окончание)	
45	Электропомещение. Установка электрооборудования. Прокладка кабелей (начало).	
46	Электропомещение. Установка электрооборудования, прокладка кабелей (окончание).	
47	Приемное устройство. Установка электрооборудования, прокладка труб и кабелей.	
48	Подвал приемного устройства. Установка электрооборудования, прокладка труб и кабелей.	
49	Маневровая лебедка. Установка электрооборудования, прокладка труб и кабелей.	
50	Силосы. Установка электрооборудования, прокладка труб и кабелей.	
51	Силосы. Установка датчиков уровня, прокладка труб и кабелей.	
52	Загрузочное устройство. Установка электрооборудования, прокладка труб и кабелей.	
53	Насосная. Установка электрооборудования, прокладка труб и кабелей.	
54	Помещение фильтров на отм. +21.600. Установка электрооборудования. Прокладка труб и кабелей.	
55	Спецификация и примечания к листу 54.	

Ведомость прилагаемых документов

Обозначение	Наименование	Примечание
ЭМ.Н	Задание заводу-изготовителю на комплектные электротехнические устройства.	Альбом 5
ЭМ.СО	Спецификация оборудования.	Альбом 6
ЭМ, В.М.	Ведомости потребности в материалах.	Альбом 7

Типовой проект разработан в соответствии с действующими нормами и правилами и предусматривает мероприятия, обеспечивающие взрывную, взрывопожарную и пожарную безопасность при эксплуатации здания.
Главный инженер проекта /Егоров Ю.Г./

Инв. № подл. | Подпись и дата | Взам. инв.

Привязан

Инв. №

Гл. инж.	Ермолаев	
Нач. ТО	Белоусов	
Нач. отд.	Кузбар	
Н. контр.	Кокосьян	
ГИП	Егоров	
Провер.	Вишнякова	
Разраб.	Шлохтер	

708-57.90-ЭМ

Склад пылевидных строительных материалов прирельсовый силосного типа (модульный) вместимостью 0,5 тыс. тонн.

Стадия	Лист	Листов
Р	1	55

Общие данные (начало)

ВНИПИ ТЯЖПРОМЭЛЕКТРОПРОЕКТ им. Ф.Б. Якубовского Долгопрудненское отделение

Альбом 4

Общие указания

Исходными данными для проектирования послужили:

а) технологические чертежи и задания выданные институтом „Промтрансниипроект" (г. Москва);

б) чертежи и задания по воздухоснабжению Донецкого отделения института „Промтрансниипроект";

в) строительные чертежи, сантехнические чертежи и задания, выданные Харьковским институтом „Промстройниипроект";

г) строительные чертежи металлоконструкций Киевского института „Укрниипроектстальконструкция".

В связи с тем, что проектируемый склад подлежит строительству в составе мобильных автодорожно-строительных баз, внешнее электроснабжение его выполняется при привязке проекта от общего источника питания базы. По надежности электроснабжения электроприемники склада относятся к потребителям III категории.

Питание силовых электроприемников и электроосвещения совмещенное и осуществляется на напряжении ~380/220В. Для электроснабжения склада на подстанции базы необходимо предусмотреть следующие фидера:

1) приемное устройство - 1 фидер на ток 250А

2) компрессорная станция - 2 фидера по 400А и 1 фидер на 250А

Принципиальная схема питания компрессоров приведена в данном проекте. Выбор марки и сечения питающих кабелей к компрессорам, к щиту управления склада, а также необходимость компенсации реактивной мощности решаются при привязке проекта.

Основные технико-экономические показатели склада, включая компрессорную станцию, по силовому электрооборудованию и электроосвещению:

1. Установленная мощность, – 550 кВт

в том числе:

а) силовое электрооборудование – 538 кВт

б) электрическое освещение – 12 кВт

2. Расчетная мощность – 363 кВт

3. Коэффициент мощности – 0,8

4. Годовое потребление электроэнергии – 72,2 мВт.ч

в том числе:

а) силовым электрооборудованием – 62,5 мВт.ч

б) электрическим освещением – 9,7 мВт.ч

Силовыми электроприемниками склада являются асинхронные электродвигатели технологического и санитарно-технического оборудования, электромагниты воздухораспределителей и вентилей воздухоснабжения. Электродвигатели и электромагниты поставляются комплектно с технологическим оборудованием и в данном проекте не выбираются. Компрессоры НВ-10Э поставляются со шкафами управления.

Предусмотрены следующие виды управления механизмами склада:

а) лебедка маневровая, пневмоподъемники ТА-19А, вентиляционные установки В1, П1 - дистанционное с пульта управления АДС приемного устройства и местное;

б) дренажный насос - автоматическое в функции уровня и местное управление;

в) пневмовинтовой насос - местное управление с ящика ЭАВС;

г) электромагнитные вентили воздухоснабжения - дистанционное управления с пульта АДС и с ящиков управления (АВС).

Управление электромагнитами фильтров очистки воздуха происходит автоматически аппаратурой управления, расположенной в ящиках, поступающих комплектно с фильтрами.

Управление установкой загрузочной С-925А согласно техническому описанию должно выполняться дистанционно со станции бесконтактного управления, устанавливаемой в помещении весовой, а также аппаратурой местного управления, входящими в комплект поставки установки С-925А. Техническая документация на установку С-925А с Красногорского завода „Цеммаш" не получена, установка проходит опытные испытания и техническая документация должна дорабатываться. В данном проекте выполнен подвод питания к станции управления (23АВС). Остальные связи между электрооборудованием установки должны выполняться при привязке проекта по документации завода-изготовителя установки.

В данном проекте осуществляется световая сигнализация:

а) предупредительная;

б) состояние механизмов;

в) контроль уровней и давления в системе воздухоснабжения;

г) аварийная.

Выбор датчиков давления сжатого воздуха, их установка осуществляется в разделе Воздухоснабжения, а выбор и установка датчиков уровней в силосах выполняется в технологической части проекта.

Инв. № подл. | Подпись и дата | Взам. инв №

				708-57.90-ЭМ			
				Склад пылевидных строительных материалов прирельсовый силосного типа (мобильный) вместимостью 0,5 тыс. тонн			
Привязан		Гл. инж.	Ермолаев		Стадия	Лист	Листов
		Нач. ТО	Белоусов		Р	2	55
		Нач. отд.	Кузбар				
		Н. контр.	Кокосьян				
		ГИП	Егоров	Общие данные (продолжение)	ВНИПИ ТАЖПРОМЭЛЕКТРОПРОЕКТ им. Ф.Б. Якубовского Волгоградское отделение		
		Провер.	Вишнякова				
Инв. №		Разраб.	Шлахтер				

Альбом 4

Для защиты обслуживающего персонала от поражения электрическим током при повреждении изоляции предусматривается зануление. В качестве нулевых защитных проводников используются нулевые жилы или алюминиевые оболочки питающих кабелей, осуществляющие связь с глухозаземленной нейтралью трансформатора на подстанции, металлические конструкции оборудования, трубопроводы воздухоснабжения, рабочий нулевой провод сети освещения. В соответствии с РД 34.21.122-87 молниезащитные мероприятия для склада предусмотрены как для сооружений III категории по устройству молниезащиты и включают в себя защиту от прямых ударов молнии и защиту от заноса высоких потенциалов через наземные металлические коммуникации. Для защиты от прямых ударов молнии в качестве молниеприемников используются металлические конструкции помещения фильтров. В качестве токоотводов используются металлические конструкции силосного корпуса, их колонны, металлические лестницы, трубы пневмопроводов и металлические конструкции помещения приемных устройств, которые присоединены болтовыми соединениями к фундаментам. (см. П.3.4 РД 34.21.122-87)
В качестве заземлителя используются железобетонные фундаменты приемного устройства и силосного корпуса. Для защиты от заноса высоких потенциалов внешние наземные металлические конструкции и коммуникации необходимо на вводе в здание присоединить к заземлителю защиты от прямых ударов молнии.

В связи с тем, что склад мобильный, все оборудование, в том числе электрооборудование, кабельная продукция, а также конструкции и материалы для прокладки кабелей должны монтироваться разборными. Щит управления ASB может быть перевезен вместе с электропомещением. Все кабели, идущие от щита ASB к пульту, ящикам управления клеммным коробкам, отсоединяются от последних, вносятся в электропомещение и увозятся вместе с электропомещением. Все кабели, идущие от ящиков к электромагнитам, отсоединяются от электромагнитов и вместе с ящиками управления перевозятся на новое место. Конструкции крепления ящиков и кабельные конструкции должны монтироваться с учетом последующей их разборки. Трубы, приваренные или жестко закрепленные к перевозимым строительным и технологическим конструкциям, не демонтируются при перевозке.

Указания по привязке:

При привязке проекта необходимо:
1. решить вопросы электроснабжения склада,
2. дополнить документацию на установку С-925А,
3. дать рекомендации по демонтажу кабелей, питающих щит ASB и компрессорную станцию, при перевозке склада на новую площадку.

Инв.№ подл. | Подпись и дата | Взам.инв.№

Привязан	Гл.инж.	Ермолаев		708-57.90-ЭМ
	Нач.ТО	Белоусов		Склад пылевидных строительных материалов прирельсовый силосного типа (модульный) вместимостью 0,3 тыс.тонн
	Нач.отд.	Кузбар		Стадия: Р; Лист: 3; Листов: 55
	Н.конт.	Кокосьян		
	ГИП	Егоров		Общие данные (окончание)
	Провер.	Вишняков		ВНИПИ ТЯЖПРОМЭЛЕКТРОПРОЕКТ им. Ф.Б. Якубовского Волгоградское отделение
Инв.№	Разраб.	Шлахтер		

Альбом 4

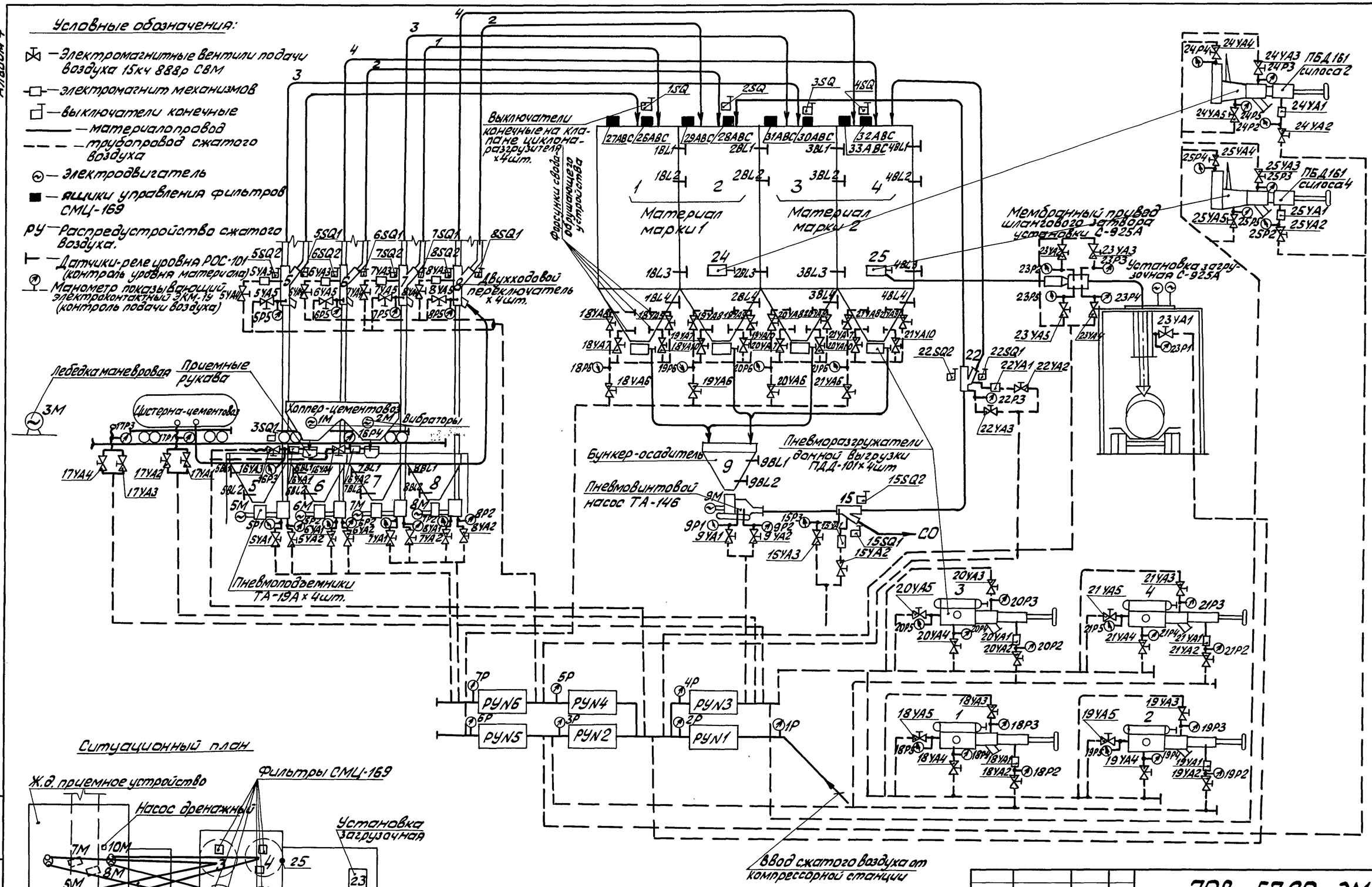

					708-57.90-ЭМ		
					Склад пылевидных строительных материалов прирельсовый силосного типа (мобильный) вместимостью 0,5 тыс. тонн		
			Гл.инж.	Ермолаев		Стадия	Лист	Листов
Привязан			Нач.ТО	Белоусов		Р	4	55
			Нач.отд.	Кузбар				
			Н.контр.	Кокосьян				
			ГИП	Егоров	Схема технологическая	ВНИПИ ТЯЖПРОМЭЛЕКТРОПРОЕКТ им. Ф.Б. Якубовского Волгоградское отделение	
Инв.№			Провер.	Вишнякова			
			Разраб.	Шлахтер			

Инв.№ подл. | Подпись и дата | Взам.инв.№

24533-04 7

Альбом 4

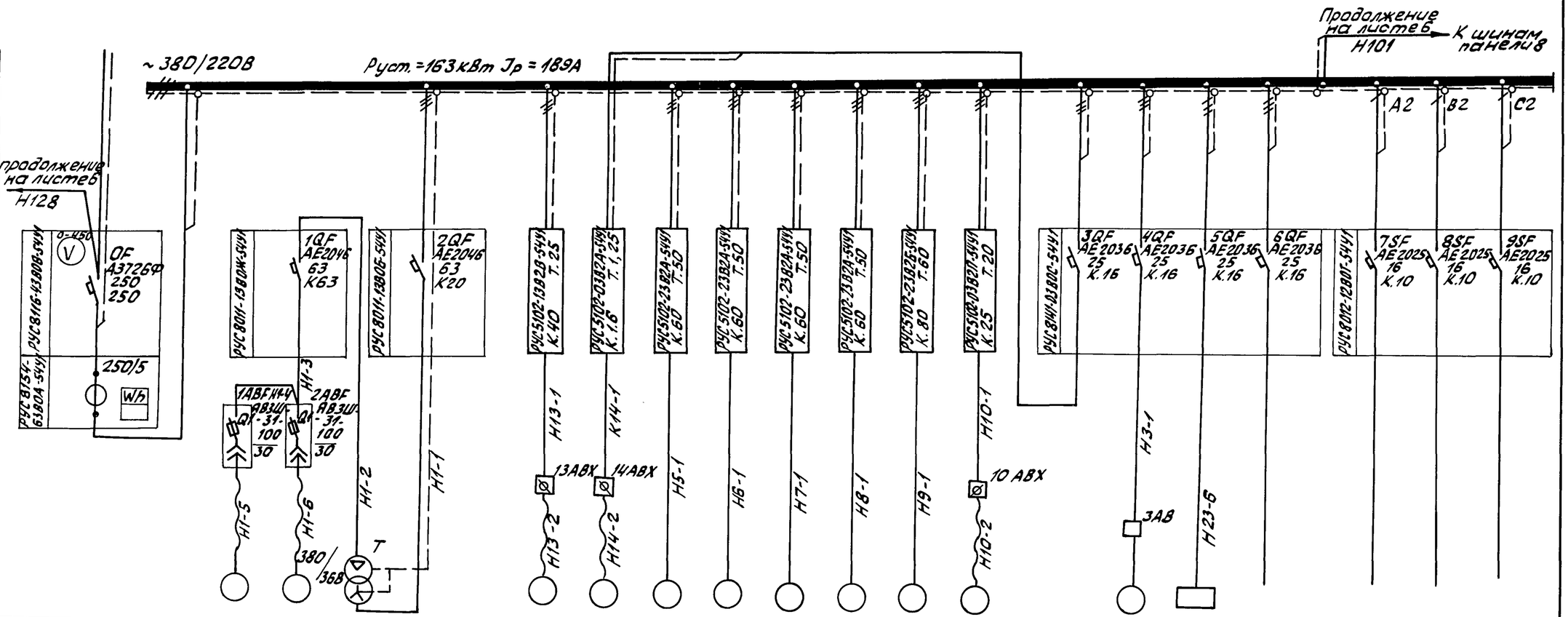

Данные питающей сети																								
Сборные шины	Обозначение; напряжение; Руст., кВт; Jрасч, А																							
Комплектные устройства управления	Тип; расцепитель(к) уставка теплового(Т) реле, А																							
Марка и сечение проводника	Обозначение участка сети, длина, м Обозначение трубы на плане по стандарту, длина, м																							
Электроприемник	Условное обозначение																							
	Номер по плану		1	2			13	14	5	6	7	8	9	10			3	23АВС						
	Тип						4А132М4У3	4АА63А2У3	4А180S4У3	4А180S4У3	4А180S4У3	4А180S4У3	4А200L6У3				4АМС100S4У3	АОЭ-41-4						
	Р ном, кВт		0,25	0,25	4,0кВА		11,0	0,37	22,0	22,0	22,0	22,0	30	5,5			3,2	1,7+1,7+4,3						
	Ток, А Iном.		7,0	7,0			22,0	0,93	41,3	41,3	41,3	41,3	56,0	16			7,8	10						
	Ток, А Iпуск.																							
	Наименование механизма	Ввод 380/220В	Вибраторы ИВ-99А		Трансформатор понижающий ТСЗИ-4,0У2		Вентиляторы: Вытяжной В1	Вентиляторы: Приточный П1	Подъемник пневматический ТА-19А				Насос пневмовинтовой ТА-14Б	Насос дренажных вод ГНОМ 25-20			Лебедка маневровая ТЛ-8Б	Установка загрузочная С-925А	Резерв		Цепи управления: Циклоны-разгрузители	Цепи управления: Сигнализация воздухоснабжения	Цепи управления: Сигнализация уровней		

1. Корпус понижающего трансформатора Т ~380/36В, а также один из выводов (одну из фаз) его вторичной обмотки занулить (ПУЭ-85 §1-7-44).
2. Марку и сечение кабелей смотрите кабельный журнал, листы 34...44.

Гл.инж.	Ермолаев		
Нач.ТО	Белоусов		
Нач.отд.	Кузбар		
Н.контр.	Кокосьян		
ГИП	Егоров		
Пров.	Вишнякова		
Разраб.	Шляхтер		

Привязан

Инв. №

708-57.90-ЭМ

Склад пылевидных строительных материалов прирельсовый силосного типа (мобильный) вместимостью 0,5 тыс.тонн

Стадия	Лист	Листов
Р	5	55

Щит АSВ
Схема однолинейная (начало)

ВНИПИ ТЯЖПРОМЭЛЕКТРОПРОЕКТ им. Ф.Э. Дзержинского Волгоградское отделение

Инв.№ подл. | Подпись и дата | Взам.инв.№

24533-04 8

Альбом 4

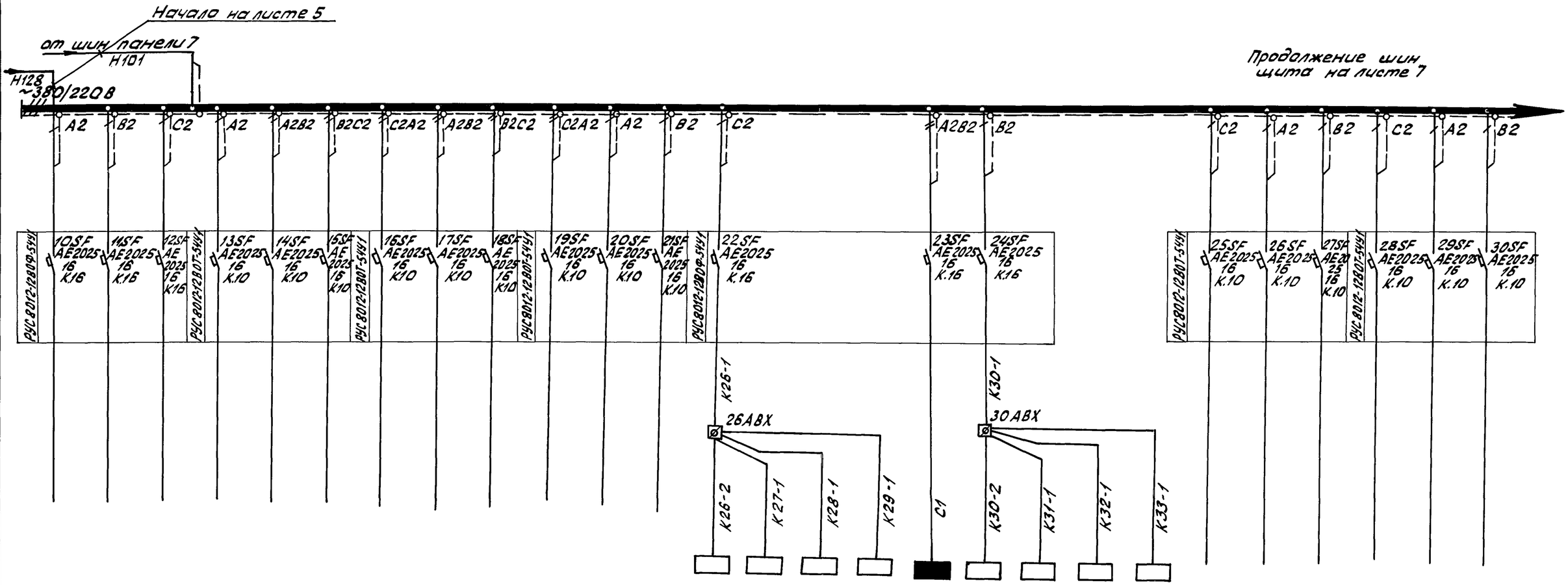

												26ABC	27ABC	28ABC	29ABC		30ABC	31ABC	32ABC	33ABC						
	14 × 0,045 + 77 × 0,04 = 3,7											0,04	0,04	0,04	0,04	3,5	0,04	0,04	0,04	0,04						
																10										
Освещение аварийное	Цепи управления электромагнитами										Резерв	Шкафы фильтров силосов марки 1 СМЦ-169				Освещение компрессорной	Шкафы фильтров силосов марки 2 СМЦ-169				Резерв	Сигнализаторы уровней групп				
	Двухкодовые переключатели СМЦ-620 и вентили воздухоснабжения 15кч 888рсвм		Резерв	Пневморазгружатели донной выгрузки ПДД 101, вентили воздухоснабжения 15кч 888р СВМ				Пневморазгружатели бакавой выгрузки ПБД 161 и вентили 15кч 888р СВМ		Вентили воздухоснабжения установки С-925А												бункеров: приемных и осадителей	силосов			
	приемного устройства	силосного каруса		силосы																			1	2	3	4
				1	2	3	4	2	4			1		2			3		4							

Гл.инж	Ермолаев		
Нач.ТО	Белоусов		
Нач.отд	Кузбар		
Н.контр	Какосьян		
ГИП	Егоров		
Провер	Вишнякова		
Разраб.	Шлактер		

Привязан

Инв. №

708-57.90-ЭМ

Склад пылевидных строительных материалов прирельсовый силосного типа (мобильный) вместимостью 0,5 тыс. тонн

Стадия	Лист	Листов
Р	6	55

Щит ASB
Схема однолинейная (продолжение)

ВНИПИ ТЯЖПРОМЭЛЕКТРОПРОЕКТ им. Ф.Б. Якубовского Волгоградское отделение

24533-04 9

Инв. № подл. | Подпись и дата | Взам. инв. №

Альбом 4

Начало шин щита на листе 6

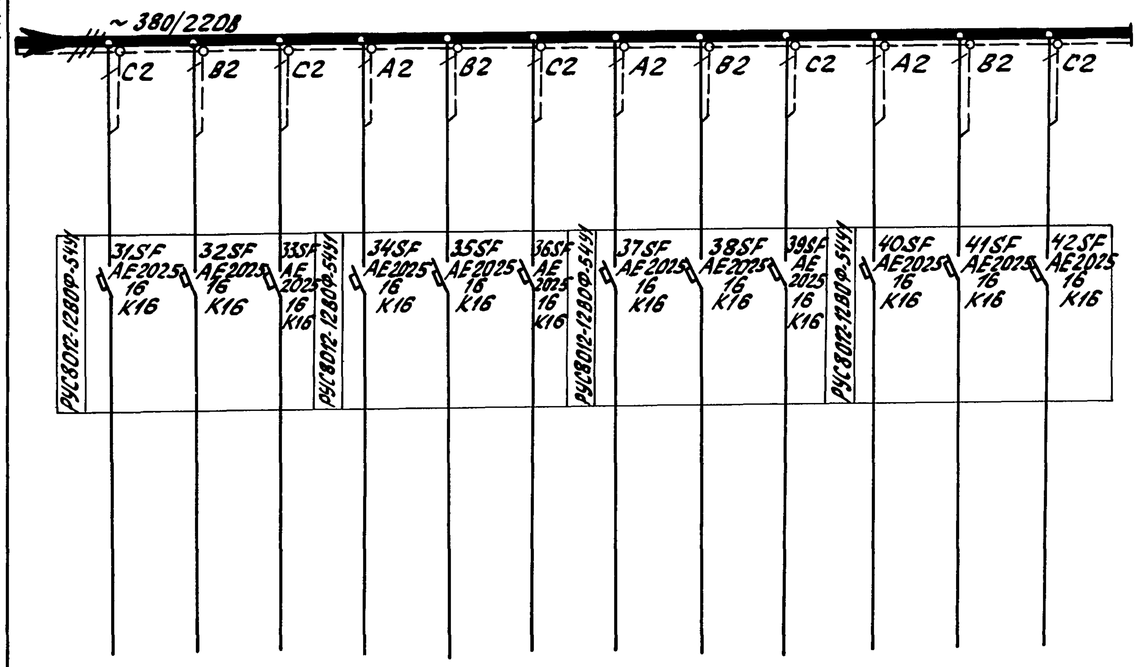

1,1	1,1	0,33	0,55	1,1	1,0	0,95	1,2	1,0	0,4		
6,5	6,5	3,0	3,0	10	9,0	9,0	11	9,0	3,5		
Освещение рабочее											
Железнодорожное приемное устройство			Электро-помещение	Вент-помещение	Подсилосные площадки, насосная		Лестница	Загрузочное устройство		Резерв	Резерв

Н/в щит подстанции базы

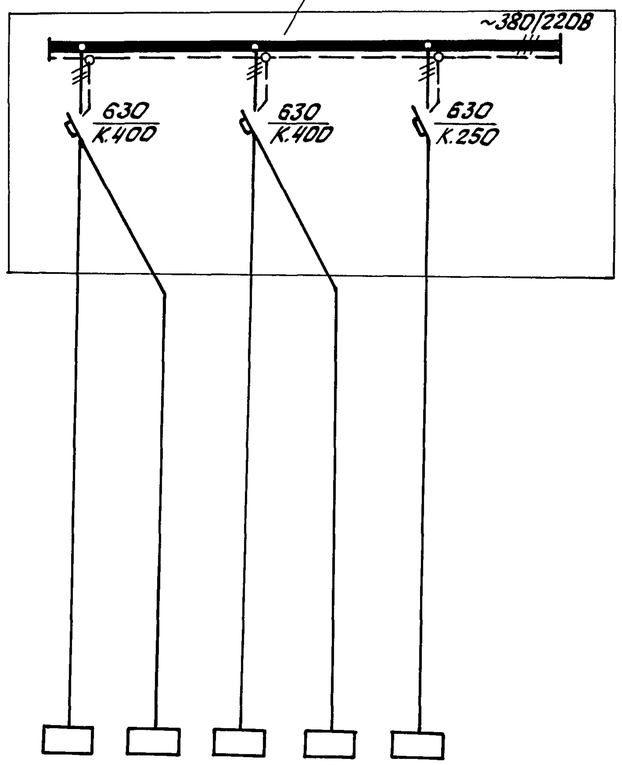

1АНС	2АНС	3АНС	4АНС	5АНС
75	75	75	75	75
150	150	150	150	150

Компрессорная станция
Шкафы управления компрессоров НВ10Э

Инв.№ подл. | Подпись и дата | Взам. инв.№

Привязан	Гл.инж.	Ермолаев	
	Нач.ТО	Белоусов	
	Нач.отд.	Кузбар	
	Н.контр.	Кокосьян	
	ГИП	Егоров	
	Провер.	Вишнякова	
Инв.№	Разраб.	Шлахтер	

708-57.90-ЭМ

Склад пылевидных строительных материалов прирельсовый силосного типа (мобильный) вместимостью 0,5 тыс.тонн

Стадия	Лист	Листов
Р	7	55

Щит АSВ. Схема однолинейная (окончание). Компрессорная станция. Питающая сеть ~380/220В

ВНИПИ ТЯЖПРОМЭЛЕКТРОПРОЕКТ им. Ф.Б. Якубовского Волгоградское отделение

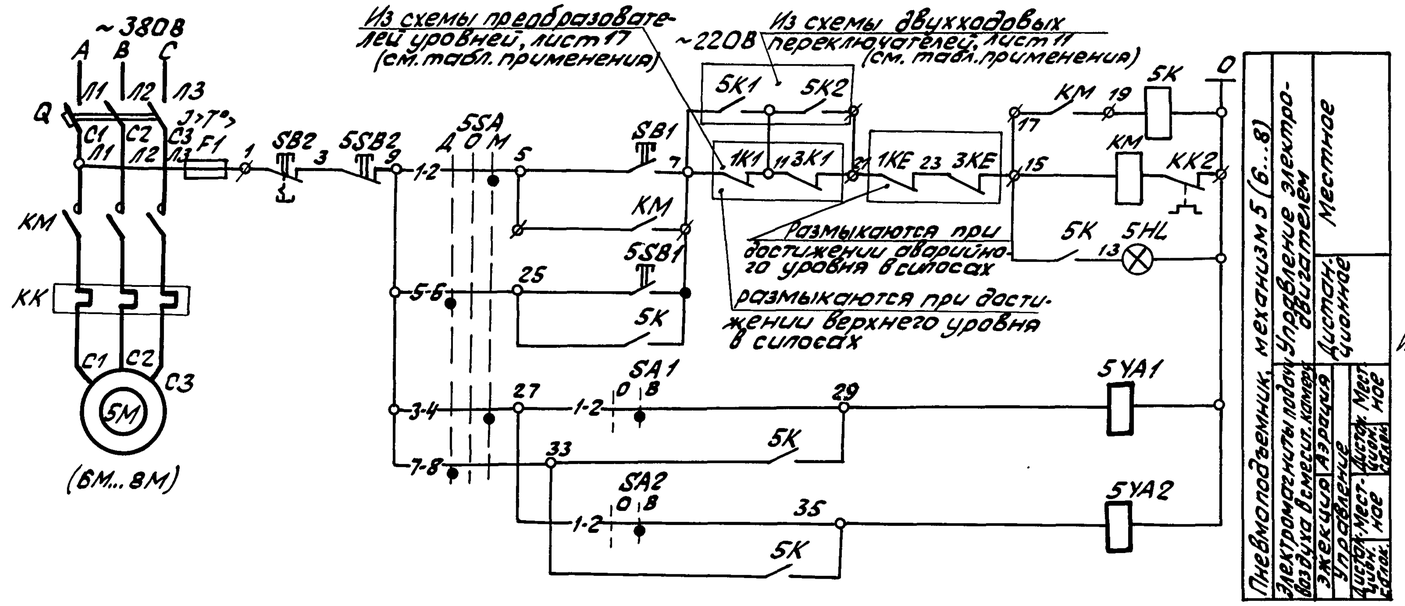

Ключ управления
SA1
SA2

ПЭ071			
Сорт. контакта	Положение рукоятки		
	Откл. 0°	Вкл. +45°	
1-2	—	X	
3-4	—	X	*

*-не используется

Избиратель управления 5SA...8SA

ПКУ3-54С200192			
Сорт. контакта	Положение рукоятки		
	Ист. сигн. +45°	0 0°	Мест. упр. +45°
1-2	—	—	X
3-4	—	—	X
5-6	X	—	—
7-8	X	—	—

Поз. обозначение	Наименование	Кол.	Примечание
	У механизма		
5М...8М	Электродвигатель 4А180S4У3 ~380В; 22кВт 41,3А	4	Поставляются комплектно с технолог. оборудов.
5УА1...8УА1 5УА2...8УА2	Электромагниты вентилей 15кч 888р СВМ ~220В, 0,04 кВт	8	
1SQ...4SQ	Выключатель путевой на циклоне-разгрузителе ВПК 2110У2 к: 13 1р	4	
5AN...	Пост управления кнопочный	4	
8AN	ПКУ15-21.141-54У2:		
SB1	N1-КЕ081, исп. 4, штифт черный „Пуск"	1	
SB2	N2-КЕ141, исп. 5, штифт красный „Стоп"	1	
SA1	N3-ПЕ071, исп. 1 „Аэрация. Откл.-Вкл."	1	
SA2	N4-ПЕ071, исп. 1 „Эжекция. Откл.-Вкл."	1	
	Щит управления ASB		
5...8(Q, КМ, КК, F1)	Блок управления РУС 5102-23 В2А ~380/220В Iбл. 50А; Iр 80А	4	
5К...8К	Реле промежуточное ПЭ-37-80У3, ~220В	4	к: 83
1КЕ...4КЕ	Реле промежуточное ПЭ-37-24У3, ~220В	4	к: 23 4р
7SF	Автомат АЕ2025, ~220В, Iн 16А, Iр 10	1	РУС 8012-1280Т-54
	Пульт управления ADC		
5HL...8HL	Арматура светосигнальная АСЛ 1192 ~220В, светофильтр зеленый	4	Надпись „Включен"
5SB1...8SB1	Кнопка управления КЕ011, исп. 4 штифт черный, надпись „Пуск"	4	
5SB2...8SB2	Кнопка управления КЕ011, исп. 5 штифт красный, надпись „Стоп"	4	
5SA...8SA	Переключатель универсальный кулачковый ПКУ3-54С200192	4	

Схема выполнена для пневматического подъемника, механизм 5. Для пневматических подъемников, механизмы 6...8, схемы аналогичны, за исключением маркировки аппаратов механизмов, указанных в таблице применения.

Таблица применения

Силосы	Механизмы	Контакты верхних уровней в силосах	Контакты конечных выключателей двухходовых переключателей	Контакты аварийных уровней в силосах (циклоны-разгрузители)
1,3	5	1К1; 3К1	5К1; 5К2	1КЕ, 3КЕ
2,4	6	2К1; 4К1	6К1; 6К2	2КЕ, 4КЕ
1,3	7	1К1; 3К1	7К1; 7К2	1КЕ, 3КЕ
2,4	8	2К1; 4К1	8К1; 8К2	2КЕ, 4КЕ

Цепи управления клапана на циклоне-разгрузителе

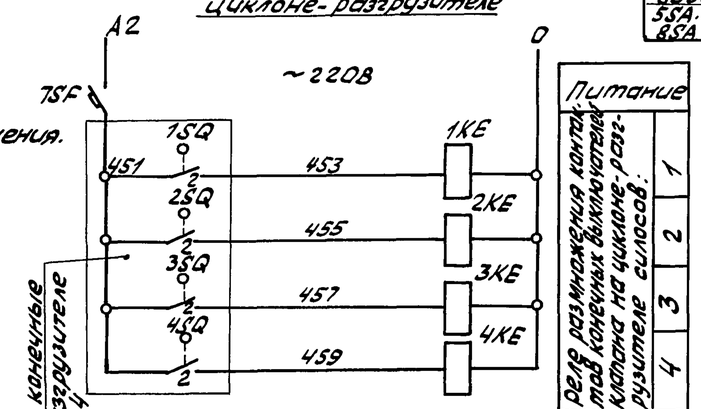

Выключатели конечные 1SQ...4SQ

ВПК 2110У2				
Обозначен.		Положение клапана на циклоне		Примечание
Конечника	Контактов	Закр.	Откр.	
1SQ (2SQ 4SQ)	1	▬		Не используется
	2		▬	Аварийное отключение пневмоподъемника (повышение давления в циклоне-разгрузителе)

▬ – контакт замкнут

В схему сигнализации уровней лист 16

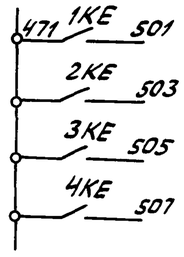

В схему пневмонасоса, мех. 9 лист 9

В схему фильтров силосов, мех-ы 26...33 лист 14

марки 1

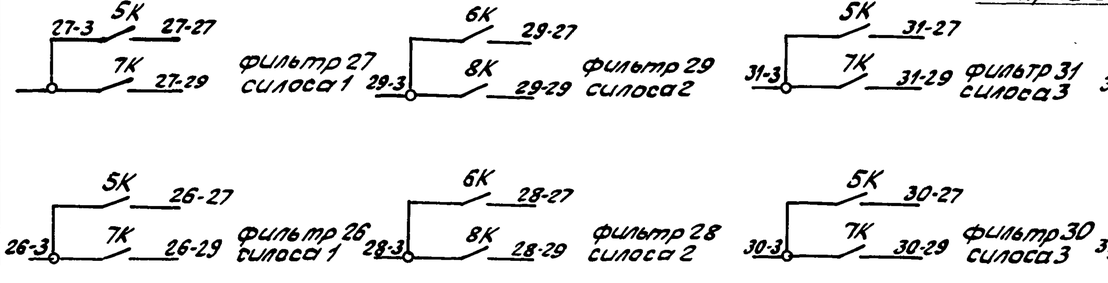

марки 2

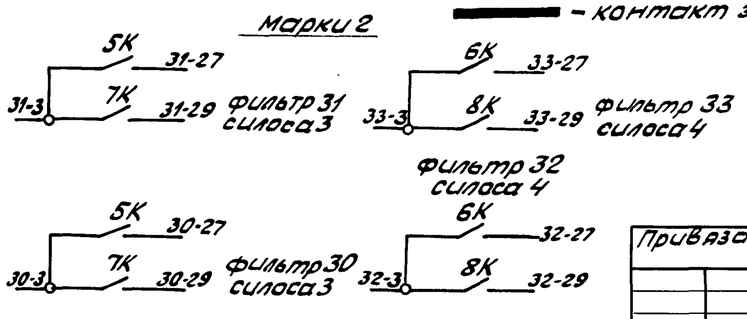

Привязан

Инв. №

Гл. инж.	Ермолаев		
Нач. ТО	Белоусов		
Нач. отд.	Кузбар		
Н. контр.	Кокосьян		
ГИП	Егоров		
Провер.	Вишнякова		
Разраб.	Шлахтер		

708-57.90-ЭМ

Склад пылевидных строительных материалов прирельсовый силосного типа (мобильный) вместимостью 0,5 тыс. тонн.

Стадия	Лист	Листов
Р	8	55

Пневмоподъемники. Механизмы 5...8. Цепи управления циклонами-разгрузителями. Схема принципиальная

ВНИПИ ТяжпромэлектроПроект им. Ф.Б. Якубовского. Волгоградское отделение

Инв. № подл. | Подпись и дата | Взам. инв. №

Альбом 4

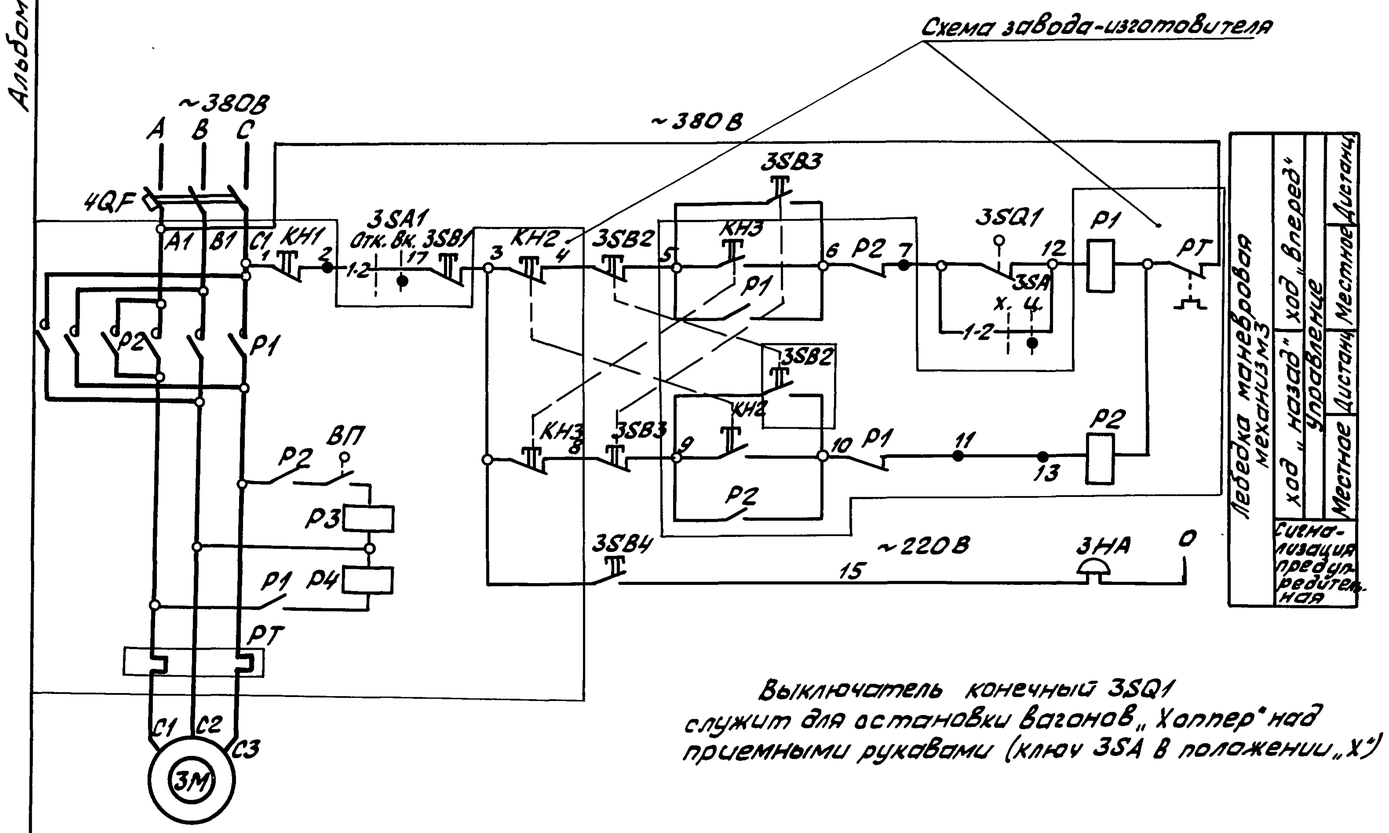

Выключатель конечный 3SQ1 служит для остановки вагонов „Хоппер" над приемными рукавами (ключ 3SA в положении „Х")

Ключ избирания 3SA

Соединение контакт.	Полож. рук. Хоппер	Полож. рук. Цист.
	0	+45°
1-2		⊠
3-4		⊠ *

* - не используется

Ключ безопасности 3SA1, 9SA1, 9SA2

Соединение контакт.	Полож. рук. Откл.	Полож. рук. Вкл.
	0°	+45°
1-2	—	⊠
3-4	—	⊠ *

* - не используется

Поз. обозначение	Наименование	Кол.	Примечание
	У механизма		
3M	Электродвигатель 4АС100S4, Р3,2кВт, ~380В Iн 7,8А	1	Поставляются комплектно с технологическим оборудованием (лебедка ТЛ-85)
P1, P2, PT	Пускатель магнитный ПМЕ-234, ~380В	1	
P3, P4	Электромагниты барабанов ВТ-66-05-50 ~380В	2	
KH1, KH2, KH3	Пост кнопочный ПКЕ-222-3	1	
ВП	Выключатель конечный ВПК 2110	1	
3SQ1	Выключатель конечный ВК300А	1	поставляются комплектно с технологическим оборудованием
9M	Электродвигатель А02-81-6, ~380В; Р30кВт	1	
9YA1, 9YA2	Электромагнит вентилей 15К4 888р СВМ ~220В; 0,04кВт	2	
3SA1	Переключатель универсальный кулачковый ПКУ3-58И010У2	1	
	Пульт управления АДС		
3SB3	Кнопка управления КЕ011, исп.2 штифт черный, надпись „Вперед"	1	
3SB2	Кнопка управления КЕ011, исп.2 штифт черный, надпись „Назад"	1	
3SB1	Кнопка управления КЕ011, исп.5 „ штифт красный, надпись „Стоп"	1	
3SB4	Кнопка управления КЕ011, исп.4 штифт черный, надпись „Звонок"	1	
3SA	Переключатель универсальный, кулачковый ПКУ3-54И010У2	1	
9SB1	Кнопка управления КЕ011, исп.4 штифт черный, надпись „Включить"	1	
9SB2	Кнопка управления КЕ011, исп.5 штифт красный, надпись „Отключить"	1	
9HL	Арматура светосигнальная АСЛ11У2 ~220В, светофильтр зеленый	1	Надпись „Включен"
	Ящик управления 9АВС		
SB1	Кнопка управления КЕ011, исп.4 штифт черный, надпись „Пуск"	1	
SB2	Кнопка управления КЕ011, исп.5,		
	штифт красный, надпись „Стоп"	1	
9SA1	Переключатель универсальный		
9SA2	кулачковый ПКУ3-54И010У2	2	
	Щит управления АСВ		
4QF	Автомат АЕ2036, Iн25А Iр16А; ~380В	1	РУС8141-0380С-54У1
9(Q, KM, KK, F1)	Блок управления РУС-5102-2382Б-54У1 Iоп.60А · Iр60А, ~380/220В	1	
9SA	Переключатель универсальный кулачковый ПКУ3-54С200У2, ~380/220В	1	
9K	Реле промежуточное РЭ37-80У3, ~220В	1	К: 83
	У входа в приемное устройство		
3HA	Звонок МЗ-1, ~220В	1	

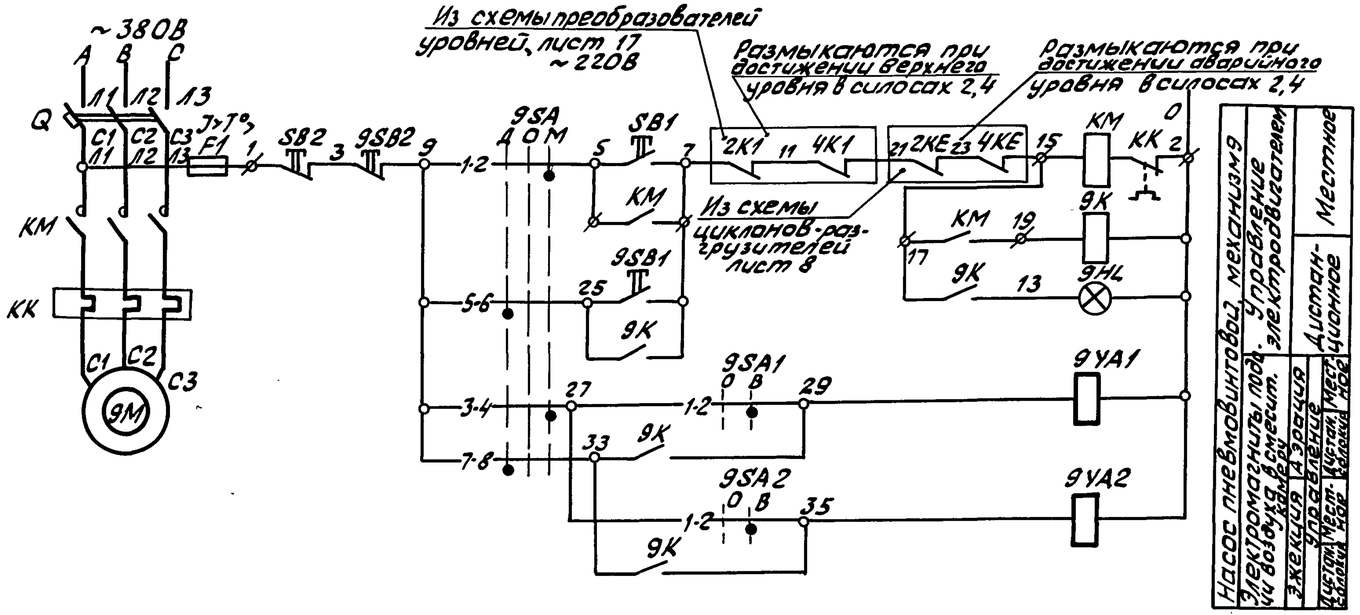

Избиратель управления 9SA

Соединение контакт.	Полож. рук. Цис. Дом	Полож. рук. 0	Полож. рук. Мас. Кое
	-45°	0°	+45°
1-2	—	—	⊠
3-4	—	—	⊠
5-6	⊠	—	—
7-8	⊠	—	—

В схему фильтров лист 14

28-3 9K 28-30 фильтр 28
29-3 9K 29-30 фильтр 29 } силос 2
32-3 9K 32-30 фильтр 32
33-3 9K 33-30 фильтр 33 } силос 4

Гл.инж.	Ермолаев		
Нач.ТО	Белоусов		
Нач.отд.	Кузбар		
Н.контр.	Кокосьян		
ГИП	Егоров		
Провер.	Вишнякова		
Разраб.	Шлахтер		

Привязан

Инв. №

708-57.90-ЭМ

Склад пылевидных строительных материалов при рельсовый силосного типа (мобильный) вместимостью 0,5 тыс. тонн

Стадия	Лист	Листов
Р	9	55

Лебедка маневровая, Механизм 3. Насос пневмовинтовой. Механизм 9. Схема принципиальная

ВНИПИ ТЯЖПРОМЭЛЕКТРОПРОЕКТ им. Ф.Б. Якубовского Волгоградское отделение

Инв. № подл. | Подпись и дата | Взам. инв. №

Альбом 4

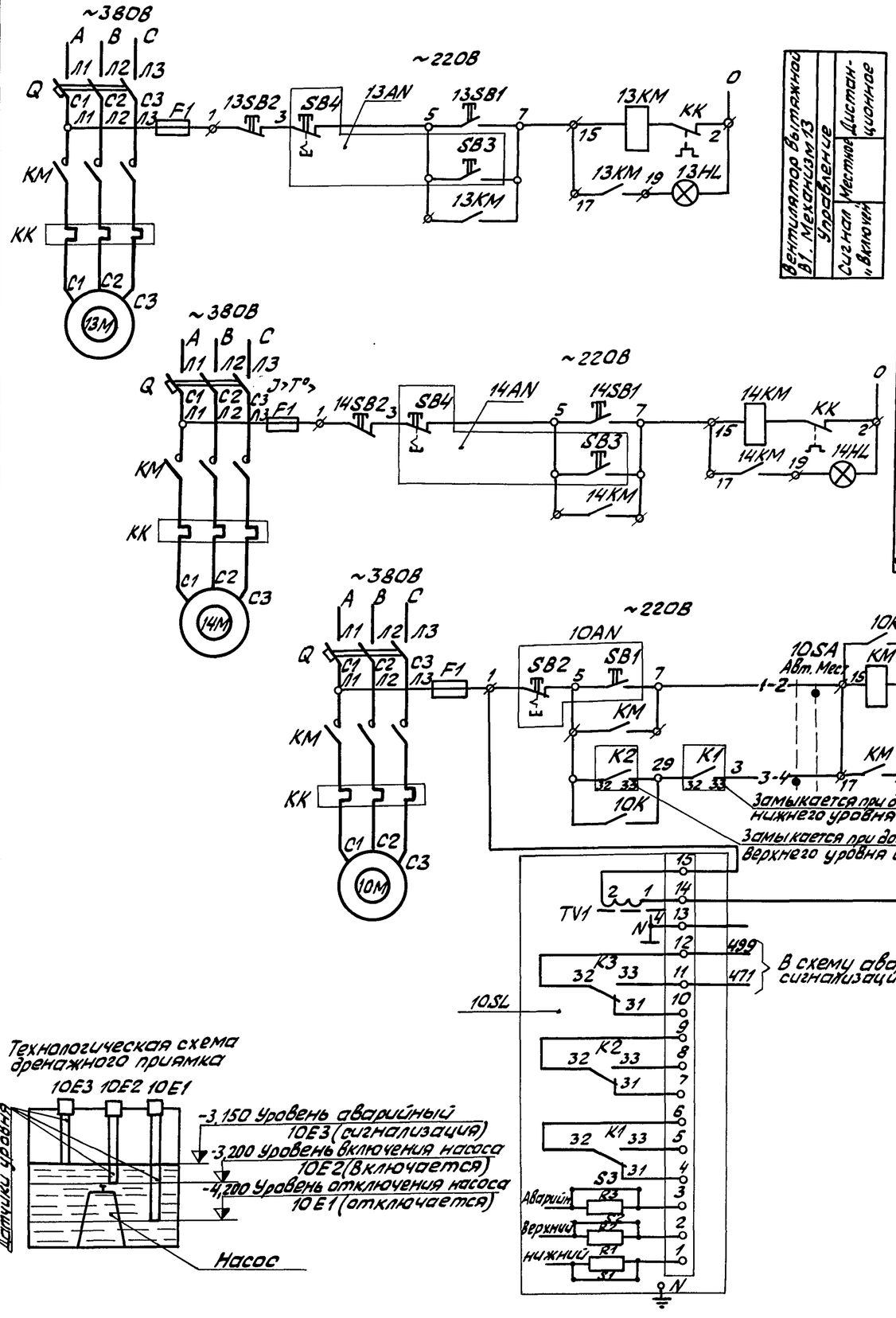

Поз. обозначение	Наименование	Кол.	Примечание
	У механизма		
10M	Электродвигатель ~380В, 5,5кВт; 16А насоса ГНОМ 25-20	1	Поставляются комплектно с технологическим оборудов.
13M	Электродвигатель 4А132М4; ~380В; 11кВт; 22А	1	
14M	Электродвигатель 4А-А63А2; ~380В; 0,37кВт; 0,93А	1	
10E1,2,3	Датчики реле уровня РОС301-071, ~220В	3	
10AN	Пост управления кнопочный	1	
	ПКУ15-21.121-54У2:		
SB1	N1-КЕ011, исп.4, штифт черный „Пуск"	1	
SB2	N2-КЕ141 исп.5, штифт красный „Стоп"	1	
13AN 14AN	Пост управления кнопочный	2	
	ПКУ 15-21.121-54У2:		
SB3	N1-КЕ011, исп.4, штифт черный „Пуск"	1	
SB4	N2-КЕ141, исп.5, штифт красный „Стоп"	1	
	Пульт управления ADC		
10HL 13HL 14HL	Арматура светосигнальная АСЛ 11У2 ~220В, светофильтр зеленый	3	надпись: „Включен"
13SB1, 14SB1	Кнопка управления КЕ011, исп.4 штифт черный, надпись „Пуск"	2	
13SB2, 14SB2	Кнопка управления КЕ011, исп.5 штифт красный, надпись „Стоп"	2	
	Щит управления ASB		
13(Q, KM, KK, F1)	Блок управления РУС 5102-13В2В	1	
	Jбл. 25А, Jр 40А; ~380/220В		
14(Q, KM, KK, F1)	Блок управления РУС 5102-03В2А Jбл. 1,25А; Jр 1,6А, ~380/220В	1	
10K	Реле промежуточное РЭВТ-42У3, ~220В	1	к: 43 2р
10(Q, KM, KK, F1)	Блок управления РУС 5102-03В2П ~380/220В Jбл. 20А, Jр. 25А	1	
10SA	Переключатель универсальный ПКУ3-54И0101У2	1	
	В электропомещении		
10SL	Преобразователь передающий датчика-реле РОС301; ~220В	1	

Инв.№ подл. | Подпись и дата | Взам. инв.№

Привязан

Инв.№

Гл.инж.	Ермолаев		
Нач.ТО	Велоусов		
Нач.отд.	Кузбар		
Н.контр.	Кокосьян		
ГИП	Егоров		
Провер.	Вишнякова		
Разраб.	Шлахтер		

708-57.90-ЭМ

Склад пылевидных строительных материалов прирельсовый силосного типа (мобильный) вместимостью 0,5 тыс.тонн

Стадия	Лист	Листов
Р	10	55

Насос дренажный. Механизм 10. Вентиляторы В1, П1. Механизмы 13, 14. Схема принципиальная

ВНИПИ ТЯЖПРОМЭЛЕКТРОПРОЕКТ им. Ф.Б. Якубовского. Волгоградское отделение

Альбом 4

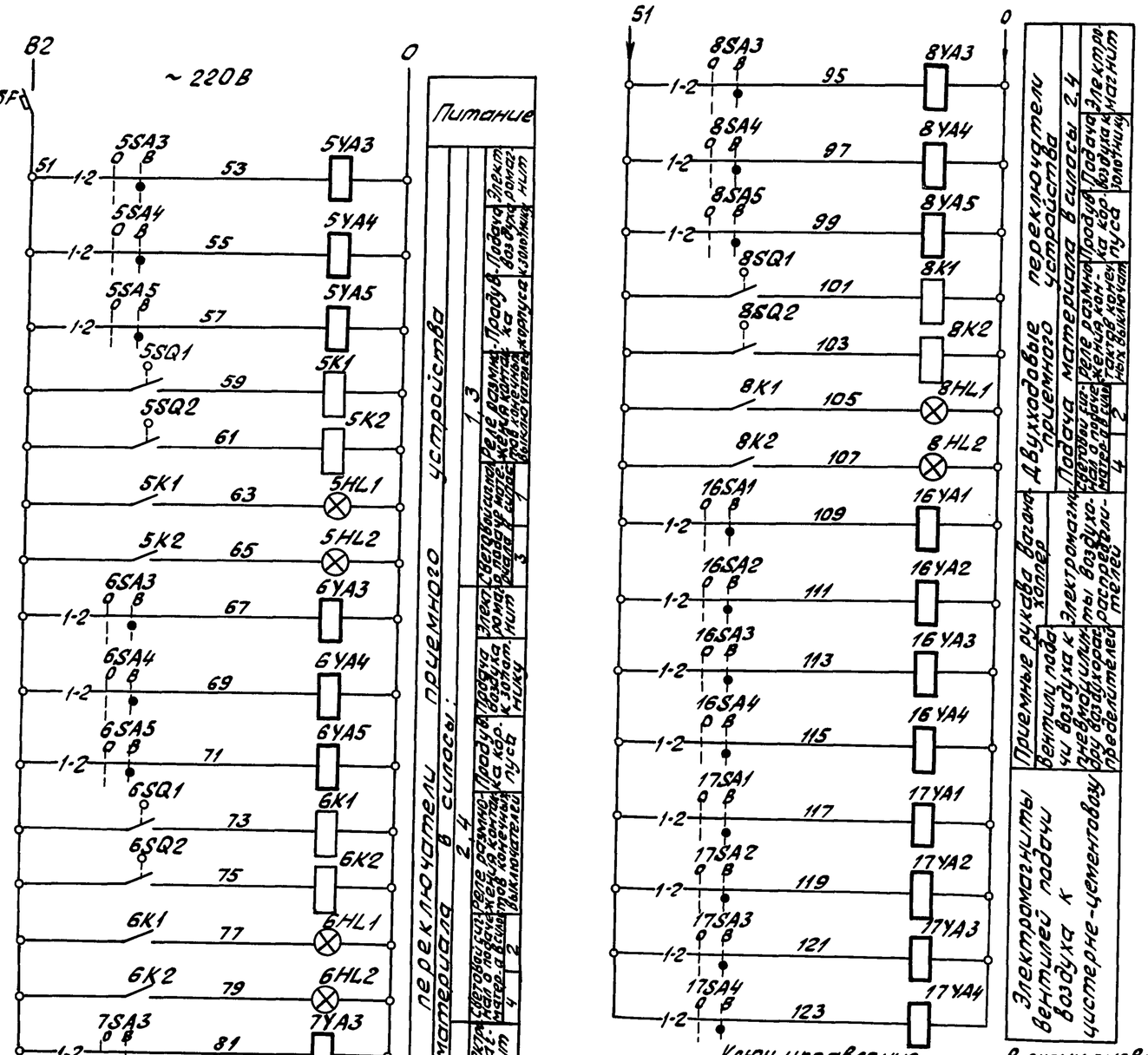

Ключ управления
5SA3... 8SA3; 5SA4... 8SA4; 5SA5... 8SA5
16SA1... 16SA4; 17SA1... 17SA4

ПКУ3-54И010У2		
Соединение контакт.	Положение ручки: Откл.	Вкл.
	0°	45°
1-2	–	X
3-4	–	X *

* - не используется

Выключатели конечные
5SQ1... 8SQ1; 5SQ2... 8SQ2

Обозначение контакта	Рычаг свободен	Рычаг нажат	Назначение цепи
		X	Сигнализация: трубопровод подачи материала открыт

Поз. обозначение	Наименование	Кол.	Примечание
	У механизма		
5YA3... 8YA3	Электромагнит двухкадового переключателя СМЦ-620; ~220В; 0,045кВт	4	Поставляются комплектно с технологическим оборудованием
16YA1, 16YA2	Электромагнит воздухораспределителя пневмоцилиндров 8Б4-23М; 220В; 0,045кВт	2	
5SQ1... 8SQ1	Выключатели конечные двухкадового переключателя СМЦ-620	8	
5SQ2... 8SQ2			
5YA4... 8YA4; 5YA5... 8YA5; 16YA3, 16YA4; 17YA1... 17YA4	Электромагнит вентиля 15кч 888рСВМ; ~220В, 0,04кВт	14	
	Пульт управления АДС		
5SA3... 8SA3, 5SA4... 8SA4, 5SA5... 8SA5; 8SA5; 16SA1... 16SA4, 17SA1... 17SA4	Переключатель универсальный кулачковый ПКУ3-54И010У2	20	
5HL1... 8HL1, 5HL2... 8HL2	Арматура светосигнальная АСЛ11У2; ~220В, светофильтр зеленый	8	
	Щит управления АСВ		
11SF	Автомат АЕ2025, ~220В; Iн 16А, Iр 16А	1	РУС8012-1280ф.5ч4у
5K1... 8K1; 5K2... 8K2	Реле промежуточное РЭ-37-62У3 ~220В	8	к: 63 2р

В схему фильтров силосов
Механизмы 26...33, лист 14

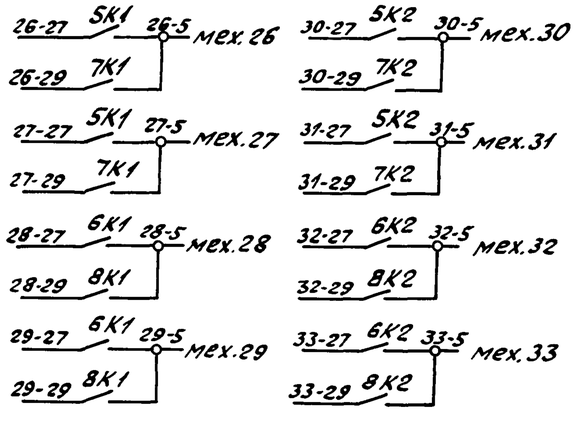

В схему пневмоподземников, лист 8

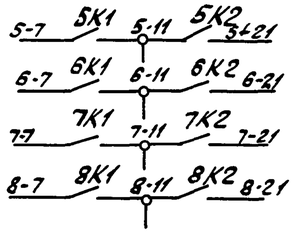

Привязан

Инв. №

Гл. инж.	Ермолаев		
Нач. ТО	Белоусов		
Нач. отд.	Кузбар		
Н. контр.	Какосьян		
ГИП	Егоров		
Провер.	Вишнякова		
Разраб.	Шлахтер		

708-57.90-ЭМ

Склад пылевидных строительных материалов прирельсовый силосного типа (мобильный) вместимостью 0,5 тыс. тонн

Стадия	Лист	Листов
Р	11	55

Двухкадовые переключатели приемного устройства. Приемные рукава. Воздухоснабжение. Схема принципиальная

ВНИПИ ТЯЖПРОМЭЛЕКТРОПРОЕКТ им. Ф.Б. Якубовского Волгоградское отделение

Альбом 4

Пневморазгружатели донной выгрузки

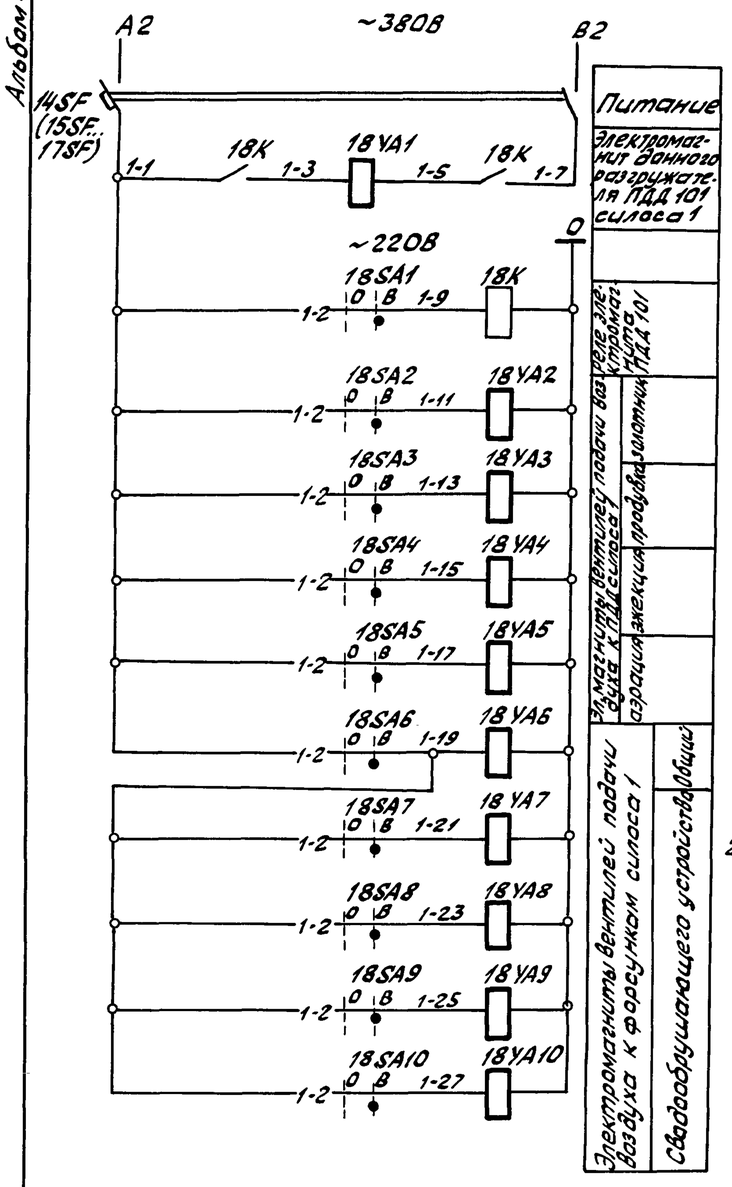

Таблица применения

		Силос 1		Силос 2		Силос 3		Силос 4	
		Ключ управления	Электромагниты	Ключи управления	Электромагниты	Ключи управления	Электромагниты	Ключи управления	Электромагниты
Донный пневморазгружатель ПДД 101	Электромагнит	—	18YA1	—	19YA1	—	20YA1	—	21YA1
	реле управл. магн.	18SA1	18K	19SA1	19K	20SA1	20K	21SA1	21K
Вентили подачи воздуха к ПДД 101	золотник	18SA2	18YA2	19SA2	19YA2	20SA2	20YA2	21SA2	21YA2
	продувка	18SA3	18YA3	19SA3	19YA3	20SA3	20YA3	21SA3	21YA3
	эжекция	18SA4	18YA4	19SA4	19YA4	20SA4	20YA4	21SA4	21YA4
	аэрация	18SA5	18YA5	19SA5	19YA5	20SA5	20YA5	21SA5	21YA5
Вентили подачи воздуха к форсункам силоса		18SA6	18YA6	19SA6	19YA6	20SA6	20YA6	21SA6	21YA6
		18SA7	18YA7	19SA7	19YA7	20SA7	20YA7	21SA7	21YA7
		18SA8	18YA8	19SA8	19YA8	20SA8	20YA8	21SA8	21YA8
		18SA9	18YA9	19SA9	19YA9	20SA9	20YA9	21SA9	21YA9
		18SA10	18YA10	19SA10	19YA10	20SA10	20YA10	21SA10	21YA10

Воздухоснабжение установки загрузочной

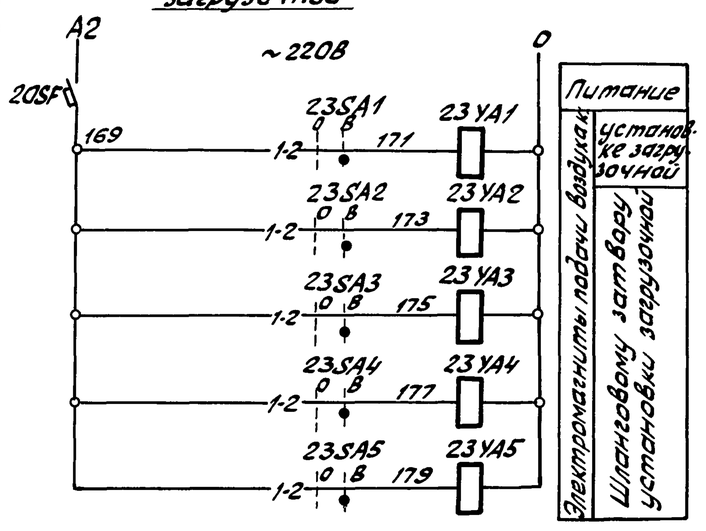

Поз. обозначение	Наименование	Кол.	Примечание
	У механизма		
18YA1...	Электромагнит пневморазгружателя донной выгрузки МШС-6100Е, ~380В; 0,045 кВт	4	поставляются комплектно с технологическим оборудованием
21YA1			
21YA2... 21YA10; 19YA2... 19YA10; 18YA2... 18YA10; 20YA2... 20YA10 23YA1... 23YA5	Электромагнит вентиля 15кч 888р СВМ ~220В; 0,04 кВт	41	
	Ящик управления 1ABC		
18SA1...	Переключатель универсальный	10	
18SA10	кулачковый ПКУ3-54 И 0103У2		
	Ящик управления 2ABC		
19SA1...	Переключатель универсальный	10	
19SA10	кулачковый ПКУ3-54 И 0103У2		
	Ящик управления 3ABC		
20SA1...	Переключатель универсальный	10	
20SA10	кулачковый ПКУ3-54 И 0103У2		
	Ящик управления 4ABC		
21SA1...	Переключатель универсальный	10	
21SA10	кулачковый ПКУ3-54 И 0103У2		
	Щит управления ASB		
14SF... 17SF 20SF	Автомат АЕ2025, ~380В, Jн 16А, Jр 10А	5	РУС 8012-12807-5491
18K... 21K	Реле промежуточное ПЭ-37-42У3	4	К: 43 2р
	~220В		
	Ящик управления 23ABC1		
23SA1... 23SA5	Переключатель универсальный кулачковый ПКУ3-54 И 0103У2	5	

Схема выполнена для донного разгружателя ПДД силоса 1. Для силосов 2÷4 -схемы аналогичны, за исключением обозначения аппаратов, указанных в таблице применения и маркировки цепей, где для силосов 2÷4 вместо цифры 1 ставятся соответственно 2,3,4 (например 2-1, 2-3, 2-5, 2-7; 3-1, 3-3, 3-5, 3-7... и т.д).

Ключ управления

18SA1... 18SA10; 19SA1... 19SA10; 20SA1... 20SA10; 21SA1... 21SA10
23SA1... 23SA5

ПКУ3-54И0103		
Соединяемые контакты	положение рукоятки Отк.	Вкл.
	0	+45°
1-2	—	X
3-4	—	X

* -не используется

Гл.инж	Ермолаев		708-57.90-ЭМ
Нач.ТО	Белаусов		Склад пылевидных строительных материалов прирельсовый силосного типа (мобильный) вместимостью 0,5 тыс. тонн
Нач.отд.	Кузбар		Стадия Р, Лист 12, Листов 55
Н.контр.	Кокосьян		
ГИП	Егоров		Пневморазгружатели донной выгрузки. Установка загрузочная: Воздухоснабжение. Схема принципиальная
Провер.	Вищняков		ВНИПИ ТЯЖПРОМЭЛЕКТРОПРОЕКТ им. Ф.Б. Якубовского Волгоградское отделение
Разраб.	Шляхтер		

Привязан

Инв. №

Инв. № подл. | Подпись и дата | Взам. инв. №

Альбом 4

Пневморазгружатели боковой выгрузки

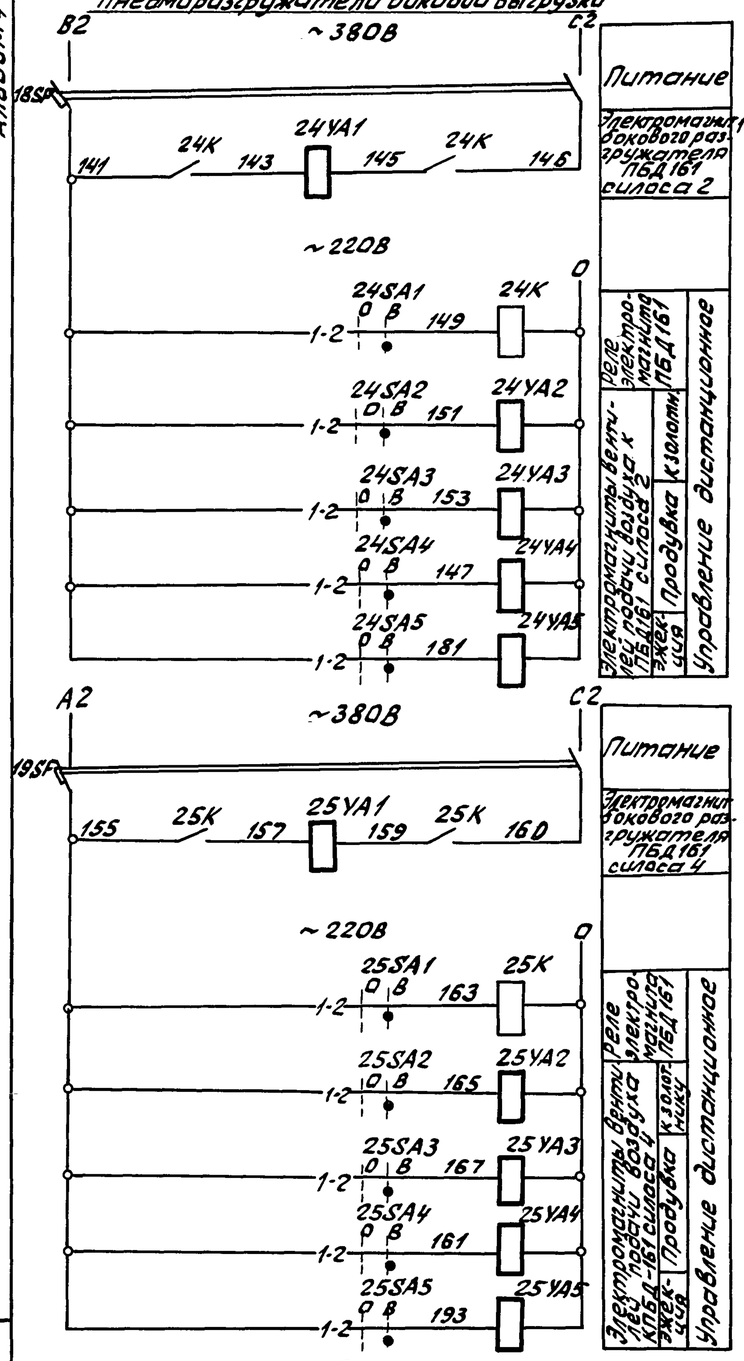

Переключатели силосного корпуса

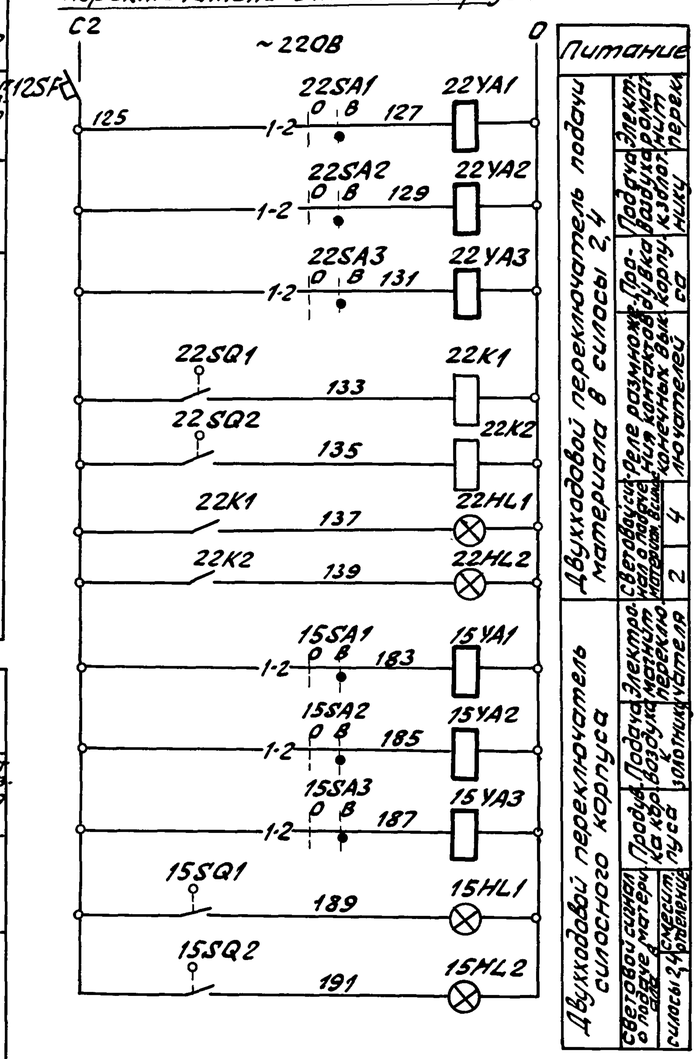

Поз. обозначение	Наименование	Кол.	Примечание
	У механизма		
24УА1 25УА1	Электромагнит пневморазгружателя боковой выгрузки МИС6100Е, 0,045 кВт ~380В	2	поставляются комплектно с технологическим оборудованием
15УА1 22УА1	Электромагнит двухходового переключателя СМЦ-620; 0,045 кВт, ~220В	2	
15УА2;15УА3 22УА2;22УА3	Электромагнит вентиля 15К4 888р СВМ 0,04 кВт, ~220В	12	
24УА2;24УА5 25УА2;25УА5			
15SQ1;15SQ2 22SQ1;22SQ2	Выключатели конечные двухходового переключателя СМЦ-620	4	
	Ящик управления 9АВС		
22SA1... 22SA3	Переключатель универсальный кулачковый ПКУ3-54И0103У2	3	
22HL1, 22HL2	Арматура светосигнальная АСЛ 11У2 ~220В, светофильтр зеленый	2	
15SA1... 15SA3	Переключатель универсальный кулачковый ПКУ3-54И0103У2	3	
15HL1, 15HL2	Арматура светосигнальная АСЛ 11У2, ~220В, светофильтр зеленый	2	
	Ящик управления 23АВС1		
24SA1... 24SA5; 25SA1... 25SA5	Переключатель универсальный кулачковый ПКУ3-54И0103У2	10	
	Щит управления А5В		
12SF	Автомат АЕ2025, ~220В, Iн 16А; Iр 16А	1	РУС8012-12В0Ф.5497
18SF 19SF	Автомат АЕ2025, ~220В, Iн 16А Iр 10А	2	РУС8012-12В0Т-5497
22К1, 22К2	Реле промежуточное РЭ-37-42У3; ~220В	2	К: 43 2р
24К 25К	Реле промежуточное РЭ-37-22У3; ~220В	2	К: 23 2р

В схему фильтров, мех-ы 28, 29, 32, 33, лист 14

28-30 22К2 28-5 мех.28

29-30 22К2 29-5 мех.29

32-30 22К1 32-5 мех.32

33-30 22К1 33-5 мех.33

Ключ управления 22SA1...22SA3; 15SA1...15SA3; 24SA1...24SA5; 25SA1...25SA5

ПКУ3-54И0103			
Положение контактов	Положение рукоятки		
	Отключено 0°	Включено 45°	
1-2	–	X	
3-4	–	X	*

* не используется

Выключатели конечные 22SQ1; 22SQ2; 15SQ1; 15SQ2

Обозначение контакта	Рычаг свободен	Рычаг нажат	Назначение цепи
		X	Сигнализация: материалопровод открыт

Гл. инж.	Ермолаев		
Нач. ТО	Белоусов		
Нач. отд.	Кузбар		
Н. контр.	Кокосьян		
ГИП	Егоров		
Провер.	Вишнякова		
Разраб.	Шпахтра		

Привязан

Инв. №

708-57.90-ЭМ

Склад пылевидных строительных материалов прирельсовый силосного типа (мобильный) вместимостью 0,5 тыс.тонн

Стадия	Лист	Листов
Р	13	55

Пневморазгружатели боковой выгрузки. Переключатели силосного корпуса. Воздухоснабжение. Схема принципиальная

ВНИПИ ТЯЖПРОМЭЛЕКТРОПРОЕКТ им. Ф.Б. Якубовского Волгоградское отделение

Инв. № подл. | Подпись и дата | Взам. инв. №

Узел А см. таблицу применения

Схема завода-изготовителя фильтра СМЦ-169
Шкаф 26АВС

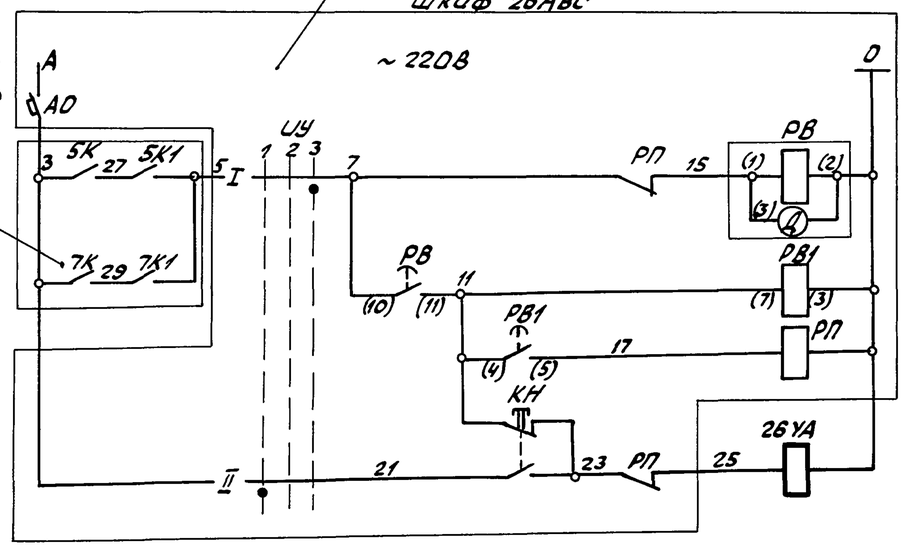

Схема выполнена для фильтра 26 силоса 1. Для фильтров 27... 33 силосов 1... 4 - схемы аналогичны, за исключением узла А (см. таблицу применения).

Таблица применения

№ силоса	№ фильтра	Узел А	№ силоса	№ фильтра	Узел А
1	26	Из схемы пневмоподъемников, мех-ы 5...8, лист 8 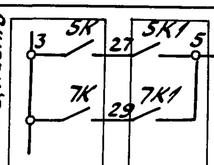	3	30	Из схемы пневмоподъемников мех-ы 5...8, лист 8 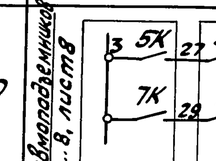 Из схемы переключателей приемного устройства, лист 11
	27	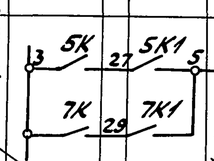 Из схемы переключателей приемного устройства, лист 11		31	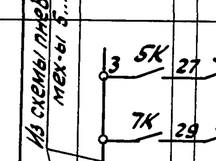
2	28	Из схемы пневмонасоса мех. 9, лист 9 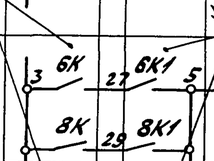 Из схемы переключателя силосного корпуса, лист 13	4	32	Из схемы пневмонасоса, мех. 9 лист 9 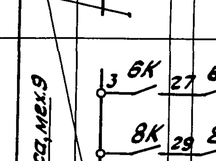 Из схемы переключателя силосного корпуса, лист 13
	29	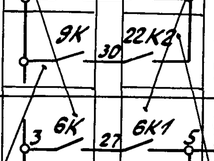		33	

Инв. № подл. | Подпись и дата | Взам. инв. №

Избиратель управления УУ

УП5311-С23У3								
	N контакта		Положение рукоятки					
			-45°		0°		+45°	
			1		2		3	
	Л	П	Л	П	Л	П	Л	П
I	1	2					X	X
II	3	4	X	X				
Коммутационное положение			Ручное		0		Автоматическ.	

Диаграмма реле времени РВ*

РВ4-4У4		
Обозначение контакта по схеме	Выдержка времени t мин. 2' 20' 20'3" 60'	Назначение контакта
РВ (10) (11)		Включение РВ1 ЭМ

Диаграмма реле времени РВ1*

ВЛ-47УХЛ4.1		
Обозначение контакта по схеме	Выдержка времени t сек. 0 3" 100"	Назначение контакта
		Включение РП

* Выдержка времени реле РВ1 и РВ уточняются при наладке.

Поз. обозначение	Наименование	Кол.	Примечание
	У механизма		
26УА... 33УА	Вентиль с эл. магнитным приводом 15кч 888р СВМ, ~ 220В; 0,04кВт	8	Поставляются комплектно с технологическим оборудованием
26АВС... 33АВС	Шкаф управления:	8	
АО	Автомат А63-М3У3, Iр. 6А	1	
РВ	РВ4-4У4; Реле времени; ~ 220В; в.в. 2...60м	1	
РВ1	ВЛ-47УХЛ4.1; Реле времени; ~220В; в.в. 0,1...100с	1	
РП	Пускатель ПМЕ111У4; ~ 220В	1	
УУ	Переключатель УП5311-С23У3, надпись №24	1	
КН	Кнопка управления КЕ011У3 исп. 2 „Пуск"	1	

Привязан

Инв. №

Гл. инж.	Ермолаев	
Нач. ТО	Белоусов	
Нач. отд.	Кузбар	
Н. контр.	Кокосьян	
ГИП	Егоров	
Провер.	Вишнякова	
Разраб.	Шлахтер	

708-57.90-ЭМ

Склад пылевидных строительных материалов прирельсовый силосного типа (мобильный) вместимостью 0,3 тыс. тонн

Стадия	Лист	Листов
Р	14	55

Фильтры. Механизмы 26...33. Схема принципиальная

ВНИПИ ТЯЖПРОМЭЛЕКТРОПРОЕКТ им. Ф.Б. Якубовского Волгоградское отделение

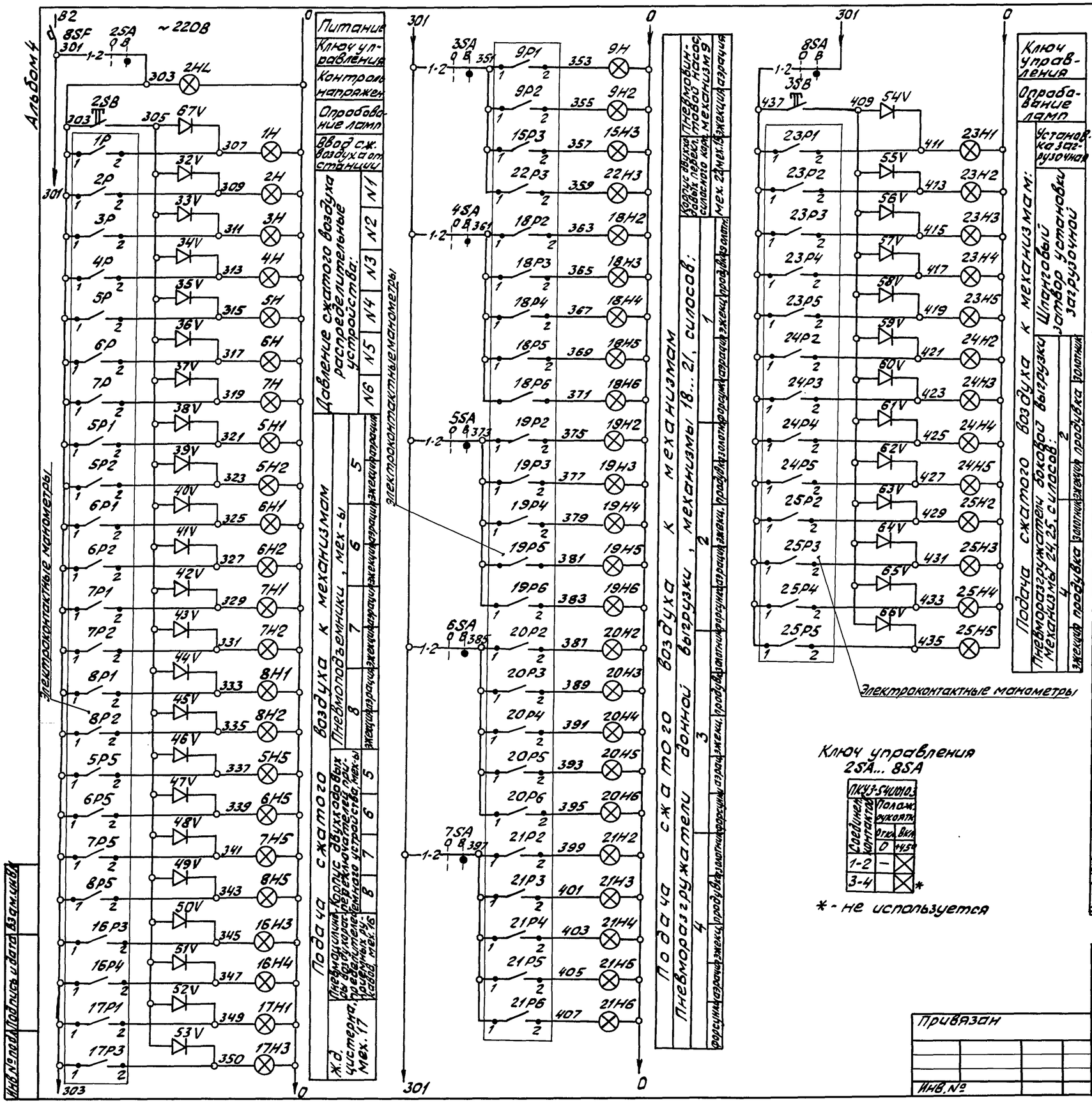

Поз. обозначение	Наименование	Кол.	Примечание
	Сети воздухоснабжения		
	Электроконтактные манометры ЭКМ-1У	60	Поставляются комплектно с эл.оборуд.
	Щит управления А8В		
8SF	Автомат АЕ2025, ~ 220В, Jн 16А, Jр 10А	1	РУС8012-1280Т-54У1
	Пульт управления А0С		
2SA	Переключатель универсальный кулачковый ПКУ3-54У-0103-54У2	1	
2SB	Кнопка управления КЕ011 исп.4 штифт черный, надпись „опроб. ламп"	1	
2HL	Арматура светосигнальная АСЛ11У2 ~220 В, светофильтр белый	1	
1Н... 7Н, 5Н1... 8Н1	Арматура светосигнальная АСЛ11У2, ~ 220В, светофильтр синий	23	
5Н2... 8Н2, 5Н5... 8Н5, 16Н3, 16Н4, 17Н1, 17Н3			
51V, 32V... 53V	Диод Д243Б; Uобр. max 200В; Jн 5А	23	
	Ящик управления 1АВС		
4SA	Переключатель универсальный кулачковый ПКУ3-54У-0103-54У2	1	
18Н2, 18Н3... 18Н6	Арматура светосигнальная АСЛ11У2, ~ 220В, светофильтр синий	5	
	Ящик управления 2АВС		
5SA	Переключатель универсальный кулачковый ПКУ3-54У-0103-54У2	1	
19Н2, 19Н3... 19Н6	Арматура светосигнальная АСЛ11У2, ~ 220В, светофильтр синий	5	
	Ящик управления 3АВС		
6SA	Переключатель универсальный кулачковый ПКУ3-54У-0103-54У2	1	
20Н2 20Н3... 20Н6	Арматура светосигнальная АСЛ11У2, ~ 220В, светофильтр синий	5	
	Ящик управления 4АВС		
7SA	Переключатель универсальный кулачковый ПКУ3-54У-0103-54У2	1	
21Н2, 21Н3... 21Н6	Арматура светосигнальная АСЛ11У2, ~ 220В, светофильтр синий	5	
	Ящик управления 9АВС		
3SA	Переключатель универсальный кулачковый ПКУ3-54У-0103-54У2	1	
9Н1, 9Н2, 15Н3, 22Н3	Арматура светосигнальная АСЛ11У2, ~ 220В, светофильтр синий	4	
	Ящик управления 23АВС1		
8SA	Переключатель универсальный кулачковый ПКУ3-54У-0103-54У2	1	
3SB	Кнопка управления КЕ011, исп.4 штифт черный, надпись „опробов. ламп"	1	
23Н1... 23Н5, 24Н2, 24Н3, 24Н5, 25Н2, 25Н3... 25Н5	Арматура светосигнальная АСЛ11У2, ~ 220В, светофильтр синий	13	
54V... 66V	Диод Д243Б; Uобр. max 200В; Jн 5А	13	

Гл. инж.	Ермолаев		
Нач. ТО	Белоусов		
Нач. отд.	Кузбар		
Н. контр.	Кокосьян		
ГИП	Егоров		
Провер.	Вишняков		
Разраб.	Шлахтер		

Привязан

Инв. №

708-57.90-ЭМ

Склад пылевидных строительных материалов прирельсовый силосного типа (мобильный) вместимостью 0,5 тыс. тонн

Стадия	Лист	Листов
Р	15	55

Сигнализация воздухоснабжения
Схема принципиальная

ВНИПИ ТЯЖПРОМЭЛЕКТРОПРОЕКТ им. Ф.Б. Якубовского Волгоградское отделение

Инв. № подл. | Подпись и дата | Взам. инв. №

Альбом 4

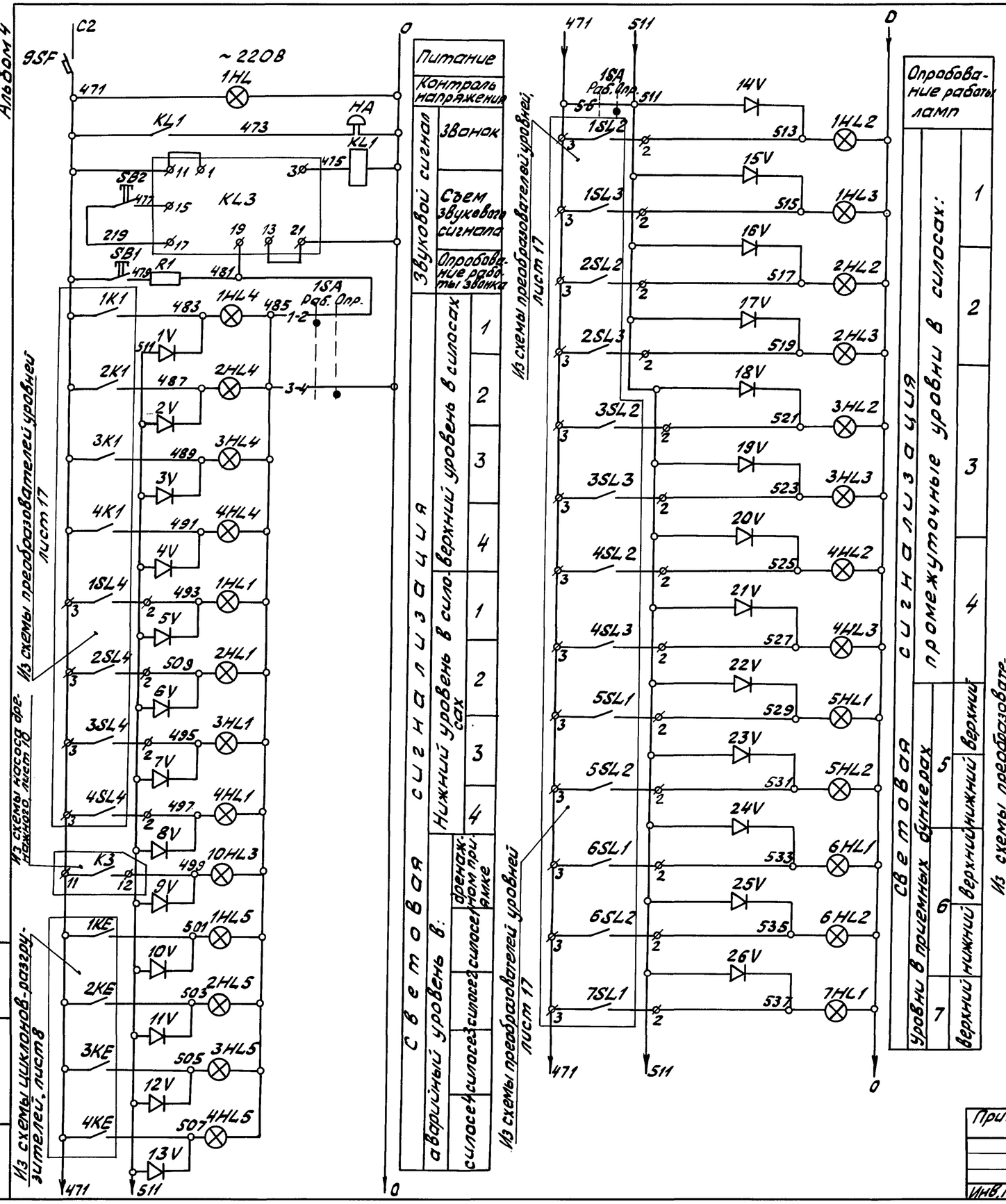

Поз. обозначение	Наименование	Кол.	Примечание
	Пульт управления ADC		
1SA	Переключатель универсальный кулачковый ПКУ3-54И 2080-54У2	1	
SB1, SB2	Кнопка управления KE011, исп. 4, штифт черный	2	Надписи: SB2-„сброс", SB1-„опроб."
1HL4...4HL4, 1HL5...4HL5	Арматура светосигнальная АСЛ11У2 ~220В, светофильтр красный	14	Надписи: „верхний ур-ь", „аварийный ур-ь"
5HL1...9HL1, 10HL3			
1HL1...4HL1	Арматура светосигнальная АСЛ11У2 ~220В, светофильтр желтый	9	Надпись: „нижний ур-ь"
5HL2...9HL2			
1HL2...4HL2	Арматура светосигнальная АСЛ11У2 ~220В, светофильтр зеленый	8	Надпись: „промежуточный уровень"
1HL3...4HL3			
1HL	Арматура светосигнальная АСЛ11У2, ~220В, светофильтр белый	1	Надпись „Напряжение"
HA	Звонок ЗВП-220, ~220В	1	
1V...31V	Диод Д243Б, Uобр max 200В, Iн 5А	31	
	Щит управления ASB		
9SF	Автомат AE2025, ~220В, Iн 16А; Iр 10А	1	РУС 8012-12В07-54У1
KL3	Реле тока двустабильное РТД 12-01-34-40УХЛ4 ~220В, присоединение переднее	1	
KL1	Реле промежуточное РЭ-37-22У3 ~220В	1	К: 232р
R1	Резистор нерегулируемый ПЭВ-25, 2200 Ом ± 10%	1	

Ключ опробования ламп 1SA

ПКУ3-54И 2080-54У2		
Соединение контактов	Положение рукоятки: Работа 0°	Опробов. +45°
1-2	×	—
3-4	—	×
5-6	—	×

Гл. инж.	Ермолаев		
Нач. ТО	Белоусов		
Нач. отд.	Кузбар		
Н. контр.	Кокосьян		
ГИП	Егоров		
Провер.	Вишняков		
Разраб.	Шлахтер		

Привязан

Инв. №

708-57.90-ЭМ

Склад пылевидных строительных материалов прирельсовый силосного типа (модульный) вместимостью 0,5 тыс. тонн

Стадия	Лист	Листов
Р	16	55

Сигнализация уровней
Схема принципиальная

ВНИПИ Тяжпромэлектропроект им. Ф.Б. Якубовского Волгоградское отделение

Инв. № подл. | Подпись и дата | Взам. инв. №

Альбом 4

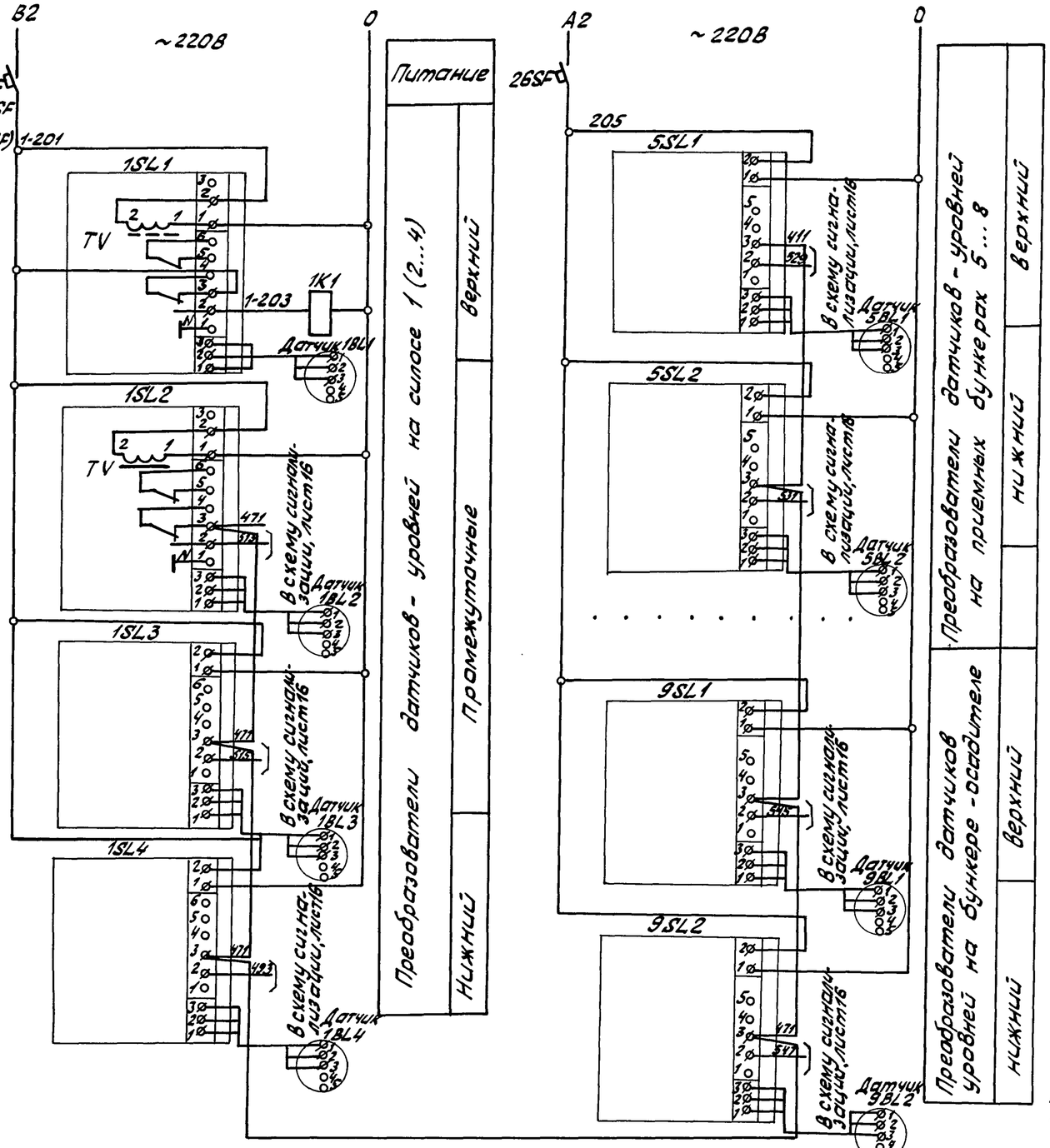

В схему сигнализации уровней, лист 16

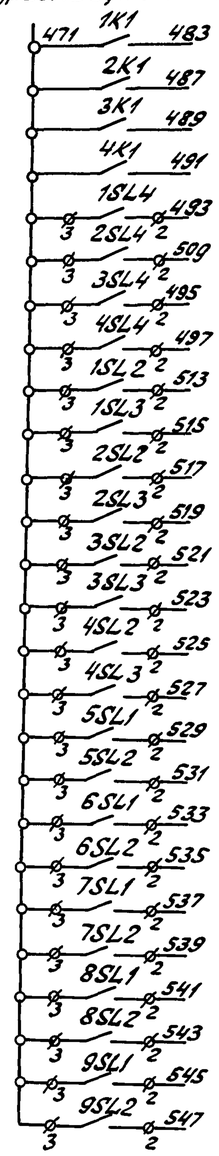

Поз. обозначение	Наименование	Кол.	Примечание
	У механизма		
1BL1...9BL1 1BL2...9BL2 1BL3...4BL3 1BL4...4BL4	Датчики-реле РОС 101-071 ~220В, P=6,0ВА	26	Комплектно с технологическим оборудованием
	Щит управления ASB		
26SF...30SF	Автомат АЕ2025; ~220В, Iн 16А, Iр 10А	5	РУС 8012-1280Т-54У1
1K1...4K1	Реле промежуточное ПЭ-37-24У3, ~220В	4	К: 23 4р
	Щит релейный 1ASK		
1SL1...1SL4; 2SL1...2SL4; 3SL1...3SL4; 4SL1...4SL4	Преобразователь передающий датчика-реле РОС101-071; ~220В; 6ВА	16	Комплектно с датчиком-реле
	Щит релейный 2ASK		
5SL1...9SL1; 5SL2...9SL2	Преобразователь передающий датчика-реле РОС 101-071, ~220В; 6ВА	10	

Схема выполнена для преобразователей датчиков уровней силоса 1. Для преобразователей датчиков, уровней силосов 2...4 - схемы аналогичны, за исключением маркировки аппаратов и цепей, где для силосов 2...4 вместо цифры 1 ставятся соответственно 2, 3, 4 (например 2SL4, 2K1, 3SL4, 3K1 и т.д.; 2-201, 2-203; 3-201 и т.д.)

В схему пневмоподъёмников механизмы 5...8, лист8

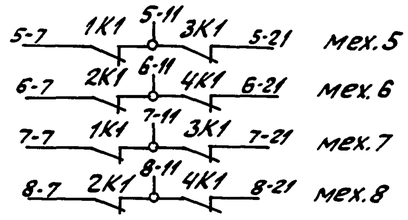

В схему пневмовинтового насоса, механизм 9, лист9

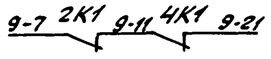

Привязан

Инв. №

Гл.инж.	Ермолаев		
Нач.ТО	Белоусов		
Нач.отд.	Кузбар		
Н.контр.	Кокосьян		
ГИП	Егоров		
Провер.	Вишнякова		
Разраб.	Шахтер		

708-57.90-ЭМ

Склад пылевидных строительных материалов прирельсовый силосного типа (модульный) вместимостью 8,5 тыс. тонн

Стадия	Лист	Листов
Р	17	55

Преобразователи датчика-реле уровней
Схема принципиальная

ВНИПИ Тяжпромэлектропроект им. Ф.Б. Якубовского Волгоградское отделение

24533-04 20

Инв. № подл. | Подпись и дата | Взам. инв. №

Альбом 4

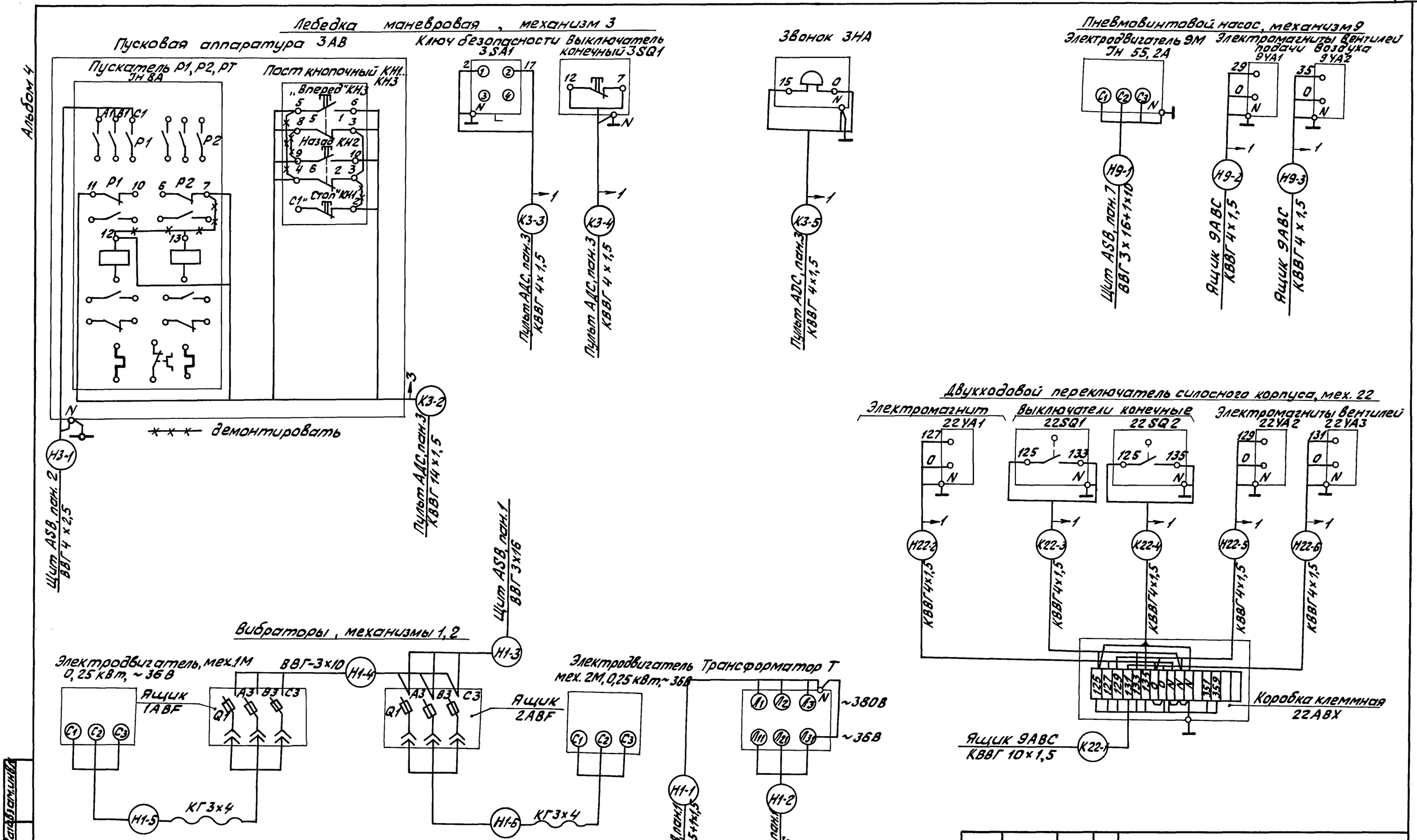

Гл.инж	Ермолаев		
Нач.ТО	Белоусов		
Нач.отд.	Кузбар		
Н.контр.	Кокосьян		
ГИП	Егоров		
Провер.	Вишнякова		
Разраб.	Шлахтер		

Привязан

Инв. №

708-57.90-ЭМ

Склад пылевидных строительных материалов прирельсовый силосного типа (мобильный) вместимостью 0,5 тыс. тонн

Стадия	Лист	Листов
Р	18	55

Вибраторы, Мех. 1,2. Лебедка маневровая, Мех.3. Переключатель силосного корпуса, мех. 22. Насос, мех.9. Схема подключения

ВНИПИ ТЯЖПРОМЭЛЕКТРОПРОЕКТ им. Ф.Б. Якубовского Волгоградское отделение

Инв. № подл. | Подпись и дата | Взам. инв. №

Альбом 4

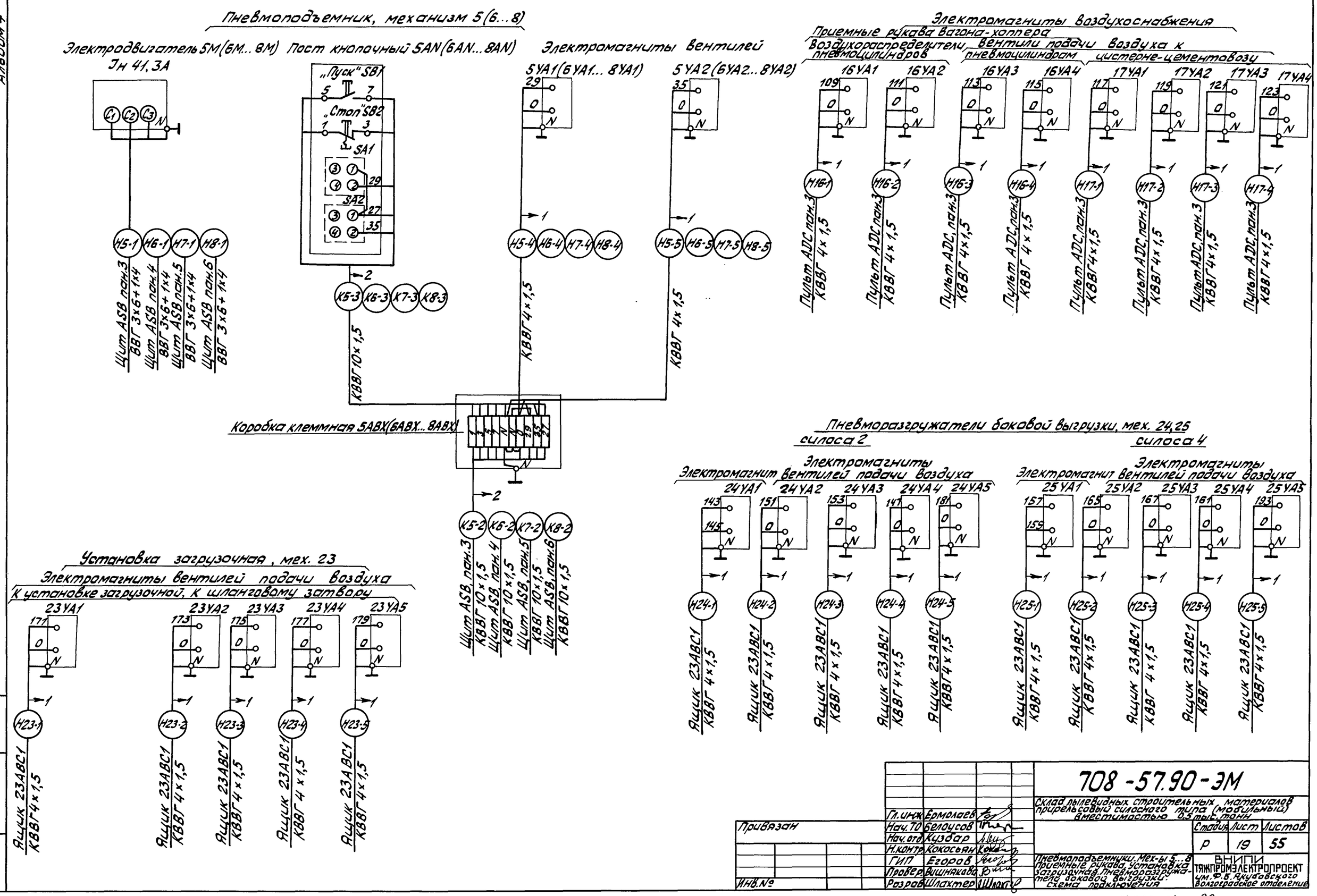

Гл. инж	Ермолаев		708-57.90-ЭМ		
Нач. ТО	Белоусов		Склад пылевидных строительных материалов прицельный силосного типа (мобильный) вместимостью 0,5 тыс. тонн		
Нач. отд	Кузбар				
Н. контр	Кокосьян			Стадия	Лист	Листов
ГИП	Егоров			Р	19	55
Провер	Вишнякова		Пневмоподъемники. Мех-ы 5...8 Приемные рукава. Установка загрузочная. Пневморазгружатели боковой выгрузки. Схема подключения	ВНИПИ ТЯЖПРОМЭЛЕКТРОПРОЕКТ им. Ф.Б. Якубовского Волгоградское отделение	
Разраб	Шлахтер				

Привязан

Инв. №

Инв. № подл. | Подпись и дата | Взам. инв. №

Альбом 4

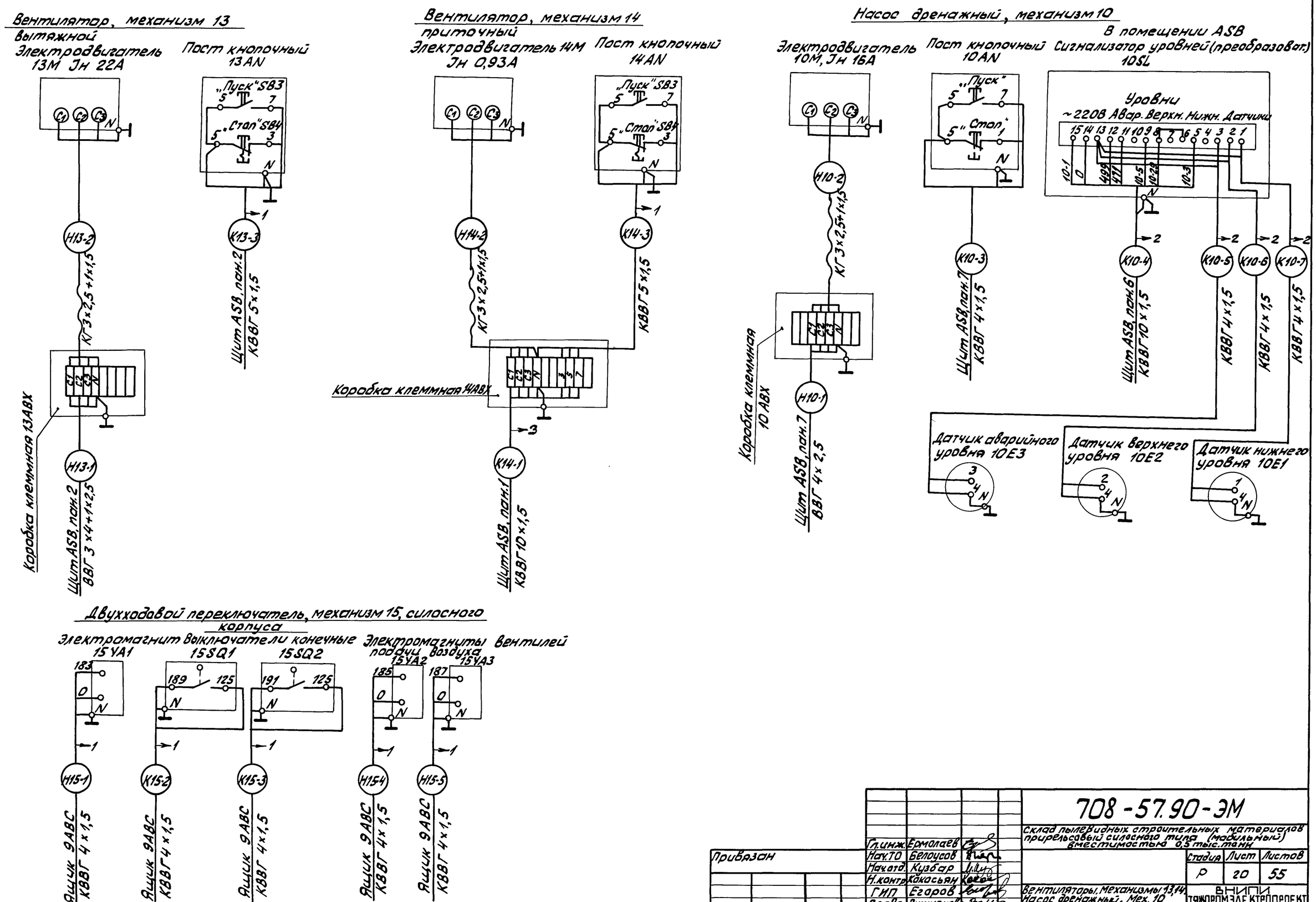

Привязан	Гл.инж.	Ермолаев		708-57.90-ЭМ	
	Нач.ТО	Белоусов		Склад пылевидных строительных материалов прирельсовый силосного типа (мобильный) вместимостью 0,5 тыс.тонн	
	Нач.отд.	Кузбар			Стадия: Р; Лист: 20; Листов: 55
	Н.контр.	Кокасьян			
	ГИП	Егоров		Вентиляторы, механизмы 13,14, Насос дренажный. Мех. 10, Переключатель силосного корпуса, 15. Схема подключения.	ВНИПИ ТЯЖПРОМЭЛЕКТРОПРОЕКТ им. Ф.Б. Якубовского Волгоградское отделение
	Провер.	Вишнякова			
Инв.№	Разраб.	Шлактер			

Инв.№ подл. | Подпись и дата | Взам.инв.№

Альбом 4

Двухходовой переключатель, механизм 5, трубопроводов силосов 1,3

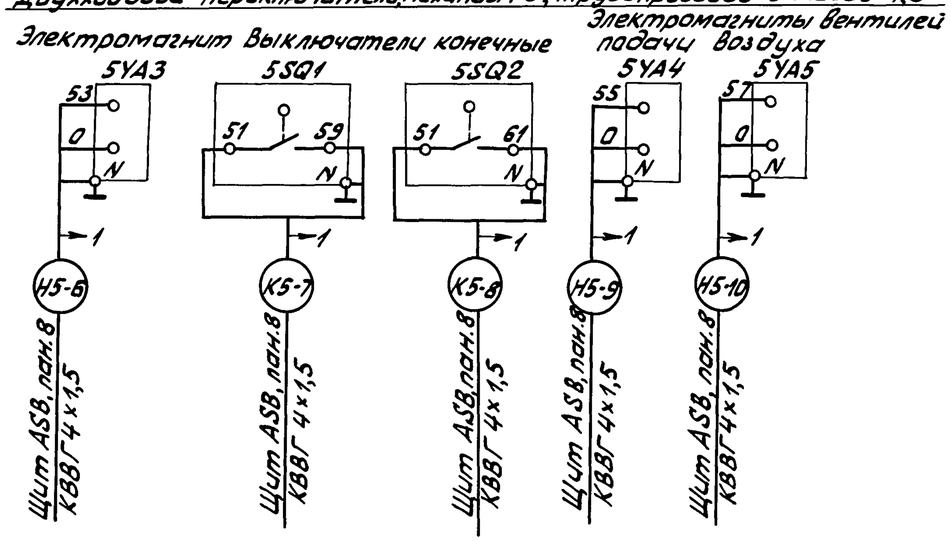

Двухходовой переключатель, механизм 6, трубопроводов силосов 2,4

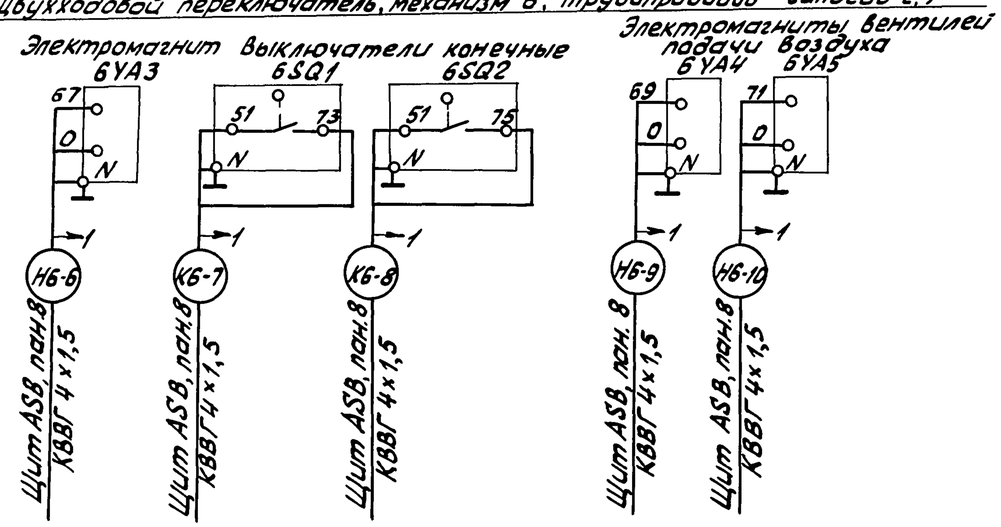

Двухходовой переключатель, механизм 7, трубопроводов силосов 1,3

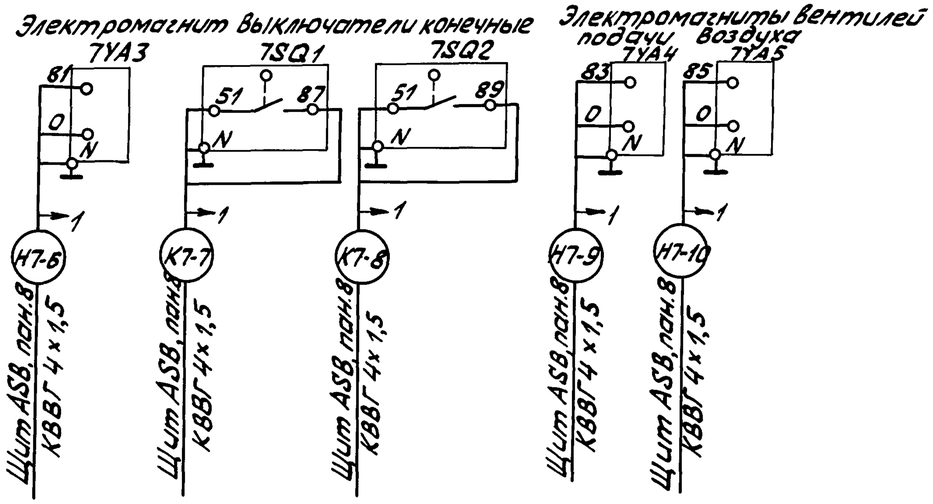

Двухходовой переключатель, механизм 8 трубопроводов силосов 2,4

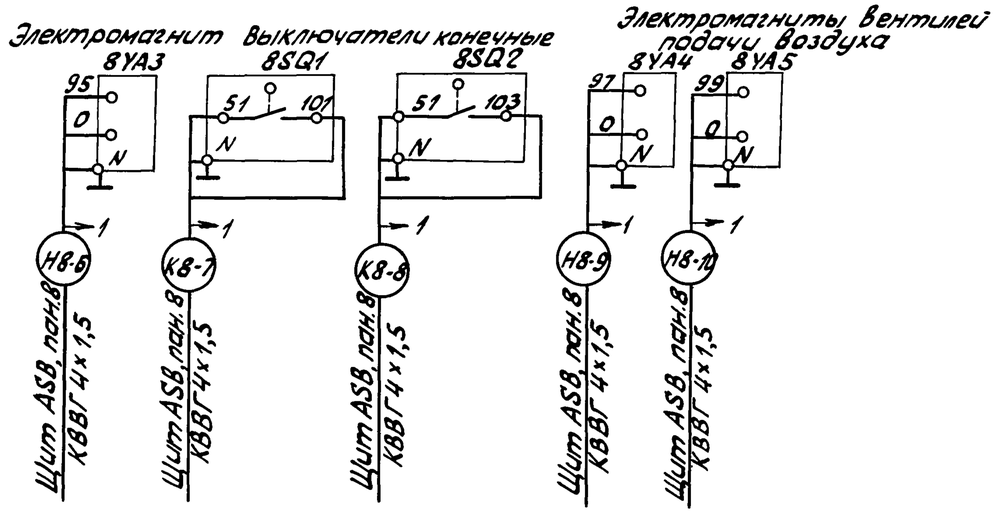

Инв.№ подл. | Подпись и дата | Взам. инв.

Привязан				708-57.90-ЭМ			
				Склад пылевидных строительных материалов прирельсовый силосного типа (модульный) вместимостью 0,5 тыс. тонн			
	Гл. инж.	Ермолаев			Стадия	Лист	Листов
	Нач. ТО	Белоусов			Р	21	55
	Нач. отд.	Кузбар					
	Н. контр.	Кокосьян					
	ГИП	Егоров		Двухходовые переключатели приемного устройства Схема подключения	ВНИПИ ТЯЖПРОМЭЛЕКТРОПРОЕКТ им. Ф.Б. Якубовского Волгоградское отделение		
	Пров.	Вишнякова					
Инв.№	Разраб.	Шахтер					

24533-04 24

Альбом 4

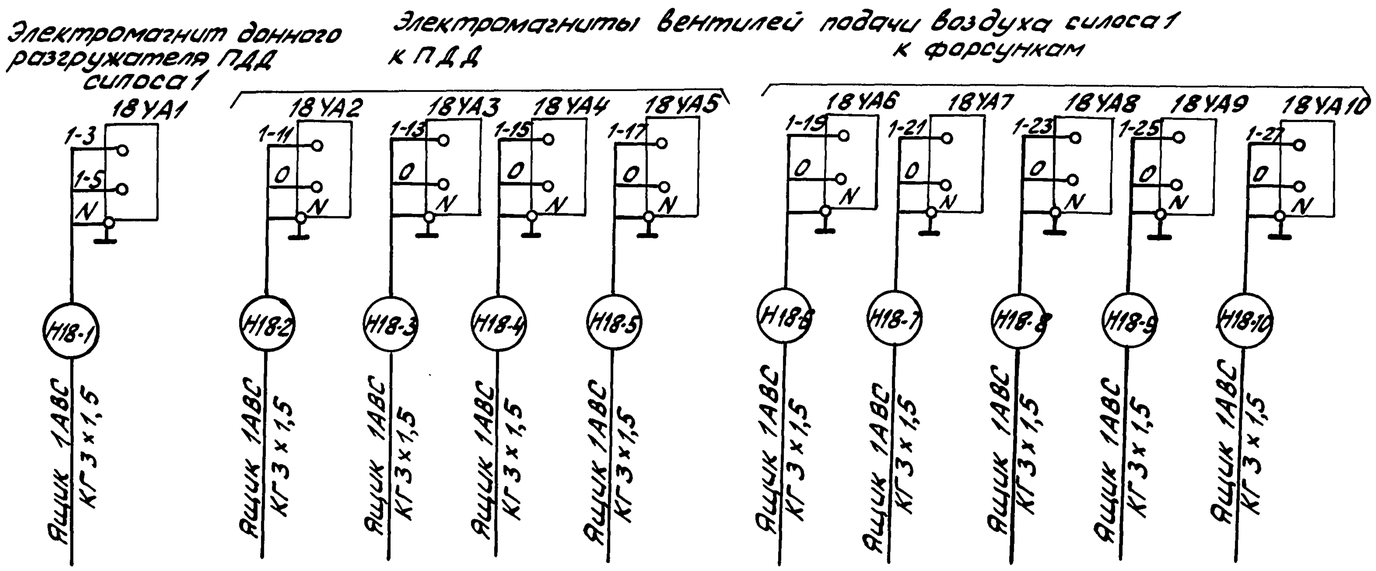

1. Схема подключения выполнена для силоса 1, для силосов 2...4 схемы аналогичны, за исключением наименований механизмов, ящиков управления, маркировки кабелей (см. таблицу маркировок).

2. Маркировка жил кабелей для механизмов силоса 1 проставляется с цифрой 1 (1-3, 1-5, 1-11, 1-13 и т.д.). Для механизмов силосов 2...4 маркировка жил проставляется соответственно N силоса, например 2-3, 2-5, 2-11, 2-13 и т.д., 3-3, 3-5, 3-11, 3-13 и т.д.

Таблица маркировок

NN силоса	Наименование электромагнитов: донного разгружателя ПДД	вентилей подачи воздуха к ПДД				вентилей подачи воздуха к форсункам					Маркировка кабеля	Наименование ящика
1	18YA1	18YA2	18YA3	18YA4	18YA5	18YA6	18YA7	18YA8	18YA9	18YA10	H18-	1ABC
2	19YA1	19YA2	19YA3	19YA4	19YA5	19YA6	19YA7	19YA8	19YA9	19YA10	H19-	2ABC
3	20YA1	20YA2	20YA3	20YA4	20YA5	20YA6	20YA7	20YA8	20YA9	20YA10	H20-	3ABC
4	21YA1	21YA2	21YA3	21YA4	21YA5	21YA6	21YA7	21YA8	21YA9	21YA10	H21-	4ABC

Инв.№ подл. | Подпись и дата | Взам. инв.№

Привязан

Инв.№

Гл.инж.	Ермолаев	
Нач.ТО	Белоусов	
Нач.отд.	Кузбар	
Н.контр.	Кокосьян	
ГИП	Егоров	
Провер.	Вишняков	
Разраб.	Шпахтер	

708-57.90-ЭМ

Склад пылевидных строительных материалов приредьсовый силосного типа (мобильный) вместимостью 0,5 тыс.тонн

Стадия	Лист	Листов
Р	22	55

Пневморазгружатели донной выгрузки
Схема подключения

ВНИПИ ТЯЖПРОМЭЛЕКТРОПРОЕКТ им. Ф.Б. Якубовского Волгоградское отделение

Альбом 4

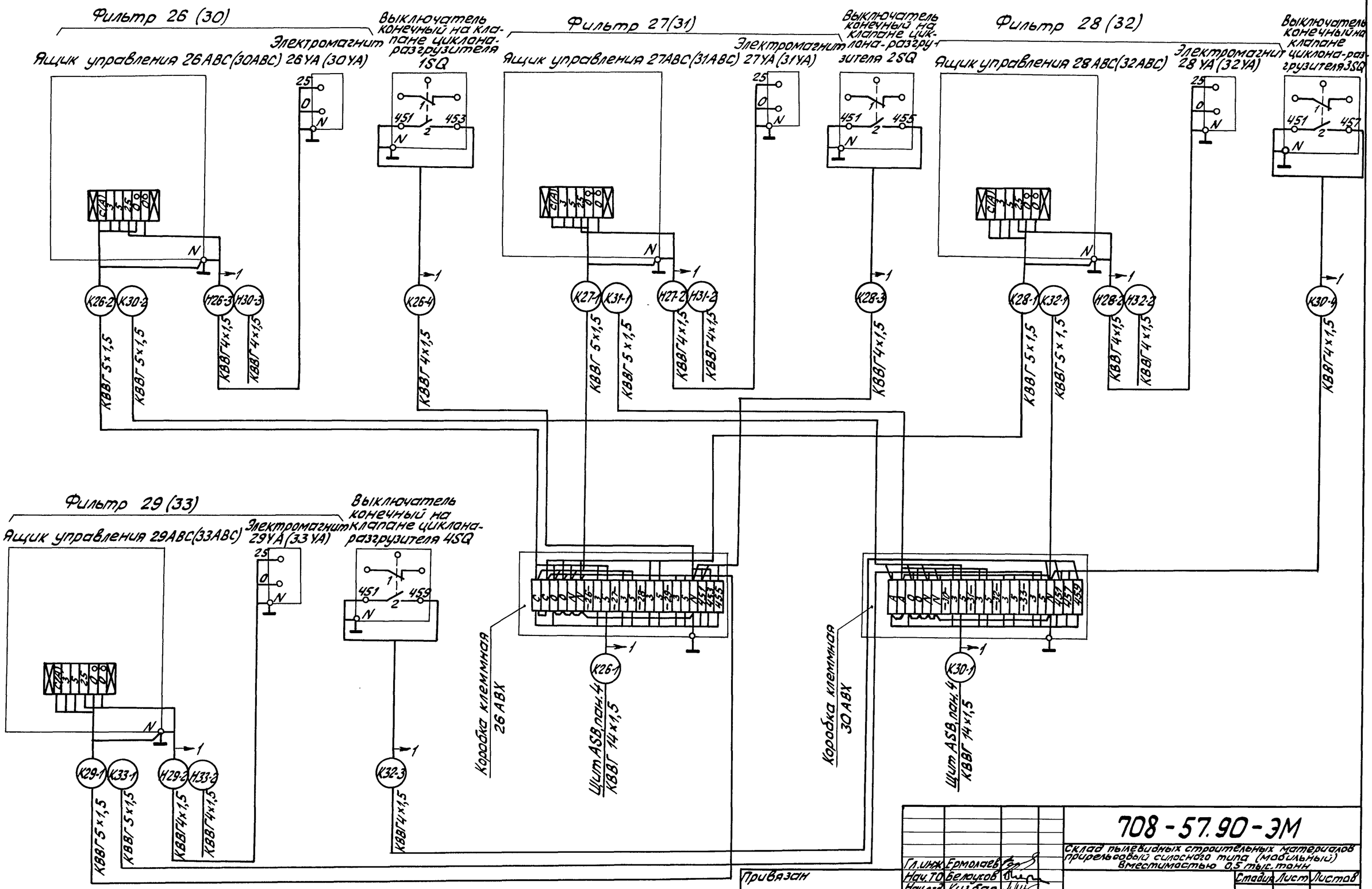

Гл.инж.	Ермолаев		
Нач.ТО	Белоусов		
Нач.отд.	Кузбар		
Н.контр.	Какосьян		
ГИП	Егоров		
Провер.	Вишнякова		
Разраб.	Шлахтер		

Привязан

Инв.№

708-57.90-ЭМ

Склад пылевидных строительных материалов прирельсовый силосного типа (мобильный) вместимостью 0,5 тыс.тонн

Стадия	Лист	Листов
Р	23	55

Фильтры. Механизмы 26...33. Циклоны-разгрузители. Схема подключения

ВНИПИ ТЯЖПРОМЭЛЕКТРОПРОЕКТ им. Ф.Б. Якубовского Волгоградское отделение

Инв.№ подл. | Подпись и дата | Взам.инв.№

Альбом 4

Схема подключения преобразователей датчиков-уровня 1SL1... 1SL4 выполнена для силоса 1. Для силосов 2...4 схемы подключения преобразователей аналогичны, за исключением маркировки жил кабелей (см. таблицу маркировок).

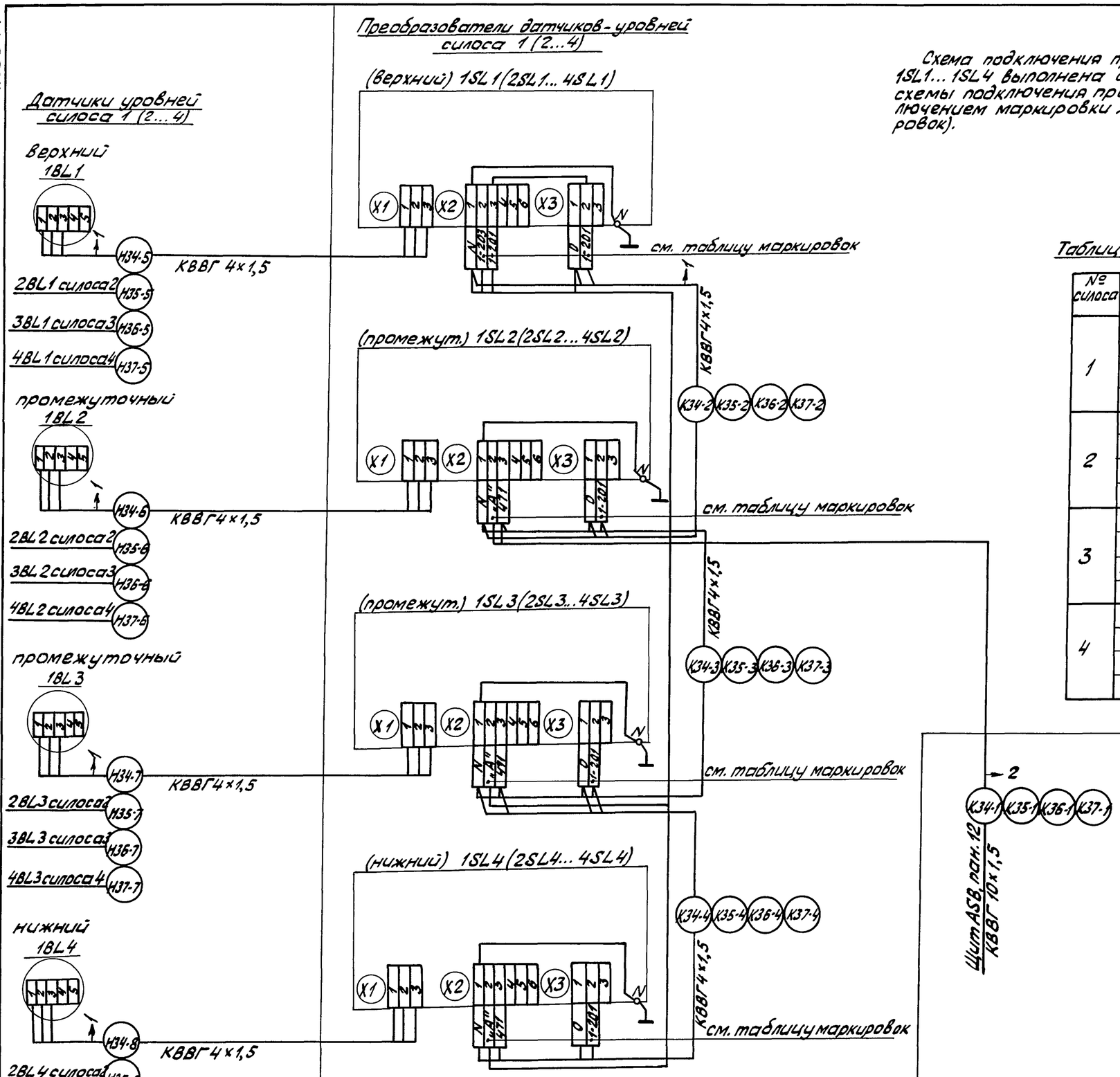

Таблица маркировок

№ силоса	Обозначение преобразователей	Маркировка жил кабелей, А *	остальные
1	1SL1		1-201; 1-203
	1SL2	513	1-201;
	1SL3	515	1-201;
	1SL4	493	1-201;
2	2SL1		2-201; 2-203
	2SL2	517	2-201
	2SL3	519	2-201
	2SL4	509	2-201
3	3SL1		3-201; 3-203
	3SL2	521	3-201
	3SL3	523	3-201
	3SL4	495	3-201
4	4SL1		4-201; 4-203
	4SL2	525	4-201
	4SL3	527	4-201
	4SL4	497	4-201

Инв. № подл. | Подпись и дата | Взам. инв. №

Привязан

Инв. №

Гл. инж.	Ермолаев	
Нач. ТО	Белоусов	
Нач. отд.	Кузбар	
Н. контр.	Кокосьян	
ГИП	Егоров	
Провер.	Вишнякова	
Разраб.	Шлохтер	

708-57.90-ЭМ

Склад пылевидных строительных материалов прирельсовый силосного типа (мобильный) вместимостью 0,5 тыс. тонн

Стадия	Лист	Листов
Р	24	55

Сигнализаторы уровней силосов 1...4 Схема подключения

ВНИПИ ТЯЖПРОМЭЛЕКТРОПРОЕКТ им. Ф. Б. Якубовского Волгоградское отделение

Альбом 4

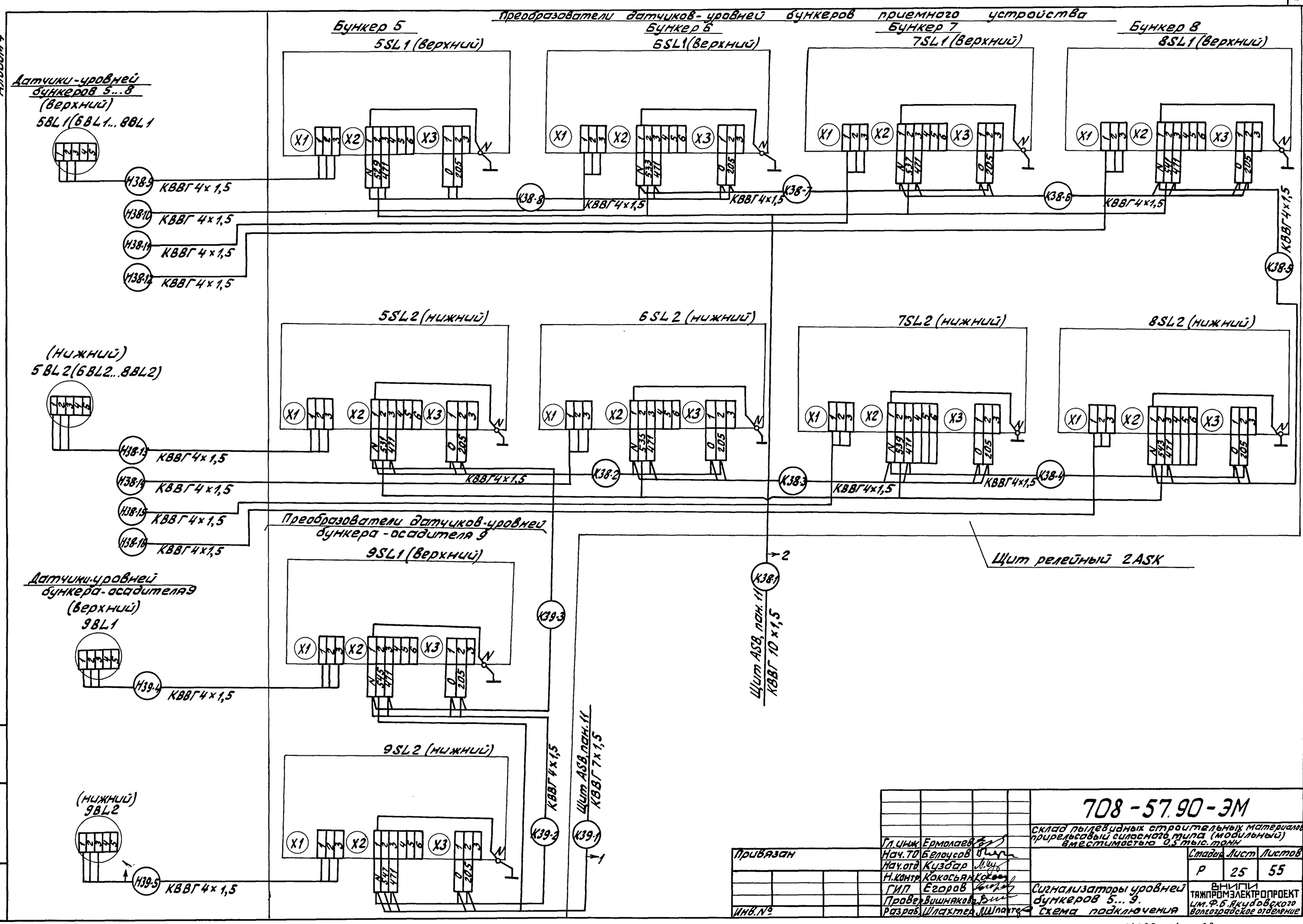

Привязан	Гл. инж.	Ермолаев		708-57.90-ЭМ		
	Нач. ТО	Белоусов		Склад пылевидных строительных материалов прирельсовый силосного типа (модульный) вместимостью 0,5 тыс. тонн		
	Нач. отд.	Кузбар			Стадия	Лист	Листов
	Н. контр.	Кокосьян			Р	25	55
	ГИП	Егоров		Сигнализаторы уровней бункеров 5...9. Схема подключения	ВНИПИ ТЯЖПРОМЭЛЕКТРОПРОЕКТ им. Ф.Б. Якубовского Волгоградское отделение	
Инв. №	Провер.	Вишняков				
	Разраб.	Шлахтер				

Инв. № подл. | Подпись и дата | Взам. инв. №

Альбом 4

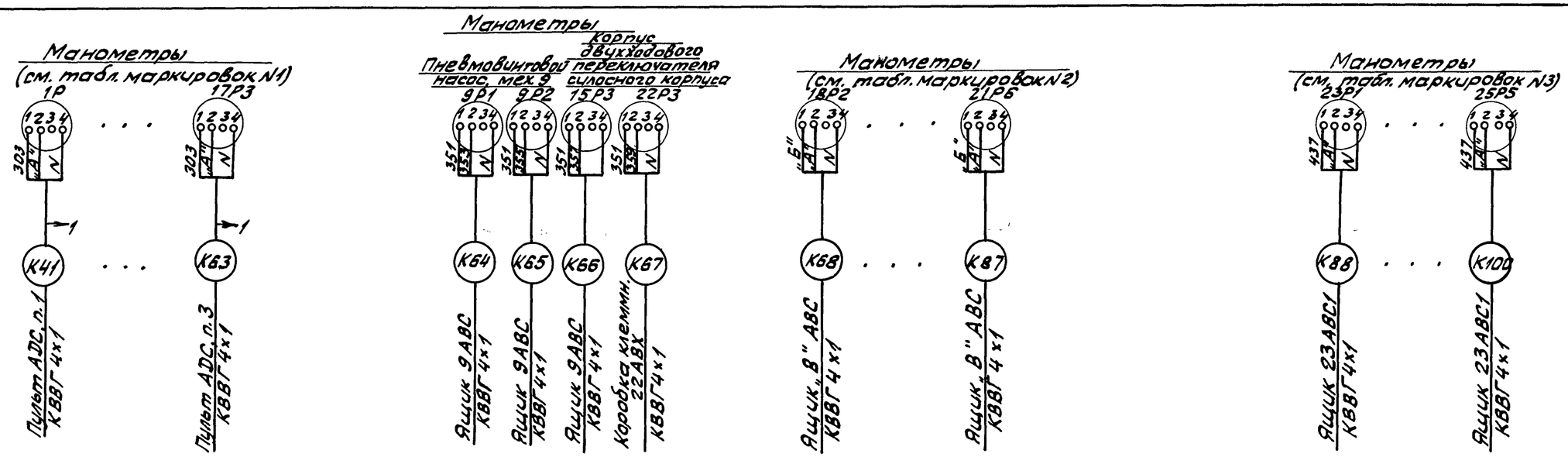

Таблица маркировок N1

Наименование объекта		Обозначение манометра	„А"	Номер кабеля	Направление
от компрессорн.		1P	307	K41	Пульт ADC, пан.1
Распределительное устройство	N1	2P	309	K42	Пульт ADC, пан.1
	N2	3P	311	K43	Пульт ADC, пан.1
	N3	4P	313	K44	Пульт ADC, пан.1
	N4	5P	315	K45	Пульт ADC, пан.1
	N5	6P	317	K46	Пульт ADC, пан.1
	N6	7P	319	K47	Пульт ADC, пан.1
Пневмоподъемники	мех. 5	5P1	321	K48	Пульт ADC, пан.1
		5P2	323	K49	Пульт ADC, пан.1
	мех. 6	6P1	325	K50	Пульт ADC, пан.1
		6P2	327	K51	Пульт ADC, пан.1
	мех. 7	7P1	329	K52	Пульт ADC, пан.1
		7P2	331	K53	Пульт ADC, пан.1
	мех. 8	8P1	333	K54	Пульт ADC, пан.1
		8P2	335	K55	Пульт ADC, пан.1
Корпус двухпереключателя приемного силоса	5	5P5	337	K56	Пульт ADC, пан.2
	6	6P5	339	K57	Пульт ADC, пан.2
	7	7P5	341	K58	Пульт ADC, пан.2
	8	8P5	343	K59	Пульт ADC, пан.2
Воздухораспредел. фит. приемн. рук.		16P3	345	K60	Пульт ADC, пан.3
		16P4	347	K61	Пульт ADC, пан.3
Ж.д. цистерн		17P1	349	K62	Пульт ADC, пан.3
		17P3	350	K63	Пульт ADC, пан.3

Таблица маркировок N2

Наименование объекта		Обозначения манометра	„А"	„Б"	Номер кабеля	Направление „В"
Пневморазгружатели донной выгрузки	Мех. 18 Силос 1	18P2	363	361	K68	Ящик 1ABC
		18P3	365		K69	
		18P4	367		K70	
		18P5	369		K71	
		18P6	371		K72	
	Мех. 19 Силос 2	19P2	375	373	K73	Ящик 2ABC
		19P3	377		K74	
		19P4	379		K75	
		19P5	381		K76	
		19P6	383		K77	
	Мех. 20 Силос 3	20P2	387	385	K78	Ящик 3ABC
		20P3	389		K79	
		20P4	391		K80	
		20P5	393		K81	
		20P6	395		K82	
	Мех. 21 Силос 4	21P2	399	397	K83	Ящик 4ABC
		21P3	401		K84	
		21P4	403		K85	
		21P5	405		K86	
		21P6	407		K87	

Таблица маркировок N3

Наименование объекта		Обозначение манометра	„А"	Номер кабеля
Установка загрузки		23P1	411	K88
Шлюзовый затвор установок загрузочной		23P2	413	K89
		23P3	415	K90
		23P4	417	K91
		23P5	419	K92
Пневморазгружатели вокзов выгрузки	мех. 24 силос 2	24P2	421	K93
		24P3	423	K94
		24P4	425	K95
		24P5	427	K96
	мех. 25 силос 4	25P2	429	K97
		25P3	431	K98
		25P4	433	K99
		25P5	435	K100

Инв. № подл. | Подпись и дата | Взам. инв. №

Привязан

Инв. №

Гл. инж.	Ермолаев	
Нач. ТО	Белоусов	
Нач. отд.	Кузбар	
Н. контр.	Какосьян	
ГИП	Егоров	
Провер.	Вишняков	
Разраб.	Шлахтер	

708-57.90-ЭМ

Склад пылевидных строительных материалов прирельсовый силосного типа (мобильный) вместимостью 0,5 тыс. тонн

Стадия	Лист	Листов
Р	26	55

Сигнализация воздухоснабжения
Схема подключения

ВНИПИ ТЯЖПРОМЭЛЕКТРОПРОЕКТ им. Ф.Б. Якубовского
Электроснабжение отделение

Альбом 4

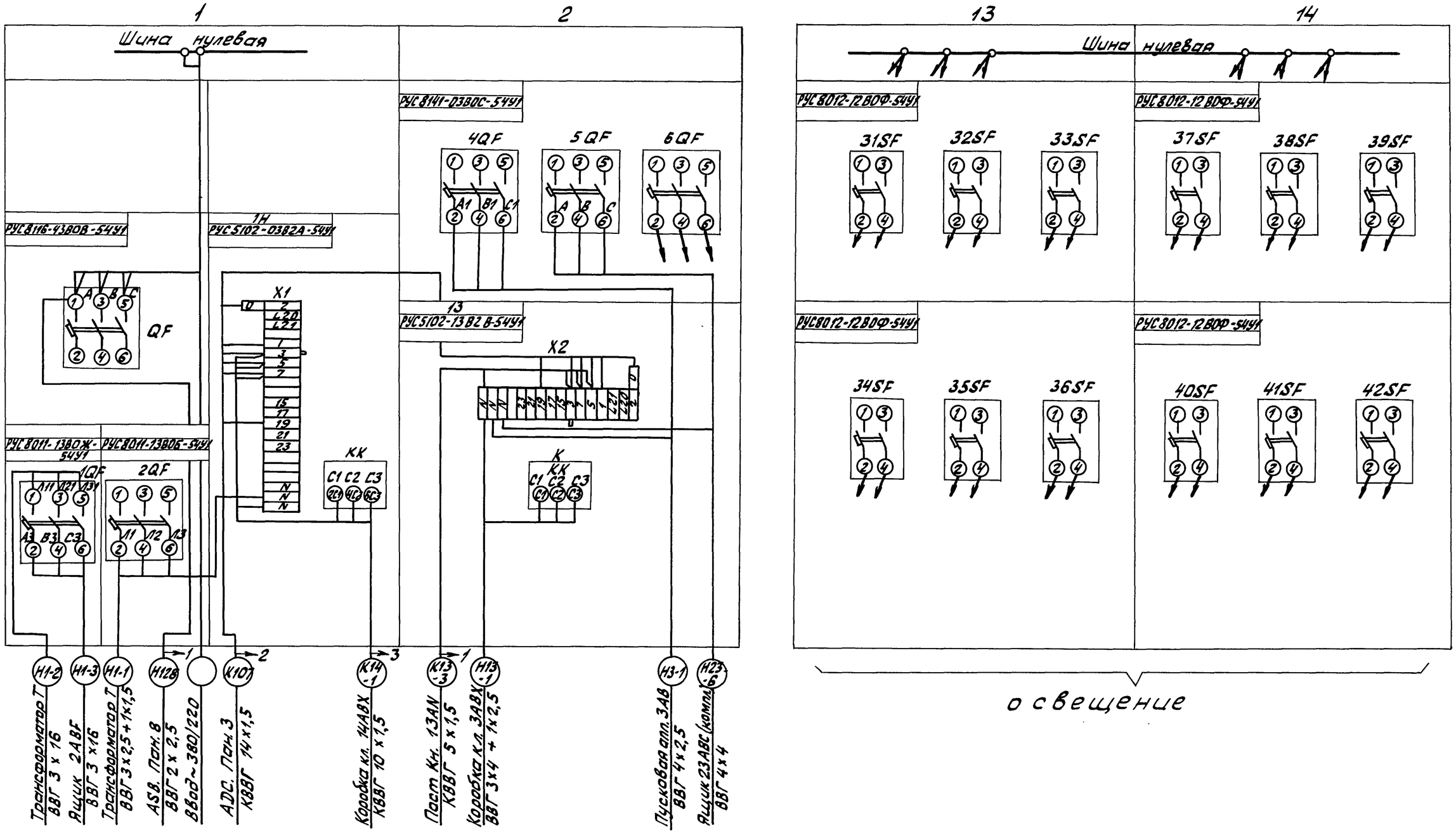

				708-57.90-ЭМ			
				Склад пылевидных строительных материалов прирельсовый силосного типа (мобильный) вместимостью 0,5 тыс. тонн			
Привязан			Гл.инж. Ермолаев		Стадия	Лист	Листов
			Нач.ТО Белоусов		Р	27	55
			Нач.отд. Кузбар				
			Н.контр. Кокосьян				
			ГИП Егоров				
			Провер. Вишняков	Щит АSВ. Панели 1, 2, 13, 14. Схема подключения	ВНИПИ ТЯЖПРОМЭЛЕКТРОПРОЕКТ им. Ф.Б. Якубовского Электрические отделения		
			Провер. Шлахтер				
Инв.№			Разраб. Пименова				

Инв.№ подл. | Подпись и дата | Взам. инв.№

24533-04 30

Альбом 4

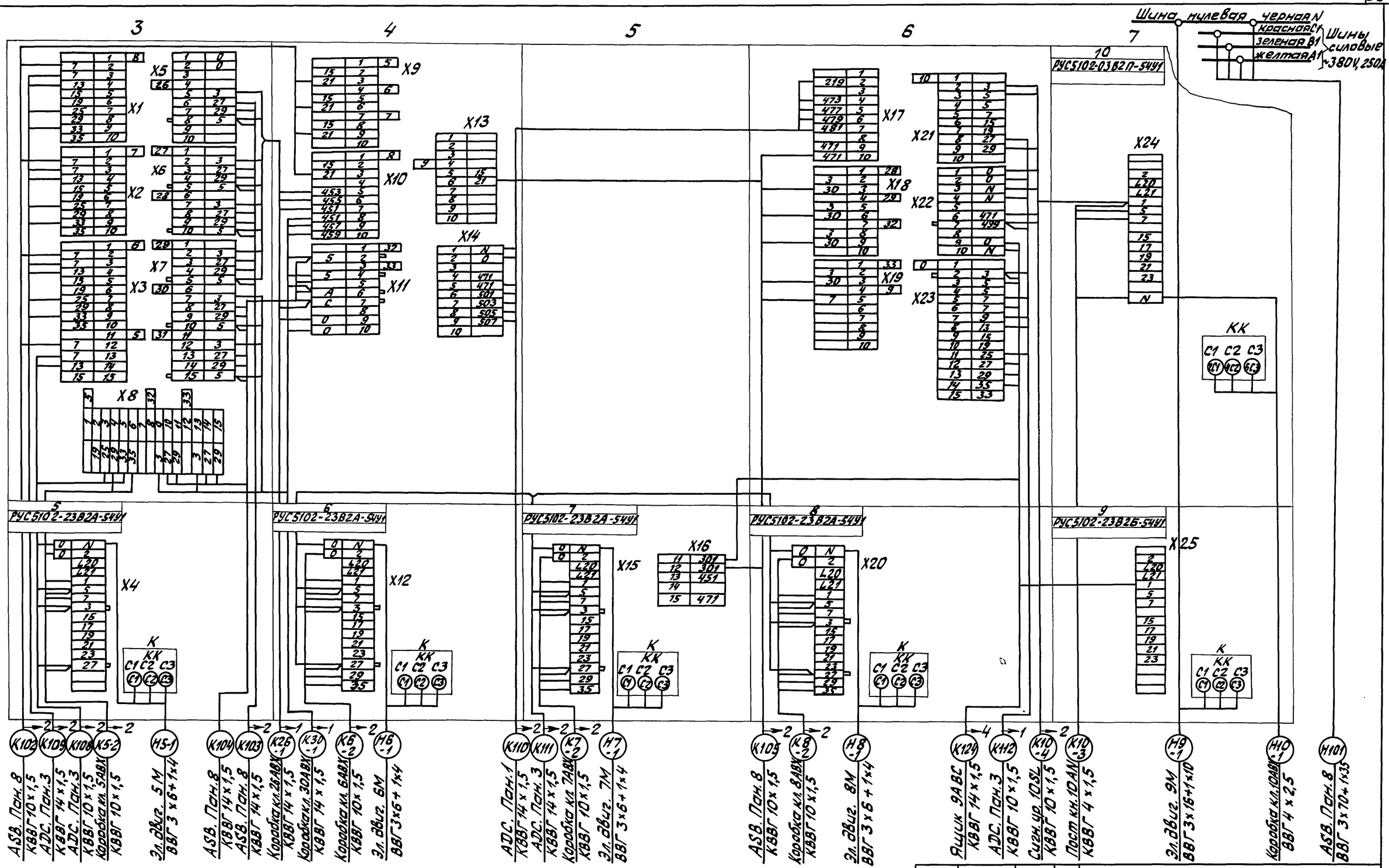

Гл.инж.	Ермолаев		
Нач.ТО	Белоусов		
Нач.отд.	Кузбар		
Н.контр.	Кокосьян		
ГИП	Егоров		
Провер.	Вишнякова		
Провер.	Шлахтер		
Разраб.	Пименова		

Привязан

Инв.№

708 - 57.90 - ЭМ

Склад пылевидных строительных материалов прирельсовый силосного типа (мобильный) вместимостью 0,3 тыс. тонн

Стадия	Лист	Листов
Р	28	55

Щит ASB. Панели 3...7
Схема подключения

ВНИПИ ТЯЖПРОМЭЛЕКТРОПРОЕКТ им. Ф.Б. Якубовского Волгоградское отделение

24533-04 31

Инв.№ подл. | Подпись и дата | Взам.инв.№

Альбом 4

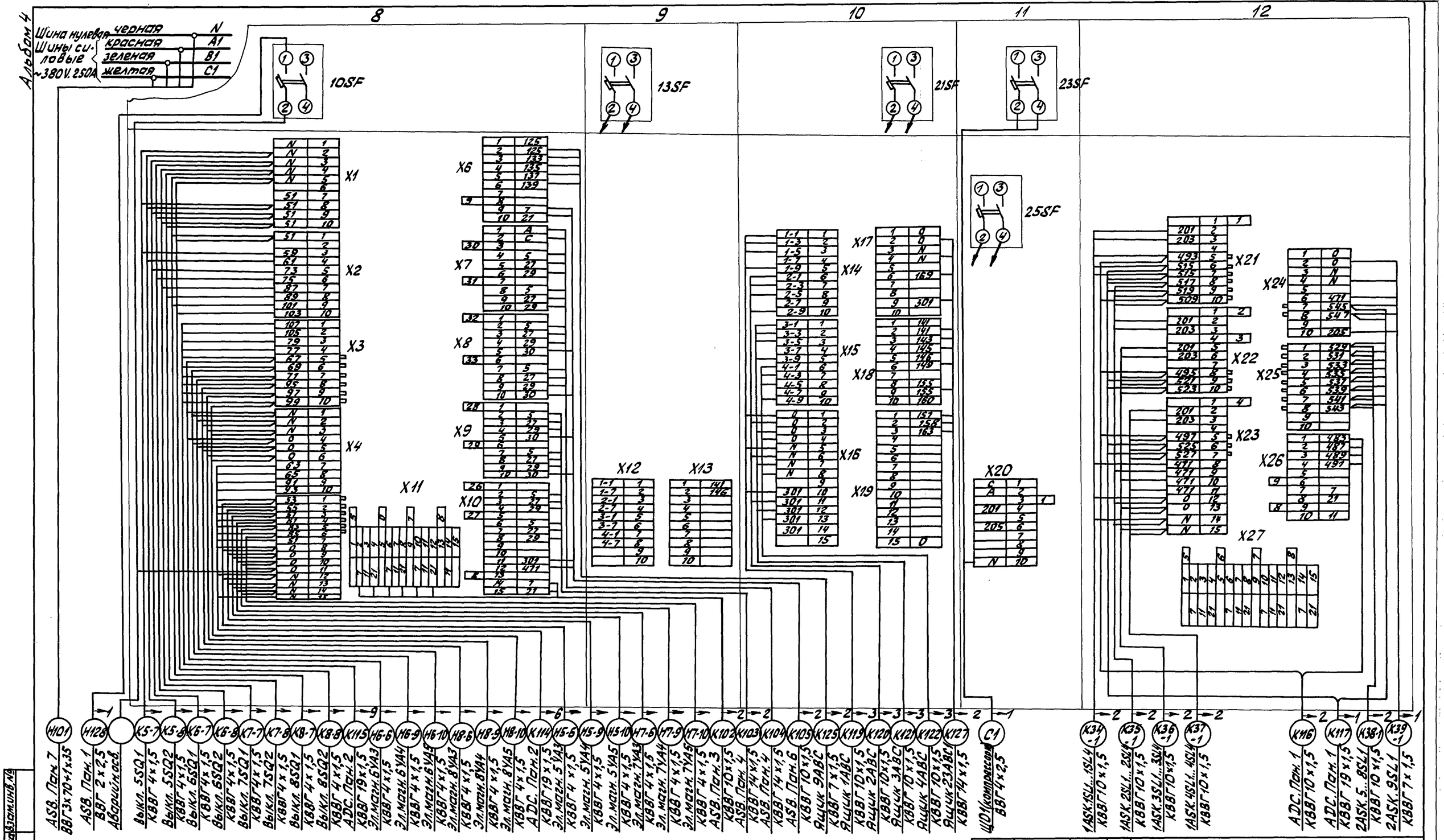

Инв. № подл. | Подпись и дата | Взам. инв. №

Гл. инж.	Ермолаев		
Нач. ТО	Белоусов		
Нач. отд.	Кузбар		
Н. контр.	Конобеев		
ГИП	Егоров		
Провер.	Вишнякова		
Провер.	Шлахтер		
Разраб.	Пименова		

Привязан

Инв. №

708-57.90-ЭМ

Склад пылевидных строительных материалов прирельсовый силосного типа (модульный) вместимостью 0,5 тыс. т по НМ

Стадия	Лист	Листов
Р	29	55

Щит ASB. Панели 8...12

Схема подключения

ВНИПИ ТЯЖПРОМЭЛЕКТРОПРОЕКТ им. Ф. Б. Якубовского Волгоградское отделение

24533-04 32

Альбом 4

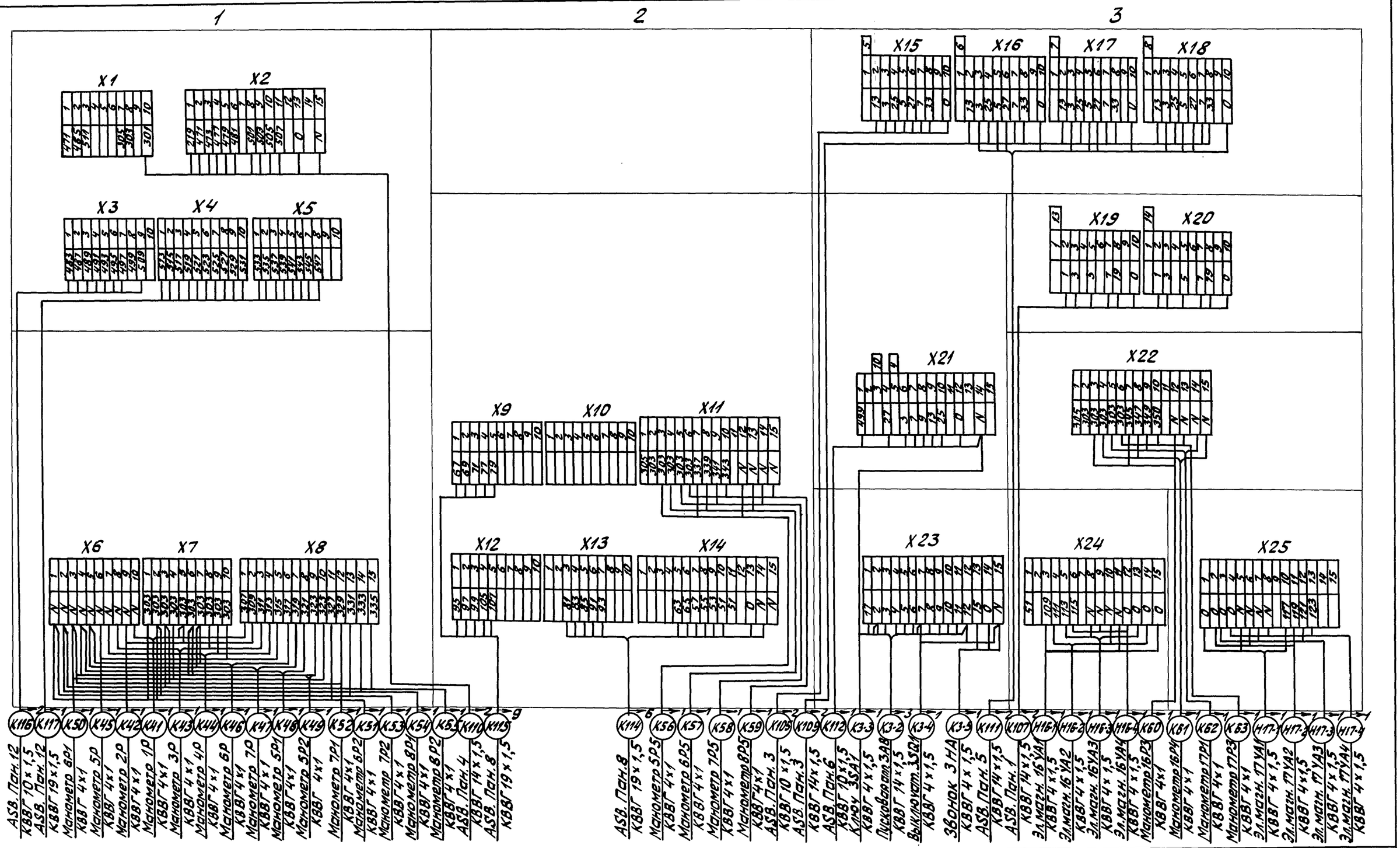

Гл.инж.	Ермолаев		
Нач.ТО	Белоусов		
Нач.отд.	Кузбар		
Н.контр.	Кокосьян		
ГИП	Егоров		
Провер.	Вишняков		
Провер.	Шлахтер		
Разраб.	Пименова		

Привязан

Инв.№

708-57.90-ЭМ

Склад пылевидных строительных материалов прирельсовый силосного типа (мобильный) вместимостью 0,5 тыс.тонн

Стадия	Лист	Листов
Р	30	55

Пульт АДС
Схема подключения

ВНИПИ ТЯЖПРОМЭЛЕКТРОПРОЕКТ им. Ф.Б. Якубовского
Электротехническое отделение

Инв.№ подл. | Подпись и дата | Взам.инв.№

Альбом 4

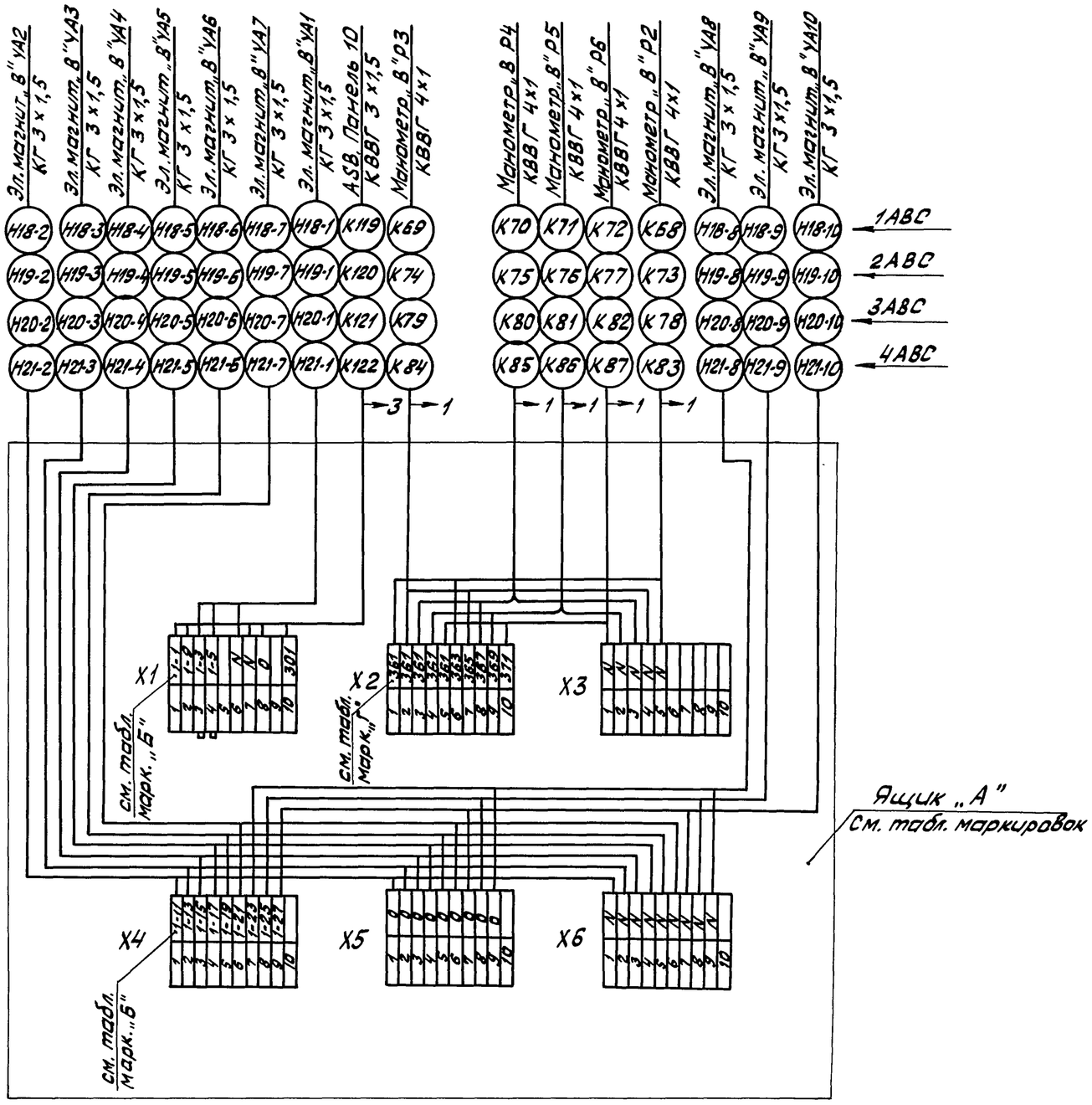

Таблица маркировок

Наименование ящика	NN силоса	NN механизма	Маркировка жил кабелей					
„А"	*„Б"	„В"	„Г"					
1АВС	1	18	361	363	365	367	369	371
2АВС	2	19	373	375	377	379	381	383
3АВС	3	20	385	387	389	391	393	395
4АВС	4	21	397	399	401	403	405	407

* - Маркировка жил кабелей для механизмов силоса 1 проставляется с цифрой 1 (1-3, 1-5, 1-11 и т.д.). Для механизмов силосов 2...4 в маркировке жил цифра 1 соответственно заменяется цифрами 2...4.

Гл.инж.	Ермолаев		
Нач.ТО	Белоусов		
Нач.отд.	Кузбар		
Н.контр.	Кокосьян		
ГИП	Егоров		
Провер.	Вишнякова		
Провер.	Шлахтер		
Разраб.	Пименова		

Привязан

Инв.№

708-57.90-ЭМ

Склад пылевидных строительных материалов прирельсовый силосного типа (модульный) вместимостью 0,5 тыс. тонн

Стадия	Лист	Листов
Р	31	55

Ящики 1АВС... 4АВС

ВНИПИ ТЯЖПРОМЭЛЕКТРОПРОЕКТ им. Ф.Б. Якубовского Волгоградское отделение

Инв.№ подл. | Подпись и дата | Взам.инв.№

Альбом 4

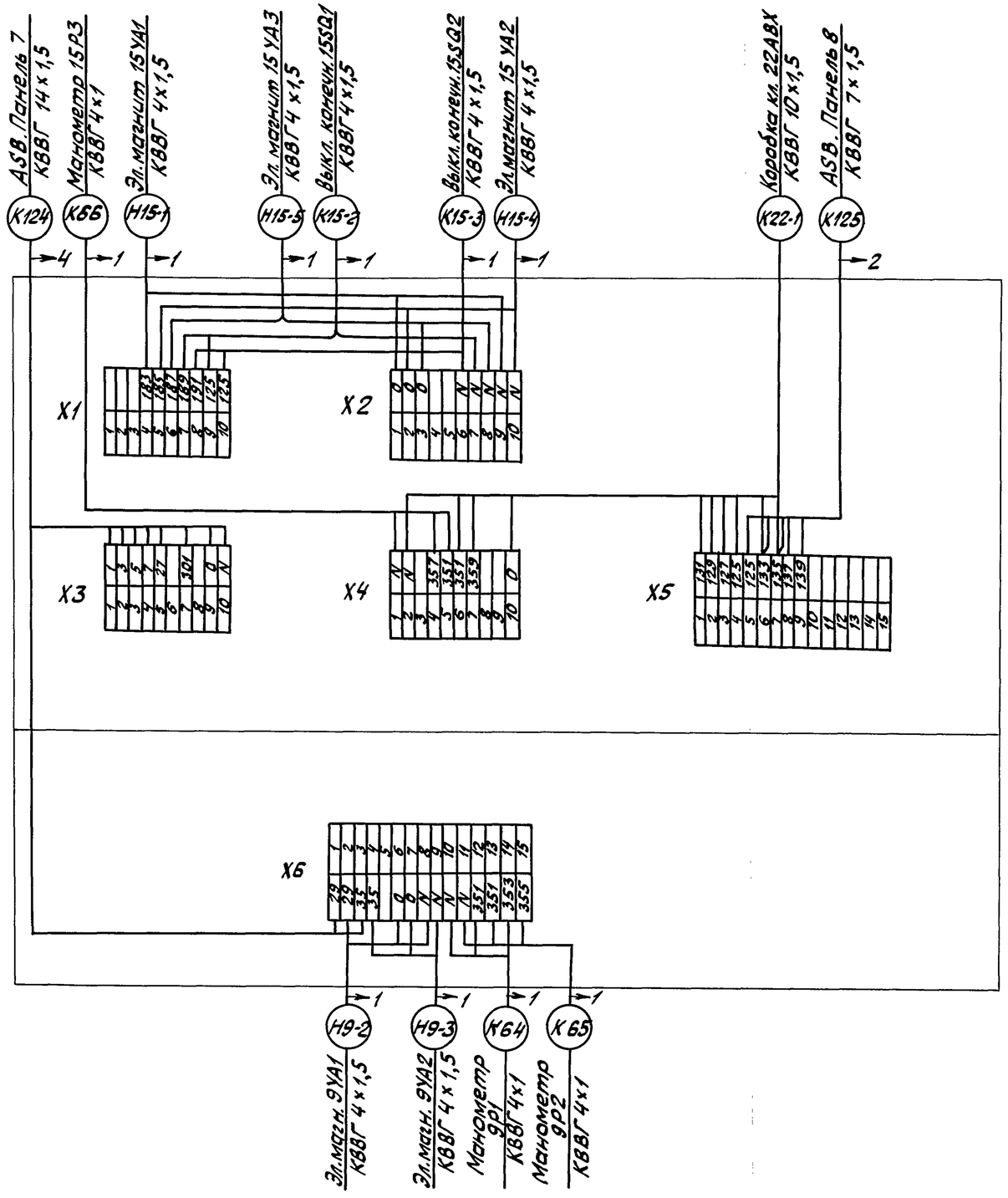

Гл. инж.	Ермолаев		708-57.90-ЭМ
Нач. ТО	Белоусов		Склад пылевидных строительных материалов приредельсовый силосного типа (мобильный) вместимостью 0,5 тыс. тонн
Нач. отд.	Кузьар		
Н. контр.	Кокосьян		Стадия: Р · Лист: 32 · Листов: 55
ГИП	Егоров		
Провер.	Вишнякова		Ящик 9АВС Схема подключения
Провер.	Шлахтер		ВНИПИ Тяжпромэлектропроект им. Ф.Б. Якубовского, Волгоградское отделение
Разраб.	Пименова		

Привязан

Инв. №

Инв. № подл. | Подпись и дата | Взам. инв. №

Альбом 4

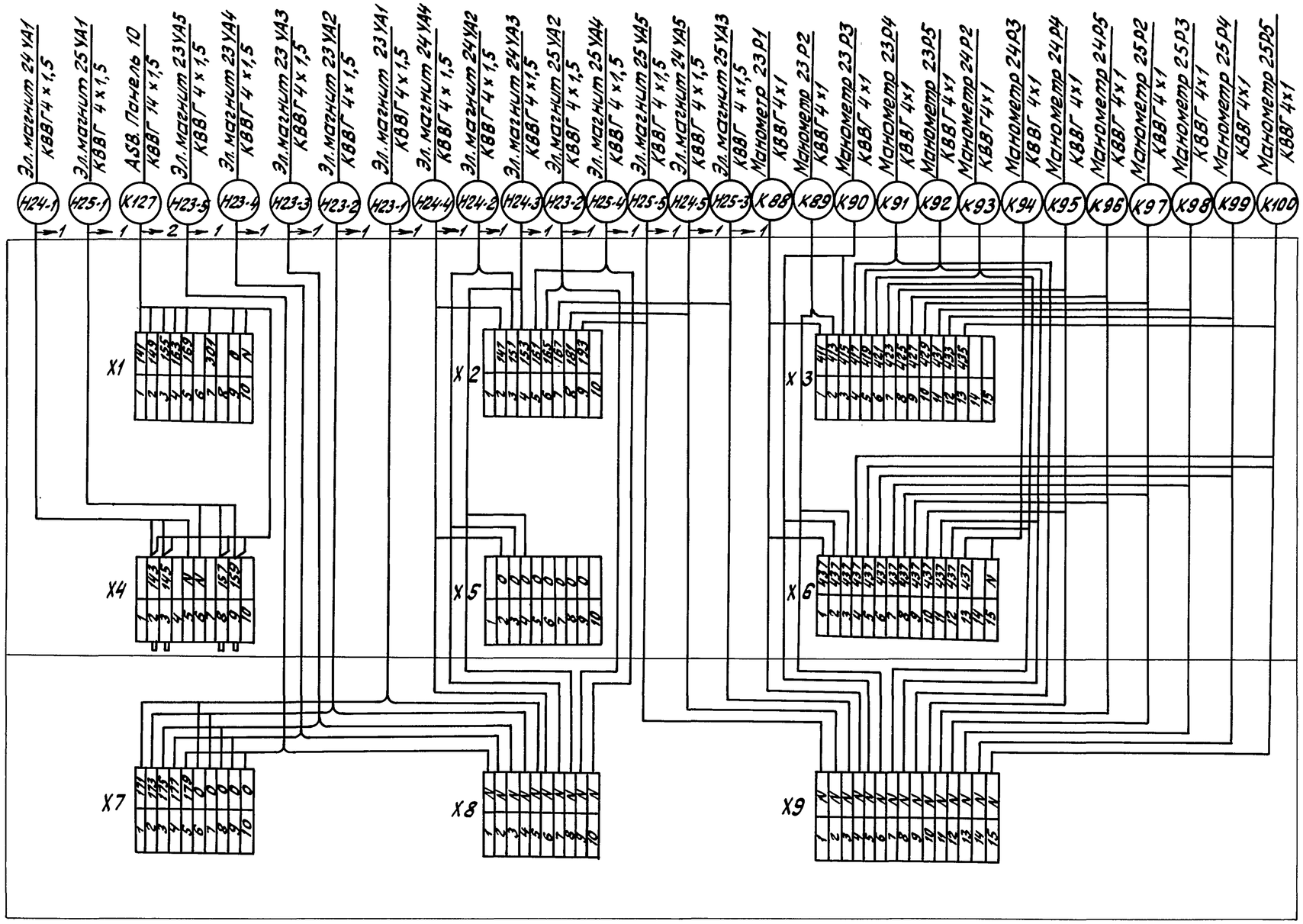

				708-57.90-ЭМ				
			Гл.инж.	Ермолаев	Склад пылевидных строительных материалов прирельсовый силосного типа (мобильный) вместимостью 0,5 тыс.тонн			
			Нач.ТО	Белоусов				
Привязан			Нач.отд.	Кузбар		Стадия	Лист	Листов
			Н.контр.	Комасьян		Р	33	55
			ГИП	Егоров				
			Провер.	Вишнякова	Ящик 23АВС1 Схема подключения	ВНИПИ ТЯЖПРОМЭЛЕКТРОПРОЕКТ им. Ф.Б. Якубовского Волгоградское отделение		
Инв.№			Провер.	Шлахтер				
			Разраб.	Пименова				

24533-04 3 6

Инв.№ подл. | Подпись и дата | Взам. инв.№

Альбом 4

Обозначение кабеля, провода	Трасса: Начало	Трасса: Конец	Проход через трубу: Обозначение	Проход через трубу: Диаметр по стандарту, мм	Проход через трубу: Длина, м	Протяжной ящик №	Кабель, провод по проекту: Марка	Кабель, провод по проекту: Количество, число и сечение жил	Кабель, провод по проекту: Длина, м	Кабель, провод проложен: Марка	Кабель, провод проложен: Кол-во, число и сечение жил	Кабель, провод проложен: Длина, м
	Приемное устройство											
	Вибраторы	УВ-99А					ВВГ	3×2,5+1×1,5	15			
Н1-1	Щит ASB, пан.1	Трансформатор										
		Т										
Н1-2	Щит ASB, пан.1	Трансформатор Т					ВВГ	3×16	15			
Н1-3	Щит ASB, пан.1	Ящик 2ASF	1-3	40	3		ВВГ	3×16	15			
Н1-4	Ящик 2ABF	Ящик 1ABF	1-4	40	5		ВВГ	3×10	10			
Н1-5	Ящик 1ABF	Эл.двигатель 1М					КГ	3×4	15			
Н1-6	Ящик 2ABF	Эл.двигатель 2М					КГ	3×4	15			
	Лебедка мачеброва ТЛ-8Б											
Н3-1	Щит ASB, пан.2	Пусковая аппаратура 3АВ	3-1-1	80	12	5ЯП1	ВВГ	4×2,5	140			
			3-1-2	65	5							
К3-2	Пульт ADC, пан.3	Пусковая аппаратура 3АВ	48-80	80	–	5ЯП1	КВВГ	14×1,5	140			
			3-1-1	80	–							
			3-1-2	65	–							
К3-3	Пульт ADC, пан.3	Ключ безопасности 3SA1	48-80	–	–	5ЯП1	КВВГ	4×1,5	140			
			3-1-1	80								
			3-1-2	65	–							
К3-4	Пульт ADC, пан.3	Выключатель конечный 3SQ1	3-4	25	8		КВВГ	4×1,5	15			
К3-5	Пульт ADC, пан.3	Звонок 3НА	3-5	25	6		КВВГ	4×1,5	15			
	Пневмоподъемники ТА-19А, двухходовые переключатели											
Н5-1	Щит ASB, пан.3	Эл.двигатель 5М	5-1	25	7	5ЯП1 4ЯП	ВВГ	3×6+1×4	20			
К5-2	Щит ASB, пан.3	Коробка клеммная 5АВХ	5-2	65	8	5ЯП1 4ЯП	КВВГ	10×1,5	20			
						5ЯП4						
К5-3	Коробка клеммная 5АВХ	Пост кнопочный 5AN					КВВГ	10×1,5	2			
Н5-4	Коробка клеммная 5АВХ	Электромагнит вентиля 5YA1	рукав	28	1		КВВГ	4×1,5	2			
Н5-5	Коробка клеммная 5АВХ	Электромагнит вентиля 5YA2	рукав	28	1		КВВГ	4×1,5	2			
Н5-6	Щит ASB, пан.8	Электромагнит переключателя 5YA3	5-6-1	65	8	5ЯП1	КВВГ	4×1,5	30			
			5-6-2	65	5	5ЯП2 5ЯП3						

Обозначение кабеля, провода	Трасса: Начало	Трасса: Конец	Проход через трубу: Обозначение	Проход через трубу: Диаметр по стандарту, мм	Проход через трубу: Длина, м	Протяжной ящик №	Кабель, провод по проекту: Марка	Кабель, провод по проекту: Количество, число и сечение жил	Кабель, провод по проекту: Длина, м	Кабель, провод проложен: Марка	Кабель, провод проложен: Кол-во, число и сечение жил	Кабель, провод проложен: Длина, м
К5-7	Щит ASB, пан.8	Выключатель конечный 5SQ1	5-6-1	65	–	5ЯП1	КВВГ	4×1,5	30			
			5-6-2	65	–	5ЯП2 5ЯП3						
К5-8	Щит ASB, пан.8	Выключатель конечный 5SQ2	5-6-1	65	–	5ЯП1	КВВГ	4×1,5	30			
			5-6-2	65	–	5ЯП2 5ЯП3						
Н5-9	Щит ASB, пан.8	Электромагнит вентиля 5YA4	5-6-1	65	–	5ЯП1	КВВГ	4×1,5	30			
			5-6-2	65	–	5ЯП2 5ЯП3						
Н5-10	Щит ASB, пан.8	Электромагнит вентиля 5YA5	5-6-1	65	–	5ЯП1	КВВГ	4×1,5	30			
			5-6-2	65	–	5ЯП2 5ЯП3						
Н6-1	Щит ASB, пан.4	Электродвигатель 6М	6-1	25	6	5ЯП1 4ЯП	ВВГ	3×6+1×4	16			
К6-2	Щит ASB, пан.4	Коробка клеммная 6АВХ	6-2	65	4	5ЯП1 4ЯП	КВВГ	10×1,5	16			
						6ЯП1						
К6-3	Коробка клеммная 6АВХ	Пост кнопочный 6AN					КВВГ	10×1,5	2			
Н6-4	Коробка клеммная 6АВХ	Электромагнит вентиля 6YA1	рукав	28	1		КВВГ	4×1,5	2			
Н6-5	Коробка клеммная 6АВХ	Электромагнит вентиля 6YA2	рукав	28	1		КВВГ	4×1,5	2			
Н6-6	Щит ASB, пан.8	Электромагнит переключателя 6YA3	6-6	65	4	5ЯП1	КВВГ	4×1,5	22			
						6ЯП2						
К6-7	Щит ASB, пан.8	Выключатель конечный 6SQ1	6-6	65	–	5ЯП1	КВВГ	4×1,5	22			
						6ЯП2						
К6-8	Щит ASB, пан.8	Выключатель конечный 6SQ2	6-6	65	–	5ЯП1	КВВГ	4×1,5	22			
						6ЯП2						
Н6-9	Щит ASB, пан.8	Электромагнит вентиля 6YA4	6-6	65	–	5ЯП1	КВВГ	4×1,5	22			
						6ЯП2						
Н6-10	Щит ASB, пан.8	Электромагнит вентиля 6YA5	6-6	65	–	5ЯП1	КВВГ	4×1,5	22			
						6ЯП2						
Н7-1	Щит ASB, пан.5	Электродвигатель 7М	7-1	25	7	5ЯП1 6ЯП	ВВГ	3×6+1×4	20			
К7-2	Щит ASB, пан.5	Коробка клеммная 7АВХ	7-2	65	8	5ЯП1 6ЯП	КВВГ	10×1,5	20			
						7ЯП1						
К7-3	Коробка клеммная 7АВХ	Пост кнопочный 7AN					КВВГ	10×1,5	2			
Н7-4	Коробка клеммная 7АВХ	Электромагнит вентиля 7YA1	рукав	28	1		КВВГ	4×1,5	2			

Инв. № подл. | Подпись и дата | Взам. инв. №

Привязан

Инв. №

Гл. инж.	Ермолаев	
Нач. ТО.	Белоусов	
Нач. отд.	Кузбар	
Н. контр.	Кокосьян	
ГИП	Егоров	
Разраб.	Пузачева	
Разраб.	Шлахтер	

708-57.90-ЭМ

Склад пылевидных строительных материалов прирельсовый силосного типа (мобильный) вместимостью 0,5 т каждый.

Кабельный журнал (начало).

Стадия	Лист	Листов
Р	34	55

ВНИПИ Тяжпромэлектропроект Волгоградское отделение

Обозначение кабеля, провода	Трасса: Начало	Трасса: Конец	Проход через трубу: Обозначение	Проход через трубу: Диаметр по стандарту, мм	Проход через трубу: Длина, м	Протяжной ящик №	Кабель, провод по проекту: Марка	Кабель, провод по проекту: Количество, число и сечение жил	Кабель, провод по проекту: Длина, м	Кабель, провод проложен: Марка	Кабель, провод проложен: Кол-во, число и сечение жил	Кабель, провод проложен: Длина, м
Н7-5	Коробка клем-	Электромагнит	рукав	28	1		КВВГ	4х1,5	2			
	мная 7АВХ	вентиля 7УА2										
Н7-6	Щит ASB, пан. 8	Электромагнит	7-6-1	65	8	5ЯП1	КВВГ	4х1,5	32			
		переключателя	7-6-2	65	7	5ЯП2 7ЯП						
		7УА3										
К7-7	Щит ASB, пан. 8	Выключатель	7-6-1	65	–	5ЯП1	КВВГ	4х1,5	32			
		конечный 7SQ1	7-6-2	65	–	5ЯП2 7ЯП						
К7-8	Щит ASB, пан. 8	Выключатель	7-6-1	65	–	5ЯП1	КВВГ	4х1,5	32			
		конечный 7SQ2	7-6-2	65	–	5ЯП2 7ЯП						
Н7-9	Щит ASB, пан. 8	Электромагнит	7-6-1	65	–	5ЯП1	КВВГ	4х1,5	32			
		вентиля 7УА4	7-6-2	65	–	5ЯП2 7ЯП						
Н7-10	Щит ASB, пан. 8	Электромагнит	7-6-1	65	–	5ЯП1	КВВГ	4х1,5	32			
		вентиля 7УА5	7-6-2	65	–	5ЯП2 7ЯП						
Н8-1	Щит ASB, пан. 6	Электродвигатель	8-1	25	6	8ЯП1 6ЯП	ВВГ	3х6+1х4	17			
		8М										
К8-2	Щит ASB, пан. 6	Коробка клемм-	8-2	65	4	5ЯП1 6ЯП	КВВГ	10х1,5	14			
		ная 8АВХ				8ЯП1						
К8-3	Коробка клемм-	Пост кнопоч-					КВВГ	10х1,5	2			
	ная 8АВХ	ный 8AN										
Н8-4	Коробка клем-	Электромагнит	рукав	28	1		КВВГ	4х1,5	2			
	мная 8АВХ	вентиля 8УА1										
Н8-5	Коробка клем-	Электромагнит	рукав	28	1		КВВГ	4х1,5	2			
	мная 8АВХ	вентиля 8УА2										
Н8-6	Щит ASB, пан. 8	Электромагнит	8-6	65	7	5ЯП1 8ЯП	КВВГ	4х1,5	25			
		переключателя										
		8УА3										
К8-7	Щит ASB, пан. 8	Выключатель	8-6	65	–	5ЯП1 8ЯП	КВВГ	4х1,5	25			
		конечный 8SQ1										
К8-8	Щит ASB, пан. 8	Выключатель	8-6	65	–	5ЯП1 8ЯП	КВВГ	4х1,5	25			
		конечный 8SQ2										
Н8-9	Щит ASB, пан. 8	Электромагнит	8-6	65	–	5ЯП1 8ЯП	КВВГ	4х1,5	25			
		вентиля 8УА4										
Н8-10	Щит ASB, пан. 8	Электромагнит	8-6	65	–	5ЯП1 8ЯП	КВВГ	4х1,5	25			
		вентиля 8УА5										
	Пневмовинтовой насос ТА-14Б											
Н9-1	Щит ASB, пан. 7	Эл. двигатель 9М	9-1	40	5		ВВГ	3х16+1х10	35			

Обозначение кабеля, провода	Трасса: Начало	Трасса: Конец	Проход через трубу: Обозначение	Проход через трубу: Диаметр по стандарту, мм	Проход через трубу: Длина, м	Протяжной ящик №	Кабель, провод по проекту: Марка	Кабель, провод по проекту: Количество, число и сечение жил	Кабель, провод по проекту: Длина, м	Кабель, провод проложен: Марка	Кабель, провод проложен: Кол-во, число и сечение жил	Кабель, провод проложен: Длина, м
Н9-2	Ящик 9АВС	Электромагнит	9-2	65	3	9ЯП	КВВГ	4х1,5	6			
		вентиля 9УА1										
Н9-3	Ящик 9АВС	Электромагнит	9-2	65	–	9ЯП	КВВГ	4х1,5	6			
		вентиля 9УА2										
	Насос дренажный ГНОМ											
Н10-1	Щит ASB, пан. 7	Коробка клем-					ВВГ	4х2,5	25			
		мная 10АВХ										
Н10-2	Коробка клемм-	Электродвигатель					КГ	3х2,5+1х1,5	5			
	ная 10АВХ	10М										
К10-3	Щит ASB, пан. 7	Пост кнопочный					КВВГ	4х1,5	25			
		10AN										
К10-4	Щит ASB, пан. 6	Преобразователь					КВВГ	10х1,5	15			
		сигнализатора										
		10SL										
К10-5	Преобразователь	Датчик ава-					КВВГ	4х1,5	25			
	сигнализатора	рийного уровня										
	10SL	10Е3										
К10-6	Преобразователь	Датчик верх-					КВВГ	4х1,5	25			
	сигнализатора	него уровня										
	10SL	10Е2										
К10-7	Преобразователь	Датчик ниж-					КВВГ	4х1,5	25			
	сигнализатора	него уровня										
	10SL	10Е1										
	Вентилятор вытяжной В1											
Н13-1	Щит ASB, пан. 2	Коробка клем-					ВВГ	3х4+1х2,5	35			
		мная 13АВХ										
Н13-2	Коробка клем-	Электродви-	13-2	40	4		КГ	3х2,5+1х1,5	7			
	мная 13АВХ	гатель 13М										
К13-3	Щит ASB, пан. 2	Пост кнопочный					КВВГ	5х1,5	35			
		13AN										
	Вентилятор приточный П1											
К14-1	Щит ASB, пан. 1	Коробка клем-					КВВГ	10х1,5	20			
		мная 14АВХ										
Н14-2	Коробка клем-	Электродвига-					КГ	3х2,5+1х1,5	5			

Инв. № подл. | Подпись и дата | Взам. инв. №

Привязан

Инв. №

Гл. инж.	Ермолаев	
Нач. ТО	Белоусов	
Нач. отд.	Кузбар	
Н. контр.	Кокосьян	
ГИП	Егоров	
Разраб.	Пузачева	
Разраб.	Шлохтер	

708-57.90-ЭМ

Склад пылевидных строительных материалов прирельсовый силосного типа (мобильный) вместимостью 0,5 т. тонн.

Стадия	Лист	Листов
Р	35	55

Кабельный журнал (продолжение).

ВНИПИ ТЯЖПРОМЭЛЕКТРОПРОЕКТ Волгоградское отделение

Обозначение кабеля провода	Трасса: Начало	Трасса: Конец	Проход через трубу: Обозначение	Проход через трубу: Диаметр по стандарту мм	Проход через трубу: Длина м	Протяжной ящик №	Кабель, провод по проекту: Марка	Кабель, провод по проекту: Количество, число и сечение жил	Кабель, провод по проекту: Длина, м	Кабель, провод проложен: Марка	Кабель, провод проложен: Кол-во, число и сечение жил	Кабель, провод проложен: Длина, м
	мная 14АВХ	тель 14М										
К14-3	Коробка клем-	Пост кнопоч-					КВВГ	5х1,5	2			
	мная 14АВХ	ный 14АN										
	Приемные рукава вагона-хаппера											
Н16-1	Пульт АДС,	Электромагнит	16-1	40	6	16ЯП1	КВВГ	4х1,5	10			
	пан.3	рукава 16УА1										
Н16-2	Пульт АДС,	Электромагнит	16-2	40	5	16ЯП2	КВВГ	4х1,5	10			
	пан.3	рукава 16УА2										
Н16-3	Пульт АДС,	Электромагнит	16-1	40	–	16ЯП1	КВВГ	4х1,5	10			
	пан.3	вентиля 16УА3										
Н16-4	Пульт АДС,	Электромагнит	16-2	40	–	16ЯП2	КВВГ	4х1,5	10			
	пан.3	вентиля 16УА4										
	Цистерна-цементовоз											
Н17-1	Пульт АДС,	Электромагнит	17-1	40	4	17ЯП1	КВВГ	4х1,5	9			
	пан.3	вентиля 17УА1										
Н17-2	Пульт АДС,	Электромагнит	17-2	40	4	17ЯП2	КВВГ	4х1,5	9			
	пан.3	вентиля 17УА2										
Н17-3	Пульт АДС,	Электромагнит	17-1	40	–	17ЯП1	КВВГ	4х1,5	9			
	пан.3	вентиля 17УА3										
Н17-4	Пульт АДС,	Электромагнит	17-2	40	–	17ЯП2	КВВГ	4х1,5	9			
	пан.3	вентиля 17УА4										
	Силосный корпус											
	Пневморазгружатели ПДД-101											
	Силос 1											
Н18-1	Ящик 1АВС	Электромагнит					КГ	3х1,5	8			
		ПДД 18УА1										
Н18-2	Ящик 1АВС	Электромагнит					КГ	3х1,5	8			
		вентиля ПДД										
		18УА2										
Н18-3	Ящик 1АВС	Электромагнит					КГ	3х1,5	8			
		вентиля ПДД										
		18УА3										
Н18-4	Ящик 1АВС	Электромагнит					КГ	3х1,5	8			
		вентиля ПДД										
		18УА4										
Н18-5	Ящик 1АВС	Электромагнит					КГ	3х1,5	8			
		вентиля ПДД										
		18УА5										

Обозначение кабеля провода	Трасса: Начало	Трасса: Конец	Проход через трубу: Обозначение	Проход через трубу: Диаметр по стандарту мм	Проход через трубу: Длина м	Протяжной ящик №	Кабель, провод по проекту: Марка	Кабель, провод по проекту: Количество, число и сечение жил	Кабель, провод по проекту: Длина, м	Кабель, провод проложен: Марка	Кабель, провод проложен: Кол-во, число и сечение жил	Кабель, провод проложен: Длина, м
Н18-6	Ящик 1АВС	Электромагнит					КГ	3х1,5	10			
		общего вентиля										
		форсунок 18УА6										
Н18-7	Ящик 1АВС	Электромагнит					КГ	3х1,5	10			
		вентиля форсун-										
		ки 18УА7										
Н18-8	Ящик 1АВС	Электромагнит					КГ	3х1,5	10			
		вентиля фор-										
		сунки 18УА8										
Н18-9	Ящик 1АВС	Электромагнит					КГ	3х1,5	10			
		вентиля фор-										
		сунки 18УА9										
Н18-10	Ящик 1АВС	Электромагнит					КГ	3х1,5	10			
		вентиля фор-										
		сунки 18УА10										
	Силос 2											
Н19-1	Ящик 2АВС	Электромагнит					КГ	3х1,5	8			
		ПДД 101 19УА1										
Н19-2	Ящик 2АВС	Электромагнит					КГ	3х1,5	8			
		вентиля ПДД										
		19УА2										
Н19-3	Ящик 2АВС	Электромагнит					КГ	3х1,5	8			
		вентиля ПДД										
		19УА3										
Н19-4	Ящик 2АВС	Электромагнит					КГ	3х1,5	8			
		вентиля ПДД										
		19УА4										
Н19-5	Ящик 2АВС	Электромагнит					КГ	3х1,5	8			
		вентиля ПДД										
		19УА5										
Н19-6	Ящик 2АВС	Электромагнит					КГ	3х1,5	10			
		общего вентиля										
		форсунок 19УА6										
Н19-7	Ящик 2АВС	Электромагнит					КГ	3х1,5	10			
		вентиля фор-										
		сунки 19УА7										

Инв. № подл. | Подпись и дата | Взам. инв. №

Привязан

Инв. №

Гл. инж.	Ермолаев	
Нач. ТО	Белоусов	
Нач. отд.	Кузбар	
Н. контр.	Кокосьян	
ГИП	Егоров	
Разраб.	Пузачева	
Разраб.	Шлахтер	

708-57.90-ЭМ

Склад пылевидных строительных материалов при рельсовых силосных бункерах типа (мобильный) вместимостью 0,5 т. каждый.

Стадия	Лист	Листов
Р	36	55

Кабельный журнал (продолжение)

ВНИПИ ТЯЖПРОМЭЛЕКТРОПРОЕКТ Волгоградское отделение

Альбом 4

Обозначение кабеля, провода	Трасса: Начало	Трасса: Конец	Проход через трубу: Обозначение	Проход через трубу: Диаметр по стандарту, мм	Проход через трубу: Длина, м	Протяжной ящик №	Кабель, провод по проекту: марка	Кабель, провод по проекту: Количество, число и сечение жил	Кабель, провод по проекту: Длина, м	Кабель, провод проложен: Марка	Кабель, провод проложен: Кол-во, число и сечение жил	Кабель, провод проложен: Длина, м
Н19-8	Ящик 2АВС	Электромагнит					КГ	3×1,5	10			
		вентиля фор-										
		сунки 19УА8										
Н19-9	Ящик 2АВС	Электромагнит					КГ	3×1,5	10			
		вентиля фор-										
		сунки 19УА9										
Н19-10	Ящик 2АВС	Электромагнит					КГ	3×1,5	10			
		вентиля фор-										
		сунки 19УА10										
	Силос 3											
Н20-1	Ящик 3АВС	Электромагнит					КГ	3×1,5	8			
		ПДД 20УА1										
Н20-2	Ящик 3АВС	Электромагнит					КГ	3×1,5	8			
		вентиля ПДД										
		20УА2										
Н20-3	Ящик 3АВС	Электромагнит					КГ	3×1,5	8			
		вентиля ПДД										
		20УА3										
Н20-4	Ящик 3АВС	Электромагнит					КГ	3×1,5	8			
		вентиля ПДД										
		20УА4										
Н20-5	Ящик 3АВС	Электромагнит					КГ	3×1,5	8			
		вентиля ПДД										
		20УА5										
Н20-6	Ящик 3АВС	Электромагнит					КГ	3×1,5	10			
		общего вентиля										
		форсунок										
		20УА6										
Н20-7	Ящик 3АВС	Электромагнит					КГ	3×1,5	10			
		вентиля фор-										
		сунки 20УА7										
Н20-8	Ящик 3АВС	Электромагнит					КГ	3×1,5	10			
		вентиля										
		форсунки										
		20УА8										
Н20-9	Ящик 3АВС	Электромагнит					КГ	3×1,5	10			

Обозначение кабеля, провода	Трасса: Начало	Трасса: Конец	Проход через трубу: Обозначение	Проход через трубу: Диаметр по стандарту, мм	Проход через трубу: Длина, м	Протяжной ящик №	Кабель, провод по проекту: марка	Кабель, провод по проекту: Количество, число и сечение жил	Кабель, провод по проекту: Длина, м	Кабель, провод проложен: Марка	Кабель, провод проложен: Кол-во, число и сечение жил	Кабель, провод проложен: Длина, м
		вентиля										
		форсунки										
		20УА9										
Н20-10	Ящик 3АВС	Электромаг-					КГ	3×1,5	10			
		нит вентиля										
		форсунки										
		20УА10										
	Силос 4											
Н21-1	Ящик 4АВС	Электромагнит					КГ	3×1,5	8			
		ПДД 21УА1										
Н21-2	Ящик 4АВС	Электромагнит					КГ	3×1,5	8			
		вентиля ПДД										
		21УА2										
Н21-3	Ящик 4АВС	Электромагнит					КГ	3×1,5	8			
		вентиля ПДД										
		21УА3										
Н21-4	Ящик 4АВС	Электромагнит					КГ	3×1,5	8			
		вентиля ПДД										
		21УА4										
Н21-5	Ящик 4АВС	Электромаг-					КГ	3×1,5	8			
		нит вентиля										
		ПДД 21УА5										
Н21-6	Ящик 4АВС	Электромагнит					КГ	3×1,5	10			
		общего венти-										
		ля форсунок										
		21УА6										
Н21-7	Ящик 4АВС	Электромагнит					КГ	3×1,5	10			
		вентиля фор-										
		сунки 21УА7										
Н21-8	Ящик 4АВС	Электромаг-					КГ	3×1,5	10			
		нит вентиля										
		форсунки										
		21УА8										
Н21-9	Ящик 4АВС	Электромагнит					КГ	3×1,5	10			
		вентиля фор-										
		сунки 21УА9										

Инв. № подл. | Подпись и дата | Взам. инв. №

Привязан

Инв. №

Гл.инж.	Ермолаев	
Нач.то	Белоусов	
Нач.отд	Кузбар	
Н.контр.	Кокосьян	
ГИП	Егоров	
Разраб.	Пузачева	
Разраб.	Шлахтер	

708-57.90-ЭМ

Склад пылевидных строительных материалов прирельсовый силосного типа (мобильный) вместимостью 0,5 т. тонн

Стадия	Лист	Листов
Р	37	55

Кабельный журнал (продолжение)

ВНИПИ Тяжпромэлектропроект Волгоградское отделение

Альбом 4

Обозначение кабеля, провода	Трасса: Начало	Трасса: Конец	Проход через трубу: Обозначение	Проход через трубу: Диаметр по стандарту, мм	Проход через трубу: Длина, м	Протяжной ящик №	Кабель, провод по проекту: Марка	Кабель, провод по проекту: Количество, число и сечение жил	Кабель, провод по проекту: Длина, м	Кабель, провод проложен: Марка	Кабель, провод проложен: Кол-во, число и сечение жил	Кабель, провод проложен: Длина, м
Н21-10	Ящик 4АВС	Электромагнит					КГ	3х1,5	10			
		вентиля фор-										
		сунки 21УА10										
	Двухходовые	переключатели										
	СМ	Ц 620										
Н15-1	Ящик 9АВС	Электромагнит					КВВГ	4х1,5	17			
		переключателя										
		15УА1										
К15-2	Ящик 9АВС	Выключатель					КВВГ	4х1,5	17			
		конечный 15SQ1										
К15-3	Ящик 9АВС	Выключатель					КВВГ	4х1,5	17			
		конечный 15SQ2										
Н15-4	Ящик 9АВС	Электромагнит					КВВГ	4х1,5	17			
		вентиля 15УА2										
Н15-5	Ящик 9АВС	Электромагнит					КВВГ	4х1,5	17			
		вентиля 15УА3										
К22-1	Ящик 9АВС	Коробка клем-					КВВГ	10х1,5	20			
		мная 22АВХ										
Н22-2	Коробка клем	Электромаг-					КВВГ	4х1,5	5			
	мная 22АВХ	нит переклю-										
		чателя 22УА1										
К22-3	Коробка клем-	Выключатель					КВВГ	4х1,5	5			
	мная 22АВХ	конечный 22SQ1										
К22-4	Коробка клем-	Выключатель					КВВГ	4х1,5	5			
	мная 22АВХ	конечный 22SQ2										
Н22-5	Коробка клем-	Электромаг-					КВВГ	4х1,5	5			
	мная 22АВХ	нит вентиля										
		22УА2										
Н22-6	Коробка клем-	Электромагнит					КВВГ	4х1,5	5			
	мная 22АВХ	вентиля 22УА3										
	Установка	загрузочная С-925А										
Н23-1	Ящик 23АВС1	Электромагнит	23-1	80	3	23ЯП	КВВГ	4х1,5	25			
		вентиля уста-										
		новки 23УА1										
Н23-2	Ящик 23АВС1	Электромагнит	23-1	80	–	23ЯП	КВВГ	4х1,5	20			
		вентиля шланго-										

Обозначение кабеля, провода	Трасса: Начало	Трасса: Конец	Проход через трубу: Обозначение	Проход через трубу: Диаметр по стандарту, мм	Проход через трубу: Длина, м	Протяжной ящик №	Кабель, провод по проекту: Марка	Кабель, провод по проекту: Количество, число и сечение жил	Кабель, провод по проекту: Длина, м	Кабель, провод проложен: Марка	Кабель, провод проложен: Кол-во, число и сечение жил	Кабель, провод проложен: Длина, м
	вого затвора											
	23УА2											
Н23-3	Ящик 23АВС1	Электромагнит	23-1	80	–	23ЯП	КВВГ	4х1,5	20			
		вентиля шлан-										
		гового затвора										
		23УА3										
Н23-4	Ящик 23АВС1	Электромагнит	23-1	80	–	23ЯП	КВВГ	4х1,5	20			
		вентиля шлан-										
		гового затвора										
		23УА4										
Н23-5	Ящик 23АВС1	Электромагнит	23-1	80	–	23ЯП	КВВГ	4х1,5	20			
		вентиля шлан-										
		гового затвора										
		23УА5										
Н23-6	Щит АSВ, пан.2	Ящик управ-					ВВГ	4х4	44			
		ления 23АВС										
		(комплектно)										
	Пневморазгр	ужатели ПБД	161									
Н24-1	Ящик 23АВС1	Электромагнит	24-1	80	5	24ЯП	КВВГ	4х1,5	21			
		разгружателя										
		24УА1										
Н24-2	Ящик 23АВС1	Электромагнит	24-1	80	–	24ЯП	КВВГ	4х1,5	21			
		вентиля 24УА2										
Н24-3	Ящик 23АВС1	Электромагнит	24-1	80	–	24ЯП	КВВГ	4х1,5	21			
		вентиля 24УА3										
Н24-4	Ящик 23АВС1	Электромагнит	24-1	80	–	24ЯП	КВВГ	4х1,5	21			
		вентиля 24УА4										
Н24-5	Ящик 23АВС1	Электромагнит	24-1	80	–	24ЯП	КВВГ	4х1,5	21			
		вентиля 24УА5										
Н25-1	Ящик 23АВС1	Электромагнит	25-1	80	5	25ЯП	КВВГ	4х1,5	19			
		разгружателя										
		25УА1										
Н25-2	Ящик 23АВС1	Электромагнит	25-1	80	–	25ЯП	КВВГ	4х1,5	19			
		вентиля 25УА2										
Н25-3	Ящик 23АВС1	Электромагнит	25-1	80	–	25ЯП	КВВГ	4х1,5	19			
		вентиля 25УА3										

Инв. № подл. | Подпись и дата | Взам. инв. №

Привязан

Инв. №

Гл. инж.	Ермолаев	
Нач. ТО	Белоусов	
Нач. отд.	Кузбар	
Н. контр.	Кокосьян	
ГИП	Егоров	
Разраб.	Пузачева	
Разраб.	Шлахтер	

708-57.90-ЭМ

Склад пылевидных строительных материалов приреверсивным силосного типа (мобильный) вместимостью 8,5 т. тонн

Стадия	Лист	Листов
Р	38	55

Кабельный журнал (продолжение)

ВНИПИ ТЯЖПРОМЭЛЕКТРОПРОЕКТ Волгоградское отделение

Альбом 4

Обозначение кабеля, провода	Трасса: Начало	Трасса: Конец	Проход через трубу: Обозначение	Диаметр по стандарту, мм	Длина, м	Протяжной ящик №	Кабель, провод по проекту: Марка	Количество, число и сечение жил	Длина, м	Проложен: Марка	Кол-во, число и сечение жил	Длина, м
Н25-4	Ящик 23АВС1	Электромагнит	25-1	80	–	25ЯП	КВВГ	4х1,5	19			
		вентиля 25УА4										
Н25-5	Ящик 23АВС1	Электромагнит	25-1	80	–	25ЯП	КВВГ	4х1,5	19			
		вентиля 25УА5										
	Фильтры	СМЦ-169										
К26-1	Щит ASB,пан.4	Коробка клем-	26-1-1 26-1-2	65 65	20 4	26ЯП1	КВВГ	14х1,5	90			
		мная 26АВХ										
К26-2	Коробка клем-	Ящик 26АВС	26-2	40	6		КВВГ	5х1,5	15			
	мная 26АВХ											
Н26-3	Ящик 26АВС	Электромагнит	рукав	20	2		КВВГ	4х1,5	4			
		26УА										
К26-4	Ящик 26АВС	Выключатель	26-2	40	–		КВВГ	4х1,5	11			
		конечный 1SQ	рукав	20	1							
К27-1	Коробка клем-	Ящик 27АВС	рукав	20	2		КВВГ	5х1,5	7			
	мная 26АВХ											
Н27-2	Ящик 27АВС	Электромагнит	27-2	20	4		КВВГ	4х1,5	7			
		27УА										
К28-1	Коробка клем-	Ящик 28АВС	28-1	40	7		КВВГ	5х1,5	16			
	мная 26АВХ											
Н28-2	Ящик 28АВС	Электромагнит	рукав	20	2		КВВГ	4х1,5	4			
		28УА										
К28-3	Коробка клем-	Выключатель	28-1	40	–		КВВГ	4х1,5	11			
	мная 26АВХ	конечный 2SQ	рукав	20	1							
К29-1	Коробка клем-	Ящик 29АВС	рукав	20	1		КВВГ	5х1,5	3			
	мная 26АВХ											
Н29-2	Ящик 29АВС	Электромагнит	29-2	20	5		КВВГ	4х1,5	10			
		29УА										
К30-1	Щит ASB пан.4	Ящик клем-	26-1-1 26-1-2	65 65	– –	26ЯП1	КВВГ	14х1,5	70			
		мный 30АВС										
К30-2	Ящик клем-	Ящик 30АВС	рукав	20	1		КВВГ	5х1,5	3			
	мный 30АВХ											
Н30-3	Ящик 30АВС	Электромаг-	30-3	40	4		КВВГ	4х1,5	7			
		нит 30УА										
К30-4	Ящик 30АВС	Выключатель	рукав	20	1		КВВГ	4х1,5	11			
		конечный 3SQ	рукав	20	1							
К31-1	Ящик клем-	Ящик 31АВС	рукав	20	1		КВВГ	5х1,5	12			
	мный 30АВХ											
Н31-2	Ящик 31АВС	Электромагнит	31-2	20	4		КВВГ	4х1,5	7			
		31УА										

Обозначение кабеля, провода	Трасса: Начало	Трасса: Конец	Проход через трубу: Обозначение	Диаметр по стандарту, мм	Длина, м	Протяжной ящик №	Кабель, провод по проекту: Марка	Количество, число и сечение жил	Длина, м	Проложен: Марка	Кол-во, число и сечение жил	Длина, м
К32-1	Ящик клем-	Ящик 32АВС	32-1	20	5		КВВГ	5х1,5	15			
	мный 30АВХ											
Н32-2	Ящик 32АВС	Электромаг-	рукав	20	2		КВВГ	4х1,5	4			
		нит 32УА										
К32-3	Ящик 32АВС	Выключатель	32-3	20	5		КВВГ	4х1,5	10			
		конечный 4SQ										
К33-1	Ящик клем-	Ящик 33АВС	33-1	20	6		КВВГ	5х1,5	19			
	мный 30АВХ											
Н32-2	Ящик 33АВС	Электромаг-	рукав	20	2		КВВГ	4х1,5	4			
		нит 33УА										
	Сигнализаторы уровней											
	Силос 1											
К34-1	Щит ASB,пан.12	Щит 1ASK пре-					КВВГ	10х1,5	12			
		образователи										
		1SL1... 1SL4										
К34-2	Преобразоват. 1SL1	Преобразов. 1SL2					КВВГ	4х1,5	1			
К34-3	Преобразоват. 1SL2	Преобразователь					КВВГ	4х1,5	1			
		1SL3										
К34-4	Преобразователь	Преобразова-					КВВГ	4х1,5	1			
	1SL3	тель 1SL4										
Н34-5	Щит 1ASK, пре-	Датчик-реле	34-8-1 34-8-2	40 40	– –	34ЯП1 34ЯП2	КВВГ	4х1,5	50			
	образователь 1SL1	верхнего	34-8-3 34-5	40 20	8	34ЯП3						
		уровня 1BL1										
Н34-6	Щит 1ASK, пре-	Датчик-реле	34-8-1 34-8-2	40 40	– –	34ЯП1 34ЯП2	КВВГ	4х1,5	40			
	образователь	промежуточ-	34-8-3	40	5	34ЯП3						
	1SL2	ного уровня 1BL2										
Н34-7	Щит 1ASK, пре-	Датчик-реле	34-8-1 34-8-2	40 40	– 4	34ЯП1 34ЯП2	КВВГ	4х1,5	35			
	образователь	промежуточно-										
	1SL3	го уровня 1BL3										
Н34-8	Щит 1ASK, пре-	Датчик-реле	34-8-1	40	4	34ЯП1	КВВГ	4х1,5	30			
	образователь	нижнего										
	1SL4	уровня 1BL4										
	Силос 2											
К35-1	Щит ASB	Щит 1ASK, пре-					КВВГ	10х1,5	12			
	пан. 12	образователи										
		2SL1... 2SL4										
К35-2	Преобразоват. 2SL1	Преобразов. 2SL2					КВВГ	4х1,5	1			

Инв. № подл. | Подпись и дата | Взам. инв. №

Привязан

Инв. №

Гл. инж.	Ермолаев	
Нач. ТО	Белоусов	
Нач. отд.	Кузбар	
Н. контр.	Кокосьян	
ГИП	Егораб	
Разраб.	Пузачева	
Разраб.	Шлахтер	

708-57.90-ЭМ

Склад пылевидных строительных материалов прирельсовый силосного типа (мобильный) вместимостью 0,5 т. тонн.

Стадия	Лист	Листов
Р	39	55

Кабельный журнал (продолжение)

ВНИПИ Тяжпромэлектропроект Волгоградское отделение

Альбом 4

Обозначение кабеля, провода	Трасса: Начало	Трасса: Конец	Проход через трубу: Обозначение	Проход через трубу: Диаметр по стандарту, мм	Проход через трубу: Длина, м	Протяжной ящик №	Кабель, провод по проекту: Марка	Кабель, провод по проекту: Количество, число и сечение жил	Кабель, провод по проекту: Длина, м	Кабель, провод проложен: Марка	Кабель, провод проложен: Кол-во, число и сечение жил	Кабель, провод проложен: Длина, м
К35-3	Преобразователь 2SL2	Преобразователь 2SL3					КВВГ	4×1,5	1			
К35-4	Преобразователь 2SL3	Преобразователь 2SL4					КВВГ	4×1,5	1			
Н35-5	Щит 1ASK, преобразователь 2SL1	Датчик-реле верхнего уровня 2BL1	35-8-1 35-8-2 35-8-3 35-5	40 40 40 20	– – – 8	35ЯП1 35ЯП2 35ЯП3	КВВГ	4×1,5	50			
Н35-6	Щит 1ASK, преобразователь 2SL2	Датчик-реле промежуточного уровня 2BL2	35-8-1 35-8-2 35-8-3	40 40 40	– – 5	35ЯП1 35ЯП2 35ЯП3	КВВГ	4×1,5	40			
Н35-7	Щит 1ASK, преобразователь 2SL3	Датчик-реле промежуточного уровня 2BL3	35-8-1 35-8-2	40 40	– 4	35ЯП1 35ЯП2	КВВГ	4×1,5	35			
Н35-8	Щит 1ASK, преобразователь 2SL4	Датчик-реле нижнего уровня 2BL4	35-8-1	40	4	35ЯП1	КВВГ	4×1,5	30			
	Силос 3											
К36-1	Щит ASB, пан. 12	Щит 1ASK, преобразователи 3SL1...3SL4					КВВГ	10×1,5	10			
К36-2	Преобразов. 3SL1	Преобразов. 3SL2					КВВГ	4×1,5	1			
К36-3	Преобразов. 3SL2	Преобразов. 3SL3					КВВГ	4×1,5	1			
К36-4	Преобразователь 3SL3	Преобразователь 3SL4					КВВГ	4×1,5	1			
Н36-5	Щит 1ASK, преобразователь 3SL1	Датчик-реле верхнего уровня 3BL1	36-8-1 36-8-2 36-8-3 36-5	40 40 40 20	– – – 8	36ЯП1 36ЯП2 36ЯП3	КВВГ	4×1,5	50			
Н36-6	Щит 1ASK, преобразователь 3SL2	Датчик-реле промежуточного уровня 3BL2	36-8-1 36-8-2 36-8-3	40 40 40	– – 5	36ЯП1 36ЯП2 36ЯП3	КВВГ	4×1,5	40			
Н36-7	Щит 1ASK, преобразователь 3SL3	Датчик-реле промежуточного уровня 3BL3	36-8-1 36-8-2	40 40	– 4	36ЯП1 36ЯП2	КВВГ	4×1,5	35			
Н36-8	Щит 1ASK, преобразователь 3SL4	Датчик-реле нижнего уровня 3BL4	36-8-1	40	4	36ЯП1	КВВГ	4×1,5	35			
	Силос 4											
К37-1	Щит ASB, пан. 12	Щит 1ASK, преобразователи 4SL1...4SL4					КВВГ	10×1,5	10			
К37-2	Преобразователь 4SL1	Преобразователь 4SL2					КВВГ	4×1,5	1			
К37-3	Преобразователь 4SL2	Преобразователь 4SL3					КВВГ	4×1,5	1			
К37-4	Преобразователь 4SL3	Преобразователь 4SL4					КВВГ	4×1,5	1			
Н37-5	Щит 1ASK, преобразователь 4SL1	Датчик-реле верхнего уровня 4BL1	37-8-1 37-8-2 37-8-3 37-5	40 40 40 20	– – – 8	37ЯП1 37ЯП2 37ЯП3	КВВГ	4×1,5	50			
Н37-6	Щит 1ASK, преобразователь 4SL2	Датчик-реле промежуточного уровня 4BL2	37-8-1 37-8-2 37-8-3	40 40 40	– – 5	37ЯП1 37ЯП2 37ЯП3	КВВГ	4×1,5	40			
Н37-7	Щит 1ASK, преобразователь 4SL3	Датчик-реле промежуточного уровня 4BL3	37-8-1 37-8-2	40 40	– 4	37ЯП1 37ЯП2	КВВГ	4×1,5	35			
Н37-8	Щит 1ASK, преобразователь 4SL4	Датчик-реле нижнего уровня 4BL4	37-8-1	40	4	37ЯП1	КВВГ	4×1,5	30			
	Бункеры приемного устройства 5...8											
К38-1	Щит ASB, пан. 11	Щит 2ASK, преобразователи бункеров 5...8					КВВГ	10×1,5	15			
К38-2	Преобразователь 5SL2	Преобразователь 6SL2					КВВГ	4×1,5	1			
К38-3	Преобразователь 6SL2	Преобразователь 7SL2					КВВГ	4×1,5	1			
К38-4	Преобразователь 7SL2	Преобразователь 8SL2					КВВГ	4×1,5	1			
К38-5	Преобразователь 8SL2	Преобразователь 8SL1					КВВГ	4×1,5	1			
К38-6	Преобразователь 8SL1	Преобразователь 7SL1					КВВГ	4×1,5	1			
К38-7	Преобразователь 7SL1	Преобразователь 6SL1					КВВГ	4×1,5	1			

Инв. № подл. | Подпись и дата | Взам. инв. №

Привязан

Инв. №

Гл. инж.	Ермолаев	
Нач. ТО	Белоусов	
Нач. отд.	Кузбар	
Н. контр.	Кокосьян	
ГИП	Егоров	
Разраб.	Пузачева	
Разраб.	Шлахтер	

708-57.90-ЭМ

Склад пылевидных строительных материалов привельсовый силосного типа (мобильный) вместимостью 0,5 т. тонн.

Стадия	Лист	Листов
Р	40	55

Кабельный журнал (продолжение)

ВНИПИ ТЯЖПРОМЭЛЕКТРОПРОЕКТ Волгоградское отделение

Обозначение кабеля, провода	Трасса: Начало	Трасса: Конец	Проход через трубу: Обозначение	Проход через трубу: Диаметр по стандарту, мм	Проход через трубу: Длина, м	Протяжной ящик №	Кабель, провод по проекту: Марка	Кабель, провод по проекту: Количество, число и сечение жил	Кабель, провод по проекту: Длина, м	Кабель, провод проложен: Марка	Кабель, провод проложен: Кол-во, число и сечение жил	Кабель, провод проложен: Длина, м
К38-8	Преобразователь 6SL1	Преобразователь 5SL1					КВВГ	4х1,5	1			
Н38-9	Щит 2ASK, преобразователь 5SL1	Датчик-реле верхнего уровня 5BL1	5-2	65	–	5ЯП1 4ЯП 5ЯП	КВВГ	4х1,5	28			
Н38-10	Щит 2ASK, преобразователь 6SL1	Датчик-реле верхнего уровня 6 BL1	6-2	65	–	5ЯП1 4ЯП 6ЯП1	КВВГ	4х1,5	19			
Н38-11	Щит 2ASK, преобразователь 7SL1	Датчик-реле верхнего уровня 7BL1	7-2	65	–	5ЯП1 6ЯП 7ЯП1	КВВГ	4х1,5	25			
Н38-12	Щит 2ASK, преобразователь 8SL1	Датчик-реле верхнего уровня 8BL1	8-2	65	–	5ЯП1 6ЯП 8ЯП1	КВВГ	4х1,5	18			
Н38-13	Щит 2ASK, преобразователь 5SL2	Датчик-реле нижнего уровня 5BL2	5-2	65	–	5ЯП1 4ЯП 5ЯП	КВВГ	4х1,5	22			
Н38-14	Щит 2ASK, преобразователь 6SL2	Датчик-реле нижнего уровня 6BL2	6-2	65	–		КВВГ	4х1,5	18			
Н38-15	Щит 2ASK, преобразователь 7SL2	Датчик-реле нижнего уровня 7BL2	7-2	65	–	5ЯП1 6ЯП 7ЯП1	КВВГ	4х1,5	24			
Н38-16	Щит 2ASK, преобразователь 8SL2	Датчик-реле нижнего уровня 8BL2	8-2	65	–	5ЯП1 6ЯП 8ЯП1	КВВГ	4х1,5	17			
	Бункер-осадитель 9.											
К39-1	Щит ASB, пан.1	Щит 2ASK, преобразователь 9SL1					КВВГ	7х1,5	15			
К39-2	Преобразователь 9SL2	Преобразователь 9SL1					КВВГ	4х1,5	1			
К39-3	Преобразователь 9SL1	Преобразователь 5SL2					КВВГ	4х1,5	2			
Н39-4	Щит 2ASK, преобразователь 9SL1	Датчик-реле верхнего уровня 9BL1	39-4	40	5	9ЯП	КВВГ	4х1,5	50			
Н39-5	Щит 2ASK, преобразователь 9SL2	Датчик реле нижнего уровня 9BL2	39-4	40	–	9ЯП	КВВГ	4х1,5	50			
	Сигнализация Воздухоснабжения											
К41	Пульт ADC, пан.1	Манометр 1Р					КВВГ	4х1	25			
К42	Пульт ADC, пан.1	Распредустройство N1 Манометр 2Р	рукав	28	3		КВВГ	4х1	25			
К43	Пульт ADC, пан.1	Распредустройство N2, манометр 3Р	рукав	28	3		КВВГ	4х1	25			
К44	Пульт ADC, пан.1	Распредустройство N3, Манометр 4Р	рукав	28	3		КВВГ	4х1	25			
К45	Пульт ADC, пан.1	Распредустройство N4, Манометр 5Р	рукав	28	3		КВВГ	4х1	25			
К46	Пульт ADC, пан.1	Распредустройство N5, Манометр 6Р	46 48	25 80	5 –	5ЯП1 6ЯП	КВВГ	4х1	25			
К47	Пульт ADC, пан.1	Распредустройство N6, манометр 7Р	47 48	25 80	5 –	5ЯП1 6ЯП	КВВГ	4х1	25			
К48	Пульт ADC, пан.1	Пневмоподъемник, мех. 5 манометр 5Р1	48 5-2	80 65	4 –	5ЯП1 4ЯП 5ЯП	КВВГ	4х1	22			
К49	Пульт ADC, пан.1	Пневмоподъемник, мех. 5 манометр 5Р2	48 5-2	80 65	– –	5ЯП1 4ЯП 5ЯП	КВВГ	4х1	22			
К50	Пульт ADC, пан.1	Пневмоподъемник, мех. 6 манометр 6Р1	48 6-2	80 65	– –	5ЯП1 4ЯП 5ЯП	КВВГ	4х1	18			
К51	Пульт ADC, пан.1	Пневмоподъемник, мех. 6. манометр 6Р2	48 6-2	80 65	– –	5ЯП1 4ЯП 5ЯП	КВВГ	4х1	18			

Инв. № подл. | Подпись и дата | Взам. инв. №

Привязан

Инв. №

Гл. инж.	Ермолаев	
Нач. ТО	Белоусов	
Нач. отд.	Кузбор	
Н. контр.	Кокосьян	
ГИП	Егоров	
Разраб.	Пузачева	
Разраб.	Шлохтер	

708-57.90-ЭМ

Склад пылевидных строительных материалов прирельсовый силосного типа (мобильный) вместимостью 0,5 т. тонн

Стадия	Лист	Листов
Р	41	55

Кабельный журнал (продолжение)

ВНИПИ ТЯЖПРОМЭЛЕКТРОПРОЕКТ Волгоградское отделение

Альбом 4

Обозначение кабеля, провода	Трасса: Начало	Трасса: Конец	Проход через трубу: Обозначение	Проход через трубу: Диаметр по стандарту, мм	Проход через трубу: Длина, м	Протяжной ящик №	Кабель, провод по проекту: Марка	Кабель, провод по проекту: Количество, число и сечение жил	Кабель, провод по проекту: Длина, м	Кабель, провод проложен: Марка	Кабель, провод проложен: Кол-во, число и сечение жил	Кабель, провод проложен: Длина, м
К52	Пульт АДС,	Пневмоподъ-	48	80	—	5ЯП1	КВВГ	4х1	22			
	пан. 1	ёмник, мех. 7,	7-2	65	—	6ЯП						
		манометр 7Р1				7ЯП1						
К53	Пульт АДС,	Пневмоподъ-	48	80	—	5ЯП1	КВВГ	4х1	22			
	пан. 1	ёмник, мех. 7,	7-2	65	—	6ЯП						
		манометр 7Р2				7ЯП1						
К54	Пульт АДС,	Пневмоподъ-	48	80	—	5ЯП1	КВВГ	4х1	18			
	пан. 1	ёмник, мех. 8,	8-2	65	—	6ЯП						
		манометр 8Р1				8ЯП1						
К55	Пульт АДС, пан. 1	Пневмоподъ-	48	80	—	5ЯП1	КВВГ	4х1	18			
		ёмник, мех. 8,	8-2	65	—	6ЯП						
		манометр 8Р2				8ЯП1						
К56	Пульт АДС, пан. 2	Корпус переклю	48	80	—	5ЯП1	КВВГ	4х1	26			
		чателя 5,	5-6-1	65	—	5ЯП2						
		манометр 5Р3,	5-6-2	65	—	5ЯП3						
К57	Пульт АДС, пан. 2	Корпус пере-	48	80	—	5ЯП1	КВВГ	4х1	18			
		ключателя 6	6-6	65	—	6ЯП2						
		манометр 6Р3										
К58	Пульт АДС,	Корпус пере-	48	80	—	5ЯП1	КВВГ	4х1	30			
	пан. 2	ключателя 7,	7-6-1	65	—	5ЯП2						
		манометр 7Р3	7-6-2	65	—	7ЯП1						
К59	Пульт АДС,	Корпус пере-	59	25	3	8ЯП1	КВВГ	4х1	9			
	пан. 2	ключателя 8,										
		манометр 8Р3										
К60	Пульт АДС,	Приёмный	60	40	4	5ЯП1 16ЯП	КВВГ	4х1	16			
	пан. 3	рукав, ма-	48	80	—							
		нометр 16Р3										
К61	Пульт АДС,	Приёмный	60	40	—	5ЯП1 16ЯП	КВВГ	4х1	16			
	пан. 3	рукав, мано-	48	80	—							
		метр 16Р4										
К62	Пульт АДС,	Цистерна,	17-1	40	—	17ЯП1	КВВГ	4х1	8			
	пан. 3	манометр 17Р1										
К63	Пульт АДС,	Цистерна	17-2	40	—	17ЯП1	КВВГ	4х1	8			
	пан. 3	манометр 17Р2										
К64	Ящик 9АВС	Пневмонасос,	9-2	65	—	9ЯП	КВВГ	4х1	8			
		мех. 9, ма-										
		нометр 9Р1										

Обозначение кабеля, провода	Трасса: Начало	Трасса: Конец	Проход через трубу: Обозначение	Проход через трубу: Диаметр по стандарту, мм	Проход через трубу: Длина, м	Протяжной ящик №	Кабель, провод по проекту: Марка	Кабель, провод по проекту: Количество, число и сечение жил	Кабель, провод по проекту: Длина, м	Кабель, провод проложен: Марка	Кабель, провод проложен: Кол-во, число и сечение жил	Кабель, провод проложен: Длина, м
К65	Ящик 9АВС	Пневмонасос,	9-2	65	—		КВВГ	4х1	8			
		мех. 9, ма-										
		нометр 9Р2										
К66	Ящик 9АВС	Корпус пере-					КВВГ	4х1	17			
		ключателя 15,										
		манометр 15Р3										
К67	Коробка клем-	Корпус пере-					КВВГ	4х1	5			
	мная 22АВХ	ключателя 22,										
		манометр 22Р3										
К68	Ящик 1АВС	Пневморазгру-					КВВГ	4х1	8			
		жатель, мех. 18										
		манометр 18Р2										
К69	Ящик 1АВС	Пневморазгру-					КВВГ	4х1	8			
		жатель, мех. 18,										
		манометр 18Р3										
К70	Ящик 1АВС	Пневморазгру-					КВВГ	4х1	8			
		жатель, мех. 18										
		манометр 18Р4										
К71	Ящик 1АВС	Пневморазгру-					КВВГ	4х1	8			
		жатель, мех. 18										
		манометр 18Р5										
К72	Ящик 1АВС	Пневморазгру-					КВВГ	4х1	8			
		жатель, мех. 18,										
		манометр 18Р6										
К73	Ящик 2АВС	Пневморазгру-					КВВГ	4х1	8			
		жатель, мех. 19										
		манометр 19Р2										
К74	Ящик 2АВС	Пневморазгру-					КВВГ	4х1	8			
		жатель, мех. 19										
		манометр 19Р3										
К75	Ящик 2АВС	Пневморазгру-					КВВГ	4х1	8			
		жатель, мех. 19,										
		манометр 19Р4										
К76	Ящик 2АВС	Пневморазгру-					КВВГ	4х1	8			
		жатель, мех. 19										
		манометр 19Р5										
К77	Ящик 2АВС	Пневморазгру-					КВВГ	4х1	8			

Инв. № подл. | Подпись и дата | Взам. инв. №

Привязан

Инв. №

Гл. инж.	Ермолаев	
Нач. ТО	Белоусов	
Нач. отд.	Кузбар	
Н. контр.	Кокосьян	
ГИП	Егоров	
Разраб.	Пузачев	
Разраб.	Шлахтер	

708-57.90-ЭМ

Склад пылевидных строительных материалов прирельсовый силосного типа (мобильный) вместимостью 0,5 т. тонн.

Стадия	Лист	Листов
Р	42	55

Кабельный журнал (продолжение)

ВНИПИ ТЯЖПРОМЭЛЕКТРОПРОЕКТ им. Ф.Б. Якубовского Волгоградское отделение

Альбом 4

Обозначение кабеля, провода	Трасса: Начало	Трасса: Конец	Проход через трубу: Обозначение	Проход через трубу: Диаметр по стандарту, мм	Проход через трубу: Длина, м	Протяжной ящик №	Кабель, провод по проекту: Марка	Кабель, провод по проекту: Количество, число и сечение жил	Кабель, провод по проекту: Длина, м	Кабель, провод проложен: Марка	Кабель, провод проложен: Кол-во, число и сечение жил	Кабель, провод проложен: Длина, м
		жатель, мех. 19,										
		манометр 19Р6										
К78	Ящик 3АВС	Пневморазгру-					КВВГ	4х1	8			
		жатель, мех. 20,										
		манометр 20Р2										
К79	Ящик 3АВС	Пневморазгру-					КВВГ	4х1	8			
		жатель, мех. 20,										
		манометр 20Р3										
К80	Ящик 3АВС	Пневморазгру-					КВВГ	4х1	8			
		жатель, мех. 20,										
		Манометр 20Р4										
К81	Ящик 3АВС	Пневморазгру-					КВВГ	4х1	8			
		жатель, мех. 20,										
		манометр 20Р5										
К82	Ящик 3АВС	Пневморазгру-					КВВГ	4х1	8			
		жатель, мех. 20,										
		манометр 20Р6										
К83	Ящик 4АВС	Пневморазгру-					КВВГ	4х1	8			
		жатель, мех. 21,										
		манометр 21Р2										
К84	Ящик 4АВС	Пневморазгру-					КВВГ	4х1	8			
		жатель, мех. 21,										
		манометр 21Р3										
К85	Ящик 4АВС	Пневморазгру-					КВВГ	4х1	8			
		жатель, мех. 21,										
		манометр 21Р4										
К86	Ящик 4АВС	Пневморазгру-					КВВГ	4х1	8			
		жатель, мех. 21,										
		манометр 21Р5										
К87	Ящик 4АВС	Пневморазгру-					КВВГ	4х1	8			
		жатель, мех. 21,										
		манометр 21Р6										
К88	Ящик 23АВС1	Установка за-	88	25	3	23ЯП	КВВГ	4х1	25			
		грузочная,										
		манометр 23Р1										
К89	Ящик 23АВС1	Шланговый	23-1	80	–	23	КВВГ	4х1	20			
		затвор, ма-										

Обозначение кабеля, провода	Трасса: Начало	Трасса: Конец	Проход через трубу: Обозначение	Проход через трубу: Диаметр по стандарту, мм	Проход через трубу: Длина, м	Протяжной ящик №	Кабель, провод по проекту: Марка	Кабель, провод по проекту: Количество, число и сечение жил	Кабель, провод по проекту: Длина, м	Кабель, провод проложен: Марка	Кабель, провод проложен: Кол-во, число и сечение жил	Кабель, провод проложен: Длина, м
		нометр 23Р2										
К90	Ящик 23АВС1	Шланговый	23-1	80	–	23ЯП	КВВГ	4х1	20			
		затвор, мано-										
		метр 23Р3										
К91	Ящик 23АВС1	Шланговый	23-1	80	–	23ЯП	КВВГ	4х1	20			
		затвор, ма-										
		нометр 23Р4										
К92	Ящик 23АВС1	Шланговый	23-1	80	–	23ЯП	КВВГ	4х1	20			
		затвор, мано-										
		метр 23Р5										
К93	Ящик 23АВС1	Пневмораз-	24-1	80	–	24ЯП	КВВГ	4х1	21			
		гружатель, мех. 24,										
		манометр 24Р2										
К94	Ящик 23АВС1	Пневморазгру-	24-1	80	–	24ЯП	КВВГ	4х1	21			
		жатель, мех. 24,										
		манометр 24Р3										
К95	Ящик 23АВС1	Пневморазгру-	24-1	80	–	24ЯП	КВВГ	4х1	21			
		жатель, мех. 24,										
		манометр 24Р4										
К96	Ящик 23АВС1	Пневморазгру-	24-1	80	–	24ЯП	КВВГ	4х1	21			
		жатель, мех. 24,										
		манометр 24Р5										
К97	Ящик 23АВС1	Пневморазгру-	25-1	80	–	25ЯП	КВВГ	4х1	20			
		жатель, мех. 25,										
		манометр 25Р2										
К98	Ящик 23АВС1	Пневморазгру-	25-1	80	–	25ЯП	КВВГ	4х1	20			
		жатель, мех. 25,										
		манометр 25Р3										
К99	Ящик 23АВС1	Пневморазгру-	25-1	80	–	25ЯП	КВВГ	4х1	20			
		жатель, мех. 25,										
		манометр 25Р4										
К100	Ящик 23АВС1	Пневморазгру-	25-1	80	–	25ЯП	КВВГ	4х1	20			
		жатель, мех. 25,										
		манометр 25Р5										
С1	Щит ASB	Щиток осве-	С1-1	25	8		ВВГ	4х2,5	70			
	пан. 11	щения Щ01	С1	25	2							
		(компрессорная)										

Инв. № подл. | Подпись и дата | Взам. инв. №

Привязан

Инв. №

Гл. инж.	Ермолаев	
Нач. ТО	Белоусов	
Нач. отд.	Кузбар	
Н. контр.	Кокосьян	
ГИП	Егоров	
Разраб.	Пузочева	
Разраб.	Шлахтер	

708-57.90-ЭМ

Склад пылевидных строительных материалов прирельсовый силосного типа (мобильный) вместимостью 0,5 т. тонн.

Стадия	Лист	Листов
Р	43	55

Кабельный журнал (продолжение)

ВНИПИ ТЯЖПРОМЭЛЕКТРОПРОЕКТ Волгоградское отделение

Альбом 4

Обозначение кабеля провода	Трасса: Начало	Трасса: Конец	Проход через трубу: Обозначение	Проход через трубу: Диаметр по стандарту мм	Проход через трубу: Длина м	Проход через трубу: Протяжной ящик №	Кабель, провод по проекту: Марка	Кабель, провод по проекту: Количество числа и сечение жил	Кабель, провод по проекту: Длина, м	Кабель, провод проложен: Марка	Кабель, провод проложен: Кол-во числа и сечение жил	Кабель, провод проложен: Длина, м
Н101	Щит ASB, пан.7	Щит ASB, пан.8					ВВГ	3х70+1х35	12			
К102	Щит ASB, пан.3	—"— пан.8					КВВГ	10х1,5	15			
К103	—"— пан.3	—"— пан.8					КВВГ	14х1,5	15			
К104	—"— пан.3	—"— пан.8					КВВГ	14х1,5	15			
К105	—"— пан.6	—"— пан.8					КВВГ	10х1,5	13			
К107	Щит ASB, пан.1	ADC, пан.3	107	80	4	5ЯП1	КВВГ	14х1,5	17			
К108	—"— пан.3	ADC, пан.3	107	80	–	5ЯП1	КВВГ	10х1,5	15			
К109	—"— пан3	ADC, пан.3	107	80	–	5ЯП1	КВВГ	14х1,5	15			
К110	—"— пан.4	ADC, пан.1	107	80	–	5ЯП1	КВВГ	14х1,5	14			
К111	—"— пан.5	ADC, пан.3	107	80	–	5ЯП1	КВВГ	14х1,5	12			
К112	—"— пан.6	ADC, пан.3	107	80	–	5ЯП1	КВВГ	10х1,5	12			
К114	Щит ASB, пан8	ADC, пан.2	114	80	4	5ЯП1	КВВГ	19х1,5	16			
К115	—"— пан8	ADC, пан.2	114	80	–	5ЯП1	КВВГ	19х1,5	16			
К116	—"— пан.12	ADC, пан.1	114	80	–	5ЯП1	КВВГ	10х1,5	16			
К117	—"— пан.12	ADC, пан.1	114	80	–	5ЯП	КВВГ	19х1,5	16			
К119	Щит ASB, пан.10	Ящик 1АВС					КВВГ	10х1,5	26			
К120	—"— пан.10	—"— 2АВС					КВВГ	10х1,5	26			
К121	—"— пан.10	—"— 3АВС					КВВГ	10х1,5	18			
К122	—"— пан.10	—"— 4АВС					КВВГ	10х1,5	18			
К124	Щит ASB, пан.7	Ящик 9АВС					КВВГ	14х1,5	35			
К125	—"— пан.8	—"— 9АВС					КВВГ	7х1,5	35			
К127	Щит ASB, пан.10	Ящик 23АВС1					КВВГ	14х1,5	40			
Н128	Щит ASB, пан.1	Щит ASB, пан.8					ВВГ	2х2,5	15			
*	Компрессоры	Питающая сеть										
	ТП, шкафN	Шкаф 1АНС										
	ТП, шкафN	Шкаф 2АНС										
	ТП, шкафN	Шкаф 3АНС										
	ТП, шкафN	Шкаф 4АНС										
	ТП, шкафN	Шкаф 5АНС										

* – Обозначение кабеля, сечение, марка, длина и способ прокладки определяются при привязке.

Потребность кабелей и проводов длина, м

Число и сечение жил, напряжение	Марка: ВВГ	КВВГ	КГ								
2х2,5	15										
3х1,5			360								
3х4			30								
3х10	10										
3х16	30										
3х2,5+1х1,5	15		17								
3х4+1х2,5	35										
3х6+1х4	73										
3х16+1х10	35										
3х70+1х35	12										
4х1,0		933									
4х1,5											
4х2,5	235										
4х4	44										
5х1,5		127									
7х1,5		50									
10х1,5		351									
14х1,5		463									
19х1,5		48									

Потребность труб

Обозначение по стандарту	Диаметр по стандарту мм	Длина м
М-Р-20х2,35	26,8	67
М-Р-25х2,8	33,5	76
М-Р-40х3,0	48,0	114
М-Р-65х3,2	75,5	95
М-Р-80х3,5	88,5	37

Инв. № подл. | Подпись и дата | Взам. инв. №

Привязан

Инв. №

Гл.инж.	Ермолаев	
Нач.ТО	Белоусов	
Нач.отд.	Кузбар	
Н.контр.	Кокосян	
ГИП	Егоров	
Разраб.	Пузачева	
Разраб.	Шлахтер	

708-57.90-ЭМ

Склад пылевидных строительных материалов прирельсовый силосного типа (мобильный) вместимостью 0,5 т. тонн.

Стадия	Лист	Листов
Р	44	55

Кабельный журнал (окончание)

ВНИПИ ТЯЖПРОМЭЛЕКТРОПРОЕКТ Волгоградское отделение

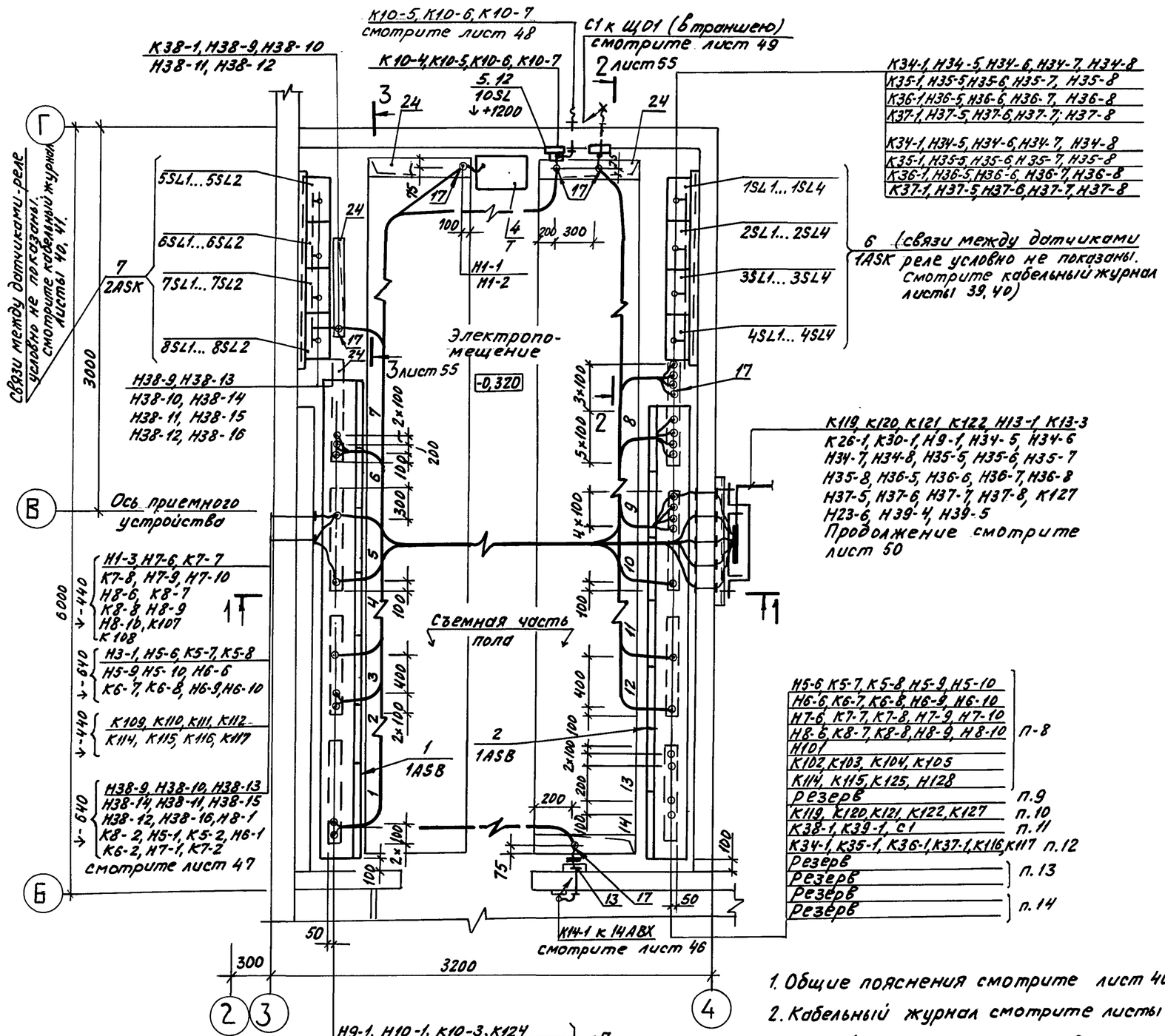

Марка поз.	Обозначение	Наименование	Кол.	Масса ед. кг	Примечание
		Электрооборудование			
1	708-57.90-ЭМН лист 2	Щит ASB. Панели 1...7	1		
2	708-57.90-ЭМН лист 19	Щит ASB. Панели 8...14	1		
3		Пост кнопочный управления			
		ПКУ15-121.-54У2	1		14АN
4		Трансформатор			
		ТСЗИ-4,0У2	1		Т
5		Датчик реле уровня			
		РОС301-071	1		10SL
6		Щит 1ASK	1		
7		Щит 2ASK	1		
		Электромонтажные изделия			
		Лоток. Секция прямая			
8		НЛ10-П2,37У3	4		
9		НЛ40-П2,37У3	1		
10		Прижим НЛ-ПРУ3	20		
11		Швеллер К235У2	4		2-э/кабел. 2-э/аппар.
12		Профиль К101/2У2	15		э/аппар.
13		Профиль К241У2	6		1-э/аппар 5-э/лотков
14		Полоса К106У2	8		э/кабел.
15		Коробка клеммная У614А У2	1		14АВХ
16		Скобы разные	20		
		Детали			
17		Патрубок. Труба легкая 80х3,5 ГОСТ 3262-75			
		L=150	40	6м	
		Стандартные изделия			
18		Болт М5х20 ГОСТ 7805-70	130		
19		Болт М8х25 ГОСТ 7798-70	50		
20		Гайка М5 ГОСТ 5915-70	130		
21		Гайка М8 ГОСТ 5915-70	50		
22		Шайба 5 ГОСТ 11371-78	130		
23		Шайба 8 ГОСТ 11371-78	50		
		Материалы			
24		Лист 2 ГОСТ 19903-74	80кг		
25		Уголок 50х50х5 ГОСТ 8509-72	4кг		

1. Общие пояснения смотрите лист 46.
2. Кабельный журнал смотрите листы 34...44.
3. Данный чертеж рассматривать совместно с листами 46...50.

Гл. инж.	Ермолаев		
Нач. ТО	Белоусов		
Нач. отд.	Кузбар		
Н. контр.	Юшин		
ГИП	Егоров		
Гл. конс.	Юшин		
Разраб.	Бушкина		

Привязан

Инв. №

708-57.90-ЭМ

Склад пылевидных строительных материалов при рельсовом силосном типе (мобильный) вместимостью 0,5 тыс. тонн

Стадия	Лист	Листов
Р	45	55

Электропомещение. Установка электрооборудования, прокладка кабелей (Начало)

ВНИПИ Тяжпромэлектропроект Волгоградское отделение

Инв. № подл. | Подпись и дата | Взам. инв. №

Альбом 4

План кровли
М1:50

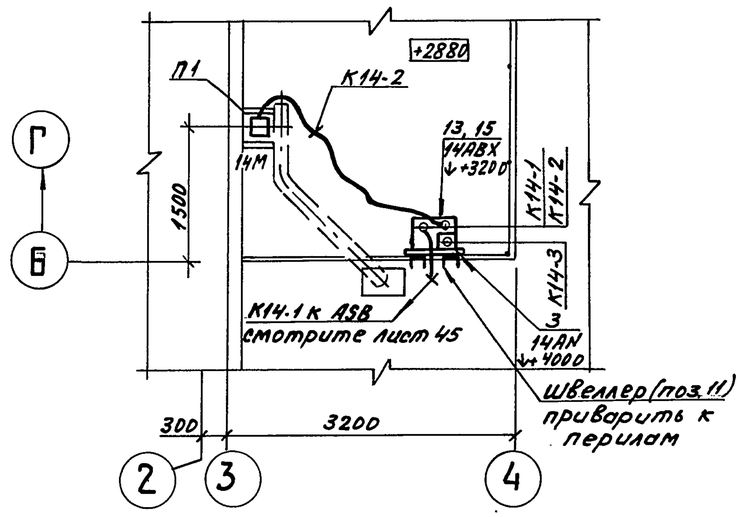

Разрез 1 – 1

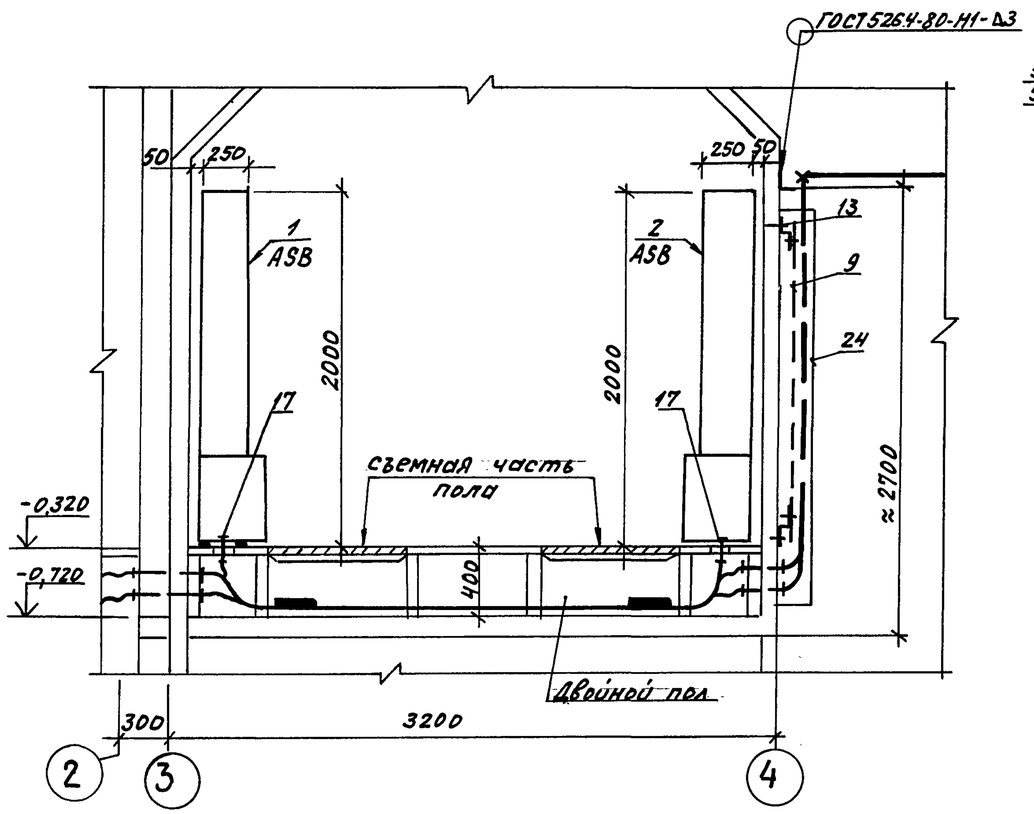

Разрез 2 - 2 (повернуто)

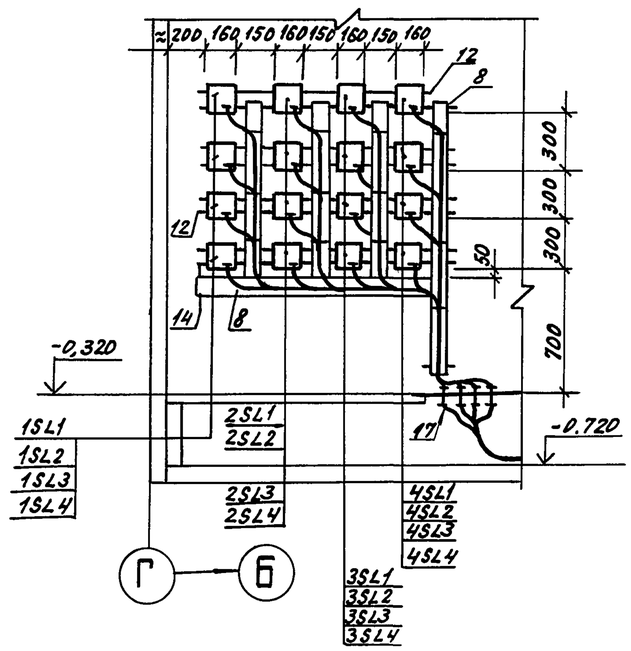

Разрез 3 - 3 (повернуто)

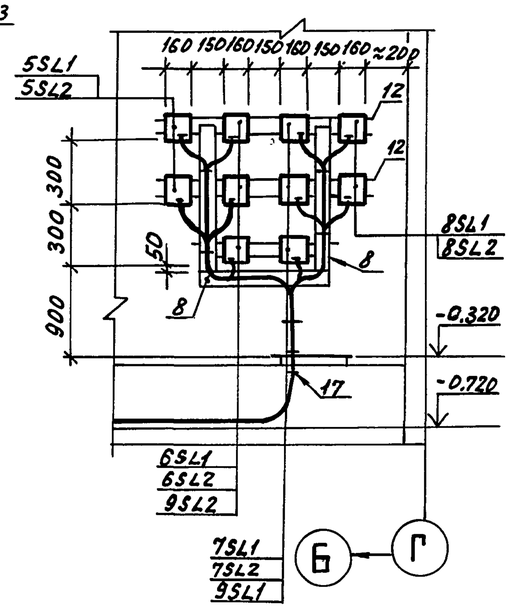

Общие пояснения.

1. Все электрооборудование, показанное на чертежах, имеет обозначения (номера), принятые в принципиальных схемах.
2. Условные графические обозначения электрооборудования и проводок на планах приняты по ГОСТ 21.614-88.
3. Расстояния между точками крепления лотков для прокладки кабелей - 2000 мм.
4. Расстояния между точками крепления труб электропроводки 2000.., 3000 мм.
5. Монтаж труб электропроводок выполнить с учетом блочной транспортировки строительных конструкций. Все конструкции для крепления электрооборудования, труб и кабелей варить к металлоконструкциям склада качественным швом 3 мм по ГОСТ 5264-80.
6. Отдельные аппараты (кнопки, автоматы, пускатели, рубильники), отметки которых не указаны на чертежах, устанавливать на высоте 1300 мм (до оси) от пола.
7. Все дополнительные конструкции для прокладки кабелей и труб, необходимость в которых выявляется в процессе монтажа, устанавливать по месту. Материал для таких конструкций учтен в спецификации материалов и в ведомости потребности материалов.

				708-57.90-ЭМ			
	Гл. инж.	Ермолаев		Склад пылевидных строительных материалов прорельсовый силосного типа (мобильный) вместимостью 0,5 тыс. тонн			
привязан	Нач. ТО	Белоусов			Стадия	Лист	Листов
	Нач. отд.	Кузбар			Р	46	55
	Н. контр.	Юшин					
	ГИП	Егоров		Электропомещение. Установка электрооборудования, прокладка кабелей (окончание)	ВНИПИ ТЯЖПРОМЭЛЕКТРОПРОЕКТ Волгоградское отделение		
	Гл. конст.	Юшин					
инв. №	Разраб.	Бушкина					

Инв. № подл. | Подпись и дата | Взам. инв. №

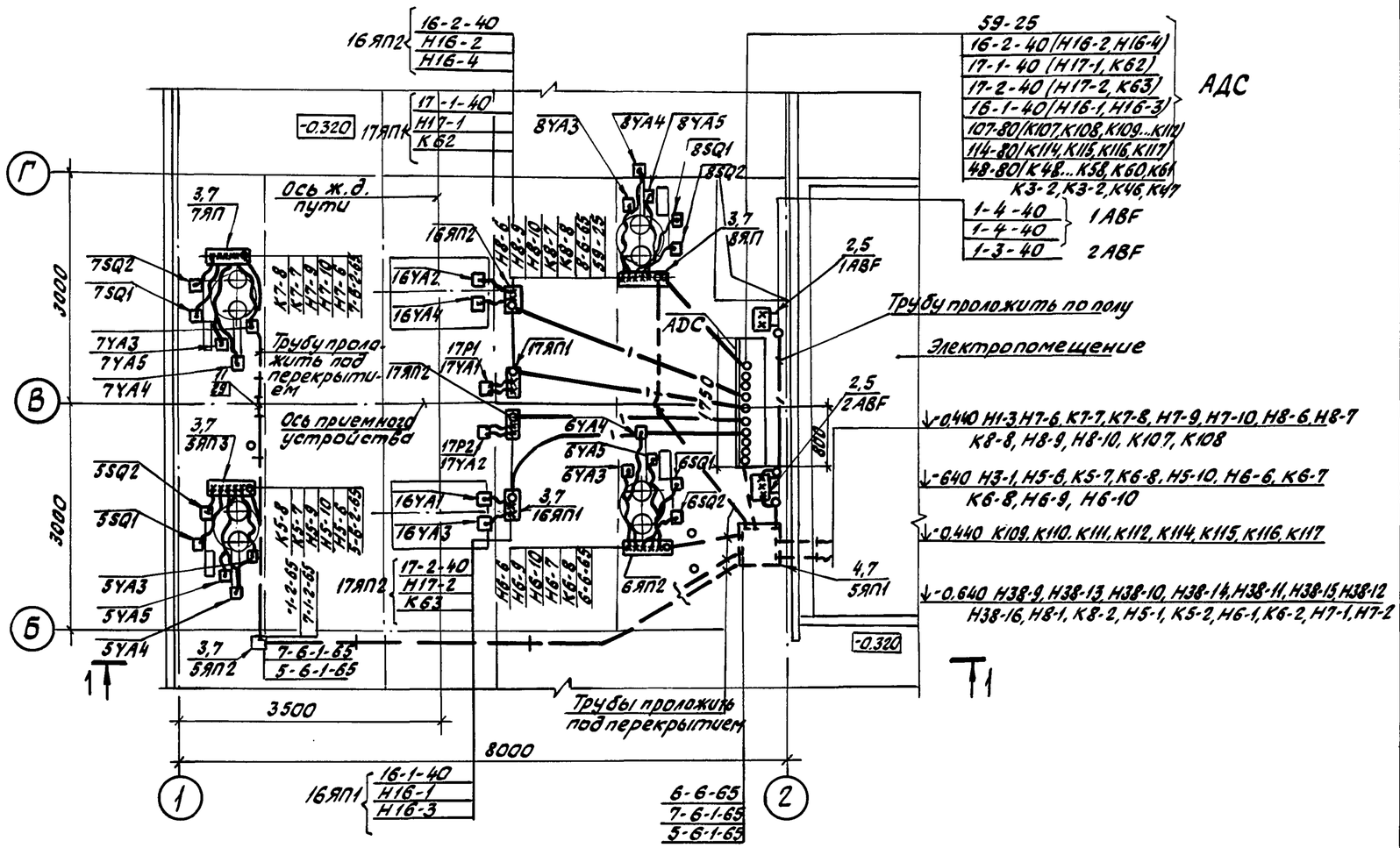

Разрез 1-1

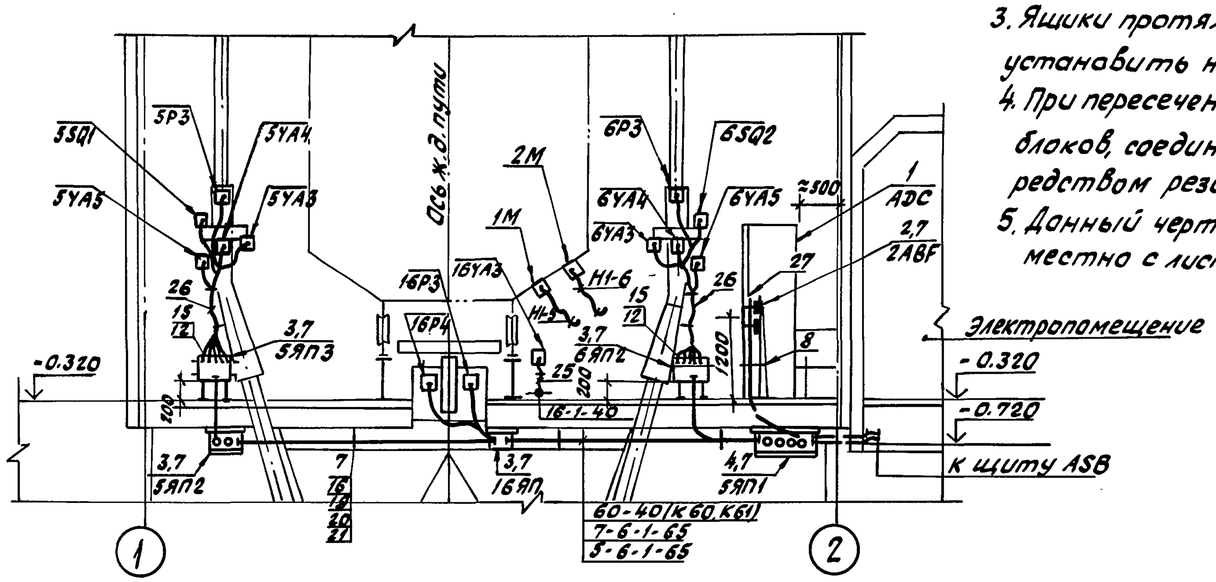

1. Общие пояснения смотрите лист 46
2. Кабельный журнал смотрите листы 34...44
3. Ящики протяжные 16ЯП1, 16ЯП2, 17ЯП1, 17ЯП2, установить на 200 мм от пола
4. При пересечении труб в местах стыка блоков, соединять их между собой посредством резиновых рукавов (поз. 29).
5. Данный чертеж рассматривать совместно с листами 45, 48.

Марка поз.	Обозначение	Наименование	Кол.	Масса ед. кг	Примечание
		Электрооборудование			
1	708-57.90-ЭМН лист 37	Пульт АДС	1		
2		Ящик однофидерный			
		ЯВ3Ш-31	2		2АВF 1АВF
		Электромонтажные изделия			
3		Ящик протяжной К654У2	8		
4		К657У2	1		5ЯП1
5		Стойка К314УХ12	4		
6		Швеллер К235У2	5		для кабелей 6-в/аппар. 4-в/труб
7		Профильзетовый К241У2	15		
8		Полосамонтажная К106У2	10		2кабелей
9		Муфта ТР-5У3	35		
10		ТР-7У3	4		
11		ТР-9У3	10		
12		Гайка установочная заземляющая К482У3	8		
13		К484У3	4		
14		К486У3	40		
15		Патрубок вводной У476У2	35		
16		Скобы разные	100		
		Стандартные изделия			
17		Ниппель двойной ГОСТ 8958-75 20	4		
18		40	2		
19		Болт М8х25 ГОСТ 7798-70	150		
20		Гайка М8 ГОСТ 5915-70	150		
21		Шайба 8 ГОСТ 11371-78	150		
		Материалы			
		Труба легкая			
		ГОСТ 3262-75			
22		25х2,8			
23		40х3	31м		
24		65х3,2	40м		1м. для патрубк.
25		80х3,5	14м		2м. для патрубк.
		Трубка резиновая техническая ГОСТ 5496-78			
26		ЗПТ 28х4	80м		
27		ЗПТ 40х4	6м		
28		Лист 2			
		ГОСТ 19903-74	15кг		для кожуха
29		Резиновый напорный рукав ГОСТ 18698-79			
		рукав Б(I)-1-80-94-У	15м		

Гл. инж.	Ермолаев		
Нач. ТО	Белоусов		
Нач. отд.	Кузбар		
Н. контр.	Юшин		
ГИП	Егоров		
Гл. конс.	Юшин		
разраб.	Пузачев		

Привязан

Инв. №

708-57.90-ЭМ

Склад пылевидных строительных материалов прирельсовый силосного типа (мобильный) (вместимостью) 0,5 т. тонн.

Стадия	Лист	Листов
Р	47	55

Приемное устройство. Установка электрооборудования, прокладка труб и кабелей.

ВНИПИ ТЭЖП РОМЭЛЕКТРОПРОЕКТ им. Ф. Б. Якубовского Волгоградское отделение

Инв. № подл. | Подпись и дата | Взамен инв.

Альбом 4

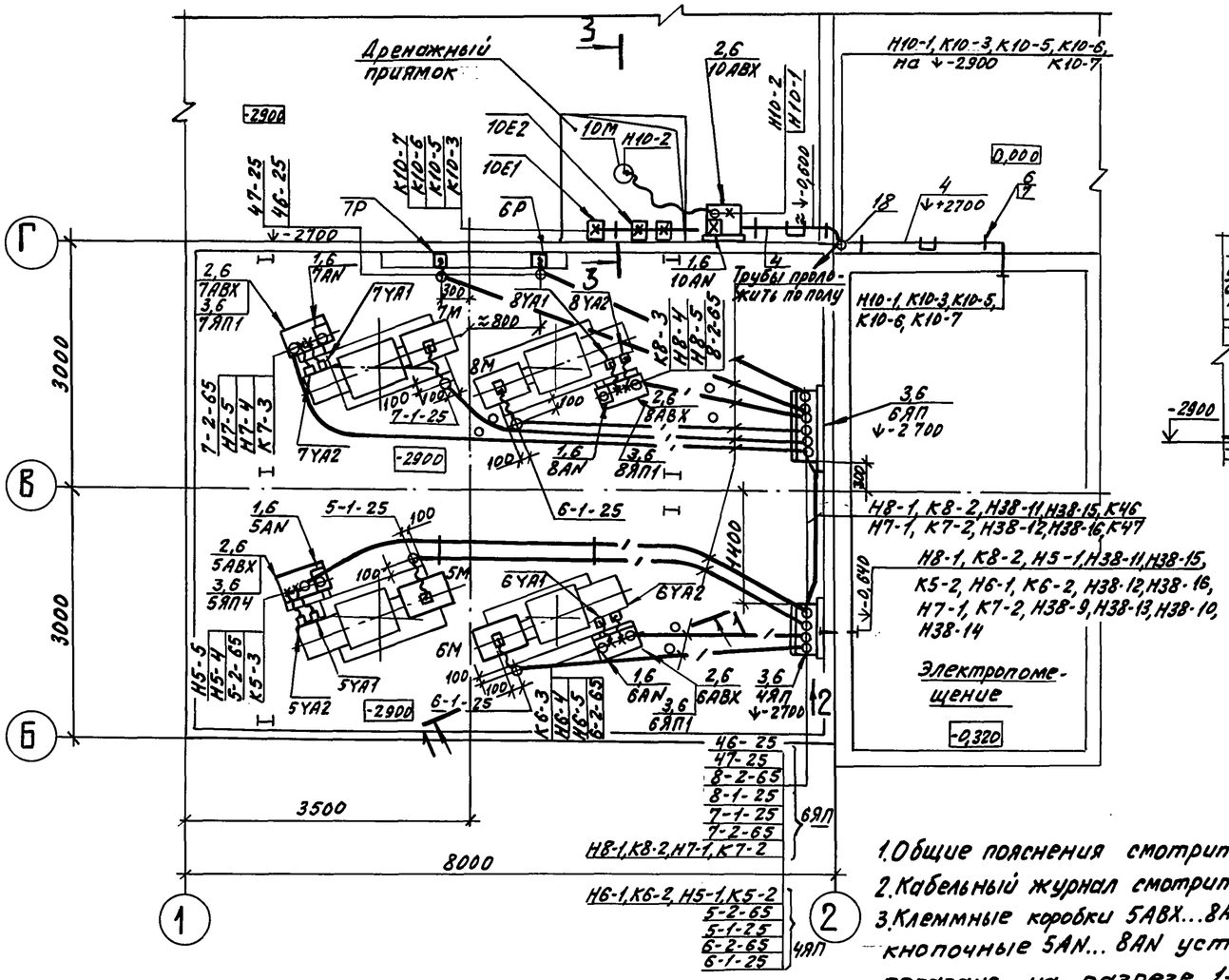

Вид 2

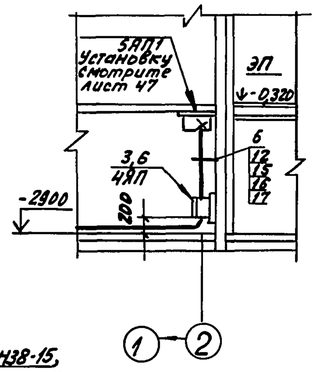

Разрез 1–1

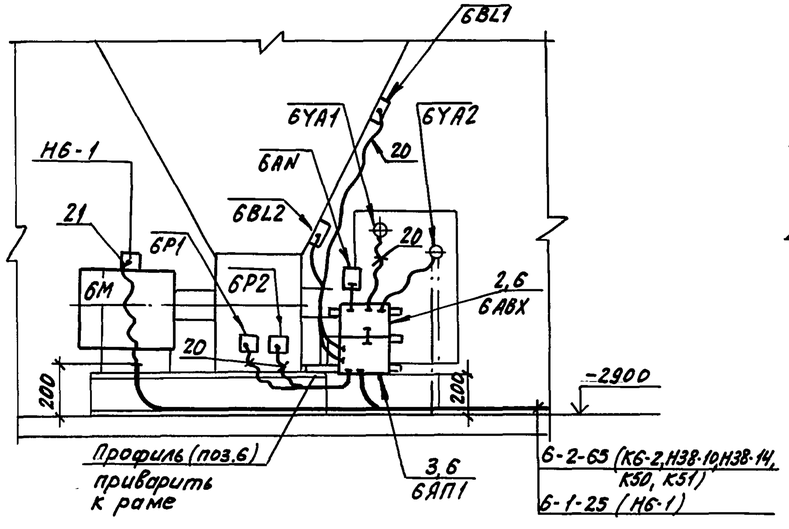

разрез 3 – 3 (повернуто)

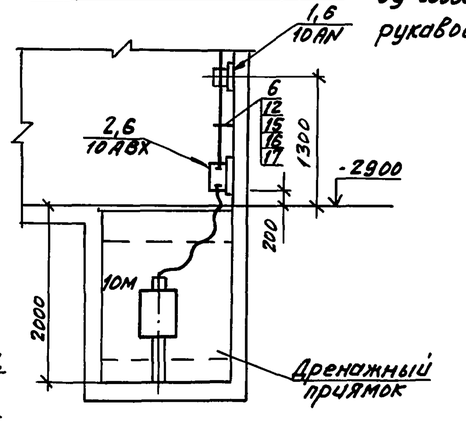

1. Общие пояснения смотрите лист 46.
2. Кабельный журнал смотрите листы 34...44.
3. Клеммные коробки 5АВХ...8АВХ и посты кнопочные 5АN... 8АN установить как показано на разрезе 1-1.
4. Данный чертеж рассматривать совместно с листами 45, 47.
5. При пересечении труб в местах стыка блоков, соединять их между собой посредством резиновых рукавов (поз. 22)

Марка поз.	Обозначение	Наименование	Кол.	Масса ед. кг	Примечание
		Электрооборудование			
1		Пост кнопочный			
		управления			
		ПКУ15-21.14-54У2	5		5АN...8АN, 10АN
		Электромонтажные изделия			
2		Коробка клеммная			
		У614АУ2	5		5АВХ..8АВХ 10АВХ
3		Ящик протяжной К65У2	6		4ЯП, 6ЯП
4		Лоток. Секция прямая			
		НЛ10-П2.37У3	4		
5		Швеллер К23У2	9		для крепл. лотков
6		Профиль зетовый К24У2	6		2-д/труб 4-д/апп.
7		Полоса монтажная К10У2	5		для кабелей
8		Муфта ТР-5У3	40		
9		ТР-7У3	8		
10		Патрубок вводной У476У3	30		
11		Гайка установочная			
		Заземляющая К48У3	16		
12		Скобы разные	60		
13		Дюбель пластмассовый	50		
		Стандартные изделия			
14		Ниппель двойной 40			
		ГОСТ 8958-75	4		
15		Болт М8×25 ГОСТ 7798-70	140		
16		Гайка М8 ГОСТ 5915-70	140		
17		Шайба 8 ГОСТ 11371-78	140		
		Материалы			
		Труба легкая ГОСТ 3262-75			
18		25×2,8	36м		
19		65×3,2	24м		
		Трубка резиновая техническая ГОСТ 7549-78			
20		3ПТ 28×4	60м		
21		3ПТ 40×4	10м		
22		Резиновый напорный рукав ГОСТ 18698-79			
		Рукав Б(I)-1-80-94-У	10м		

Гл. инж.	Ермолаев		
Нач. то	Белоусов		
Нач. отд.	Кузбар		
Н. контр.	Юшин		
ГИП	Егоров		
Гл. конс.	Юшин		
Разраб.	Пузачева		

Привязан

Инв. №

708-57.90-ЭМ

Склад пылевидных строительных материалов прирельсовый силосного типа (мобильный) вместимостью 0,5 тыс. тонн.

Стадия	Лист	Листов
Р	48	55

Подвал приемного устройства. Установка электрооборудования, прокладка труб и кабелей.

ВНИПИ ТЯЖПРОМЭЛЕКТРОПРОЕКТ им. Ф.Б. Якубовского Волгоградское отделение

Инв. № подл. | Подпись и дата | Взам. инв. №

Альбом 4

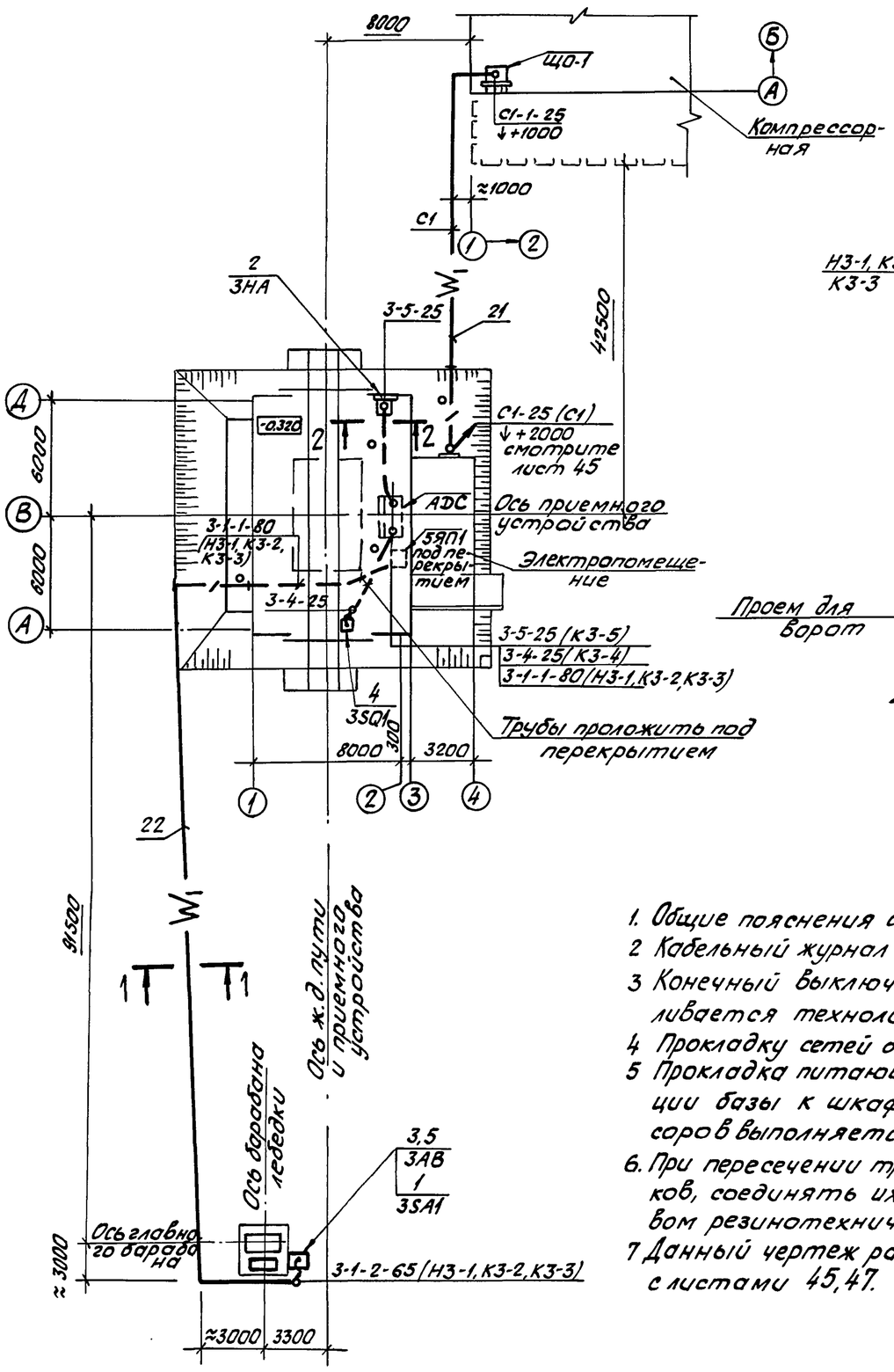

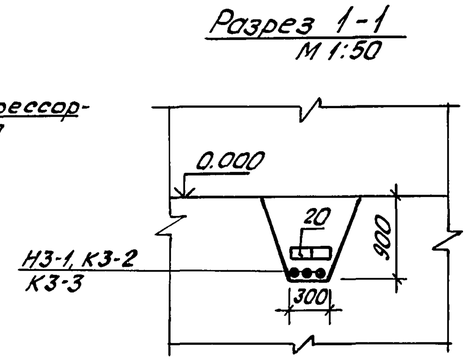

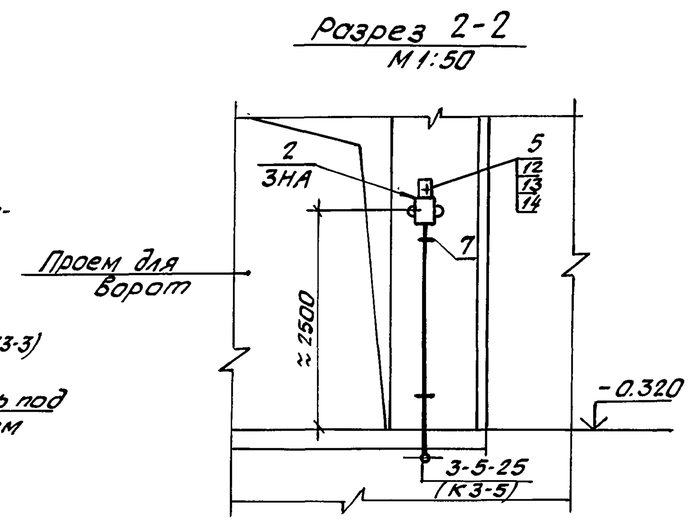

1. Общие пояснения смотрите лист 46.
2. Кабельный журнал смотрите листы 34...44.
3. Конечный выключатель 3SQ1 устанавливается технологами.
4. Прокладку сетей освещения смотрите листы 30
5. Прокладка питающих кабелей от подстанции базы к шкафам управления компрессоров выполняется при привязке проекта.
6. При пересечении труб в местах стыка блоков, соединять их между собой посредством резинотехнической трубки (поз. 18,19).
7. Данный чертеж рассматривать совместно с листами 45,47.

Марка поз.	Обозначение	Наименование	Кол.	Масса ед.кг	Примечание
		Электрооборудование			
1		Ключ безопасности			
		ПКУ3-58И0103У2	1		3SA1
2		Звонок серии М3	1		ЗНА
3		Пускатель ЗАВ	1		поставляется комплектно следейкой
4		Конечный выключатель	1		комплектуется технологическим оборудованием
		3SQ1			
		Электромонтажные изделия			
5		Профиль монтажный			
		зетовый К241У2	2		
6		Швеллер К235У2	1		
7		Полоса монтажная			
		К106У2	3		
8		Скобы разные	40		
		Стандартные изделия			
9		Болт М8х35 ГОСТ7798-70	20		
10		Гайка М8 ГОСТ5927-70	20		
11		Шайба 8 ГОСТ11371-78	20		
12		Болт М10х25 ГОСТ7798-70	10		
13		Гайка М10 ГОСТ5927-70	10		
14		Шайба 10 ГОСТ11371-78	10		
		Материалы			
		Труба легкая ГОСТ			
		3262-75			
15		М-р-25х2,8	24м		
16		М-р-65х3,2	5м		
17		М-р-80х3,5	12м		
18		Трубка резиновая техническая ГОСТ5496-78			
		ЗПТ 28х4	4м		
19		Резиновый напорный			
		рукав ГОСТ 18698-79			
		рукав Б(I)-1-80-ЭГ4У2	4м		
20		Кирпич красный			
		ГОСТ 1530-80	1210 шт		
		Кабельная траншея			
21		Т-2	40м		
22		Т-2	105м		

Гл.инж.	Ермолаев		
Нач.ТО	Белоусов		
Нач.отд.	Кузбар		
Н.контр.	Юшин		
ГИП	Егоров		
Гл.конс.	Юшин		
Разраб.	Бушкина		

Привязан

Инв. №

708-57.90-ЭМ

Склад пылевидных строительных материалов прирельсовый силосного типа (мобильный) вместимостью 0,5 тыс. тонн.

Стадия	Лист	Листов
Р	49	55

Маневровая лебедка. Установка электрооборудования, прокладка труб и кабелей.

ВНИИ Тяжпромэлектропроект им. Ф.Б. Якубовского Волгоградское отделение

Инв. № подл. | Подпись и дата | Взам. инв. №

Альбом 4

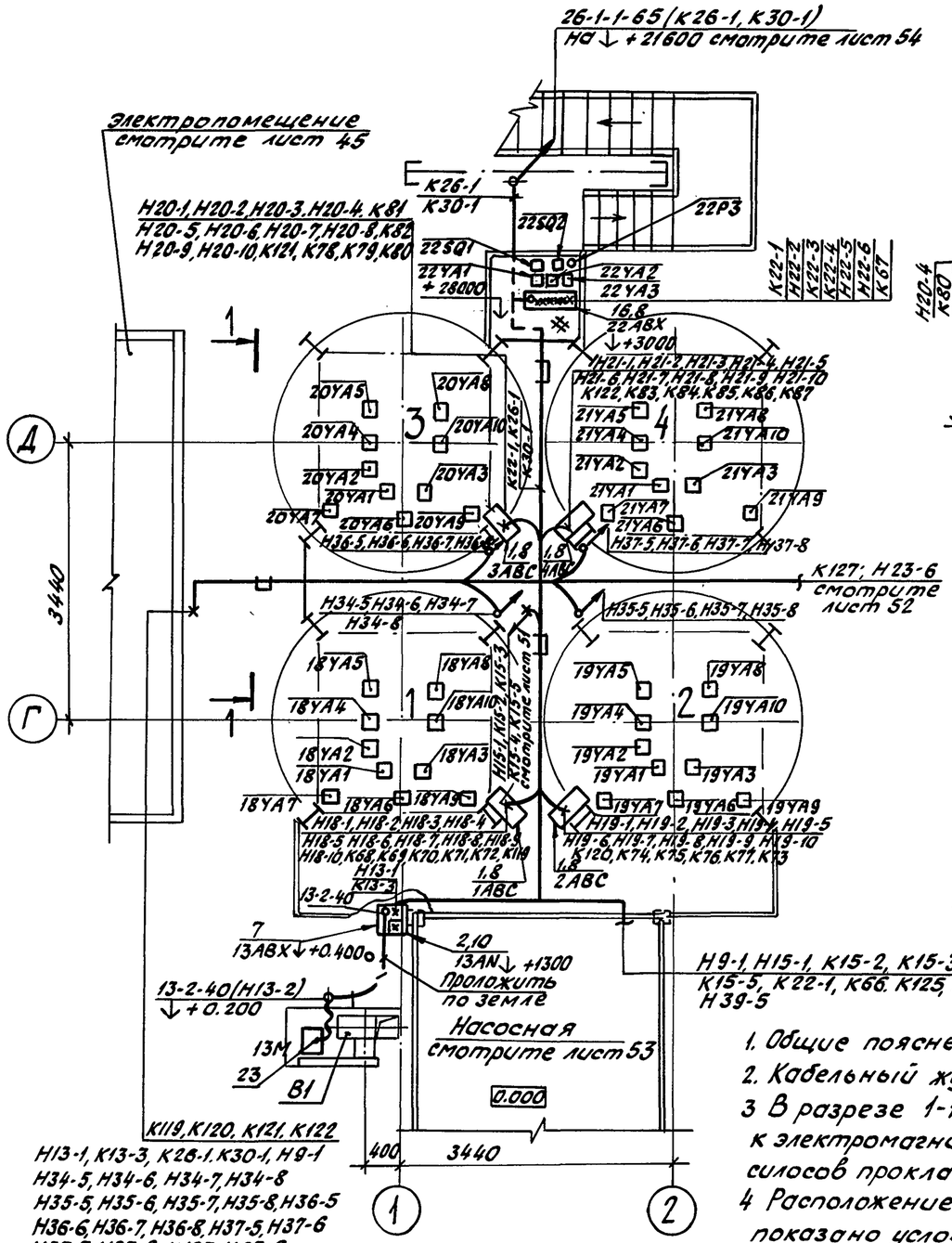

Разрез 1-1 (повернуто)

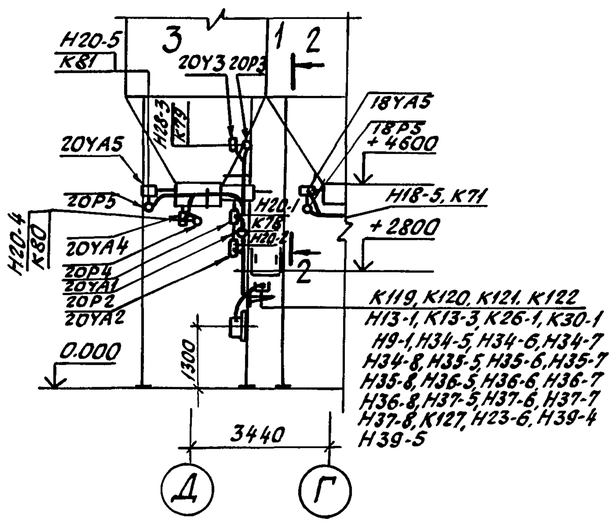

Разрез 2-2 (повернуто)

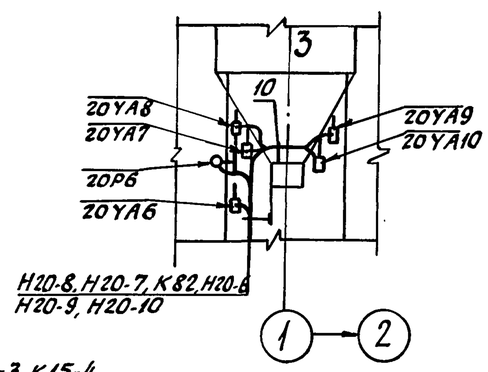

Клеммный ящик 13АВХ

М 1:10

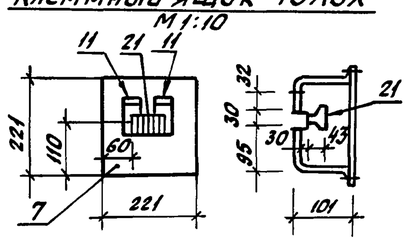

1. Общие пояснения смотрите лист 46.
2. Кабельный журнал смотрите листы 34...44.
3. В разрезе 1-1 показана прокладка кабелей к электромагнитам на силосе 3, для остальных силосов прокладку кабелей выполнить аналогично.
4. Расположение электрооборудования на силосах показано условно, прокладку кабелей к нему уточнить по месту при монтаже.
5. Лоток (поз. 5) крепить к конструкции площадки ↓ +2800 через 2000 мм.
6. Данный чертеж рассматривать совместно с листами 45, 46, 51...54.

Марка поз.	Обозначение	Наименование	Кол.	Масса ед.кг	Примечание
		Электрооборудование			
1	708-57.90-ЭМН, лист 66	Ящик 1АВС...4АВС	4		
2		Пост кнопочный управления ПКУ15-21.127-54У2	1		13АN
		Электромонтажные изделия			
3		Стойка К1150ц УТ1,5	18		
4		Полка К1163ц УТ1,5	18		
5		Лоток, секция прямая НЛ40-П2.37У3	14		
		Секция угловая НЛ-У45У3	10		
6		Прижим НЛ-ПРУ3	30		
7		Коробка У996У2	1		13АВХ
8		Профиль К241У2	20		
9		Швеллер К235У2	5		
10		Полоса К106У2	20		
11		К202У2	1		
12		Ключ К1156У3	1		
13		Муфта ТР-7У3	4		
14		Скобы разные	300		
15		Лента монтажная	5кг		
16		Коробка клеммная			
		У615АУ2	1		22АВХ
		Стандартные изделия			
17		Гайка М8 ГОСТ 5915-70	150		
18		Шайба 8 ГОСТ 11371-78	150		
19		Болт М8х20 ГОСТ 7798-70	100		
20		Болт М8х40 ГОСТ 7798-70	50		
21		Блок зажимов			
		БЗН18-272120ТЕ00У2	1		
22		Ниппель двойной-40			
		ГОСТ 8958-76	5		
		Материалы			
23		Резиновая техническая			
		Трубка ГОСТ 5496-78			
		Трубка ЗПТ 40х4	1м		
24		Труба легкая			
		ГОСТ 3262-75			
		М-р-40х3	5м		1м-для потрубки
25		Уголок 50х50х5			
		ГОСТ 8509-72	30кг		

Гл.инж.	Ермолаев		
Нач.ТО	Белоусов		
Нач.отд.	Кузбар		
Н.контр.	Юшин		
ГИП	Егоров		
Гл.конс.	Юшин		
Разраб.	Бушкина		

Привязан

Инв. №

708-57.90-ЭМ

Склад пылевидных строительных материалов прирельсовый силосного типа (мобильный) вместимостью 0,5 т. трнн.

Стадия	Лист	Листов
Р	50	55

Силосы. Установка электрооборудования, прокладка труб и кабелей.

ВН ИПИ ТЯЖПРОМЭЛЕКТРОПРОЕКТ им. Ф.Б. Якубовского Волгоградское отделение

Инв. № подл. | Подпись и дата | Взам. инв. №

Альбом 4

План на отм. +11,100

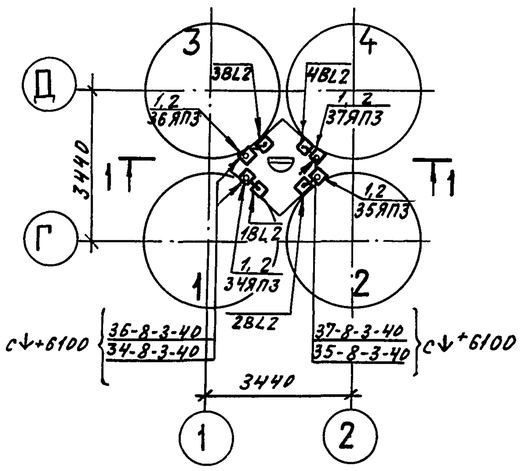

План на отм. +19100

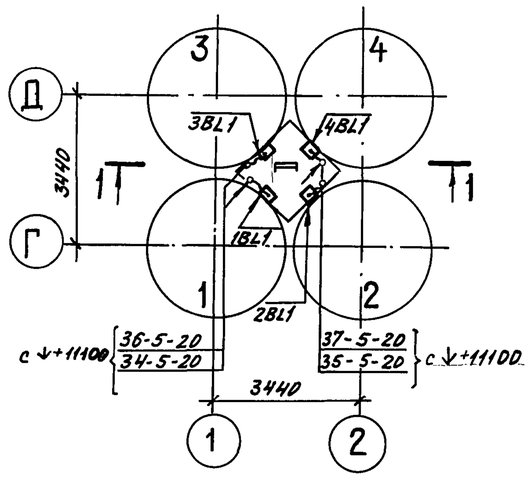

Разрез 1–1

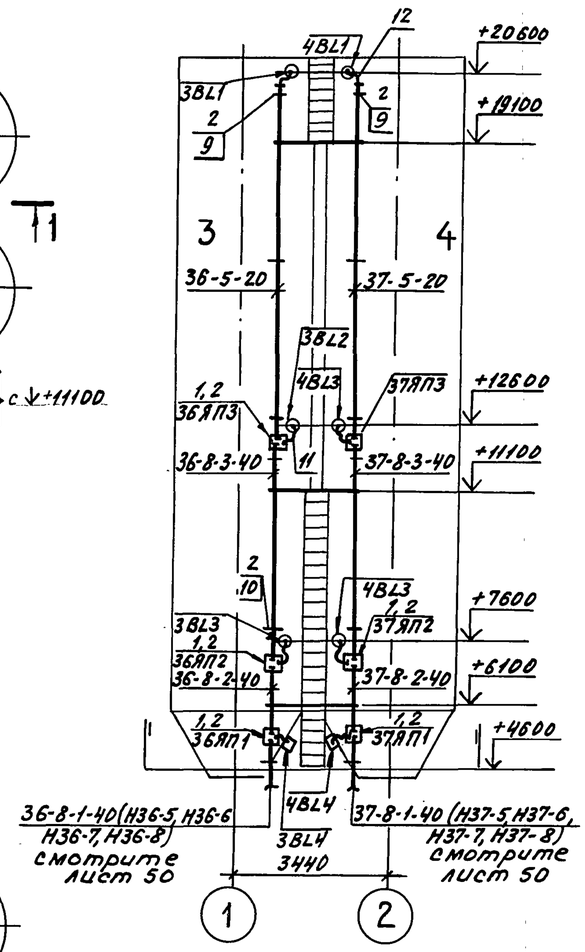

План на отм. +4600

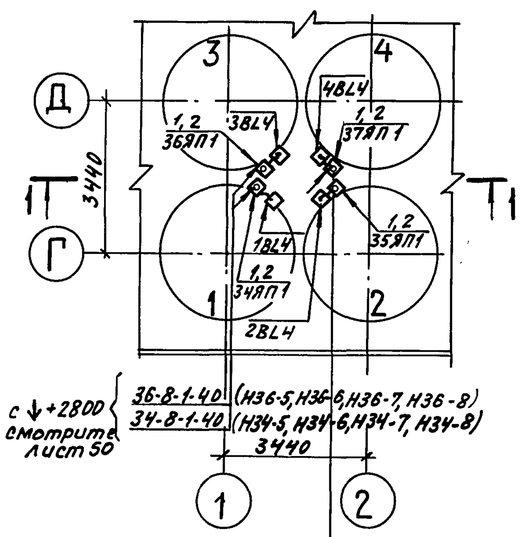

План на отм. +6100

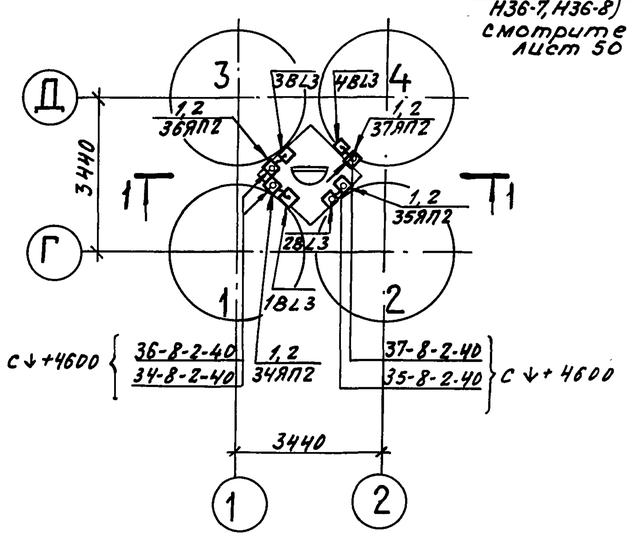

Марка поз.	Обозначение	Наименование	Кол.	Масса ед.кг	Примечание
1		Коробка протяжная			34ЯП1... 37ЯП1
		У996У2	12		34ЛП2..37ЯП2 34ЯП3..37ЛП3
2		Профиль			
		К241У2	6		1-д/коробок 5-д/труб
3		Полоса			
		К106У2	4		для кабелей
		Муфта ТР			
4		ТР-2У3	4		
5		ТР-5У3	12		
6		Патрубок вводной			
		У476У3	16		
		Гайка установочная			
		заземляющая			
7		К481У3	68		
8		К484У3	60		
		Хомутики			
9		С437У2	28		
10		С439У2	20		
		Резиновые техни-			
		ческие трубки			
		ГОСТ 5496-78			
11		трубка ЗПТ 28×4	12м		
12		трубка ЗПТ 32×4	4м		
		Труба легкая			
		ГОСТ 3262-75			
13		М-Р-20×2,5	32м		
14		М-Р-40×3	52м		

1. Общие пояснения смотрите лист 46.
2. Кабельный журнал смотрите листы 34.. 44.
3. Данный чертеж рассматривать совместно с листом 50.

Привязан

Инв.№

Гл. инж.	Ермолаев		
Нач. ТО	Белоусов		
Нач. отд.	Кузбар		
Н. контр.	Юшин		
ГИП	Егоров		
Гл. конст.	Юшин		
Разраб.	Бушкина		

708 - 57.90 - ЭМ

Склад пылевидных строительных материалов прирельсовый силосного типа (мобильный) вместимостью 0,5 тыс. тонн

Силосы. Установка датчиков уровня, прокладка труб и кабелей.

Стадия	Лист	Листов
Р	51	55

ВНИПИ ТЯЖПРОМЭЛЕКТРОПРОЕКТ им. Ф.Б. Якубовского Ленинградское отделение

Инв.№ подл. | Подпись и дата | Взам. инв.№

Альбом 4

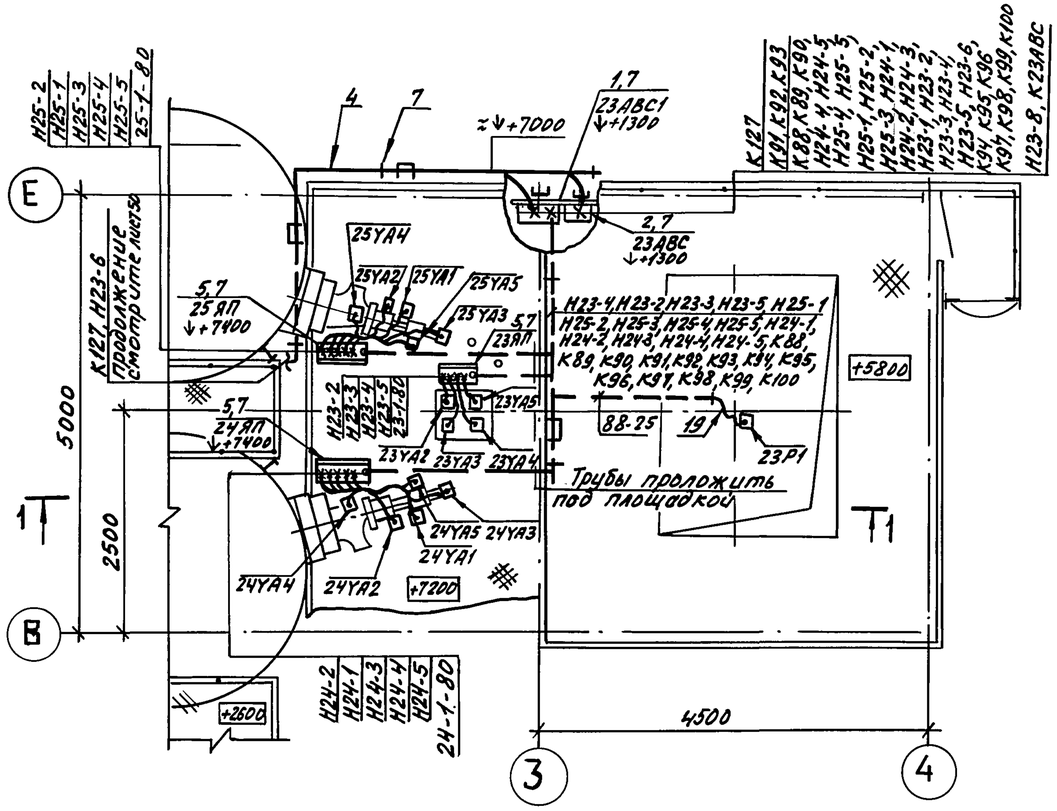

Разрез 1 — 1

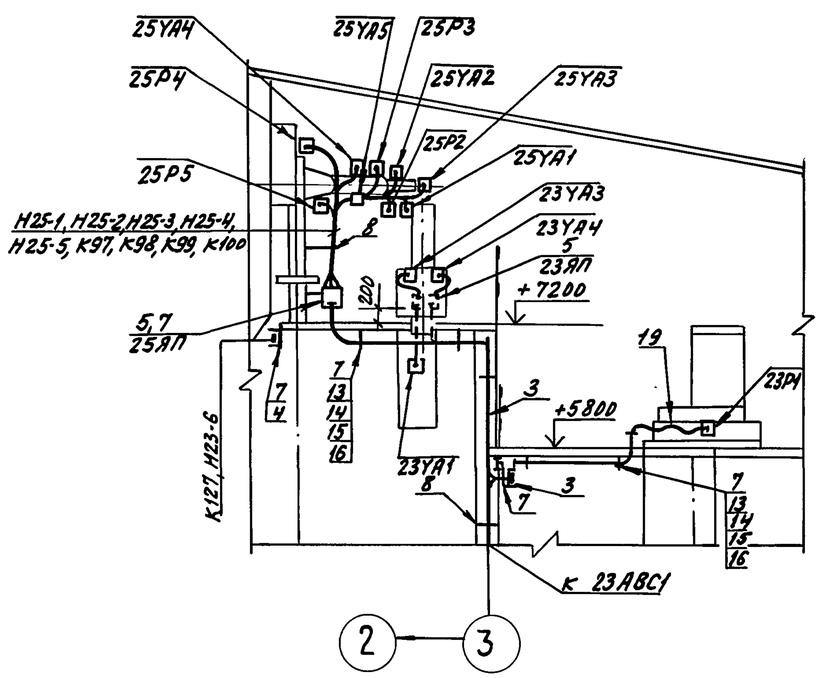

1. Общие пояснения смотрите лист 46.
2. Кабельный журнал смотрите лист 34... 44
3. Данный чертеж рассматривать совместно с листом 50, 45.

Марка поз.	Обозначение	Наименование	Кол.	Масса ед. кг	Примечание
		Электрооборудование			
1	708-57.90-ЭМН. лист 85	Ящик 23АВС1	1		
2		Ящик 23АВС	1		Комплектно с устройством электроснабжения 2-80-21
		Электромонтажные изделия			
		Лоток. Секция прямая			
3		НЛ20-П2, 3У3	5		
4		НЛ10-П2, 3У3	8		
5		Ящик протяжной К65У2	3		23ЯП, 24ЯП, 25ЯП
6		Швеллер К23У2	5		для кабелей
7		Профиль зетовый К241У2	20		5-ЭЛПП, 5-ЭЛПТ, 3-ЭЛПТ
8		Полоса монтажная К106У2	10		для труб
9		Муфта ТР-5У3	30		
10		Патрубок вводной У476У3	30		
		Гайка установочная заземляющая			
11		К484У3	4		
12		К486У3	4		
13		Скобы разные	100		
		Стандартные изделия			
14		Болт М8х25 ГОСТ 7798-70	50		
15		Гайка М8 ГОСТ 5915-70	50		
16		Шайба 8 ГОСТ 11371-78	50		
		Материалы			
		Труба легкая			
		ГОСТ 3262-75			
17		25х2,8	3м		
18		80х3,5	14м		
19		Трубка резиновая			
		техническая ГОСТ 5496-78			
		ЗПТ 28х4	70м		

Привязан

Инв. №

Гл. инж	Ермолаев	
Нач. ТО	Белочсов	
Нач. отд	Кузбар	
Н. контр	Юшин	
ГИП	Егоров	
Гл. конс	Юшин	
Разраб.	Пузачева	

708-57.90-ЭМ

Склад пылевидных строительных материалов прирельсовый силосного типа (мобильный) вместимостью 0,5 тыс. тонн

Стадия	Лист	Листов
Р	52	55

Загрузочное устройство. Установка электрооборудования, прокладка труб и кабелей

ВНИПИ ТЯЖПРОМЭЛЕКТРОПРОЕКТ им. Ф.Б. Якубовского Волгоградское отделение

Инв. № подл. | Подпись и дата | Взам. инв. №

Альбом 4

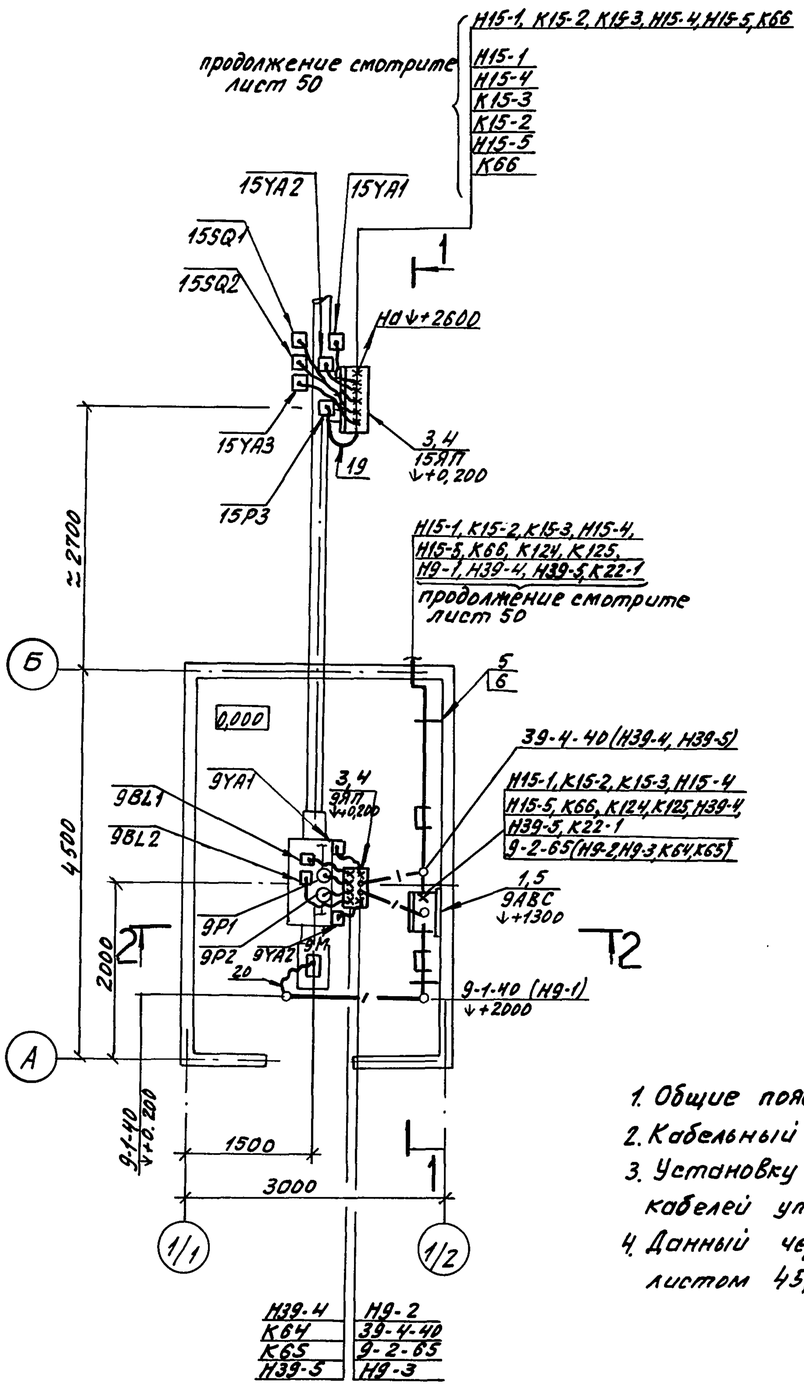

Разрез 1-1 (повернуто)

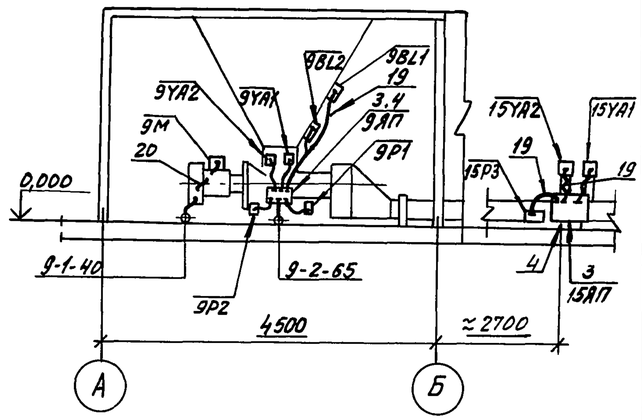

Разрез 2-2

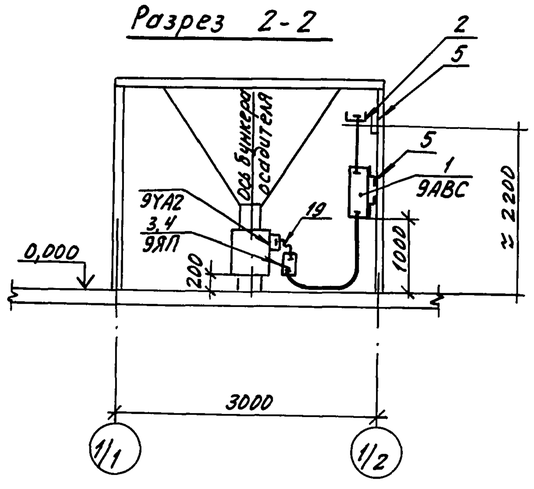

1. Общие пояснения смотрите лист 46
2. Кабельный журнал смотрите листы 34...44
3. Установку электрооборудования, прокладку кабелей уточнить по месту при монтаже.
4. Данный чертеж рассматривать совместно с листом 45, 50.

Марка поз.	Обозначение	Наименование	Кол.	Масса ед.кг	Примечание
		Электрооборудование			
1	708-57.90-ЭМН лист 77	Ящик 9АВС	1		
		Электромонтажные изделия			
2		Лоток. Секция прямая			
		НЛ 10-П2.37У3	2		
3		Ящик протяжной			
		К65У2	2		9АП 15АП
4		Швеллер К235У2	4		
5		Профиль зетовый К241У2	4		
6		Полоса монтажная К106У2	4		
7		Патрубок вводной У476У3	20		
8		Муфта ТР-5У3	20		
9		ТР-7У3	2		
		Гайка установочная заземляющая			
10		К484У3	20		
11		К488У3	2		
12		Скобы разные	100		
		Стандартные изделия			
13		Ниппель двойной 40	1		
		ГОСТ8958-75			
14		Болт М8×25 ГОСТ7798-70	40		
15		Гайка М8 ГОСТ5915-70	40		
16		Шайба 8 ГОСТ11371-78	40		
		Материалы			
		Труба легкая ГОСТ3262-75			
17		40×3,0	10м		
18		65×3,2	5м		1м патрубка 1м-д/защиты
		Трубка резиновая			
		техническая			
		ГОСТ5496-78			
19		ЗПТ 28×4	40м		
20		ЗПТ 40×4	2м		

Привязан

Инв. №

Гл. инж.	Ермолаев	
Нач. Т.О	Белоусов	
Нач. отд	Кузбар	
Н. контр.	Юшин	
ГИП	Егоров	
Гл. конс	Юшин	
Разраб.	Пузачева	

708-57.90-ЭМ

Склад пылевидных строительных материалов прирельсовый сухого типа (мобильный) вместимостью 0,5 тыс. тонн.

Стадия	Лист	Листов
Р	53	55

Насосная. Установка электрооборудования, прокладка труб и кабелей.

ВНИПИ ТЯЖПРОМЭЛЕКТРОПРОЕКТ Волгоградское отделение

Инв. № подл. | Подпись и дата | Взам. инв. №

Альбом 4

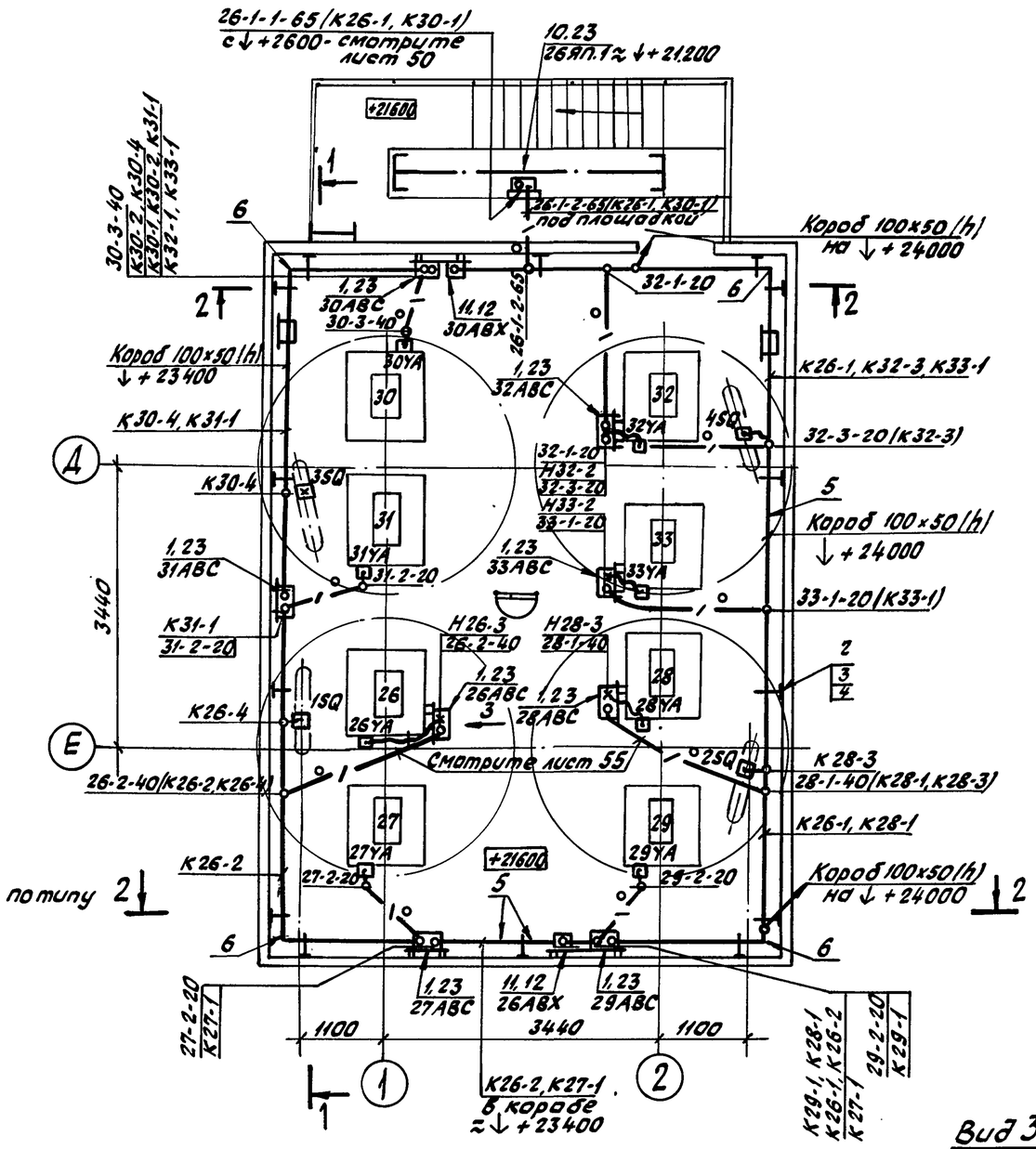

Разрез 1-1(повернуто)

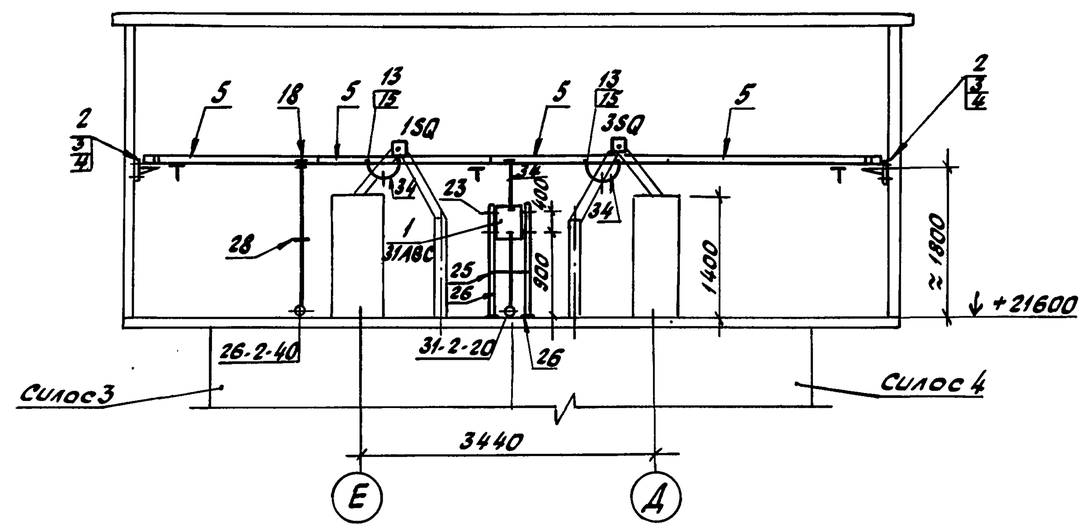

Разрез 2-2

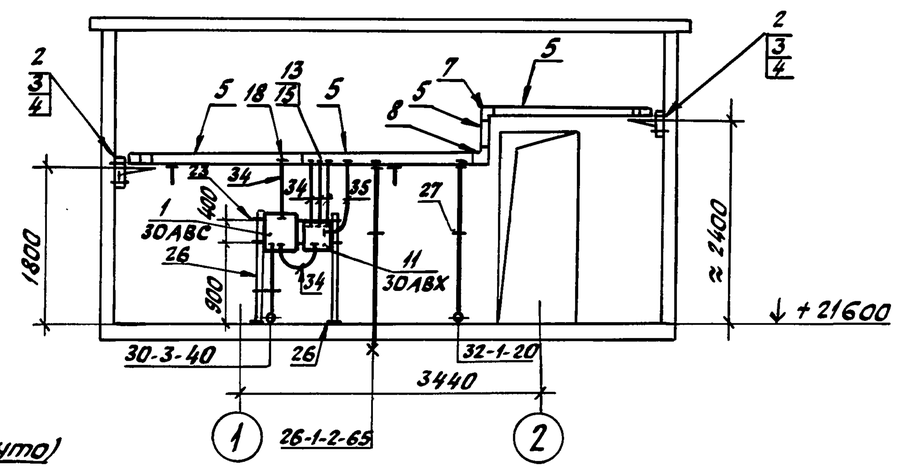

Вид 3(повернуто)

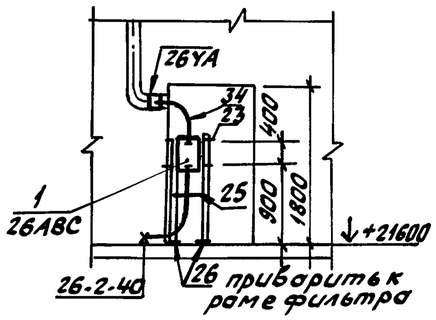

1. Примечания к данному чертежу и спецификацию смотрите лист 55

						708-57.90-ЭМ	
				Гл. инж.	Ермолаев	Склад пылевидных строительных материалов прирельсовый силосного типа (мобильный) вместимостью 0,5 т. тонн.	
Привязан				Нач. ТО	Белоусов		Стадия / Лист / Листов: Р / 54 / 55
				Нач. отд.	Кузбар		
				Н. конт.	Юшин		
				ГИП	Егоров	Помещение фильтров на отм. +21,600. Установка оборудования, прокладка трубопроводов и кабелей.	ВНИПИ ТЯЖПРОМЭЛЕКТРОПРОЕКТ Волгоградское отделение
Инв. №				Гл. конс.	Юшин		
				Разраб.	Бушкина		

Инв. № подл. | Подпись и дата | Взам. инв. №

Альбом 4

Начало спецификации

Марка поз.	Обозначение	Наименование	Кол.	Масса ед.кг.	Примечание
		Электрооборудование			
1		Ящик 26АВС...33АВС	8		комплектно с фильтрами
		Электромонтажные изделия			
2		Стойка кабельная			
		К1150ц УТ1,5	14		
3		Полка кабельная			
		К1160ц УТ1,5	14		
4		Скоба К1157ц УТ1,5	28		
5		Короб прямой			
		У1105У3 ℓ=2000мм	17		
6		Короб угловой гори-			
		зонтальный У1109У3	4		
7		Короб угловой вверх			
		У1107У3	2		
8		Короб угловой вниз			
		У1108У3	2		
9		Скоба К1078У3	34		
10		Коробка протяжная			
		У996У2	1		26ЯП1
11		Коробка КЗН32У2	2		26ЯВХ; 30АВХ.
12		Сальник привертный			
		У262У2	12		
13		Муфта ТР-4У3	36		
14		ТР-5У3	10		
		Патрубок вводной			
15		У476У3	20		
16		У477У3	4		
		Гайка установочная			
		заземляющая			
17		К481У3	14		
18		К484У3	6		
19		К486У3	8		
		Втулка			
20		В22УХЛ2	12		
21		В42УХЛ2	6		
22		В69УХЛ2	4		

Продолжение спецификации

23		Профиль зетовый			
		К241У2	15		
24		Швеллер К235У2	5		
25		Полоса К106У2	10		
26		Стойка К314УХЛ2	16		
27		Хомутик С437У2	50		
28		С439У2	10		
29		С441У2	18		
		Стандартные изделия			
30		Ниппель двойной-20			
		ГОСТ8958-76	10		
31		Болт М8×25 ГОСТ7798-70	80		
32		Гайка М8 ГОСТ5915-70	80		
33		Шайба 8 ГОСТ11371-78	80		
		Материалы			
		Резиновые технические			
		трубки ГОСТ5496-78			
34		Трубка ЗПТ 20×4	10м		
35		Трубка ЗПТ 28×4	40м		
		Труба легкая			
		ГОСТ3262-75			
36		М-Р-20×2,5	29м		
37		М-Р-40×3	17м		
38		М-Р-65×3,2	24м		

1. Общие пояснения смотрите лист 46.
2. Кабельный журнал смотрите листы 34...44.
3. Ящики 26АВС...33АВС поставляются комплектно с фильтрами 26...33.
4. Короб (поз. 5) крепить через 3000 мм.
5. Установку электрооборудования, прокладку труб, коробов и кабелей уточнить по месту при монтаже.
6. Трубы проложить по полу на отм. +21600.
7. Данный лист рассматривать совместно с листами 50, 54.

Привязан

Инв. №

Гл.инж.	Ермолаев	
Нач.ТО	Белоусов	
Нач.отд.	Кузбар	
Н.контр.	Юшин	
ГИП	Егоров	
Гл.конст.	Юшин	
Разраб.	Бушкина	

708-57.90-ЭМ

Склад пылевидных строительных материалов прирельсовый силосного типа (мобильный) вместимостью 0,5 тыс. тонн

Стад.	Лист	Листов
Р	55	55

Спецификация и примечания к листу 54.

ВНИПИ ТЯЖПРОМЭЛЕКТРОПРОЕКТ Волгоградское отделение

Инв.№ подл. | Подпись и дата | Взам. инв.№

Альбом 4

Ведомость чертежей основного комплекта ЭО

Лист	Наименование	Примечание
1	Общие данные	
2	Ж.д. приемное устройство. Электропомещение	
	Планы. Разрез 1-1.	
3	Компрессорная. План. Разрезы 2-2, 3-3	
4	Силосный корпус, насосная, устройство для загрузки автоцементовозов, вентпомещение. Планы.	
5	Узлы установки осветительного оборудования.	

Ведомость ссылочных и прилагаемых документов

Обозначение	Наименование	Примечание
	Ссылочные документы	
Типовая серия	Установка светильников с раз-	
5.407-91	рядными лампами высокого дав-	
	ления и лампами накаливания в	
	производственных помещениях	
	Прилагаемые документы	
ЭО.СО	Спецификация оборудования и	
	материалов к основному комплек-	
	ту рабочих чертежей марки ЭО	Альбом 8
ЭО.ВМ	Ведомость потребности в мате-	
	риалах к основному комплекту	
	рабочих чертежей марки ЭО	Альбом 9

Схематический план склада

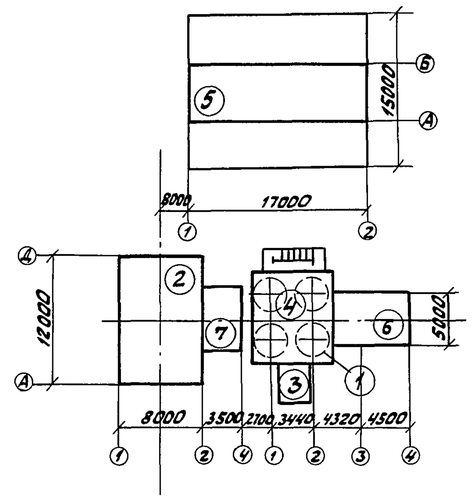

Экспликация сооружений

N п/п	Наименование
1	Силосный корпус
2	Ж.д. приемное устройство
3	Насосная
4	Вентпомещение
5	Компрессорная
6	Устройство для загрузки автоцементовоз.
7	Электропомещение

Указанные на планах номера групп на линиях распределительных сетей соответствуют следующим номерам автоматов на щите ASB:

N1- 31SF
N2- 32SF
N3- 33SF
N4- 34SF
N5 -35SF
N6-36SF
N7-37SF
N8-38SF
N9-39SF
N10-40SF
N1a-10SF

Общие указания

1. Рабочий проект электрического освещения склада выполнен в соответствии с требованиями СНиП глава II-4-79, ГОСТ 21608-84, ГОСТ 21614-88 и ПУЭ.

2. В проекте принята система общего освещения. На случай исчезновения напряжения предусматривается использование переносного аккумуляторного фонаря.

3. В качестве источников света применяются лампы ДРЛ и люминесцентные лампы.

4. Напряжение сети общего освещения - 380/220В, ламп - 220В, напряжение переносного освещения - 36В.

5. Питание осветительных нагрузок запроектировано от автоматов силового щита ASB (схему смотрите на листе 7 комплекта ЭМ).

6. Управление освещением осуществляется индивидуальными выключателями.

7. Обслуживание светильников производится с лестниц-стремянок.

8. Для облегчения демонтажа сетей, светотехнического оборудования предусматриваются клеммные коробки КЗН:

а) для ответвления в сетях, выполненных проводом в трубах,

б) для возможности разъема сетей, выполненных кабелем, на выходах из помещений и в местах стыковки элементов строительных конструкций.

9. Показатели осветительной установки:

освещаемая площадь - 800 м²,
установленная мощность - 12 кВт,
годовой расход электроэнергии - 9,7 МВт,ч
количество светильников - 86 шт.,
количество штепсельных розеток - 24 шт.

Типовой проект разработан в соответствии с действующими нормами и правилами, предусматривает мероприятия, обеспечивающие взрывную, взрывопожарную, пожарную безопасность при эксплуатации здания

Главный инженер проекта (Ю.Г.Егоров)

Инв.№ подл. | Подпись и дата | Взам.инв.№

Гл.инж.	Ермолаев			
Нач.ТО	Белоусов			
Нач.отд.	Бондарева			
ГИП	Егоров			
Н.контр.	Давыдкина			
Провер.	Давыдкина			
Разраб.	Гордунова		VIII.90	

Привязан

Инв. №

708-57.90-ЭО

Склад пылевидных строительных материалов прирельсовый силосного типа (мобильный) вместимостью 0,5 тыс. тонн

Стадия	Лист	Листов
Р	1	5

Общие данные

ВНИПИ ТЯЖПРОМЭЛЕКТРОПРОЕКТ им. Ф.Б. Якубовского Волгоградское отделение

Альбом 4

Железнодорожное приемное устройство

Отметка -2900

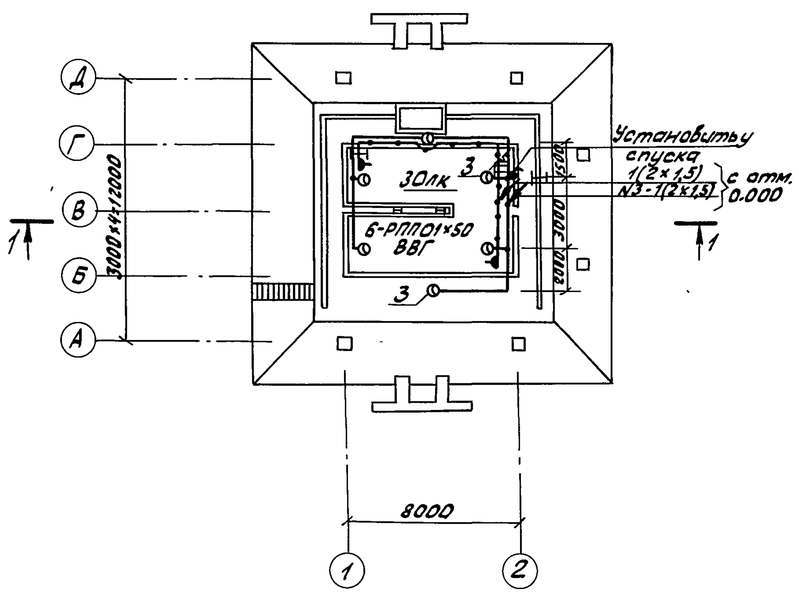

Отметка -0.320, 0.000

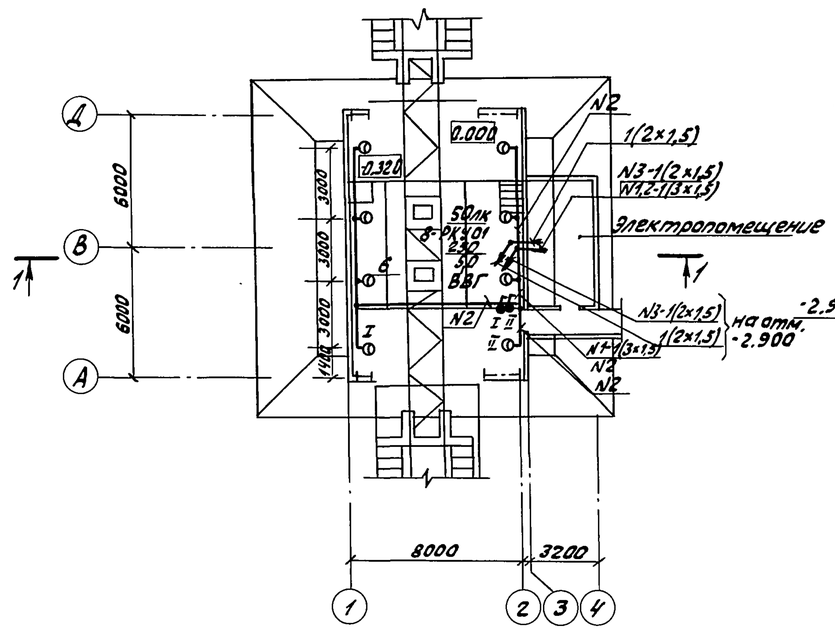

Разрез 1-1

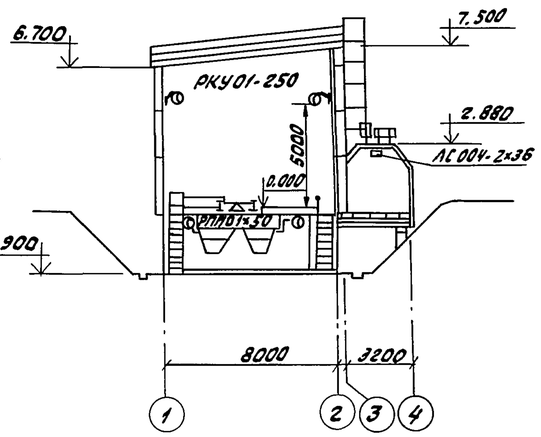

Электропомещение

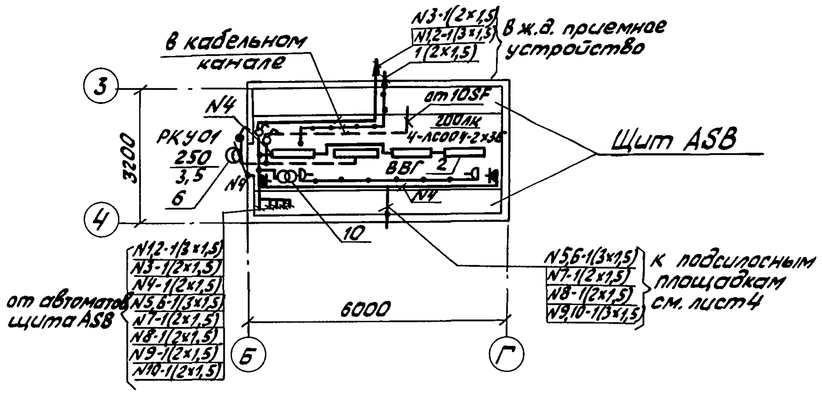

Данный лист рассматривать совместно с листами 1, 3, 5.

Привязан			Гл.инж.	Ермолаев		708-57.90-ЭО		
			Нач.ТО	Белоусов		Склад пылевидных строительных материалов прирельсовый силосного типа (модульный) вместимостью 0,5 тыс.тонн		
			Нач.отд.	Бондарева			Стадия	Лист	Листов
			ГИП	Егоров			Р	2	5
			Н.контр.	Давыдкина		Ж.д. приемное устройство. Электропомещение. Планы. Разрез 1-1	ВНИПИ ТЯЖПРОМЭЛЕКТРОПРОЕКТ им. Ф.Б. Якубовского Волгоградское отделение	
			Провер.	Давыдкина				
Инв.№			Разраб.	Горбунова	VIII.90			

Инв.№ подл. | Подпись и дата | Взам.инв.№

Альбом 4

Компрессорная

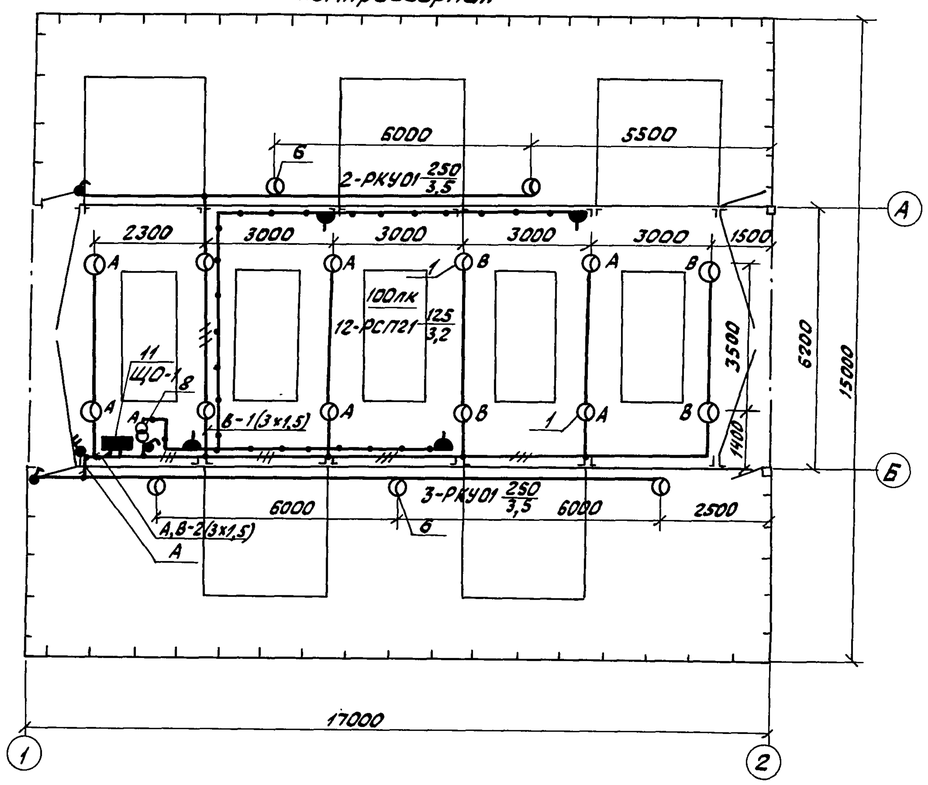

3-3

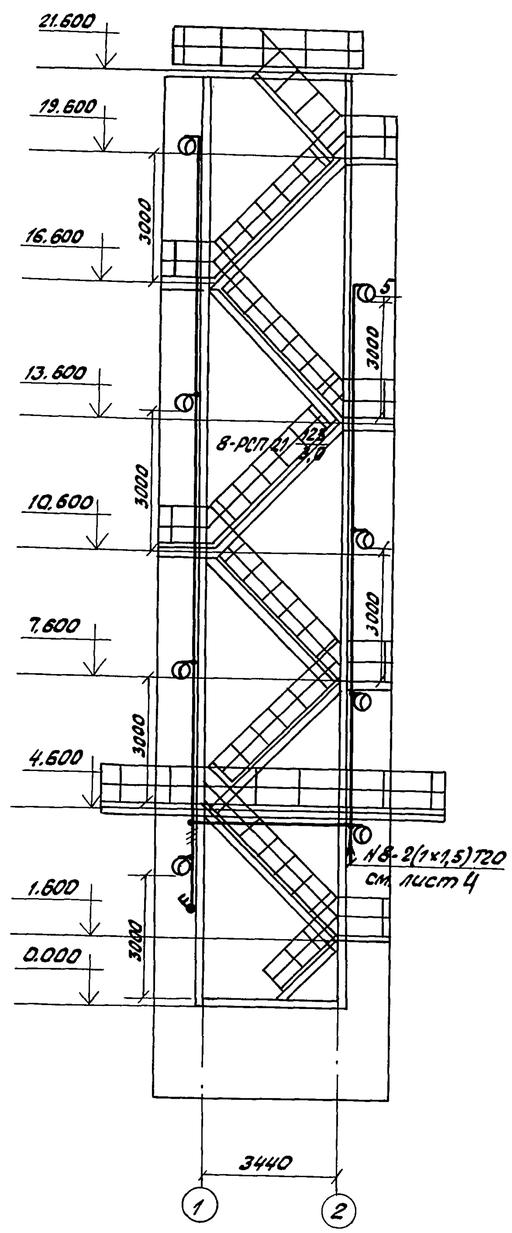

2-2

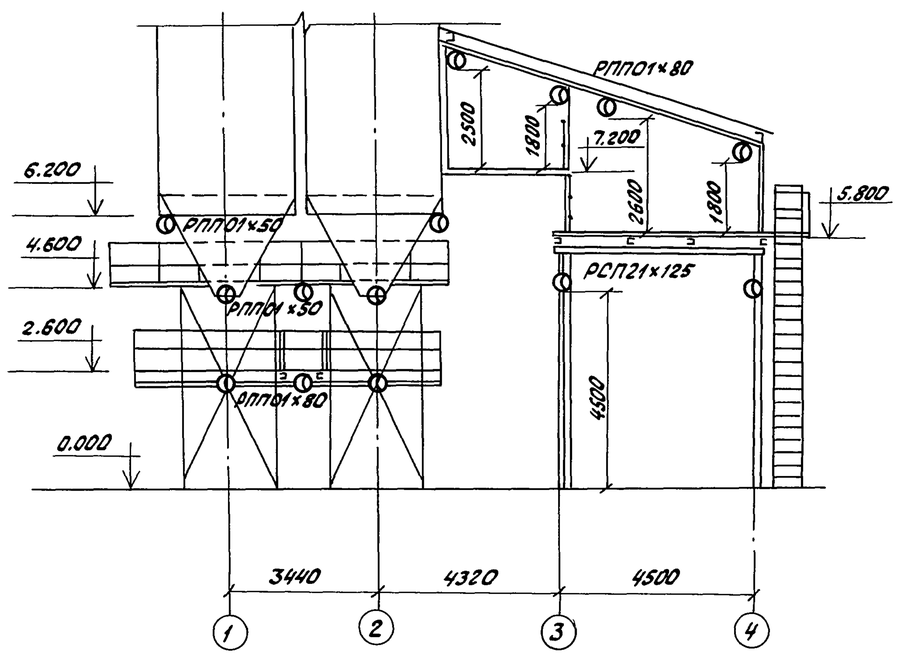

Ведомость узлов установки эл. оборудования на плане расположения

Поз.	Обозначение	Наименование	Кол.	Примеч.
1	5.407-91.1.100 МЧ	Установка светильника РСП21-125		Типовой проект
		на перекрытии	18	А234
		Установка светильника на		
		профиле К235:		
2	б/ч	ЛСО04-2х36	4	
3	б/ч	РПП01-50	19	
4	б/ч	РПП01-80	17	
		Установка светильника на кронштейне		
5	по типу 5.407-91.1.40 МЧ	РСП21-125	13	А234
6	лист 5	РКУ01-250	14	
7	лист 5	Установка штепсельной розетки	3	
		в коробке У995		
8	лист 5	Конструкция для установки		
		трансформатора 0,25 кВА, 220/36В,		
		ОСОВ-0,25	3	
9		Установка светильника РСП21-125		
		на стойке	2	
10	б/ч	Установка ящика с понижающим трансформатором 0,25 кВА		
		220/36В, ЯТП-0,25	1	см. прим. 5
11	б/ч	Установка щитка ЩО-1		
		(АП50Б-2МТУ2.2 расц. 16А)	1	см. прим. 5

1. Общие указания смотрите лист 1.
2. Групповые сети выполняются: кабелем ВВГ по стенам, перекрытию с помощью профиля к 101, лотков и троса, проводом ПВ в металлических трубах.
3. Лотки для совместной с силовыми кабелями прокладки предусмотрены в комплекте ЭМ.
4. Щиток ЩО-1 запитывается от автомата 235F щита ASB, кабель к нему учитывается и прокладывается в комплекте ЭМ.
5. Ящик ЯТП-0,25 и щиток ЩО-1 устанавливаются с помощью монтажного профиля К241.
6. Данный чертеж необходимо рассматривать совместно с чертежами на листах 1, 2, 4, 5.

Привязан

Инв. №

Гл. инж.	Ермолаев		
Нач. ТО	Белоусов		
Нач. отд.	Бондарев		
ГИП	Егоров		
Н. контр.	Давыдкина		
Провер.	Давыдкина		
Разраб.	Горбунова		VIII.90

708-57.90-ЭО

Склад пылевидных строительных материалов прирельсовый силосного типа (мобильный) вместимостью 0,5 тыс. тонн

Стадия	Лист	Листов
Р	3	5

Компрессорная. План. Разрезы 2-2, 3-3.

ВНИПИ ТЯЖПРОМЭЛЕКТРОПРОЕКТ им. Ф.Б. Якубовского Волгоградское отделение

Инв. № подл. | Подпись и дата | Взам. инв. №

Альбом 4

Отм. 2.600; 2.800

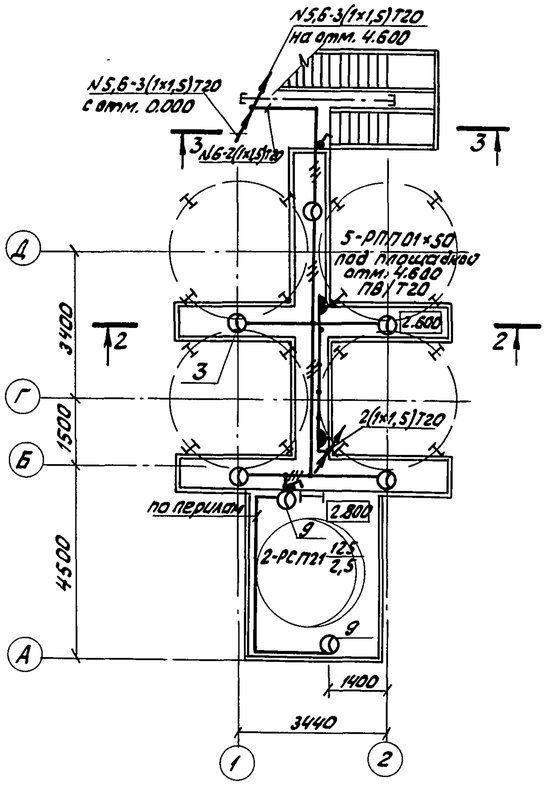

Отм. 4.600; 5.800; 7.200

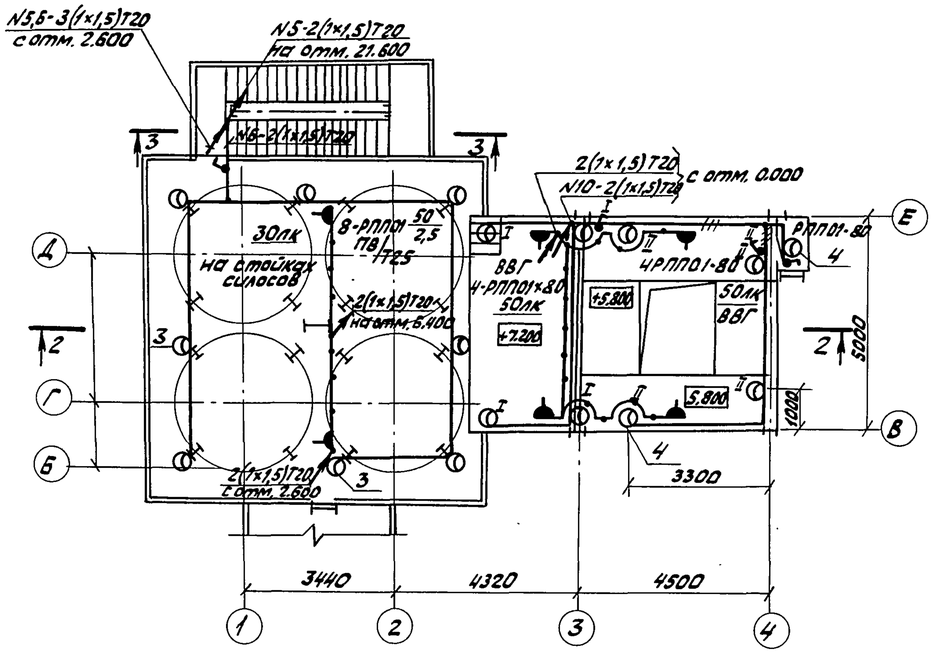

Площадки обслуживания датчиков

Отм. 6.400

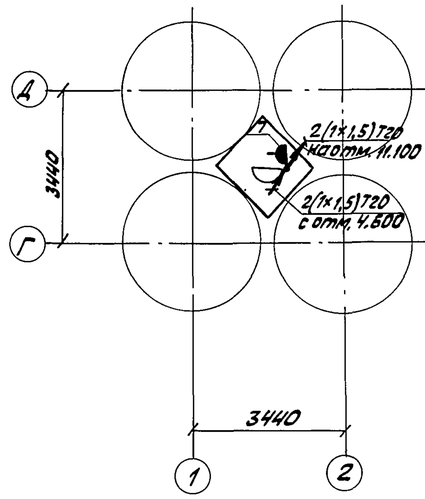

Отм. 11.100

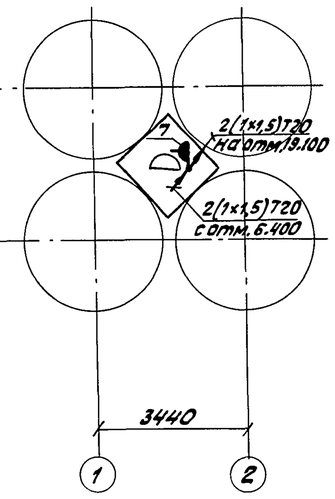

Отм. 19.100

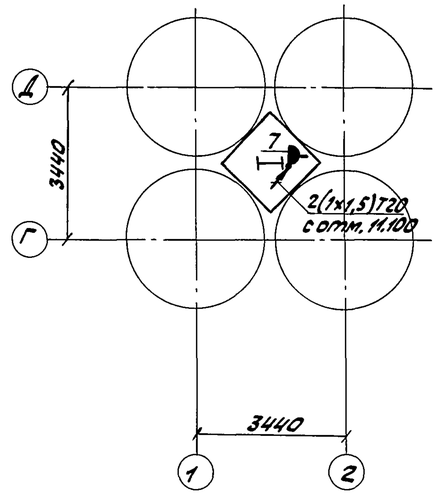

Отметка 0.000

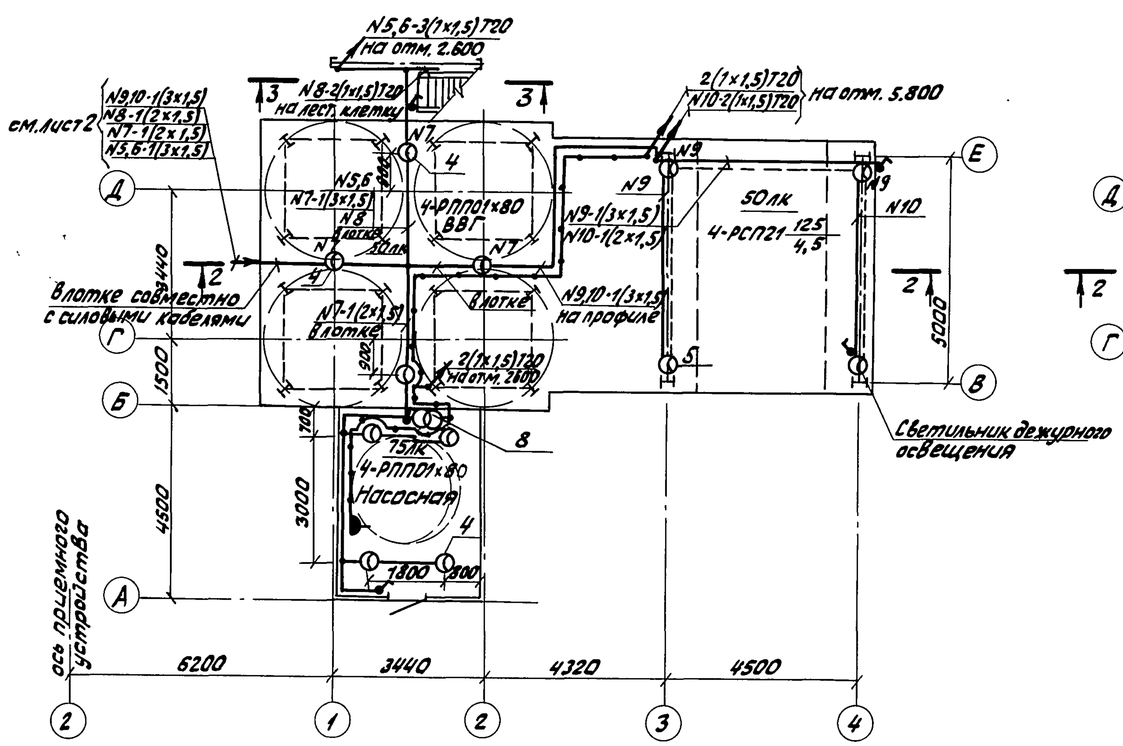

Отметка 21.600

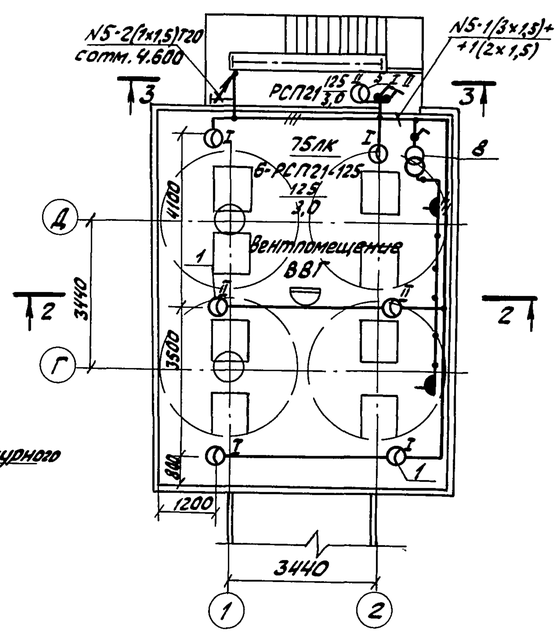

Данный лист рассматривать совместно с листами 1, 2, 3, 5.

Привязан				708-57.90-ЭО			
			Гл. инж.	Ермолаев	Склад пылевидных строительных материалов прирельсовый силосного типа (мобильный) вместимостью 0,5 тыс. тонн		
			Нач. ТО	Демоусов		Стадия	Лист	Листов
			Нач. отд.	Бондарева		Р	4	5
			ГИП	Егоров				
			Н. контр.	Давыдкина	Силосный корпус, насосная, устройство для загрузки автоцементовозов, вентпомещение. Планы.	ВНИПИ ТЯЖПРОМЭЛЕКТРОПРОЕКТ им. Ф. Э. Дзержинского Волгоградское отделение	
			Провер.	Давыдкина			
Инв. №			Разраб.	Горбунова	VIII.90		

Инв. № подл. | Подпись и дата | Взам. инв. №

Альбом 4

Установка штепсельной розетки в коробке У995

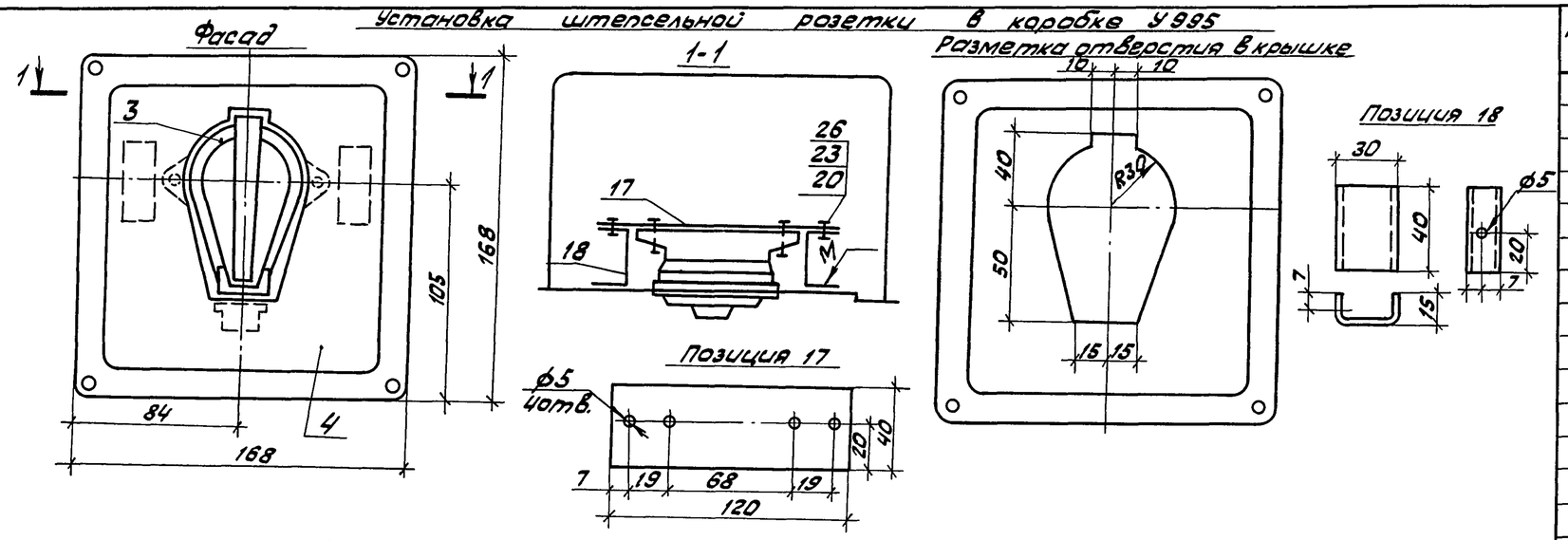

Конструкция для установки трансформатора ОСОВ-0,25

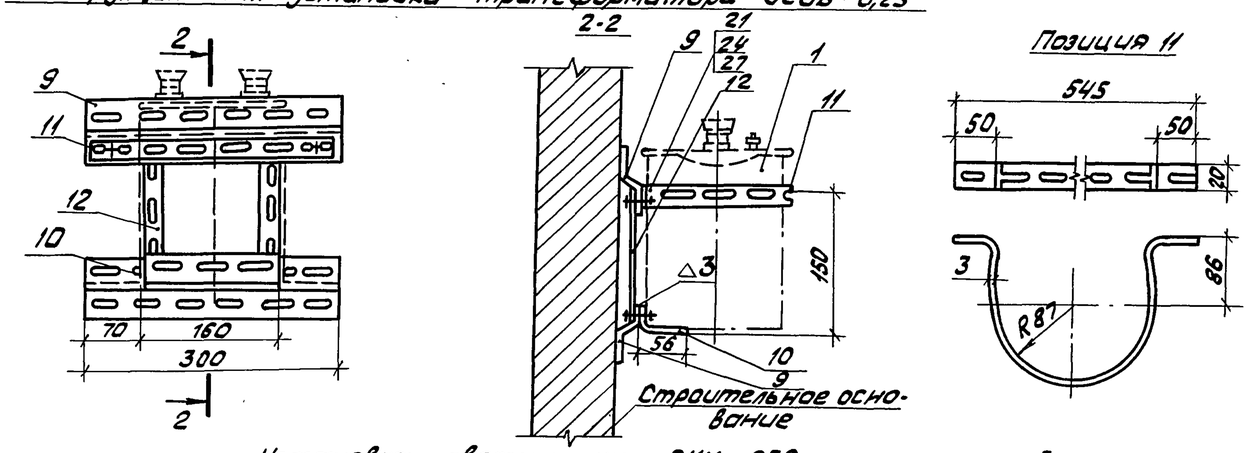

Установка светильника РКУ-250 на кронштейне

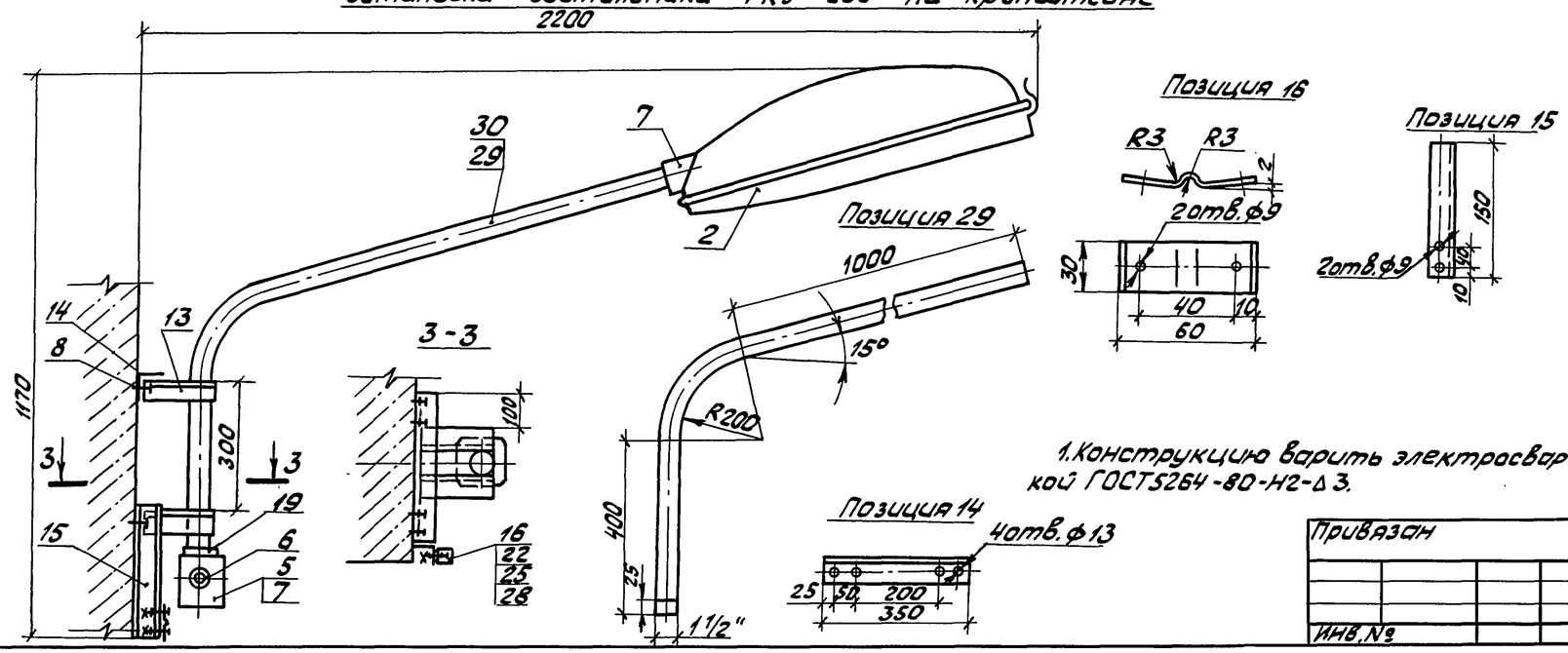

1. Конструкцию варить электросваркой ГОСТ5264-80-Н2-△3.

Марка поз.	Обозначение	Наименование	Кол.	Масса ед. кг	Примечание
1		Трансформатор понижающий ОСОВ-025 220/36В	1		
2		Светильник	1		
3		Розетка штепсельная	1		
4		Коробка У995	1		
5		Коробка У994	1		
6		Сальник привертной У261	2		
7		Втулка В42	2		
8		Дюбель У663	8		
		Профиль монтажный			
9		Z-образный К241 L=300	2	0,92	
10		Уголок К237 L=160	1	0,38	
11		Полоса К202 L=545	1	0,43	
12		К202 L=170	2	0,12	
		Уголок ГОСТ8509-72			
		50×50×5:			
13		L=150	4	0,57	
14		L=350	2	1,32	
15		L=150	1	0,57	
16		Лента ГОСТ6009-74			
		3×30, L=65	1	0,046	
		Сталь листовая			
		ГОСТ19903-74, S=2:			
17		120×40	1	0,075	
18		52×40	2	0,07	
19		Контргайка 40	2		
20		Винт М4×16	4		
21		Болт М6×20	2		
22		М8×16	2		
23		Гайка: М4	4		
24		М6	2		
25		М8	2		
26		Шайба: 4	4		
27		6	2		
28		8	2		
29		Труба водогазопроводная ГОСТ3262-75 М-Р40×3,5 L=1670	1		
30		Провод ПВ-1(1×1,5) L=2100	2		

Инв. № подл. | Подпись и дата | Взам. инв. №

Привязан

Инв. №

Гл. инж.	Ермолаев		
Нач. ТО	Белоусов		
Нач. отд.	Бондаренко		
Н. контр.	Давыдкина		
Рук. гр.	Давыдкина		
Инж.	Горбунова		VIII.90

708-57.90-ЭО

Склад пылевидных строительных материалов прирельсовый силосного типа (мобильный) вместимостью 0,5 тыс. тонн

Стадия	Лист	Листов
Р	5	5

Узлы установки осветительного оборудования

ВНИПИ Тяжпромэлектропроект им. Ф.Б. Якубовского Волгоградское отделение

24533-04

Тип 3.X