407-1-81

Автоматизированная дизельная электростанция мощностью 1×48 квт

(VI-048-74)

СОСТАВ ПРОЕКТА:

Альбом I – Пояснительная записка. Технологические чертежи.
Альбом II – Сметы.
Часть 1 – Здание в кирпиче.
Часть 2 – Здание в бетонных блоках.

Альбом III – Заказные спецификации.
Альбом IV – Нестандартизированное оборудование
Система масляная с баком емкостью 120 литров

ПРИМЕНЕННЫЕ МАТЕРИАЛЫ:

Типовой проект N407-1-83 „Автоматизированная дизельная электростанция мощностью 1×72 квт"
Альбом II – Архитектурно-строительные чертежи
Часть 1 – Здание в кирпиче
Часть 2 – Здание в бетонных блоках
Альбом III – Чертежи санитарно-технических систем и устройств
Альбом VI – Нестандартизированное оборудование

Часть 1 - Система топливная с баком емкостью 250 литров
Часть 3 - Бак для воды емкостью 60 литров
Часть 4 - Бак для аварийного слива масла емкостью 250 литров
Часть 5 - Шкаф для 4-х аккумуляторных батарей
Часть 6 - Пульт дистанционного управления на I агрегат

Альбом IV

СФ 280-05

РАЗРАБОТАН
ПРОЕКТНЫМ ИНСТИТУТОМ
ГИПРОСВЯЗЬ

УТВЕРЖДЕН МИНИСТЕРСТВОМ СВЯЗИ СССР
„6" ЯНВАРЯ 1976 ГОДА
ВВЕДЕН В ДЕЙСТВИЕ ИНСТИТУТОМ ГИПРОСВЯЗЬ
С „15" МАЯ 1977 ГОДА
ПРИКАЗ №206 ОТ „21" АПРЕЛЯ 1977 ГОДА

Обозначение	Наименование	№ листа
	Содержание	2
4д5. 880. 040 КМ	Система масляная с баком	3
	емкостью 120 литров	
4д5. 880. 040 КМ ВП	Система масляная с баком	
	емкостью 120 литров	
	Ведомость покупных	
	изделий (лист 1)	
4д5. 880. 040 КМ ВП	Ведомость покупных	4
	изделий (листы 2 и 3)	
4д5. 880. 040 КМ СБ	Система масляная с	5
	баком емкостью 120 литров	
	Сборочный чертеж	
4д8. 658. 457 КМ	Труба Ду 20 ℓ= 745	6
4д8. 658. 449 КМ	Труба Ду 25 ℓ= 170	
4д8. 927. 129 КМ	Ерш М 16×50 ℓ= 250	
4д5. 887. 063 КМ	Бак расходный для масла	
	емкостью 120 литров	
4д5. 887. 063 КМ СБ	Бак расходный для масла	7
	емкостью 120 литров	
	Сборочный чертеж	
4д5. 886. 018 КМ	Фильтр для заливки	8
4д5. 886. 018 КМ СБ	Фильтр для заливки	
	Сборочный чертеж	
4д8. 034. 050 КМ	Корпус фильтра	
4д8. 034. 051 КМ	Корпус фильтра	
4д5. 886. 019 КМ	Фильтр расходный	9
4д5. 886. 019 КМ СБ	Фильтр расходный	
	Сборочный чертеж	
4д5. 886. 020 КМ	Фильтр	
4д5. 886. 020 КМ СБ	Фильтр	
	Сборочный чертеж	
4д8. 935. 035 КМ	Гайка накидная	10
4д8. 683. 115 КМ	Кольцо уплотнительное	
4д8. 680. 050 КМ	Кольцо	
4д8. 658. 452 КМ	Труба Ду 20 ℓ= 1450	
4д8. 658. 466 КМ	Патрубок Ду 20 ℓ= 64	11
4д8. 658. 454 КМ	Труба Ду 32 ℓ= 130	
4д8. 658. 455 КМ	Труба Ду 30 ℓ= 1222	
4д5. 887. 064 КМ	Бак емкостью 120 литров	
4д5. 887. 064 КМ СБ	Бак емкостью 120 литров	12
	Сборочный чертеж	
4д6. 173. 059 КМ	Крышка	13
4д6. 173. 059 КМ СБ	Крышка	
	Сборочный чертеж	
4д8. 050. 099 КМ	Крышка	
4д8. 240. 038 КМ	Кольцо	
4д8. 030. 132 КМ	Обечайка	14
4д8. 613. 114 КМ	Дно	
4д8. 010. 182 КМ	Рама	
4д8. 658. 459 КМ	Патрубок Ду 32 ℓ= 88	
4д8. 658. 460 КМ	Патрубок Ду 32 ℓ= 125	15
4д8. 658. 461 КМ	Труба Ду 20 ℓ= 660	
4д8. 658. 462 КМ	Труба Ду 20 ℓ= 660	
4д8. 220. 149 КМ	Втулка	
4д6. 173. 058 КМ	Крышка бака	16

Обозначение	Наименование	№ листа
4д6. 173. 058 КМ СБ	Крышка бака	16
	Сборочный чертеж	
4д8. 607. 697 КМ	Лист	
4д8. 240. 037 КМ	Кольцо	
4д8. 665. 117 КМ	Бандаж	17
4д6. 437. 054 КМ	Сетка защитная	
4д6. 437. 054 КМ СБ	Сетка защитная	
	Сборочный чертеж	
4д8. 050. 098 КМ	Крышка	18
4д8. 665. 116 КМ	Хомут	
4д8. 658. 448 КМ	Труба Ду 25 ℓ= 134	
4д6. 135. 225 КМ	Кронштейн	19
4д8. 120. 230 КМ	Стойка	
4д6. 135. 225 КМ СБ	Кронштейн	
	Сборочный чертеж	
4д8. 604. 404 КМ	Косынка	20
4д8. 604. 405 КМ	Косынка	
4д8. 620. 112 КМ	Подкос правый	
4д8. 620. 113 КМ	Подкос левый	
4д9. 040. 521 КМ	Угольник поперечный	21
4д9. 040. 522 КМ	Угольник поперечный	
4д9. 040. 523 КМ	Угольник поперечный	
4д9. 040. 526 КМ	Угольник	
4д9. 040. 527 КМ	Угольник	22
4д9. 040. 533 КМ	Угольник	
4д9. 040. 532 КМ	Угольник	
4д8. 671. 018 КМ	Ручка	
4д6. 457. 247 КМ	Трубопровод	23
	всасывающий	
4д6. 457. 247 КМ СБ	Трубопровод	
	всасывающий	
	Сборочный чертеж	
4д8. 658. 450 КМ	Патрубок Ду 25 ℓ= 100	
4д8. 658. 451 КМ	Патрубок Ду 25 ℓ= 100	
4д6. 457. 250 КМ	Трубопровод	24
	нагнетательный	
4д6. 457. 250 КМ СБ	Трубопровод	
	нагнетательный	
	Сборочный чертеж	
4д8. 658. 465 КМ	Труба Ду 20 ℓ= 530	25
4д8. 658. 445 КМ	Труба Ду 20 ℓ= 613	
4д8. 658. 446 КМ	Труба Ду 20 ℓ= 218	
4д8. 658. 447 КМ	Патрубок Ду 20 ℓ= 60	
4д6. 457. 251 КМ	Трубопровод переливной	26
	и аварийного слива	
4д6. 457. 251 КМ СБ	Трубопровод переливной	
	и аварийного слива	
	Сборочный чертеж	
4д8. 658. 467 КМ	Труба Ду 20 ℓ= 617	27
4д6. 457. 252 КМ	Трубопровод расходный	
4д6. 457. 252 КМ СБ	Трубопровод расходный	
	Сборочный чертеж	
4д8. 668. 528 КМ	Скоба для крепления	28
	3-х труб	
4д8. 668. 529 КМ	Скоба для крепления 4-х труб	

Формат	Зона	Поз.	Обозначение	Наименование	Кол.	Примечание
				Документация		
22			4д5. 880. 040 КМ СБ	Сборочный чертеж		
12			4д5. 880. 040 КМ ВП	Ведомость покупных изделий		
				Сборочные единицы		
22		1	4д5. 887. 063 КМ	Бак расходный для масла емкостью 120 литров	1	
11		2	4д6. 135. 225 КМ	Кронштейн	1	
11		3	4д6. 457. 247 КМ	Трубопровод всасывающий	1	
11		4	4д6. 457. 250 КМ	Трубопровод нагнетательный	1	
11		5	4д6. 457. 251 КМ	Трубопровод переливной и аварийного слива	1	
11		6	4д6. 457. 252 КМ	Трубопровод расходный	1	
				Детали		
12		7	4д8. 668. 528 КМ	Скоба	1	
12		8	4д8. 668. 529 КМ	Скоба	1	

Изм	Лист	N докум.	Подп.	Дата	4д5. 880. 040 КМ		
Разраб		Козлова			Система масляная с баком емкостью 120 литров	Литер	Лист 1 / Листов 2
Пров		Черная				ГИПРОСВЯЗЬ Москва	
Рук. гр.		Черная					
Нач. отд.		Грингут		24.01.77			

Инв. N подл. | Подп. и дата | Взам. инв. N | Инв. N дубл. | Подп. и дата

Копировал: Гладкова формат: 11

Формат	Зона	Поз.	Обозначение	Наименование	Кол.	Примечание
11		9	4д8. 927. 129 КМ	Ерш М 16 х 50 ℓ = 250	6	
				Стандартные изделия		
				Болт ГОСТ 7798-70		
12				М6 х 25, 58.01	10	
13				М8 х 20. 58. 01	4	
14				М14 х 65. 58. 01	2	
				Гайка ГОСТ 5915-70		
15				М6. 5. 01	10	
16				М8. 5. 01	4	
17				М14. 5. 01	2	
18				М16. 5. 01	6	
				Шайба ГОСТ 6402-70		
19				6 65Г 01	10	
20				18 65Г 029	4	
21				14 65Г 029	2	
				Шайба 16.01. 01		
22				ГОСТ 11371-68	6	
				Прочие изделия		
23				Насос „Родник"		
				ТУ 26. 06. 692-71	1	
24				Устройство запорное указателя уровня жидкости		
				I-А-20-16		
				ГОСТ 9652-68	1	
25				Рамка N 9-25		
				ГОСТ 9853-74	1	

Изм	Лист	N докум	Подп.	Дата	4д5. 880. 040 КМ	Лист 2

Копировал: Гладкова формат: 11

Позиции	Наименование	Обозначение документа на поставку	Поставщик	Куда входит (обозначение)	Количество на изделие	в комплекте	на регулиров.	всего	Примечание
1									
2									
3	Насос ручной поршневой		Предприятие ОМ-216/1						
4	двустороннего действия		г. Гвардейск Калинин-						
5	„Родник"	ТУ-26-06. 692-71	градской области						
6			ул. Дзержинского						
7			дом 12		1	—	—	1	
8									
9									
10	Устройство запорное								
11	указателя уровня жидкости								
12	I-А-20-16	ГОСТ 9652-68			1	—	—	1	
13									
14									
15	Рамка N9-25	ГОСТ 9653-74			1	—	—	1	
16									
17									
18	Уголник	ГОСТ 8946-59							
19	0-20			4д5. 887. 063 КМ	1	—	—	1	
20				4д6. 457. 251 КМ	1	—	—	1	
21								2	
22									
23	0-25			4д6. 457. 247 КМ	1	—	—	1	
24									
25	0-25х20	ГОСТ 8947-59		4д6. 457. 250 КМ	1	—	—	1	

Изм	Лист	N докум	Подп.	Дата	4д5. 880. 040 КМ ВП		
Разраб		Козлова			Система масляная с баком емкостью 120 литров	Лит	Лист 1 / Листов 3
Пров.		Черная				ГИПРОСВЯЗЬ Москва	
Рук. гр.		Черная					
Нач. отд.		Грингут		24.01.77			

Инв. N подл. | Подп. и дата | Взам. инв. N | Инв. N дубл. | Подп. и дата

N строки	Наименование	Обозначение документов на поставку	Поставщик	Куда входит (обозначение)	Количество на изделие	Количество в комплекте	Количество на регулиров.	Количество всего	Примечание
1	Тройник 0-20	ГОСТ 8948-59		4Д6. 457. 250 КМ	1	—	—	1	
2				4Д6. 457. 251 КМ	1	—	—	1	
3								2	
4									
5									
6	Тройник 0-32×20	ГОСТ 8949-59		4Д6. 457. 251 КМ	1	—	—	1	
7									
8									
9	Муфта длинная	ГОСТ 8955-59		4Д6. 457. 250 КМ	2	—	—	2	
10	0-20			4Д6. 457. 252 КМ	2	—	—	2	
11								4	
12									
13	0-32			4Д6. 457. 251 КМ	1	—	—	1	
14									
15									
16	[illegible]								
17	0-20			4Д6. 457. 250 КМ	4			4	
18				4Д6. 457. 251 КМ	3	—	—	3	
19				4Д6. 457. 252 КМ	3	—	—	3	
20								10	
21									
22	0-25			4Д6. 457. 250 КМ	3	—	—	3	
23				4Д6. 457. 247 КМ	2	—	—	2	
24								5	
25									
26									
27	0-32			4Д5. 886. 019 КМ	1	—	—	1	
28				4Д6. 457. 252 КМ	3	—	—	3	
29								4	
30									
31									

Инв. N подл. | Подп. и дата | Взам. инв. N | Инв. N дубл. | Подп. и дата

N строки	Наименование	Обозначение документа на поставку	Поставщик	Куда входит (обозначение)	Количество на изделие	Количество в комплекте	Количество на регулиров	Количество всего	Примечание
1	Кран муфтовый типа								
2	11Ч6бк	ГОСТ 19193-73							
3	20-6			4Д6. 457. 250 КМ	1	—	—	1	
4				4Д6. 457. 251 КМ	1	—	—	1	
5				4Д6. 457. 252 КМ	1	—	—	1	
6								3	
7									
8	25-6			4Д6. 457. 250 КМ	1	—	—	1	
9	32-6			4Д6. 457. 251 КМ	1	—	—	1	
10								2	
11									
12									
13									
14									
15									
16									
17									
18									
19									
20									
21									
22									
23									
24									
25									
26									
27									
28									
29									
30									
31									

Инв. N подл. | Подп. и дата | Взам. инв. N | Инв. N дубл. | Подп. и дата

4д5.880.040 КМ СБ

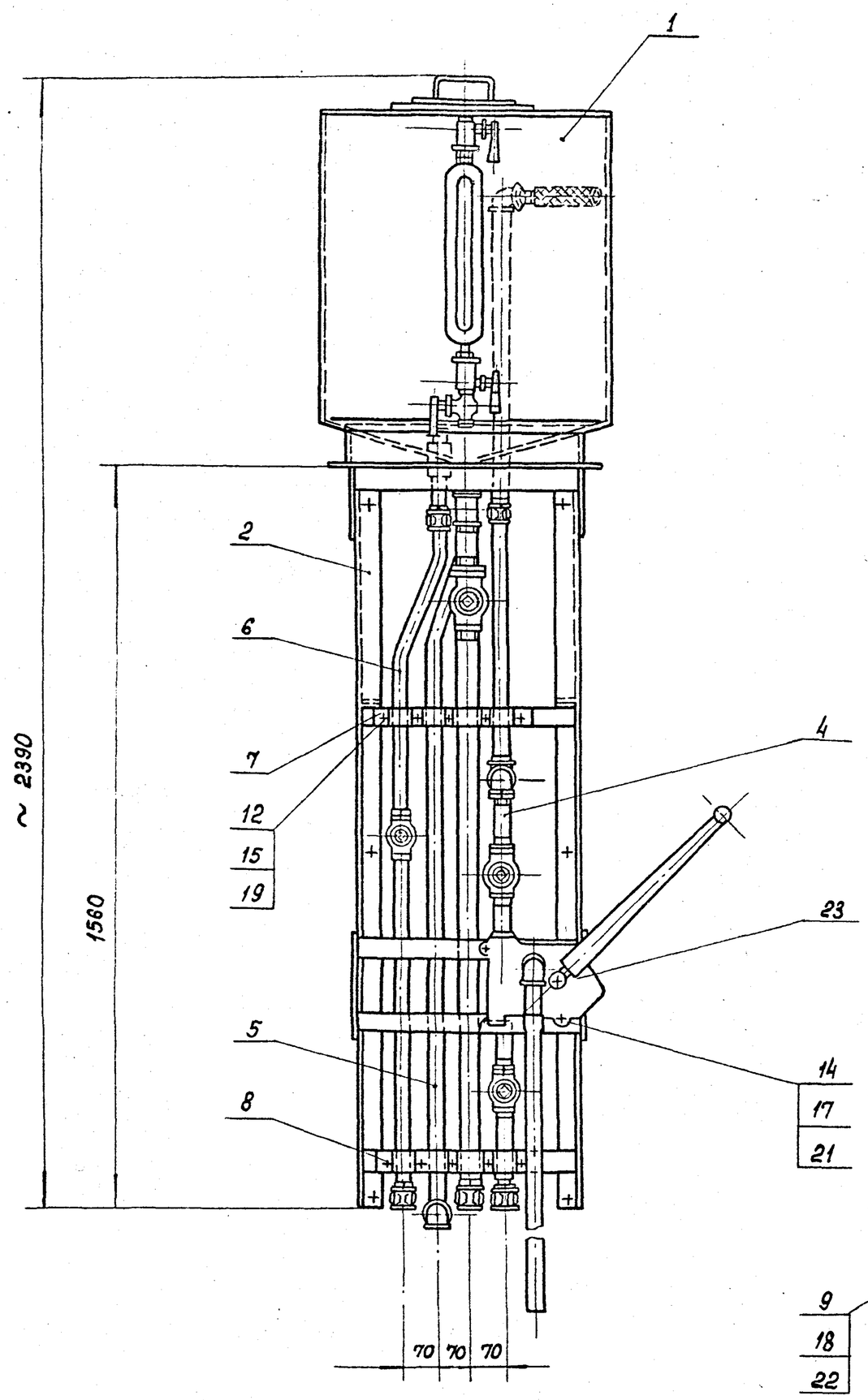

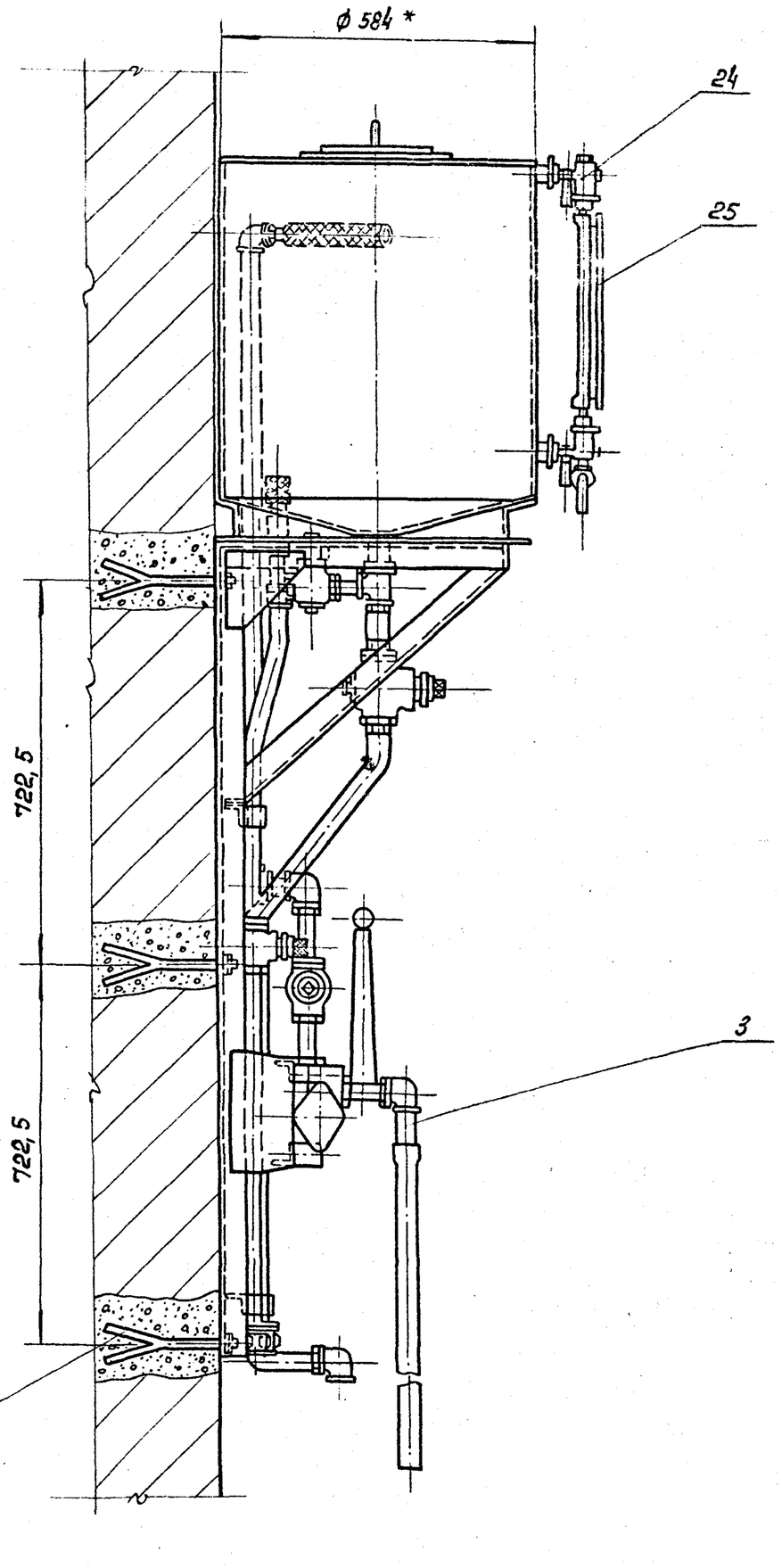

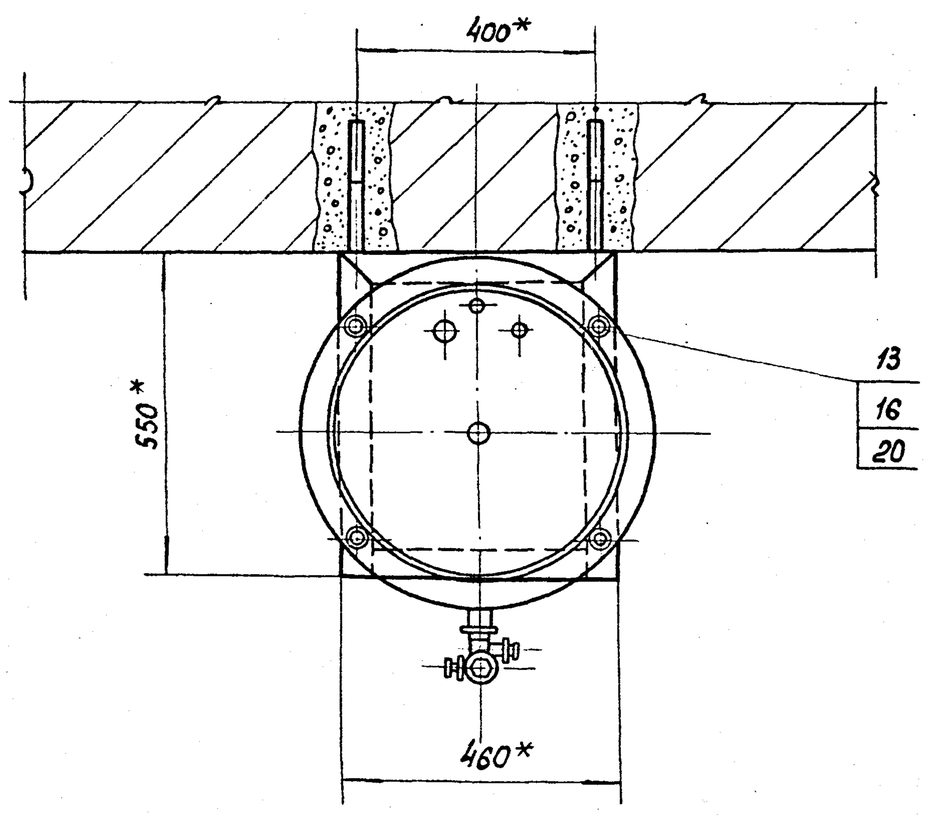

Схема принципиальная

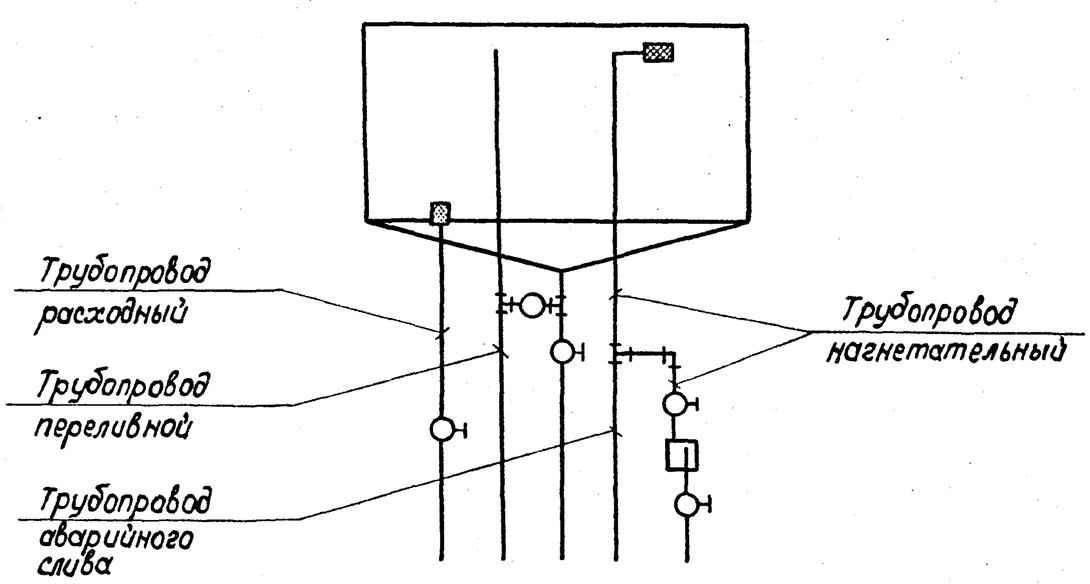

1. *Размеры для справок
2. Покрытие трубопроводов : эн, нц-25 ГОСТ 5406-73, серый, Ш.П.

Изм.	Лист.	N докум.	Подп.	Дата	4д5.880.040 КМ СБ		
Разраб		Козлова			Система масляная с баком емкостью 120 литров Сборочный чертеж	Лит	Масса 120,3 / Масшт. 1:10
Пров		Черная				Лист	Листов 1
Рук.гр.		Черная				ГИПРОСВЯЗЬ Москва	
Н-к отд		Грингут		24.01.77			

Инв. N подл. | Подп. и дата | Взам. инв. N | Инв. N дубл. | Подп. и дата

Копировал: Гладкова Формат: 12

СФ 280-05

408.658.457 КМ

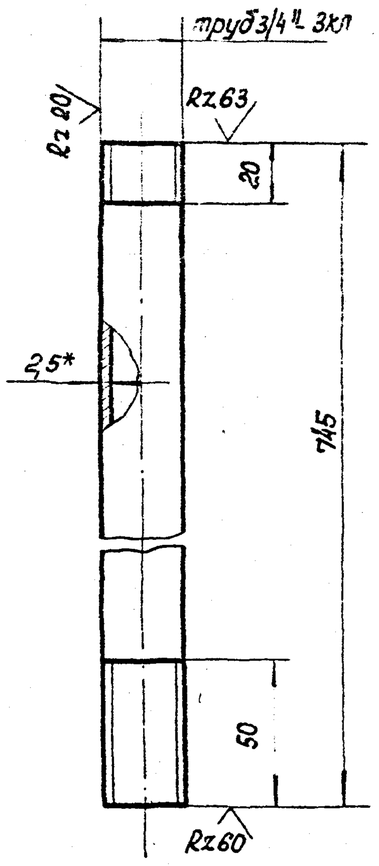

Неуказанные предельные отклонения размеров: валов – по B_7, остальных – по CM_7.

					408.658.457 КМ		
Изм.	Лист	№ докум.	Подп.	Дата	Труба Ду 20 ℓ= 745	Лит. / Масса 1,08 / Масшт. 1:2	
Разраб.	Байдикова					Лист / Листов 1	
Провер.	Васютина						
Рук. гр.	Черная				Труба 0-20 ГОСТ 3262-75	ГИПРОСВЯЗЬ Москва	
Нач. отд.	Грингут			24.01 77			

Копировал Гладкова Формат 11

408.658.449 КМ

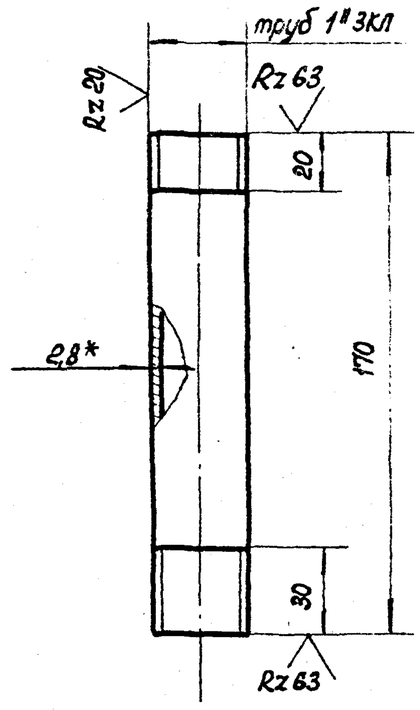

Неуказанные предельные отклонения размеров: валов – по B_7, остальных – по CM_7.

					408.658.449 КМ		
Изм.	Лист	№ докум.	Подп.	Дата	Труба Ду 25 ℓ= 170	Лит. / Масса 0,34 / Масшт. 1:2	
Разраб.	Байдикова					Лист / Листов 1	
Провер.	Васютина						
Рук. гр.	Черная				Труба 0-25 ГОСТ 3262-75	ГИПРОСВЯЗЬ Москва	
Нач. отд.	Грингут			24.01 77			

Копировал Гладкова Формат 11

408.927.129 КМ

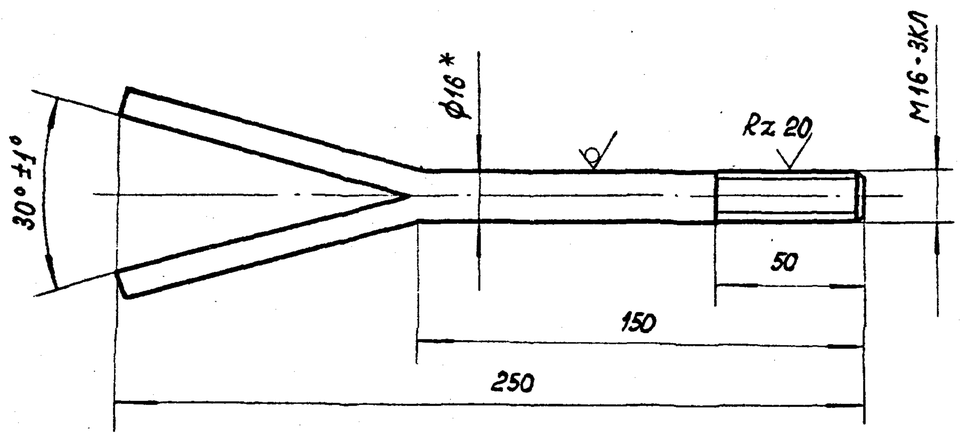

1. *Размер для справки
2. Неуказанные предельные отклонения размеров: валов – по B_7, остальных – по CM_7

658.

					408.927.129 КМ		
Разраб.	Васютина				Ерш М 16 ℓ= 250	Лит. / Масса 0,4 / Масшт. 1:2	
Пров.	Черная					Лист / Листов 1	
Рук. гр.	Черная				Круг $\frac{В16\ ГОСТ\ 2590-71}{Ст3\ ГОСТ\ 535-58}$	ГИПРОСВЯЗЬ Москва	
Н-к отд.	Грингут			24.01 77			

Копировал Гладкова Формат 11

Формат	Зона	Поз.	Обозначение	Наименование	Кол.	Примечание
				Документация		
12			4Д5.887.063 КМСБ	Сборочный чертеж		
				Сборочные единицы		
11		1	4Д5.886.018 КМ	Фильтр для заливки	1	
11		2	4Д5.886.019 КМ	Фильтр расходный	1	
11		3	4Д5.887.064 КМ	Бак емкостью 120 литров	1	
11		4	4Д6.173.058 КМ	Крышка бака	1	
11		5	4Д6.437.054 КМ	Сетка защитная	1	
				Прочие изделия		
		6		Угольник 0-20 ГОСТ 8946-59	1	

					408.[illegible] КМ		
Изм.	Лист	№ докум.	Подп.	Дата	Бак расходный для масла емкостью 120 литров	Лит. / Масса / Масшт. 1	
Разраб.	Васютина						
Пров.	Черная					ГИПРОСВЯЗЬ Москва	
Рук. гр.	Черная						
Н-к отд.	Грингут			24.01 77			

Копировал Гладкова Формат 11

Инв. № подл. | Подп. и дата | Взам. инв. № | Инв. № дубл. | Подп. и дата

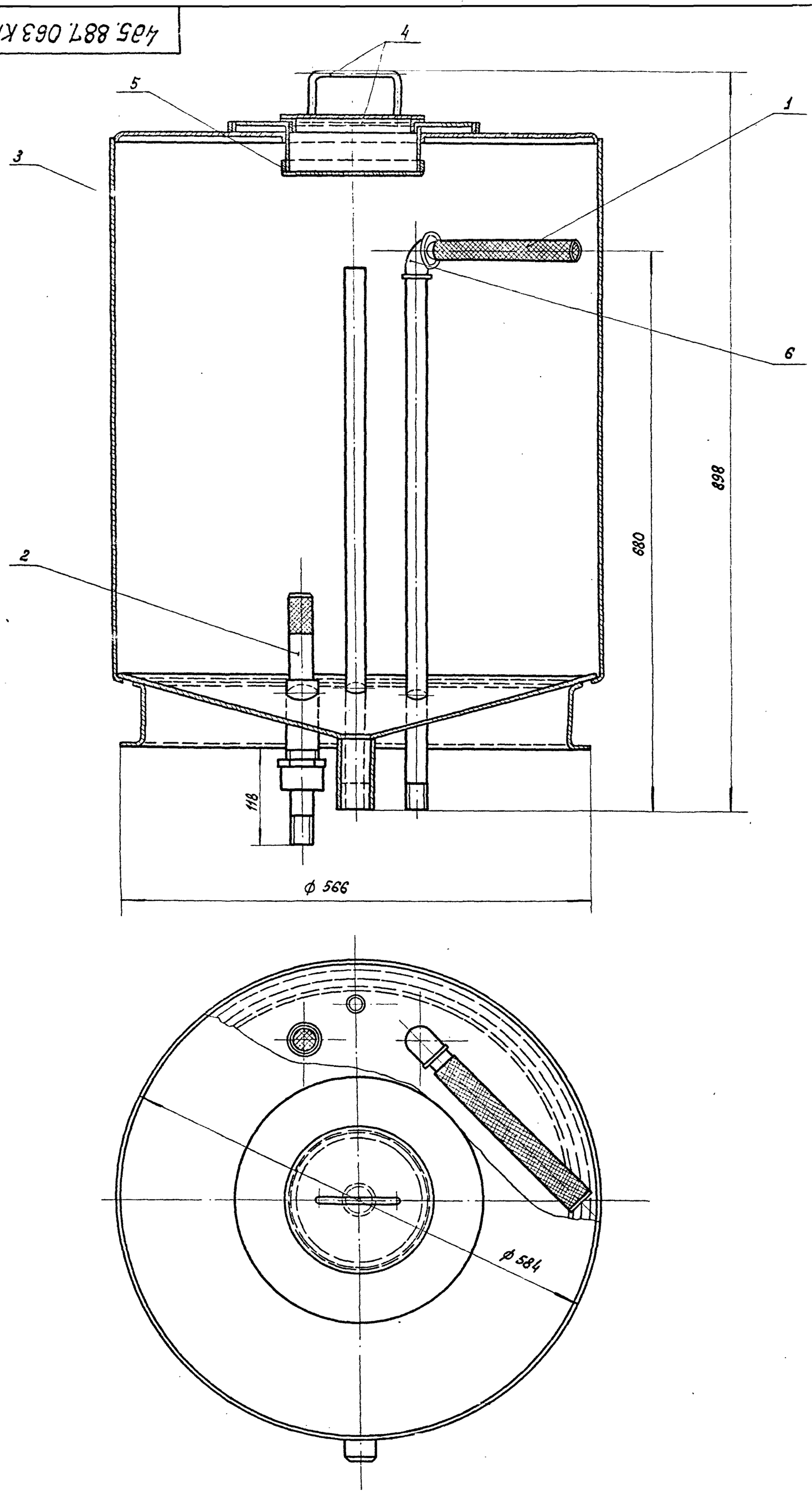

Размеры для справок

Изм	Лист	N докум	Подп.	Дата	4Д5.887.063 КМСБ		
Разраб.		Козлова			Бак расходный для масла емкостью 120 литров Сборочный чертеж	Литер / Масса 51.1	Масшт 1:4
Пров.		Черная				Лист	Листов 1
Рук. гр.		Черная				ГИПРОСВЯЗЬ Москва	
Нач. отд.		Гринеут		24.07.77			

Копировал: Гладкова Формат 22

Инв. N подл. | Подп. и дата | Взам. инв. N | Инв. N дубл. | Подп. и дата

Зона	Поз.	Обозначение	Наименование	Кол.	Примечание
			Документация		
		4д5.886.018 КМСБ	Сборочный чертеж		
			Детали		
1	1	4д8.034.050 КМ	Корпус фильтра	1	
			Материалы		
			Сетка фильтровая		
			48 ГОСТ 3187-65		
	2		210 В7 × 85 В7	1	0,11 кг
	3		ф 25 В7	1	0,02 кг

Изм	Лист	N докум	Подп	Дата	4д5.886.018 КМ		
Разраб		Козлова			Фильтр для заливки	Литер	Лист	Листов 1
Провер		Черная				ГИПРОСВЯЗЬ Москва	
Рук. гр.		Черная					
Нач. отд.		Грингут		24.01.77			

Копировал: Гладкова Формат: 11

Инв. N подл. | Подп. и дата | Взам. инв. N | Инв. N дубл. | Подп. и дата

4д5.886.018 КМСБ

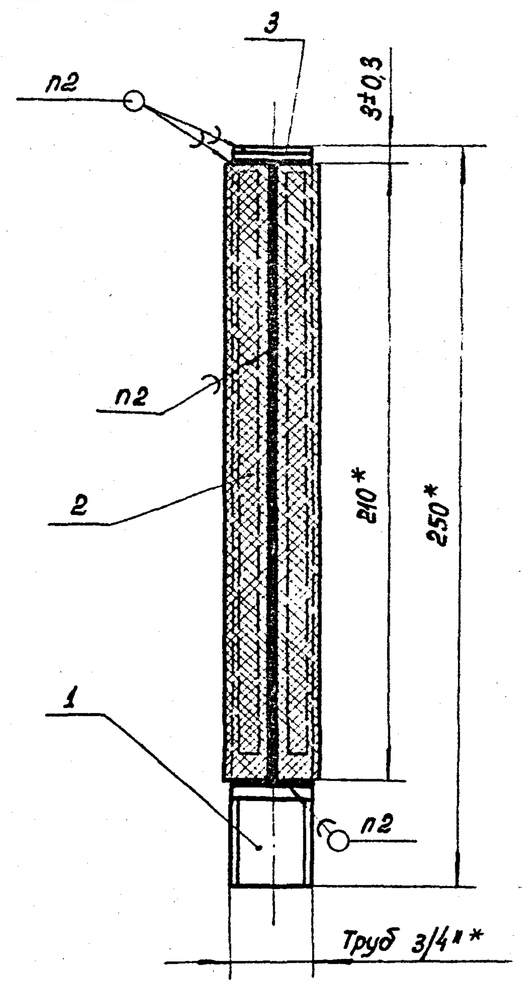

1. * Размеры для справок.
2. пос 30 ГОСТ 1499-70.
3. Покрытие Эм. ВЛ-515 ТУ УХП 138-59, красно-коричневый Ш. П.

Изм	Лист	N докум.	Подп.	Дата	4д5.886.018 КМСБ		
Разраб		Чавчавадзе			Фильтр для заливки Сборочный чертеж	Литера	Масса 0,4	Масшт. 1:2
Провер		Черная				Лист	Листов 1
Рук. гр.		Черная				ГИПРОСВЯЗЬ Москва	
Нач.отд.		Грингут		24.01.77			

Копировал: Гладкова Формат: 11

Инв. N подл. | Подп. и дата | Взам. инв. N | Инв. N дубл. | Подп. и дата

4д8.034.050 КМ

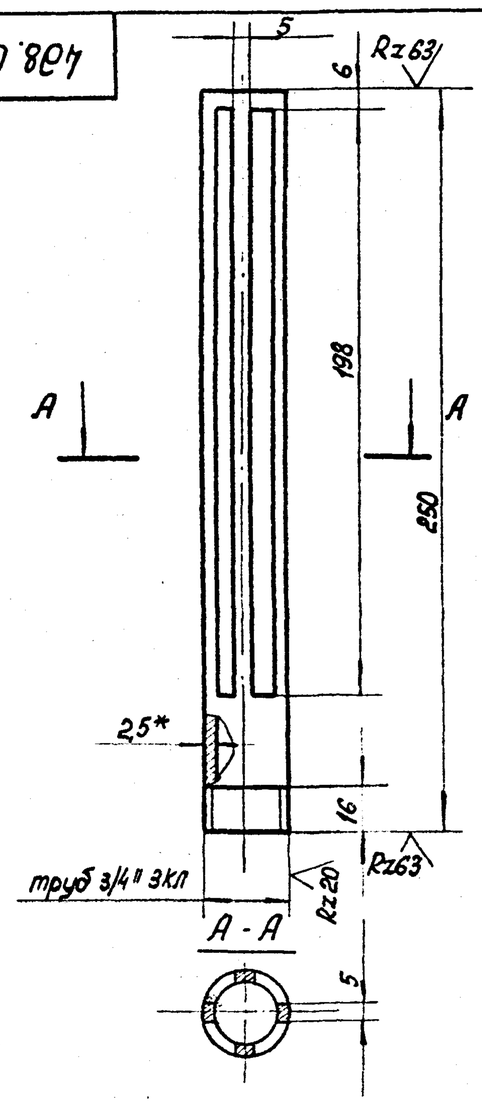

1. *Размер для справок.
2. Неуказанные предельные отклонения размеров: валов - по В5
остальных - по СМ5
3. Покрытие: Эм. ВЛ-515 ТУ УХП 138-59, красно-коричневый, Ш. П.

Изм	Лист	N докум.	Подп.	Дата	4д8.034.050 КМ			
Разраб.		Байдикова			Корпус фильтра	Лит.	Масса 0,3	Масшт. 1:2
Провер		Чавчавадзе				Лист	Листов 1
Рук. гр.		Черная				ГИПРОСВЯЗЬ Москва	
Нач.отд.		Грингут		24.01.77	Труба 0-20 ГОСТ 3262-75		

Копировал: Гладкова Формат: 11

Инв. N подл. | Подп. и дата | Взам. инв. N | Инв. N дубл. | Подп. и дата

4д8.034.051 КМ

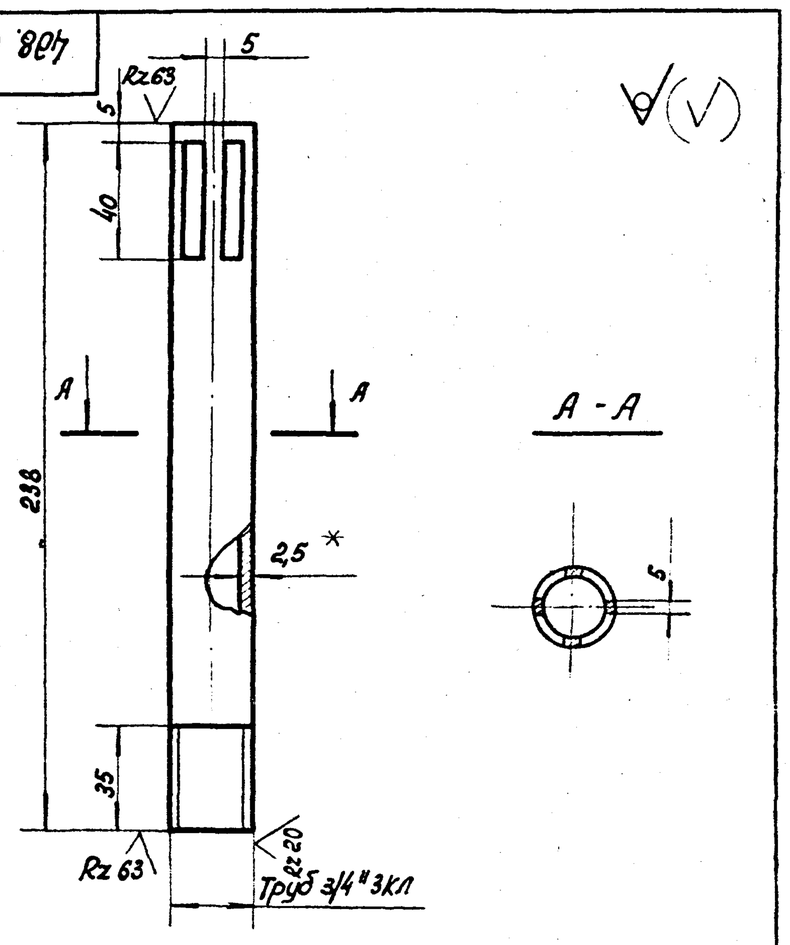

1. *Размер для справок
2. Неуказанные предельные отклонения размеров: валов - по В5
остальных - по СМ5
3. Покрытие: Эм ВЛ-515 ТУ УХП 138-59, красно-коричневый Ш. П

Изм	Лист	N докум	Подп.	Дата	4д8.034.051 КМ			
Разраб		Байдикова			Корпус Фильтра	Лит	Масса 0,29	Масшт. 1:2
Провер.		Чавчавадзе				Лист	Листов. 1
Рук. гр.		Черная				ГИПРОСВЯЗЬ Москва	
Нач. отд.		Грингут		24.01.77	Труба 0-20 ГОСТ 3262-75		

Копировал: Гладкова Формат: 11

Формат	Зона	Поз.	Наименование	Обозначение	Кол.	Примечание
				Документация		
11			4д5. 886. 019 КМ СБ	Сборочный чертеж		
				Сборочные единицы		
11		1	4д5. 886. 020 КМ	Фильтр	1	
				Детали		
11		2	4д8. 683. 115 КМ	Кольцо уплотнительное	1	
11		3	4д8. 935. 035 КМ	Гайка накидная	1	
				Прочие изделия		
11		4		Контргайка 0-32 ГОСТ 8961-59	1	

Изм.	Лист	N докум.	Подп.	Дата	4д5. 886. 019 КМ		
Разраб.		Козлова			Фильтр расходный	Литер	Лист	Листов 1
Провер.		Черная				ГИПРОСВЯЗЬ Москва	
Рук. гр.		Черная					
Нач. отд.		Грингут		24.01.77			

Копировал: Гладкова

Инв. N подл. | Подп. и дата | Взам. инв. N | Инв. N дубл. | Подп. и дата

4д5. 886. 019 КМ СБ

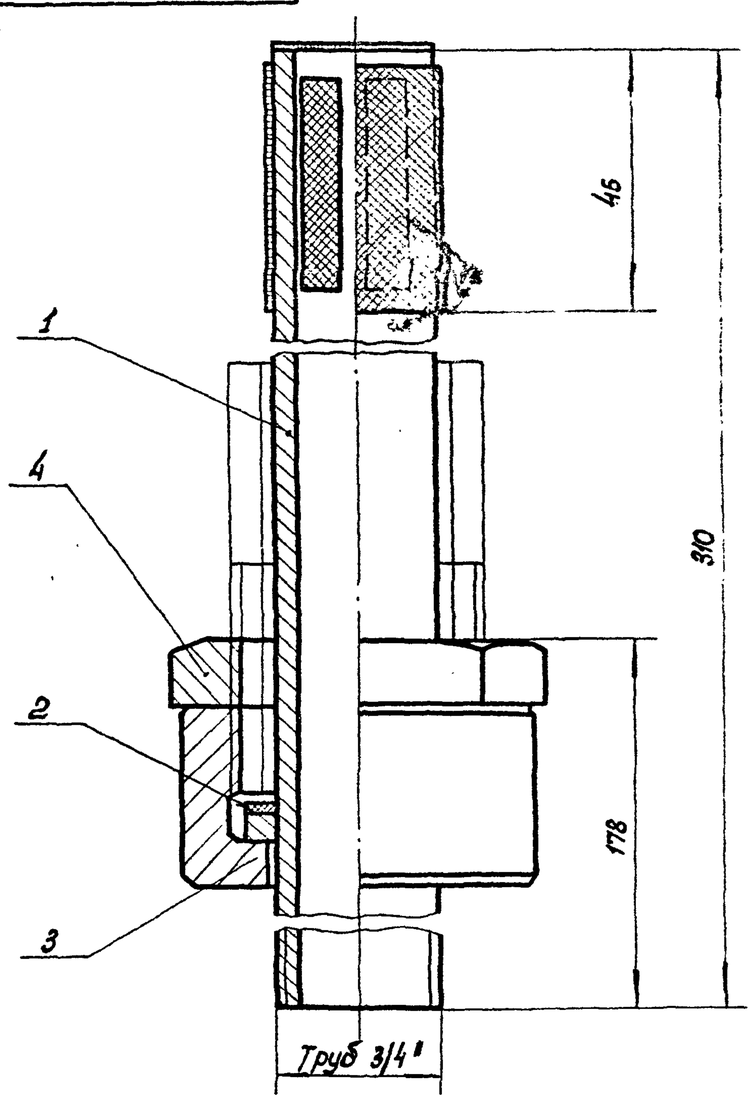

Размеры для справок.

Изм.	Лист	N докум.	Подп.	Дата	4д5. 886. 019 КМ СБ			
Разраб.		Чавчавадзе			Фильтр расходный Сборочный чертеж	Литер	Масса 0,81	Масшт. 1:1
Провер.		Черная				Лист	Листов 1	
Рук. гр.		Черная				ГИПРОСВЯЗЬ Москва		
Нач. отд.		Грингут		24.01.77				

Копировал: Гладкова Формат: 11

Формат	Зона	Поз.	Обозначение	Наименование	Кол.	Примечание
				Документация		
11			4д5. 886. 020 КМ СБ	Сборочный чертеж		
				Детали		
11		1	4д8. 034. 051 КМ	Корпус фильтра	1	
11		2	4д8. 680. 050 КМ	Кольцо	1	
				Материалы		
				Сетка фильтровая 48 ГОСТ 3187-65		
		3		100 В7 × 42 В7	1	0,1 кг
		4		ф 28 В7	1	0,02 кг

Изм.	Лист	N докум.	Подп.	Дата	4д5. 886. 020 КМ			
Разраб.		Козлова			Фильтр	Литер	Лист	Листов 1
Провер.		Черная				ГИПРОСВЯЗЬ Москва		
Рук. гр.		Черная						
Нач. отд.		Грингут		24.01.77				

Копировал: Гладкова Формат: 11

4д5. 886. 020 КМ СБ

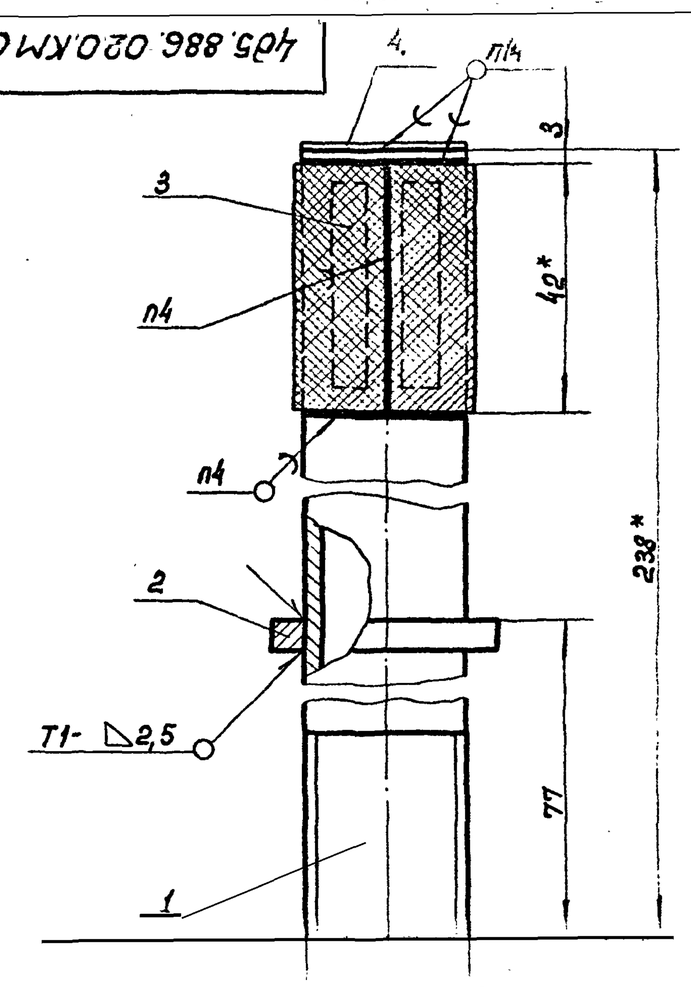

1. Размеры для справок.
2. Неуказанные предельные отклонения размеров: остальных - по СМ7
3. Сварка по ГОСТ 5264-69 Сварные швы Rz 80
4. Пос 30 ГОСТ 1499-70
5. Покрытие: Эм. ВЛ-515 ТУ УХП 138-59, красно-коричневый, III. П.

Изм.	Лист	N докум.	Подп.	Дата	4д5. 886. 020 КМ СБ			
Разраб.		Чавчавадзе			Фильтр Сборочный чертеж	Литер	Масса 0,5	Масшт. 1:1
Провер.		Черная				Лист	Листов	
Рук. гр.		Черная				ГИПРОСВЯЗЬ Москва		
Нач. отд.		Грингут		24.01.77				

Копировал: Гладкова Формат: 11

4д8.935.035 КМ

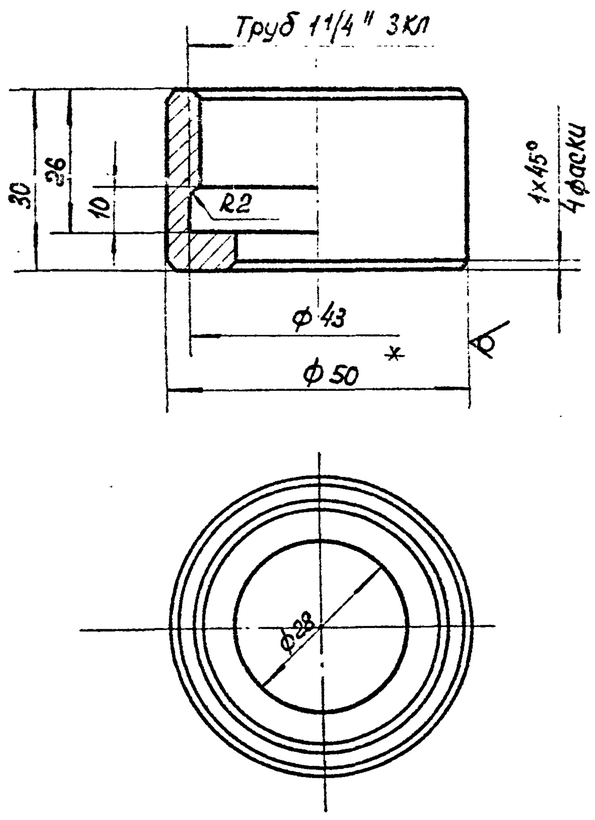

1. * Размер для справки.
2. Неуказанные предельные отклонения размеров: отверстий - по A_5, валов - по B_5.
3. Покрытие: Ц9.хр.

Изм	Лист	№ докум.	Подп.	Дата	4д8.935.035 КМ		
Разраб.		Васютина			Гайка накидная	Лит	Масса 0,16 / Масшт. 1:1
Пров.		Черная				Лист	Листов 1
Рук.гр.		Черная					
Н-к.отд		Грингут		24.01.77	Круг В 50 ГОСТ 2590-71 / Ст3 ГОСТ 535-58	ГИПРОСВЯЗЬ Москва	

Копировал: Гладкова Формат: 11

Взам.инв.№ | Подп. и дата | Инв.№ подл.

4д8.683.115 КМ

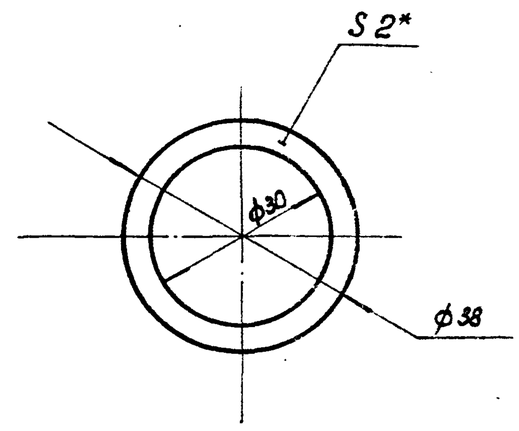

1. *Размер для справки.
2. Неуказанные предельные отклонения размеров: отверстий - по A_5, валов - по B_5.

Изм	Лист	№ докум.	Подп	Дата	4д8.683.115 КМ		
Разраб		Васютина			Кольцо уплотнительное	Лит	Масса 0,002 / Масшт 1:1
Пров		Черная				Лист	Листов 1
Рук. гр.		Черная					
Н-к отд.		Грингут		24.01.77	Резина-пластина 2МБ-А-М ГОСТ 7338-65	ГИПРОСВЯЗЬ Москва	

Копировал: Гладкова Формат: 11

Взам.инв.№ | Подп. и дата | Инв.№ дубл.

4д8.680.050 КМ

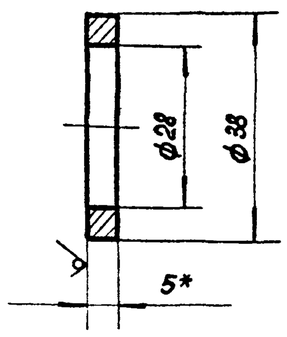

1. * Размер для справок
2. Неуказанные предельные отклонения

Изм	Лист	№ докум	Подп.	Дата	4д8.680.050 КМ		
Разраб		Байдикова			Кольцо	Лит	Масса 0,03 / Масшт 1:1
Провер.		Чавчавадзе				Лист	Листов 1
Рук.гр.		Черная					
Нач.отд.		Грингут		24.01.77	Лист В5 ГОСТ 19903-74 / Ст3 ГОСТ 14637-69	ГИПРОСВЯЗЬ Москва	

Копировал: Гладкова Формат: 11

Взам.инв.№ | Подп. и дата | Инв.№ подл.

4д8.658.452 КМ

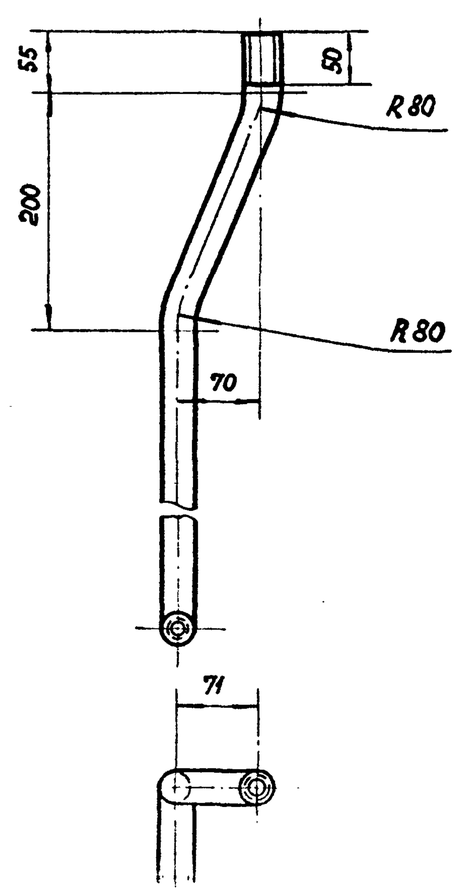

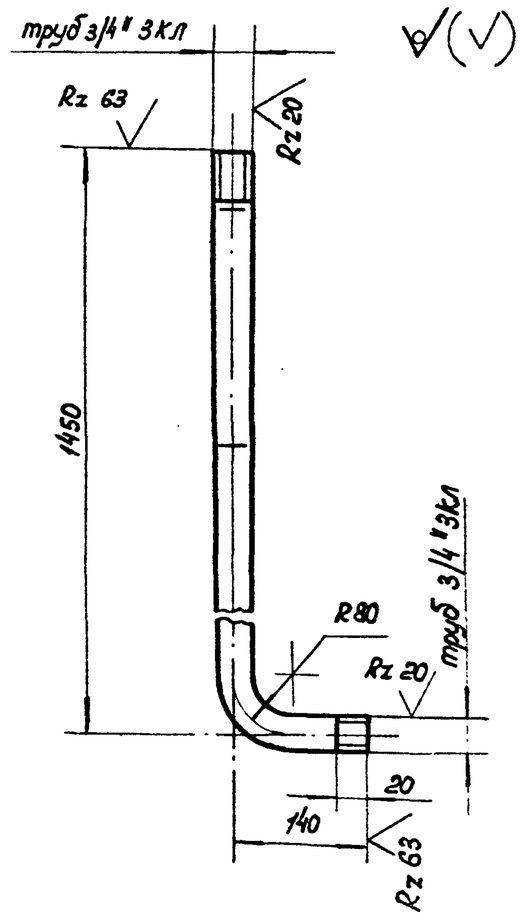

размеров: валов - по B_7
остальных - по CM_7

Изм.	Лист	N- докум	Подп.	Дата	4д8.658.452 КМ		
Разраб		Байдикова			Труба Ду 20 ℓ= 1450	Лит.	Масса 2,2 / Масшт. 1:5
Провер.		Васютина				Лист	Листов 1
Рук.гр.		Черная					
Нач.отд.		Грингут		24.01.77	Труба 0-20 ГОСТ 3262-75	ГИПРОСВЯЗЬ Москва	

Копировал: Гладкова Формат: 11

Взам.инв.№ | Подп. и дата | Инв.№ подл.

408.658.466 КМ

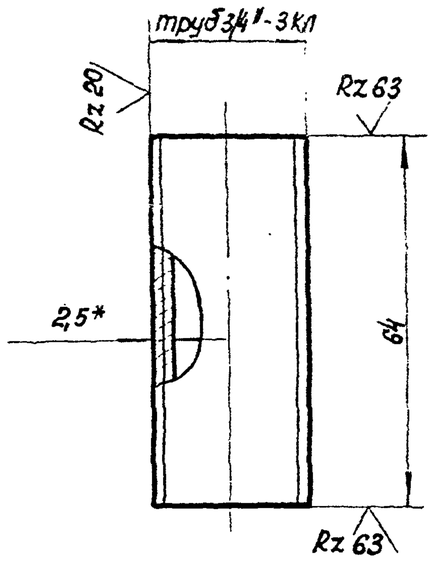

Неуказанные предельные отклонения размеров: валов - по B_7.

Изм	Лист	№ докум.	Подп.	Дата	408.658.466 КМ		
Разраб		Байдикова			Патрубок Ду 20 ℓ=64	Лит	Масса 0,08 / Масшт. 1:1
Провер.		Васютина				Лист	Листов 1
Рук. гр.		Черная					
Нач. отд.		Грингут		24.01.77	Труба 0-20 ГОСТ 3262-75	ГИПРОСВЯЗЬ Москва	

Копировал: Гладкова Формат: 11

408.658.454 КМ

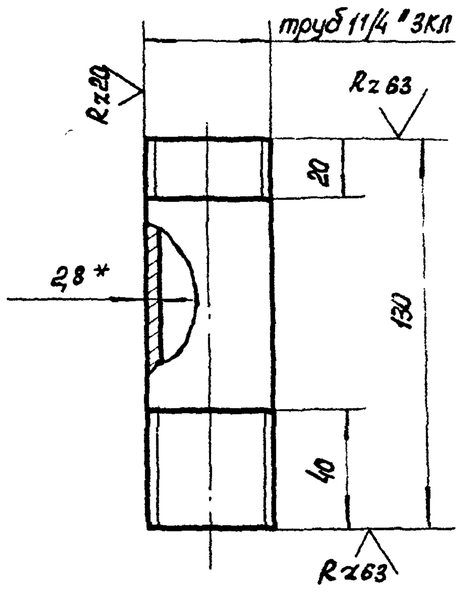

Неуказанные предельные отклонения размеров: валов - по B_7
остальных - по CM_7

Изм	Лист	№ докум	Подп.	Дата	408.658.454 КМ		
Разраб		Байдикова			Труба Ду 32 ℓ=130	Лит	Масса 0,34 / Масшт. 1:2
Провер		Васютина				Лист	Листов 1
Рук. гр.		Черная					
Нач. отд.		Грингут		24.01.77	Труба 0-32 ГОСТ 3262-75	ГИПРОСВЯЗЬ Москва	

Копировал: Гладкова Формат: 11

408.658.455 КМ

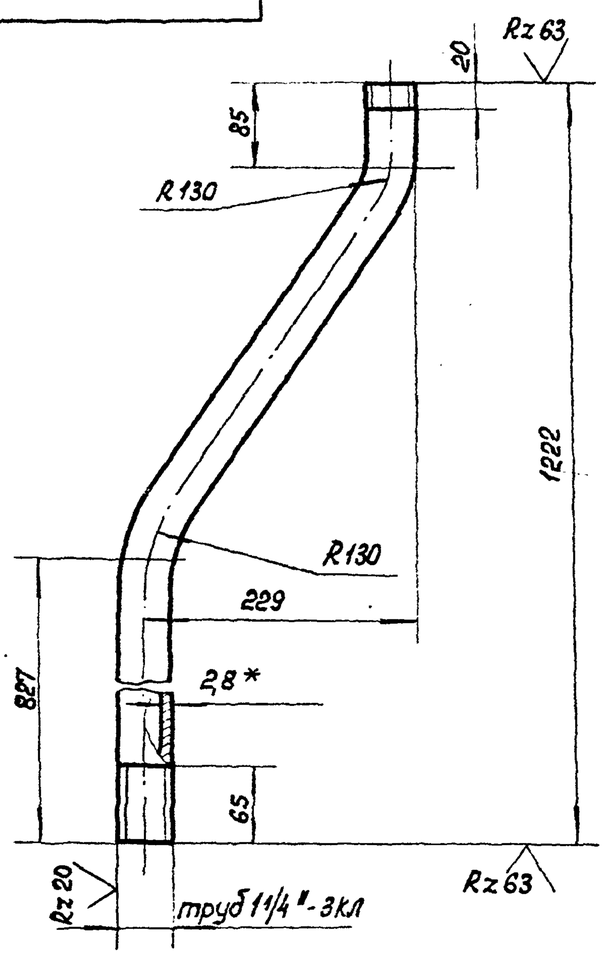

Неуказанные предельные отклонения размеров: валов - по B_7
остальных - по CM_7

Изм	Лист	№ докум.	Подп.	Дата	408.658.455 КМ		
Разраб		Байдикова			Труба Ду 32 ℓ=1222	Лит	Масса 1,12 / Масшт. 1:5
Провер		Васютина				Лист	Листов 1
Рук. гр.		Черная					
Нач. отд.		Грингут		24.01.77	Труба 0-32 ГОСТ 3262-75	ГИПРОСВЯЗЬ Москва	

Копировал: Гладкова Формат: 11

Форм	Зона	Поз.	Обозначение	Наименование	Кол.	Примечание
				Документация		
22			4Д5.887.064 КМ СБ	Сборочный чертеж		
				Сборочные единицы		
11		1	4Д6.173.059 КМ	Крышка	1	
				Детали		
11		2	4Д8.010.182 КМ	Рама	1	
11		3	4Д8.030.132 КМ	Обечайка	1	
11		4	4Д8.220.149 КМ	Втулка	2	
11		5	4Д8.613.114 КМ	Дно	1	
11		6	4Д8.658.459 КМ	Патрубок Ду 32 ℓ=89	1	
11		7	4Д8.658.460 КМ	Патрубок Ду 32 ℓ=125	1	
11		8	4Д8.658.461 КМ	Труба Ду 20 ℓ=660	1	
11		9	4Д8.658.462 КМ	Труба Ду 20 ℓ=660	1	

4Д5.887.064 КМ

Изм	Лист	N докум	Подп.	Дата	4Д5.887.064 КМ		
Разраб		Козлова			Бак емкостью 120 литров	Лит	Лист / Листов 1
Провер		Черная					
Рук. гр.		Черная					
Нач. отд.		Грингут		24.01.77		ГИПРОСВЯЗЬ Москва	

Копировал: Гладкова Формат: 11

Инв. N подл. | Подп. и дата | Инв. N дубл. | Взам. инв. N | Подп. и дата

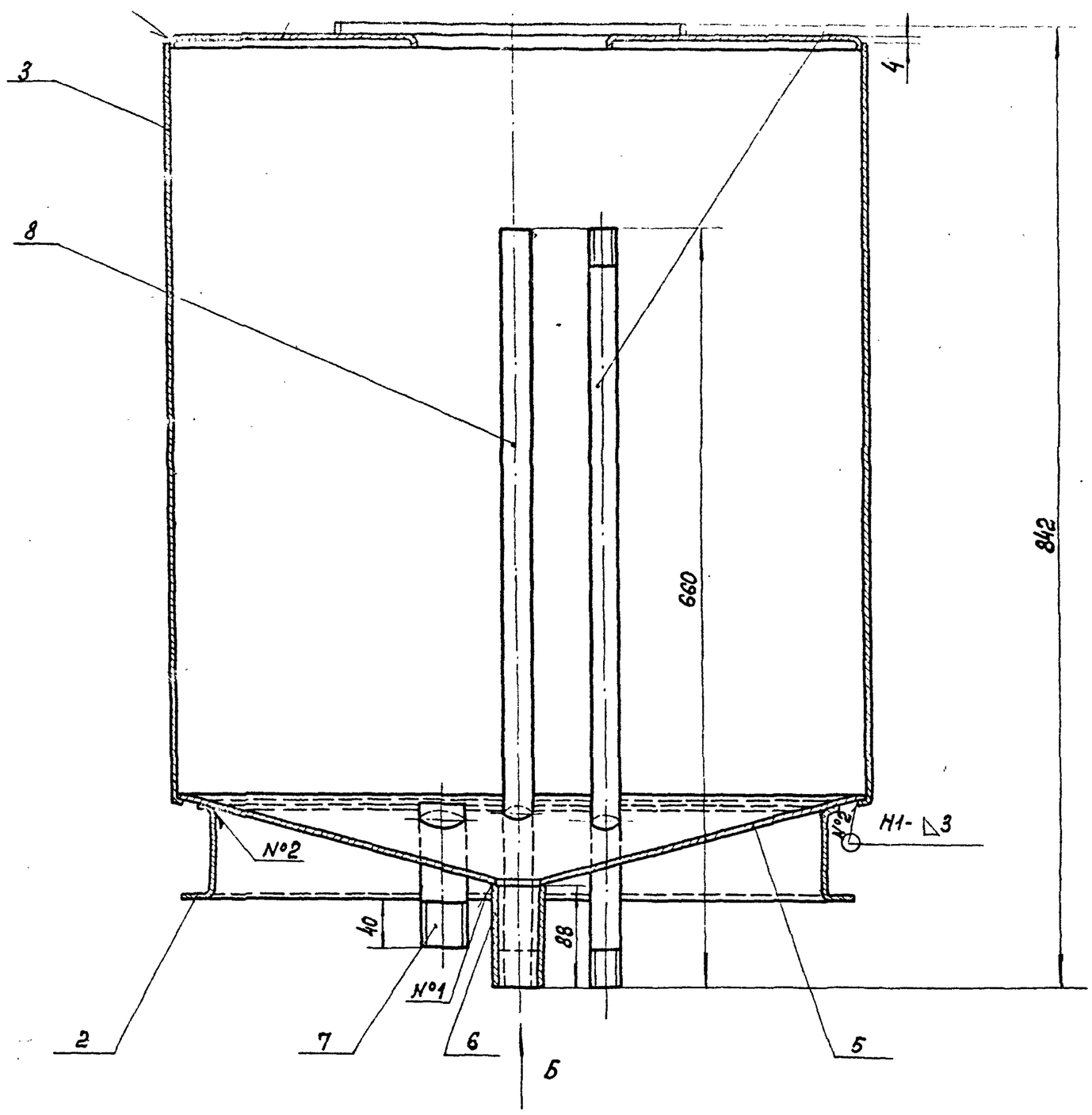

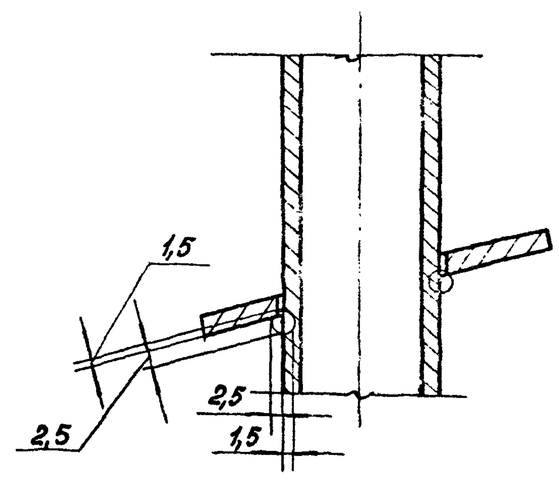

А-А
М1:1

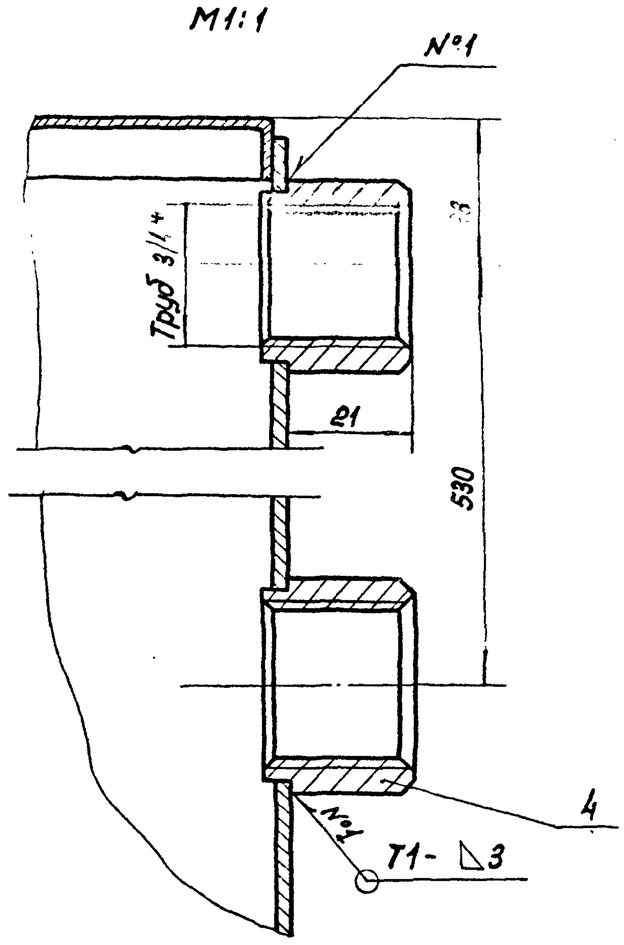

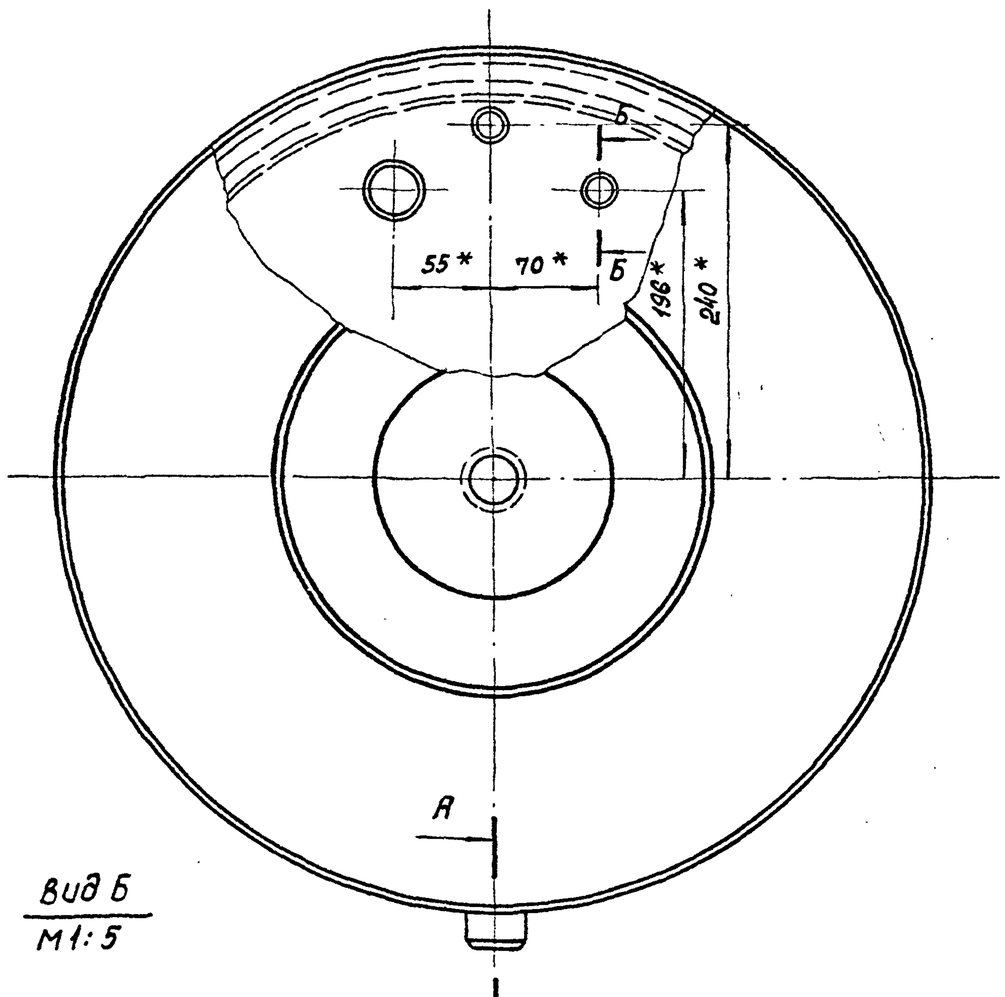

Вид Б
М1:5

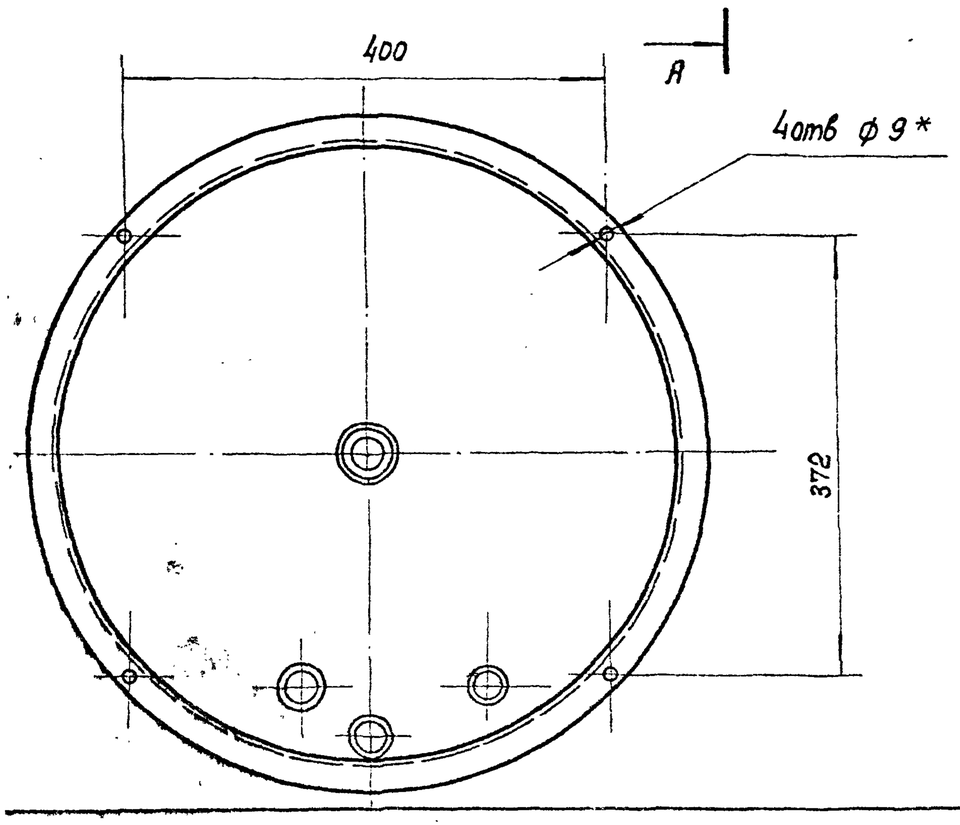

1. *Размер для справок
2. Предельные отклонения размеров
   валов - по $в_7$
   остальных - по $СМ_7$
3. Трубу поз. 8 и патрубок поз. 7 приварить к днищу поз. 4 как показано на сеч. Б-Б
4. Сварка по ГОСТ 5264-69. Сварные швы Rz 80
5. Сварные швы показанные в сеч. Б-Б и N1, N2 проверить на герметичность.
6. Покрытие наружной поверхности Эм. НЦ-25 ГОСТ 5406-73, серый Ш.П; покрытие внутренней поверхности Эм. ВЛ-516 ТУ УХП 138-59, красно-коричневый, Ш.П.

Изм.	Лист	№ докум.	Подп.	Дата	405.887.064 КМСБ		
Разраб		Козлова			Бак емкостью 120 литров	Литер / Масса	Масшт.
Пров		Черная				47,2	1:4
Рук.гр.		Черная			Сборочный чертеж	Лист	Листов 1
Нач.отд.		Грингут		27.09.77		ГИПРОСВЯЗЬ Москва	

Копировал: Гладкова Формат: А2

Формат	Зона	Поз.	Обозначение	Наименование	Кол.	Примечание
				Документация		
11			4д6. 173. 059 КМ СБ	Сборочный чертеж		
				Детали		
11		1	4д8. 050. 099 КМ	Крышка	1	
11		2	4д8. 240. 038 КМ	Кольцо	1	

Изм.	Лист	N докум.	Подп.	Дата
Разраб.	Козлова			
Пров.	Черная			
Рук. гр.	Черная			
Н-к отд.	Грингут			24.01.77

4д6. 173. 059 КМ

Крышка

Лит | Лист | Листов 1

ГИПРОСВЯЗЬ Москва

Копировал: Гладкова Формат: 11

Подп. и дата | Инв. N дубл. | Взам. инв. N | Подп. и дата | Инв. N подл.

4д6.173.059 КМСБ

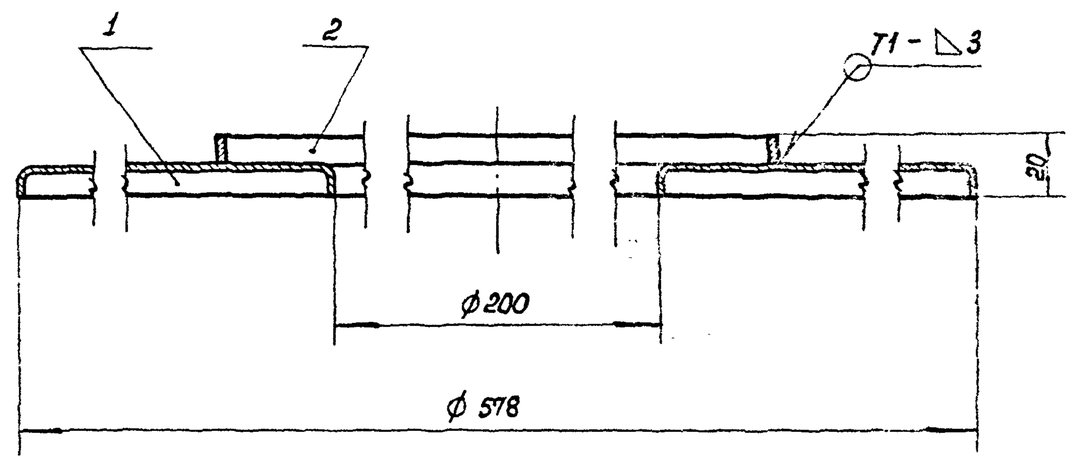

1. Размеры для справок.
2. Сварка по ГОСТ 5264-69. Сварной шов Rz 80.
3. Покрытие: Эм НЦ -25, ГОСТ 5406-73, серый, III.П.

4д6. 173. 059 КМСБ

Изм.	Лист	N докум.	Подп.	Дата
Разраб.	Козлова			
Пров.	Черная			
Рук. гр.	Черная			
Нач. отд.	Грингут			24.01.77

Крышка

Сборочный чертеж

Литер | Масса 2,3 | Масшт 1:2

Лист | Листов 1

ГИПРОСВЯЗЬ Москва

Копировал: Гладкова Формат: 11

Подп. и дата | Инв. N дубл. | Взам. инв. N | Подп. и дата | Инв. N подл.

4д8. 050. 099 КМ

Rz 60

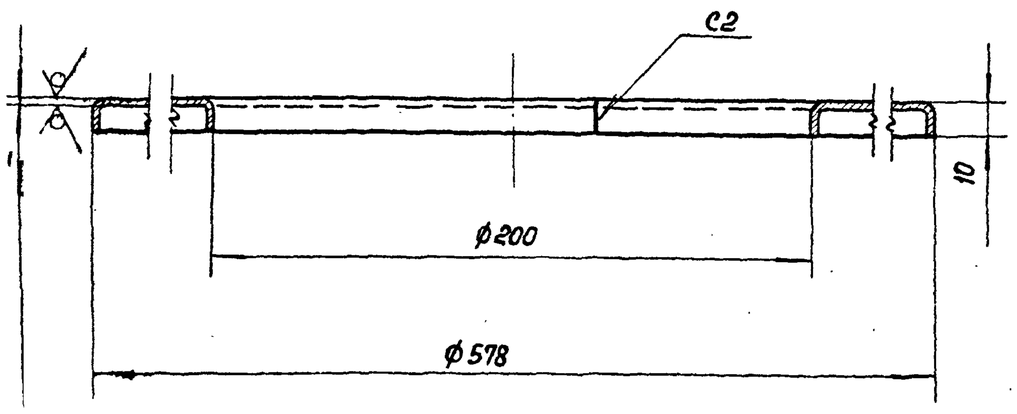

1. *Размер для справок.
2. Предельные отклонения размеров:
   отверстий - по А5;
   валов - по В5.
3. Внутренние радиусы сгибов 1 мм.
4. Сварка по ГОСТ 5264-69. Сварной шов Rz 80.

4д8. 050. 099 КМ

Изм.	Лист	N докум.	Подп.	Дата
Разраб.	Козлова			
Пров.	Черная			
Рук. гр.	Черная			
Нач. отд.	Грингут			24.01.77

Крышка

Литер | Масса 2,1 | Масшт. 1:2

Лист | Листов 1

Лист В1,0 ГОСТ 19903-74 / Ст.3 ГОСТ 16523-70

ГИПРОСВЯЗЬ Москва

Копировал: Гладкова Формат: 11

Подп. и дата | Инв. N дубл. | Взам. инв. N | Подп. и дата | Инв. N подл.

4д8. 240. 038 КМ

Rz 63

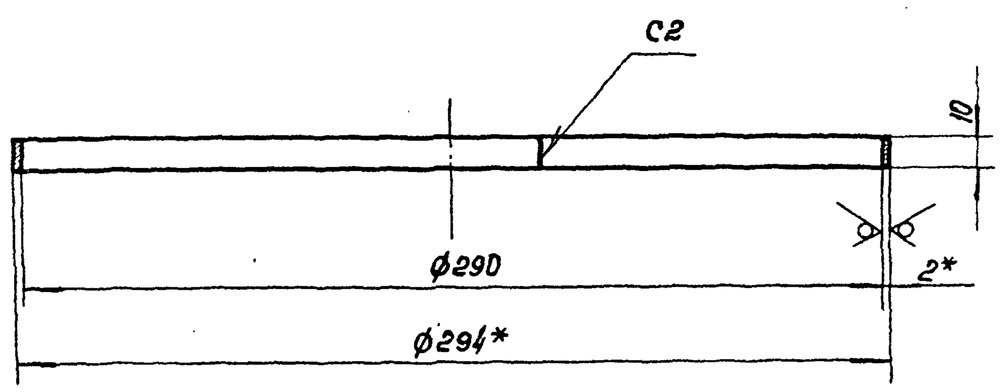

1. *Размеры для справок.
2. Предельные отклонения размеров:
   отверстий - по А5,
   валов - по В5.
3. Сварка по ГОСТ 5264-69, сварной шов Rz 80.

4д8. 240. 038 КМ

Изм.	Лист	N докум.	Подп.	Дата
Разраб.	Козлова			
Пров.	Черная			
Рук. гр.	Черная			
Нач. отд.	Грингут			24.01.77

Кольцо

Литер | Масса 0,19 | Масшт 1:2

Лист | Листов 1

Лист В2,0 ГОСТ 19903-74 / Ст3 ГОСТ 16523-70

ГИПРОСВЯЗЬ Москва

Копировал: Гладкова Формат: 11

Подп. и дата | Инв. N дубл. | Взам. инв. N | Подп. и дата | Инв. N подл.

408.030.132 КМ

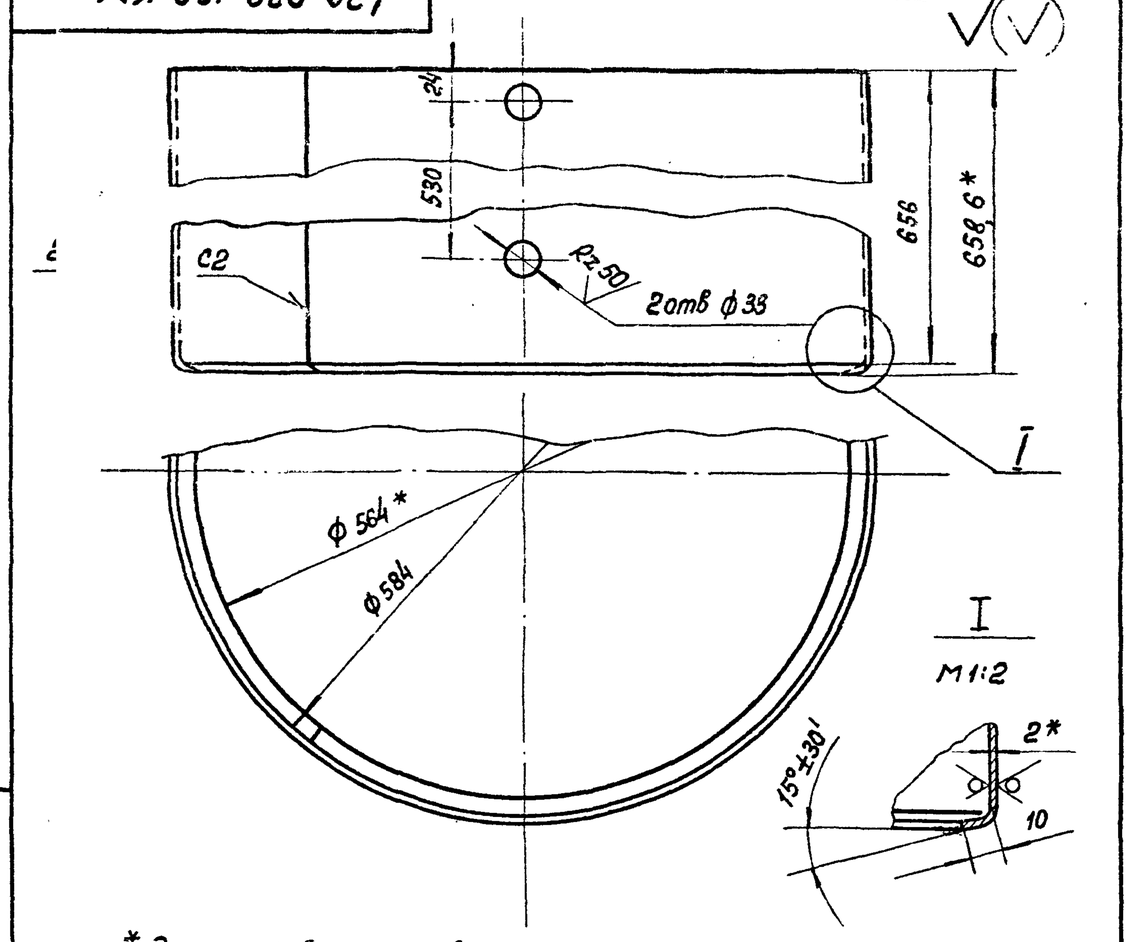

1. * Размеры для справок.
2. Предельные отклонения размеров:
   отверстий – по A_7,
   валов – по B_7,
   остальных – по CM_7.
3. Внутренний радиус сгиба 2 мм.
4. Сварка по ГОСТ 5264-69. Сварной шов Rz 80.

Изм.	Лист	N докум.	Подп.	Дата	4д8.030.132 КМ			
Разраб.		Козлова			Обечайка	Литер	Масса 21,7	Масшт 1:5
Пров.		Черная				Лист	Листов 1	
Рук. гр.		Черная						
Нач. отд		Грингут		24.9.77	Лист В 2,0 ГОСТ 19903-74 / Ст 3 ГОСТ 16523-70	ГИПРОСВЯЗЬ Москва		

Копировал: Гладкова Формат: 11

408.613.114 КМ

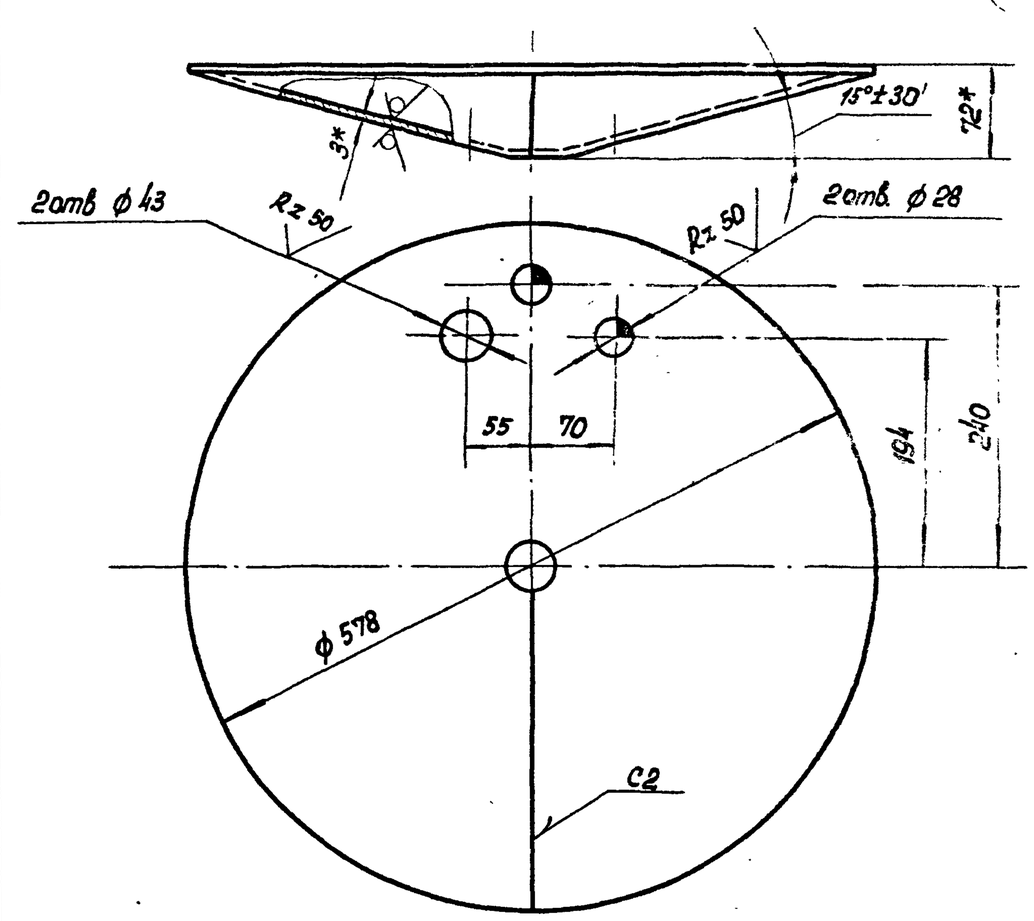

1. * Размеры для справок.
2. Предельные отклонения размеров:
   отверстий – по A_7,
   валов – по B_7,
   остальных – по CM_7.
3. Сварка по ГОСТ 5264-69 Сварной шов Rz 80.

Изм.	Лист	N докум.	Подп.	Дата	4д8.613.114 КМ			
Разраб		Козлова			Дно	Литер	Масса 16,5	Масшт 1:5
Провер		Черная				Лист	Листов 1	
Рук. гр.		Черная						
Нач. отд.		Грингут		24.9.77	Лист В 3,0 ГОСТ 19903-74 / Ст.3 ГОСТ 16523-70	ГИПРОСВЯЗЬ Москва		

Копировал: Гладкова Формат: 11

408.010.182 КМ

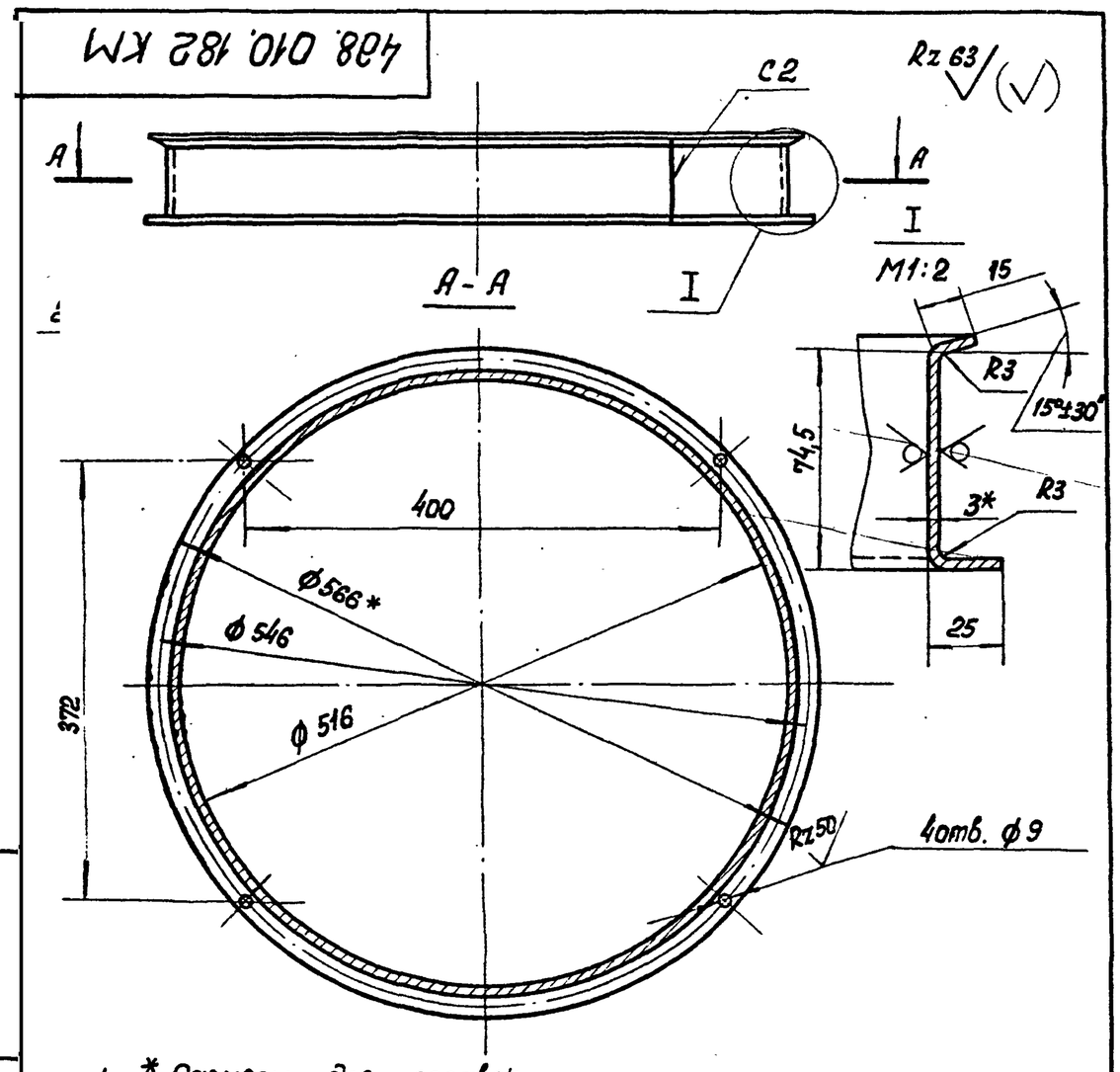

1. * Размеры для справок
2. Предельные отклонения размеров
   отверстий – по A_7,
   валов – по B_7,
   остальных – по CM_7
3. Сварка по ГОСТ 5264-69. Сварной шов Rz 80

Изм.	Лист	N докум.	Подп.	Дата	4д8.010.182 КМ			
Разраб		Козлова			Рама	Литер	Масса 5,9	Масшт. 1:5
Провер		Черная				Лист	Листов 1	
Рук. гр.		Черная						
Нач. отд		Грингут		24.9.77	Лист В 3,0 ГОСТ 19903-74 / Ст.3 ГОСТ 16523-70*	ГИПРОСВЯЗЬ Москва		

Копировал: Гладкова Формат: 11

408.658.459 КМ

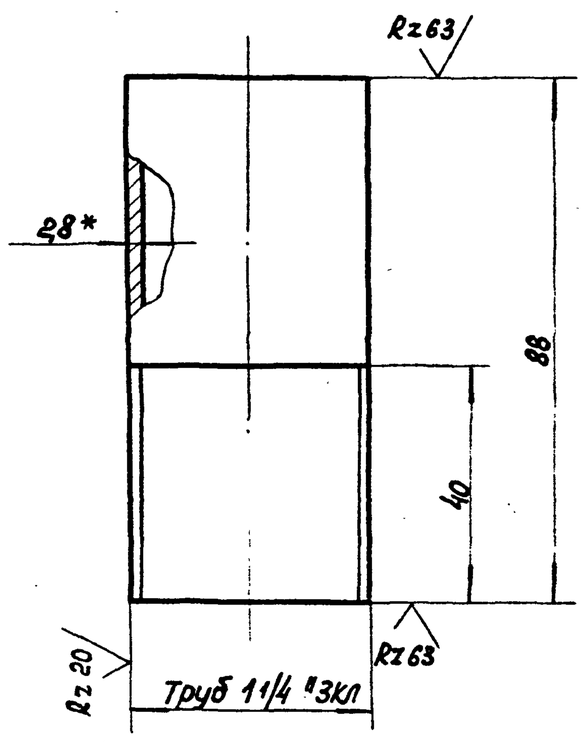

1. * Размер для справок
2. Предельные отклонения размеров:
   валов – по B_5
   остальных – по CM_5

Изм.	Лист	N докум	Подп.	Дата	4д8.658.459 КМ			
Разраб		Козлова			Патрубок Ду 32 ℓ=88	Литер	Масса 0,24	Масшт. 1:1
Провер		Черная				Лист	Листов 1	
Рук. гр.		Черная						
Нач. отд.		Грингут		24.9.77	Труба 0-32 ГОСТ 3262-75	ГИПРОСВЯЗЬ Москва		

Копировал: Гладкова Формат: 11

Подп. и дата | Инв. N дубл. | Взам. инв. N | Подп. и дата | Инв. N подл.

408. 658. 460 КМ

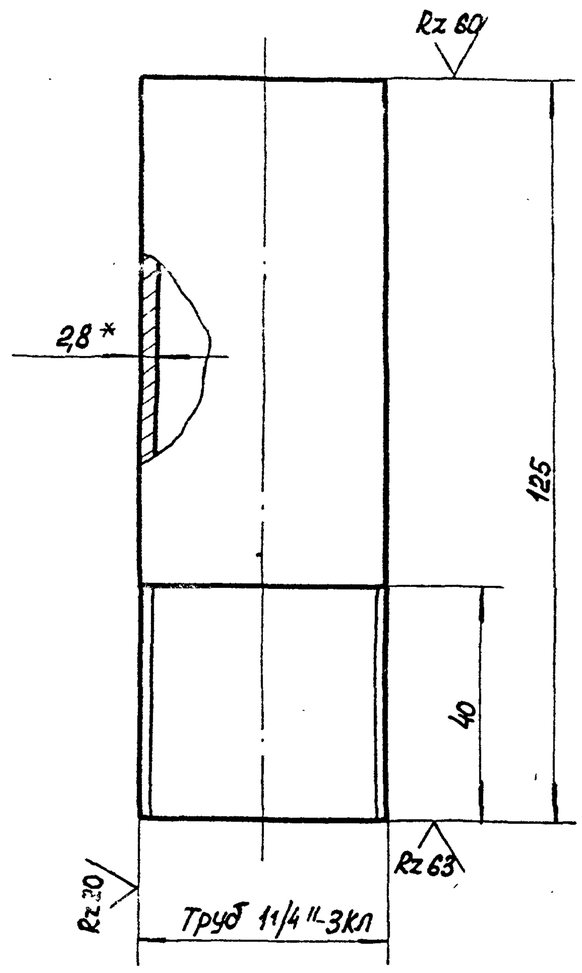

1. * Размер для справок.
2. Предельные отклонения размеров:
   валов - по B_7,
   остальных - по CM_7.

Изм.	Лист	N докум.	Подп.	Дата	4д8. 658. 460 КМ		
Разраб.		Козлова			Патрубок Ду 32 ℓ= 125	Литер / Масса 0,35	Масшт 1:1
Провер.		Черная				Лист	Листов 1
Рук. гр.		Черная					
Нач. отд.		Грингут		24.01.77	Труба 0-32 ГОСТ 3262-75	ГИПРОСВЯЗЬ Москва	

Копировал: Гладкова Формат: 11

Взам. инв. N | Подп. и дата | Инв. N дубл. | Подп. и дата | Инв. N подл.

408. 658. 461 КМ

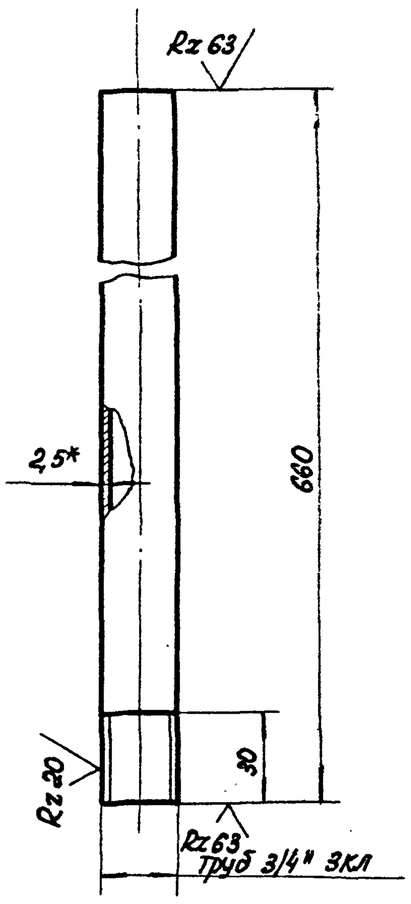

1. * Размер для справок.
2. Предельные отклонения размеров:
   валов - по B_7,
   остальных - по CM_7.

Изм.	Лист	N докум.	Подп.	Дата	4д8. 658. 461 КМ		
Разраб.		Козлова			Труба Ду 20 ℓ= 680	Литер / Масса 0,99	Масшт 1:2
Пров.		Черная				Лист	Листов 1
Рук. гр.		Черная					
Нач. отд.		Грингут		24.01.77	Труба 0-20 ГОСТ 3262-75	ГИПРОСВЯЗЬ Москва	

Копировал: Гладкова Формат 11

Взам. инв. N | Подп. и дата | Инв. N дубл. | Подп. и дата | Инв. N подл.

408. 658. 462 КМ

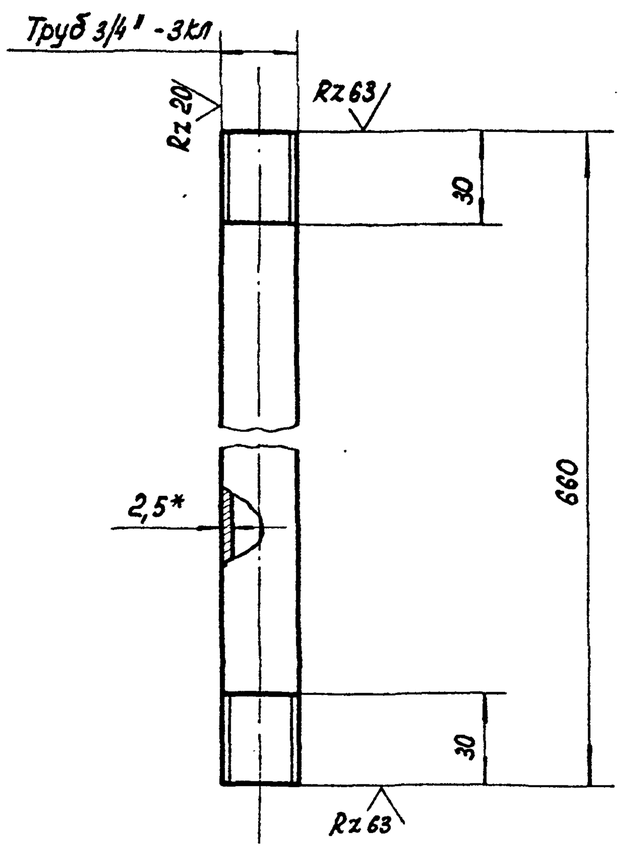

1. * Размер для справок.
2. Предельные отклонения размеров.
   валов - по B_7,
   остальных - по CM_7

Изм.	Лист	N докум.	Подп.	Дата	4д8. 658. 462 КМ		
Разраб.		Козлова			Труба Ду 20 ℓ= 660	Литер / Масса 0,99	Масшт. 1:2
Пров.		Черная				Лист	Листов 1
Рук. гр.		Черная					
Нач. отд.		Грингут		24.01.77	Труба 0-20 ГОСТ 3262-75	ГИПРОСВЯЗЬ Москва	

Копировал: Гладкова Формат: 11

Взам. инв. N | Подп. и дата | Инв. N дубл. | Подп. и дата | Инв. N подл.

408. 220. 149 КМ

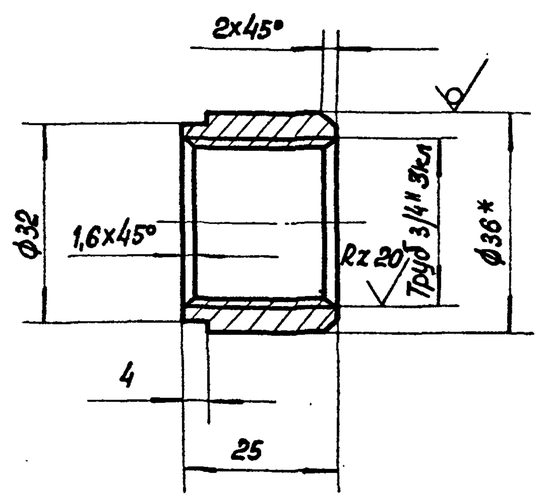

1. * Размеры для справок.
2. Предельные отклонения размеров:
   отверстий - по A_7,
   валов - по B_7,
   остальных - по CM_7.

Изм.	Лист	N докум.	Подп.	Дата	4д8. 220. 149 КМ		
Разраб.		Чавчавадзе			Втулка	Литер / Масса 0,27	Масшт 1:1
Провер.		Черная				Лист	Листов 1
Рук. гр.		Черная					
Нач. отд.		Гринцут		24.01.77	Труба 36x7 ГОСТ 8734-58 / 20 ГОСТ 8733-74	ГИПРОСВЯЗЬ Москва	

Копировал: Гладкова Формат: 11

Взам. инв. N | Подп. и дата | Инв. N дубл. | Подп. и дата | Инв. N подл.

Формат	Зон.	Поз.	Обозначение	Наименование	Кол.	Примечание
				Документация		
11			4д6.173.058 КМ СБ	Сборочный чертеж		
				Детали		
11		1	4д8.240.037 КМ	Кольцо	1	
11		2	4д8.607.697 КМ	Лист	1	
11		3	4д8.671.018 КМ	Ручка	1	

Изм.	Лист	N докум.	Подп.	Дата	4д6.173.058 КМ			
Разраб.		Бахтина			Крышка бака	Лит	Лист	Листов 1
Пров.		Черная				ГИПРОСВЯЗЬ Москва		
Рук. гр.		Черная						
Н-к отд.		Грингут		24.01.77				

Подп. и дата | Инв. N дубл. | Взам. инв. N | Подп. и дата | Инв. N подл.

Копировал: Гладкова Формат: 11

4д6.173.057 КМ СБ

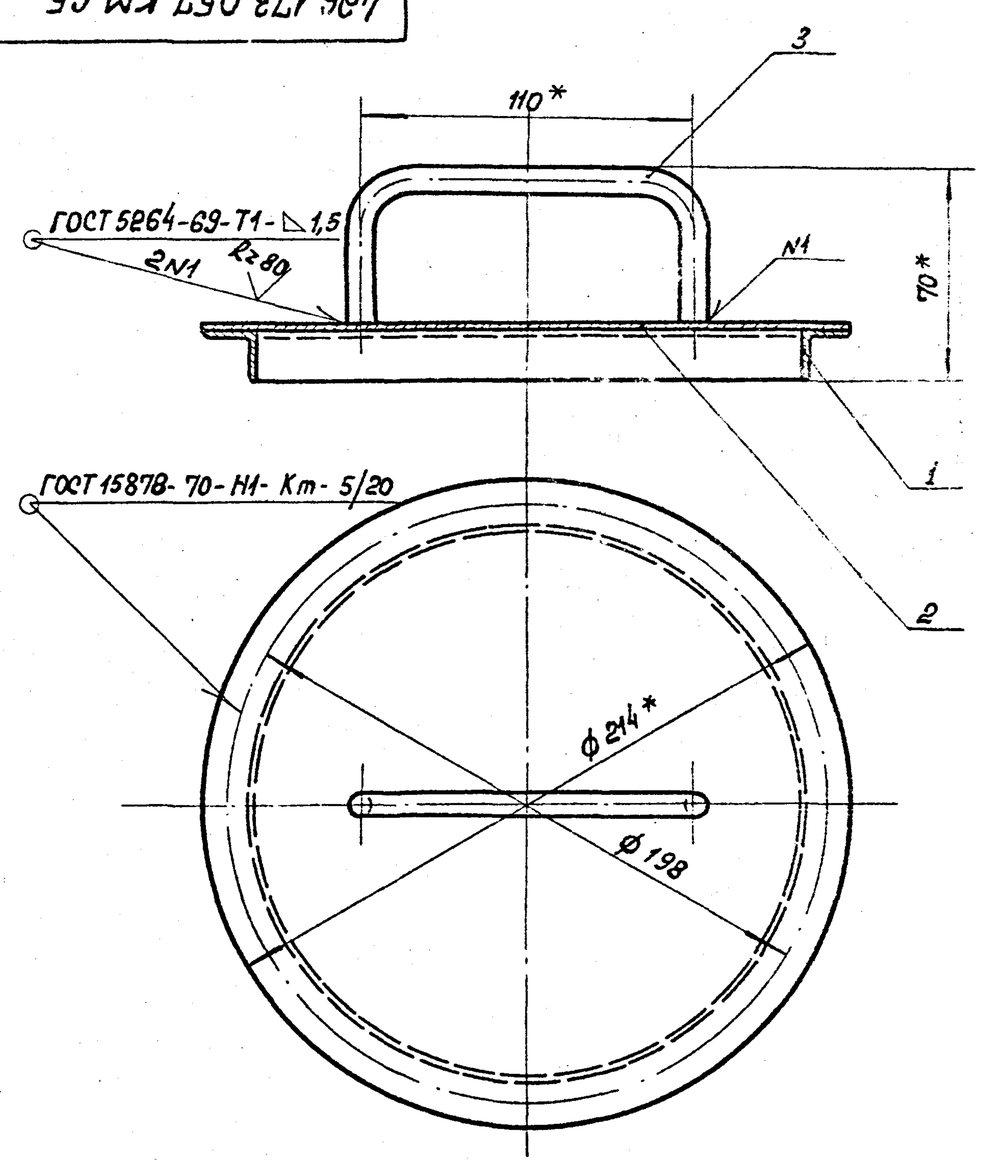

1. *Размеры для справок
2. Покрытие: Эм НЦ-25, ГОСТ 5406-73, серый, Д.П

Изм.	Лист	N докум.	Подп.	Дата	4д6.173.058 КМ СБ			
Разраб.		Чавчавадзе			Крышка бака	Литер	Масса	Масшт.
Провер.		Черная			Сборочный чертеж		1,33	1:2
Рук. гр.		Черная				Лист	Листов 1	
Нач. отд.		Грингут		24.01.77		ГИПРОСВЯЗЬ Москва		

Подп. и дата | Инв. N дубл. | Взам. инв. N | Подп. и дата | Инв. N подл.

Копировал: Гладкова Формат: 11

4д8.607.697 КМ

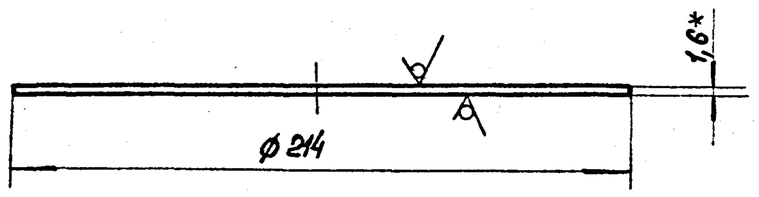

1. *Размер для справок
2. Неуказанные предельные отклонения размеров: валов – по B_5
   остальных – по $СМ_5$

Изм.	Лист	N докум.	Подп.	Дата	4д8.607.697 КМ			
Разраб.		Байдикова			Лист	Лит	Масса	Масшт.
Провер.		Чавчавадзе					1,2	1:2
Рук. гр.		Черная				Лист	Листов 1	
Нач. отд.		Грингут		24.01.77	Лист В1.6 ГОСТ 19903-74 / Ст 3 ГОСТ 16523-70	ГИПРОСВЯЗЬ Москва		

Подп. и дата | Инв. N дубл. | Взам. инв. N | Подп. и дата | Инв. N подл.

Копировал: Гладкова Формат: 11

4д8.240.036 КМ

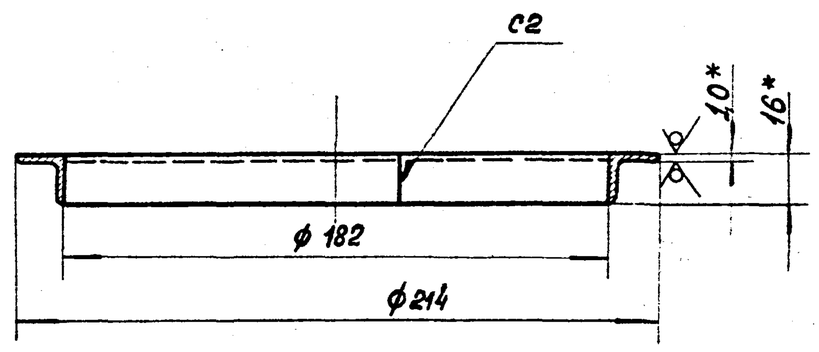

1. *Размеры для справок
2. Неуказанные предельные отклонения размеров: валов – по B_5
   остальных – по $СМ_5$
3. Сварка электродуговая по ГОСТ 5264-69

Изм.	Лист	N докум.	Подп.	Дата	4д8.240.037 КМ			
Разраб.		Байдикова			Кольцо	Лит	Масса	Масшт.
Провер.		Чавчавадзе					0,05	1:2
Рук. гр.		Черная				Лист	Листов 1	
Нач. отд.		Грингут		24.01.77	Уголок Б-16×16×1 ГОСТ 8278-63 / Ст.3кп3 ГОСТ 11474-65	ГИПРОСВЯЗЬ Москва		

Подп. и дата | Инв. N дубл. | Взам. инв. N | Подп. и дата | Инв. N подл.

Копировал: Гладкова Формат: 11

СФ 280-05

4д8. 665. 117 КМ

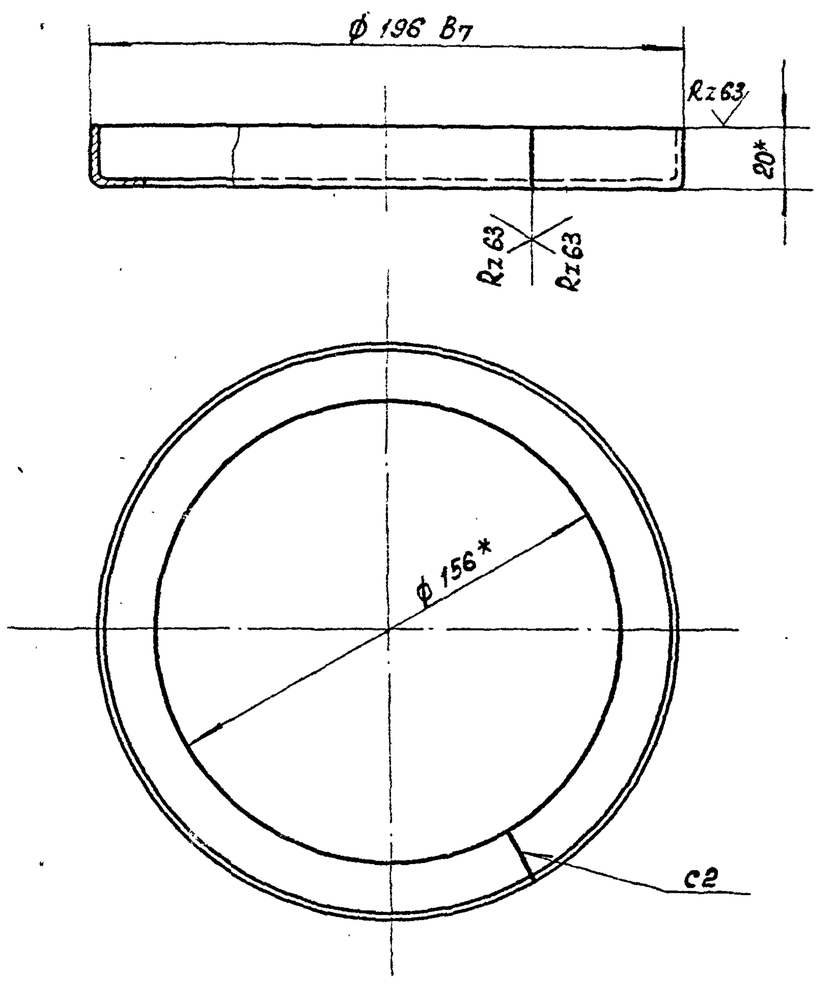

*Размеры для справок.
Сварка электродуговая по ГОСТ 5264-69.
Сварные швы зачистить Rz 70.

Изм	Лист	N- докум	Подп.	Дата
Разраб		Васютина		
Пров		Черная		
Рук. гр		Черная		
Н-к отд		Грингут		24.01.77

4д8. 665. 117 КМ

Бандаж

Лит	Масса	Масшт
	0,27	1:2
Лист	Листов 1	

Уголок 20×20×1,5 ГОСТ 8276-63 / Ст. 3 КП3 ГОСТ 11474-65

ГИПРОСВЯЗЬ Москва

Копировал: Гладкова Формат: 11

Подп. и дата | Инв. N дубл. | Взам. инв. N | Подп. и дата | Инв. N подл.

Формат	Зона	Поз	Обозначение	Наименование	Кол.	Примечание
				Документация		
12			4д6. 437. 054 КМСБ	Сборочный чертеж		
				Детали.		
11		1	4д8. 050. 098 КМ	Крышка	1	
11		2	4д8. 665. 116 КМ	Хомут	3	
11		3	4д8. 665. 117 КМ	Бандаж	1	
				Стандартные изделия		
		4		Винт М4×16 56.01		
				ГОСТ 17473-72	3	
		5		Гайка М4. 5. 01		
				ГОСТ 5916-70	3	
		6		Шайба 4. 01. 01		
				ГОСТ 11371-68	3	
				Материалы		
				Сетка фильтровая		
				48 ГОСТ 3187-65		
		7		ф 180 В7	0,09	кг
		8		60 В7 × 620 В7	0,15	кг

Изм	Лист	N- докум	Подп	Дата
Разраб		Васютина		
Пров		Черная		
Рук. гр.		Черная		
Н-к отд		Грингут		24.01.77

4д6. 437. 054 КМ

Сетка защитная

Лит	Лист	Листов
		1

ГИПРОСВЯЗЬ Москва

Копировал: Гладкова Формат: 11

Подп. и дата | Инв. N дубл. | Взам. инв. N | Подп. и дата | Инв. N подл.

4д6. 437. 054 КМСБ

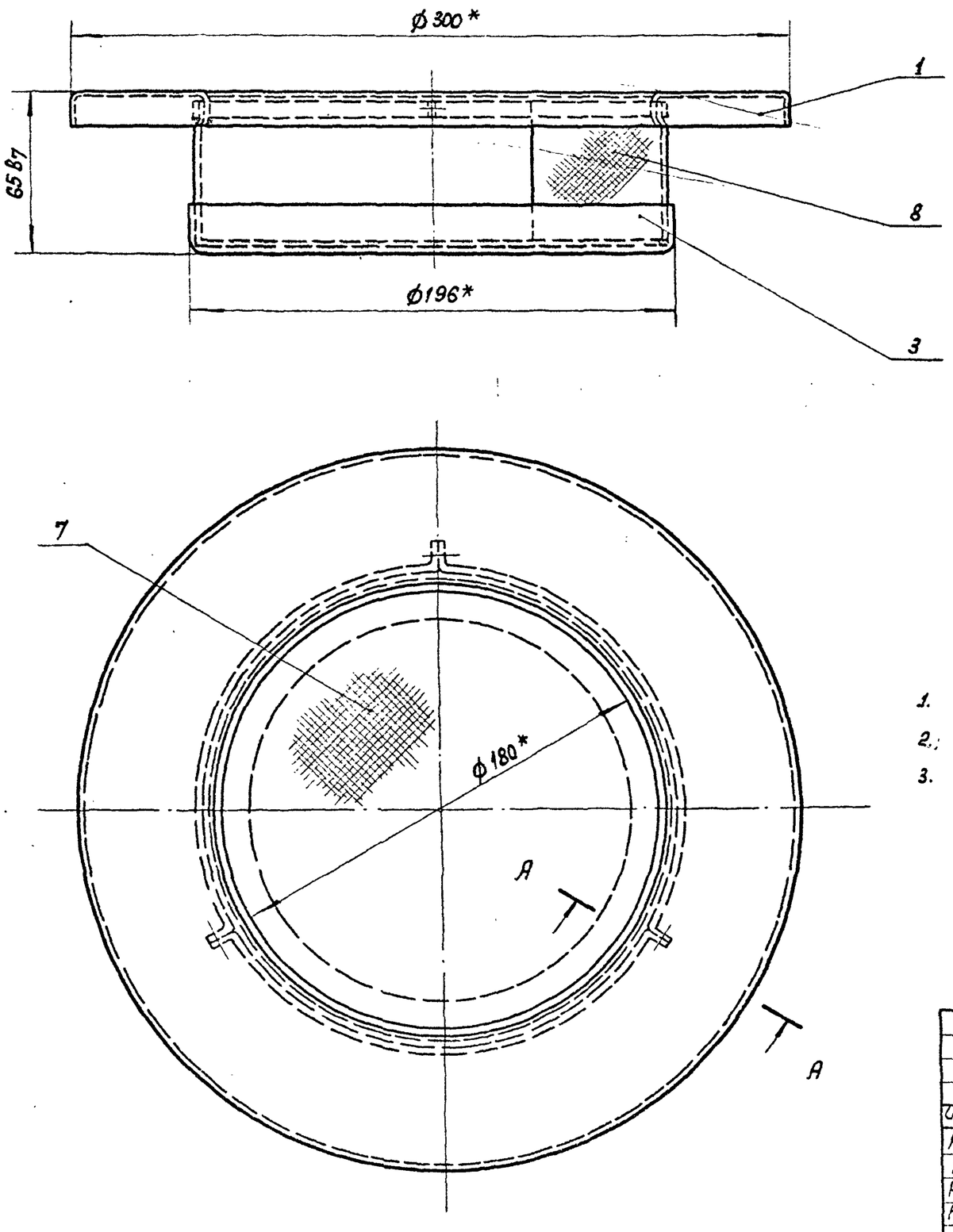

А – А повернуто
М 1:1

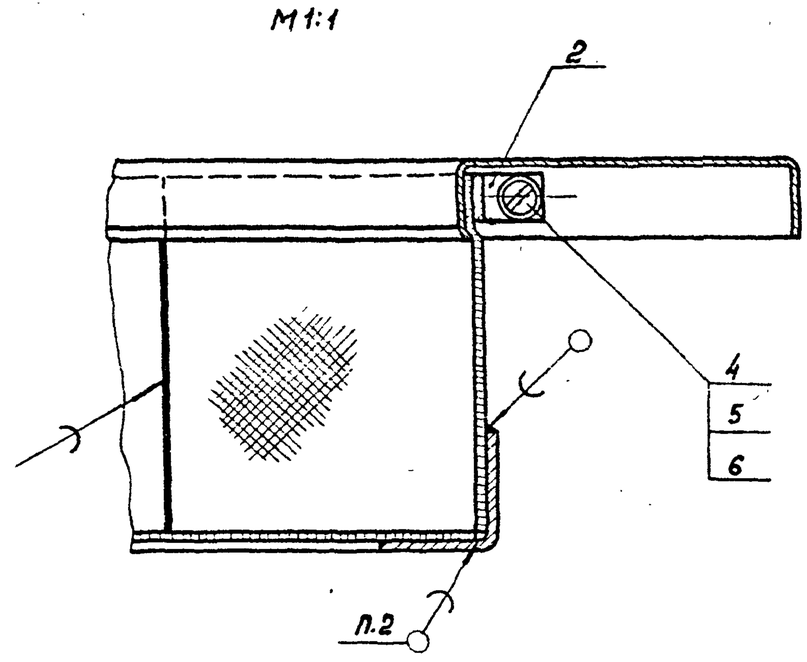

1. *Размеры для справок.
2. пос 30 ГОСТ 1499-70.
3. Покрытие: Эм ВЛ-515 ТУ УХП 138-59 красно-коричневый. Ш. п.

Изм.	Лист	N- докум	Подп.	Дата
Разраб		Васютина		
Пров		Черная		
Рук. гр.		Черная		
Н-к отд.		Грингут		24.01.77.

4д6. 437. 054 КМСБ

Сетка защитная
Сборочный чертеж

Лит	Масса	Масшт.
	1,3	1:2
Лист	Листов 1	

ГИПРОСВЯЗЬ Москва

16

Подп. и дата | Инв. N дубл. | Взам. инв. N | Подп. и дата | Инв. N подл.

4д8.050.098 КМ

17

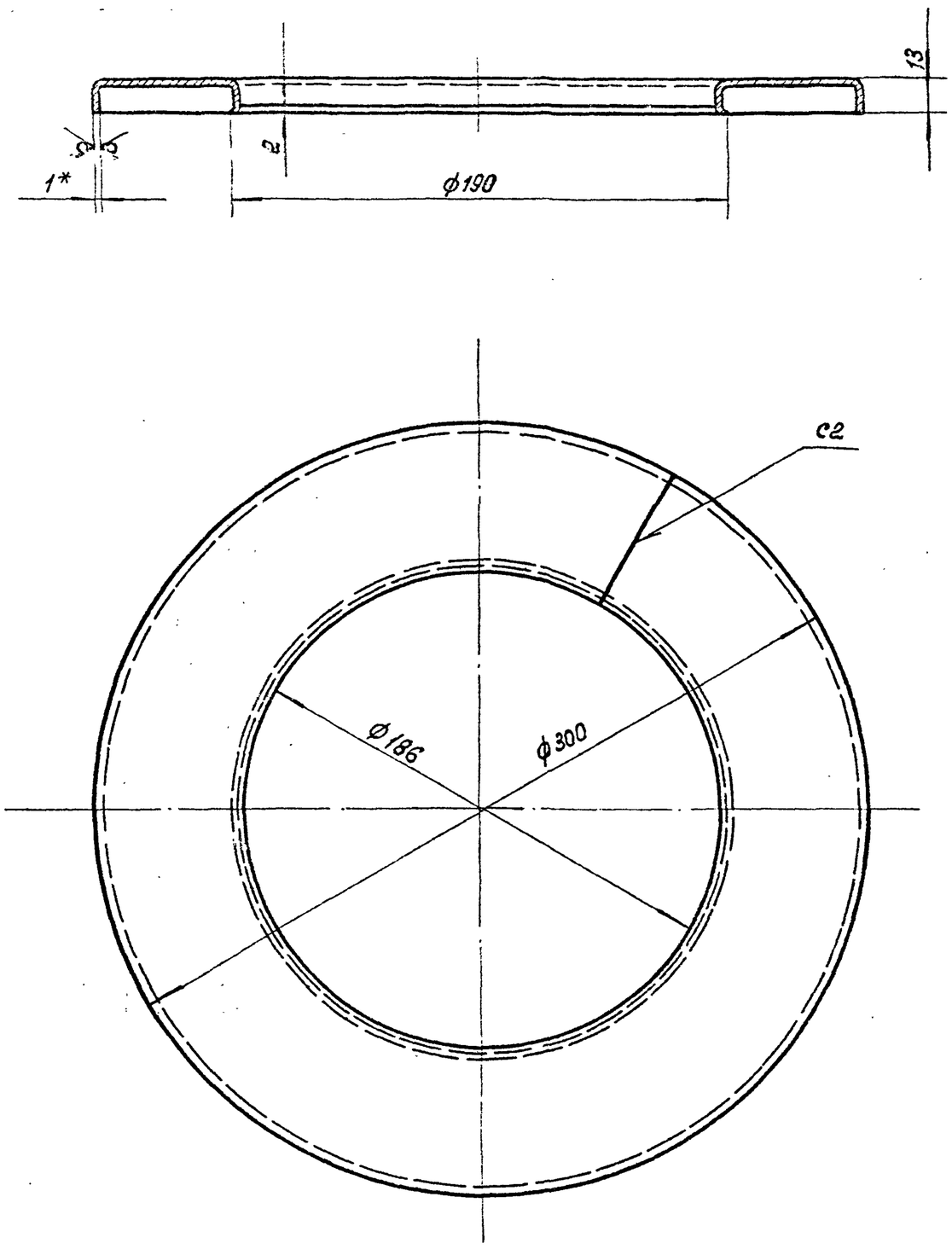

1. *Размер для справки
2. Неуказанные предельные отклонения размеров: отверстий - по A_7
   валов - по B_7
3. Сварка электродуговая по ГОСТ 5264-69
   Сварные швы зачистить Rz80
4. Внутренние радиусы сгибов 1мм

					4д8.050.098 КМ			
Изм.	Лист	№ докум	Подп.	Дата	Крышка	Лит	Масса	Масшт
Разраб		Васютина					0,72	1:2
Пров.		Черная				Лист	Листов 1	
Рук. гр.		Черная						
Н-котд.		Грингут		24.01.77	Лист В1.0 ГОСТ 19903-74 / Ст.3 ГОСТ 16523-70	ГИПРОСВЯЗЬ Москва		

Копировал: Гладкова. Формат: 12

Инв. № подл. | Подп. и дата | Взам. инв. № | Инв. № дубл. | Подп. и дата

4д8.665.116 КМ

Rz63

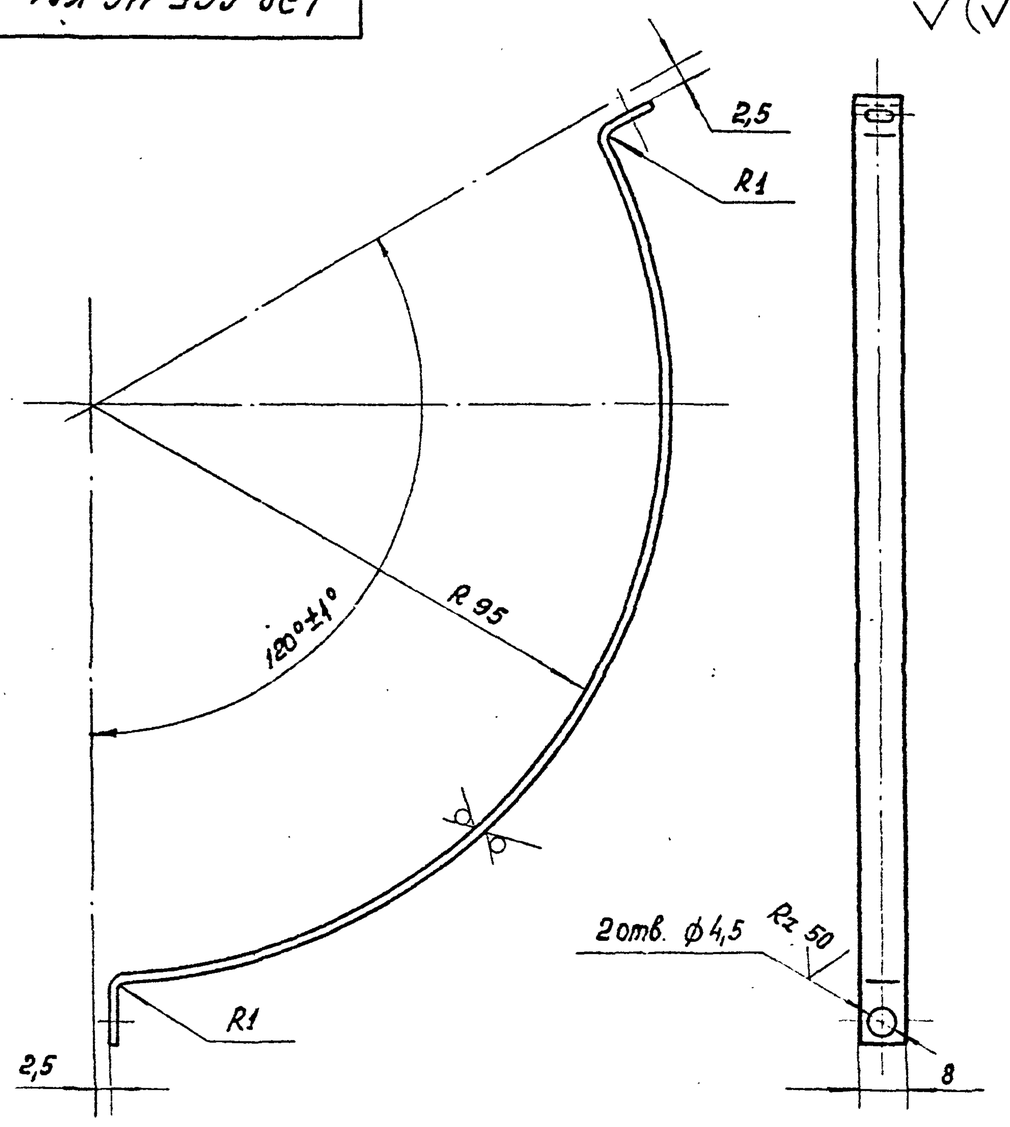

1. Неуказанные предельные отклонения размеров: отверстий - по A_7,
   валов - по B_7,
   остальных - по CM_7
2. Покрытие Эм.ВЛ-515 ТУ УХП 138-59, красно-коричневый, III.п.

					4д8.665.116 КМ			
Изм.	Лист	№ докум	Подп.	Дата	Хомут	Лит	Масса	Масшт.
Разраб.		Васютина					0,02	1:1
Пров		Черная				Лист	Листов 1	
Рук. гр.		Черная						
Н-к отд		Грингут		24.01.77	Лист В1.6 ГОСТ 19903-74 / Ст.3 ГОСТ 16523-70	ГИПРОСВЯЗЬ Москва		

Копировал: Гладкова Формат: 11

Инв. № подл. | Подп. и дата | Взам. инв. № | Инв. № дубл. | Подп. и дата

4д8.658.448 КМ

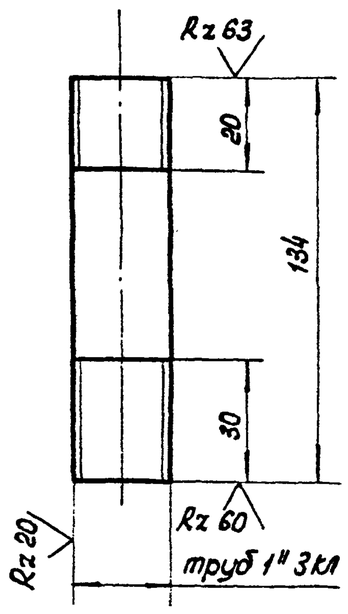

Неуказанные предельные отклонения размеров: валов - по B_7
остальных - по CM_7

					4д8.658.448 КМ			
Изм.	Лист	№ докум	Подп.	Дата	Труба Ду 25 ℓ=134	Лит	Масса	Масшт
Разраб		Байдикова					0,27	1:2
Провер		Васютина				Лист	Листов 1	
Рук. гр.		Черная						
Нач. отд.		Грингут		24.01.77	Труба 0-25 ГОСТ 3262-75	ГИПРОСВЯЗЬ Москва		

Копировал: Гладкова Формат: 11

Инв. № подл. | Подп. и дата | Взам. инв. № | Инв. № дубл. | Подп. и дата

Формат	Зона	Поз.	Обозначение	Наименование	Кол.	Примечание
				Документация		
12						
			4д6. 135. 225 КМ СБ	Сборочный чертеж		
				Детали		
11		1	4д8. 120. 230 КМ	Стойка	2	
11		2	4д8. 604. 404 КМ	Косынка	2	
11		3	4д8. 604. 405 КМ	Косынка	2	
11		4	4д8. 620. 112 КМ	Подкос правый	1	
11		5	4д8. 620. 113 КМ	Подкос левый	1	
1		6	4д9. 040. 521 КМ	Угольник поперечный	1	
1		7	4д9. 040. 522 КМ	Угольник поперечный	1	
1		8	4д9. 040. 523 КМ	Угольник поперечный	2	
1		9	4д9. 040. 526 КМ	Угольник	1	
–		10	4д9. 040. 527 КМ	Угольник	2	
		11	4д9. 040. 532 КМ	Угольник	1	
1		12	4д9. 040. 533 КМ	Угольник	1	

Инв. N подл. | Подп. и дата | Взам. инв. N | Инв. N дубл. | Подп. и дата

Изм.	Лист	N докум.	Подп.	Дата	4д6. 135. 225 КМ			
Разраб.		Козлова			Кронштейн	Литера	Лист	Листов 1
Провер.		Черная				ГИПРОСВЯЗЬ Москва		
Рук. гр.		Черная						
Н. к. отд.		Грингут		24.09 77				

Копировал: Гладкова Формат: 11

4д8. 120. 230 КМ

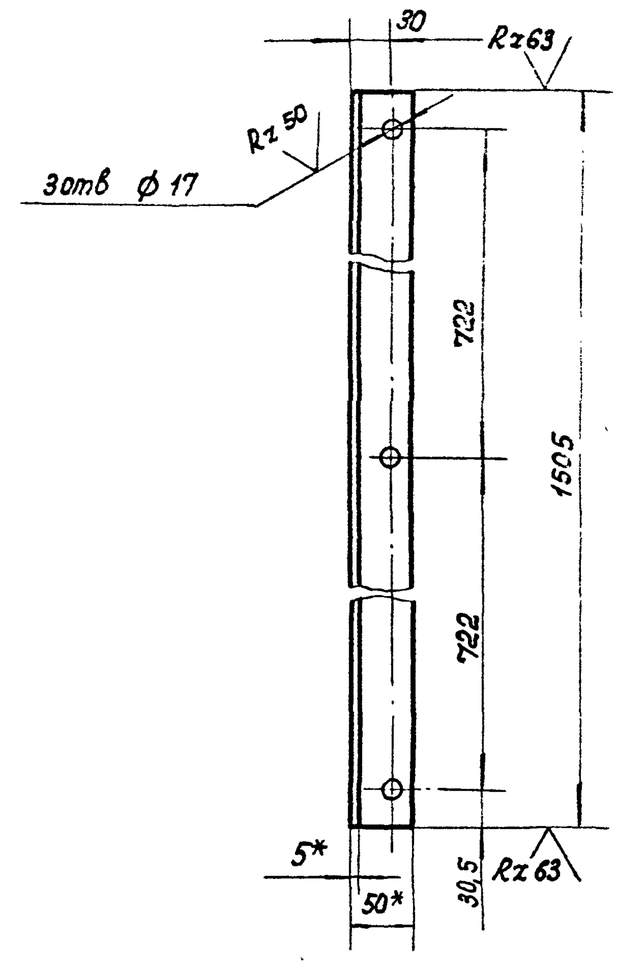

1. *Размеры для справок
2. Предельные отклонения размеров
   отверстий – по A_7,
   валов – по B_7
   остальных – по CM_7

Изм.	Лист	N докум.	Подп.	Дата	4д8. 120. 230 КМ			
Разраб.		Чавчавадзе			Стойка	Литер	Масса 5,76	Масшт. 1:5
Провер.		Черная				Лист	Листов 1	
Рук. гр.		Черная						
Нач. отд.		Грингут		24.09 77	Уголок 6-50×50×5 ГОСТ 8509-72 / Ст.3 ГОСТ 535-58	ГИПРОСВЯЗЬ Москва		

Копировал: Гладкова Формат: 11

4д6. 135. 225 КМ СБ

Вид А

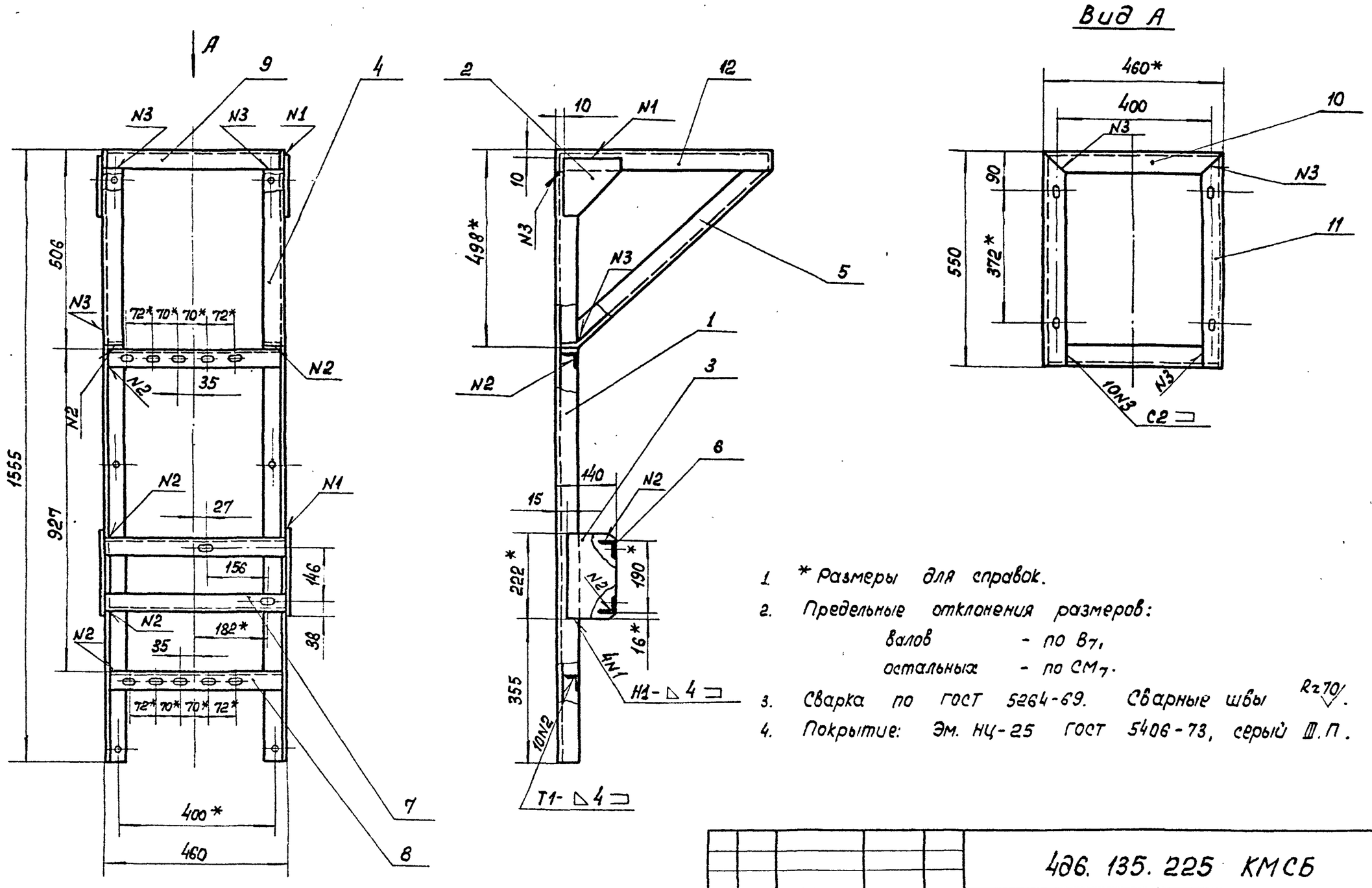

1. *Размеры для справок.
2. Предельные отклонения размеров:
   валов – по B_7,
   остальных – по CM_7.
3. Сварка по ГОСТ 5264-69. Сварные швы Rz70.
4. Покрытие: Эм. НЦ-25 ГОСТ 5406-73, серый III.П.

Изм.	Лист	N докум.	Подп.	Дата	4д6. 135. 225 КМ СБ			
Разраб.		Чавчавадзе			Кронштейн Сборочный чертеж	Литер	Масса 33,7	Масшт. 1:10
Провер.		Черная				Лист	Листов 1	
Рук. гр.		Черная						
Нач. отд.		Грингут		24.09 77		ГИПРОСВЯЗЬ Москва		

Копировал: Гладкова Формат: 10

438.604.405 КМ

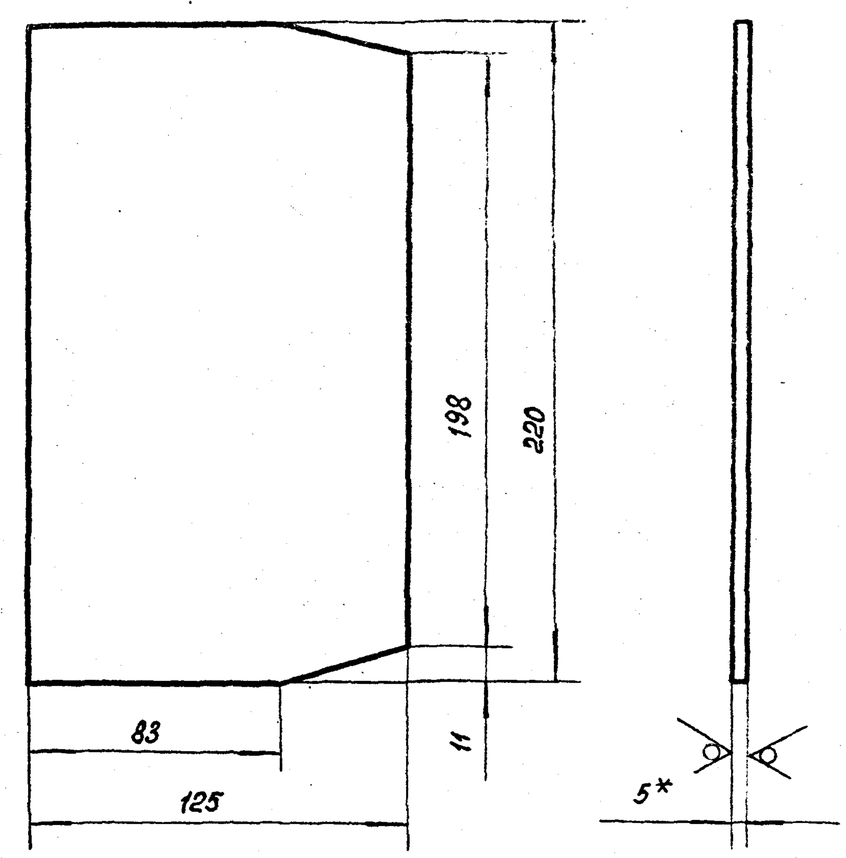

1. * Размер для справок.
2. Предельные отклонения размеров:
   валов – по B_7
   остальных – по CM_7

Изм.	Лист	N докум.	Подп.	Дата	4ф8.604.405 КМ			
Разраб.	Чавчавадзе				Косынка	Литер	Масса	Масшт.
Провер.	Черная						1,07	1:2
Рук. гр.	Черная					Лист	Листов 1	
Нач. отд.	Грингут			24.01.77	Полоса 5×125 ГОСТ 103-57 / Ст 3 ГОСТ 535-58	ГИПРОСВЯЗЬ Москва		

Копировал: Гладкова Формат: 11

Подп. и дата | Инв. N дубл. | Взам. инв. N | Подп. и дата | Инв. N подл.

438.604.404 КМ

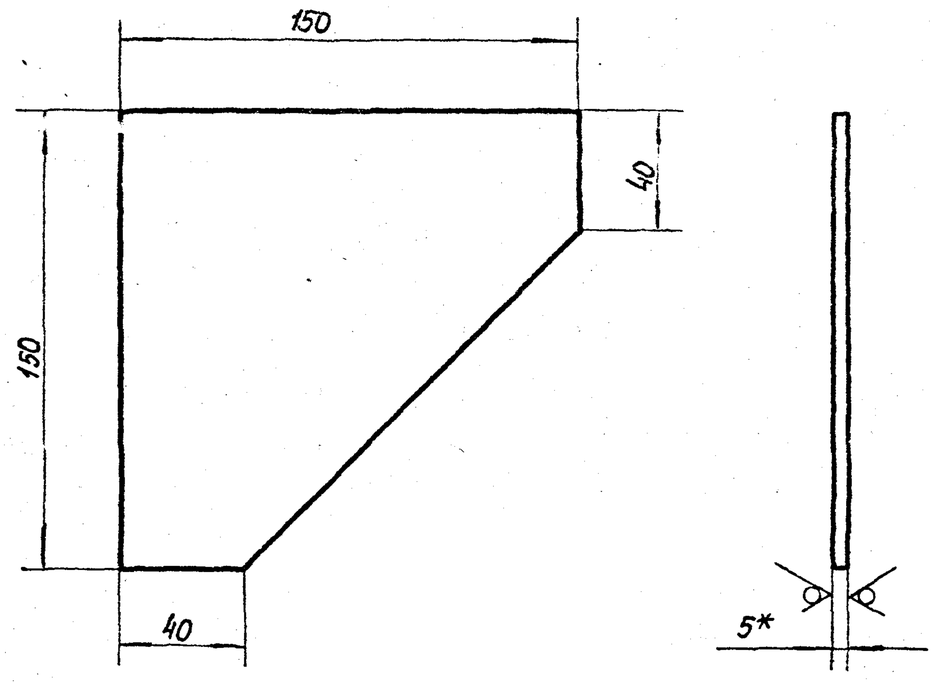

1. *Размер для справок.
2. Предельные отклонения размеров:
   валов по B_7,
   остальных – по CM_7.

Изм.	Лист	N докум	Подп.	Дата	4ф8.604.404 КМ			
Разраб.	Чавчавадзе				Косынка	Литер	Масса	Масшт.
Провер.	Черная						0,8	1:2
Рук. гр.	Черная					Лист	Листов 1	
Нач. отд.	Грингут			24.01.77	Полоса 5×125 ГОСТ 103-57 / Ст 3 ГОСТ 535-58	ГИПРОСВЯЗЬ Москва		

Копировал: Гладкова Формат: 11

Подп. и дата | Инв. N дубл. | Взам. инв. N | Подп. и дата | Инв. N подл.

4ф8.620.113 КМ

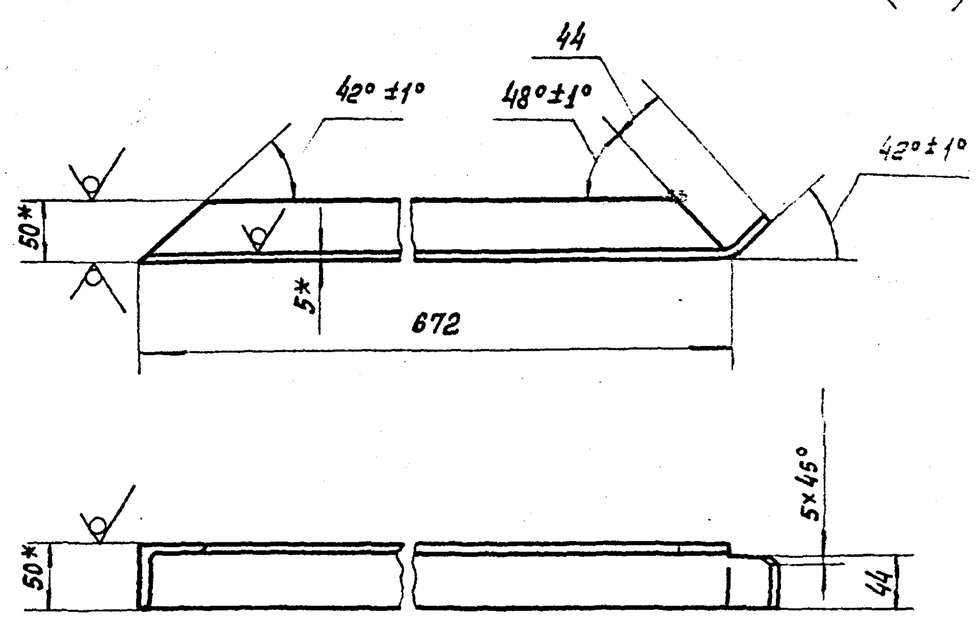

1. *Размер для справок.
2. Предельные отклонения размеров:
   валов – по B_7,
   остальных – по CM_7

Изм.	Лист	N докум	Подп.	Дата	4ф8.620.113 КМ			
Разраб.	Чавчавадзе				Подкос левый	Литер	Масса	Масшт
Пров.	Черная						2,58	1:5
Рук. гр.	Черная					Лист	Листов 1	
Нач. отд	Грингут			24.01.77	Уголок Б-50×50×5 ГОСТ 8509-72 / Ст.3 ГОСТ 535-58	ГИПРОСВЯЗЬ Москва		

Копировал: Гладкова Формат: 11

Подп. и дата | Инв. N дубл. | Взам. инв. N | Подп. и дата | Инв. N подл.

4ф8.620.112 КМ

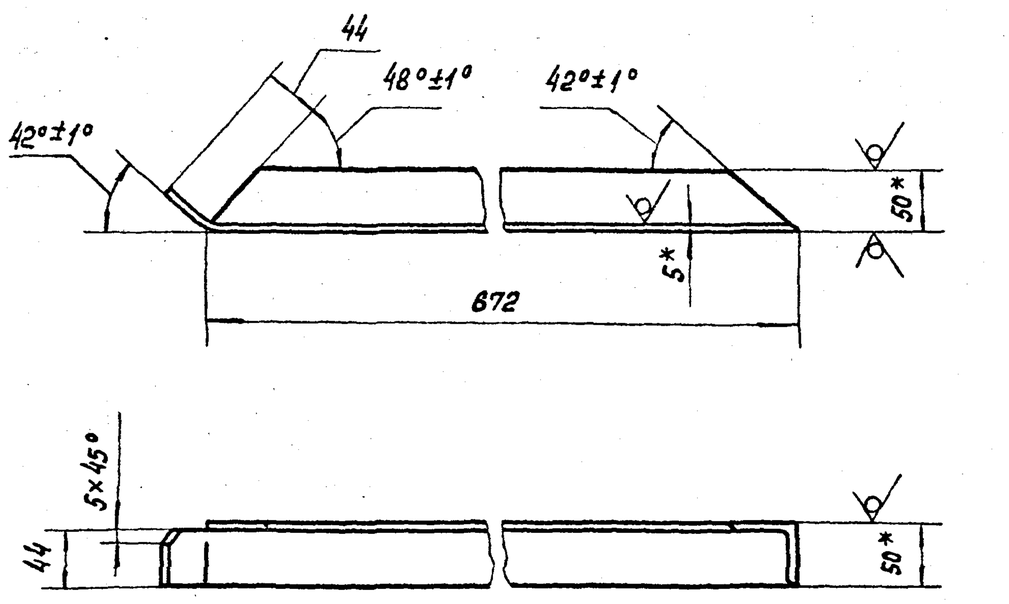

1. *Размеры для справок.
2. Предельные отклонения размеров:
   валов – по B_7,
   остальных – по CM_7

Изм.	Лист	N докум.	Подп.	Дата	4ф8.620.112 КМ			
Разраб.	Чавчавадзе				Подкос правый	Литер	Масса	Масшт.
Провер.	Черная						2,58	1:5
Рук. гр.	Черная					Лист	Листов 1	
Нач. отд.	Грингут			24.01.77	Уголок Б-50×50×5 ГОСТ 8509-72 / Ст. 3 ГОСТ 535-58	ГИПРОСВЯЗЬ Москва		

Копировал: Гладкова Формат: 11

409.040. 521 КМ

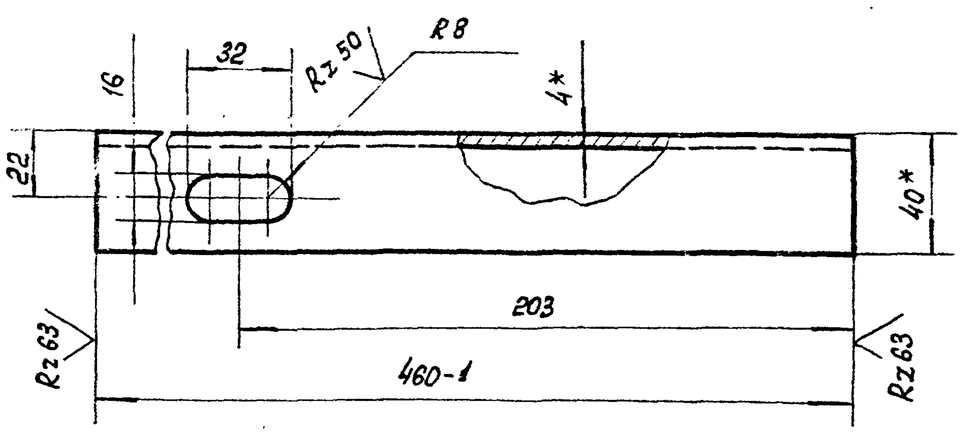

1. *Размеры для справок.
2. Неуказанные предельные отклонения размеров:

отверстий - по A_7,
валов - по B_7,
остальных - по CM_7

Изм.	Лист	N докум.	Подп.	Дата	409. 040. 521 КМ		
Разраб.		Чавчавадзе			Угольник поперечный	Литера	Масса 1.11 / Масштаб 1:2
Т.контр.		Черная				Лист	Листов 1
Рук.гр.		Черная					
Нач.отд.		Грингут		24.01.77	Уголок Б-40×40×4 ГОСТ 8509-72 / Ст.3 ГОСТ 535-58	ГИПРОСВЯЗЬ Москва	

Копировал: Гладкова Формат: 11

Подп. и дата | Инв. N дубл. | Взам. инв. N | Подп. и дата | Инв. N подл.

409.040. 522 КМ

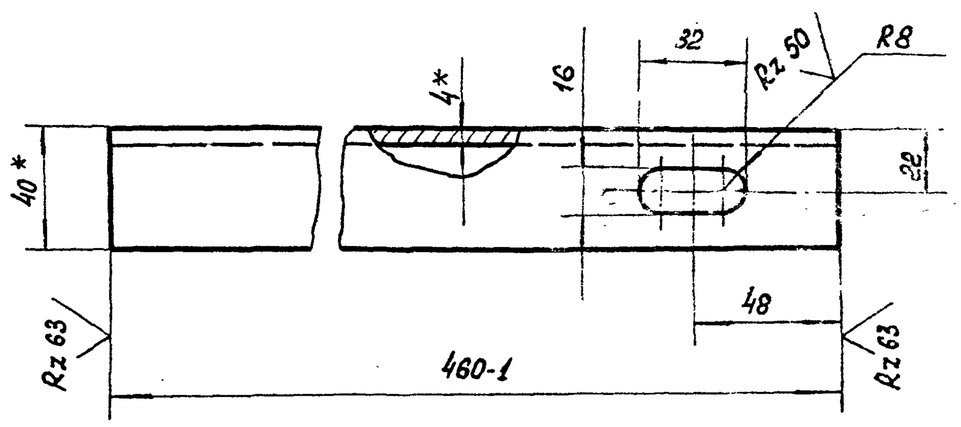

1. *Размеры для справок.
2. Неуказанные предельные отклонения размеров:

отверстий - по A_7,
валов - по B_7,
остальных - по CM_7

Изм.	Лист	N докум.	Подп.	Дата	409. 040. 522 КМ		
Разраб.		Чавчавадзе			Угольник поперечный	Литер	Масса 1,11 / Масштаб 1:2
Пров.		Черная				Лист	Листов 1
Рук.гр.		Черная					
Нач.отд.		Грингут		24.01.77	Уголок Б-40×40×4 ГОСТ 8509-72 / Ст.3 ГОСТ 535-58	ГИПРОСВЯЗЬ Москва	

Копировал: Гладкова Формат: 11

Подп. и дата | Инв. N дубл. | Взам. инв. N | Подп. и дата | Инв. N подл.

409.040. 523 КМ

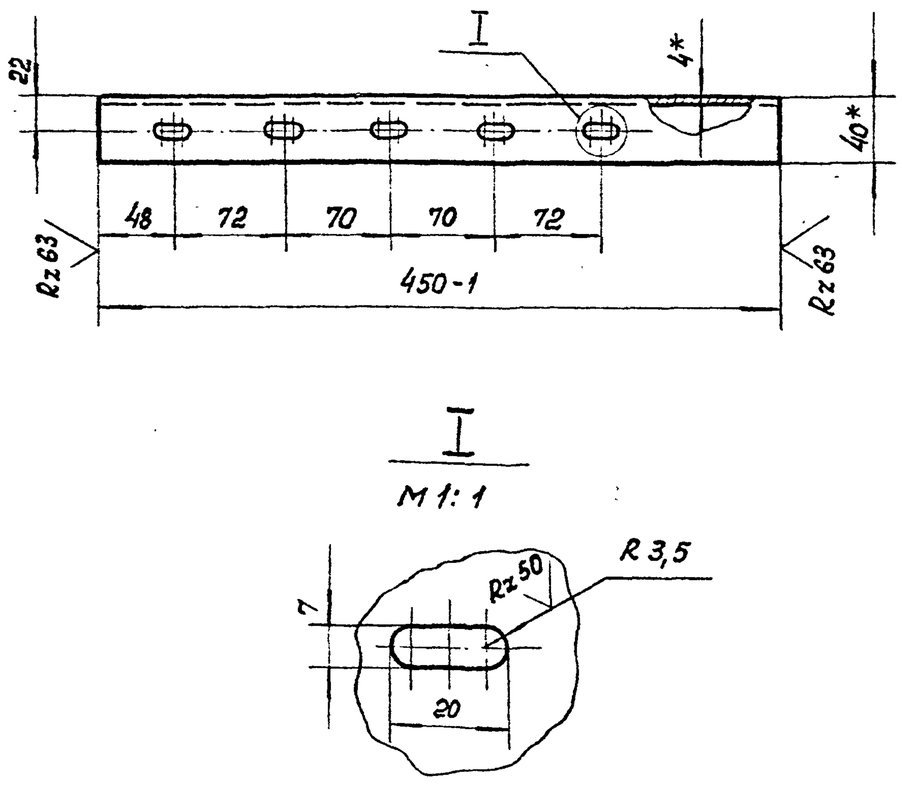

1. *Размеры для справок.
2. Неуказанные предельные отклонения размеров:

отверстий - по A_7,
валов - по B_7,
остальных - по CM_7.

Изм.	Лист	N докум.	Подп.	Дата	409. 040. 523 КМ		
Разраб.		Чавчавадзе			Угольник поперечный	Литер	Масса 1,1 / Масштаб 1:4
Провер.		Черная				Лист	Листов 1
Рук.гр.		Черная					
Нач.отд.		Грингут		24.01.77	Уголок Б-40×40×4 ГОСТ 8509-72 / Ст.3 535-58	ГИПРОСВЯЗЬ Москва	

Копировал: Гладкова Формат: 11

Подп. и дата | Инв. N дубл. | Взам. инв. N | Подп. и дата | Инв. N подл.

409.040. 526 КМ

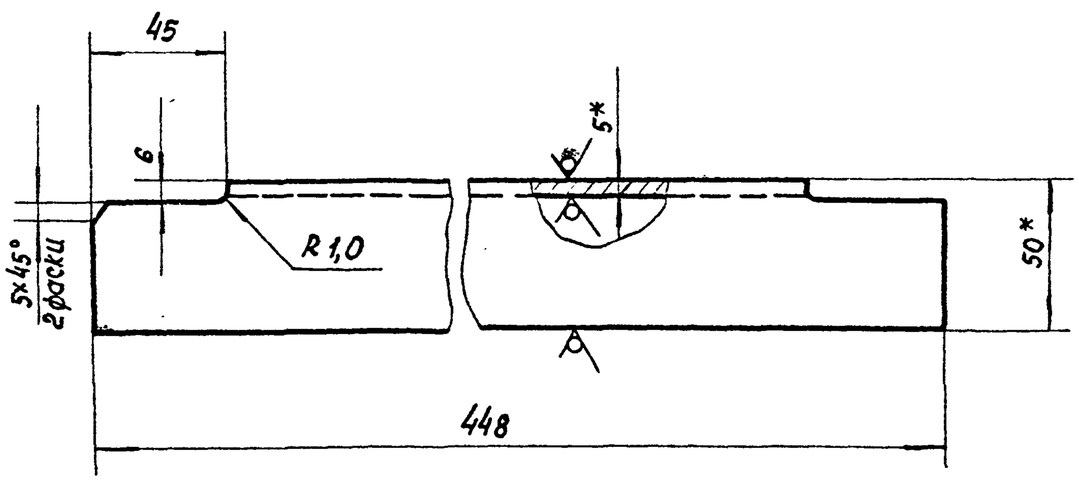

1. *Размеры для справок.
2. Неуказанные предельные отклонения размеров: валов - по B_7, остальных - по CM_7.

Изм.	Лист	N докум.	Подп.	Дата	409. 040. 526 КМ		
Разраб.		Байдикова			Угольник	Лит	Масса 1,7 / Масштаб 1:2
Провер.		Чавчавадзе				Лист	Листов 1
Рук.гр.		Черная					
Нач.отд.		Грингут		24.01.77	Уголок Б-50×50×5 ГОСТ 8509-72 / Ст.3 ГОСТ 535-58	ГИПРОСВЯЗЬ Москва	

Копировал: Гладкова Формат: 11

Подп. и дата | Инв. N дубл. | Взам. инв. N | Подп. и дата | Инв. N подл.

409.040.533 КМ

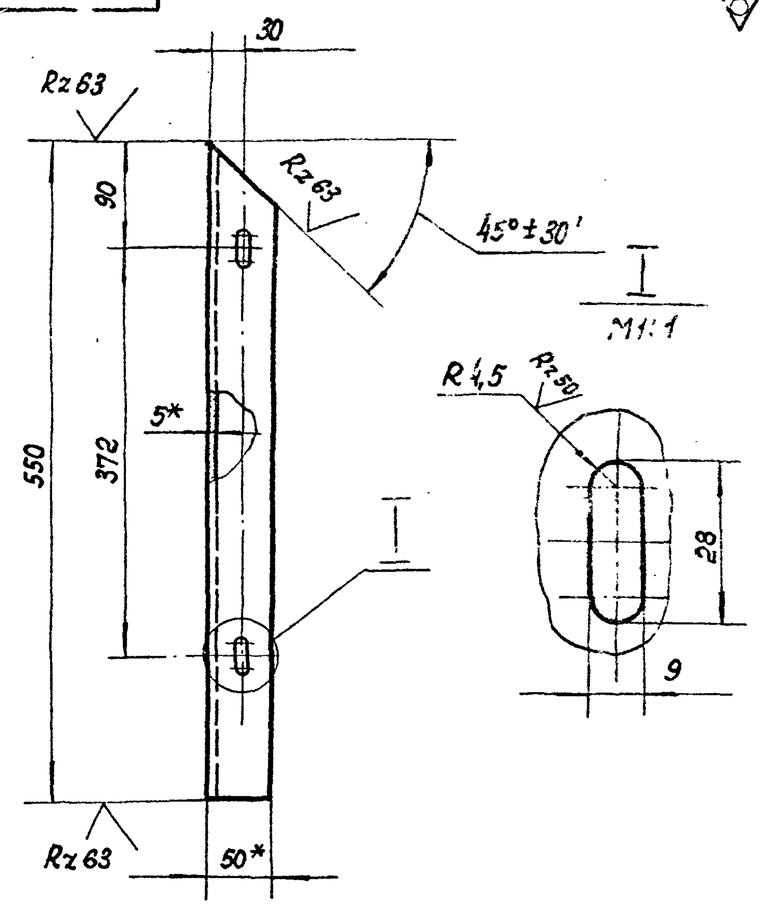

1. *Размеры для справок
2. Неуказанные предельные отклонения размеров:
   отверстий – по A_5
   валов – по B_5
   остальных – по CM_5

Изм.	Лист	N докум.	Подп.	Дата	409.040.533 КМ			
Разраб		Байдикова			Угольник	Лит	Масса	Масшт.
Провер.		Чавчавадзе					1,8	1:5
Рук. гр.		Черная				Лист	Листов 1	
Нач. отд.		Грингут		24.01.77	Уголок Б-50×50×5 ГОСТ 8509-72 / Ст.3 ГОСТ 535-58	ГИПРОСВЯЗЬ Москва		

Копировал: Гладкова Формат: 11

Инв. N подл. | Подп. и дата | Взам. инв. N | Инв. N дубл. | Подп. и дата

409.040.527 КМ

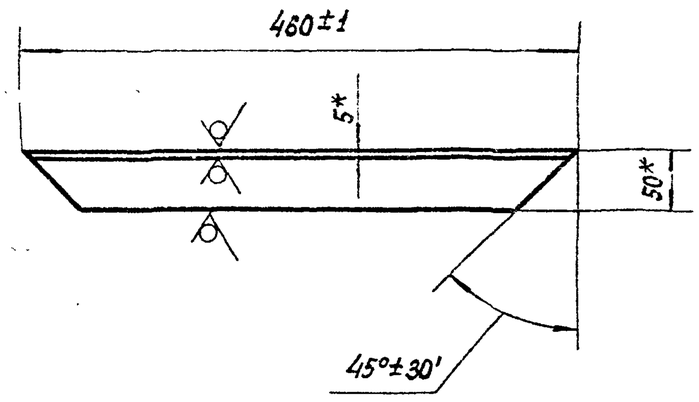

1. * Размеры для справок

Изм.	Лист	N докум.	Подп.	Дата	409.040.527 КМ			
Разраб		Байдикова			Угольник	Лит	Масса	Масшт.
Провер.		Чавчавадзе					1,5	1:5
Рук. гр.		Черная				Лист	Листов 1	
Нач. отд.		Грингут		24.01.77	Уголок Б-50×50×5 ГОСТ 8509-72 / Ст.3 ГОСТ 535-58	ГИПРОСВЯЗЬ Москва		

Копировал: Гладкова Формат: 11

Инв. N подл. | Подп. и дата | Взам. инв. N | Инв. N дубл. | Подп. и дата

409.040.532 КМ

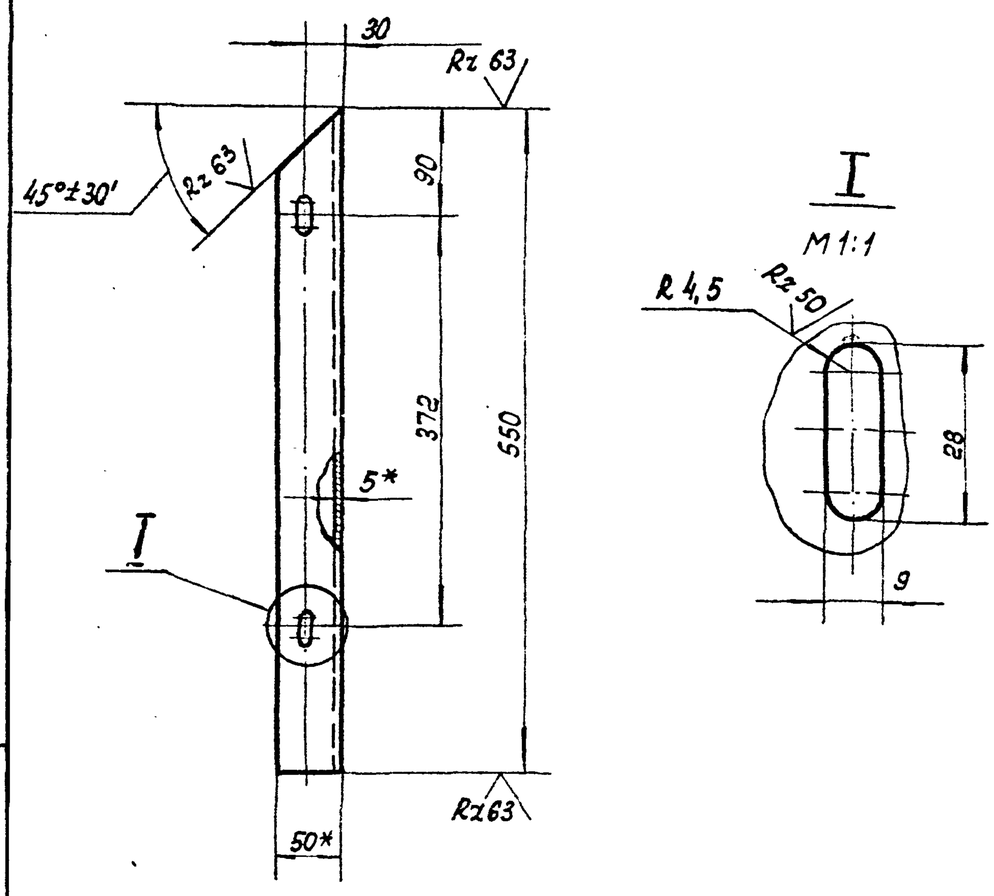

1. *Размеры для справок.
2. Предельные отклонения размеров:
   отверстий – по A_7,
   валов – по B_7,
   остальных – по CM_7.

Изм.	Лист	N докум.	Подп.	Дата	409.040.532 КМ			
Разраб		Чавчавадзе			Угольник	Литер	Масса	Масшт.
Провер.		Черная					2,06	1:5
Рук. гр.		Черная				Лист	Листов 1	
Нач. отд.		Грингут		24.01.77	Уголок Б-50×50×5 ГОСТ 8509-72 / Ст3 ГОСТ 535-58	ГИПРОСВЯЗЬ Москва		

Копировал: Гладкова Формат: 11

Инв. N подл. | Подп. и дата | Взам. инв. N | Инв. N дубл. | Подп. и дата

408.671.018 КМ

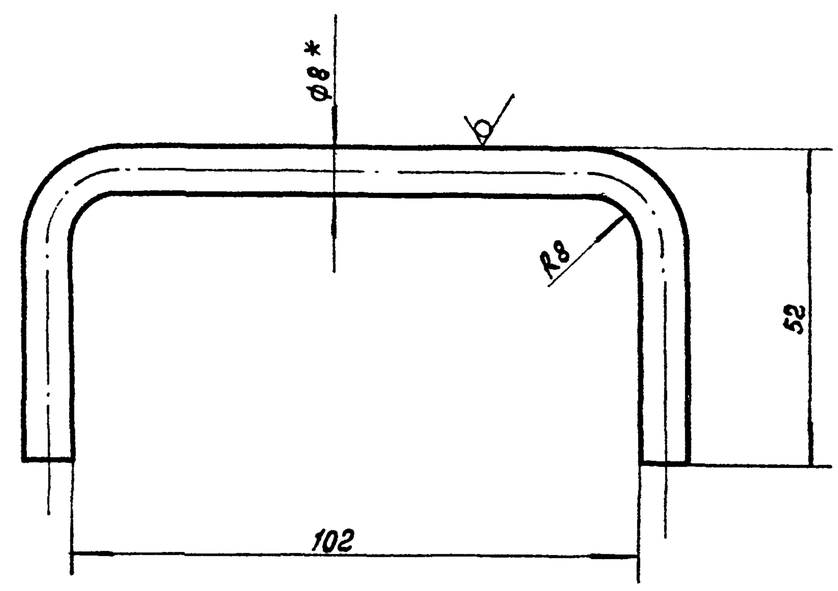

1. *Размер для справки
2. Неуказанные предельные отклонения размеров:
   отверстий – по A_7,
   валов – по B_7.

Изм.	Лист	N докум.	Подп.	Дата	408.671.018 КМ			
Разраб		Васютина			Ручка	Лит	Масса	Масшт.
Пров.		Черная					0,08	1:1
Рук. гр.		Черная				Лист	Листов 1	
Н-к отд		Грингут		24.01.77	Круг В 8 ГОСТ 2590-71 / Ст. 3 ГОСТ 535-58	ГИПРОСВЯЗЬ Москва		

Копировал: Гладкова Формат: 11

Инв. N подл. | Подп. и дата | Взам. инв. N | Инв. N дубл. | Подп. и дата

Поз.	Обозначение	Наименование	Кол.	Примечание
		Документация		
	4ов. 457. 247 КМ СБ	Сборочный чертеж		
		Детали		
1	4ов. 658. 450 КМ	Патрубок Ду25 ℓ= 100	1	
2	4ов. 658. 451 КМ	Патрубок Ду 25 ℓ= 100	1	
		Прочие изделия		
3		Угольник 0-25		
		ГОСТ 8946-59	1	
4		Контргайка 0-25		
		ГОСТ 8961-59	2	
		Материалы		
5		Трубка 4ст 32х3		
		ГОСТ 5496-67		
		ℓ= 1000 Вт	0,4кг	

Подп. и дата | Инв. N дубл. | Взам. инв. N | Подп. и дата | Инв. N подл.

Изм.	Лист	N: докум	Подп.	Дата
Разраб		Васютина		
Пров.		Черная		
Рук. гр.		Черная		
Н-к отд.		Грингут		24.01.77

4ов. 457. 247 КМ

Трубопровод всасывающий

Лит	Лист	Листов
		1

ГИПРОСВЯЗЬ Москва

Копировал: Гладкова Формат: 11

4ов. 457. 247 КМ СБ

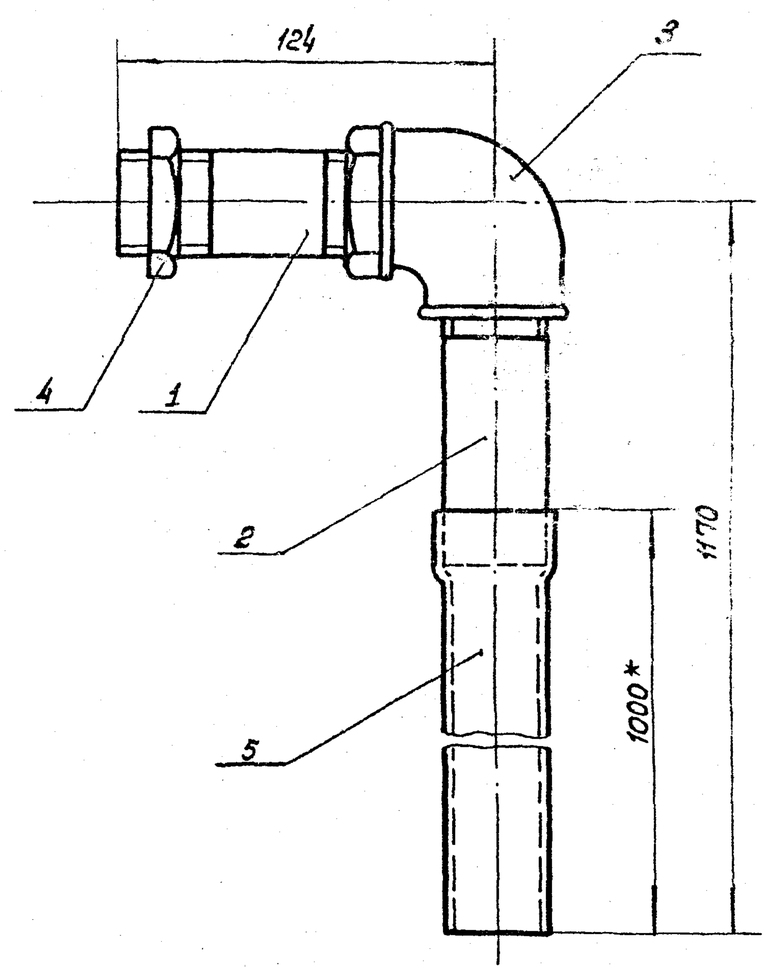

1. * Размер для справки
2. Неуказанные предельные отклонения размеров - по СМ7
3. Уплотнительный материал- хлопчато-бумажная прядь

Изм.	Лист	N: докум	Подп.	Дата
Разраб		Васютина		
Пров		Черная		
Рук. гр.		Черная		
Н-к отд		Грингут		24.01.77

4ов. 457. 247 КМ СБ

Трубопровод всасывающий Сборочный чертеж

Лит	Масса	Масшт.
	1,2	1:2

Лист | Листов 1

ГИПРОСВЯЗЬ Москва

Копировал: Гладкова Формат: 11

4ов. 658. 450 КМ

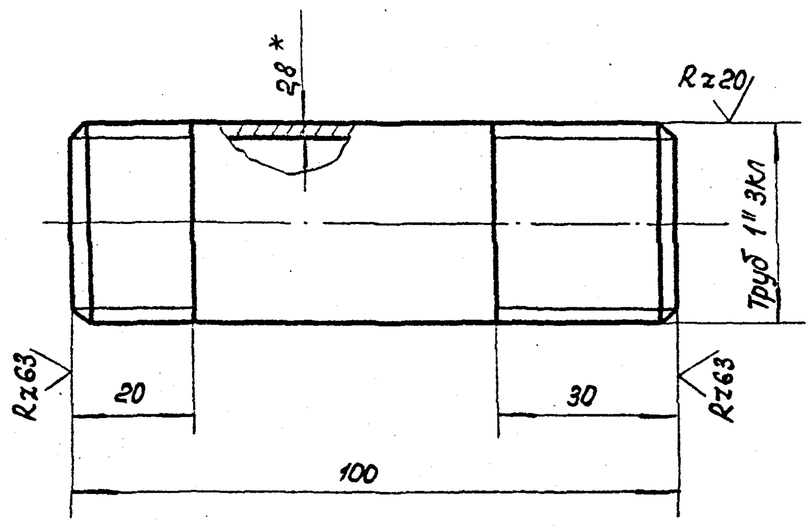

1. * Размер для справок.
2. Неуказанные предельные отклонения размеров: валов - по в5, остальных - по СМ5.

Изм.	Лист	N: докум	Подп	Дата
Разраб		Васютина		
Пров.		Черная		
Рук. гр.		Черная		
Н-к отд.		Грингут		24.01.77

4ов. 658. 450 КМ

Патрубок Ду 25 ℓ= 100

Лит	Масса	Масшт
	0,24	1:1

Лист | Листов 1

Труба 0-25 ГОСТ 3262-75

ГИПРОСВЯЗЬ Москва

Копировал: Гладкова Формат: 11

4ов. 658. 451 КМ

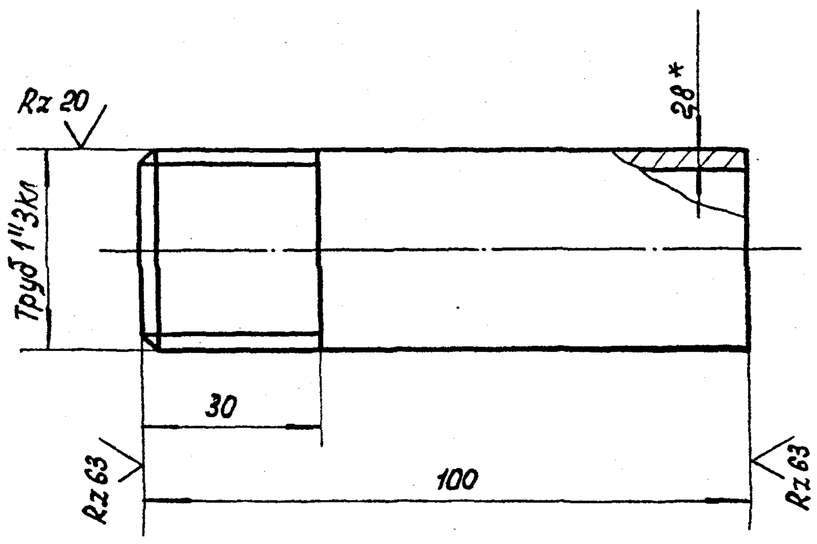

1. * Размер для справок
2. Неуказанные предельные отклонения размеров: валов - по в5, остальных - по СМ5

Изм.	Лист	N: докум	Подп	Дата
Разраб		Васютина		
Пров.		Черная		
Рук. гр.		Черная		
Н-к отд.		Грингут		24.01.77

4ов. 658. 451 КМ

Патрубок Ду 25 ℓ= 100

Лит	Масса	Масшт
	0,24	1:1

Лист | Листов 1

Труба 0-25 ГОСТ 3262-75

ГИПРОСВЯЗЬ Москва

Копировал: Гладкова Формат: 11

Формат	Зона	Поз.	Обозначение	Наименование	Кол.	Примечание
				Документация		
			4д6. 457. 250 КМ СБ	Сборочный чертеж		
				Детали		
		1	4д8. 658. 445 КМ	Труба Ду20 ℓ= 613	1	
		2	4д8. 658. 446 КМ	Труба Ду 20 ℓ= 218	1	
1		3	4д8. 658. 447 КМ	Патрубок Ду 20 ℓ= 60	1	
1		4	4д8. 658. 448 КМ	Труба Ду 25 ℓ= 134	1	
1		5	4д8. 658. 449 КМ	Труба Ду 25 ℓ= 170	1	
1		6	4д8. 658. 465 КМ	Труба Ду 20 ℓ= 530	1	
				Прочие изделия		
				Кран муфтовый		
				тип 114 6бк		
				ГОСТ 19193- 73		
		7		20-6	1	
		8		25-6	1	
				Угольник 0-25×20		
		9		ГОСТ 8947-59	1	
		10		Тройник 0-20		
				ГОСТ 8948- 59	1	
		11		Муфта длинная		
				0-20 ГОСТ 8955- 59	2	

Изм.	Лист	№ докум.	Подп.	Дата	4д6. 457. 250 КМ		
Разраб		Васютина			Трубопровод нагнетательный	Лит	Лист 1 / Листов 2
Пров.		Черная				ГИПРОСВЯЗЬ Москва	
Рук. гр.		Черная					
Н-к отд.		Грингут		24.01.77			

Копировал: Гладкова Формат: 11

Формат	Зона	Поз.	Обозначение	Наименование	Кол.	Примечание
				Контргайка		
				ГОСТ 8961- 59		
		12		0-20	4	
		13		0-25	3	

Изм.	Лист	№ докум.	Подп.	Дата	4д6. 457. 250 КМ	Лист 2

Копировал: Гладкова Формат: 11

Инв. № подл. | Подп. и дата | Взам. инв. № | Инв. № дубл. | Подп. и дата

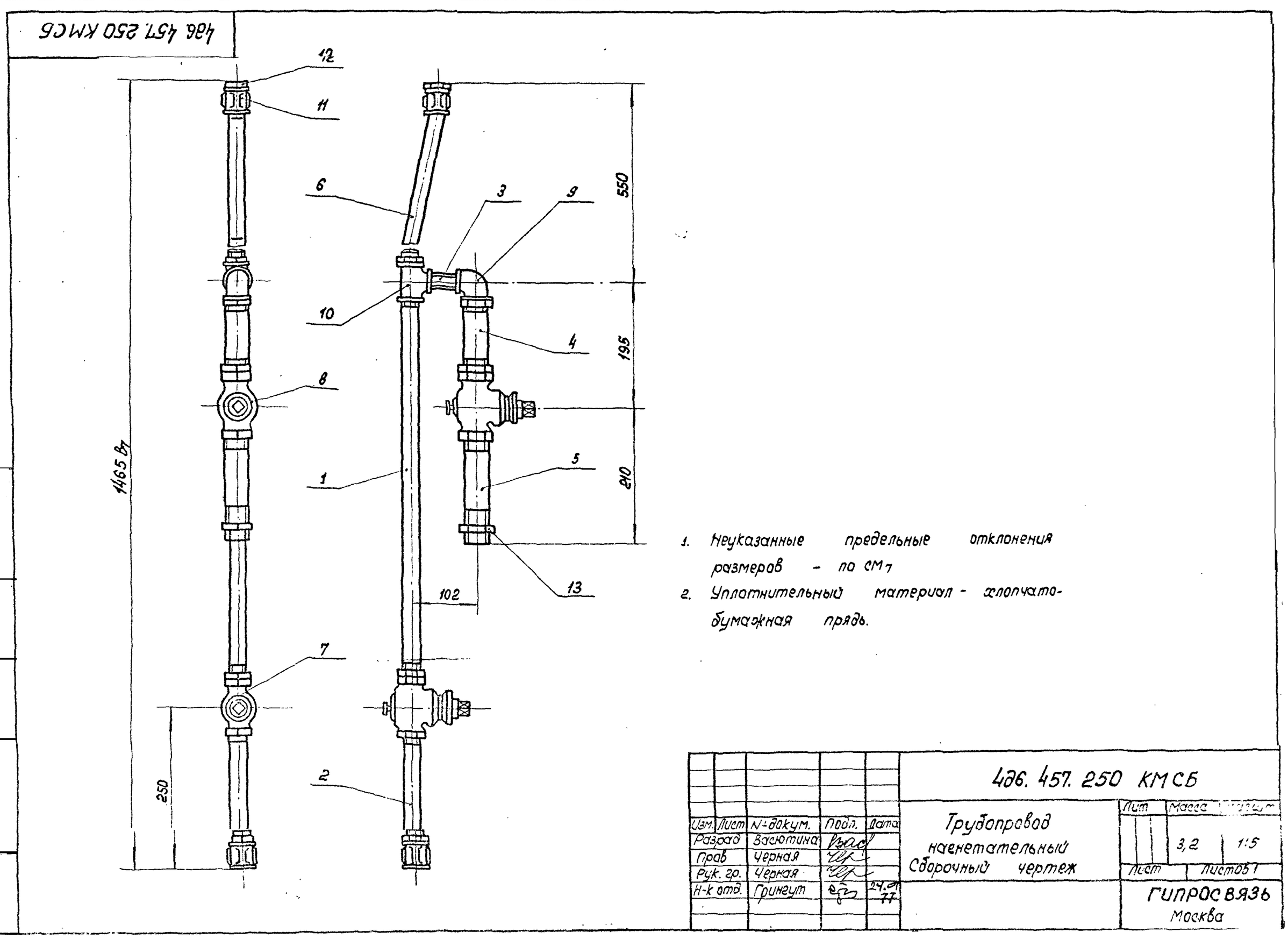

1. Неуказанные предельные отклонения размеров – по СМ7
2. Уплотнительный материал – хлопчато-бумажная прядь.

Изм.	Лист	№ докум.	Подп.	Дата	4д6. 457. 250 КМ СБ		
Разраб		Васютина			Трубопровод нагнетательный Сборочный чертеж	Лит	Масса	Масштаб
Пров		Черная					3,2	1:5
Рук. гр.		Черная				Лист	Листов 1
Н-к отд.		Грингут		24.01.77		ГИПРОСВЯЗЬ Москва	

Инв. № подл. | Подп. и дата | Взам. инв. № | Инв. № дубл. | Подп. и дата

408.658.465 КМ

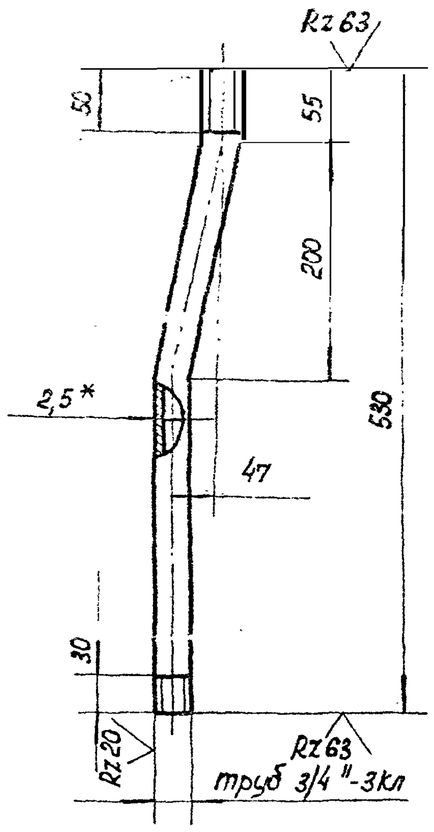

1. *Размер для справок
2. Неуказанные предельные отклонения размеров: валов - по B_7
   остальных - по CM_7
3. Внутренние радиусы сгибов 80 мм

Изм.	Лист	N докум.	Подп.	Дата	4д8.658.465 КМ
Разраб.		Байдикова			Труба Ду20 ℓ=530
Провер.		Васютина			Лит. / Масса 0,77 / Масшт. 1:5
Рук. гр.		Черная			Лист / Листов 1
Нач. отд.		Грингут		24.01.77	Труба 0-20 ГОСТ 3262-75
					ГИПРОСВЯЗЬ Москва

Копировал: Гладкова Формат: 11

Взам. инв. N | Инв. N дубл. | Подп. и дата | Инв. N подл.

408.658.445 КМ

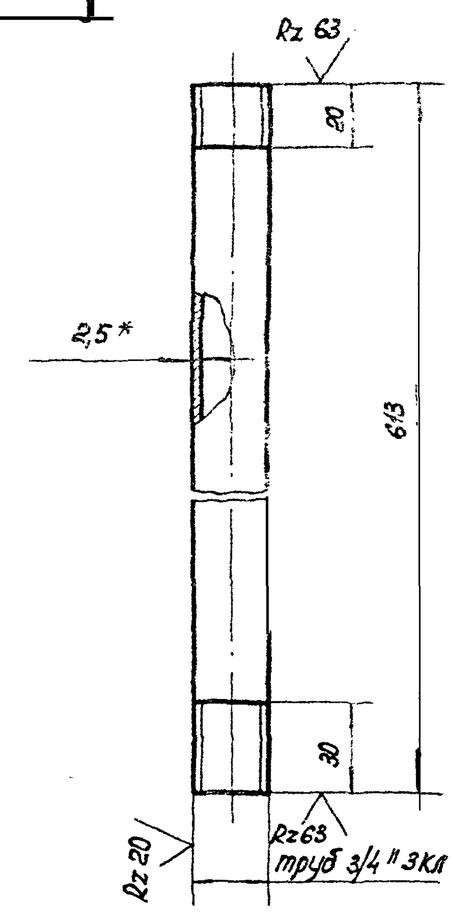

1. * Размер для справок
2. Неуказанные предельные отклонения размеров: валов - по B_7
   остальных - по CM_7

Изм.	Лист	N докум.	Подп.	Дата	4д8.658.445 КМ
Разраб.		Байдикова			Труба Ду20 ℓ=613
Провер.		Васютина			Лит. / Масса 0,87 / Масшт. 1:2
Рук. гр.		Черная			Лист / Листов 1
Нач. отд.		Грингут		24.01.77	Труба 0-20 ГОСТ 3262-75
					ГИПРОСВЯЗЬ Москва

Копировал: Гладкова Формат: 11

408.658.446 КМ

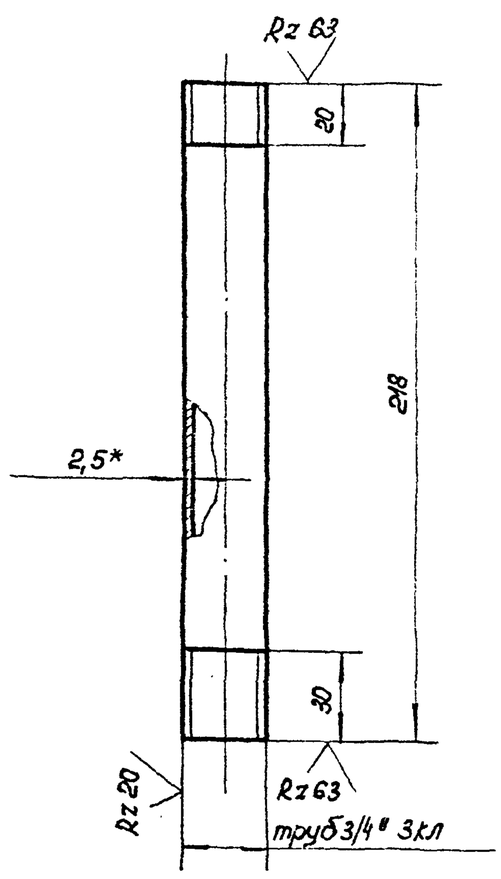

1. *Размер для справок
2. Неуказанные предельные отклонения размеров: валов - по B_7
   остальных - по CM_7

Изм.	Лист	N докум.	Подп.	Дата	4д8.658.446 КМ
Разраб.		Байдикова			Труба Ду20 ℓ=218
Провер.		Васютина			Лит. / Масса 0,32 / Масшт. 1:2
Рук. гр.		Черная			Лист / Листов 1
Нач. отд.		Грингут		24.01.77	Труба 0-20 ГОСТ 3262-75
					ГИПРОСВЯЗЬ Москва

Копировал: Гладкова Формат: 11

408.658.447 КМ

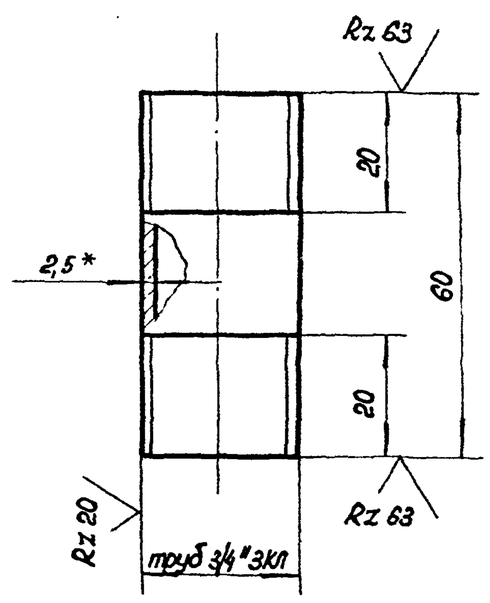

1. * Размер для справок
2. Неуказанные предельные отклонения размеров: валов - по B_7
   остальных - по CM_7

Изм.	Лист	N докум.	Подп.	Дата	4д8.658.447 КМ
Разраб.		Байдикова			Патрубок Ду20 ℓ=60
Провер.		Васютина			Лит. / Масса 0,09 / Масшт. 1:1
Рук. гр.		Черная			Лист / Листов 1
Нач. отд.		Грингут		24.01.77	Труба 0-20 ГОСТ 3262-75
					ГИПРОСВЯЗЬ Москва

Копировал: Гладкова Формат: 11

Зона	Поз.	Наименование	Обозначение	Кол.	Примеч.
			Документация		
		4д6. 457. 251 КМ СБ	Сборочный чертеж		
			Детали		
	1	4д8. 658. 452 КМ	Труба Ду 20 ℓ=1450	1	
	2	4д8. 658. 454 КМ	Труба Ду 32 ℓ=130	1	
	3	4д8. 658. 455 КМ	Труба Ду 32 ℓ=1222	1	
	4	4д8. 658. 466 КМ	Патрубок Ду 20 ℓ=64	2	
			Прочие изделия		
			Кран муфтовый тип 11б6 бк		
	5		20-6	1	
	6		32-6	1	
	7		Угольник 0-20 ГОСТ 8946-59	1	
	8		Тройник 0-20 ГОСТ 8948-59	1	
	9		Тройник 0-32×20 ГОСТ 8949-59	1	

Изм.	Лист	N докум.	Подп.	Дата	4д6. 457. 251 КМ			
Разраб.		Козлова			Трубопровод переливной и аварийного слива	Лит	Лист	Листов
Пров.		Черная					1	2
Рук. гр.		Черная				ГИПРОСВЯЗЬ Москва		
Н-к отд.		Грингут		24.01.77				

Копировал: Гладкова Формат: 11

Форм	Зона	Поз.	Наименование	Обозначение	Кол.	Примеч.
		10		Муфта длинная 0-32 ГОСТ 8955-59	1	
				Контргайка ГОСТ 8961-59		
		11		0-20	3	
		12		0-32	3	

Инв. N подл. | Подп. и дата | Взам. инв. N | Инв. N дубл. | Подп. и дата

Изм. Лист

4д6. 457. 251 КМ — Лист 2

Копировал: Гладкова Формат: 11

4д6. 457. 251 КМ СБ

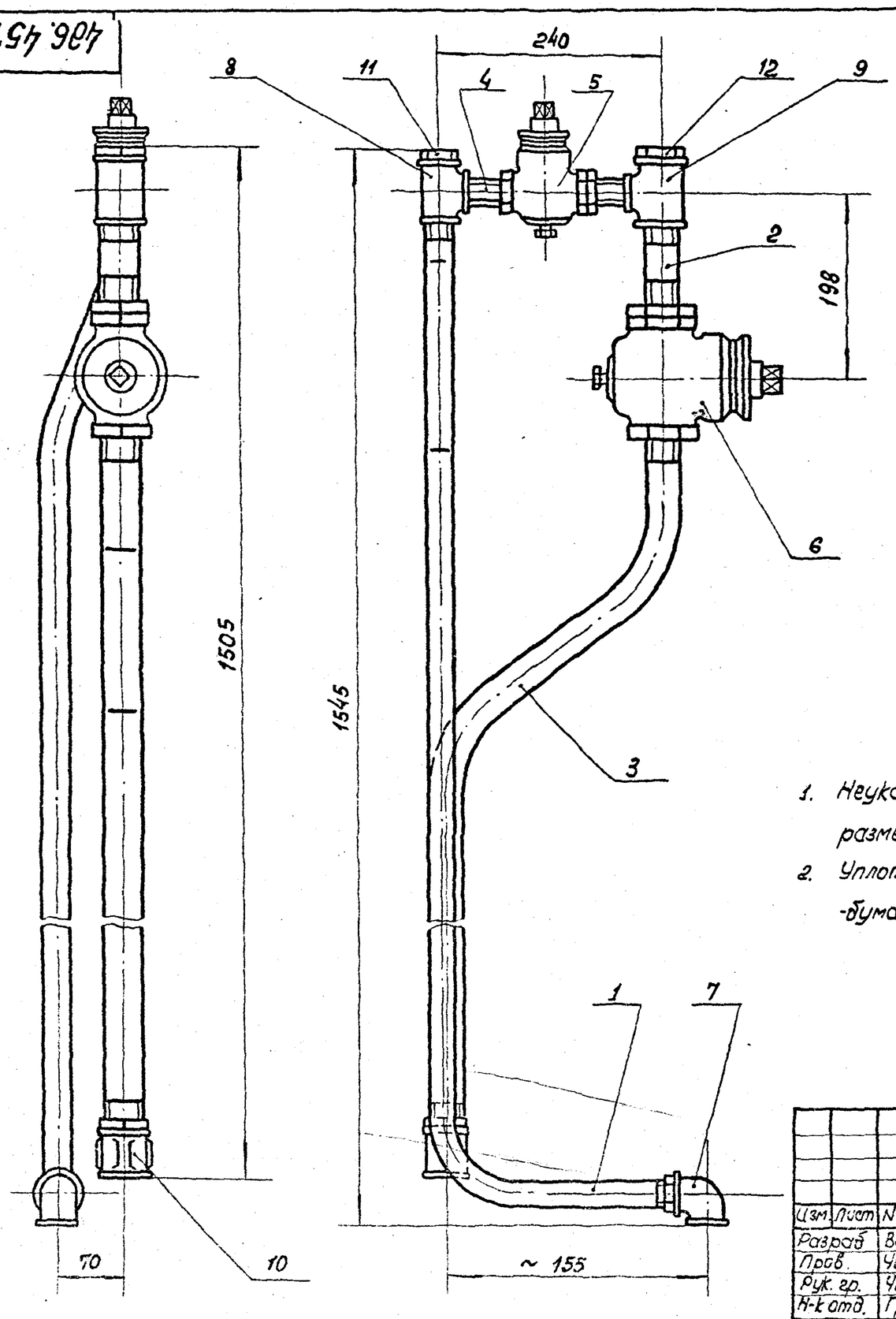

1. Неуказанные предельные отклонения размеров - по СМ7.
2. Уплотнительный материал - хлопчато-бумажная прядь.

Изм.	Лист	N докум.	Подп.	Дата	4д6. 457. 251 КМ СБ			
Разраб.		Васютина			Трубопровод переливной и аварийного слива Сборочный чертеж	Лит	Масса	Масшт.
Пров.		Черная					4,5	1:5
Рук. гр.		Черная				Лист	Листов 1	
Н-к отд.		Грингут		24.01.77		ГИПРОСВЯЗЬ Москва.		

4д8. 658. 467 КМ

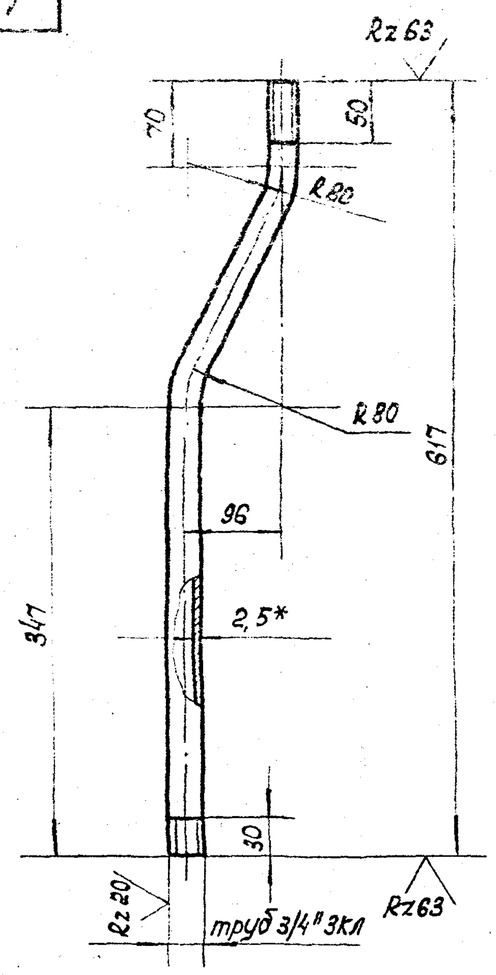

Неуказанные предельные отклонения размеров: валов - по B_7
остальных - по CM_7

Изм.	Лист.	N: докум	Подп.	Дата
Разраб		Байдикова		
Провер		Васютина		
Рук. гр.		Черная		
Н.контр.		Грингут		24.01 77

4д8. 658. 467 КМ

Труба Ду 20
ℓ= 617

Лит	Масса	Масшт.
	0,89	1:5
Лист	Листов 1	

Труба 0-20 ГОСТ 3262-75

ГИПРОСВЯЗЬ
Москва

Копировал: Гладкова Формат: 11

Формат	Зона	Поз.	Обозначение	Наименование	Кол.	Примечание
				Документация		
12			4д6. 457. 249 КМ СБ	Сборочный чертеж		
				Детали		
11		1	4д8. 658. 457 КМ	Труба Ду20 ℓ= 745	1	
11		2	4д8. 658. 467 КМ	Труба Ду 20 ℓ= 617	1	
				Прочие изделия		
		3		Кран муфтовый тип 114 6бк 20-6 ГОСТ 19193-73	1	
		4		Муфта длинная 0-20 ГОСТ 8955-59	2	
		5		Контргайка 0-20 ГОСТ 8961-59	3	

Подп. и дата | Инв. N: дубл. | Взам. инв. N | Подп. и дата | Инв. N: подл.

Изм.	Лист	N: докум	Подп.	Дата
Разраб		Васютина		
Пров		Черная		
Рук. гр.		Черная		
Н-к отд.		Грингут		24.01 77

4д6. 457. 252 КМ

Трубопровод расходный

Лит	Лист	Листов
		1

ГИПРОСВЯЗЬ
Москва

Копировал: Гладкова Формат: 11

4д6. 457. 252 КМ СБ

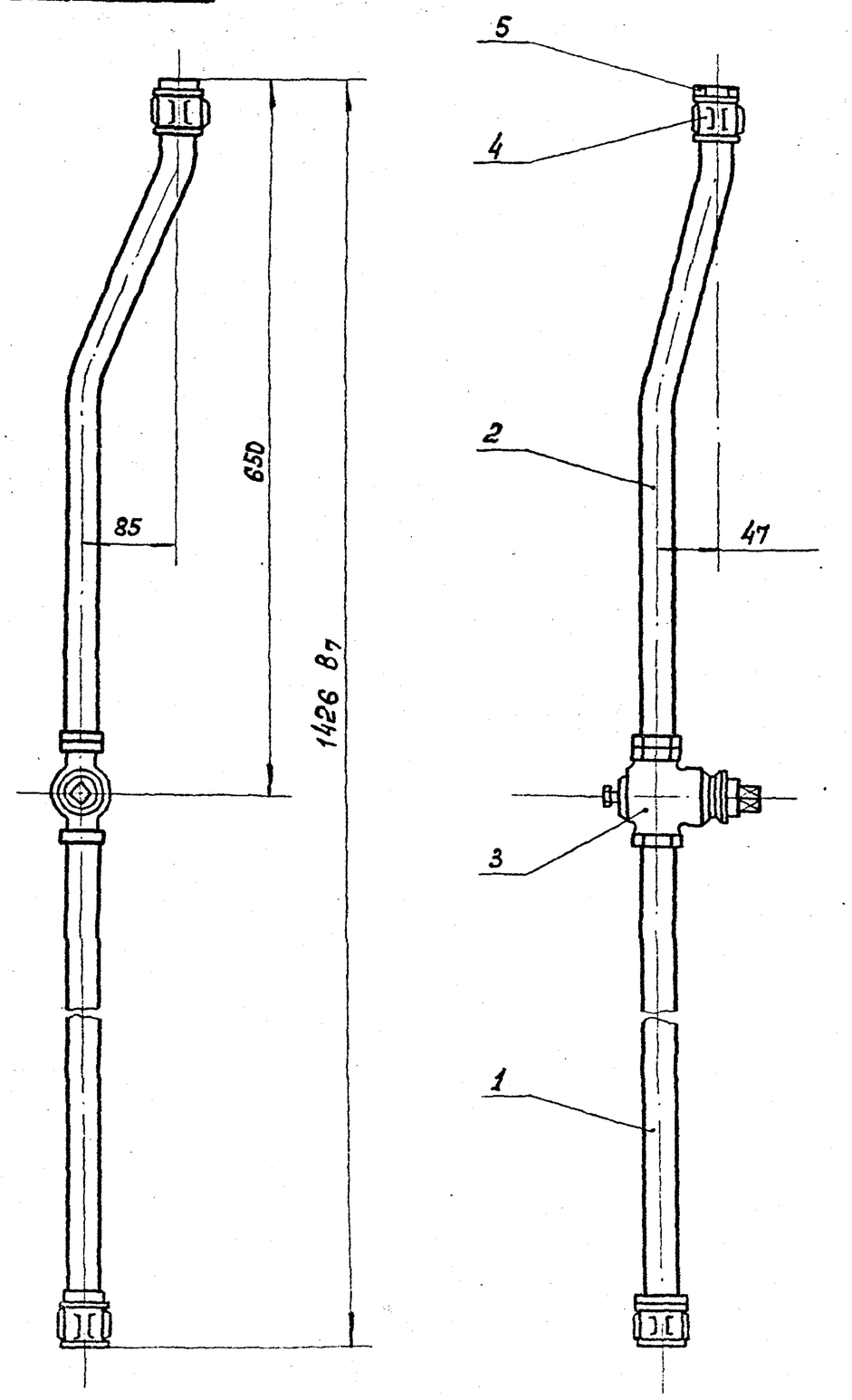

1. Неуказанные предельные отклонения размеров - по CM_7
2. Уплотнительный материал - хлопчато - бумажная прядь.

Изм.	Лист.	N: докум.	Подп.	Дата
Разраб		Васютина		
Пров.		Черная		
Рук. гр.		Черная		
Н-к отд		Грингут		

4д6. 457. 252 КМ СБ

Трубопровод расходный
Сборочный чертеж

Лит.	Масса	Масшт.
	2,2	1:5
Лист	Листов 1	

ГИПРОСВЯЗЬ

408 668 КМ

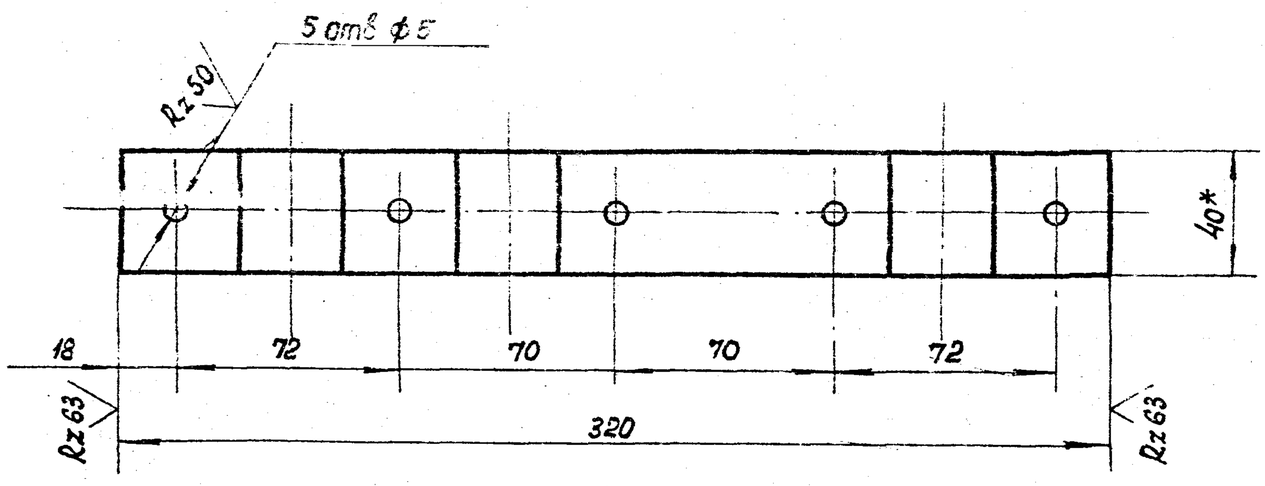

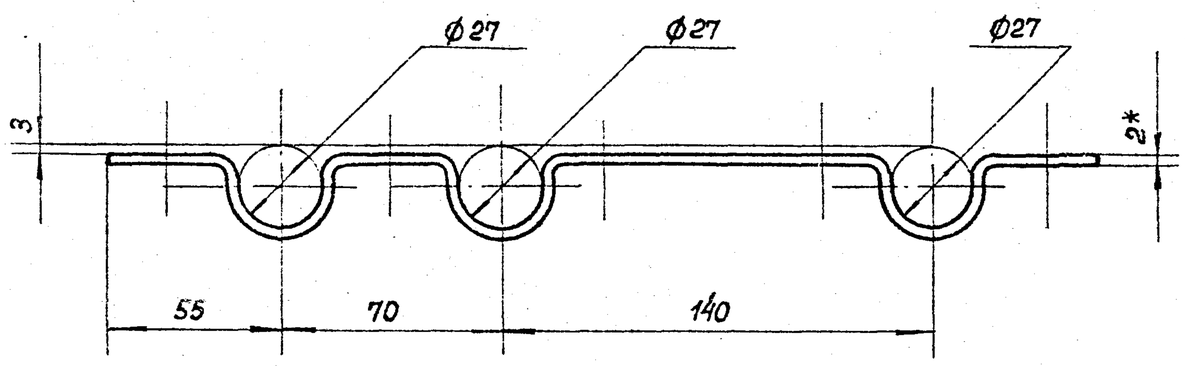

1. *Размеры для справок.
2. Неуказанные предельные отклонения размеров:

   отверстий - по A_7,
   валов - по B_7,
   остальных - по CM_7.
3. Внутренние радиусы сгибов 3 мм.
4. Покрытие: Эм НЦ - 25 ГОСТ 5406-73, серый III. п.

					4д8. 668. 528. КМ.			
Изм.	Лист	№ докум	Подп	Дата	Скоба для крепления трех труб	Лит.	Масса	Масшт.
Разраб		Васютина					0,38	1:2
Пров.		Черная				Лист	Листов 1	
Рук. гр.		Черная						
Н-к отд.		Грингут		24.01 77	Лента Ст. 2кп-м-нт-0 2×40 ГОСТ 503-71	ГИПРОСВЯЗЬ Москва		

Копировал: Гладкова Формат 12

408. 668. 529 КМ

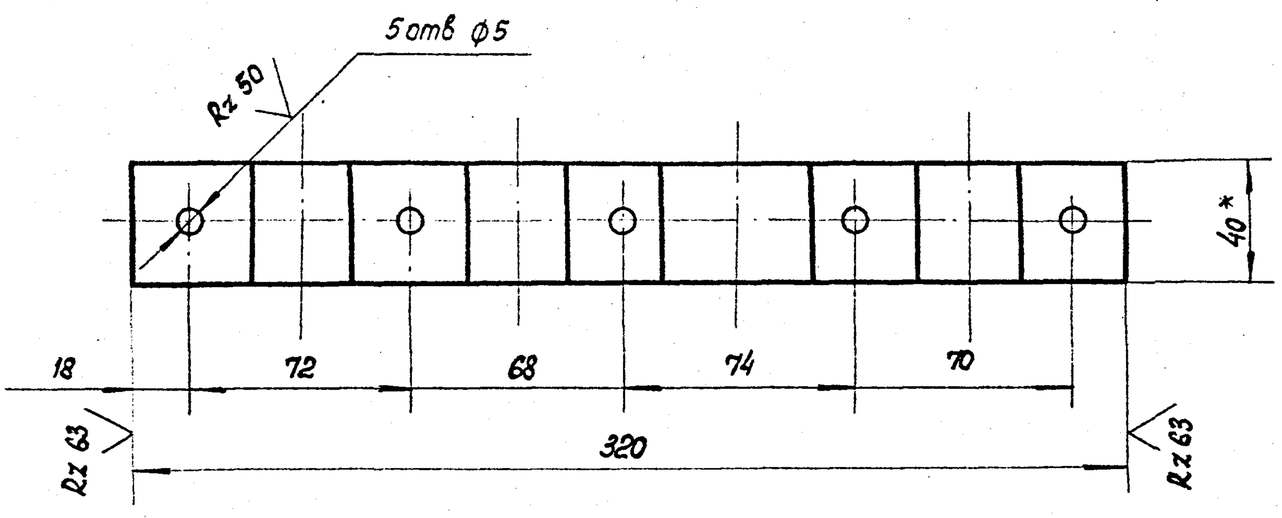

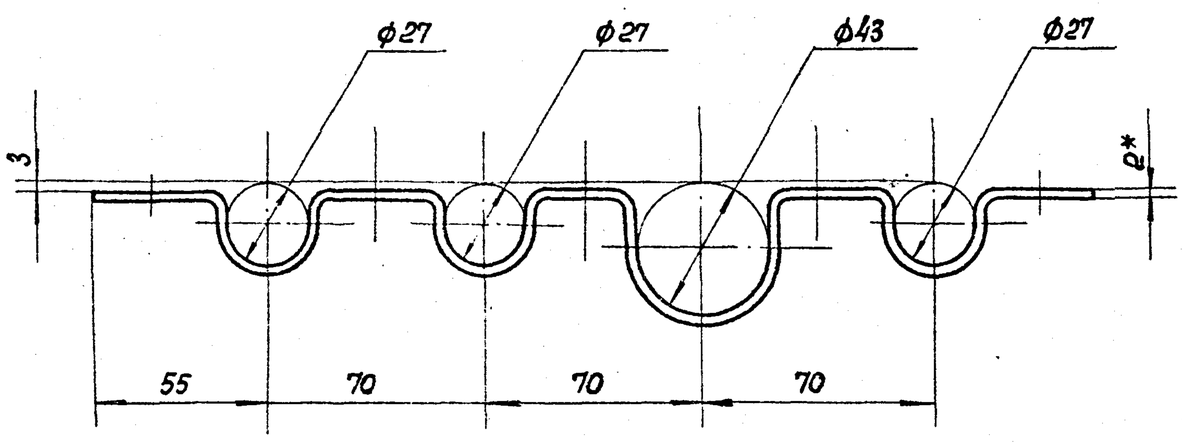

1. *Размеры для справок
2. Неуказанные предельные отклонения размеров:

   отверстий - по A_7,
   валов - по B_7,
   остальных - по CM_7
3. Внутренние радиусы сгибов 3 мм
4. Покрытие: Эм. НЦ - 25 ГОСТ 5406-73, серый. III. п.

					4д8. 668. 529 КМ			
Изм.	Лист	№ докум	Подп	Дата	Скоба для крепления четырех труб	Лит	Масса	Масшт.
Разраб		Васютина					0,38	1:2
Пров.		Черная				Лист	Листов 1	
Рук. гр.		Черная						
Н-к отд.		Грингут		24.01 77	Лента Ст. 2кп-м-нт-0 2×40 ГОСТ 503-71	ГИПРОСВЯЗЬ Москва		

Центральный институт типового проектирования
Госстроя СССР
Свердловский филиал
620062, г. Свердловск-62, ул. Генеральская, 3Б
Заказ № 2104 Инв. № СФ 280-15 тираж 200
Сдано в печать 15/III 1979 г. Цена 1-74