ТИПОВОЙ ПРОЕКТ
901-2-182.91

НАСОСНАЯ СТАНЦИЯ НА ВОДОЗАБОРНОЙ СКВАЖИНЕ С НАСОСАМИ ЭЦВ ПРОИЗВОДИТЕЛЬНОСТЬЮ ОТ 3 ДО 12 м³/ч И БАКТЕРИЦИДНЫМИ УСТАНОВКАМИ ОВ-1П

АЛЬБОМ 2

АС	АРХИТЕКТУРНО - СТРОИТЕЛЬНЫЕ РЕШЕНИЯ	СТР. 3÷8
АСИ	СТРОИТЕЛЬНЫЕ ИЗДЕЛИЯ	СТР. 9,10
ОВ	ОТОПЛЕНИЕ И ВЕНТИЛЯЦИЯ	СТР. 11,12
НТК	НЕТИПОВЫЕ ТЕХНОЛОГИЧЕСКИЕ КОНСТРУКЦИИ	СТР. 13-17

1039-02

Уралгипропроект, 620062, г.Екатеринбург, ул.Чебышева,4
Зак. 929 Инв. 1039-02 Тираж 100
Сдано в печать 21.12.92 1992 г.

ТИПОВОЙ ПРОЕКТ
901-2-182.91

НАСОСНАЯ СТАНЦИЯ НА ВОДОЗАБОРНОЙ СКВАЖИНЕ С НАСОСАМИ ЭЦВ ПРОИЗВОДИТЕЛЬНОСТЬЮ ОТ 3 ДО 12 м³/ч И БАКТЕРИЦИДНЫМИ УСТАНОВКАМИ ОВ-1П

АЛЬБОМ 2

ПЕРЕЧЕНЬ АЛЬБОМОВ

АЛЬБОМ	1	ПЗ ПОЯСНИТЕЛЬНАЯ ЗАПИСКА
		ТХ ТЕХНОЛОГИЧЕСКИЕ РЕШЕНИЯ
АЛЬБОМ	2	АС АРХИТЕКТУРНО-СТРОИТЕЛЬНЫЕ РЕШЕНИЯ
		АСИ СТРОИТЕЛЬНЫЕ ИЗДЕЛИЯ
		ОВ ОТОПЛЕНИЕ И ВЕНТИЛЯЦИЯ
		НТК НЕТИПОВЫЕ ТЕХНОЛОГИЧЕСКИЕ КОНСТРУКЦИИ
АЛЬБОМ	3	ЭМ ЭЛЕКТРООБОРУДОВАНИЕ
		АТХ АВТОМАТИЗАЦИЯ ТЕХНОЛОГИЧЕСКОГО ПРОЦЕССА
АЛЬБОМ	4	СО СПЕЦИФИКАЦИИ ОБОРУДОВАНИЯ
АЛЬБОМ	5	ВМ ВЕДОМОСТИ ПОТРЕБНОСТИ В МАТЕРИАЛАХ
АЛЬБОМ	6	С СМЕТЫ

1039-02

РАЗРАБОТАН:
ПО „СОВИНТЕРВОД"

ГЛАВНЫЙ ИНЖЕНЕР ОБЪЕДИНЕНИЯ О.А. ЛЕОНТЬЕВ
ГЛАВНЫЙ ИНЖЕНЕР ПРОЕКТА В.А. КОСАРЕВ

УТВЕРЖДЕН И ВВЕДЕН В ДЕЙСТВИЕ
ГОСКОНЦЕРНОМ „ВОДСТРОЙ"
Протокол от "28 мая 1991 г. N855

Альбом 2

901-2-182.91

Т.П.

Инв.№подл. | Подпись и дата | Взам.инв.№

Содержание

Марка, лист	Наименование	Стр.
АС	Архитектурно-строительные решения	
АС-1	Общие данные (начало)	3
АС-2	Общие данные (окончание)	4
АС-3	План. Фасады. Разрезы.	5
АС-4	Схемы раскладки стеновых и фундаментных блоков	6
АС-5	Схема расположения плит покрытия. План кровли.	7
АС-6	Узлы I, II, III, IV. План молниезащиты	8
АСИ	Строительные изделия	9,10
ОВ	Отопление и вентиляция	
ОВ-1	Общие данные	11
ОВ-2	План. Разрез 1-1	12
МТК	Металловые технологические конструкции	
	Рама. Спецификация	13
	Рама. Сборочный чертеж	14,15
	Поперечина. Ребро.	16
	Плита. Кронштейн	17

Альбом 2

Ведомость чертежей основного комплекта

Лист	Наименование	Примечан.
1	Общие данные (начало)	
2	Общие данные (окончание)	
3	План. фасады. Разрезы.	
4	Схемы раскладки стеновых и фундаментных блоков	
5	Схема расположения плит покрытия. План кровли	
6	Узлы I, II, III, IV. План молниезащиты	

Ведомость ссылочных и прилагаемых документов

Обозначение	Наименование	Примечан.
	Ссылочные документы	
1.141-1 вып.60	Панели перекрытий железобетонные многопустотные	
3.900-3 вып.7	Изделия для круглых колодцев	
ГОСТ 3634-89	Люки чугунные для колодцев	
ГОСТ 13579-78*	Блоки бетонные для стен подвалов	
ГОСТ 14624-84	Двери деревянные для производственных зданий	

Продолжение

Обозначение	Наименование	Примечан.
ГОСТ 3262-75*	Трубы стальные водогазопроводные	
	Прилагаемые документы	
АС-100	Плита перекрытия П1	
АС-101	Крышка люка деревянная КД1	
АСВМ	Ведомость потребности в материалах	

Ведомость спецификаций

Лист	Наименование	Примечан.
3	Спецификация элементов заполнения проемов	
4	Спецификация к схемам раскладки блоков	
5	Спецификация к схеме расположения плит покрытия	

Проект разработан в соответствии с действующими нормами и правилами и предусматривает мероприятия, обеспечивающие взрывную, взрывопожарную и пожарную безопасность при эксплуатации здания

Главный инженер проекта /Касарев/

Инв.№ подл. | Подпись и дата | Взам. инв.№

Т.п.

Привязан

Инв.№

901-2-182.91 АС

Насосная станция на водозаборной скважине с насосами ЭЦВ производительностью от 3 до 12 м³/ч и бактерицидными установками ОВ-10

ГИП	Касарев		06.91
Нач.отд.	Дмитриев		06.91
Гл.стр.	Игнатов		06.91
Н.контр.	Цветков		

Стадия	Лист	Листов
РП	1	6

Общие данные (начало)

ПО Совинтервод г. Москва

Альбом 2

Ведомость объемов сборных бетонных и железобетонных конструкций по рабочим чертежам комплекта АС

Номер строки	Наименование группы элементов конструкций	Код	Кол., м³	Примечание
1	Блоки стеновые	583500	13,87	
2	Блоки фундаментные	583500	5,9	
3	Плиты покрытия	584200	1,57	
4	Кольца железобетонные	585500	0,07	
5				
6	Материалы на изготовление сборных бетонных			
7	и железобетонных конструкций учтены в ведо-			
8	мости материалов и отдельно не учитываются			

Ведомость отделки помещений

Площадь в м²

Наименование или номер помещения	Потолок		Стены или перегородки		Низ стен или перегородок (панель)			Примечание
	Площадь	Вид отделки	Площадь	Вид отделки	Площадь	Вид отделки	Высота, мм	
Здание насосной станции	9,2	Затирка швов, клеевая побелка	36,6	Штукатурка. Клеевая побелка	20,2	Отделка глазурованными плитками	1800	

1. За условную отм. 0.000 принята отметка чистого пола здания насосной станции.
2. Категория сооружения по взрывной, взрывопожарной и пожарной опасности - Д.
3. Стены здания насосной станции из сборных керамзитобетонных блоков. Горизонтальная гидроизоляция стен на отм. - 0.020 выполняется из цементного раствора состава 1:2 толщиной 20мм.
4. Кровля плоская рулонная из 4-х слоев рубероида марки РМ-350 ГОСТ 10923-82 на горячей битумной мастике.
5. Столярные изделия окрасить масляной краской.
6. Схема раскладки стеновых и фундаментных блоков приведены для температуры наружного воздуха -20°С, -30°С.

Т.П.

Взам. инв.№ | Подпись и дата | Инв.№ подл.

Привязан

Инв.№

ГИП	Носарев			901-2-182.91 АС
Нач.отд.	Дмитриев			Насосная станция на водозаборной скважине Спасского ДКВ производительностью от 3,0 до 12 тыс.м³/сут и вокруг нее [illegible]
Гл.спец.	Игнатов			Стадия: РП; Лист: 2; Листов:
Н.контр.	Цветков			Общие данные (окончание)
				ПО Союзинтервод г. Москва

Формат А4

Фасад по оси „Я"

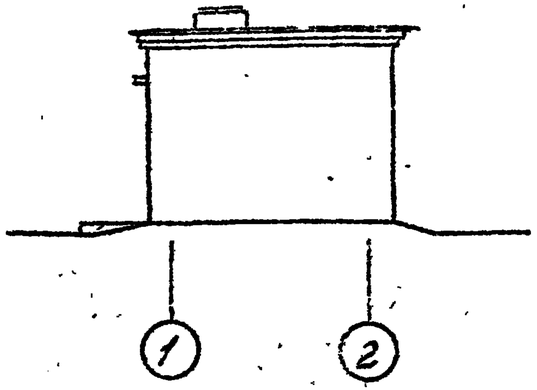

Фасад по оси „1"

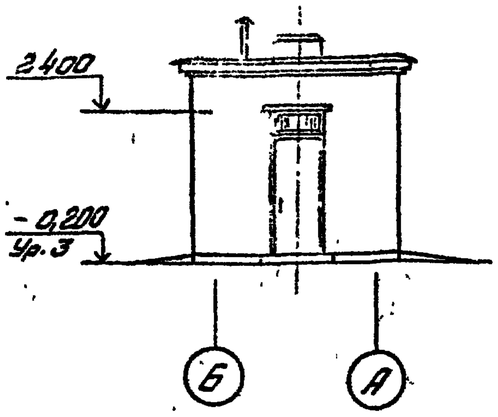

Разрез 1-1

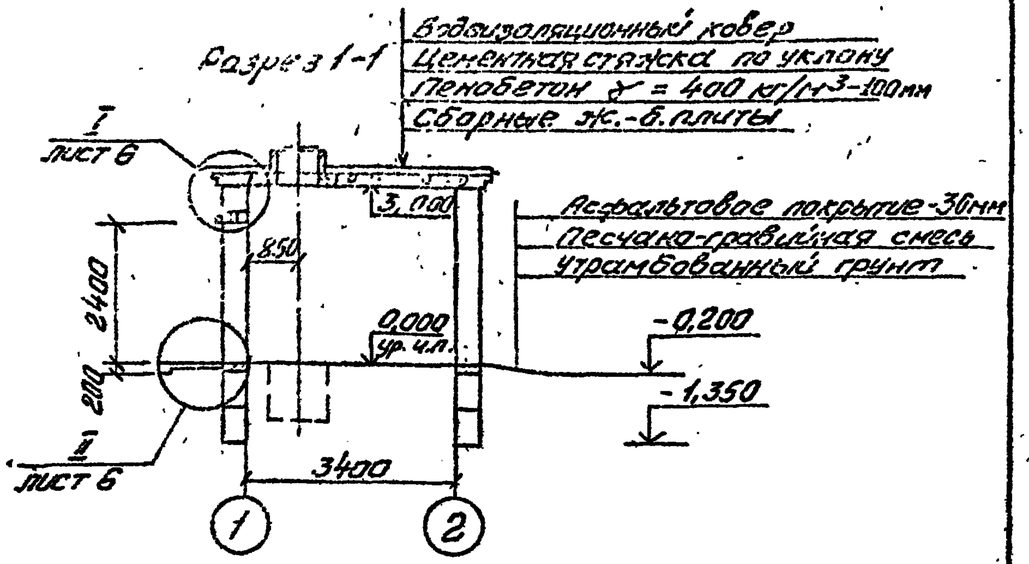

План на отм. 0,000

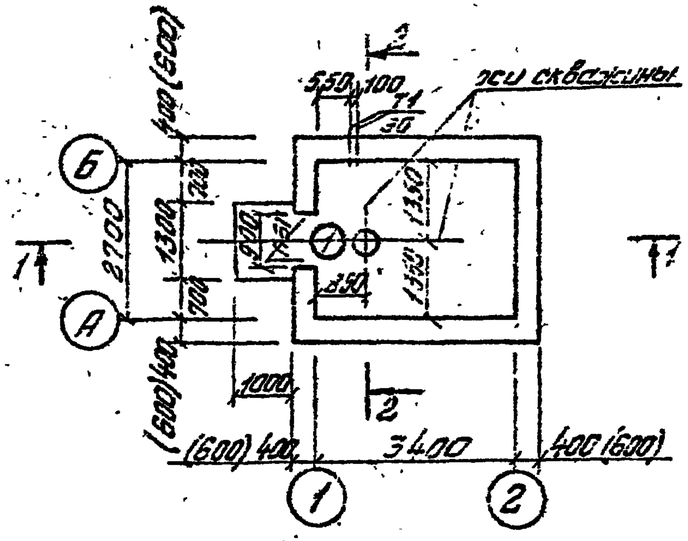

Разрез 2-2

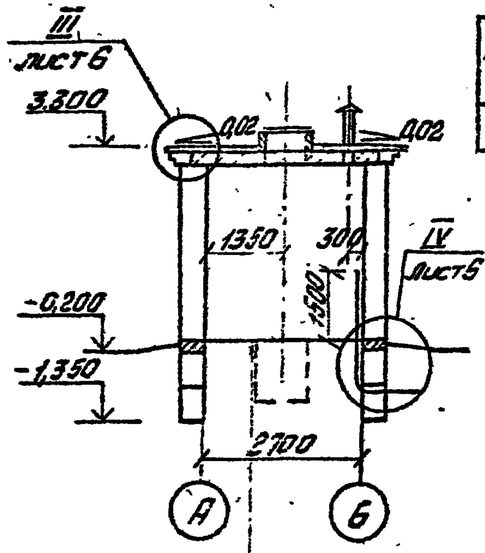

Керамическая плитка
ГОСТ 6787-80* - 13мм
Цементно-песчаный
раствор М150 - 12мм
Бетон В 7,5 - 100мм
Уплотненный грунт

Спецификация элементов заполнения проемов

Марка, поз.	Обозначение	Наименование	Кол.	Масса ед. кг	Примечание
1	ГОСТ 14624-84	Дверной блок ДНГ-31-9п	1		Утепленный

Размеры в скобках указаны для температуры наружного воздуха t^{o} = -40°С

Ведомость проемов дверей

Марка, поз.	Размер проема, мм
1	900 × 2400

Инв. № подл. | Подпись и дата | Взам. инв. №

Привязан

Инв. №

ГИП	Косарев		
Нач. отд.	Дмитриев		
Гл. спец.	Игнатов		
Н. контр.	Цветков		

901-2-182.91 АС

Насосная станция на водозаборной скважине с насосами ЭЦВ производительностью от 3 до 12 м³/ч и бактерицидными установками ОВ-1П

Стадия	Лист	Листов
РП	3	

План. фасады. Разрезы

ПО Совинтервод г. Москва

Альбом 2

Т.П.

Схема раскладки блоков по оси „А"

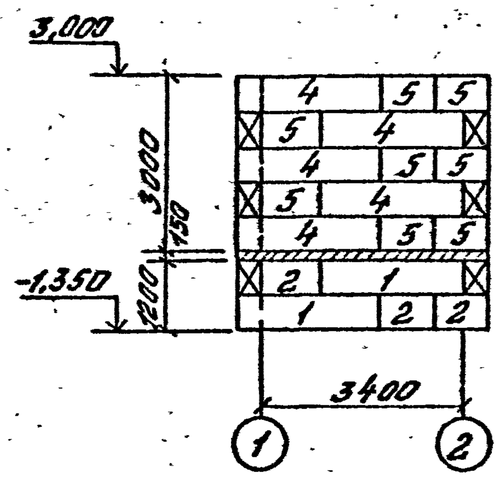

Схема раскладки блоков по оси „Б"

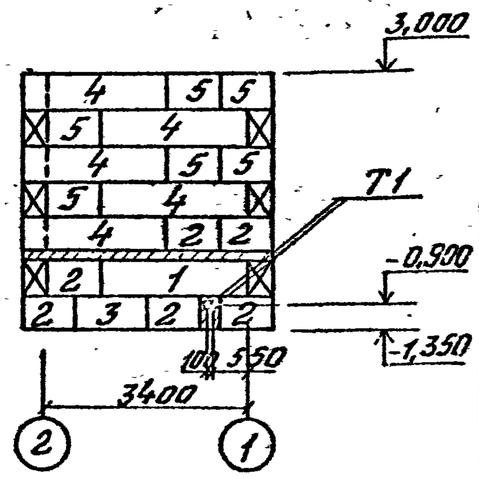

Схема раскладки блоков по оси „2"

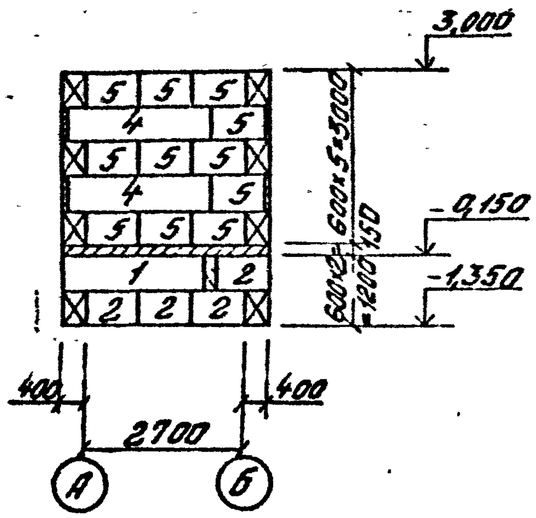

Схема раскладки и блоков по оси „1"

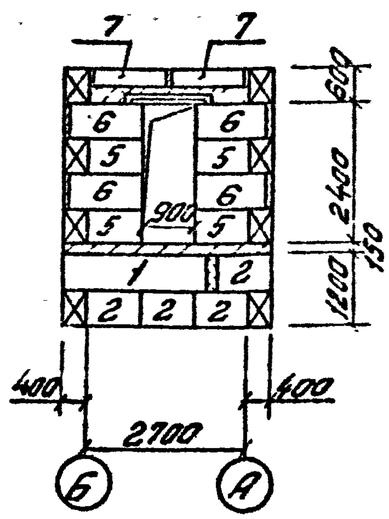

Спецификация к схемам раскладки блоков

Марка, поз.	Обозначение	Наименование	Кол.	Масса ед., кг	Примечание
		Блоки фундаментов			
1	ГОСТ 13579-78	ФБС 24.4.6-П	5	980	
2	ГОСТ 13579-78	ФБС 9.4.6-П	15	260	
3	ГОСТ 13579-78	ФБС 12.4.6-П	1	480	
		Блоки наружных стен			
4	ГОСТ 13579-78	ФБС 24.4.6-П	12	980	
5	ГОСТ 13579-78	ФБС 9.4.6-П	31	260	
6	ГОСТ 13579-78	ФБС 12.4.6-П	4	480	
7	ГОСТ 13579-78	ФБС 12.4.3-П	2	230	
Т1	ГОСТ 3262-75*	Труба 50×3,5; l=3700	2	18	
		Материалы			
		Бетон В7,5			0,3 м³

1. Пространство между фундаментными блоками заполнить бетоном марки В7,5.
2. Фундаментные блоки укладывать на выравненное песчаное основание (при песчаных грунтах) или на предварительно уплотненную песчаную подсыпку толщиной 50 мм (при прочих грунтах).

Привязан	ГИП	Косарев		901-2-182.91	АС
	Нач.отд.	Дмитриев		Насосная станция на водозаборной скважине с насосами ЭЦВ производительностью от 3 до 12 м³/ч и бактерицидными установками ОС-1П	
	Гл.стр.	Игнатов		Стадия: РП	Лист: 4
Инв №	Н.контр.	Цветков		Схемы раскладки стеновых и фундаментных блоков	ПО Совинтервод г. Москва

Инв. № подл. | Подпись и дата | Взам. инв. №

Формат А3

Схема расположения плит покрытия

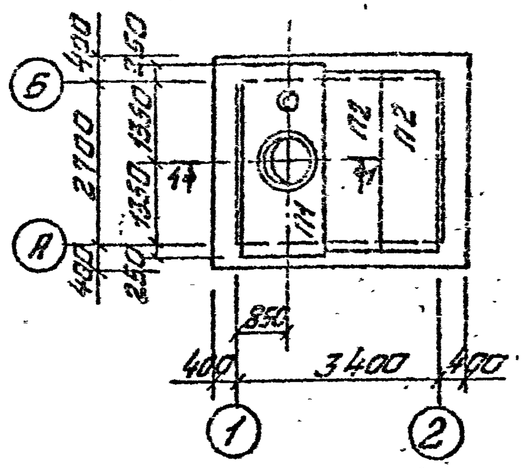

План кровли

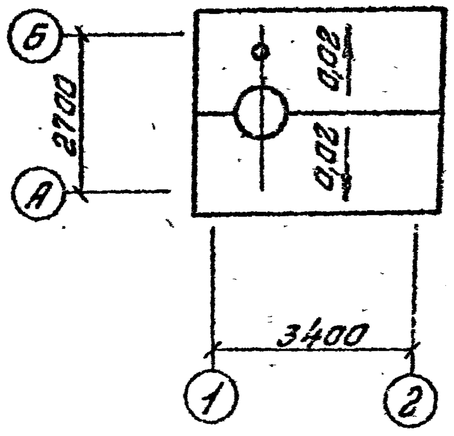

Разрез 1-1

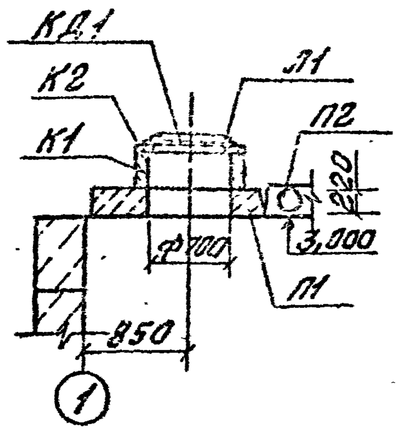

Спецификация к схеме расположения плит покрытия

Марка поз.	Обозначение	Наименование	Кол.	Масса ед.кг	Примечание
		Плиты покрытия			
П1	ГСИ00	П1	1	1930	
П2	1.141-1 Вып.60	ПК 30.10-4тА	2	925	
К1	3.900-3 Вып.7	Кольцо стеновое КЦ-7-3	1	130	
К2	3.900-3 Вып.7	Кольцо опорное КЦО-1	1	50	
КД1	АСИ01	Крышка деревянная КД1	1		
Л1	ГОСТ 3634-8.9	Люк чугунный ЛВ	1	69	

Привязан

Инв.№

ГИП	Косарев		06.91
Нач.отд.	Амитриев		06.91
Гл.стр.	Игнатов		06.91
Н.контр.	Цветков		06.91

901-2-182.91 АС

Насосная станция на артезианской скважине с насосами ЭЦВ производительностью от 3 до 12 м³/ч и бактерицидными установками ОВ-1П

Стадия	Лист	Листов
РП	5	

Схема расположения плит покрытия. План кровли

ПО Совинтервод г. Москва

Инв.№ подл. | Подпись и дата | Взам.инв.№

Т.П.

Альбом 2

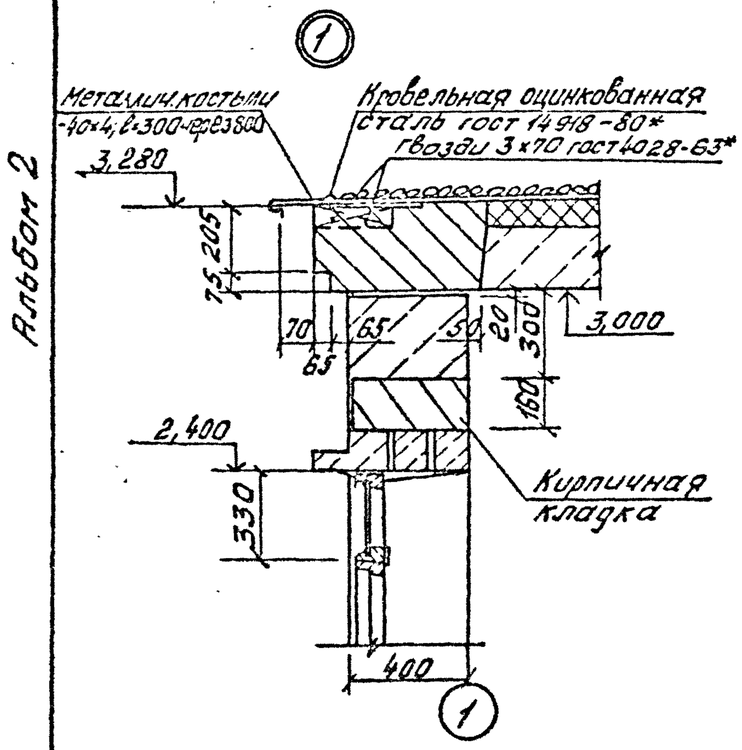

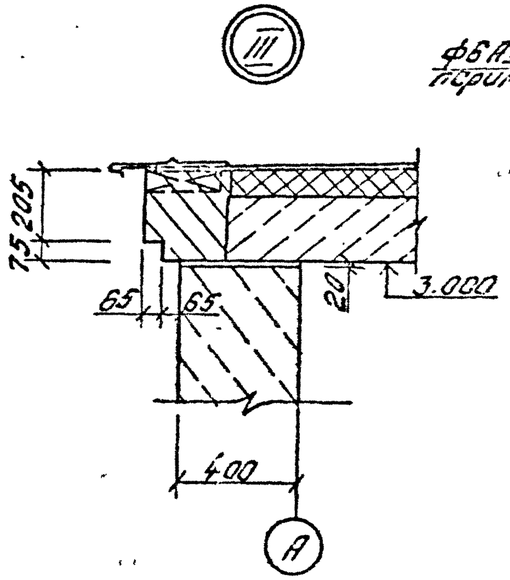

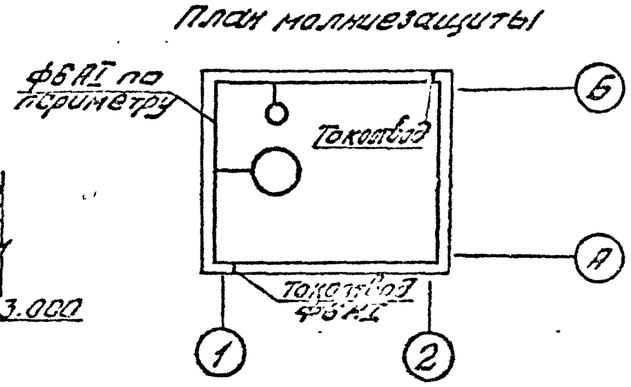

План молниезащиты

Ведомость перемычек

Марка, поз	Схема сечения
ПБ1	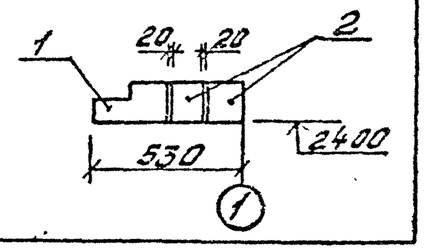

Спецификация перемычек

Марка, поз.	Обозначение	Наименование	Кол.	Масса ед., кг.	Примечание
1	1.038.1-1 вып.6	1ПФ16-5	1	95	
1	1.038.1-1 вып.1	2ПБ16-2	2	65	

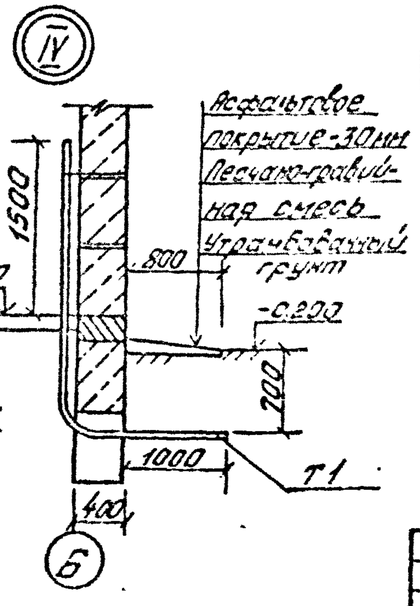

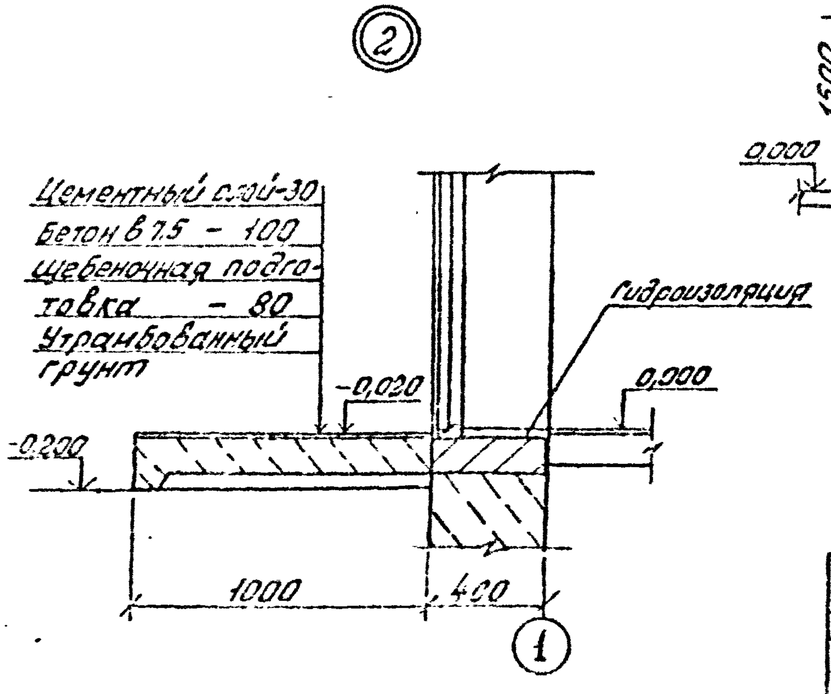

1. Данный лист рассматривать совместно с листами 3 и 4.
2. Молниезащита выполняется из арматуры ФБАI по ГОСТ 5781-82*, укладываемой по контуру здания, крепление по месту. Все соединения сварные.
3. Расход материала на молниезащиту: арматура ФБА-I ГОСТ 5781-82 - 4,0 кг.

Т.П.

Подпись и дата | Взам. инв. №

ГИП	Косарев		
Нач.отд.	Дмитриев		
Гл.стр.	Игнатов		
Ч.контр.	Иванков		

Привязан:

Инв. №

901-2-182.91 АС

Насосная станция на водозаборной скважине с насосами ЭЦВ производительностью от 3 до 12 м³/ч и [illegible]

Стадия	Лист	Листов
РП	6	

Узлы I, II, III, IV. План молниезащиты

ПО Совинтерсвод г. Москва

Формат А3

Альбом 2

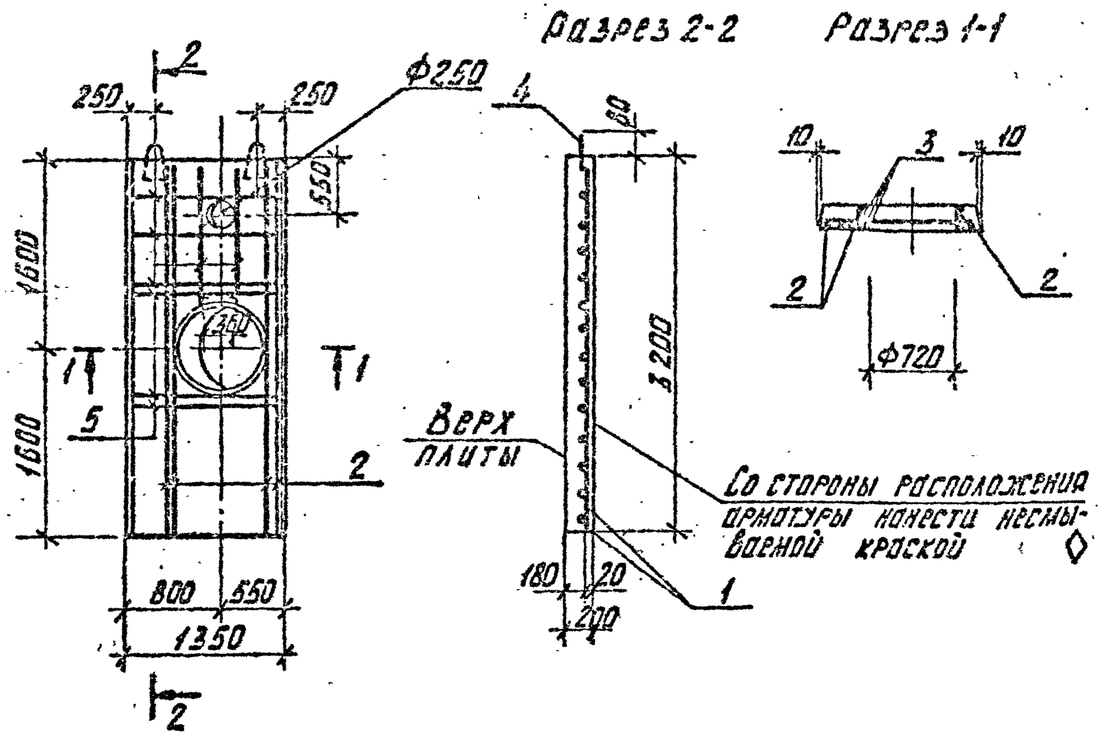

Формат	Зона	Поз.	Обозначение	Наименование	Кол.	Примечание
				Документация		
			3.006.1-2.87. Вып. 2	Сборные железобетонные		
				каналы и тоннели из лотковых элементов		
				Сборочные единицы		
		1	3.006.1-2.87. Вып. 4	Сетка арматурная С1-10-2	1	63.3 кг
				Детали		
Б4		2		Ф18 А III ГОСТ 5781-82* ℓ=3180	4	3.36 кг
Б4		3		Ф10 А I ГОСТ 5781-82* ℓ=2680	3	1.65 кг
		4	3.400-7. Вып. 1/87	Петля для подъема М12-150	2	0.66 кг
Б4		5		Ф18 А III ГОСТ 5781-82* ℓ=1330	8	2.56 кг
				Материалы		
				Бетон В25		0.77 м³

Петли для подъема поз.4 привязать вязальной проволокой к арматурным стержням сетки поз.1

Ведомость расхода стали на элемент, кг

Марка элемента	Изделия арматурные								Всего
	Арматура класса								
	A I					A III			
	ГОСТ 5781-82*					ГОСТ 5781-82*			
	Ф8	Ф10	Ф12		Итого	Ф14	Ф18	Итого	
П1	6.3	5.0	1.3		12.6	57.0	25.4	82.4	95.0

ГИП	Косарев		11.91
Нач. отд.	Дмитриев		11.91
Гл. стр.	Игнатов		11.91
Н. контр.	Иветков		11.91

901-2-182.91 АСИ 00

Плита перекрытия П1

Стадия	Масса	Масштаб
РП	1930	1:50
Лист	Листов 1	

ПП Сантехпроект

Инв. № подл. | Подпись и дата | Взам. инв. №

ТП

Альбом 2

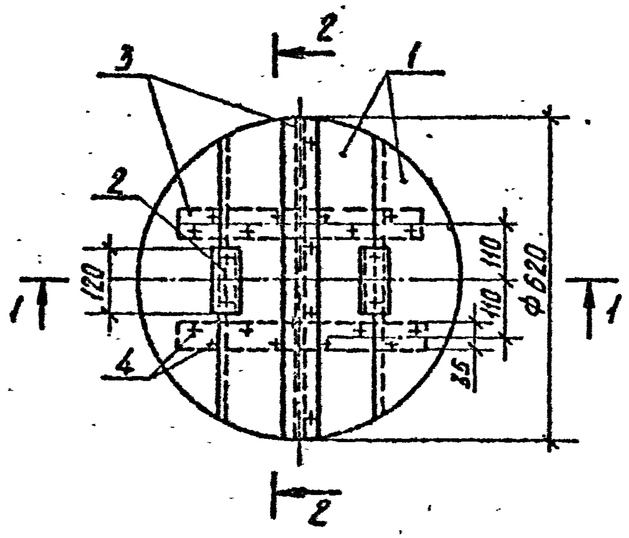

Формат	Зона	Поз.	Обозначение	Наименование	Кол.	Приме-
				Детали		
Б4		1		Щит		
				Доска 3 сорт 25×200×650		
				ГОСТ 8486-86	4	
Б4		2		Ребро		
				Доска 3 сорт 35×50×120		
				ГОСТ 8486-86	2	
				Накладка		
				Доска 3 сорт 25×60×620		
				ГОСТ 8486-86		
		4		Стандартные изделия		
				Гвозди К 30×70		
				ГОСТ 4028-63		0.09 кг.

Расход пиломатериалов на крышку - 0.02 м³

Разрез 1-1

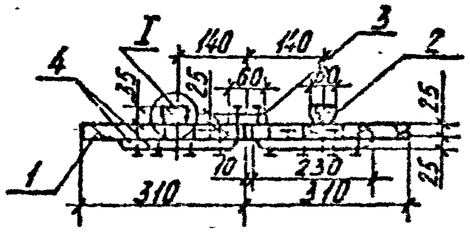

Разрез 2-2

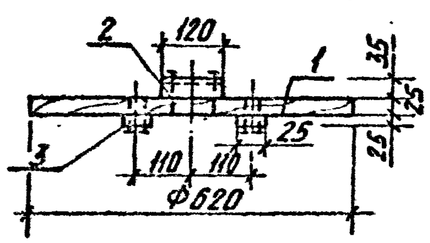

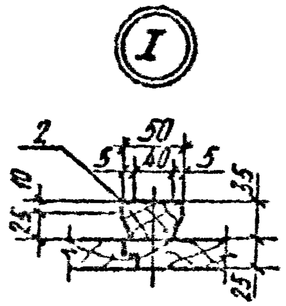

ТП

Инв. № подл.	Подпись и дата	Взам. инв. №

Привязан

Инв. № подл.

ГИП	Косарев	[illegible]	[illegible]
Нач. отд.	Лютцев	[illegible]	[illegible]
Зав. сект.	Пискарева	[illegible]	[illegible]
Инж.	Трусова	[illegible]	[illegible]
Н. контр.	Цветков	[illegible]	[illegible]

ТП 901-2-182.91 АСИ01

Крышка деревянная КД-1

Стадия	Масса	Масштаб
РП	14.3	1:10

Лист | Листов 1

ПО Совинтервод г. Москва

Копировал. [illegible]

Формат А3

Альбом 2

Ведомость чертежей основного комплекта ОВ

Лист	Наименование	Примечание
1	Общие данные.	
2	План. Разрез 1-1.	

Ведомость ссылочных и прилагаемых документов

Обозначение	Наименование	Примечание
	Ссылочные документы	
	Зонты и дефлекторы вентиляцион-	
5.904-51	ных систем.	
5.904-45	Узлы прохода вентиляционных	
	вытяжных шахт через покрытия	
	зданий. Узлы прохода общего	
	назначения.	
	Прилагаемые документы	
ОВ.СО	Спецификация оборудования	Альбом 4
ОВ.ВМ	Ведомость потребности в мате-	
	риалах.	Альбом 5

Проект разработан в соответствии с действующими нормами и правилами.

Главный инженер проекта Косарев В.А.

Проект отопления и вентиляции разработан на основании исходных материалов:

1) технологического задания;
2) архитектурно-строительных чертежей.

Отопление - электрообогревателями с автоматическим регулированием для поддержания внутренней температуры воздуха станции +5°С.

Вентиляция - вытяжная естественная. Материал воздуховода - сталь тонколистовая по ГОСТ 19904-90.

Документация, положенная в основу проектирования: СНиП II-3-79**, СНиП 2.04.05-86, СНиП 2.04.02-84.

Монтаж систем вести в соответствии со СНиП 3.05.01-85.

Сопротивление теплопередаче конструкций ограждающих

$t_н$, °С	Наружн. стен: δ, мм	R_o м²·ч·°С/ккал	Покрытие: δ утепл., мм	R_o м²·ч·°С/ккал
-20	400	0,689	80	0,917
-30			100	1,067
-40	600	0,942	130	1,297

Привязан

Инв. №

ГИП	Косарев		05.91
Нач. отд.	Келембет		05.91
Пров.	Панфиль		05.91
Инж.	Депадель		05.91
Н. контр.	Цветков		

901-2-182.91 ОВ

Насосная станция на водозаборной скважине с насосами ЭЦВ производительностью от 3 до 12 м³/ч и бактерицидными установками ОВ-10

Стадия	Лист	Листов
РП	1	2

Общие данные

ПО Совинтервод г. Москва

Инв. № подл. | Подпись и дата | Взам. инв. №

Альбом 2

ТП

План

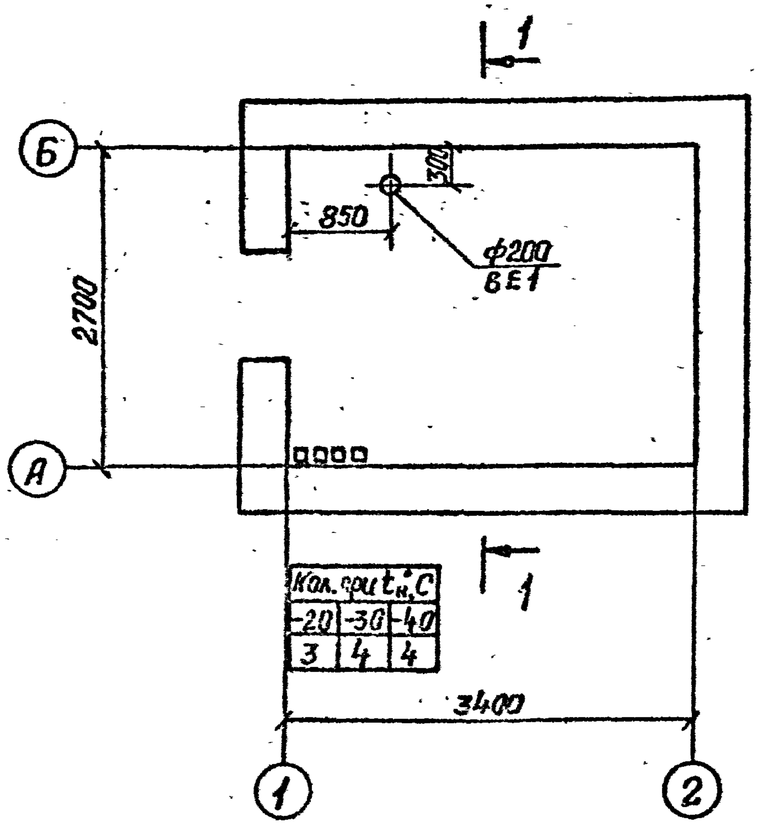

Кол. при $t_н$, °С		
-20	-30	-40
3	4	4

Разрез 1-1

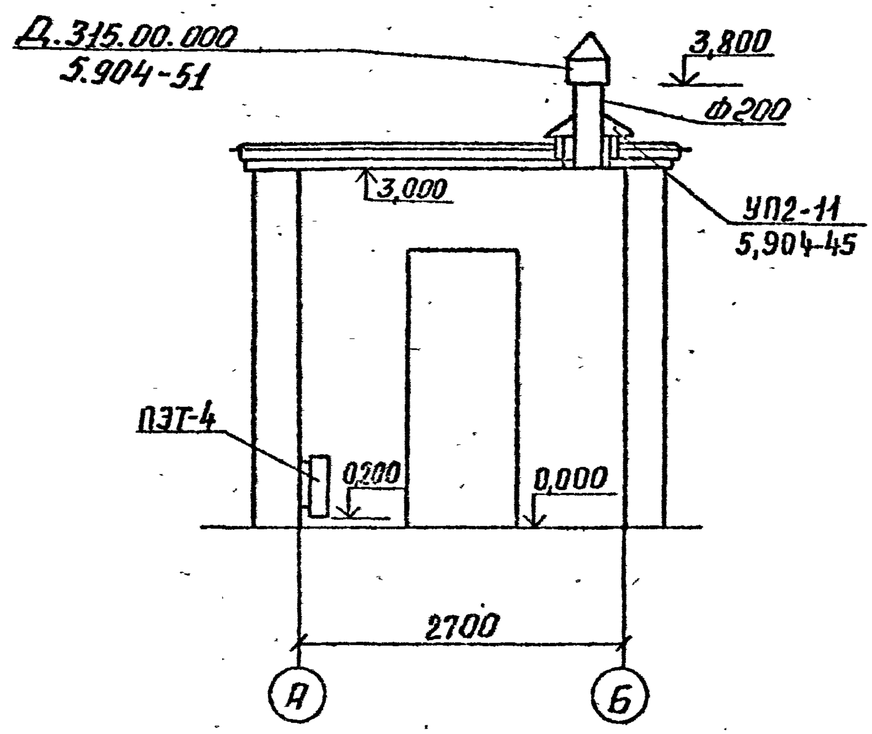

Привязан				901-2-182.91	ОВ
				Насосная станция на водозаборной скважине с насосами ЭЦВ производительностью от 3 до 12 м³/ч и бактерицидными установками ДБ-10	
					Стадия / Лист / Листов
					РП / 2
				План. Разрез 1-1	по Совинтервод г. Москва
Инв. №					

ГИП	Касарев		
Нач отд	Келембет		
Пров.	Панфилов		
Инж.	Цепадов		
Н контр	Шевков		

Инв. № подл. | Подпись и дата | Взам. инв. №

Копир. 3/... ... Формат А3

Инв.№ подл.	Подп. и дата	Взам. инв.№	Инв.№ дубл.	Подпись и дата

Т.П. 901-2-182.91 Альбом 2

Формат	Зона	Поз.	Обозначение	Наименование	Кол. на испол. РБ.100.00 —	Кол. на испол. РБ.100.00 01	Примечание
				Документация			
А3			РБ.100.00.СБ	Сборочный чертеж	Х		
			-01 СБ	Сборочный чертеж		Х	
				Детали			
Б4		1	РБ.100.01	Стойка	2	2	6,9 кг
				Труба 40×40×3-10			
				ГОСТ 8639-82			
				L = 1925 - 3,7 мм			
А4		2	РБ.100.02	Поперечина	2		
			-01	Поперечина		2	

Изм.	Лист	№ докум.	Подп.	Дата	РБ.100.00 НТК		
Разраб.		Трусова		06.91	Рама для бактерицидной установки ОВ-1П	Лит	Лист 1 / Листов 2
Пров.		Косарев		06.91			
Н. контр.		Латушкина		24.06.91		По Совинтервод г. Москва	
Утв.		Косарев		26.91			

Формат А4

Инв.№ подл.	Подпись и дата	Взам. инв.№	Инв.№ дубл.	Подпись и дата

901-2-182.91

Формат	Зона	Поз.	Обозначение	Наименование	Кол. на испол. РБ.100.00 —	Кол. на испол. РБ.100.00 01	Примечание
А4		3	РБ.100.03	Ребро	2	2	
А4		4	РБ.100.04	Плита	2	2	
А4		5	РБ.100.05	Кронштейн	4	4	
				Стандартные изделия			
		8		Болт М10×55.58.02 ГОСТ 7798-70	8	12	0,046 кг
		9		Гайка М10-6Н.5.02 ГОСТ 5915-70	8	12	0,011 кг
		10		Шайба 10.65Г.02 ГОСТ 6402-70	8	12	0,049 кг

Изм.	Лист	№ докум.	Подп.	Дата	РБ 100.00 НТК	Лист 2

1.139-1.2 Формат А4

Альбом 2

Рб.100.00 СБ

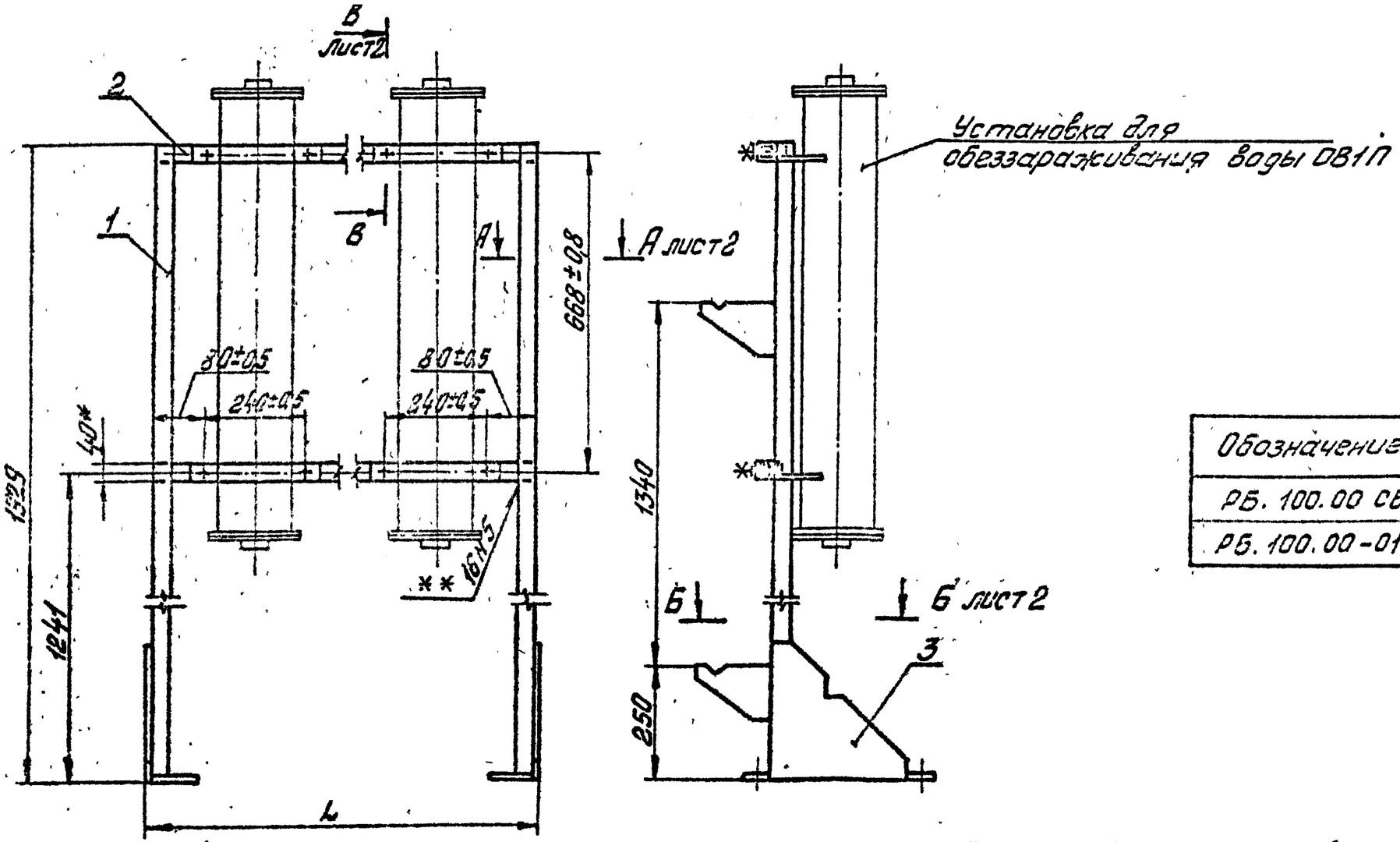

Обозначение	L, мм	Масса, кг
Рб. 100.00 СБ	800	26,7
Рб. 100.00-01СБ	1200	30,0

1. * Размеры для справок.
2. Неуказанные предельные отклонения размеров сварных соединений по $\pm \frac{IT16}{2}$.
3. Сварные швы по ГОСТ 5264-80.
4. ** Сварка ручная дуговая.
5. Покрытие: грунтовка ГФ-0119 ГОСТ 23343-78, эмаль ПФ-223, темно-серая ГОСТ 14923-78.
6. Шероховатость поверхности обрезки проката $\sqrt{30}$

					Рб. 100.00 СБ		НТК	
Изм.	Лист	№ докум.	Подп.	Дата	Рама Сборочный чертеж	Лит.	Масса	Масшт.
Разраб.	Трусова						см. табл.	—
Пров.	Кондратов					Лист 1	Листов 2	
Т. контр.						ПО Совинтервод г. Москва		

Формат А3

Рб. 100. 00 СБ

Альбом 8

901-2-182.91

Т.п.

Инв.№ подл. | Подп. и дата | Взам.инв.№ | Инв.№ дубл. | Подп. и дата

А-А (1:1) лист 1

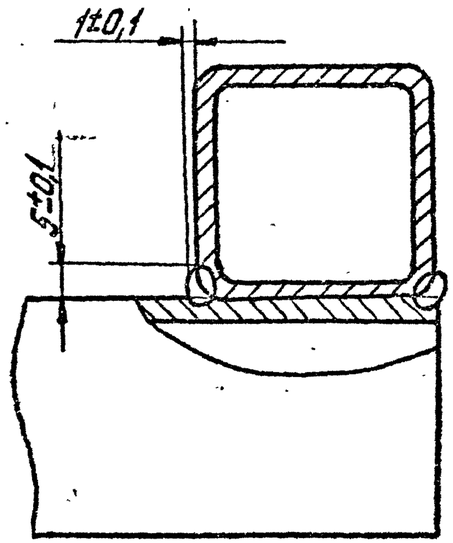

Б-Б (1:2) лист 1

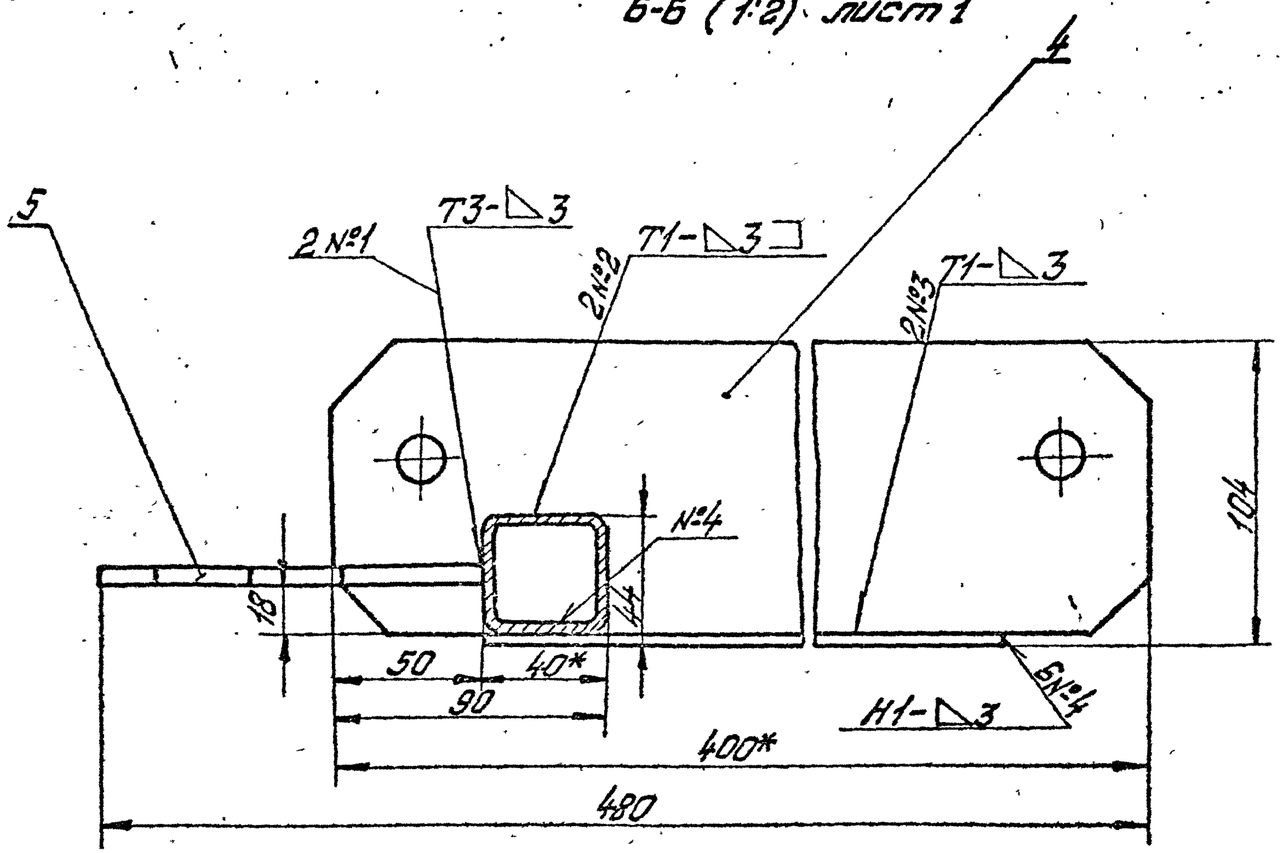

В-В (1:1) лист 1

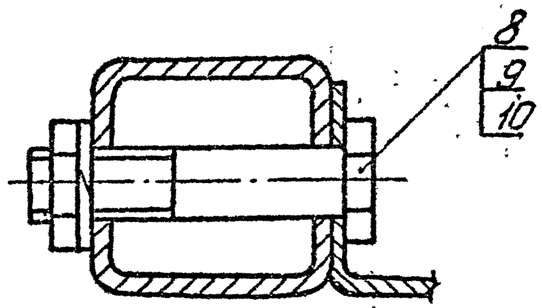

Изм.	Лист	№ докум.	Подп.	Дата	Рб. 100. 00 СБ НТК	Лист 2

1030-03

Альбом 2

Т.П. 901-2-182.91

Рб. 100.02

Rz80 (√)

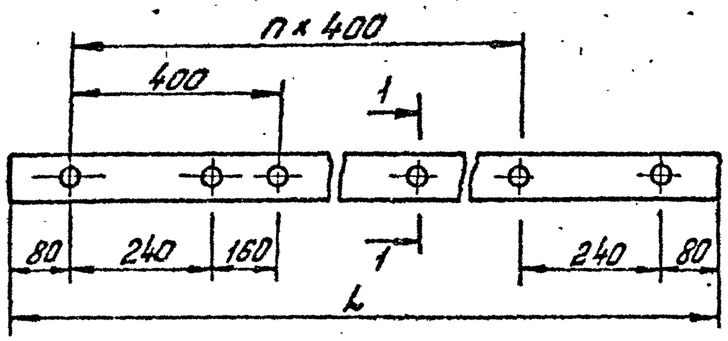

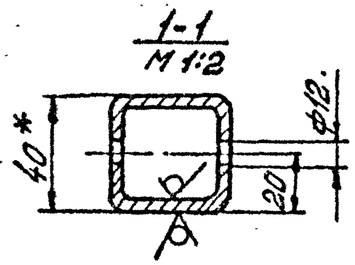

Обозначение	n	L, мм	Масса, кг
БР.100.02	1	800	3,02
-01	2	1200	4,45

1. * Размер для справок.
2. Предельные отклонения размеров: $H14$; $h14$; $\pm\frac{IT14}{2}$.

Изм.	Лист	№ докум.	Подп.	Дата
Разраб.		Трусова		06.91
Пров.		Косарев		06.91
Т. контр.				
Н. контр.		Платунина		
Утв.		Косарев		

Рб. 100.02 НТК

Поперечина

Лит.	Масса	Масшт.
	см. табл.	—

Лист | Листов 1

Труба 40×40×3-10 ГОСТ 8639-82

по Совинтервод г. Москва

Инв. № подл. | Подп. и дата | Взам. инв. № | Инв. № дубл. | Подп. и дата

Рб. 100.03

(√)

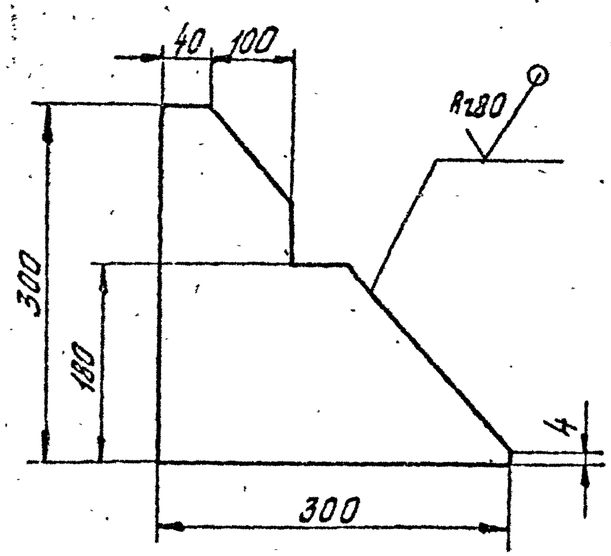

Предельные отклонения размеров: $h14$; $\pm\frac{IT14}{2}$.

Изм.	Лист	№ докум.	Подп.	Дата
Разраб.		Трусова		
Пров.		Косарев		
Т. контр.				
Н. контр.		Платунина		
Утв.		Косарев		

Рб. 100.03 НТК

Ребро

Лит.	Масса	Масшт.
	1,4	1:5

Лист | Листов 1

Лист Б-[illegible] ГОСТ 19903-74 / Ст3 сп2 ГОСТ 14637-89

по Совинтервод г. Москва

Инв. № подл. | Подп. и дата | Взам. инв. № | Инв. № дубл. | Подп. и дата

901-2-182.91

Альбом 2

901-2-182.91

Т.П.

Подп. и дата | Инв. № дубл. | Взам. инв. № | Подп. и дата | Инв. № подл.

Рб. 100.04

(√)

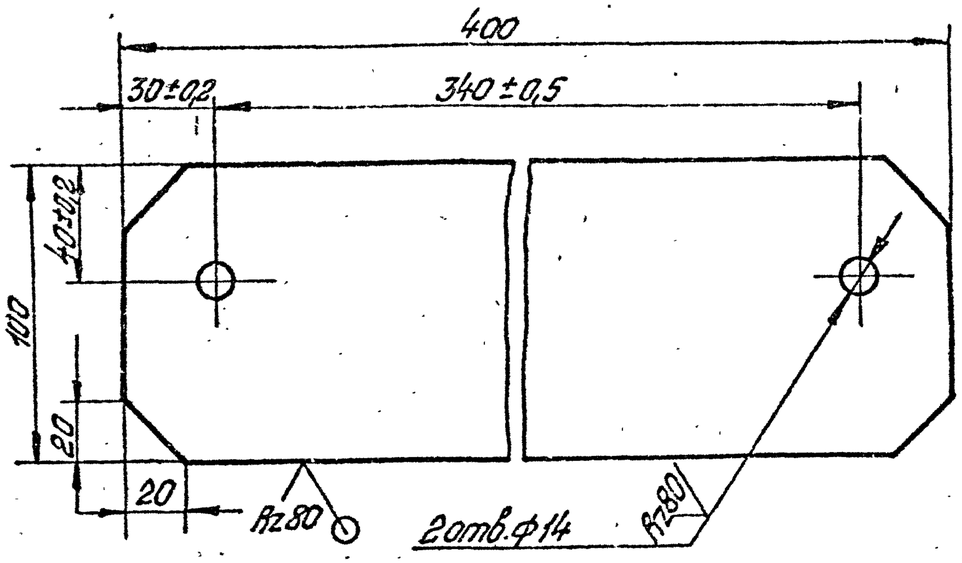

Предельные отклонения размеров: H14; h14

Изм.	Лист	№ докум.	Подп.	Дата	РБ. 100.04	НТК	
Разраб.		Трусова		06.91	Плита	Лит.	Масса 1,2	Масшт. 1:2
Пров.		Косарев		06.91		Лист	Листов 1
Т. Контр.							
Н. контр.		Платунина		06.91	Лист Б-ПН-4,0 ГОСТ 19903-74 / Ст3сп2 ГОСТ 14637-89	ПО Совинтервод г. Москва	
Утв.		Косарев		06.91			

Формат Н4

901-2-182.91

Подп. и дата | Инв. № дубл. | Взам. инв. № | Подп. и дата | Инв. № подл.

Рб. 100.05

(√)

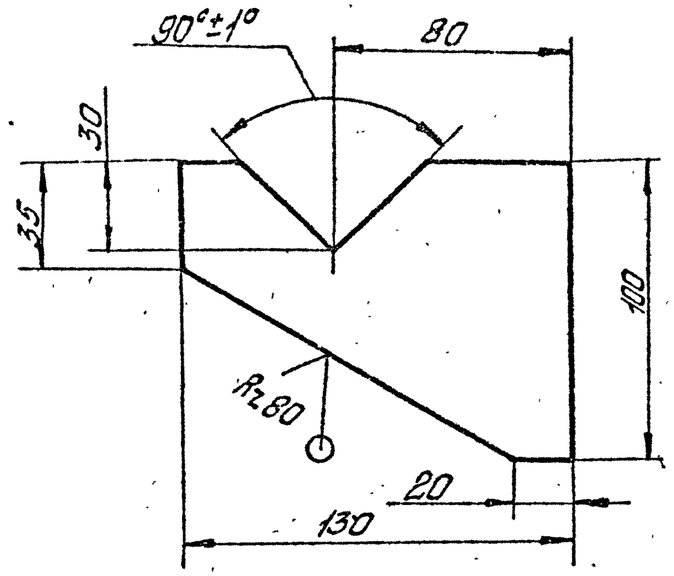

Неуказанные предельные отклонения размеров: h14; $\pm\frac{IT14}{2}$

Изм.	Лист	№ докум.	Подп.	Дата	РБ. 100.05	НТК	
Разраб.		Трусова		06.91	Кронштейн	Лит.	Масса 0,2	Масшт. 1:2
Пров.		Косарев		06.91		Лист	Листов 1
Т. Контр.							
Н. контр.		Платунина		06.91	Лист Б-ПН-4,0 ГОСТ 19903-74 / Ст3сп2 ГОСТ 14637-89	ПО Совинтервод г. Москва	
Утв.		Косарев		06.91			

1039-02 Формат А4