ТИПОВОЙ ПРОЕКТ
902-1-101-85

КАНАЛИЗАЦИОННАЯ НАСОСНАЯ СТАНЦИЯ ПРОИЗВОДИТЕЛЬНОСТЬЮ 400-2000 м³/ч, НАПОРОМ 30-40 м С МЕХАНИЗИРОВАННЫМИ РЕШЕТКАМИ ПРИ ГЛУБИНЕ ЗАЛОЖЕНИЯ ПОДВОДЯЩЕГО КОЛЛЕКТОРА 5,5 м

(СБОРНО-МОНОЛИТНЫЙ ВАРИАНТ)

АЛЬБОМ VI

Подземная часть. Изделия.

20731-02
цена 1-94

				Привязан
Инв №				

Госбытьой ВССР
Тбилисский филиал
ЦНТП
Типобой проект /серия/
№ 902-1-10-159.6
Заказ № 1857
Цена 1 руб. 94 коп.
Тираж 453
Дата 11 XII 1985 г.

ТИПОВОЙ ПРОЕКТ
902-I-101-85

КАНАЛИЗАЦИОННАЯ НАСОСНАЯ СТАНЦИЯ ПРОИЗВОДИТЕЛЬНОСТЬЮ 400-2000 м3/ч, НАПОРОМ 30-40 м С МЕХАНИЗИРОВАННЫМИ РЕШЕТКАМИ ПРИ ГЛУБИНЕ ЗАЛОЖЕНИЯ ПОДВОДЯЩЕГО КОЛЛЕКТОРА 5,5 м (СБОРНО-МОНОЛИТНЫЙ ВАРИАНТ)

СОСТАВ ПРОЕКТА:

АЛЬБОМ I	ПОЯСНИТЕЛЬНАЯ ЗАПИСКА (ИЗ ТП 902-I-99.85)
АЛЬБОМ II	ТЕХНОЛОГИЧЕСКИЕ РЕШЕНИЯ. ВНУТРЕННИЙ ВОДОПРОВОД И КАНАЛИЗАЦИЯ. ОТОПЛЕНИЕ И ВЕНТИЛЯЦИЯ (ИЗ ТП 902-I-99.85)
АЛЬБОМ III	АРХИТЕКТУРНО-СТРОИТЕЛЬНЫЕ РЕШЕНИЯ. НАДЗЕМНАЯ ЧАСТЬ. ОБЩИЕ ЧЕРТЕЖИ, УЗЛЫ И ДЕТАЛИ (ИЗ ТП 902-I-99 85)
АЛЬБОМ IV	НАДЗЕМНАЯ ЧАСТЬ. ИЗДЕЛИЯ (ИЗ ТП 902-I- 99.85)
АЛЬБОМ V	СТРОИТЕЛЬНЫЕ РЕШЕНИЯ. ПОДЗЕМНАЯ ЧАСТЬ
АЛЬБОМ VI	ПОДЗЕМНАЯ ЧАСТЬ. ИЗДЕЛИЯ
АЛЬБОМ VII	СИЛОВОЕ ЭЛЕКТРООБОРУДОВАНИЕ. ТЕХНОЛОГИЧЕСКИЙ КОНТРОЛЬ (ИЗ ТП 902-I-99.85)
АЛЬБОМ VIII	СПЕЦИФИКАЦИИ ОБОРУДОВАНИЯ (ИЗ ТП 902-I-99.85)
АЛЬБОМ IX	ВЕДОМОСТИ ПОТРЕБНОСТИ В МАТЕРИАЛАХ
АЛЬБОМ X	СМЕТЫ. ОБЩАЯ ЧАСТЬ (ИЗ ТП 902-I- 99 85)
АЛЬБОМ XI	СМЕТЫ. ПОДЗЕМНАЯ ЧАСТЬ
АЛЬБОМ XII	ПОКАЗАТЕЛИ РЕЗУЛЬТАТОВ ПРИМЕНЕНИЯ НАУЧНО-ТЕХНИЧЕСКИХ ДОСТИЖЕНИЙ В СТРОИТЕЛЬНЫХ РЕШЕНИЯХ ПРОЕКТА (ИЗ ТП 902-I-99а.85)

ПРИМЕНЕННЫЕ ТИПОВЫЕ МАТЕРИАЛЫ:

ТИПОВОЙ ПРОЕКТ 407-3-41/75	ТРАНСФОРМАТОРНАЯ ПОДСТАНЦИЯ С ОДНИМ КАБЕЛЬНЫМ ВВОДОМ 6-10 кВ НА ОДИН ТРАНСФОРМАТОР МОЩНОСТЬЮ ДО 400 кВА. ТИП К-71-400 М3	РАСПРОСТРАНИТЕЛЬ СВЕРДЛОВСКИЙ ФИЛИАЛ ЦИТП

АЛЬБОМ VI

РАЗРАБОТАН ПРОЕКТНЫМ ИНСТИТУТОМ
"ХАРЬКОВСКИЙ ВОДОКАНАЛПРОЕКТ"

УТВЕРЖДЕН ГОССТРОЕМ СССР
ПРОТОКОЛ № А4-23 ОТ 21.06.1985 г.
ВВЕДЕН В ДЕЙСТВИЕ В/О "СОЮЗВОДОКАНАЛНИИПРОЕКТ"
ПРИКАЗ № 239 ОТ 18.09.1985г.

ГЛАВНЫЙ ИНЖЕНЕР ИНСТИТУТА Г.А.БОНДАРЕНКО

ГЛАВНЫЙ ИНЖЕНЕР ПРОЕКТА В.С.ЛЫЛИК

				Привязан
Инв.№				

Типовой проект 902-1-101.85 Альбом VI

Формат	Обозначение	Наименование	Стр.	Примечание
А3	902-1-101.85-КЖИ-ДО	Опись документов	3	
А4	-ТО	Техническое описание	4	
А3	-2ПС72-4	Панель стеновая 2ПС72-4	5	
А3	-3ПС72-2К	Панель стеновая 3ПС72-2к	8	
А3	-ВМС1	Ведомость расхода стали		
		2ПС72-4к, 2ПС72-4ш, 3ПС72-2к	10	
А3	-ПГ72.20-Б1	Панель перегородочная		
		ПГ72.20-Б1	11	
А3	-ПГ72.20-У4	Панель перегородочная		
		ПГ72,20-У4	14	
А3	-ВМС2	Ведомость расхода стали		
		ПГ72.20-Б1, ПГ72.20-У4	17	
А3	-ПС1	Панель стеновая ПС(ПС1-ПС20)	18	
А3	-ПС1СБ	Панель стеновая ПС(ПС1-ПС20).		
		Сборочный чертеж	20	
А3	-ВМС3	Ведомость расхода стали		
		ПС (ПС1-ПС20).опускной способ	28	
А3	-ВМС3	Ведомость расхода стали		
		ПС(ПС1-ПС20)."Стена в грунте"	29	
	-ПГ1	Панель перегородочная		
		ПГ (ПГ1-ПГ6)	30	
А3	-ПГ1СБ	Панель перегородочная ПГ(ПГ1-ПГ6).		
		Сборочный чертеж	31	

Формат	Обозначение	Наименование	Стр.	Примечание
А3	-ВМС4	Ведомость расхода стали		
		ПГ (ПГ1-ПГ6)	34	
А3	-ОП1	Опорный блок ОП1	36	
А4	-ПДм1-010	Каркас плоский Кр1	37	
А4	-ПДм1-020	Каркас плоский КР(Кр2, Кр3)	37	
А4	-ПДм1-030	Изделие закладное МН5	38	
А3	-ПДм1-030-СБ	Изделие закладное МН5.		
		Сборочный чертеж	39	
А4	-РКм2-010	Каркас плоский Кр(Кр4-Кр11)	40	
А4	-РКм2-010 СБ	Каркас плоский Кр(Кр4-Кр11).		
		Сборочный чертеж	41	
А4	-РКм2-020	Каркас плоский Кр12	41	
А4	-РКм2-030	Изделие соединительное МС1	42	
А4	-РКм2-040	Изделие соединительное МС2	42	
А3	-РКм2-050	Изделие закладное		
		МН (МН1, МН2)	43	
А4	-РКм2-060	Изделие закладное МН(МН3, МН4)	44	

Привязан

Инв. №

Нач.отд.	Шедко		
Н.контр.	Сокольская		
Гл.спец.	Власенко		
Рук.гр.	Мальцева		
Вед.инж.	Возианов		
Ст.инж.	Болотинская		
Инж.	Нейгородцев		Р.86

ТП 902-1-101-85-КЖИ-ДО

Опись документов

Стадия	Лист	Листов
Р	1	2

Союзгосстрой СССР Водоканалпроект Харьковский Водоканалпроект

20731-02 3

Кол. Кулешова

Формат А3

Инв. № подл. | Подпись и дата | Взам. инв. №

Типовой проект 902-1-101.85 Альбом VI

Формат	Обозначение	Наименование	Стр.	Примечание
А4	902-1-101.85-КЖИ-ФШм1-010	Изделие соединительное МС3	44	
А4	-2ПС72-4К-010	Сетка арматурная С1	45	
А4	-2ПС72-4Ш-010	Сетка арматурная С2	45	
А4	-2ПС72-4К-020	Сетка арматурная С3	46	
А4	-2ПС72-4К-030	Сетка арматурная С4	46	
А4	-3ПС72-2К-010	Сетка арматурная С5	47	
А4	-3ПС72-2К-020	Сетка арматурная С6	47	
А4	-ПГ72.20-51К-010	Сетка арматурная С(С7,С8)	48	
А4	-ПГ72.20-44К-010	Сетка арматурная С9	49	
А4	-ПГ72.20-44Ш-010	Сетка арматурная С(С10,С11)	49	

Инв. № подл. | Подпись и дата | Взам. инв. №

Привязан

Инв. №

ТП 902-1-101-85-КЖИ-ДО

Лист 2

20731-02 4

Формат А3

Типовой проект 902-1-101.85 Альбом V

Техническое описание.

1. Сборные стеновые панели и панели перегородок разработаны по типу панелей серии 3.902.1-10 „Сборные унифицированные железобетонные стеновые панели подземных частей круглых канализационных станций" и выполняются с использованием универсальной оснастки стеновых панелей с применением вкладышей по длине панели.

2. Изделия должны изготовляться в точном соответствии с рабочими чертежами, требованиями ГОСТ'ов 13015.1-81, 13015.2-81, 13015.3-81 и техническими условиями серии 3.902.1-10 „Сборные унифицированные железобетонные стеновые панели подземных частей круглых канализационных станций"

3. Плоские арматурные изделия следует изготавливать при помощи контактной точечной сварки ГОСТ 14098-68. Сварку сеток и каркасов производить во всех точках пересечения стержней.

4. Качество арматурных изделий должно удовлетворять требованиям ГОСТ 10922-75.

5. Размеры сеток и каркасов даны по осям и торцам стержней.

6. Сварку закладных изделий производить в соответствии с ГОСТ 19292-73 „Соединения сварных элементов закладных деталей сборных железобетонных конструкций" и СН 393-78.

7. Сварку тавровых соединений круглых стержней с листовым прокатом закладных изделий выполнять под слоем флюса.

Инв. № подл. | Подпись и дата | Взам. инв. №

Привязан

Инв. №

Нач. отд.	Шейко		
Н. контр.	Соколовская		
Гл. спец.	Власенко		
Рук. гр.	Мизалова		
Вед. инж.	Васильев		11.85
Инженер	Ткаченко		

ТП 902-1-101-85-КЖИ-ТО

Техническое описание

Стадия	Лист	Листов
Р	1	2

Госстрой СССР Союзводоканалниипроект Харьковский Водоканалпроект

Копир. Вилешова Формат А4

Инв. № подл. | Подпись и дата | Взам. инв. №

Привязан

Инв. №

ТП 902-1-101-85 -КЖИ-ТО

Лист 2

20731-02 5

Формат А4

Типовой проект 902-1-101-85 Альбом VI

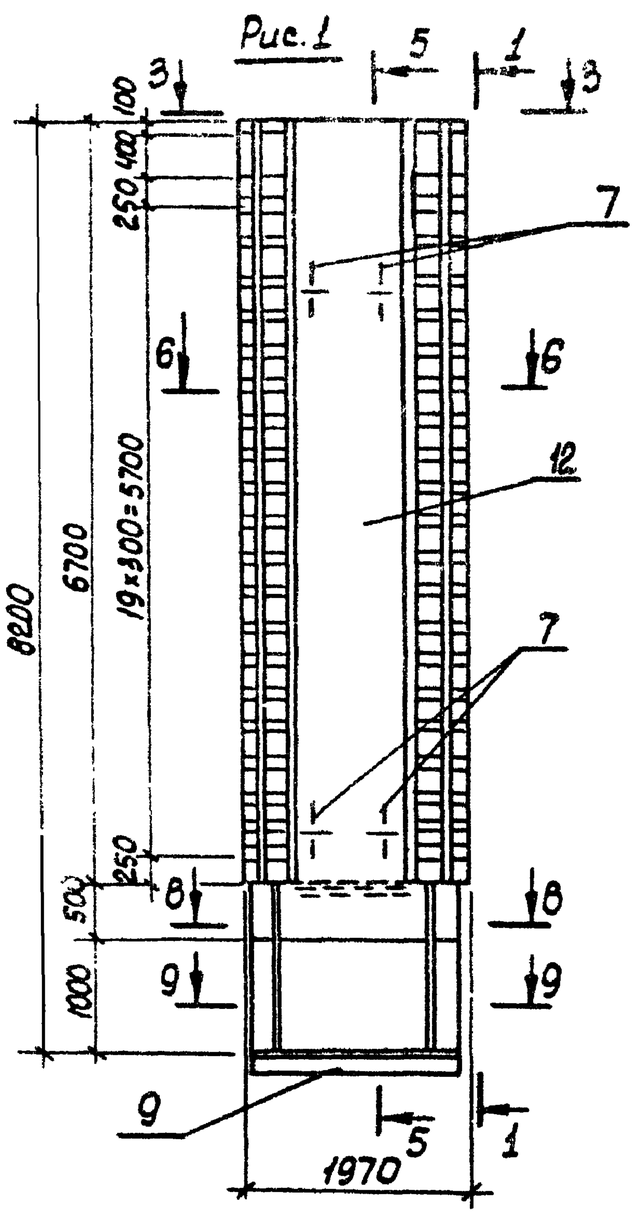

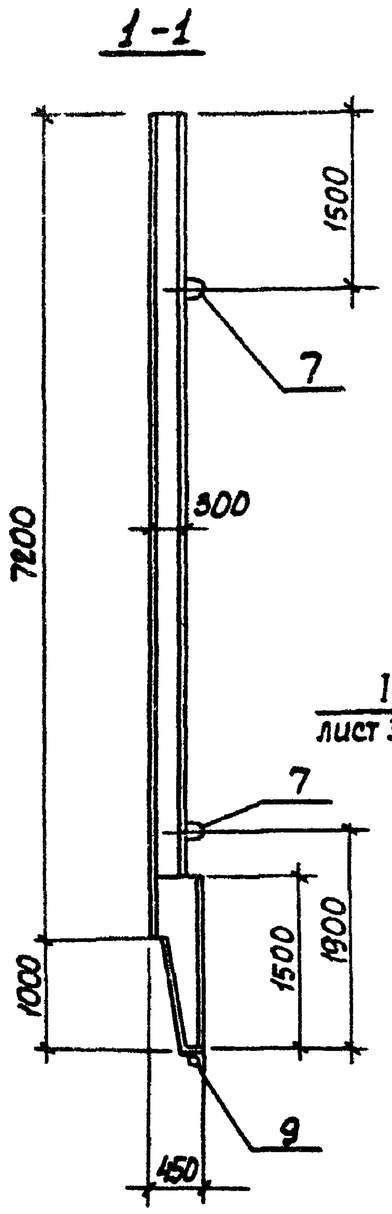

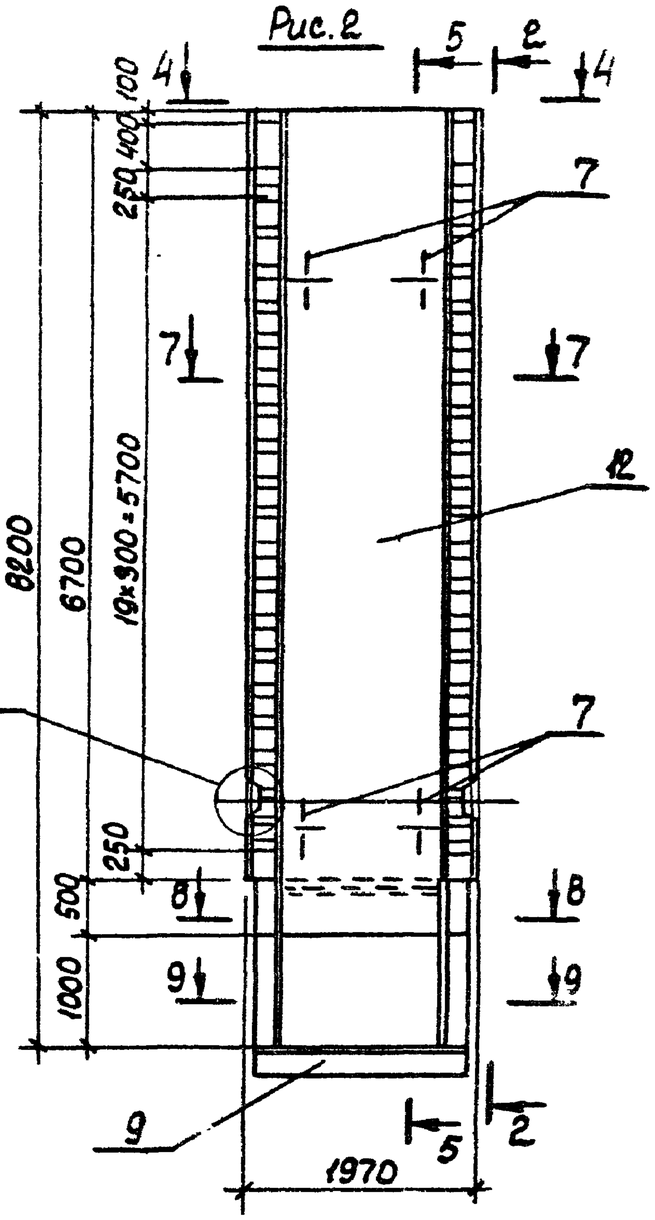

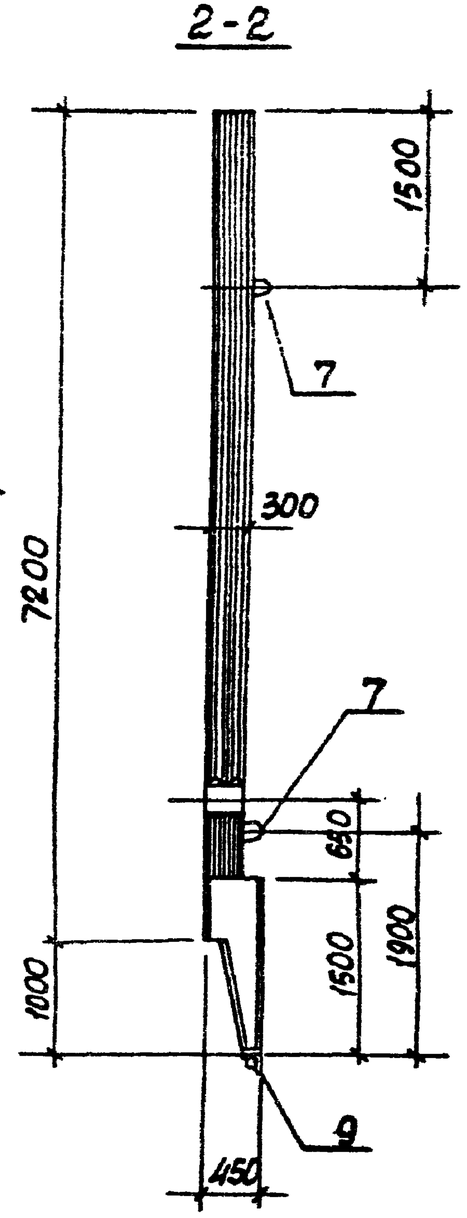

Обозначение	Марка	Рис.
902-1- -КЖШ-2ПС72-4	2ПС72-4к	1
-01	2ПС72-4ш	2

Привязан

Инв. №

Нач.отд.	Шейко	
Н.контр.	Сокольская	
Гл.спец.	Власенко	
Рук.гр.	Мазалова	
Вед.инж.	Возианов	
Ст.инж.	Повзулков	
Инженер	Землеков	4.85

ТП 902-1-101-85 -КЖШ-2ПС72-4

Панель стеновая 2ПС72-4

Стадия	Масса	Масштаб
Р	10400	1:50

Лист 1 Листов 3

Госстрой СССР Союзводоканалпроект Харьковский Водоканалпроект

20731-02

Инв. № подл. | Подпись и дата | Взам. инв. №

Кол. Кулешова

Формат А3

Типовой проект 902-1-101-85 Альбом VI

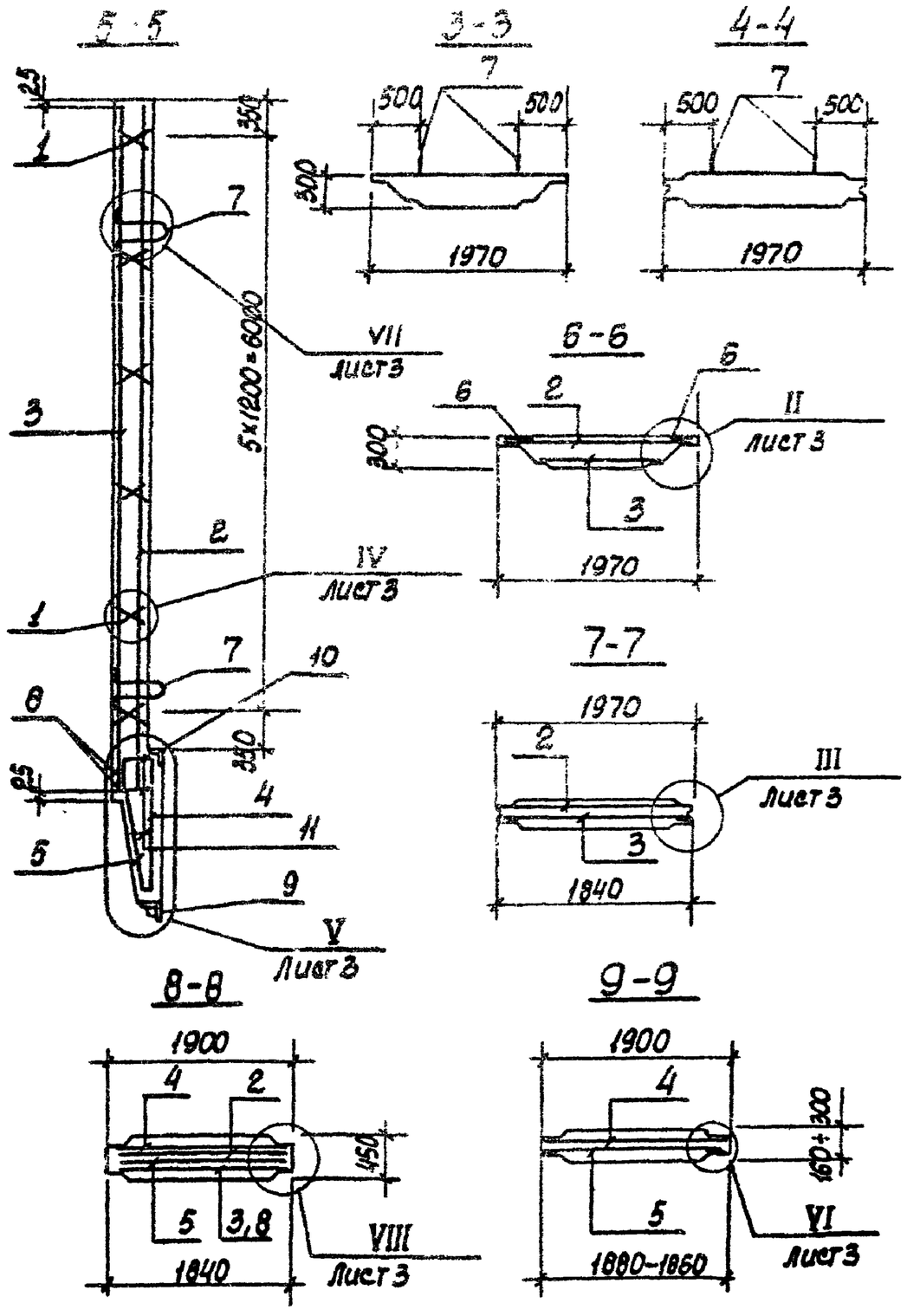

Формат	Зона	Поз.	Обозначение	Наименование	Кол. на предприятие	Кол. на изделие	Примечание
				Документация			
А4			902-1-101-85 -КЖСЦ-ТО	Техническое описание			
			902-1-101-85 -КЖСЦ-ВМС	Выборка стали			
				Сборочные единицы			
		1	3.902.1-10.1 00.01.00	Каркас плоский КР1	12	12	
А4		2	902-1-101-85-КЖСЦ-2ПС72-4к-010	Сетка арматурная С1	1		
			-2ПС72-4а-010	С2		1	
А4		3	-2ПС72-4к-020	С3	1		
			-030	С4		1	
		4	3.902.1-10.1 00.12.00-03	С72	1	1	
		5	3.902.1-10.1 00.13.00-03	С79	1	1	
		6	3.902.1-10.1 00.14.00-01	С84	2		
		7	3.902.1-10.1 00.22.00-02	Изделие закладное МН3	4	4	
		8	3.902.1-10.1 00.23.00-03	МН7	1	1	
		9	3.902.1-10.1 00.24.00	МН11	1	1	
		10	1.400-15 В.1 52.0-09	МН538	п.м. 1,6	п.м 1,5	пог. м
				Детали			
Б4		11*		⌀6 АI ГОСТ5781-82, ℓср=280	24	24	0,07кг
				Материалы			
		12		Бетон марки М300, Мрз100, В4	4,16	4,16	$м^3$

Остальное - см. спецификацию исполнений 2ПС72-4к 2ПС72-4ш

*) Поз. 11 см. ведомость деталей на листе 3

Привязан

Инв. №

ТП 902-1-101-85 -КЖСЦ-2ПС72-4

Лист 2

20731-02 7

Кол. Кулешова

Формат А3

Инв. № подл. | Подпись и дата | Взам. инв. №

Типовой проект 902-1-101-85 Альбом VI

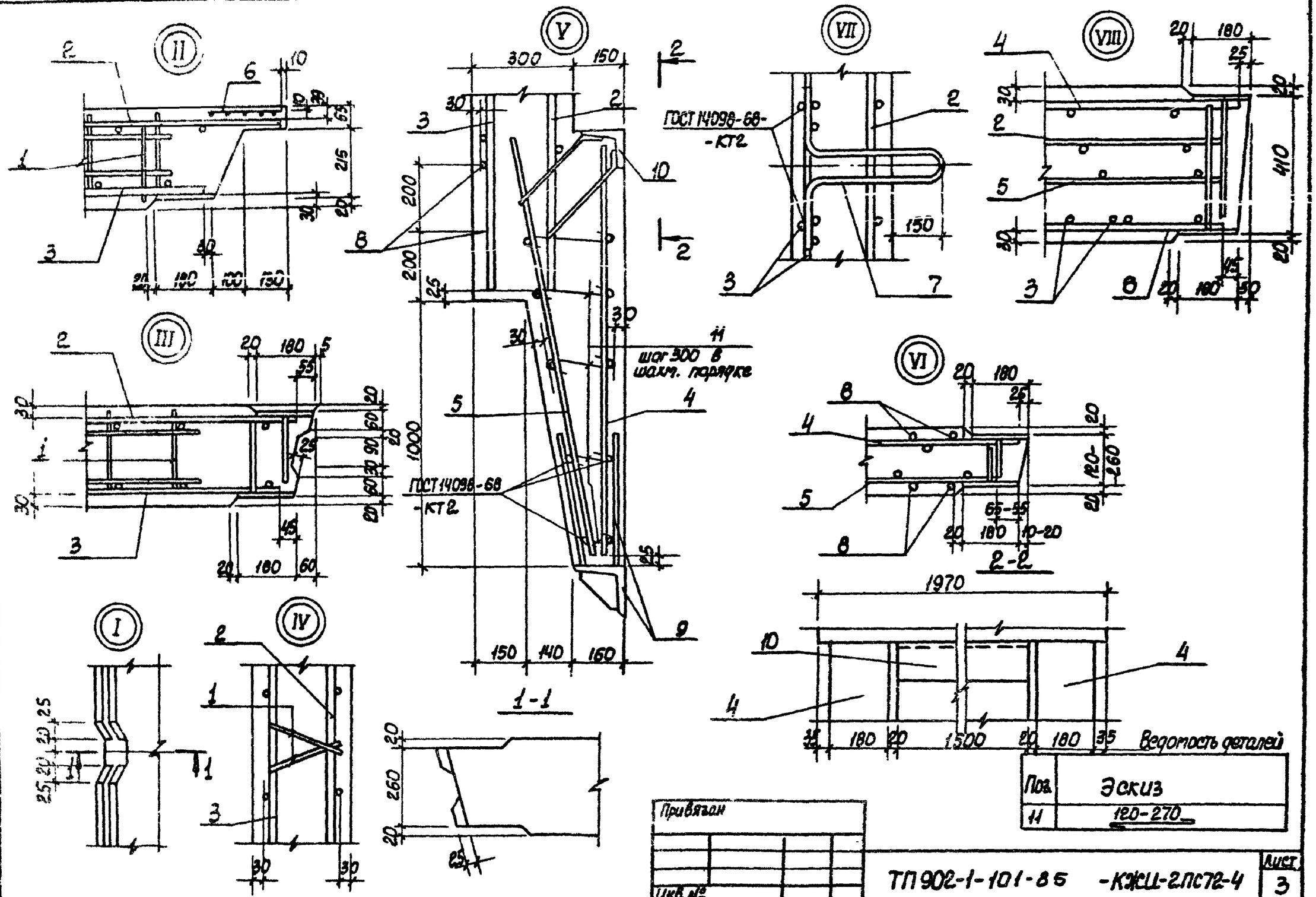

Инв. № подл. | Подпись и дата | Взам. инв. №

Привязан

Инв. №

ТП 902-1-101-85 -КЖШ-2ПС72-4

Лист 3

20731-82 8

Формат А3

Типовой проект 902-1-101-85 Альбом VI

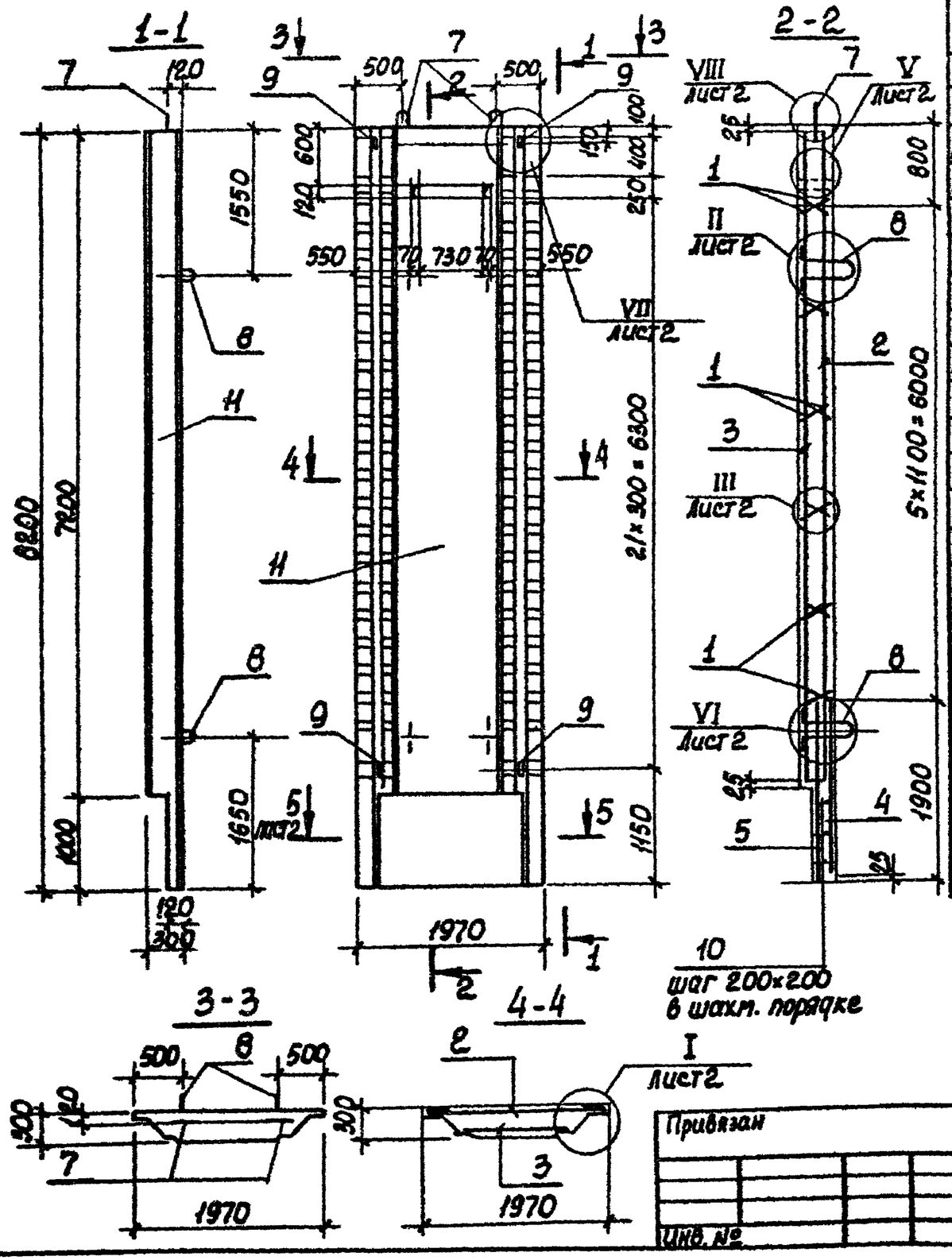

Формат	Зона	Поз.	Обозначение	Наименование	Кол.	Примечание
				Документация		
А4			902-1-101-85 -КЖИ-ТО	Техническое описание		
А3			-ВМС	Выборка стали		
				Сборочные единицы		
		1	3.902.1-10.1 00.01.00	Каркас плоский КР1	12	
				Сетки арматурные		
А4		2	902-1-101-85-КЖИ-ЗПС72-2к-010	С5	1	
А4		3	-020	С6	1	
		4	3.902.1-10.1 00 21.00	С109	1	
		5	3.902.1-10.1 00 21.00-01	С110	1	
		6	3.902.1-10.1 00.14.00-01	С84	2	
				Изделия закладные		
		7	3.902.1-10.1 00.25.00-01	МН13	2	
		8	3.902.1-10.1 00.22.00-01	МН3	4	
		9	1.400-15 вып.0	МН 107-3	4	
				Детали		
Б4		10		ф6А-I ГОСТ 5781-82, l=190	100	0,05кг
				Материалы		
		11		Бетон марки М300 Мрз 100, В4	3,74	м³

Остальное - см. спецификацию исполнений

*) Поз. 10 см. ведомость деталей лист 2

Нач. отд.	Шейко		
Н. контр.	Сокольская		
Гл. спец.	Власенко		
Рук. гр.	Мазалова		
Вед. инж.	Возионов		
Ст. инж.	Подзолков		
Инженер	Земляков		05.85

ТП 902-1-101-85 -КЖИ-ЗПС72-2к

Панель стеновая ЗПС72-2к

Стадия	Масса	Масштаб
Р	10400	1:50

Лист 1 | Листов 2

Госстрой СССР Союзводоканалниипроект Харьковский Водоканалпроект

20731-02 9

Кол. Кулешова

Формат А3

Типовой проект 902-1-101-85 Альбом VII

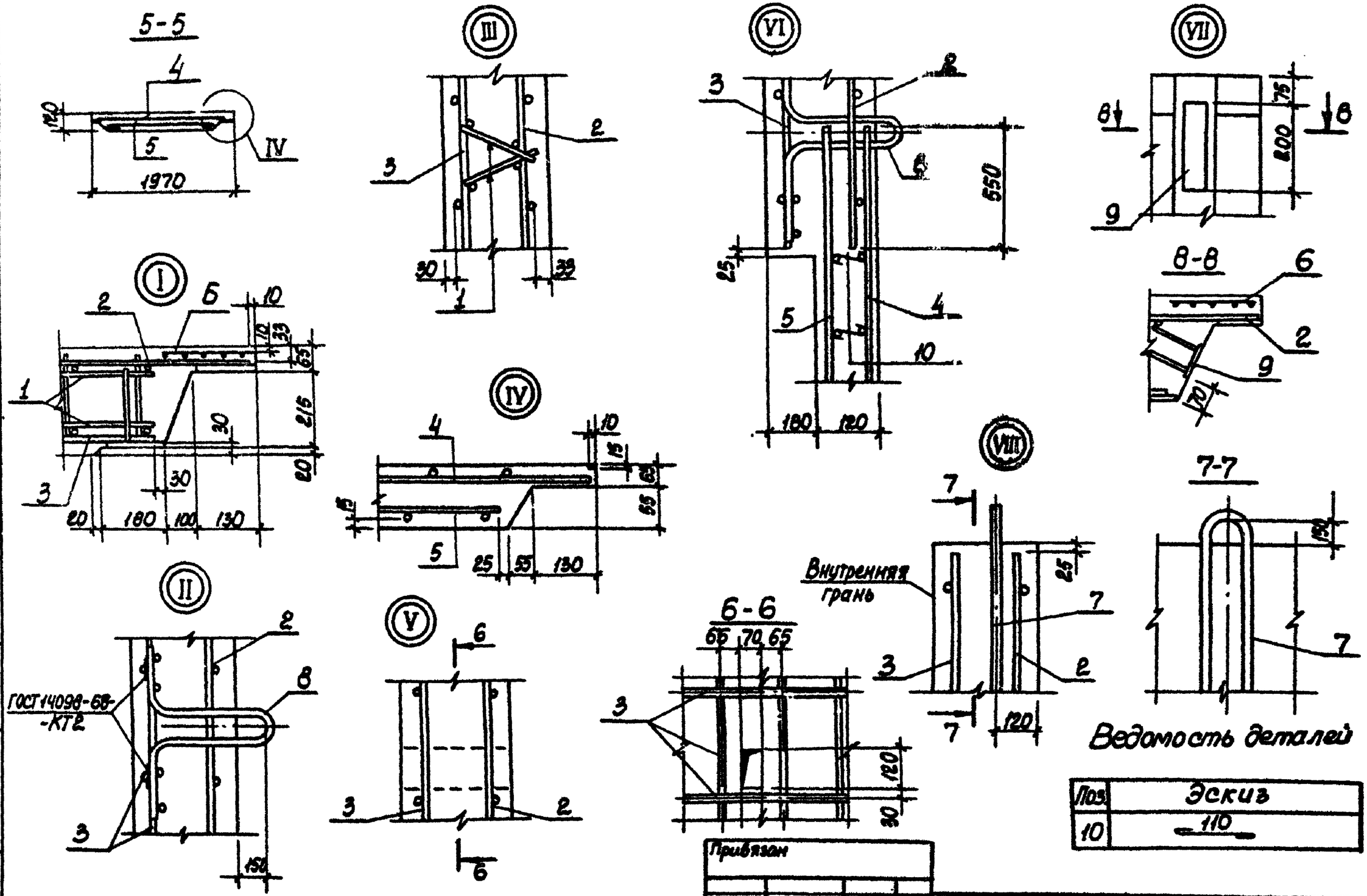

Ведомость расхода стали на элемент, кг

Марка элемента	Изделия арматурные											Изделия закладные										
	Арматура класса										Всего	Арматура класса										
	A-I			A-III								A-I			A-II		A-III					
	ГОСТ 5781-82											ГОСТ 5781-82										
	ф6	ф8	Итого	ф10	ф12	ф14	ф16	ф20	ф22	Итого		ф6	ф8	Итого	ф25	Итого	ф8	ф10	ф12	ф16	Итого	
2ПС72-4к	34,9	21,4	56,3	13,2	19,3	138,0	179,8			350,3	406,6	0,7	5,8	6,5	31,0	31,0		4,3	2,6	5,5	12,4	
2ПС72-4ш	4,7	21,4	23,1	25,5	19,3	147,0	187,8			379,6	402,7	0,7	5,8	6,5	31,0	31,0		4,3	2,6	5,5	12,4	
3ПС72-2к	38,2	21,4	59,6	13,4	15,6	136,4		141,0	269,0	575,4	635,0		5,8	5,8	17,7	17,7	0,5				0,5	

Изделия закладные														Общий расход
Прокат марки													Всего	
Вст3кп2									Вст3сп6-1					
ГОСТ 103-76									ГОСТ 8509-72*		ГОСТ 8510-72*			
-6×100	-10×100	-10×110	-10×80	-10×130	-10×140	-10×150	Итого		∟ 160×12	Итого	∟ 125×80×8	Итого		
	65,8	6,9	25,2	28,6		10,1	136,4		55,9	55,9	18,75	18,75	260,95	667,55
	71,7		25,2	28,6	8,8	10,1	144,4		55,9	55,9	18,75	18,75	268,95	670,65
3,6	44,9		36,9	8,2	8,8		102,4						126,4	701,8

Привязан

Инв. №

Инж. гр.	Шайко		
Н. контр.	Стеблюк		
Гл. спец.	Власенко		
Рук. гр.	Михайлов		
Вед. инж.	Волынец		
Ст. инж.	Подзолов		
Инженер	Земляков		

ТП902-1-101-85 -КЖШ- ВМС1

Ведомость расхода стали 2ПС72-4к; 2ПС72-4ш; 3ПС72-2к

Стадия	Лист	Листов
Р		1

Госстрой СССР Союзводоканалпроект Харьковский Водоканалпроект

20731-02 11

Инв. № подл. | Подпись и дата | Взам. инв. №

Кон. Дьяченко

Формат А3

Типовой проект 902-1-101-85 Альбом VII

Рис.1

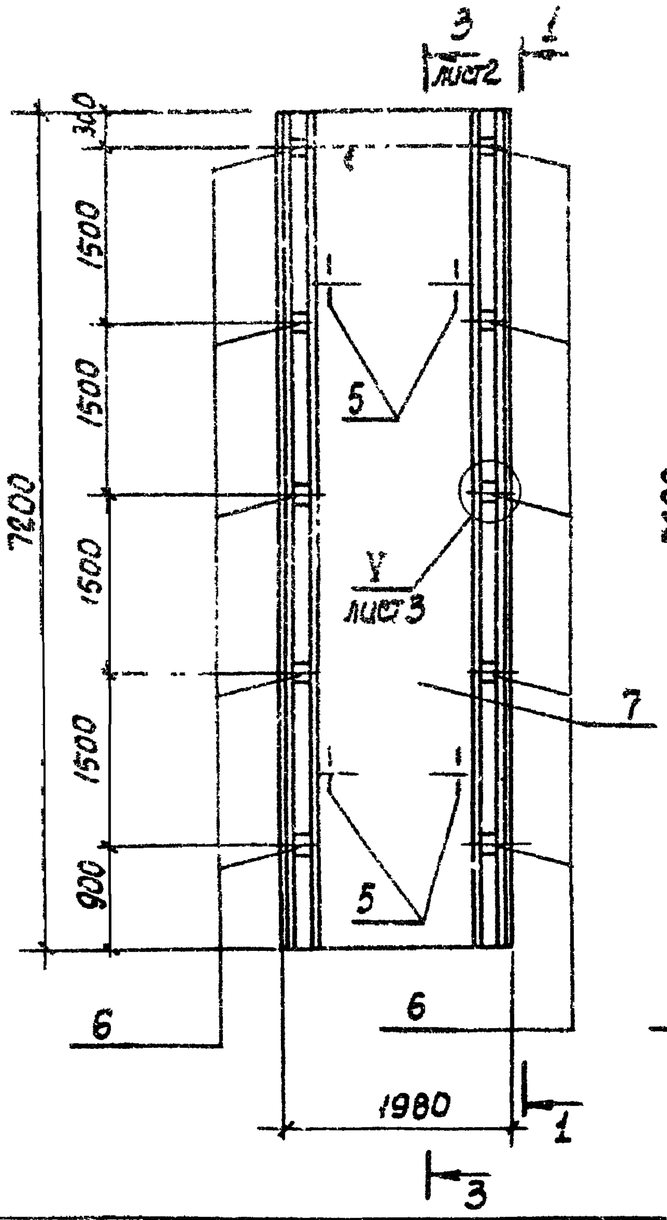

1-1

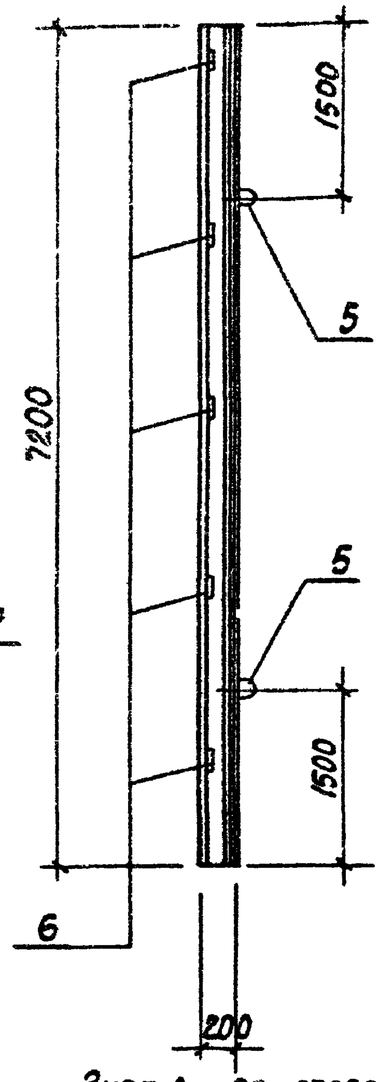

Рис.2

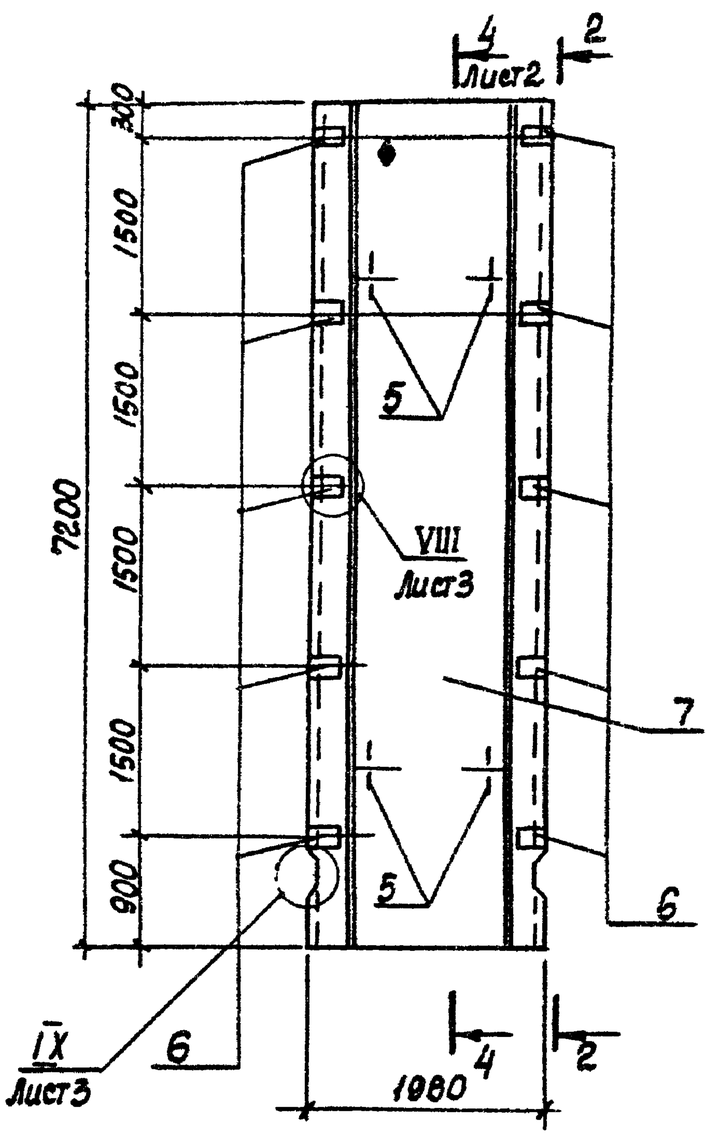

2-2

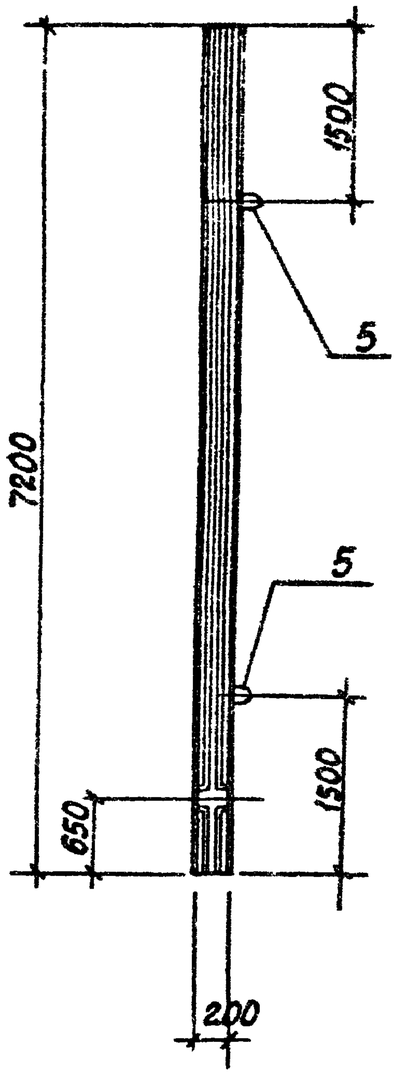

Знак ♦ - со стороны резервуара

Обозначение	Марка	Рис.
902-1- -КЖЦ-ПГ72.20-БI	ПГ72.20-БIк	1
-01	ПГ72.20-БIш	2

Привязан

Инв. №

Нач. отд.	Шейко		
Н. контр.	Сокольская		
Гл. спец.	Власенко		
Рук. гр.	Мазалова		
Вед. инж.	Вощанов		
Ст. инж.	Подзорков		
Инж.	Земляков		05.85

ТП 902-1-101-85 -КЖЦ-ПГ72.20-БI

Панель перегородочная ПГ72.20-БI

Стадия	Масса	Масштаб
Р	6550	1:50

Лист 1 Листов 3

Госстрой СССР Союзводоканалпроект Харьковский Водоканалпроект

20731-02 12

Кол. Кулешова

Формат А3

Инв. № подл. | Подпись и дата | Взам. инв. №

Типовой проект 902-1-101-85 Альбом VI

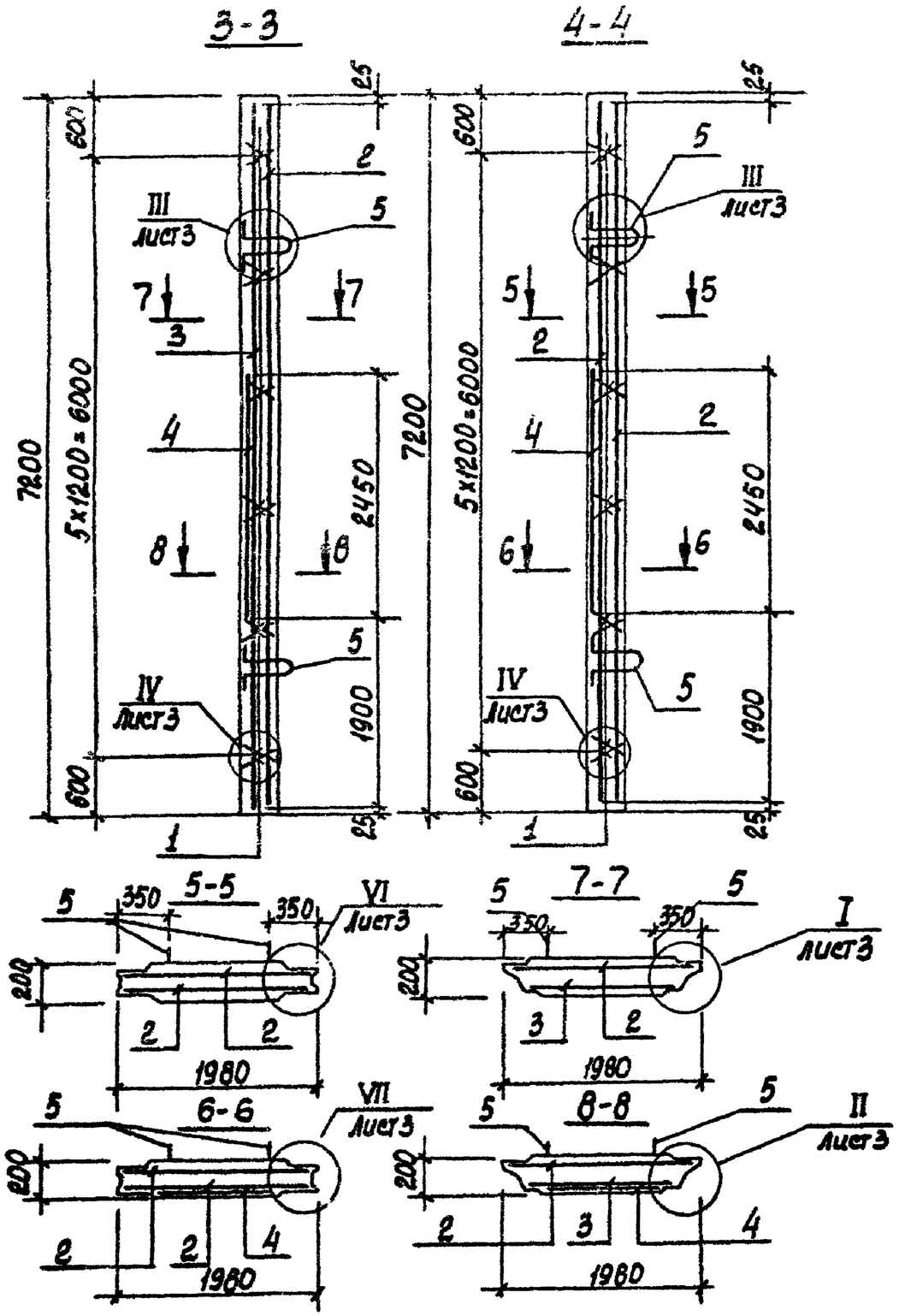

Формат	Зона	Поз.	Обозначение	Наименование	Кол. на листе 01		Примечание
				Документация			
А4			902-1-101-85 -КЖЦ-ТО	Техническое описание			
А3			-ВМС2	Выборка стали			
				Сборочные единицы			
		1	3.902.1-10.1 00.01.00-01	Каркас плоский КР2	12	12	
				Сетки арматурные			
А4		2	902-1-101-85 -КЖЦ-ПГ72.20-БIК-010	С7	1	2	
А4		3	-01	С8	1		
		4	3.902.1-10.2 00.01.00-07	С8	1		
			3.902.1-10.2 00.01.00-03	С4		1	
				Изделия закладные			
		5	3.902.1-10.2 00.14.00-02	МН3	4	4	
		6	3.902.1-10.2 00.15.00	МН4	10	10	
				Материалы			
		7		Бетон марки М300 Мрз100 В4	2,62	2,69	$м^3$

Остальное - см. спецификацию исполнений

ПГ72.20-БIК	ПГ72.20-БIII	

Привязан

Инв. №

ТП902-1-101-85 -КЖЦ-ПГ72.20-БI

Лист 2

20731-02 13

Коп. Кулешова

Формат А3

Инв. № подл. | Подпись и дата | Взам. инв. №

Типовой проект 902-1-101-85 Альбом VI

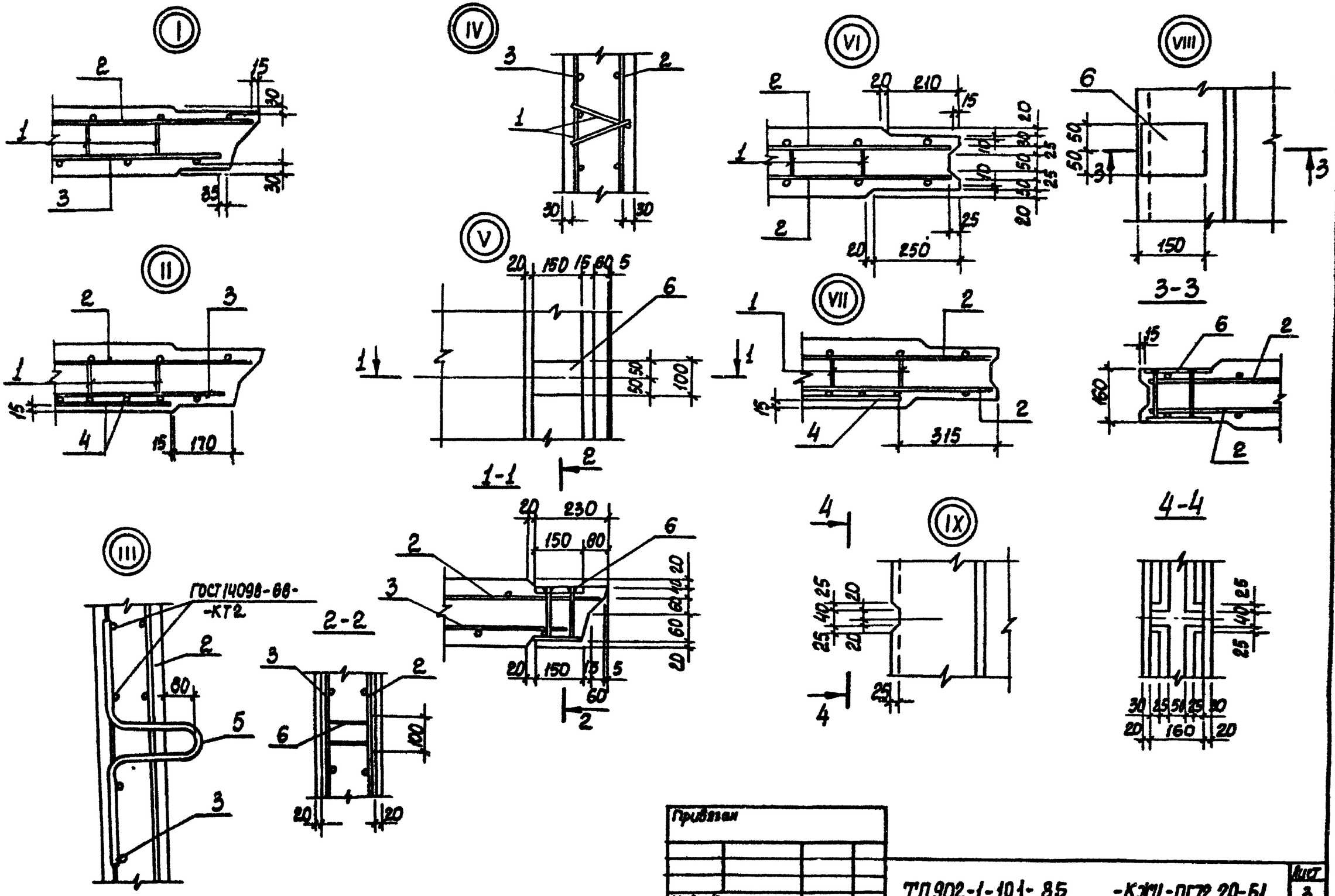

Привязан			
Инв. №			

ТП 902-1-101-85 -КЖШ-ПГ72.20-БI

Лист 3

20731-02 14

Кол Кирилова

Формат А3

Инв. № подл. | Подпись и дата | Взам. инв. №

Типовой проект 902-1-101-85 Альбом VI

Рис.1 - Изображено
Рис.3 - Зеркальное отражение

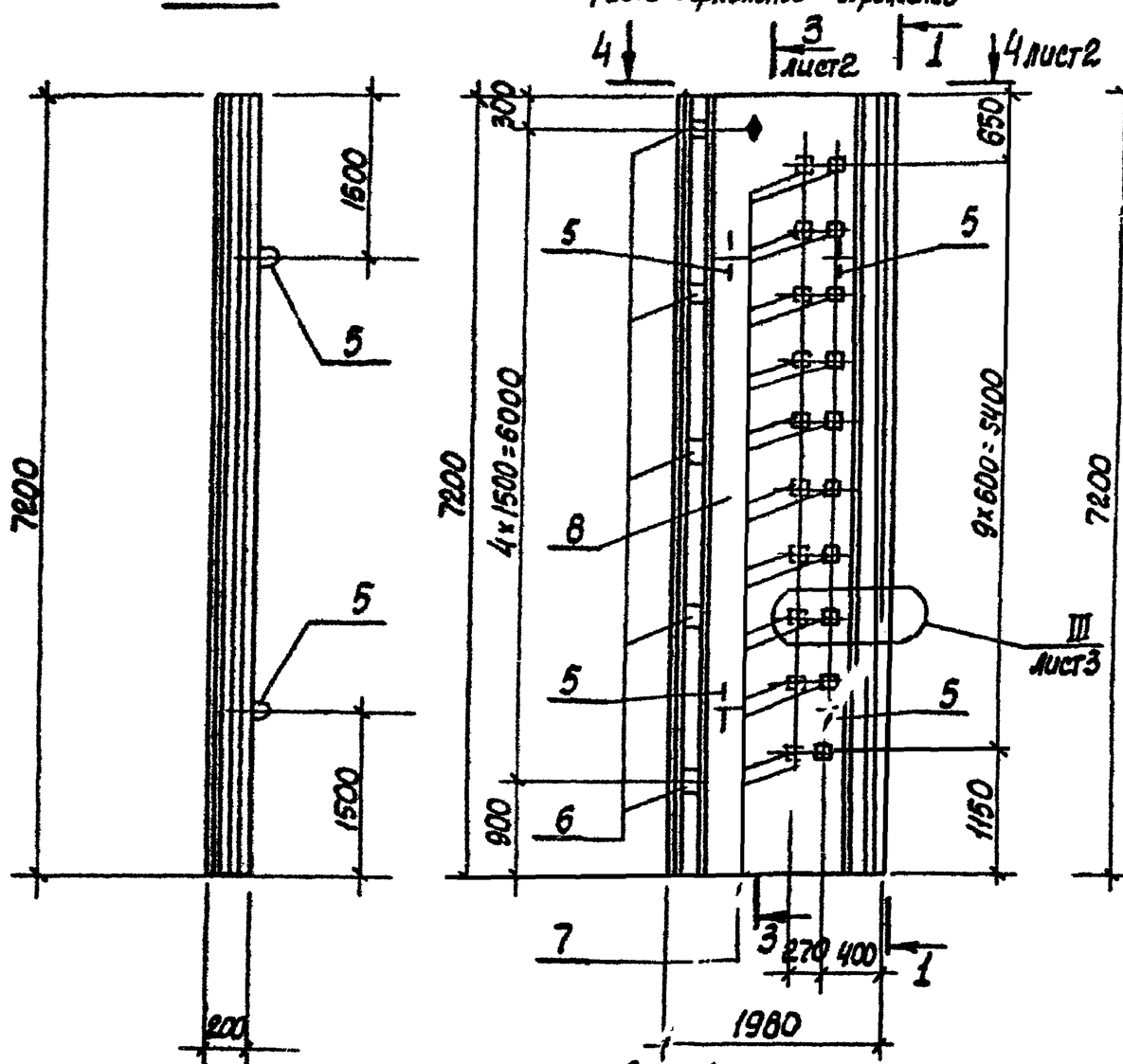

Рис.2 Изображено
Рис.4 - Зеркальное отражение

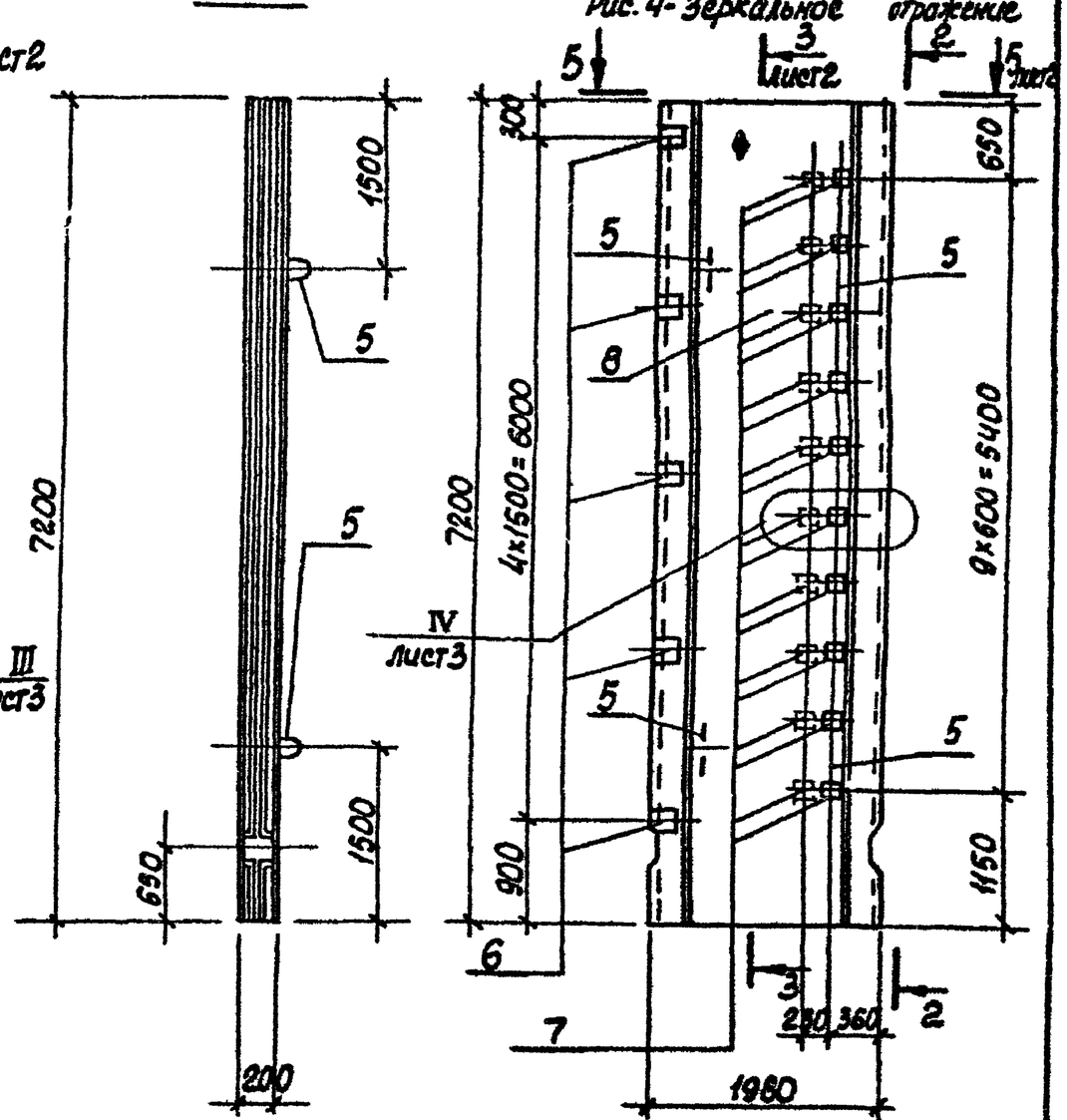

Знак ♦ - со стороны резервуара

Обозначение	Марка	Рис.
902-1- -КЖЦ-ПГ72.20-УЧК	ПГ72.20-УЧК	1
-01	ПГ72.20-УЧШ	4
-02	ПГ72.20-УЧ-1К	3
-03	ПГ72.20-УЧ-1Ш	4

Привязан

Инв. №

Нач.отд.	Шейко		
Н.контр.	Сокольская		
Гл.спец.	Власенко		
Рук.гр.	Мазалова		
Вед.инж.	Возианов		
Ст.инж.	Подволков		
Инж.	Земляков		05.85

ТП902-1-101-85 -КЖЦ-ПГ72.20-УЧ

Панель перегородочная ПГ72.20-УЧ

Стадия	Масса	Масштаб
Р	6550	1:50
Лист 1	Листов 3	

Госстрой СССР Союзводоканалпроект Харьковский Водоканалпроект

20731-02 15

Копия Кукинова

Формат А3

Инв.№ подл. | Подпись и дата | Взам. инв.№

Типовой проект 902-1-101-85 Альбом VI

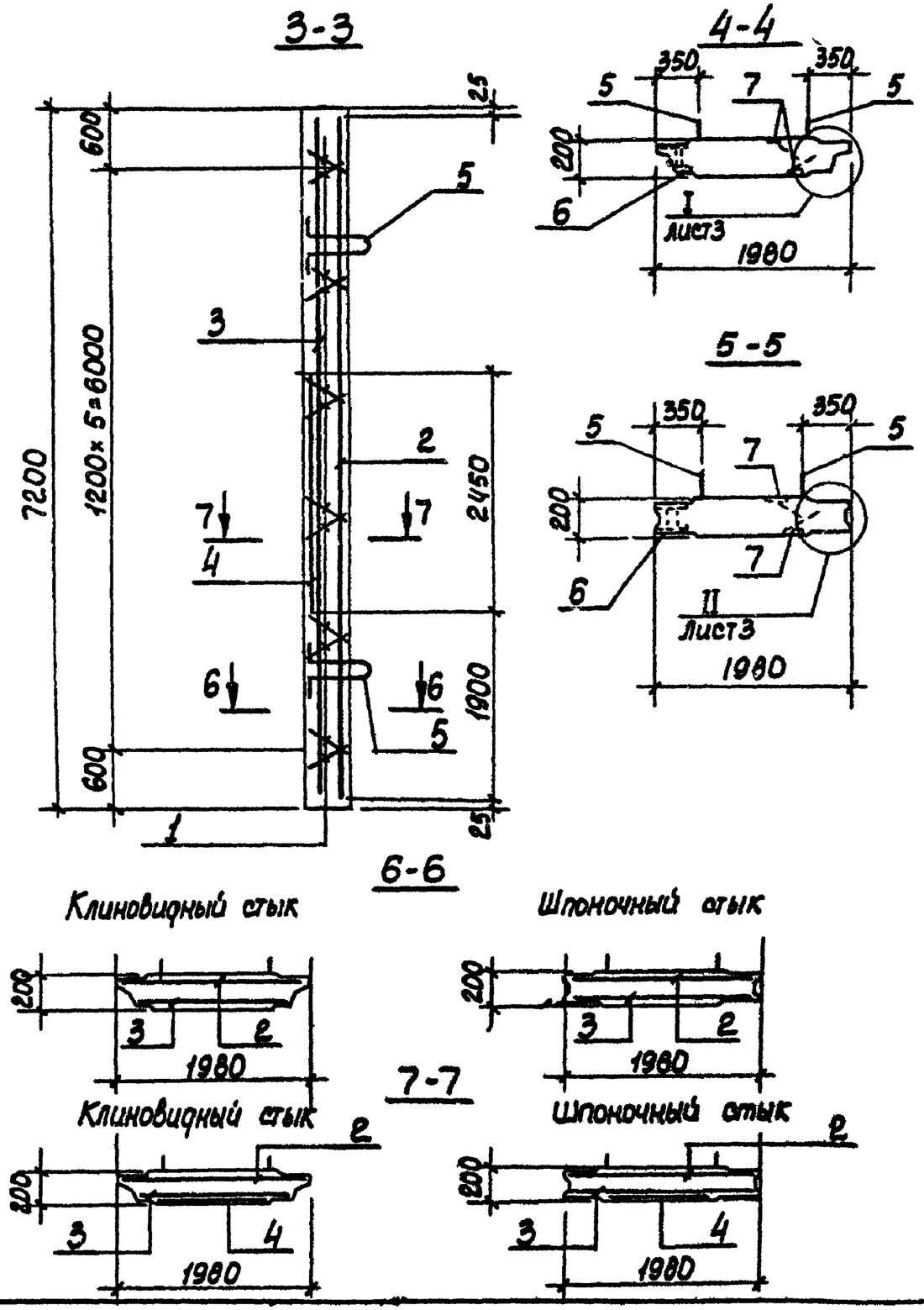

Формат	Зона	Поз.	Обозначение	Наименование	Количество –	Количество 01	Примечание
				Документация			
А4			902-1-101-85 -КЖИ-ТО	Техническое описание			
А3			-ВМС2	Выборка стали			
				Сборочные единицы			
		1	3.902.1-10.1 00.01.00-01	Каркас плоский КР2	12	12	
				Сетки арматурные:			
А4		2	902-1-101-85 -КЖИ-ПГ72.20-94к-010	С9	1	1	
А4		3	-ПГ72.20-94м-010	С10		1	
А4			-01	С11	1		
		4	3.902.1-10.2 00.01.00-07	С8	1		
			3.902.1-10.2 00.01.00-03	С4		1	
				Изделия закладные			
		5	3.902.1-10.2 00.14.00-02	МН3	4	4	
		6	3.902.1-10.2 00.15.00	МН4	5	5	
		7	3.902.1-10.2 00.16.00	МН5	20	20	
				Материалы			
		8		Бетон марки М300 Мрз100, В4	2,62	2,69	м³

Остальное – см. спецификацию исполнений

ПГ72.20-94к ПГ72.20-94м

Инв. № подл. | Подпись и дата | Взам. инв. №

Привязан

Инв. №

ТП 902-1-101-85 -КЖИ-ПГ72.20-94

Лист 2

Кол. Кулешова

20731-02 16

Формат А3

Типовой проект 902-1-101-85 Альбом VI

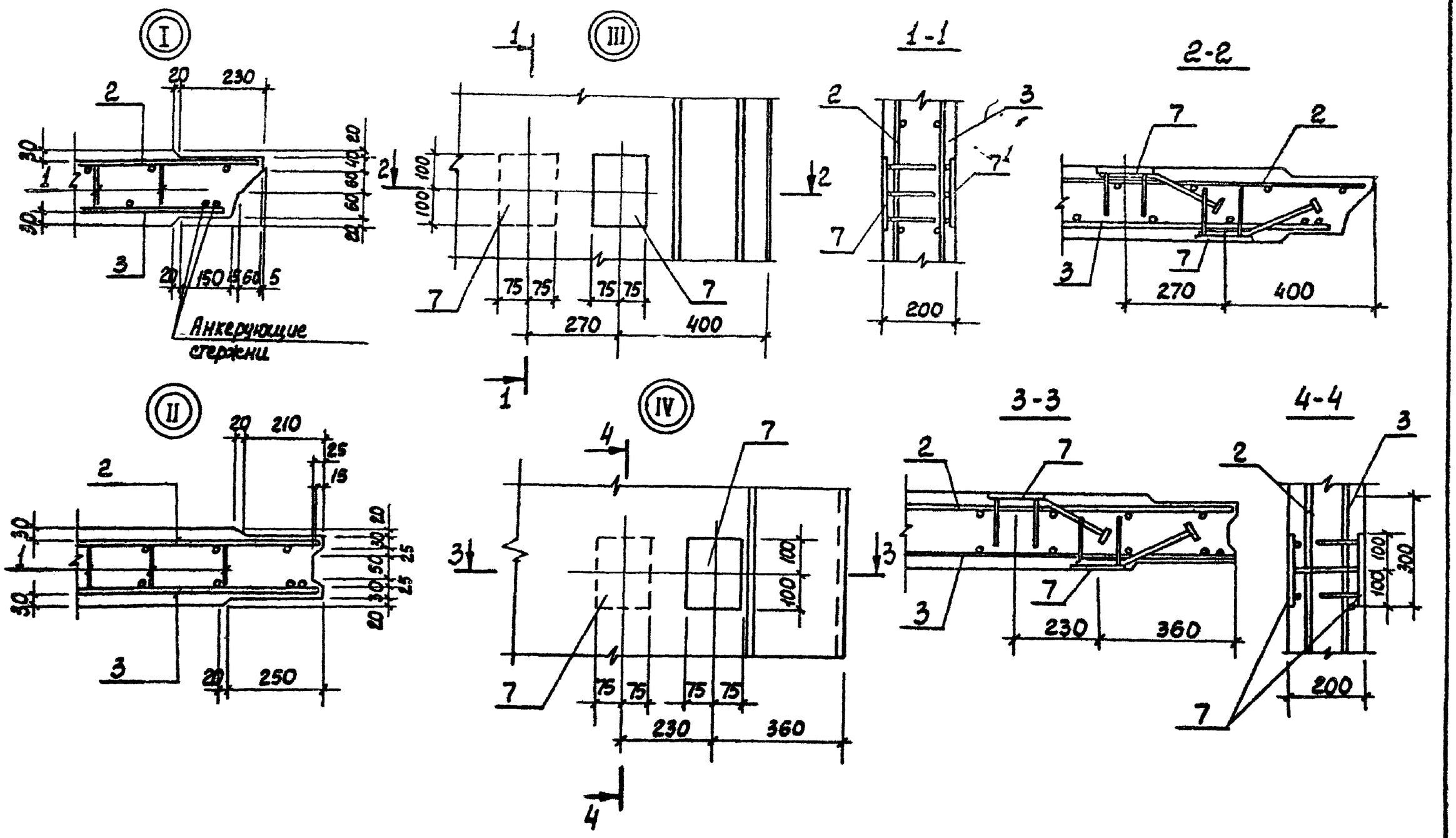

Инв. № подл.	Подпись и дата	Взам. инв. №			

Привязан

Инв. №

ТП 902-1-101-86 -КЖИ-ПГ72.20-УЧ

Лист 3

20731-02 17

Формат А3

Типовой проект 902-1-101-85 Альбом VI

Ведомость расхода стали на элемент, кг

Марка элемента	Изделия арматурные								Изделия закладные												Общий расход
	Арматура класса							Всего	Арматура класса						Прокат марки					Всего	
	А-I		А-III						А-II		А-III				Вст3кп2		Вст3сп6-1				
	ГОСТ 5781-82								ГОСТ 5781-82						ГОСТ 103-76		ТУ14-1-3023-80				
	ф8	Итого	ф10	ф14	ф16	ф18	Итого		ф20	Итого	ф8	ф12	ф16	Итого	-10×100	Итого	-12×50	-12×150	Итого		
ПГ72.20-61К	53,9	53,9	9,6	164,5		29,1	203,2	257,1	16,5	16,5		5,2		5,2	23,4	23,4				45,1	302,2
ПГ72.20-61Ш	55,9	55,9	8,2	173,0	19,6		200,8	256,7	16,5	16,5		5,2		5,2	23,4	23,4				45,1	301,8
ПГ72.20-УЧК	18,9	18,9	38,4	181,5		122,6	342,5	361,4	16,5	16,5	2,0	2,6	18,8	23,4	11,7	11,7	9,2	56,4	65,6	117,2	478,6
ПГ72.20-УЧШ	18,9	18,9	37,0	173,0	19,6	84,0	313,6	332,5	16,5	16,5	2,0	2,6	18,8	23,4	11,7	11,7	9,2	56,4	65,6	117,2	449,7

Инв. № подл. | Подпись и дата | Взам. инв. №

Привязан

Инв. №

Нач. отд.	Шейко		
Н. контр.	Сокольская		
Гл. спец.	Власенко		
Рук. гр.	Мазалова		
Вед. инж.	Возианов		
Ст. инж.	Болотинская		
Инженер	Земляков		05.85

ТП 902-1-101-85 -КЖИ-ВМС2

Ведомость расхода стали
ПГ72.20-61
ПГ72.20-УЧ

Стадия	Лист	Листов
Р		1

Госстрой СССР
Союзводоканалниипроект
Харьковский
Водоканалпроект

20731-02 18

Коп. Кулешова

Формат А3

Инв.№ подл.	Подпись и дата	Взам.инв.№

Типовой проект 902-1-101-85 Альбом VI

Формат	Зона	Поз.	Обозначение	Наименование	Кол. на исполн. 902-1-101-85 -КЖИ-ПС1 —	01	02	03	04	05	06	07	08	09	Примечание
				Документация											
А4			902-1-101-85 -КЖИ-ТО	Техническое описание											
А3			-ПС1 СБ	Сборочный чертеж											
А3			-ВМС3	Ведомость расхода стали											
				Сборочные единицы											
			-2ПС72-4	2ПС72-4 ▭	▭	▭	▭	▭	▭	▭	▭	▭	▭	▭	
			-3ПС72-2к	3ПС72-2к	▭	▭	▭	▭	▭	▭	▭	▭	▭	▭	
		13	5.900-2	Сальник Ду800, ℓ=300					1						
		14	5.900-2	Сальник Ду500, ℓ=300										1	
				Изделия закладные											
		15	1.400-15 в.1 120-44	МН112-3	3(1)	3(1)	3(1)	4(2)	4(2)	4(2)	4(2)	4(2)	2(0)	4(2)	
		16	1.400-15 в.1 120-20	МН108-3	12								12		

1. В скобках даны значения для способа „Стена в грунте"

Привязан			
Инв. №			

Нач.отд.	Шейко		
Н.контр.	Сокольская		
Гл.спец.	Власенко		
Рук.гр.	Мазалова		
Вед.инж.	Возианов		
Ст.инж.	Болотинская		
Инженер	Земляков		06.86

ТП902-1-101-85 -КЖИ-ПС1

Панель стеновая ПС (ПС1-ПС20)

Стадия	Лист	Листов
Р	1	4

Госстрой СССР Союзводоканалгипроект Харьковский Водоканалпроект

Коп. Кулешова

Формат А4

Инв.№ подл.	Подпись и дата	Взам.инв.№

Формат	Зона	Поз.	Обозначение	Наименование	Кол. на исполн. 902-1-101-85 -КЖИ-ПС1 —	01	02	03	04	05	06	07	08	09	Примечание
		17	1.400-15 в.1 140-20	МН130-3	0,7	0,7	0,7	0,7	0,7	0,7	0,7	0,7	0,7		пог. м клин
			1.400-15 в.1 140-20	МН130-3	1,04	1,04	1,04	1,04	1,04	1,04	1,04	1,04	1,04		пог. м шпонка
		18	1.400-15 в.1 130-20	МН120-3	2	2	3	3	2	3	3	2	2		
		20	1.400-15 в.1 810-03	МН804	3	3	3	3	3	3	3	3	3	3	
		21	1.400-15 в.1 330	МН312-2		1	2	1		1	2	1			
		22	1.400-15 в.1 110-01	МН101-3								2	2		
		19	3.902-1-10.2 00.16.00	МН5	10								10	10	
				Детали											
Б4		25		⌀14А-Ⅲ ГОСТ 5781-82, ℓ=1800					8						2,18 кг
Б4		26		⌀16А-Ⅲ ГОСТ 5781-82, ℓ=1760					8					8	2,78 кг
Б1		27		⌀12А-Ⅲ ГОСТ 5781-82, ℓ=1300										8	1,15 кг
					ПС1	ПС2	ПС3	ПС4	ПС5	ПС6	ПС7	ПС8	ПС9	ПС10	

Исполнения 10-19 см. лист 3, 4.

Привязан			
Инв. №			

ТП902-1-101-85 -КЖИ-ПС1

Лист 2

Формат А4

20731-02 61

91

Инв. № подл.	Подпись и дата	Взам. инв. №

Формат	Зона	Поз.	Обозначение	Наименование	Кол. на исполн. 902-1-101-85-КЖИ-ПС1										Примечание
					10	11	12	13	14	15	16	17	18	19	
				Документация											
А4			902-1-101-85 -КЖИ-ТО	Техническое описание											
А3			-ПС1 СБ	Сборочный чертеж											
А3			-ВМС3	Ведомость расхода стали											
				Сборочные единицы											
			-2ПС72-4	2ПС72-4											
			-3ПС72-2к	3ПС72-2к											
		14	5.900-2	Сальник Ду500, ℓ=300								1			
				Изделия закладные											
		15	1.400-15 в.1 120-44	МН112-3	7(5)	7(5)	7(5)	6(4)	4(2)	4(2)	6(4)	4(2)	6(4)	4(2)	
		19	3.902-1-10.2 00.16.00	МН5								10			
		20	1.400-15 в.1 810-03	МН804	3	3	3	3	3	3	3	3	3	3	
		21	1.400-15 в.1 330	МН312-2		1	1		1	1	1		1		
					ПС11	ПС12	ПС13	ПС14	ПС15	ПС16	ПС17	ПС20	ПС18	ПС19	

Привязан

Инв. №

ТП 902-1-101-85 -КЖИ-ПС1 Лист 3

Формат А4

Инв. № подл.	Подпись и дата	Взам. инв. №

Формат	Зона	Поз.	Обозначение	Наименование	Кол. на исполн. 902-1-101-85 -КЖИ-ПС1										Примечание
					10	11	12	13	14	15	16	17	18	19	
		22	1.400-15 в.1 110-01	МН101-3	1			1	9	1					
		23	1.400-15 в.1 120-32	МН110-3			1		1	2	1		1		
		24	1.400-15 в.1 130-46	МН124-5		1	2		2	3	2		2		
				Детали											
Б4		26		ф16А-Ⅲ ГОСТ5781-82, ℓ=1760								8			2,78 кг
Б4		27		ф12А-Ⅲ ГОСТ5781-82, ℓ=1900								8			1,15 кг
					ПС11	ПС12	ПС13	ПС14	ПС15	ПС16	ПС17	ПС20	ПС18	ПС19	

20731-02 20

Привязан

Инв. №

ТП 902-1-101-85 -КЖИ-ПС1 Лист 4

Коп. Кулешова

Формат А4

Рис.1

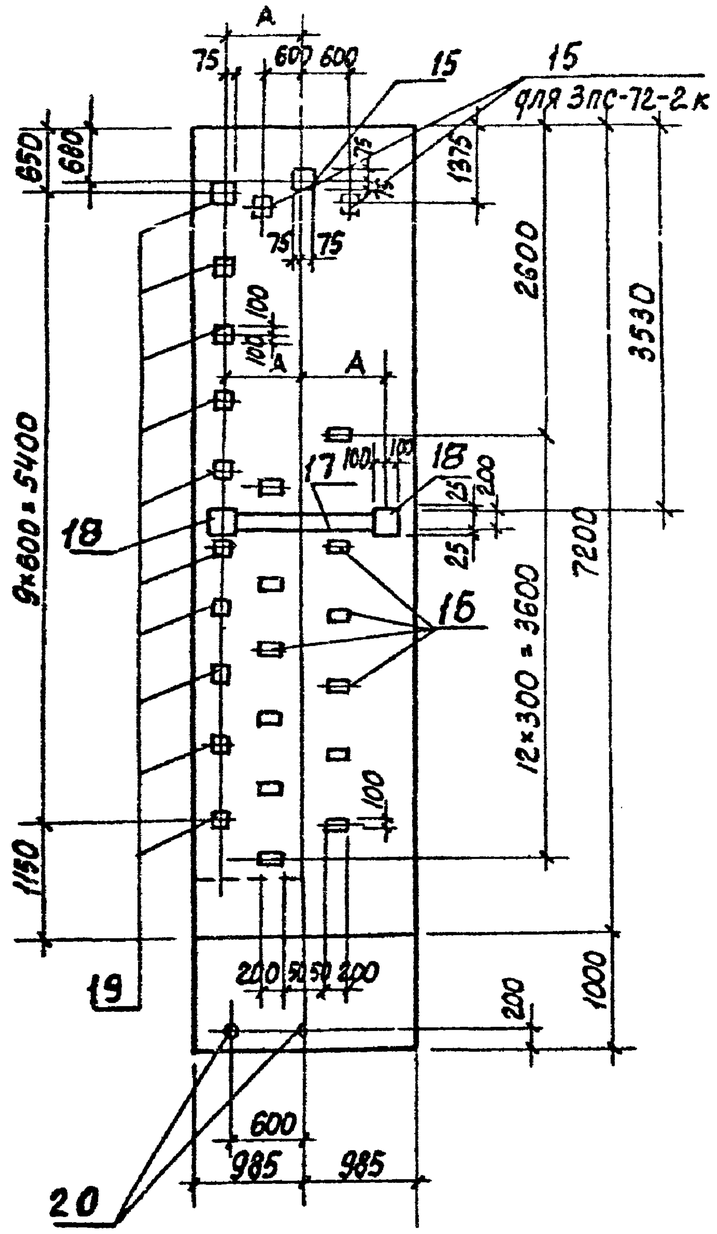

Обозначение	Марка панели: Опускной способ		А		Стена в грунте*	А	Условная марка	Рис.
902-1-101-85-КЖИ-ПС1	2ПС72-4	-1	450	620	3ПС72-2к-1	450	ПС1	1
-01	2ПС72-4	-2	450	620	3ПС72-2к-2	450	ПС2	2
-02	2ПС72-4	-3	450	620	3ПС72-2к-3	450	ПС3	3
-03	2ПС72-4	-4	450	620	3ПС72-2к-4	450	ПС4	4
-04	2ПС72-4	-5	450	620	3ПС72-2к-5	450	ПС5	5
-05	2ПС72-4	-6	450	620	3ПС72-2к-6	450	ПС6	6
-06	2ПС72-4	-7	450	620	3ПС72-2к-7	450	ПС7	7
-07	2ПС72-4	-8	450	620	3ПС72-2к-8	450	ПС8	8
-08	2ПС72-4	-9	450	620	3ПС72-2к-9	450	ПС9	9
-09	2ПС72-4	-10			3ПС72-2к-10		ПС10	10
-10	2ПС72-4	-11			3ПС72-2к-11		ПС11	11
-11	2ПС72-4	-12	450	620	3ПС72-2к-12	450	ПС12	12
-12	2ПС72-4	-13	450	620	3ПС72-2к-13	450	ПС13	13
-13	2ПС72-4	-14			3ПС72-2к-14		ПС14	14
-14	2ПС72-4	-15	450	620	3ПС72-2к-15	450	ПС15	15
-15	2ПС72-4	-16	450	620	3ПС72-2к-16	450	ПС16	16
-16	2ПС72-4	-17	450	620	3ПС72-2к-17	450	ПС17	17
-17	2ПС72-4	-20			3ПС72-2к-20		ПС20	18
-18	2ПС72-4	-18	450	620	3ПС72-2к-18	450	ПС18	19
-19	2ПС72-4	-19			3ПС-72-2к-19		ПС19	20
			Кацн	Шронка				

Типовой проект 902-1-101-85 Альбом VI

Инв. № подл. | Подпись и дата | Взам. инв. №

Привязан

Инв. №

Нач. отд.	Шейко		
Н. контр.	Соколовская		
Гл. спец.	Власенко		
Рук. гр.	Мазалова		
Вед. инж.	Возианов		
Ст. инж.	Болотинская		
Инженер	Земляков		05.85

ТП 902-1-101-85 -КЖСИ-ПС1 СБ

Панель стеновая ПС (ПС1 - ПС20). Сборочный чертеж

Стадия	Масса	Масштаб
Р	-	1:50

Лист 1 Листов 7

Госстрой СССР Союзводоканалниипроект Харьковский Водоканалпроект

20731-02 21

Копир. Кулешова

Формат А3

Типовой проект 902-1-101-85 Альбом VI

Рис.2

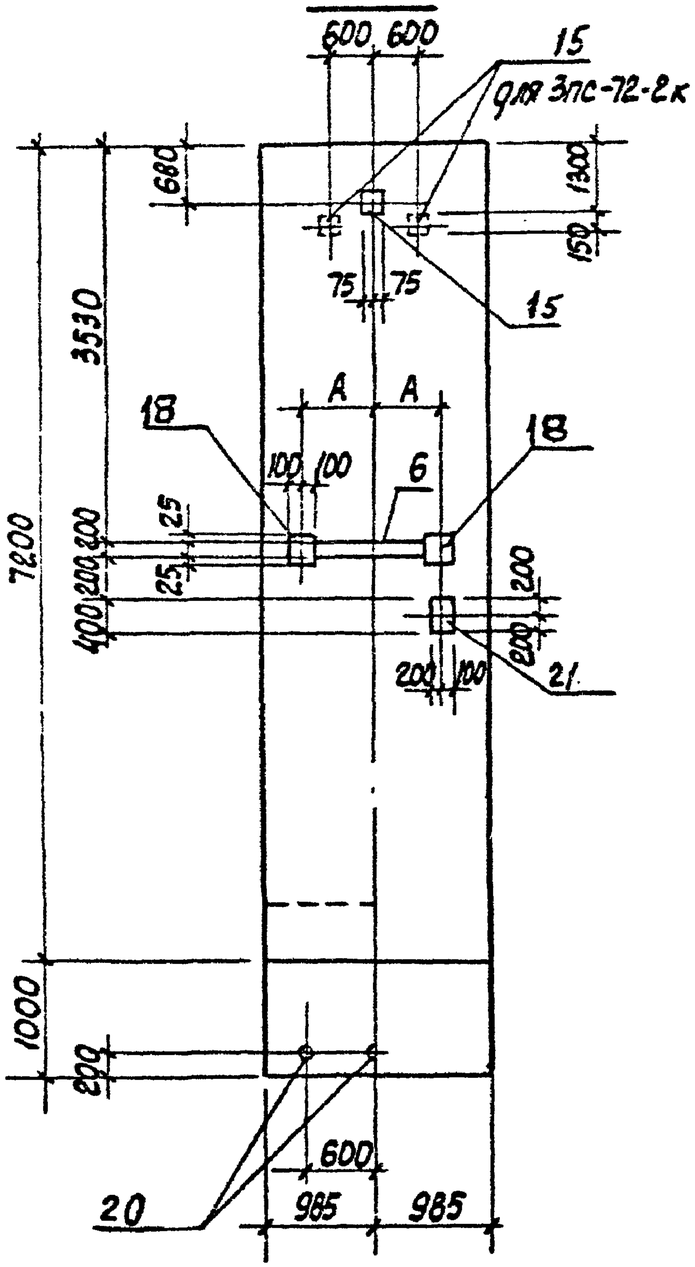

Рис.3

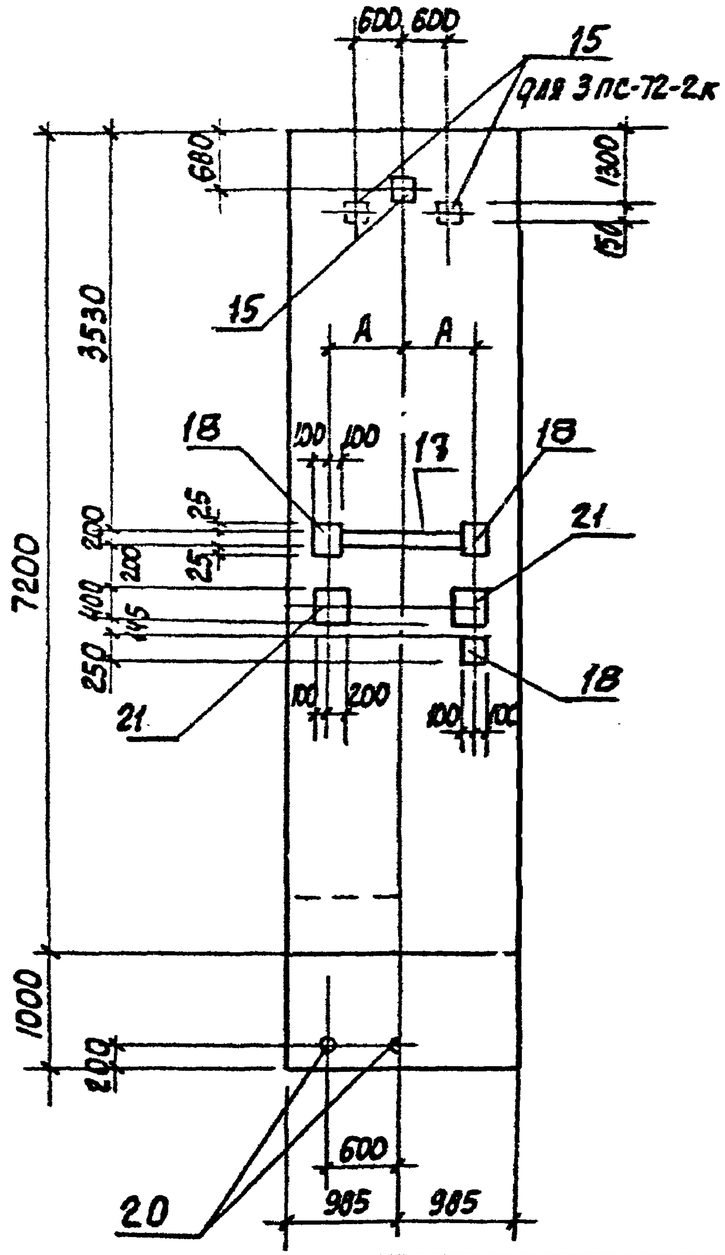

Рис.4

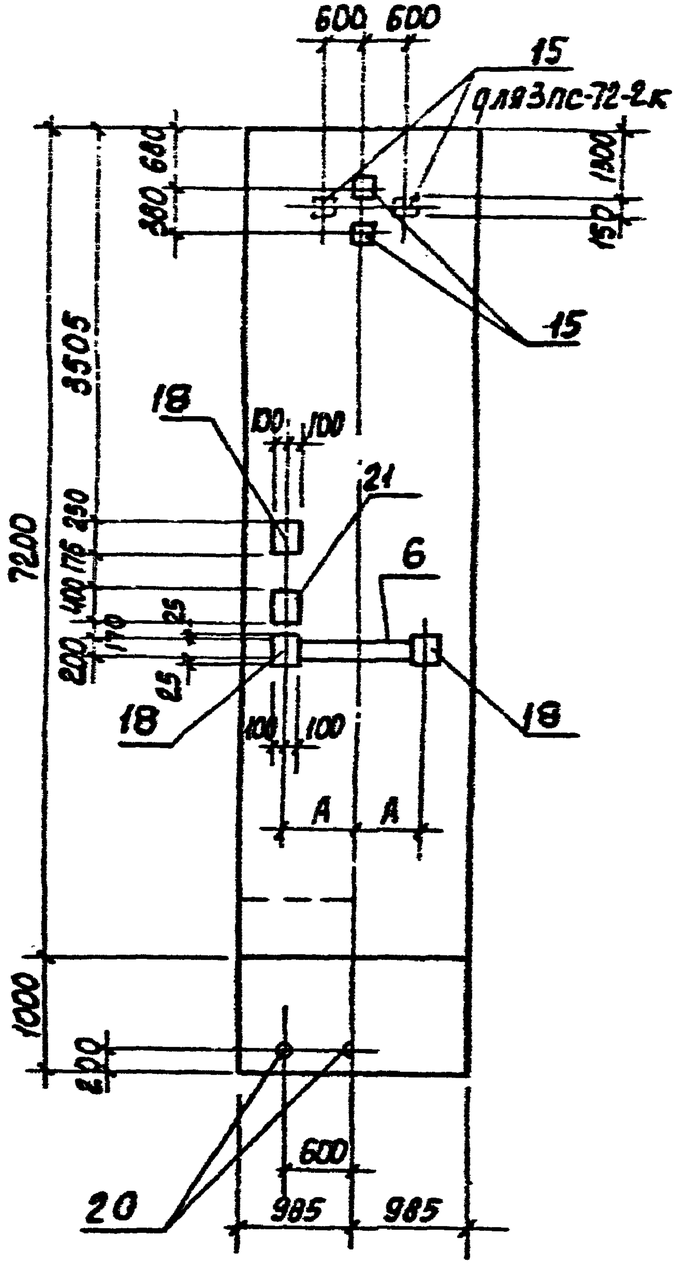

Привязан

Инв. №

ТП 902-1-101-85 -КЖИ-ПС1 СБ

Лист 2

20731-02 22

Кол. Кулешова

Формат А3

Инв. № подл. | Подпись и дата | Взам. инв. №

Типовой проект 902-1-101-85 Альбом VI

Рис. 5

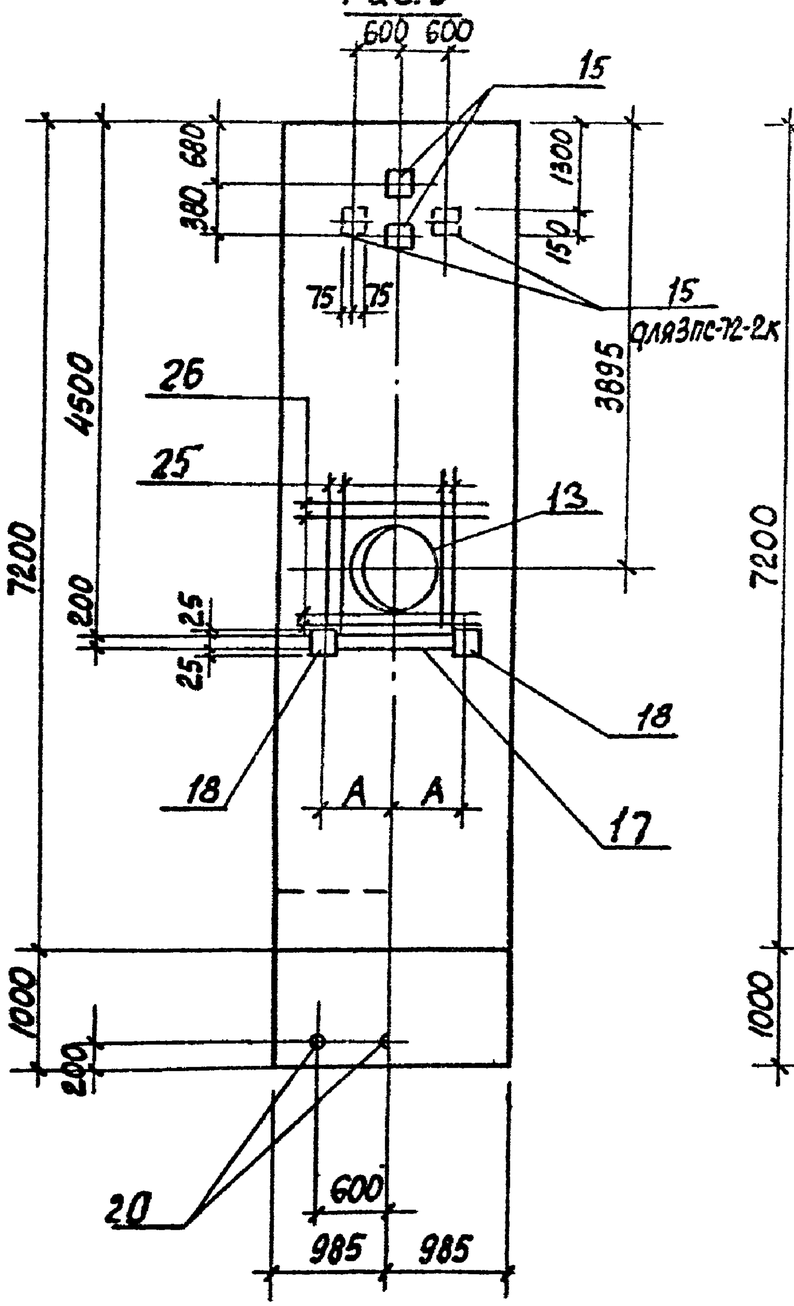

Рис. 6

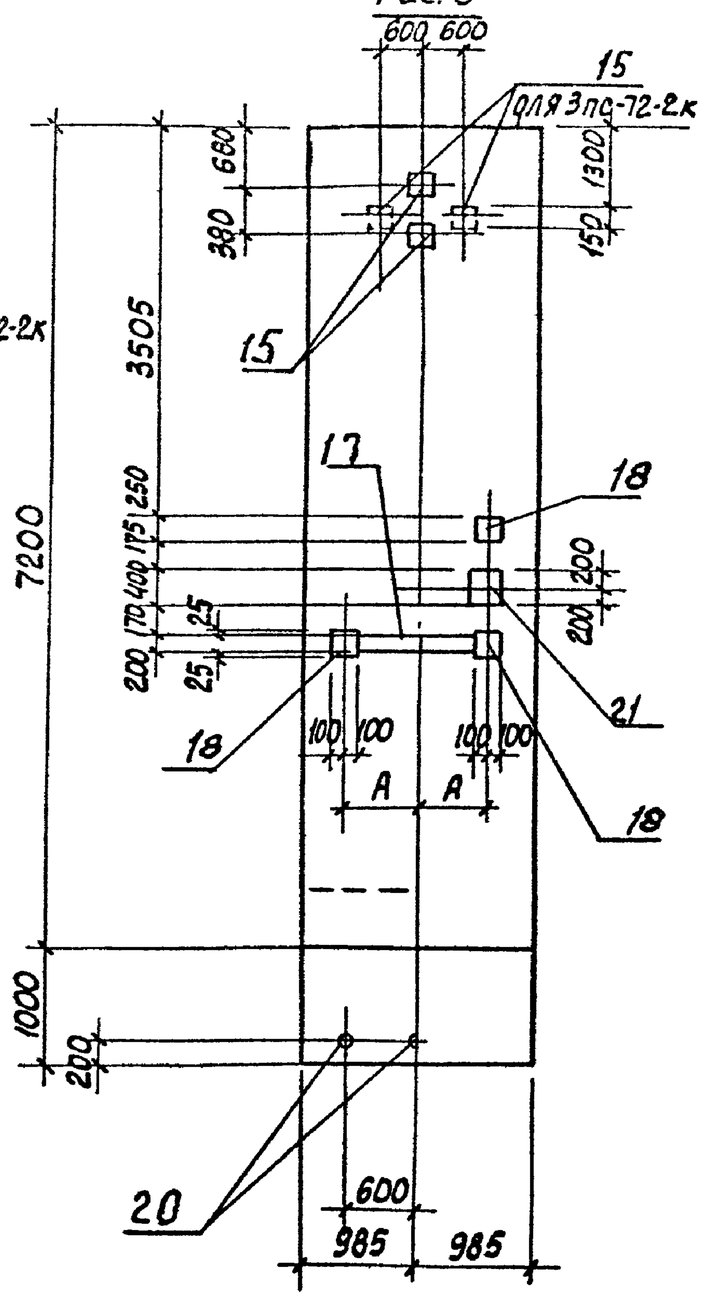

Рис. 7

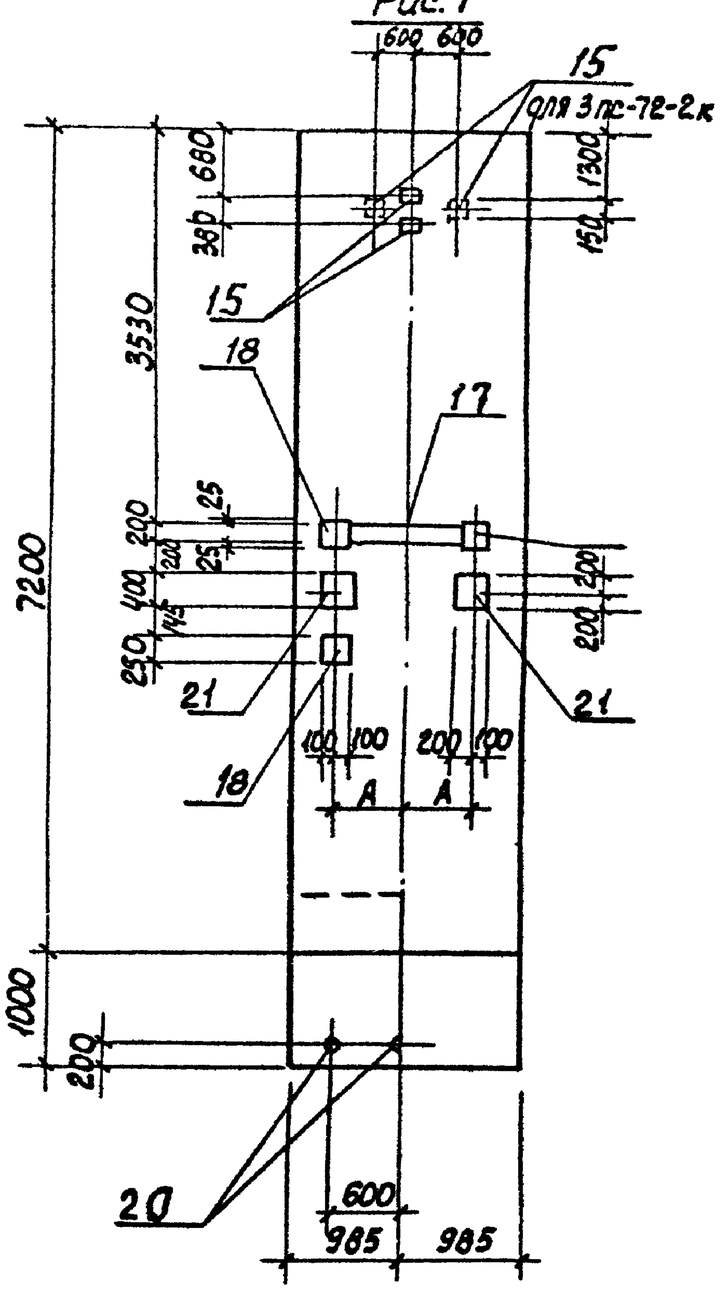

Привязан			
Инв. №			

ТП902-1-101-85 -КЖИ-ПС1 СБ

Лист 3

20731-02 23

Формат А3

Инв. № подл. | Подпись и дата | Взам. инв. №

Альбом V/

Типовой проект 902-1-101.85

Рис 8

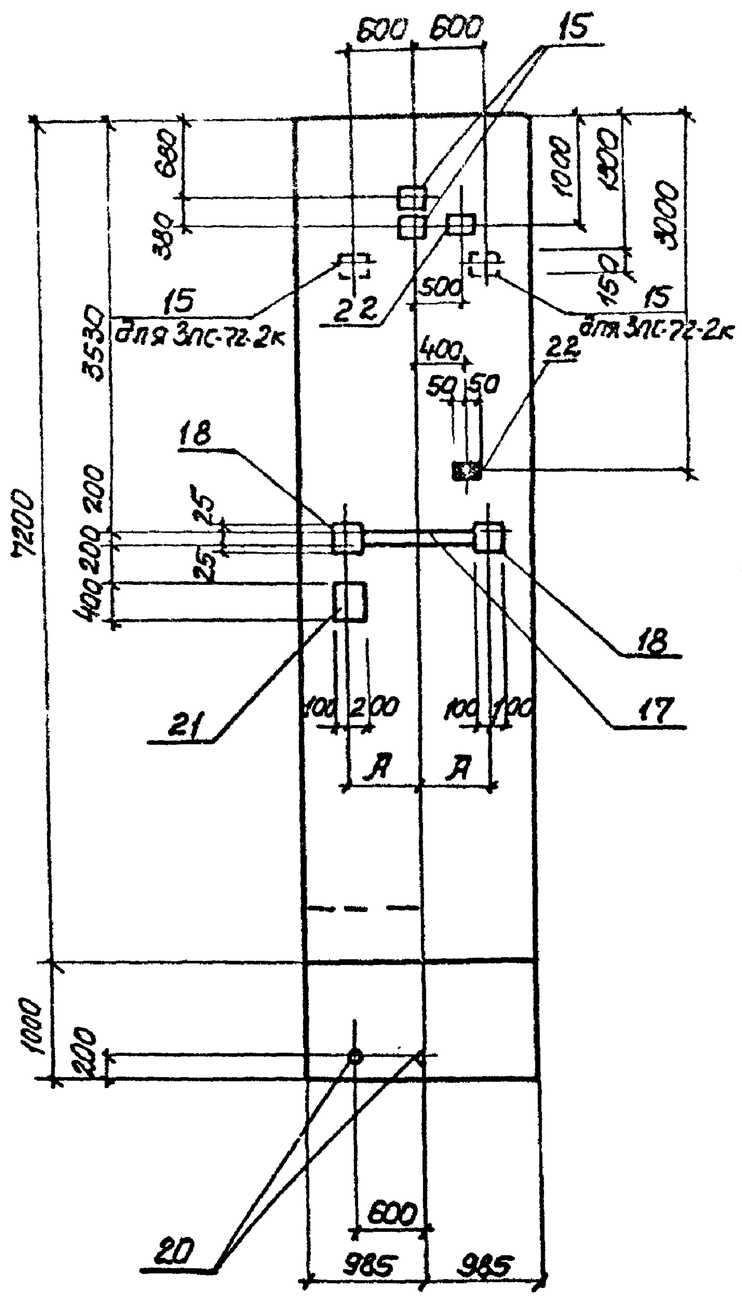

Рис.9

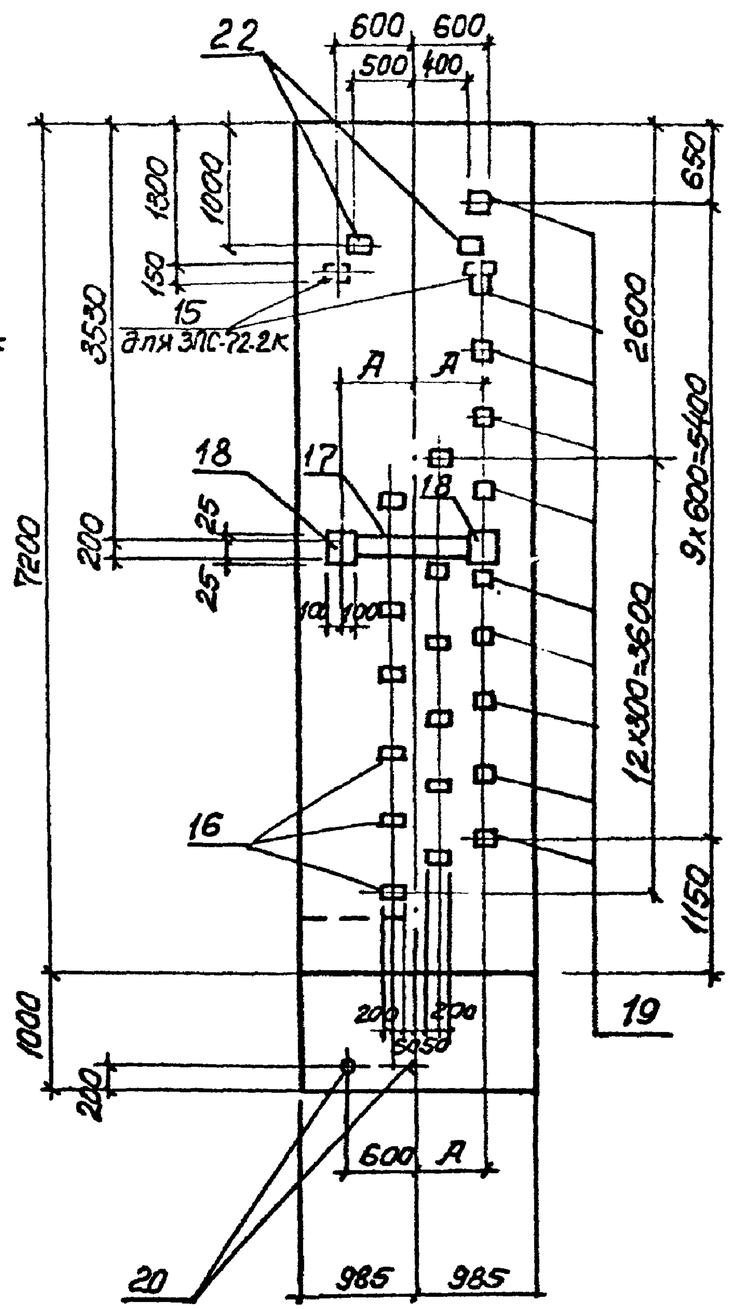

Рис.10

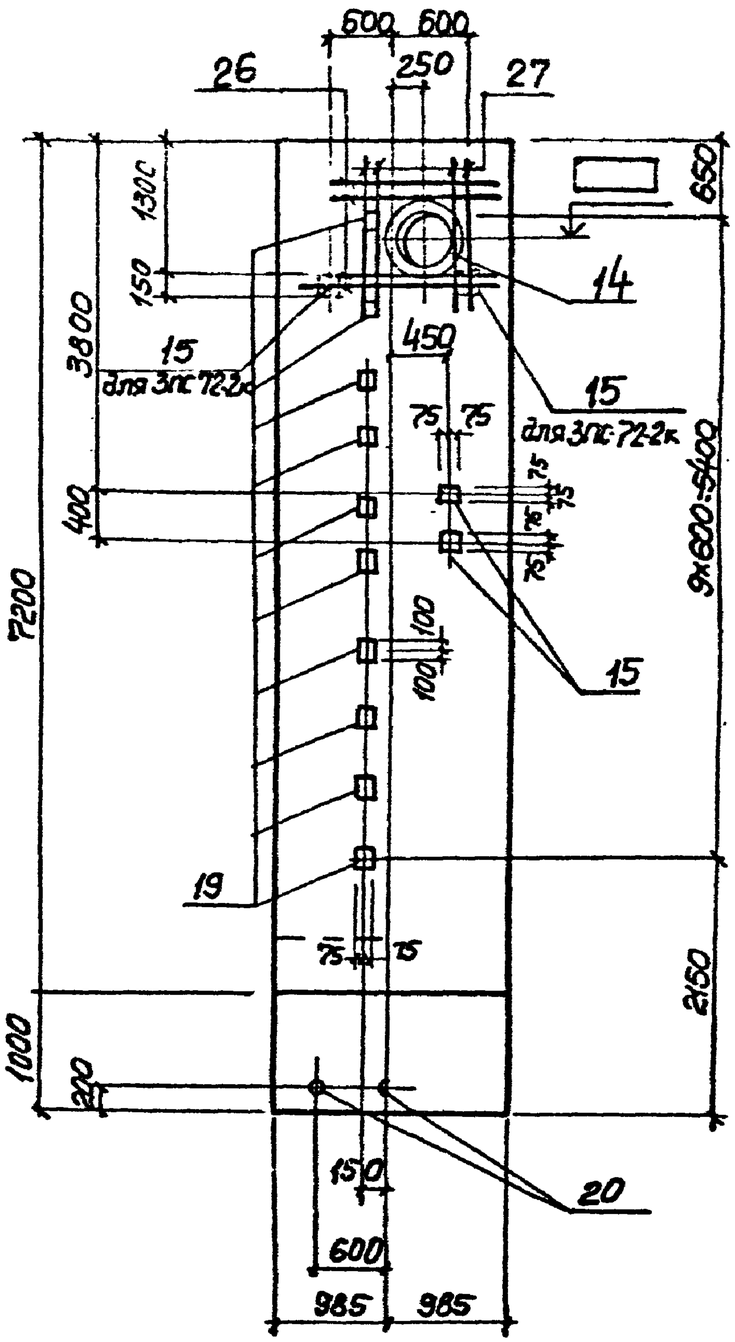

Инв. № подл.	Подпись и дата	Взам. инв. №

Привязки

Инв. №

ТП 902-1-101-85 – КЖИ-ПС1 СБ

Лист 4

20731-02 24

Копир. Пижарева

Формат А3

Типовой проект 902-1-101-85 Альбом VI

Рис.11

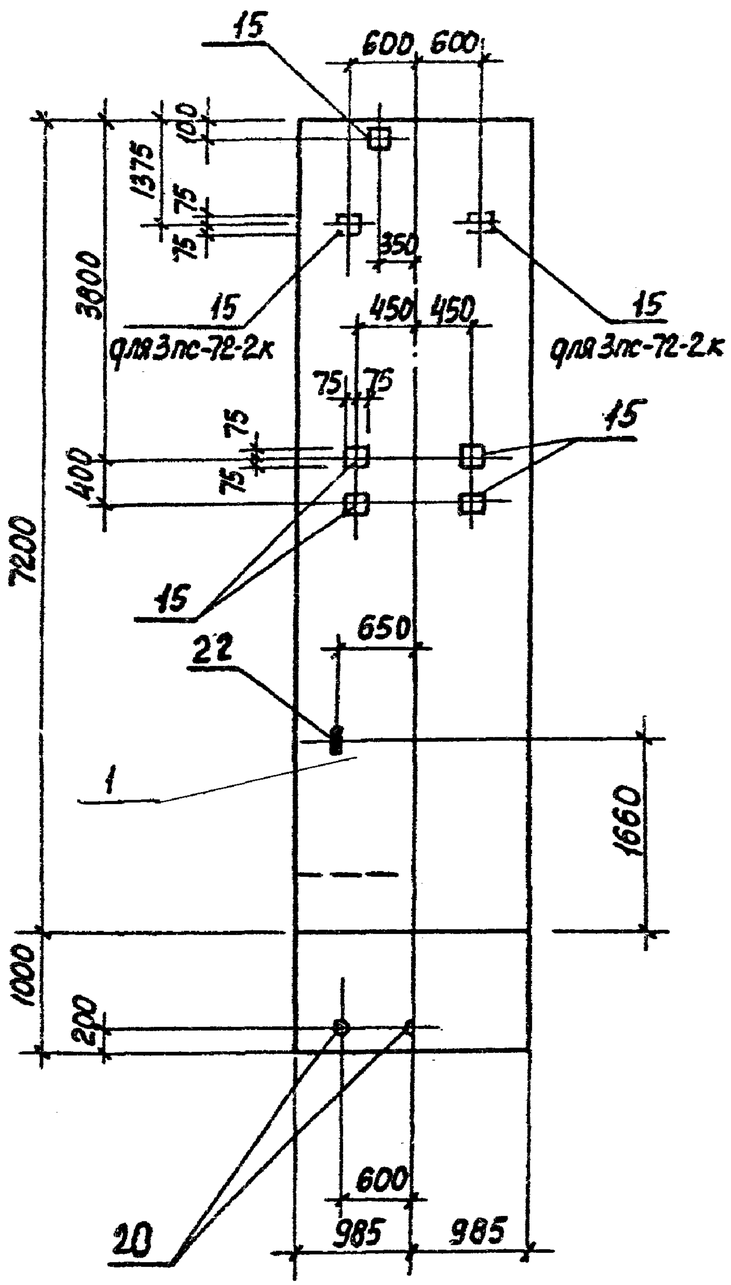

Рис.12

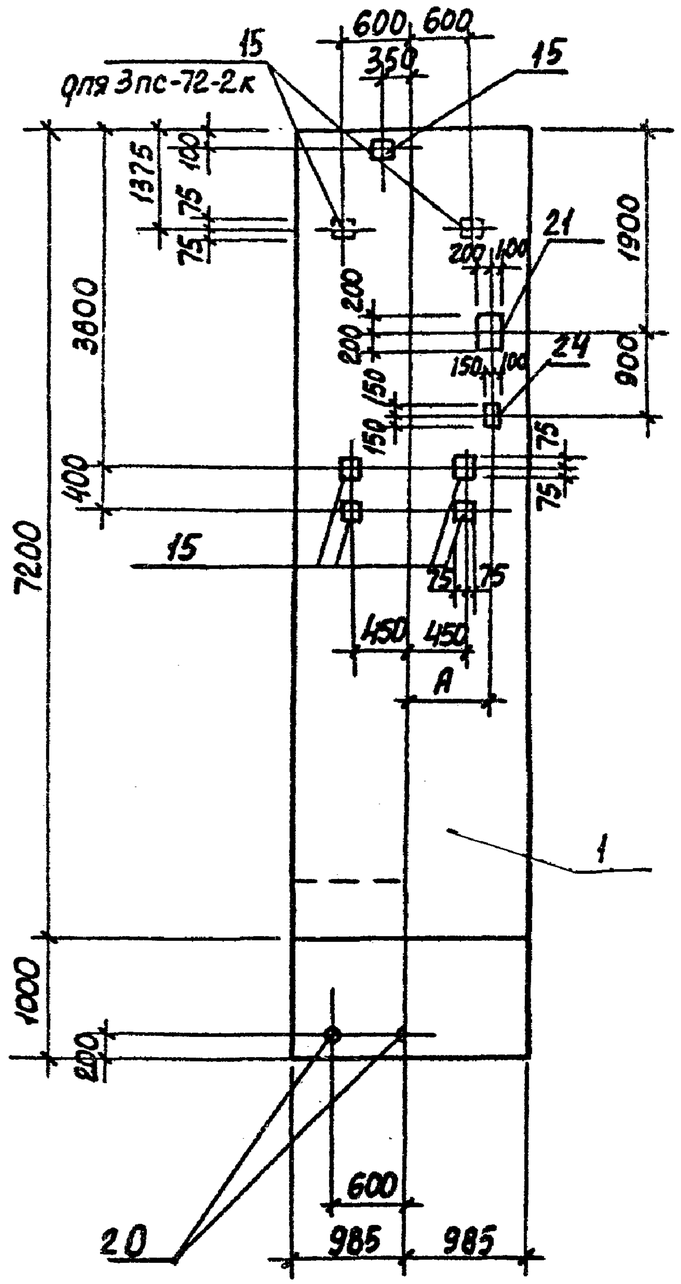

Рис 13

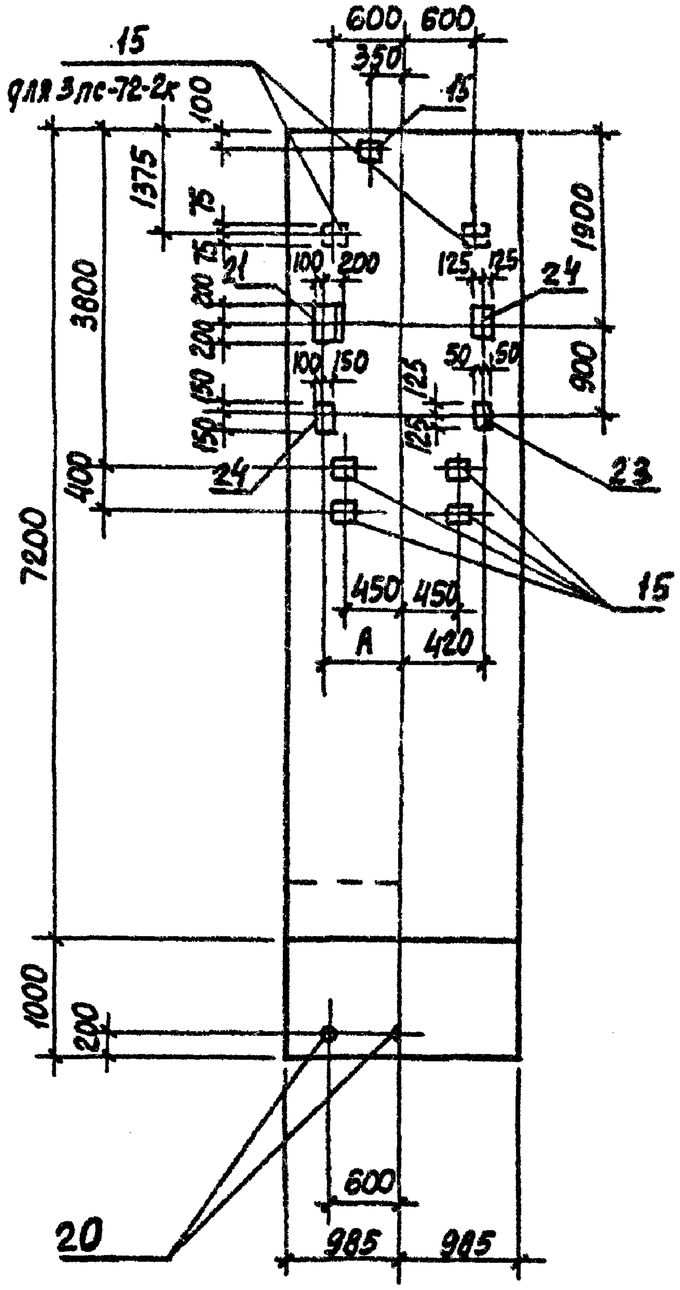

Привязан			
Инв. №			

ТП 902-1-101-85 -КЖИ-ПС1 СБ

Лист 5

20731-02 25

Формат А3

Инв. № подл. | Подпись и дата | Взам. инв. №

Типовой проект 902-1-101-85 Альбом VI

Рис. 14

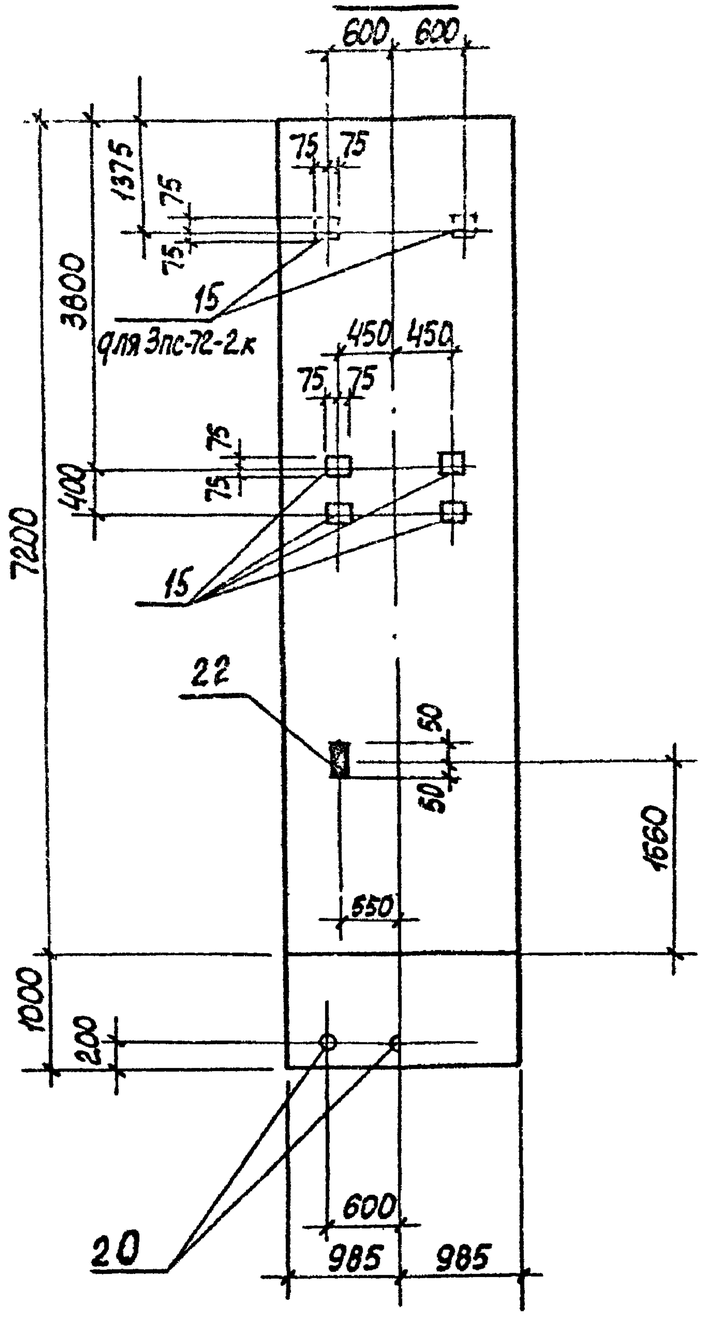

Рис. 15

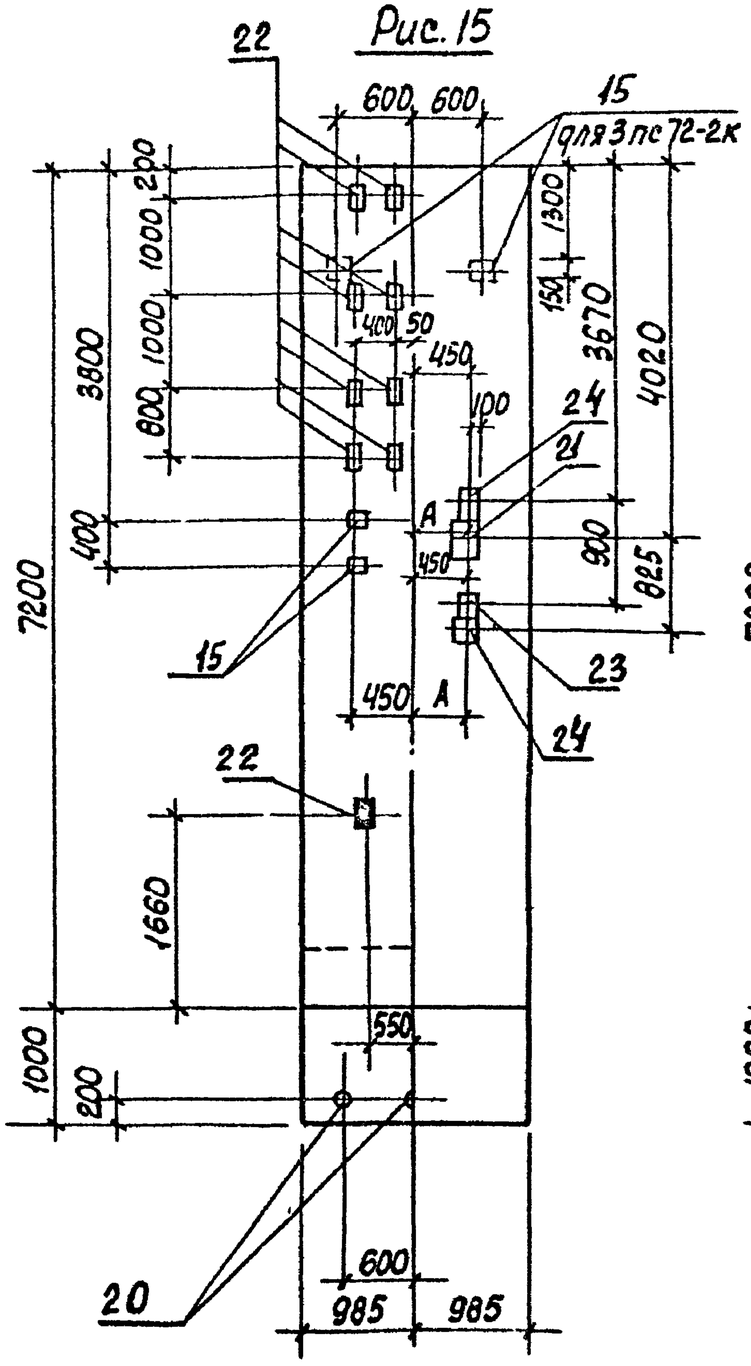

Рис. 16

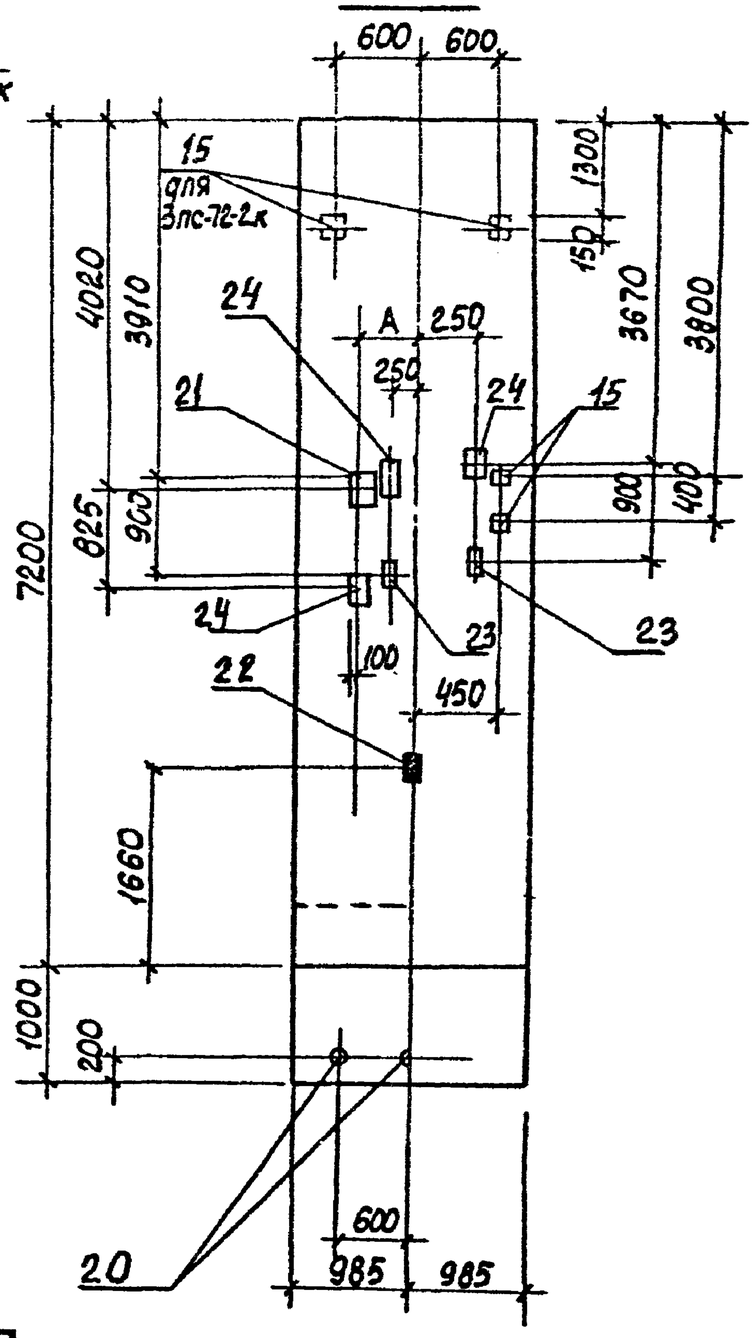

Привязан			
Инв. №			

ТП902-1-101-85 -КЖИ-ПС1СБ

Лист 6

20731-02 26

Коп. Кулешова

Формат А3

Инв. № подл. | Подпись и дата | Взам. инв. №

Альбом VII

Типовой проект 902-1-101-85

Рис. 17

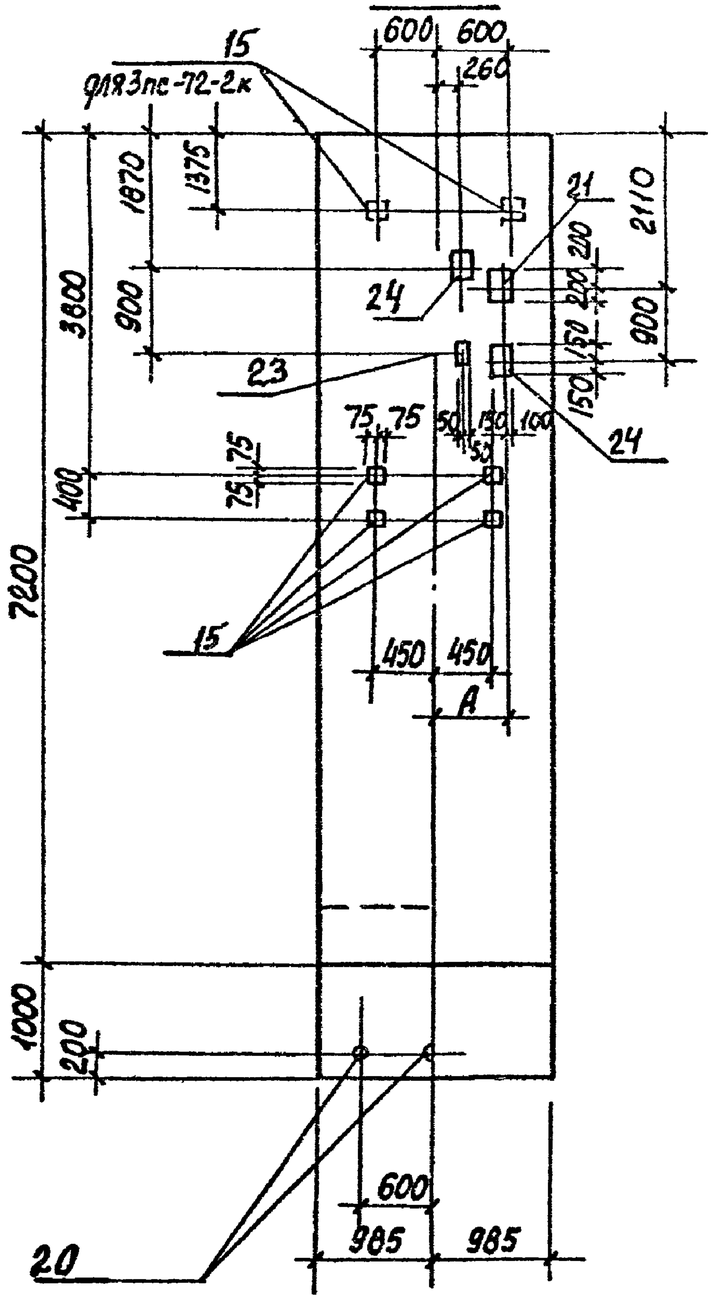

Рис. 18

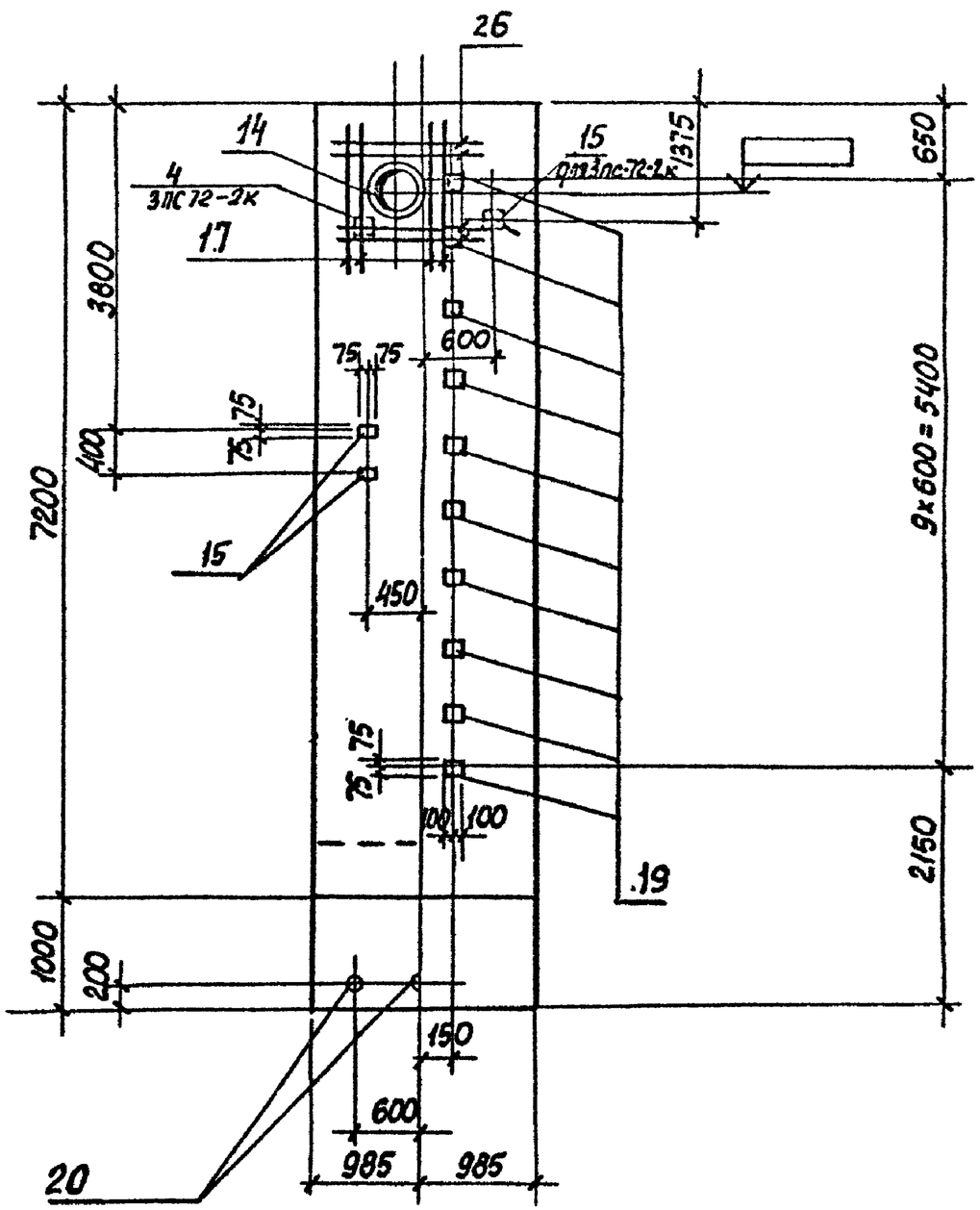

Привязан

Инв. №

ТП 902-1-101-85 -КЖИ-ПС1 СБ

Лист 7

20731-02 27

Формат А3

Инв. № подл. | Подпись и дата | Взам. инв. №

Типовой проект 902-1-101-85 Альбом VI

Рис.19

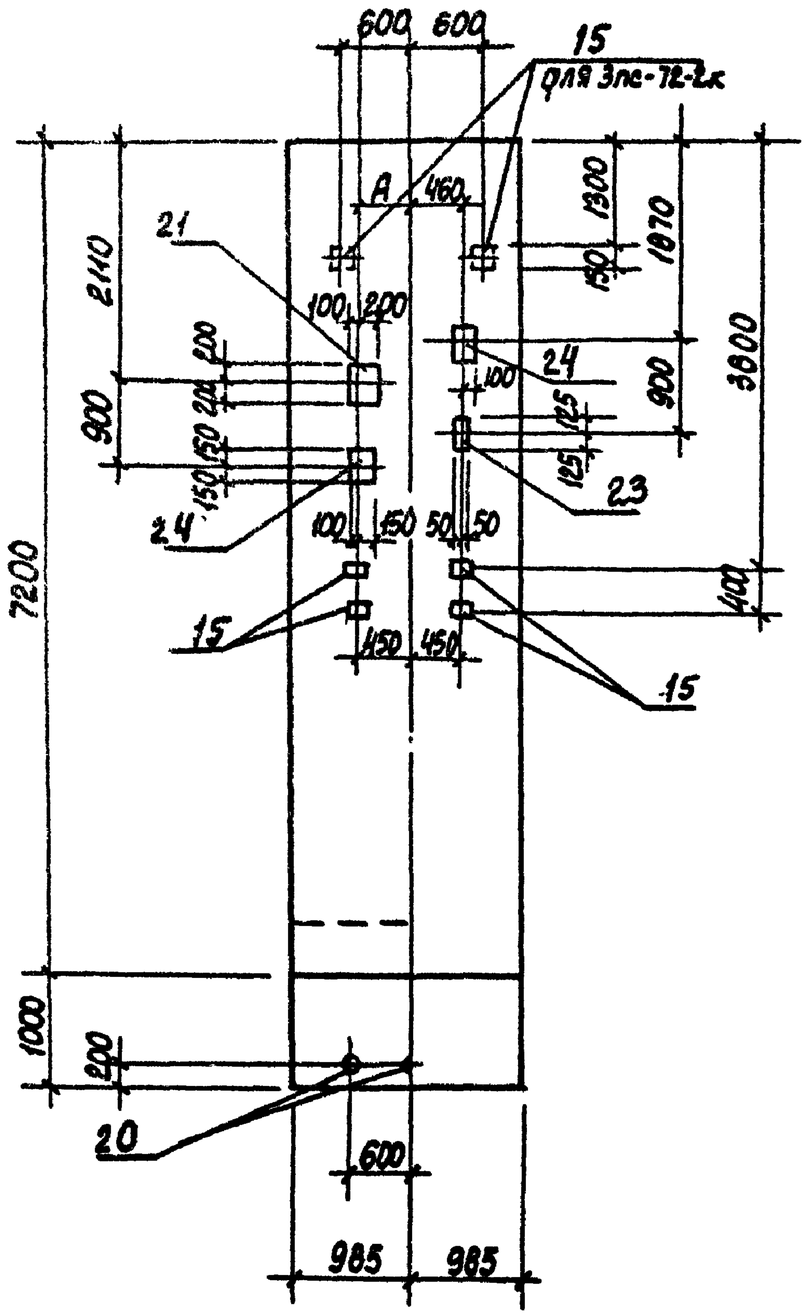

Рис.20

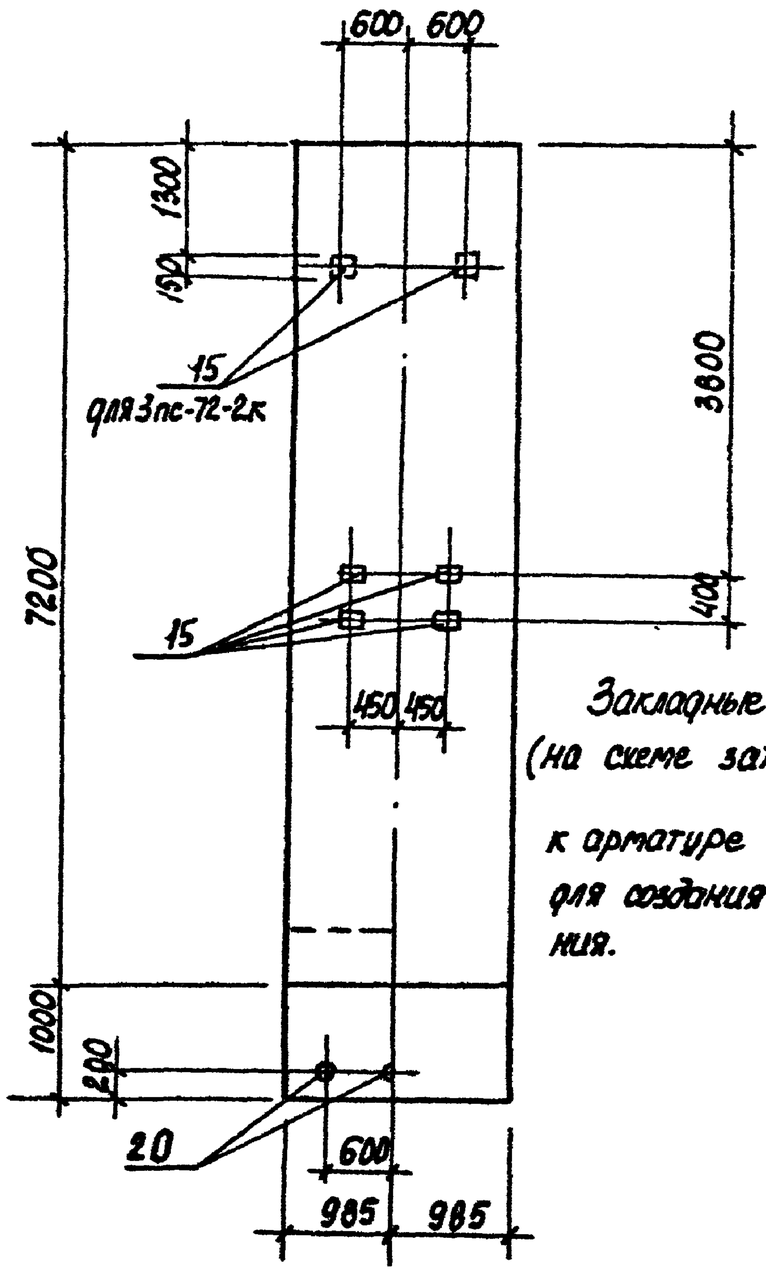

Закладные изделия поз.22 (на схеме затемнены) приварить к арматуре стеновой панели для создания контура заземления.

Инв.№ подл.	Подпись и дата	Взам.инв.№

Привязан

Инв №

ТП 902-1-101-85 -КЖЦ-ПС1СБ

Лист 8

20731-02 28

Формат А3

Типовой проект 902-1-101-85 Альбом VI

Ведомость расхода стали на дополнительные элементы, кг.

Марка элемента	Изделия закладные																												Всего
	Арматура класса А-III						Прокат марки Вст3кп2																						
	ГОСТ 5781-82						ГОСТ 103-76								ГОСТ 82-70*					ГОСТ 2590-71*		ГОСТ 19903-74*		ГОСТ 10704-76*					
	ф8	ф10	ф12	ф14	ф16	Итого	-6×60	-8×40	-8×100	-8×50	-10×50	-12×50	-12×50	Итого	-8×200	-8×250	-8×300		Итого	ф15	Итого	-510	Итого	тр 45×1,0	тр 920×8	тр. 630×7	Итого	
ПС1			18,3/18,7		9,4	27,7/28,1			15,6	4,2			28,2	48,0	15,0/19,3				15,0/19,3					0,9			0,9	91,6/96,3
ПС2			8,0/8,4		2,3	10,3/10,7				4,2	0,6			4,8	15,0/19,3		7,5		22,5/26,8					0,9			0,9	38,5/43,2
ПС3			10,2/10,6		4,7	14,9/15,3				4,2	1,2			5,4	18,1/22,4		15,0		33,1/37,4					0,9			0,9	54,3/59,0
ПС4			9,9/10,3		2,3	12,2/12,6				5,6	0,6			6,2	18,1/22,4		7,5		25,6/29,9					0,9			0,9	44,9/49,6
ПС5			7,8/8,2	17,4	22,2	47,4/47,8				5,6				5,6	15,0/19,3				15,0/19,3	11,7	11,7	12,9	12,9	0,9	54,0		54,9	147,5/152,2
ПС6			10,9/11,3		2,34	13,2/13,6				7,0	0,6			7,6	18,1/22,4		7,5		25,6/29,9					0,9			0,9	47,3/52,0
ПС7			11,1/12,5		4,7	15,8/17,2				7,0	1,2			8,2	18,1/22,4		15,0		33,1/37,4					0,9			0,9	58,0/63,7
ПС8	0,3		9,9/10,3		2,3	12,5/12,9	0,6			7,0	0,6			8,2	15,0/19,3		7,5		22,5/26,8					0,9			0,9	44,1/48,8
ПС9	1,3		17,4/17,8		9,4	28,1/28,5	0,6		15,6	2,8		4,6	28,2	51,8	15,0/19,3				15,0/19,3					0,9			0,9	95,8/100,5
ПС10	1,0		13,0		31,6	45,6				5,6		4,6	28,2	38,4						7,8	7,8			0,9		32,3	33,2	125,0
ПС11	0,2		6,7			6,9	0,3			9,8				10,1										0,9			0,9	17,9
ПС12		0,7	7,9		2,3	10,9		0,4		9,8	0,6			10,8		4,7	7,5		12,2					0,9			0,9	34,8
ПС13		1,4	8,16			9,6		0,8		9,8				10,6		11,0			11,0					0,9			0,9	32,1
ПС14	0,2		5,8			6,0	0,3			8,4				8,7										0,9			0,9	15,6
ПС15	1,4	1,4	5,3		2,3	10,4	2,7	0,8		5,6	0,6			9,7		11,0	7,5		18,5					0,9			0,9	39,5
ПС16	0,2	2,0	5,5		2,3	10,0	0,3	1,2		5,6	0,6			7,7		17,3	7,5		24,8					0,9			0,9	35,7
ПС17		1,4	7,2		2,3	10,9		0,8		8,4	0,6			9,8		11,0	7,5		18,5					0,9			0,9	40,1
ПС18		1,4	7,2		2,3	10,9		0,8		8,4	0,6			9,8		11,0	7,5		18,5					0,9			0,9	48,2
ПС19			5,8			5,8				8,4				8,4										0,9			0,9	15,1
ПС20			14,0		31,6	45,6				5,6		4,6	28,2	38,4						7,8	7,8	8,2	8,2	0,9		32,3	33,2	133,2

В числителе даны значения для клиновидного стыка,
В знаменателе – для шпоночного стыка.

Инв. № подл. | Подпись и дата | Взам. инв. №

Н. отд.	Шейко		
Н. контр.	Сокольская		
Гл. спец.	Власенко		
Рук. гр.	Мазалова		
Вед. инж.	Возианов		
Инженер	Ткаченко		V.83

ТП 902-1-101-85 -КЖЦ-ВМС3

Ведомость расхода стали ПС (ПС1-ПС20). Опускной способ

Стадия	Масса	Масштаб
Р	-	-
Лист	Листов 1	

Госстрой СССР Союзводоканалпроект Харьковский Водоканалпроект

20731-02 29

Формат А3

Коп. Калешова

Альбом VI

Типовой проект 902-1-101-85

Ведомость расхода стали на дополнительные элементы, кг.

Марка элемента	Изделия закладные																												Всего
	Арматура класса А-III ГОСТ 5781-82						Прокат марки Вст3кп2 ГОСТ 103-76								ГОСТ 82-70*					ГОСТ 2590-71*		ГОСТ 19903-74*		ГОСТ 10704-76*				
	ф8	ф10	ф12	ф14	ф16	Итого	-6×60	-8×40	-8×100	-8×150	-10×50	-12×50	-12×50	Итого	-8×200	-8×250	-8×300		Итого	ф15	Итого	-5ю	Итого	тр. 45×1,4	тр. 920×8	тр. 630×7	Итого	
ПС1			16,4		9,4	25,8			15,6	1,4			28,2	45,2	15,0				15,0					0,9			0,9	86,9
ПС2			6,1		2,3	8,4				1,4	0,6			2,0	15,0		7,5		22,5					0,9			0,9	11,3
ПС3			12,1		4,7	16,8				1,4	1,2			2,6	18,1		15,0		33,1					0,9			0,9	53,4
ПС4			8,0		2,3	10,3				2,8	0,6			3,4	18,1		7,5		25,6					0,9			0,9	40,2
ПС5			5,9	17,4	22,2	45,5				2,8				2,8	15,0				15,0	11,7	11,7	12,9	12,9	0,9	54,0		54,9	142,8
ПС6			9,0		23,4	32,4				4,2	0,6			4,8	18,1		7,5		25,6					0,9			0,9	63,7
ПС7			9,2		4,7	13,9				4,2	1,2			5,4	18,1		15,0		33,1					0,9			0,9	61,4
ПС8	0,3		8,0		2,3	10,6	0,6			4,2	0,6			5,4	15,0		7,5		22,5					0,9			0,9	39,4
ПС9	1,3		15,5		9,4	26,2	0,6		15,6			4,6	28,2	49,0	15,0				15,0					0,9			0,9	42,1
ПС10	1,0		11,1		31,6	43,7				2,8		4,6	28,2	35,6						7,8	7,8			0,9		32,3	33,2	120,3
ПС11	0,2		4,8			5,0	0,3			7,0				7,3										0,9			0,9	13,2
ПС12		0,7	6,0		2,3	9,0		0,4		7,0	0,6			8,0		4,7	7,5		12,2					0,9			0,9	30,1
ПС13		1,4	6,2			7,6		0,8		7,0				7,8		11,0			11,0					0,9			0,9	27,3
ПС14	0,2		3,9			4,1	0,3			5,6				5,9										0,9			0,9	10,9
ПС15	1,4	1,4	3,4		2,3	5,1	2,7	0,8		2,8	0,6			6,9		11,0	7,5		18,5					0,9			0,9	31,4
ПС16	0,2	2,0	3,6		2,3	8,1	0,3	1,2		2,8	0,6			4,9		17,3	7,5		24,8					0,9			0,9	38,7
ПС17		1,4	5,3		2,3	9,0		0,8		5,6	0,6			7,0		11,0	7,5		17,5					0,9			0,9	34,4
ПС18		1,4	5,3		2,3	9,0		0,8		5,6	0,6			7,0		11,0	7,5		17,5					0,9			0,9	34,4
ПС19			3,9			3,9				5,6				5,6										0,9			0,9	10,4
ПС20			12,1		31,6	43,7				2,8		4,6	28,2	35,6						7,8	7,8	8,2	8,2	0,9		32,3	33,2	128,5

Инв. № подл. | Подпись и дата | Взам. инв. №

Н. отд.	Шейко		
Н. контр.	Сокольская		
Гл. спец.	Власенко		
Рук. гр.	Мазалова		
Вед. инж.	Возианов		
Инженер	Ткаченко		1.85

ТП 902-1-101-85 -КЖИ- ВМС3

Ведомость расхода стали ПС (ПС1- ПС20). „Стена в грунте"

Стадия	Масса	Масштаб
Р	—	—
Лист	Листов 1	

Госстрой СССР Союзводоканалпроект Харьковский Водоканалпроект

20731-02 30

Копир. Кулешова

Формат А3

Инв.№ подл.	Подпись и дата	Взам. инв.№

Типовой проект 902-1-101-85 Альбом VI

Форм.	Зона	Поз.	Обозначение	Наименование	Кол. на исполн. 902-1-101-85 -КЖИ-ПГ1										Примечание
					–	01	02	03	04	05					
				Документация											
А4			902-1-101-85 -КЖИ-ТО	Техническое описание											
А3			-ПГ1-СБ	Сборочный чертеж											
А3			-ВМС4	Ведомость расхода стали											
				Сборочные единицы											
				Панель стеновая											
			-ПГ72,20-У4	ПГ72.20-У4К	□										
			-01	ПГ72.20-У4Ш	□										
			ПГ72,20-Б1	ПГ72.20-Б1К		□	□	□	□						
			-01	ПГ72.20-Б1Ш		□	□	□	□						
			-ПГ72,20-У4- -02	ПГ72.20-У4К-1						□					
			-03	ПГ72.20-У4Ш-1						□					

Привязан			
Инв. №			

Нач.отд.	Шейко		
Н.контр.	Сокольская		
Гл.спец.	Власенко		
Рук.гр.	Мозалова		
Вед.инж.	Возианов		
Ст.инж.	Болотинская		
Инженер	Земляков		V.85

ТП 902-1-101-85 -КЖИ-ПГ1

Панель перегородочная ПГ (ПГ1 – ПГ6)

Стадия	Лист	Листов
Р	1	2

Госстрой СССР Союзводоканалниипроект Харьковский Водоканалпроект

Формат А4

Инв. № подл.	Подпись и дата	Взам. инв.№

Форм.	Зона	Поз.	Обозначение	Наименование	Кол. на исполн. 902-1-101-85 -КЖИ-ПГ1										Примечание
					–	01	02	03	04	05					
		11	5.900-2	Сальник Ду 500, ℓ=200			1	1	1						
		12	5.900-2	Сальник Ду 100, ℓ=200					1						
		13	5.900-2	Сальник Ду 50, ℓ=200		1	1		1	1					
				Изделия закладные											
		14	1.400-15, В1, 130-47	МН124-6	2	7	7	6	7	4					
		15	1.400-15, В1 120-35	МН 110-6	3	5	3	1	1	1					
		16	1.400-15, В1. 330	МН 312-2	1	2	4	5	4	1					
		17	1.400-15, В1. 140-23	МН 130-6	1,16	0,91	0,91	0,91	0,91	1,16					пог. м.
		18	1.400-15, В1. 120-59	МН 114-6	2										
		19	1.400-15, В1. 110-02	МН 101-6	1		1	1							
		9	1.400-15, В1. 120-44	МН 112-3	2	2	6	6	2	2					
				Детали											
Б4		10		ФЦ4А-III ГОСТ5781-82, ℓ=1700			16	16	16						2,1 кг
					ПГ1	ПГ2	ПГ3	ПГ4	ПГ5	ПГ6					

Привязан			
Инв. №			

ТП902-1-101-85 -КЖИ-ПГ1

Лист 2

Коп. Кулешова

Формат А4

20

20-131-02 31

Типовой проект 902-1-101-85 Альбом VI

Рис.1

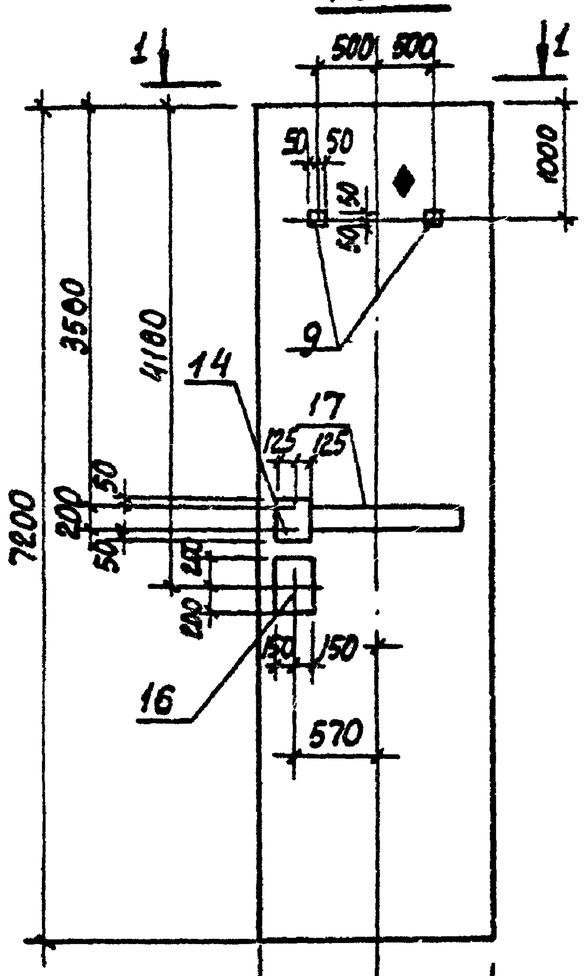

1-1

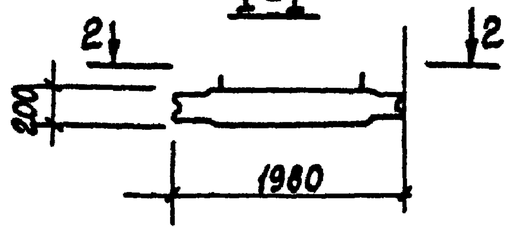

2-2

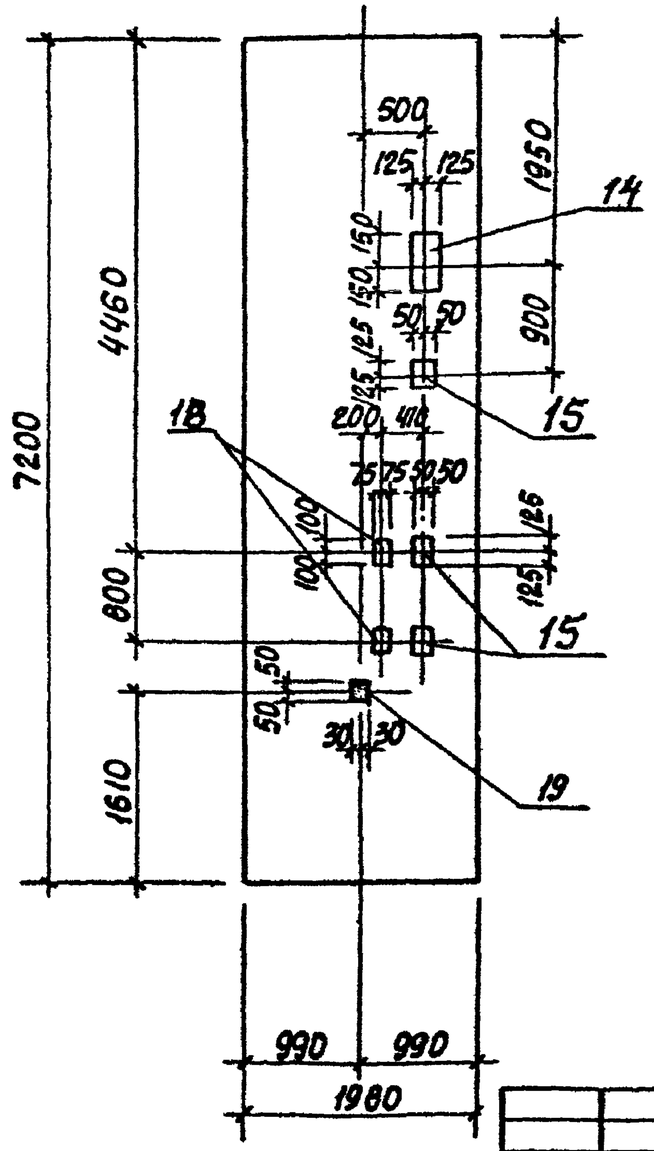

Обозначение	Марка панели	Условная марка	Рис.
902-1-101-85-КЖЦ-ПГ1	ПГ72.20-У4 [ ]-А	ПГ1	1
-01	ПГ72.20-Б1 [ ]-А	ПГ2	2
-02	ПГ72.20-Б1 [ ]-Б	ПГ3	3
-03	ПГ72.20-Б1 [ ]-В	ПГ4	4
-04	ПГ72.20-Б1 [ ]-Г	ПГ5	5
-05	ПГ72.20-У4 [ ]-А	ПГ6	6

1. Знак ♦ - нанести несмываемой краской.
2. В марках перегородочных панелей не дано обозначение типа стыка. Чертеж выполнен условно для шпоночного стыка.

Привязан

Инв. №

Нач. отд.	Шейко		
Н.контр.	Сокольская		
Гл.спец.	Власенко		
Рук.гр.	Мазалова		
Вед.инж.	Возлаков		
Ст.инж.	Болотинская		
Инженер	Земляков		V.85

ТП 902-1-101-85 -КЖЦ-ПГ1 СБ

Панель перегородочная ПГ (ПГ1-ПГ6). Сборочный чертеж

Стадия	Масса	Масштаб
Р	-	1:50

Лист 1 Листов 4

Госстрой СССР Союзводоканалпроект Харьковский Водоканалпроект

20731-02 32

Кол. Кулешова

Формат А3

Инв. № подл. | Подпись и дата | Взам. инв. №

Типовой проект 902-1-101-85 Альбом VI

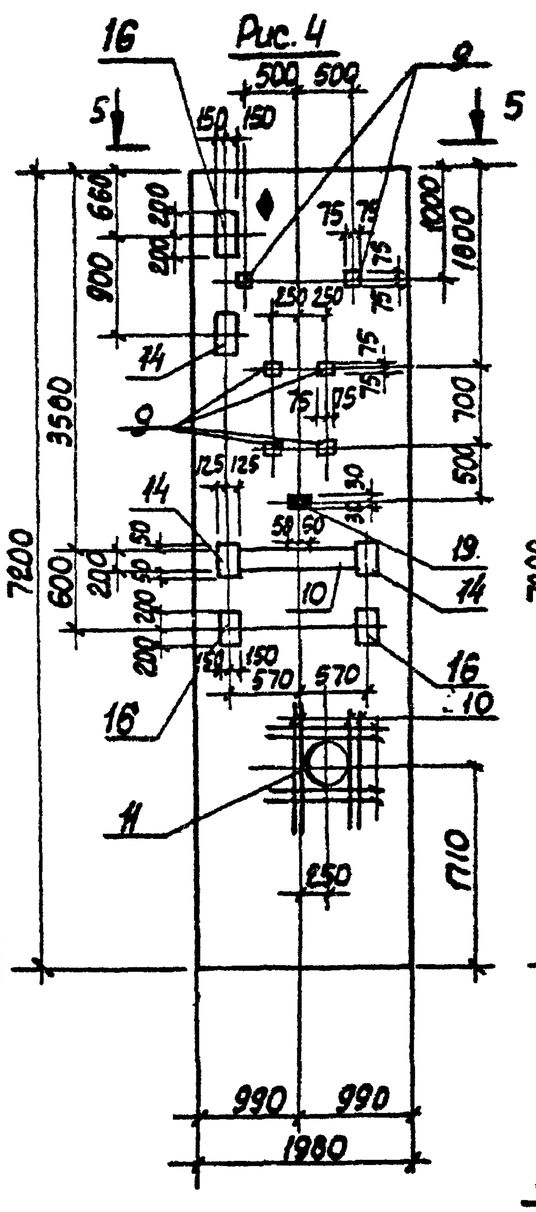

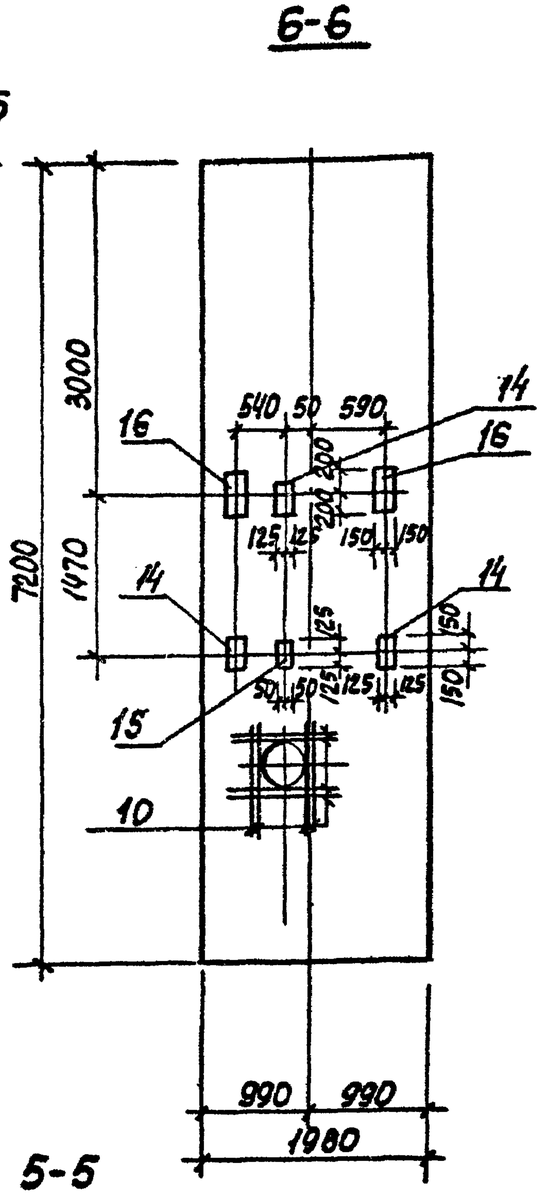

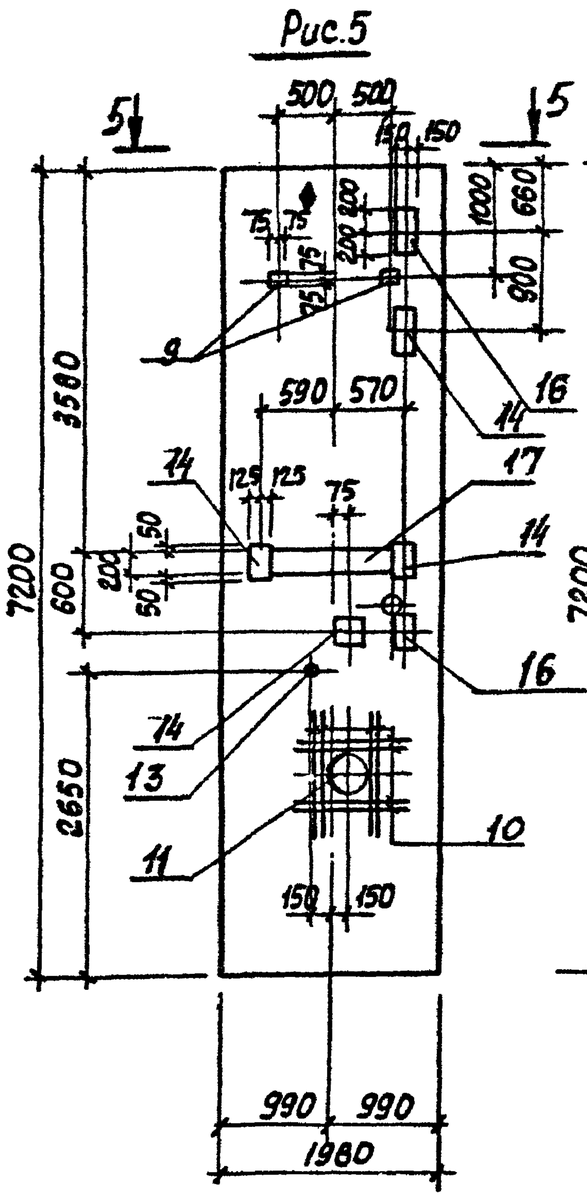

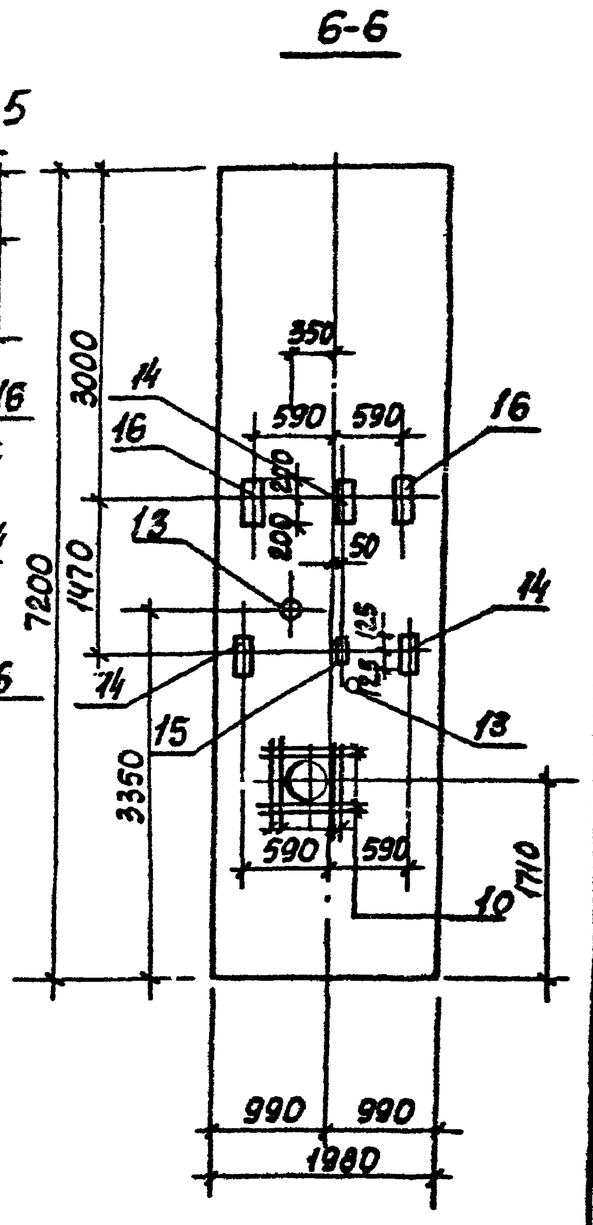

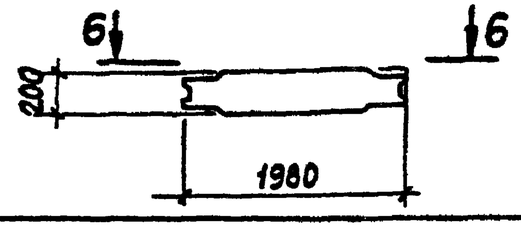

Привязан

Инв. №

ТП 902-1-101-85 -КЖИ-ПГ1 СБ

Лист 3

20731-02 34

Кол. Кулешова

Формат А3

Инв. № подл. | Подпись и дата | Взам. инв. №

Типовой проект 902-1-101-85 Альбом VI

Рис 6

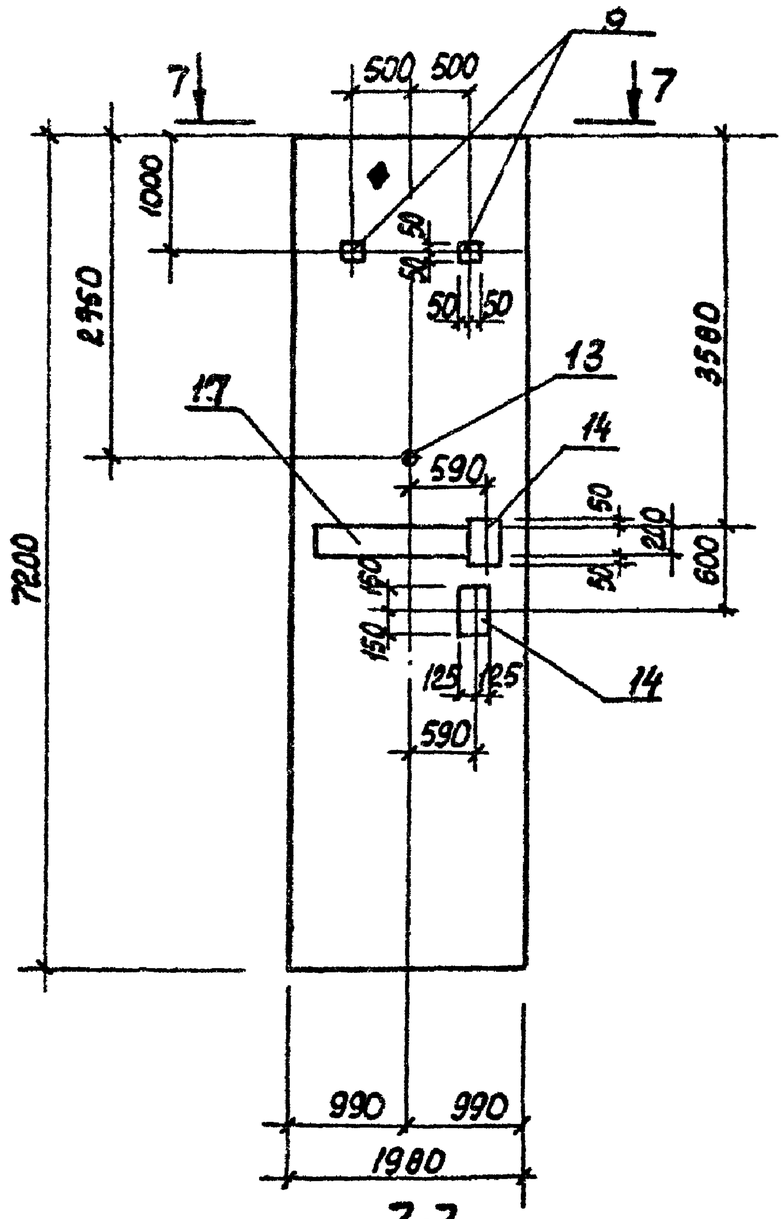

8-8

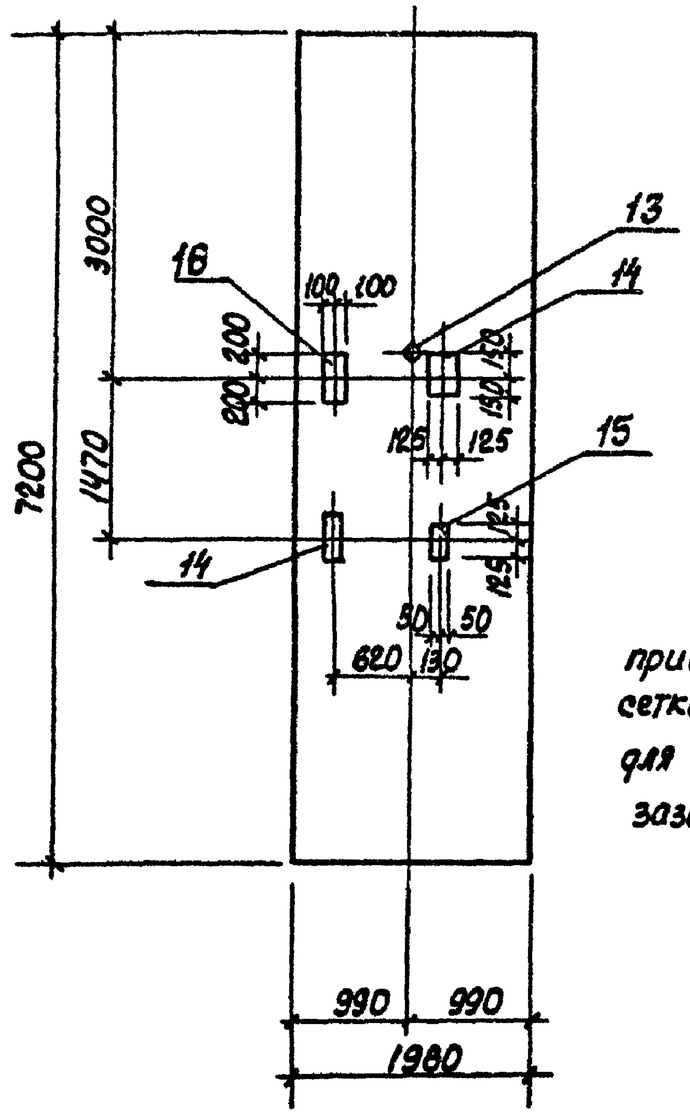

Закладное изделие поз.12 приварить к арматурным сеткам стеновой панели для создания контура заземления

7-7

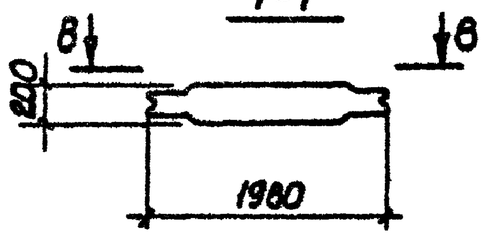

Инв. № подл. | Подпись и дата | Взам. инв. №

Привязан

Инв. №

ТП 902-1-101-85-КЖЦ-ПГ1 СБ

Лист 4

Альбом VI

Типовой проект 902-1-101-85

Ведомость расхода стали на дополнительные закладные изделия, кг

Марка элемента	Изделия закладные																									Всего
	Арматура класса А-III ГОСТ 5781-82					Прокат марки Вст3 кп2 ГОСТ 103-76							ГОСТ 82-70*			ГОСТ 2590-71*			ГОСТ 19903-74*		ГОСТ 3262-75*			ГОСТ 10704-76*		
	ф8	ф10	ф12	ф16	Итого	-6×60	-8×40	-10×40	-8×150	-8×200	-8×100	Итого	-8×250	-8×300	Итого	ф7	ф15	Итого	δ10	Итого	тр. 100×35	тр. 50×45	Итого	тр. 630×7	Итого	
ПГ1	0,1	0,6	7,3	2,3	10,3	0,3	1,0	6,6	6,6	14,6	4,8	33,9	9,4	7,5	16,9											61,1
ПГ2		2,0	8,2	4,7	14,9		2,8	7,2	2,8	11,5	8,0	32,3	32,9	15,0	47,9	0,3		0,3	1,3	1,3	2,4		2,4			99,1
ПГ3	0,1	2,0	12,7	9,4	24,2	0,3	4,2	6,8	8,4	11,5	4,8	39,9	32,9	30,0	62,9	0,3	7,8	8,1	9,5	9,5	2,4		2,4	21,5	21,5	168,5
ПГ4	0,1	1,7	12,4	11,7	25,9	0,3	2,6	5,8	8,4	11,5	1,6	30,2	28,2	37,5	65,7		7,8	7,8	8,2	8,2				21,5	21,5	159,3
ПГ5		2,0	7,6	9,4	19,0		2,8	5,2	2,8	11,5	1,6	25,5	32,9	30,0	62,9	0,69	7,8	8,49	11,3	11,3	2,4	3,6	6,0	21,5	21,5	154,7
ПГ6		1,1	4,9	2,3	8,3		1,6	3,4	2,8	14,6	1,6	24,0	18,8	7,5	26,3	0,3		0,3	1,3	1,3	2,4		2,4			62,6

Инв. № подл. | Подпись и дата | Взам. инв. №

Привязан

Инв. №

Нач. отд.	Шейко		
Н. контр.	Сокольская		
Гл. спец.	Власенко		
Рук. гр.	Мазалова		
Вед. инж.	Возианов		
Ст. инж.	Бологинская		
Инженер	Земляков		06.85

ТП 902-1-101-85 -КЖИ-ВМС4

Ведомость расхода стали ПГ(ПГ1-ПГ6)

Стадия	Масса	Масштаб
Р	-	-

Лист | Листов 1

Госстрой СССР Союзводоканалниипроект Харьковский Водоканалпроект

20731-02 36

Коп. Кулешова

Формат А3

Альбом V

Типовой проект 902-1-101-85

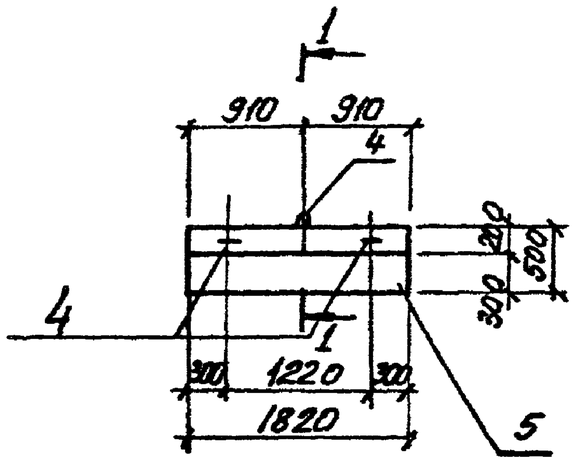

Ведомость деталей

Поз.	Эскиз
3	180
4	40, 300, 60

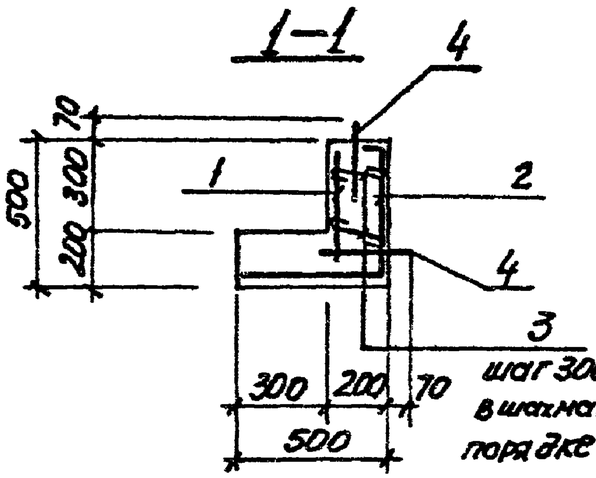

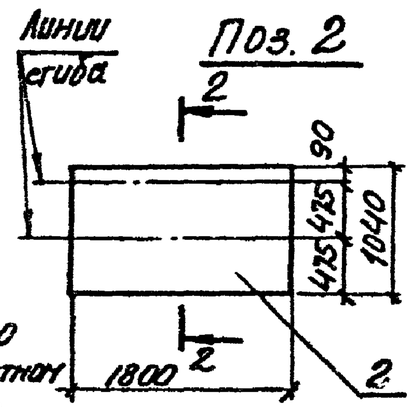

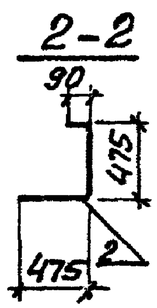

Формат	Зона	Поз	Обозначение	Наименование	Кол.	Примечание
				Документация		
А4			902-1-101-85 КЖИ-ТО	Техническое описание		
				Сборочные единицы		
				Сетка арматурная		
		1	ГОСТ 8478-81	$C\ \frac{8A\text{-}I\text{-}200}{10A\text{-}I\text{-}200}\ 460\times1800\ \frac{180}{20}$	1	
		2	ГОСТ 8478-81	$C\ \frac{8A\text{-}I\text{-}200}{10A\text{-}I\text{-}200}\ 1040\times1800\ \frac{180}{20}$	1	
				Детали		
БЧ		3*		ф6А-I ГОСТ 5781-82, ℓ=280	12	0.06кг
БЧ		4*		ф10А-I ГОСТ 5781-82, ℓ=870	3	0.54кг
				Материалы		
		5		Бетон марки М300 В4, МРЗ-50	0.29	м3

*) Поз. 3, 4 см. ведомость деталей на данном листе

Защитный слой бетона для рабочей арматуры принят 25 мм.

Ведомость расхода стали на один элемент, кг

Марка элемента	Изделия арматурные				Всего	Общий расход
	Арматура класса А-I ГОСТ 5781-82					
	ф6	ф8	ф10	Итого		
ОП1	0.8	6.5	10.9	17.2	17.2	17.2

Привязан

Инв. №

Нач.отд.	Шейко		
Н.контр.	Сокольская		
Гл.спец.	Власенко		
Рук.гр.	Мазалова		
Вед.инж.	Вазанов		
Ст.инж.	Подзолков		
Инж.	Мягкая		05.85

ТП 902-1-101-85 -КЖИ-ОП1

Опорный блок ОП1

Стадия	Масса	Масштаб
Р	725	1:50
Лист	Листов 1	

Госстрой СССР Союзводоканалгипроект Ясарковский Водоканалпроект

Инв. № подл. | Подпись и дата | Взам. инв. №

20731-02 37

Копир Лихарева

Формат А3

Типовой проект 902-1-101-85 Альбом VI

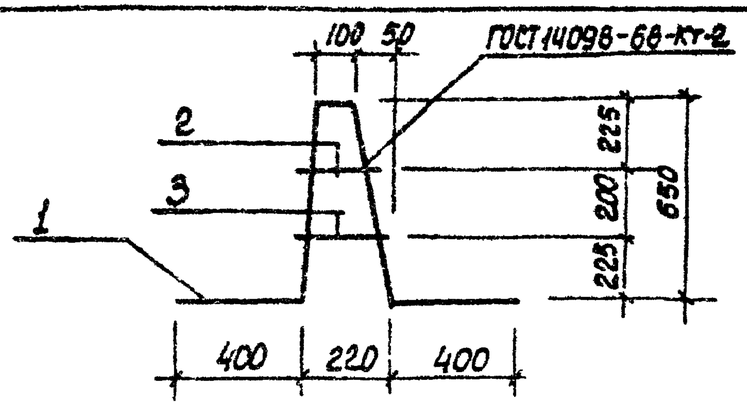

Формат	Зона	Поз.	Обозначение	Наименование	Кол.	Примечание
				Документация		
А4			902-1-101-85 - КЖИ-ТО	Техническое описание		
						масса, кг
				Детали		
Б4		1	-ПДм1-011	ф16А-II ГОСТ 5781-82, ℓ=2210	1	3,49
Б4		2	-012	ф6А-I ГОСТ 5781-82, ℓ=230	1	0,05
Б4		3	-013	ℓ=270	1	0,06

Привязан

Инв. №

Инв. № подл. | Подпись и дата | Взам. инв. №

Нач. отд.	Шейко		
Н. контр.	Сокольская		
Гл. спец.	Власенко		
Рук. гр.	Мазалова		
Вед. инж.	Возианов		
Ст. инж.	Болотинская		
Инженер	Земляков		05.85

ТП 902-1-101-85 -ПДм1-010

Каркас плоский КР1

Стадия	Масса	Масштаб
Р	3,59	-
Лист	Листов 1	

Госстрой СССР Союзводоканалниипроект Харьковский Водоканалпроект

Формат А4

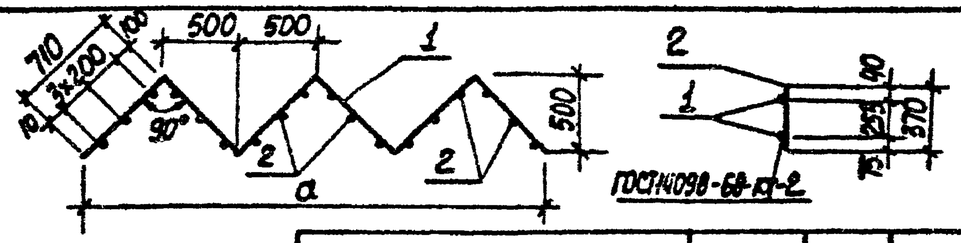

Обозначение	Марка	a, мм	Масса, кг
902-1-101-85-КЖИ-ПДм1-020	КР2	2000	5,9
-01	КР3	3000	8,84

Формат	Зона	Поз.	Обозначение	Наименование	Кол.	Примечание
				Документация		
А4			902-1-101-85 - КЖИ-ТО	Техническое описание		
				902-1-101.85-КЖИ-ПДм1-020		масса, кг
				Детали		
Б4		1	ПДм1-021	ф10А-I ГОСТ 5781-82, ℓ=2840	2	1,75
Б4		2	-022	ф8А-III ГОСТ 5781-82, ℓ=370	16	0,15
				902-1-101.85-КЖИ-ПДм1-020-01		
				Детали		
Б4		1	-021-01	ф10А-I ГОСТ 5781-82, ℓ=4260	2	2,62
Б4		2	-022-01	ф8А-III ГОСТ 5781-82, ℓ=370	24	0,15

Привязан

Инв. №

Инв. № подл. | Подпись и дата | Взам. инв. №

Нач. отд.	Шейко		
Н. контр.	Сокольская		
Гл. спец.	Власенко		
Рук. гр.	Мазалова		
Вед. инж.	Возианов		
Ст. инж.	Болотинская		
Инженер	Земляков		05.85

ТП 902-1-101.85 -КЖИ-ПДм1-020

Каркас плоский КР (КР2, КР3)

Стадия	Масса	Масштаб
Р	см. табл.	-
Лист	Листов 1	

Госстрой СССР Союзводоканалниипроект Харьковский Водоканалпроект

Копир. Купешова

Формат А4

Типовой проект 902-1-101.85 Альбом VI

Формат	Зона	Поз.	Обозначение	Наименование	Кол.	Примечание
				Документация		
А4			902-1-101-85 -КЖЦ-ТО	Техническое описание		
А3			-КЖЦ-ПДм1-030СБ	Сборочный чертеж		
				Детали		
Б4		1	-031	Полоса 6-2-16×630 ГОСТ 19903-74* / 09Г2С-6 ГОСТ 19282-73		
				ℓ=630	1	39,2кг
Б4		2	-032	Полоса 6-2-10×630 ГОСТ 19903-74* / 09Г2С-6 ГОСТ 19282-73		
				ℓ=630	1	13,1кг
Б4		3	-01	Полоса 6-2-10×320 ГОСТ 82-70* / Вст3сп5-1 ТУ 14-1-3023-80		
				ℓ=320	2	6,55кг
Б4		4	-033	Полоса 6-2-6×850 ГОСТ 19903-74* / 09Г2С-6 ГОСТ 19282-73		
				ℓ=850	1	19,3кг

Инв. № подл. | Подпись и дата | Взам. инв. №

Привязан

Инв. №

Нач. отд.	Шейко		
Н. контр.	Сокольская		
Гл. спец.	Власенко		
Рук. гр.	Мазалова		
Вед. инж.	Вазиянов		
Ст. инж.	Болотинская		
Инженер	Новгородцев		05.85

ТП 902-1-101-85-КЖЦ-ПДм1-030

Изделие закладное МН 5

Стадия	Лист	Листов
Р	1	2

Госстрой СССР Союзводоканалгипроект Харьковский Водоканалпроект

Коп. Кулешова

Формат А4

Формат	Зона	Поз.	Обозначение	Наименование	Кол.	Примечание
Б4		5	-031-01	Полоса 6-2-16×850 ГОСТ 19903-74* / 09Г2С-6 ГОСТ 19282-73		
				ℓ=850	1	49,7кг
Б4		6	-032-02	Полоса 6-2-10×630 ГОСТ 19903-74* / 09Г2С-6 ГОСТ 19282-73		
				ℓ=630	1	13,1кг
Б4		7	-034	Труба 820×4 ГОСТ 10704-76* / Б Ст3сп ГОСТ 10705-80		
				ℓ=500	1	70,2кг
Б4		8	-035	Болт М16×60,58 ГОСТ 7798-70*	20	0,13кг
Б4		9	-036	Труба 426×10 ГОСТ 10704-76* / Б Ст3сп ГОСТ 10705-80		
				ℓ=490	1	50,3кг

Инв. № подл. | Подпись и дата | Взам. инв. №

Привязан

Инв. №

ТП 902-1-101-85-КЖЦ-ПДм1-030

Лист 2

Формат А4

Типовой проект 902-1-101-85 Альбом VI

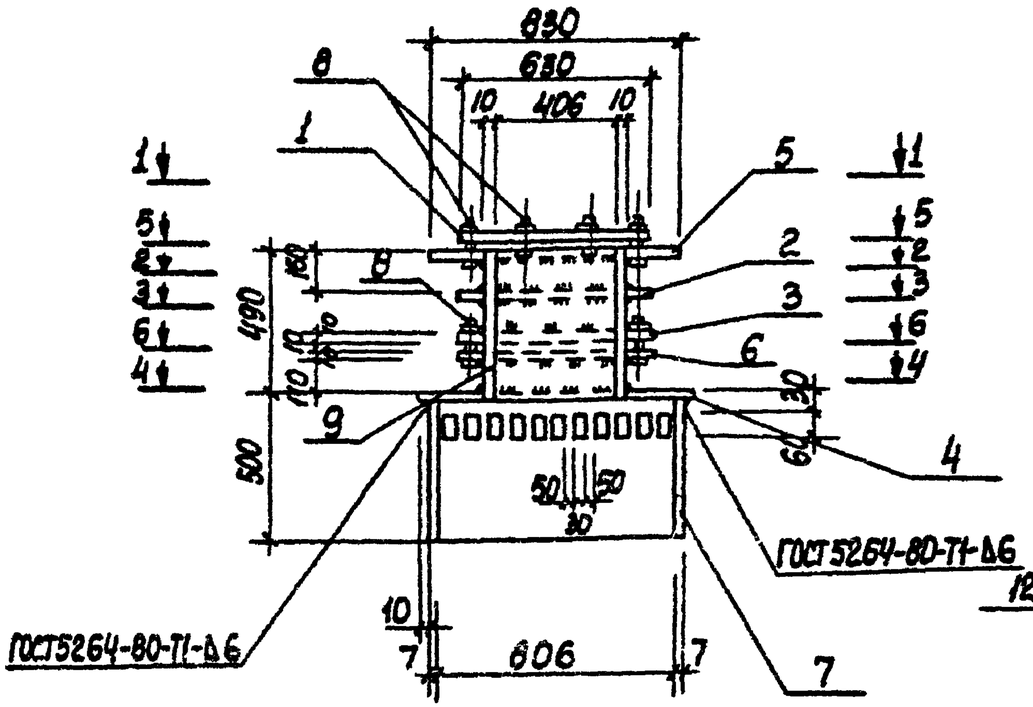

1-1

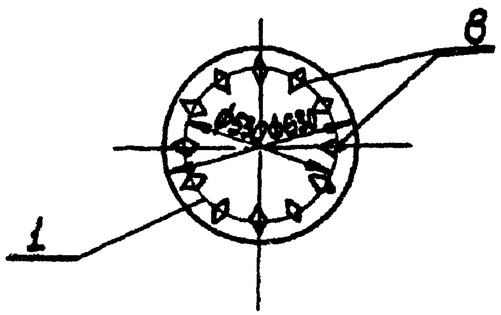

2-2

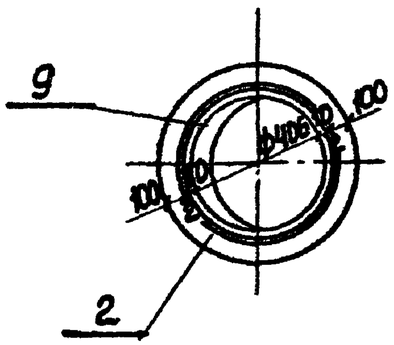

3-3

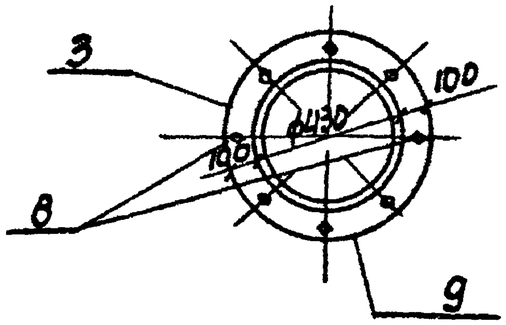

4-4

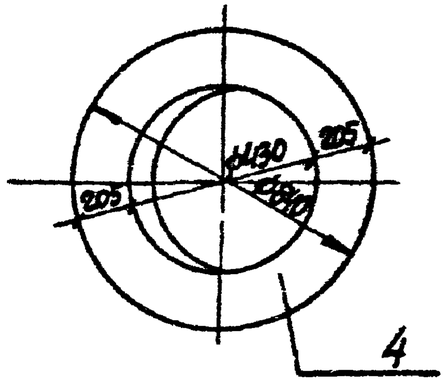

5-5

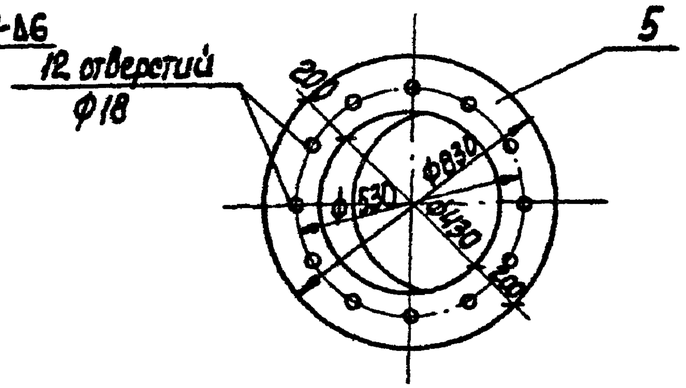

6-6

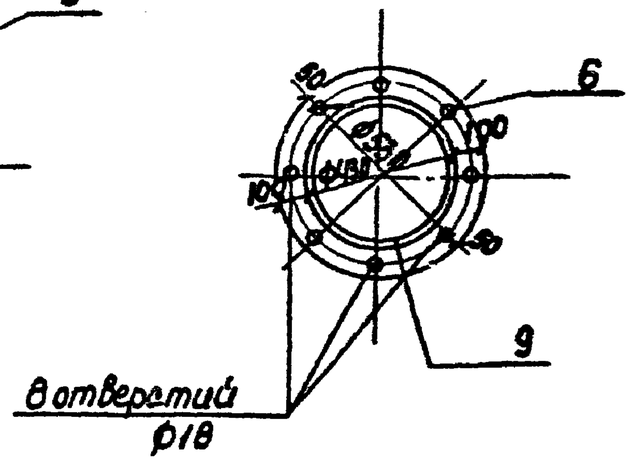

Привязан				
Инв.№				

Нач.отд.	Шейко			
Н.контр.	Сокольская			
Гл.спец.	Власенко			
Рук.гр.	Мазалова			
Вед.инж.	Возианов			
Ст.инж.	Болотинская			
Инженер	Новгородцева		05.85	

ТП 902-1-101-85 - КЖШ-ПДм1-030 СБ

Изделие закладное МН5. Сборочный чертеж

Стадия	Масса	Масштаб
Р	270,6	-
Лист	Листов 1	

Госстрой СССР Союзводоканалпроект Харьковский Водоканалпроект

20731-02 40

Коп. Кулешова

Формат А3

Инв. № подл.	Подпись и дата	Взам. инв. №

Формат	Зона	Поз.	Обозначение	Наименование	Кол. на испол. 902-1-101-85 КЖИ-РКм2-010										Примечание
					–	01	02	03	04	05	06	07			Масса, кг
				Документация											
А4			902-1-101-85 - КЖИ-ТО	Техническое описание											
А4			-РКм2-010СБ	Сборочный чертеж											
				Детали											
				ф12А-III ГОСТ 5781-82											
Б4		1	-011	ℓ= 3050	2										2,7
			-01	ℓ= 3240		2									2,9
			-02	ℓ= 3400			2								3,0
			-03	ℓ= 4280				2							3,8
					КР4	КР5	КР6	КР7	КР8	КР9	КР10	КР11			

Нач. отд.	Шейко		
Н. контр.	Сокольская		
Гл. спец.	Власенко		
Рук. гр.	Мазалова		
Вед. инж.	Возианов		
Ст. инж.	Болотинская		
Инженер	Новгородцева		05.85

Привязан

Инв. №

ТП 902-1-101-85 - КЖИ-РКм2-010

Каркас плоский КР (КР4 - КР11)

Стадия	Лист	Листов
Р	1	2

Госстрой СССР Союзводоканалниигражданстрой Харьковский Водоканалпроект

Формат А4

Инв. № подл.	Подпись и дата	Взам. инв. №

Формат	Зона	Поз.	Обозначение	Наименование	Кол. на испол. 902-1-101-85 КЖИ-РКм2-010										Примечание
					–	01	02	03	04	05	06	07			
			-04	ℓ= 4350					2						3,9
			-05	ℓ= 4450						2					3,95
			-06	ℓ= 3400							2				3,02
			-012	ф16А-III ГОСТ 5781-82, ℓ=3900								2			6,15
Б4		2	-013	ф6А-I ГОСТ 5781-82, ℓ= 480	19	20	21	26	26	28	20	23			0,1
					КР4	КР5	КР6	КР7	КР8	КР9	КР10	КР11			

Привязан

Инв. №

ТП 902-1-101-85 - КЖИ-РКм2-010

Лист 2

Формат А4

20731-02 ч1

Типовой проект 902-1-101.85 Альбом II

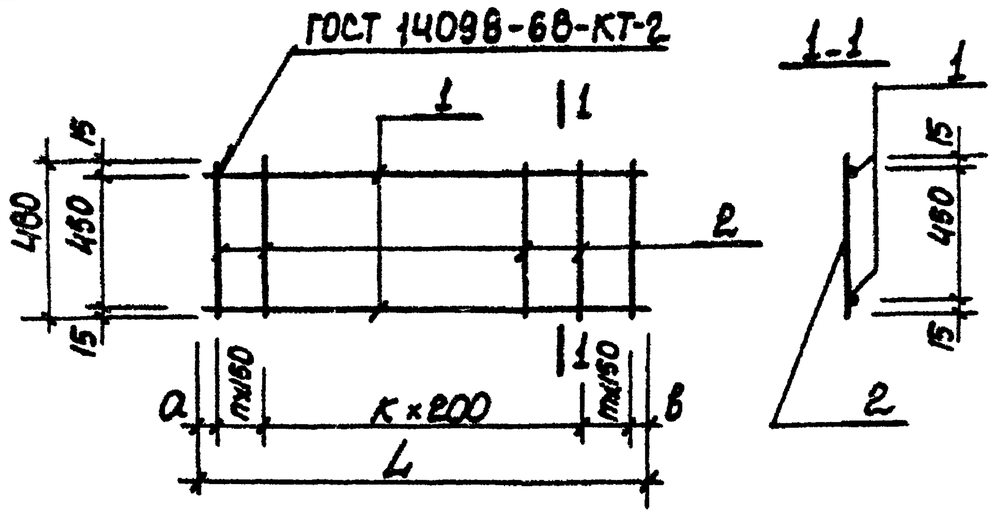

Обозначение	Марка	Размеры в мм L	a	в	n	m	k	Масса, кг
902-1-101.85-КЖИ-РКm2-010	КР4	3050	25	25	6	6	6	7,3
-01	КР5	3240	20	20	6	6	7	7,8
-02	КР6	3400	25	25	6	7	7	8,1
-03	КР7	4280	40	40	8	8	9	10,2
-04	КР8	4350	25	25	7	7	11	10,2
-05	КР9	4450	25	25	8	8	11	10,7
-06	КР10	3400	275	25	7	7	5	8,0
-07	КР11	3900	225	25	8	7	7	14,0

Привязан

Инв. №

Нач. отд. Шейко
Н. контр. Сокольская
Гл. спец. Власенко
Рук. гр. Мазалова
Вед. инж. Возианов
Ст. инж. Болотинская
Инженер Новгородцев 05.85

ТП 902-1-101.85 -КЖИ-РКm2-010 СБ

Каркас плоский КР (КР4 - КР11). Сборочный чертеж

Стадия	Масса	Масштаб
Р	см. табл.	-
Лист	Листов	
1	1	

Госстрой СССР Союзводоканалпроект Харьковский Водоканалпроект

Формат А4

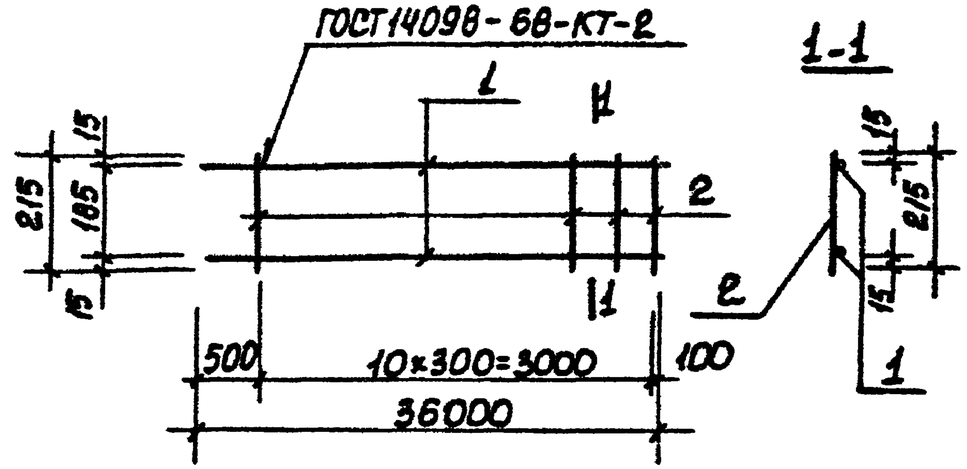

Формат	Зона	Поз.	Обозначение	Наименование	Кол.	Примечание
				Документация		
А4			902-1-101-85-КЖИ-ТО	Техническое описание		
				Детали		
Б4		1	-РКm2-021	ф16А-III ГОСТ 5781-82, l=3600	2	5,7 кг
Б4		2	-022	ф6А-I ГОСТ 5781-82, l=215	11	0,05 кг

Привязан

Инв. №

Нач. отд. Шейко
Н. контр. Сокольская
Гл. спец. Власенко
Рук. гр. Мазалова
Вед. инж. Возианов
Ст. инж. Болотинская
Инженер Новгородцев 05.85

ТП 902-1-101-85 -КЖИ-РКm2-020

Каркас плоский КР 12

Стадия	Масса	Масштаб
Р	11,9	-
Лист	Листов	
1	1	

Госстрой СССР Союзводоканалпроект Харьковский Водоканалпроект

20731-02 ВЗ

Кол. Кулешова

Формат А4

Типовой проект 902-1-101-85 Альбом VI

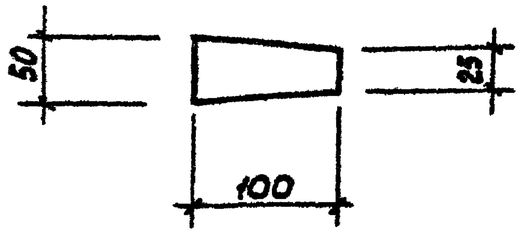

Инв. № подл.	Подпись и дата	Взам. инв. №
Привязан		
Инв. №		

Н. отд.	Шейко		
Н. контр.	Сокольская		
Гл. спец.	Власенко		
Рук. гр.	Мазалова		
Вед. инж.	Возианов		
Инженер	Ткаченко		25.05

ТП 902-1-101-85 -КЖЦ-РКм2-030

Изделие соединительное МС1

Стадия	Масса	Масштаб
Р	0,31	—
Лист 1	Листов 1	

Полоса $\frac{Б\text{-}2\ 8\times100\ ГОСТ\ 103\text{-}76}{ВСт3кп2\ ГОСТ\ 535\text{-}79^*}$ $l=50$

Госстрой СССР Союзводоканалпроект Харьковский Водоканалпроект

Формат А4

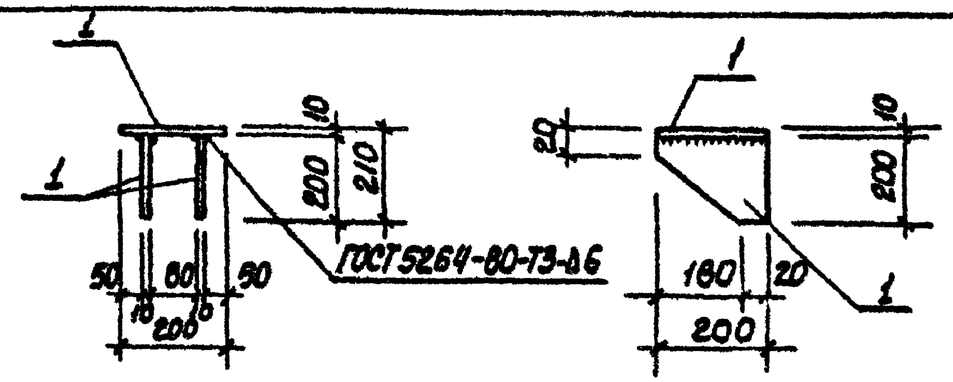

Формат	Зона	Поз.	Обозначение	Наименование	Кол.	Примечание
				Документация		
А4			902-1-101-85 -КЖЦ-ТО	Техническое описание		
				Детали		
Б4		1	-РКм2-040	Полоса $\frac{Б\text{-}2\ 10\times200\ ГОСТ\ 103\text{-}76}{ВСт3кп2\ ГОСТ\ 535\text{-}79^*}$		
				$l=200$	3	3,14кг

Инв. № подл.	Подпись и дата	Взам. инв. №
Привязан		
Инв. №		

Н. отд.	Шейко		
Н. контр.	Сокольская		
Гл. спец.	Власенко		
Рук. гр.	Мазалова		
Вед. инж.	Возианов		
Инженер	Ткаченко		25.05

ТП 902-1-101-85 -КЖЦ-РКм2-040

Изделие соединительное МС2

Стадия	Масса	Масштаб
Р	9,42	—
Лист	Листов 1	

Госстрой СССР Союзводоканалпроект Харьковский Водоканалпроект

20731-02 93

Коп. Кулешова

Формат А4

Типовой проект 902-1-101-85 Альбом VI

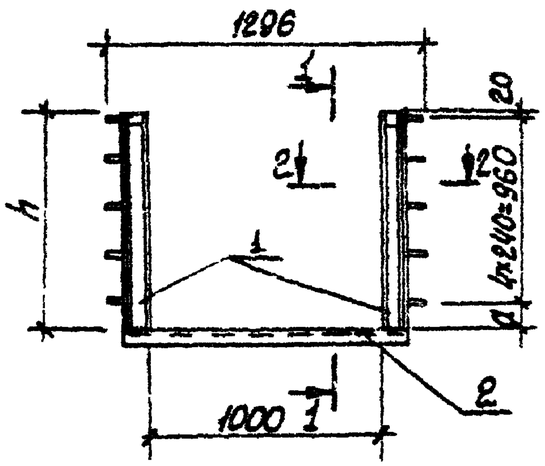

1-1

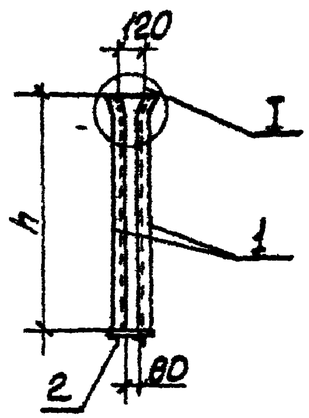

2-2

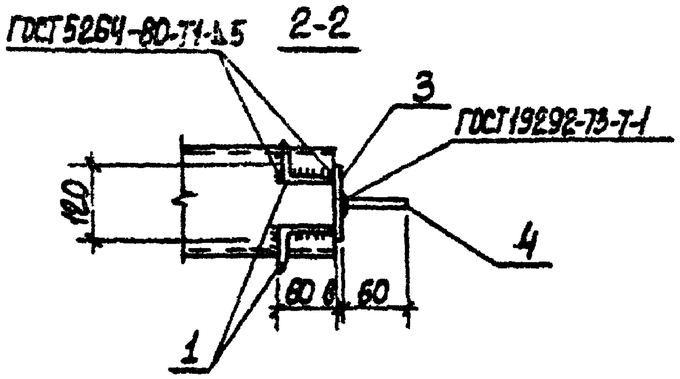

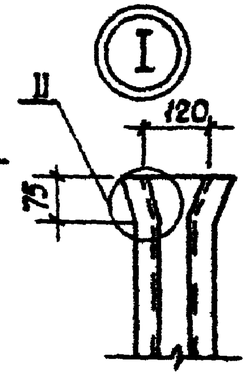

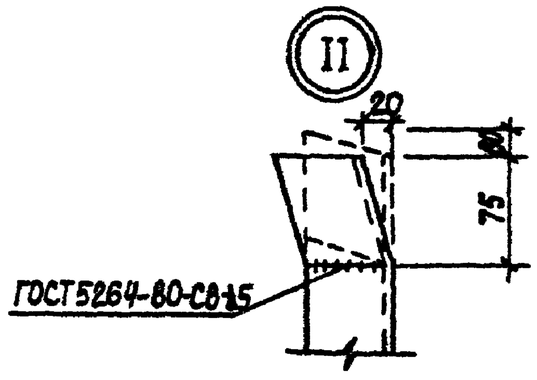

Формат	Зона	Поз.	Обозначение	Наименование	Кол.	Примечание Масса, кг
				Документация		
А4			902-1-101-85-КЖИ-ТО	Техническое описание		
				Детали		
Б4		2	-РКм2-052	Швеллер $\frac{14\ ГОСТ\ 8240-72^*}{Вст3кп2\ ГОСТ\ 535-79^*}$ ℓ=1150	1	9,9
Б4		3	-053	Полоса $\frac{8\times120\ ГОСТ\ 103-76}{Вст3кп2\ ГОСТ\ 535-79^*}$ ℓ=1040	2	7,8
Б4		4	-054	ФВА-II ГОСТ 5781-82, ℓ=2000		0,79
				Переменные данные для исполнений		
				902-1-101-85-КЖИ-РКм2-050		
Б4		1	-051	Уголок $\frac{Б\ 75\times75\times6\ ГОСТ\ 8509-72^*}{Вст3кп2\ ГОСТ\ 535-79^*}$ ℓ=1000	4	6,89
				902-1-101-85-КЖИ-РКм2-050-01		
Б4		1	-051-01	Уголок $\frac{Б\ 75\times75\times6\ ГОСТ\ 8509-72^*}{Вст3пс6\ ГОСТ\ 535-79^*}$ ℓ=1170	4	7,71

Обозначение	Марка	h, мм	a, мм	Масса, кг
902-1-101-85-РКм2-050	МН1	1000	20	64,7
-01	МН2	1120	140	65,2

ГОСТ 5264-80-С8-15

Привязан

Инв. №

Н. отд.	Шейко		
Н. контр.	Сокольская		
Гл. спец.	Власенко		
Рук. гр.	Мазалова		
Арх. инж.	Возианов		
Ст. инж.	Болотинская		
Инженер	Земляков		05.85

ТП 902-1-101-85 -КЖИ-РКм2-050

Изделие закладное МН (МН1, МН2)

Стадия	Масса	Масштаб
Р	см. табл.	-

Лист | Листов 1

Госстрой СССР Союзгоркоммунпроект Горьковский Водоканалпроект

20731-02 44

Коп. Кулешова

Формат А3

Инв. № подл. | Подпись и дата | Взам. инв. №

Типовой проект 902-1-101-85 Альбом VI

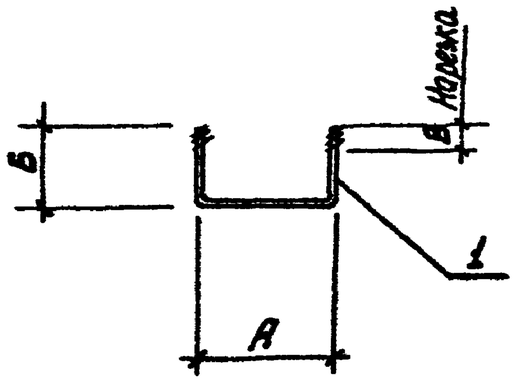

Формат	Зона	Поз.	Обозначение	Наименование	Кол.	Примечание
				Документация		
А4			902-1-101-85 -КЖСЦ-ТО	Техническое описание		
				902-1-101.85-КЖСЦ-РКм2-060		
				Детали		
Б4		1	-РКм2-061	ф12А-III ГОСТ 5781-82, ℓ=520	1	0,46кг
				902-1-101.85-КЖСЦ-РКм2-060-01		
				Детали		
Б4		1	-062	ф20А-III ГОСТ 5781-82, ℓ=1140	1	2,86кг

Обозначение	Марка	А, мм	Б, мм	В, мм	Масса кг
902-1-101-85 КЖСЦ-РКм2-060	МН3	180	170	50	0,46
-01	МН4	480	330	200	2,82

Привязан

Инв. №

ТП 902-1-101-85 -КЖСЦ-РКм2-060

Изделие закладное МН (МН3, МН4)

Стадия	Масса	Масштаб
Р	см. табл.	-

Лист | Листов 1

Госстрой СССР Союзводоканалниипроект Харьковский Водоканалпроект

Нач. отд.	Шейко		
Н. контр.	Сокольская		
Гл. спец.	Власенко		
Рук. гр.	Мазалова		
Вед. инж.	Возианов		
Ст. инж.	Болотинская		
Инженер	Ткаченко		05.85

Инв. № подл. | Подпись и дата | Взам. инв. №

Формат А4

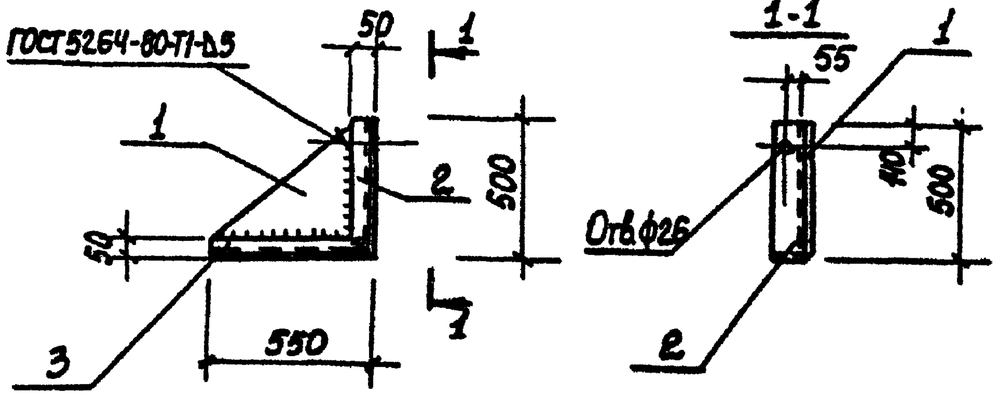

Формат	Зона	Поз.	Обозначение	Наименование	Кол.	Примечание
				Документация		
А4			902-1-101-85-КЖСЦ-ТО	Техническое описание		
				Детали		
Б4		1	-ФШм1-011	Полоса Б-8-10×500 ГОСТ 82-70* / ВСт3пс6-1 ТУ 14-1-3023-80 ℓ=450	1	14,1кг
			-012	Уголок Б-100×100×8 ГОСТ 8509-72* / ВСт3пс6-1 ТУ 14-1-3023-80		
Б4		2		ℓ=500	1	6,1кг
Б4		3	-012-01	ℓ=550	1	6,7кг

Привязан

Инв. №

ТП 902-1-101-85 -КЖСЦ-ФШм1-010

Изделие соединительное МС3

Стадия	Масса	Масштаб
Р	26,9	-

Лист | Листов

Госстрой СССР Союзводоканалниипроект Харьковский Водоканалпроект

Нач. отд.	Шейко		
Н. контр.	Сокольская		
Гл. спец.	Власенко		
Рук. гр.	Мазалова		
Вед. инж.	Возианов		
Ст. инж.	Болотинская		
Инженер	Новгородцева		05.85

Инв. № подл. | Подпись и дата | Взам. инв. №

20731-02 45

Юл Кисилева

Формат А4

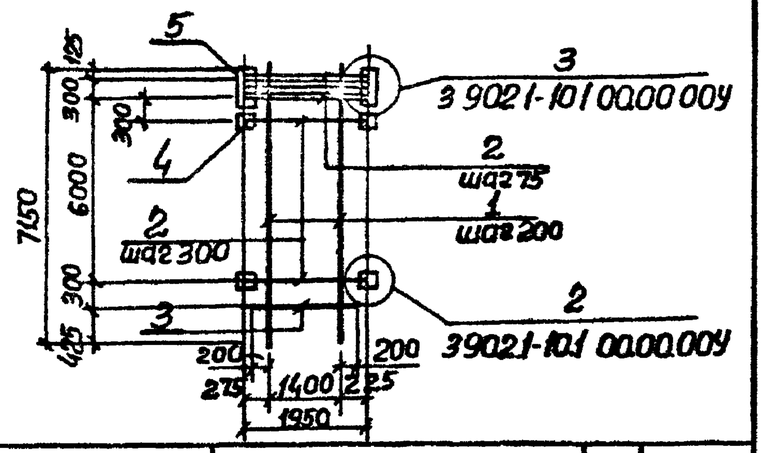

Формат	Зона	Поз	Обозначение	Наименование	Кол	Примечание
				Документация		
А4			902-1-101-85 -КЖИ-ТО	Техническое описание		
				Детали		Масса, кг
Б4		1	-2ПС72-4к-011	ф14А-III ГОСТ 5781-82, ℓ=7150	8	8,65
Б4		2	-012	ф16А-III ГОСТ 5781-82, ℓ=1950	25	3,08
Б4		3	-01	ф16А-III ГОСТ 5781-82, ℓ=1800	1	2,84
Б4		4	-013	Полоса А-I 10×80 ГОСТ 103-76 / Вст3кп2 ГОСТ 535-79* ℓ=100	40	0,63
Б4		5	-014	Полоса А-I 10×100 ГОСТ 103-76 / Вст3кп2 ГОСТ 535-79* ℓ=400	2	3,14

Привязан

Инв № подл. | Подпись и дата | Взам. инв №

Инв №:

Нач отд	Шейко	
Н контр	Сокольская	
Гл спец	Власенко	
Рук гр	Мазалова	
Вед инж	Возианов	
Инженер	Земляков	

ТП 902-1-101-85 -КЖИ-2ПС72-4к-010

Сетка арматурная С1

Стадия	Масса	Масштаб
Р	180,0	—
Лист	Листов 1	

Госстрой СССР Союзводоканалпроект Харьковский Водоканалпроект

Формат А4

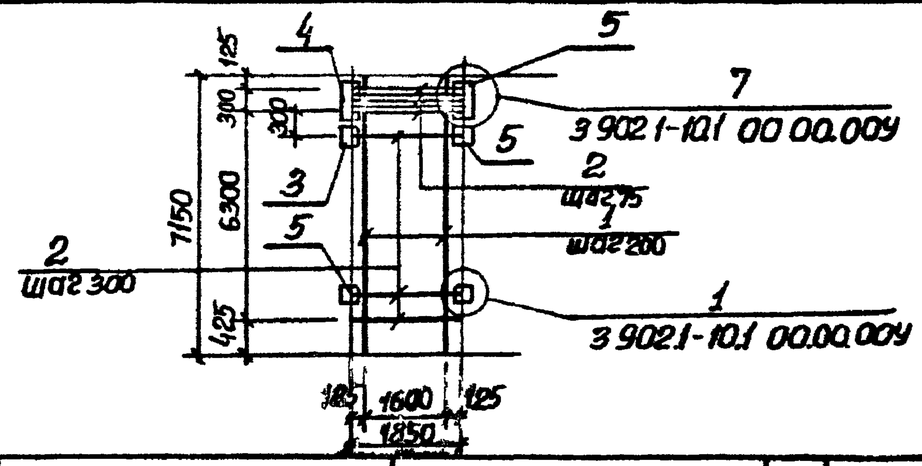

Формат	Зона	Поз	Обозначение	Наименование	Кол	Примечание
				Документация		
А4			902-1-101-85 -КЖИ-ТО	Техническое описание		
				Детали		Масса, кг
Б4		1	-2ПС72-4ш-011	ф14А-III ГОСТ 5781-82, ℓ=7150	9	8,65
Б4		2	-012	ф16А-III ГОСТ 5781-82, ℓ=1850	26	2,92
Б4		3	-013	Полоса А-I 10×100 ГОСТ 103-76 / Вст3кп2 ГОСТ 535-79* ℓ=140	20	1,1
Б4		4	-014	Полоса А-I 10×140 ГОСТ 103-76 / Вст3кп2 ГОСТ 535-79* ℓ=400	2	4,4
Б4		5	-015	ф10А-III ГОСТ 5781-82, ℓ=230	88	0,14

Привязан

Инв № подл. | Подпись и дата | Взам. инв №

Инв №:

Нач отд.	Шейко	
Н контр	Сокольская	
Гл спец	Власенко	
Рук гр	Мазалова	
Вед инж	Возианов	
Инженер	Земляков	

ТП 902-1-101-85 -КЖИ-2ПС72-4ш-010

Сетка арматурная С2

Стадия	Масса	Масштаб
Р	196,8	—
Лист	Листов 1	

Госстрой СССР Союзводоканалпроект Харьковский Водоканалпроект

Формат А4

Типовой проект 902-1-101-85 Альбом VI

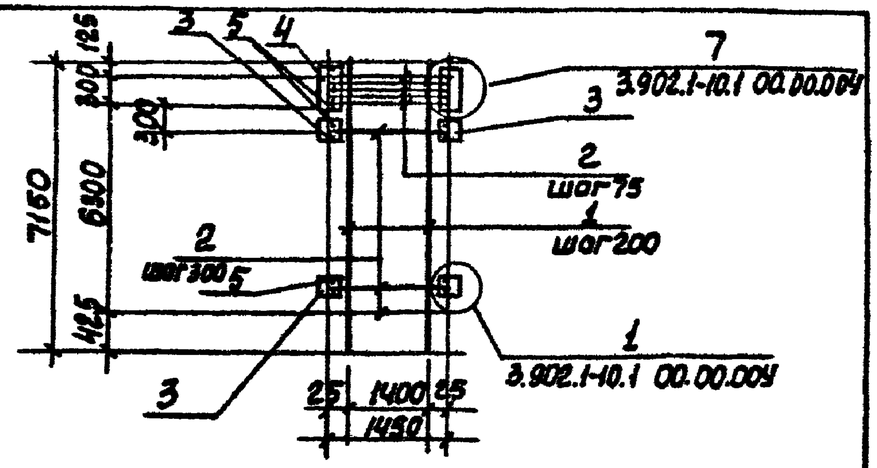

Формат	Зона	Поз.	Обозначение	Наименование	Кол	Примечание
				Документация		
А4			902-1-101-85 -КЖШ-ТО	Техническое описание		масса, кг
				Детали		
Б4		1	-2ПС72-4к-021	ф14А-III ГОСТ5781-82, ℓ=7150	8	8,65
Б4		2	-022	ф16А-III ГОСТ5781-82, ℓ=1450	27	2,3
Б4		3	-023	Полоса А-I 10×100 ГОСТ103-76 / Вст3кп2 ГОСТ535-79* ℓ=110	42	0,87
Б4		4	-01	Полоса А-I 10×110 ГОСТ103-76 / Вст3кп2 ГОСТ535-79* ℓ=400	2	3,46
Б4		5	-024	ф10А-III ГОСТ5781-82, ℓ=230	88	0,14

Привязан

Инв. №

Взам. инв. № | Подпись и дата | Инв. № подл.

Нач. отд.	Шейко	
Н. контр.	Сокольская	
Гл. спец.	Власенко	
Рук. гр.	Мазалова	
Вед. инж.	Возианов	
Инженер	Земляков	03.85

ТП 902-1-101-85 -КЖШ-2ПС72-4к-020

Сетка арматурная С3

Стадия	Масса	Масштаб
Р	187,0	-
Лист	Листов 1	

Госстрой СССР Союзводоканалниипроект Харьковский Водоканалпроект

Формат А4

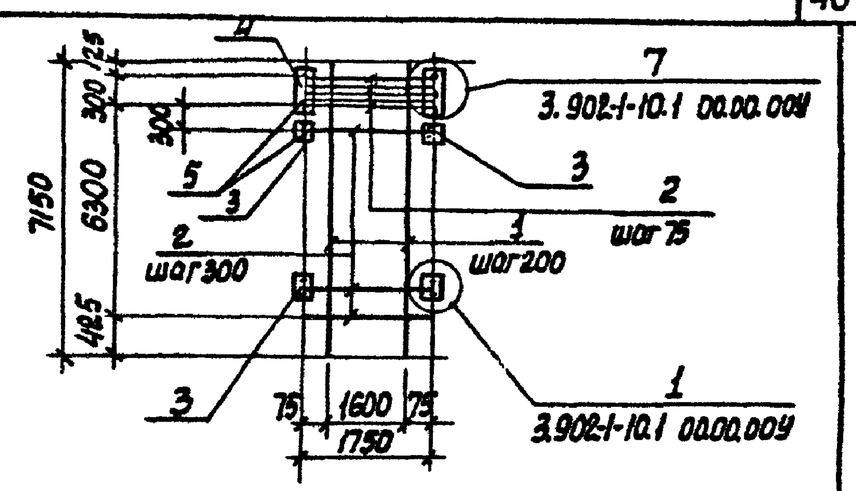

Формат	Зона	Поз.	Обозначение	Наименование	Кол.	Примечание
				Документация		
А4			902-1-101-85-КЖШ-ТО	Техническое описание		
				Детали		масса, кг
Б4		1	-2ПС72-4к-031	ф14А-III ГОСТ5781-82, ℓ=7150	9	8,65
Б4		2	-032	ф16А-III ГОСТ5781-82, ℓ=1750	27	2,76
Б4		3	-033	Полоса А-I 10×100 ГОСТ103-76 / Вст3кп2 ГОСТ535-79* ℓ=130	42	1,02
Б4		4	-01	Полоса А-I 10×130 ГОСТ103-76 / Вст3кп2 ГОСТ535-79* ℓ=400	2	4,1
Б4		5	-034	ф10А-III ГОСТ5781-82, ℓ=230	88	0,14

Привязан

Инв. №

Взам. инв. № | Подпись и дата | Инв. № подл.

Нач. отд.	Шейко	
Н. контр.	Сокольская	
Гл. спец.	Власенко	
Рук. гр.	Мазалова	
Вед. инж.	Возианов	
Инженер	Земляков	03.85

ТП 902-1-101-85 -КЖШ-2ПС72-4к-030

Сетка арматурная С4

Стадия	Масса	Масштаб
Р	216,6	-
Лист	Листов 1	

Госстрой СССР Союзводоканалниипроект Харьковский Водоканалпроект

Копир. Кулешова

Формат А4

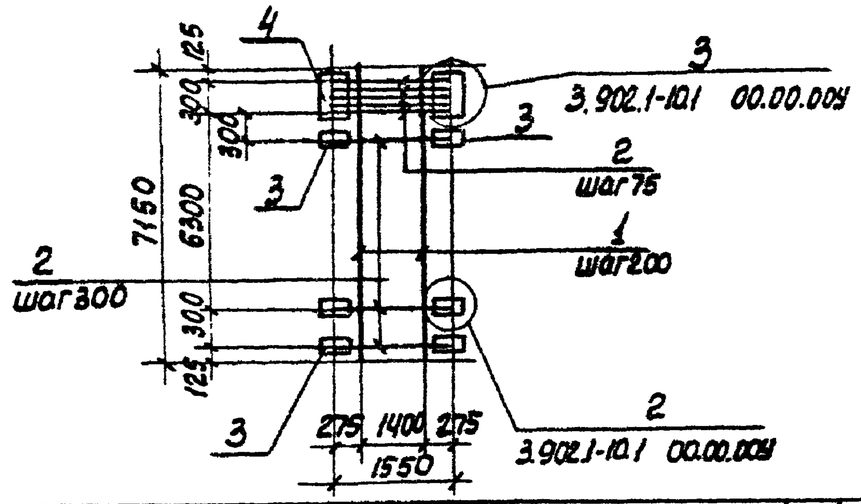

Формат	Зона	Поз.	Обозначение	Наименование	Кол.	Примечание
				Документация		
А4			902-1-101-85 -КЖИ-ТО	Техническое описание		
				Детали		масса, кг
Б4		1	-3пс72-2к-011	ф14А-III ГОСТ5781-82, ℓ=7150	8	8,65
Б4		2	-012	ф22А-III ГОСТ5781-82, ℓ=1950	26	5,85
Б4		3	-013	Полоса А-I 10×80 ГОСТ103-76 / Вст3кп2 ГОСТ535-79* ℓ=140	42	0,88
Б4		4	-01	Полоса А-I 10×140 ГОСТ103-76 / Вст3кп2 ГОСТ535-79* ℓ=400	2	4,4

Привязан

Инв. №

ТП 902-1-101-85 -КЖИ-3пс72-2к-010

Нач.отд.	Шейко		
Н.контр.	Сокольская		
Гл.спец.	Власенко		
Рук.гр.	Мазалова		
Вед.инж.	Возианов		
Инженер	Земляков		05.85

Сетка арматурная С5

Стадия	Масса	Масштаб
Р	267,1	-
Лист	Листов 1	

Госстрой СССР Союзводоканалниипроект Харьковский Водоканалпроект

Формат А4

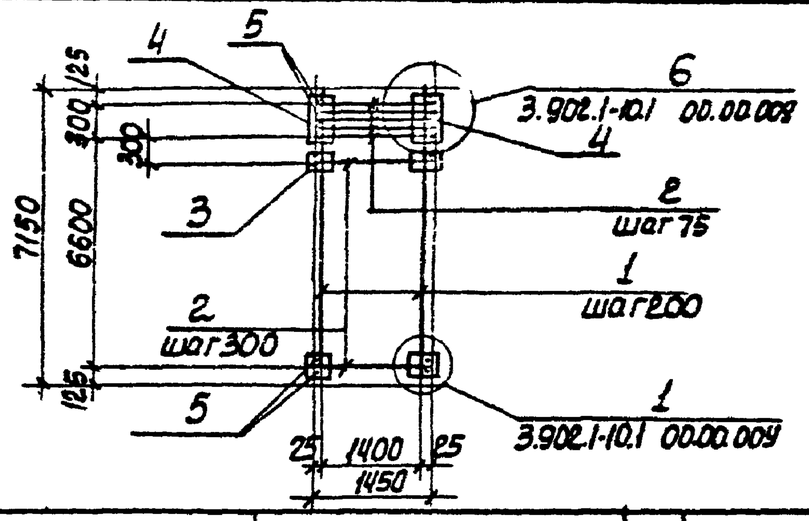

Формат	Зона	Поз.	Обозначение	Наименование	Кол.	Примечание
				Документация		
А4			902-1-101-85 -КЖИ-ТО	Техническое описание		
				Детали		масса кг
Б4		1	-3пс72-2к-020	ф20А-III ГОСТ5781-82, ℓ=7150	8	17,65
Б4		2	-021	ф22А-III ГОСТ5781-82, ℓ=1450	27	4,35
Б4		3	-022	Полоса А-I 10×100 ГОСТ103-76 / Вст3кп2 ГОСТ535-79* ℓ=130	44	1,02
Б4		4	-01	Полоса А-I 10×130 ГОСТ103-76 / Вст3кп2 ГОСТ535-79* ℓ=400	2	4,1
Б4		5	-023	ф10А-III ГОСТ5781-82, ℓ=230	98	0,14

Привязан

Инв. №

ТП 902-1-101-85 -КЖИ-3пс72-2к-020

Нач.отд.	Шейко		
Н.контр.	Сокольская		
Гл.спец.	Власенко		
Рук.гр.	Мазалова		
Вед.инж.	Возианов		
Инженер	Земляков		05.85

Сетка арматурная С6

Стадия	Масса	Масштаб
Р	324,5	-
Лист	Листов 1	

Госстрой СССР Союзводоканалниипроект Харьковский Водоканалпроект

Копир. Кулешова

Формат А4

Типовой проект 902-1-101.85 Альбом VI

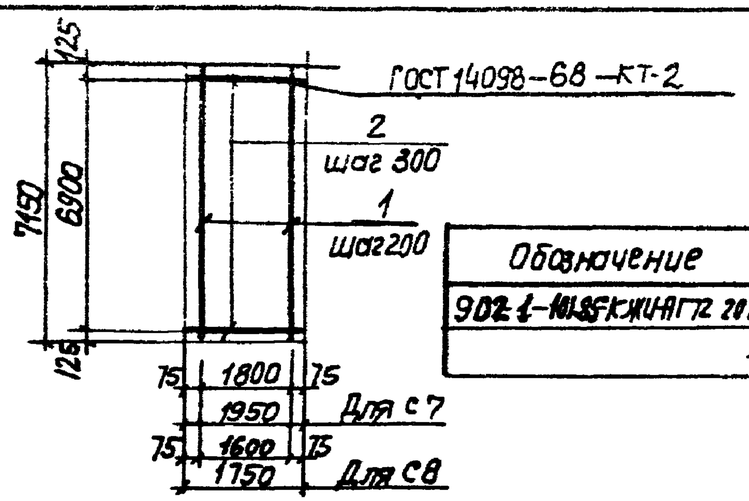

Обозначение	Марка	Масса, кг
902-1-101.85-КЖИ-ПГ72.20-Б1к-010	С7	105.0
-01	С8	94.5

Формат	Зона	Поз	Обозначение	Наименование	Кол.	Примечание
				Документация		
А4			902-1-101-85 -КЖИ-ТО	Техническое описание		масса, кг
				Детали		
				902-1-101.85-КЖИ-ПГ72.20-Б1к-010		
Б4		1	-ПГ72.20-Б1к-011	ФчАIII ГОСТ 5781-82, ℓ=7150	10	8.65
Б4		2	-012	ФвАI ГОСТ 5781-82, ℓ=1950	24	0.77
				902-1-101.85-КЖИ-ПГ72.20-Б1к-010-01		
Б4		1	-011-01	ФчАIII ГОСТ 5781-82, ℓ=7150	9	8.65
Б4		2	-012-01	ФвАI ГОСТ 5781-82, ℓ=1750	24	0.69

Привязан

Инв №

Взам. инв №

Подпись и дата

Инв. № подл.

Нач. отд.	Шейко	
Н. контр.	Сокольская	
Гл. спец.	Власенко	
Рук. гр.	Маслова	
Вед. инж.	Вдовиков	
Инженер	Земляков	

ТП 902-1-101-85 -КЖИ-ПГ-72.20-Б1к-010

Сетка арматурная С (С7, С8)

Стадия	Масса	Масштаб
Р	см. табл.	—
Лист	Листов 1	

Госстрой СССР
Союзводоканалниипроект
Ереванский Водоканалпроект

Копир. Никарева

Формат А4

Типовой проект 902-1-101-85 Альбом VI

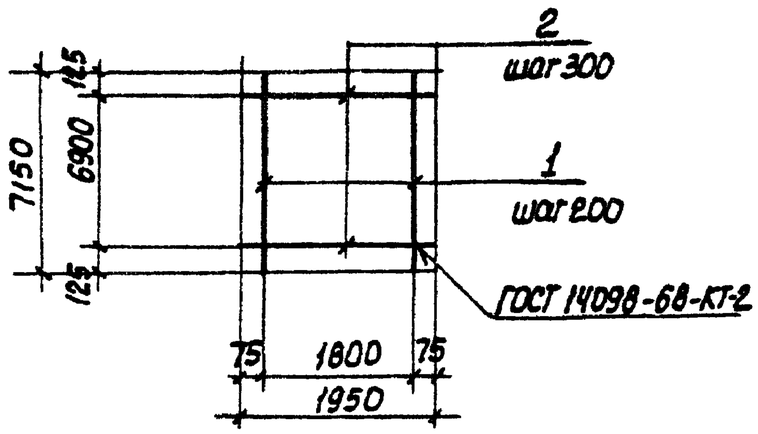

Формат	Зона	Поз.	Обозначение	Наименование	Кол.	Примечание
				Документация		
А4			902-1-101-85 - КЖИ-ТО	Техническое описание		
						Масса,
				Детали		кг
Б4		1	-ПГ72.20-У4к-01Н	ф14А-III ГОСТ 5781-82, ℓ=7150	10	8,65
Б4		2	-012	ф10А-III ГОСТ 5781-82, ℓ=1950	24	1,2

Привязан

Инв. №

Нач. отд.	Шейко		
Н. контр.	Сокольская		
Гл. спец.	Власенко		
Рук. гр.	Мазалова		
Вед. инж.	Возианов		
Ст. инж.	Подзолков		
Инженер	Земляков		05.85

Инв. № подл. | Подпись и дата | Взам. инв. №

ТП 902-1-101-85 - КЖИ-ПГ72.20-У4к-010

Сетка арматурная С9

Стадия	Масса	Масштаб
Р	115,3	-
Лист	Листов 1	

Госстрой СССР Союзводоканалниипроект Харьковский Водоканалпроект

Формат А4

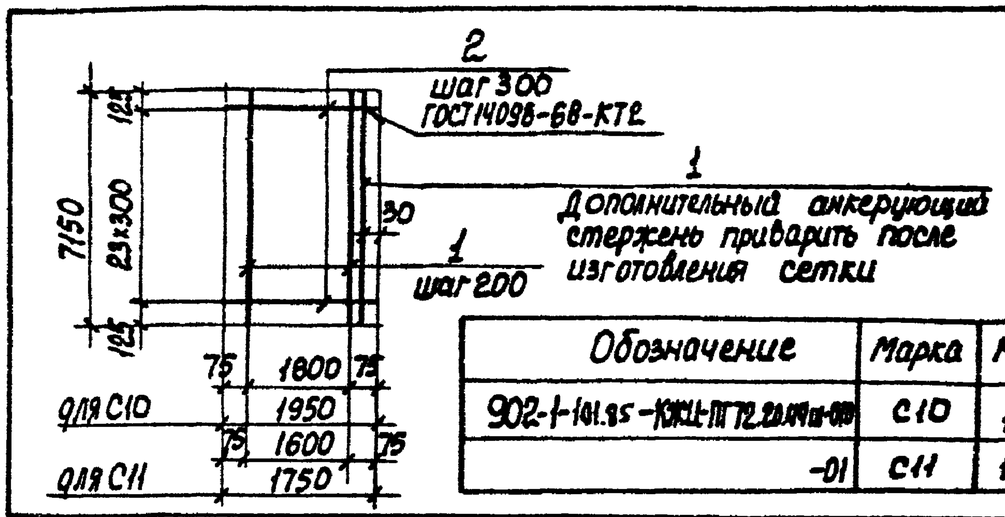

Обозначение	Марка	Масса, кг
902-1-101.85 - КЖИ-ПГ72.20-У4ш-010	С10	188,7
-01	С11	170,5

Формат	Зона	Поз.	Обозначение	Наименование	Кол.	Примечание
				Документация		
А4			902-1-101-85 - КЖИ-ТО	Техническое описание		
						масса,
				Детали		кг
				902-1-101.85-КЖИ-ПГ72.20-У4ш-010		
Б4		1	-ПГ72.20-У4ш-011	ф14А-III ГОСТ 5781-82, ℓ=7150	11	8,65
Б4		2	-012	ф18А-III ГОСТ 5781-82, ℓ=1950	24	3,9
				902-1-101.85-КЖИ-ПГ72.20-У4ш-010-01		
Б4		1	-011-01	ф14А-III ГОСТ 5781-82, ℓ=7150	10	8,65
Б4		2	-012-01	ф18А-III ГОСТ 5781-82, ℓ=1750	24	3,5

Привязан

Инв. №

Нач. отд.	Шейко		
Н. контр.	Сокольская		
Гл. спец.	Власенко		
Рук. гр.	Мазалова		
Вед. инж.	Возианов		
Ст. инж.	Подзолков		
Инженер	Земляков		05.85

Инв. № подл. | Подпись и дата | Взам. инв. №

ТП 902-1-101-85 - КЖИ-ПГ72.20-У4ш-010

Сетка арматурная С (С10, С11)

Стадия	Масса	Масштаб
Р	см. табл.	-
Лист	Листов 1	

Госстрой СССР Союзводоканалниипроект Харьковский Водоканалпроект

20731-02

Коп. Килешова

Формат А4