Типовой проект
704-1-150с

Стальной вертикальный цилиндрический резервуар для нефти и нефтепродуктов емкостью 100, 200, 300, 400, 700 и 1000 м³ в северном исполнении

Альбом VII часть II

Состав проекта

Альбом I	Рабочие чертежи КМ резервуара
Альбом II	Рабочие чертежи КМ понтона
Альбом III	Основание и фундаменты
Альбом IV	Оборудование резервуара с понтоном для нефти и бензина
Альбом V	Оборудование резервуара без понтона для нефти и светлых нефтепродуктов
Альбом VI	Оборудование резервуара для темных нефтепродуктов
Альбом VII	Проект производства монтажных работ часть 1 монтаж резервуара часть 2 приспособление для монтажа
Альбом VIII	Сметы
Альбом IX	Заказные спецификации

Примененные типовые проекты:

Типовой проект 402-11-59.74. „Стационарная установка генераторов высокократной пены ГВПС-600 на стальных вертикальных резервуарах для нефти и нефтепродуктов". Альбом II, IV, V.
(распространяет казахский филиал ЦИТП)

Разработан
Оектным институтом
Гипронефтеспецмонтаж

Рабочие чертежи
утверждены Миннефтепромом
протокол от 21 марта 1977 года
введены в действие институтом
Южгипронефтепровод приказ №102
от 19 мая 1980 года

Главный инженер института, к.т.н И.С Гольденберг

Главный инженер проекта А.И. Шитиков

Содержание альбома

Обозначение	Наименование	Стр
С-ПВ2.4-0-0	Приспособление для разметки днища	4
С-ПВ2.4.0-0СБ	Приспособление для разметки днища (сбо-	
	рочный чертеж.	4
С-ПВ2.4-0-3	Ось	4
С-ПВ2.4-1-0	Ось	5
С-ПВ2.4-1-0СБ	Ось (сборочный чертеж)	5
С-ПВ2.4-2-0	Кронштейн	5
С-ПВ2.4-2-0СБ	Кронштейн	5
С-ПВ2-4-4-0	Штанга	6
С-ПВ2.4-4-0СБ	Штанга (сборочный чертеж)	6
С-ПВ2.4-3-3	Бобышка	6
С-ПВ2.4-3-0	Движок	7
С-ПВ2.4-3-0СБ	Движок (сборочный чертеж)	7
С-ПВ2.4-2-1	Пластина	7
С-ПВ2.4-3-1	Бобышка	7
С-ПВ2.4-0-1	Чертилка	8
С-ПВ2.4-3-0	Движок (лист 2)	8
С-ПВ2.4-0-0	Приспособление для разметки днища (лист 2)	8
С-ПВ2.4-3-2	Пластина	8
С-ПВ5К.3-0-0СБ	Шарнир для подъема рулона массой	
	до 30т (сборочный чертеж)	9
В5К.3-0-0	Шарнир для подъема рулона массой	
	до 30т.	10
	ора	10
	ора (сборочный чертеж)	10
С-ПВ5К.3-2-0	Ось горизонтальная	11
С-ПВ5К.3-2-0СБ	Ось горизонтальная (сборочный чертеж)	11
С-ПВ5К.3-2-1	Труба	11
С-ПВ5.К.3-0-1	ребро	11
С-ПВ5К.3-3-0	Ось вертикальная	12
С-ПВК.3-3-0СБ	Ось вертикальная (сборочный чертеж)	12
С-ПВ5К.3-0-3	Ограничитель	12
С-ПВ5К.3-0-5	Угловой сектор	12
С-ПВ5К.17-0-0	Траверса для подъема рулона (на 2 листах)	13
С-ПВ5.17-0-0СБ	Траверса для подъёма рулона (сбороч-	
	ный чертеж	13
С-ПВ5.17-0-2	Скоба	14
С-ПВ5.17-0-1	Труба траверсы	14
С-ПВ3.2.0-0	Скоба для развертывания рулона	15
С-ПВ3.2.0-0СБ	Скоба для развертывания рулона	
	(сборочный чертеж)	15
С-ПВ3.2-0-1	Палец	15
С-ПВ3-2-1-0	Втулка	16
С-ПВ3.2-1-0СБ	Втулка (сборочный чертеж)	16
С-ПВ3.2-1-1	Втулка	16
С-ПВ3.2-1-2	Кольцо	16
С-ПВ3.2-2-0	Корпус	17
С-ПВ3.2-2-0СБ	Корпус (сборочный чертеж)	17
С-ПВ3.2-2-2	щека	17
С-ПВ8.4-0-0	Кронштейн для расчалок	18
С-ПВ8.4-0-0СБ	Кронштейн для расчалок (сборочный	
	чертеж)	18
С-ПВ12.1-0-0	Отвес	18
С-ПВ12.2-0-0	Поддон	18

Обозначение	Наименование	Стр.
С-ПВ7.16-0-0	Стойка монтажная (на двух листах)	13
С-ПВ7.16-0-0СБ	Стойка монтажная (сборочный чертеж)	19
С-ПВ7.16-1-0	Стойка нижняя	20
С-ПВ7.16-1-0СБ	Стойка нижняя (сборочный чертеж)	20
С-ПВ7.16-1-1	Ребро	20
С-ПВ7.16-2-0	Стойка верхняя (на трех листах)	21
С-ПВ7.16-0-1	Шпилька	21
С-ПВ7.16-2-0СБ	Стойка верхняя (сборочный чертеж)	22
С-ПВ7.16-2-1	Ребро	22
С-ПВ7.16-2-2	Косынка	22
С-ПВ7.16-3-0	Крестовина	23
С-ПВ7.16-3-0СБ	Крестовина (сборочный чертеж)	23
С-ПВ7.16-3-2	Косынка	23
С-ПВ9.32-0-0СБ	Лестница к монтажной стойке	
	(сборочный чертеж)	24
С-ПВ9.32-0-0	Лестница к монтажной стойке	
	(на трех листах).	25
С-ПВ9.32-0-4	Дуга	25
С-ПВ4.3-0-0	Струбцина	26
С-ПВ4.3-0-0СБ	Струбцина (сборочный чертеж)	26
С-ПВ.43-1-0	Корпус	26
С-ПВ4.3-1-0СБ	Корпус (сборочный чертеж)	27
С-ПВ4.3-0-2	Винт	27
С-ПВ4.3-1-2	Гайка	27
С-ПВ9.8-0-0	Рама	28
С-ПВ9.8-0-0СБ	Рама (сборочный чертеж	28
С-ПВ9.8-0-4	Ребро	28
С-ПВ10.1-0-0	Строп 3-х ветвевой	29
С-ПВ10.1-0-0СБ	Строп 3-х ветвевой (сборочный чертеж)	29
С-ПВ10.1-0-1	Кольца	29
ПВ7.11-0-0	Клин	30
С-ПВ7.11-0-0СБ	Клин (сборочный чертеж)	30
С-ПВ7.11-0-1	Уголок	30
С-ПВ8-5-0-0	Клиновой упор (на двух листах)	31
С-ПВ8.5-0-0СБ	Клиновой упор	31
С-ПВ8.5-0-1	Палец	32
С-ПВ8.5-0-3	Щека	32
С-ПВ8.5-0-5	Диафрагма	32
С-ПВ8.5-0-13	Шайба	32
С-ПВ9.19-0-0	Площадка	33
С-ПВ9.19-0-0СБ	Площадка	33
С-ПВ9.19-0-5	Уголок	33
С-ПВ5.7-0-0	Ролик отводной для демонтажа	
	монтажной стойки.	34
С-ПВ5.7-0-0СБ	Ролик отводной для демонтажа монтаж-	
	ной стойки. Сборочный чертеж	34
С-ПВ5.7-0-4	Щека	34
С-ПВ5.6-0-0	Козлы для демонтажа монтажной стойки	35
С-ПВ5.6-0-0СБ	Козлы для демонтажа монтажной стойки	
	Сборочный чертеж	35
С-ПВ5.6-0-3	Труба	35
С-ПВ5.18-0-0	Укосина для подъема понтона	36
	Укосина для подъема понтона сбо-	
С-ПВ5.18-0-0СБ	рочный чертеж.	36

Содержание альбома. (продолжение)

Обозначение	Наименование	Стр.
С-ПВ5.18-1-2	Швеллер	36
С-ПВ5.18-1-0	Стойка	37
С-ПВ5.18-1-ОСБ	Стойка. Сборочный чертеж	37
С-ПВ5.18-1-4	Проушина	37
С-ПВ5.18-2-0	Передвижная лапа	38
С-ПВ5.18-2-ОСБ	Передвижная лапа. Сборочный чертеж	38
С-ПВ5.18-2-2	Кронштейн	38
С-ПВ2.10-0-0	Шаблон	39
С-ПВ2.10-0-ОСБ	Шаблон. Сборочный чертеж	39
С-ПВ9.10-0-ОСБ	Леса навесные для замыкания вертикального монтажного стыка стенки. Сборочный чертеж.	40
С-ПВ9.10-0-0	Леса навесные для замыкания вертикального монтажного стыка стенки.	41
С-ПВ9.10-1-0	Лестница верхняя	41
С-ПВ9.10-2-0	Лестница нижняя	41
С-ПВ9.10-0-1	Ограждение жесткое	41
С-ПВ9.10-3-0	Ограждение верхнее	42
С-ПВ9.10-3-ОСБ	Ограждение верхнее. Сборочный чертеж	42
С-ПВ9.10-5-4	Полка	42
С-ПВ9.10-4-0	Ограждение нижнее	43
С-ПВ9.10-4-ОСБ	Ограждение нижнее. Сборочный чертеж	43
С-ПВ9.10-4-1	Дуга	43
С-ПВ9.10-5-0	Площадка	44
С-ПВ9.10-5-ОСБ	Площадка. Сборочный чертеж	44
С-ПВ9.10-5-1	Крюк	44
С-ПВ9.10-6-0	Ограждение мягкое	45
С-ПВ9.10-6-ОСБ	Ограждение мягкое. Сборочный чертеж	45
С-ПВ9.10-7-0	Боковина	45
С-ПВ9.10-7-ОСБ	Боковина. Сборочный чертеж	46
С-ПВ9.7-0-0	Лестница навесная (на двух листах)	47
С-ПВ9.7-0-ОСБ	Лестница навесная. Сборочный чертеж	47
С-ПВ9.7-2-ОСБ	Лестница верхняя. Сборочный чертеж	48
С-ПВ9.7-2-0	Лестница верхняя (на двух листах)	48
С-ПВ9.7-2-0	Лестница верхняя (лист 3)	49
С-ПВ9.7-1-ОСБ	Лестница нижняя. Сборочный чертеж	49
С-ПВ9.7-1-0	Лестница нижняя	49
С-ПВ9.31-0-ОСБ	Леса навесные для замыкания вертикального монтажного стыка стенки. Сборочный чертеж.	50
С-ПВ9.31-0-0	Леса навесные для замыкания вертикального монтажного стыка стенки	51
С-ПВ9.31-1-0	Лестница верхняя (на двух листах)	51
С-ПВ9.31-2-0	Лестница нижняя	51
С-ПВ9.31-1-ОСБ	Лестница верхняя	52
С-ПВ9.31-2-ОСБ	Лестница нижняя	52
С-ПВ9.31-3-0	Ограждение (на двух листах)	53
С-ПВ9.31-3-ОСБ	Ограждение Сборочный чертеж	53
С-ПВ9.21-0-0	Леса навесные для замыкания вертикального монтажного стыка стенки	54
С-ПВ9.21-0-ОСБ	Леса навесные для замыкания вертикального монтажного стыка стенки (сборочный чертеж)	54
С-ПВ9.21-3-0	Ограждение	54

Обозначение	Наименование	Стр.
С-ПВ9.21-1-0	Лестница	55
С-ПВ9.21-1-ОСБ	Лестница. Сборочный чертеж	55
С-ПВ9.21-3-ОСБ	Ограждение. (сборочный чертеж)	55
С-ПВ9-21-4-0	Боковина (на двух листах)	56
С-ПВ9.21-4-ОСБ	Боковина. Сборочный чертеж	56
С-ПВ9.11-0-0	Леса навесные для замыкания вертикального монтажного стыка.	57
С-ПВ9.11-0-ОСБ	Леса навесные для замыкания вертикального монтажного стыка. Сборочный чертеж	57
С-ПВ9.11-4-0	Боковина (лист 2)	57
С-ПВ9.11-4-ОСБ	Боковина. (сборочный чертеж)	58
С-ПВ9.11-1-0	Лестница (на двух листах)	59
С-ПВ9.11-1-ОСБ	Лестница (сборочный чертеж)	59
С-ПВ9.11-3-0	Ограждение верхнее	60
С-ПВ9.11-3-ОСБ	Ограждение верхнее Сборочный чертеж	60
С-ПВ9.11-4-0	Боковина (лист 1)	60

Форм.	Зона	Поз.	Обозначение	Наименование	Кол.	Примечание
				Документация		
2			С-ПВ2.4-0-0СБ	Сборочный чертеж		
				Сборочные единицы		
		1	С-ПВ2.4-1-0	Ось	1	
1		2	С-ПВ2.4-2-0	Кронштейн	1	
1		3	С-ПВ2.4-3-0	Движок	1	
				Детали		
1		4	С-ПВ2.4-0-1	Чертилка	1	
4		5	С-ПВ2.4-0-2	Шайба	2	0,1кг
				Круг В30 ГОСТ 2590-71 / Ст.3 ГОСТ 535-79		
				d=21±0,5		
				h=5±0,5		
		6	С-ПВ2.4-0-3	Ось	1	
				Стандартные изделия		
		7		Болт М12×25; 58.013 ГОСТ 7798-70	7	1,0кг
		8		Шплинт 4×32-002 ГОСТ 397-66	2	0,01кг
				С-ПВ2.4-0-0см.СБ		
				Сборочные единицы		
		9	С-ПВ2.4-4-0	Штанга	1	
				С-ПВ2.4-0-0-01см СБ		
				Сборочные единицы		
		9	С-ПВ2.4-4-0-01	Штанга	1	
				С-ПВ2.4-0-0-02см.СБ		
				Сборочные единицы		
		9	С-ПВ2.4-4-0-02	Штанга	1	

Изм.	Лист	N докум.	Подп.	Дата
Разраб.		Гендельман		
Пров.		Шитиков		
ГИП		Шитиков		
Нач.отд.		Кузнецов		
Нормок.		Числова		

С-ПВ2.4-0-0

Приспособление для разметки днища. Сборочный чертеж.

Лит.	Лист	Листов
И		1

Гипронефтеспецмонтаж г. Москва

Формат А1

Инв.№ подл. | Подп. и дата | Взам.инв.№ | Инв.№ дубл. | Подп. и дата

С-ПВ2.4-0-3

160 V (V)

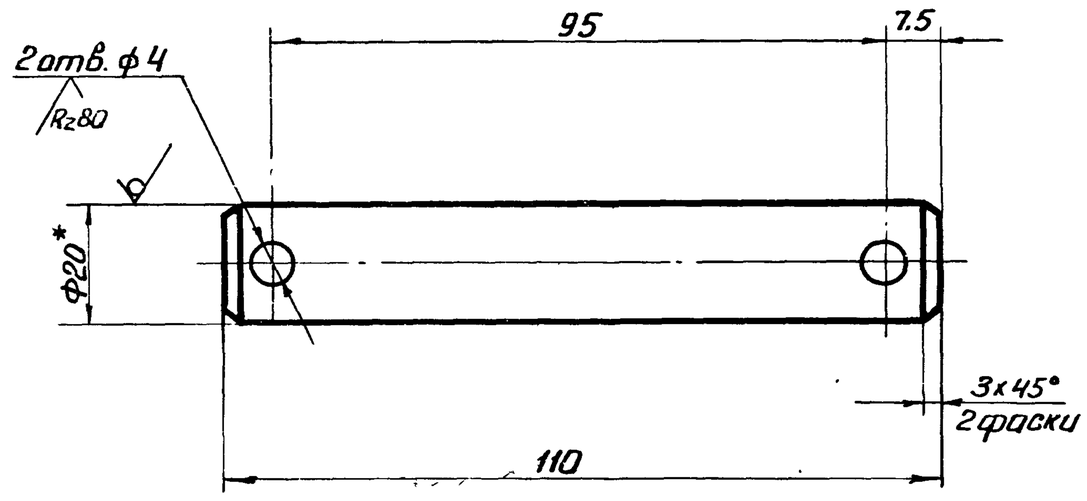

1. *Размер для справок.
2. Предельные отклонения размеров по СМ9.

Изм.	Лист	N докум.	Подп.	Дата
Разраб.		Гендельман		
Пров.		Шитиков		
ГИП		Шитиков		
Нач.отд.		Кузнецов		
Нормок.		Числова		

С-ПВ2.4-0-3

Ось.

Лит	Масса	Масштаб
И	0,23	1:1

Лист | Листов 1

Круг 20 ГОСТ 2590-71 / В ст 3 сп ГОСТ 535-79

Гипронефтеспецмонтаж г. Москва

Формат А4

С-ПВ2.4-0-0СБ

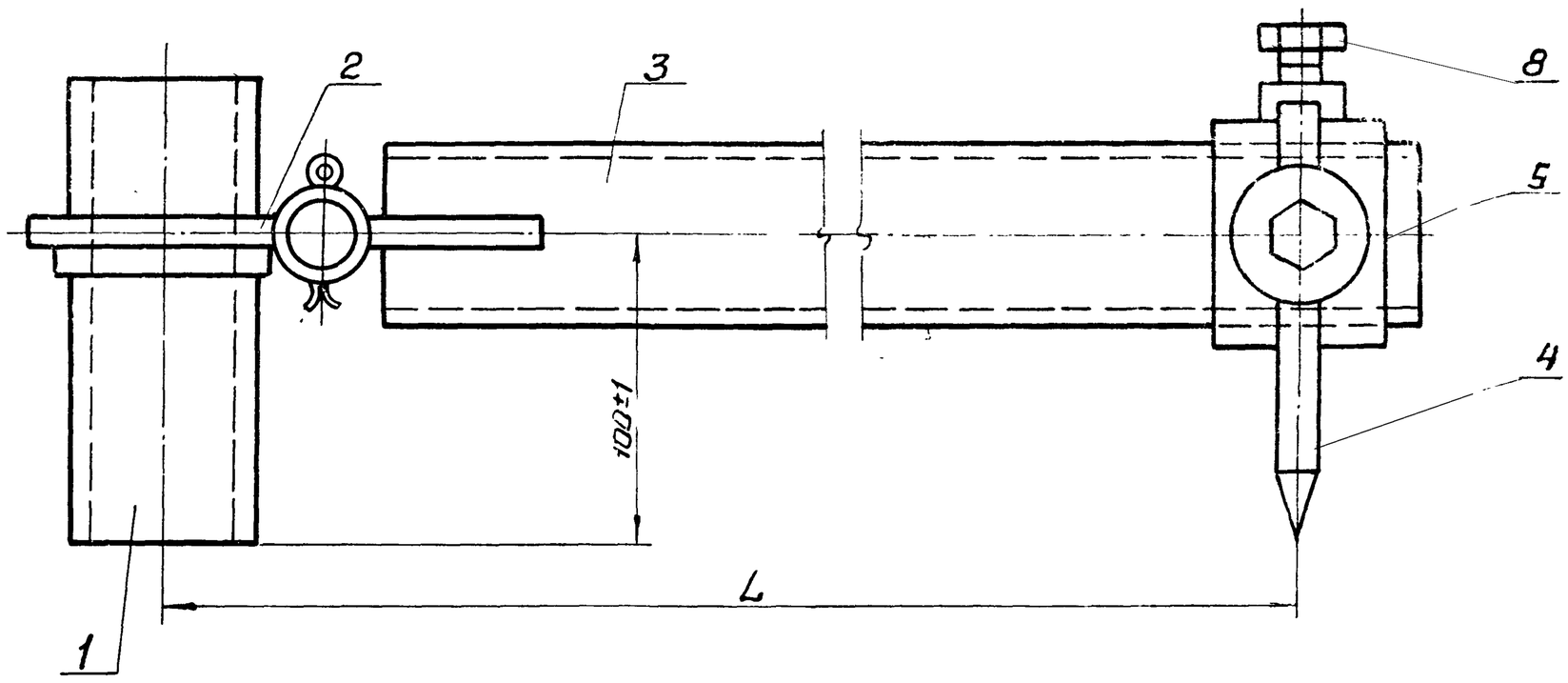

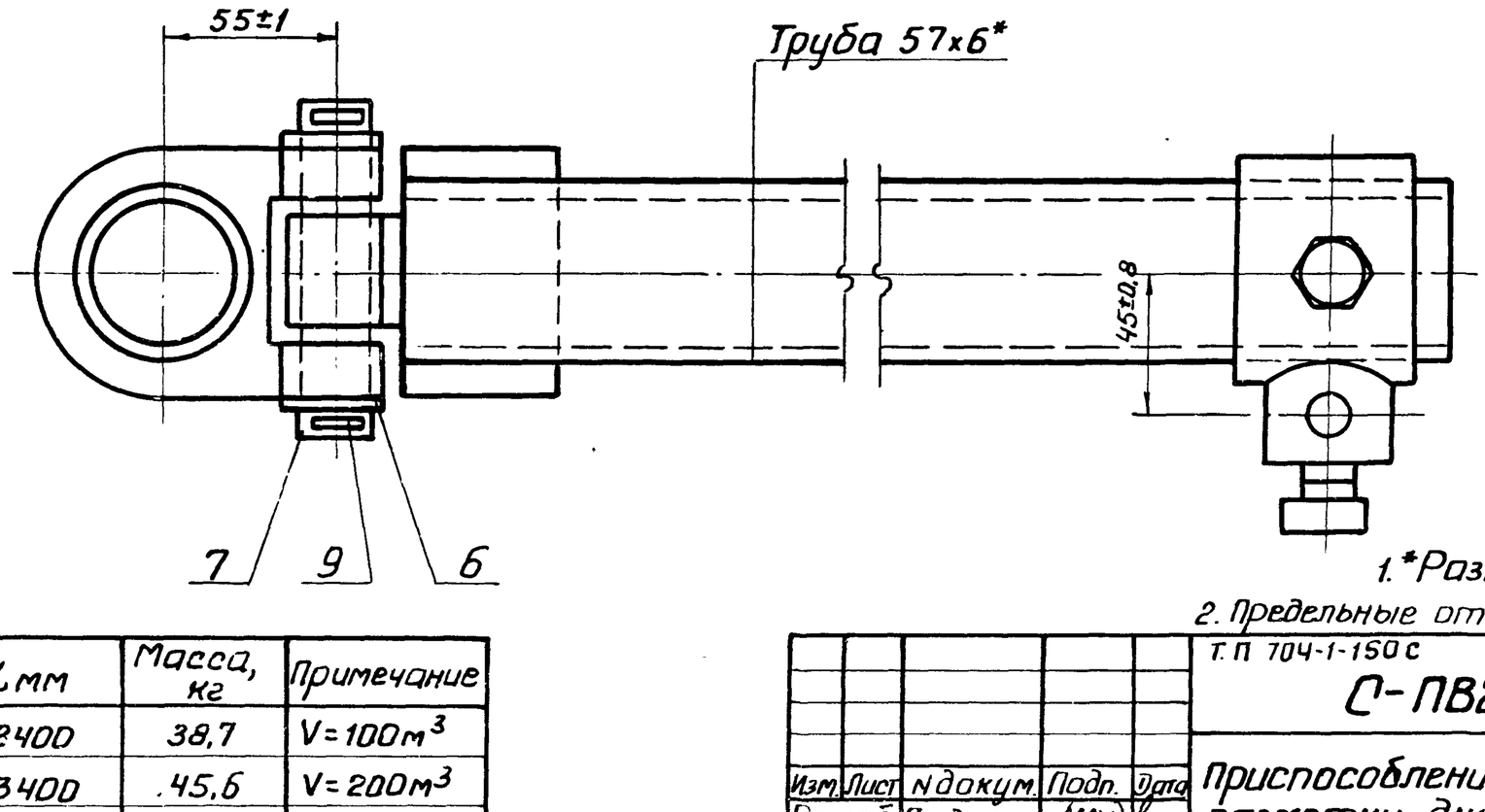

7798/8

1. *Размеры для справок.
2. Предельные отклонения размеров по СМ9

Обозначение	L мм	Масса, кг	Примечание
С-ПВ2.4-0-0	2400	38,7	V=100м³
-01	3400	45,6	V=200м³
-02	3800	48,7	V=300м³
-03	4300	52,4	V=400м³
-04	5300	59,9	V=700; 1000м³

Изм.	Лист	N докум.	Подп.	Дата
Разраб.		Гендельман		—
Пров.		Шитиков		
ГИП		Шитиков		
Нач.отд.		Кузнецов		
Нормок.		Числова		

Т.П 704-1-150 с

С-ПВ2.4-0-0СБ

Приспособление для разметки днища. Сборочный чертеж.

Лит.	Масса	Масштаб
И	—	1:2

Лист | Листов 1

Гипронефтеспецмонтаж г. Москва

Копировал | Формат А4

С-ПВ2.4-2-ОСБ

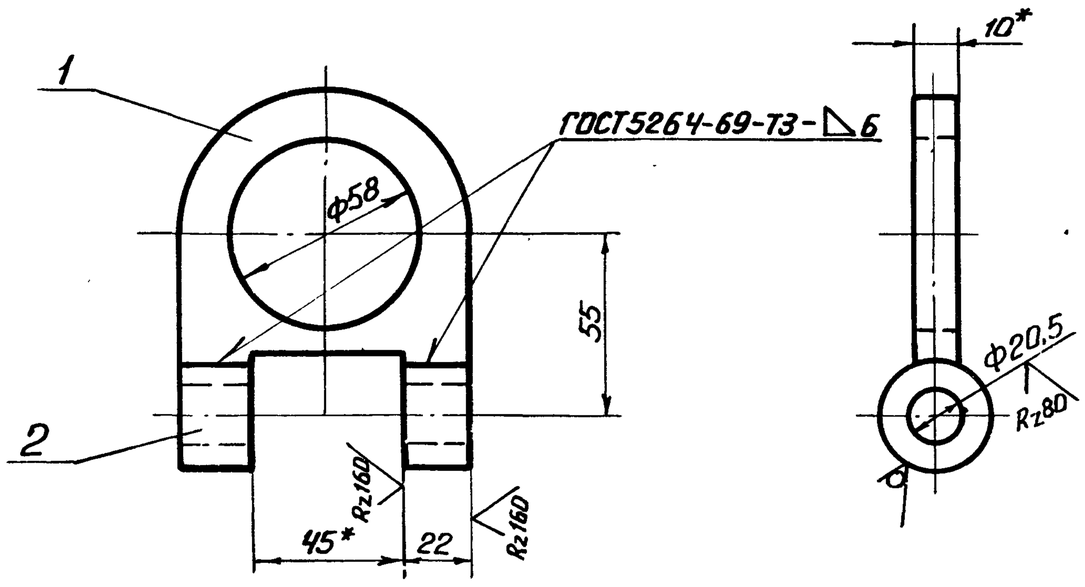

1. *Размер для справок.
2. Предельные отклонения размеров:
   отверстий - по A_7,
   остальных - по CM_9.

Изм.	Лист	N докум.	Подп.	Дата
Разраб.		Гендельман		
Пров.		Шитиков		
ГИП		Шитиков		
Нач.отд.		Кузнецов		
Н.контр.		Числова		

С-ПВ2.4-2-ОСБ

Кронштейн. Сборочный чертеж.

Лит.	Масса	Масштаб
И	0,35	1:2
Лист	Листов 1	

Гипронефтеспецмонтаж г. Москва

Формат 11

Форм.	Зона	Поз.	Обозначение	Наименование	Кол.	Примечание
				Документация		
11			С-ПВ2.4-2-ОСБ	Сборочный чертеж		
				Детали		
11		1	С-ПВ2.4-2-1	Пластина	1	
БЧ		2	С-ПВ2.4-2-2	Втулка	2	0,05кг
				Круг $\frac{В30\ ГОСТ2590-71}{Ст.3\ ГОСТ535-79}$		
				L=22±0,5		
				Материалы		
				Электроды сварочные типа Э-42А ГОСТ 9467-75		

Подп. и дата | Инв.N дубл. | Взам.инв.N | Инв.N дубл. | Подп. и дата

С-ПВ2.4-2-О

Изм.	Лист	N докум.	Подп.	Дата
Разраб.		Гендельман		
Пров.		Шитиков		
ГИП		Шитиков		
Нач.отд.		Кузнецов		
Н.контр.		Числова		

Кронштейн.

Лит.	Лист	Листов
И		

Гипронефтеспецмонтаж г. Москва

Формат 11

С-ПВ2.4-1-ОСБ

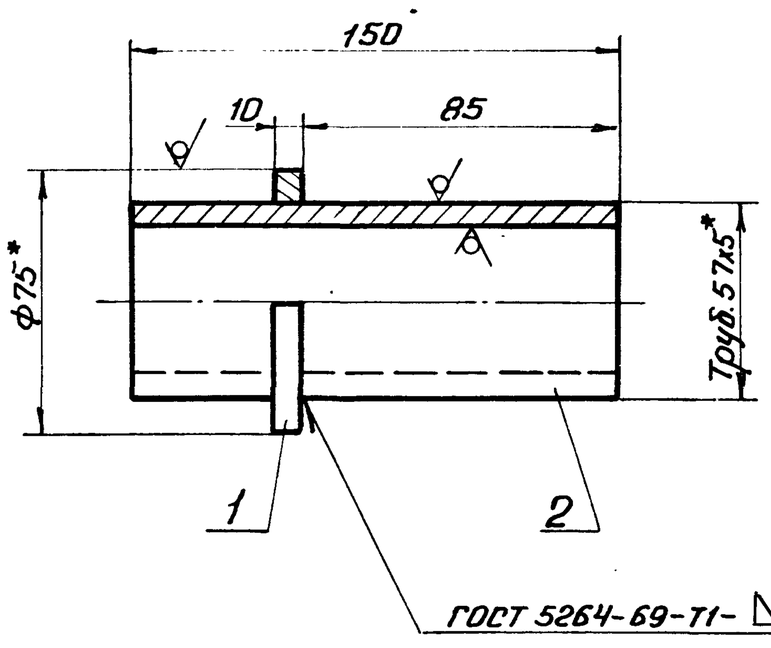

1. *Размеры для справок.
2. Предельные отклонения размеров:
   валов - по B_7,
   остальных - по CM_9.

Изм.	Лист	N докум.	Подп.	Дата
Разраб.		Гендельман		
Пров.		Шитиков		
ГИП		Шитиков		
Нач.отд.		Кузнецов		
Н.контр.		Числова		

С-ПВ2.4-1-ОСБ

Ось. Сборочный чертеж.

Лит.	Масса	Масштаб
И	1,25	1:2
Лист	Листов 1	

Гипронефтеспецмонтаж г. Москва

Формат 11

Форм.	Зона	Поз.	Обозначение	Наименование	Кол.	Примечание
				Документация		
			С-ПВ2.4-1-ОСБ	Сборочный чертеж		
				Детали		
БЧ		1	С-ПВ2.4-1-1	Кольцо Д75B_7; d58A_7		
				Лист $\frac{10\ ГОСТ19903-74}{Вст3сп\ ГОСТ14637-69}$	1	0,13кг
				Труба	1	1,12кг
БЧ		2	С-ПВ2.4-1-2	Труба $\frac{57х5\ ГОСТ8732-78}{В20\ ГОСТ8731-74}$		
				L=150±1		
				Материалы		
				Электроды сварочные типа Э-42А ГОСТ 9467-75		

Подп. и дата | Инв.N дубл. | Взам.инв.N | Инв.N дубл. | Подп. и дата

5

7 798/8

Т.П. 704-1-150с

С-ПВ2.4-1-О

Изм.	Лист	N докум.	Подп.	Дата
Разраб.		Гендельман		
Пров.		Шитиков		
ГИП		Шитиков		
Нач.отд.		Кузнецов		
Н.контр.		Числова		

Ось.

Лит.	Лист	Листов
И		1

Гипронефтеспецмонтаж г. Москва

Копировал

Формат 11

Rz80 ▽(▽)

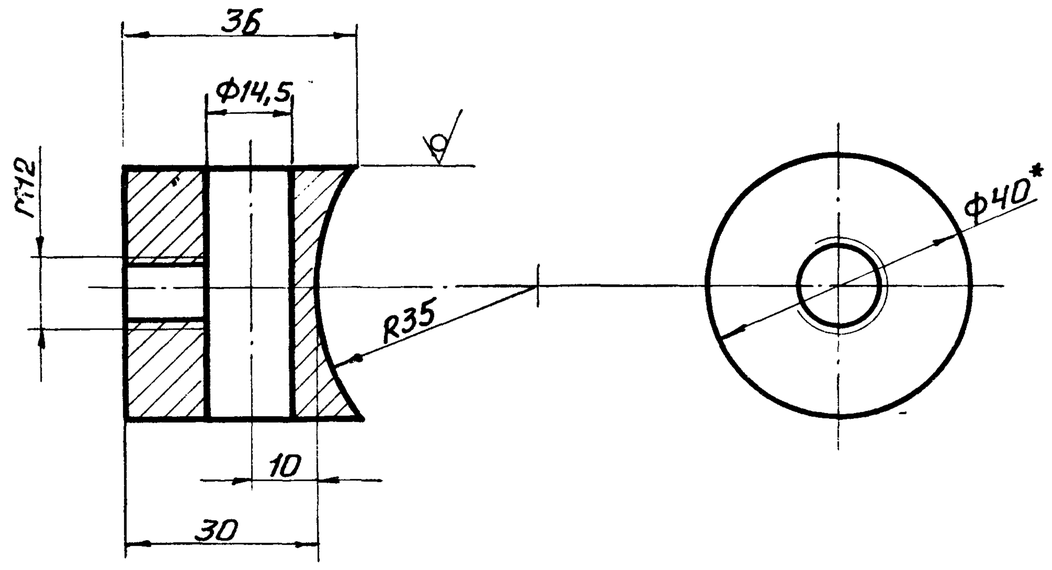

1. *Размер для справок.
2. Предельные отклонения размеров:
   отверстий - по A_3,
   валов - по B_7,
   резьбы - М12-7Н ГОСТ 16093-70,
   остальных - по CM_9.

Изм.	Лист	N докум.	Подп.	Дата
Разраб.		Гендельман		
Пров.		Шитиков		
ГИП		Шитиков		
Нач. отд.		Кузнецов		
Нормок.		Числова		

С-ПВ2.4-3-3

Бобышка.

Лит.	Масса	Масштаб
И	0,25	1:1
Лист	Листов 1	

Круг В40 ГОСТ 2590-71 / Вст.3сп ГОСТ 535-79

Гипронефтеспецмонтаж г. Москва

Формат 11

Поз.	Зона	Поз.	Обозначение	Наименование	Кол.	Примечание
				Документация		
12			С-ПВ2.4-4-0	Сборочный чертеж		
				Детали		
БЧ		1	С-ПВ2.4-4-1	Круг В30 ГОСТ 8590-71 / Ст.3 ГОСТ 535-79	1	0,1кг
				L=44±0,8		
11		2	С-ПВ2.4-4-2	Пластина	1	
				Материалы		
				Электроды сварочные типа Э42А ГОСТ 9467-75		
				С-ПВ2.4-3-0 см.СБ		
				Детали		
БЧ		3	С-ПВ2.4-4-3	Труба	1	17,45кг
				Труба 57х6 ГОСТ 8730-78 / А10 ГОСТ 8731-74		
				L=2355±4		
				С-ПВ2.4-3-0-01 см.СБ		
				Детали		
БЧ		3	С-ПВ2.4-4-3-01	Труба	1	24,15кг
				Труба 57х6 ГОСТ 8732-78 / А10 ГОСТ 8731-74		
				L=3355±5		
				С-ПВ2.4-3-0-02 см.СБ		
				Детали		
БЧ		3	С-ПВ2.4-4-3-02	Труба	1	28,05кг
				Труба 57х6 ГОСТ 8732-78 / А10 ГОСТ 8731-74		
				L=3755±5		

Взам. инв. N | Инв. N дубл. | Подп. и дата | Инв. N подл. | Подп. и дата

Изм.	Лист	N докум.	Подп.	Дата
Разраб.		Гендельман		
Пров.		Шитиков		
ГИП		Шитиков		
Нач. отд.		Кузнецов		
Нормок.		Числова		

С-ПВ2.4-4-0

Штанга.

Лит.	Лист	Листов
И		2

Гипронефтеспецмонтаж г. Москва

Формат 11

Rz160 ▽(▽)

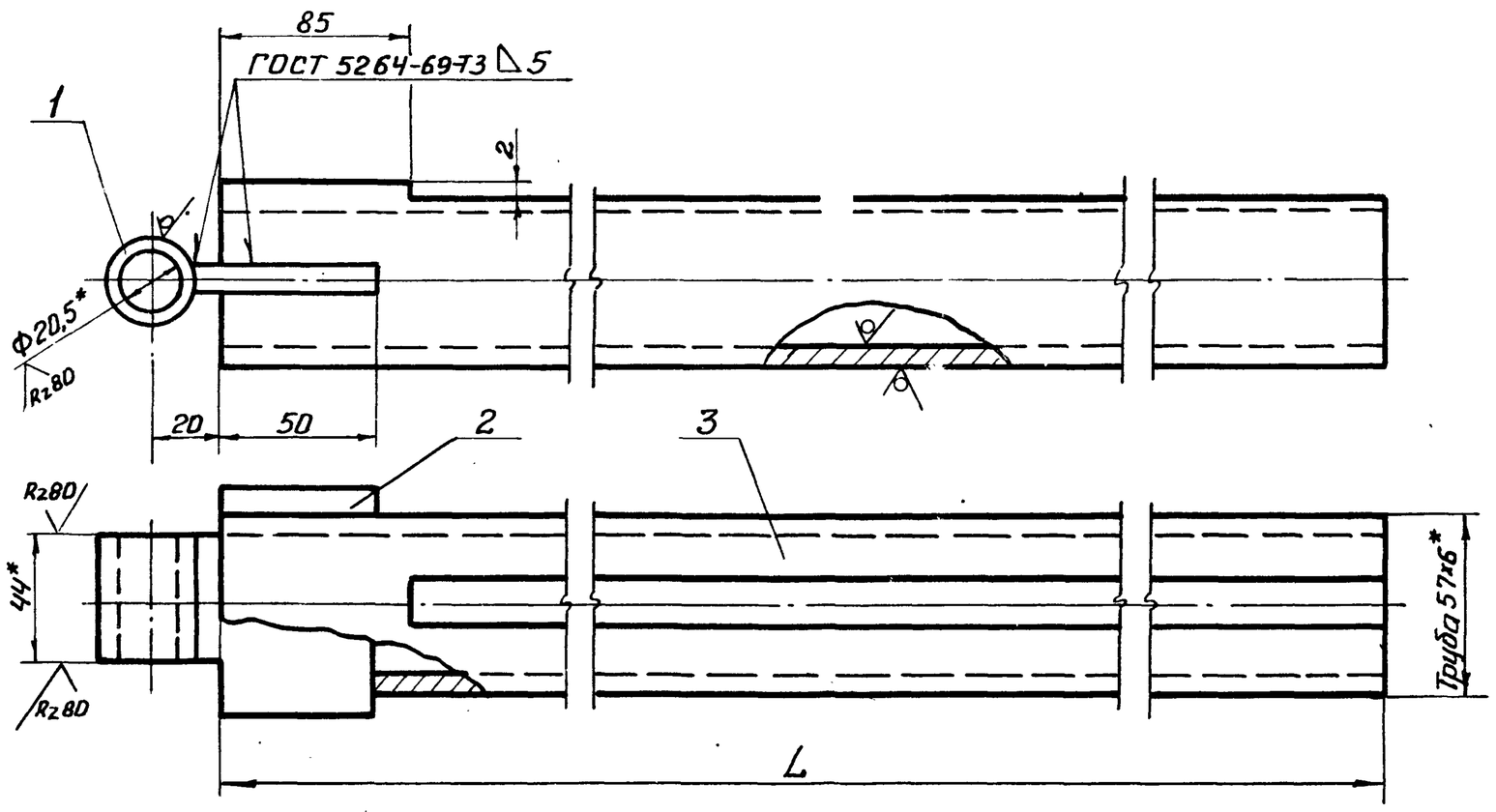

Обозначение	L мм	Масса, кг	Примечание
С-ПВ2.4-4-0	2355	17,8	V=100м³
-01	3355	24,5	V=200м³
-02	3755	28,4	V=300м³
-03	4255	32,1	V=400м³
-04	5255	39,7	V=700и1000м³

1. *Размер для справок.
2. Предельные отклонения размеров по CM_9.

6

7798/8

Изм.	Лист	N докум.	Подп.	Дата
Разраб.		Гендельман		
Пров.		Шитиков		
ГИП		Шитиков		
Нач. отд.		Кузнецов		
Нормок.		Числова		

Т.П. 704-1-150с

С-ПВ2.4-4-0СБ

Штанга. Сборочный чертеж.

Лит.	Масса	Масштаб
И	См. табл.	1:2
Лист	Листов 1	

Гипронефтеспецмонтаж г. Москва

Формат 11

С-ПВ2.4-4-1

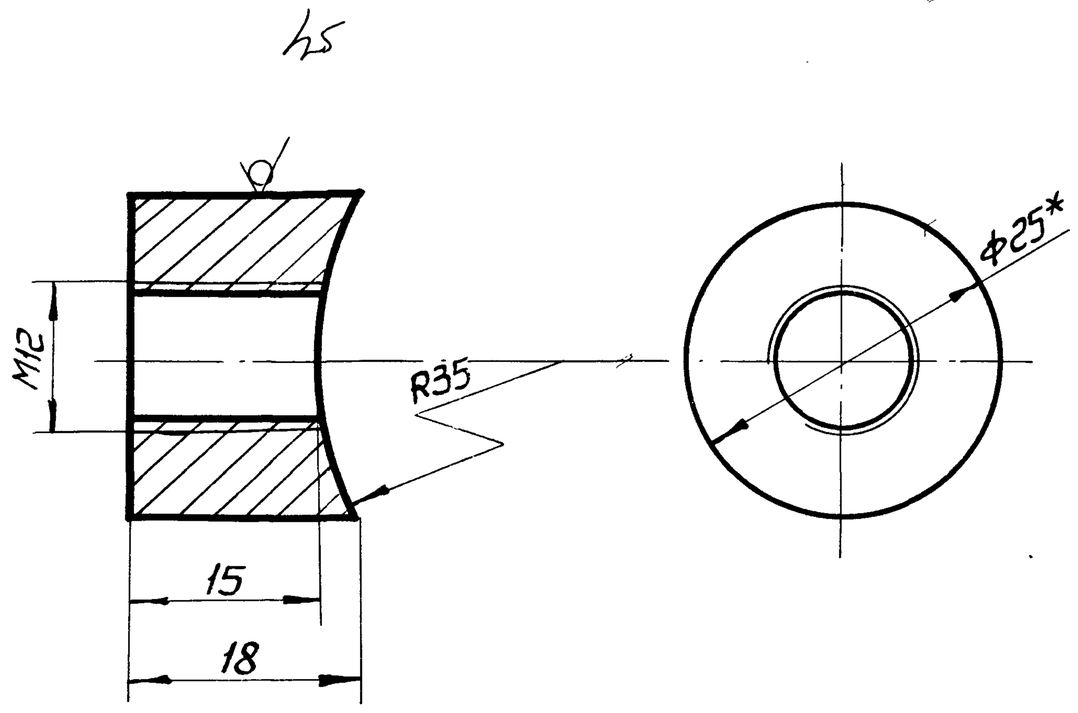

1* Размер для справок.

2. Предельные отклонения размеров:
отверстий - по A_7;
валов - по B_7;
резьбы М12-7Н ГОСТ 16093-70*
остальных по CM_9.

Изм.	Лист	№ докум.	Подп.	Дата
Разраб.		Гендельман		
Пров.		Шитиков		
Гл. инж. пр		Шитиков		
Нач. отд		Кузнецов		
Н. контр		Числова		

С-ПВ2.4-4-1

Бобышка.

Лит.	Масса	Масштаб
И	0,05	
Лист	Листов 1	

Круг В25 ГОСТ 2590-71 / Ст3сп ГОСТ 535-79

Гипронефтеспецмонтаж г. Москва

Формат 11

С-ПВ2.4-2-1

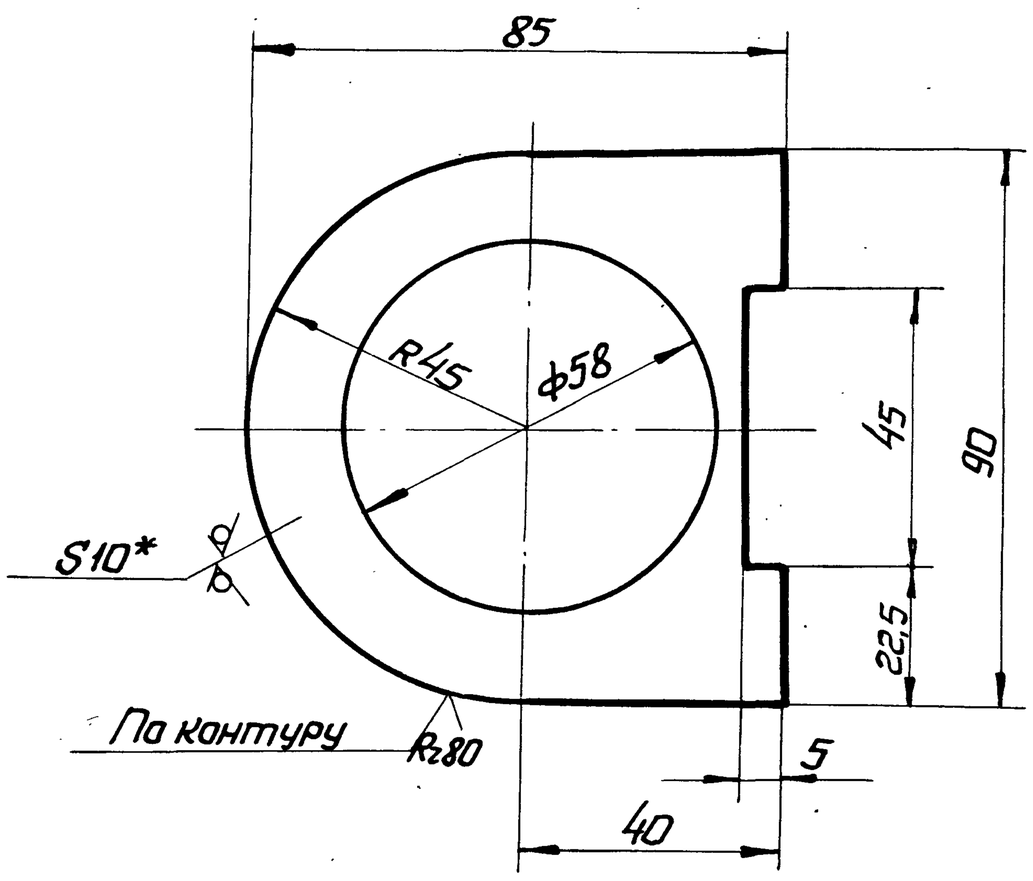

1. Предельные отклонения размеров:
отверстий - по A_7,
остальных - по CM_9.

2.* Размер для справок.

Инв.№ подл. | Подп. и дата | Взам. инв.№ | Инв.№ дубл. | Подп. и дата

Изм.	Лист	№ докум.	Подп.	Дата
Разраб		Гендельман		
Пров.		Шитиков		
Гл. инж. пр		Шитиков		
Нач. отд		Кузнецов		
Н. контр		Числова		

С-ПВ2.4-2-1

Пластина.

Лит.	Масса	Масштаб
И	0,3	1:1
Лист	Листов 1	

Лист 10 ГОСТ 19903-74 / Ст3сп ГОСТ 14637-69

Гипронефтеспецмонтаж г. Москва

Формат 11

ЭЗО-4-4 2ВИ-3

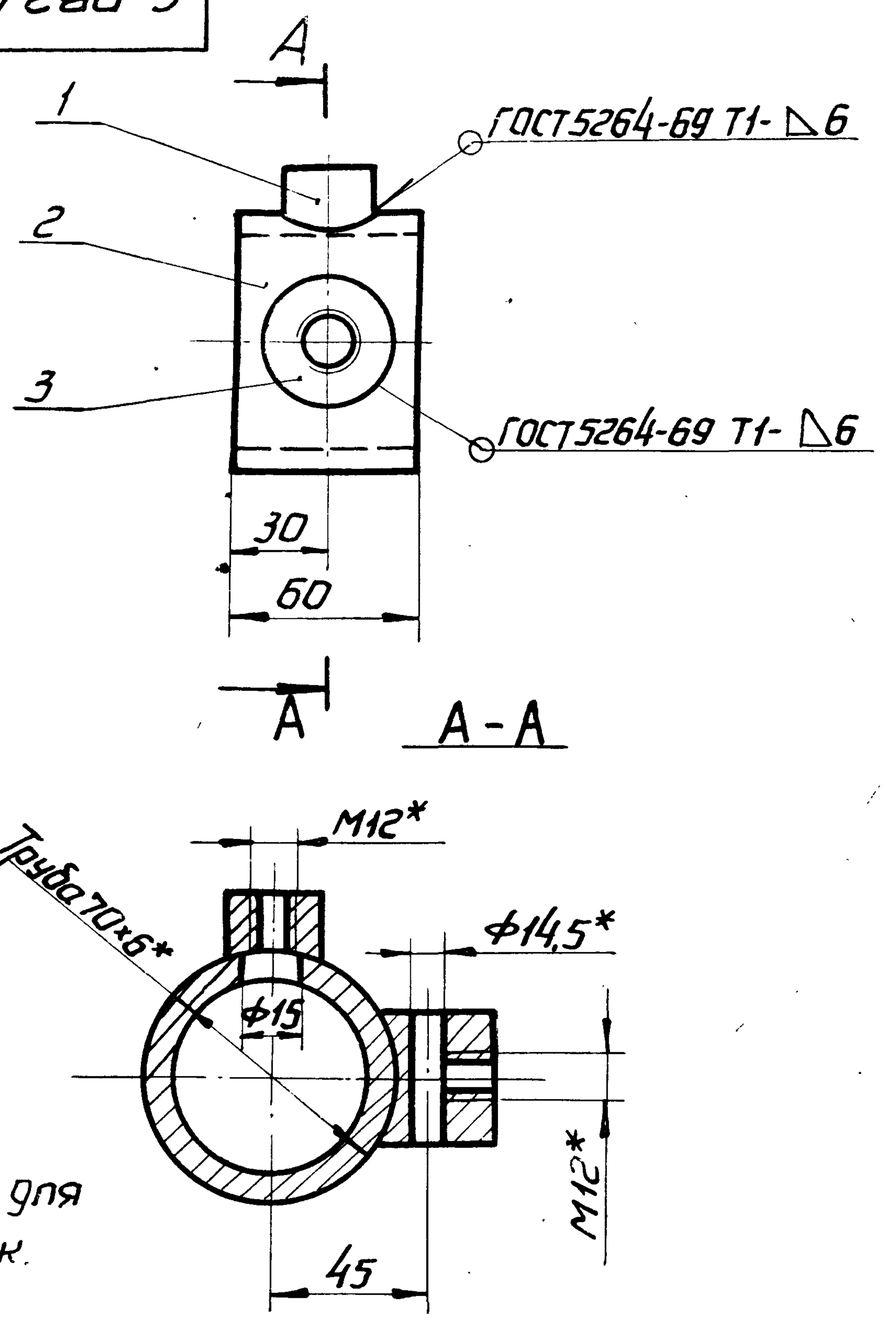

1* Размеры для справок.

Изм.	Лист	№ докум.	Подп.	Дата
Разраб		Гендельман		
Пров.		Шитиков		
Гл. инж. пр		Шитиков		
Нач. отд		Кузнецов		
Н. контр		Числова		

С-ПВ2.4-4-ОСБ

Движок.

Сборочный чертеж.

Лит	Масса	Масштаб
И	0,9	1:2
Лист	Листов 1	

Гипронефтеспецмонтаж г. Москва

Формат	Зона	Поз.	Обозначение	Наименование	Кол.	Примечание
				Документация		
11			С-ПВ2.4-4-ОСБ	Сборочный чертеж		
				Детали		
11		1	С-ПВ2.4-4-1	Бобышка	1	
64		2	С-ПВ2.4-4-2	Труба	1	0,09 кг
				Труба $\frac{70\times6\ ГОСТ\ 8732-78}{А10\ ГОСТ\ 8731-74}$ L=60±1		
11		3	С-ПВ2.4-4-3	Бобышка	1	
				Материалы		
				Электроды сварочные типа Э-42А ГОСТ 9467-75		

Инв.№ подл. | Подп. и дата | Взам. инв.№ | Инв.№ дубл. | Подп. и дата

Т.П. 704-1-150 с 7798/8

Изм.	Лист	№ докум.	Подп.	Дата
Разраб		Гендельман		
Пров.		Шитиков		
Гл. ин. пр		Шитиков		
Нач. отд		Кузнецов		
Н. контр		Числова		

С-ПВ2.4-4-О

Движок.

Лит	Лист	Листов
И		1

Гипронефтеспецмонтаж г. Москва

С-ПВ2.4-0-1

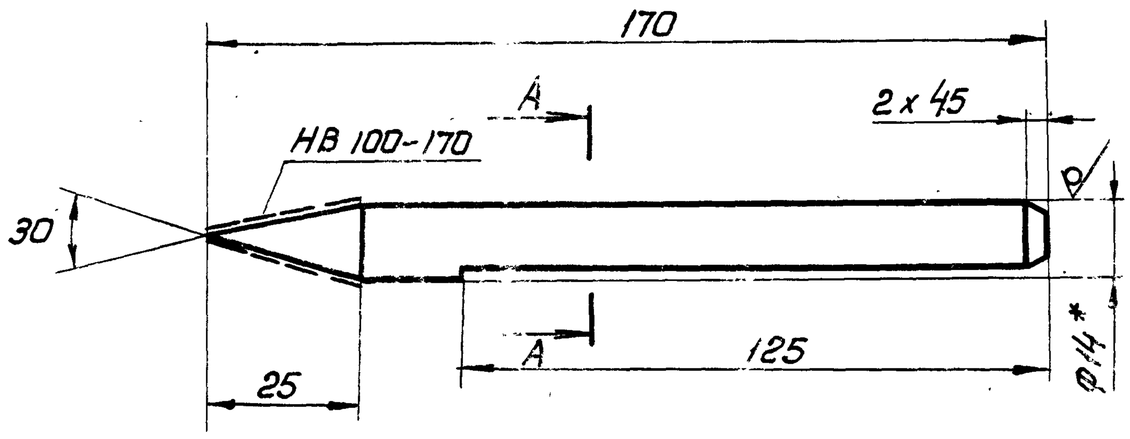

А-А

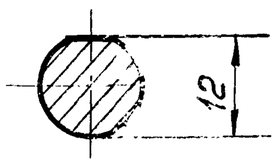

1* Размеры для справок

2. Предельные отклонения размеров валов по B_7, остальных по CM_g.

Изм.	Лист	№ докум.	Подп.	Дата
Разраб.		Гендельман		
Пров.		Шитиков		
Т.контр.		Шитиков		
Н.отд.		Кузнецов		
Нормок.		Числова		

С-ПВ2.4-0-1

Чертилка

Лит.	Масса	Масштаб
И	0,2	1:1
Лист	Листов 1	

Круг $\frac{B}{Bст.3сп\ ГОСТ\ 535-79}$ ГОСТ 2590-71

Гипронефтеспецмонтаж г. Москва

Формат 11

Инв.№ подл. | Подп. и дата | Взам. инв.№ | Инв.№ дубл. | Подп. и дата

(√) $A_{no\ Rz\ 40}$

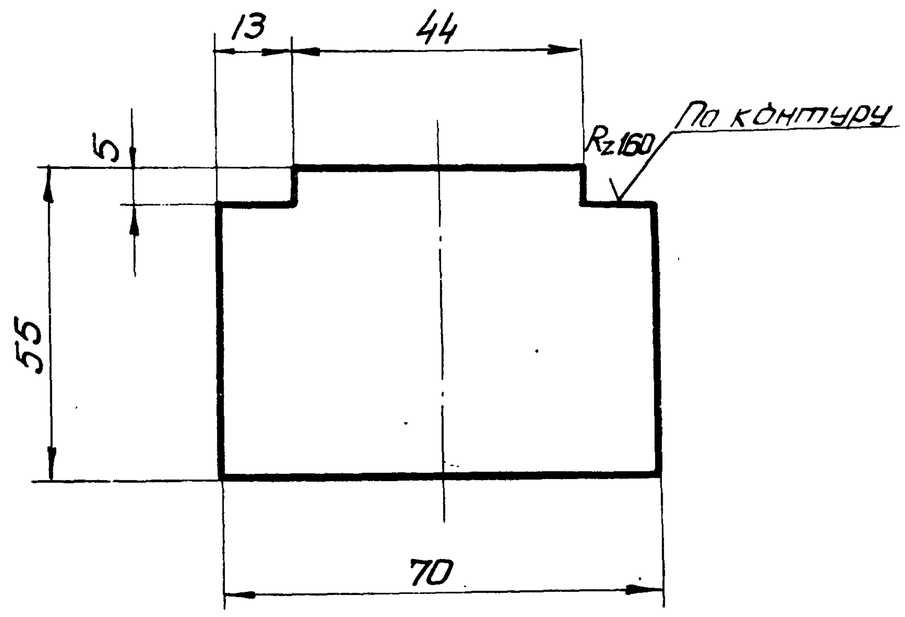

1. Предельные отклонения размеров по CM_g.

7798/8

Изм.	Лист	№ докум.	Подп.	Дата
Разраб.		Гендельман		
Пров.		Шитиков		
ГИП		Шитиков		
Нач.отд.		Кузнецов		
Нормок.		Числова		

Т.п. 704-1-150с

С-ПВ2.4-3-2

Пластина

Лит.	Масса	Масштаб
И	0,3	1:2
Лист	Листов 1	

Лист $\frac{10\ ГОСТ\ 19903-74}{Вст\ 3сп.\ ГОСТ\ 14637-69}$

Гипронефтеспецмонтаж г. Москва

Формат 11

Формат	Зона	Поз.	Обозначение	Наименование	Кол.	Примечание
				С-ПВ2.4-3-0-03см СБ		
				Детали		
54		3	С-ПВ2.4-4-3-03	Труба	1	31,75кг
				Труба $\frac{57\times6\ ГОСТ\ 8732-78}{А10\ ГОСТ\ 8731-74}$		
				L=4255±6		
				С-ПВ2.4-3-0-04см СБ		
				Детали		
54		3	С-ПВ2.4-4-3-04	Труба	1	39,35кг
				Труба $\frac{57\times6\ ГОСТ\ 8732-78}{А10\ ГОСТ\ 8731-74}$		
				L=5255±7.		

Изм.	Кол.	№ докум.	Подп.	Дата

СПВ2.4-3-0

Лист 2

Формат 11

Формат	Зона	Поз.	Обозначение	Наименование	Кол.	Примечание
				С-ПВ2.4-0-0-03		
				См.СБ		
				Сборочные единицы		
12		9	С-ПВ2.4-4-0-03	Штанга	1	
				С-ПВ2.4-0-0-04см СБ		
				Сборочные единицы		
12		8	С-ПВ2.4-4-0-04	Штанга	1	

Инв.№ подл. | Подп. и дата | Взам. инв.№ | Инв.№ дубл. | Подп. и дата

8

Изм.	Кол.	№ докум.	Подп.	Дата

С-ПВ2.4-0-0

Лист 2

Формат 11

С-ПВ5К.3-0-ОСБ

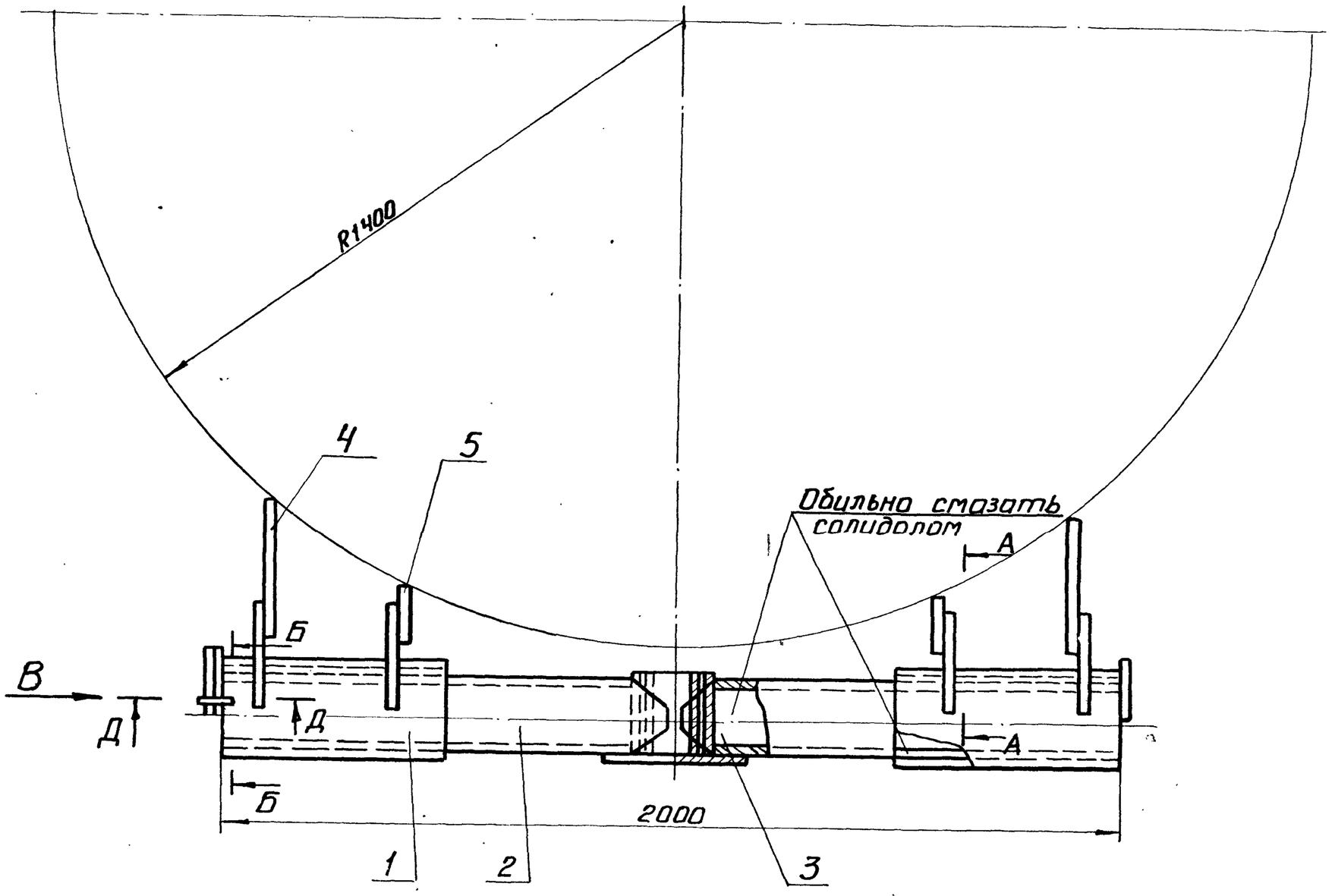

А-А
М1:5

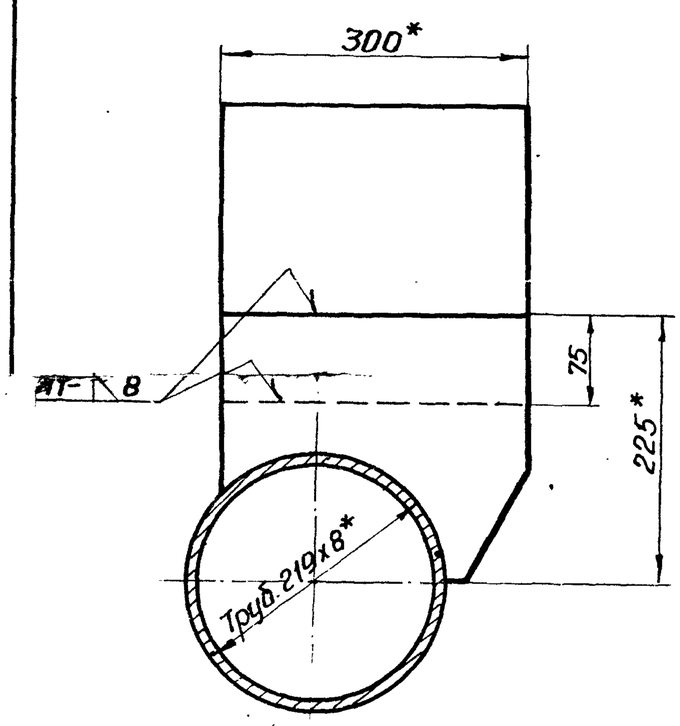

Б-Б
М1:5

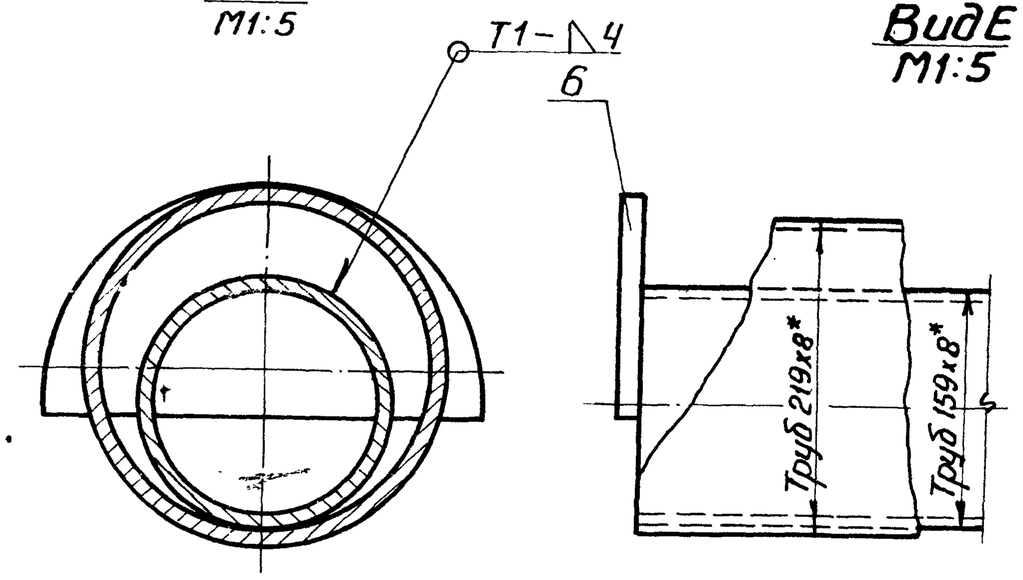

Вид Е
М1:5

Вид В
М1:2.5

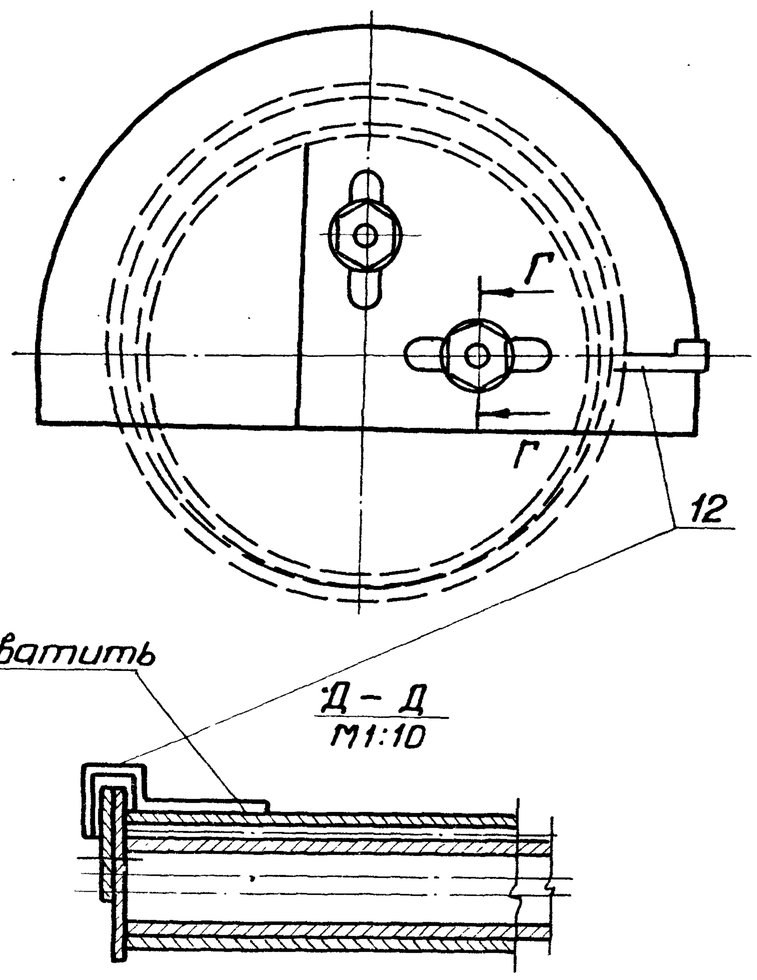

Г-Г
М1:4

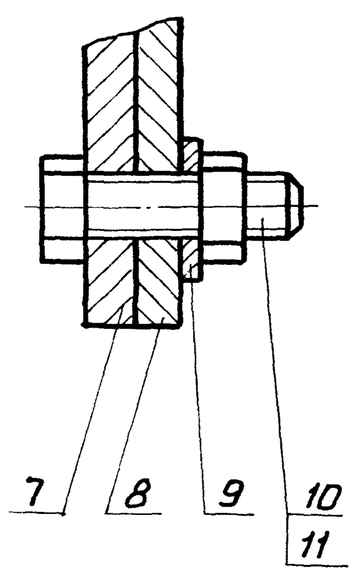

Д-Д
М1:10

1. Сварку вести сварочными электродами типа Э-42А ГОСТ 9467-75.
2. Деталь поз.8 угловой сектор- изготовить по одному на каждую высоту рулона (см. лист „Подъем рулона стенки краном").
3. Деталь поз.6,7,13 приварить после сварки опоры (поз.1) с осью (поз.2).
4. Сварные швы выполнять по ГОСТ 5264-69.
5. Предельные отклонения размеров по СМ9.

7798/8

Т.П. 704-1-150с
С-ПВ5К.3-0-ОСБ.

Изм.	Лист	Ндокум.	Подп.	Дата
Разраб.		Гендельман		
Пров.		Шитиков		
ГИП		Шитиков		
Нач.отд.		Кузнецов		
Н.контр.		Числова		

Шарнир для подъема рулона массой до 30т. Сборочный чертеж.

Лит.	Масса	Масштаб
И	118.14	1:10
Лист	Листов 1	

Гипронефтеспецмонтаж г. Москва

Формат А2

Формат	Зона	Поз.	Обозначение	Наименование	Кол.	Примечание
				Документация		
			С-ПВ5К.3-1-ОСБ	Сборочный чертеж		
				Детали		
4		1	С-ПВ5К.3-1-1	Труба 219х8 ГОСТ 8732-78 / А20 ГОСТ 8731-74 L=500±2	1	21.0кг
		2	С-ПВ5К.3-1-2	Ребро	2	
				Материалы		
				Электроды сварочные типа Э42А ГОСТ 9467-75		

Изм.	Лист	№ докум.	Подп.	Дата
Разраб.		Гендельман		–
Пров.		Шитиков		
Т. контр.		Шитиков		
Нач. отд.		Кузнецов		
Н. контр.		Числова		

С-ПВ5К.3-1-0

Опора

Лит. | Лист | Листов 1

Гипронефтеспецмонтаж г. Москва

Формат 11

Формат	Зона	Поз.	Обозначение	Наименование	Кол.	Примечание
				Документация		
22			С-ПВ5К.3-0-ОСБ	Сборочный чертеж		
				Сборочные единицы		
11		1	С-ПВ5К.3-1-0	Опора	2	
11		2	С-ПВ5К.3-2-0	Ось горизонтальная	1	
11		3	С-ПВ5К.3-3-0	Ось вертикальная	1	
				Детали		
Б.4		4	С-ПВ5.К.3-0-1	Пластина	2	1.4кг
				Полоса Б12х250 ГОСТ 82-70 / 09Г2С ГОСТ 14637-69 ℓ=300±2		
Б.4		5	С-ПВ5К.3-0-2	Пластина		
				Полоса Б12х250 ГОСТ 82-70 / 09Г2С ГОСТ 14637-69		
				L=150±1.2	2	0.7кг
11		6	С-ПВ5К.3-0-3	Ограничитель	2	
–		7	С-ПВ5К3-0-3-01	Ограничитель	1	
11		8	С-ПВ5К.3-0-5	Угловой сектор	1	
Б.4		12	С-ПВ5К.3-0-6	Стрелка	1	0.2кг
				Полоса Б4х20 ГОСТ 103-76 / Ст3 ГОСТ 535-79 L=400±2		
				Стандартные изделия		
		9		Шайба 24-002 ГОСТ 11371-68*	2	
		10		Болт М24х65.58.013 ГОСТ 7798-70	2	
		11		Гайка М24.4.013 ГОСТ 5915-70*	2	

Подп. и дата | Инв. № дубл. | Взам. инв. № | Инв. № подл. | Подп. и дата

Изм.	Лист	№ докум.	Подп.	Дата
Разраб.		Гендельман		–
Пров.		Шитиков		
Т. И. П.		Шитиков		
Нач. отд.		Кузнецов		
Н. контр.		Числова		

С-ПВ5К.3-0-0

Шарнир для подъема рулона массой до 30т.

Лит. | Лист | Листов 1

Гипронефтеспецмонтаж г. Москва

Формат 11

С-ПВ5К.3-1-ОСБ

$R_z 320$ $\sqrt{}$ ($\sqrt{}$)

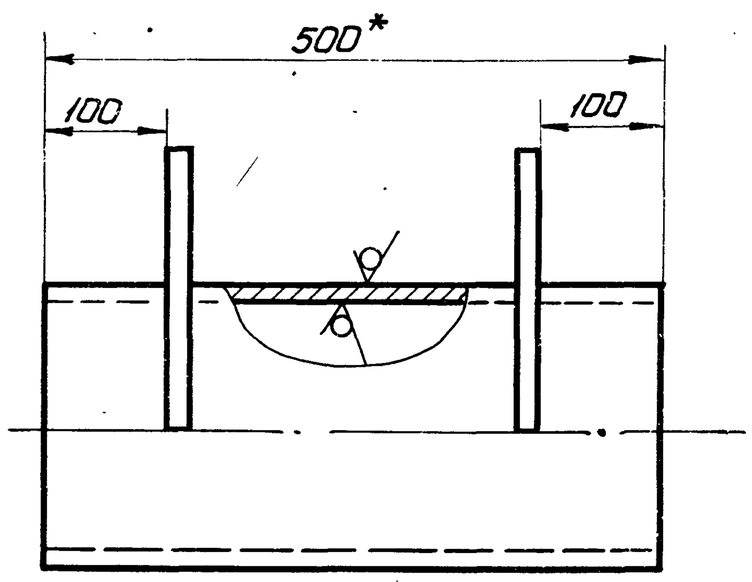

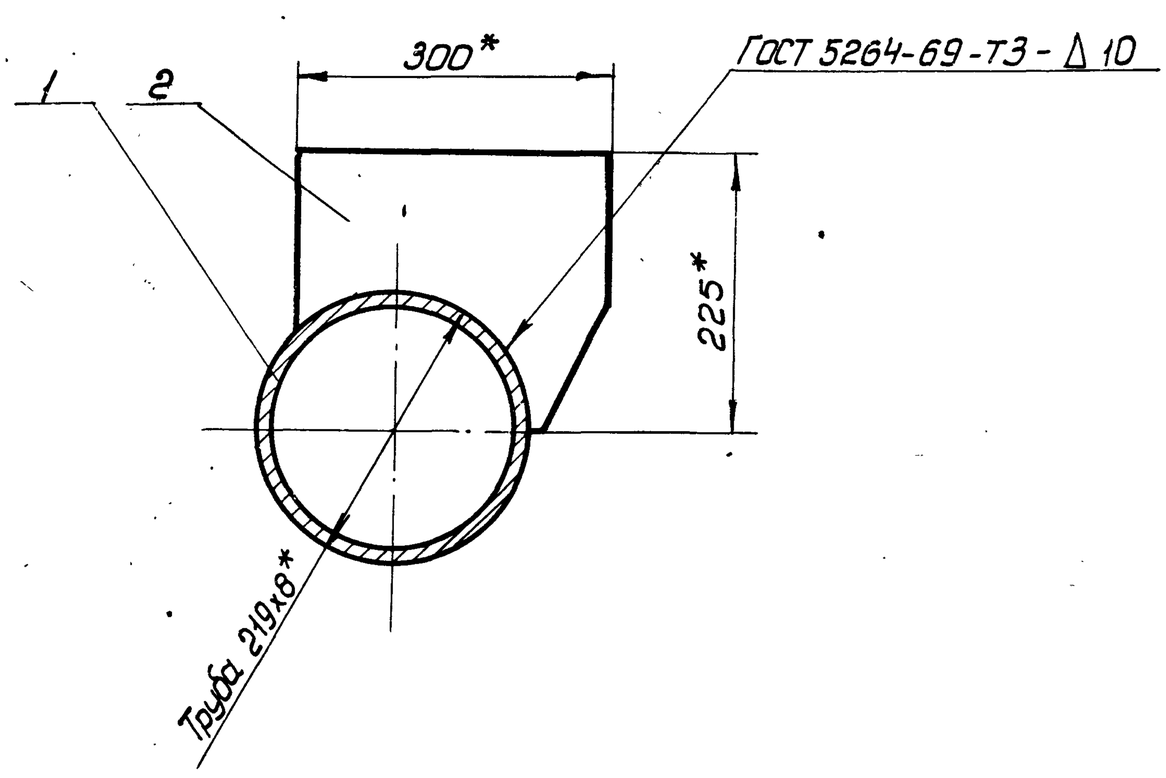

1. *Размеры для справок
2. Предельные отклонения размеров:
   отверстий – по A_7,
   остальных – по CM_9.

10

7798/8

Изм.	Лист	№ докум.	Подп.	Дата
Разраб.		Гендельман		–
Пров.		Шитиков		
Г. И. П.		Шитиков		
Нач. отд.		Кузнецов		
Н. контр.		Числова		

Т. П. 704-1-150с

С-ПВ5.К.3-1-ОСБ

Опора

Сборочный чертеж

Лит.	Масса	Масштаб
И	30.0	1:5
Лист	Листов 1	

Гипронефтеспецмонтаж г. Москва

Формат

С-ПВ5К.3-2-ОСБ

$R_z 320$ √(√)

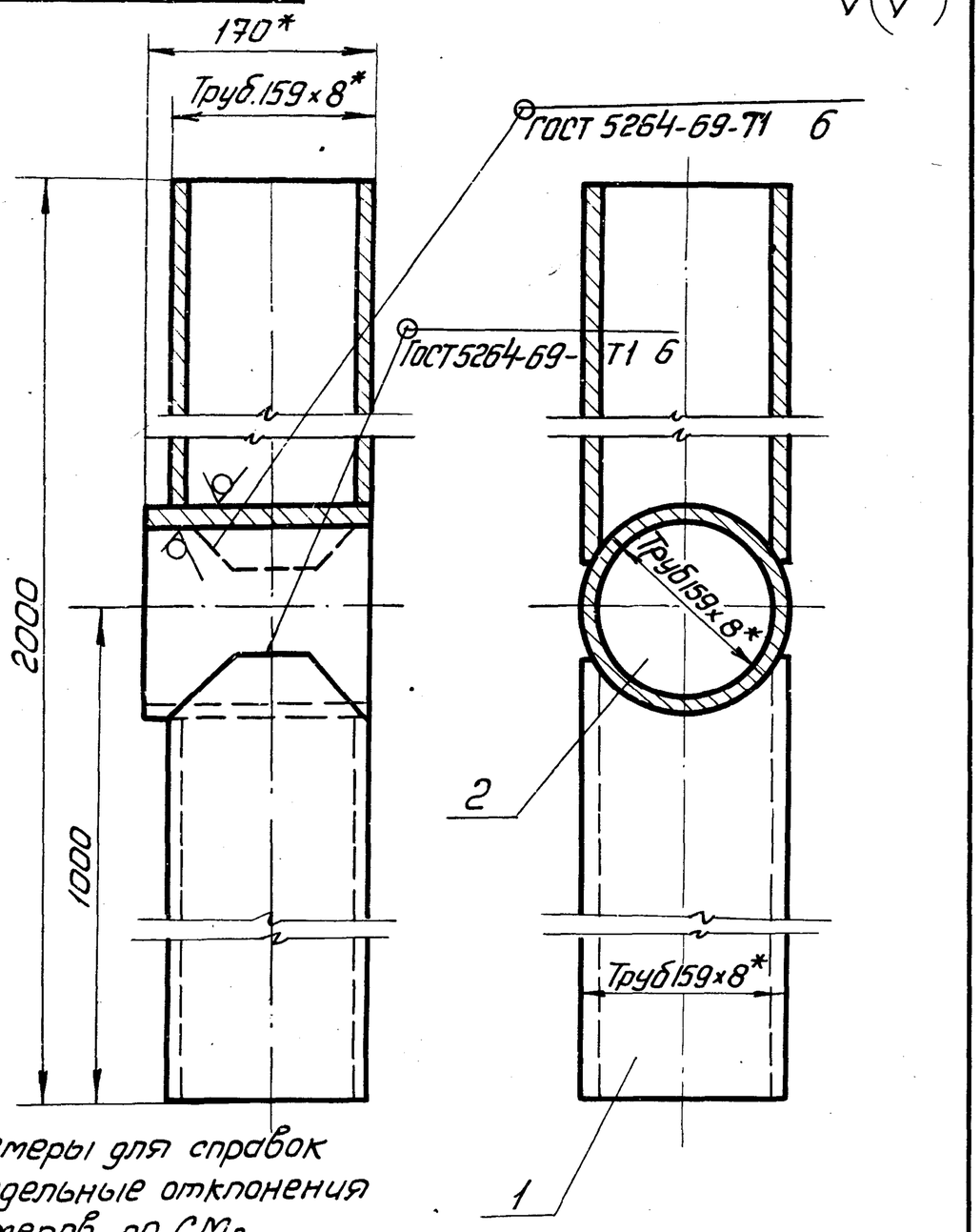

1*Размеры для справок
2. Предельные отклонения размеров по СМ9.

Изм.	Лист	№ докум.	Подп.	Дата
Разраб.		Гендельман		
Пров.		Шитиков		
ГИП.		Шитиков		
Нач.отд.		Кузнецов		
Н.контр.		Числова		

С-ПВ5К.3-2-ОСБ

Ось горизонтальная
Сборочный чертеж

Лит.	Масса	Масштаб
И	64.6	1:4
Лист	Листов 1	

Гипронефтеспецмонтаж г. Москва

Формат 11

Формат	Зона	Поз.	Обозначение	Наименование	Кол.	Примечание
				Документация		
11			С-ПВ5К.3-2-ОСБ	Сборочный чертеж		
				Детали		
11		1	С-ПВ5К.3-2-1	Труба	2	
Б4		2	С-ПВ5К.3-2-2	Патрубок L=170±1		
				Труба 159×8 ГОСТ 8732-78 / А20 ГОСТ 8731-74	1	5кг
				Материалы		
				Электроды сварочные типа Э-42А ГОСТ 9467-75		

Инв.№подл. | Подп. и дата | Взам.инв.№ | Инв.№ дубл. | Подп. и дата

Изм.	Лист	№ докум.	Подп.	Дата
Разраб.		Гендельман		
Пров.		Шитиков		
ГИП.		Шитиков		
Нач.отд.		Кузнецов		
Н.контр.		Числова		

С-ПВ5.К.3-2-О

Ось горизонтальная

Лит.	Лист	Листов
И		1

Гипронефтеспецмонтаж г. Москва

Формат 11

С-ПВ5К.3-О-1

√(√)

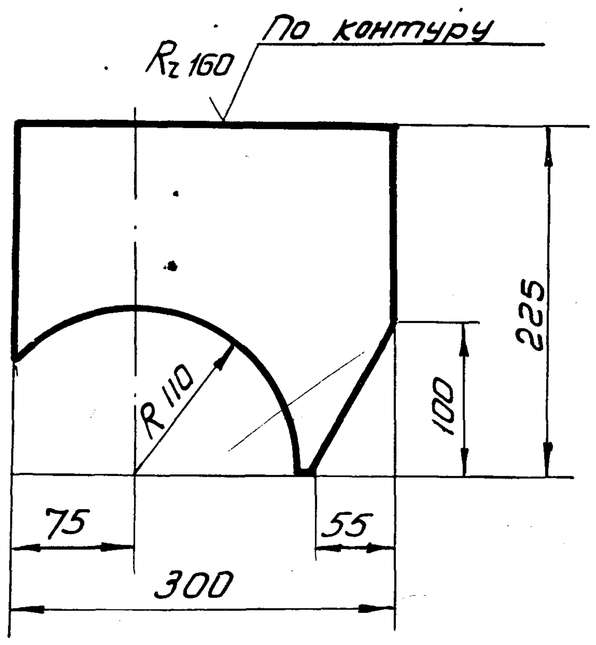

1. Предельные отклонения размеров по СМ9

Изм.	Лист	№ докум.	Подп.	Дата
Разраб.		Гендельман		
Пров.		Шитиков		
ГИП.		Шитиков		
Нач.отд.		Кузнецов		
Н.контр.		Числова		

С-ПВ5К.3-О-1

Ребро

Лит.	Масса	Масштаб
И	4,5	1:4
Лист	Листов 1	

Полоса Б12×250 ГОСТ 82-70 / 09Г2С ГОСТ 14637-69

Гипронефтеспецмонтаж г. Москва

Формат 11

С-ПВ5К.3-2-1

$R_z 160$ √(√)

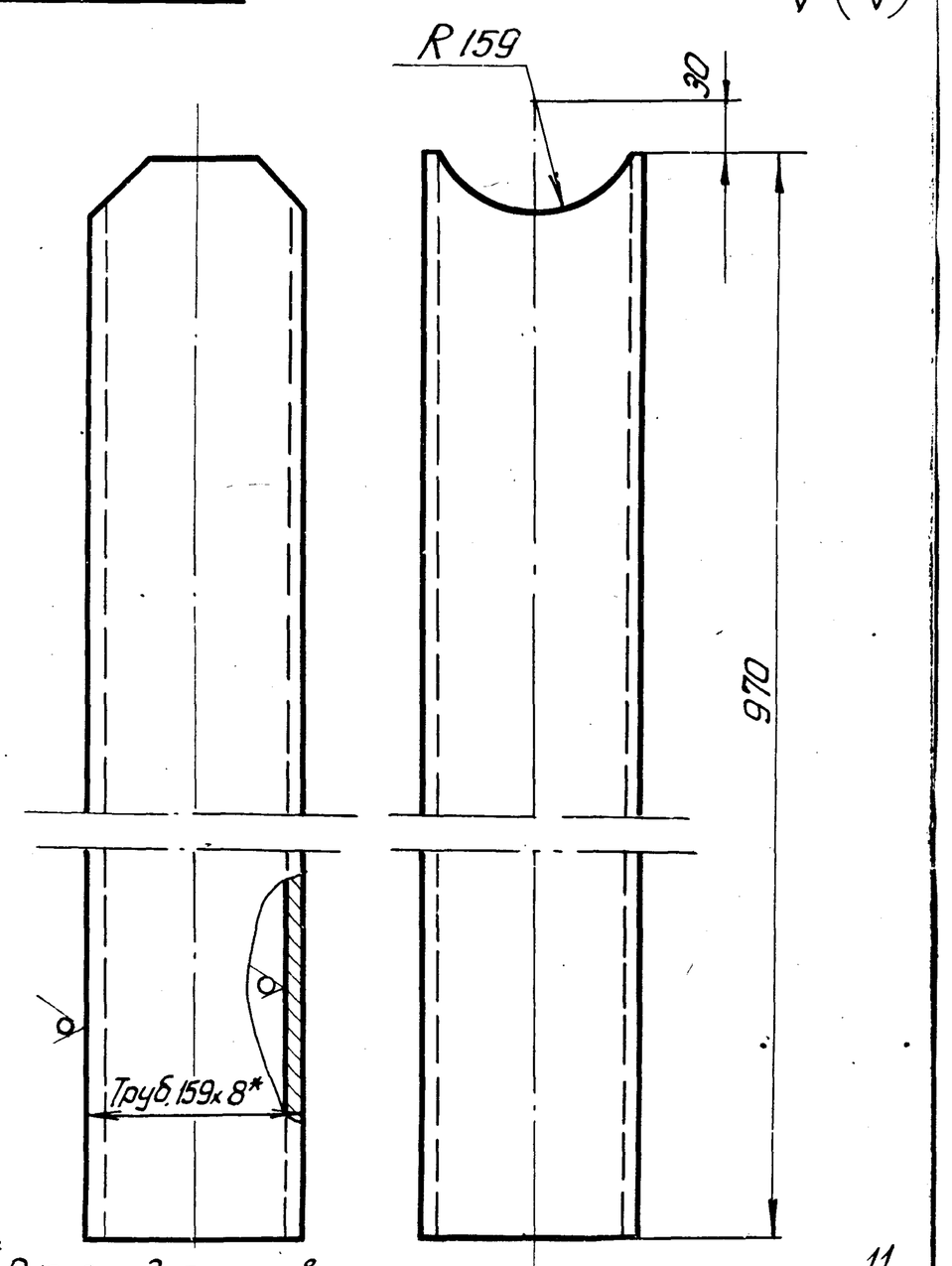

1.* Размер для справок
2. Предельные отклонения размеров: отверстий по А7, остальных по СМ9.

11

7798/8

Инв.№подл. | Подп. и дата | Взам.инв.№ | Инв.№ дубл. | Подп. и дата

Изм.	Лист	№ докум.	Подп.	Дата
Разраб.		Гендельман		
Пров.		Шитиков		
ГИП.		Шитиков		
Нач.отд.		Кузнецов		
Н.контр.		Числова		

Т.П. 704-1-150 С

С-ПВ5К.3-2-1

49

Труба

Лит.	Масса	Масштаб
И	29,8	1:4
Лист	Листов 1	

Труба 159×8 ГОСТ 8732-78 / А20 ГОСТ 8731-74

Гипронефтеспецмонтаж г. Москва

Формат 11

Зона	Поз.	Обозначение	Наименование	Кол.	Примечание
			Документация		
		С-ПВ5К.3-3-ОСБ	Сборочный чертеж		
			Детали		
	1	С-ПВ5К.3-3-1	Пластина L=300±1,7		
			Полоса Б 12×300 ГОСТ 82-70 / Вст3сп ГОСТ 14637-69	1	8,5кг
	2	С-ПВ5К.3-3-2	Труба 133×8 ГОСТ 8732-78 / А20 ГОСТ 8731-74	1	4,9кг
			L=170±1		
			Материалы		
			Электроды сварочные типа Э-42А ГОСТ 9467-75		

Изм.	Лист	N докум.	Подп.	Дата
Разраб.		Гендельман		
Пров.		Шитиков		
ГИП		Шитиков		
Нач.отд.		Кузнецов		
Н.контр.		Числова		

С-ПВ5К.3-3-0

Ось вертикальная.

Лит.	Лист	Листов
И		1

Гипронефтеспецмонтаж г. Москва

Формат 11

С-ПВ5К.3-0-3

Rz100 ✓ (✓)

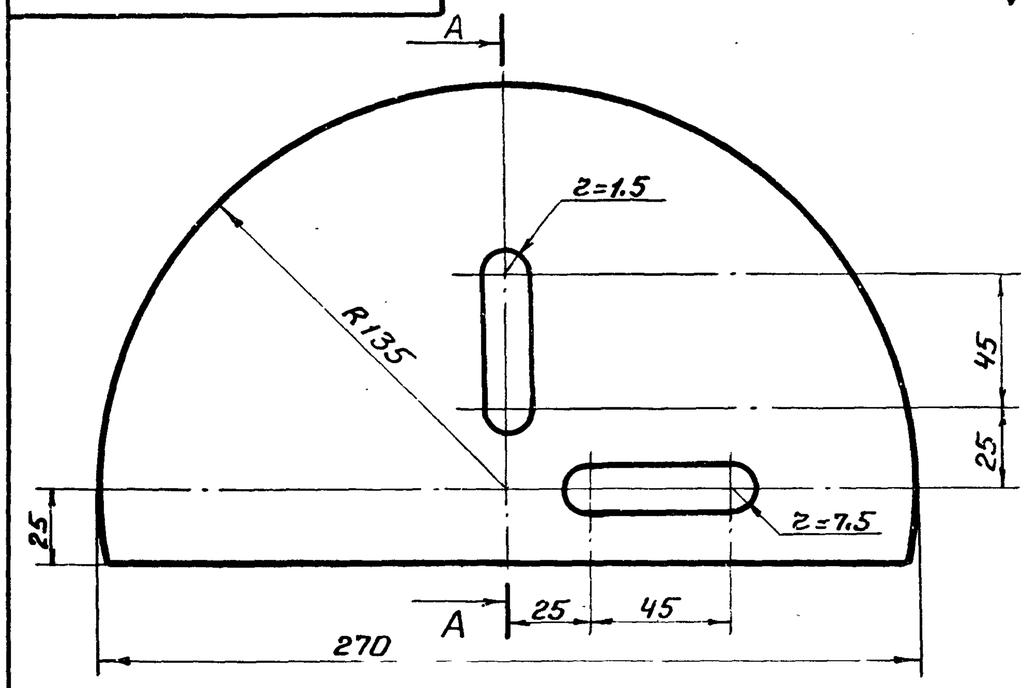

А – А повернуто

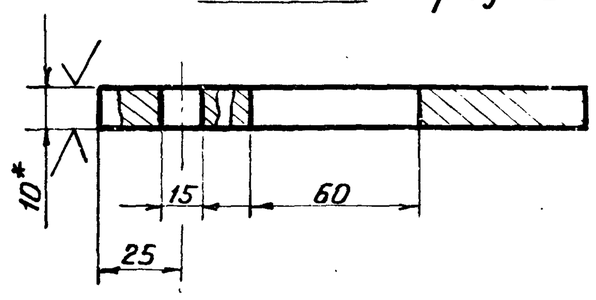

Обозначение	Масса	Примеч.
С-ПВ5К.3-0-3	2,9	без отверстия
С-ПВ5К.3-0-3.01	2,7	с отверстиями

1. Предельные отклонения размеров:
   отверстий по A_7
   остальных по CM_9.
2. *Размер для справок.

Подп. и дата | Взам. инв. N | Инв. N дубл. | Подп. и дата | Инв. N подл.

Изм.	Лист	N докум.	Подп.	Дата
Разраб.		Гендельман		
Пров		Шитиков		
ГИП		Шитиков		
Нач.отд.		Кузнецов		
Н.контр.		Числова		

С-ПВ5К.3-0-3

Ограничитель

Лит.	Масса	Масштаб
И	См. табл.	1:2
Лист	Листов 1	

Полоса Б 10×160 ГОСТ 103-76 / Ст.3 ГОСТ 535-79

Гипронефтеспецмонтаж г. Москва

Формат 11

С-ПВ5К.3-3-ОСБ

Rz320 ✓ (✓)

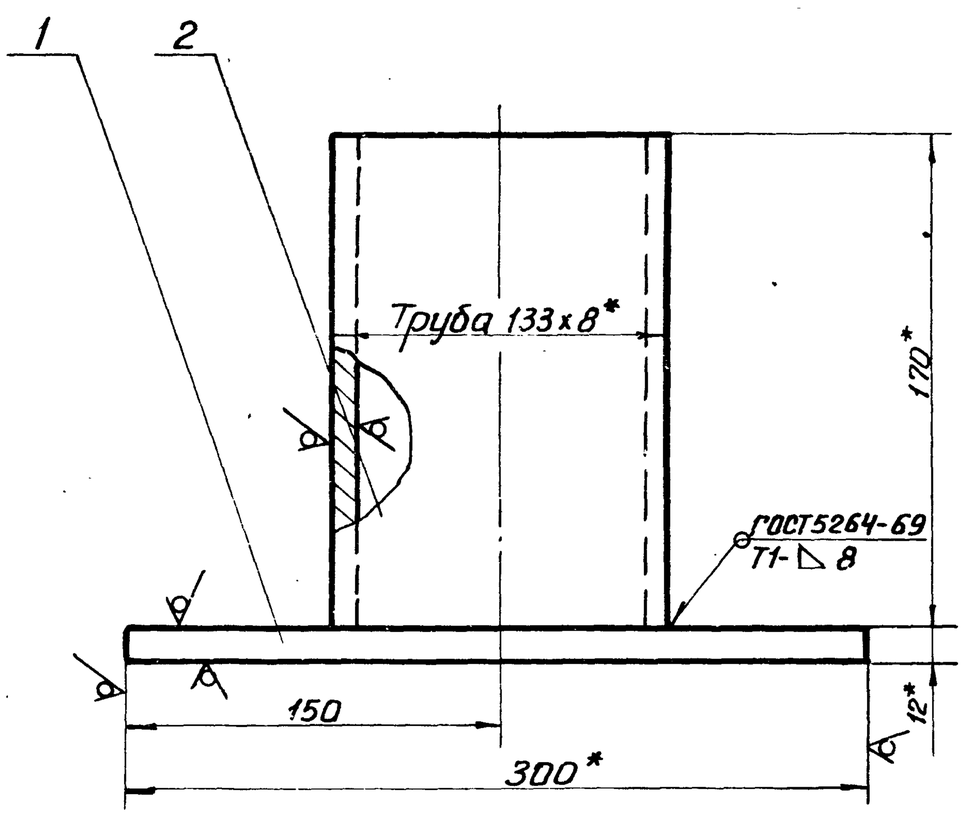

1. *Размер для справок.
2. Предельные отклонения размеров по CM_9.

Изм.	Лист	N докум.	Подп.	Дата
Разраб.		Гендельман		
Пров.		Шитиков		
ГИП		Шитиков		
Нач.отд.		Кузнецов		
Н.контр.		Числова		

С-ПВ5К.3-3-ОСБ

Ось вертикальная.

Сборочный чертеж.

Лит.	Масса	Масштаб
И	13,4	1:2,5
Лист	Листов 1	

Гипронефтеспецмонтаж г. Москва

Формат 11

С-ПВ5К.3-0-5

Rz80 ✓ (✓)

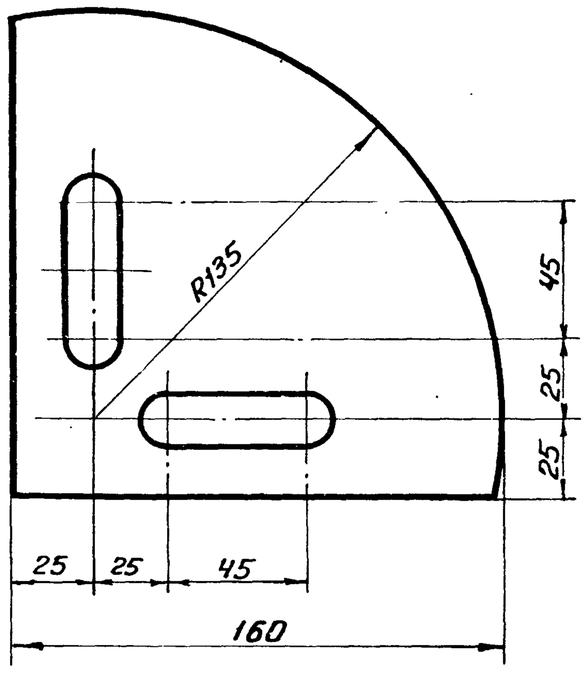

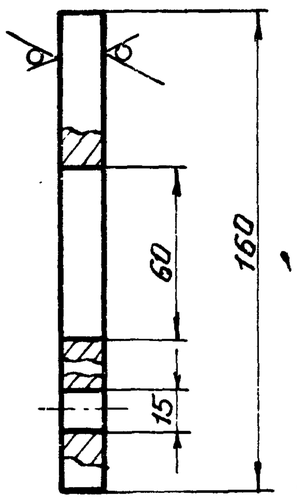

1. Предельные отклонения размеров: отверстий по A_7, остальных по CM_9.

12

7798/8

Подп. и дата | Взам. инв. N | Инв. N дубл. | Подп. и дата | Инв. N подл.

Изм.	Лист	N докум.	Подп.	Дата
Разраб.		Гендельман		
Провер.		Шитиков		
ГИП		Шитиков		
Нач.отд.		Кузнецов		
Н.контр.		Числова		

Т.П. 704-1-150С

С-ПВ5К.3-0-5

Угловой сектор.

Лит.	Масса	Масштаб
И	1,7	1:2
Лист	Листов 1	

Полоса Б 10×160 ГОСТ 103-76 / Ст.3 ГОСТ 535-79

Гипронефтеспецмонтаж г. Москва

Формат	Зона	Поз.	Обозначение	Наименование	Кол.	Примечание
				Документация		
12			С-ПВ5.17-0-ОСБ	Сборочный чертеж		
				Материалы		
				Электроды сварочные		
				типа Э-50А ГОСТ 9467-75		
			Переменные	данные для исполнения		
				С-ПВ5-17-0-0 см. СБ		
				Детали		
12		1	С-ПВ5.17-0-1	Труба траверсы	1	
12		2	С-ПВ5.17-0-2	Скоба	2	
				Стандартные изделия		
		3		Строп 2СК-2,5хЛ/Р-1-		
				-2,5хЛ/2900 ОСТ 24.090.48-79	1	
		4		Строп УСК-1.25-2хЛ/2500		
				ОСТ 24.090.48-79	2	
		5		Скоба СА2.0		Изготовить
				ГОСТ 2476-72	2	для работы на севере
				С-ПВ5.17-0-0-01		
				см. СБ		
				Детали		
12		1	С-ПВ5.17-0-1-01	Труба траверсы	1	
12		2	С-ПВ5.17-0-2-0	Скоба	2	
				Стандартные изделия		
		3		Строп 2СК-4.0хЛ/Рт1-		
				-4,0хЛ/2900 ОСТ 24.090.48-79	1	
		4		Строп УСК-2.0-2хЛ/2500		
				ОСТ 24.090.48-79	2	

Изм.	Лист	N докум.	Подп.	Дата
Разраб.		Гендельман		
Пров.		Шитиков		
ГИП		Шитиков		
Нач.отд.		Кузнецов		
Н.контр.		Числова		

С-ПВ5.17-0-0

Траверса для подъема рулона.

Лит.	Лист	Листов
И	1	2

Гипронефтеспецмонтаж г. Москва

Формат 11

Формат	Зона	Поз.	Обозначение	Наименование	Кол.	Примечание
		5		Скоба СА3.2		Изготовить для работы на севере
				ГОСТ 2476-72	2	
				С-ПВ5.17-0-0-02		
				см СБ		
				Детали		
12		1	С-ПВ5.17-0-1-02	Труба траверсы	1	
12		2	С-ПВ5.17-0-2-02	Скоба	2	
				Стандартные изделия		
		3		Строп 2СК-6,3хЛ/Рт1-		
				-6,3хЛ/2900 ОСТ 24.090.48-79	1	
		4		Строп УСК-3,2-2хЛ/2500		
				ОСТ 24.090.48-79	2	
		5		Скоба СА5.0 ГОСТ 2476-72	2	
				С-ПВ5-17-0-0-03		Изготовить для работы на севере
				см. СБ		
				Детали		
12		1	С-ПВ5.17-0-1-03	Труба траверсы	1	
12		2	С-ПВ5.17-0-2-03	Скоба	2	
				Стандартные изделия		
		3		Строп 2СК-10.0хЛ/Рт1-		
				-10.0хЛ/2900 ОСТ 24.090.48-79	1	
		4		Строп УСК-5.0-2хЛ/2500		
				ОСТ 24.090.48-79	2	
		5		Скоба СА8.0 ГОСТ 2476-72	2	Изготовить для работы на севере

Инв.N подл. | Подп. и дата | Взам.инв.N | Инв.N дубл. | Подп. и дата

Изм.	Лист	N докум.	Подп.	Дата

С-ПВ5.17-0-0

Лист 2

Формат 11

С-ПВ5.17-0-ОСБ

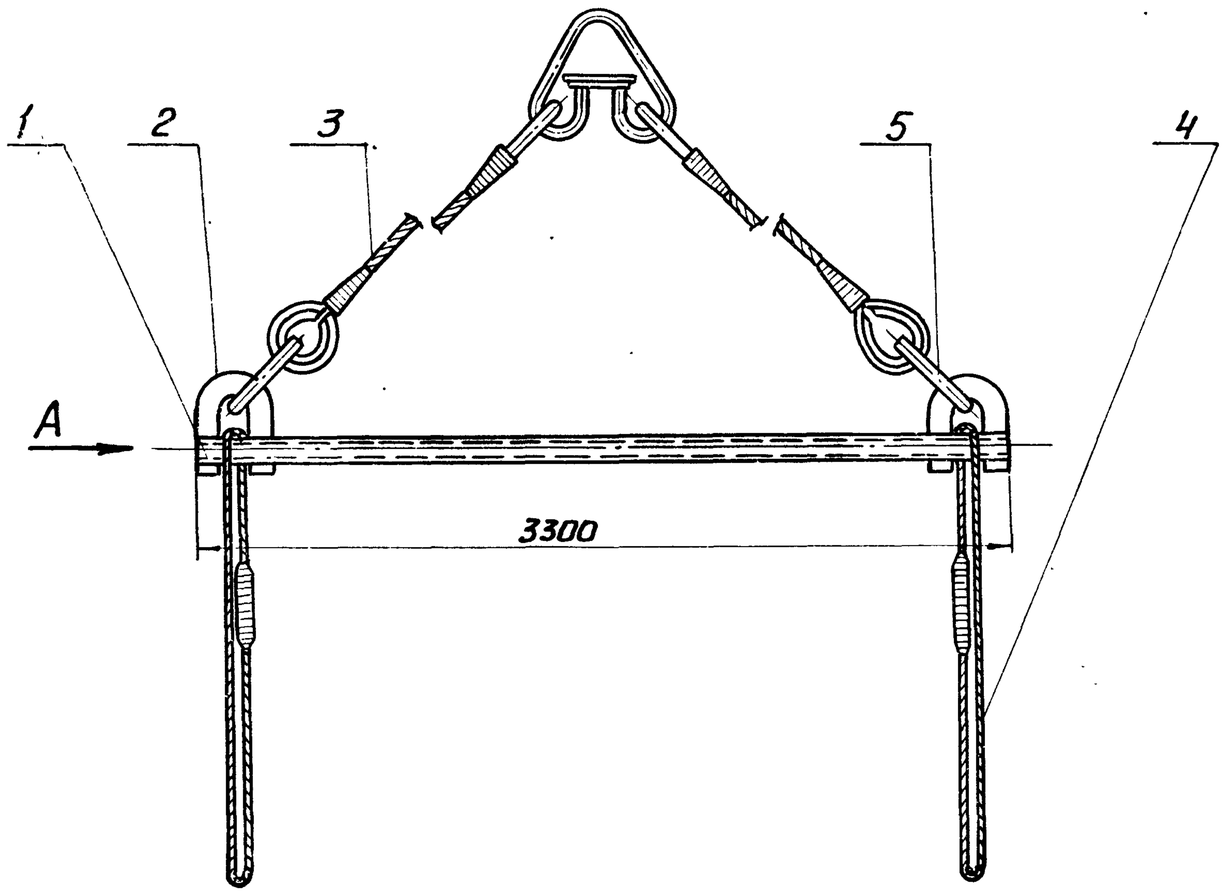

Вид А
М1:5

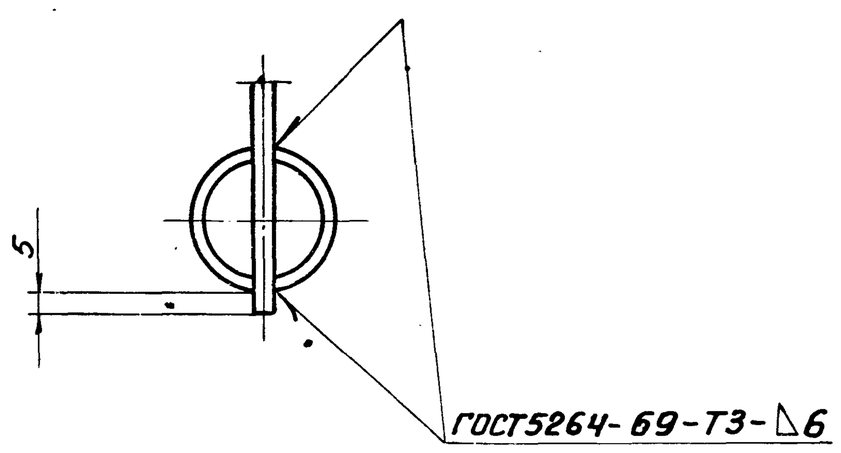

1. При приварке скобы (поз. 2) к трубе предохранить строп (поз. 4) от повреждения.
2. Предельные отклонения размеров по СМ9.

Емкость резервуара	Обозначение	Масса
100 и 200 м³	С-ПВ5.17-0-0	68.0
300 и 400 м³	С-ПВ5.17-0-0-01	78.0
700 м³	С-ПВ5.17-0-0-02	125.0
1000 м³	С-ПВ5.17-0-0-03	165.0

Изм.	Лист	N докум.	Подп.	Дата
Разраб.		Гендельман		
Пров.		Шитиков		
ГИП		Шитиков		
Нач.отд.		Кузнецов		
Н.контр.		Числова		

Т.П. 704-1-150
С-ПВ5.17-0-ОСБ

Траверса для подъёма рулона.

Лит.	Масса	Масштаб
И	См. табл.	1:25
Лист	Листов 1	

Гипронефтеспецмонтаж г. Москва

Формат 12

С-ПВ5.17-0-1

Rz80 ▽(▽)

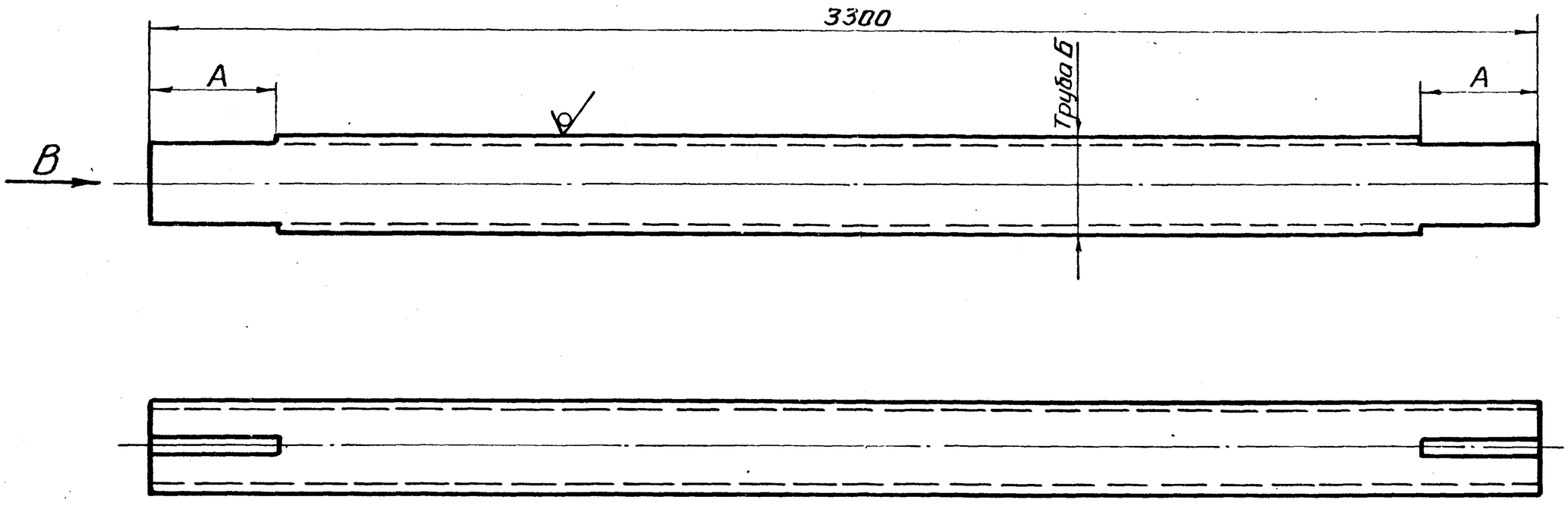

Вид В

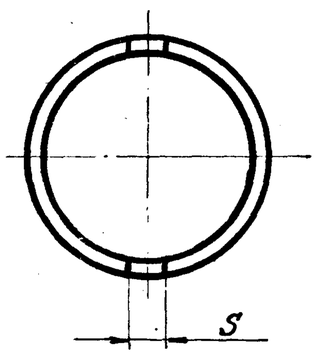

Обозначение	Труба Б	Размеры, мм		Масса, кг
		S	А	
С-ПВ5.17-0-1	108×6	10	110	49,6
С-ПВ5.17-0-1-01	108×6	12	130	49,5
С-ПВ5.17-0-1-02	159×6	16	180	74,6
С-ПВ5.17-0-1-03	159×6	18	240	74,5

1. Предельные отклонения размеров по СМ9.

Изм.	Лист	N докум.	Подп.	
Разраб.		Гендельман		
Пров.		Шитиков		
Гл. ин. пр.		Шитиков		
Нач. отд.		Кузнецов		
Н. контр.		Числова		

С-ПВ5.17-0-1

Труба траверсы.

Труба Б ГОСТ 8732-73 / 09Г2С ГОСТ 8731-74

Лит.	Масса	Масштаб
И	—	—
Лист	Листов 1	

Гипронефтеспецмонтаж г. Москва

Формат 12

С-ПВ5.17-0-2

Rz80 ▽(▽)

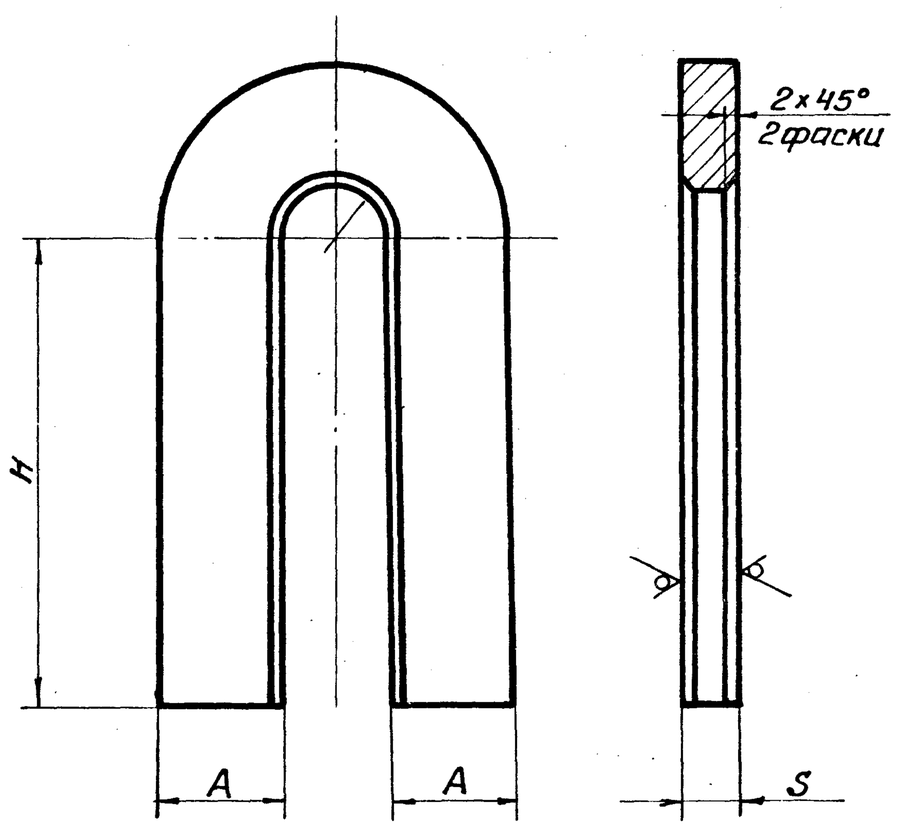

Обозначение	Размеры, мм				Масса, кг
	S	R	А	Н	
С-ПВ5.17-0-2	8	15	40	150	0,9
С-ПВ5.17-0-2-01	10	20	45	160	1,3
С-ПВ5.17-0-2-02	14	25	65	170	2,7
С-ПВ5.17-0-2-03	16	30	90	250	5,9

1. Острые кромки лаза притупить.
2. Предельные отклонения размеров по СМ9.

7798/8

Изм.	Лист	N докум.	Подп.	Дата
Разраб.		Гендельман		
Пров.		Шитиков		
ГИП		Шитиков		
Нач. отд.		Кузнецов		
Н. контр.		Числова		

Т.П. 704-1-150 с

С-ПВ5.17-2

Скоба.

Лист 5 ГОСТ 19903-74 / 09Г2С ГОСТ 14637-69

Лит.	Масса	Масштаб
И	—	—
Лист	Листов 1	

Гипронефтеспецмонтаж г. Москва

Формат 12

Формат	Зона	Поз	Обозначение	Наименование	Кол	Примечание
				Документация		
12			С-ПВЗ.2-0-ОСБ	Сборочный чертеж		
				Сборочные единицы		
11		1	С-ПВЗ.2-1-0	Втулка	1	
11		3	С-ПВЗ.2-2-0	Корпус	1	
				Детали		
11		2	С-ПВЗ.2-0-1	Палец	1	
				Стандартные изделия		
		4		Шплинт 6,3х75-002 ГОСТ 397-66	1	

Изм.	Лист	№ докум.	Подп.	Дата
Разраб.		Гендельман		
Пров.		Шитиков		
ГИП		Шитиков		
Нач.отд.		Кузнецов		
Нормок.		Числова		

С-ПВЗ.2-0-0

Скоба для развертывания рулона

Лит. И | Лист | Листов 1

Гипронефтеспецмонтаж г. Москва

Формат 11

Инв.№ подл. | Подп. и дата | Взам.инв.№ | Инв.№ дубл. | Подп. и дата

С-ПВЗ.2-0-1

R_z 80 $\sqrt{}$ ($\sqrt{}$)

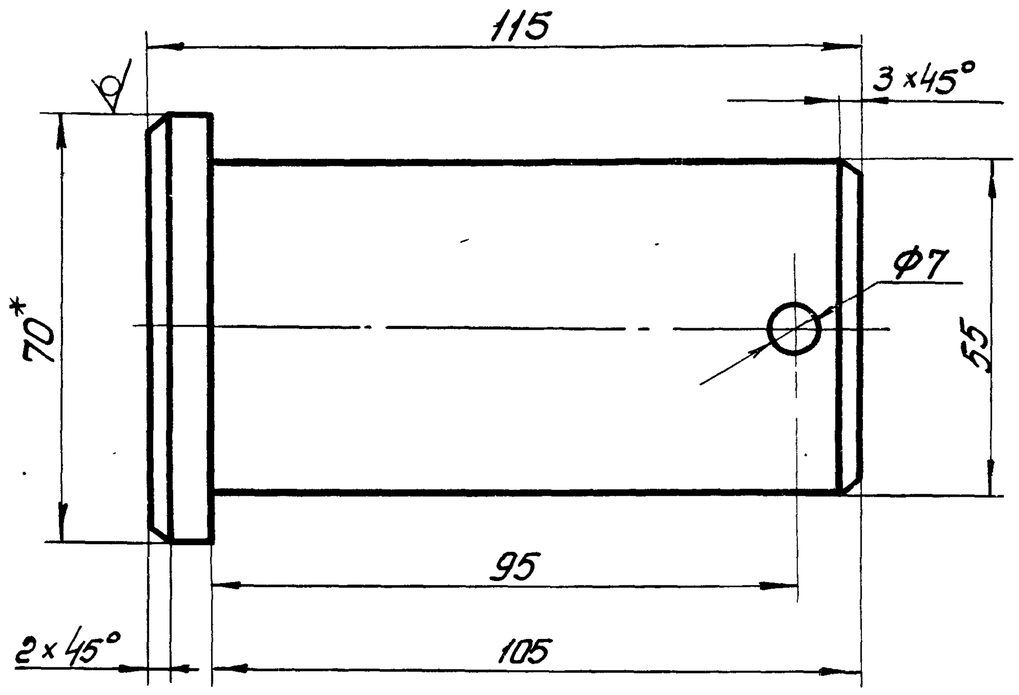

1. Размер для справок
2 Предельные отклонения размеров вала по B_7, отверстия - по A_7, остальных по CM_9.

Изм.	Лист	№ докум.	Подп.	Дата
Разраб.		Гендельман		
Пров.		Шитиков		
ГИП.		Шитиков		
Нач.отд.		Кузнецов		
Нормок.		Числова		

С-ПВЗ.2-0-1

Палец

Лит. И | Масса 2,2 | Масшт. 1:1

Лист | Листов 1

Круг В 70 ГОСТ 2590-71 / 09Г2С ГОСТ 535-79

Гипронефтеспецмонтаж г. Москва

Формат 11

С-ПВЗ.2-0-ОСБ

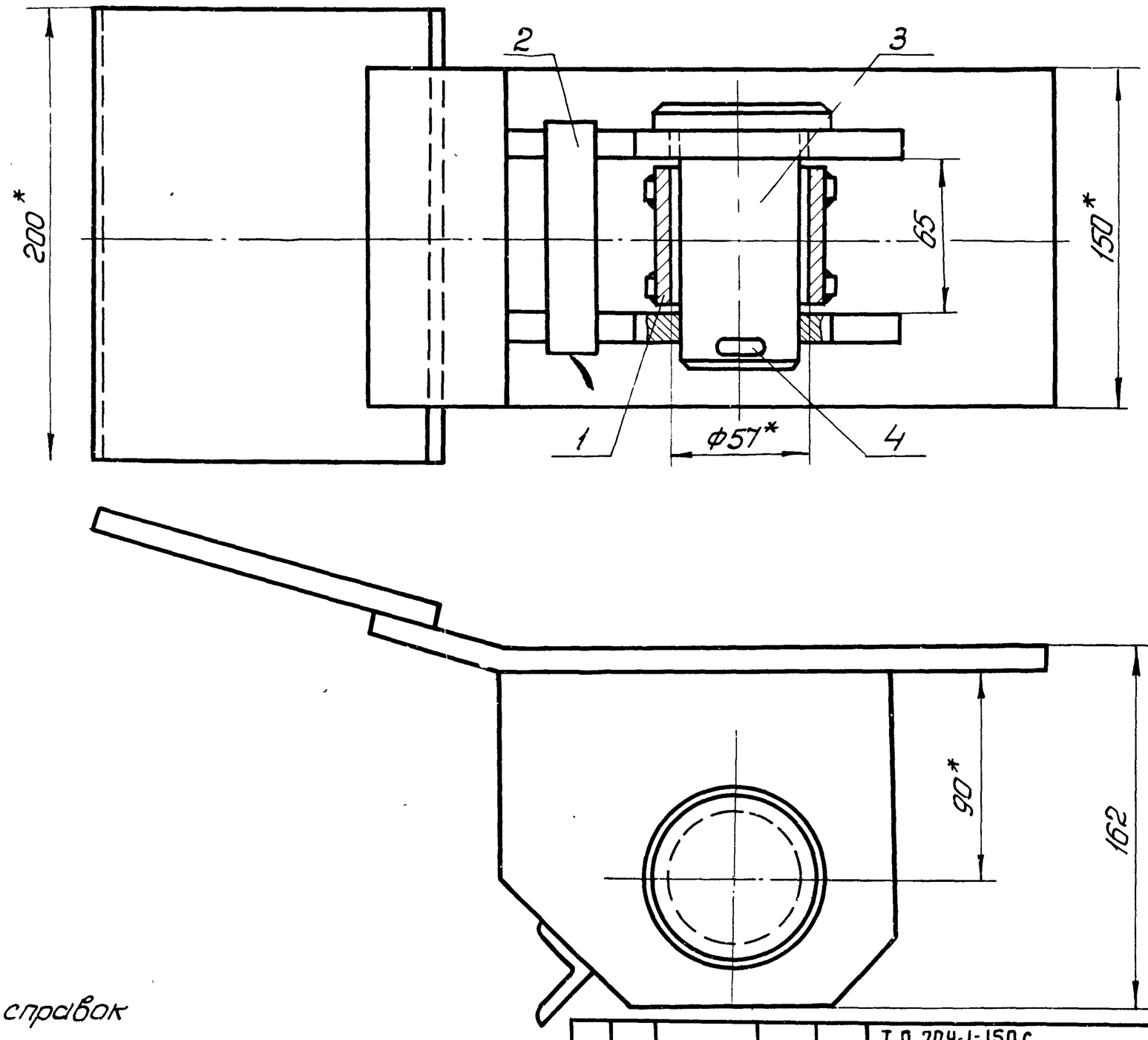

1*Размеры для справок
2. Предельные отклонения размеров по CM_9.

Изм.	Лист	№ докум.	Подп.	Дата
Разраб.		Гендельман		
Пров.		Шитиков		
ГИП		Шитиков		
Нач.отд.		Кузнецов		
Нормок.		Числова		

Т.П 704-1-150с
С-ПВЗ.2-0-ОСБ

Скоба для развертывания рулона
Сборочный чертеж

Лит. И | Масса 15.8 | Масштаб 1:2

Лист | Листов 1

Гипронефтеспецмонтаж г. Москва

Формат 12

15
7798/8

Формат	Зона	Поз	Обозначение	Наименование	Кол	Примечание
				Документация		
11		1	С-ПВЗ 2-1-ОСБ	Сборочный чертеж		
				Детали		
11		1	С-ПВЗ2-1-1	Втулка	1	
11		2	С-ПВЗ.2-1-2	Кольца	2	
				Материалы		
				Электроды сварочные типа Э-42А ГОСТ 9467-75		

Изм.	Лист	№ докум.	Подп.	Дата
Разраб.		Гендельман		
Пров.		Шитиков		
ГИП		Шитиков		
Нач. отд		Кузнецов		
Утв.		Мелелевинский		

С-ПВЗ.2.-1-0

Втулка.

Лит.	Лист	Листов
И		1

Гипронефтеспецмонтаж г. Москва

Формат 11

С-ПВЗ.2-1-1

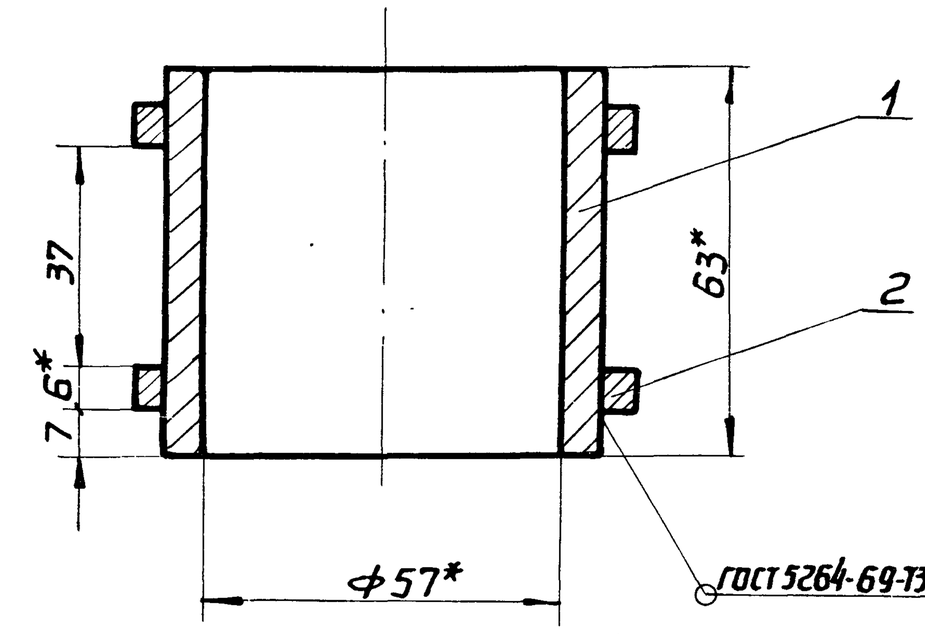

1* Размеры для справок.
2. Предельные отклонения размеров по СМ9.

Изм.	Лист	№ докум.	Подп.	Дата
Разраб.		Гендельман		
Пров.		Шитиков		
ГИП		Шитиков		
Нач. отд		Кузнецов		
Нормок.		Числова		
Утв.		Шитиков		

С-ПВЗ.2-1-ОСБ

Втулка. Сборочный чертеж.

Лит.	Масса	Масштаб
И	1,0	1:1
Лист	Листов 1	

Гипронефтеспецмонтаж г. Москва

Формат 11

С-ПВЗ.2-1-2

R_z160 (√)

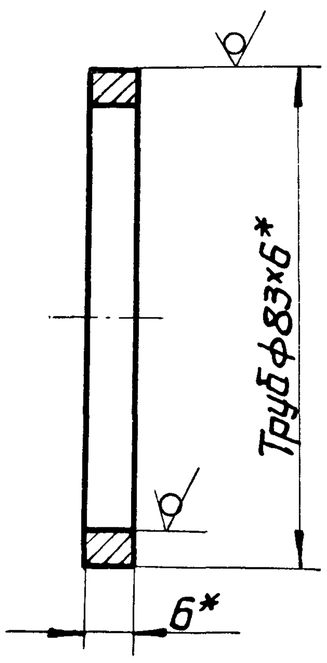

1* Размеры для справок.

Изм.	Лист	№ докум.	Подп.	Дата
Разраб.		Гендельман		
Пров.		Шитиков		
ГИП		Шитиков		
Нач. отд		Кузнецов		
Нормок		Числова		
Утв		Шитиков		

С-ПВЗ.2-1-2

Кольцо.

Лит.	Масса	Масштаб
И	0,15	1:1
Лист	Листов 1	

Труба 83×6 ГОСТ 8732-78 А20 ГОСТ 8731-74

Гипронефтеспецмонтаж г. Москва

Формат 11

С-ПВЗ.2-1-1

(√)

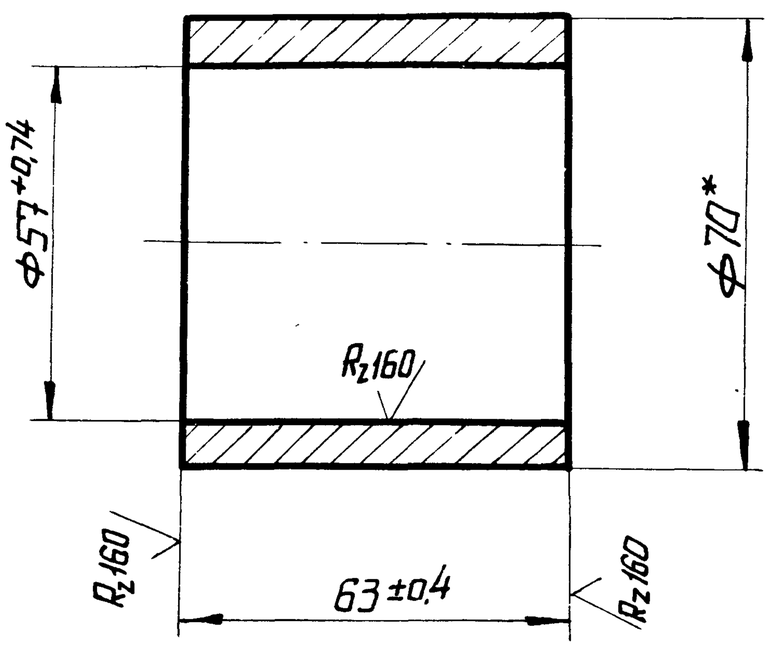

1* Размер для справок.

16

7798/8

Изм.	Лист	№ докум.	Подп.	Дата
Разраб.		Гендельман		
Пров.		Шитиков		
ГИП		Шитиков		
Нач. отд		Кузнецов		
Нормок.		Числова		
Утв.		Шитиков		

Т. п. 704-1-150с

С-ПВЗ.2-1-1

Втулка.

Лит	Масса	Масштаб
И	0,7	1:1
Лист	Листов 1	

Труба 70×7 ГОСТ 8732-78 А20 ГОСТ 8731-74

Гипронефтеспецмонтаж г. Москва.

Инв.№ подл. | Подп. и дата | Взам. инв.№ | Инв.№ дубл. | Подп. и дата

Формат	Зона	Поз	Обозначение	Наименование	Кол.	Прим.
				Документация		
12		2	С-ПВЗ.2-2-ОСБ	Сборочный чертеж		
				Детали		
Б4		1	С-ПВЗ.2-2-1	Пластина	1	2,8кг
				Полоса $\frac{Б12\times150\ ГОСТ\ 103-76}{ВСт3сп5\ ГОСТ\ 535-79}$ $\ell=200\pm1$		
11		2	С-ПВЗ.2-2-2	Щека	2	
Б4		3	С-ПВЗ.2-2-3	Уголок соединительный	1	0,2кг
				Уголок $\frac{Б32\times32\times4\ ГОСТ\ 8509-72}{ВСт3сп5\ ГОСТ\ 535-79}$ $\ell=100\pm1$		
Б4		4	С-ПВЗ.2-2-4	Пластина	1	4,2кг
				Полоса $\frac{Б12\times150\ ГОСТ\ 103-76}{ВСт3сп5\ ГОСТ\ 535-79}$ $\ell=300\pm1,5$		

Материалы

Электроды сварочные типа Э42А ГОСТ 9467-75

Изм.	Лист	№ докум.	Подп.	Дата	С-ПВЗ.2-2-0		
Разраб.		Гендельман			Корпус.	Лит.	Лист	Листов
Пров.		Шитиков				И		1
Нач.отд.		Кузнецов				Гипронефтеспецмонтаж г. Москва	
Нормак		Числова					
Утв.		Мебелеванный					

Формат 11

С-ПВЗ.2-2-2

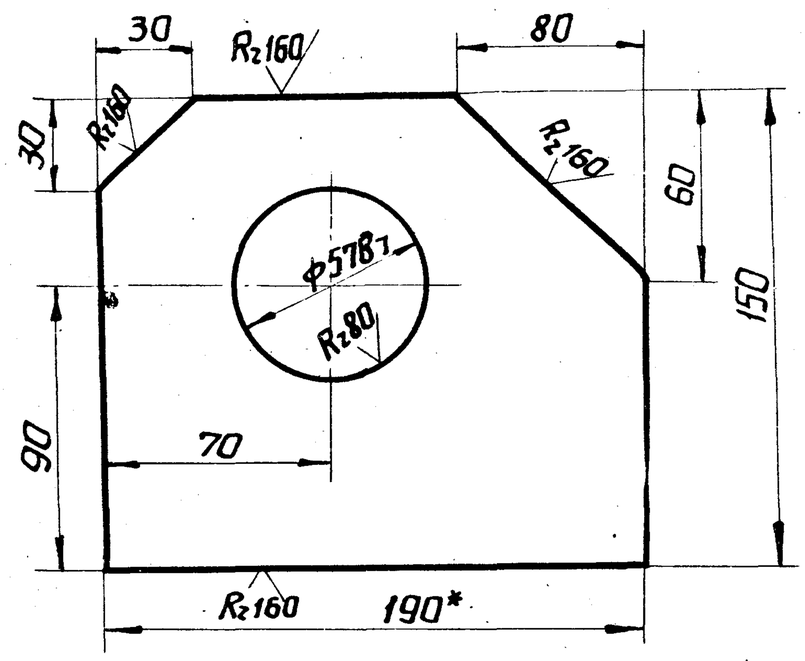

1.*- Размеры для справок.
2. Предельные отклонения размеров по СМ9.

Инв.№подл. | Подп. и дата | Взам.инв.№ | Инв.№дубл. | Подп. и дата

Изм.	Лист	№ докум.	Подп.	Дата	С-ПВЗ.2-2-2			
Разраб.		Гендельман			Щека.	Лит.	Масса	Масштаб
Пров.		Смирнова				И	2,5	1:2
ГИП		Шитиков				Лист	Листов 1	
Нач.отд.		Кузнецов			Полоса $\frac{В12\times190\ ГОСТ\ 103-76}{09Г2С\ ГОСТ\ 535-79}$	Гипронефтеспецмонтаж г. Москва		
Нормак		Числова						
Утв.		Шитиков						

Формат 11

С-ПВЗ.2-2-ОСБ

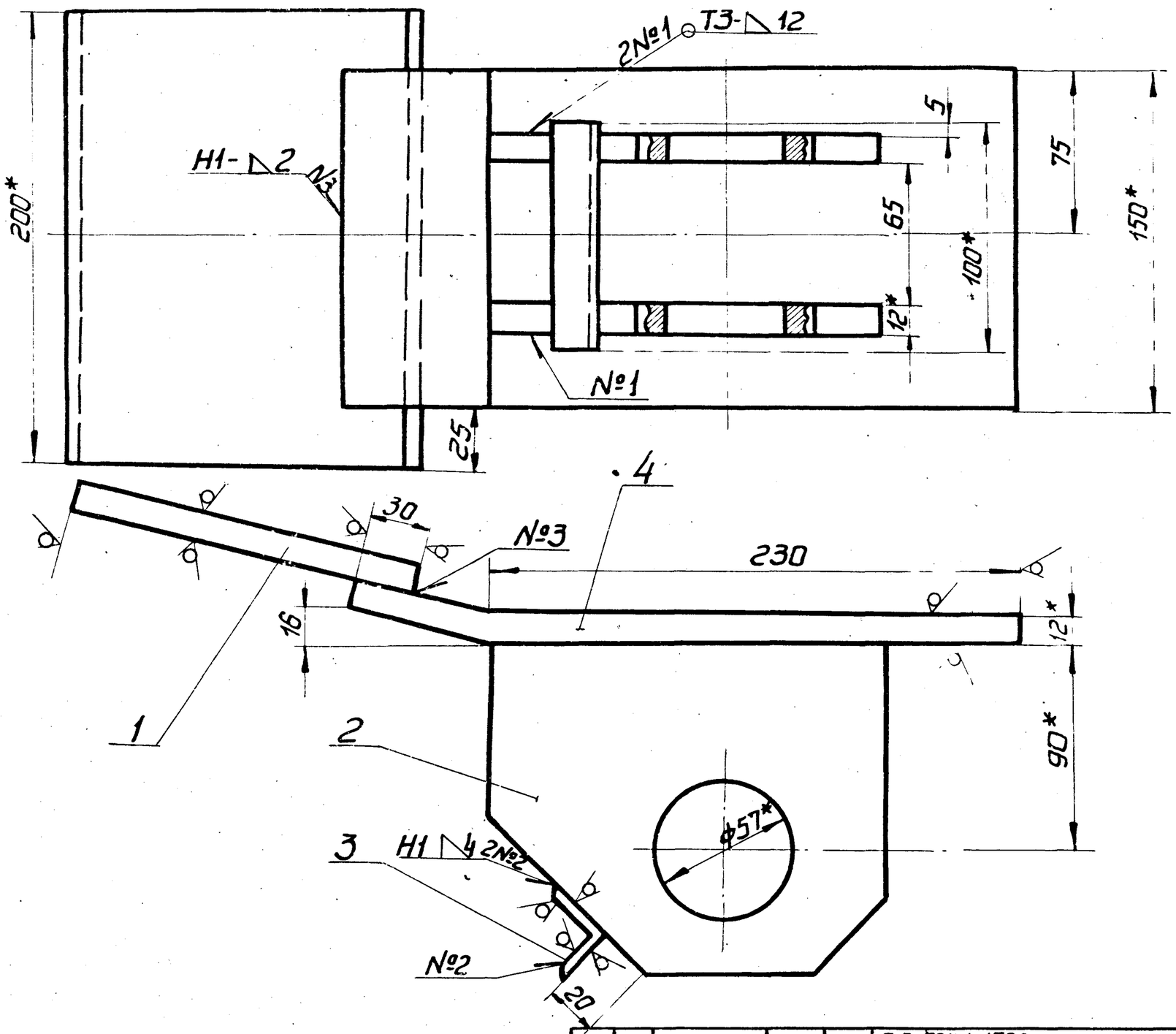

1* Размеры для справок.
2. Швы сварных соединений выполнять по ГОСТ у 5264-69
3. Предельные отклонения размеров по СМ9.

Изм.	Лист	№ докум.	Подп.	Дата	Т.п. 704-1-150с С-ПВЗ.2-2-ОСБ			
Разраб.		Гендельман			Корпус. Сборочный чертеж.	Лит.	Масса	Масштаб
Пров.		Шитиков				И	12,5	1:2
ГИП		Шитиков				Лист	Листов 1	
Нач.отд.		Кузнецов				Гипронефтеспецмонтаж г. Москва.		
Нормак		Числова						
Утв.		Шитиков						

Формат 12

С-ПВ12.1-0-0

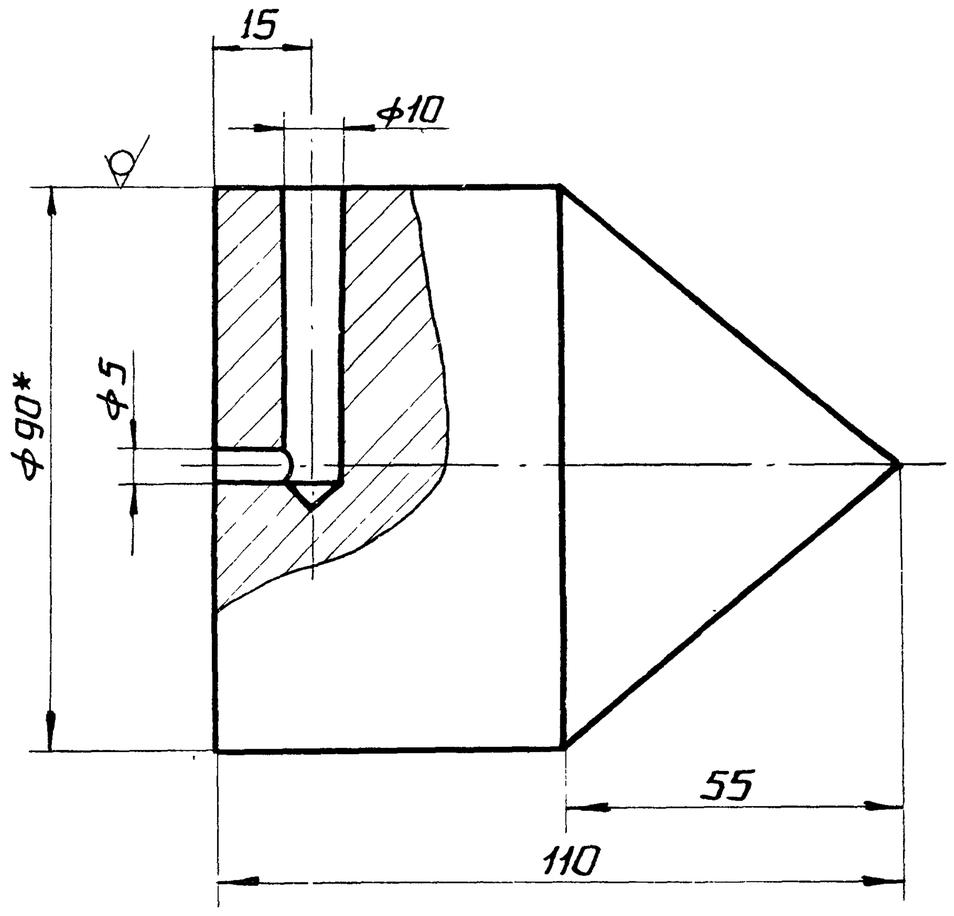

1.* Размер для справок.
2. Предельные отклонения размеров:
отверстий – по А7,
остальных – по СМ9.

				С-ПВ12.1-0-0			
Изм.	Лист	№ докум.	Подп.	Дата	Отвес.	Лит. И	Масса 4,0	Масштаб 1:1
Разраб.		Гендельман				Лист	Листов 1
Пров.		Шитиков					
ГИП		Шитиков					
Нач.отд.		Кузнецов			Круг В90ГОСТ2590-71 / Ст.3-2ГОСТ535-79	Гипронефтеспецмонтаж г.Москва	
Нормок.		Числова					

Формат 11

С-ПВ12-2-0-0

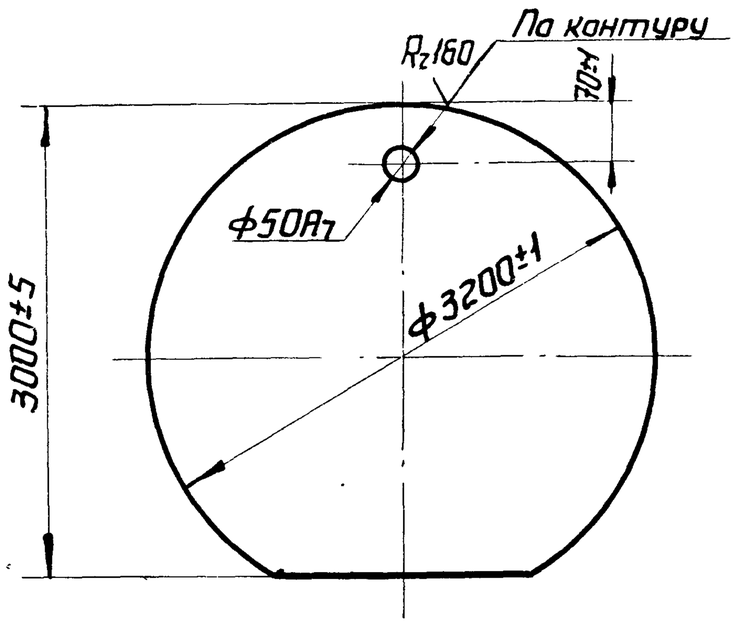

				С-ПВ12.2-0-0			
Изм.	Лист	№ докум.	Подп.	Дата	Поддон.	Лит. И	Масса 506	Масштаб 1:20
Разраб.		Гендельман				Лист	Листов 1
Пров.		Шитиков					
ГИП		Шитиков					
Нач.отд.		Кузнецов			Лист 68ГОСТ19903-74 / 09Г2СГОСТ14637-69	Гипронефтеспецмонтаж г.Москва	
Нормок.		Числова					
Утв.		Шитиков					

Формат 11

С-ПВ8.4-0-0СБ

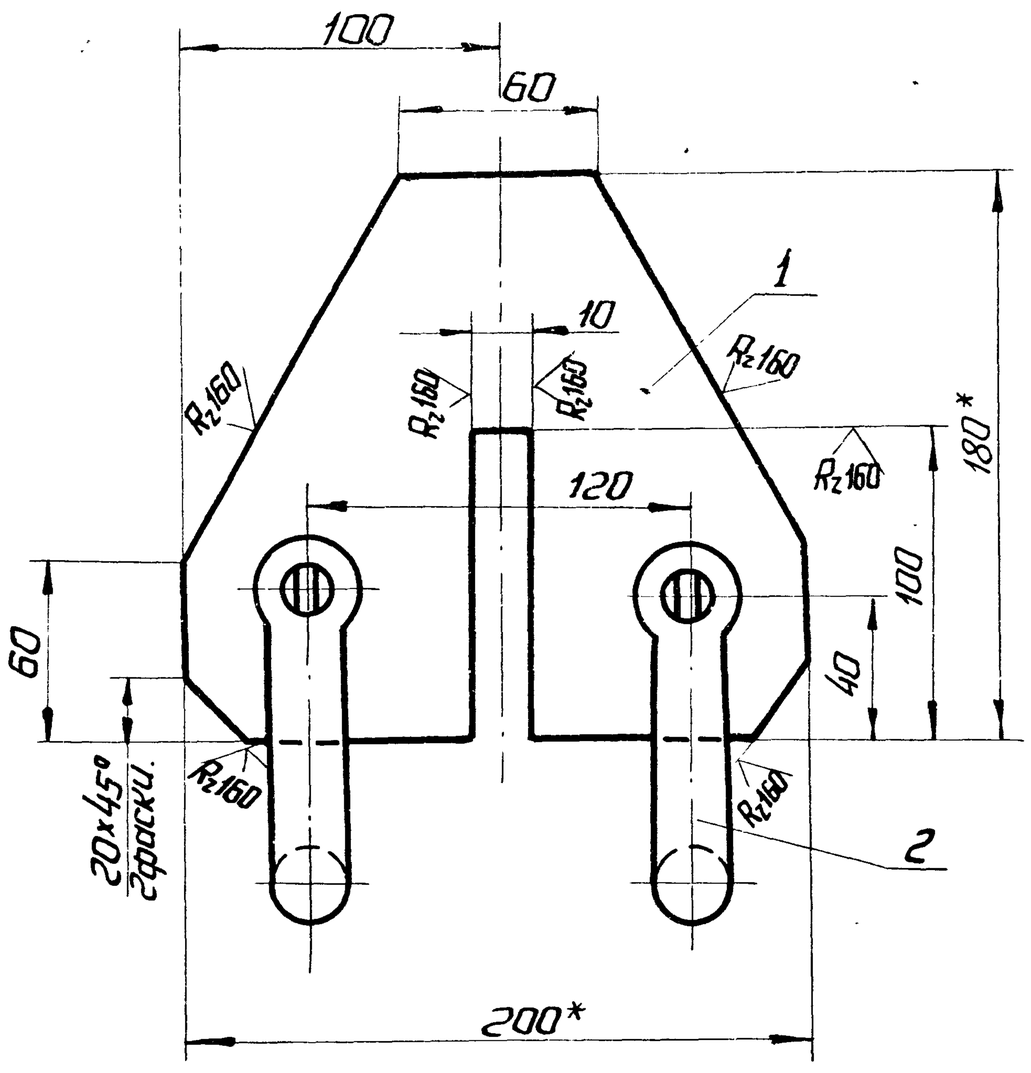

1. Предельные отклонения размеров по СМ9.
2.* Размеры для справок.

				С-ПВ8.4-0-0СБ			
Изм.	Лист	№ докум.	Подп.	Дата	Кронштейн для расчалок. Сборочный чертеж.	Лит. И	Масса 4,14	Масштаб 1:2
Разраб.		Гендельман				Лист	Листов 1
Пров.		Шитиков					
ГИП		Шитиков					
Нач.отд.		Кузнецов				Гипронефтеспецмонтаж г.Москва.	
Нормок.		Числова					

Формат 11

Формат	Зона	Поз.	Обозначение	Наименование	Кол.	Прим.
				Документация		
11			С-ПВ8.4-0-0СБ	Сборочный чертеж		
				Детали		
64		1	С-ПВ8.4-0-1	Лист 610ГОСТ19903-74 / 09Г2СГОСТ14637-69 200×180 СМ9.	1	3,04кг
				Стандартные изделия.		
		2		Скоба СА-2,1ГОСТ2476-72	2	1,1кг 09Г2С

18

7798/8

				Т.П. 704-1-150С С-ПВ8.4-0-0			
Изм.	Лист	№ докум.	Подп.	Дата	Кронштейн для расчалок.	Лит. И	Лист	Листов 1
Разраб.		Гендельман				Гипронефтеспецмонтаж г.Москва	
Пров.		Шитиков					
ГИП		Шитиков					
Нач.отд.		Кузнецов					
Нормок.		Числова					

Формат 11

Формат	Зона	Поз	Обозначение	Наименование	Кол.	Примечание
				Документация		
12			С-ПВ7.16-0-ОСБ	Сборочный чертеж		
				Материалы.		
				Электроды сварочные типа Э-42А ГОСТ 9467-75		
				Переменные данные для исполнения С-ПВ7.16-0-0 см СБ		
				Сборочные единицы		
11		1	С-ПВ7-16-1-0	Стойка нижняя	1	
11		2	С-ПВ7.16-2-0	Стойка верхняя	1	
11		3	С-ПВ7.16-3-0	Крестовина	1	
				Детали		
11		4	С-ПВ7.16-0-1	Шпилька	12	
				Стандартные изделия		
		5		Заглушка Ру 25; Ду=250 ГОСТ 12836-67*	1	
		6		Шпилька М·16×100.58С.013 ГОСТ 9066-75	8	
		7		Гайка М16.4.013 ГОСТ 5915-70*	40	
				С-ПВ7.16-0-0-01 см СБ		
				Сборочные единицы		
11		1	СПВ7.16-1-0	Стойка нижняя	1	
11		2	С-ПВ7.16-1-0-01	Стойка верхняя	1	
11		3	С-ПВ7.16-1-0	Крестовина	1	
				Детали		
11		4	С-ПВ7.16-0-1	Шпилька	12	
				Стандартные изделия		
БЧ		5		Заглушка Ру 25; Ду=250 ГОСТ 12836-67*	1	

Изм	Лист	№ докум	Подп	Дата
Разраб.		Гендельман		
Пров.		Шитиков		
Гл. инж. пр		Шитиков		
Нач. отд		Кузнецов		
Нормок		Числова		

С-ПВ7.16-0-0

Стойка монтажная.

Лит	Лист	Листов
И	1	2

Гипронефтеспецмонтаж г. Москва

Формат А1

Формат	Зона	Поз.	Обозначение	Наименование	Кол.	Примечание
		6		Шпилька М16×100.58С.013 ГОСТ 9066-75	8	
		7		Гайка М16.4.013 ГОСТ 5915-70*	40	
				С-ПВ7.16-0-0-02 см. СБ		
				Сборочные единицы.		
11		1	С-ПВ7.16-1-0	Стойка нижняя	1	
11		2	С-ПВ7.16-2-0-02	Стойка верхняя	1	
11		3	С-ПВ7.16-3-0	Крестовина	1	
				Детали		
11		4	С-ПВ7.16-0-1	Шпилька	12	
				Стандартные изделия		
		5		Заглушка Ру 2,5; Ду=250 ГОСТ 12836-67*	1	
		6		Шпилька М16×100.58С.013 ГОСТ 9066-75	8	
		7		Гайка М16.4.013 ГОСТ 5915-70*	40	
				С-ПВ7.16-0-0-03		
				Сборочные единицы.		
11		1	С-ПВ7.16-1-0-01	Стойка нижняя	1	
11		2	С-ПВ7.16-2-0-03	Стойка верхняя	1	
11		3	С-ПВ7.16-3-0-01	Крестовина	1	
				Детали		
11		4	С-ПВ7.16-0-1-01	Шпилька	12	
				Стандартные изделия.		
		5		Заглушка Ру 2,5; Ду=300 ГОСТ 12836-67*	1	
		6		Шпилька М16×100.58С.013 ГОСТ 9066-75	12	
		7		Гайка М16.4.013.ГОСТ 5915-70	24	

Инв.№ подл. | Подп. и дата | Взам. инв.№ | Инв.№ дубл. | Подп. и дата

Изм	Лист	№ докум	Подп	Дата

С-ПВ7.16.0-0

Лист 2

Формат А1

С-ПВ7.16-0-ОСБ

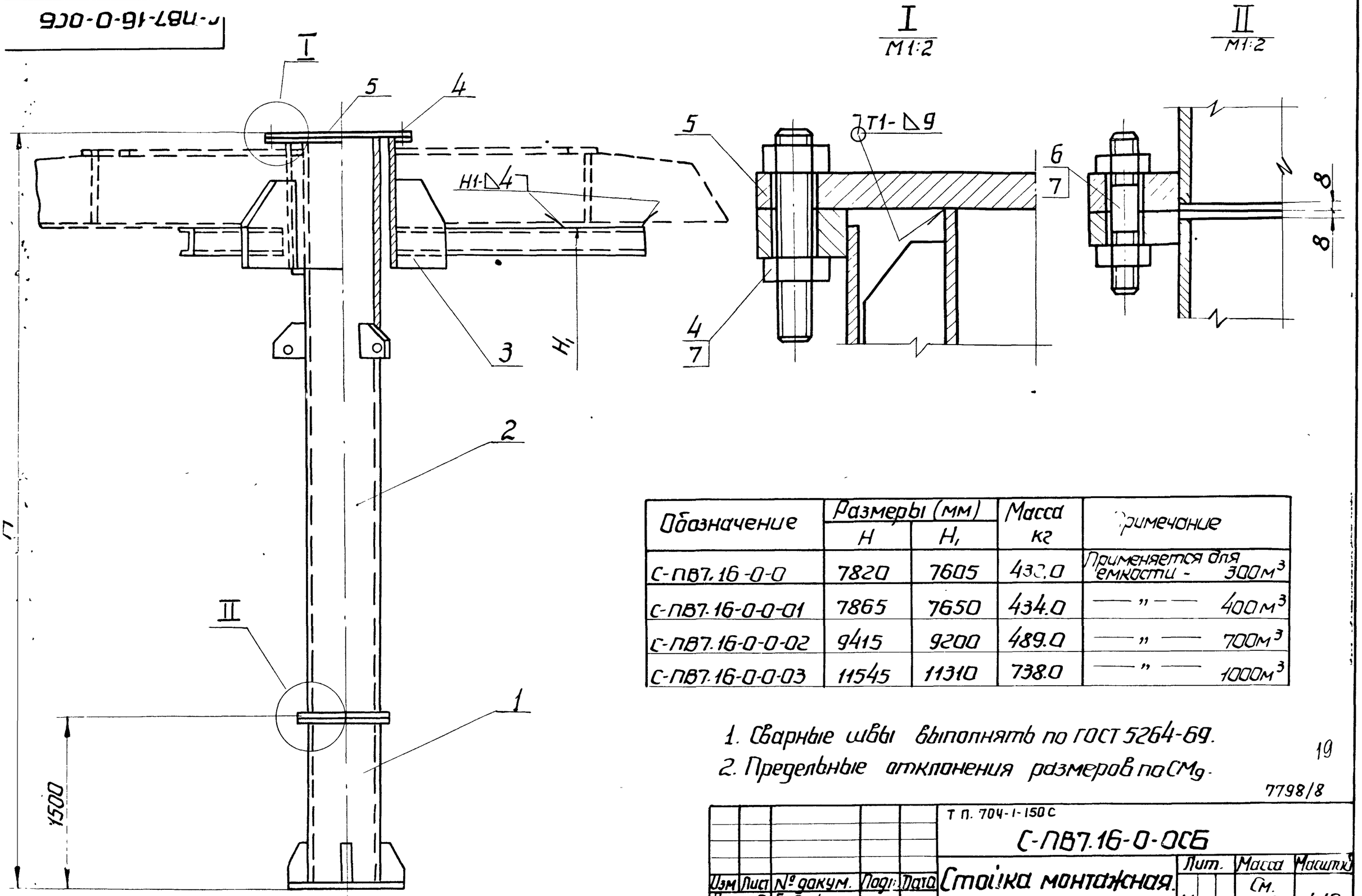

Обозначение	Размеры (мм) H	Размеры (мм) H1	Масса кг	Примечание
С-ПВ7.16-0-0	7820	7605	432.0	Применяется для емкости - 300м³
С-ПВ7.16-0-0-01	7865	7650	434.0	—"— 400м³
С-ПВ7.16-0-0-02	9415	9200	489.0	—"— 700м³
С-ПВ7.16-0-0-03	11545	11310	738.0	—"— 1000м³

1. Сварные швы выполнять по ГОСТ 5264-69.
2. Предельные отклонения размеров по СМ9.

19

7798/8

Изм	Лист	№ докум.	Подп.	Дата
Разраб.		Гендельман		
Пров.		Шитиков		
Гл. инж. пр.		Шитиков		
Нач. отд		Кузнецов		
Нормок.		Числова		

Т П. 704-1-150 С

С-ПВ7.16-0-ОСБ

Стойка монтажная. Сборочный чертеж.

Лит.	Масса	Масштаб
И	См. табл.	1:10
Лист	Листов 1	

Гипронефтеспецмонтаж г. Москва.

41

Формат А2

Зона	Поз.	Обозначение	Наименование	Кол.	Примечание
			Документация		
		С-ПВ7.16-1-0СБ	Сборочный чертеж		
			Детали		
	1	С-ПВ7.16-1-1	Ребро	4	
			Материалы		
			Электроды сварочные типа Э-42А ГОСТ 9467-75		
		Переменные данные для испытания			
			С-ПВ7-16-1-0 См. СБ		
			Детали.		
	2	С-ПВ7.16-1-2	Труба 219×8 ГОСТ 8732-78 / А-09Г2С ГОСТ 8731-74		
			ℓ=1472±32	1	61,3 кг
	3	С-ПВ7.16-1-3	Плита опорная ф380		
			Полоса 620×380 ГОСТ 82-70 / Ст3 ГОСТ 14637-69	1	1,9 кг
			Стандартные изделия		
	4		Фланец Ру 2,5; Ду=200 ГОСТ 12827-67*	1	
		С-ПВ7.16-1-0-01 См. СБ			
			Детали		
	2		Труба 273×8 ГОСТ 8732-78 / А-09Г2С ГОСТ 8731-74		
			ℓ=1472±32	1	77 кг
	3		Плита опорная ф450		
			Полоса 620×450 ГОСТ 82-70 / Ст3 ГОСТ 14637-69	1	2,2 кг
			Стандартные изделия.		
	4		Фланец Ру 2,5; Ду=250 ГОСТ 12827-67*	1	

Изм.	Лист	№ докум.	Подп.	Дата
Разраб.		Гендельман		
Пров.		Шитиков		
ГИП		Шитиков		
Нач. отд.		Кузнецов		
Нормок		Числава		

С-ПВ7.16-1-0

Стойка нижняя.

Лит.	Лист	Листов
И		1

Гипронефтеспецмонтаж г. Москва.

Инв.№ подл. | Подп. и дата | Взам. инв.№ | Инв.№ дубл. | Подп. и дата

С-ПВ7.16-1-1

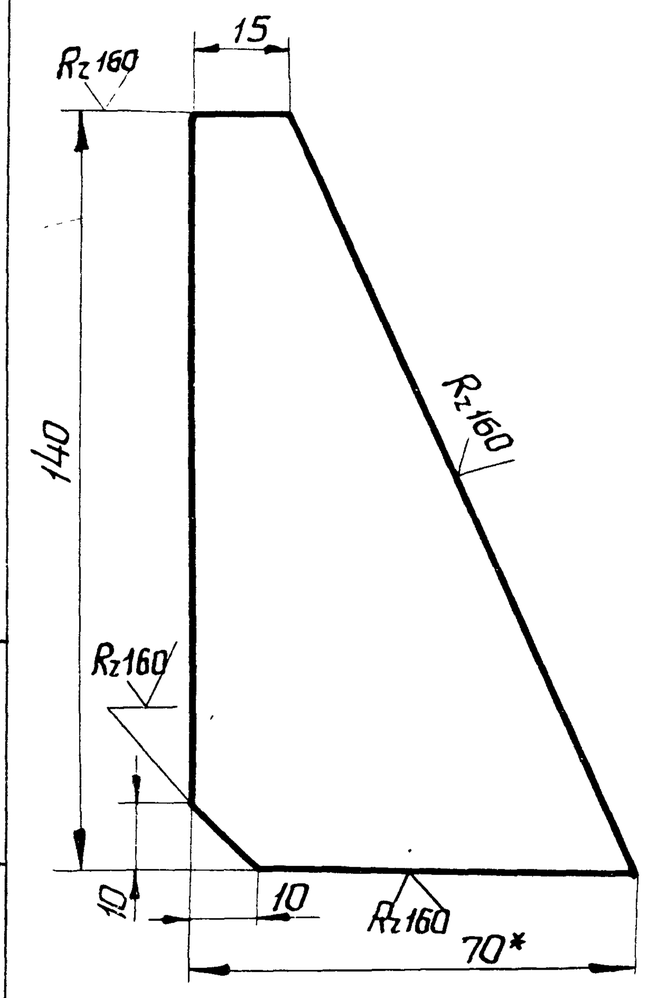

1.* Размер для справок.
2. Предельные отклонения размеров по СМ9.

Изм.	Лист	№ докум.	Подп.	Дата
Разраб.		Гендельман		
Пров.		Шитиков		
ГИП		Шитиков		
Нач. отд.		Кузнецов		
Нормок		Числава		

С-ПВ7.16-1-1

Ребро.

Лит.	Масса	Масштаб
И	0,28	1:5
Лист	Листов 1	

Полоса 68×70 ГОСТ 103-76 / Ст3 ГОСТ 535-79

Гипронефтеспецмонтаж г. Москва

Формат А1

С-ПВ7.16-1-0СБ

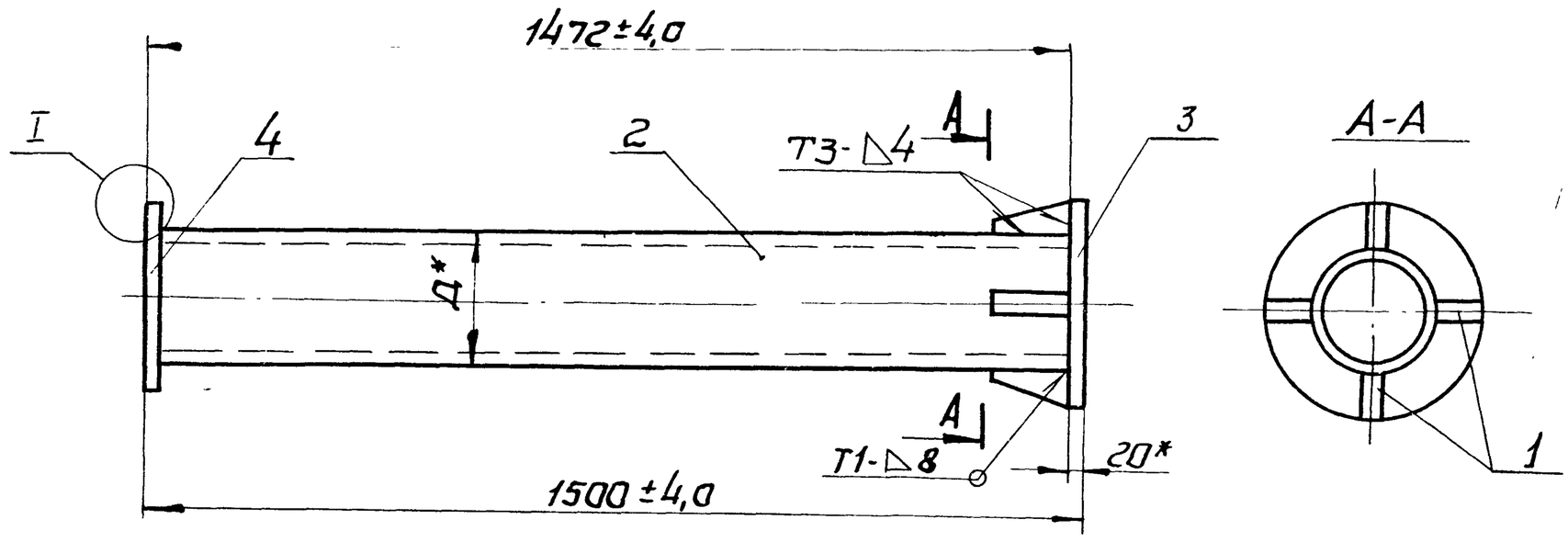

I
М1:2

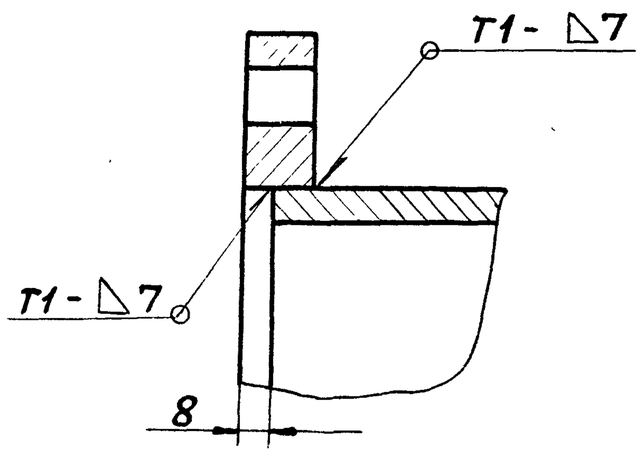

Обозначение	Д, мм	Масса кг	Для резервуаров емкостью
С-ПВ7.16-1-0	219×8	68,7	300.400.700 м³
С-ПВ7.16-1-0-01	273×8	86,8	1000 м³

1.* Размеры для справок.
2. Сварные швы по ГОСТ 5264-69.
3. Предельные отклонения размеров СМ9.

20

7798/8

Изм.	Лист	№ докум.	Подп.	Дата
Разраб.		Гендельман		
Пров.		Шитиков		
ГИП		Шитиков		
Нач. отд.		Кузнецов		
Нормок		Числава		

Т.П 704-1-150с

С-ПВ7.16-1-0СБ

Стойка нижняя.

Сборочный чертеж.

Лит.	Масса	Масштаб
И	См. табл.	1:10
Лист	Листов 1	

Гипронефтеспецмонтаж г. Москва

Формат А2

Формат	Зона	Поз.	Обозначение	Наименование	Кол.	Примечание
				Документация		
12			С-ПВ7.16-2-0СБ	Сборочный чертеж		
				Детали		
11		1	С-ПВ7.16-2-1	Ребро	4	
				Материалы		
				Электроды сварочные типа Э-42А ГОСТ 9467-75		
			Переменные	данные для исполнений		
				С-ПВ7.16-2-0 см. СБ		
				Детали		
11		2	С-ПВ7.16-2-2	Косынка	3	
64		3	С-ПВ7.16-2-3	Труба $\frac{219\times8\ ГОСТ\ 8732-78}{А09Г2С\ ГОСТ\ 8731-74}$		
				$l=6295\pm7{,}0$	1	264,0кг
				Стандартные изделия		
		4		Фланец Ру2,5; Ду=200 ГОСТ 12827-67*	1	

Изм.	Лист	№ докум.	Подп.	Дата	С-ПВ7.16-2-0		
Разраб.	Гендельман				Стойка верхняя.	Лит.	Лист 1 / Листов 2
Пров.	Шитиков					Гипронефтеспецмонтаж г. Москва	
Гл.ин.пр.	Шитиков						
Нач.отд.	Кузнецов						
Н.контр.	Числова						

Формат 11

Формат	Зона	Поз.	Обозначение	Наименование	Кол.	Примечание
				С-ПВ7.16-2-0-03 см СБ		
				Детали		
11		2	С-ПВ7.16-2-2	Косынка	5	
64		3		Труба $\frac{273\times8\ ГОСТ\ 8732-78}{А09Г2С\ ГОСТ\ 8731-74}$		
				$l=10020\pm9{,}0$	1	525,0кг
				Стандартные изделия		
		4		Фланец Ру2,5; Ду=250 ГОСТ 12827-67*	1	

Изм.	Лист	№ докум.	Подп.	Дата	С-ПВ7.16-2-0	Лист 2

Формат 11

Зона	Поз.	Обозначение	Наименование	Кол.	Примечание
			С-ПВ7.16-2-0-01 см.СБ		
			Детали		
	2	С-ПВ7.16-2-2	Косынка	3	
1	3	С-ПВ7.16-2-3-01	Труба $\frac{219\times8\ ГОСТ\ 8732-78}{А09Г2С\ ГОСТ\ 8731-74}$		
			$l=6343\pm8{,}0$	1	266,0кг
			Стандартные изделия		
	4		Фланец Ру2,5; Ду=200 ГОСТ 12827-67*	1	
			С-ПВ7.16-2-0-02 см. СБ		
			Детали		
	2	С-ПВ7.16-2-2	Косынка	3	
4	3	С-ПВ7.16-2-3-02	Труба $\frac{219\times8\ ГОСТ\ 8732-78}{А09Г2С\ ГОСТ\ 8731-74}$		
			$l=7892\pm8$	1	330,0кг
			Стандартные изделия		
			Фланец Ру2,5; Ду=200 ГОСТ 12827-67*	1	

Изм.	Лист	№ докум.	Подп.	Дата	С-ПВ7.16-2-0	Лист 2

Формат 11

С-ПВ7.16-0-1

Rz 40 (√)

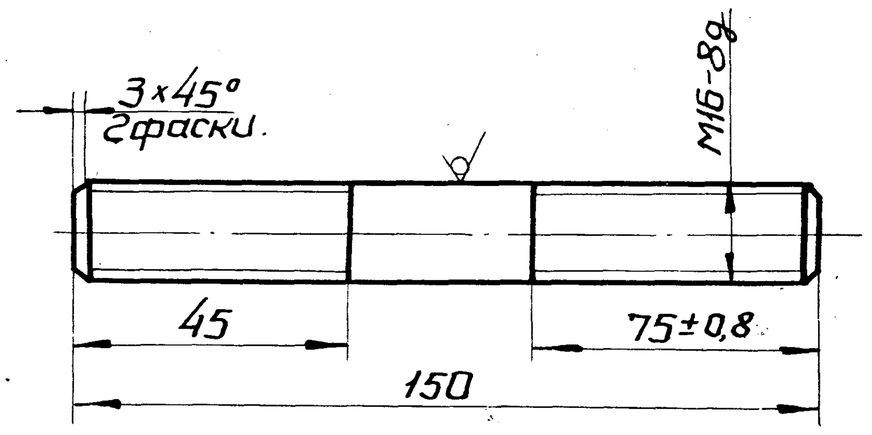

1. Предельные отклонения размеров по СМ9, резьбы по ГОСТ 16093-70.

21
7798/8

Изм.	Лист	№ докум.	Подп.	Дата	Т.П. 704-1-150С С-ПВ7.16-0-1			
Разраб.	Гендельман				Шпилька.	Лит.	Масса 0,2кг	Масштаб 1:1
Пров.	Шитиков					Лист	Листов	
Гл.ин.пр.	Шитиков							
Нач.отд.	Кузнецов				Круг $\frac{В16\ ГОСТ\ 2590-71}{09Г2С\ ГОСТ\ 535-79}$	Гипронефтеспецмонтаж г. Москва		
Н.контр.	Числова							

Формат 11

С-ПВ7.16-2-1

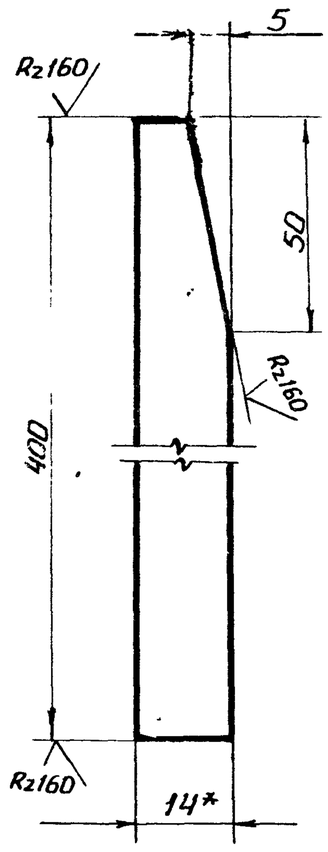

1. *Размеры для справок.
2. Предельные отклонения размеров по СМ9.

Изм.	Лист	N докум.	Подп.	Дата
Разраб.		Гендельман		—
Пров.		Шитиков		
ГИП.		Шитиков		
Нач. отд.		Кузнецов		
Н. контр.		Числова		

С-ПВ7.16-2-1

Ребро.

Лит.	Масса	Масштаб
И	11,15	1:5
Лист	Листов 1	

Квадрат В14 ГОСТ 2591-71 / ВСт.3сп5 ГОСТ 535-79

Гипронефтеспецмонтаж г. Москва

Формат 11

С-ПВ7.16-2-2

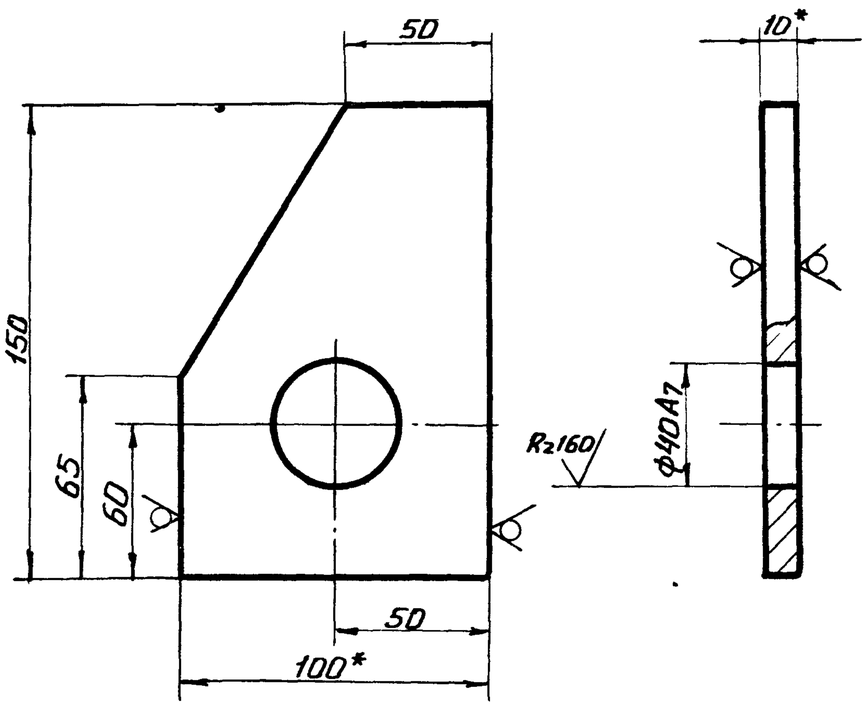

1. *Размеры для справок.
2. Предельные отклонения размеров СМ9.

Изм.	Лист	N докум.	Подп.	Дата
Разраб.		Гендельман		—
Пров.		Шитиков		
ГИП		Шитиков		
Нач. отд.		Кузнецов		
Н. контр.		Числова		

С-ПВ7.16-2-2

Косынка.

Лит.	Масса	Масштаб
И	1,0	1:2
Лист	Листов 1	

Полоса Б10х100 ГОСТ 103-76 / 09Г2С ГОСТ 535-79

Гипронефтеспецмонтаж г. Москва

Формат 11

Инв. N подл. | Подп. и дата | Взам. инв. N | Инв. N дубл. | Подп. и дата

С-ПВ7.16-2-0СБ

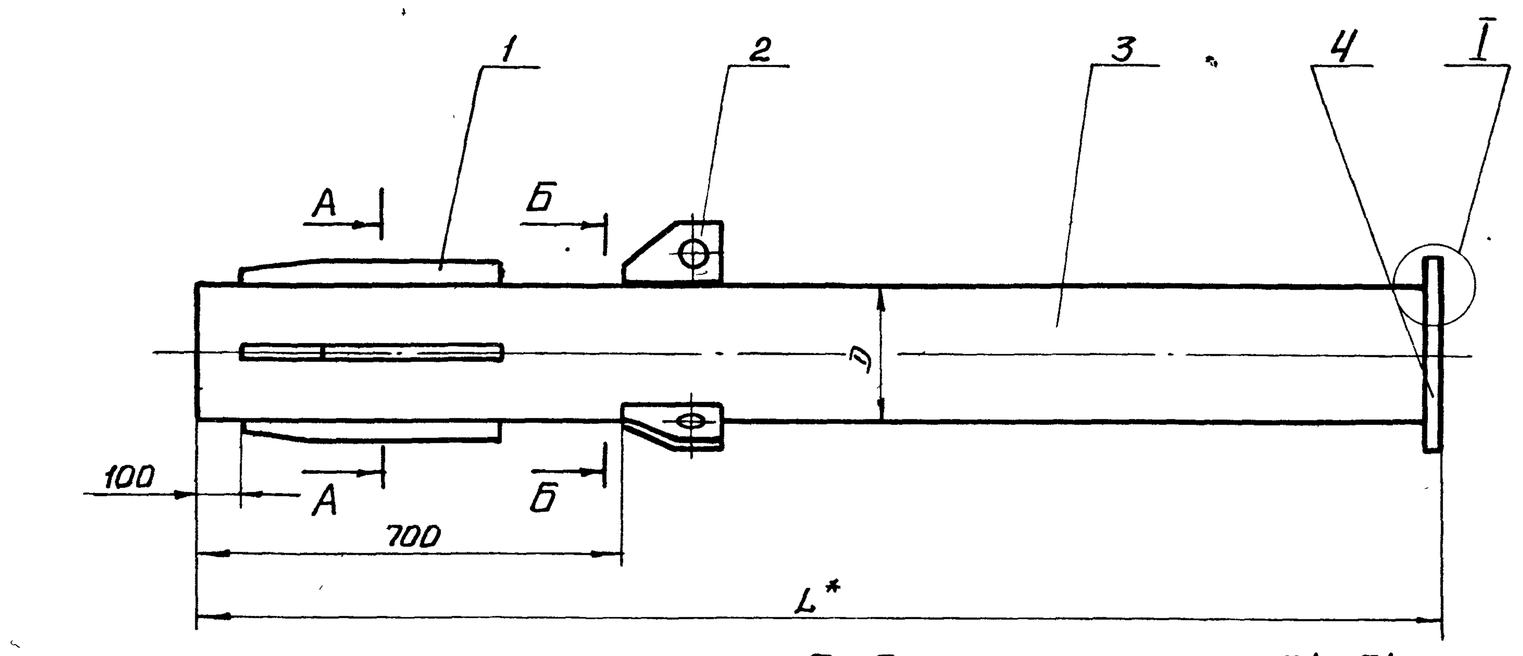

Обозначение	Размеры (м) D трубы	Размеры (м) L*	Масса сборочной единицы, кг	Для резервуаров емкостью
С-ПВ7.16-2-0	219х8	6305	316	300м³
С-ПВ7.16-2-0-01	219х8	6355	318	400м³
С-ПВ7.16-2-0-02	219х8	7900	382	700м³
С-ПВ7.16-2-0-03	273х8	10030	581	1000м³

1. *Размер для справок.
2. Предельные отклонения размеров по СМ9.
3. Сварные швы по ГОСТ 5264-69.

22

7798/8

Изм.	Лист	N докум.	Подп.	Дата
Разраб.		Гендельман		
Пр.вер		Шитиков		
ГИП		Шитиков		
Нач. отд.		Кузнецов		
Н. контр.		Числова		

Т.П. 704-1-150с

С-ПВ7.16-2-0СБ

Стойка верхняя. Сборочный чертеж.

Лит.	Масса	Масшт.
И	см. табл.	1:10
Лист	Листов 1	

Гипронефтеспецмонтаж г. Москва

Формат 12

Поз.	Обозначение	Наименование	Кол	Примеч.
		Документация		
12	С-ПВ7.16-3-ОСБ	Сборочный чертеж		
		Материалы		
		Электроды сварочные типа Э42А ГОСТ 9467-75		
		Переменные данные для исполнения		
		С-ПВ7.16-3-0 см СБ		
		Детали		
БЧ 1	С-ПВ7.16-3-1	Патрубок ℓ=292±1.7	1	
		Труба 273×8 ГОСТ 8732-78 / А09Г2С ГОСТ 8731-74		
11 2	С-ПВ7.16-3-2	Косынка	3	
БЧ 3	С-ПВ7.16-3-3	Швеллер 8 ГОСТ 8240-72 / 09Г2С ГОСТ 535-79 ℓ=570±2,2	3	4кг
		Стандартные изделия		
БЧ 4		Фланец Ру 25, Ду 250 ГОСТ 12827-67*	1	
		С-ПВ7.16-3-0-01		
		Детали		
БЧ 1	С-ПВ.7.16-3-1-01	Патрубок ℓ=312±1.7	1	
		Труба 325×9 ГОСТ 8732-78 / А09Г2С ГОСТ 8731-74		
11 2	С-ПВ.7.16-3-2	Косынка	5	
БЧ 3	С-ПВ.7.16-3-3-01	Швеллер 8 ГОСТ 8240-72 / 09Г2С ГОСТ 535-79 ℓ=680±2,5	5	4.8кг
		Стандартные изделия		
4		Фланец Ру 2,5; Ду 300 ГОСТ 12827-67*	1	

Изм.	Лист	№ докум.	Подп.	Дата
Разраб.		Гендельман		
Пров.		Шитиков		
Гл.инж.пр.		Шитиков		
Нач.отд.		Кузнецов		
Нормок.		Числова		

С-ПВ7.16-3-0

Крестовина

Лит. У | Лист | Листов 1

Гипронефтеспецмонтаж г. Москва

Формат 11

С-ПВ7.16-3-2

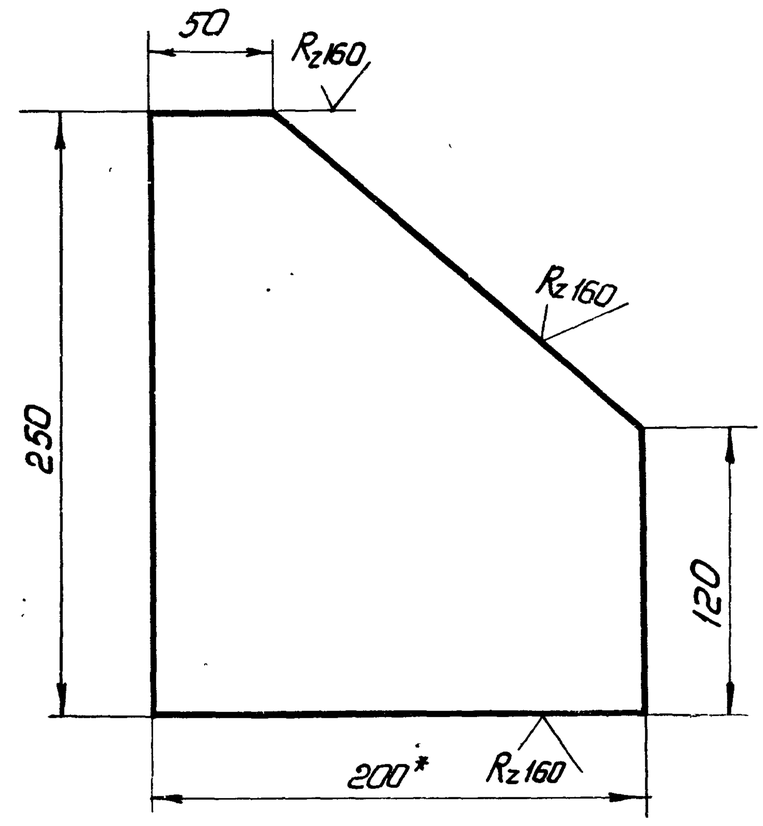

1. Предельные отклонения размеров по СМ9
2. * Размер для справок.

Инв.№подл. | Подп. и дата | Взам. инв.№ | Инв.№дубл. | Подп. и дата

Изм.	Лист	№ докум.	Подп.	Дата
Разраб.		Гендельман		
Пров.		Шитиков		
Гл.инж.пр.		Шитиков		
Нач.отд.		Кузнецов		
Нормок		Числова		

С-ПВ7.16-3-2

Косынка

Лит. И | Масса 3,2 | Масштаб 1:2,5

Лист | Листов 1

Полоса 68×200 ГОСТ 103-76 / 09Г2С ГОСТ 535-79

Гипронефтеспецмонтаж г. Москва

Формат 11

С-ПВ7.16-3-ОСБ

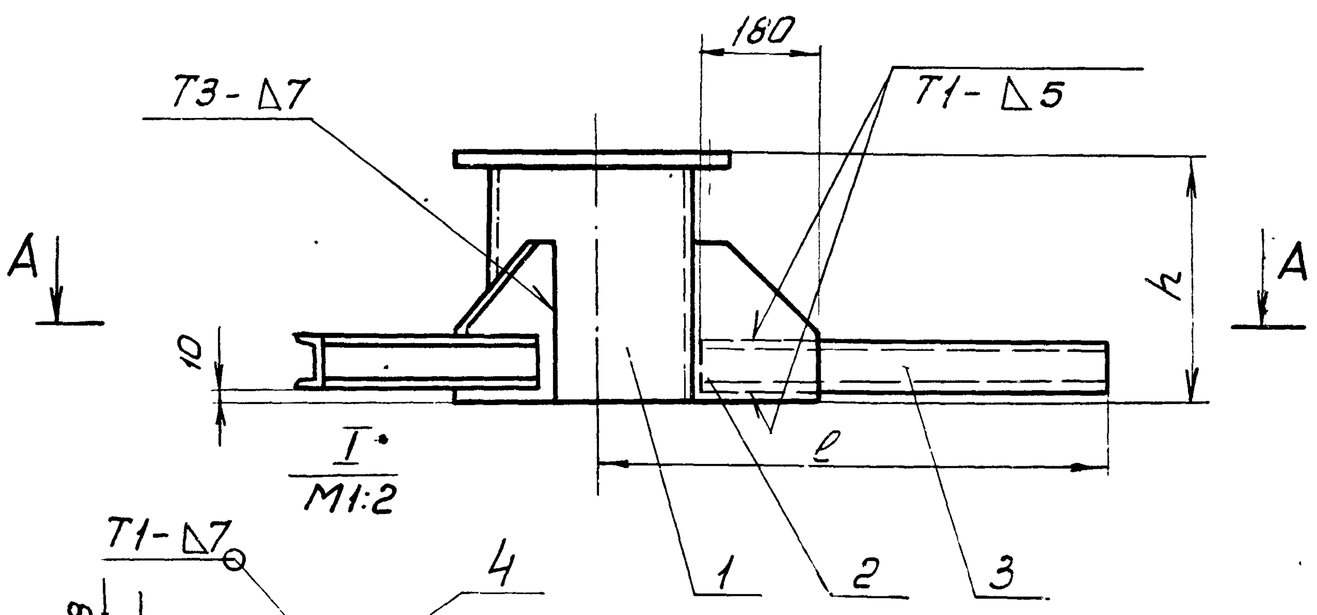

А-А
М1:20

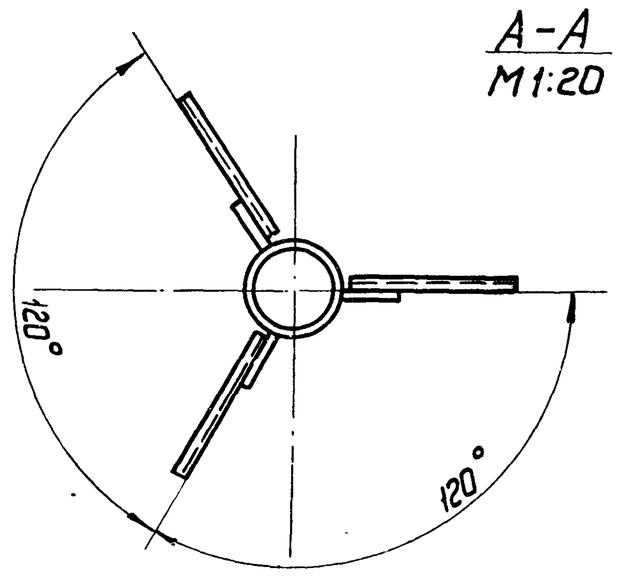

А-А (см. С-ПВ7.16-3-0-01)
М1:20

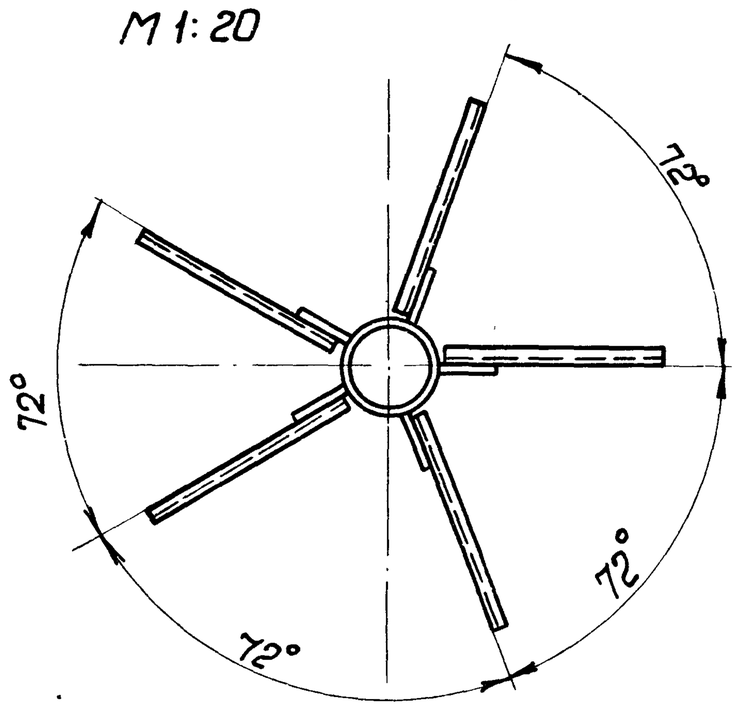

Обозначение	ℓ мм	h мм	Масса сборочной единицы кг	Для резервуаров емкостью
С-ПВ7.16-3-0	725	300	37,0	300, 400, 700 м³
С-ПВ7.16-3-0-01	860	320	52,4	1000 м³

1. Предельные отклонения размеров по СМ9.
2. Шероховатость поверхностей для деталей БЧ- $R_z 320$ ✓

23

7798/8

Изм.	Лист	№ докум.	Подп.	Дата
Разраб.		Гендельман		
Пров.		Шитиков		
Гл.инж.пр.		Шитиков		
Нач.отд.		Кузнецов		
Нормок.		Числова		

Т.п. 704-1-150с

С-ПВ7.16-3-ОСБ

Крестовина

Сборочный чертеж

Лит. И | Масса см. табл. | Масштаб 1:10

Лист | Листов 1

Гипронефтеспецмонтаж г. Москва

Формат 12

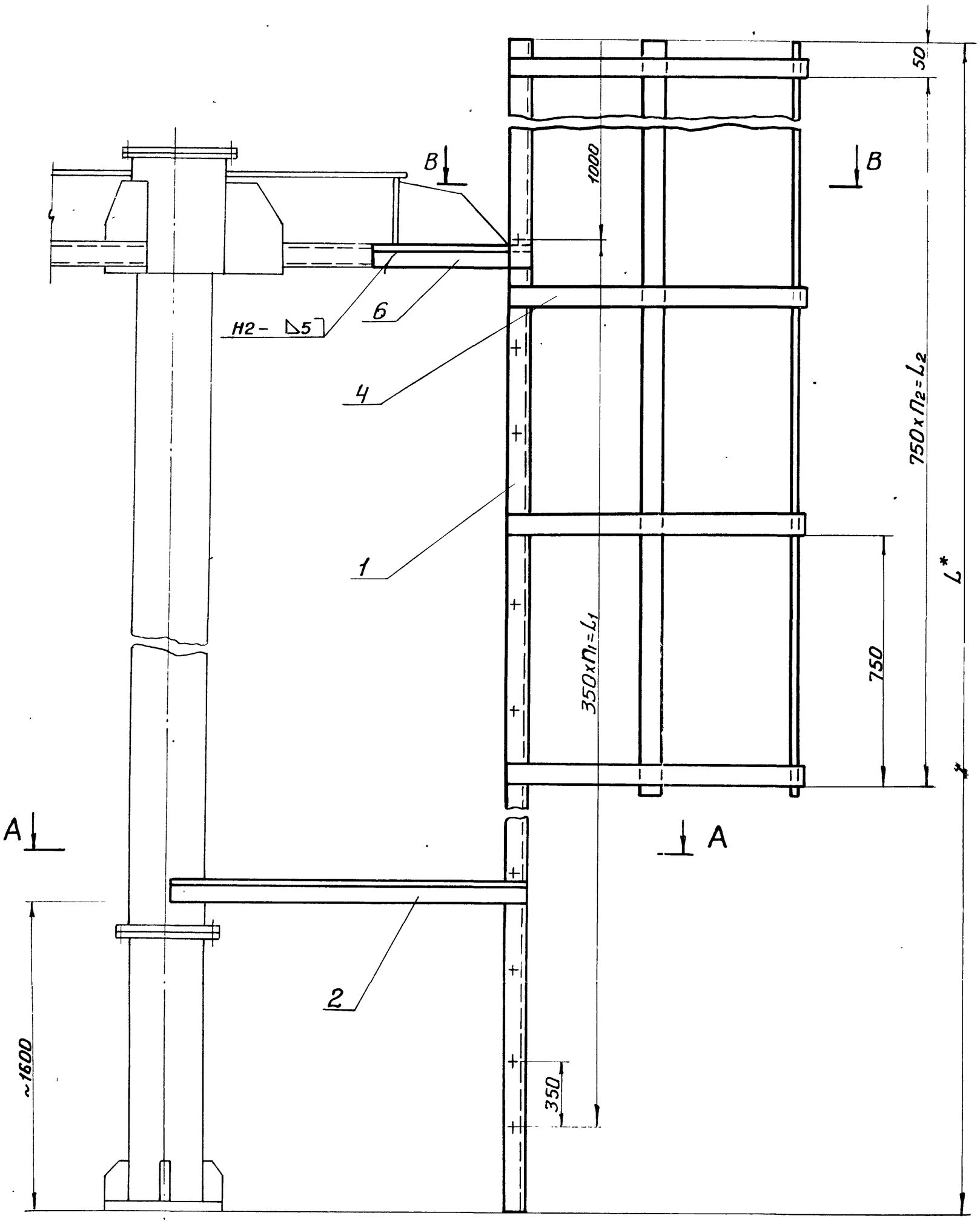

Г – Г
М1:1

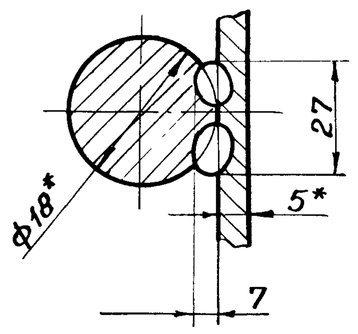

Обозначен.	Размеры Вмм		
	L*	L_1	L_2
ПВ9.18-0-0	8700	7350	6080
ПВ9.18-0-0-01	10300	9100	7600
ПВ9.18-0-0-02	12500	11200	9880

n_2	n_1	Масса, кг	Емкость
8	21	151	300, 400 м³
10	26	179	700 м³
13	32	210	1000 м³

А – А

В – В

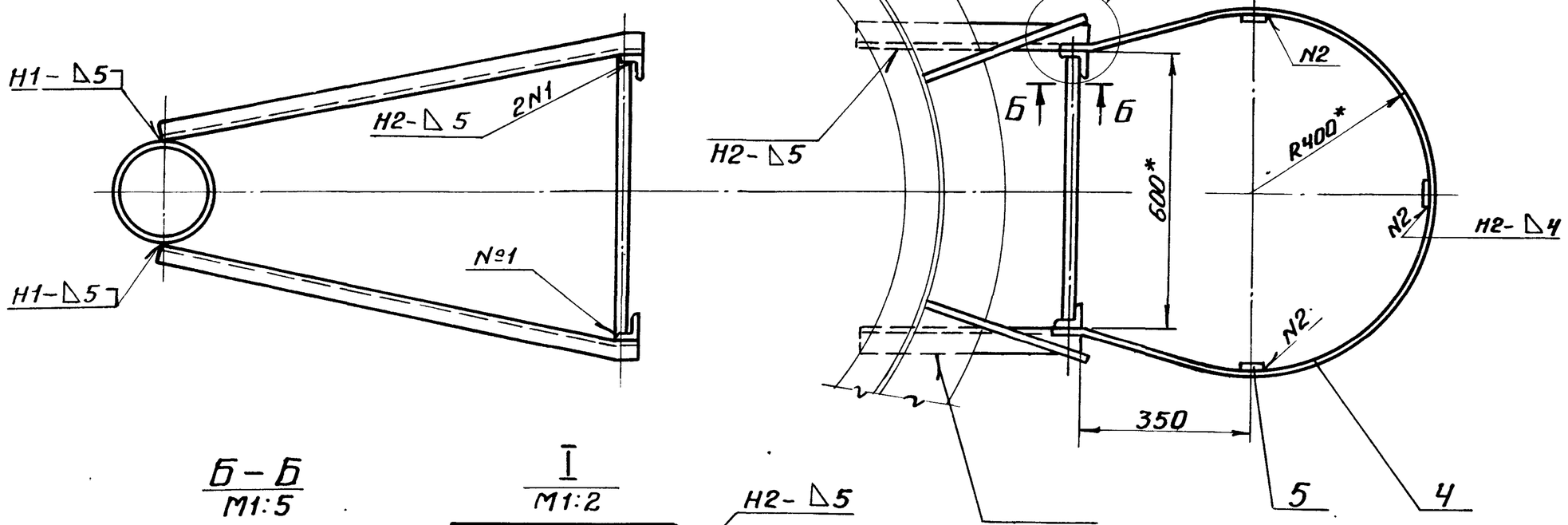

Б – Б
М1:5

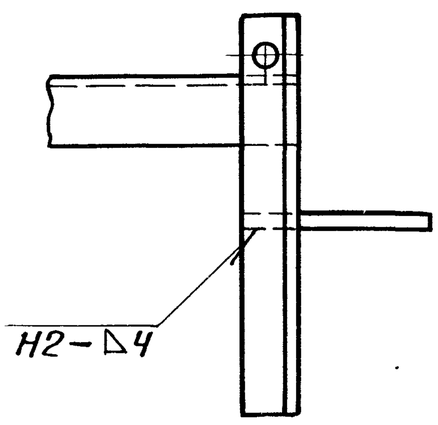

I
М1:2

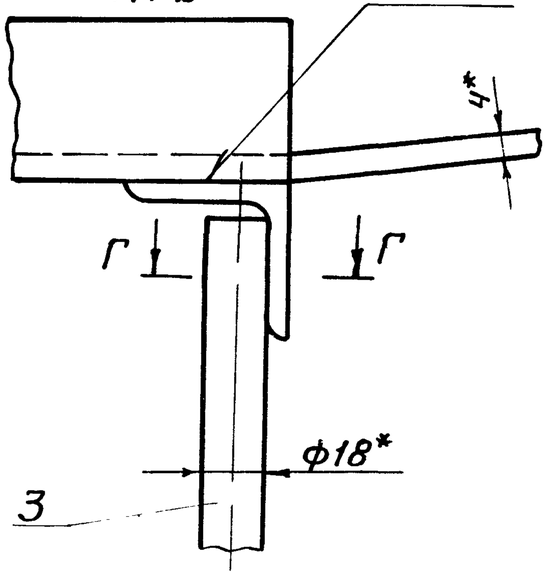

1. *Размеры для справок.
2. Сварные швы по ГОСТ 5264-69.
3. Дет. поз. 6 прихватить, окончательно приварить при монтаже.
4. Сварка ручная электродуговая.

24
7798/8

Т.П. 704-1-150с

С-ПВ9.32-0-ОСБ

Изм.	Лист	Nдокум.	Подп.	Дата
Разраб.		Гендельман		
Пров.		Шитиков		
ГИП		Шитиков		
Нач.отд.		Кузнецов		
Н.контр.		Числова		

Лестница для монтажной стойки. Сборочный чертеж.

Лит.	Масса	Масштаб
И	См. табл.	1:10
Лист	Листов 1	

Гипронефтеспецмонтаж г Москва

Форм № 22

Формат	Зона	Поз	Обозначение	Наименование	Кол.	Примечание
				Документация		
22			С-ПВ9.32-0-0СБ	Сборочный чертеж		
				Переменные данные для исполнений		
				ПВ9.18-0-0		
				см. СБ		
				Детали		
54		1	С-ПВ9.32-0-1	Уголок Б50х50х5 ГОСТ 8509-72 / Вст.3сп5 ГОСТ 535-79		
				L = 8700±9	2	32,8кг
54		2	С-ПВ9.32-0-2	Уголок Б50х50х5 ГОСТ 8509-72 / Вст.3сп5 ГОСТ 535-79		
				L = 1000±2,7	2	3,8кг
54		3	С-ПВ9.32-0-3	Круг В18 ГОСТ 2590-71 / Вст.3сп5 ГОСТ 535-79		
					22	1,2кг
				L = 580±2,2		
11		4	С-ПВ9.32-0-4	Дуга	9	
54		5	С-ПВ9.32-0-5	Полоса Б4х40 ГОСТ 103-76 / Вст.3сп5 ГОСТ 535-79	3	7,8кг
				L = 6150±7		
54		6	С-ПВ9.32-0-6	Уголок Б50х50х5 ГОСТ 8509-72 / Вст.3 сп.5 ГОСТ 535-79		
				L = 450±2	2	1,8кг
				ПВ9.18-0-0-01 см.СБ		
				Детали		
54		7	С-ПВ9.32-0-1-01	Уголок Б50х50х5 ГОСТ 8509-72 / Вст3сп5 ГОСТ 535-79		

Изм	Лист	Nдокум.	Подп.	Дата
Разраб.		Гендельман		
Пров.		Шитиков		
ГИП		Шитиков		
Нач.отд.		Кузнецов		
Н.контр.		Числова		

С-ПВ9.32-0-0

Лестница для монтажной стойки.

Лит.	Лист	Листов
И	1	3

Гипронефтеспецмонтаж г. Москва

Формат 11

Формат	Зона	Поз.	Обозначение	Наименование	Кол.	Примечание
				L = 10300±9	2	38,8кг
54		2	С-ПВ9.32-0-2-01	Уголок Б50х50х5 ГОСТ 8509-72 / Вст3сп5 ГОСТ 535-79		
				L = 1000±2,7	2	3,8кг
54		3	С-ПВ9.32-0-3	Круг В18 ГОСТ 2590-71 / Вст.3сп5 ГОСТ 535-79		
				L = 580±2,2	27	1,2кг
11		4	С-ПВ9.32-0-4	Дуга	11	
54		5	С-ПВ9.32-0-5	Полоса Б4х40 ГОСТ 103-76 / Вст3 сп.5 ГОСТ 535-79		
				L = 7660±8	3	9,6кг
54		6	С-ПВ9.32-0-6	Уголок Б50х50х5 ГОСТ 8509-72 / Вст3сп5 ГОСТ 535-79		
				L = 450±2	2	1,9кг
				ПВ9.18-0-0-02		
				см. СБ		
				Детали		
54		1	С-ПВ9.32-0-1-01	Уголок Б50х50х5 ГОСТ 8509-72 / Вст3сп5 ГОСТ 535-79		
				L = 12500±9	2	41,0кг
54		2	С-ПВ9.32-0-2-02	Уголок Б50х50х5 ГОСТ 8509-72 / Вст3сп5 ГОСТ 535-79		
				L = 1120±2,7	2	4,2кг
54		3	С-ПВ9.32-0-3	Круг В18 ГОСТ 2590-71 / Вст3сп5 ГОСТ 535-79		
				L = 580±2,2	33	1,2кг
11		4	С-ПВ9.32-0-4	Дуга	14	

Подп. и дата | Инв.Nдубл. | Взам.инв.N | Подп. и дата | Инв.Nподл.

Изм.	Лист	N докум.	Подп.	Дата

С-ПВ9.32-0-0

Лист 2

Формат 11

Зона	Поз.	Обозначение	Наименование	Кол.	Примечание
	5	СПВ9.32-5-01	Полоса Б4х40 ГОСТ 103-76 / Вст.3сп5 ГОСТ 535-79		
			L = 9940±9	3	12,5кг
	6	С-ПВ9.32-0-6	Уголок Б50х50х5 ГОСТ 8509-72 / Вст3сп5 ГОСТ 535-79		
			L = 500±2	2	1,9кг
			Материалы		
			Электроды сварочные типа Э-42А ГОСТ 9467-75		

Изм.	Лист	N докум.	Подп.	Дата

С-ПВ9-32-0-0

Лист 3

Формат 11

С-ПВ9.32-0-4

Rz 160 (√)

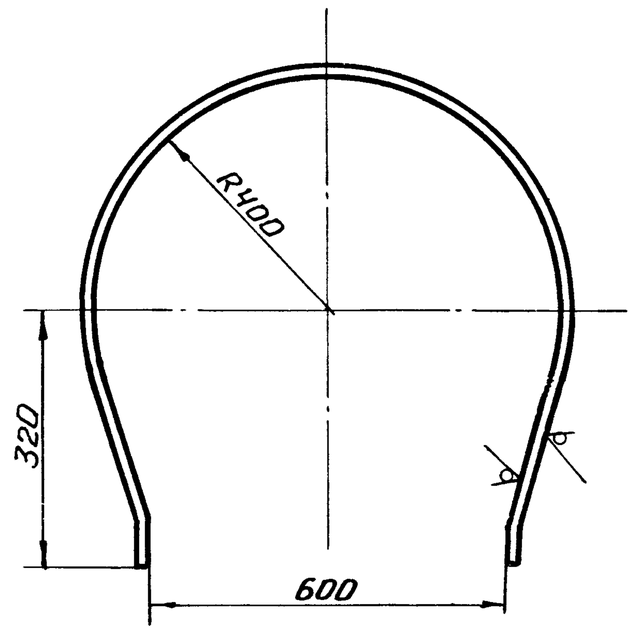

1. Предельные отклонения размеров по СМ9.

25

7798/8

Т.П 704-1-150с

С-ПВ9.32-0-4

Изм	Лист	N докум	Подп.	Дата
Разраб.		Гендельман		
Пров.		Шитиков		
ГИП		Шитиков		
Нач.отд		Кузнецов		
Н.контр.		Числова		

Дуга.

Лит.	Масса	Масштаб
И	2,7	1:10
Лист	Листов 1	

Полоса Б4х40 ГОСТ 103-76 / Вст3сп5 ГОСТ 535-79

Гипронефтеспецмонтаж г. Москва

Копировал

Формат 11

Поз	Обозначение	Наименование	Кол	Примечание
		Документация		
	С-ПВЧ.3-0-ОСБ	Сборочный чертеж		
		Сборочные единицы		
1	С-ПВЧ.3-1-0	Корпус	1	
		Детали		
2	С-ПВЧ.3-0-1	Пруток	1	0.4кг
		Круг В18 ГОСТ 2590-71 / Ст3-2 ГОСТ 535-79 ℓ=200±1,5		
3	С-ПВЧ.3-0-2	Винт	1	

Изм.	Лист	№ докум.	Подп.	Дата
Разраб.		Гендельман		
Пров.		Шитиков		
Т.контр.		Шитиков		
Нач.отд.		Кузнецов		
Нормок.		Числова		

С-ПВЧ.3-0-0

Струбцина

Лит.	Лист	Листов
И		1

Гипронефтеспецмонтаж г. Москва

Формат 11

Формат	Зона	Поз	Обозначение	Наименование	Кол	Примечание
				Документация		
12			С-ПВЧ.3-1-ОСБ	Сборочный чертеж		
				Детали		
БЧ		1	С-ПВЧ.3-1	Пластина	1	3.7кг
				Лист 24 ГОСТ 19903-74 / 09Г2С. ГОСТ 14637-69		
				260×130 СМ9		
11		2	С-ПВЧ.3-1-2	Гайка		
				Материалы		
				Электроды сварочные типа Э-42А ГОСТ 9467-75		

Подп. и дата | Инв.№ дубл. | Взам. инв.№ | Подп. и дата | Инв.№ подл.

Изм.	Лист	№ докум.	Подп.	Дата
Разраб.		Гендельман		
Пров.		Шитиков		
ГИП		Шитиков		
Нач.отд.		Кузнецов		
Нормок.		Числова		

С-ПВЧ.3-1-0

Корпус

Лит.	Лист	Листов
И		1

Гипронефтеспецмонтаж г. Москва

Формат 11

С-ПВЧ-3-0-ОСБ

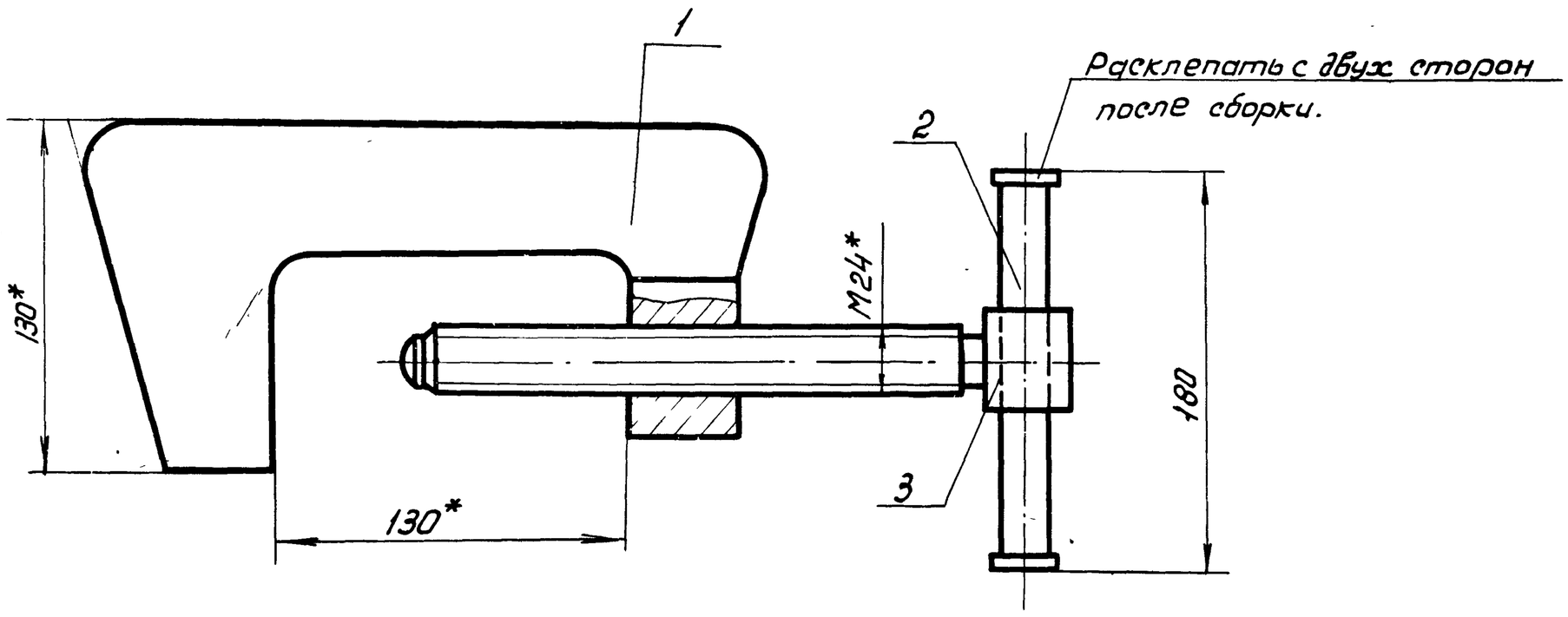

1* Размер для справок

2. Предельные отклонения размеров по СМ9.

26

7798/8

Изм.	Лист	№ докум.	Подп.	Дата
Разраб.		Гендельман		
Пров		Шитиков		
ГИП.		Шитиков		
Нач отд		Кузнецов		
Нормок		Числова		

Т. П. 704-1-150 с

С-ПВЧ.3-0-ОСБ

Струбцина

Сборочный чертеж

Лит.	Масса	Масштаб
И	5.2	1:2
Лист	Листов 1	

Гипронефтеспецмонтаж г. Москва

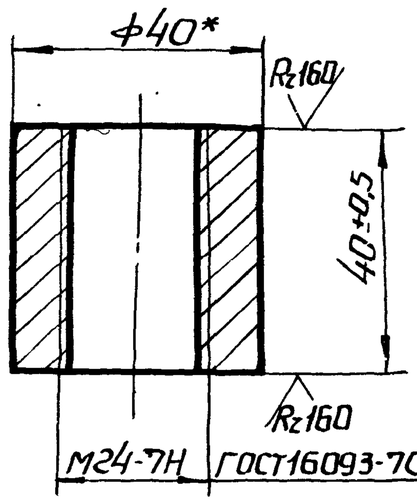

1* Размер для справок.

Изм.	Лист	№ докум.	Подп.	Дата
Разраб.		Гендельман		
Пров.		Шитиков		
ГИП		Шитиков		
Нач.отд.		Кузнецов		
Нормок		Числова		
Утв.		Шитиков		

С-ПВ4.3-1-2

Гайка.

Лит.	Масса	Масшт
И	0,25	1:1
Лист	Листов 1	

Круг В40 ГОСТ 2590-71 / Одгс ГОСТ 535-79

Гипронефтеспецмонтаж г. Москва

Формат А1

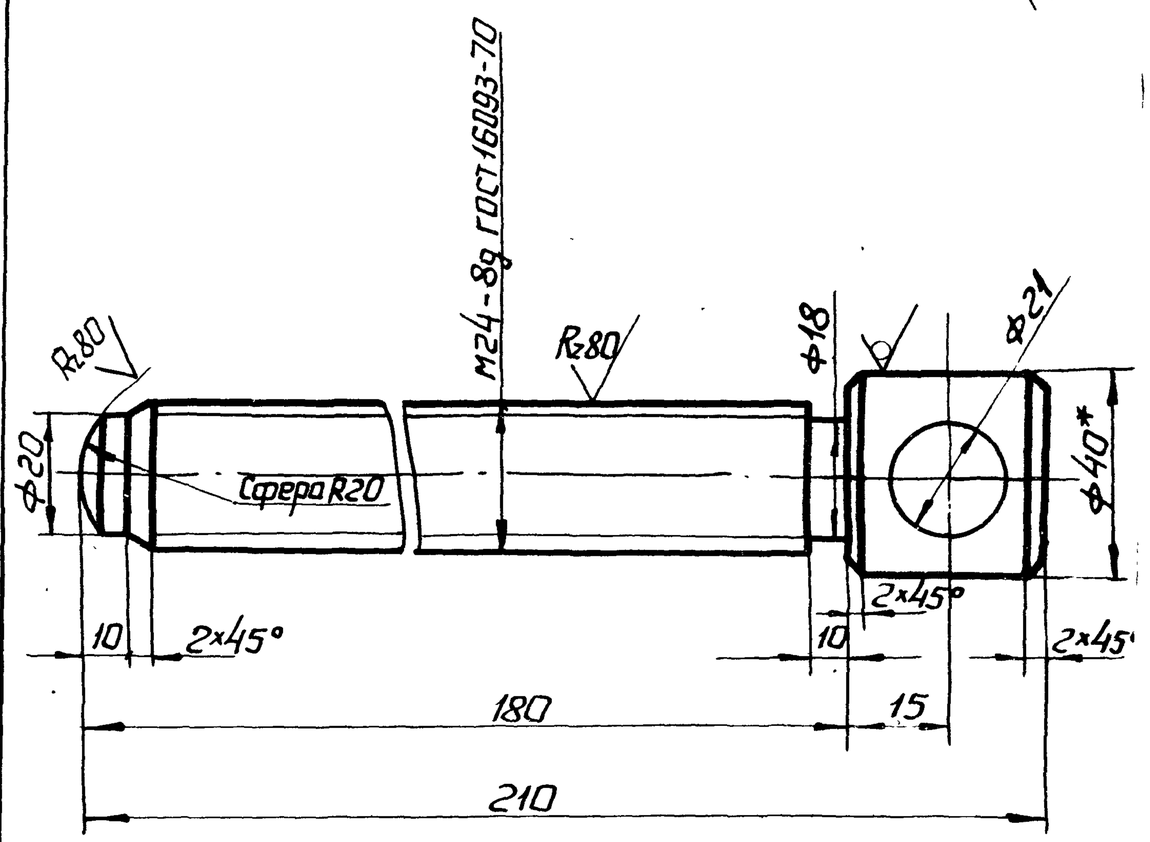

1* Размер для справок.

2. Неуказанные предельные отклонения размеров: для валов по B_z, для отверстий по A_7, остальных CM_9.

Инв.№подл. | Подп. и дата | Взам.инв.№ | Инв.№дубл. | Подп. и дата

Изм.	Лист	№ докум.	Подп.	Дата
Разраб.		Гендельман		
Пров.		Шитиков		
ГИП		Шитиков		
Нач.отд.		Кузнецов		
Н.контр.		Числова		
Утв.		Шитиков		

С-ПВ4.3-0-2

Винт.

Лит	Масса	Масштаб
И	0,8	1:1
Лист	Листов 1	

Круг В40 ГОСТ 2590-71 / Одгс ГОСТ 535-79

Гипронефтеспецмонтаж г. Москва.

Формат А1

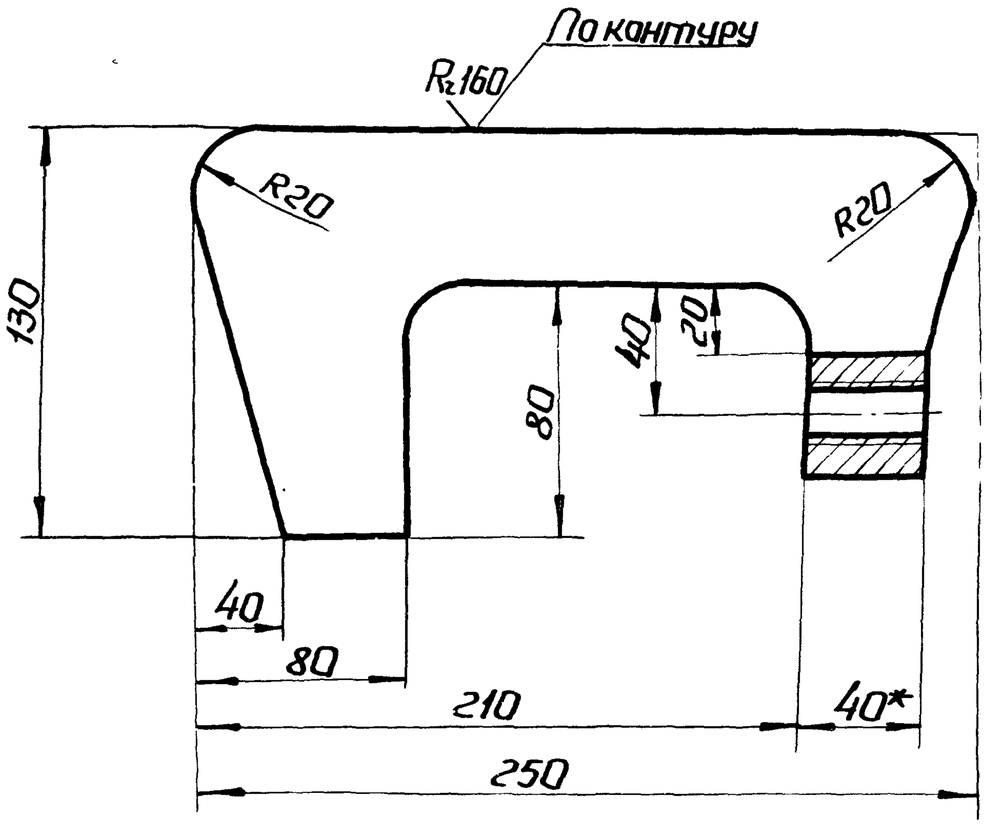

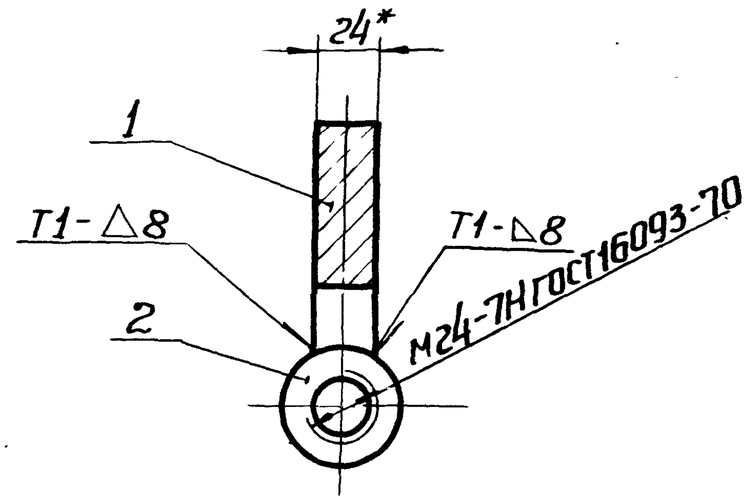

1* Размер для справок.

2. Сварные швы по ГОСТ 5264-69

3. Неуказанные предельные отклонения размеров по CM_9.

27

7798/8

Изм.	Лист	№ докум.	Подп.	Дата
Разраб.		Гендельман		
Пров.		Шитиков		
ГИП		Шитиков		
Нач.отд.		Кузнецов		
Нормок		Числова		
Утв.		Шитиков		

ТП 704-1-150с

С-ПВ4.3-1-ОСБ

Корпус.

Сборочный чертеж.

Лит	Масса	Масшт
И	4.0	1:2
Лист	Листов 1	

Гипронефтеспецмонтаж г. Москва

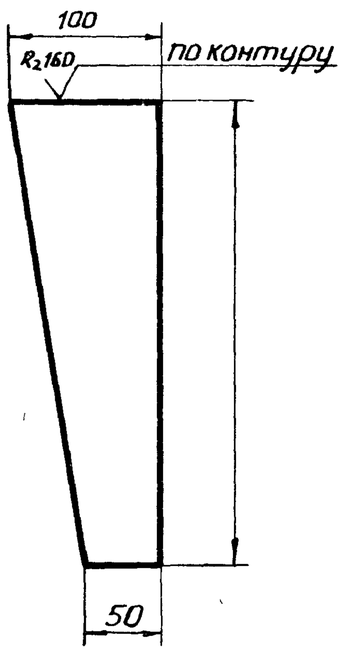

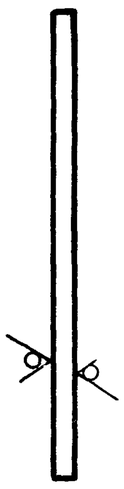

1. Предельные отклонения размеров по СМ9.

Лист	Nдокум.	Подп.	Дата
Разраб.	Гендельман		
Пров.	Шитиков		
ГИП	Шитиков		
Нач. отд.	Кузнецов		
Н. контр.	Числова		
Утв.	Шитиков		

С-ПВ9.8-0-4

Ребро.

Лит.	Масса	Масштаб
И	1,77	1:4
Лист	Листов 1	

Полоса Б 10×100 ГОСТ 103-76 / 09Г2С ГОСТ 535-79

Гипронефтеспецмонтаж г. Москва

Формат 11

Формат	Зона	Поз.	Обозначение	Наименование	Кол.	Примечание
				Документация		
12			С-ПВ9.8-0-0-ОСБ	Сборочный чертеж		
				Детали		
Б4		1	С-ПВ9.8-0-1	Швеллер В ГОСТ 8240-72 / 09Г2С ГОСТ 535-79		
				ℓ=1200±3	2	16,92 кг
Б4		2	С-ПВ9.8-0-2	Лист 10 ГОСТ 19903-74 / 09Г2С ГОСТ 14637-69	1	1,26 кг.
				80×200 СМ9		
Б4		3	С-ПВ9.8-0-3	Лист 10 ГОСТ 19903-74 / 09Г2С ГОСТ 14637-69	1	8,24 кг
				300×350 СМ9	1	
11		4	С-ПВ9.8-0-4	Ребро	1	
				Материал		
				Сварочные электроды типа Э-42А ГОСТ 9467-75		

Подп. и дата | Инв. N дубл. | Взам. инв. N | Подп. и дата | Инв. N подл.

Изм.	Лист	N докум.	Подп.	Дата
Разраб.		Гендельман		
Пров.		Шитиков		
ГИП		Шитиков		
Нач. отд.		Кузнецов		
Н. контр.		Числова		

С-ПВ9.8-0-0

Рама.

Лит	Лист	Листов
И		1

Гипронефтеспецмонтаж г. Москва

Формат 11

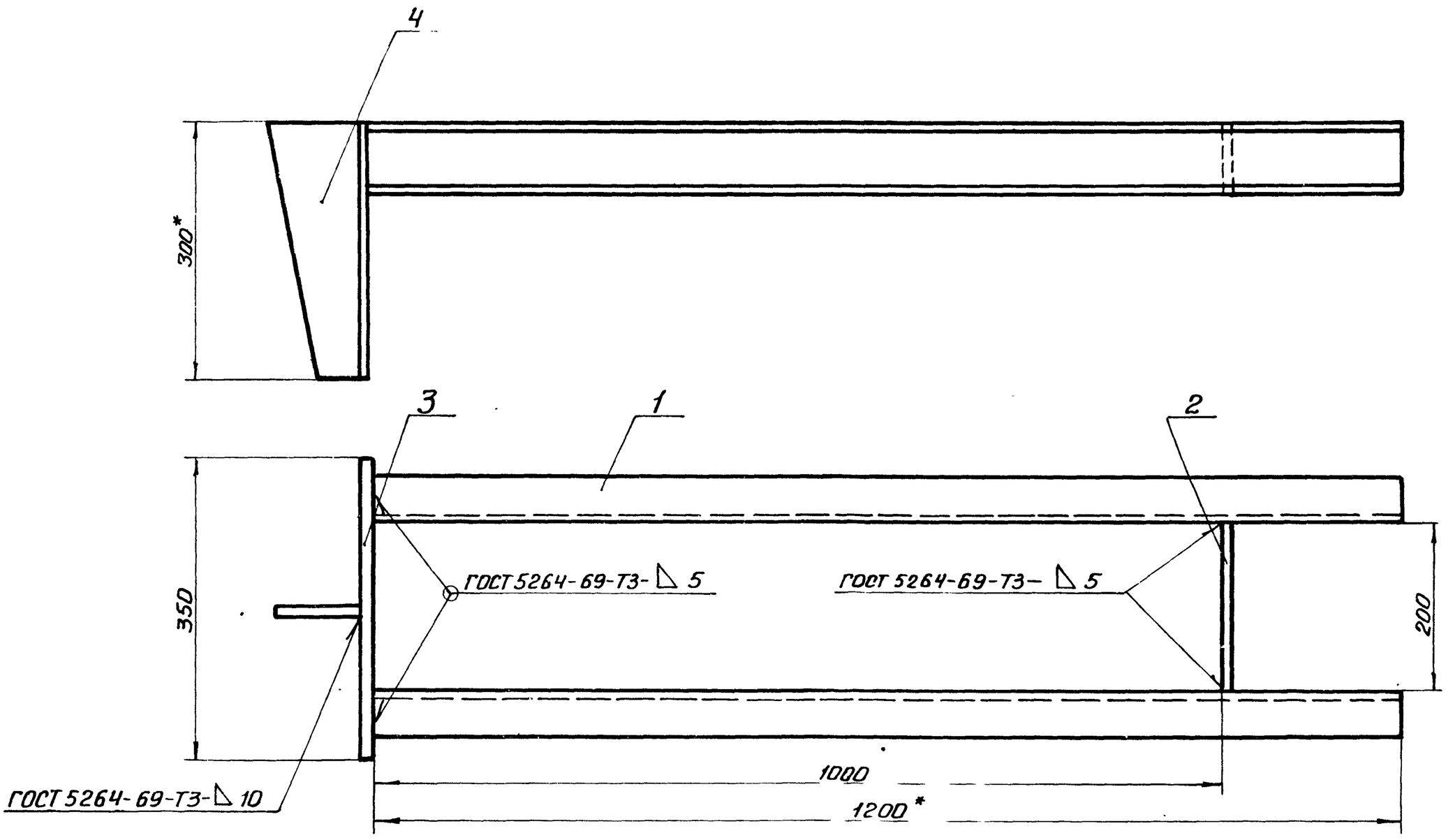

1. Предельные отклонения размеров по СМ9.
2. *Размеры для справок.
3. Шероховатость поверхностей для деталей Б4 $R_z 320$

Изм.	Лист	N докум.	Подп.	Дата
Разраб.		Гендельман		
Пров.		Шитиков		
ГИП		Шитиков		
Нач. отд.		Кузнецов		
Н. контр.		Числова		
Утв.		Шитиков		

Т.П. 704-1-150с

С-ПВ9.8-0-ОСБ

Рама. Сборочный чертеж.

Лит.	Масса	Масштаб
И	28	1:5
Лист	Листов 1	

Гипронефтеспецмонтаж г. Москва

28

7798/8

$R_z 160$

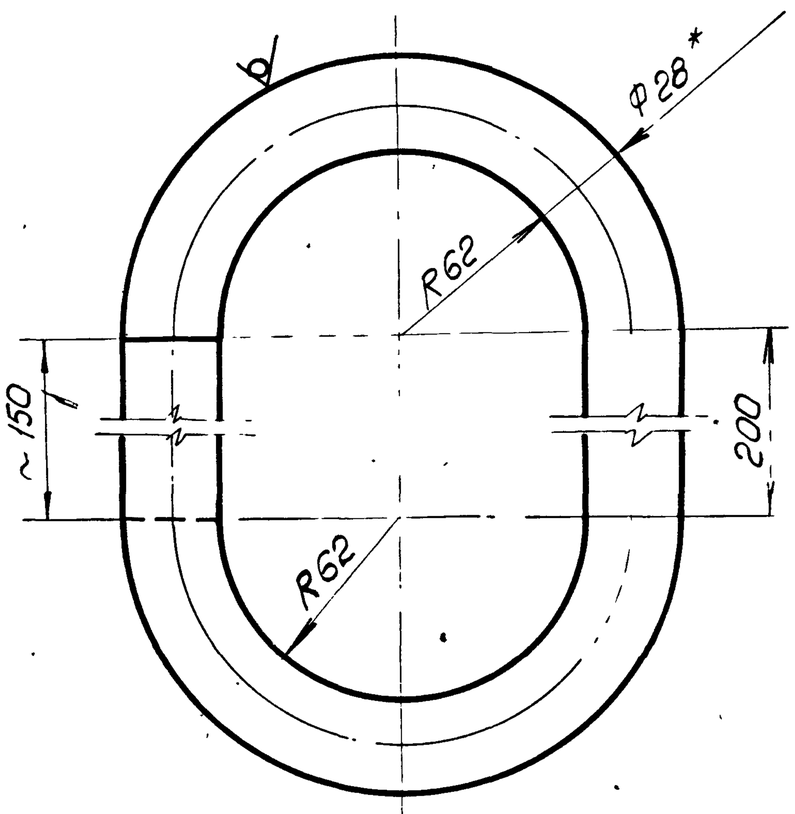

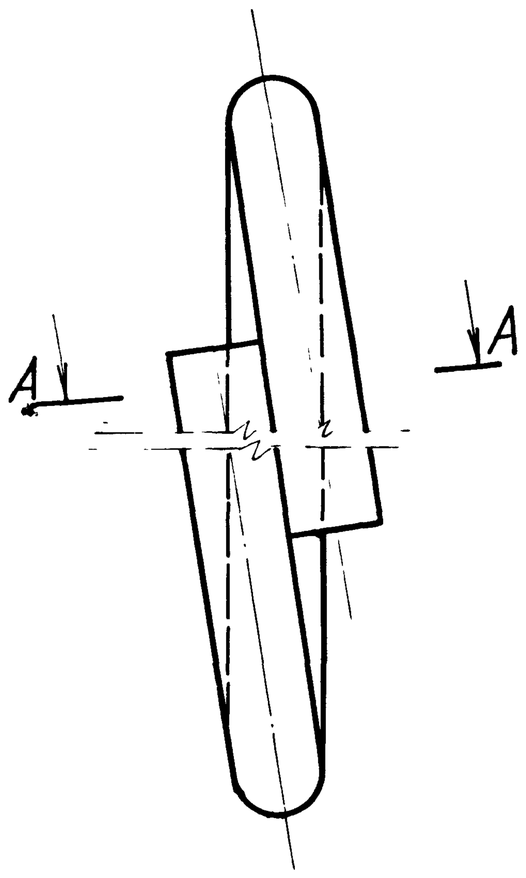

А-А
М 1:1

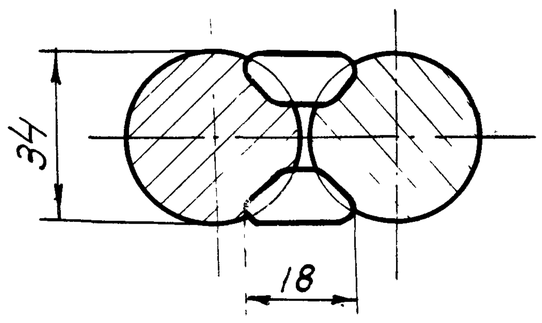

1* Размер для справок
2. Предельные отклонения размеров по СМ9
3. Заварить после сборки с деталями поз. 2 и 3
4. Сварка ручная электродуговая

7798/8

Изм.	Лист	№ докум.	Подп.	Дата
Разраб.		Гендельман		
Пров.		Шитиков		
Гл. инж. пр.		Шитиков		
Нач. отд.		Кузнецов		
Нормок.		Числова		
Утв.		Шитиков		

Т.П 704-1-150 С

С-ПВ10.1-0-1

Кольцо

Лит.	Масса	Масштаб
И	10	1:2
Лист	Листов 1	

Круг В28 ГОСТ 2590-71 / ОВГ2С ГОСТ 535-79

Гипронефтеспецмонтаж г. Москва

Формат 12

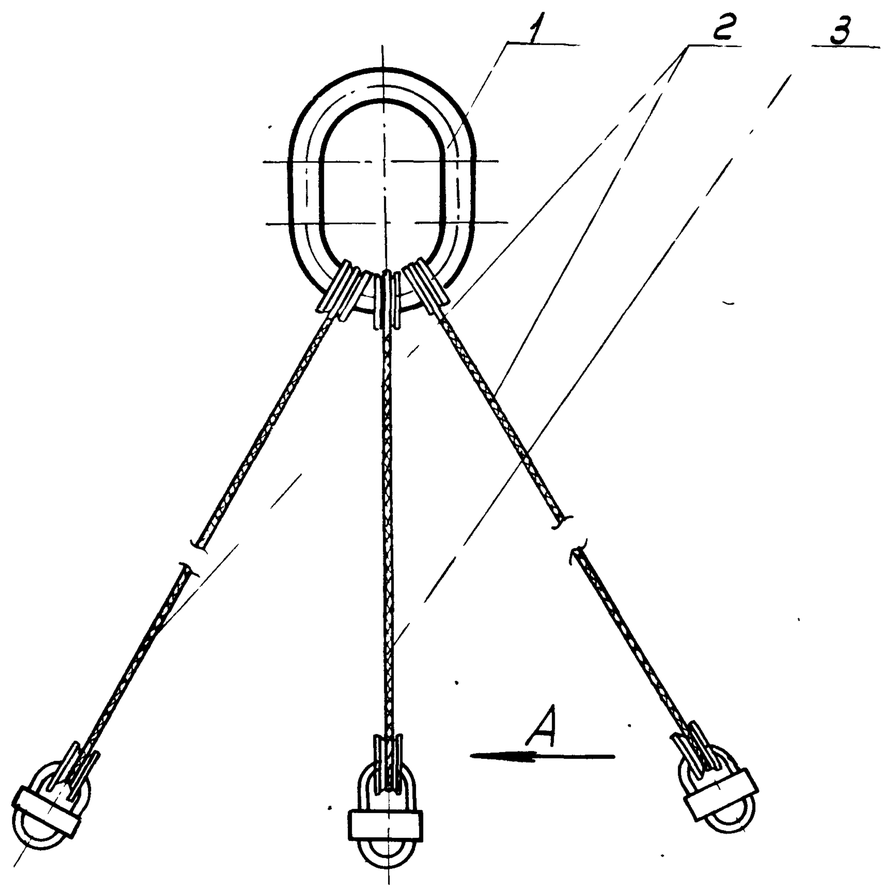

Обозначение	Емкость ($м^3$)	Масса (кг)
С-ПВ10.1-0-0	100	21.0
С-ПВ10.1-0-0-01	200	22.0
С-ПВ10.1-0-0-02	300 и 400	20.0
С-ПВ10.1-0-0-03	700 и 1000	20.5

Изм.	Лист	№ докум.	Подп.	Дата
Разраб.		Гендельман		
Пров.		Шитиков		
ГИП		Шитиков		
Нач. отд.		Кузнецов		
Нормок		Числова		

С-ПВ10.1-0-ОСБ

Строп 3-х ветвевой

Сборочный чертеж

Лит.	Масса	Масшт.
И	См. табл.	—
Лист	Листов 1	

Гипронефтеспецмонтаж г. Москва

Формат А1

Форм.	Зона	Поз.	Обозначение	Наименование	Кол.	Примеч
				Документация		
			С-ПВ10.1-0-ОСБ	Сборочный чертеж		
				Детали		
11		1	С-ПВ10.1-0-1	Кольцо	1	
			Переменные данные для исполнений			
				Стандартные изделия		
				С-ПВ10.1-0-0 см. СБ		
		2		Строп 1СК-1.0х л/кр-		
				-1.0хл/3200 ОСТ 24.090-48-79	2	
		3		Строп 1СК-1.0хл/кр-		
				-1.0хл/3000 ОСТ 24.090;48-79	1	
				С-ПВ10.1-0-0-01 см. СБ		
				Стандартные изделия		
		2		Строп 1СК-1.0хл/кр-		
				-1.0хл/4100. ОСТ 24.090.48-79	2	
		3		Строп 1СК-1.0хл/кр-		
				-1.0хл/3000 ОСТ 24.090.48-79	1	
				С-ПВ.10.1-0-0.02 см. СБ		
				Стандартные изделия		
		2		Строп 1СК-1.0 хл/кр-		
				-1.0хл/3100 ОСТ 24.090.48-79	2	
		3		Строп 1СК-1.0 хл/кр		
				-1.0 хл/3000 ОСТ 24.090.48-79	1	
				С-ПВ10.1-0-0-03 см СБ		
				Стандартные изделия		
		2		Строп 1СК-1.0хл/кр-		
				-1.0хл/2900 ОСТ 24.090.48-79	2	
		3		Строп 1СК-1.0хл/кр-		29
				-1.0хл/3500 ОСТ 24.090.48-79	1	

Подп. и дата | Инв. № дубл. | Взам. инв. № | Подп. и дата | Инв. № подл.

Т.П. 704-1-150 С

С-ПВ10.1-0-0

Изм.	Лист	№ докум.	Подп.	Дата
Разраб.		Гендельман		
Пров.		Шитиков		
Г.И.П.		Шитиков		
Нач. отд.		Кузнецов		
Нормок		Числова		

Строп 3-х ветвевой

Лит.	Лист	Листов
И		1

Гипронефтеспецмонтаж г. Москва

3

Формат 11

Формат	Зона	Поз	Обозначение	Наименование	Кол.	Примечание
				Документация		
12			С-ПВ7.11.0-ОСБ	Сборочный чертеж		
				Детали		
11		1	С-ПВ7.11-0-1	Уголок	2	
				Материалы		
				Электроды сварочные типа Э-42А ГОСТ 9467-75		

С-ПВ7 11-0-0

Изм.	Лист	№ докум.	Подп.	Дата
Разраб.		Гендельман		
Пров.		Шутиков		
ГИП		Шутиков		
Нач. отд.		Кузнецов		
Н. контр.		Суслова		

С-ПВ7-11-0-0

Клин.

Лит	Масса	Масштаб
И		
Листов 1		

Гипронефтеспецмонтаж г. Москва

Формат 11

Инв. № подл. | Подп. и дата | Взам. инв. № | Инв. № дубл. | Подп. и дата

С-ПВ7 11-0-1

1* Размер для справок

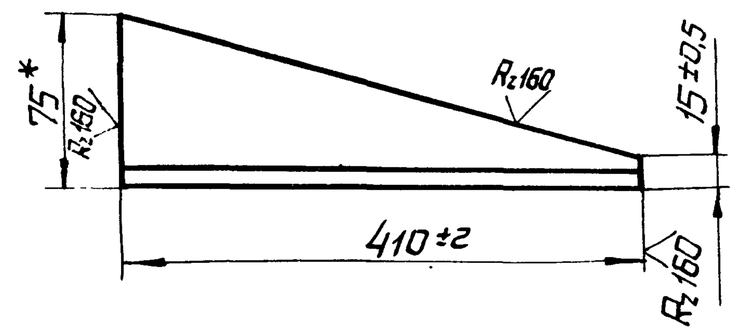

Изм.	Лист	№ докум.	Подп.	Дата
Разраб.		Гендельман		
Пров.		Шутиков		
ГИП		Шутиков		
Нач. отд.		Кузнецов		
Н. контр.		Суслова		
Утв.		Шутиков		

С-ПВ7-11-0-1

Уголок

Уголок Б 75х75х8 ГОСТ 8509-72 / Вст3сп5 ГОСТ 535-79

Лит	Масса	Масштаб
И	3,5	1:5
Лист	Листов 1	

Гипронефтеспецмонтаж г. Москва.

Формат 11

С-ПВ7 11-0-СБ

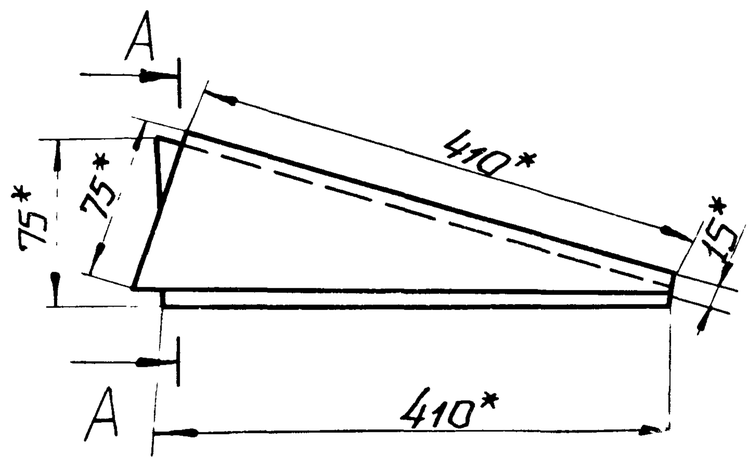

А-А

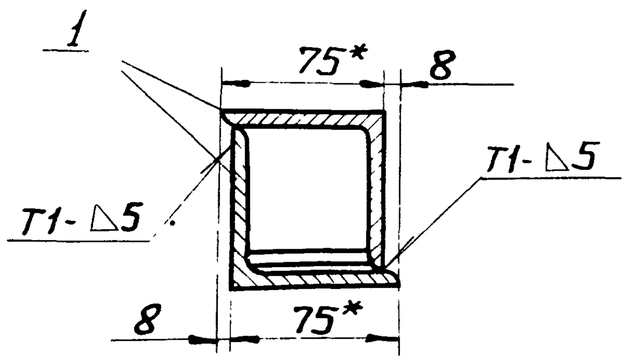

1.* Размеры для справок.
2. Сварные швы по ГОСТ 5264-69
3. Предельные отклонения размеров по СМ9.

30

7798/8

Т. п. 704-1-150с

С-ПВ7.11.0-ОСБ

Клин.

Сборочный чертеж.

Изм.	Лист	№ докум.	Подп.	Дата
Разраб.		Гендельман		
Пров.		Шутиков		
ГИП		Шутиков		
Нач. отд.		Кузнецов		
Н. контр.		Суслова		
Утв.		Шутиков		

Лит	Масса	Масштаб
И	4,0	1:5
Лист	Листов 1	

Гипронефтеспецмонтаж г. Москва

Формат 12

Формат	Зона	Поз	Обозначение	Наименование	Кол.	Примечание
				Документация		
2			С-ПВ8.5-0-ОСБ	Сборочный чертеж		
				Детали		
1		1	С-ПВ8.5-0-1	Палец	1	
Б4		2	С-ПВ8.5-0-2	Втулка	1	0,2кг
				Труба 25 ГОСТ 3262-75		
				L=68±1		
11		3	С-ПВ8.5-0-3	Щека	2	
Б4		4	С-ПВ8.5-0-4	Обод	1	1,5кг
				Труба 159×8 ГОСТ 8732-78		
				А10 ГОСТ 8731-74		
				L=50		
11		5	С-ПВ8.5-0-5	Диафрагма	2	
Б4		6	С-ПВ8.5-0-6	Полка	2	1,2кг
				Уголок 63×63×4 ГОСТ 8509-72		
				Ст.3 ГОСТ 535-79		
				L=300±1,7		
Б4		7	С-ПВ8.5-0-7	Полка	2	3,9кг
				Уголок 63×63×4 ГОСТ 8509-72		
				Ст3 ГОСТ 535-79		
				L=1011±3		
Б4		8	С-ПВ8.5-0-8	Полка	2	3,9кг
				Уголок 63×63×4 ГОСТ 8509-72		
				Ст.3 ГОСТ 535-79		
				L=1011±3		

Изм	Лист	№ докум.	Подп.	Дата	С-ПВ8.5-0-0		
Разраб.		Числова			Клиновой упор.	Лит	Лист 1	Листов 2
Пров.		Исаев				И		
Нормак		Числова				Гипронефтеспецмонтаж г. Москва		
Нач.отд		Кузнецов						

Формат 11

Формат	Зона	Поз	Обозначение	Наименование	Кол.	Примечание
Б4		9	С-ПВ8.5-0-9	Полка	2	2,4кг
				Уголок 63×63×4 ГОСТ 8509-72		
				Ст.3 ГОСТ 535-79		
				L=600±2,2		
Б4		10	С-ПВ8.5-0-10	Стойка	4	1,45кг
				Уголок 40×40×4 ГОСТ 8509-72		
				Ст.3 ГОСТ 535-79		
				L=380±2		
Б4		11	С-ПВ8.5-0-11	Стойка	2	1,2кг
				Уголок 40×40×4 ГОСТ 8509-72		
				Ст.3 ГОСТ 535-79		
				L=235±1,5		
Б4		12	С-ПВ8.5-0-12	Ручка	1	3,0кг
				Круг В16 ГОСТ 2590-71		
				Ст3 ГОСТ 535-79		
				L=1800±3,5		
11		13	С-ПВ8.5-0-13	Шайба	1	
				Стандартные изделия		
		14		Шплинт 5×50-005 ГОСТ 397-66	1	0,01кг
				Материалы		
				Электроды сварочные типа Э-42А ГОСТ 9467-75		

Инв.№ подл. | Подп. и дата | Взам.инв.№ | Инв.№ дубл. | Подп. и дата

Изм	Лист	№ докум.	Подп.	Дата	С-ПВ8.5-0-0	Лист 2

Формат 11

С-ПВ8.5-0-ОСБ

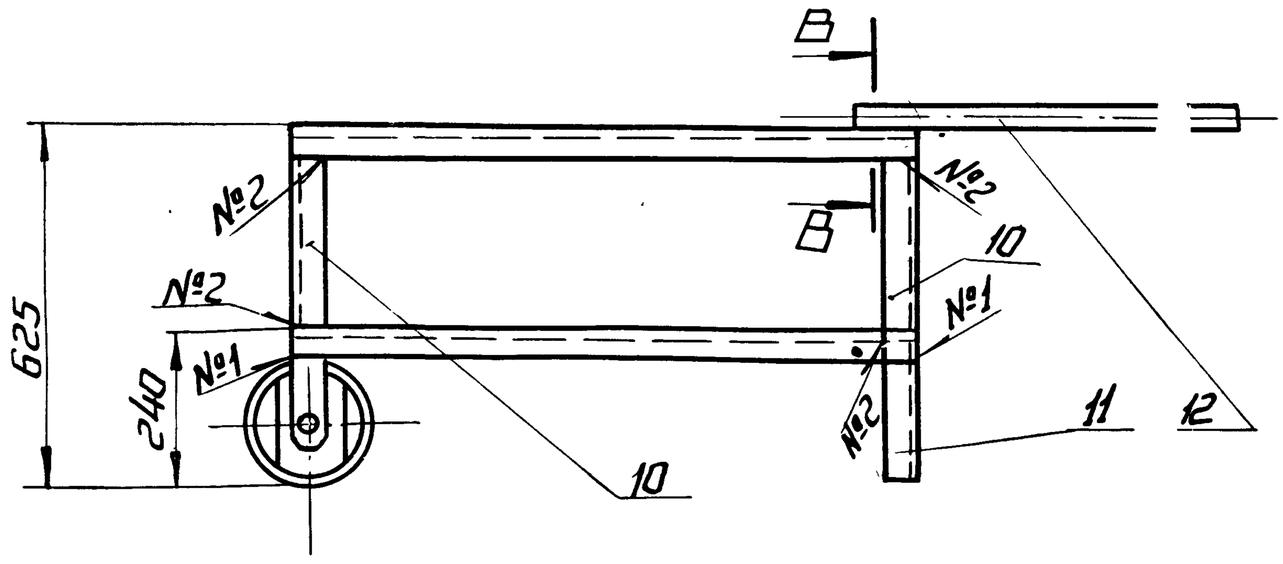

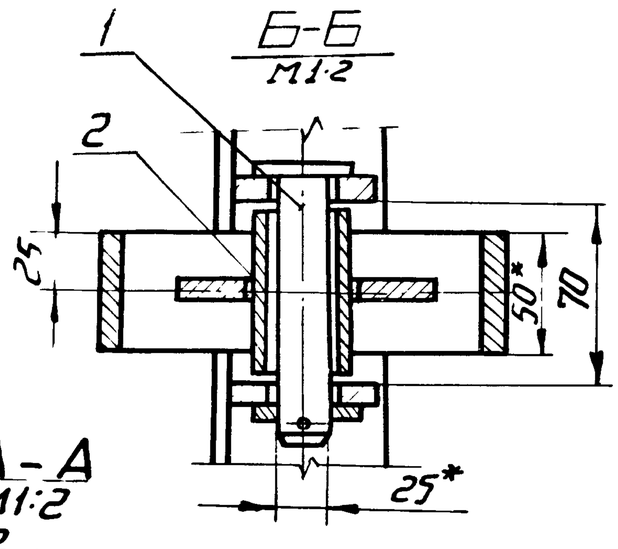

В-В
М1:1

1.* Размеры для справок.
2. Сварные швы №1-ГОСТ 5264-69-С2
№2-ГОСТ 5264-69-Н1-△4
по контуру прилегания деталей.
3. Предельные отклонения размеров:
по СМ9.

31
7798/8

Изм	Лист	№ докум.	Подп.	Дата	Т П 704-1-150 с С-ПВ8.5-0-ОСБ			
Разраб.		Числова			Клиновой упор. Сборочный чертеж.	Лит.	Масса	Масштаб
Пров.		Исаев				И	40,0	1:10
Нормак		Числова				Лист	Листов 1	
Нач.отд		Кузнецов				Гипронефтеспецмонтаж г. Москва		

Копировал

Формат 12

ПВ8 5-0-3

Rz80

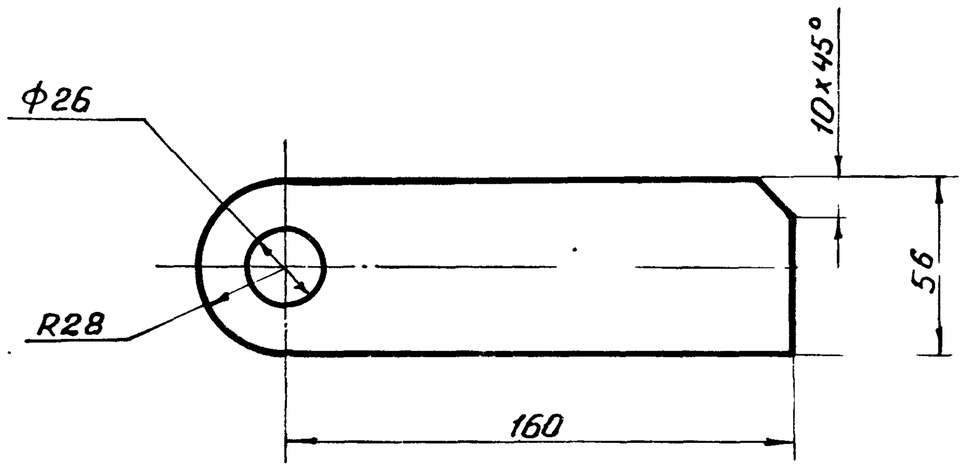

1. Предельные отклонения размеров: отверстия - по A_7, остальных по CM_9.

				ПВ8. 5-0-3		
Лист	Nдокум.	Подп.	Дата			
раб.	Числова			Щека.	Лит. / Масса / Масштаб	
ов.	[illegible]				И / 0,6 / 1:2	
					Лист / Листов 1	
отд.	Кузнецов			Лист 10 ГОСТ 19903-74 / Ст 3 ГОСТ 14637-69	Гипронефтеспецмонтаж г. Москва	
онтр.	Числова					

Формат 11

ПВ8 5-0-1

Rz80

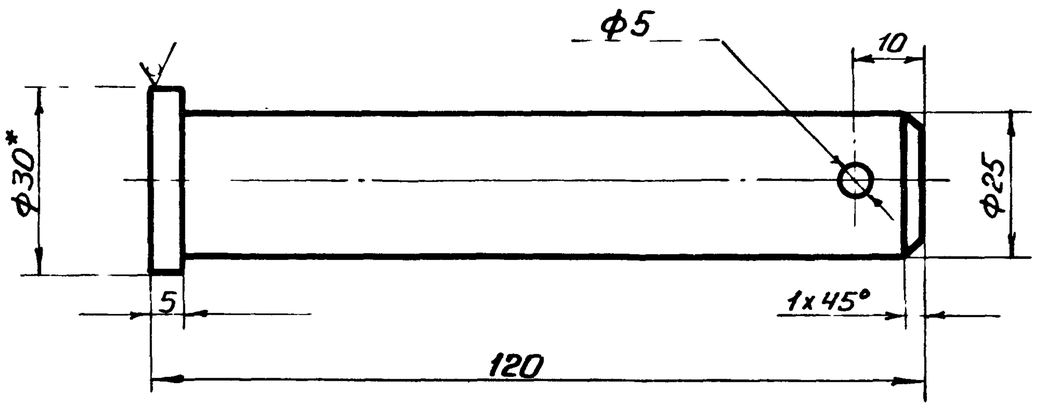

1. *Размер для справок.
2. Предельные отклонения размеров: отверстия - по A_7, вала - по AB_7, остальных - по CM_9.

Подп. и дата | Инв. Nдубл. | Взам. инв. N | Подп. и дата | Инв. Nподл.

				ПВ8. 5-0-1		
Изм.	Лист	Nдокум.	Подп.	Дата		
Разраб.		Числова			Палец.	Лит. / Масса / Масш
Пров.		Шитиков				И / 0,45 / 1:1
						Лист / Листов 1
Нач. отд.		Кузнецов			Круг В30 ГОСТ 2590-71 / Ст. 3 ГОСТ 535-79	Гипронефтеспецмонтаж г. Москва
Н. контр.		Числова				

Формат 11

ПВ8 5-0-5

Rz80 (√)

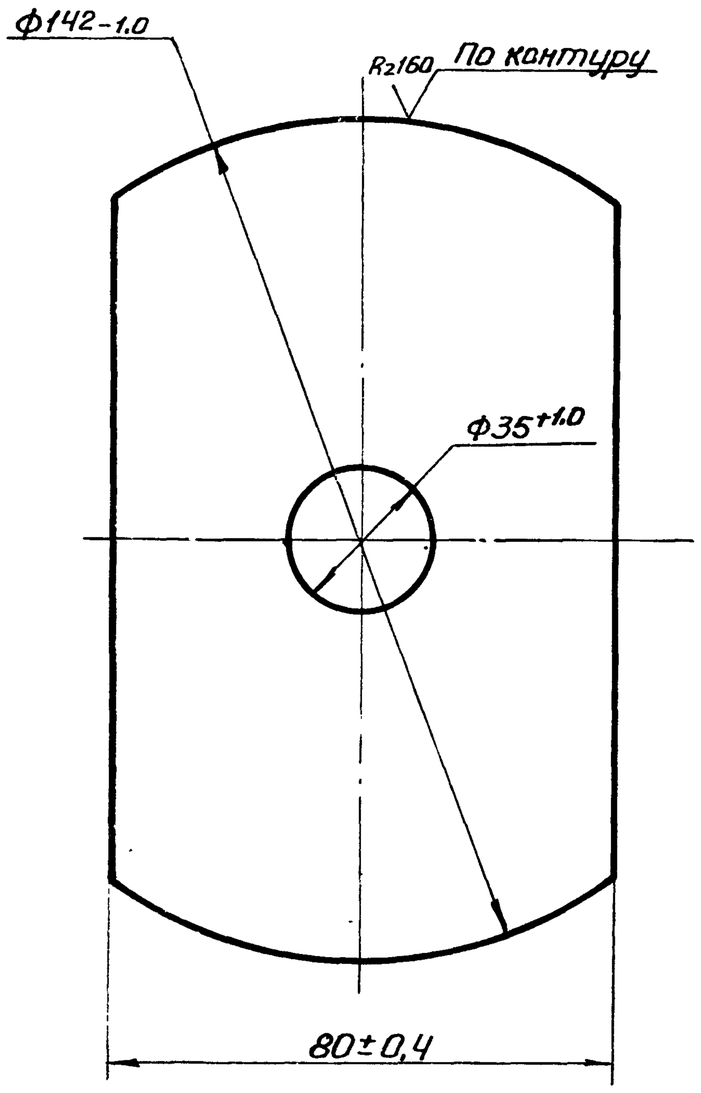

				ПВ8. 5-0-5		
Т	Nдокум.	Подп	Дата			
Б.	Числова			Диафрагма.	Лит. / Масса / Масштаб	
В.	Шитиков				И / 0,4 / 1:1	
					Лист / Листов 1	
д.	Кузнецов			Лист 6 ГОСТ 19903-74 / Ст 3 ГОСТ 14637-69	Гипронефтеспецмонтаж г. Москва	
р.	Числова					

Формат 11

ПВ8 5-0-13

Rz80

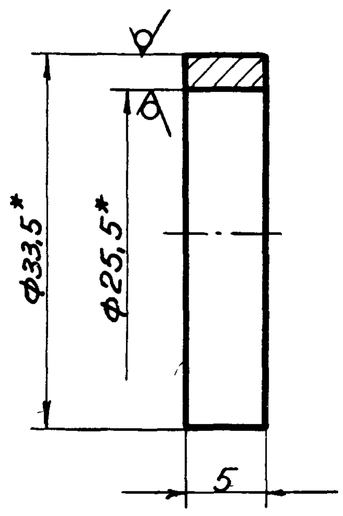

1. *Размер для справок.
2. Предельные отклонения размеров: отверстия - по A_7, остальных - по CM_9.

Подп. и дата | Инв. Nдубл. | Взам. инв. N | Подп. и дата | Инв. Nподл.

				Т.П. 704-1-150с ПВ8. 5-0-13		
Изм.	Лист	Nдокум.	Подп.	Дата		
Разраб.		Числова			Шайба.	Лит. / Масса / Масш
Пров.		Шитиков				И / 0,05 / 2:1
						Лист / Листов
Нач. отд.		Кузнецов			Труба 25 ГОСТ 3262-75	Гипронефтеспецмонтаж г. Москва
Н. контр.		Числова				

Копировал: Сидр

Формат

7798/3

Форм.	Зона	Поз.	Обозначение	Наименование	Кол.	Примеч.
				Документация		
12			С-ПВ9-19-0-0СБ	Сборочный чертеж		
				Детали		
БЧ		1	С-ПВ9.19-0-1	Уголок L=1030±3		
				Уголок Б50х50х5 ГОСТ 8509-72 / Вст3сп5 ГОСТ 535-79	5	5кг
БЧ		2	С-ПВ9.19-0-2	Круг L=1970±3		
				Круг В12 ГОСТ 2590-71 / Вст3сп5 ГОСТ 535-79	2	1.8кг
БЧ		3	С-ПВ9.19-0-3	Круг L=980±3.5		
				Круг В12 ГОСТ 2590-71 / Вст3сп5 ГОСТ 535-79	2	0.88кг
БЧ		4	С-ПВ9.19-0-4	Круг		
				Круг В12 ГОСТ 2590-71 / Вст3сп5 ГОСТ 535-79	4	1.1кг
				L=1270±3.2		
11		5	С-ПВ9.19-0-5	Уголок	2	
БЧ		6	С-ПВ9.19-0-6	Уголок		
				Уголок Б50х50х5 ГОСТ 8509-72 / Вст3сп5 ГОСТ 535-79	4	10кг
				L=2000±3.5		
БЧ		7	С-ПВ9.19-0-7	Настил		
				ПВ508 ГОСТ 8706-58	2	17кг
				1970х1270 СМ9		
				Материалы		
				Электроды сварочные типа Э-42А ГОСТ 9467-75		

Изм.	Лист	Ндокум.	Подп.	Дата
Разраб.		Гендельман		
Пров.		Шитиков		
ГИП		Шитиков		
Нач. отд.		Кузнецов		
Н. контр.		Числова		

С-ПВ9.19-0-0

Площадка.

Лит.	Лист	Листов
И		1

Гипронефтеспецмонтаж г. Москва

Формат 11

С-ПВ9.19-0-5

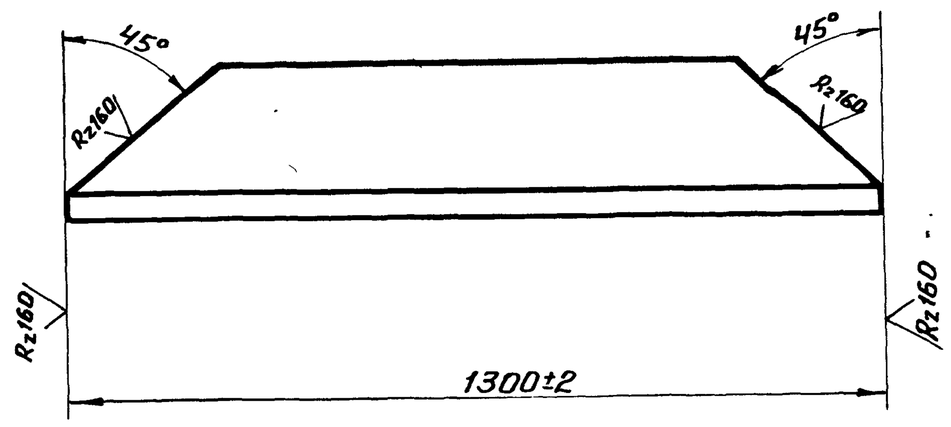

Изм.	Лист	Ндокум.	Подп.	Дата
Разраб.		Гендельман		
Пров.		Шитиков		
ГИП		Шитиков		
Нач. отд.		Кузнецов		
Н. контр.		Числова		
Утв.		Шитиков		

Инв.№ подл. | Подп. и дата | Взам. инв.№ | Инв.№ дубл. | Подп. и дата

С-ПВ9.19-0-5

Уголок.

Лит.	Масса	Масштаб
И	5,0	1:10
Лист	Листов 1	

Уголок Б50х50х5 ГОСТ 8509-72 / Вст3сп5 ГОСТ 535-79

Гипронефтеспецмонтаж г. Москва

Формат 11

С-ПВ9.19-0-0СБ

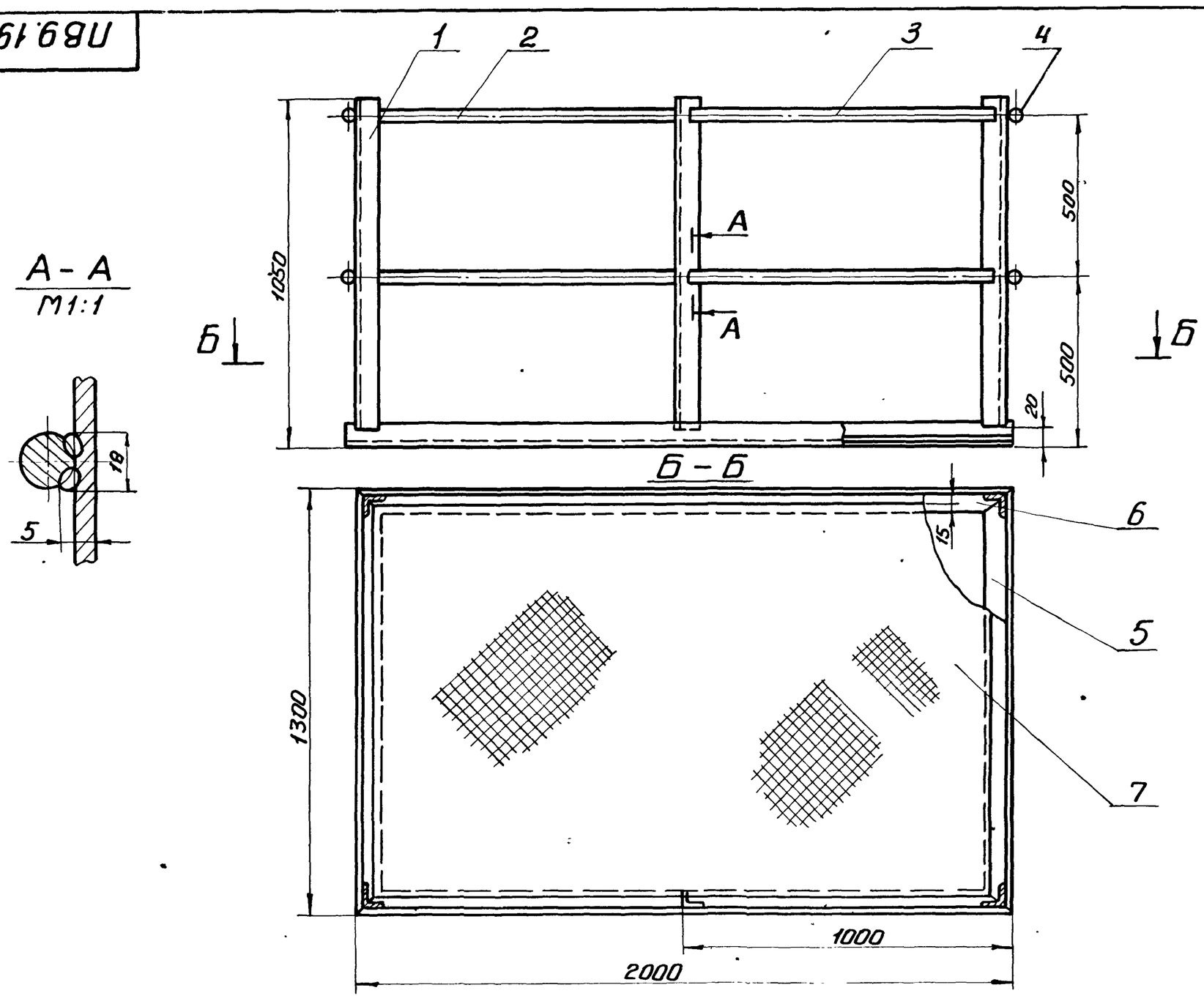

1. Сварка ручная электродуговая
2. Все неуказанные сварные швы выполнять по ГОСТ 5264-69-Н1-Δ5.
3. Предельные отклонения размеров по СМ9.

7798/8

Изм.	Лист	Ндокум.	Подп	Дата
Разраб.		Гендельман		
Пров		Шитиков		
ГИП		Шитиков		
Нач. отд.		Кузнецов		
Н. контр		Числова		
Утв		Шитиков		

Т.П. 704-1150 с

С-ПВ9.19-0-0СБ

Площадка. сборочный чертеж.

Лит.	Масса	Масшт.
	80	1:10
Лист	Листов 1	

Гипронефтеспецмонтаж г. Москва

Формат

С-ПВ5.7-0-4

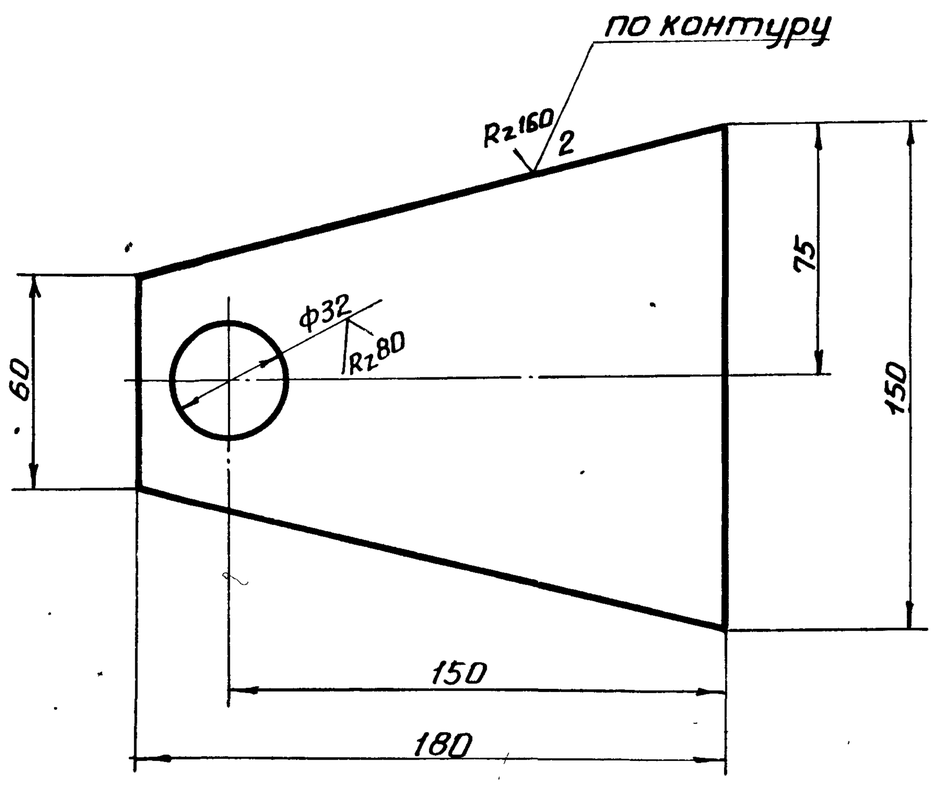

1. Предельные отклонения размеров по СМ9.

Изм.	Лист	N докум.	Подп.	Дата
Разраб.		Гендельман		
Пров.		Шитиков		
ГИП		Шитиков		
Нач. отд.		Кузнецов		
Н. контр.		Числова		
Утв.		Шитиков		

С-ПВ5.7-0-4

Щека.

Лит.	Масса	Масштаб
И	0,75	1:2
Лист	Листов 1	

Лист Б6 ГОСТ 19903-74 / 09Г2С ГОСТ 14637-69

Гипронефтеспецмонтаж г. Москва

Формат 11

Форм	Зона	Поз.	Обозначение	Наименование	Кол.	Примечание
				Документация		
12			С-ПВ5.7-0-0СБ	Сборочный чертеж		
				Детали		
Б4		1	С-ПВ5.7-0-1*	Фланец D=220 В7 d=32 А7 Лист 5 ГОСТ 19903-74 / 09Г2С ГОСТ 14637-69	2	9,54 кг
Б4		2	С-ПВ5.7-0-2	Труба Труба 133х6 ГОСТ 8732-78 / А20 ГОСТ 8731-74 l=90±1,1	1	1,7 кг
Б4		3	С-ПВ5.7-0-3	Шайба D=50 В7 d=32 А7 h=4 СМ9 Круг В50 ГОСТ 2590-71 / 09Г2С ГОСТ 535-79	2	0,037 кг
11		4	С-ПВ5.7-0-4	Щека	2	
Б4		5	С-ПВ5.7-0-5	Ось ф30 В7 l=130 СМ9 Круг В30 ГОСТ 2590-71 / 09Г2С ГОСТ 535-79	1	0,7 кг
				Материалы		
				Электроды сварочные типа Э-42А ГОСТ 9467-75		

Подп. и дата | Инв. N дубл. | Взам. инв. N | Подп. и дата | Инв. N подл.

Изм.	Лист	N докум.	Подп.	Дата
Разраб.		Гендельман		
Пров.		Шитиков		
ГИП		Шитиков		
Нач. отд.		Кузнецов		
Н. контр.		Числова		

С-ПВ5.7-0-0

Ролик отводной для демонтажа монтажной стойки.

Лит.	Масса	Масштаб
А1		1
Лист	Листов 1	

Гипронефтеспецмонтаж г. Москва

Формат 11

С-ПВ5.7-0-0СБ

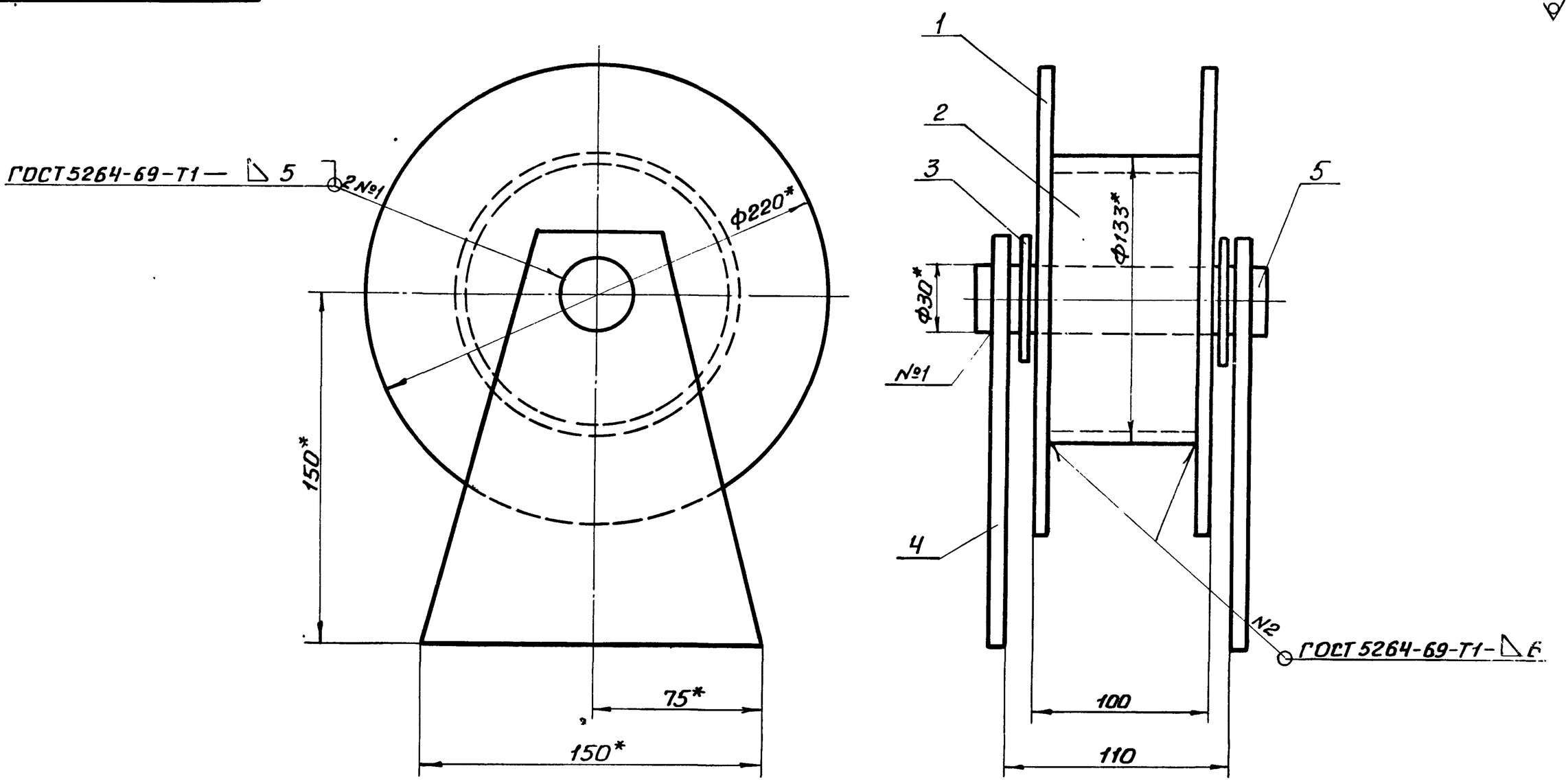

1. *Размеры для справок.
2. Предельные отклонения размеров по СМ9.
3. Шероховатость поверхностей для деталей Б4 - Rz320

34

7798/8

Изм.	Лист	N докум.	Подп.	Дата
Разраб.		Гендельман		
Пров.		Шитиков		
ГИП		Шитиков		
Нач. отд.		Кузнецов		
Н. контр.		Числова		
Утв.		Шитиков		

Т.П. 704-1-150с

С-ПВ5.7-0-0СБ

Ролик отводной для демонтажа монтажной стойки. сборочный чертеж.

Лит.	Масса	Масштаб
И	7,6	1:20
Лист	Листов 1	

Гипронефтеспецмонтаж г. Москва

Формат 12

С-ПВ5.6-0-3

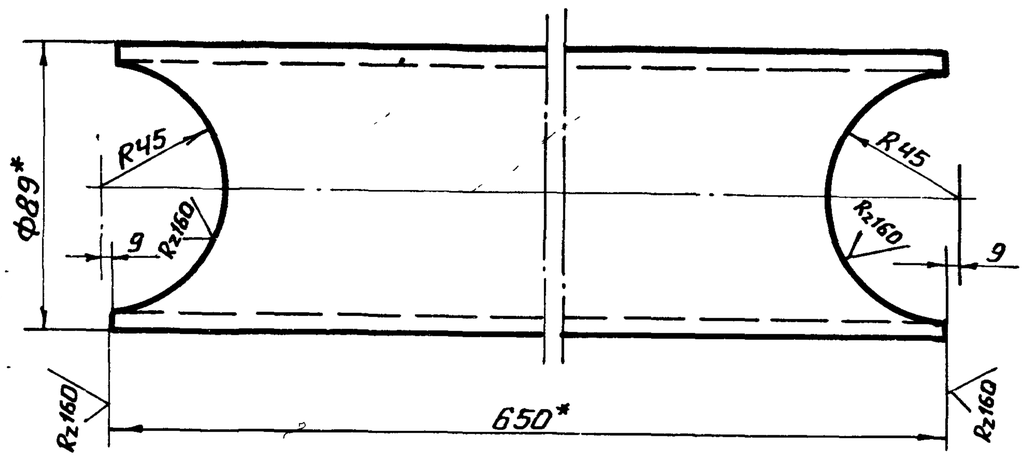

1. *Размер для справок.
2. Предельные отклонения размеров по СМ9.

Изм.	Лист	Nдокум.	Подп.	Дата
Разраб.		Гендельман		
Пров.		Шитиков		
ГИП		Шитиков		
Нач.отд.		Кузнецов		
Н.контр.		Числова		
Утв.		Шитиков		

С-ПВ5.6-0-3

Труба.

Труба 89х4 ГОСТ 8732-78 / А20 ГОСТ 8731-74

Лит.	Масса	Масштаб
И	5,45	1:2
Лист	Листов 1	

Гипронефтеспецмонтаж г. Москва

Формат 11

Формат	Зона	Поз.	Обозначение	Наименование	Кол.	Примечание
				Документация		
12			С-ПВ5.6-0-ОСБ	Сборочный чертеж		
				Детали		
Б4		1	С-ПВ5.6-0-1	Труба 108х5 ГОСТ 8732-78 / А20 ГОСТ 8731-74 ℓ=350 +1 -1,7	1	3,6кг
Б4		2	С-ПВ5.6-0-2	Труба 89х4 ГОСТ 8732-78 / А20 ГОСТ 8731-74 ℓ=2200±4	4	18,4кг
11		3	С-ПВ5.6-0-3	Труба	2	
Б4		4	С-ПВ5.6-0-4	Труба 89х4 ГОСТ 8732-78 / А20 ГОСТ 8731-74 ℓ=1650±3,5	2	13,8кг
Б4		5	С-ПВ5.6-0-5	Лист Б10 ГОСТ 19903-74 / Вст3сп ГОСТ 14637-69 200х200 СМ9	4	1,5кг
				Материалы		
				Электроды сварочные типа Э-42А ГОСТ 9467-75		

Подп. и дата | Инв.№ дубл. | Взам. инв.№ | Подп. и дата | Инв.№ подл.

Изм.	Лист	Nдокум.	Подп.	Дата
Разраб.		Гендельман		
Пров.		Шитиков		
ГИП		Шитиков		
Нач.отд.		Кузнецов		
Н.контр.		Числова		

С-ПВ5.6-0-0

Козлы для демонтажа монтажной стойки.

Лит.	Лист	Листов
И		1

Гипронефтеспецмонтаж г. Москва

Формат 11

С-ПВ5.6-0-ОСБ

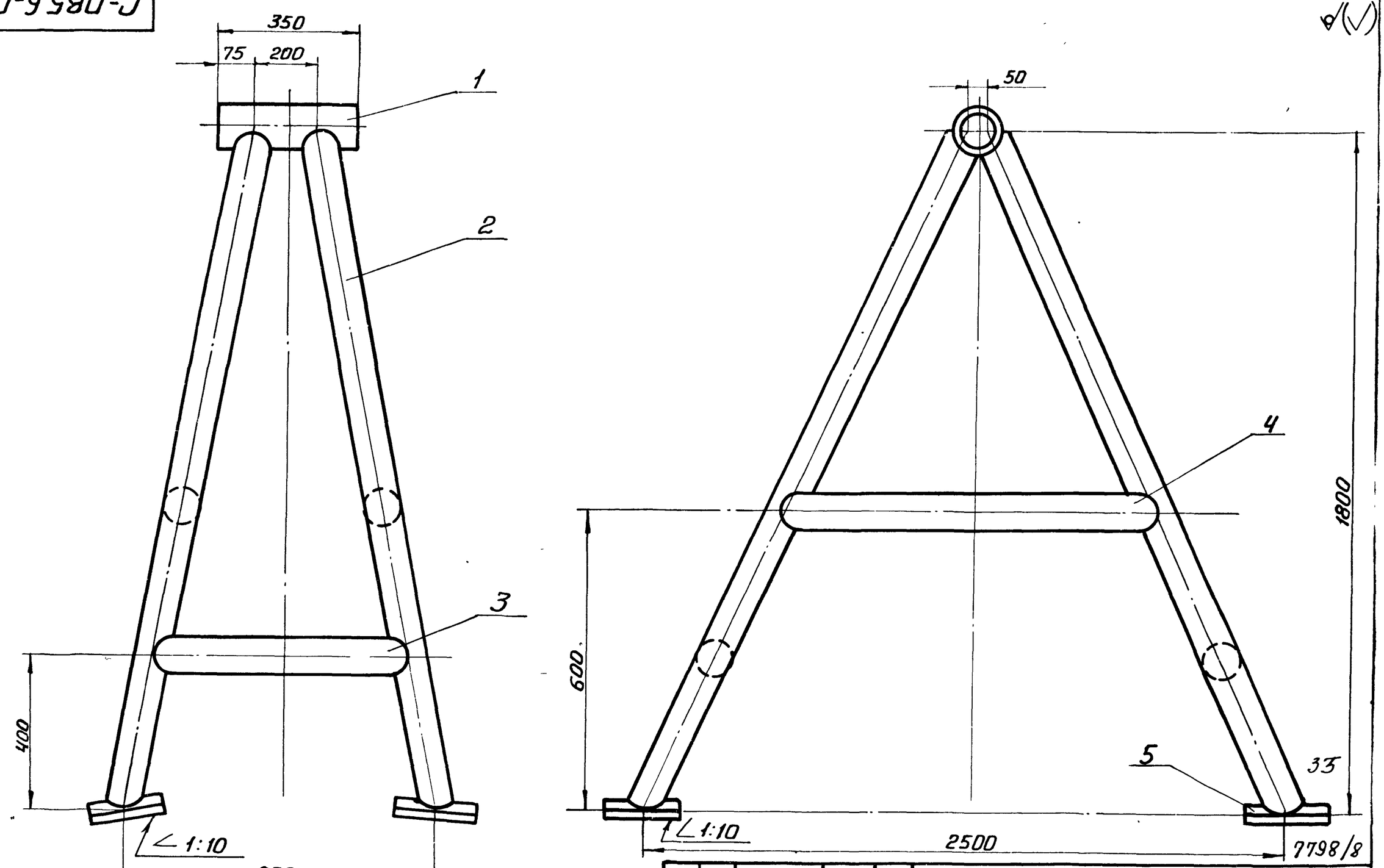

1. Швы сварных соединений выполнять по ГОСТ 5264-69-Т1-Δ4.
2. Предельные отклонения размеров по СМ9.
3. Шероховатость поверхностей для деталей Б4- Rz320

Изм.	Лист	Nдокум.	Подп.	Дата
Разраб.		Гендельман		
Пров.		Шитиков		
ГИП		Шитиков		
Нач.отд.		Кузнецов		
Н.контр.		Числова		
Утв.		Шитиков		

Т П. 704-1-150с

С-ПВ5.6-0-ОСБ

Козлы для демонтажа монтажной стойки. Сборочный чертеж.

Лит.	Масса	Масштаб
И	121.7	1:10
Лист	Листов 1	

Гипронефтеспецмонтаж г Москва

25

Формат 12

С-ПВ. 5. 18-1-2

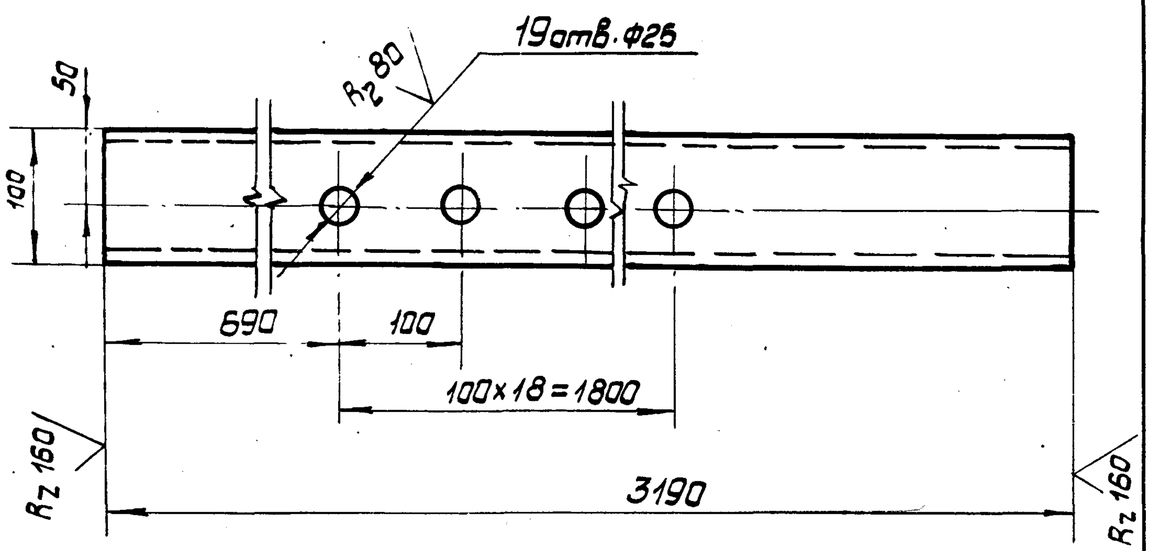

Предельные отклонения размеров по СМд

Изм.	Лист	№ докум.	Подп.	Дата
Разраб.		Гендельман		
Провер.		Шитиков		
ГИП		Шитиков		
Нач.отд.		Кузнецов		
Нормак.		Числова		

С-ПВ5.18-1-2

Швеллер

Лит	Масса	Масшт
И	44,0	1:5
Лист	Листов 1	

Швеллер 10 ГОСТ 8240-72 / ВСт3сп-5 ГОСТ 535-79

Гипронефтеспецмонтаж г. Москва

Формат 11

Форм.	Зона	Поз.	Обозначение	Наименование	Кол.	Примечание
				Документация		
12			С-ПВ5. 18-0-0	Сборочный чертеж		
				Сборочные единицы		
11		1	С-ПВ5. 18-1-0	Стойка	1	
11		2	С-ПВ5. 18-2-0	Передвижная лапа	1	
				Деталь		
Б.Ч.		3	С-ПВ5. 18-0-1	Соединительная пластина		
				Полоса $\frac{Б10\times80\ ГОСТ\ 103-76}{ВСт3сп-5\ ГОСТ\ 535-79}$		
				L= 100±1,1	2	0,6 кг
				Стандартные изделия		
		4		Болт М24х60 58 с.013 ГОСТ 7798-70	3	
		5		Гайка М24. 4.013 ГОСТ 5915-70	3	
		6		Шайба 24-002 ГОСТ 11371-58	3	
				Материалы		
				Электроды сварочные типа Э-42А ГОСТ 9467-75		

Подп. и дата | Инв. N дуб. | Взам. инв. N | Инв. N подл. | Подп. и дата

Изм.	Лист	№ докум.	Подп.	Дата
Разраб.		Гендельман		
Провер.		Шитиков		
ГИП		Шитиков		
Нач.отд.		Кузнецов		
Нормак.		Числова		

С-ПВ.5.18-0-0

Укосина для подъема понтона

Лит.	Лист	Листов
И		1

Гипронефтеспецмонтаж г. Москва

Формат 11

С-ПВ5. 18-0-0

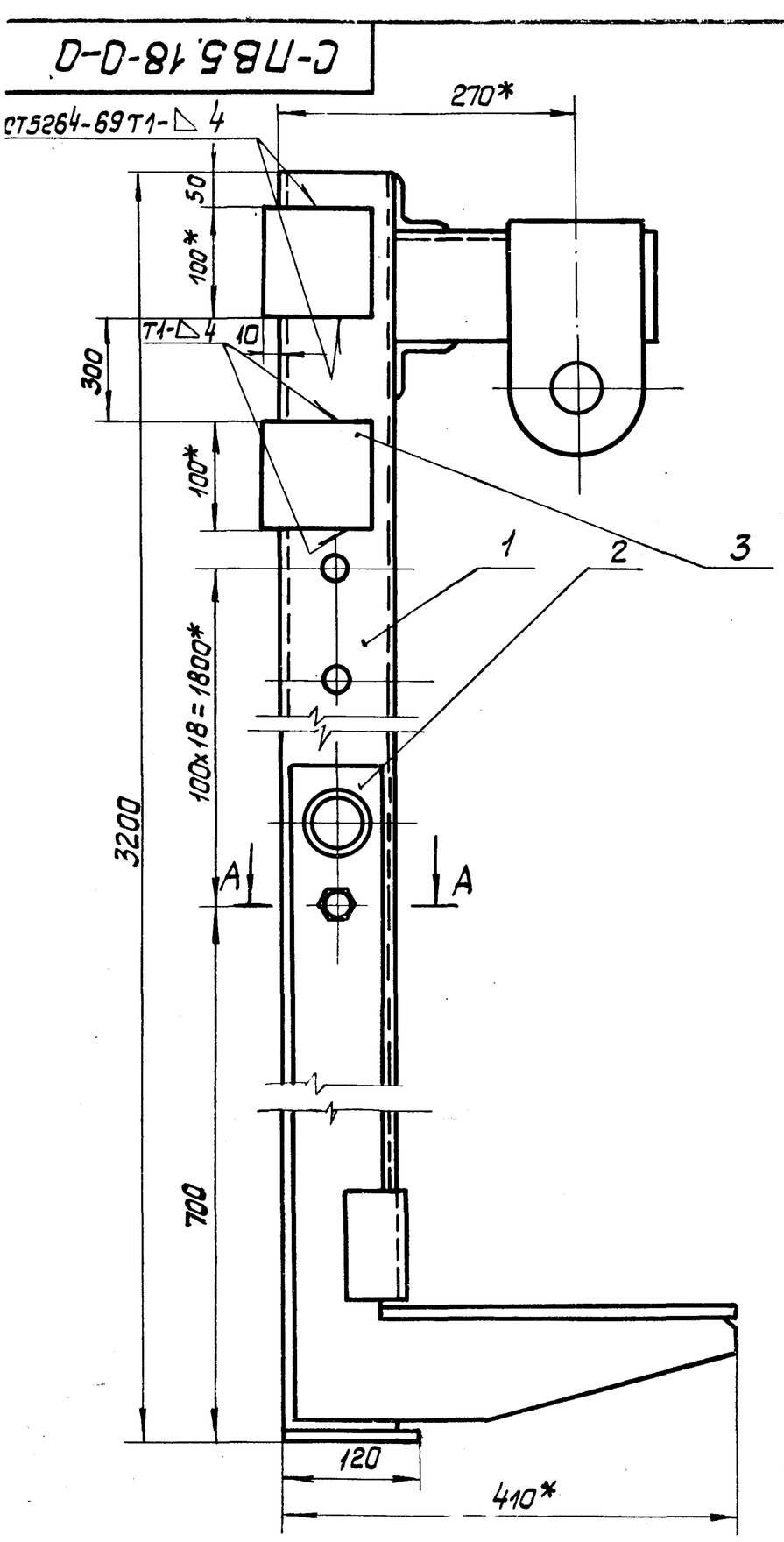

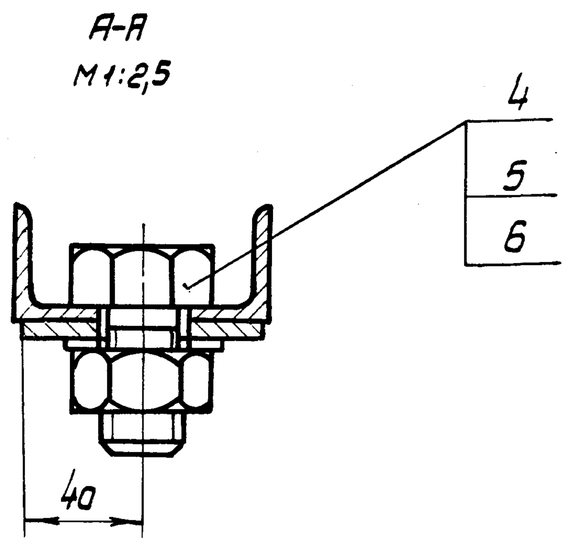

1* Размер для справок.

2. Предельные отклонения размеров по СМд

3. Неуказанные швы сварных соединений выполнять по ГОСТ 5264-69.

36

7798/8

Изм.	Лист	№ докум.	Подп.	Дата
Разраб.		Гендельман		
Провер.		Шитиков		
ГИП		Шитиков		
Нач.отд.		Кузнецов		
Нормак.		Числова		

Т.п. 704-1-150 с

С-ПВ5. 18-0-0 СБ

Укосина для подъема понтона Сборочный чертеж

Лит.	Масса	Масшт.
И	24,4	1:5
Лист	Листов 1	

Гипронефтеспецмонтаж г. Москва

С-ПВ5.18-1-4

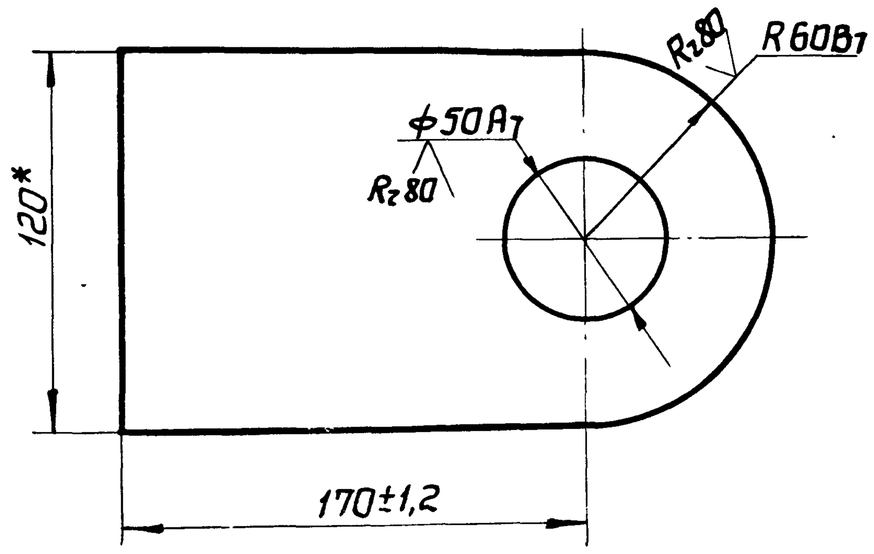

1* Размер для справок.

Изм.	Лист	№ докум.	Подп.	Дата
Разраб.		Гендельман		
Пров.		Шитиков		
ГИП		Шитиков		
Нач.отд		Кузнецов		
Нормок		Числова		
Утв.		Шитиков		

С-ПВ5.18-1-4

Перфорация.

Лит.	Масса	Масштаб
И	2,0	1:2
Лист	Листов 1	

Полоса Б10×120 ГОСТ 103-76 ВСт3сп5 ГОСТ 535-79

Гипронефтеспецмонтаж г. Москва

Формат 11

Формат	Зона	Поз	Обозначение	Наименование	Кол.	Прим.
				Документация		
12			С-ПВ5.18-1-0	Сборочный чертеж		
				Детали		
Б4		1	С-ПВ5.18-1-1	Опорная пластина Полоса Б10×120 ГОСТ 103-76 / Ст3 ГОСТ 535-79		
				ℓ = 120 ± 1,1	1	1,0кг
Б4		2	С-ПВ5.18-1-2	Швеллер Швеллер 10 ГОСТ 8240-72 / В Ст3сп5 ГОСТ 535-79		
				ℓ = 3190 ± 5,2	1	2,7кг
Б4		3	С-ПВ5.18-1-3	Уголок Уголок Б50×50×5 ГОСТ 8509-72 / В Ст3сп5 ГОСТ 535-79		
				ℓ = 80 ± 1,1	2	0,6кг
11		4	С-ПВ5.18-1-4	Проушина	1	
Б4		5	С-ПВ5.18-1-5	Швеллер Швеллер Б50×50×5 ГОСТ 8509-72 / В Ст3сп5 ГОСТ 535-79		
				ℓ = 200 ± 1,5	1	1,7кг
				Материалы		
				Электроды сварочные типа Э-42А ГОСТ 9467-75		

Инв.№подл. | Подп. и дата | Взам.инв.№ | Инв.№дубл. | Подп. и дата

Изм.	Лист	№ докум.	Подп.	Дата
Разраб.		Гендельман		
Пров.		Шитиков		
ГИП		Шитиков		
Нормок		Числова		
Утв.		Кузнецов		

С-ПВ5.18-1-0

Стойка.

Лит	Масса	Масштаб
И		1

Гипронефтеспецмонтаж г. Москва.

Формат 11

С-ПВ5.18-1-0

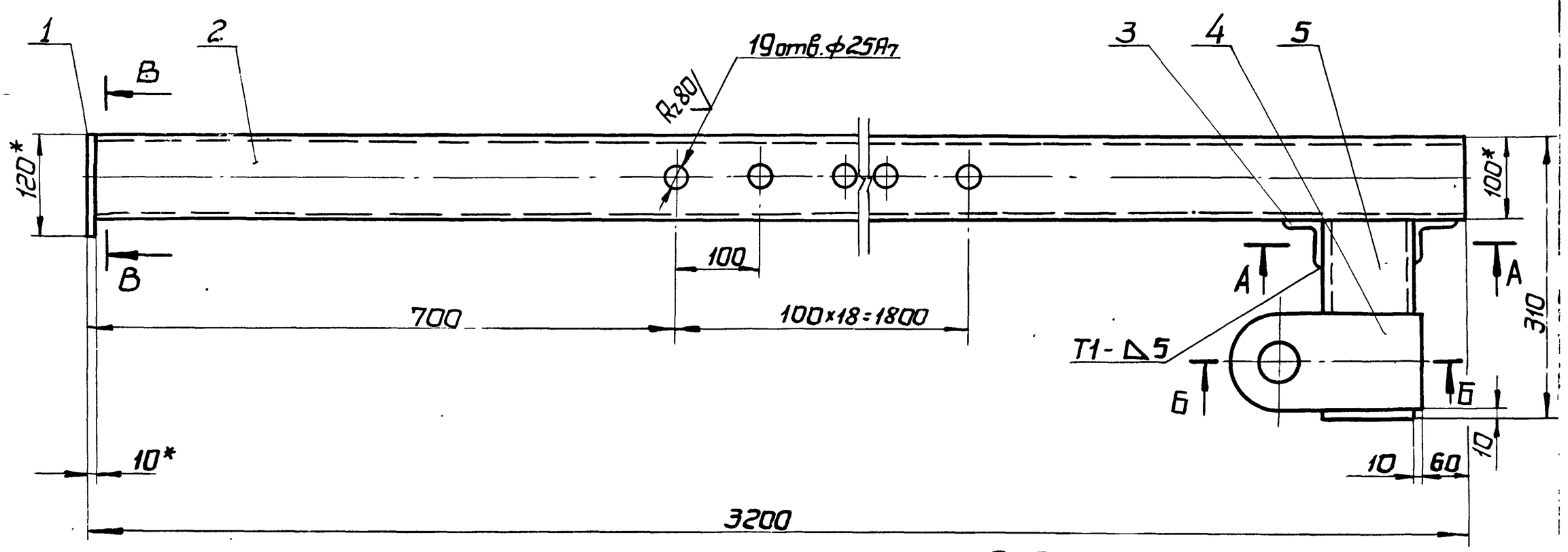

В-В (повернуто)
М1:4

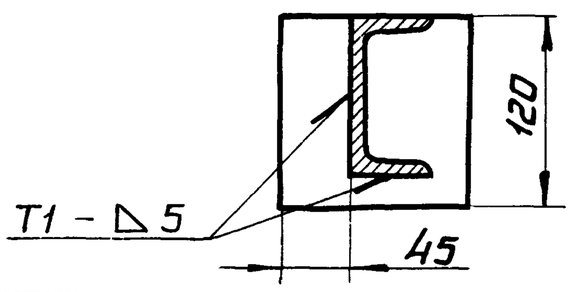

А-А
М1:2,5

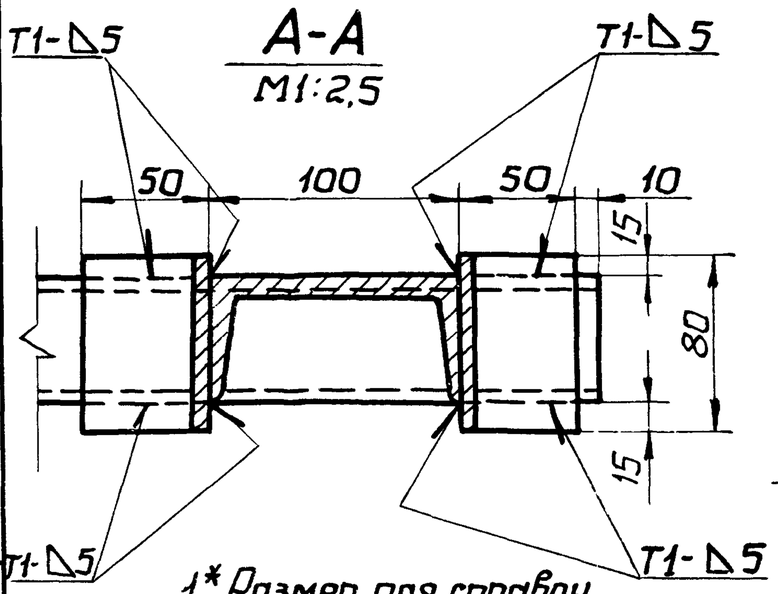

Б-Б

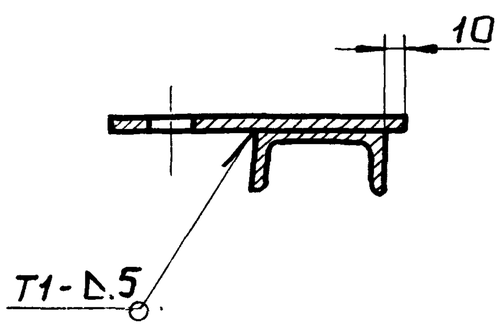

1.* Размер для справок.
2. Предельные отклонения размеров по СМ9.
3. Сварка ручная электродуговая ГОСТ 5264-69.

37

7798/8

Т.П. 704-1-150с

С-ПВ5 18.1-ОСБ

Изм.	Лист	№ докум.	Подп.	Дата
Разраб.		Гендельман		
Пров.		Шитиков		
ГИП		Шитиков		
Нач.отд		Кузнецов		
Нормок		Числова		
Утв.		Шитиков		

Стойка.

Сборочный чертеж.

Лит.	Масса	Масштаб
И	8,0	1:5
Лист	Листов 1	

Гипронефтеспецмонтаж. г. Москва.

Формат 12

23

СПВ5.18-2-2

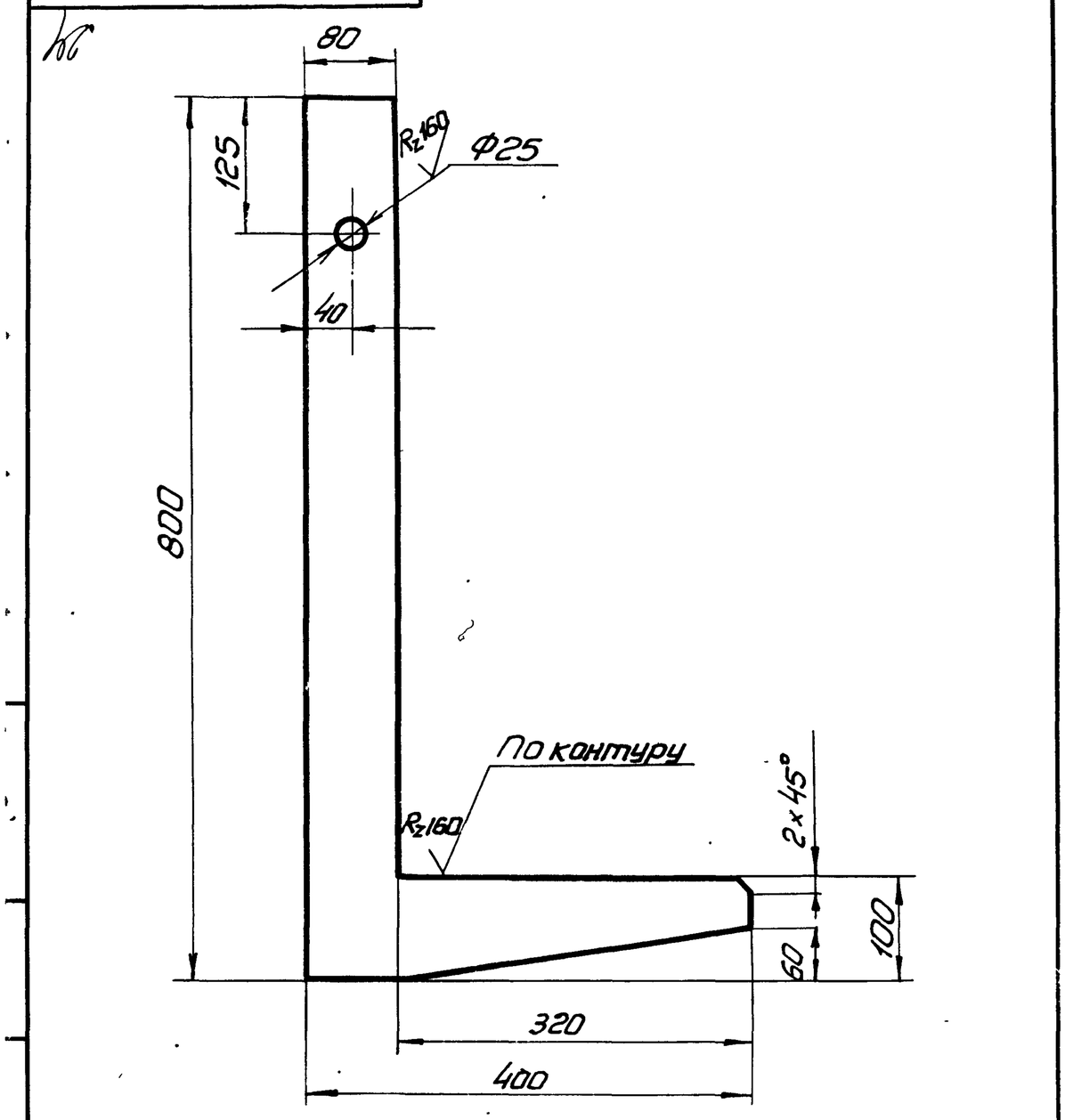

Предельные отклонения размеров по СМд.

Изм.	Лист	№ докум.	Подп.	Дата
Разраб.		Гендельман		
Пров.		Шитиков		
ГИП		Шитиков		
Нач.отд.		Кузнецов		
Нормок.		Числова		

С-ПВ5.18-2-2

Кронштейн

Лит.	Масса	Масштаб
И	7.5	1:5
Лист	Листов 1	

Лист Б10 ГОСТ 19903-74 / ВСт3сп5 ГОСТ 14637-69

Гипронефтеспецмонтаж г. Москва

Формат 11

Поз.	Обозначение	Наименование	Кол	Примечание
		Документация		
12	СПВ5.18-2-0	Сборочный чертеж		
		Детали		
Б4 1	С-ПВ5.18-2-1	Труба 57×6 ГОСТ 8732-78 / А20 ГОСТ 8731-79		
		ℓ=500±2	1	2,2 кг
11 2	С-ПВ.18-2-2	Кронштейн	1	
Б4 3	С-ПВ5.18-2-3	Опорный лист		
		Полоса Б10×100 ГОСТ 103-76 / Ст3 ГОСТ 535-79		
		ℓ=320±1.7	1	2,9 кг
Б4 4	С-ПВ5.18-2-4	Направляющая		
		Уголок Б50×50×5 ГОСТ 8509-72 / Ст3 ГОСТ 535-79		
		ℓ=100±1.1	1	0,4 кг
		Материалы		
		Электроды сварочные типа Э-42А ГОСТ 9467-75		

Подп. и дата | Инв.№ дубл. | Взам.инв.№ | Подп. и дата | Инв.№ подл.

Изм.	Лист	№ докум.	Подп.	Дата
Разраб.		Гендельман		
Пров.		Шитиков		
ГИП		Шитиков		
Нач.отд.		Кузнецов		
Нормок.		Числова		

С-ПВ5.18-2-ОСБ

Передвижная лапа

Лит	Лист	Листов
И		1

Гипронефтеспецмонтаж г. Москва

Формат 11

СПВ.5.18-2-ОСБ

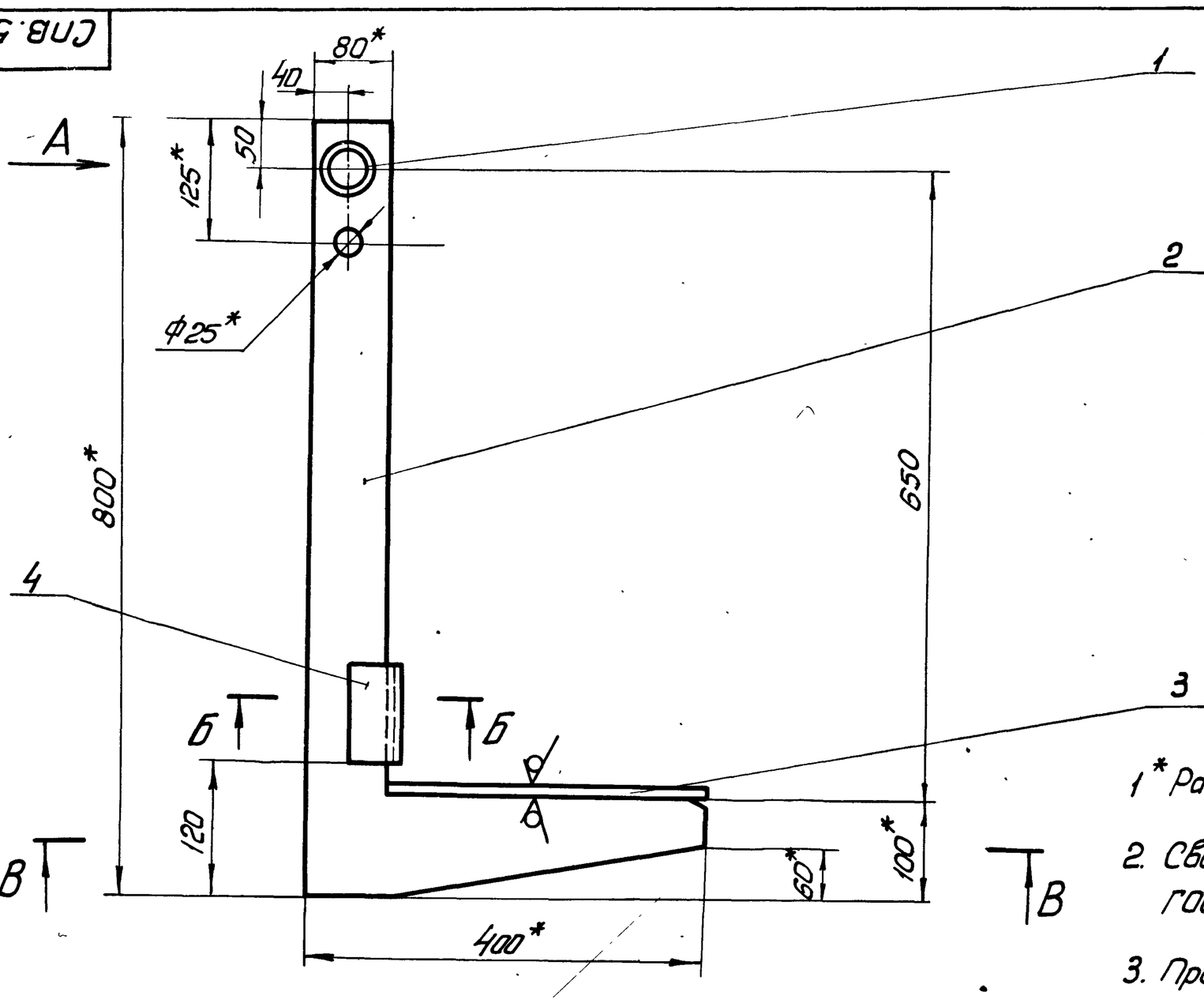

Вид А

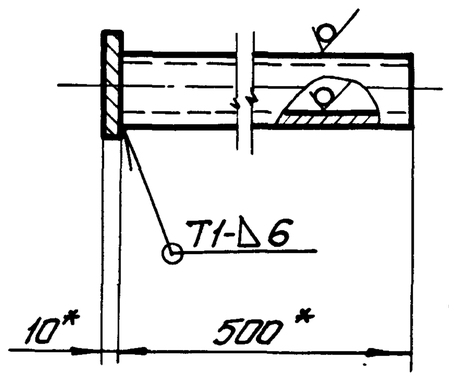

Б-Б
М1:2

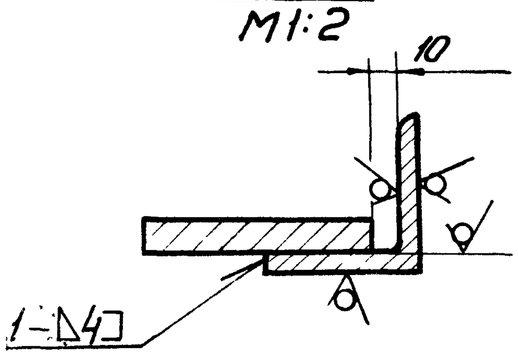

В-В

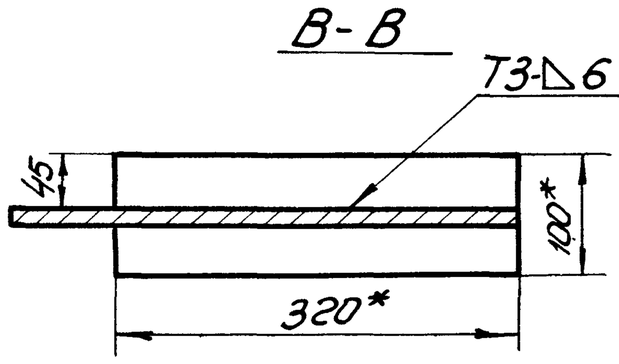

1* Размер для справок.

2. Сварку производить по ГОСТ 5264-69

3. Предельные отклонения размеров по СМд.

38

7798/8

Изм.	Лист	№ докум.	Подп.	Дата
Разраб.		Гендельман		
Пров.		Шитиков		
ГИП		Шитиков		
Нач.отд.		Кузнецов		
Нормок.		Числова		

Т.П. 704-1-150с

С-ПВ5.18-2-ОСБ

Передвижная лапа

Сборочный чертеж

Лит.	Масса	Масштаб
И	13,0	1:5
Лист	Листов 1	

Гипронефтеспецмонтаж г. Москва

Формат 12

Поз.	Обозначение	Наименование	Кол.	Примечание
		Материалы		
		Электроды сварочные типа Э-42А ГОСТ 9467-75		

Формат	Зона	Поз.	Обозначение	Наименование	Кол.	Примечание
				Документация		
12			С-ПВ2.10-0-ОСБ	Сборочный чертеж		
				Детали		
Б.Ч.		1	С-ПВ2.10-0-1	Уголок	1	0,6 кг
				Уголок $\frac{Б\,40\times40\times3\ ГОСТ\ 8509-72}{Ст.3\ ГОСТ\ 535-79}$		
				$L = 300 \pm 1,5$		
Б.Ч.		2	С-ПВ2.10-0-2	Уголок	1	0,3 кг
				Уголок $\frac{Б\,40\times40\times3\ ГОСТ\ 8509-72}{Ст.3\ ГОСТ\ 535-79}$		
				$L = 140 \pm 1$		
Б.Ч.		3	С-ПВ2.10-0-3	Уголок	1	0,4 кг
				Уголок $\frac{Б\,40\times40\times3\ ГОСТ\ 8509-72}{Ст\,3\ ГОСТ\ 535-79}$		
				$L = 250 \pm 1,2$		

Инв.№ подл. | Подп. и дата | Взам.инв.№ | Инв.№ дубл. | Подп. и дата

Изм.	Лист	№ докум.	Подп.	Дата
Разраб.		Гендельман		
Провер.		Шитиков		
Гл.ин.пр.		Шитиков		
Нач.отд.		Кузнецов		
Н.контр.		Числова		

С-ПВ2.10-0-0

Шаблон

Литер	Лист	Листов
И	1	2

Гипронефтеспецмонтаж г. Москва

Лит. | № докум. | Подп. | Дата | С-ПВ2.10-0-0 | Лист

С-ПВ2.10.0.0 СБ

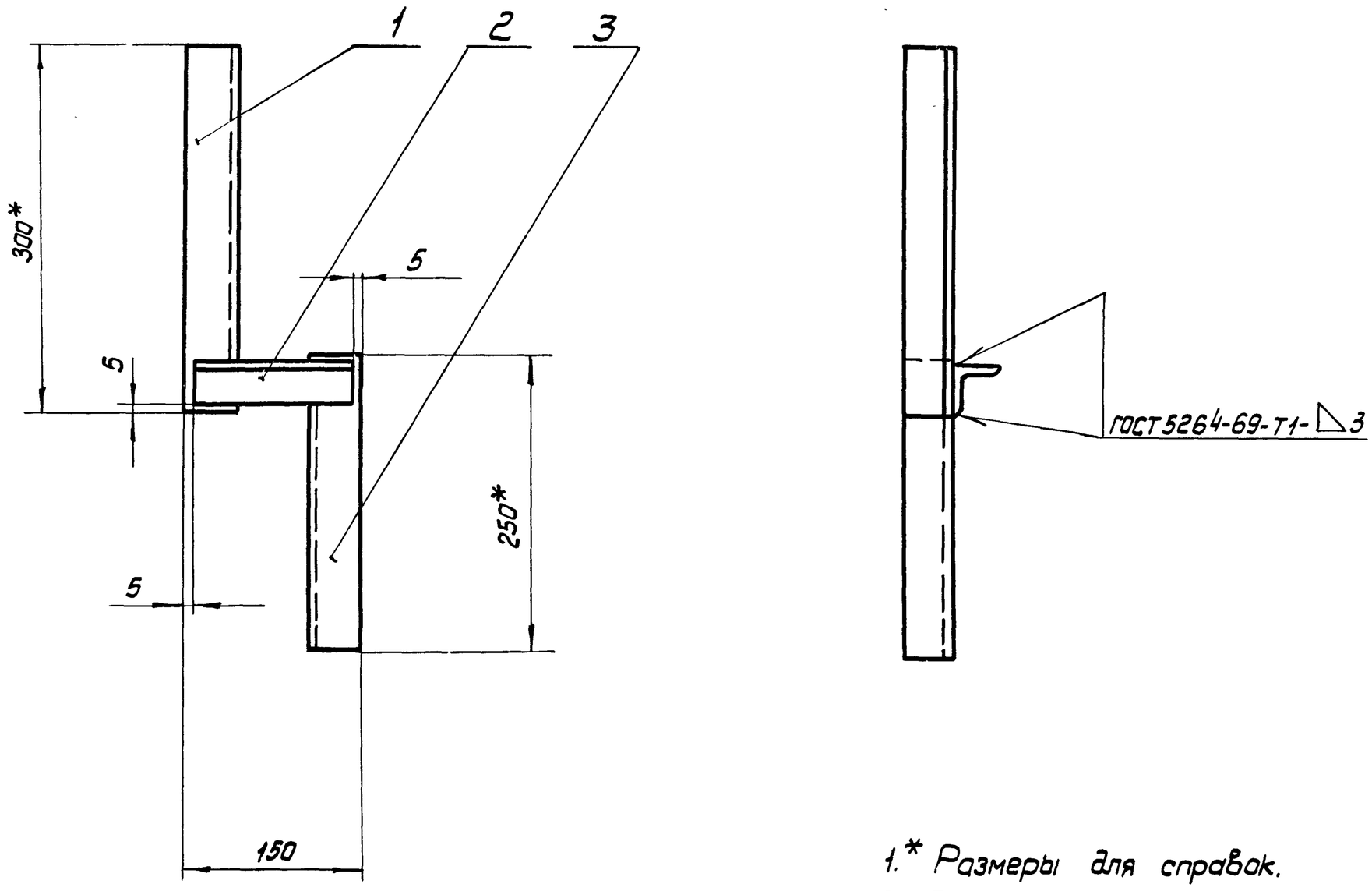

1.* Размеры для справок.

2. Предельные отклонения размеров по $IT_2 \frac{320}{}$.

3. Шероховатость поверхностей для деталей Б4-$\sqrt{}$

39

7798/8

Изм.	Лист	№ докум.	Подп.	Дата
Разраб.		Гендельман		
Провер.		Шитиков		
ГИП		Шитиков		
Нач. отд.		Кузнецов		
Н. контр.		Числова		

Т.п. 704-1-150с

С-ПВ2.10-0-ОСБ

Шаблон

Сборочный чертеж

Литер	Масса	Масшт
И	~1,6	1:5
Лист	Листов 1	

Гипронефтеспецмонтаж г. Москва

21

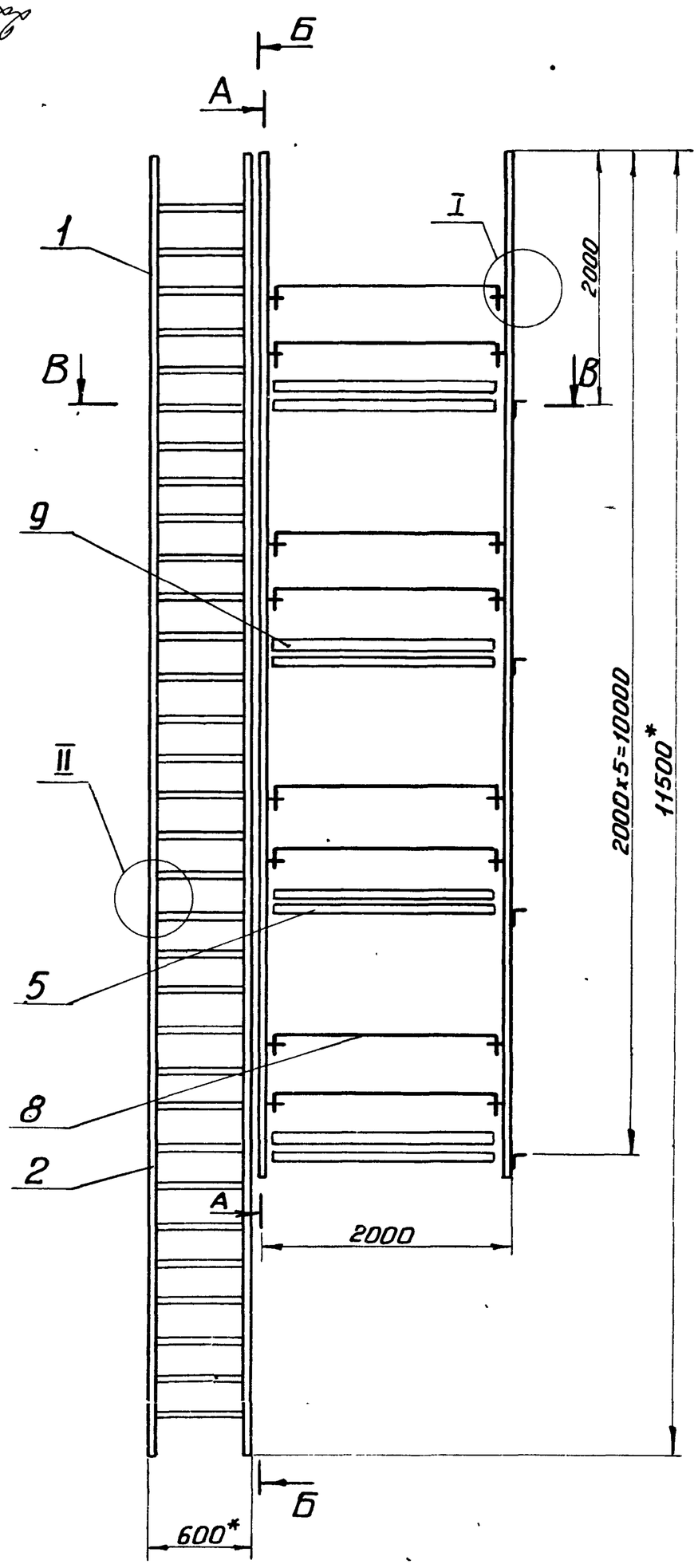

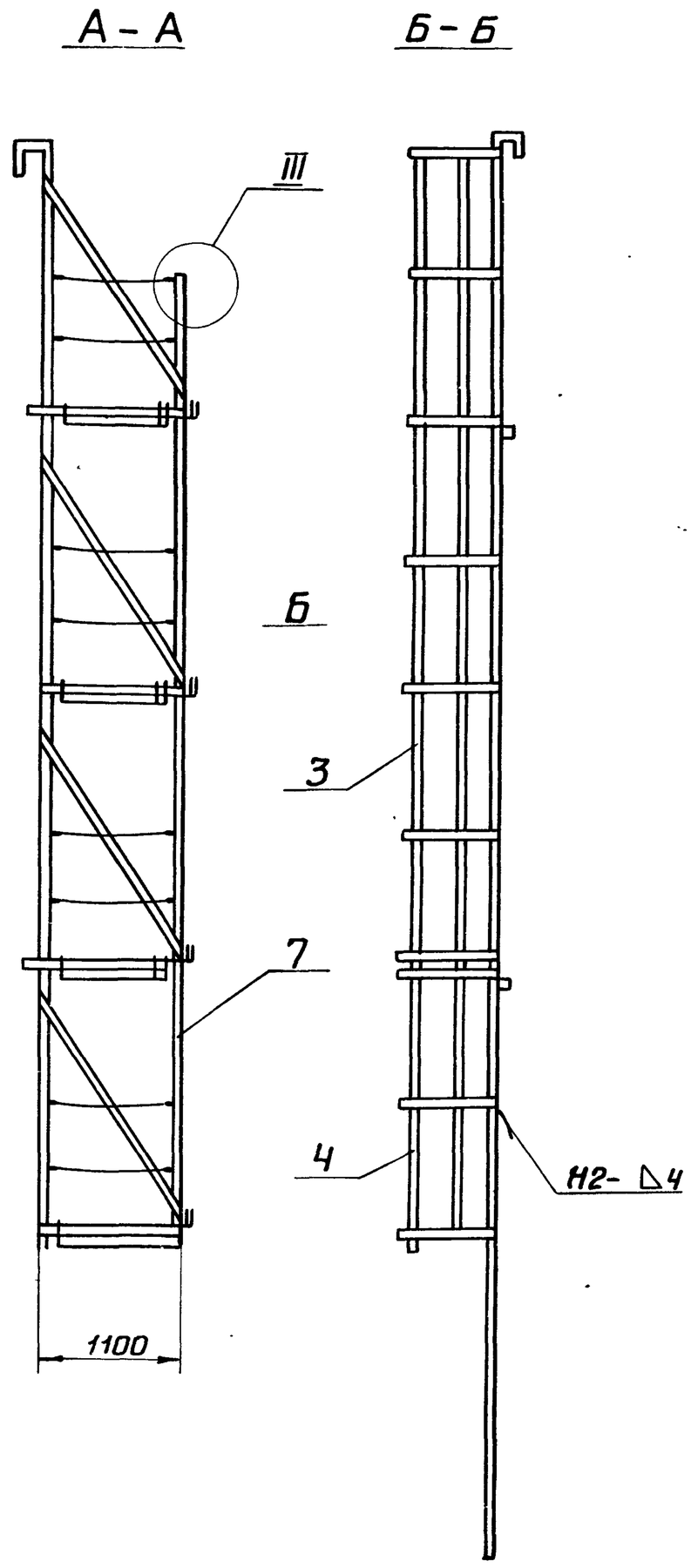

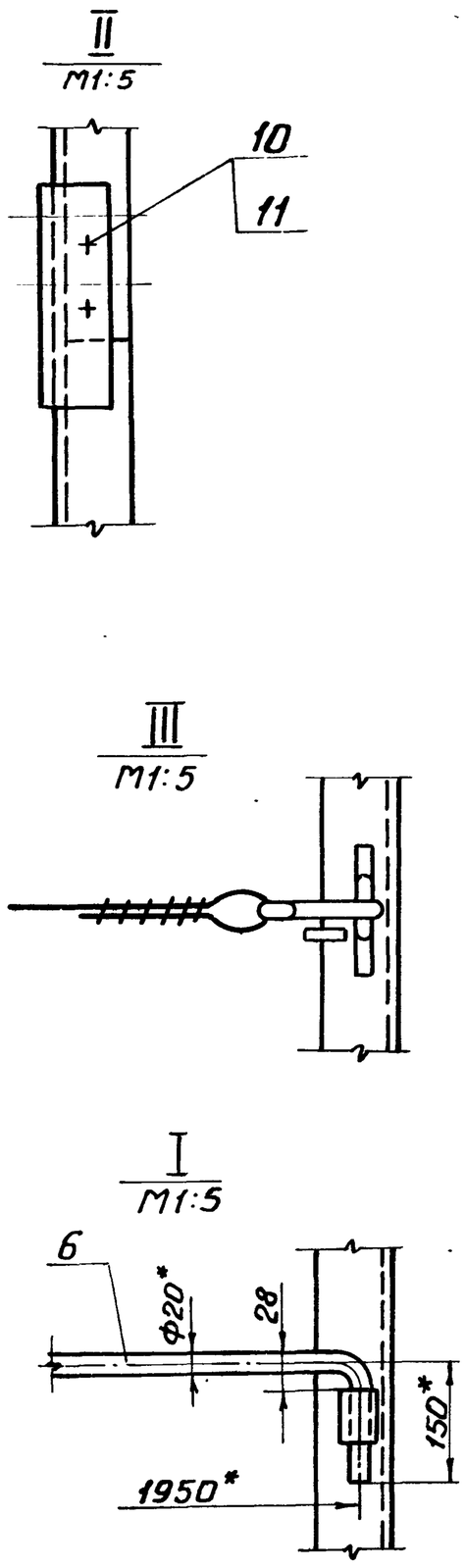

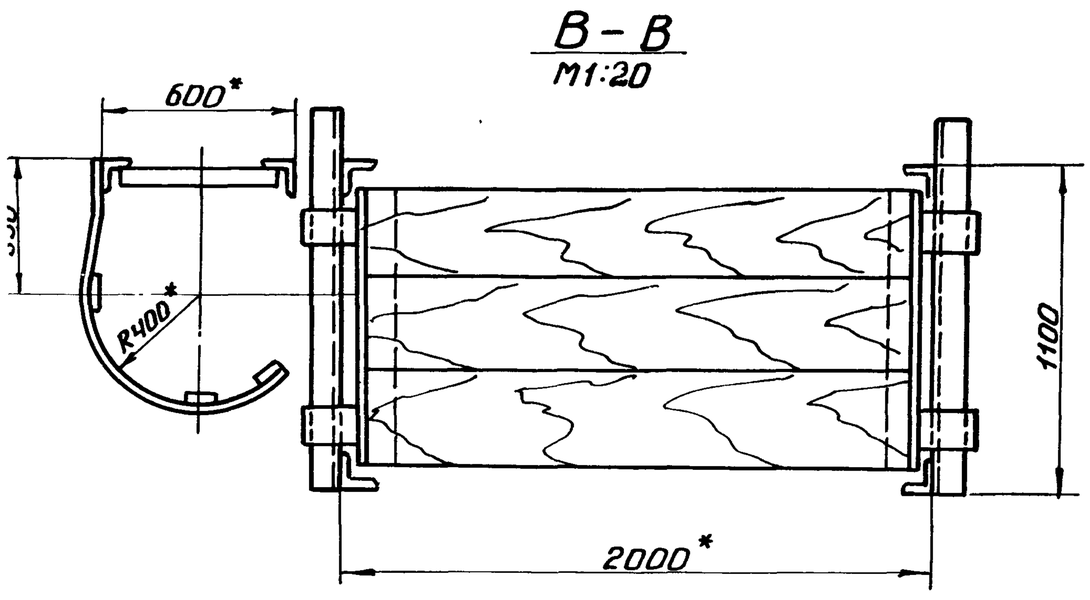

1. *Размеры для справок.
2. Испытать на статическую нагрузку силой Р=550кг.
3. Предельные отклонения размеров по СМ9.
4. Швы сварных соединений по ГОСТ 5264-69.
5. Шероховатость поверхностей для деталей Б4- Rz320 40

7798/8

					Т.П. 704-1-150с С-ПВ9.10-0-ОСБ			
Изм.	Лист	N докум.	Подп.	Дата	Леса навесные для замыкания вертикального монтажного стыка стойки. Сборочный чертеж.	Лит.	Масса	Масштаб
Разраб.		Гендельман				И	659,0	1:40
Пров.		Шитиков				Лист	Листов 1	
ГИП		Шитиков				Гипронефтеспецмонтаж г. Москва		
Нач. отд.		Кузнецов						
Н. контр.		Числова						

Формат 22

Формат	Зона	Поз.	Обозначение	Наименование	Кол.	Примеч.
				Документация		
22			С-ПВ9.10-0.0СБ	Сборочный чертеж		
				Сборочные единицы		
11		1	С-ПВ9.10-1-0	Лестница верхняя	1	
11		2	С-ПВ9.10-2-0	Лестница нижняя	1	
11		3	С-ПВ9.10-3-0	Ограждение верхнее	1	
11		4	С-ПВ9.10-4-0	Ограждение нижнее	1	
11		5	С-ПВ9.10-5-0	Площадка	4	
11		6	С-ПВ9.10-6-0	Ограждение мягкое	16	
11		7	С-ПВ9.10-7-0	Боковина	2	
				Детали		
		8	С-ПВ9.10-0-1	Ограждение жесткое	8	
		9	С-ПВ9.10-0-2	Бортовая доска	4	
				Сосна 15х150 ГОСТ 8486-66*		
				Стандартные изделия		
		10		Болт М8х20.58С 013	14	
				ГОСТ 7798-70		
		11		Гайка М8.4.013	14	
				ГОСТ 5915-70		
		12		Шплинт 6,3х32-002	20	
				ГОСТ 397-66		
				Материалы		
				Электроды типа Э-42А		
				ГОСТ 9467-75		

Изм.	Лист	№ докум.	Подп.	Дата
Разраб.		Гендельман		
Пров.		Шитиков		
Гл.инж.пр.		Шитиков		
Нач.отд.		Кузнецов		
Нормок.		Числова		

С-ПВ9-10-0-0

Леса навесные для замыкания вертикального монтажного стыка стенки

Лит.	Лист	Листов
И		1

Гипронефтеспецмонтаж г. Москва

Формат 11

1-0-10-68И-Э

$R_z 80$ (√)

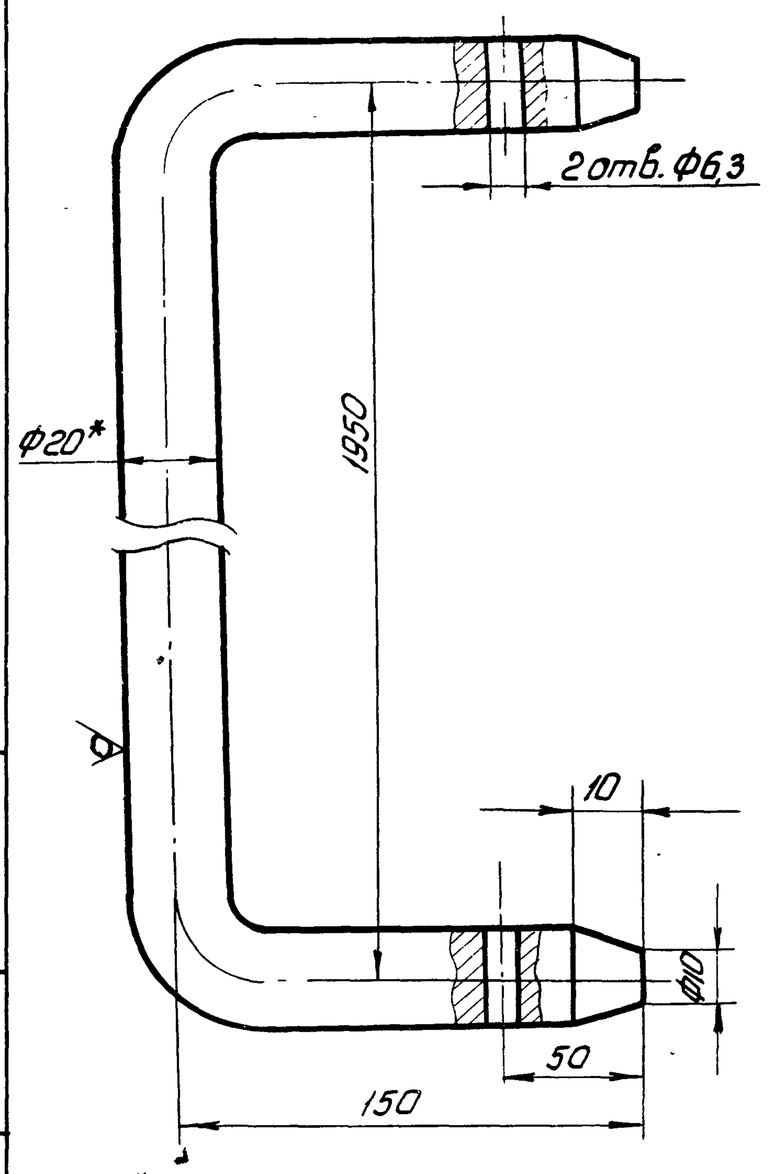

1.* Размер для справок

2. Предельные отклонения размеров отверстий по A_1, остальных по СМ9

Изм.	Лист	N докум.	Подп.	Дата
Разраб.		Гендельман		
Пров.		Шитиков		
ГИП.		Шитиков		
Нач.отд.		Кузнецов		
Нормок.		Числова		

С-ПВ9.10-0-1

Ограждение жесткое

Лит.	Масса	Масштаб
И	3.1	1:1
Лист	Листов 1	

Круг В.20 ГОСТ 2590-71 / Вст3сп5 ГОСТ 535-79

Гипронефтеспецмонтаж г. Москва

Формат А4

Инв.№ подл. | Подп. и дата | Взам.инв.№ | Инв.№ дубл. | Подп. и дата

Формат	Зона	Поз.	Обозначение	Наименование	Кол.	Прим.
				Документация		
12			С-ПВ9.10-1-0СБ	Сборочный чертеж		
				Детали		
БЧ		1	С-ПВ9.10-1-1	Круг В-18 ГОСТ 2590-71 / Вст3сп5 ГОСТ 535-79 L=580±2.0	16	1.1кг
БЧ		2	С-ПВ9-10-1-2	Уголок Б-40х40х4 ГОСТ 8509-72 / Вст3сп5 ГОСТ 535-79 L=170±1.2	1	0,45 кг
БЧ		3	С-ПВ9-10-1-3	Уголок Б-40х40х4 ГОСТ 8509-72 / Вст3сп5 ГОСТ 535-79 L=300±1.7	1	0,9 кг
БЧ		4	С-ПВ9-10-1-4	Уголок Б-40х40х4 ГОСТ 8509-72 / Вст3сп5 ГОСТ 535-79 L=6300±7.0	2	15,3
БЧ		5	С-ПВ9-10-1-5	Уголок Б-40х40х4 ГОСТ 8509-72 / Вст3сп5 ГОСТ 535-79 L=200±1.2	2	0,1 кг
				Материалы		
				Электроды типа Э-42А ГОСТ 9467-75		

Изм.	Лист	№ докум.	Подп.	Дата
Разраб.		Гендельман		
Пров.		Гендельман		
Гл.инж.пр.		Шитиков		
Нач.отд		Кузнецов		
Нормок		Числова		

С-ПВ9.10-1-0

Лестница верхняя

Лит.	Лист	Листов
И		1

Гипронефтеспецмонтаж г. Москва

Формат 11

Формат	Зона	Поз.	Обозначение	Наименование	Кол.	Примеч
				Документация		
12			С-ПВ9.10-2.0СБ	Сборочный чертеж		
				Детали		
БЧ		1	С-ПВ9-10-2-1	Уголок Б-50х50х5 ГОСТ 8509-72 / Вст3сп5 ГОСТ 535-79 L=225±1.5	2	0,8 кг
БЧ		2	С-ПВ9.10-22	Уголок Б-40х40х4 ГОСТ 8509-72 / Вст3сп5 ГОСТ 535-79 L=5150±4.5	2	12,4 кг
БЧ		3	С-ПВ9.10-2-3	Уголок Б-40х40х4 ГОСТ 8509-72 / Вст3сп5 ГОСТ 535-79 L=200±1.5	2	0,1 кг
БЧ		4	С-ПВ9.10-2-4	Круг В-18 ГОСТ 2590-71 / Вст3сп5 ГОСТ 535-79 L=580±2.2	12	1.1кг
				Материалы		
				Электроды типа Э-42А ГОСТ 9467-75		

4

7798/

Т.П. 704-1-150 с

С-ПВ9.10-2-0

20

Изм.	Лит.	№ докум.	Подп.	Дата
Разраб.		Гендельман		
Пров.		Гендельман		
Гл.ин.пр.		Шитиков		
Нач.отд.		Кузнецов		
Нормок.		Числова		

Лестница нижняя

Лит.	Лист	Листов
И		1

Гипронефтеспецмонтаж г Москва

Подп. и дата | Инв.№ дубл. | Взам.инв.№ | Подп. и дата | Инв.№ подл.

Форм.	Зона	Поз.	Обозначение	Наименование	Кол.	Примеч.
				Документация		
12			С-ПВ9.10-3-ОСБ	Сборочный чертеж		
				Детали		
Б4		1	С-ПВ9.10-3-1	Полоса $\frac{4\times20\ ГОСТ\ 103-76}{Ст3сп5\ ГОСТ\ 535-79}$ L=1920±3,5	7	1,2кг
Б4		2	С-ПВ9-10-3-2	Полоса $\frac{4\times20\ ГОСТ\ 103-76}{Ст3сп5\ ГОСТ\ 535-79}$ L=6000±7,0	3	3,8кг
				Материалы		
				Электрод типа Э-42А ГОСТ 9467-75		

Изм.	Лист	№докум.	Подп.	Дата	С-ПВ9.10-3-0			
Разраб.		Гендельман			Ограждение верхнее	Лит.	Лист	Листов
Пров.		Шитиков				И		1
Т.инж.пр.		Шитиков				Гипронефтеспецмонтаж г. Москва		
Нач.отд.		Кузнецов						
Нормоконтр.		Числова						

Формат 11

С-ПВ9.10-5-4

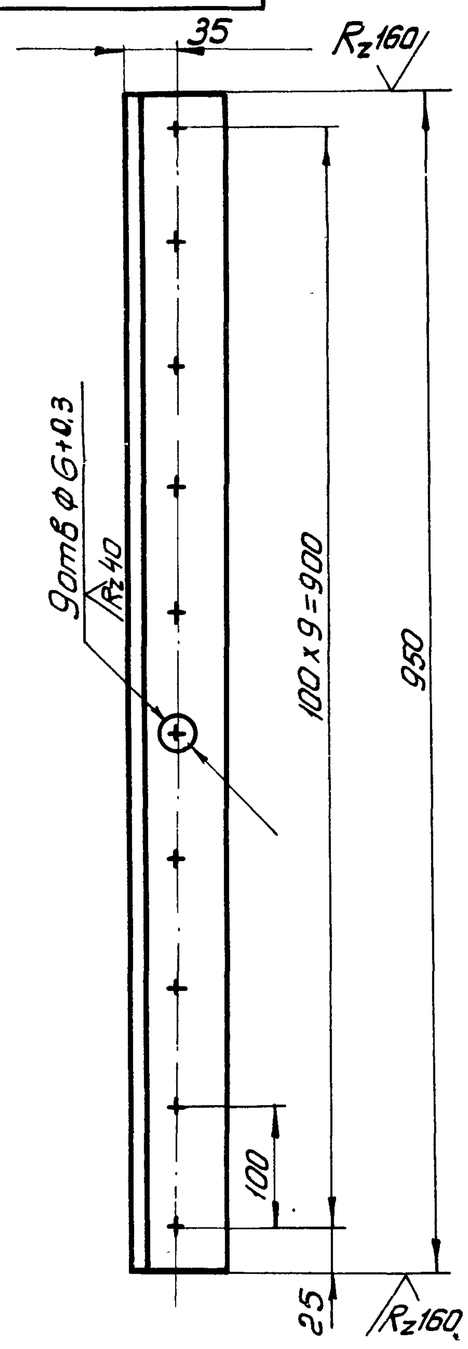

1. Предельные отклонения размеров по СМ9

Изм.	Лист	№докум.	Подп.	Дата	С-ПВ9.10-5-4			
Разраб.		Гендельман			Полка	Лит.	Масса	Масштаб
Пров.		Шитиков				И	5,8	1:5
ГИП		Шитиков				Лист	Листов 1	
Нач.отд.		Кузнецов				Гипронефтеспецмонтаж г. Москва		
Нормок.		Числова			Уголок Б63х63х5 ГОСТ 8509-72 / Ст3сп5 ГОСТ 535-79			

Формат 11

Инв.№подл. | Подп. и дата | Взам.инв.№ | Инв.№дубл. | Подп. и дата

С-ПВ9.10-3-ОСБ

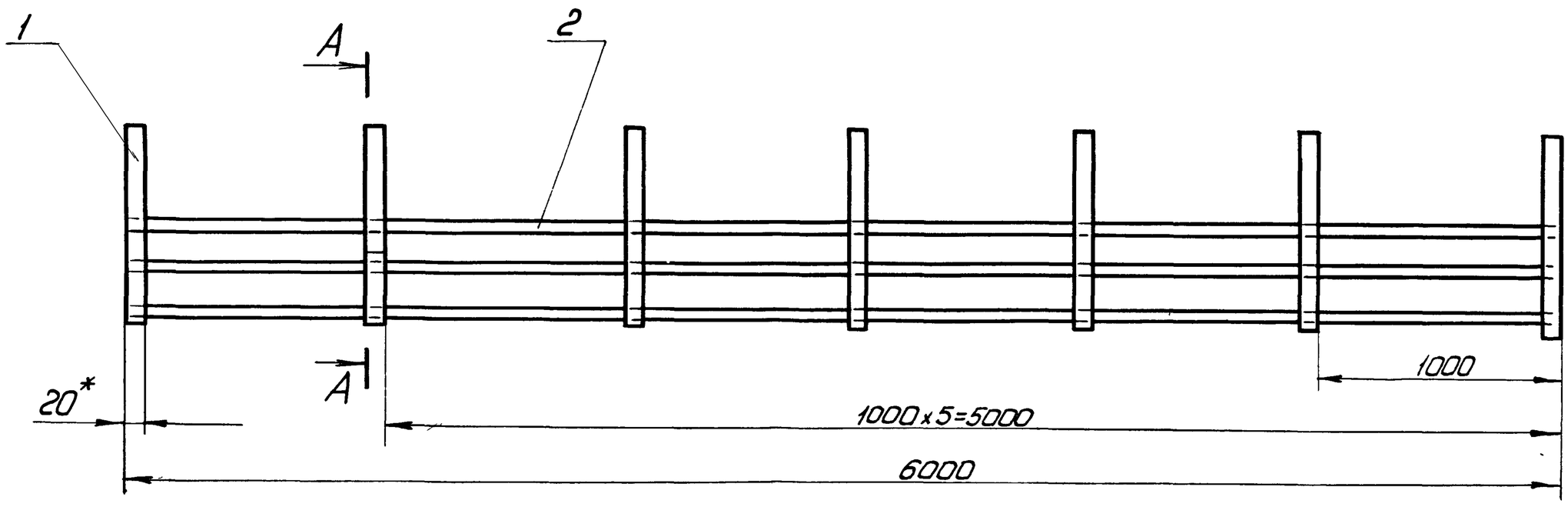

А-А

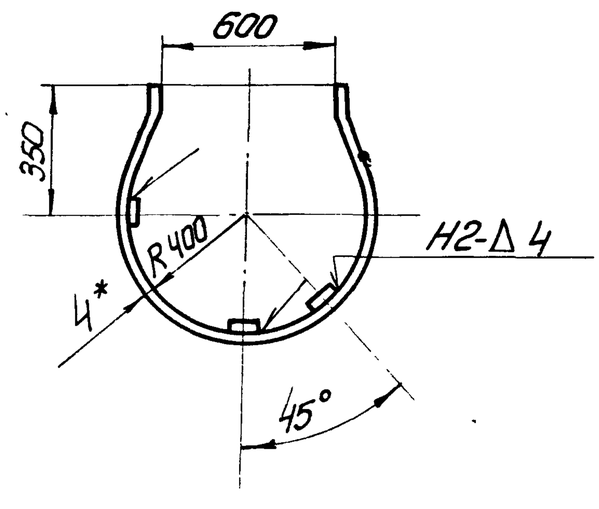

1.* Размеры для справок

2. Предельные отклонения размеров по СМ9

3. Сварные швы по ГОСТ 5264-69

4. Шероховатость деталей Б.4 Rz320

42

7798/8

Изм.	Лист	№докум.	Подп.	Дата	Т.П 704-1-150с С-ПВ9.10-3-ОСВ			
Разраб.		Гендельман			Ограждение верхнее Сборочный чертеж	Лит.	Масса	Масштаб
Пров.		Шитиков				И	20,2	1:20
Гип.		Шитиков				Лист	Листов 1	
Нач.отд.		Кузнецов				Гипронефтеспецмонтаж г. Москва		
Нормок.		Числова						

Форм.	Зона	Поз.	Обозначение	Наименование	Кол.	Примеч.
				Документация		
12			ПВ9.10-4-ОСБ	Сборочный чертеж		
				Детали		
11		1	ПВ9.10-4-1	Дуга	4	
64		2	ПВ9.10-4-2	Полоса 64х20 ГОСТ 103-76 / Вст3сп5 ГОСТ 535-79		
				L = 3000 ± 5	3	1.3кг
				Материалы		
				Электрод типа Э-42А ГОСТ 9467-75		

Изм.	Лист	N докум.	Подп.	Дата	ПВУ 10-4-0			
Разраб.		Гендельман			Ограждение нижнее.	Лит.	Лист	Листов
Пров.		Шитиков				И		1
Рук. гр.		Шитиков				Гипронефтеспецмонтаж г. Москва		
Нач. отд.		Кузнецов						
Н. контр.		Числова						

Формат 11

С-ПВ9.10-4-1

Rz 80

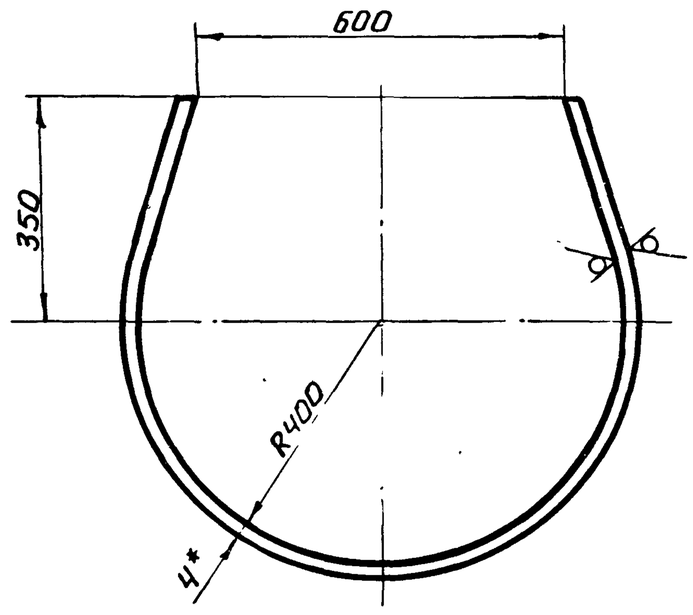

1. *Размер для справок.
2. Предельные отклонения размеров по СТ9.

Инв. № подл. | Подп. и дата | Взам. инв. № | Инв. № дубл. | Подп. и дата

Изм.	Лист	N докум.	Подп.	Дата	С-ПВ9.10-4-1			
Разраб.		Гендельман			Дуга.	Лит.	Масса	Масштаб
Пров.		Шитиков				И	1.2	1:10
ГИП		Шитиков				Лист	Листов 1	
Нач. отд.		Кузнецов			Полоса 64х20 ГОСТ 103-76 / Вст3сп5 ГОСТ 535-79	Гипронефтеспецмонтаж г. Москва		
Н. контр.		Числова						

Формат 11

С-ПВ9.10-4-ОСБ

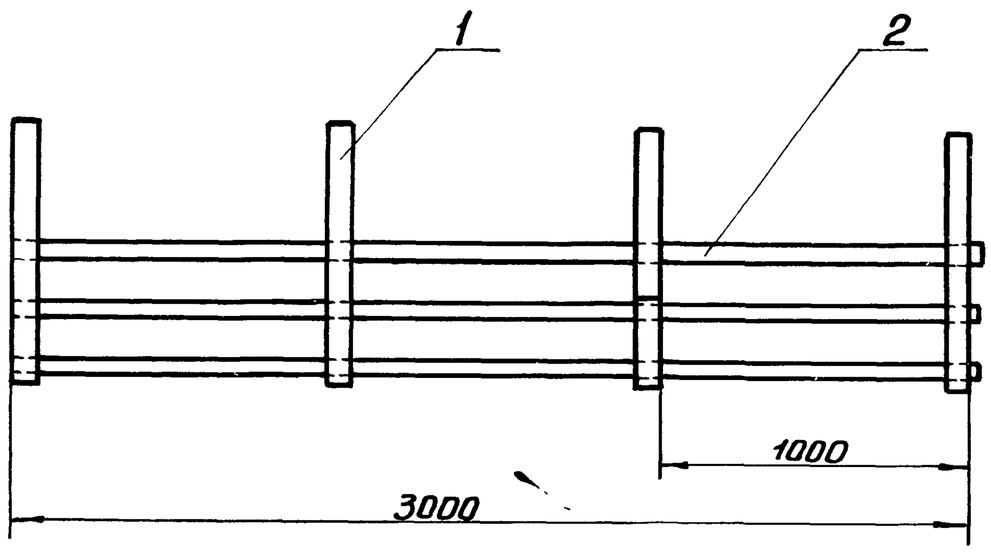

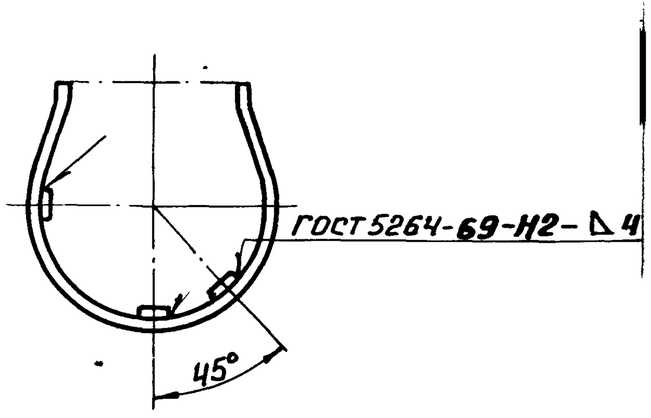

1. *Размер для справок.
2. Предельные отклонения размеров по СТ9.

43

7798/8

Изм.	Лист	N докум.	Подп.	Дата	Т.П. 704-1-150 С-ПВ9.10-4-ОСБ			
Разраб.		Гендельман			Ограждение нижнее. Сборочный чертеж.	Лит.	Масса	Масштаб
Пров.		Шитиков				И	7.2	1:2
ГИП		Шитиков				Лист	Листов	
Нач. отд.		Кузнецов				Гипронефтеспецмонтаж г. Москва		
Н. контр.		Числова						

Формат 12

Формат	Зона	Поз.	Обозначение	Наименование	Кол.	Примечание
				Документация		
12			С-ПВ9.10-5-ОСБ	Сборочный чертеж		
				Детали		
11		1	С-ПВ9.10-5-1	Крюк	4	
Б.Ч		2	С-ПВ9.10-5-2	Сосна 40х100 ГОСТ 8486-65	2	1.0 кг
				L=950±2,7		
Б.Ч		3	С-ПВ9.10-5-3	Сосна 40 ГОСТ 8486-66		23 кг
				L=1960±3,5		
11		4	С-ПВ9.10-5-4	Полка	2	
				Стандартные изделия		
		5		Гвозди 6х50 ГОСТ 283-63	100	
		6		Гвозди 6х70 ГОСТ 283-63	100	
				Материалы		
				Электрод типа Э-42А		
				ГОСТ 9467-75		

Изм.	Лист	№ докум.	Подп.	Дата
Разраб.	Гендельман			
Пров.	Шитиков			
Гл. ин. пр	Шитиков			
Нач. отд	Кузнецов			
Нормок.	Числова			

С-ПВ9.10-5-0

Площадка

Лит.	Лист	Листов
И		1

Гипронефтеспецмонтаж г. Москва

Формат 11

С-ПВ9.10-5-1

R_z 80

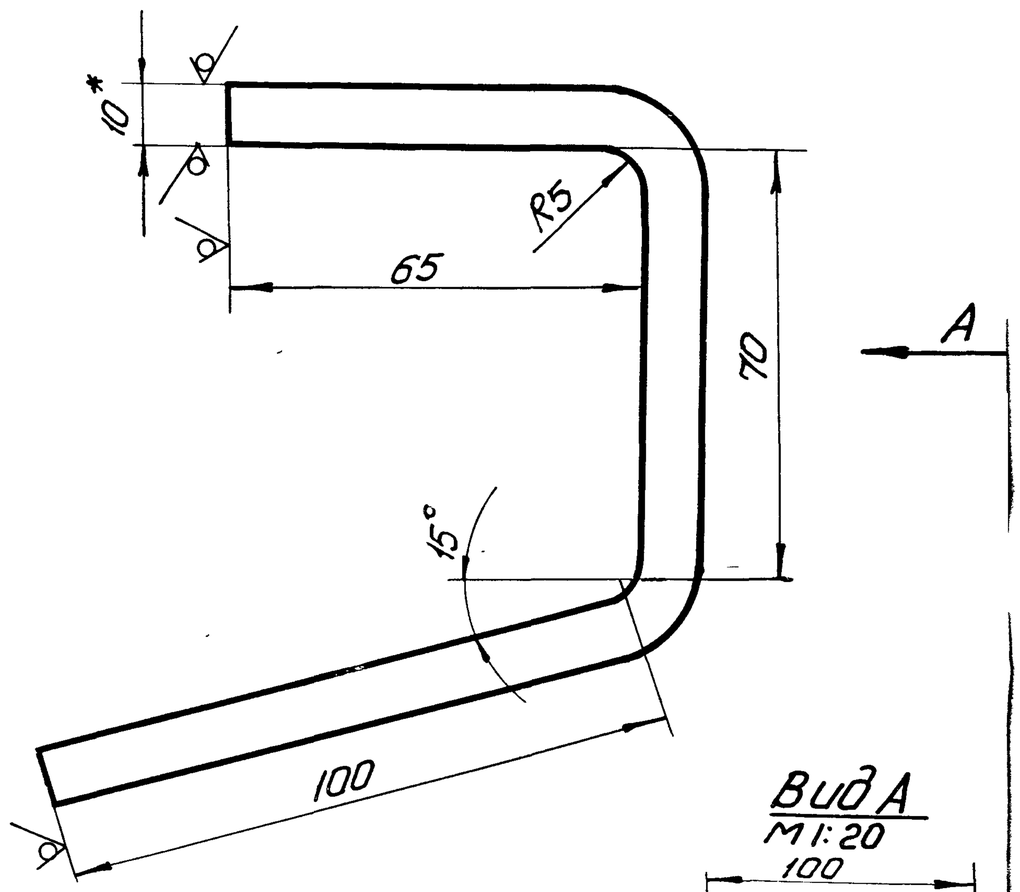

1 * Размер для справок

2. Предельные отклонения размеров по СМд.

Подп. и дата | Инв. № дубл. | Взам. инв. № | Подп. и дата | Инв. № подл.

Изм.	Лист	№ докум.	Подп.	Дата
Разраб.	Гендельман			
Пров.	Шитиков			
Гл. инж. пр.	Шитиков			
Нач. отд.	Кузнецов			
Нормок.	Числова			

С-ПВ9.10-5-1

Крюк

Лит.	Масса	Масштаб
И	0,9	1:1
Лист	Листов 1	

Полоса Б10х240 ГОСТ 82-70
ВСт3сп5 ГОСТ 14637-69

Гипронефтеспецмонтаж г. Москва

Формат 11

С-ПВ9.10-5-ОСБ

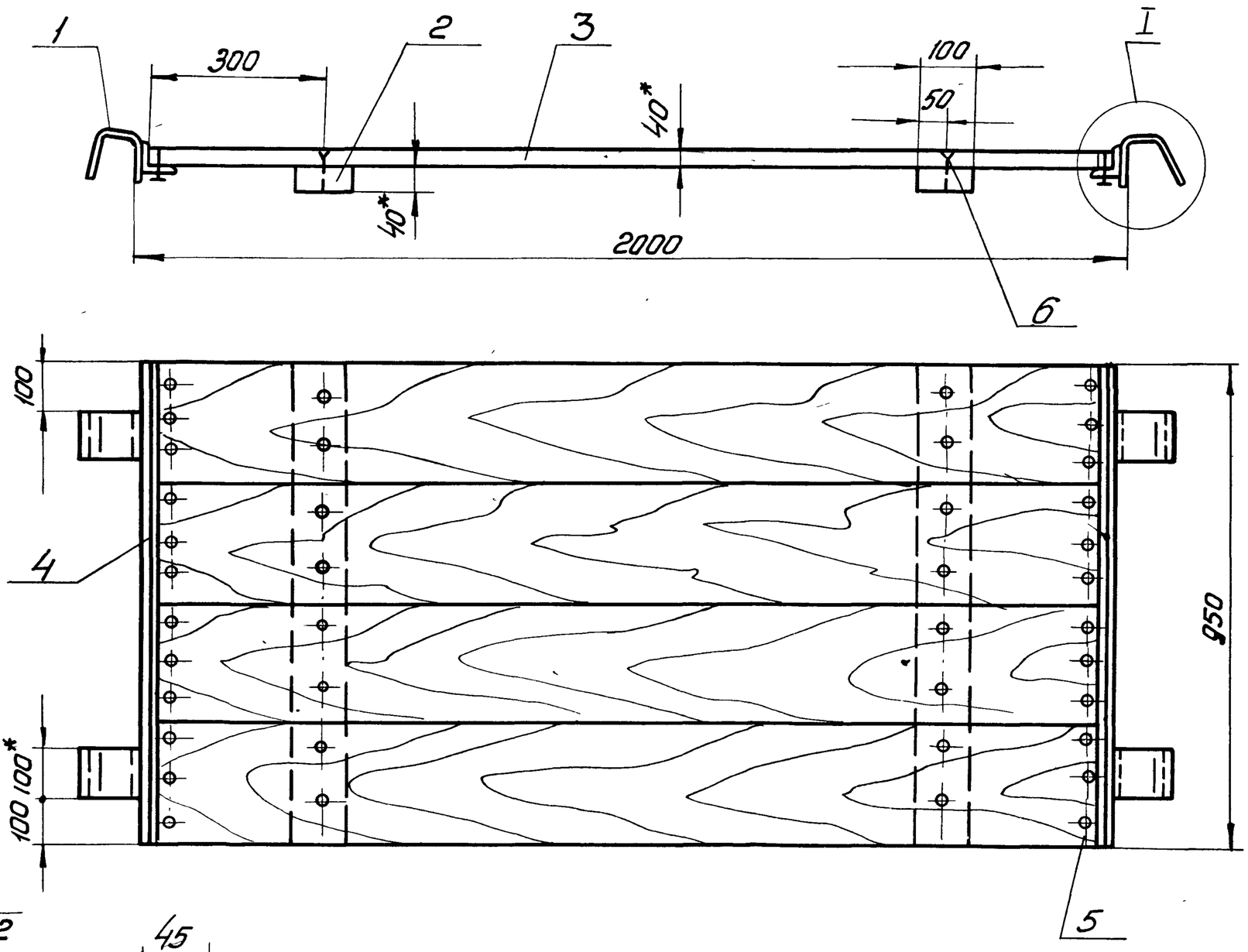

I
М1:2

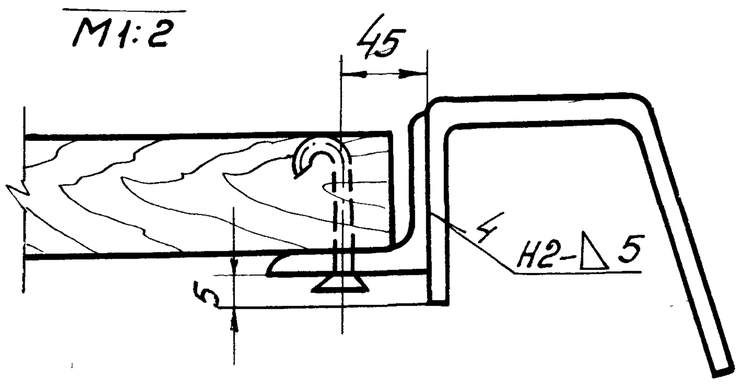

1. * Размеры для справок
2. Предельные отклонения размеров по СМд.
3. Сварные швы по ГОСТ 5264-69

44
7798/8

Т.П. 704-1-150с
С-ПВ9.10-5-ОСБ

Изм.	Лист	№ докум.	Подп	Дата
Разраб.	Гендельман			
Пров.	Шитиков			
Гл. инж. пр.	Шитиков			
Нач. отд.	Кузнецов			
Нормок.	Числова			

Площадка
Сборочный чертеж

Лит.	Масса	Масштаб
И	40.2	1:10
Лист	Листов 1	

Гипронефтеспецмонтаж г. Москва

Формат	Зона	Поз.	Обозначение	Наименование	Кол	Примечание
				Документация		
11			С-ПВ9.10-6-ОСБ	Сборочный чертеж		
				Детали		
Б4		1	С-ПВ9.10-6-1	Круг В6 ГОСТ 2590-71 / Вст3сп5 ГОСТ 535-79, L=240±1,5	2	0,1 кг
				Материалы		
		2		Канат 6,1-Г-I-Н-180 ГОСТ 7668-69, L=1300±3,2	1	
		3		Проволока 1,6 ГОСТ 3282-74		0,5 кг

Изм	Лист	№ докум.	Подп.	Дата	С-ПВ9.10-6-0		
Разраб.		Числова			Ограждение мягкое.	Литер	Лист	Листов
Пров.		Смирнова				И		1
Гл. инж. пр.		Шитиков				Гипронефтеспецмонтаж г. Москва		
Нач. отд.		Кузнецов						
Нормок		Числова						

Формат А1

Формат	Зона	Поз.	Обозначение	Наименование	Кол	Приме
				Документация		
12			С-ПВ9.10-7-ОСБ	Сборочный чертеж		
				Детали		
Б4		1	С-ПВ9.10-7-1	Круг В28 ГОСТ 2590-71 / Вст3сп5 ГОСТ 535-79, L=60±1	8	0,08кг
Б4		2	С-ПВ9.10-7-2	Угол. 650×50×5 ГОСТ 8509-72 / Вст3сп5 ГОСТ 535-79, L=7100±7	1	26,5кг
Б4		3	С-ПВ9.10-7-3	Угол. Б40×40×4 ГОСТ 8509-72 / Вст3сп5 ГОСТ 535-79, L=2100±4	4	5,1кг
Б4		4	С-ПВ9.10-7-4	Швеллер 8 ГОСТ 8240-72 / 09Г2С ГОСТ 535-79, L=400±2	1	1,7кг
Б4		5	С-ПВ9.10-7-5	Швеллер 8 ГОСТ 8240-72 / 09Г2С ГОСТ 535-79, L=350±2	1	1,7кг
Б4		6	С-ПВ9.10-7-6	Круг В8 ГОСТ 2590-71 / Вст3сп5 ГОСТ 535-79, L=100±1	16	0,04кг
Б4		7	С-ПВ9.10-7-7	Уголок Б63×63×6 ГОСТ 8509-72 / Вст3сп5 ГОСТ 535-79, L=8175±7	1	40кг
Б4		8	С-ПВ9.10-7-8	Уголок 650×50×5 ГОСТ 8509-72 / Вст3сп-5 ГОСТ 535-79, L=1150±3	4	4.3кг
Б4		9	С-ПВ9.10-7-9	Полоса 65×40 ГОСТ 103-76 / Вст3сп-5 ГОСТ 535-79, L=170±1,2	4	0.5кг
				Материалы		
				Электрод типа Э-42А ГОСТ 9467-75		

Инв.№ подл. | Подп. и дата | Взам. инв.№ | Инв.№ дубл. | Подп. и дата

Изм	Лист	№ докум.	Подп.	Дата	С-ПВ9.10-7-0		
Разраб.		Гендельман			Боковина	Литер	Лист	Листов
Пров.		Шитиков				И		1
Гл. инж. пр.		Шитиков				Гипронефтеспецмонтаж г. Москва		
Нач. отд.		Кузнецов						
Нормок		Числова						

Формат А1

9ЭО-9-01-6ВИ-Э

$R_z 160$

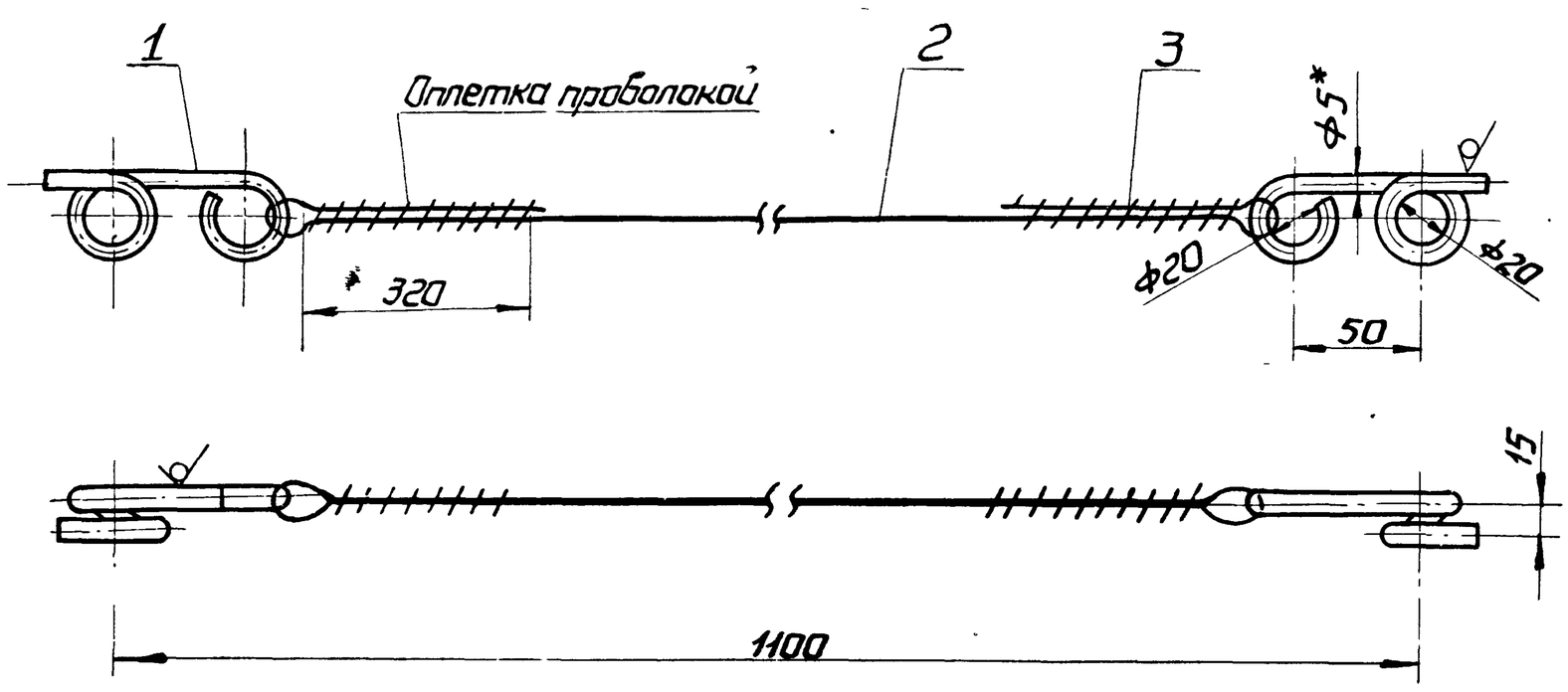

1.* Размер для справок

2. Предельные отклонения размеров отверстий по A_1, остальных по C_{Mg}.

154

7798/8

Изм.	Лист	№ докум.	Подп.	Дата	Т.П 704-1-150 С-ПВ9.10-6-ОСБ			
Разраб.		Гендельман			Ограждение мягкое. Сборочный чертеж.	Лит.	Масса	Масшт.
Провер.		Шитиков				И	0,4	1:2
Гл. инж. пр.		Шитиков				Лист	Листов 1	
Нач. отд.		Кузнецов				Гипронефтеспецмонтаж г. Москва		
Нормок		Числова						

Копировал

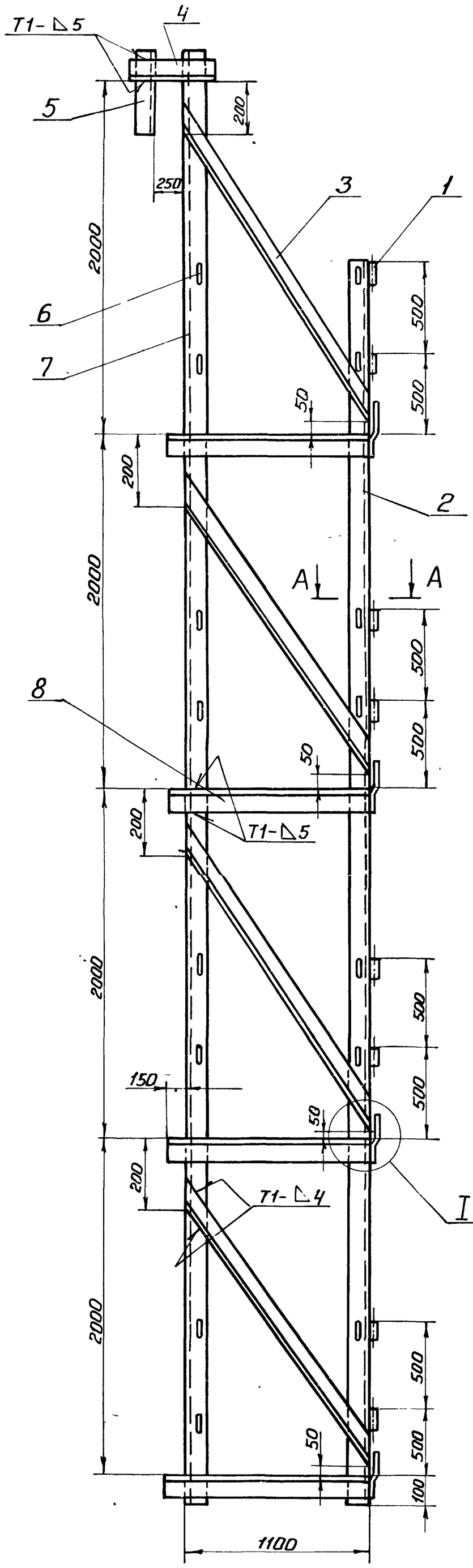

I повернуто
М1:2

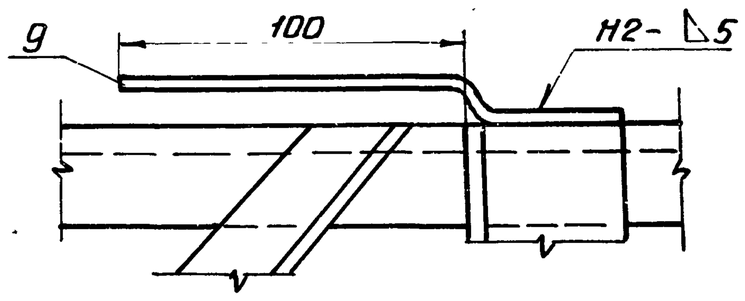

Вид В
М1:2

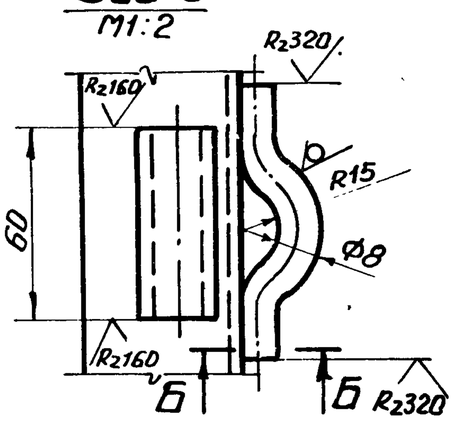

А-А
М1:2

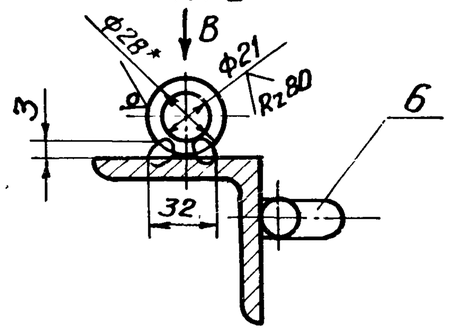

Б-Б
М2:1

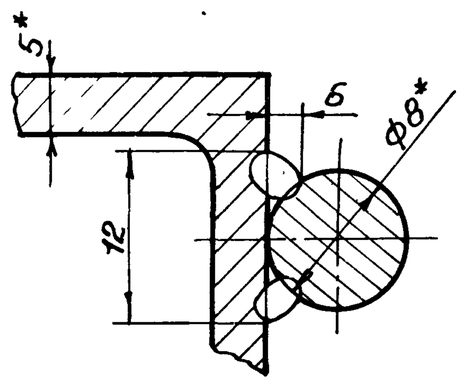

1. *Размеры для справок.
2. Предельные отклонения размеров отверстий - по А7, остальных - по СМ9.
3. Швы сварных соединений по ГОСТ 5264-69.
4. Сварка ручная электродуговая.
5. Шероховатость поверхностей для деталей Б4 - R2320.

46

7798/8

					Т.П. 704-1-150с			
					С-ПВ9.10-7-ОСБ			
Изм.	Лист	N докум.	Подп.	Дата	Боковина. Сборочный чертеж.	Лит.	Масса	Масштаб
Разраб.		Гендельман				И	110	1:20
Пров.		Шитиков				Лист	Листов 1	
ГИП		Шитиков				Гипронефтеспецмонтаж г. Москва		
Нач. отд.		Кузнецов						
Н. контр.		Числова						
Утв.		Шитиков						

Формат 22.

Форм.	Зона	Поз.	Обозначение	Наименование	Кол.	Примечание
				Документация		
12			С-ПВ9 7-0-ОСБ	Сборочный чертеж		
				Сборочные единицы		
4		1	С-ПВ9. 7-1-0	Лестница нижняя	1	
				Детали		
54		2	С-ПВ9. 7-0-1	Уголок	4	0,35кг
				Уголок Б-50×50×4 ГОСТ 8509-72 / Вст3сп5 ГОСТ 535-79		
				L=110±1		
4		3	С-ПВ9. 7-0-2	Уголок.	2	1.1кг
				Уголок Б-50×50×4 ГОСТ 8509-72 / 09Г2С ГОСТ 535-79		
				L=360±1.7		
4		4	С-ПВ9. 7-0-3	Уголок		
				Уголок Б-75×50×5 ГОСТ 8510-72 / 09Г2С ГОСТ 535-79	2	1.25кг
				L=260±1.5		
4		5	С-ПВ9. 7-0-4	Уголок	2	0.3кг
				Уголок Б-28×28×3 ГОСТ 8509-72 / 09Г2С ГОСТ 535-79		
				L=240±1.5		
4		6	С-ПВ9. 7. 0-5	Крюк	2	
				Круг В-25 ГОСТ 2590-71 / 09Г2С ГОСТ 535-79		
				L=1000±3		
4		7	С-ПВ9. 7-0-6	Подкладка	2	1.2кг
				Полоса 58×80 ГОСТ 103-76 / 09Г2С ГОСТ 535-79		
				L=240±1.5		

Изм.	Лист	N докум.	Подп.	Дата	С-ПВ9. 7-0-0		
Разраб.		Числова			Лестница навесная	Лит. И	Лист 1 / Листов 2
Провер.		Усаев				Гипронефтеспецмонтаж г. Москва	
ГИП		Шитиков					
Нач.отд.		Кузнецов					
Контр.							

Формат 11

Форм.	Зона	Поз.	Обозначение	Наименование	Кол.	Примечание
				Стандартные изделия		
		8		Болт М12×35.58С013 ГОСТ 7798-70	8	
		9		Гайка М12.4.013 ГОСТ 5915-70	8	
				Материалы		
				Электроды сварочные типа Э-42А ГОСТ 9467-75		
			Переменные	данные для испо. -ений С-ПВ7. 9-0-0 см. СБ		
				Сборочные единицы		
		10	ПВ7. 9-2-0	Лестница верхняя С-ПВ7. 9-0-0-01 см. СБ	1	
				Сборочные единицы		
		10	ПВ7. 9-2-0-01	Лестница верхняя С-ПВ7. 9-0-0-02 см. СБ	1	
				Сборочные единицы		
		10	ПВ7. 9-2-0-02	Лестница верхняя С-ПВ7. 9-0-0-03 см. СБ	1	
				Сборочные единицы		
		10	С-ПВ7. 9-2-0-03	Лестница верхняя	1	

Подп. и дата | Инв. N дубл. | Взам. инв. N | Подп. и дата | Инв. N подл.

Изм.	Лист	N докум.	Подп.	Дата	С ПВ9. 7-0-0	Лист 2

Формат 11

С-ПВ9. 7-0-0СБ

$R_z 160$ √ (√)

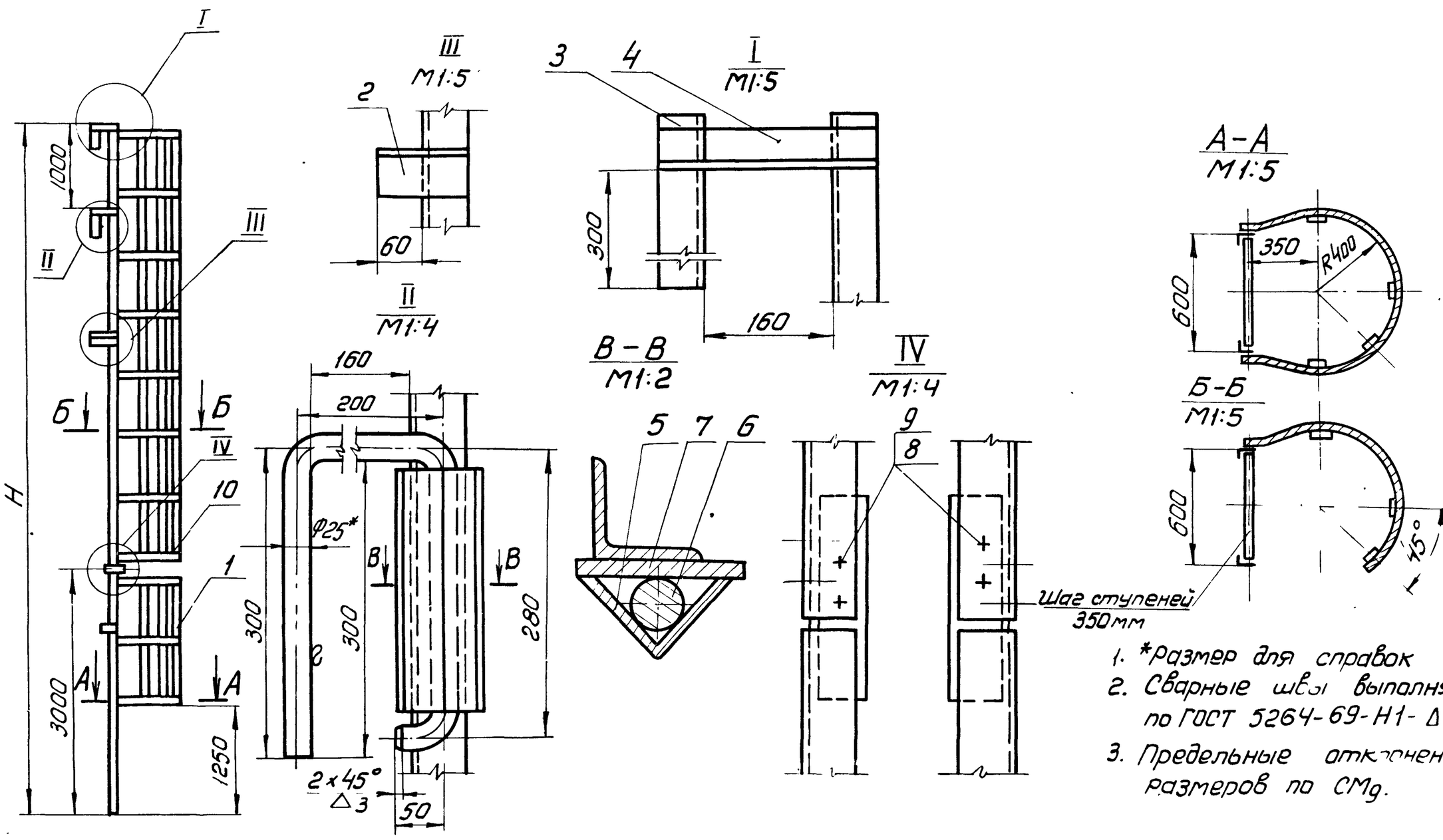

1. *Размер для справок
2. Сварные швы выполнять по ГОСТ 5264-69-Н1-Δ4
3. Предельные отклонения размеров по СМ9.

Обозначение	H мм.	Масса, кг	Примечание
С-ПВ9. 7-0-0	5500	103	Емкость V=100м³ / V=200м³
-01	7000	125	—"— V=300м³ / V=100м³
-02	8500	155,5	—"— V=700м³
-03	11500	175,8	—"— V=1000м³

Изм.	Лист	N докум.	Подп.	Дата	Т.п. 704-1-150с С-ПВ9. 7-0-0СБ			
Разраб		Гендельман			Лестница навесная сборочный чертеж	Лит. И	Масса см. табл.	Масштаб 1:50
Пров.		Шитиков				Лист	Листов 1	
ГИП		Шитиков				Гипронефтеспецмонтаж г. Москва		
Нач.отд.		Кузнецов						
Н.контр.								
Утв		Шитиков						

Формат 12

Зона	Поз	Обозначение	Наименование	Кол.	Примеч.
			Документация		
		С-ПВ9.7-2-ОСБ	Сборочный чертеж		
			Материалы		
			Электроды сварочные типа Э-42А ГОСТ 9467-75		
		Переменные	данные для исполнений		
			С-ПВ9.7-2-0 см. СБ		
			Детали		
Ч	1	С-ПВ9.7-2-1	Уголок	2	7.65кг
			Уголок $\frac{Б50\times50\times4\ ГОСТ\ 8509\text{-}72}{ВСт3сп5\ ГОСТ\ 535\text{-}79}$		
			$L=2500\pm4$		
Ч	2	С-ПВ9.7-2-2	Ограждение	4	1.33кг
			Полоса $\frac{Б4\times20\ ГОСТ\ 103\text{-}76}{ВСт3сп5\ ГОСТ\ 535\text{-}79}$		
			$L=2120\pm4$		
Ч	3	С-ПВ9.7-2-3	Дуга	4	1.23кг
			Полоса $\frac{В4\times20\ ГОСТ\ 103\text{-}76}{ВСт3сп5\ ГОСТ\ 535\text{-}79}$		
			$L=1950\pm3,5$		

Изм.	Лист	N докум.	Подп.	Дата
Разраб.		Чуслова		
Пров.		Шитиков		
ГИП		Шитиков		
Нач.отд.		Кузнецов		
Н.контр.				

С-ПВ9.7-2-0

Лестница верхняя

Лит.	Лист	Листов
И	1	3

Гипронефтеспецмонтаж г. Москва

Формат А1

Формат	Зона	Поз	Обозначение	Наименование	Кол	Примеч
А4		4	С-ПВ9.7-2-4	Ступенька	8	1.16кг
				Круг $\frac{В18\ ГОСТ\ 2590\text{-}71}{ВСт3сп5\ ГОСТ\ 535\text{-}79}$		
				$L=580\pm2$		
				С-ПВ9.7-2-0-01 см СБ		
				Детали		
А4		1	С-ПВ9.7-2-1-01	Уголок	2	10.7кг
				Уголок $\frac{Б50\times50\times4\ ГОСТ\ 8509\text{-}72}{ВСт3сп5\ ГОСТ\ 535\text{-}79}$		
				$L=3520\pm5.2$		
А4		2	С-ПВ9.7-2-2-01	Ограждение	4	2.24кг
				Полоса $\frac{Б4\times20\ ГОСТ\ 103\text{-}76}{ВСт3сп5\ ГОСТ\ 535\text{-}79}$		
				$L=3520\pm5.2$		
А4		3	СПВ9.7-2-3-01	Дуга	6	1.23кг
				Полоса $\frac{Б4\times20\ ГОСТ\ 103\text{-}76}{ВСт3сп5\ ГОСТ\ 535\text{-}79}$		
				$L=1950\pm3.5$		
А4		4	С-ПВ9.7-2-4-01	Ступенька	11	1.16кг
				Круг $\frac{В18\ ГОСТ\ 2590\text{-}71}{ВСт3сп5\ ГОСТ\ 535\text{-}79}$		
				$L=580\pm2$		
				С-ПВ9.7-2-0-02 см.СБ		
А4		1	С-ПВ9.7-2-1-02	Уголок	2	16.8кг
				Уголок $\frac{Б50\times50\times4\ ГОСТ\ 8509\text{-}72}{ВСт3сп5\ ГОСТ\ 535\text{-}79}$		
				$L=5500\pm7$		
А4		2	С-ПВ9.7-2-2-02	Ограждение	4	3.32кг

Инв.N подл. | Подп. и дата | Взам.инв.N: | Инв.N дубл. | Подп. и дата

Изм.	Лист	N докум.	Подп.	Дата

С-ПВ9.7-2-0

Лист 2

Формат А1

С-ПВ9.7-2-ОСБ

$R_z=160$ $\sqrt{}$ ($\sqrt{}$)

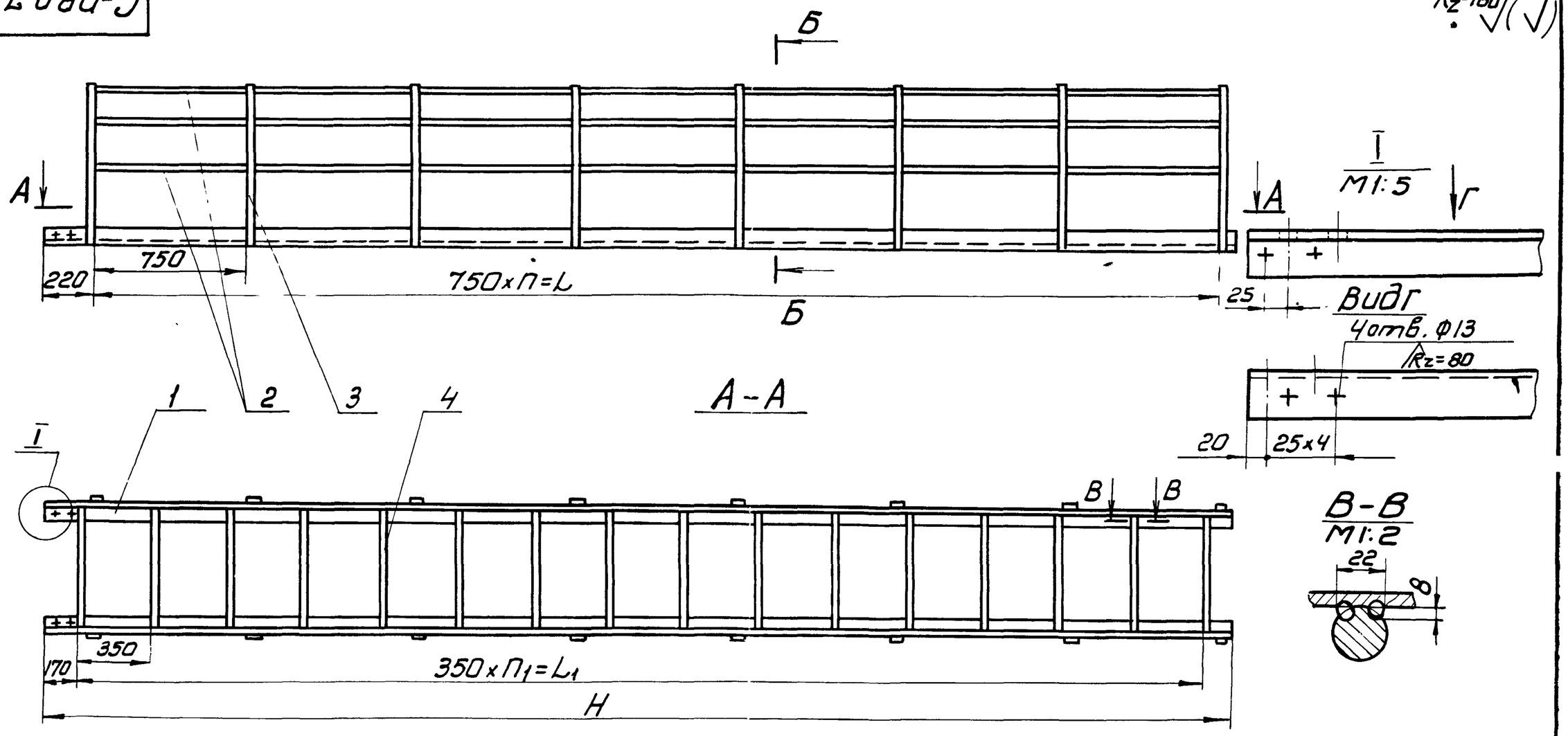

Обозначение	Размеры, мм L	L1	H.	n	n1	Масса, кг
С-ПВ9.7-2-0	2250	2100	2500	3	6	42.3
-01	3750	3500	3520	5	10	64.3
-02	5250	5250	5500	7	15	94.8
-03	8250	8030	8500	11	23	115.1

Б-Б
повернуто

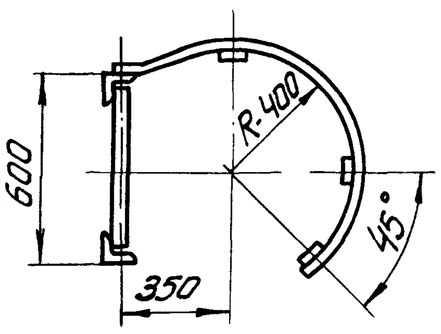

1. Сварные швы выполнить по ГОСТ 5264-69-Н1-Д Ч
2. Отверстия в уголках (поз.1) сверлить совместно с соединительным уголком поз.5 (черт. С-ПВ9.7-1-0).
3. Предельные отклонения размеров по СМ9.
4. Сварка ручная электродуговая.

48

7798/8

Т.П. 704-1-150С

С-ПВ9.7-2-0СБ

Изм.	Лист	N докум.	Подп.	Дата
Разраб.		Гендельман		
Пров.		Шитиков		
ГИП		Шитиков		
Нач.отд.		Кузнецов		
Н.контр.				
Утв.		Шитиков		

Лестница верхняя

Сборочный чертеж

Лит.	Масса	Масштаб
И	См. табл.	1:20
Лист	Листов 1	

Гипронефтеспецмонтаж г. Москва

Формат А2

Зона	Поз.	Обозначение	Наименование	Кол.	Примечание
			Полоса $\frac{Б4х20\ ГОСТ\ 103-76}{ВСт3сп5\ ГОСТ\ 535-79}$		
			L=5270±7		
	3	С-ПВ9.7-2-3-02	Дуга	8	1,23кг
			Полоса $\frac{Б4х20\ ГОСТ\ 103-76}{ВСт3сп5\ ГОСТ\ 535-79}$		
			L=1950±3,5		
	4	С-ПВ9.7-2-4-02	Ступенька	16	1,16кг
			Круг $\frac{В18\ ГОСТ\ 2590-71}{ВСт3сп5\ ГОСТ\ 535-79}$		
			L=580±2		
			С-ПВ9.7-2-0-03 см СБ		
	1	С-ПВ9.7-2-1-03	Уголок L=8500±9	2	51,8кг
			Уголок $\frac{Б50х50х4\ ГОСТ\ 8509-72}{ВСт3сп5\ ГОСТ\ 535-79}$		
	2	С-ПВ9.7-2-2-03	Ограждение	4	20,6кг
			Полоса $\frac{Б4х20\ ГОСТ\ 103-76}{ВСт3сп5\ ГОСТ\ 535-79}$		
			L=8270±9		
	3	С-ПВ9.7-2-3-03	Дуга	12	19,3кг
			Полоса $\frac{Б4х20\ ГОСТ\ 103-76}{ВСт3сп5\ ГОСТ\ 535-79}$		
			L=1950±3,5		
	4	С-ПВ9.7-2-4-03	Ступенька	24	11,6кг
			Круг $\frac{В18\ ГОСТ\ 2690-71}{ВСт3сп5\ ГОСТ\ 535-79}$		
			L=580±2		

Изм. Лист Nдокум. Подп. Дата — С-ПВ9.7-2-0 — Лист 3

Формат 11

Форм	Зона	Поз.	Обозначение	Наименование	Кол.	Примечание
				Документация		
12			С-ПВ9.7-1-0СБ	Сборочный чертеж		
				Детали		
Б4		1	С-ПВ9.7-1-1	Уголок	2	9,1кг
				Уголок $\frac{Б50х50х4\ ГОСТ\ 8509-72}{ВСт3сп5\ ГОСТ\ 535-79}$		
				L=3000±4,5		
Б4		2	С-ПВ9.7-1-2	Ограждение	4	0,96кг
				Полоса $\frac{Б4х20\ ГОСТ\ 103-76}{ВСт3сп5\ ГОСТ\ 535-79}$		
				L=1520±3,2		
Б4		3	С-ПВ9.7-1-3	Дуга	3	1,22кг
				Полоса $\frac{Б4х20\ ГОСТ\ 103-76}{ВСт3сп5\ ГОСТ\ 535-79}$		
				L=1950±3,5		
Б4		4	С-ПВ9.7-1-4	Ступенька	9	1,16кг
				Круг $\frac{В18\ ГОСТ\ 2590-71}{ВСт3сп5\ ГОСТ\ 535-79}$		
				L=580±2,2		
Б4		5	С-ПВ9.7-1-5	Уголок	2	0,95кг
				Уголок $\frac{Б50х50х4\ ГОСТ\ 8509-72}{ВСт3сп5\ ГОСТ\ 535-79}$		
				L=300±1,7		
				Материалы		
				Электроды сварочные типа Э-42А ГОСТ 9467-75		

Подп. и дата | Инв. N дубл. | Взам. инв. N | Подп. и дата | Инв. N подл.

Изм.	Лист	Nдокум.	Подп.	Дата
Разраб.		Числава		
Пров.		Шитиков		
ГИП		Шитиков		
Нач. отд.		Кузнецов		
Н. контр.		Числава		

С-ПВ9.7-1-0

Лестница нижняя.

Лит.	Лист	Листов
И		1

Гипронефтеспецмонтаж г. Москва

Формат 11

С-ПВ9.7-1-0СБ

Rz 160 (√)

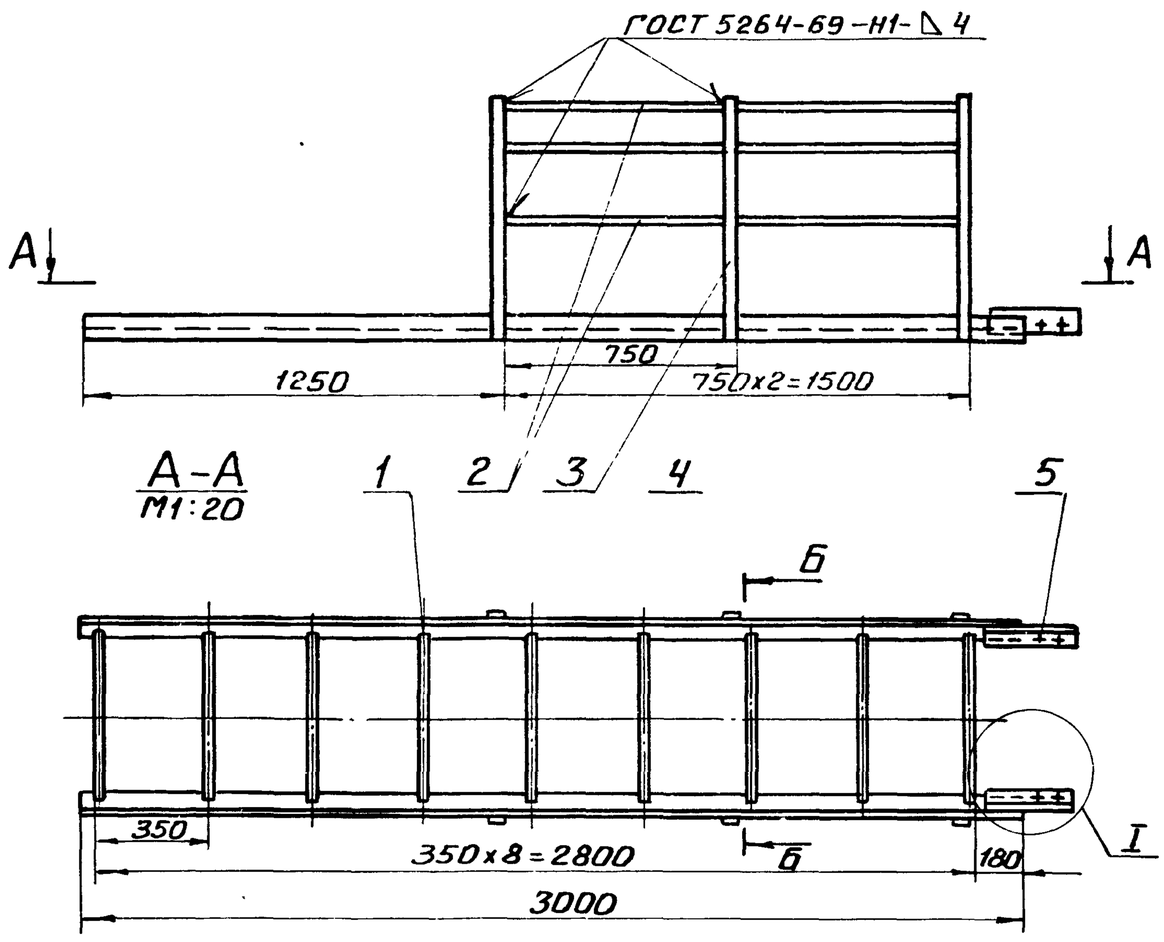

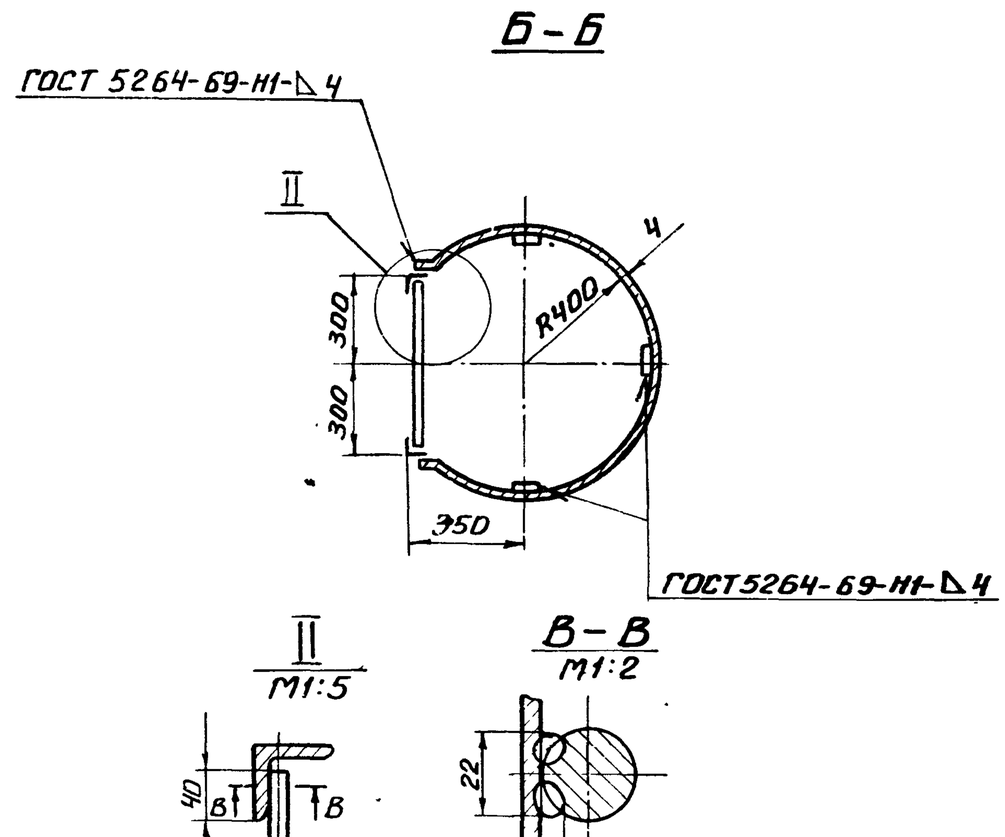

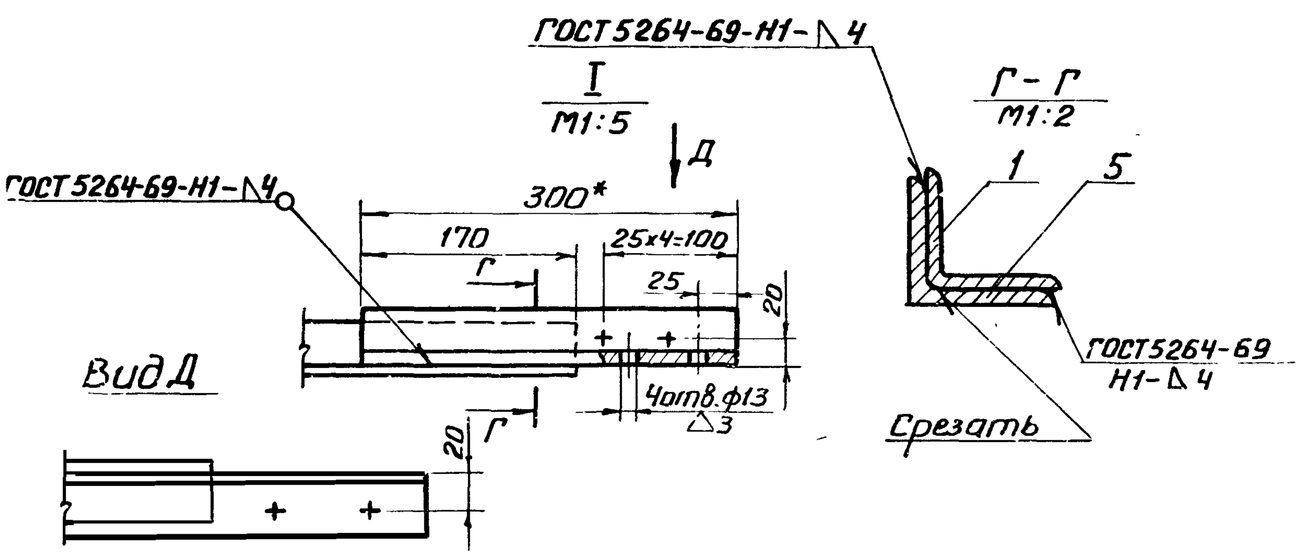

1. *Размер для справок.
2. Предельные отклонения размеров по СМ9.
3. Сварка ручная электродуговая.

49

7798/8

Изм.	Лист	Nдокум.	Подп.	Дата
Разраб.		Гендельман		
Пров.		Шитиков		
ГИП		Шитиков		
Нач. отд.		Кузнецов		
Н. контр.		Числава		

Т.п. 704-1-150с

С-ПВ9.7-1-0СБ

Лестница нижняя. Сборочный чертеж.

Лит.	Масса	Масштаб
И	44,5	1:20
Лист	Листов 1	

Гипронефтеспецмонтаж г. Москва

Формат 12

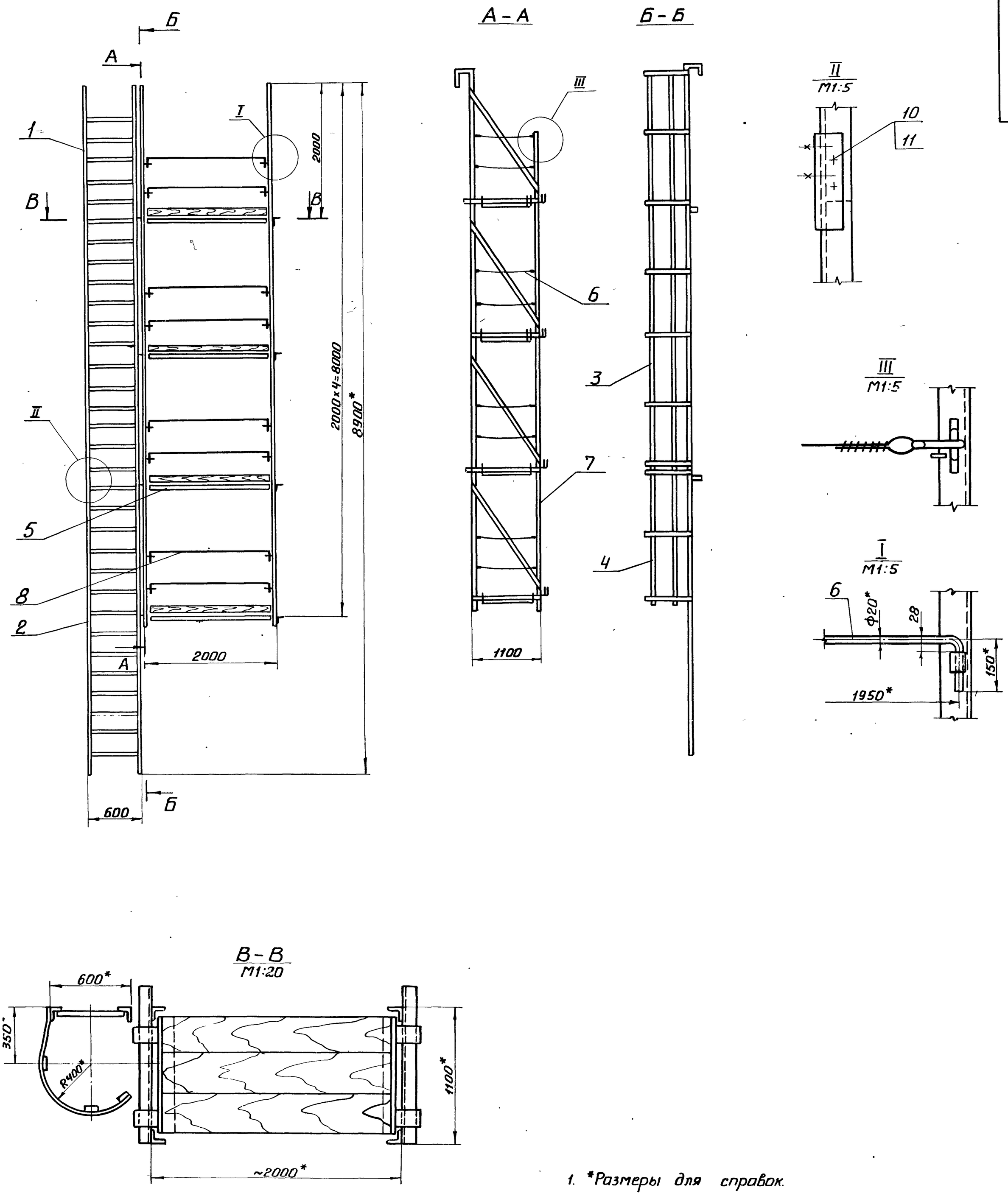

1. *Размеры для справок.
2. Испытать на статическую нагрузку силой P=550кг.
3. Предельные отклонения размеров по СМ9.
4. Швы сварных соединений по ГОСТ 5264-69.
5. Шероховатость поверхностей для деталей Б4-R_z320 ✓.50

7798/8

					Т.п 704-1-150с С-ПВ9.31-0-ОСБ			
Изм.	Лист	Nдокум.	Подп.	Дата	Леса навесные для замыкания вертикального монтажного стыка. Сборочный чертеж.	Лит.	Масса	Масштаб
Разраб.		Гендельман				И	643,5	1:40
Пров.		Шитиков				Лист	Листов 1	
ГИП		Шитиков				Гипронефтеспецмонтаж г. Москва		
Нач.отд.		Кузнецов						
Н.контр.		Числова						

С-ПВ9.31-0-ОСБ

11

Формат 22

Формат	Зона	Поз.	Обозначение	Наименование	Кол.	Примечание
				Документация		
2			С-ПВ9.31-0-ОСБ	Сборочный чертеж		
				Сборочные единицы		
1		1	С-ПВ9.31-1-0	Лестница верхняя	1	
		2	С-ПВ9.31-2-0	Лестница нижняя	1	
		3	С-ПВ9.31-3-0	Ограждение	1	
		4	С-ПВ9.31-3-0-01	Ограждение	1	
		5	С-ПВ9.10-5-0	Площадка	4	
		6	С-ПВ9.10-6-0	Ограждение мягкое	16	
		7	С-ПВ9.10-7-0	Боковина	2	
				Детали		
		8	С-ПВ9.10-0-1	Ограждение жесткое	8	
		9	С-ПВ9.31-0-2	Бортовая доска Сосна 15×150 ГОСТ 8486-66	4	
				Стандартные изделия		
		10		Болт М8×20,58 С013 ГОСТ 7798-70	14	
		11		Гайка М8.4.013 ГОСТ 5915-70	14	
				Шплинт 6,3×32-002 ГОСТ 397-66	20	
				Материалы		
				Электроды типа Э-42А ГОСТ 9467-75		

Изм.	Лист	№ докум.	Подп.	Дата
Разраб.		Гендельман		
Пров.		Шитиков		
ГИП		Шитиков		
Нач. отд.		Кузнецов		
Нормок.		Чистова		

С-ПВ9.31-0-0

Леса навесные для замыкания вертикального монтажного стыка стенки.

Лит.	Лист	Листов
И		1

Гипронефтеспецмонтаж г. Москва

Формат А1

Формат	Зона	Поз.	Обозначение	Наименование	Кол.	Примечание
				Материалы		
				Электроды типа Э-42А ГОСТ 9467-75		

Инв.№ подл. | Подп. и дата | Взам. инв.№ | Инв.№ дубл. | Подп. и дата

Изм. | Лист | № докум. | Подп. | Дата

С-ПВ9.31-1-0

Лист 2

Формат А1

Формат	Зона	Поз.	Обозначение	Наименование	Кол.	Примечание
				Документация		
2			С-ПВ9.31.1-ОСБ	Сборочный чертеж		
				Детали		
4		1	С-ПВ9.31-1-1	Круг	16	1,1кг
				Круг $\frac{\text{В-18 ГОСТ 2590-71}}{\text{Вст3сп5 ГОСТ 535-79}}$		
				L = 580±2		
4		2	С-ПВ9.31-1-2	Уголок	1	0,45кг
				Уголок $\frac{\text{Б40×40×4 ГОСТ 8509-72}}{\text{Вст3сп5 ГОСТ 535-79}}$		
				L = 170±1,2		
4		3	С-ПВ9.31-1-3	Уголок	1	0,9кг
				Уголок $\frac{\text{Б40×40×4 ГОСТ 8509-72}}{\text{Вст3сп5 ГОСТ 535-79}}$		
				L = 300±1,7		
4		4	С-ПВ9.31-1-4	Уголок	2	19кг
				Уголок $\frac{\text{Б40×40×4 ГОСТ 8509-72}}{\text{Вст3сп5 ГОСТ 535-79}}$		
				L = 6000 ±7		
4		5	С-ПВ9.31-1-5	Уголок	2	0,1кг
				Уголок $\frac{\text{Б40×40×4 ГОСТ 8509-72}}{\text{Вст3сп5 ГОСТ 535-79}}$		
				L = 200±1,5		

Изм.	Лист	№ докум.	Подп.	Дата
Разраб.		Гендельман		
Пров.		Шитиков		
ГИП		Шитиков		
Нач. отд.		Кузнецов		
Нормок.		Чистова		

С-ПВ9.31-1-0

Лестница верхняя.

Лит.	Лист	Листов
И	1	2

Гипронефтеспецмонтаж г. Москва

Формат	Зона	Поз	Обозначение	Наименование	Кол.	Примечание
				Документация		
12			С-ПВ9.31-2-ОСБ	Сборочный чертеж		
				Детали		
Б.4		1	С-ПВ9.31-2-1	Уголок	2	0,8кг
				Уголок $\frac{\text{Б50×50×5 ГОСТ 8509-72}}{\text{Вст3сп5 ГОСТ 535-79}}$		
				L = 225±1,5		
Б.4		2	С-ПВ9.31-2-2	Уголок	2	7,0кг
				Уголок $\frac{\text{Б40×40×4 ГОСТ 8509-72}}{\text{Вст3сп5 ГОСТ 535-79}}$		
				L = 2900±4,5		
Б.4		3	С-ПВ9.31-2-3	Уголок	2	0,1кг
				Уголок $\frac{\text{Б40×40×4 ГОСТ 8509-72}}{\text{Вст3сп3 ГОСТ 535-79}}$		
				L = 200±1,5		
Б.4		4	С-ПВ9.31-2-4	Круг	8	1,1кг
				Круг $\frac{\text{В18 ГОСТ 2590-71}}{\text{Вст3сп5 ГОСТ 535-79}}$		
				L = 580±2,2		
				Материалы		
				Электроды типа Э-42А ГОСТ 9467-75		

Инв.№ подл. | Подп. и дата | Взам. инв.№ | Инв.№ дубл. | Подп. и дата

Изм. | Лист | № докум. | Подп. | Дата

Т П 704-1-150 С

С-ПВ9.31-2-0

Лит.	Лист	Листов
И		1

Лестница нижняя.

Гипронефтеспецмонтаж г. Москва

51

7788/8

С-ПВ9.31-1-ОСБ

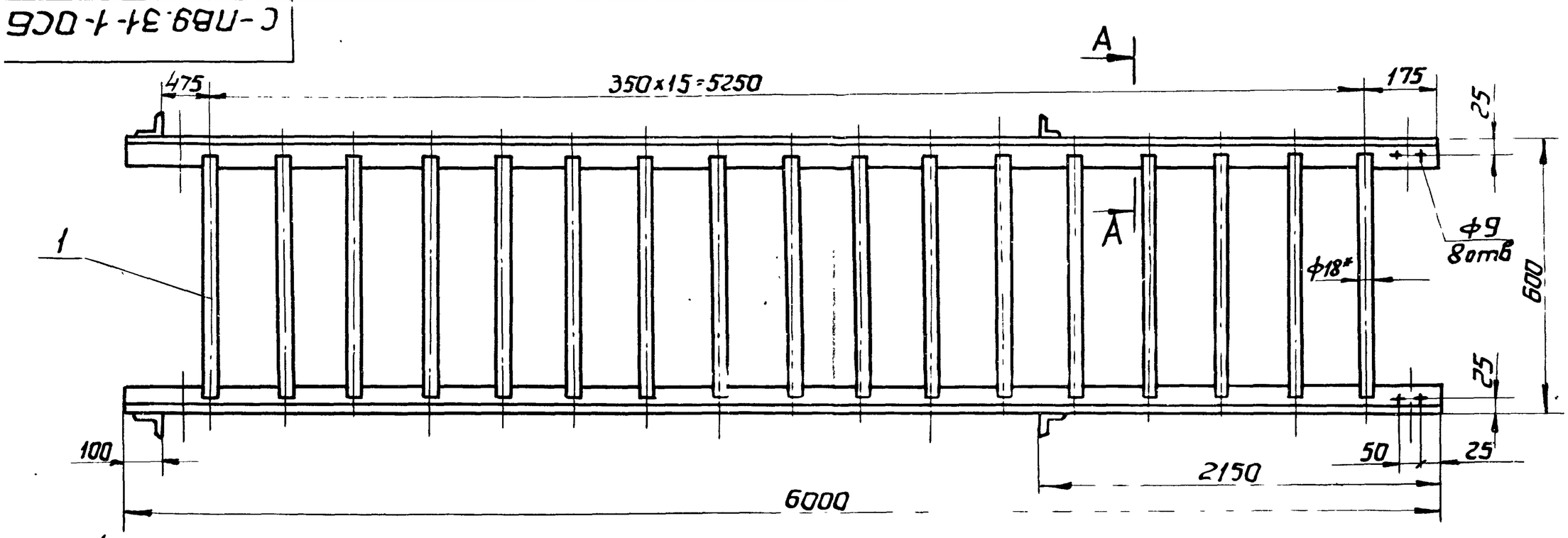

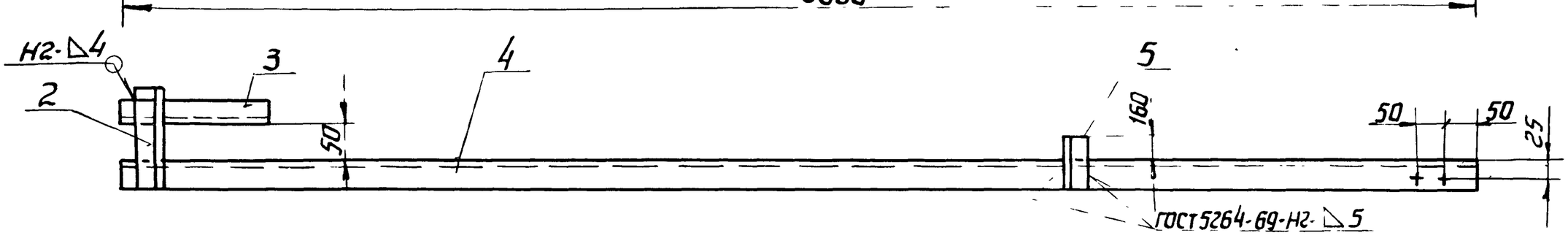

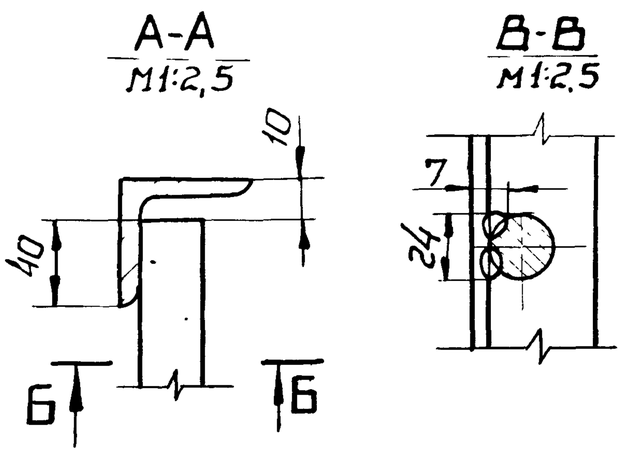

1.* Размер для справок.
2. Предельные отклонения размеров:
отверстий по A_7, остальных по CM_9.
3. Сварные швы по ГОСТ 5264-69.
4. Шероховатость торцевых поверхностей деталей R_z 40 $\sqrt{}$
5. Сварка ручная электродуговая

					С-ПВ9.31-1-ОСБ	
Изм	Лист	№ докум	Подп.	Дата	Лестница верхняя. Сборочный чертеж.	Лит / Масса / Масштаб: И / 60,0 / 1:10
Разраб.		Гендельман				Лист / Листов 1
Пров.		Шитиков				Гипронефтеспецмонтаж г. Москва
ГИП		Шитиков				
Нач. отд.		Кузнецов				
Нормок.		Числова				

Формат 12

С-ПВ9.31-2-ОСБ

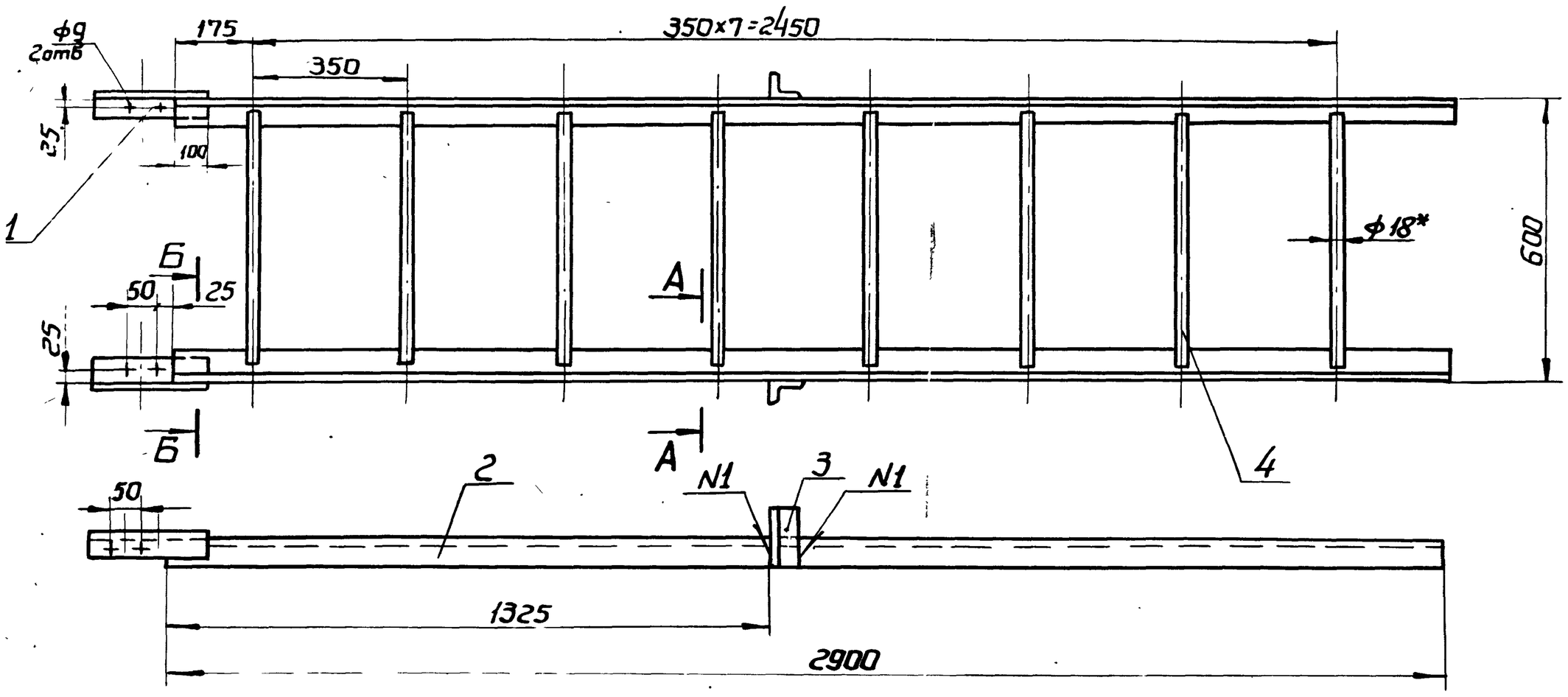

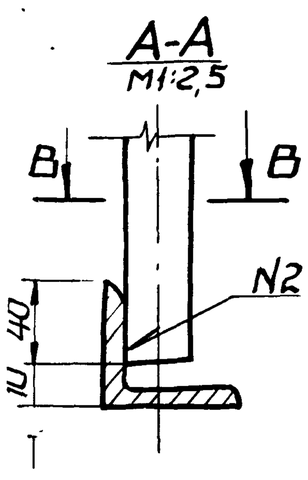

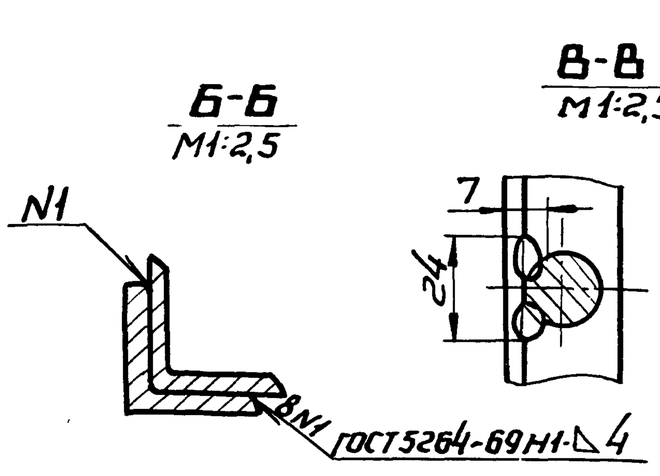

1.* Размер для справок.
2. Предельные отклонения размеров: отверстий - по A_7, остальных - по CM_9.
3. Сварные швы по ГОСТ 5264-69.
4. Шероховатость торцевых поверхностей деталей R_z 160 $\sqrt{}$
5. Сварка ручная электродуговая.

52

7798/8

					Т.П. 704-1-150с С-ПВ9.31-2-ОСБ	
Изм	Лист	№ докум.	Подп.	Дата	Лестница нижняя. Сборочный чертеж.	Лит. / Масса / Масштаб: И / 24,6 / 1:10.
Разраб		Гендельман				Лист / Листов 1
Пров.		Шитиков				Гипронефтеспецмонтаж г. Москва.
ГИП		Шитиков				
Нач. отд		Кузнецов				
Нормок		Числова				

Формат 12

Форм.	Зона	Поз.	Обозначение	Наименование	Кол.	Примечание
				Документация		
12			С-ПВ9.31-3-0СБ	Сборочный чертеж		
				Материалы		
				Электрод типа Э-42А ГОСТ 9467-75		
			Переменные	данные для исполнений		
				С-ПВ9.31-3-0 СМСБ		
				Детали		
Ч	1		С-ПВ9.31-3-1	Дуга	7	1,2 кг
				Полоса Б4-20 ГОСТ 103-76 / Вст3сп5 ГОСТ 535-79		
				L = 1920 ± 3,5		
Ч	2		С-ПВ9.31-3-2	Полоса	3	3,9 кг
				Полоса Б4х20 ГОСТ 103-76 / Вст3сп5 ГОСТ 535-79		
				L = 5850 ± 7		
				С-ПВ9.31-3-0-01 СМСБ		
				Детали		
Ч	1		С-ПВ9.31-3-1	Дуга	3	1,2 кг

Изм.	Лист	№ докум.	Подп.	Дата
Разраб.		Числова		
Провер.		Шитиков		
Т.контр.		Шитиков		
Нач. отд.		Кузнецов		
Нормак.		Числова		

С-ПВ9.31-3-0

Ограждение

Лит	Лист	Листов
	1	2

Гипронефтеспецмонтаж г. Москва

Формат 11

Форм.	Зона	Поз.	Обозначение	Наименование	Кол.	Примечание
				Полоса Б4х20 ГОСТ 103-76 / Вст3сп5 ГОСТ 535-79		
				L = 1920 ± 3,5		
Б4		2	С-ПВ9.31-3-2	Полоса	3	1,3 кг
				Полоса Б4х20 ГОСТ 103-76 / Вст3сп5 ГОСТ 535-79		
				L = 2000 ± 4		

Инв. № подл. | Подп. и дата | Взам. инв. № | Инв. № дубл. | Подп. и дата

Изм.	Лист	№ докум.	Подп.	Дата

С-ПВ9.31-3-0

Лист 2

Формат 11

С-ПВ9.31-3-0СБ

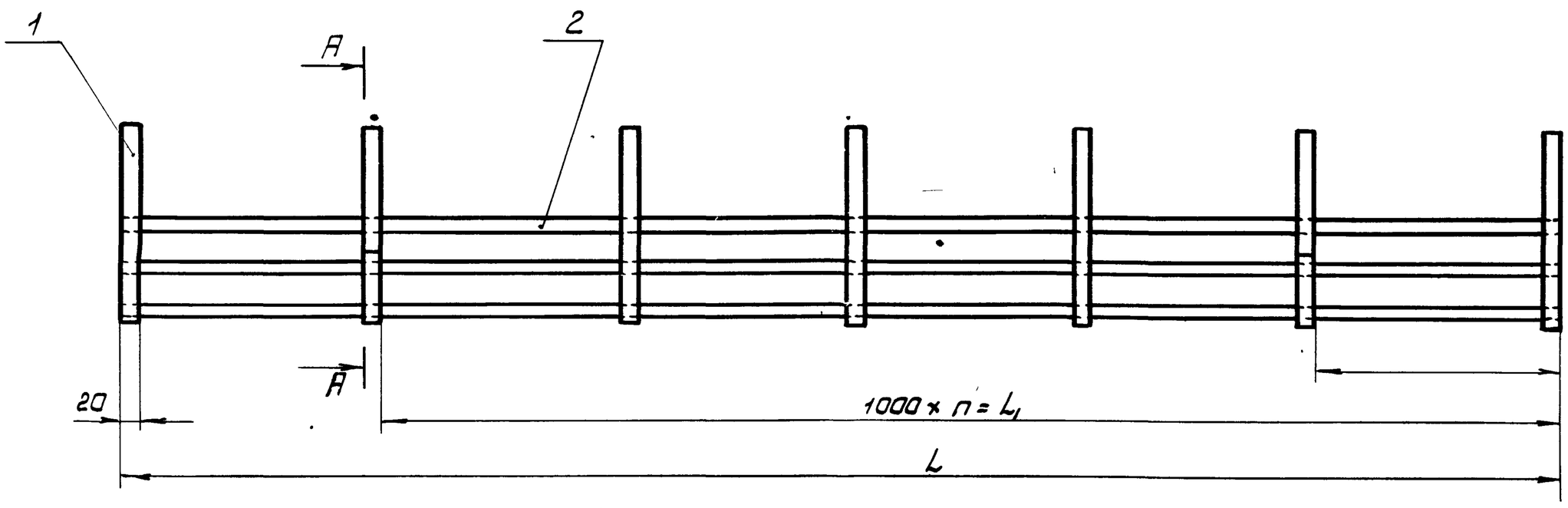

А–А

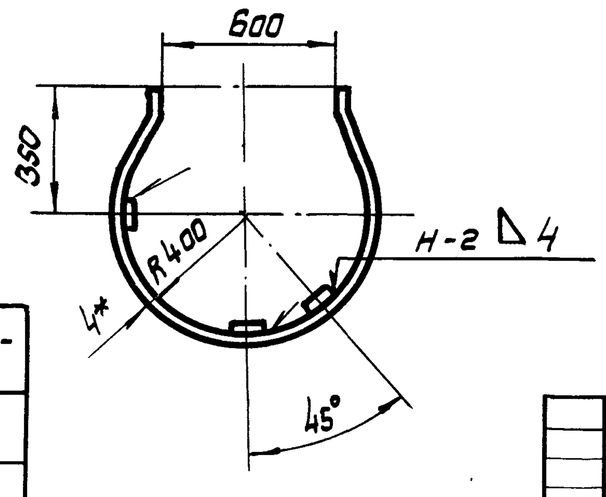

Обозначение	Размеры, мм		h	Примечание
	L	L_1		
С-ПВ9.31.3-0	5850	5000	5	
-01	2000	2000	2	

1* Размеры для справок

2. Предельные отклонения размеров по СМ9

3. Сварные швы по ГОСТ 5264-69

5:

7798/8

Изм.	Лист	N докум.	Подп.	Дата
Разраб		Гендельман		
Провер.		Шитиков		
ГИП		Шитиков		
Нач. отд.		Кузнецов		
Нормак		Числова		

Т.П. 704-1-150с

С-ПВ9.31-3-0СБ

Ограждение

Сборочный чертеж

Лист	Масса	Масш.
И	20,2	1:20
Лист	Листов 1	

Гипронефтеспецмонтаж г. Москва

Формат 12

Форм.	Зона	Поз.	Обозначение	Наименование	Кол.	Примеч.
				Документация		
12			С-ПВ9.21-0-ОСБ	Сборочный чертеж		
				Сборочные единицы		
11		1	С-ПВ9.21-1-0	Лестница	4	
11		2	С-ПВ9.21-3-0	Ограждение	1	
11		3	С-ПВ9.21-4-0	Боковина	2	
11		4	С-ПВ9.10-5-0	Площадка	2	
11		5	С-ПВ9.10-6-0	Ограждение мягкое	8	
				Детали		
11		6	С-ПВ9.10-0-1	Ограждение жесткое	4	
				Материалы		
				Электроды сварочные типа Э-42А ГОСТ 9467-75		

Изм.	Лист	N докум.	Подп.	Дата
Разраб.		Гендельман		
Пров.		Шитиков		
ГИП		Шитиков		
Нач. отд.		Кузнецов		
Н. контр.		Числова		

С-ПВ9.21-0-0

Леса навесные для замыкания вертикального монтажного стыка стенки.

Лит.	Лист	Листов
И		

Гипронефтеспецмонтаж г. Москва

Формат 11

Форм	Зона	Поз.	Обозначение	Наименование	Кол.	Примеч.
				Документация		
11			С-ПВ9.21-3-ОСБ	Сборочный чертеж		
				Детали		
Б4		1	С-ПВ9.21-3-1	Дуга	5	1,2кг
				Полоса $\frac{Б4\times20\ ГОСТ\ 103-76}{ВСт.3сп5\ ГОСТ\ 535-79}$		
				L=1920±2		
Б4		2	С-ПВ9.21-3-2	Полоса	3	2,6кг
				Полоса $\frac{Б4\times20\ ГОСТ\ 103-76}{ВСт.3сп5\ ГОСТ\ 535-79}$		
				L=4020±6,0		
				Материалы		
				Электроды сварочные типа Э-42А ГОСТ 9467-75		

Подп. и дата | Инв. N дубл. | Взам. инв. N | Подп. и дата | Инв. N подл.

Изм.	Лист	N докум.	Подп.	Дата
Разраб.		Числова		
Пров.		Числова		
ГИП		Шитиков		
Нач. отд.		Кузнецов		
Н. контр.		Числова		

С-ПВ9.21-3-0

Ограждение.

Лит.	Лист	Листов
И		1

Гипронефтеспецмонтаж г. Москва

Формат 11

ЭЭО-0-12-68И-Э

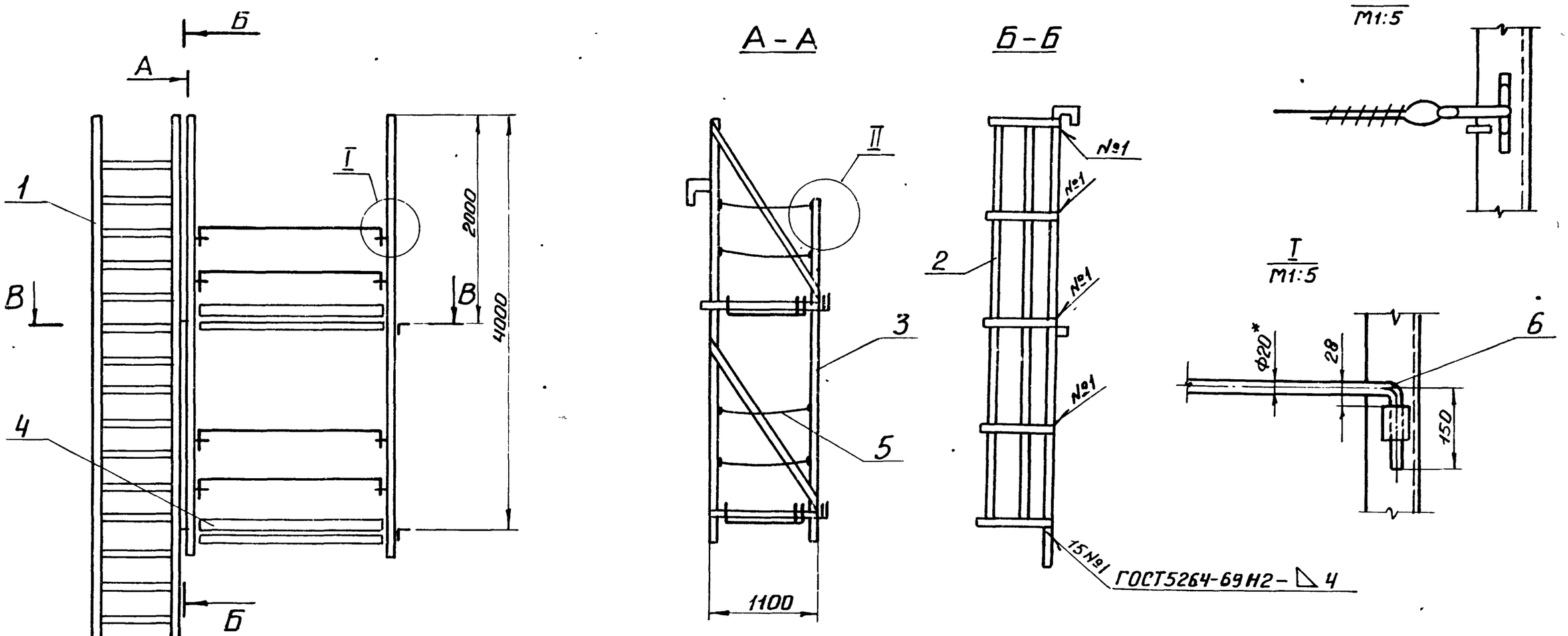

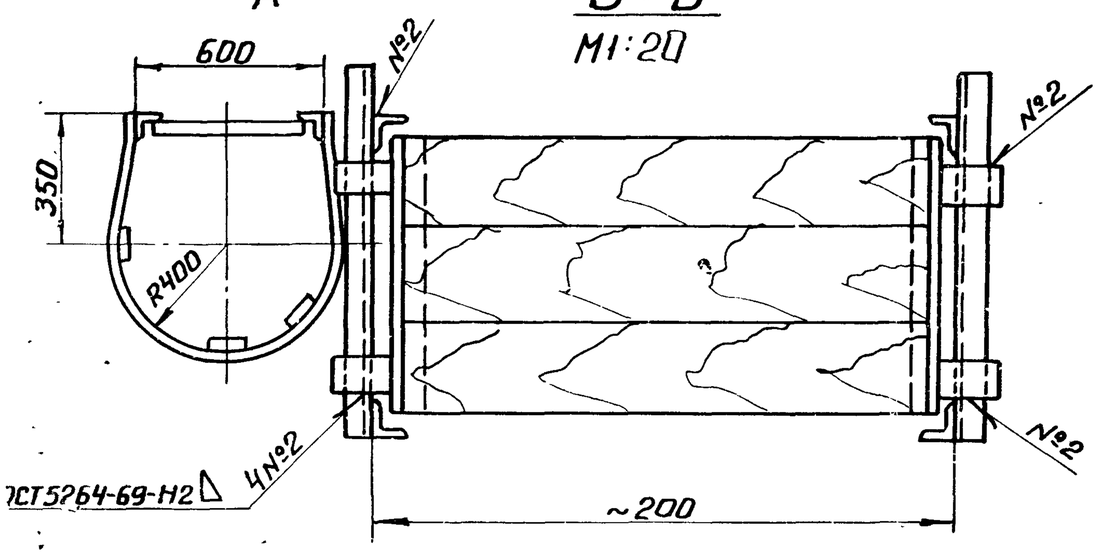

1. *Размеры для справок.
2. Испытать на статическую нагрузку силой Р=550кг.
3. Предельные отклонения размеров по СТ9.54

7798/8

Изм.	Лист	N докум.	Подп.	Дата
Разраб.		Гендельман		
Пров.		Шитиков		
ГИП		Шитиков		
Нач. отд.		Кузнецов		
Н. контр.		Числова		
Утв		Шитиков		

Т.П. 704-1-150с

С-ПВ9.21-0-ОСБ

Леса навесные для замыкания вертикального монтажного стыка стенки. Сборочный чертеж.

Лит.	Масса	Масштаб
И	280	1:40
Лист	Листов 1	

Гипронефтеспецмонтаж г. Москва

Формат 12

Зона	Поз.	Обозначение	Наименование	Кол.	Примеч.
			Документация		
		С-ПВ9.21-1-ОСБ	Сборочный чертеж.		
			Детали		
	1	С-ПВ9.21-1-О	Круг В18 ГОСТ 2590-71 / Вст3сп5 ГОСТ 535-79, L=580±2.2	17	1,1кг
	2	С-ПВ9.21-1-2	Уголок Б 40х40х4 ГОСТ 8509-72 / Вст3сп5 ГОСТ 535-79, L=170±1.2	1	0,45кг
	3	С-ПВ9.21-1-3	Уголок Б 40х40х4 ГОСТ 8509-72 / Вст3сп5 ГОСТ 535-79, L=300±1.7	1	0,9кг
	4	С-ПВ9.21-1-4	Уголок Б 40х40х4 ГОСТ 8509-72 / Вст3сп5 ГОСТ 535-79, L=6000±7.0	2	18кг
	5	С-ПВ9.21-1-5	Уголок Б 40х40х4 ГОСТ 8509-72 / Вст3сп5 ГОСТ 535-79, L=200±1,5	2	0,1кг
			Материалы		
			Электроды типа Э-42А ГОСТ 9467-79		

Лист	N докум.	Подп.	Дата
Разраб.	Гендельман		
Пров.	Шитиков		
ГИП	Шитиков		
Нач. отд.	Кузнецов		
Н. контр.	Числова		

С-ПВ9.21-1-О

Лестница.

Литер	Лист	Листов
И		1

Гипронефтеспецмонтаж г. Москва

Формат 11

С-ПВ9.21-3-ОСБ

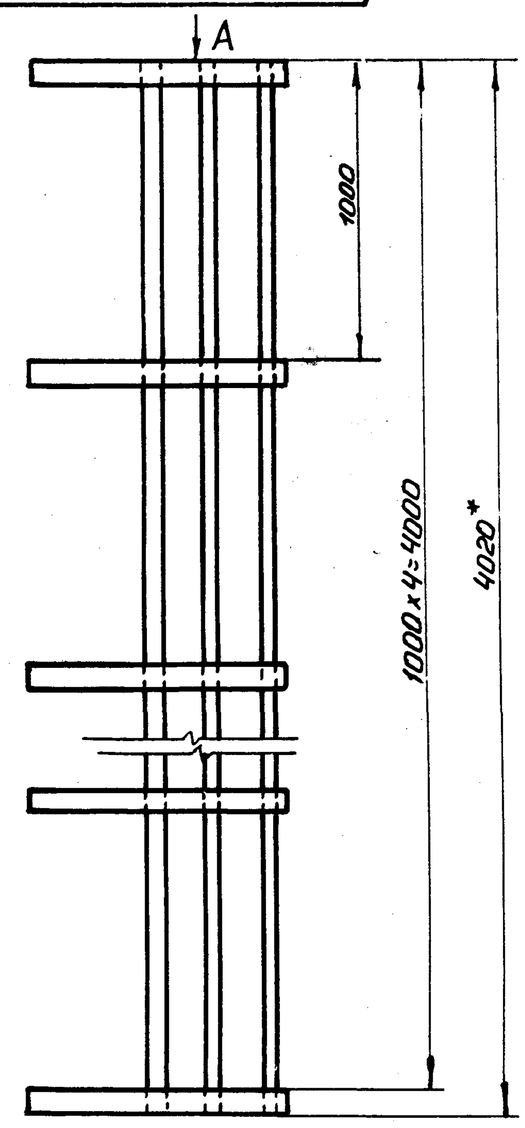

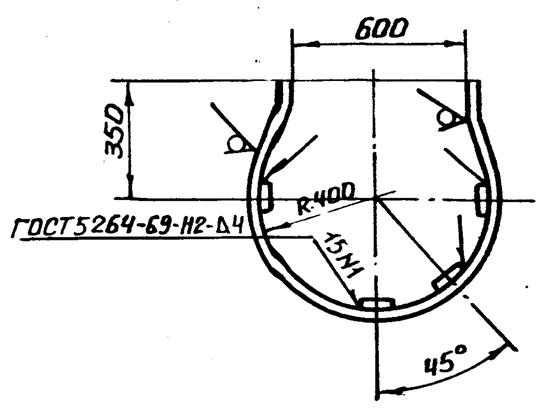

1. *Размер для справок.
2. Предельные отклонения размеров по СМ9.

Изм.	Лист	N докум.	Подп.	Дата
Разраб.	Гендельман			
Пров.	Шитиков			
ГИП	Шитиков			
Нач. отд.	Кузнецов			
Н. контр.	Числова			
Утв.	Шитиков			

С-ПВ9.21-3-ОСБ

Ограждение. Сборочный чертеж.

Лит.	Масса	Масштаб
И	13,8	1:20
Лист	Листов	

Гипронефтеспецмонтаж г. Москва

Формат 11

Подп. и дата | Инв. N подл. | Подп. и дата | Взам. инв. N | Инв. N дубл. | Подп. и дата

С-ПВ9.21-1-ОСБ

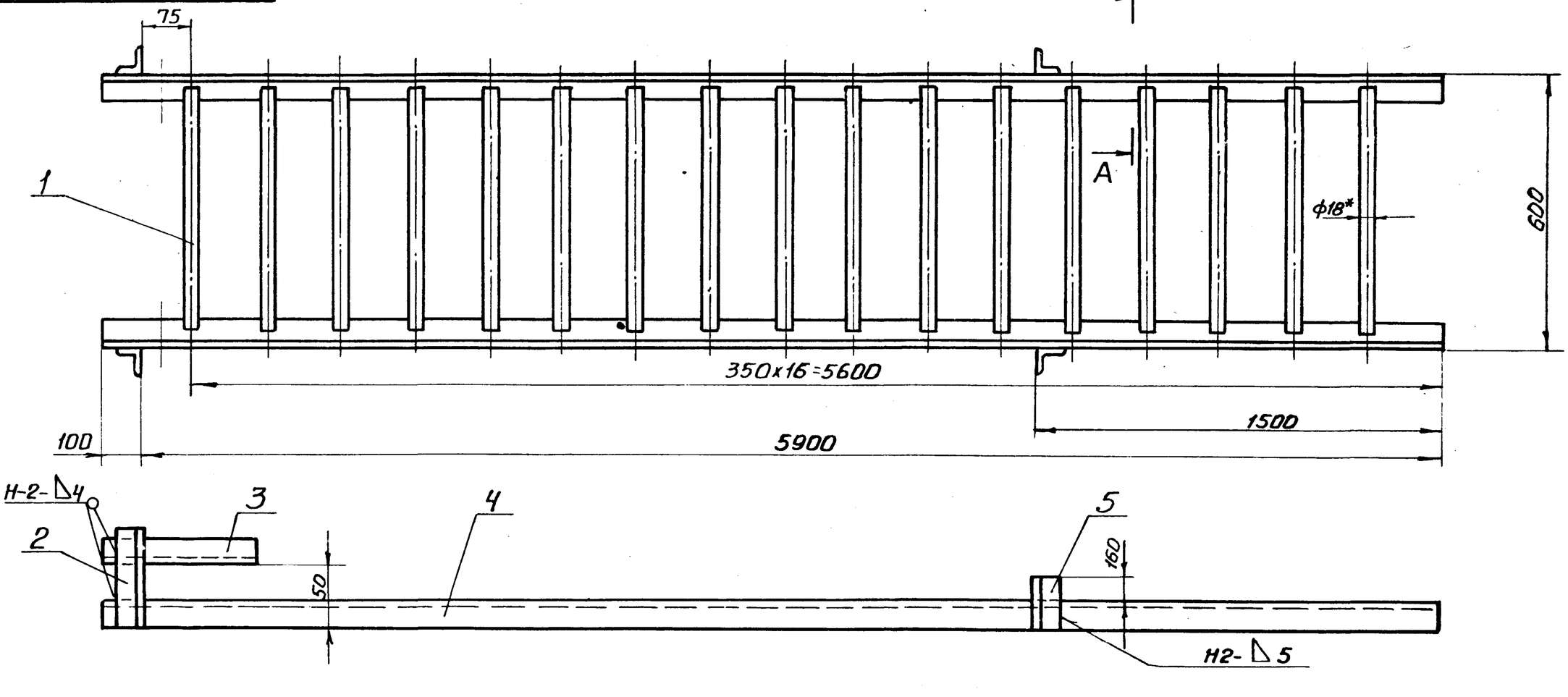

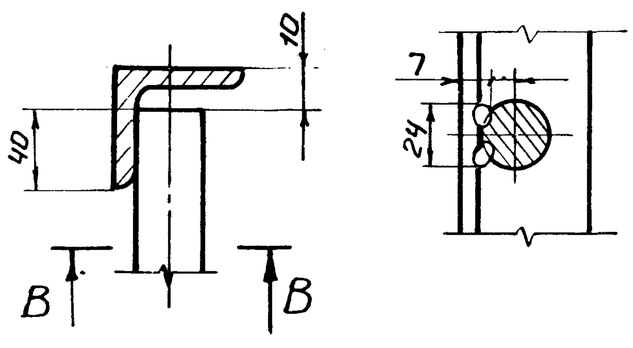

1. *Размер для справок.
2. Предельные отклонения размеров отверстий по A_7, остальных по СМ9.
3. Сварные швы по ГОСТ 5264-69.

55

7798/8

Изм.	Лист	N докум.	Подп.	Дата
Разраб.	Гендельман			
Пров.	Шитиков			
ГИП	Шитиков			
Нач. отд.	Кузнецов			
Н. контр.	Числова			

Т.П. 704-1-150с

С-ПВ9.21-1-ОСБ

Лестница. Сборочный чертеж.

Лит.	Масса	Масштаб
И	60,0	1:10
Лист	Листов 1	

Гипронефтеспецмонтаж г. Москва

Формат 12

Формат	Зона	Поз.	Обозначение	Наименование	Кол.	Примеч.
				Документация		
12			С-ПВ9.21-4-ОСБ	Сборочный чертеж		
				Детали		
Б4		1	С-ПВ9.21-4-1	Круг	4	0,064кг
				Круг В-28 ГОСТ 2590-71 / В.Ст3сп5 ГОСТ 535-79		
				L=60±0,8		
Б4		2	С-ПВ9.21-4-2	Уголок	1	1.46кг
				Уголок Б-50х50х5 ГОСТ 8509-72 / Вст.3сп5 ГОСТ 535-79		
				L=3055±5.2		
Б4		3	С-ПВ9.21-4-3	Уголок	2	5.1кг
				Уголок Б-40х40х4 ГОСТ 8509-72 / В.ст3сп5 ГОСТ 535-79		
				L=2100±2		
Б4		4	С-ПВ9.21-4-4	Швеллер	1	1.7кг
				Швеллер 8 ГОСТ 8240-72 / 09Г2С ГОСТ 535-79		
				L=400±2		
Б4		5	С-ПВ9.21-4-5	Швеллер	1	1.6кг
				Швеллер 8 ГОСТ 8240-72 / 09Г2С ГОСТ 535-79		
				L=350±1.7		

Изм.	Лист	№ докум.	Подп.	Дата
Разраб.	Гендельман			
Пров.	Числова			
Гл.инжпр.	Шитиков			
Нач.отд.	Кузнецов			
Нормок.	Числова			

С-ПВ9.21-4-0

Боковина

Лит.	Лист	Листов
И	1	2

Гипронефтеспецмонтаж г. Москва

Формат 11

Формат	Зона	Поз.	Обозначение	Наименование	Кол.	Приме
Б4		6	С-ПВ9.21-4-6	Круг	8	0.032к
				Круг В-8 ГОСТ 2590-71 / Вст.3сп5 ГОСТ 535-79		
				L=1000±2.7		
Б4		7	С-ПВ9.21-4-7	Уголок	1	25кг
				Уголок Б63х63х5 ГОСТ 8509-72 / В.ст3сп5 ГОСТ 535-79		
				L=4110±6		
Б4		8	С-ПВ9.21-4-8	Уголок	2	3,51к
				Уголок Б 50х50х5 ГОСТ 8509-72 / В.Ст3сп5 ГОСТ 535-79		
				L=1150±3		
Б4		9	С-ПВ9.21-4-9	Полоса	2	0.4кг
				Полоса Б-5х40 ГОСТ 103-76 / Вст.3сп.5 ГОСТ 535-79		
				L=170±1.2		

Материалы:

Электроды типа Э-42А ГОСТ 9467-75

Инв.№ подл. | Подп. и дата | Взам.инв.№ | Инв.№ дубл. | Подп. и дата

Изм.	Кол.	№ докум.	Подп.	Дата

С-ПВ9.21-4-0

Формат 11

С-ПВ9.21-4-ОСБ

Б-Б
М 2:1

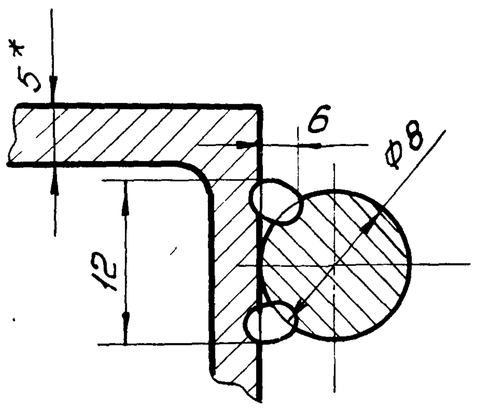

А-А
М1:2

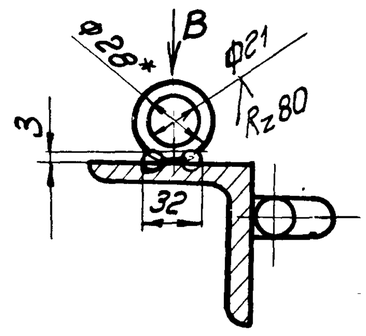

Вид В
М 1:2

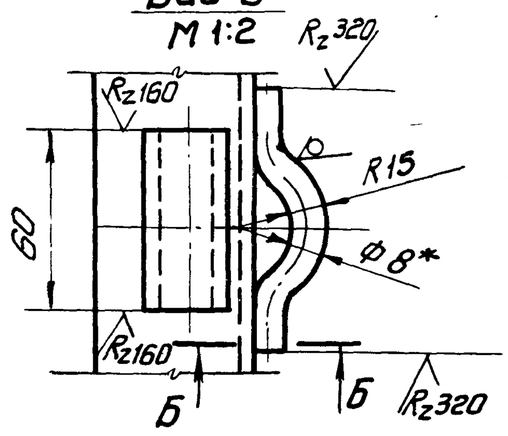

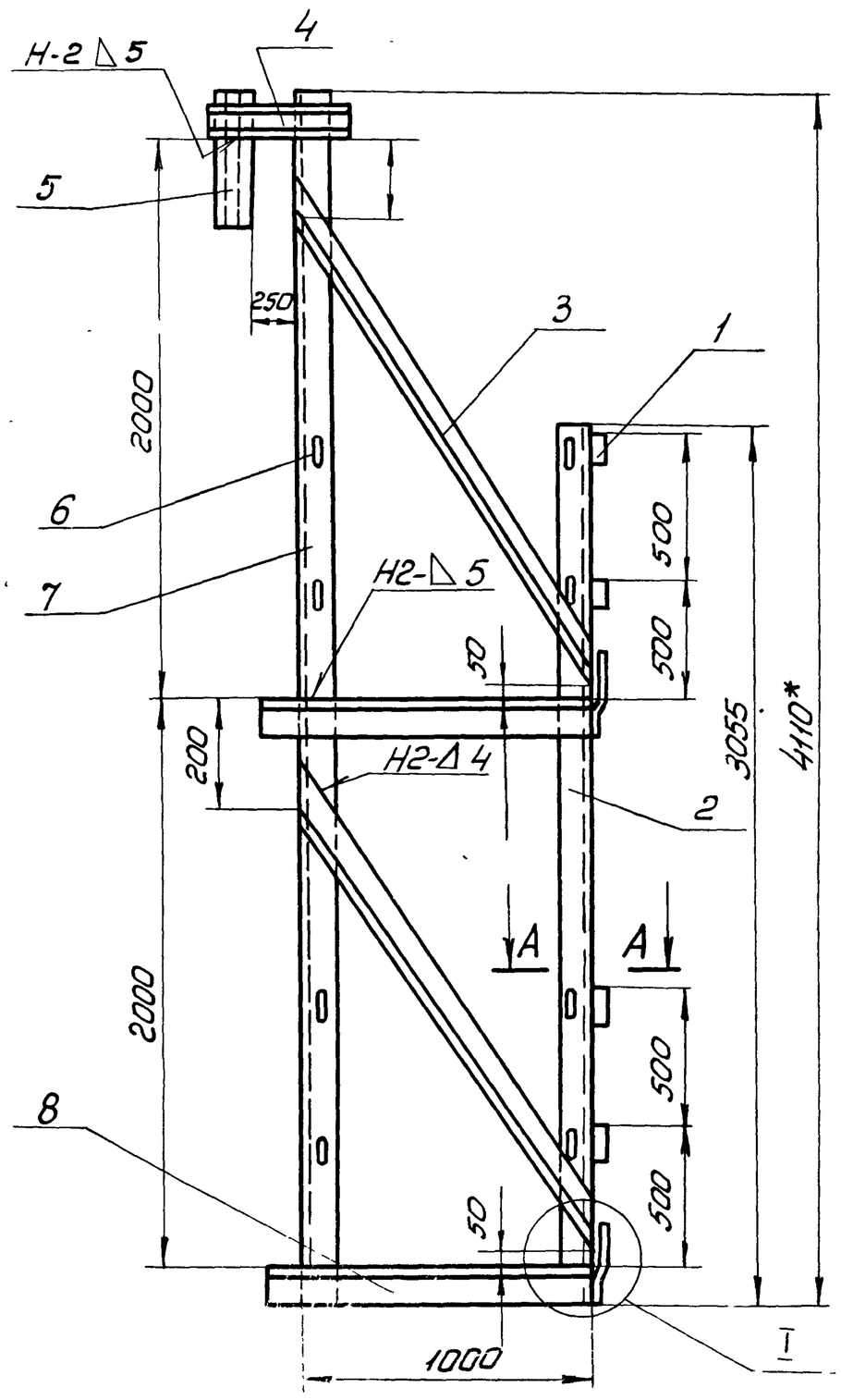

I
М1:2

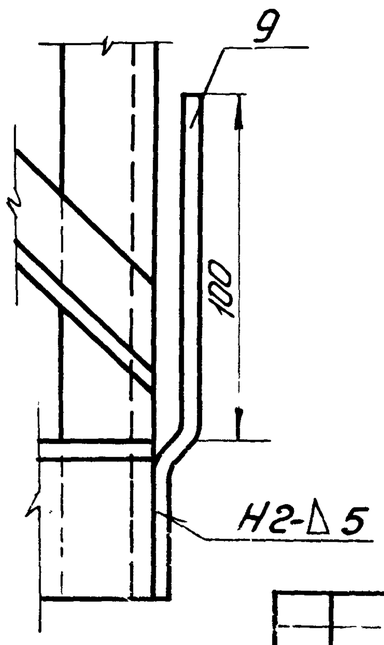

1* Размер для справок.

2. Предельные отклонения размеров: отверстий - по A_7, остальных - по CM_9.

3. Швы сварных соединений по ГОСТ 5264-69.

4. Сварка ручная электродуговая.

5. Шероховатость поверхн. для деталей Б4 - Rz320 / 7798/8

Изм.	Лист	№ докум.	Подп.	Дата
Разраб.	Гендельман			
Пров.	Шитиков			
ГИП	Шитиков			
Нач.отд.	Кузнецов			
Нормок.	Числова			

ТП 704-1-150с

С-ПВ9.21-4-ОСБ

Боковина

Сборочный чертеж

Лит.	Масса	Масштаб
И	40	1:20
Лист	Листов 1	

Гипронефтеспецмонтаж г. Москва

5

Поз.	Обозначение	Наименование	Кол	Примечание
		Документация		
	С-ПВ9.11-0-ОСБ	Сборочный чертеж		
		Сборочные единицы		
1	С-ПВ9.11-1-0	Лестница	1	
2	С-ПВ9.11-3-0	Ограждение	1	
3	С-ПВ9.11-4-0	Боковина	2	
4	С-ПВ9.10-5-0	Площадка	3	
5	С-ПВ9.10-6-0	Ограждение мягкое	12	
		Детали		
	С-ПВ9.10-0-1	Ограждение жесткое	6	
	С-ПВ9.10-0-2	Бортовая доска	3	
		Сосна 15×150 ГОСТ 8485-60		
		Материалы		
		Электроды типа Э-42А ГОСТ 9467-75		

Изм.	Лист	Ндокум.	Подп.	Дата
Разраб.		Числова		
Пров.		Смирнова		
ГИП		Шитиков		
Нач. отд.		Кузнецов		
Н. контр.		Числова		

С-ПВ9.11-0-0

Леса навесные для замыкания вертикального монтажного стыка стенки.

Лит.	Лист	Листов
И		1

Гипронефтеспецмонтаж г. Москва

Формат 11

Формат	Зона	Поз.	Обозначение	Наименование	Кол.	Примечание
				Круг $\frac{\text{В8 ГОСТ 2590-71}}{\text{Вст3сп5 ГОСТ 535-79}}$		
				L = 100 ± 1		
Б4		7	С-ПВ9.11-4-7	Уголок	1	18кг
				Уголок $\frac{\text{Б 63×63×5 ГОСТ 8509-72}}{\text{Вст3сп5 ГОСТ 535-79}}$		
				L = 6175 ± 7		
Б4		8	С-ПВ9.11-4-8	Уголок	3	4,3кг.
				Уголок $\frac{\text{Б 50×50×5 ГОСТ 8509-72}}{\text{Вст3сп5 ГОСТ 535-79}}$		
				L = 1150 ± 3,0		
Б4		9	С-ПВ9.11-4-9	Полоса	3	0,5кг
				Полоса $\frac{\text{Б 5×40 ГОСТ 103-76}}{\text{Вст3сп5 ГОСТ 535-79}}$		
				L = 170 ± 1,2 .		
				Материалы		
				Электроды сварные типа Э-42А ГОСТ 9467-75		

Подп. и дата | Инв. № дубл. | Взам. инв. № | Подп. и дата | Инв. № подл.

Изм.	Лист	Ндокум.	Подп.	Дата

С-ПВ9.11-4-0

Лист

Формат 11

С-ПВ9.11-0-0

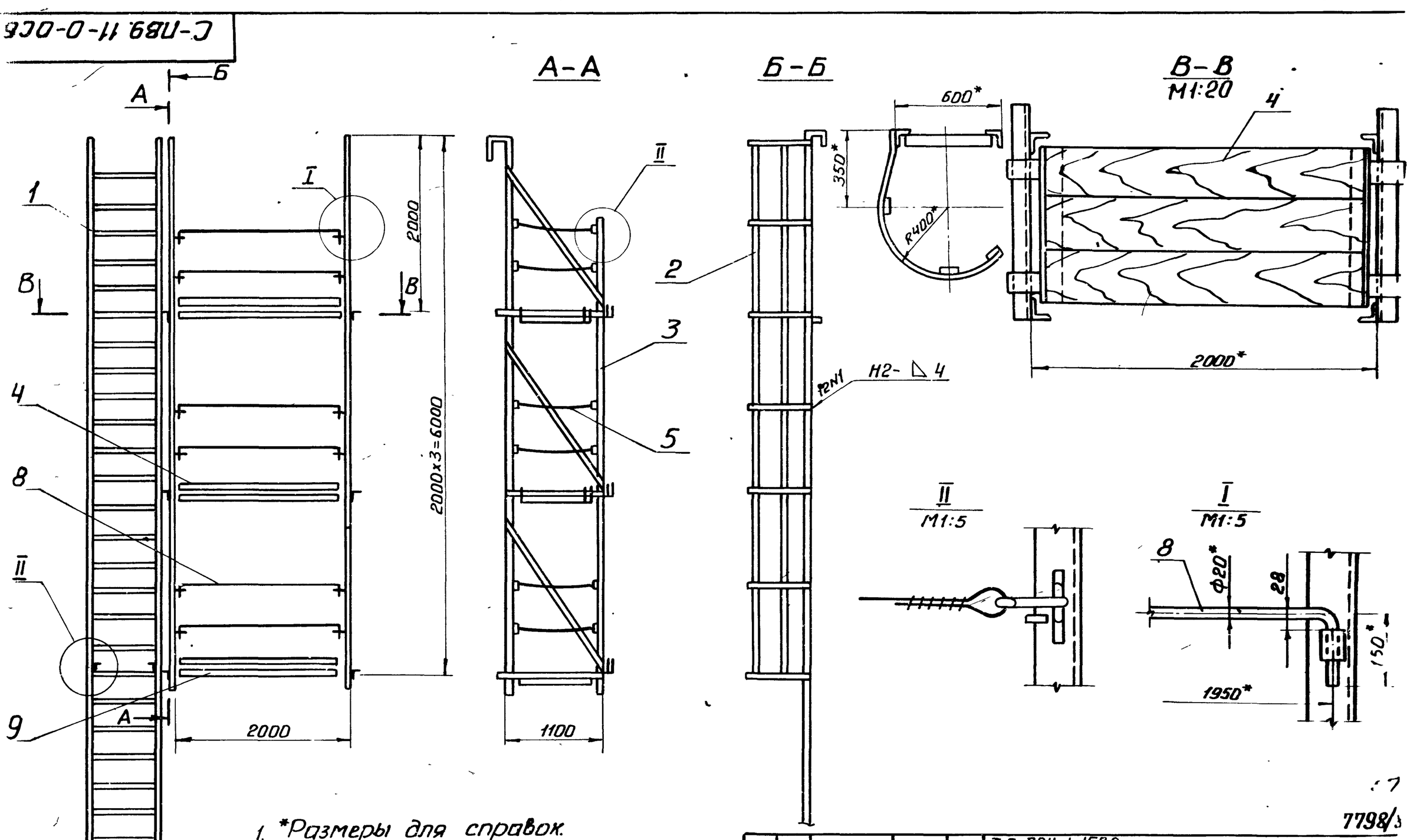

1. *Размеры для справок.
2. Испытать на статическую нагрузку – 550кг.
3. Швы сварных соединений по ГОСТ 5264-69.

Изм.	Лист	Ндокум.	Подп.	Дата
Разраб.		Гендельман		
Пров.		Шитиков		
ГИП		Шитиков		
Нач. отд.		Кузнецов		
Н. контр.		Числова		
Утв.		Шитиков		

Т.П 704-1-150с

С-ПВ9.11-0-ОСБ

Леса навесные для замыкания вертикального монтажного стыка. Сборочный чертеж

Лит.	Масса	Масшт.
И	390	1:10
Лист	Листов 1	

Гипронефтеспецмонтаж г. Москва

Формат 12

7798/3

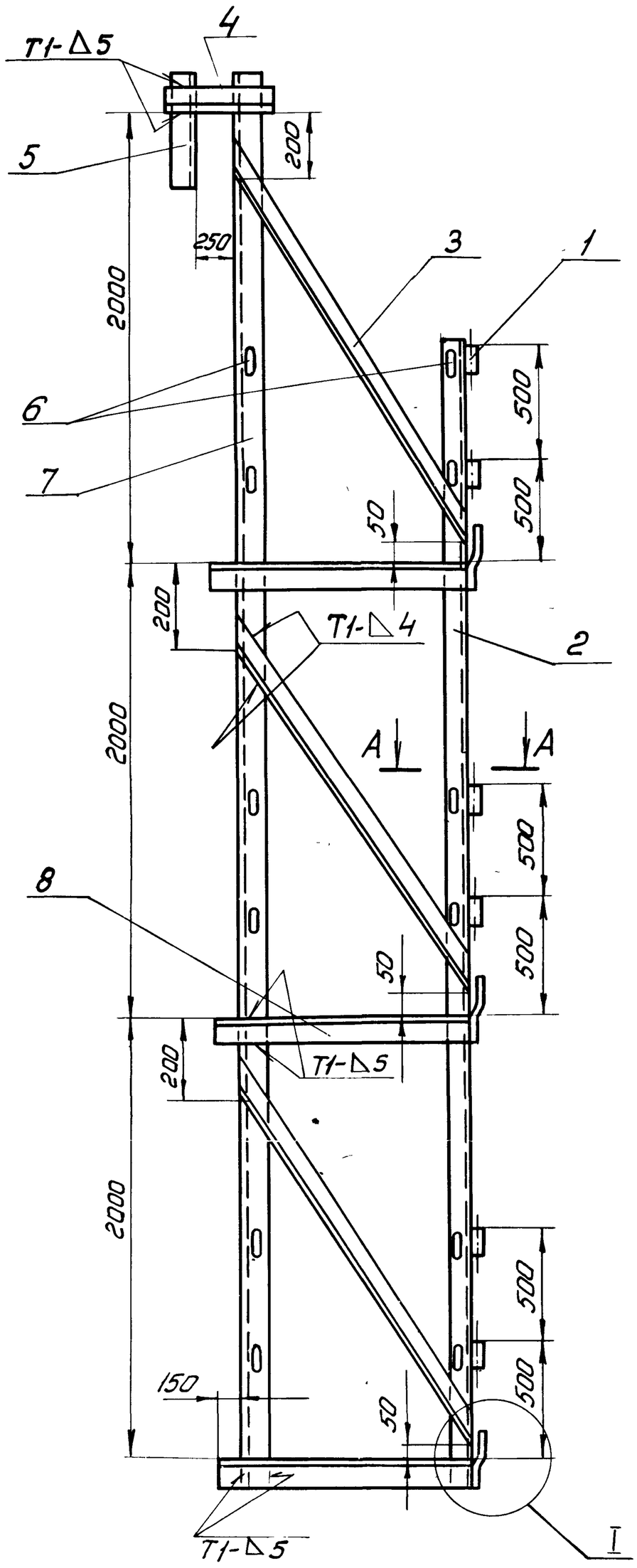

I
М1:2

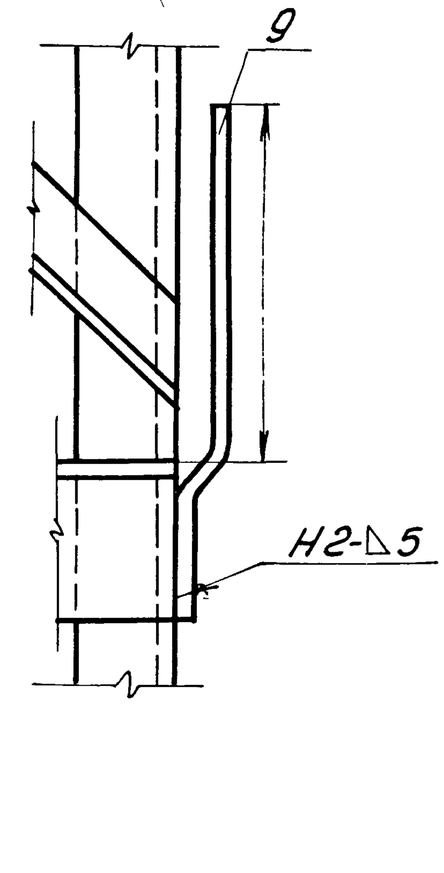

Вид В
М1:2

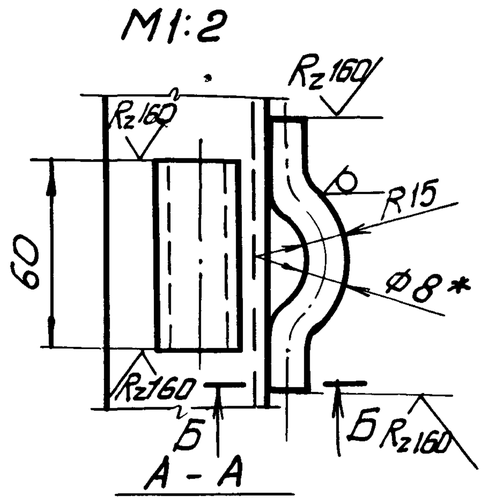

А - А
М1:2

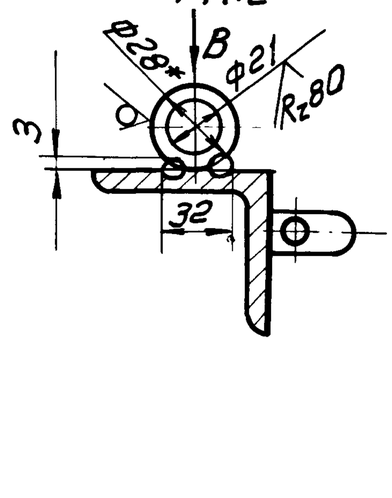

Б-Б
М2:1

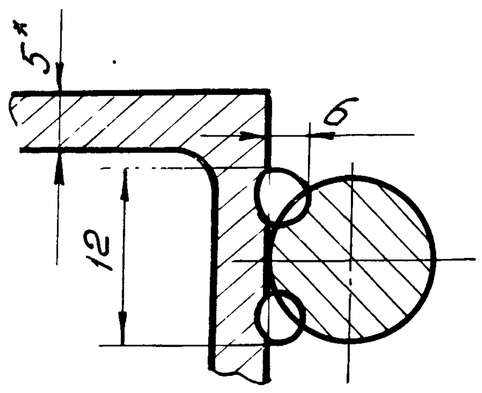

1. * Размеры для справок
2. Предельные отклонения размеров отверстий - по A_7, остальных по CM_9
3. Швы сварных соединений по ГОСТ 5264-69.
4. Сварка ручная электродуговая
5. Шероховатость поверхностей для деталей Б4 - R_z 320

58

7798/8

					Т.П. 704-1-150с С-ПВ9.11-4-ОСБ	
Изм.	Лист	№ докум.	Подп.	Дата	Боковина	Лит. И / Масса 65.0 / Масштаб 1:20
Разраб.		Гендельман			Сборочный чертеж	Лист / Листов
Пров.		Шитиков				Гипронефтеспецмонтаж г. Москва
ГИП		Шитиков				
Нач.отд.		Кузнецов				
Нормок		Числова				
Утв		Шитиков				

Формат А3

Поз	Обозначение	Наименование	Кол.	Примечание
		Документация		
	С-ПВ9.11-1-ОСБ	Сборочный чертеж		
		Детали		
1	С-ПВ9.11-1-1	Круг	20	1,1кг
		Круг $\frac{В18\ ГОСТ\ 2590-71}{Вст3сп5\ ГОСТ\ 535-79}$		
		L = 580 ± 2,2		
2	С-ПВ9.11-1-2	Уголок	1	0,45кг
		Уголок $\frac{Б\ 40\times40\times4\ ГОСТ\ 8509-72}{Вст.3сп5\ ГОСТ\ 535-79}$		
		L = 170 ± 1,2		
3	С-ПВ9.11-1-3	Уголок	1	0,9кг
		Уголок $\frac{Б\ 40\times40\times4\ ГОСТ\ 8509-72}{Вст3сп5\ ГОСТ\ 535-79}$		
		L = 300 ± 1,5		
4	С-ПВ9.11-1-4	Уголок	2	19кг
		Уголок $\frac{Б\ 40\times40\times4\ ГОСТ\ 8509-72}{Ст.3сп5\ ГОСТ\ 535-79}$		
		L = 7000 ± 8		

Изм.	Лист	Nдокум.	Подп.	Дата
Разраб.		Числова		
Пров.		Шитиков		
		Шитиков		
Нач.отд.		Кузнецов		
Н.контр.		Числова		

С-ПВ9.11-1-0

Лестница.

Лит.	Лист	Листов
И	1	2

Гипронефтеспецмонтаж г. Москва

Формат 11

Форм.	Зона	Поз	Обозначение	Наименование	Кол.	Примечание
Б4		5	С-ПВ9.11-1-5	Уголок	2	0,1кг
				Уголок $\frac{Б\ 40\times40\times4\ ГОСТ\ 8509-72}{Вст3сп5\ ГОСТ\ 535-79}$		
				L = 200 ± 1,2		
				Материалы		
				Электроды типа Э-42А ГОСТ 9467-75		

Подп. и дата | Инв. N дубл. | Взам. инв. N | Подп. и дата | Инв. N подл.

Изм.	Лист	Nдокум.	Подп.	Дата

С-ПВ9.11-1-0

Лист 2

Формат 11

С-ПВ9.11-1-ОСБ

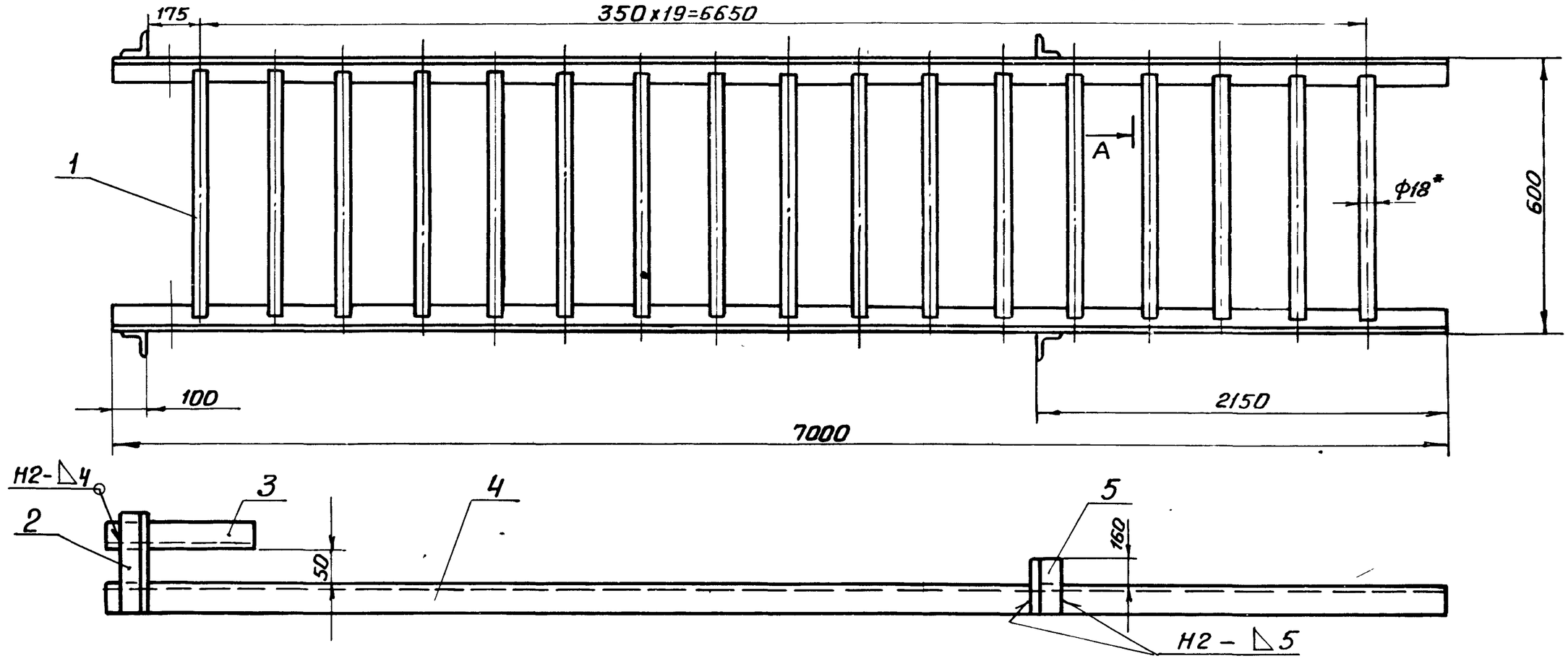

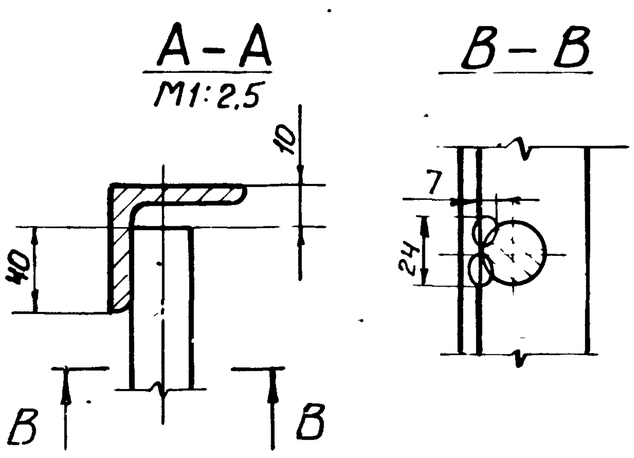

1. *Размер для справок.
2. Предельные отклонения размеров: отверстий по A_7, остальных по CM_9.
3. Сварные швы по ГОСТ 5264-69.
4. Сварка ручная электродуговая.

59

7798/8

Изм.	Лист	Nдокум.	Подп.	Дата
Разраб.		Гендельман		
Пров.		Шитиков		
ГИП		Шитиков		
Нач.отд.		Кузнецов		
Н.контр.		Числова		

Т.П. 704-1-150с

С-ПВ9.11-1-0СБ

Лестница. Сборочный чертеж

Лит	Масса	Масштаб
И	60,0	1:10
Лист	Листов 1	

Гипронефтеспецмонтаж Москва

1

Формат 12

Формат	Зона	Поз	Обозначение	Наименование	Кол.	Примечание
				Документация		
12			С-ПВ9.11-3-ОСБ	Сборочный чертеж		
				Детали		
64		1	С-ПВ9.11-3-1	Дуга	7	1,2кг
				Полоса 64х20 ГОСТ 103-76 / Вст3сп5 ГОСТ 535-79		
				L = 1920 ± 3,5		
64		2	С-ПВ9.11-3-2	Полоса	3	4,2кг
				Полоса 64х20 ГОСТ 103-76 / Вст3сп5 ГОСТ 535-79		
				L = 6125 ± 7		
				Материалы		
				Электроды сварочные типа Э-42А ГОСТ 9467-75		

Изм	Лист	№ докум.	Подп.	Дата	С-ПВ9.11-5-О			
Разраб.		Числова			Ограждение верхнее.	Лит.	Лист	Листов
Пров.		Гендельман				И		1
Гл.ин.пр		Шитиков				Гипронефтеспецмонтаж г. Москва		
Нач.отд.		Кузнецов						
Нормак		Числова						

Формат А1

Формат	Зона	Поз	Обозначение	Наименование	Кол.	Примечание
				Документация		
12			С-ПВ9.11-4-ОСБ	Сборочный чертеж		
				Детали		
64		1	С-ПВ9.11-4-1	Круг	6	0,08кг
				Круг В28 ГОСТ 2590-71 / Вст3сп5 ГОСТ 535-79		
				L = 60 ± 1		
64		2	С-ПВ9.11-4-2	Уголок	1	15кг
				Уголок Б50х50х5 ГОСТ 8509-72 / Вст3сп5 ГОСТ 535-79		
				L = 5100 ± 7		
64		3	С-ПВ9.11-4-3	Уголок	3	4,2кг
				Уголок 40х40х4 ГОСТ 8509-72 / Вст3сп5 ГОСТ 535-79		
				L = 2100 ± 4		
64		4	С-ПВ9.11-4-4	Швеллер	1	1,7кг
				Швеллер 8 ГОСТ 8240-72 / 09Г2С ГОСТ 535-79		
				L = 950 ± 27		
64		5	С-ПВ9.11-4-5	Швеллер	1	1,7кг
				Швеллер 8 ГОСТ 8240-72 / 09Г2С ГОСТ 535-79		
				L = 100 ± 1		
64		6	С-ПВ9.11-4-6	Круг	12	0,04кг

Подп. и дата | Инв.№ подл. | Взам.инв.№ | Инв.№ дубл. | Подп. и дата

Изм	Лист	№ докум.	Подп.	Дата	С-ПВ9.11-4-О			
Разраб.		Числова			Боковина.	Лит.	Лист	Листов
Пров.		Гендельман				И	1	2
Гл.ин.пр		Шитиков				Гипронефтеспецмонтаж г. Москва		
Нач.отд.		Кузнецов						
Нормак		Числова						

Формат А1

С-ПВ9.11-3-ОСБ

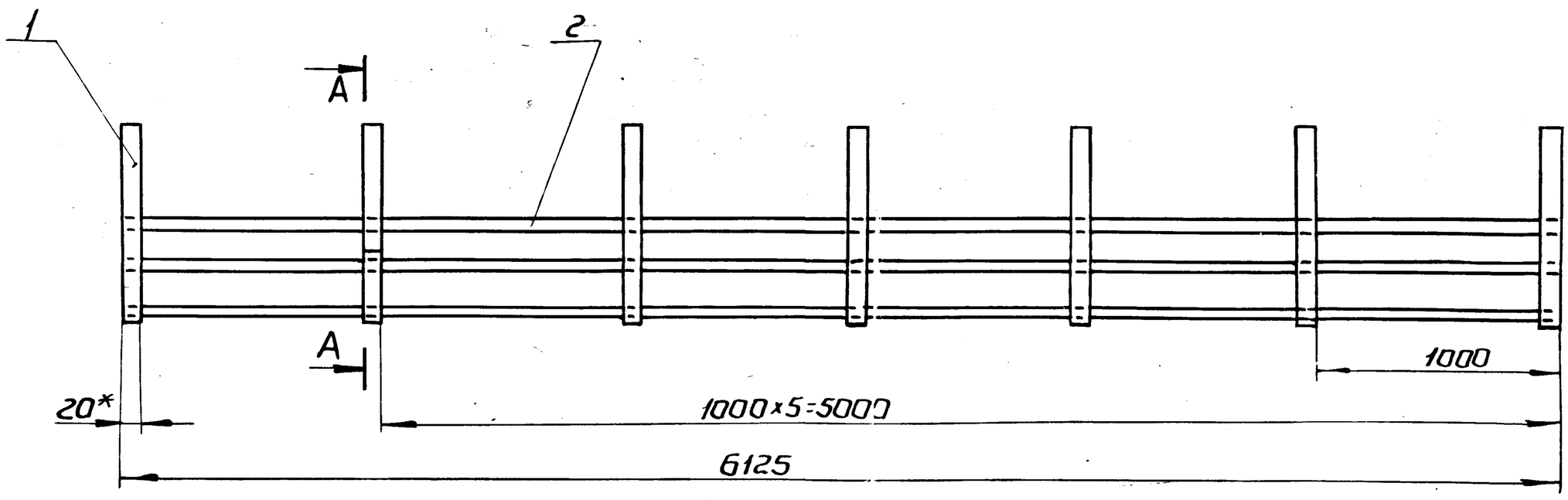

А-А

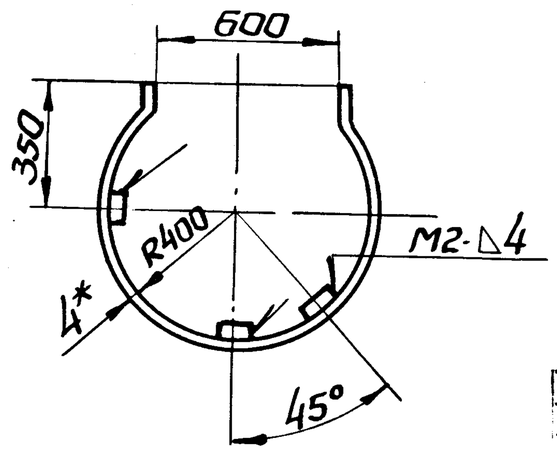

1.* Размеры для справок.
2. Предельные отклонения размеров по СМ9
3. Сварные швы по ГОСТ 5264-69.
4. Шероховатость деталей Б4-R_z320

7798/8

Изм.	Лист	N докум.	Подп.	Дата	Т.П. 704-1-150 с			
					С-ПВ9.11-3-ОСБ			
Разраб.		Гендельман			Ограждение верхнее. Сборочный чертеж	Лит.	Масса	Масшт.
Пров.		Шитиков				И	20,2	1:20
ГИП		Шитиков				Лист	Листов 1	
Нач.отд.		Кузнецов				Гипронефтеспецмонтаж Москва		
Нормак		Числова						
Нтб								

Формат А2