ТИПОВОЙ ПРОЕКТ

903-1-265.88

КОТЕЛЬНАЯ
С 4 КОТЛАМИ
ДЕ-6,5-14ГМ.

СИСТЕМА ТЕПЛОСНАБЖЕНИЯ ЗАКРЫТАЯ.

ТОПЛИВО-ГАЗ, РЕЗЕРВ-МАЗУТ.

ЗДАНИЕ ИЗ СБОРНЫХ ЖЕЛЕЗОБЕТОННЫХ КОНСТРУКЦИЙ

Альбом 12

23296-14

ЦЕНА 3-19

ТИПОВОЙ ПРОЕКТ
903-1-265.88

КОТЕЛЬНАЯ С 4 КОТЛАМИ ДЕ-6,5-14 ГМ. СИСТЕМА ТЕПЛОСНАБЖЕНИЯ ЗАКРЫТАЯ. ТОПЛИВО-ГАЗ, РЕЗЕРВ-МАЗУТ. ЗДАНИЕ ИЗ СБОРНЫХ ЖЕЛЕЗОБЕТОННЫХ КОНСТРУКЦИЙ.

АЛЬБОМ 12

Задание заводу-изготовителю НКУ

РАЗРАБОТАН:
ГПИ „Горьковский Сантехпроект"

УТВЕРЖДЕН
и введён в действие
Госстроем СССР
протокол от 7.07.88 г. №44

Главный инженер института Ю.П. Фалалеев
Главный инженер проекта Т.Г. Гусева

© ЦИТП Госстроя СССР, 1988

				Привязан:	
Инв №					

23296-14 1

Лист	Наименование	Примечание
1	НКУ. Задание заводу-изготовителю Перечень документации	с.2
2	Перечень комплектных устройств	с.2
3	Щит открытый 1Щ (2Щ, 3Щ, 4Щ) Чертеж общего вида	с.3
4	Щит открытый 1Щ(2Щ, 3Щ, 4Щ) Панель 1. Чертеж общего вида	с.3
5	Щит открытый 1Щ (2Щ, 3Щ, 4Щ) Технические данные аппаратов	с.2
6	Щит открытый 1Щ(2Щ, 3Щ, 4Щ) Перечень надписей	с.9
7	Щит открытый 1Щ(2Щ, 3Щ, 4Щ). Панель 1 Схема электрическая соединений и подключений	с.4
8	Щит открытый 5Щ. Чертеж общего вида	с.5
9	Щит открытый 5Щ. Панель 1 Чертеж общего вида	с.5
10	Щит открытый 5Щ. Панель 2 Чертеж общего вида	с.6
11	Щит открытый 5Щ. Панель 3 Чертеж общего вида	с.6
12	Щит открытый 5Щ. Панель 4 Чертеж общего вида	с.7
13.1÷ 13.7	Щит открытый 5Щ. Технические данные аппаратов	с.8,9
14.1÷ 14.4	Щит открытый 5Щ, Перечень надписей	с.10
15.1; 15.2	Щит открытый 5Щ. Панель 1. Схема электрическая соединений и подключений	с.11,7
16.1; 16.2	Щит открытый 5Щ. Панель 2 Схема электрическая соединений и подключений	с.12.17
17.1; 17.2	Щит открытый 5Щ. Панель 3. Схема электрическая соединений и подключений	с.13.17
18.1; 18.2	Щит открытый 5Щ. Панель 4. Схема электрическая соединений и подключений	с.14,7
19	Ящик ≠17S. Чертеж общего вида	с.15
20	Ящик ≠17.S. Технические данные аппаратов	с.15
21	Ящик ≠17S Перечень надписей	с.15

Лист	Наименование	Примечание
22	Ящик ≠17S- Схема электрическая соединений и подключений	с.15
23	Ящик ≠41S - Чертеж общего вида	с16
24	Ящик ≠41S- Технические данные аппаратов	с.17
25	Ящик ≠41S- Перечень надписей	с.17
26	Ящик ≠41S- Схема электрическая соединений и подключений	с.16
27	Ящик S - Чертеж общего вида	с.18
28.1 28.2	Ящик S Технические данные аппаратов	с.18
29	Ящик S Перечень надписей	с.19
30	Ящик S Схема электрическая соединений и подключений	с.19

Указания при привязке

1. Проект разработан для двух вариантов водоподготовки.

Вариант водоподготовки 1 (для исходной воды с содержанием железа до 1мг/кг).

Вариант водоподготовки 2 (для исходной воды с содержанием железа до 0,3мг/кг)

				ТП 903-1-265.88	ЭМ.Н	
ГИП	Гусева			Котельная с 4 котлами ДЕ-6,5-14ГМ. Здание из сборных железобетонных конструкций. НКУ. Задание заводу-изготовителю Перечень документации	Литер	Лист 1	Листов 30
Нач.отд	Латынцев				Госстрой СССР ГПИ Горьковский САНТЕХПРОЕКТ	
Н.контр	Креймер					
Гл.спец	Креймер					
Рук.гр	Боброва					

Альбом 12

Подп. и дата | Инв.№ подл. | Взам.инв.№ | Инв.№ дубл. | Подп. и дата

Наименование	Кол НКУ	Кол. на 1 ведущей панели	Обозначение чертежа общего вида	Примечание
Щит открытый 1Щ	1	1	ТП 903-1-265.88 -ЭМ.Н лист 3	
Щит открытый 2Щ	1	1	ТП 903-1-265.88 -ЭМ.Н лист 3	
Щит открытый 3Щ	1	1	ТП 903-1-265.88 -ЭМ.Н лист 3	
Щит открытый 4Щ	1	1	ТП 903-1-265.88 -ЭМ.Н лист 3	
Щит открытый 5Щ	1	7	ТП 903-1-265.88 -ЭМ.Н. лист 8	
Ящик ≠ 17S	1	1	ТП 903-1-265.88 -ЭМ.Н лист 19	
Ящик ≠ 41 S	1	1	ТП 903-1-265.88 -ЭМ.Н. лист 23	
Ящик S	1	1	ТП 903-1-265.88 -ЭМ.Н лист	
Итого	8	14		

				ТП 903-1-265.88	ЭМ.Н	
ГИП	Гусева			Котельная с 4 котлами ДЕ-6,5-14ГМ. Здание из сборных железобетонных конструкций. Перечень комплектных устройств	Литер	Лист 2	Листов
Нач.отд	Латынцев				Госстрой СССР ГПИ Горьковский САНТЕХПРОЕКТ	
Н.контр.	Креймер					
Гл.спец	Креймер					
Рук.гр.	Боброва					

Альбом 12

Формат	Зона	Поз.	Обозначение	Наименование	Кол.	Примечание
				Документация		
А3			ТП 903-1-265.88 ЭМ.Н лист 3	Чертеж общего вида панель 1	1	
А3			ТП 903-1-265.88 ЭМ.Н лист 4	Чертеж общего вида панель 1	1	
А2			ТП 903-1-265.88 ЭМ.Н лист 7	Схема электрическая соединений и подключений	1	
А4			ТП 903-1-265.88 ЭМ.Н лист 6	Перечень надписей	1	
				Сборочные единицы		
	1			Панель 1		
				Блоки		
		1		Б5437-3074Г УХЛ4	1	
		2		Б5438-3074Г УХЛ4	2	
		3		Б5130-3674 УХЛ4	1	
		4		Б5130-3474Г УХЛ4	1	
				Н1		
				Реле		
		5		РТ-140/10 УХЛ4; $U_{нат}$~220В последов. соединение	1	
		6		Трансформатор тока ТК-40У3; 50/5 А	2	
		7		Блок из 10 зажимов типа Б324-4П25-В/ВУ3-10, на ток 25А	5	X4, X5, X7, X9, X11
		8		Блок 435 зажимов типа Б324-4П25-В/ВУ3-5 на ток 25А	3	X6, X8, X10

				ТП 903-1-265.88	ЭМ.Н	
ГИП	Гусева			Котельная с 4 котлами ДЕ-6,5-14ГМ. Здание из сборных железобетонных конструкций. Щит открытый 1Щ(2Щ, 3Щ, 4Щ) Технические данные аппаратов	Литер	Лист 5	Листов
Нач.отд.	Латынцев				Госстрой СССР ГПИ Горьковский САНТЕХПРОЕКТ	
Н.контр	Креймер					
Гл.спец	Креймер					
Рук.гр.	Боброва					

Альбом 12

Подп. и дата | Инв.№ подл. | Взам.инв.№ | Инв.№ дубл. | Подп. и дата

Копировала: Красоз

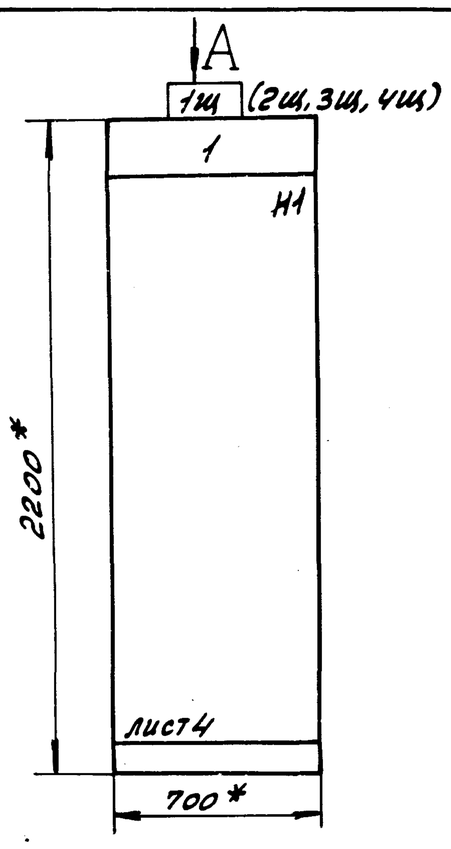

Таблица применения

Котло-агрегат	Щит	Номер электропривода				
		А	Б	В	Г	Д
1Е	1щ	1Е1	1Е2	1Е3	1Е4	1Е5
2Е	2щ	2Е1	2Е2	2Е3	2Е4	2Е5
3Е	3щ	3Е1	3Е2	3Е3	3Е4	3Е5
4Е	4щ	4Е1	4Е2	4Е3	4Е4	4Е5

1. * – Размеры для справок.
2. Технические данные аппаратов – лист 5.
3. Щит станций управления выполнить глубиной 600 мм.
   Щит одностороннего обслуживания.
4. По данному листу выполнить четыре щита. Номера электроприводов в зависимости от номера щита приведены в таблице применения.

Надписи на обрамлении

Стрка	1	1Е (2Е, 3Е, 4Е)-Котел
	2	А-Дымосос
	3	Б-Дутьев. вент.
	4	В,Г,Д-Задвижки
Панель		1
Строка	1	
	2	
	3	
	4	
Панель		

Вид „А"
М1:50

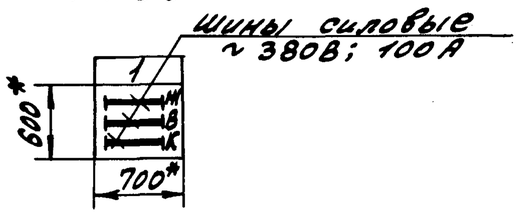

ГИП	Гусева		ТП 903-1-265.88	ЭМ.Н
Нач.отд.	Латынцев		Котельная с 4 котлами ДЕ-6,5-14ГМ. Здание из сборных железобетонных конструкций	Литер / Масса / Масштаб; Лист 3 / Листов
Н.контр.	Креймер		Щит открытый 1щ (2щ, 3щ, 4щ)	Госстрой СССР ГПИ Брьковский САНТЕХПРОЕКТ
Гл.спец.	Креймер		Чертеж общего вида	
Рук.гр.	Боброва			

Альбом 12

Инв.№ подл. | Подп. и дата | Взам.инв.№ | Инв.№ дубл. | Подп. и дата

Таблица применения

Котло-агрегат	Щит	Номер электропривода				
		А	Б	В	Г	Д
1Е	1щ	1Е1	1Е2	1Е3	1Е4	1Е5
2Е	2щ	2Е1	2Е2	2Е3	2Е4	2Е5
3Е	3щ	3Е1	3Е2	3Е3	3Е4	3Е5
4Е	4щ	4Е1	4Е2	4Е3	4Е4	4Е5

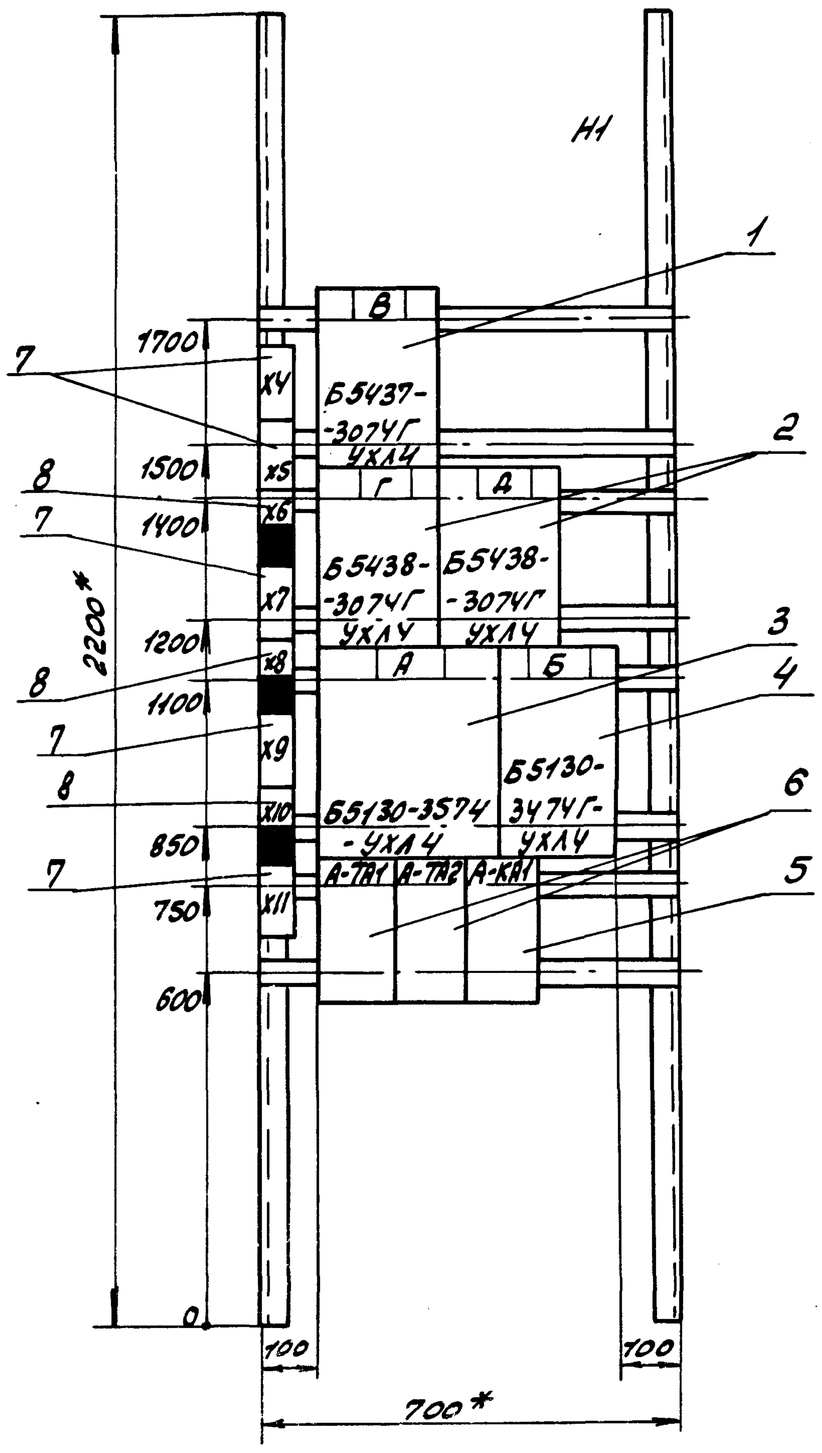

1. * – Размеры для справок.
2. – Технические данные аппаратов – лист – 5.

ГИП	Гусева		ТП 903-1-265.88	ЭМ.Н.
Нач.отд.	Латынцев		Котельная с 4 котлами ДЕ-6,5-14ГМ. Здание из сборных железобетонных конструкций	Литер / Масса / Масштаб; Лист 4 / Листов
Н.контр.	Креймер		Щит открытый 1щ (2щ, 3щ, 4щ). Панель 1	Госстрой СССР ГПИ Брьковский САНТЕХПРОЕКТ
Гл.спец.	Креймер		Чертеж общего вида	
Рук.гр.	Боброва			

Альбом 12

Инв.№ подл. | Подп. и дата | Взам.инв.№ | Инв.№ дубл. | Подп. и дата

Копировала: Красов

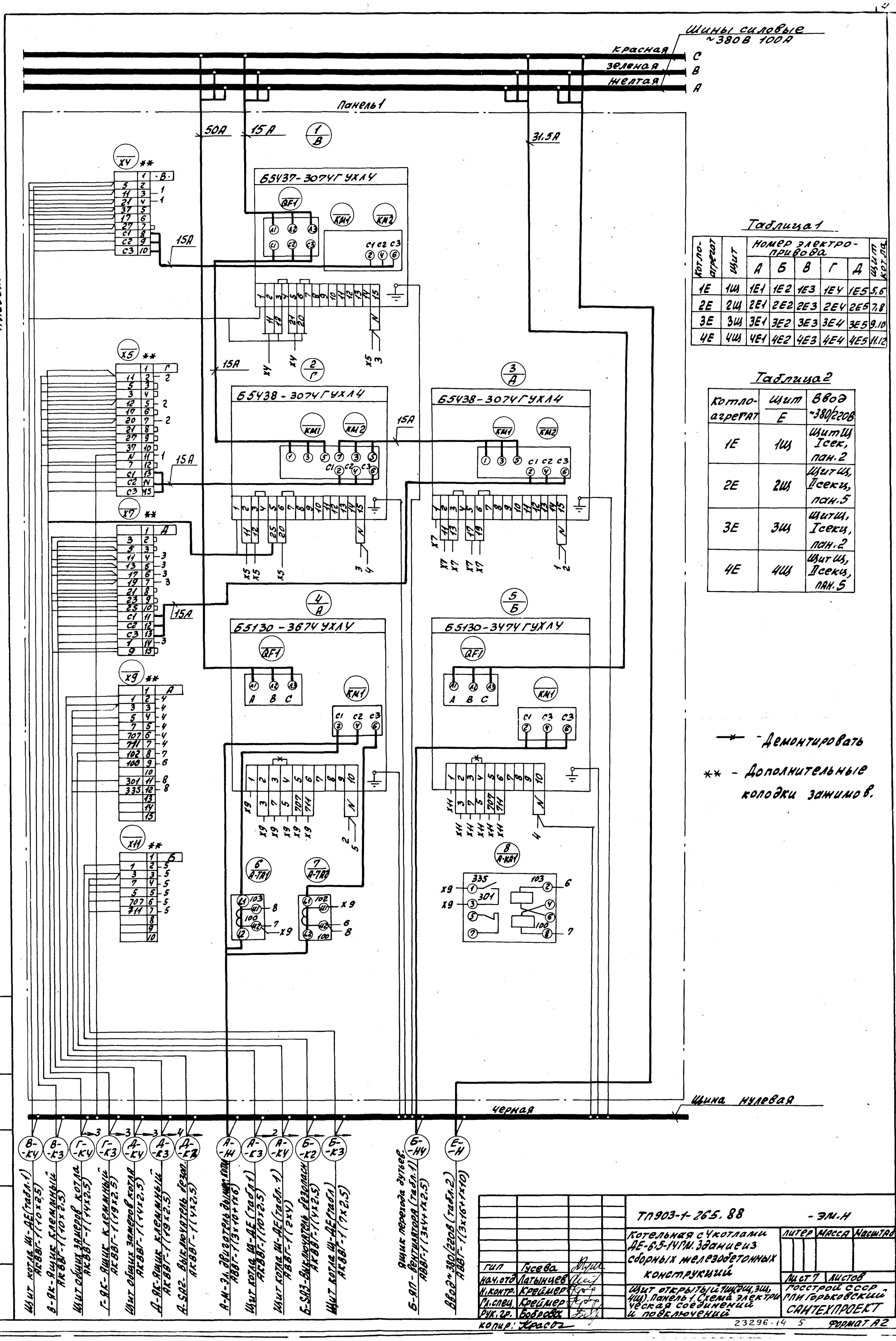

Таблица 1

Котло-агрегат	Щит	Номер электро-привода					Щит кот.пл.
		А	Б	В	Г	Д	
1Е	1Щ	1Е1	1Е2	1Е3	1Е4	1Е5	5,6
2Е	2Щ	2Е1	2Е2	2Е3	2Е4	2Е5	7,8
3Е	3Щ	3Е1	3Е2	3Е3	3Е4	3Е5	9,10
4Е	4Щ	4Е1	4Е2	4Е3	4Е4	4Е5	11,12

Таблица 2

Котло-агрегат	Щит Е	Ввод ~380/220В
1Е	1Щ	Щит Щ I сек, пан.2
2Е	2Щ	Щит Щ, II секц, пан.5
3Е	3Щ	Щит Щ, I секц, пан.2
4Е	4Щ	Щит Щ, II секц, пан.5

— * — Демонтировать

** - Дополнительные колодки зажимов.

ГИП	Гусева		
Нач.отд	Латынцев		
Н.контр.	Креймер		
Гл.спец.	Креймер		
Рук.гр.	Бобреев		

ТП903-1-265.88 - ЭМ.Н

Котельная с 4 котлами ДЕ-6,5-14ГМ. Здание из сборных железобетонных конструкций

Литер	Масса	Масштаб
Лист 7	Листов	

Щит открытый 1Щ(2Щ,3Щ,4Щ). Панель 1. Схема электрическая соединений и подключений

Госстрой СССР ГПИ Горьковский САНТЕХПРОЕКТ

Копир: Красоз

23296-14 5 Формат А2

Альбом

Инв.№ подл. | Подп. и дата | Взам.инв.№ | Инв.№ дубл. | Подп. и дата

Альбом 12

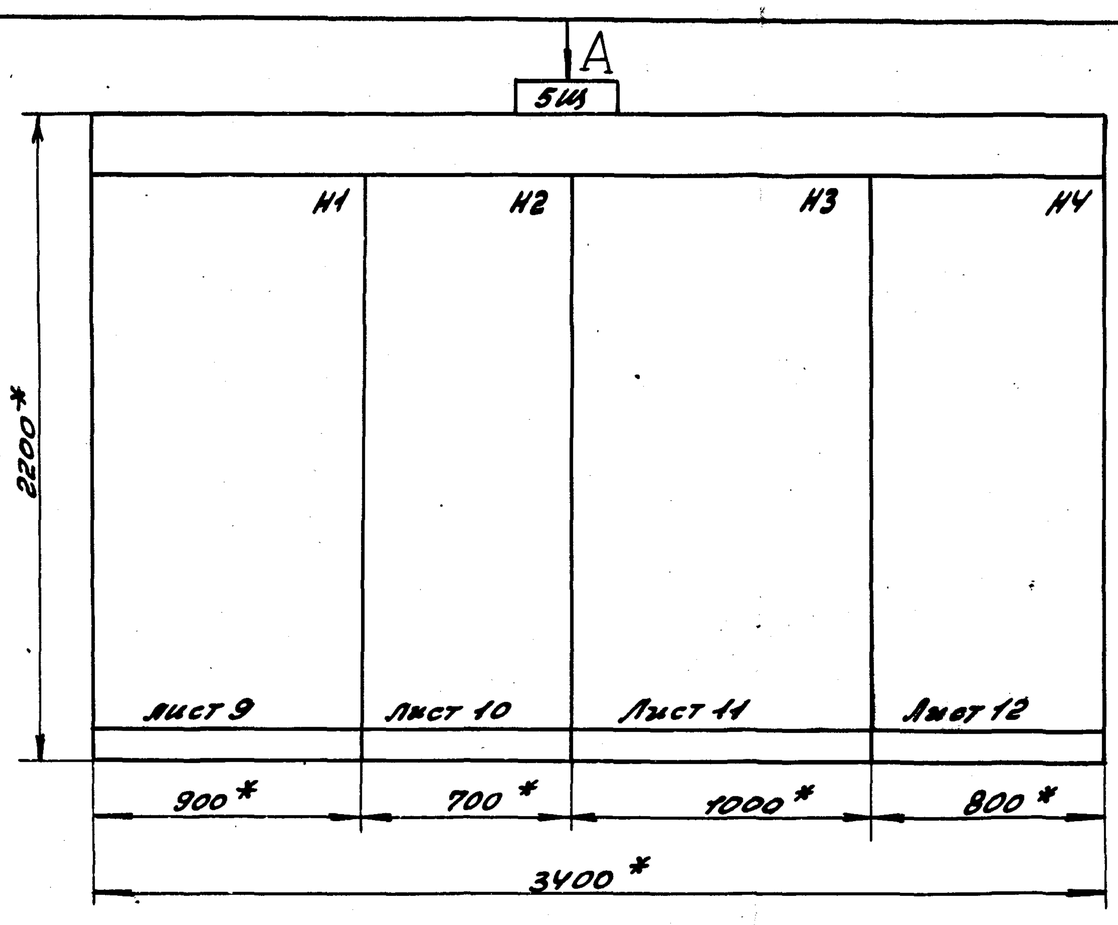

1.* Размеры для справок.

2. Технические данные аппаратов – лист 13.1÷13.7.

3. Щит станций управления выполнять глубиной 600 мм. Щит одностороннего обслуживания.

Указания при привязке

*** Исключить для варианта водоподготовки 1.

Строки	1	Насосы: 1-сетевой, 6-подпит	Ввод №1 ~380/220В	Ввод №2 ~380/220В	Насосы: 7-подпит, 10-гор.вод
	2	8,9-гор.воды, 11-хол.воды; 15-умягч.	Насосы: 4-пат; 2,3-подмеш	Насосы: 2,3-сетевые; 5-питател.	16-умягч; 18-раств.соли
	3	21-прием топл; 20-регенер	13-раб.воды, 17-бак.нейтр.топ.	22-прием топл; 42-обор.водос №2	12-исход.воды; 14-раб.воды
	4	раствора соли	41-обор.водосн №1, 19-взрыв	34-компрес. установка	24-подачи мазута
Панель		1	2	3	4
Строки	1				
	2				
	3				
	4				
Панель					

Шины силовые ~380В; 250А

Вид „А"

Шины силовые ~380В; 250А

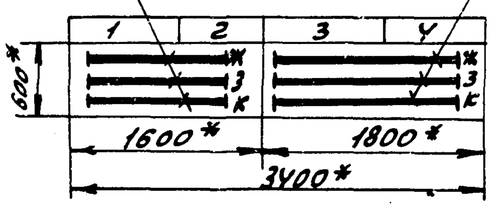

ГИП	Гусева		
Нач.отд.	Латынцев		
Н.контр.	Креймер		
Гл.спец.	Креймер		
Рук.гр.	Боброва		

ТП 903-1-265.88 -ЭМ.Н

Котельная с 4 котлами ДЕ-6,5-14ГМ. Здание сборных железобетонных конструкций

Щит открытый 5Щ. Чертеж общего вида

Литер	Масса	Масштаб

Лист 8 Листов

Госстрой СССР ГПИ Горьковский САНТЕХПРОЕКТ

Альбом 12

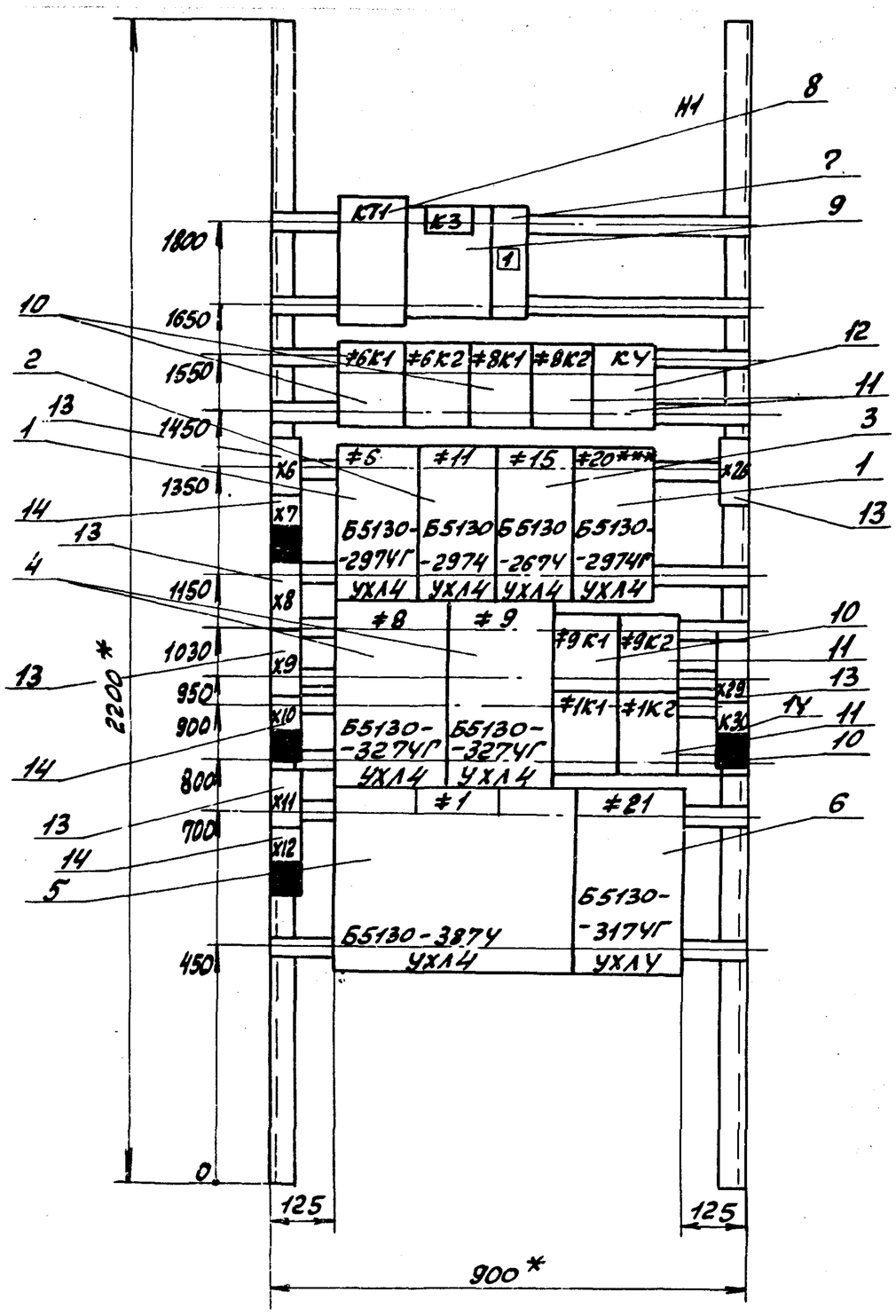

1. Размеры для справок.

2. Технические данные аппаратов, лист – 13.1÷13.7.

Указания при привязке

*** – Исключить для варианта водоподготовки 1.

ГИП	Гусева		
Нач.отд.	Латынцев		
Н.контр.	Креймер		
Гл.спец.	Креймер		
Рук.гр.	Боброва		

ТП 903-1-265.88 -ЭМ.Н.

Котельная с 4 котлами ДЕ-6,5-14ГМ. Здание из сборных железобетонных конструкций

Щит открытый 5Щ. Панель 1. Чертеж общего вида

Литер	Масса	Масштаб

Лист 9 Листов

Госстрой СССР ГПИ Горьковский САНТЕХПРОЕКТ

Копир.

23296-14 6 Формат

Инв. № подл. | Подп. и дата | Взам. инв. № | Инв. № дубл. | Подп. и дата

Альбом 12

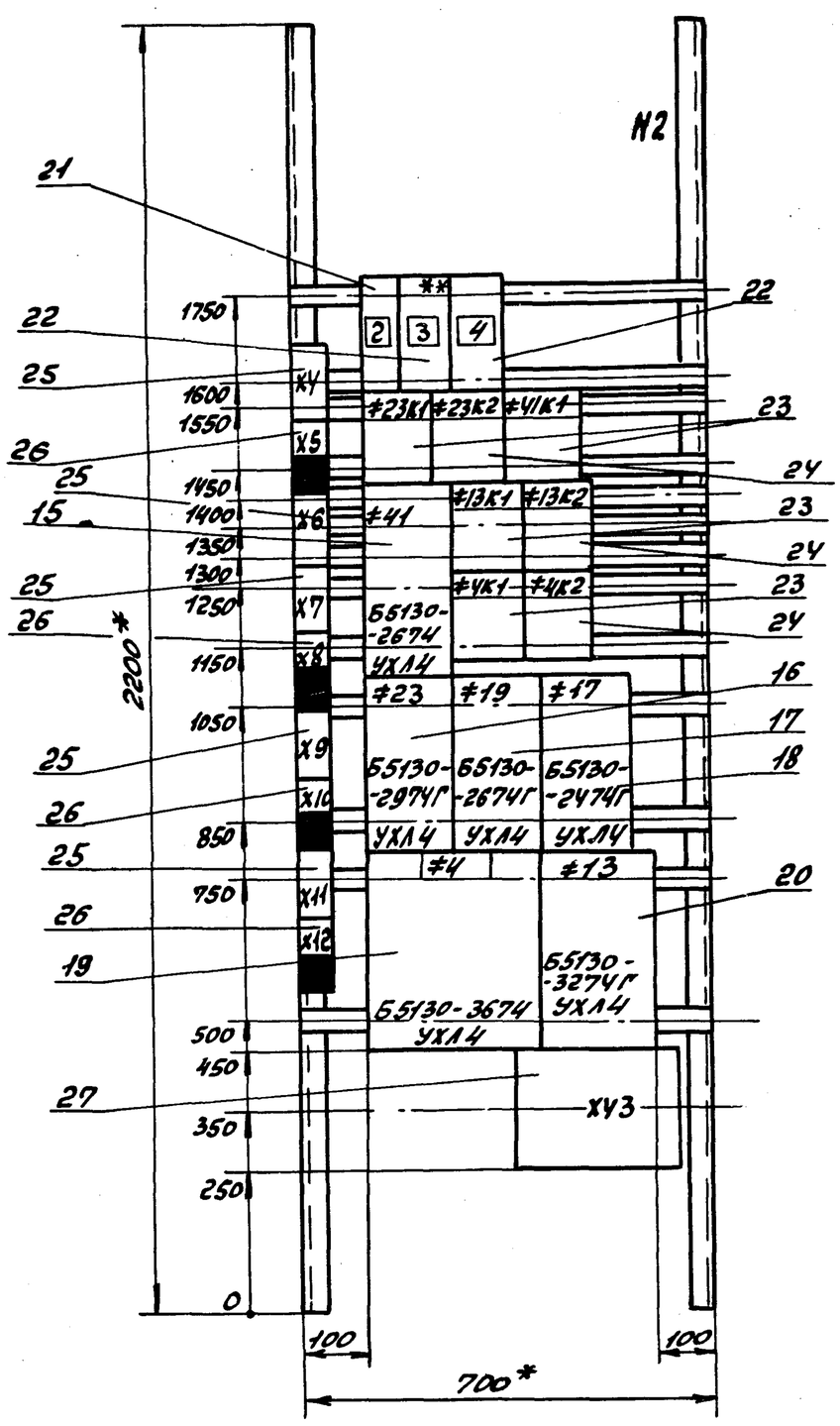

1. Размеры для справок.
2. Технические данные аппаратов – лист 13.1÷13.7.

Указания при привязке

** Исключить для варианта водоподготовки 2.

ГИП	Гусева		ТП 903-1-265.88		ЭМ.Н	
Нач.отд.	Латышев		Котельная с 4 котлами ДЕ-6,5-14ГМ. Здание из сборных железобетонных конструкций	Литер	Масса	Масштаб
Н.контр.	Креймер			Лист 10	Листов	
Гл.спец.	Креймер		Щит открытый 5Щ Панель 2. Чертеж общего вида	Госстрой СССР ГПИ Горьковский САНТЕХПРОЕКТ		
Рук.гр.	Бобров					

Альбом 12

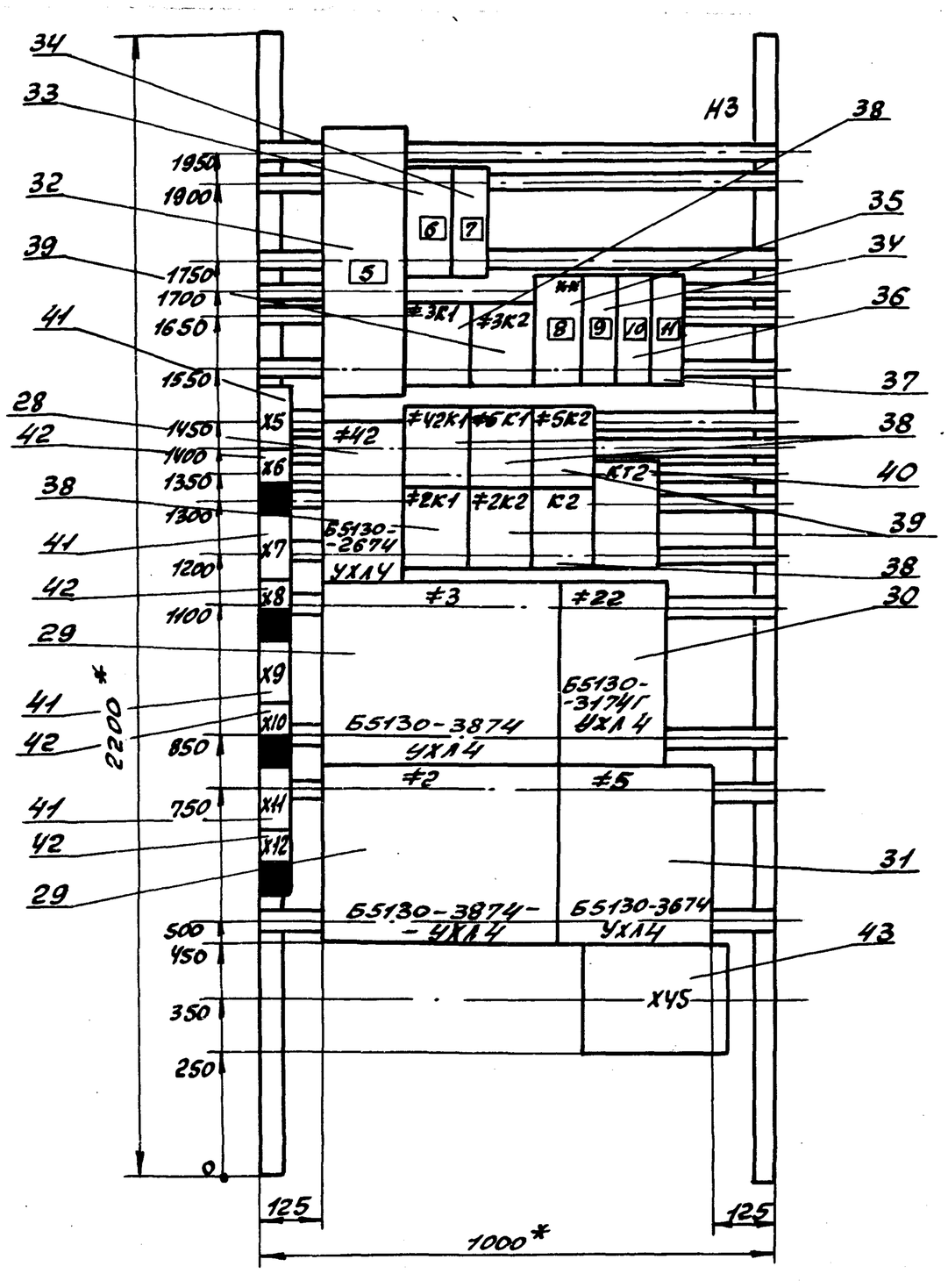

1. Размеры для справок.
2. Технические данные аппаратов – лист 13.1÷13.7.

Указания при привязке

** – Исключить для варианта водоподготовки 2.

ГИП	Гусева		ТП 903-1-265.88		ЭМ.Н	
Нач.отд.	Латышев		Котельная с 4 котлами ДЕ-6,5-14ГМ. Здание из сборных железобетонных конструкций	Литер	Масса	Масштаб
Н.контр.	Креймер			Лист 11	Листов	
Гл.спец.	Креймер		Щит открытый 5Щ Панель 3. Чертеж общего вида	Госстрой СССР ГПИ Горьковский САНТЕХПРОЕКТ		
Рук.гр.	Бобров					

Копир:

Альбом 12

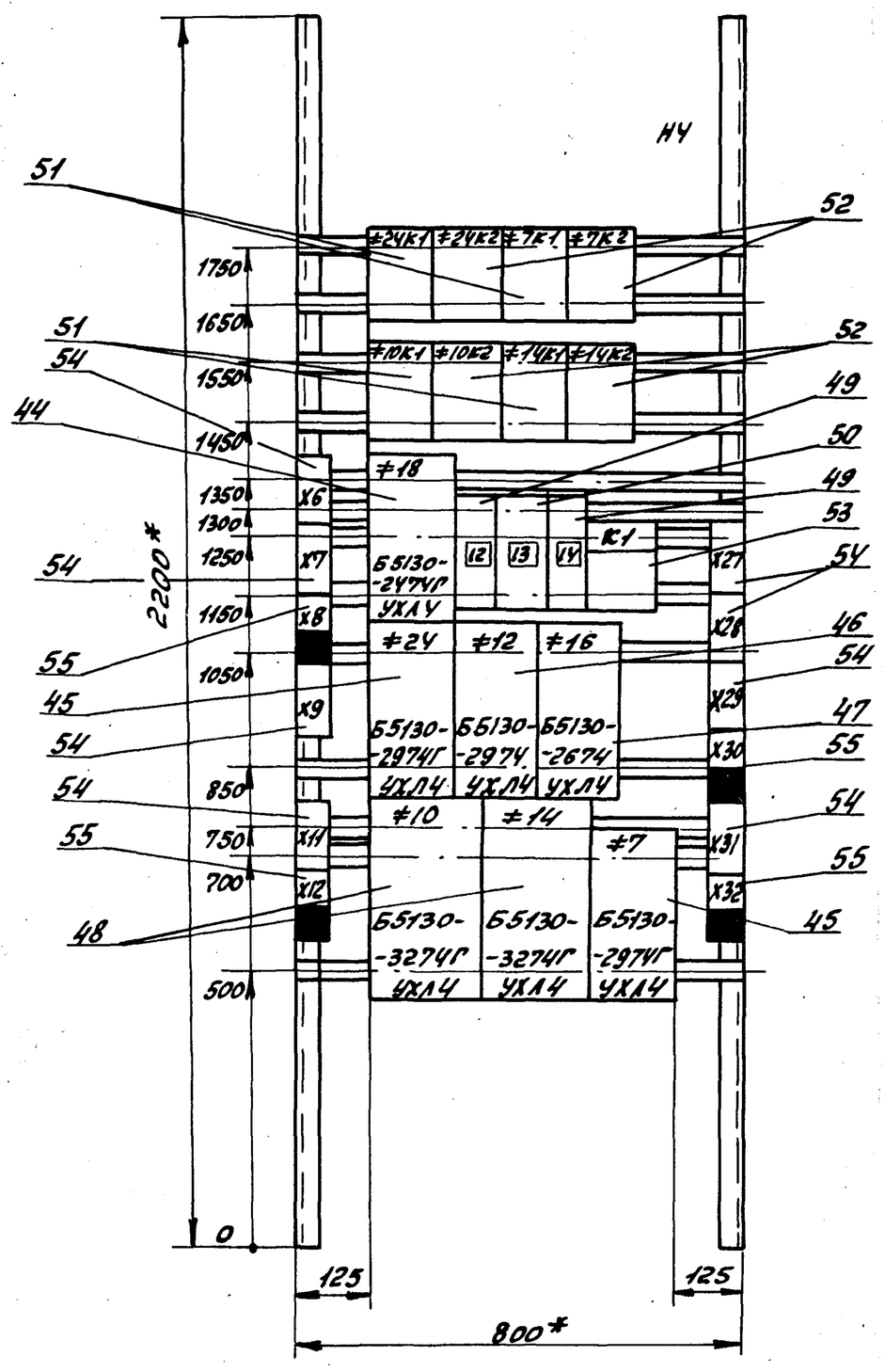

1. Размеры для справок.
2. Технические данные аппаратов, лист - 13.1 ÷ 13.7.

ГИП	Гусева		ТП 903-1-265.88 -ЭМ.Н		
Нач.отд.	Латынцев		Котельная с 4 котлами ДЕ-6,5-14ГМ. Здание из сборных железобетонных конструкций	Литер	Масса	Масштаб
Н.контр.	Креймер			Лист 12	Листов
Гл.спец.	Креймер		Щит открытый 5Щ Панель 4. Чертеж общего вида	Госстрой СССР ГПИ Горьковский САНТЕХПРОЕКТ	
Рук.гр.	Боброва				

Альбом 12

Откуда идет: Панель	Откуда идет: Блок зажимов / номер зажима	Куда поступает: Панель	Куда поступает: Блок зажимов / номер зажима	Генеральная маркировка	Откуда идет: Панель	Откуда идет: Блок зажимов / номер зажима	Куда поступает: Панель	Куда поступает: Блок зажимов / номер зажима	Генеральная маркировка
1	Х26/7	4	Х11/8	≠10-25	1	Х26/8	4	Х11/7	≠10-27
1	Х26/9	4	Х11/14	≠10-717	1	Х26/10	4	Х11/13	≠10-715

Инв.№ подл.	Подп. и дата	Взам. инв.№	Инв.№ дубл.	Подп. и дата

ТП 903-1-265.88 -ЭМ.Н Лист 15.2

Альбом 12

Откуда идет: Панель	Откуда идет: Блок зажимов / номер зажима	Куда поступает: Панель	Куда поступает: Блок зажимов / номер зажима	Генеральная маркировка	Откуда идет: Панель	Откуда идет: Блок зажимов / номер зажима	Куда поступает: Панель	Куда поступает: Блок зажимов / номер зажима	Генеральная маркировка
4	Х11/8	1	Х26/7	≠10-25	4	Х11/7	1	Х26/8	≠10-27
4	Х11/14	1	Х26/9	≠10-717	4	Х11/13	1	Х26/10	≠10-715

Инв.№ подл.	Подп. и дата	Взам. инв.№	Инв.№ дубл.	Подп. и дата

ТП 903-1-265.88 -ЭМ.Н Лист 18.2

Альбом 12

Формат	Зона	Поз.	Обозначение	Наименование	Кол.	Примечание
				Документация		
А3			ТП903-1- ,лист8	Чертеж общего вида	1	
А3			ТП903-1- ,лист9	Панель 1. Чертеж		
				общего вида	1	
А3			ТП903-1- ,лист10	Панель 2. Чертеж		
				общего вида	1	
А3			ТП903-1- ,лист11	Панель 3. Чертеж		
				общего вида	1	
А3			ТП903-1- ,лист12	Панель 4. Чертеж		
				общего вида	1	
А2 А4			ТП903-1- 15.1 ,лист15.2	Панель 1. Схема		
				электрическая соединений		
				и подключений	2	
А2 А4			ТП903-1- 16.1 ,лист16.2	Панель 2. Схема электрическая соединений и		
				подключений	2	
А2 А4			ТП903-1- 17.1 ,лист17.2	Панель 3. Схема электрическая соединений и		
				подключений	2	

Подп. и дата | Инв. № дубл. | Взам. инв. № | Подп. и дата | Инв. № подл.

ТП903-1-265.88 -ЭМ.Н.			
ГИП	Гусева		Котельная с 4 котлами ДЕ-6,5-14ГМ. Здание из сборных железобетонных конструкций. Щит открытый БЩ. Технические данные аппаратов
Нач.отд.	Латынцев		
Н.контр.	Креймер		
Гл.спец.	Креймер		
Рук.гр.	Боброва		

Литер	Лист	Листов
	13.1	7

Госстрой СССР ППИ Горьковский САНТЕХПРОЕКТ

Альбом 12

Формат	Зона	Поз.	Обозначение	Наименование	Кол.	Примечание
А2 А4			ТП903-1- 18.1 ,лист18.2	Панель 4. Схема		
				электрическая соединений		
				и подключений	2	
А4			ТП903-1- 14.1÷ ,лист14.4	Перечень надписей	4	
				Сборочные единицы		
	1			Панель 1		
				Блоки		
		1		Б5130-2974Г УХЛ4	1/2	
		2		Б5130-2974 УХЛ4	1	
		3		Б5130-2674 УХЛ4	1	
		4		Б5130-3274Г УХЛ4	2	
		5		Б5130-3874 УХЛ4	1	
		6		Б5130-3174Г УХЛ4	1	
				Н1		
				Выключатель		
		7		АК63-1М У3; Iр-5А; отс1,5	1	SF1
				Реле		
		8		ВС4331-УХЛ4		в.в при наладке
				Uкат~220В; к.3п	1	КТ1
		9		РП-12УХЛ4; Uкат~220В		
				к.13; 1р; 2п	1	К3

Подп. и дата | Инв. № дубл. | Взам. инв. № | Подп. и дата | Инв. № подл.

ТП 903-1-265.88	ЭМ.Н	Лист 13.2

Альбом 12

Формат	Зона	Поз.	Обозначение	Наименование	Кол.	Примечание
		10		РПУ-2-М96220 У3Б		6к1 8к1
				Uкат~220В; к.2з; 2р	4	9к1 1к1
		11		РПУ-2-М96420 У3Б		6к2 8к2
				Uкат~220В; к.4з; 2р	4	9к2 1к2
		12		РПУ-2-М9800 У3Б		
				Uкат~220В, к.8,	1	К4
		13		Блок Б3-24-4П25-В/ВУ3-10		Х6, Х8, Х9
				из 10 зажимов на ток 25А	6	Х11, Х26, Х29
		14		Блок Б3-24-4П25-В/ВУ3-5		Х7, Х10, Х12
				из 5 зажимов на ток 25А	4	Х30
	2			Панель 2		
				Блоки		
		15		Б5130-2674 УХЛ4	1	
		16		Б5130-2974Г УХЛ4	1	
		17		Б5130-2674Г УХЛ4	1	
		18		Б5130-2474Г УХЛ4	1	
		19		Б5130-3674 УХЛ4	1	
		20		Б5130-3274Г УХЛ4	1	
				Н2		
		21		Выключатель		
				АК63-1М У3; Iр 0,6; отс 1,5	1	QF1
		22		АК63-3М У3; Iр 16; отс 12	2/1	QF3, QF2/QF3

Подп. и дата | Инв. № дубл. | Взам. инв. № | Подп. и дата | Инв. № подл.

ТП903-1-265.88	-ЭМ.Н	Лист 13.3

Альбом 12

Формат	Зона	Поз.	Обозначение	Наименование	Кол.	Примечание
				Реле		
		23		РПУ-2-М962 20 У3Б		23к1, 41к1
				Uкат~220В; к2з; 2р	4	13к1, 4к1
		24		РПУ-2-М96420 У3Б		23к2, 13к2
				Uкат~220В; к4з; 2р	3	4к2
		25		Блок Б3-24-4П25-В/ВУ3-10		Х4, Х6, Х7
				из 10 зажимов на ток 25А	5	Х9, Х11
		26		Блок Б3-24-4П25-В/ВУ3-5		Х5, Х8, Х10,
				из 5 зажимов на ток 25А	4	Х12
		27		Блок 3Н-24 из 6и зажимов на ток 160А	1	Х43
	3			Панель 3		
				Блоки		
		28		Б5130-2674 УХЛ4	1	
		29		Б5130-3874 УХЛ4	2	
		30		Б5130-3174Г УХЛ4	1	
		31		Б5130-3674-УХЛ4	1	
				Н3		
				Выключатель		
		32		А3726 ФУ3; Iрэм-250		
				Iт-200	1	QF4

Подп. и дата | Инв. № дубл. | Взам. инв. № | Подп. и дата | Инв. № подл.

ТП 903-1-265.88	-ЭМ.Н	Лист 13.4

Альбом 12

Формат	Зона	Поз	Обозначение	Наименование	Кол	Примечание
		33		АК63-3МУ3,		
				Ір-10; отс12	1	QF5
		34		АК63-1МУ3;		
				Ір-0,6; отс1,5	2	QF6, QF7
		35**		АК63-3МУ3;		
				Ір-16; отс12	1/-	QF8/-
		36		АК63-1МУ3;		
				Ір-5; отс1,5	1	QF9
		37		АК63-1МУ3;		
				Ір-6; отс1,5	1	SF2
				Реле		
		38		РПУ-2-М96220У3Б;		3К1, 4ЗК1
				Uкат~220В; к.2з; 2р	5	5К1, 2К1, К2
		39		РПУ-2-М96420У3Б;		3К2, 5К2
				Uкат~220В; к.4з; 2р	3	2К2
		40		РКВ11-33-111УХЛ4		в.в. при наладке
				Uкат~220В; к.1з.вв, 1р вв.	1	КТ2
		41		Блок БЗ-24-4П25-В/ВУЗ-10		Х5, Х7, Х9,
				из 10 зажимов на ток 25А	4	Х11
		42		Блок БЗ-24-4П25-В/ВУЗ-5		Х6, Х8
				из 5 зажимов на ток 25А	4	Х10, Х12
		43		Блок 3Н-24 из 6и зажимов на ток 160А	1	Х45

Подп. и дата | Инв. № дубл. | Взам. инв. № | Подп. и дата | Инв. № подл.

Альбом 12

Формат	Зона	Поз.	Обозначение	Наименование	Кол.	Примечание
	4			Панель Ч		
				Блоки		
		44		Б5130-2474ГУХЛ4	1	
		45		Б5130-2974ГУХЛ4	2	
		46		Б5130-2974УХЛ4	1	
		47		Б5130-2674УХЛ4	1	
		48		Б5130-3274ГУХЛ4	2	
	4			НЧ		
				Выключатель		
		49		АК63-1МУ3;		
				Ір-0,6; отс1,5	2	QF10, QF12
		50		АК63-3МУ3;		
				Ір-12,5; отс12	1	QF11
				Реле		
		51		РПУ-2-М96220У3Б;		2ЧК1, 7К1,
				Uкат~220В; к.2з, 2р	4	10К1, 14К1,
		52		РПУ-2-М96420У3Б;		2ЧК2, 7К2,
				Uкат~220В; к.4з, 2р	4	10К2, 14К2,
		53		РПУ-2-М91220У3Б;		
				U=24В; к.2з; 2р	1	К1

Подп. и дата | Инв. № дубл. | Взам. инв. № | Подп. и дата | Инв. № подл.

Альбом 12

Формат	Зона	Поз	Обозначение	Наименование	Кол	Примечание
		54		Блок БЗ-24-4П25-В/ВУЗ-10		Х6, Х7
						Х9, Х11
				из 10 зажимов на		Х27, Х28,
				ток 25А	8	Х29, Х31
		55		Блок БЗ-24-4П25-В/ВУЗ-5		Х8,
						Х12,
				из 5 зажимов на		Х30,
				ток 25А	4	Х32

Подп. и дата | Инв. № дубл. | Взам. инв. № | Подп. и дата | Инв. № подл.

Указания при привязке

В числителе даны данные для варианта водоподготовки 1, в знаменателе - для варианта водоподготовки 2.

Альбом 12

Панель	Надпись	Позиционн. обозначен.	Место надписи	Текст	Кол	Вид шрифта	Заготовка
			Верхнее обрамление	1Е (2Е, 3Е, 4Е)-Котел			
1				А-Дымосос			
				Б-Дутьев. вент.			
				В, Г, Д-Задвижки			
			Табличка	В	1		
			—"—	Г	1		
			—"—	Д	1		
			—"—	А	1		
			—"—	Б	1		
			—"—	А-ТА1	1		
			—"—	А-ТА2	1		
			—"—	А-КА1	1		

Подп. и дата | Инв. № дубл. | Взам. инв. № | Подп. и дата | Инв. № подл.

Таблица применения

Котлоагрегат	Щит	Номер электропривода				
		А	Б	В	Г	Д
1Е	1Щ	1Е1	1Е2	1Е3	1Е4	1Е5
2Е	2Щ	2Е1	2Е2	2Е3	2Е4	2Е5
3Е	3Щ	3Е1	3Е2	3Е3	3Е4	3Е5
4Е	4Щ	4Е1	4Е2	4Е3	4Е4	4Е5

ТП 903-1-265.88 ЭМ.Н

ГИП	Гусева	
Нач.отд.	Латышев	
Н.контр.	Креймер	
Гл.спец.	Креймер	
Рук.гр.	Боброва	

Котельная с 4 котлами ДЕ-6,5-14ГМ. Здание из сборных железобетонных конструкций. Щит открытый 1Щ (2Щ, 3Щ, 4Щ) Перечень надписей

Литер	Лист	Листов
	6	

Госстрой СССР ГПИ Горьковский САНТЕХПРОЕКТ

копир: Красов 23296-14 10 Формат А4

Альбом 12

Панель	Надпись	Поз. обозначение	Место надписи	Текст	Кол.	Вид шрифта	Заготовка
1			Верхнее обрамление	Насосы: 1-сетевой, 6-подпиточн. 8,9-гор. воды; 11-исх. воды; 15-умягч. вод. 21-приема топл; 20*** - регенерац. раствора соли			
2			Верхнее обрамление	Ввод №1 ~380/220В Насосы: 4-питат, 23-подач. маз 13-рабоч. воды; 17-бака нижн. точ, 41-обор. водосн. №1; 19-взрыхл.			
3			Верхнее обрамление	Ввод №2, ~380/220В Насосы: 23-сетевые, 5-питательн. 22-приема топлива 34-компрес. установка			
4			Верхнее обрамление	Насосы: 7-подпит, 10-гор. вод. 16-умягчен., 18-раств. соли 12-исход воды, 14-рабоч. воды 24-подачи мазута			
1			Табличка	КТ1	1		
			—"—	К3	1		
	1	SF1	—"—	SF1-Общие цепи нас. гор. водосн.	1		
			—"—	6К1	1		
			—"—	6К2	1		
			—"—	8К1	1		

ТП 903-1-265.88 ЭМ.Н			
ГИП	Гусева	Котельная с 4 котлами ДЕ-6,5-14ГМ. Здание из сборных железобетонных конструкций. Щит открытый 5шт. Перечень надписей	Литер / Лист 14.1 / Листов 4
Нач. отд	Латышев		Госстрой СССР ГПИ Горьковский САНТЕХПРОЕКТ
Н. контр.	Креймер		
Гл. спец	Креймер		
Рук. гр.	Боброва		

Альбом 12

Панель	Надпись	Поз. обозначение	Место надписи	Текст	Кол.	Вид шрифта	Заготовка
1			Табличка	ВК2	1		
			—"—	К4	1		
			—"—	6	1		
			—"—	11	1		
			—"—	15	1		
			—"—	20***	1		
			—"—	8	1		
			—"—	9	1		
			—"—	9К1	1		
			—"—	9К2	1		
			—"—	1К1	1		
			—"—	1К2	1		
			—"—	1	1		
			—"—	21	1		
2	2	QF1	Табличка	27-Т20-Аппар. магн. обраб. воды	1		
	3**	QF2	—"—	25** - ВПУ-50	1		
	4	QF3	—"—	34-Установка компрессорная	1		
			—"—	23К1	1		
			—"—	23К2	1		
			—"—	41К1	1		
			—"—	41	1		
			—"—	13К1	1		
			—"—	13К2	1		
				4К1			
				4К2			

ТП 903-1-265.88 - ЭМ.Н — Лист 14.2

Альбом 12

Панель	Надпись	Поз. обозначение	Место надписи	Текст	Кол.	Вид шрифта	Заготовка
2			Табличка	23	1		
			—"—	19	1		
			—"—	17	1		
			—"—	4	1		
			—"—	13	1		
3	5	QF4	Табличка	Секцион. выключатель	1		
	6	QF5	—"—	34-Установка компрессорная	1		
	7	QF6	—"—	Блок питания БПС	1		
			—"—	3К1	1		
			—"—	3К2	1		
	8**	QF8	—"—	26** - ВПУ-5.0	1		
	9	QF7	—"—	28-Т20-Аппарат магн. обр. воды	1		
	10	QF9	—"—	ШС-шкаф сигн. замаз. стоков	1		
	11	SF2	—"—	Общие цепи насосов обор. водосн	1		
			—"—	42	1		
			—"—	42К1			
			—"—	5К1			
			—"—	5К2			
			—"—	КТ2			
			—"—	2К1			
			—"—	2К2			
			—"—	К2			
			—"—	3			
			—"—	22			
			—"—	2			
			—"—	5			

ТП 903-1-265.88 - ЭМ.Н — Лист 14.3

Альбом 12

Панель	Надпись	Поз. обозначение	Место надписи	Текст	Кол.	Вид шрифта	Заготовка
4			Табличка	24К1		1	
			—"—	24К2		1	
			—"—	7К1		1	
			—"—	7К2		1	
			—"—	10К1		1	
			—"—	10К2		1	
			—"—	14К1		1	
			—"—	14К2		1	
			—"—	18		1	
	12	QF10	—"—	29-Т20-Аппар. магн. обр. вод.		1	
	13	QF11	—"—	Вент. система П1		1	
	14	QF12	—"—	ППС-1-Прибор пожар. сигн.		1	
			—"—	К1		1	
			—"—	24		1	
			—"—	12		1	
			—"—	16		1	
			—"—	10		1	
			—"—	14		1	
			—"—	7		1	

Указания при привязке

1. *** - Исключить для варианта водоподготовки 1.
2. ** - Исключить для варианта водоподготовки 2.

ТП 903-1-265.88 ЭМ.Н — Лист 14.4

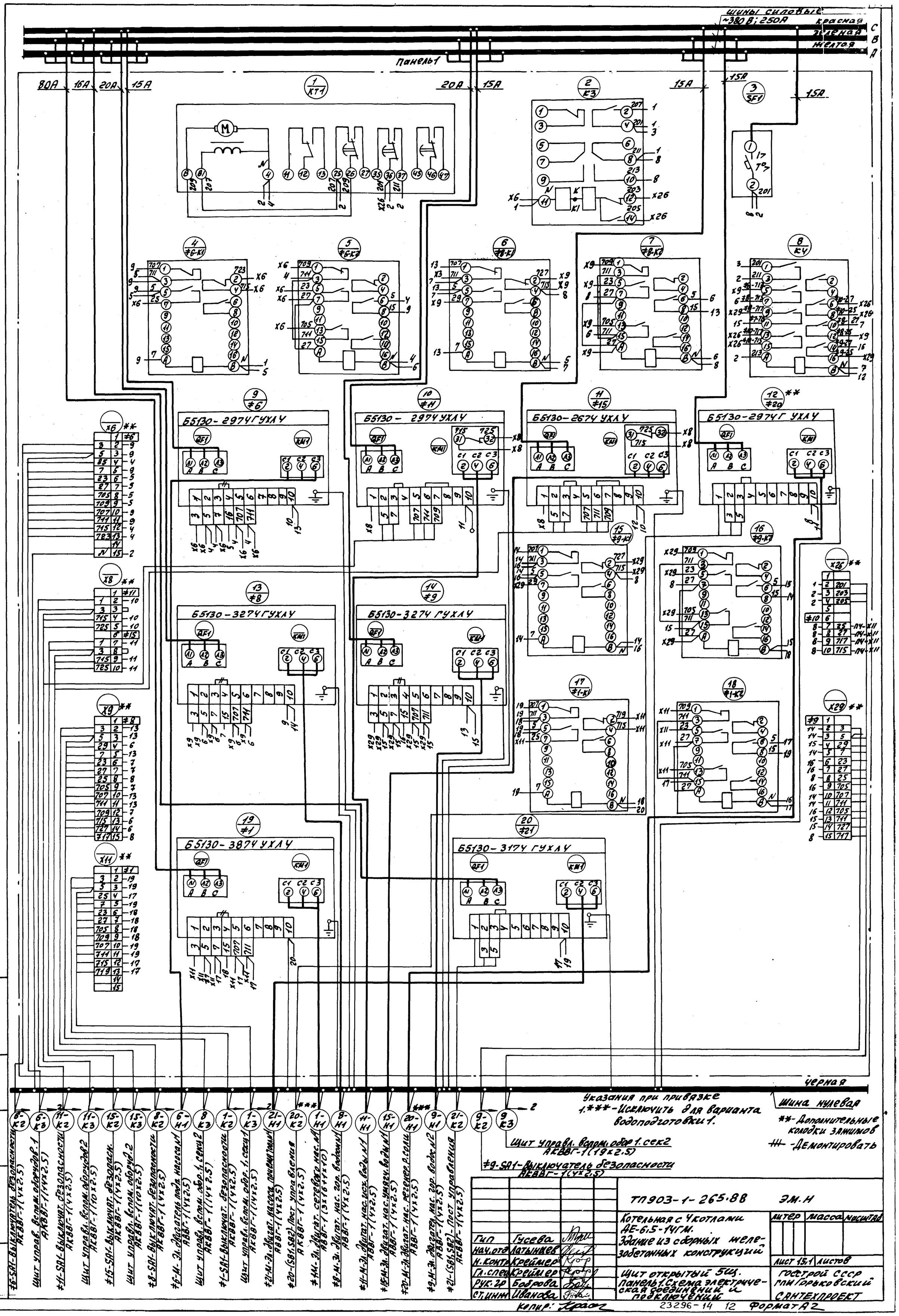
Альбом 12
Шины силовые ~380 В; 250А
красная
зеленая
желтая
С В Р
панель 1
80А
16А
20А
15А
1 KT1
2 K3
3 SF1
4 ≠6-K1
5 ≠6-K2
6 ≠8-K1
7 ≠8-K2
8 K4
9 ≠6
Б5130-2974ГУХЛУ
10 ≠11
Б5130-2974УХЛУ
11 ≠15
Б5130-2674УХЛУ
12 ≠20 **
Б5130-2974ГУХЛУ
13 ≠8
Б5130-3274ГУХЛУ
14 ≠9
Б5130-3274ГУХЛУ
15 ≠9-K1
16 ≠9-K2
17 ≠1-K1
18 ≠1-K2
19 ≠1
Б5130-3874УХЛУ
20 ≠21
Б5130-3174ГУХЛУ
X6 **
X8 **
X9 **
X11 **
X26 **
X29 **
черная
Шина нулевая
Указания при привязке
1.*** - Исключить для варианта водоподготовки 1.
** - Дополнительные колодки зажимов
- Демонтировать
Щит управл. вспом. обор 1. сек2 АКВВГ-1(19х2.5)
≠9-SA1-Выключатель безопасности АКВВГ-1(4х2.5)
≠6-SA1-Выключат. безопасности АКВВГ-1(4х2.5)
Щит управл. вспом. оборудов. 1 АКВВГ-1(4х2.5)
≠11-SA1-Выключат. безопасности АКВВГ-1(4х2.5)
Щит управл. вспом. оборудов 2 АКВВГ-1(10х2.5)
≠15-SA1-Выключат. безопасн. АКВВГ-1(4х2.5)
Щит управл. вспом. оборуд. 2 АКВВГ-1(10х2.5)
≠8-SA1-Выключат. безопасности АКВВГ-1(4х2.5)
≠6-M-Эл. двигатель подп. насоса М1 АВВГ-1(4х2.5)
Щит управл. вспом. обор. 1. секц 2 АКВВГ-1(4х2.5)
≠1-SA1-Выключат. безопасности АКВВГ-1(4х2.5)
Щит управл. вспом. обор. 1. секц 1 АКВВГ-1(4х2.5)
≠21-M-Эл. двигат. насоса. почвенн. дренажа АВВГ-1(4х2.5)
≠20-(SB1,SB2)-Пост управления АКВВГ-1(4х2.5)
≠14-M-Эл. двигат. сетевого нас. М1 АВВГ-1(3х16+1х10)
≠8-M-Эл. двигат. нас. гор. водоснаб АВВГ-1(4х2.5)
≠11-M-Эл. двигат. нас. исх. воды М1 АВВГ-1(4х2.5)
≠15-M-Эл. двигат. нас. умягч. воды М1 АВВГ-1(4х2.5)
≠20-M-Эл. двигат. нас. регенер. р. соли АВВГ-1(4х2.5)
≠9-M-Эл. двигат. нас. гор. водос. М2 АВВГ-1(4х2.5)
≠21-(SB1,SB2)-Пост управления АКВВГ-1(4х2.5)
ТП903-1-265.88 ЭМ.Н
Котельная с 4 котлами ДЕ-6,5-14ГМ. Здание из сборных железобетонных конструкций
Гип Гусева
Нач.отд Латынцев
Н.контр Креймер
Гл.спец Креймер
Рук.гр Боброва
Ст.инж Иванова
Щит открытый 5 шт. Панель 1. Схема электрическая соединений и подключений
Литер
Масса
Масштаб
Лист 15.1
Листов
Госстрой СССР ГПИ Горьковский Сантехпроект
Инв.№подл
Подп. и дата
Взам.инв№
Инв.№дубл
Подп. и дата
Копир:
23296-14 12
Формат А2

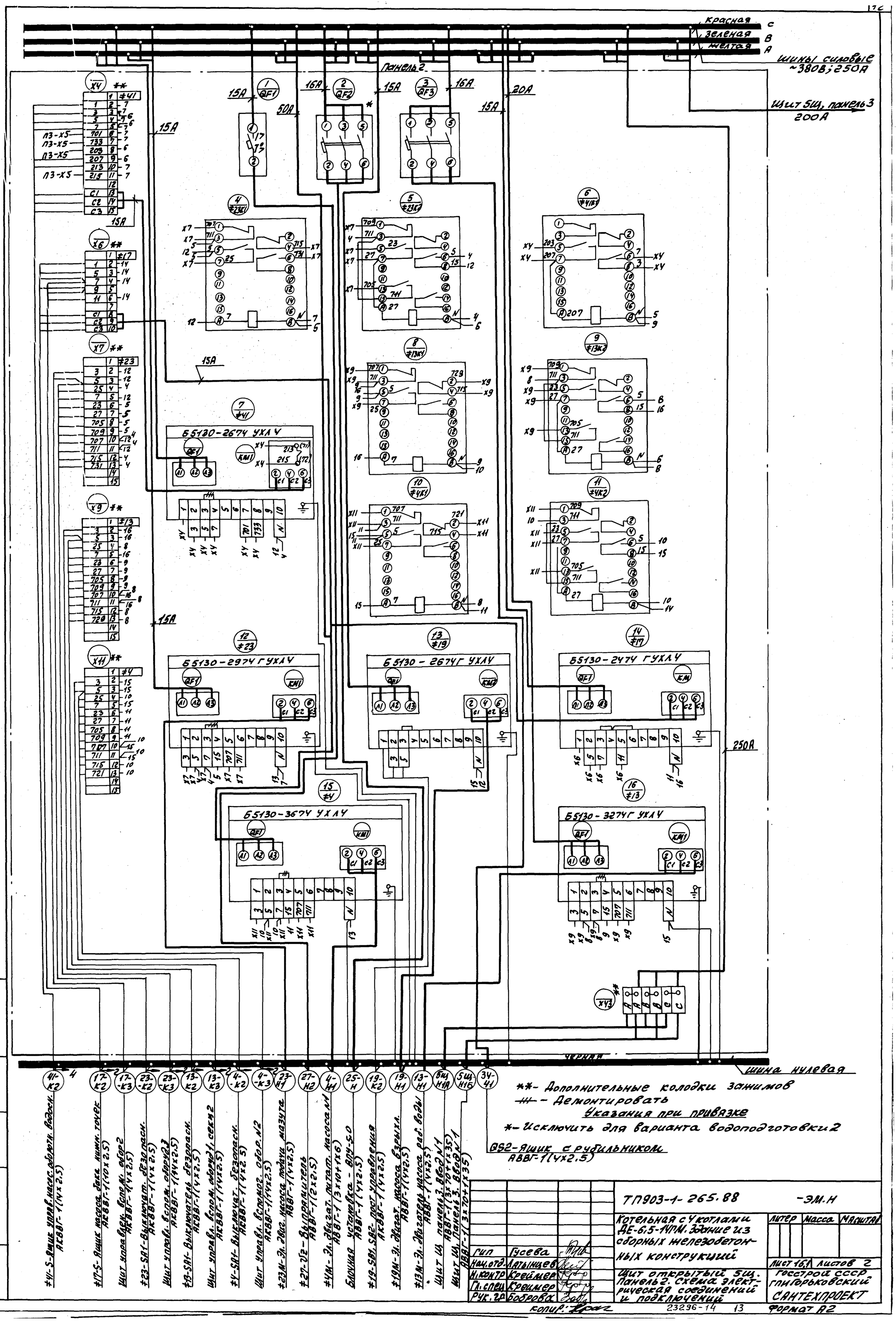
красная C
зеленая B
желтая A
шины силовые ~380В; 250А
щит 5Щ, панель 3 200А
Панель 2
15А
16А
20А
50А
250А
Б5130-2674 УХЛ4
Б5130-2974 ГУХЛ4
Б5130-2674Г УХЛ4
Б5130-2474 ГУХЛ4
Б5130-3674 УХЛ4
Б5130-3274Г УХЛ4
шина нулевая
черная
41-К2
17-К2
17-К3
23-К2
23-К3
13-К2
13-К3
4-К2
4-К3
23-Н1
27-Н2
4-Н1
25-Н
19-К2
19-Н1
13-Н1
5Щ Н1А
5Щ Н1Б
34-41
**- Дополнительные колодки зажимов
-//- - Демонтировать
Указания при привязке
*- Исключить для варианта водоподготовки 2
QS2-Ящик с рубильником АВВГ-1(4х2,5)
#41-S-Ящик управ. насос. оборотн. водосн. АКВВГ-1(14х2,5)
#17-S-Ящик насоса бака химич. точек АКВВГ-1(10х2,5)
Щит управ. вен. вспом. обор 2 АКВВГ-1(4х2,5)
#23-SA1-Выключат. безопасн. АКВВГ-1(4х2,5)
Щит управ. вспом. оборуд 3 АКВВГ-1(14х2,5)
#13-SA1-Выключатель безопасн. АСВВГ-1(4х2,5)
Щит управл. вспом. оборуд 1, секц 2 АСВВГ-1(14х2,5)
#4-SA1-Выключат. безопасн. АСВВГ-1(4х2,5)
Щит управл. вспомог. обор. №2 АКВВГ-1(14х2,5)
#23М-Эл. двиг. насоса подачи мазута АВВГ-1(4х2,5)
#27-V2-Выпрямитель АВВГ-1(2х2,5)
#4М-Эл. двигат. питат. насоса №1 АВВГ-1(3х10+1х6)
Блочная установка - ВПУ-50 АВВГ-1(4х2,5)
#19-SB1, SB2-пост управления АКВВГ-1(4х2,5)
#19М-Эл. двигат. насоса взрыхл. АВВГ-1(4х2,5)
#13М-Эл. двигатель насоса раб. воды АВВГ-1(4х2,5)
Щит 5Щ панель 3. Ввод №1 АВВГ-1(3х70+1х35)
Щит 5Щ. Панель 3. Ввод №1 АВВГ-1(3х70+1х35)
ТП903-1-265.88 -ЭМ.Н
Котельная с 4 котлами ДЕ-6,5-14ГМ. Здание из сборных железобетонных конструкций
Щит открытый 5Щ. Панель 2. Схема электрическая соединений и подключений
гип Гусева
нач.отд Латынцев
н.контр Креймер
гл.спец Креймер
рук.гр Бобров
Госстрой СССР ГПИ Горьковский САНТЕХПРОЕКТ
Лист 16.1 Листов 2
Формат А2
23296-14 13
Альбом 12
Инв.№ подл. | Подп. и дата | Взам. инв.№ | Инв.№ дубл. | Подп. и дата

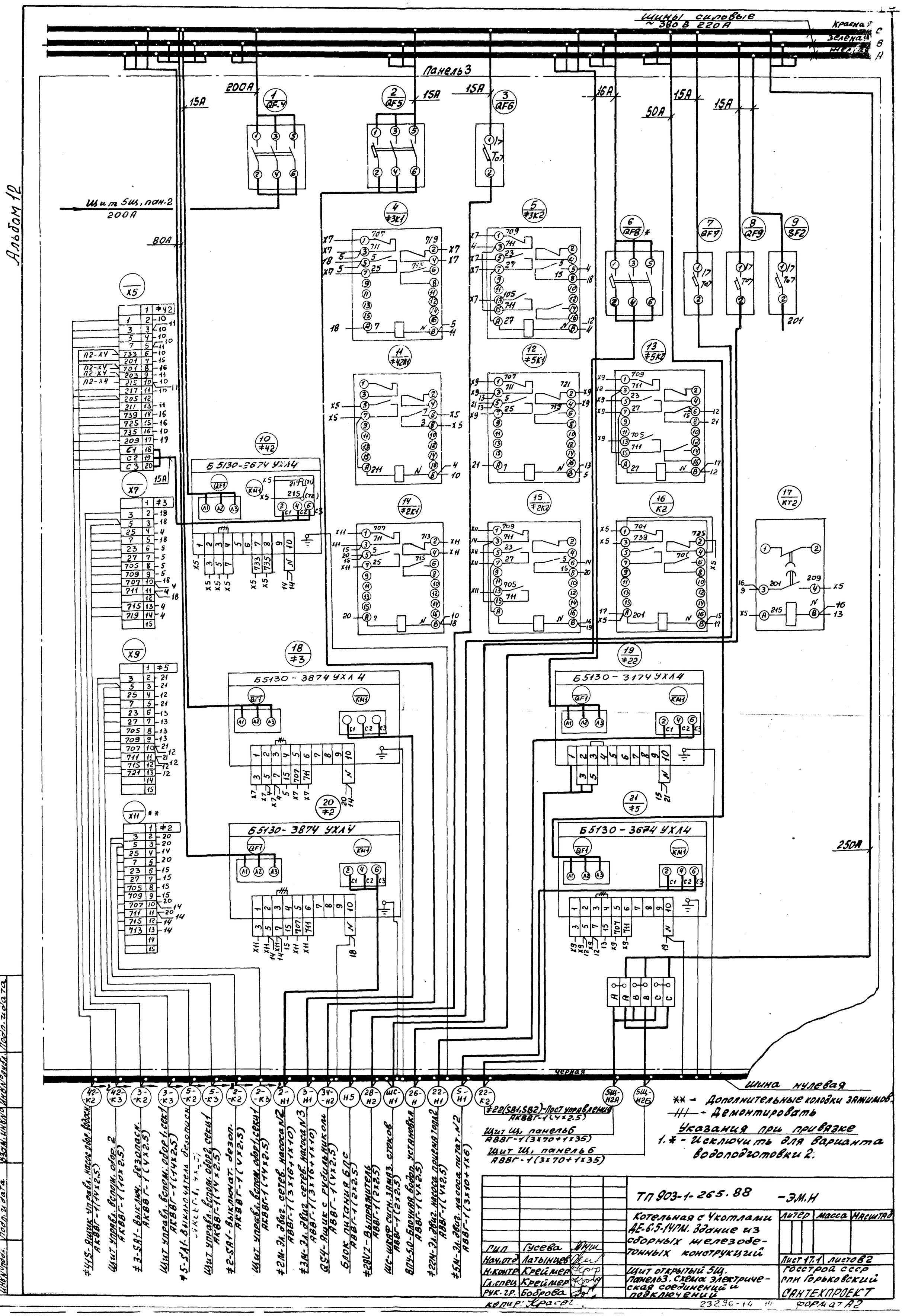
Альбом 12
Шины силовые ~380 В 220 А
красная
зеленая
синяя
С В Н
Панель 3
Щит 5Щ, пан.2
200А
80А
250А
черная
шина нулевая
** - Дополнительные колодки зажимов.
-//- - Демонтировать
Указания при привязке
1. * - Исключить для варианта водоподготовки 2.
ТП 903-1-265.88 -ЭМ.Н
Котельная с 4 котлами ДЕ-6,5-14ГМ. Здание из сборных железобетонных конструкций
Щит открытый 5Щ. Панель 3. Схема электрическая соединений и подключений
Гип Гусева
Нач.отд Латынцев
Н.контр Креймер
Гл.спец Креймер
Рук.гр. Боброва
Госстрой СССР
ГПИ Горьковский
САНТЕХПРОЕКТ
Лист 17.1
Листов 82
Формат А2
23296-14

Альбом 12

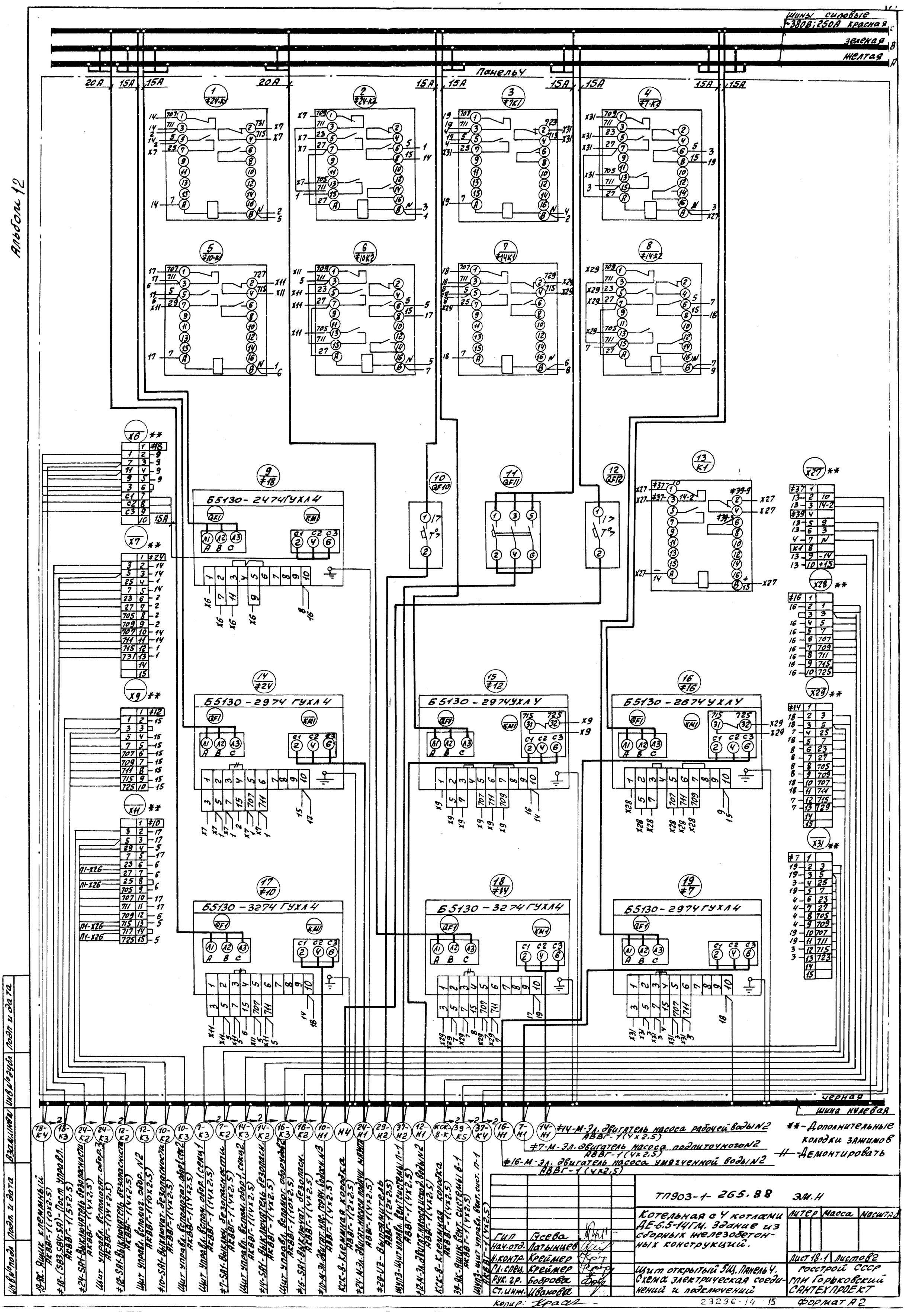
Шины силовые
~380В; 250А красная
зеленая
желтая
Панель Ч
20А
15А
1 ≠24-К1
2 ≠24-К2
3 ≠7К1
4 ≠7-К2
5 ≠10-К1
6 ≠10К2
7 ≠14К1
8 ≠14-К2
9 ≠18
10 QF10
11 QF11
12 QF12
13 К1
14 ≠24
15 ≠12
16 ≠16
17 ≠10
18 ≠14
19 ≠7
Б5130-2474ГУХЛ4
Б5130-2974ГУХЛ4
Б5130-2974УХЛУ
Б5130-2674УХЛУ
Б5130-3274ГУХЛ4
Б5130-2974ГУХЛ4
черная
шина нулевая
**-Дополнительные колодки зажимов
-//-Демонтировать
≠14-М-Эл. двигатель насоса рабочей воды №2 АВВГ-1(4х2,5)
≠7-М-Эл. двигатель насоса подпиточного №2 АВВГ-1(4х2,5)
≠16-М-Эл. двигатель насоса умягченной воды №2 АВВГ-1(4х2,5)
18-ЯК-Ящик клеммный АКВВГ-1(10х2,5)
≠18-(SB3,SB4;SA)-Пост управл. АКВВГ-1(5х2,5)
≠24-SA1-Выключатель безопасности АКВВГ-1(4х2,5)
Щит управл. вспомогат. обор.3 АКВВГ-1(14х2,5)
≠12-SA1-Выключатель безопасности АКВВГ-1(4х2,5)
Щит управл. вспомог. обор. №2 АКВВГ-1(10х2,5)
≠10-SA1-Выключат. безопасности АКВВГ-1(4х2,5)
Щит управл. вспомогат. обор. №2 АКВВГ-1(14х2,5)
Щит управл. вспом. обор. 1, секц. 1 АКВВГ-1(4х2,5)
≠7-SA1-Выключ. безопасности АКВВГ-1(4х2,5)
Щит управл. вспом. обор. 1, секц. 2 АКВВГ-1(4х2,5)
≠14-SA1-Выключатель безопасн. АКВВГ-1(4х2,5)
Щит управл. вспомог. оборудования №2 АКВВГ-1(10х2,5)
≠16-SA1-Выключат. безопасн. АКВВГ-1(4х2,5)
≠10-М-Эл. двигат. нас. сред. водосн. №3 АВВГ-1(4х2,5)
КСК-8-Клеммная коробка АКВВГ-1(2х2,5)
≠24-М-Эл. двигат. насоса подачи кислоты АВВГ-1(4х2,5)
≠29-U2-Выпрямитель АВВГ-1(2х2,5)
ШУП3-Щит управл. вентсистемы П-1 АВВГ-1(4х2,5)
≠12-М-Эл. двигат. насоса исход. воды №2 АВВГ-1(4х2,5)
КСК-8-Клеммная коробка АКВВГ-1(4х2,5)
39-ЯК-Ящик вент. системы В-1 АКВВГ-1(4х2,5)
ШУП3-щит управл. вент. сист. П-1 АКВВГ-1(4х2,5)
ТП903-1-265.88 ЭМ.Н
Котельная с 4 котлами ДЕ-6,5-14ГМ. Здание из сборных железобетонных конструкций.
Литер | Масса | Масштаб
Лист 18.1 | Листов 82
Щит открытый ЯЦ. Панель 4. Схема электрическая соединений и подключений
Госстрой СССР ГПИ Горьковский САНТЕХПРОЕКТ
ГИП Гусева
Нач.отд. Латынцев
Н.контр. Креймер
Гл.спец. Креймер
Рук.гр. Боброва
Ст.инж. Иванова
Копир: Краса
23296-14 15
Формат А2
Инв.№подл. | Подп. и дата | Взам.инв.№ | Инв.№дубл. | Подп. и дата

Формат	Зона	Поз	Обозначение	Наименование	Кол	Примечание
				Документация		
А4			ТП903-1- -ЭМ.Н.л.19	Чертеж общего вида	1	
А4			ТП903-1- -ЭМ.Н.л.22	Схема электрическая		
				соединений и подключений	1	
А4			ТП903-1- -ЭМ.Н.л.21	Перечень подписей	1	
				Сборочные единицы		
				Н51		
		1		Пост управления кнопочный		
				КЕ011, исп.5, красный, „стоп"	1	17-SB1
		2		Пост управления кнопочный		
				КЕ011, исп.4, черный „пуск"	1	17-SB2
		3		Переключатель		
				УП5314-С23	1	17-SA
				Блок из 10 зажимов		
				типа БЗ24-4П25-8/8У3-10		
				на ток 25А	1	

Альбом 12

Подп. и дата | Взам. инв. | Инв. № дубл. | Подп. и дата | Инв. № подл.

ГИП	Гусева		ТП903-1-265.88 ЭМ.Н
Нач.отд.	Латынцев		Котельная с 4 котлами ДЕ-6,5-14ГМ. Здание из сборных железобетонных конструкций. Ящик №17S Технические данные аппаратов
Н.контр.	Креймер		Литер / Лист 20 / Листов
Гл.спец.	Креймер		Госстрой СССР ГПИ Горьковский САНТЕХПРОЕКТ
Рук.гр.	Боброва		

Вид спереди
Дверь не показана

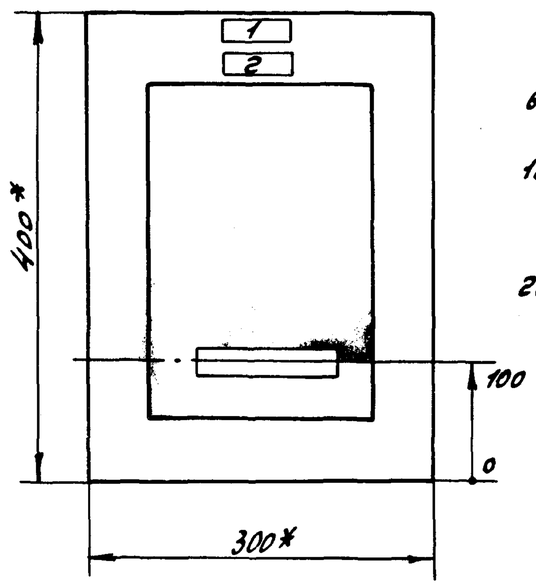

Дверь ящика
Вид спереди

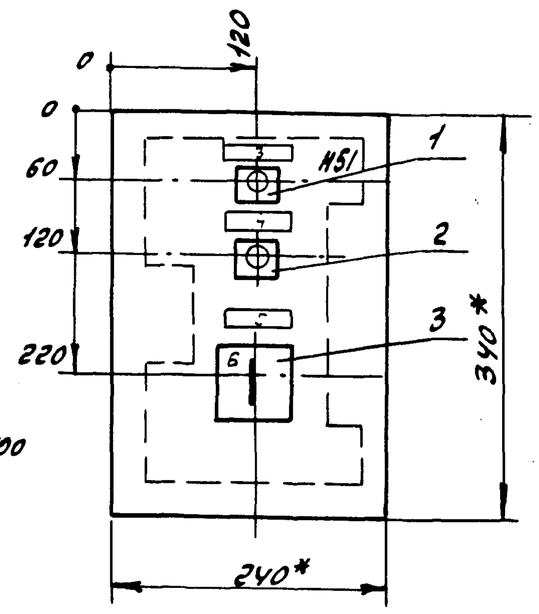

1. * – Размеры для справок.
2. В контуре табличек и аппаратов указаны номера надписей по перечню надписей
3. Глубина ящика 250 мм.

Альбом 12

Подп. и дата | Взам. инв. | Инв. № дубл. | Подп. и дата | Инв. № подл.

ГИП	Гусева		ТП903-1-265.88 ЭМ.Н
Нач.отд.	Латынцев		Котельная с 4 котлами ДЕ-6,5-14ГМ. Здание из сборных железобетонных конструкций
Н.контр.	Креймер		Литер / Масса / Масштаб
Гл.спец.	Креймер		Лист 19 / Листов
Рук.гр.	Боброва		Ящик №17S Чертеж общего вида
			Госстрой СССР ГПИ Горьковский САНТЕХПРОЕКТ

Ящик №17S. Вид спереди

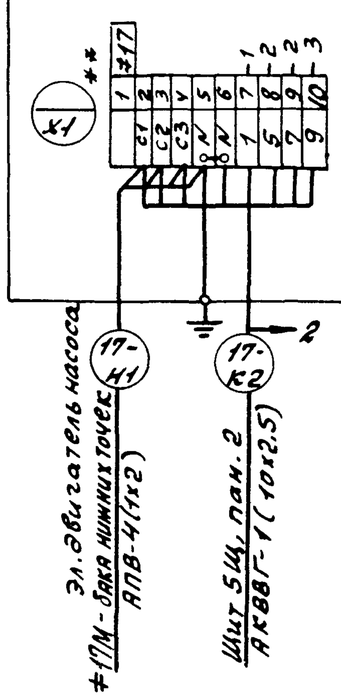

Дверь ящика
Вид со стороны монтажа

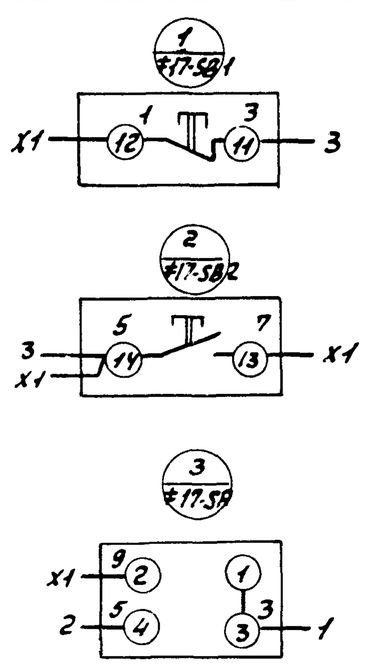

**- Дополнительные колодки зажимов.

Альбом 12

Подп. и дата | Взам. инв. | Инв. № дубл. | Подп. и дата | Инв. № подл.

ГИП	Гусева		ТП903-1-265.88 -ЭМ.Н
Нач.отд.	Латынцев		Котельная с 4 котлами ДЕ-6,5-14ГМ. Здание из сборных железобетонных конструкций
Н.контр.	Креймер		Литер / Масса / Масштаб
Гл.спец.	Креймер		Лист 22 / Листов
Рук.гр.	Боброва		Ящик №17S Схема электрическая соединений и подключений
			Госстрой СССР ГПИ Горьковский САНТЕХПРОЕКТ

Панель	Надпись	Поз. обозначение	Место надписи	Текст	Кол	Вид шрифта	Заготовка
	1		Табличка	17S	1		
	2		—"—	17-Насос бака нижних точек	1		
	3	17-SB1	—"—	„Стоп"	1		
	4	17-SB2	—"—	„Пуск"	1		
	5	17-SA	—"—	Выбор режима	1		
	6		На ключе	3 Местн – 1 откл – 2 автом	1		

Альбом 12

Подп. и дата | Взам. инв. | Инв. № дубл. | Подп. и дата | Инв. № подл.

ГИП	Гусева		ТП903-1-265.88 ЭМ.Н
Нач.отд.	Латынцев		Котельная с 4 котлами ДЕ-6,5-14ГМ. Здание из сборных железобетонных конструкций Ящик №17S Перечень надписей
Н.контр.	Креймер		Литер / Лист 21 / Листов
Гл.спец.	Креймер		Госстрой СССР ГПИ Горьковский САНТЕХПРОЕКТ
Рук.гр.	Боброва		

Копир. Хрол

Альбом 1

Вид спереди
(Дверь не показана)

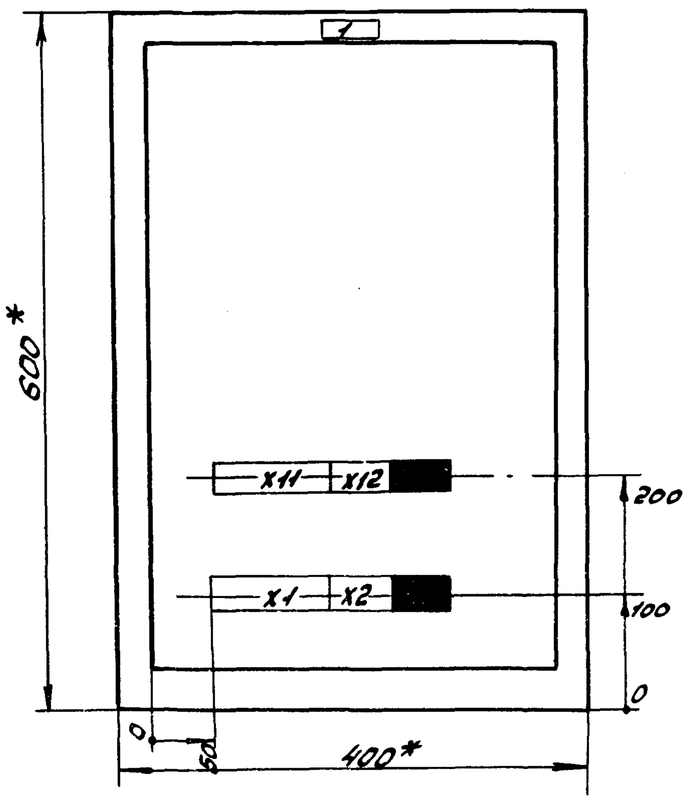

Дверь ящика

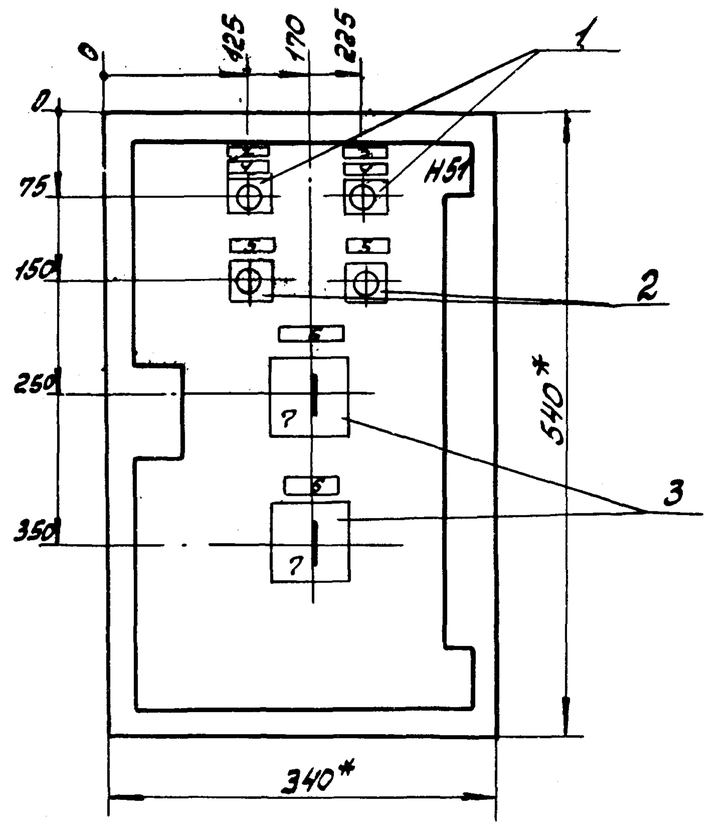

1. * - Размеры для справок.
2. В контуре табличек указаны номера надписей по перечню надписей.
3. Ящик ЯУЭ-0643, глубиной 360мм
4. Технические данные аппаратов - лист 24.

Данный ящик выполнен для электроприводов 41, 42.

				ТП 903-1-265.88		ЭМ.Н	
				Котельная с 4 котлами ДЕ-6,5-14ГМ. Здание из сборных железобетонных конструкций	Литер	Масса	Масш.
ГИП	Гусева						
Нач.отд.	Латышев				Лист 23	Листов	
Н.контр.	Крейлер			Ящик № 41S	Госстрой СССР ГПИ Горьковский САНТЕХПРОЕКТ		
Гл.спец.	Крейлер			Чертеж общего вида			
Рук.гр.	Боброва						

Альбом 12

Ящик 41S
Вид спереди

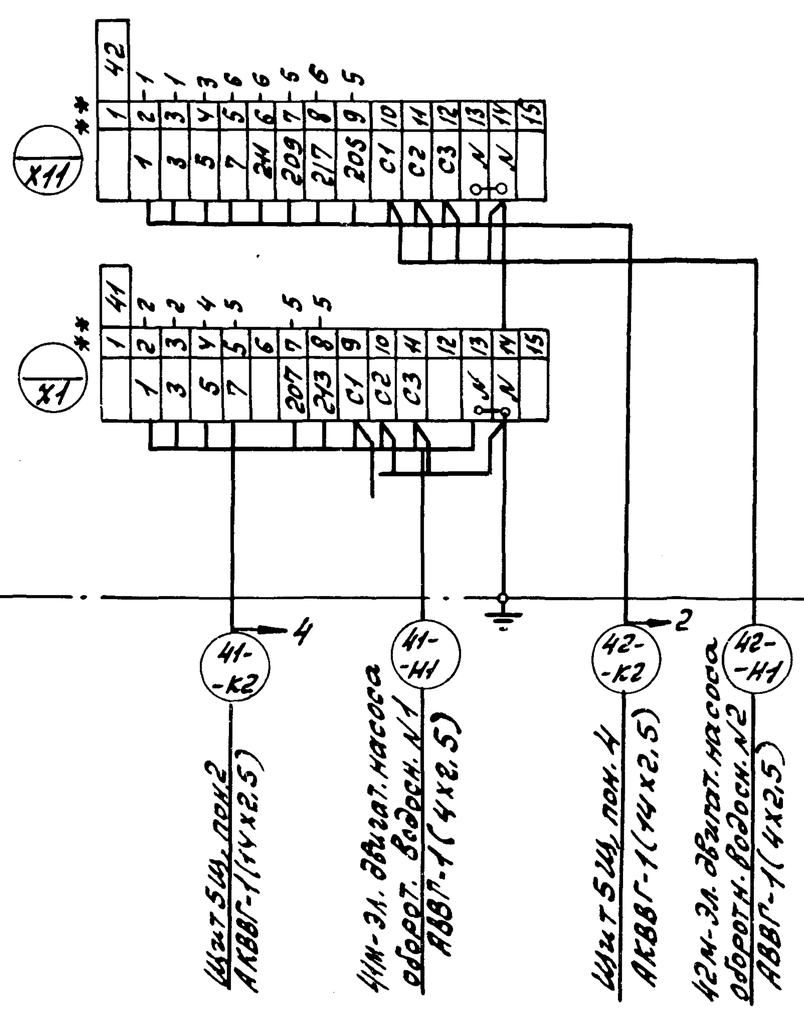

Дверь ящика
(Вид со стороны монтажа)

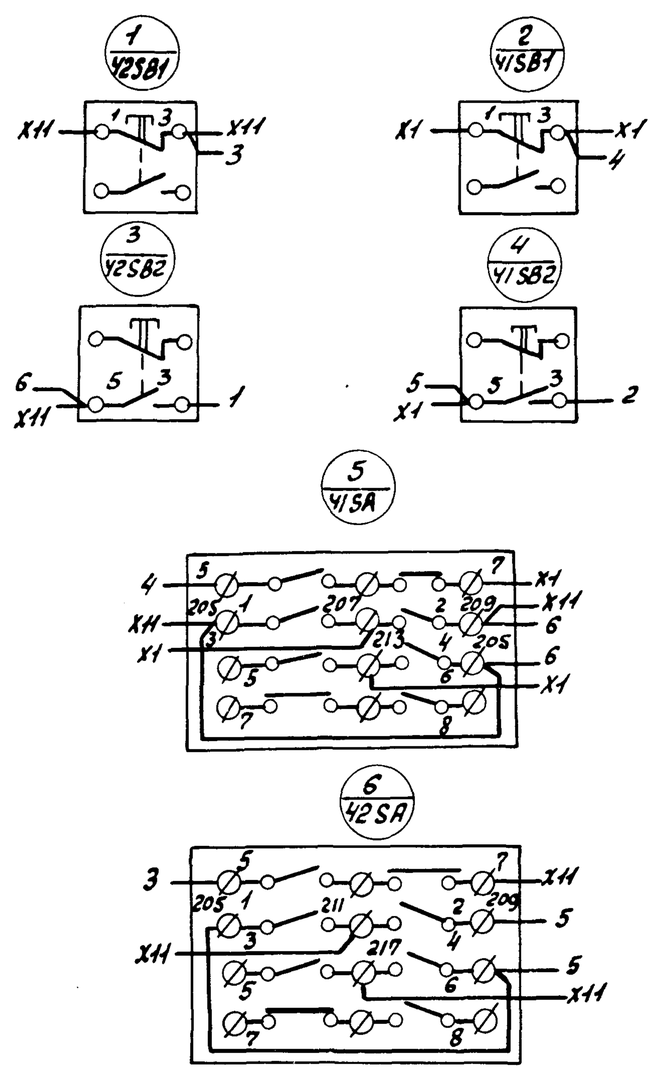

				ТП 903-1-265.88		ЭМ.Н.	
				Котельная с 4 котлами ДЕ-6,5-14ГМ. Здание из сборных железобетонных конструкций	Литер	Масса	Масштаб
ГИП	Гусева						
Нач.отд.	Латышев				Лист 26	Листов	
Н.контр.	Крейлер			Ящик № 41S Схема электрическая соединений и подключений	Госстрой СССР ГПИ Горьковский САНТЕХПРОЕКТ		
Гл.спец.	Крейлер						
Рук.гр.	Боброва						

Копир.

23296-14 17

Формат А2

Формат	Зона	Поз.	Обозначение	Наименование	Кол.	Примечание
				Документация		
А3			ТП903-1- -ЭМ.Н.23	Чертеж общего вида	1	
А3			ТП903-1- -ЭМ.Н.26	Схема электрическая		
				соединений и подключений	1	
А4			ТП903-1- -ЭМ.Н.25	Перечень надписей	1	
				Сборочные единицы		
				Н51		
		1		Пост управления кнопочный КЕ-011, исп.5, красный „Стоп"	2	≠41-SB1 ≠42-SB1
		2		Пост управления кнопочный КЕ-011, исп.4, черный „пуск"	2	≠41-SB2 ≠42-SB2
		3		Переключатель УП5311-Ф509	2	≠41-SA ≠42-SA
				Блок из 10 зажимов типа Б324-4П25-В/ВУЗ-10 на ток 25А	2	
				Блок из 5 зажимов типа Б3-24-4П25-В/ВУЗ-5 на ток 25А	2	

Альбом 12

Инв.№ подл. | Подп. и дата | Взам. инв.№ | Инв.№ дубл. | Подп. и дата

ТП903-1-265.88 -ЭМ.Н					
ГИП	Гусева		Котельная с 4 котлами ДЕ-6,5-14ГМ, здание из сборных железобетонных конструкций. Ящик ≠41S Технические данные аппаратов	Литер / Лист 24 / Листов	
Нач.отд	Латынцев			Госстрой СССР ГПИ Горьковский САНТЕХПРОЕКТ	
Н.контр	Креймер				
Гл.спец	Креймер				
Рук.гр.	Боброва				

Панель	Надпись	Позиц. обозначение	Место надписи	Текст	Кол.	Вид шрифта	Заготовка
	1		Табличка	41S	1		
	2		—"—	≠41-Насос оборот. водосн. №1	1		
	3		—"—	≠42-Насос оборот. водосн. №2	1		
	4	≠41-SB1 ≠42-SB1	—"—	„стоп"	2		
	5	≠41-SB2 ≠42-SB2	—"—	„пуск"	2		
	6	≠41-SA ≠42-SA	—"—	Выбор режима	2		
	7		на ключе	опр-раб-откл-резервн.	2		

Альбом 12

Инв.№ подл. | Подп. и дата | Взам. инв.№ | Инв.№ дубл. | Подп. и дата

ТП903-1-265.88 -ЭМ.Н					
ГИП	Гусева		Котельная с 4 котлами ДЕ-6,5-14ГМ. Здание из сборных железобетонных конструкций Ящик ≠41S Перечень надписей.	Литер / Лист 25 / Листов	
Нач.отд	Латынцев			Госстрой СССР ГПИ Горьковский САНТЕХПРОЕКТ	
Н.контр	Креймер				
Гл.спец.	Креймер				
Рук.гр	Боброва				

Откуда идет: Панель	Откуда идет: Блок зажимов / номер зажимов	Куда поступает: Панель	Куда поступает: Блок зажимов / номер зажимов	Генеральная маркировка	Откуда идет: Панель	Откуда идет: Блок зажимов / номер зажимов	Куда поступает: Панель	Куда поступает: Блок зажимов / номер зажимов	Генеральная маркировка
2	X4/6	3	X5/8	701	2	X4/8	3	X5/9	203
2	X1/7	3	X5/6	733	2	X4/11	3	X5/10	215

Альбом 12

Инв.№ подл. | Подп. и дата | Взам. инв.№ | Инв.№ дубл. | Подп. и дата

ТП903-1-265.88	ЭМ.Н	Лист 16.2

Откуда идет: Панель	Откуда идет: Блок зажимов / номер зажимов	Куда поступает: Панель	Куда поступает: Блок зажимов / номер зажимов	Генеральная маркировка	Откуда идет: Панель	Откуда идет: Блок зажимов / номер зажимов	Куда поступает: Панель	Куда поступает: Блок зажимов / номер зажимов	Генеральная маркировка
3	X5/8	2	X4/6	701	3	X5/9	2	X4/8	203
3	X5/6	2	X1/7	733	3	X5/10	2	X4/11	215

Альбом 12

Инв.№ подл. | Подп. и дата | Взам. инв.№ | Инв.№ дубл. | Подп. и дата

ТП903-1-265.88	-ЭМ.Н	Лист 17.2

Альбом 12

Вид спереди
Дверь не показана

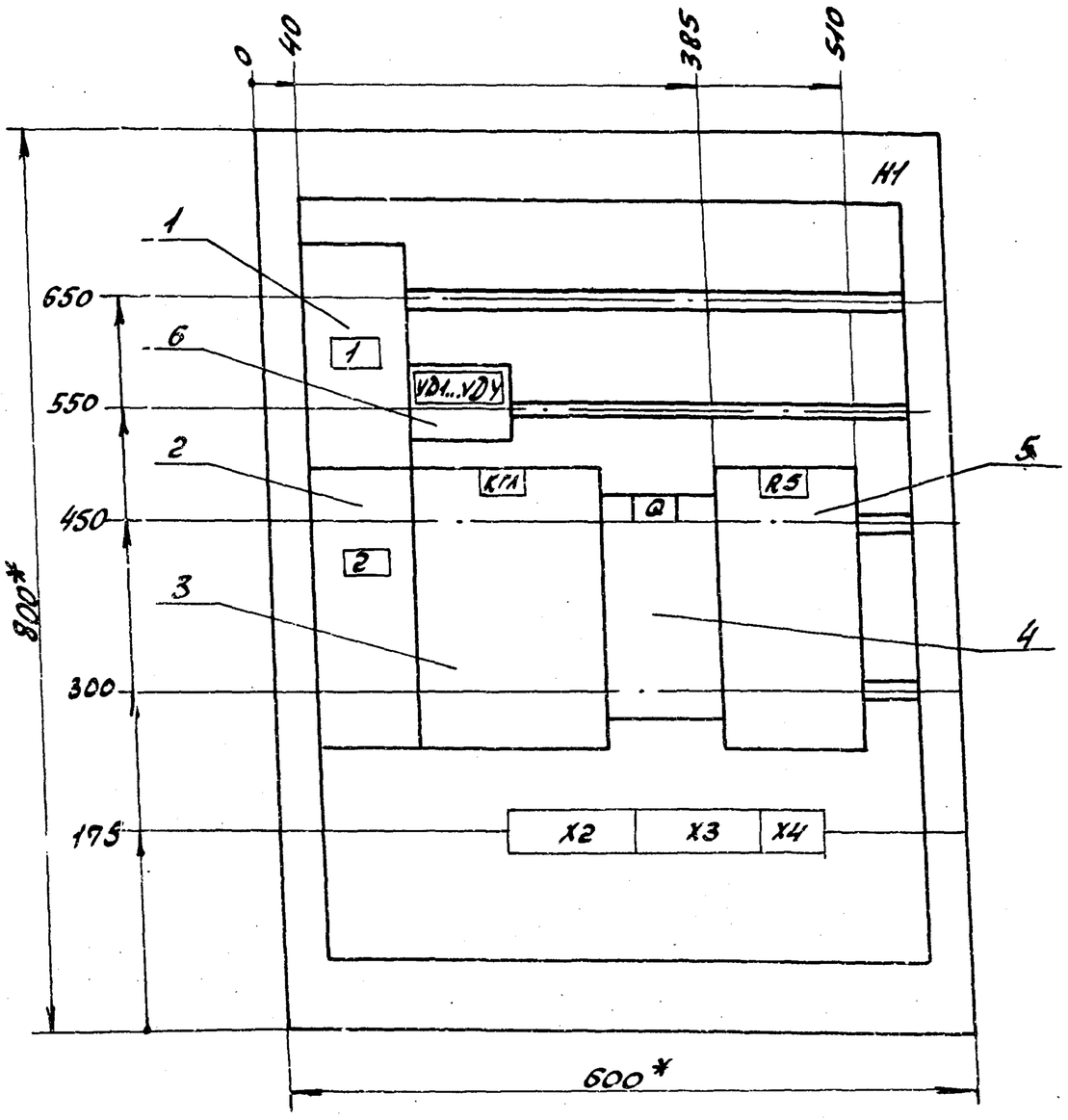

Дверь ящика
Вид спереди

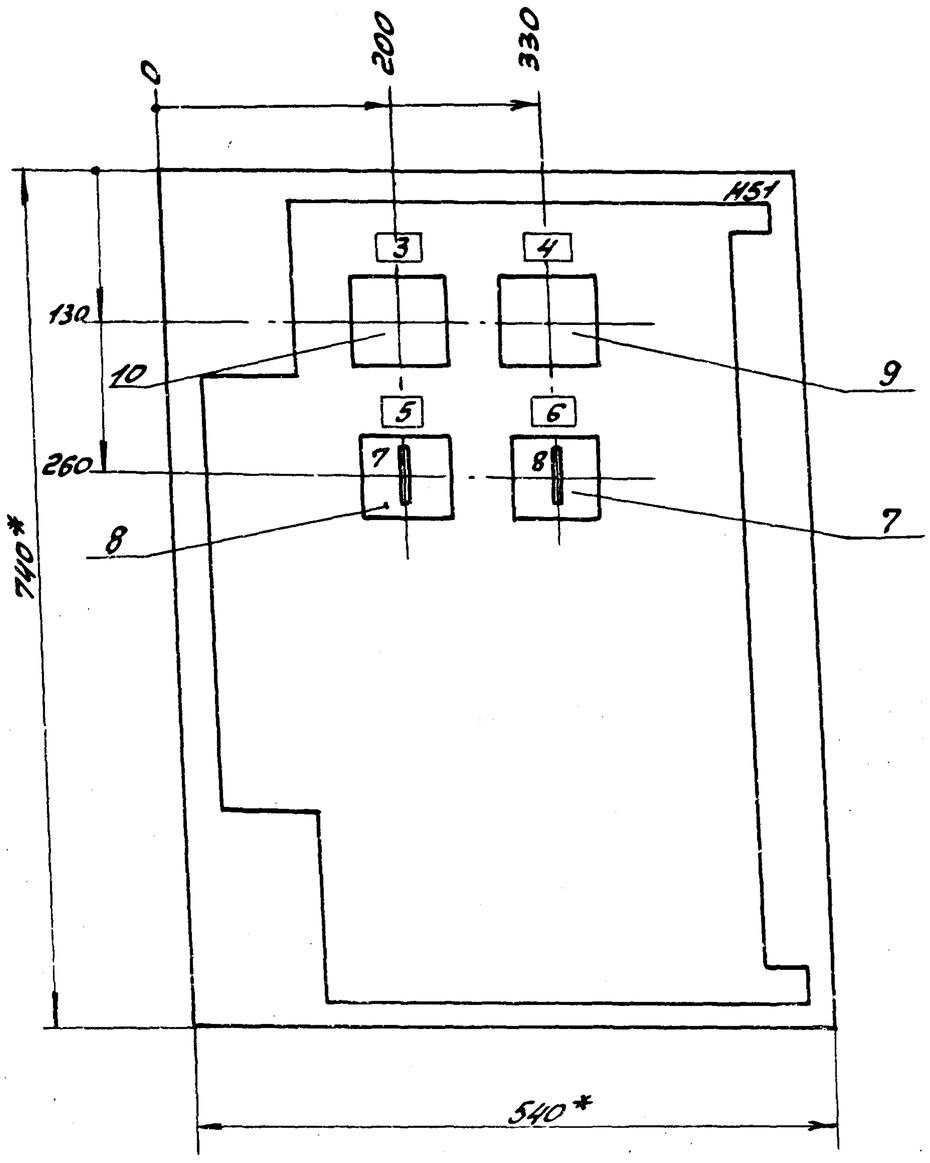

* Размеры для справок

Глубина ящика 350 мм

				ТП 903-1-265.88		ЭМ.Н.
ГИП	Гусева			Котельная с 4 котлами ДЕ6,5-14ГМ. Здание из сборных железобетонных конструкций	Литер / Лист 27 / Листов	
Нач.отд	Латынцев					
Н.контр.	Каракина					
Гл.спец.	Креймер				ПМ Горьковский САНТЕХПРОЕКТ	
Рук.гр.	Каракина		6.88.	Ящик 5. Чертеж общего вида		

Альбом 12

Формат	Зона	Поз.	Обозначение	Наименование	Кол.	Примечание
				Документация		
А3			лист 27	Чертеж общего вида	1	
А3			лист 30	Схема соединений	1	
А4			лист 29	Перечень надписей	1	
				Сборочные единицы		
				H1 1		
		1		Выключатель		
				АП50Б-2МТУ3		
				Iр 6.3А отс. 10	1	QF2
		2		Выключатель		
				АП50Б-2МТУ3		
				U-220В Iр 40А отс. 10		
				п.п.	1	QF1
		3		Контактор МК1-02У3		
				U=220В I 40А	1	KM
		4		Выключатель ПВ1-10Б		
				исполн. 3	1	Q
		5		Шунт 75 ШС Т2 I 50А	1	R5

				ТП 903-1-265.88		-ЭМ.Н
ГИП	Гусева			Котельная с 4 котлами ДЕ6,5-14ГМ. Здание из сборных железобетонных конструкций. Ящик. Технические данные аппаратов	Литер / Лист 28.1 / Листов 28	
Нач.отд	Латынцев					
Н.контр.	Каракина					
Гл.спец.	Креймер				ПМ Горьковский САНТЕХПРОЕКТ	
Рук.гр.	Каракина					

Альбом 12

Формат	Зона	Поз.	Обозначение	Наименование	Кол.	Примечание
				Диод кремниевый		
		6		А226Б 0,3А 400В	4	VD1-VD4
				H51 01		
		7		Переключатель		
				УП5312-С29У3	1	SAC
		8		Переключатель		
				УП5312-А64У3	1	SN
		9		Амперметр М42100		
				кл.1,5 предел измер. 0-50А 75тВ	1	PA
		10		Вольтметр М42100		
				кл.1,5 предел измер. 0-75В	1	PV
				Блок зажимов серии		
				БЗ2У-4П25-В/ВУ3-5	1	XY
				Группа из 2х зажимов		
				серии ЗН24-16П63-В/ВУ3	1	X2
				Группа из 3х зажимов		
				серии ЗН24-16П63-В/ВУ3	1	X3

ТП 903-1-265.88	ЭМ.Н	Лист 28.2	

Альбом 12

Панель	Надпись	Позиционное обозначение	Место надписи	Текст	Кол.	Вид шрифта	Заготовка
				Ящик			
	1	QF2	табличка	АПС-25В	1		
			—"—	VD1....VD4	1		
	2	QF1	табличка	Авар. эвакуац. освещ.-40В	1		
			—"—	КМ	1		
			—"—	Q	1		
			—"—	PS	1		
				Дверь			
	3	PV	Табличка	Контроль изоляции	1		
	4	PA	—"—	Нагрузка аккум. батареи	1		
	5	SN	—"—	Контроль изоляций	1		
	6	SAC	—"—	Выбор режима+зарядки	1		
	7	SN	на ключе	1 2 3			
				3 - ш - 3	1		
	8	SAC	на ключе	1 2 3			
				40В откл 25В	1		

Подп. и дата | Инв. N дубл. | Взам. инв. | Подп. и дата | Инв. N подл.

ТП903-1-265.88					ЭМ.Н.	
ГИП	Гусева		Котельная с 4 котлами ДЕ-6,5-14ГМ. Здание из сборных железобетонных конструкций. Ящик 5. Перечень надписей	Литер	Лист	Листов
Нач. отд.	Латынцев				29	
Н. контр.	Каракина			Госстрой СССР РПИ Горьковский САНТЕХПРОЕКТ		
Гл. спец.	Креймер					
Рук. гр.	Каракина					

Альбом 12

Подп. и дата | Инв. N дубл. | Взам. инв. | Подп. и дата | Инв. N подл.

ТП903-1-265.88						
				Литер	Лист	Листов
				Госстрой СССР РПИ Горьковский САНТЕХПРОЕКТ		

Альбом 12

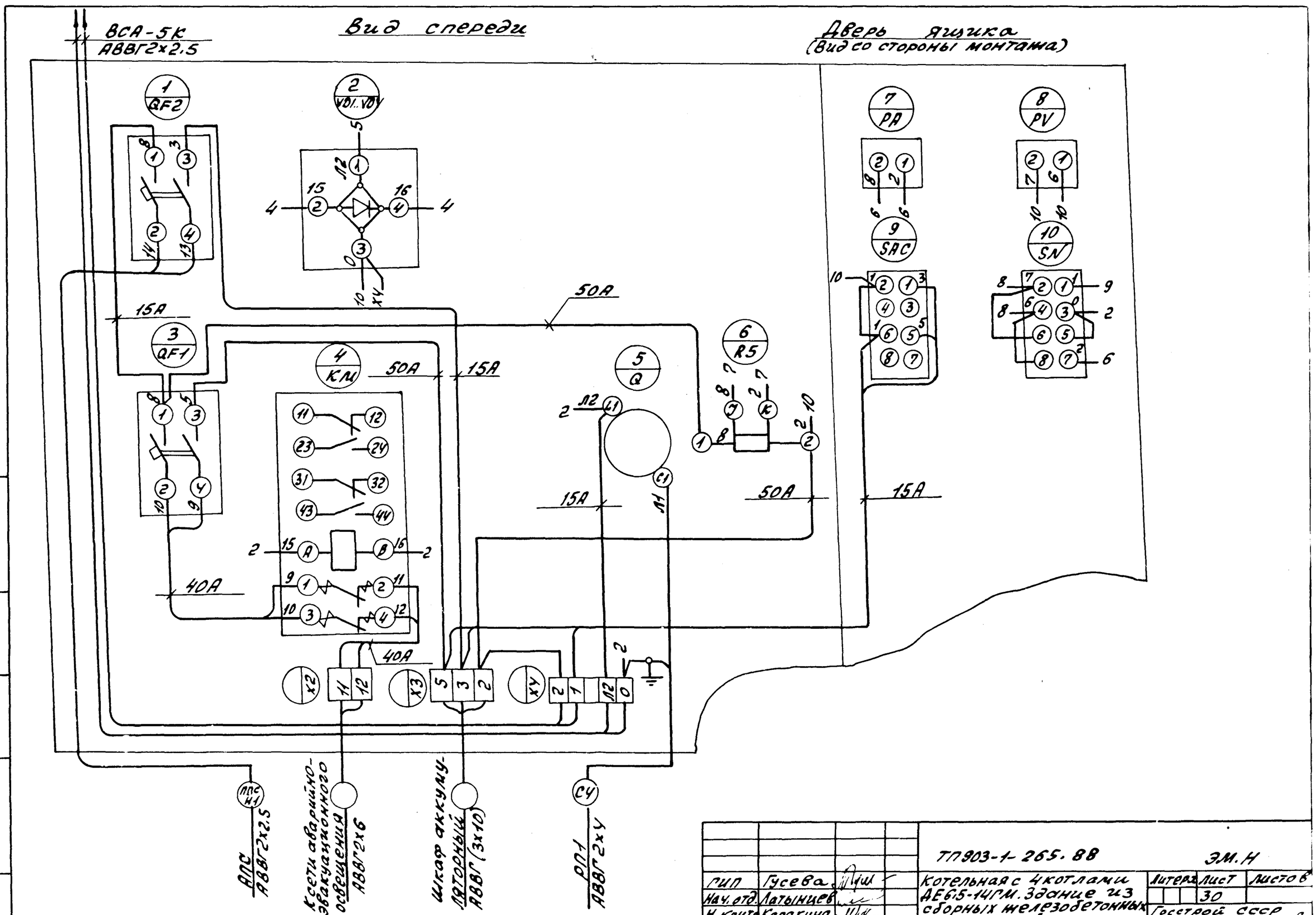

ТП903-1-265.88					ЭМ.Н	
ГИП	Гусева		Котельная с 4 котлами ДЕ6,5-14ГМ. Здание из сборных железобетонных конструкций. Ящик 5. Схема электрическая соединений и подключений	Литер	Лист	Листов
Нач. отд.	Латынцев				30	
Н. контр.	Каракина			Госстрой СССР РПИ Горьковский САНТЕХПРОЕКТ		
Гл. спец.	Креймер					
Рук. гр.	Каракина					

Формат