ТИПОВОЙ ПРОЕКТ

903-1-265.88

# КОТЕЛЬНАЯ
# С 4 КОТЛАМИ ДЕ-6,5-14 ГМ
# СИСТЕМА ТЕПЛОСНАБЖЕНИЯ ЗАКРЫТАЯ.
# ТОПЛИВО-ГАЗ, РЕЗЕРВ-МАЗУТ.
# ЗДАНИЕ ИЗ СБОРНЫХ ЖЕЛЕЗОБЕТОННЫХ КОНСТРУКЦИИ

Альбом 7

Часть 1

стр. 2-75

23296-08

ЦЕНА 11-70

ТИПОВОЙ ПРОЕКТ
903-1-265.88

# КОТЕЛЬНАЯ С 4 КОТЛАМИ ДЕ-6,5-14 ГМ.
# СИСТЕМА ТЕПЛОСНАБЖЕНИЯ ЗАКРЫТАЯ.
# ТОПЛИВО-ГАЗ, РЕЗЕРВ-МАЗУТ.
# ЗДАНИЕ ИЗ СБОРНЫХ ЖЕЛЕЗОБЕТОННЫХ КОНСТРУКЦИЙ.

## АЛЬБОМ 7

ОБОРУДОВАНИЕ ТЕХНОЛОГИЧЕСКОЕ. РАБОЧИЕ ЧЕРТЕЖИ.

РАЗРАБОТАН:
ГПИ „ГОРЬКОВСКИЙ САНТЕХПРОЕКТ"

УТВЕРЖДЁН
И ВВЕДЕН В ДЕЙСТВИЕ ГОССТРОЕМ СССР
ПРОТОКОЛ ОТ 7.07.88 г. № 44.

ГЛАВНЫЙ ИНЖЕНЕР ИНСТИТУТА Ю.П. ФАЛАЛЕЕВ
ГЛАВНЫЙ ИНЖЕНЕР ПРОЕКТА Т.Г. ГУСЕВА

© ЦИТП Госстроя СССР, 1988

# Содержание альбома.


| Обозначение | Наименование | Стр. |
|---|---|---|
| | Содержание | 2,3,4 |
| Д10А.075.000 | Рама | 5 |
| Д10А.075.001 | Косынка | |
| Д10А.075.006 | Швеллер | |
| Д10А.075.000 СБ | Рама | 6 |
| Д12В.153.000 | Шкаф для датчика „Сапфир" на деаэрационной колонке | 7 |
| Д12В.153.001 | Штырь | |
| Д12В.153.002 | Втулка | |
| Д12В.153.003 | Стержень | |
| Д12В.153.000 СБ | Шкаф для датчика „Сапфир" на деаэрационной колонке | 8 |
| Д12В.153.004 | Рукоятка | 9 |
| Д12В.153.005 | Диск | |
| Д12В.153.010 | Дверь | |
| Д12В.153.007 | Связь | |
| Д12В.153.010 СБ | Дверь | 10 |
| Д12В.153.009 | Стенка | 11 |
| Д12В.153.011 | Втулка | |
| Д12В.153.012 | Кронштейн | |
| Д12В.153.020 | Корпус | |
| Д12В.153.020 СБ | Корпус | 12 |
| Д12В.153.030 | Панель | 13 |
| Д12В.153.030 СБ | Панель | |
| Д12В.153.016 | Кронштейн | 14 |
| Д12В.153.023 | Связь | |
| Д12В.153.024 | Лист | |
| Д12В.153.040 | Панель | |
| Д12В.153.040СБ | Панель | 15 |
| Д12В.153.029 | Связь | |
| Д12В.153.032 | Скоба | |
| Д12В.153.033 | Стенка | 16 |
| Д12В.153.050 | Панель | |
| Д12В.153.050СБ | Панель | |
| Д12В.153.041 | Связь | |
| Д12В.153.060 | Панель | 17 |
| Д12В.153.043 | Связь | |
| Д12В.153.060 СБ | Панель | 18 |
| Д12В.153.042 | Стенка | 19 |
| Д12В.154.000 | Шкаф для четырех датчиков „Сапфир" на деаэраторе ДА-25 | |
| Д12В.154.010 | Корпус | |
| Д12В.154.000 СБ | Шкаф для четырех датчиков „Сапфир" на деаэраторе ДА-25 | 20,21 |
| Д12В.154.020 | Панель | 21 |
| Д12В.154.010 СБ | Корпус | 22 |
| Д12В.154.020 СБ | Панель | 23 |
| Д12В.154.003 | Кронштейн | 24 |
| Д12В.154.009 | Связь | |
| Д12В.154.012 | Стенка | |
| Д12В.154.013 | Связь | 25 |
| Д12В.154.015 | Стенка | |
| Д12В.154.030 | Панель | |
| Д12В.154.030СБ | Панель | 26 |
| Д12В.154.040СБ | Панель | |
| Д12В.154.040 | Панель | 27 |
| Д12В.154.021 | Связь | |
| Д12В.154.050 | Панель | |
| Д12В.154.050 СБ | Панель | 28 |
| Д12В.154.023 | Стенка | 29 |
| Д12В.154.029 | Стенка | |
| Д12В.155.000 | Диафрагма ф28/7 | |
| Д12В.155.000СБ | Диафрагма ф28/7 | 30 |
| Д12В.155.002 | Камера кольцевая | |
| Д12В.155.004 | Диск | 31 |

| Обозначение | Наименование | Стр. |
|---|---|---|
| Д12В.155.006 | Патрубок | 31 |
| Д12В.155.010 | Фланец с патрубком | |
| Д12В.155.010 СБ | Фланец с патрубком | 32 |
| Д12В.155.007 | Фланец | |
| Д12Г.205.000 | Рычаг | |
| Д12Г.205.000 СБ | Рычаг | 33 |
| Д12Г.205.001 | Ступица | |
| Д12Г.205.002 | Рычаг | |
| Д12Г.000.002 | Шарнир | |
| Д12Г.000.003 | Шарнир | 34 |
| Д12Г.228.001 | Винт | |
| Д12Г.228.000 СБ | Тяга | |
| Д12Г.228.000 | Тяга | 35 |
| Д12Г.228.002 | Серьга | 36 |
| Д12Г.228.003 | Палец | |
| Д12Г.228.004 | Бобышка | |
| Д12Г.228.010 | Вилка | |
| Д12Г.228.010 СБ | Вилка | 37 |
| Д12Г.228.020СБ | Муфта | |
| Д12Г.228.005 | Ушко | 38 |
| Д12Г.228.020 | Муфта | |
| Д12Г.228.006 | Втулка | 39 |
| Д12Г.230.000 | Рычаг | |
| Д12Г.230.000 СБ | Рычаг | |
| Д12Г.230.001 | Втулка | |
| Д12Г.230.002 | Рычаг | 40 |
| Д12Г.230.003 | Ступица | |
| Д12Г.231.000СБ | Стойка | |
| Д12Г.231.000 | Стойка | 41 |
| Д16Е.121.000 | Бак нагретой воды V=0,4м$^3$ | |
| Д16Е.121.000СБ | Бак нагретой воды V=0,4м$^3$ | |
| Д16Е.121.003 | Прокладка | 42 |
| Д16Е.121.006 | Дно | |
| Д16Е.121.010 | Бак | |
| Д16Е.121.010СБ | Бак | 43 |
| Д16Е.121.008 | Обечайка | 44 |
| Д16Е.121.012 | Фланец | |
| Д16Е.121.013 | Муфта | |
| Д16Е.121.014 | Патрубок | |
| Д16Е.121.020 | Крышка бака | 45 |
| Д16Е.121.020СБ | Крышка бака | |
| Д16Е.121.021 | Крышка | |
| Д16Е.121.022 | Ручка | 46 |
| Д22В.026.000 | Кронштейн | |
| Д22В.026.000СБ | Кронштейн | |
| Д22В.026.003 | Косынка | 47 |
| Д22В.026.004 | Укосина | |
| Д22В.026.005 | Плита | |
| Д22Г.081.000 | Штуцер фланцевый | |
| Д22Г.081.000СБ | Штуцер фланцевый | 48 |
| Д22Г.081.001 | Отвод | |
| Д22Г.081.002 | Штуцер | |
| Д22Г.082.000 | Бобышка | 49 |
| Д22Г.082.000СБ | Бобышка | |
| Д22Г.082.001 | Ось | |
| Д22Г.082.010 | Корпус | 50 |
| Д22Г.082.010СБ | Корпус | |
| Д22Г.082.004 | Обечайка | |
| Д22Г.082.005 | Ушко | 51 |
| Д22Г.082.007 | Ручка | |
| Д22Г.082.011 | Ручка | |
| Д22Г.082.020 | Крышка | |
| Д22Г.082.020СБ | Крышка | 52 |
| Д22Г.082.012 | Ушко | |
| Д22Г.000.041 | Штуцер | |

| Обозначение | Наименование | Стр. |
|---|---|---|
| Д22Е.011.000 | Устройство приемное | 53 |
| Д22Е.011.002 | Хомут | |
| Д22Е.011.003 | Ниппель | |
| Д22Е.011.000СБ | Устройство приемное | 54,55 |
| Д22Е.011.004 | Хомут | 55 |
| Д22Е.011.005 | Ниппель | |
| Д22Е.011.006 | Гайка | 56 |
| Д22Е.011.007 | Гайка накидная | |
| Д22Е.011.009 | Ручка | 57 |
| Д22Е.011.011 | Связь | |
| Д22Е.011.010 | Зонт | |
| Д22Е.011.010СБ | Зонт | 58,59 |
| Д22Е.011.014 | Стенка | 60 |
| Д22Е.011.015 | Косынка | |
| Д22Е.011.018 | Связь | |
| Д22Е.011.019 | Крюк | |
| Д22Е.011.020 | Подвеска | 61 |
| Д22Е.011.020СБ | Подвеска | |
| Д22Е.011.025 | Ручка | |
| Д22Е.011.026 | Кольцо | |
| Д22Е.012.000 | Помост | 62 |
| Д22Е.012.001 | Поручень | |
| Д22Е.012.002 | Связь | |
| Д22Е.012.003 | Стойка | |
| Д22Е.012.000СБ | Помост | 63 |
| Д22Е.012.004 | Стойка | 64 |
| Д22Е.012.007 | Связь | |
| Д22Е.013.000 | Шкаф задвижки пожаротушения | |
| Д22Е.013.001 | Петля | |
| Д22Е.013.000СБ | Шкаф задвижки пожаротушения | 65 |
| Д22Е.013.005 | Доска | |
| Д22Е.013.010 | Шкаф | |
| Д22Е.013.010СБ | Шкаф | 66 |
| Д22Е.013.006 | Доска | 67 |
| Д22Е.013.007 | Доска | |
| Д22Е.013.008 | Брус | |
| Д22Е.014.001 | Планка | |
| Д22Е.014.002 | Ручка | 68 |
| Д22Е.014.007 | Связь | |
| Д22Е.014.000 | Шкаф управления резервуаром | |
| Д22Е.014.000СБ | Шкаф управления резервуаром | 69,70 |
| Д22Е.014.010 | Дверка левая | 70 |
| Д22Е.014.010СБ | Дверка левая | 71 |
| Д22Е.014.009 | Скоба | 72 |
| Д22Е.014.019 | Втулка | |
| Д22Е.014.020 | Дверка правая | |
| Д22Е.014.020СБ | Дверка правая | 73 |
| Д22Е.014.030 | Шкаф | 74 |
| Д22Е.014.030СБ | Шкаф | 75,76,77 |
| Д22Е.014.021 | Стенка | 77 |
| Д22Е.014.029 | Связь | |
| Д22Е.014.031 | Стенка | 78 |
| Д22Е.014.036 | Косынка | |
| Д22Е.014.045 | Связь | |
| Д22Е.014.048 | Стенка | |
| Д22Е.014.049 | Стенка | 79 |
| Д22Е.014.051 | Стенка | |
| Д22Е.014.052 | Стенка | |
| Д22Е.015.001 | Обечайка | |
| Д22Е.015.000 | Шкаф аккумуляторный | 80 |
| Д22Е.015.002 | Крышка | |
| Д22Е.015.004 | Фланец | |
| Д22Е.015.000СБ | Шкаф аккумуляторный | 81 |
| Д22Е.015.005 | Подкладка | 82 |
| Д22Е.015.006 | Стойка | |

| Обозначение | Наименование | Стр. |
|---|---|---|
| Д22Е.016.000 | Устройство задержания герметика | 82 |
| Д22Е.016.000СБ | Устройство задержания герметика | 83 |
| Д22Е.018.002 | Стойка | |
| Д22Е.018.000 | Помост | |
| Д22Е.018.000СБ | Помост | 84 |
| Д22Е.018.003 | Поручень | 85 |
| Д22Е.018.004 | Связь | |
| Д22Е.018.005 | Стойка | |
| Д22Е.018.007 | Настил | |
| Д22Е.018.008 | Ступень | 86 |
| Д22Е.019.000 | Насадка сбросного устройства | |
| Д22Е.019.000СБ | Насадка сбросного устройства | |
| Д22Е.019.001 | Короб | 87 |
| Д22Е.019.002 | Ребро | |
| Д22Е.019.004 | Рассекатель | |
| Д22Е.020.000 | Тройник сбросного устройства | |
| Д22Е.020.000СБ | Тройник сбросного устройства | 88 |
| Д22Е.020.001 | Труба | |
| Д22Е.020.002 | Патрубок | |
| Д22Е.020.003 | Заглушка | |
| Д23А.027.000 | Смеситель воздуха | 89 |
| Д23А.027.000СБ | Смеситель воздуха | |
| Д23А.027.001 | Прокладка | |
| Д23А.027.010 | Переход | 90 |
| Д23А.027.010СБ | Переход | |
| Д23А.027.002 | Конус | |
| Д23А.027.020 | Корпус | |
| Д23А.027.020СБ | Корпус | 91 |
| Д23А.027.006 | Диск | |
| Д23А.027,030 | Разделитель | |
| Д23А.027.030СБ | Разделитель | 92 |
| Д23А.027.007 | Стержень | |
| Д23Б.019.000 | Приспособление для очистки калорифера | 93 |
| Д23Б.019.000СБ | Приспособление для очистки калорифера | |
| Д23Б.019.001 | Сопло | 94 |
| Д23Б.019.002 | Патрубок | |
| Д23Б.019.003 | Хомут | |
| Д23Б.019.004 | Вкладыш | 95 |
| Д23Б.019.005 | Ниппель | |
| Д23Б.019.006 | Трубка | |
| Д23Б.019.010 | Смеситель | |
| Д23Б.019.010СБ | Смеситель | 96 |
| Д23Б.019.007 | Трубка | |
| Д23Б.020.000 | Устройство продувочное переносное | |
| Д23Б.020.000СБ | Устройство продувочное переносное | 97 |
| Д23Б.020.001 | Гайка | |
| Д23Б.020.002 | Ниппель | |
| Д23Б.020.003 | Ушко | |
| Д23Б.021.000 | Фильтр тонкой очистки мазута | 98 |
| Д23Б.021.000СБ | Фильтр тонкой очистки мазута | |
| Д23Б.021.010 | Корпус | 99 |
| Д23Б.021.010СБ | Корпус | |
| Д23Б.021.004 | Гильза | |
| Д23Б.021.005 | Отросток | 100 |
| Д23Б.021.020 | Фильтр | |
| Д23Б.021.020СБ | Фильтр | |
| Д23Б.021.011 | Втулка | 101 |
| Д23Б.021.012 | Обечайка | |
| Д23Б.021.014 | Втулка | |
| Д23Б.021.030 | Патрубок | |
| Д23Б.021.030СБ | Патрубок | 102 |

| Обозначение | Наименование | Стр. |
|---|---|---|
| Д 23Б.021.017 | Фланец | 102 |
| Д 23В.092.000 | Бак нижних точек | |
| Д 23В.092.010 | Бак | |
| Д 23В.092.000СБ | Бак нижних точек | 103 |
| Д 23В.092.001 | Обечайка | |
| Д 23В.092.010СБ | Бак | 104 |
| Д 23В.092.003 | Патрубок | 105 |
| Д 23В.092.020 | Крышка бака | |
| Д 23В.092.020СБ | Крышка бака | |
| Д 23В.092.009 | Крышка | 106 |
| Д 23В.093.000 | Бак-газоотделитель V=2м³ | |
| Д 23В.093.001 | Прокладка | |
| Д 23В.093.010 | Крышка бака | |
| Д 23В.093.000СБ | Бак-газоотделитель V=2м³ | 107 |
| Д 23В.093.010СБ | Крышка бака | 108 |
| Д 23В.093.003 | Крышка | |
| Д 23В.093.004 | Связь | |
| Д 23В.093.020 | Бак | 109 |
| Д 23В.093.008 | Фланец | |
| Д 23В.093.009 | Фланец | |
| Д 23В.093.020СБ | Бак | 110,111 |
| Д 23В.093.013 | Обечайка | 112 |
| Д 23В.093.014 | Патрубок | |
| Д 23В.093.015 | Патрубок | |
| Д 23В.093.016 | Патрубок | 113 |
| Д 23В.093.017 | Перемычка | |
| Д 23В.093.018 | Дно | |
| Д 23В.094.000 | Бак герметика V=2м³ | |
| Д 23В.094.000СБ | Бак герметика V=2м³ | 114 |
| Д 23В.094.010 | Бак | 115 |
| Д 23В.094.001 | Обечайка | |
| Д 23В.094.002 | Дно | |
| Д 23В.095.000 | Бак свежего раствора соли V=1,5м³ | |
| Д 23В.094.010СБ | Бак | 116 |
| Д 23В.095.000СБ | Бак свежего раствора соли V=1,5м³ | 117 |
| Д 23В.095.001 | Фланец | 118 |
| Д 23В.095.002 | Прокладка | |
| Д 23В.095.010 | Бак | |
| Д 23В.095.010СБ | Бак | 119 |
| Д 23В.095.003 | Фланец | 120 |
| Д 23В.095.004 | Дно | |
| Д 23В.095.005 | Обечайка | |
| Д 23В.095.006 | Отвод | 121 |
| Д 23В.095.020 | Отвод | |
| Д 23В.095.020СБ | Отвод | |
| Д 23В.095.030 | Крышка | 122 |
| Д 23В.095.030СБ | Крышка | |
| Д 23В.095.007 | Крышка | |
| Д 23В.096.000 | Бак повторного использования соли V=1,5 м³ | 123 |
| Д 23В.097.000 | Бак взрыхления фильтров ф 700 мм V=1,5 м³ | |
| Д 23В.097.010 | Люк | |
| Д 23В.096.000СБ | Бак повторного использования соли V=1,5м³ | 124 |
| Д 23В.097.000СБ | Бак взрыхления фильтров ф 700 мм V=1,5 м³ | 125 |
| Д 23В.097.001 | Крышка | 126 |
| Д 23В.097.002 | Ручка | |
| Д 23В.097.010СБ | Люк | |
| Д 23В.097.003 | Фланец | 127 |
| Д 23В.097.004 | Кронштейн | |
| Д 23В.097.005 | Проушина | |
| Д 23В.097.006 | Ось | |
| Д 23В.097.007 | Прокладка | 128 |
| Д 23В.097.008 | Патрубок | |

| Обозначение | Наименование | Стр. |
|---|---|---|
| Д 23В.097.011 | Цилиндр | 128 |
| Д 23В.097.020 | Бак | |
| Д 23В.097.020СБ | Бак | 129 |
| Д 23В.097.012 | Дно | 130 |
| Д 23В.097.013 | Крышка | |
| Д 23В.098.001 | Обечайка | |
| Д 23В.098.000 | Бак взрыхления фильтра ф1000. V=4м³ | |
| Д 23В.098.000СБ | Бак взрыхления фильтра ф 1000 V=4м³ | 131 |
| Д 23В.098.004 | Дно | 132 |
| Д 23В.098.005 | Крышка | |
| Д 23В.099.000 | Бак разрыва струи V=0,5м³ | |
| Д 23В.099.000СБ | Бак разрыва струи V=0,5м³ | 133 |
| Д 23В.099.002 | Ось | 134 |
| Д 23В.099.003 | Прокладка | |
| Д 23В.099.010 | Бак | |
| Д 23В.099.010СБ | Бак | 135 |
| Д 23В.099.004 | Корпус | 136 |
| Д 23В.099.005 | Патрубок | |
| Д 23В.099.006 | Труба | |
| Д 23В.099.007 | Дно | 137 |
| Д 23В.099.009 | Фланец | |
| Д 23В.099.012 | Патрубок | |
| Д 23В.099.013 | Проушина | |
| Д 23В.099.020 | Крышка | 138 |
| Д 23В.099.020СБ | Крышка | |
| Д 23В.099.015 | Крышка | |
| Д 23В.099.030 | Клапан поплавковый | 139 |
| Д 23В.099.016 | Петля | |
| Д 23В.099.017 | Втулка | |
| Д 23В.099.030СБ | Клапан поплавковый | 140 |
| Д 23В.099.018 | Поршень | 141 |
| Д 23В.099.019 | Клапан | |
| Д 23В.099.021 | Втулка | |
| Д 23В.099.024 | Рычаг | |
| Д 23В.099.023 | Отражатель | 142 |
| Д 23В.0.99.025 | Шток | |
| Д 23В.099.026 | Бобышка | |
| Д 23В.099.027 | Пробка | 143 |
| Д 23В.099.028 | Серьга | |
| Д 23В.099.032 | Патрубок | |
| Д 23В.099.040 | Корпус клапана | |
| Д 23В.099.040СБ | Корпус клапана | 144 |
| Д 23В.099.033 | Корпус | |
| Д 23В.099.034 | Ушко | |
| Д 23В.099.050 | Поплавок | 145 |
| Д 23В.099.050СБ | Поплавок | |
| Д 23В.099.035 | Обечайка | |
| Д 23В.099.037 | Крышка | 146 |
| Д 23В.099.039 | Бобышка | |
| Д 23В.099.041 | Муфта | |
| Д 23В.099.042 | Воронка | |
| Д 23В.099.060 | Воронка | 147 |
| Д 23В.099.060СБ | Воронка | |
| Д 23В.099.043 | Труба | |
| Д 23В.099.044 | Труба | |
| Д 23Д.487.000 | Опора экономайзера ЭП2-142 | 148 |
| Д 23Д.487.010 | Опора | |
| Д 23Д.487.020 | Крышка | |
| Д 23Д.487.000СБ | Опора экономайзера ЭП2-142 | 149 |
| Д 23Д.487.010СБ | Опора | 150 |
| Д 23Д.487.007 | Укосина | 151 |
| Д 23Д.487.008 | Стенка | |
| Д 23Д.487.012 | Стенка | |
| Д 23Д.487.014 | Стенка | |

Альбом 7 часть 1

Типовой проект 903-1-

| Формат | Зона | Поз. | Обозначение | Наименование | Кол. | Примечание |
|---|---|---|---|---|---|---|
| | | | | | | |
| | | | | Документация | | |
| | | | | | | |
| А2 | | | Д10А.075.000СБ | Сборочный чертеж | | |
| | | | | | | |
| | | | | Детали | | |
| А4 | | 1 | Д10А.075.001 | Косынка | 4 | |
| | | 2 | -01 | Косынка | 4 | |
| Б4 | | 3 | Д10А.075.002 | Швеллер | | |
| | | | | швеллер 10-Гост 8240-72 | | |
| | | | | ВСт3сп Гост 535-79 | | |
| | | | | L=1140 h16 | 4 | 9,8 кг |
| Б4 | | 4 | Д10А.075.003 | Швеллер | | |
| | | | | швеллер 8-Гост 8240-72 | | |
| | | | | ВСт3сп Гост 535-79 | | |
| | | | | L=1100 h16 | 2 | 9,5 кг |
| Б4 | | 5 | Д10А.075.004 | Уголок | | |
| | | | | уголок 75×75×6-Б Гост 8509-72 | | |
| | | | | ВСт3сп Гост 535-79 | | |
| | | | | L=900 h16 | 2 | 6,2 кг |

Подп. и дата | Взам. инв.№ | Инв.№ дубл. | Подп. и дата | Инв.№ подл.

| Изм. | Лист | № докум. | Подп. | Дата |
|---|---|---|---|---|
| Разраб. | Лапин | | | 6.4.88 |
| Пров. | Лапин | | | |
| Нач.отд. | Вольский | | | |
| Н.контр. | Мюнтер | | | |
| Утв. | | | | |

Д10А.075.000

Рама

| Лит. | Масса | Масштаб |
|---|---|---|
| У | | |
| Лист 1 | Листов 2 | |

Госстрой СССР ГПИ Горьковский Сантехпроект

Формат А4

| Формат | Зона | Поз. | Обозначение | Наименование | Кол. | Примечание |
|---|---|---|---|---|---|---|
| Б4 | | 6 | Д10А.075.005 | Швеллер | | |
| | | | | швеллер 10-Гост 8240-72 | | |
| | | | | ВСт3сп Гост 535-79 | | |
| | | | | L=1300 h16 | 2 | 11,2 кг |
| А4 | | 7 | Д10А.075.006 | Швеллер | 4 | |
| Б4 | | 8 | Д10А.075.007 | Уголок | | |
| | | | | уголок 75×75×6-Б Гост 8509-72 | | |
| | | | | ВСт3сп Гост 535-79 | | |
| | | | | L=1300 h16 | 2 | 8,96 кг |
| Б4 | | 9 | Д10А.075.008 | Плита | | |
| | | | | лист 6-ПН-10 Гост 19903-74 | | |
| | | | | ВСт3сп Гост 14637-79 | | |
| | | | | (70×120) h16 | 4 | 0,66 кг |

Подп. и дата | Взам. инв.№ | Инв.№ дубл. | Подп. и дата | Инв.№ подл.

| Изм. | Лист | № докум. | Подп. | Дата |
|---|---|---|---|---|

Д10А.075.000

Лист 2

Формат А4

Д10А.075.001

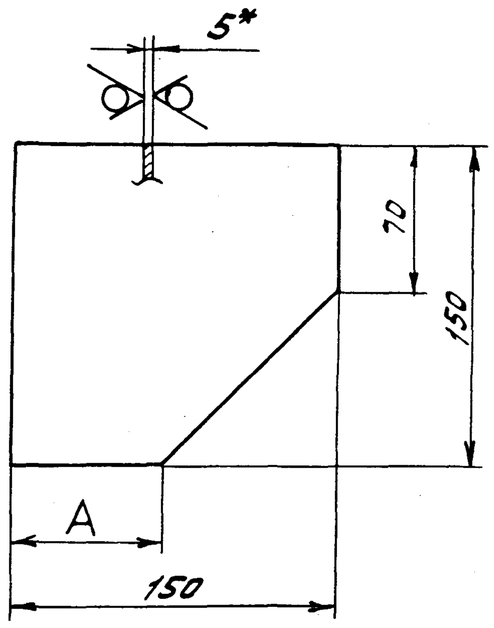


| Обозначение | A, мм | Масса, кг |
|---|---|---|
| Д10А.075.001 | 70 | 0,75 |
| -01 | 36 | 0,7 |

1.* Размеры для справок

2. ± IT16/2

Подп. и дата | Взам. инв.№ | Инв.№ дубл. | Подп. и дата | Инв.№ подл.

| Изм. | Лист | № докум. | Подп. | Дата |
|---|---|---|---|---|
| Разраб. | Лапин | | | 6.4.88 |
| Пров. | Лапин | | | |
| Т.контр. | | | | |
| Н.контр. | Мюнтер | | | |
| Утв. | | | | |

Д10А.075.001

Косынка

| Лит. | Масса | Масштаб |
|---|---|---|
| У | См. табл. | — |
| Лист | Листов 1 | |

Лист Б-ПН-5 Гост 19903-74 / ВСт3сп Гост 14637-79

Госстрой СССР ГПИ Горьковский Сантехпроект

Д10А.075.006

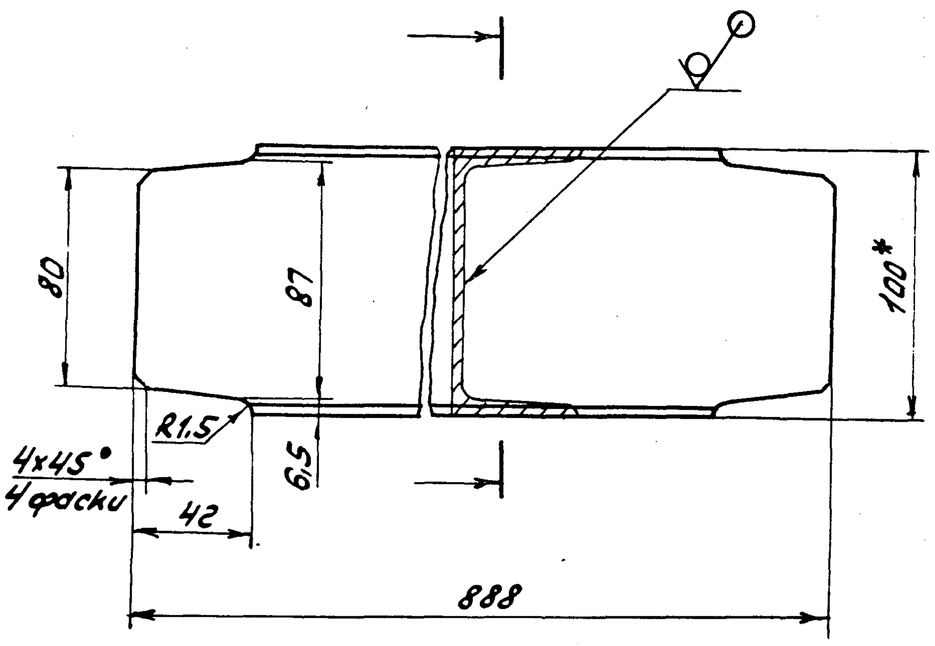


1.* Размеры для справок

2. ± IT16/2

Подп. и дата | Взам. инв.№ | Инв.№ дубл. | Подп. и дата | Инв.№ подл.

| Изм. | Лист | № докум. | Подп. | Дата |
|---|---|---|---|---|
| Разраб. | Лапин | | | 6.4.88 |
| Пров. | Лапин | | | |
| Т.контр. | | | | |
| Н.контр. | Мюнтер | | | |
| Утв. | | | | |

Д10А.075.006

Швеллер 10-Гост 8240-72 / ВСт3сп Гост 535-79

| Лит. | Масса | Масштаб |
|---|---|---|
| У | 7.7 | 1:2 |
| Лист | Листов 1 | |

Госстрой СССР ГПИ Горьковский Сантехпроект

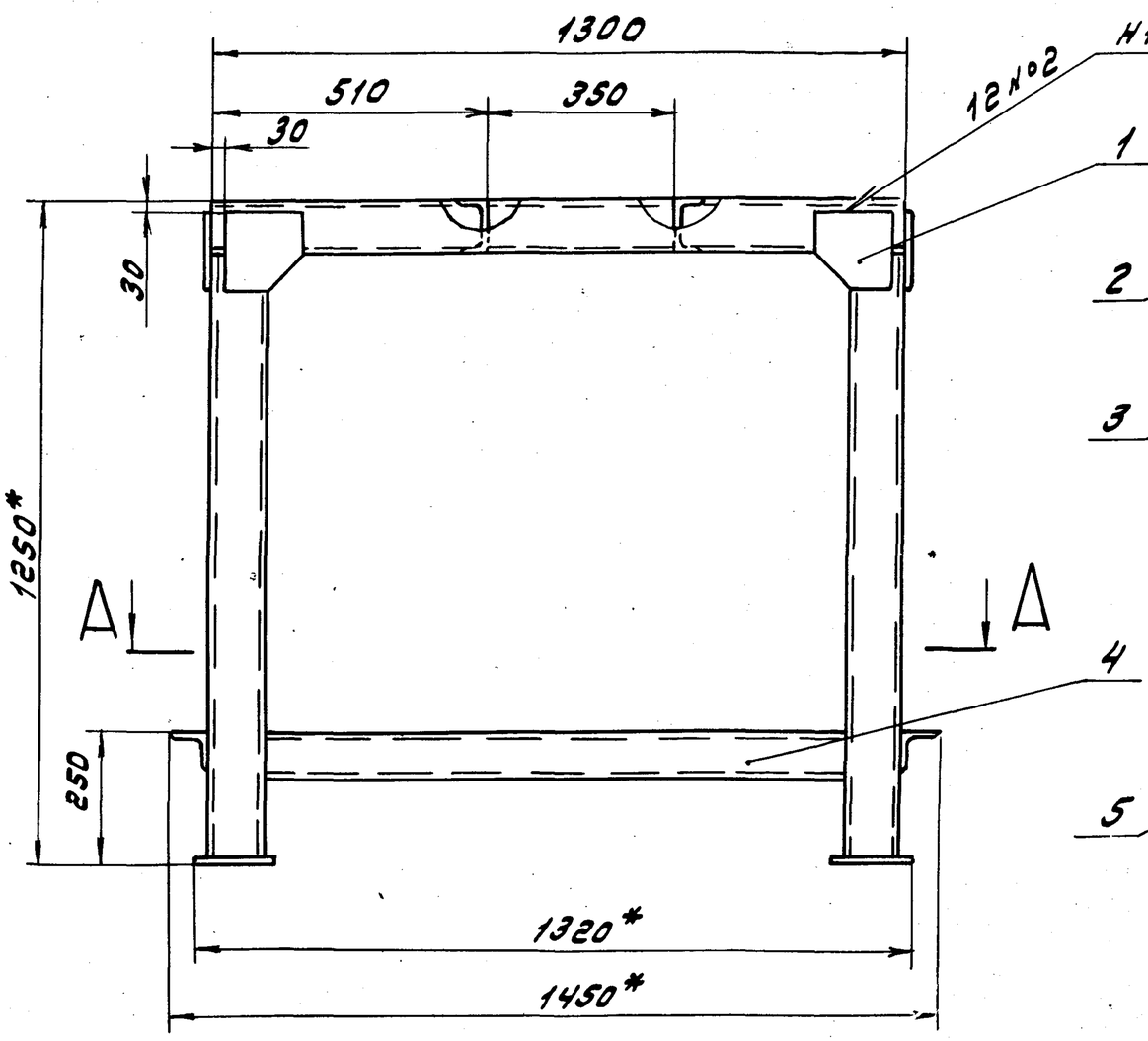


Б-Б
М1:4

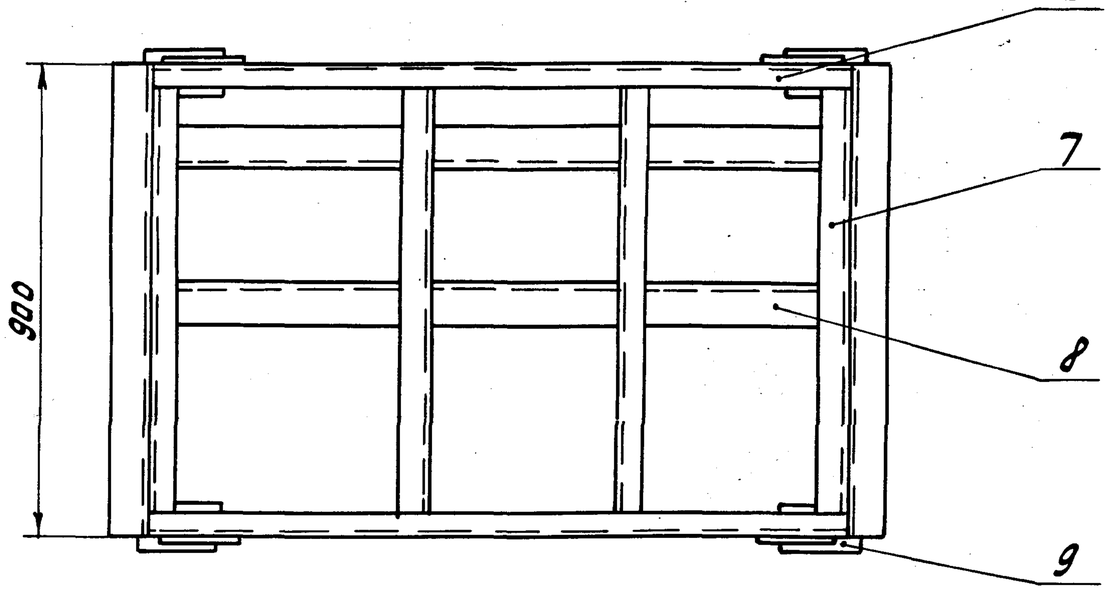


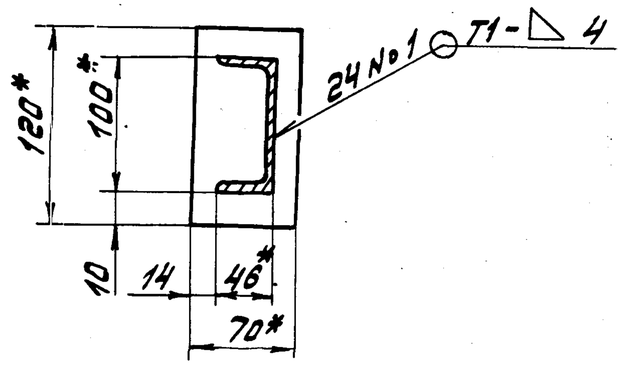


А-А

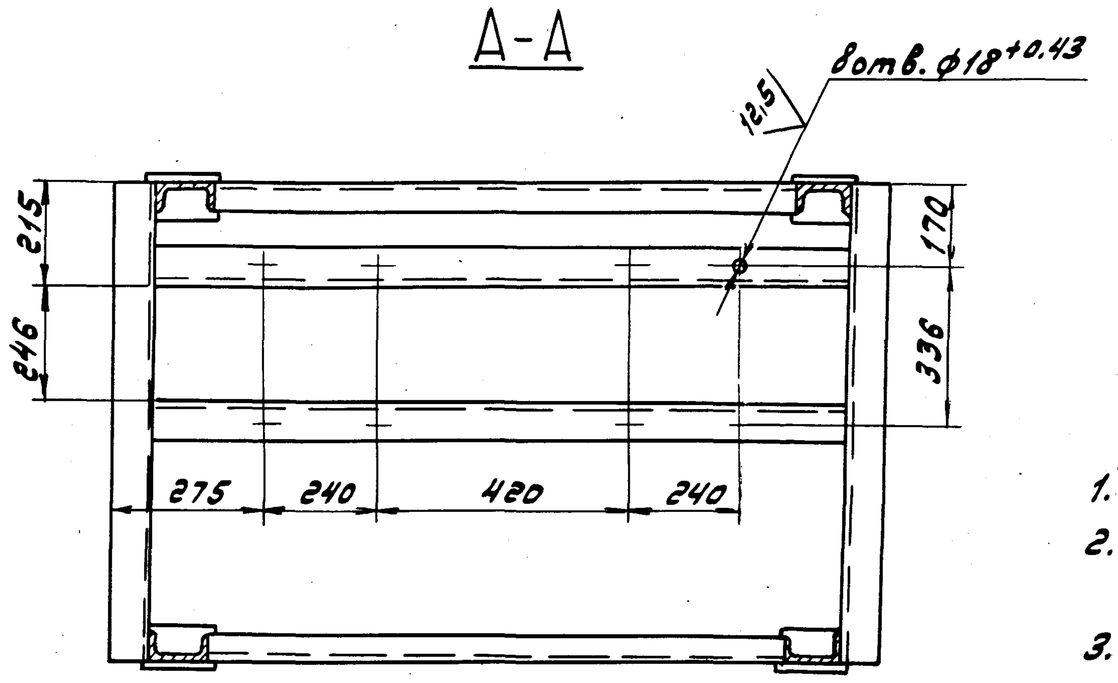


1. * Размеры для справок
2. ± IT16/2
3. Сварные швы по гост 5264-80

| | | | | | | | |
|---|---|---|---|---|---|---|---|
| | | | | | Д 10А.075.000 СБ | | |
| Изм. | Лист | №докум. | Подп. | Дата | Рама. | Лит. | Масса / Масштаб |
| Разраб. | | Лапин | | 8.4.88 | | У | 150 / 1:10 |
| Пров. | | Лапин | | | | Лист | Листов 1 |
| Т.контр. | | | | | | Госстрой СССР ГПИ Горьковский Сантехпроект | |
| Нач.отд. | | Вольский | | | | | |
| Н.контр. | | Мюнтер | | | | | |
| Утв. | | | | | | | |

Инв.№ подл. | Подп. и дата | Взам. инв.№ | Инв.№ дубл. | Подп. и дата

| Формат | Зона | Поз. | Обозначение | Наименование | Кол. | Примечание |
|---|---|---|---|---|---|---|
| | | | | Документация | | |
| А2 | | | Д12В.153.000 СБ | Сборочный чертеж | | |
| | | | | Сборочные единицы | | |
| А4 | | 1 | Д12В.153.010 | Дверь | 1 | |
| А4 | | 2 | Д12В.153.020 | Корпус | 1 | |
| | | | | Детали | | |
| А4 | | 3 | Д12В.153.001 | Штырь | 2 | |
| А4 | | 4 | Д12В.153.002 | Втулка | 2 | |
| А4 | | 5 | Д12В.153.003 | Стержень | 2 | |
| А4 | | 6 | Д12В.153.004 | Рукоятка | 1 | |
| А4 | | 7 | Д12В.153.005 | Диск | 1 | |
| | | | | Стандартные изделия | | |
| | | 8 | Ось 6-6h11×25 Ст3сп ГОСТ 9650-80 | | 2 | |
| | | 9 | Гайка М10.4 ГОСТ 5915-70 | | 1 | |
| | | 10 | Шайба 6.01 ГОСТ 9649-78 | | 2 | |
| | | 11 | Шайба 10.01 ГОСТ 11371-78 | | 1 | |
| | | 12 | Шплинт 1.6×10 ГОСТ 397-79 | | 2 | |

Инв.№подл. | Подп. и дата | Взам.инв.№ | Инв.№дубл. | Подп. и дата

| Изм. | Лист | № докум. | Подп. | Дата |
|---|---|---|---|---|
| Разраб. | | Лапин | | 4.5.88г. |
| Пров. | | Лапин | | |
| Нач.отд | | Вольский | | |
| Н.контр. | | Мюнтер | | |
| Утв. | | | | |

Д12В.153.000

Шкаф для датчика "Сапфир" на дегазационной колонке

| Лит. | Лист | Листов |
|---|---|---|
| И | | 1 |

Госстрой СССР ГПИ Горьковский Сантехпроект

Формат А4



Д12В.153.001

6,3 √(✓)

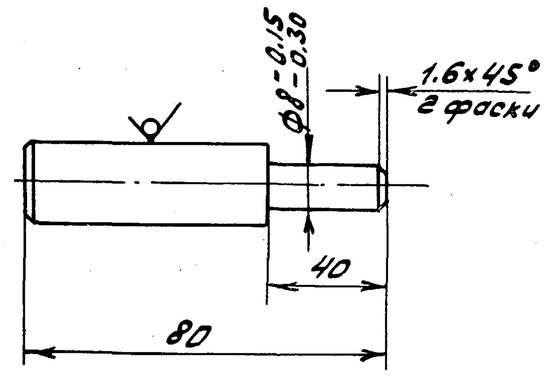


h14, ±IT14/2

| Изм. | Лист | № докум. | Подп. | Дата |
|---|---|---|---|---|
| Разраб. | | Лапин | | 4.5.88г. |
| Пров. | | Лапин | | |
| Т.контр. | | | | |
| Н.контр. | | Мюнтер | | |
| Утв. | | | | |

Штырь

| Лит. | Масса | Масштаб |
|---|---|---|
| И | 0,056 | 1:1 |
| Лист | Листов 1 | |

Круг 14-В ГОСТ 2590-71 / В Ст3сп ГОСТ 535-79

Госстрой СССР ГПИ Горьковский Сантехпроект

Формат А4

Д12В.153.002

6,3 √(✓)

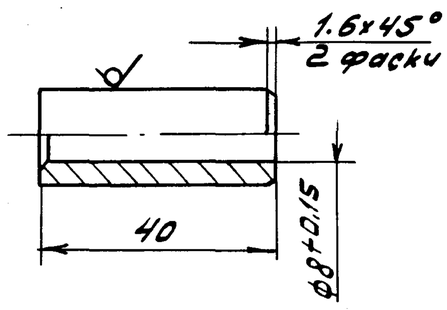


h14, ±IT14/2

| Изм. | Лист | № докум. | Подп. | Дата |
|---|---|---|---|---|
| Разраб. | | Лапин | | 4.5.88г. |
| Пров. | | Лапин | | |
| Т.контр. | | | | |
| Н.контр. | | Мюнтер | | |
| Утв. | | | | |

Втулка

| Лит. | Масса | Масштаб |
|---|---|---|
| И | 0.047 | 1:1 |
| Лист | Листов 1 | |

Круг 16-В ГОСТ 2590-71 / В Ст.3сп ГОСТ 535-79

Госстрой СССР ГПИ Горьковский Сантехпроект

Формат А4

Д12В.153.003

6,3 √(✓)

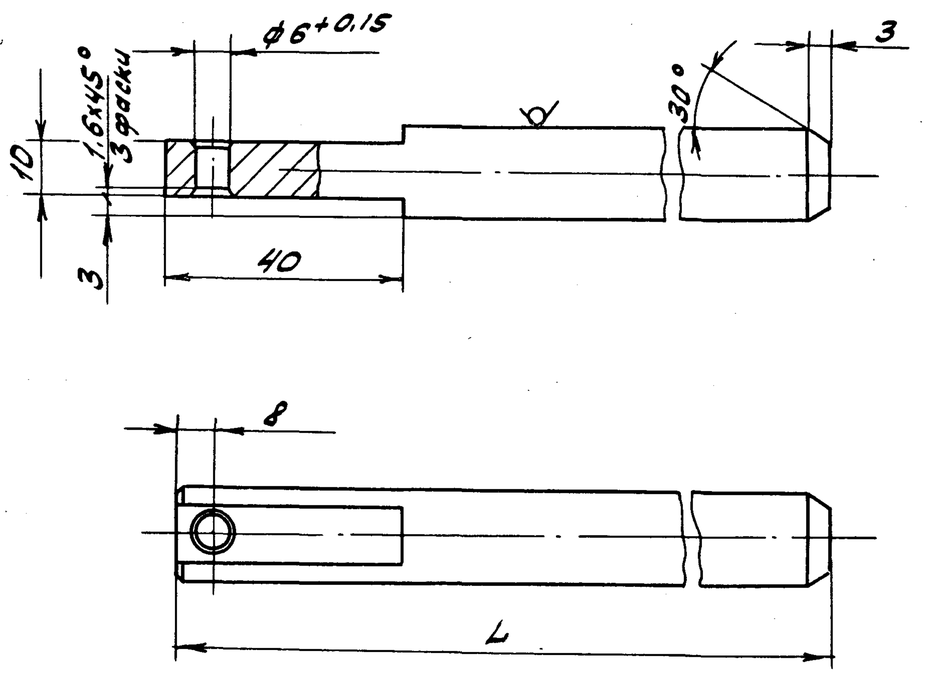


| Обозначение | L, мм | Масса, кг |
|---|---|---|
| Д12В.153.003 | 327 | 0,51 |
| -01 | 990 | 1.56 |

h14, ±IT14/2

| Изм. | Лист | № докум. | Подп. | Дата |
|---|---|---|---|---|
| Разраб. | | Лапин | | 4.5.88г. |
| Пров. | | Лапин | | |
| Т.контр. | | | | |
| Н.контр. | | Мюнтер | | |
| Утв. | | | | |

Стержень

| Лит. | Масса | Масштаб |
|---|---|---|
| И | см. табл. | - |
| Лист | Листов 1 | |

Круг 16-В ГОСТ 2590-71 / В Ст3сп ГОСТ 535-79

Госстрой СССР ГПИ Горьковский Сантехпроект

Формат А4

Альбом 7 часть 1

Типовой проект 903.1-

Д12В.153.000СБ

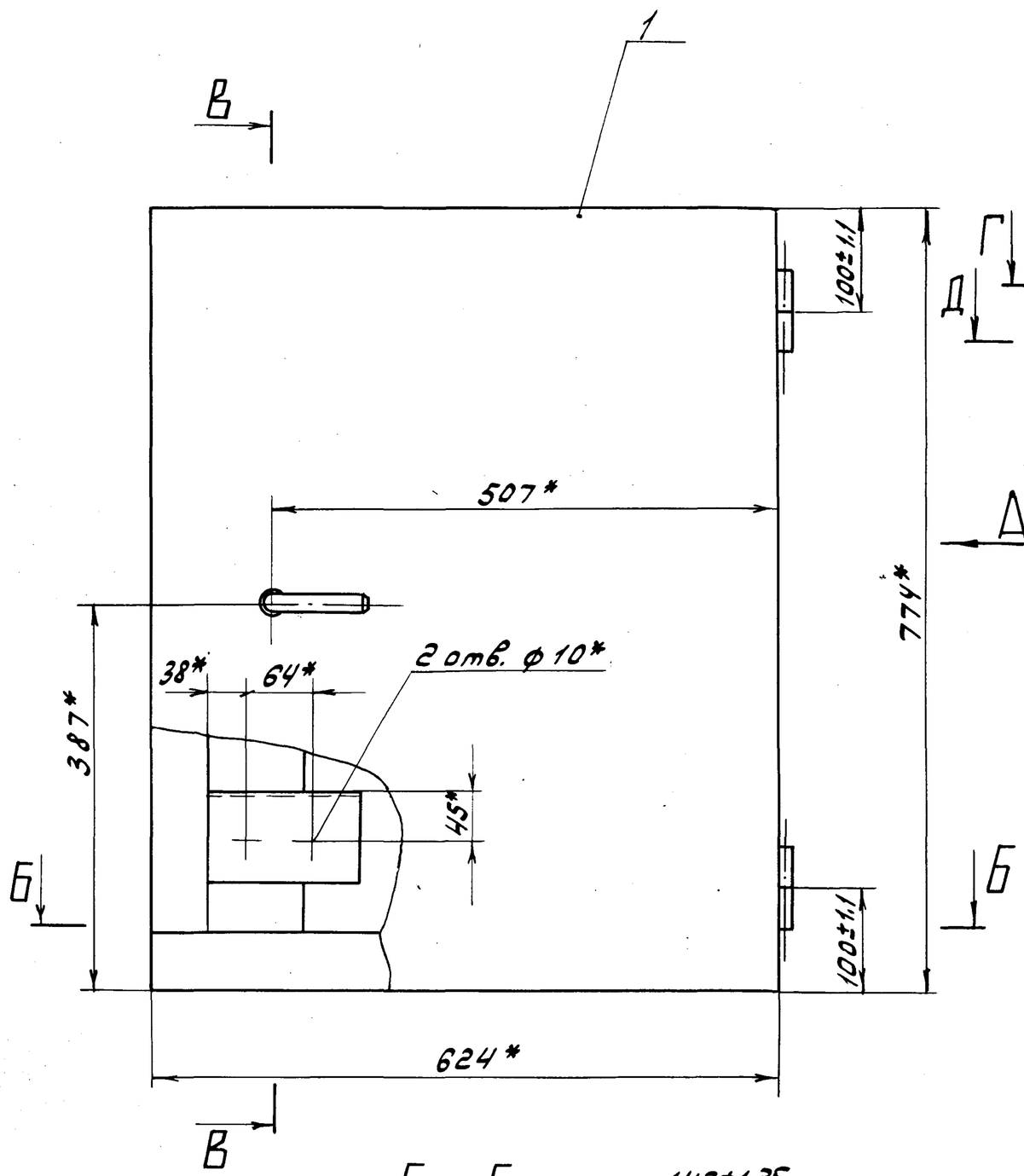


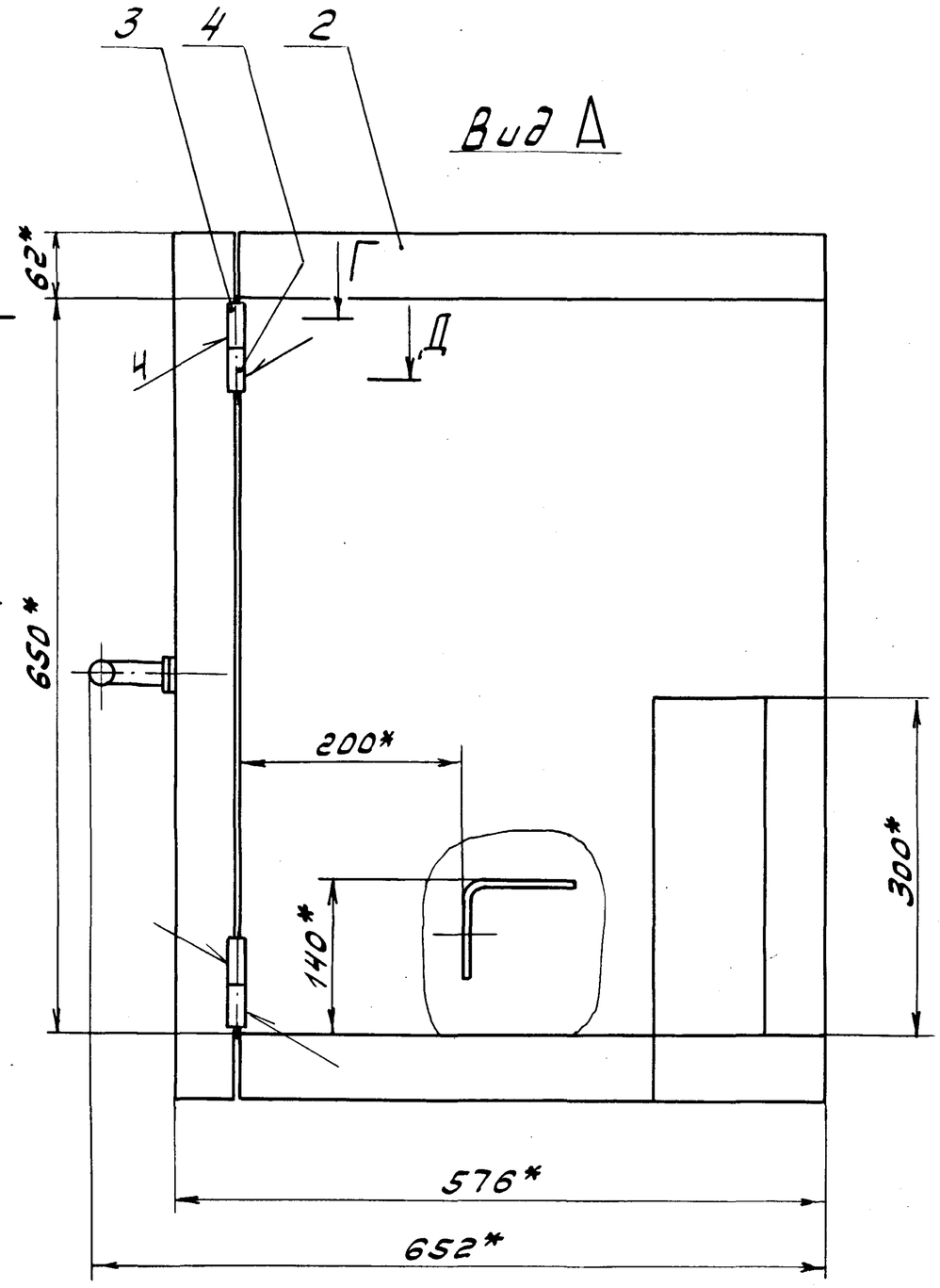


Б - Б

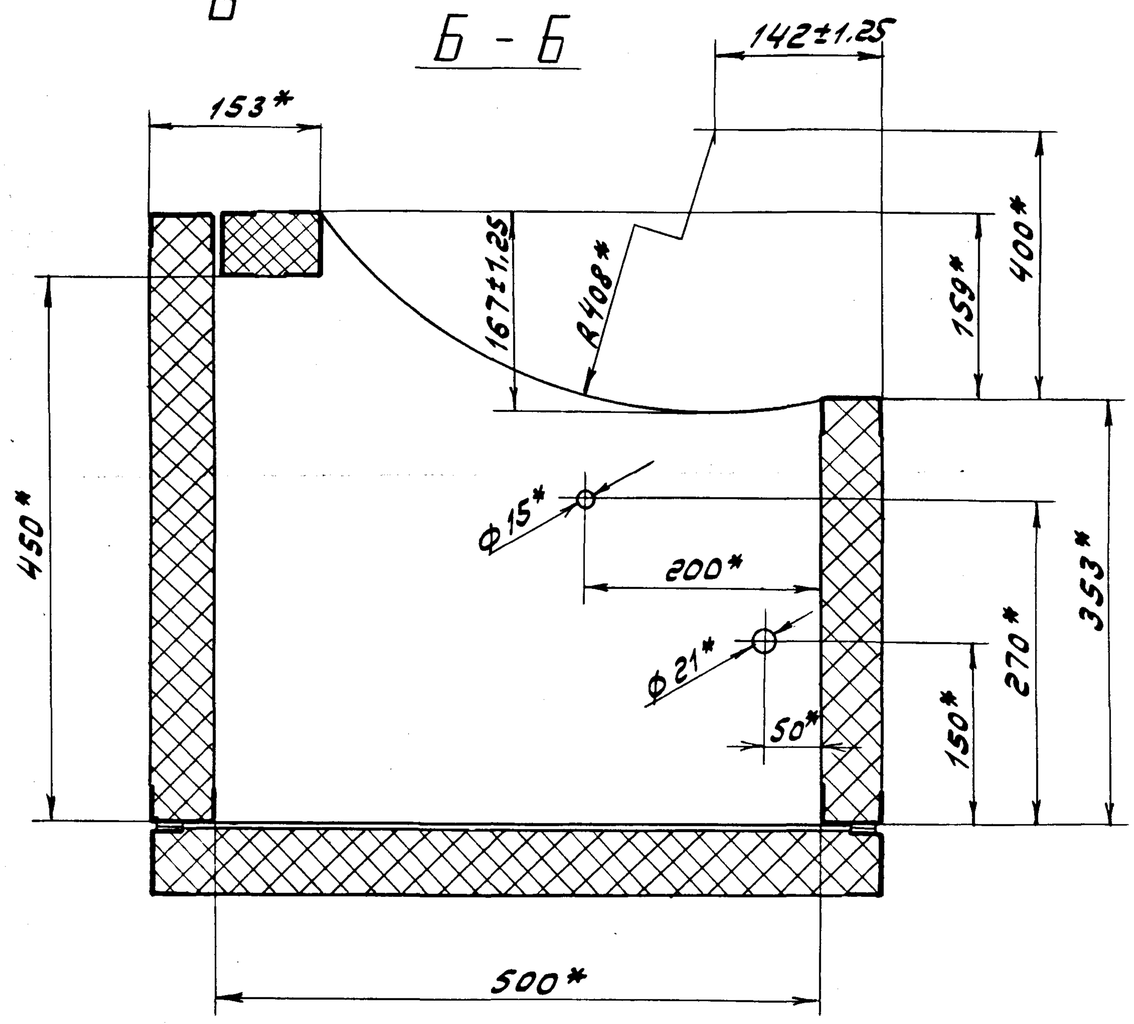


В - В
М1:2

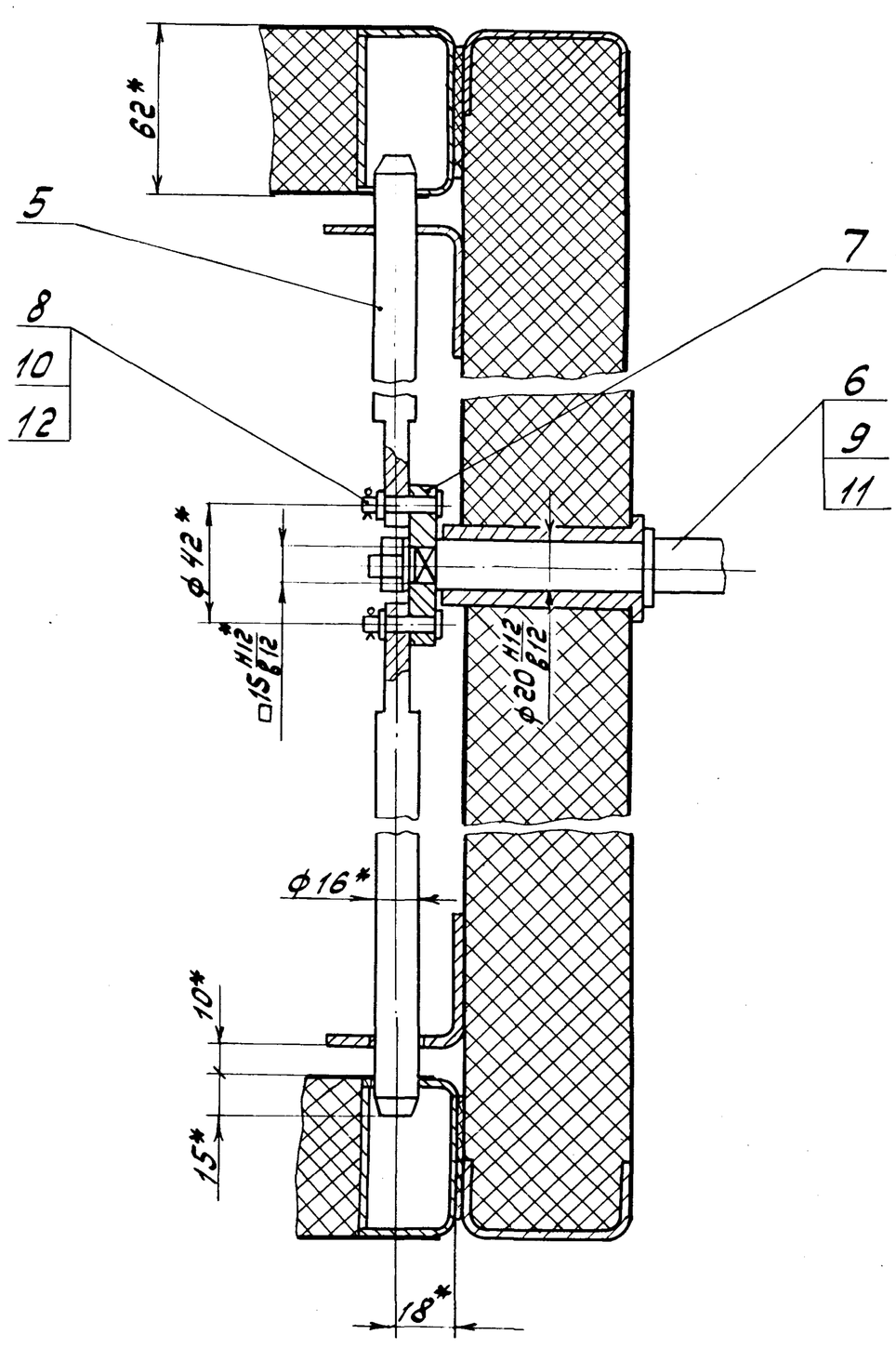


Г - Г
М2:1

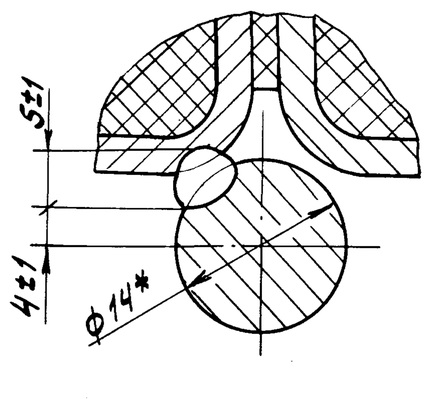


Д - Д
М2:1

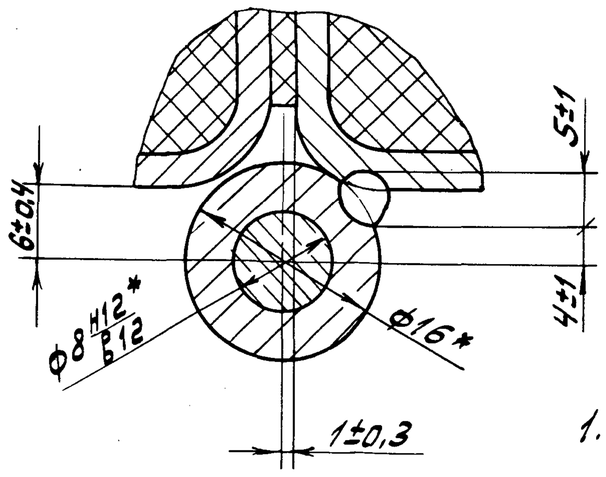


1.* Размеры для справок.

2. Сварка ручная дуговая.
3. Перед установкой шарнирные соединения покрыть смазкой ЦИАТИМ-221 ГОСТ 9433-80.
4. При установке деталей поз. 3 и 4 обеспечить равномерное и плотное прилегание двери к корпусу.

| Изм. | Лист | № докум. | Подп. | Дата |
|---|---|---|---|---|
| Разраб. | | Лалин | | 4.5.88г |
| Пров. | | Лалин | | |
| Т.контр. | | | | |
| Нач.отд. | | Вольский | | |
| Н.контр. | | Мюнтер | | |
| Утв. | | | | |

Д12В.153.000СБ

Шкаф для датчика "Сапфир" на деаэрационной колонке.

| Лит. | Масса | Масштаб |
|---|---|---|
| У | 95 | 1:5 |
| Лист | Листов 1 | |

Госстрой СССР ГПИ Горьковский Сантехпроект

Инв.№ подл. | Подп. и дата | Взам. инв.№ | Инв.№ дубл. | Подп. и дата

23296 08 9

Д12В.153.004

3,2 (✓)

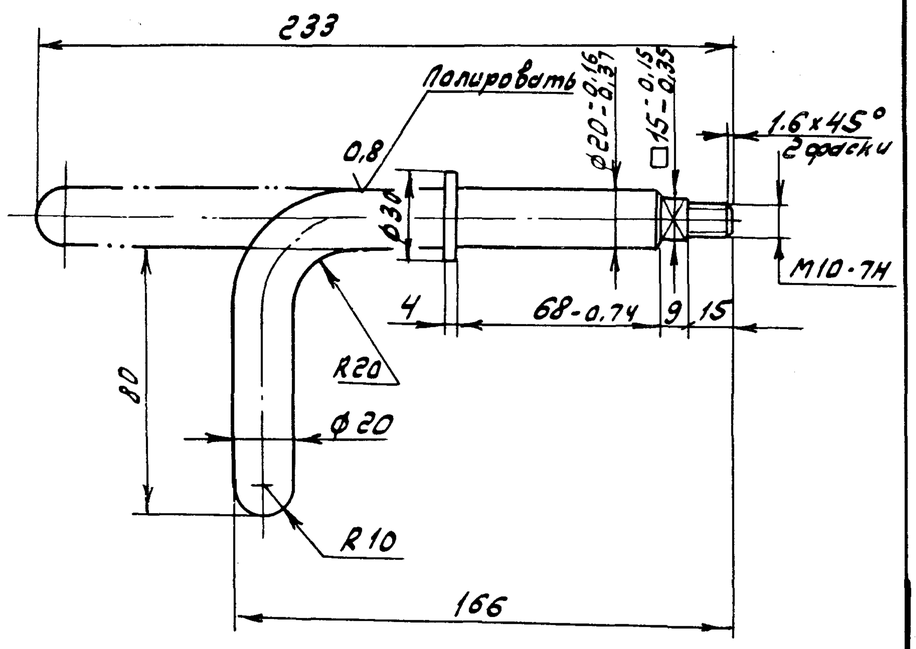


h 14; ± IT16/2

| Изм. | Лист | № докум. | Подп. | Дата | Д12В.153.004 | | | |
|---|---|---|---|---|---|---|---|---|
| Разраб. | | Лапин | | У.5.88г. | Рукоятка | Лит. | Масса | Масштаб |
| Пров. | | Лапин | | | | У | 0,53 | 1:2 |
| Т.контр. | | | | | | Лист | Листов 1 | |
| Н.контр. | | Мюнтер | | | В Ст.3сп ГОСТ 380-71 | Госстрой СССР ГПИ Горьковский Сантехпроект | | |
| Утв. | | | | | | | | |

Формат А4

Д12В.153.005

6,3 (✓)

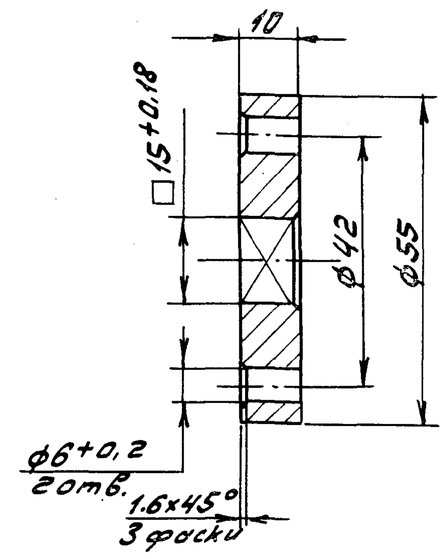


h 14; ± IT14/2

| Изм. | Лист | № докум. | Подп. | Дата | Д12В.153.005 | | | |
|---|---|---|---|---|---|---|---|---|
| Разраб. | | Лапин | | У.5.88г. | Диск | Лит. | Масса | Масштаб |
| Пров. | | Лапин | | | | У | 0,15 | 1:1 |
| Т.контр. | | | | | | Лист | Листов 1 | |
| Н.контр. | | Мюнтер | | | В Ст.3сп ГОСТ 380-71 | Госстрой СССР ГПИ Горьковский Сантехпроект | | |
| Утв. | | | | | | | | |

Формат А4

| Формат | Зона | Поз. | Обозначение | Наименование | Кол. | Примечание |
|---|---|---|---|---|---|---|
| | | | | | | |
| | | | | Документация | | |
| | | | | | | |
| А2 | | | Д12В.153.010 СБ | Сборочный чертеж | | |
| | | | | | | |
| | | | | Детали | | |
| | | | | | | |
| А4 | | 1 | Д12В.153.007-04 | Связь | 2 | |
| Б4 | | 2 | Д12В.153.008 | Стойка | | |
| | | | | Швеллер 60х32х3 ГОСТ 8278-83 | | |
| | | | | Ст.3кп ГОСТ 11474-76 | | |
| | | | | L = 774 h16 (25/) | 2 | 2,34кг |
| А4 | | 3 | Д12В.153.009 | Стенка | 2 | |
| А4 | | 4 | Д12В.153.011 | Втулка | 1 | |
| А4 | | 5 | Д12В.153.012 | Кронштейн | 2 | |
| | | | | | | |
| | | | | Материалы | | |
| | | | | | | |
| | | 7 | | Мулитокремнезе-мистый рулонный материал марки МКРР-130 ГОСТ 23619-79 | 3,7 | кг |

| Изм. | Лист | № докум. | Подп. | Дата | Д12В.153.010 | | | |
|---|---|---|---|---|---|---|---|---|
| Разраб. | | Лапин | | У.5.88г. | Дверь | Лит. | Лист | Листов |
| Пров. | | Лапин | | | | У | | 1 |
| Нач.отд | | | | | | Госстрой СССР ГПИ Горьковский Сантехпроект | | |
| Н.контр. | | Мюнтер | | | | | | |
| Утв. | | | | | | | | |

Формат А4

Д12В.153.007

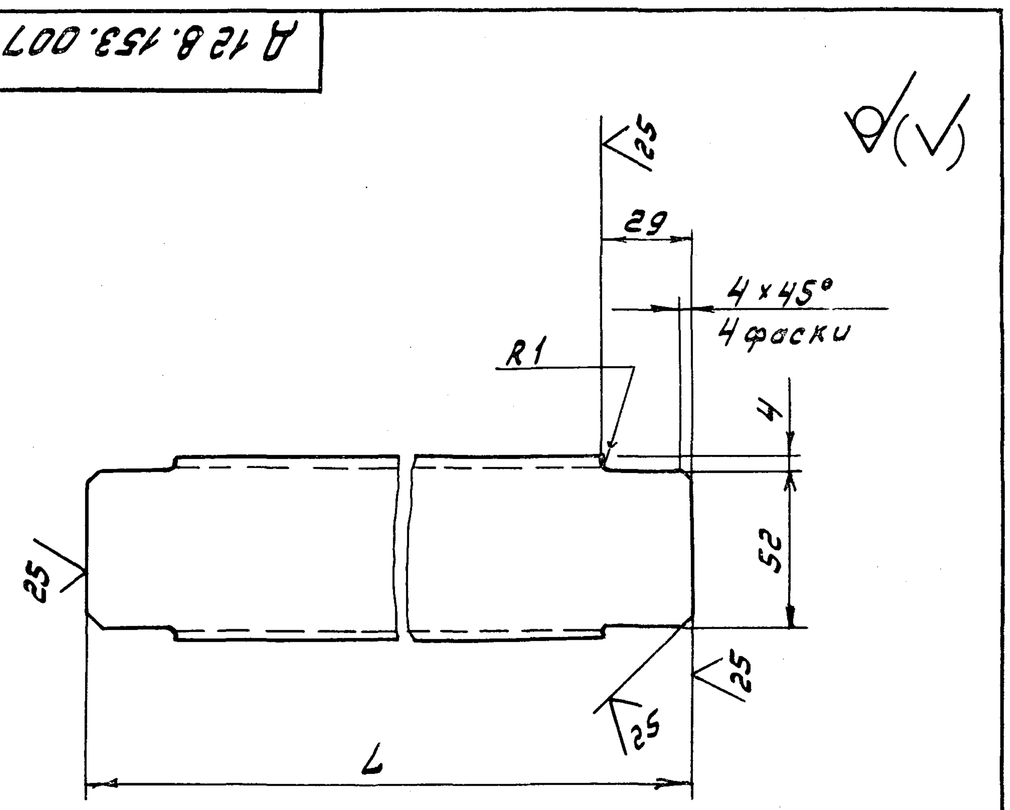


| Обозначение | L, мм | Масса, кг |
|---|---|---|
| Д12В.153.007 | 83 | 0,23 |
| -01 | 345 | 0,92 |
| -02 | 492 | 1,31 |
| -03 | 504 | 1,34 |
| -04 | 616 | 1,64 |

h16; ± IT16/2

| Изм. | Лист | № докум. | Подп. | Дата | Д12В.153.007 | | | |
|---|---|---|---|---|---|---|---|---|
| Разраб. | | Лапин | | У.5.88г. | Связь | Лит. | Масса | Масштаб |
| Пров. | | Лапин | | | | У | См. табл. | — |
| Т.контр. | | | | | | Лист | Листов 1 | |
| Н.контр. | | Мюнтер | | | Швеллер 60х32х3 ГОСТ 8278-83 Ст.3кп ГОСТ 11474-76 | Госстрой СССР ГПИ Горьковский Сантехпроект | | |
| Утв. | | | | | | | | |



Формат А4

Д12В.153.010 СБ

Альбом 7 часть

Типовой проект 903-1-

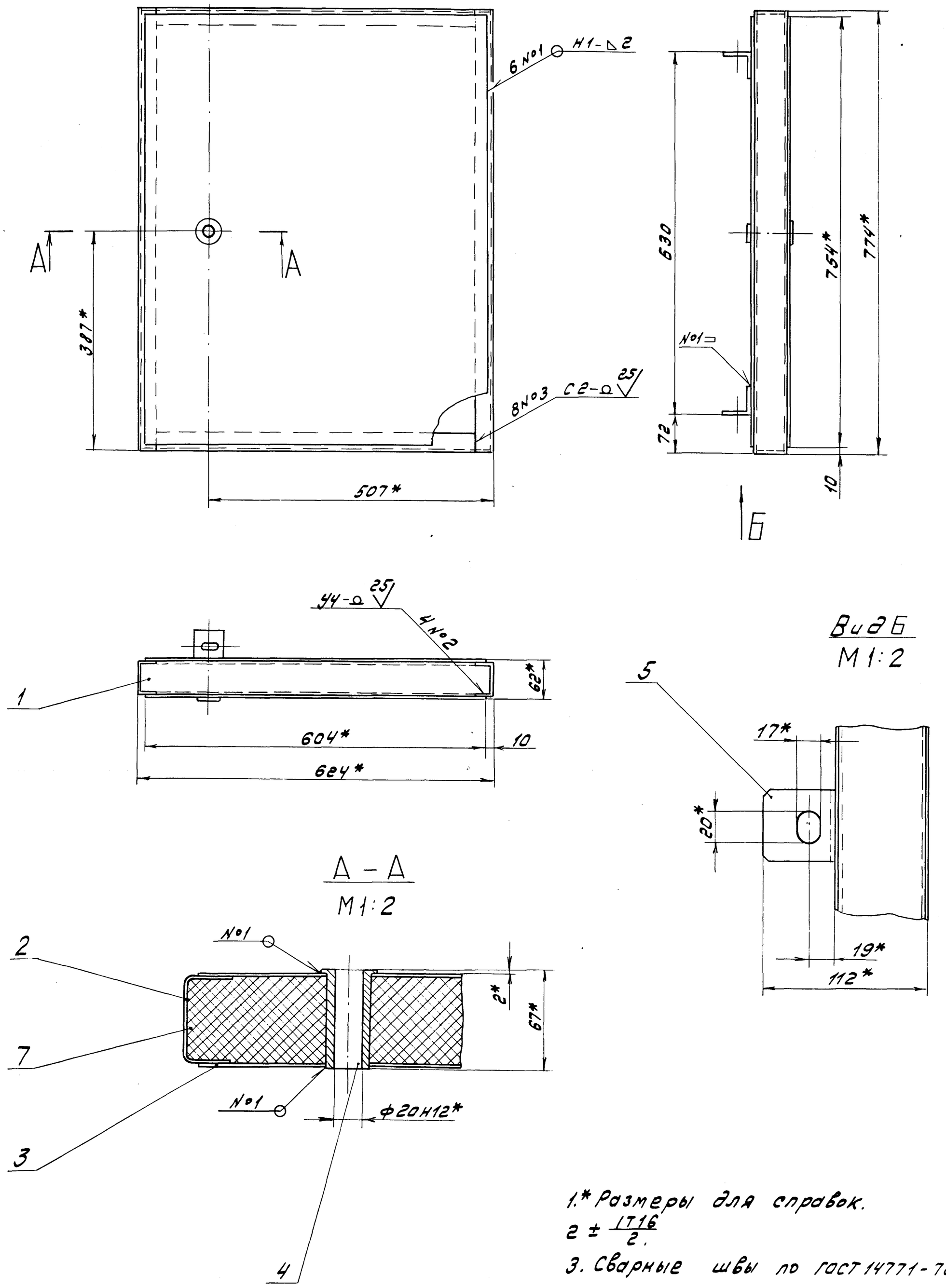


1.* Размеры для справок.

$2 \pm \frac{IT16}{2}$.

3. Сварные швы по ГОСТ 14771-76.

| | | | | | | | | |
|---|---|---|---|---|---|---|---|---|
| | | | | | Д12В.153.010 СБ | | | |
| Изм. | Лист | № докум. | Подп. | Дата | Дверь | Лит. | Масса | Масштаб |
| Разраб. | | Лапин | | | | И | 19 | 1:5 |
| Пров. | | Лапин | | | | Лист | Листов 1 | |
| Т.контр. | | | | | | Госстрой СССР ГПИ Горьковский Сантехпроект | | |
| Н.контр. | | Мюнтер | | | | | | |
| Утв. | | | | | | | | |

Инв. № подл. | Подп. и дата | Взам. инв. № | Инв. № дубл. | Подп. и дата

Альбом 7 часть 1

Типовой проект 903-1-

Инв.№подл. | Подп. и дата | Взам.инв.№ | Инв.№дубл. | Подп. и дата

Д 12В.153.009

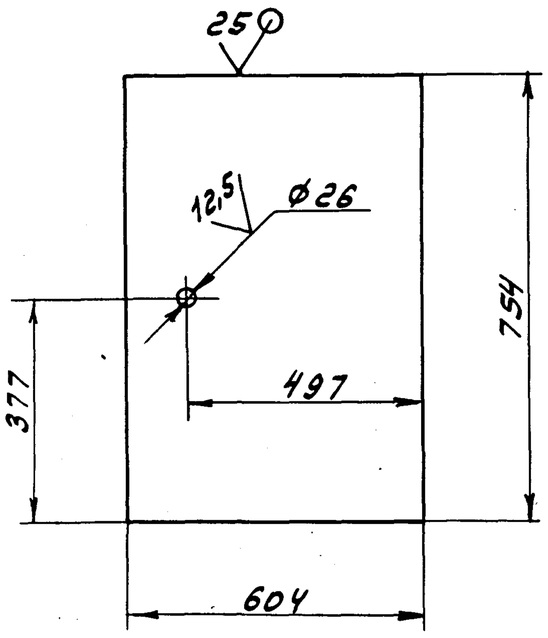


H14; h14; ±IT14/2

| Изм. | Лист | № докум. | Подп. | Дата |
|---|---|---|---|---|
| Разраб. | Лапин | | | 4.5.88г. |
| Пров. | Лапин | | | |
| Т.контр. | | | | |
| Н.контр. | Мюнтер | | | |
| Утв. | | | | |

Стенка

| Лит. | Масса | Масштаб |
|---|---|---|
| У | 3,56 | 1:10 |
| Лист | Листов 1 | |

Лист Б-ПН-1 ГОСТ 19903-74
3-Н-Н-ВСт3сп ГОСТ 16523-70

Госстрой СССР ГПИ Горьковский Сантехпроект

Формат А4

Д 12В.153.011

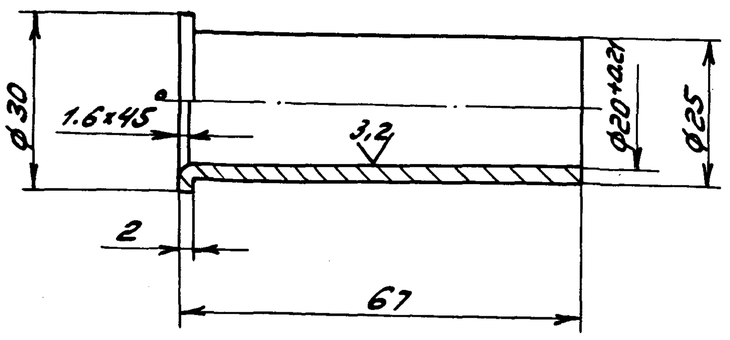


h14, ±IT14/2

| Изм. | Лист | № докум. | Подп. | Дата |
|---|---|---|---|---|
| Разраб. | Лапин | | | 4.5.88г. |
| Пров. | Лапин | | | |
| Т.контр. | | | | |
| Н.контр. | Мюнтер | | | |
| Утв. | | | | |

Втулка

| Лит. | Масса | Масштаб |
|---|---|---|
| У | 0,095 | 1:1 |
| Лист | Листов 1 | |

В Ст.3сп ГОСТ 380-71

Госстрой СССР ГПИ Горьковский Сантехпроект

Формат А4

Д 12В.153.012

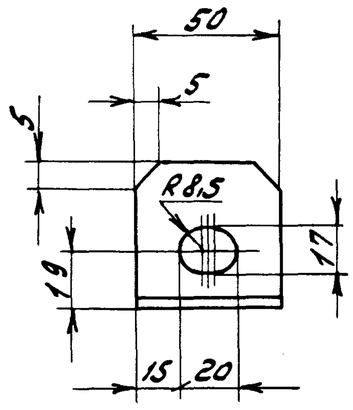


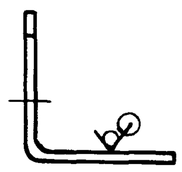

125 (√)

H14, h14, ±IT14/2

| Изм. | Лист | № докум. | Подп. | Дата |
|---|---|---|---|---|
| Разраб. | Лапин | | | 4.5.88г. |
| Пров. | Лапин | | | |
| Т.контр. | | | | |
| Н.контр. | Мюнтер | | | |
| Утв. | | | | |

Кронштейн

| Лит. | Масса | Масштаб |
|---|---|---|
| У | 0,1 | 1:2 |
| Лист | Листов 1 | |

Уголок 50х50х3 ГОСТ 19771-74 / ВСт3сп ГОСТ 11474-76

Госстрой СССР ГПИ Горьковский Сантехпроект

Формат А4

| Формат | Зона | Поз. | Обозначение | Наименование | Кол. | Примечание |
|---|---|---|---|---|---|---|
| | | | | Документация | | |
| 22 | | | Д 12В.153.020 СБ | Сборочный чертеж | | |
| | | | | Сборочные единицы | | |
| А4 | | 1 | Д 12В.153.030 | Панель | 1 | |
| | | 2 | -01 | Панель | 1 | |
| А4 | | 3 | Д 12В.153.040 | Панель | 1 | |
| А4 | | 4 | Д 12В.153.050 | Панель | 1 | |
| А4 | | 5 | Д 12В.153.060 | Панель | 1 | |
| | | | | Детали | | |
| | | | | | | |
| Б4 | | 6 | Д 12В.153.014 | Уплотнение | | |
| | | | | Пластина 1, лист ТМКЩ-М-2 | | |
| | | | | ГОСТ 7338-77 | | |
| | | | | 40х604 | 2 | 0,07кг |
| Б4 | | 7 | Д 12В.153.015 | Уплотнение | | |
| | | | | Пластина 1, лист ТМКЩ-М-2 | | |
| | | | | ГОСТ 7338-77 | | |
| | | | | 40х674 | 2 | 0,081кг |
| А4 | | 8 | Д 12В.153.016 | Кронштейн | 1 | |

Д 12В.153.020

| Изм. | Лист | № докум. | Подп. | Дата |
|---|---|---|---|---|
| Разраб. | Лапин | | | 4.5.88г. |
| Пров. | Лапин | | | |
| Нач.отд. | | | | |
| Н.контр. | Мюнтер | | | |
| Утв. | | | | |

Корпус

| Лит. | Лист | Листов |
|---|---|---|
| У | | 1 |

Госстрой СССР ГПИ Горьковский Сантехпроект

Д 128.153.020 СБ

Альбом 7 часть 1

Типовой проект

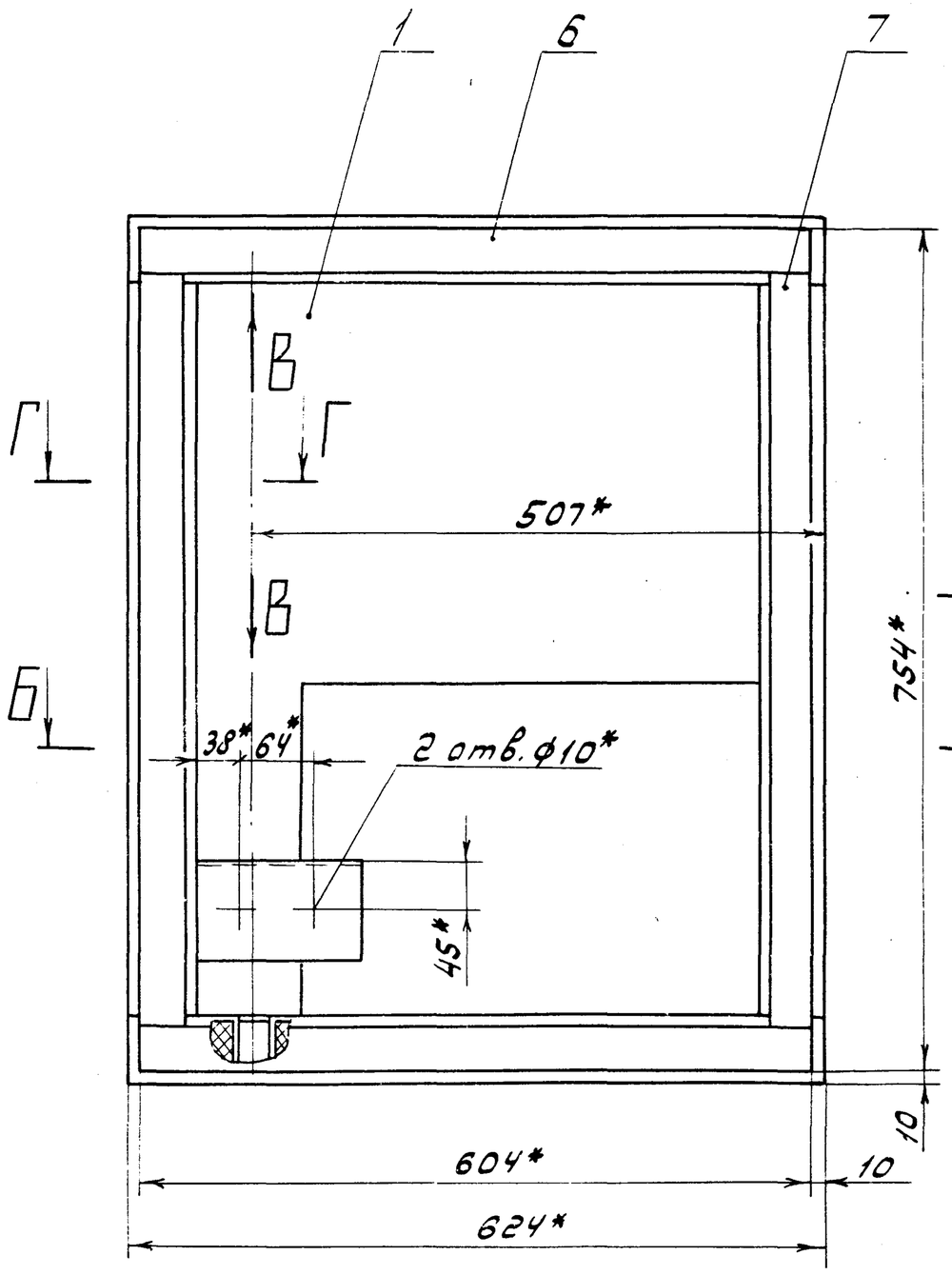


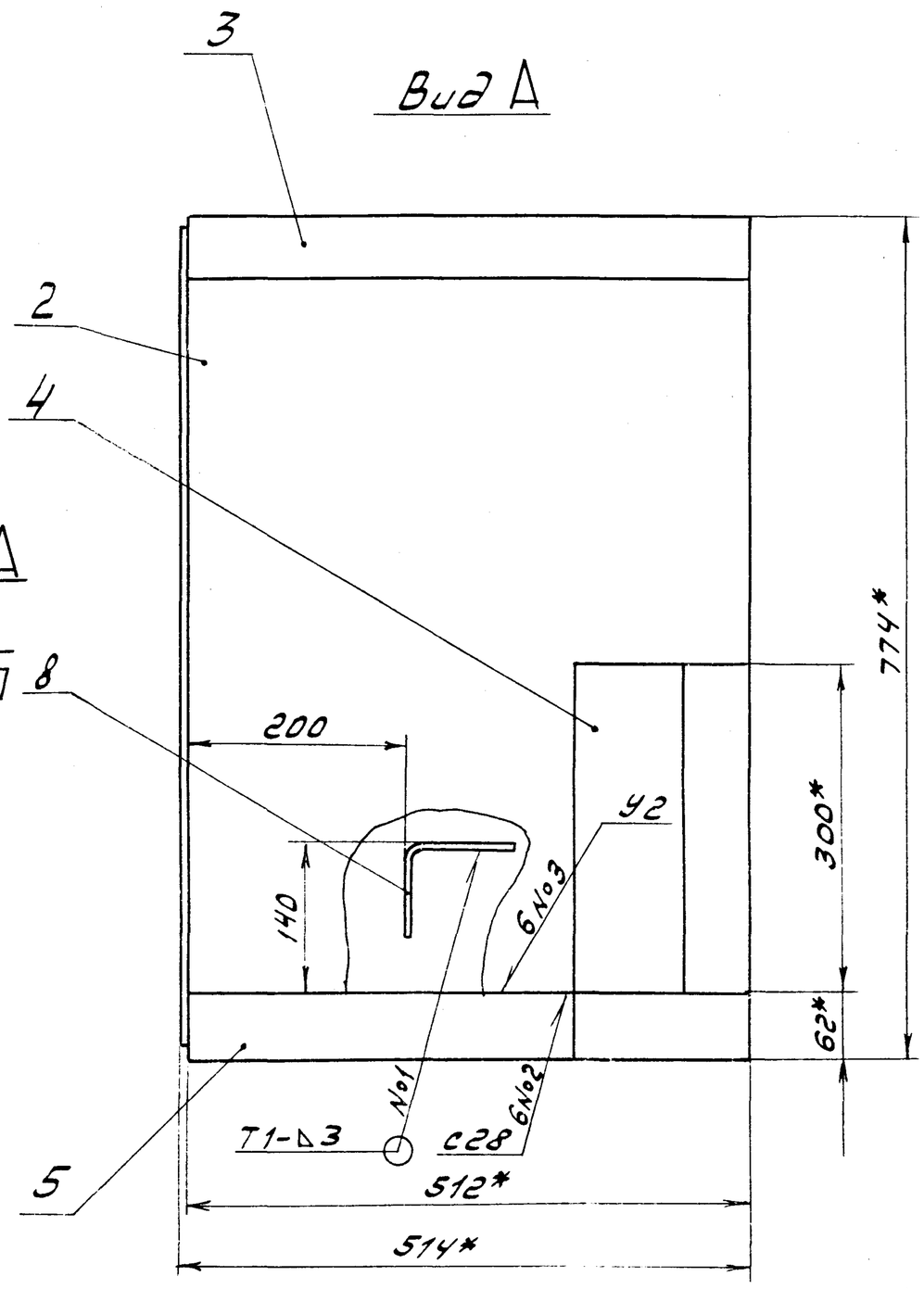


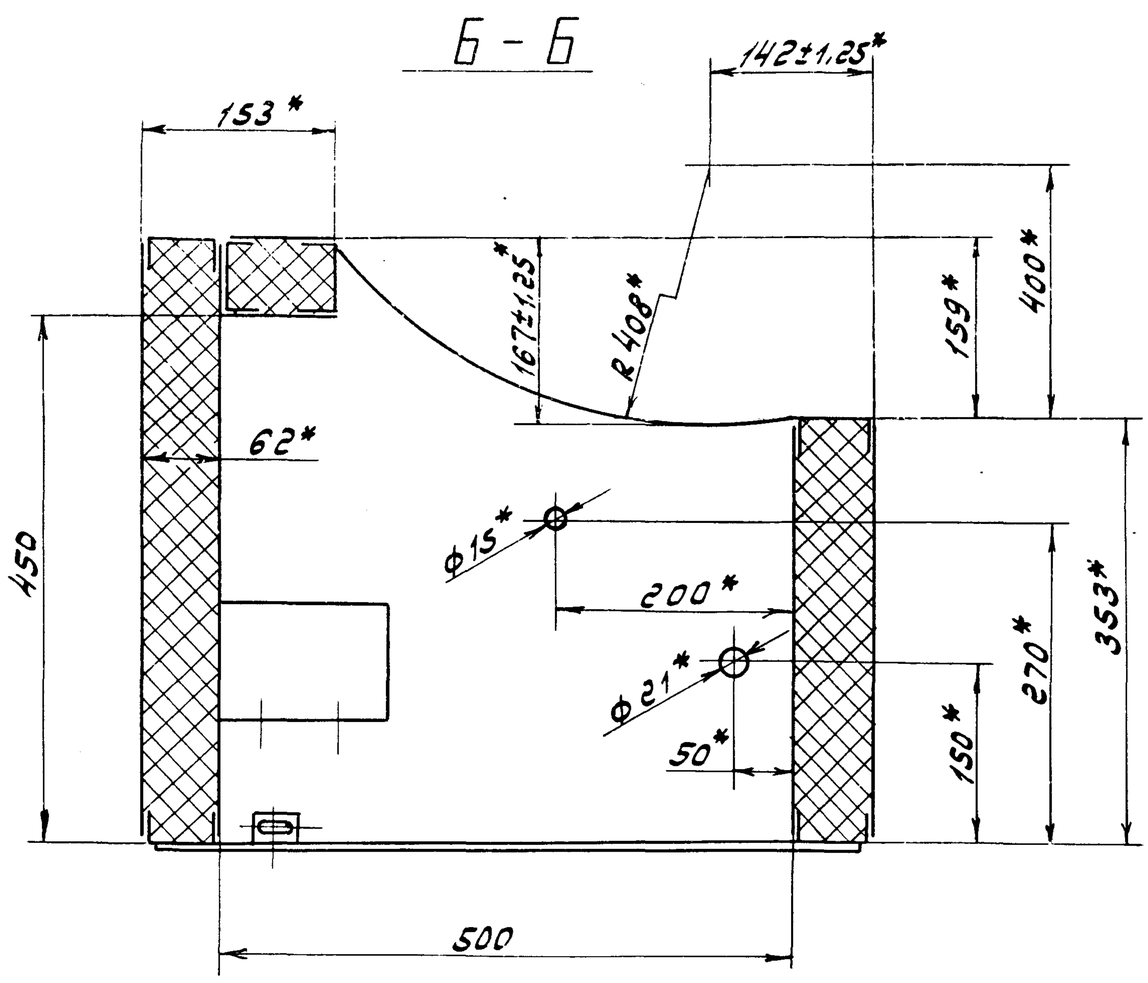


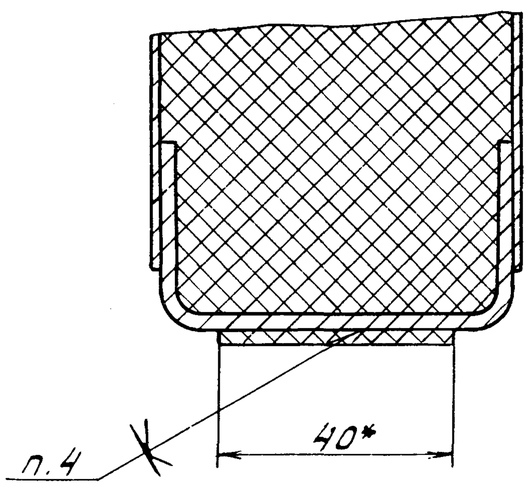


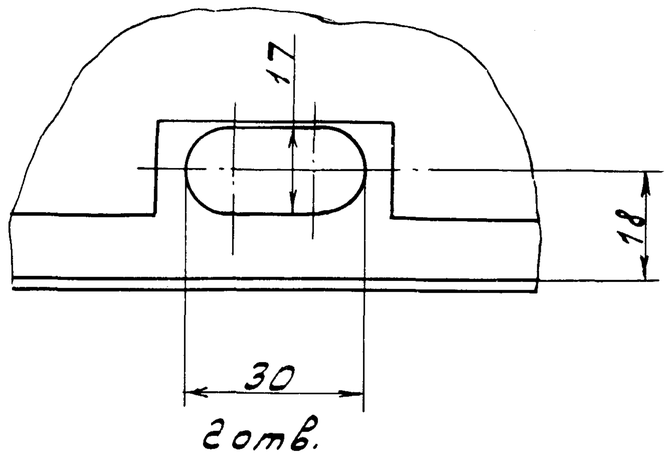


1.* Размеры для справок

2. $t\frac{1716}{2}$

3. Сварные швы по ГОСТ 14771-76

4. Клей 88-Н ТУ 38-1051061-76

| | | | | | | |
|---|---|---|---|---|---|---|
| Изм. | Лист | № докум. | Подп. | Дата | Д 128.153.020 СБ | |
| Разраб. | | Лапин | | 4.5.88г. | Корпус | Лит. / Масса / Масштаб: У / 63 / 1:5 |
| Пров. | | Лапин | | | | Лист / Листов: 1 / 1 |
| Т. контр. | | | | | | Госстрой СССР ГПИ Горьковский Сантехпроект |
| Н. контр. | | Мынтер | | | | |
| Утв. | | | | | | |

Инв. № подл. | Подп. и дата | Взам. инв. № | Инв. № дубл. | Подп. и дата

Альбом 7 часть I

Типовой проект 903-1-

| Формат | Зона | Поз. | Обозначение | Наименование | Кол. | Примечание |
|---|---|---|---|---|---|---|
| | | | | Документация | | |
| А3 | | | Д12В.153.030 СБ | Сборочный чертеж | | |
| | | | | Детали | | |
| Б4 | | 1 | Д12В.153.018 | Стойка | | |
| | | | | швеллер 60×32×3 ГОСТ 8278-83 | | |
| | | | | Ст.3кп ГОСТ 11474-76 | | |
| | | | | L=650 h16 ✓25 | 1 | 1,74кг |
| Б4 | | 2 | Д12В.153.019 | Стойка | | |
| | | | | швеллер 60×32×3 ГОСТ 8278-83 | | |
| | | | | Ст.3кп ГОСТ 11474-76 | | |
| | | | | L=300 h16 ✓25 | 1 | 0,8кг |
| Б4 | | 3 | Д12В.153.021 | Стойка | | |
| | | | | швеллер 60×32×3 ГОСТ 8278-83 | | |
| | | | | Ст.3кп ГОСТ 11474-76 | | |
| | | | | L=350 h16 ✓25 | 1 | 0,93кг |
| | | | | Переменные данные для исполнений | | |
| | | | | Д12В.153.030 | | |
| | | | | Детали | | |
| А4 | | 4 | Д12В.153.007 | Связь | 1 | |
| А4 | | 5 | Д12В.153.023-01 | Связь | 1 | |
| А4 | | 6 | Д12В.153.024 | Стенка | 2 | |
| А4 | | 7 | Д12В.153.007-02 | Связь | 1 | |

Инв.№ подл. | Подп. и дата | Взам. инв.№ | Инв.№ дубл. | Подп. и дата

| Изм | Лист | № докум. | Подп. | Дата |
|---|---|---|---|---|
| Разраб. | | Лялин | | 6.88 |
| Пров. | | Лялин | | |
| Нач. отд. | | | | |
| Н. контр. | | Мюнтер | | |
| Утв. | | | | |

Д12В.153.030

Панель

| Лит. | Лист | Листов |
|---|---|---|
| Ч | 1 | 2 |

Госстрой СССР ГПИ Горьковский Сантехпроект

Формат А4

| Формат | Зона | Поз. | Обозначение | Наименование | Кол. | Примечание |
|---|---|---|---|---|---|---|
| | | | | Материалы | | |
| | | 8 | | Мулитокремнезе-мистый рулонный материал марки МКРР-130 ГОСТ 23619-79 | | 1.6кг |
| | | | | Д12В.153.030-01 | | |
| | | | | Детали | | |
| А4 | | 4 | Д12В.153.007-01 | Связь | 1 | |
| А4 | | 5 | Д12В.153.023 | Связь | 1 | |
| А4 | | 6 | Д12В.153.024-01 | Стенка | 2 | |
| А4 | | 7 | Д12В.153.007-03 | Связь | 1 | |
| | | | | Материалы | | |
| | | 8 | | Мулитокремнезе-мистый рулонный материал марки МКРР-130 ГОСТ 23619-79 | | 2,2кг |

Инв.№ подл. | Подп. и дата | Взам. инв.№ | Инв.№ дубл. | Подп. и дата

| Изм | Лист | № докум. | Подп. | Дата |
|---|---|---|---|---|

Д12В.153.030

Лист 2

Формат А4

Д12В.153.030 СБ

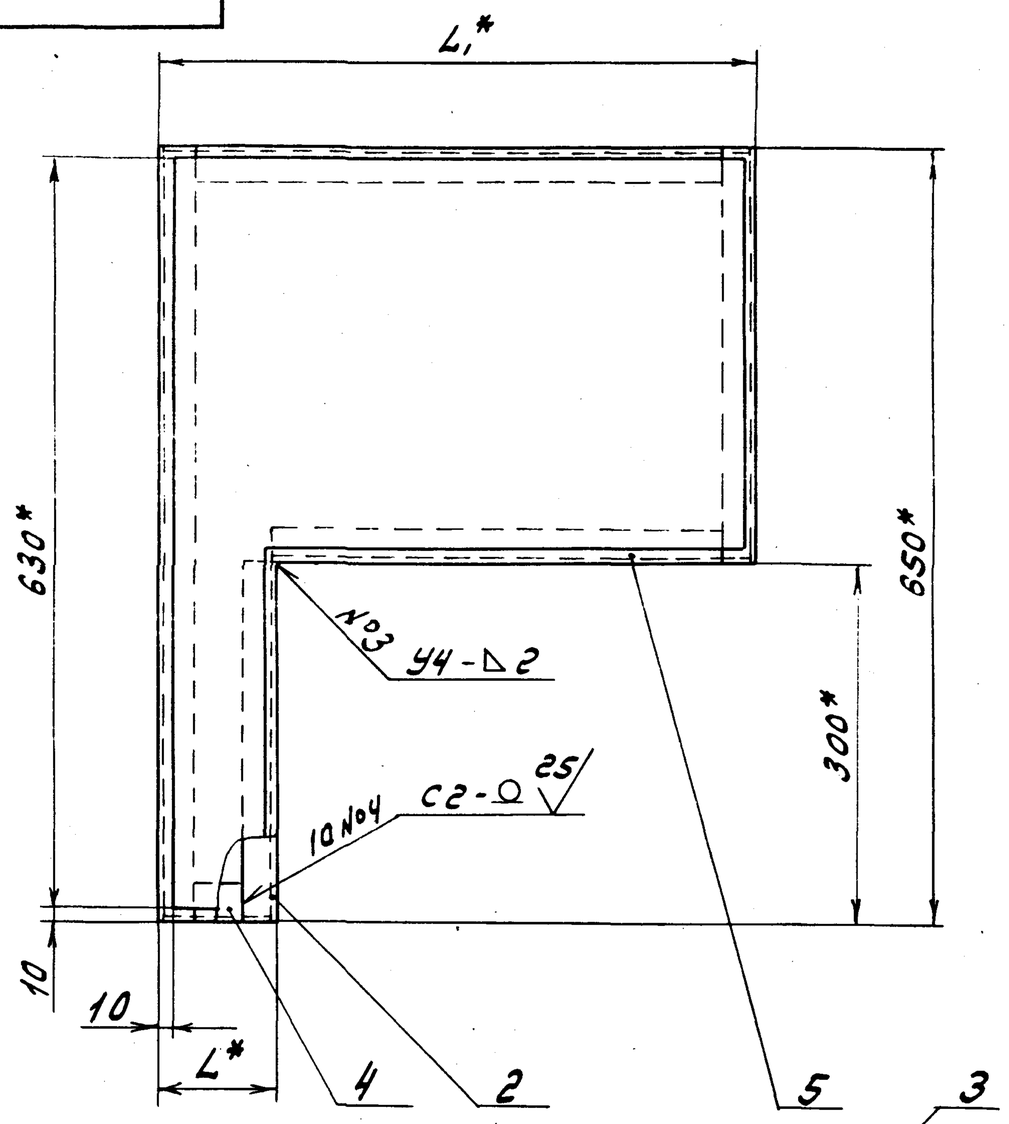


| Обозначение | L*, мм | L1*, мм | Масса, кг |
|---|---|---|---|
| Д12В.153.030 | 91 | 500 | 9.9 |
| -01 | 353 | 512 | 13.1 |

1.* Размеры для справок.

2. ± IT16/2

3. Сварные швы по ГОСТ 14771-76

Инв.№ подл. | Подп. и дата | Взам. инв.№ | Инв.№ дубл. | Подп. и дата

| Изм | Лист | № докум. | Подп. | Дата |
|---|---|---|---|---|
| Разраб. | | Лялин | | 6.88 |
| Пров. | | Лялин | | |
| Т. контр. | | | | |
| Н. контр. | | Мюнтер | | |
| Утв. | | | | |

Д12В.153.030 СБ

Панель

| Лит. | Масса | Масштаб |
|---|---|---|
| У | см. табл. | – |
| Лист | Листов 1 | |

Госстрой СССР ГПИ Горьковский Сантехпроект

Типовой проект 903-1- Альбом 7 часть 1

Д 12В. 153.016

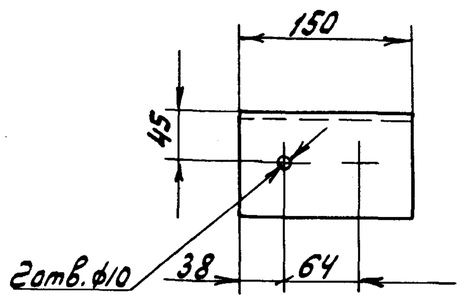


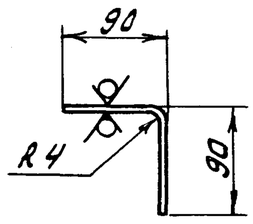


12,5 (√)

H14, h14, ± IT14/2

| Изм. | Лист | № докум. | Подп. | Дата |
|---|---|---|---|---|
| Разраб. | | Лапин | | 4.5.88г. |
| Пров. | | Лапин | | |
| Т.контр. | | | | |
| Н.контр. | | Мюнтер | | |
| Утв. | | | | |

Д 12В. 153.016

Кронштейн

| Лит. | Масса | Масштаб |
|---|---|---|
| У | 0.63 | 1:5 |

Лист | Листов 1

Лист Б-ПН-3,0 ГОСТ 19903-74 / 3-IV-Н-В Ст.3сп ГОСТ 16523-70

Госстрой СССР ГПИ Горьковский Сантехпроект

Формат А4

Инв.№подл. | Подп. и дата | Взам.инв.№ | Инв.№ дубл. | Подп. и дата

Д 12В. 153.023

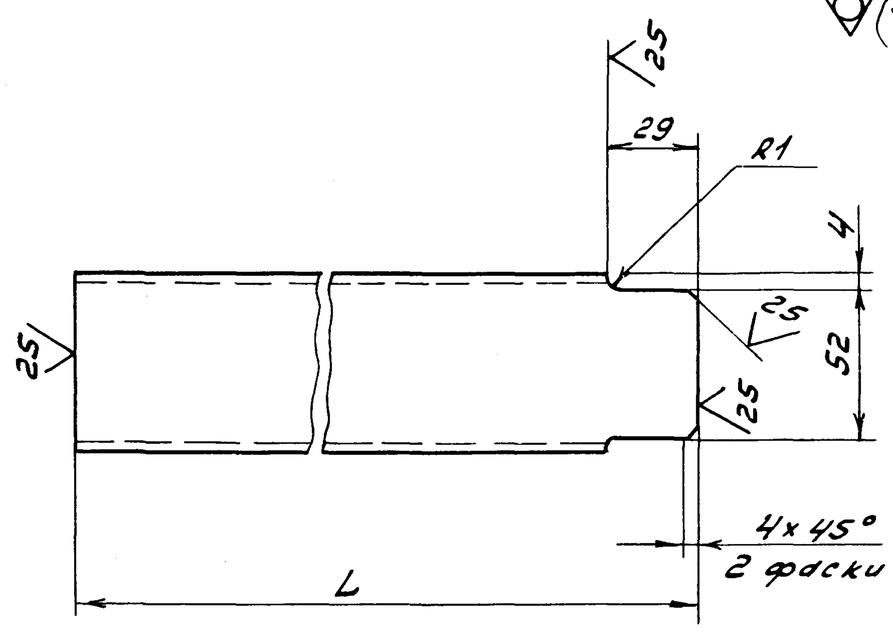


(√)

| Обозначение | L, мм | Масса, кг |
|---|---|---|
| Д 12В. 153.023 | 158 | 0,42 |
| -01 | 408 | 1,1 |

h 16; ± IT16/2

| Изм. | Лист | № докум. | Подп. | Дата |
|---|---|---|---|---|
| Разраб. | | Лапин | | 4.5.88г. |
| Пров. | | Лапин | | |
| Т.контр. | | | | |
| Н.контр. | | Мюнтер | | |
| Утв. | | | | |

Д 12В. 153.023

Связь

| Лит. | Масса | Масштаб |
|---|---|---|
| У | см. табл. | — |

Лист | Листов 1

Швеллер 60х32х3 ГОСТ 8278-83 / Ст.3кп ГОСТ 11474-76

Госстрой СССР ГПИ Горьковский Сантехпроект

Формат А4

Д 12В. 153.024

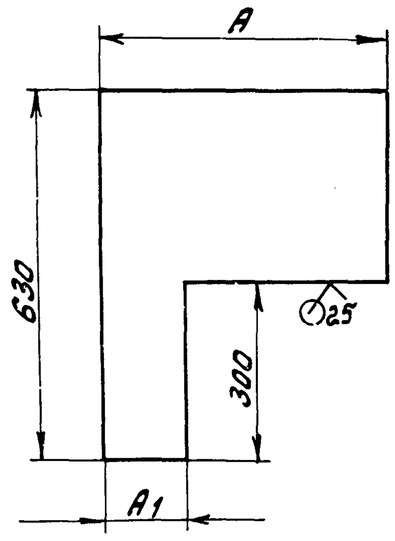


(√)

| Обозначение | Размеры, мм А | Размеры, мм А1 | Масса, кг |
|---|---|---|---|
| Д 12В. 153.024 | 480 | 71 | 1.42 |
| -01 | 492 | 333 | 2,05 |

h 14, ± IT14/2

| Изм. | Лист | № докум. | Подп. | Дата |
|---|---|---|---|---|
| Разраб. | | Лапин | | 4.5.88г. |
| Пров. | | Лапин | | |
| Т.контр. | | | | |
| Н.контр. | | Мюнтер | | |
| Утв. | | | | |

Д 12В. 153.024

Лист

| Лит. | Масса | Масштаб |
|---|---|---|
| И | см. табл. | — |

Лист | Листов 1

Лист Б-ПН-1,0 ГОСТ 19903-74 / 3-IV-Н-В Ст.3сп ГОСТ 16523-70

Госстрой СССР ГПИ Горьковский Сантехпроект

Формат А4

| Формат | Зона | Поз. | Обозначение | Наименование | Кол. | Примечание |
|---|---|---|---|---|---|---|
| | | | | Документация | | |
| А3 | | | Д 12В. 153.040 СБ | Сборочный чертеж | | |
| | | | | Детали | | |
| А4 | | 1 | Д 12В. 153.007-03 | Связь | 2 | |
| Б4 | | 2 | Д 12В. 153.028 | Связь | | |
| | | | | Швеллер 60х32х3 ГОСТ 8278-83 | | |
| | | | | Ст.3кп ГОСТ 11474-76 | | |
| | | | | L = 624 h16 (25) | 2 | 1.66кг |
| А4 | | 3 | Д 12В. 153.029 | Связь | 1 | |
| Б4 | | 4 | Д 12В. 153.031 | Стенка | | |
| | | | | Лист Б-ПН-1 ГОСТ 19903-74 | | |
| | | | | 3-IV-Н-В Ст.3сп ГОСТ 16523-70 | | |
| | | | | (492х604) h16 (25) | 1 | 2,34кг |
| А4 | | 5 | Д 12В. 153.032 | Скоба | 1 | |
| А4 | | 6 | Д 12В. 153.033 | Стенка | 1 | |
| | | | | Материалы | | |
| | | 7 | | Мулитокремнезе- | | |
| | | | | мистый материал | | |
| | | | | марки МКРР-130 | | |
| | | | | ГОСТ 23619-79 | 2,2 | кг |

Д 12В. 153.040

Панель

| Лит. | Лист | Листов |
|---|---|---|
| И | | 1 |

Госстрой СССР ГПИ Горьковский Сантехпроект

Формат А4

Д 12.8.153.040 СБ

Типовой проект 903-1- Альбом 7 части

Инв. № подл. | Подп. и дата | Взам. инв. № | Инв. № дубл. | Подп. и дата

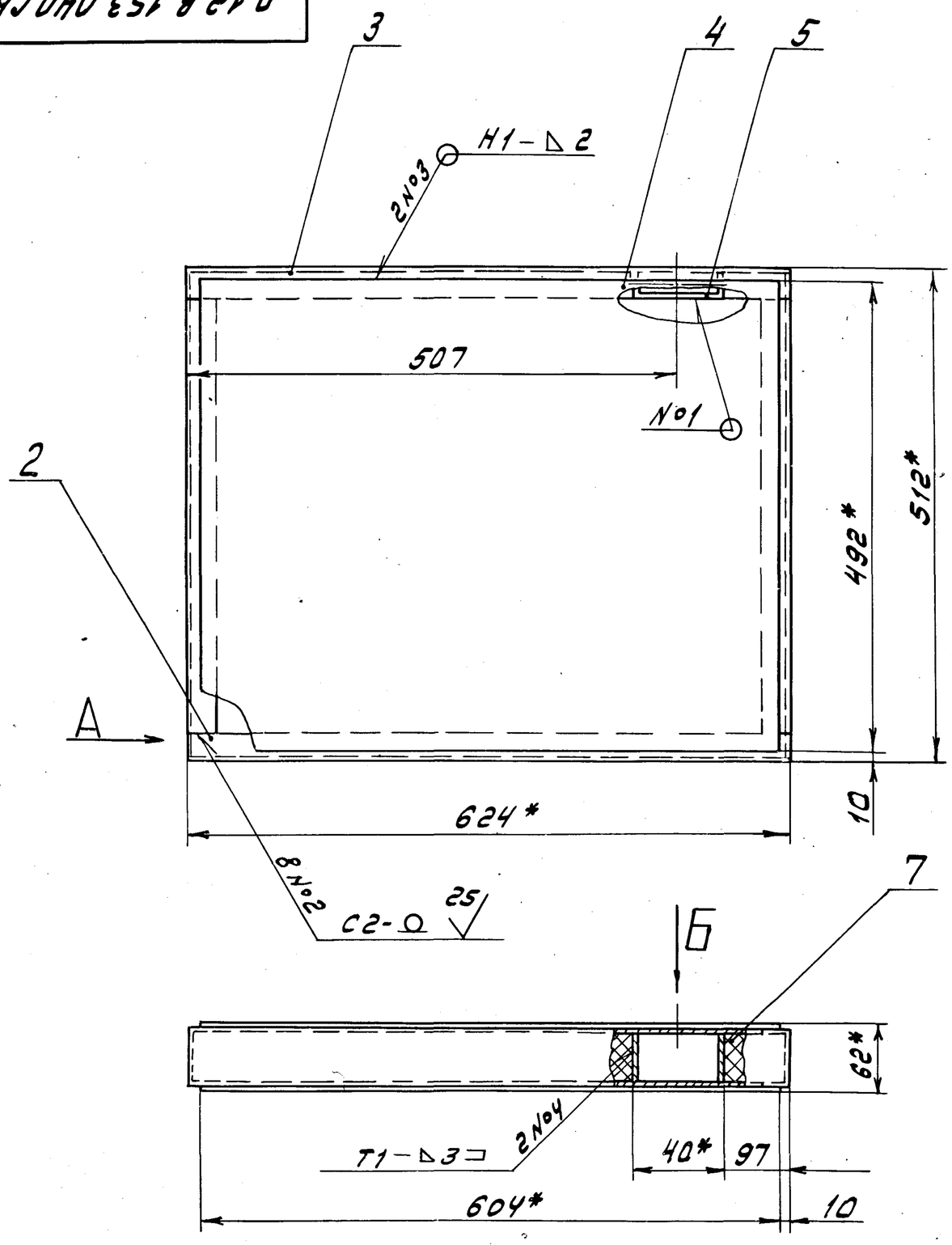


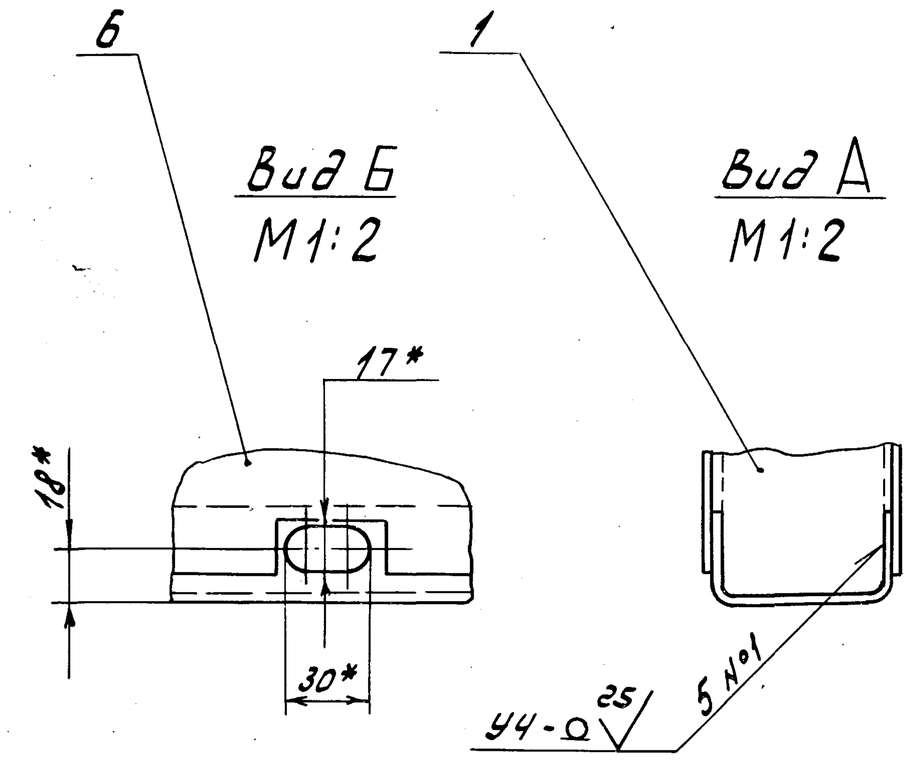


1.* Размеры для справок.

2. ± IT16/2

3. Сварные швы по ГОСТ 14771-76.

| Изм. | Лист | № докум. | Подп. | Дата | Д 12В.153.040 СБ | | | |
|---|---|---|---|---|---|---|---|---|
| Разраб. | | Лялин | | 4.5.88г. | Панель | Лит. | Масса | Масштаб |
| Пров. | | Лялин | | | | И | 13 | 1:5 |
| Т.контр. | | | | | | Лист | Листов 1 | |
| Н.контр. | | Мюнтер | | | | Госстрой СССР ГПИ Горьковский Сантехпроект | | |
| Утв. | | | | | | | | |

Формат А3

Д 12.8.153.029

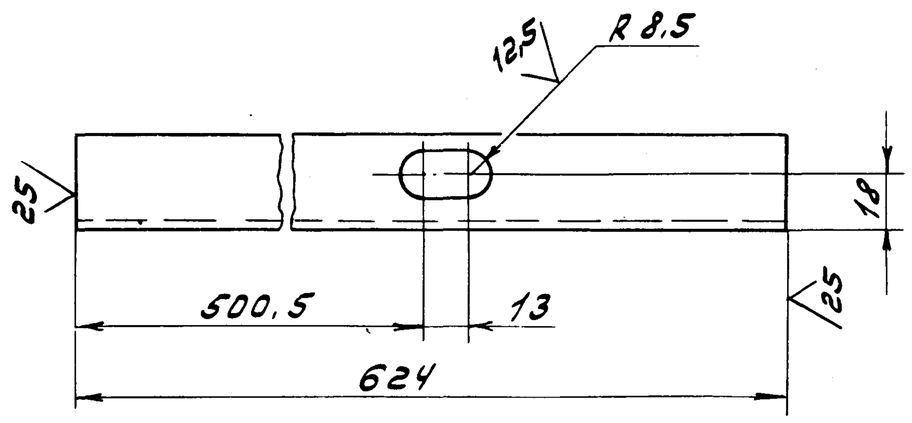


h16; ± IT16/2.

| Изм. | Лист | № докум. | Подп. | Дата | Д 12В.153.029 | | | |
|---|---|---|---|---|---|---|---|---|
| Разраб. | | Лялин | | 4.5.88г. | Связь | Лит. | Масса | Масштаб |
| Пров. | | Лялин | | | | И | 1.66 | 1:2 |
| Т.контр. | | | | | | Лист | Листов 1 | |
| Н.контр. | | Мюнтер | | | Швеллер 60×32×3 ГОСТ 8278-83 / Ст.3кп ГОСТ 11474-76 | Госстрой СССР ГПИ Горьковский Сантехпроект | | |
| Утв. | | | | | | | | |

Формат А3

Д 12.8.153.032

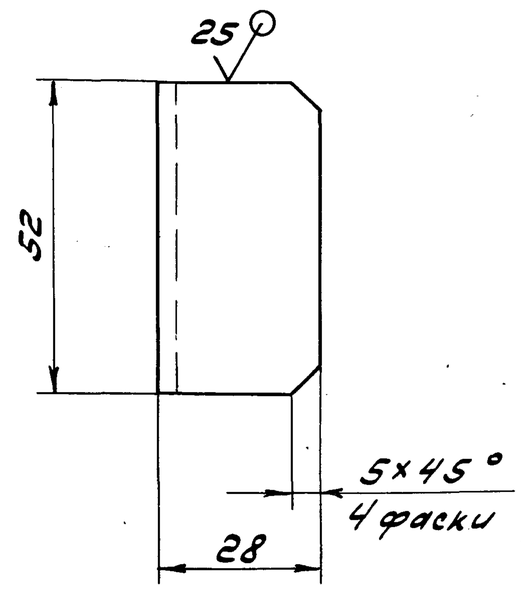


h16; ± IT16/2

| Изм. | Лист | № докум. | Подп. | Дата | Д 12В.153.032 | | | |
|---|---|---|---|---|---|---|---|---|
| Разраб. | | Лялин | | 4.5.88г. | Скоба | Лит. | Масса | Масштаб |
| Пров. | | Лялин | | | | И | 0.096 | 1:1 |
| Т.контр. | | | | | | Лист | Листов 1 | |
| Н.контр. | | Мюнтер | | | Швеллер 40×32×2,5 ГОСТ 8278-83 / Ст.3кп ГОСТ 11474-76 | Госстрой СССР ГПИ Горьковский Сантехпроект | | |
| Утв. | | | | | | | | |

Формат А3

Типовой проект 903-1-  Альбом 7 часть 1

Д 12 В. 153. 033

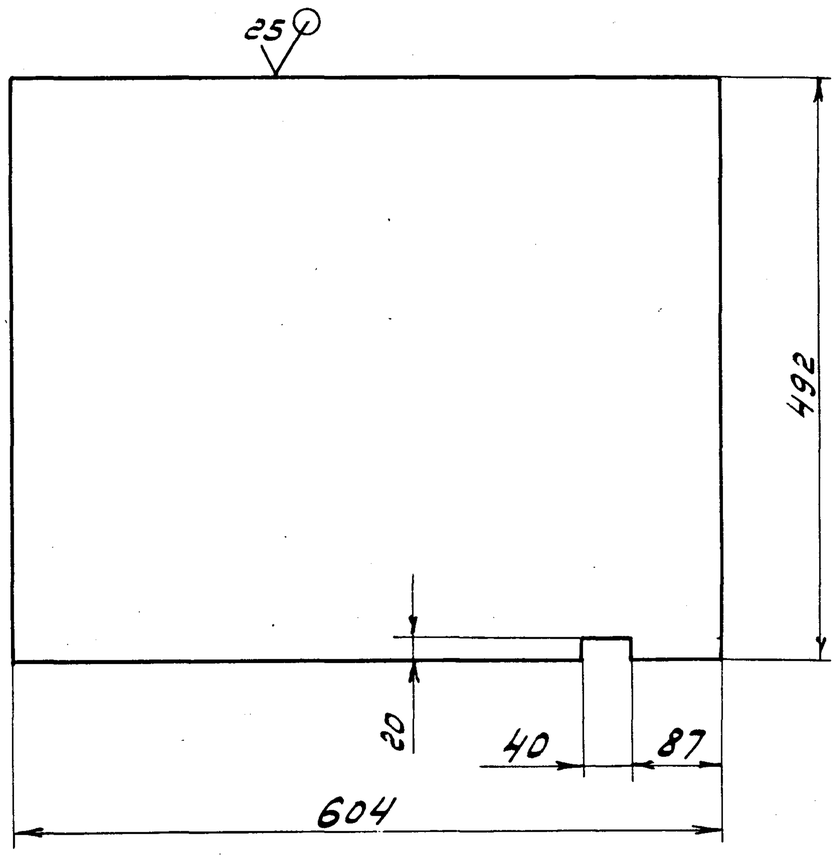


$h\,14; \pm \frac{IT14}{2}$.

| Изм. | Лист | № докум. | Подп. | Дата |
|---|---|---|---|---|
| Разраб. | | Лялин | | 6.4.88 |
| Пров. | | Лялин | | |
| Т.контр. | | | | |
| Н.контр. | | Мюнтер | | |
| Утв. | | | | |

Д 12 В. 153. 033

Стенка

| Лит. | Масса | Масштаб |
|---|---|---|
| У | 2,34 | 1:5 |
| Лист | Листов 1 | |

Лист Б-ЛН-1 ГОСТ 19903-74
3-IV-Н-ВСт3сп ГОСТ 16523-70

Госстрой СССР ГПИ Горьковский Сантехпроект

Формат А4

| Формат | Зона | Поз. | Обозначение | Наименование | Кол. | Примечание |
|---|---|---|---|---|---|---|
| | | | | Документация | | |
| А4 | | | Д 12 В. 153. 050 СБ | Сборочный чертеж | | |
| | | | | Детали | | |
| А4 | | 1 | Д 12 В. 153. 007-03 | Связь | 2 | |
| Б4 | | 2 | Д 12 В. 153. 036 | Стенка | | |
| | | | | Лист Б-ЛН-1 ГОСТ 19903-74 | | |
| | | | | 3-IV-Н-ВСт3сп ГОСТ 16523-70 | | |
| | | | | (492 х 630) h 16 25 | 2 | 2,42 кг |
| Б4 | | 3 | Д 12 В. 153. 037 | Стойка | | |
| | | | | Швеллер 60х32х3 ГОСТ 8278-83 | | |
| | | | | Ст.3кп. ГОСТ 11474-76 | | |
| | | | | L = 650 h 16 25 | 2 | 1.74 кг |
| | | | | | | |
| | | | | Материалы | | |
| | | 4 | | Мулитокремнезе- | | |
| | | | | мистый рулонный | | |
| | | | | материал марки | | |
| | | | | МКРР-130 | | |
| | | | | ГОСТ 23619-79 | 2,3 | кг |

Д 12 В. 153. 050

Панель

| Лит. | Лист. | Листов |
|---|---|---|
| У | | 1 |

Госстрой СССР ГПИ Горьковский Сантехпроект

Формат А4

Д 12 В. 153. 050 СБ

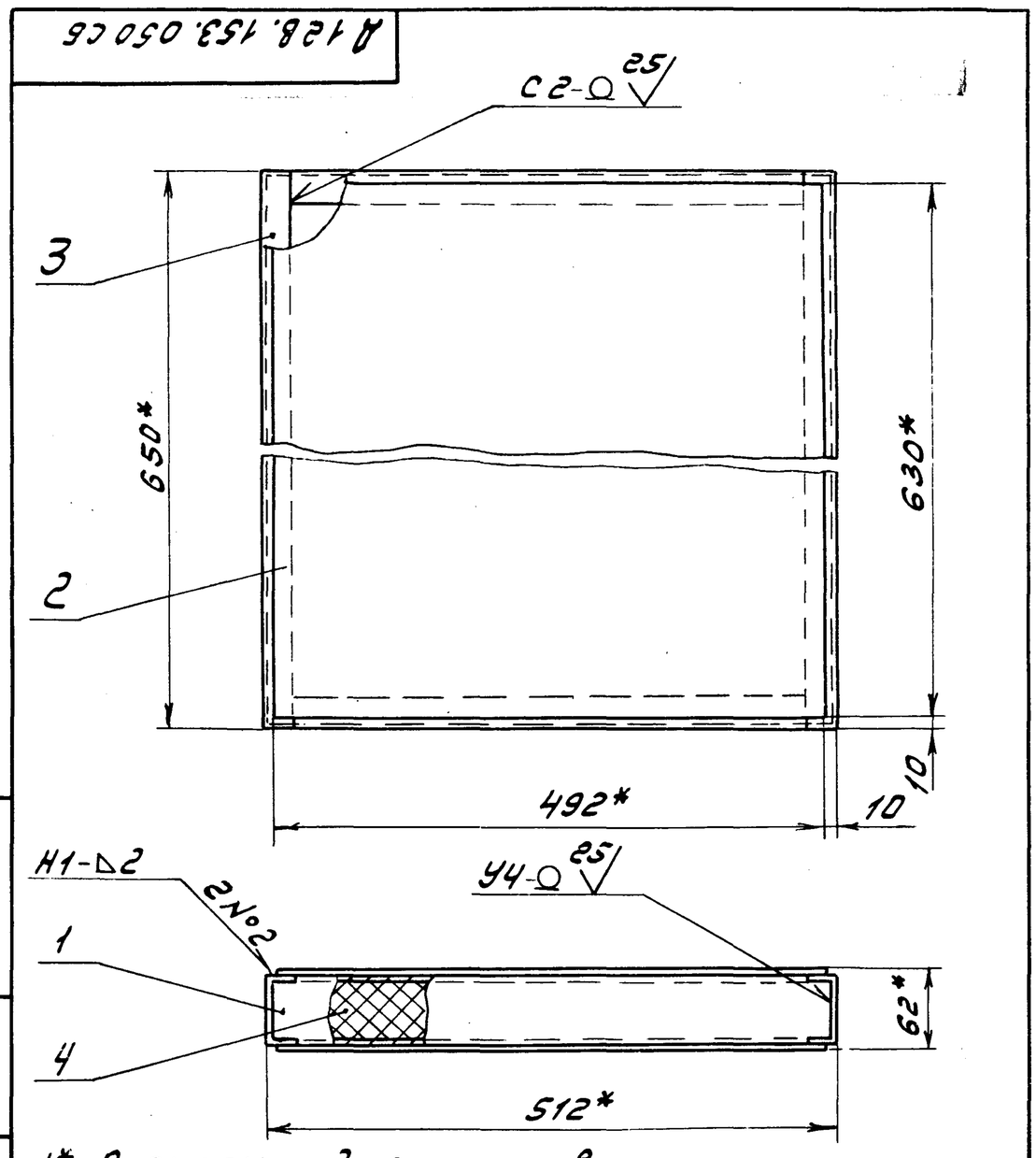


1.* Размеры для справок.

2. $\pm \frac{IT16}{2}$

3. Сварные швы по ГОСТ 14771-76

| Изм. | Лист | № докум. | Подп. | Дата |
|---|---|---|---|---|
| Разраб. | | Лялин | | 6.4.88 |
| Пров. | | Лялин | | |
| Т.контр. | | | | |
| Н.контр. | | Мюнтер | | |
| Утв. | | | | |

Д 12 В. 153. 050 СБ

Панель

| Лит. | Масса | Масштаб |
|---|---|---|
| У | 13.3 | 1:5 |
| Лист | Листов 1 | |

Госстрой СССР ГПИ Горьковский Сантехпроект

Формат А4

Д 12 В. 153. 041

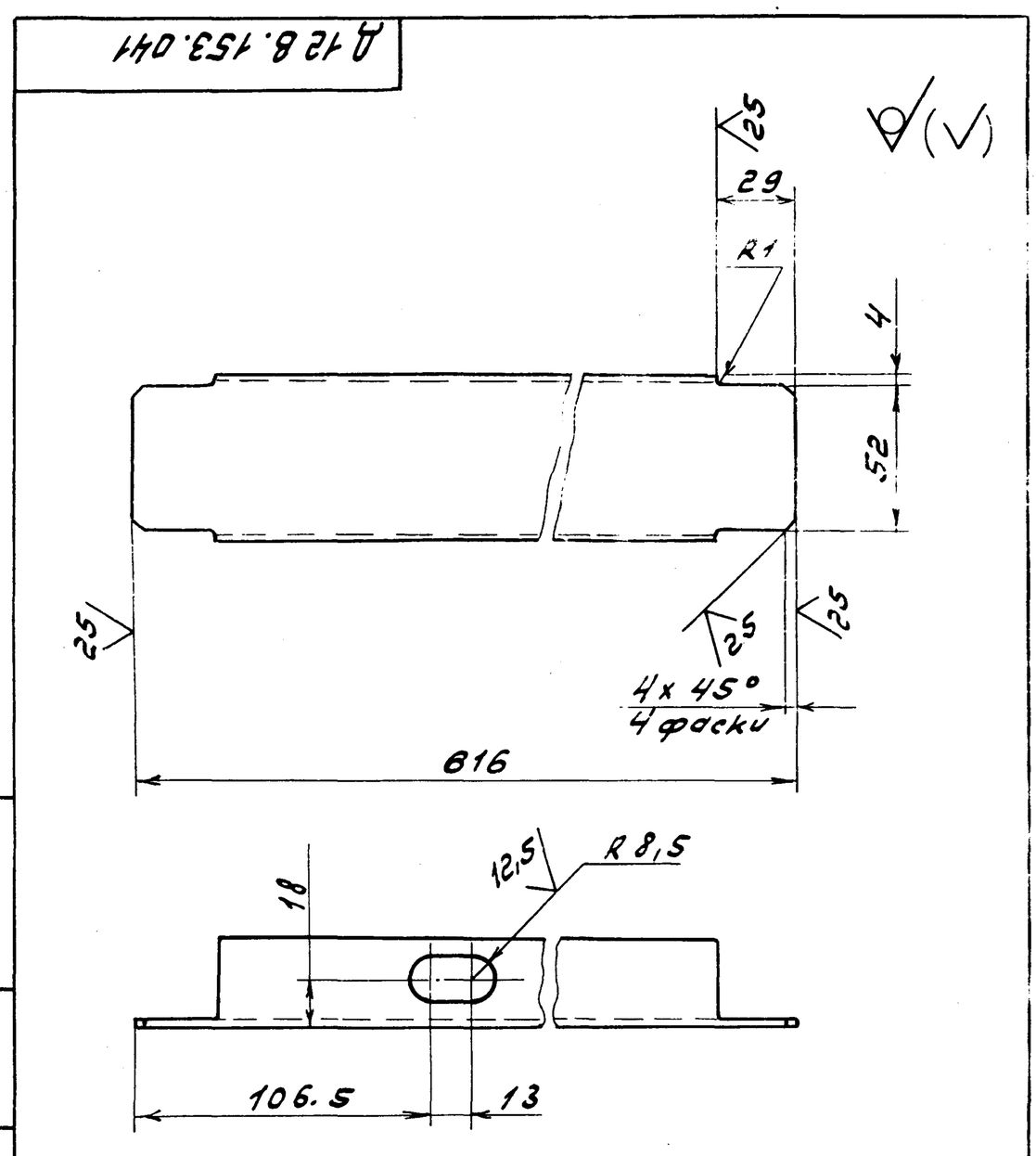


| Изм. | Лист | № докум. | Подп. | Дата |
|---|---|---|---|---|
| Разраб. | | Лялин | | 6.4.88 |
| Пров. | | Лялин | | |
| Т.контр. | | | | |
| Н.контр. | | Мюнтер | | |
| Утв. | | | | |

Д 12 В. 153. 041

Связь

| Лит. | Масса | Масштаб |
|---|---|---|
| У | 1.52 | 1:2 |
| Лист | Листов 1 | |

Швеллер 60х32х3 ГОСТ 8278-83
Ст.3кп. ГОСТ 11474-76

Госстрой СССР ГПИ Горьковский Сантехпроект

Формат А4

Альбом 7 часть 1

Типовой проект 903-1-

| Формат | Зона | Поз. | Обозначение | Наименование | Кол. | Примечание |
|---|---|---|---|---|---|---|
| | | | | Документация | | |
| А2 | | | Д 12В.153.060 СБ | Сборочный чертеж | | |
| | | | | Детали | | |
| А4 | | 1 | Д 12В.153.032 | Скоба | 1 | |
| Б4 | | 2 | Д 12В.153.039 | Связь | | |
| | | | | швеллер 60×32×3 ГОСТ 8278-83 | | |
| | | | | Ст.3кп ГОСТ 11474-76 | | |
| | | | | L=512 h16 | 1 | 1.37кг |
| А4 | | 3 | Д 12В.153.041 | Связь | 1 | |
| А4 | | 4 | Д 12В.153.042 | Стенка | 1 | |
| А3 | | 5 | Д 12В.153.043 | Связь | 1 | |
| А4 | | 6 | Д 12В.153.042-01 | Стенка | 1 | |
| Б4 | | 7 | Д 12В.153.044 | Связь | | |
| | | | | швеллер 60×32×3 ГОСТ 8278-83 | | |
| | | | | Ст.3кп ГОСТ 11474-76 | | |
| | | | | L=353 h16 | 1 | 0.94кг |
| Б4 | | 8 | Д 12В.153.045 | Втулка | | |
| | | | | Труба 21×1 ГОСТ 8734-75 | | |
| | | | | Д ГОСТ 8733-74 | | |
| | | | | L=66 h16 | 1 | 0.031кг |

Инв.№ подл. | Подп. и дата | Взам.инв.№ | Инв.№ дубл. | Подп. и дата

| Изм. | Лист | № докум. | Подп. | Дата |
|---|---|---|---|---|
| Разраб. | | Лапин | | 6.4.88 |
| Пров. | | Лапин | | |
| Нач.отд. | | | | |
| Н.контр. | | Мюнтер | | |
| Утв. | | | | |

Д 12В.153.060

Панель

Лит. | Масса | Масштаб
У | | 1 | 2

Госстрой СССР ГПИ Горьковский Сантехпроект

Формат А4

| Формат | Зона | Поз. | Обозначение | Наименование | Кол. | Примечание |
|---|---|---|---|---|---|---|
| Б4 | | 9 | Д 12В.153.046 | Втулка | | |
| | | | | Труба 17×1 ГОСТ 8734-75 | | |
| | | | | Д ГОСТ 8733-74 | | |
| | | | | L=66 h16 | 1 | 0,025кг |
| | | | | Материалы | | |
| | | 10 | | Мулитокремнезе- | | |
| | | | | мистый рулонный | | |
| | | | | материал марки | | |
| | | | | МКРР-130 | | |
| | | | | ГОСТ 23619-79 | 1.9 | кг |

Инв.№ подл. | Подп. и дата | Взам.инв.№ | Инв.№ дубл. | Подп. и дата

Д 12В.153.060

Изм. Лист № докум. Подп. Дата

Лист 2

Формат А4

Д 12В.153.043

25 (▽)

Развертка
М 1:2

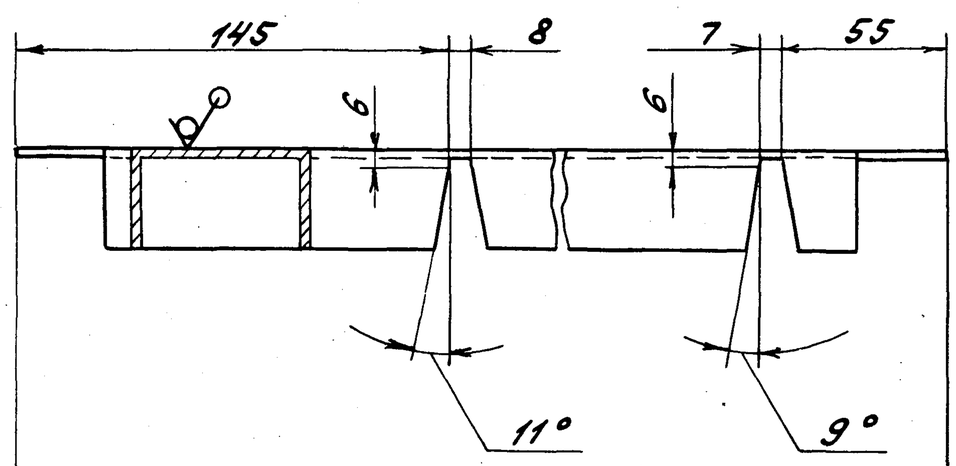


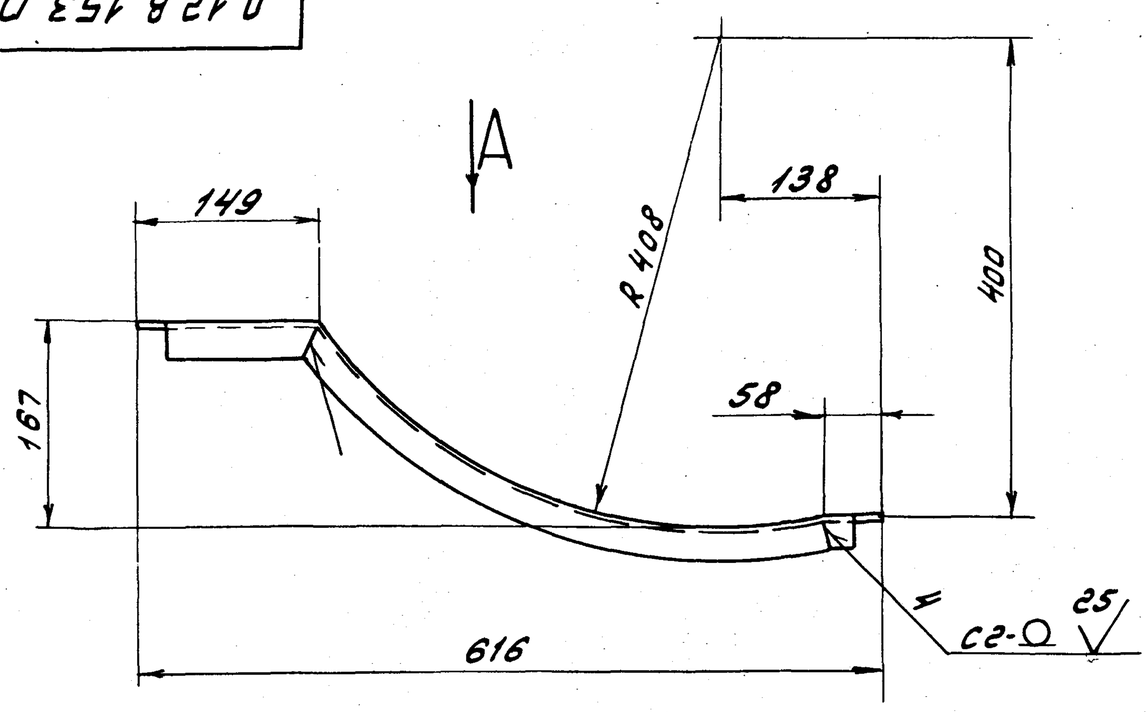


Вид Д
М 1:2

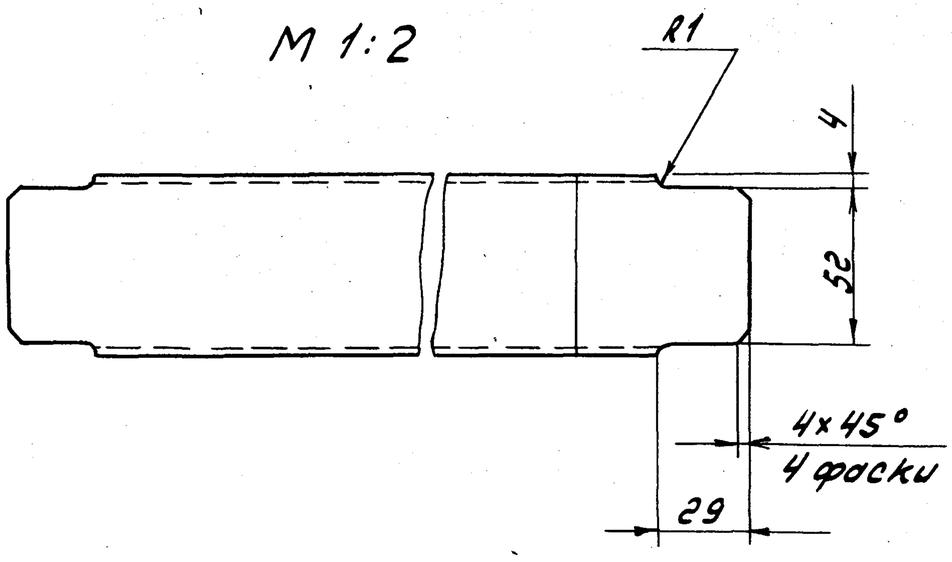


1. h16; ± IT16/2
2. Сварные швы по ГОСТ 5264-80

Д12В.153.043

Связь

Швеллер 60×32×3 ГОСТ 8278-83 / Ст.3кп. ГОСТ 11474-76

| Изм. | Лист | № докум. | Подп. | Дата |
|---|---|---|---|---|
| Разраб. | | Лапин | | 6.4.88 |
| Пров. | | Лапин | | |
| Т.контр. | | | | |
| Н.контр. | | Мюнтер | | |
| Утв. | | | | |

Лит. | Масса | Масштаб
И | | 1.8 | 1:5

Лист | Листов 1

Госстрой СССР ГПИ Горьковский Сантехпроект

Формат А3

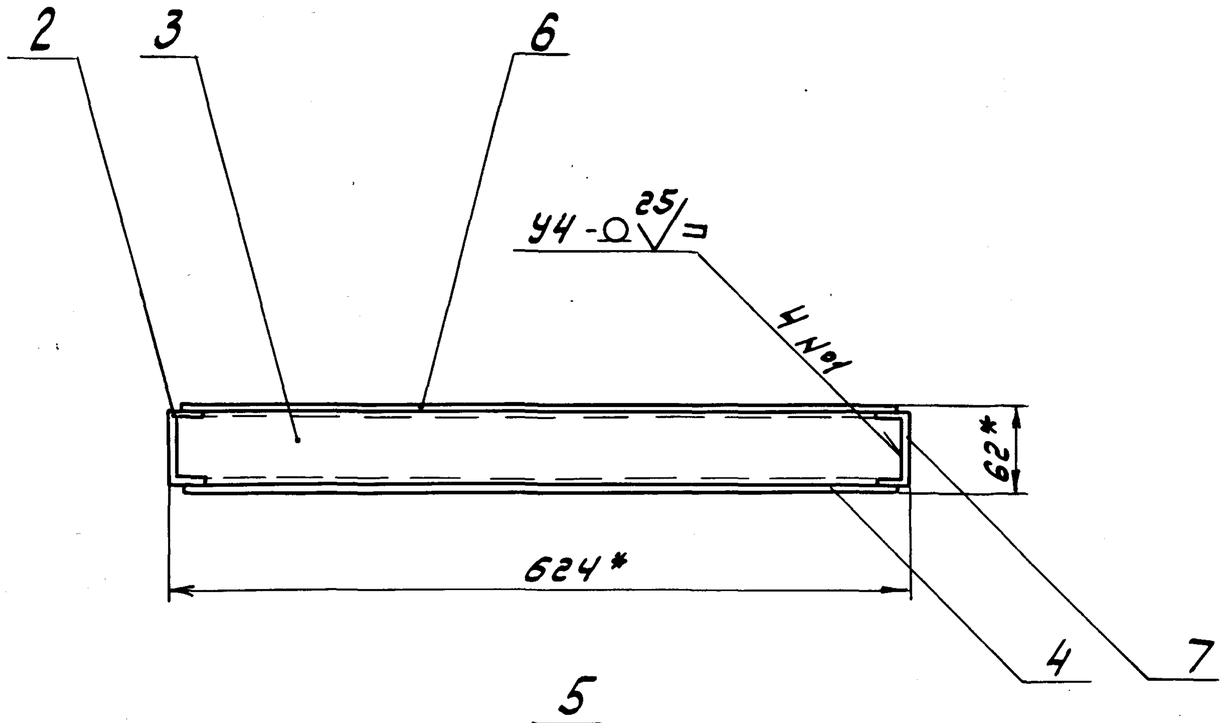


I
М 1:2

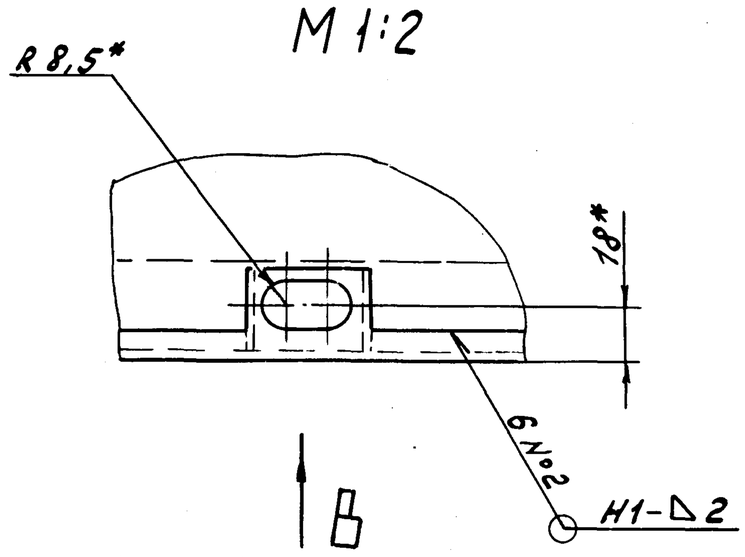


Вид В
М 1:2

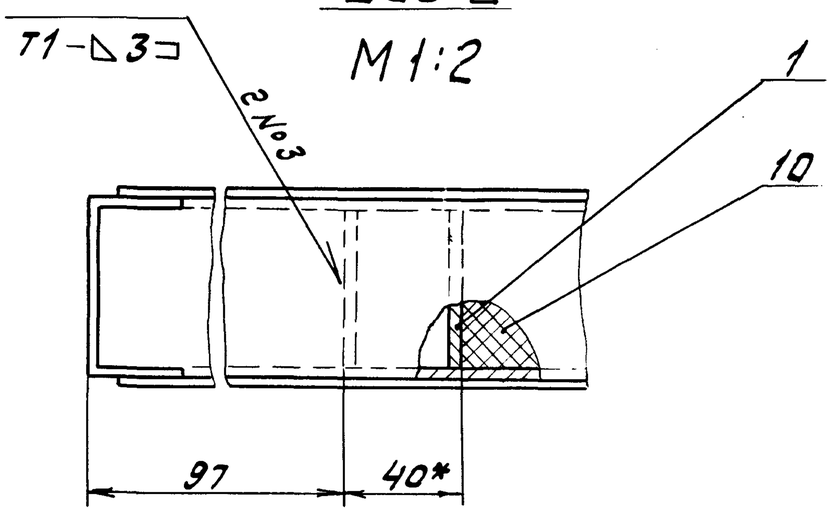


Б - Б
М 1:1

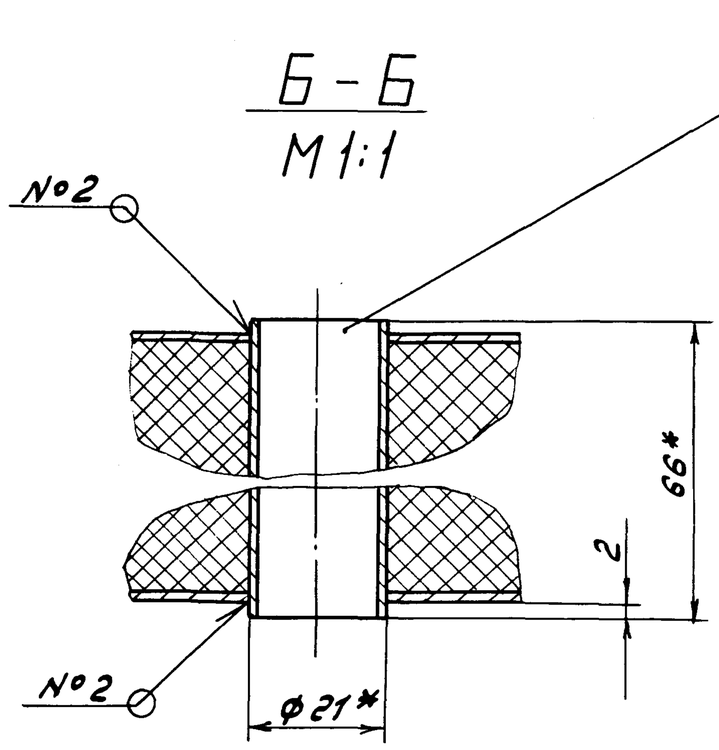


А - А
М 1:1

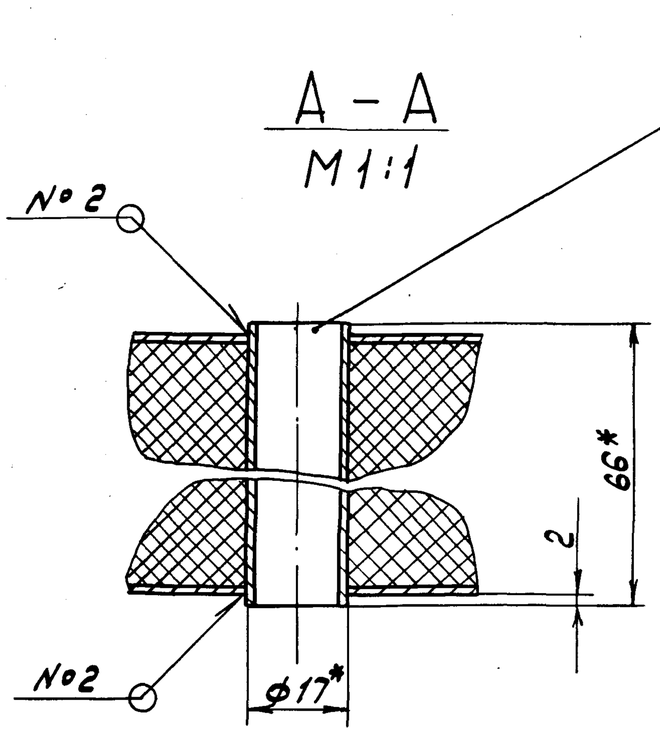


1.* Размеры для справок.

2. $\pm \frac{IT16}{2}$

3. Сварные швы по ГОСТ 14771-76.

| | | | | | | | |
|---|---|---|---|---|---|---|---|
| | | | | | Д 12В. 153. 060 СБ | | |
| Изм. | Лист | № докум. | Подп. | Дата | Панель | Лит. | Масса / Масштаб |
| Разраб. | | Лапин | | 4.5.88г. | | У | 13 / 1:5 |
| Пров. | | Лапин | | | | Лист | Листов 1 |
| Т. контр. | | | | | | Госстрой СССР ГПИ Горьковский Сантехпроект | |
| Н. контр. | | Мюнтер | | | | | |
| Утв. | | | | | | | |

Копировал: 23296-08 19 Формат А2

Инв. № подл. | Подп. и дата | Взам. инв. № | Инв. № дубл. | Подп. и дата

Альбом 7 часть 1

Типовой проект 903-1-

Д 12 В. 153. 042

12,5

Рис. 1

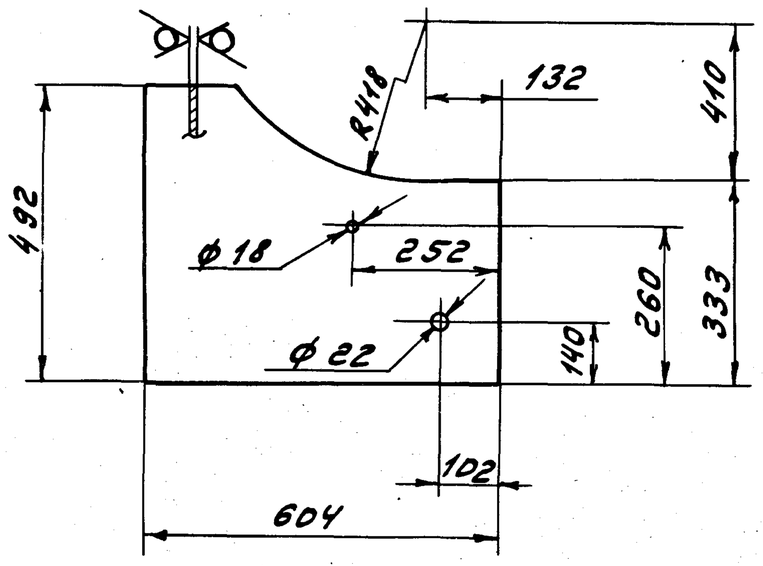


Рис. 2

Остальное - см. Рис. 1

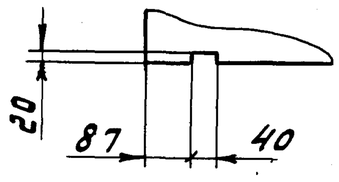


| Обозначение | Рис. | Масса, кг |
|---|---|---|
| Д 12 В. 153. 042 | 1 | 1.9 |
| -01 | 2 | 1.89 |

$H14; h14; \pm \frac{IT14}{2}$

Д 12 В. 153. 042

| Изм. | Лист | № докум. | Подп. | Дата |
|---|---|---|---|---|
| Разраб. | Лапин | | | 04.88 |
| Пров. | Лапин | | | |
| Т.контр. | | | | |
| Н.контр. | Мюнтер | | | |
| Утв. | | | | |

Стенка

| Лит. | Масса | Масштаб |
|---|---|---|
| И | см. табл. | - |
| Лист | Листов 1 | |

Лист 6-ПН-1 ГОСТ 19903-74
3-IV-Н-В Ст3сп ГОСТ 16523-70

Госстрой СССР ГПИ Горьковский Сантехпроект

Формат А4

| Формат | Зона | Поз. | Обозначение | Наименование | Кол. | Примечание |
|---|---|---|---|---|---|---|
| | | | | Документация | | |
| *) | | | Д 12 В. 154. 000 СБ | Сборочный чертеж | | *) А3, А2 |
| | | | | Сборочные единицы | | |
| А4 | | 1 | Д 12 В. 154. 010 | Корпус | 1 | |
| А4 | | 2 | Д 12 В. 154. 050 | Дверь | 1 | |
| | | 3 | -01 | Дверь | 1 | |
| | | | | Детали | | |
| А4 | | 4 | Д 12 В. 153. 001 | Штырь | 4 | |
| А4 | | 5 | Д 12 В. 153. 002 | Втулка | 4 | |
| А4 | | 6 | Д 12 В. 153. 003-01 | Стержень | 2 | |
| А4 | | 7 | Д 12 В. 153. 004 | Рукоятка | 1 | |
| А4 | | 8 | Д 12 В. 153. 005 | Диск | 1 | |
| | | | | Стандартные изделия | | |
| | | 9 | | Ось 6-6 h11×25 Ст3сп ГОСТ 9650-80 | 2 | |
| | | 10 | | Гайка М 10.4 ГОСТ 5915-70 | 1 | |
| | | 11 | | Шайба 6.01 ГОСТ 9649-78 | 2 | |
| | | 12 | | Шайба 10.01 ГОСТ 11371-78 | 1 | |
| | | 13 | | Шплинт 1.6×10 ГОСТ 397-79 | 2 | |

Д 12 В. 154. 000

| Изм. | Лист | № докум. | Подп. | Дата |
|---|---|---|---|---|
| Разраб. | Лапин | | | 6.4.88 |
| Пров. | Лапин | | | |
| Нач.отд. | Вольский | | | |
| Н.контр. | Мюнтер | | | |
| Утв. | | | | |

Шкаф для четырех датчиков „Сапфир" на деаэраторе ДА-25

| Лит. | Лист | Листов |
|---|---|---|
| И | | 1 |

Госстрой СССР ГПИ Горьковский Сантехпроект

Формат А4

| Формат | Зона | Поз. | Обозначение | Наименование | Кол. | Примечание |
|---|---|---|---|---|---|---|
| | | | | Документация | | |
| А2 | | | Д 12 В. 154. 010 СБ | Сборочный чертеж | | |
| | | | | Сборочные единицы | | |
| А4 | | 1 | Д 12 В. 154. 020 | Панель | 1 | |
| | | 2 | -01 | Панель | 1 | |
| А4 | | 3 | Д 12 В. 154. 030 | Панель | 1 | |
| | | 4 | -01 | Панель | 1 | |
| А4 | | 5 | Д 12 В. 154. 040 | Панель | 2 | |
| | | | | Детали | | |
| Б4 | | 6 | Д 12 В. 154. 001 | Уплотнение Пластина I, лист, ТМКЩ-М-2 ГОСТ 7338-77 40×1104 | 2 | 0,13 кг |
| Б4 | | 7 | Д 12 В. 154. 002 | Уплотнение Пластина I, лист, ТМКЩ-М-2 ГОСТ 7338-77 40×2300 | 2 | 0,27 кг |
| А4 | | 8 | Д 12 В. 154. 003 | Кронштейн | 2 | |
| Б4 | | 9 | Д 12 В. 154. 004 | Кронштейн Уголок 50×50×3 ГОСТ 19771-74 / В Ст.3кп ГОСТ 11474-76 / L = 70 h16 | 6 | 0,16 кг |
| Б4 | | 10 | Д 12 В. 154. 005 | Кронштейн Уголок 50×50×3 ГОСТ 19771-74 / В Ст.3кп ГОСТ 11474-76 / L = 980 h16 | 1 | 2,18 кг |

Д 12 В. 154. 010

| Изм. | Лист | № докум. | Подп. | Дата |
|---|---|---|---|---|
| Разраб. | Лапин | | | 6.4.88 |
| Пров. | Лапин | | | |
| Нач.отд. | | | | |
| Н.контр. | Мюнтер | | | |
| Утв. | | | | |

Корпус

| Лит. | Лист | Листов |
|---|---|---|
| И | 1 | 2 |

Госстрой СССР ГПИ Горьковский Сантехпроект

Формат А4

Д 12 В. 154. 010

Лист 2

Типовой проект 903-1- Альбом 7 часть 1

Д12В.154.000 СБ

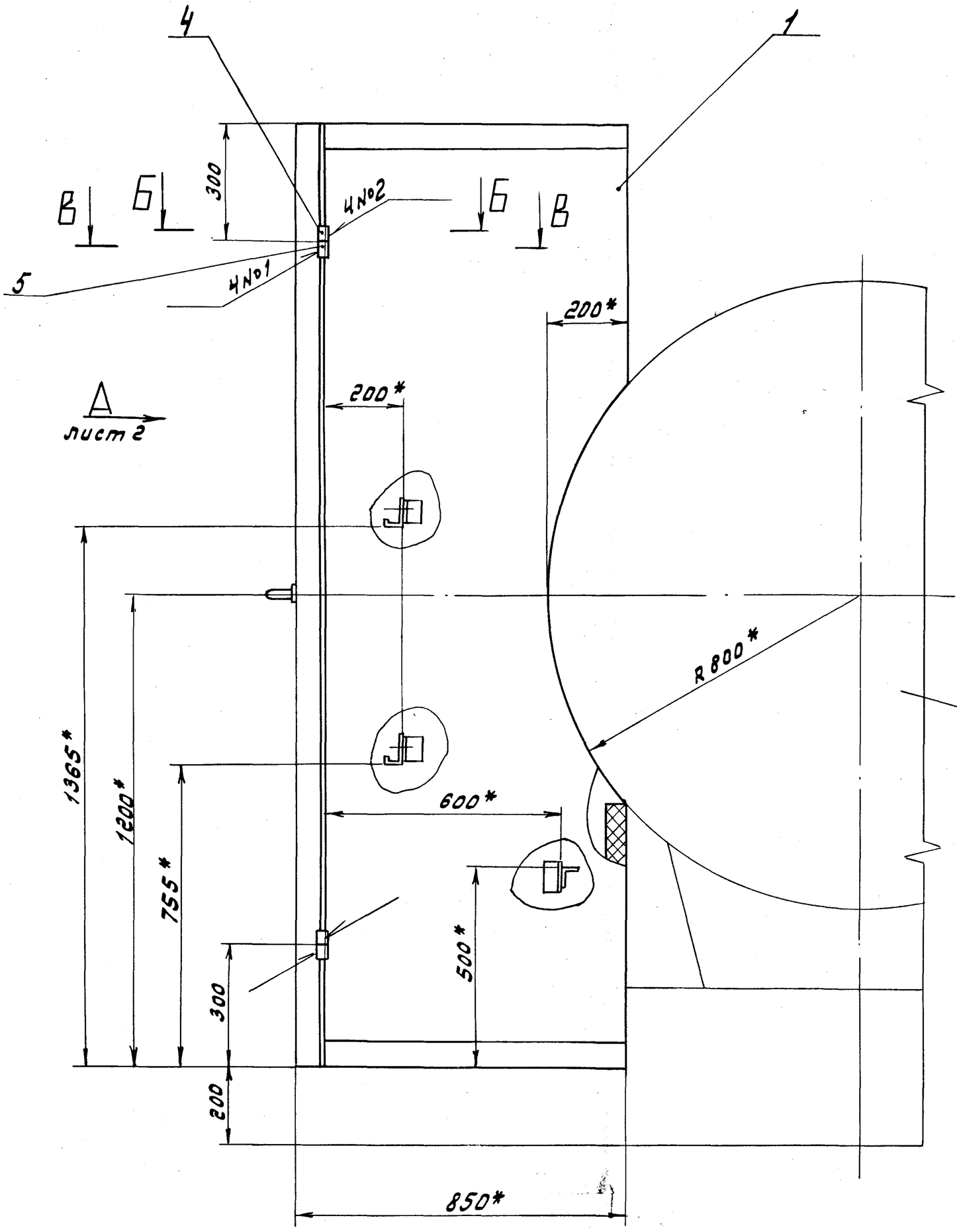


Б - Б
М 2:1

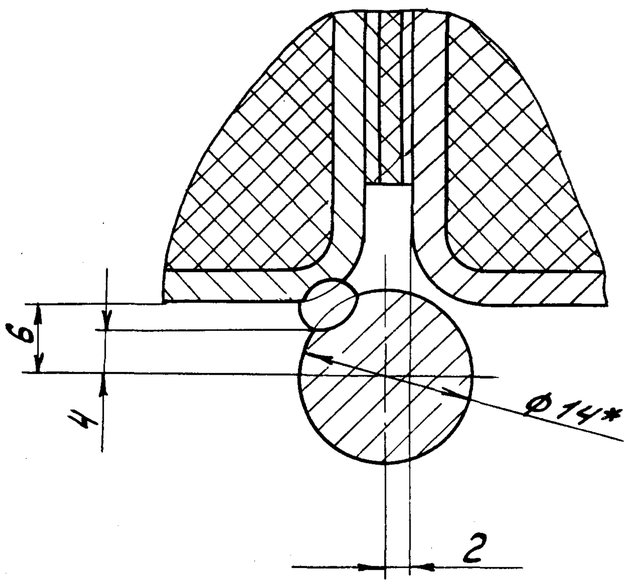


Деаэратор ДА-25

В - В
М 2:1

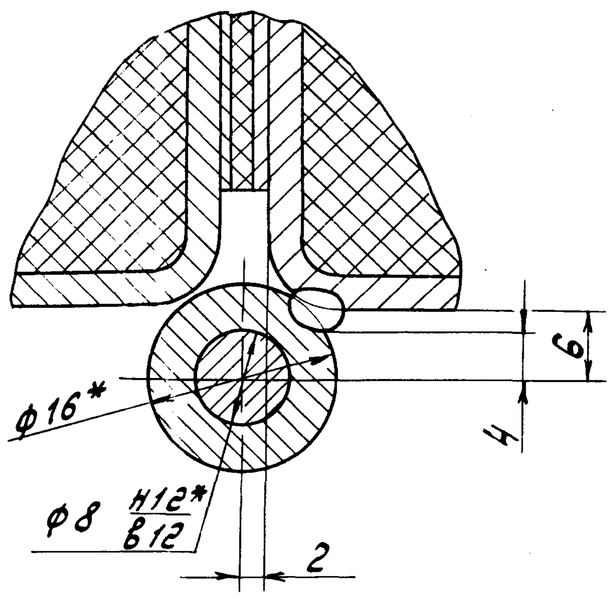


Г - Г лист 2
М 1:2

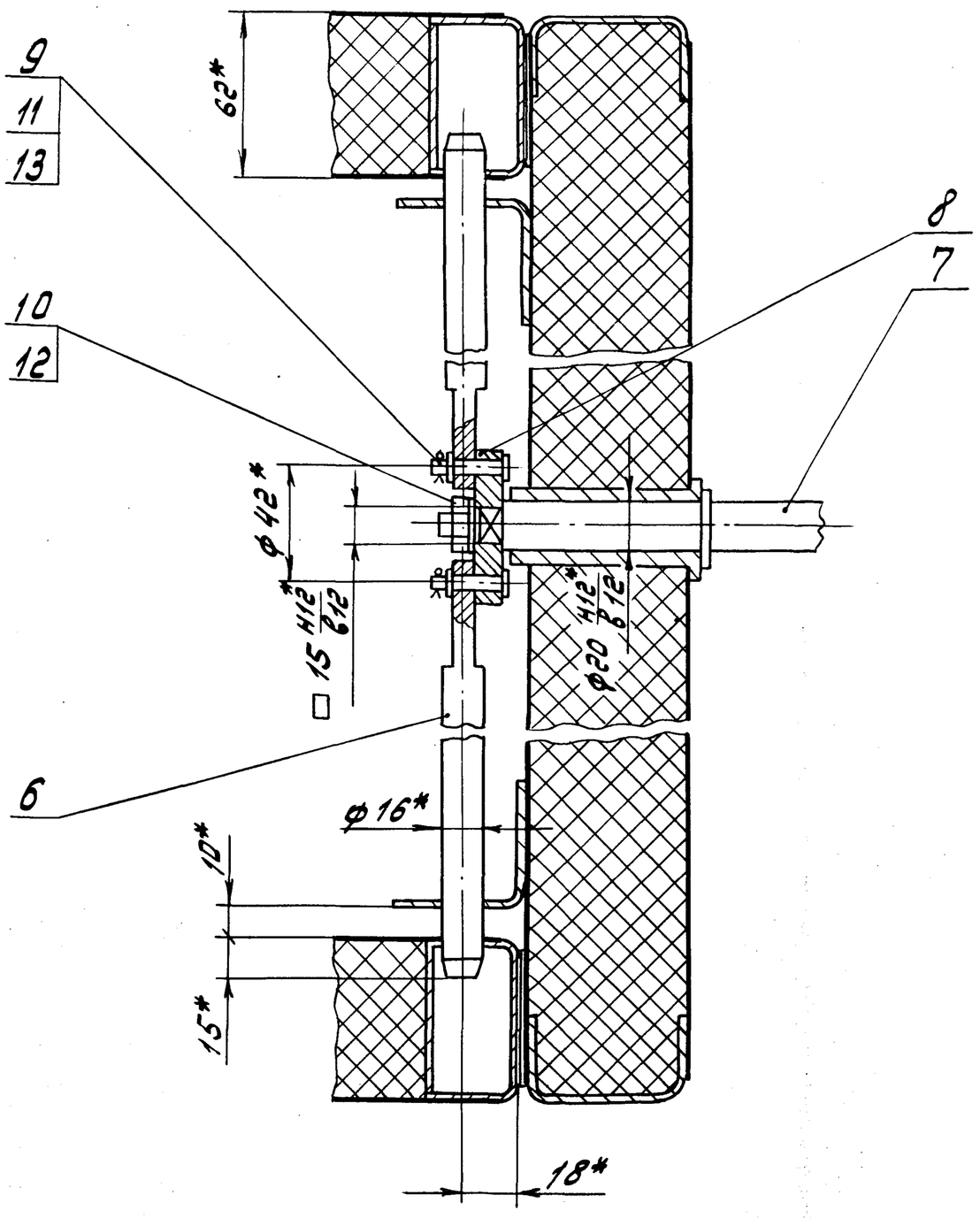


1.* Размеры для справок
2. ± IT16/2
3. Сварные швы по ГОСТ 5264-80.
4. Сварка ручная дуговая.
5. Перед установкой шарнирные соединения покрыть смазкой ЦИАТИМ-221 ГОСТ 9433-80.
6. При установке деталей поз. 4 и 5 обеспечить равномерное и плотное прилегание полотен дверей к корпусу.

| Изм. | Лист | № докум. | Подп. | Дата |
|---|---|---|---|---|
| Разраб. | | Лапин | | 4.5.88г. |
| Пров. | | Лапин | | |
| Т.контр. | | | | |
| Нач.отд. | | Вольский | | |
| Н.контр. | | Мюнтер | | |
| Утв. | | | | |

Д 12В. 154. 000 СБ

Шкаф для четырех датчиков "Сапфир" на деаэраторе ДА-25

| Лит. | Масса | Масштаб |
|---|---|---|
| У | 318 | 1:10 |
| Лист 1 | Листов 2 | |

Госстрой СССР ГПИ Горьковский Сантехпроект

23296-08 21 Копировал: Ашаева Формат А2

Инв.№ подл. | Подп. и дата | Взам. инв.№ | Инв.№ дубл. | Подп. и дата

Д12В.154.000 СБ

Вид А лист 1

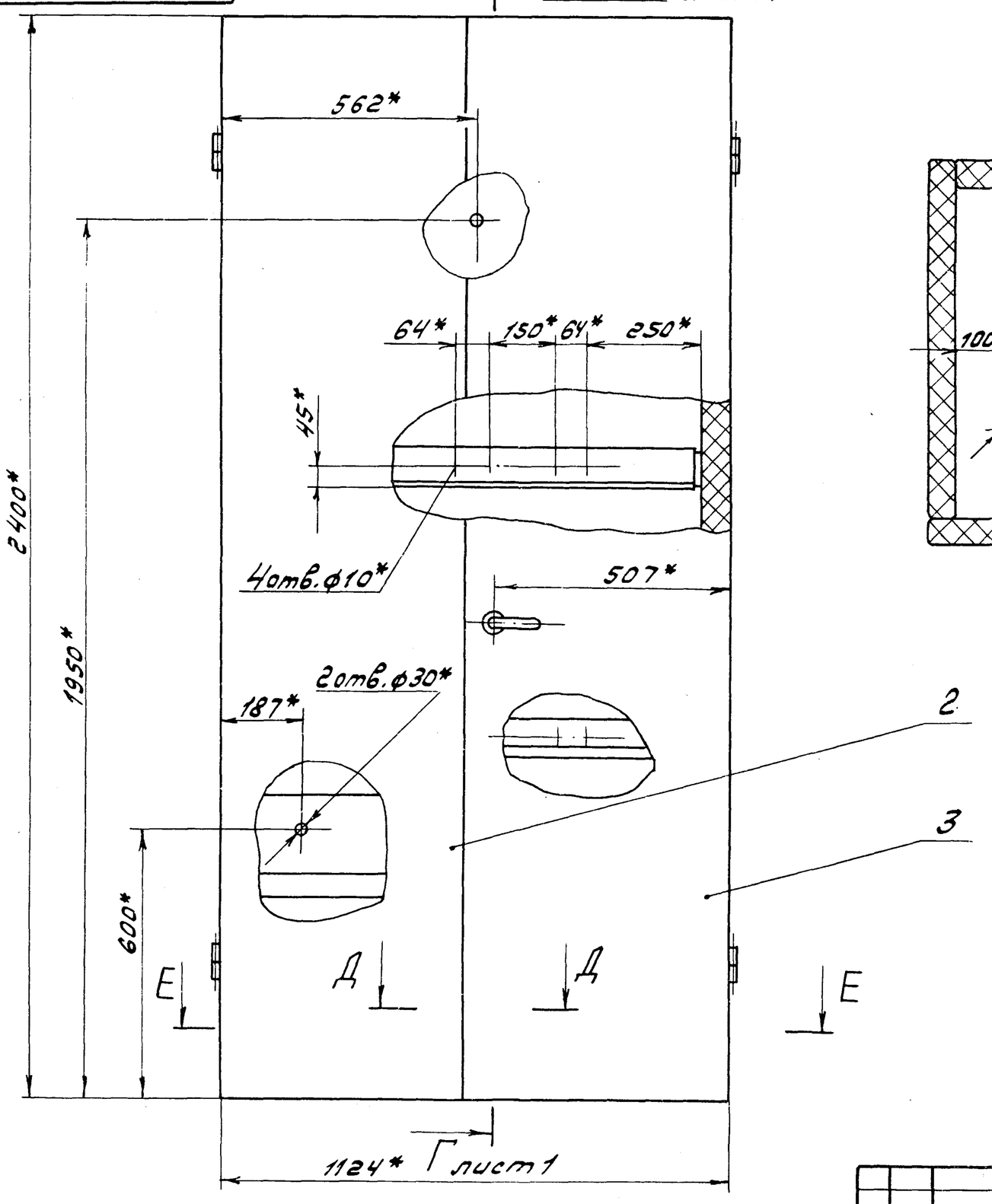


Е – Е

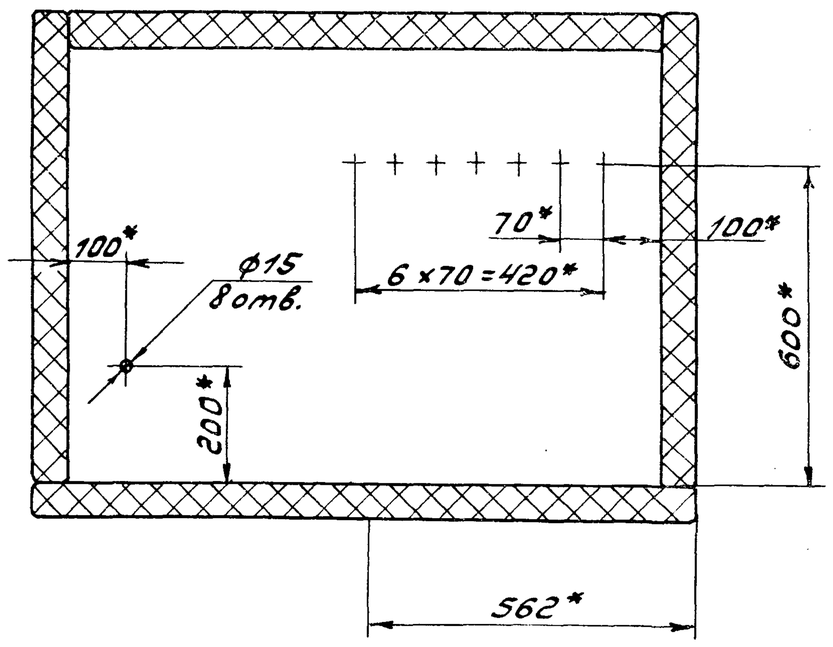


Д – Д

М1:2

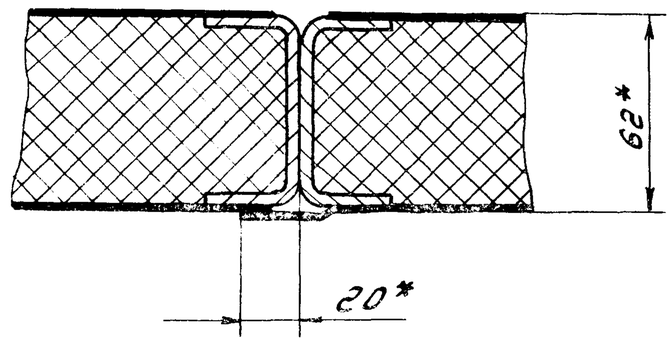


| Изм | Лист | № докум. | Подп. | Дата | Д12В.154.000 СБ | Лист 2 |
|---|---|---|---|---|---|---|

Формат А3

| Формат | Зона | Поз. | Обозначение | Наименование | Кол. | Примечание |
|---|---|---|---|---|---|---|
| | | | | Документация | | |
| А2 | | | Д12В.154.020 СБ | Сборочный чертеж | | |
| | | | | Детали | | |
| А4 | | 1 | Д12В.153.032 | Скоба | 1 | |
| Б4 | | 2 | Д12В.154.008 | Связь | | |
| | | | | Швеллер 60×32×3 ГОСТ 8278-83 | | |
| | | | | Ст.3кп ГОСТ 11474-76 | | |
| | | | | L=786 h16 25 | 2 | 2,34 кг |
| А4 | | 3 | Д12В.154.009-02 | Связь | 1 | |
| | | | Переменные данные для исполнений | | | |
| | | | | Д12В.154.020 | | |
| | | | | Детали | | |
| Б4 | | 4 | Д12В.154.011 | Стенка | | |
| | | | | Лист Б-ПН-1 ГОСТ 19903-74 | | |
| | | | | 3-IV-Н-В Ст.3сп ГОСТ 16523-70 | | |
| | | | | (766×1104) h16 25 | 1 | 6,6 кг |
| А3 | | 5 | Д12В.154.012 | Стенка | 1 | |
| А3 | | 6 | Д12В.154.013 | Связь | 1 | |
| | | | | Материалы | | |
| | | 7 | | Мулитокремнезе- | | |
| | | | | мистый рулонный | | |
| | | | | материал марки | | |
| | | | | МКРР-130 | | |
| | | | | ГОСТ 23619-79 | 6,1 | кг |

| Изм | Лист | № докум. | Подп. | Дата | Д12В.154.020 | | |
|---|---|---|---|---|---|---|---|
| Разраб. | | Ляпин | | 6.4.88 | Панель | Лит. | Лист 1 | Листов 2 |
| Пров. | | Ляпин | | | | | |
| Нач.отд. | | | | | | Госстрой СССР ГПИ Горьковский Сантехпроект | |
| Н.контр. | | Мюнтер | | | | | |
| Утв. | | | | | | | |

Формат А4

| Формат | Зона | Поз. | Обозначение | Наименование | Кол. | Примечание |
|---|---|---|---|---|---|---|
| | | | | Д12В.154.020-01 | | |
| | | | | Детали | | |
| А3 | | 4 | Д12В.154.012-01 | Стенка | 1 | |
| | | 5 | -02 | Стенка | 1 | |
| А3 | | 6 | Д12В.154.013-01 | Связь | 1 | |
| Б4 | | 8 | Д12В.154.014 | Втулка | | |
| | | | | Труба 17×1 ГОСТ 8734-75 | | |
| | | | | Д ГОСТ 8733-74 | | |
| | | | | L=66 h16 25 | 8 | 0,025 кг |
| | | | | Материалы | | |
| | | 7 | | Мулитокремнезе- | | |
| | | | | мистый рулонный | | |
| | | | | материал марки | | |
| | | | | МКРР-130 | | |
| | | | | ГОСТ 23619-79 | 5,9 | кг |

| Изм | Лист | № докум. | Подп. | Дата | Д12В.154.020 | Лист 2 |
|---|---|---|---|---|---|---|

Копировал: [signature]

Формат А4

Инв. № подл. | Подп. и дата | Взам. инв. № | Инв. № дубл. | Подп. и дата

Типовой проект 903-1- Альбом 7 часть 1

Д 128.154.010 СБ

Типовой проект 903-1- Альбом 7 часть 1

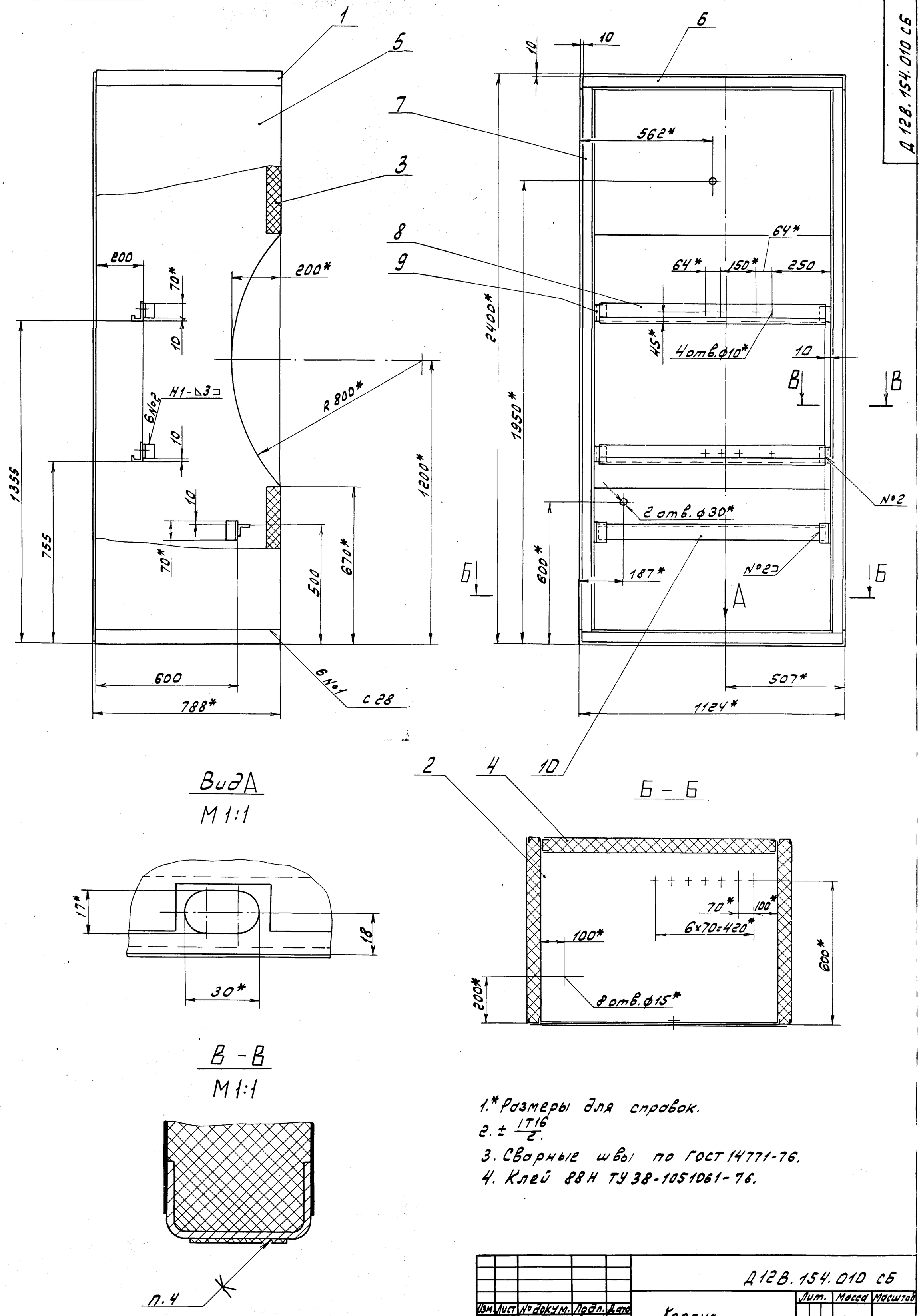


1.* Размеры для справок.

2. $\pm \frac{IT16}{2}$.

3. Сварные швы по ГОСТ 14771-76.

4. Клей 88Н ТУ 38-1051061-76.

| Изм. | Лист | № докум. | Подп. | Дата | Д12В.154.010 СБ | | | |
|---|---|---|---|---|---|---|---|---|
| Разраб. | | Ляпин | | 4.5.88г | Корпус | Лит. | Масса | Масштаб |
| Пров. | | Ляпин | | | | И | 222 | 1:10 |
| Т.контр. | | | | | | Лист | Листов 1 | |
| Н.контр. | | Мюнтер | | | | Госстрой СССР ГПИ Горьковский Сантехпроект | | |
| Утв. | | | | | | | | |

Инв. № подл. | Подп. и дата | Взам. инв. № | Инв. № дубл. | Подп. и дата

Копировал: [signature] - 23296-08 23 Формат А2

Д12В.154.020 СБ

Альбом 7 часть 1

Типовой проект 903-1-

Рис. 1

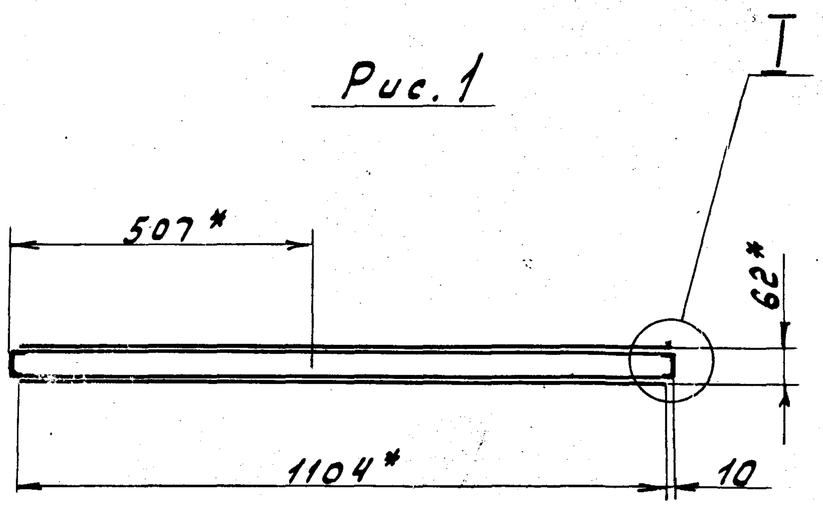


Рис. 2

Остальное - см. Рис.1

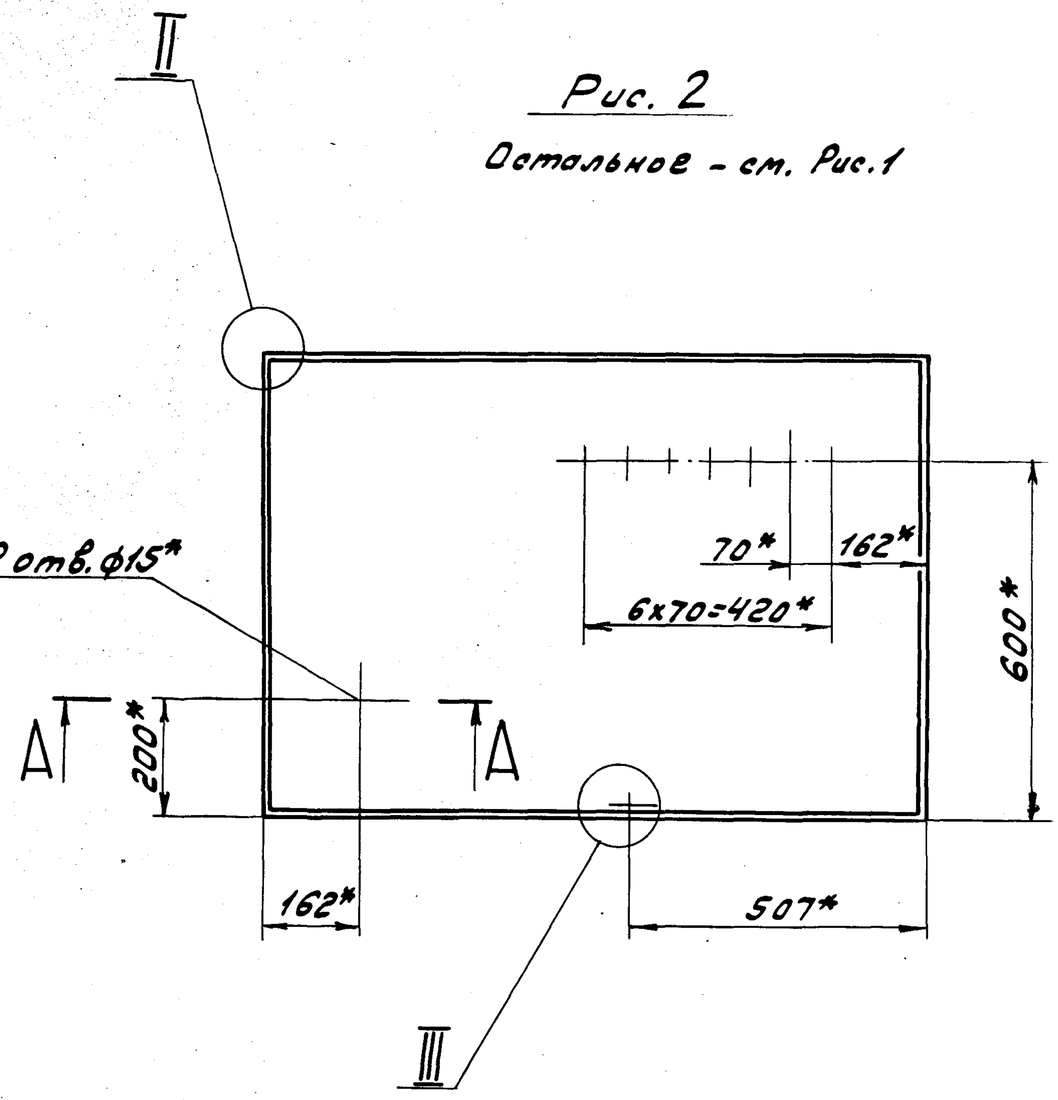


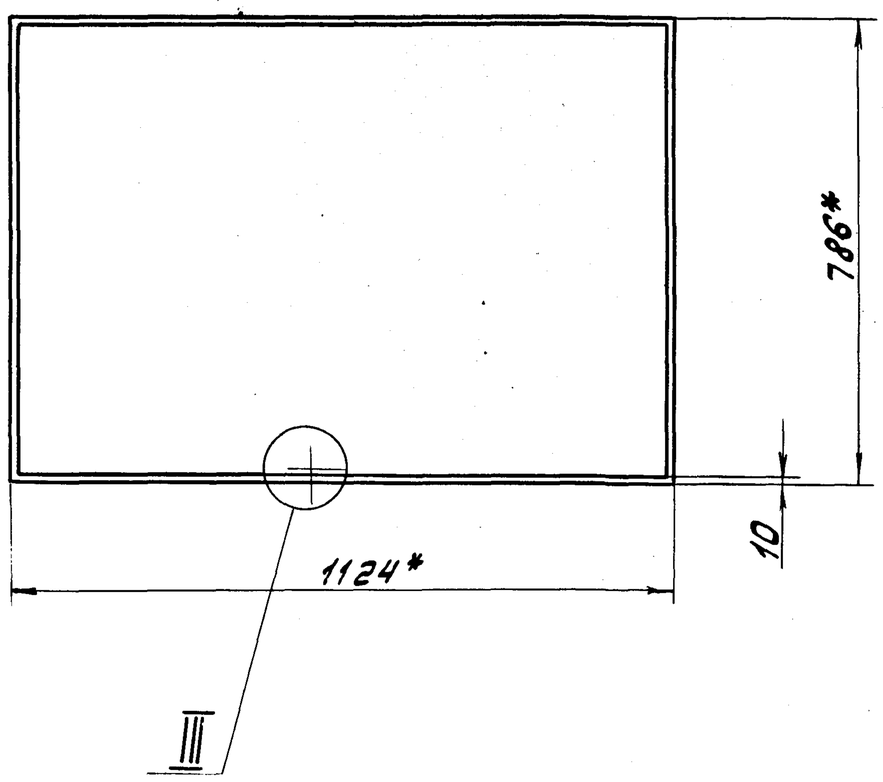


III
М1:1

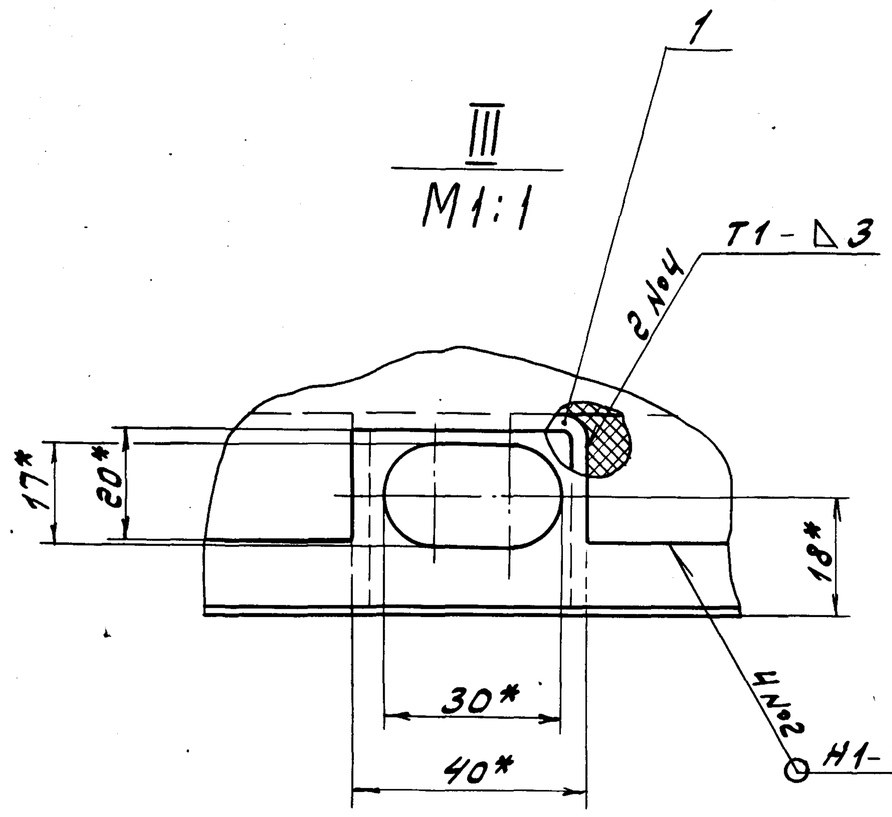


I
М1:2

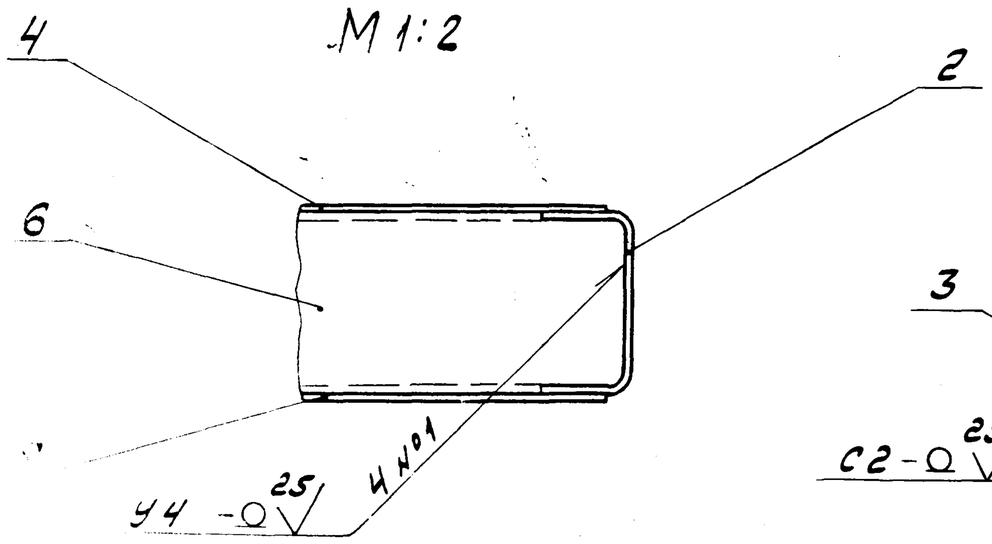


II
М1:2

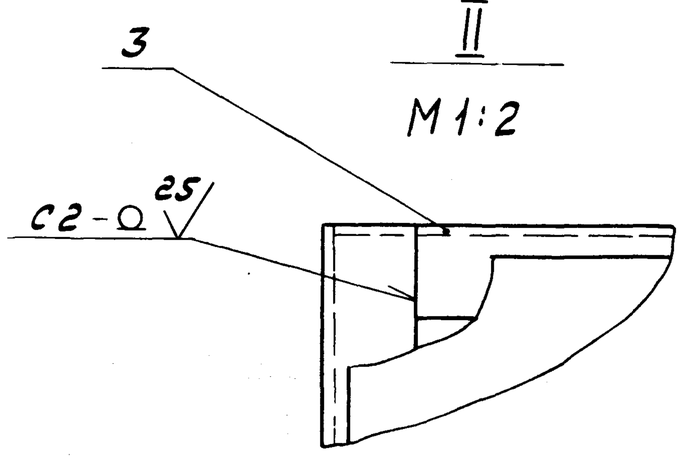


| Обозначение | Рис. | Масса, кг |
|---|---|---|
| Д12В.154.020 | 1 | 30.03 |
| -01 | 2 | 30.02 |

А А
М1:1

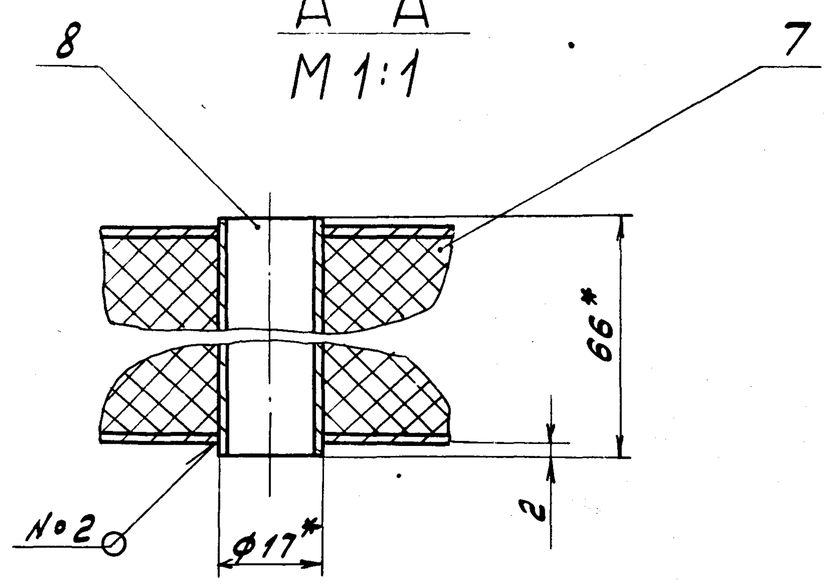


1.* Размеры для справок.

2. $\pm \frac{IT16}{2}$.

3. Сварные швы по ГОСТ 14771-76.

| Изм. | Лист | № докум. | Подп. | Дата |
|---|---|---|---|---|
| Разраб. | | Лапин | | |
| Пров. | | Лапин | | |
| Т.контр. | | | | |
| Н.контр. | | Мантер | | |
| Утв. | | | | |

Д12В.154.020 СБ

Панель

| Лит. | Масса | Масштаб |
|---|---|---|
| И | см. табл. | – |
| Лист | Листов 1 | |

Госстрой СССР ГПИ Горьковский Сантехпроект

Копир.

Формат А2



Инв.№ подл. | Подп. и дата | Взам.инв.№ | Инв.№ дубл. | Подп. и дата

Д 12В.154.003

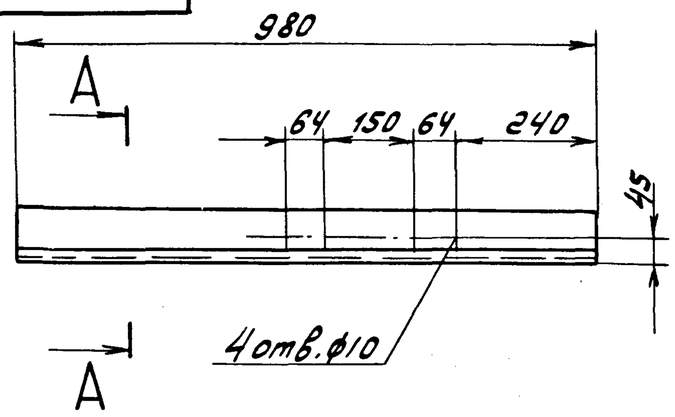


A-A
M1:2

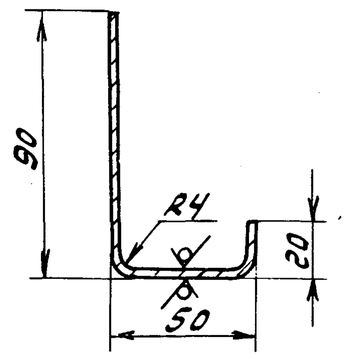


H14, h14, ± IT16/2

| Изм | Лист | № докум. | Подп. | Дата | Д 12В.154.003 | | | |
|---|---|---|---|---|---|---|---|---|
| Разраб. | | Лапин | | 4.5.88г | Кронштейн | Лит. | Масса | Масштаб |
| Пров. | | Лапин | | | | И | 3,7 | 1:10 |
| Т.контр. | | | | | | Лист | Листов 1 | |
| Н.контр. | | Мюнтер | | | Лист Б-ПН-3 ГОСТ 19903-74 / 3-IV-Н-ВСт3сп ГОСТ 16523-70 | Госстрой СССР ГПИ Горьковский Сантехпроект | | |
| Утв. | | | | | | Формат А4 | | |

Д 12В.154.009

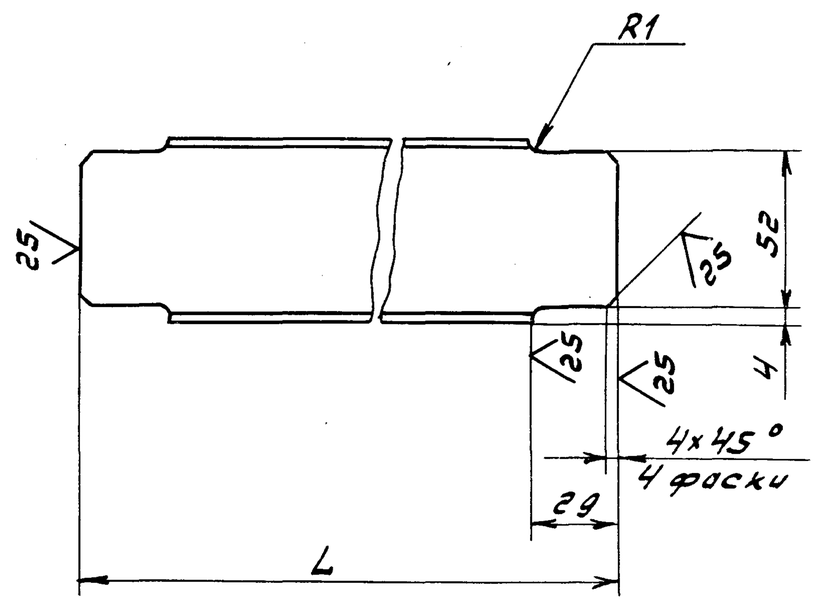


| Обозначение | L, мм | Масса, кг |
|---|---|---|
| Д 12В.154.009 | 554 | 1,45 |
| -01 | 778 | 2,06 |
| -02 | 1116 | 3,0 |

h 16; ± IT16/2

| Изм | Лист | № докум. | Подп. | Дата | Д 12В.154.009 | | | |
|---|---|---|---|---|---|---|---|---|
| Разраб. | | Лапин | | 4.5.88г | Связь | Лит. | Масса | Масштаб |
| Пров. | | Лапин | | | | И | см. табл. | — |
| Т.контр. | | | | | | Лист | Листов 1 | |
| Н.контр. | | Мюнтер | | | Швеллер 60×32×3 ГОСТ 8278-83 / Ст.3 кп. ГОСТ 11474-76 | Госстрой СССР ГПИ Горьковский Сантехпроект | | |
| Утв. | | | | | | Формат А4 | | |

Д 12В.154.012

Рис. 1

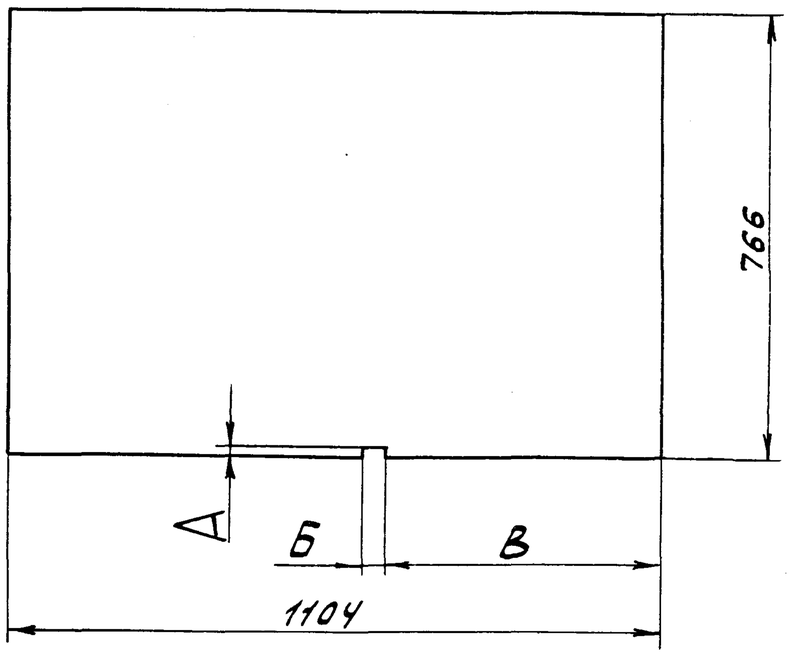


Рис. 2

Остальное - см. Рис. 1

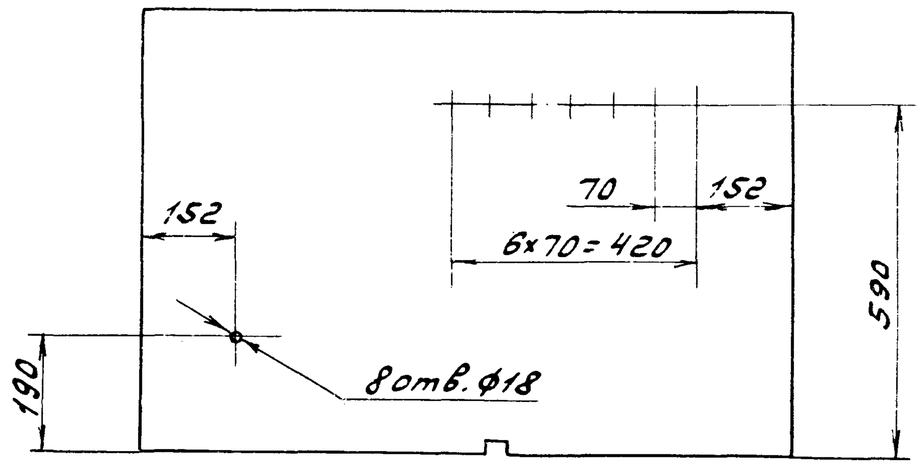


Рис. 3

Остальное - см. Рис. 2

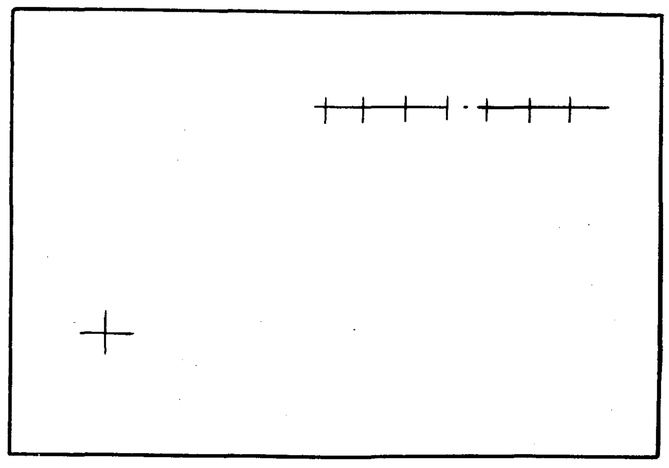

| Обозначение | Рис. | Размеры, мм А | Б | В | Масса, кг |
|---|---|---|---|---|---|
| Д 12В.154.012 | 1 | 20 | 40 | 477 | 6,632 |
| -01 | 2 | | | | 6,626 |
| -02 | 3 | — | — | — | 6,622 |

H16; h 16; ± IT16/2

| Изм | Лист | № докум. | Подп. | Дата | Д 12В.154.012 | | | |
|---|---|---|---|---|---|---|---|---|
| Разраб. | | Лапин | | 4.5.88г | Стенка | Лит. | Масса | Масштаб |
| Пров. | | Лапин | | | | И | см. табл. | 1:10 |
| Т.контр. | | | | | | Лист | Листов 1 | |
| Н.контр. | | Мюнтер | | | Лист Б-ПН-1 ГОСТ 19903-74 / 3-IV-Н-ВСт3сп ГОСТ 16523-70 | Госстрой СССР ГПИ Горьковский Сантехпроект | | |
| Утв. | | | | | | Формат А3 | | |

Типовой проект 903-1- Альбом 7 часть 1

Инв. № подл. | Подп. и дата | Взам. инв. № | Инв. № дубл. | Подп. и дата

23296-08 25 Копировал:

Альбом 7 часть 1

Типовой проект 903-1-

Инв.№подл. | Подп. и дата | Взам.инв.№ | Инв.№дубл. | Подп. и дата

Д12В.154.013

## Д12В.154.013

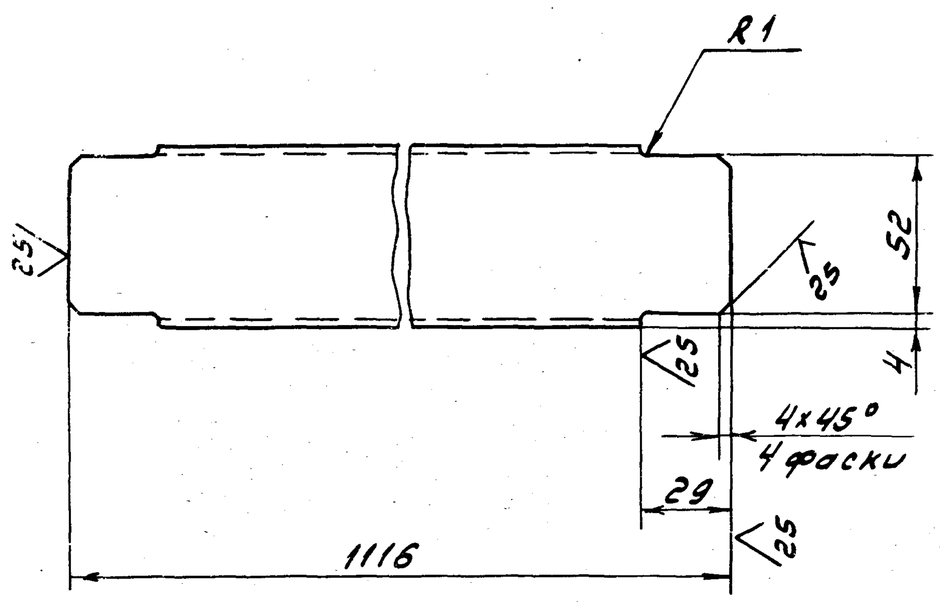


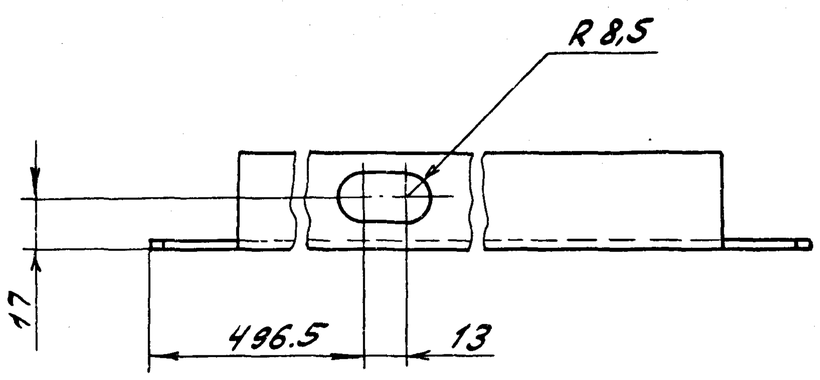


Д12В.154.013-01 - зеркальное отражение

Остальное - см. Д12В.154.013.

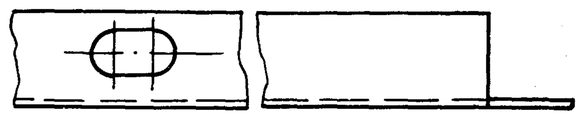

$h\,16;\ \pm\frac{IT16}{2}$

| Изм. | Лист | № докум. | Подп. | Дата |
|---|---|---|---|---|
| Разраб. | | Лялин | | 4.5.88г |
| Пров. | | Лялин | | |
| Т.контр. | | | | |
| Н.контр. | | Мюнтер | | |
| Утв. | | | | |

Д12В.154.013

Связь

| Лит. | Масса | Масштаб |
|---|---|---|
| И | 2,9 | 1:2 |
| Лист | Листов 1 | |

Швеллер 60×32×3 ГОСТ 8278-83 / Ст.3кп ГОСТ 11474-76

Госстрой СССР ГПИ Горьковский Сантехпроект

Формат А3

Д12В.154.030 СБ

| Формат | Зона | Поз. | Обозначение | Наименование | Кол. | Примечание |
|---|---|---|---|---|---|---|
| | | | | Документация | | |
| А3 | | | Д12В.154.030 СБ | Сборочный чертеж | | |
| | | | | Детали | | |
| А4 | | 1 | Д12В.154.009-02 | Связь | 2 | |
| А4 | | 2 | Д12В.154.015 | Стенка | 2 | |
| Б4 | | 3 | Д12В.154.016 | Связь | | |
| | | | | Швеллер 60×32×3 ГОСТ 8278-83 | | |
| | | | | Ст.3 кп. ГОСТ 11474-76 | | |
| | | | | $L = 608$ $h\,16$ 25 | 2 | 1.62кг |
| Б4 | | 4 | Д12В.154.017 | Втулка | | |
| | | | | Труба 32×2 ГОСТ 8734-75 | | |
| | | | | Д ГОСТ 8733-74 | | |
| | | | | $L = 66$ $h\,16$ 25 | 1 | 0.046кг |
| | | | | Материалы | | |
| | | 5 | | Мулитокремнезе- | | |
| | | | | мистый рулонный | | |
| | | | | материал марки | | |
| | | | | МКРР-130 | | |
| | | | | ГОСТ 23619-79 | 4,7 | кг |

Д12В.154.030

Панель

| Лит. | Лист | Листов |
|---|---|---|
| И | | 1 |

Госстрой СССР ГПИ Горьковский Сантехпроект

Формат А4

Д12В.154.015 СБ

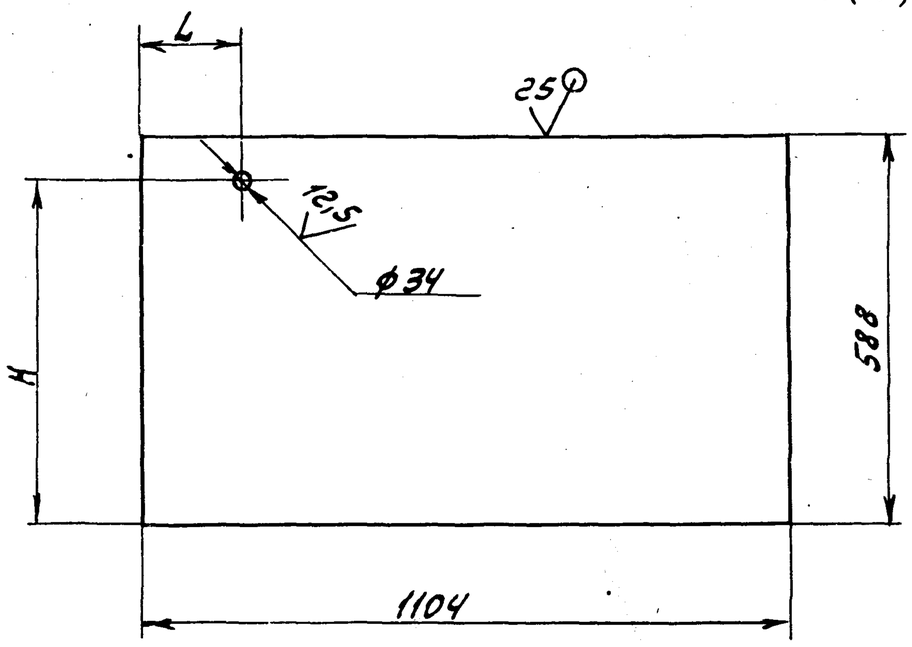


| Обозначение | H, мм | L, мм |
|---|---|---|
| Д12В.154.015 | 210 | 490 |
| -01 | 528 | 115 |

$H\,16;\ h\,16;\ \pm\frac{IT16}{2}$

| Изм. | Лист | № докум. | Подп. | Дата |
|---|---|---|---|---|
| Разраб. | | Лялин | | 4.5.88г |
| Пров. | | Лялин | | |
| Т.контр. | | | | |
| Н.контр. | | Мюнтер | | |
| Утв. | | | | |

Д12В.154.015

Стенка

| Лит. | Масса | Масштаб |
|---|---|---|
| И | 5 | - |
| Лист | Листов 1 | |

Лист 6-ПН-1 ГОСТ 19903-74 / 3-IV-Н.В Ст3сп ГОСТ 16523-70

Госстрой СССР ГПИ Горьковский Сантехпроект

Формат А4

Альбом 7 часть 1

Типовой проект 9034-

Д 12.8.154.030 СБ

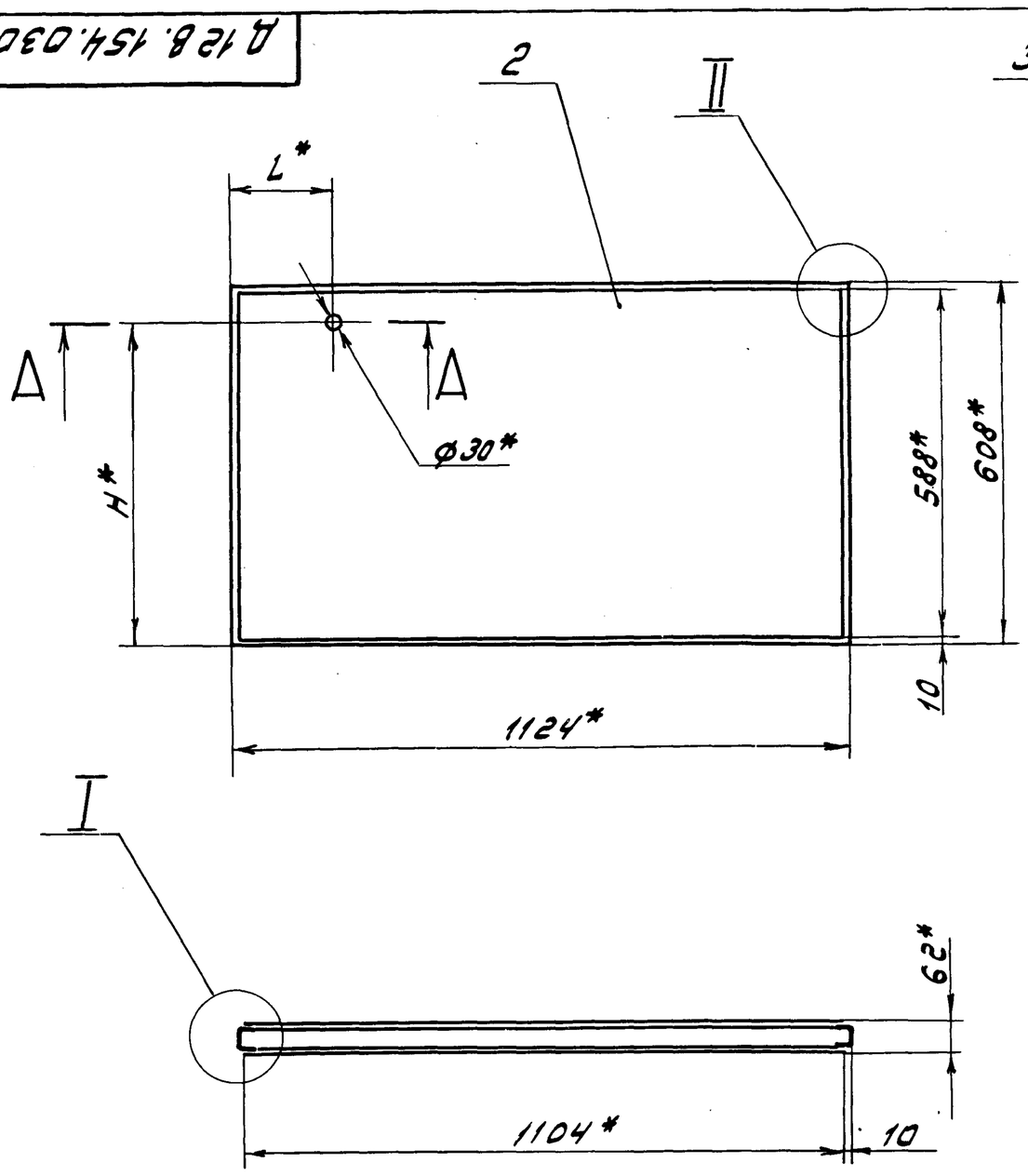


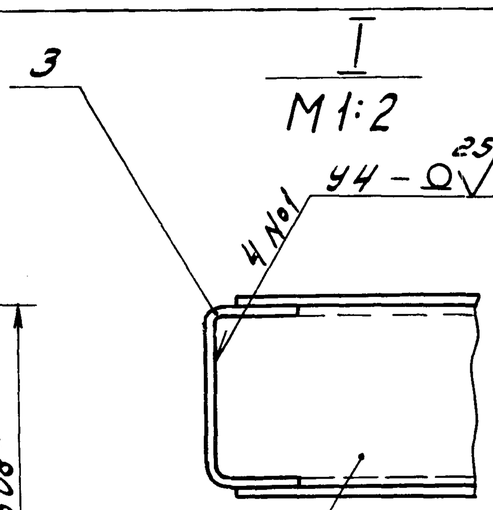


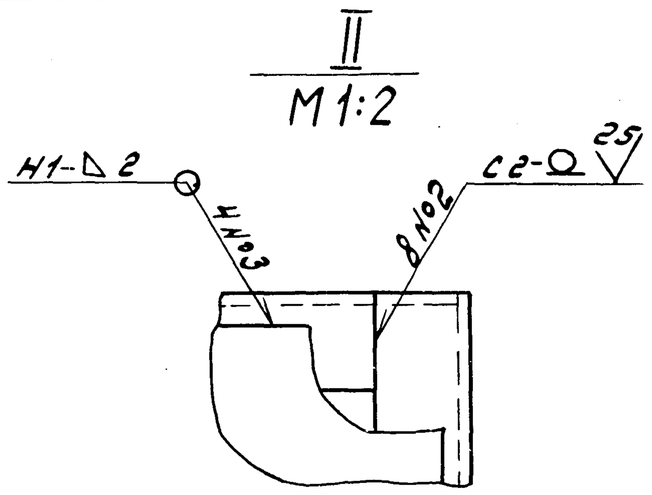


А – А
М1:1

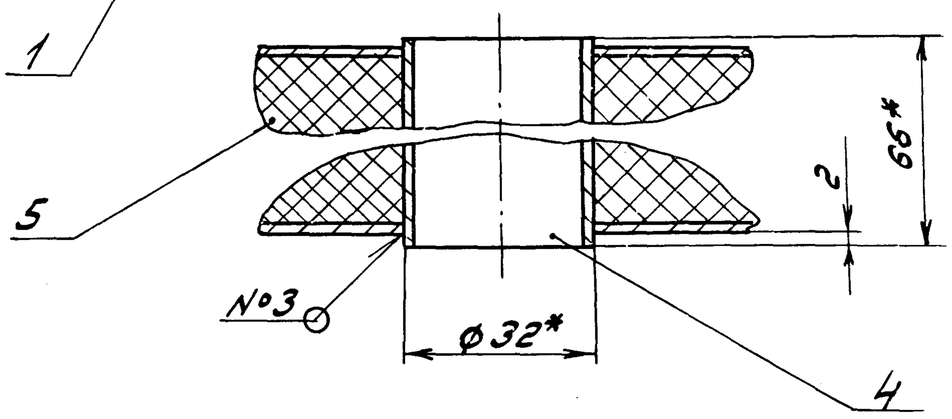


| Обозначение | H, мм | L, мм |
|---|---|---|
| Д12В.154.030 | 220 | 500 |
| -01 | 538 | 125 |

1.* Размеры для справок.

2. ± IT16/2.

3. Сварные швы по гост 14771-76

| Изм. | Лист | № докум. | Подп. | Дата |
|---|---|---|---|---|
| Разраб. | | Лапин | | 4.5.88г. |
| Пров. | | Лапин | | |
| Т.контр. | | | | |
| Н.контр. | | Мюнтер | | |
| Утв. | | | | |

Д12В.154.030 СБ

Панель

| Лит. | Масса | Масштаб |
|---|---|---|
| И | 24 | - |
| Лист | Листов 1 | |

Госстрой СССР ГПИ Горьковский Сантехпроект

Формат А3

Д 12.8.154.040 СБ

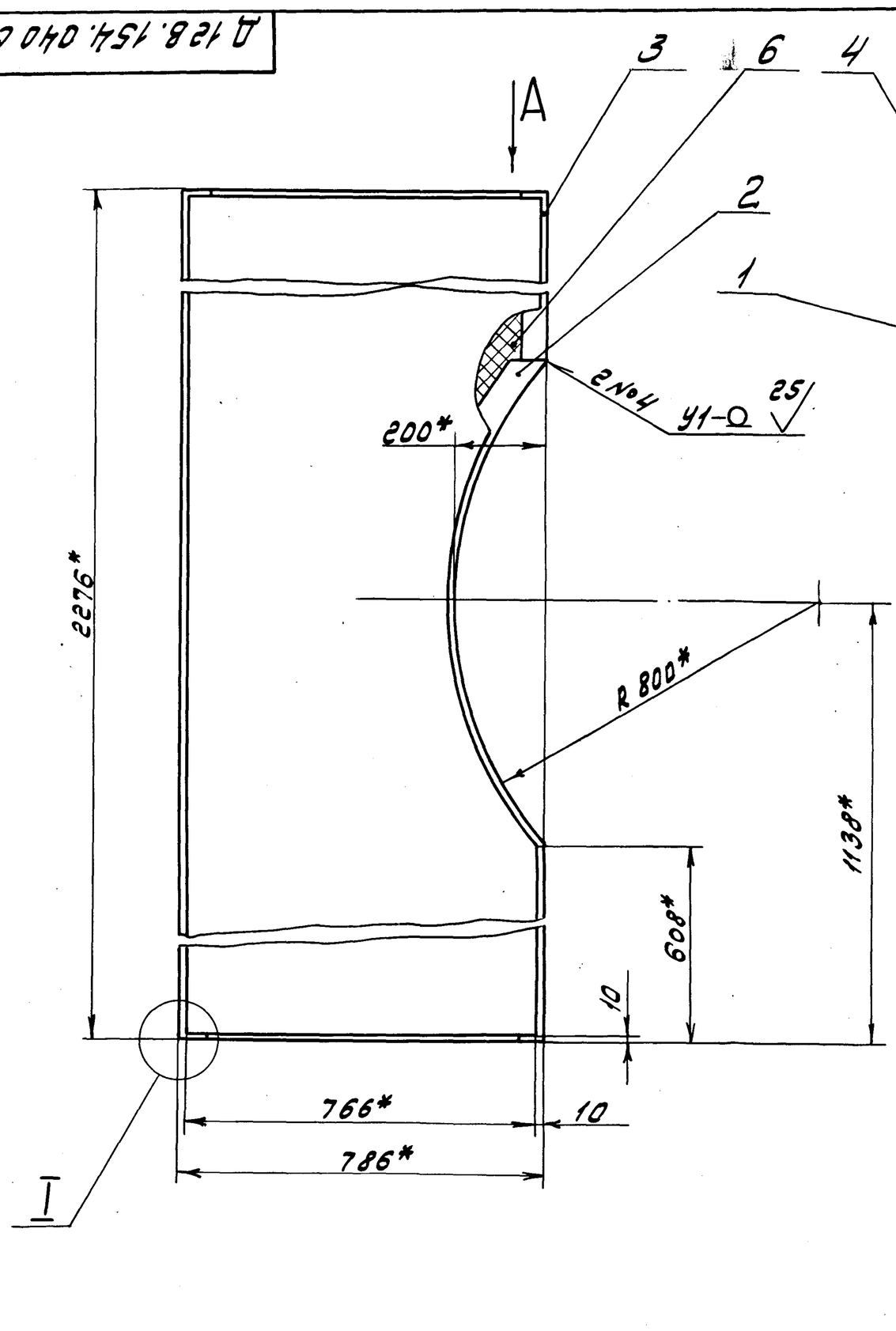


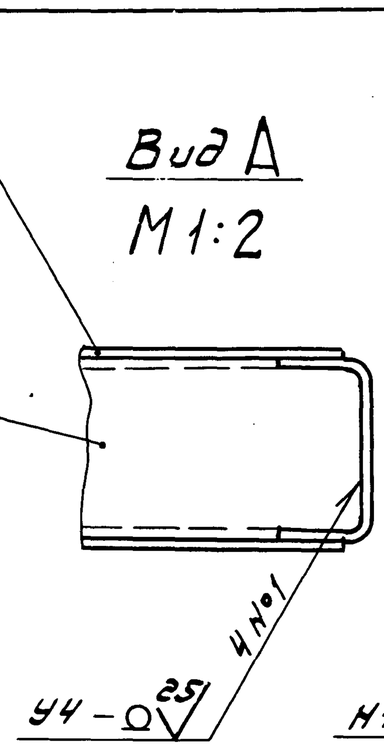


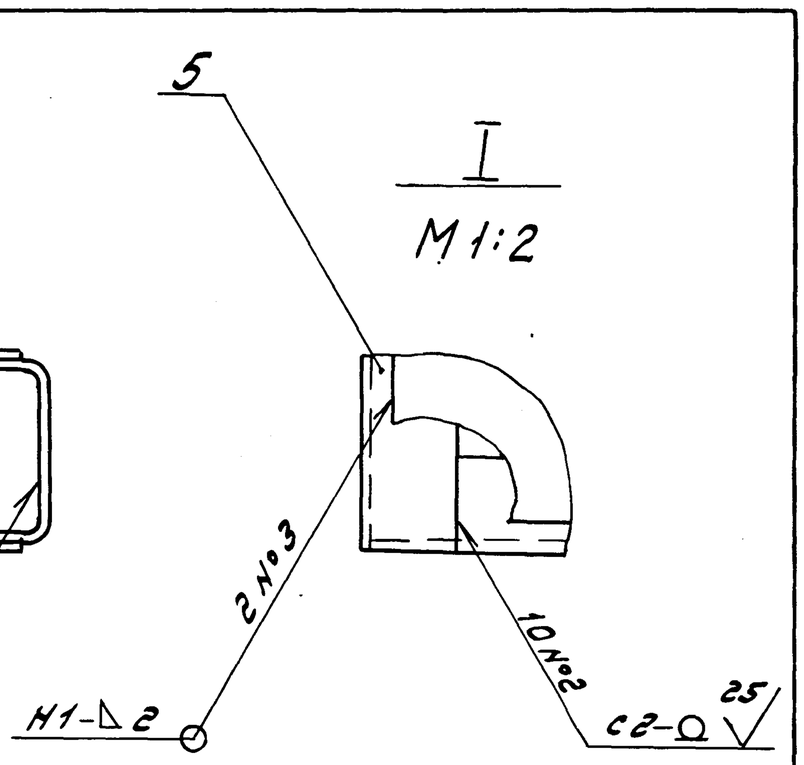


1.* Размеры для справок.

2. ± IT16/2

3. Сварные швы №1...№3 по гост 14771-76, №4 – по гост 11534-75

| Изм. | Лист | № докум. | Подп. | Дата |
|---|---|---|---|---|
| Разраб. | | Лапин | | 4.5.88г. |
| Пров. | | Лапин | | |
| Т.контр. | | | | |
| Н.контр. | | Мюнтер | | |
| Утв. | | | | |

Д12В.154.040 СБ

Панель

| Лит. | Масса | Масштаб |
|---|---|---|
| И | 51 | 1:10 |
| Лист | Листов 1 | |

Госстрой СССР ГПИ Горьковский Сантехпроект

Альбом 7 часть 1

Типовой проект 903-1-

| Формат | Зона | Поз. | Обозначение | Наименование | Кол. | Примечание |
|---|---|---|---|---|---|---|
| | | | | Документация | | |
| А3 | | | Д 12В.154.040 СБ | Сборочный чертеж | | |
| | | | | Детали | | |
| А4 | | 1 | Д 12В.154.009-01 | Связь | 2 | |
| А4 | | 2 | Д 12В.154.021 | Связь | 1 | |
| Б4 | | 3 | Д 12В.154.002 | Стойка | | |
| | | | | Швеллер 60×32×3 ГОСТ 8278-83 | | |
| | | | | Ст.3кп ГОСТ 11474-76 | | |
| | | | | L = 608 h16 (25) | 2 | 1.62 кг |
| А4 | | 4 | Д 12В.154.023 | Стенка | 2 | |
| Б4 | | 5 | Д 12В.154.024 | Стойка | | |
| | | | | Швеллер 60×32×3 ГОСТ 8278-83 | | |
| | | | | Ст.3кп ГОСТ 11474-76 | | |
| | | | | L = 2276 h16 (25) | 1 | 6.1 кг |
| | | | | Материалы | | |
| | | 6 | | Мулитокремнезе- | | |
| | | | | мистый рулонный | | |
| | | | | материал марки | | |
| | | | | МКРР-130 | | |
| | | | | ГОСТ 23619-79 | 12,5 | кг |

Инв.№подл. | Подп. и дата | Взам.инв.№ | Инв.№дубл. | Подп. и дата

| Изм. | Лист | № докум. | Подп. | Дата |
|---|---|---|---|---|
| Разраб. | | Лапин | | 4.5.88 |
| Пров. | | Лапин | | |
| Нач.отд. | | | | |
| Н.контр. | | Мюнтер | | |
| Утв. | | | | |

Д 12В.154.040

Панель

Лит. | Масса | Масштаб

Лист 1 | Листов 1

Госстрой СССР ГПИ Горьковский Сантехпроект

Формат А4

| Формат | Зона | Поз. | Обозначение | Наименование | Кол. | Примечание |
|---|---|---|---|---|---|---|
| | | | | Документация | | |
| А2 | | | Д 12В.154.050 СБ | Сборочный чертеж | | |
| | | | | Детали | | |
| А4 | | 1 | Д 12В.154.009 | Связь | 2 | |
| Б4 | | 2 | Д 12В.154.027 | Стойка | | |
| | | | | Швеллер 60×32×3 ГОСТ 8278-83 | | |
| | | | | Ст.3кп ГОСТ 11474-76 | | |
| | | | | L = 2400 h16 (25) | 2 | 6,4 кг |
| | | | Переменные данные для исполнений | | | |
| | | | | Д 12В.154.050 | | |
| | | | | Детали | | |
| Б4 | | 3 | Д 12В.154.028 | Стенка | | |
| | | | | Лист Б-ПН-1 ГОСТ 19903-74 | | |
| | | | | 3-IV-Н-ВСт3сп ГОСТ 16523-70 | | |
| | | | | (542×2380) h16 (25) | 2 | 10,1 кг |
| | | 4 | | Материалы | | |
| | | | | Мулитокремнезе- | | |
| | | | | мистый рулонный | | |
| | | | | материал марки | | |
| | | | | МКРР-130 | | |
| | | | | ГОСТ 23619-79 | 9 | кг |

Инв.№подл. | Подп. и дата | Взам.инв.№ | Инв.№дубл. | Подп. и дата

| Изм. | Лист | № докум. | Подп. | Дата |
|---|---|---|---|---|
| Разраб. | | Лапин | | 4.5.88 |
| Пров. | | Лапин | | |
| Нач.отд. | | | | |
| Н.контр. | | Мюнтер | | |
| Утв. | | | | |

Д 12В.154.050

Панель

Лит. | Масса | Масштаб

Лист 1 | Листов 2

Госстрой СССР ГПИ Горьковский Сантехпроект

Формат А4

| Формат | Зона | Поз. | Обозначение | Наименование | Кол. | Примечание |
|---|---|---|---|---|---|---|
| | | | | Д 12В.154.050-01 | | |
| | | | | Детали | | |
| А4 | | 5 | Д 12В.153.011 | Втулка | 1 | |
| А4 | | 6 | Д 12В.153.012 | Кронштейн | 2 | |
| А3 | | 7 | Д 12В.154.029 | Стенка | 1 | |
| | | 8 | -01 | Стенка | 1 | |
| | | | | Материалы | | |
| | | 4 | | Мулитокремнезе- | | |
| | | | | мистый рулонный | | |
| | | | | материал марки | | |
| | | | | МКРР-130 | | |
| | | | | ГОСТ 23619-79 | 8,98 | кг |

Инв.№подл. | Подп. и дата | Взам.инв.№ | Инв.№дубл. | Подп. и дата

| Изм. | Лист | № докум. | Подп. | Дата |
|---|---|---|---|---|

Д 12В.154.050

Лист 2

Формат А4

Д 12В.154.021

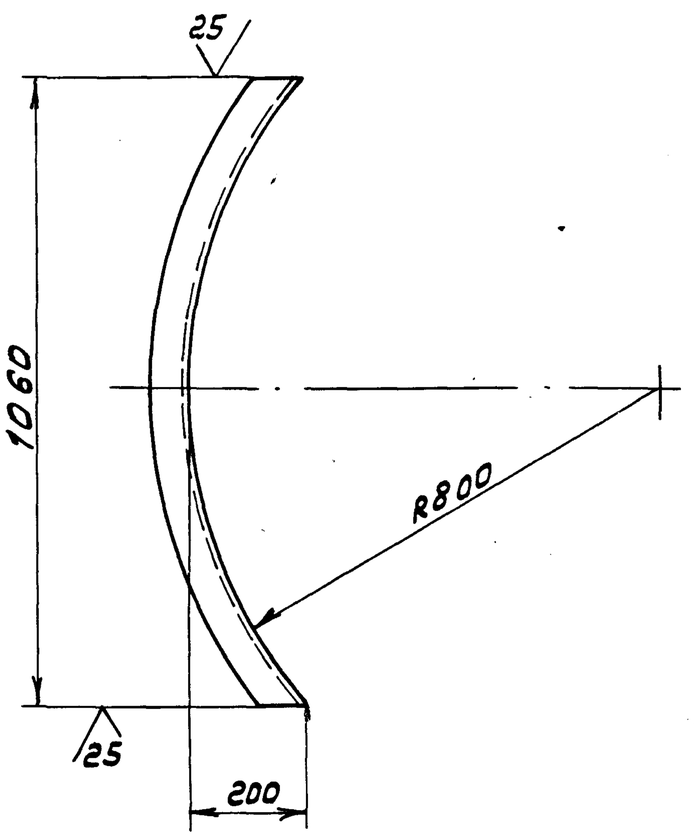


h16; ± IT16/2

| Изм. | Лист | № докум. | Подп. | Дата |
|---|---|---|---|---|
| Разраб. | | Лапин | | 4.5.88 г. |
| Пров. | | Лапин | | |
| Т.контр. | | | | |
| Н.контр. | | Мюнтер | | |
| Утв. | | | | |

Связь

Швеллер 60×32×3 ГОСТ 8278-83
Ст3кп ГОСТ 11474-76

Лит. | Масса | Масштаб

У | 3,6 | 1:10

Лист | Листов 1

Госстрой СССР ГПИ Горьковский Сантехпроект

Копировал:

Формат А4

Д 12 В. 154. 050 СБ

Типовой проект 903-1-  Альбом 7  Часть 1

Рис. 1

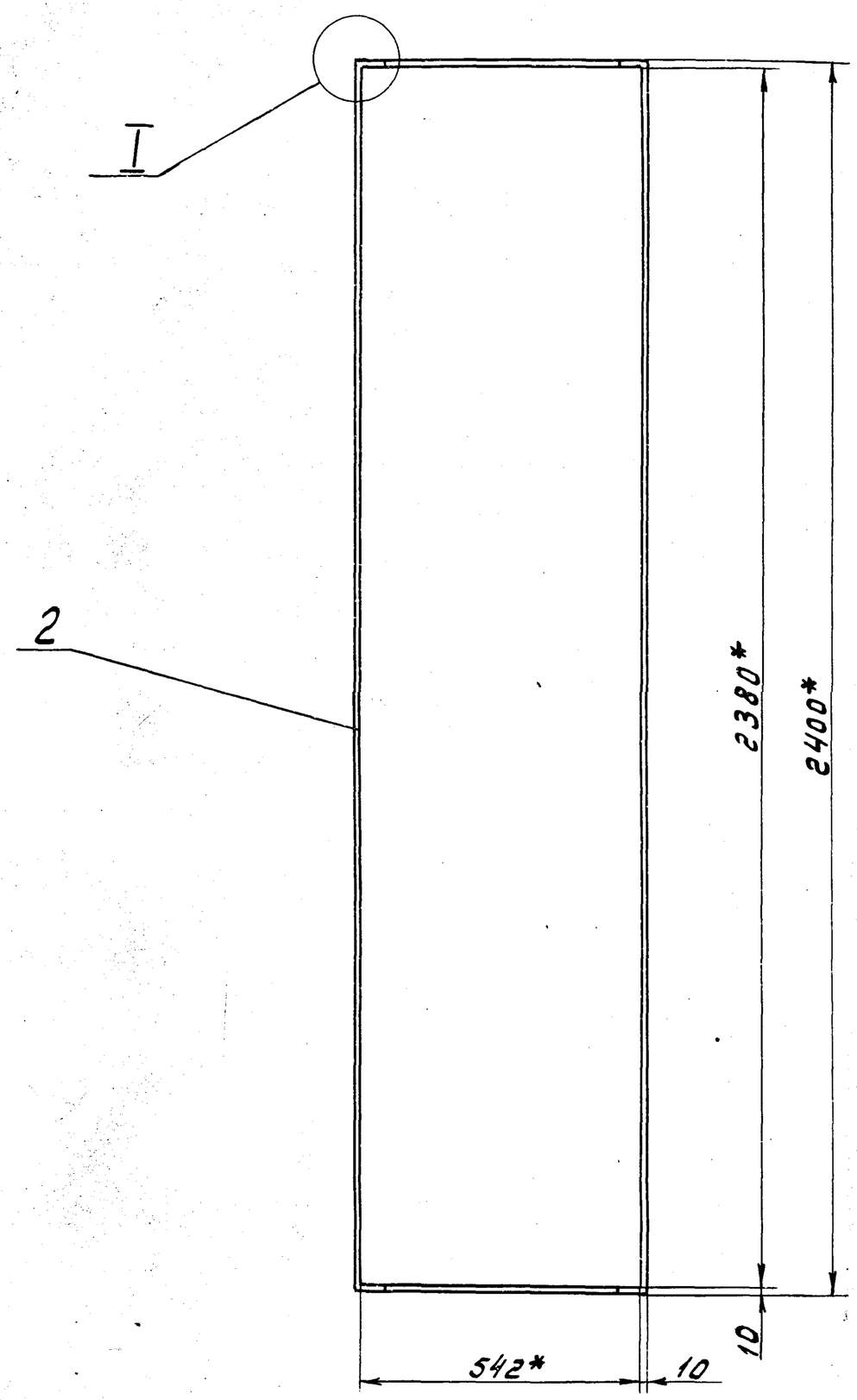


Рис. 2
Остальное - см. Рис. 1

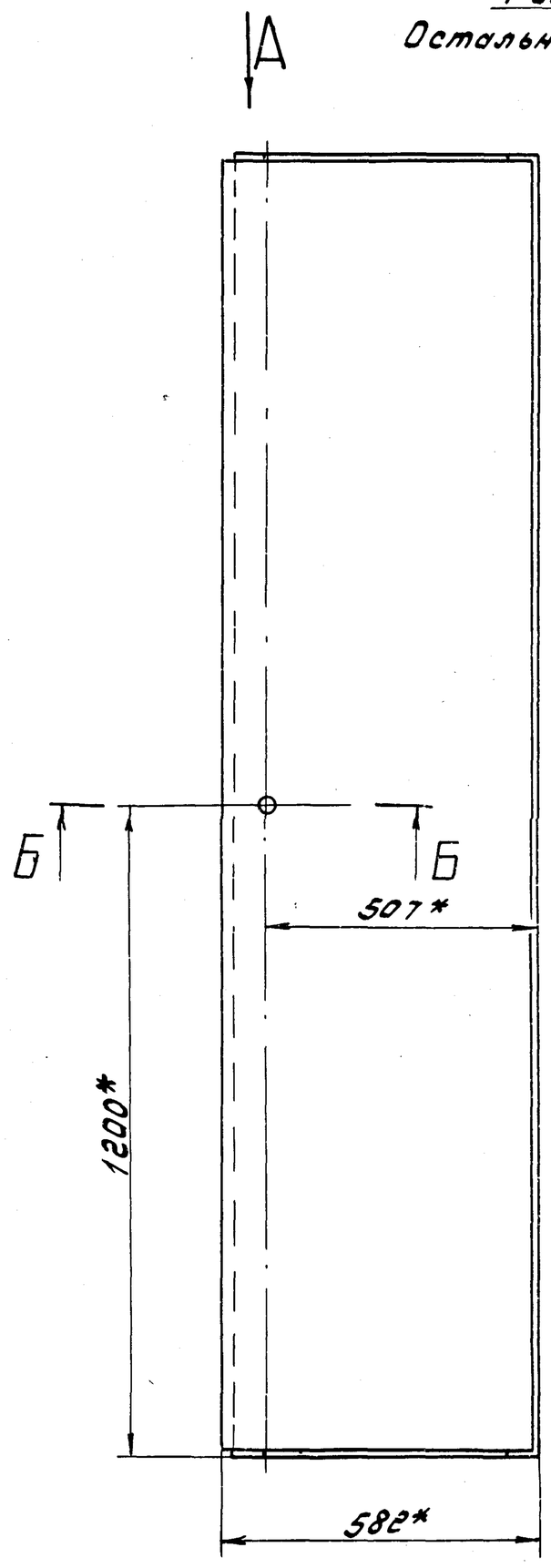


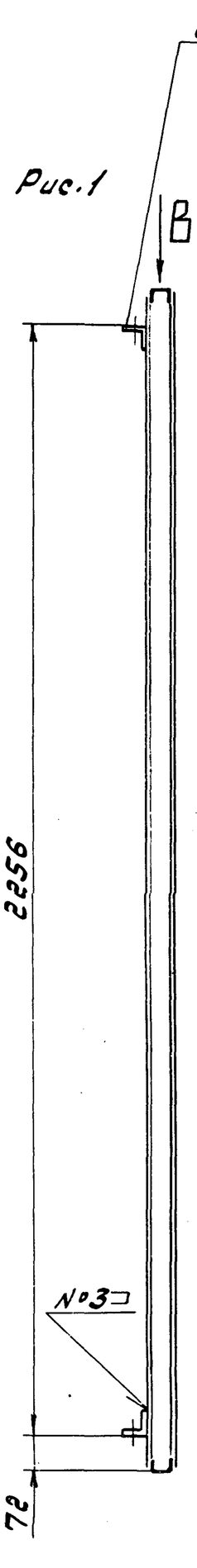





II
М 1:2

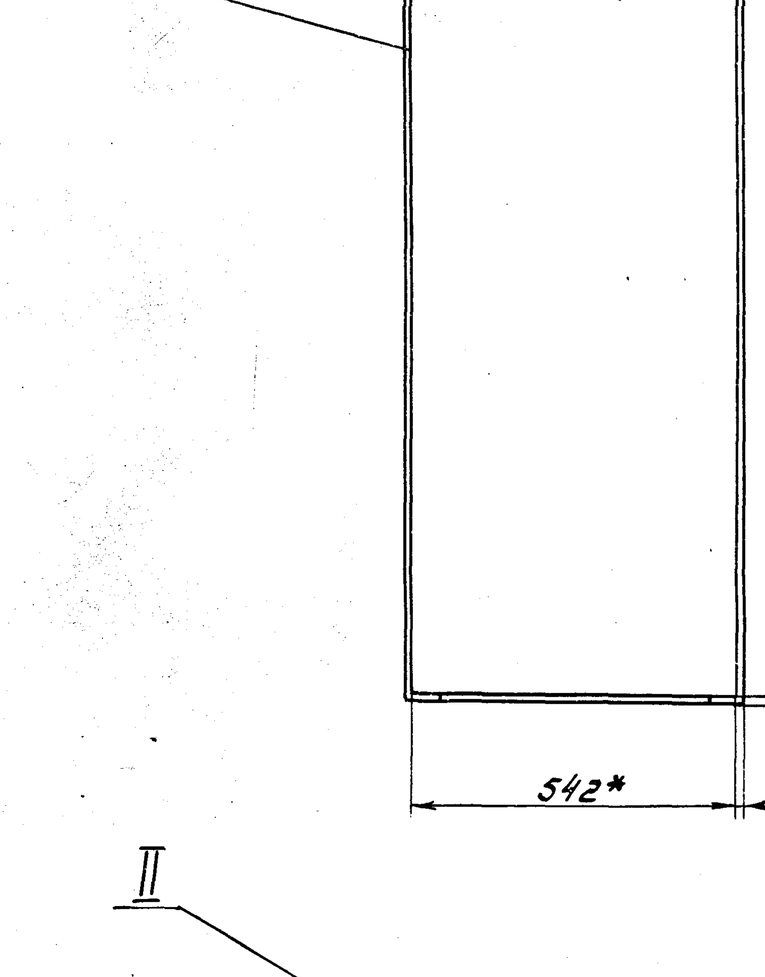


Вид А
М 1:2

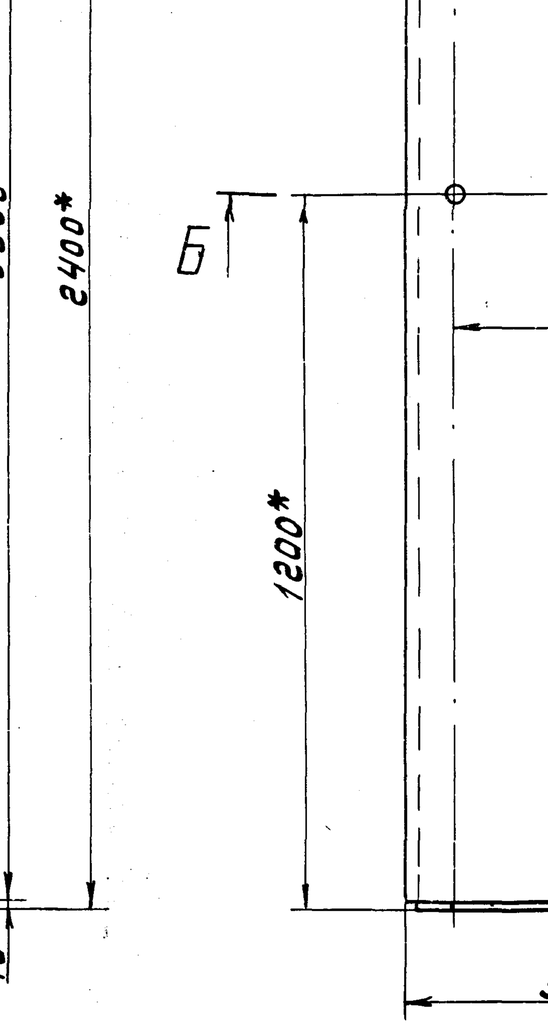


I
М 1:2

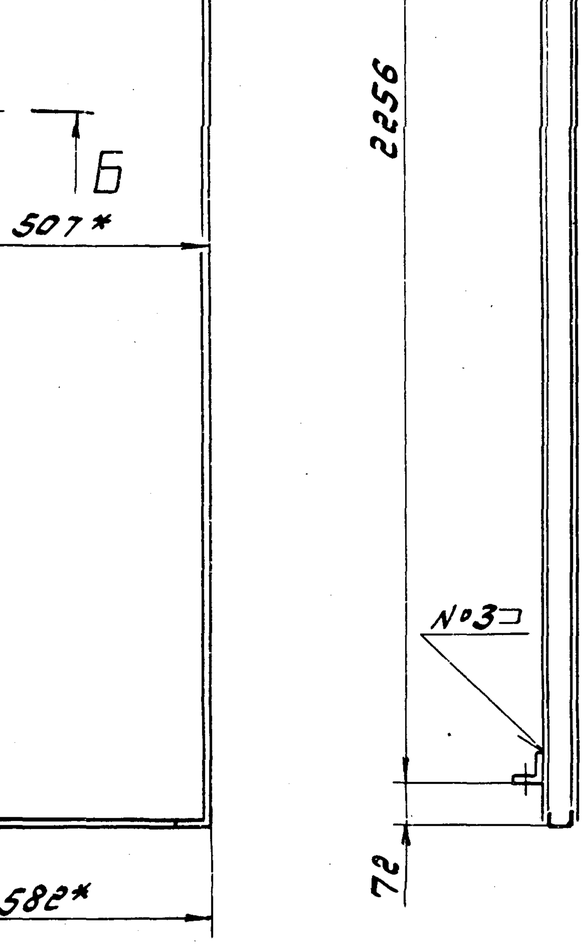


Б - Б
М 1:1

Вид В
М 1:2

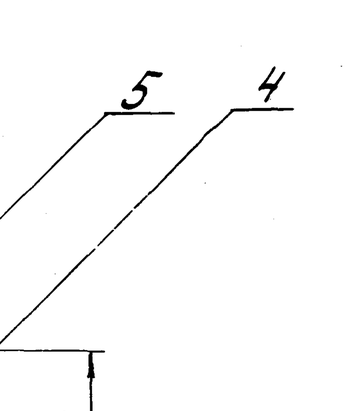


| Обозначение | Рис. | п | Масса, кг |
|---|---|---|---|
| Д 12 В. 154. 050 | 1 | 2 | 45 |
| -01 | 2 | 6 | 46 |

1. * Размеры для справок.
2 ± IT16/2.
3. Сварные швы по ГОСТ 14771-76

| Изм. | Лист | № докум. | Подп. | Дата |
|---|---|---|---|---|
| Разраб. | | Лапин | | 4.5.88г |
| Пров. | | Лапин | | |
| Т.контр. | | | | |
| Н.контр. | | Мюнтер | | |
| Утв. | | | | |

Д 12 В. 154. 050 СБ

Панель

| Лит. | Масса | Масштаб |
|---|---|---|
| И | см. табл. | 1:10 |
| Лист | Листов 1 | |

Госстрой СССР ГПИ Горьковский Сантехпроект

Инв. № подл. | Подп. и дата | Взам. инв. № | Инв. № дубл. | Подп. и дата

Д12В.154.023

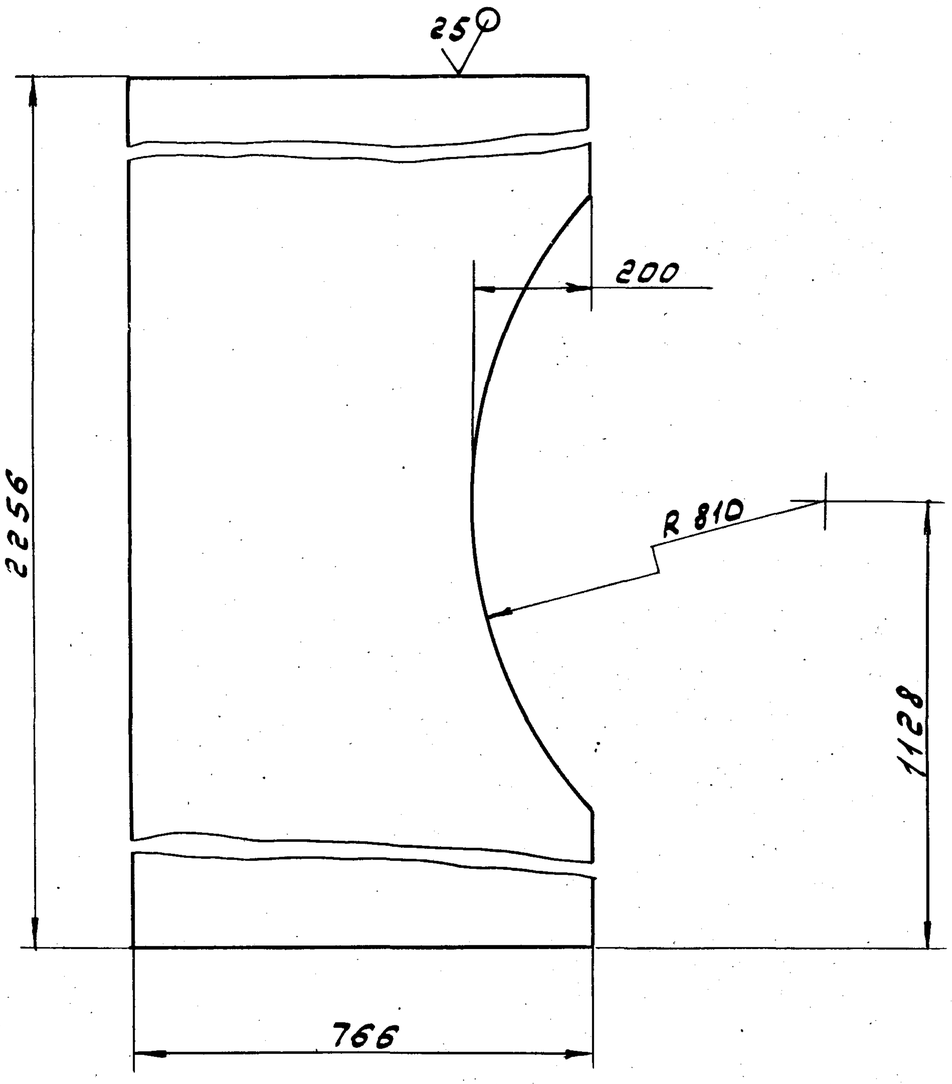


h 16; ± IT16/2

| Изм. | Лист | № докум. | Подп. | Дата |
|---|---|---|---|---|
| Разраб. | | Лапин | | 8.4.88 |
| Пров. | | Лапин | | |
| Т.контр. | | | | |
| Н.контр. | | Мюнтер | | |
| Утв. | | | | |

Д12В.154.023

Стенка

| Лит. | Масса | Масштаб |
|---|---|---|
| И | 10.7 | 1:10 |

Лист | Листов 1

Лист Б-ПН-1 ГОСТ 19903-74
3-IV-Н-ВСт3сп ГОСТ 16523-70

Госстрой СССР ГПИ Горьковский Сантехпроект

Формат А4

Типовой проект 903-1- Альбом 7 часть 1

| Формат | Зона | Поз. | Обозначение | Наименование | Кол. | Примечание |
|---|---|---|---|---|---|---|
| | | | | Документация | | |
| А3 | | | Д12В.155.000 СБ | Сборочный чертеж | | |
| | | | | Сборочные единицы | | |
| А4 | | 1 | Д12В.155.010 | Фланец с патрубком | 1 | |
| | | 2 | -01 | Фланец с патрубком | 1 | |
| | | | | Детали | | |
| Б4 | | 3 | Д12В.155.001 | Прокладка | | |
| | | | | Паронит ПМБ 2 ГОСТ 481-81 | | |
| | | | | (Д56-0,74×d28+0,52) 25 | 2 | 0,005 кг |
| А3 | | 4 | Д12В.155.002 | Камера кольцевая | 1 | |
| | | 5 | -01 | Камера кольцевая | 1 | |
| Б4 | | 6 | Д12В.155.003 | Прокладка | | |
| | | | | Паронит ПМБ 0,6 ГОСТ 481-81 | | |
| | | | | (Д70-0,74×d48+0,62) 25 | 1 | 0,001 кг |
| А3 | | 7 | Д12В.155.004 | Диск | 1 | |
| | | | | Стандартные изделия | | |
| | | 8 | | Болт М12×115.46.019 | | |
| | | | | ГОСТ 7798-70 | 4 | |
| | | 9 | | Гайка М12.5.019 | | |
| | | | | ГОСТ 5915-70 | 4 | |

| Изм. | Лист | № докум. | Подп. | Дата |
|---|---|---|---|---|
| Разраб. | | Мордвинкин | | 8.4.88 |
| Пров. | | Мордвинкин | | |
| Нач.отд. | | Вольский | | |
| Н.контр. | | Мюнтер | | |
| Утв. | | | | |

Д12В.155.000

Диафрагма ф 28/7

| Лит. | Лист | Листов |
|---|---|---|
| И | | 1 |

Госстрой СССР ГПИ Горьковский Сантехпроект

Формат А4

Д12В.154.029

25

Рис. 1

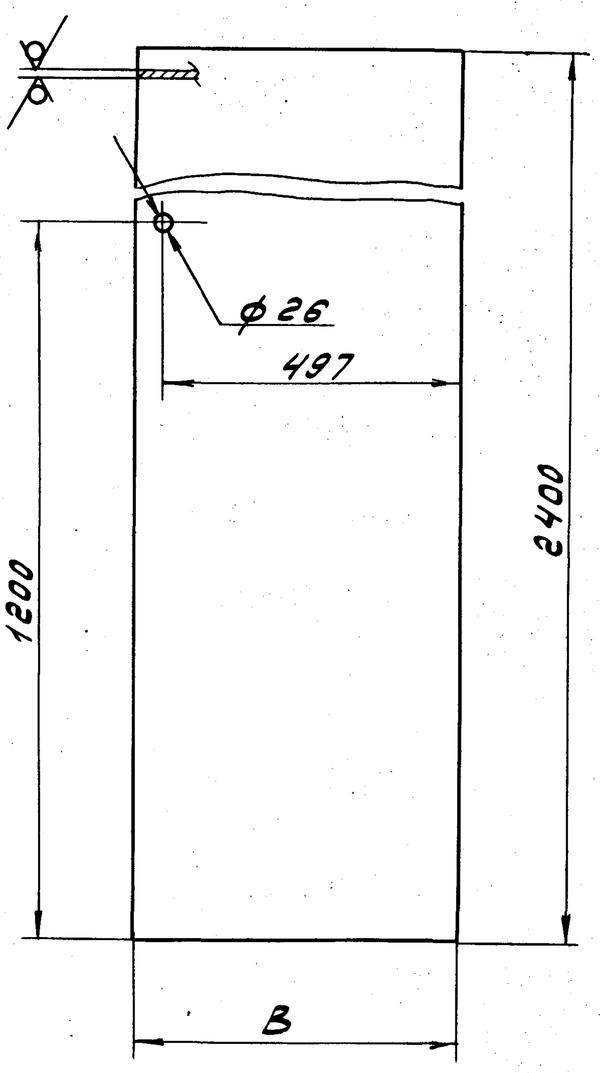


Рис. 2

Остальное - см. Рис. 1

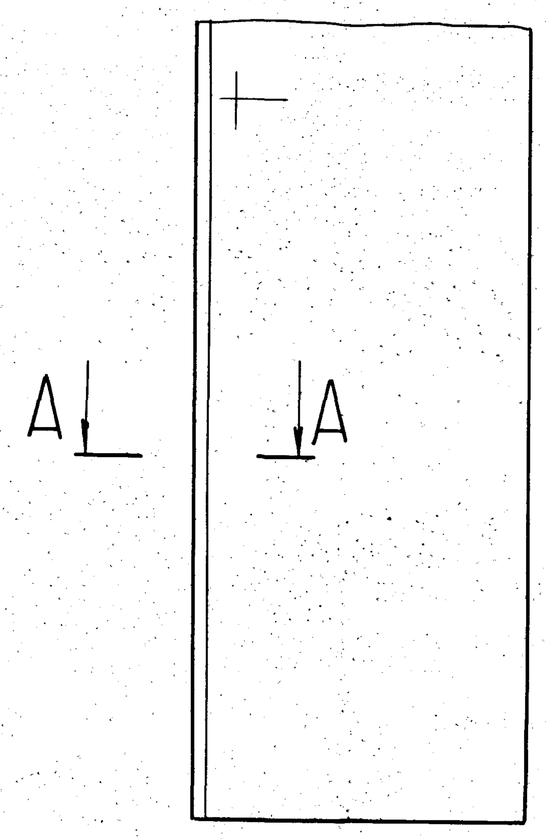


А-А
М1:1

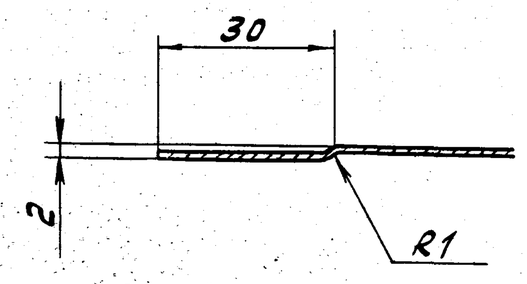


| Обозначение | Рис. | В, мм | Масса, мм |
|---|---|---|---|
| Д12В.154.029 | 1 | 522 | 9.85 |
| -01 | 2 | 572 | 13.7 |

H 16; h 16; ± IT16/2

| Изм. | Лист | № докум. | Подп. | Дата |
|---|---|---|---|---|
| Разраб. | | Лапин | | 8.4.88 |
| Пров. | | Лапин | | |
| Т.контр. | | | | |
| Н.контр. | | Мюнтер | | |
| Утв. | | | | |

Д12В.154.029

Стенка

| Лит. | Масса | Масштаб |
|---|---|---|
| И | см. табл | — |

Лист | Листов 1

Лист Б-ПН-1 ГОСТ 19903-74
3-IV-Н-ВСт3сп ГОСТ 16523-70

Госстрой СССР ГПИ Горьковский Сантехпроект

Формат А3



Копировал:

Д 12В.155.000 СБ

Альбом 7 часть

Типовой проект 903-1-

Направление потока среды

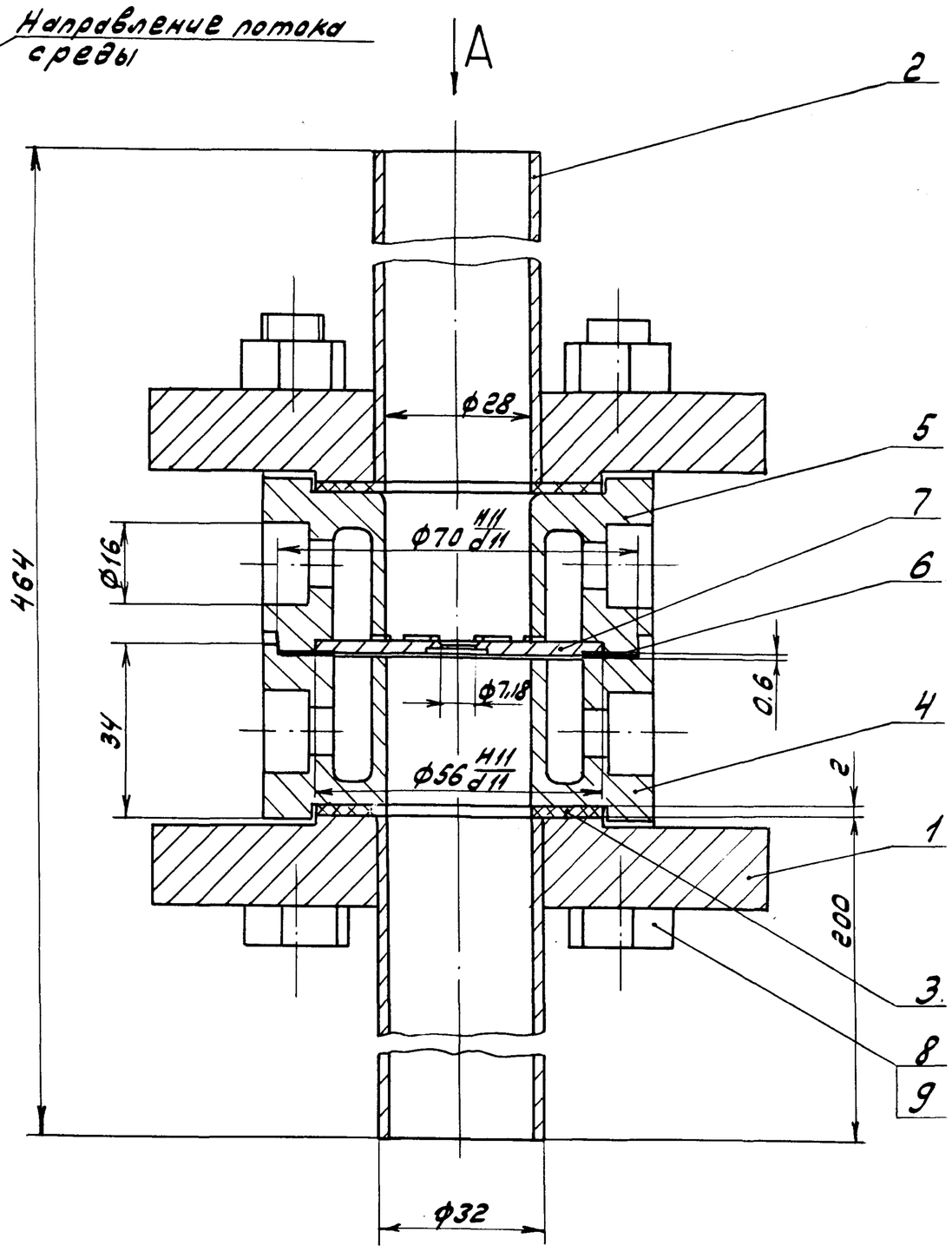


## Вид А
М 1:2

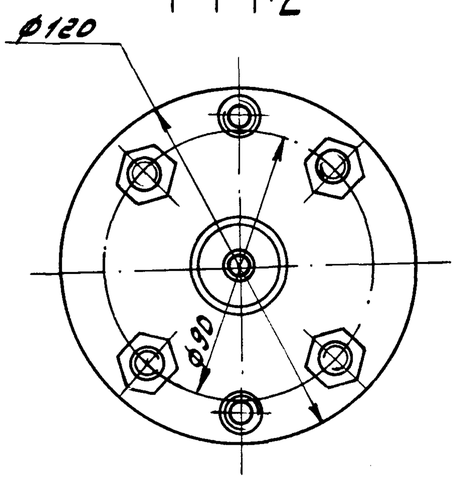


### Техническая характеристика

| | | |
|---|---|---|
| 1. Диаметр отверстия диафрагмы при температуре 20°С | $d_{20}$, мм | 7,18 |
| 2. Внутренний диаметр трубопровода перед диафрагмой при температуре 20°С | $D_{20}$, мм | 28 |
| 3. Условное давление, | МПа | 2,5 |
| 4. Измеряемая среда | | мазут |
| 5. Температура среды, | °С | 120° |
| 6. Плотность среды в рабочих условиях | кг/м³ | 935 |
| 7. Верхний предел измерения по расходу дифманометра, | м³/час | 0,32 |
| 8. Номинальный перепад давления дифманометра, | кгс/м² | 1000 |

### Технические требования

Размеры для справок

| Изм. | Лист | № докум. | Подп. | Дата |
|---|---|---|---|---|
| Разраб. | | Мордвинкин | | 5.5.88 |
| Пров. | | Харитонова | | |
| Т.контр. | | | | |
| Нач.отд. | | Вольский | | |
| Н.контр. | | Мюнтер | | |
| Утв. | | | | |

Д 12В.155.000 СБ

Диафрагма ф 28/7

| Лит. | Масса | Масштаб |
|---|---|---|
| У | 5,5 | 1:1 |

Лист | Листов 1

Госстрой СССР ГПИ Горьковский Сантехпроект

Формат А3

Инв.№ подл. | Подп. и дата | Взам. инв.№ | Инв.№ дубл. | Подп. и дата

Д 12В.155.002

## Рис. 1

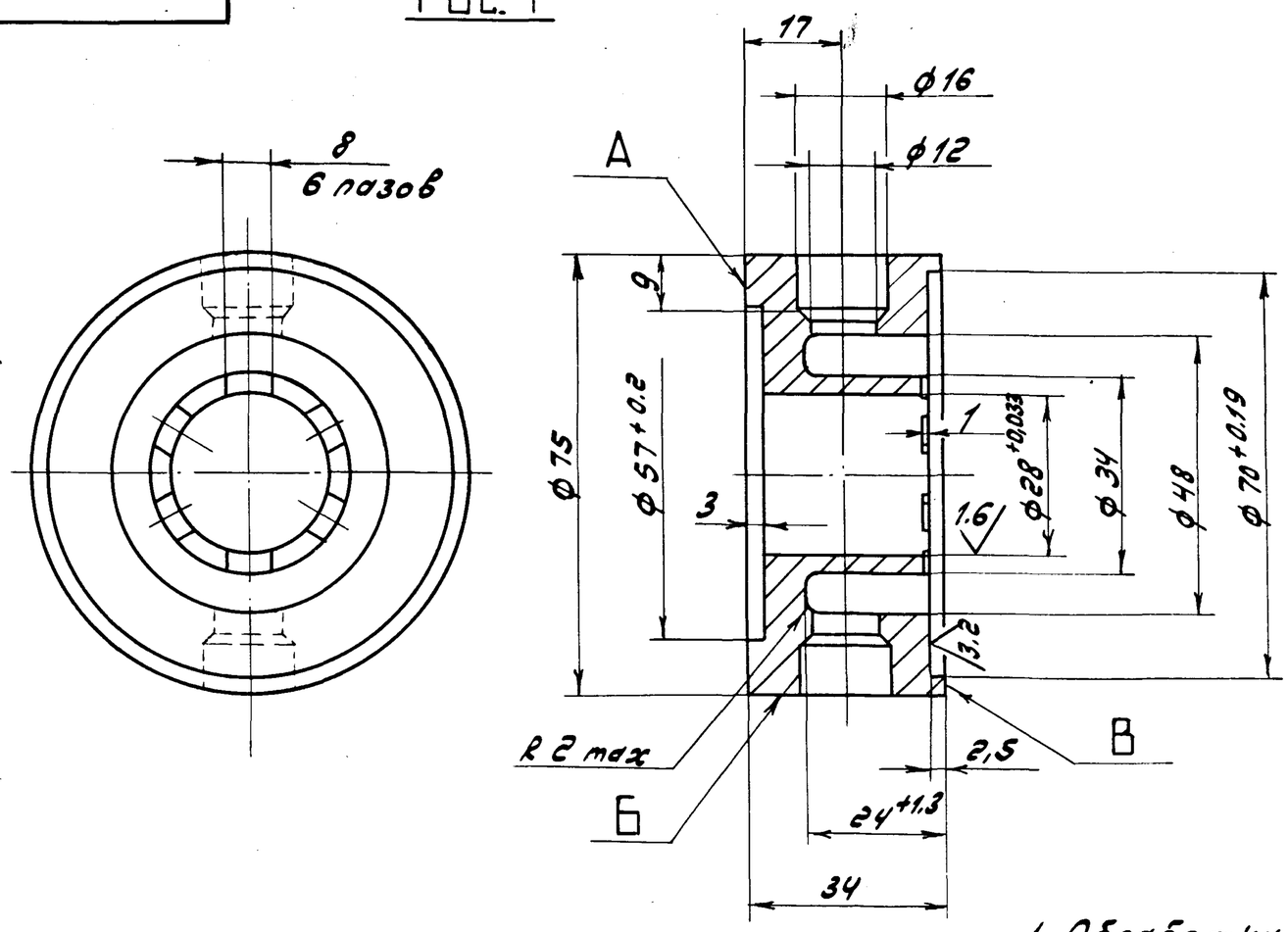


## Рис. 2

6,3 (V)

Остальное - см. Рис.1

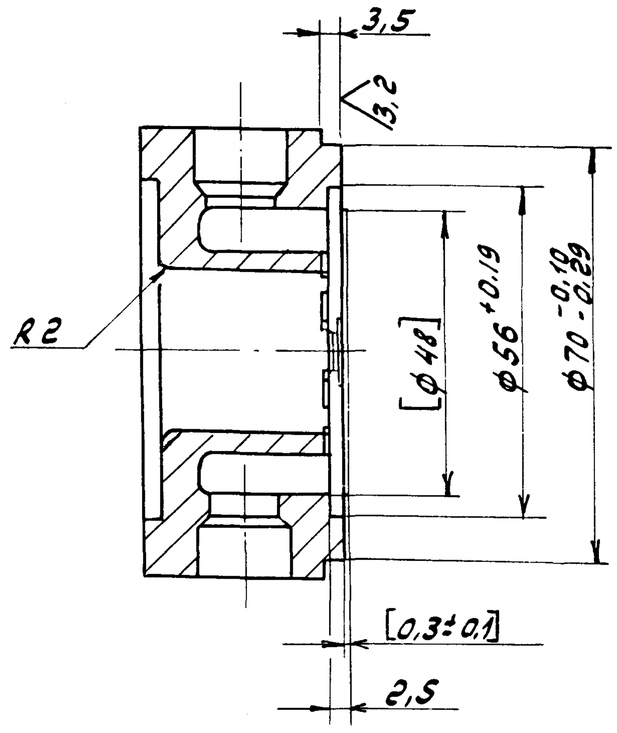


| Обозначение | Рис. | Маркировка | Масса, кг |
|---|---|---|---|
| Д12В.155.002 | 1 | „–" | 0,84 |
| -01 | 2 | Ру 25 $D_{20}$ 28 „+" | 0,83 |

1. Обработку по размерам в квадратных скобках производить совместно с дет. Д 12В.155.004, предварительно зафиксировав ее от взаимного проворачивания
2. $H14, h14, \pm \frac{IT14}{2}$
3. Маркировать на поверхности Б ударным способом шрифтом ПО-5, знаки М-8 ГОСТ 2930-62 согласно таблице. Направление стрелки от поверхности А к В

Д 12В.155.002

Камера кольцевая

| Лит. | Масса | Масштаб |
|---|---|---|
| У | см. табл. | 1:1 |

Лист | Листов 1

Сталь 25 ГОСТ 1050-74

Госстрой СССР ГПИ Горьковский Сантехпроект

| Изм. | Лист | № докум. | Подп. | Дата |
|---|---|---|---|---|
| Разраб. | | Мордвинкин | | 5.5.88 |
| Пров. | | Харитонова | | |
| Т.контр. | | | | |
| Н.контр. | | Мюнтер | | |
| Утв. | | | | |



Копировал:

Формат А3

Д12В.155.004

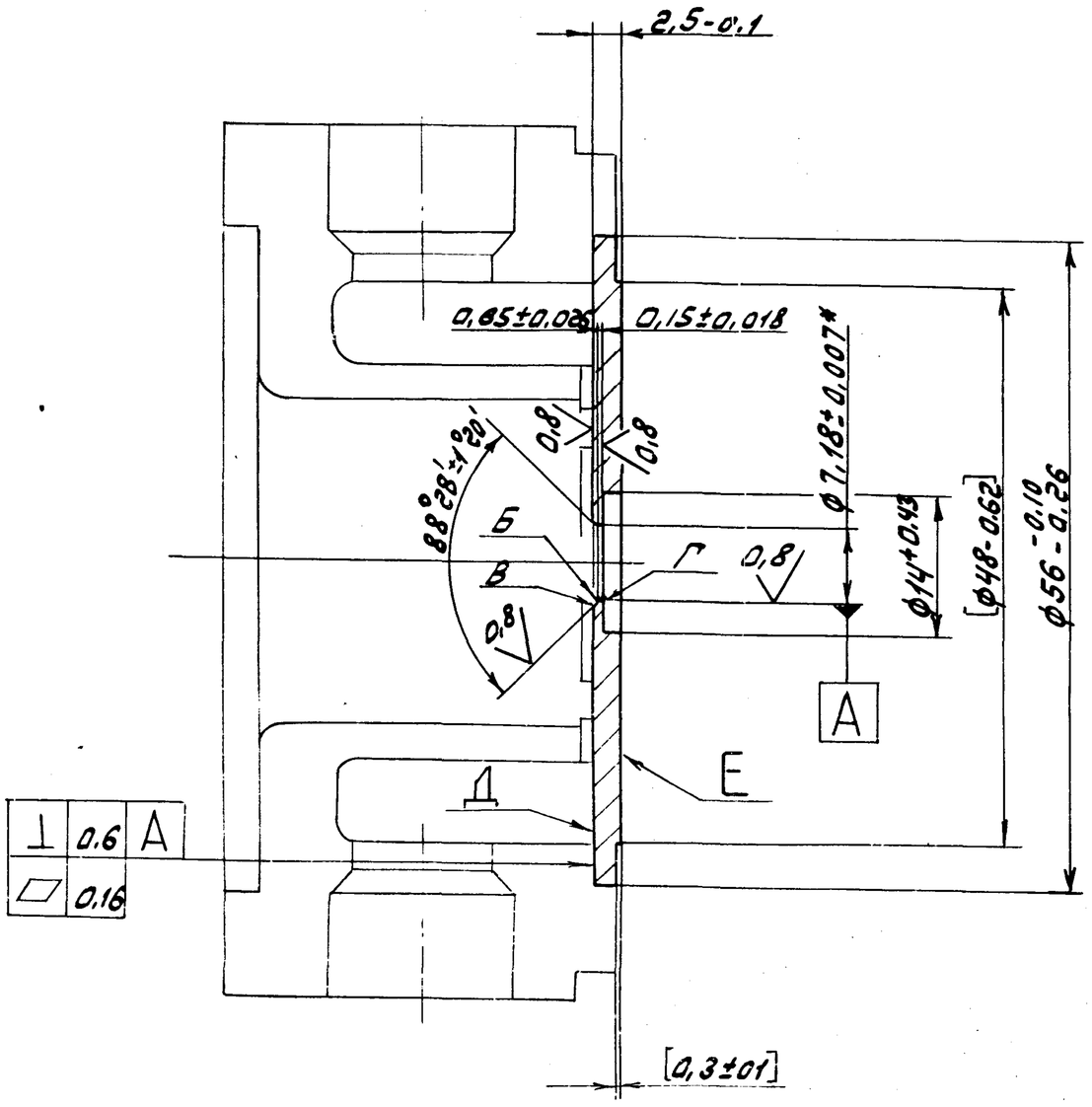


1.6 (V)

1. Обработку по размерам в квадратных скобках производить совместно с дет. Д12В.155.002-01, предварительно закрепив ее от взаимного проворачивания
2.* Размер при температуре +20°±2°С. Отклонение действительного размера определять по среднему значению, определенному не менее чем в четырех равноотстоящих и диаметрально направленных точках
3. На кромках отверстия не должно быть заусенцев и зазубрин. Проверять внешним осмотром через лупу с 4-х кратным увеличением по ГОСТ 7594-75 кромки Б, В, Г должны быть острыми. Остроту кромок проверить рассматриванием их при рассеянном дневном или искусственном свете. При этом контроле диафрагму устанавливать под углом равным половине угла образующем кромку. Подающий на кромку луч света не должен отражаться
4. Маркировать ударным способом шрифтом ПО-5, С-5, знаки М-8 ГОСТ 2930-62 на поверхности Д - знак „+", на поверхности Е - знак „-", шрифт $d_{20}$; 7,18; 12Х18Н10Т

| Изм. | Лист | № докум. | Подп. | Дата | Д12В.155.004 | | | |
|---|---|---|---|---|---|---|---|---|
| Разраб. | | Мордвинкин | | 5.5.88 | Диск | Лит. | Масса | Масштаб |
| Пров. | | Харитонова | | | | И | 0,05 | 2:1 |
| Т.контр. | | | | | | Лист | Листов 1 | |
| Н.контр. | | Мюнтер | | | 12Х18Н10Т ГОСТ 5632-72 | Госстрой СССР ГПИ Горьковский Сантехпроект | | |
| Утв. | | | | | | | | |

Формат А3

Альбом 7 часть 1

Типовой проект 903-1-

| Инв. № подл. | Подп. и дата | Взам. инв. № | Инв. № дубл. | Подп. и дата |
|---|---|---|---|---|

| Формат | Зона | Поз. | Обозначение | Наименование | Кол. | Примечание |
|---|---|---|---|---|---|---|
| | | | | Документация | | |
| А3 | | | Д12В.155.010 СБ | Сборочный чертеж | | |
| | | | | Детали | | |
| А4 | | 1 | Д12В.155.006 | Патрубок | 1 | |
| | | | Переменные данные для исполнений | | | |
| | | | | Д12В.155.010 | | |
| | | | | Детали | | |
| А4 | | 2 | Д12В.155.007 | Фланец | 1 | |
| | | | | Д12В.155.010-01 | | |
| | | | | Детали | | |
| А4 | | 2 | Д12В.155.007-01 | Фланец | 1 | |

| Изм. | Лист | № докум. | Подп. | Дата | Д12В.155.010 | | | |
|---|---|---|---|---|---|---|---|---|
| Разраб. | | Мордвинкин | | 5.5.88 | Фланец с патрубком | Лит. | Лист | Листов |
| Пров. | | Мордвинкин | | | | И | | 1 |
| Нач.отд. | | | | | | Госстрой СССР ГПИ Горьковский | | |
| Н.контр. | | Мюнтер | | | | | | |
| Утв. | | | | | | | | |

Формат А4

Д12В.155.006

12,5 (V)

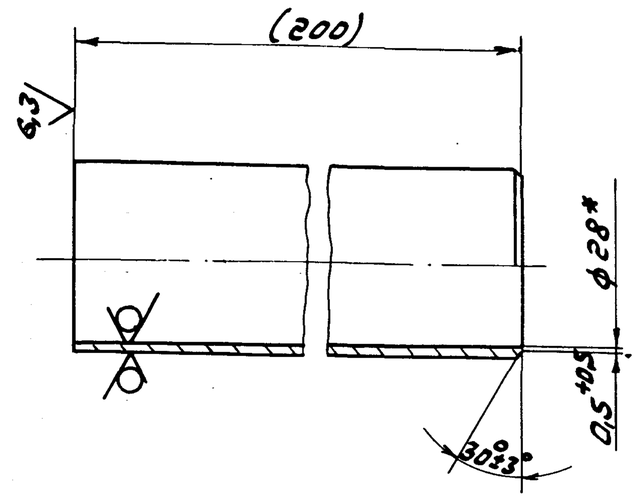


1.* Размеры для справок
2. Размеры в скобках после сборки

| Изм. | Лист | № докум. | Подп. | Дата | Д12В.155.006 | | | |
|---|---|---|---|---|---|---|---|---|
| Разраб. | | Мордвинкин | | 5.5.88 | Патрубок | Лит. | Масса | Масштаб |
| Пров. | | Мордвинкин | | | | И | 0,3 | 1:1 |
| Т.контр. | | | | | | Лист | Листов 1 | |
| Н.контр. | | Мюнтер | | | Труба 32х2 ГОСТ 8734-75 / Д ГОСТ 8733-74 | Госстрой СССР ГПИ Горьковский Сантехпроект | | |
| Утв. | | | | | | | | |

Альбом 7 части

Типовой проект 903-1-

Инв.№подл. | Подп. и дата | Взам.инв.№ | Инв.№дубл. | Подп. и дата

Д 12В. 155.010 СБ

## Рис. 1

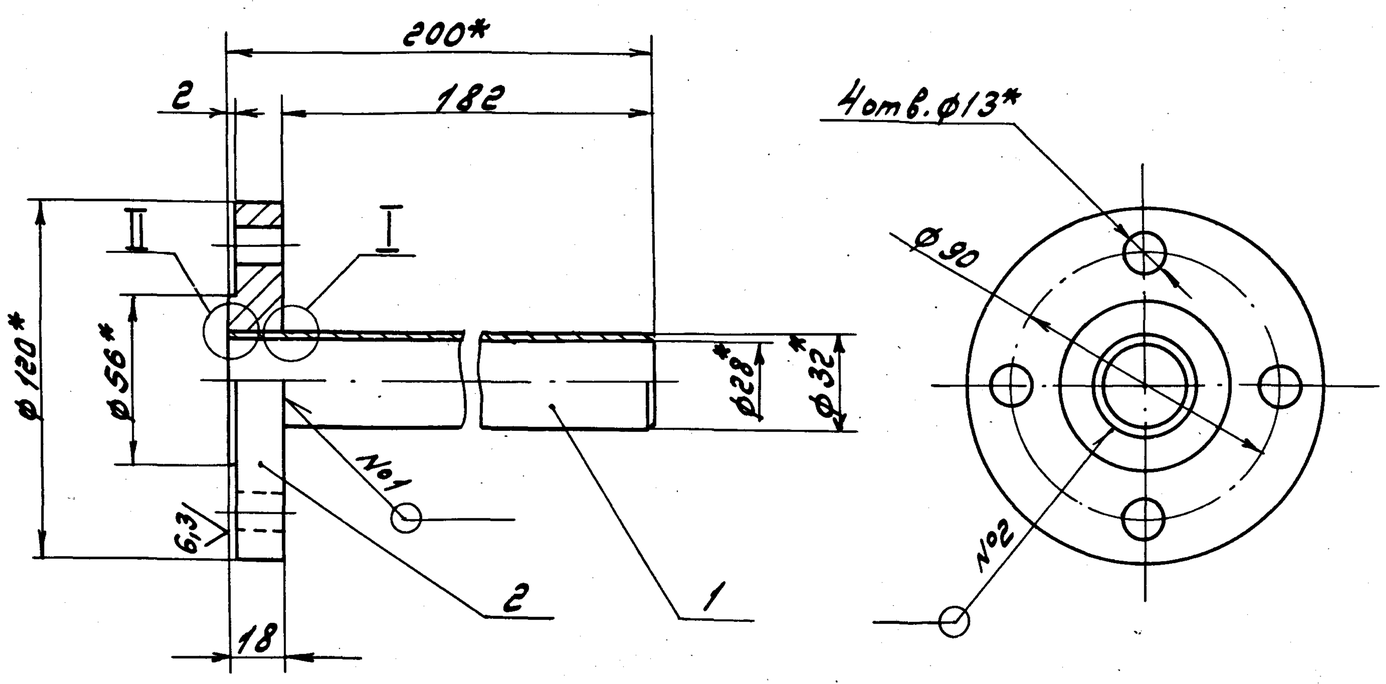


## Рис. 2

Остальное - см. рис. 1

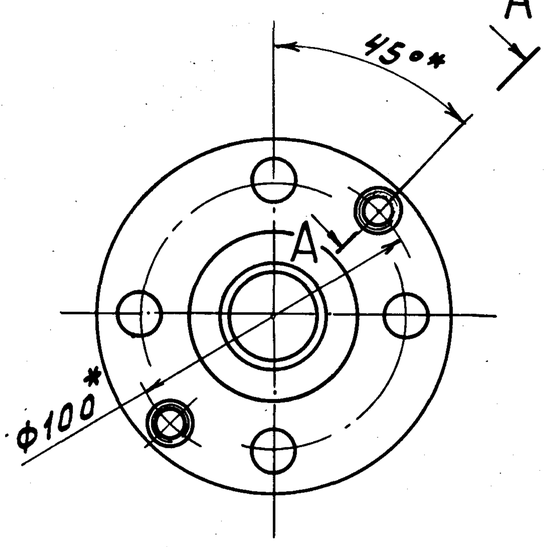


## A – A повернуто
М1:1

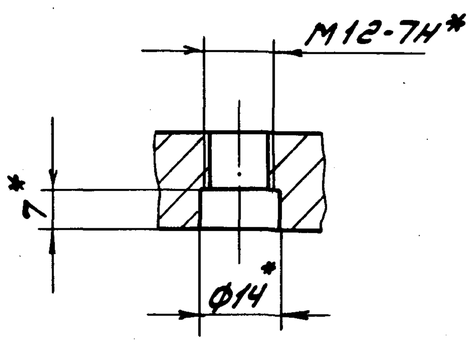


## I
М2:1

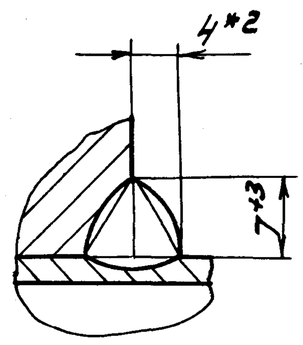


## II
М2:1

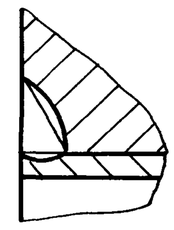

| Обозначение | Рис. | Масса, кг |
|---|---|---|
| Д 12В.155.010 | 1 | 1,8 |
| -01 | 2 | 1.74 |

1. * Размеры для справок
2. $h14, \pm \frac{IT14}{2}$
3. Сварка ручная дуговая

| Изм. | Лист | № докум. | Подп. | Дата | Д 12В. 155.010 СБ | | | |
|---|---|---|---|---|---|---|---|---|
| Разраб. | | Мордвинкин | | с.с.81 | Фланец с патрубком | Лит. | Масса | Масштаб |
| Пров. | | Мордвинкин | | | | У | см. табл. | 1:2 |
| Т.контр. | | | | | | Лист | Листов 1 | |
| Н.контр. | | Мюнтер | | | | Госстрой СССР ГПИ Горьковский Сантехпроект | | |
| Утв. | | | | | | | | |

Формат А3

Д 12В. 155.007

## Рис. 1

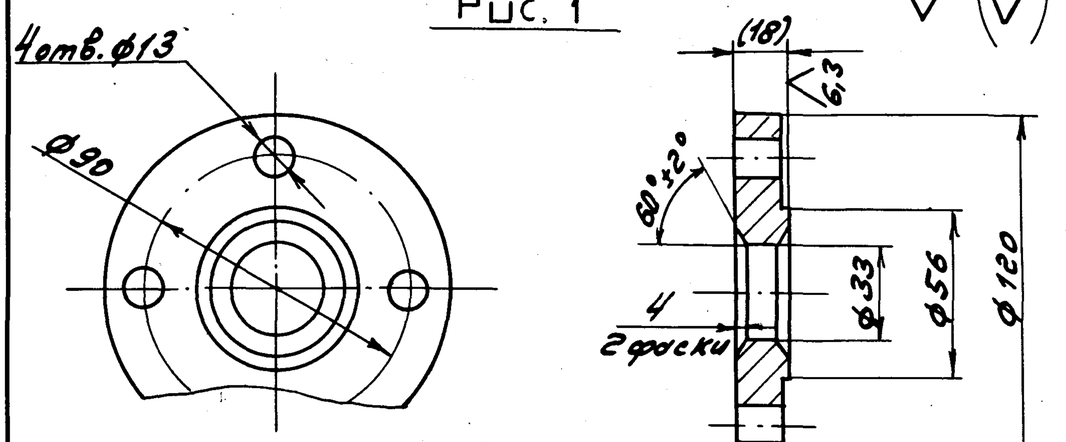


## Рис. 2

Остальное - см. рис. 1

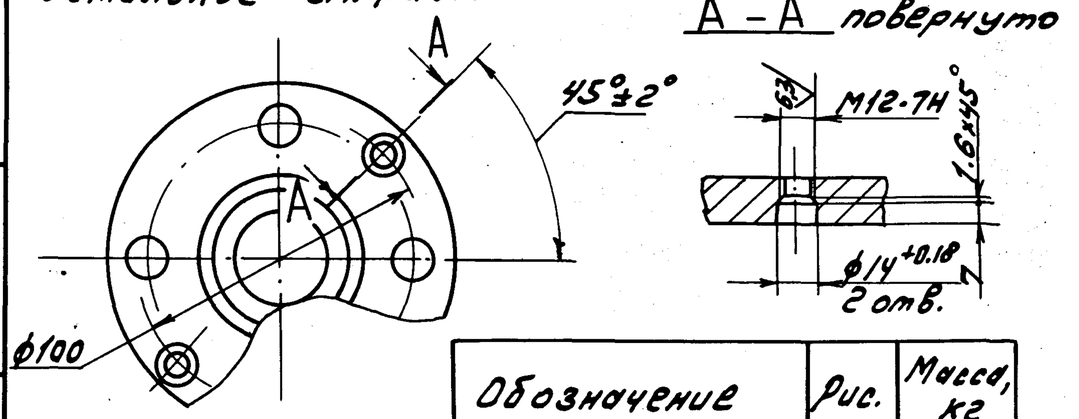


## A – A повернуто

| Обозначение | Рис. | Масса, кг |
|---|---|---|
| Д 12В.155.007 | 1 | 1.5 |
| -01 | 2 | 1.44 |

1. Размеры в скобках после сборки
2. $H14, h14, \pm \frac{IT14}{2}$

| Изм. | Лист | № докум. | Подп. | Дата | Д 12В.155.007 | | | |
|---|---|---|---|---|---|---|---|---|
| Разраб. | | Мордвинкин | | 6.6.81 | Фланец | Лит. | Масса | Масштаб |
| Пров. | | Мордвинкин | | | | У | см. табл. | 1:2 |
| Т.контр. | | | | | | Лист | Листов 1 | |
| Н.контр. | | Мюнтер | | | В Ст3сп 5 ГОСТ 380-71 | Госстрой СССР ГПИ Горьковский Сантехпроект | | |
| Утв. | | | | | | | | |

Формат А4

| Формат | Зона | Поз. | Обозначение | Наименование | Кол. | Примеч. |
|---|---|---|---|---|---|---|
| | | | | | | |
| | | | | Документация | | |
| | | | | | | |
| А4 | | | Д 12Г. 205. 000 СБ | Сборочный чертеж | | |
| | | | | | | |
| | | | | Детали | | |
| | | | | | | |
| А4 | | 1 | Д 12Г. 205. 001 | Ступица | 1 | |
| А4 | | 2 | Д 12Г. 205. 002 | Рычаг | 1 | |
| | | | | | | |
| | | | | Стандартные изделия | | |
| | | 3 | | Винт М12х25.46 | | |
| | | | | ГОСТ 1476-84 | 1 | |

| Изм. | Лист | № докум. | Подп. | Дата | Д 12Г. 205. 000 | | | |
|---|---|---|---|---|---|---|---|---|
| Разраб. | | Мордвинкин | | 6.6.81 | Рычаг | Лит. | Лист | Листов |
| Пров. | | Мордвинкин | | | | У | 1 | 1 |
| Нач.отд. | | Вальский | | | | Госстрой СССР ГПИ Горьковский Сантехпроект | | |
| Н.контр. | | Мюнтер | | | | | | |
| Утв. | | | | | | | | |

Формат А4

Альбом 7 часть

Типовой проект 903-1-

Д 12Г.205.000 СБ

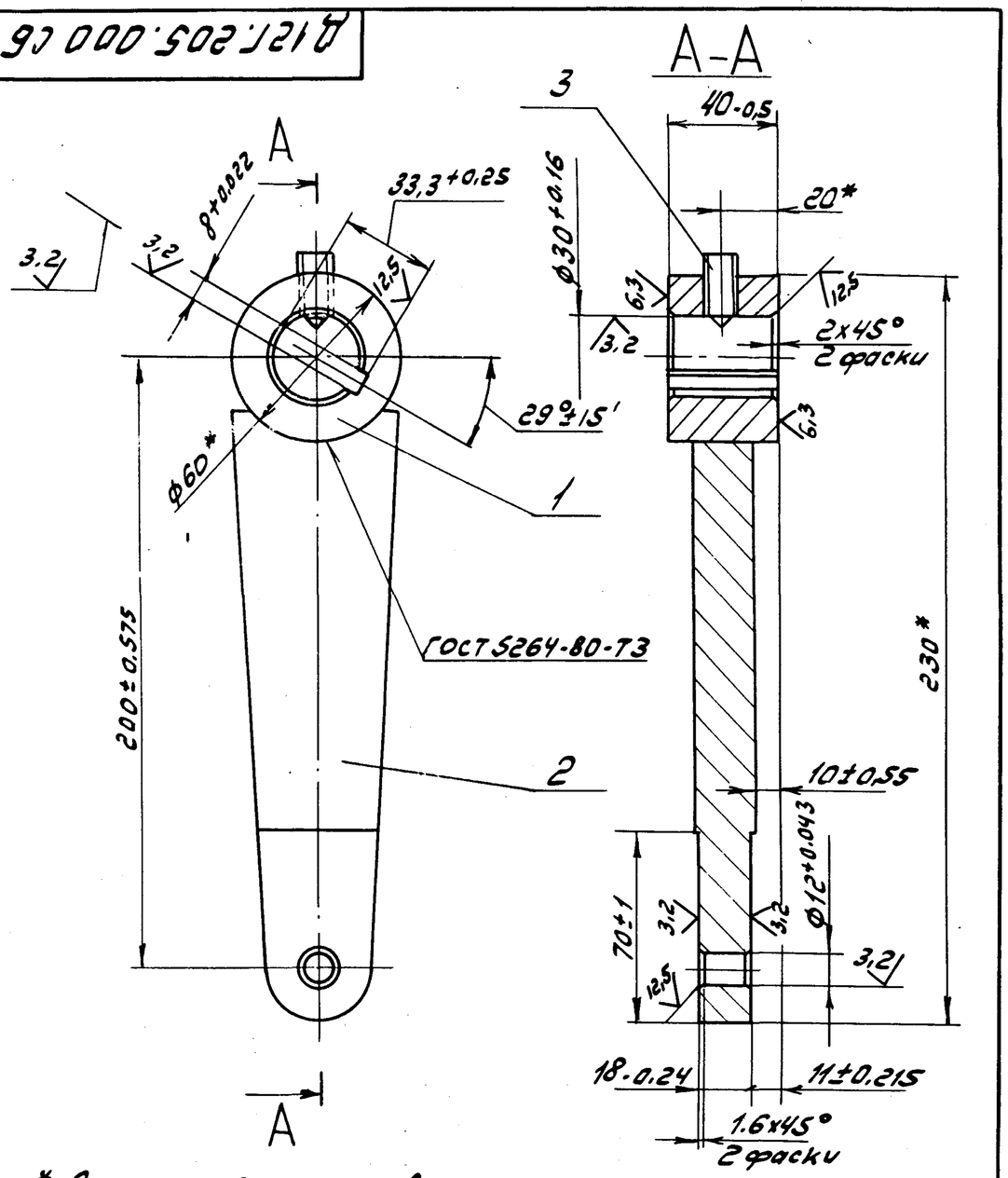


* Размеры для справок

| Изм | Лист | № докум. | Подп. | Дата | Рычаг | Лит. | Масса | Масштаб |
|---|---|---|---|---|---|---|---|---|
| Разраб. | | Мордвинкин | | 6.6.88 | | И | 2,18 | 1:2 |
| Пров. | | Мордвинкин | | | | Лист | Листов 1 | |
| Т.контр. | | | | | | Госстрой СССР ГПИ Горьковский Сантехпроект | | |
| Нач.отд. | | Вольский | | | | | | |
| Н.контр. | | Мюнтер | | | | | | |
| Утв. | | | | | | | | |

Д 12Г.205.000 СБ

Формат А4

Д 12Г.205.001

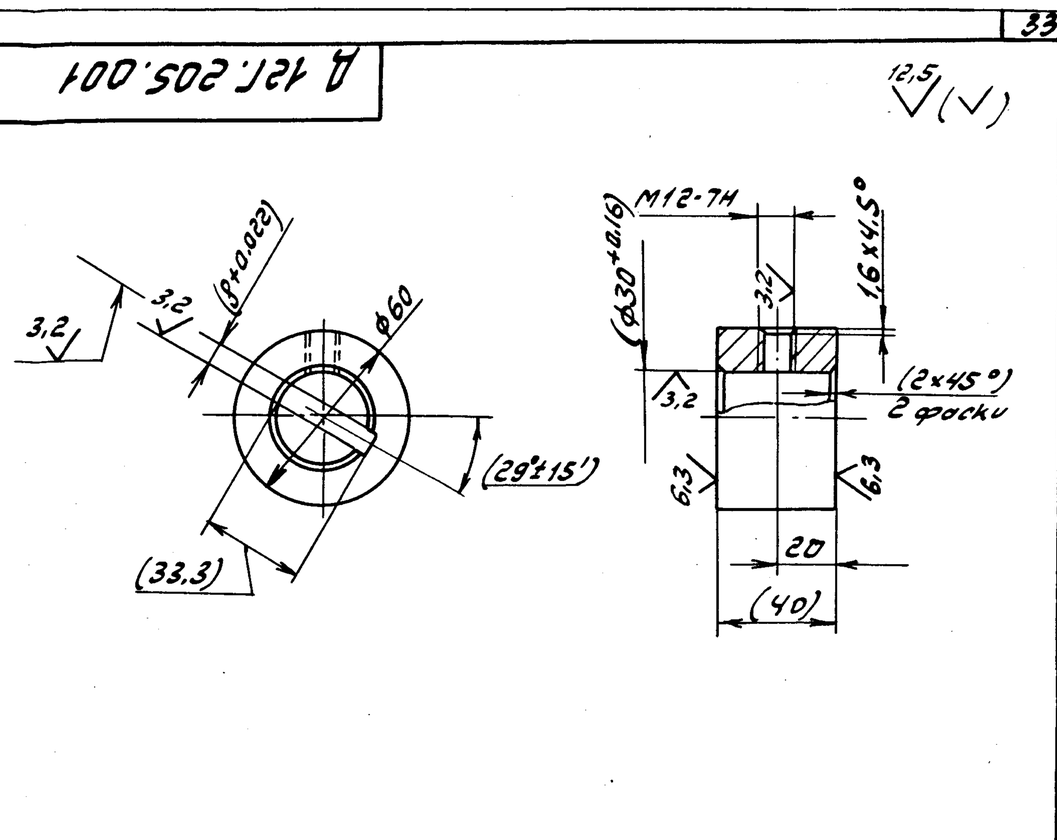


1. Размеры в скобках после сборки
2. $\pm \frac{IT14}{2}$

| Изм | Лист | № докум. | Подп. | Дата | Ступица | Лит. | Масса | Масштаб |
|---|---|---|---|---|---|---|---|---|
| Разраб. | | Мордвинкин | | 6.6.88 | | И | 0.67 | 1:2 |
| Пров. | | Мордвинкин | | | | Лист | Листов 1 | |
| Т.контр. | | | | | В Ст.3сп ГОСТ 380-71 | Госстрой СССР ГПИ Горьковский Сантехпроект | | |
| Н.контр. | | Мюнтер | | | | | | |
| Утв. | | | | | | | | |

Д 12Г.205.001

Формат А4

Д 12Г.205.002

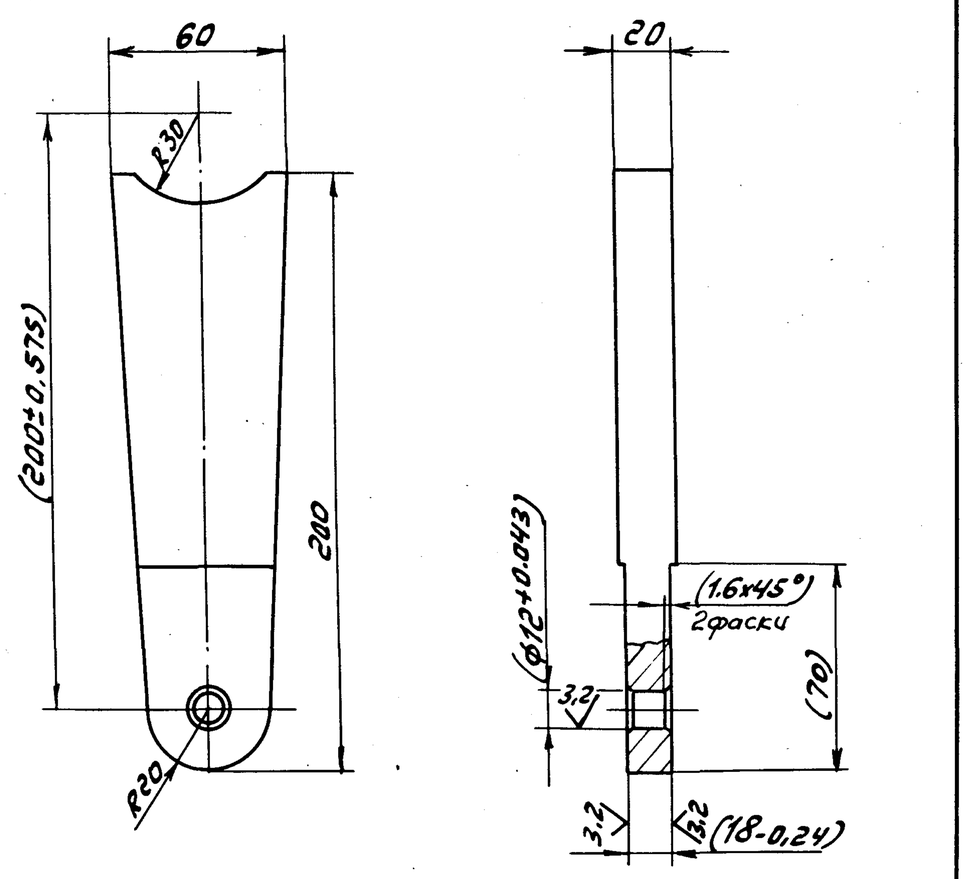


1. Размеры в скобках после сборки
2. $h14, \pm \frac{IT14}{2}$

| Изм | Лист | № докум. | Подп. | Дата | Рычаг | Лит. | Масса | Масштаб |
|---|---|---|---|---|---|---|---|---|
| Разраб. | | Мордвинкин | | 6.6.88 | | И | 1.5 | 1:2 |
| Пров. | | Мордвинкин | | | | Лист | Листов 1 | |
| Т.контр. | | | | | В Ст.3сп ГОСТ 380-71 | Госстрой СССР ГПИ Горьковский Сантехпроект | | |
| Н.контр. | | Мюнтер | | | | | | |
| Утв. | | | | | | | | |

Д 12Г.205.002

Формат А4

Д 12Г.000.002

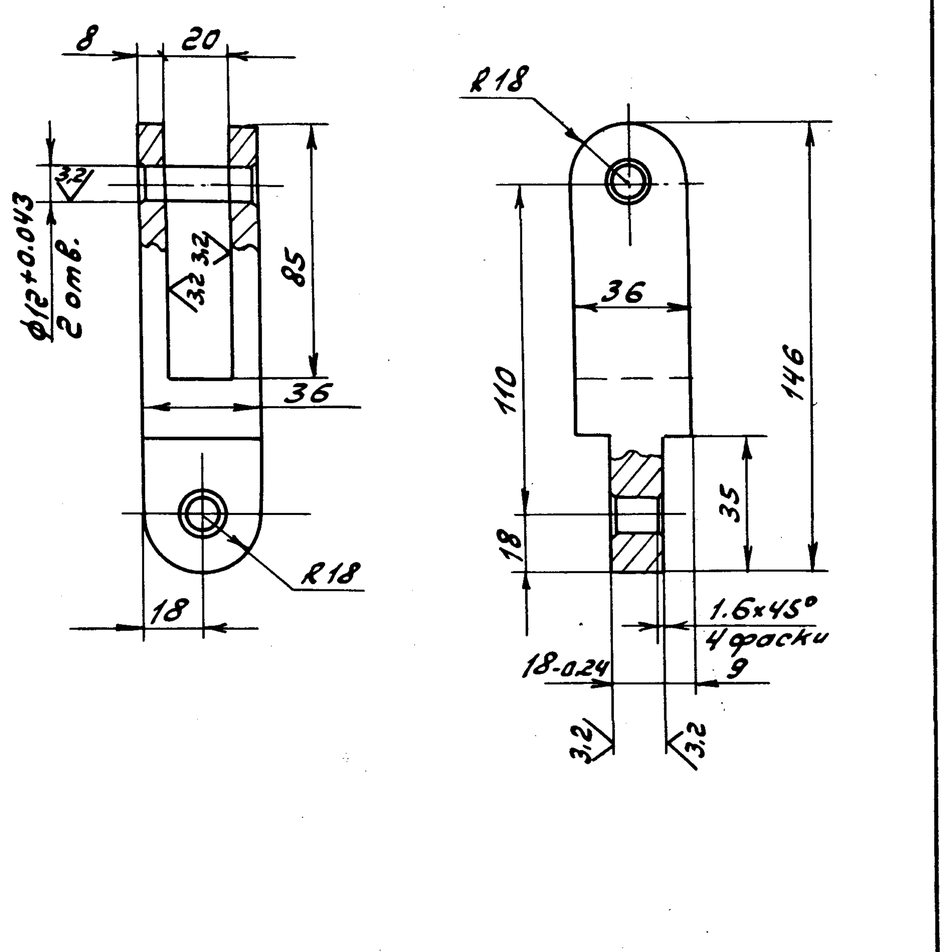


$H14, h14, \pm \frac{IT14}{2}$

| Изм | Лист | № докум. | Подп. | Дата | Шарнир | Лит. | Масса | Масштаб |
|---|---|---|---|---|---|---|---|---|
| Разраб. | | Мордвинкин | | 6.6.88 | | И | 0.8 | 1:2 |
| Пров. | | Мордвинкин | | | | Лист | Листов 1 | |
| Т.контр. | | | | | В Ст.3сп ГОСТ 380-71 | Госстрой СССР ГПИ Горьковский Сантехпроект | | |
| Н.контр. | | Мюнтер | | | | | | |
| Утв. | | | | | | | | |

Д 12Г.000.002

Формат А4

Альбом 7 часть 1

Типовой проект 903-1-

Инв.№подл. | Подп. и дата | Взам.инв.№ | Инв.№дубл. | Подп. и дата

Д 12Г.000.003

12,5

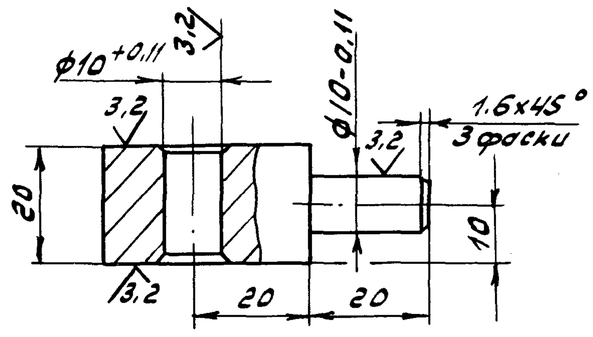


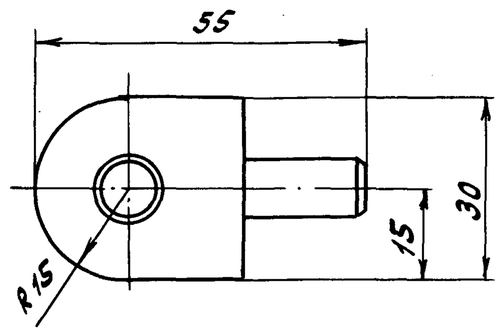


h14, ± IT14/2

| Изм. | Лист | № докум. | Подп. | Дата |
|---|---|---|---|---|
| Разраб. | | Мордвинкин | | 5.5.88 |
| Пров. | | Мордвинкин | | |
| Т.контр. | | | | |
| Н.контр. | | Мюнтер | | |
| Утв. | | | | |

Д 12Г.000.003

Шарнир

| Лит. | Масса | Масштаб |
|---|---|---|
| У | 0.14 | 1:1 |
| Лист | Листов 1 | |

В Ст.3сп ГОСТ 380-71

Госстрой СССР ГПИ Горьковский Сантехпроект

Формат А4

Д 12Г.228.001

12,5

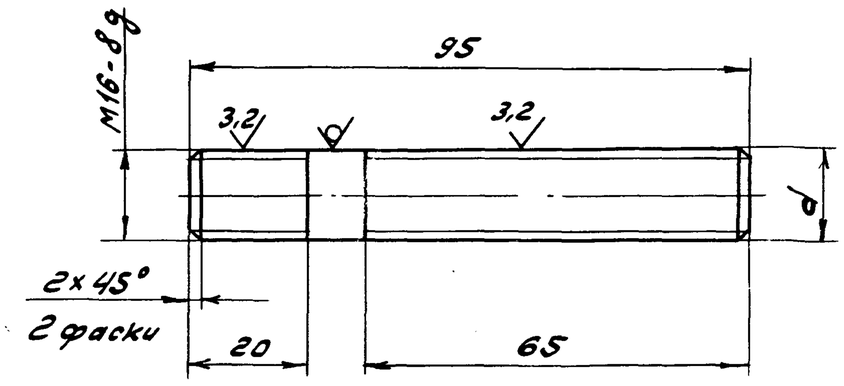


| Обозначение | d, мм |
|---|---|
| Д 12Г.228.001 | М16-8g |
| -01 | М16лев.-8g |

h14, ± IT14/2

| Изм. | Лист | № докум. | Подп. | Дата |
|---|---|---|---|---|
| Разраб. | | Мордвинкин | | 5.5.88 |
| Пров. | | Мордвинкин | | |
| Т.контр. | | | | |
| Н.контр. | | Мюнтер | | |
| Утв. | | | | |

Д 12Г.228.001

Винт

| Лит. | Масса | Масштаб |
|---|---|---|
| У | 0,15 | 1:1 |
| Лист | Листов 1 | |

Круг 16-В ГОСТ 2590-71 / В Ст.3сп ГОСТ 535-79

Госстрой СССР ГПИ Горьковский Сантехпроект

Формат А4

Д 12Г.228.000 СБ

Рис.1

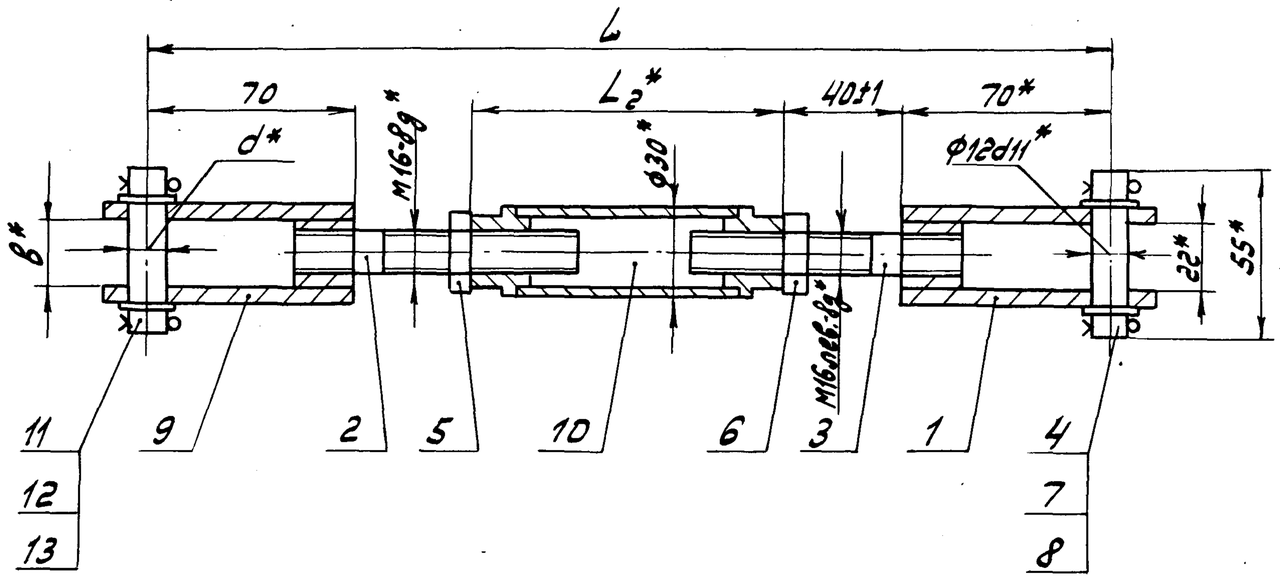


Рис.2

Остальное - см. рис.1

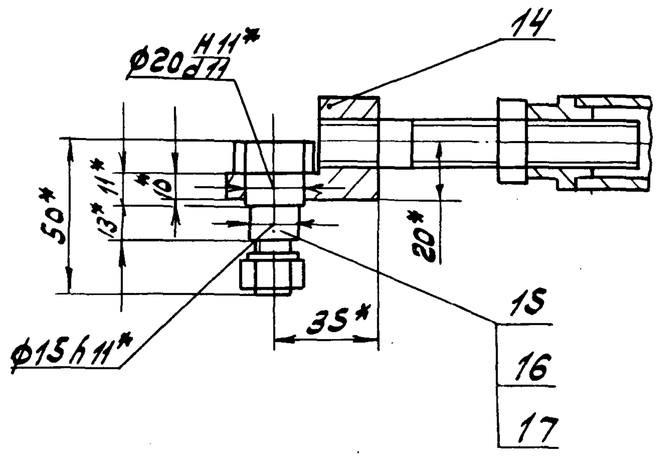


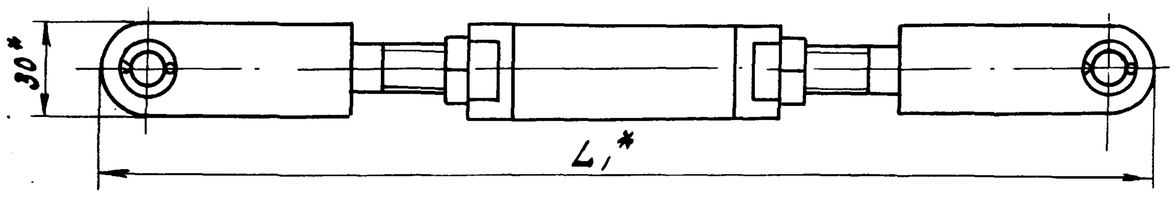


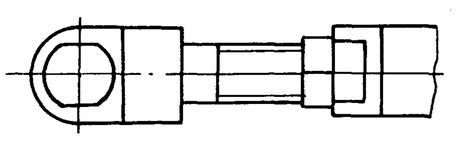

| Обозначение | Рис. | Размеры, мм L±1 | L1* | L2* | d* | B* | Масса, кг |
|---|---|---|---|---|---|---|---|
| Д 12Г.228.000 | 1 | 325 | 355 | 105 | 12d11 | 22 | 1.14 |
| -01 | | 400 | 430 | 190 | | 14 | 1.51 |
| -02 | | 560 | 590 | 340 | 16d11 | | 1.63 |
| -03 | 2 | 625 | 660 | 440 | — | — | 1.84 |
| -04 | | 700 | 735 | 515 | — | — | 2.05 |
| -05 | 1 | 760 | 790 | 540 | 12d11 | 14 | 2.07 |
| -06 | | 1448 | 1478 | 1228 | 8d11 | | 3.44 |

*Размеры для справок

| Изм. | Лист | № докум. | Подп. | Дата |
|---|---|---|---|---|
| Разраб. | | Мордвинкин | | 5.5.88 |
| Пров. | | Мордвинкин | | |
| Т.контр. | | | | |
| Нач.отд. | | Вольский | | |
| Н.контр. | | Мюнтер | | |
| Утв. | | | | |

Д 12Г.228.000 СБ

Такелаж

| Лит. | Масса | Масштаб |
|---|---|---|
| У | см. подл. | — |
| Лист | Листов 1 | |

Госстрой СССР ГПИ Горьковский Сантехпроект

Инв.№подл. | Подп. и дата | Взам.инв.№ | Инв.№дубл. | Подп. и дата

Альбом 7 часть 1

Типовой проект 903-1-

| Формат | Зона | Поз. | Обозначение | Наименование | Кол. | Примечание |
|---|---|---|---|---|---|---|
| | | | | Документация | | |
| А3 | | | Д 12Г. 228.000СБ | Сборочный чертеж | | |
| | | | | Сборочные единицы | | |
| А4 | | 1 | Д 12Г. 228. 010-02 | Вилка | 1 | |
| | | | | Детали | | |
| А4 | | 2 | Д 12Г. 228. 001 | Винт | 1 | |
| | | 3 | -01 | Винт | 1 | |
| | | | | Стандартные изделия | | |
| | | 4 | | Ось 2-12 d11×55 Ст3сп | | |
| | | | | ГОСТ 9650-80 | 1 | |
| | | | | Гайки ГОСТ 2526-70 | | |
| | | 5 | | М16.4 | 1 | |
| | | 6 | | М16 левая. 4 | 1 | |
| | | 7 | | Шайба 12.01 ГОСТ 9649-76 | 2 | |
| | | 8 | | Шплинт 3,2×20 ГОСТ 397-79 | 2 | |
| | | | Переменные данные для исполнений | | | |
| | | | Д 12Г. 228.000 | | | |

Инв.№подл. | Подп. и дата | Взам.инв.№ | Инв.№дубл. | Подп. и дата

| Изм. | Лист | № докум. | Подп. | Дата |
|---|---|---|---|---|
| Разраб. | | Мордвинкин | | 6.6.88 |
| Пров. | | Мордвинкин | | |
| Нач.отд. | | Вольский | | |
| Н.контр. | | Мюнтер | | |
| Утв. | | | | |

Д 12Г. 228.000

Т А 2Д

| Лит. | Лист | Листов |
|---|---|---|
| У | 1 | 4 |

Госстрой СССР ГПИ Горьковский Сантехпроект

Формат А4

| Формат | Зона | Поз. | Обозначение | Наименование | Кол. | Примечание |
|---|---|---|---|---|---|---|
| | | | | Сборочные единицы | | |
| А4 | | 9 | Д 12Г. 228. 010-02 | Вилка | 1 | |
| А4 | | 10 | Д 12Г. 228. 020 | Муфта | 1 | |
| | | | | Стандартные изделия | | |
| | | 11 | | Ось 2-12 d11×55 Ст3сп | | |
| | | | | ГОСТ 9650-80 | 1 | |
| | | 12 | | Шайба 12.01 ГОСТ 9649-78 | 2 | |
| | | 13 | | Шплинт 3.2×20 ГОСТ 397-79 | 2 | |
| | | | | Д 12Г. 228. 000-01 | | |
| | | | | Сборочные единицы | | |
| А4 | | 9 | Д 12Г. 228. 010-01 | Вилка | 1 | |
| А4 | | 10 | Д 12Г. 228. 020-01 | Муфта | 1 | |
| | | | | Стандартные изделия | | |
| | | 11 | | Ось 2-12 d11×45 Ст.3сп | | |
| | | | | ГОСТ 9650-80 | 1 | |
| | | 12 | | Шайба 12.01 ГОСТ 9649-78 | 2 | |
| | | 13 | | Шплинт 3.2×20 ГОСТ 397-79 | 2 | |
| | | | | Д 12Г. 228. 000-02 | | |
| | | | | Сборочные единицы | | |
| А4 | | 9 | Д 12Г. 228. 010-03 | Вилка | 1 | |

Инв.№подл. | Подп. и дата | Взам.инв.№ | Инв.№дубл. | Подп. и дата

| Изм. | Лист | № докум. | Подп. | Дата |
|---|---|---|---|---|

Д 12Г. 228.000

Лист 2

Формат А4

| Формат | Зона | Поз. | Обозначение | Наименование | Кол. | Примечание |
|---|---|---|---|---|---|---|
| А4 | | 10 | Д 12Г. 228. 020-02 | Муфта | 1 | |
| | | | | Стандартные изделия | | |
| | | 11 | | Ось 2-16 d11×45 Ст.3сп | | |
| | | | | ГОСТ 9650-80 | 1 | |
| | | 12 | | Шайба 16.01. ГОСТ 9649-78 | 2 | |
| | | 13 | | Шплинт 4×25 ГОСТ 397-79 | 2 | |
| | | | | Д 12Г. 228.000-03 | | |
| | | | | Сборочные единицы | | |
| А4 | | 10 | Д 12Г. 228. 020-03 | Муфта | 1 | |
| | | | | Детали | | |
| А4 | | 14 | Д 12Г. 228. 002 | Серьга | 1 | |
| А4 | | 15 | Д 12Г. 228. 003 | Палец | 1 | |
| | | | | Стандартные изделия | | |
| | | 16 | | Гайка М12.4 ГОСТ 5915-70 | 1 | |
| | | 17 | | Шайба 12.65Г ГОСТ 6402-70 | 1 | |
| | | | | Д 12Г. 228.000-04 | | |
| | | | | Сборочные единицы | | |
| А4 | | 10 | Д 12Г. 228. 020-04 | Муфта | 1 | |

Инв.№подл. | Подп. и дата | Взам.инв.№ | Инв.№дубл. | Подп. и дата

| Изм. | Лист | № докум. | Подп. | Дата |
|---|---|---|---|---|

Д 12Г. 228.000

Лист 3

Формат А4

| Формат | Зона | Поз. | Обозначение | Наименование | Кол. | Примечание |
|---|---|---|---|---|---|---|
| | | | | Детали | | |
| А4 | | 14 | Д 12Г. 228. 002 | Серьга | 1 | |
| А4 | | 15 | Д 12Г. 228. 003 | Палец | 1 | |
| | | | | Стандартные изделия | | |
| | | 16 | | Гайка М12.4 ГОСТ 5915-70 | 1 | |
| | | 17 | | Шайба 12.65Г ГОСТ 6402-70 | 1 | |
| | | | | Д 12Г. 228.000-05 | | |
| | | | | Сборочные единицы | | |
| А4 | | 9 | Д 12Г. 228. 010-01 | Вилка | 1 | |
| А4 | | 10 | Д 12Г. 228. 020-05 | Муфта | 1 | |
| | | | | Стандартные изделия | | |
| | | 11 | | Ось 2-12 d11×45 Ст.3сп | | |
| | | | | ГОСТ 9650-80 | 1 | |
| | | 12 | | Шайба 12.01. ГОСТ 9649-78 | 2 | |
| | | 13 | | Шплинт 3,2×20 ГОСТ 397-79 | 2 | |
| | | | | Д 12Г. 228.000-06 | | |
| | | | | Сборочные единицы | | |
| А4 | | 9 | Д 12Г. 228. 010 | Вилка | 1 | |
| А4 | | 10 | Д 12Г. 228. 020-06 | Муфта | 1 | |
| | | | | Стандартные изделия | | |
| | | 11 | | Ось 2-8 d11×45 Ст3сп | | |
| | | | | ГОСТ 9650-80 | 1 | |
| | | 12 | | Шайба 8.01 ГОСТ 9649-78 | 2 | |
| | | 13 | | Шплинт 2×16 ГОСТ 397-79 | 2 | |

Инв.№подл. | Подп. и дата | Взам.инв.№ | Инв.№дубл. | Подп. и дата

| Изм. | Лист | № докум. | Подп. | Дата |
|---|---|---|---|---|

Д 12Г. 228.000

Лист 4

Альбом 7 часть 1

Типовой проект 903-1

Д12Г. 228.002

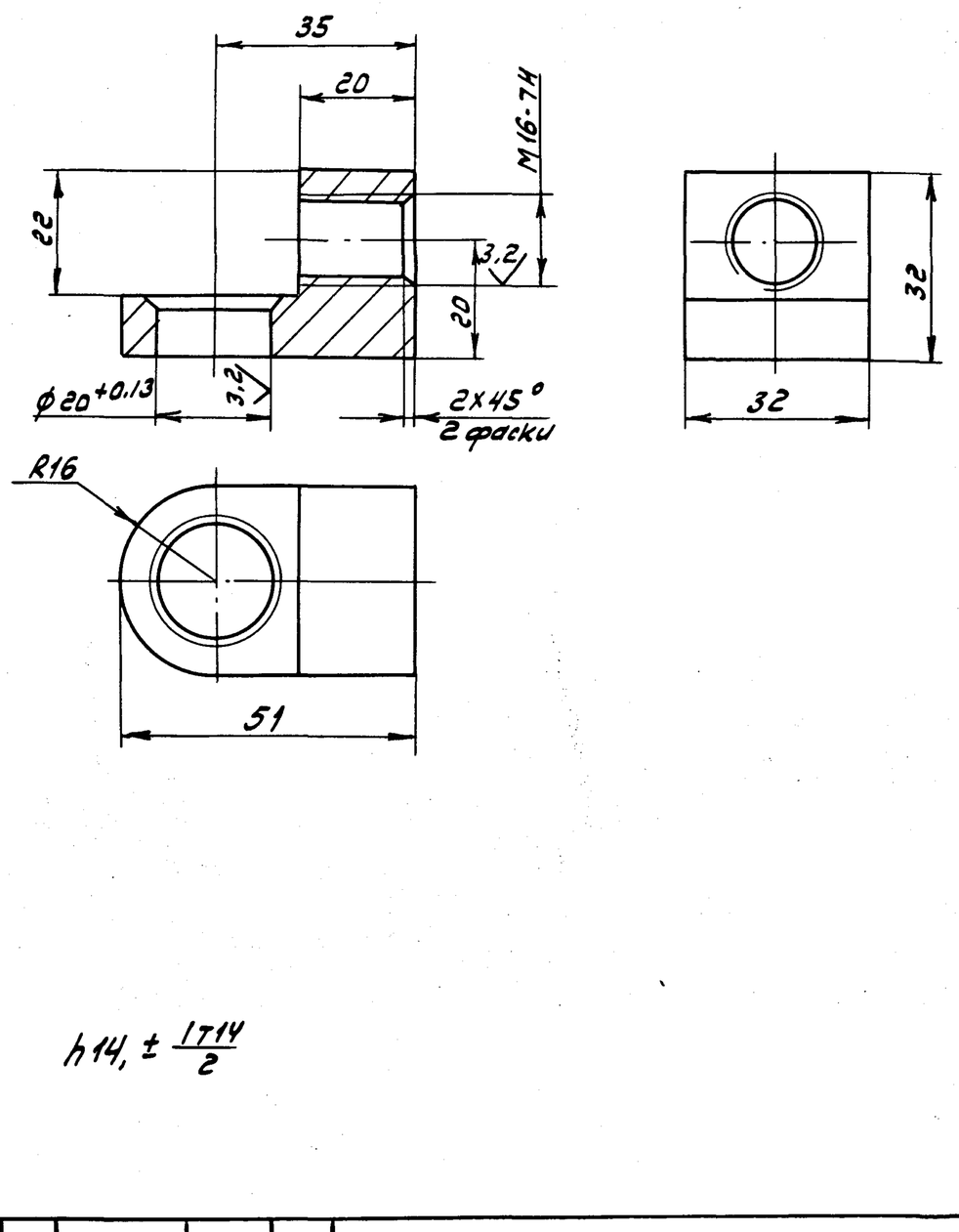


| Изм. | Лист | № докум. | Подп. | Дата | Д12Г. 228.002 | | | |
|---|---|---|---|---|---|---|---|---|
| Разраб. | | Мордвинкин | | 5.5.88 | Серьга | Лит. | Масса | Масштаб |
| Пров. | | Мордвинкин | | | | И | 0,17 | 1:1 |
| Т.контр. | | | | | | Лист | Листов 1 | |
| Н.контр. | | Мюнтер | | | Сталь 30 ГОСТ 1050-74 | Госстрой СССР ГПИ Горьковский Сантехпроект | | |
| Утв. | | | | | | | | |

Формат А4

Д12Г. 228.003

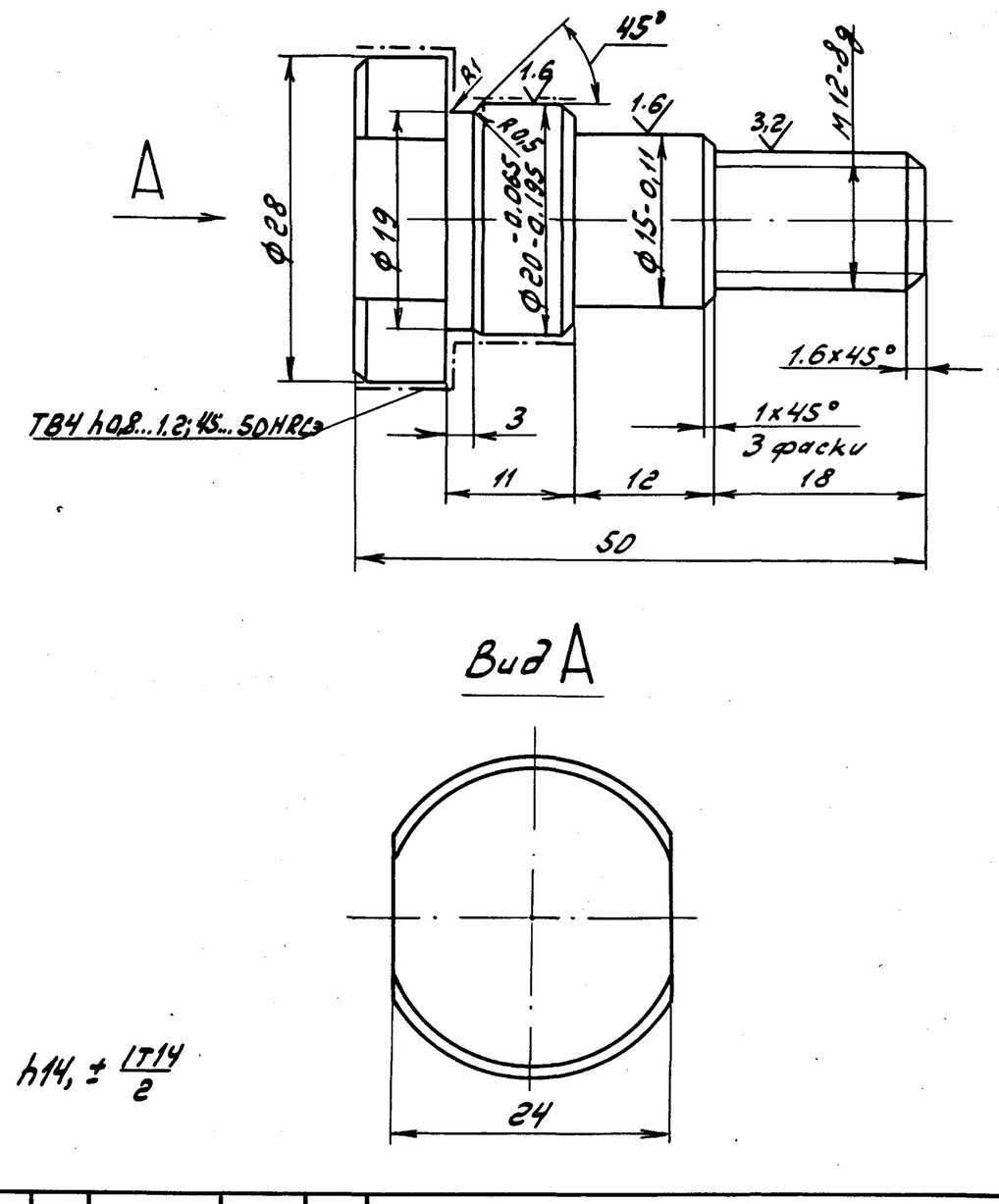


| Изм. | Лист | № докум. | Подп. | Дата | Д12Г. 228.003 | | | |
|---|---|---|---|---|---|---|---|---|
| Разраб. | | Мордвинкин | | 5.5.88 | Палец | Лит. | Масса | Масштаб |
| Пров. | | Мордвинкин | | | | И | 0.11 | 2:1 |
| Т.контр. | | | | | | Лист | Листов 1 | |
| Н.контр. | | Мюнтер | | | Сталь 45 ГОСТ 1050-74 | Госстрой СССР ГПИ Горьковский Сантехпроект | | |
| Утв. | | | | | | | | |

Формат А4

| Формат | Зона | Поз. | Обозначение | Наименование | Кол. | Примечание |
|---|---|---|---|---|---|---|
| | | | | Документация | | |
| А3 | | | Д12Г. 228.010 СБ | Сборочный чертеж | | |
| | | | | Детали | | |
| А4 | | 1 | Д12Г. 228.004 | Бобышка | 1 | |
| | | | Переменные данные | для исполнений | | |
| | | | | Д12Г. 228.010 | | |
| | | | | Детали | | |
| А4 | | 2 | Д12Г. 228.005-01 | Ушко | 2 | |
| | | | | Д12Г. 228.010-01 | | |
| | | | | Детали | | |
| А4 | | 2 | Д12Г. 228.005-01 | Ушко | 2 | |
| | | | | Д12Г. 228.010-02 | | |
| | | | | Детали | | |
| А4 | | 2 | Д12Г. 228.005 | Ушко | 2 | |
| | | | | Д12Г. 228.010-03 | | |
| | | | | Детали | | |
| А4 | | 2 | Д12Г. 228.005-01 | Ушко | 2 | |

| Изм. | Лист | № докум. | Подп. | Дата | Д12Г. 228.010 | | | |
|---|---|---|---|---|---|---|---|---|
| Разраб. | | Мордвинкин | | 5.5.88 | Вилка | Лит. | Лист | Листов |
| Пров. | | Мордвинкин | | | | И | | 1 |
| Нач.отд. | | | | | | Госстрой СССР ГПИ Горьковский Сантехпроект | | |
| Н.контр. | | Мюнтер | | | | | | |
| Утв. | | | | | | | | |

Формат А4

Д12Г. 228.004

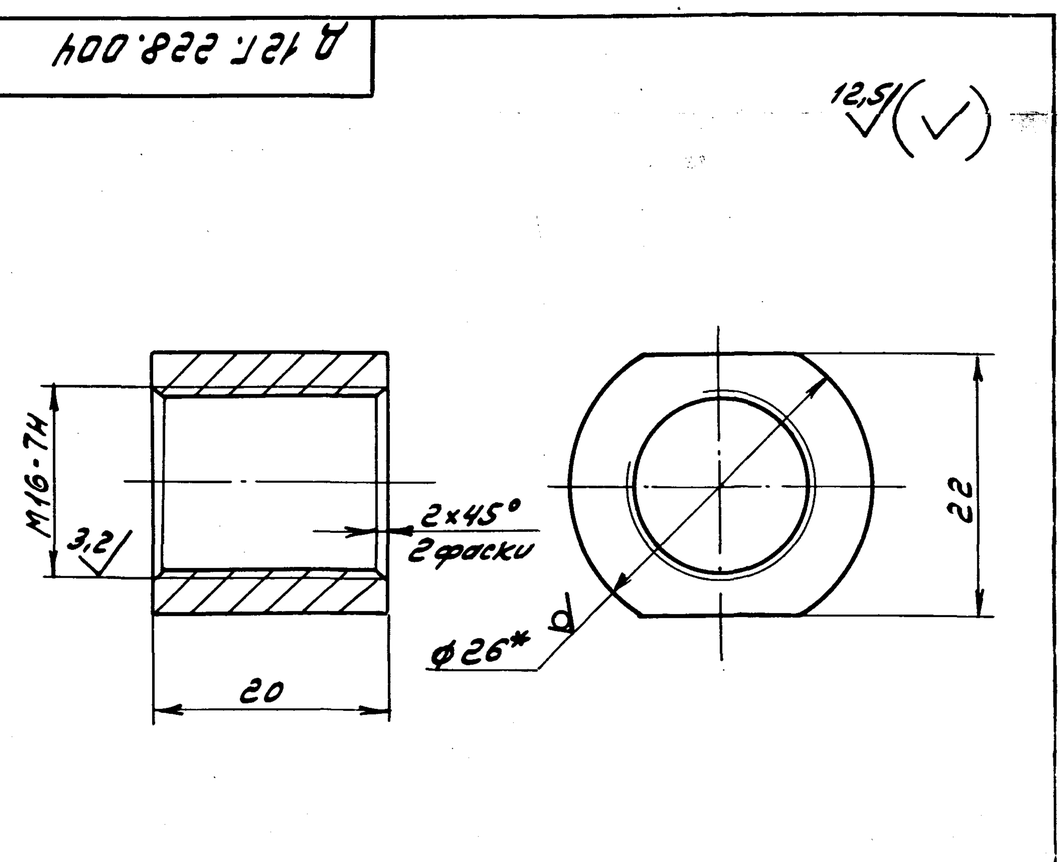


1.* Размеры для справок

2. ± IT14/2

| Изм. | Лист | № докум. | Подп. | Дата | Д12Г. 228.004 | | | |
|---|---|---|---|---|---|---|---|---|
| Разраб. | | Мордвинкин | | 5.5.88 | Бобышка | Лит. | Масса | Масштаб |
| Пров. | | Мордвинкин | | | | И | 0,05 | 2:1 |
| Т.контр. | | | | | | Лист | Листов 1 | |
| Н.контр. | | Мюнтер | | | Круг 26-В-ГОСТ 2580-71 / В Ст3сп ГОСТ 535-79 | Госстрой СССР ГПИ Горьковский Сантехпроект | | |
| Утв. | | | | | | | | |

Копировал: Формат А4

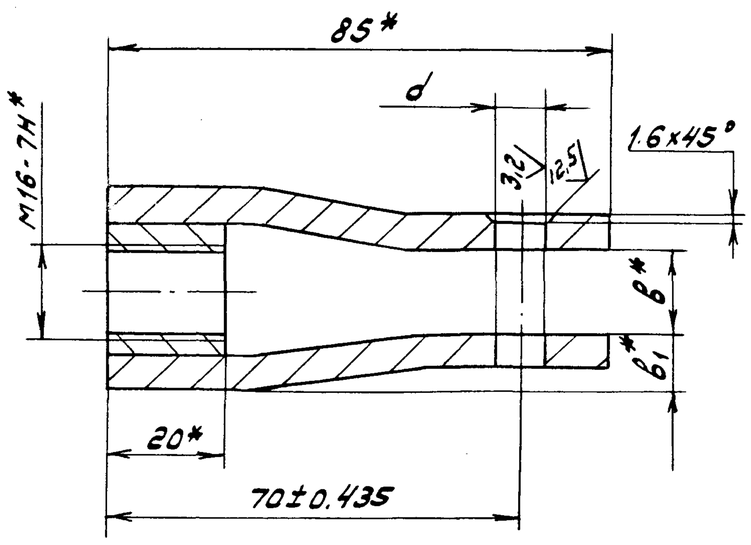


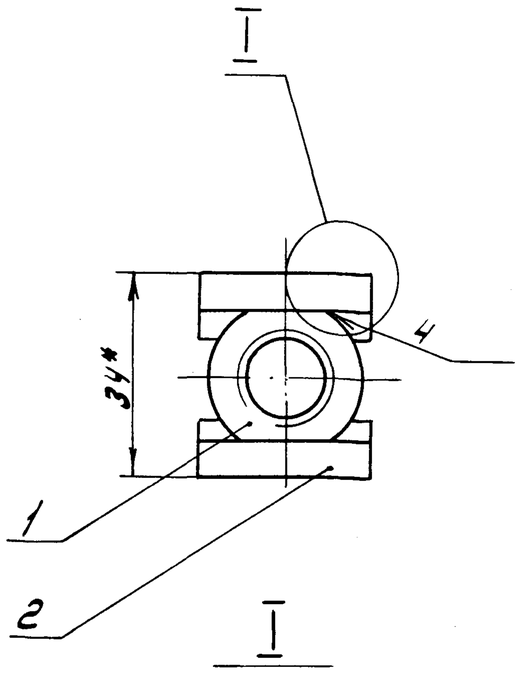


| Обозначение | Размеры, мм d | в* | в,* |
|---|---|---|---|
| Д12Г.228.010 | $8^{+0.09}$ | 14 | 10 |
| -01 | $12^{+0.11}$ | | |
| -02 | | 22 | — |
| -03 | $16^{+0.11}$ | 14 | 10 |

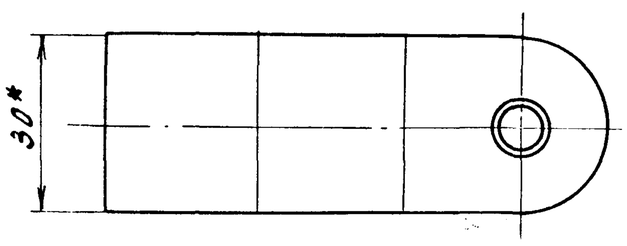


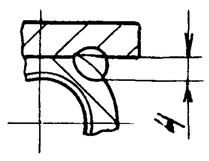


1.* Размеры для справок

2. $\pm \frac{IT16}{2}$

3. Сварка ручная дуговая

| Изм. | Лист | № докум. | Подп. | Дата |
|---|---|---|---|---|
| Разраб. | | Моравинкин | | 5.5.88 |
| Пров. | | Моравинкин | | |
| Т.контр. | | | | |
| Н.контр. | | Мюнтер | | |
| Утв. | | | | |

Д12Г.228.010 СБ

Вилка

| Лит. | Масса | Масштаб |
|---|---|---|
| У | 0,2 | — |
| Лист | Листов 1 | |

Госстрой СССР ГПИ Горьковский Сантехпроект

Формат А3



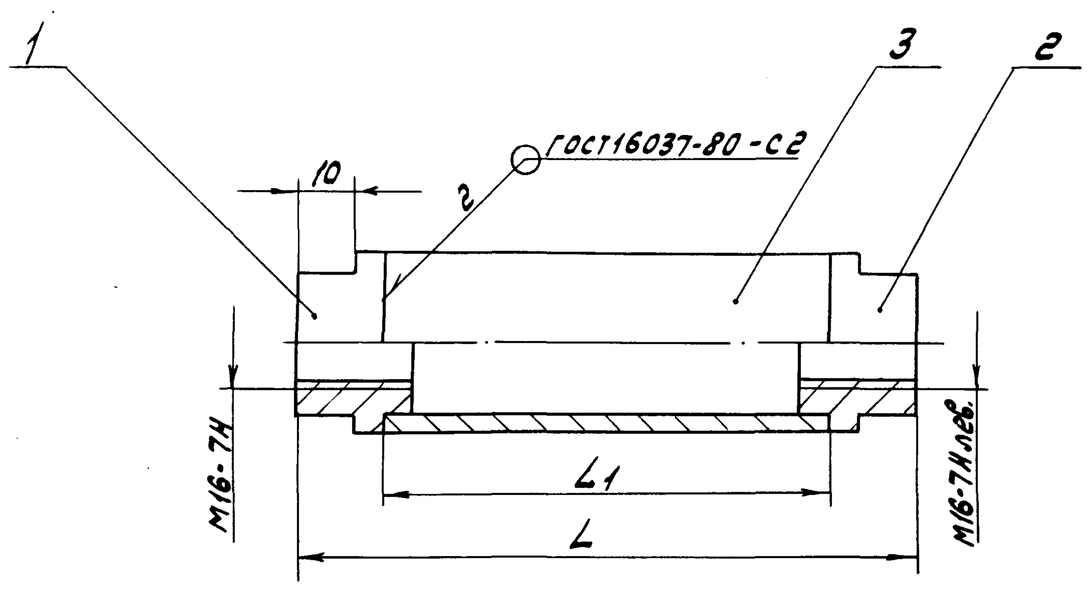


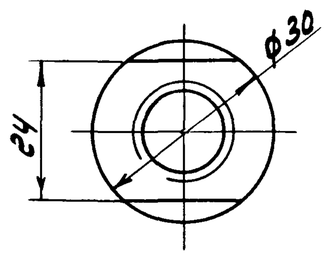


| Обозначение | Размеры, мм L | L1 | Масса, кг |
|---|---|---|---|
| Д12Г.228.020 | 105 | 75 | 0,27 |
| -01 | 190 | 160 | 0,44 |
| -02 | 340 | 310 | 0,74 |
| -03 | 440 | 410 | 0,94 |
| -04 | 515 | 485 | 1.15 |
| -05 | 540 | 510 | 1.2 |
| -06 | 1228 | 1198 | 2.57 |

Размеры для справок

| Изм. | Лист | № докум. | Подп. | Дата |
|---|---|---|---|---|
| Разраб. | | Моравинкин | | 5.5.88 |
| Пров. | | Моравинкин | | |
| Т.контр. | | | | |
| Н.контр. | | Мюнтер | | |
| Утв. | | | | |

Д12Г.228.020 СБ

Муфта

| Лит. | Масса | Масштаб |
|---|---|---|
| У | см. табл. | — |
| Лист | Листов 1 | |

Госстрой СССР ГПИ Горьковский Сантехпроект

Формат А3


Копировал: Шаталова

Инв. № подл. | Подп. и дата | Взам. инв. № | Инв. № дубл. | Подп. и дата

Альбом 7 часть 1

Типовой проект 903-1-

Д 12Г. 228. 005

12,5

## Рис. 1

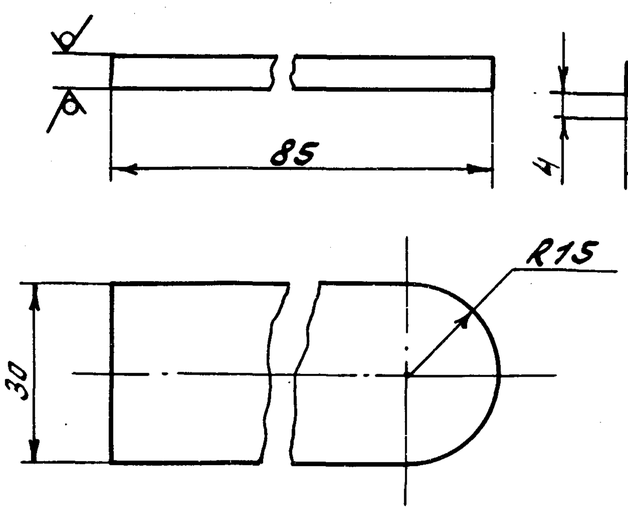


## Рис. 2

Остальное см. рис. 1

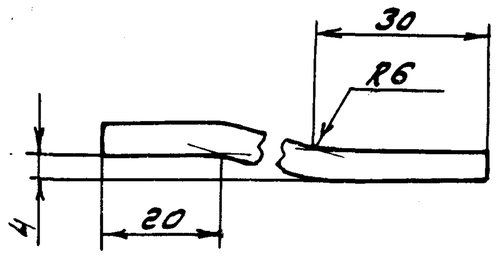


| Обозначение | Рис. |
|---|---|
| Д 12Г. 228. 005 | 1 |
| -01 | 2 |

h14, ± IT16/2

| Изм. | Лист | № докум. | Подп. | Дата | Д 12Г. 228. 005 | | |
|---|---|---|---|---|---|---|---|
| Разраб. | | Мордвинкин | | 6.6.88 | Ушко | Лит. У | Масса 0,1 | Масштаб 1:1 |
| Пров. | | Мордвинкин | | | | Лист | Листов 1 |
| Т.контр. | | | | | Лист Б-ПН-6 ГОСТ 19903-74 / ВСт3сп ГОСТ 14637-79 | Госстрой СССР ГПИ Горьковский Сантехпроект | |
| Н.контр. | | Мюнтер | | | | | |
| Утв. | | | | | | | |

Формат А4

Инв. № подл. | Подп. и дата | Взам. инв. № | Инв. № дубл. | Подп. и дата

| Формат | Зона | Поз. | Обозначение | Наименование | Кол. | Примечание |
|---|---|---|---|---|---|---|
| | | | | Документация | | |
| А3 | | | Д 12Г. 228. 020 СБ | Сборочный чертеж | | |
| | | | | Детали | | |
| А4 | | 1 | Д 12Г. 228. 006 | Втулка | 21 | |
| | | 2 | -01 | Втулка | 1 | |
| | | | | Переменные данные для исполнений | | |
| | | | | Д 12Г. 228. 020 | | |
| | | | | Детали | | |
| Б4 | | 3 | Д 12Г. 228. 007 | Труба | | |
| | | | | Труба 30×3 ГОСТ 8734-75 / В20 ГОСТ 8733-74 | | |
| | | | | L=75 h14 (25) | 1 | 0.15 кг |

| Изм. | Лист | № докум. | Подп. | Дата | Д 12Г. 228. 020 | | |
|---|---|---|---|---|---|---|---|
| Разраб. | | Мордвинкин | | 6.6.88 | Муфта | Лит. У | Лист 1 | Листов 3 |
| Пров. | | Мордвинкин | | | | Госстрой СССР ГПИ Горьковский Сантехпроект | |
| Нач.отд. | | | | | | | |
| Н.контр. | | Мюнтер | | | | | |
| Утв. | | | | | | | |

Формат А4

| Формат | Зона | Поз. | Обозначение | Наименование | Кол. | Примечание |
|---|---|---|---|---|---|---|
| | | | | Д 12Г. 228. 020-01 | | |
| | | | | Детали | | |
| Б4 | | 3 | Д 12Г. 228. 008 | Труба | | |
| | | | | Труба 30×3 ГОСТ 8734-75 / В20 ГОСТ 8733-74 | | |
| | | | | L=160 h14 (25) | 1 | 0,32 кг |
| | | | | Д 12Г. 228. 020-02 | | |
| | | | | Детали | | |
| Б4 | | 3 | Д 12Г. 228. 009 | Труба | | |
| | | | | Труба 30×3 ГОСТ 8734-75 / В20 ГОСТ 8733-74 | | |
| | | | | L=310 h14 (25) | 1 | 0,62 кг |
| | | | | Д 12Г. 228. 020-03 | | |
| | | | | Детали | | |
| Б4 | | 3 | Д 12Г. 228. 011 | Труба | | |
| | | | | Труба 30×3 ГОСТ 8734-75 / В20 ГОСТ 8733-74 | | |
| | | | | L=410 h14 (25) | 1 | 0,82 кг |

Инв. № подл. | Подп. и дата | Взам. инв. № | Инв. № дубл. | Подп. и дата

| Изм. | Лист | № докум. | Подп. | Дата | Д 12Г. 228. 020 | Лист 2 |
|---|---|---|---|---|---|---|

Формат А4

| Формат | Зона | Поз. | Обозначение | Наименование | Кол. | Примечание |
|---|---|---|---|---|---|---|
| | | | | Д 12Г. 228. 020-04 | | |
| | | | | Детали | | |
| Б4 | | 3 | Д 12Г. 228. 012 | Труба | | |
| | | | | Труба 30×3 ГОСТ 8734-75 / В20 ГОСТ 8733-74 | | |
| | | | | L=515 h14 (25) | 1 | 1,03 кг |
| | | | | Д 12Г. 228. 020-05 | | |
| | | | | Детали | | |
| Б4 | | 3 | Д 12Г. 228. 013 | Труба | | |
| | | | | Труба 30×3 ГОСТ 8734-75 / В20 ГОСТ 8733-74 | | |
| | | | | L=540 h14 (25) | 1 | 1,08 кг |
| | | | | Д 12Г. 228. 020-06 | | |
| | | | | Детали | | |
| Б4 | | 3 | Д 12Г. 228. 014 | Труба | | |
| | | | | Труба 30×3 ГОСТ 8734-75 / В20 ГОСТ 8733-74 | | |
| | | | | L=1228 h14 (25) | 1 | 2,45 кг |

Инв. № подл. | Подп. и дата | Взам. инв. № | Инв. № дубл. | Подп. и дата

| Изм. | Лист | № докум. | Подп. | Дата | Д 12Г. 228. 020 | Лист 3 |
|---|---|---|---|---|---|---|

Формат А4

Д 12Г.228.006

12,5 (√)

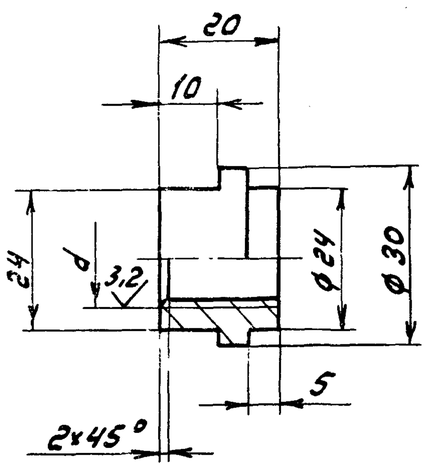


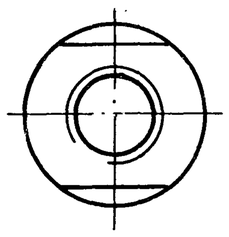

| Обозначение | d, мм |
|---|---|
| Д 12Г. 228.006 | М16-7Н |
| -01 | М16-7Н лев |

h 14, ± IT14/2

| Изм. | Лист | № докум. | Подп. | Дата |
|---|---|---|---|---|
| Разраб. | | Мордвинкин | | 5.5.88 |
| Пров. | | Мордвинкин | | |
| Т.контр. | | | | |
| Н.контр. | | Мюнтер | | |
| Утв. | | | | |

Д 12Г. 228.006

Втулка

| Лит. | Масса | Масштаб |
|---|---|---|
| У | 0,06 | 1:1 |
| Лист | Листов 1 | |

Сталь 20 ГОСТ 1050-74

Госстрой СССР ГПИ Горьковский Сантехпроект

Формат А4

| Формат | Зона | Поз. | Обозначение | Наименование | Кол. | Примечание |
|---|---|---|---|---|---|---|
| | | | | Документация | | |
| 11 | | | Д 12Г.230.000 СБ | Сборочный чертеж | | |
| | | | | Детали | | |
| А4 | | 1 | Д 12Г.230.001 | Втулка | 1 | |
| А4 | | 2 | Д 12Г.230.002 | Рычаг | 1 | |
| А4 | | 3 | Д 12Г.230.003 | Ступица | 1 | |

| Изм. | Лист | № докум. | Подп. | Дата |
|---|---|---|---|---|
| Разраб. | | Мордвинкин | | 5.5.88 |
| Пров. | | Мордвинкин | | |
| Нач.отд. | | Вольский | | |
| Н.контр. | | Мюнтер | | |
| Утв. | | | | |

Д 12Г.230.000

Рычаг

| Лит. | Лист | Листов |
|---|---|---|
| У | | 1 |

Госстрой СССР ГПИ Горьковский Сантехпроект

Формат А4

Д 12Г.230.001

12,5 (√)

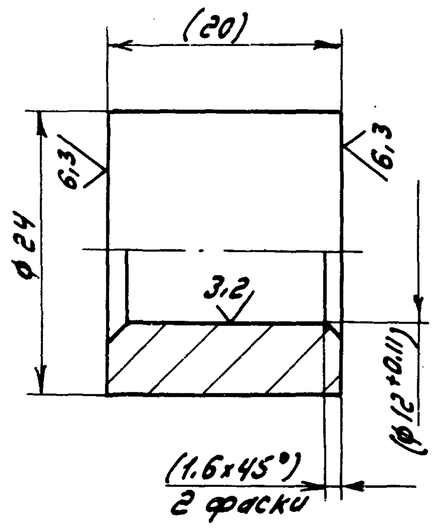


1. Размеры в скобках после сборки.
2. h 14.

| Изм. | Лист | № докум. | Подп. | Дата |
|---|---|---|---|---|
| Разраб. | | Мордвинкин | | 5.5.88 |
| Пров. | | Мордвинкин | | |
| Т.контр. | | | | |
| Н.контр. | | Мюнтер | | |
| Утв. | | | | |

Д 12Г.230.001

Втулка

| Лит. | Масса | Масштаб |
|---|---|---|
| У | 0,05 | 2:1 |
| Лист | Листов 1 | |

В Ст.3сп ГОСТ 380-71

Госстрой СССР ГПИ Горьковский Сантехпровкт

Формат А4

Д 12Г.230.000 СБ

ГОСТ 5264-80-Т3-△3

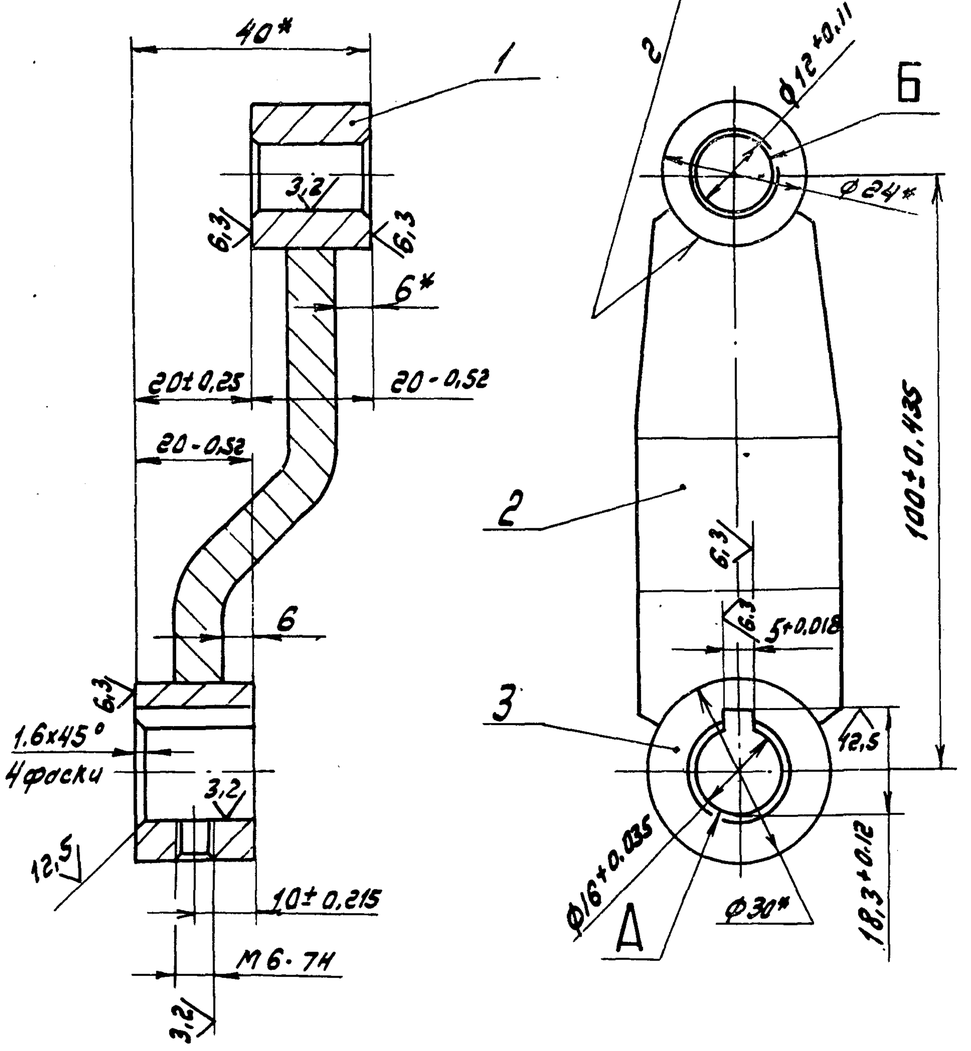


1. * Размеры для справок
2. ± IT16/2
3. Допуск параллельности оси отв.Б относительно оси отв.А 0,1 мм, допуск перекоса осей 0,25 мм

| Изм. | Лист | № докум. | Подп. | Дата |
|---|---|---|---|---|
| Разраб. | | Мордвинкин | | 5.5.88 |
| Пров. | | Мордвинкин | | |
| Т.контр. | | | | |
| Нач.отд. | | Вольский | | |
| Н.контр. | | Мюнтер | | |
| Утв. | | | | |

Д 12Г.230.000 СБ

Рычаг

| Лит. | Масса | Масштаб |
|---|---|---|
| У | 0,33 | 1:1 |
| Лист | Листов 1 | |

Госстрой СССР ГПИ Горьковский Сантехпроект

Формат А4

Альбом 7 часть I

Типовой проект 903-1-

Д 12Г.230.002

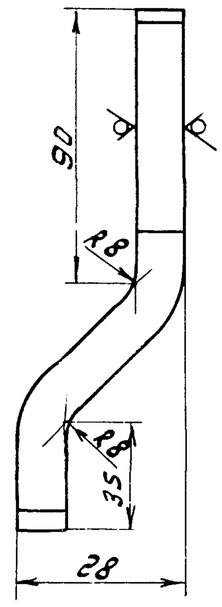


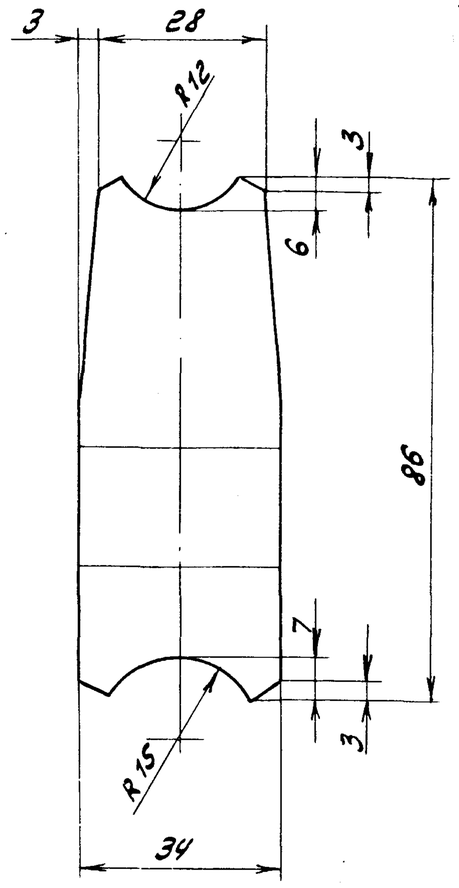


$h14, \pm \frac{IT16}{2}$

| Изм. | Лист | № докум. | Подп. | Дата |
|---|---|---|---|---|
| Разраб. | | Мордвинкин | | 5.88 |
| Пров. | | Мордвинкин | | |
| Т.контр. | | | | |
| Н.контр. | | Мюнтер | | |
| Утв. | | | | |

Д 12Г.230.002

Рычаг

| Лит. | Масса | Масштаб |
|---|---|---|
| У | 0.2 | 1:1 |
| Лист | Листов 1 | |

Лист 6-ПН-8 ГОСТ 19903-74 / В Ст.3сп ГОСТ 14637-79

Госстрой СССР ГПИ Горьковский Сантехпроект

Формат А4

Инв.№ подл. | Подп. и дата | Взам. инв.№ | Инв.№ дубл. | Подп. и дата

Д 12Г.230.003

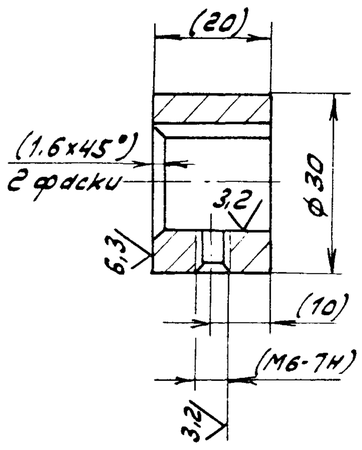


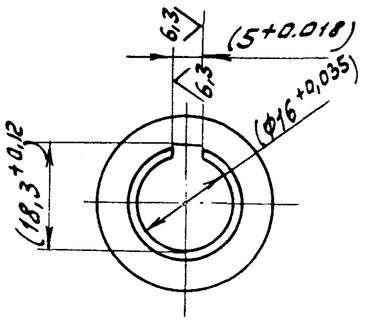


1. Размеры в скобках после сборки
2. $h14, \pm \frac{IT14}{2}$

| Изм. | Лист | № докум. | Подп. | Дата |
|---|---|---|---|---|
| Разраб. | | Мордвинкин | | 5.5.88 |
| Пров. | | Мордвинкин | | |
| Т.контр. | | | | |
| Н.контр. | | Мюнтер | | |
| Утв. | | | | |

Д 12Г.230.003

Стойка

| Лит. | Масса | Масштаб |
|---|---|---|
| У | 0.08 | 1:1 |
| Лист | Листов 1 | |

В Ст.3сп ГОСТ 380-71

Госстрой СССР ГПИ Горьковский Сантехпроект

Формат А3

Д 12Г.231.000 СБ

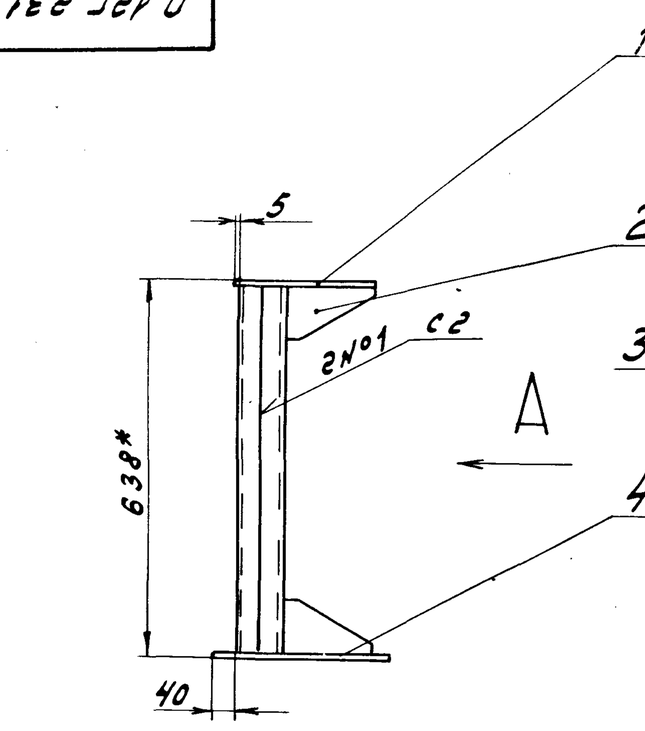


Поз. 1
М1:5

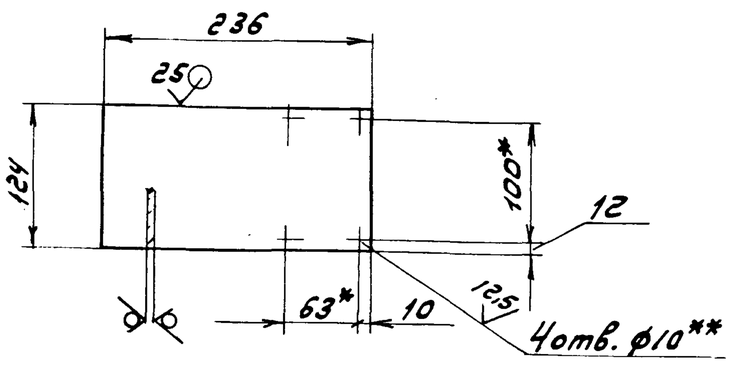


Поз. 2
М1:5

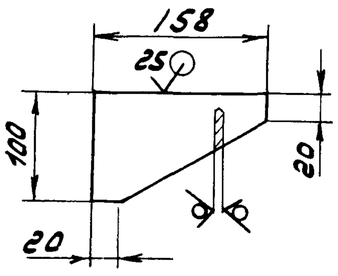


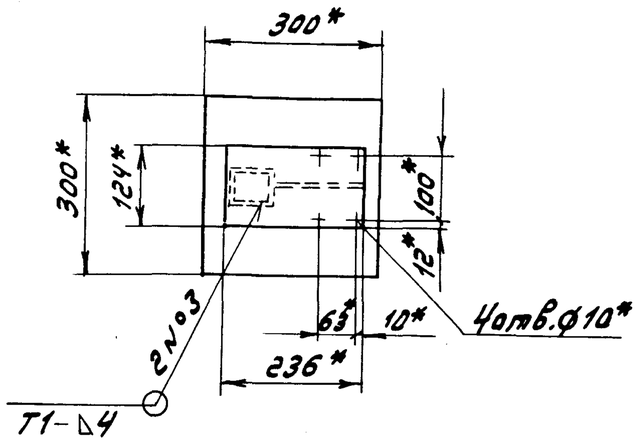


1.* Размеры для справок
2.** Обработать по сопрягаемой детали
3. H14, h14, $\pm \frac{IT16}{2}$
4. Сварные швы по ГОСТ 5264-80

| Изм. | Лист | № докум. | Подп. | Дата |
|---|---|---|---|---|
| Разраб. | | Мордвинкин | | 5.5.88 |
| Пров. | | Мордвинкин | | |
| Т.контр. | | | | |
| Нач.отд | | Вольский | | |
| Н.контр. | | Мюнтер | | |
| Утв. | | | | |

Д 12Г.231.000 СБ

Стойка

| Лит. | Масса | Масштаб |
|---|---|---|
| У | 13.6 | 1:10 |
| Лист | Листов 1 | |

Госстрой СССР ГПИ Горьковский Сантехпроект

Инв.№ подл. | Подп. и дата | Взам. инв.№ | Инв.№ дубл. | Подп. и дата

Альбом 7 часть 1

Типовой проект 903.1-

| Формат | Зона | Поз. | Обозначение | Наименование | Кол. | Примечание |
|---|---|---|---|---|---|---|
| | | | | Документация | | |
| А3 | | | Д 12Г. 231.000 СБ | Сборочный чертеж | | |
| | | | | Детали | | |
| Б4 | | 1 | Д 12Г. 231.001 | Плита | | |
| | | | | Лист Б-ПН-6 ГОСТ 19903-74 | | |
| | | | | В Ст.3сп ГОСТ 14637-79 | 1 | 1.4 кг |
| Б4 | | 2 | Д 12Г. 231.002 | Ребро | | |
| | | | | Лист Б-ПН-6 ГОСТ 19903-74 | | |
| | | | | В Ст.3сп ГОСТ 14637-79 | 2 | 0,3 кг |
| Б4 | | 3 | Д 12Г. 231.003 | Стойка | | |
| | | | | Швеллер 6,5 ГОСТ 8240-72 | | |
| | | | | В Ст.3сп ГОСТ 535-79 | | |
| | | | | L=626 h14 | 2 | 3,7 кг |
| Б4 | | 4 | Д 12Г. 231.004 | Плита | | |
| | | | | Лист Б-ПН-6 ГОСТ 19903-74 | | |
| | | | | В Ст3сп ГОСТ 14637-79 | | |
| | | | | (300х300) h14 | 1 | 4,2 кг |

Инв.№ подл. | Подп. и дата | Взам. инв.№ | Инв.№ дубл. | Подп. и дата

| Изм. | Лист | № докум. | Подп. | Дата |
|---|---|---|---|---|
| Разраб. | | Мордвинкин | | 6.4.88 |
| Пров. | | Мордвинкин | | |
| Нач.отд. | | Вольский | | |
| Н.контр. | | Мюнтер | | |
| Утв. | | | | |

Д 12Г. 231.000

Стойка

| Лит. | Лист | Листов |
|---|---|---|
| У | | 1 |

Госстрой СССР ГПИ Горьковский Сантехпроект

Формат А4

| Формат | Зона | Поз. | Обозначение | Наименование | Кол. | Примечание |
|---|---|---|---|---|---|---|
| | | | | Документация | | |
| А3 | | | Д 16Е. 121. 000 СБ | Сборочный чертеж | | |
| | | | | Сборочные единицы | | |
| А4 | | 1 | Д 16Е. 121. 010 | Бак | 1 | |
| А4 | | 2 | Д 16Е. 121. 020 | Крышка бака | 1 | |
| | | | | Детали | | |
| Б4 | | 3 | Д 16Е. 121. 001 | Прокладка | | |
| | | | | Пластина I, лист, | | |
| | | | | ТМКЩ-С-3-1.2 ГОСТ 7338-77 | | |
| | | | | Д 35 х d 28 | 2 | 0,002 кг |
| Б4 | | 4 | Д 16Е. 121. 002 | Стекло смотровое | | |
| | | | | Трубка 20-2,5-560 ГОСТ 8446-74 | 1 | 0,16 кг |
| А4 | | 5 | Д 16Е. 121. 003 | Прокладка | 1 | |
| | | | | Стандартные изделия | | |
| | | 6 | | Запорное устройство | | |
| | | | | указателя уровня жид- | | |
| | | | | кости 12Б 16К | | |
| | | | | ГОСТ 9652-68 | 1 | |
| | | 7 | | Болт М12х35.36 | | |
| | | | | ГОСТ 7798-70 | 12 | |
| | | 8 | | Гайка М 12.4 | | |
| | | | | ГОСТ 5915-70 | 12 | |

Инв.№ подл. | Подп. и дата | Взам. инв.№ | Инв.№ дубл. | Подп. и дата

| Изм. | Лист | № докум. | Подп. | Дата |
|---|---|---|---|---|
| Разраб. | | Лапин | | 6.4.88 |
| Пров. | | Лапин | | |
| Нач.отд. | | Вольский | | |
| Н.контр. | | Мюнтер | | |
| Утв. | | | | |

Д 16Е. 121.000

Бак нагретой воды V = 0,4 м³

| Лит. | Лист | Листов |
|---|---|---|
| У | | 1 |

Госстрой СССР ГПИ Горьковский Сантехпроект

Формат А4

Д 16Е. 121. 000 СБ

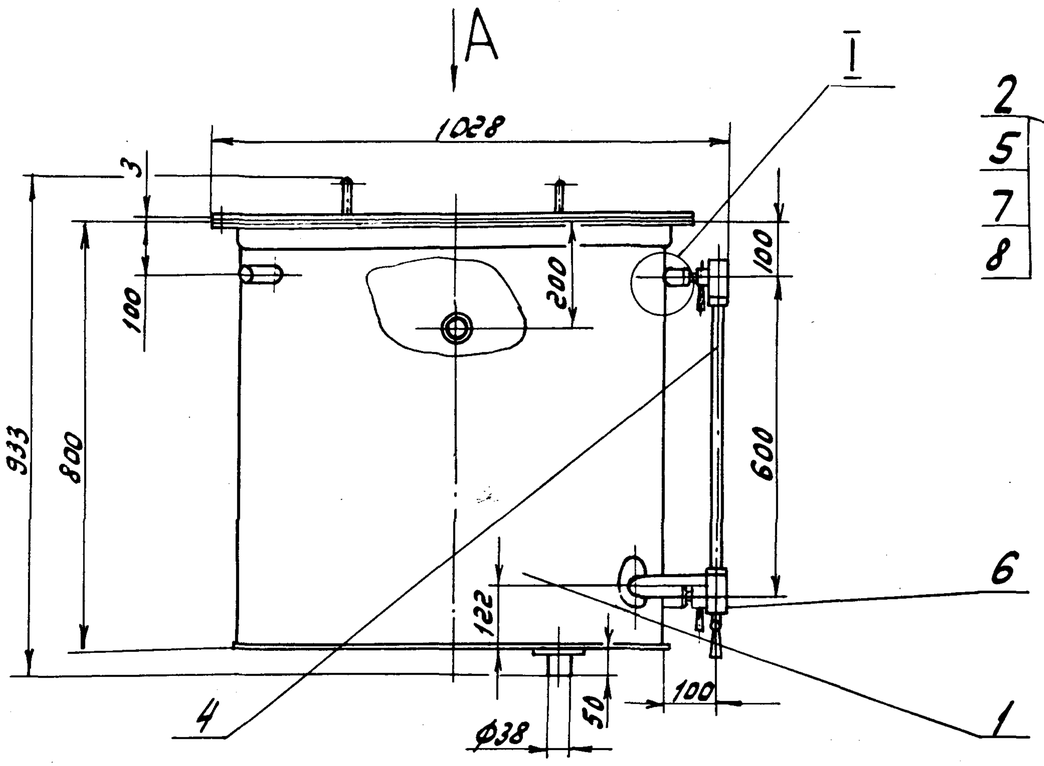


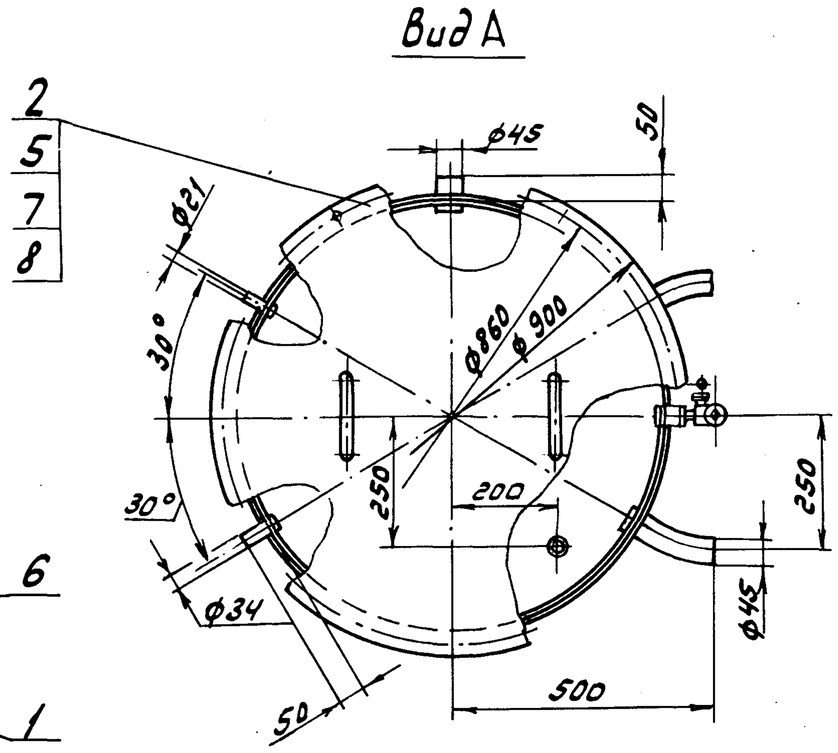


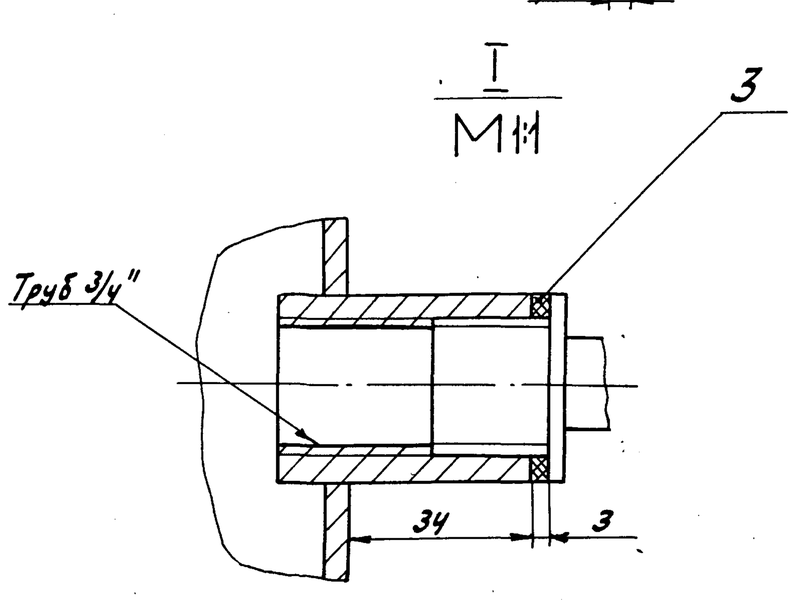


1. Размеры для справок
2. Покрытие внутренней поверхности бака и крышки-эмаль ХСЭ-1 белая ГОСТ 7313-75 4/1.У.
3. Бак проверить на герметичность наливом воды на полную высоту. Течь не допускается.

Инв.№ подл. | Подп. и дата | Взам. инв.№ | Инв.№ дубл. | Подп. и дата

| Изм. | Лист | № докум. | Подп. | Дата |
|---|---|---|---|---|
| Разраб. | | Лапин | | 6.4.88 |
| Пров. | | Лапин | | |
| Т.контр. | | | | |
| Нач.отд. | | Вольский | | |
| Н.контр. | | Мюнтер | | |
| Утв. | | | | |

Д 16Е. 121.000 СБ

Бак нагретой воды V = 0,4 м³

| Лит. | Масса | Масса |
|---|---|---|
| У | 111 | 1:10 |
| Лист | Листов 1 | |

Госстрой СССР ГПИ Горьковский Сантехпроект



Копировал: Формат А3

Типовой проект 903-1- Альбом 7 часть 1

Д16Е.121.003

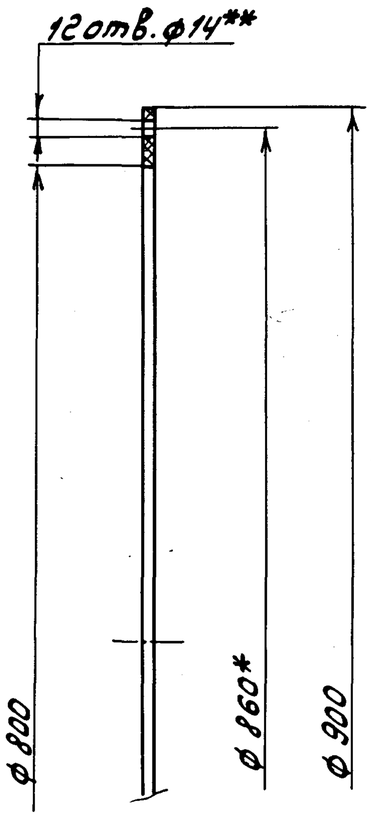


1.* Размеры для справок.

2.** Обработать по сопрягаемой детали

| Изм. | Лист | № докум. | Подп. | Дата |
|---|---|---|---|---|
| Разраб. | | Лапин | | 4.5.88г. |
| Пров. | | Лапин | | |
| Т.контр. | | | | |
| Н.контр. | | Мюнтер | | |
| Утв. | | | | |

Д16Е.121.003

Прокладка

| Лит. | Масса | Масштаб |
|---|---|---|
| У | 0,6 | 1:5 |
| Лист | Листов 1 | |

Пластина I, лист ОМБ-М-3 ГОСТ 7338-77

Госстрой СССР ГПИ Горьковский Сантехпроект

Формат А4

| Формат | Зона | Поз. | Обозначение | Наименование | Кол. | Примечание |
|---|---|---|---|---|---|---|
| | | | | Документация | | |
| А2 | | | Д16Е.121.010 СБ | Сборочный чертеж | | |
| | | | | Детали | | |
| А4 | | 1 | Д16Е.121.006 | Дно | 1 | |
| Б4 | | 2 | Д16Е.121.007 | Накладка | | |
| | | | | Лист Б-ПН-4 ГОСТ 19903-74 | | |
| | | | | В Ст.3сп. ГОСТ 14637-79 | | |
| | | | | (Д70-1.9хd46+1.6) ▽25 | 3 | 0,07кг |
| А4 | | 3 | Д16Е.121.008 | Обечайка | 1 | |
| Б4 | | 4 | Д16Е.121.009 | Патрубок | | |
| | | | | Труба 45х2,5 ГОСТ 8734-75 | | |
| | | | | Д ГОСТ 8733-74 | | |
| | | | | L=60 h16 ▽25 | 1 | 0,16кг |
| Б4 | | 5 | Д16Е.121.011 | Патрубок | | |
| | | | | Труба 21х3 ГОСТ 8734-75 | | |
| | | | | Д ГОСТ 8733-74 | | |
| | | | | L=60 h16 ▽25 | 1 | 0,08кг |

| Изм. | Лист | № докум. | Подп. | Дата |
|---|---|---|---|---|
| Разраб. | | Лапин | | 4.5.88г. |
| Пров. | | Лапин | | |
| Нач.отд. | | | | |
| Н.контр. | | Мюнтер | | |
| Утв. | | | | |

Д16Е.121.010

Бак

| Лит. | Лист | Листов |
|---|---|---|
| У | 1 | 2 |

Госстрой СССР ГПИ Горьковский Сантехпроект

Формат А4

| Формат | Зона | Поз. | Обозначение | Наименование | Кол. | Примечание |
|---|---|---|---|---|---|---|
| А4 | | 6 | Д16Е.121.012 | Фланец | 1 | |
| А4 | | 7 | Д16Е.121.013 | Муфта | 2 | |
| А4 | | 8 | Д16Е.121.014 | Патрубок | 2 | |
| Б4 | | 9 | Д16Е.121.015 | Патрубок | | |
| | | | | Труба 34х4,5 ГОСТ 8734-75 | | |
| | | | | Д ГОСТ 8733-74 | | |
| | | | | L=60 h16 ▽25 | 1 | 0,2кг |
| Б4 | | 10 | Д16Е.121.016 | Накладка | | |
| | | | | Лист Б-ПН-4 ГОСТ 19903-74 | | |
| | | | | В Ст.3сп. ГОСТ 14637-79 | | |
| | | | | (Д60-1.9хd39+1.6) ▽25 | 1 | 0,05кг |
| Б4 | | 11 | Д16Е.121.017 | Патрубок | | |
| | | | | Труба 38х3 ГОСТ 8734-75 | | |
| | | | | Д ГОСТ 8733-74 | | |
| | | | | L=54 h16 ▽25 | 1 | 0,14кг |

| Изм. | Лист | № докум. | Подп. | Дата |
|---|---|---|---|---|

Д16Е.121.010

Лист 2

Формат А4

Д16Е.121.006

▽(√)

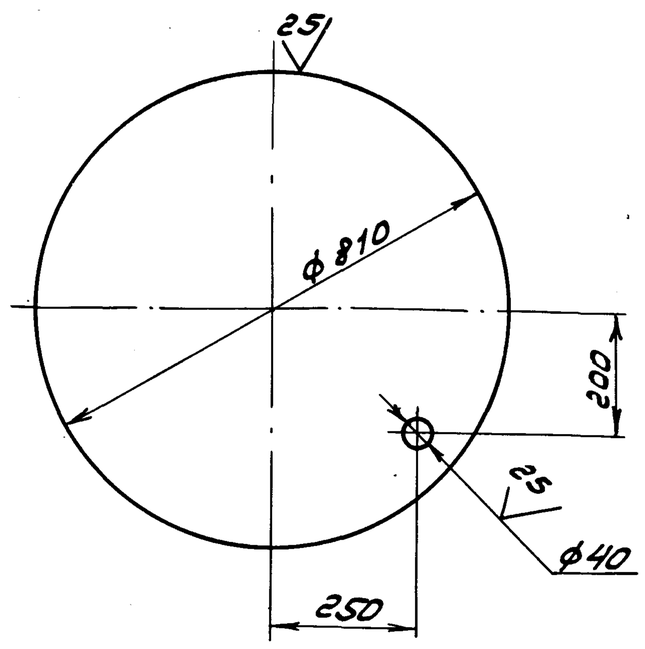


H16; h16; ±IT16/2

| Изм. | Лист | № докум. | Подп. | Дата |
|---|---|---|---|---|
| Разраб. | | Лапин | | 4.5.88г. |
| Пров. | | Лапин | | |
| Т.контр. | | | | |
| Н.контр. | | Мюнтер | | |
| Утв. | | | | |

Д16Е.121.006

Дно

| Лит. | Масса | Масштаб |
|---|---|---|
| У | 35 | 1:10 |
| Лист | Листов 1 | |

Лист Б-ПН-4 ГОСТ 19903-74 / В Ст.3сп ГОСТ 14637-79

Госстрой СССР ГПИ Горьковский Сантехпроект



Формат А4

Д16Е.121.010СБ

Альбом 7 часть 1

Типовой проект

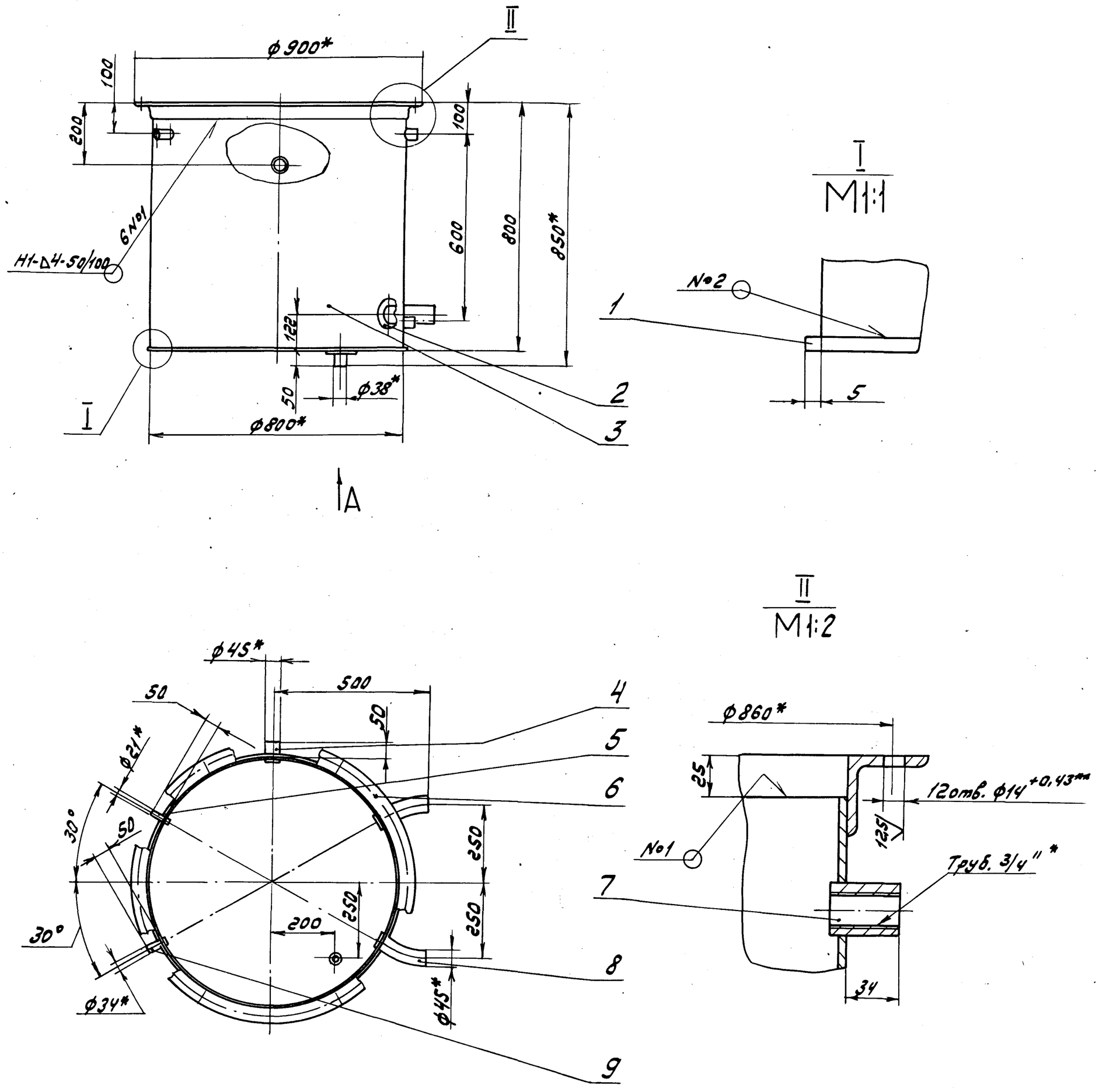


Вид А
M1:2

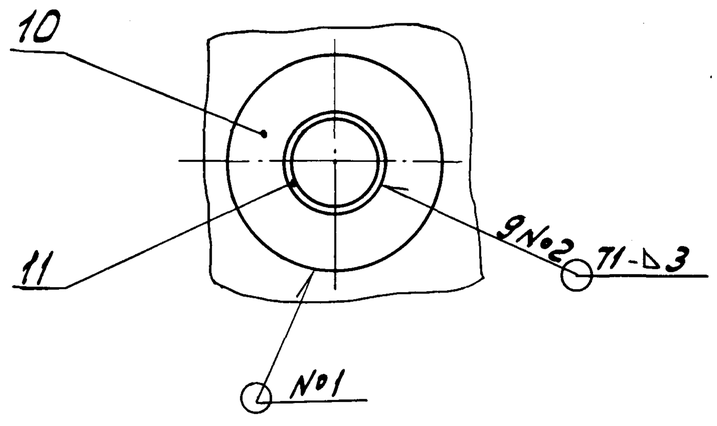


1.* Размеры для справок
2.** Обработать по сопрягаемой детали.
3. $\pm \frac{1716}{2}$.
4. Сварные швы по ГОСТ 5264-80 зачистить.

| | | | | | | | | |
|---|---|---|---|---|---|---|---|---|
| | | | | | Д16Е.121.010 СБ | | | |
| Изм. | Лист | № докум. | Подп. | Дата | Бак | Лит. | Масса | Масштаб |
| Разраб. | | Ляпин | | 4.5.88г. | | И | 86,5 | 1:10 |
| Пров. | | Ляпин | | | | Лист | Листов 1 | |
| Т.контр. | | | | | | Госстрой СССР ГПИ Горьковский Сантехпроект | | |
| Н.контр. | | Мюнтер | | | | | | |
| Утв. | | | | | | | | |

Инв.№подл. | Подп. и дата | Взам.инв.№ | Инв.№дубл. | Подп. и дата

Копировал: Дирекция-23296-08 Формат А2

Альбом 7 часть 1

Типовой проект 903-1-

Инв.№подл. | Подп. и дата | Взам.инв.№ | Инв.№дубл. | Подп. и дата

А 16Е. 121. 008

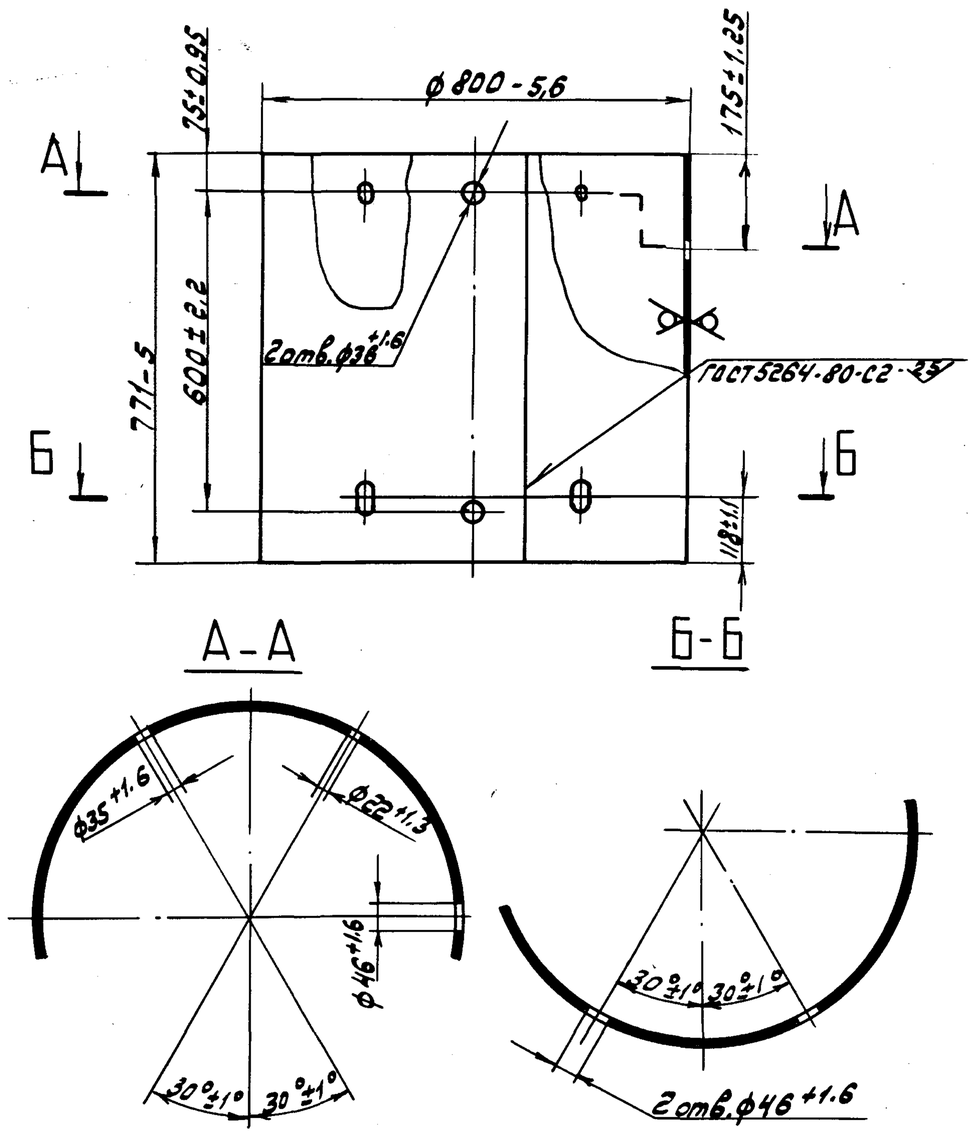


| | | | | | | | |
|---|---|---|---|---|---|---|---|
| Изм. | Лист | № докум. | Подп. | Дата | Д 16 Е. 121. 008 | | |
| Разраб. | | Лапин | | | Обечайка | Лит. | Масса / Масштаб |
| Пров. | | Лапин | | | | У | 60 / 1:10 |
| Т.контр. | | | | | | Лист | Листов 1 |
| Н.контр. | | Мюнтер | | | Лист Б-ЛН-4 ГОСТ 19903-74 / В Ст3сп ГОСТ 14637-79 | Госстрой СССР ГПИ Горьковский Сантехпроект | |
| Утв. | | | | | | | |

Формат А4

А 16Е. 121. 012

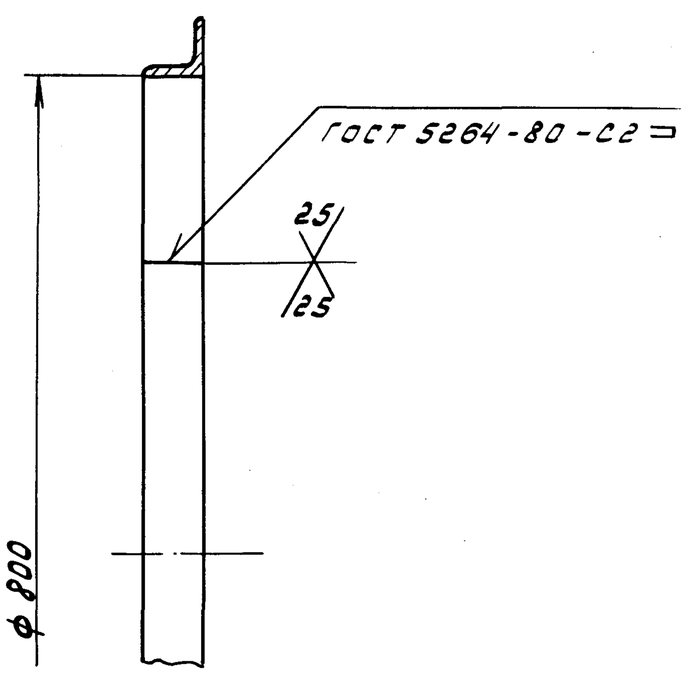


Н16;

| | | | | | | | |
|---|---|---|---|---|---|---|---|
| Изм. | Лист | № докум. | Подп. | Дата | Д 16 Е. 121. 012 | | |
| Разраб. | | Лапин | | | Фланец | Лит. | Масса / Масштаб |
| Пров. | | Лапин | | | | У | 7.85 / 1:5 |
| Т.контр. | | | | | | Лист | Листов 1 |
| Н.контр. | | Мюнтер | | | Уголок 50х50х5-Б-ГОСТ 8509-72 / В Ст.3сп.ГОСТ 535-79 | Госстрой СССР ГПИ Горьковский Сантехпроект | |
| Утв. | | | | | | | |

Формат А4

А 16Е. 121. 013

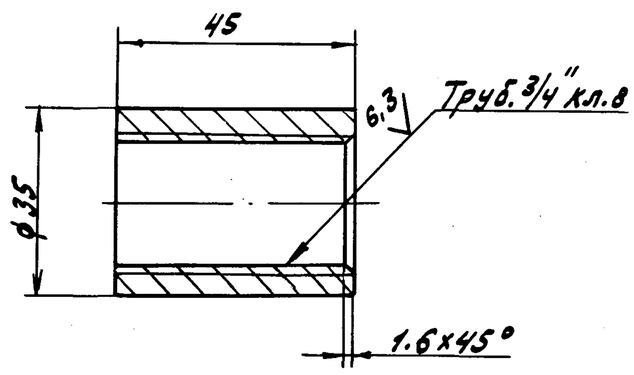


h 16, ± IT16/2

| | | | | | | | |
|---|---|---|---|---|---|---|---|
| Изм. | Лист | № докум. | Подп. | Дата | Д 16 Е. 121. 013 | | |
| Разраб. | | Лапин | | 8.4.88г. | Муфта | Лит. | Масса / Масштаб |
| Пров. | | Лапин | | | | У | 0.15 / 1:1 |
| Т.контр. | | | | | | Лист | Листов 1 |
| Н.контр. | | Мюнтер | | | В Ст3сп Гост 380-71 | Госстрой СССР ГПИ Горьковский Сантехпроект | |
| Утв. | | | | | | | |

Формат А4

А 16Е. 121. 014

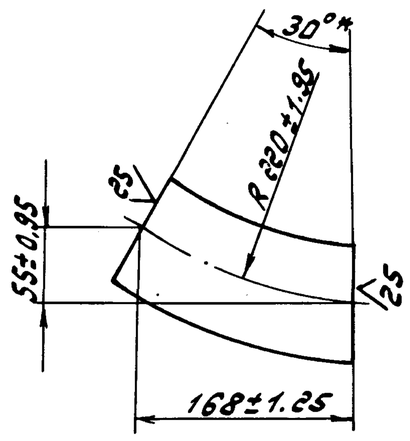


* Размеры для справок

| | | | | | | | |
|---|---|---|---|---|---|---|---|
| Изм. | Лист | № докум. | Подп. | Дата | Д 16 Е. 121. 014 | | |
| Разраб. | | Лапин | | 8.4.88г. | Патрубок | Лит. | Масса / Масштаб |
| Пров. | | Лапин | | | | У | 0,5 / 1:4 |
| Т.контр. | | | | | | Лист | Листов 1 |
| Н.контр. | | Мюнтер | | | Труба 45х2,5 ГОСТ 8734-75 / В Ст3сп ГОСТ 8733-74 | Госстрой СССР ГПИ Горьковский Сантехпроект | |
| Утв. | | | | | | | |

Формат А4



Копировал:

Альбом 7 часть 1

Типовой проект 903-1-

| Формат | Зона | Поз. | Обозначение | Наименование | Кол. | Примечание |
|---|---|---|---|---|---|---|
| | | | | Документация | | |
| А3 | | | Д16Е.121.020 СБ | Сборочный чертеж | | |
| | | | | Детали | | |
| А4 | | 1 | Д16Е.121.021 | Крышка | 1 | |
| А4 | | 2 | Д16Е.121.022 | Ручка | 1 | |

Д16Е.121.020

| Изм. | Лист | № докум. | Подп. | Дата |
|---|---|---|---|---|
| Разраб. | | Ляпин | | 4.5.88г. |
| Пров. | | Ляпин | | |
| Нач. отд. | | | | |
| Н. контр. | | Мюнтер | | |
| Утв. | | | | |

Крышка бака

| Лит. | Лист | Листов |
|---|---|---|
| И | | 1 |

Госстрой СССР ГПИ Горьковский Сантехпроект

Формат А4

Инв. № подл. | Подп. и дата | Взам. инв. № | Инв. № дубл. | Подп. и дата

Д16Е.121.021

12,5 √(√)

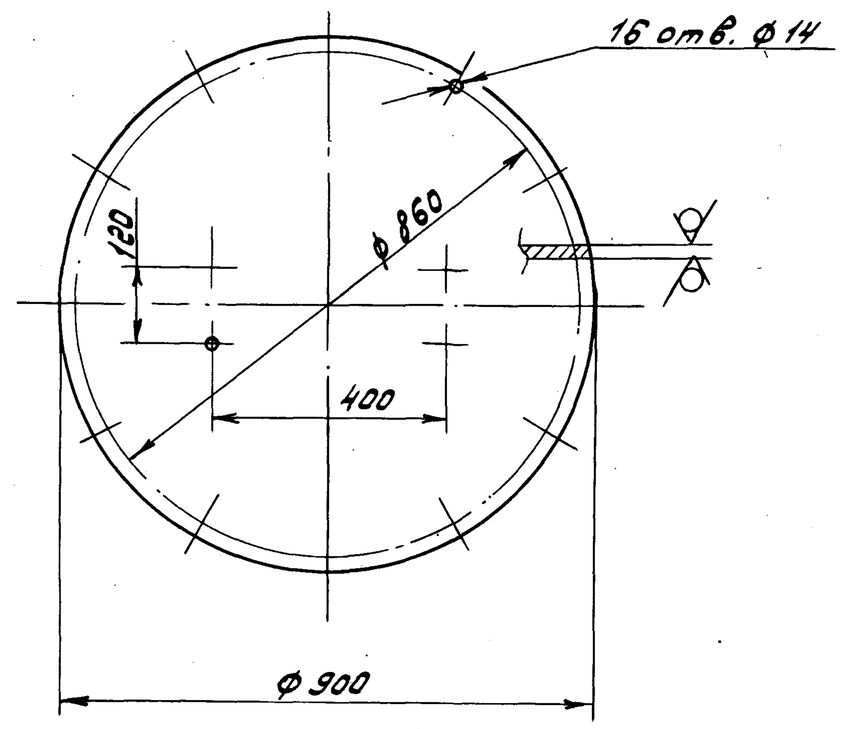


H16; h16; ± 1T16/2

Д16Е.121.021

| Изм. | Лист | № докум. | Подп. | Дата |
|---|---|---|---|---|
| Разраб. | | Ляпин | | 4.5.88г. |
| Пров. | | Ляпин | | |
| Т. контр. | | | | |
| Н. контр. | | Мюнтер | | |
| Утв. | | | | |

Крышка

| Лит. | Масса | Масштаб |
|---|---|---|
| И | 20 | 1:10 |

Лист | Листов 1

Лист Б-ПН-4 ГОСТ 19903-74 / В Ст3сп ГОСТ 14637-79

Госстрой СССР ГПИ Горьковский Сантехпроект

Копировал: [signature]

Формат А4

Инв. № подл. | Подп. и дата | Взам. инв. № | Инв. № дубл. | Подп. и дата

Д16Е.121.020 СБ

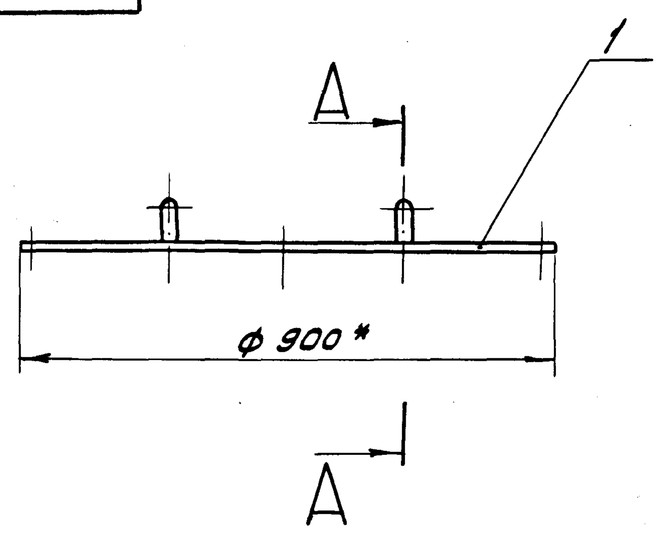


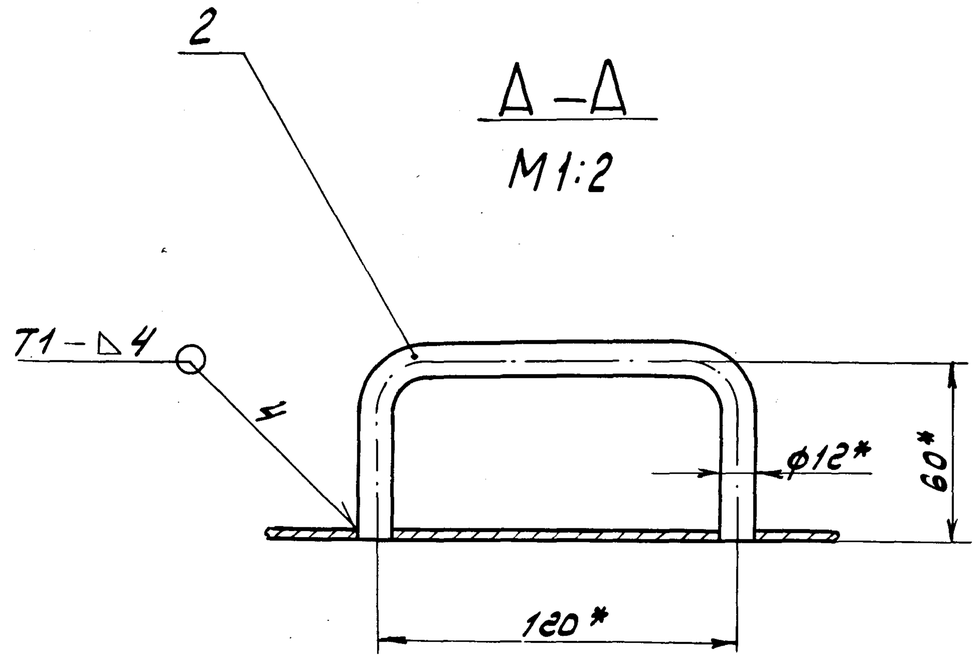


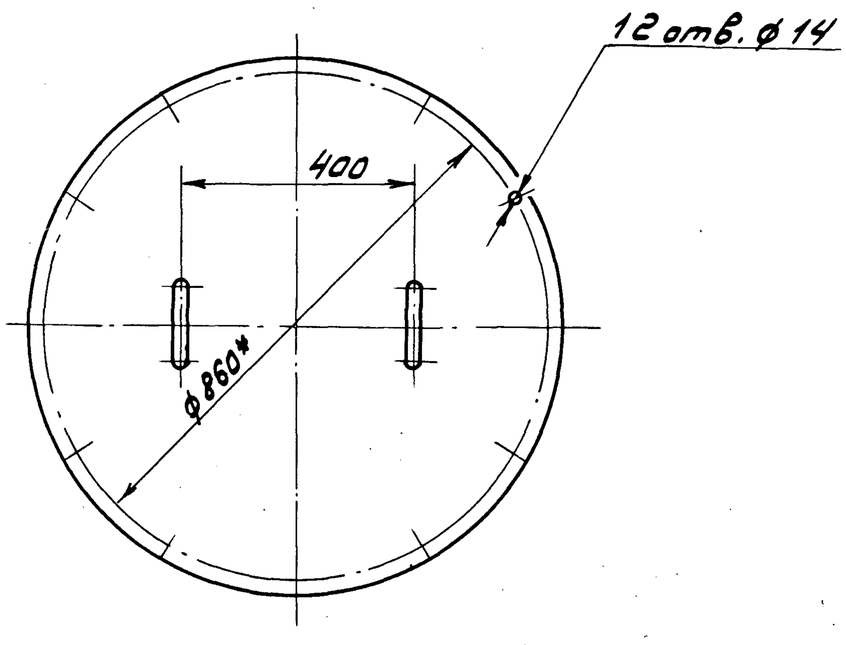


1.* Размеры для справок

2. ± 1T16/2.

3. Сварные швы по ГОСТ 5264-80.

Д16Е.121.020 СБ

| Изм. | Лист | № докум. | Подп. | Дата |
|---|---|---|---|---|
| Разраб. | | Ляпин | | 4.5.88г. |
| Пров. | | Ляпин | | |
| Т. контр. | | | | |
| Н. контр. | | Мюнтер | | |
| Утв. | | | | |

Крышка бака

| Лит. | Масса | Масштаб |
|---|---|---|
| И | 20.5 | 1:10 |

Лист | Листов 1

Госстрой СССР ГПИ Горьковский Сантехпроект

Копировал: [signature]

Формат А3

Д16Е.121.022

Типовой проект 903-1- Альбом 7 часть

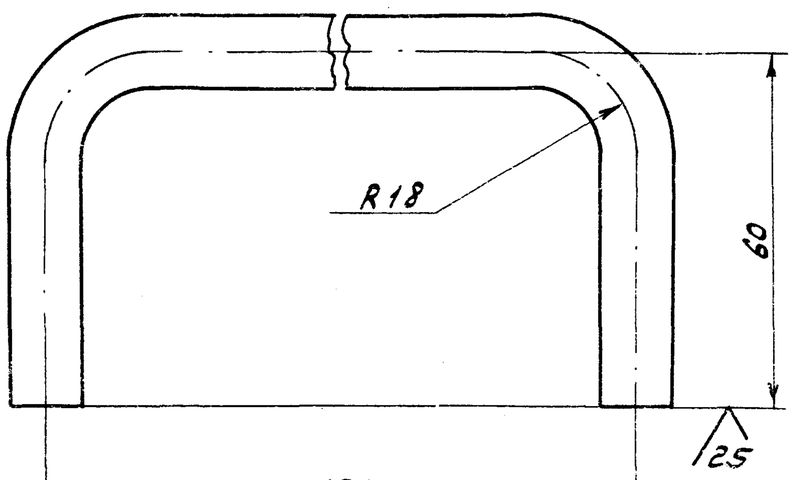


$\pm \frac{1716}{2}$

| Изм. | Лист | № докум. | Подп. | Дата |
|---|---|---|---|---|
| Разраб. | | Лапин | | 5.5.98 |
| Пров. | | Лапин | | |
| Т.контр. | | | | |
| Н.контр. | | Мюнтер | | |
| Утв. | | | | |

Д16Е.121.022

Ручка

| Лит. | Масса | Масштаб |
|---|---|---|
| У | 0,2 | 1:1 |
| Лист | Листов 1 | |

Круг 12-В-ГОСТ 2590-71 / В Ст.3сп ГОСТ 535-79

Госстрой СССР ГПИ Горьковский Сантехпроект

Формат А4

| Формат | Зона | Поз. | Обозначение | Наименование | Кол. | Примечание |
|---|---|---|---|---|---|---|
| | | | | Документация | | |
| А3 | | | Д22В.026.000 СБ | Сборочный чертеж | | |
| | | | | Детали | | |
| Б4 | | 1 | Д22В.026.001 | Связь | | |
| | | | | Уголок 63х40х5-Б ГОСТ 8510-72 / В Ст.3сп ГОСТ 535-79 | | |
| | | | | L=450 h14 | 2 | 2,24кг |
| Б4 | | 2 | Д22В.026.002 | Швеллер | | |
| | | | | Швеллер 6,5 ГОСТ 8240-72 / В Ст3сп ГОСТ 535-79 | | |
| | | | | L=225 h14 | 2 | 1,33кг |
| А4 | | 3 | Д22В.026.003 | Косынка | 2 | |
| А4 | | 4 | Д22В.026.004 | Укосина | 1 | |
| | | 5 | -01 | Укосина | 1 | |
| А4 | | 6 | Д22В.026.005 | Плита | 1 | |

| Изм. | Лист | № докум. | Подп. | Дата |
|---|---|---|---|---|
| Разраб. | | Мордвинкин | | 5.5.98 |
| Пров. | | Мордвинкин | | |
| Нач.отд. | | | | |
| Н.контр. | | Мюнтер | | |
| Утв. | | | | |

Д22В.026.000

Кронштейн

| Лит. | Лист | Листов |
|---|---|---|
| У | | 1 |

Госстрой СССР ГПИ Горьковский Сантехпроект

Формат А4

Д22В.026.000 СБ

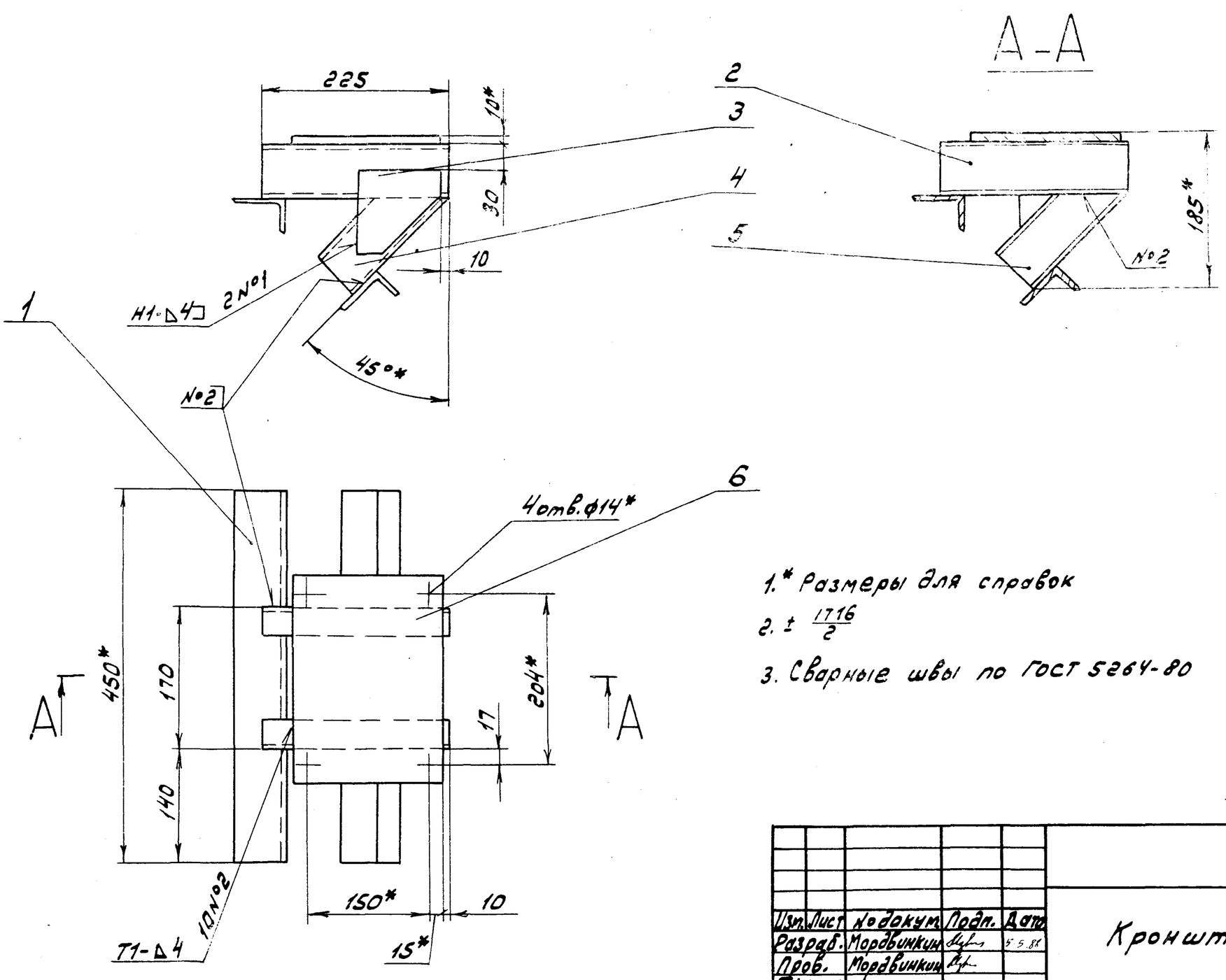


1.* Размеры для справок

2. $\pm \frac{1716}{2}$

3. Сварные швы по ГОСТ 5264-80

| Изм. | Лист | № докум. | Подп. | Дата |
|---|---|---|---|---|
| Разраб. | | Мордвинкин | | 5.5.98 |
| Пров. | | Мордвинкин | | |
| Т.контр. | | | | |
| Нач.отд. | | Вольский | | |
| Н.контр. | | Мюнтер | | |
| Утв. | | | | |

Д22В.026.000СБ

Кронштейн

| Лит. | Масса | Масштаб |
|---|---|---|
| У | 13 | 1:5 |
| Лист | Листов 1 | |

Госстрой СССР ГПИ Горьковский Сантехпроект

Д22В.026.003

25 (√)

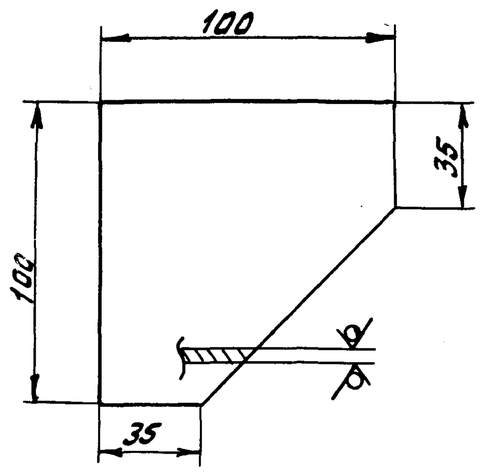


h14, ± IT14/2

| Изм. | Лист | № докум. | Подп. | Дата | Д22В.026.003 | | | |
|---|---|---|---|---|---|---|---|---|
| Разраб. | | Мордвинкин | | 4.8.88 | Косынка | Лит. | Масса | Масштаб |
| Пров. | | Мордвинкин | | | | И | 0,19 | 1:2 |
| Т.контр. | | | | | | Лист | Листов 1 | |
| Н.контр. | | Мюнтер | | | Лист Б-ПН-4-ГОСТ19903-74 / В Ст.3сп ГОСТ14637-79 | Госстрой СССР ГПИ Горьковский Сантехпроект | | |
| Утв. | | | | | | | | |

Формат А4

Д22В.026.004

25 (√)

Д22В.026.004

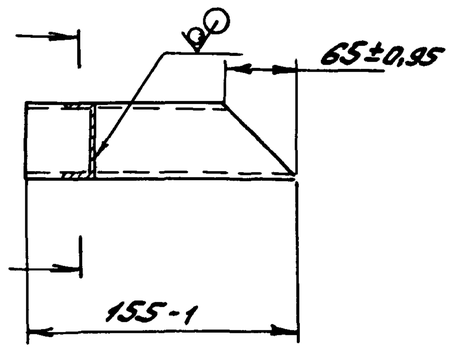


Д22В.026.004-01 Зеркальное отражение
Остальное-см. Д22В.026.004

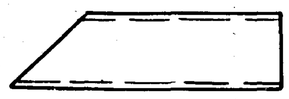

| Изм. | Лист | № докум. | Подп. | Дата | Д22В.026.004 | | | |
|---|---|---|---|---|---|---|---|---|
| Разраб. | | Мордвинкин | | 4.5.88 | Укосина | Лит. | Масса | Масштаб |
| Пров. | | Мордвинкин | | | | И | 1.14 | 1:5 |
| Т.контр. | | | | | | Лист | Листов 1 | |
| Н.контр. | | Мюнтер | | | Швеллер 6,5 ГОСТ 8240-72 / В Ст.3сп ГОСТ 535-79 | Госстрой СССР ГПИ Горьковский Сантехпроект | | |
| Утв. | | | | | | | | |

Формат А4

Д22В.026.005

12,5 (√)

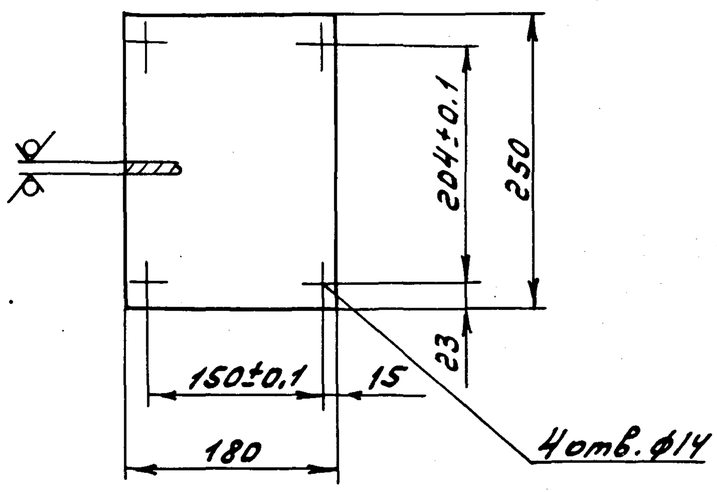


H 14, h14, ± IT14/2

| Изм. | Лист | № докум. | Подп. | Дата | Д22В.026.005 | | | |
|---|---|---|---|---|---|---|---|---|
| Разраб. | | Мордвинкин | | 4.5.88 | Плита | Лит. | Масса | Масштаб |
| Пров. | | Мордвинкин | | | | И | 3.53 | 1:5 |
| Т.контр. | | | | | | Лист | Листов 1 | |
| Н.контр. | | Мюнтер | | | Лист Б-ПН-10 ГОСТ19903-74 / В Ст.3сп ГОСТ14637-79 | Госстрой СССР ГПИ Горьковский Сантехпроект | | |
| Утв. | | | | | | | | |

Формат А4

| Формат | Зона | Поз. | Обозначение | Наименование | Кол. | Примечание |
|---|---|---|---|---|---|---|
| | | | | Документация | | |
| А3 | | | Д22Г.081.000 СБ | Сборочный чертеж | | |
| | | | | Детали | | |
| А4 | | 1 | Д22Г.081.001 | Отвод | 1 | |
| А4 | | 2 | Д22Г.081.002 | Штуцер | 1 | |
| | | | | Стандартные изделия | | |
| | | 3 | | Фланец 1-15-63 Ст25 ГОСТ 12821-80 | 1 | |

| Изм. | Лист | № докум. | Подп. | Дата | Д22Г.081.000 | | | |
|---|---|---|---|---|---|---|---|---|
| Разраб. | | Мюнтер | | 4.5.88 | Штуцер фланцевый | Лит. | Лист | Листов |
| Пров. | | Мюнтер | | | | И | | 1 |
| Нач.отд. | | Вольский | | | | Госстрой СССР ГПИ Горьковский Сантехпроект | | |
| Н.контр. | | Мюнтер | | | | | | |
| Утв. | | | | | | | | |

Формат А4



Копировал: [signature]

Альбом 7 часть 1

Типовой проект 903-1-

Инв. № подл. | Подп. и дата | Взам. инв. № | Инв. № дубл. | Подп. и дата

Д22Г.081.000 СБ

Альбом 7 часть 1

Типовой проект 903-1-

Инв.№подл. | Подп. и дата | Взам.инв.№ | Инв.№дубл. | Подп. и дата | Типовой

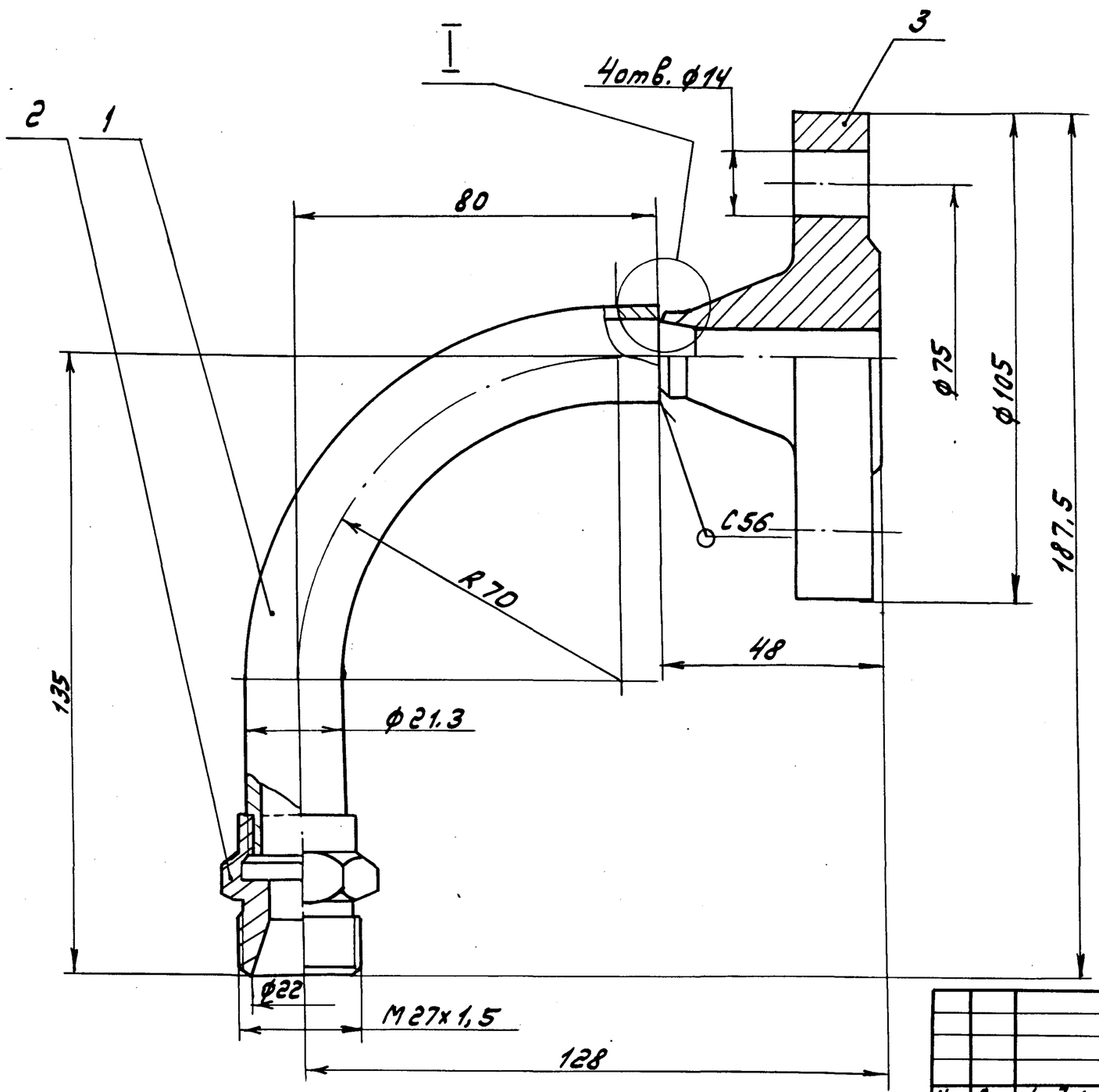


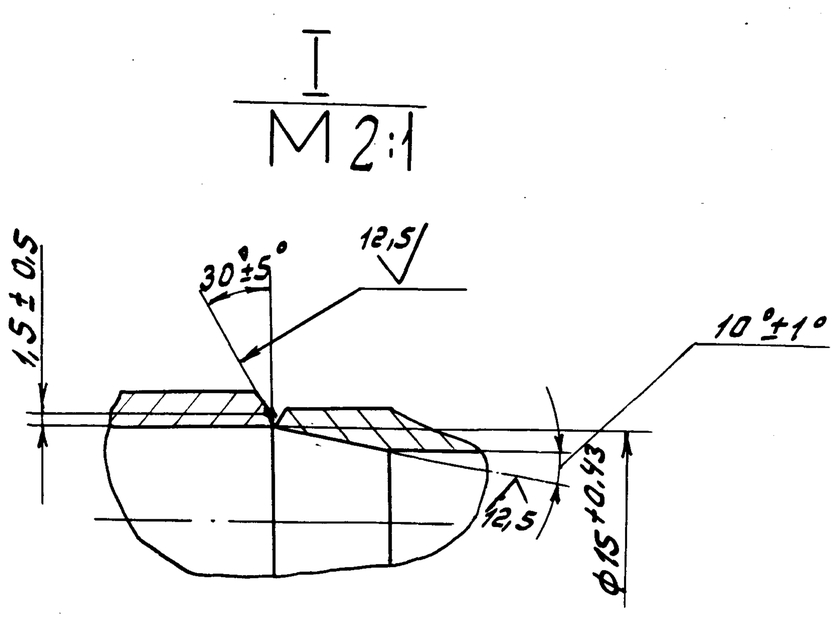


1. Размеры для справок.
2. Сварной шов по ГОСТ 5264-80

| Изм. | Лист | № докум. | Подп. | Дата |
|---|---|---|---|---|
| Разраб. | | Мюнтер | | 4.5.88 |
| Пров. | | Мюнтер | | |
| Т.контр. | | | | |
| Нач.отд | | Вольский | | |
| Н.контр. | | Мюнтер | | |
| Утв. | | | | |

Д22Г.081.000 СБ

Штуцер фланцевый

| Лит. | Масса | Масштаб |
|---|---|---|
| У | 1.4 | 1:1 |

Лист | Листов 1

Госстрой СССР ГПИ Горьковский Сантехпроект

Формат А3

Д22Г.081.001

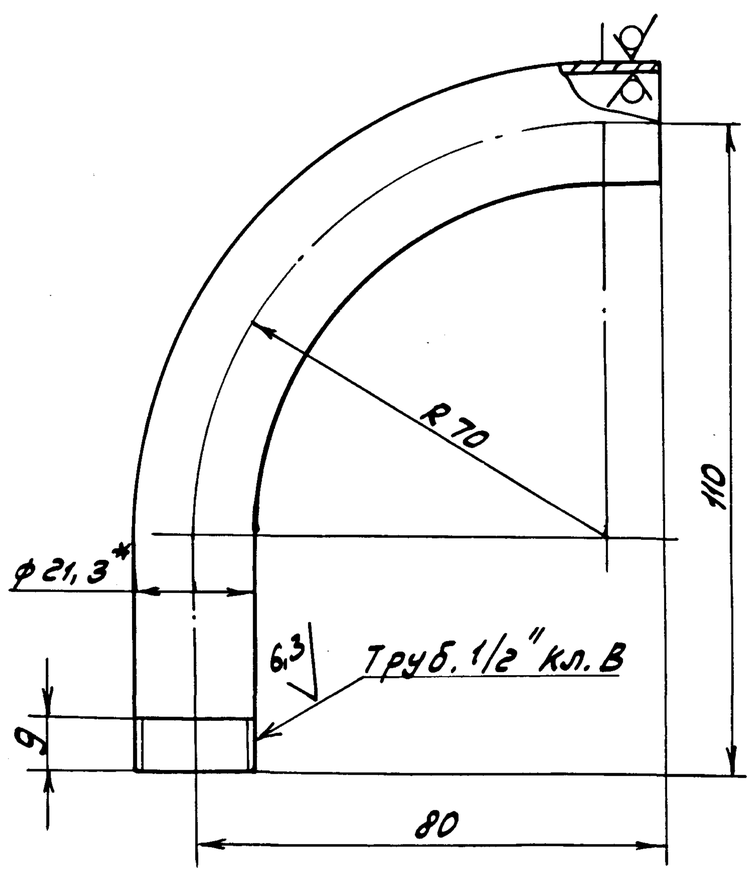


1.* Размеры для справок.

г. ± IT16/2

| Изм. | Лист | № докум. | Подп. | Дата |
|---|---|---|---|---|
| Разраб. | | Мюнтер | | 4.5.88 |
| Пров. | | Мюнтер | | |
| Т.контр. | | | | |
| Н.контр. | | Мюнтер | | |
| Утв. | | | | |

Д22Г.081.001

Отвод

| Лит. | Масса | Масштаб |
|---|---|---|
| У | 0,2 | 1:1 |

Лист | Листов 1

Труба 15х2,8 ГОСТ 3262-75

Госстрой СССР ГПИ Горьковский Сантехпроект

Формат А4

Д22Г.081.002

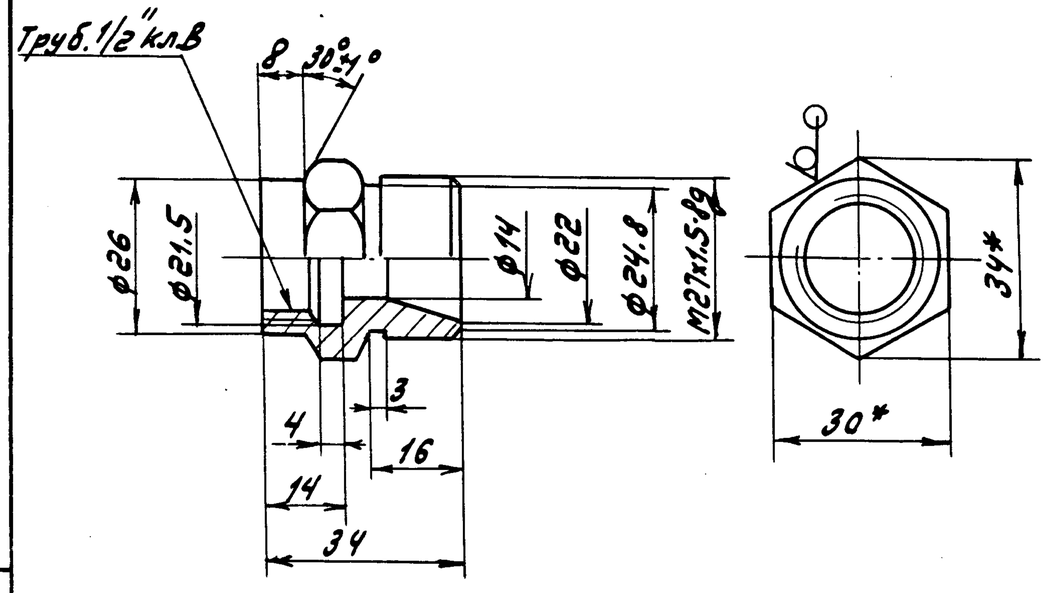


H14, h14, ± IT14/2

| Изм. | Лист | № докум. | Подп. | Дата |
|---|---|---|---|---|
| Разраб. | | Мюнтер | | 4.5.88 |
| Пров. | | Мюнтер | | |
| Т.контр. | | | | |
| Н.контр. | | Мюнтер | | |
| Утв. | | | | |

Д22Г.081.002

Штуцер

| Лит. | Масса | Масштаб |
|---|---|---|
| У | 0,14 | 1:1 |

Лист | Листов 1

Шестигр. 30-В-ГОСТ2879-79
35-В ГОСТ1050-74

Госстрой СССР ГПИ Горьковский Сантехпроект

Формат А4

Альбом 7 часть 1

Типовой проект 903-1-

Инв.№подл. | Подп. и дата | Взам.инв.№ | Инв.№дубл. | Подп. и дата

Д22Г.082.001

6,3

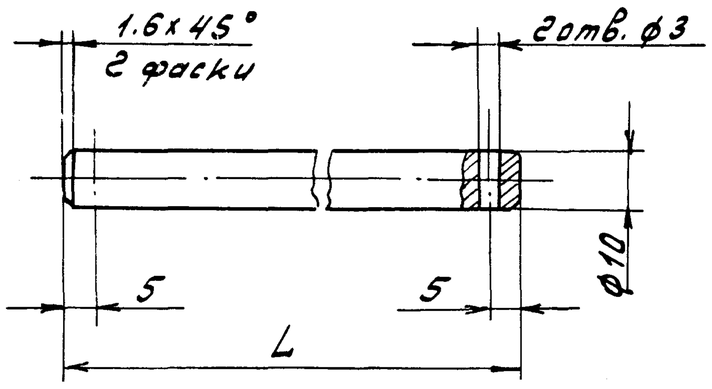


| Обозначение | L, мм. | Масса, кг |
|---|---|---|
| Д22Г.082.001 | 230 | 0,14 |
| -01 | 330 | 0,2 |

H16; h16; ± IT16/2

| Изм. | Лист | № докум. | Подп. | Дата |
|---|---|---|---|---|
| Разраб. | | Лапин | | 4.5.88г. |
| Пров. | | Лапин | | |
| Т.контр. | | | | |
| Н.контр. | | Мюнтер | | |
| Утв. | | | | |

Д22Г.082.001

Ось

| Лит. | Масса | Масштаб |
|---|---|---|
| У | см. табл. | — |
| Лист | Листов 1 | |

В Ст.3сп ГОСТ 380-71

Госстрой СССР ГПИ Горьковский Сантехпроект

Формат А4

| Формат | Зона | Поз. | Обозначение | Наименование | Кол. | Примечание |
|---|---|---|---|---|---|---|
| | | | | Документация | | |
| А3 | | | Д22Г.082.000 СБ | Сборочный чертеж | | |
| | | | | Сборочные единицы | | |
| А4 | | 1 | Д22Г.082.010 | Корпус | 1 | |
| А4 | | 2 | Д22Г.082.020 | Крышка | 1 | |
| | | | | Детали | | |
| А4 | | 3 | Д22Г.082.001 | Ось | 1 | |
| | | | | Стандартные изделия | | |
| | | 4 | | Шайба 10.019 ГОСТ 11371-78 | 2 | |
| | | 5 | | Шплинт 2,5х20.019 ГОСТ 397-79 | 2 | |

| Изм. | Лист | № докум. | Подп. | Дата |
|---|---|---|---|---|
| Разраб. | | Лапин | | 4.5.88г. |
| Пров. | | Лапин | | |
| Нач.отд. | | Вольский | | |
| Н.контр. | | Мюнтер | | |
| Утв. | | | | |

Д22Г.082.000

Бадья

| Лит. | Лист | Листов |
|---|---|---|
| У | | 1 |

Госстрой СССР ГПИ Горьковский Сантехпроект

Формат А4

Д22Г.082.000 СБ

2

3
4
5

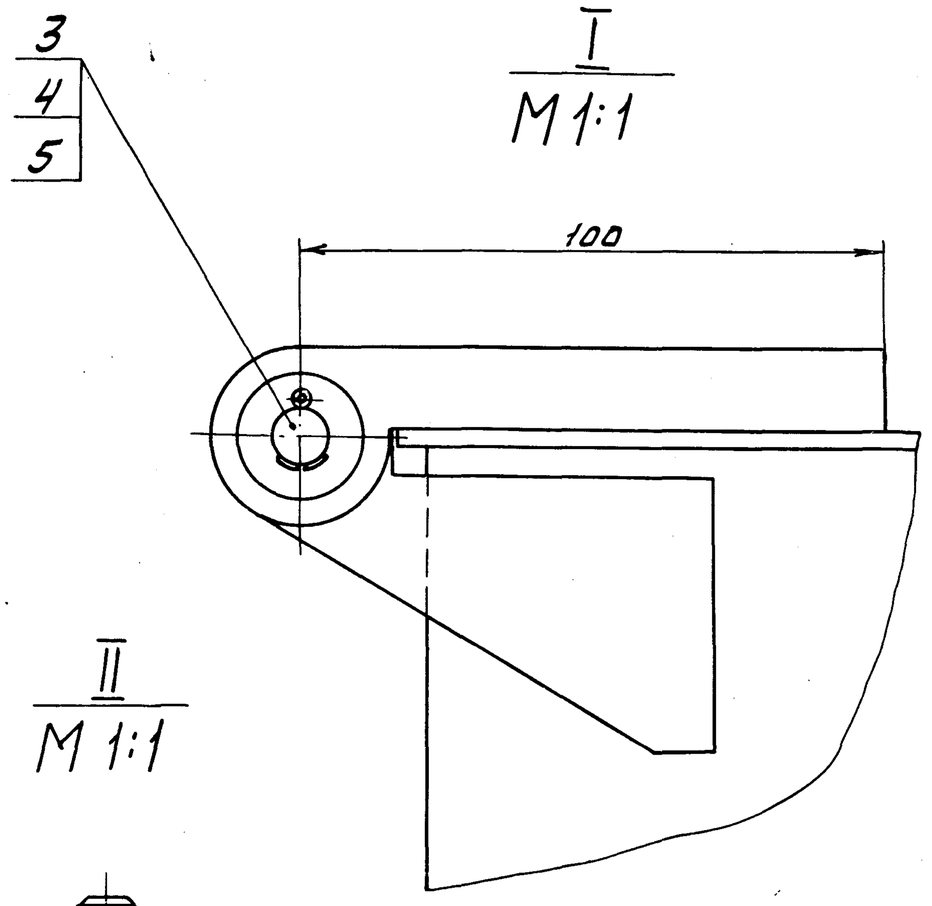


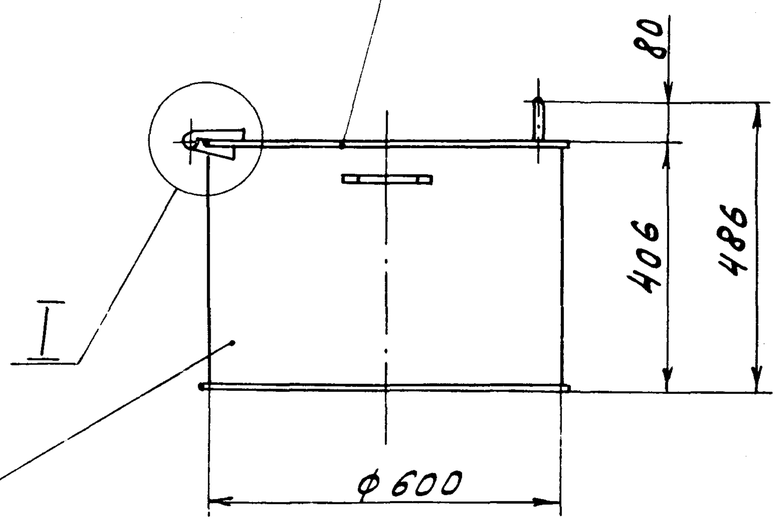


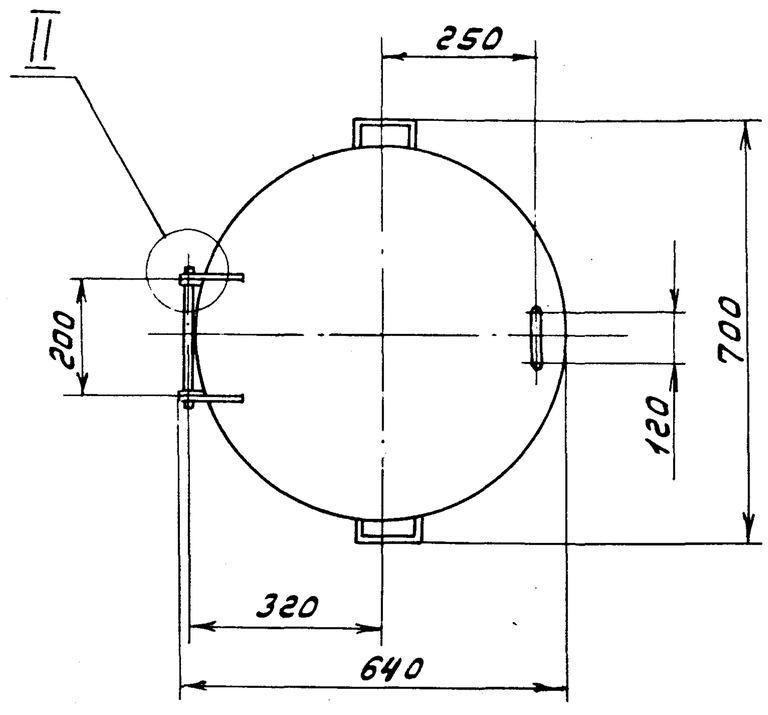


II
M 1:1

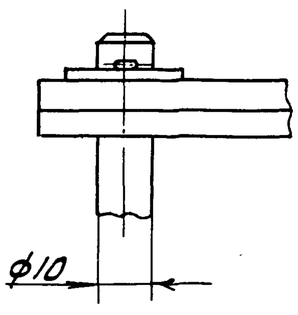


Размеры для справок

| Изм. | Лист | № докум. | Подп. | Дата |
|---|---|---|---|---|
| Разраб. | | Лапин | | 4.5.88г. |
| Пров. | | Лапин | | |
| Т.контр. | | | | |
| Нач.отд. | | Вольский | | |
| Н.контр. | | Мюнтер | | |
| Утв. | | | | |

Д22Г.082.000 СБ

Бадья

| Лит. | Масса | Масштаб |
|---|---|---|
| У | 33 | 1:10 |
| Лист | Листов 1 | |

Госстрой СССР ГПИ Горьковский Сантехпроект



Копировал: Формат А3

Альбом 7 часть 1

Типовой проект 903-1-

| Формат | Зона | Поз. | Обозначение | Наименование | Кол. | Примечание |
|---|---|---|---|---|---|---|
| | | | | | | |
| | | | | Документация | | |
| | | | | | | |
| А3 | | | Д 22Г. 082.010 СБ | Сборочный чертеж | | |
| | | | | | | |
| | | | | Детали | | |
| | | | | | | |
| А4 | | 1 | Д 22Г. 082.004 | Обечайка | 1 | |
| А4 | | 2 | Д 22Г. 082.005 | Ушко | 2 | |
| Б4 | | 3 | Д 22Г. 082. 006 | Дно | | |
| | | | | Лист Б-ПН-3-ГОСТ 19903-74 | | |
| | | | | 3-IV-Н-ВСт3сп ГОСТ 16523-70 | | |
| | | | | ф610 h 16 25 | 1 | 6,85кг |
| А4 | | 4 | Д 22Г. 082. 007 | Ручка | 2 | |

Инв. № подл. | Подп. и дата | Взам. инв. № | Инв. № дубл. | Подп. и дата

| Изм. | Лист | № докум. | Подп. | Дата |
|---|---|---|---|---|
| Разраб. | | Лапин | | V.5.88г. |
| Пров. | | Лапин | | |
| Нач. отд | | | | |
| Н. контр. | | Мюнтер | | |
| Утв. | | | | |

Д 22Г. 082. 010

Корпус

Лит. У | Лист | Листов 1

Госстрой СССР ГПИ Горьковский Сантехпроект

Формат А4

Д 22Г. 082. 004

25 (√)

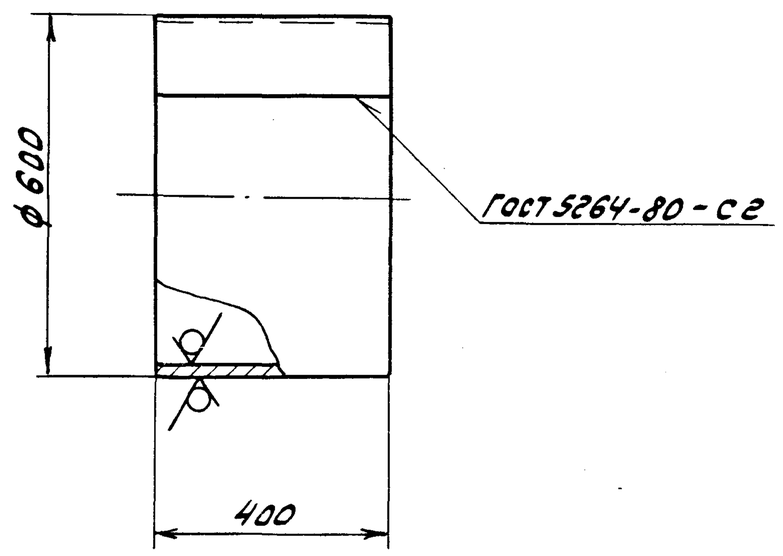


h 16

| Изм. | Лист | № докум. | Подп. | Дата |
|---|---|---|---|---|
| Разраб. | | Лапин | | V.5.88г. |
| Пров. | | Лапин | | |
| Т. контр. | | | | |
| Н. контр. | | Мюнтер | | |
| Утв. | | | | |

Д 22Г. 082. 004

Обечайка

Лит. У | Масса 17.7 | Масштаб 1:10

Лист | Листов

Лист Б-ПН-3 ГОСТ 19903-74
3-IV-Н-ВСт3сп ГОСТ 16523-70

Госстрой СССР ГПИ Горьковский Сантехпроект

Копир. Формат

Д 22Г. 082. 010 СБ

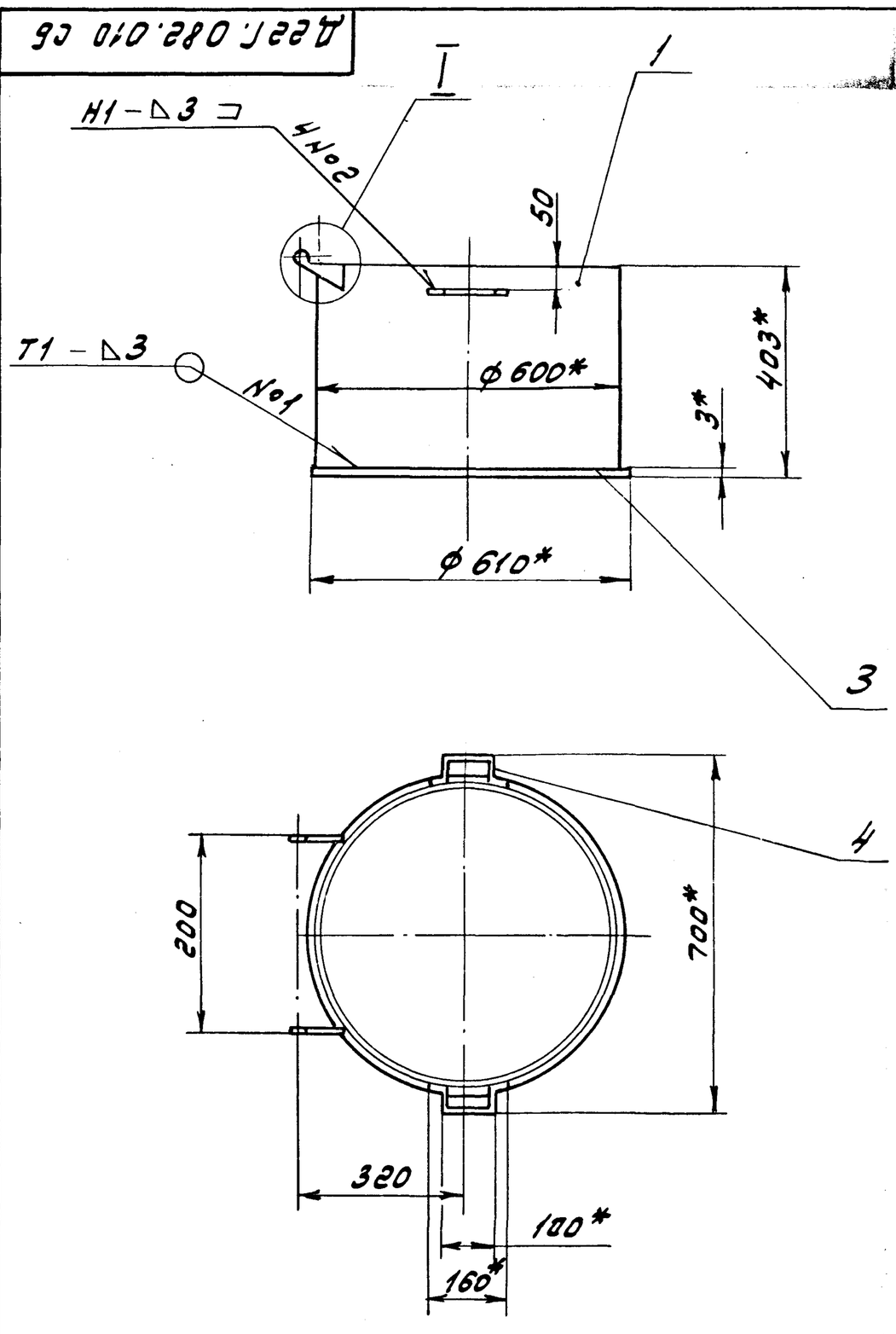


I
М 1:1

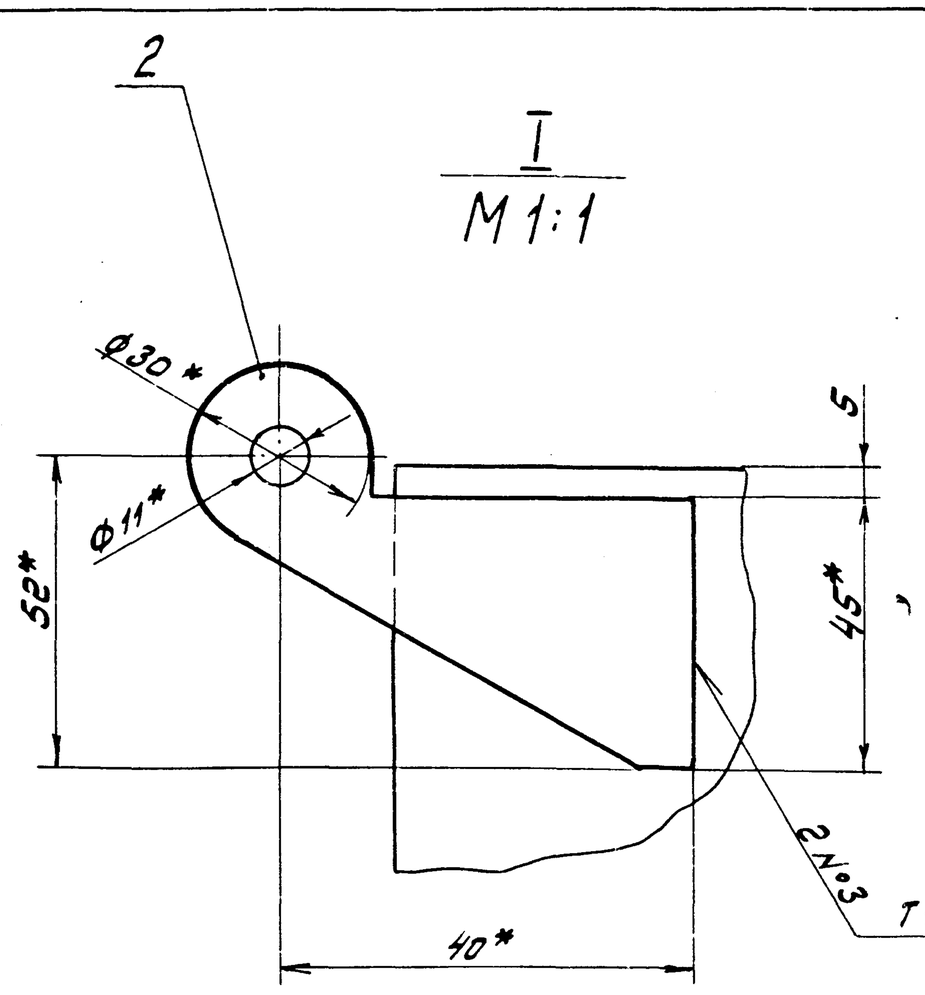


1.* Размеры для справок.

2. ± IT16/2

3. Сварные швы №1 и №2 по ГОСТ 5264-80, №3 - по ГОСТ 11534-75

| Изм. | Лист | № докум. | Подп. | Дата |
|---|---|---|---|---|
| Разраб. | | Лапин | | V.5.88г. |
| Пров | | Лапин | | |
| Т. контр | | | | |
| Н. контр | | Мюнтер | | |
| Утв. | | | | |

Д 22Г. 082. 010 СБ

Корпус

Лит. У | Масса 25 | Масштаб 1:10

Лист | Листов 1

Госстрой СССР ГПИ Горьковский Сантехпроект

 Копировал: Формат А3

Типовой проект 903-1- Альбом 7 часть 1

Инв. № подл. | Подп. и дата | Взам. инв. № | Инв. № дубл. | Подп. и дата

Д 22Г.082.007

6,3

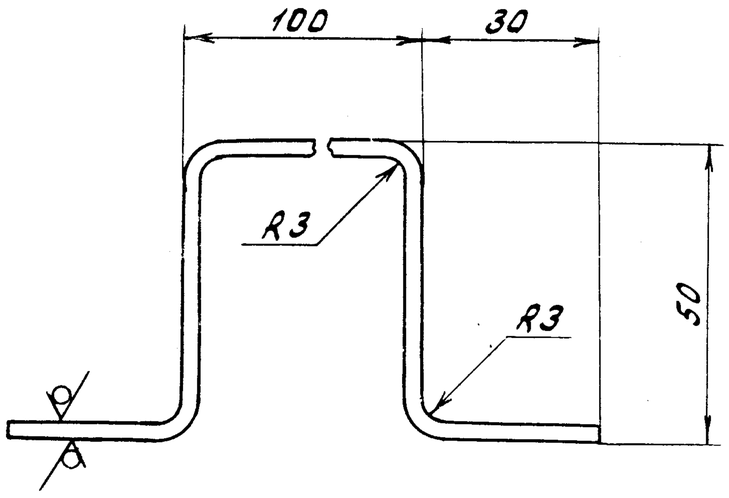


$h\,16; \pm \frac{IT16}{2}$

| Изм. | Лист | № докум. | Подп. | Дата |
|---|---|---|---|---|
| Разраб. | Лапин | | | 4.5.88г. |
| Пров. | Лапин | | | |
| Т.контр. | | | | |
| Н.контр. | Мюнтер | | | |
| Утв. | | | | |

Д 22Г.082.007

Ручка

| Лит. | Масса | Масштаб |
|---|---|---|
| У | 0,17 | 1:1 |
| Лист | Листов 1 | |

Лист Б-ПН-3 ГОСТ 19903-74
3-IV-Н-В Ст 3сп ГОСТ 16523-70

Госстрой СССР ГПИ Горьковский Сантехпроект

Формат А4

Д 22Г.082.005

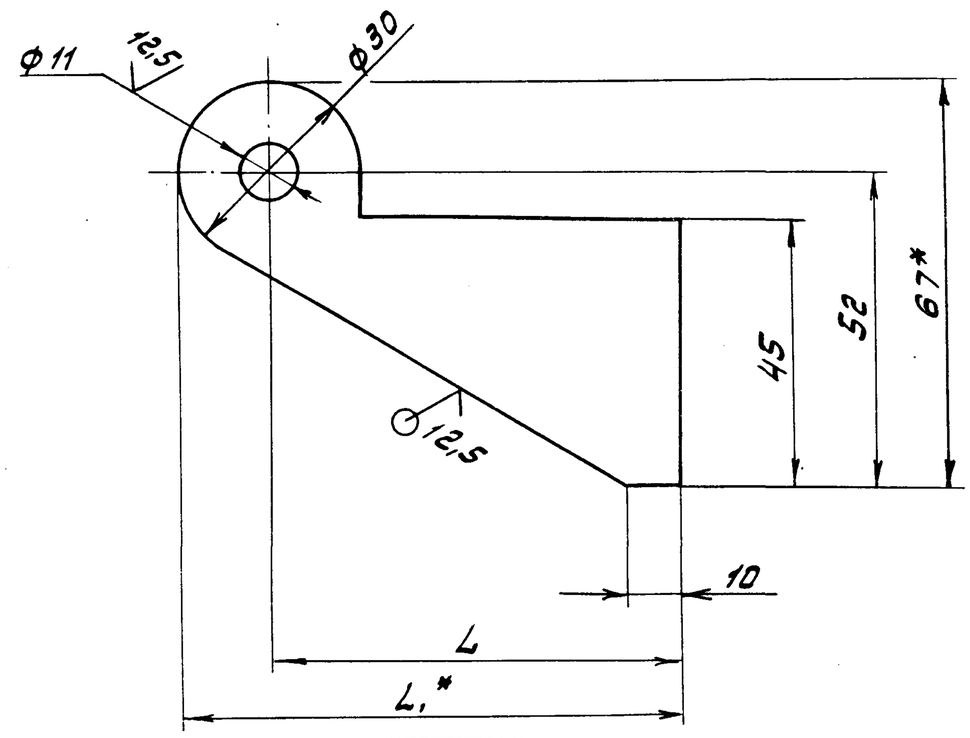


| Обозначение | L, мм. | $L_1^*$, мм. | Масса, кг |
|---|---|---|---|
| Д 22Г.082.005 | 40 | 55 | 0,1 |
| -01 | 50 | 65 | 0,125 |

1. Размеры для справок
2. H16; $h16; \pm \frac{IT16}{2}$

| Изм. | Лист | № докум. | Подп. | Дата |
|---|---|---|---|---|
| Разраб. | Лапин | | | 4.5.88г. |
| Пров. | Лапин | | | |
| Т.контр. | | | | |
| Н.контр. | Мюнтер | | | |
| Утв. | | | | |

Д 22Г.082.005

Ушко

| Лит. | Масса | Масштаб |
|---|---|---|
| У | см. табл. | — |
| Лист | Листов 1 | |

Лист Б-ПН-5 ГОСТ 19903-74
В Ст.3сп ГОСТ 14637-79

Госстрой СССР ГПИ Горьковский Сантехпроект

Формат А4

| Формат | Зона | Поз. | Обозначение | Наименование | Кол. | Примечание |
|---|---|---|---|---|---|---|
| | | | | | | |
| | | | | Документация | | |
| | | | | | | |
| А3 | | | Д 22Г.082.020СБ | Сборочный чертеж | | |
| | | | | | | |
| | | | | Детали | | |
| | | | | | | |
| А4 | | 1 | Д 22Г.082.011 | Ручка | 1 | |
| А4 | | 2 | Д 22Г.082.012 | Ушко | 2 | |
| Б4 | | 3 | Д 22Г.082.013 | Круг | | |
| | | | | Лист Б-ПН-3 ГОСТ 19903-74 | | |
| | | | | 3-IV-Н-В Ст.3сп ГОСТ 16523-70 | | |
| | | | | ф 610 h 16 25 | 1 | 6,85 кг |

| Изм. | Лист | № докум. | Подп. | Дата |
|---|---|---|---|---|
| Разраб. | Лапин | | | 4.5.88г. |
| Пров. | Лапин | | | |
| Нач.отд. | | | | |
| Н.контр. | Мюнтер | | | |
| Утв. | | | | |

Д 22Г.082.020

Крышка

| Лит. | Лист | Листов |
|---|---|---|
| У | | 1 |

Госстрой СССР ГПИ Горьковский Сантехпроект

Формат А4

Д 22Г.082.011

25

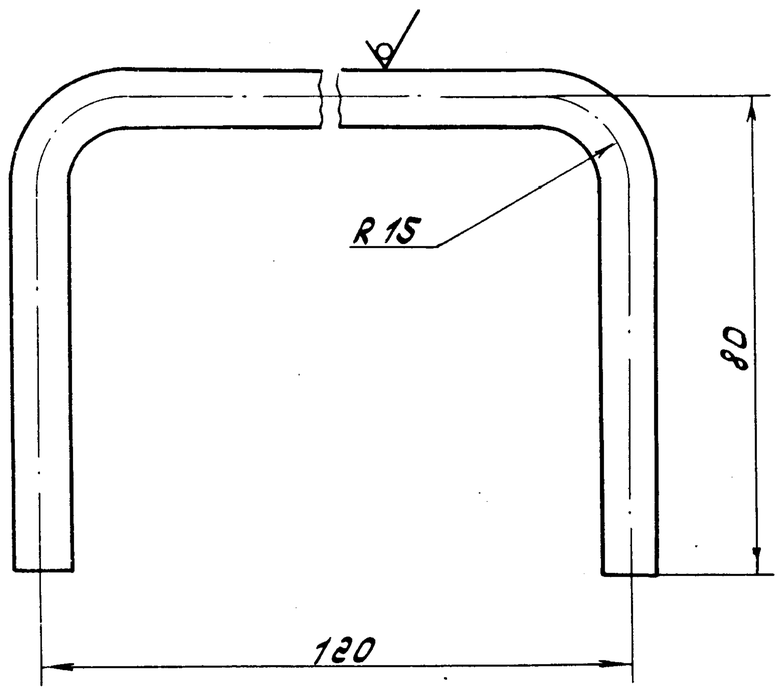


$\pm \frac{IT16}{2}$

| Изм. | Лист | № докум. | Подп. | Дата |
|---|---|---|---|---|
| Разраб. | Лапин | | | 4.5.88г. |
| Пров. | Лапин | | | |
| Т.контр. | | | | |
| Н.контр. | Мюнтер | | | |
| Утв. | | | | |

Д 22Г.082.011

Ручка

| Лит. | Масса | Масштаб |
|---|---|---|
| У | 0,14 | 1:1 |
| Лист | Листов 1 | |

Круг 10-В-ГОСТ 2590-71
В Ст.3сп. ГОСТ 535-79

Госстрой СССР ГПИ Горьковский Сантехпроект



Копировал:

Формат А4

Типовой проект 903-1- Альбом 7 часть 1

Д 22Г.082.020 СБ

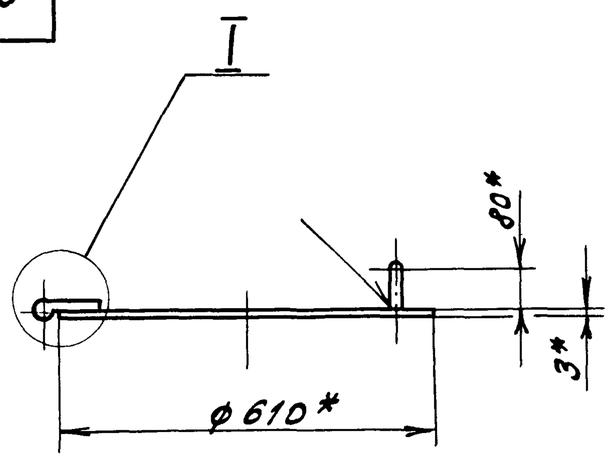


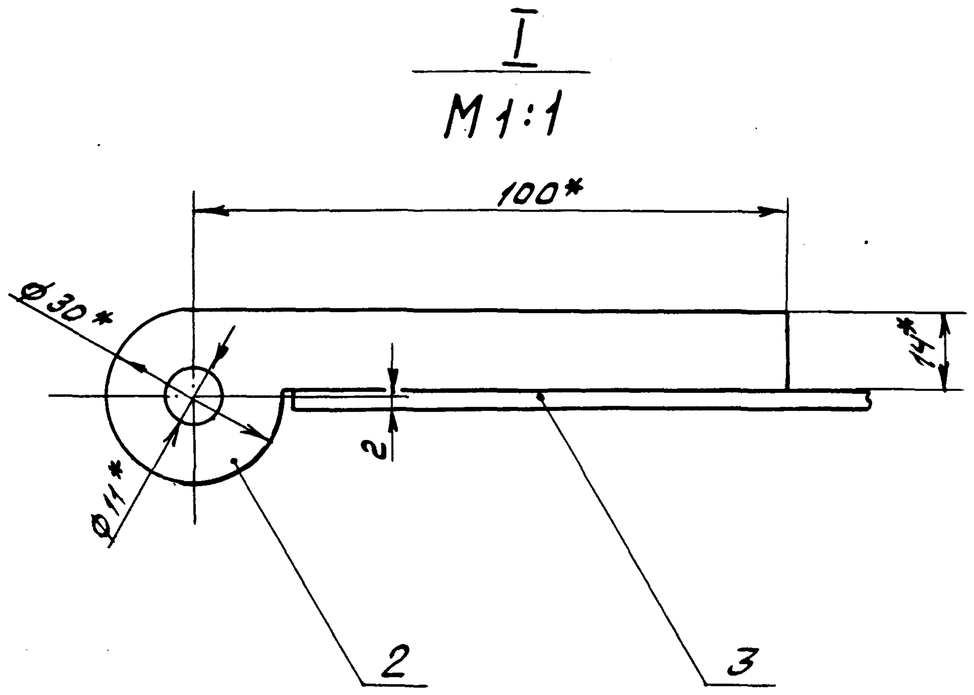


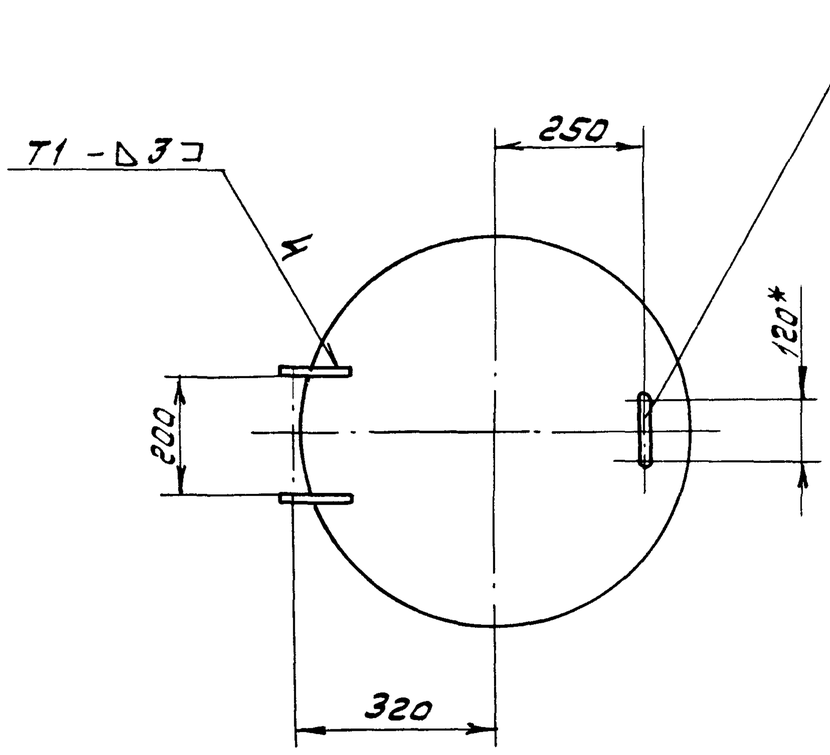


1.* Размеры для справок

2. ± IT16/2

3. Сварные швы по ГОСТ 5264-80

| | | | | | | |
|---|---|---|---|---|---|---|
| | | | | | Д 22Г.082.020 СБ | |
| Изм. | Лист | № докум. | Подп. | Дата | Крышка | Лит. У; Масса 7,13; Масштаб 1:10 |
| Разраб. | | Лапин | | | | Лист; Листов 1 |
| Пров. | | Лапин | | | | Госстрой СССР ГПИ Горьковский Сантехпроект |
| Т.контр. | | | | | | |
| Н.контр. | | Мюнтер | | | | |
| Утв. | | | | | | |

Формат А3

Инв.№подл. | Подп. и дата | Взам.инв.№ | Инв.№дубл. | Подп. и дата

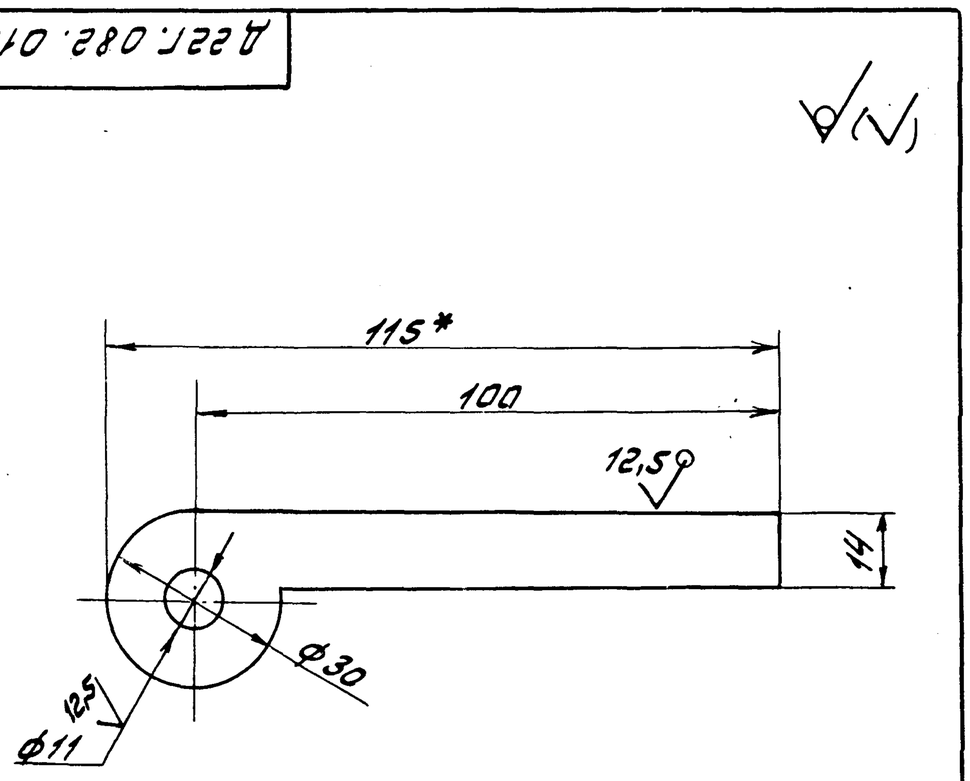


1. Размер для справок.

2. H16; h16; ± IT16/2

| | | | | | | |
|---|---|---|---|---|---|---|
| | | | | | Д 22Г.082.012 | |
| Изм. | Лист | № докум. | Подп. | Дата | Ушко | Лит. У; Масса 0,07; Масштаб 1:1 |
| Разраб. | | Лапин | | 4.5.88 | | Лист; Листов 1 |
| Пров. | | Лапин | | | | Госстрой СССР ГПИ Горьковский Сантехпроект |
| Т.контр. | | | | | | |
| Н.контр. | | Мюнтер | | | | |
| Утв. | | | | | | |

Лист Б-ПН-5 ГОСТ 19903-74 / В Ст.3сп. ГОСТ 14637-79

Формат А4

Инв.№подл. | Подп. и дата | Взам.инв.№ | Инв.№дубл. | Подп. и дата

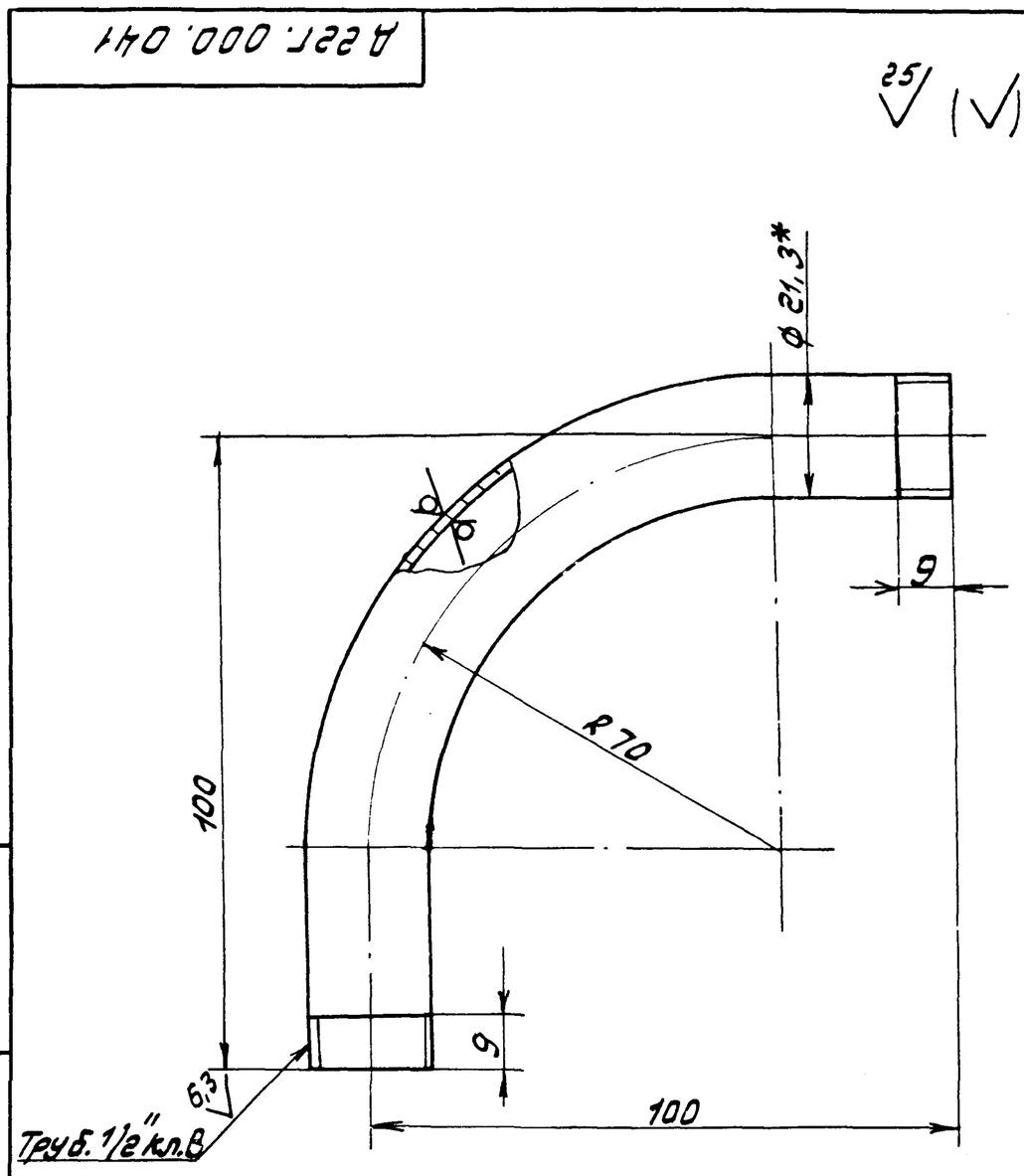


1.* Размеры для справок.

2. ± IT16/2

| | | | | | | |
|---|---|---|---|---|---|---|
| | | | | | Д 22Г.000.041 | |
| Изм. | Лист | № докум. | Подп. | Дата | Штуцер | Лит. У; Масса 0,2; Масштаб 1:1 |
| Разраб. | | Мюнтер | | 4.5.88 | | Лист; Листов 1 |
| Пров. | | Мюнтер | | | | Госстрой СССР ГПИ Горьковский Сантехпроект |
| Т.контр. | | | | | | |
| Н.контр. | | Мюнтер | | | | |
| Утв. | | | | | | |

Труба 15х2,8 ГОСТ 3262-75

Формат А4

Альбом 7 часть 1

Типовой проект 903-1-

| Формат | Зона | Поз. | Обозначение | Наименование | Кол. | Примечание |
|---|---|---|---|---|---|---|
| | | | | Документация | | |
| *) | | | Д 22Е.011.000 СБ | Сборочный чертеж | | *) А3, А2 |
| | | | | Сборочные единицы | | |
| А4 | | 1 | Д 22Е.011.010 | Зонт | 1 | |
| А4 | | 2 | Д 22Е.011.020 | Подвеска | 1 | |
| | | | | Детали | | |
| Б4 | | 3 | Д 22Е.011.001 | Соединение | | |
| | | | | Рукав Б-2-75-03-хл | | |
| | | | | ГОСТ 5398-76 L=1500 | 1 | 6 кг |
| А4 | | 4 | Д 22Е.011.002 | Хомут | 1 | |
| А4 | | 5 | Д 22Е.011.003 | Ниппель | 1 | |
| А4 | | 6 | Д 22Е.011.004 | Хомут | 2 | |
| А4 | | 7 | Д 22Е.011.005 | Ниппель | 1 | |
| А3 | | 8 | Д 22Е.011.006 | Гайка | 1 | |
| А3 | | 9 | Д 22Е.011.007 | Гайка накладная | 1 | |
| Б4 | | 10 | Д 22Е.011.008 | Прокладка | 1 | |
| | | | | Пластина Т, лист, ПМБ-Т-2-5,8 | | |
| | | | | ГОСТ 7338-77 | | |
| | | | | Д 97 × d 75 | 1 | 0,09 кг |
| А4 | | 11 | Д 22Е.011.009 | Ручка | 1 | |
| | | | | Стандартные изделия | | |
| | | 12 | | Болт М10×20.36.019 | | |
| | | | | ГОСТ 7798-70 | 2 | |

| Формат | Зона | Поз. | Обозначение | Наименование | Кол. | Примечание |
|---|---|---|---|---|---|---|
| | | 13 | | Болт М10×30.36.019 | | |
| | | | | ГОСТ 7798-70 | 2 | |
| | | 14 | | Гайка М10.4.019 | | |
| | | | | ГОСТ 5915-70 | 2 | |

Инв.№ подл. | Подп. и дата | Взам. инв.№ | Инв.№ дубл. | Подп. и дата

| Изм. | Лист | № докум. | Подп. | Дата |
|---|---|---|---|---|
| Разраб. | | Лапин | | 6.4.88 |
| Пров. | | Лапин | | |
| Нач. отд. | | Вольский | | |
| Н. контр. | | Мюнтер | | |
| Утв. | | | | |

Д 22Е.011.000

Устройство приемное

| Лит. | Лист | Листов |
|---|---|---|
| У | 1 | 2 |

Госстрой СССР ГПИ Горьковский Сантехпроект

Формат А4

Д 22Е.011.000

| Изм. | Лист | № докум. | Подп. | Дата |
|---|---|---|---|---|

Лист 2

Формат А4

Д 22Е.011.002

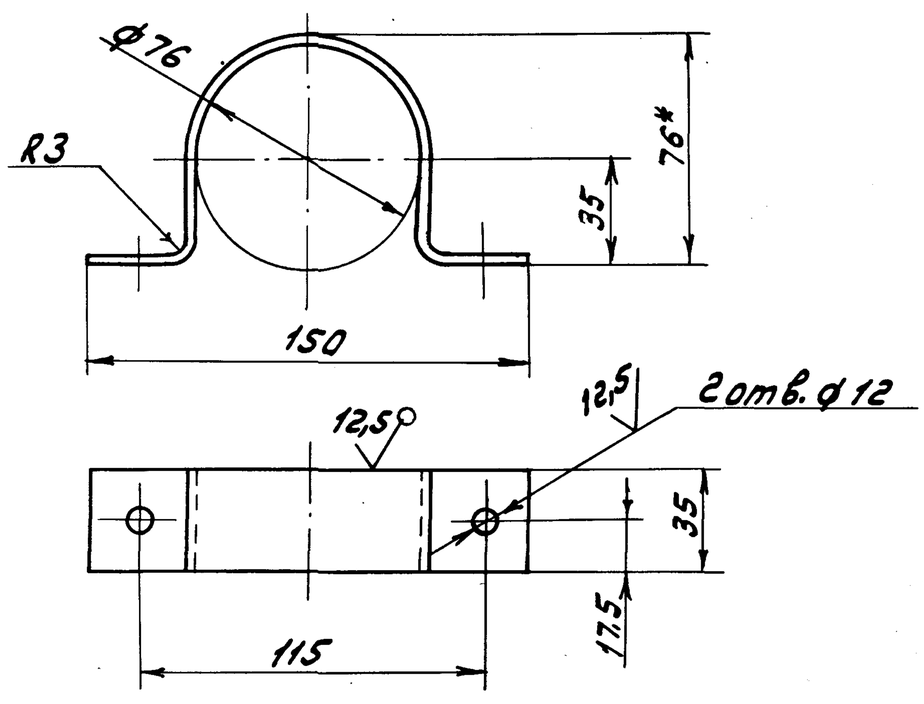


1.* Размеры для справок

2. H16; h16; ± IT16/2

| Изм. | Лист | № докум. | Подп. | Дата |
|---|---|---|---|---|
| Разраб. | | Лапин | | 6.4.88 |
| Пров. | | Лапин | | |
| Т. контр. | | | | |
| Н. контр. | | Мюнтер | | |
| Утв. | | | | |

Хомут

| Лит. | Масса | Масштаб |
|---|---|---|
| У | 0,32 | 1:2 |

| Лист | Листов |
|---|---|
| | 1 |

Лист Б-ПН-3 ГОСТ 19903-74 / 3-Ст-Н-ВСт3сп ГОСТ 16523-70

Госстрой СССР ГПИ Горьковский Сантехпроект

Формат А4

Д 22Е.011.003

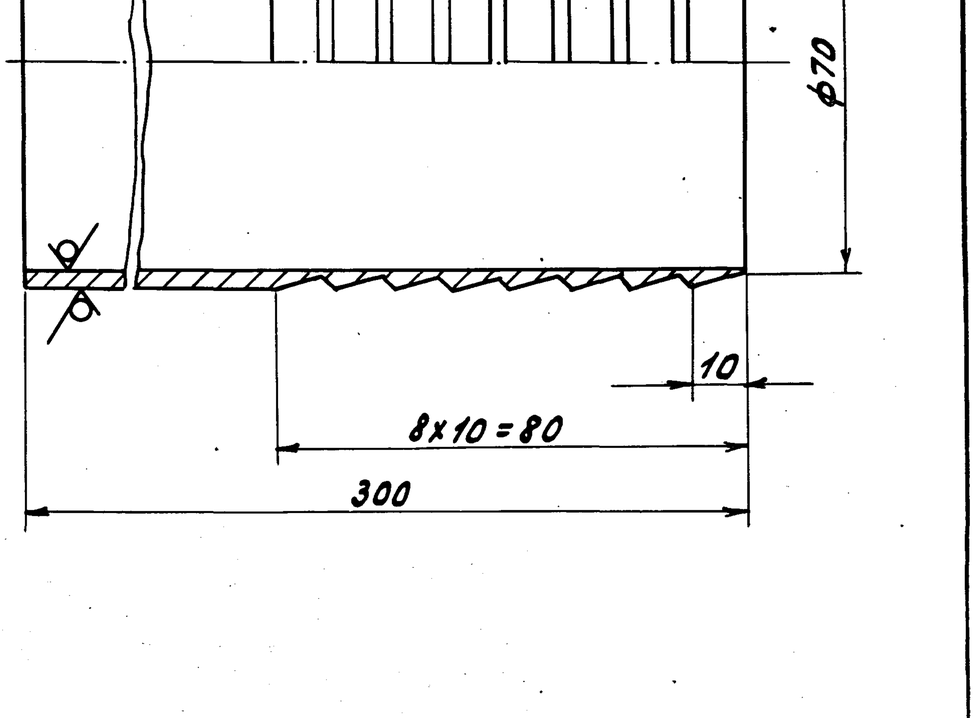


h16; ± IT16/2

| Изм. | Лист | № докум. | Подп. | Дата |
|---|---|---|---|---|
| Разраб. | | Лапин | | 6.4.88 |
| Пров. | | Лапин | | |
| Т. контр. | | | | |
| Н. контр. | | Мюнтер | | |
| Утв. | | | | |

Ниппель

| Лит. | Масса | Масштаб |
|---|---|---|
| У | 2,6 | 1:1 |

| Лист | Листов |
|---|---|
| | 1 |

Труба 76×5 ГОСТ 10704-76 / Д ГОСТ 10705-80

Госстрой СССР ГПИ Горьковский Сантехпроект

Формат А4

Типовой проект 903.1-

Альбом 7 часть 1

Д22Е.011.000 СБ

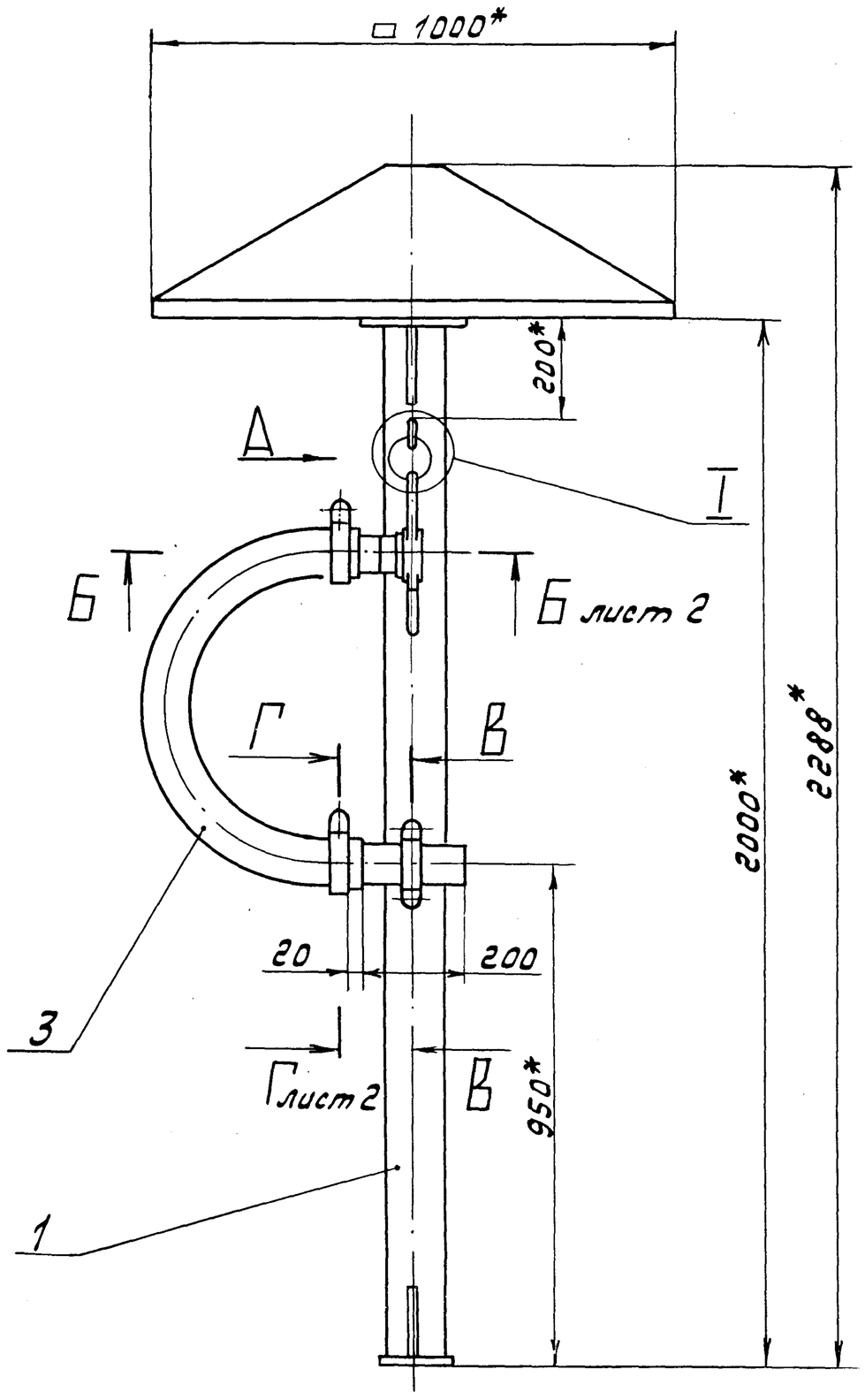


I
М 1:1

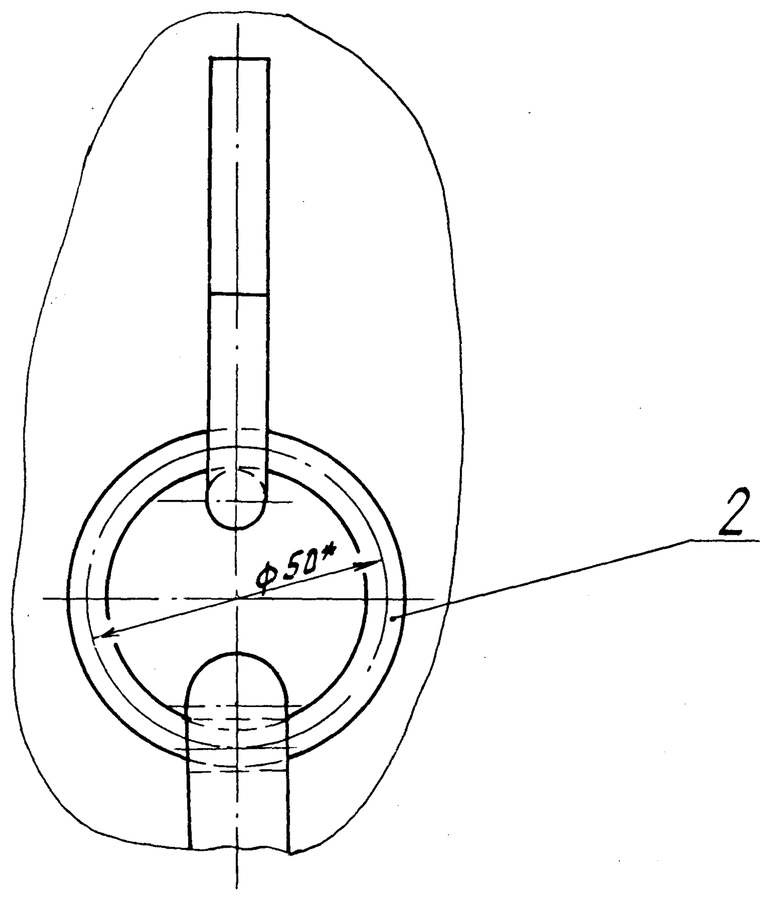


В - В
М 1:1

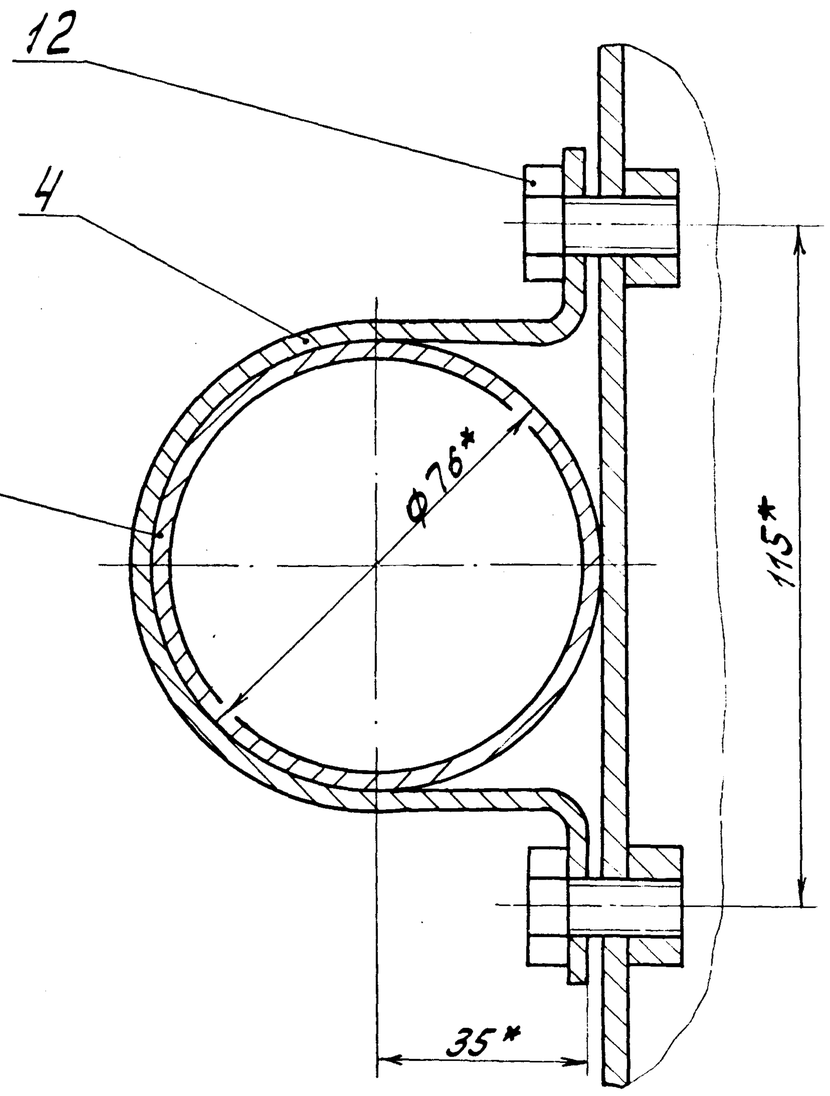


Вид А
М 1:2

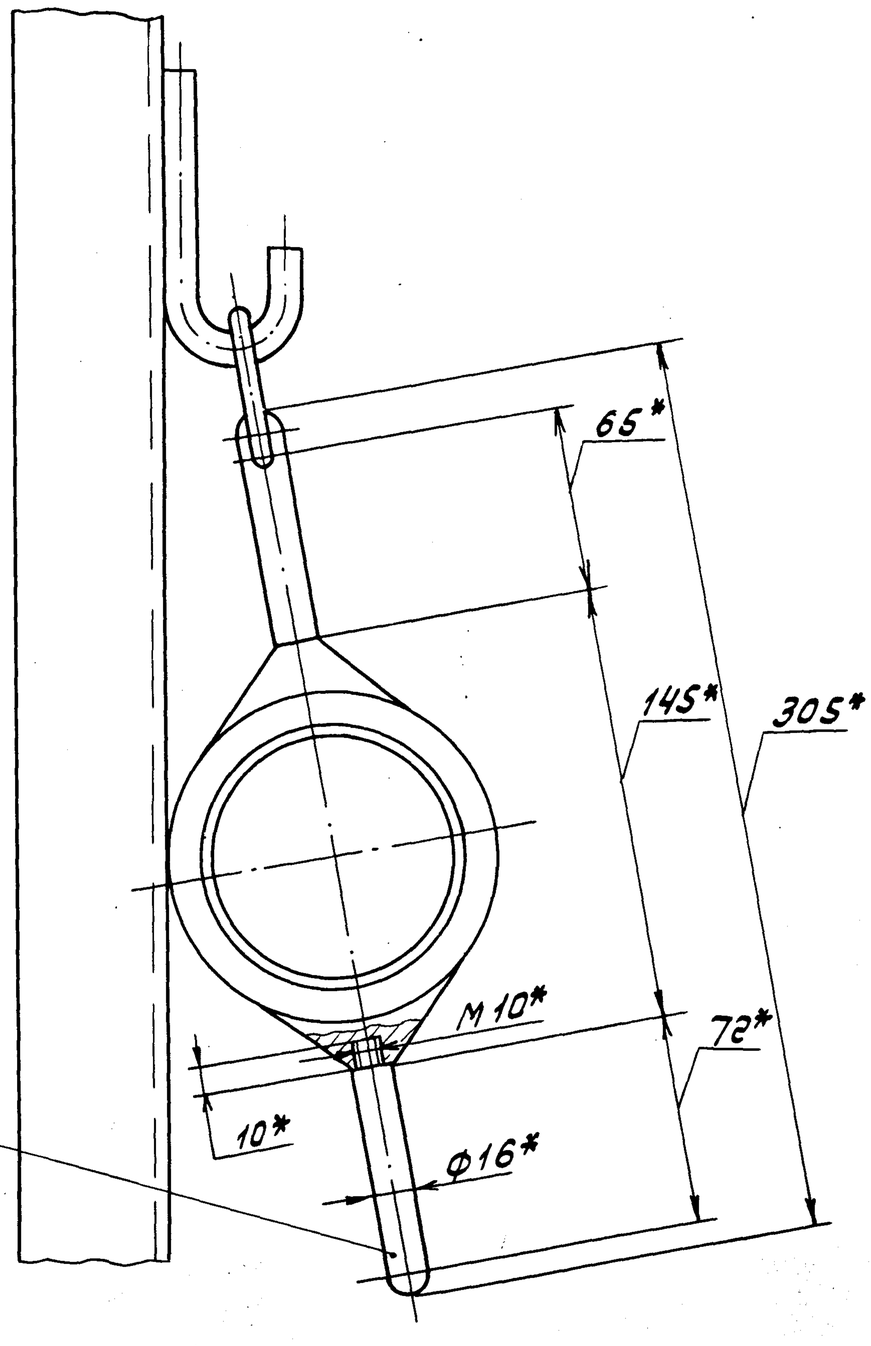


1.* Размеры для справок.

$2 \pm \frac{IT16}{2}$

| | | | | | | | |
|---|---|---|---|---|---|---|---|
| | | | | | Д22Е.011.000 СБ | | |
| Изм. | Лист | № докум. | Подп. | Дата | Устройство приемное | Лит. | Масса | Масштаб |
| Разраб. | | Лапин | | 4.5.87г. | | И | 84 | 1:10 |
| Пров. | | Лапин | | | | Лист 1 | Листов 2 | |
| Т.контр. | | | | | | Госстрой СССР ГПИ Горьковский Сантехпроект | | |
| Нач.отд. | | Вольский | | | | | | |
| Н.контр. | | Мюнтер | | | | | | |
| Утв. | | | | | | | | |

Инв.№подл. | Подп. и дата | Взам.инв.№ | Инв.№дубл. | Подп. и дата

23296-08 55 Копировал: Формат А2

Д22Е.011.000 СБ

Типовой проект 903-1- Альбом 7 часть 1

Инв.№подл. | Подп. и дата | Взам.инв.№ | Инв.№дубл. | Подп. и дата

## Б - Б
М1:1 лист 1

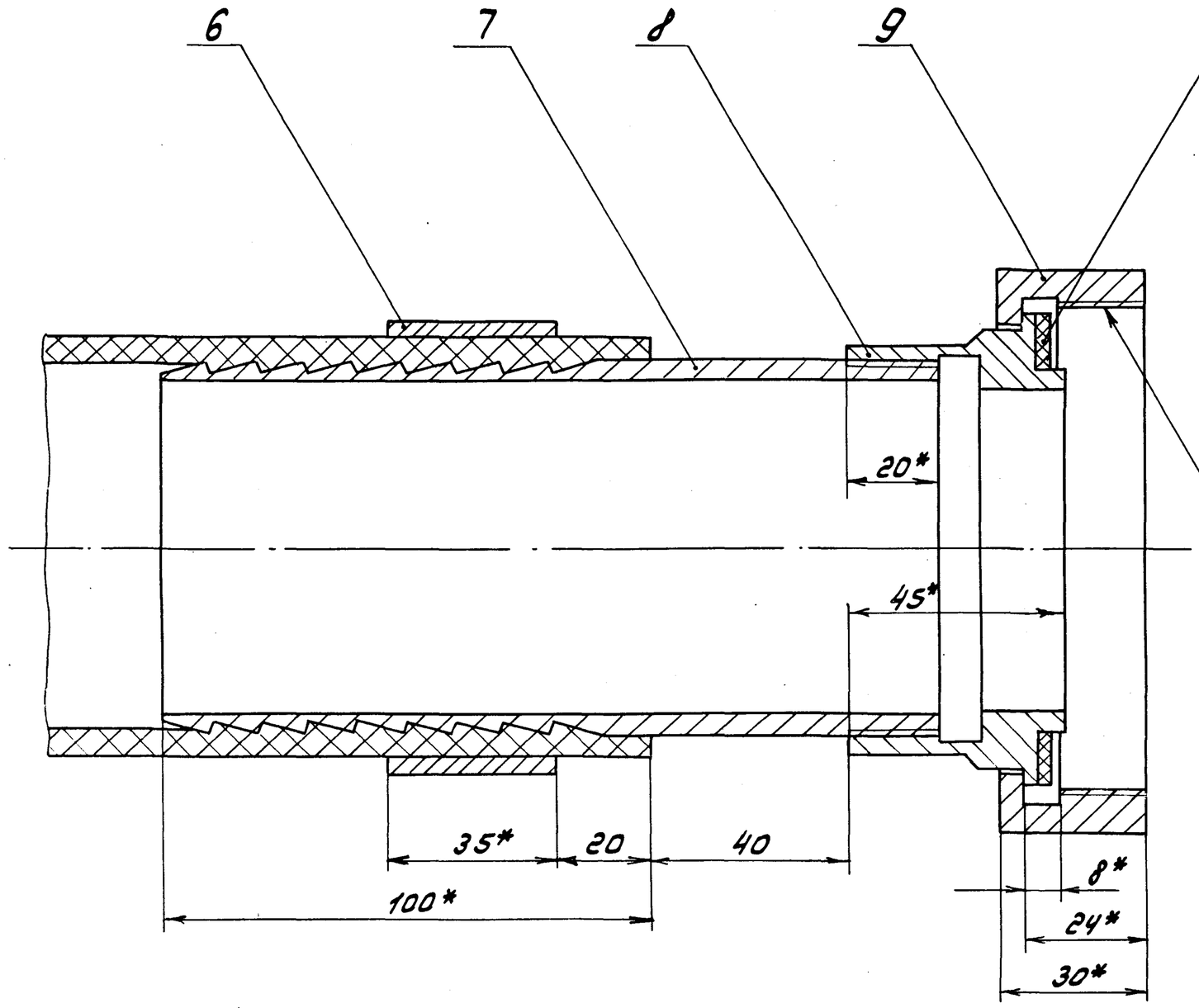


## Г - Г
М1:1 лист 1

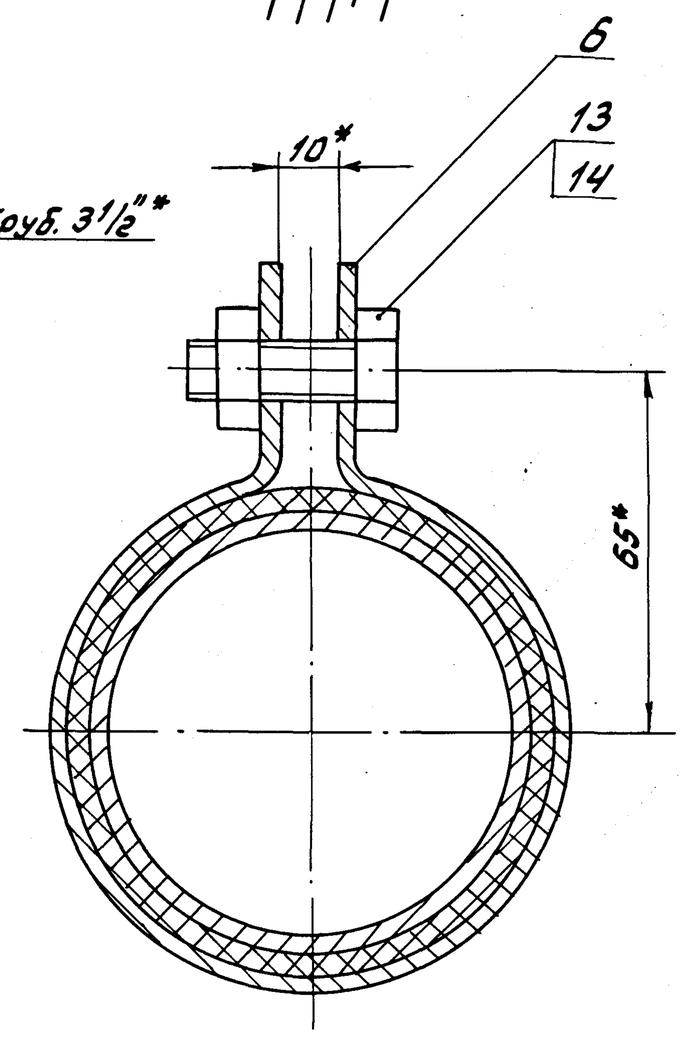


| Изм. | Лист | № докум. | Подп. | Дата |
|---|---|---|---|---|

Д22Е.011.000 СБ — Лист 2

Формат А3

Д22Е.011.004

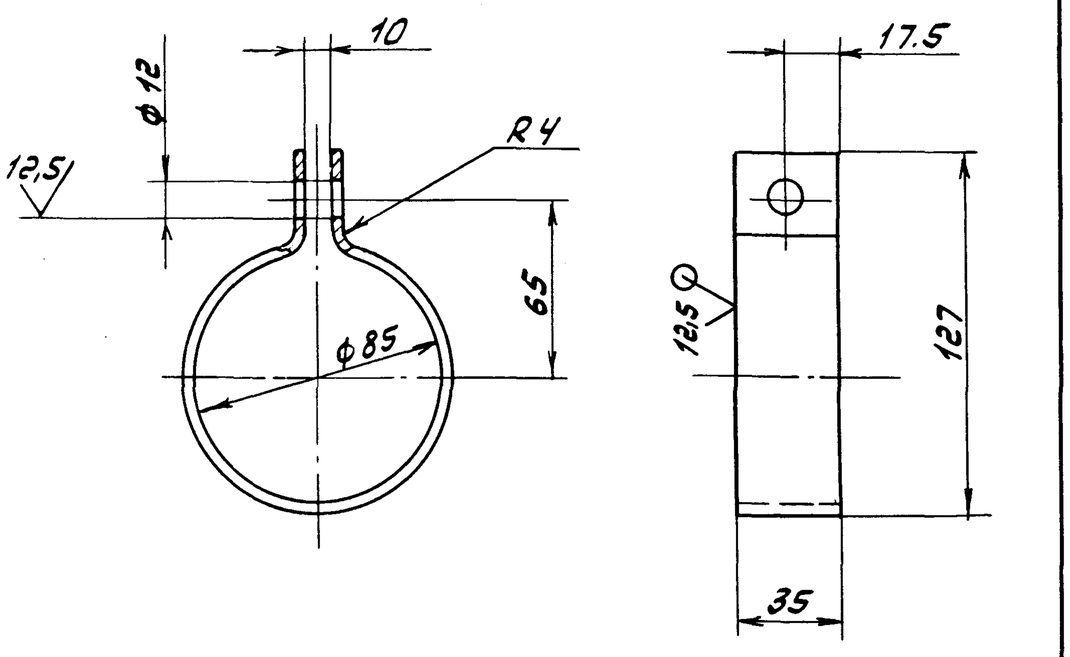


H16; h16; ± IT16/2

| Изм. | Лист | № докум. | Подп. | Дата |
|---|---|---|---|---|
| Разраб. | | Лапин | | 4.5.88г |
| Пров. | | Лапин | | |
| Т.контр. | | | | |
| Н.контр. | | Мюнтер | | |
| Утв. | | | | |

Хомут

Лит. У | Масса 0,29 | Масштаб 1:2

Лист | Листов 1

Лист Б-ПН-3 ГОСТ 19903-74
3-N-H-B Ст.3сп ГОСТ 16523-70

Госстрой СССР ГПИ Горьковский Сантехпроект

Формат А4

Д22Е.011.005

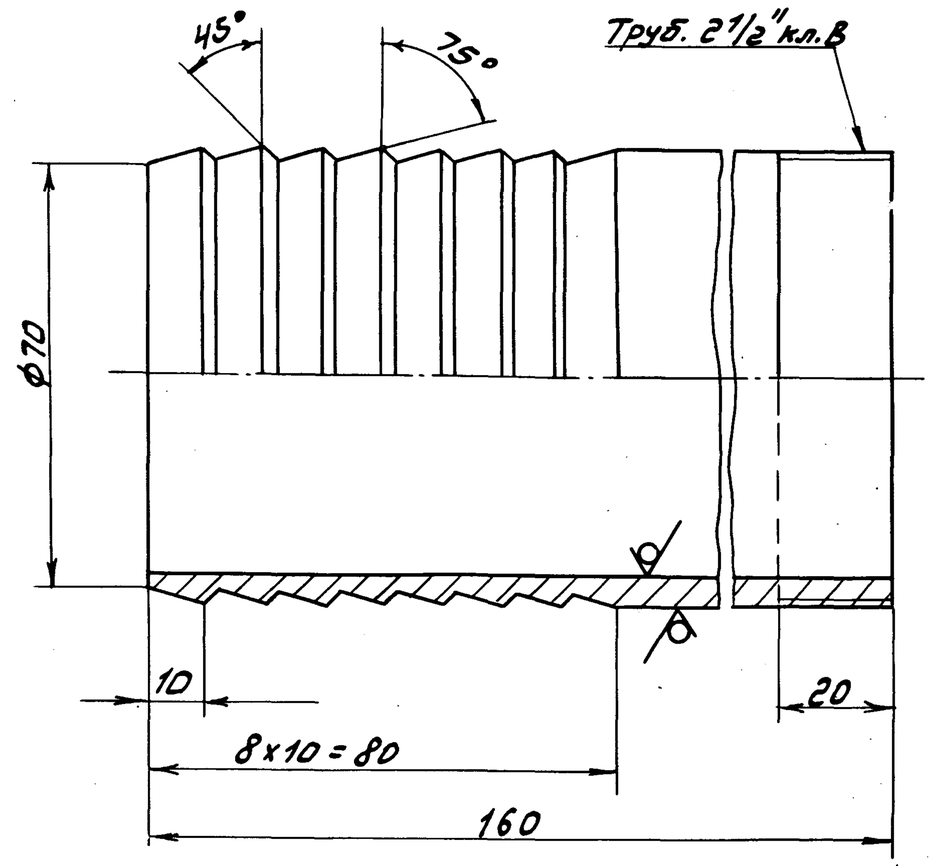


h16; ± IT16/2

| Изм. | Лист | № докум. | Подп. | Дата |
|---|---|---|---|---|
| Разраб. | | Лапин | | 4.5.88г |
| Пров. | | Лапин | | |
| Т.контр. | | | | |
| Н.контр. | | Мюнтер | | |
| Утв. | | | | |

Ниппель

Лит. У | Масса 1,4 | Масштаб 1:1

Лист | Листов 1

Труба 76х5 ГОСТ 10704-76 / Д ГОСТ 10705-80

Госстрой СССР ГПИ Горьковский Сантехпроект

Копировал:

Формат А4

Альбом 7 часть 1

Типовой проект 903-1-

Инв. № подл. | Подп. и дата | Взам. инв. № | Инв. № дубл. | Подп. и дата

Д 22Е.011.006

6,3

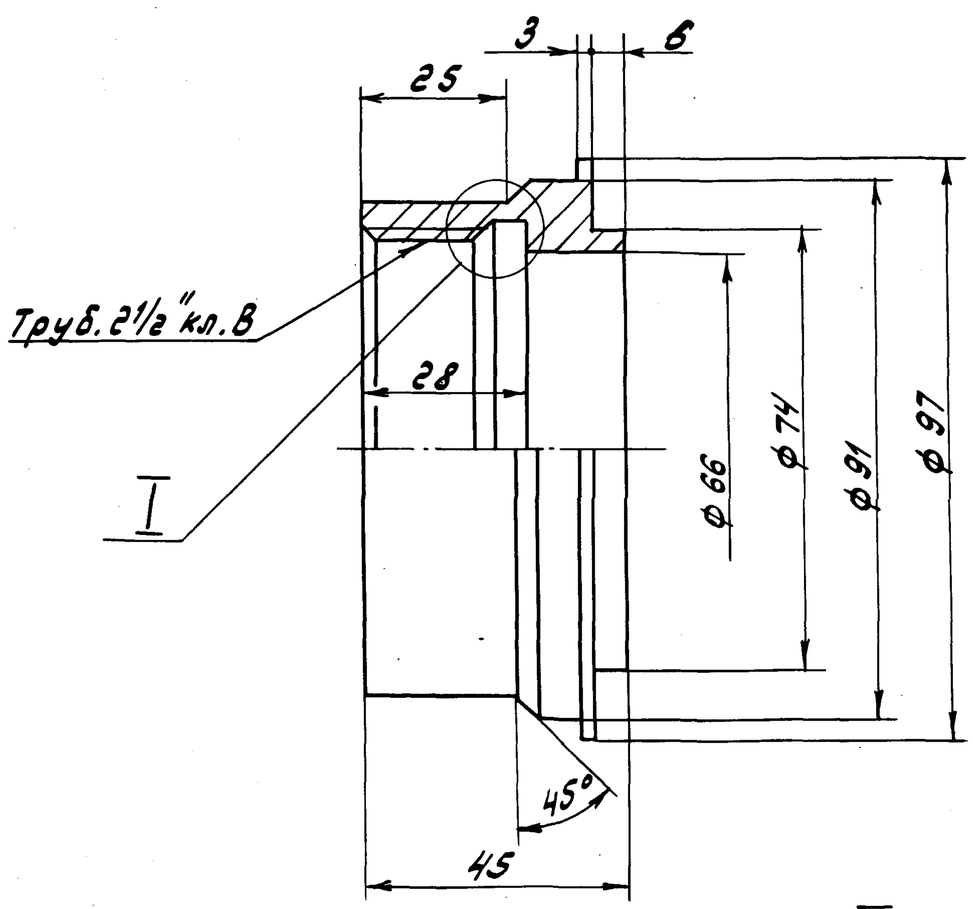


I
М2:1

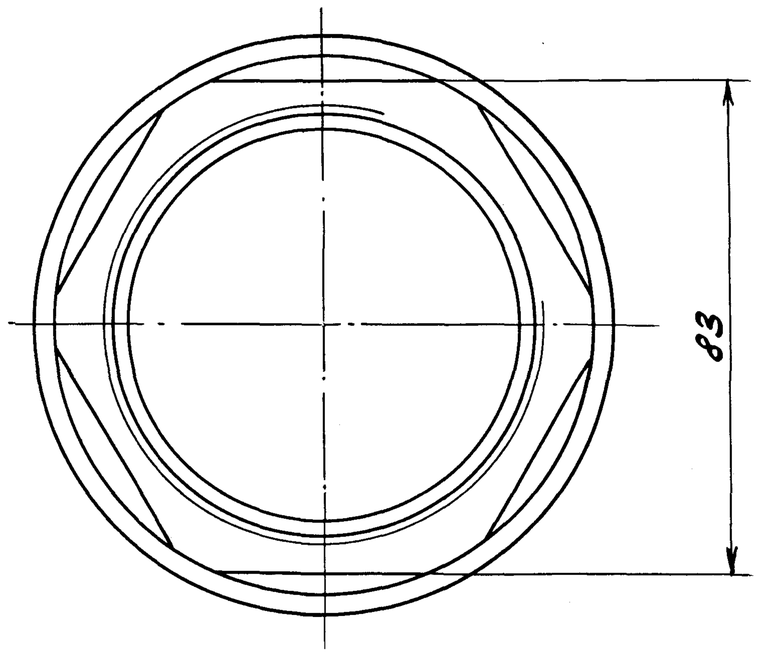


H14; h 14; ± IT14/2

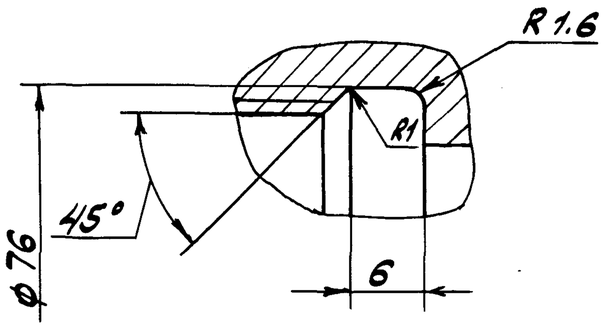


| Изм. | Лист | № докум. | Подп. | Дата |
|---|---|---|---|---|
| Разраб. | | Лапин | | Y.S.88г. |
| Пров. | | Лапин | | |
| Т.контр. | | | | |
| Н.контр. | | Мынтер | | |
| Утв. | | | | |

Д 22Е.011.006

Гайка

| Лит. | Масса | Масштаб |
|---|---|---|
| И | 4.46 | 1:1 |
| Лист | Листов 1 | |

Бронза БрАМц 9-2 ГОСТ 18175-78

Госстрой СССР ГПИ Горьковский Сантехпроект

Формат А3

Д 22Е.011.007

6,3

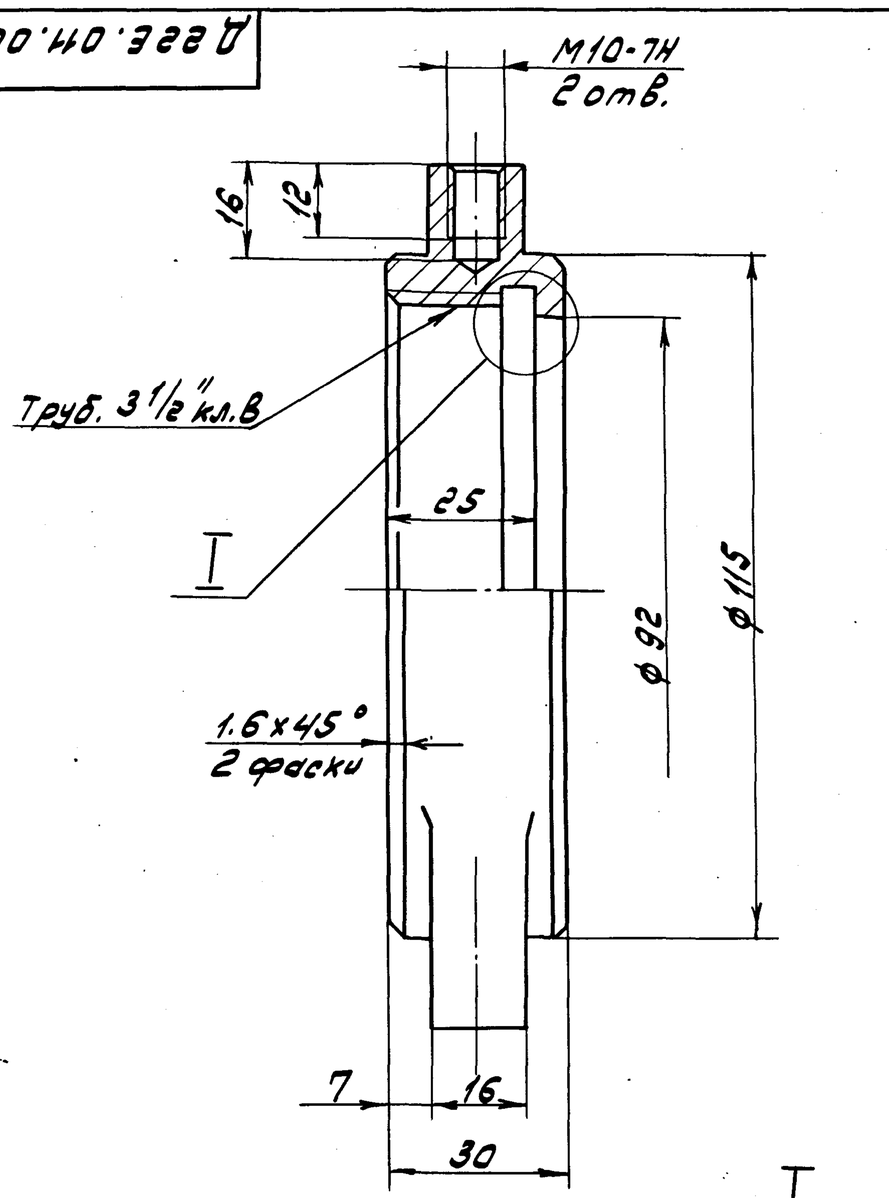


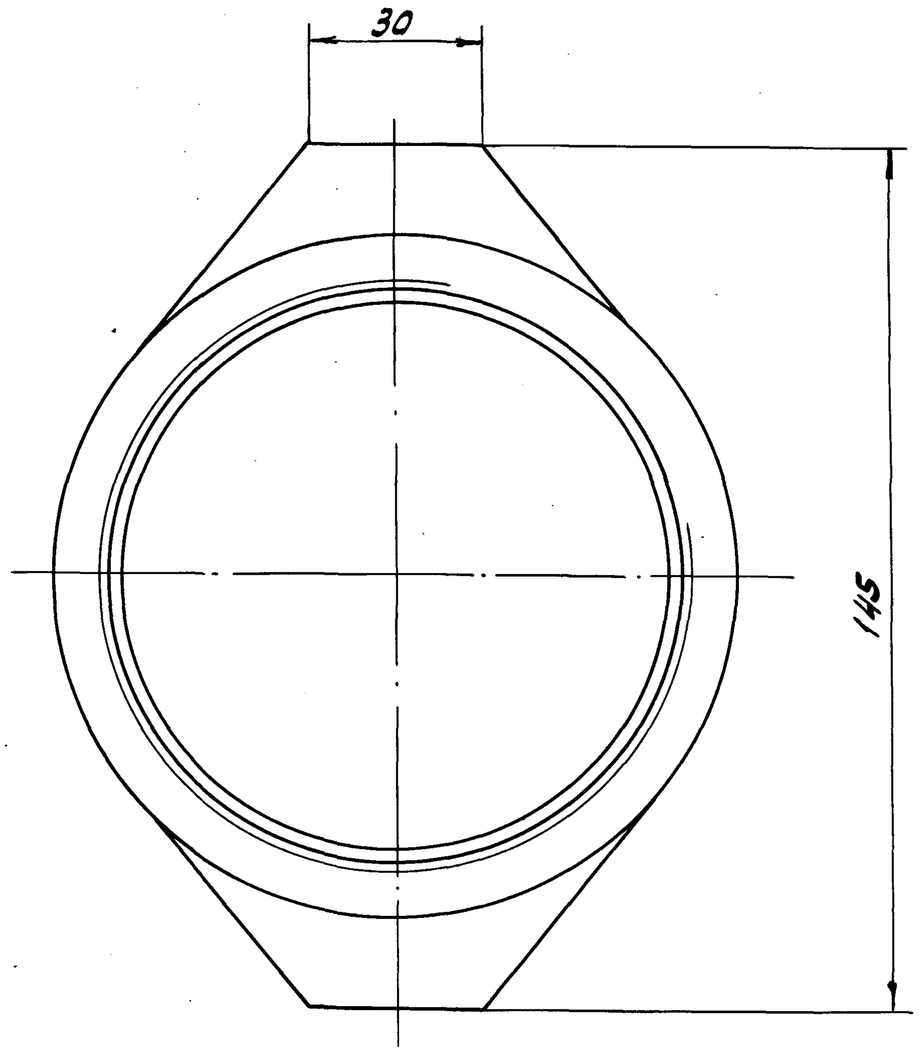


I
М2:1

H14; h 14; ± IT14/2

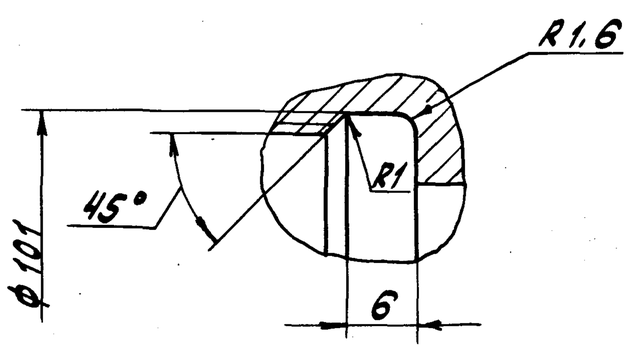


| Изм. | Лист | № докум. | Подп. | Дата |
|---|---|---|---|---|
| Разраб. | | Лапин | | Y.S.88г. |
| Пров. | | Лапин | | |
| Т.контр. | | | | |
| Н.контр. | | Мынтер | | |
| Утв. | | | | |

Д 22Е.011.007

Гайка накидная

| Лит. | Масса | Масштаб |
|---|---|---|
| И | 4.64 | 1:1 |
| Лист | Листов 1 | |

Бронза БрАМц 9-2 ГОСТ 18175-78

Госстрой СССР ГПИ Горьковский Сантехпроект

Д22Е.011.009

Альбом 7 часть

Типовой проект 903-1-

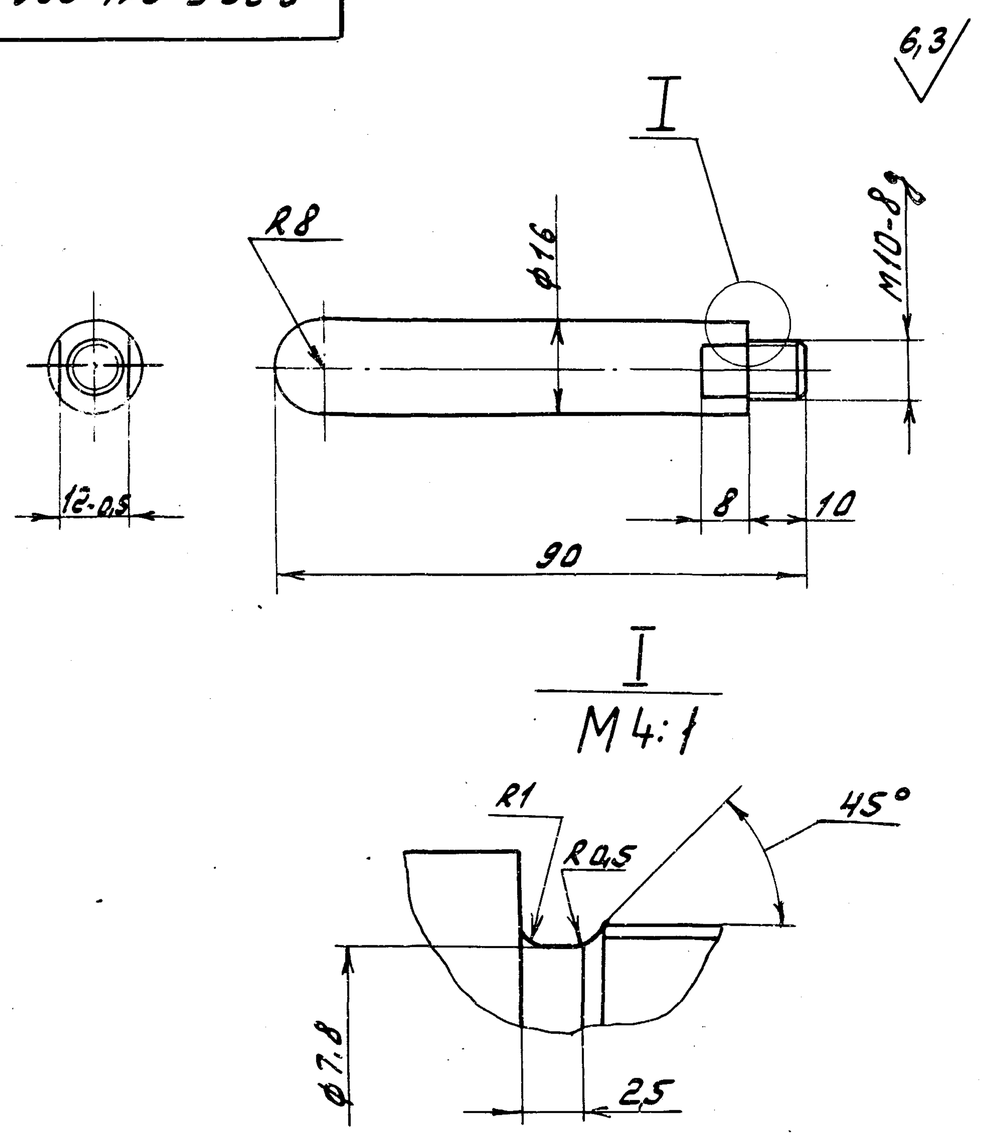


| Изм | Лист | № докум. | Подп. | Дата |
|---|---|---|---|---|
| Разраб. | | Лапин | | 4.5.88г. |
| Пров. | | Лапин | | |
| Т.контр. | | | | |
| Н.контр. | | Мюнтер | | |
| Утв. | | | | |

Д22Е.011.009

Ручка

Бронза БрАМц 9-2 ГОСТ 18175-78

| Лит. | Масса | Масштаб |
|---|---|---|
| И | 0,11 | 1:1 |

Лист | Листов 1

Госстрой СССР ГПИ Горьковский Сантехпроект

Формат А4

| Формат | Зона | Поз. | Обозначение | Наименование | Кол. | Примечание |
|---|---|---|---|---|---|---|
| | | | | Документация | | |
| А2 | | | Д22Е.011.010 СБ | Сборочный чертеж | | |
| | | | | Детали | | |
| А4 | | 1 | Д22Е.011.011 | Связь | 1 | |
| Б4 | | 2 | Д22Е.011.012 | Плита | | |
| | | | | Лист Б-ПН-15 ГОСТ 19903-74 | | |
| | | | | В Ст.3сп ГОСТ 14637-79 | | |
| | | | | (140×140) h16 25 | 1 | 2,3 кг |
| Б4 | | 3 | Д22Е.011.013 | Стойка | | |
| | | | | Швеллер 12-ГОСТ 8240-72 | | |
| | | | | В Ст.3сп ГОСТ 535-79 | | |
| | | | | L = 1975 h16 25 | 1 | 20,1 кг |
| А4 | | 4 | А22Е.011.014 | Стенка | 4 | |
| А4 | | 5 | Д22Е.011.015 | Косынка | 1 | |
| | | 6 | -01 | Косынка | 1 | |
| А4 | | 7 | Д22Е.011.011-01 | Связь | 3 | |

| Изм | Лист | № докум. | Подп. | Дата |
|---|---|---|---|---|
| Разраб. | | Лапин | | 4.5.88г. |
| Пров. | | Лапин | | |
| Нач.отд. | | | | |
| Н.контр. | | Мюнтер | | |
| Утв. | | | | |

Д22Е.011.010

Зонт

| Лит. | Лист | Листов |
|---|---|---|
| И | 1 | 2 |

Госстрой СССР ГПИ Горьковский Сантехпроект

Формат А4

| Формат | Зона | Поз. | Обозначение | Наименование | Кол. | Примечание |
|---|---|---|---|---|---|---|
| Б4 | | 8 | Д22Е.011.016 | Связь | | |
| | | | | Уголок 25×25×4-Б ГОСТ 8509-72 | | |
| | | | | В Ст.3сп ГОСТ 535-79 | | |
| | | | | L = 1000 h16 25 | 2 | 1.46 кг |
| Б4 | | 9 | Д22Е.011.017 | Плита | | |
| | | | | Лист Б-ПН-10 ГОСТ 19903-74 | | |
| | | | | В Ст.3сп ГОСТ 14637-79 | | |
| | | | | (200×200) h16 25 | 1 | 3,14 кг |
| А4 | | 10 | Д22Е.011.018 | Связь | 1 | |
| А4 | | 11 | Д22Е.011.019 | Крюк | 1 | |
| А3 | | 12 | Д22Е.011.015-02 | Косынка | 1 | |
| | | 13 | -03 | Косынка | 1 | |
| Б4 | | 14 | Д22Е.011.021 | Платик | | |
| | | | | Лист Б-ПН-3 ГОСТ 19903-74 | | |
| | | | | 3-IV-Н-В Ст.3сп ГОСТ 16523-70 | | |
| | | | | (100×100) h16 25 | 1 | 0,24 кг |
| Б4 | | 15 | Д22Е.011.022 | Бобышка | | |
| | | | | Лист Б-ПН-10 ГОСТ 19903-74 | | |
| | | | | В Ст.3сп ГОСТ 14637-79 | | |
| | | | | (25×25) h16 25 | 2 | 0,05 кг |

| Изм | Лист | № докум. | Подп. | Дата |
|---|---|---|---|---|

Д22Е.011.010

Лист 2

Формат А4

Д22Е.011.011

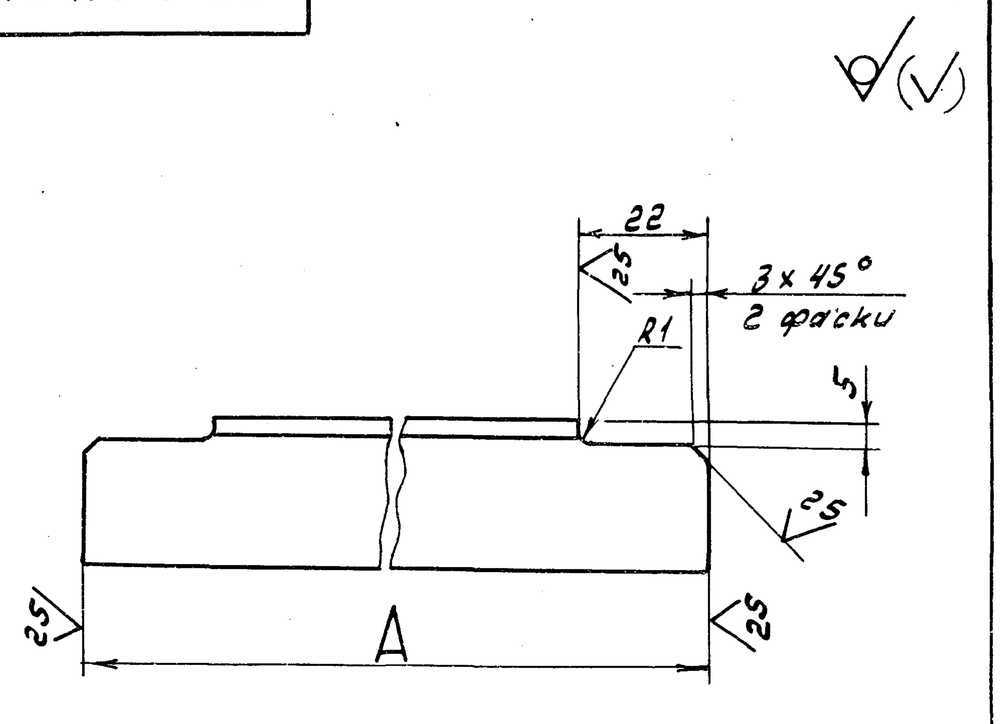


| Обозначение | A, мм | Масса, кг |
|---|---|---|
| Д22Е.011.011 | 502 | 0,73 |
| -01 | 990 | 1.45 |

h16; ± $\frac{IT16}{2}$

| Изм | Лист | № докум. | Подп. | Дата |
|---|---|---|---|---|
| Разраб. | | Лапин | | 4.5.88г. |
| Пров. | | Лапин | | |
| Т.контр. | | | | |
| Н.контр. | | Мюнтер | | |
| Утв. | | | | |

Д22Е.011.011

Связь

| Лит. | Масса | Масштаб |
|---|---|---|
| И | см. табл. | — |

Лист | Листов 1

Уголок 25×25×4-Б ГОСТ 8509-72 / В Ст.3сп. ГОСТ 535-79

Госстрой СССР ГПИ Горьковский Сантехпроект

Формат А4

Д22Е.011.010СБ

Альбом 7 часть 1

Типовой проект 903-1-

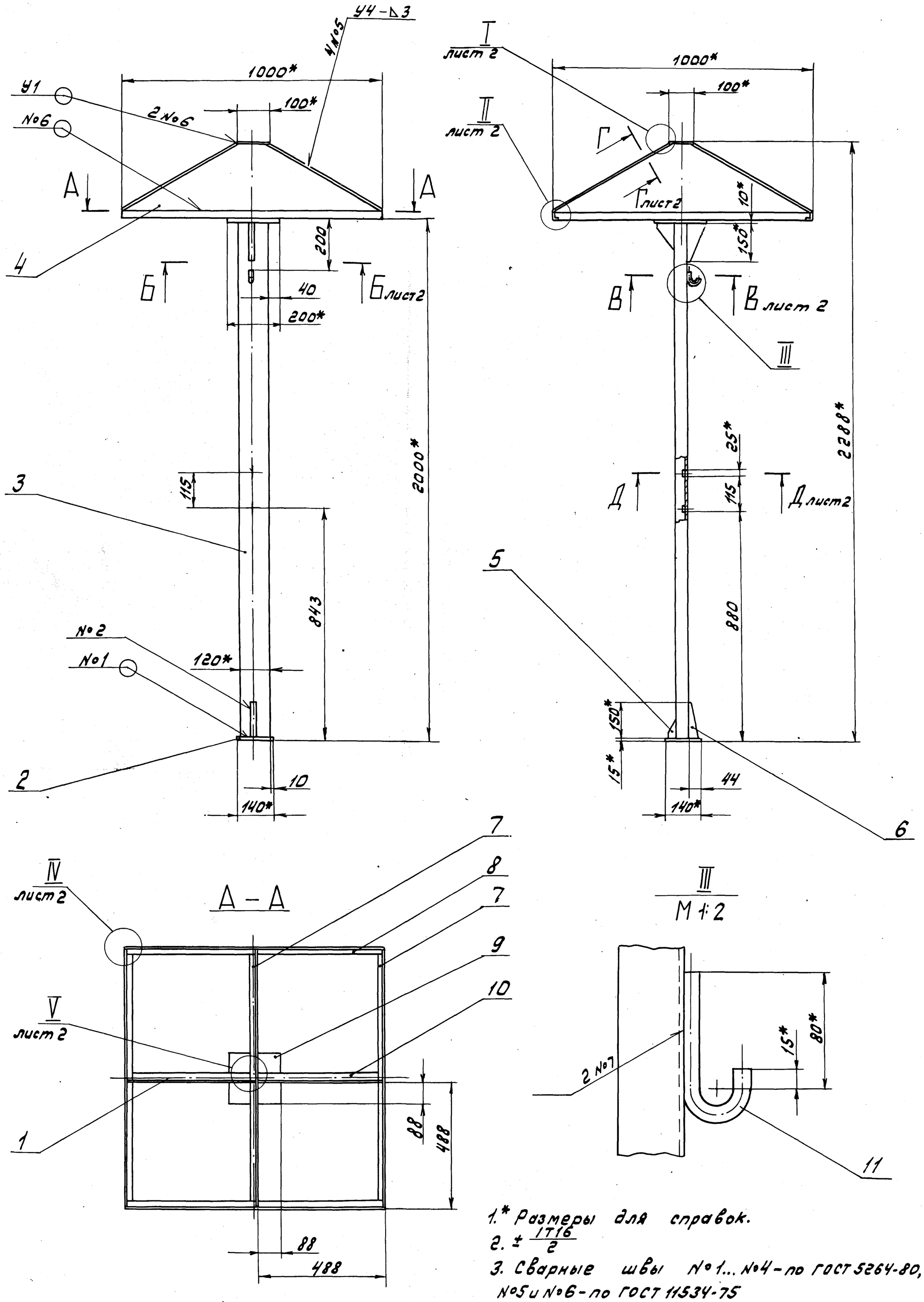


1.* Размеры для справок.

2. $\pm \frac{IT16}{2}$

3. Сварные швы №1...№4 – по ГОСТ 5264-80, №5 и №6 – по ГОСТ 11534-75

4. Сварка ручная дуговая.

| | | | | | | | | |
|---|---|---|---|---|---|---|---|---|
| | | | | | Д22Е.011.010СБ | | | |
| Изм | Лист | № докум. | Подп. | Дата | Зонт | Лит. | Масса | Масштаб |
| Разраб. | | Ляпин | | 4.5.88г | | И | 63 | 1:10 |
| Пров. | | Ляпин | | | | Лист 1 | Листов 2 | |
| Т.контр. | | | | | | Госстрой СССР ГПИ Горьковский Сантехпроект | | |
| Н.контр. | | Мюнтер | | | | | | |
| Утв. | | | | | | | | |

Инв.№подл. | Подп. и дата | Взам.инв.№ | Инв.№дубл. | Подп. и дата

Копировал: 23296-08 59 Формат А2

Д 22Е.011.010 СБ

Типовой проект 903-1- Альбом 7 часть 1

## Б – Б
М 1:2 лист 1

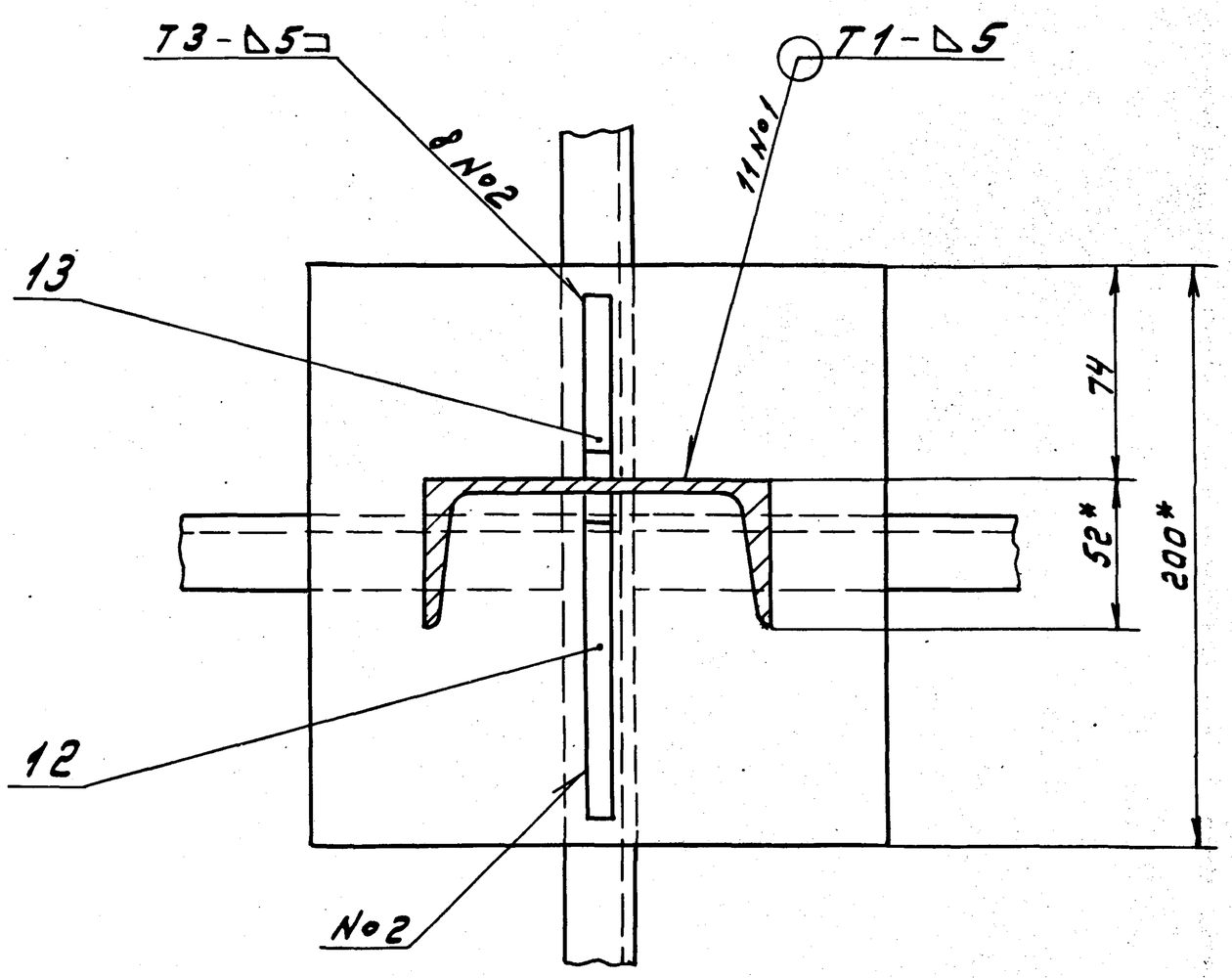


## В – В
М1:1 лист 1

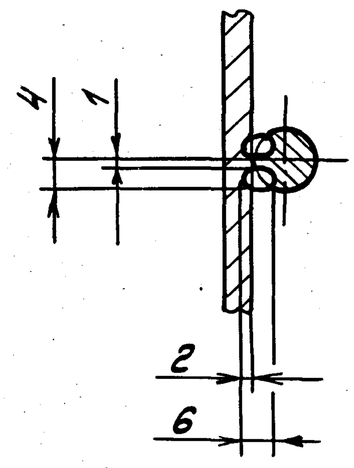


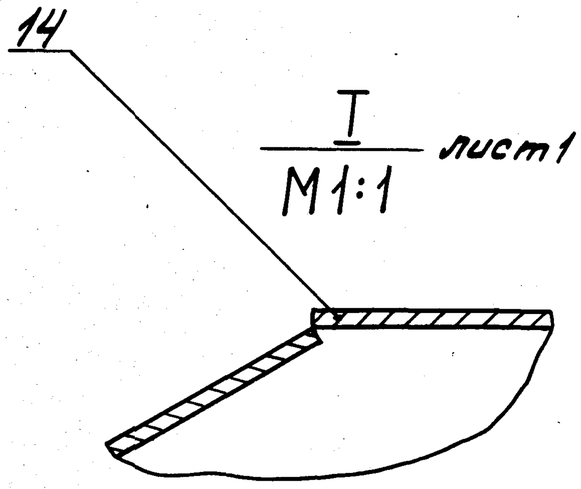


## I
М1:1 лист 1

## V
М1:1 лист 1

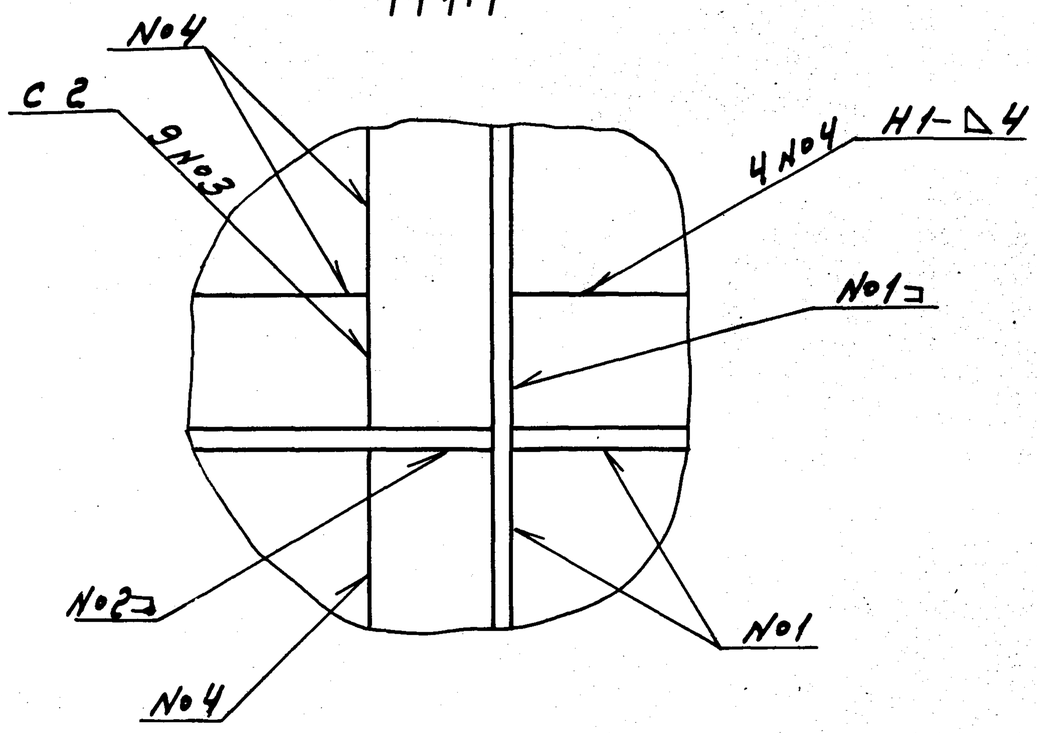


## II
М1:1 лист 1

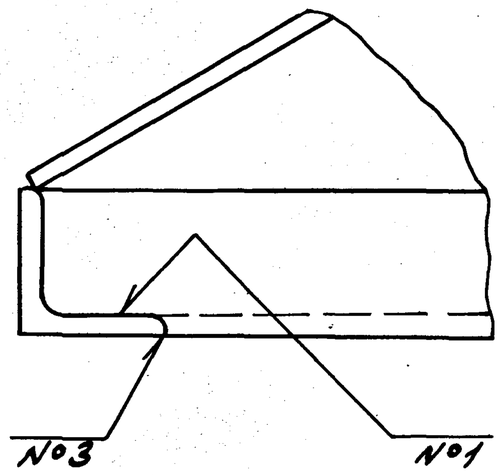


## IV
М1:1 лист 1

## Д – Д
М1:1 лист 1

## Г – Г
М1:1 лист 1

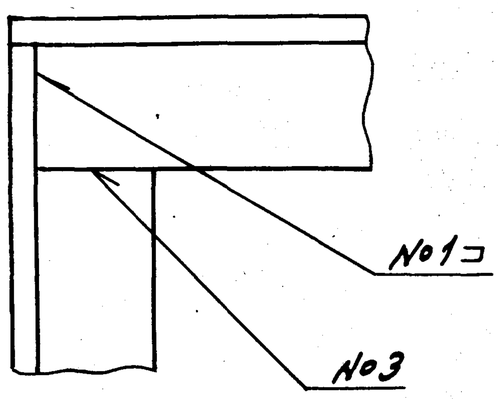


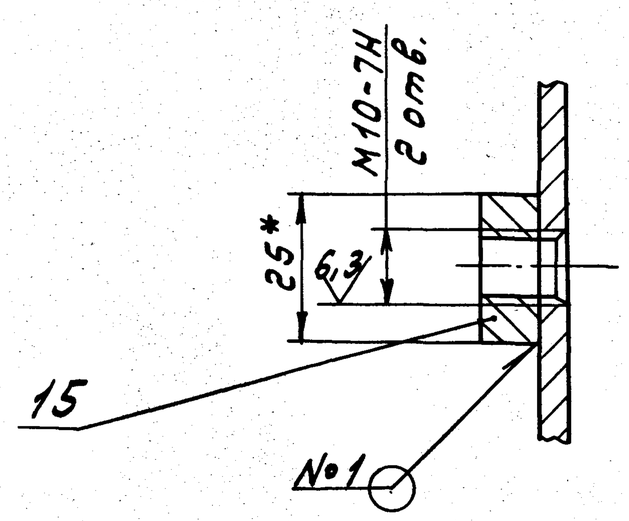


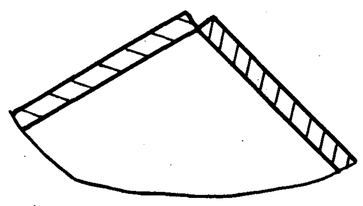

Альбом 7 часть 1

Типовой проект 903-1

Инв.№подл. | Подп. и дата | Взам.инв.№ | Инв.№дубл. | Подп. и дата

## Д22Е.011.014

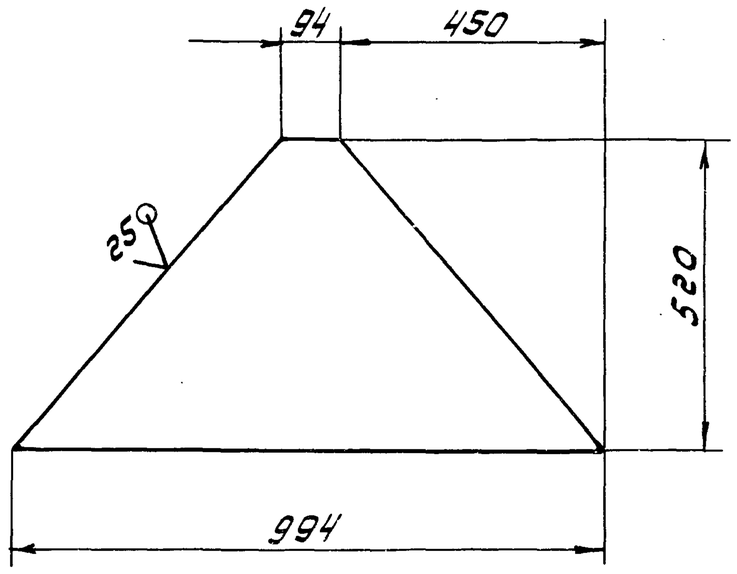


h16; ± IT16/2

| Изм. | Лист | № докум. | Подп. | Дата |
|---|---|---|---|---|
| Разраб. | | Лапин | | 8.4.88г. |
| Пров. | | Лапин | | |
| Т.контр. | | | | |
| Н.контр. | | Мюнтер | | |
| Утв. | | | | |

Д22Е.011.014

Стенка

| Лит. | Масса | Масштаб |
|---|---|---|
| У | 6,7 | 1:10 |
| Лист | Листов 1 | |

Лист 6-ЛН-3 ГОСТ 19903-74
3-IV-Н-8 Ст3сп ГОСТ 16523-70

Госстрой СССР ГПИ Горьковский Сантехпроект

Формат А4

## Д22Е.011.015

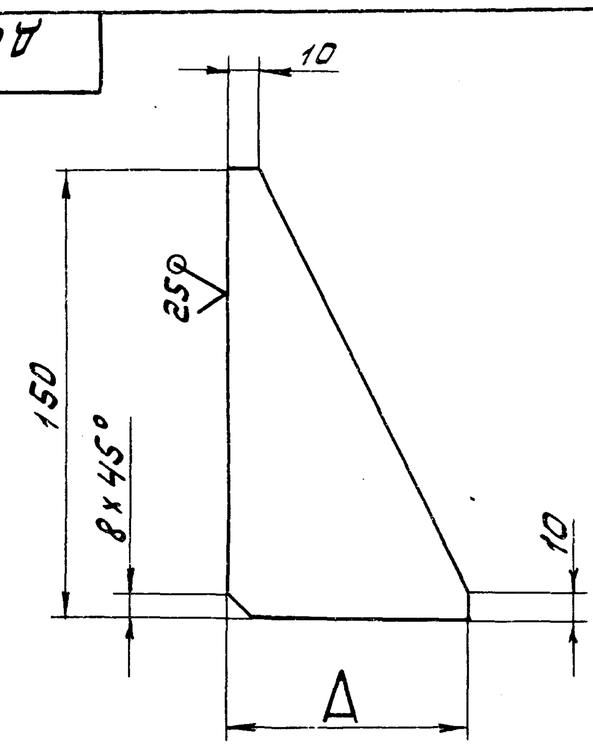


| Обозначение | А, мм | Масса, кг |
|---|---|---|
| Д22Е.011.015 | 81 | 0,174 |
| -01 | 34 | 0,136 |
| -02 | 111 | 0,197 |
| -03 | 64 | 0,16 |

h16; ± IT16/2

| Изм. | Лист | № докум. | Подп. | Дата |
|---|---|---|---|---|
| Разраб. | | Лапин | | |
| Пров. | | Лапин | | |
| Т.контр. | | | | |
| Н.контр. | | Мюнтер | | |
| Утв. | | | | |

Д22Е.011.015

Косынка

| Лит. | Масса | Масштаб |
|---|---|---|
| У | см. табл. | — |
| Лист | Листов 1 | |

Лист 6-ЛН-10 ГОСТ 19903-74
В Ст.3сп ГОСТ 14637-79

Госстрой СССР ГПИ Горьковский Сантехпроект

Формат А3

## Д22Е.011.018

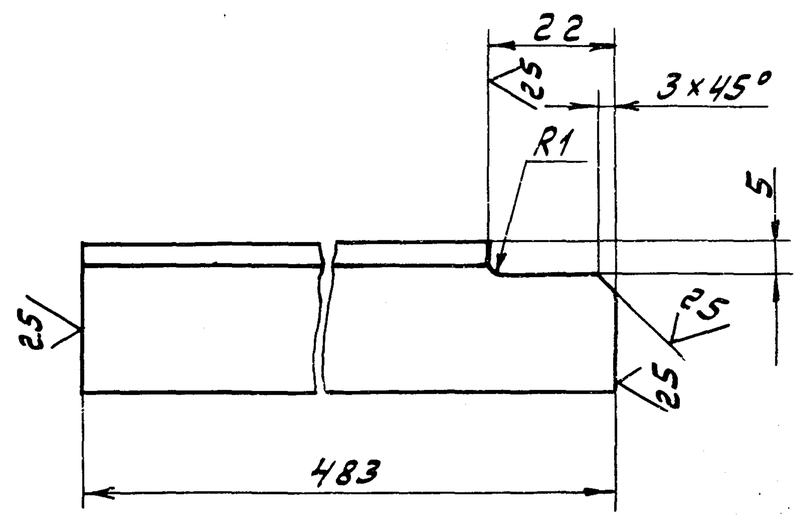


h16; ± IT16/2

| Изм. | Лист | № докум. | Подп. | Дата |
|---|---|---|---|---|
| Разраб. | | Лапин | | 8.4.88. |
| Пров. | | Лапин | | |
| Т.контр. | | | | |
| Н.контр. | | Мюнтер | | |
| Утв. | | | | |

Д22Е.011.018

Связь

| Лит. | Масса | Масштаб |
|---|---|---|
| У | 0,7 | 1:1 |
| Лист | Листов 1 | |

Уголок 25×25×4-Б ГОСТ 8509-72
В Ст.3сп. ГОСТ 535-79

Госстрой СССР ГПИ Горьковский Сантехпроект

Формат А4

## Д22Е.011.019

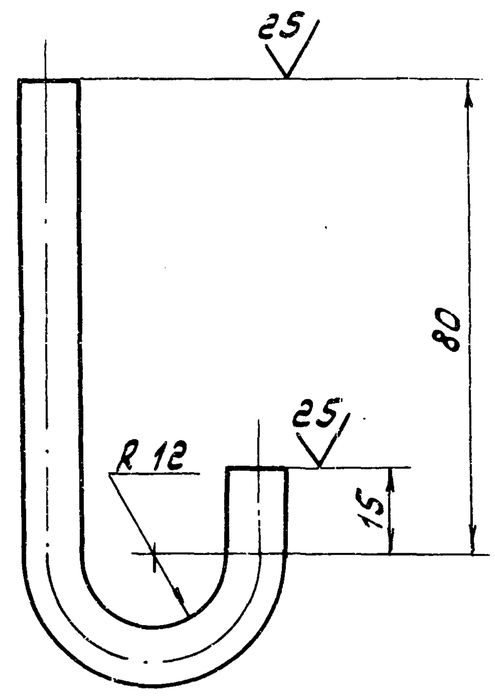


± IT16/2

| Изм. | Лист | № докум. | Подп. | Дата |
|---|---|---|---|---|
| Разраб. | | Лапин | | 8.4.88г. |
| Пров. | | Лапин | | |
| Т.контр. | | | | |
| Н.контр. | | Мюнтер | | |
| Утв. | | | | |

Д22Е.011.019

Крюк

| Лит. | Масса | Масштаб |
|---|---|---|
| У | 0,09 | 1:1 |
| Лист | Листов 1 | |

Круг 10-В-ГОСТ 2590-71
В Ст.3сп ГОСТ 535-79

Госстрой СССР ГПИ Горьковский Сантехпроект

Формат А4

Альбом 7 часть 1

Типовой проект 903-1-

| Формат | Зона | Поз. | Обозначение | Наименование | Кол. | Примечание |
|---|---|---|---|---|---|---|
| | | | | | | |
| | | | | **Документация** | | |
| | | | | | | |
| А4 | | | Д22Е.011.020 СБ | Сборочный чертеж | | |
| | | | | | | |
| | | | | **Детали** | | |
| | | | | | | |
| А4 | | 1 | Д22Е.011.025 | Ручка | 1 | |
| А4 | | 2 | Д22Е.011.026 | Кольцо | 1 | |

Инв.№ подл. | Подп. и дата | Взам. инв.№ | Инв.№ дубл. | Подп. и дата

| Изм. | Лист | № докум. | Подп. | Дата |
|---|---|---|---|---|
| Разраб. | | Лапин | | V.5.88г. |
| Пров. | | Лапин | | |
| Нач.отд. | | | | |
| Н.контр. | | Мюнтер | | |
| Утв. | | | | |

Д22Е.011.020

Подвеска

| Лит. | Лист | Листов |
|---|---|---|
| И | | 1 |

Госстрой СССР ГПИ Горьковский Сантехпроект

Формат А4

Д22Е.011.020

2

ф50

ГОСТ 5264-80-С2

80

ф16

75

10

1

М10

Размеры для справок

Д22Е.011.020 СБ

| Изм. | Лист | № докум. | Подп. | Дата |
|---|---|---|---|---|
| Разраб. | | Лапин | | V.5.88г. |
| Пров. | | Лапин | | |
| Т.контр. | | | | |
| Н.контр. | | Мюнтер | | |
| Утв. | | | | |

Подвеска

| Лит. | Масса | Масштаб |
|---|---|---|
| И | 0.134 | 1:1 |
| Лист | Листов 1 | |

Госстрой СССР ГПИ Горьковский Сантехпроект

Формат А4

Д22Е.011.025

6,3

I

R8

ф9

ф16

М10-8g

12-0,5

8

10

65

90

I

М4:1

R1

R0,5

45°

ф7,8

2,5

Н14; h14; ± IT14/2

Д22Е.011.025

| Изм. | Лист | № докум. | Подп. | Дата |
|---|---|---|---|---|
| Разраб. | | Лапин | | V.5.88 |
| Пров. | | Лапин | | |
| Т.контр. | | | | |
| Н.контр. | | Мюнтер | | |
| Утв. | | | | |

Ручка

| Лит. | Масса | Масштаб |
|---|---|---|
| И | 0,1 | 1:1 |
| Лист | Листов 1 | |

Бронза БрАМц 9-2 ГОСТ 18175-78

Госстрой СССР ГПИ Горьковский Сантехпроект

Формат А4

Д22Е.011.026

25

А

ф50

± IT16/2

Д22Е.011.026

| Изм. | Лист | № докум. | Подп. | Дата |
|---|---|---|---|---|
| Разраб. | | Лапин | | V.5.88г. |
| Пров. | | Лапин | | |
| Т.контр. | | | | |
| Н.контр. | | Мюнтер | | |
| Утв. | | | | |

Кольцо

| Лит. | Масса | Масштаб |
|---|---|---|
| И | 0.034 | 1:1 |
| Лист | Листов 1 | |

Круг 6-В-ГОСТ 2590-71 / В Ст.3сп. ГОСТ 535-79

Госстрой СССР ГПИ Горьковский Сантехпроект

Формат А4

| Формат | Зона | Поз. | Обозначение | Наименование | Кол. | Примечание |
|---|---|---|---|---|---|---|
| | | | | Документация | | |
| А2 | | | Д22Е.012.000 СБ | Сборочный чертеж | | |
| | | | | Детали | | |
| А4 | | 1 | Д22Е.012.001 | Поручень | 4 | |
| А4 | | 2 | Д22Е.012.002 | Связь | 2 | |
| А4 | | 3 | Д22Е.012.003 | Стойка | 4 | |
| А4 | | 4 | Д22Е.012.004 | Стойка | 1 | |
| | | 5 | -01 | Стойка | 1 | |
| Б4 | | 6 | Д22Е.012.005 | Ступень | | |
| | | | | Труба 25х3 ГОСТ 10704-76 | | |
| | | | | Д ГОСТ 10705-80 | | |
| | | | | L = 626 h16 $\sqrt{25}$ | 17 | 1.02кг |
| Б4 | | 7 | Д22Е.012.006 | Платик | | |
| | | | | Лист Б-ПН-10 ГОСТ 19903-74 | | |
| | | | | В Ст3сп ГОСТ 14637-79 | | |
| | | | | (100х100) h16 $\sqrt{25}$ | 4 | 0.08кг |
| А4 | | 8 | Д22Е.012.007 | Связь | 2 | |
| А4 | | 9 | Д22Е.012.004 -02 | Стойка | 1 | |
| | | 10 | -03 | Стойка | 1 | |

Инв.№ подл. | Подп. и дата | Взам. инв.№ | Инв.№ дубл. | Подп. и дата

| Изм. | Лист | № докум. | Подп. | Дата |
|---|---|---|---|---|
| Разраб. | | Лапин | | 4.5.88г. |
| Пров. | | Лапин | | |
| Нач.отд | | Вольский | | |
| Н.контр. | | Мюнтер | | |
| Утв. | | | | |

Д22Е.012.000

Помост

| Лит. | Лист | Листов |
|---|---|---|
| И | | 1 |

Госстрой СССР ГПИ Горьковский Сантехпроект

Формат А4



Д22Е.012.001

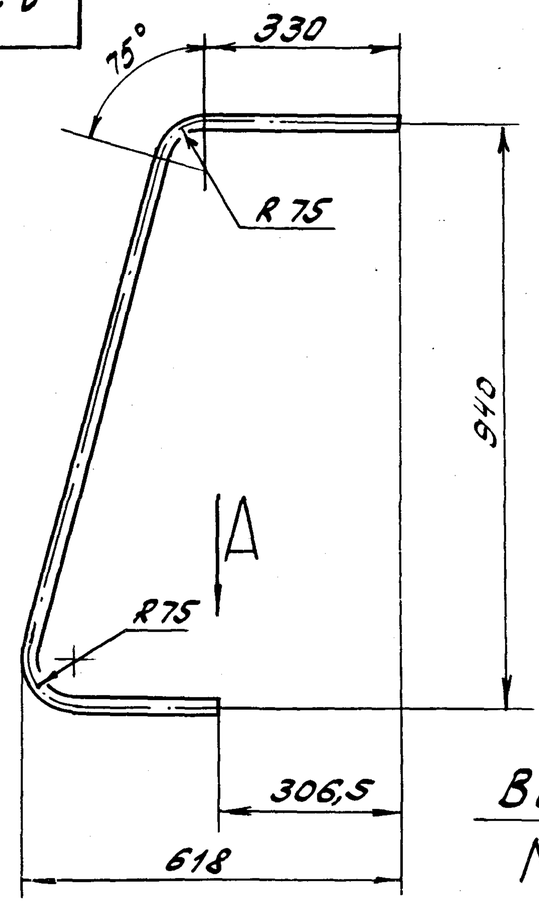


Вид А
М1:1

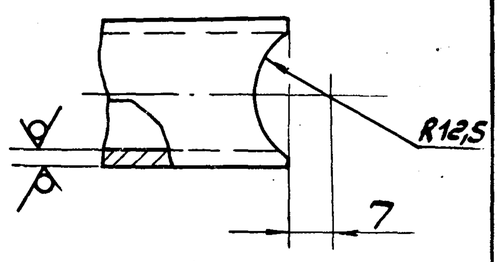


$\pm \frac{IT16}{2}$

| Изм. | Лист | № докум. | Подп. | Дата |
|---|---|---|---|---|
| Разраб. | | Лапин | | 4.5.88г. |
| Пров. | | Лапин | | |
| Т.контр. | | | | |
| Н.контр. | | Мюнтер | | |
| Утв. | | | | |

Поручень

| Лит. | Масса | Масштаб |
|---|---|---|
| И | 3 | 1:10 |
| Лист | Листов 1 | |

Труба 25х3 ГОСТ 10704-76 / Д ГОСТ 10705-80

Госстрой СССР ГПИ Горьковский Сантехпроект

Формат А4

Д22Е.012.002

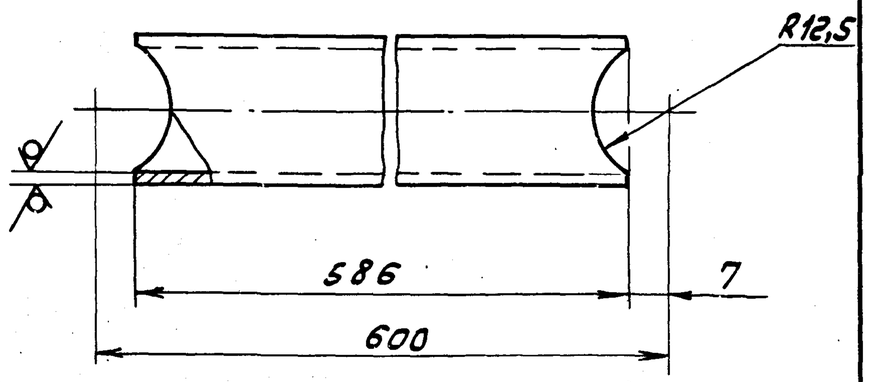


h 16; $\pm \frac{IT16}{2}$

| Изм. | Лист | № докум. | Подп. | Дата |
|---|---|---|---|---|
| Разраб. | | Лапин | | 4.5.88г. |
| Пров. | | Лапин | | |
| Т.контр. | | | | |
| Н.контр. | | Мюнтер | | |
| Утв. | | | | |

Связь

| Лит. | Масса | Масштаб |
|---|---|---|
| И | 0.95 | 1:1 |
| Лист | Листов 1 | |

Труба 25х3 ГОСТ 10704-76 / Д ГОСТ 10705-80

Госстрой СССР ГПИ Горьковский Сантехпроект

Формат А4

Д22Е.012.003

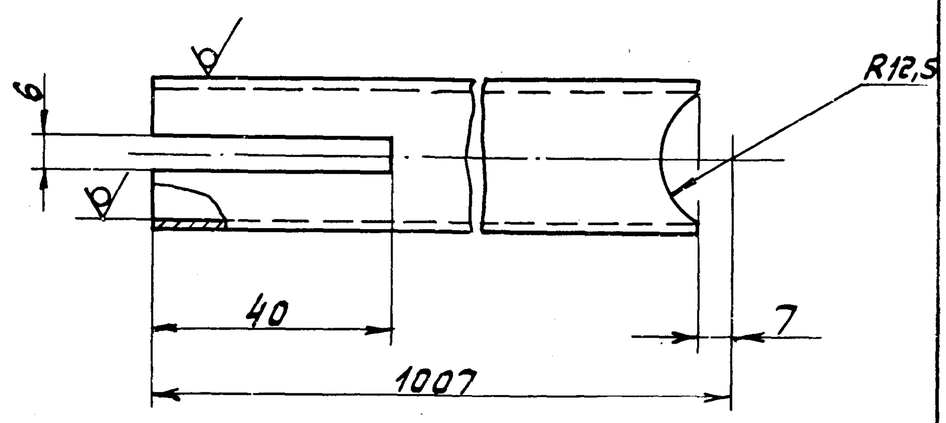


h 16; $\pm \frac{IT16}{2}$

| Изм. | Лист | № докум. | Подп. | Дата |
|---|---|---|---|---|
| Разраб. | | Лапин | | 4.5.88г. |
| Пров. | | Лапин | | |
| Т.контр. | | | | |
| Н.контр. | | Мюнтер | | |
| Утв. | | | | |

Стойка

| Лит. | Масса | Масштаб |
|---|---|---|
| И | 1.6 | 1:1 |
| Лист | Листов 1 | |

Труба 25х3 ГОСТ 10704-76 / Д ГОСТ 10705-80

Госстрой СССР ГПИ Горьковский Сантехпроект

Формат А4

Д 22Е.012.000СБ

Типовой проект 903-1- Альбом 7 часть 1

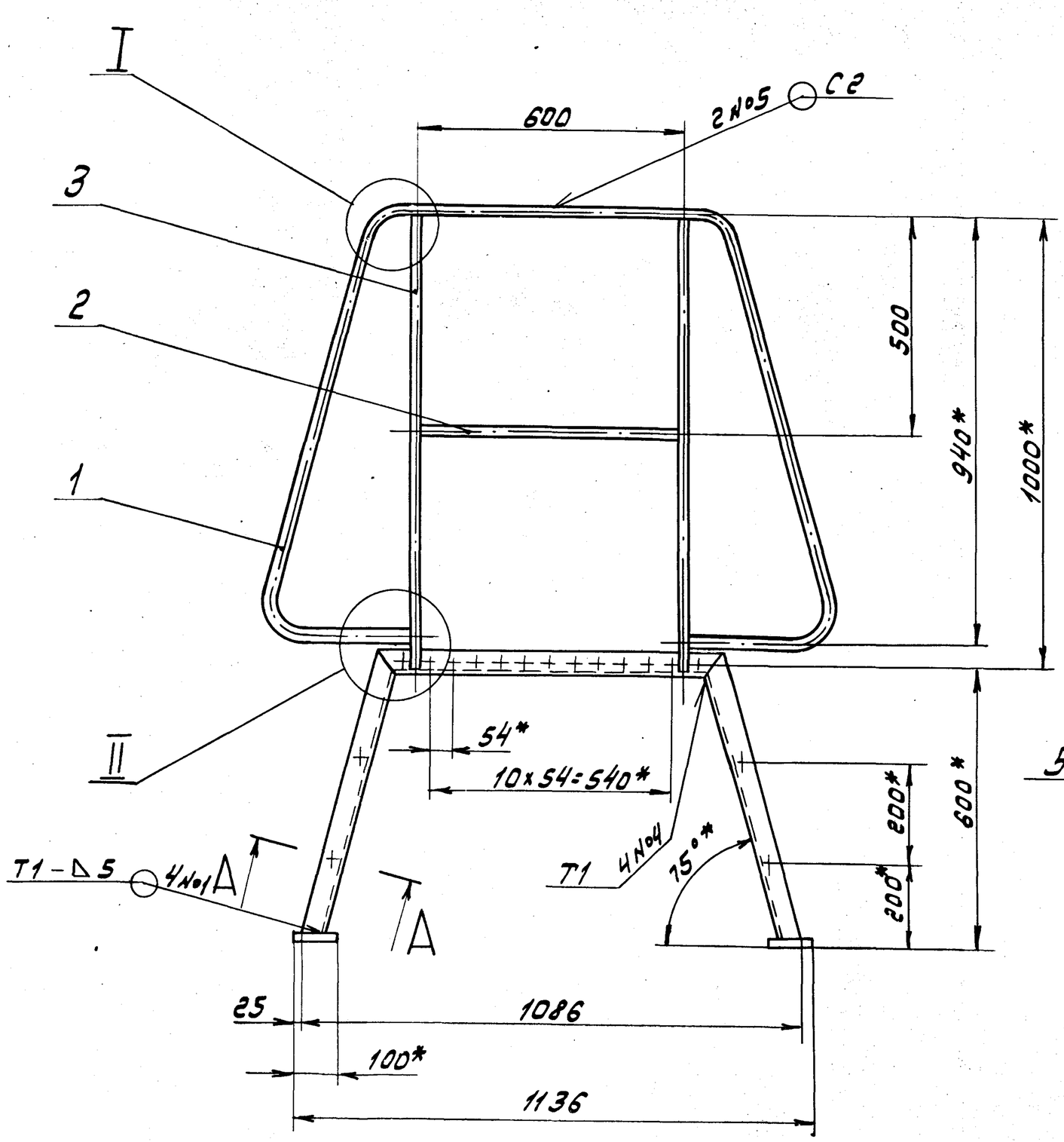


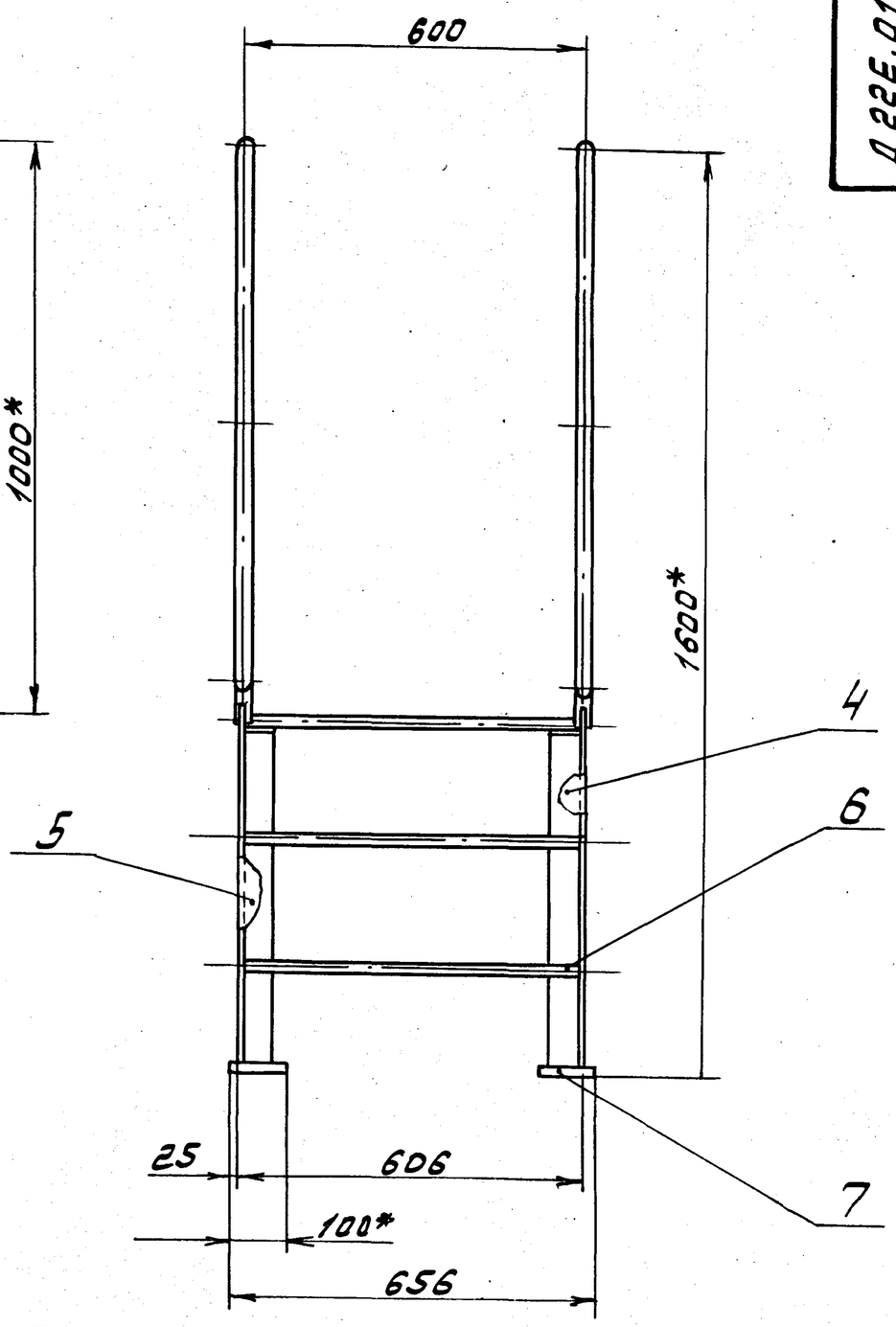


Б - Б
М 1:1

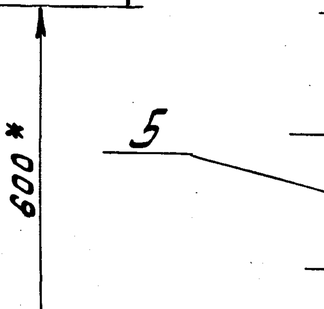


I
М 1:1




II
М 1:1

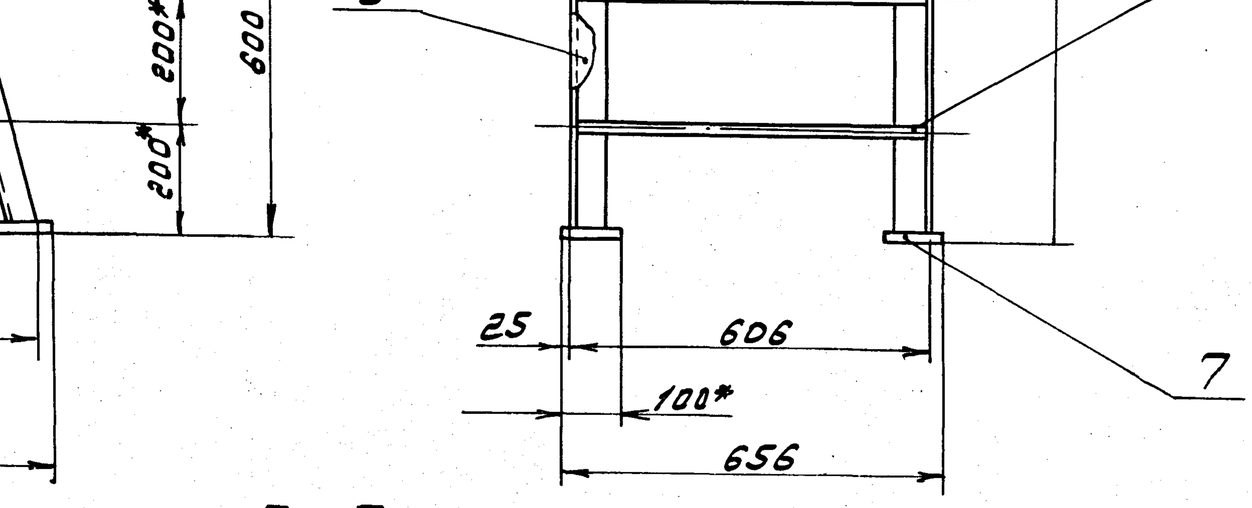


А - А повернуто
М 1:1

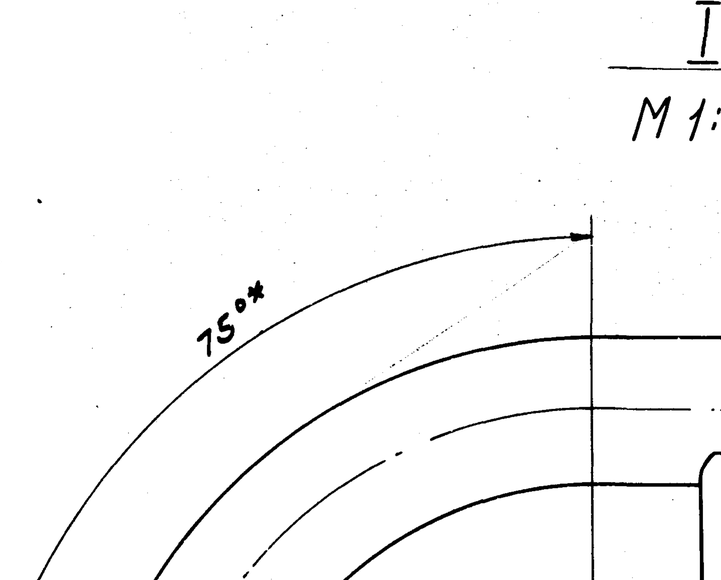


1.* Размеры для справок.

2. $\pm \frac{IT16}{2}$.

3. Сварные швы №1...№3 - по ГОСТ 5264-80, №4 - по ГОСТ 11534-75, №5 и №6 - по ГОСТ 16037-80.

4. Сварка ручная дуговая.

| | | | | | | | |
|---|---|---|---|---|---|---|---|
| Изм. | Лист | № докум. | Подп. | Дата | Д 22Е.012.000СБ | | |
| Разраб. | | Лапин | | V.S.83г. | Помост | Лит. | Масса 52 | Масштаб 1:10 |
| Пров. | | Лапин | | | | У | | |
| Т. контр. | | | | | | Лист | Листов 1 | |
| Нач. отд. | | Вольский | | | | Госстрой СССР-ГПИ Горьковский Сантехпроект | | |
| Н. контр. | | Мюнтер | | | | | | |
| Утв. | | | | | | | | |

Инв. № подл. | Подп. и дата | Взам. инв. № | Инв. № дубл. | Подп. и дата

93296-ПЗ 611 Копировал Дилов

Формат А2

Альбом 7 часть 1

Типовой проект 903-1-

Инв.№подл. | Подп. и дата | Взам.инв.№ | Инв.№дубл. | Подп. и дата

Д 22Е.012.004

Рис. 1

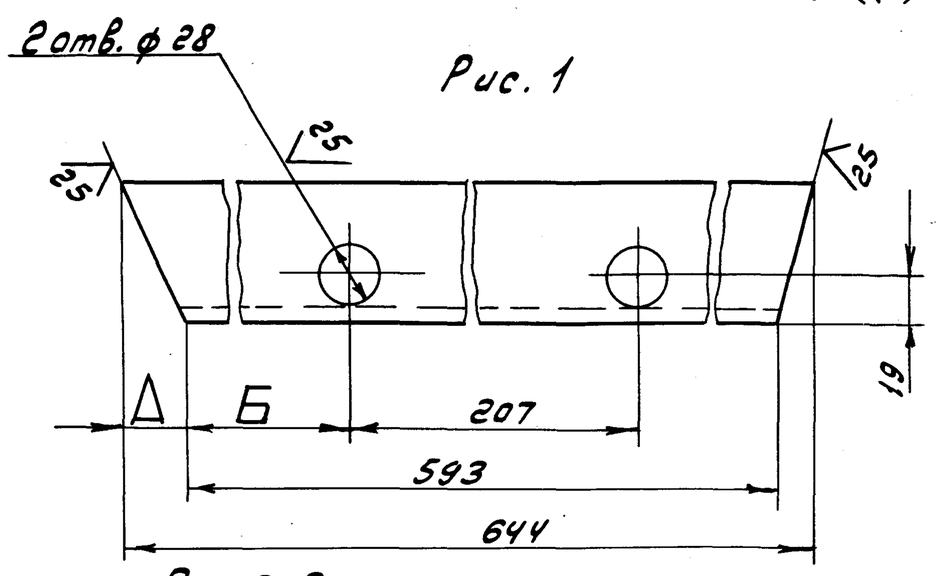


Рис. 2 Зеркальное отражение
Остальное - см. Рис. 1

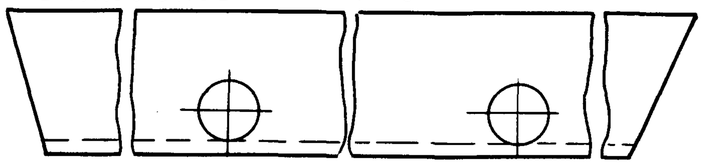

| Обозначение | Рис. | А, мм | Б, мм |
|---|---|---|---|
| Д 22Е.012.004 | 1 | 38 | 194 |
| -01 | 2 | | |
| -02 | 1 | 13 | 192 |
| -03 | 2 | | |

Н16; ± IT16/2

| Изм. | Лист | № докум. | Подп. | Дата |
|---|---|---|---|---|
| Разраб. | | Лапин | | V.5.88г |
| Пров. | | Лапин | | |
| Т.контр. | | | | |
| Н.контр. | | Мюнтер | | |
| Утв. | | | | |

Д 22Е.012.004

Стойка

| Лит. | Масса | Масштаб |
|---|---|---|
| И | 2.26 | 1:2 |
| Лист | Листов 1 | |

Уголок 50х50х5-Б ГОСТ 8509-72 / В Ст.3сп ГОСТ 535-79

Госстрой СССР ГПИ Горьковский Сантехпроект

Формат А4

Д 22Е.012.007

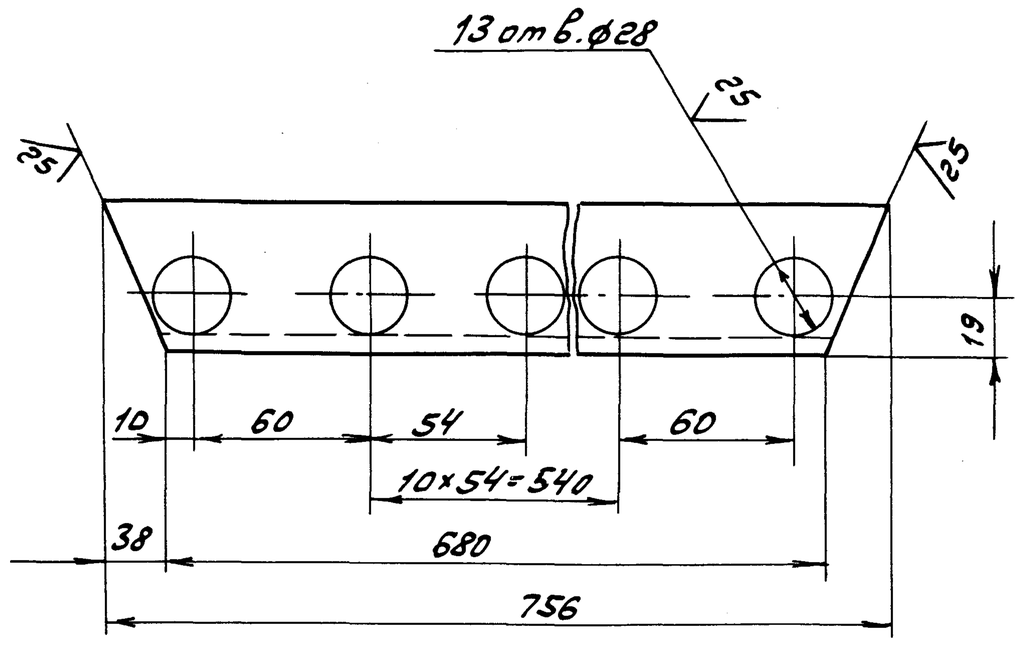


Н16; ± IT16/2

| Изм. | Лист | № докум. | Подп. | Дата |
|---|---|---|---|---|
| Разраб. | | Лапин | | V.5.88г |
| Пров. | | Лапин | | |
| Т.контр. | | | | |
| Н.контр. | | Мюнтер | | |
| Утв. | | | | |

Д 22Е.012.007

Связь

| Лит. | Масса | Масштаб |
|---|---|---|
| И | 2.5 | 1:2 |
| Лист | Листов 1 | |

Уголок 50х50х5-Б ГОСТ 8509-72 / В Ст.3сп. ГОСТ 535-79

Госстрой СССР ГПИ Горьковский Сантехпроект

Формат А4

| Формат | Зона | Поз. | Обозначение | Наименование | Кол. | Примечание |
|---|---|---|---|---|---|---|
| | | | | Документация | | |
| А3 | | | Д 22Е.013.000 СБ | Сборочный чертеж | | |
| | | | | Сборочные единицы | | |
| А4 | | 1 | Д 22Е.013.010 | Шкаф | 1 | |
| | | | | Детали | | |
| А4 | | 2 | Д 22Е.013.001 | Петля | 2 | |
| А4 | | 3 | Д 22Е.013.002 | Стекло | | |
| | | | | Стекло оконное S2,5 | | |
| | | | | ГОСТ 111-78 | | |
| | | | | (295х493) h16 25 | 1 | 0,91кг |
| | | | | Стандартные изделия | | |
| | | 4 | | Гвозди К 1.8х16 | | |
| | | | | ГОСТ 4028-63 | 6 | |
| | | 5 | | Шуруп 3х25.019 | | |
| | | | | ГОСТ 1145-80 | 6 | |

| Изм. | Лист | № докум. | Подп. | Дата |
|---|---|---|---|---|
| Разраб. | | Лапин | | V.5.88г |
| Пров. | | Лапин | | |
| Нач.отд. | | Вольский | | |
| Н.контр. | | Мюнтер | | |
| Утв. | | | | |

Д 22Е.013.000

Шкаф задвижки пожаротушения

| Лит. | Лист | Листов |
|---|---|---|
| И | | 1 |

Госстрой СССР ГПИ Горьковский Сантехпроект

Формат А4

Д 22Е.013.001

12,5

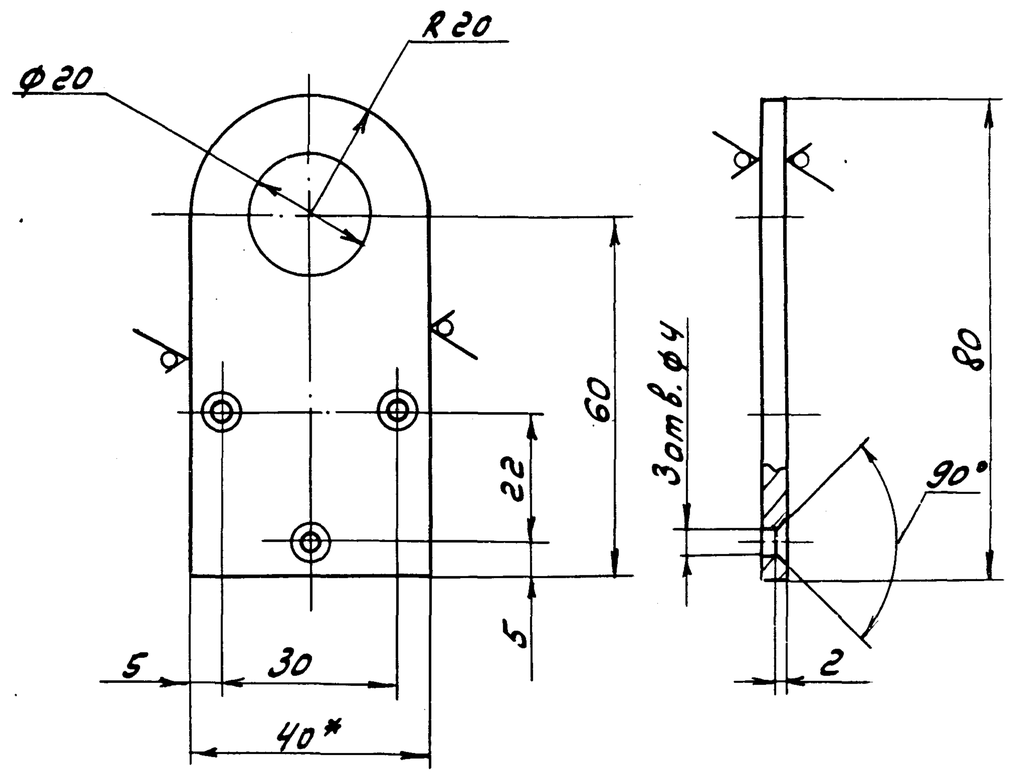


1.* Размеры для справок.

2. Н16; h16; ± IT16/2

| Изм. | Лист | № докум. | Подп. | Дата |
|---|---|---|---|---|
| Разраб. | | Лапин | | V.5.88г |
| Пров. | | Лапин | | |
| Т.контр. | | | | |
| Н.контр. | | Мюнтер | | |
| Утв. | | | | |

Д 22Е.013.001

Петля

| Лит. | Масса | Масштаб |
|---|---|---|
| И | 0.075 | 1:1 |
| Лист | Листов 1 | |

Полоса 2-Б-4х40 ГОСТ 103-76 / В Ст.3 сп. ГОСТ 535-79

Госстрой СССР ГПИ Горьковский Сантехпроект

Копировал: Шаев

Формат А4

Д 22Е.013.000СБ

Альбом 7 часть I

Типовой проект 903.1-

Инв.№подл. | Подп. и дата | Взам.инв.№ | Инв.№ дубл. | Подп. и дата

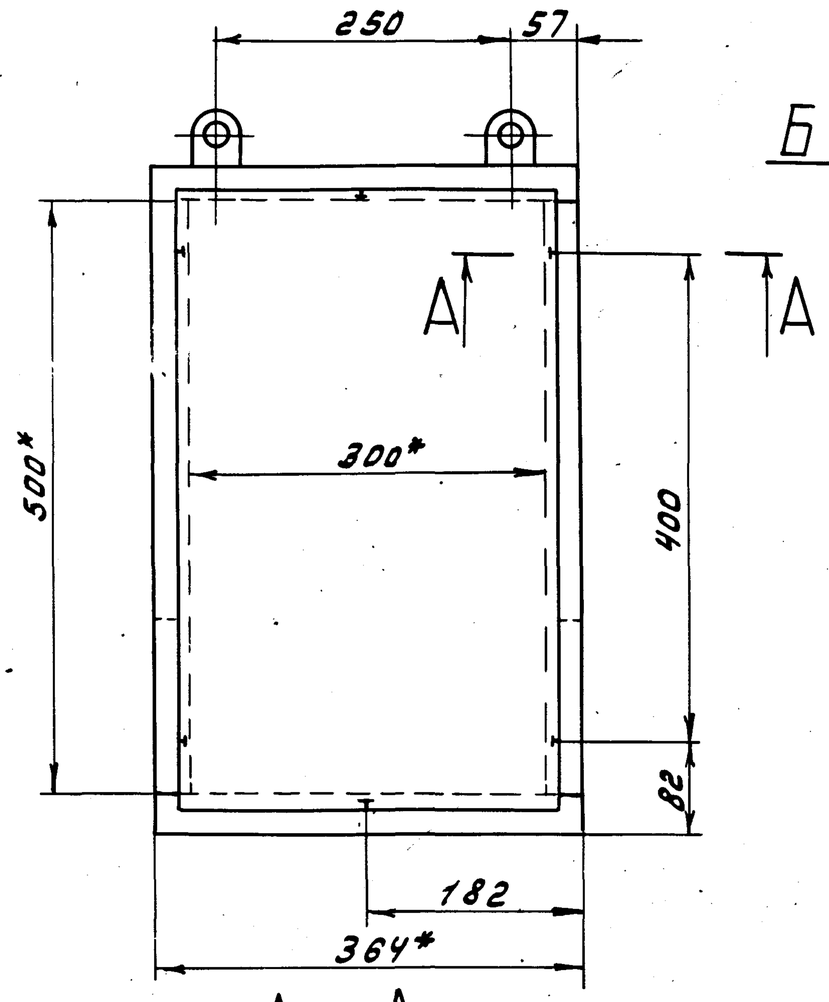


А – А
М1:1

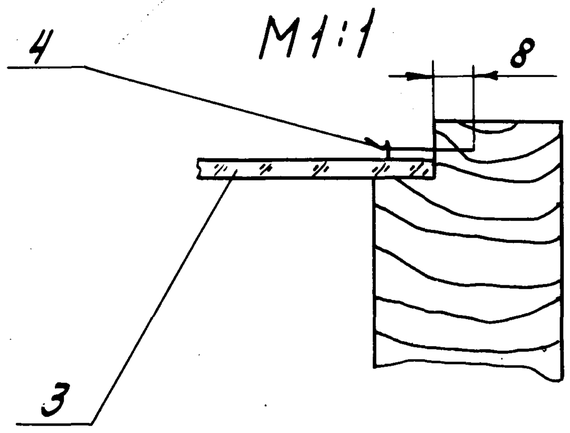


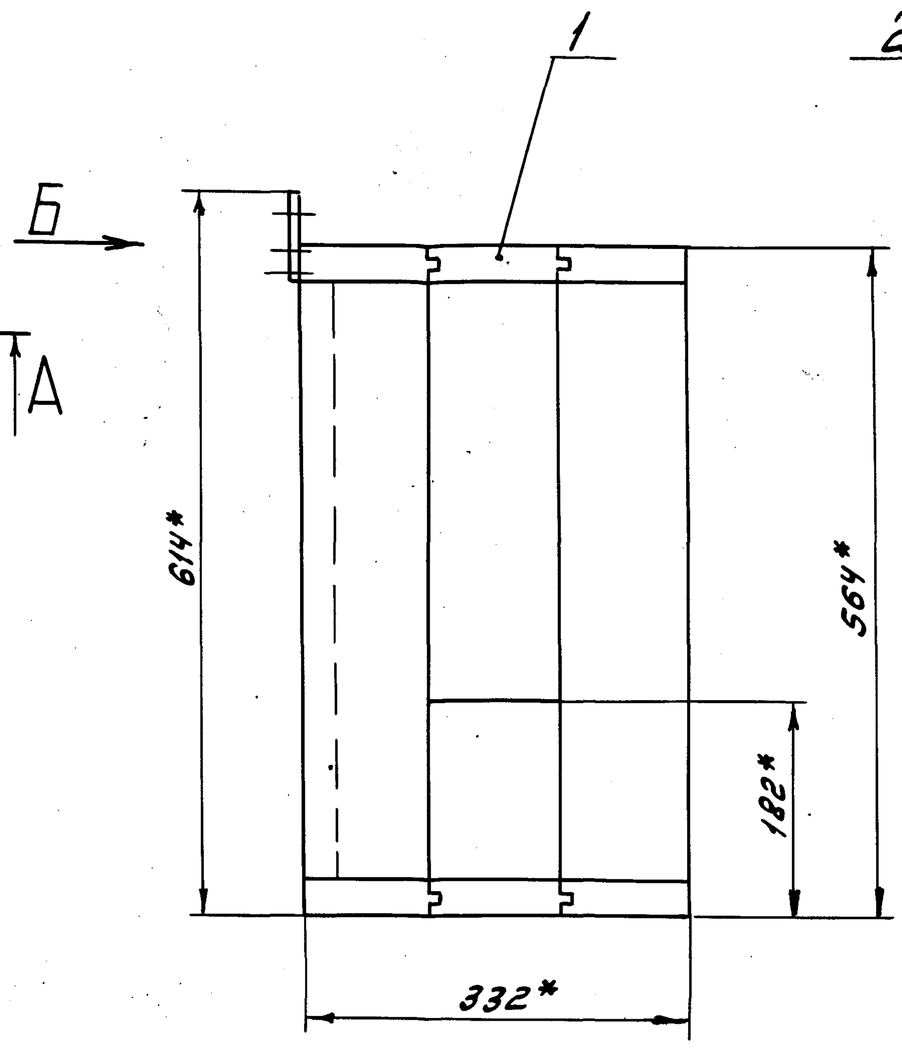


Вид Б
М1:1

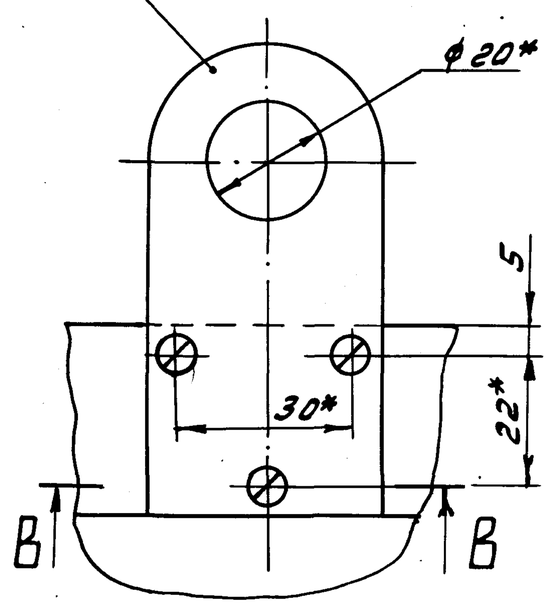


В – В
М1:1

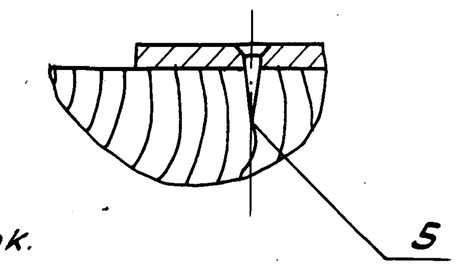


1.* Размеры для справок.

2. ± IT16/2

| | | | | | | |
|---|---|---|---|---|---|---|
| | | | | | Д 22Е.013.000 СБ | |
| Изм. | Лист | № докум. | Подп. | Дата | Шкаф задвижки пожаротушения | Лит. / Масса / Масштаб: У / 14.5 / 1:5 |
| Разраб. | | Лапин | | 4.5.88г. | | Лист / Листов 1 |
| Пров. | | Лапин | | | | Госстрой СССР ГПИ Горьковский Сантехпроект |
| Т.контр. | | | | | | |
| Нач.отд. | | Вольский | | | | |
| Н.контр. | | Мюнтер | | | | |
| Утв. | | | | | | |

Формат А3

| Формат | Зона | Поз. | Обозначение | Наименование | Кол. | Примечание |
|---|---|---|---|---|---|---|
| | | | | Документация | | |
| А3 | | | Д 22Е.013.010 СБ | Сборочный чертеж | | |
| | | | | Детали | | |
| А4 | | 1 | Д 22Е.013.005 | Доска | 2 | |
| | | 2 | -01 | Доска | 2 | |
| А4 | | 3 | Д 22Е.013.006 | Доска | 2 | |
| | | 4 | -01 | Доска | 2 | |
| | | 5 | -02 | Доска | 2 | |
| А4 | | 6 | Д 22Е.013.007 | Доска | 2 | |
| | | 7 | -01 | Доска | 2 | |
| | | 8 | -02 | Доска | 1 | |
| | | 9 | -03 | Доска | 1 | |
| А4 | | 10 | Д 22Е.013.008 | Брус | 4 | |
| | | | | Стандартные изделия | | |
| | | 11 | | Шуруп 4×60.019 ГОСТ 1145-80 | 34 | |

| | | | | | | |
|---|---|---|---|---|---|---|
| | | | | | Д 22Е.013.010 | |
| Изм. | Лист | № докум. | Подп. | Дата | Шкаф | Лит. / Лист / Листов: У / / 1 |
| Разраб. | | Лапин | | 4.5.88г. | | Госстрой СССР ГПИ Горьковский Сантехпроект |
| Пров. | | Лапин | | | | |
| Нач.отд. | | | | | | |
| Н.контр. | | Мюнтер | | | | |
| Утв. | | | | | | |

Формат А4

Д 22Е.013.005

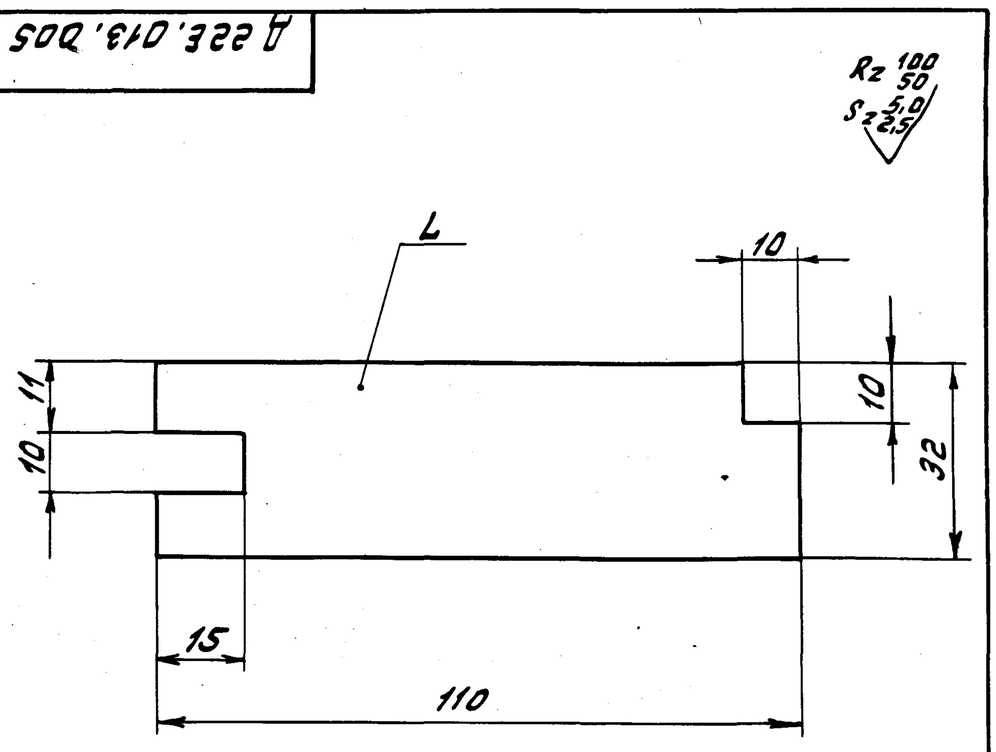


| Обозначение | L, мм | Масса, кг |
|---|---|---|
| Д 22Е.013.005 | 364 | 0,59 |
| -01 | 500 | 0,815 |

± IT16/2

| | | | | | | |
|---|---|---|---|---|---|---|
| | | | | | Д 22Е.013.005 | |
| Изм. | Лист | № докум. | Подп. | Дата | Доска | Лит. / Масса / Масштаб: У / см. табл. / – |
| Разраб. | | Лапин | | | | Лист / Листов 1 |
| Пров. | | Лапин | | | | Госстрой СССР ГПИ Горьковский Сантехпроект |
| Т.контр. | | | | | | |
| Н.контр. | | Мюнтер | | | | |
| Утв. | | | | | | |
| | | | | | Пиломатериал ГОСТ 8486-86Е | |

Инв.№подл. | Подп. и дата | Взам.инв.№ | Инв.№ дубл. | Подп. и дата

Типовой проект 903-1-  Альбом 7 часть 1

Д22Е.012.010 СБ

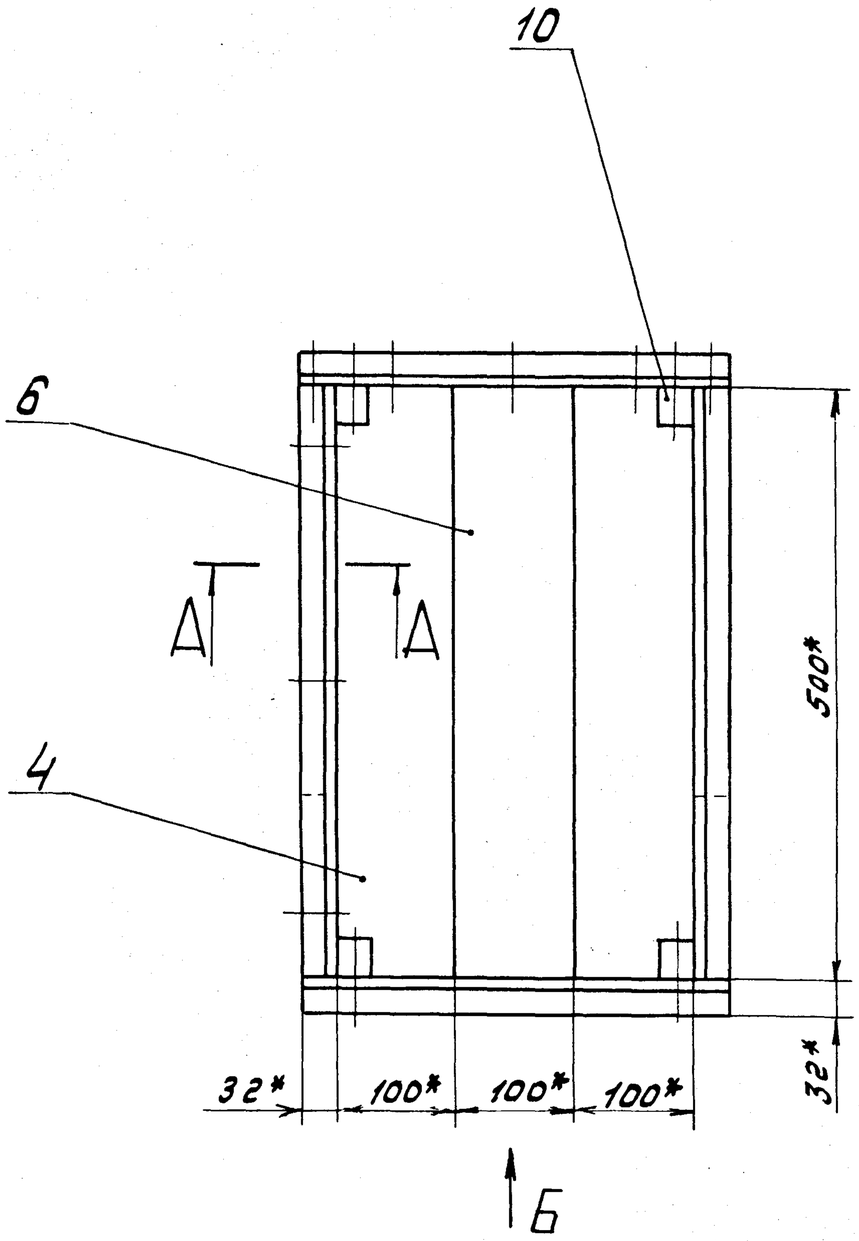


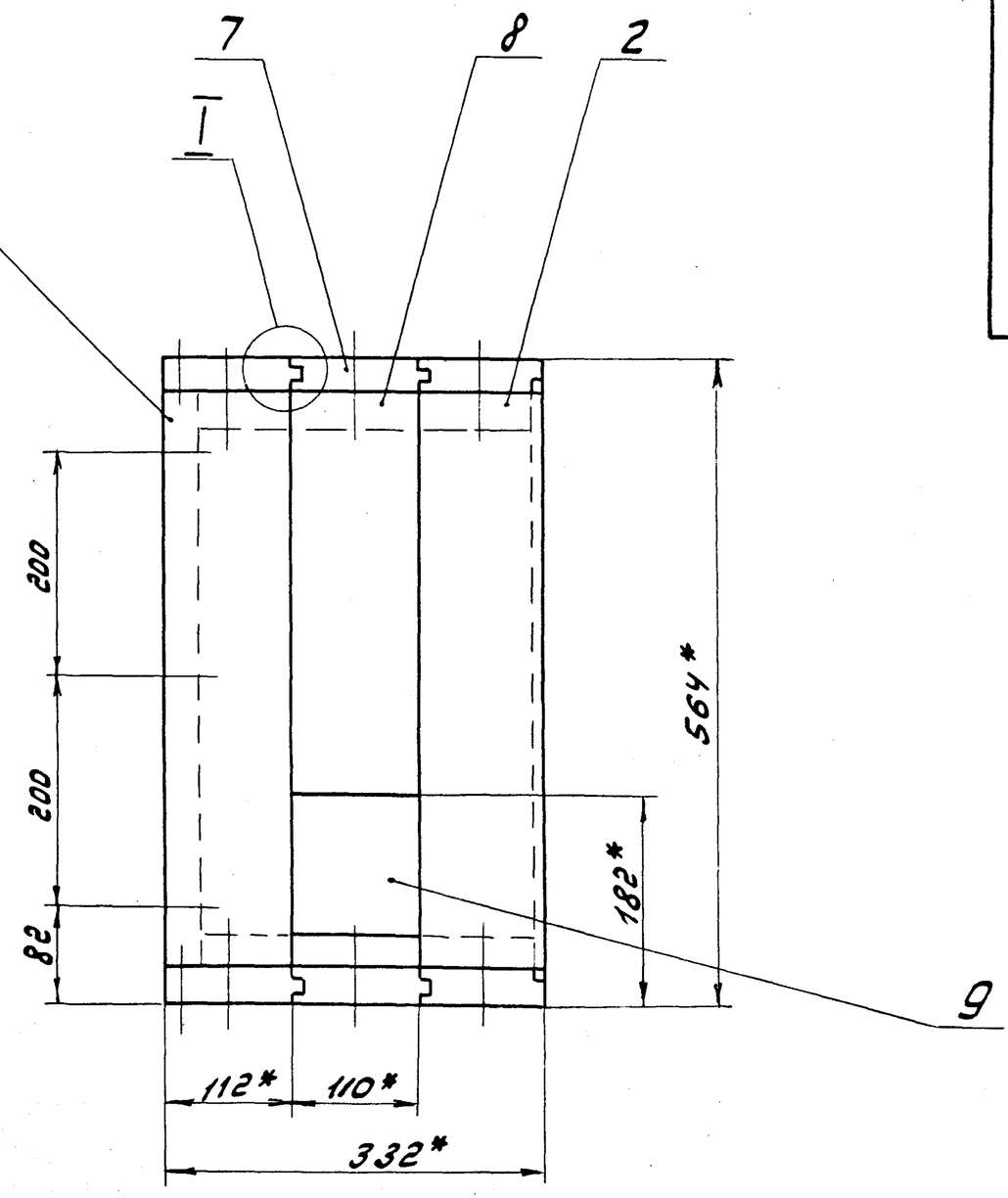


I
М1:1

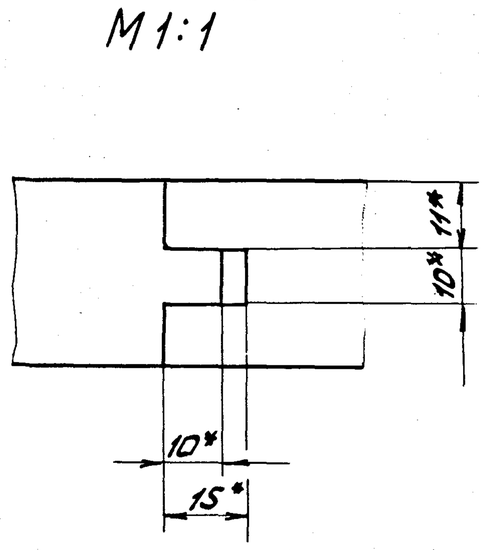


А - А
М1:1

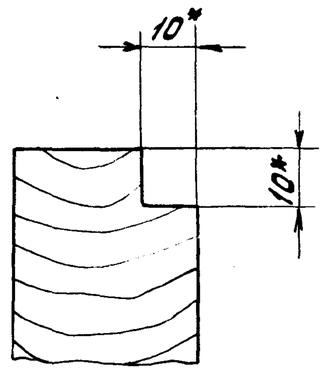


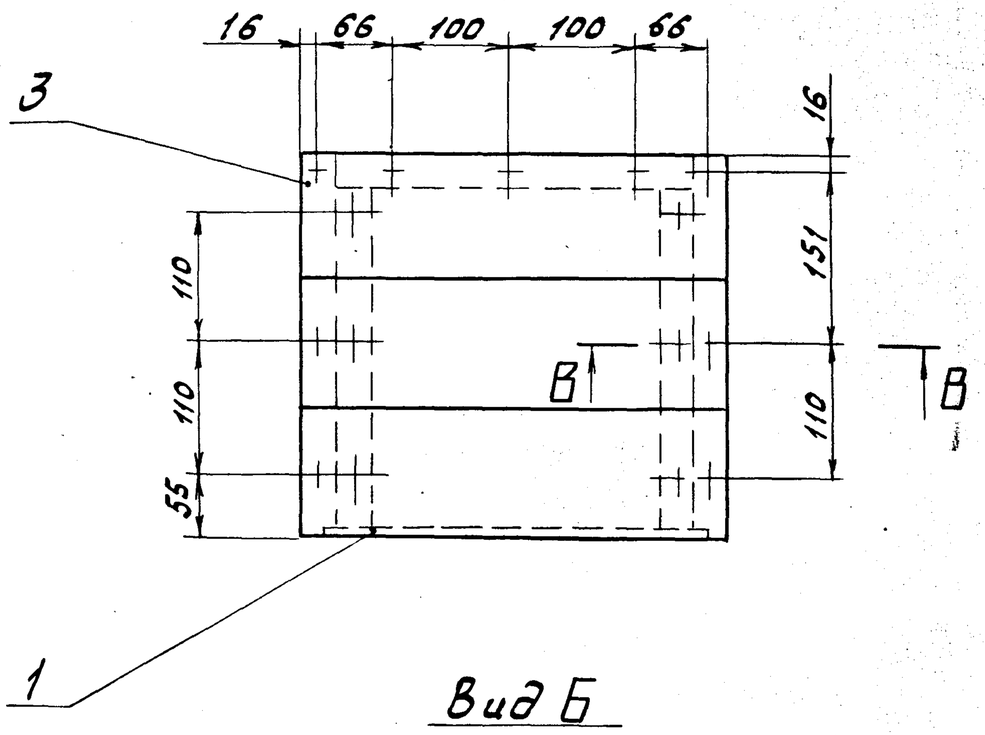


Вид Б

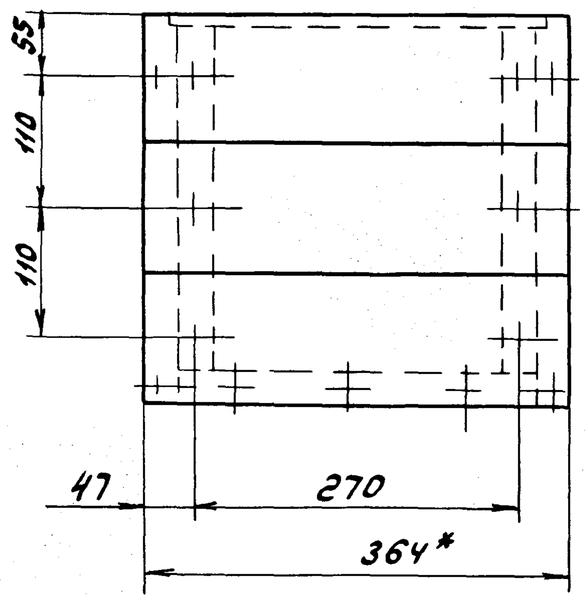


В - В
М1:1

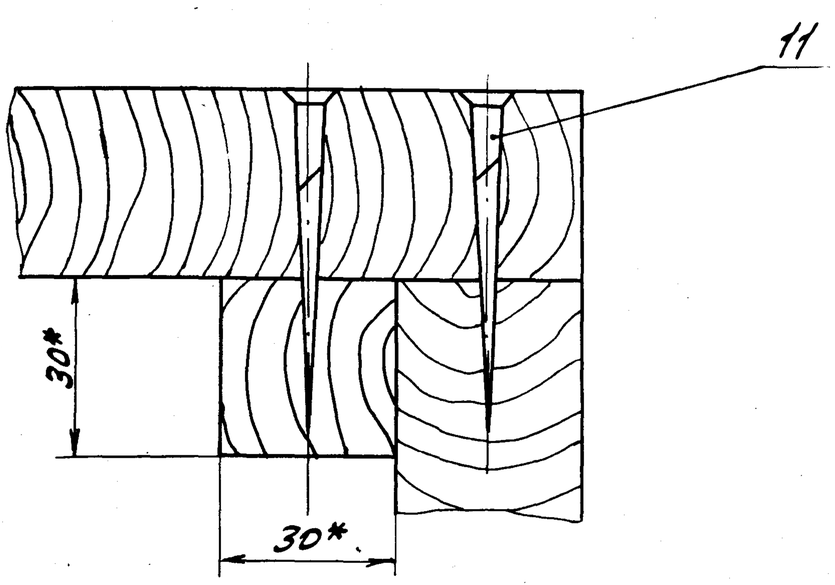


1.* Размеры для справок.

2. $\pm \frac{IT16}{2}$

| | | | | | | |
|---|---|---|---|---|---|---|
| | | | | | Д22Е.013.010 СБ | |
| Изм. | Лист | № докум. | Подп. | Дата | Шкаф | Лит. / Масса / Масштаб |
| Разраб. | | Лапин | | 7.5.86г. | | У / 14 / 1:5 |
| Пров. | | Лапин | | | | Лист / Листов 1 |
| Т.контр. | | | | | | Госстрой СССР ГПИ Горьковский Сантехпроект |
| Н.контр. | | Мюнтер | | | | |
| Утв. | | | | | | |

Инв.№ подл. | Подп. и дата | Взам. инв.№ | Инв.№ дубл. | Подп. и дата

Копировал: 23296-08 67 Формат А2

Альбом 7 часть 1

Типовой проект

Д22Е.013.006

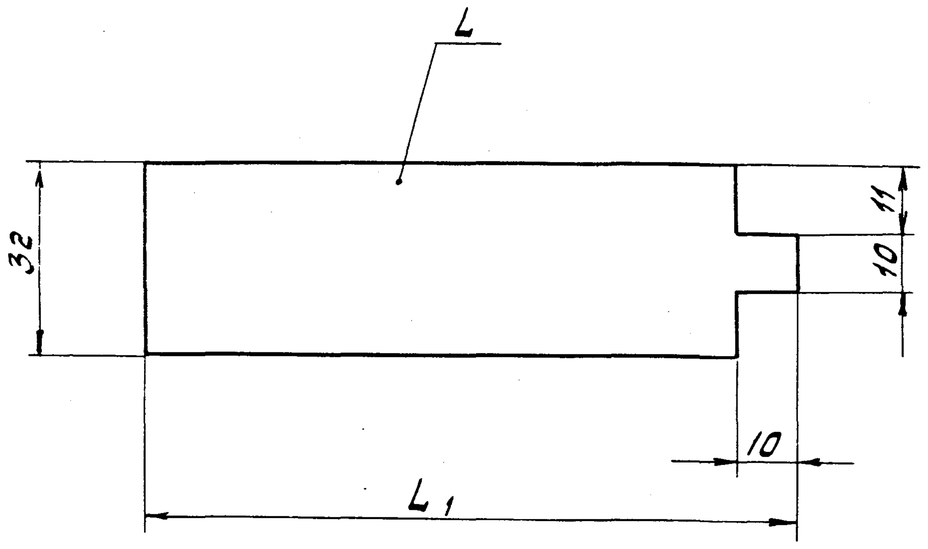


| Обозначение | L, мм | L1, мм | Масса, кг |
|---|---|---|---|
| Д22Е.013.006 | 364 | 122 | 0,725 |
| -01 | 500 | 110 | 1.04 |
| -02 | | 122 | 0,92 |

$\pm \frac{IT16}{2}$

| Изм | Лист | № докум. | Подп. | Дата | Д22Е.013.006 | | | |
|---|---|---|---|---|---|---|---|---|
| Разраб. | | Ляпин | | | Доска | Лит. | Масса | Масштаб |
| Пров. | | Ляпин | | | | И | см. табл. | — |
| Т.контр. | | | | | | Лист | Листов 1 | |
| Н.контр. | | Мюнтер | | | Пиломатериал ГОСТ 8486-86Е | Госстрой СССР ГПИ Горьковский Сантехпроект | | |
| Утв. | | | | | | | | |

Формат А4

Д22Е.013.007

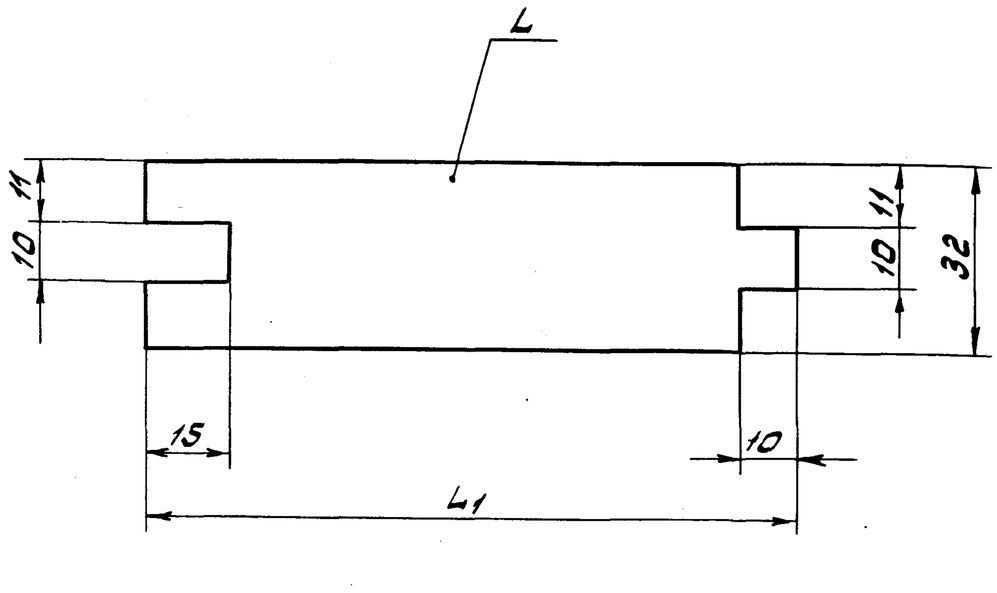


| Обозначение | L, мм | L1, мм | Масса, кг |
|---|---|---|---|
| Д22Е.013.007 | 500 | 110 | 0,815 |
| -01 | 364 | 120 | 0,710 |
| -02 | 350 | | 0.685 |
| -03 | 500 | | 0,980 |

$\pm \frac{IT16}{2}$

| Изм | Лист | № докум. | Подп. | Дата | Д22Е.013.007 | | | |
|---|---|---|---|---|---|---|---|---|
| Разраб. | | Ляпин | | | Доска | Лит. | Масса | Масштаб |
| Пров. | | Ляпин | | | | И | см. табл. | — |
| Т.контр. | | | | | | Лист | Листов 1 | |
| Н.контр. | | Мюнтер | | | Пиломатериал ГОСТ 8486-86Е | Госстрой СССР ГПИ Горьковский Сантехпроект | | |
| Утв. | | | | | | | | |

Формат А4

Д22Е.013.008

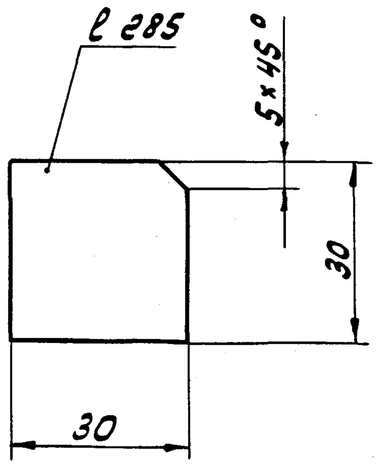


$\pm \frac{IT16}{2}$

| Изм | Лист | № докум. | Подп. | Дата | Д22Е.013.008 | | | |
|---|---|---|---|---|---|---|---|---|
| Разраб. | | Ляпин | | | Брус | Лит. | Масса | Масштаб |
| Пров. | | Ляпин | | | | И | 0.13 | 1:1 |
| Т.контр. | | | | | | Лист | Листов 1 | |
| Н.контр. | | Мюнтер | | | Пиломатериал ГОСТ 8486-86Е | Госстрой СССР ГПИ Горьковский Сантехпроект | | |
| Утв. | | | | | | | | |

Формат А4

Д22Е.014.001

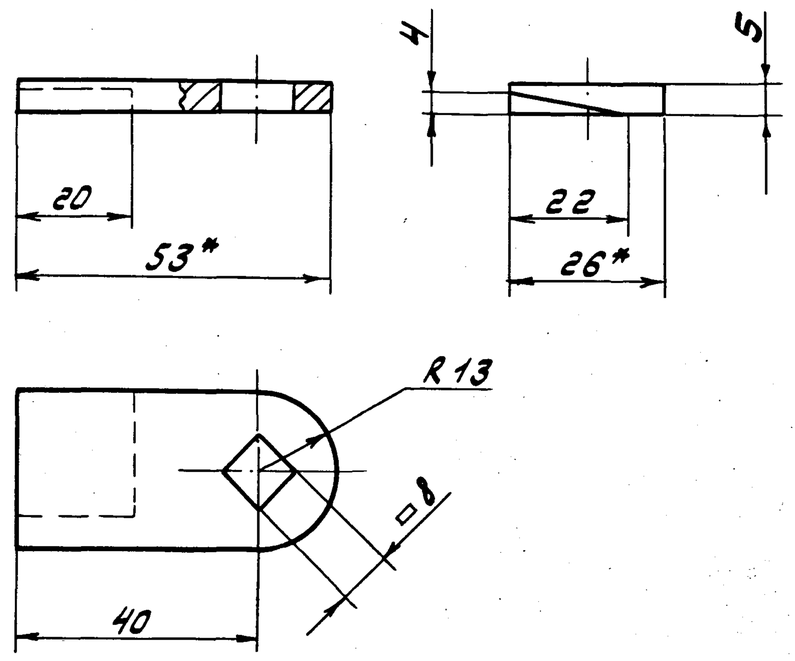


1.* Размеры для справок

2. h16; $\pm \frac{IT16}{2}$

| Изм | Лист | № докум. | Подп. | Дата | Д22Е.014.001 | | | |
|---|---|---|---|---|---|---|---|---|
| Разраб. | | Ляпин | | | Планка | Лит. | Масса | Масштаб |
| Пров. | | Ляпин | | | | И | 0.056 | 1:1 |
| Т.контр. | | | | | | Лист | Листов 1 | |
| Н.контр. | | Мюнтер | | | В Ст 3 сп ГОСТ 380-71 | Госстрой СССР ГПИ Горьковский Сантехпроект | | |
| Утв. | | | | | | | | |

Формат А4

Альбом 7 часть 1

Типовой проект 903-1-

| Формат | Зона | Поз. | Обозначение | Наименование | Кол. | Примечание |
|---|---|---|---|---|---|---|
| | | | | Документация | | |
| *) | | | Д 22Е.014.000 СБ | Сборочный чертеж | | *) А3, А2 |
| | | | | Сборочные единицы | | |
| А4 | | 1 | Д 22Е.014.010 | Дверка левая | 1 | |
| А4 | | 2 | Д 22Е.014.020 | Дверка правая | 1 | |
| | | | | Детали | | |
| А4 | | 3 | Д 22Е.014.001 | Планка | 1 | |
| А4 | | 4 | Д 22Е.014.002 | Ручка | 1 | |
| | | | | Стандартные изделия | | |
| | | 5 | | Ось 6х10 h11х75 Ст.3сп | | |
| | | | | ГОСТ 9650-80 | 4 | |
| | | 6 | | Гайка М8.4.019 | | |
| | | | | ГОСТ 5915-70 | 1 | |
| | | 7 | | Шайба 8.019 | | |
| | | | | ГОСТ 11371-78 | 1 | |
| | | 8 | | Шайба 10.019 | | |
| | | | | ГОСТ 11371-78 | 4 | |
| | | 9 | | Шплинт 2,5х20.019 | | |
| | | | | ГОСТ 397-79 | 4 | |
| | | | Переменные данные для исполнений | | | |
| | | | | Д 22Е.014.000 | | |
| | | | | Сборочные единицы | | |
| А4 | | 10 | Д 22Е.014.030 | Шкаф | 1 | |
| | | | | Д 22Е.014.000-01 | | |
| | | | | Сборочные единицы | | |
| А4 | | 10 | Д 22Е.014.030-01 | Шкаф | 1 | |

Инв.№ подл. | Подп. и дата | Взам. инв.№ | Инв.№ дубл. | Подп. и дата

| Изм. | Лист | № докум. | Подп. | Дата |
|---|---|---|---|---|
| Разраб. | Лялин | | 6.4.88 | |
| Пров. | Лялин | | | |
| Нач. отд. | Вольский | | | |
| Н. контр. | Мюнтер | | | |
| Утв. | | | | |

Д 22Е.014.000

Шкаф управления резервуаром

Лит. И | Лист 1 | Листов 2

Госстрой СССР ГПИ Горьковский Сантехпроект

Лист 2

Д 22Е.014.000

Формат А4

Формат А4

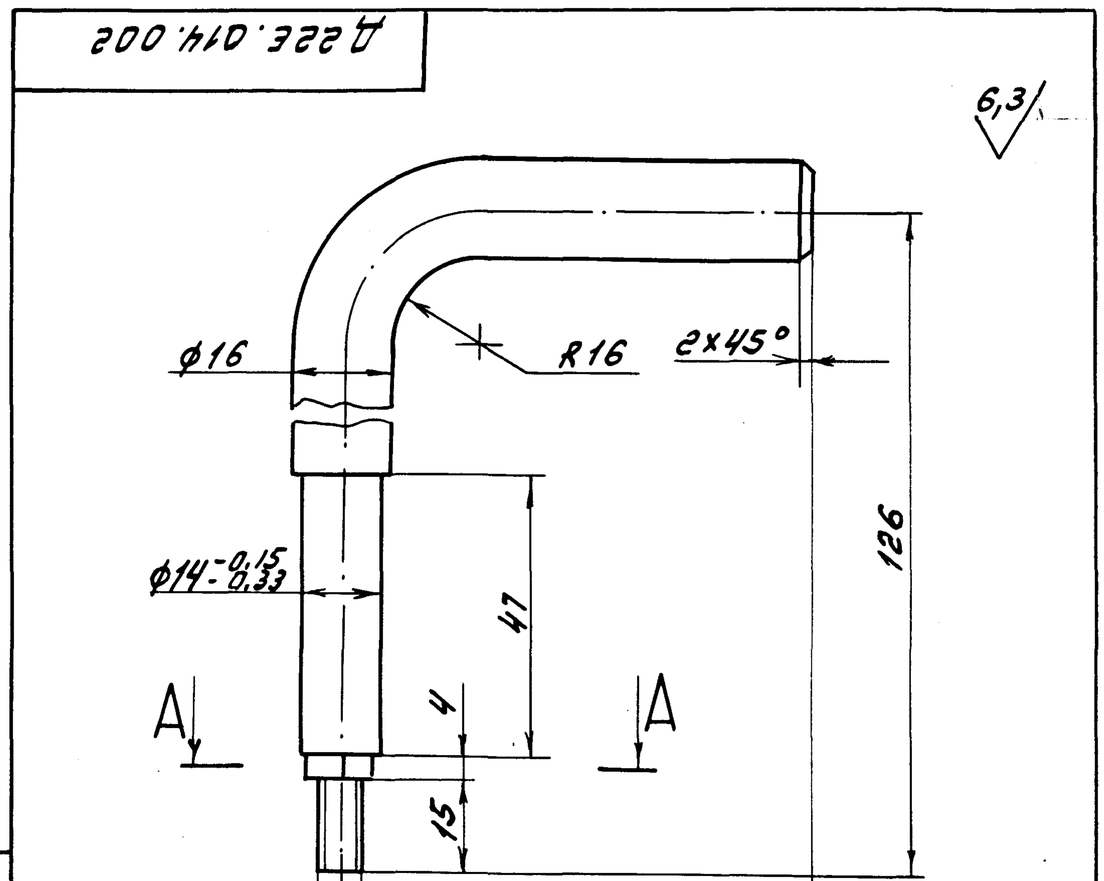


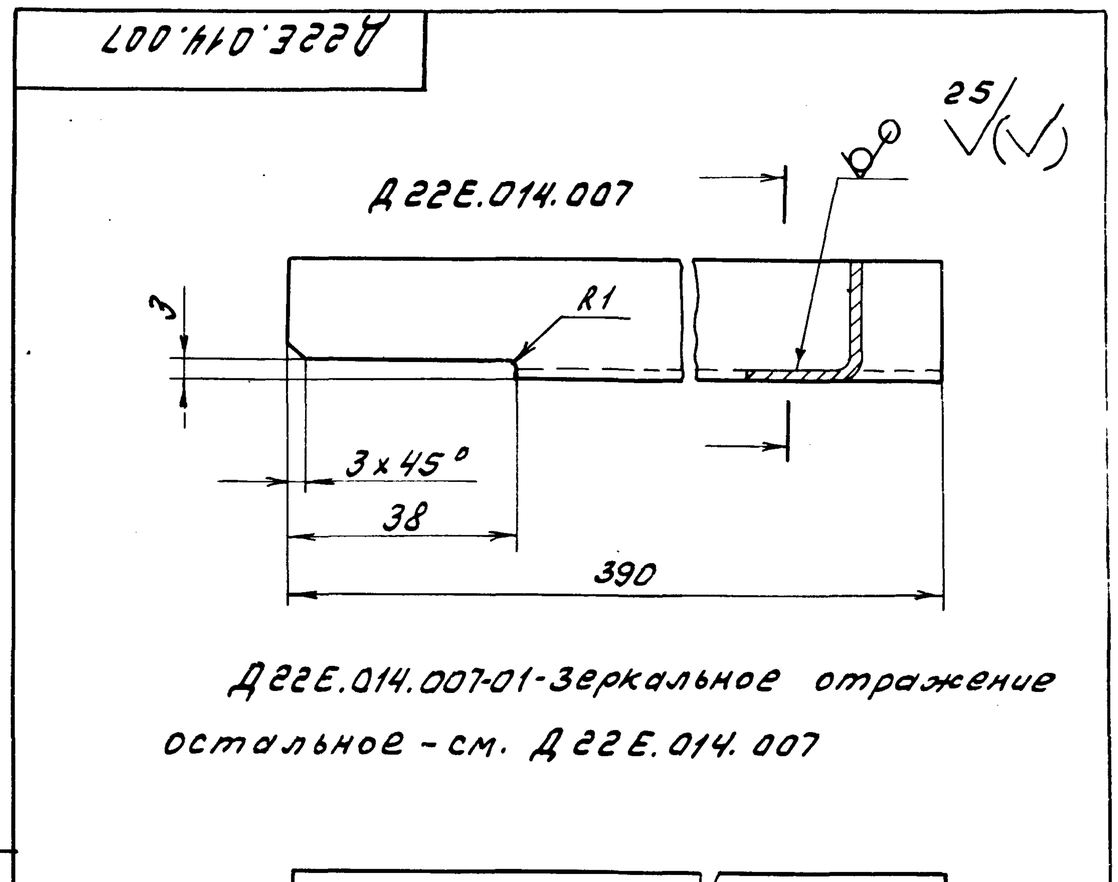


Д 22Е.014.002

Ручка

Лит. И | Масса 0.21 | Масштаб 1:1

Лист | Листов 1

В Ст.3сп. ГОСТ 380-71

Госстрой СССР ГПИ Горьковский Сантехпроект

Формат А4

Д 22Е.014.007

Связь

Лит. И | Масса 0.27 | Масштаб 1:2

Лист | Листов 1

Уголок 40х40х2 ГОСТ 19771-74 / В Ст.3кп.2 ГОСТ 11474-76

Госстрой СССР ГПИ Горьковский Сантехпроект



Формат А4

Д22Е.014.000СБ

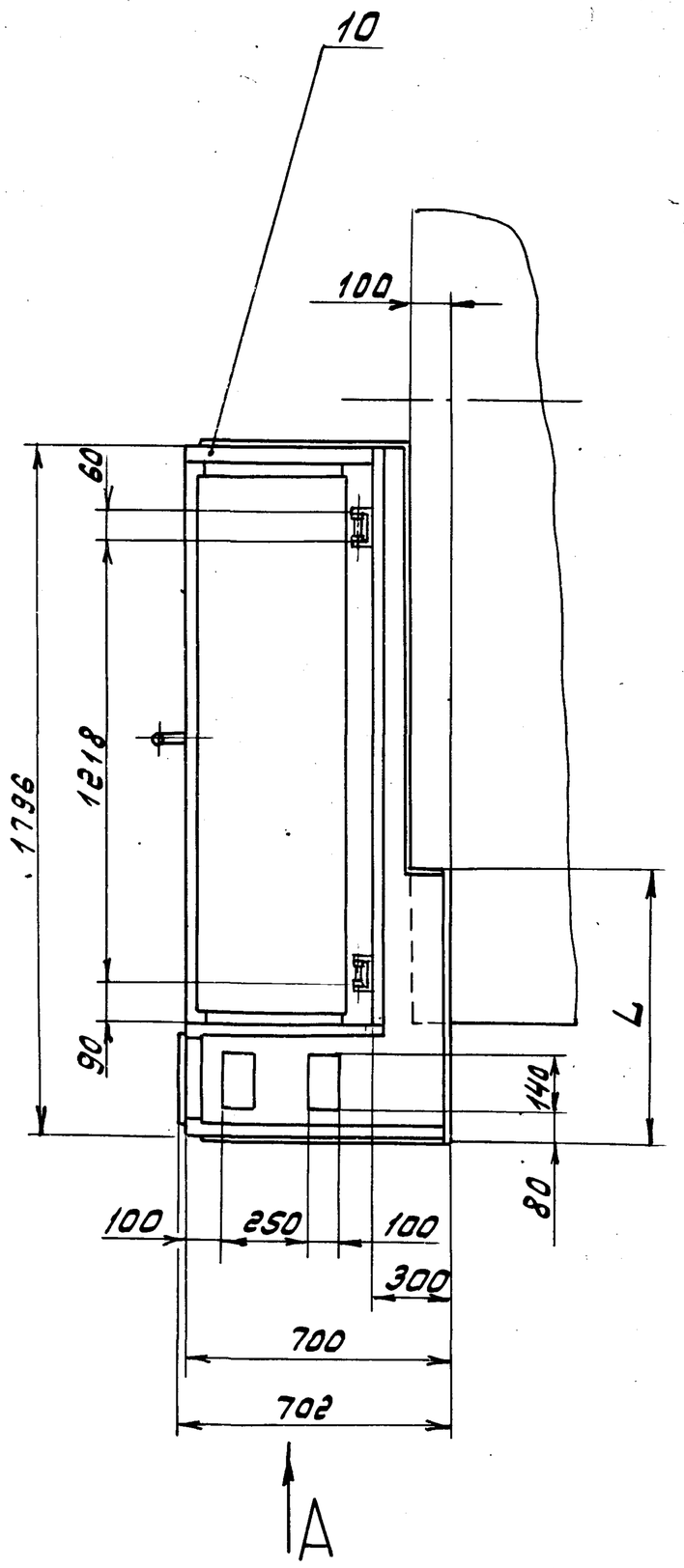


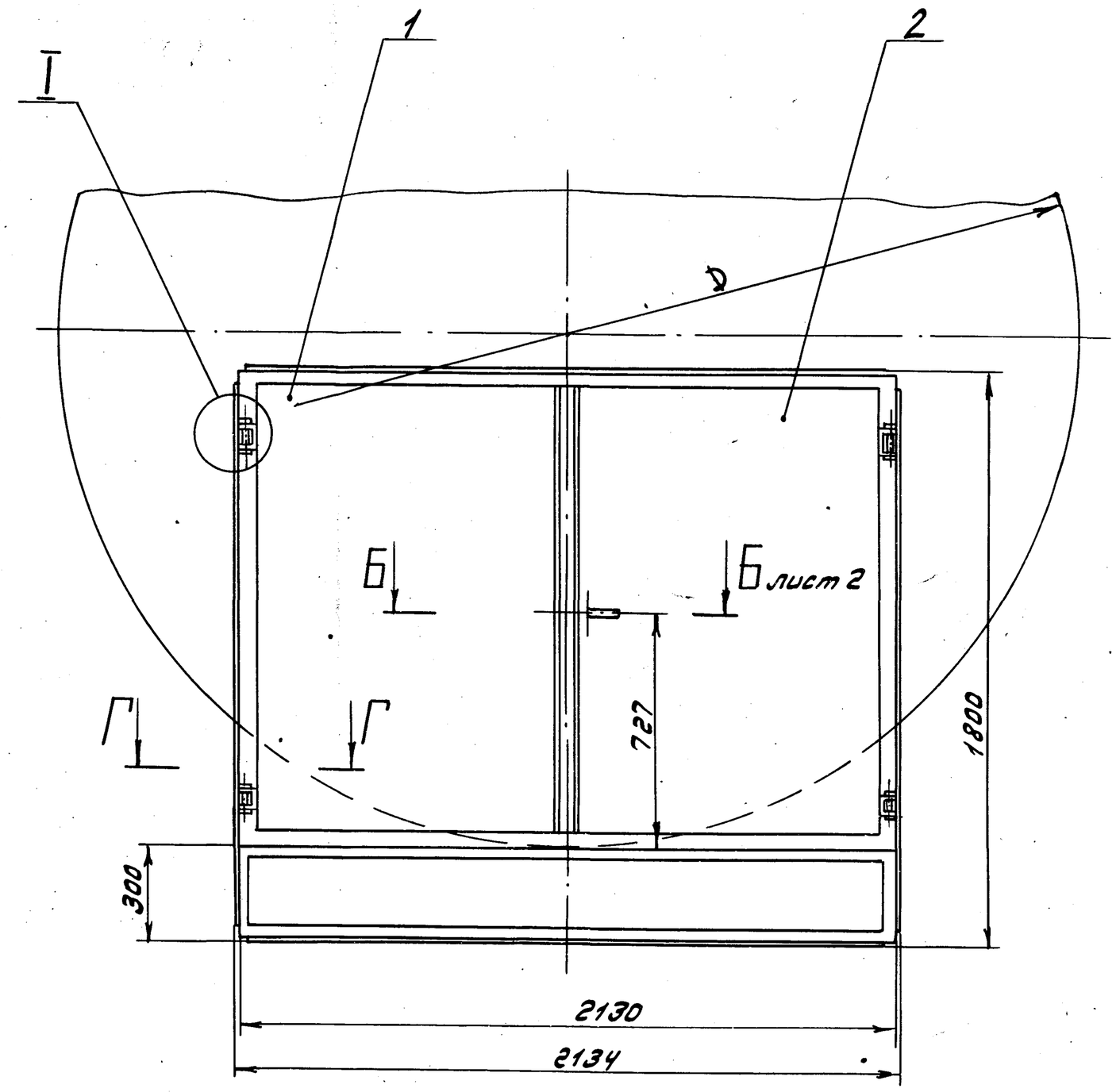


I
M 1:1

Г - Г
M 1:1

Вид А

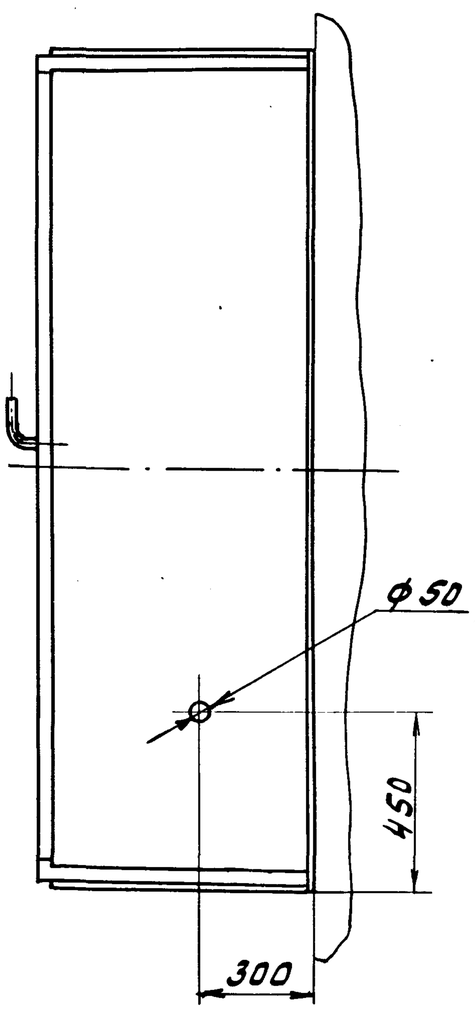


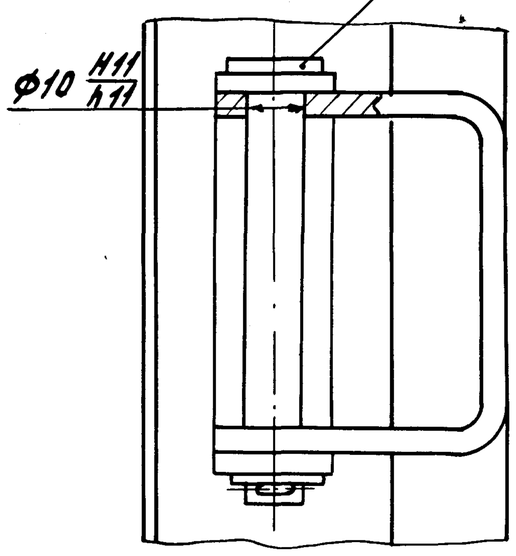


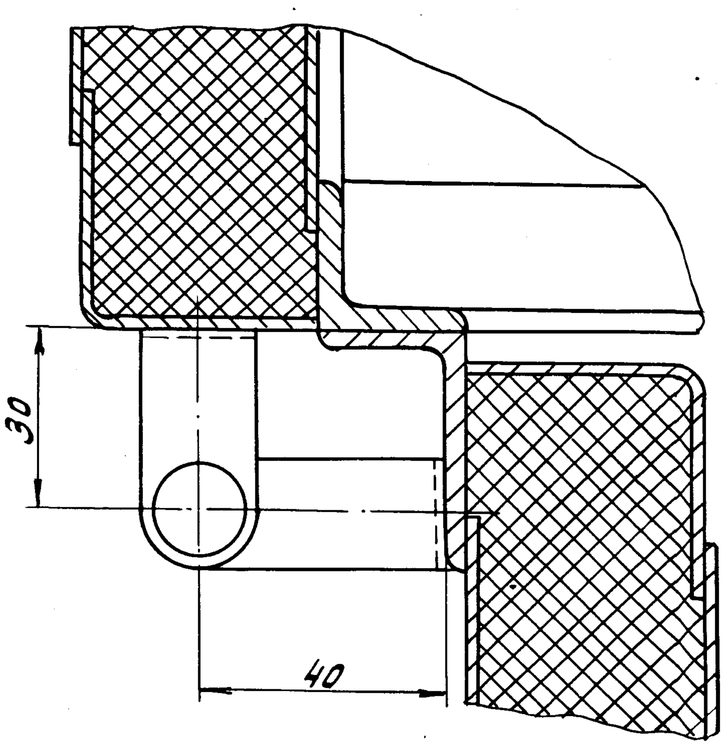


Размеры для справок.

| Обозначение | Котел | D, мм | L, мм | Масса, кг |
|---|---|---|---|---|
| Д22Е.014.000 СБ | ДЕ-4 | 2768 | 814 | 313 |
| -01 | ДЕ-6,5 | 3248 | 700 | 303 |

| Изм. | Лист | № докум. | Подп. | Дата |
|---|---|---|---|---|
| Разраб. | | Лапин | | 4.5.88г. |
| Пров. | | Лапин | | |
| Т.контр. | | | | |
| Нач.отд. | | Вольский | | |
| Н.контр. | | Мюнтер | | |
| Утв. | | | | |

Д22Е.014.000СБ

Шкаф управления резервуаром.

| Лит. | Масса | Масштаб |
|---|---|---|
| У | см. табл. | — |

Лист 1 Листов 2

Госстрой СССР ГПИ Горьковский Сантехпроект

Инв.№подл. | Подп. и дата | Взам.инв.№ | Инв.№дубл. | Подп. и дата

Копировал: 23296-08 70 Формат А2

Д22Е.014.000 СБ

Альбом 7 часть 1

Типовой проект 903-1-

Инв.№подл. | Подп. и дата | Взам.инв.№ | Инв.№дубл. | Подп. и дата

## Б – Б
М 1:1

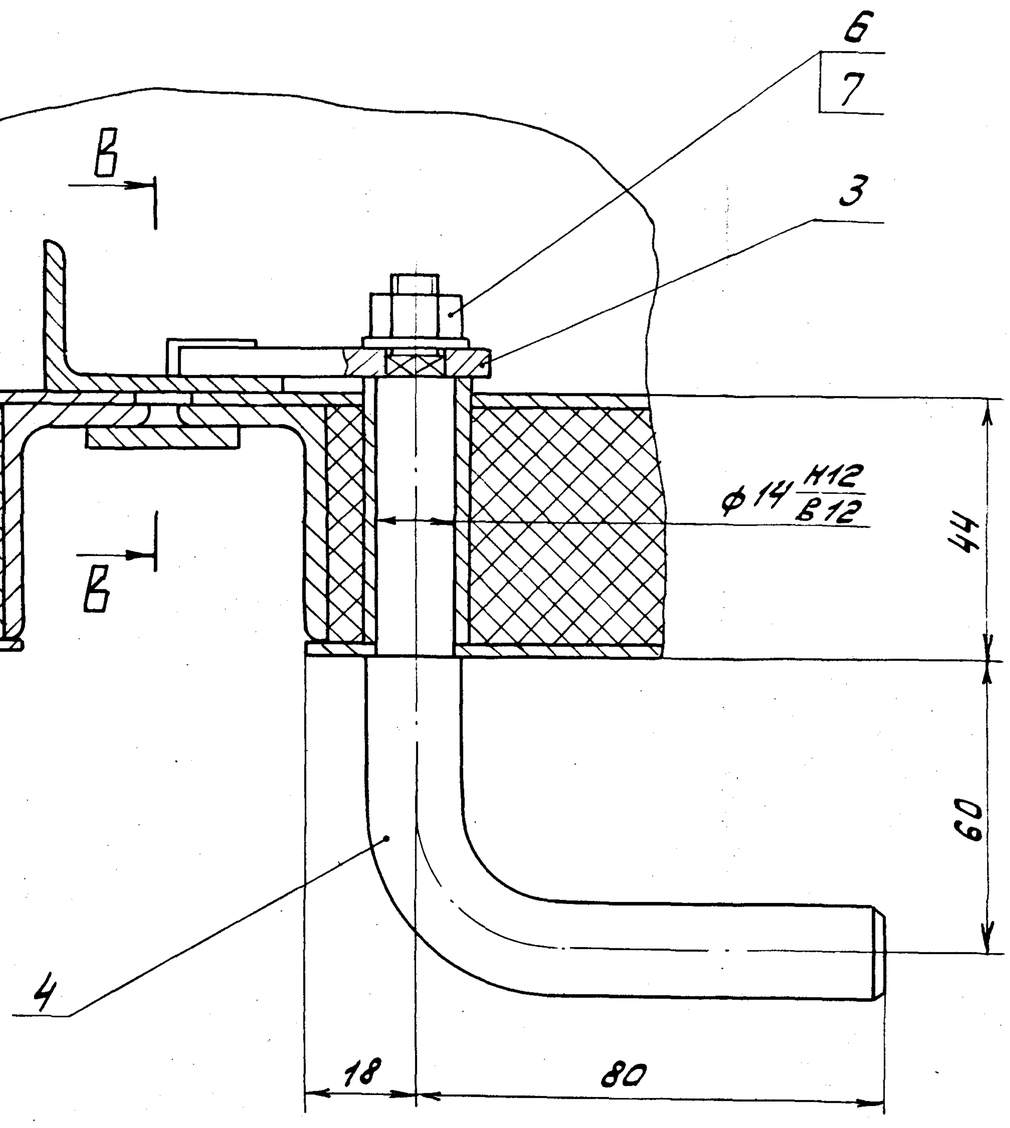


## В – В
М 1:1

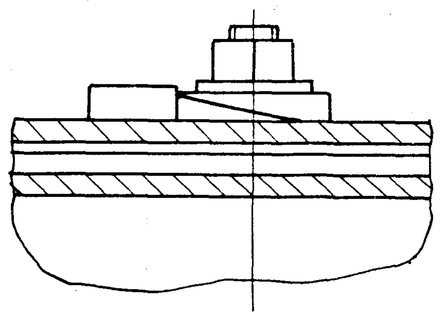

| Изм | Лист | № докум. | Подп. | Дата | Д22Е.014.000 СБ | Лист 2 |
|---|---|---|---|---|---|---|

Формат А3

| Формат | Зона | Поз. | Обозначение | Наименование | Кол. | Примечание |
|---|---|---|---|---|---|---|
| | | | | | | |
| | | | | Документация | | |
| | | | | | | |
| А2 | | | Д22Е.014.010 СБ | Сборочный чертеж | | |
| | | | | | | |
| | | | | Детали | | |
| | | | | | | |
| Б4 | | 1 | Д22Е.014.005 | Стенка | | |
| | | | | Лист Б-ПН-2 ГОСТ 19903-74 | | |
| | | | | 3-IV-Н-В Ст3сп ГОСТ 16523-70 | | |
| | | | | (1016×1454) h16 | 1 | 23кг |
| Б4 | | 2 | Д22Е.014.006 | Стенка | | |
| | | | | Лист Б-ПН-2 ГОСТ 19903-74 | | |
| | | | | 3-IV-Н-В Ст3сп ГОСТ 16523-70 | | |
| | | | | (368×1450) h16 | 1 | 8,2кг |
| А4 | | 3 | Д22Е.014.007 | Связь | 1 | |
| Б4 | | 4 | Д22Е.014.008 | Связь | | |
| | | | | Уголок 40×25×3-Б-ГОСТ 8510-72 | | |
| | | | | В Ст3сп ГОСТ 535-79 | | |
| | | | | L=971 h16 | 2 | 0,71кг |

| Изм | Лист | № докум. | Подп. | Дата | Д22Е.014.010 | Лит. | Лист | Листов |
|---|---|---|---|---|---|---|---|---|
| Разраб. | | Лапин | | 6.4.88 | | | 1 | 2 |
| Пров. | | Лапин | | | Дверка левая | Госстрой СССР ГПИ Горьковский Сантехпроект | | |
| Нач.отд. | | | | | | | | |
| Н.контр. | | Мюнтер | | | | | | |
| Утв. | | | | | | | | |

Формат А4

| Формат | Зона | Поз. | Обозначение | Наименование | Кол. | Примечание |
|---|---|---|---|---|---|---|
| А4 | | 5 | Д22Е.014.009 | Скоба | 2 | |
| Б4 | | 6 | Д22Е.014.011 | Стойка | | |
| | | | | Уголок 40×25×3-Б-ГОСТ 8510-72 | | |
| | | | | В Ст.3сп ГОСТ 535-79 | | |
| | | | | L=1454 h16 | 2 | 2,15кг |
| Б4 | | 7 | Д22Е.014.012 | Стойка | | |
| | | | | Уголок 40×40×2 ГОСТ 19771-74 | | |
| | | | | В Ст3сп2 ГОСТ 11474-76 | | |
| | | | | L=1454 h16 | 1 | 1,06кг |
| Б4 | | 8 | Д22Е.014.013 | Стенка | | |
| | | | | Лист Б-ПН-2 ГОСТ 19903-74 | | |
| | | | | 3-IV-Н-В Ст3сп ГОСТ 16523-70 | | |
| | | | | (993×1444) h16 | 1 | 23,4кг |
| А4 | | 9 | Д22Е.014.007-01 | Связь | 1 | |
| Б4 | | 10 | Д22Е.014.014 | Стенка | | |
| | | | | Лист Б-ПН-2 ГОСТ 19903-74 | | |
| | | | | 3-IV-Н-В Ст.3сп ГОСТ 16523-70 | | |
| | | | | (321×1396) h16 | 1 | 7,5кг |
| | | | | Материалы | | |
| | | 11 | | Мулитокремнеземистый рулонный материал МКРР-130 S40 ГОСТ 23619-79 | 1 | кг |

| Изм | Лист | № докум. | Подп. | Дата | Д22Е.014.010 | Лист 2 |
|---|---|---|---|---|---|---|

23296-08 71 Копир. Формат А4

Д22Е.014.010 СБ

Альбом 7 часть

Типовой проект 903-1-

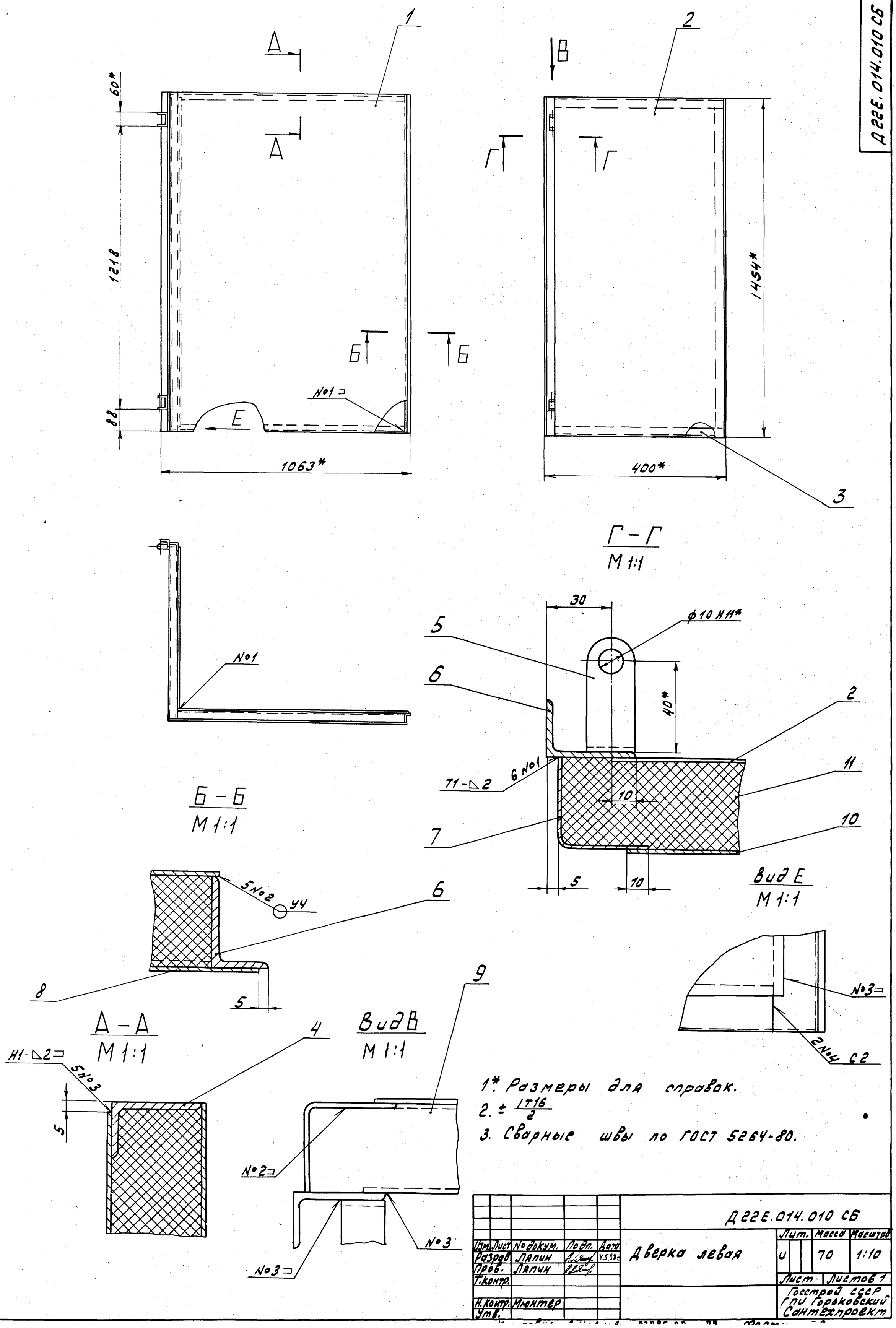


1*. Размеры для справок.

2. $\pm \frac{IT16}{2}$

3. Сварные швы по ГОСТ 5264-80.

| | | | | | | | | |
|---|---|---|---|---|---|---|---|---|
| | | | | | Д22Е.014.010 СБ | | | |
| Изм. | Лист | № докум. | Подп. | Дата | Дверка левая | Лит. | Масса | Масштаб |
| Разраб. | | Лапин | | 4.5.98г | | И | 70 | 1:10 |
| Пров. | | Лапин | | | | Лист | Листов 1 | |
| Т.контр. | | | | | | Госстрой СССР ГПИ Горьковский Сантехпроект | | |
| Н.контр. | | Мюнтер | | | | | | |
| Утв. | | | | | | | | |

Инв. № подл. | Подп. и дата | Взам. инв. № | Инв. № дубл. | Подп. и дата

Альбом 7 часть 61

Типовой проект 903-1-

| Формат | Зона | Поз. | Обозначение | Наименование | Кол. | Примечание |
|---|---|---|---|---|---|---|
| | | | | Документация | | |
| А2 | | | Д 22Е.014.020 СБ | Сборочный чертеж | | |
| | | | | Детали | | |
| А4 | | 1 | Д 22Е.014.007 | Связь | 1 | |
| | | 2 | -01 | Связь | 1 | |
| А4 | | 3 | Д 22Е.014.009 | Скоба | 2 | |
| Б4 | | 4 | Д 22Е.014.017 | Связь | | |
| | | | | Уголок 40×25×3-Б-ГОСТ 8510-72 | | |
| | | | | ВСт.3сп ГОСТ 535-79 | | |
| | | | | L = 973 h16 (25) | 2 | 1.4 кг |
| Б4 | | 5 | Д 22Е.014.018 | Планка | | |
| | | | | Лист Б-ПН-2 ГОСТ 19903-74 | | |
| | | | | 3-IV-Н-ВСт3сп ГОСТ 16523-70 | | |
| | | | | (25×1454) h16 (25) | 1 | 0,51 кг |
| А4 | | 6 | Д 22Е.014.019 | Втулка | 1 | |
| А4 | | 7 | Д 22Е.014.021 | Стенка | 1 | |
| | | 8 | -01 | Стенка | 1 | |

Инв.№ подл. | Подп. и дата | Взам. инв.№ | Инв.№ подл. | Подп. и дата

| Изм. | Лист | № докум. | Подп. | Дата |
|---|---|---|---|---|
| Разраб. | | Лапин | | 6.88 |
| Пров. | | Лапин | | |
| Нач.отд. | | | | |
| Н.контр. | | Мюнтер | | |
| Утв. | | | | |

Д 22Е.014.020

Дверка правая

| Лит. | Масса | Масштаб |
|---|---|---|
| У | | |
| Лист 1 | Листов 2 | |

Госстрой СССР ГПИ Горьковский Сантехпроект

Формат А4

| Формат | Зона | Поз. | Обозначение | Наименование | Кол. | Примечание |
|---|---|---|---|---|---|---|
| Б4 | | 9 | Д 22Е.014.022 | Стойка | | |
| | | | | Уголок 40×40×2 ГОСТ 19771-74 | | |
| | | | | ВСт3сп2 ГОСТ 11474-76 | | |
| | | | | L = 1454 h16 (25) | 1 | 1.06 кг |
| Б4 | | 10 | Д 22Е.014.023 | Стенка | | |
| | | | | Лист Б-ПН-2 ГОСТ 19903-74 | | |
| | | | | 3-IV-Н-ВСт3сп ГОСТ 16523-70 | | |
| | | | | (321×1356) h16 (25) | 1 | 7,5 кг |
| Б4 | | 11 | Д 22Е.014.024 | Стенка | | |
| | | | | Лист Б-ПН-2 ГОСТ 19903-74 | | |
| | | | | 3-IV-Н-ВСт3сп ГОСТ 16523-70 | | |
| | | | | (368×1450) h16 (25) | 1 | 8,2 кг |
| Б4 | | 12 | Д 22Е.014.025 | Стойка | | |
| | | | | Уголок 40×25×3-Б-ГОСТ 8510-72 | | |
| | | | | ВСт.3сп. ГОСТ 535-79 | | |
| | | | | L = 1454 h16 (25) | 2 | 2,15 кг |
| | | | | Материалы | | |
| | | 13 | | мулитокремнезе-мистый рулонный материал марки МКРР-130 S40 ГОСТ 23619-79 | 1 | кг |

Инв.№ подл. | Подп. и дата | Взам. инв.№ | Инв.№ дубл. | Подп. и дата

| Изм. | Лист | № докум. | Подп. | Дата |
|---|---|---|---|---|

Д 22Е.014.020

Лист 2

Формат А4

Д 22Е.014.009

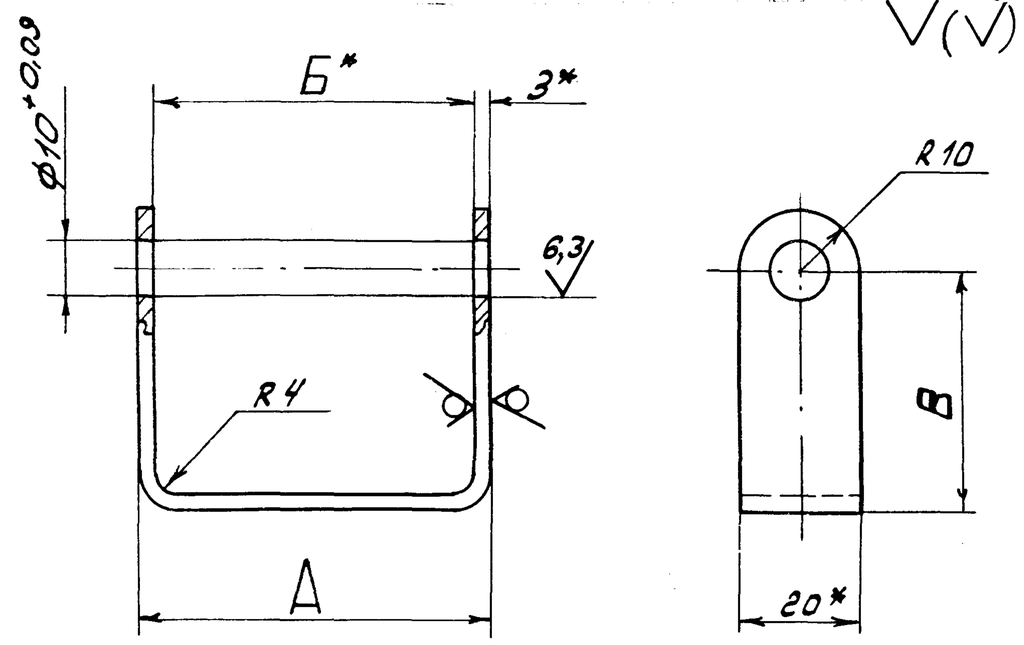


| Обозначение | Размеры, мм А | Б* | В | Масса, кг |
|---|---|---|---|---|
| Д 22Е.014.009 | 60 | 54 | 40 | 0,070 |
| -01 | 66 | 60 | 30 | 0,063 |

1.* Размеры для справок.

2. $h16; \pm \frac{IT16}{2}$

Инв.№ подл. | Подп. и дата | Взам. инв.№ | Инв.№ дубл. | Подп. и дата

| Изм. | Лист | № докум. | Подп. | Дата |
|---|---|---|---|---|
| Разраб. | | Лапин | | 6.88 |
| Пров. | | Лапин | | |
| Т.контр. | | | | |
| Н.контр. | | Мюнтер | | |
| Утв. | | | | |

Д 22Е.014.009

Скоба

| Лит. | Масса | Масштаб |
|---|---|---|
| У | см. табл. | — |
| Лист | Листов 1 | |

Лист Б-ПН-3 ГОСТ 19903-74 / 3-IV-Н-ВСт.3сп ГОСТ 16523-70

Госстрой СССР ГПИ Горьковский Сантехпроект

Формат А4

Д 22Е.014.019

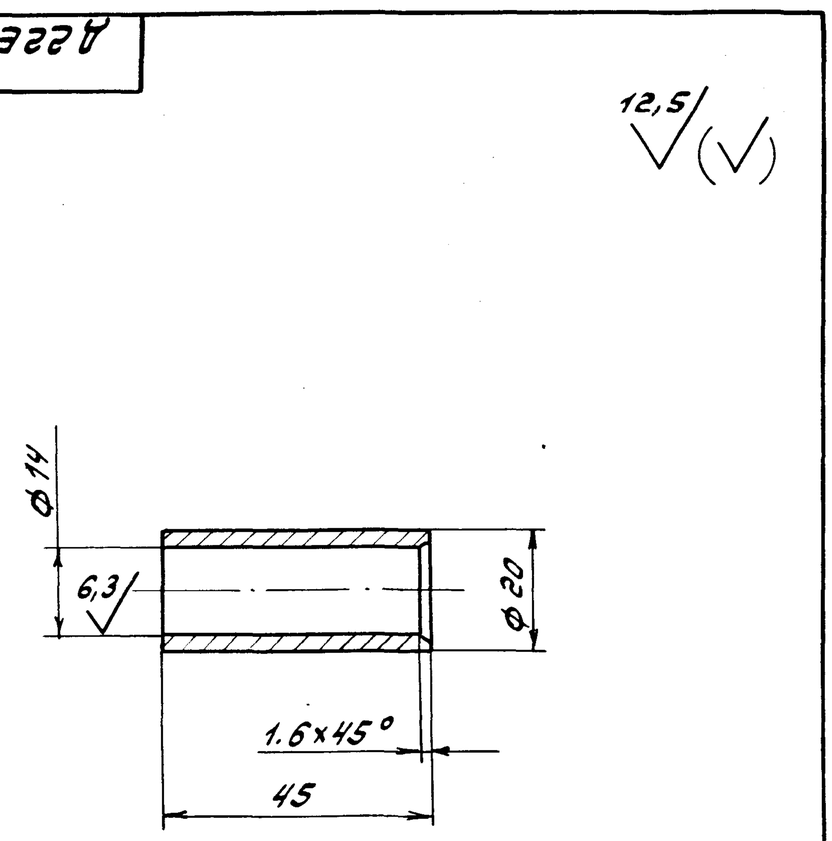


$h16; \pm \frac{IT16}{2}$

Инв.№ подл. | Подп. и дата | Взам. инв.№ | Инв.№ дубл. | Подп. и дата

| Изм. | Лист | № докум. | Подп. | Дата |
|---|---|---|---|---|
| Разраб. | | Лапин | | 6.88 |
| Пров. | | Лапин | | |
| Т.контр. | | | | |
| Н.контр. | | Мюнтер | | |
| Утв. | | | | |

Д 22Е.014.019

Втулка

| Лит. | Масса | Масштаб |
|---|---|---|
| У | 0.035 | 1:1 |
| Лист | Листов 1 | |

В Ст. 3 сп. ГОСТ 380-71

Госстрой СССР ГПИ Горьковский Сантехпроект

Формат А4

Альбом 7 часть 1

Типовой проект 903-1-

Д22Е.014.020 СБ

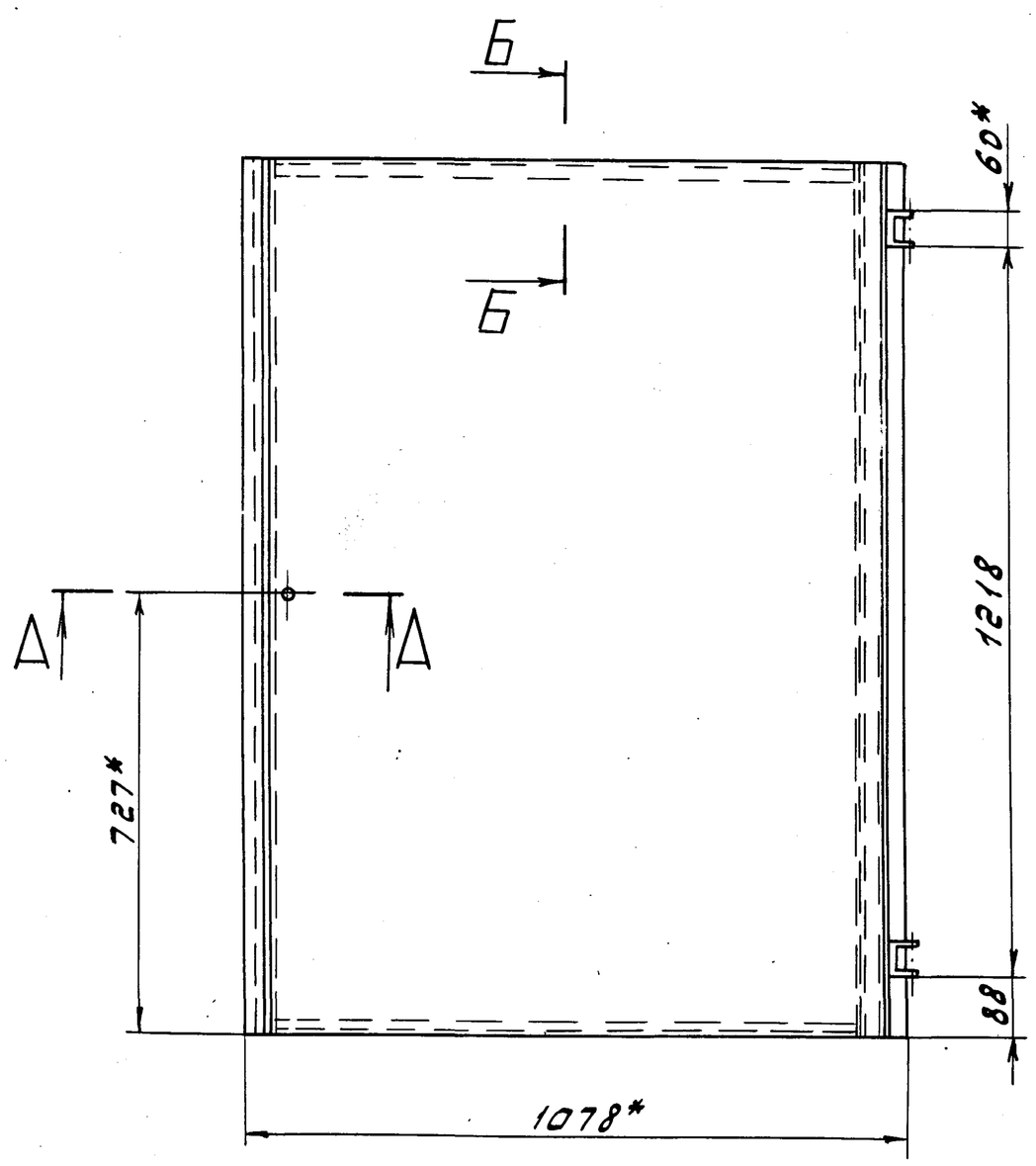


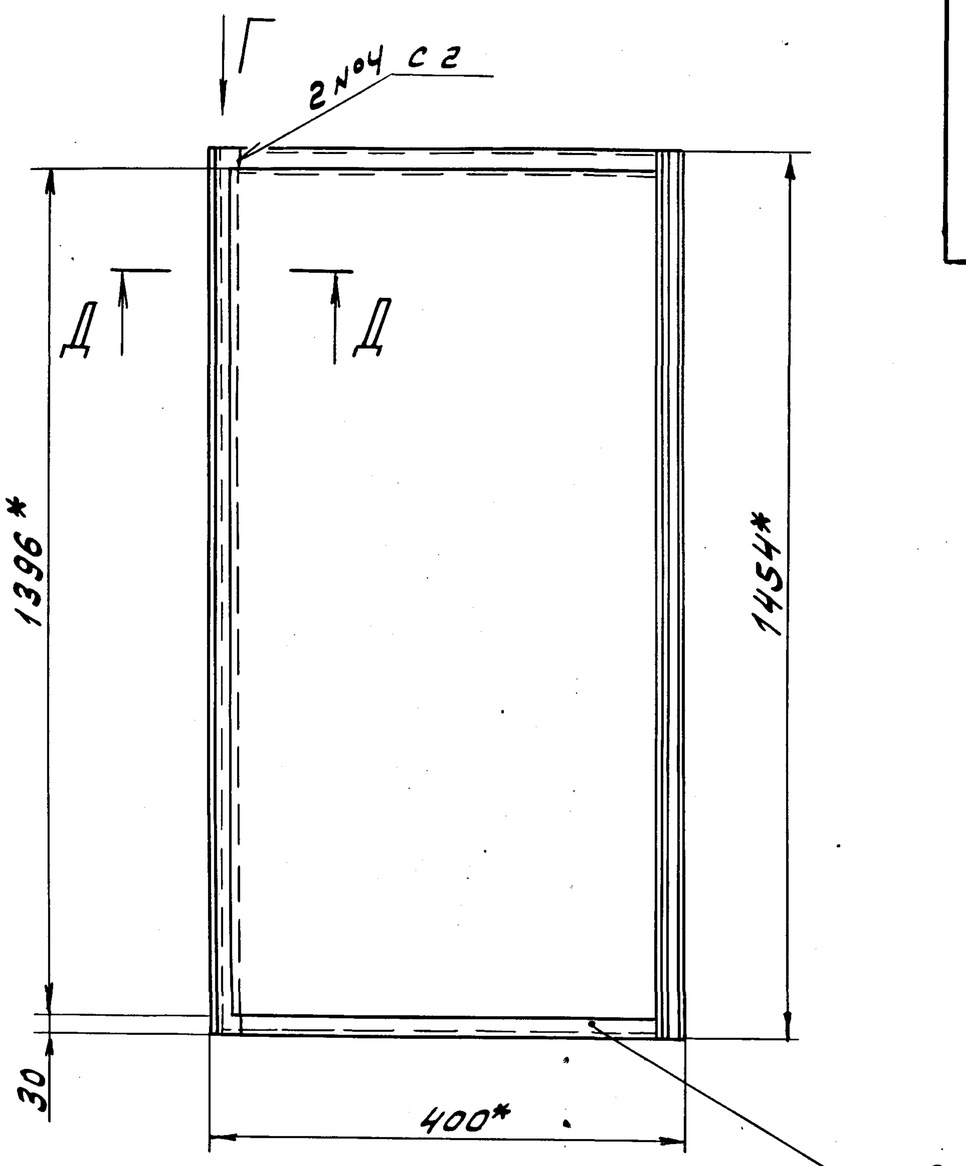


Д – Д
М 1:1

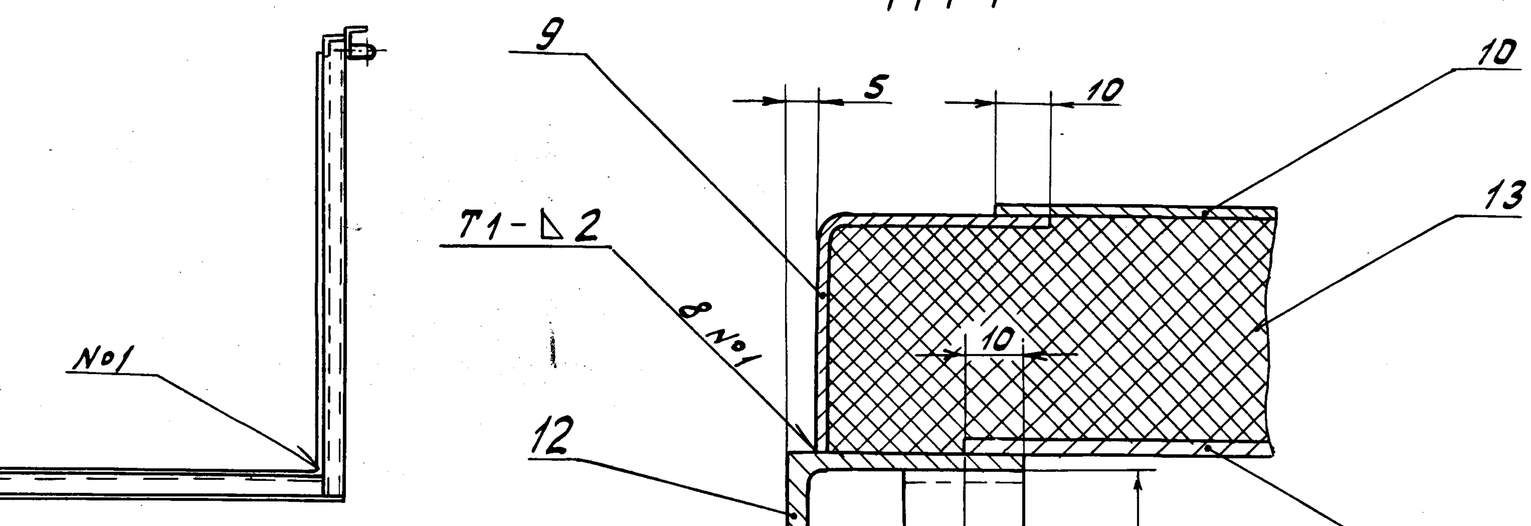


Вид Г
М 1:1

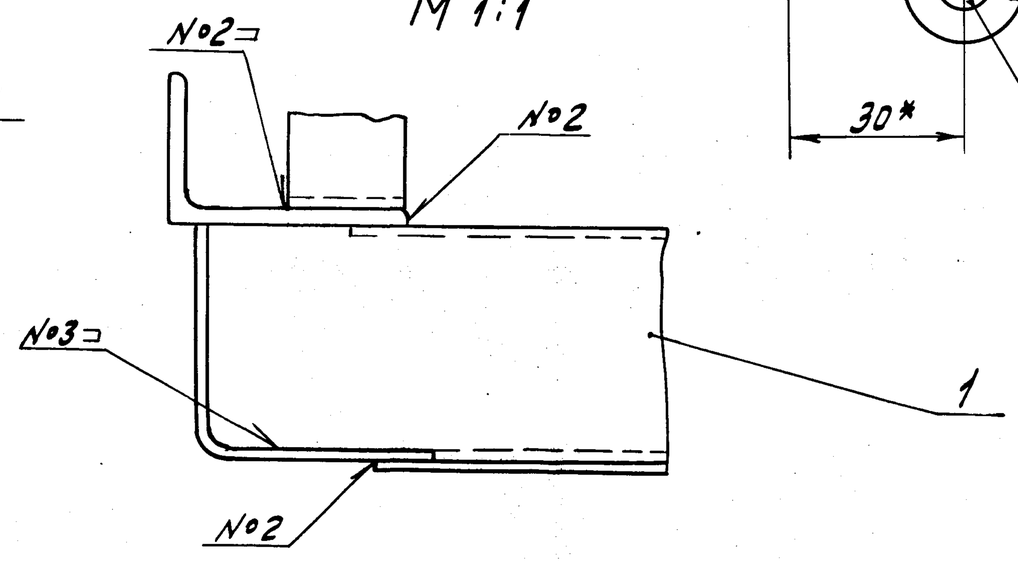


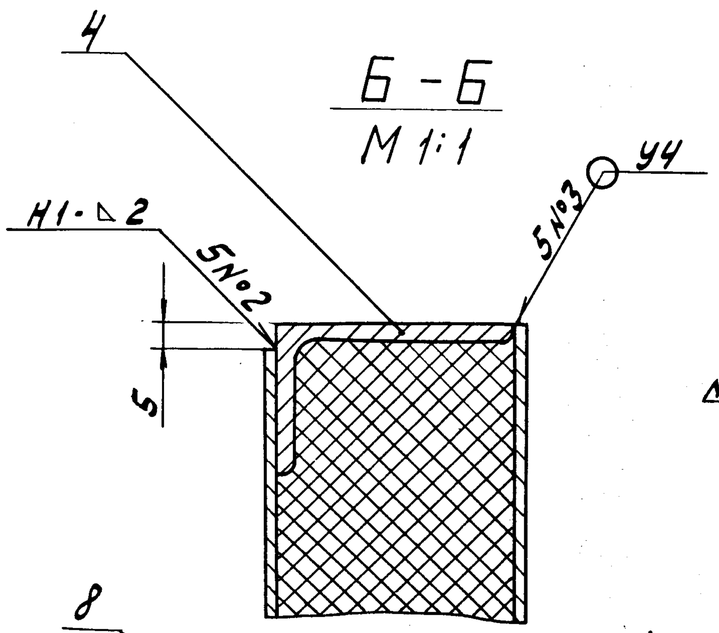


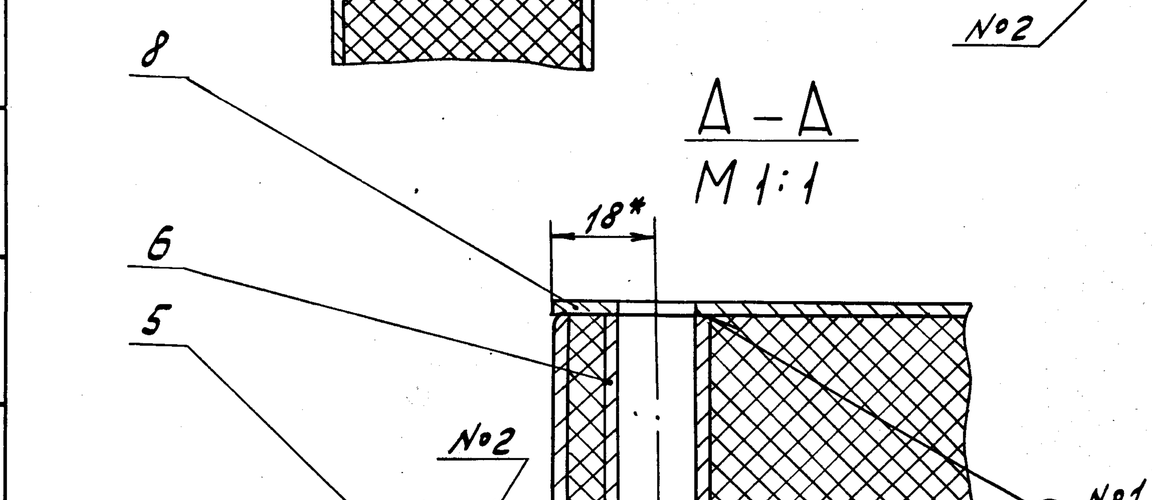


1.* Размеры для справок.

2. $\pm \frac{1716}{2}$

3. Сварные швы по ГОСТ 5264-80.

| | | | | | | | |
|---|---|---|---|---|---|---|---|
| | | | | | Д22Е.014.020 СБ | | |
| Изм. | Лист | № докум. | Подп. | Дата | Дверка правая | Лит. | Масса / Масштаб |
| Разраб. | | Лапин | | 4.5.86г | | У | 71 / 1:10 |
| Пров. | | Лапин | | | | Лист | Листов 1 |
| Т.контр. | | | | | | Госстрой СССР ГПИ Горьковский Сантехпроект | |
| Н.контр. | | Мюнтер | | | | | |
| Утв. | | | | | | | |

Копир. 23296-08 74 Формат А2

Инв.№ подл. | Подп. и дата | Взам.инв.№ | Инв.№ дубл. | Подп. и дата

Альбом 7 часть1

Типовой проект 903-1-

| Формат | Зона | Поз. | Обозначение | Наименование | Кол. | Примечание |
|---|---|---|---|---|---|---|
| | | | | Документация | | |
| *) | | | Д 22Е.014.030 СБ | Сборочный чертеж | | *А3, А2, |
| | | | | Детали | | |
| А4 | | 1 | Д 22Е.014.009-01 | Скоба | 4 | |
| А4 | | 2 | Д 22Е.014.021-02 | Стенка | 1 | |
| | | 3 | -03 | Стенка | 1 | |
| Б4 | | 4 | Д 22Е.014.027 | Стенка | | |
| | | | | Лист Б-ПН-2 ГОСТ 19903-74 | | |
| | | | | 3-IV-Н-ВСт.3сп ГОСТ 16523-70 | | |
| | | | | (568×2070) h16 | 1 | 18,5кг |
| Б4 | | 5 | Д 22Е.014.028 | Стенка | | |
| | | | | Лист Б-ПН-2-ГОСТ 19903-74 | | |
| | | | | 3-IV-Н-ВСт3сп ГОСТ 16523-70 | | |
| | | | | (40×2130) h16 | 1 | 1.34кг |
| А4 | | 6 | Д 22Е.014-029-01 | Связь | 1 | |
| А4 | | 7 | Д 22Е.014.031 | Стенка | 2 | |
| Б4 | | 8 | Д 22Е.014.032 | Стенка | | |
| | | | | Лист Б-ПН-2 ГОСТ 19903-74 | | |
| | | | | 3-IV-Н-ВСт3сп ГОСТ 16523-70 | | |
| | | | | (396×2126) h16 | 1 | 13,1кг |
| Б4 | | 9 | Д 22Е.014.033 | Связь | | |
| | | | | Уголок 40×40×2 ГОСТ 19771-74 | | |
| | | | | ВСт.3кп.2 ГОСТ 11474-76 | | |
| | | | | L=440 h16 | 2 | 0.32кг |

Инв.№подл. | Подп. и дата | Взам.инв.№ | Инв.№дубл. | Подп. и дата

| Изм | Лист | № докум. | Подп. | Дата |
|---|---|---|---|---|
| Разраб. | Лялин | | 6.4.88 | |
| Пров. | Лялин | | | |
| Нач.отд. | | | | |
| Н.контр. | Мюнтер | | | |
| Утв. | | | | |

Д 22Е.014.030

Шкаф

Лит. | Лист 1 | Листов 4

Госстрой СССР ГПИ Горьковский Сантехпроект

Формат А4

| Формат | Зона | Поз. | Обозначение | Наименование | Кол. | Примечание |
|---|---|---|---|---|---|---|
| Б4 | | 10 | Д 22Е.014.034 | Связь | | |
| | | | | Уголок 40×40×2 ГОСТ 19771-74 | | |
| | | | | ВСт.3кп.2 ГОСТ 11474-76 | | |
| | | | | L=698 h16 | 2 | 0,51кг |
| Б4 | | 11 | Д 22Е.014.035 | Стойка | | |
| | | | | Уголок 40×25×3-Б ГОСТ 8510-72 | | |
| | | | | ВСт3сп. ГОСТ 535-79 | | |
| | | | | L=1458 h16 | 3 | 2,16кг |
| А4 | | 12 | Д 22Е.014.036 | Косынка | 1 | |
| Б4 | | 13 | Д 22Е.014.037 | Упор | | |
| | | | | Лист Б-ПН-6 ГОСТ 19903-74 | | |
| | | | | ВСт3сп. ГОСТ 14637-79 | | |
| | | | | (14×14) h16 | 1 | 0,01кг |
| Б4 | | 14 | Д 22Е.014.038 | Вставка | | |
| | | | | Лист Б-ПН-2 ГОСТ 19903-74 | | |
| | | | | 3-IV-Н-ВСт3сп ГОСТ 16523-70 | | |
| | | | | (45×100) h16 | 8 | 0,071кг |
| Б4 | | 15 | Д 22Е.014.039 | Вставка | | |
| | | | | Лист Б-ПН-2 ГОСТ 19903-74 | | |
| | | | | 3-IV-Н-ВСт.3сп ГОСТ 16523-70 | | |
| | | | | (45×140) h16 | 8 | 0,099кг |
| Б4 | | 16 | Д 22Е.014.041 | Стенка | | |
| | | | | Лист Б-ПН-2 ГОСТ 19903-74 | | |
| | | | | 3-IV-Н-ВСт.3сп ГОСТ 16523-70 | | |
| | | | | (256×2070) h16 | 1 | 8,3кг |
| Б4 | | 17 | Д 22Е.014.042 | Стенка | | |

Инв.№подл. | Подп. и дата | Взам.инв.№ | Инв.№дубл. | Подп. и дата

| Изм | Лист | № докум. | Подп. | Дата |
|---|---|---|---|---|

Д 22Е.014.030

Лист 2

Формат А4

| Формат | Зона | Поз. | Обозначение | Наименование | Кол. | Примечание |
|---|---|---|---|---|---|---|
| | | | | Лист Б-ПН-2 ГОСТ 19903-74 | | |
| | | | | 3-IV-Н-ВСт3сп ГОСТ 16523-70 | | |
| | | | | (218×2050) h16 | 1 | 7кг |
| Б4 | | 18 | Д 22Е.014.043 | Связь | | |
| | | | | Уголок 40×40×2 ГОСТ 19771-74 | | |
| | | | | ВСт3кп2 ГОСТ 11474-76 | | |
| | | | | L=2050 h16 | 2 | 1,5кг |
| Б4 | | 19 | Д 22Е.014.044 | Втулка | | |
| | | | | Труба 57×3 ГОСТ 10704-76 | | |
| | | | | Д ГОСТ 10705-80 | | |
| | | | | L=45 h16 | 1 | 0,18кг |
| А4 | | 20 | Д 22Е.014.045 | Связь | 1 | |
| Б4 | | 21 | Д 22Е.014.046 | Связь | | |
| | | | | Уголок 40×40×2 ГОСТ 19771-74 | | |
| | | | | ВСт.3кп2 ГОСТ 11474-76 | | |
| | | | | L=598 h16 | 2 | 0,435кг |
| Б4 | | 22 | Д 22Е.014.047 | Стойка | | |
| | | | | Уголок 40×40×2 ГОСТ 19771-74 | | |
| | | | | ВСт.3кп2 ГОСТ 11474-76 | | |
| | | | | L=1458 h16 | 2 | 1.06кг |
| А4 | | 23 | Д 22Е.014.029 | Связь | 2 | |
| | | | | Материалы | | |
| | | 24 | | Мулитокремнеземистый рулонный материал марки МКРР 130 S40 ГОСТ 23619-79 | 1,5 | кг |

Инв.№подл. | Подп. и дата | Взам.инв.№ | Инв.№дубл. | Подп. и дата

| Изм | Лист | № докум. | Подп. | Дата |
|---|---|---|---|---|

Д 22Е.014.030

Лист 3

Формат А4

| Формат | Зона | Поз. | Обозначение | Наименование | Кол. | Примечание |
|---|---|---|---|---|---|---|
| | | | | Переменные данные для исполнений | | |
| | | | | Д 22Е.014.030 | | |
| | | | | Детали | | |
| А4 | | 25 | Д 22Е.014.048 | Стенка | 2 | |
| А4 | | 26 | Д 22Е.014.049 | Стенка | 2 | |
| А4 | | 27 | Д 22Е.014.051 | Стенка | 1 | |
| А4 | | 28 | Д 22Е.014.052 | Стенка | 1 | |
| | | 29 | -01 | Стенка | 1 | |
| | | | | Д 22Е.014.030-01 | | |
| | | | | Детали | | |
| А4 | | 25 | Д 22Е.014.048-01 | Стенка | 2 | |
| А4 | | 26 | Д 22Е.014.049-01 | Стенка | 2 | |
| А4 | | 27 | Д 22Е.014.051-01 | Стенка | 1 | |
| А4 | | 28 | Д 22Е.014.052-02 | Стенка | 1 | |
| | | 29 | -03 | Стенка | 1 | |

Инв.№подл. | Подп. и дата | Взам.инв.№

| Изм | Лист | № докум. | Подп. | Дата |
|---|---|---|---|---|

Д 22Е.014.030

Лист 4

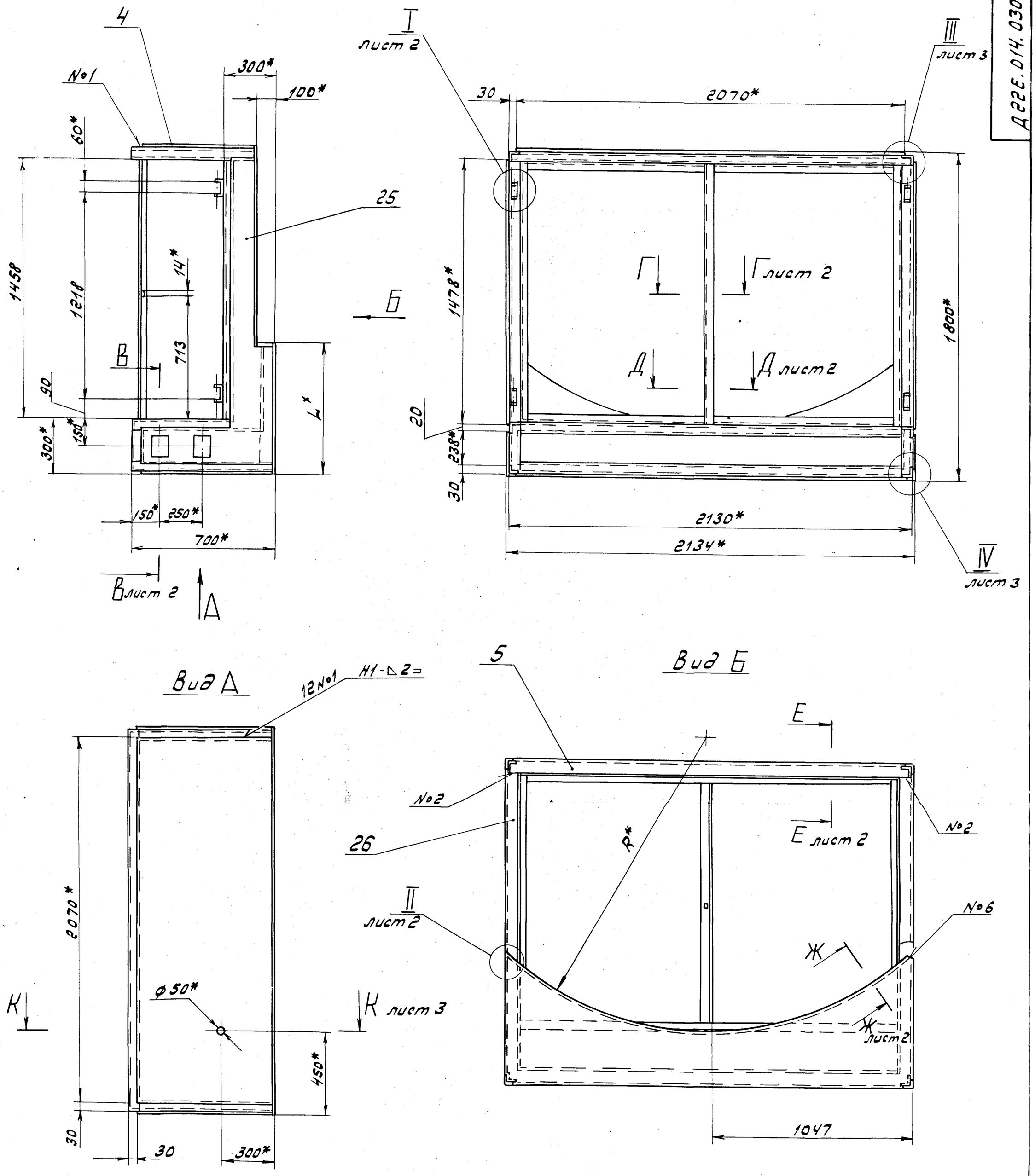


1*. Размеры для справок.

2. $\pm \frac{IT16}{2}$

3. Сварные швы №1... №6 - по ГОСТ 5264-80.
№7 - по ГОСТ 11534-75.

| Обозначение | Котел | R, мм | L, мм | Масса, кг |
|---|---|---|---|---|
| Д22Е.014.010 СБ | ДЕ-4 | 1384 | 814 | 171 |
| -01 | ДЕ-6,5 | 1624 | 700 | 161 |

| Изм. | Лист | № докум. | Подп. | Дата | Д22Е.014.030 СБ | | | |
|---|---|---|---|---|---|---|---|---|
| Разраб. | | Лапин | | 4.5.88г. | Шкаф | Лит. | Масса | Масштаб |
| Пров. | | Лапин | | | | И | см. табл. | — |
| Т.контр. | | | | | | Лист 1 | Листов 3 | |
| Н.контр. | | Мюнтер | | | | Госстрой СССР ГПИ Горьковский Сантехпроект | | |
| Утв. | | | | | | | | |

Инв.№подл. | Подп. и дата | Взам.инв.№ | Инв.№дубл. | Подп. и дата

Копировал: [illegible] 23296-08 76 т. Формат А2