ТИПОВОЙ ПРОЕКТ

903-1-265.88

КОТЕЛЬНАЯ
С 4 КОТЛАМИ ДЕ-6,5-14 ГМ
СИСТЕМА ТЕПЛОСНАБЖЕНИЯ ЗАКРЫТАЯ.
ТОПЛИВО-ГАЗ, РЕЗЕРВ-МАЗУТ.
ЗДАНИЕ ИЗ СБОРНЫХ ЖЕЛЕЗОБЕТОННЫХ КОНСТРУКЦИЙ

Альбом 6
Часть 2
стр. 59-113

23296-07
ЦЕНА 8-66

Типовое проектирование

Альбом 6 часть 2

Типовой проект 903-1-265.88

Формат	Зона	Поз.	Обозначение	Наименование	Кол.	Примечание
				Документация		
А3			Д20Б.033.000 СБ	Сборочный чертеж		
				Сборочные единицы		
А4		1	Д20Б.033.010	Фланец	2	
А4		2	Д20Б.033.020	Вставка	1	

Изм.	Лист	№ докум.	Подп.	Дата
Разраб.		Мордвинкин		5.88
Пров.		Мордвинкин		
Нач.отд.		Вольский		
Н.контр.		Мюнтер		
Утв.				

Д20Б.033.000

Вставка гибкая

Лит.	Лист	Листов
И		1

Госстрой СССР ГПИ Горьковский САНТЕХПРОЕКТ

Формат А4

Подп. и дата | Инв. № дубл. | Взам. инв. № | Подп. и дата | Инв. № подл.

Формат	Зона	Поз.	Обозначение	Наименование	Кол.	Примечание
				Документация		
А4			Д20Б.033.010 СБ	Сборочный чертеж		
				Детали		
Б4		1	Д20Б.033.001	Уголок		
				Уголок 45×45×4-Б-ГОСТ8509-72		
				ВСт.3сп ГОСТ 535-79		
				L = 428 h14 $\sqrt{25}$	2	1.17кг
Б4		2	Д20Б.033.002	Уголок		
				Уголок 45×45×4-Б-ГОСТ8509-72		
				ВСт3сп ГОСТ 535-79		
				L = 450 h14 $\sqrt{25}$	2	1,22кг.

Изм.	Лист	№ докум.	Подп.	Дата
Разраб.		Мордвинкин		5.88
Пров.		Мордвинкин		
Нач.отд.				
Н.контр.		Мюнтер		
Утв.				

Д20Б.033.010

Фланец

Лит.	Лист	Листов
И		1

Госстрой СССР ГПИ Горьковский САНТЕХПРОЕКТ

Формат А4

Подп. и дата | Инв. № дубл. | Взам. инв. № | Подп. и дата | Инв. № подл.

Д20Б.033.000 СБ

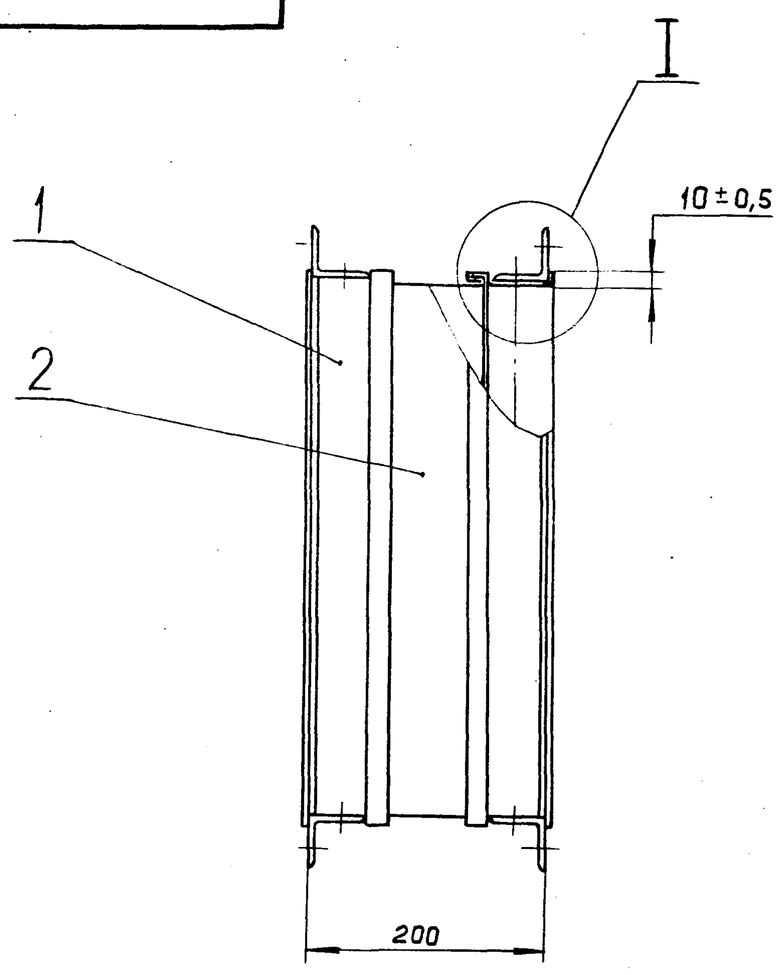

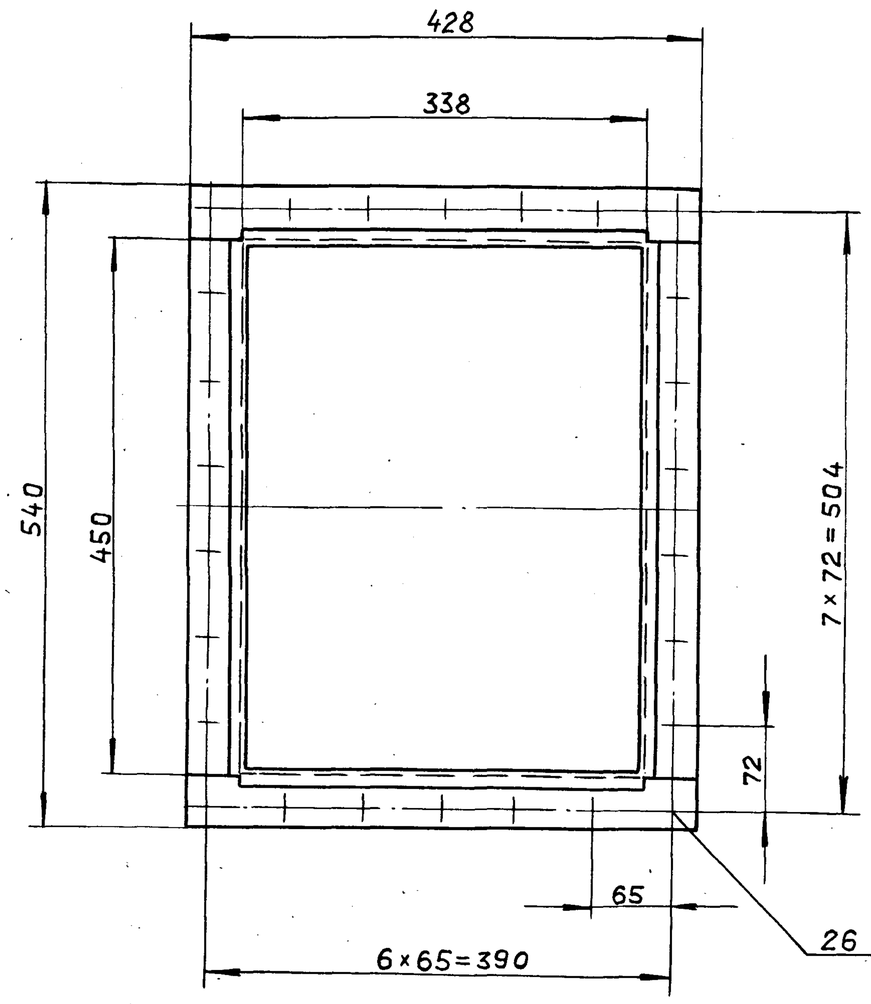

I
M1:1

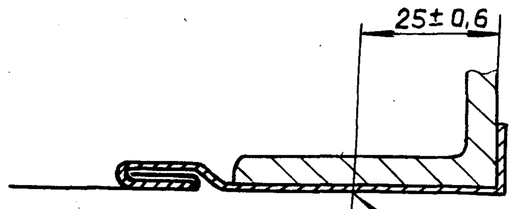

Размеры для справок.

Изм.	Лист	№ докум.	Подп.	Дата
Разраб.		Мордвинкин		5.88
Пров.		Мордвинкин		
Т.контр.				
Нач.отд.		Вольский		
Н.контр.		Мюнтер		
Утв.				

Д20Б.033.000 СБ

Вставка гибкая

Лит.	Масса	Масштаб
И	10,8	1:5

Лист	Листов 1

Госстрой СССР ГПИ Горьковский САНТЕХПРОЕКТ

Копировал Ганкова 23296-07 2 Формат А3

Альбом 6 часть 2

Типовой проект 903-1

Д20Б.033.010 СБ

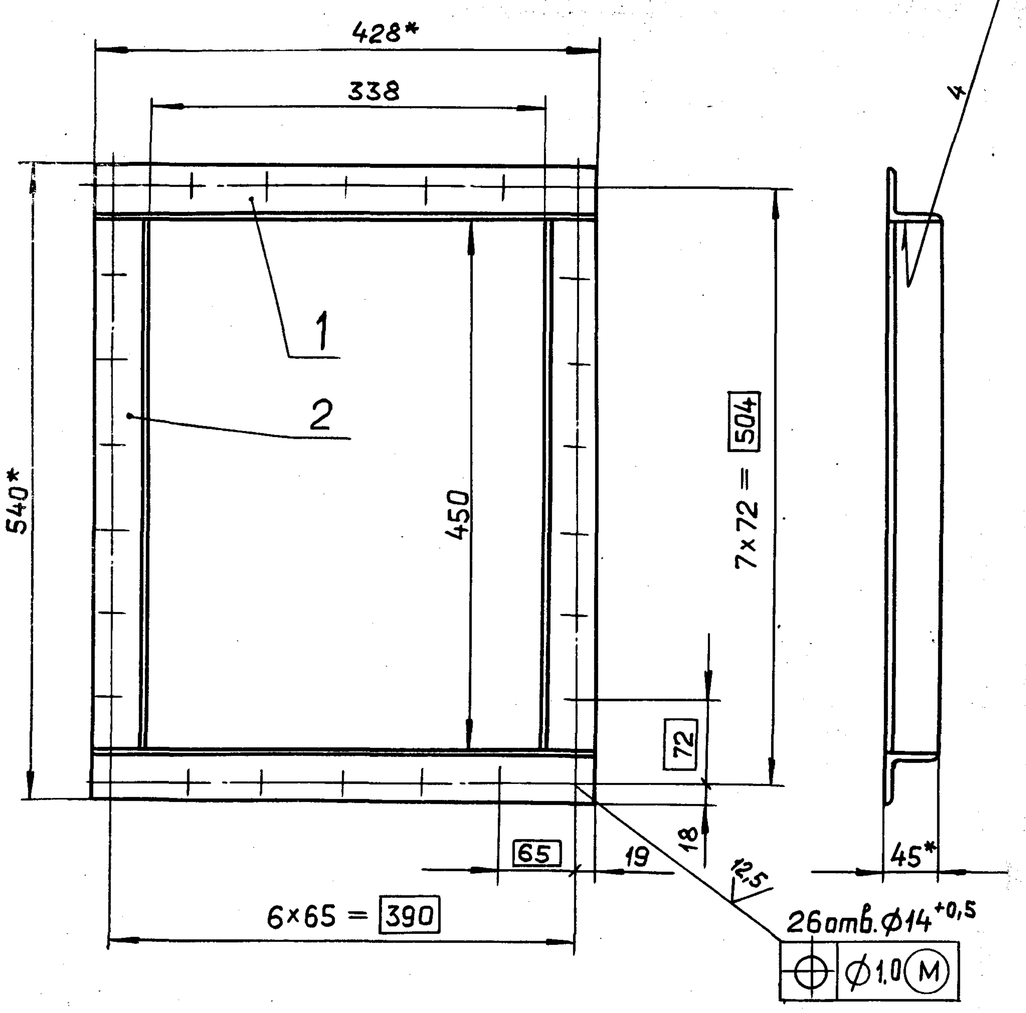

1.* Размеры для справок.

2. Н16.

Изм.	Лист	№ докум.	Подп.	Дата
Разраб.		Мордвинкин		5.5.11
Пров.		Мордвинкин		
Т.контр.				
Н.контр.		Мюнтер		
Утв.				

Фланец

Д20Б.033.010 СБ

Лит.	Масса	Масштаб
И	4.8	1:5
Лист	Листов 1	

Госстрой СССР
ГПИ Горьковский
САНТЕХПРОЕКТ

Формат А4

Формат	Зона	Поз.	Обозначение	Наименование	Кол.	Примечание
				Документация		
А3			Д20Б.033.020 СБ	Сборочный чертеж		
				Детали		
А3		1	Д20Б.033.003	Обечайка	2	
А4		2	Д20Б.033.004	Рукав	1	

Изм.	Лист	№ докум.	Подп.	Дата
Разраб.		Мордвинкин		5.5.11
Пров.		Мордвинкин		
Нач.отд.				
Н.контр.		Мюнтер		
Утв.				

Вставка

Д20Б.033.020

Лит.	Лист	Листов
И		1

Госстрой СССР
ГПИ Горьковский
САНТЕХПРОЕКТ

Формат А4

Д20Б.033.020 СБ

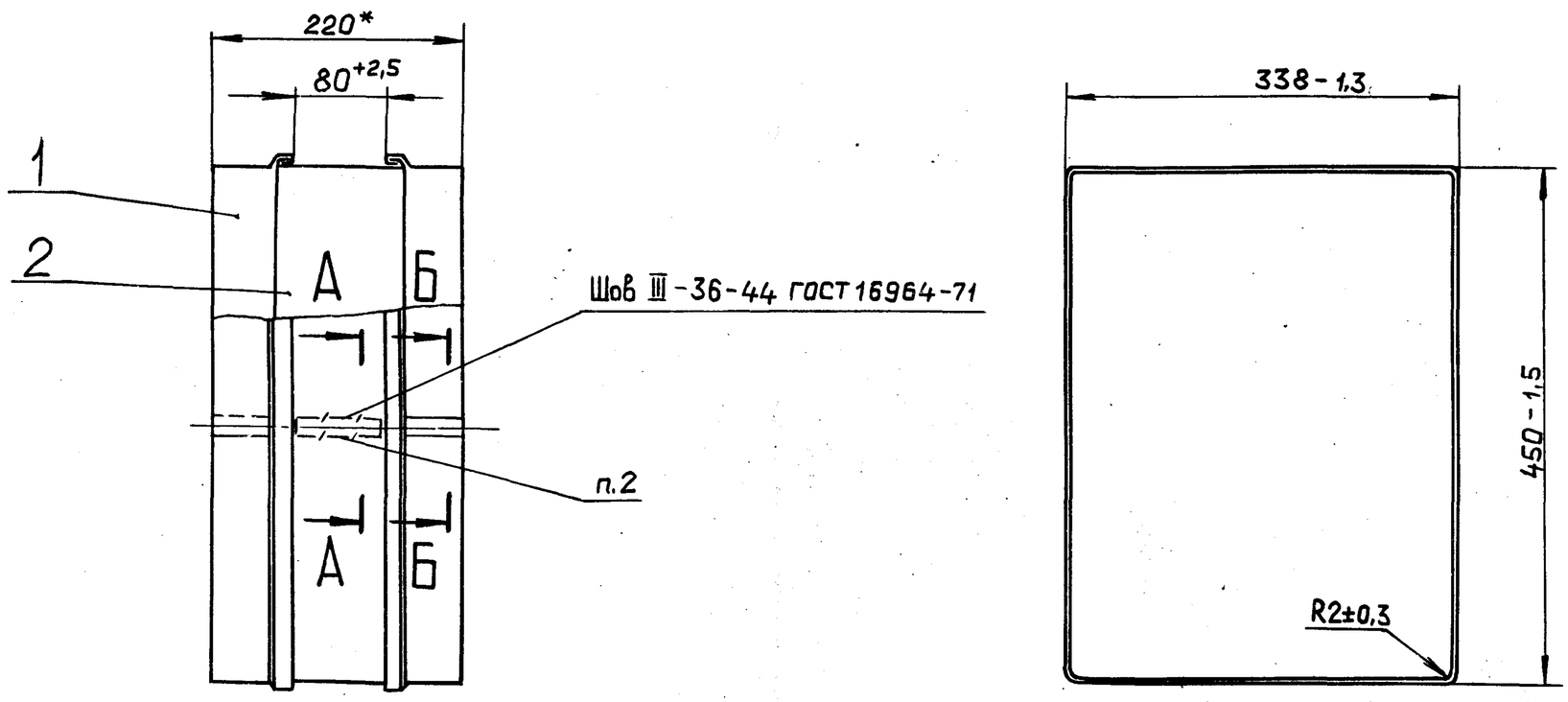

А-А
М2:1

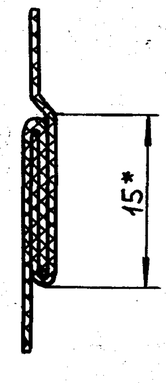

Б-Б
М2:1

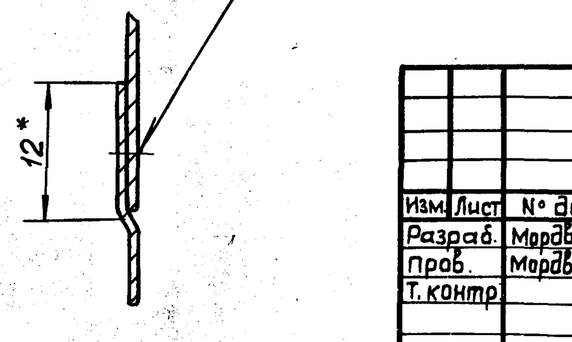

1.* Размеры для справок.

2. Нить БС3-1,8×1×2(100)-752 ГОСТ 8325-78

Изм.	Лист	№ докум.	Подп.	Дата
Разраб.		Мордвинкин		5.5.11
Пров.		Мордвинкин		
Т.контр.				
Н.контр.		Мюнтер		
Утв.				

Вставка

Д20Б.033.020 СБ

Лит.	Масса	Масштаб
И	1.16	1:5
Лист	Листов 1	

Госстрой СССР
ГПИ Горьковский
САНТЕХПРОЕКТ

Альбом 6 часть 2

Типовой проект 903-1-

Инв. № подл. | Подп. и дата | Взам. инв. № | Инв. № дубл. | Подп. и дата

Д20Б.033.003

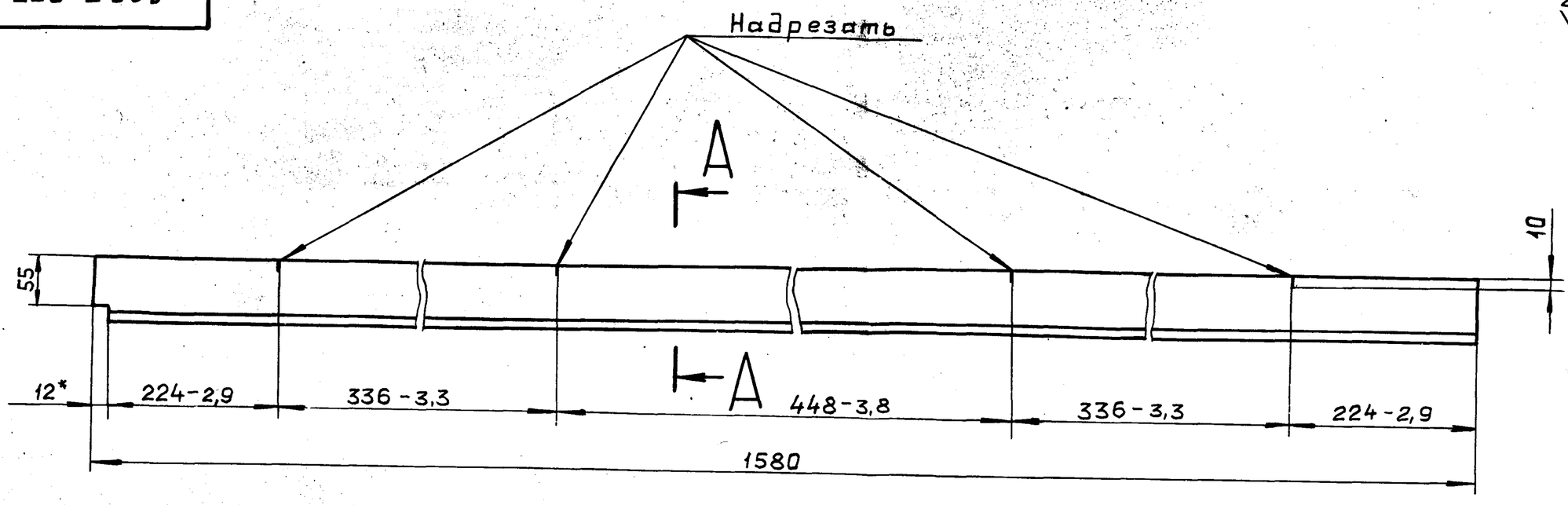

25 (V)

А–А
М1:1

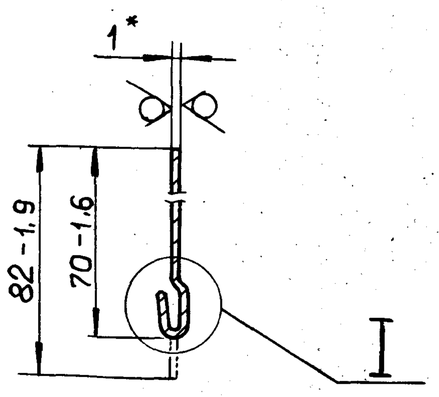

I
М2:1

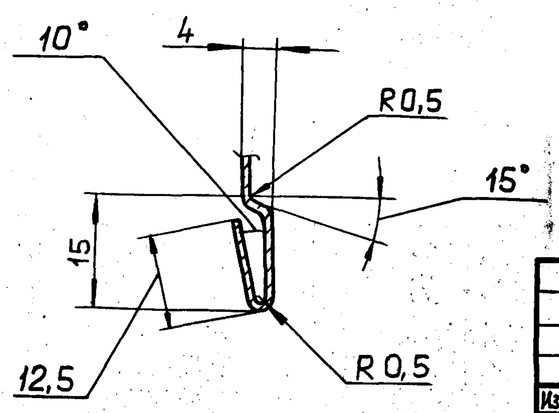

1*. Размеры для справок.

2. $h16, \pm \frac{IT16}{2}$

Изм	Лист	№ докум.	Подп.	Дата
Разраб.		Мордвинкин		5.5.88
Пров.		Мордвинкин		
Т.контр.				
Н.контр.		Мюнтер		
Утв.				

Д20Б.033.003

Обечайка

Лит.	Масса	Масштаб
И	1,01	1:5

Лист | Листов 1

Лист Б-ПН-1 ГОСТ19903-74
3-IУ-Н-ВСт3спГОСТ16523-70

Госстрой СССР
ГПИ Горьковский
САНТЕХПРОЕКТ

Формат А3

Д20Б.033.004

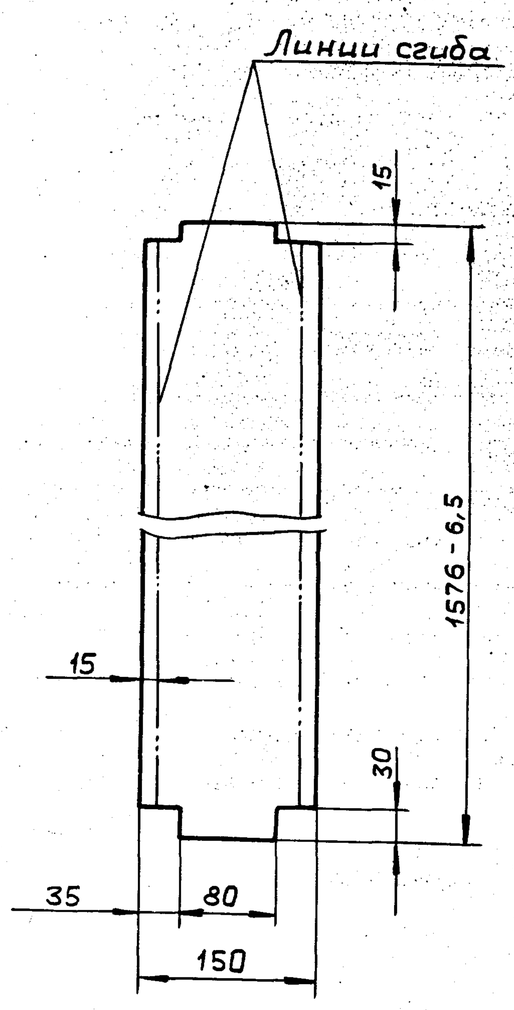

1. До разрезки одну сторону стеклоткани промазать клеем 88-Н-ТУ38-105.1051-76 на ширину 5мм по контуру развертки.
2. Перед сборкой ткань согнуть по указанным линиям сгиба.

Изм	Лист	№ докум.	Подп.	Дата
Разраб.		Мордвинкин		5.5.88
Пров.		Мордвинкин		
Т.контр.				
Н.контр.		Мюнтер		
Утв.				

Д20Б.033.004

Рукав

Лит.	Масса	Масштаб
И	0,15	1:5

Лист | Листов 1

Стеклоткань ТСФ(7-А)-9п
ГОСТ10146-74

Госстрой СССР
ГПИ Горьковский
САНТЕХПРОЕКТ

Формат А4

Формат	Зона	Поз.	Обозначение	Наименование	Кол.	Примечание
				Документация		
А2			Д21А.890.000СБ	Сборочный чертеж		
				Сборочные единицы		
А4		1	Д21А.890.010-02	Фланец	1	
А4		2	Д21А.890.020	Короб	1	
				Детали		
Б4		3	Д21А.890.001	Сетка		
				Сетка 20-2Л ГОСТ3826-82		
				(660×908) $h14^{25}$	1	1,4 кг.
А4		4	Д21А.890.002	Стенка	2	
		5	-01	Стенка	2	
				Стандартные изделия		
		6		Болт М6×20.46.019		
				ГОСТ 7798-70	22	
		7		Гайка М6.4.019 ГОСТ 5915-70	22	

Изм	Лист	№ докум.	Подп.	Дата
Разраб.		Мордвинкин		5.5.88
Пров.		Мордвинкин		
Нач.отд		Вольский		
Н.контр		Мюнтер		
Утв.				

Д21А.890.000

Воздуховод входной

Лит.	Лист.	Листов
И		1

Госстрой СССР
ГПИ Горьковский
САНТЕХПРОЕКТ

23296-07 4 Копировал Ганкова

Формат А4

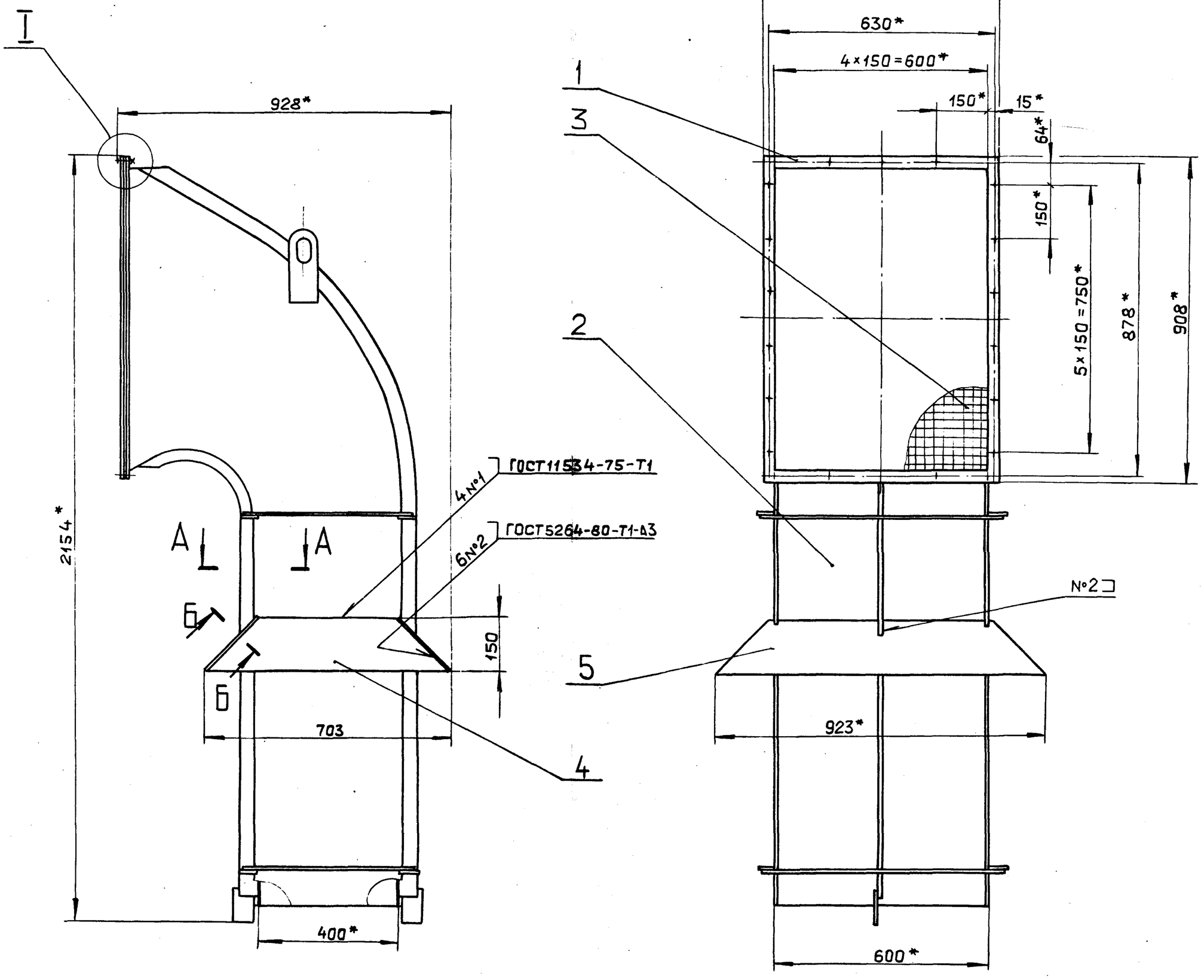

А–А
М1:1

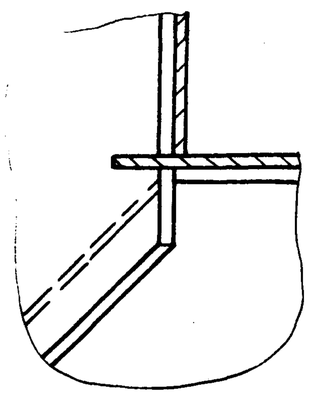

I
М1:1

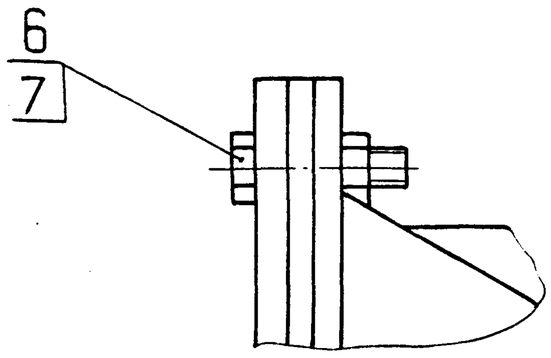

Б-Б
М1:1

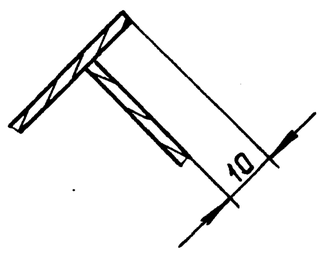

1.* Размеры для справок.

2. $\pm \frac{IT16}{2}$

Изм.	Лист	№ докум.	Подп.	Дата	Д21А.890.000СБ	
Разраб.		Мордвинкин		5.5.11	Воздуховод входной	Лит. И; Масса 101; Масштаб 1:10
Пров.		Мордвинкин				Лист; Листов 1
Т.контр.						ГОССТРОЙ СССР ГПИ ГОРЬКОВСКИЙ САНТЕХПРОЕКТ
Нач.отд.		Вальский				
Н.контр.		Мюнтер				
Утв						

Инв. № подл. | Подп. и дата | Взам. инв. № | Инв. № дубл. | Подп. и дата

Д21А.890.002

Альбом 6 часть 2

Типовой проект 903-1-

25 √(√)

Рис.1

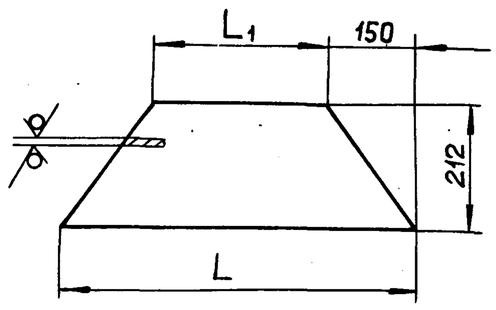

Рис.2

Остальное - см. рис. 1

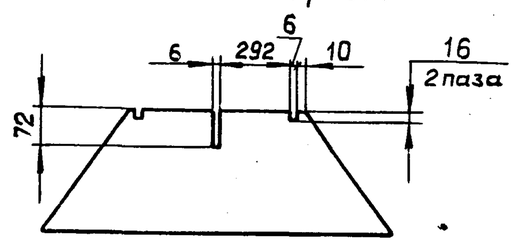

Обозначение	Рис.	Размеры, мм L	Размеры, мм L_1	Масса, кг.
Д21А.890.002	1	703	403	1.84
-01	2	923	623	2.56

$H14, h14, \pm \frac{IT14}{2}$

Изм.	Лист	№ докум.	Подп.	Дата
Разраб.		Мордвинкин		5.5.88
Пров.		Мордвинкин		
Т.контр.				
Н.контр.		Мюнтер		
Утв.				

Стенка

Д21А.890.002

Лит.	Масса	Масштаб
И	см. табл.	—
Лист	Листов 1	

Лист Б-ПН-2 ГОСТ19903-74
3-IV-Н-ВСт.3сп ГОСТ16523-70

Госстрой СССР ГПИ Горьковский САНТЕХПРОЕКТ

Формат А4

Подп. и дата | Инв. № дубл. | Взам. инв. № | Подп. и дата | Инв. № подл.

Формат	Зона	Поз.	Обозначение	Наименование	Кол.	Примечание
				Документация		
А3			Д21А.890.010 СБ	Сборочный чертеж		
*						
			Переменные данные	для исполнений		
				Д21А.890.010		
				Детали		
Б4		1	Д21А.890.003	Пластина		
				Полоса 2-Б-5×30 ГОСТ103-76 / ВСт3сп ГОСТ535-79		
				L=1272 h14 25√	2	1,49кг.
Б4		2	Д21А.890.004	Пластина		
				Полоса 2-Б-5×30 ГОСТ103-76 / ВСт.3сп ГОСТ535-79		
				L=460 h14 25√	2	0,54кг.
				Д21А.890.010-01		
				Детали		

Изм.	Лист	№ докум.	Подп.	Дата
Разраб.		Мордвинкин		5.5.88
Пров.		Мордвинкин		
Нач.отд				
Н.контр.		Мюнтер		
Утв.				

Фланец

Д21А.890.010

Лит.	Лист	Листов
И	1	2

Госстрой СССР ГПИ Горьковский САНТЕХПРОЕКТ

Формат А4

Формат	Зона	Поз.	Обозначение	Наименование	Кол.	Примечание
Б4		1	Д21А.890.005	Пластина		
				Полоса 2-Б-5×30 ГОСТ103-76 / ВСт.3сп ГОСТ535-79		
				L=542 h14 25√	2	0,64кг.
Б4		2	Д21А.890.006	Пластина		
				Полоса 2-Б-5×30 ГОСТ103-76 / ВСт.3сп ГОСТ535-79		
				L=575 h14 25√	2	0.68кг.
				Д21А.890.010-02		
				Детали		
Б4		1	Д21А.890.007	Пластина		
				Полоса 2-Б-5×30 ГОСТ103-76 / ВСт.3сп ГОСТ535-79		
				L=848 h14 25√	2	0.98кг
Б4		2	Д21А.890.008	Пластина		
				Полоса 2-Б-5×30 ГОСТ103-76 / ВСт.3сп ГОСТ535-79		
				L=660 h14 25√	2	0,78кг.

Изм.	Лист	№ докум.	Подп.	Дата

Д21А.890.010

Лист 2

Формат А4

Д21А.890.011

25 √(√)

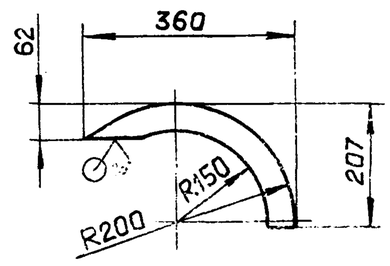

$h14, \pm \frac{IT14}{2}$

Изм.	Лист	№ докум.	Подп.	Дата
Разраб.		Мордвинкин		5.5.88
Пров.		Мордвинкин		
Т.контр.				
Н.контр.		Мюнтер		
Утв.				

Ребро

Д21А.890.011

Лит.	Масса	Масштаб
И	0,78	1:10
Лист	Листов 1	

Лист Б-ПН-5 ГОСТ19903-74
ВСт.3сп ГОСТ14637-79

Госстрой СССР ГПИ Горьковский САНТЕХПРОЕКТ

Д21А. 890.010 СБ

Альбом 6 часть2

Типовой проект 903-1-

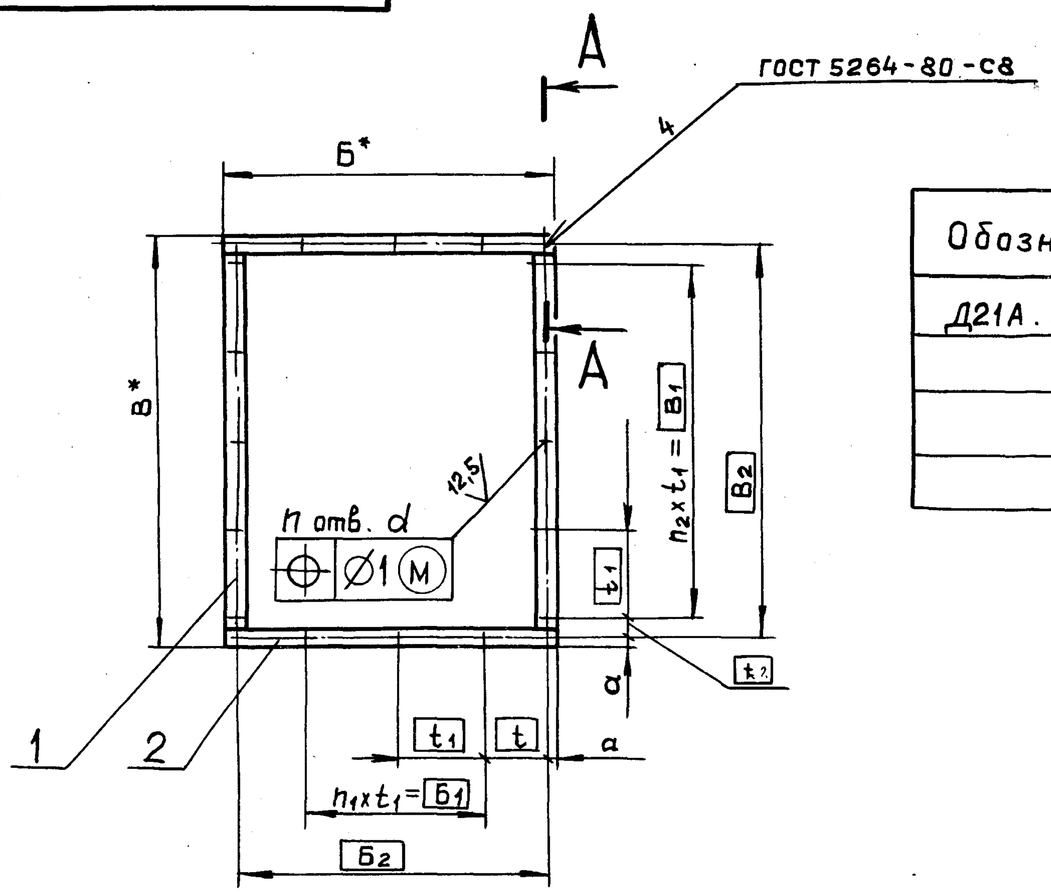

Обозначение	Размеры, мм												n	n_1	n_2	Масса, кг
	Б*	$Б_1$	$Б_2$	В*	B_1	B_2	a	d	t	t_1	t_2					
Д21А.890.010	460	300	430	1332	1200	1302	15	8	65	150	51		24	2	8	4.06
– 01	575	375	551	602	500	578	12	12	88	125	39		18	3	4	2,64
– 02	660	600	630	908	750	878	15	8	15	150	64		22	4	5	3,52

А-А
М1:1

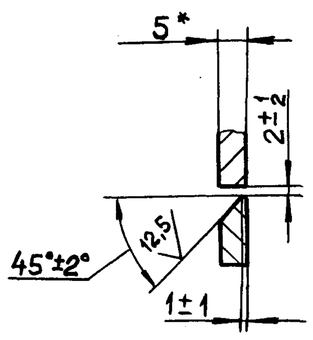

1*Размеры для справок.

2.H14, $\pm \frac{IT14}{2}$

Д21А. 890.010 СБ

Изм.	Лист	№докум.	Подп.	Дата
Разраб.		Мордвинкин		5-5-88
Пров.		Мордвинкин		
Т.контр.				
Н.контр.		Мюнтер		
Утв.				

Фланец

Лит.	Масса	Масштаб
И	См. табл.	—
Лист	Листов 1	

Госстрой СССР ГПИ Горьковский САНТЕХПРОЕКТ

Формат А3

Формат	Зона	Поз.	Обозначение	Наименование	Кол.	Примечание
				Документация		
А2			Д21А.890.020СБ	Сборочный чертеж		
				Сборочные единицы		
А4		1	Д21А.890.010-02	Фланец	1	
				Детали		
А4		2	Д20А.797.018	Серьга	2	
А4		3	Д21А.890.011	Ребро	1	
А4		4	Д21А.890.012	Стенка	1	
А4		5	Д21А.890.013	Стенка		
А4		6	Д21А.890.014	Ребро	1	
А4		7	Д21А.890.015	Стенка	1	
Б4		8	Д21А.890.016	Ребро		
				Полоса 2-Б-5х50 ГОСТ 103-76		
				ВСт.3сп ГОСТ 535-79		
				L=995 h14 $\overset{25}{\checkmark}$	2	1.95кг.
Б4		9	Д21А.890.017	Ребро		
				Полоса 2-Б-5х50 ГОСТ 103-76		
				ВСт.3сп ГОСТ 535-79		
				L=680 h14 $\overset{25}{\checkmark}$	4	1,33 кг.
Б4		10	Д21А.890.018	Ребро		
				Полоса 2-Б-5х50 ГОСТ 103-76		
				ВСт.3сп ГОСТ 535-79		
				L=75 h14 $\overset{25}{\checkmark}$	2	0,15кг.
Б4		11	Д21А.890.019	Накладка		
				Полоса 2-Б-5х50 ГОСТ 103-76		
				ВСт.3сп ГОСТ 535-79		
				L=100 h14 $\overset{25}{\checkmark}$	2	0,2кг.
Б4		12	Д21А.890.021	Ребро		
				Полоса 2-Б-5х50 ГОСТ 103-76		
				ВСт.3сп ГОСТ 535-79		
				L=480 h14 $\overset{25}{\checkmark}$	4	0,94кг.

Д21А.890.020

Изм.	Лист	№докум.	Подп.	Дата
Разраб.		Мордвинкин		5-5-88
Пров.		Мордвинкин		
Нач.отд.				
Н.контр.		Мюнтер		
Утв.				

Короб

Лит.	Лист	Листов
И	1	2

Госстрой СССР ГПИ Горьковский САНТЕХПРОЕКТ

Формат А4

Д21А.890.020 Лист 2

Изм. Лист №докум. Подп. Дата

Инв.№подл. | Подп. и дата | Взам.инв.№ | Инв.№дубл. | Подп. и дата

Типовой проект 903-1-Альбом 6 часть 2

Д21А.890.020 СБ

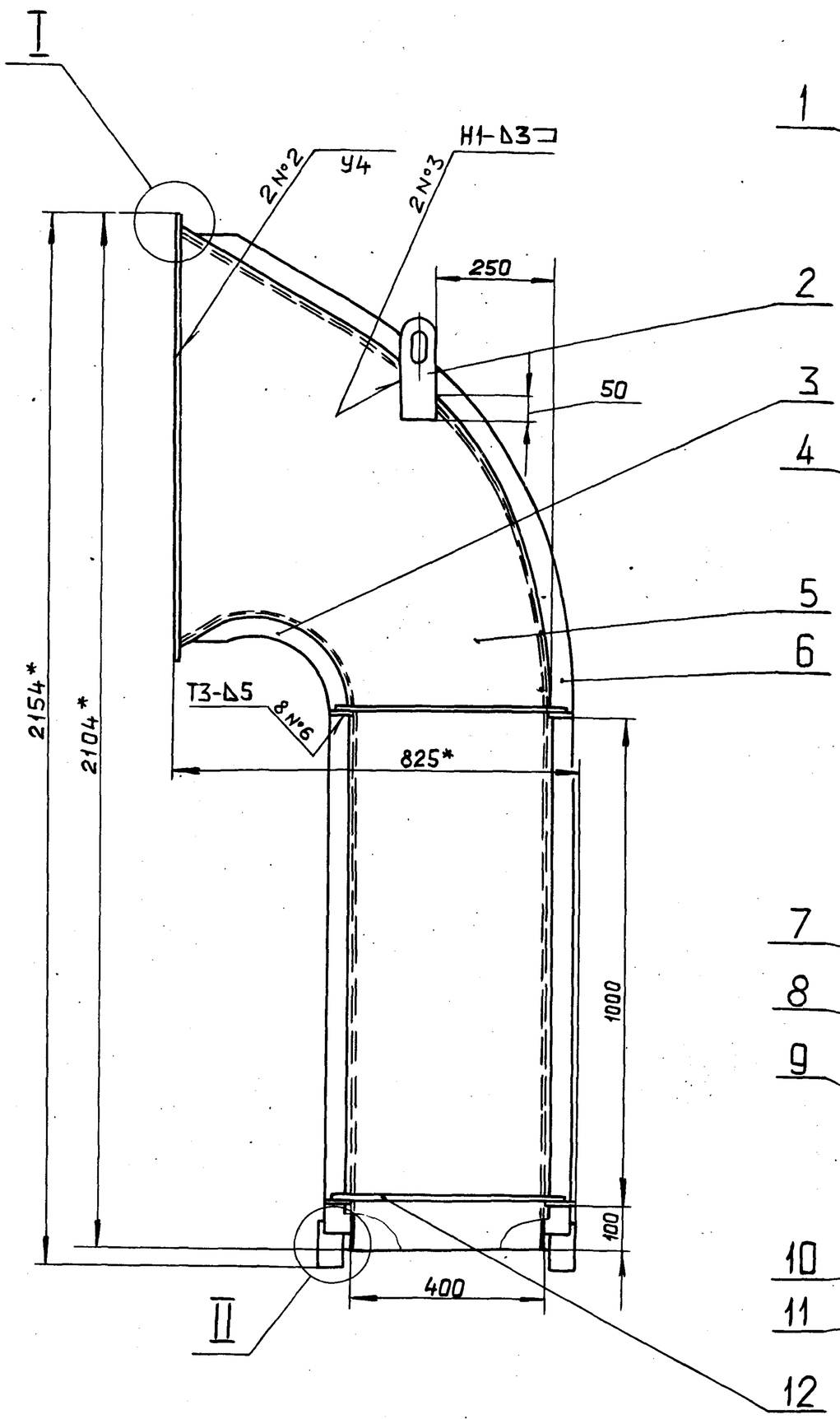

I
М1:1

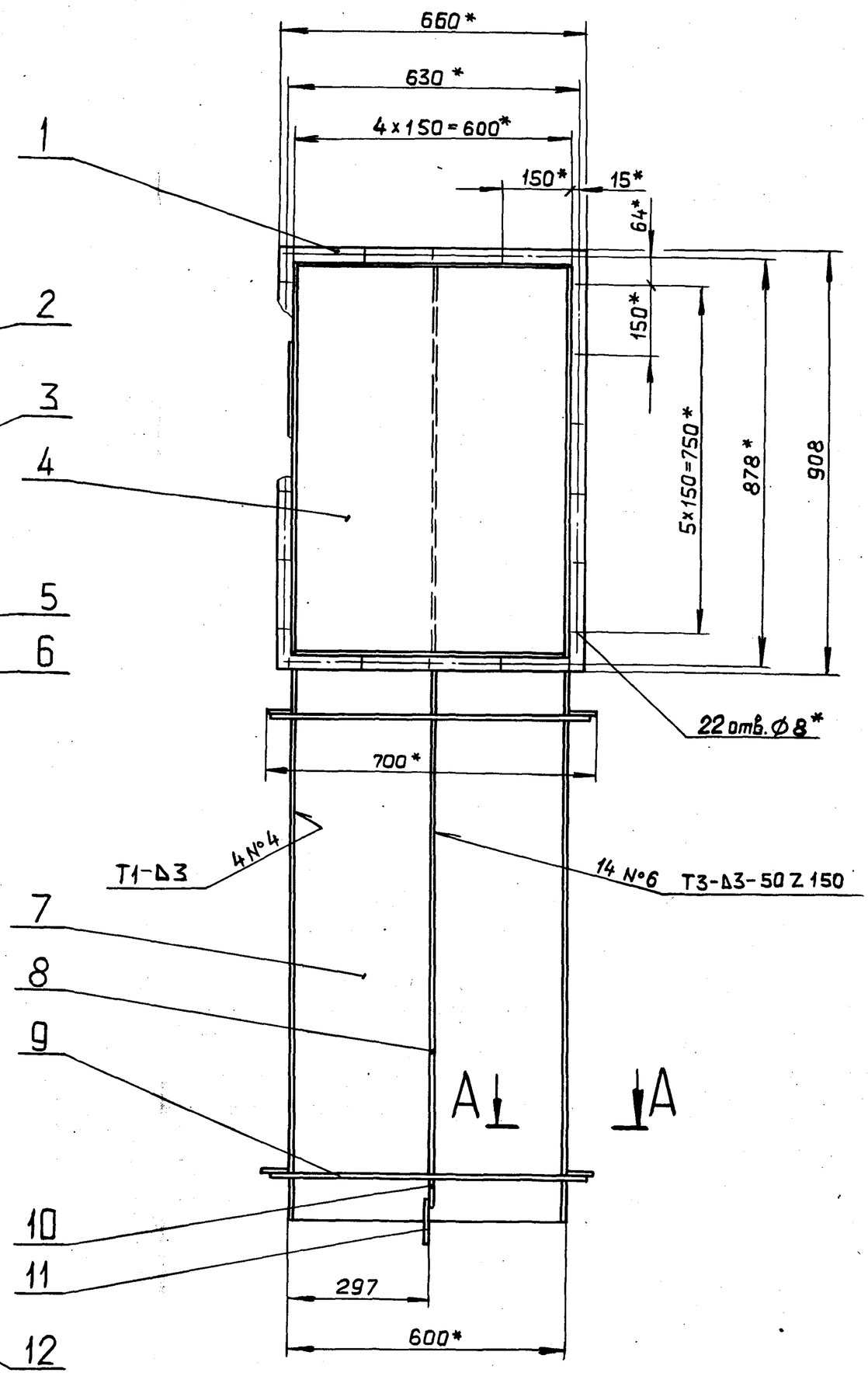

А–А
М1:2

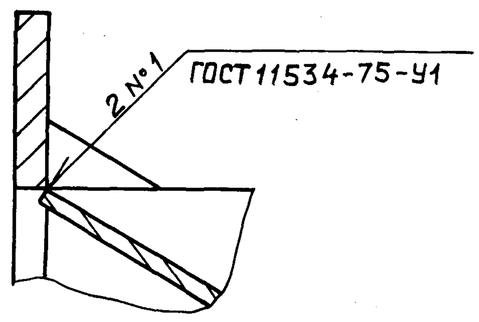

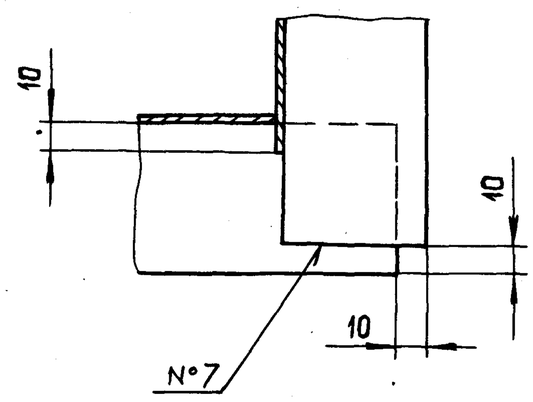

II
М1:2

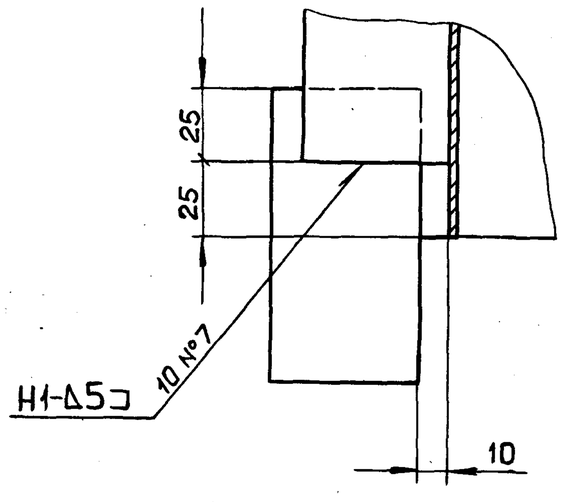

1.* Размеры для справок.

2. $\pm \frac{IT16}{2}$.

3. Сварные швы N°2...7 по ГОСТ 5264-80.

					Д21А.890.020 СБ	
Изм.	Лист	N° докум.	Подп.	Дата		
Разраб.		Мордвинкин		5.5.88	Короб	Лит. И; Масса 87.6; Масштаб 1:10
Пров.		Мордвинкин				Лист; Листов 1
Т.контр.						Госстрой СССР ГПИ Горьковский САНТЕХПРОЕКТ
Н.контр.		Мюнтер				
Утв.						

Инв. N° подл. | Подп. и дата | Взам. инв. N° | Инв. N° дубл. | Подп. и дата

Альбом 6 часть 2

Типовой проект 903-1-

Д21А.890.012

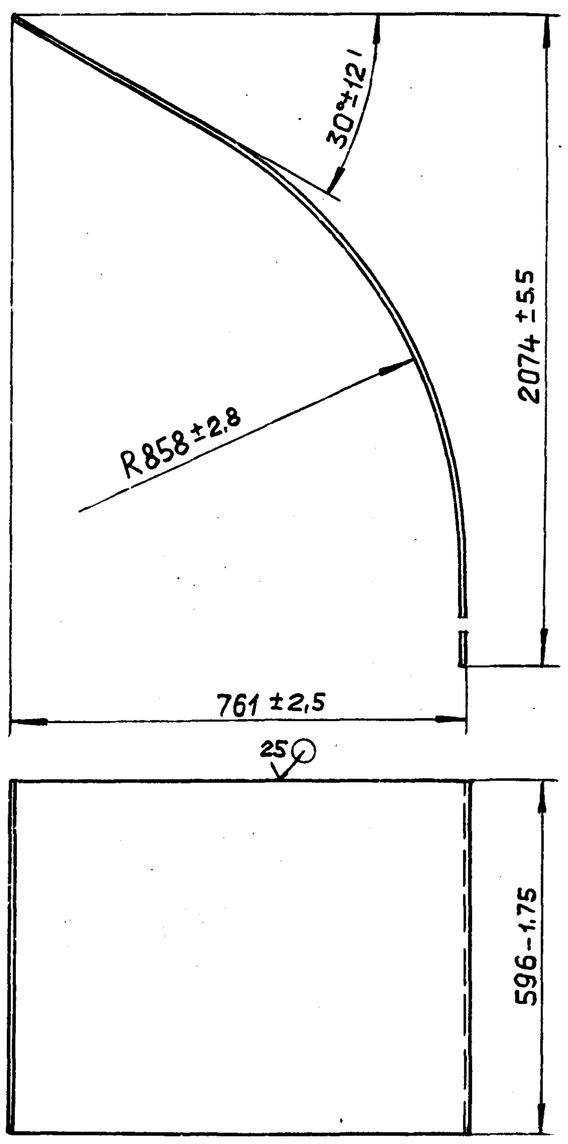

Изм.	Лист	№ докум.	Подп.	Дата
Разраб.		Мордвинкин		5.5.11
Пров.		Мордвинкин		
Т.контр.				
Н.контр.		Мюнтер		
Утв.				

Стенка

Д21А.890.012

Лит.	Масса	Масштаб
И	22,7	1:10
Лист	Листов 1	

Лист Б-ПН-2 ГОСТ19903-74
3-IV-Н-ВСт.3сп ГОСТ16523-70

Госстрой СССР
ГПИ Горьковский
САНТЕХПРОЕКТ

Формат А4

Д21А.890.013

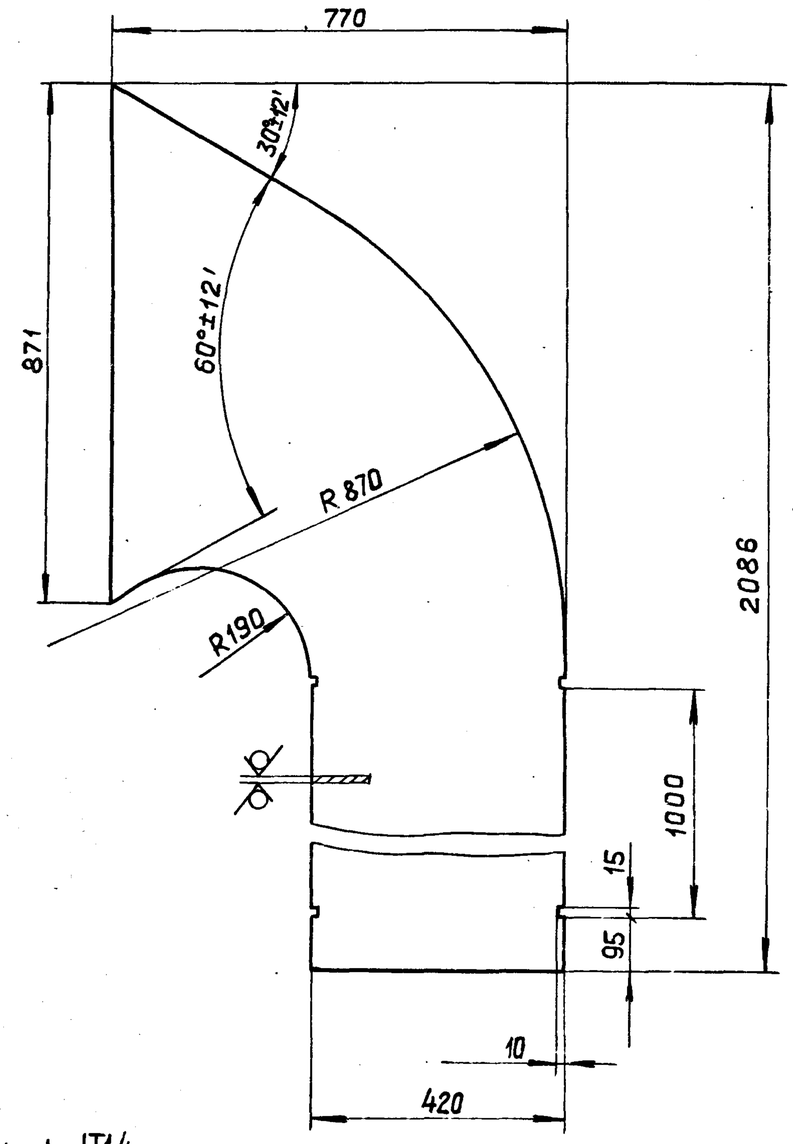

H14, h14, $\pm \frac{IT14}{2}$

Изм.	Лист	№ докум.	Подп.	Дата
Разраб.		Мордвинкин		5.5.11
Пров.		Мордвинкин		
Т.контр.				
Н.контр.		Мюнтер		
Утв.				

Стенка

Д21А.890.013

Лит.	Масса	Масштаб
И	13,85	1:10
Лист	Листов 1	

Лист Б-ПН-2 ГОСТ19903-74
3-IV-Н-ВСт.3сп ГОСТ16523-70

Госстрой СССР
ГПИ Горьковский
САНТЕХПРОЕКТ

Формат А4

Д21А.890.014

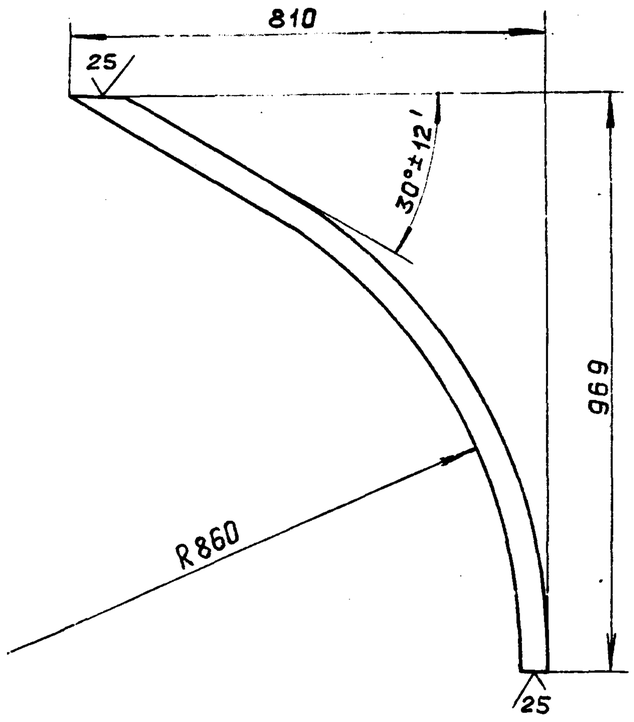

h14, $\pm \frac{IT16}{2}$

Изм	Лист	№ докум.	Подп.	Дата
Разраб.		Мордвинкин		5.5.11
Пров.		Мордвинкин		
Т.контр.				
Н.контр.		Мюнтер		
Утв.				

Ребро

Д21А.890.014

Лит.	Масса	Масштаб
И	2,54	1:10
Лист	Листов 1	

Полоса 2-Б-5×50 ГОСТ103-76
ВСт.3сп ГОСТ535-79

Госстрой СССР
ГПИ Горьковский
САНТЕХПРОЕКТ

Формат А4

Д21А.890.015

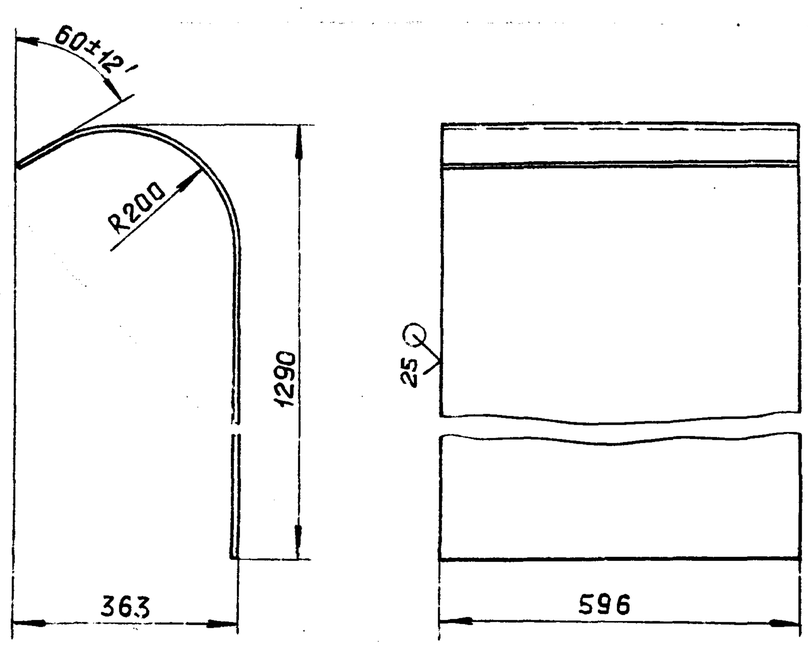

h14, $\pm \frac{IT16}{2}$

Изм	Лист	№ докум.	Подп.	Дата
Разраб.		Мордвинкин		5.5.11
Пров.		Мордвинкин		
Т.контр.				
Н.контр.		Мюнтер		
Утв.				

Стенка

Д21А.890.015

Лит.	Масса	Масштаб
И	14,85	1:10
Лист	Листов 1	

Лист Б-ПН-2 ГОСТ19903-74
3-IV-Н-ВСт.3сп ГОСТ16523-70

Госстрой СССР
ГПИ Горьковский
САНТЕХПРОЕКТ

Формат А4

Копировал: Ганкина 23296-07 9 Формат А4

Альбом 6 часть 2

Типовой проект 903-1-

Формат	Зона	Поз.	Обозначение	Наименование	Кол.	Примечание
				Документация		
А2			Д21А.891.000 СБ	Сборочный чертеж		
				Сборочные единицы		
А4		1	Д21А.891.010	Короб с заслонкой	1	
А4		2	Д21А.891.040	Короб	1	
А4		3	Д21А.891.050	Короб	1	
А4		4	Д21А.891.060	Карман всасывающий	1	

Подп. и дата | Инв. № подл. | Взам. инв. № | Инв. № дубл. | Подп. и дата

Изм.	Лист	№ докум.	Подп.	Дата
Разраб.		Мордвинкин		5.5.88
Пров.		Мордвинкин		
Нач.отд		Вальский		
Н.контр.		Мюнтер		
Утв.				

Д21А.891.000

Воздуховод с заслонкой

Лит.	Лист	Листов
И		1

Госстрой СССР ГПИ Горьковский САНТЕХПРОЕКТ

Формат А4

Формат	Зона	Поз.	Обозначение	Наименование	Кол.	Примечание
				Документация		
А2			Д21А.891.010 СБ	Сборочный чертеж		
				Сборочные единицы		
А4		1	Д21А.890.010	Фланец	1	
А4		2	Д21А.891.020	Короб	1	
А4		3	Д21А.891.030	Заслонка	1	
				Детали		
Б4		4	Д21А.891.001	Сетка		
				Сетка 20-2Л ГОСТ3826-82		
				(460×1332) h14 $^{25}\surd$	1	1,5 кг.
А4		5	Д21А.891.002	Вал	1	
				Стандартные изделия		
				Болты ГОСТ7798-70		
		6		М6×20.46.019	20	
		7		М6×40.46.019	3	
		8		Гайка М6.4.019 ГОСТ5915-70	23	

Подп. и дата | Инв. № подл. | Взам. инв. № | Инв. № дубл. | Подп. и дата

Изм.	Лист	№ докум.	Подп.	Дата
Разраб.		Мордвинкин		5.5.88
Пров.		Мордвинкин		
Нач.отд.				
Н.контр.		Мюнтер		
Утв.				

Д21А.891.010

Короб с заслонкой

Лит.	Лист	Листов
И		1

Госстрой СССР ГПИ Горьковский САНТЕХПРОЕКТ

Формат А4

Формат	Зона	Поз.	Обозначение	Наименование	Кол.	Примечание
				Документация		
А2			Д21А.891.020 СБ	Сборочный чертеж		
				Сборочные единицы		
А4		1	Д21А.890.010	Фланец	1	
				Детали		
Б4		2	Д21А.891.003	Пластина		
				Полоса 2-Б-5×50 ГОСТ 103-76		
				ВСт.3сп ГОСТ 535-79		
				L=586 h14 $^{25}\surd$	2	1,15кг.
Б4		3	Д21А.891.004	Пластина		
				Полоса 2-Б-5×50 ГОСТ 103-76		
				ВСт.3сп ГОСТ 535-79		
				L=386 h14 $^{25}\surd$	2	0,76кг.
Б4		4	Д21А.891.005	Стенка		
				Лист Б-ПН-2 ГОСТ 19903-74		
				3-$\overline{IV}$-Н-ВСт3сп ГОСТ 16523-70		
				(420×1000) h14 $^{25}\surd$	1	6,59кг.
А4		5	Д21А.891.006	Стенка	2	
А4		6	Д21А.891.007	Стенка	1	
Б4		7	Д21А.891.008	Стенка		
				Лист Б-ПН-2 ГОСТ 19903-74		
				3-$\overline{IV}$-Н-ВСт3сп ГОСТ 16523-70		
				(58×420) h14 $^{25}\surd$	1	0,38кг.

Подп. и дата | Инв. № подл. | Взам. инв. № | Инв. № дубл. | Подп. и дата

Изм.	Лист	№ докум.	Подп.	Дата
Разраб.		Мордвинкин		5.5.88
Пров.		Мордвинкин		
Нач.отд				
Н.контр.		Мюнтер		
Утв.				

Д21А.891.020

Короб

Лит.	Лист	Листов
И	1	2

Госстрой СССР ГПИ Горьковский САНТЕХПРОЕКТ

Формат А4

Формат	Зона	Поз.	Обозначение	Наименование	Кол.	Примечание
А4		8	Д21А.891.009	Стенка	1	
Б4		9	Д21А.891.011	Ребро		
				Полоса 2-Б-5×50 ГОСТ 103-76		
				ВСт.3сп ГОСТ 535-79		
				L=890 h14 $^{25}\surd$	2	1,74кг.
А4		10	Д21А.891.012	Стенка	1	
А4		11	Д21А.891.013	Втулка	2	
Б4		12	Д21А.891.014	Ребро		
				Полоса 2-Б-5×50 ГОСТ 103-76		
				ВСт.3сп ГОСТ 535-79		
				L=596 h14 $^{25}\surd$	4	1,17кг.
Б4		13	Д21А.891.015	Ребро		
				Полоса 2-Б-5×50 ГОСТ 103-76		
				ВСт.3сп ГОСТ 535-79		
				L=295 h14 $^{25}\surd$	2	0,58кг.
Б4		14	Д21А.891.016	Ребро		
				Полоса 2-Б-5×50 ГОСТ 103-76		
				ВСт.3сп ГОСТ 535-79		
				L=950 h14 $^{25}\surd$	2	1,86кг.
Б4		15	Д21А.891.017	Пластина		
				Полоса 2-Б-5×50 ГОСТ 103-76		
				ВСт.3сп ГОСТ 535-79		
				L=100 h14 $^{25}\surd$	2	0,2кг.

Подп. и дата | Инв. № подл. | Взам. инв. № | Инв. № дубл. | Подп. и дата

Изм.	Лист	№ докум.	Подп.	Дата

Д21А.891.020 | Лист 2

Копировал: Гапкова 23296-07 10 Формат А4

Д21А.891.000 СБ

Альбом 6 часть 2

Типовой проект 903-1-

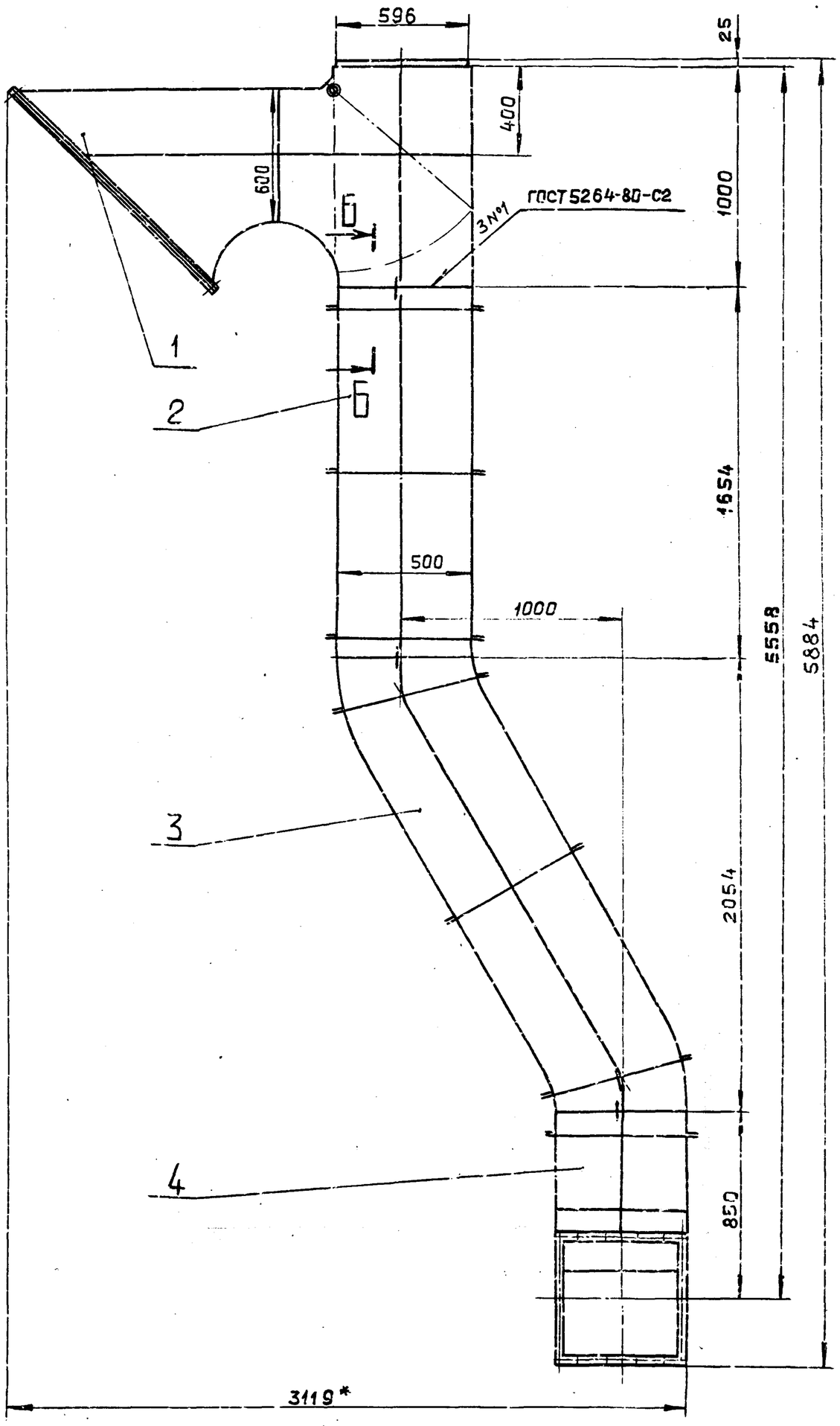

Вид А
М1:5

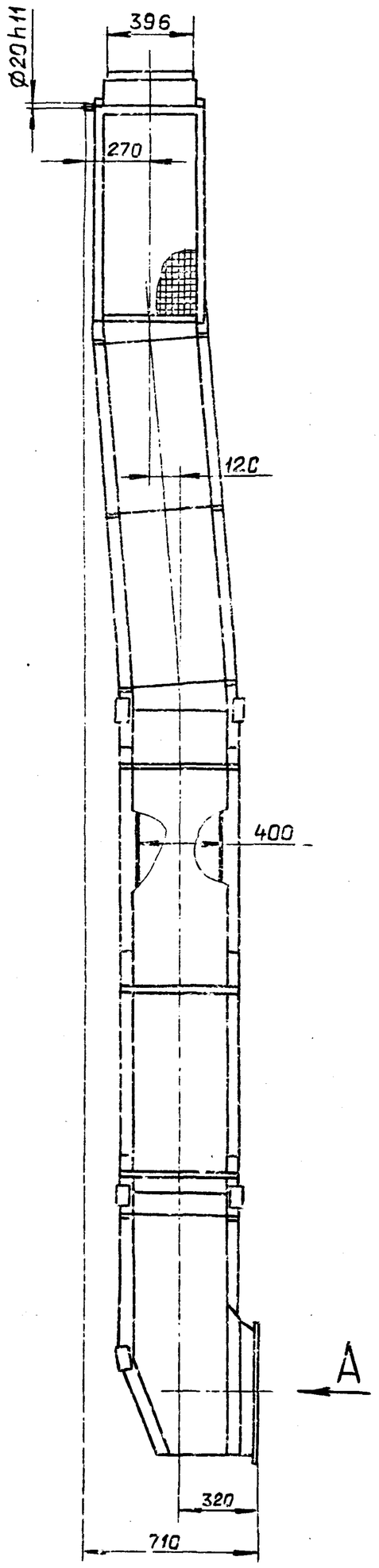

Б-Б
М1:2

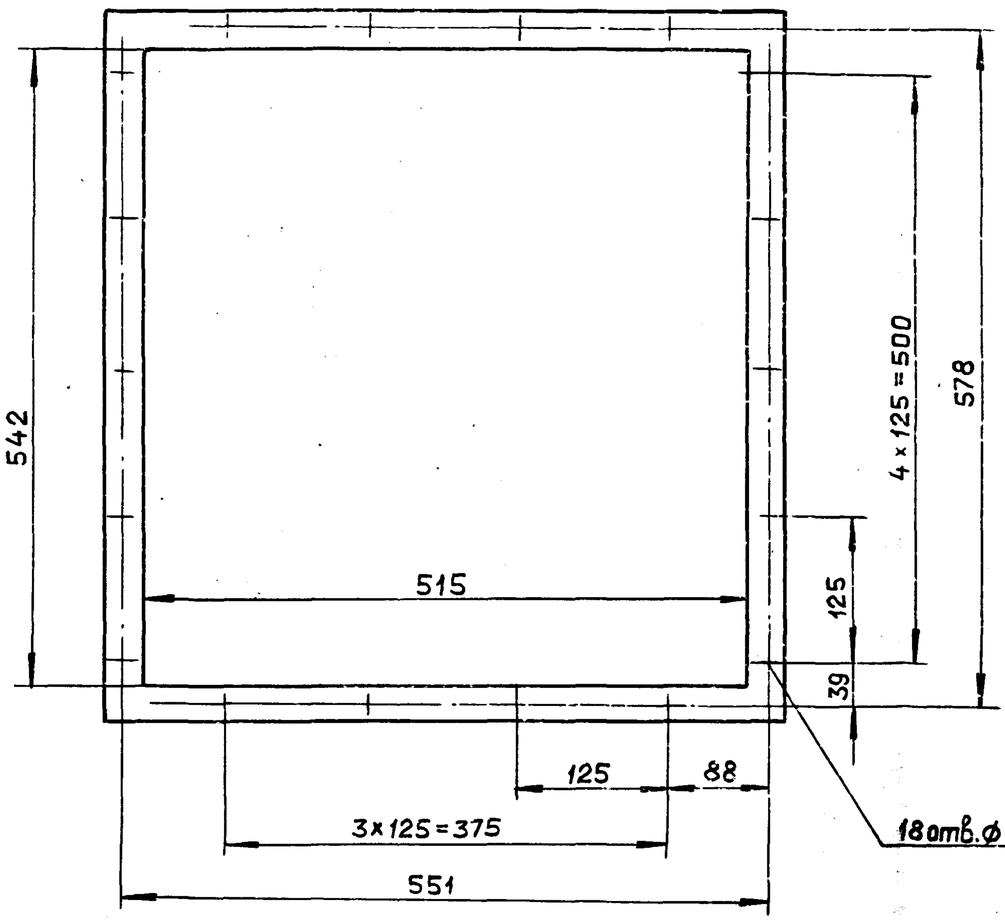

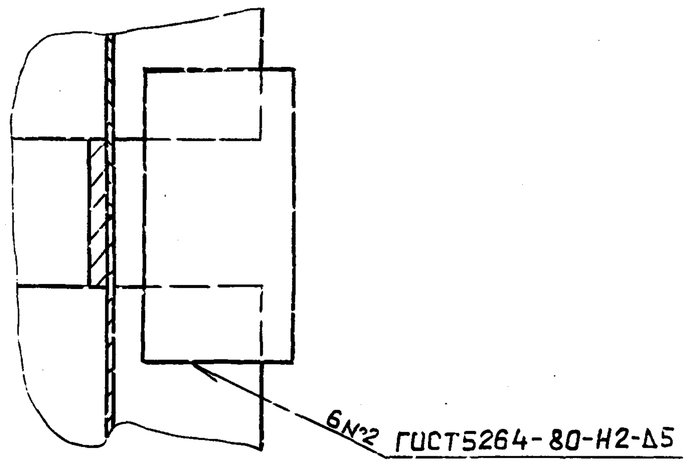

Размеры для справок.

					Д21А.891.000 СБ	
Изм.	Лист	№ докум.	Подп.	Дата	Воздуховод с заслонкой	Лит. / Масса / Масштаб: И / 308 / 1:20
Разраб.		Мордвинкин		05.88		Лист / Листов 1
Пров.		Мордвинкин				Госстрой СССР ГПИ Горьковский САНТЕХПРОЕКТ
Т.контр.						
Нач.отд.		Вольский				
Н.контр.		Мюнтер				
Утв.						

Инв. № подл. | Подп. и дата | Взам. инв. № | Инв. № дубл. | Подп. и дата

23296-07 11 Копировал: Ганкова

Формат А2

Альбом 6 часть 2

Типовой проект 903-1-

Д21А.891.010 СБ

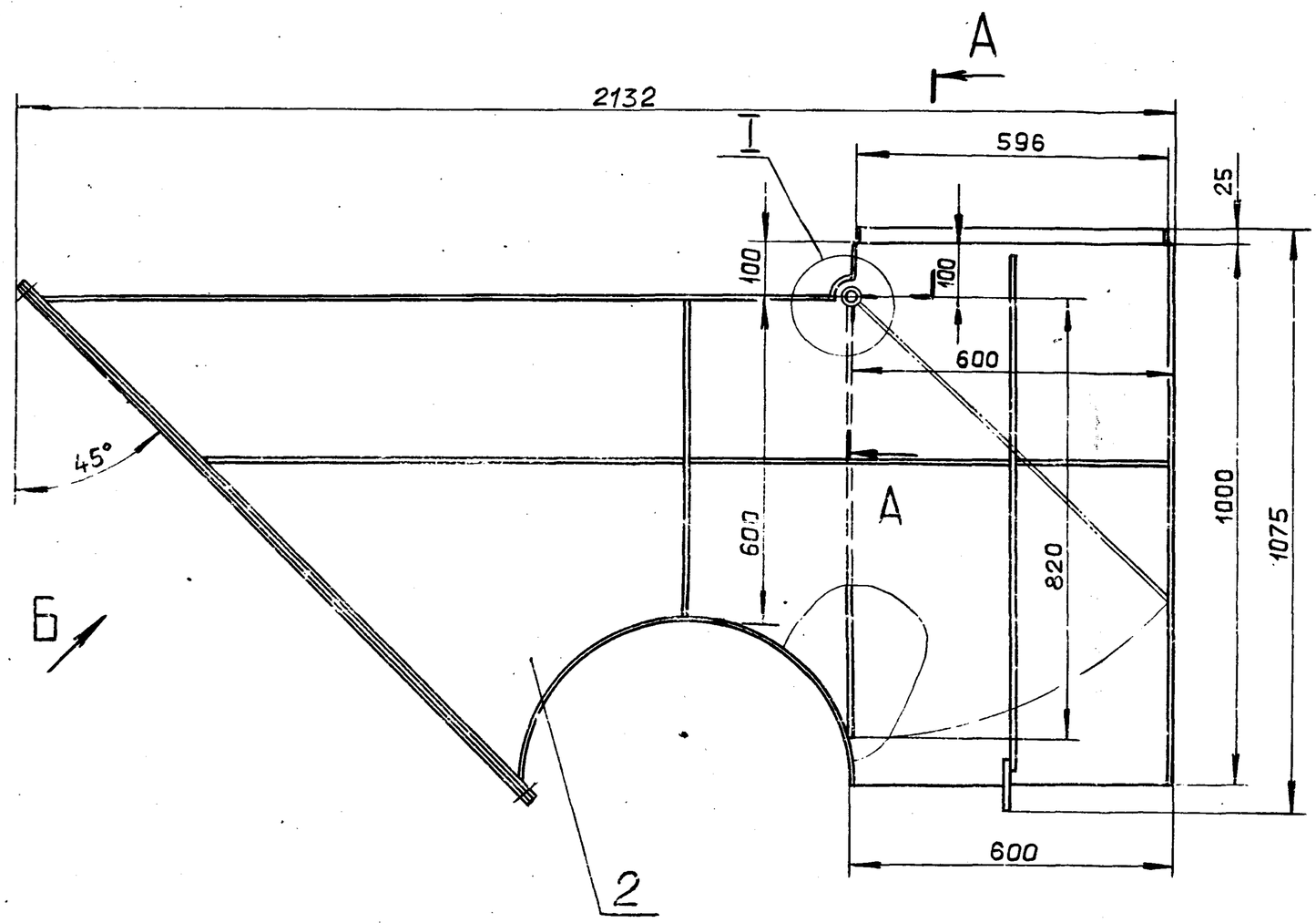

А–А
М1:2

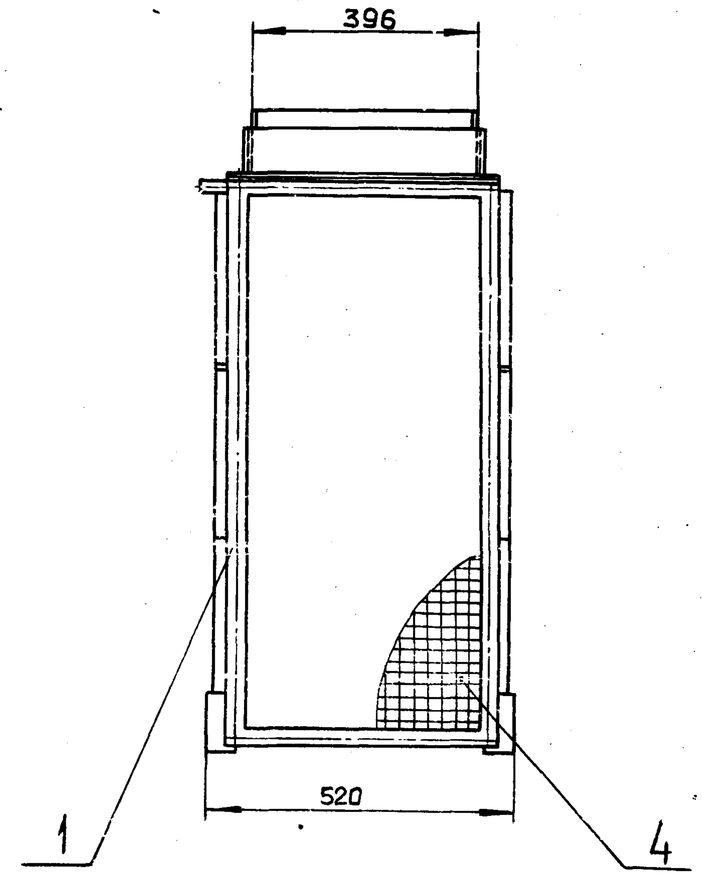

I
М1:1

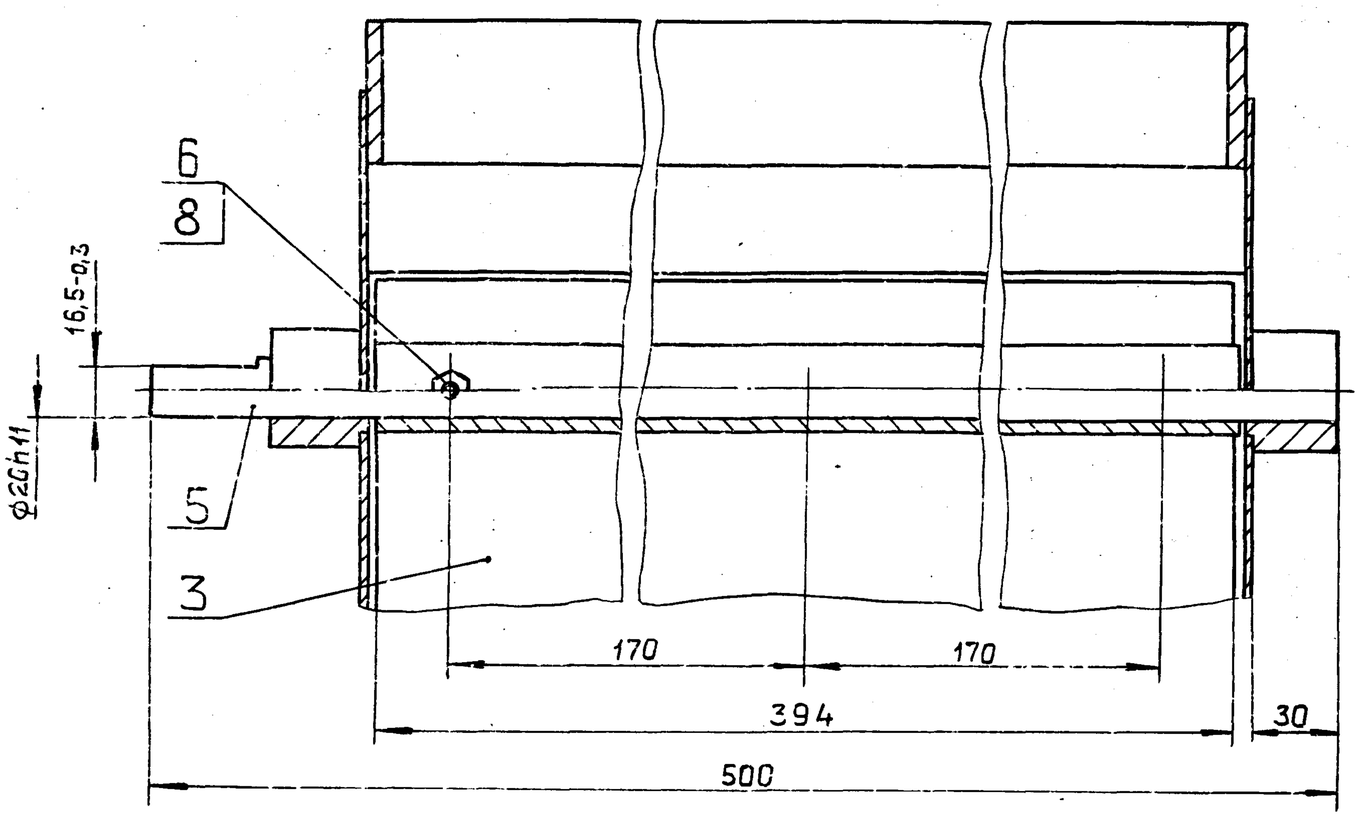

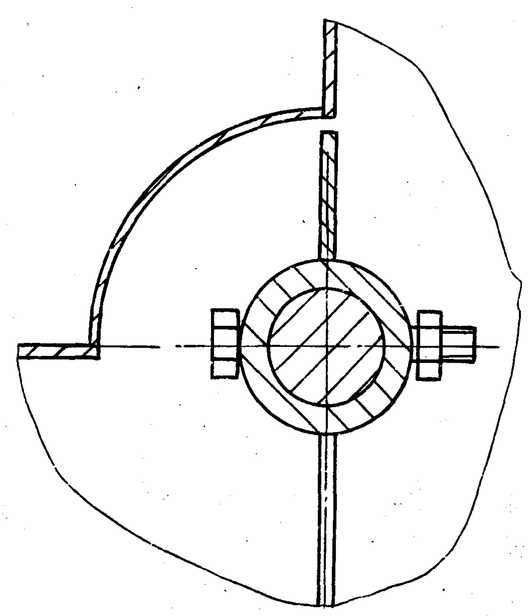

Вид Б повернута

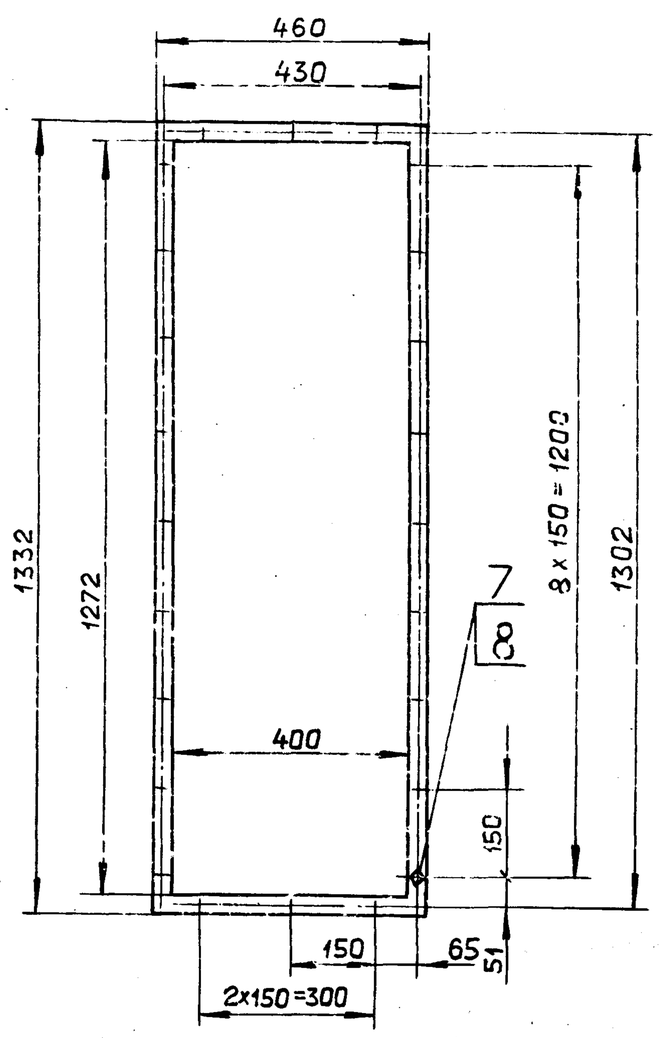

1. Размеры для справок.
2. Узлы трения набить пластичной смазкой ЦИАТИМ-201 ГОСТ 6267-74.

					Д21А.891.010 СБ	
Изм.	Лист	№ докум.	Подп.	Дата	Короб с заслонкой	Лит. И; Масса 83,5; Масштаб 1:10
Разраб.		Мордвинкин		5.5.88		Лист; Листов 1
Пров.		Мордвинкин				ГОССТРОЙ СССР ГПИ ГОРЬКОВСКИЙ САНТЕХПРОЕКТ
Т.контр.						
Н.контр.		Мюнтер				
Утв.						

23296-07 12 Корректор: Ганкова

Формат А2

Инв.№ подл. | Подп. и дата | Взам.инв.№ | Инв.№ дубл. | Подп. и дата

Д21А.891.020 СБ

Альбом 6 часть 2

Типовой проект 903-1-

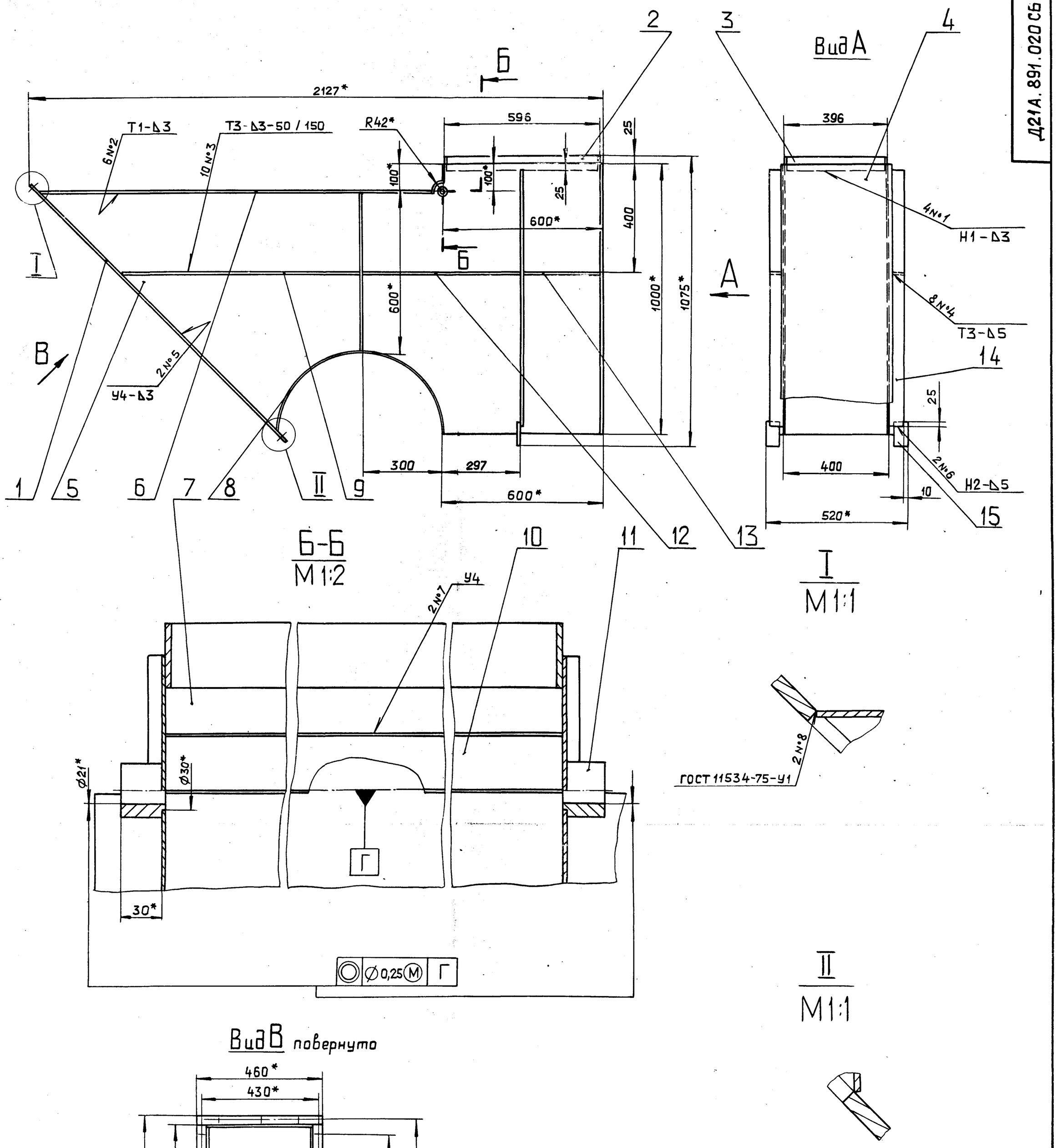

1.* Размеры для справок.

2. $\pm \frac{IT16}{2}$.

3. Сварные швы №1...7 по ГОСТ 5264-80.

					Д21А.891.020 СБ			
Изм.	Лист	№ докум.	Подп.	Дата	Короб	Лит.	Масса	Масштаб
Разраб.		Мордвинкин		5.5.81		И	67	1:10
Пров.		Мордвинкин				Лист	Листов 1	
Т.контр.						ГОССТРОЙ СССР ГПИ ГОРЬКОВСКИЙ САНТЕХПРОЕКТ		
Н.контр.		Мюнтер						
Утв.								

Инв. № подл. | Подп. и дата | Взам. инв. № | Инв. № дубл. | Подп. и дата

Альбом 6 часть 2

Типовой проект 903-1-

Д21А.891.002

6.3

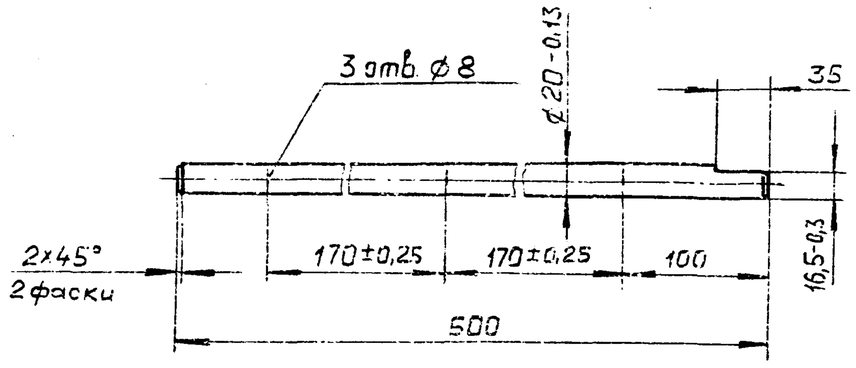

H14, h14, $\pm \frac{IT14}{2}$

Изм.	Лист	№ докум.	Подп.	Дата
Разраб.		Мордвинкин		5.5.88
Пров.		Мордвинкин		
Т.контр.				
Н.контр.		Мюнтер		
Утв.				

Д21А.891.002

Вал

Лит.	Масса	Масштаб
И	1.23	1:4
Лист	Листов 1	

ВСт.3сп ГОСТ 380-71

ГОССТРОЙ СССР ГПИ ГОРЬКОВСКИЙ САНТЕХПРОЕКТ

Формат А4

Инв. № подл. | Подп. и дата | Взам. инв. № | Инв. № дубл. | Подп. и дата

Д21А.891.006

25 (√)

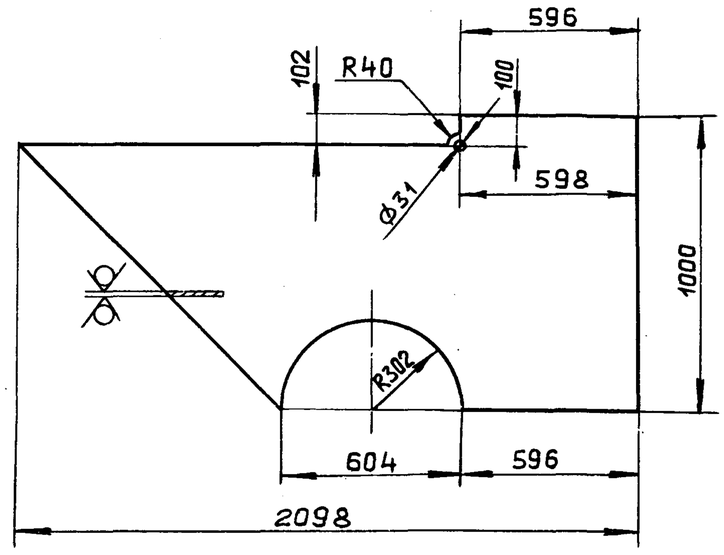

H14, h14, $\pm \frac{IT14}{2}$

Изм.	Лист	№ докум.	Подп.	Дата
Разраб.		Мордвинкин		5.5.88
Пров.		Мордвинкин		
Т.контр.				
Н.контр.		Мюнтер		
Утв.				

Д21А.891.006

Стенка

Лит.	Масса	Масштаб
И	21.93	1:20
Лист	Листов 1	

Лист 6-ПН-2 ГОСТ 19903-74 / 3-IV-Н-ВСт.3сп ГОСТ 16523-70

ГОССТРОЙ СССР ГПИ ГОРЬКОВСКИЙ САНТЕХПРОЕКТ

Формат А4

Инв. № подл. | Подп. и дата | Взам. инв. № | Инв. № дубл. | Подп. и дата

Д21А.891.007

(√)

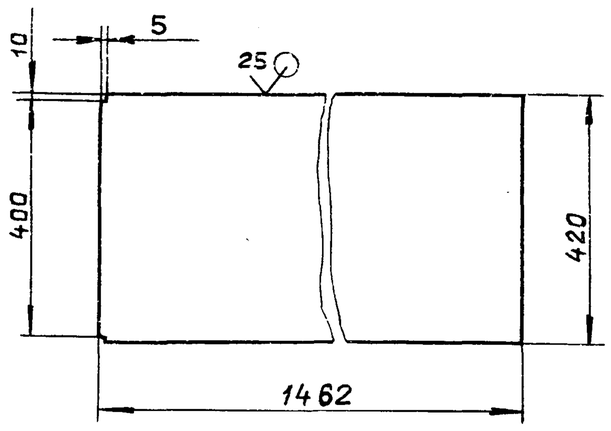

h14, $\pm \frac{IT14}{2}$

Изм.	Лист	№ докум.	Подп.	Дата
Разраб.		Мордвинкин		5.5.88
Пров.		Мордвинкин		
Т.контр.				
Н.контр.		Мюнтер		
Утв.				

Д21А.891.007

Стенка

Лит.	Масса	Масштаб
И	9,63	1:10
Лист	Листов 1	

Лист 6-ПН-2 ГОСТ 19903-74 / 3-IV-Н-ВСт.3сп ГОСТ 16523-70

ГОССТРОЙ СССР ГПИ ГОРЬКОВСКИЙ САНТЕХПРОЕКТ

Формат А4

Инв. № подл. | Подп. и дата | Взам. инв. № | Инв. № дубл. | Подп. и дата

Д21А.891.009

(√)

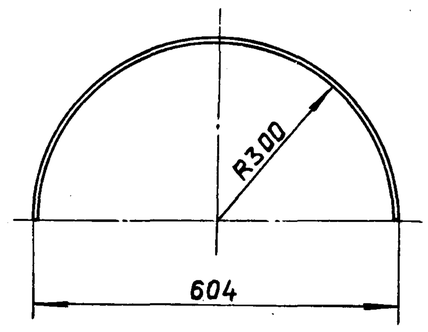

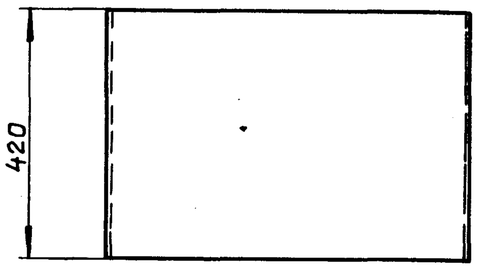

h16, $\pm \frac{IT16}{2}$

Изм.	Лист	№ докум.	Подп.	Дата
Разраб.		Мордвинкин		5.5.88
Пров.		Мордвинкин		
Т.контр.				
Н.контр.		Мюнтер		
Утв.				

Д21А.891.009

Стенка

Лит.	Масса	Масштаб
И	6.21	1:10
Лист	Листов 1	

Лист 6-ПН-2 ГОСТ 19903-74 / 3-IV-Н-ВСт.3сп ГОСТ 16523-70

ГОССТРОЙ СССР ГПИ ГОРЬКОВСКИЙ САНТЕХПРОЕКТ

Формат А4

Д21А.891.012

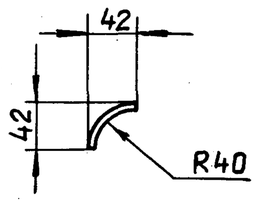

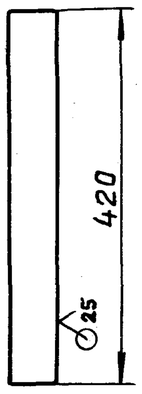

h16, $\pm \frac{IT16}{2}$

Изм.	Лист	№ докум.	Подп.	Дата
Разраб.		Мордвинкин		5.5.88
Пров.		Мордвинкин		
Т.контр.				
Н.контр.		Мюнтер		
Утв.				

Д21А.891.012

Стенка

Лит.	Масса	Масштаб
И	0,42	1:5
Лист	Листов 1	

Лист Б-ПН-2 ГОСТ 19903-74
3-IV-Н-ВСт.3спГОСТ 16523-70

Госстрой СССР ГПИ Горьковский САНТЕХПРОЕКТ

Формат А4

Д214.891.013

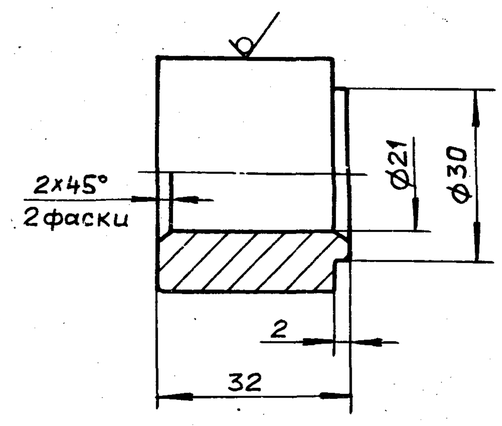

H14, h14, $\pm \frac{IT14}{2}$

Изм.	Лист	№ докум.	Подп.	Дата
Разраб.		Мордвинкин		5.5.88
Пров.		Мордвинкин		
Т.контр.				
Н.контр.		Мюнтер		
Утв.				

Д21А.891.013

Втулка

Лит.	Масса	Масштаб
И	0,24	1:1
Лист	Листов 1	

Круг 40-В- ГОСТ 2590-71
ВСт.3спГОСТ 535-79

Госстрой СССР ГПИ Горьковский САНТЕХПРОЕКТ

Формат А4

Формат	Зона	Поз.	Обозначение	Наименование	Кол.	Примечание
				Документация		
А4			Д21А.891.030СБ	Сборочный чертеж		
				Детали		
Б4		1	Д21А.891.018	Лепесток		
				Лист Б-ПН-3 ГОСТ 19903-74		
				3-IV-Н-ВСт3спГОСТ 16523-70		
				(24×392) h14 $\overset{12,5}{\vee}$	1	0,21кг.
Б4		2	Д21А.891.019	Втулка		
				Труба 27×3 ГОСТ 8734-75		
				А10 ГОСТ 8733-74		
				L=394 h14 $\overset{12,5}{\vee}$	1	0,68кг.
Б4		3	Д21А.891.021	Клапан		
				Лист Б-ПН-3 ГОСТ 19903-74		
				3-IV-Н-ВСт3спГОСТ 16523-70		
				(392×806) h14 $\overset{12,5}{\vee}$	1	7,42кг.
А4		4	Д21А.891.022	Ребро	2	

Изм.	Лист	№ докум.	Подп.	Дата
Разраб.		Мордвинкин		5.5.88
Пров.		Мордвинкин		
Нач.отд.				
Н.контр.		Мюнтер		
Утв.				

Д21А.891.030

Заслонка

Лит.	Лист	Листов
И		1

Госстрой СССР ГПИ Горьковский САНТЕХПРОЕКТ

Формат А4

Д214.891.030 СБ

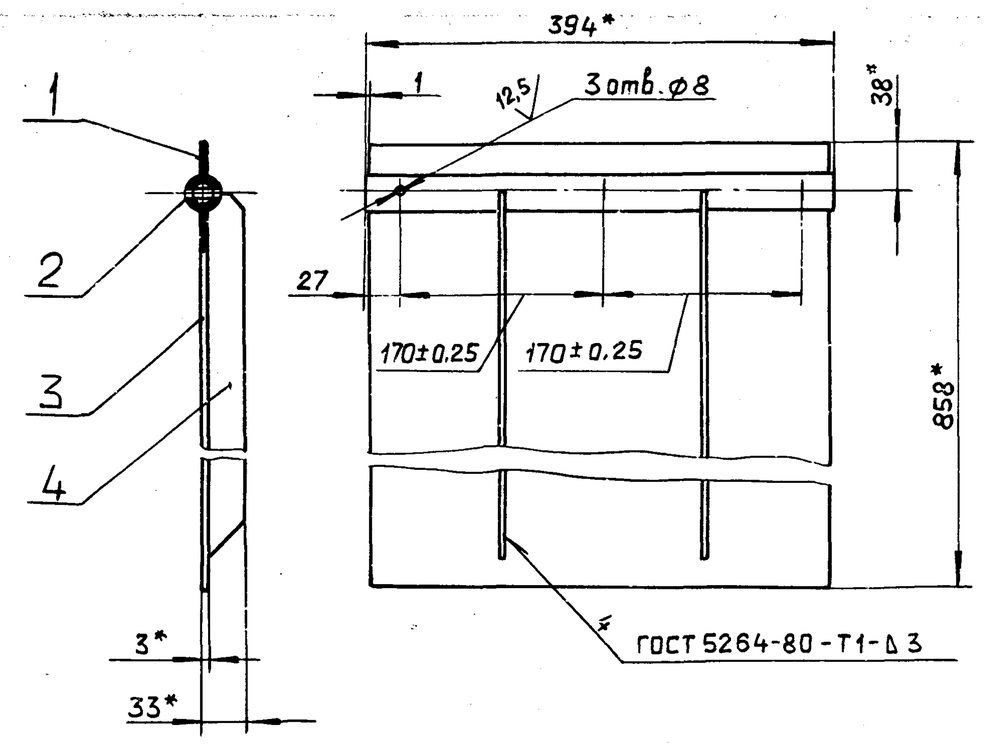

1*. Размеры для справок.

2. H14, $\pm \frac{IT16}{2}$

Изм.	Лист	№ докум.	Подп.	Дата
Разраб.		Мордвинкин		5.5.88
Пров.		Мордвинкин		
Т.контр.				
Н.контр.		Мюнтер		
Утв.				

Д21А.891.030СБ

Заслонка

Лит.	Масса	Масштаб
И	9,45	1:5
Лист	Листов 1	

Госстрой СССР ГПИ Горьковский САНТЕХПРОЕКТ

Типовой проект 903-1- Альбом 6 часть 2

Д21А.891.022

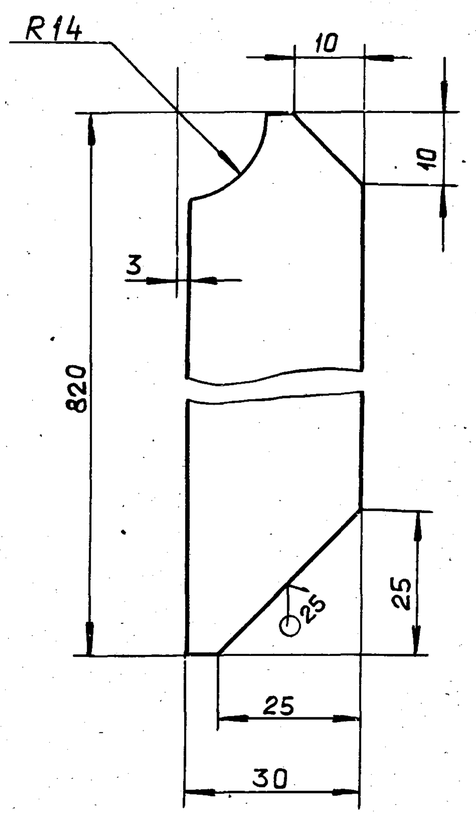

$h14, \pm \frac{IT14}{2}$

Изм.	Лист	№ докум.	Подп.	Дата
Разраб.		Моравинкин		5.5.98
Пров.		Моравинкин		
Т.контр.				
Н.контр.		Мюнтер		
Утв.				

Д21А.891.022

Ребро

Лит.	Масса	Масштаб
И	0,57	1:1

Лист | Листов 1

Лист 6-ПН-3 ГОСТ 19903-74
3-IV-Н-ВСт.3сп ГОСТ 16523-70

Госстрой СССР
ГПИ Горьковский
САНТЕХПРОЕКТ

Формат А4

Д21.891.024

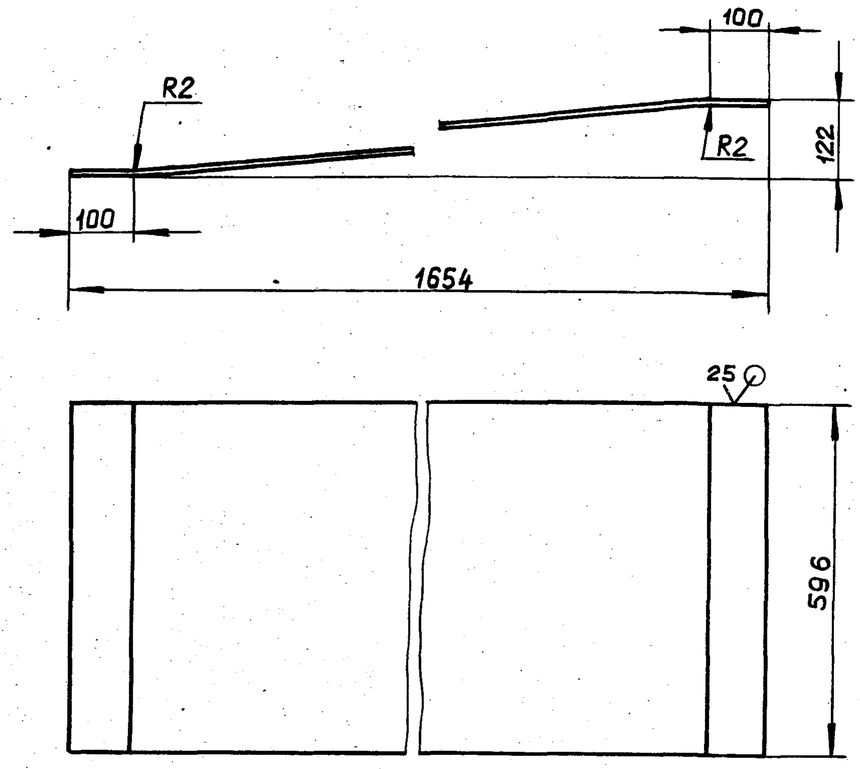

$h14, \pm \frac{IT16}{2}$

Изм.	Лист	№ докум.	Подп.	Дата
Разраб.		Моравинкин		5.5.98
Пров.		Моравинкин		
Т.контр.				
Н.контр.		Мюнтер		
Утв.				

Д21А.891.024

Стенка

Лит.	Масса	Масштаб
И	15,51	1:10

Лист | Листов 1

Лист 6-ПН-2 ГОСТ 19903-74
3-IV-Н-ВСт.3сп ГОСТ 16523-70

Госстрой СССР
ГПИ Горьковский
САНТЕХПРОЕКТ

Формат А4

Формат	Зона	Поз.	Обозначение	Наименование	Кол.	Примечание
				Документация		
А3			Д21А.891.040СБ	Сборочный чертеж		
				Детали		
Б4		1	Д21А.891.023	Ребро		
				Полоса 2-Б-5х50 ГОСТ 103-76 / ВСт.3сп. ГОСТ 535-79		
				L=680 h14	6	1,33кг.
А4		2	Д21А.891.024	Стенка	2	
Б4		3	Д21А.891.025	Пластина		
				Полоса 2-Б-5х50 ГОСТ 103-76 / ВСт.3сп. ГОСТ535-79		
				L=586 h14	2	1,15кг.
Б4		4	Д21А.891.026	Пластина		
				Полоса 2-Б-5х50 ГОСТ 103-76 / ВСт.3сп ГОСТ535-79		
				L=386 h14	2	0,76кг.
А4		5	Д21А.891.027	Стенка	2	
Б4		6	Д21А.891.028	Ребро		
				Полоса 2-Б-5х50 ГОСТ 103-76 / ВСт.3сп ГОСТ535-79		
				L=480 h14	6	0,94кг.
А4		7	Д21А.891.029-02	Ребро	2	
		8	-03	Ребро	2	
Б4		9	Д21А.891.031	Ребро		
				Полоса 2-Б-5х50 ГОСТ 103-76 / ВСт.3сп ГОСТ535-79		
				L=75 h14	4	0,15кг.
Б4		10	Д21А.891.032	Пластина		
				Полоса 2-Б-5х50 ГОСТ 103-76 / ВСт.3сп ГОСТ535-79		
				L=100 h14	2	0,2кг.

Изм.	Лист	№ докум.	Подп.	Дата
Разраб.		Моравинкин		5.5.98
Пров.		Моравинкин		
Нач.отд.				
Н.контр.		Мюнтер		
Утв.				

Д21А.891.040

Короб

Лит.	Лист	Листов
И	1	2

Госстрой СССР
ГПИ Горьковский
САНТЕХПРОЕКТ

Формат А4

Д21А.891.040 Лист 2

Формат А4

Д21А.891.040 СБ

Альбом 6 часть 2

Типовой проект 903-1-

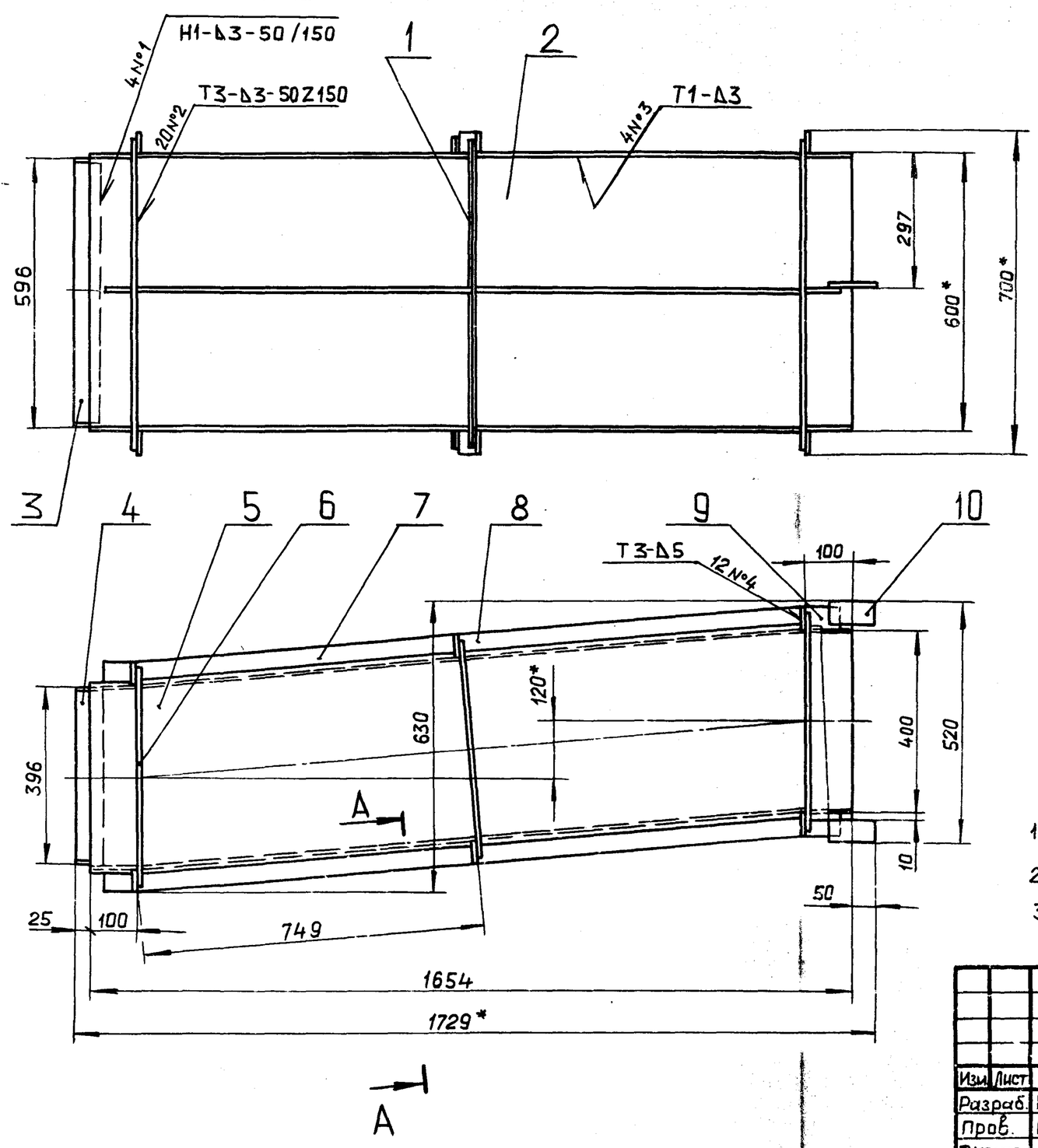

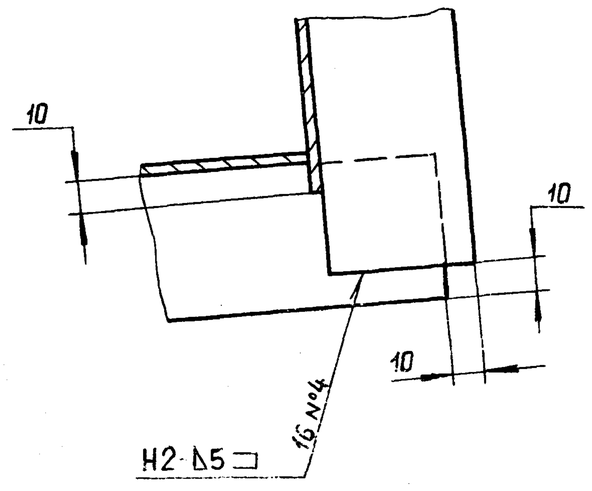

А–А
М1:2

1.* Размеры для справок.

2. $\pm \frac{IT16}{2}$.

3. Сварные швы по ГОСТ 5264-80.

Изм.	Лист	№ докум.	Подп.	Дата	Д21А.891.040 СБ		
Разраб.		Мордвинкин		5.5.11	Короб	Лит.	Масса	Масштаб
Пров.		Мордвинкин				И	80	1:10
Т.контр.						Лист	Листов 1	
Н.контр.		Мюнтер				Госстрой СССР ГПИ Горьковский САНТЕХПРОЕКТ		
Утв.								

Формат А3

Д21А.891.027

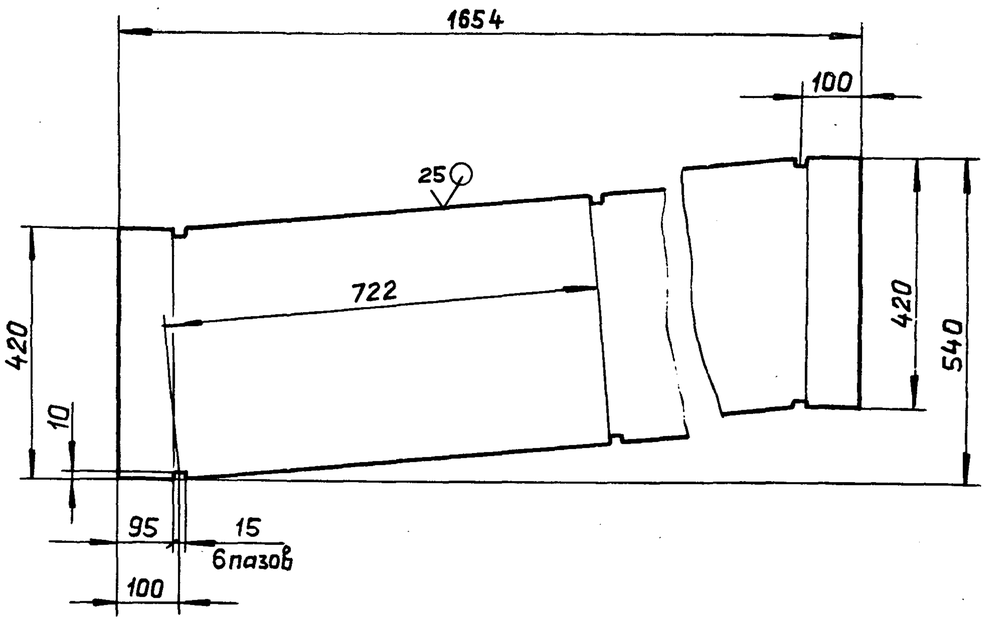

H14, h14, $\pm \frac{IT14}{2}$

Изм.	Лист	№ докум.	Подп.	Дата	Д21А.891.027			
Разраб.		Мордвинкин		5.5.11	Стенка	Лит.	Масса	Масштаб
Пров.		Мордвинкин				И	12.47	1:1
Т.контр.						Лист	Листов 1	
Н.контр.		Мюнтер			Лист Б-ПН-2 ГОСТ 19903-74 / 3-IV-Н-ВСт3сп ГОСТ 16523-70	Госстрой СССР ГПИ Горьковский САНТЕХПРОЕКТ		
Утв.								

Формат А4

Д21А.891.029

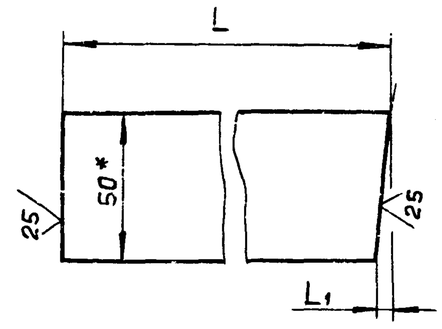

Обозначение	Размеры, мм		Масса, кг.
	L	L_1	
Д21А.891.029	479	87	1.02
– 01	600	20	1.15
– 02	706	5	1.38
– 03	744		1.46

1.* Размеры для справок.

2. h14, $\pm \frac{IT14}{2}$.

Изм.	Лист	№ докум.	Подп.	Дата	Д21А.891.029			
Разраб.		Мордвинкин		5.5.11	Ребро	Лит.	Масса	Масштаб
Пров.		Мордвинкин				И	См. табл.	—
Т.контр.						Лист	Листов 1	
Н.контр.		Мюнтер			Полоса 2-Б-5×50 ГОСТ 103-76 / ВСт.3сп ГОСТ 535-79	Госстрой СССР ГПИ Горьковский САНТЕХПРОЕКТ		
Утв.								

Формат А4

Альбом 6 часть 2

Типовой проект 903-1-

Формат	Зона	Поз.	Обозначение	Наименование	Кол.	Примечание
				Документация		
А2			Д21А.891.050СБ	Сборочный чертеж		
				Детали		
БЧ		1	Д21А.891.033	Пластина		
				Полоса 2-Б-5×50 ГОСТ 103-76		
				ВСт.3сп ГОСТ 535-79		
				L=586 h14 25√	2	1,15кг
БЧ		2	Д21А.891.034	Пластина		
				Полоса 2-Б-5×50 ГОСТ 103-76		
				ВСт.3сп ГОСТ 535-79		
				L=386 h14 25√	2	0,76кг.
БЧ		3	Д21А.891.035	Пластина		
				Полоса 2-Б-5×50 ГОСТ 103-76		
				ВСт.3сп ГОСТ 535-79		
				L=100 h14 25√	2	0,2кг.
А4		4	Д21А.891.036	Ребро	4	
А3		5	Д21А.891.037	Стенка	2	
БЧ		6	Д21А.891.038	Ребро		
				Полоса 2-Б-5×50 ГОСТ 103-76		
				ВСт.3сп ГОСТ 535-79		
				L=480 h14 25√	6	0,94кг.

Изм.	Лист	№ докум.	Подп.	Дата
Разраб.		Мордвинкин		5.5.88
Пров.		Мордвинкин		
Нач.отд.				
Н.контр.		Мюнтер		
Утв.				

Д21А.891.050

Короб

Лит.	Лист	Листов
И	1	2

ГОССТРОЙ СССР ГПИ ГОРЬКОВСКИЙ САНТЕХПРОЕКТ

Формат А4

Формат	Зона	Поз.	Обозначение	Наименование	Кол.	Примечание
А4		7	Д21А.891.039	Стенка	2	
БЧ		8	Д21А.891.041	Ребро		
				Полоса 2-Б-5×50 ГОСТ 103-76		
				ВСт.3сп ГОСТ 535-79		
				L=680 h14 25√	6	1,33кг.
БЧ		9	Д21А.891.042	Ребро		
				Полоса 2-Б-5×50 ГОСТ 103-76		
				ВСт.3сп ГОСТ 535-79		
				L=837 h14 25√	4	1,64кг.

Изм.	Лист	№ докум.	Подп.	Дата

Д21А.891.050

Лист 2

Формат А4

Д21А.891.037

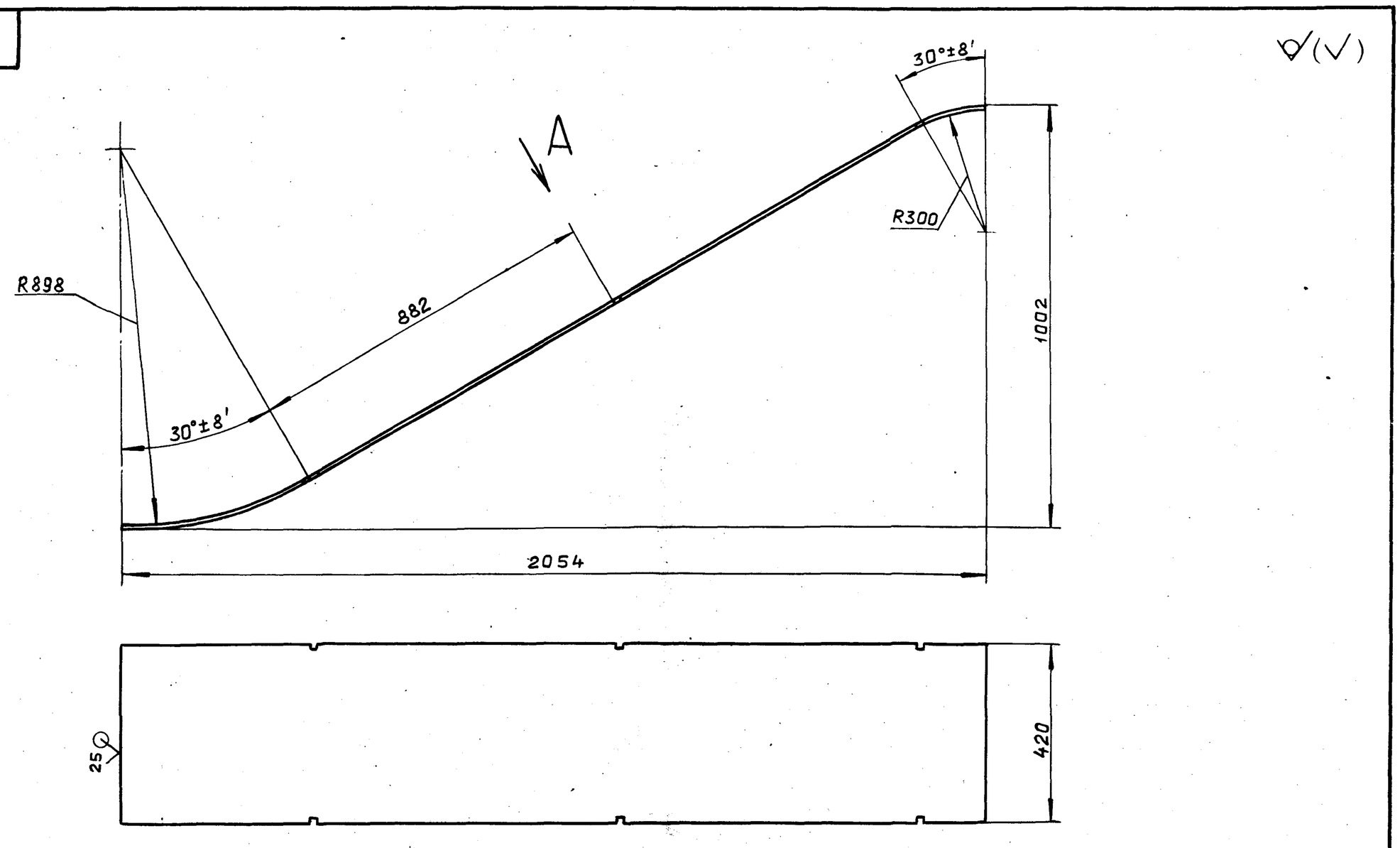

Вид А / М1:1 повернуто

H14, h14, ±IT16/2

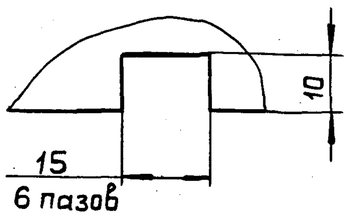

Изм.	Лист	№ докум.	Подп.	Дата
Разраб.		Мордвинкин		5.5.88
Пров.		Мордвинкин		
Т.контр.				
Н.контр.		Мюнтер		
Утв.				

Д21А.891.037

Стенка

Лит.	Масса	Масштаб
И	15.18	1:10

Лист | Листов 1

Лист Б-ПН-2 ГОСТ 19903-74 / 3-IV-Н-ВСт3сп ГОСТ 16523-70

ГОССТРОЙ СССР ГПИ ГОРЬКОВСКИЙ САНТЕХПРОЕКТ

Д21А.891.050 СБ

Альбом 6 часть 2

Типовой проект 903-1-

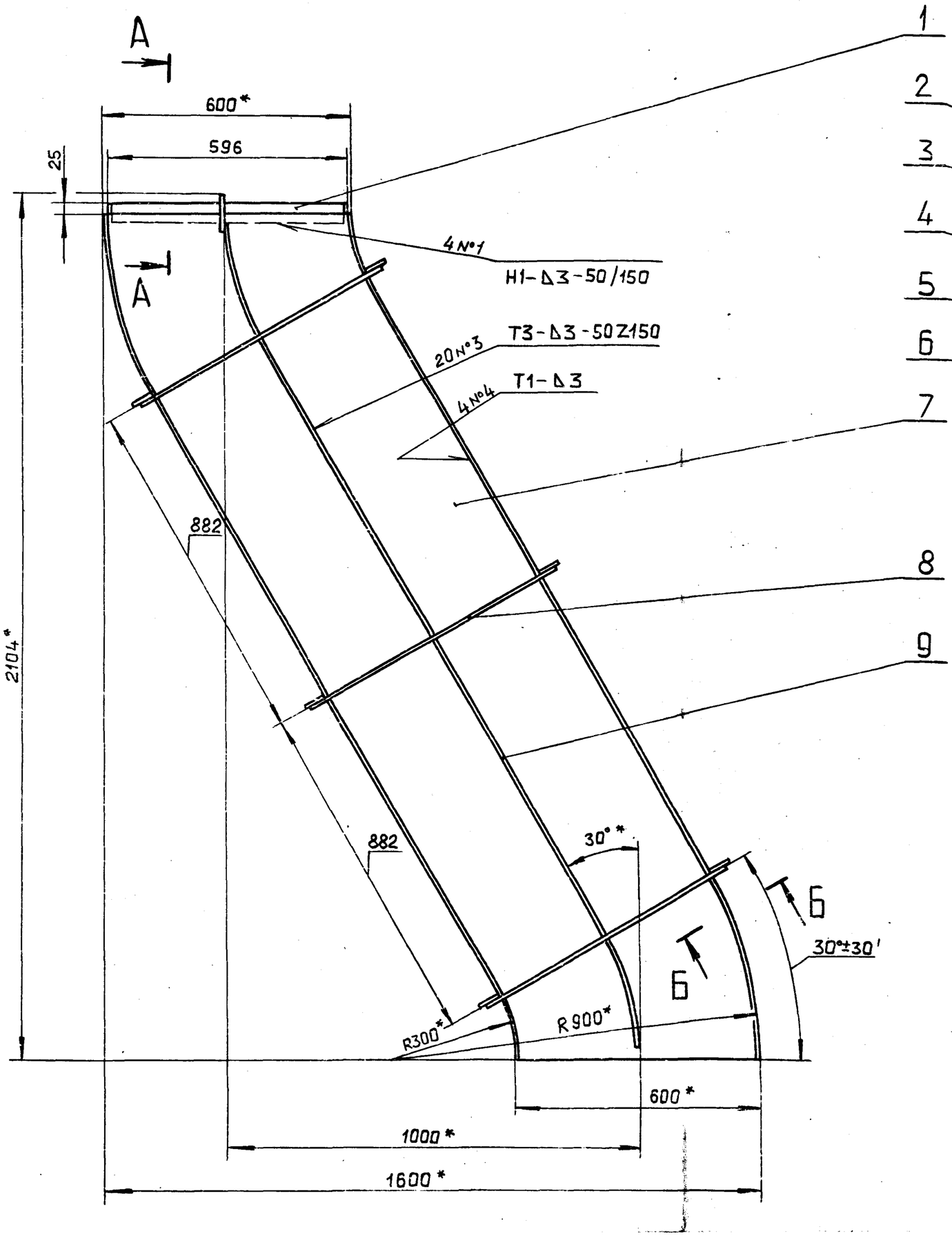

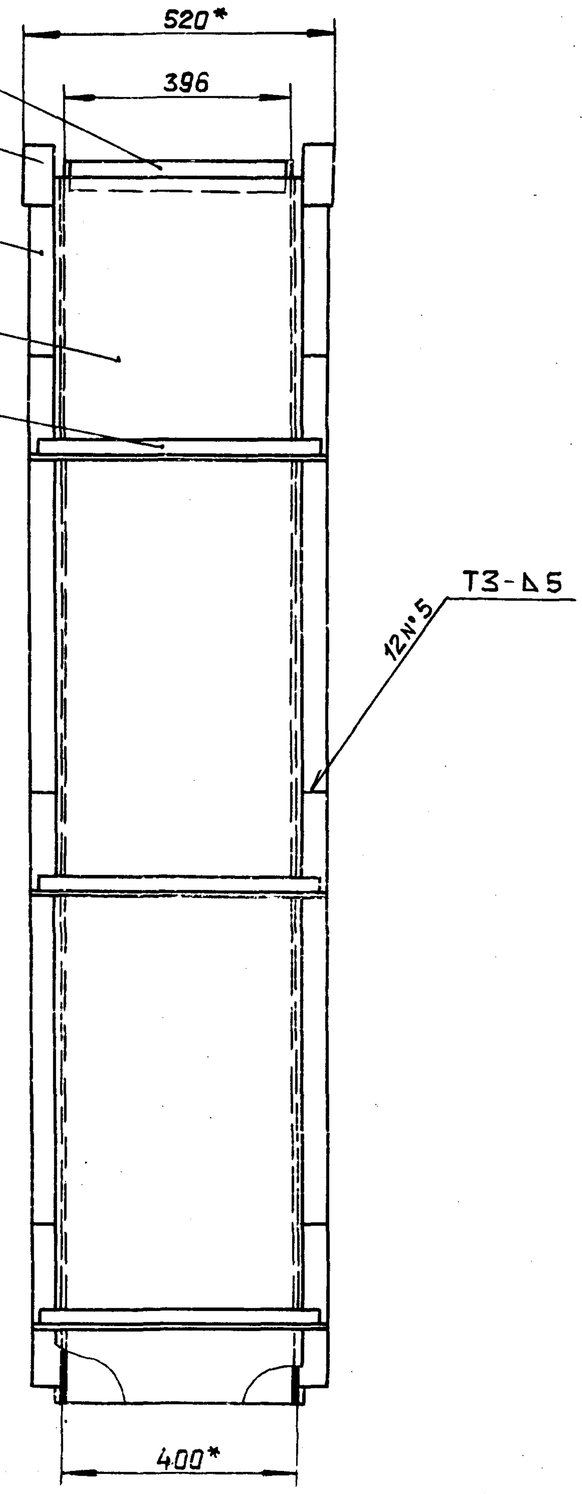

А–А
М1:2

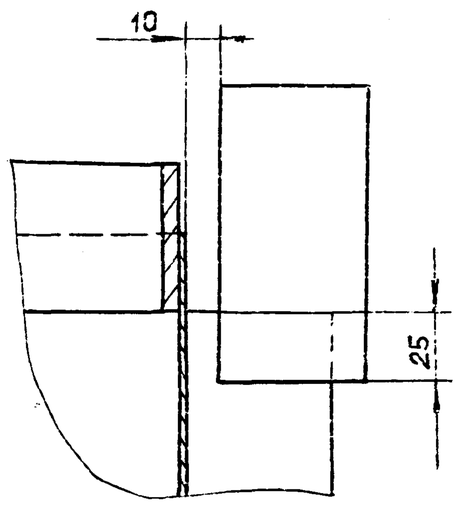

Б-Б
М1:2

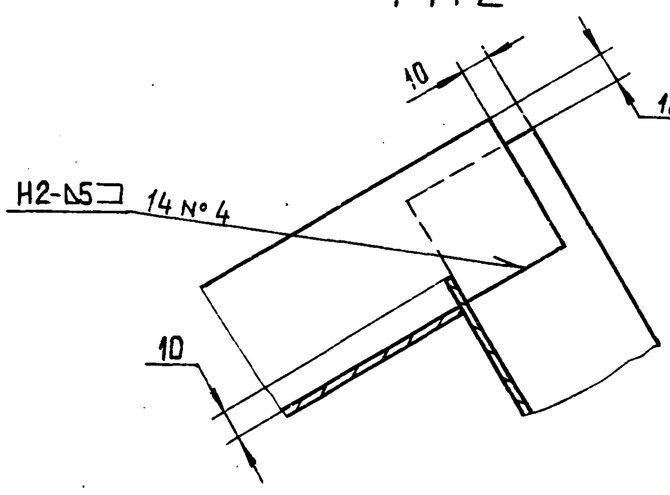

1.* Размеры для справок.

2. $h14, \pm \frac{IT16}{2}$.

3. Сварные швы по ГОСТ 5264-80.

					Д21А.891.050 СБ	
Изм.	Лист	N° докум.	Подп.	Дата	Короб	Лит. И; Масса 95; Масштаб 1:10
Разраб.		Мордвинкин		5.5.87		Лист; Листов 1
Пров.		Мордвинкин				ГОССТРОЙ СССР ГПИ ГОРЬКОВСКИЙ САНТЕХПРОЕКТ
Т.контр.						
Н.контр.		Мюнтер				
Утв.						

Инв. N° подл. | Подп. и дата | Взам. инв. N° | Инв. N° дубл. | Подп. и дата

Альбом 6 часть 2

Типовой проект 903-1-

Д21А.891.036

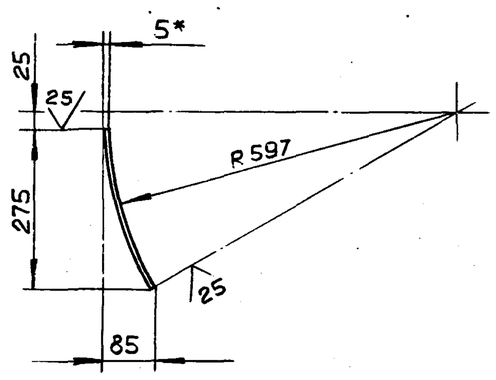

1.* Размеры для справок.

2. $\pm \frac{IT16}{2}$

Изм.	Лист	№ докум.	Подп.	Дата
Разраб.		Мордвинкин		5.5.88
Пров.		Мордвинкин		
Т.контр.				
Н.контр.		Мюнтер		
Утв.				

Д21А.891.036

Ребро

Лит.	Масса	Масштаб
И	0,57	1:10

Лист | Листов 1

Полоса 2-Б-5х50 ГОСТ 103-76 / ВСт.3сп ГОСТ 535-79

ГОССТРОЙ СССР ГПИ ГОРЬКОВСКИЙ САНТЕХПРОЕКТ

Формат А4

Д21А.891.039

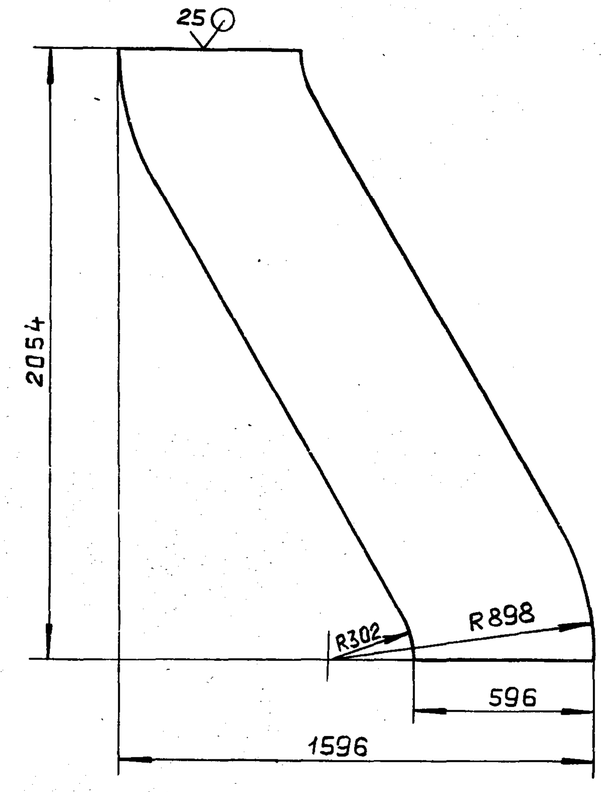

$h14, \pm \frac{IT14}{2}$

Изм.	Лист	№ докум.	Подп.	Дата
Разраб.		Мордвинкин		5.5.88
Пров.		Мордвинкин		
Т.контр.				
Н.контр.		Мюнтер		
Утв.				

Д21А.891.039

Стенка

Лит.	Масса	Масштаб
И	18,67	1:20

Лист | Листов 1

Лист 5-ПН-2 ГОСТ 19903-74 / 3-$\overline{IV}$-11-ВСт.3сп ГОСТ 16523-70

ГОССТРОЙ СССР ГПИ ГОРЬКОВСКИЙ САНТЕХПРОЕКТ

Формат А4

Формат	Зона	Поз.	Обозначение	Наименование	Кол.	Примечание
				Документация		
А2			Д21А.891.060 СБ	Сборочный чертеж		
				Сборочные единицы		
А4		1	Д21А.890.010-01	Фланец	1	
				Детали		
А4		2	Д21А.891.029	Ребро	1	
		3	-01	Ребро	1	
Б4		4	Д21А.891.043	Пластина		
				Полоса 2-Б-5х50 ГОСТ 103-76 / ВСт.3сп ГОСТ 535-79		
				L=586 h14	2	1,15 кг.
Б4		5	Д21.891.044	Пластина		
				Полоса 2-Б-5х50 ГОСТ 103-76 / ВСт.3сп ГОСТ 535-79		
				L=386 h14	2	0,76 кг.
Б4		6	Д21А.891.045	Ребро		
				Полоса 2-Б-5х50 ГОСТ 103-76 / ВСт.3сп ГОСТ 535-79		
				L=75 h14	2	0,13 кг
Б4		7	Д21А.891.046	Ребро		
				Полоса 2-Б-5х50 ГОСТ 103-76 / ВСт.3сп ГОСТ 535-79		
				L=680 h14	2	1,33 кг.

Изм.	Лист	№ докум.	Подп.	Дата
Разраб.		Мордвинкин		5.5.88
Пров.		Мордвинкин		
Нач.отд.				
Н.контр.		Мюнтер		
Утв.				

Д21А.891.060

Карман всасывающий

Лит.	Лист	Листов
И	1	2

ГОССТРОЙ СССР ГПИ ГОРЬКОВСКИЙ САНТЕХПРОЕКТ

Формат А4

Формат	Зона	Поз.	Обозначение	Наименование	Кол.	Примечание
Б4		8	Д21А.891.047	Ребро		
				Полоса 2-Б-5 х50 ГОСТ 103-76 / ВСт.3сп ГОСТ 535-79		
				L=480 h14	2	0,94 кг.
Б4		9	Д21А.891.048	Ребро		
				Полоса 2-Б-5х50 ГОСТ 103-76 / ВСт.3сп ГОСТ 535-79		
				L=1000 h14	1	1,96 кг.
А4		10	Д21А.891.049	Стенка	1	
А4		11	Д21А.891.051	Стенка	2	
А4		12	Д21А.891.052	Стенка	1	
А4		13	Д21А.891.053	Стенка	2	
А4		14	Д21А.891.054	Дно	1	

Изм.	Лист	№ докум.	Подп.	Дата

Д21А.891.060

Лист 2

Альбом 6 часть 2

Типовой проект 903-1-

Д21А.891.060 СБ

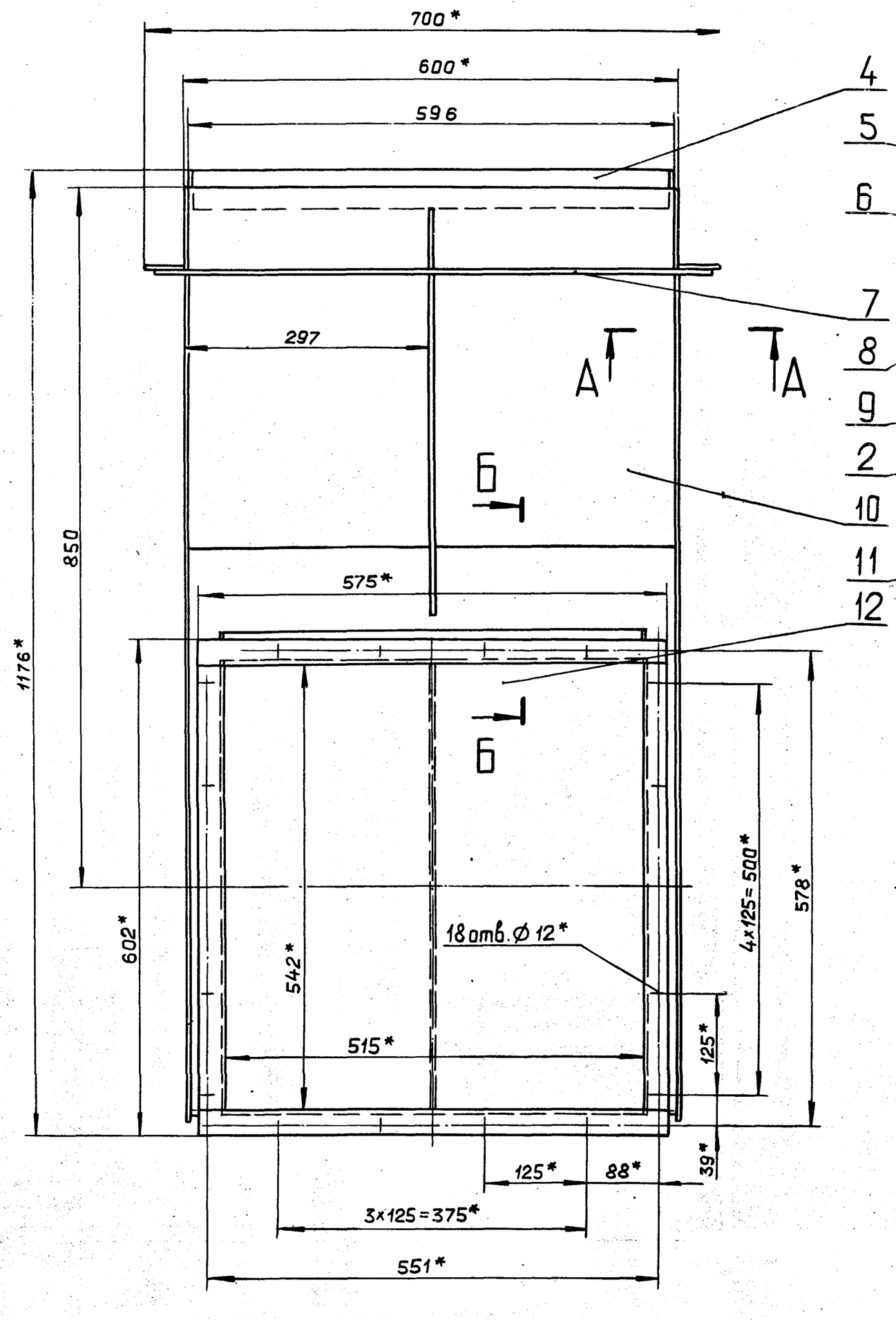

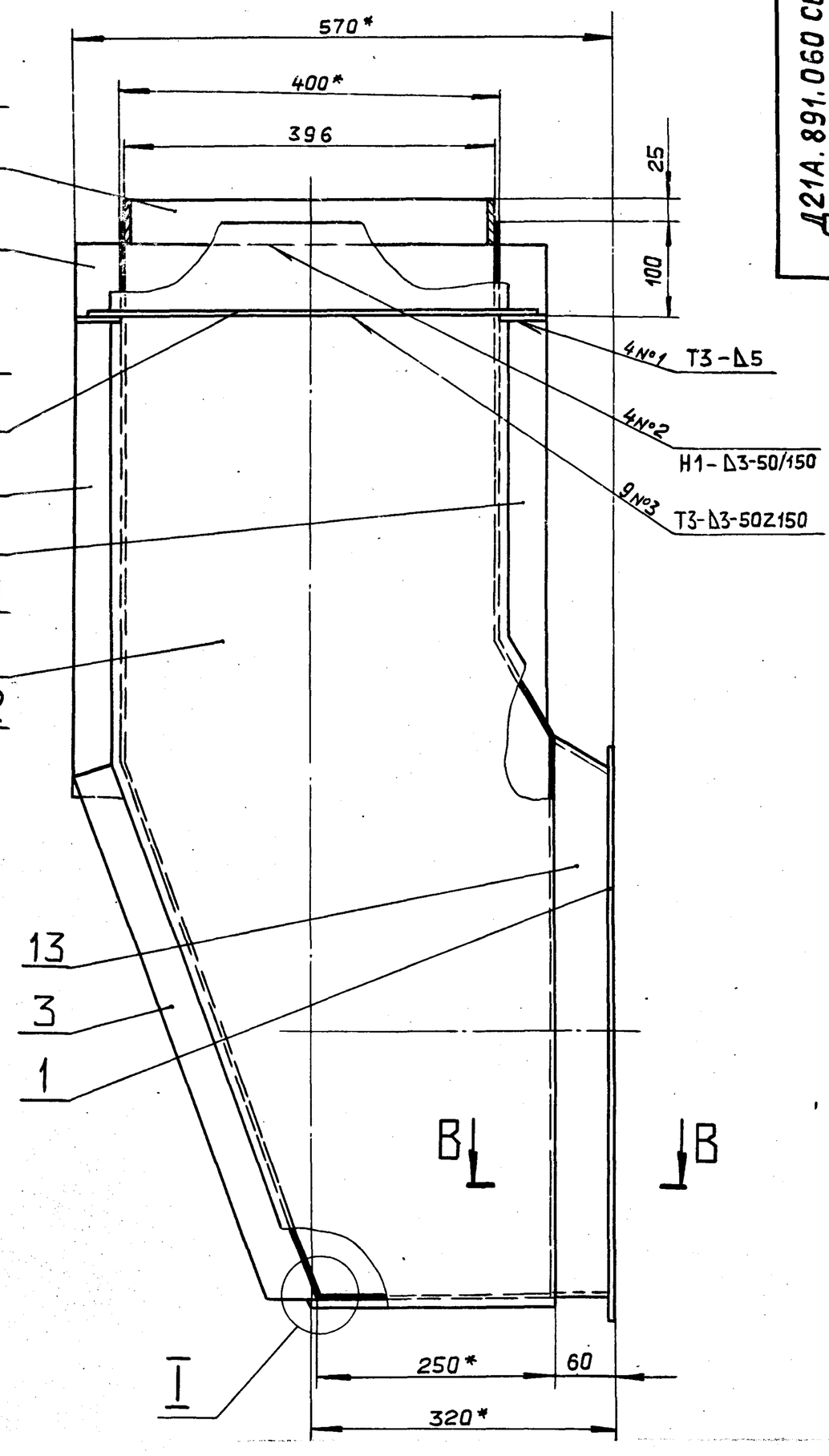

А-А
М1:2

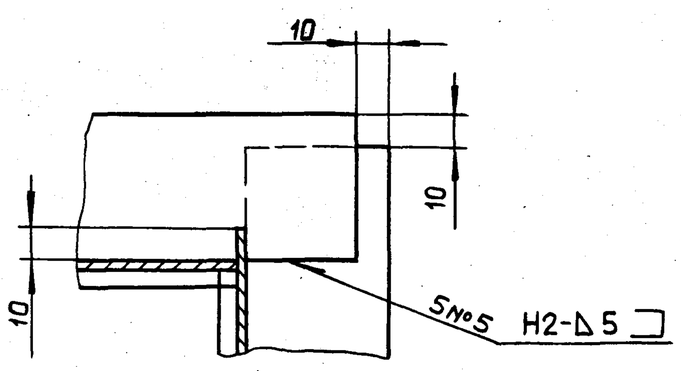

Б-Б
М1:2

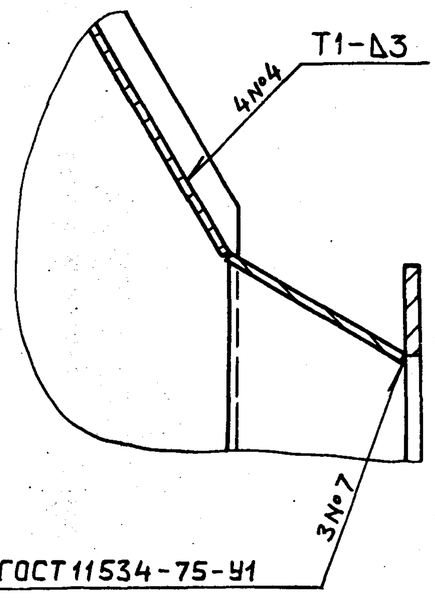

В-В
М1:2

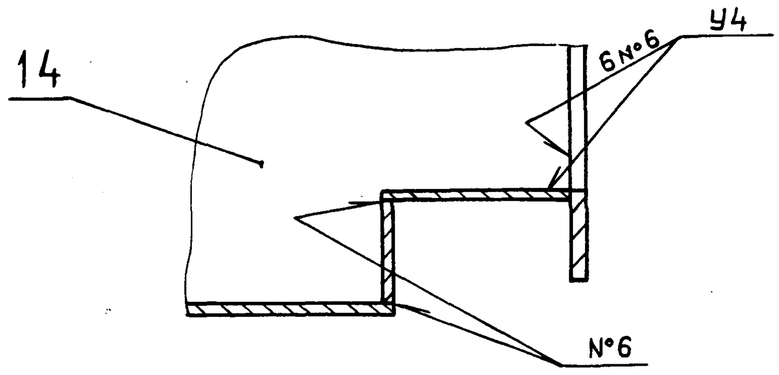

I
М1:1

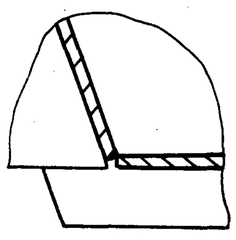

1. * Размеры для справок.
2. $\pm \frac{IT16}{2}$.
3. Сварные швы № 1...6 по ГОСТ5264-80.

Изм.	Лист	№ докум.	Подп.	Дата
Разраб.		Мордвинкин		5.5.88
Пров.		Мордвинкин		
Т.контр.				
Н.контр.		Мюнтер		
Утв.				

Д21А.891.060 СБ

Карман всасывающий

Лит.	Масса	Масштаб
И	49,5	1:5

Лист | Листов 1

ГОССТРОЙ СССР
ГПИ ГОРЬКОВСКИЙ САНТЕХПРОЕКТ

23296-07 21 Копировал Ганкова

Формат А2

Инв. № подл. | Подп. и дата | Взам. инв. № | Инв. № дубл. | Подп. и дата

Альбом 6 часть 2

Типовой проект 903-1-

Подп. и дата | Инв. № подл. | Взам. инв. № | Инв. № дубл. | Подп. и дата

Д21А.891.049

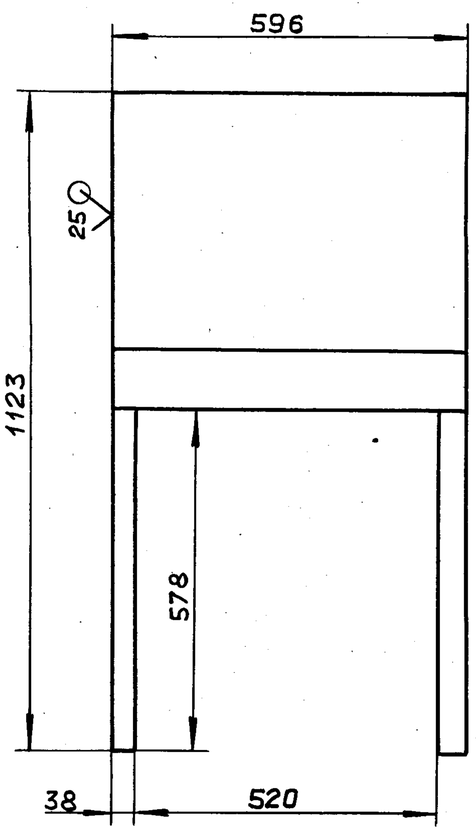

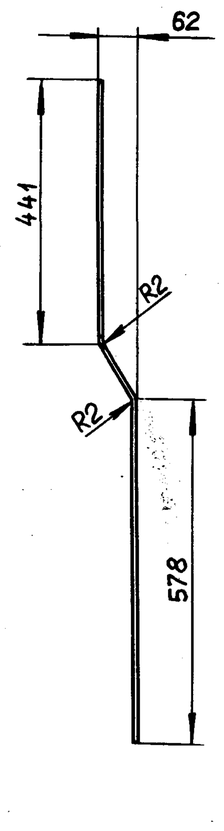

$H14, h14, \pm \frac{IT14}{2}$

Изм.	Лист	№ докум.	Подп.	Дата
Разраб.		Мордвинкин		5.5.88
Пров.		Мордвинкин		
Т.контр.				
Н.контр.		Мюнтер		
Утв.				

Д21А.891.049

Стенка

Лит.	Масса	Масштаб
И	5,9	1:10
Лист	Листов 1	

Лист Б-ПН-2 ГОСТ 19903-74
3-IV-Н-ВСт.3сп ГОСТ 16523-70

Госстрой СССР
ГПИ Горьковский
САНТЕХПРОЕКТ

Формат А4

Подп. и дата | Инв. № подл. | Взам. инв. № | Инв. № дубл. | Подп. и дата

Д21А.891.051

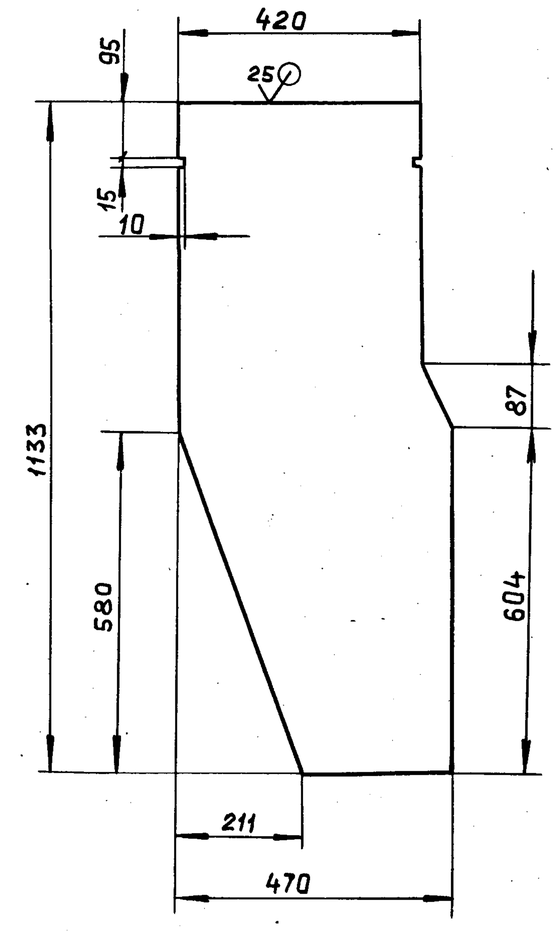

$H14, h14, \pm \frac{IT14}{2}$

Изм.	Лист	№ докум.	Подп.	Дата
Разраб.		Мордвинкин		5.5.88
Пров.		Мордвинкин		
Т.контр.				
Н.контр.		Мюнтер		
Утв.				

Д21А.891.051

Стенка

Лит.	Масса	Масштаб
И	7,03	1:10
Лист	Листов 1	

Лист Б-ПН-2 ГОСТ 19903-74
3-IV-Н-ВСт.3сп ГОСТ 16523-70

Госстрой СССР
ГПИ Горьковский
САНТЕХПРОЕКТ

Формат А4

Подп. и дата | Инв. № подл. | Взам. инв. № | Инв. № дубл. | Подп. и дата

Д21А.891.052

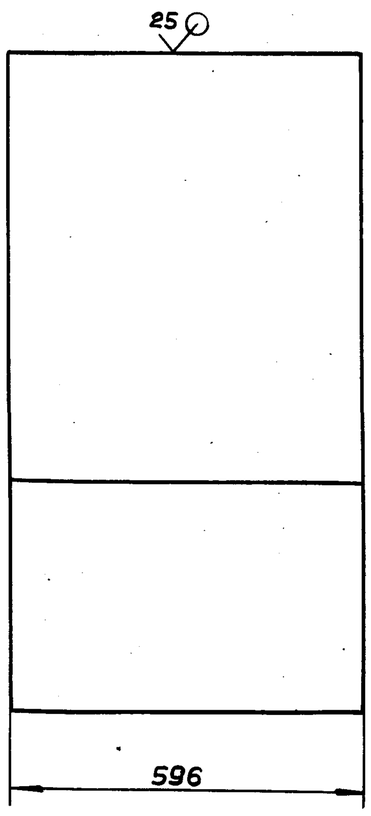

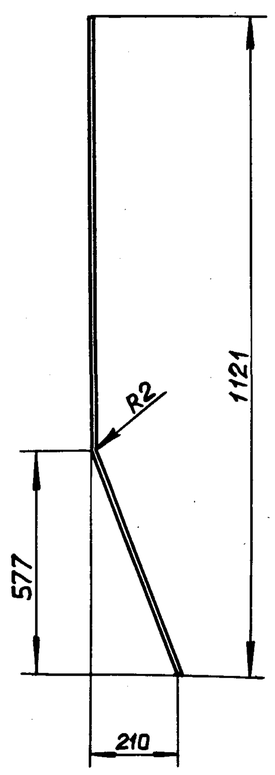

$h14, \pm \frac{IT16}{2}$

Изм.	Лист	№ докум.	Подп.	Дата
Разраб.		Мордвинкин		5.5.88
Пров.		Мордвинкин		
Т.контр.				
Н.контр.		Мюнтер		
Утв.				

Д21А.891.052

Стенка

Лит.	Масса	Масштаб
И	10,85	1:10
Лист	Листов 1	

Лист Б-ПН-2 ГОСТ 19903-74
3-IV-Н-ВСт.3сп ГОСТ 16523-70

Госстрой СССР
ГПИ Горьковский
САНТЕХПРОЕКТ

Формат А4

Подп. и дата | Инв. № подл. | Взам. инв. № | Инв. № дубл. | Подп. и дата

Д21А.891.053

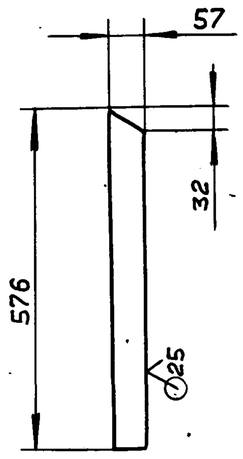

$h14, \pm \frac{IT14}{2}$

Изм.	Лист	№ докум.	Подп.	Дата
Разраб.		Мордвинкин		5.5.88
Пров.		Мордвинкин		
Т.контр.				
Н.контр.		Мюнтер		
Утв.				

Д21А.891.053

Стенка

Лит.	Масса	Масштаб
И	0,52	1:10
Лист	Листов 1	

Лист Б-ПН-2 ГОСТ 19903-74
3-IV-Н-ВСт.3сп ГОСТ 16523-70

Госстрой СССР
ГПИ Горьковский
САНТЕХПРОЕКТ

Формат А4

23296-07 22 Копировал: Ганкова

Типовой проект 903-1-
Альбом 6 часть 2

Д21А.891.054

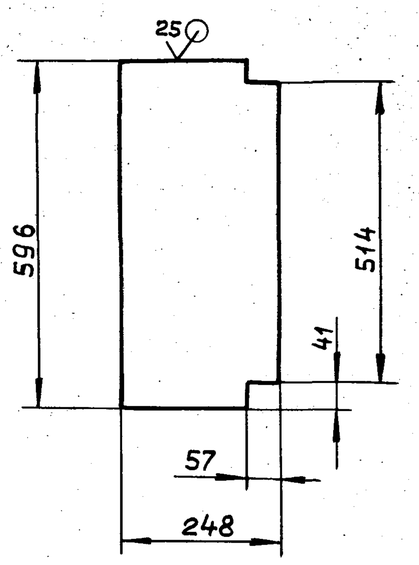

$h14, \pm \frac{IT14}{2}$

Изм.	Лист	№ докум.	Подп.	Дата
Разраб.		Мордвинкин		5.5.88
Пров.		Мордвинкин		
Т.контр.				
Н.контр.		Мюнтер		
Утв.				

Д21А.891.054

Дно

Лит.	Масса	Масштаб
И	2.25	1:10

Лист	Листов 1

Лист Б-ПН-2 ГОСТ 19903-76
3-IV-Н-ВСт3сп ГОСТ 16523-70

Госстрой СССР
ГПИ Горьковский
САНТЕХПРОЕКТ

Формат А4

Формат	Зона	Поз.	Обозначение	Наименование	Кол.	Примечание
				Документация		
А3			Д21А.892.010 СБ	Сборочный чертеж		
				Сборочные единицы		
А4		1	Д20Б.033.010	Фланец	1	
				Детали		
Б4		2	Д21А.892.001	Пластина		
				Полоса 2-Б-5х50 ГОСТ 103-76		
				ВСт.3сп ГОСТ 535-79		
				L=436 h14 $^{25}\!\surd$	2	0,85 кг.
Б4		3	Д21А.892.002	Ребро		
				Полоса 2-Б-5х50 ГОСТ 103-76		
				ВСт.3сп ГОСТ 535-79		
				L=530 h14 $^{25}\!\surd$	2	1,04 кг.
Б4		4	Д21А.892.003	Пластина		
				Полоса 2-Б-5х50 ГОСТ 103-76		
				ВСт.3сп. ГОСТ 535-79		
				L=286 h14 $^{25}\!\surd$	2	0,56 кг.

Д21А.892.010

Изм.	Лист	№ докум.	Подп.	Дата
Разраб.		Мордвинкин		5.5.88
Пров.		Мордвинкин		
Нач.отд				
Н.контр.		Мюнтер		
Утв.				

Переход

Лит.	Лист	Листов
И	1	2

Госстрой СССР
ГПИ Горьковский
САНТЕХПРОЕКТ

Формат А4

Формат	Зона	Поз.	Обозначение	Наименование	Кол.	Примечание
				Документация		
А2			Д21А.892.000 СБ	Сборочный чертеж		
				Сборочные единицы		
А4		1	Д21А.892.010	Переход	1	
А4		2	Д21А.892.020	Короб	1	
А4		3	Д21А.892.030	Отвод	1	

Изм.	Лист	№ докум.	Подп.	Дата
Разраб.		Мордвинкин		5.5.88
Пров.		Мордвинкин		
Нач.отд.		Вольский		
Н.контр.		Мюнтер		
Утв.				

Д21А.892.000

Воздуховод напорный.

Лит.	Лист	Листов
И		1

Госстрой СССР
ГПИ Горьковский
САНТЕХПРОЕКТ

Формат А4

Формат	Зона	Поз.	Обозначение	Наименование	Кол.	Примечание
А4		5	Д21А.892.004	Стенка	1	
		6	-01	Стенка	1	
А3		7	Д21А.892.005	Стенка	1	
А3		8	Д21А.892.005-01	Стенка	1	
Б4		9	Д21А.892.006	Ребро		
				Полоса 2-Б-5х50 ГОСТ 103-76		
				ВСт.3сп ГОСТ 535-79		
				L=380 h14 $^{25}\!\surd$	2	0,74 кг.

Д21А.892.010

Изм.	Лист	№ докум.	Подп.	Дата

Лист
2

Формат А4

Д21А.892.000 СБ

Типовой проект 903-1- Альбом 6 часть 2

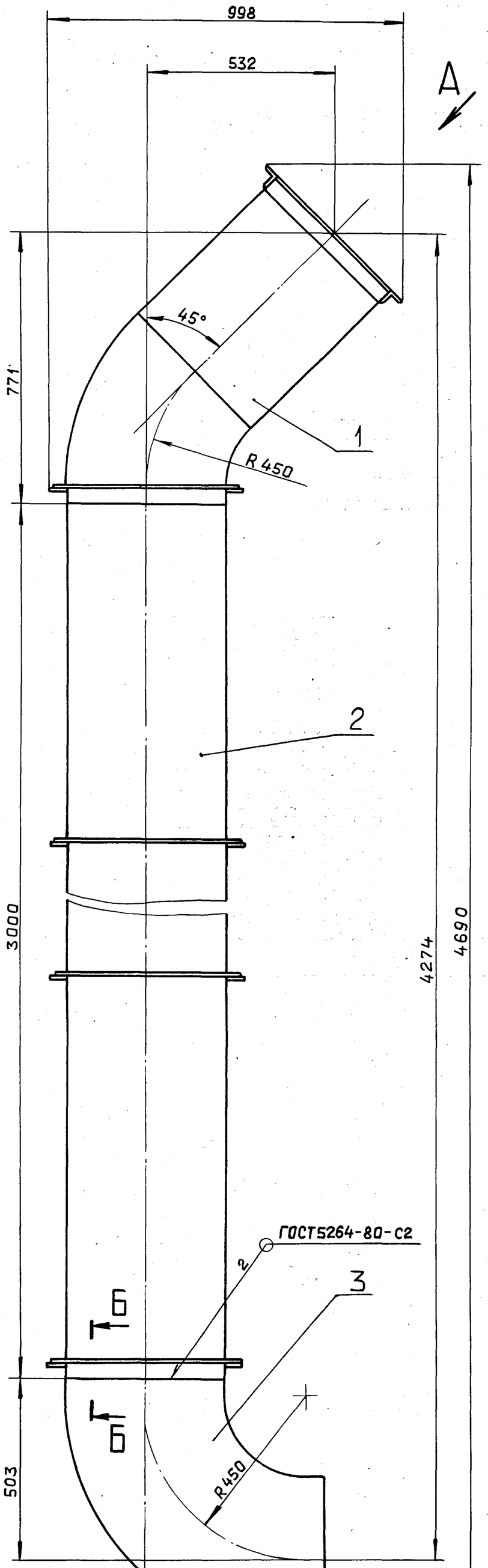

Б-Б

М1:2

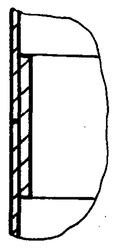

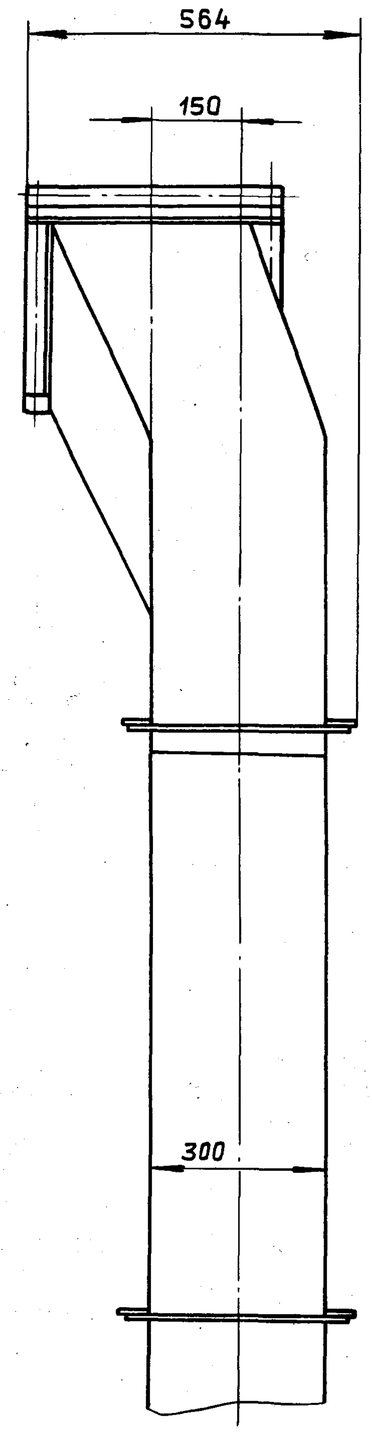

Вид А

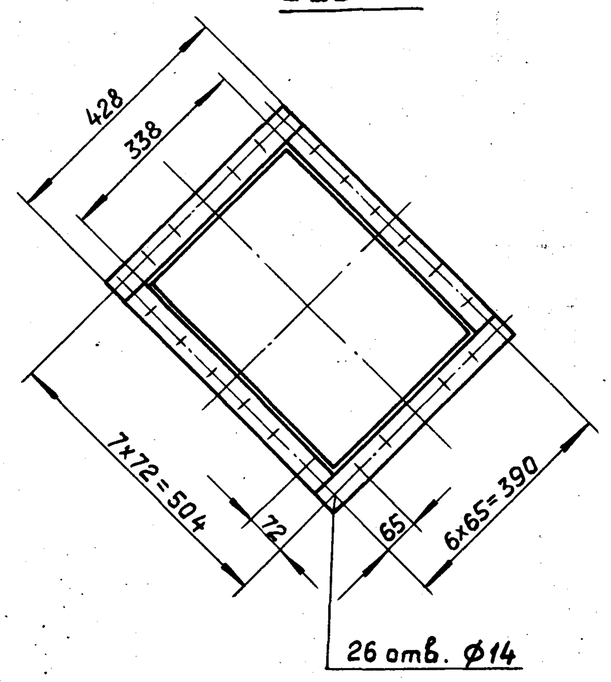

Размеры для справок.

					Д21А.892.000 СБ	
Изм.	Лист	№ докум.	Подп.	Дата	Воздуховод напорный	Лит. И; Масса 148; Масштаб 1:10
Разраб.		Мордвинкин		5.5.11		Лист; Листов 1
Пров.		Мордвинкин				ГОССТРОЙ СССР ГПИ ГОРЬКОВСКИЙ САНТЕХПРОЕКТ
Т.контр.						
Нач.отд.		Вольский				
Н.контр.		Мюнтер				
Утв.						

Инв.№ подл. | Подп. и дата | Взам.инв.№ | Инв.№ дубл. | Подп. и дата

23296-07 24 Копировал: Ганкова

Формат А2

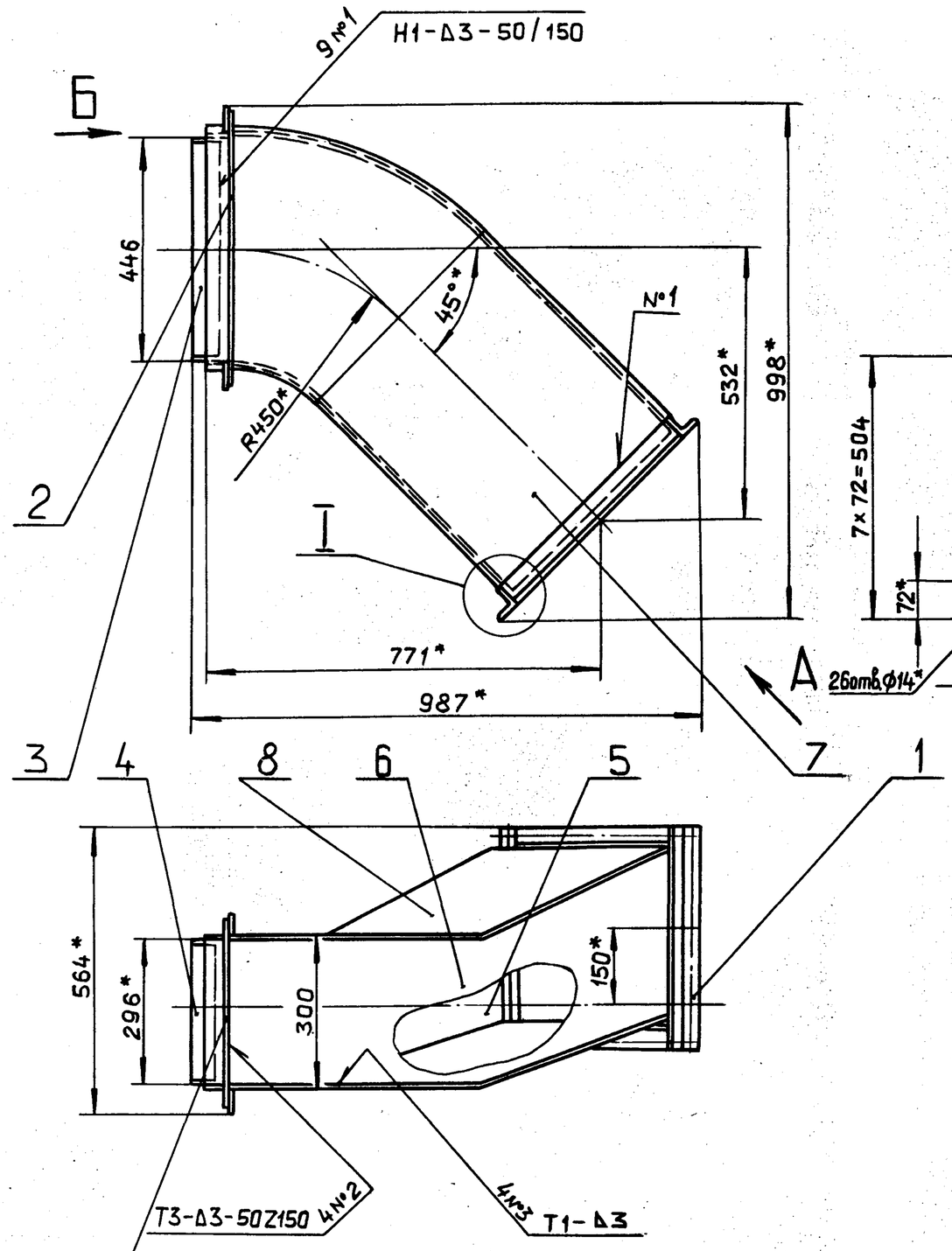

Вид А повернуто

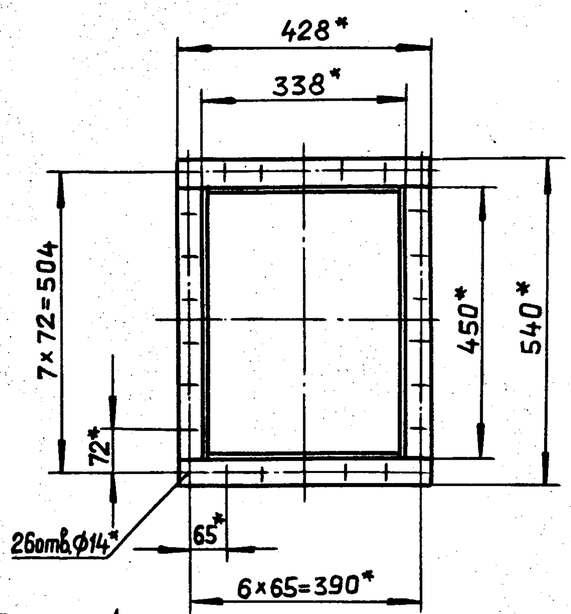

Вид Б
М1:2

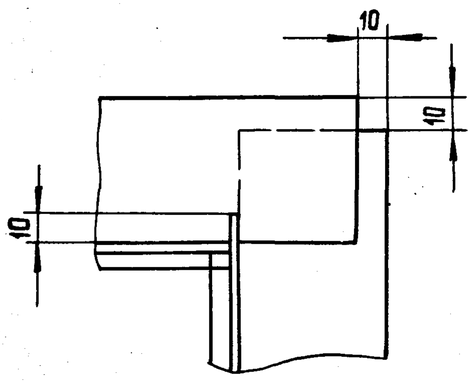

I
М1:2

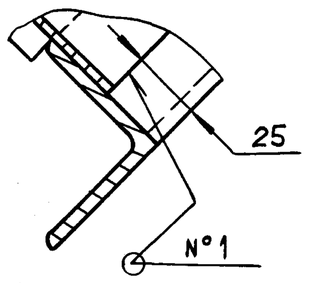

1.* Размеры для справок
2. $\pm \frac{IT16}{2}$
3. Сварные швы по ГОСТ 5264-80.

Изм.	Лист	№ докум.	Подп.	Дата
Разраб.		Мордвинкин		5.5.17
Пров.		Мордвинкин		
Т.контр.				
Н.контр.		Мюнтер		
Утв.				

Д21А.892.010 СБ

Переход

Лит.	Масса	Масштаб
И	43,2	1:10

Лист | Листов 1

Госстрой СССР
ГПИ Горьковский
САНТЕХПРОЕКТ

Формат А3

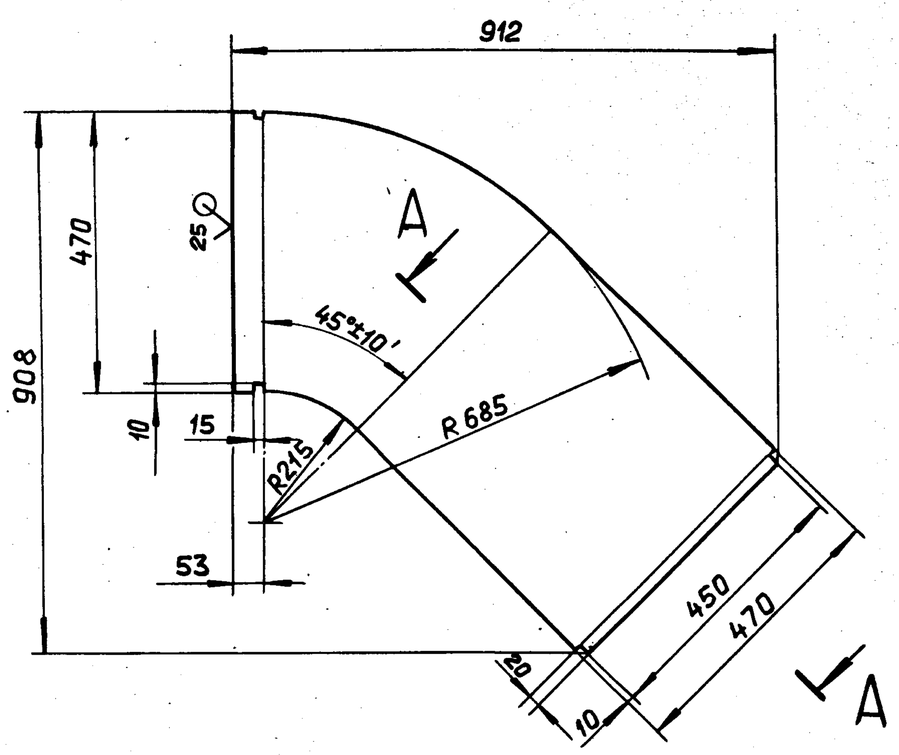

А-А
М1:1

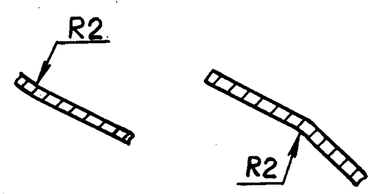

Обозначение	L, мм	Масса, кг.
Д21А.892.005	133	10,3
– 01	171	10,34

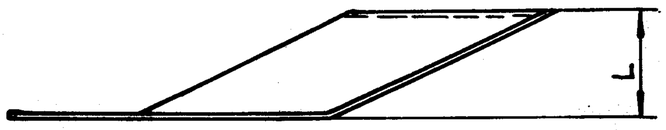

H14, h14, $\pm \frac{IT16}{2}$

Изм.	Лист	№ докум.	Подп.	Дата
Разраб.		Мордвинкин		5.5.17
Пров.		Мордвинкин		
Т.контр.				
Н.контр.		Мюнтер		
Утв.				

Д21А.892.005

Стенка

Лит.	Масса	Масштаб
И	См. табл.	—

Лист | Листов 1

Лист 6-ПН-2,0 ГОСТ 19903-74
3-IV-Н-8Ст.3сп ГОСТ 16523-70

Госстрой СССР
ГПИ Горьковский
САНТЕХПРОЕКТ

Альбом Е часть 2

Д21А.892.004

Типовой проект 903-1-

Подп. и дата | Инв. № дубл. | Взам. инв. № | Подп. и дата | Инв. № подл.

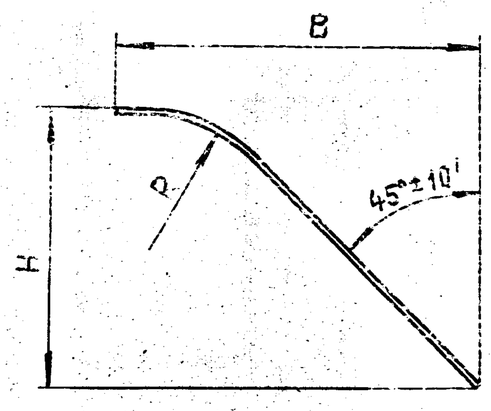

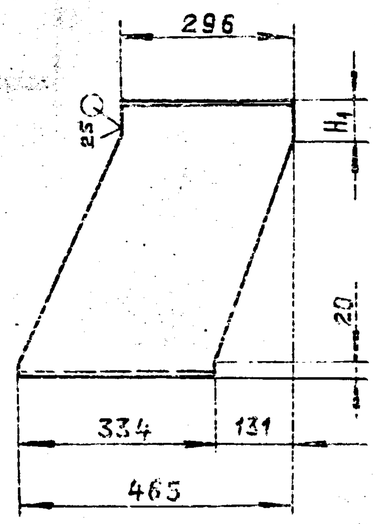

Обозначение	Размеры, мм				Масса, кг.
	B	H	H1	R	
Д21А.892.004	596	450	68	225	6,25.
– 01	912	581	219	673	11,76

$\pm \frac{IT16}{2}$

Изм.	Лист	№ докум.	Подп.	Дата
Разраб.		Мордвинкин		5.5.81
Пров.		Мордвинкин		
Т.контр.				
Н.контр.		Мюнтер		
Утв.				

Д21А.892.004

Стенка

Лит.	Масса	Масштаб
И	См. табл.	—

Лист | Листов 1

Лист Б-ПН-2,0 ГОСТ19903-74 / 3-IV-Н-ВСт.3сп ГОСТ16523-70

Госстрой СССР ГПИ Горьковский САНТЕХПРОЕКТ

Формат А4

Формат	Зона	Поз.	Обозначение	Наименование	Кол.	Примечание
				Документация		
А3			Д21А.892.020 СБ	Сборочный чертеж		
				Детали		
Б4		1	Д21А.892.007	Стенка		
				Лист Б-ПН-2 ГОСТ19903-74		
				3-IV-Н-ВСт.3сп ГОСТ16523-70	2	22,14 кг.
Б4		2	Д21А.892.008	Пластина		
				Полоса 2-Б-5х50 ГОСТ 103-76		
				ВСт.3сп ГОСТ 535-79		
				L=436 h14 $^{25}\surd$	2	0,85 кг.
Б4		3	Д21А.892.009	Ребро		
				Полоса 2-Б-5х50 ГОСТ 103-76		
				ВСт.3сп ГОСТ 535-79		
				L=530 h14 $^{25}\surd$	6	1,04 кг.
Б4		4	Д21А.892.011	Пластина		
				Полоса 2-Б-5х50 ГОСТ 103-76		
				ВСт.3сп ГОСТ 535-79		
				L=286 h14 $^{25}\surd$	2	0,56 кг.

Изм.	Лист	№ докум.	Подп.	Дата
Разраб.		Мордвинкин		5.5.81
Пров.		Мордвинкин		
Нач.отд.				
Н.контр.		Мюнтер		
Утв.				

Д21А.892.020

Короб

Лит.	Лист	Листов
И	1	2

Госстрой СССР ГПИ Горьковский САНТЕХПРОЕКТ

Формат А4

Формат	Зона	Поз.	Обозначение	Наименование	Кол.	Примечание
Б4		5	Д21А.892.012	Ребро		
				Полоса 2-Б-5х50 ГОСТ 103-76		
				ВСт.3сп ГОСТ 535-79		
				L=380 h14 $^{25}\surd$	6	0,74 кг.
Б4		6	Д21А.892.013	Стенка		
				Лист Б-ПН-2,0 ГОСТ19903-74		
				3-IV-Н-ВСт.3сп ГОСТ16523-70		
				(296 x 3000) h14 $^{25}\surd$	2	13,94 кг.

Изм.	Лист	№ докум.	Подп.	Дата

Д21А.892.020

Лист 2

Формат А4

Формат	Зона	Поз.	Обозначение	Наименование	Кол.	Примечание
				Документация		
А3			Д21А.892.030 СБ	Сборочный чертеж		
				Детали		
А4		1	Д21А.892.014	Стенка	1	
		2	– 01	Стенка	1	
Б4		3	Д21А.892.015	Стенка		
				Лист Б-ПН-2 ГОСТ19903-74		
				3-IV-Н-ВСт.3сп ГОСТ16523-70	2	59,7кг.

Изм.	Лист	№ докум.	Подп.	Дата
Разраб.		Мордвинкин		5.5.81
Пров.		Мордвинкин		
Нач.отд.				
Н.контр.		Мюнтер		
Утв.				

Д21А.892.030

Отвод

Лит.	Лист	Листов
И		1

Госстрой СССР ГПИ Горьковский САНТЕХПРОЕКТ

23296-07 26 Копировал. Ганкова

Формат А4

Альбом 6 часть 2

Типовой проект 903-1-

Д21А.892.020 СБ

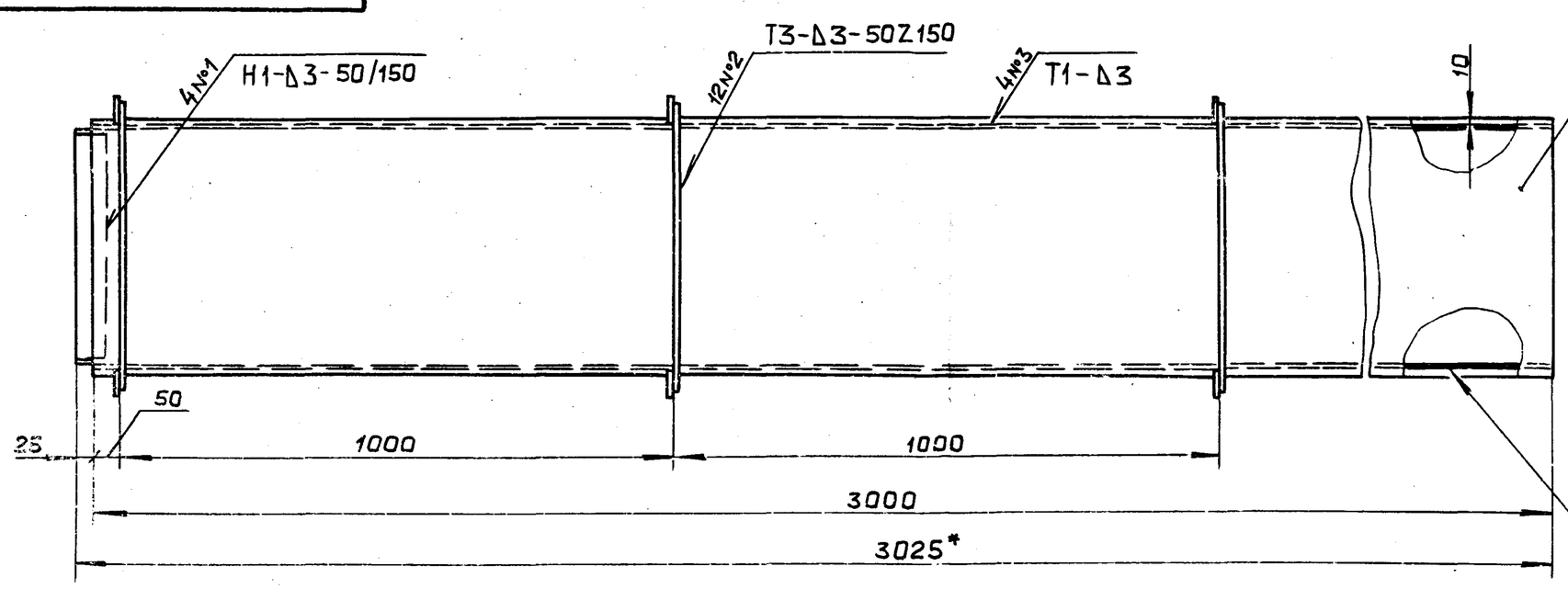

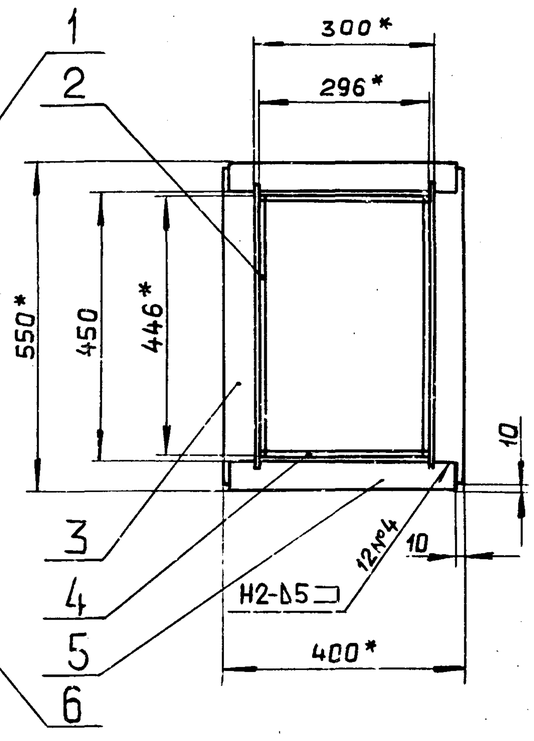

Поз.1

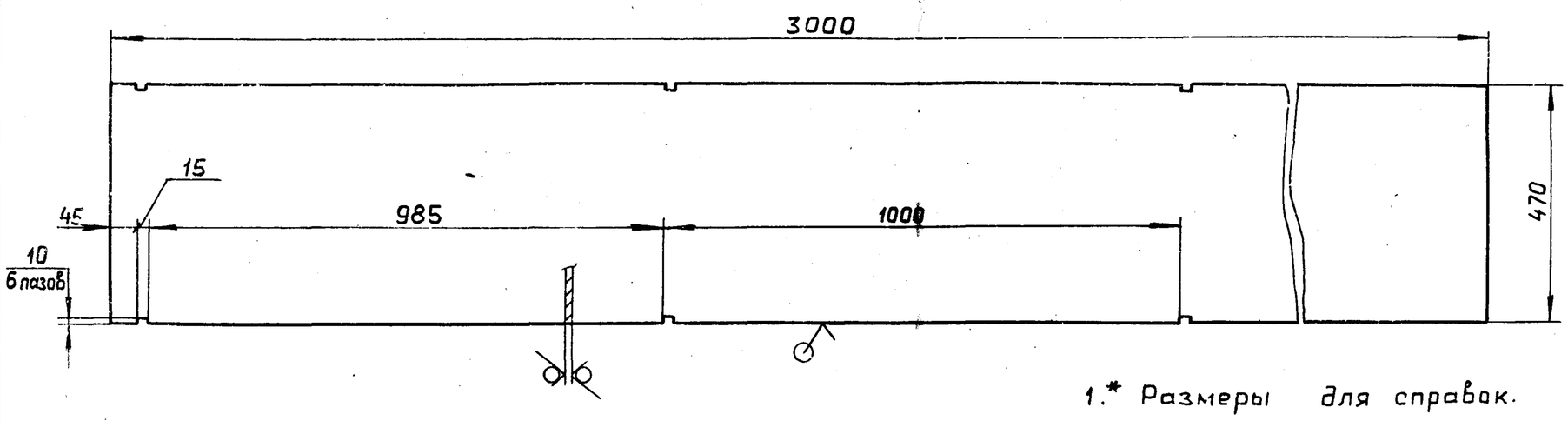

1.* Размеры для справок.

2. $H14, h14, \pm \frac{IT16}{2}$

3. Сварные швы по ГОСТ 5264-80.

Изм.	Лист	№ докум.	Подп.	Дата
Разраб.		Мордвинкин		5.5.88
Пров.		Мордвинкин		
Т. контр.				
Н. контр.		Мюнтер		
Утв.				

Д21А.892.020 СБ

Короб

Лит.	Масса	Масштаб
И	85,7	1:10

Лист | Листов 1

Госстрой СССР ГПИ Горьковский САНТЕХПРОЕКТ

Формат А3

Д21А.892.030 СБ

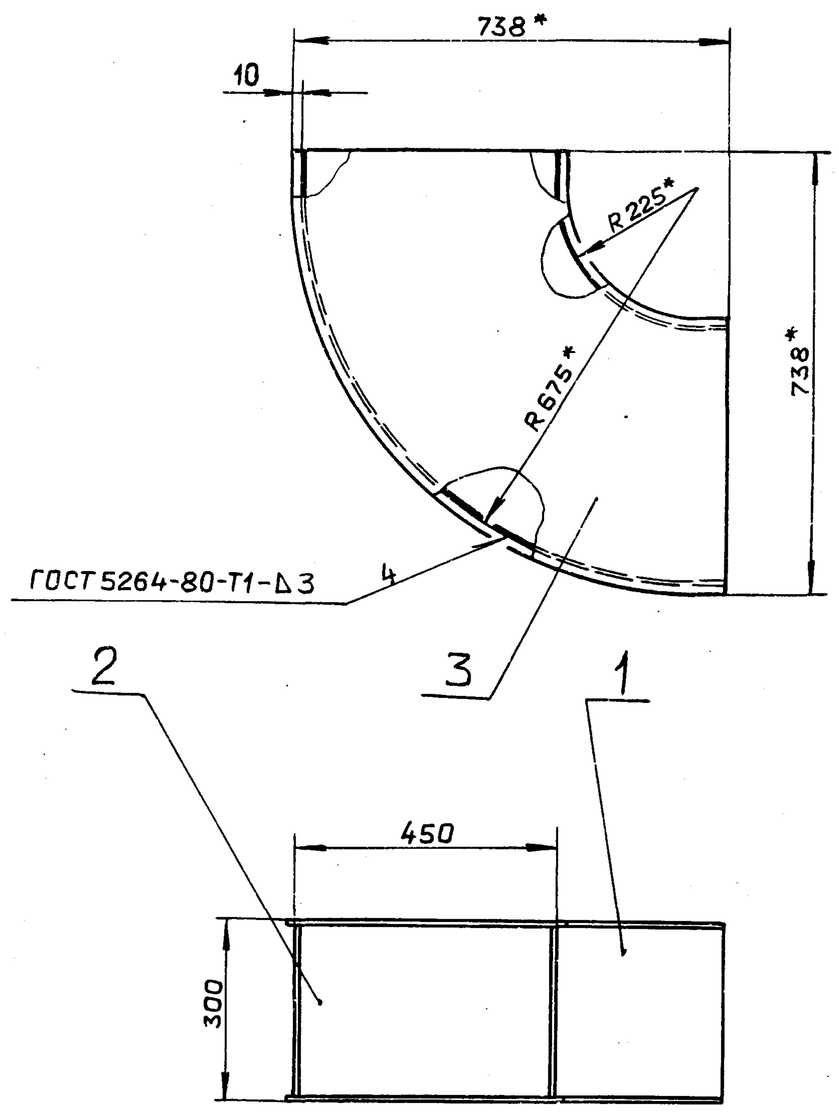

Поз.3

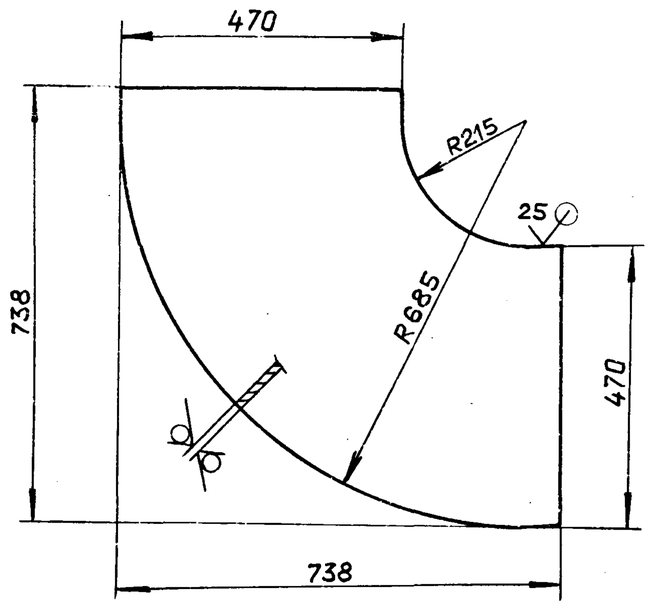

1.* Размеры для справок.

2. $h14, \pm \frac{IT14}{2}$

Изм.	Лист	№ докум.	Подп.	Дата
Разраб.		Мордвинкин		5.5.88
Пров.		Мордвинкин		
Т. контр.				
Н. контр.		Мюнтер		
Утв.				

Д21А.892.030 СБ

Отвод

Лит.	Масса	Масштаб
И	19,5	1:10

Лист | Листов 1

Госстрой СССР ГПИ Горьковский САНТЕХПРОЕКТ

Инв. № подл. | Подп. и дата | Взам. инв. № | Инв. № дубл. | Подп. и дата

Альбом 6 часть 2

Типовой проект 903-1-

Д21А.892.014

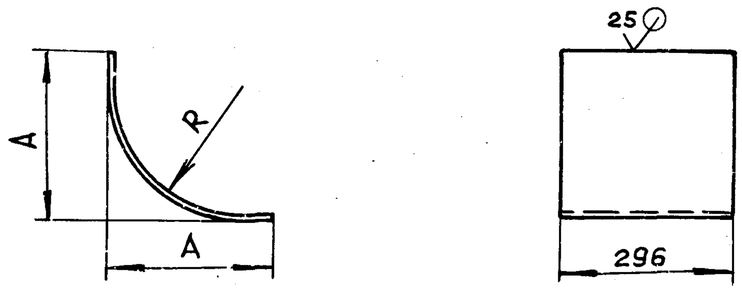

Обозначение	Размеры, мм A	Размеры, мм R	Масса, кг.
Д21А.892.014	280	225	2,13
— 01	728	673	5,39

$h16, \pm \frac{IT16}{2}$

Изм.	Лист	№ докум.	Подп.	Дата
Разраб.		Мордвинкин		5.5.88
Пров.		Мордвинкин		
Т.контр.				
Н.контр.		Мюнтер		
Утв.				

Стенка

Д21А.892.014

Лит. | Масса | Масштаб: И | см. табл. | —

Лист | Листов 1

Лист 5-ПН-2 ГОСТ19903-74 / 3-IV-Н-ВСт.3сп ГОСТ16523-70

Госстрой СССР ГПИ Горьковский САНТЕХПРОЕКТ

Формат А4

Формат	Зона	Поз.	Обозначение	Наименование	Кол.	Примечание
				Документация		
А2			Д21А.893.000 СБ	Сборочный чертеж		
				Сборочные единицы		
А4		1	Д21А.892.030	Отвод	1	
А4		2	Д21А.893.010	Короб	1	
А4		3	Д21А.893.050	Короб	1	

Изм.	Лист	№ докум.	Подп.	Дата
Разраб.		Мордвинкин		5.5.88
Пров.		Мордвинкин		
Нач.отд.		Вольский		
Н.контр.		Мюнтер		
Утв.				

Воздуховод с люком.

Д21А.893.000

Лит. | Лист | Листов: и | | 1

Госстрой СССР ГПИ Горьковский САНТЕХПРОЕКТ

Формат А4

Формат	Зона	Поз.	Обозначение	Наименование	Кол.	Примечание
				Документация		
А3			Д21А.893.010 СБ	Сборочный чертеж		
				Сборочные единицы		
А4		1	Д21А.893.020	Корпус	1	
А4		2	Д21А.893.040	Крышка	1	
				Детали		
А4		3	Д21А.893.001	Прокладка	1	
				Стандартные изделия		
		4		Болт М6х20.46		
				ГОСТ 7798-70	30	
		5		Гайка М6.4		
				ГОСТ 5915-70	30	

Изм.	Лист	№ докум.	Подп.	Дата
Разраб.		Мордвинкин		5.5.88
Пров.		Мордвинкин		
Нач.отд.				
Н.контр.		Мюнтер		
Утв.				

Короб

Д21А.893.010

Лит. | Лист | Листов: И | | 1

Госстрой СССР ГПИ Горьковский САНТЕХПРОЕКТ

Д21А.893.001

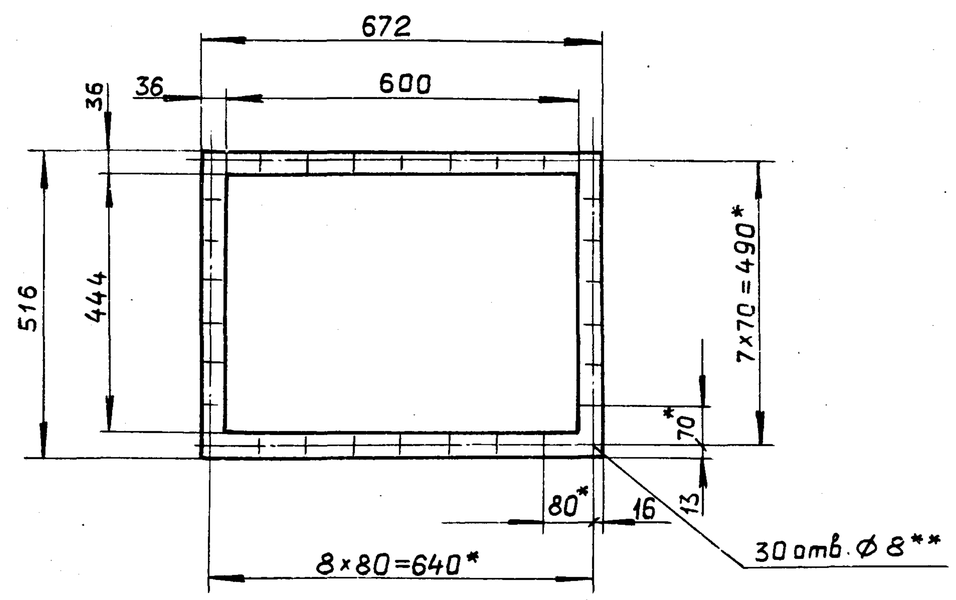

1*. Размеры для справок.

2.** Обработать по сопрягаемой детали.

Изм.	Лист	№ докум.	Подп.	Дата
Разраб.		Мордвинкин		5.5.88
Пров.		Мордвинкин		
Т.контр.				
Н.контр.		Мюнтер		
Утв.				

Прокладка

Картон асбестовый КАОН-1-2 ГОСТ2850-80

Д21А.893.001

Лит. | Масса | Масштаб: И | | 0,2 | 1:10

Лист | Листов 1

Госстрой СССР ГПИ Горьковский САНТЕХПРОЕКТ

Инв.№подл. | Подп. и дата | Взам.инв.№ | Инв.№дубл. | Подп. и дата

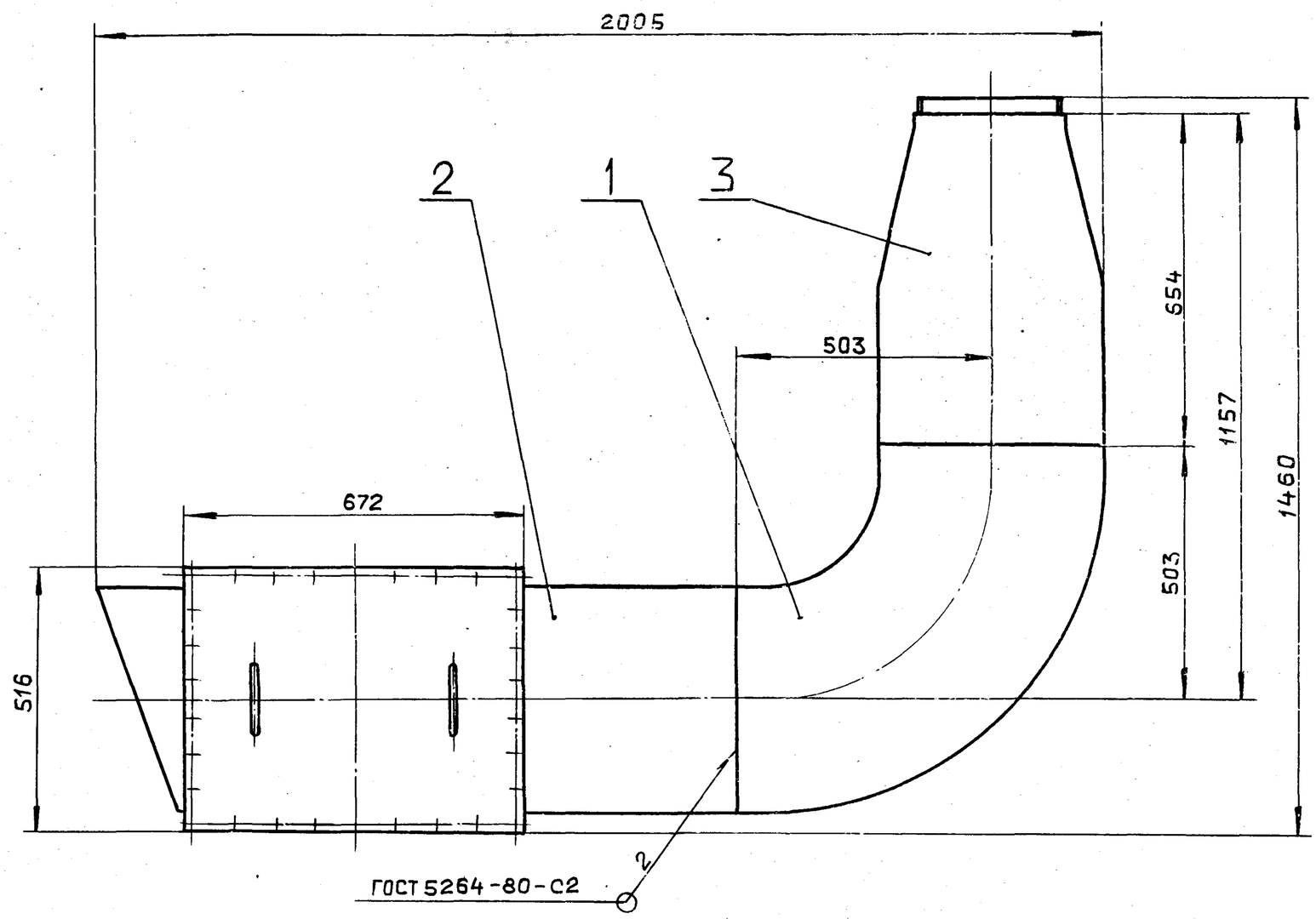

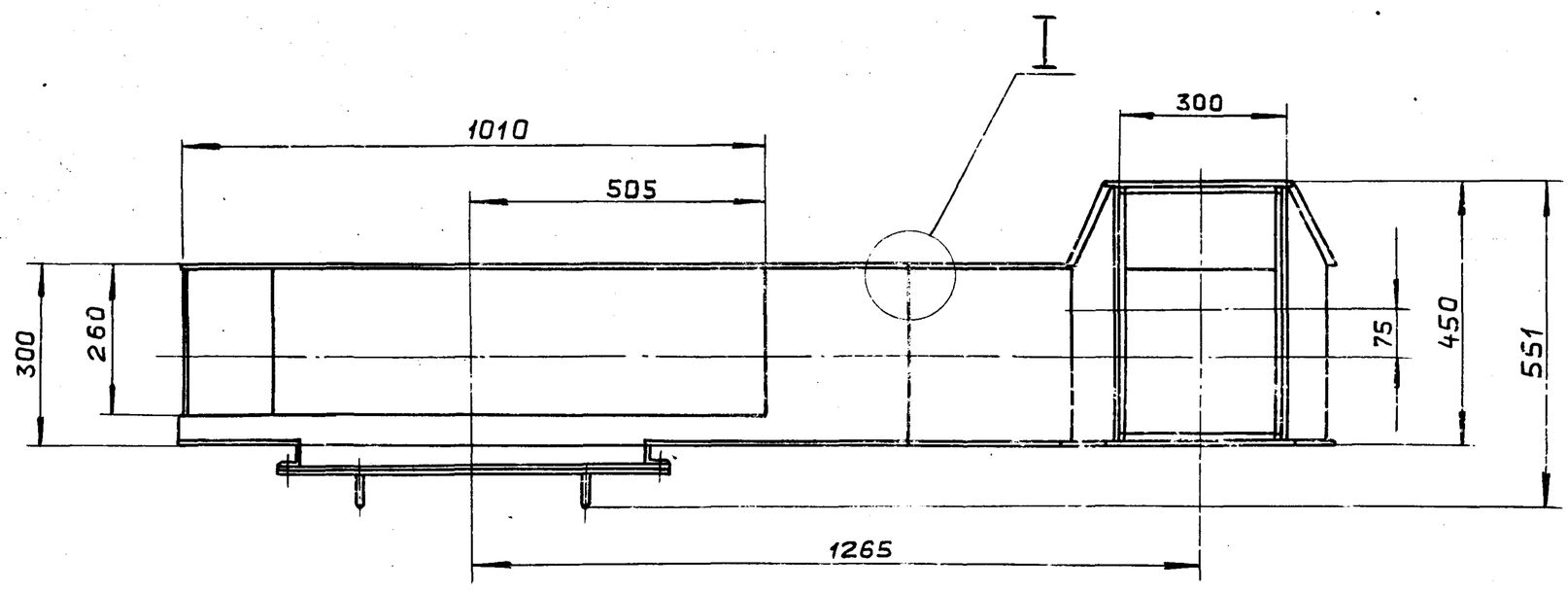

I
M1:1

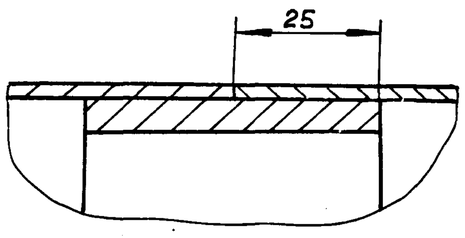

Размеры для справок.

					Д21А.893.000 СБ	
Изм.	Лист	№ докум.	Подп.	Дата	Воздуховод с люком	Лит. И / Масса 77 / Масштаб 1:10
Разраб.		Мордвинкин		5.5.91		Лист / Листов 1
Пров.		Мордвинкин				Госстрой СССР ГПИ Горьковский САНТЕХПРОЕКТ
Т.контр.						
Нач.отд.						
Н.контр.		Мюнтер				
Утв.						

Инв.№подл. | Подп. и дата | Взам.инв.№ | Инв.№дубл. | Подп. и дата

23296-07 29 копировал Ганкова

Формат А2

Д21А.893.010СБ

Типовой проект 903-1- Альбом 6 часть 2

Подп. и дата | Инв. № дубл. | Взам. инв. № | Подп. и дата | Инв. № подл.

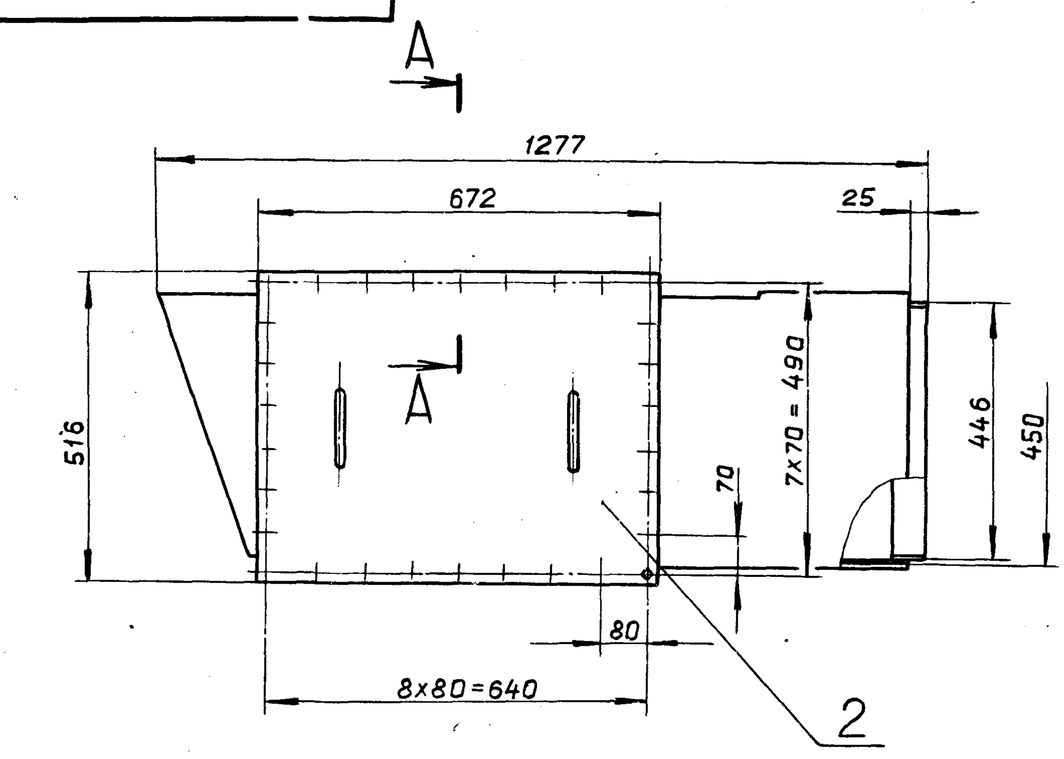

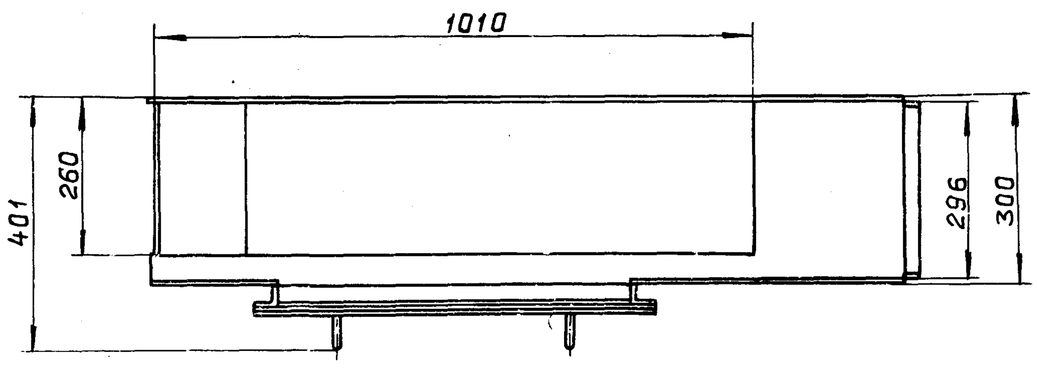

А–А
М1:1

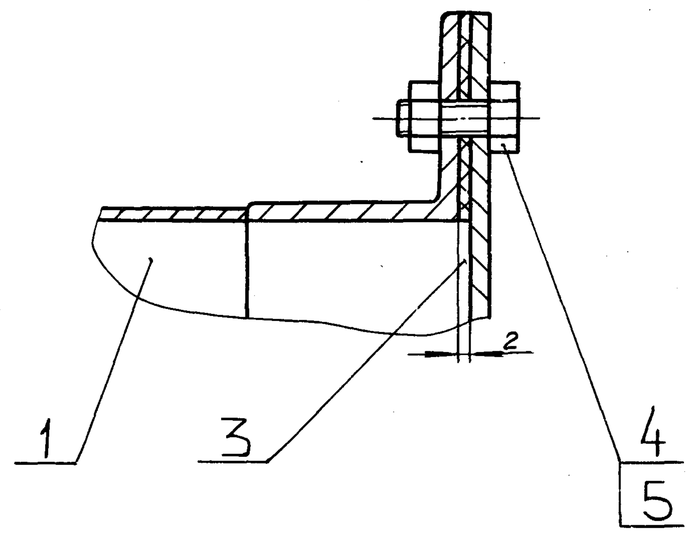

Размеры для справок.

Изм.	Лист	№ докум.	Подп.	Дата	Д21А.893.010СБ			
Разраб.		Мордвинкин		5.5.88	Короб	Лит.	Масса	Масштаб
Пров.		Мордвинкин				И	38	1:10
Т.контр.						Лист	Листов 1	
Н.контр.		Мюнтер				ГОССТРОЙ СССР ГПИ ГОРЬКОВСКИЙ САНТЕХПРОЕКТ		
Утв.								

Формат А3

Формат	Зона	Поз.	Обозначение	Наименование	Кол.	Примечание
				Документация		
А3			Д21А.893.020СБ	Сборочный чертеж		
				Сборочные единицы		
А4		1	Д21А.893.030	Фланец	1	
				Детали		
А4		2	Д21А.893.002	Стенка	1	
А4		3	Д21А.893.003	Стенка	1	
А4		4	Д21А.893.004	Стенка	1	
Б4		5	Д21А.893.005	Пластина		
				Полоса 2-Б-5х50 ГОСТ 103-76		
				ВСт.3сп ГОСТ 535-79		
				L=436 h14 $^{25}\checkmark$	2	0.85кг
А4		6	Д21А.893.006	Стенка	1	
А4		7	Д21А.893.007	Стенка	1	
Б4		8	Д21А.893.008	Пластина		
				Полоса 2-Б-5х50 ГОСТ 103-76		
				ВСт.3сп ГОСТ 535-79		
				L=286 h14 $^{25}\checkmark$	2	0,56кг.

Изм.	Лист	№ докум.	Подп.	Дата	Д21А.893.020			
Разраб.		Мордвинкин		5.5.88	Корпус	Лит.	Лист	Листов
Пров.		Мордвинкин				И		1
Нач.отд.						ГОССТРОЙ СССР ГПИ ГОРЬКОВСКИЙ САНТЕХПРОЕКТ		
Н.контр.		Мюнтер						
Утв.								

Формат А4

Д21А.893.002

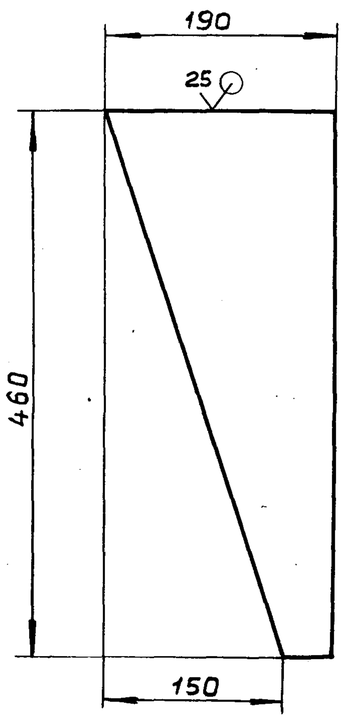

$h14, \pm \frac{IT14}{2}$

Изм.	Лист	№ докум.	Подп.	Дата	Д21А.893.002			
Разраб.		Мордвинкин		5.5.88	Стенка	Лит.	Масса	Масштаб
Пров.		Мордвинкин				И	0.83	1:5
Т.контр.						Лист	Листов 1	
Н.контр.		Мюнтер			Лист 5-ПН-2 ГОСТ 19903-74 3-IV-Н-ВСт.3сп ГОСТ 16523-70	ГОССТРОЙ СССР ГПИ ГОРЬКОВСКИЙ САНТЕХПРОЕКТ		
Утв.								

Формат А4

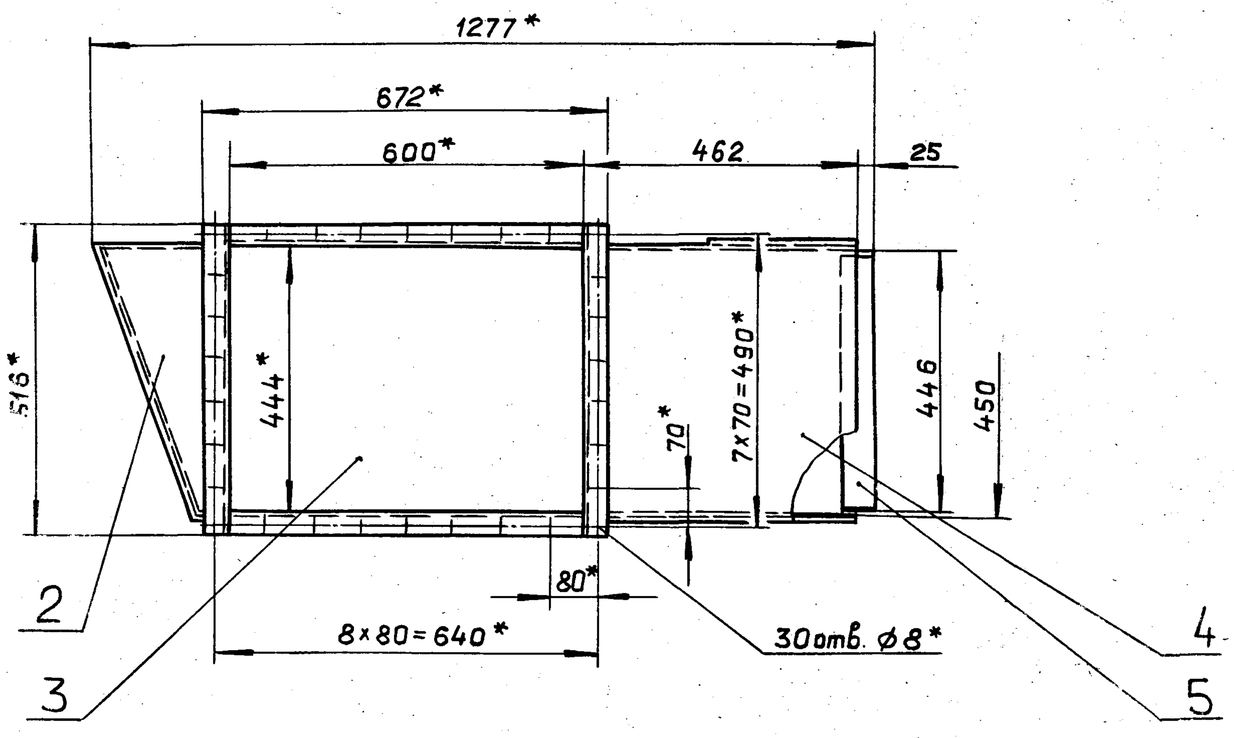

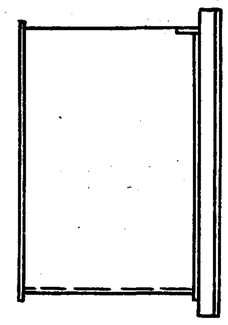

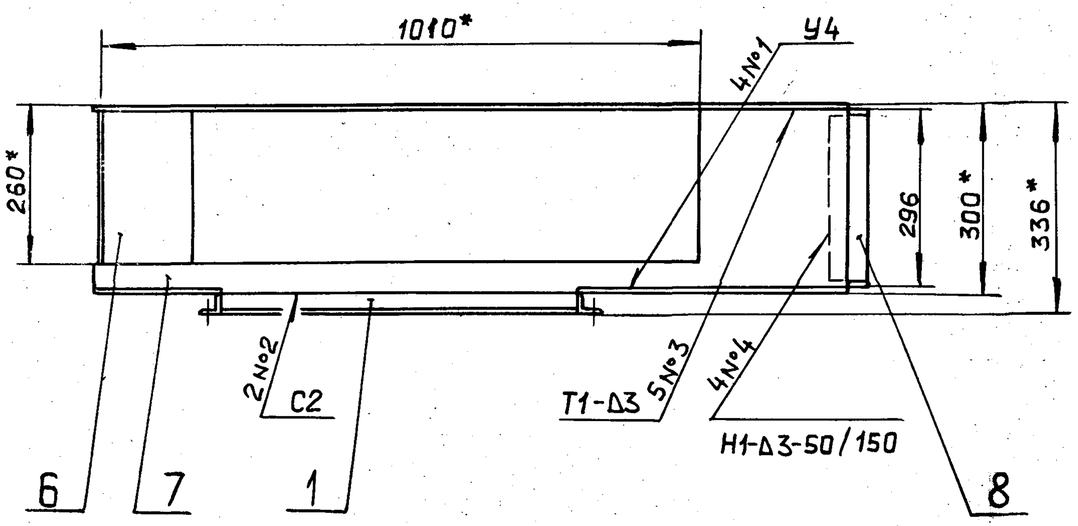

1.* Размеры для справок

2. $\pm \frac{IT16}{2}$

3. Сварные швы по ГОСТ 5264-80

					Д21А.893.020 СБ	
Изм.	Лист	№ докум.	Подп.	Дата	Конус	Лит. И; Масса 29,5; Масштаб 1:10
Разраб.		Мордвинкин		5.5.89		Лист; Листов 1
Пров.		Мордвинкин				ГОССТРОЙ СССР ГПИ ГОРЬКОВСКИЙ САНТЕХПРОЕКТ
Т.контр.						
Н.контр.		Мюнтер				
Утв.						

Инв.№подл. | Подп. и дата | Взам.инв.№ | Инв.№дубл. | Подп. и дата

Формат А3

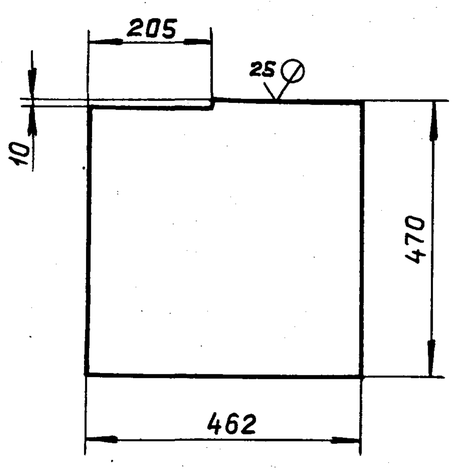

$h14, \pm \frac{IT14}{2}$

					Д21А.893.004	
Изм.	Лист	№ докум.	Подп.	Дата	Стенка	Лит. И; Масса 3,4; Масштаб 1:10
Разраб.		Мордвинкин		5.5.89		Лист; Листов 1
Пров.		Мордвинкин				ГОССТРОЙ СССР ГПИ ГОРЬКОВСКИЙ САНТЕХПРОЕКТ
Т.контр.					Лист Б-ПН-2 ГОСТ 19903-74 / 3-IV-Н-ВСт.3сп ГОСТ 16523-70	
Н.контр.		Мюнтер				
Утв.						

Инв.№подл. | Подп. и дата | Взам.инв.№ | Инв.№дубл. | Подп. и дата

Формат А4

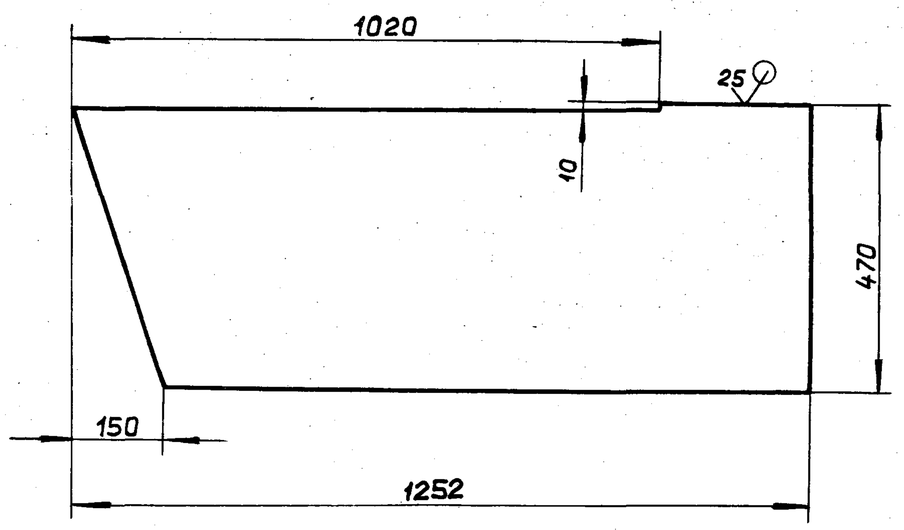

$h14, \pm \frac{IT14}{2}$

					Д21А.893.003	
Изм.	Лист	№ докум.	Подп.	Дата	Стенка	Лит. И; Масса 8,68; Масштаб 1:10
Разраб.		Мордвинкин		5.5.89		Лист; Листов 1
Пров.		Мордвинкин				ГОССТРОЙ СССР ГПИ ГОРЬКОВСКИЙ САНТЕХПРОЕКТ
Т.контр.					Лист Б-ПН-2 ГОСТ 19903-74 / 3-IV-Н-ВСт.3сп ГОСТ 16523-70	
Н.контр.		Мюнтер				
Утв.						

Инв.№подл. | Подп. и дата | Взам.инв.№ | Инв.№дубл. | Подп. и дата

Формат А4

Типовой проект 903-1- Альбом 6 часть 2

Д21А.893.006

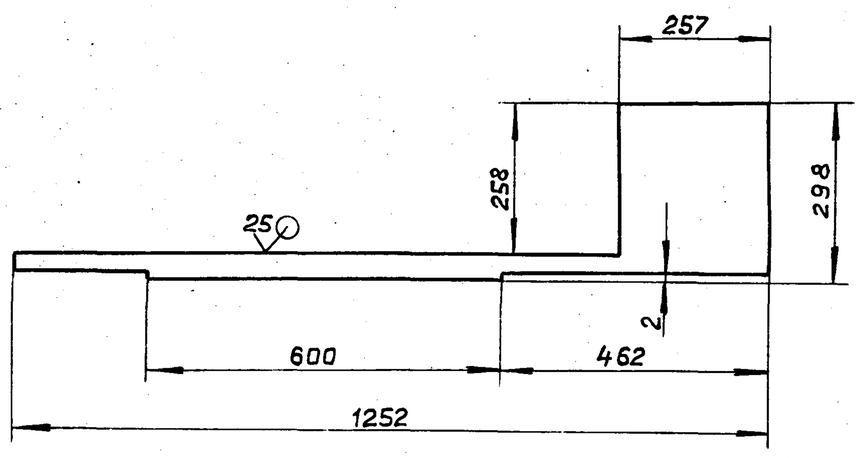

h14, ± IT14/2

Изм.	Лист	№ докум.	Подп.	Дата
Разраб.		Мордвинкин		5.5.88
Пров.		Мордвинкин		
Т.контр.				
Н.контр.		Мюнтер		
Утв.				

Д21А.893.006

Стенка

Лит.	Масса	Масштаб
И	1,79	1:10
Лист	Листов 1	

Лист 6-ПН-2 ГОСТ 19903-74 / 3-IУ-Н-ВСт.3сп ГОСТ 16523-70

ГОССТРОЙ СССР ГПИ ГОРЬКОВСКИЙ САНТЕХПРОЕКТ

Формат А4

Д21А.893.007

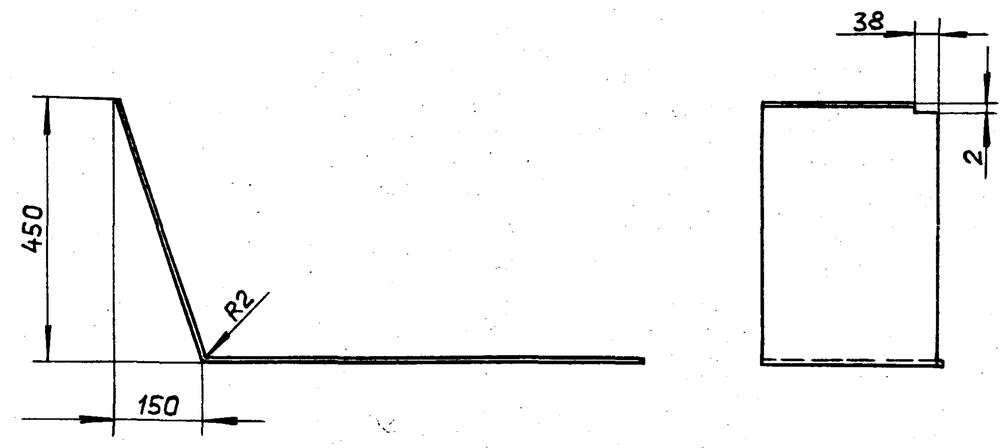

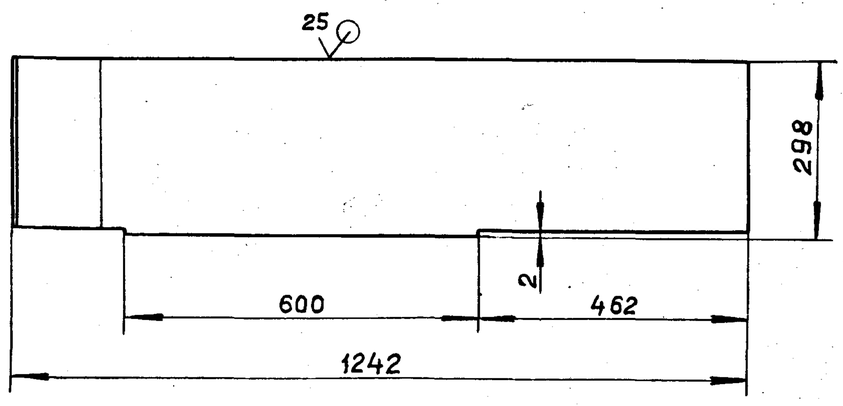

h14, ± IT16/2

Изм.	Лист	№ докум.	Подп.	Дата
Разраб.		Мордвинкин		5.5.88
Пров.		Мордвинкин		
Т.контр.				
Н.контр.		Мюнтер		
Утв.				

Д21А.893.007

Стенка

Лит.	Масса	Масштаб
И	7,28	1:10
Лист	Листов 1	

Лист 6-ПН-2 ГОСТ 19903-74 / 3-IУ-Н-ВСт.3сп ГОСТ 16523-70

ГОССТРОЙ СССР ГПИ ГОРЬКОВСКИЙ САНТЕХПРОЕКТ

Формат А4

Формат	Зона	Поз.	Обозначение	Наименование	Кол.	Примечание
				Документация		
А4			Д21А.893.030СБ	Сборочный чертеж		
				Детали		
Б4		1	Д21А.893.009	Связь		
				Уголок 36×36×3-Б-ГОСТ8509-72 / ВСт.3сп ГОСТ 535-79		
				L=516 h14 (25)	2	1.08кг.
Б4		2	Д21А.893.011	Связь		
				Уголок 36×36×3-Б-ГОСТ8509-72 / ВСт.3сп ГОСТ 535-79		
				L=600 h14 (25)	2	1.26кг.

Изм.	Лист	№ докум.	Подп.	Дата
Разраб.		Мордвинкин		5.5.88
Пров.		Мордвинкин		
Нач.отд.				
Н.контр.		Мюнтер		
Утв.				

Д21А.893.030

Фланец

Лит.	Лист	Листов
И		1

ГОССТРОЙ СССР ГПИ ГОРЬКОВСКИЙ САНТЕХПРОЕКТ

Формат А4

Д21А.893.030 СБ

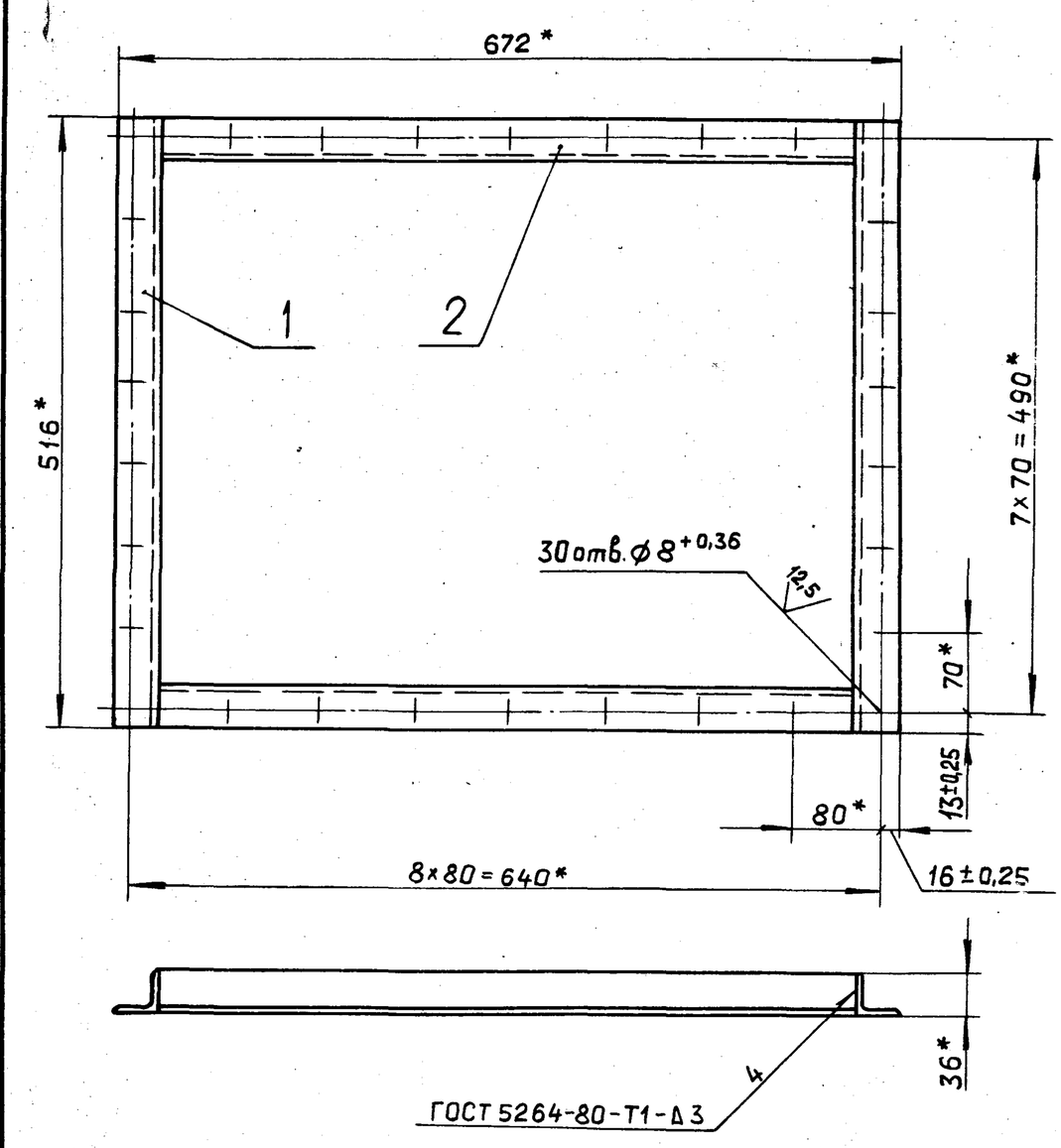

1.* Размеры для справок.

2.** Обработать по сопрягаемой детали.

Изм.	Лист	№ докум.	Подп.	Дата
Разраб.		Мордвинкин		5.5.88
Пров.		Мордвинкин		
Т.контр.				
Н.контр.		Мюнтер		
Утв.				

Д21А.893.030СБ

Фланец

Лит.	Масса	Масштаб
И	4,7	1:5
Лист	Листов 1	

ГОССТРОЙ СССР ГПИ ГОРЬКОВСКИЙ САНТЕХПРОЕКТ

Альбом 6 часть 2

Типовой проект 903-1-

Формат	Зона	Поз.	Обозначение	Наименование	Кол.	Примечание
				Документация		
А4			Д21А.893.040 СБ	Сборочный чертеж		
				Детали		
Б		1	Д21А.893.012	Крышка		
				Лист Б-ПН-3 ГОСТ 19903-74		
				3-IV-Н-ВСт.3сп ГОСТ 16523-70		
				(516х672) h14 $\overset{12,5}{\nabla}$	1	8,1кг.
А4		2	Д21А.893.013	Ручка	2	

Подп. и дата | Инв. № дубл. | Взам. инв. № | Подп. и дата | Инв. № подл.

Изм.	Лист	№ докум.	Подп.	Дата
Разраб.		Мордвинкин		5.5.88
Пров.		Мордвинкин		
Нач. отд.				
Н. контр.		Мюнтер		
Утв.				

Д21А.893.040

Крышка

Лит.	Лист	Листов
И		1

ГОССТРОЙ СССР ГПИ ГОРЬКОВСКИЙ САНТЕХПРОЕКТ

Формат А4

Д21А.893.040 СБ

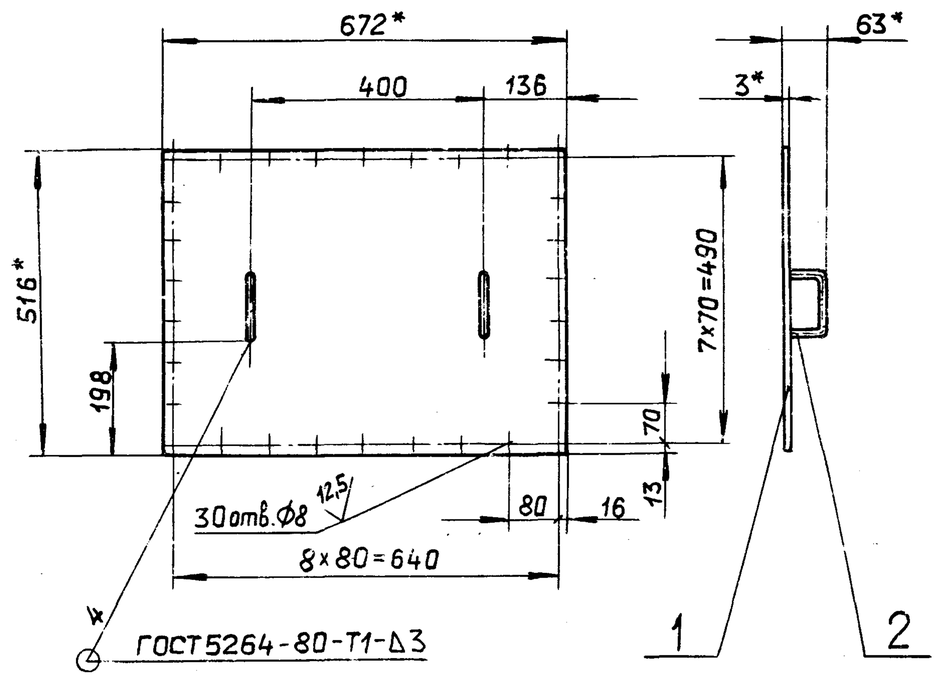

1*. Размеры для справок

2. $H14, \pm \frac{IT16}{2}$

Подп. и дата | Инв. № дубл. | Взам. инв. № | Подп. и дата | Инв. № подл.

Изм.	Лист	№ докум.	Подп.	Дата
Разраб.		Мордвинкин		5.5.88
Пров.		Мордвинкин		
Т. контр.				
Н. контр.		Мюнтер		
Утв.				

Крышка

Лит.	Масса	Масштаб
И	8,2	1:10
Лист	Листов 1	

ГОССТРОЙ СССР ГПИ ГОРЬКОВСКИЙ САНТЕХПРОЕКТ

Формат А4

Д21А.893.013

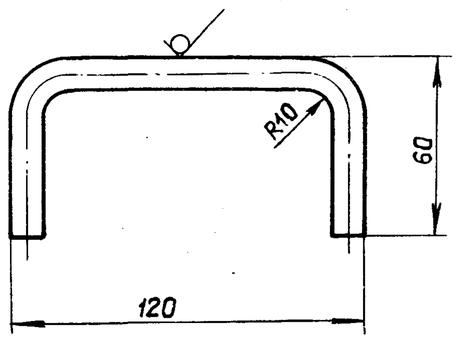

$\overset{25}{\nabla}(\nabla)$

h16, $\pm \frac{IT16}{2}$

Подп. и дата | Инв. № дубл. | Взам. инв. № | Подп. и дата | Инв. № подл.

Изм.	Лист	№ докум.	Подп.	Дата
Разраб.		Мордвинкин		5.5.88
Пров.		Мордвинкин		
Т. контр.				
Н. контр.		Мюнтер		
Утв.				

Д21А.893.013

Ручка

Лит.	Масса	Масштаб
И	0,13	1:2
Лист	Листов 1	

Круг 10-В ГОСТ 2590-71 / ВСт.3сп ГОСТ 535-79

ГОССТРОЙ СССР ГПИ ГОРЬКОВСКИЙ САНТЕХПРОЕКТ

Формат А4

Формат	Зона	Поз.	Обозначение	Наименование	Кол.	Примечание
				Документация		
А3			Д21А.893.050 СБ	Сборочный чертеж		
				Детали		
Б4		1	Д21А.893.014	Пластина		
				Полоса 2-Б-5х50 ГОСТ 103-76		
				ВСт.3сп ГОСТ 535-79		
				L=436 h14 $\overset{25}{\nabla}$	2	0,85кг.
Б4		2	Д21А.893.015	Пластина		
				Полоса 2-Б-5х50 ГОСТ 103-76		
				ВСт.3сп ГОСТ 535-79		
				L=286 h14 $\overset{25}{\nabla}$	2	0,56кг.
Б4		3	Д21А.893.016	Стенка		
				Лист Б-ПН-2 ГОСТ 19903-74		
				3-IV-Н-ВСт.3сп ГОСТ 16523-70	1	4,5кг.
А4		4	Д21А.893.017	Стенка	1	
Б4		5	Д21А.893.018	Стенка		
				Лист Б-ПН-2 ГОСТ 19903-74		
				3-IV-Н-ВСт.3сп ГОСТ 16523-70	1	4,36кг.
А4		6	Д21А.893.017-01	Стенка	1	

Подп. и дата | Инв. № дубл. | Взам. инв. № | Подп. и дата | Инв. № подл.

Изм.	Лист	№ докум.	Подп.	Дата
Разраб.		Мордвинкин		5.5.88
Пров.		Мордвинкин		
Нач. отд.				
Н. контр.		Мюнтер		
Утв.				

Д21А.893.050

Короб

Лит.	Лист	Листов
И		1

ГОССТРОЙ СССР ГПИ ГОРЬКОВСКИЙ САНТЕХПРОЕКТ

Д21А.893.050 СБ

Альбом 6 часть 2

Типовой проект 903-1-

Инв.№подл. | Подп. и дата | Взам.инв.№ | Инв.№дубл. | Подп. и дата

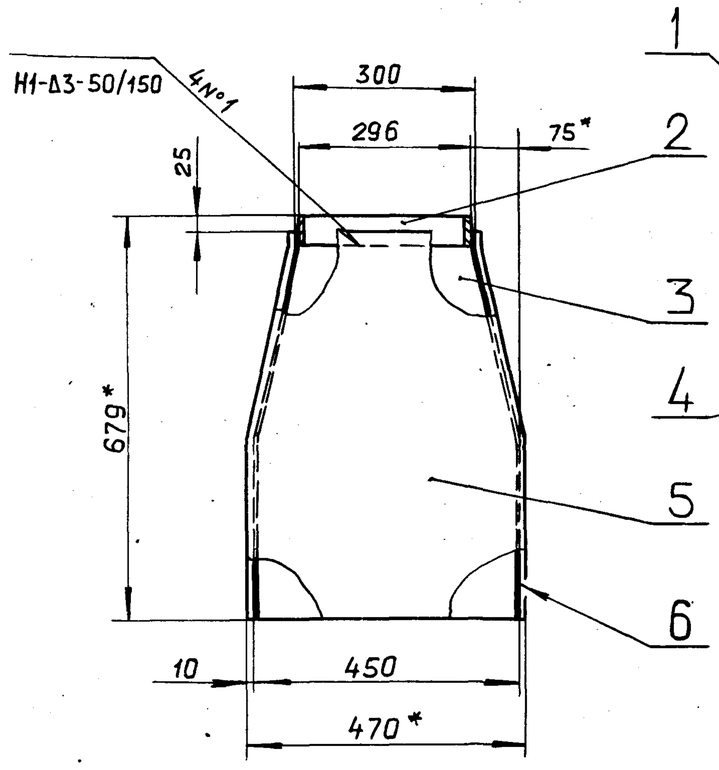

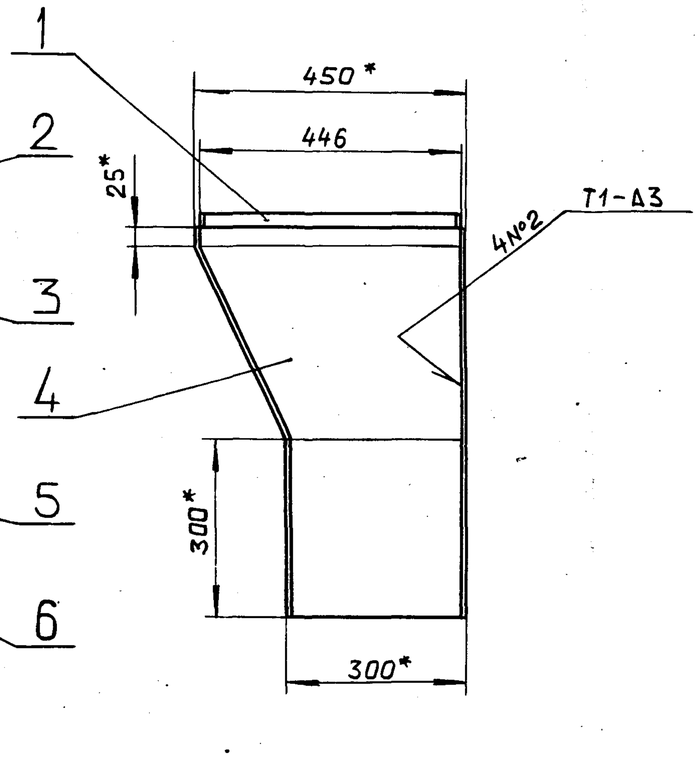

Поз.3

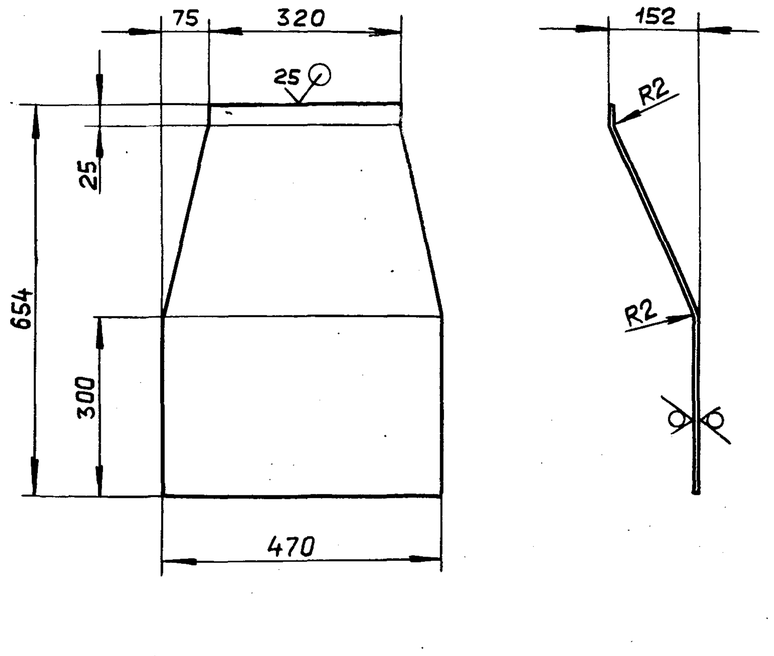

Поз.5

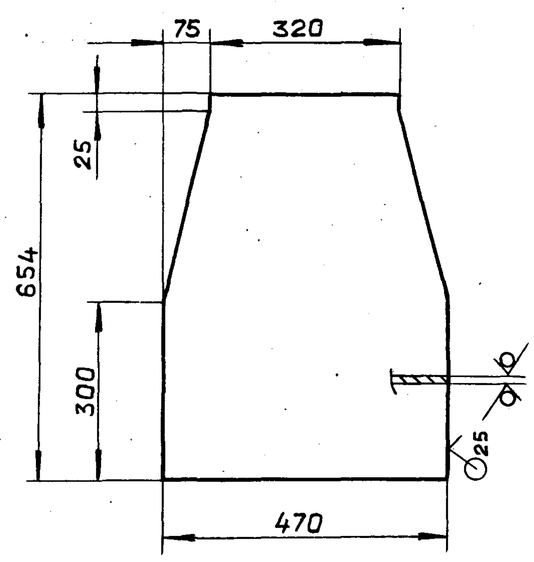

1.* Размеры для справок.

2. $\pm \frac{IT16}{2}$

3. Сварные швы по ГОСТ5264-80

					Д21А.893.050 СБ			
Изм	Лист	№ докум.	Подп.	Дата	Короб	Лит.	Масса	Масштаб
Разраб.		Моравинкин		5.5.88		И	18,9	1:10
Пров.		Моравинкин				Лист	Листов 1	
Т.контр.						ГОССТРОЙ СССР ГПИ ГОРЬКОВСКИЙ САНТЕХПРОЕКТ		
Н.контр.		Мюнтер						
Утв.								

Формат А3

Формат	Зона	Поз.	Обозначение	Наименование	Кол.	Примечание
				Документация		
А3			Д22А.034.000СБ	Сборочный чертеж		
				Сборочные единицы		
А4		1	Д23Б.023.030	Накладка	1	
А4		2	Д23Б.023.040	Корпус	1	
				Детали		
А4		3	Д23Б.023.011	Прокладка	1	
А4		4	Д22А.034.001	Лист	1	

					Д22А.034.000			
Изм	Лист	№ докум.	Подп.	Дата	Шибер	Лит.	Лист	Листов
Разраб.		Мюнтер		5.5.88		И		1
Пров.		Мюнтер				ГОССТРОЙ СССР ГПИ ГОРЬКОВСКИЙ САНТЕХПРОЕКТ		
Нач.отд.								
Н.контр.		Мюнтер						
Утв.								

Формат А4

Д21А.893.017

Д21А.893.017

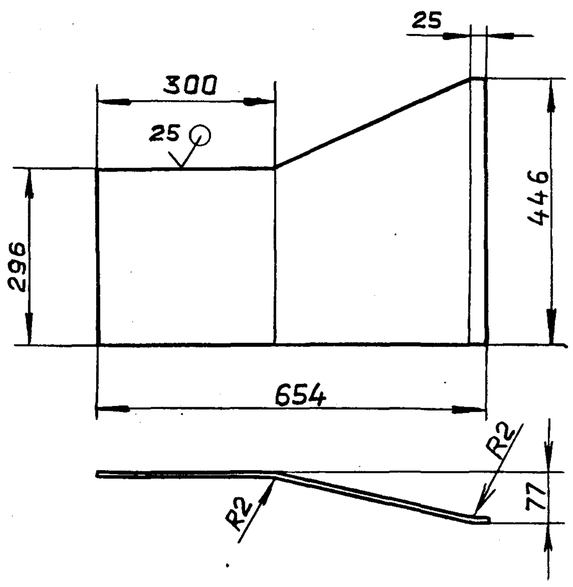

Д21А.893.017-01 - зеркальное отражение

Остальное - см. Д21А.893.017

$h14, \pm \frac{IT16}{2}$

					Д21А.893.017			
Изм	Лист	№ докум.	Подп.	Дата	Стенка	Лит.	Масса	Масштаб
Разраб.		Моравинкин		5.5.88		И	3,58	1:10
Пров.		Моравинкин				Лист	Листов 1	
Т.контр.					Лист Б-ПН-2 ГОСТ19903-74 3-ПУ-Н-ВСт3сп ГОСТ16523-70	ГОССТРОЙ СССР ГПИ ГОРЬКОВСКИЙ САНТЕХПРОЕКТ		
Н.контр.		Мюнтер						
Утв.								

Формат А4

Альбом 6 часть 2

Типовой проект 903-1-

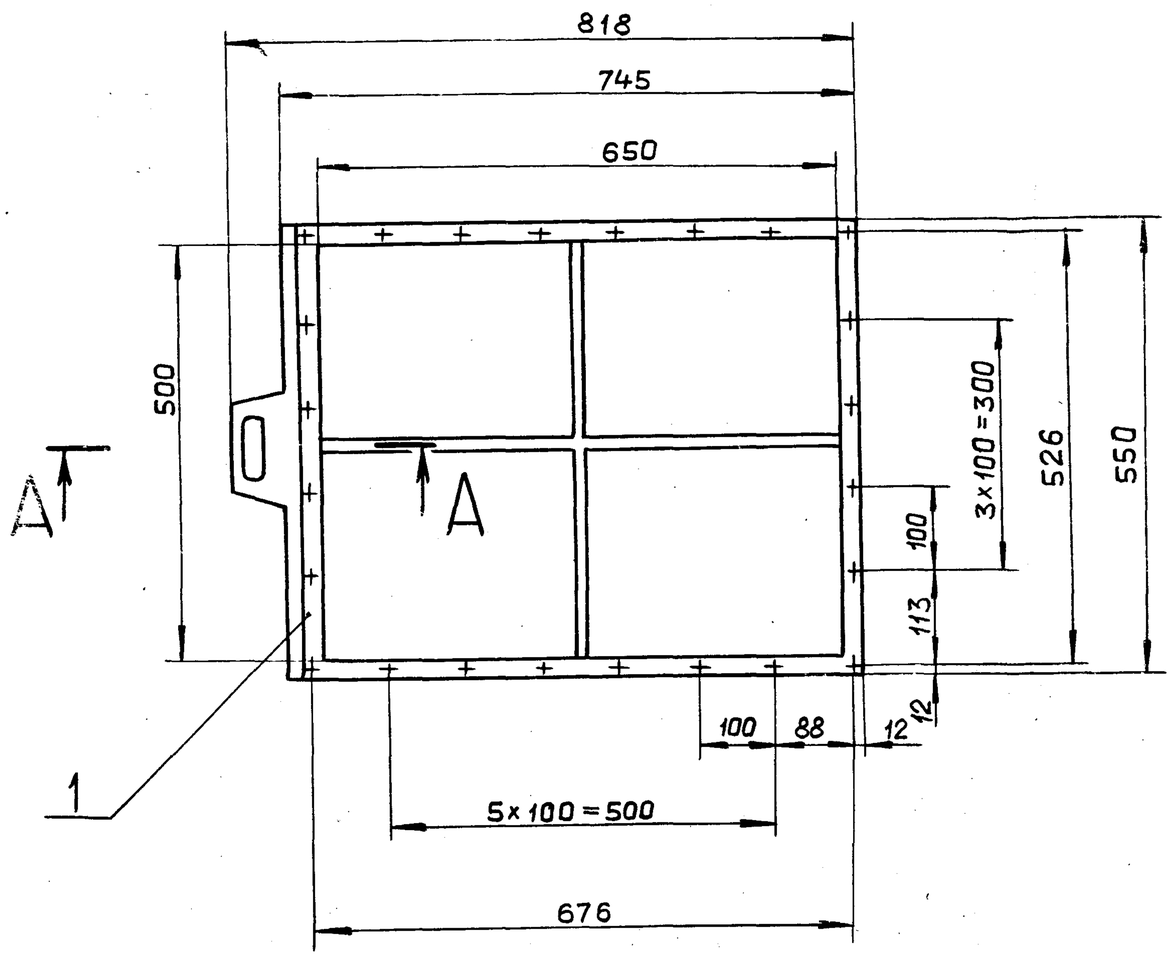

А–А
М 1:1

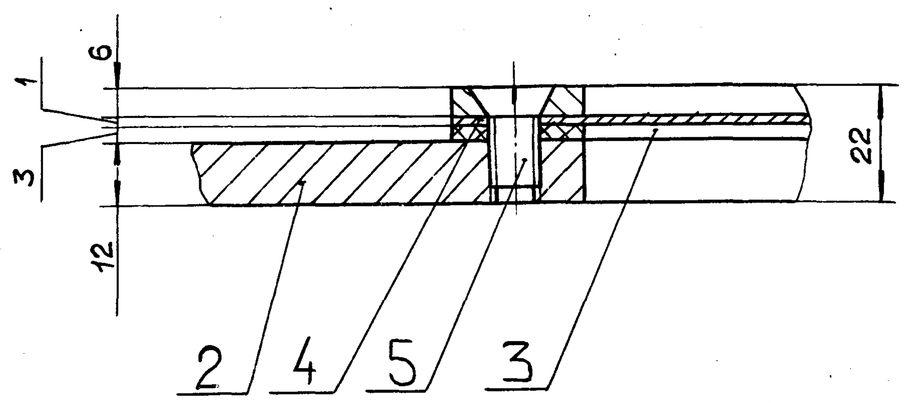

Размеры для справок

Изм.	Лист	№ докум.	Подп.	Дата
Разраб.		Мюнтер		4.5.88
Пров.		Мюнтер		
Т.контр.				
Нач.отд.		Вольский		
Н.контр.		Мюнтер		
Утв.				

Д22А.034.000СБ

Шибер

Лит.	Масса	Масштаб
И	16,6	1:10

Лист | Листов 1

Госстрой СССР
ГПИ Горьковский
САНТЕХПРОЕКТ

Формат А3

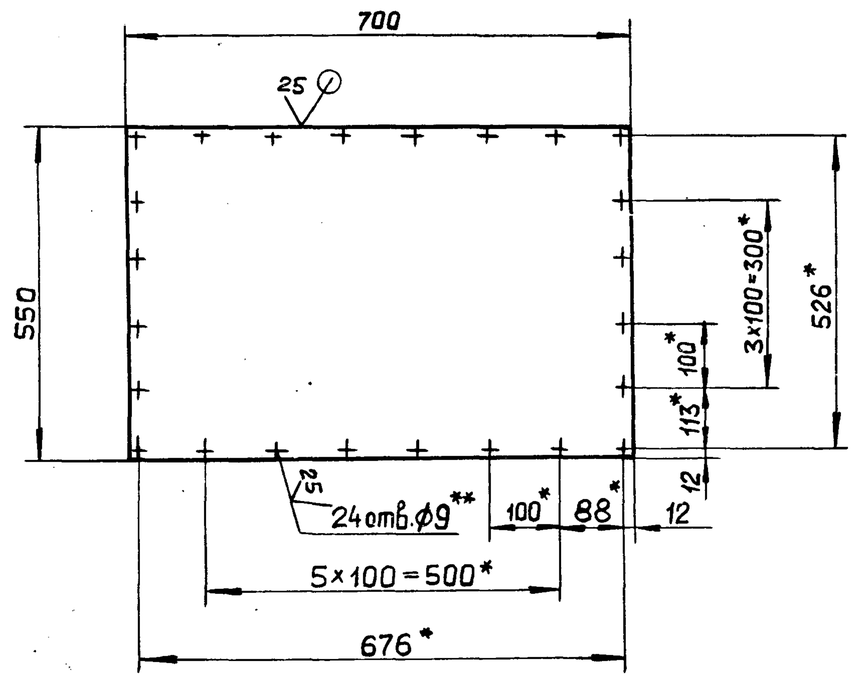

1.* Размеры для справок.

2.** Обработать по сопрягаемой детали.

3. $H16, \pm \frac{IT16}{2}$

Изм.	Лист	№ докум.	Подп.	Дата
Разраб.		Мюнтер		4.5.88
Пров.		Мюнтер		
Т.контр.				
Н.контр.		Мюнтер		
Утв.				

Д22А.034.001

Лист

Лит.	Масса	Масштаб
И	3,23	1:10

Лист | Листов 1

Лист Б-ПН-1 ГОСТ 19903-74 / 3-IУ-Н-ВСт.3сп ГОСТ 16523-70

Госстрой СССР
ГПИ Горьковский
САНТЕХПРОЕКТ

Формат А4

Формат	Зона	Поз.	Обозначение	Наименование	Кол.	Примечание
				Документация		
А2			Д23Б.023.000СБ	Сборочный чертеж		
				Сборочные единицы		
А4		1	Д23Б.023.010	Фланец	2	
А4		2	Д23Б.023.020	Фильтр	1	
				Детали		
А4		3	Д23Б.023.001	Накладка	1	
А4		4	Д23Б.023.002	Прокладка	1	
А4		5	Д23Б.023.003	Прокладка	1	
А4		6	Д23Б.023.004	Прокладка	2	
				Стандартные изделия		
				Болты ГОСТ 7798-70		
		7		М10х25.36	12	
		8		М12х55.36	20	
		9		Гайки М12.4 ГОСТ 5915-70	20	

Изм.	Лист	№ докум.	Подп.	Дата
Разраб.		Мюнтер		4.5.88
Пров.		Мюнтер		
Нач.отд.		Вольский		
Н.контр.		Мюнтер		
Утв.				

Д23Б.023.000

Фильтр

Лит.	Лист	Листов
И		1

Госстрой СССР
ГПИ Горьковский
САНТЕХПРОЕКТ

Формат А4

Типовой проект 903-1- Альбом 6 часть2

Д23Б.023.000 СБ

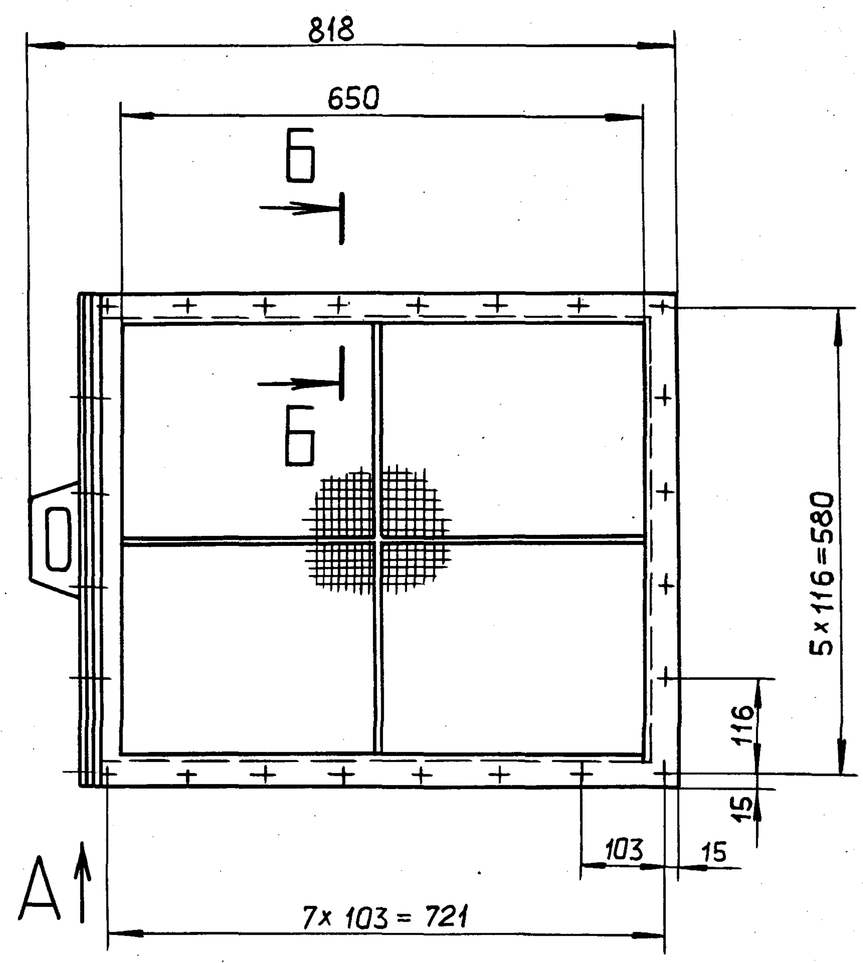

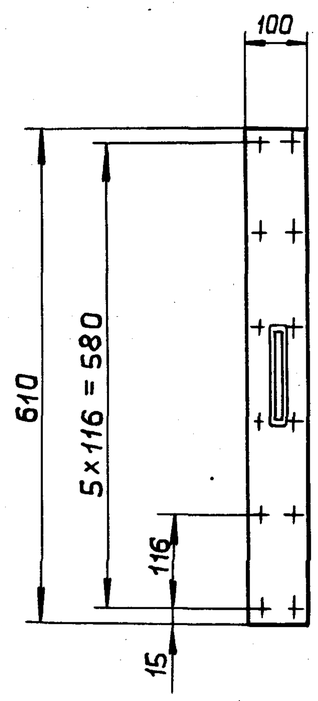

Вид А
М1:1

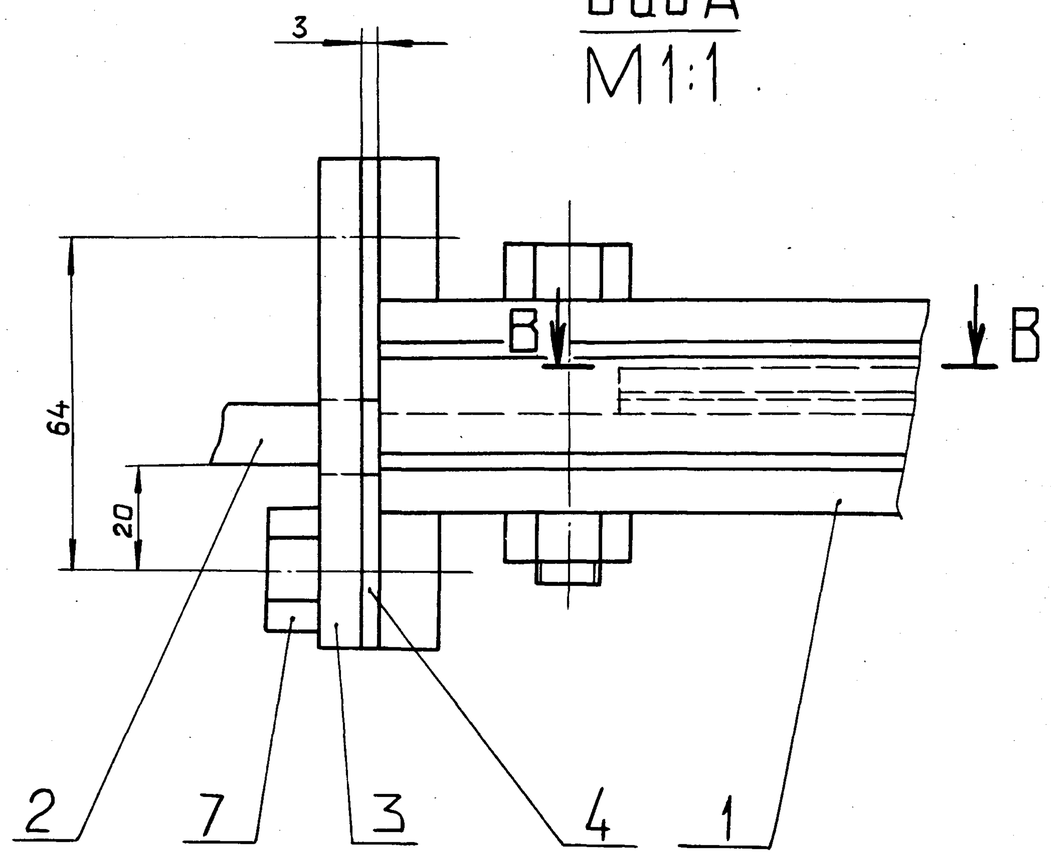

В-В

Б-Б
М1:1

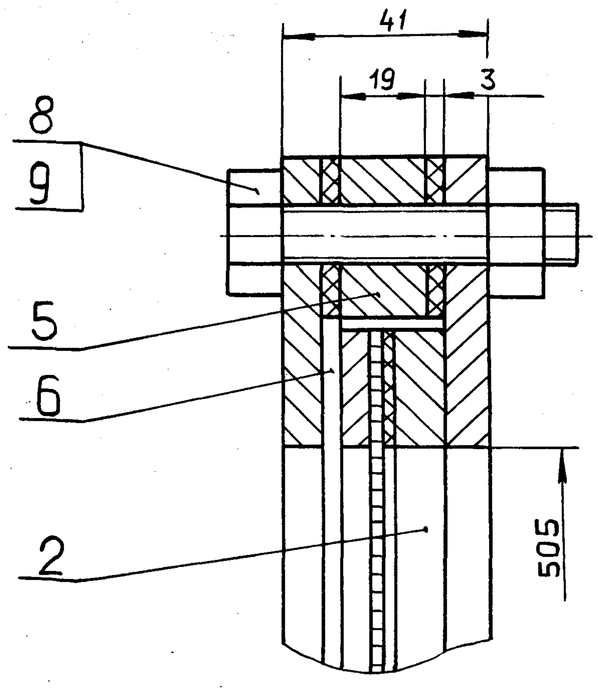

Г-Г
М1:1

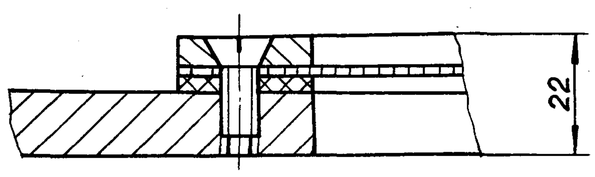

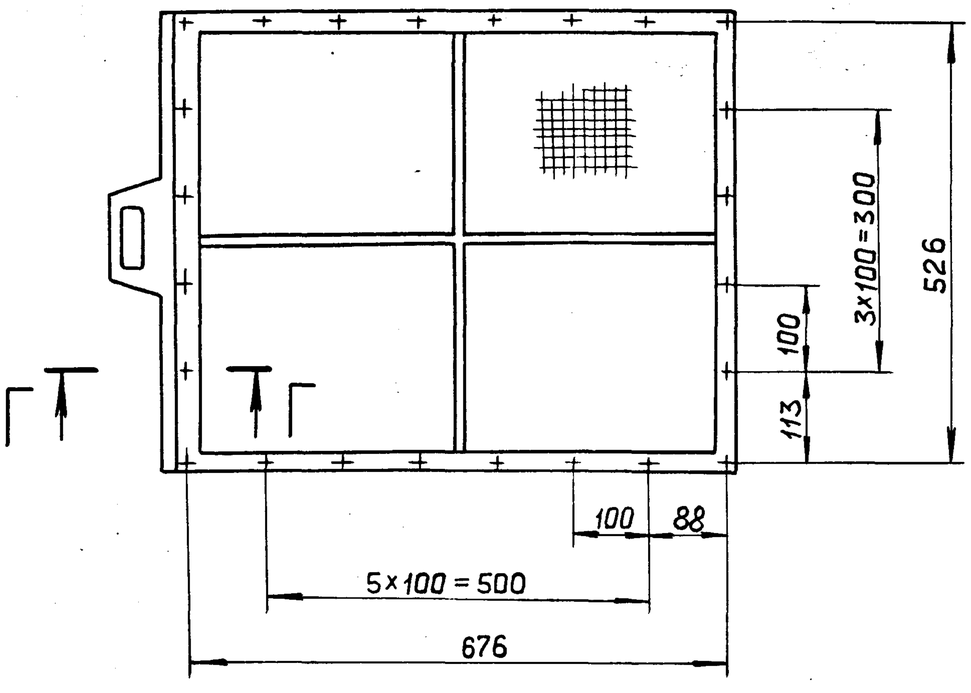

Размеры для справок

					Д23Б.023.000 СБ	
Изм.	Лист	№ докум.	Подп.	Дата	Фильтр	Лит. И / Масса 38 / Масштаб 1:10
Разраб.		Мюнтер		4.5.88		Лист / Листов 1
Пров.		Мюнтер				ГОССТРОЙ СССР ГПИ ГОРЬКОВСКИЙ САНТЕХПРОЕКТ
Т.контр.						
Нач.отд.		Вольский				
Н.контр.		Мюнтер				
Утв.						

Инв. № подл. | Подп. и дата | Взам. инв. № | Инв. № дубл. | Подп. и дата

Альбом 6 часть 2

Типовой проект 903-1-

Д236.023.001

12,5

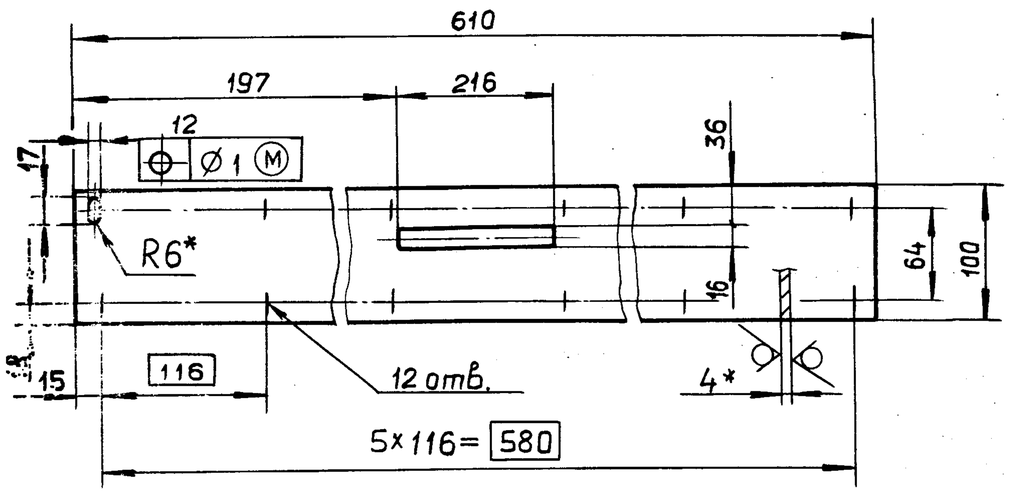

1*. Размеры для справок.

2. $\pm \frac{IT16}{2}$

Изм.	Лист	№ докум.	Подп.	Дата
Разраб.		Мюнтер		4.5.88
Пров.		Мюнтер		
Т.контр.				
Н.контр.		Мюнтер		
Утв.				

Д236.023.001

Накладка

Лит.	Масса	Масштаб
И	1,72	1:5
Лист	Листов 1	

Лист Б-ПН-4 ГОСТ19903-74 / ВСт3сп ГОСТ 14637-79

Госстрой СССР ГПИ Горьковский САНТЕХПРОЕКТ

Формат А4

Подп. и дата | Инв. № дубл. | Взам. инв. № | Подп. и дата | Инв. № подл.

Д236.023.002

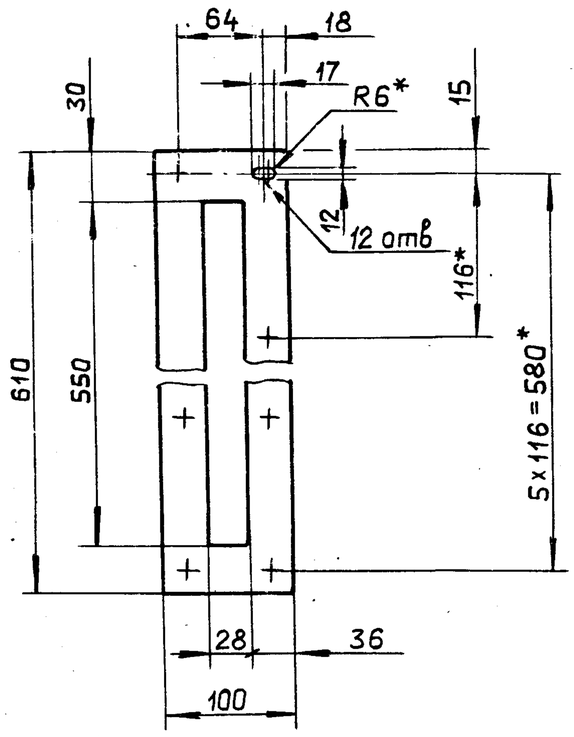

1.* Размеры для справок.

2**. Обработать по сопрягаемой детали.

Изм.	Лист	№ докум.	Подп.	Дата
Разраб.		Мюнтер		4.5.88
Пров.		Мюнтер		
Т.контр.				
Н.контр.		Мюнтер		
Утв.				

Д236.023.002

Прокладка

Лит.	Масса	Масштаб
И	0,2	1:5
Лист	Листов 1	

Картон асбестовый КАОН-1-3 ГОСТ2850-80

Госстрой СССР ГПИ Горьковский САНТЕХПРОЕКТ

Формат А4

Подп. и дата | Инв. № дубл. | Взам. инв. № | Подп. и дата | Инв. № подл.

Д236.023.003

12,5

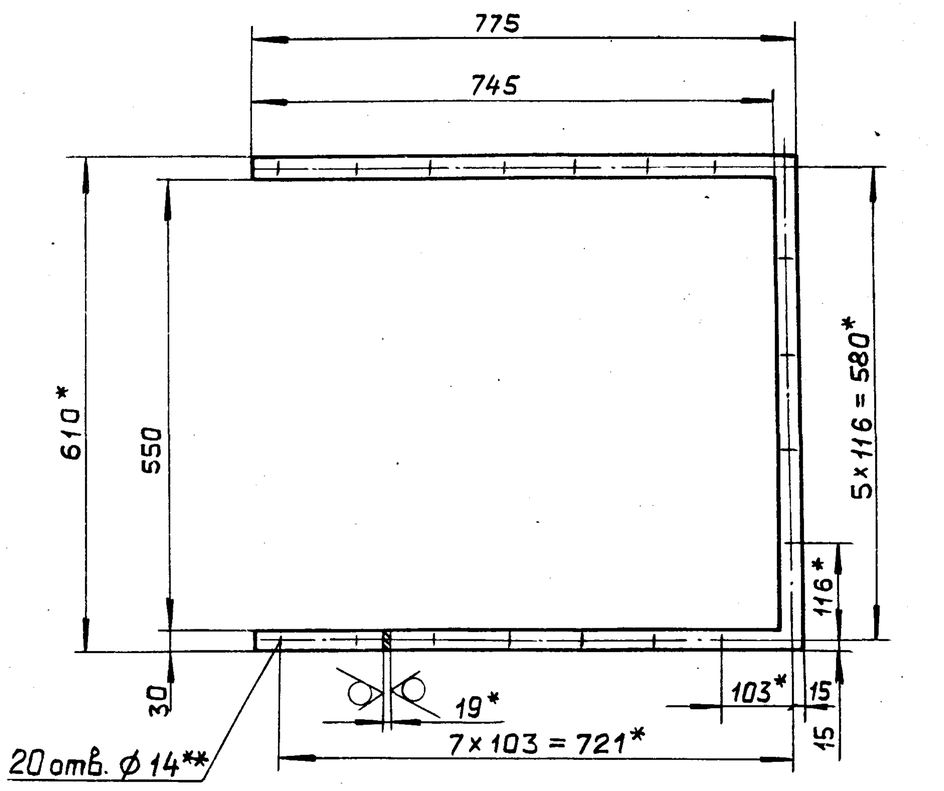

1.* Размеры для справок.

2.** Обработать по сопрягаемой детали.

3. H14, $\pm \frac{IT16}{2}$

Изм.	Лист	№ докум.	Подп.	Дата
Разраб.		Мюнтер		4.5.88
Пров.		Мюнтер		
Т.контр.				
Н.контр.		Мюнтер		
Утв.				

Д236.023.003

Прокладка

Лит.	Масса	Масштаб
И	9,82	1:10
Лист	Листов 1	

Лист Б-ПН-19 ГОСТ19903-74 / ВСт.3сп. ГОСТ14637-79

Госстрой СССР ГПИ Горьковский САНТЕХПРОЕКТ

Формат А4

Подп. и дата | Инв. № дубл. | Взам. инв. № | Подп. и дата | Инв. № подл.

Д236.023.004

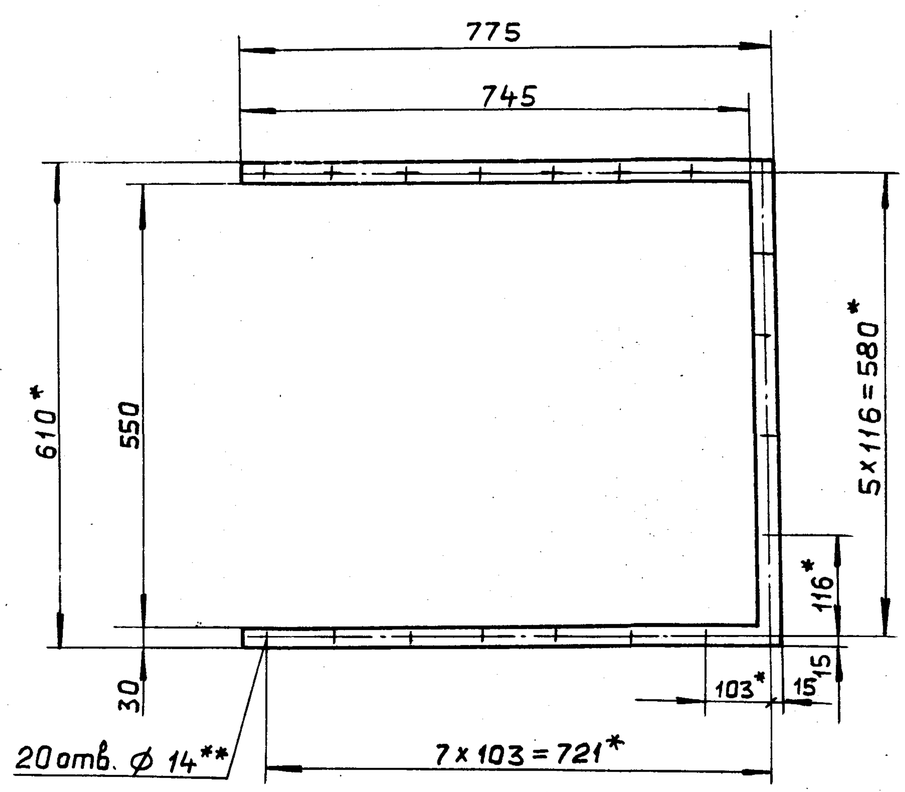

1*. Размеры для справок.

2.** Обработать по сопрягаемой детали.

Изм.	Лист	№ докум.	Подп.	Дата
Разраб.		Мюнтер		4.5.88
Пров.		Мюнтер		
Т.контр.				
Н.контр.		Мюнтер		
Утв.				

Д236.023.004

Прокладка

Лит.	Масса	Масштаб
И	0,32	1:10
Лист	Листов 1	

Картон асбестовый КАОН-1-3 ГОСТ2850-80

Госстрой СССР ГПИ Горьковский САНТЕХПРОЕКТ

Формат А4

Альбом 6 часть 2

Типовой проект 903-1-

Формат	Зона	Поз.	Обозначение	Наименование	Кол.	Примечание
				Документация		
А3			Д23Б.023.010СБ	Сборочный чертеж		
				Детали		
Б4		1	Д23Б.023.006	Планка		
				Полоса 2-Б-8х70 ГОСТ 103-76		
				ВСт.3сп ГОСТ 535-79		
				L=612 h16 $\frac{25}{\sqrt{}}$	1	2,7кг.
Б4		2	Д23Б.023.007	Планка		
				Полоса 2-Б-8х56 ГОСТ 103-76		
				ВСт.3сп ГОСТ 535-79		
				L=650 h16 $\frac{25}{\sqrt{}}$	2	2,5 кг.
Б4		3	Д23Б.023.008	Планка		
				Полоса 2-Б-8х56 ГОСТ 103-76		
				ВСт.3сп ГОСТ 535-79		
				L=612 h16 $\frac{25}{\sqrt{}}$	1	2,2 кг.
А4		4	Д23Б.023.009	Планка	1	

Подп. и дата | Инв. № дубл. | Взам. инв. № | Подп. и дата | Инв. № подл.

Изм.	Лист	№ докум.	Подп.	Дата
Разраб.		Мюнтер		4.5.88
Пров.		Мюнтер		
Нач. отд.				
Н. контр.		Мюнтер		
Утв.				

Д23Б.023.010

Фланец

Лит.	Лист	Листов
И		1

Госстрой СССР ГПИ Горьковский САНТЕХПРОЕКТ

Формат А4

Д23Б.023.009

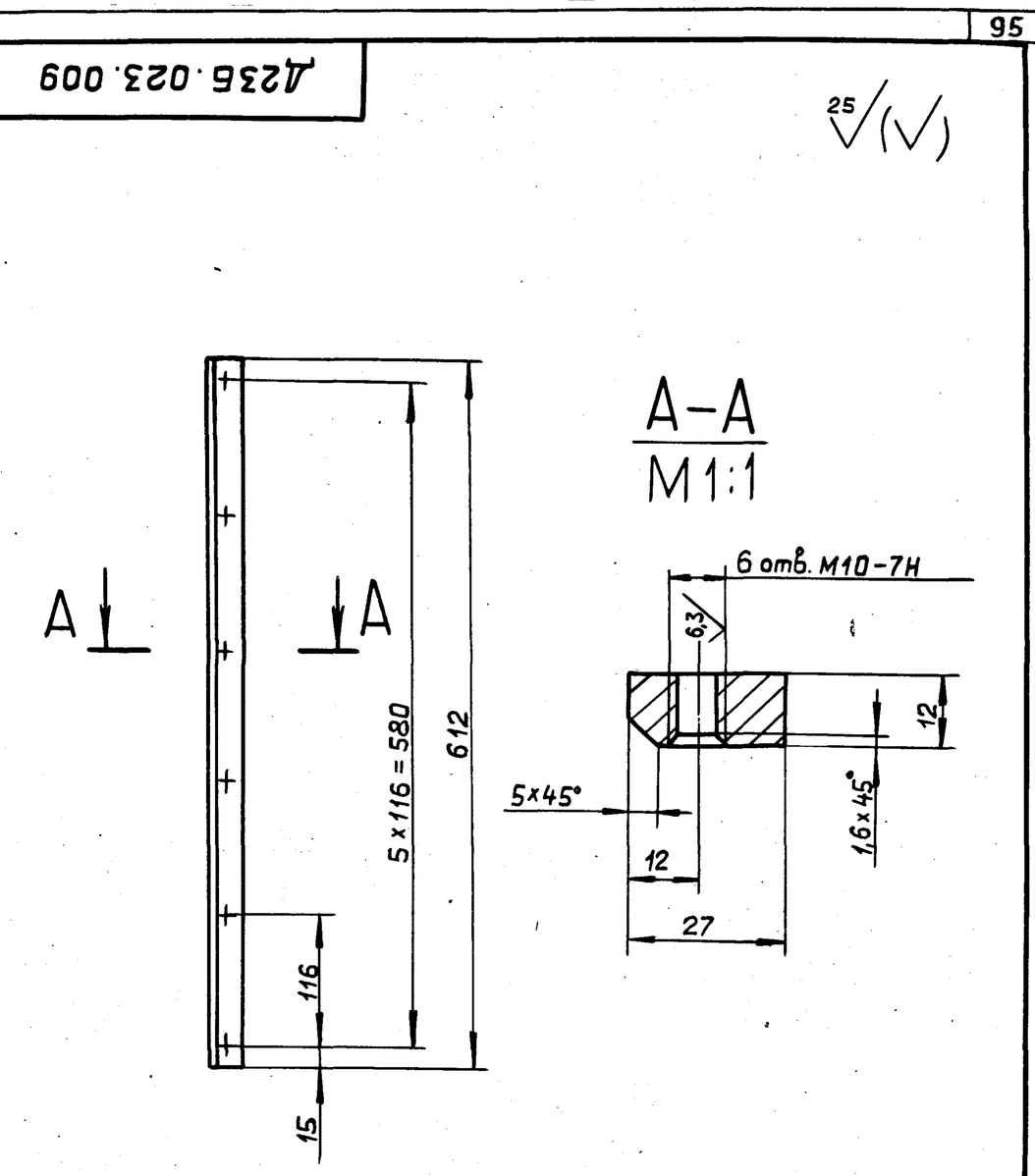

Изм.	Лист	№ докум.	Подп.	Дата
Разраб.		Мюнтер		4.5.88
Пров.		Мюнтер		
Т. контр.				
Н. контр.		Мюнтер		
Утв.				

Планка

ВСт.3сп ГОСТ 380-71

Лит.	Масса	Масштаб
И	1,5	1:5
Лист	Листов 1	

Госстрой СССР ГПИ Горьковский САНТЕХПРОЕКТ

Формат А4

Д23Б.023.010СБ

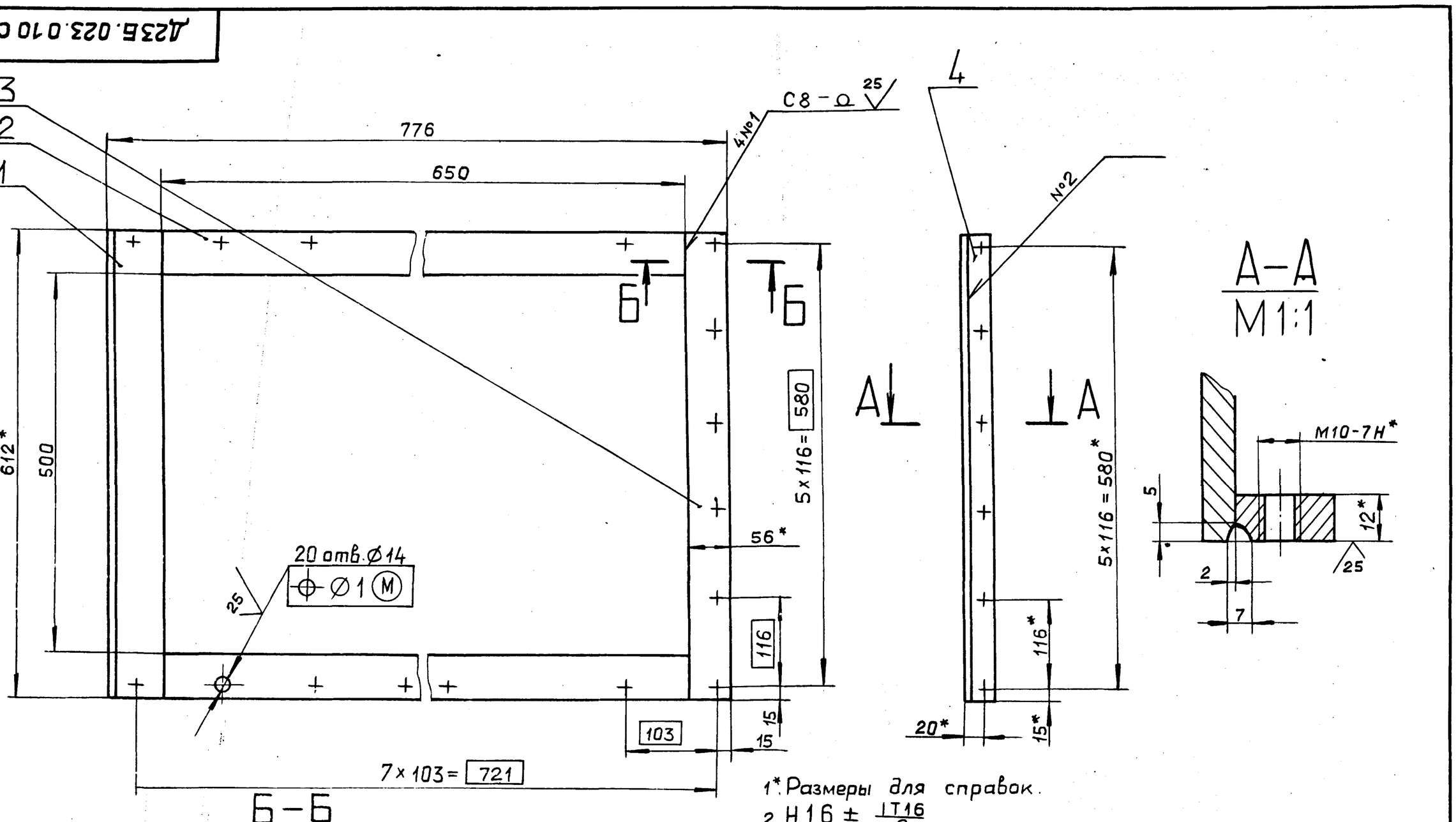

1*. Размеры для справок.
2. Н16, ± IT16/2
3. Сварные швы по ГОСТ 5264-80.
4. Сварка ручная дуговая.

Изм.	Лист	№ докум.	Подп.	Дата
Разраб.		Мюнтер		4.5.88
Пров.		Мюнтер		
Т. контр.				
Н. контр.		Мюнтер		
Утв.				

Д23.023.010 СБ

Фланец

Лит.	Масса	Масштаб
И	11,5	1:5
Лист	Листов 1	

Госстрой СССР ГПИ Горьковский САНТЕХПРОЕКТ

23296-07 38 Копировал: Ганкова

Формат А3

Альбом 6 часть 2

Типовой проект 903-1-

Формат	Зона	Поз.	Обозначение	Наименование	Кол.	Примечание
				Документация		
А3			Д23Б.023.020 СБ	Сборочный чертеж		
				Сборочные единицы		
А4		1	Д23Б.023.030	Накладка	1	
А4		2	Д23Б.023.040	Корпус	1	
				Детали		
А4		3	Д23Б.023.011	Прокладка	1	
А4		4	Д23Б.023.012	Сетка	1	
				Стандартные изделия		
		5		Винт М8×20.36 ГОСТ17475-80	24	

Подп. и дата | Инв. № дубл. | Взам. инв. № | Подп. и дата | Инв. № подл.

Изм.	Лист	№ докум.	Подп.	Дата
Разраб.		Мюнтер		11.5.88
Пров.		Мюнтер		
Нач.отд.		Вольский		
Н.контр.		Мюнтер		
Утв.				

Д23Б.023.020

Фильтр

Лит.	Лист	Листов
И		1

Госстрой СССР ГПИ Горьковский САНТЕХПРОЕКТ

Формат А4

Д236.023.011

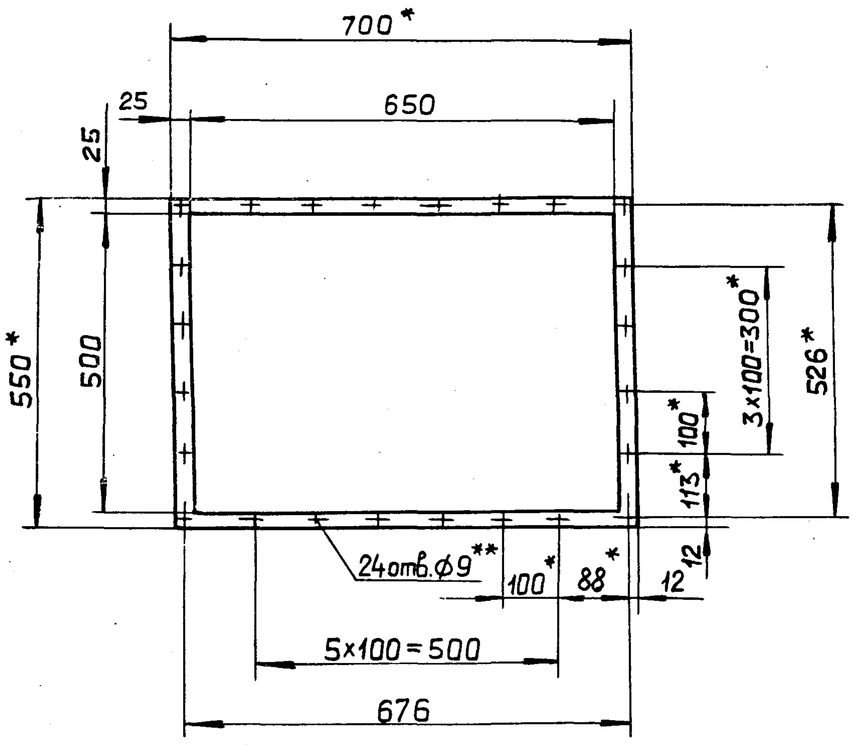

1.* Размеры для справок.

2.** Обработать по сопрягаемой детали.

Подп. и дата | Инв. № дубл. | Взам. инв. № | Подп. и дата | Инв. № подл.

Изм.	Лист	№ докум.	Подп.	Дата
Разраб.		Мюнтер		10.5.88
Пров.		Мюнтер		
Т.контр.				
Н.контр.		Мюнтер		
Утв.				

Д23Б.023.011

Прокладка

Лит.	Масса	Масштаб
И	0,5	1:10
Лист	Листов 1	

Картон асбестовый КАОН-1-3 ГОСТ2850-80

Госстрой СССР ГПИ Горьковский САНТЕХПРОЕКТ

Формат А4

Д236.023.020 СБ

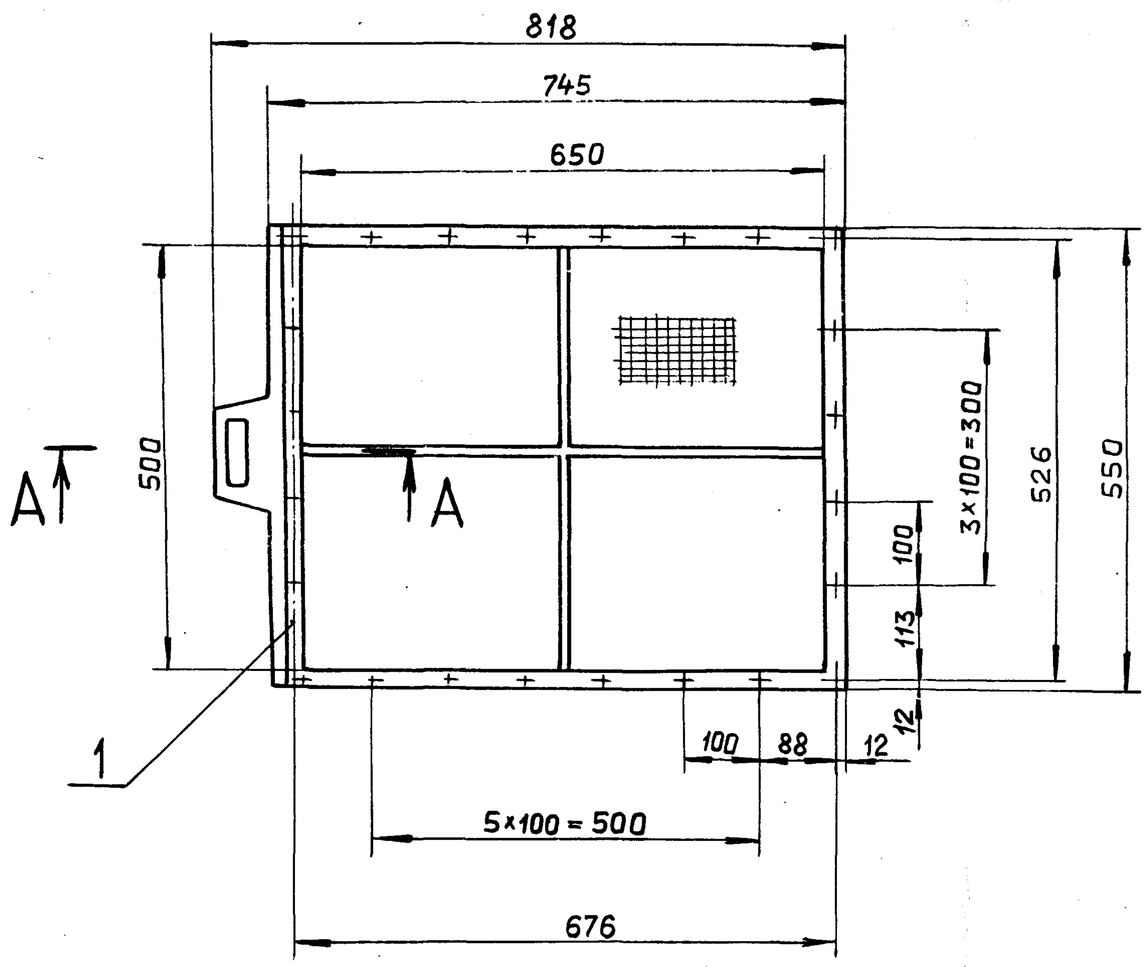

А–А
М 1:1

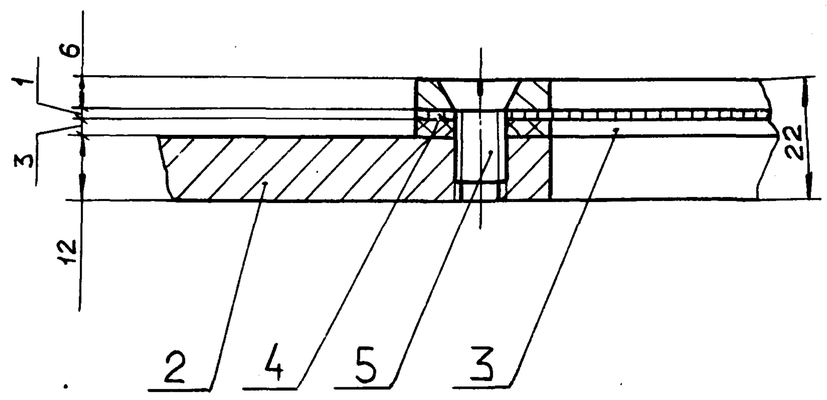

Размеры для справок.

Подп. и дата | Инв. № дубл. | Взам. инв. № | Подп. и дата | Инв. № подл.

Изм.	Лист	№ докум.	Подп.	Дата
Разраб.		Мюнтер		10.5.88
Пров.		Мюнтер		
Т.контр.				
Нач.отд.		Вольский		
Н.контр.		Мюнтер		
Утв.				

Д23Б.023.020 СБ

Фильтр

Лит.	Масса	Масштаб
И	14	1:10
Лист	Листов 1	

Госстрой СССР ГПИ Горьковский САНТЕХПРОЕКТ

23296-07 39 Корректор: Банкова

Формат А3

Альбом 6 часть2

Типовой проект 903-1-

Д23Б.023.012

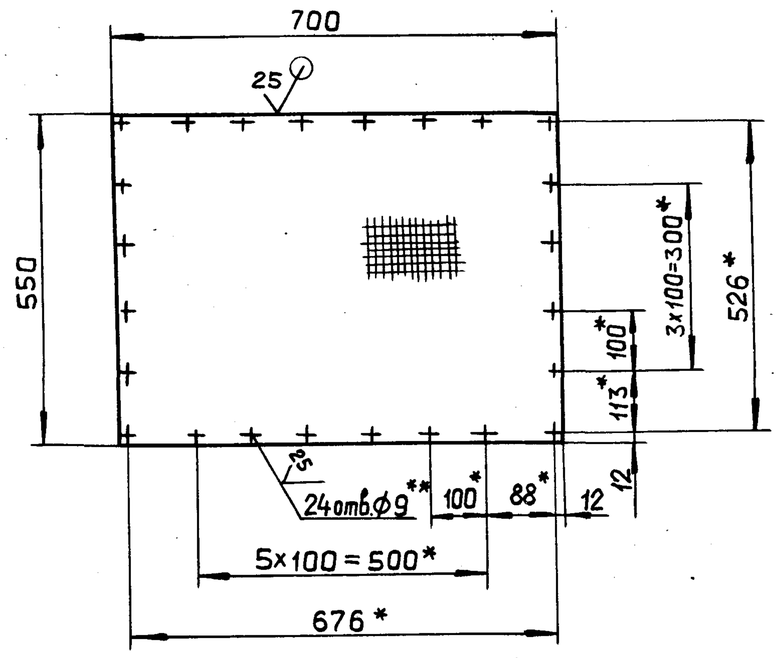

1.* Размеры для справок.

2.** Обработать по сопрягаемой детали.

3. H16, $\pm \frac{IT16}{2}$

Изм.	Лист	№ докум.	Подп.	Дата
Разраб.		Мюнтер		24.5.88
Пров.		Мюнтер		
Т.контр.				
Н.контр.		Мюнтер		
Утв.				

Д23Б.023.012

Сетка

Лит. | Масса | Масштаб: И | 0,58 | 1:10

Лист | Листов 1

Сетка полутампаковая 2 ГОСТ 6613-73

Госстрой СССР ГПИ Горьковский САНТЕХПРОЕКТ

Формат А4

Формат	Зона	Поз.	Обозначение	Наименование	Кол.	Примечание
				Документация		
А3			Д23Б.023.030СБ	Сборочный чертеж		
				Детали		
Б4		1	Д23Б.023.014	Полка		
				Полоса 2-Б-6х25 ГОСТ103-76		
				Вст.3сп ГОСТ 535-79		
				L=550 h16 25	2	0,65кг
Б4		2	Д23Б.023.015	Полоса		
				Полоса 2-Б-6х25 ГОСТ103-76		
				Вст.3сп ГОСТ 535-79		
				L=650 h16 25	2	0,82кг

Изм.	Лист	№ докум.	Подп.	Дата
Разраб.		Мюнтер		24.5.88
Пров.		Мюнтер		
Нач.отд.				
Н.контр.		Мюнтер		
Утв.				

Д23Б.023.030

Накладка

Лит. | Лист | Листов: И | | 1

Госстрой СССР ГПИ Горьковский САНТЕХПРОЕКТ

Формат А4

Д23Б.023.030 СБ

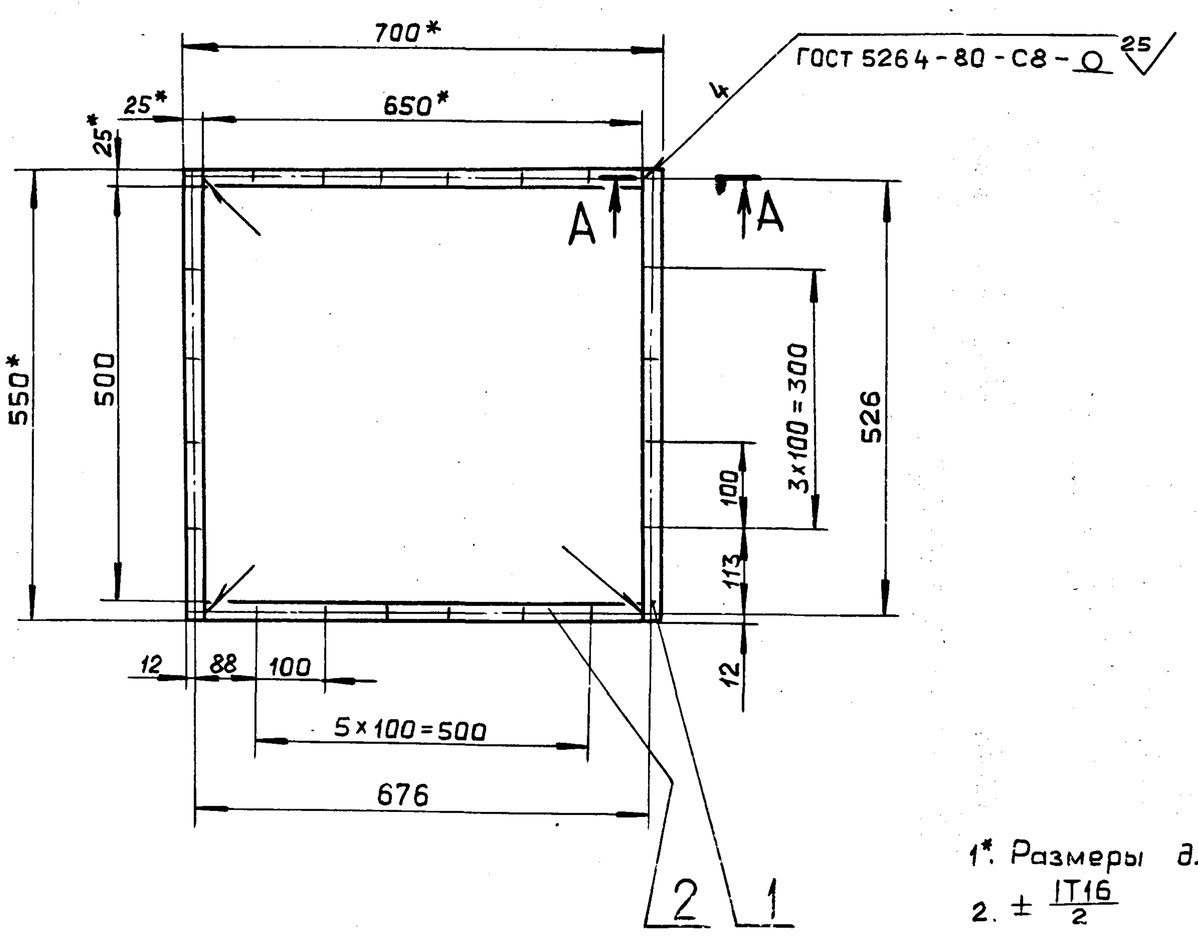

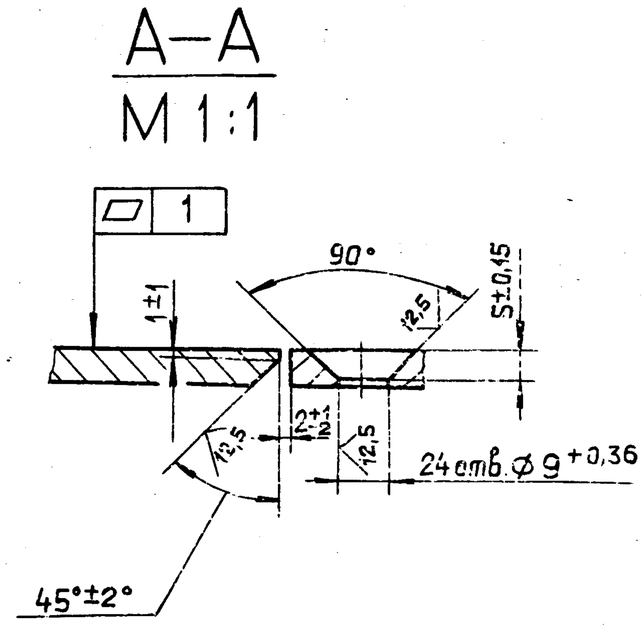

1*. Размеры для справок.

2. $\pm \frac{IT16}{2}$

Изм.	Лист	№ докум.	Подп.	Дата
Разраб.		Мюнтер		25.5.88
Пров.		Мюнтер		
Т.контр.				
Н.контр.		Мюнтер		
Утв.				

Д23Б.023.030 СБ

Накладка

Лит. | Масса | Масштаб: И | 3 | 1:10

Лист | Листов 1

Госстрой СССР ГПИ Горьковский САНТЕХПРОЕКТ

Формат А3

Инв.№ подл. | Подп. и дата | Взам.инв.№ | Инв.№ дубл. | Подп. и дата

Альбом 6 часть 2

Типовой проект 903-1-

Формат	Зона	Поз.	Обозначение	Наименование	Кол.	Примечание
				Документация		
А3			Д23Б.023.040СБ	Сборочный чертеж		
				Детали		
А4		1	Д23Б.023.017	Ручка	1	
Б4		2	Д23Б.023.018	Полоса		
				Полоса 2-Б-12×25 ГОСТ 103-76		
				ВСт.3сп ГОСТ 535-79		
				L=650 h16 25	2	1,68 кг.
Б4		3	Д23Б.023.019	Полоса		
				Полоса 2-Б-12×25 ГОСТ 103-76		
				ВСт.3сп ГОСТ 535-79		
				L=550 h16 25	1	1,3 кг.
Б4		4	Д23Б.023.021	Связь		
				Круг 10-В- ГОСТ 2590-71		
				Вст.3сп. ГОСТ 535-79		
				L=649 h16 25	1	0,43 кг.
Б4		5	Д23Б.023.022	Связь		
				Круг 10-В- ГОСТ 2590-71		
				ВСт.3сп ГОСТ 535-79		
				L=244 h16 25	2	0,15 кг.

Изм.	Лист	№ докум.	Подп.	Дата
Разраб.		Мюнтер		4.5.88
Пров.		Мюнтер		
Нач.отд.				
Н.контр.		Мюнтер		
Утв.				

Д23Б.023.040

Корпус

Лит.	Лист	Листов
И		1

ГОССТРОЙ СССР ГПИ ГОРЬКОВСКИЙ САНТЕХПРОЕКТ

формат А4

Д23Б.023.017

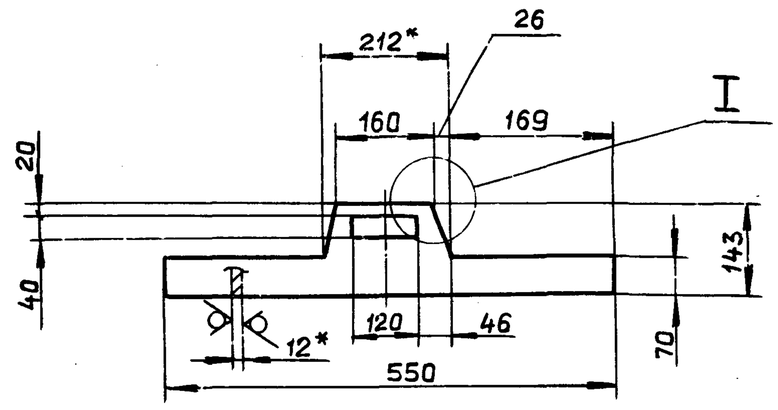

1*. Размеры для справок.

2. $\pm \frac{IT16}{2}$.

Д23Б.023.017

Изм.	Лист	№ докум.	Подп.	Дата
Разраб.		Мюнтер		4.5.88
Пров.		Мюнтер		
Т.контр.				
Н.контр.		Мюнтер		
Утв.				

Ручка

Лист Б-ПН-12 ГОСТ 19903-74 / ВСт.3сп ГОСТ 14637-79

Лит.	Масса	Масштаб
И	3,9	1:10

Лист | Листов 1

ГОССТРОЙ СССР ГПИ ГОРЬКОВСКИЙ САНТЕХПРОЕКТ

формат А4

Д23Б.023.040СБ

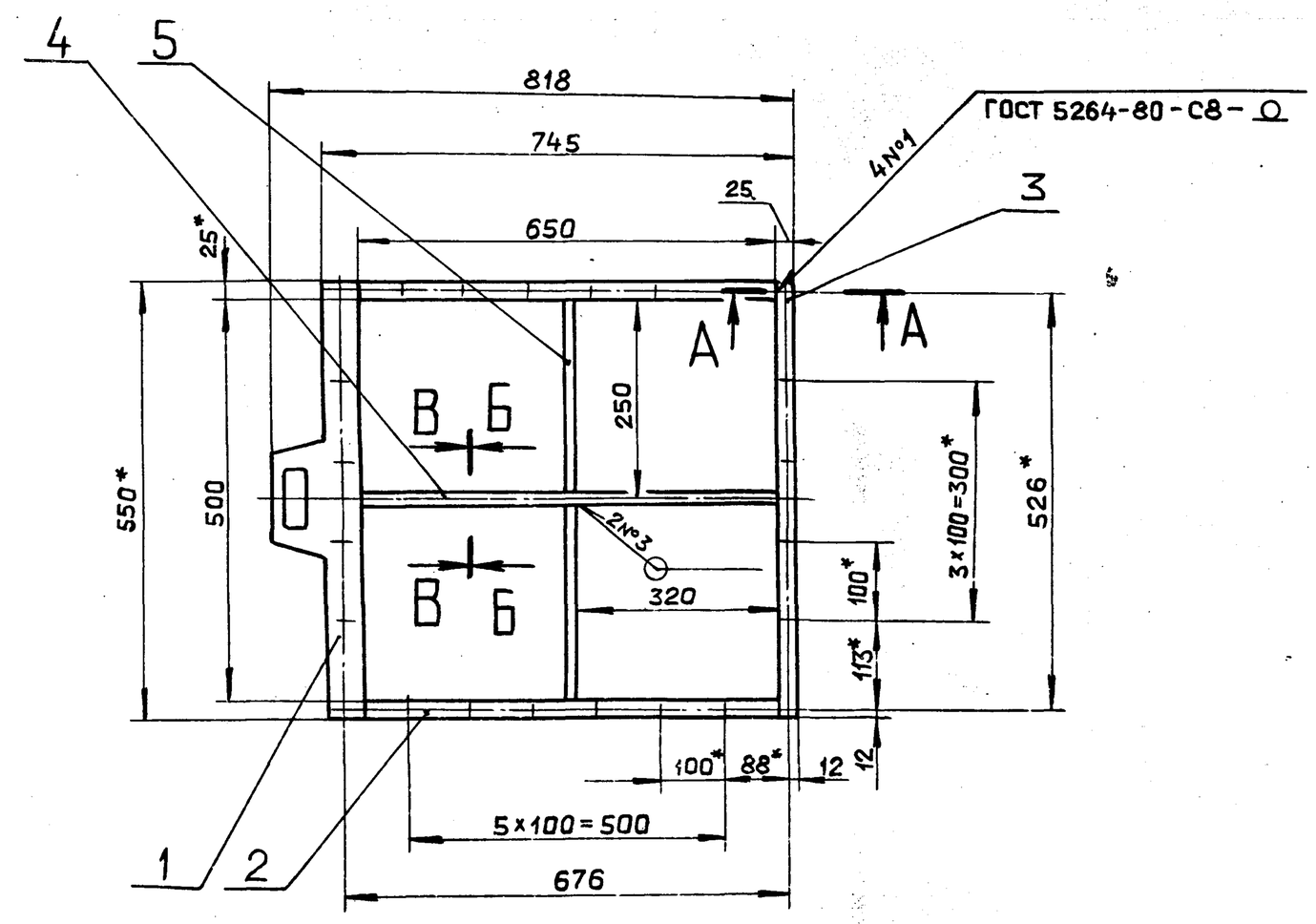

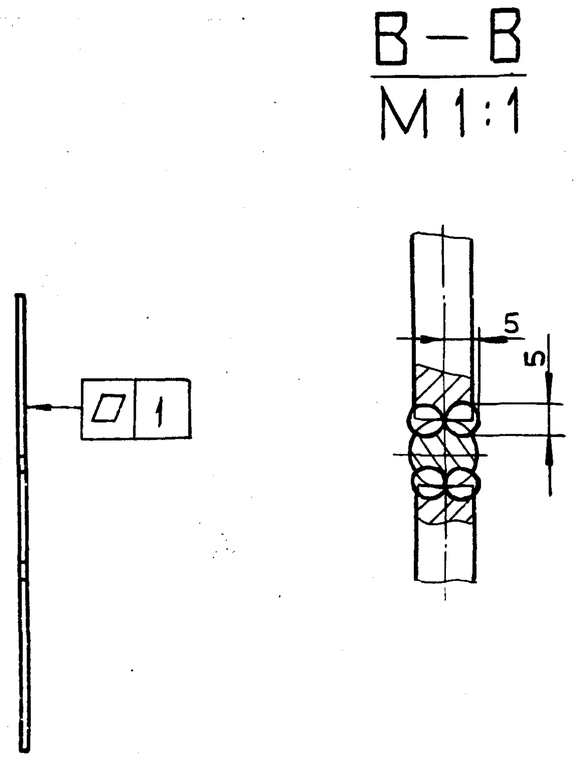

1.* Размеры для справок.

2.** Обработать по сопрягаемой детали.

3. $\pm \frac{IT16}{2}$

4. Сварка ручная дуговая.

А–А
M1:1

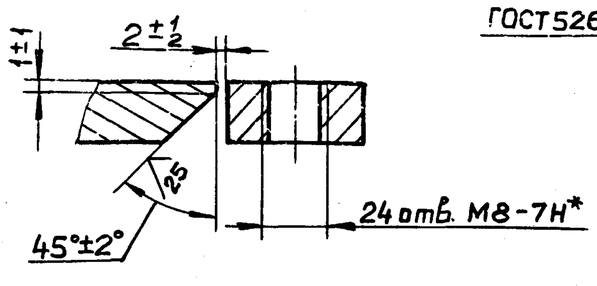

Б–Б
M1:1

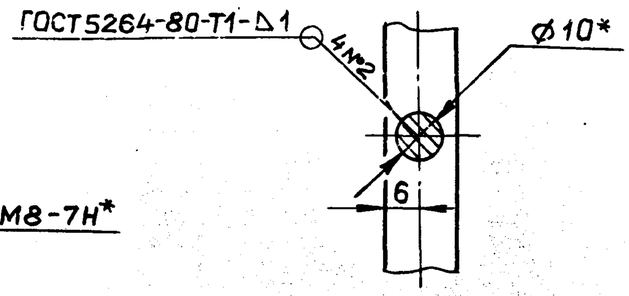

Д23Б.023.040СБ

Изм.	Лист	№ докум.	Подп.	Дата
Разраб.		Мюнтер		4.5.88
Пров.		Мюнтер		
Т.контр.				
Н.контр.		Мюнтер		
Утв.				

Корпус

Лит.	Масса	Масштаб
И	9,4	1:10

Лист | Листов 1

ГОССТРОЙ СССР ГПИ ГОРЬКОВСКИЙ САНТЕХПРОЕКТ

Альбом 6 часть 2

Типовой проект 903-1-

Формат	Зона	Поз.	Обозначение	Наименование	Кол.	Примечание
				Документация		
А4			Д23Д.473.000 СБ	Сборочный чертеж		
				Детали		
Б4		1	Д23Д.473.001	Плита		
				Лист Б-ПН-5 ГОСТ 19903-74		
				ВСт.3сп ГОСТ 14637-79		
				(100×200) h14 25	2	0,79 кг.
Б4		2	Д23Д.473.002	Стойка		
				Швеллер 8 ГОСТ 8240-72		
				ВСт.3сп ГОСТ 535-79		
				L=859 h14 25	1	6.06 кг.

Д23Д.473.000

Изм	Лист	№ докум.	Подп.	Дата
Разраб.		Мордвинкин		5.5.88
Пров.		Мордвинкин		
Нач.отд.		Вольский		
Н.контр.		Мюнтер		
Утв.				

Опора

Лит.	Лист	Листов
И		1

ГОССТРОЙ СССР
ГПИ ГОРЬКОВСКИЙ
САНТЕХПРОЕКТ

Формат А4

Д23Д.473.000 СБ

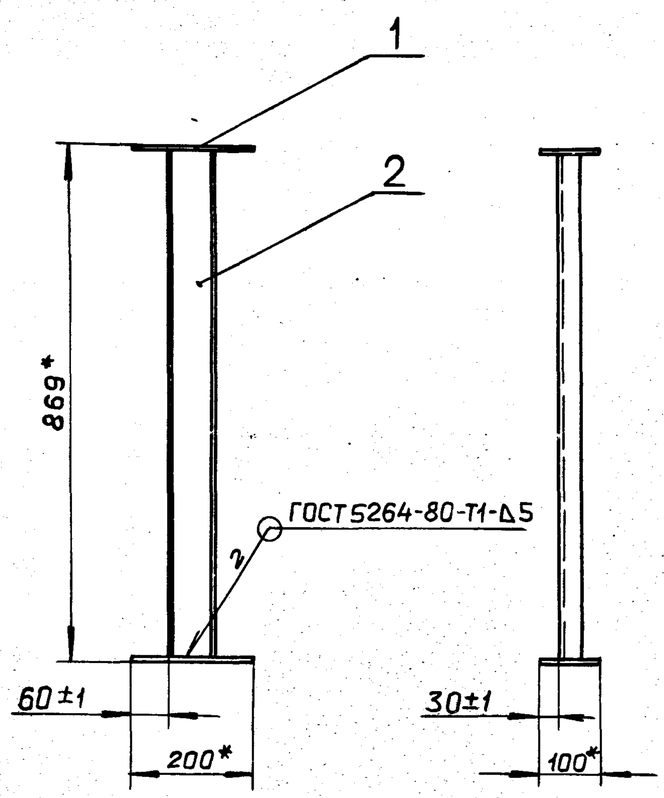

*Размеры для справок.

Д23Д.473.000 СБ

Изм	Лист	№ докум	Подп.	Дата
Разраб.		Мордвинкин		5.5.88
Пров.		Мордвинкин		
Т.контр.				
Нач.отд.		Вольский		
Н.контр.		Мюнтер		
Утв.				

Опора

Лит.	Масса	Масштаб
И	7.64	1:10

Лист | Листов 1

ГОССТРОЙ СССР
ГПИ ГОРЬКОВСКИЙ
САНТЕХПРОЕКТ

Формат А4

Д23Д.488.000 СБ

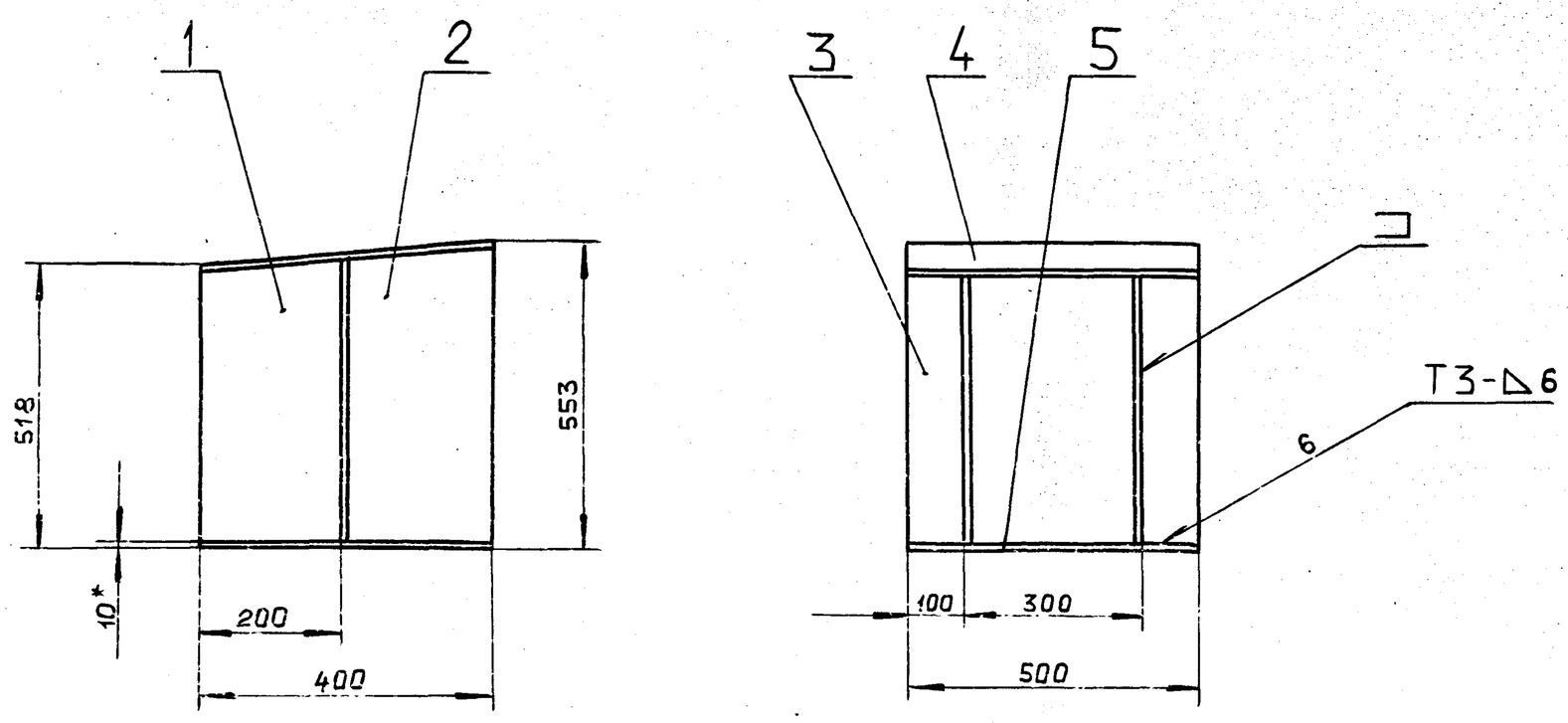

Поз.1

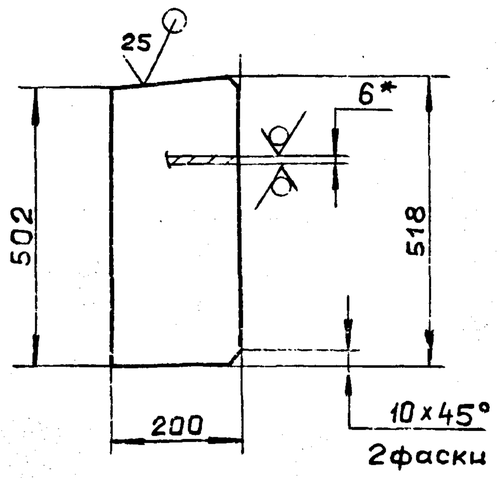

Поз.2

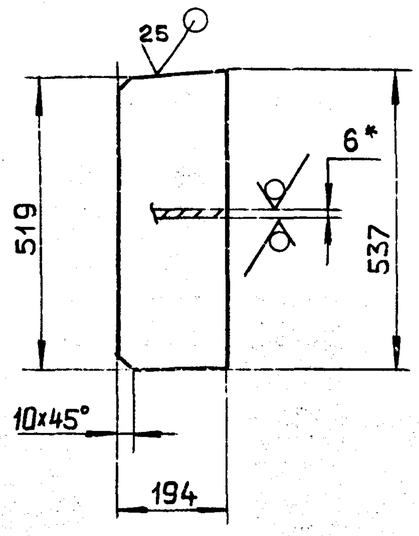

1.*Размеры для справок.

2. $\pm \frac{IT16}{2}$

3. Сварные швы по ГОСТ 5264-80.

Д23Д.488.000 СБ

Изм	Лист	№ докум.	Подп.	Дата
Разраб.		Мюнтер		4.5.88
Пров.		Мюнтер		
Т.контр.				
Н.контр.		Мюнтер		
Утв.				

Опора

Лит.	Масса	Масштаб
И	57	1:10

Лист | Листов 1

ГОССТРОЙ СССР
ГПИ ГОРЬКОВСКИЙ
САНТЕХПРОЕКТ

Формат А3

Альбом 6 часть 2

Типовой проект 903-1-

Формат	Зона	Поз.	Обозначение	Наименование	Кол.	Примечание
				Документация		
А3			Д23Д.488.000 СБ	Сборочный чертеж		
				Детали		
Б4		1	Д23Д.488.001	Лист		
				Лист Б-ПН-6 ГОСТ 19903-74		
				ВСт3сп ГОСТ 14637-79	2	4.86 кг.
Б4		2	Д23Д.488.002	Лист		
				Лист Б-ПН-6 ГОСТ 19903-74		
				ВСт3сп ГОСТ 14637-79	2	4.82 кг
Б4		3	Д23Д.488.003	Лист		
				Лист Б-ПН-6 ГОСТ 19903-74		
				ВСт3сп ГОСТ 14637-79		
				(519×500) h16 $^{25}\sqrt{}$	1	12,2 кг.
Б4		4	Д23Д.488.004	Лист		
				Лист Б-ПН-6 ГОСТ 19903-74		
				ВСт3сп ГОСТ 14637-79		
				(401×500) h16 $^{25}\sqrt{}$	1	9.44 кг.
Б4		5	Д23Д.488.005	Плита		
				Лист Б-ПН-10 ГОСТ 19903-74		
				ВСт3сп ГОСТ 14637-79		
				(400×500) h16 $^{25}\sqrt{}$	1	15,7 кг.

Подп. и дата | Инв. № дубл. | Взам. инв. № | Подп. и дата | Инв. № подл.

Изм.	Лист	№ докум.	Подп.	Дата
Разраб.		Мюнтер		4.5.88
Пров.		Мюнтер		
Нач. отд.		Вольский		
Н. контр.		Мюнтер		
Утв.				

Д23Д.488.000

Опора

Лит.	Лист	Листов
И		1

Госстрой СССР ГПИ Горьковский САНТЕХПРОЕКТ

Формат А4

Формат	Зона	Поз.	Обозначение	Наименование	Кол.	Примечание
				Документация		
А3			Д23Д.489.000 СБ	Сборочный чертеж		
				Детали		
А4		1	Д23Д.489.001	Полоса	1	
Б4		2	Д23Д.489.002	Ребро		
				Лист Б-ПН-6 ГОСТ 19903-74		
				ВСт3сп ГОСТ 14637-79		
				(72×678) h16 $^{25}\sqrt{}$	2	2,3 кг
А4		3	Д23Д.489.003	Ребро	4	
А4		4	Д23Д.489.004	Стойка	1	
Б4		5	Д23Д.489.005	Плита		
				Лист Б-ПН-10 ГОСТ 19903-74		
				ВСт3сп ГОСТ 14637-79		
				(400×700) h16 $^{25}\sqrt{}$	1	22 кг.

Подп. и дата | Инв. № дубл. | Взам. инв. № | Подп. и дата | Инв. № подл.

Изм.	Лист	№ докум.	Подп.	Дата
Разраб.		Мюнтер		4.5.88
Пров.		Мюнтер		
Нач. отд.		Вольский		
Н. контр.		Мюнтер		
Утв.				

Д23Д.489.000

Опора

Лит.	Лист	Листов
И		1

Госстрой СССР ГПИ Горьковский САНТЕХПРОЕКТ

Формат А4

Д23Д.489.000 СБ

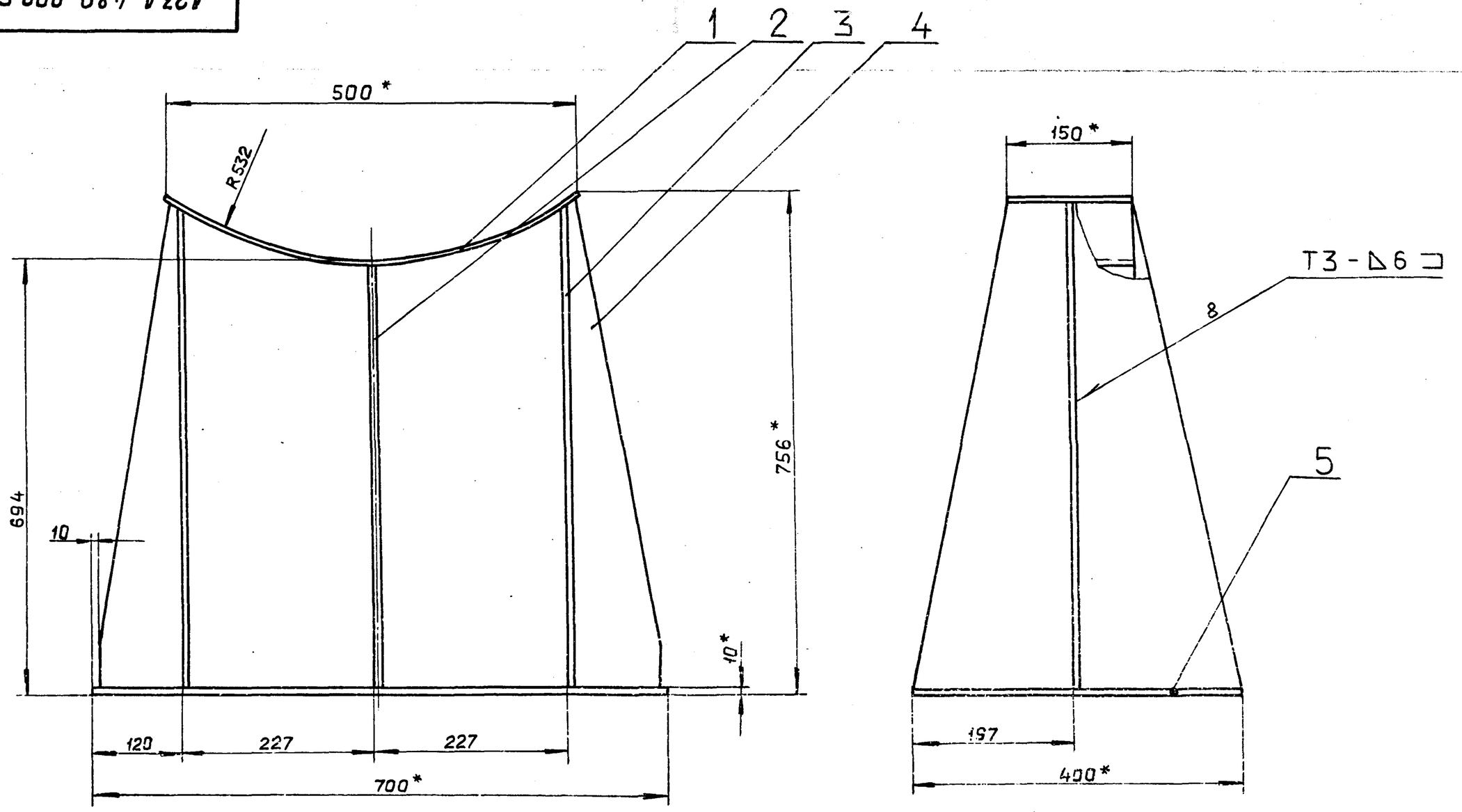

1.* Размеры для справок.

2. $\pm \frac{IT16}{2}$

3. Сварные швы по ГОСТ 5264-80

Подп. и дата | Инв. № дубл. | Взам. инв. № | Подп. и дата | Инв. № подл.

Изм.	Лист	№ докум.	Подп.	Дата
Разраб.		Мюнтер		4.5.88
Пров.		Мюнтер		
Т. контр.				
Нач. отд.		Вольский		
Н. контр.		Мюнтер		
Утв.				

Д23Д.489.000СБ

Опора

Лит.	Масса	Масштаб
И	68	1:5
Лист	Листов 1	

Госстрой СССР ГПИ Горьковский САНТЕХПРОЕКТ

Формат А3

Альбом 6 часть 2

Типовой проект 903-1-

Д23Д.489.001

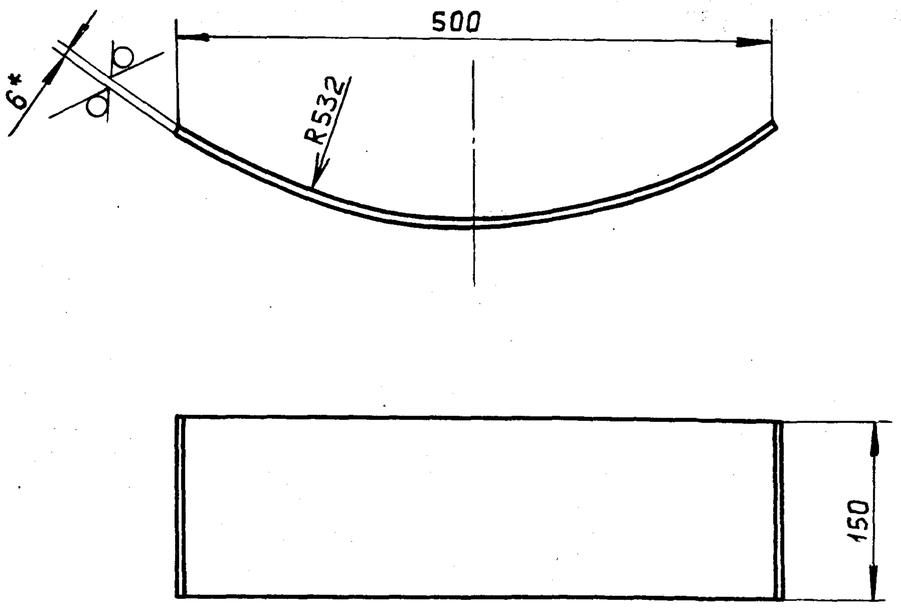

1*. Размеры для справок.

2. ± IT16/2

Изм.	Лист	№ докум.	Подп.	Дата
Разраб.		Мюнтер		23588
Пров.		Мюнтер		
Т.контр.				
Н.контр.		Мюнтер		
Утв.				

Д23Д.489.001

Полоса

Лит.	Масса	Масштаб
И	3.65	1:5

Лист | Листов 1

Лист Б-ПН-6 ГОСТ 19903-74 / ВСт.3сп ГОСТ 14637-79

ГОССТРОЙ СССР ГПИ ГОРЬКОВСКИЙ САНТЕХПРОЕКТ

Формат А4

Д23Д.489.003

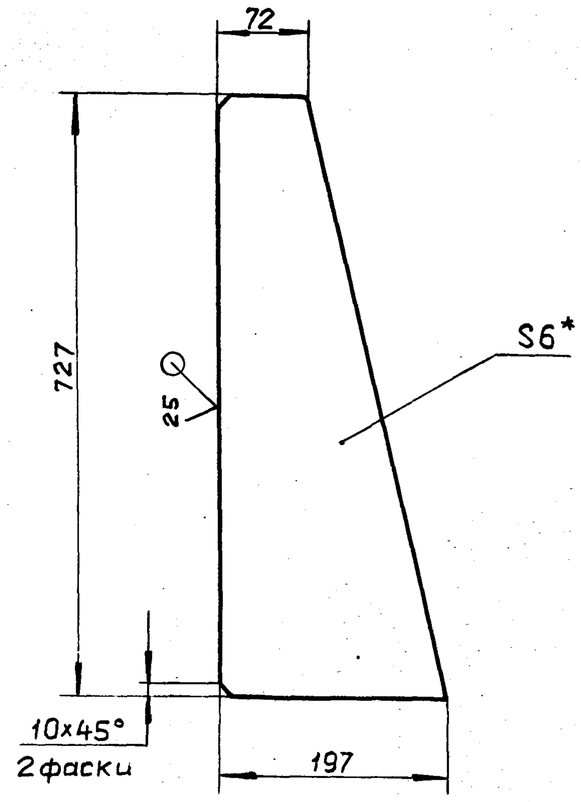

1*. Размеры для справок.

2. h16, ± IT16/2

Изм.	Лист	№ докум.	Подп.	Дата
Разраб.		Мюнтер		23588
Пров.		Мюнтер		
Т.контр.				
Н.контр.		Мюнтер		
Утв.				

Д23Д.489.003

Ребро

Лит.	Масса	Масштаб
И	4.6	1:5

Лист | Листов 1

Лист Б-ПН-6 ГОСТ 19903-74 / ВСт.3сп ГОСТ 14637-79

ГОССТРОЙ СССР ГПИ ГОРЬКОВСКИЙ САНТЕХПРОЕКТ

Формат А4

Д23Д.489.004

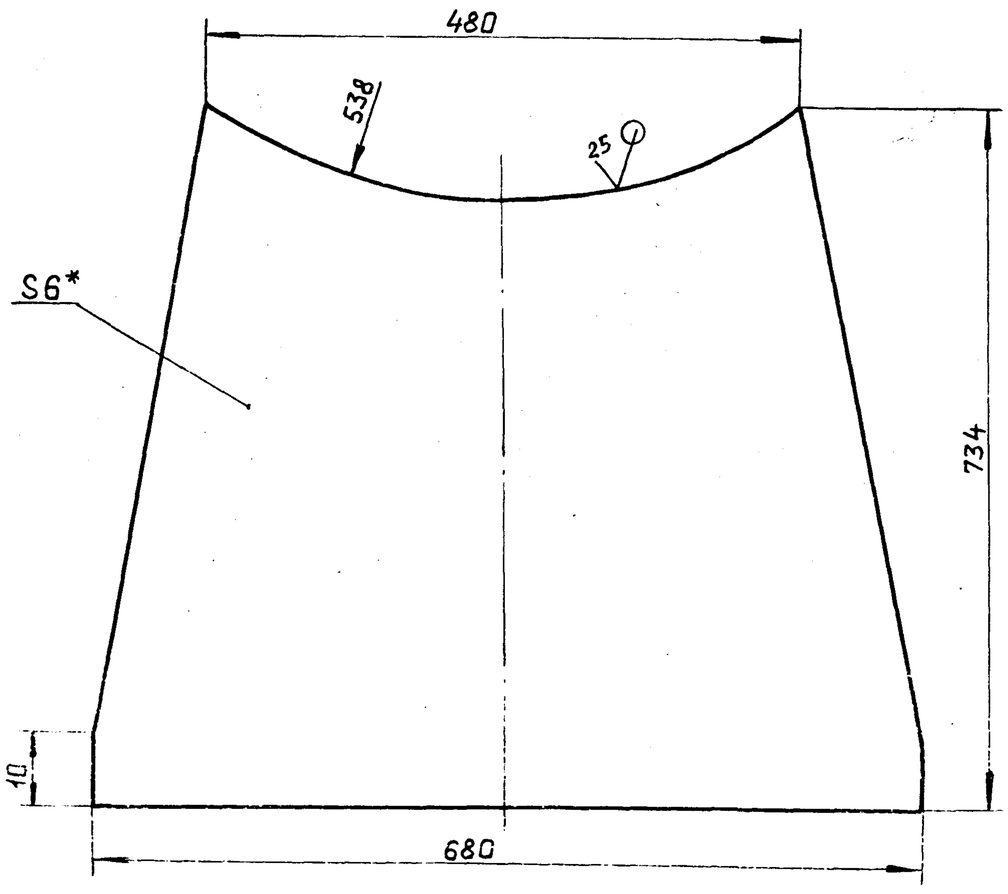

1.* Размеры для справок.

2. h16, ± IT16/2

Изм.	Лист	№ докум.	Подп.	Дата
Разраб.		Мюнтер		23588
Пров.		Мюнтер		
Т.контр.				
Н.контр.		Мюнтер		
Утв.				

Д23Д.489.004

Стойка

Лит.	Масса	Масштаб
И	19,25	1:5

Лист | Листов 1

Лист Б-ПН-6 ГОСТ 19903-74 / ВСт.3сп ГОСТ 14637-79

ГОССТРОЙ СССР ГПИ ГОРЬКОВСКИЙ САНТЕХПРОЕКТ

Формат А4

Формат	Зона	Поз.	Обозначение	Наименование	Кол.	Примечание
				Документация		
А2			Д23Д.492.000 СБ	Сборочный чертеж		
				Сборочные единицы		
А4		1	Д23Д.492.010	Площадка	1	
А4		2	Д23Д.492.020	Кронштейн	1	
				Стандартные изделия		
		3		Болт М12х45.36 ГОСТ 7798-70	3	
		4		Гайка М12.4 ГОСТ 5915-70	3	
		5		Шайба 12.01.06 ГОСТ 10906-78	3	

Д23Д.492.000

Площадка к деаэратору

Лит.	Лист	Листов
И		1

ГОССТРОЙ СССР ГПИ ГОРЬКОВСКИЙ САНТЕХПРОЕКТ

Изм.	Лист	№ докум.	Подп.	Дата
Разраб.		Панова		23588
Пров.		Панова		
Нач.отд.		Вольский		
Н.контр.		Мюнтер		
Утв.				

Д23Д.492.000СБ

Типовой проект 903-1- Альбом 6 часть 2

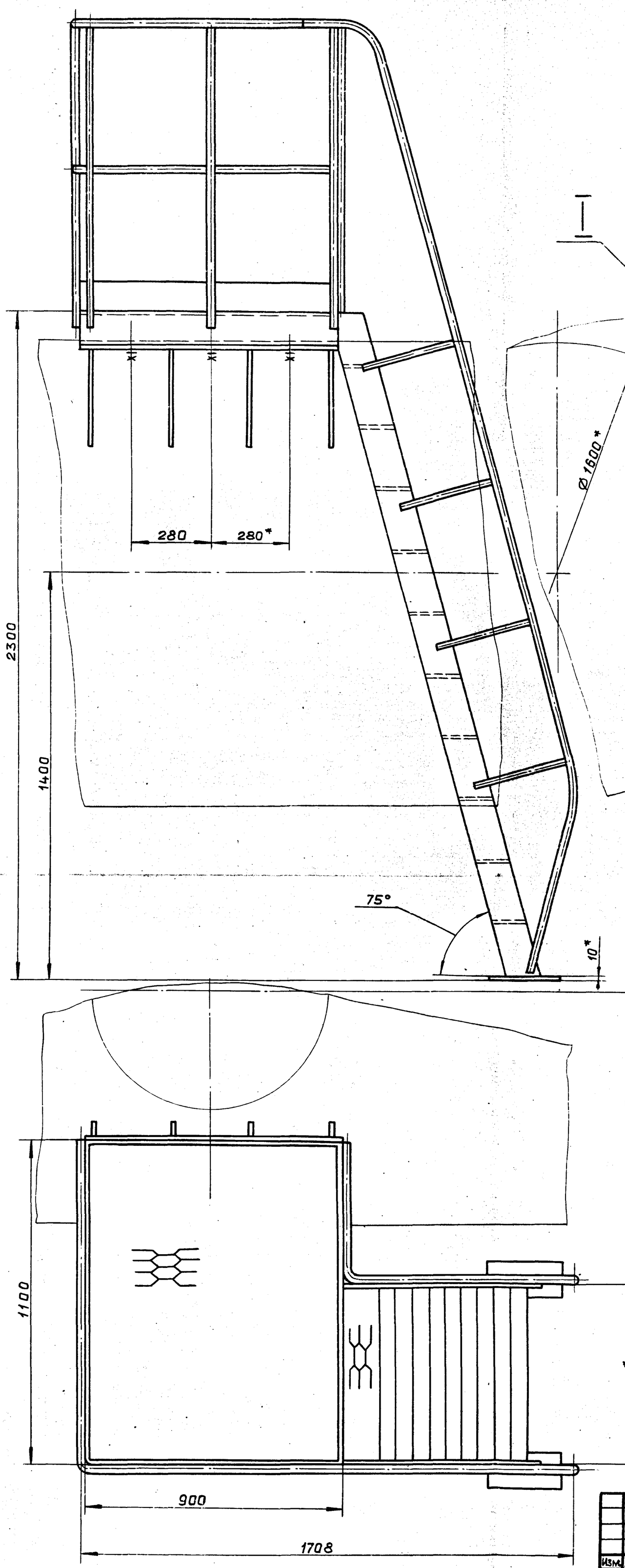

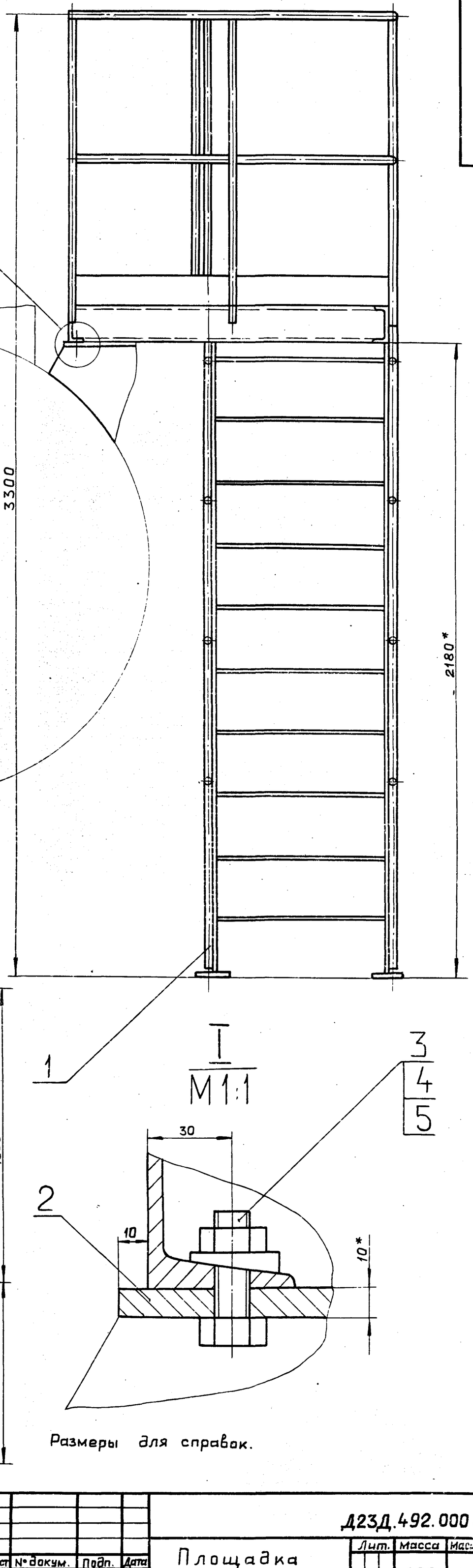

Размеры для справок.

					Д23Д.492.000СБ	
Изм.	Лист	№ докум.	Подп.	Дата	Площадка к деаэратору	Лит. И; Масса 203; Масштаб 1:10
Разраб.		Панова		23588		Лист; Листов 1
Пров.		Панова				Госстрой СССР ГПИ Горьковский САНТЕХПРОЕКТ
Т.контр.						
Нач.отд.		Вольский				
Н.контр.		Мюнтер				
Утв.						

Инв.№ подл. | Подп. и дата | Взам.инв.№ | Инв.№дубл. | Подп. и дата

Альбом 6 часть 2

Типовой проект 903-1-

Формат	Зона	Поз.	Обозначение	Наименование	Кол.	Примечание
				Документация		
А2			Д23Д.492.010 СБ	Сборочный чертеж		
				Детали		
А4		1	Д23Д.492.001	Перекладина	3	
		2	-01	Перекладина	1	
А4		3	Д23Д.492.002	Перекладина	1	
А4		4	Д23Д.492.003	Поручень	1	
Б4		5	Д23Д.492.004	Бортик		
				Лента 0,8 кп ОМ-В-1-3,0×100		
				ГОСТ 503-81		
				L=460 h16 $\frac{25}{\surd}$	1	1,1 кг
А4		6	Д23Д.492.005	Швеллер	2	
Б4		7	Д23Д.492.006	Настил		
				Лист ПВ 406		
				ГОСТ 8706-78		
				(880×1080) h16 $\frac{25}{\surd}$	1	14,9 кг.
А4		8	Д23Д.492.007	Ступень	10	
А4		9	Д23Д.492.008	Тетива	2	
А4		10	Д23Д.492.009	Стойка	8	
		11	-01	Стойка	7	
Б4		12	Д23Д.492.011	Швеллер		
				Швеллер 12-ГОСТ 8240-72		
				Вст3сп ГОСТ 535-79		
				L=900 h16 $\frac{25}{\surd}$	2	9,36 кг.
А4		13	Д23Д.492.012	Поручень	1	
А4		14	Д23Д.492.013	Поручень	1	
Б4		15	Д23Д.492.014	Плита		
				Лист Б-ПН-10 ГОСТ 19903-74		
				Вст3сп ГОСТ 14637-79		
				(100×250) h16 $\frac{25}{\surd}$	2	1,96 кг.
Б4		16	Д23Д.492.015	Воротник		
				Лента 0,8 кп ОМ-В-3,0×100		
				ГОСТ 503-81		
				L=1975 h16 $\frac{25}{\surd}$	1	4,67 кг.

Подп. и дата | Инв. № дубл. | Взам. инв. № | Подп. и дата | Инв. № подл.

Изм.	Лист	№ докум.	Подп.	Дата
Разраб.		Панова		8.6.88
Пров.		Панова		
Нач. отд.				
Н. контр.		Мюнтер		
Утв.				

Д23Д.492.010

Площадка

Лит. И | Лист 1 | Листов 2

Госстрой СССР ГПИ Горьковский САНТЕХПРОЕКТ

Формат А4

Подп. и дата | Инв. № дубл. | Взам. инв. № | Подп. и дата | Инв. № подл.

Изм.	Лист	№ докум.	Подп.	Дата

Д23Д.492.010

Лист 2

Формат А4

Д23Д.492.001

$\frac{25}{\surd}$ ($\surd$)

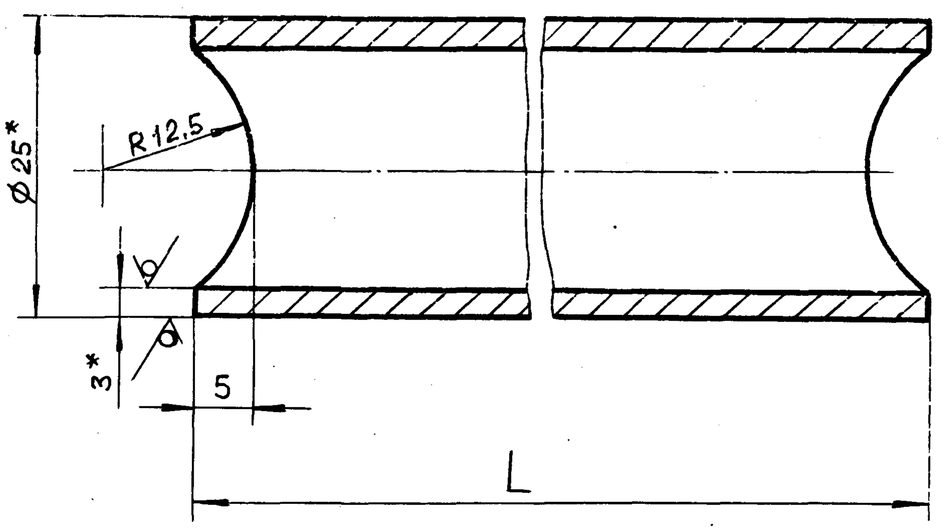

Обозначение	L, мм	Масса, кг.
Д23Д.492.001	410	0,67
-01	535	0,87

1.* Размеры для справок.

2. $\pm \frac{IT16}{2}$

Подп. и дата | Инв. № дубл. | Взам. инв. № | Подп. и дата | Инв. № подл.

Изм.	Лист	№ докум.	Подп.	Дата
Разраб.		Панова		8.6.88
Пров.		Панова		
Т. контр.				
Н. контр.		Мюнтер		
Утв.				

Д23Д.492.001

Перекладина

Лит. И | Масса см. табл. | Масштаб 2:1

Лист | Листов 1

Труба 25×3 ГОСТ 8732-78 / Вст4сп ГОСТ 8731-74

Госстрой СССР ГПИ Горьковский САНТЕХПРОЕКТ

Формат А4

Д23Д.492.002

$\frac{25}{\surd}$ ($\surd$)

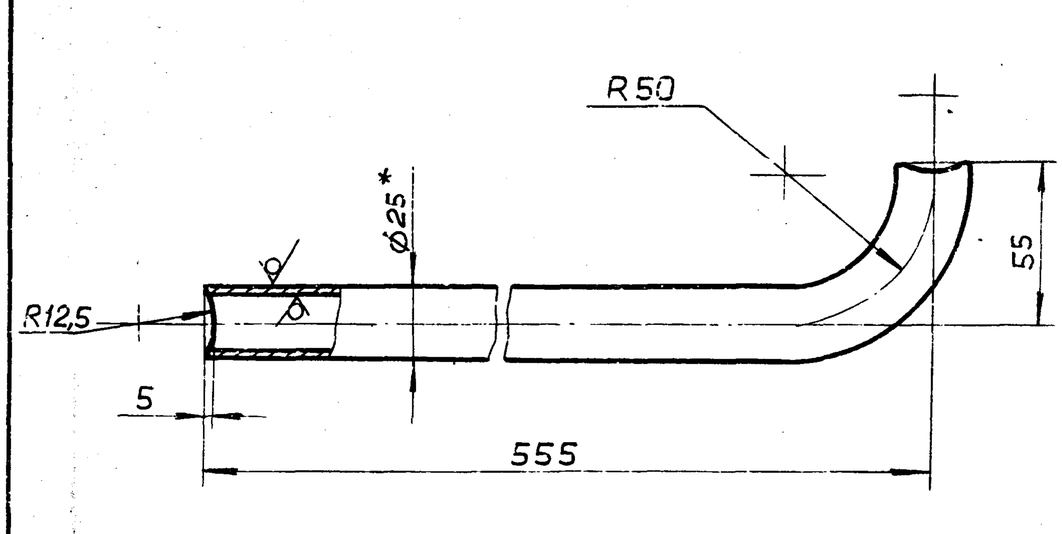

1.* Размеры для справок.

2. $\pm \frac{IT15}{2}$

Подп. и дата | Инв. № дубл. | Взам. инв. № | Подп. и дата | Инв. № подл.

Изм.	Лист	№ докум.	Подп.	Дата
Разраб.		Панова		8.6.88
Пров.		Панова		
Т. контр.				
Н. контр.		Мюнтер		
Утв.				

Д23Д.492.002

Перекладина

Лит. И | Масса 0,96 | Масштаб 1:2

Лист | Листов 1

Труба 25×3 ГОСТ 8732-78 / Вст4сп ГОСТ 8731-74

Госстрой СССР ГПИ Горьковский САНТЕХПРОЕКТ

Формат А4

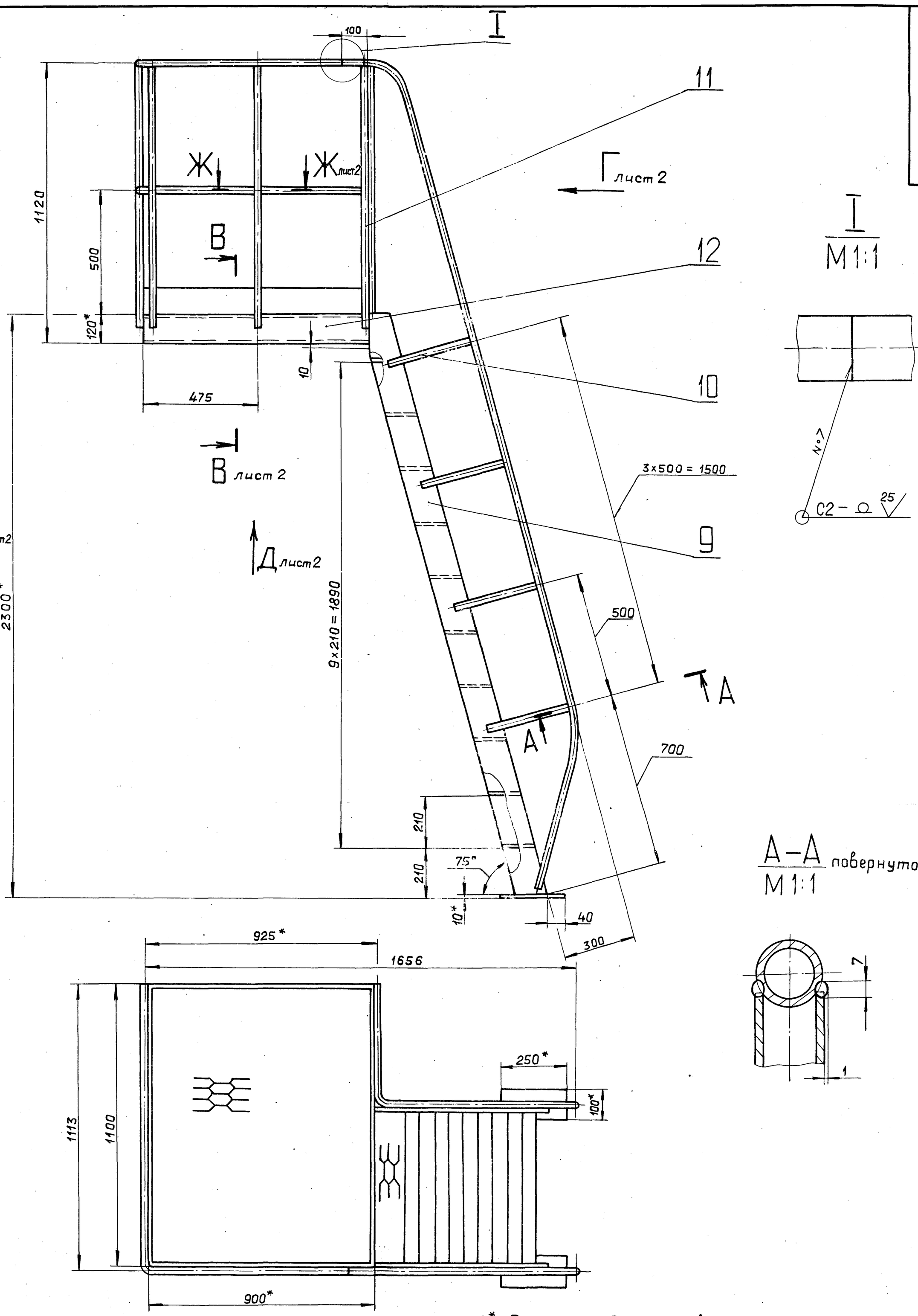

1.* Размеры для справок.

2.** Обработать по сопрягаемой детали.

3. H16, h16, $\pm \frac{IT16}{2}$.

4. Сварные швы № 1,2,3,4,5,6 по ГОСТ 5264-80, № 7 по ГОСТ 16037-80.

5. Сварка ручная дуговая.

					Д23Д.492.010 СБ		
Изм.	Лист	№ докум.	Подп.	Дата			
Разраб.		Панова			Площадка	Лит.	Масса / Масштаб
Пров.		Панова				И	167 / 1:10
Т.контр.						Лист 1	Листов 2
Нач.отд.		Вольский				ГОССТРОЙ СССР ГПИ ГОРЬКОВСКИЙ САНТЕХПРОЕКТ	
Н.контр.		Мюнтер					
Утв.							

Инв. № подл. | Подп. и дата | Взам. инв. № | Инв. № дубл. | Подп. и дата

Вид Б лист 1

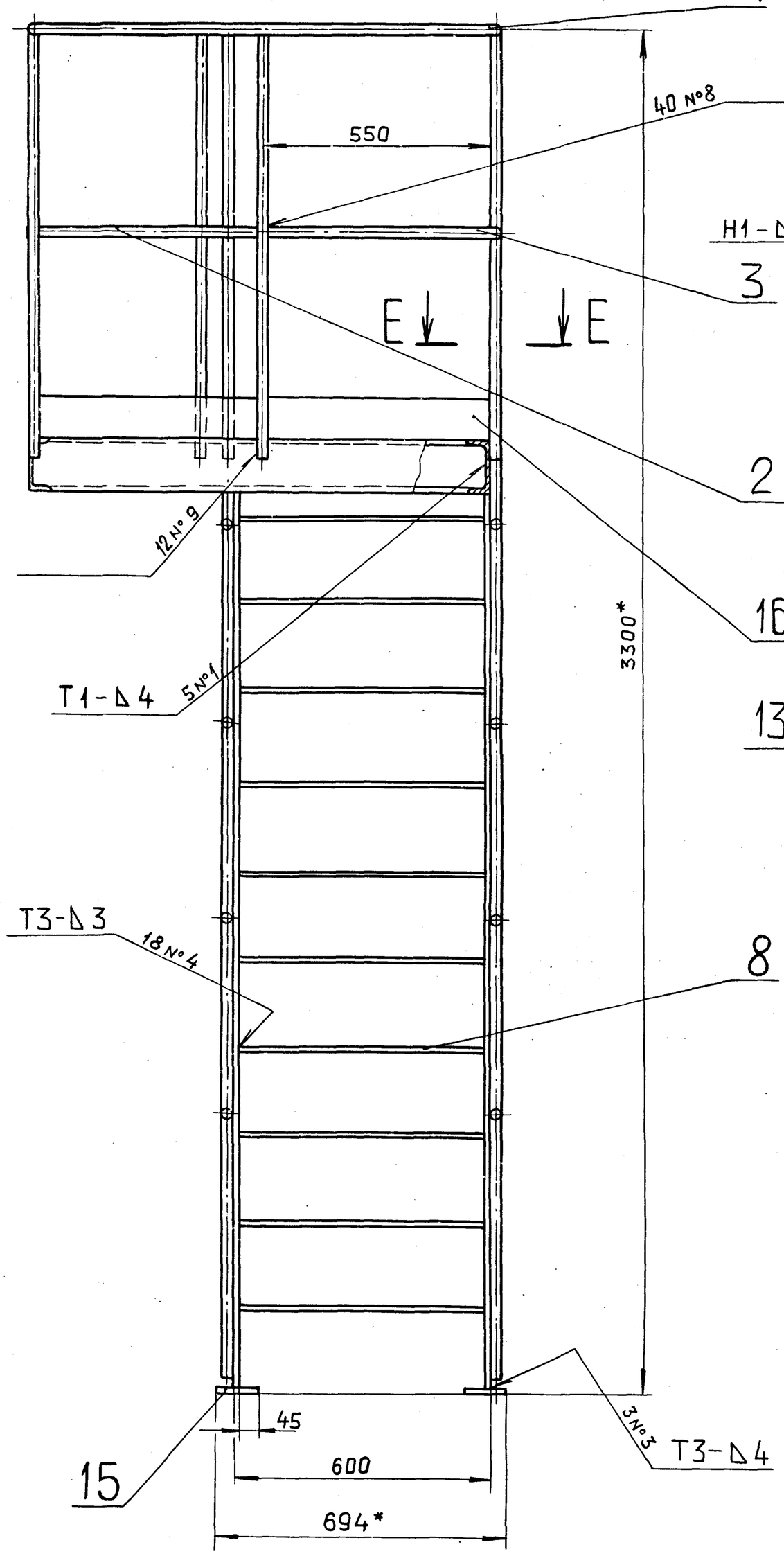

E-E
М 1:1

Вид Г лист 1

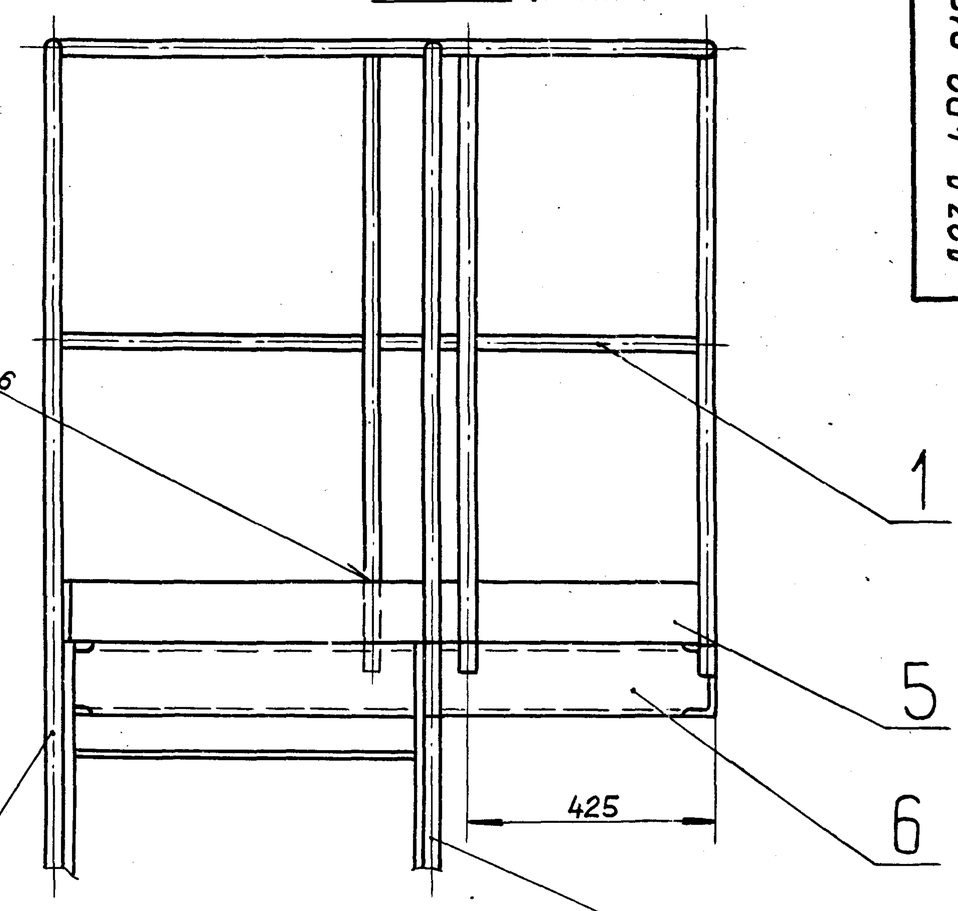

Вид Д лист 1

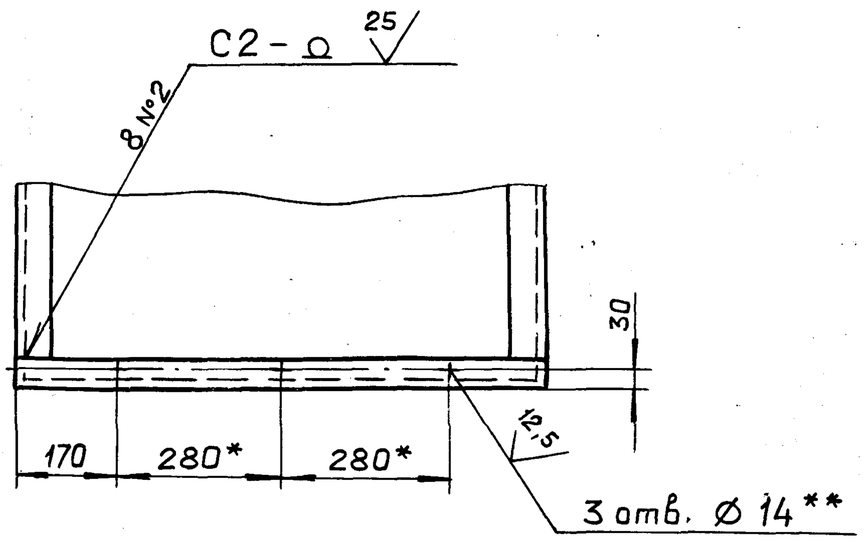

Ж-Ж лист 1
М 1:1

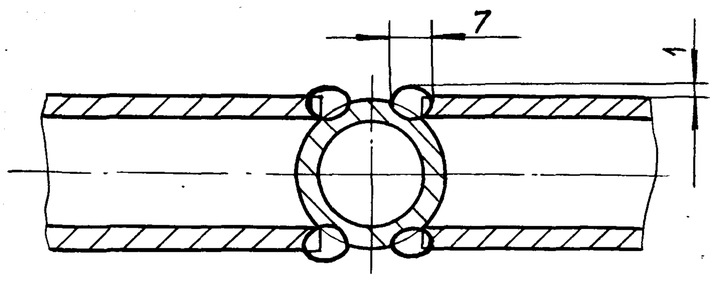

В-В лист 1
М 1:2

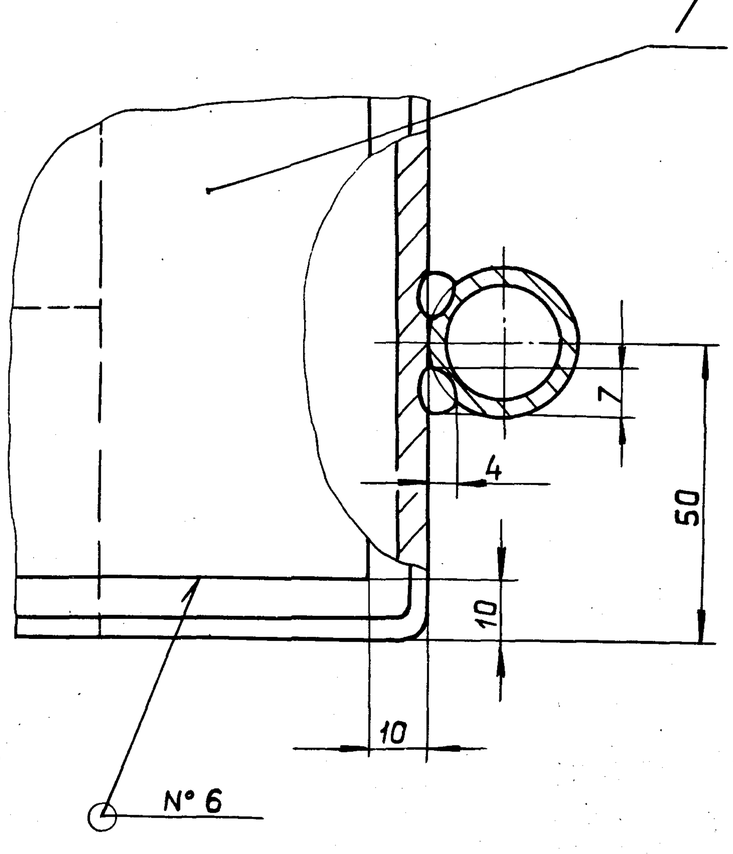

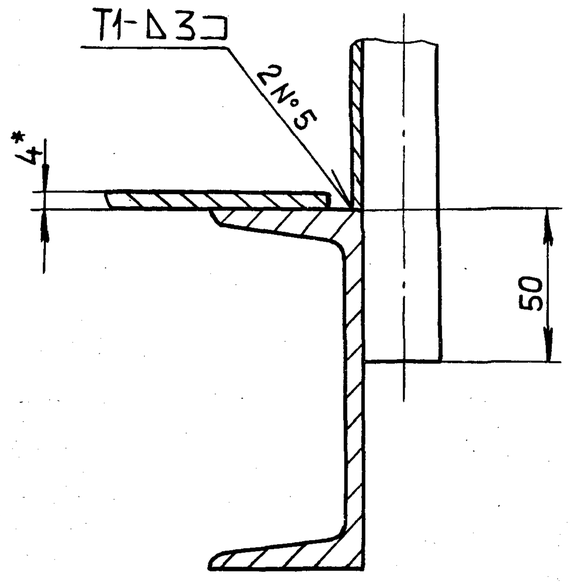

Изм.	Лист	№докум.	Подп.	Дата	Д23Д.492.010 СБ	Лист 2

Копировал: Ганкова

Инв.№подл. | Подп. и дата | Взам.инв.№ | Инв.№дубл. | Подп. и дата

Альбом 6 часть 2

Типовой проект 903-1-

Д23А.492.003

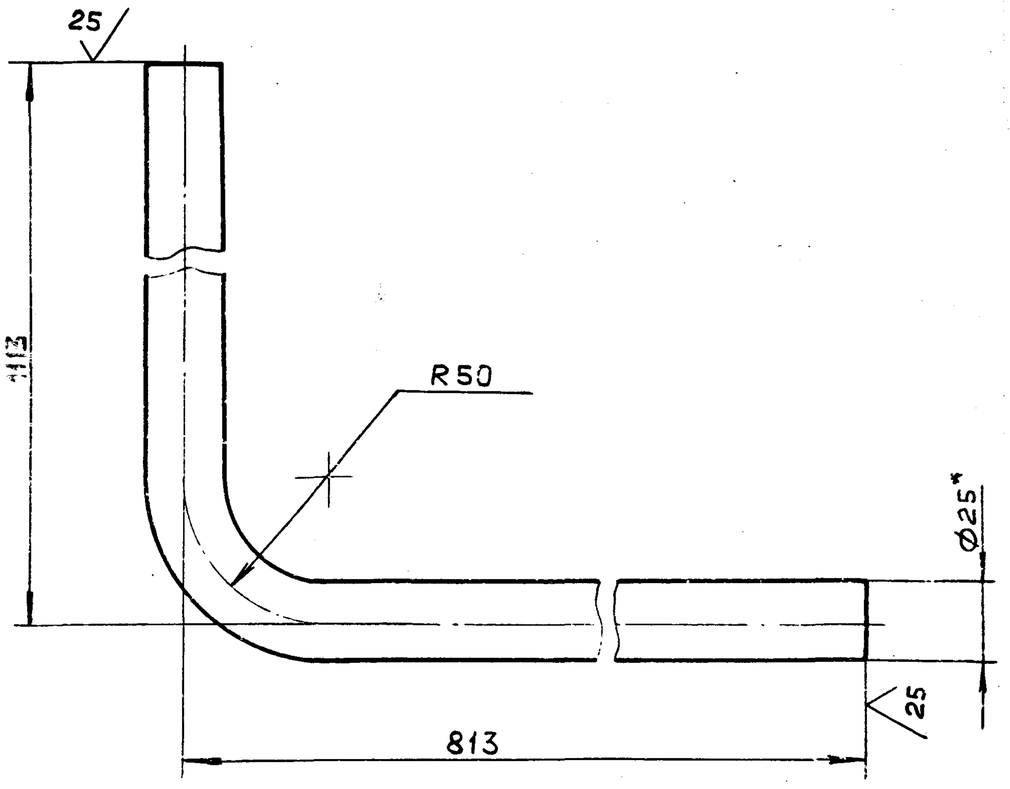

1.* Размеры для справок.

2. $\pm \frac{IT16}{2}$

Изм.	Лист	№ докум.	Подп.	Дата
Разраб.		Панова		8.6.88
Пров.		Панова		
Т.контр.				
Н.контр.		Мюнтер		
Утв.				

Д23Д.492.003

Поручень

Лит.	Масса	Масштаб
И	3,1	1:2
Лист	Листов 1	

Труба 25×3 ГОСТ 8732-78 / ВСт4сп ГОСТ 8731-74

Госстрой СССР ГПИ Горьковский САНТЕХПРОЕКТ

Формат А4

Подп. и дата | Инв. № подл. | Взам. инв. № | Инв. № дубл. | Подп. и дата

Д23А.492.005

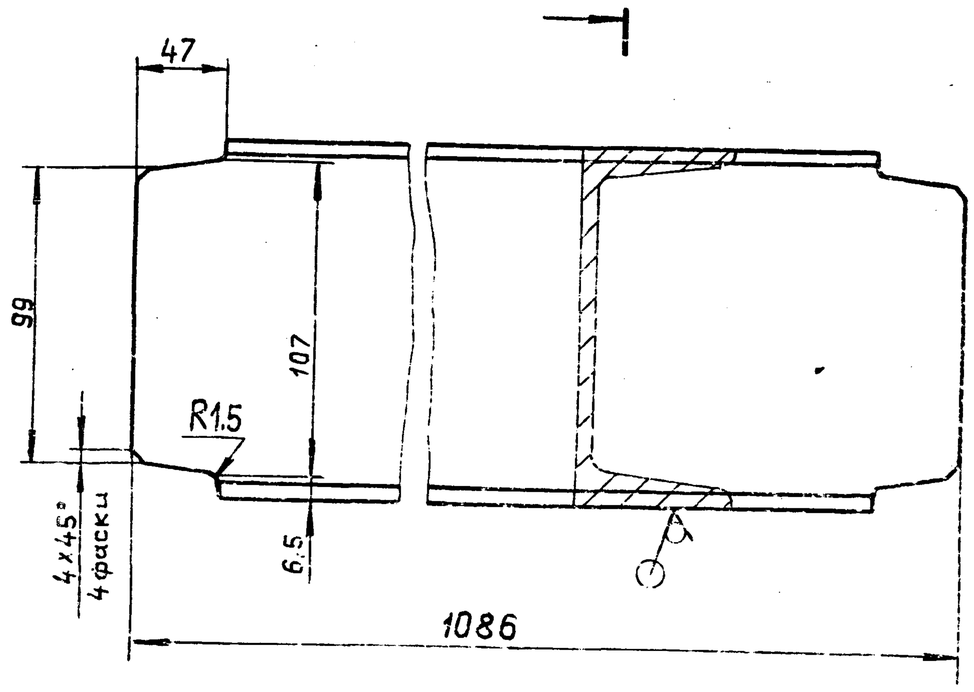

$h16, \pm \frac{IT16}{2}$

Изм.	Лист	№ докум.	Подп.	Дата
Разраб.		Панова		8.6.88
Пров.		Панова		
Т.контр.				
Н.контр.		Мюнтер		
Утв.				

Д23Д.492.005

Швеллер

Лит.	Масса	Масштаб
И	11,2	1:2
Лист	Листов 1	

Швеллер 12 ГОСТ 8240-72 / ВСт3сп ГОСТ 535-79

Госстрой СССР ГПИ Горьковский САНТЕХПРОЕКТ

Формат А4

Подп. и дата | Инв. № подл. | Взам. инв. № | Инв. № дубл. | Подп. и дата

Д23А.492.007

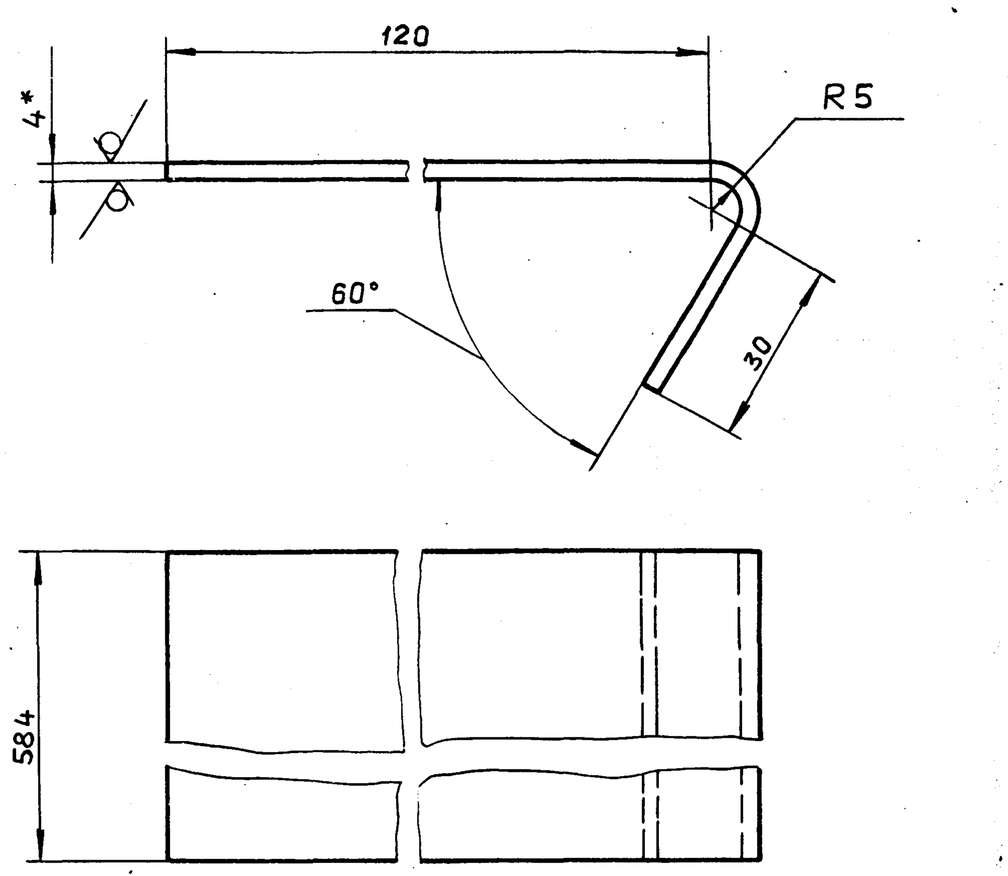

1*. Размеры для справок.

2. $\pm \frac{IT16}{2}$

Изм.	Лист	№ докум.	Подп.	Дата
Разраб.		Панова		8.6.88
Пров.		Панова		
Т.контр.				
Н.контр.		Мюнтер		
Утв.				

Д23Д.492.007

Ступень

Лит.	Масса	Масштаб
И	2,87	1:1
Лист	Листов 1	

Лист ПВ406 ГОСТ 8706-78

Госстрой СССР ГПИ Горьковский САНТЕХПРОЕКТ

Формат А4

Подп. и дата | Инв. № подл. | Взам. инв. № | Инв. № дубл. | Подп. и дата

Д23А.492.008

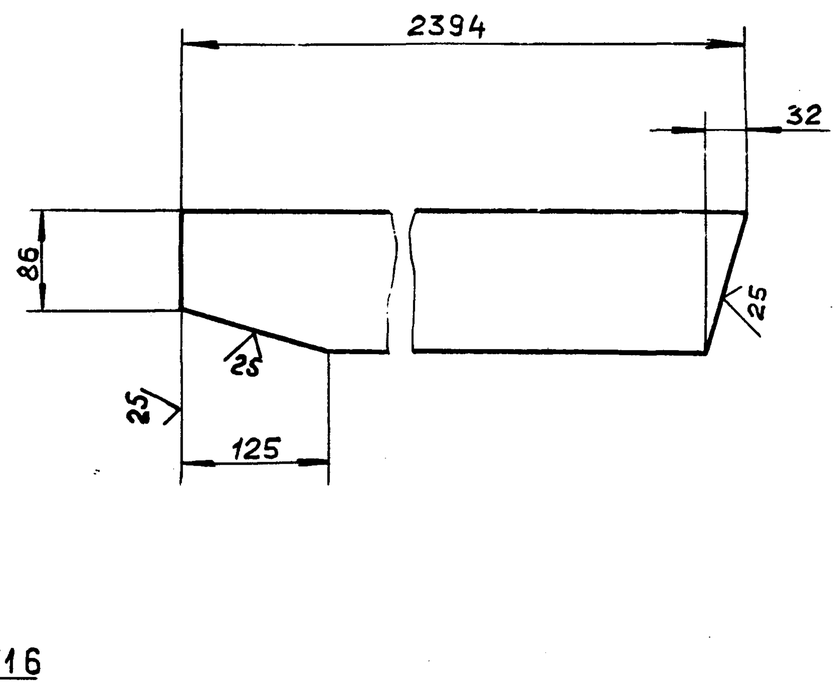

$\pm \frac{IT16}{2}$

Изм.	Лист	№ докум.	Подп.	Дата
Разраб.		Панова		8.6.88
Пров.		Панова		
Т.контр.				
Н.контр.		Мюнтер		
Утв.				

Д23Д.492.008

Тетива

Лит.	Масса	Масштаб
И	18,7	1:5
Лист	Листов 1	

Полоса 2-Б-8×120 ГОСТ 103-76 / ВСт3сп ГОСТ 535-79

Госстрой СССР ГПИ Горьковский САНТЕХПРОЕКТ

Формат А4

Подп. и дата | Инв. № подл. | Взам. инв. № | Инв. № дубл. | Подп. и дата

Альбом 6 часть 2

Типовой проект 903-1-

Инв.№ подл. | Подп. и дата | Взам. инв.№ | Инв.№ дубл. | Подп. и дата

Д23Д.492.009

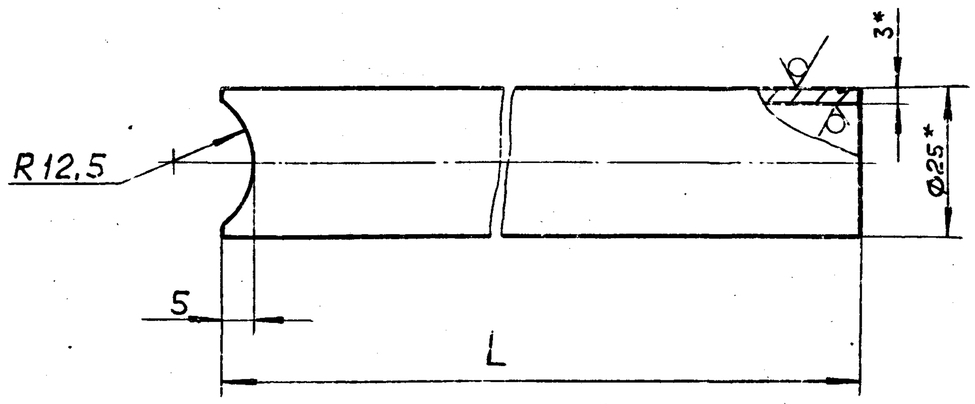

Обозначение	L, мм	Масса, кг.
Д23Д.492.009	343	0,55
– 01	1043	1,7

1.* Размеры для справок.

2. $\pm \frac{IT16}{2}$

Изм.	Лист	№ докум.	Подп.	Дата
Разраб.	Панова			8.6.11
Пров.	Панова			
Т.контр.				
Н.контр.	Мюнтер			
Утв.				

Стойка

Лит.	Масса	Масштаб
И	см. табл.	1:1
Лист	Листов 1	

Труба 25х3 ГОСТ 8732-78 / Вст4сп ГОСТ 8731-74

ГОССТРОЙ СССР ГПИ ГОРЬКОВСКИЙ САНТЕХПРОЕКТ

Д23Д.492.009

Формат А4

Д23Д.492.012

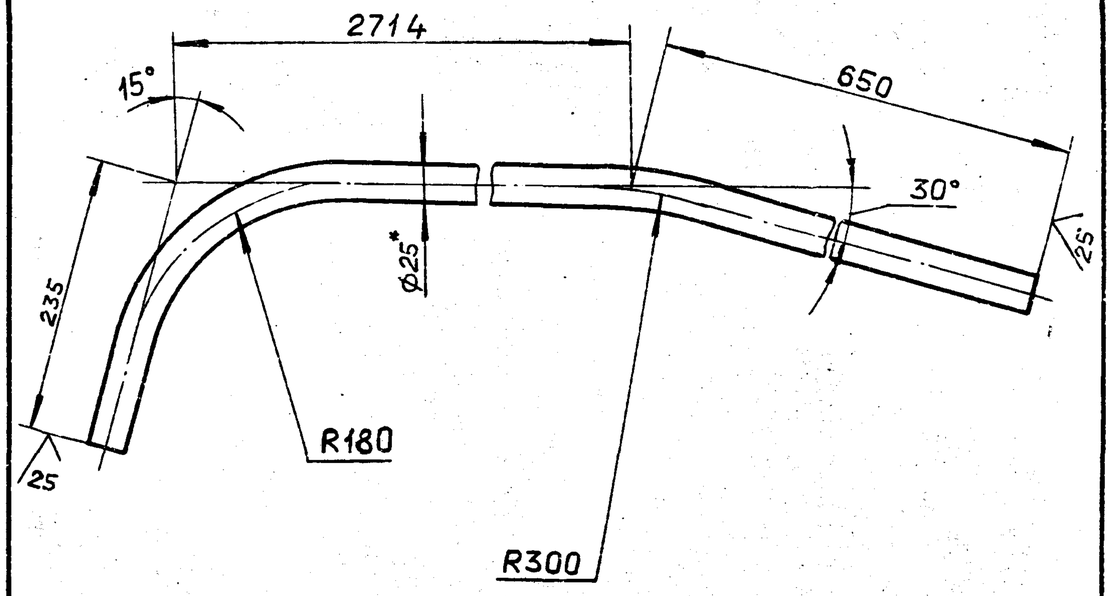

1*. Размеры для справок.

2. $\pm \frac{IT16}{2}$

Изм.	Лист	№ докум.	Подп.	Дата
Разраб.	Панова			8.6.11
Пров.	Панова			
Т.контр.				
Н.контр.	Мюнтер			
Утв.				

Поручень

Лит.	Масса	Масштаб
И	5,9	1:5
Лист	Листов 1	

Труба 25х3 ГОСТ 8732-78 / ВСт4сп ГОСТ 8731-74

ГОССТРОЙ СССР ГПИ ГОРЬКОВСКИЙ САНТЕХПРОЕКТ

Д23Д.492.012

Формат А4

Д23Д.492.013

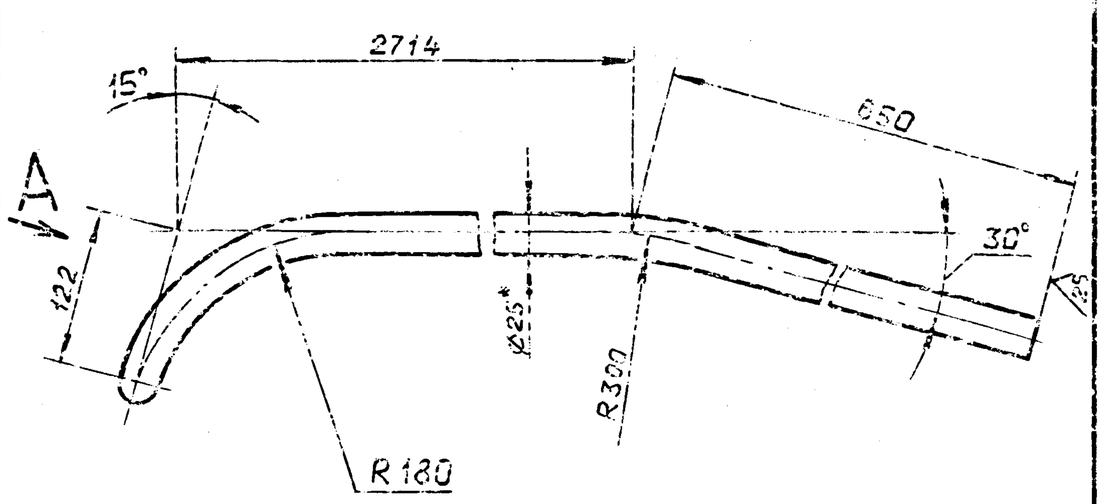

Вид А повернуто

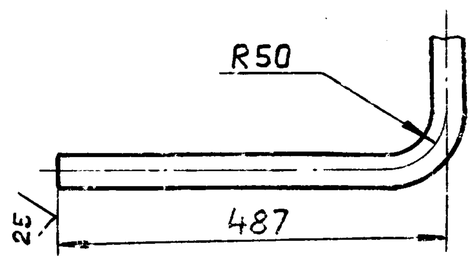

1*. Размеры для справок.

2. $\pm \frac{IT16}{2}$

Изм.	Лист	№ докум	Подп.	Дата
Разраб.	Панова			8.6.11
Пров.	Панова			
Т.контр.				
Н.контр.	Мюнтер			
Утв.				

Поручень

Лит.	Масса	Масштаб
И	6,2	1:5
Лист	Листов 1	

Труба 25х3 ГОСТ 8732-78 / ВСт.3сп ГОСТ 8731-74

ГОССТРОЙ СССР ГПИ ГОРЬКОВСКИЙ САНТЕХПРОЕКТ

Д23Д.492.013

Формат А4

Формат	Зона	Поз.	Обозначение	Наименование	Кол.	Примечание
				Документация		
А3			Д23Д.492.020 СБ	Сборочный чертеж		
				Детали		
Б4		1	Д23Д.492.017	Плита		
				Лист Б-ПН-10 ГОСТ 19903-74 / ВСт3сп ГОСТ 14637-79		
				(900х250) h16	1	17,7 кг.
А4		2	Д23Д.492.018	Ребро	4	

Изм.	Лист	№ докум	Подп.	Дата
Разраб.	Панова			8.6.11
Пров.	Панова			
Нач.отд.				
Н.контр.	Мюнтер			
Утв.				

Кронштейн

Лит.	Масса	Масштаб
И		
Лист	Листов 1	

ГОССТРОЙ СССР ГПИ ГОРЬКОВСКИЙ САНТЕХПРОЕКТ

Д23Д.492.020

Альбом 6 часть 2

Типовой проект 903-1-

Инв. № подл. | Подп. и дата | Взам. инв. № | Инв. № дубл. | Подп. и дата

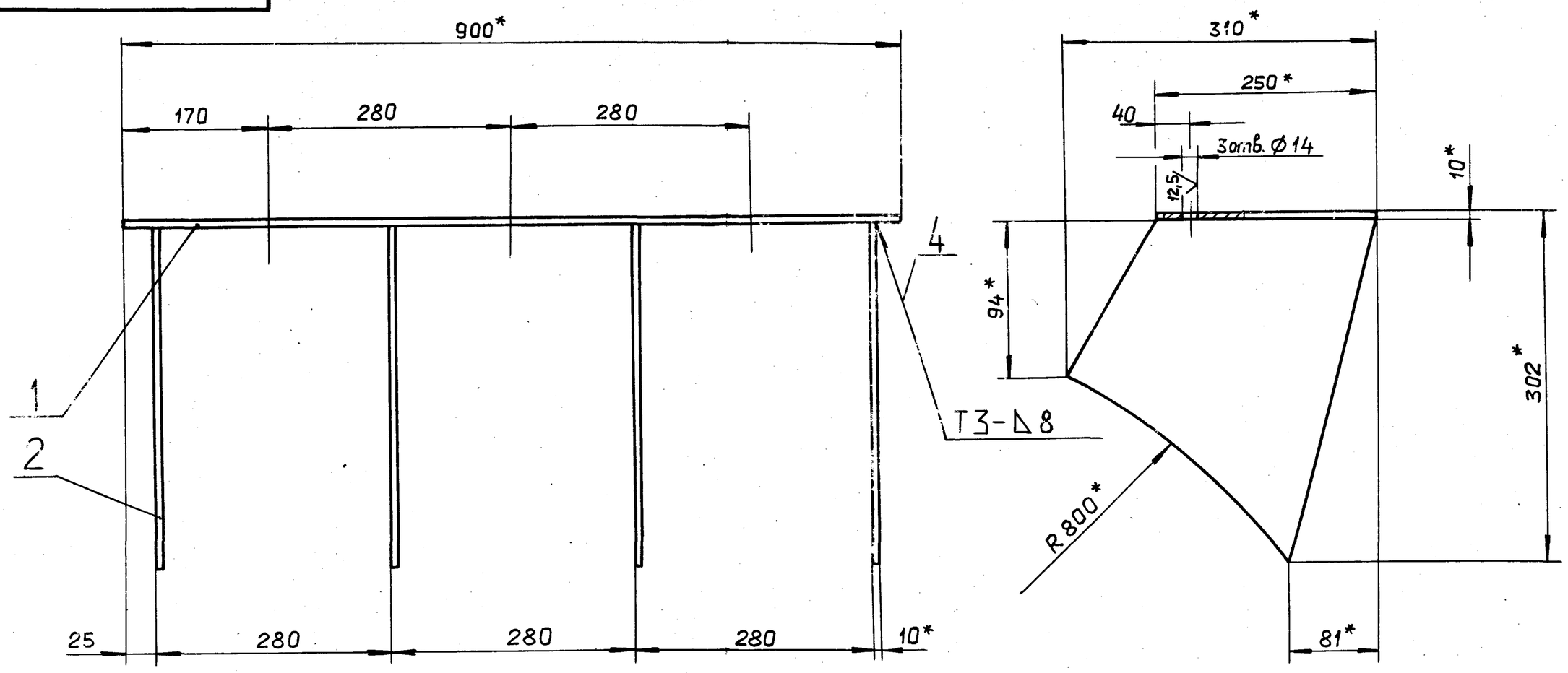

1*. Размеры для справок

2. $H16, \pm \frac{IT16}{2}$

3. Сварные швы по ГОСТ 5264-80

Изм.	Лист	№ докум.	Подп.	Дата
Разраб.		Панова		8.6.88
Пров.		Панова		
Т.контр.				
Н.контр.		Мюнтер		
Утв.				

Д23Д.492.020 СБ

Кронштейн

Лит.	Масса	Масштаб
И	35	1:5

Лист	Листов 1

Госстрой СССР ГПИ Горьковский САНТЕХПРОЕКТ

Формат А3

Д23А.492.018

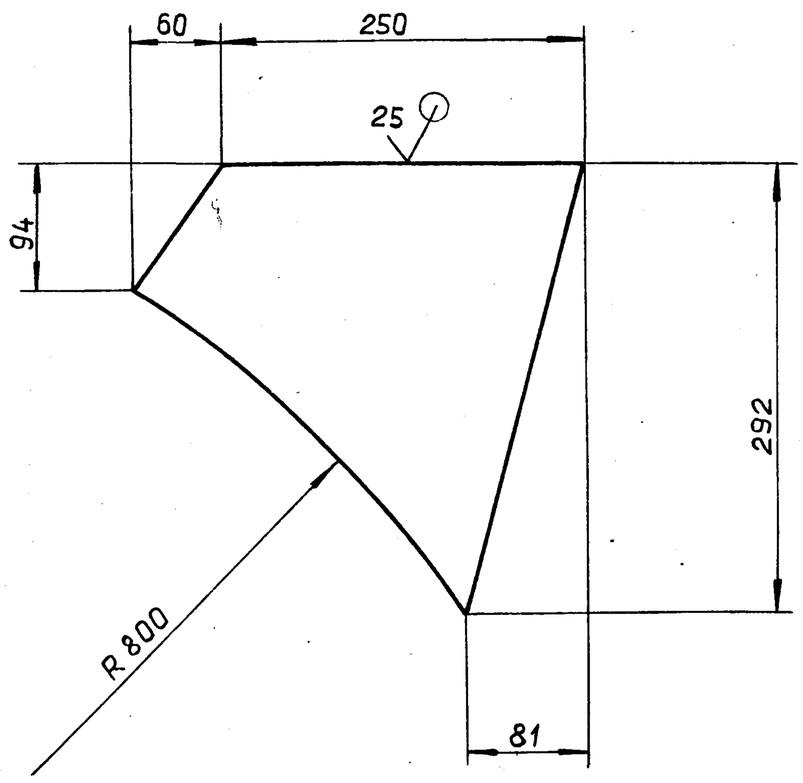

$\pm \frac{IT16}{2}$

Изм.	Лист	№ докум.	Подп.	Дата
Разраб.		Панова		8.6.88
Пров.		Панова		
Т.контр.				
Н.контр.		Мюнтер		
Утв.				

Д23Д.492.018

Ребро

Лит.	Масса	Масштаб
И	4,3	1:4

Лист	Листов 1

Лист Б-ПН-10 ГОСТ 19903-74 / ВСт3сп ГОСТ 14637-79

Госстрой СССР ГПИ Горьковский САНТЕХПРОЕКТ

Формат А4

Д23А.501.001

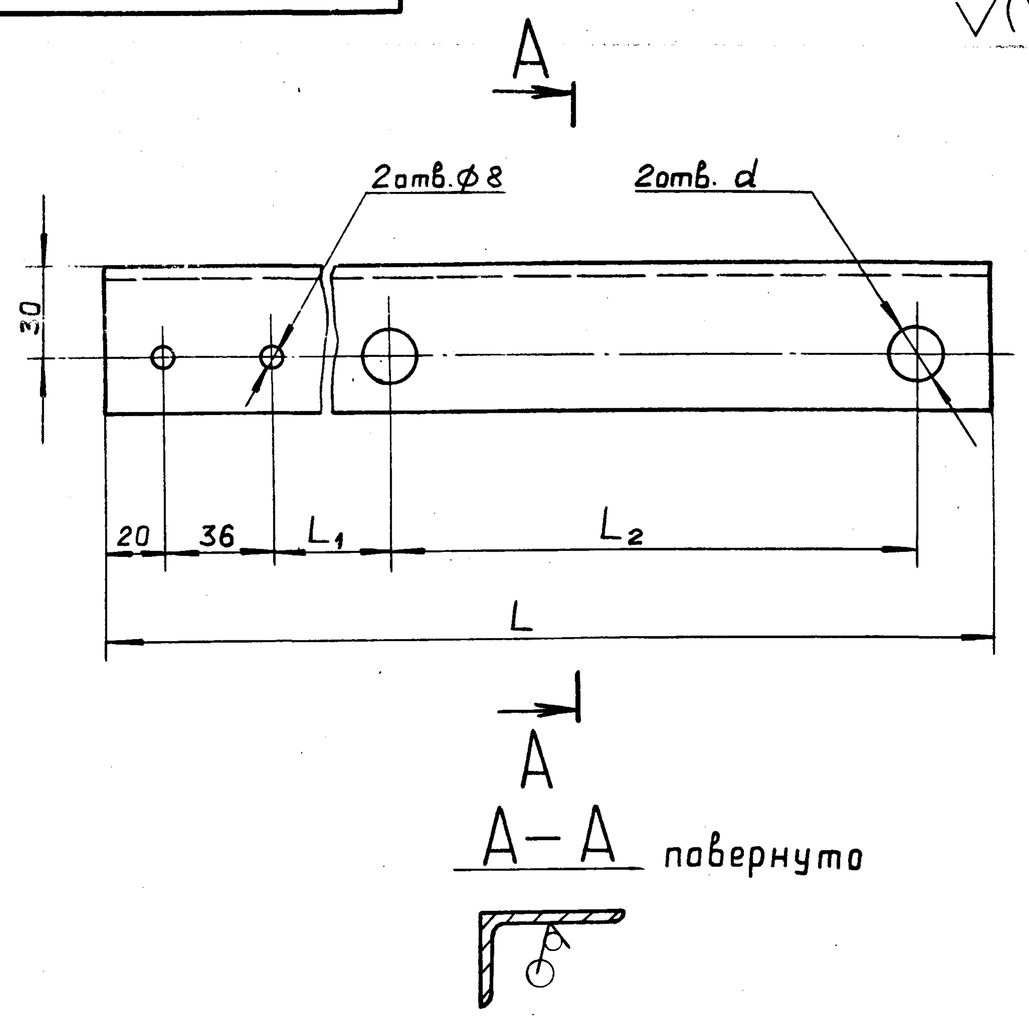

Обозначение	Размеры, мм				Масса, кг
	L	L1	L2	d	
Д23Д.501.001	350	94	176	18	0,87
-01	425	100	245	22	1,04

Изм.	Лист	№ докум.	Подп.	Дата
Разраб.		Панова		8.6.88
Пров.		Панова		
Т.контр.				
Н.контр.		Мюнтер		
Утв.				

Д23Д.501.001

Уголок

Лит.	Масса	Масштаб
И	См. табл.	—

Лист	Листов 1

Уголок 50×32×4-Б-ГОСТ 8510-72 / ВСт3сп ГОСТ 535-79

Госстрой СССР ГПИ Горьковский САНТЕХПРОЕКТ

Формат А4

Альбом 6 часть 2

Типовой проект 903-1-

Формат	Зона	Поз.	Обозначение	Наименование	Кол.	Примечание
				Документация		
А3			Д23Д.501.000 СБ	Сборочный чертеж		
				Стандартные изделия		
		1		Хомут 28-ВСт3сп-Ц9.хр		
				ГОСТ 24137-80	1	
		2		Гайка М6.4		
				ГОСТ 5915-70	4	
				Переменные данные для исполнений		
				Д23Д.501.000		
				Детали		
А4		3	Д23Д.501.001	Уголок	1	

Подп. и дата | Инв. № дубл. | Взам. инв. № | Подп. и дата | Инв. № подл.

Изм.	Лист	№ докум.	Подп.	Дата
Разраб.		Панова		8.6.11
Пров.		Панова		
Нач. отд.		Вольский		
Н. контр.		Мюнтер		
Утв.				

Д23Д.501.000

Крепление вспомогательного трубопровода к основному

Лит.	Лист	Листов
И	1	2

ГОССТРОЙ СССР ГПИ ГОРЬКОВСКИЙ САНТЕХПРОЕКТ

Формат А4

Формат	Зона	Поз.	Обозначение	Наименование	Кол.	Примечание
				Стандартные изделия		
		4		Хомут 160-ВСт3сп-Ц9.хр		
				ГОСТ 24137-80	1	
		5		Гайка М16.4		
				ГОСТ 5915-70	4	
				Д23Д.501.000-01		
				Детали		
А4		3	Д23Д.501.001-01	Уголок	1	
				Стандартные изделия		
		4		Хомут 225-ВСт3сп-Ц9хр		
				ГОСТ 24137-80	1	
		5		Гайка М20.4		
				ГОСТ 5915-70	4	

Подп. и дата | Инв. № дубл. | Взам. инв. № | Подп. и дата | Инв. № подл.

Изм.	Лист	№ докум.	Подп.	Дата

Д23Д.501.000

Лист 2

Формат А4

Д23Д.501.000 СБ

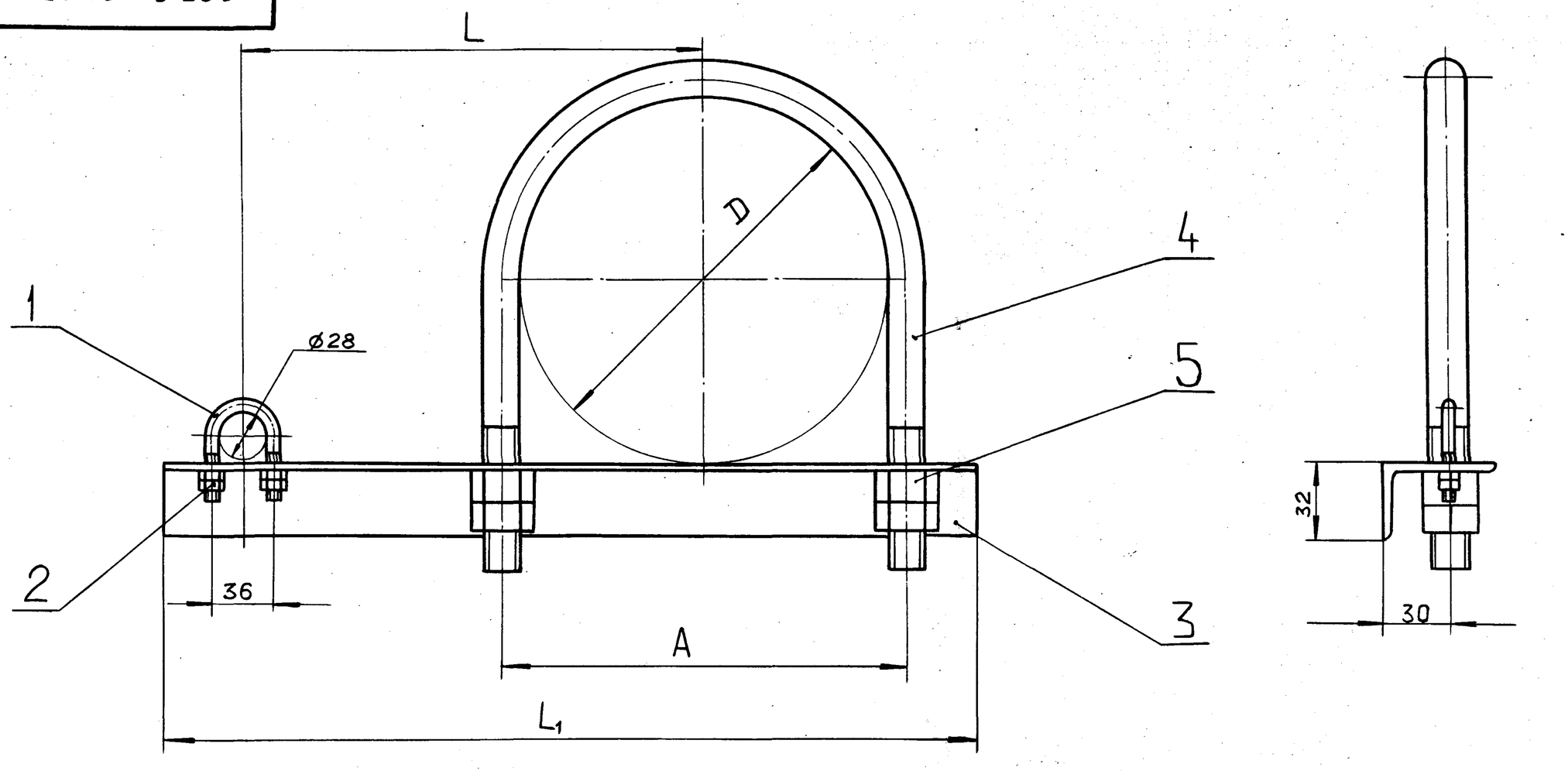

Подп. и дата | Инв. № дубл. | Взам. инв. № | Подп. и дата | Инв. № подл.

Обозначение	Размеры, мм				Масса, кг
	D	A	L	L_1	
Д23Д.501.000	160	176	200	350	1,76
-01	225	245	240	425	2.9

Размеры для справок.

Изм.	Лист	№ докум.	Подп.	Дата
Разраб.		Панова		6.6.11
Пров.		Панова		
Т. контр.				
Нач. отд.		Вольский		
Н. контр.		Мюнтер		
Утв.				

Д23Д.501.000 СБ

Крепление вспомогательного трубопровода к основному

Лит.	Масса	Масштаб
И	См. табл.	—
Лист	Листов 1	

ГОССТРОЙ СССР ГПИ ГОРЬКОВСКИЙ САНТЕХПРОЕКТ

23296-07 52 Копировал: Гапкова

Формат А3

Альбом 6 часть 2

Типовой проект 903-1-

Формат	Зона	Поз.	Обозначение	Наименование	Кол.	Примечание
				Документация		
А3			Д23Д.505.000СБ	Сборочный чертеж		
				Детали		
А4		1	Д23Д.505.001	Швеллер	1	
Б4		2	Д23Д.505.002	Тяга		
				Круг 10-В-ГОСТ2590-71		
				ВСт3сп ГОСТ 535-79		
				L=3313 h16 $\sqrt{25}$	1	2.04кг
				Стандартные изделия		
		3		Болт М10х140.36		
				ГОСТ 7798-70	1	
		4		Гайка М10.4		
				ГОСТ 5915-70	2	
		5		Шайба 10.01.06		
				ГОСТ10906-78	8	
		6		Опора ОПБ 2-32		
				ГОСТ 14911-82	4	
		7		Ушко10 ГОСТ16127-78	2	
		8		Проушина 14		
				ГОСТ 16127-78	1	
		9		Талреп 2-001-ВУ		
				ОСТ5.2314-79	1	

Инв.№ подл. | Подп. и дата | Взам.инв.№ | Инв.№ дубл. | Подп. и дата

Изм.	Лист	№ докум.	Подп.	Дата
Разраб.		Панова		1.6.11
Пров.		Панова		
Нач.отд.		Вольский		
Н.контр.		Мюнтер		
Утв.				

Д23Д.505.000

Подвеска

Лит.	Лист	Листов
И		1

Госстрой СССР ГПИ Горьковский САНТЕХПРОЕКТ

Формат А4

Д23Д.505.001

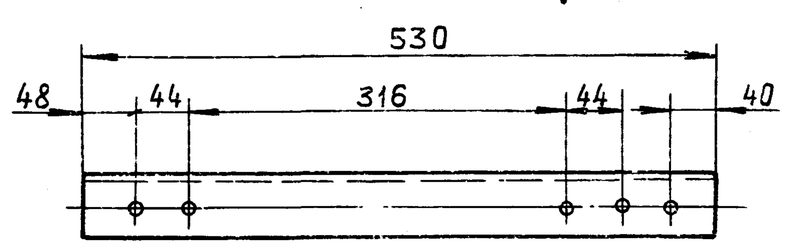

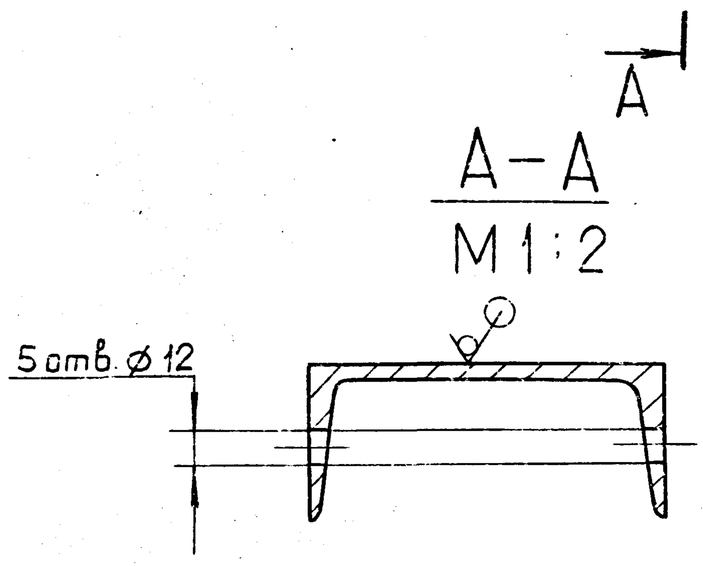

Н16, $\pm \frac{IT16}{2}$

Инв.№ подл. | Подп. и дата | Взам.инв.№ | Инв.№ дубл. | Подп. и дата

Изм.	Лист	№ докум.	Подп.	Дата
Разраб.		Панова		1.6.11
Пров.		Панова		
Т.контр.				
Н.контр.		Мюнтер		
Утв.				

Швеллер

Лит.	Масса	Масштаб
И	5,5	1:5

Лист	Листов
	1

Швеллер 12-ГОСТ 8240-72 / ВСт.3сп ГОСТ535-79

Госстрой СССР ГПИ Горьковский САНТЕХПРОЕКТ

Формат А4

Д23Д.505.000 СБ

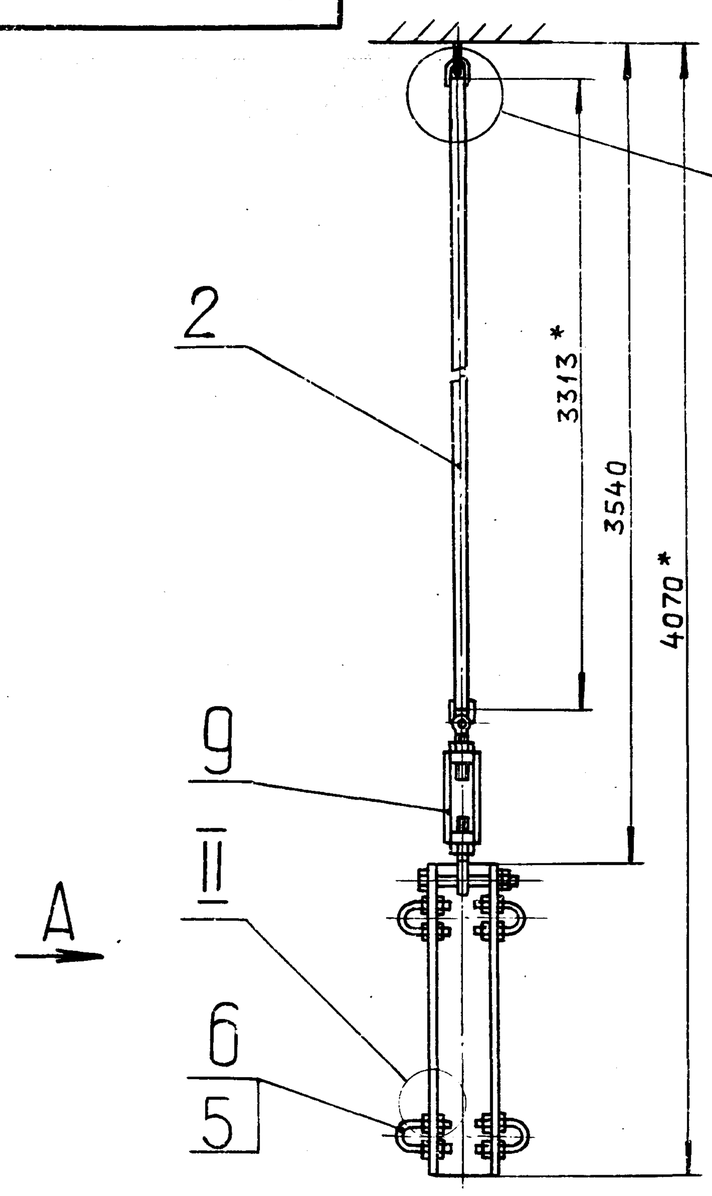

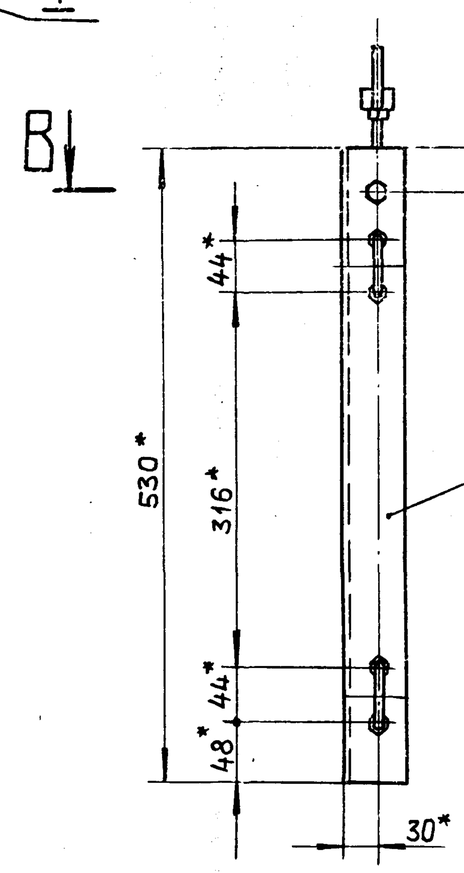

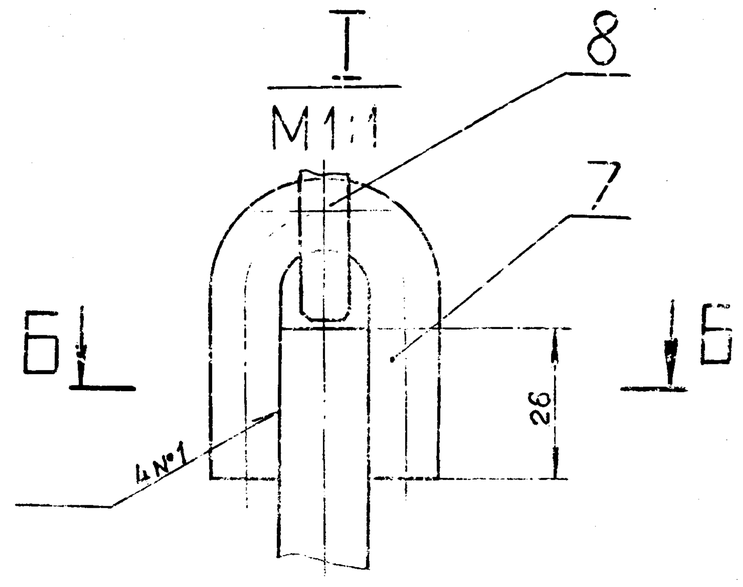

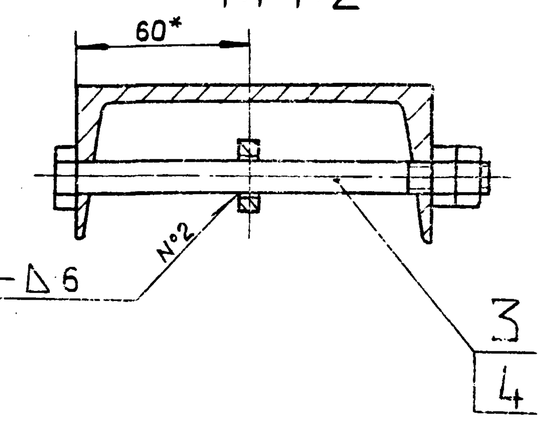

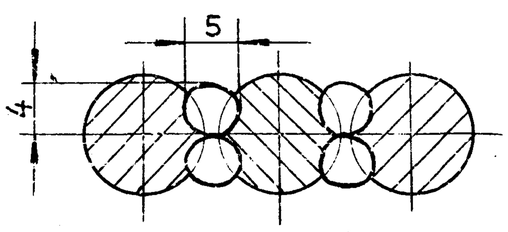

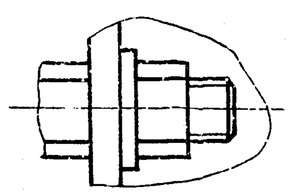

1.* Размеры для справок.

2. $\pm \frac{IT16}{2}$

3. Сварные швы по ГОСТ 5264-80.

4. Сварка ручная дуговая.

Инв.№ подл. | Подп. и дата | Взам.инв.№ | Инв.№ дубл. | Подп. и дата

Изм.	Лист	№ докум.	Подп.	Дата
Разраб.		Панова		1.6.11
Пров.		Панова		
Т.контр.				
Нач.отд.		Вольский		
Н.контр.		Мюнтер		
Утв.				

Д23Д.505.000 СБ

Подвеска

Лит.	Масса	Масштаб
И	8,5	1:10

Лист	Листов
	1

Госстрой СССР ГПИ Горьковский САНТЕХПРОЕКТ

23296-07 53 копировал Гончарова

Формат А3

Формат	Зона	Поз.	Обозначение	Наименование	Кол.	Примечание
				Документация		
А2			Д23Д.506.000 СБ	Сборочный чертеж		
				Детали		
А4		1	Д23Д.506.001	Труба	1	
		2	-01	Труба	1	
А4		3	Д23Д.506.002	Стойка	3	
А4		4	Д23Д.506.003	Ограждение	1	
		5	-01	Ограждение	1	
А4		6	Д23Д.506.004	Связь	2	
Б4		7	Д23Д.506.005	Кронштейн		
				Швеллер 10 ГОСТ8240-72		
				ВСт.3сп ГОСТ535-79		
				L=200 h14 $\frac{25}{}$	2	1,72кг
Б4		8	Д23Д.506.006	Связь		
				Швеллер 10 ГОСТ8240-72		
				ВСт.3сп ГОСТ535-79		
				L=500 h14 $\frac{25}{}$	2	4,3кг
А4		9	Д23Д.506.007	Ребро	2	
А4		10	Д23Д.506.008	Труба	1	
		11	-01	Труба	1	
		12	-02	Труба	1	
Б4		13	Д23Д.506.009	Настил		
				Лист ромб К-ПУ-3ВСт.3сп		
				ГОСТ8568-77		
				(490×790) h14 $\frac{25}{}$	1	9,7кг
А4		14	Д23Д.506.011	Ребро	1	

Подп. и дата | Инв. № дубл. | Взам. инв. № | Подп. и дата | Инв. № подл.

Изм.	Лист	№ докум.	Подп.	Дата
Разраб.		Мордвинкин		1.6.88
Пров.		Мордвинкин		
Нач.отд.		Вольский		
Н.контр.		Мюнтер		
Утв.				

Д23Д.506.000

Площадка котла дополнительная

Лит.	Лист	Листов
И		1

Госстрой СССР ГПИ Горьковский САНТЕХПРОЕКТ

Формат А4

Д23Д.506.001

25 $\sqrt{(\sqrt{})}$

Рис.1

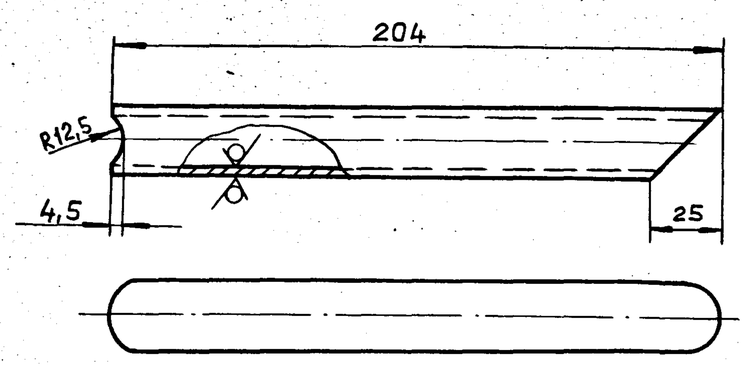

Рис.2

Остальное - см. рис.1

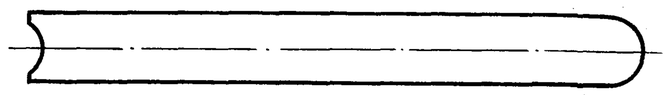

Обозначение	Рис.
Д23Д.506.001	1
-01	2

h14, $\pm \frac{IT14}{2}$

Подп. и дата | Инв. № дубл. | Взам. инв. № | Подп. и дата | Инв. № подл.

Изм.	Лист	№ докум.	Подп.	Дата
Разраб.		Мордвинкин		1.6.88
Пров.		Мордвинкин		
Т.контр.				
Н.контр.		Мюнтер		
Утв.				

Д23Д.506.001

Труба

Лит.	Масса	Масштаб
И	0,29	1:2

Лист	Листов 1

Труба 25×3 ГОСТ8734-75 / В20 ГОСТ8733-74

Госстрой СССР ГПИ Горьковский САНТЕХПРОЕКТ

Формат А4

Д23Д.506.002

25 $\sqrt{(\sqrt{})}$

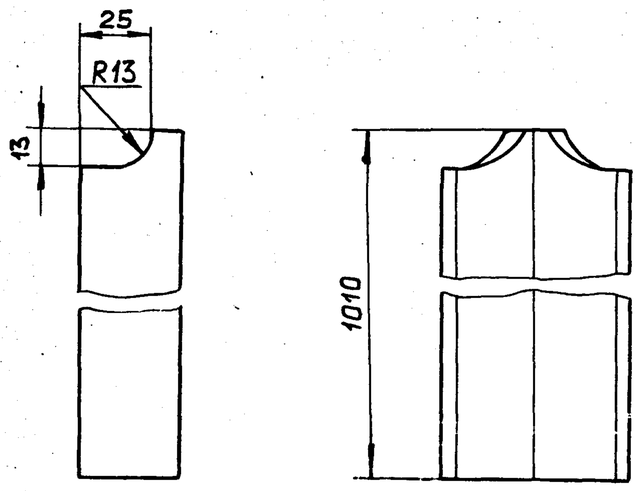

h14, $\pm \frac{IT14}{2}$

Подп. и дата | Инв. № дубл. | Взам. инв. № | Подп. и дата | Инв. № подл.

Изм.	Лист	№ докум.	Подп.	Дата
Разраб.		Мордвинкин		8.6.88
Пров.		Мордвинкин		
Т.контр.				
Н.контр.		Мюнтер		
Утв.				

Д23Д.506.002

Стойка

Лит.	Масса	Масштаб
И	3,37	1:2

Лист	Листов 1

Уголок 45×45×5-Б ГОСТ8509-72 / ВСт.3сп ГОСТ535-79

Госстрой СССР ГПИ Горьковский САНТЕХПРОЕКТ

Формат А4

Д23Д.506.003

25 $\sqrt{(\sqrt{})}$

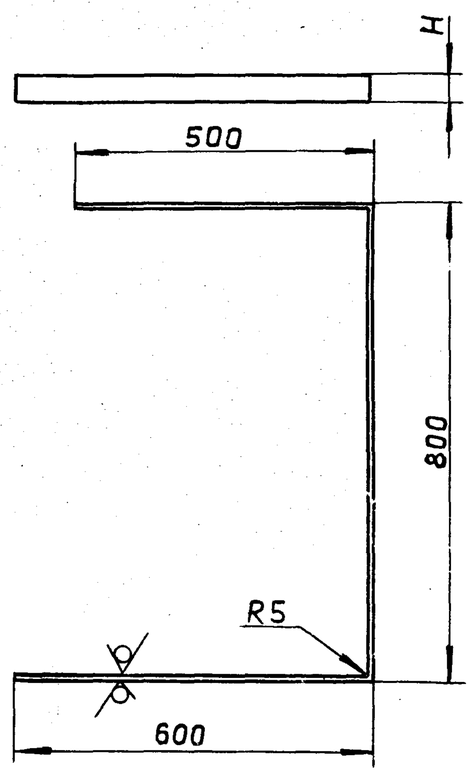

Обозначение	H	Материал	Масса, кг
Д23Д.506.003	40*	Полоса 2-Б-4×40 ГОСТ103-76 / ВСт.3сп ГОСТ535-79	2,4
-01	200	Лист Б-ПН-2 ГОСТ19903-74 / 3-IV-Н-ВСт3сп ГОСТ16523-70	6,0

1. *Размеры для справок.
2. $\pm \frac{IT16}{2}$

Подп. и дата | Инв. № дубл. | Взам. инв. № | Подп. и дата | Инв. № подл.

Изм.	Лист	№ докум.	Подп.	Дата
Разраб.		Мордвинкин		8.6.88
Пров.		Мордвинкин		
Т.контр.				
Н.контр.		Мюнтер		
Утв.				

Д23Д.506.003

Ограждение

Лит.	Масса	Масштаб
И	См. табл.	—

Лист	Листов 1

См. табл.

Госстрой СССР ГПИ Горьковский САНТЕХПРОЕКТ

Формат А4

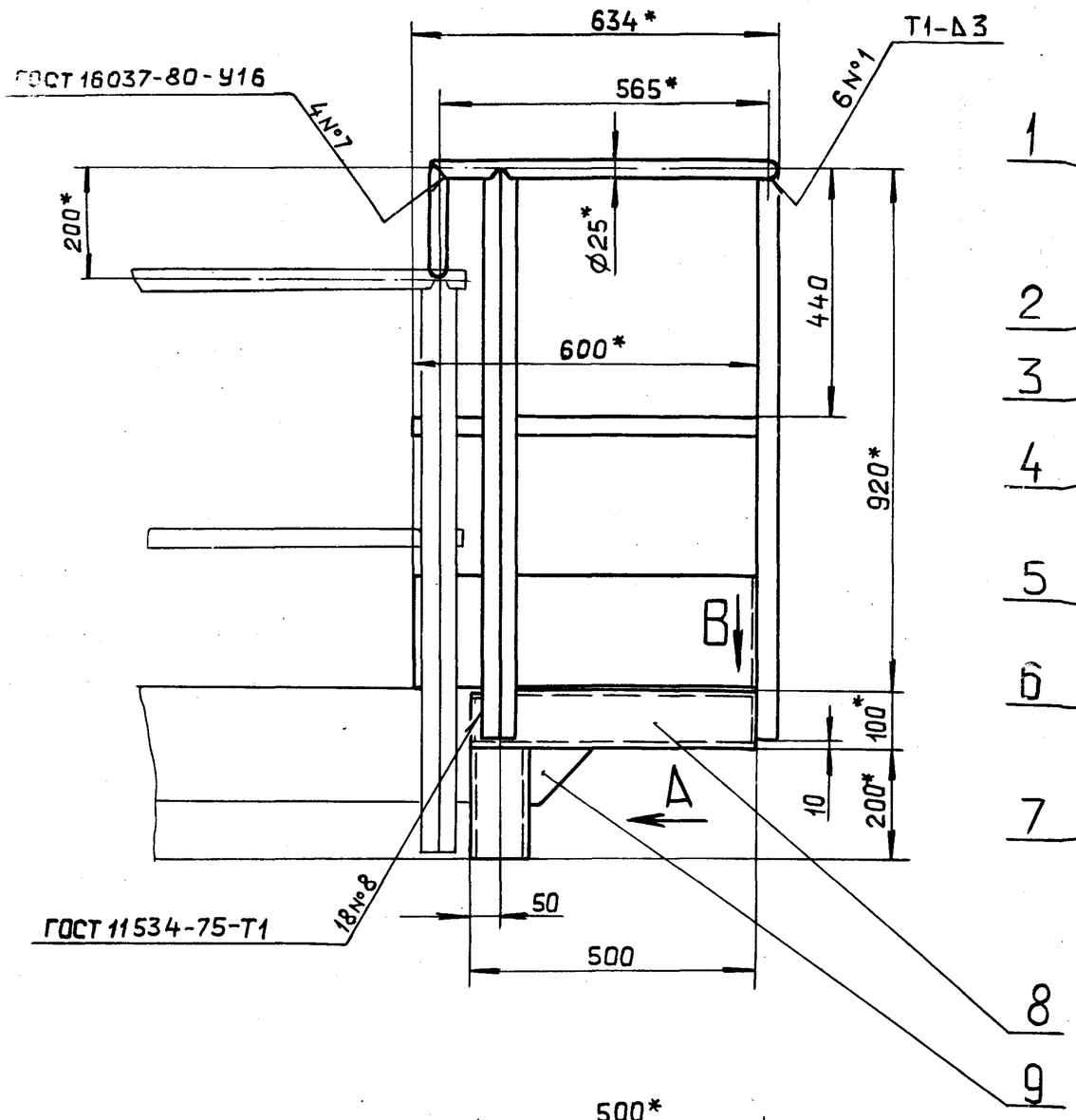

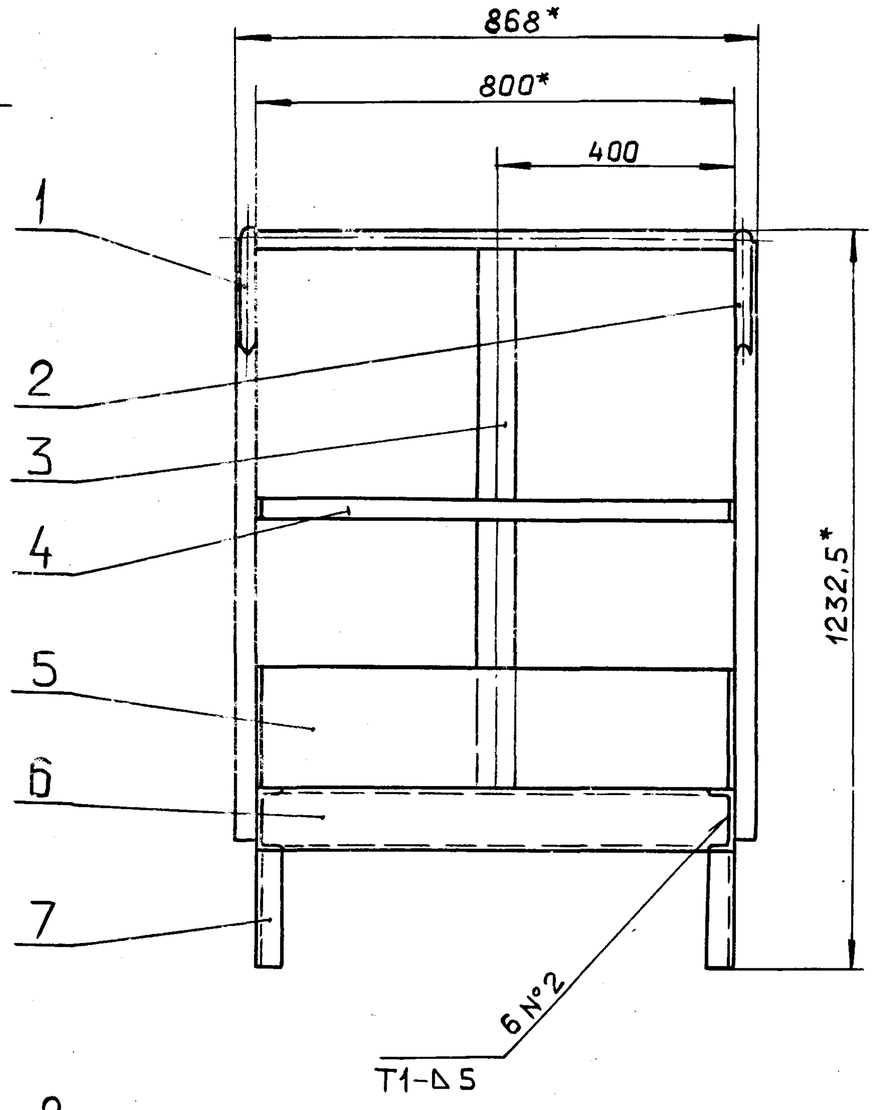

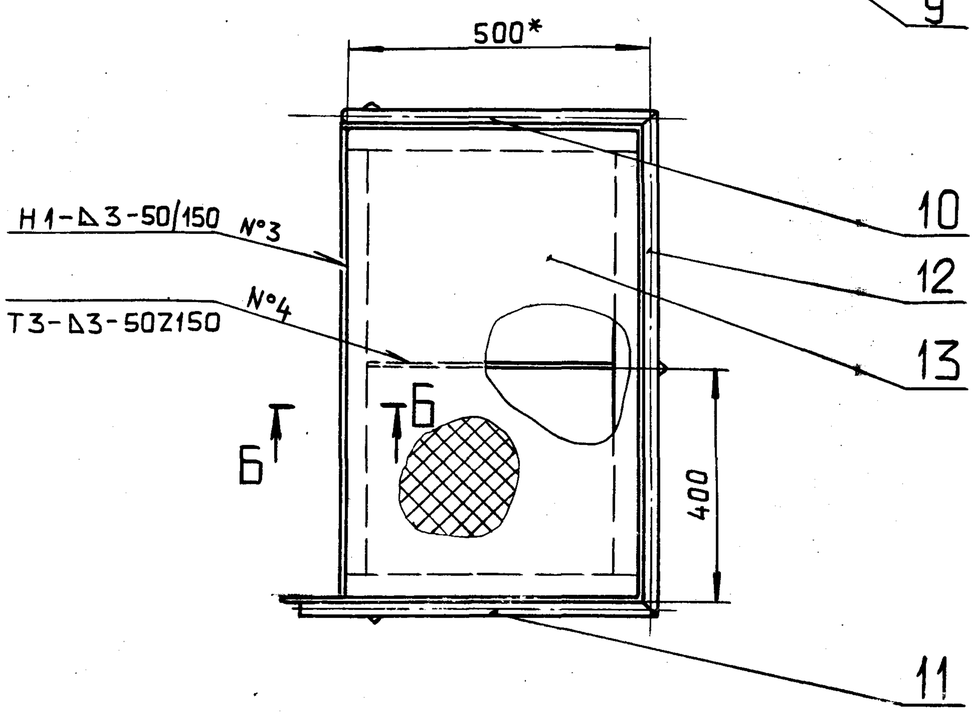

Вид А
М1:2

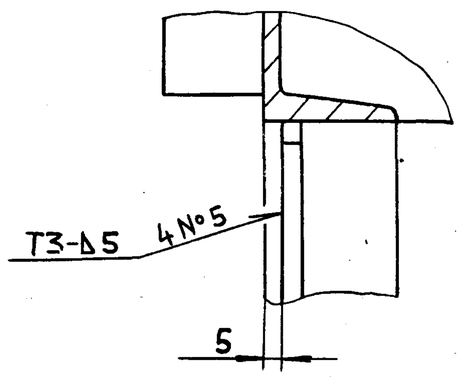

Б-Б
М1:2

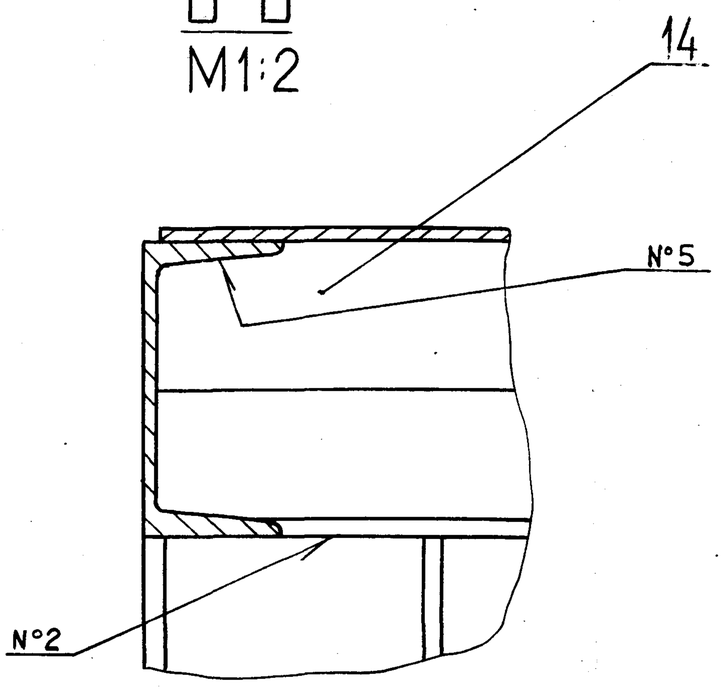

Вид В
М1:1

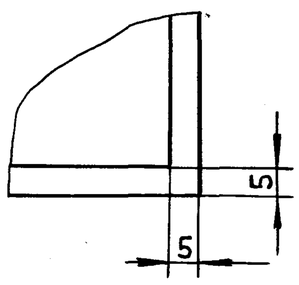

1.* Размеры для справок.

2. $\pm\frac{IT16}{2}$

3. Сварные швы №1...6 по ГОСТ 5264-80.

Д23Д.506.000СБ

Изм.	Лист	№докум.	Подп.	Дата
Разраб.		Мордвинкин		9.6.89
Пров.		Мордвинкин		
Т.контр.				
Нач.отд.		Вольский		
Н.контр.		Мюнтер		
Утв.				

Площадка котла дополнительная

Лит.	Масса	Масштаб
И	60	1:10
Лист	Листов 1	

ГОССТРОЙ СССР ГПИ ГОРЬКОВСКИЙ САНТЕХПРОЕКТ

Инв. № подл. | Подп. и дата | Взам. инв. № | Инв. № дубл. | Подп. и дата

Альбом 6 часть 2

Типовой проект 903-1-

Подп. и дата | Инв. № дубл. | Взам. инв. № | Подп. и дата | Инв. № подл.

23А.506.004

25 (√)

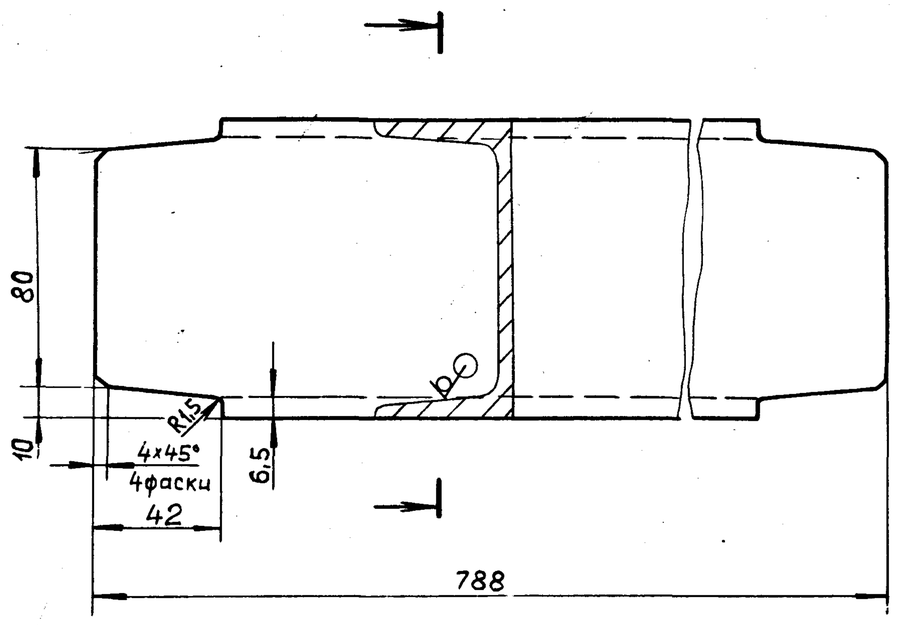

h14, ± IT14/2

Изм.	Лист	№ докум.	Подп.	Дата
Разраб.		Мордвинкин		8.6.11
Пров.		Мордвинкин		
Т. контр.				
Н. контр.		Мюнтер		
Утв.				

Д23Д.506.004

Связь

Лит.	Масса	Масштаб
И	6,3	1:2

Лист | Листов 1

Швеллер 10 ГОСТ 8240-72 / ВСт.3сп ГОСТ 535-79

ГОССТРОЙ СССР ГПИ ГОРЬКОВСКИЙ САНТЕХПРОЕКТ

Формат А4

23А.506.007

25 (√)

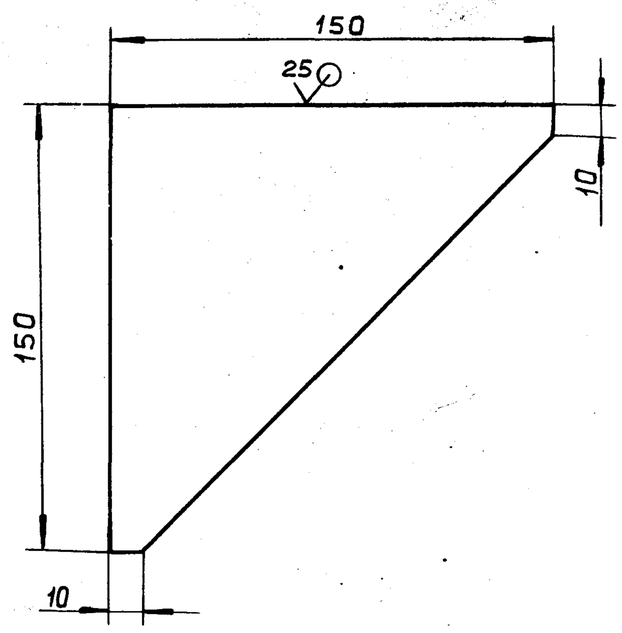

h14, ± IT14/2

Изм.	Лист	№ докум.	Подп.	Дата
Разраб.		Мордвинкин		8.6.11
Пров.		Мордвинкин		
Т. контр.				
Н. контр.		Мюнтер		
Утв.				

Д23Д.506.007

Ребро

Лит.	Масса	Масштаб
И	1,06	1:2

Лист | Листов 1

Лист Б-ПН-6 ГОСТ 19903-74 / ВСт.3сп ГОСТ 14637-79

ГОССТРОЙ СССР ГПИ ГОРЬКОВСКИЙ САНТЕХПРОЕКТ

Формат А4

23А.506.008

25 (√)

Рис.1

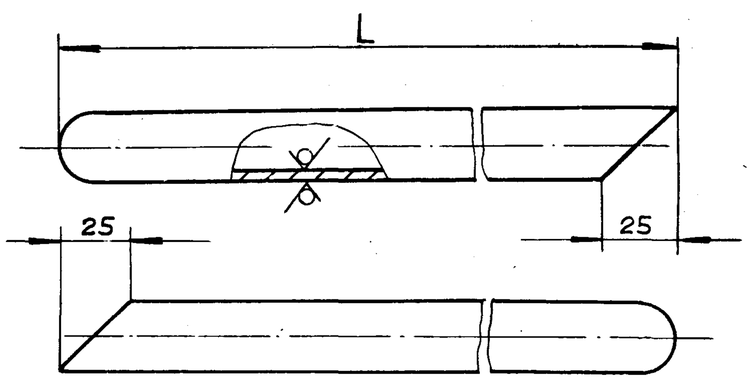

Рис.2

Остальное – см. рис.1

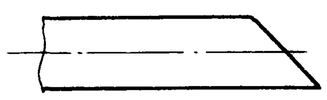

Рис.3

Остальное – см. рис.1

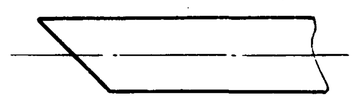

Обозначение	Рис.	L, мм	Масса, кг
Д23Д.506.008	1	525	0,81
– 01	2	590	0,92
– 02	3	825	1,3

h14, ± IT14/2

Изм.	Лист	№ докум.	Подп.	Дата
Разраб.		Мордвинкин		8.6.11
Пров.		Мордвинкин		
Т. контр.				
Н. контр.		Мюнтер		
Утв.				

Д23Д.506.008

Труба

Лит.	Масса	Масштаб
И	См. табл.	—

Лист | Листов 1

Труба 25х3 ГОСТ 8734-75 / В20 ГОСТ 8733-74

ГОССТРОЙ СССР ГПИ ГОРЬКОВСКИЙ САНТЕХПРОЕКТ

Формат А4

23А.506.011

25 (√)

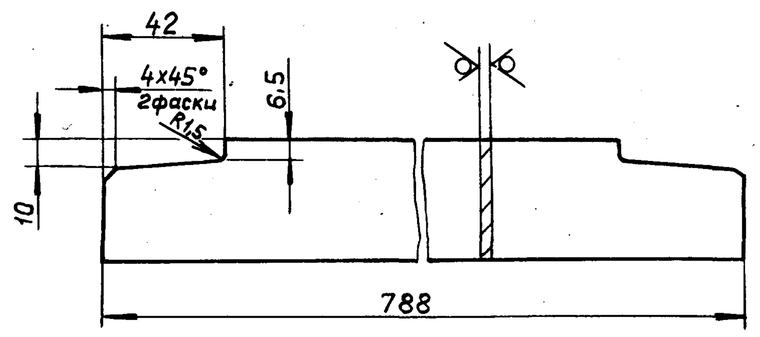

h14, ± IT14/2

Изм.	Лист	№ докум.	Подп.	Дата
Разраб.		Мордвинкин		8.6.11
Пров.		Мордвинкин		
Т. контр.				
Н. контр.		Мюнтер		
Утв.				

Д23Д.506.011

Ребро

Лит.	Масса	Масштаб
И	0,94	1:2

Лист | Листов 1

Полоса 2-Б-4х40 ГОСТ 103-76 / ВСт.3сп ГОСТ 535-79

ГОССТРОЙ СССР ГПИ ГОРЬКОВСКИЙ САНТЕХПРОЕКТ

Формат А4