ТИПОВОЙ ПРОЕКТ

903-1-265.88

# КОТЕЛЬНАЯ С 4 КОТЛАМИ ДЕ-6,5-14 ГМ

СИСТЕМА ТЕПЛОСНАБЖЕНИЯ ЗАКРЫТАЯ.

ТОПЛИВО-ГАЗ, РЕЗЕРВ-МАЗУТ.

ЗДАНИЕ ИЗ СБОРНЫХ ЖЕЛЕЗОБЕТОННЫХ КОНСТРУКЦИЙ

Альбом 6
Часть 1
стр. 2-58

23296-06
ЦЕНА 9-12

беларкам

ТИПОВОЙ ПРОЕКТ
903-1-265.88

# КОТЕЛЬНАЯ С 4 КОТЛАМИ ДЕ-6,5-14 ГМ. СИСТЕМА ТЕПЛОСНАБЖЕНИЯ ЗАКРЫТАЯ. ТОПЛИВО - ГАЗ, РЕЗЕРВ - МАЗУТ. ЗДАНИЕ ИЗ СБОРНЫХ ЖЕЛЕЗОБЕТОННЫХ КОНСТРУКЦИЙ.

## АЛЬБОМ 6

МЕТАЛЛОКОНСТРУКЦИИ ТЕХНОЛОГИЧЕСКИЕ. РАБОЧИЕ ЧЕРТЕЖИ.

РАЗРАБОТАН:
ГПИ „ГОРЬКОВСКИЙ САНТЕХПРОЕКТ"

УТВЕРЖДЁН
И ВВЕДЕН В ДЕЙСТВИЕ ГОССТРОЕМ СССР
ПРОТОКОЛ ОТ 7.07.88 г. №44

ГЛАВНЫЙ ИНЖЕНЕР ИНСТИТУТА Ю. П. ФАЛАЛЕЕВ
ГЛАВНЫЙ ИНЖЕНЕР ПРОЕКТА Т. Г. ГУСЕВА

© ЦИТП Госстроя СССР, 1989

# СОДЕРЖАНИЕ АЛЬБОМА


| Обозначение | Наименование | Стр. |
|---|---|---|
| | Содержание | 2,3 |
| Д7А.017.000 | Виброоснование под вентилятор ВДН-9 | 4 |
| Д7А.017.002 | Пластина | |
| Д7А.017.010 | Рама | |
| Д7А.017.000 СБ | Виброоснование под вентилятор ВДН-9 | 5 |
| Д7А.017.010 СБ | Рама | 6 |
| Д7А.017.004 | Швеллер | 7 |
| Д7А.017.007 | Кронштейн | |
| Д20А.797.000 | Короб | 7,8 |
| Д20А.797.004 | Стенка | 8 |
| Д20А.797.018 | Серьга | |
| Д20А.797.000 СБ | Короб | 9 |
| Д20А.797.017 | Стенка | 10 |
| Д20А.798.000 | Короб | 11 |
| Д20А.798.000 СБ | Короб | |
| Д20А.799.001 | Планка уплотнительная | |
| Д20А.799.000 | Тройник с заслонкой | 12 |
| Д20А.799.002 | Вал | |
| Д20А.799.000 СБ | Тройник с заслонкой | 13 |
| Д20А.799.003 | Крышка сальника | 14 |
| Д20А.799.004 | Подшипник нижний | |
| Д20А.799.005 | Прокладка | |
| Д20А.799.006 | Подшипник верхний | 15 |
| Д20А.799.007 | Прокладка | |
| Д20А.799.008 | Крышка | |
| Д20А.799.009 | Стенка | |
| Д20А.799.010 | Корпус | 16 |
| Д20А.799.012 | Стенка | |
| Д20А.799.014 | Стенка | |
| Д20А.799.010 СБ | Корпус | 17 |
| Д20А.799.013 | Стенка | 18 |
| Д20А.799.015 | Стенка | |
| Д20А.799.016 | Стенка | |
| Д20А.799.017 | Ребро | 19 |
| Д20А.799.025 | Ребро | |
| Д20А.799.020 | Заслонка | |
| Д20А.799.020 СБ | Заслонка | |
| Д20А.799.027 | Лист | 20 |
| Д20А.799.028 | Ребро | |
| Д20А.800.000 | Короб всасывающего кармана | |
| Д20А.800.002 | Ребро | |
| Д20А.800.000 СБ | Короб всасывающего кармана | 21 |
| Д20А.800.010 | Отвод | 22 |
| Д20А.800.010 СБ | Отвод | |
| Д20А.800.005 | Стенка | 23 |
| Д20А.800.006 | Стенка | |
| Д20А.800.020 | Переход | |
| Д20А.800.020 СБ | Переход | 24 |
| Д20А.800.014 | Стенка | |
| Д20А.800.021 | Стенка | |
| Д20А.800.023 | Стенка | 25 |
| Д20А.800.030 | Карман всасывающий | |
| Д20А.800.030 СБ | Карман всасывающий | 26 |
| Д20А.800.026 | Патрубок | 27 |
| Д20А.800.032 | Патрубок | |
| Д20А.800.033 | Патрубок | |
| Д20А.800.034 | Патрубок | |
| Д20А.800.035 | Труба | 28 |
| Д20А.800.036 | Фланец | |
| Д20А.800.039 | Вставка | |
| Д20А.800.038 | Конус | 29 |
| Д20А.800.042 | Стенка | |
| Д20А.800.046 | Стенка | |
| Д20А.800.047 | Стенка | 30 |
| Д20А.800.048 | Фланец | |
| Д20А.801.000 | Отвод | |
| Д20А.801.001 | Прокладка | |
| Д20А.801.000 СБ | Отвод | 31 |
| Д20А.801.010 | Отвод | 32 |
| Д20А.801.002 | Фланец | |
| Д20А.801.020 | Отвод | |

| Обозначение | Наименование | Стр. |
|---|---|---|
| Д20А.801.004 | Фланец | 32 |
| Д20А.801.010 СБ | Отвод | 33 |
| Д20А.801.020 СБ | Отвод | 34 |
| Д20А.801.005 | Стенка | 35 |
| Д20А.801.006 | Стенка | |
| Д20А.801.009 | Стенка | |
| Д20А.801.008 | Стенка | 36 |
| Д20А.801.030 | Переход | |
| Д20А.801.030 СБ | Переход | |
| Д20А.801.013 | Стенка | 37 |
| Д20А.801.016 | Стенка | |
| Д20А.802.000 | Короб | |
| Д20А.802.000 СБ | Короб | 38 |
| Д20А.802.002 | Стенка | 39 |
| Д20А.802.005 | Стенка | |
| Д20А.802.006 | Патрубок | |
| Д20А.802.007 | Фланец | |
| Д20А.802.009 | Стенка | 40 |
| Д20А.802.013 | Дно | |
| Д20А.803.000 | Короб | |
| Д20А.803.010 | Переход | |
| Д20А.803.000 СБ | Короб | 41 |
| Д20А.803.010 СБ | Переход | |
| Д20А.803.001 | Обечайка | 42 |
| Д20А.803.020 СБ | Отвод | |
| Д20А.803.020 | Отвод | 43 |
| Д20А.804.000 | Газоход наружный левый | |
| Д20А.804.001 | Переход | |
| Д20А.804.000 СБ | Газоход наружный левый | 44,45 |
| Д20А.804.003 | Газоход | 45 |
| Д20А.804.002 | Газоход | 46 |
| Д20А.804.004 | Газоход | |
| Д20А.804.005 | Прокладка | |
| Д20А.804.010 | Короб | 47 |
| Д20А.804.010 СБ | Короб | |
| Д20А.804.009 | Планка | |
| Д20А.804.012 | Переход | 48 |
| Д20А.804.020 | Отвод | |
| Д20А.804.020 СБ | Отвод | |
| Д20А.804.030 | Тройник | 49 |
| Д20А.804.030 СБ | Тройник | |
| Д20А.804.040 | Отвод | |
| Д20А.804.016 | Труба | 50 |
| Д20А.804.017 | Отросток | |
| Д20А.804.040 СБ | Отвод | 51 |
| Д20А.804.021 | Газоход | |
| Д20А.805.000 | Газоход наружный правый | 52 |
| Д20А.805.001 | Газоход | |
| Д20А.000 011 | Труба | |
| Д20А.805.000 СБ | Газоход наружный правый | 53,54 |
| Д20Б.032.000 СБ | Вставка гибкая | 54 |
| Д20Б.032.000 | Вставка гибкая | 55 |
| Д20Б.032.010 | Вставка | |
| Д20Б.032.010 СБ | Вставка | |
| Д20Б.032.001 | Обечайка | 56 |
| Д20Б.032.002 | Рукав | |
| Д20Б.032.020 | Обечайка с фланцем | 57 |
| Д20Б.032.003 | Обечайка | |
| Д20Б.032.004 | Фланец | |
| Д20Б.032.030 | Фланец | |
| Д20Б.032.030 СБ | Фланец | 58 |
| Д20Б.032.040 | Хомут | |
| Д20Б.032.040 СБ | Хомут | |
| Д20Б.032.007 | Уголок | |
| Д20Б.033.000 | Вставка гибкая | 59 |
| Д20Б.033.000 СБ | Вставка гибкая | |
| Д20Б.033.010 | Фланец | |
| Д20Б.033.010 СБ | Фланец | 60 |
| Д20Б.033.020 | Вставка | |
| Д20Б.033.020 СБ | Вставка | |
| Д20Б.033.003 | Обечайка | 61 |

| Обозначение | Наименование | Стр. |
|---|---|---|
| Д20Б. 033.004 | Рукав | 61 |
| Д21А. 890. 000 | Воздуховод входной | |
| Д21А. 890. 000 СБ | Воздуховод входной | 62 |
| Д21А. 890. 002 | Стенка | 63 |
| Д21А. 890. 010 | Фланец | |
| Д21А. 890. 011 | Ребро | |
| Д21А. 890. 010 СБ | Фланец | 64 |
| Д21А. 890. 020 | Короб | |
| Д21А. 890. 020 СБ | Короб | 65 |
| Д21А. 890. 012 | Стенка | 66 |
| Д21А. 890. 013 | Стенка | |
| Д21А. 890. 014 | Ребро | |
| Д21А. 890. 015 | Стенка | |
| Д21А. 891. 000 | Воздуховод с заслонкой | 67 |
| Д21А. 891. 010 | Короб с заслонкой | |
| Д21А. 891. 020 | Короб | |
| Д21А. 891. 000 СБ | Воздуховод с заслонкой | 68 |
| Д21А. 891. 010 СБ | Короб с заслонкой | 69 |
| Д21А. 891. 020 СБ | Короб | 70 |
| Д21А. 891. 002 | Вал | 71 |
| Д21А. 891. 006 | Стенка | |
| Д21А. 891. 007 | Стенка | |
| Д21А. 891. 009 | Стенка | |
| Д21А. 891. 012 | Стенка | 72 |
| Д21А. 891. 013 | Втулка | |
| Д21А. 891. 030 | Заслонка | |
| Д21А. 891. 030 СБ | Заслонка | |
| Д21А 891. 022 | Ребро | 73 |
| Д21А. 891. 024 | Стенка | |
| Д21А. 891. 040 | Короб | |
| Д21А. 891. 040 СБ | Короб | 74 |
| Д21А. 891. 027 | Стенка | |
| Д21А. 891. 029 | Ребро | |
| Д21А. 891. 037 | Стенка | 75 |
| Д21А. 891. 050 | Короб | |
| Д21А. 891. 050 СБ | Короб | 76 |
| Д21А. 891. 036 | Ребро | 77 |
| Д21А. 891. 039 | Стенка | |
| Д21А. 891. 060 | Карман всасывающий | |
| Д21А. 891. 060 СБ | Карман всасывающий | 78 |
| Д21А. 891. 049 | Стенка | 79 |
| Д21А. 891. 051 | Стенка | |
| Д21А. 891. 052 | Стенка | |
| Д21А. 891. 053 | Стенка | |
| Д21А. 891. 054 | Дно | 80 |
| Д21А. 892. 000 | Воздуховод напорный | |
| Д21А. 892. 010 | Переход | |
| Д21А. 892. 000 СБ | Воздуховод напорный | 81 |
| Д21А. 892. 010 СБ | Переход | 82 |
| Д21А. 892. 005 | Стенка | |
| Д21А. 892. 004 | Стенка | 83 |
| Д21А. 892. 020 | Короб | |
| Д21А. 892. 030 | Отвод | |
| Д21А. 892. 020 СБ | Короб | 84 |
| Д21А. 892. 030 СБ | Отвод | |
| Д21А. 892. 014 | Стенка | 85 |
| Д21А. 893. 000 | Воздуховод с люком | |
| Д21А. 893. 010 | Короб | |
| Д21А. 893. 001 | Прокладка | |
| Д21А. 893. 000 СБ | Воздуховод с люком | 86 |
| Д21А. 893. 010 СБ | Короб | 87 |
| Д21А. 893. 020 | Корпус | |
| Д21А. 893. 002 | Стенка | |
| Д21А. 893. 020 СБ | Корпус | 88 |
| Д21А. 893. 003 | Стенка | |
| Д21А. 893. 004 | Стенка | |
| Д21А. 893. 006 | Стенка | 89 |
| Д21А. 893. 007 | Стенка | |
| Д21А. 893. 030 | Фланец | |
| Д21А. 893. 030 СБ | Фланец | |
| Д21А. 893. 040 | Крышка | 90 |

| Обозначение | Наименование | Стр. |
|---|---|---|
| Д21А. 893. 040 СБ | Крышка | 90 |
| Д21А. 893. 013 | Ручка | |
| Д21А. 893. 050 | Короб | |
| Д21А. 893. 050 СБ | Короб | 91 |
| Д21А. 893. 017 | Стенка | |
| Д22А. 034. 000 | Шибер | |
| Д22А. 034. 000 СБ | Шибер | 92 |
| Д22А. 034. 001 | Лист | |
| Д23Б. 023. 000 | Фильтр | |
| Д23Б. 023. 000 СБ | Фильтр | 93 |
| Д23Б. 023. 001 | Накладка | 94 |
| Д23Б. 023. 002 | Прокладка | |
| Д23Б. 023. 003 | Прокладка | |
| Д23Б. 023. 004 | Прокладка | |
| Д23Б. 023. 010 | Фланец | 95 |
| Д23Б. 023. 010 СБ | фланец | |
| Д23Б. 023. 009 | Планка | |
| Д23Б. 023. 020 | Фильтр | 96 |
| Д23Б. 023. 020 СБ | Фильтр | |
| Д23Б. 023. 011 | Прокладка | |
| Д23Б. 023. 012 | Сетка | 97 |
| Д23Б. 0.23. 030 | Накладка | |
| Д23Б. 023. 030 СБ | Накладка | |
| Д23Б. 023. 040 | Корпус | 98 |
| Д23Б. 023. 040 СБ | Корпус | |
| Д23Б. 023. 017 | Ручка | |
| Д23Д. 473. 000 | Опора | 99 |
| Д23Д. 473. 000 СБ | Опора | |
| Д23Д. 488. 000 СБ | Опора | |
| Д23Д. 488. 000 | Опора | 100 |
| Д23Д. 489. 000 | Опора | |
| Д23Д. 489. 000 СБ | Опора | |
| Д23Д. 489. 001 | Полоса | 101 |
| Д23Д. 489. 003 | Ребро | |
| Д23Д. 489. 004 | Стойка | |
| Д23Д. 492. 000 | Площадка к деаэратору | |
| Д23Д. 492. 000 СБ | Площадка к деаэратору | 102 |
| Д23Д. 492. 010 | Площадка | 103 |
| Д23Д. 492. 001 | Перекладина | |
| Д23Д. 492. 002 | Перекладина | |
| Д23Д. 492. 010 | Площадка | 104,105 |
| Д23Д. 492. 003 | Поручень | 106 |
| Д23Д. 492. 005 | Швеллер | |
| Д23Д. 492. 007 | Ступень | |
| Д23Д. 492. 008 | Тетива | |
| Д23Д. 492. 009 | Стойка | 107 |
| Д23Д. 492. 012 | Поручень | |
| Д23Д. 492. 013 | Поручень | |
| Д23Д. 492. 020 | Кронштейн | |
| Д23Д. 492. 020 СБ | Кронштейн | 108 |
| Д23Д. 492. 018 | Ребро | |
| Д23Д. 501. 001 | Уголок | |
| Д23Д. 501. 000 | Крепление вспомогательного трубопровода к основному | 109 |
| Д23Д. 501. 000 СБ | Крепление вспомогательного трубопровода к основному | |
| Д23Д. 505. 000 | Подвеска | 110 |
| Д23Д. 505. 000 СБ | Подвеска | |
| Д23Д. 505. 001 | Швеллер | |
| Д23Д. 506. 000 | Площадка котла дополнительная | 111 |
| Д23Д. 506. 001 | Труба | |
| Д23Д. 506. 002 | Стойка | |
| Д23Д. 506. 003 | Ограждение | |
| Д23Д. 506. 000 СБ | Площадка котла дополнительная | 112 |
| Д23Д. 506. 004 | Связь | 113 |
| Д23Д. 506. 007 | Ребро | |
| Д23Д. 506. 008 | Труба | |
| Д23Д. 506. 011 | Ребро | |

Альбом 6 часть 1

Типовой проект 903-1-265.88

| Формат | Зона | Поз. | Обозначение | Наименование | Кол | Примечание |
|---|---|---|---|---|---|---|
| | | | | Документация | | |
| А2 | | | Д7А.017.000 СБ | Сборочный чертеж | | |
| | | | | Сборочные единицы | | |
| А4 | | 1 | Д7А.017.010 | Рама | 1 | |
| | | | | Детали | | |
| Б4 | | 2 | Д7А.017.001 | Кронштейн | | |
| | | | | Швеллер 20 ГОСТ8240-72 | | |
| | | | | ВСт.3сп ГОСТ 535-79 | | |
| | | | | L=100 h14 $^{25}\surd$ | 2 | 1.84 кг. |
| А4 | | 3 | Д7А.017.002 | Пластина | 5 | |
| | | | | Стандартные изделия | | |
| | | | | Болты ГОСТ 7798-70 | | |
| | | 4 | | М10х18.46 | 10 | |
| | | 5 | | М24х110.46 | 4 | |
| | | 6 | | Гайка М24.4 ГОСТ 5915-70 | 8 | |
| | | 7 | | Шайба 10.65Г ГОСТ 6402-70 | 10 | |
| | | 8 | | Шайба 20.01 ГОСТ 10906-78 | 4 | |
| | | | | Прочие изделия | | |
| | | 9 | | Виброизолятор Д043 | | |
| | | | | ТУ36-18.32-75 | 5 | |

Подп. и дата | Инв. № дубл. | Взам. инв. № | Подп. и дата | Инв. № подл.

| Изм. | Лист | № докум. | Подп. | Дата |
|---|---|---|---|---|
| Разраб. | | Мордвинкин | | 25.V.88 |
| Пров. | | Мордвинкин | | |
| Нач. отд. | | Вольский | | |
| Н. контр. | | Мюнтер | | |
| Утв. | | | | |

Д7А.017.000

Виброоснование под вентилятор ВДН-9.

| Лит. | Лист | Листов |
|---|---|---|
| И | | 1 |

Госстрой СССР ГПИ Горьковский САНТЕХПРОЕКТ

Формат А4

Д7А.017.002

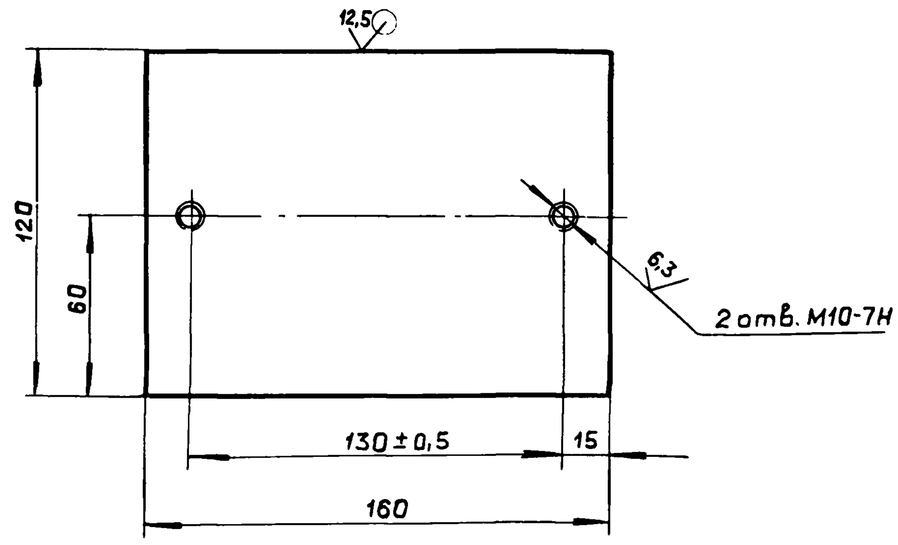


$h14, \pm \frac{IT14}{2}$

Подп. и дата | Инв. № дубл. | Взам. инв. № | Подп. и дата | Инв. № подл.

| Изм. | Лист | № докум. | Подп | Дата |
|---|---|---|---|---|
| Разраб | | Мордвинкин | | 25.V.88 |
| Пров. | | Мордвинкин | | |
| Т. контр. | | | | |
| Н. контр | | Мюнтер | | |
| Утв. | | | | |

Д7А.017.002

Пластина

| Лит. | Масса | Масштаб |
|---|---|---|
| И | 2,5 | 1:2 |

| Лист | Листов |
|---|---|
| | |

Лист Б-ПН-16 ГОСТ19903-74 / ВСт.3сп ГОСТ14637-79

Госстрой СССР ГПИ Горьковский САНТЕХПРОЕКТ

Формат А4

| Формат | Зона | Поз. | Обозначение | Наименование | Кол. | Примечание |
|---|---|---|---|---|---|---|
| | | | | Документация | | |
| А2 | | | Д7А.017.010 СБ | Сборочный чертеж | | |
| | | | | Детали | | |
| Б4 | | 1 | Д7А.017.003 | Швеллер | | |
| | | | | Швеллер 20 ГОСТ8240-72 | | |
| | | | | ВСт.3сп ГОСТ 535-79 | | |
| | | | | L=468 h14 $^{25}\surd$ | 2 | 8.6 кг. |
| А4 | | 2 | Д7А.017.004 | Швеллер | 2 | |
| Б4 | | 3 | Д7А.017.005 | Швеллер | | |
| | | | | Швеллер 20 ГОСТ 8240-72 | | |
| | | | | ВСт.3сп ГОСТ 535-79 | | |
| | | | | L=1248 h14 $^{25}\surd$ | 2 | 22.96 кг. |
| Б4 | | 4 | Д7А.017.006 | Швеллер | | |
| | | | | Швеллер 20 ГОСТ8240-72 | | |
| | | | | ВСт.3сп ГОСТ 535-79 | | |
| | | | | L=520 h14 $^{25}\surd$ | 2 | 9.57 кг. |
| А4 | | 5 | Д7А.017.007 | Кронштейн | 1 | |
| | | 6 | — 01 | Кронштейн | 1 | |
| Б4 | | 7 | Д7А.017.008 | Швеллер | | |
| | | | | Швеллер 20 ГОСТ8240-72 | | |
| | | | | ВСт.3сп ГОСТ 535-79 | | |
| | | | | L=510 h14 $^{25}\surd$ | 2 | 9.38 кг. |
| Б4 | | 8 | Д7А.017.009 | Плита | | |
| | | | | Лист Б-ПН-5 ГОСТ19903-74 | | |
| | | | | ВСт.3сп ГОСТ14637-79 | | |
| | | | | (458×662) h14 $^{25}\surd$ | 1 | 11,9 кг. |
| Б4 | | 9 | Д7А.017.011 | Швеллер | | |
| | | | | Швеллер 20 ГОСТ8240-72 | | |
| | | | | ВСт.3сп ГОСТ 535-79 | | |
| | | | | L=540 h14 $^{25}\surd$ | 1 | 9.94 кг. |

Подп. и дата | Инв. № дубл. | Взам. инв. № | Подп. и дата | Инв. № подл.

| Изм. | Лист | № докум. | Подп. | Дата |
|---|---|---|---|---|
| Разраб. | | Мордвинкин | | 25.V.88 |
| Пров. | | Мордвинкин | | |
| Нач. отд. | | | | |
| Н. контр. | | Мюнтер | | |
| Утв. | | | | |

Д7А.017.010

Рама

| Лит. | Лист | Листов |
|---|---|---|
| И | 1 | 2 |

Госстрой СССР ГПИ Горьковский САНТЕХПРОЕКТ

Формат А4

Д7А.017.010 Лист 2

Изм. Лист № докум. Подп. Дата

Копировал: Ганкова 23296-06 5 Формат А4

Типовой проект 903-1-265.88 Альбом 6 часть 1

Д7А.017.000 СБ

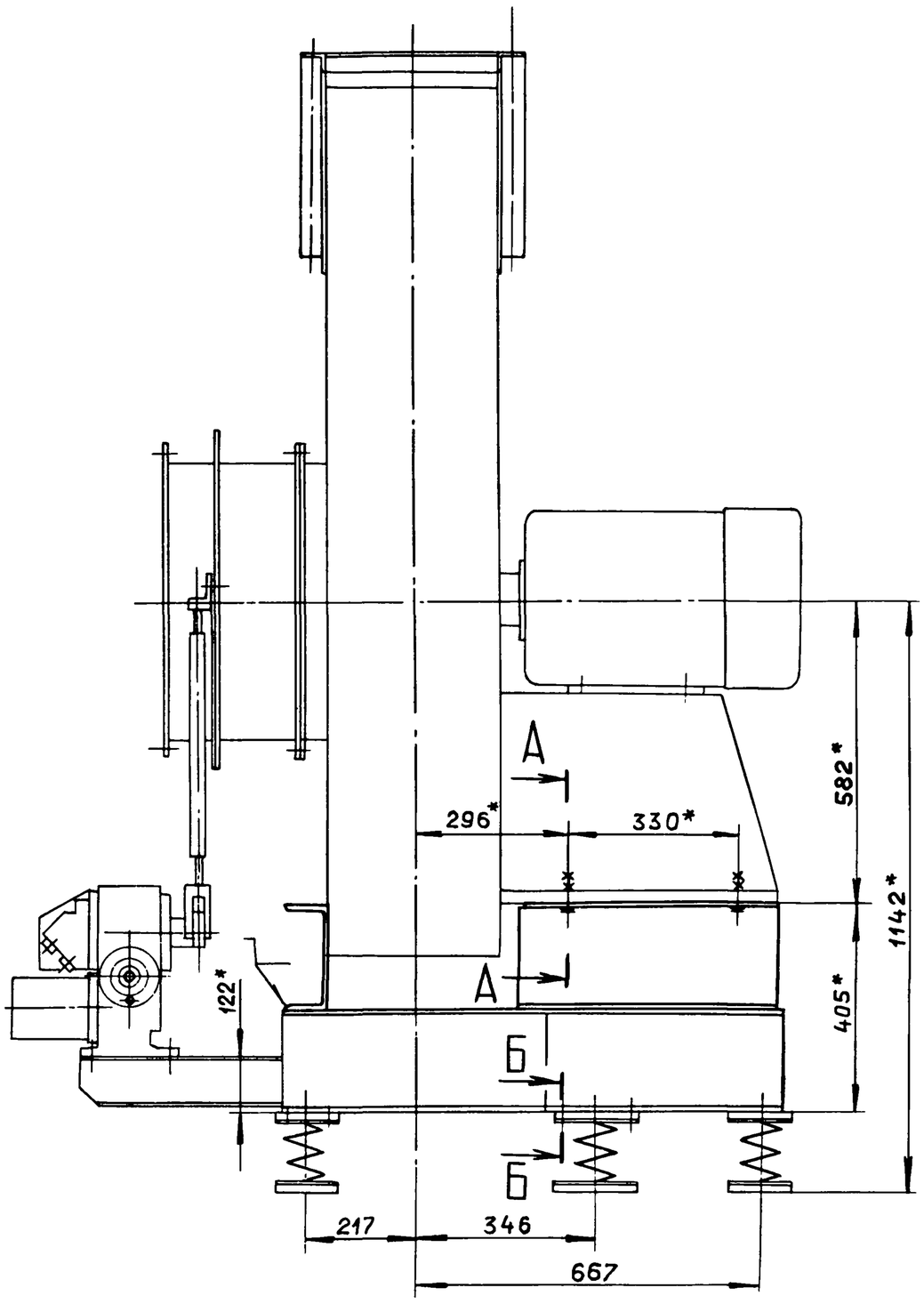


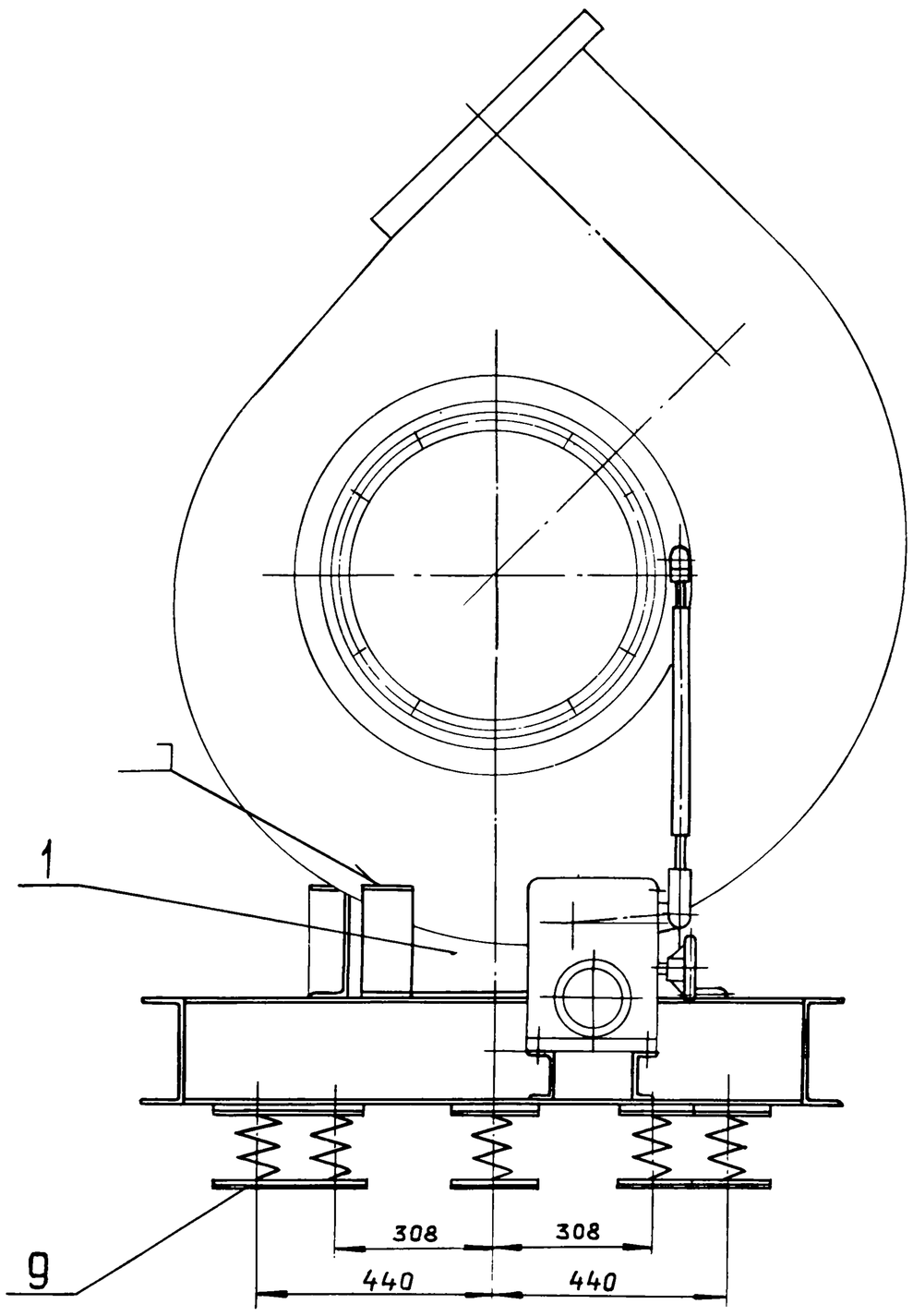


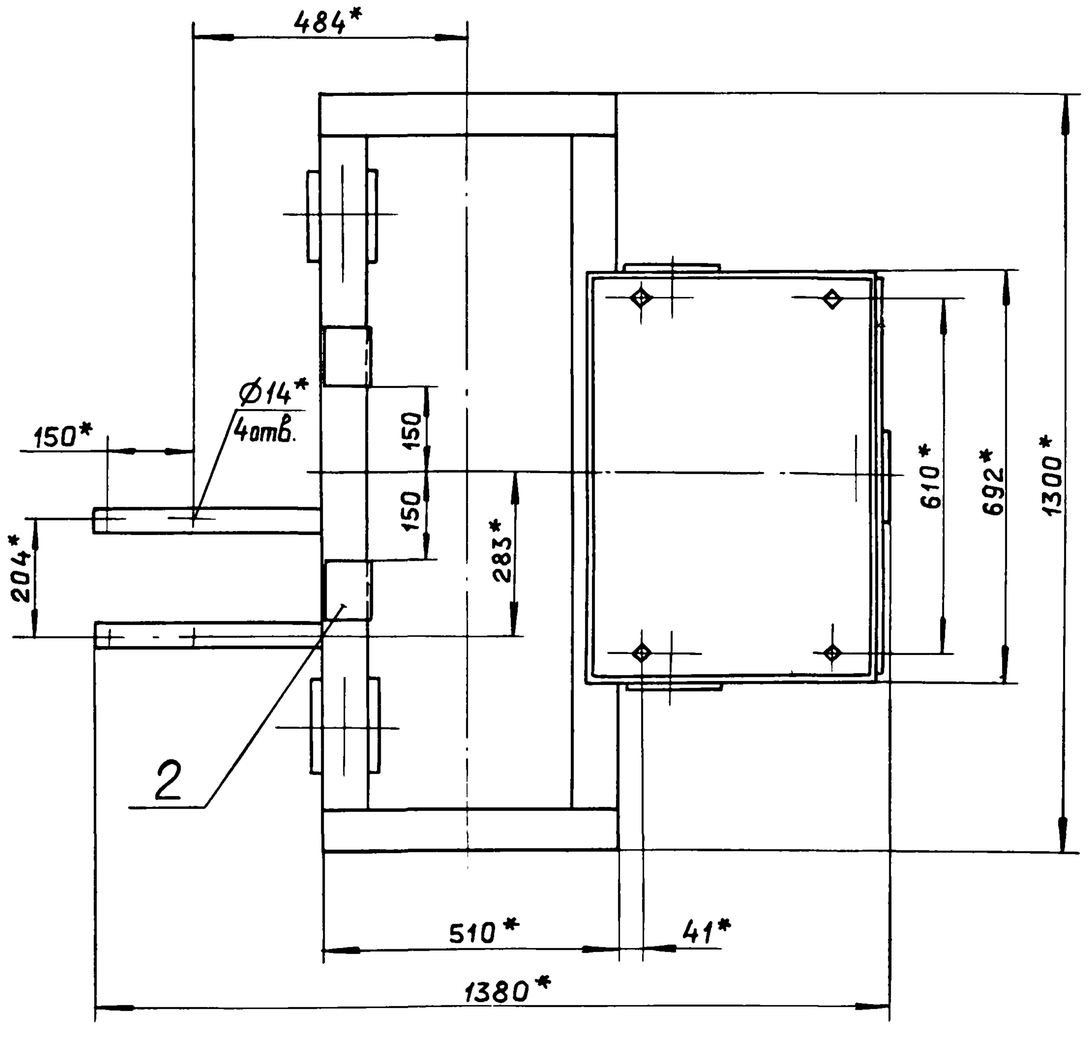


А-А
М1:2

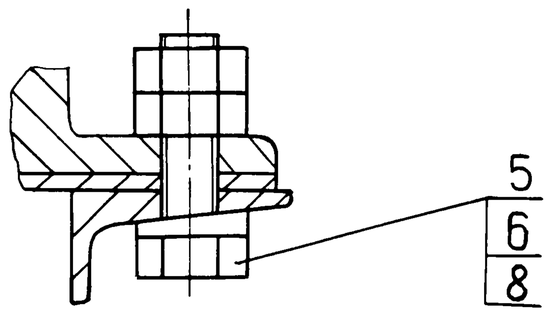


Б-Б
М1:2

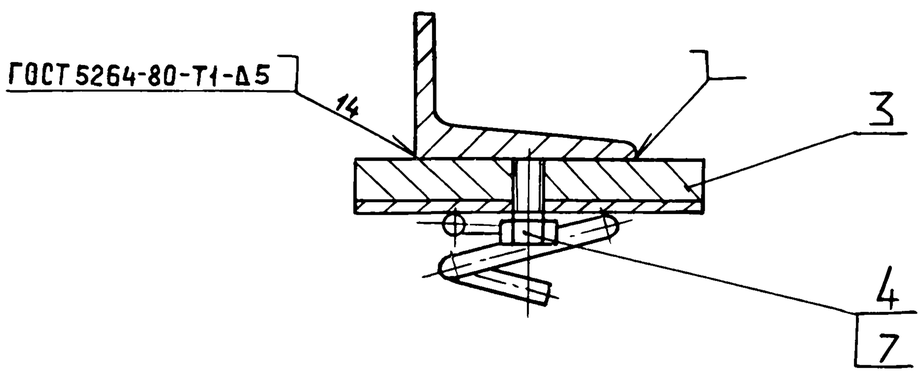


1*. Размеры для справок.

2. $\pm \frac{IT16}{2}$

3. Сварку производить после регулировки положения виброизоляторов до получения равномерной нагрузки на них.

| Изм. | Лист | № докум. | Подп. | Дата |
|---|---|---|---|---|
| Разраб. | | Мордвинкин | | 15.12.88 |
| Пров. | | Мордвинкин | | |
| Т.контр. | | | | |
| Нач.отд. | | Вольский | | |
| Н.контр. | | Мюнтер | | |
| Утв. | | | | |

Д7А.017.000СБ

Виброосновaние под вентилятор ВДН-9

| Лит. | Масса | Масштаб |
|---|---|---|
| И | 178 | 1:10 |

Лист | Листов 1

ГОССТРОЙ СССР ГПИ ГОРЬКОВСКИЙ САНТЕХПРОЕКТ

Инв.№подл. | Подп. и дата | Взам.инв.№ | Инв.№дубл. | Подп. и дата

Копировал Ганкова 23296-06 6 Формат А2

Типовой проект 903-1-265.88 Альбом 6 часть 1

Д7А.017.010 СБ

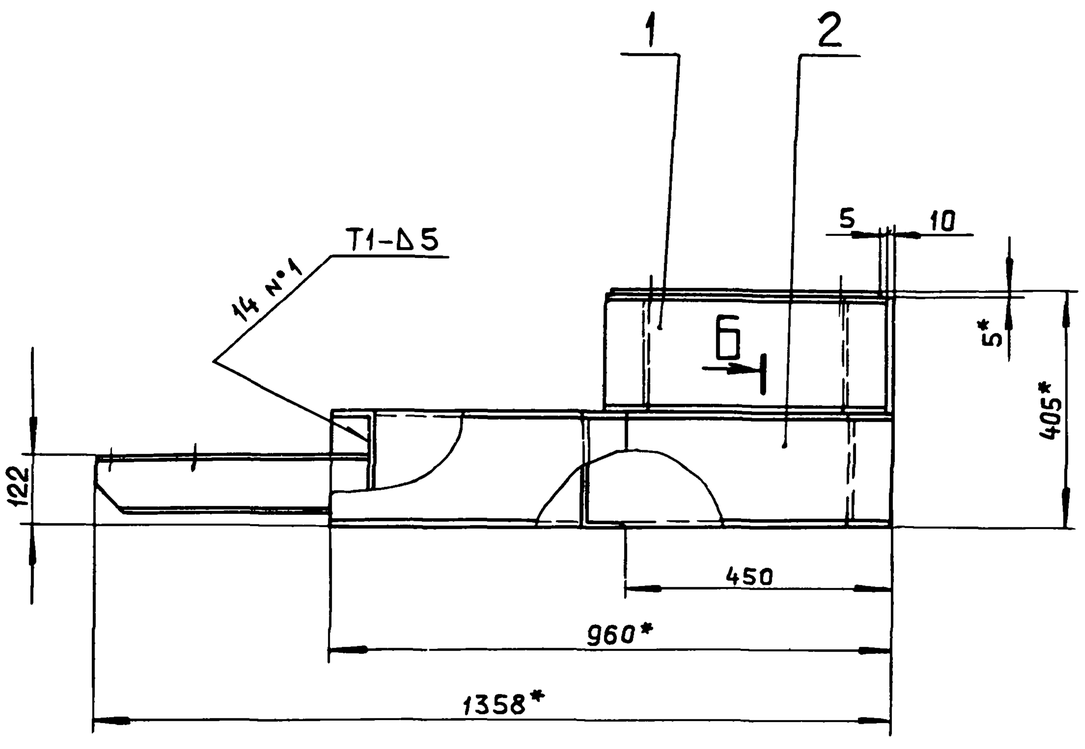


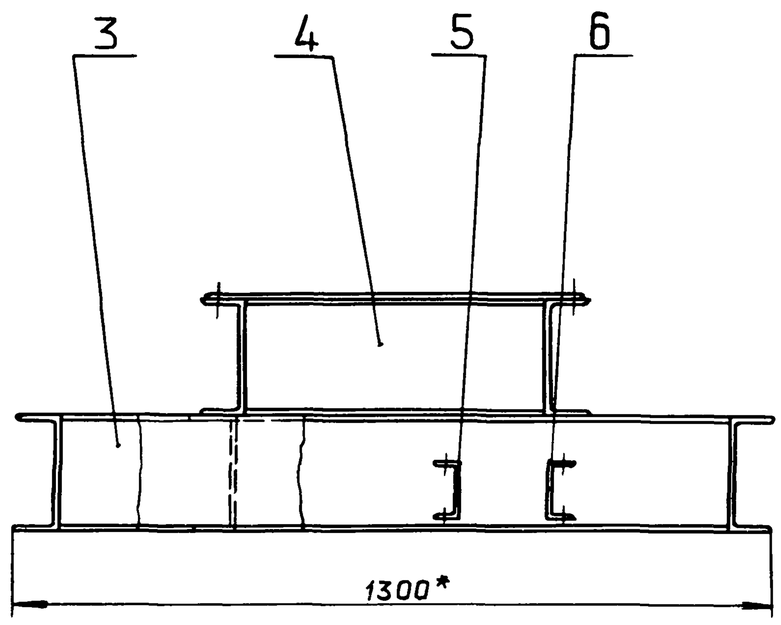


Б

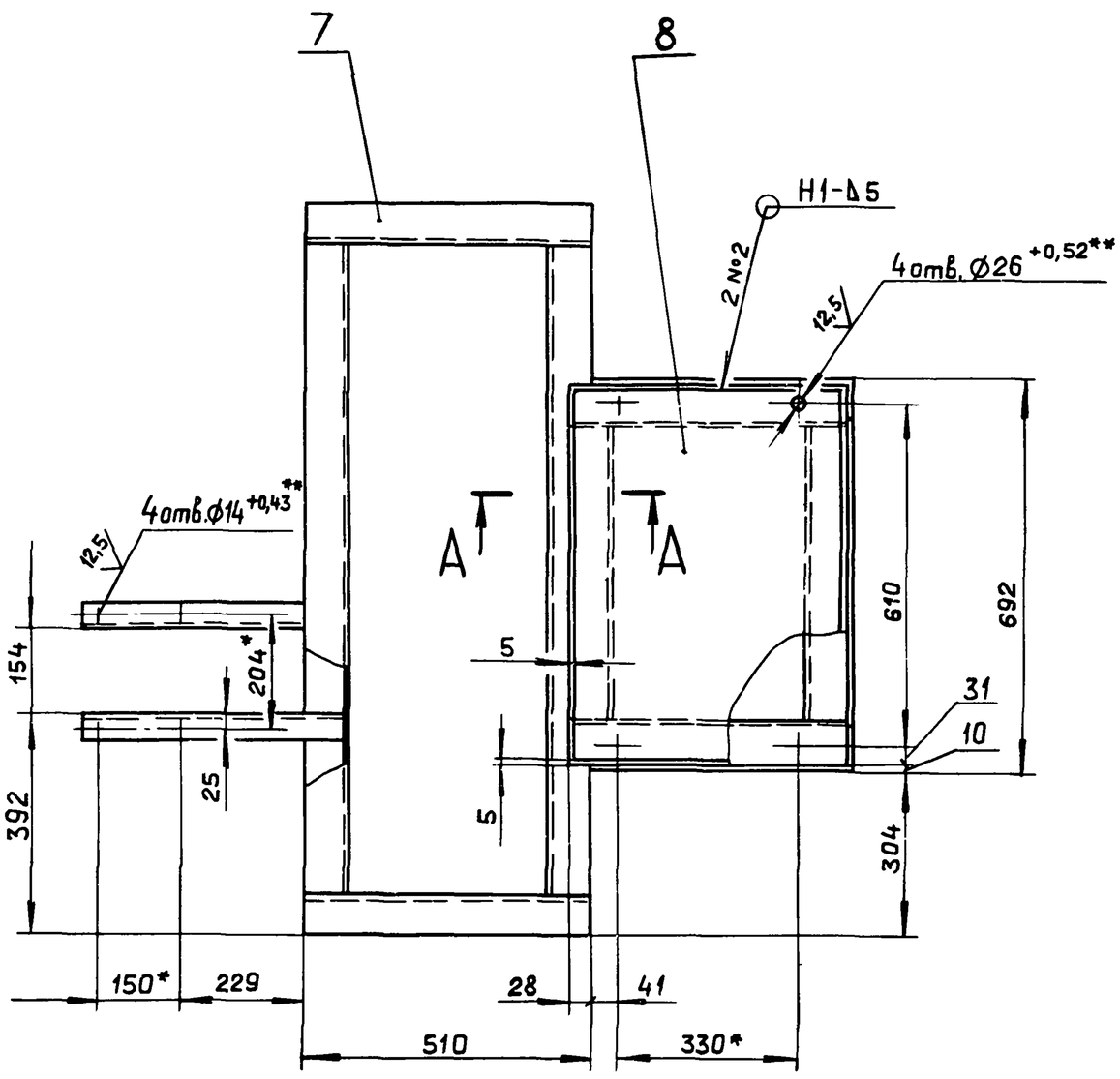


А-А
М1:5

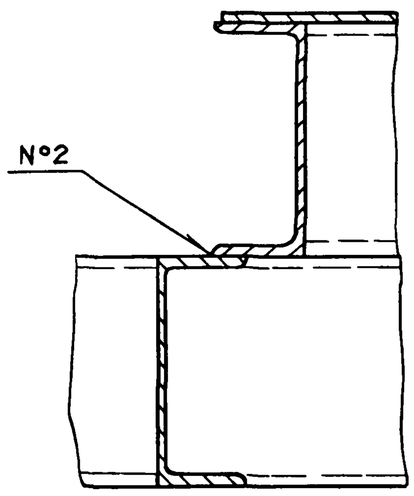


Б-Б
М1:5

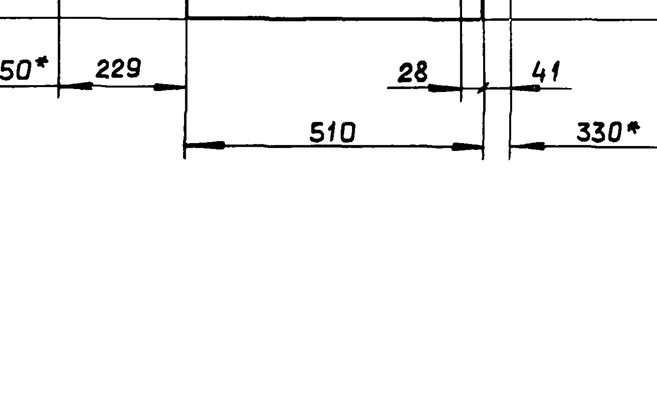


1.* Размеры для справок.

2.** Обработать по сопрягаемой детали.

3. $\pm \frac{IT16}{2}$

4. Сварные швы по ГОСТ 5264-80.

| Изм. | Лист | № докум. | Подп. | Дата |
|---|---|---|---|---|
| Разраб. | | Мордвинкин | | 25.V.88 |
| Пров. | | Мордвинкин | | |
| Т. контр. | | | | |
| Н. контр. | | Мюнтер | | |
| Утв. | | | | |

Д7А.017.010 СБ

Рама

| Лит. | Масса | Масштаб |
|---|---|---|
| И | 150 | 1:10 |

Лист | Листов 1

Госстрой СССР
ГПИ Горьковский
САНТЕХПРОЕКТ

Инв. № подл. | Подп. и дата | Взам. инв. № | Инв. № дубл. | Подп. и дата

Копировал · Ганкова 23296-06 7 формат А2

Д7А.017.004

25 √(√)

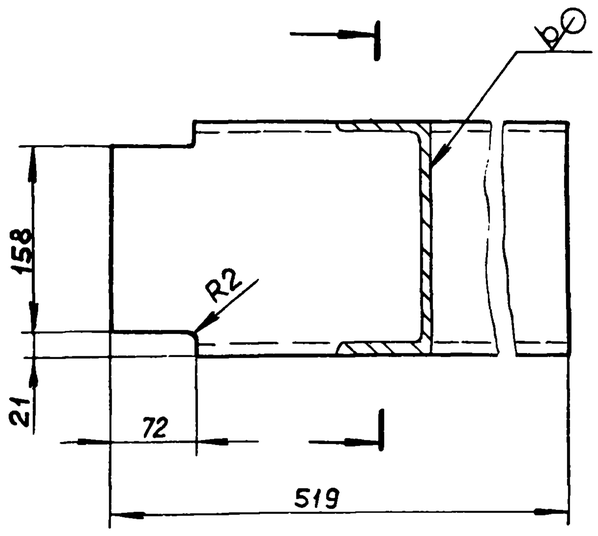


$l_{14}, \pm \frac{IT14}{2}$

| Изм. | Лист | № докум. | Подп. | Дата |
|---|---|---|---|---|
| Разраб. | | Мордвинкин | | 15.11.88 |
| Пров. | | Мордвинкин | | |
| Т.контр. | | | | |
| Н.контр. | | Мюнтер | | |
| Утв. | | | | |

Д7А.017.004

Швеллер

| Лит. | Масса | Масштаб |
|---|---|---|
| И | 9,5 | 1:5 |

Лист | Листов 1

Швеллер 20 ГОСТ 8240-72 / Вст.3сп ГОСТ 535-79

Госстрой СССР ГПИ Горьковский САНТЕХПРОЕКТ

Формат А4



Д7А.017.007

25 √(√)

Д7А.017.007

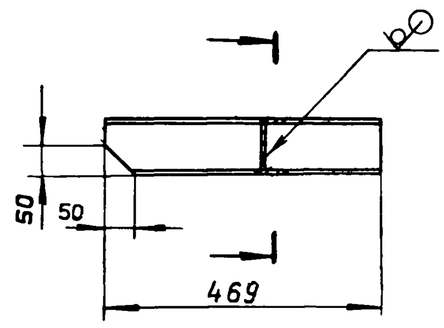


Д7А.017.007-01 - зеркальное отражение

Остальное - см. Д7А.017.007

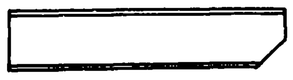

$h_{14}, \pm \frac{IT14}{2}$

| Изм. | Лист | № докум. | Подп. | Дата |
|---|---|---|---|---|
| Разраб | | Мордвинкин | | 15.11.88 |
| Пров. | | Мордвинкин | | |
| Т.контр. | | | | |
| Н.контр. | | Мюнтер | | |
| Утв. | | | | |

Д7А.017.007

Кронштейн

| Лит. | Масса | Масштаб |
|---|---|---|
| И | 4 | 1:10 |

Лист | Листов 1

Швеллер 10 ГОСТ 8240-72 / ВСт.3сп ГОСТ 535-79

Госстрой СССР. ГПИ Горьковский САНТЕХПРОЕКТ

Формат А4

| Формат | Зона | Поз. | Обозначение | Наименование | Кол. | Примечание |
|---|---|---|---|---|---|---|
| | | | | **Документация** | | |
| А2 | | | Д20А.797.000 СБ | Сборочный чертеж | | |
| | | | | **Детали** | | |
| Б4 | | 1 | Д20А.797.001 | Ребро | | |
| | | | | Полоса 2-Б-5х50 ГОСТ 103-76 / ВСт.3сп ГОСТ 535-79 | | |
| | | | | L=1020 h16 25√ | 1 | 2,0 кг. |
| Б4 | | 2 | Д20А.797.002 | Ребро | | |
| | | | | Полоса 2-Б-5х50 ГОСТ 103-76 / ВСт.3сп ГОСТ 535-79 | | |
| | | | | L=450 h16 25√ | 1 | 0,88 кг. |
| Б4 | | 3 | Д20А.797.003 | Ребро | | |
| | | | | Полоса 2-Б-5х50 ГОСТ 103-76 / ВСт.3сп ГОСТ 535-79 | | |
| | | | | L=165 h16 25√ | 3 | 0,32 кг. |
| А3 | | 4 | Д20А.797.004 | Стенка | 1 | |
| Б4 | | 5 | Д20А.797.005 | Ребро | | |
| | | | | Полоса 2-Б-5х50 ГОСТ 103-76 / ВСт.3сп ГОСТ 535-79 | | |
| | | | | L=430 h16 25√ | 1 | 0,86 кг. |
| Б4 | | 6 | Д20А.797.006 | Ребро | | |
| | | | | Полоса 2-Б-5х50 ГОСТ 103-76 / ВСт.3сп ГОСТ 535-79 | | |
| | | | | L=1056 h16 25√ | 1 | 2,07 кг |
| Б4 | | 7 | Д20А.797.007 | Ребро | | |
| | | | | Полоса 2-Б-5х50 ГОСТ 103-76 / ВСт.3сп ГОСТ 535-79 | | |
| | | | | L=570 h16 25√ | 1 | 1,12 кг. |
| Б4 | | 8 | Д20А.797.008 | Ребро | | |
| | | | | Полоса 2-Б-5х50 ГОСТ 103-76 / ВСт.3сп ГОСТ 535-79 | | |
| | | | | L=460 h16 25√ | 1 | 0,9 кг |
| Б4 | | 9 | Д20А.797.009 | Ребро | | |
| | | | | Полоса 2-Б-5х50 ГОСТ 103-76 / ВСт.3сп ГОСТ 535-79 | | |
| | | | | L=995 h16 25√ | 2 | 1,95 кг. |
| Б4 | | 10 | Д20А.797.011 | Ребро | | |
| | | | | Полоса 2-Б-5х50 ГОСТ 103-76 / ВСт.3сп ГОСТ 535-79 | | |
| | | | | L=1045 h16 25√ | 1 | 2,05 кг |
| Б4 | | 11 | Д20А.797.012 | Ребро | | |
| | | | | Полоса 2-Б-5х50 ГОСТ 103-76 / ВСт.3сп ГОСТ 535-79 | | |
| | | | | L=920 h16 25√ | 2 | 1,8 кг. |
| Б4 | | 12 | Д20А.797.013 | Ребро | | |

| Изм. | Лист | № докум. | Подп. | Дата |
|---|---|---|---|---|
| Разраб. | | Мюнтер | | 25.Y.88 |
| Пров. | | Мюнтер | | |
| Нач.отд. | | Вольский | | |
| Н.контр. | | Мюнтер | | |
| Утв. | | | | |

Д20А.797.000

Короб

| Лит. | Лист | Листов |
|---|---|---|
| И | 1 | 3 |

Госстрой СССР ГПИ Горьковский САНТЕХПРОЕКТ

Формат А4

Д20А.797.000 — Лист 2

Копировал · Ганкова 23296 06 8 формат А4

Альбом 6 часть 1
Типовой проект 903-1-265.88

| Формат | Зона | Поз. | Обозначение | Наименование | Кол. | Примечание |
|---|---|---|---|---|---|---|
| | | | | Полоса 2-Б-5х50 ГОСТ 103-76 / ВСт.3сп ГОСТ 535-79 | | |
| | | | | L=967 h16 25 | 1 | 1.89 кг. |
| БЧ | | 13 | Д20А.797.014 | Накладка | | |
| | | | | Полоса 2-Б-5х50 ГОСТ 103-76 / ВСт.3сп ГОСТ 535-79 | | |
| | | | | L=100 h16 25 | 2 | 0.196 кг. |
| БЧ | | 14 | Д20А.797.015 | Уголок | | |
| | | | | Уголок 63х63х5-Б-ГОСТ 8509-72 / ВСт.3сп ГОСТ 535-79 | | |
| | | | | L=450 h16 25 | 2 | 1.8 кг. |
| БЧ | | 15 | Д20А.797.016 | Уголок | | |
| | | | | Уголок 63х63х5-Б-ГОСТ 8509-72 / ВСт.3сп ГОСТ 535-79 | | |
| | | | | L=1560 h16 25 | 2 | 6.25 кг. |
| А2 | | 16 | Д20А.797.017 | Стенка | 1 | |
| А3 | | 17 | Д20А.797.004 - 01 | Стенка | 1 | |
| А2 | | 18 | Д20А.797.017 - 01 | Стенка | 1 | |
| А4 | | 19 | Д21А.797.018 | Серьга | 2 | |

Подп. и дата | Инв. № дубл. | Взам. инв. № | Подп. и дата | Инв. № подл.

Изм. Лист № докум. Подп. Дата

Д20А.797.000 Лист 3

Формат А4

Д20А.797.018

25 (√)

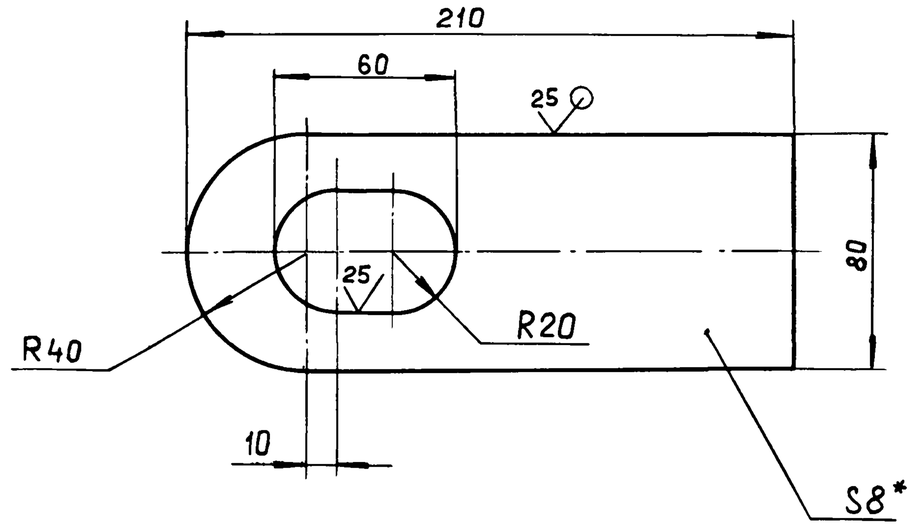


1.* Размеры для справок.

2. H16, h16, ± IT16/2

| Изм. | Лист | № докум. | Подп. | Дата |
|---|---|---|---|---|
| Разраб. | | Мюнтер | | 25.4.88 |
| Пров. | | Мюнтер | | |
| Т.контр. | | | | |
| Н.контр. | | Мюнтер | | |
| Утв. | | | | |

Д20А.797.018

Серьга

| Лит. | Масса | Масштаб |
|---|---|---|
| И | 0.88 | 1:2 |

Лист | Листов 1

Лист Б-ПН-8 ГОСТ 19903-74 / ВСт3сп ГОСТ 14637-79

ГОССТРОЙ СССР ГПИ ГОРЬКОВСКИЙ САНТЕХПРОЕКТ

Формат А4

Д20А.797.004

25 (√)

Рис.1

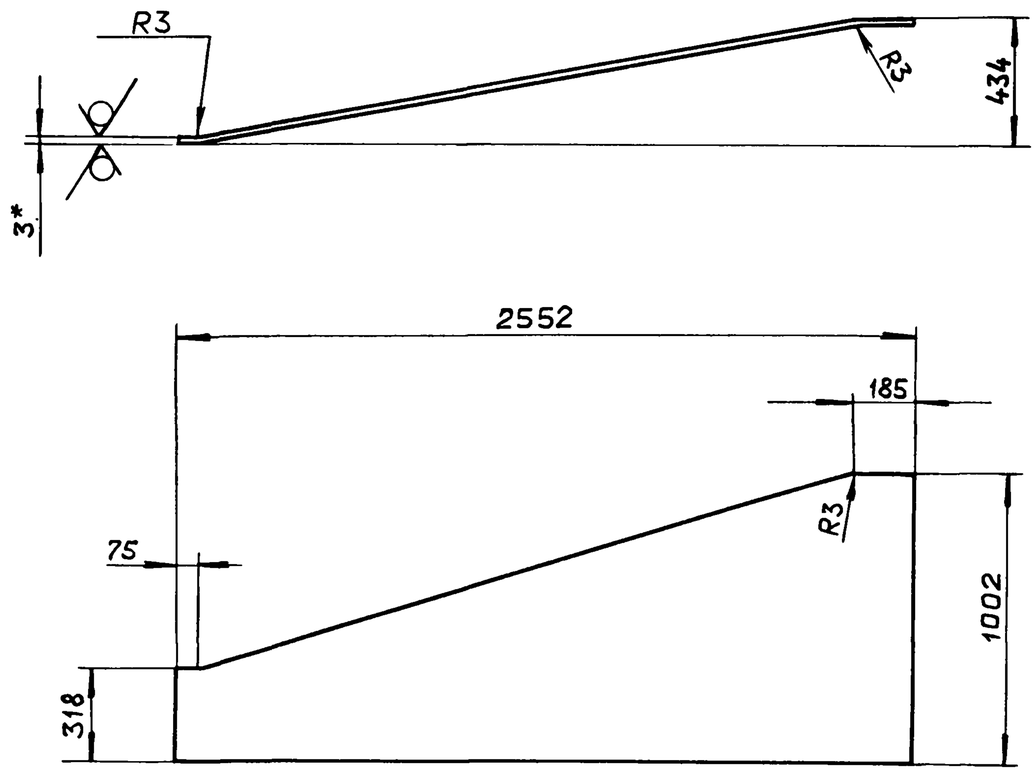


| Обозначение | Рис. | Масса, кг. |
|---|---|---|
| Д20А.797.004 | 1 | 41.3 |
| -01 | 2 | 50.3 |

Рис.2

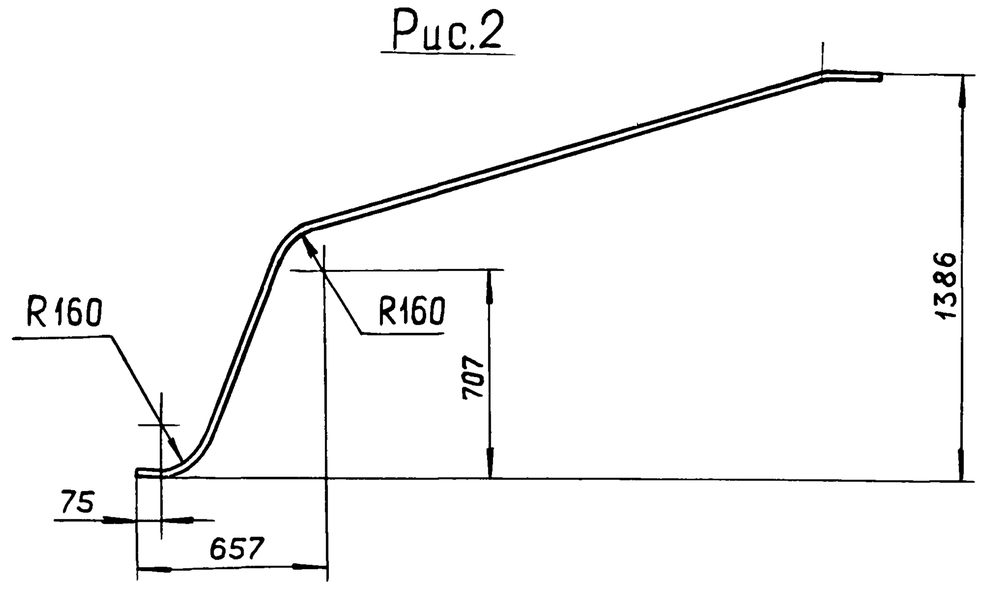


1. Размеры для справок.

2. h16, ± IT16/2

Подп. и дата | Инв. № дубл. | Взам. инв. № | Подп. и дата | Инв. № подл.

| Изм. | Лист | № докум. | Подп. | Дата |
|---|---|---|---|---|
| Разраб. | | Мюнтер | | 25.4.88 |
| Пров. | | Мюнтер | | |
| Т.контр. | | | | |
| Н.контр. | | Мюнтер | | |
| Утв. | | | | |

Д20А.797.004

Стенка

| Лит. | Масса | Масштаб |
|---|---|---|
| И | См. табл. | 1:10 |

Лист | Листов 1

Лист Б-ПН-3 ГОСТ 19903-74 / 3-IV-Н-ВСт.3сп ГОСТ 16523-70

ГОССТРОЙ СССР ГПИ ГОРЬКОВСКИЙ САНТЕХПРОЕКТ

Типовой проект 903-1-265.88 Альбом 6 часть 1

Д20А.797.000 СБ

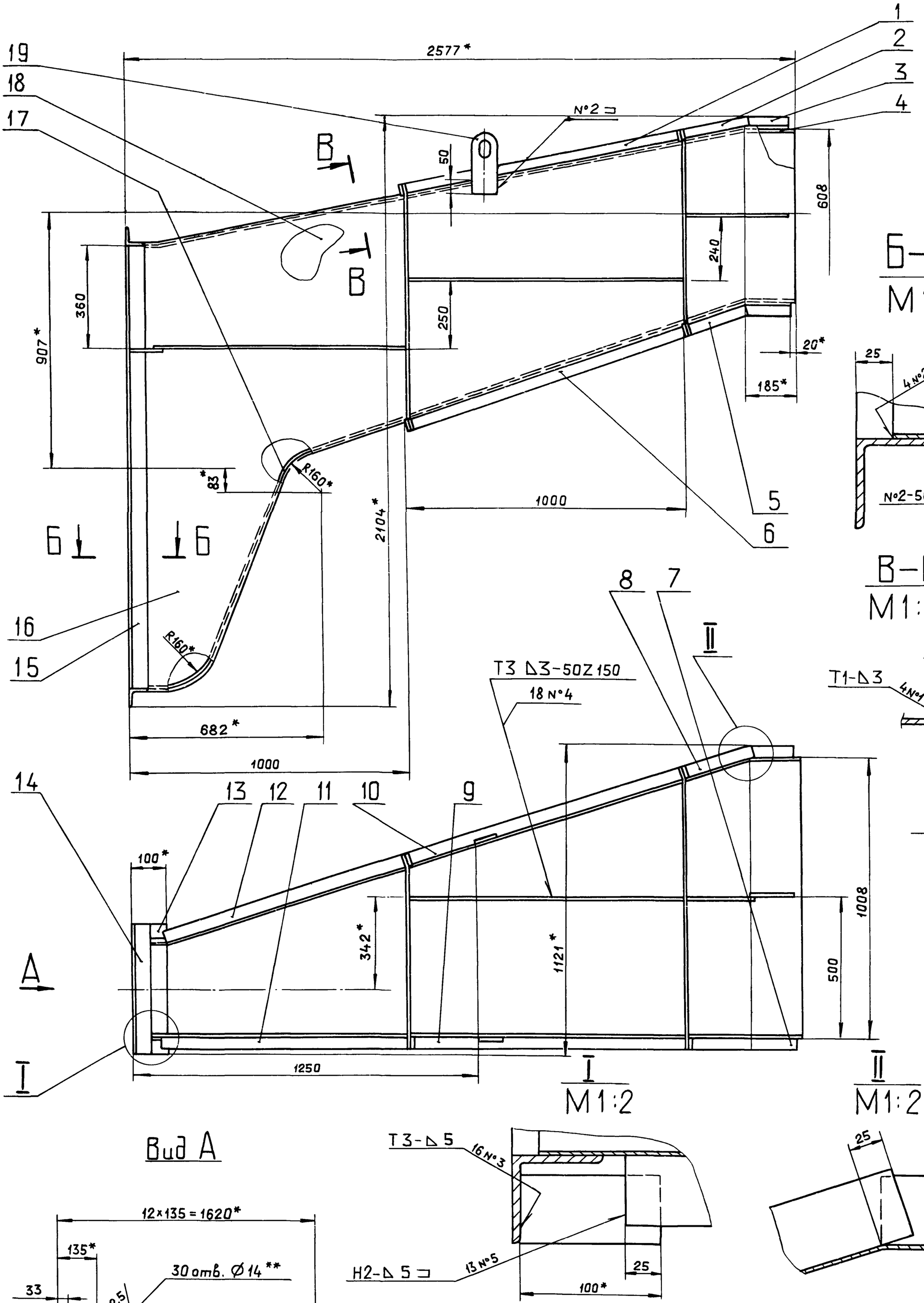


## Б-Б
М1:2

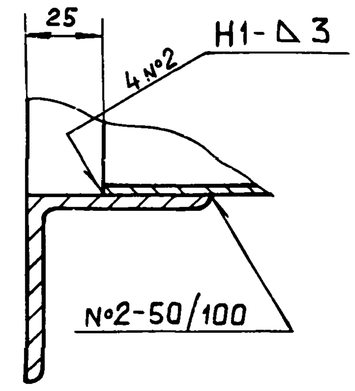


## В-В
М1:2

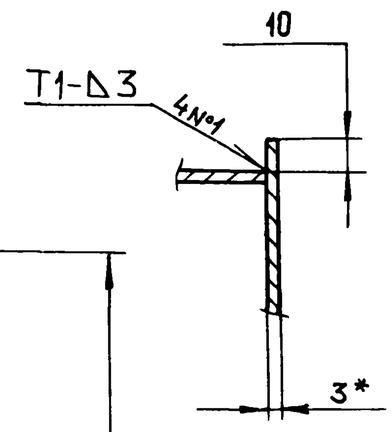


## I
М1:2

## II
М1:2

## Вид А

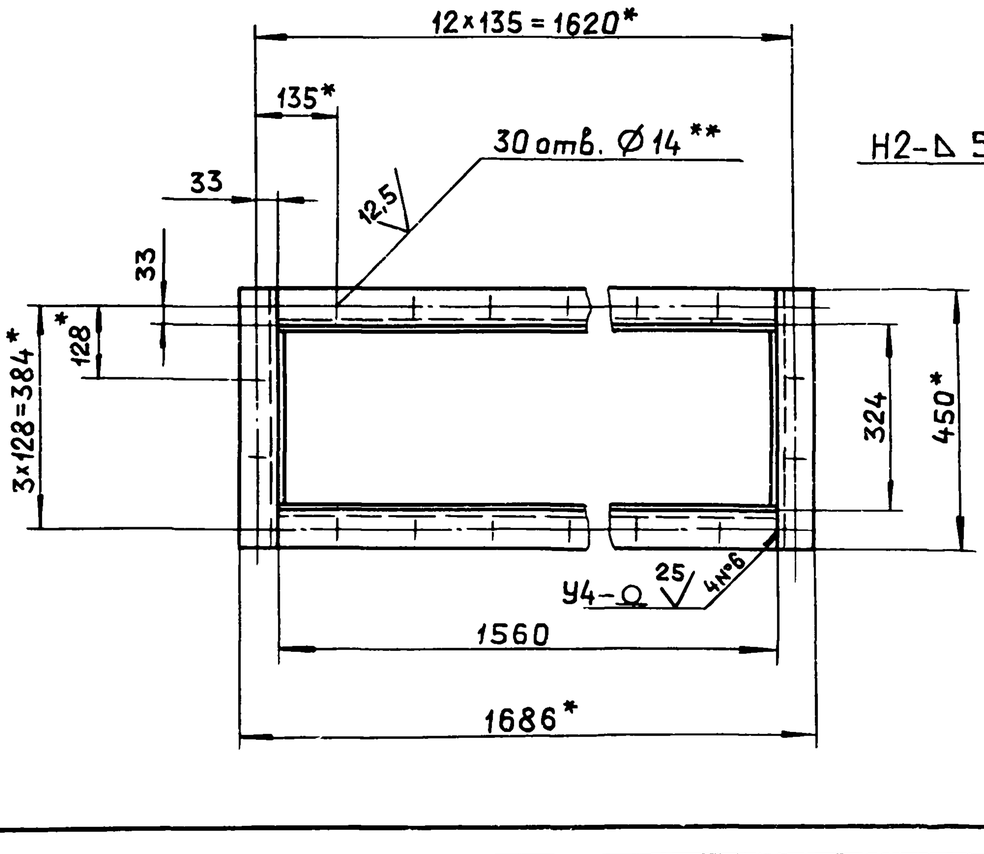



1.* Размеры для справок.

2.** Обработать по сопрягаемой детали.

3. $h16, \pm \frac{IT16}{2}$

4. Сварные швы по ГОСТ 5264-80.

| | | | | | | |
|---|---|---|---|---|---|---|
| Изм. | Лист | № докум. | Подп. | Дата | Д20А.797.000СБ | |
| Разраб. | | Мюнтер | | 6.4.88 | Короб | Лит. И; Масса 240; Масштаб 1:10 |
| Пров. | | Мюнтер | | | | Лист; Листов 1 |
| Т.контр. | | | | | | Госстрой СССР ГПИ Горьковский САНТЕХПРОЕКТ |
| Нач.отд. | | Вольский | | | | |
| Н.контр. | | Мюнтер | | | | |
| Утв. | | | | | | |

Инв.№ подл. | Подп. и дата | Взам.инв.№ | Инв.№дубл. | Подп. и дата

25 √(√)

## Рис. 1

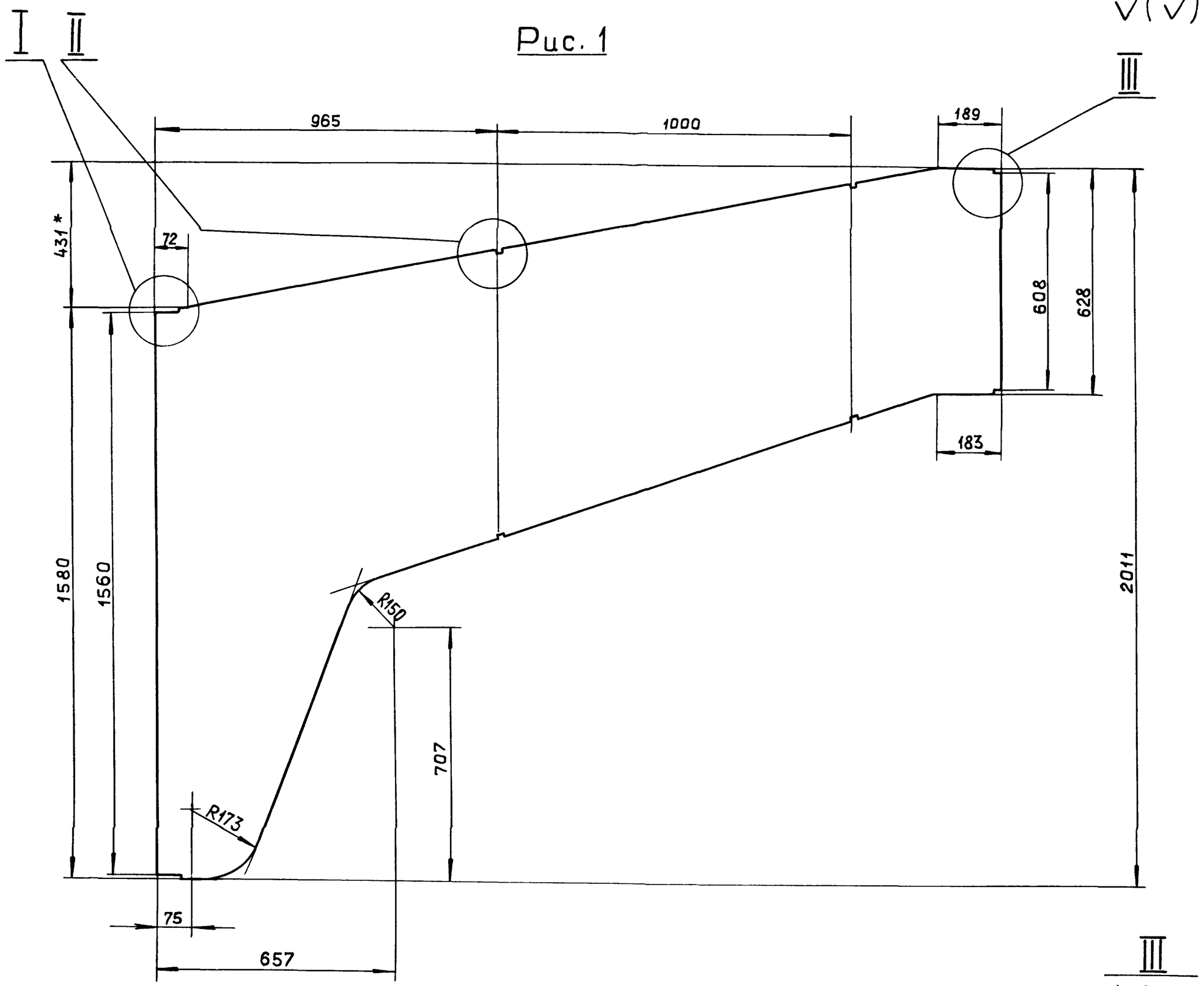


III
M1:2

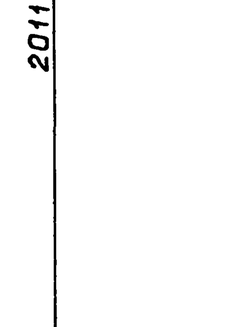


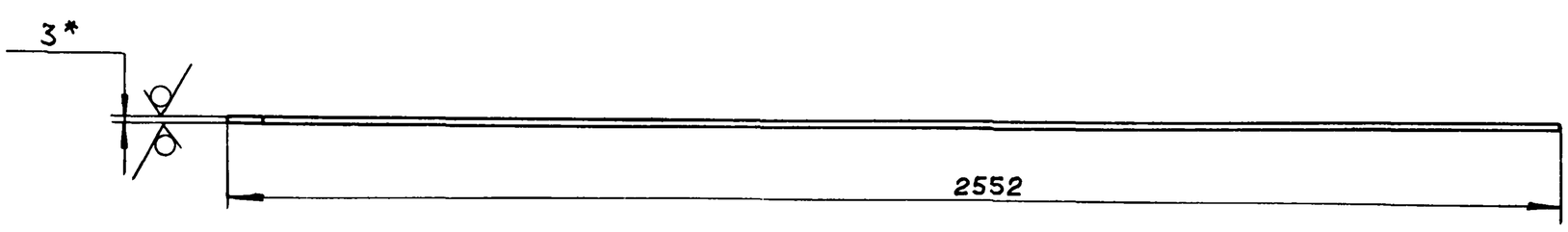


## Рис. 2

Остальное см. Рис. 1

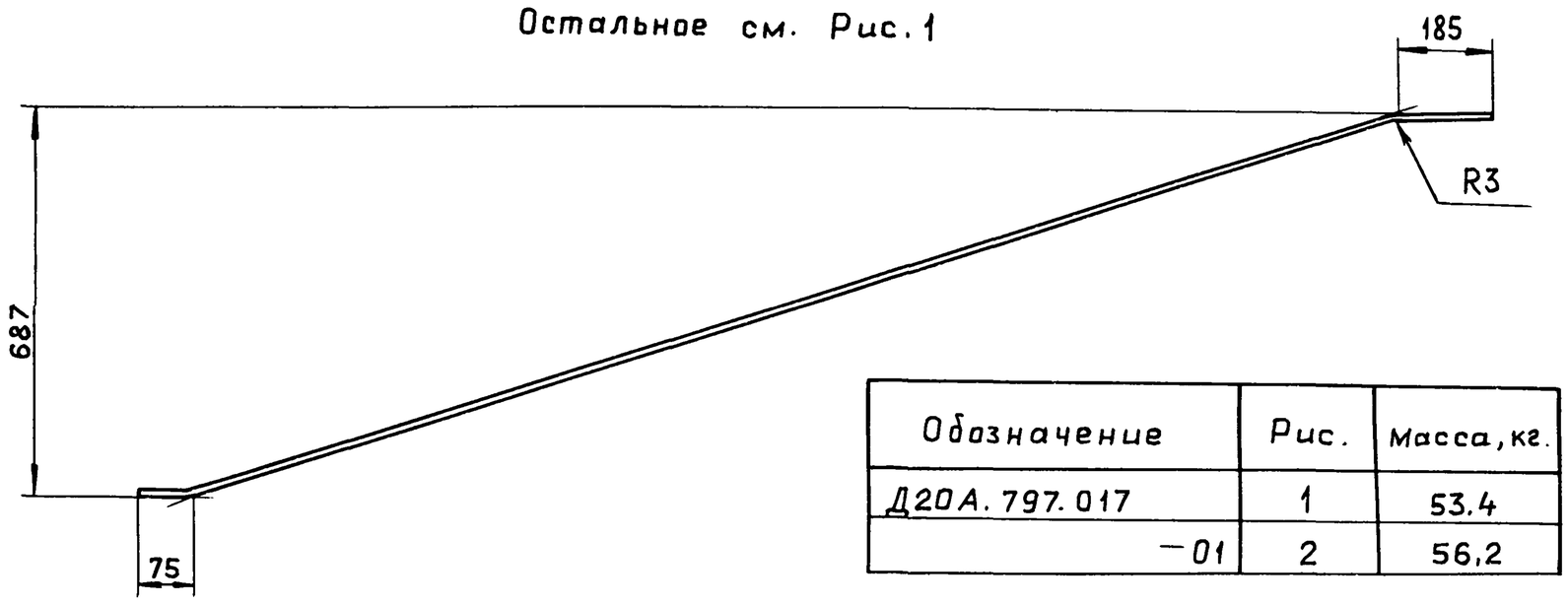


| Обозначение | Рис. | Масса, кг. |
|---|---|---|
| Д20А.797.017 | 1 | 53.4 |
| —01 | 2 | 56,2 |

I
M1:2

II
M1:1

1.* Размеры для справок.

2. $h16, \pm \frac{IT16}{2}$

| Изм. | Лист | № докум. | Подп. | Дата |
|---|---|---|---|---|
| Разраб. | | Мюнтер | | 25.4.88 |
| Пров. | | Мюнтер | | |
| Т.контр. | | | | |
| Нач.отд. | | | | |
| Н.контр. | | Мюнтер | | |
| Утв. | | | | |

Д20А.797.017

Стенка

| Лит. | Масса | Масштаб |
|---|---|---|
| И | См. табл. | 1:10 |
| Лист | Листов 1 | |

Лист Б-ПН-3 ГОСТ19903-74
3-Ш-Н-ВСт3сп ГОСТ16523-70

Госстрой СССР ГПИ Горьковский САНТЕХПРОЕКТ

23296-06 11 Копировал: Ганкова Формат А2

Инв. № подл. | Подп. и дата | Взам. инв. № | Инв. № дубл. | Подп. и дата

Альбом 6 часть 1

Типовой проект 903-1-265.88

| Формат | Зона | Поз. | Обозначение | Наименование | Кол. | Примечание |
|---|---|---|---|---|---|---|
| | | | | | | |
| | | | | Документация | | |
| | | | | | | |
| А3 | | | Д20А.798.000СБ | Сборочный чертеж | | |
| | | | | | | |
| | | | | Детали | | |
| | | | | | | |
| Б4 | | 1 | Д20А.798.001 | Стенка | | |
| | | | | Лист Б-ПН-3 ГОСТ 19903-74 | | |
| | | | | ВСт3спГОСТ14637-79 | 2 | 2,74кг. |
| Б4 | | 2 | Д20А.798.002 | Стенка | | |
| | | | | Лист Б-ПН-3 ГОСТ 19903-74 | | |
| | | | | ВСт3спГОСТ14637-79 | | |
| | | | | (185×1002) h16 $^{25}\checkmark$ | 2 | 4,36кг. |

| Изм. | Лист | № докум. | Подп. | Дата |
|---|---|---|---|---|
| Разраб. | | Мюнтер | | 25.4.88 |
| Пров. | | Мюнтер | | |
| Нач.отд | | Вольский | | |
| Н.контр. | | Мюнтер | | |
| Утв. | | | | |

Д20А.799.000

Короб

| Лит. | Лист | Листов |
|---|---|---|
| И | | 1 |

Госстрой СССР ГПИ Горьковский САНТЕХПРОЕКТ

Формат А4

Инв.№ подл. | Подп. и дата | Взам.инв.№ | Инв.№ дубл. | Подп. и дата

Д20А.799.001

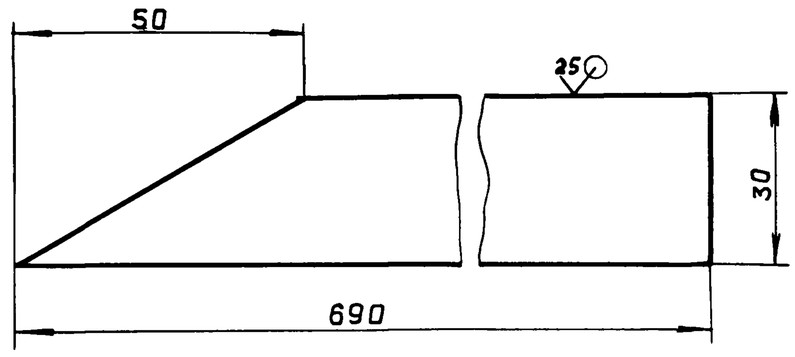


$h14,\pm\frac{IT14}{2}$

| Изм. | Лист | № докум. | Подп. | Дата |
|---|---|---|---|---|
| Разраб. | | Мордвинкин | | 25.4.88 |
| Пров. | | Мордвинкин | | |
| Т.контр. | | | | |
| Н.контр. | | Мюнтер | | |
| Утв. | | | | |

Планка уплотнительная

| Лит. | Масса | Масштаб |
|---|---|---|
| И | 0.45 | 1:1 |
| Лист | Листов 1 | |

Лист Б-ПН-3 ГОСТ 19903-74 / 3-Ц-Н-ВСт3спГОСТ16523-70

Госстрой СССР ГПИ Горьковский САНТЕХПРОЕКТ

Формат А4

Инв.№ подл. | Подп. и дата | Взам.инв.№ | Инв.№ дубл. | Подп. и дата

Д20А.798.000СБ

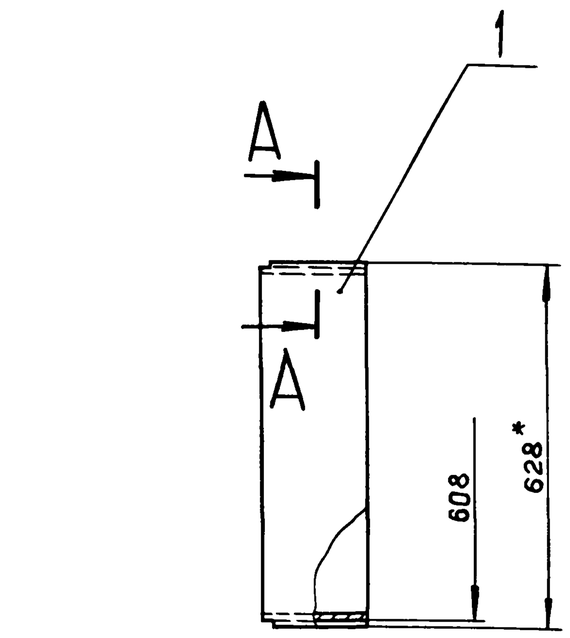


Поз. 1

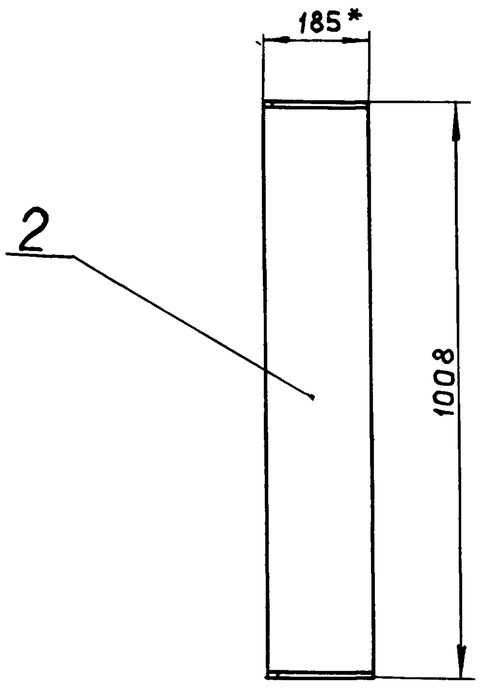


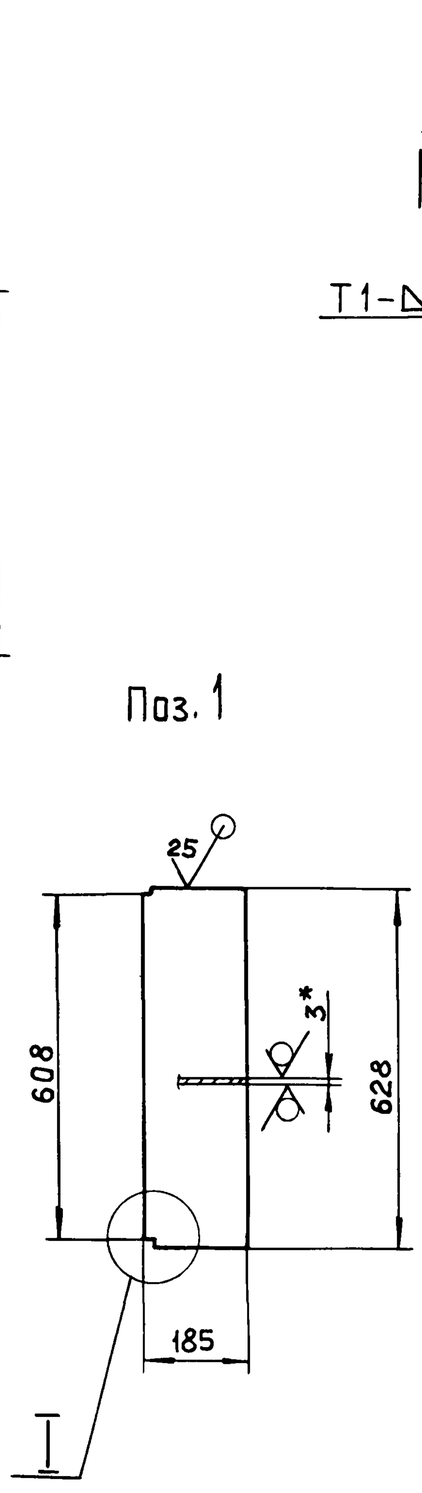


А–А
М 1:1

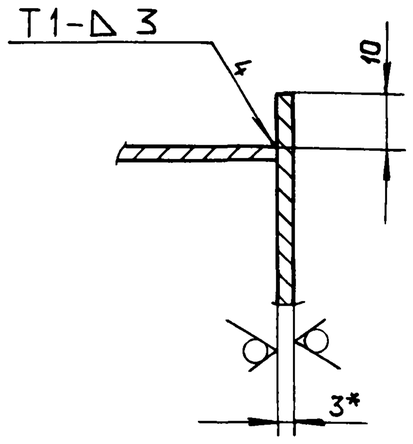


I
М 1:1

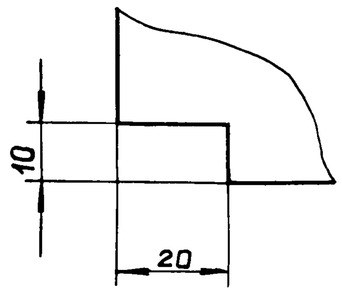


1.* Размеры для справок.

2. $h16,\pm\frac{IT16}{2}$

3. Сварные швы по ГОСТ 5264-80.

| Изм. | Лист | № докум. | Подп. | Дата |
|---|---|---|---|---|
| Разраб. | | Мюнтер | | 25.4.88 |
| Пров. | | Мюнтер | | |
| Т.контр. | | | | |
| Нач.отд | | Вольский | | |
| Н.контр. | | Мюнтер | | |
| Утв. | | | | |

Д20А.798.000СБ

Короб

| Лит. | Масса | Масштаб |
|---|---|---|
| И | 14,2 | 1:10 |
| Лист | Листов 1 | |

Госстрой СССР ГПИ Горьковский САНТЕХПРОЕКТ

Альбом 6 часть 1

Типовой проект 903-1-265.88

| Формат | Зона | Поз. | Обозначение | Наименование | Кол. | Примечание |
|---|---|---|---|---|---|---|
| | | | | Документация | | |
| А2 | | | Д20А.799.000 СБ | Сборочный чертеж | | |
| | | | | Сборочные единицы | | |
| А4 | | 1 | Д20А.799.010 | Корпус | 1 | |
| А4 | | 2 | Д20А.799.020 | Заслонка | 1 | |
| | | | | Детали | | |
| А4 | | 3 | Д20А.799.001 | Планка уплотнительная | 2 | |
| А3 | | 4 | Д20А.799.002 | Вал | 1 | |
| А4 | | 5 | Д20А 799.003 | Крышка сальника | 1 | |
| А3 | | 6 | Д20А.799.004 | Подшипник нижний | 1 | |
| А4 | | 7 | Д20А.799.005 | Прокладка | 2 | |
| А4 | | 8 | Д20А.799.006 | Подшипник верхний | 1 | |
| А4 | | 9 | Д20А.799.007 | Прокладка | 1 | |
| А4 | | 10 | Д20А.799.008 | Крышка | 1 | |

| Изм. | Лист | № докум. | Подп. | Дата |
|---|---|---|---|---|
| Разраб. | | Мордвинкин | | 25.V.88 |
| Пров. | | Мордвинкин | | |
| Нач.отд. | | Вольский | | |
| Н.контр. | | Мюнтер | | |
| Утв. | | | | |

Д20А.799.000

Тройник с заслонкой

| Лит. | Лист | Листов |
|---|---|---|
| И | 1 | 2 |

ГОССТРОЙ СССР ГПИ ГОРЬКОВСКИЙ САНТЕХПРОЕКТ

формат А4

| Формат | Зона | Поз. | Обозначение | Наименование | Кол. | Примечание |
|---|---|---|---|---|---|---|
| | | | | Стандартные изделия | | |
| | | 11 | | Шпонка 10×8×30 ГОСТ23360-78 | 1 | |
| | | | | Болты ГОСТ 7798-70 | | |
| | | 12 | | М8×16.46 | 3 | |
| | | 13 | | М12×35.46 | 4 | |
| | | 14 | | М12×70.46 | 4 | |
| | | 15 | | Шпилька М10-6g×45.46 | | |
| | | | | ГОСТ 22036-76 | 2 | |
| | | | | Гайки ГОСТ5915-70 | | |
| | | 16 | | М10.4 | 2 | |
| | | 17 | | М12,4 | 8 | |
| | | 18 | | Шайба 12.65 Г. | | |
| | | | | ГОСТ 6402-70 | 8 | |
| | | | | Материалы | | |
| | | 19 | | Шнур асбестовый | | |
| | | | | ШАОН10 ГОСТ 1779-83 | 0,09 | кг. |

Д20А.799.000 Лист 2

формат А4

Д20А.799.002

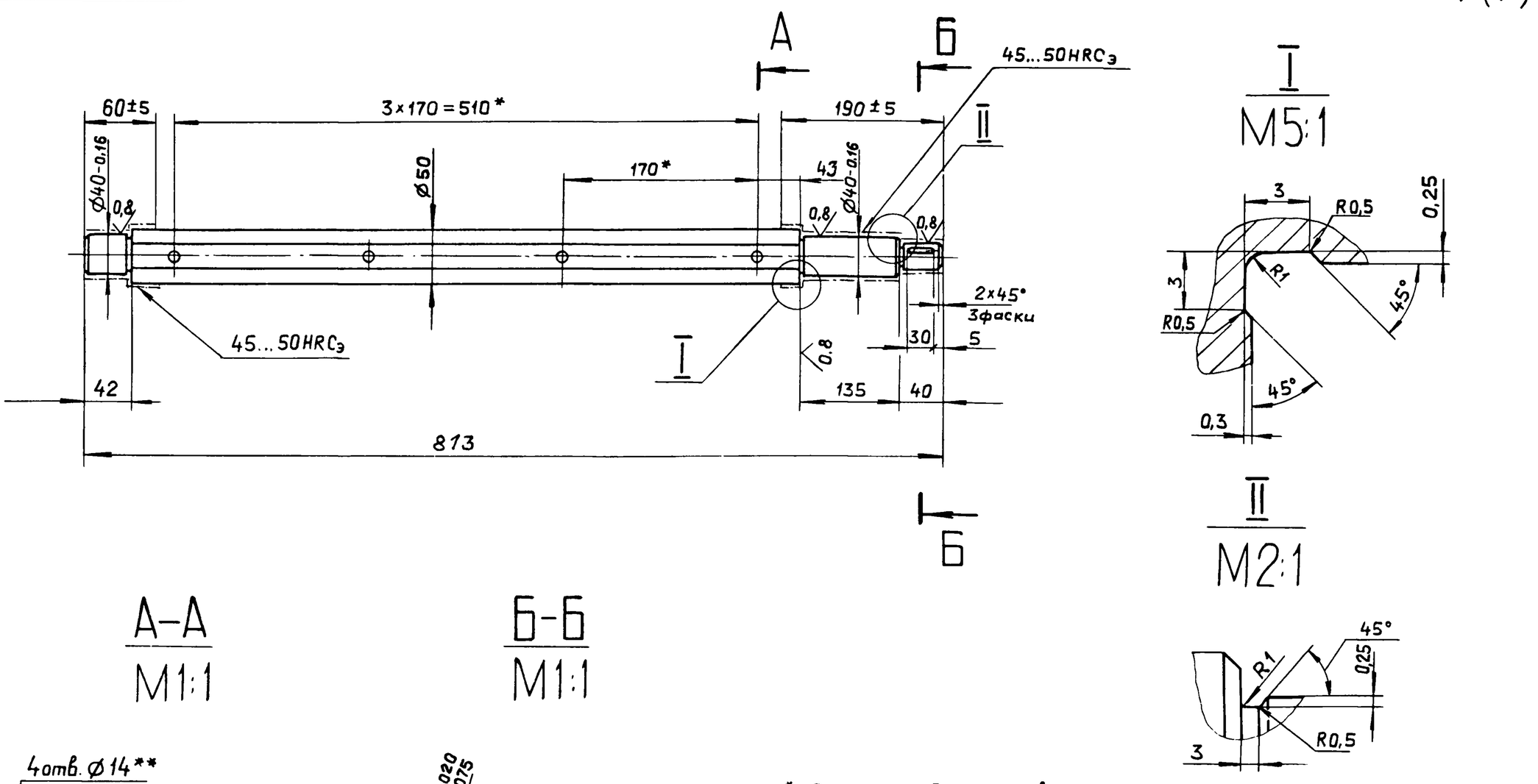


1.* Размеры для справок.

2.** Обработать по сопрягаемой детали.

3. H14, h14, ± IT14/2

Д20А.799.002

| Изм. | Лист | № докум. | Подп. | Дата |
|---|---|---|---|---|
| Разраб. | | Мордвинкин | | 25.V.88 |
| Пров. | | Мордвинкин | | |
| Т.контр. | | | | |
| Н.контр. | | Мюнтер | | |
| Утв. | | | | |

Вал

Сталь 45 ГОСТ 1050-74

| Лит. | Масса | Масштаб |
|---|---|---|
| И | 11 | 1:4 |

Лист | Листов 1

ГОССТРОЙ СССР ГПИ ГОРЬКОВСКИЙ САНТЕХПРОЕКТ

23296-06 13 Кодировал: Гаукова

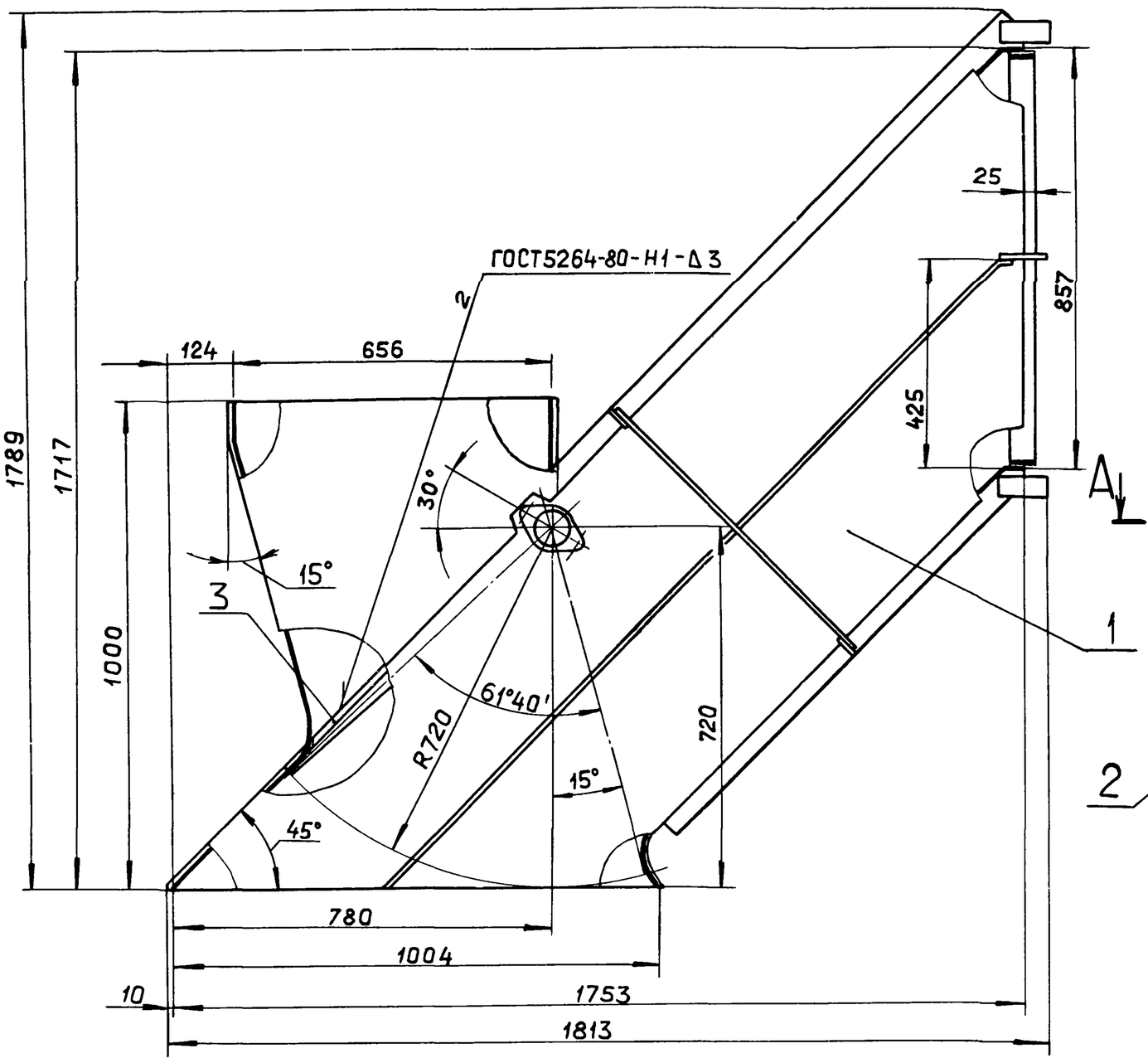


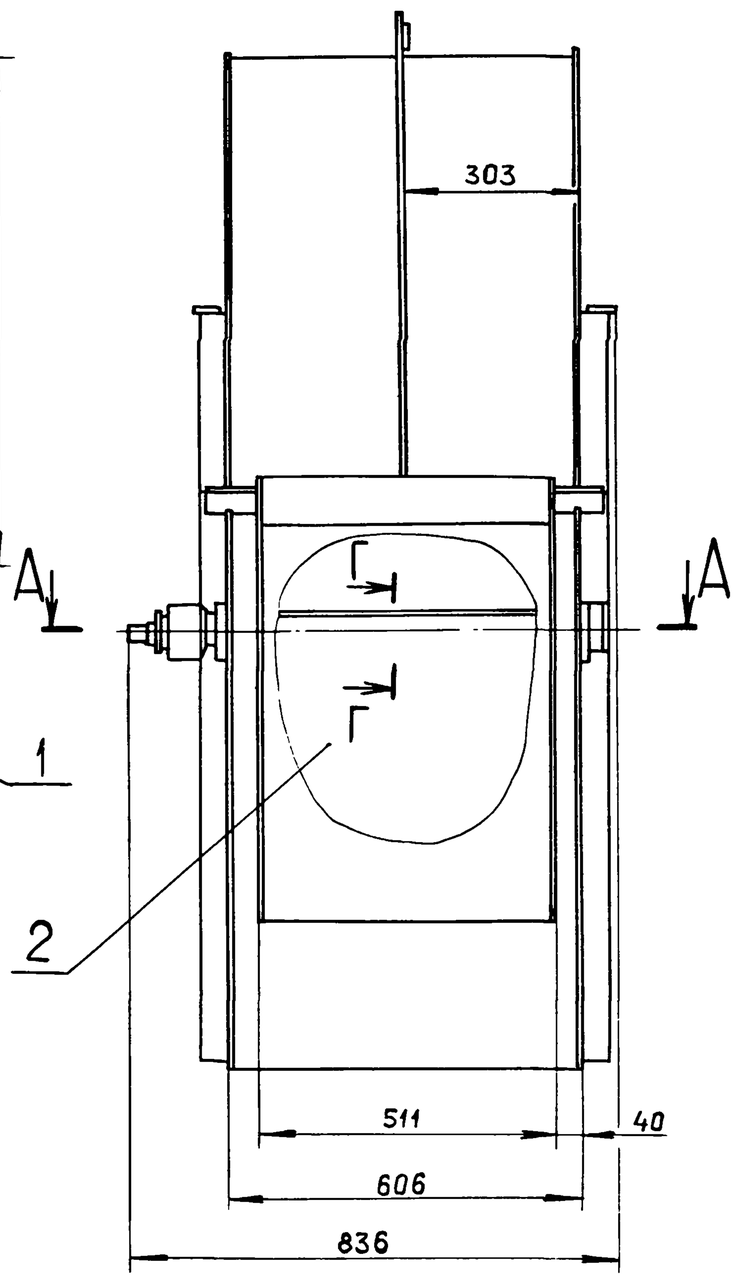


А–А
М1:2

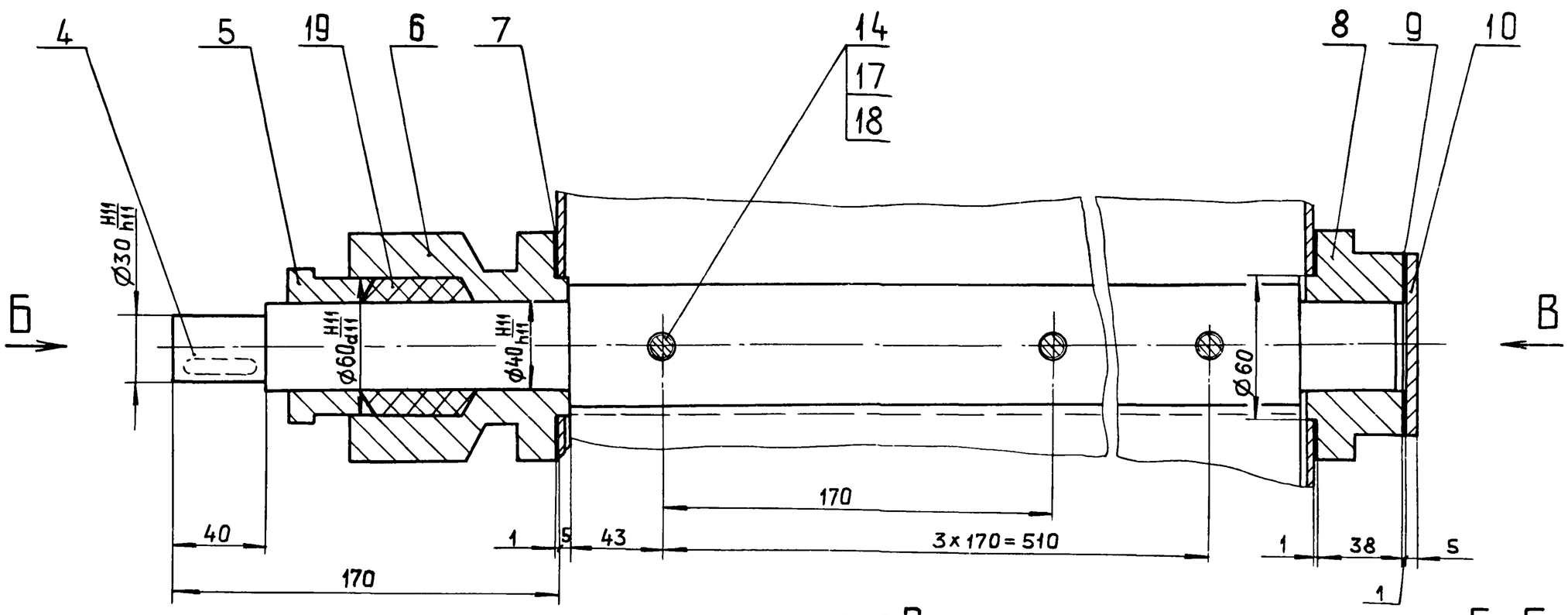


Вид Б
М1:2

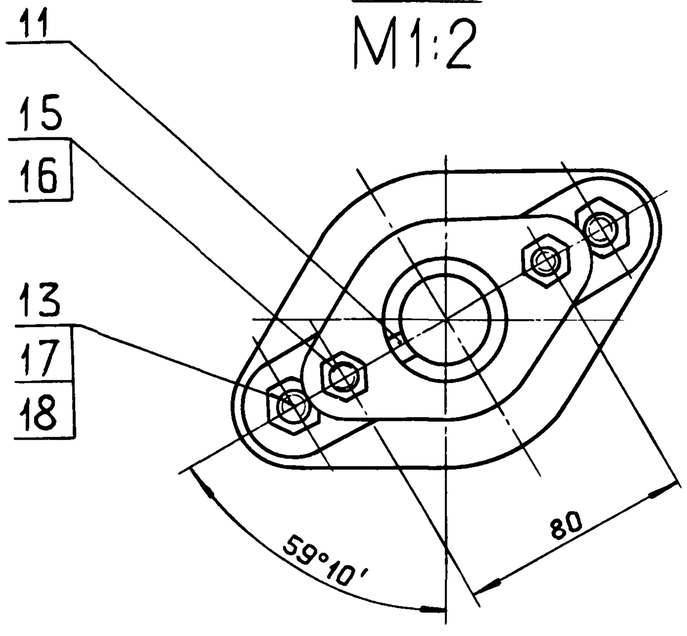


Вид В
М1:2

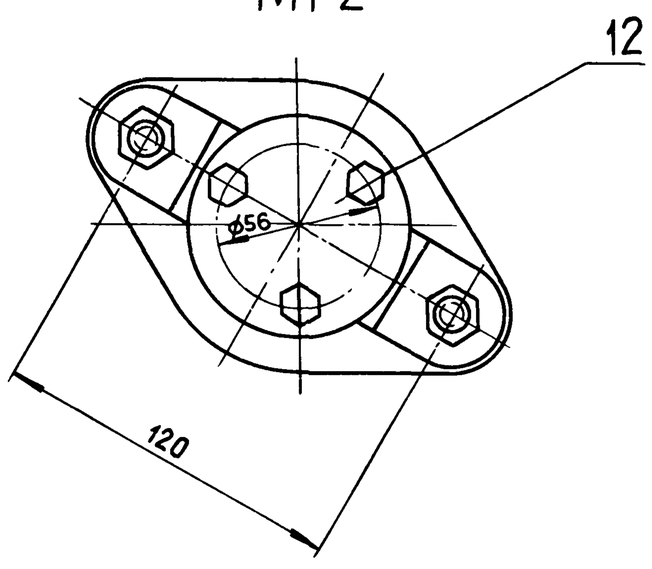


Г–Г
М1:2

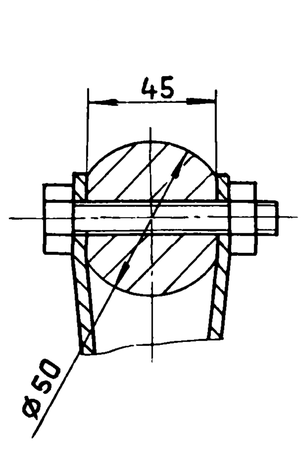


1. Размеры для справок.

2. Подшипники набить пластичной смазкой ЦИАТИМ-221 ГОСТ 9433-80.

| Изм. | Лист | № докум. | Подп. | Дата |
|---|---|---|---|---|
| Разраб. | | Мордвинкин | | 25.V.88 |
| Пров. | | Мордвинкин | | |
| Т.контр. | | | | |
| Нач.отд. | | Вольский | | |
| Н.контр. | | Мюнтер | | |
| Утв. | | | | |

Д20А.799.000 СБ

Тройник с заслонкой

| Лит. | Масса | Масштаб |
|---|---|---|
| И | 186 | 1:10 |

Лист | Листов 1

Госстрой СССР ГПИ Горьковский САНТЕХПРОЕКТ



Инв.№подл. | Подп. и дата | Взам.инв.№ | Инв.№дубл. | Подп. и дата

Альбом часть

Типовой проект 903-1-265.88

Д20А.799.003

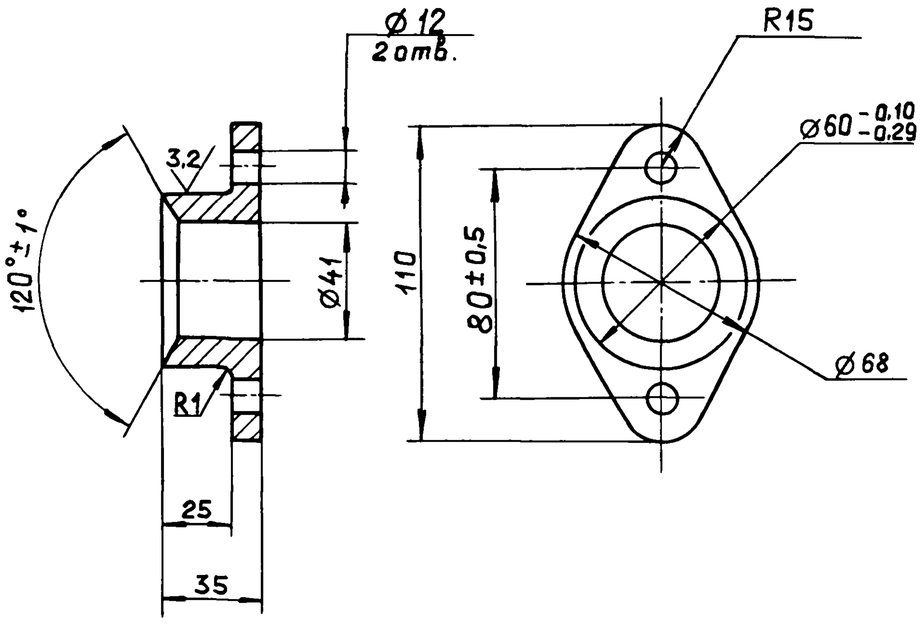


12,5 (√)

H14, h14, ± IT14/2

Подп. и дата | Инв. № подл | Взам. инв. № | Инв. № дубл | Подп. и дата

| Изм. | Лист | № докум. | Подп. | Дата |
|---|---|---|---|---|
| Разраб. | | Мордвинкин | | 25.4.88 |
| Пров. | | Мордвинкин | | |
| Т. контр. | | | | |
| Н. контр. | | Мюнтер | | |
| Утв. | | | | |

Д20А.799.003

Крышка сальника

| Лит. | Масса | Масштаб |
|---|---|---|
| И | 0,48 | 1:2 |

Лист | Листов 1

СЧ18 ГОСТ 1412-79

Госстрой СССР ГПИ Горьковский САНТЕХПРОЕКТ

Формат А4

Д20А.799.005

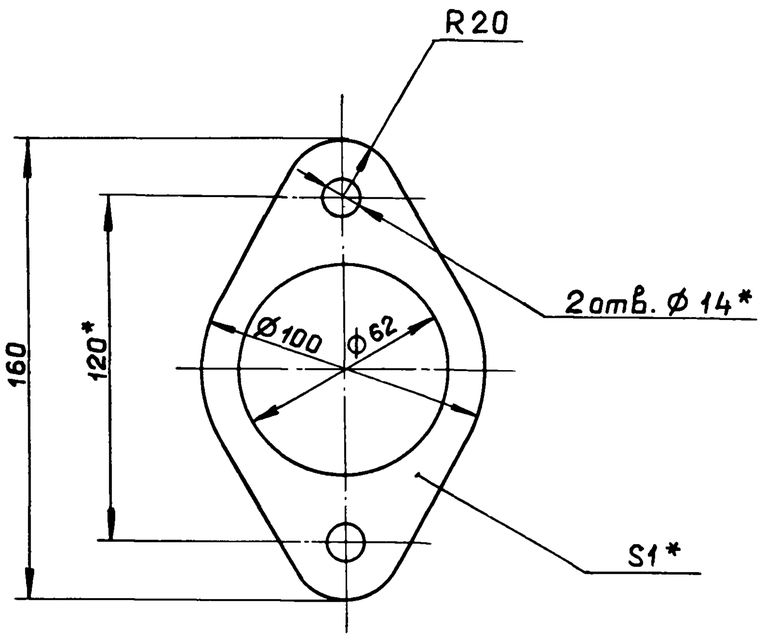


1*. Размеры для справок.

2.**Обработать по сопрягаемой детали.

| Изм. | Лист | № докум. | Подп. | Дата |
|---|---|---|---|---|
| Разраб. | | Мордвинкин | | 25.4.88 |
| Пров. | | Мордвинкин | | |
| Т. контр. | | | | |
| Н. контр. | | Мюнтер | | |
| Утв. | | | | |

Д20А.799.005

Прокладка

| Лит. | Масса | Масштаб |
|---|---|---|
| И | 0,05 | 1:2 |

Лист | Листов 1

Паронит ПОН1 ГОСТ 481-80

Госстрой СССР ГПИ Горьковский САНТЕХПРОЕКТ

Формат А4

Д20А.799.004

12,5 (√)

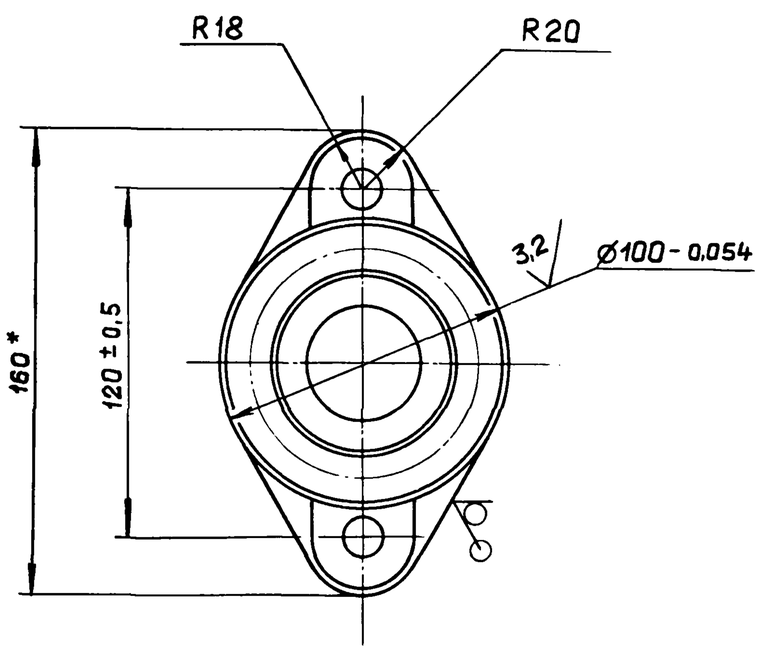


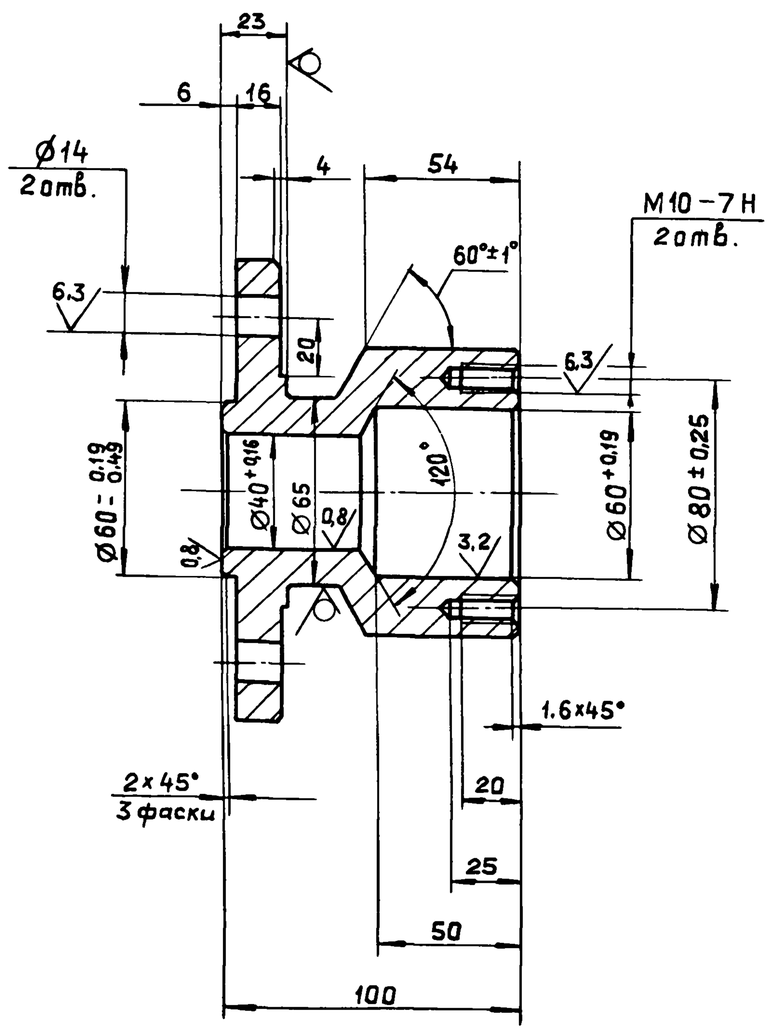


2. Формовочные уклоны по ГОСТ 3212-80

3. H14, h14, = IT14/2

1. Литейные радиусы 3...5мм.

| Изм. | Лист | № докум. | Подп. | Дата |
|---|---|---|---|---|
| Разраб. | | Мордвинкин | | 25.4.88 |
| Пров. | | Мордвинкин | | |
| Т. контр. | | | | |
| Н. контр. | | Мюнтер | | |
| Утв. | | | | |

Д20А.799.004

Подшипник нижний

| Лит. | Масса | Масштаб |
|---|---|---|
| И | 1,68 | 1:2 |

Лист | Листов 1

СЧ18 ГОСТ 1412-85

Госстрой СССР ГПИ Горьковский САНТЕХПРОЕКТ

23296-06 15 Копировал: Ганкова

Формат А3

Д20А.799.006

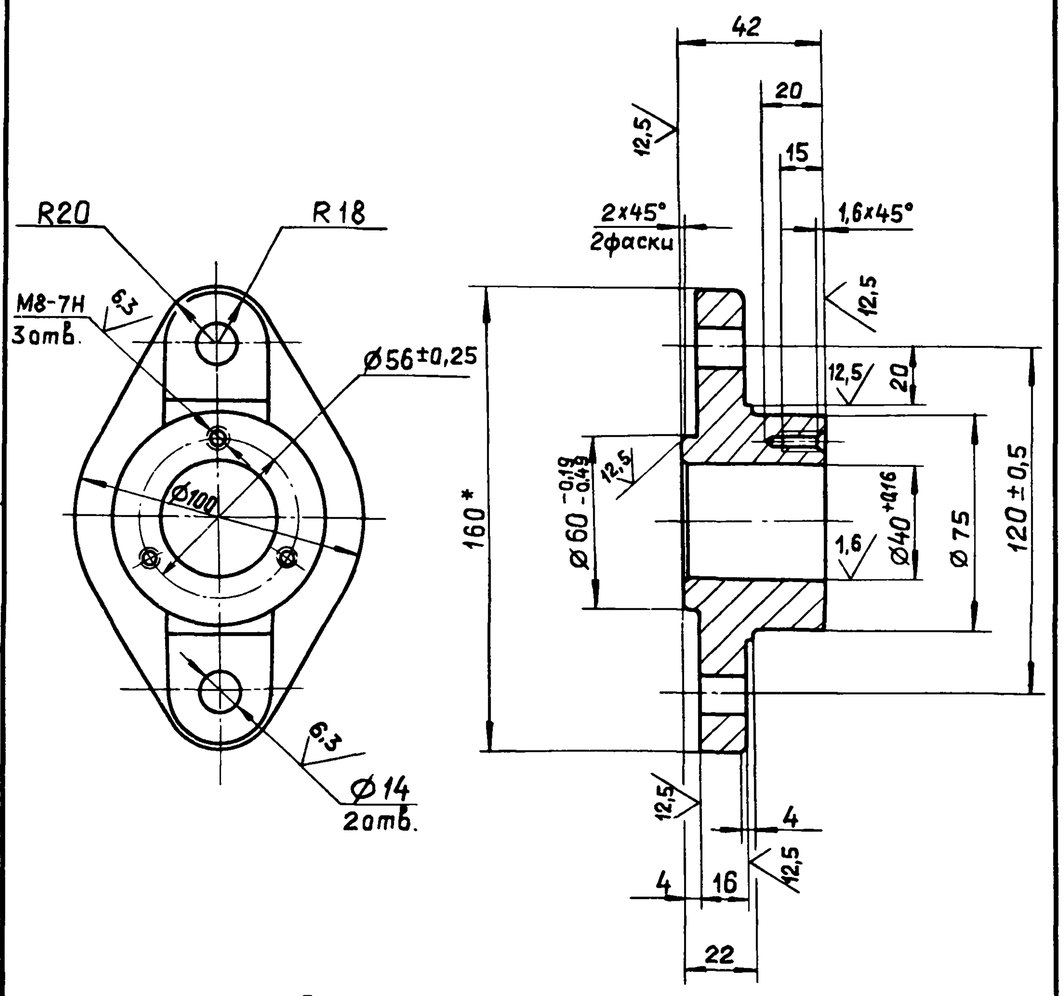


1. Литейные радиусы 3...5мм.
2. Формовочные уклоны по ГОСТ 3212-80.
3. $H14, h14, \pm \frac{IT14}{2}$

| Изм. | Лист | № докум. | Подп. | Дата |
|---|---|---|---|---|
| Разраб. | | Мордвинкин | | 25.V.88 |
| Пров. | | Мордвинкин | | |
| Т.контр. | | | | |
| Н.контр. | | Мюнтер | | |
| Утв. | | | | |

Д20А.799.006

| Подшипник верхний | Лит. | Масса | Масштаб |
|---|---|---|---|
| | И | 0,48 | 1:2 |
| | Лист | Листов 1 | |

Ст18. ГОСТ 1412-85

Госстрой СССР ГПИ Горьковский САНТЕХПРОЕКТ

Формат А4

Д20А.799.007

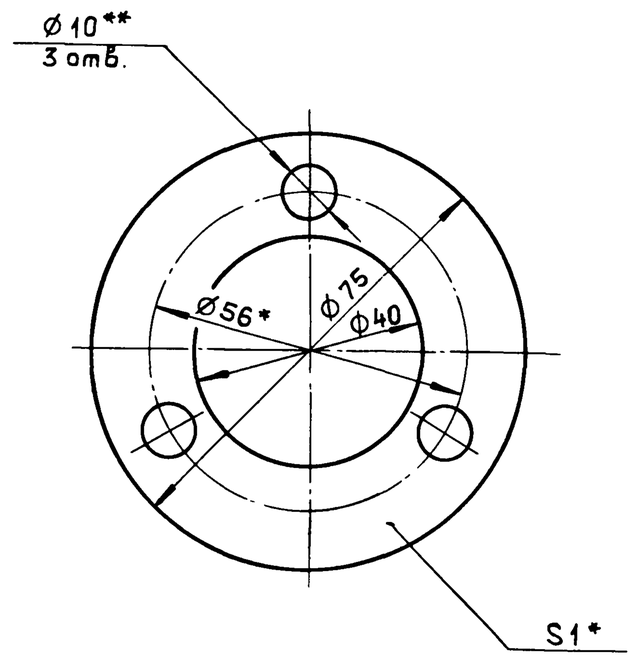


1*. Размеры для справок.
2.** Обработать по сопрягаемой детали.

| Изм. | Лист | № докум. | Подп. | Дата |
|---|---|---|---|---|
| Разраб. | | Мордвинкин | | 25.V.88 |
| Пров. | | Мордвинкин | | |
| Т.контр. | | | | |
| Н.контр. | | Мюнтер | | |
| Утв. | | | | |

Д20А.799.007

| Прокладка | Лит. | Масса | Масштаб |
|---|---|---|---|
| | И | 0,01 | 1:1 |
| | Лист | Листов 1 | |

Паронит ПОН 1 ГОСТ 481-80

Госстрой СССР ГПИ Горьковский САНТЕХПРОЕКТ

Формат А4

Д20А.799.008

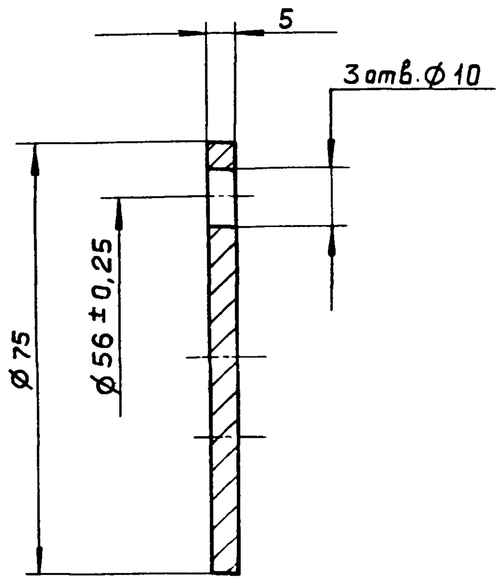


$H14, h14, \pm \frac{IT14}{2}$

| Изм. | Лист | № докум. | Подп. | Дата |
|---|---|---|---|---|
| Разраб. | | Мордвинкин | | 25.V.88 |
| Пров. | | Мордвинкин | | |
| Т.контр. | | | | |
| Н.контр. | | Мюнтер | | |
| Утв | | | | |

Д20А.799.008

| Крышка | Лит. | Масса | Масштаб |
|---|---|---|---|
| | И | 0.18 | 1:1 |
| | Лист | Листов 1 | |

Вст3сп ГОСТ 380-71

Госстрой СССР ГПИ Горьковский САНТЕХПРОЕКТ

Формат А4

Д20А.799.009

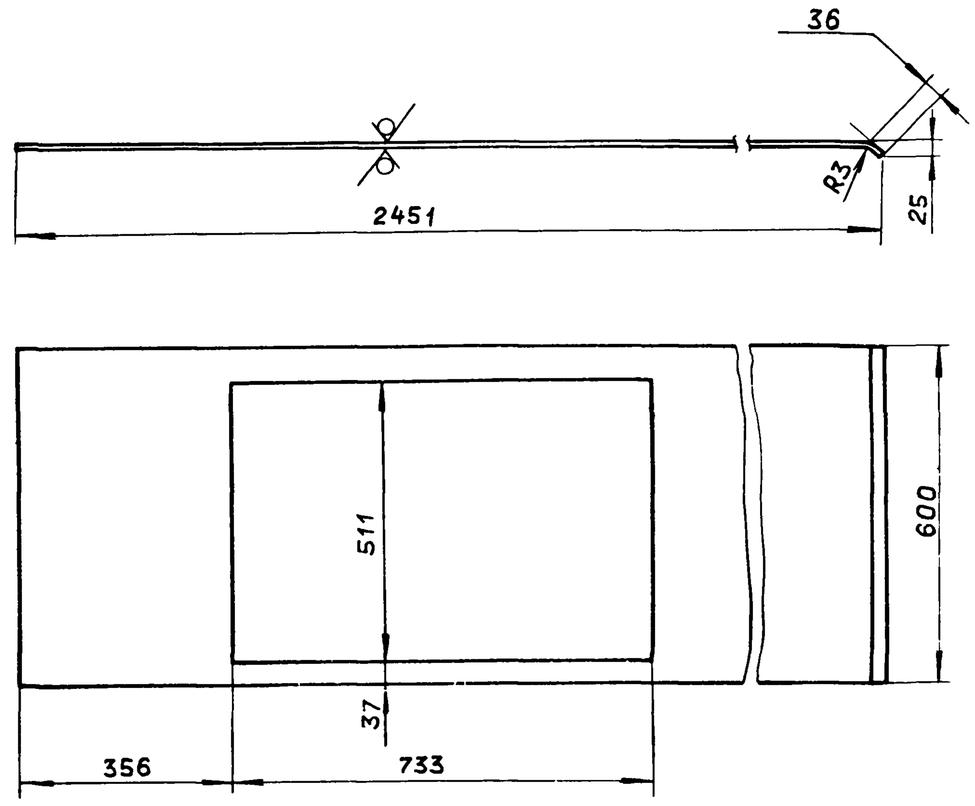


$H14, h14, \pm \frac{IT16}{2}$

| Изм. | Лист | № докум. | Подп. | Дата |
|---|---|---|---|---|
| Разраб. | | Мордвинкин | | 25.V.88 |
| Пров. | | Мордвинкин | | |
| Т.контр. | | | | |
| Н.контр. | | Мюнтер | | |
| Утв | | | | |

Д20.799.009

| Стенка | Лит. | Масса | Масштаб |
|---|---|---|---|
| | И | 25,98 | 1:10 |
| | Лист | Листов 1 | |

Лист 6-ПН-3 ГОСТ19903-74
3-IV-Н-ВСт3сп ГОСТ16523-70

Госстрой СССР ГПИ Горьковский САНТЕХПРОЕКТ

Альбом 6 часть 1

Типовой проект 903-1-265.88

| Формат | Зона | Поз. | Обозначение | Наименование | Кол. | Примечание |
|---|---|---|---|---|---|---|
| | | | | Документация | | |
| А2 | | | Д20А.799.010 СБ | Сборочный чертеж | | |
| | | | | Деталь | | |
| А4 | | 1 | Д20А.799.009 | Стенка | 1 | |
| Б4 | | 2 | Д20А.799.011 | Ребро | | |
| | | | | Полоса 2-Б-5х50 ГОСТ 103-76 | | |
| | | | | ВСт3сп ГОСТ 535-79 | | |
| | | | | L=686 h14 $^{25}\sqrt{}$ | 4 | 1.33кг. |
| А4 | | 3 | Д20А.799.012 | Стенка | 1 | |
| А3 | | 4 | Д20А.799.013 | Стенка | 2 | |
| А4 | | 5 | Д20А.799.014 | Стенка | 1 | |
| А4 | | 6 | Д20А.799.015 | Стенка | 1 | |
| А4 | | 7 | Д20А.799.016 | Стенка | 2 | |
| А4 | | 8 | Д20А.799.017 | Ребро | 1 | |
| Б4 | | 9 | Д20А.799.018 | Ребро | | |
| | | | | Полоса 2-Б-5х50 ГОСТ 103-76 | | |
| | | | | ВСт3сп ГОСТ 535-79 | | |
| | | | | L=500 h14 $^{25}\sqrt{}$ | 1 | 0,98кг. |
| Б4 | | 10 | Д20А.799.019 | Ребро | | |
| | | | | Полоса 2-Б-5х50 ГОСТ 103-76 | | |
| | | | | ВСт3сп ГОСТ 535-79 | | |
| | | | | L=475 h14 $^{25}\sqrt{}$ | 1 | 0,93кг. |

| Изм. | Лист | № докум. | Подп. | Дата | Д20А.799.010 | | |
|---|---|---|---|---|---|---|---|
| Разраб. | | Мордвинкин | | 25.V.88 | Корпус | Лит. | Лист 1 | Листов 2 |
| Пров. | | Мордвинкин | | | | И | | |
| Нач.отд. | | | | | | Госстрой СССР ГПИ Горьковский САНТЕХПРОЕКТ | | |
| Н.контр. | | Мюнтер | | | | | | |
| Утв. | | | | | | | | |

Подп. и дата | Инв. № дубл. | Взам. инв. № | Подп. и дата | Инв. № подл.

Формат А4

| Формат | Зона | Поз. | Обозначение | Наименование | Кол. | Примечание |
|---|---|---|---|---|---|---|
| Б4 | | 11 | Д20А.799.021 | Пластина | | |
| | | | | Полоса 2-Б-5х50 ГОСТ 103-76 | | |
| | | | | ВСт.3сп ГОСТ 535-79 | | |
| | | | | L=590 h14 $^{25}\sqrt{}$ | 2 | 1.15кг. |
| Б4 | | 12 | Д20А.799.022 | Пластина | | |
| | | | | Полоса 2-Б-5х50 ГОСТ 103-76 | | |
| | | | | ВСт.3сп ГОСТ 535-79 | | |
| | | | | L=847 h14 $^{25}\sqrt{}$ | 2 | 1.66кг |
| Б4 | | 13 | Д20А.799.023 | Ребро | | |
| | | | | Полоса 2-Б-5х50 ГОСТ 103-76 | | |
| | | | | ВСт.3сп ГОСТ 535-79 | | |
| | | | | L=1140 h14 $^{25}\sqrt{}$ | 1 | 2,23кг. |
| Б4 | | 14 | Д20.799.024 | Пластина | | |
| | | | | Полоса 2-Б-5х50 ГОСТ 103-76 | | |
| | | | | ВСт3сп ГОСТ 535-79 | | |
| | | | | L=100 h14 $^{25}\sqrt{}$ | 4 | 0,2кг. |
| А4 | | 15 | Д20А.799.025 | Ребро | 2 | |
| Б4 | | 16 | Д20А.799.026 | Ребро | | |
| | | | | Полоса 2-Б-5х50 ГОСТ 103-76 | | |
| | | | | ВСт.3сп ГОСТ 535-79 | | |
| | | | | L=1000 h14 $^{25}\sqrt{}$ | 2 | 1.96кг. |

| Изм. | Лист | № докум. | Подп. | Дата | Д20А.799.010 | Лист 2 |
|---|---|---|---|---|---|---|

Подп. и дата | Инв. № дубл. | Взам. инв. № | Подп. и дата | Инв. № подл.

Формат А4

Д20А.799.012

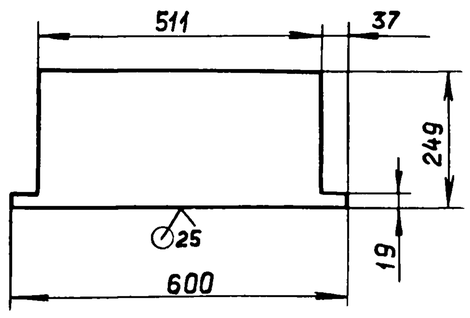


$h14, \pm \frac{IT14}{2}$

| Изм. | Лист | № докум. | Подп. | Дата | Д20А.799.012 | | | |
|---|---|---|---|---|---|---|---|---|
| Разраб. | | Мордвинкин | | 25.V.88 | Стенка | Лит. | Масса | Масштаб |
| Пров. | | Мордвинкин | | | | И | 3.0 | 1:10 |
| Т.контр. | | | | | | Лист | Листов 1 | |
| Н.контр. | | Мюнтер | | | Лист Б-ПН-3 ГОСТ 19903-74 3-IV-Н-ВСт3спГОСТ 16523-70 | Госстрой СССР ГПИ Горьковский САНТЕХПРОЕКТ | | |
| Утв. | | | | | | | | |

Подп. и дата | Инв. № дубл. | Взам. инв. № | Подп. и дата | Инв. № подл.

Формат А4

Д20А.799.014

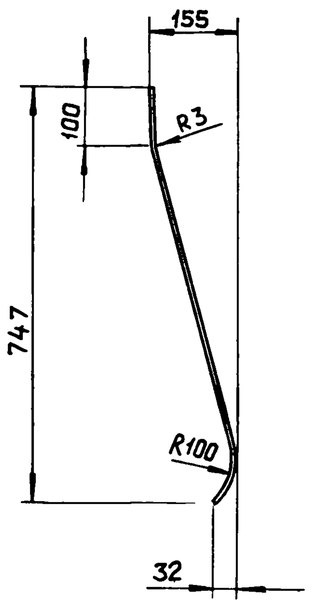


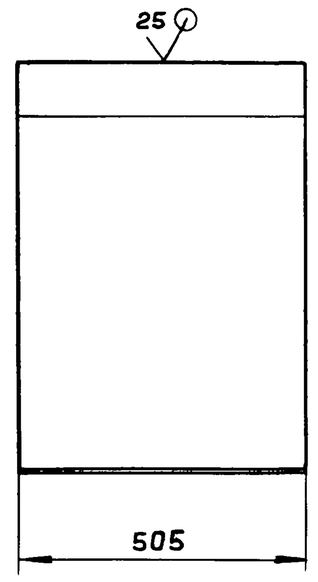


$h14, \pm \frac{IT16}{2}$

| Изм. | Лист | № докум. | Подп. | Дата | Д20А.799.014 | | | |
|---|---|---|---|---|---|---|---|---|
| Разраб. | | Мордвинкин | | 25.V.88 | Стенка | Лит. | Масса | Масштаб |
| Пров. | | Мордвинкин | | | | И | 9.4 | 1:10 |
| Т.контр. | | | | | | Лист | Листов 1 | |
| Н.контр. | | Мюнтер | | | Лист Б-ПН-3 ГОСТ 19903-74 3-IV-Н-ВСт3спГОСТ 16523-70 | Госстрой СССР ГПИ Горьковский САНТЕХПРОЕКТ | | |
| Утв. | | | | | | | | |

Подп. и дата | Инв. № дубл. | Взам. инв. № | Подп. и дата | Инв. № подл.

Копировал: Ганкова 23296-06 17 Формат А4

Типовой проект 903-1-265.88 Альбом 6 часть 1

Д20А.799.010 СБ

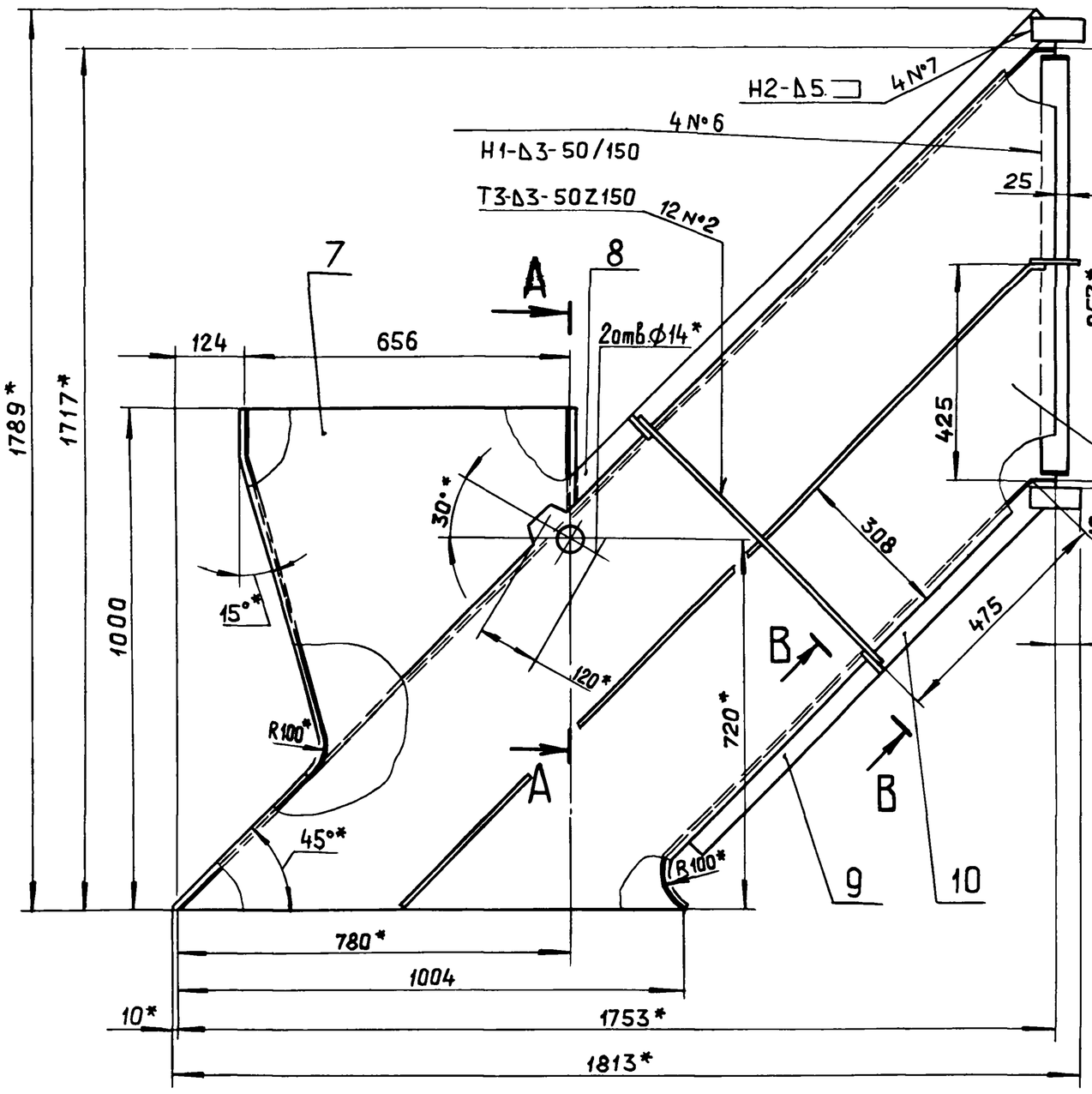


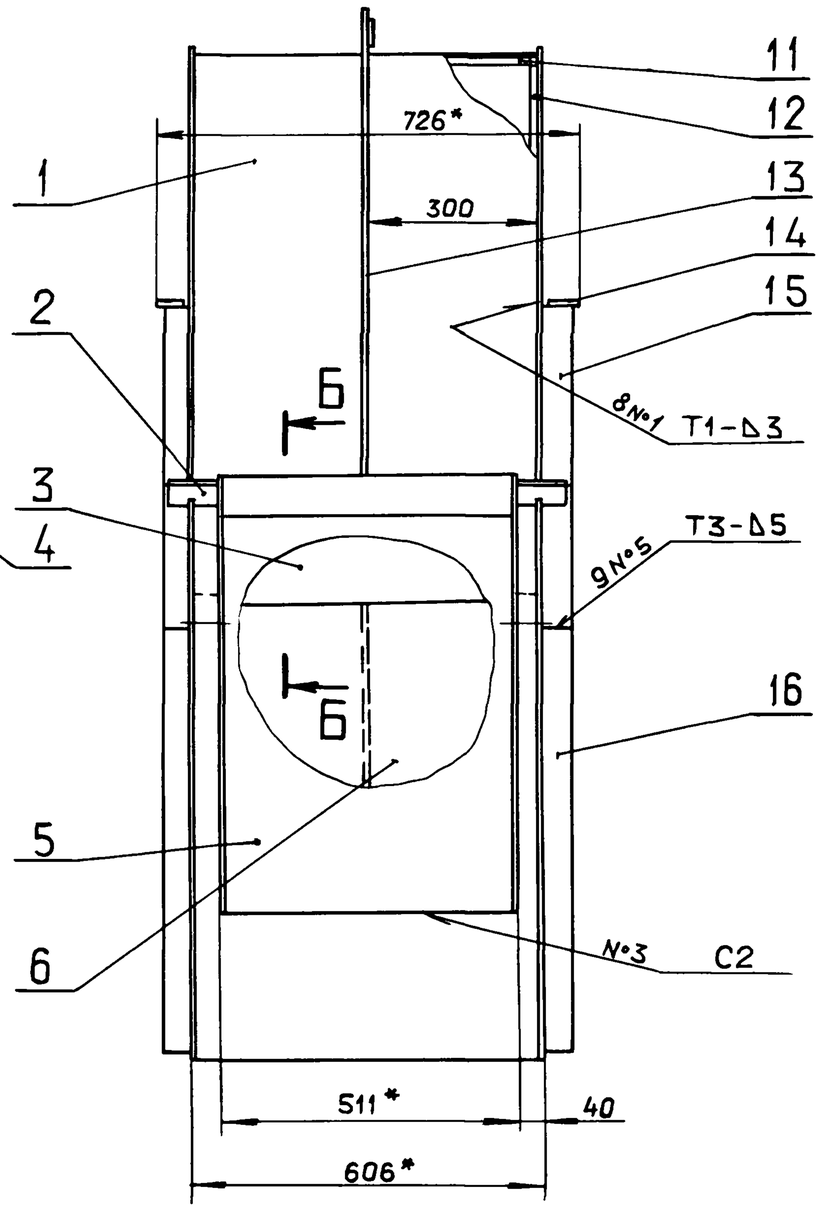


## А–А
М1:2

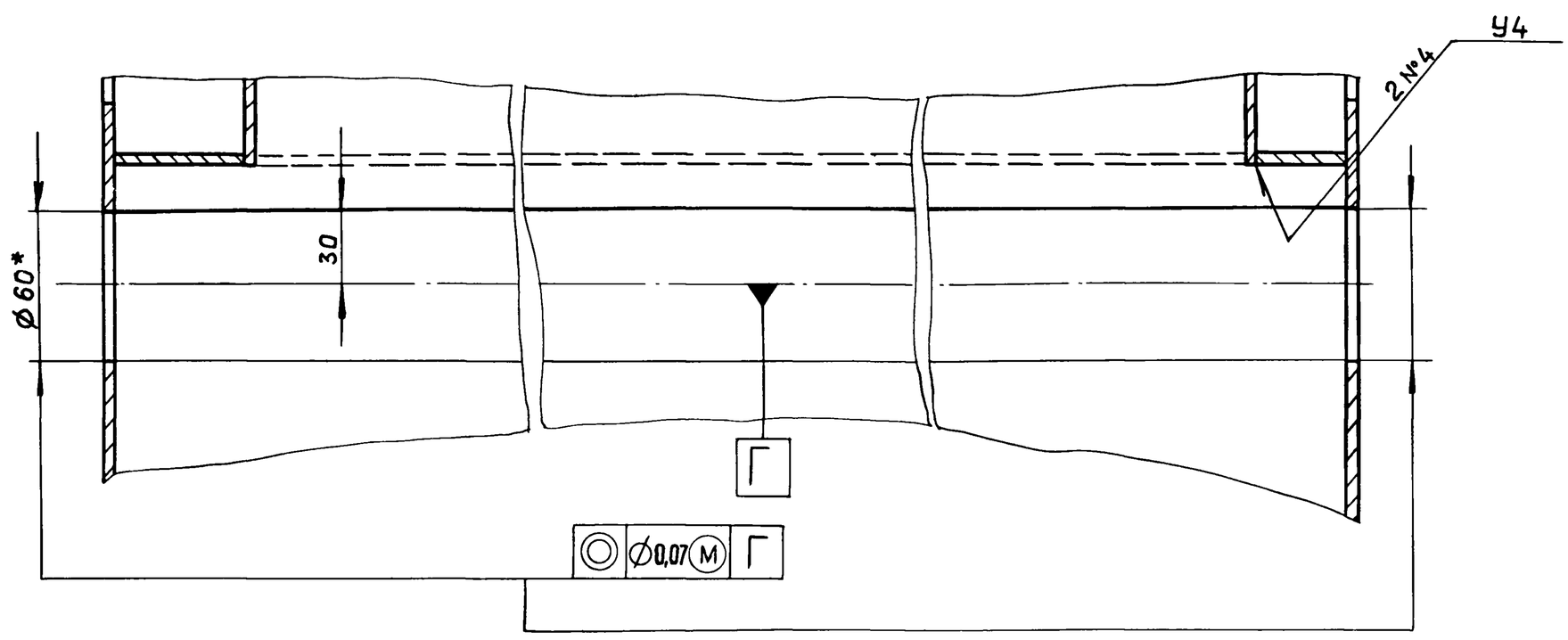


## Б–Б
М1:1

## В–В повернуто
М1:2

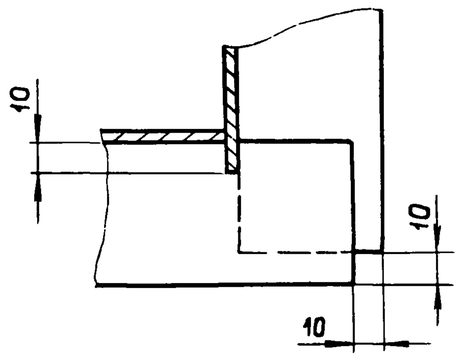


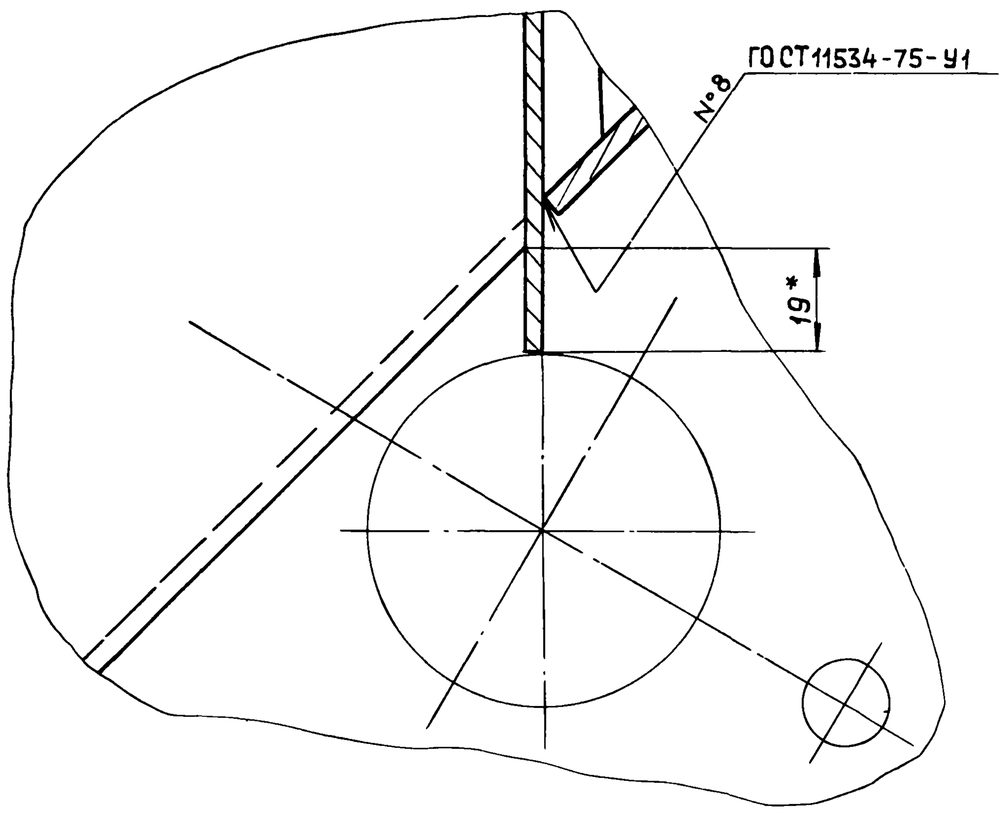


1.* Размеры для справок.

2. $\pm \frac{IT16}{2}$

3. Сварные швы №1...7 по ГОСТ 5264-80.

| | | | | | | |
|---|---|---|---|---|---|---|
| | | | | | Д20А.799.010СБ | |
| Изм. | Лист | № докум. | Подп. | Дата | Корпус | Лит. И / Масса 150 / Масштаб 1:10 |
| Разраб. | | Мордвинкин | | 15.9.88 | | Лист / Листов 1 |
| Пров. | | Мордвинкин | | | | Госстрой СССР ГПИ Горьковский САНТЕХПРОЕКТ |
| Т.контр. | | | | | | |
| Н.контр. | | Мюнтер | | | | |
| Утв. | | | | | | |

Копировал: Ганкова 23296-06 18 формат А2

Инв.№подл. | Подп. и дата | Взам.инв.№ | Инв.№дубл. | Подп. и дата

Д20А.799.013

Альбом 6 часть 1

Типовой проект 903-1-265.88

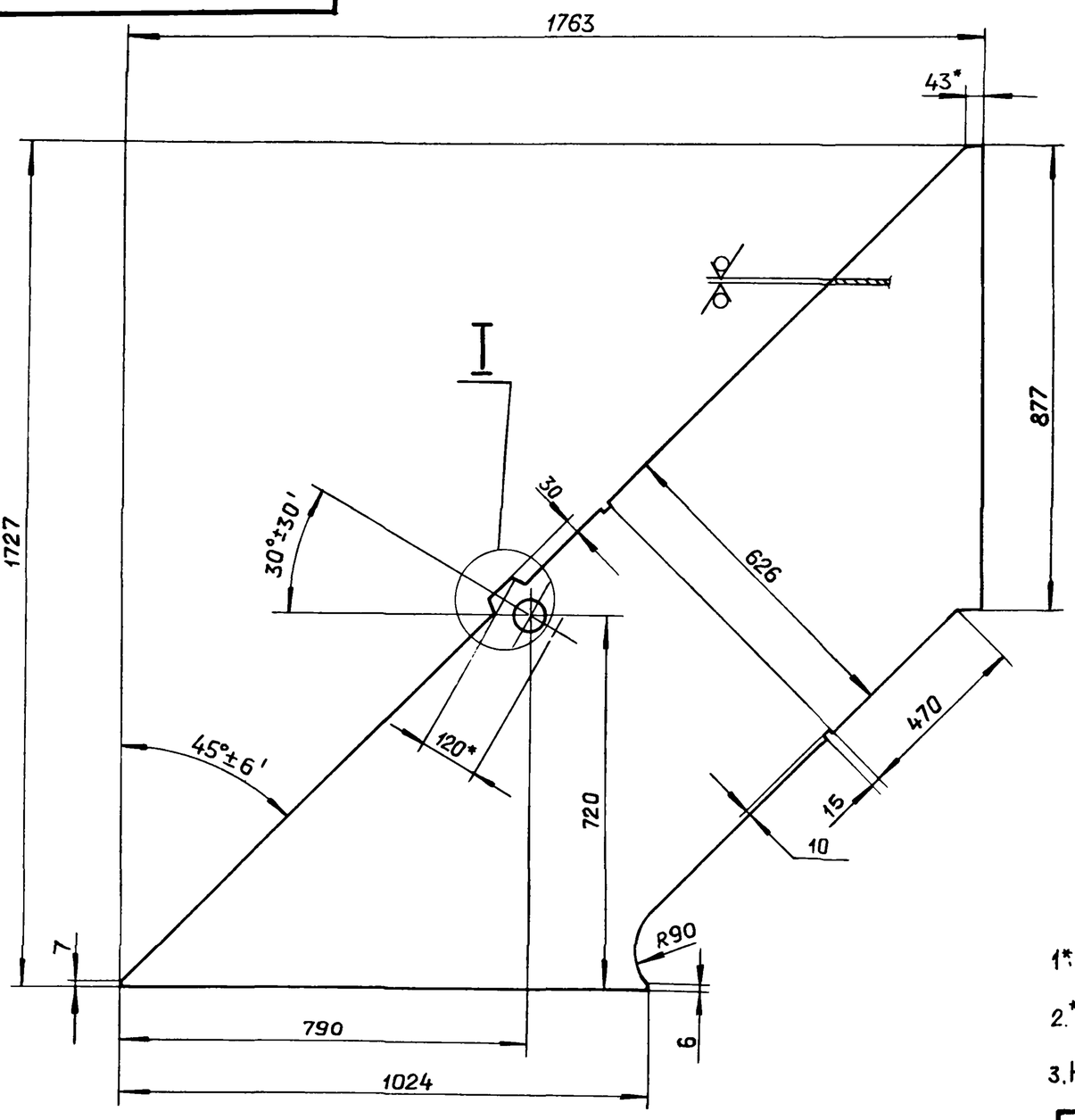


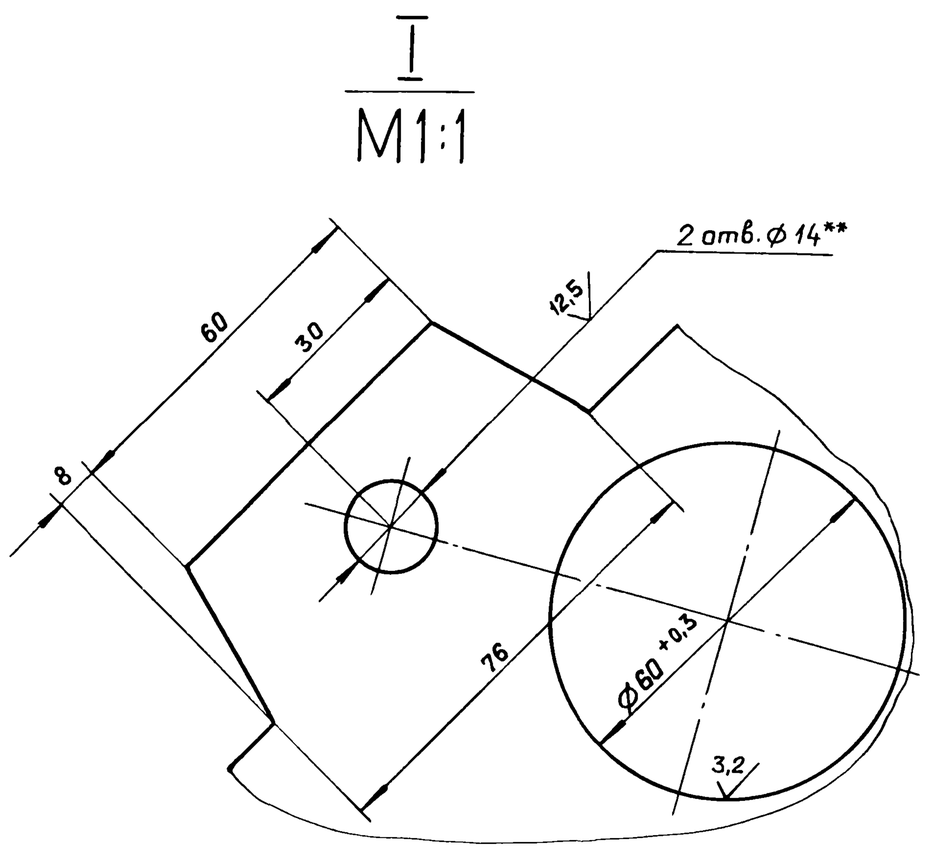


1* Размеры для справок.

2.** Обработать по сопрягаемой детали.

3. H14, h14, $\pm \frac{IT14}{2}$

| | | | | | | | | |
|---|---|---|---|---|---|---|---|---|
| | | | | | Д20А.799.013 | | | |
| Изм. | Лист | № докум. | Подп. | Дата | Стенка | Лит. | Масса | Масштаб |
| Разраб. | | Мордвинкин | | 25.V.88 | | И | 29.3 | 1:10 |
| Пров. | | Мордвинкин | | | | Лист | Листов 1 | |
| Т.контр. | | | | | Лист Б-ПН-3 ГОСТ19903-74 3-IV-Н-ВСт3сп ГОСТ16523-70 | ГОССТРОЙ СССР ГПИ ГОРЬКОВСКИЙ САНТЕХПРОЕКТ | | |
| Н.контр. | | Мюнтер | | | | | | |
| Утв. | | | | | | | | |

формат А3

Д20А.799.015

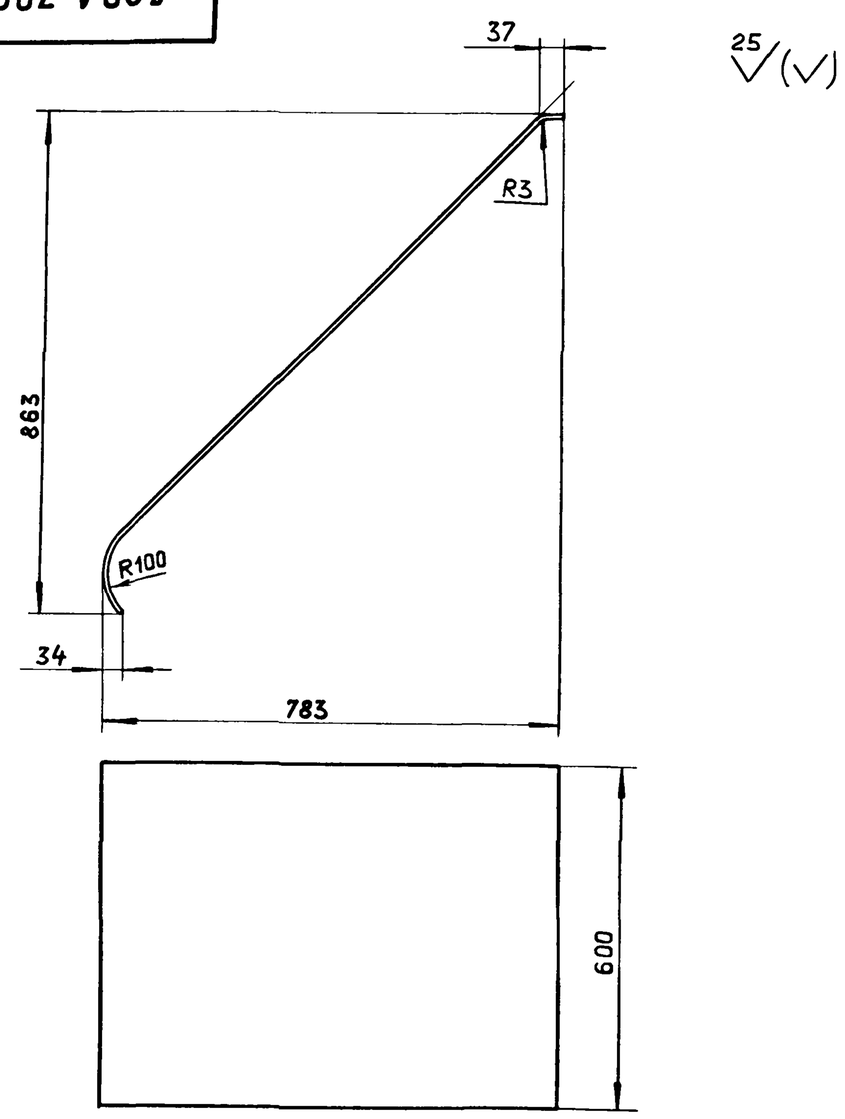


1* Размер для справок.

2. h14, $\pm \frac{IT16}{2}$

| | | | | | | | | |
|---|---|---|---|---|---|---|---|---|
| | | | | | Д20А.799.015 | | | |
| Изм. | Лист | № докум. | Подп. | Дата | Стенка | Лит. | Масса | Масштаб |
| Разраб. | | Мордвинкин | | 25.V.88 | | И | 17.3 | 1:10 |
| Пров. | | Мордвинкин | | | | Лист | Листов 1 | |
| Т.контр. | | | | | Лист Б-ПН-3 ГОСТ19903-74 3-IV-Н-ВСт3сп ГОСТ16523-70 | ГОССТРОЙ СССР ГПИ ГОРЬКОВСКИЙ САНТЕХПРОЕКТ | | |
| Н.контр. | | Мюнтер | | | | | | |
| Утв. | | | | | | | | |

формат А4

Д20А.799.016

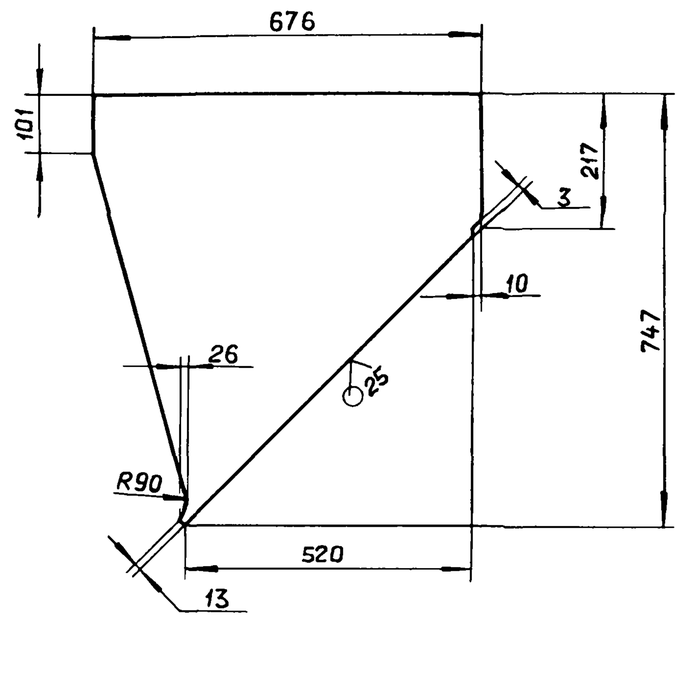


h14, $\pm \frac{IT14}{2}$

| | | | | | | | | |
|---|---|---|---|---|---|---|---|---|
| | | | | | Д20А.799.016 | | | |
| Изм. | Лист | № докум. | Подп. | Дата | Стенка | Лит. | Масса | Масштаб |
| Разраб. | | Мордвинкин | | 25.V.88 | | И | 7.6 | 1:10 |
| Пров. | | Мордвинкин | | | | Лист | Листов 1 | |
| Т.контр. | | | | | Лист Б-ПН-3 ГОСТ19903-74 3-IV-Н-ВСт3сп ГОСТ16523-70 | ГОССТРОЙ СССР ГПИ ГОРЬКОВСКИЙ САНТЕХПРОЕКТ | | |
| Н.контр. | | Мюнтер | | | | | | |
| Утв. | | | | | | | | |

Копировал: Ганкова 23296-06 19 формат А4

Типовой проект 903-1-265.88 Альбом 6 часть 1

Д20А.799.017

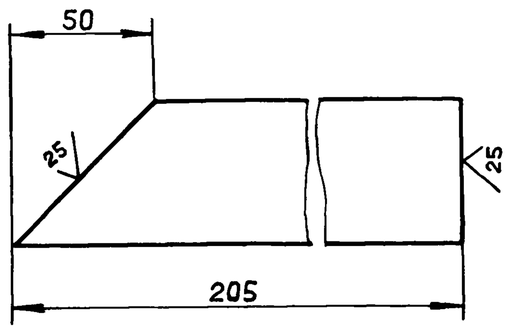


h14

| Изм. | Лист | № докум. | Подп. | Дата |
|---|---|---|---|---|
| Разраб. | | Мордвинкин | | 25.V.11 |
| Пров. | | Мордвинкин | | |
| Т.контр. | | | | |
| Н.контр. | | Мюнтер | | |
| Утв. | | | | |

Д20А.799.017

Ребро

| Лит. | Масса | Масштаб |
|---|---|---|
| И | 0,35 | 1:2 |
| Лист | Листов 1 | |

Полоса 2-Б-5×50 ГОСТ 103-76 / Вст3сп ГОСТ 535-79

ГОССТРОЙ СССР ГПИ ГОРЬКОВСКИЙ САНТЕХПРОЕКТ

Формат А4

Д20А.799.025

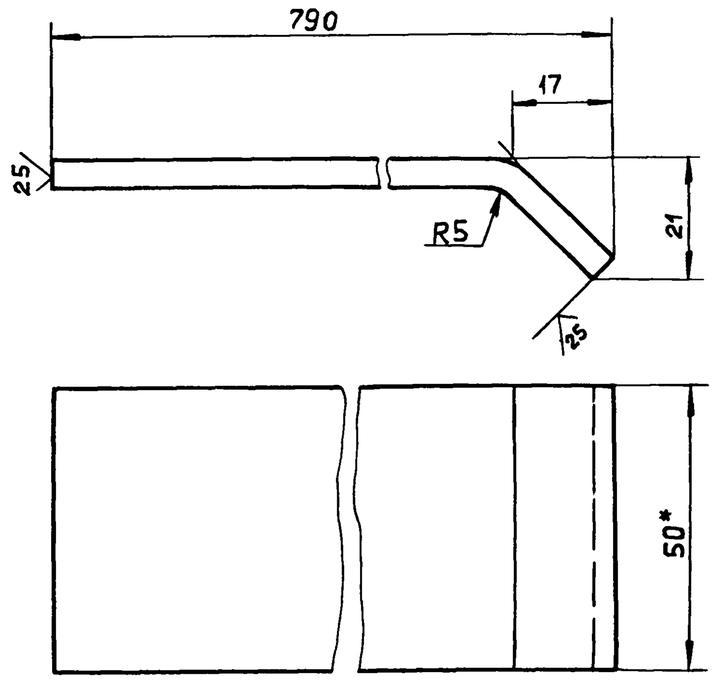


1.* Размеры для справок

2. $\pm \frac{IT16}{2}$

| Изм. | Лист | № докум. | Подп. | Дата |
|---|---|---|---|---|
| Разраб. | | Мордвинкин | | 25.V.11 |
| Пров. | | Мордвинкин | | |
| Т.контр. | | | | |
| Н.контр. | | Мюнтер | | |
| Утв. | | | | |

Д20А.799.025

Ребро

| Лит. | Масса | Масштаб |
|---|---|---|
| И | 1,55 | 1:1 |
| Лист | Листов 1 | |

Полоса 2-Б-5×50 ГОСТ 103-76 / Вст3сп ГОСТ 535-79

ГОССТРОЙ СССР ГПИ ГОРЬКОВСКИЙ САНТЕХПРОЕКТ

Формат А4

| Формат | Зона | Поз. | Обозначение | Наименование | Кол. | Примечание |
|---|---|---|---|---|---|---|
| | | | | | | |
| | | | | Документация | | |
| | | | | | | |
| А4 | | | Д20А.799.020 СБ | Сборочный чертеж | | |
| | | | | | | |
| | | | | Детали | | |
| | | | | | | |
| А4 | | 1 | Д20А.799.027 | Лист | 2 | |
| А4 | | 2 | Д20А.799.028 | Ребро | 2 | |

| Изм. | Лист | № докум. | Подп. | Дата |
|---|---|---|---|---|
| Разраб. | | Мордвинкин | | 25.V.11 |
| Пров. | | Мордвинкин | | |
| Нач.отд. | | | | |
| Н.контр. | | Мюнтер | | |
| Утв. | | | | |

Д20А.799.020

Заслонка

| Лит. | Лист | Листов |
|---|---|---|
| И | | 1 |

ГОССТРОЙ СССР ГПИ ГОРЬКОВСКИЙ САНТЕХПРОЕКТ

Формат А4

Д20А.799.020 СБ

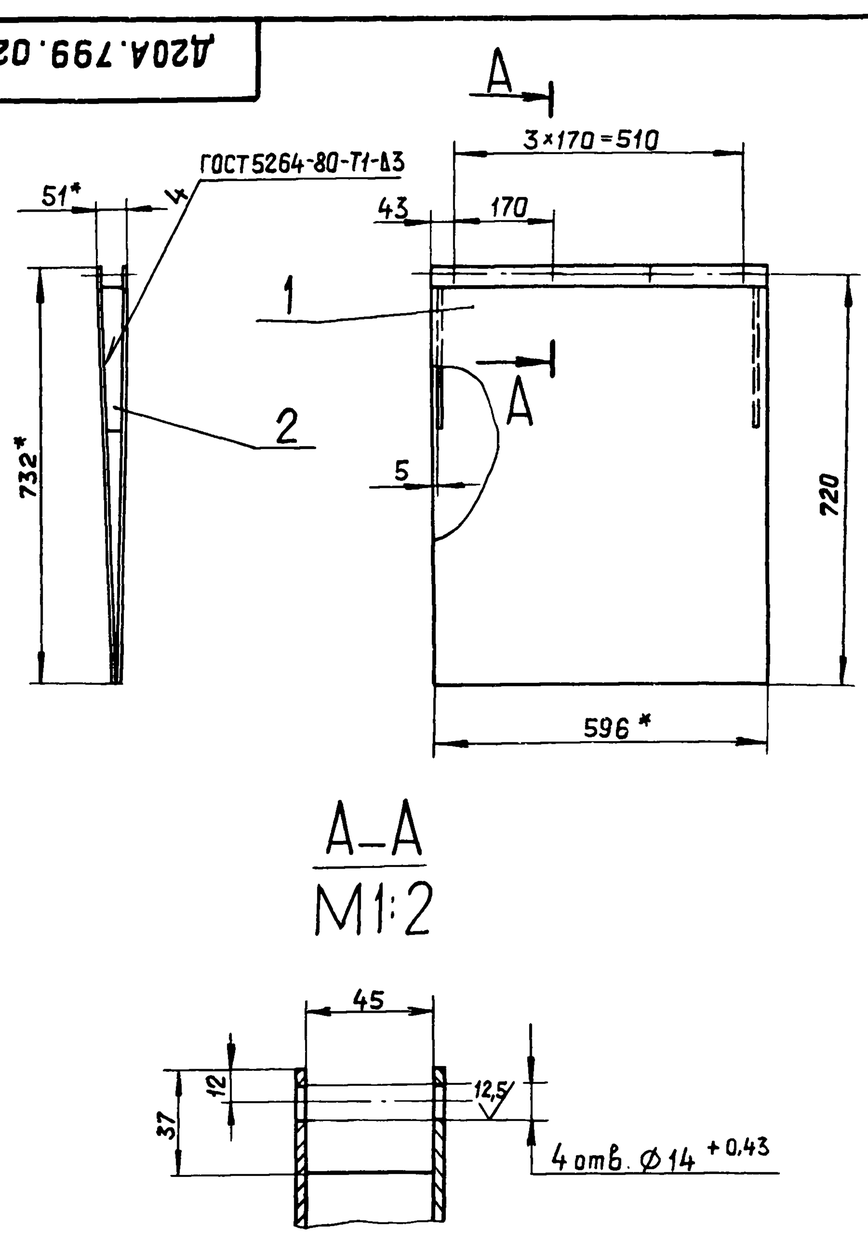


А–А

М1:2




1*. Размеры для справок

2. $\pm \frac{IT16}{2}$

| Изм. | Лист | № докум. | Подп. | Дата |
|---|---|---|---|---|
| Разраб. | | Мордвинкин | | 25.V.11 |
| Пров. | | Мордвинкин | | |
| Т.контр. | | | | |
| Н.контр. | | Мюнтер | | |
| Утв. | | | | |

Д20А.799.020 СБ

Заслонка

| Лит. | Масса | Масштаб |
|---|---|---|
| И | 20,8 | 1:10 |
| Лист | Листов 1 | |

ГОССТРОЙ СССР ГПИ ГОРЬКОВСКИЙ САНТЕХПРОЕКТ

Копировал: Ганкова 23296-06 

Типовой проект 903-1-265.88 Альбом 6 часть 1

Д20А.799.027

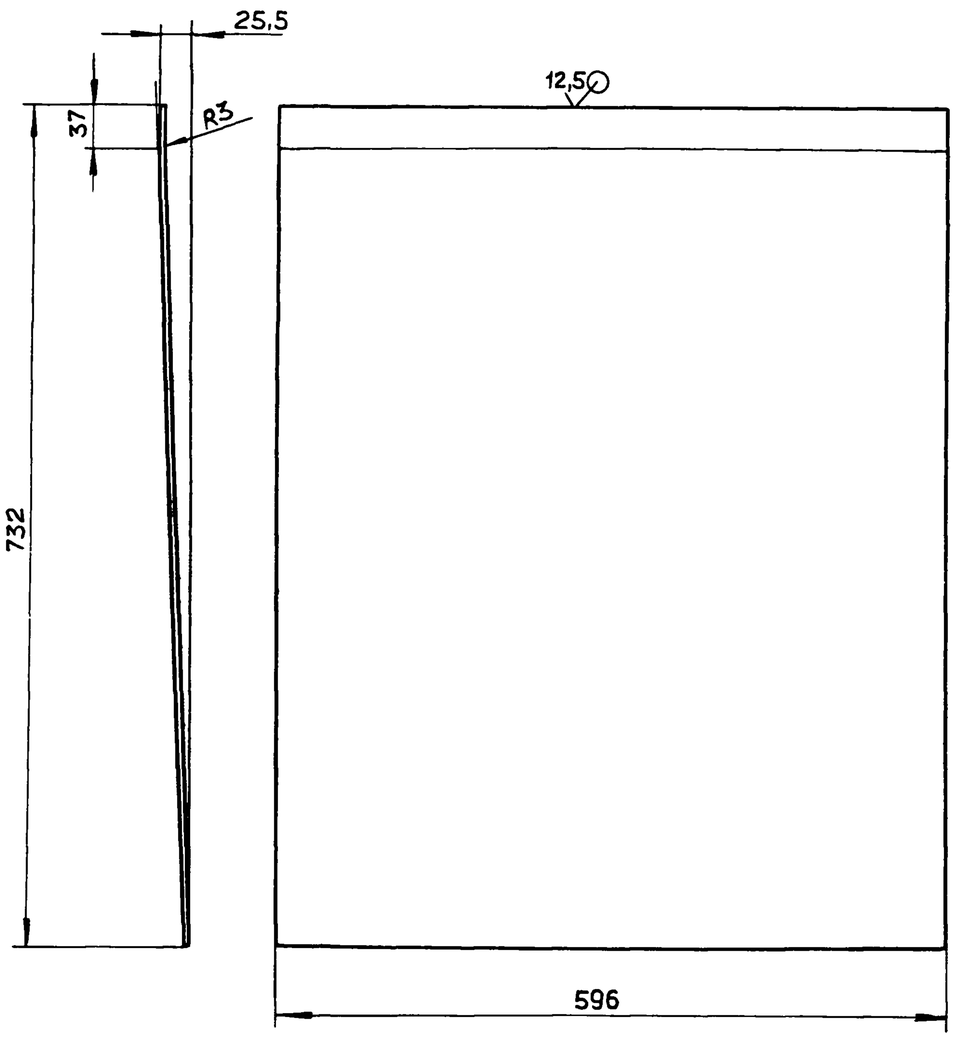


h14, ± IT14/2

| Изм. | Лист | № докум. | Подп. | Дата |
|---|---|---|---|---|
| Разраб. | | Мордвинкин | | 15.V.88 |
| Пров. | | Мордвинкин | | |
| Т.контр. | | | | |
| Н.контр. | | Мюнтер | | |
| Утв. | | | | |

Д20А.799.027

Лист

| Лит. | Масса | Масштаб |
|---|---|---|
| И | 10,2 | 1:5 |
| Лист | Листов 1 | |

Лист Б-ПН-3 ГОСТ 19903-74 / 3-IV-Н-ВСт3сп ГОСТ 16523-70

ГОССТРОЙ СССР ГПИ ГОРЬКОВСКИЙ САНТЕХПРОЕКТ

Формат А4

Инв. № подл. | Подп. и дата | Взам. инв. № | Инв. № дубл. | Подп. и дата

Д20А.799.028

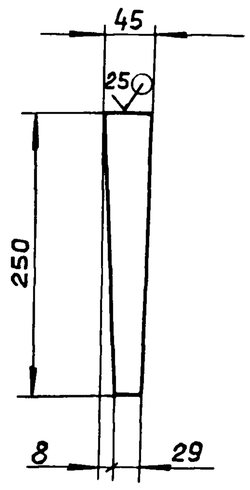


h14, ± IT14/2

| Изм. | Лист | № докум. | Подп. | Дата |
|---|---|---|---|---|
| Разраб. | | Мордвинкин | | 15.V.88 |
| Пров. | | Мордвинкин | | |
| Т.контр. | | | | |
| Н.контр. | | Мюнтер | | |
| Утв. | | | | |

Д20А.799.028

Ребро

| Лит. | Масса | Масштаб |
|---|---|---|
| И | 0,21 | 1:5 |
| Лист | Листов 1 | |

Лист Б-ПН3 ГОСТ 19903-74 / 3-IV-Н-ВСт3сп ГОСТ 16523-70

ГОССТРОЙ СССР ГПИ ГОРЬКОВСКИЙ САНТЕХПРОЕКТ

Формат А4

Инв. № подл. | Подп. и дата | Взам. инв. № | Инв. № дубл. | Подп. и дата

| Формат | Зона | Поз. | Обозначение | Наименование | Кол. | Примечание |
|---|---|---|---|---|---|---|
| | | | | | | |
| | | | | Документация | | |
| | | | | | | |
| А2 | | | Д20А.800.000 СБ | Сборочный чертеж | | |
| | | | | | | |
| | | | | Сборочные единицы | | |
| | | | | | | |
| А4 | | 1 | Д20А.800.010 | Отвод | 1 | |
| А4 | | 2 | Д20А.800.020 | Переход | 1 | |
| А4 | | 3 | Д20А.800.030 | Карман всасывающий | 1 | |

| Изм. | Лист | № докум. | Подп. | Дата |
|---|---|---|---|---|
| Разраб. | | Мордвинкин | | 15.V.88 |
| Пров. | | Мордвинкин | | |
| Нач.отд. | | Вольский | | |
| Н.контр. | | Мюнтер | | |
| Утв. | | | | |

Д20А.800.000

Короб всасывающего кармана

| Лит. | Лист | Листов |
|---|---|---|
| И | | 1 |

ГОССТРОЙ СССР ГПИ ГОРЬКОВСКИЙ САНТЕХПРОЕКТ

Формат А4

Инв. № подл. | Подп. и дата | Взам. инв. № | Инв. № дубл. | Подп. и дата

Д20А.800.002

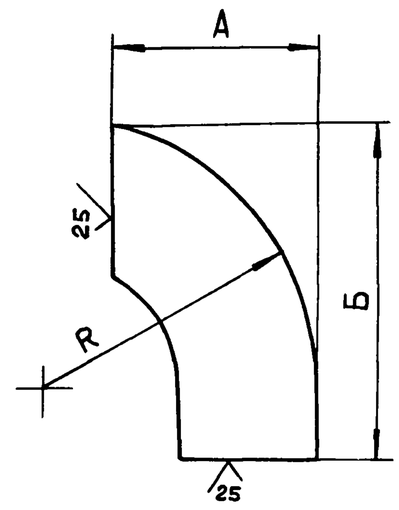


| Обозначение | Размеры, мм | | | Масса, кг. |
|---|---|---|---|---|
| | А | Б | R | |
| Д20А.800.002 | 72 | 117 | 97 | 0,17 |
| — 01 | 658 | 778 | 683 | 2,2 |

h14, ± IT16/2

| Изм. | Лист | № докум. | Подп. | Дата |
|---|---|---|---|---|
| Разраб. | | Мордвинкин | | 15.V.88 |
| Пров. | | Мордвинкин | | |
| Т.контр. | | | | |
| Н.контр. | | Мюнтер | | |
| Утв. | | | | |

Д20А.800.002

Ребро

| Лит. | Масса | Масштаб |
|---|---|---|
| И | См. табл. | — |
| Лист | Листов 1 | |

Полоса 2-Б-5х50 ГОСТ 103-76 / ВСт3сп ГОСТ 535-79

ГОССТРОЙ СССР ГПИ ГОРЬКОВСКИЙ САНТЕХПРОЕКТ

Копировал: Ганкова 23296-06 21 Формат А4

Инв. № подл. | Подп. и дата | Взам. инв. № | Инв. № дубл. | Подп. и дата

Типовой проект 903-1-265.88. Альбом 6 часть 1

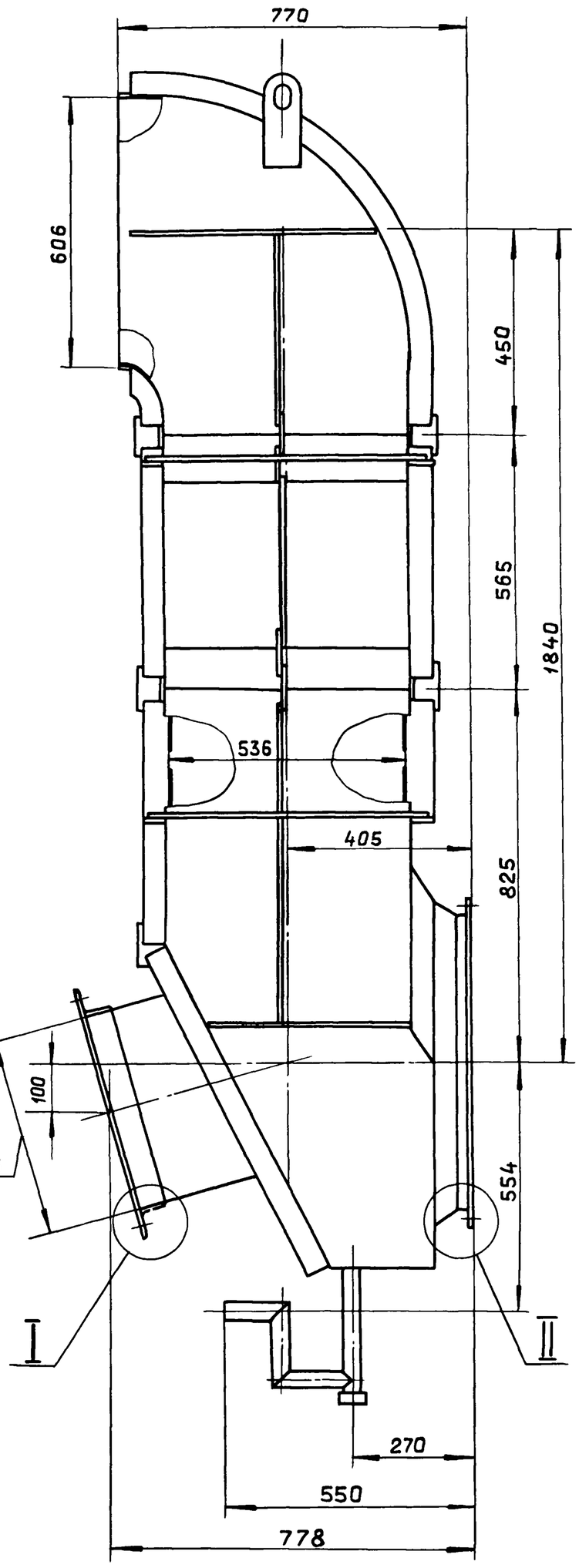


A–A
M1:2

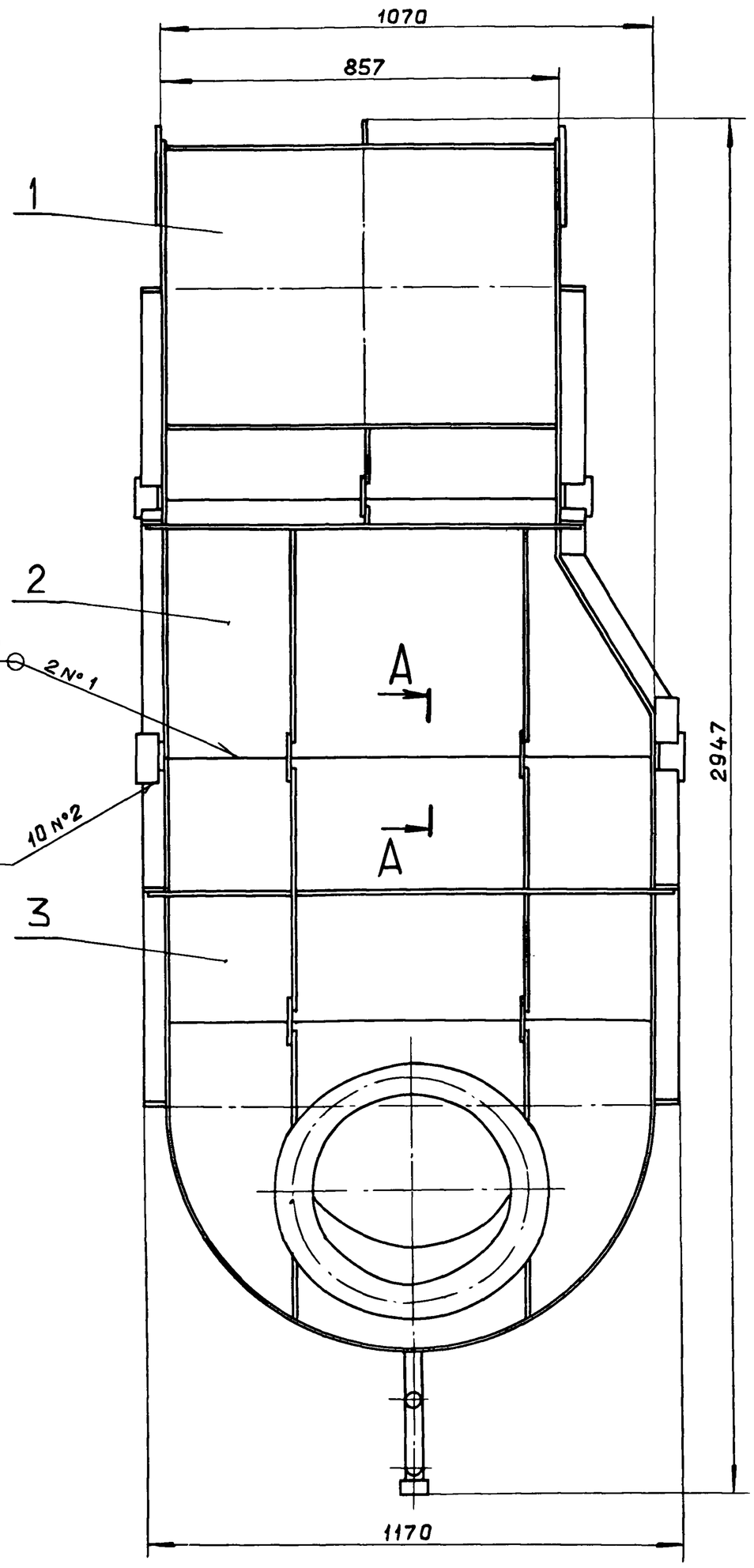


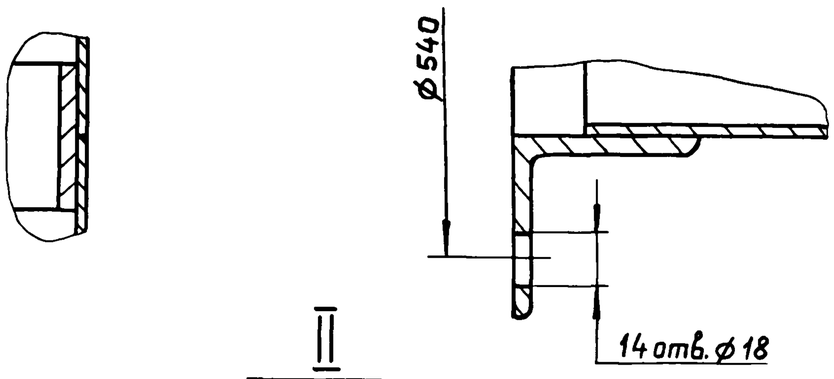


I
M1:2 повернуто

II
M1:2

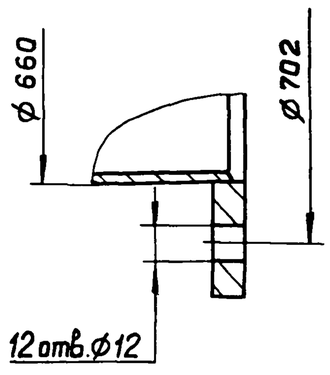


1. Размеры для справок.
2. Сварные швы по ГОСТ 5264-80.

| | | | | | | |
|---|---|---|---|---|---|---|
| Изм. | Лист | № докум. | Подп. | Дата | Д20А.800.000 СБ | |
| Разраб. | | Мордвинкин | | 15.V.88 | Короб всасывающего кармана | Лит. И; Масса 257; Масштаб 1:10 |
| Пров. | | Мордвинкин | | | | Лист; Листов 1 |
| Т.контр. | | | | | | Госстрой СССР ГПИ Горьковский САНТЕХПРОЕКТ |
| Нач.отд. | | Вольский | | | | |
| Н.контр. | | Мюнтер | | | | |
| Утв. | | | | | | |

Инв. № подл. | Подп. и дата | Взам. инв. № | Инв. № дубл. | Подп. и дата

Копировал: Ганкова 23296-06 22 формат А2

| Формат | Зона | Поз. | Обозначение | Наименование | Кол. | Примечание |
|---|---|---|---|---|---|---|
| | | | | Документация | | |
| А3 | | | Д20А.800.010 СБ | Сборочный чертеж | | |
| | | | | Детали | | |
| А4 | | 1 | Д20А.797.018 | Серьга | 2 | |
| А4 | | 2 | Д20А.800.002 | Ребро | 1 | |
| | | 3 | -01 | Ребро | 1 | |
| БЧ | | 4 | Д20А.800.003 | Ребро | | |
| | | | | Полоса 2-Б-5х50 ГОСТ 103-76 | | |
| | | | | ВСт.3сп ГОСТ 535-79 | | |
| | | | | L=525 h14 $^{25}\surd$ | 2 | 1,03кг. |
| БЧ | | 5 | Д20А.800.004 | Ребро | | |
| | | | | Полоса 2-Б-5х50 ГОСТ 103-76 | | |
| | | | | ВСт.3сп ГОСТ 535-79 | | |
| | | | | L=420 h14 $^{25}\surd$ | 2 | 0,82кг. |
| А4 | | 6 | Д20А.800.005 | Стенка | 2 | |
| А4 | | 7 | Д20А.800.006 | Стенка | 1 | |
| | | 8 | -01 | Стенка | 1 | |
| БЧ | | 9 | Д20А.800.007 | Пластина | | |
| | | | | Полоса 2-Б-5х50 ГОСТ 103-76 | | |
| | | | | ВСт.3сп ГОСТ 535-79 | | |
| | | | | L=520 h14 $^{25}\surd$ | 2 | 1,02кг. |

Подп. и дата | Инв. № дубл. | Взам. инв. № | Подп. и дата | Инв. № подл.

| Изм. | Лист | № докум. | Подп. | Дата |
|---|---|---|---|---|
| Разраб. | | Мордвинкин | | 15.9.87 |
| Пров. | | Мордвинкин | | |
| Нач. отд. | | | | |
| Н.контр. | | Мюнтер | | |
| Утв. | | | | |

Д20А.800.010

Отвод

| Лит. | Лист | Листов |
|---|---|---|
| И | 1 | 2 |

Госстрой СССР ГПИ Горьковский САНТЕХПРОЕКТ

Формат А4



| Формат | Зона | Поз. | Обозначение | Наименование | Кол. | Примечание |
|---|---|---|---|---|---|---|
| БЧ | | 10 | Д20А.800.008 | Пластина | | |
| | | | | Полоса 2-Б-5х50 ГОСТ 103-76 | | |
| | | | | ВСт.3сп ГОСТ 535-79 | | |
| | | | | L=841 h14 $^{25}\surd$ | 2 | 1,65кг |
| БЧ | | 11 | Д20А.800.009 | Пластина | | |
| | | | | Полоса 2-Б-5х50 ГОСТ 103-76 | | |
| | | | | ВСт.3сп ГОСТ 535-79 | | |
| | | | | L=100 h14 $^{25}\surd$ | 4 | 0,2кг. |

Подп. и дата | Инв. № дубл. | Взам. инв. № | Подп. и дата | Инв. № подл.

Изм. Лист № докум. Подп. Дата

Д20А.800.010

Лист 2

Формат А4

Д20А.800.010 СБ

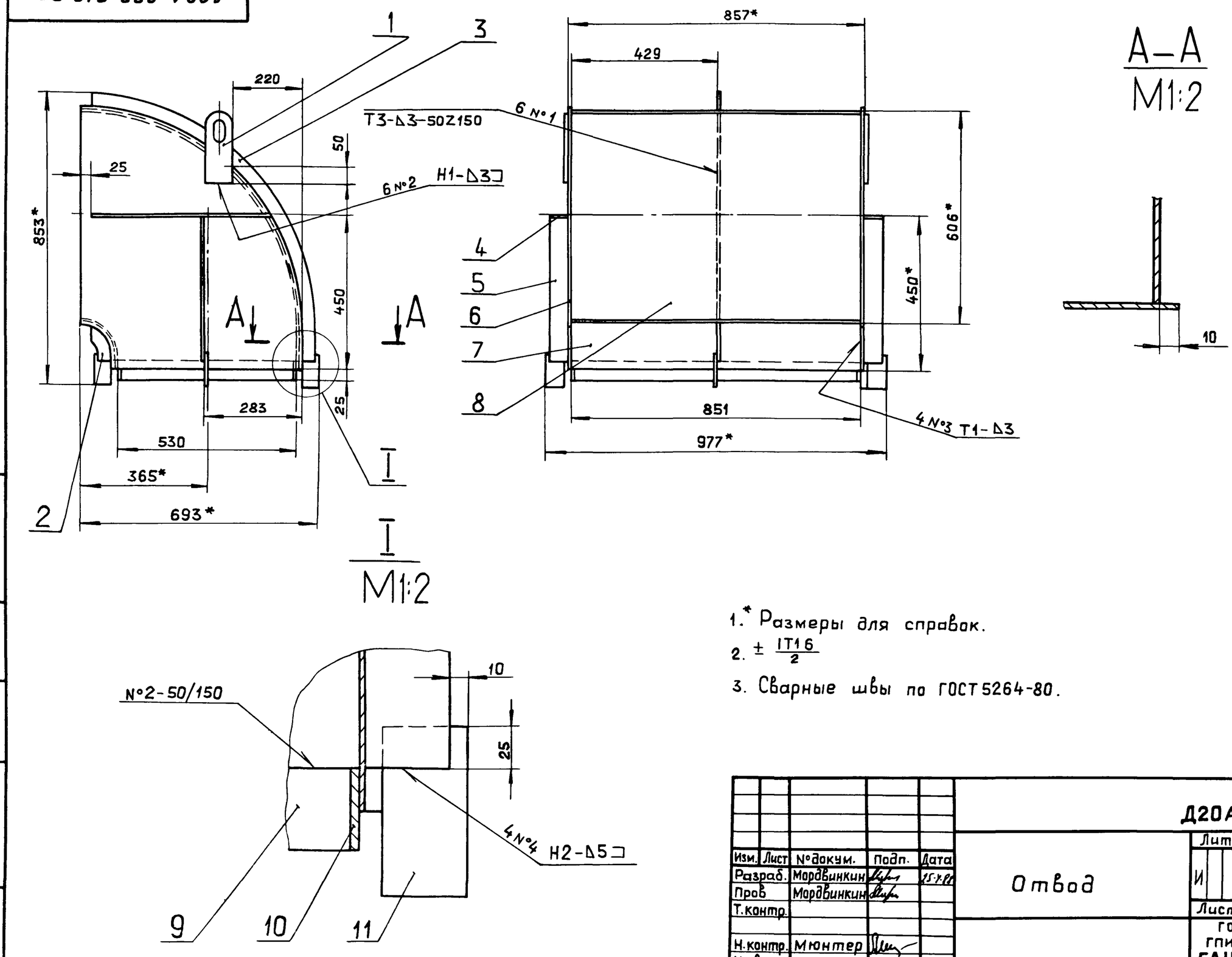


1.* Размеры для справок.

2. $\pm \frac{IT16}{2}$

3. Сварные швы по ГОСТ 5264-80.

Подп. и дата | Инв. № дубл. | Взам. инв. № | Подп. и дата | Инв. № подл.

| Изм. | Лист | № докум. | Подп. | Дата |
|---|---|---|---|---|
| Разраб. | | Мордвинкин | | 15.9.87 |
| Пров. | | Мордвинкин | | |
| Т.контр. | | | | |
| Н.контр. | | Мюнтер | | |
| Утв. | | | | |

Д20А.800.010 СБ

Отвод

| Лит. | Масса | Масштаб |
|---|---|---|
| И | 50,4 | 1:10 |
| Лист | Листов 1 | |

Госстрой СССР ГПИ Горьковский САНТЕХПРОЕКТ

Копировал · Ганкова 23296-06 23 Формат А3

Д20А.800.005

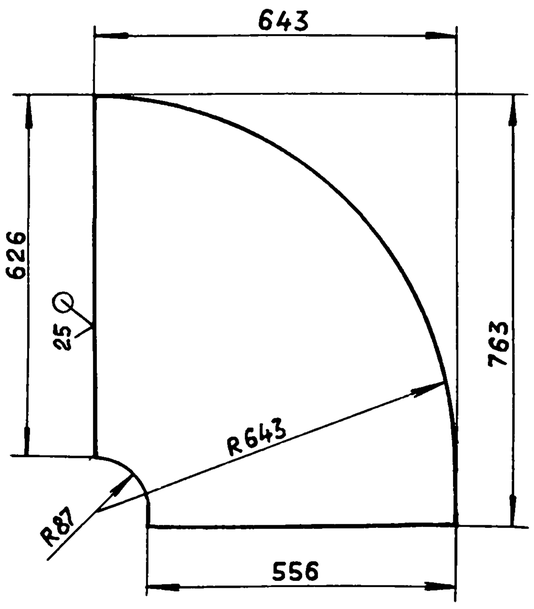


h14, ± IT14/2

| Изм. | Лист | № докум. | Подп. | Дата |
|---|---|---|---|---|
| Разраб. | | Мордвинкин | | 25.4.88 |
| Пров. | | Мордвинкин | | |
| Т.контр. | | | | |
| Н.контр. | | Мюнтер | | |
| Утв. | | | | |

Д20А.800.005

Стенка

| Лит. | Масса | Масштаб |
|---|---|---|
| И | 7.43 | 1:10 |

Лист | Листов 1

Лист Б-ПН-3 ГОСТ 19903-74
3-IУ-Н-ВСт3сп ГОСТ 16523-70

ГОССТРОЙ СССР
ГПИ ГОРЬКОВСКИЙ
САНТЕХПРОЕКТ

Формат А4



Д20А.800.006

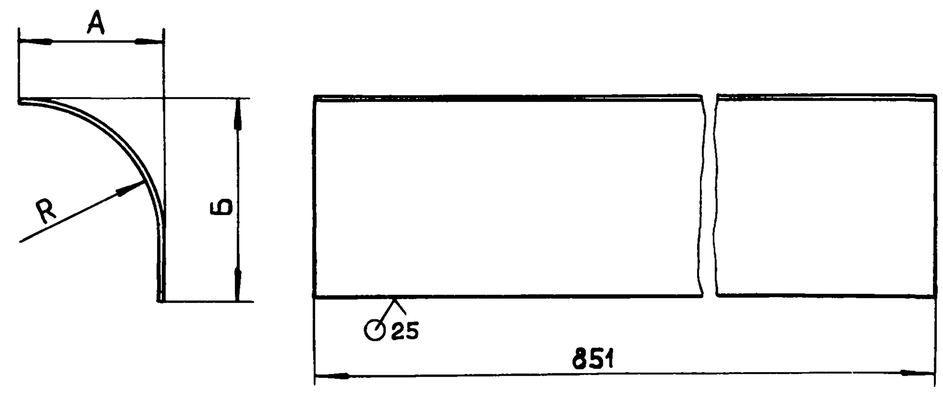


| Обозначение | Размеры, мм А | Б | R | Масса, кг. |
|---|---|---|---|---|
| Д20А.800.006 | 100 | 150 | 97 | 4.0 |
| – 01 | 633 | 753 | 630 | 22.63 |

h14, ± IT16/2

| Изм. | Лист | № докум. | Подп. | Дата |
|---|---|---|---|---|
| Разраб. | | Мордвинкин | | 25.4.88 |
| Пров. | | Мордвинкин | | |
| Т.контр. | | | | |
| Н.контр. | | Мюнтер | | |
| Утв. | | | | |

Д20А.800.006

Стенка

| Лит. | Масса | Масштаб |
|---|---|---|
| И | См. табл. | — |

Лист | Листов 1

Лист Б-ПН-3 ГОСТ 19903-74
3-IУ-Н-ВСт3сп ГОСТ 16523-70

ГОССТРОЙ СССР
ГПИ ГОРЬКОВСКИЙ
САНТЕХПРОЕКТ

Формат А4

| Формат | Зона | Поз. | Обозначение | Наименование | Кол. | Примечание |
|---|---|---|---|---|---|---|
| | | | | Документация | | |
| А3 | | | Д20А.800.020 СБ | Сборочный чертеж | | |
| | | | | Детали | | |
| Б4 | | 1 | Д20А.800.011 | Ребро | | |
| | | | | Полоса 2-Б-5х50 ГОСТ 103-76 / ВСт.3сп ГОСТ 535-79 | | |
| | | | | L=485 h14 (25) | 1 | 0,95 кг. |
| Б4 | | 2 | Д20А.800.012 | Ребро | | |
| | | | | Полоса 2-Б-5х50 ГОСТ 103-76 / ВСт.3сп ГОСТ 535-79 | | |
| | | | | L=25 h14 (25) | 2 | 0.05 кг. |
| Б4 | | 3 | Д20А.800.013 | Ребро | | |
| | | | | Полоса 2-Б-5х50 ГОСТ 103-76 / ВСт.3сп. ГОСТ 535-79 | | |
| | | | | L=937 h14 (25) | 2 | 1.84 кг. |
| А4 | | 4 | Д20А.800.014 | Стенка | 2 | |
| Б4 | | 5 | Д20А.800.015 | Ребро | | |
| | | | | Полоса 2-Б-5х50 ГОСТ 103-76 / ВСт.3сп ГОСТ 535-79 | | |
| | | | | L=45 h14 (25) | 1 | 0.09 кг. |
| Б4 | | 6 | Д20А.800.016 | Пластина | | |
| | | | | Полоса 2-Б-5х50 ГОСТ 103-76 / ВСт.3сп ГОСТ 535-79 | | |
| | | | | L=1054 h14 (25) | 2 | 2.07 кг. |
| Б4 | | 7 | Д20А.800.017 | Ребро | | |
| | | | | Полоса 2-Б-5х50 ГОСТ 103-76 / ВСт.3сп ГОСТ 535-79 | | |
| | | | | L=420 h14 (25) | 1 | 0,82 кг |
| Б4 | | 8 | Д20А.800.018 | Ребро | | |
| | | | | Полоса 2-Б-5х50 ГОСТ 103-76 / ВСт.3сп ГОСТ 535-79 | | |
| | | | | L=304 h14 (25) | 2 | 0.06 кг. |
| Б4 | | 9 | Д20А.800.019 | Ребро | | |
| | | | | Полоса 2-Б-5х50 ГОСТ 103-76 / ВСт.3сп ГОСТ 535-79 | | |
| | | | | L=616 h14 (25) | 2 | 1,21 кг |
| А4 | | 10 | Д20А.800.021 | Стенка | 1 | |
| Б4 | | 11 | Д20А.800.022 | Ребро | | |
| | | | | Полоса 2-Б-5х50 ГОСТ 103-76 / ВСт.3сп ГОСТ 535-79 | | |
| | | | | L=480 h14 (25) | 4 | 0,94 кг. |
| А4 | | 12 | Д20А.800.023 | Стенка | 1 | |
| Б4 | | 13 | Д20А.800.024 | Ребро | | |
| | | | | Полоса 2-Б-5х50 ГОСТ 103-76 / ВСт.3сп ГОСТ 535-79 | | |
| | | | | L=520 h14 (25) | 2 | 1,02 кг |
| Б4 | | 14 | Д20А.800.025 | Пластина | | |
| | | | | Полоса 2-Б-5х50 ГОСТ 103-76 / ВСт.3сп ГОСТ 535-79 | | |
| | | | | L=100 h14 (25) | 7 | 0,2 кг |

| Изм. | Лист | № докум. | Подп. | Дата |
|---|---|---|---|---|
| Разраб. | | Мордвинкин | | 25.4.88 |
| Пров. | | Мордвинкин | | |
| Нач.отд. | | | | |
| Н.контр. | | Мюнтер | | |
| Утв. | | | | |

Д20А.800.020

Переход

| Лит. | Лист | Листов |
|---|---|---|
| И | 1 | 2 |

ГОССТРОЙ СССР
ГПИ ГОРЬКОВСКИЙ
САНТЕХПРОЕКТ

Лист 2

Формат А4

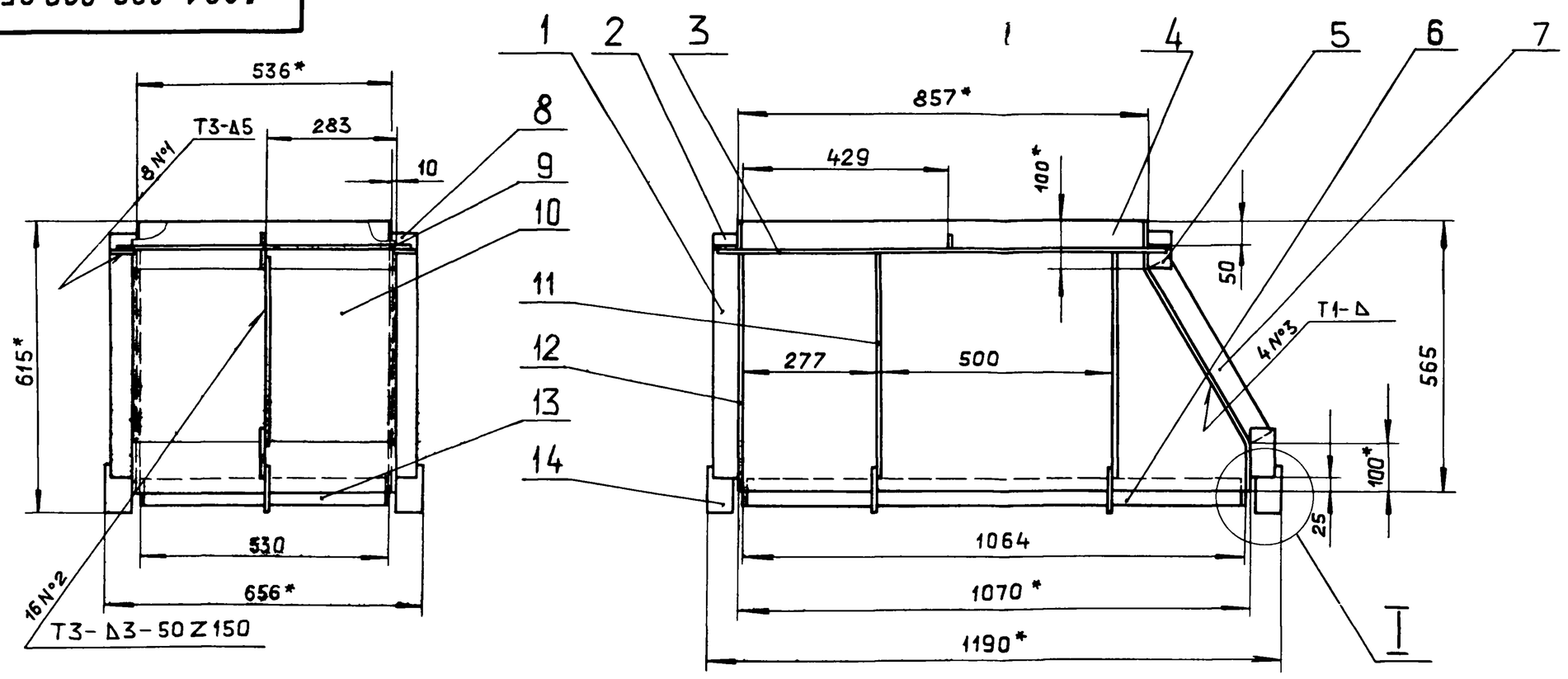


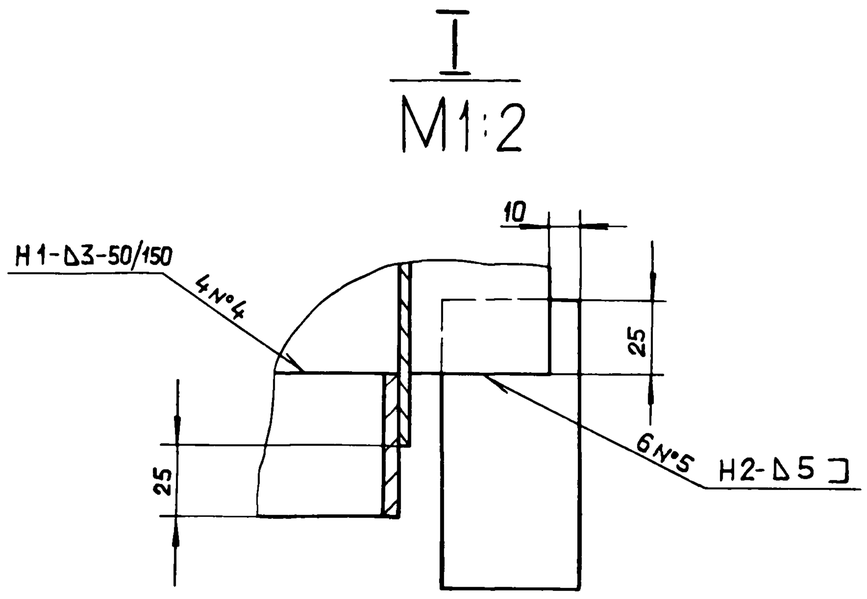


1.* Размеры для справок.

2. $\pm \frac{IT16}{2}$

3. Сварные швы по ГОСТ 5264-80.

| | | | | | | |
|---|---|---|---|---|---|---|
| | | | | | Д20А.800.020СБ | |
| Изм. | Лист | № докум. | Подп. | Дата | Переход | Лит. И; Масса 60.3; Масштаб 1:10 |
| Разраб. | | Мордвинкин | | 25.V.88 | | Лист; Листов 1 |
| Пров. | | Мордвинкин | | | | ГОССТРОЙ СССР ГПИ ГОРЬКОВСКИЙ САНТЕХПРОЕКТ |
| Т.контр. | | | | | | |
| Н.контр. | | Мюнтер | | | | |
| Утв. | | | | | | |

Инв.№подл. | Подп. и дата | Взам.инв.№ | Инв.№дубл. | Подп. и дата

Формат А3



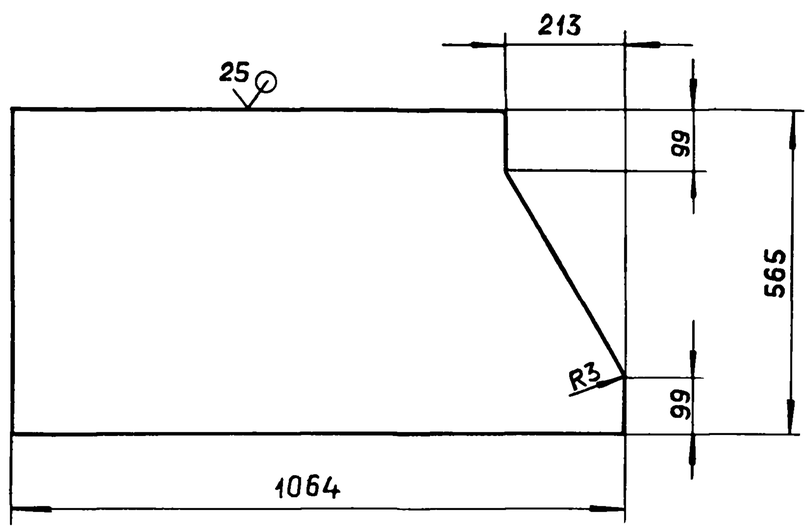


h14, $\pm \frac{IT14}{2}$

| | | | | | | |
|---|---|---|---|---|---|---|
| | | | | | Д20А.800.014 | |
| Изм. | Лист | № докум. | Подп. | Дата | Стенка | Лит. И; Масса 12.7; Масштаб 1:10 |
| Разраб. | | Мордвинкин | | 25.V.88 | | Лист; Листов 1 |
| Пров. | | Мордвинкин | | | Лист Б-ПН-3 ГОСТ 19903-74 3-IV-Н-ВСт3сп ГОСТ 16523-70 | ГОССТРОЙ СССР ГПИ ГОРЬКОВСКИЙ САНТЕХПРОЕКТ |
| Т.контр. | | | | | | |
| Н.контр. | | Мюнтер | | | | |
| Утв. | | | | | | |

Инв.№подл. | Подп. и дата | Взам.инв.№ | Инв.№дубл. | Подп. и дата

Формат А4



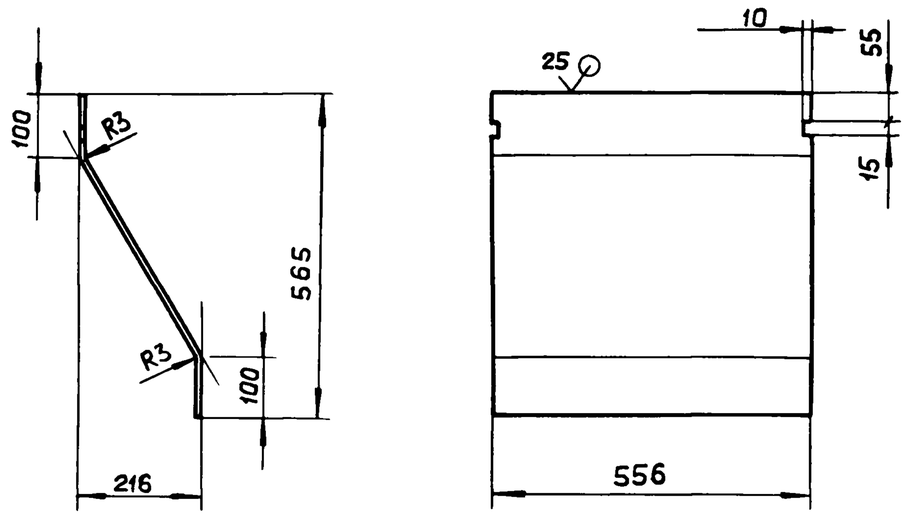


H14, h14, $\pm \frac{IT16}{2}$

| | | | | | | |
|---|---|---|---|---|---|---|
| | | | | | Д20.800.021 | |
| Изм. | Лист | № докум. | Подп. | Дата | Стенка | Лит. И; Масса 8.0; Масштаб 1:10 |
| Разраб. | | Мордвинкин | | 25.V.88 | | Лист; Листов 1 |
| Пров. | | Мордвинкин | | | Лист Б-ПН-3 ГОСТ 19903-74 3-IV-Н-ВСт3сп ГОСТ 16523-70 | ГОССТРОЙ СССР ГПИ ГОРЬКОВСКИЙ САНТЕХПРОЕКТ |
| Т.контр. | | | | | | |
| Н.контр. | | Мюнтер | | | | |
| Утв. | | | | | | |

Инв.№подл. | Подп. и дата | Взам.инв.№ | Инв.№дубл. | Подп. и дата

Формат А4

Типовой проект 903-1-265.88 Альбом 6 часть 1

Д20А.800.023

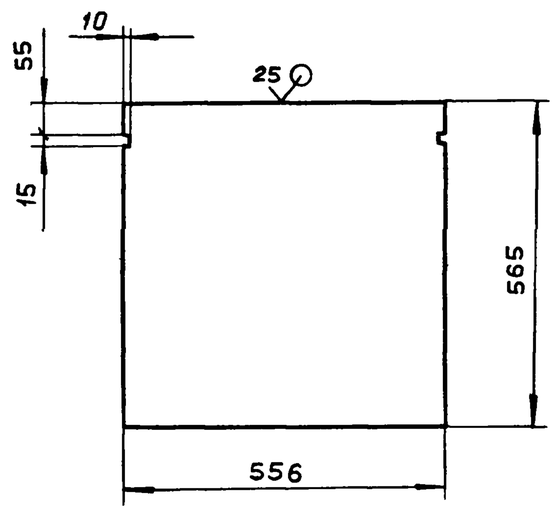


$H14, h14, \pm \frac{IT14}{2}$

| Изм. | Лист | № докум. | Подп. | Дата |
|---|---|---|---|---|
| Разраб. | | Мордвинкин | | 25.4.88 |
| Пров. | | Мордвинкин | | |
| Т.контр. | | | | |
| Н.контр. | | Мюнтер | | |
| Утв. | | | | |

Д20.800.023

Стенка

| Лит. | Масса | Масштаб |
|---|---|---|
| И | 7,4 | 1:10 |

Лист | Листов 1

Лист Б-ПН-3 ГОСТ 19903-74 / 3-Ш-Н-ВСт.3сп ГОСТ 16523-70

Госстрой СССР ГПИ Горьковский САНТЕХПРОЕКТ

Формат А4

| Формат | Зона | Поз. | Обозначение | Наименование | Кол. | Примечание |
|---|---|---|---|---|---|---|
| | | | | Документация | | |
| А2 | | | Д20А.800.030 СБ | Сборочный чертеж | | |
| | | | | Детали | | |
| А4 | | 1 | Д20А.800.026 | Патрубок | 1 | |
| Б4 | | 2 | Д20А.800.027 | Пластина | | |
| | | | | Полоса 2-Б-5х50 ГОСТ 103-76 | | |
| | | | | ВСт.3сп ГОСТ 535-79 | | |
| | | | | L=100 h14 (25) | 2 | 0,2 кг |
| Б4 | | 3 | Д20А.800.028 | Ребро | | |
| | | | | Полоса 2-Б-5х50 ГОСТ 103-76 | | |
| | | | | ВСт.3 сп ГОСТ 535-79 | | |
| | | | | L=270 h14 (25) | 2 | 0,53 кг. |
| Б4 | | 4 | Д20А.800.029 | Ребро | | |
| | | | | Полоса 2-Б-5х50 ГОСТ 103-76 | | |
| | | | | ВСт.3 сп ГОСТ 535-79 | | |
| | | | | L=255 h14 (25) | 4 | 0,5 кг. |
| Б4 | | 5 | Д20А.800.031 | Ребро | | |
| | | | | Полоса 2-Б-5х50 ГОСТ 103-76 | | |
| | | | | ВСт.3 сп ГОСТ 535-79 | | |
| | | | | L = 780 h14 (25) | 2 | 1,53 кг |
| А4 | | 6 | Д20А.800.032 | Патрубок | 1 | |
| А4 | | 7 | Д20А.800.033 | Патрубок | 1 | |
| А4 | | 8 | Д20А.800.034 | Патрубок | 1 | |
| А4 | | 9 | Д20А.800.035 | Труба | 1 | |

| Изм. | Лист | № докум. | Подп. | Дата |
|---|---|---|---|---|
| Разраб. | | Мордвинкин | | 25.4.88 |
| Пров. | | Мордвинкин | | |
| Нач.отд. | | | | |
| Н.контр. | | Мюнтер | | |
| Утв. | | | | |

Д20А.800.030

Карман всасывающий

| Лит. | Лист | Листов |
|---|---|---|
| И | 1 | 3 |

Госстрой СССР ГПИ Горьковский САНТЕХПРОЕКТ

Формат А4

| Формат | Зона | Поз. | Обозначение | Наименование | Кол. | Примечание |
|---|---|---|---|---|---|---|
| А4 | | 10 | Д20А.800.036 | Фланец | 1 | |
| Б4 | | 11 | Д20А.800.037 | Ребро | | |
| | | | | Полоса 2-Б-5х50 ГОСТ 103-76 | | |
| | | | | ВСт.3сп ГОСТ 535-79 | | |
| | | | | L=450 h14 (25) | 2 | 0,88 кг |
| А4 | | 12 | Д20А.800.026 - 01 | Патрубок | 1 | |
| А4 | | 13 | Д20А.800.038 | Конус | 1 | |
| А3 | | 14 | Д20А.800.039 | Вставка | 1 | |
| Б4 | | 15 | Д20А.800.041 | Ребро | | |
| | | | | Полоса 2-Б-5х50 ГОСТ 103-76 | | |
| | | | | ВСт.3сп ГОСТ 535-79 | | |
| | | | | L=616 h14 (25) | 2 | 1,21 кг. |
| А3 | | 16 | Д20А.800.042 | Стенка | 1 | |
| Б4 | | 17 | Д20А.800.043 | Ребро | | |
| | | | | Полоса 2-Б-5х50 ГОСТ 103-76 | | |
| | | | | ВСт.3сп ГОСТ 535-79 | | |
| | | | | L=460 h14 (25) | 4 | 0,9 кг. |
| Б4 | | 18 | Д20А.800.044 | Ребро | | |
| | | | | Полоса 2-Б-5х50 ГОСТ 103-76 | | |
| | | | | ВСт3сп ГОСТ 535-79 | | |
| | | | | L=250 h14 (25) | 2 | 0,49 кг. |
| Б4 | | 19 | Д20А.800.045 | Ребро | | |
| | | | | Полоса 2-Б-5х50 ГОСТ 103-76 | | |
| | | | | ВСт.3сп ГОСТ 535-79 | | |
| | | | | L=1150 h14 (25) | 2 | 2,25 кг. |

| Изм. | Лист | № докум. | Подп. | Дата |
|---|---|---|---|---|

Д20А.800.030

Лист 2

Формат А4

| Формат | Зона | Поз. | Обозначение | Наименование | Кол. | Примечание |
|---|---|---|---|---|---|---|
| А4 | | 20 | Д20А.800.046 | Стенка | 1 | |
| А4 | | 21 | Д20А.800.047 | Стенка | 1 | |
| А4 | | 22 | Д20А.800.048 | Фланец | 1 | |
| | | | | Стандартные изделия | | |
| | | 23 | | Колпак 32 | | |
| | | | | ГОСТ 8962-75 | 1 | |

| Изм. | Лист | № докум. | Подп. | Дата |
|---|---|---|---|---|

Д20А.800.030

Лист 3

Копировал: Ганкова 23296-06 26 Формат А4

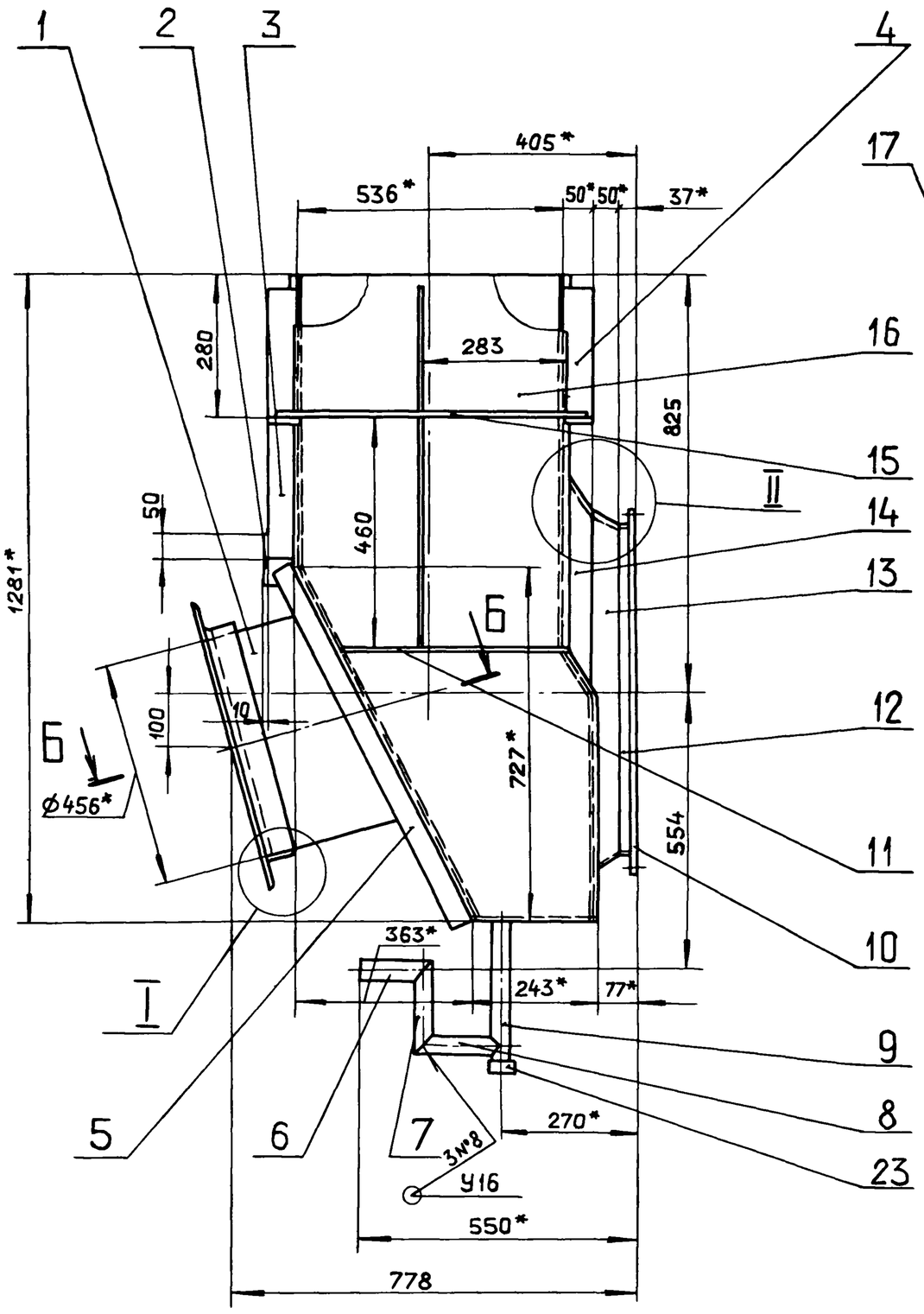


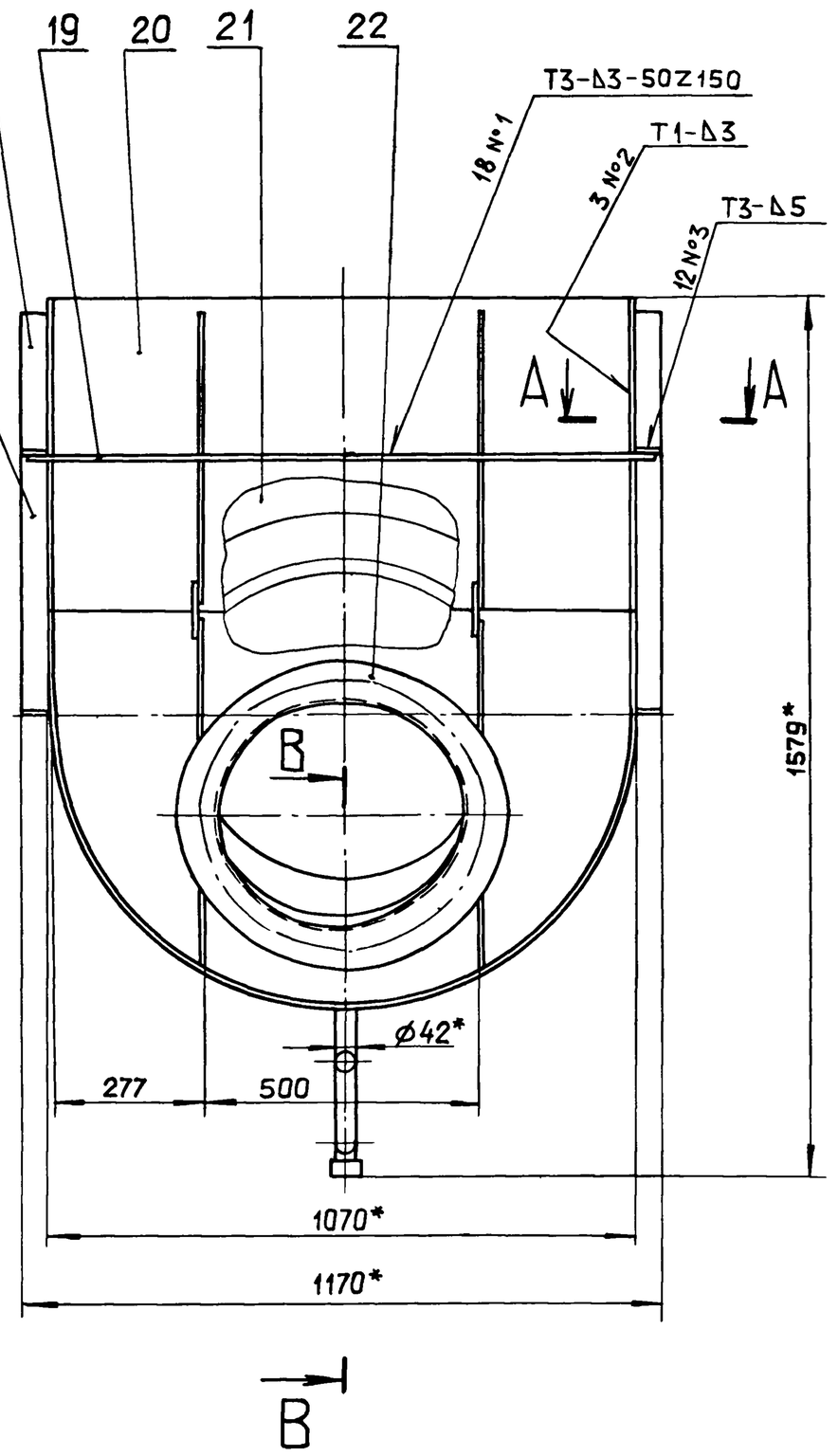


## I
M1:2

## II
M1:2

## А-А
M1:2

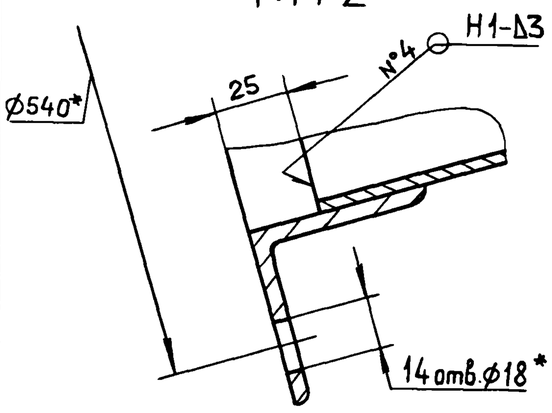


## Б-Б
M1:1

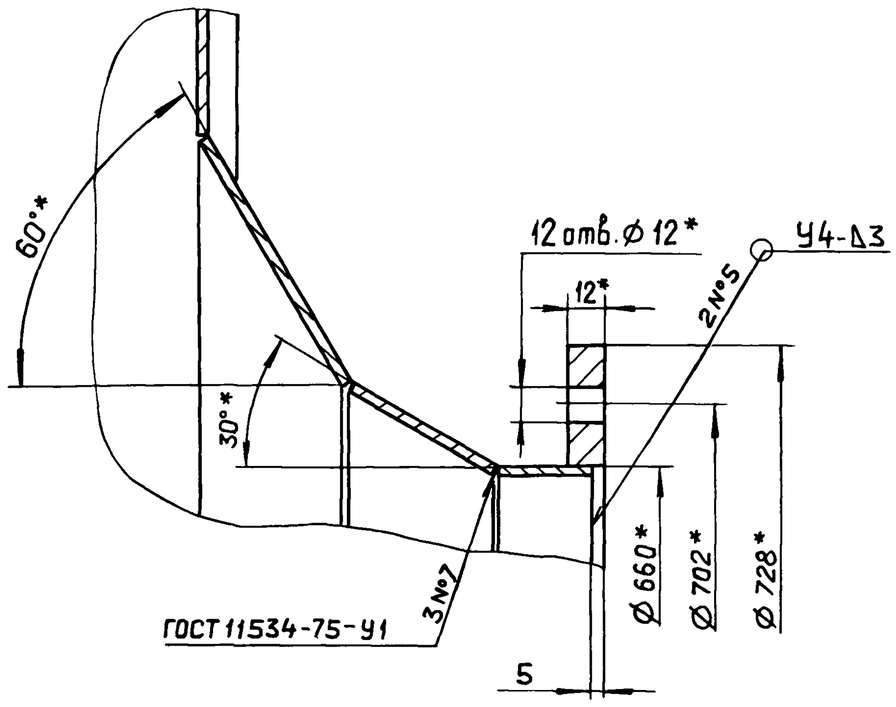


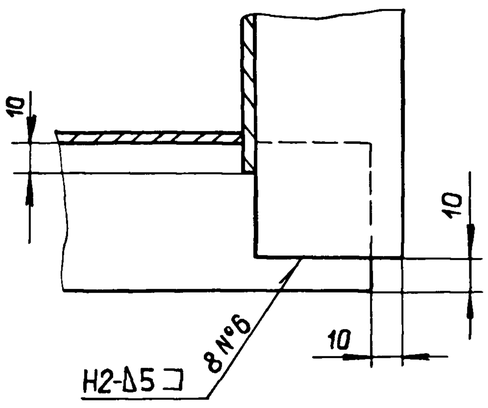


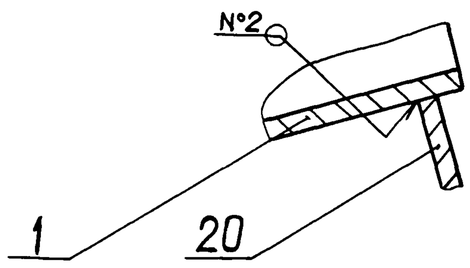


## В-В
M1:1

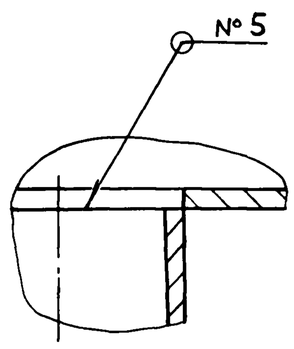


1.* Размеры для справок.

2. ± IT16

3. Сварные швы №1...6 по ГОСТ 5264-80, №8 по ГОСТ 16037-80.

| Изм. | Лист | № докум. | Подп. | Дата |
|---|---|---|---|---|
| Разраб. | | Мордвинкин | | 25.XII |
| Пров. | | Мордвинкин | | |
| Т. контр. | | | | |
| Н. контр. | | Мюнтер | | |
| Утв. | | | | |

Д20А.800.030СБ

Карман всасывающий

| Лит. | Масса | Масштаб |
|---|---|---|
| И | 147 | 1:10 |

Лист | Листов 1

Госстрой СССР ГПИ Горьковский САНТЕХПРОЕКТ

Копировал: Ганкова 23296-06 27 формат А2

Инв. № подл. | Подп. и дата | Взам. инв. № | Инв. № дубл. | Подп. и дата

Типовой проект 903-1-265.88 Альбом 6 часть 1

Инв. № подл. | Подп. и дата | Взам. инв. № | Инв. № дубл. | Подп. и дата

## Д20А.800.026

25 (√)

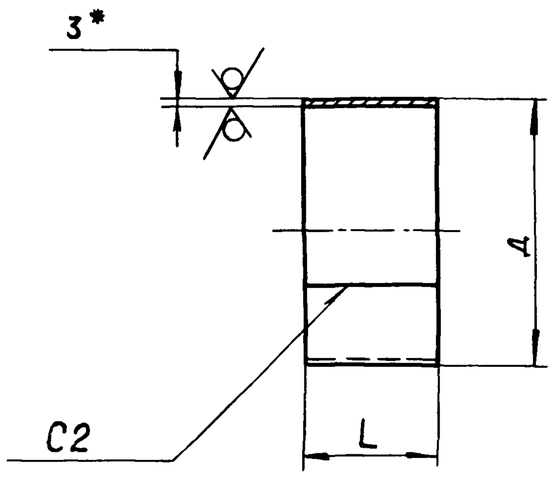


| Обозначение | Размеры, мм Д | L | Масса, кг |
|---|---|---|---|
| Д20А.800.026 | ⌀456 | 330 | 11.04 |
| — 01 | ⌀660 | 32 | 1,53 |

1.* Размеры для справок.

2. h16.

3. Сварные швы по ГОСТ 5264-80.

| Изм. | Лист | № докум. | Подп. | Дата |
|---|---|---|---|---|
| Разраб. | | Мордвинкин | | 25.4.88 |
| Пров. | | Мордвинкин | | |
| Т.контр. | | | | |
| Н.контр. | | Мюнтер | | |
| Утв. | | | | |

Д20А.800.026

Патрубок

Лит. И | Масса: см. табл. | Масштаб: —

Лист | Листов 1

Лист Б-ПН-3 ГОСТ 19903-74
3-IV-Н-ВСт3сп ГОСТ 16523-70

Госстрой СССР ГПИ Горьковский САНТЕХПРОЕКТ

Формат А4

## Д20А.800.032

25 (√)

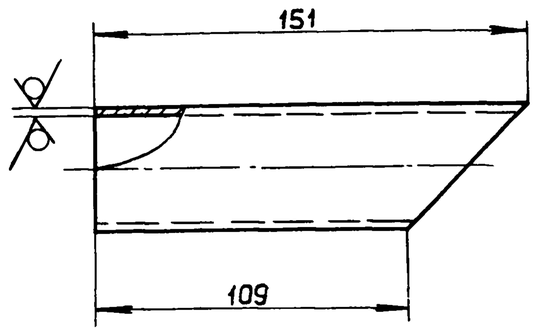


| Обозначение | Материал | Масса, кг |
|---|---|---|
| Д20А.800.032 | Труба 32×3,2 ГОСТ 3262-75 | 0,4 |
| — 01 | Труба АД1-42×5 ГОСТ 18482-79 | 0,2 |

$h16, \pm \frac{IT16}{2}$

| Изм. | Лист | № докум. | Подп. | Дата |
|---|---|---|---|---|
| Разраб. | | Мордвинкин | | 25.4.88 |
| Пров. | | Мордвинкин | | |
| Т.контр. | | | | |
| Н.контр. | | Мюнтер | | |
| Утв. | | | | |

Д20А.800.032

Патрубок

Лит. И | Масса: см. табл. | Масштаб: 1:2

Лист | Листов 1

См. табл.

Госстрой СССР ГПИ Горьковский САНТЕХПРОЕКТ

Формат А4

## Д20А.800.033

25 (√)

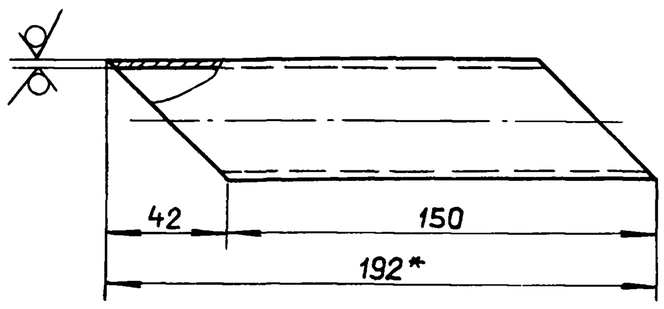


| Обозначение | Материал | Масса, кг |
|---|---|---|
| Д20А.800.033 | Труба 32×3,2 ГОСТ 3262-75 | 0,5 |
| — 01 | Труба АД 1-42×5 ГОСТ 18482-79 | 0,25 |

1.* Размеры для справок.

2. $h16, \pm \frac{IT16}{2}$

| Изм. | Лист | № докум. | Подп. | Дата |
|---|---|---|---|---|
| Разраб. | | Мордвинкин | | 25.4.88 |
| Пров. | | Мордвинкин | | |
| Т.контр. | | | | |
| Н.контр. | | Мюнтер | | |
| Утв. | | | | |

Д20А.800.033

Патрубок

Лит. И | Масса: см. табл. | Масштаб: 1:2

Лист | Листов 1

См. табл.

Госстрой СССР ГПИ Горьковский САНТЕХПРОЕКТ

Формат А4

## Д20А.800.034

25 (√)

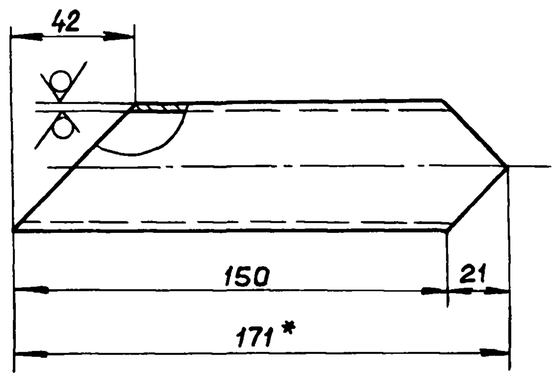


| Обозначение | Материал | Масса, кг |
|---|---|---|
| Д20А.800.034 | Труба 32×3,2 ГОСТ 3262-75 | 0,4 |
| — 01 | Труба АД 1-42×5 ГОСТ 18482-79 | 0,2 |

1.* Размеры для справок

2. $h16, \pm \frac{IT16}{2}$

| Изм. | Лист | № докум. | Подп. | Дата |
|---|---|---|---|---|
| Разраб. | | Мордвинкин | | 25.4.88 |
| Пров. | | Мордвинкин | | |
| Т.контр. | | | | |
| Н.контр. | | Мюнтер | | |
| Утв. | | | | |

Д20А.800.034

Патрубок

Лит. И | Масса: см. табл. | Масштаб: 1:2

Лист | Листов 1

См. табл.

Госстрой СССР ГПИ Горьковский САНТЕХПРОЕКТ

Формат А4

Копировал: Ганкова 23296-06 28 формат А4

Типовой проект 903-1-265.88 Альбом 6 часть 1

Д20А. 800.035

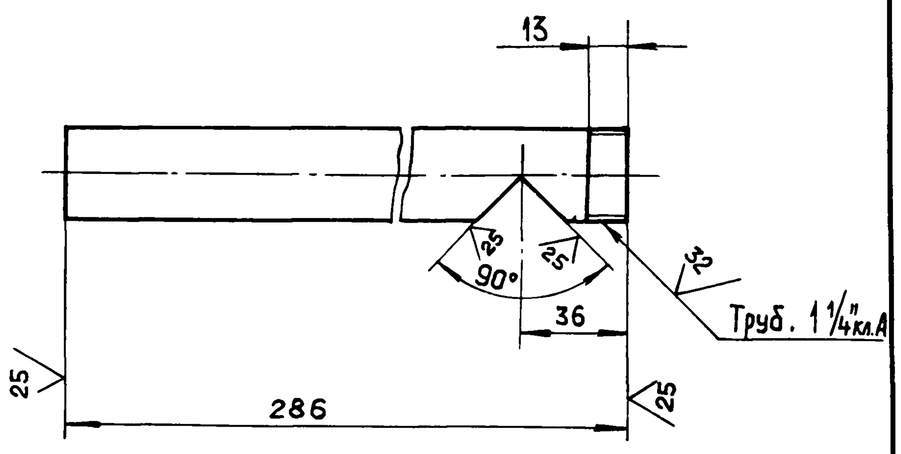


| Обозначение | Материал | Масса, кг |
|---|---|---|
| Д20А.800.035 | Труба 32×3,2 ГОСТ3262-75 | 0,8 |
| -01 | Труба АД1-42×5 ГОСТ18482-79 | 0,4 |

$h16,\pm\frac{IT16}{2}$

| Изм. | Лист | № докум. | Подп. | Дата |
|---|---|---|---|---|
| Разраб. | | Мордвинкин | | 25.V.88 |
| Пров. | | Мордвинкин | | |
| Т.контр. | | | | |
| Н.контр. | | Мюнтер | | |
| Утв. | | | | |

Д20А.800.035

Труба

Лит. И | Масса: См. табл. | Масштаб: 1:2

Лист | Листов 1

См. табл.

Госстрой СССР ГПИ Горьковский САНТЕХПРОЕКТ

Формат А4

Подп. и дата | Инв. № дубл. | Взам. инв. № | Подп. и дата | Инв. № подл.

Д20А. 800.036

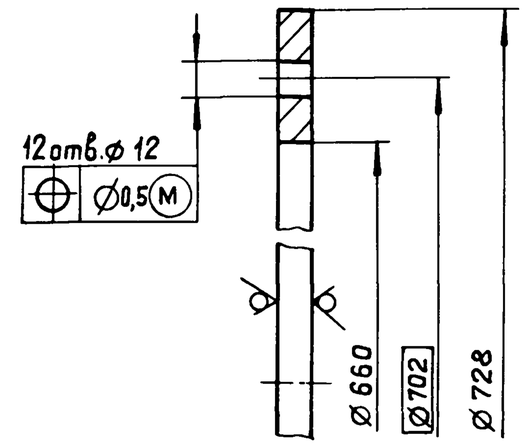


H14, h14

| Изм. | Лист | № докум. | Подп. | Дата |
|---|---|---|---|---|
| Разраб. | | Мордвинкин | | 25.V.88 |
| Пров. | | Мордвинкин | | |
| Т.контр. | | | | |
| Н.контр. | | Мюнтер | | |
| Утв. | | | | |

Д20А.800.036

Фланец

Лит. И | Масса: 6,9 | Масштаб: 1:2

Лист | Листов 1

Лист Б-ПН-12 ГОСТ19903-74 / ВСт3сп ГОСТ14637-79

Госстрой СССР ГПИ Горьковский САНТЕХПРОЕКТ

Формат А4

Подп. и дата | Инв. № дубл. | Взам. инв. № | Подп. и дата | Инв. № подл.

Д20А. 800.039

Развертка

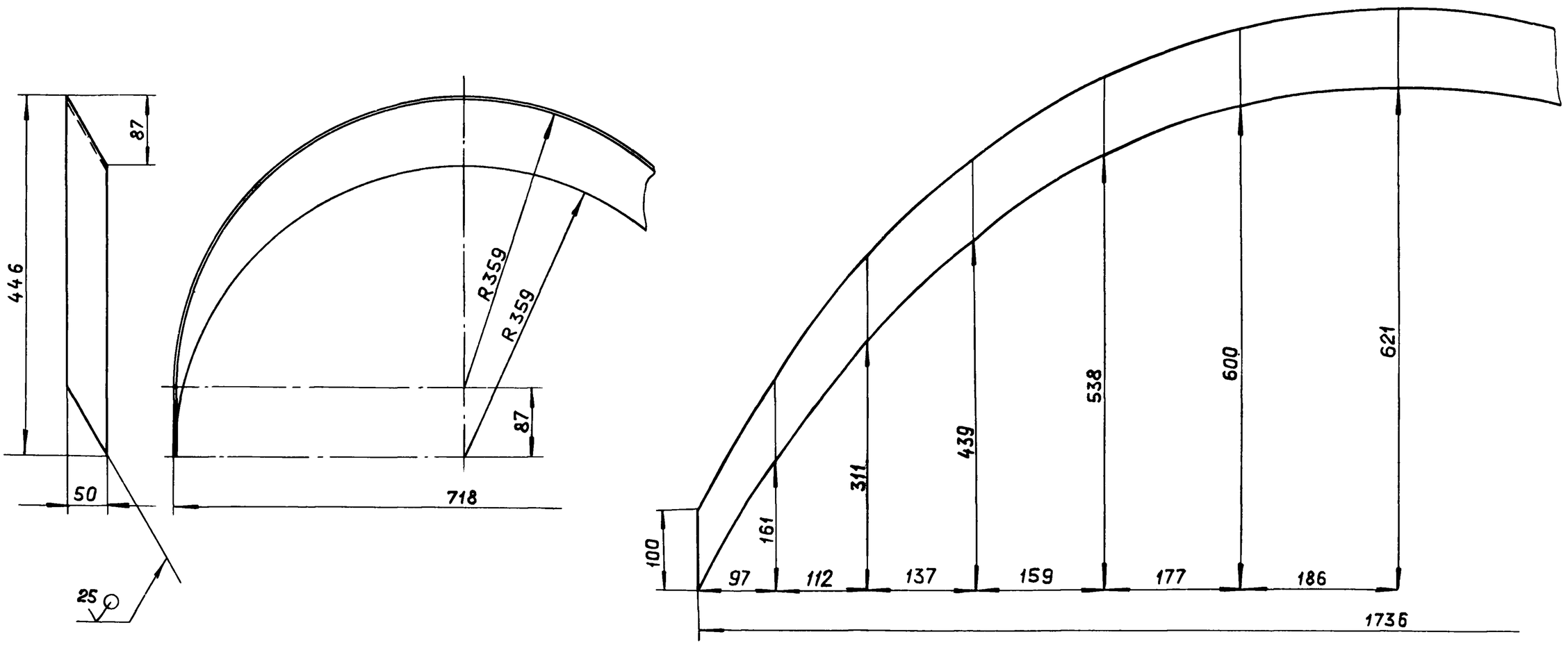


$h16,\pm\frac{IT16}{2}$

| Изм. | Лист | № докум. | Подп. | Дата |
|---|---|---|---|---|
| Разраб. | | Мордвинкин | | 25.V.88 |
| Пров. | | Мордвинкин | | |
| Т.контр. | | | | |
| Н.контр. | | Мюнтер | | |
| Утв. | | | | |

Д20А 00.039

Вставка

Лит. И | Масса: 5,2 | Масштаб: 1:5

Лист | Листов 1

Лист Б-ПН-3 ГОСТ19903-74 / 3-IV-Н-ВСт3сп ГОСТ16523-70

Госстрой СССР ГПИ Горьковский САНТЕХПРОЕКТ

Подп. и дата | Инв. № дубл. | Взам. инв. № | Подп. и дата | Инв. № подл.

Копировал: Ганкова 23296-06

Типовой проект 903-1-265.88 Альбом 6 часть 1

## Д20А.800.038

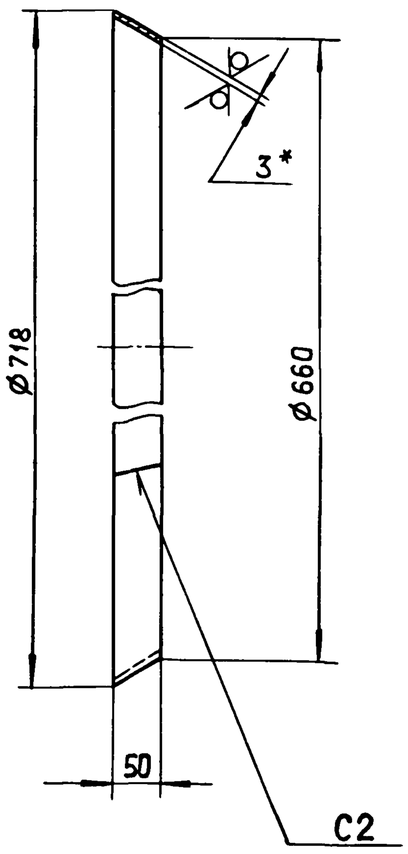


1. * Размеры для справок.
2. h16, $\pm \frac{IT16}{2}$
3. Сварные швы по ГОСТ 5264-80.

| Изм. | Лист | № докум. | Подп. | Дата |
|---|---|---|---|---|
| Разраб. | | Мордвинкин | | 15.V.88 |
| Гиров. | | Мордвинкин | | |
| Т.контр. | | | | |
| Н.контр. | | Мюнтер | | |
| Утв. | | | | |

Д20А.800.038

Конус

| Лит. | Масса | Масштаб |
|---|---|---|
| И | 3,1 | 1:5 |
| Лист | Листов 1 | |

Лист Б-ПН-3 ГОСТ 19903-74 3-IV-Н-ВСт3спГОСТ16523-70

ГОССТРОЙ СССР ГПИ ГОРЬКОВСКИЙ САНТЕХПРОЕКТ

Формат А4

## Д20А.800.046

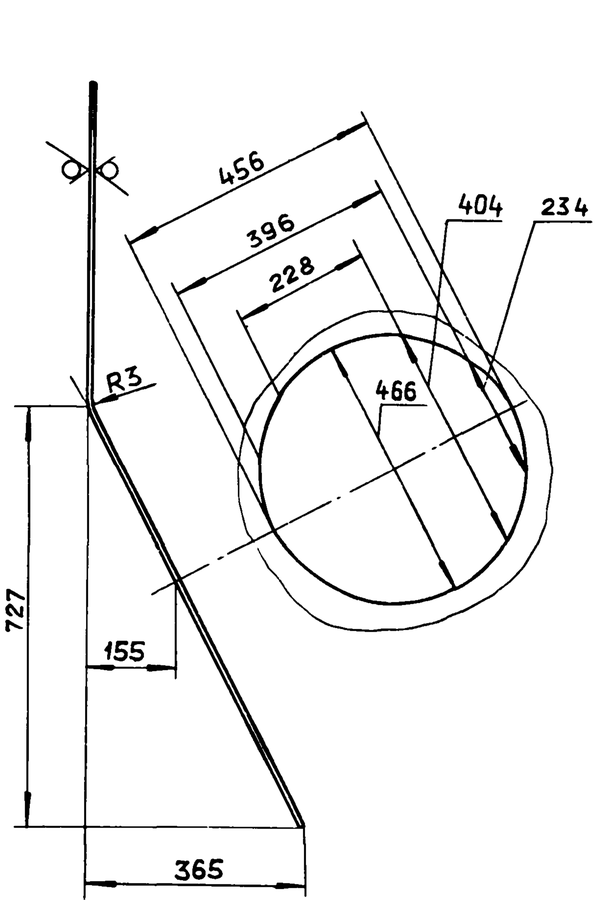


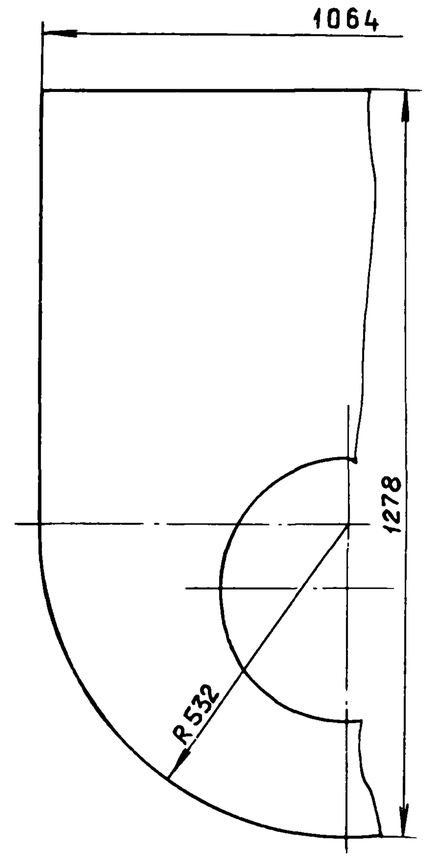


H14, h14, $\pm \frac{IT16}{2}$

| Изм. | Лист | № докум. | Подп. | Дата |
|---|---|---|---|---|
| Разраб. | | Мордвинкин | | 15.V.88 |
| Пров. | | Мордвинкин | | |
| Т.контр. | | | | |
| Н.контр. | | Мюнтер | | |
| Утв. | | | | |

Д20А.800.046

Стенка

| Лит. | Масса | Масштаб |
|---|---|---|
| И | 25,43 | 1:10 |
| Лист | Листов 1 | |

Лист Б-ПН-3 ГОСТ 19903-74 3-IV-Н-ВСт3спГОСТ16523-70

ГОССТРОЙ СССР ГПИ ГОРЬКОВСКИЙ САНТЕХПРОЕКТ

Формат А4

## Д20А.800.042

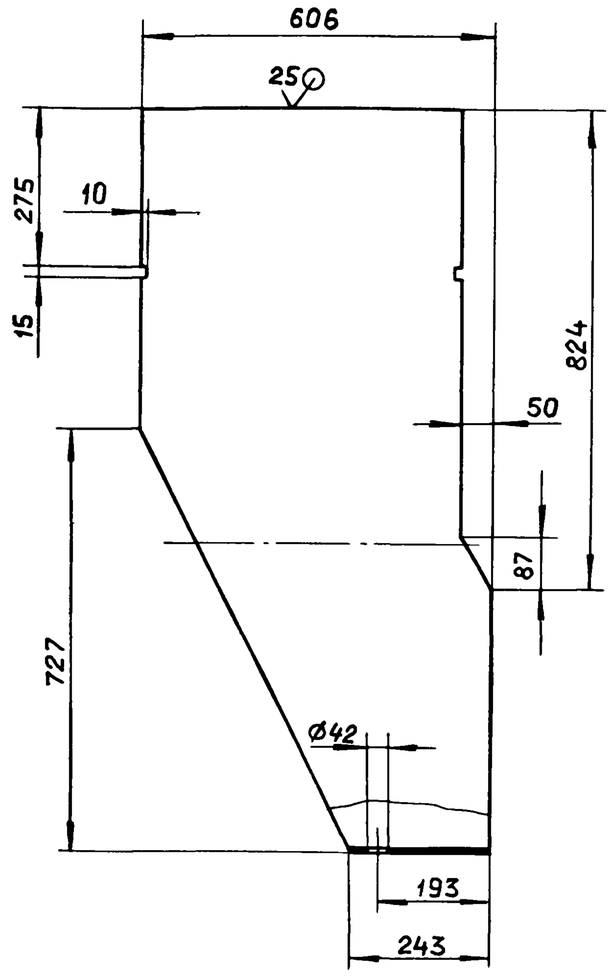


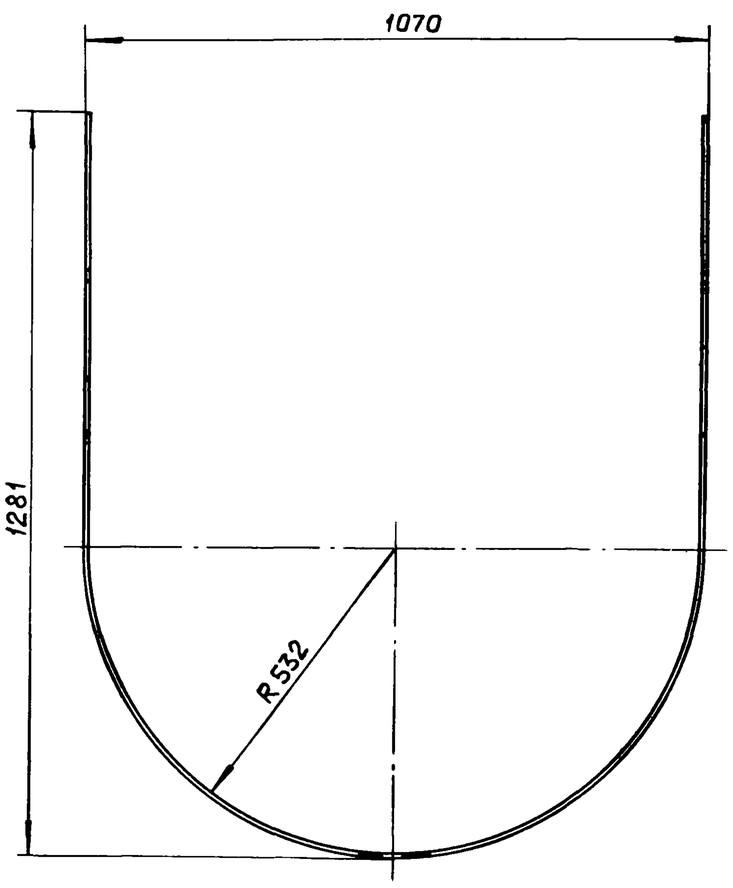


H14, h16, $\pm \frac{IT16}{2}$

| Изм. | Лист | № докум. | Подп. | Дата |
|---|---|---|---|---|
| Разраб. | | Мордвинкин | | 15.V.88 |
| Пров. | | Мордвинкин | | |
| Т.контр. | | | | |
| Н.контр. | | Мюнтер | | |
| Утв | | | | |

Д20А.800.042

Стенка

| Лит. | Масса | Масштаб |
|---|---|---|
| И | 40,95 | 1:10 |
| Лист | Листов 1 | |

Лист Б-ПН-3 ГОСТ 19903-74 3-IV-Н-ВСт3спГОСТ16523-70

ГОССТРОЙ СССР ГПИ ГОРЬКОВСКИЙ САНТЕХПРОЕКТ

Копировал: Ганкова 23296-06 30 Формат А3

Инв. № подл. | Подп. и дата | Взам. инв. № | Инв. № дубл. | Подп. и дата

Альбом 6 часть 1

Типовой проект 903-1-265.88

Инв.№подл. | Подп. и дата | Взам.инв.№ | Инв.№дубл. | Подп. и дата

## Д20А.800.047

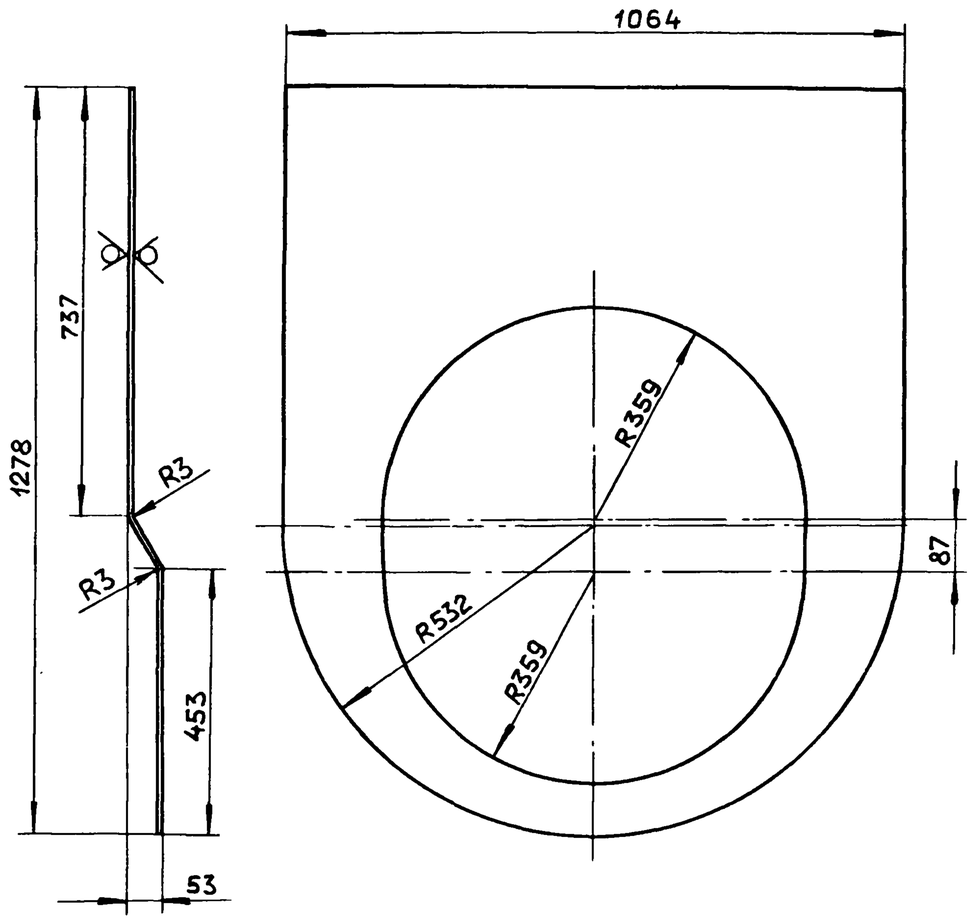


25 (√)

H14, h14, ± IT16/2

| Изм. | Лист | № докум. | Подп. | Дата |
|---|---|---|---|---|
| Разраб. | | Мордвинкин | | 25.04.88 |
| Пров. | | Мордвинкин | | |
| Т.контр. | | | | |
| Н.контр. | | Мюнтер | | |
| Утв. | | | | |

Д20А.800.047

Стенка

| Лит. | Масса | Масштаб |
|---|---|---|
| И | 25,1 | 1:10 |
| Лист | Листов 1 | |

Лист Б-ПН-3 ГОСТ 19903-74 / 3-IV-Н-ВСт.3сп ГОСТ 16523-70

Госстрой СССР ГПИ Горьковский САНТЕХПРОЕКТ

формат А4

## Д20А.800.048

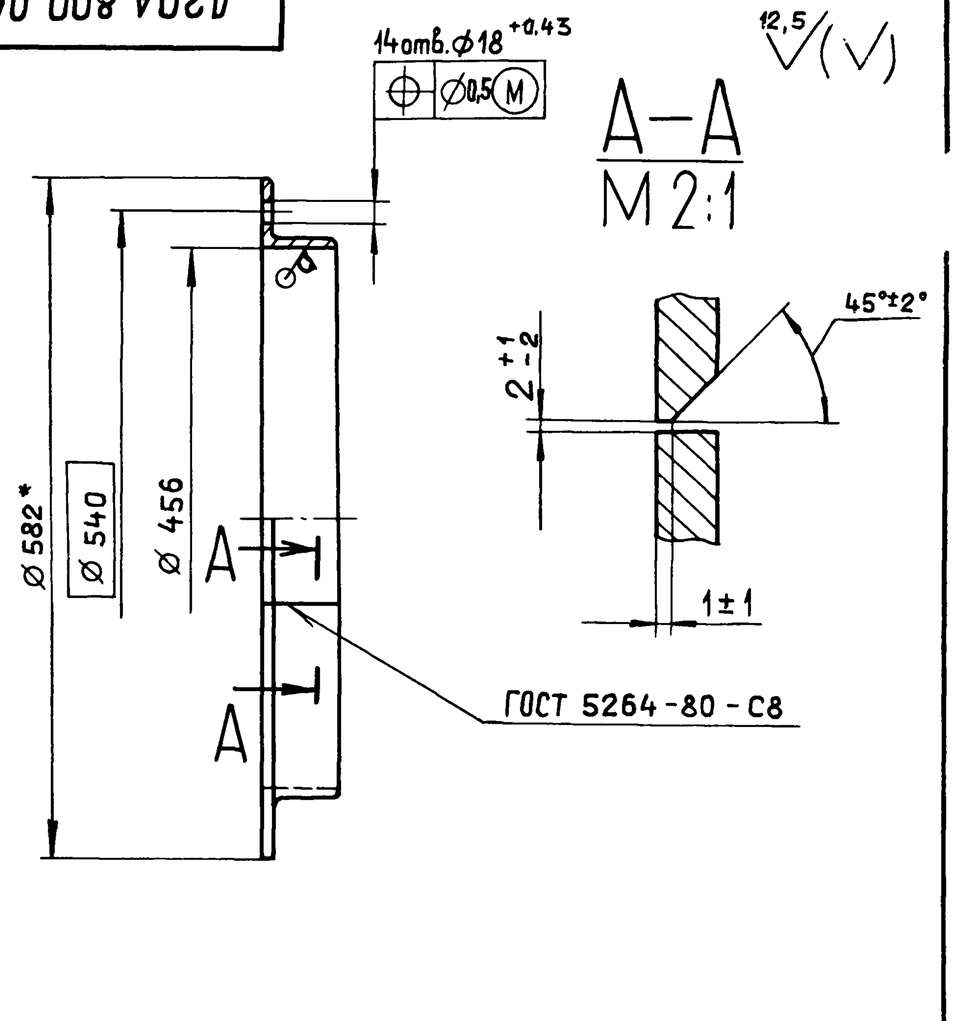


1.* Размеры для справок.

2. H16

| Изм. | Лист | № докум. | Подп. | Дата |
|---|---|---|---|---|
| Разраб. | | Мордвинкин | | 25.04.88 |
| Пров. | | Мордвинкин | | |
| Т.контр. | | | | |
| Н.контр. | | Мюнтер | | |
| Утв. | | | | |

Д20А.800.048

Фланец

| Лит. | Масса | Масштаб |
|---|---|---|
| И | 5,9 | 1:5 |
| Лист | Листов 1 | |

Уголок 63×63×4-Б-ГОСТ 8509-72 / ВСт.3сп ГОСТ 535-79

Госстрой СССР ГПИ Горьковский САНТЕХПРОЕКТ

формат А4

| Формат | Зона | Поз. | Обозначение | Наименование | Кол. | Примечание |
|---|---|---|---|---|---|---|
| | | | | | | |
| | | | | Документация | | |
| | | | | | | |
| А2 | | | Д20А.801.000СБ | Сборочный чертеж | | |
| | | | | | | |
| | | | | Сборочные единицы | | |
| | | | | | | |
| А4 | | 1 | Д20А.801.010 | Отвод | 1 | |
| | | | | | | |
| | | | | Детали | | |
| | | | | | | |
| А4 | | 2 | Д20А.801.001 | Прокладка | 1 | |
| А4 | | 3 | Д20А.801.002 | Фланец | 1 | |
| | | | | | | |
| | | | | Стандартные изделия | | |
| | | | | | | |
| | | 4 | | Болт М8×30.36 | | |
| | | | | ГОСТ 7798-70 | 16 | |
| | | 5 | | Гайка М8.4 | | |
| | | | | ГОСТ 5915-70 | 16 | |

| Изм. | Лист | № докум. | Подп. | Дата |
|---|---|---|---|---|
| Разраб. | | Мюнтер | | 25.04.88 |
| Пров. | | Мюнтер | | |
| Нач.отд. | | Вольский | | |
| Н.контр. | | Мюнтер | | |
| Утв. | | | | |

Д20А.801.000

Отвод

| Лит. | Лист | Листов |
|---|---|---|
| И | | 1 |

Госстрой СССР ГПИ Горьковский САНТЕХПРОЕКТ

формат А4

## Д20А.801.001

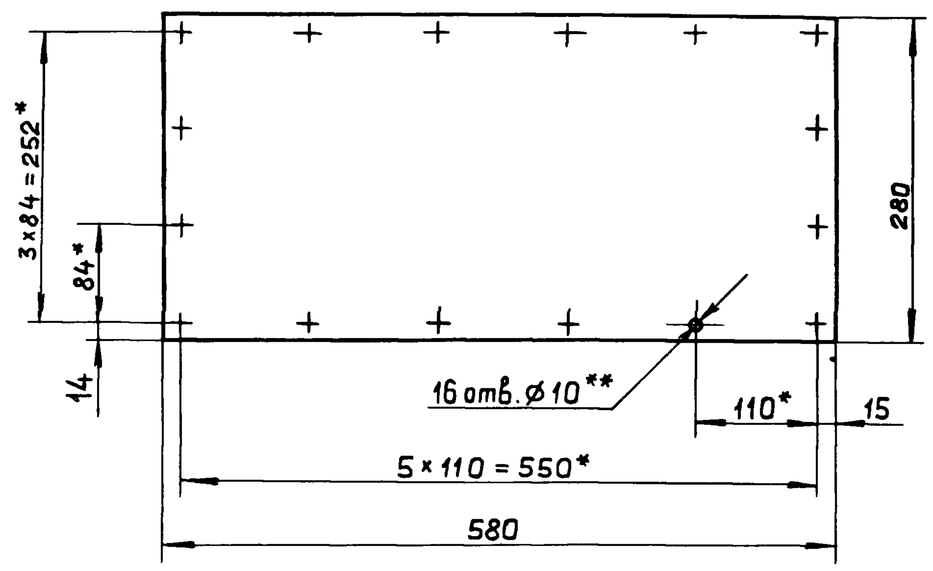


1.* Размеры для справок.

2.** Обработать по сопрягаемой детали.

| Изм. | Лист | № докум. | Подп. | Дата |
|---|---|---|---|---|
| Разраб. | | Мюнтер | | 24.4.88 |
| Пров. | | Мюнтер | | |
| Т.контр. | | | | |
| Н.контр. | | Мюнтер | | |
| Утв. | | | | |

Д20А.801.001

Прокладка

| Лит. | Масса | Масштаб |
|---|---|---|
| И | 1.22 | 1:5 |
| Лист | Листов 1 | |

Картон асбестовый КАОН-1-5 ГОСТ 2850-80

Госстрой СССР ГПИ Горьковский САНТЕХПРОЕКТ

Копировал: Ганкова 23296-06 31 формат А4

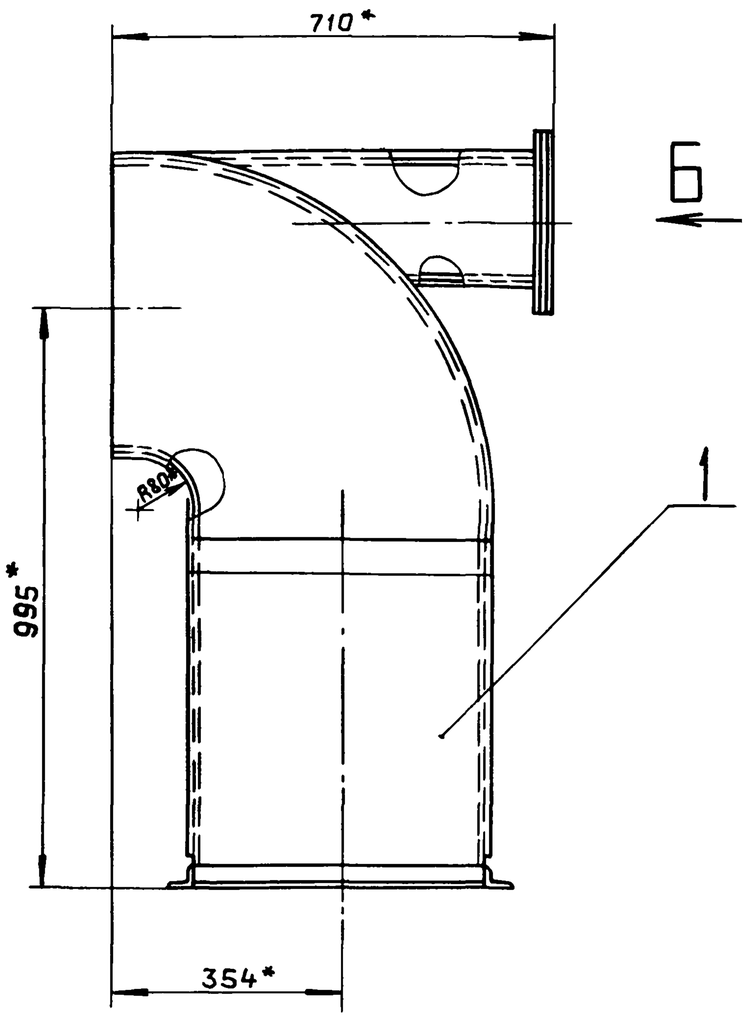


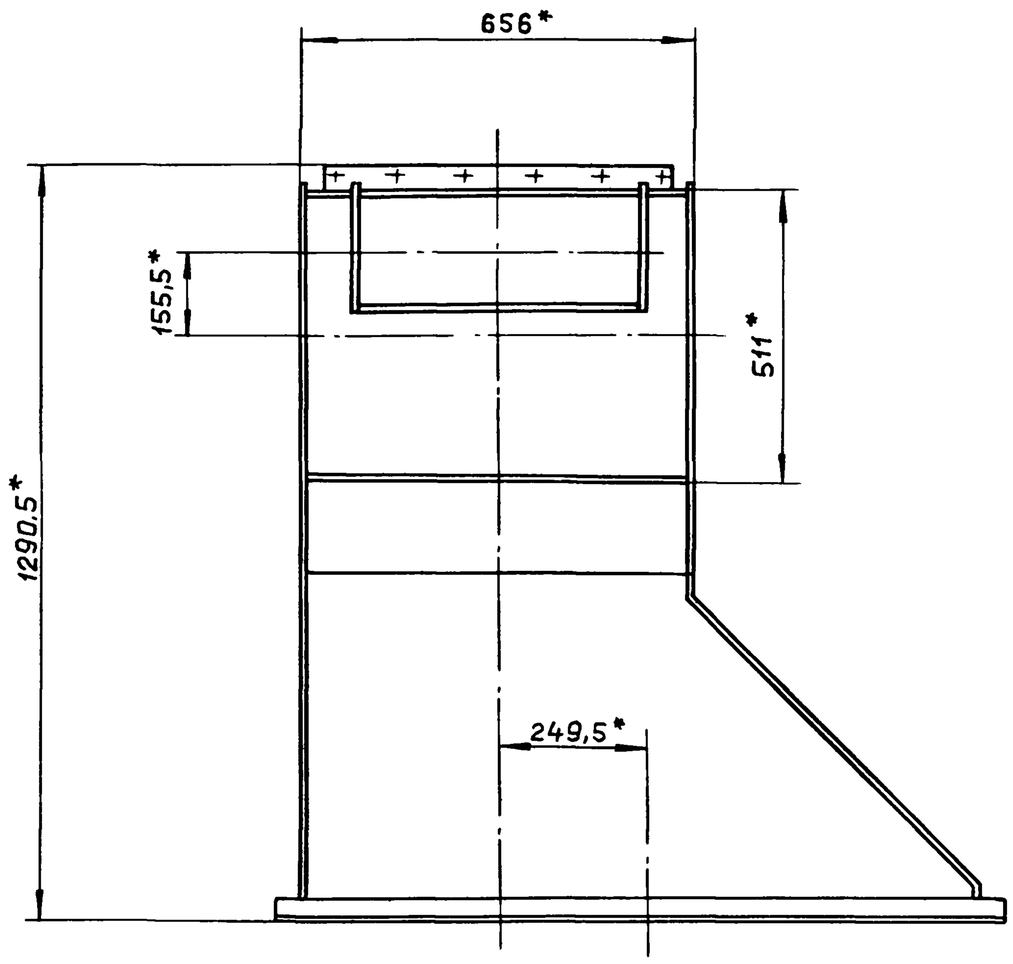


Вид А

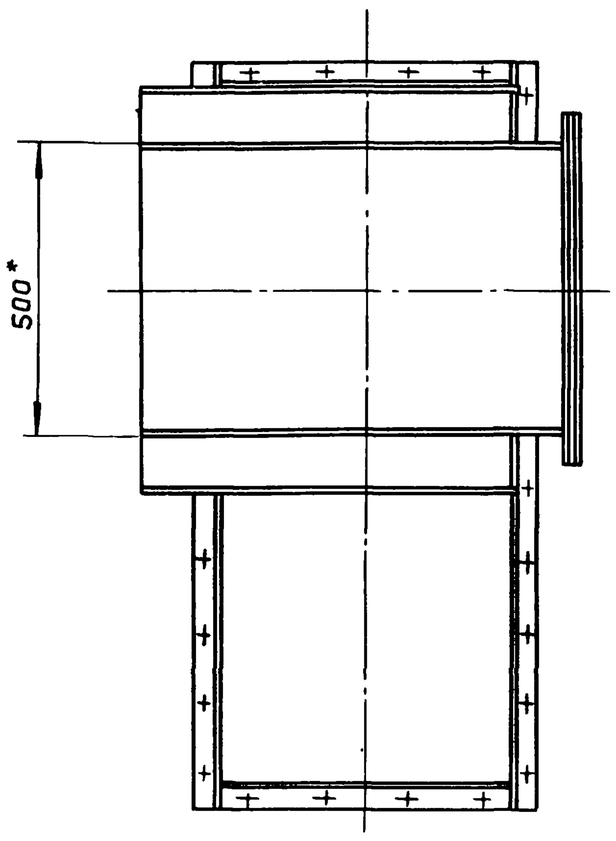


Вид Б

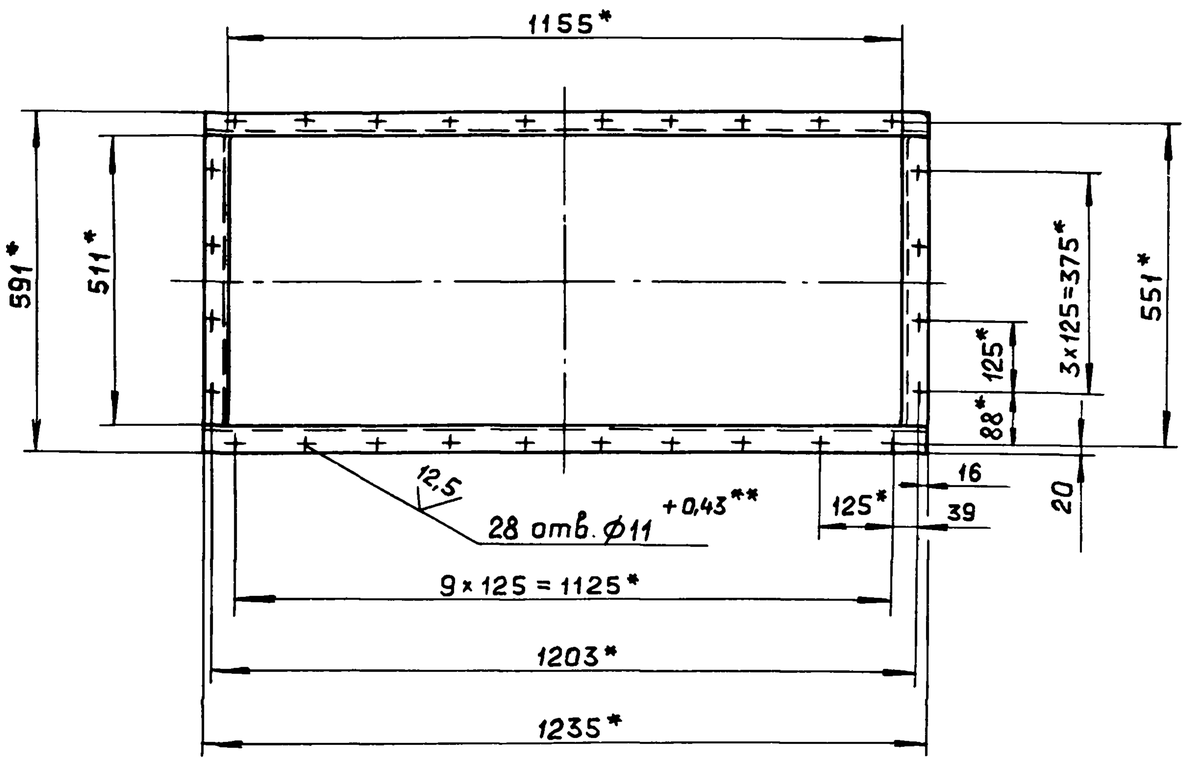





В-В
М1:1

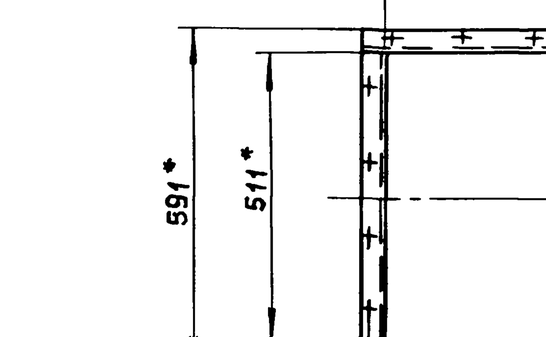


1.* Размеры для справок.

2.** Обработать по сопрягаемой детали.

| Изм. | Лист | № докум. | Подп. | Дата |
|---|---|---|---|---|
| Разраб. | | Мюнтер | | 25.4.88 |
| Пров. | | Мюнтер | | |
| Т.контр. | | | | |
| Нач.отд. | | Вольский | | |
| Н.контр. | | Мюнтер | | |
| Утв. | | | | |

Д20А.801.000 СБ

Отвод

| Лит. | Масса | Масштаб |
|---|---|---|
| И | 87 | 1:10 |

Лист | Листов 1

ГОССТРОЙ СССР
ГПИ ГОРЬКОВСКИЙ
САНТЕХПРОЕКТ

Инв.№ подл. | Подп. и дата | Взам.инв.№ | Инв.№ дубл. | Подп. и дата

Копировал: Ганкова 23296-06 32 формат А2

| Формат | Зона | Поз. | Обозначение | Наименование | Кол. | Примечание |
|---|---|---|---|---|---|---|
| | | | | | | |
| | | | | Документация | | |
| | | | | | | |
| А2 | | | Д20А.801.010 СБ | Сборочный чертеж | | |
| | | | | | | |
| | | | | Сборочные единицы | | |
| | | | | | | |
| А4 | | 1 | Д20А.801.020 | Отвод | 1 | |
| А4 | | 2 | Д20А.801.030 | Переход | 1 | |

Подп. и дата | Инв. № дубл. | Взам. инв. № | Подп. и дата | Инв. № подл.

| Изм. | Лист | № докум. | Подп. | Дата |
|---|---|---|---|---|
| Разраб. | | Мюнтер | | 25.4.88 |
| Пров. | | Мюнтер | | |
| Нач. отд | | | | |
| Н. контр. | | Мюнтер | | |
| Утв. | | | | |

Д20А.801.010

Отвод

| Лит. | Лист | Листов |
|---|---|---|
| И | | 1 |

ГОССТРОЙ СССР
ГПИ ГОРЬКОВСКИЙ
САНТЕХПРОЕКТ

Формат А4



Д20А.801.002

25 $\sqrt{}$ ($\sqrt{}$)

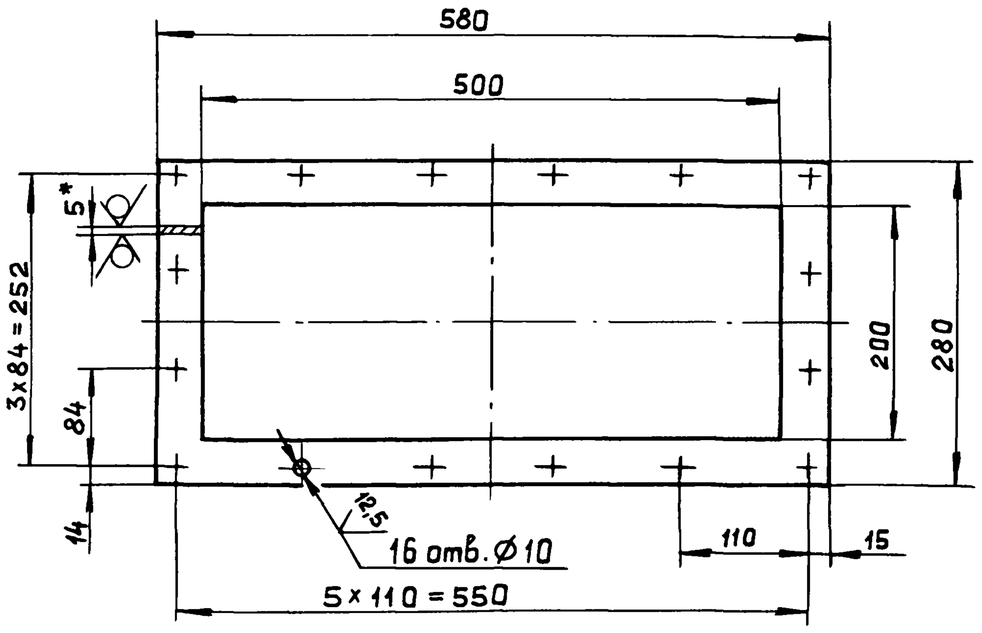


1. Размеры для справок.
2. $H16, h16, \pm \frac{IT16}{2}$

Подп. и дата | Инв. № дубл. | Взам. инв. № | Подп. и дата | Инв. № подл.

| Изм. | Лист | № докум. | Подп. | Дата |
|---|---|---|---|---|
| Разраб. | | Мюнтер | | 25.4.88 |
| Пров. | | Мюнтер | | |
| Т. контр. | | | | |
| Н. контр. | | Мюнтер | | |
| Утв. | | | | |

Д20А.801.002

Фланец

| Лит. | Масса | Масштаб |
|---|---|---|
| И | 2,45 | 1:5 |
| Лист | Листов 1 | |

Лист Б-ПН-5 ГОСТ 19903-74
ВСт3сп ГОСТ 14637-79

ГОССТРОЙ СССР
ГПИ ГОРЬКОВСКИЙ
САНТЕХПРОЕКТ

Копировал: Ганкова

Формат А4

| Формат | Зона | Поз. | Обозначение | Наименование | Кол. | Примечание |
|---|---|---|---|---|---|---|
| | | | | | | |
| | | | | Документация | | |
| | | | | | | |
| А2 | | | Д20А.801.020 СБ | Сборочный чертеж | | |
| | | | | | | |
| | | | | Детали | | |
| | | | | | | |
| А4 | | 1 | Д20А.801.004 | Фланец | 1 | |
| А4 | | 2 | Д20А.801.005 | Стенка | 2 | |
| А4 | | 3 | Д20А.801.006 | Стенка | 2 | |
| Б4 | | 4 | Д20А.801.007 | Стенка | | |
| | | | | Лист Б-ПН-3 ГОСТ 19903-74 | | |
| | | | | 3-IV-Н-ВСт3спГОСТ 16523-70 | | |
| | | | | (494х245) h16 25 $\sqrt{}$ | 1 | 2.85кг. |
| А4 | | 5 | Д20А.801.008 | Стенка | 1 | |
| А3 | | 6 | Д20А.801.009 | Стенка | 1 | |
| Б4 | | 7 | Д20А.801.011 | Стенка | | |
| | | | | Лист Б-ПН-3 ГОСТ 19903-74 | | |
| | | | | 3-IV-Н-ВСт3спГОСТ 16523-70 | | |
| | | | | (494-697) h16 25 $\sqrt{}$ | 1 | 8.11кг. |

Подп. и дата | Инв. № дубл. | Взам. инв. № | Подп. и дата | Инв. № подл.

| Изм. | Лист | № докум | Подп. | Дата |
|---|---|---|---|---|
| Разраб. | | Мюнтер | | 25.4.88 |
| Пров. | | Мюнтер | | |
| Нач. отд | | | | |
| Н. контр. | | Мюнтер | | |
| Утв. | | | | |

Д20А.801.020

Отвод

| Лит. | Лист | Листов |
|---|---|---|
| И | | 1 |

ГОССТРОЙ СССР
ГПИ ГОРЬКОВСКИЙ
САНТЕХПРОЕКТ

Формат А4

Д20А.801.004

25 $\sqrt{}$ ($\sqrt{}$)

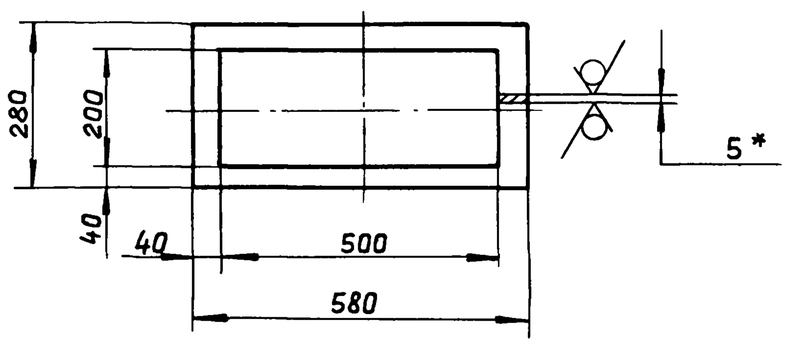


1.* Размеры для справок.
2. H16, h16.

Подп. и дата | Инв. № дубл. | Взам. инв. № | Подп. и дата | Инв. № подл.

| Изм. | Лист | № докум. | Подп. | Дата |
|---|---|---|---|---|
| Разраб. | | Мюнтер | | 25.4.88 |
| Пров. | | Мюнтер | | |
| Т. контр. | | | | |
| Н. контр. | | Мюнтер | | |
| Утв | | | | |

Д20А.801.004

Фланец

| Лит. | Масса | Масштаб |
|---|---|---|
| И | 2,45 | 1:10 |
| Лист | Листов 1 | |

Лист Б-ПН-5 ГОСТ 19903-74
ВСт3сп ГОСТ 14637-79

ГОССТРОЙ СССР
ГПИ ГОРЬКОВСКИЙ
САНТЕХПРОЕКТ

Копировал: Ганкова 23296-06 33 Формат А4

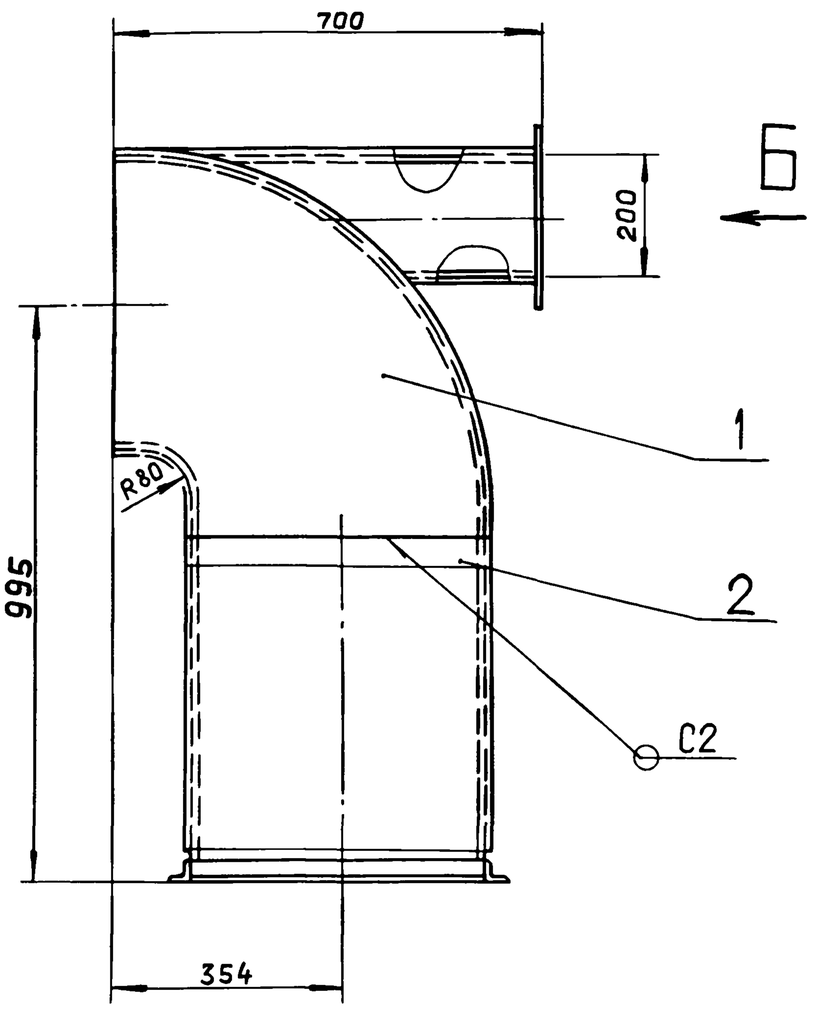


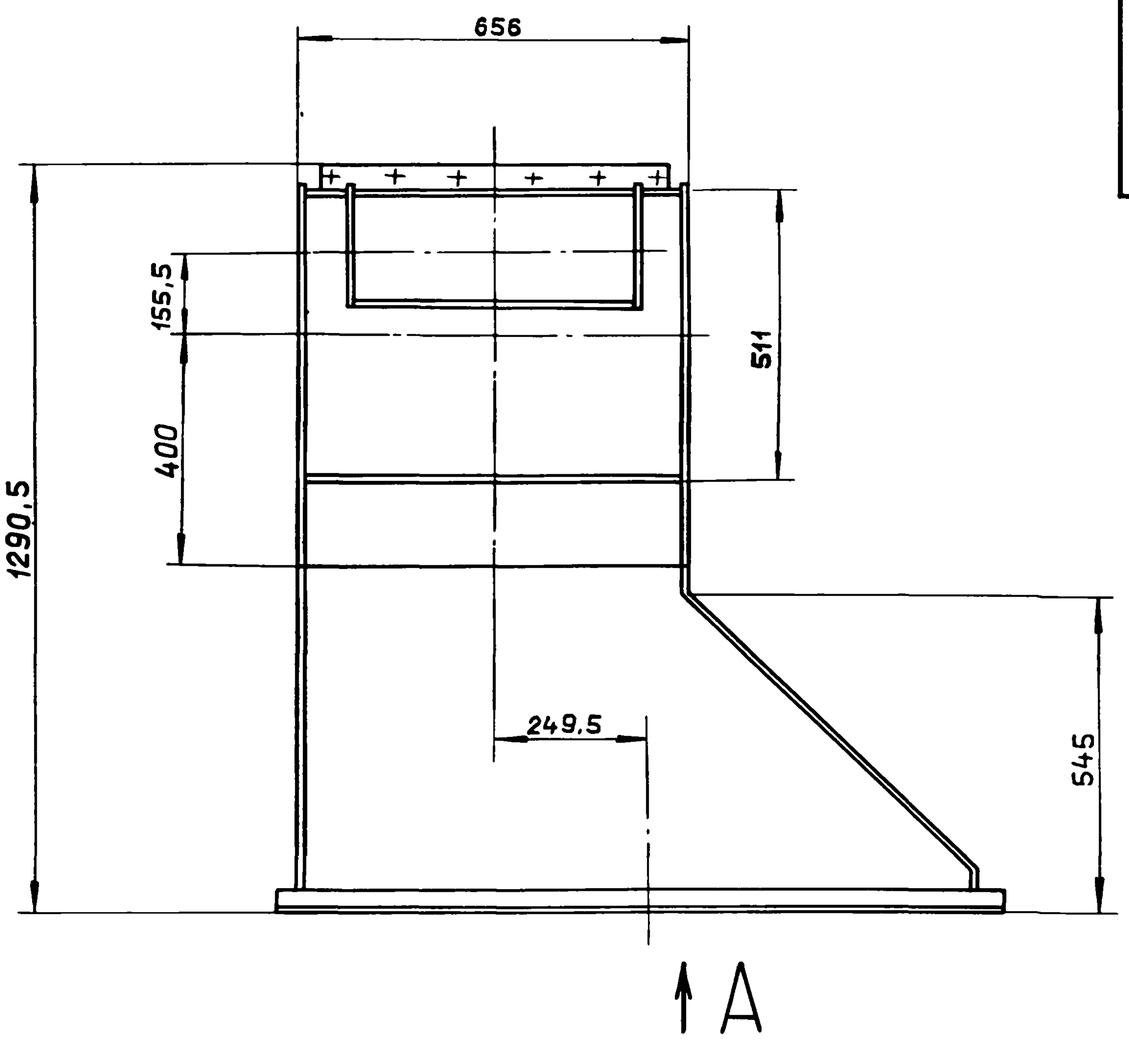


Вид А

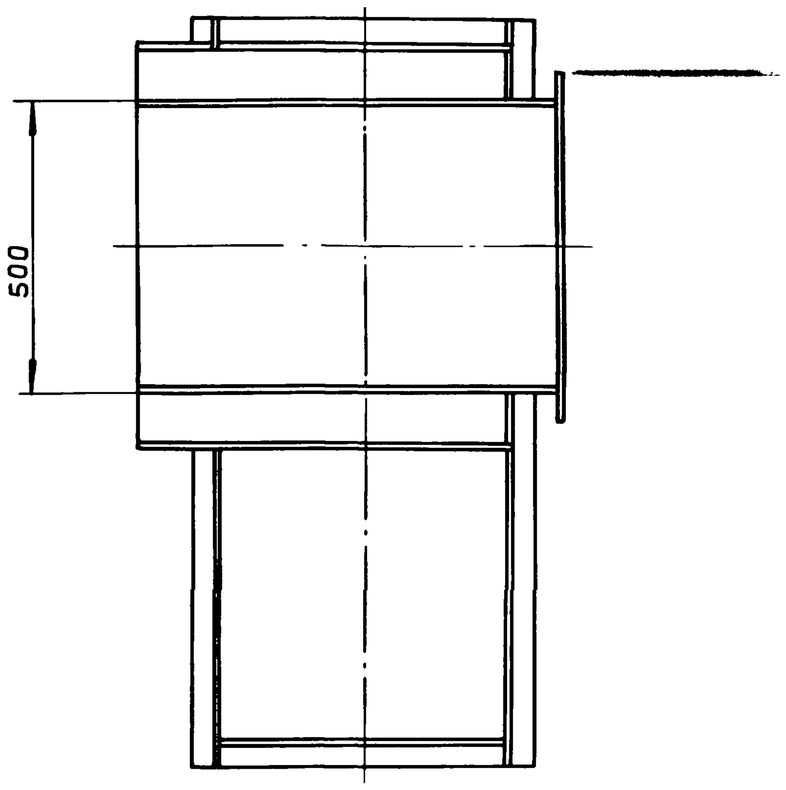


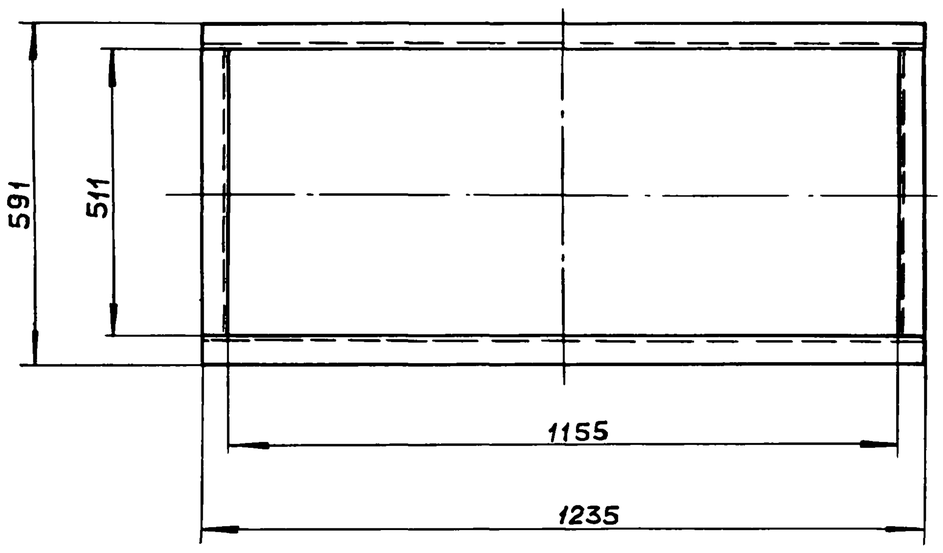


В-В
М1:1

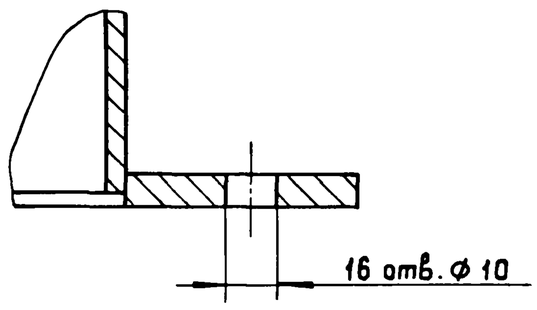


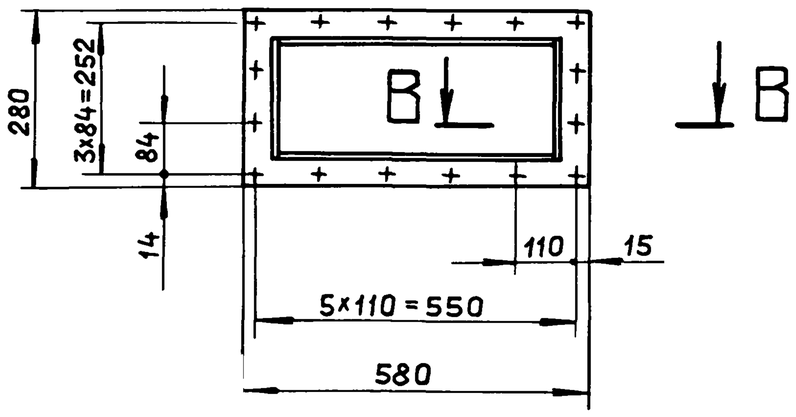


1. Размеры для справок.
2. Сварные швы по ГОСТ 5264-80.

| | | | | | | |
|---|---|---|---|---|---|---|
| | | | | | Д20А.801.010 СБ | |
| Изм. | Лист | № докум. | Подп. | Дата | Отвод | Лит. И / Масса 83 / Масштаб 1:10 |
| Разраб. | | Мюнтер | | 25.12.89 | | Лист / Листов 1 |
| Пров | | Мюнтер | | | | Госстрой СССР ГПИ Горьковский САНТЕХПРОЕКТ |
| Т.контр. | | | | | | |
| Нач.отд. | | | | | | |
| Н.контр. | | Мюнтер | | | | |
| Утв. | | | | | | |

Инв.№подл. | Подп. и дата | Взам.инв.№ | Инв.№дубл. | Подп. и дата

Типовой проект 903-1-265.88 Альбом 6 часть 1

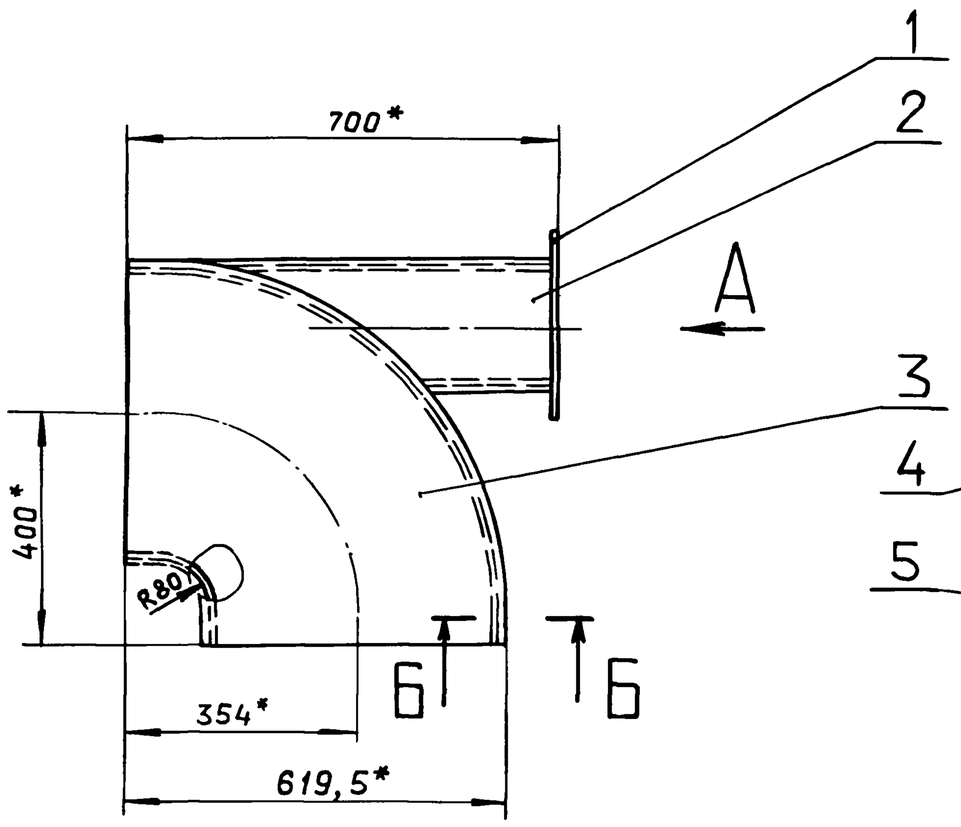


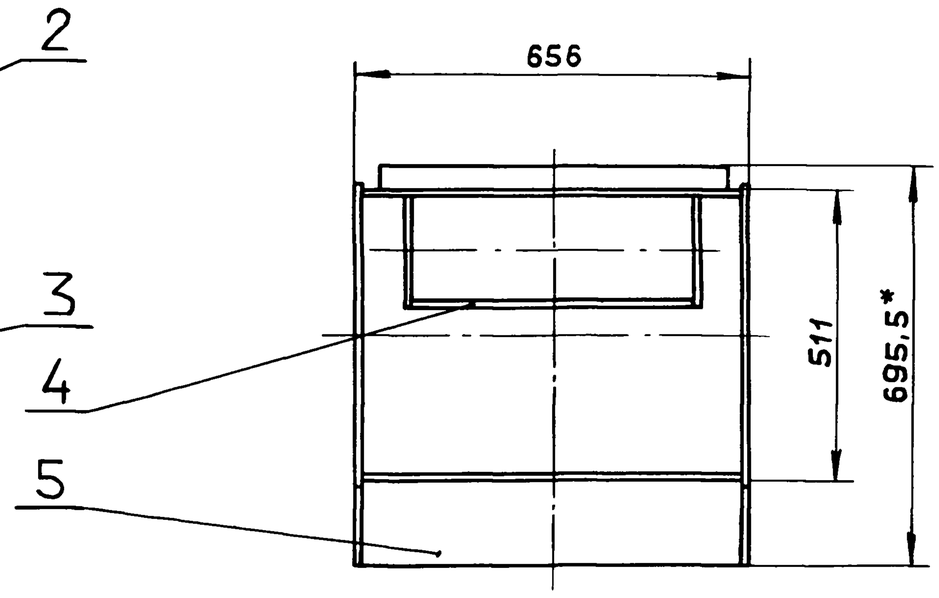


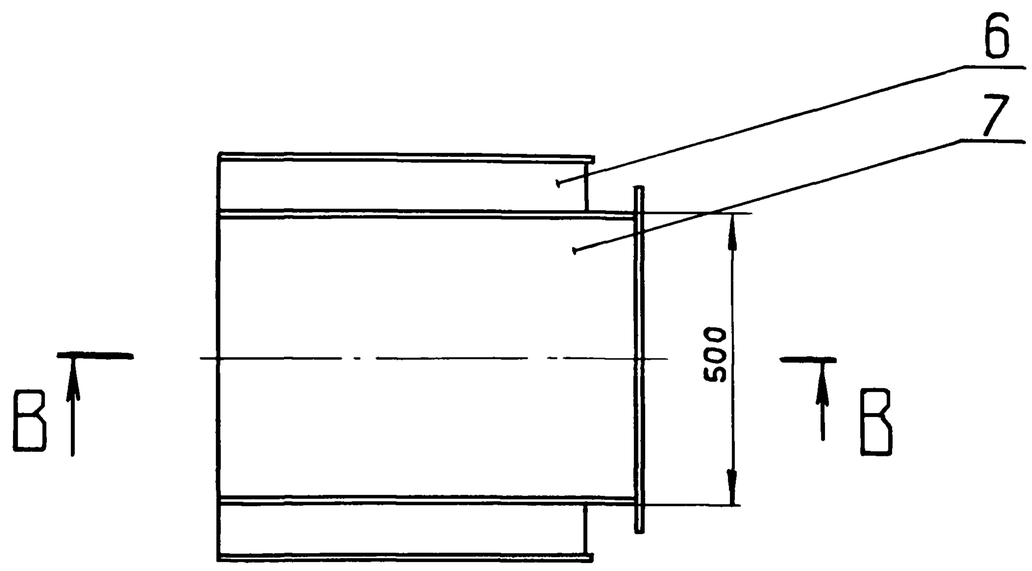


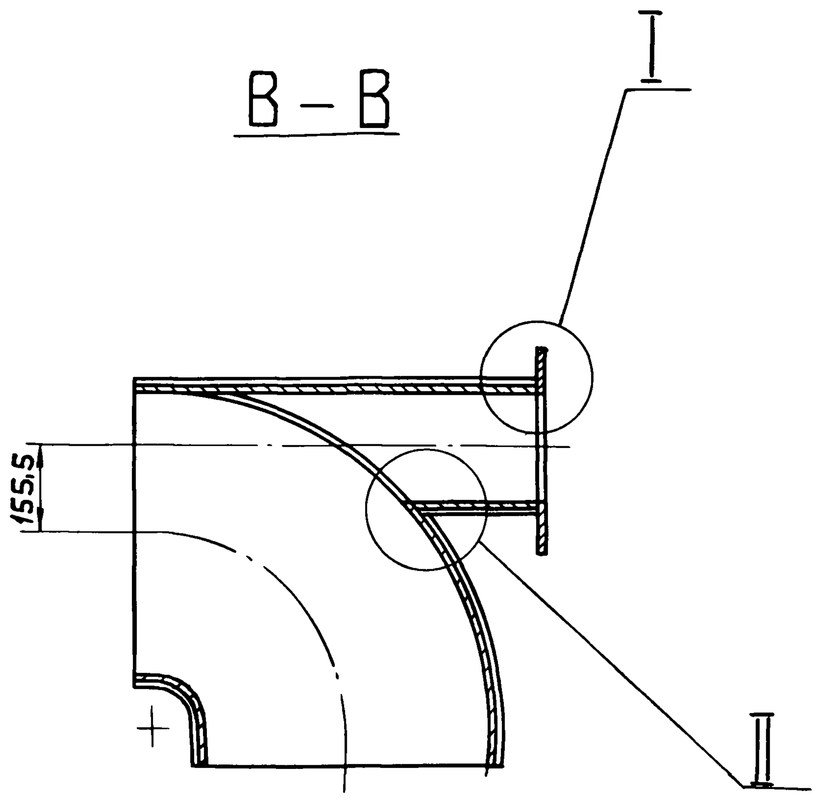


I
M1:1

II
M1:1

Вид А

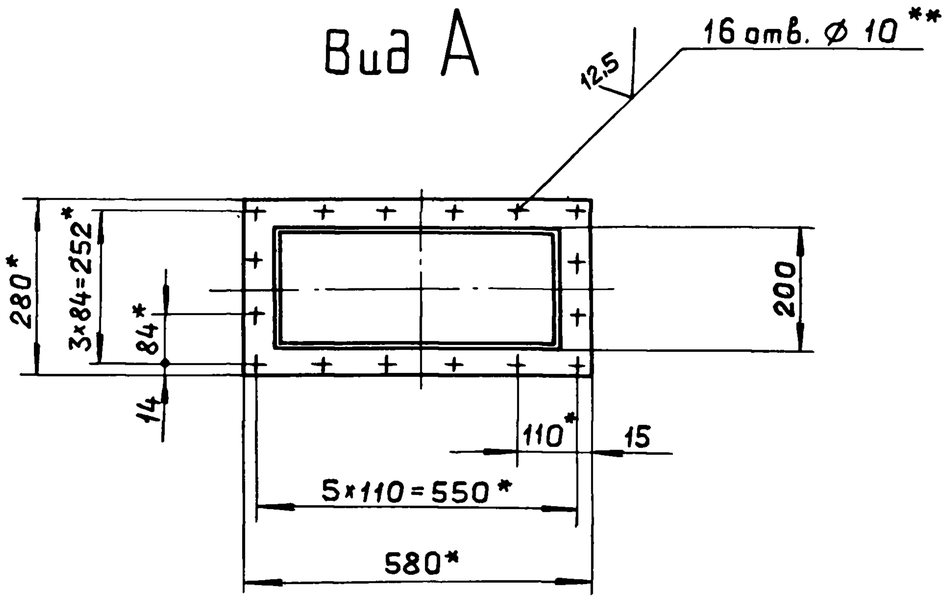


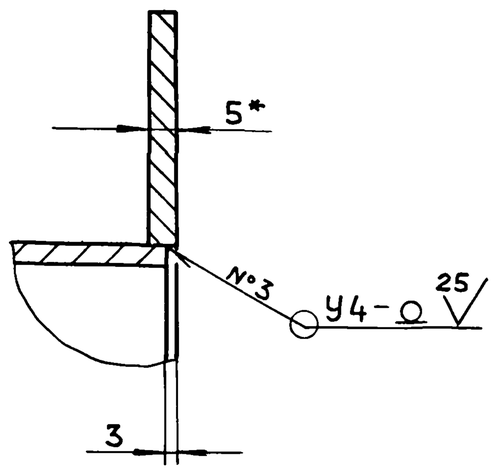


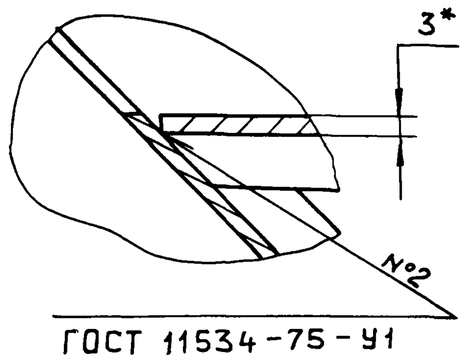


ГОСТ 11534-75-У1

1.*Размеры для справок.

2.**Обработать по сопрягаемой детали.

3.h16,± IT16/2

4.Сварные швы по ГОСТ 5264-80 кроме указанных особо.

Б–Б
M1:1

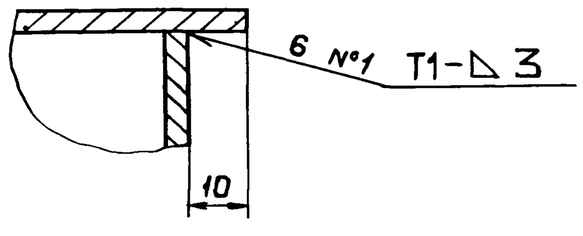


| | | | | | | |
|---|---|---|---|---|---|---|
| | | | | | Д20А.801.020 СБ | |
| Изм. | Лист | № докум. | Подп. | Дата | | |
| Разраб. | | Мюнтер | | 25.88 | Отвод | Лит. И; Масса 42; Масштаб 1:10 |
| Пров. | | Мюнтер | | | | Лист; Листов 1 |
| Т.контр. | | | | | | Госстрой СССР ГПИ Горьковский САНТЕХПРОЕКТ |
| Нач.отд. | | | | | | |
| Н.контр. | | Мюнтер | | | | |
| Утв. | | | | | | |

Копировал: Ганкова 23296-06 35 формат А2

Инв.№подл. | Подп. и дата | Взам.инв.№ | Инв.№дубл. | Подп. и дата

Альбом 6 часть 1

Типовой проект 903-1-265.88

## Д20А.801.005

25 (√)

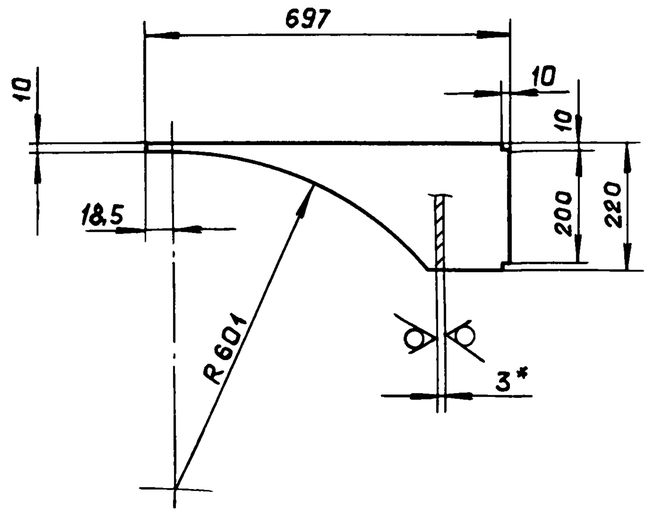


1.* Размеры для справок.

2. h16, $\pm \frac{IT16}{2}$

| Изм. | Лист | № докум. | Подп. | Дата |
|---|---|---|---|---|
| Разраб. | | Мюнтер | | 25.4.88 |
| Пров. | | Мюнтер | | |
| Т.контр. | | | | |
| Н.контр. | | Мюнтер | | |
| Утв. | | | | |

Д20А.801.005

Стенка

| Лит. | Масса | Масштаб |
|---|---|---|
| И | 1,77 | 1:10 |

Лист | Листов 1

Лист Б-ПН-3 ГОСТ 19903-74 / 3-IV-Н-ВСт3сп ГОСТ 16523-70

Госстрой СССР ГПИ Горьковский САНТЕХПРОЕКТ

Формат А4

Подп. и дата | Инв. № подл. | Взам. инв. № | Инв. № дубл. | Подп. и дата

## Д20А.801.006

25 (√)

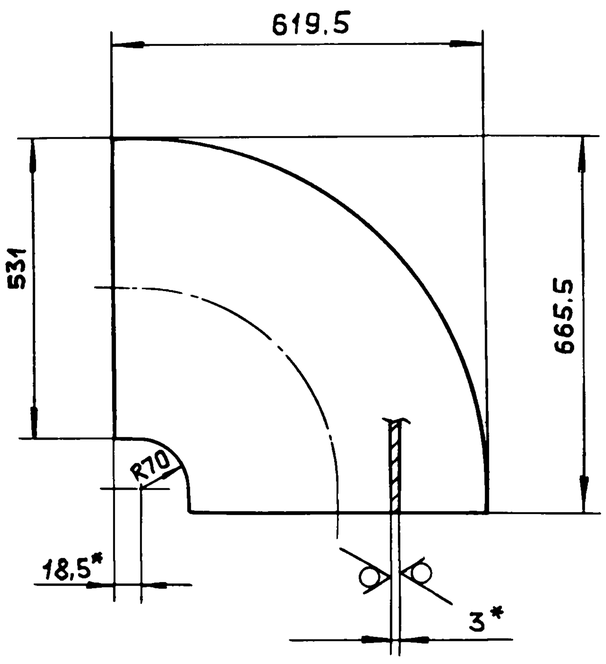


1*. Размеры для справок.

2. h16, $\pm \frac{IT16}{2}$

| Изм. | Лист | № докум. | Подп. | Дата |
|---|---|---|---|---|
| Разраб. | | Мюнтер | | 25.4.88 |
| Пров. | | Мюнтер | | |
| Т.контр. | | | | |
| Н.контр. | | Мюнтер | | |
| Утв. | | | | |

Д20А.801.006

Стенка

| Лит. | Масса | Масштаб |
|---|---|---|
| И | 6,59 | 1:10 |

Лист | Листов 1

Лист Б-ПН-3 ГОСТ 19903-74 / 3-IV-Н-ВСт3сп ГОСТ 16523-70

Госстрой СССР ГПИ Горьковский САНТЕХПРОЕКТ

Формат А4

Подп. и дата | Инв. № подл. | Взам. инв. № | Инв. № дубл. | Подп. и дата

## Д20А.801.009

25 (√)

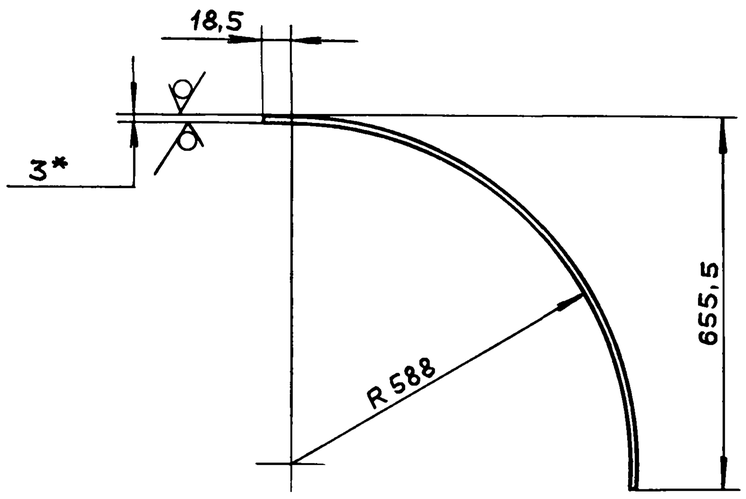


Развертка

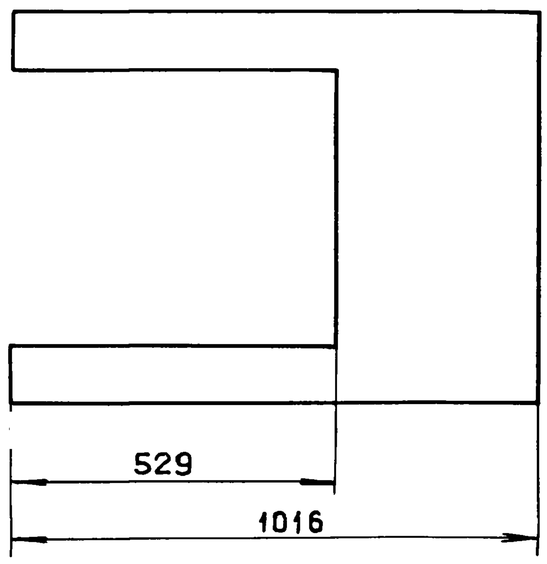


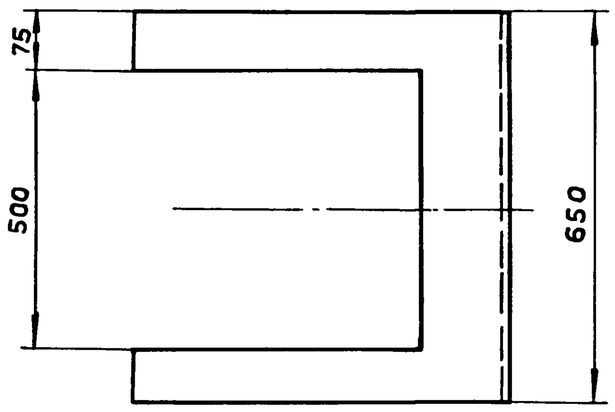


1* Размеры для справок

2. h16, $\pm \frac{IT16}{2}$

| Изм. | Лист | № докум. | Подп. | Дата |
|---|---|---|---|---|
| Разраб. | | Мюнтер | | 25.4.88 |
| Пров. | | Мюнтер | | |
| Т.контр. | | | | |
| Н.контр. | | Мюнтер | | |
| Утв. | | | | |

Д20А.801.009

Стенка

| Лит. | Масса | Масштаб |
|---|---|---|
| И | 8,5 | 1:10 |

Лист | Листов

Лист Б-ПН-3 ГОСТ 19903-74 / 3-IV-Н-ВСт3сп ГОСТ 16523-70

Госстрой СССР ГПИ Горьковский САНТЕХПРОЕКТ

Подп. и дата | Инв. № подл. | Взам. инв. № | Инв. № дубл. | Подп. и дата

Типовой проект 903-1-265.88 Альбом 6 часть 1

Д20А.801.008

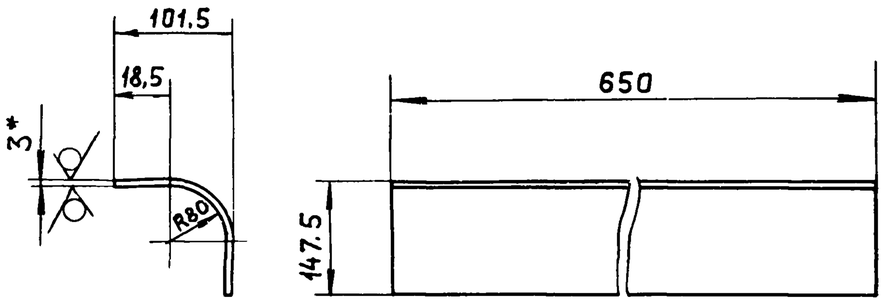


25 (▽)

1*. Размеры для справок

2. h16, ± IT16/2

| Изм. | Лист | № докум. | Подп. | Дата |
|---|---|---|---|---|
| Разраб. | | Мюнтер | | 25.5.88 |
| Пров. | | Мюнтер | | |
| Т.контр. | | | | |
| Н.контр. | | Мюнтер | | |
| Утв. | | | | |

Д20А.801.008

Стенка

| Лит. | Масса | Масштаб |
|---|---|---|
| И | 3.18 | 1:10 |
| Лист | Листов 1 | |

Лист 6-ПН-3 ГОСТ 19903-74 / 3-IУ-Н-ВСт3сп ГОСТ 16523-70

Госстрой СССР ГПИ Горьковский САНТЕХПРОЕКТ

Формат А4

| Формат | Зона | Поз. | Обозначение | Наименование | Кол. | Примечание |
|---|---|---|---|---|---|---|
| | | | | | | |
| | | | | Документация | | |
| | | | | | | |
| А3 | | | Д20А.801.030 СБ | Сборочный чертеж | | |
| | | | | | | |
| | | | | Детали | | |
| | | | | | | |
| А4 | | 1 | Д20А.801.013 | Стенка | 1 | |
| Б4 | | 2 | Д20А.801.014 | Уголок | | |
| | | | | Уголок 40×40×5-Б-ГОСТ 8509-72 | | |
| | | | | ВСт3сп ГОСТ 535-79 | | |
| | | | | L=511 h16 (25) | 2 | 1.49 кг |
| Б4 | | 3 | Д20А.801.015 | Уголок | | |
| | | | | Уголок 40×40×5-Б-ГОСТ 8509-72 | | |
| | | | | ВСт3сп ГОСТ 535-79 | | |
| | | | | L=1235 h16 (25) | 2 | 3.66 кг |
| А4 | | 4 | Д20А.801.016 | Стенка | 1 | |
| А4 | | 5 | Д20А.801.013-01 | Стенка | 1 | |

| Изм. | Лист | № докум. | Подп. | Дата |
|---|---|---|---|---|
| Разраб. | | Мюнтер | | 25.4.88 |
| Пров. | | Мюнтер | | |
| Нач.отд. | | | | |
| Н.контр. | | Мюнтер | | |
| Утв. | | | | |

Д20А.801.030

Переход

| Лит. | Лист | Листов |
|---|---|---|
| И | | 1 |

Госстрой СССР ГПИ Горьковский САНТЕХПРОЕКТ

Д20А.801.030 СБ

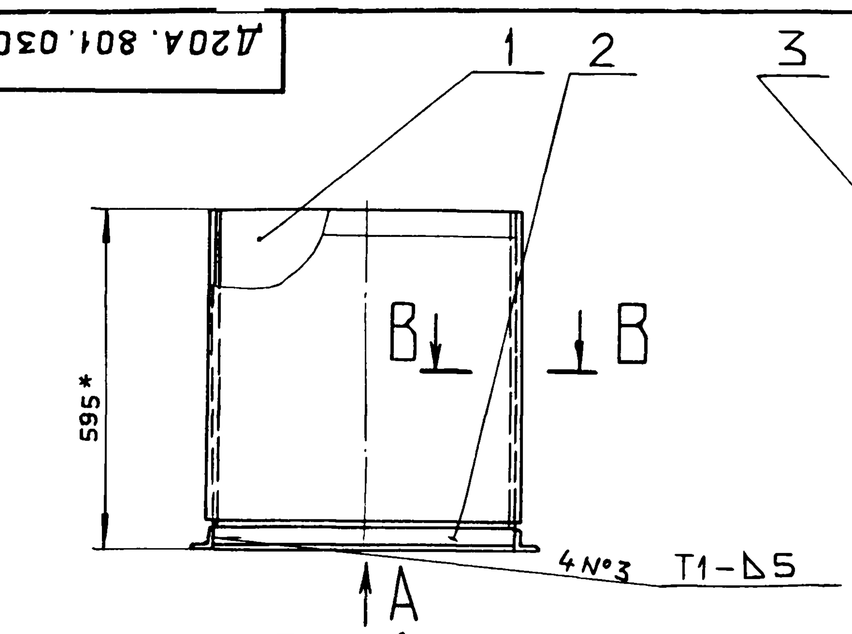


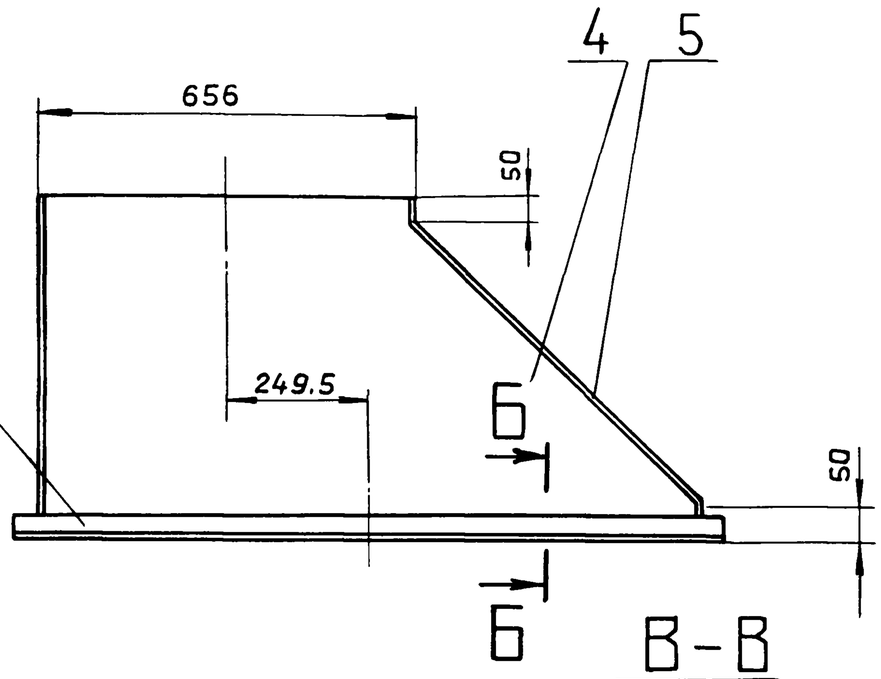


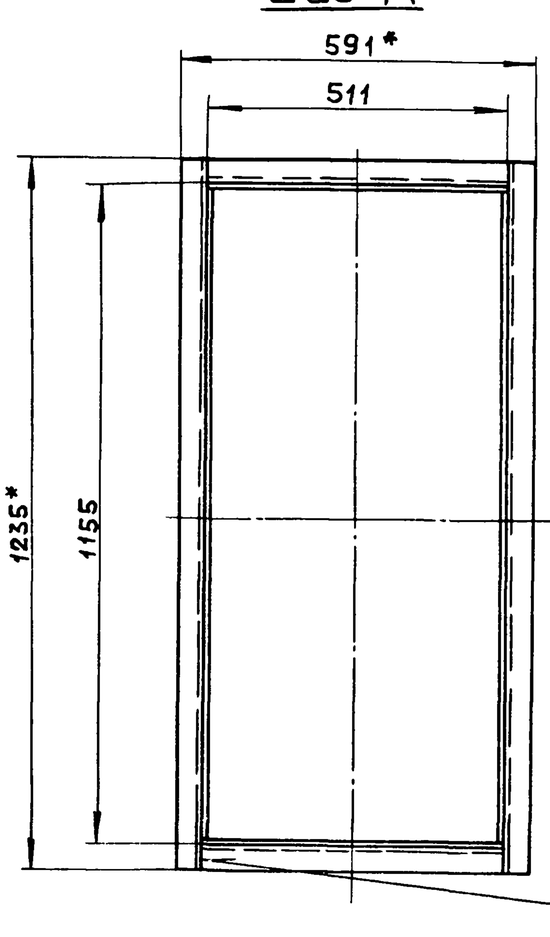


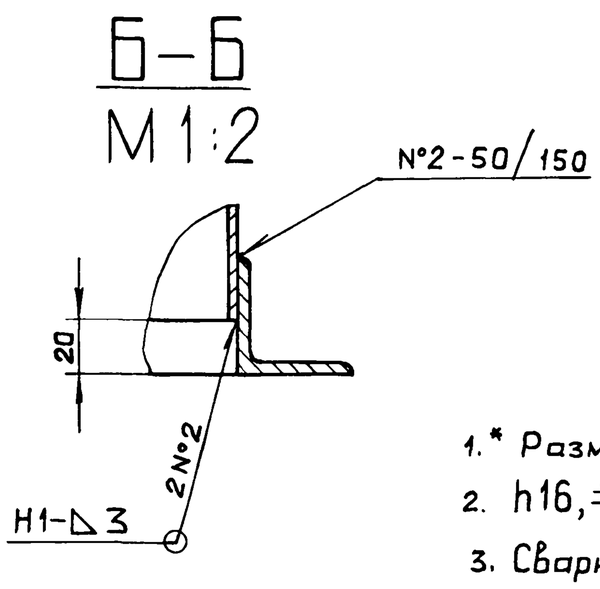


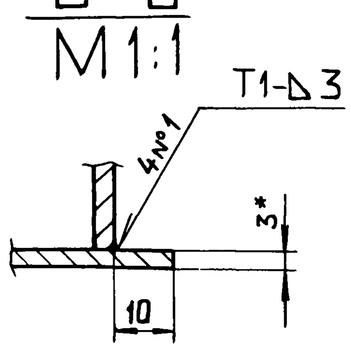


1.* Размеры для справок.

2. h16, ± IT16/2.

3. Сварные швы по ГОСТ 5264-80.

| Изм. | Лист | № докум. | Подп. | Дата |
|---|---|---|---|---|
| Разраб. | | Мюнтер | | 25.4.88 |
| Пров. | | Мюнтер | | |
| Т.контр. | | | | |
| Н.контр. | | Мюнтер | | |
| Утв. | | | | |

Д20А.801.030 СБ

Переход

| Лит. | Масса | Масштаб |
|---|---|---|
| И | 40.5 | 1:10 |
| Лист | Листов 1 | |

Госстрой СССР ГПИ Горьковский САНТЕХПРОЕКТ

Типовой проект 903-1-265.88 Альбом 6 часть 1

Д20А.801.013

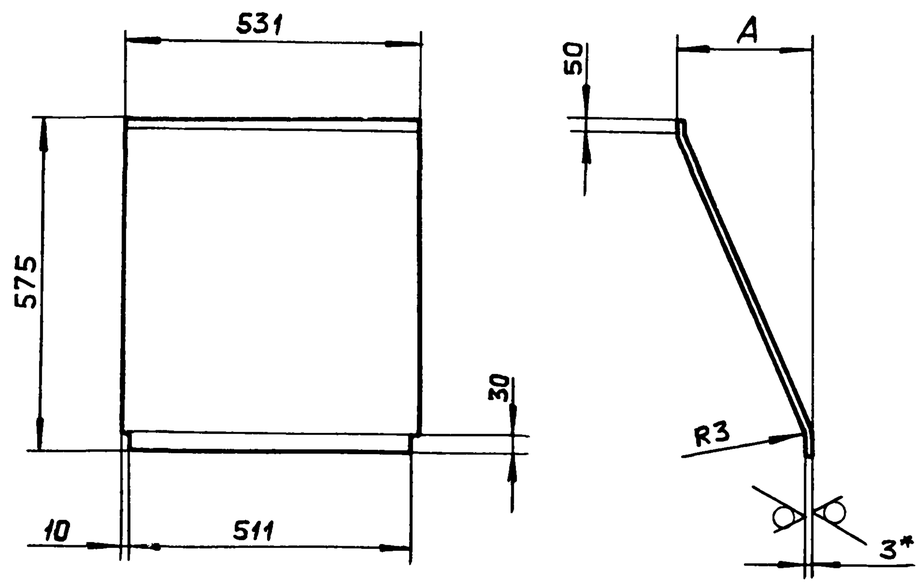


| Обозначение | А, мм | Масса, кг. |
|---|---|---|
| Д20А.801.013 | — | 7,13 |
| — 01 | 502 | 10,38 |

1*. Размеры для справок.

2. h16, $\pm \frac{IT16}{2}$

| Изм. | Лист | № докум. | Подп. | Дата |
|---|---|---|---|---|
| Разраб. | | Мюнтер | | 25.4.88 |
| Пров. | | Мюнтер | | |
| Т.контр. | | | | |
| Н.контр. | | Мюнтер | | |
| Утв. | | | | |

Д20А.801.013

Стенка

| Лит | Масса | Масштаб |
|---|---|---|
| И | см. табл. | — |

Лист | Листов 1

Лист 6-ПН-3 ГОСТ 19903-74 / 3-IV-Н-ВСт.3сп ГОСТ 16523-70

ГОССТРОЙ СССР ГПИ ГОРЬКОВСКИЙ САНТЕХПРОЕКТ

Формат А4

Д20А.801.016

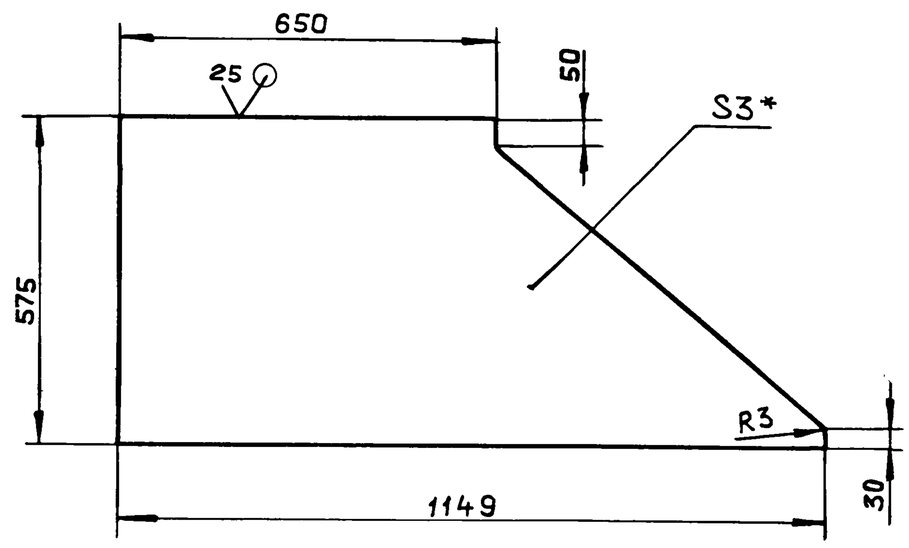


1.* Размеры для справок.

2. h16, $\pm \frac{IT16}{2}$

| Изм. | Лист | № докум. | Подп. | Дата |
|---|---|---|---|---|
| Разраб. | | Мюнтер | | 25.4.88 |
| Пров. | | Мюнтер | | |
| Т.контр. | | | | |
| Н.контр. | | Мюнтер | | |
| Утв. | | | | |

Д20А.801.016

Стенка

| Лит. | Масса | Масштаб |
|---|---|---|
| И | 12,38 | 1:10 |

Лист | Листов 1

Лист 6-ПН-3 ГОСТ 19903-74 / 3-IV-Н-ВСт.3сп ГОСТ 16523-70

ГОССТРОЙ СССР ГПИ ГОРЬКОВСКИЙ САНТЕХПРОЕКТ

Формат А4

| Формат | Зона | Поз. | Обозначение | Наименование | Кол. | Примечание |
|---|---|---|---|---|---|---|
| | | | | | | |
| | | | | Документация | | |
| | | | | | | |
| А2 | | | Д20А.802.000СБ | Сборочный чертеж | | |
| | | | | | | |
| | | | | Детали | | |
| | | | | | | |
| А4 | | 1 | Д20А.800.032-01 | Патрубок | 1 | |
| А4 | | 2 | Д20А.800.033-01 | Патрубок | 1 | |
| А4 | | 3 | Д20А.800.034-01 | Патрубок | 1 | |
| А4 | | 4 | Д20А.800.035-01 | Труба | 1 | |
| Б4 | | 5 | Д20А.802.001 | Ребро | | |
| | | | | Лист АД1-5 ГОСТ 21631-76 | | |
| | | | | (50×704) h16 $\overset{25}{\vee}$ | 2 | 1.38кг. |
| А4 | | 6 | Д20А.802.002 | Стенка | 2 | |
| Б4 | | 7 | Д20А.802.003 | Ребро | | |
| | | | | Лист АД1-5 ГОСТ 21631-76 | | |
| | | | | (50×591) h16 $\overset{25}{\vee}$ | 2 | 0,4кг. |
| Б4 | | 8 | Д20А.802.004 | Ребро | | |
| | | | | Лист АД1-5 ГОСТ 21631-76 | | |
| | | | | (50×660) h16 $\overset{25}{\vee}$ | 2 | 0.44кг. |
| А4 | | 9 | Д20А.802.005 | Стенка | 1 | |
| А4 | | 10 | Д20А.802.006 | Патрубок | 1 | |

| Изм. | Лист | № докум. | Подп. | Дата |
|---|---|---|---|---|
| Разраб. | | Мюнтер | | 25.4.88 |
| Пров. | | Мюнтер | | |
| Нач.отд. | | | | |
| Н.контр. | | Мюнтер | | |
| Утв. | | | | |

Д20А.802.000

Короб

| Лит. | Лист | Листов |
|---|---|---|
| И | 1 | 2 |

ГОССТРОЙ СССР ГПИ ГОРЬКОВСКИЙ САНТЕХПРОЕКТ

Формат А4

| Формат | Зона | Поз. | Обозначение | Наименование | Кол. | Примечание |
|---|---|---|---|---|---|---|
| А4 | | 11 | Д20А.802.007 | Фланец | 1 | |
| Б4 | | 12 | Д20А.802.008 | Уголок | | |
| | | | | Уголок АД31Т 50×35×5×5 | | |
| | | | | ГОСТ 8617-75 | | |
| | | | | ГОСТ 13738-80 | | |
| | | | | L = 511 h16 $\overset{25}{\vee}$ | 2 | 0,57кг |
| А4 | | 13 | Д20А.802.009 | Стенка | 1 | |
| Б4 | | 14 | Д20А.802.011 | Уголок | | |
| | | | | Уголок АД31Т 50×35×5×5 | | |
| | | | | ГОСТ 8617-75 | | |
| | | | | ГОСТ 13738-80 | | |
| | | | | L = 1235 h16 $\overset{25}{\vee}$ | 2 | 1,4кг. |
| Б4 | | 15 | Д20А.802.012 | Накладка | | |
| | | | | Лист АД1-5 ГОСТ 21631-76 | | |
| | | | | (50×90) h16 $\overset{25}{\vee}$ | 4 | 0.06кг. |
| А4 | | 16 | Д20А.802.013 | Дно | 1 | |
| | | | | | | |
| | | | | Стандартные изделия | | |
| | | | | | | |
| | | 17 | | Колпак 32 | | |
| | | | | ГОСТ 8962-75 | 1 | |

| Изм. | Лист | № докум. | Подп. | Дата |
|---|---|---|---|---|

Д20А.802.000

Лист 2

Д20А.802.000 СБ

Альбом 6 часть 1

Типовой проект 903-1-265.88

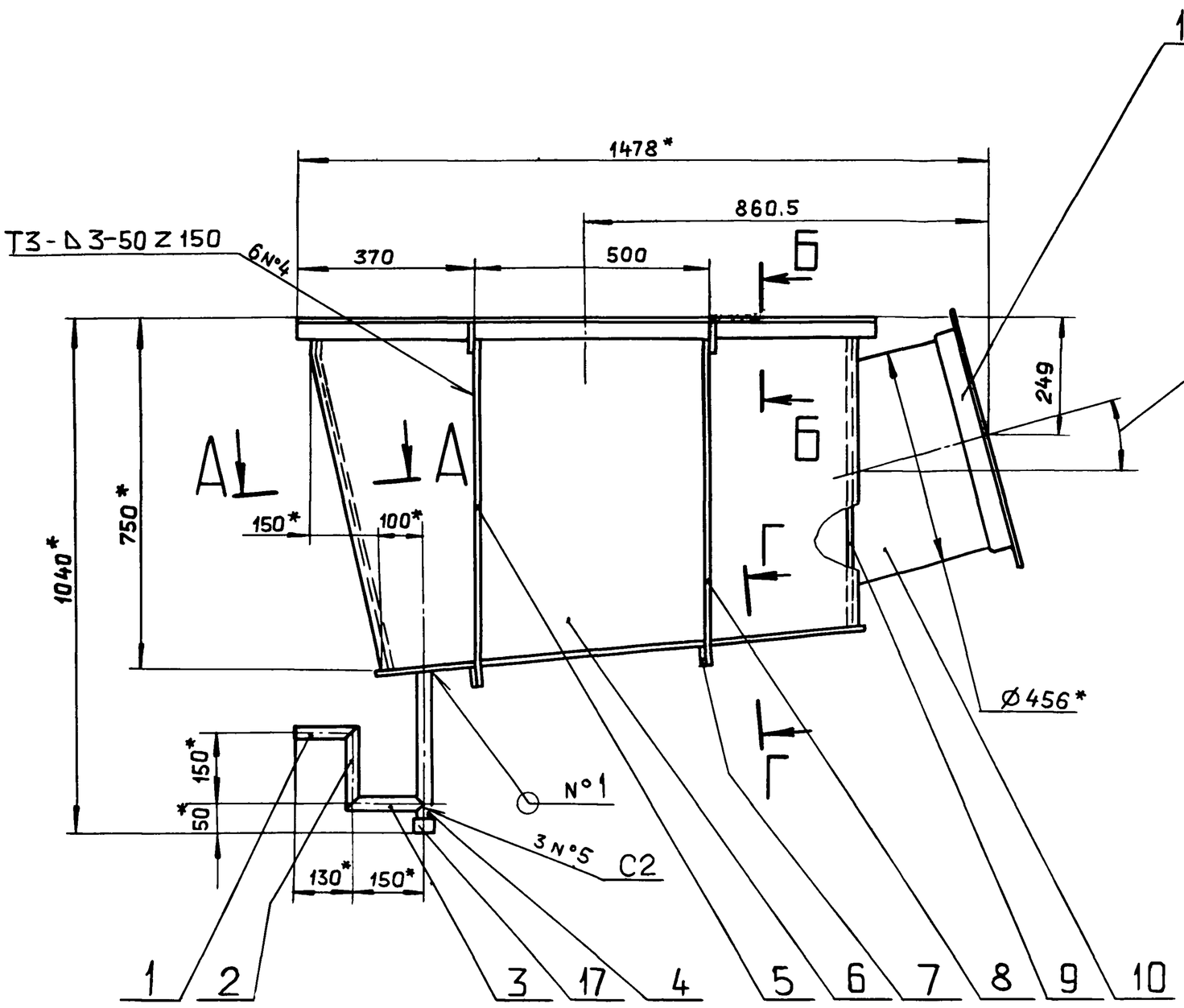


## А–А
М1:2

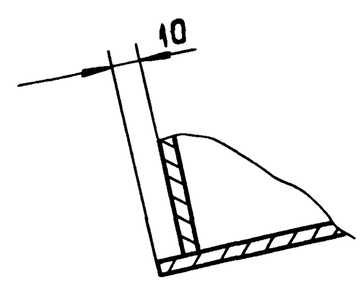


## Г–Г
М1:2 повернута

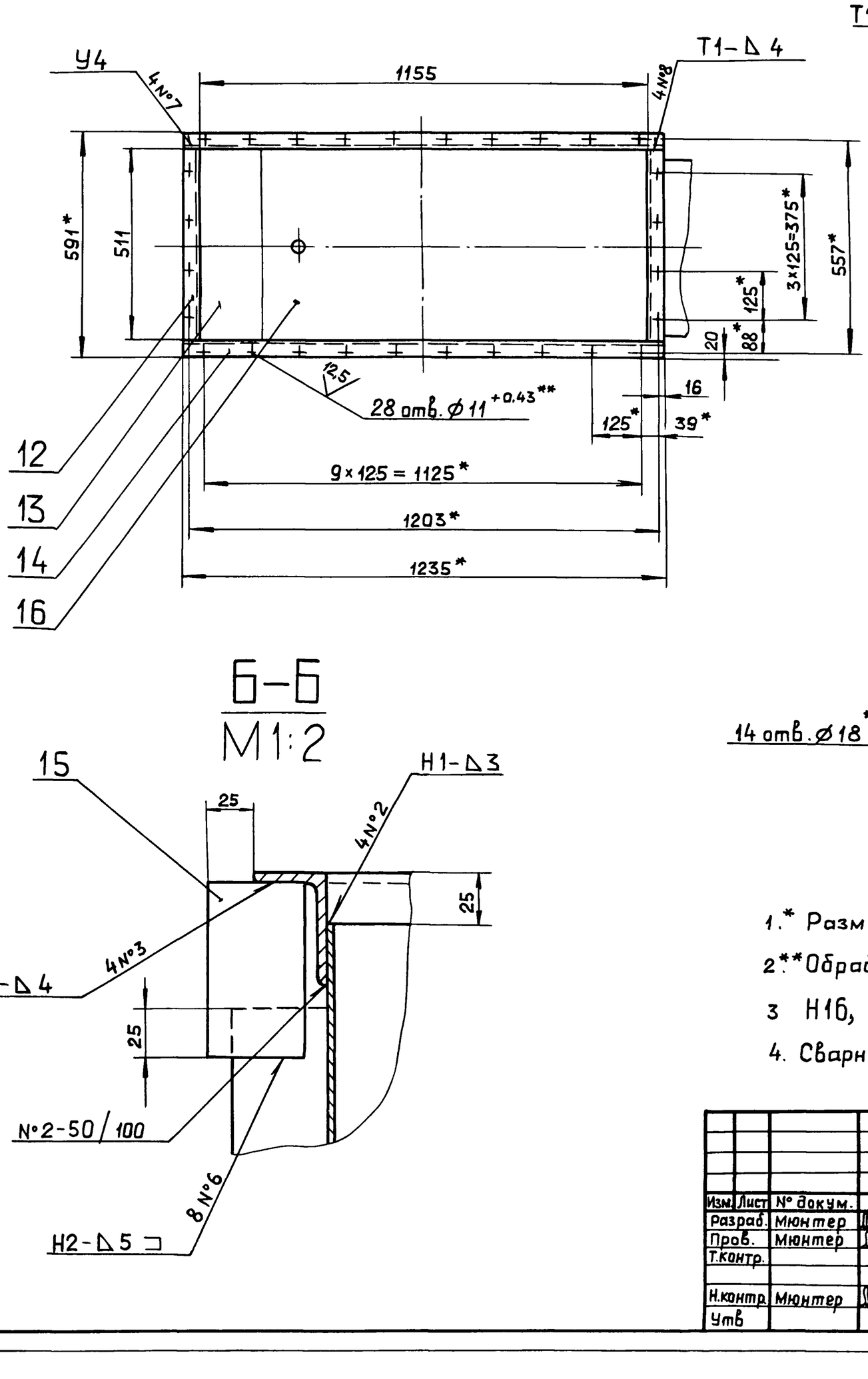


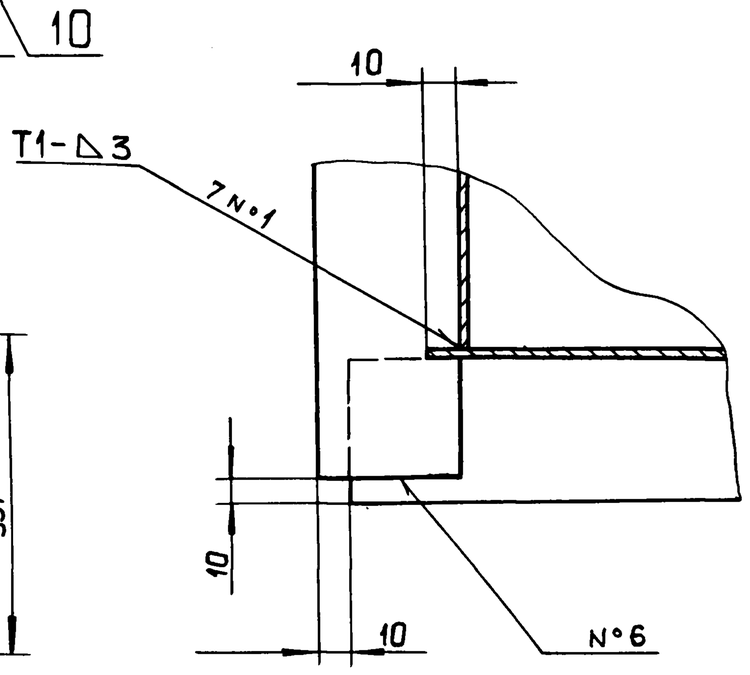


## Вид В повернуто

## Б–Б
М1:2




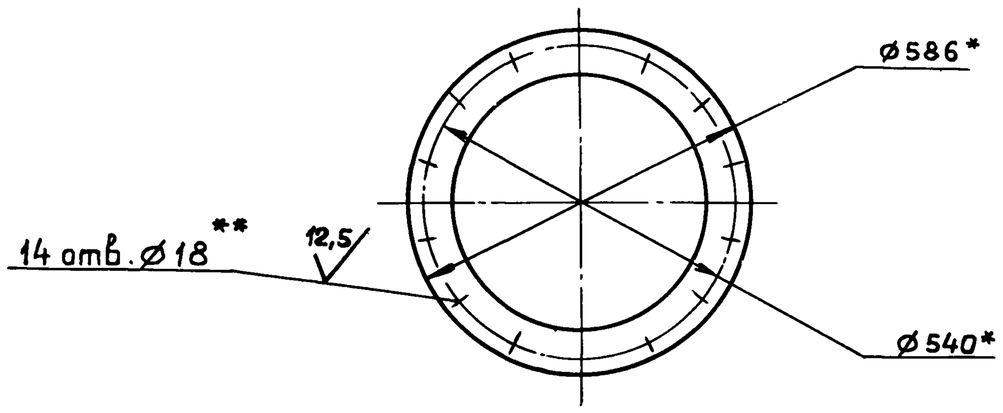


1.* Размеры для справок.

2.** Обработать по сопрягаемой детали.

3 H16, h16, ± IT16/2

4. Сварные швы по ГОСТ 14806-80.

| Изм. | Лист | № докум. | Подп. | Дата |
|---|---|---|---|---|
| Разраб. | | Мюнтер | | 25.4.88 |
| Пров. | | Мюнтер | | |
| Т.контр. | | | | |
| Н.контр. | | Мюнтер | | |
| Утв | | | | |

Д20А.802.000 СБ

Короб

| Лит. | Масса | Масштаб |
|---|---|---|
| И | 33 | 1:10 |

Лист | Листов 1

ГОССТРОЙ СССР
ГПИ ГОРЬКОВСКИЙ САНТЕХПРОЕКТ

Инв. № подл. | Подп. и дата | Взам. инв. № | Инв. № дубл. | Подп. и дата

Копировал: Ганкова 23296-06 39 формат А2

Типовой проект 903-1-265.88 Альбом 6 часть1

Д20А.802.002

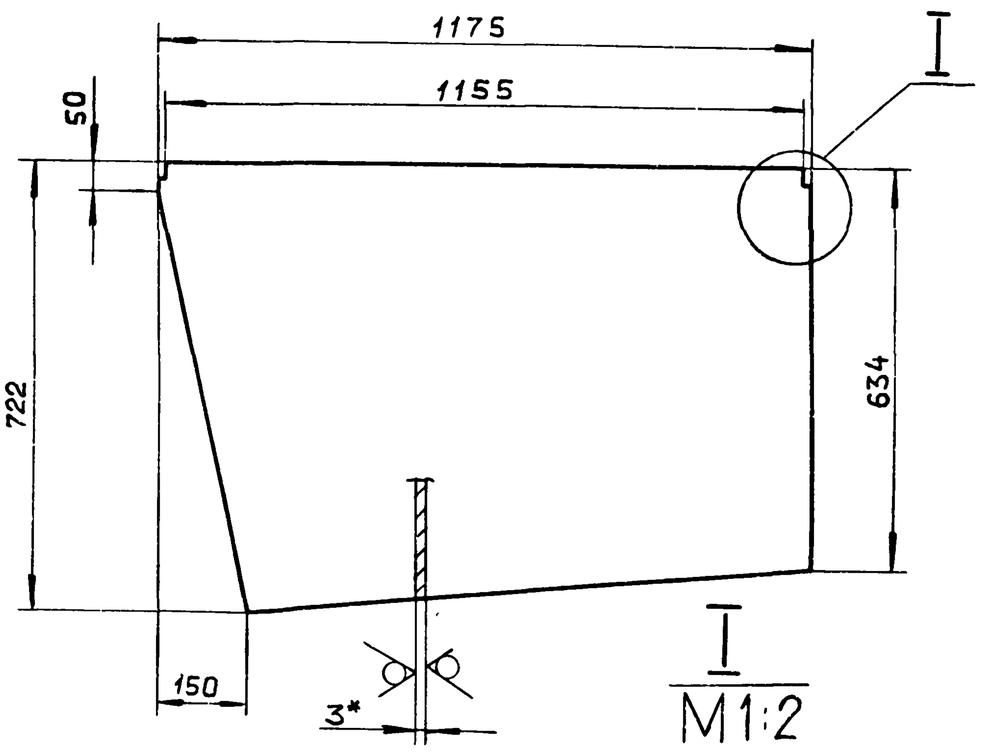


1*. Размеры для справок.

2. h16, ± IT16/2

| Изм. | Лист | № докум. | Подп. | Дата |
|---|---|---|---|---|
| Разраб. | | Мюнтер | | 25.4.88 |
| Пров. | | Мюнтер | | |
| Т.контр. | | | | |
| Н.контр. | | Мюнтер | | |
| Утв. | | | | |

Д20А.802.002

Стенка

| Лит. | Масса | Масштаб |
|---|---|---|
| И | 5,11 | 1:10 |
| Лист | Листов 1 | |

Лист АД1-3 ГОСТ 21631-76

Госстрой СССР ГПИ Горьковский САНТЕХПРОЕКТ

Формат А4

Д20А.802.005

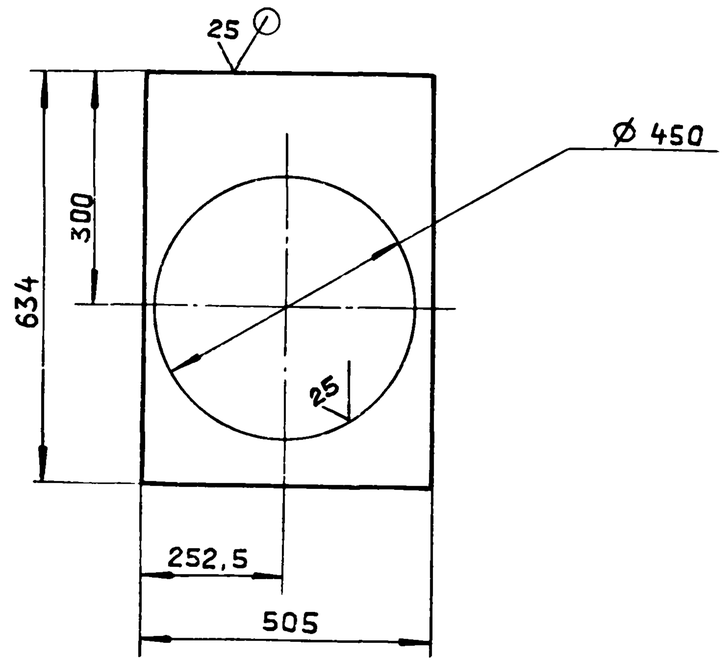


H16, h16, ± IT16/2

| Изм. | Лист | № докум. | Подп. | Дата |
|---|---|---|---|---|
| Разраб. | | Мюнтер | | 25.4.88 |
| Пров. | | Мюнтер | | |
| Т.контр. | | | | |
| Н.контр. | | Мюнтер | | |
| Утв. | | | | |

Д20А.802.005

Стенка

| Лит. | Масса | Масштаб |
|---|---|---|
| И | 0,86 | 1:10 |
| Лист | Листов 1 | |

Лист АД1-3 ГОСТ 21631-76

Госстрой СССР ГПИ Горьковский САНТЕХПРОЕКТ

Формат А4

Д20А.802.006

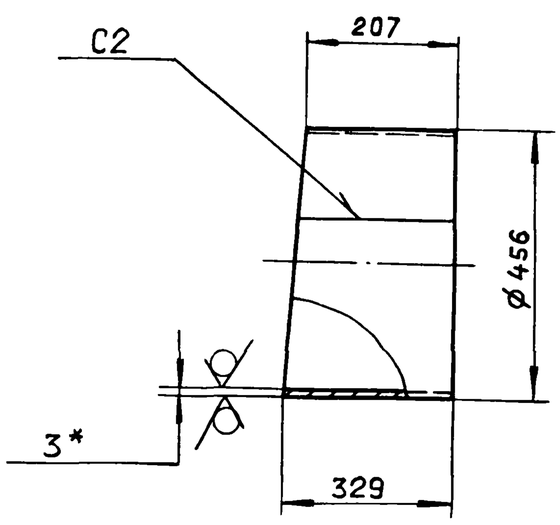


1*. Размеры для справок.

2. h16.

3. Сварные швы по ГОСТ 14806-80.

| Изм. | Лист | № докум. | Подп. | Дата |
|---|---|---|---|---|
| Разраб. | | Мюнтер | | 25.4.88 |
| Пров. | | Мюнтер | | |
| Т.контр. | | | | |
| Н.контр. | | Мюнтер | | |
| Утв. | | | | |

Д20А.802.006

Патрубок

| Лит. | Масса | Масштаб |
|---|---|---|
| И | 2,48 | 1:10 |
| Лист | Листов 1 | |

Лист АД1-3 ГОСТ 21631-76

Госстрой СССР ГПИ Горьковский САНТЕХПРОЕКТ

Формат А4

Д20А.802.007

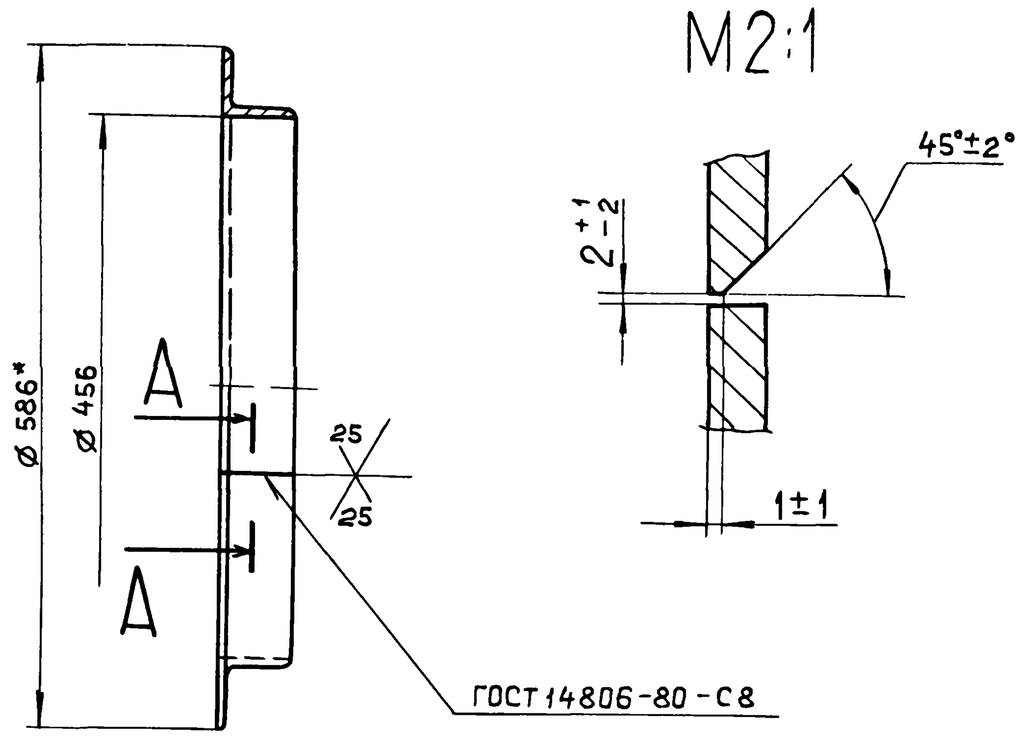


1.* Размеры для справок.

2. h16.

| Изм. | Лист | № докум. | Подп. | Дата |
|---|---|---|---|---|
| Разраб. | | Мюнтер | | 25.4.88 |
| Пров. | | Мюнтер | | |
| Т.контр. | | | | |
| Н.контр. | | Мюнтер | | |
| Утв | | | | |

Д20А.802.007

Фланец

Уголок АД31 Т 63х63х5х5 ГОСТ 8617-75 / ГОСТ 13738-80

| Лит | Масса | Масштаб |
|---|---|---|
| И | 2,39 | 1:5 |
| Лист | Листов 1 | |

Госстрой СССР ГПИ Горьковский САНТЕХПРОЕКТ

Копировал Ганкова 23296-06 40 Формат А4

Д20А.802.009

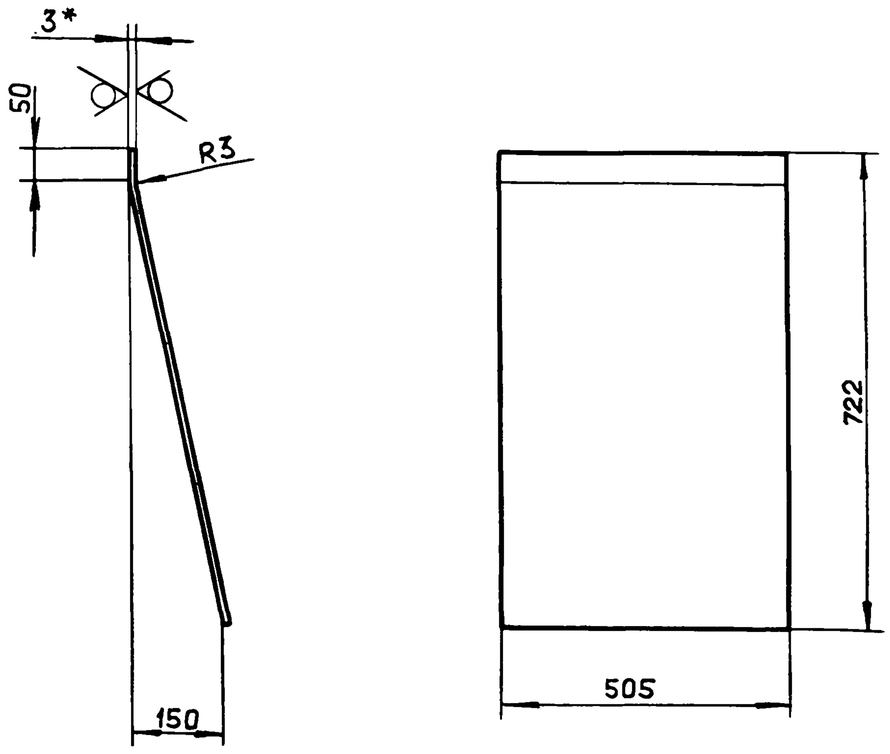


1.* Размеры для справок.

2. h16, $\pm \frac{IT16}{2}$

| Изм. | Лист | № докум. | Подп. | Дата |
|---|---|---|---|---|
| Разраб. | | Мюнтер | | 25.4.88 |
| Пров. | | Мюнтер | | |
| Т.контр. | | | | |
| Н.контр. | | Мюнтер | | |
| Утв. | | | | |

Д20А.802.009

Стенка

| Лит. | Масса | Масштаб |
|---|---|---|
| И | 3.07 | 1:10 |
| Лист | Листов 1 | |

Лист АД1-3 ГОСТ 21631-76

ГОССТРОЙ СССР ГПИ ГОРЬКОВСКИЙ САНТЕХПРОЕКТ

Формат А4

Д20А.802.013

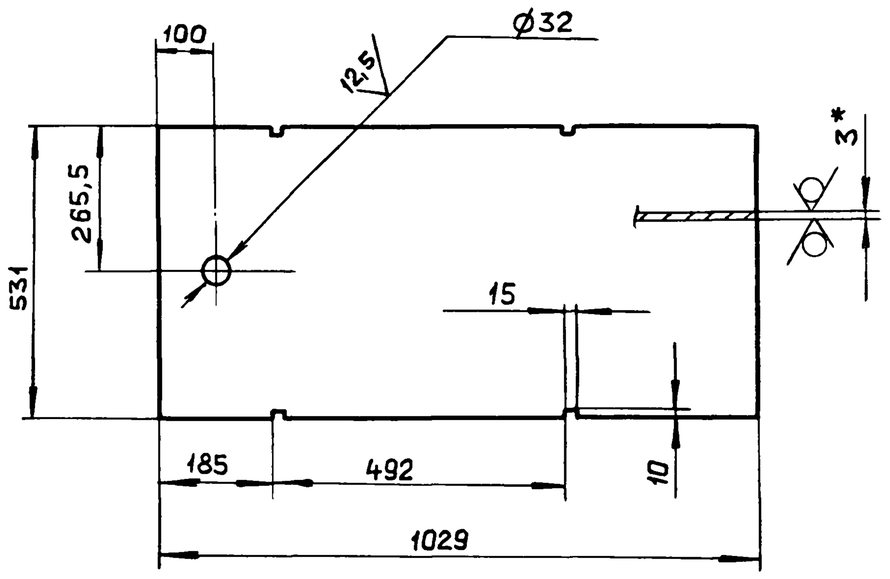


1.* Размеры для справок.

2. h16, $\pm \frac{IT16}{2}$

| Изм. | Лист | № докум. | Подп. | Дата |
|---|---|---|---|---|
| Разраб. | | Мюнтер | | 25.4.88 |
| Пров. | | Мюнтер | | |
| Т.контр. | | | | |
| Н.контр. | | Мюнтер | | |
| Утв. | | | | |

Д20А.802.013

Дно

| Лит. | Масса | Масштаб |
|---|---|---|
| И | 4.38 | 1:10 |
| Лист | Листов 1 | |

Лист АД1-3 ГОСТ 21631-76

ГОССТРОЙ СССР ГПИ ГОРЬКОВСКИЙ САНТЕХПРОЕКТ

Формат А4

| Формат | Зона | Поз. | Обозначение | Наименование | Кол. | Примечание |
|---|---|---|---|---|---|---|
| | | | | | | |
| | | | | Документация | | |
| | | | | | | |
| А3 | | | Д20А.803.000 СБ | Сборочный чертеж | | |
| | | | | | | |
| | | | | Сборочные единицы | | |
| | | | | | | |
| А4 | | 1 | Д20А.803.010 | Переход | 1 | |
| А4 | | 2 | Д20А.803.020 | Отвод | 1 | |

| Изм. | Лист | № докум. | Подп. | Дата |
|---|---|---|---|---|
| Разраб. | | Мюнтер | | 25.4.88 |
| Пров. | | Мюнтер | | |
| Нач.отд. | | Вальский | | |
| Н.контр. | | Мюнтер | | |
| Утв. | | | | |

Д20А.803.000

Короб

| Лит. | Лист | Листов |
|---|---|---|
| И | | 1 |

ГОССТРОЙ СССР ГПИ ГОРЬКОВСКИЙ САНТЕХПРОЕКТ

Формат А4

| Формат | Зона | Поз. | Обозначение | Наименование | Кол. | Примечание |
|---|---|---|---|---|---|---|
| | | | | | | |
| | | | | Документация | | |
| | | | | | | |
| А3 | | 1 | Д20А.803.001 | Обечайка | 1 | |
| БЧ | | 2 | Д20А.803.002 | Уголок | | |
| | | | | Уголок 45х45х5-Б-ГОСТ8509-72 | | |
| | | | | ВСт.3сп ГОСТ 535-79 | | |
| | | | | L=650 h16 $\sqrt{25}$ | 2 | 2,19кг |
| БЧ | | 3 | Д20А.803.003 | Уголок | | |
| | | | | Уголок 45х45х5-Б-ГОСТ8509-72 | | |
| | | | | ВСт.3сп ГОСТ 535-79 | | |
| | | | | L=420 h16 $\sqrt{25}$ | 2 | 1,42кг. |

| Изм. | Лист | № докум. | Подп. | Дата |
|---|---|---|---|---|
| Разраб. | | Мюнтер | | 25.4.88 |
| Пров. | | Мюнтер | | |
| Нач.отд. | | | | |
| Н.контр. | | Мюнтер | | |
| Утв. | | | | |

Д20А.803.010

Переход

| Лит. | Лист | Листов |
|---|---|---|
| И | | 1 |

ГОССТРОЙ СССР ГПИ ГОРЬКОВСКИЙ САНТЕХПРОЕКТ

Формат А4

Д20А.803.000СБ

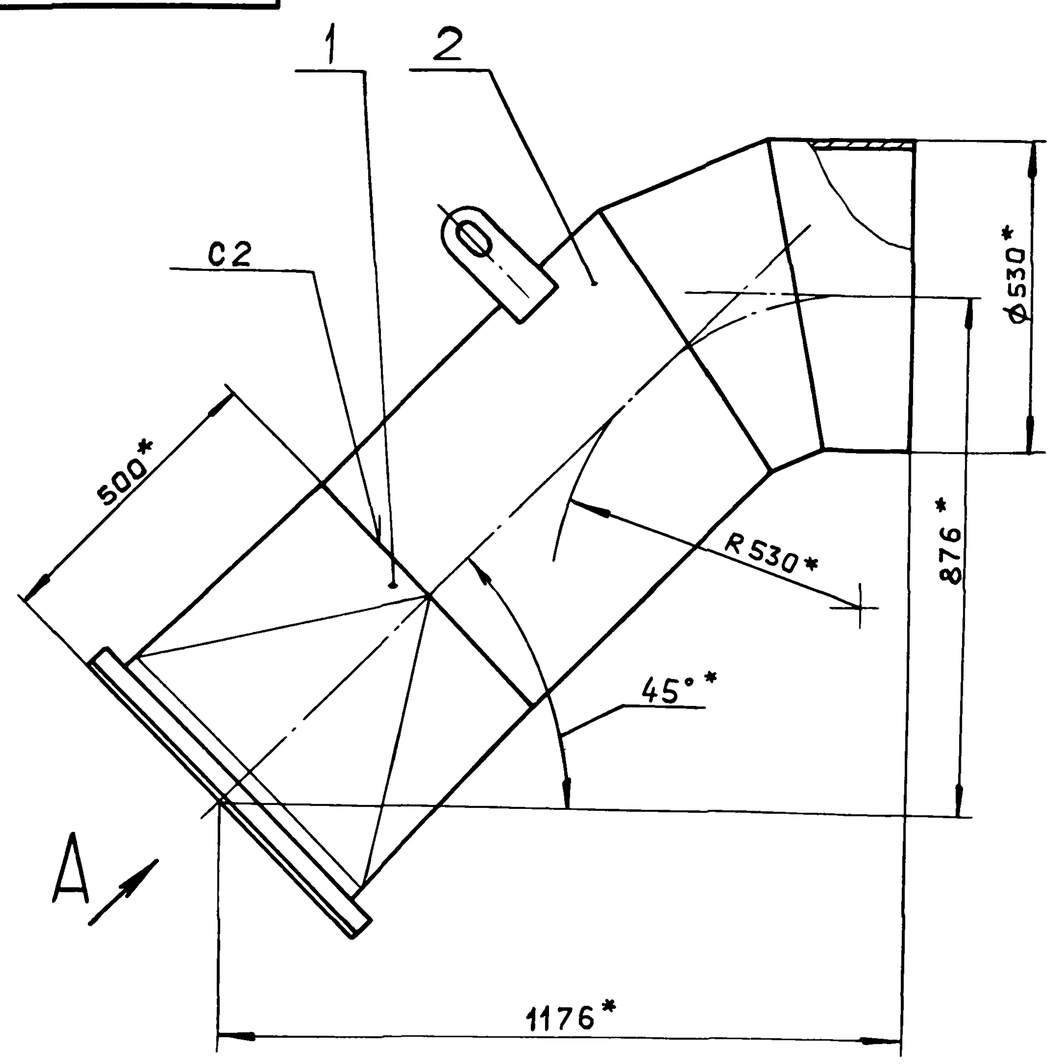


Вид А

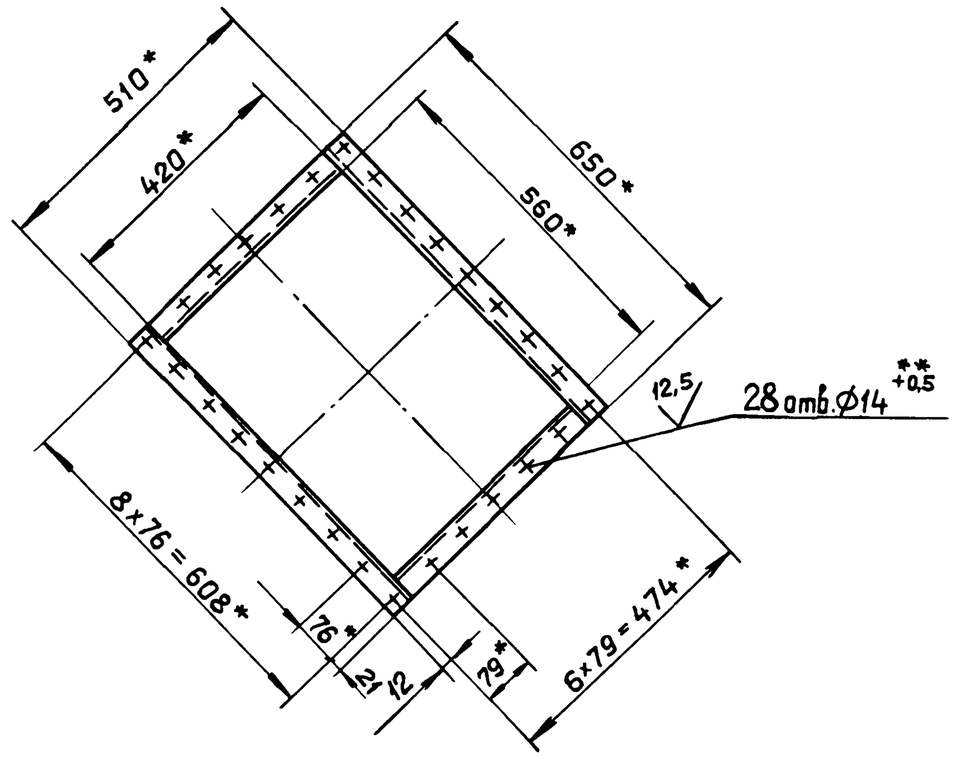


1.* Размеры для справок.

2.** Обработать по сопрягаемой детали.

3. $\pm \frac{IT16}{2}$

4. Сварные швы по ГОСТ 5264-80.

| Изм. | Лист | № докум. | Подп. | Дата |
|---|---|---|---|---|
| Разраб. | | Мюнтер | | 25.4.88 |
| Пров. | | Мюнтер | | |
| Т.контр. | | | | |
| Нач.отд. | | Волгский | | |
| Н.контр. | | Мюнтер | | |
| Утв. | | | | |

Д20А.803.000 СБ

Короб

| Лит. | Масса | Масштаб |
|---|---|---|
| И | 68 | 1:10 |

Лист | Листов 1

Госстрой СССР ГПИ Горьковский САНТЕХПРОЕКТ

Формат А3

Типовой проект 903-1-265.88 Альбом 6 часть 1

Инв.№ подл. | Подп. и дата | Взам.инв.№ | Инв.№ дубл. | Подп. и дата

Д20А.803.010 СБ

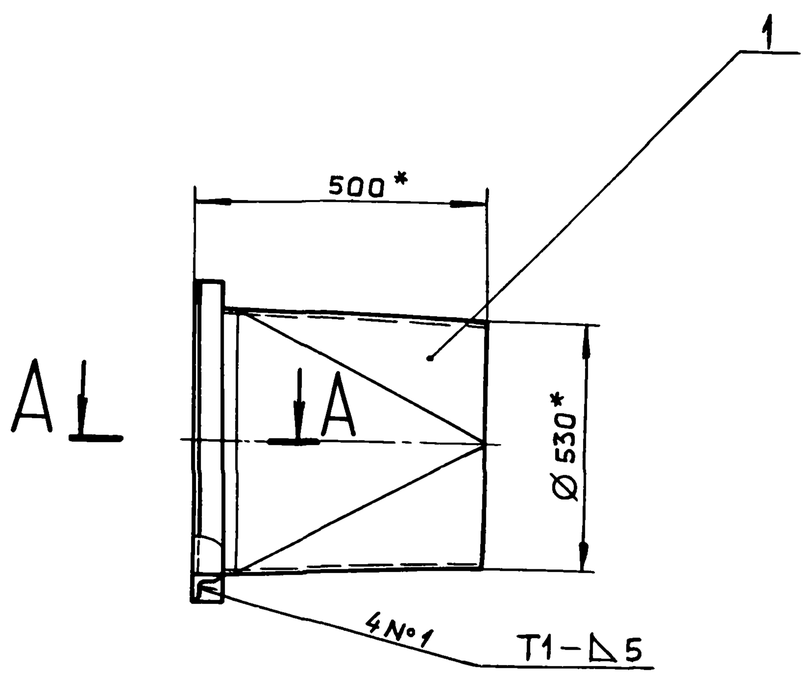


1.* Размеры для справок.

2. $\pm \frac{IT16}{2}$

3. Сварные швы по ГОСТ 5264-80.

| Изм. | Лист | № докум. | Подп. | Дата |
|---|---|---|---|---|
| Разраб. | | Мюнтер | | 25.4.88 |
| Пров. | | Мюнтер | | |
| Т.контр. | | | | |
| Н.контр. | | Мюнтер | | |
| Утв. | | | | |

Д20А.803.010 СБ

Переход

| Лит. | Масса | Масштаб |
|---|---|---|
| И | 26,5 | 1:10 |

Лист | Листов 1

Госстрой СССР ГПИ Горьковский САНТЕХПРОЕКТ

Инв.№ подл. | Подп. и дата | Взам.инв.№ | Инв.№ дубл. | Подп. и дата

Д20А.803.001

Типовой проект 903-1-265.88 Альбом 6 часть 1

Инв. №подл. | Подп. и дата | Инв. №дубл. | Взам. инв. № | Подп. и дата

$\frac{25}{\sqrt{}}$ ($\sqrt{}$)

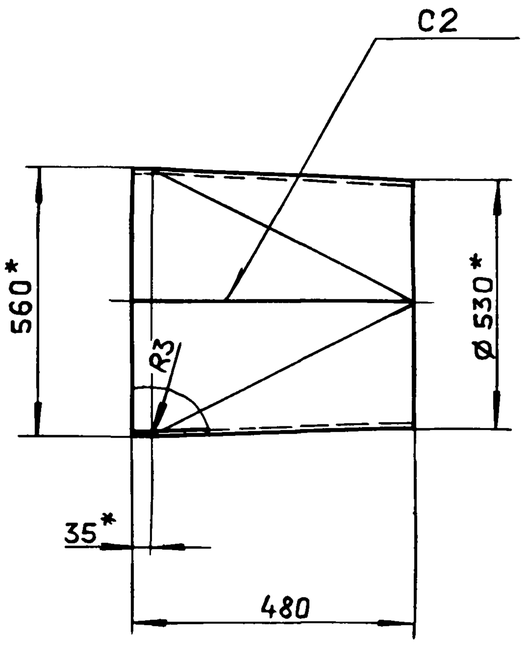


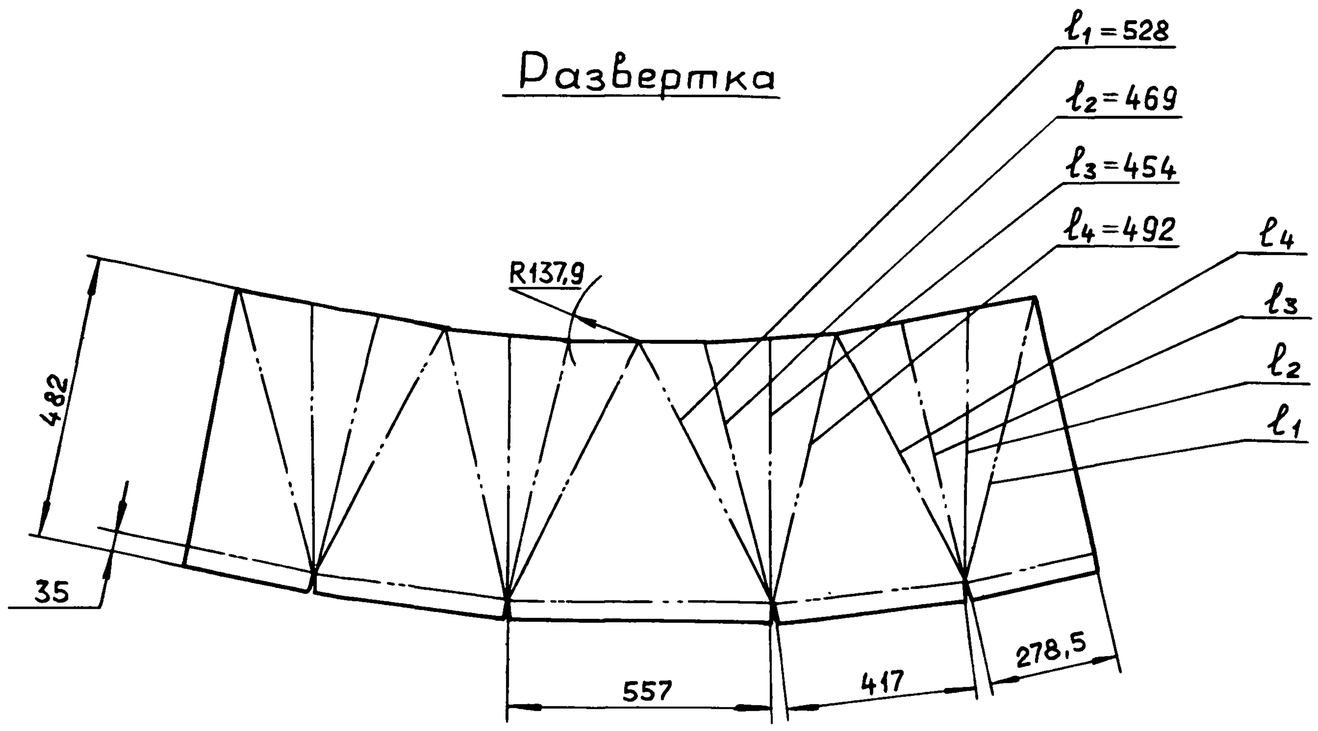


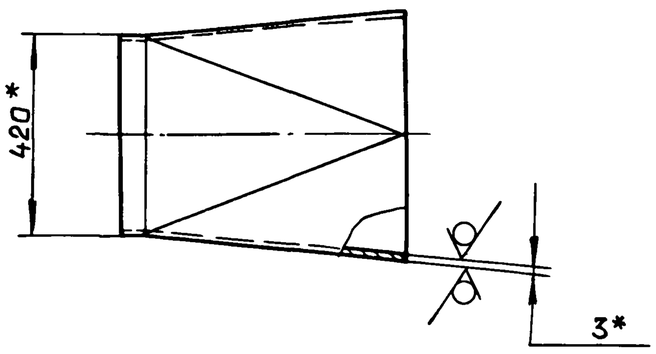


1.* Размеры для справок.

2. h16, $\pm \frac{IT16}{2}$

3. Сварные швы по ГОСТ 5264-80.

| Изм. | Лист | № докум. | Подп. | Дата |
|---|---|---|---|---|
| Разраб. | | Мюнтер | | 25.4.88 |
| Пров. | | Мюнтер | | |
| Т.контр. | | | | |
| Н.контр. | | Мюнтер | | |
| Утв. | | | | |

Д20А.803.001

Обечайка

| Лит. | Масса | Масштаб |
|---|---|---|
| И | 18,8 | 1:10 |

Лист | Листов 1

Лист Б-ПН-3 ГОСТ 19903-74
3-IV-Н-ВСт3сп ГОСТ 16523-70

Госстрой СССР
ГПИ Горьковский
САНТЕХПРОЕКТ

Формат А3

Д20А.803.020 СБ

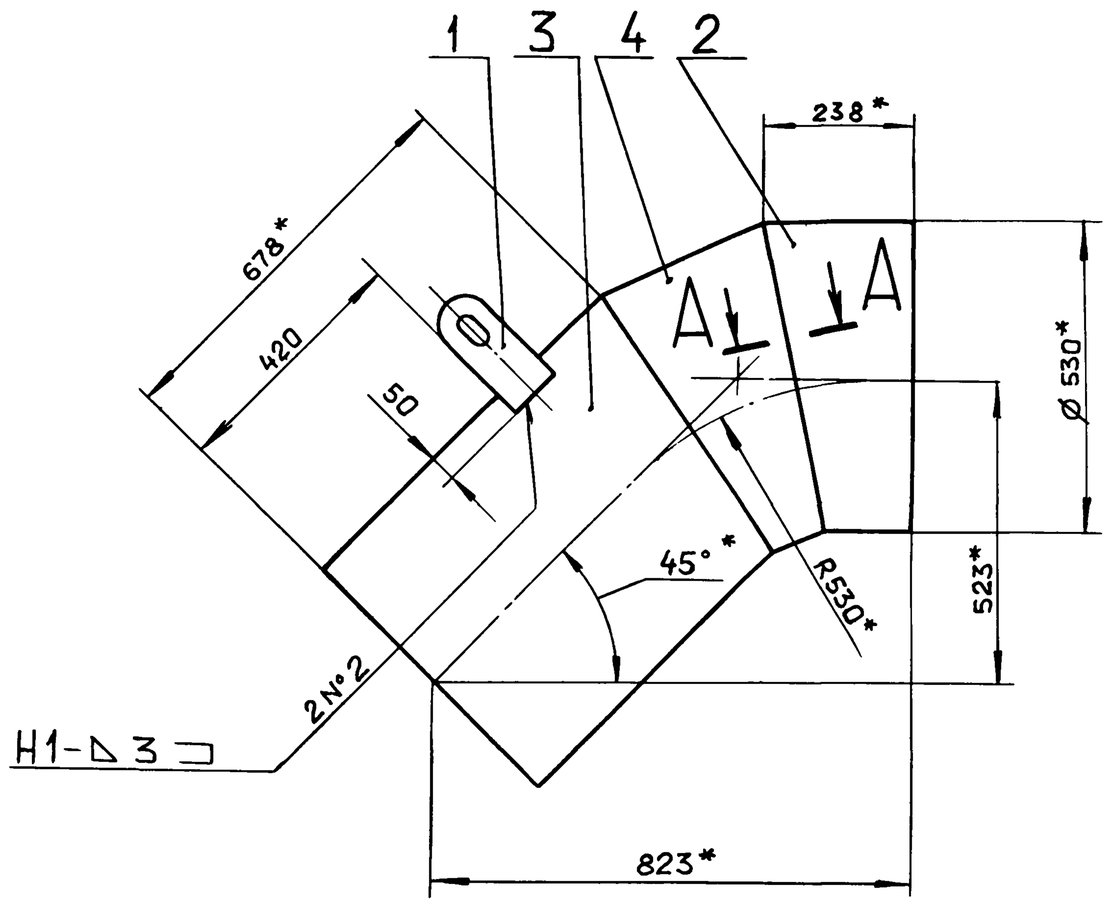


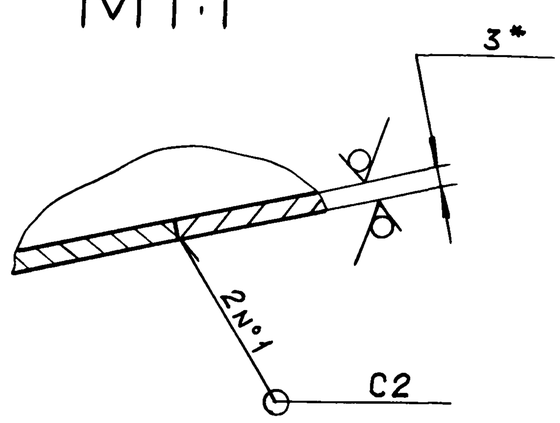


1.* Размеры для справок.

2. Сварные швы по ГОСТ 5264-80.

| Изм. | Лист | № докум. | Подп. | Дата |
|---|---|---|---|---|
| Разраб. | | Мюнтер | | 28.4.88 |
| Пров. | | Мюнтер | | |
| Т.контр. | | | | |
| Н.контр. | | Мюнтер | | |
| Утв. | | | | |

Д20А.803.020СБ

Отвод

| Лит. | Масса | Масштаб |
|---|---|---|
| И | 41.5 | 1:10 |

Лист | Листов 1

Госстрой СССР
ГПИ Горьковский
САНТЕХПРОЕКТ

Альбом 6 часть 1

Типовой проект 903-1-265.88

| Формат | Зона | Поз. | Обозначение | Наименование | Кол. | Примечание |
|---|---|---|---|---|---|---|
| | | | | | | |
| | | | | Документация | | |
| | | | | | | |
| А3 | | | Д20А.803.020СБ | Сборочный чертеж | | |
| | | | | | | |
| | | | | Детали | | |
| А4 | | 1 | Д20А.797.018 | Серьга | 2 | |
| А3 | | 2 | Д20А.804.003 — 02 | Газоход | 1 | |
| | | 3 | —05 | Газоход | 1 | |
| А3 | | 4 | Д20А.804.021 | Газоход | 1 | |

| Изм. | Лист | № докум. | Подп. | Дата |
|---|---|---|---|---|
| Разраб. | | Мюнтер | | 5.1.89 |
| Пров. | | Мюнтер | | |
| Нач.отд. | | | | |
| Н.контр. | | Мюнтер | | |
| Утв. | | | | |

Д20А.803.020

Отвод

Лит. | Лист | Листов: И | 1

Госстрой СССР ГПИ Горьковский САНТЕХПРОЕКТ

Формат А4

Инв.№подл. | Подп. и дата | Взам.инв.№ | Инв.№дубл. | Подп. и дата

| Формат | Зона | Поз. | Обозначение | Наименование | Кол. | Примечание |
|---|---|---|---|---|---|---|
| | | | | Документация | | |
| | | | Д20А.804.000СБ | Сборочный чертеж | | *) А3, А2 |
| | | | | | | |
| | | | | Сборочные единицы | | |
| А4 | | 1 | Д20А.804.010 | Короб | 1 | |
| А4 | | 2 | Д20А.804.020 | Отвод | 1 | |
| А4 | | 3 | Д20А.804.030 | Тройник | 1 | |
| А4 | | 4 | Д20А.804.040 | Отвод | 1 | |
| | | | | | | |
| | | | | Детали | | |
| А3 | | 5 | Д20А.804.001 | Переход | 1 | |
| А4 | | 6 | Д20А.804.002 | Газоход | 1 | |
| А3 | | 7 | Д20А.804.003-06 | Газоход | 1 | |
| А3 | | 8 | Д20А.804.004 | Газоход | 1 | |
| А3 | | 9 | Д20А.804.003-04 | Газоход | 1 | |
| А4 | | 10 | Д20А.804.005 | Прокладка | 1 | |
| А3 | | 11 | Д20.А.804.003-07 | Газоход | 1 | |
| | | | | Стандартные изделия | | |
| | | 12 | | Болт М16х40.36.019 | | |
| | | | | ГОСТ 7798-70 | 12 | |
| | | 13 | | Гайка М16.4.019 | | |
| | | | | ГОСТ 5915-70 | 12 | |

| Изм. | Лист | № докум. | Подп. | Дата |
|---|---|---|---|---|
| Разраб. | | Ляпин | | 5.1.89 |
| Пров. | | Ляпин | | |
| Нач.отд. | | Вольский | | |
| Н.контр. | | Мюнтер | | |
| Утв. | | | | |

Д20А.804.000

Газоход наружный левый

Лит. | Лист | Листов: И | 1

Госстрой СССР ГПИ Горьковский САНТЕХПРОЕКТ

Формат А4

Инв.№подл. | Подп. и дата | Взам.инв.№ | Инв.№дубл. | Подп. и дата

Д20А.804.001

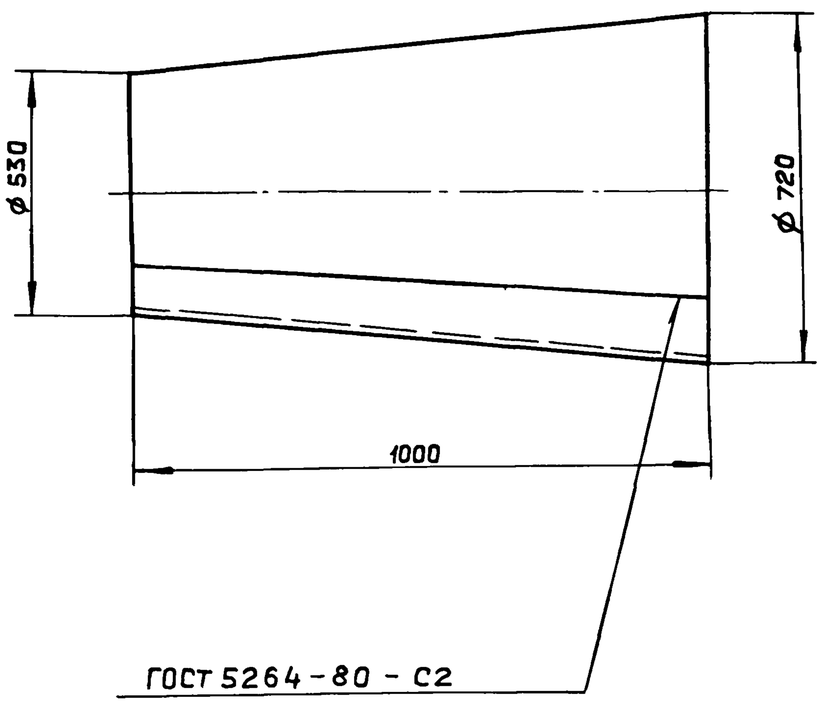


Развертка

М 1:25

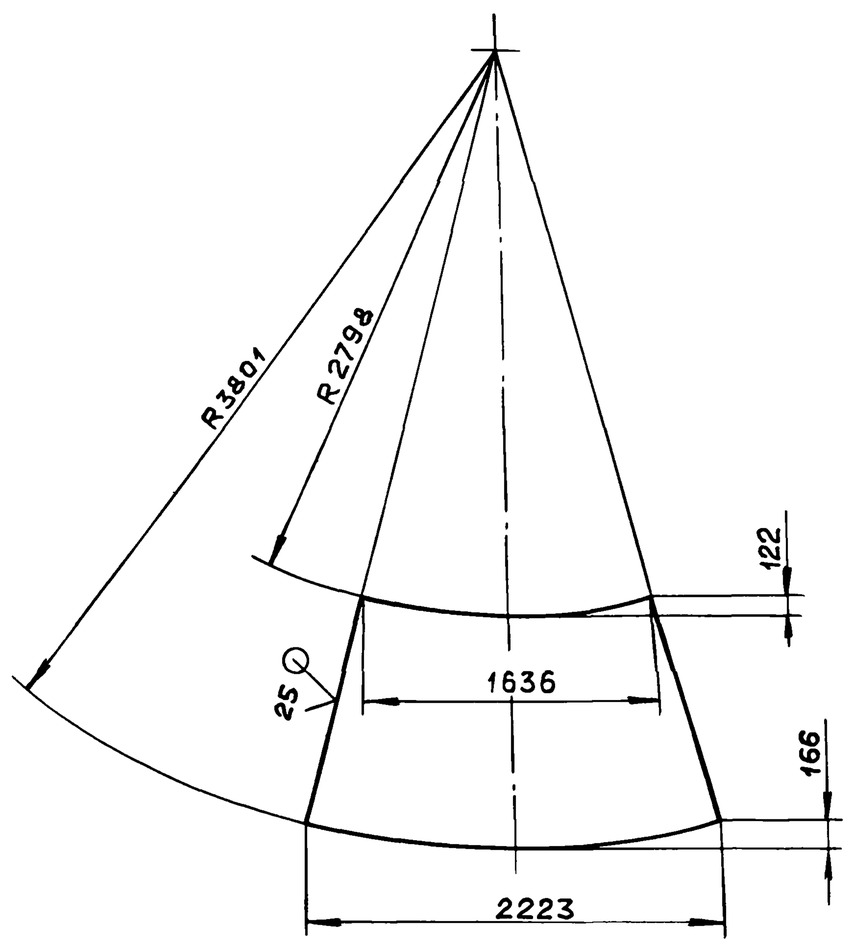


h16 ; $\pm \frac{IT16}{2}$

| Изм. | Лист | № докум. | Подп. | Дата |
|---|---|---|---|---|
| Разраб. | | Ляпин | | 5.1.89 |
| Пров. | | Ляпин | | |
| Т.контр. | | | | |
| Н.контр. | | Мюнтер | | |
| Утв. | | | | |

Д20А.804.001

Переход

Лит. | Масса | Масштаб: И | 50 | 1:10

Лист | Листов 1

Лист Б-ПН-3 ГОСТ 19903-74 / 3-IV-Н-ВСт.3сп ГОСТ 16523-70

Госстрой СССР ГПИ Горьковский САНТЕХПРОЕКТ

Формат А3

Инв.№подл. | Подп. и дата | Взам.инв.№ | Инв.№дубл. | Подп. и дата

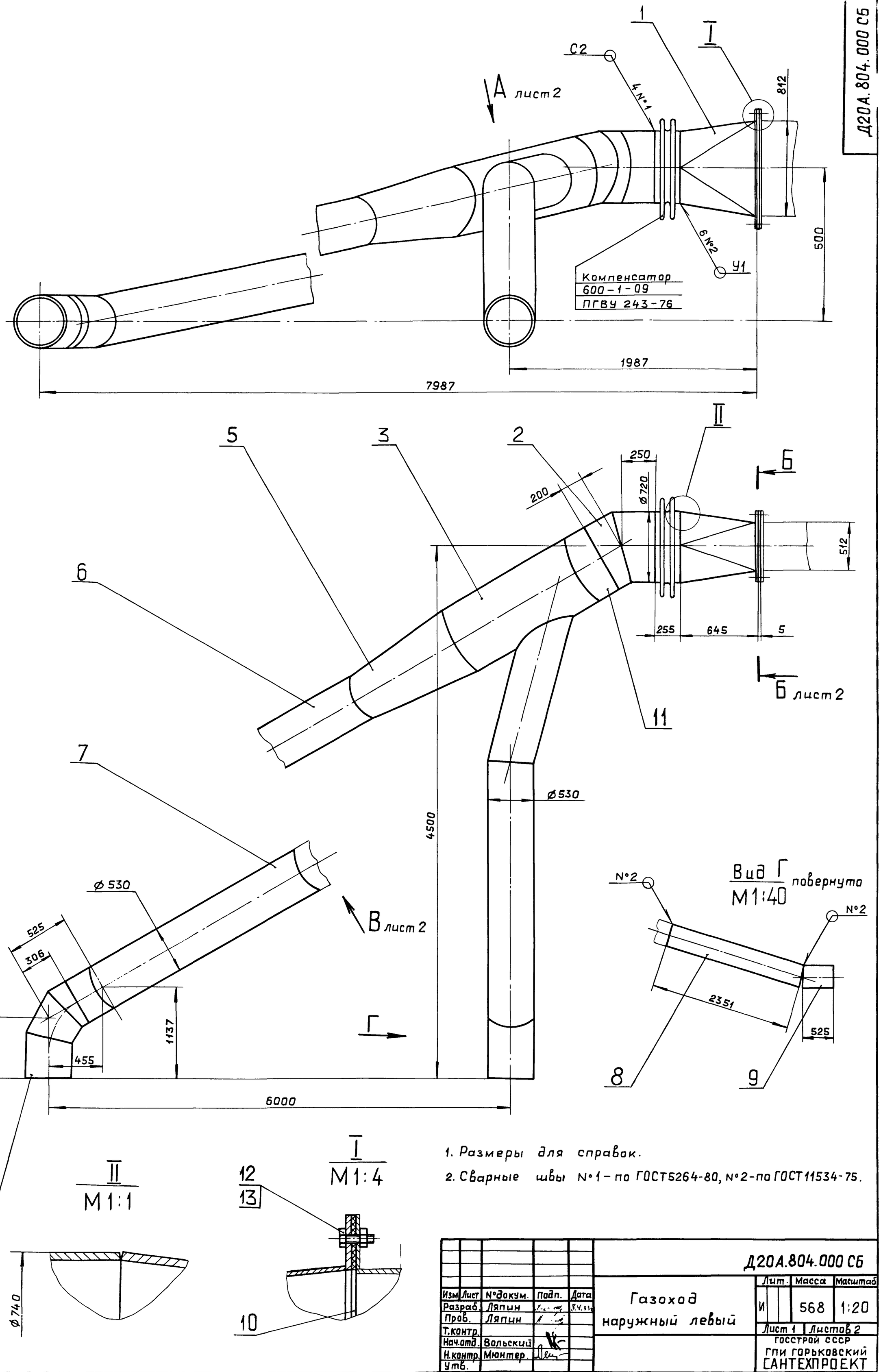


1. Размеры для справок.
2. Сварные швы N°1 – по ГОСТ 5264-80, N°2 – по ГОСТ 11534-75.

| Изм | Лист | N°докум. | Подп. | Дата |
|---|---|---|---|---|
| Разраб. | | Ляпин | | 8.4.93 |
| Пров. | | Ляпин | | |
| Т.контр. | | | | |
| Нач.отд. | | Вольский | | |
| Н.контр. | | Мюнтер | | |
| Утв. | | | | |

Д20А.804.000 СБ

Газоход наружный левый

| Лит. | Масса | Масштаб |
|---|---|---|
| И | 568 | 1:20 |

Лист 1 Листов 2

Госстрой СССР
ГПИ Горьковский
САНТЕХПРОЕКТ

Инв. N°подл. | Подп. и дата | Взам. инв. N° | Инв. N°дубл. | Подп. и дата

Д20А.804.000 СБ

Типовой проект 903-1-265.88 Альбом 6 часть 1

Вид А лист 1

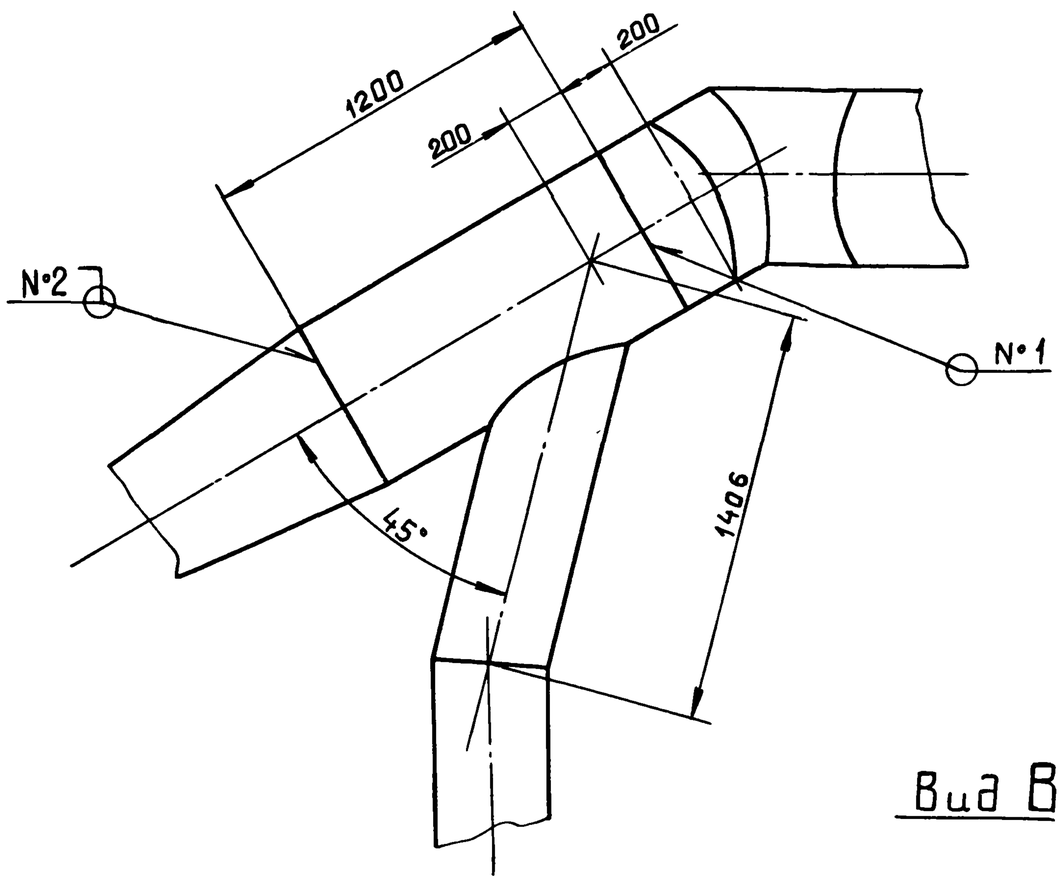


Б–Б
М 1:10 лист 1

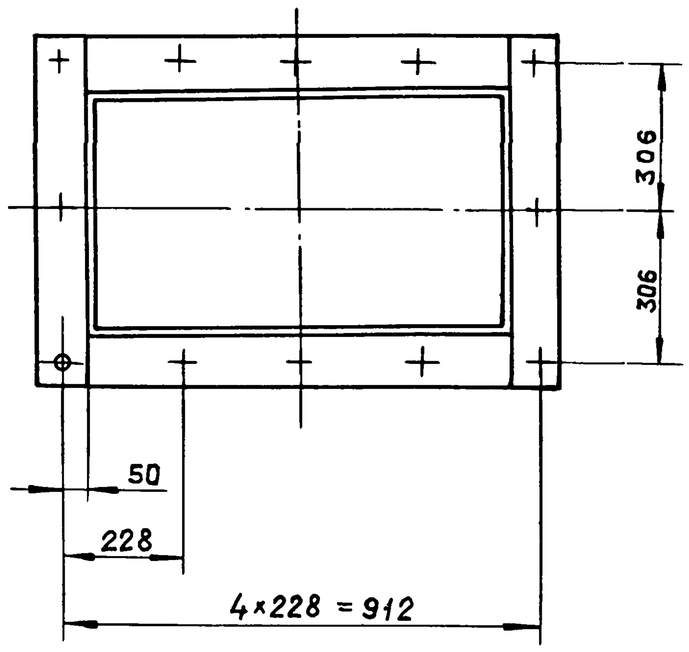


Вид В лист 1

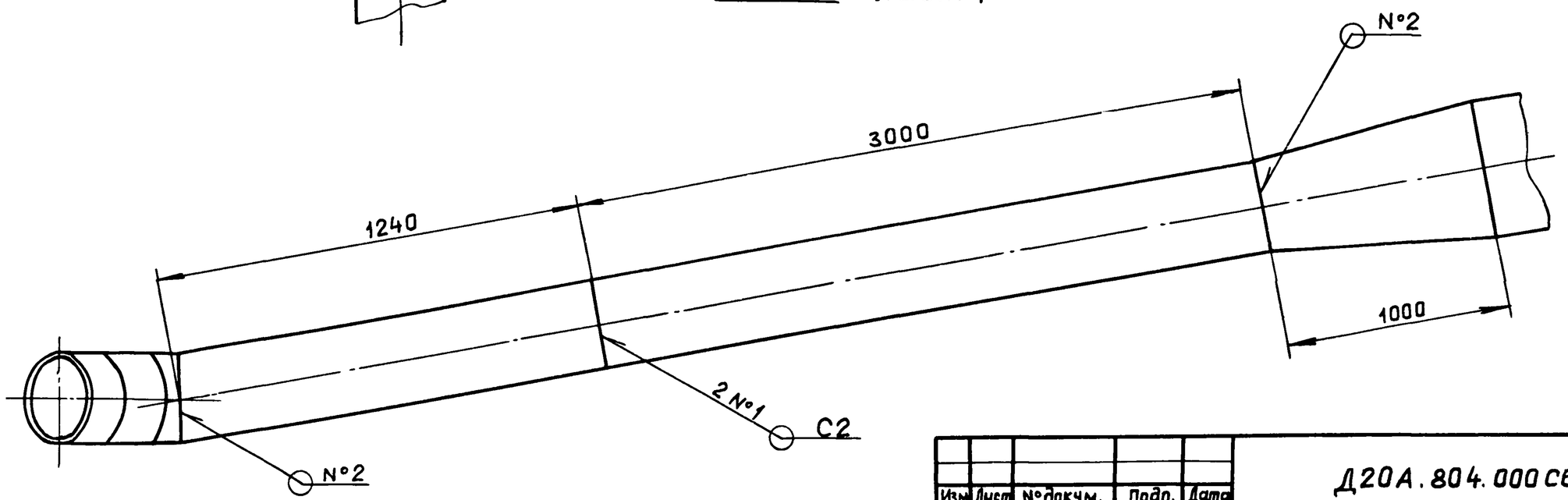


| Изм. | Лист | № докум. | Подп. | Дата | Д20А.804.000 СБ | Лист 2 |
|---|---|---|---|---|---|---|

Формат А3

Д20А.804.003

Развертка

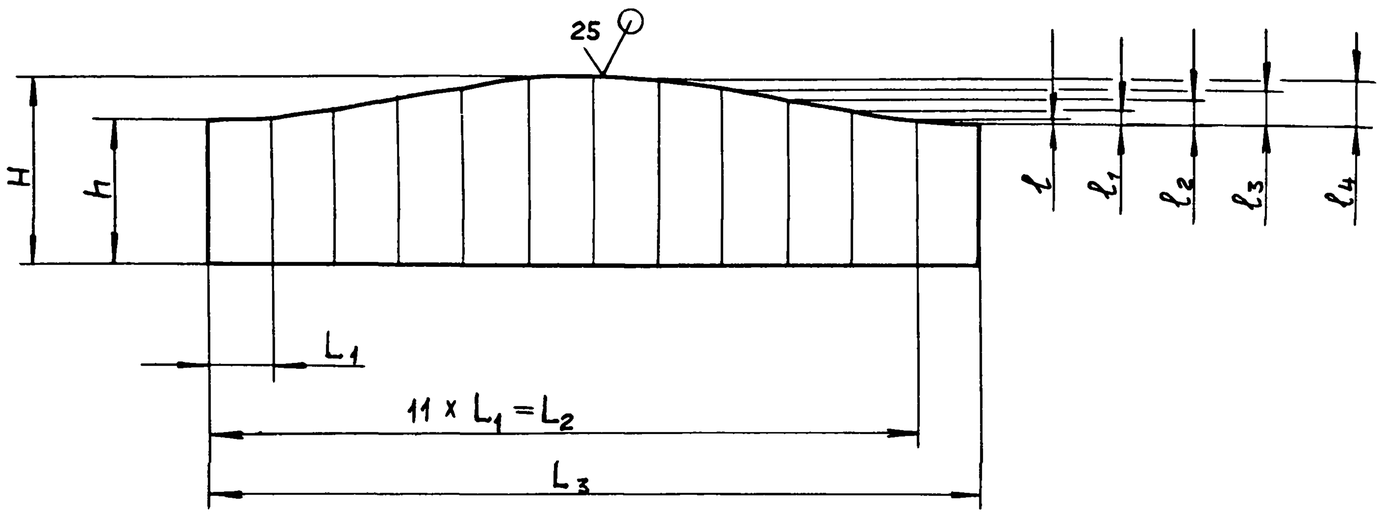


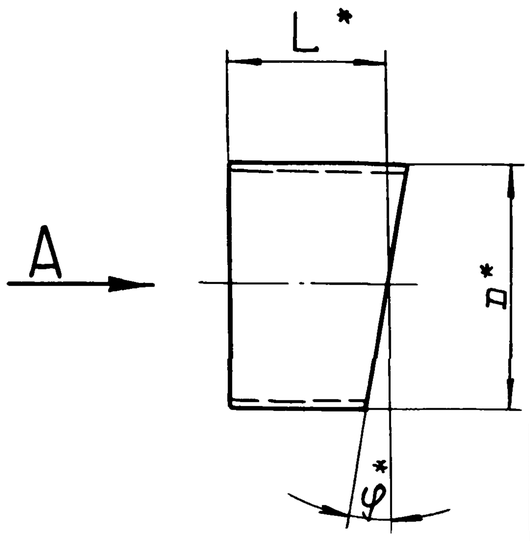


| Обозначение | Размеры, мм | | | | | | | | | | | | φ* | Масса, кг |
|---|---|---|---|---|---|---|---|---|---|---|---|---|---|---|
| | D* | H | h | L* | L1 | L2 | L3 | l | l1 | l2 | l3 | l4 | | |
| Д20А.804.003 | | 213 | 71 | 142 | | | | 9.5 | 35 | 71 | 106 | 132 | 15° | 5.6 |
| –01 | | 230 | 208 | 219 | | | | 1.4 | 5.3 | 10,6 | 15,9 | 19.7 | 2°17′ | 8.5 |
| –02 | | 238 | 132 | 185 | | | | 7 | 26 | 53 | 7.9 | 98 | 11°15′ | 7.2 |
| –03 | 530 | 782 | 640 | 711 | 137.9 | 1516.6 | 1654.78 | 9.5 | 35 | 71 | 106 | 132 | 15° | 27.7 |
| –04 | | 548 | 502 | 525 | | | | 6 | 21 | 42 | 63 | 78 | 9° | 20.1 |
| –05 | | 678 | 572 | 625 | | | | 3 | 11.6 | 23 | 34.8 | 48 | 5° | 20.5 |
| –06 | | 1251 | 1229 | 1240 | | | | 1,4 | 5,3 | 10,6 | 15,9 | 19.7 | 2°17′ | 48,3 |
| –07 | 720 | 211 | 189 | 200 | 191 | 2101 | 2291,4 | 1.9 | 7.2 | 11.4 | 21,5 | 26.8 | 2°17′ | 10.6 |
| –08 | | 296 | 104 | | | | | 13 | 48 | 96 | 145 | 180 | 15° | 10.6 |
| –09 | | 346 | 154 | 250 | | | | | | | | | | 13.2 |

Вид А

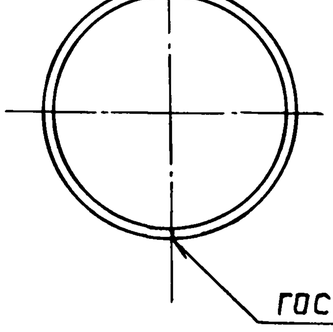


1.* Размеры для справок.

2. h16; ± IT16/2

| Изм. | Лист | № докум. | Подп. | Дата | Д20А.804.003 | | |
|---|---|---|---|---|---|---|---|
| Разраб. | | Ляпин | | 7.5.88 | Газоход | Лит. И | Масса: См. табл. |
| Пров. | | Ляпин | | | | Масштаб — | |
| Т.контр. | | | | | | Лист | Листов 1 |
| Н.контр. | | Мюнтер | | | Лист Б-ПН-3 ГОСТ 19903-74 | Госстрой СССР ГПИ Горьковский САНТЕХПРОЕКТ | |
| Утв. | | | | | 3-IV-Н-ВСт3сп ГОСТ 16523-70 | | |

Копировал: Ганкова 23296-06 46 формат А3

Д20А.804.002

Альбом 6 часть 1

Типовой проект 903-1-265.88

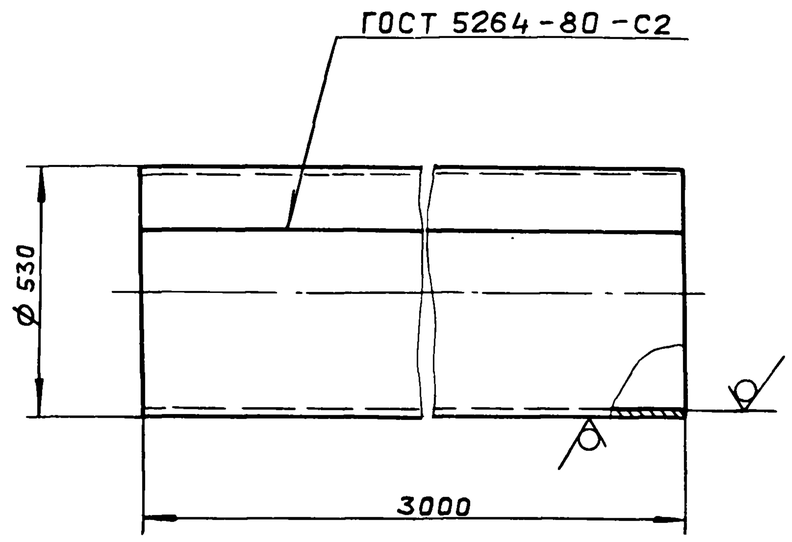


h16

| Изм | Лист | № докум. | Подп. | Дата | Д20А.804.002 | | | |
|---|---|---|---|---|---|---|---|---|
| Разраб. | | Ляпин | | 7.5.88г. | Газоход | Лит. И | Масса 117 | Масштаб 1:10 |
| Пров. | | Ляпин | | | | Лист | Листов 1 | |
| Т.контр. | | | | | | | | |
| Н.контр. | | Мюнтер | | | Лист 6-ПН-3 ГОСТ 19903-74 / 3-IV-Н-ВСт.3сп ГОСТ 16523-70 | ГОССТРОЙ СССР ГПИ ГОРЬКОВСКИЙ САНТЕХПРОЕКТ | | |
| Утв. | | | | | | | | |

Формат А4

Д20А.804.005

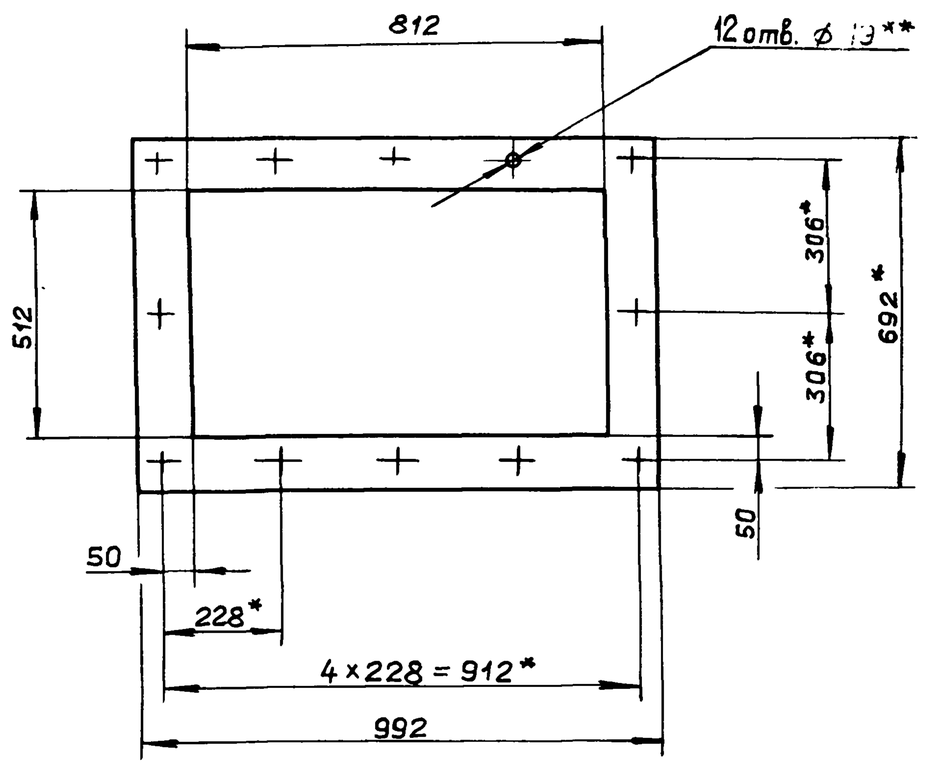


1* Размеры для справок.

2** Обработать по сопрягаемой детали.

| Изм | Лист | № докум. | Подп. | Дата | Д20А.804.005 | | | |
|---|---|---|---|---|---|---|---|---|
| Разраб. | | Ляпин | | 7.5.88г. | Прокладка | Лит. И | Масса 1,62 | Масштаб 1:10 |
| Пров. | | Ляпин | | | | Лист | Листов 1 | |
| Т.контр. | | | | | | | | |
| Н.контр. | | Мюнтер | | | Картон асбестовый КАОН-1-5 ГОСТ 2850-80. | ГОССТРОЙ СССР ГПИ ГОРЬКОВСКИЙ САНТЕХПРОЕКТ | | |
| Утв. | | | | | | | | |

Формат А4

Д20А.804.004

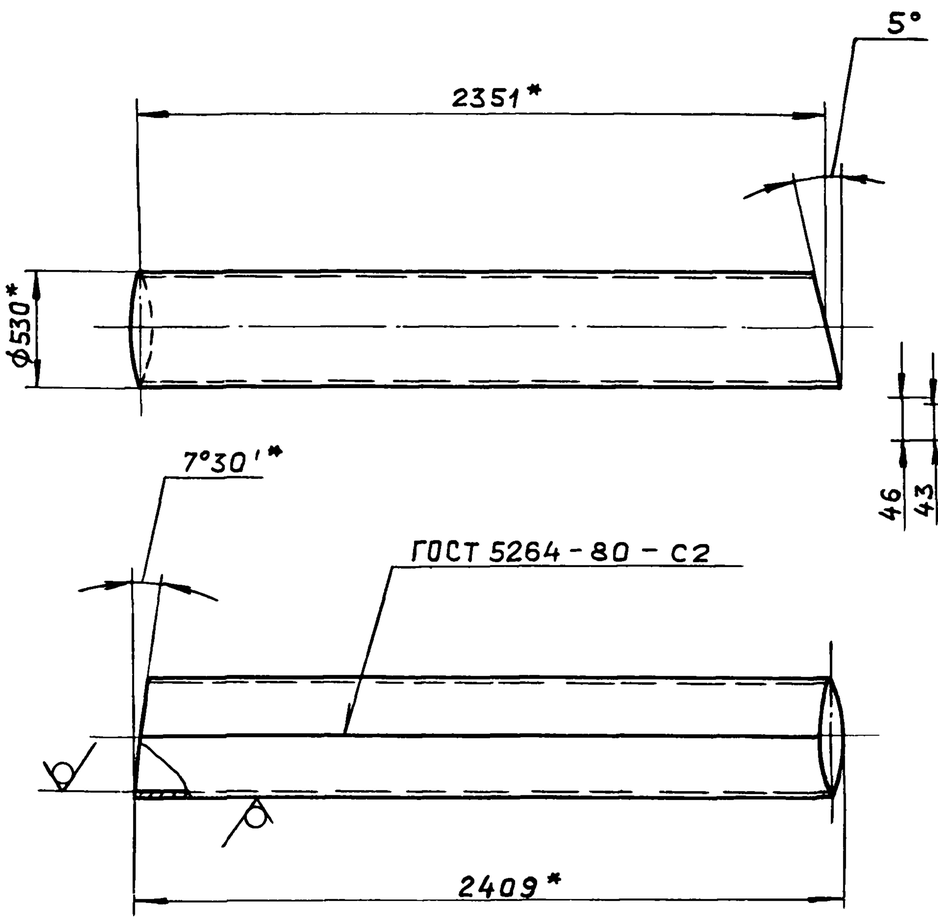


Развертка
М 1:10

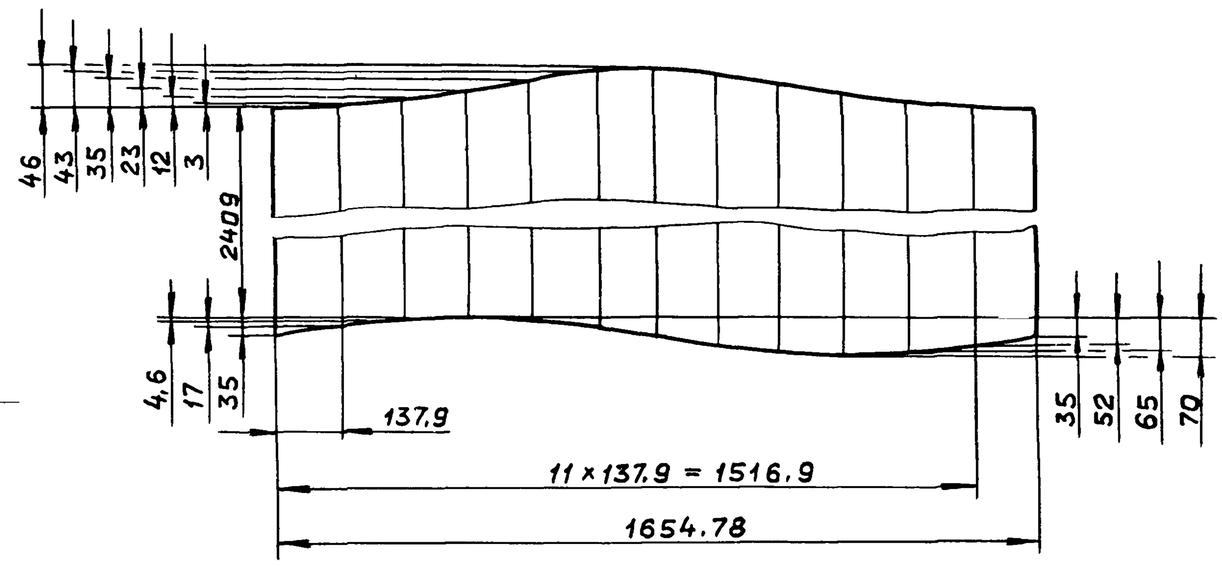


1.* Размеры для справок.

2. $h16; \pm\frac{IT16}{2}$

| Изм | Лист | № докум. | Подп. | Дата | Д20А.804.004 | | | |
|---|---|---|---|---|---|---|---|---|
| Разраб. | | Ляпин | | 7.5.88г. | Газоход | Лит. И | Масса 91,6 | Масштаб 1:20 |
| Пров. | | Ляпин | | | | Лист | Листов 1 | |
| Т.контр. | | | | | | | | |
| Н.контр. | | Мюнтер | | | Лист 6-ПН-3 ГОСТ 19903-74 / 3-IV-Н-ВСт.3сп ГОСТ 16523-70 | ГОССТРОЙ СССР ГПИ ГОРЬКОВСКИЙ САНТЕХПРОЕКТ | | |
| Утв. | | | | | | | | |

Копировал: Ганкова 23296-06 47 формат А3

Альбом 6 часть 1

Типовой проект 903-1-265.88

| Формат | Зона | Поз. | Обозначение | Наименование | Кол. | Примечание |
|---|---|---|---|---|---|---|
| | | | | | | |
| | | | | Документация | | |
| | | | | | | |
| А3 | | | Д20А.804 010 СБ | Сборочный чертеж | | |
| | | | | | | |
| | | | | Детали | | |
| | | | | | | |
| А4 | | 1 | Д20А.804.009 | Планка | 2 | |
| Б4 | | 2 | Д20А.804.011 | Планка | | |
| | | | | Полоса 2-Б-8×90 ГОСТ 103-76 | | |
| | | | | ВСт.3сп. ГОСТ 535-79 | | |
| | | | | L = 692 h16 | 2 | 3.94 кг. |
| А3 | | 3 | Д20А.804.012 | Переход | 1 | |

Инв. № подл. | Подп. и дата | Взам. инв. № | Инв. № дубл. | Подп. и дата

| Изм. | Лист | № докум. | Подп. | Дата |
|---|---|---|---|---|
| Разраб. | | Ляпин | | 5.88 |
| Пров. | | Ляпин | | |
| Нач. отд. | | | | |
| Н. контр. | | Мюнтер | | |
| Утв. | | | | |

Д20А.804.010

Короб

Лит. | Лист | Листов: И | 1

Госстрой СССР ГПИ Горьковский САНТЕХПРОЕКТ

Формат А4

---

4

Д20А.804.009

h16

| Изм. | Лист | № докум. | Подп. | Дата |
|---|---|---|---|---|
| Разраб. | | Ляпин | | 7.07.88 |
| Пров. | | Ляпин | | |
| Т. контр. | | | | |
| Н. контр. | | Мюнтер | | |
| Утв. | | | | |

Д20А.804.009

Планка

Полоса 2-Б-8×90 ГОСТ 103-76
ВСт.3сп. ГОСТ 535-79

Лит. | Масса | Масштаб: И | 4.6 | 1:1

Лист | Листов 1

Госстрой СССР ГПИ Горьковский САНТЕХПРОЕКТ

Формат А4

---

Д20А.804.010 СБ

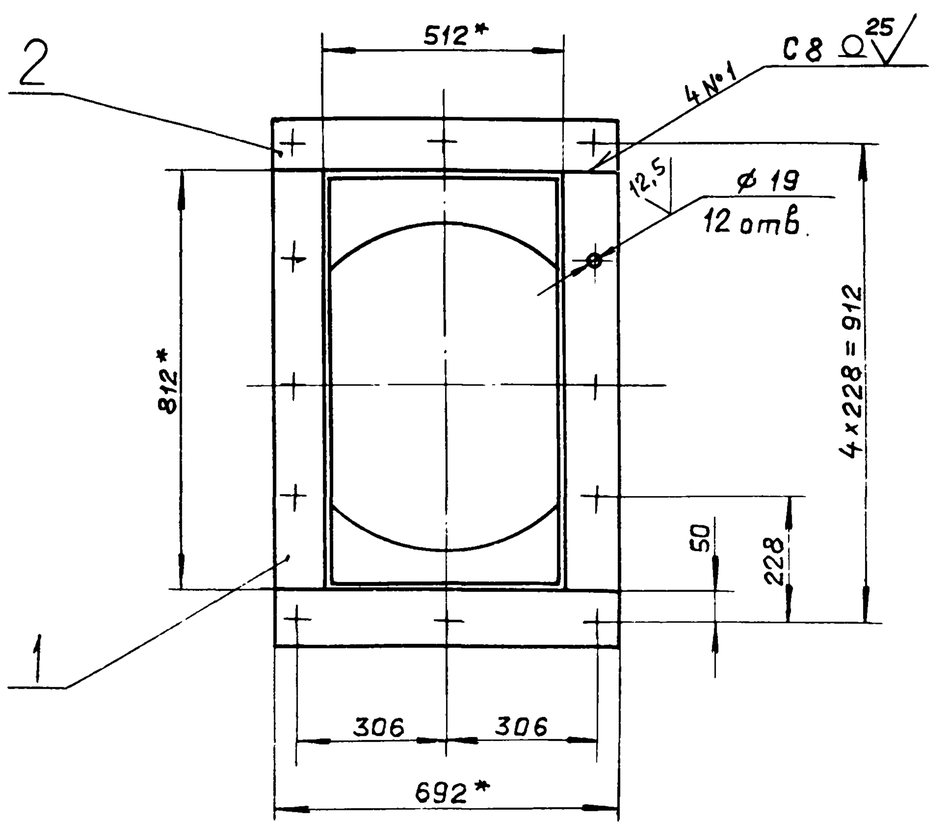


I

M 1:2




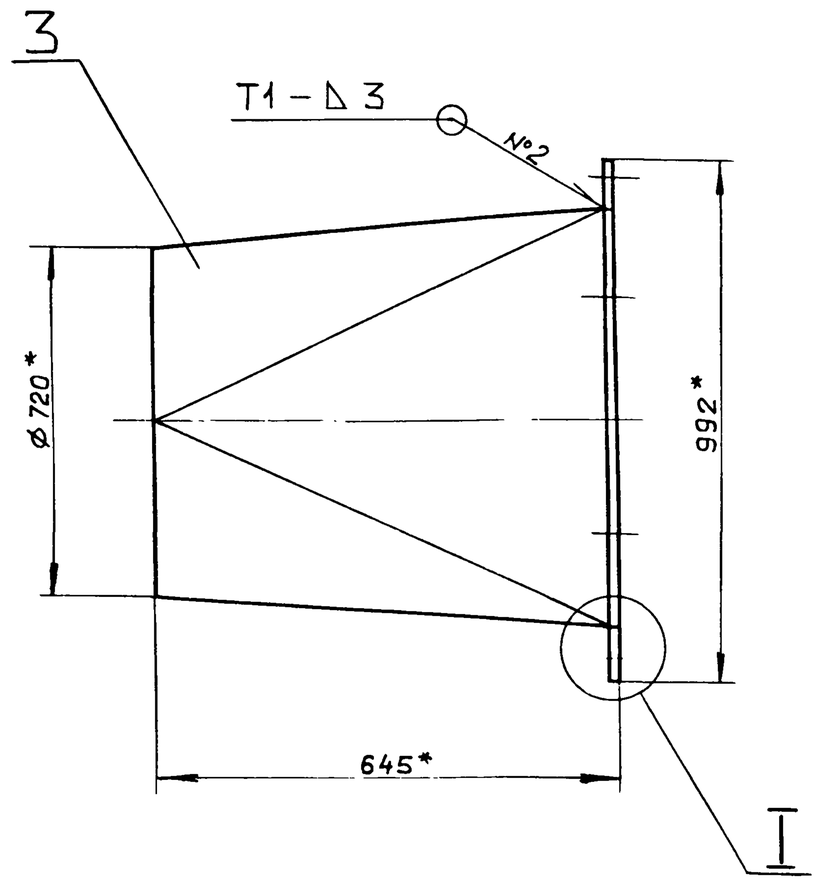


1. * Размеры для справок.
2. $H16, \pm \frac{IT16}{2}$.
3. Сварные швы №1 – по ГОСТ 5264-80, №2 – по ГОСТ 11534-75.

| Изм. | Лист | № докум. | Подп. | Дата |
|---|---|---|---|---|
| Разраб. | | Ляпин | | 5.88 |
| Пров. | | Ляпин | | |
| Т. контр. | | | | |
| Н. контр. | | Мюнтер | | |
| Утв. | | | | |

Д20А.804.010 СБ

Короб

Лит. | Масса | Масштаб: И | 57 | 1:10

Лист | Листов 1

Госстрой СССР ГПИ Горьковский САНТЕХПРОЕКТ

23296-06 48 Копировал Ганкова

Формат А3

Альбом 6 части

Типовой проект 903-1-

Д20А.804.012

Инв. № подл. | Подп. и дата | Взам. инв. № | Инв. № дубл. | Подп. и дата

## Развертка

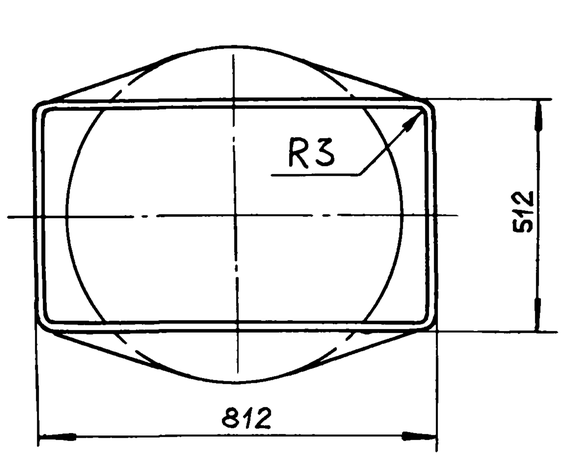


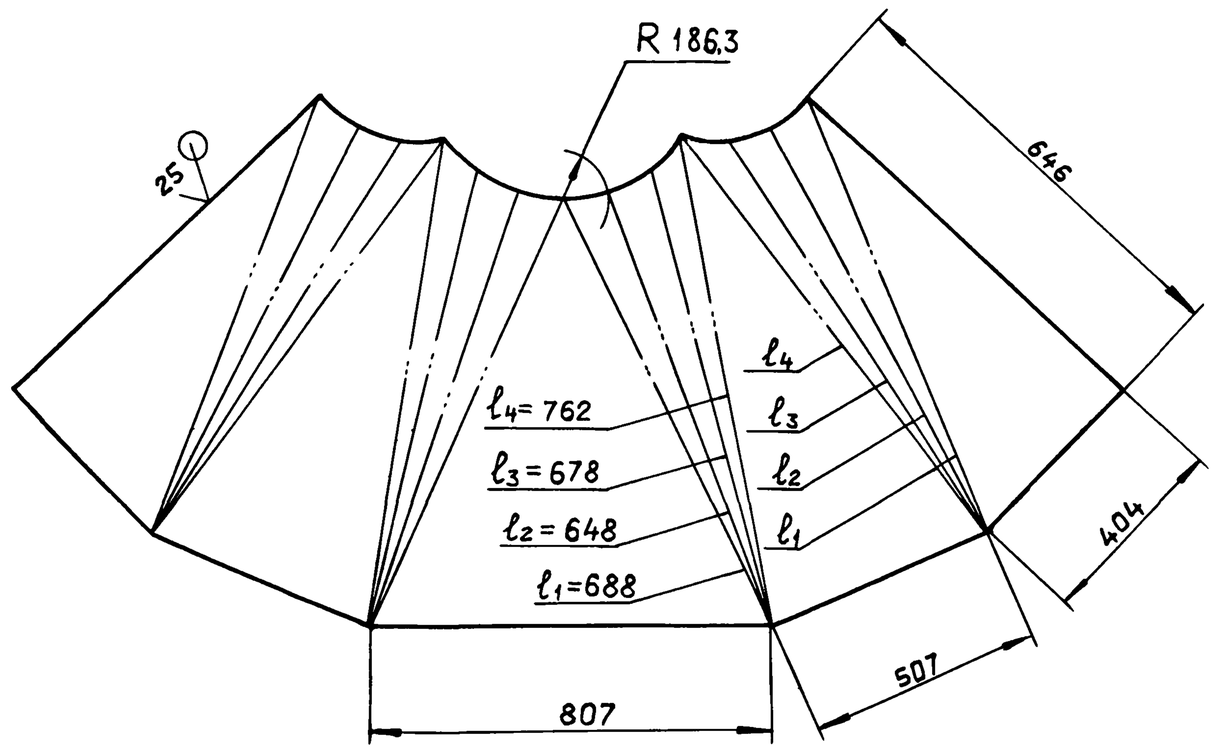


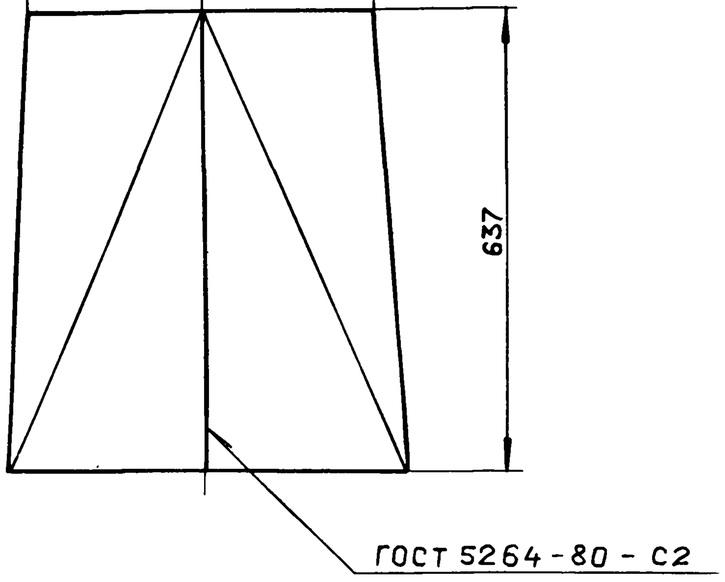


$h16 ; \pm \frac{IT16}{2}$

| Изм. | Лист | № докум. | Подп. | Дата |
|---|---|---|---|---|
| Разраб. | | Ляпин | | 5.5.86г. |
| Пров. | | Ляпин | | |
| Т.контр. | | | | |
| Н.контр. | | Мюнтер | | |
| Утв. | | | | |

Д20А.804.012

Перехода

| Лит. | Масса | Масштаб |
|---|---|---|
| И | 39,5 | 1:10 |

| Лист | Листов 1 |
|---|---|

Лист Б-ПН-3 ГОСТ 19903-74
3-IУ-Н-ВСт3сп ГОСТ 16523-70

ГОССТРОЙ СССР
ГПИ ГОРЬКОВСКИЙ
САНТЕХПРОЕКТ

Формат А3

| Формат | Зона | Поз. | Обозначение | Наименование | Кол. | Примечание |
|---|---|---|---|---|---|---|
| | | | | | | |
| | | | | Документация | | |
| | | | | | | |
| А4 | | | Д20А.804.020СБ | Сборочный чертеж | | |
| | | | | | | |
| | | | | Детали | | |
| | | | | | | |
| А3 | | 1 | Д20А.804.003 -08 | Газоход | 1 | |
| | | 2 | -09 | Газоход | 1 | |

| Изм. | Лист | № докум. | Подп. | Дата |
|---|---|---|---|---|
| Разраб. | | Ляпин | | 5.5.86г. |
| Пров. | | Ляпин | | |
| Нач.отд. | | | | |
| Н.контр. | | Мюнтер | | |
| Утв. | | | | |

Д20А.804.020

Отвод

| Лит. | Лист | Листов |
|---|---|---|
| И | | 1 |

ГОССТРОЙ СССР
ГПИ ГОРЬКОВСКИЙ
САНТЕХПРОЕКТ

Формат А4

Д20А.804.020СБ

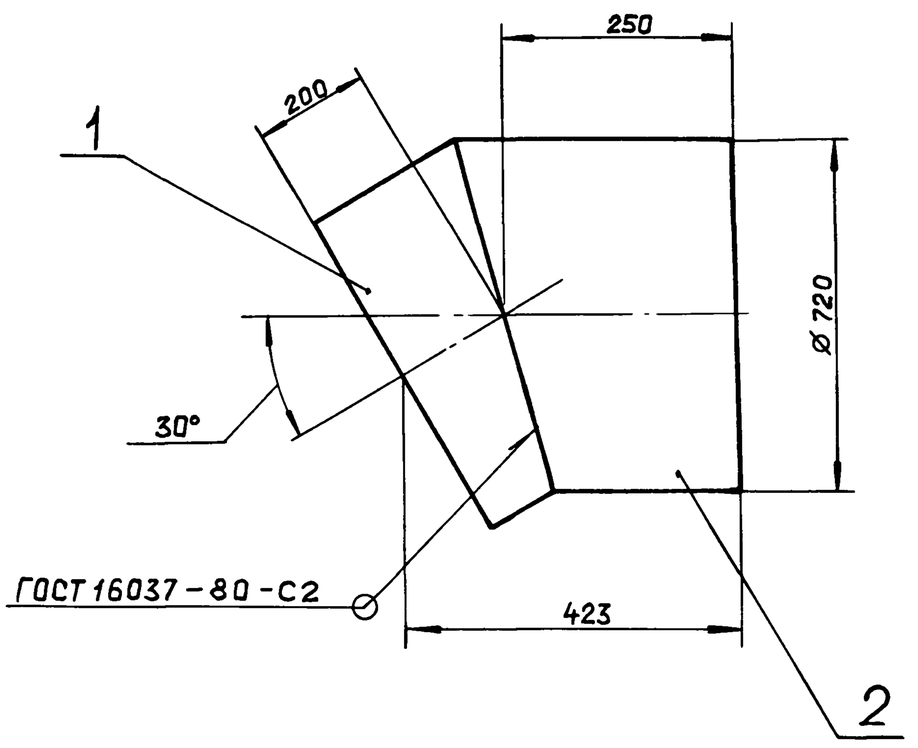


Размеры для справок.

| Изм. | Лист | № докум. | Подп. | Дата |
|---|---|---|---|---|
| Разраб. | | Ляпин | | 5.5.86г. |
| Пров. | | Ляпин | | |
| Т.контр. | | | | |
| Н.контр. | | Мюнтер | | |
| Утв. | | | | |

Д20А.804.020СБ

Отвод

| Лит. | Масса | Масштаб |
|---|---|---|
| И | 23,8 | 1:10 |

| Лист | Листов 1 |
|---|---|

ГОССТРОЙ СССР
ГПИ ГОРЬКОВСКИЙ
САНТЕХПРОЕКТ

Формат А4

Альбом 6 часть 1

Типовой проект 903-1-265.88

| Формат | Зона | Поз. | Обозначение | Наименование | Кол. | Примечание |
|---|---|---|---|---|---|---|
| | | | | | | |
| | | | | Документация | | |
| | | | | | | |
| А3 | | | Д20А.804.030 СБ | Сборочный чертеж | | |
| | | | | | | |
| | | | | Детали | | |
| | | | | | | |
| А3 | | 1 | Д20А.804.016 | Труба | 1 | |
| А3 | | 2 | Д20А.804.017 | Отросток | 1 | |

| Изм. | Лист | № докум. | Подп. | Дата |
|---|---|---|---|---|
| Разраб. | | Ляпин | | 15.88 |
| Пров. | | Ляпин | | |
| Нач.отд. | | | | |
| Н.контр. | | Мюнтер | | |
| Утв. | | | | |

Д20А.804.030

Тройник

| Лит. | Лист | Листов |
|---|---|---|
| И | | 1 |

Госстрой СССР ГПИ Горьковский САНТЕХПРОЕКТ

Формат А4

| Формат | Зона | Поз. | Обозначение | Наименование | Кол. | Примечание |
|---|---|---|---|---|---|---|
| | | | | | | |
| | | | | Документация | | |
| | | | | | | |
| А3 | | | Д20А.804.040 СБ | Сборочный чертеж | | |
| | | | | | | |
| | | | | Детали | | |
| | | | | | | |
| А3 | | 1 | Д20А.804.003 — 03 | Газоход | 1 | |
| А3 | | 2 | Д20А.804.021 —01 | Газоход | 1 | |
| А3 | | 3 | Д20А.804.003 | Газоход | 1 | |
| | | 4 | — 01 | Газоход | 1 | |

Различия исполнений Д20А.804.040 и Д20А.804.040-01 по сборочному чертежу

| Изм. | Лист | № докум. | Подп. | Дата |
|---|---|---|---|---|
| Разраб. | | Ляпин | | 7.8.88 |
| Пров. | | Ляпин | | |
| Нач.отд. | | | | |
| Н.контр. | | Мюнтер | | |
| Утв. | | | | |

Д20А.804.040

Отвод

| Лит. | Лист | Листов |
|---|---|---|
| И | | 1 |

Госстрой СССР ГПИ Горьковский САНТЕХПРОЕКТ

Формат А4

Д20А.804.030СБ

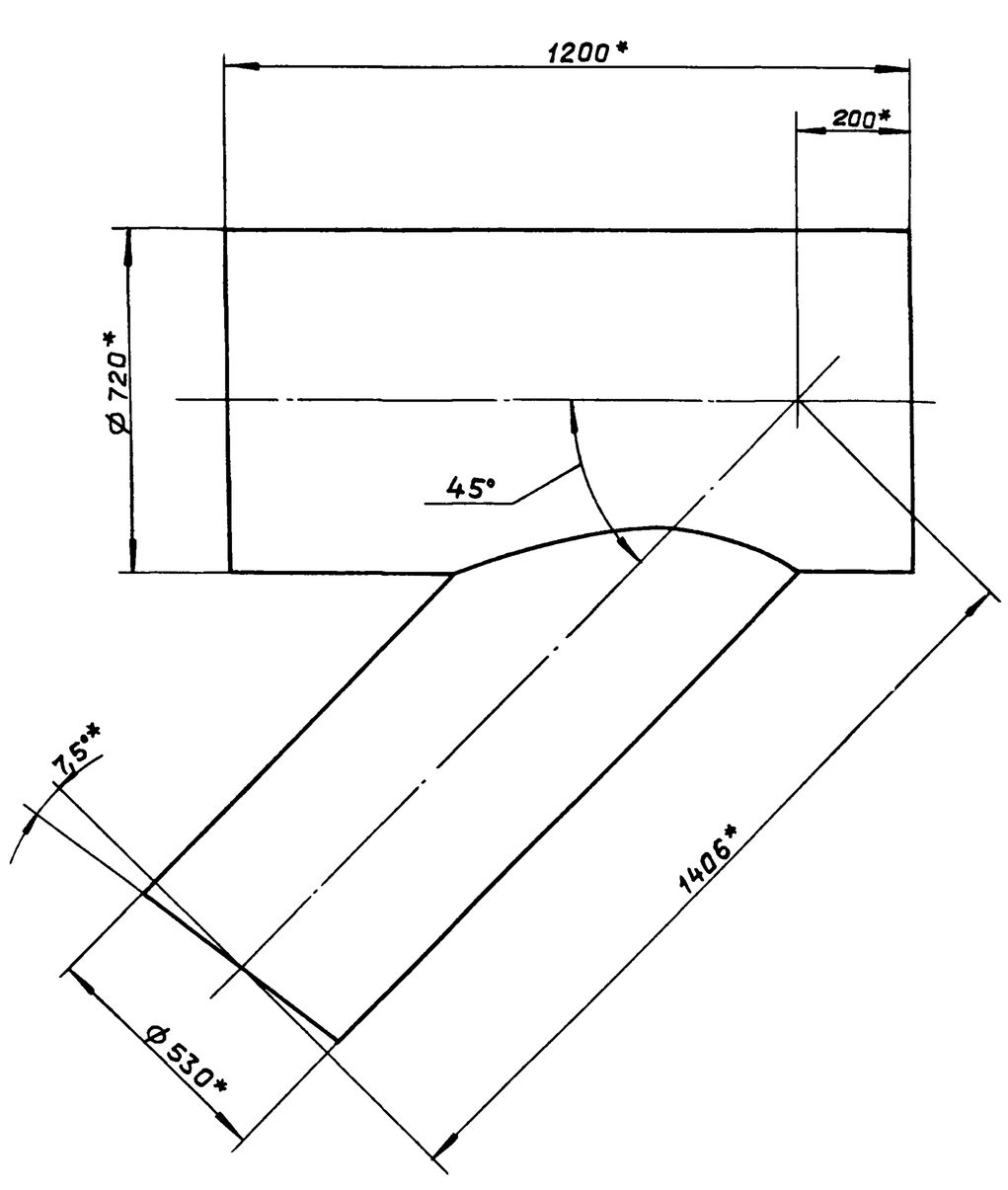


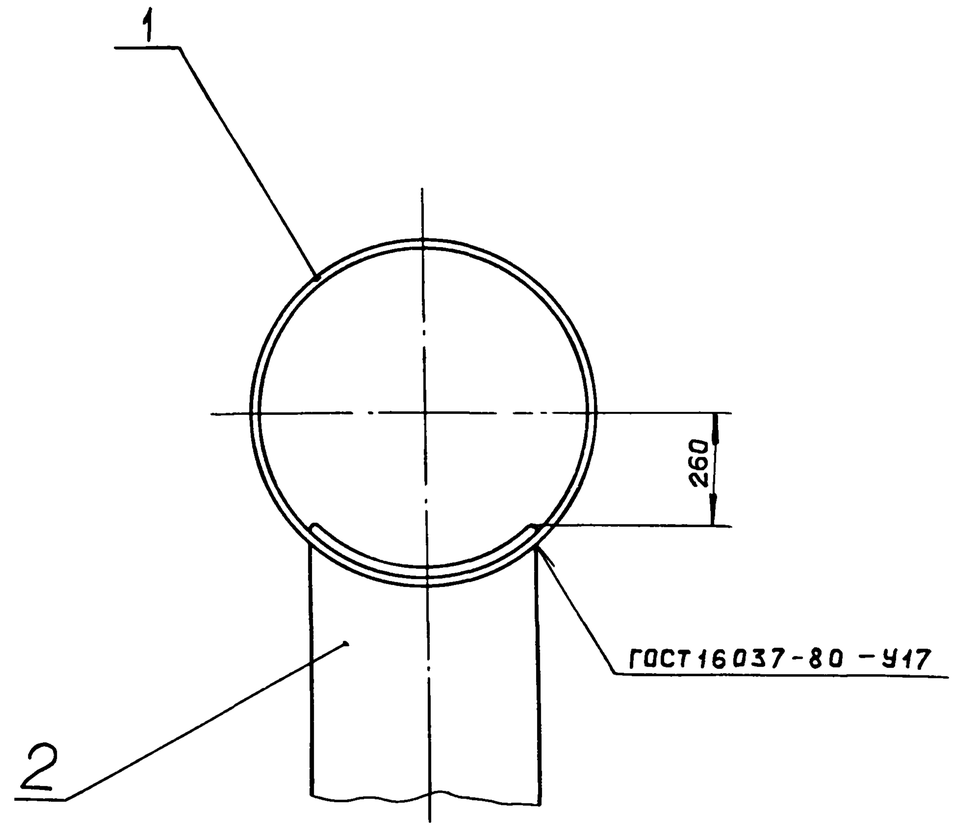


1. Размеры для справок.
2. $\pm \frac{IT16}{2}$

| Изм. | Лист | № докум. | Подп. | Дата |
|---|---|---|---|---|
| Разраб. | | Ляпин | | 7.88 |
| Пров. | | Ляпин | | |
| Т.контр. | | | | |
| Н.контр. | | Мюнтер | | |
| Утв. | | | | |

Д20А.804.030 СБ

Тройник

| Лит. | Масса | Масштаб |
|---|---|---|
| И | 94 | 1:10 |
| Лист | Листов 1 | |

Госстрой СССР ГПИ Горьковский САНТЕХПРОЕКТ

Формат А3

23296-06 50 Копировал: Ганкова

Альбом 6 часть 1

Типовой проект 903-1-265.88

Инв.№ подл | Подп. и дата | Взам.инв.№ | Инв.№ дубл | Подп. и дата

Д20А.804.016

ГОСТ 5264-80-С2

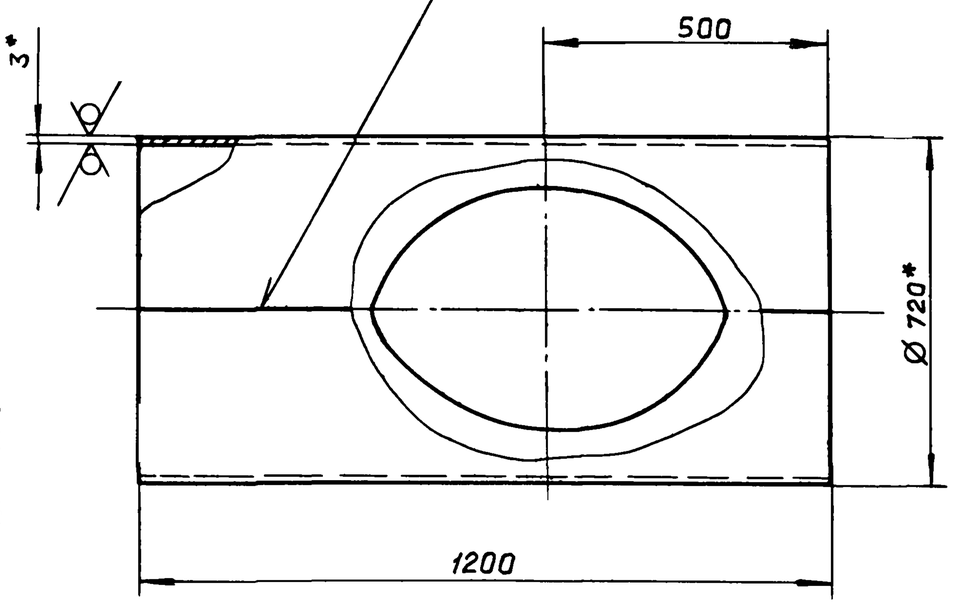


Развертка

25

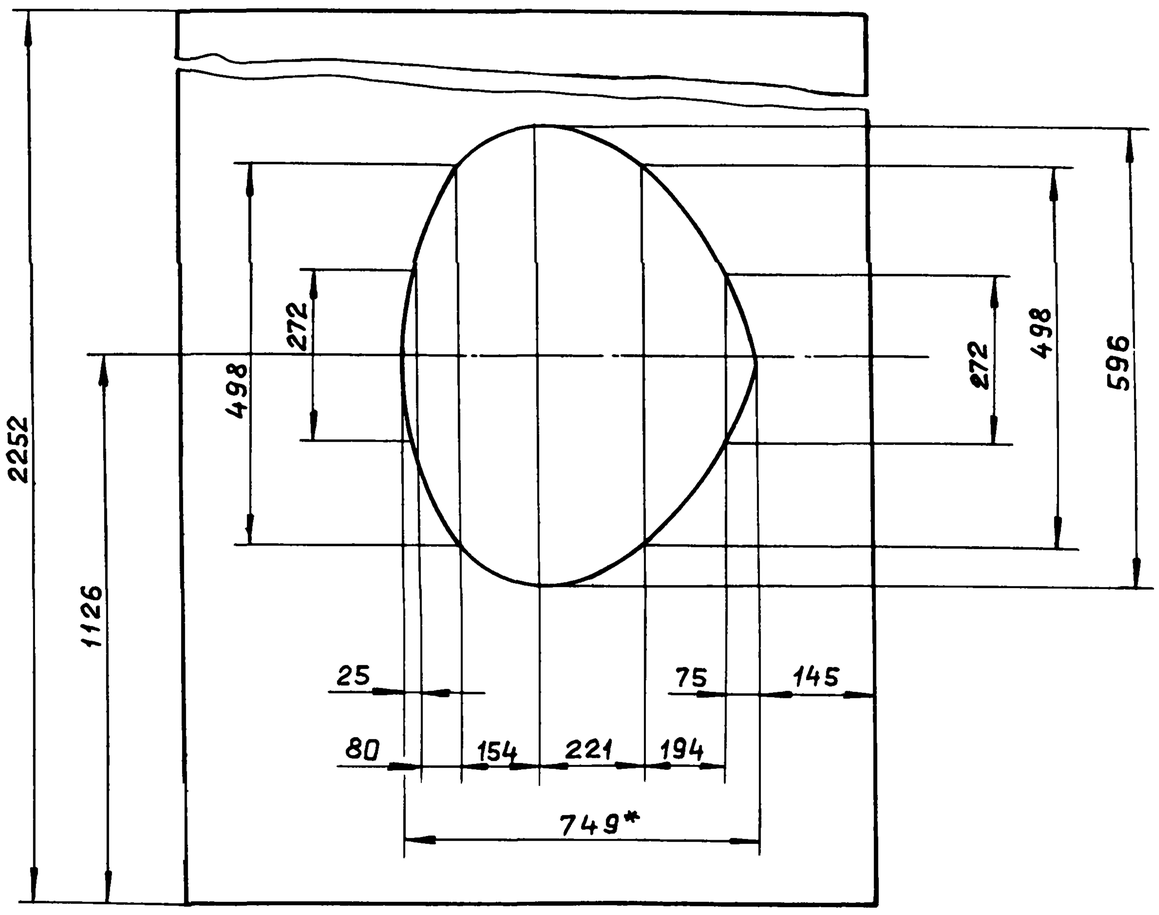


1. Размеры для справок
2. $h16; \pm \frac{IT16}{2}$

| Изм. | Лист | № докум. | Подп. | Дата |
|---|---|---|---|---|
| Разраб. | | Ляпин | | 7.5.88г. |
| Пров. | | Ляпин | | |
| Т.контр. | | | | |
| Н.контр. | | Мюнтер | | |
| Утв. | | | | |

Д20А.804.016

Труба

| Лит. | Масса | Масштаб |
|---|---|---|
| И | 57 | 1:10 |

Лист | Листов 1

Лист Б-ПН-3 ГОСТ 19903-74
3-IV-Н-ВСт.3сп ГОСТ 16523-70

Госстрой СССР
ГПИ Горьковский
САНТЕХПРОЕКТ

Формат А3

Д20А.804.017

А

677*

Ø 530*

7°30'*

1207*

А

Развертка

25

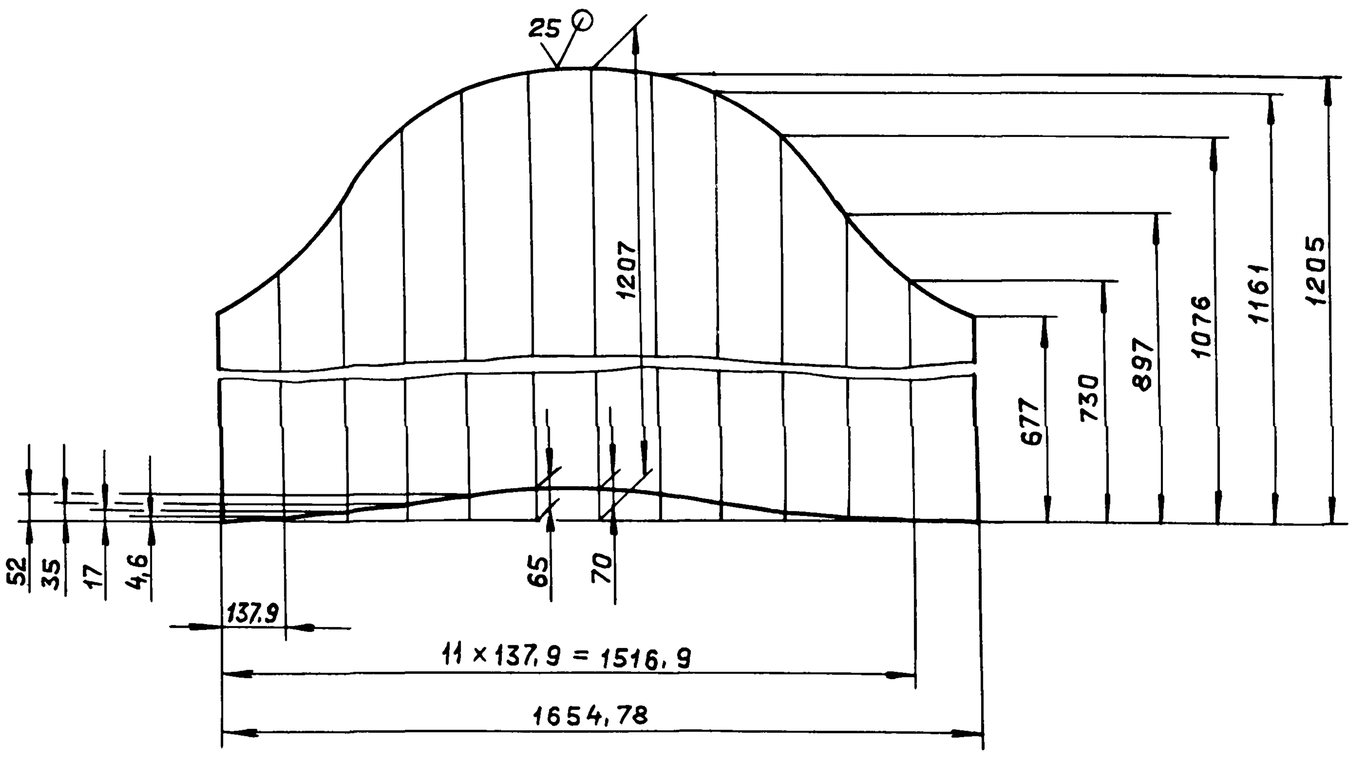


А—А

ГОСТ 5264-80-С2

1. Размеры для справок
2. $h16; \pm \frac{IT16}{2}$

| Изм. | Лист | № докум. | Подп. | Дата |
|---|---|---|---|---|
| Разраб. | | Ляпин | | 7.5.88г. |
| Пров. | | Ляпин | | |
| Т.контр. | | | | |
| Н.контр. | | Мюнтер | | |
| Утв. | | | | |

Д20А.804.017

Отросток

| Лит. | Масса | Масштаб |
|---|---|---|
| И | 37 | 1:10 |

Лист | Листов 1

Лист Б-ПН-3 ГОСТ 19903-74
3-IV-Н-ВСт.3сп ГОСТ 16523-70

Госстрой СССР
ГПИ Горьковский
САНТЕХПРОЕКТ

Копировал Ганкова 23296-06 51 формат А4

Д20А.804.040 СБ

Альбом 6 часть 1

Типовой проект 903-1-265.88

Подп. и дата | Инв. № дубл. | Взам. инв. № | Подп. и дата | Инв. № подл.

## Рис. 1

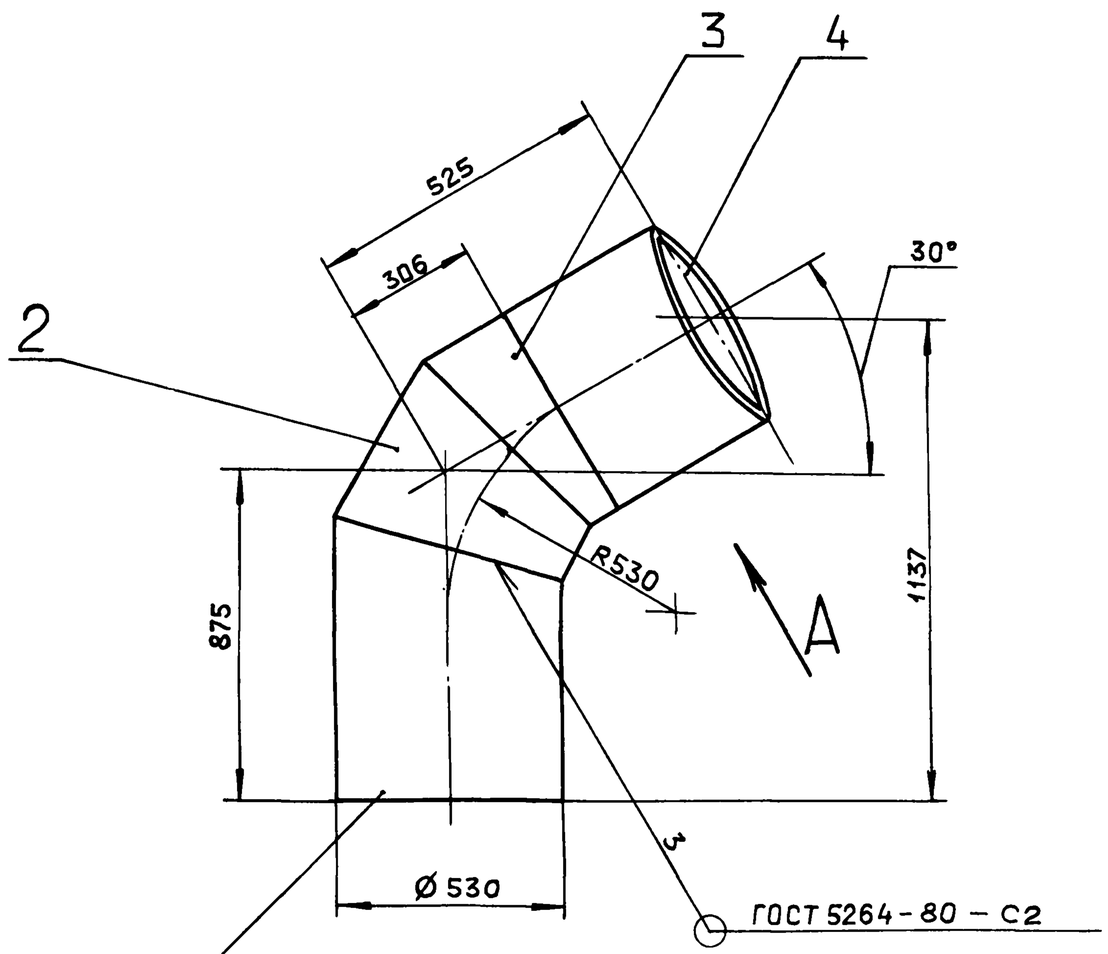


## Рис. 2

Остальное - см. Рис. 1.

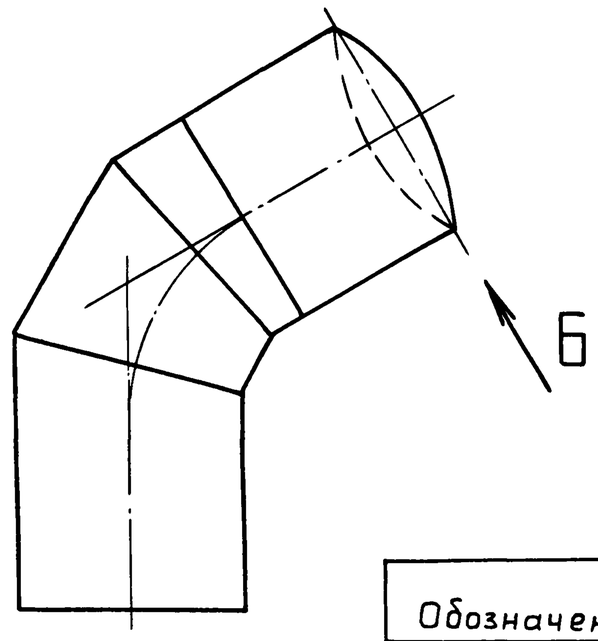


| Обозначение | Рис. |
|---|---|
| Д20А.804.040 | 1 |
| -01 | 2 |

## Вид А повернуто

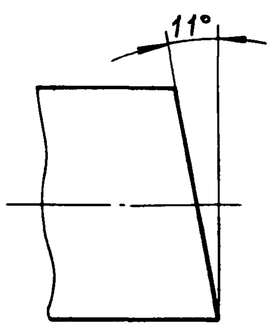


## Вид Б повернуто

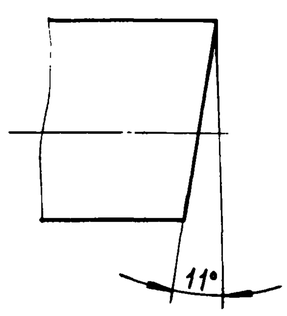


Размеры для справок.

| Изм. | Лист | № докум. | Подп. | Дата |
|---|---|---|---|---|
| Разраб. | | Ляпин | | |
| Пров. | | Ляпин | | |
| Т.контр. | | | | |
| Н.контр. | | Мюнтер | | |
| Утв. | | | | |

Д20А.804.040 СБ

Отвод

| Лит. | Масса | Масштаб |
|---|---|---|
| И | 53 | 1:10 |

| Лист | Листов 1 |
|---|---|

ГОССТРОЙ СССР ГПИ ГОРЬКОВСКИЙ САНТЕХПРОЕКТ

формат А3

Д20А.804.021

√

## А

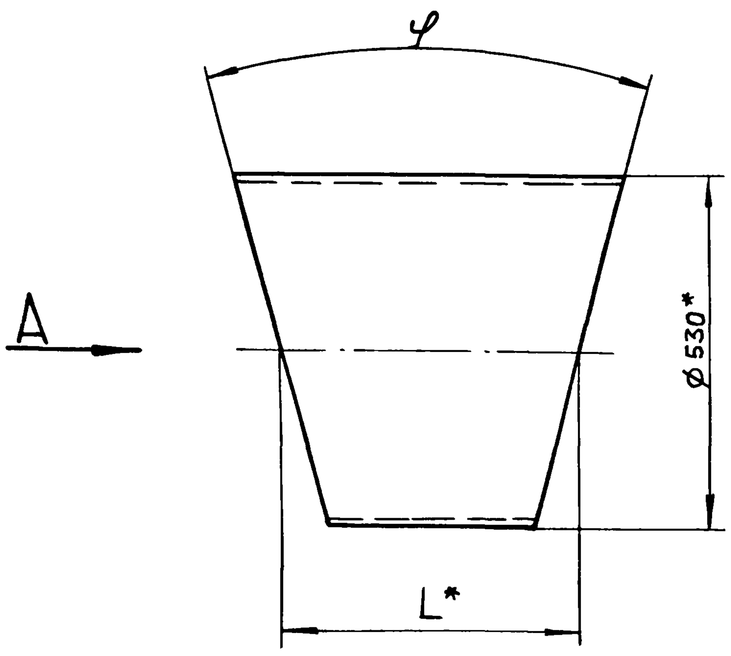


## Развертка
М 1:10

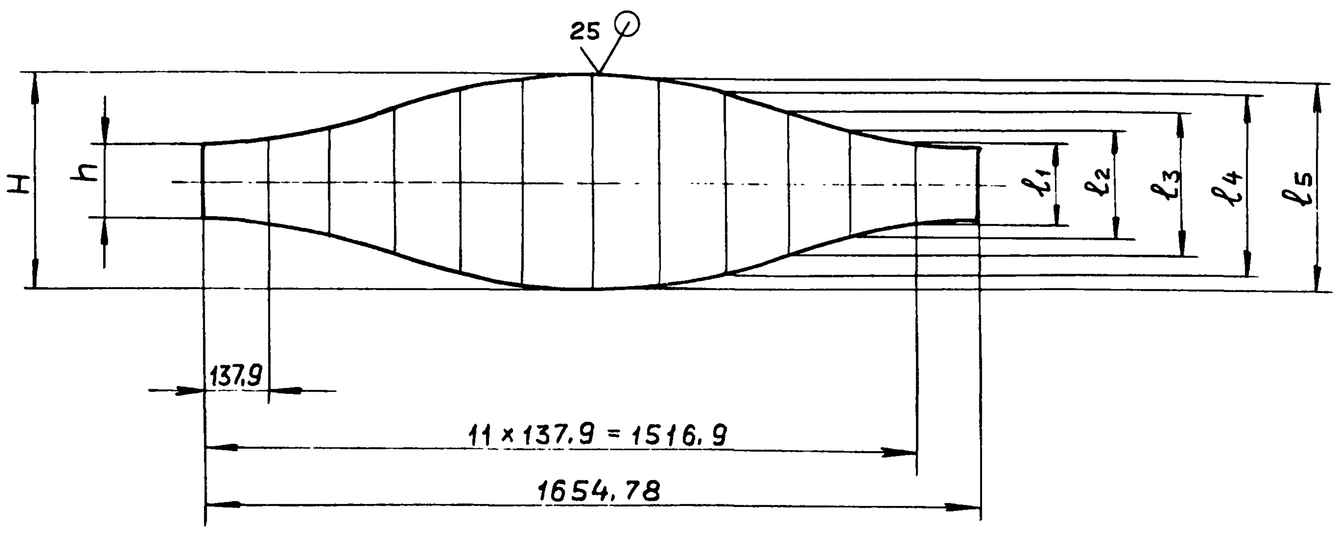


## Вид А

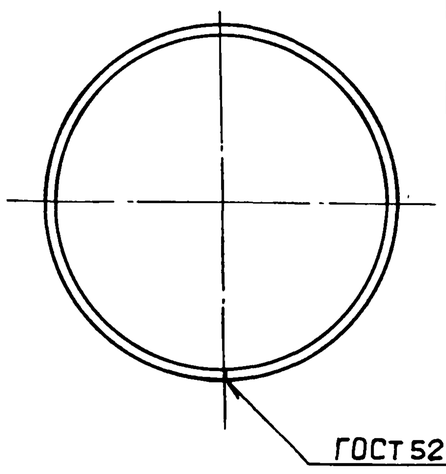


| Обозначение | φ | Размеры, мм | | | | | | | | Масса, кг. |
|---|---|---|---|---|---|---|---|---|---|---|
| | | H | h | L* | $l_1$ | $l_2$ | $l_3$ | $l_4$ | $l_5$ | |
| Д20А.804.021 | 22°30′ | 316 | 104 | 210 | 119 | 158 | 210 | 263 | 302 | 8,2 |
| -01 | 30° | 426 | 142 | 284 | 162 | 212 | 284 | 354 | 406 | 11,2 |

1. Размеры для справок.
2. h16 ; $\pm \frac{IT16}{2}$

| Изм. | Лист | № докум. | Подп. | Дата |
|---|---|---|---|---|
| Разраб. | | Ляпин | | 15.88 |
| Пров. | | Ляпин | | |
| Т.контр. | | | | |
| Н.контр. | | Мюнтер | | |
| Утв. | | | | |

Д20А.804.021

Газоход

| Лит. | Масса | Масштаб |
|---|---|---|
| И | см. табл. | — |

| Лист | Листов 1 |
|---|---|

ГОССТРОЙ СССР ГПИ ГОРЬКОВСКИЙ САНТЕХПРОЕКТ

Лист Б-ПН-3 ГОСТ 19903-74
3-IV-Н-ВСт.3сп ГОСТ 16523-70

Копировал: Ганкова 23296-06 52 формат А3

Альбом 6 часть 1

Типовой проект 903-1-265.88

| Формат | Зона | Поз. | Обозначение | Наименование | Кол | Примечание |
|---|---|---|---|---|---|---|
| | | | | Документация | | |
| *) | | | Д20А.805.000 СБ | Сборочный чертеж | | *) А3, А2 |
| | | | | Сборочные единицы | | |
| А4 | | 1 | Д20А.804.010 | Короб | 1 | |
| А4 | | 2 | Д20А.804.020 | Отвод | 1 | |
| А4 | | 3 | Д20А.804.030 | Тройник | 1 | |
| А4 | | 4 | Д20А.804.040 – 01 | Отвод | 1 | |
| | | | | Детали | | |
| А3 | | 5 | Д20А.804.001 | Переход | 1 | |
| А4 | | 6 | Д20А.804.002 | Газоход | 1 | |
| А3 | | 7 | Д20А.804.003 – 06 | Газоход | 1 | |
| | | 8 | – 04 | Газоход | 1 | |
| А4 | | 9 | Д20А.804.005 | Прокладка | 1 | |
| А3 | | 10 | Д20А.804.003 – 07 | Газоход | 1 | |
| А3 | | 11 | Д20А.805.001 | Газоход | 1 | |
| | | | | Стандартные изделия | | |
| | | 12 | | Болт М16х40.36.019 | | |
| | | | | ГОСТ 7798-70 | 12 | |
| | | 13 | | Гайка М16.4.019 | | |
| | | | | ГОСТ 5915-70 | 12 | |

Инв. № подл. | Подп. и дата | Взам. инв. № | Инв. № дубл. | Подп. и дата

| Изм | Лист | № докум. | Подп. | Дата | Д20А.805.000 | | |
|---|---|---|---|---|---|---|---|
| Разраб. | | Ляпин | | 15.88 | Газоход наружный правый | Лит. И | Лист | Листов 1 |
| Пров. | | Ляпин | | | | ГОССТРОЙ СССР ГПИ ГОРЬКОВСКИЙ САНТЕХПРОЕКТ | |
| Нач.отд. | | Вольский | | | | | |
| Н.контр. | | Мюнтер | | | | | |
| Утв. | | | | | | | |

Формат А4

Д20А.000.011

25 √(√)

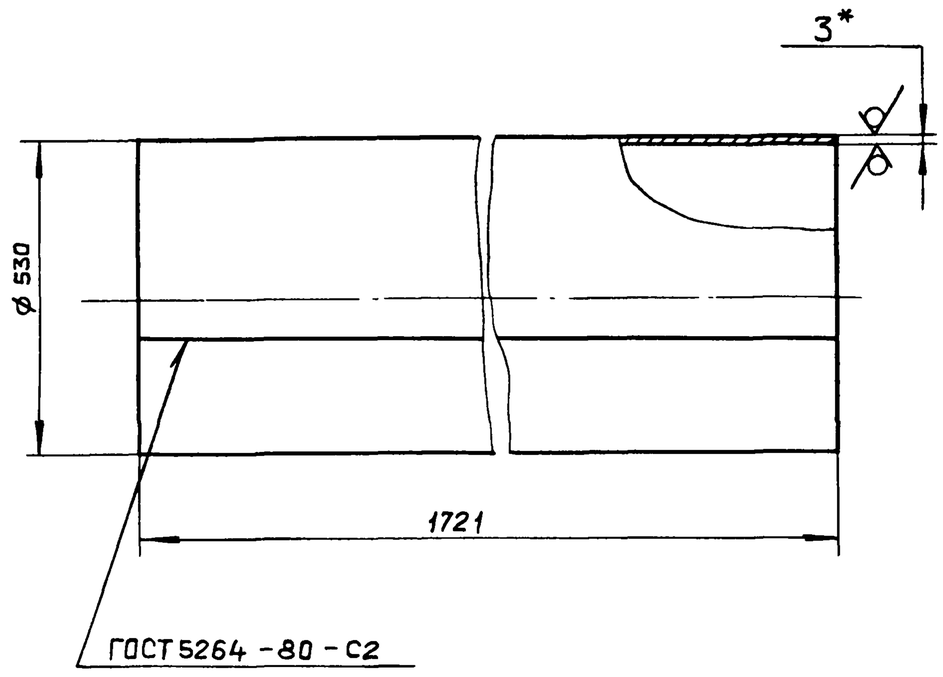


1.* Размеры для справок.

2 h16.

Подп. и дата | Инв. № дубл. | Взам. инв. № | Подп. и дата | Инв. № подл.

| Изм | Лист | № докум. | Подп. | Дата | Д20А.000.011 | | | |
|---|---|---|---|---|---|---|---|---|
| Разраб. | | Мюнтер | | 15.88г | Труба | Лит. И | Масса 67 | Масштаб 1:10 |
| Пров. | | Мюнтер | | | | Лист | Листов 1 | |
| Т.контр. | | | | | | ГОССТРОЙ СССР ГПИ ГОРЬКОВСКИЙ САНТЕХПРОЕКТ | | |
| Н.контр. | | Мюнтер | | | Лист Б-ПН-3 ГОСТ19903-74 3-IV-Н-ВСт3сп ГОСТ16523-70 | | | |
| Утв. | | | | | | | | |

Формат А4

Д20А.805.001

25 √(√)

## Развертка
М1:10

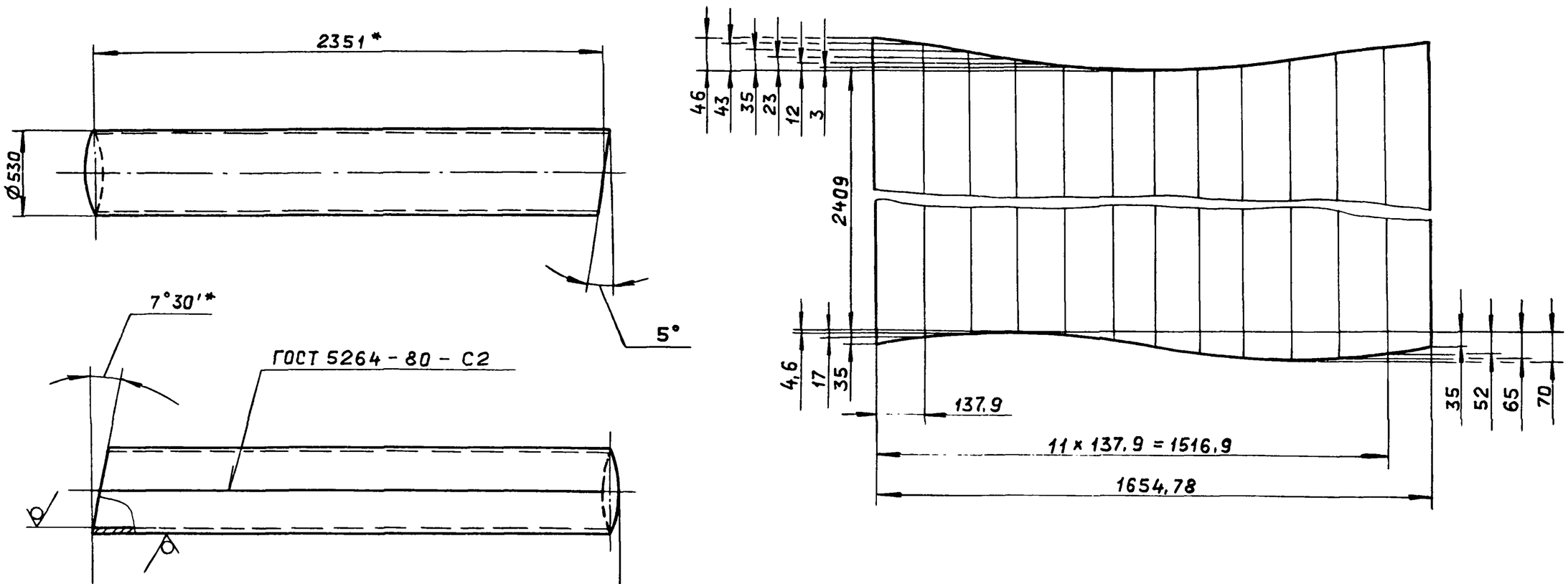


1* Размеры для справок.

2. h16; $\pm \frac{IT16}{2}$.

Инв. № подл. | Подп. и дата | Взам. инв. № | Инв. № дубл. | Подп. и дата

| Изм | Лист | № докум. | Подп. | Дата | Д20А.805.001 | | | |
|---|---|---|---|---|---|---|---|---|
| Разраб. | | Ляпин | | 15.88г | Газоход | Лит. И | Масса 91.6 | Масштаб 1:20 |
| Пров. | | Ляпин | | | | Лист | Листов 1 | |
| Т. контр. | | | | | | ГОССТРОЙ СССР ГПИ ГОРЬКОВСКИЙ САНТЕХПРОЕКТ | | |
| Н. контр. | | Мюнтер | | | Лист Б-ПН-3 ГОСТ19903-74 3-IV-Н-ВСт.3сп ГОСТ16523-70 | | | |
| Утв. | | | | | | | | |



Формат А3

Типовой проект 903-1-265.88 Альбом 6 часть 1

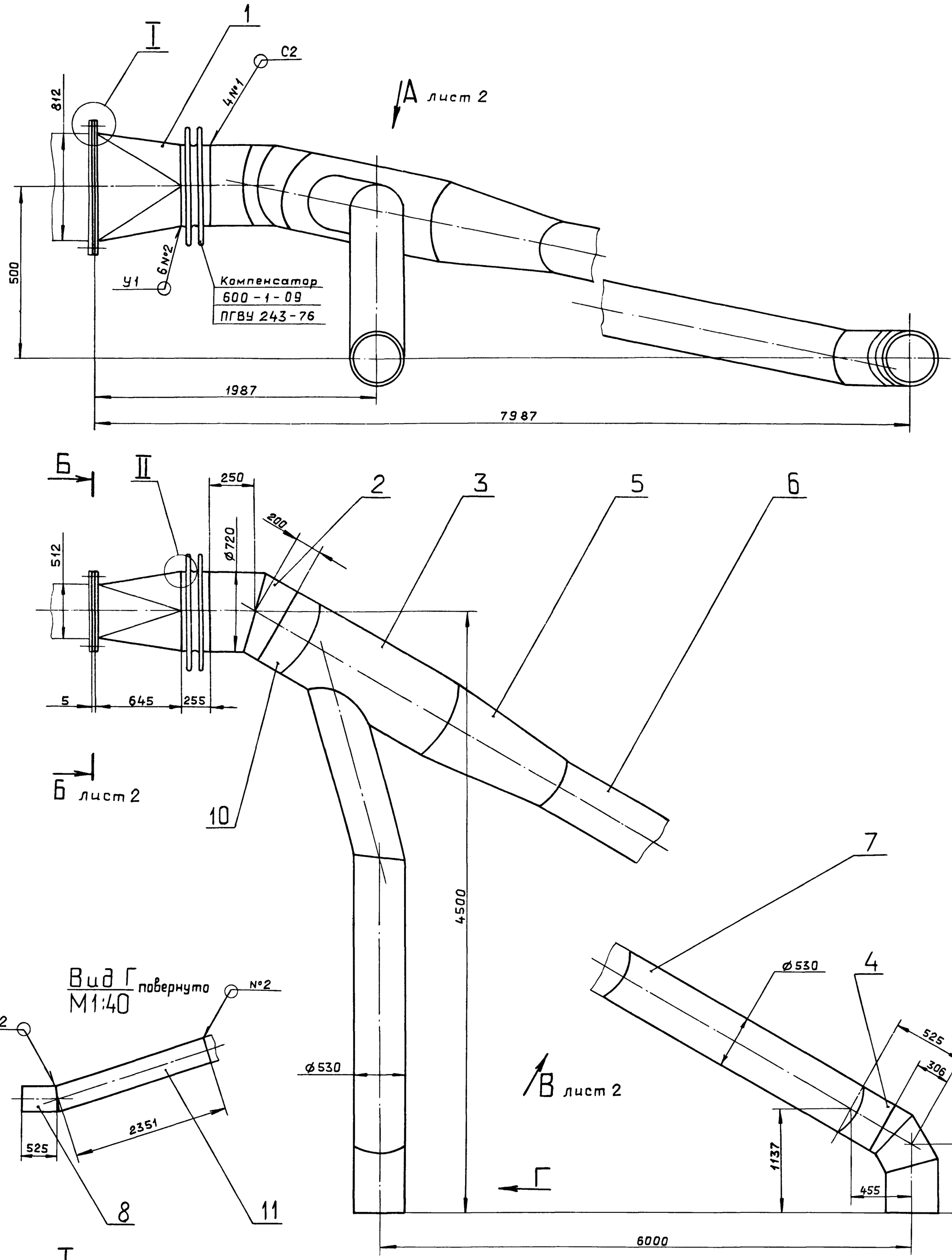


1. Размеры для справок.

2. Сварные швы №1 - по ГОСТ 5264-80, №2 - по ГОСТ 11534-75.

| Изм. | Лист | №докум. | Подп. | Дата |
|---|---|---|---|---|
| Разраб. | | Ляпин | | 7.5.88 |
| Пров. | | Ляпин | | |
| Т.контр. | | | | |
| Нач.отд. | | Вольский | | |
| Н.контр. | | Мюнтер | | |
| Утв. | | | | |

Д20А.805.000 СБ

Газоход наружный правый

| Лит. | Масса | Масштаб |
|---|---|---|
| И | | 1:20 |

Лист 1 Листов 2

Госстрой СССР ГПИ Горьковский САНТЕХПРОЕКТ

Инв.№подл. | Подп. и дата | Взам.инв.№ | Инв.№дубл. | Подп. и дата

Д20А.805.000 СБ

Типовой проект 903-1-265.88 Альбом 6 часть

## Б-Б
М 1:10 лист 1

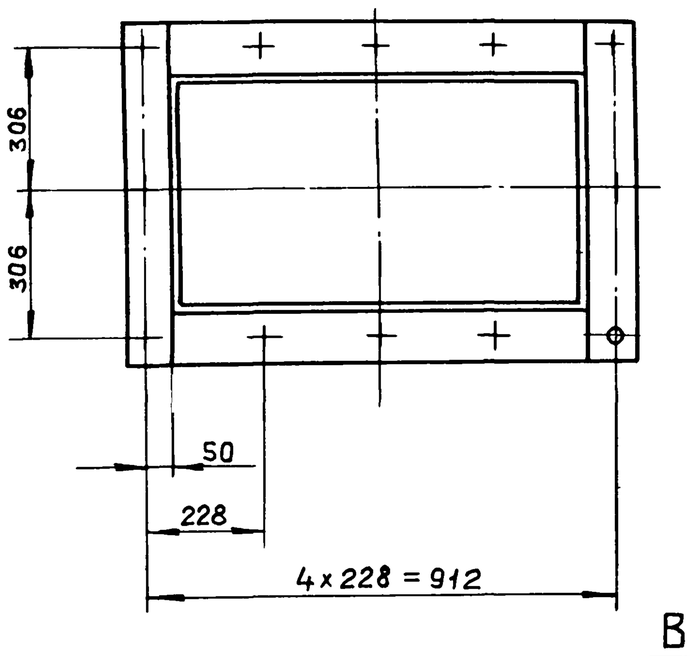


## Вид А лист 1

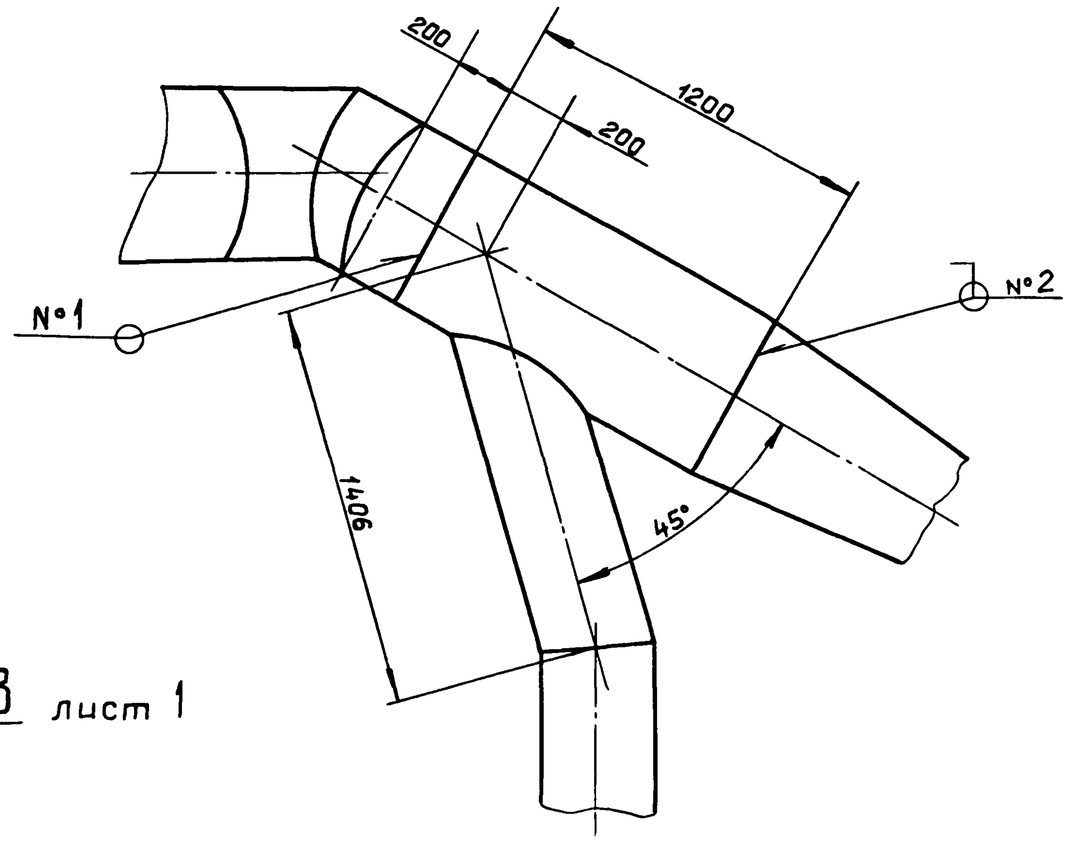


## Вид В лист 1

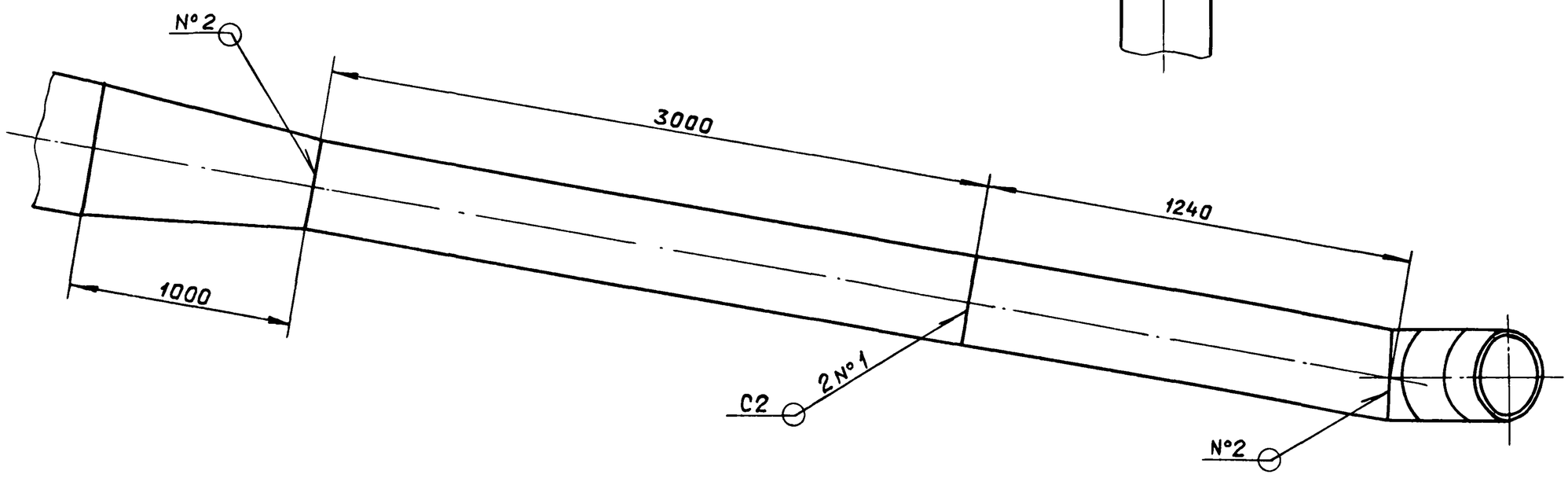


| Изм. | Лист | № докум. | Подп. | Дата | Д20А.805.000 СБ | Лист 2 |
|---|---|---|---|---|---|---|

Формат А3

Инв. № подл. | Подп. и дата | Взам. инв. № | Инв. № дубл. | Подп. и дата

Д20Б.032.000 СБ

ГОСТ 15878-70-Н3-Km 5/80

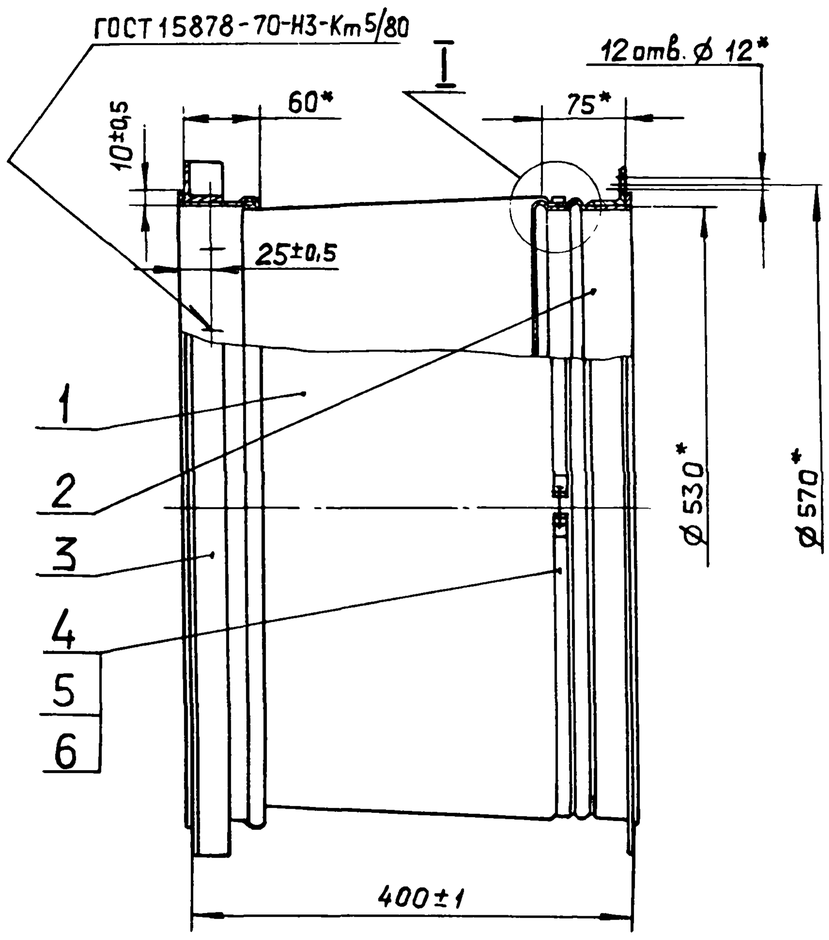


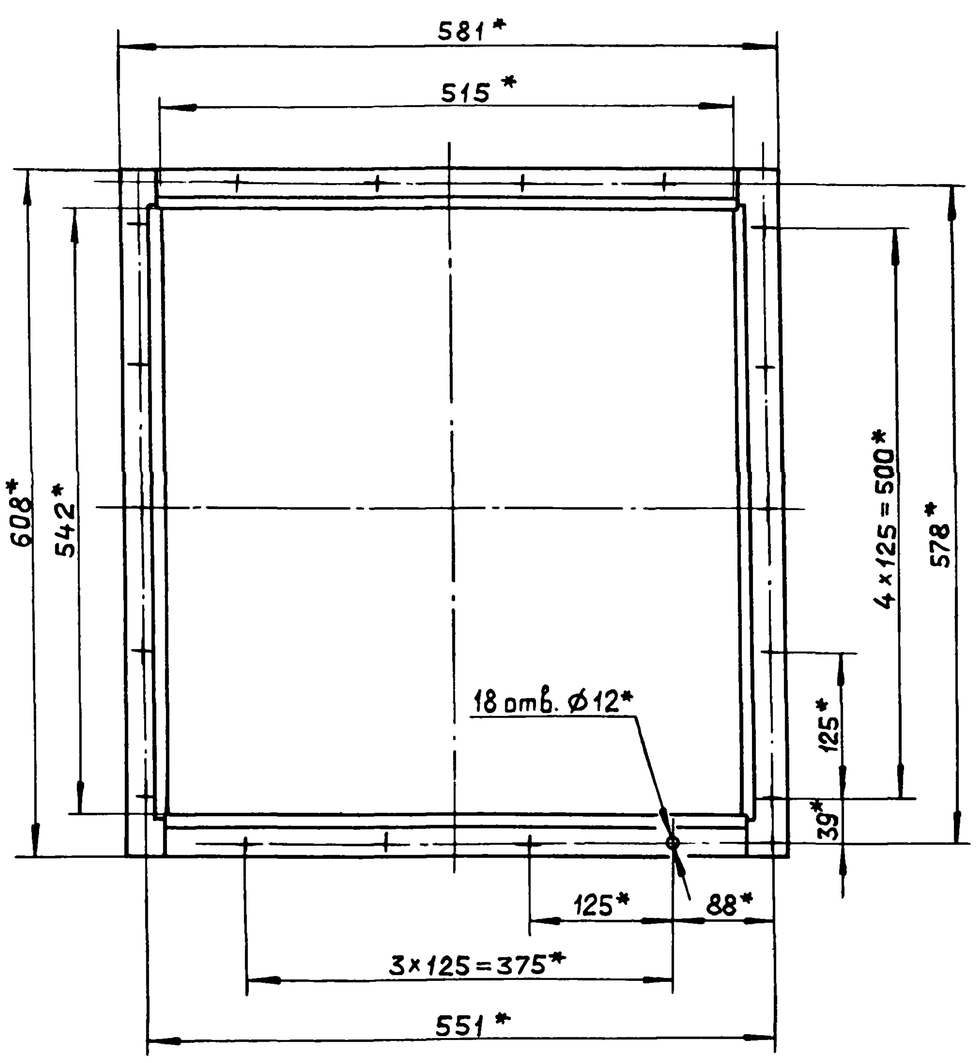


I
M1:1

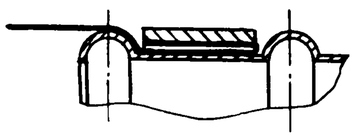

*Размеры для справок.

| Изм. | Лист | № докум. | Подп. | Дата | Д20Б.032.000 СБ | | |
|---|---|---|---|---|---|---|---|
| Разраб. | | Мордвинкин | | | Вставка гибкая | Лит. И | Масса 8 / Масштаб 1:5 |
| Пров. | | Мордвинкин | | | | Лист | Листов 1 |
| Т.контр. | | | | | | Госстрой СССР ГПИ Горьковский САНТЕХПРОЕКТ | |
| Нач.отд. | | Вольский | | | | | |
| Н.контр. | | Мюнтер | | | | | |
| Утв. | | | | | | | |

Копировал: Ганкова 23296-06 55 формат А3

Альбом 6 часть 1
Типовой проект 903-1-265.88

| Формат | Зона | Поз. | Обозначение | Наименование | Кол. | Примечание |
|---|---|---|---|---|---|---|
| | | | | Документация | | |
| А3 | | | Д20Б.032.000СБ | Сборочный чертеж | | |
| | | | | Сборочные единицы | | |
| А4 | | 1 | Д20Б.032.010 | Вставка | 1 | |
| А4 | | 2 | Д20Б.032.020 | Обечайка с фланцем | 1 | |
| А4 | | 3 | Д20Б.032.030 | Фланец | 1 | |
| А4 | | 4 | Д20Б.032.040 | Хомут | 1 | |
| | | | | Стандартные изделия | | |
| | | 5 | | Болты М8х25.46.019 ГОСТ 7798-70 | 1 | |
| | | 6 | | Гайка М8.4.019 ГОСТ 5915-70 | 1 | |

Подп. и дата | Инв. № дубл. | Взам. инв. № | Подп. и дата | Инв. № подл.

| Изм. | Лист | № докум. | Подп. | Дата |
|---|---|---|---|---|
| Разраб. | | Мордвинкин | | |
| Пров. | | Мордвинкин | | |
| Нач. отд. | | Вальский | | |
| Н. контр. | | Мюнтер | | |
| Утв. | | | | |

Д20Б.032.000

Вставка гибкая

| Лит. | Лист | Листов |
|---|---|---|
| И | | 1 |

Госстрой СССР ГПИ Горьковский САНТЕХПРОЕКТ

Формат А4



| Формат | Зона | Поз. | Обозначение | Наименование | Кол. | Примечание |
|---|---|---|---|---|---|---|
| | | | | Документация | | |
| А3 | | | Д20Б.032.010СБ | Сборочный чертеж | | |
| | | | | Детали | | |
| А3 | | 1 | Д20Б.032.001 | Обечайка | 1 | |
| А3 | | 2 | Д20Б.032.002 | Рукав | 1 | |

Подп. и дата | Инв. № дубл. | Взам. инв. № | Подп. и дата | Инв. № подл.

| Изм. | Лист | № докум. | Подп. | Дата |
|---|---|---|---|---|
| Разраб. | | Мордвинкин | | |
| Пров. | | Мордвинкин | | |
| Нач. отд. | | | | |
| Н. контр. | | Мюнтер | | |
| Утв. | | | | |

Д20Б.032.010

Вставка

| Лит. | Лист | Листов |
|---|---|---|
| И | | 1 |

Госстрой СССР ГПИ Горьковский САНТЕХПРОЕКТ

Формат А4

Д20Б.032.010СБ

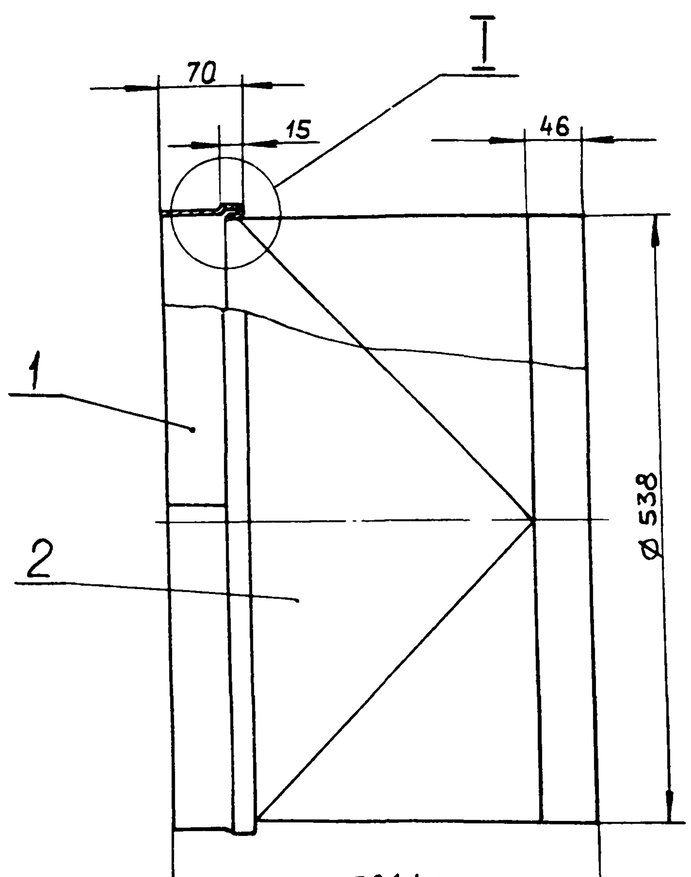


I
M1:1

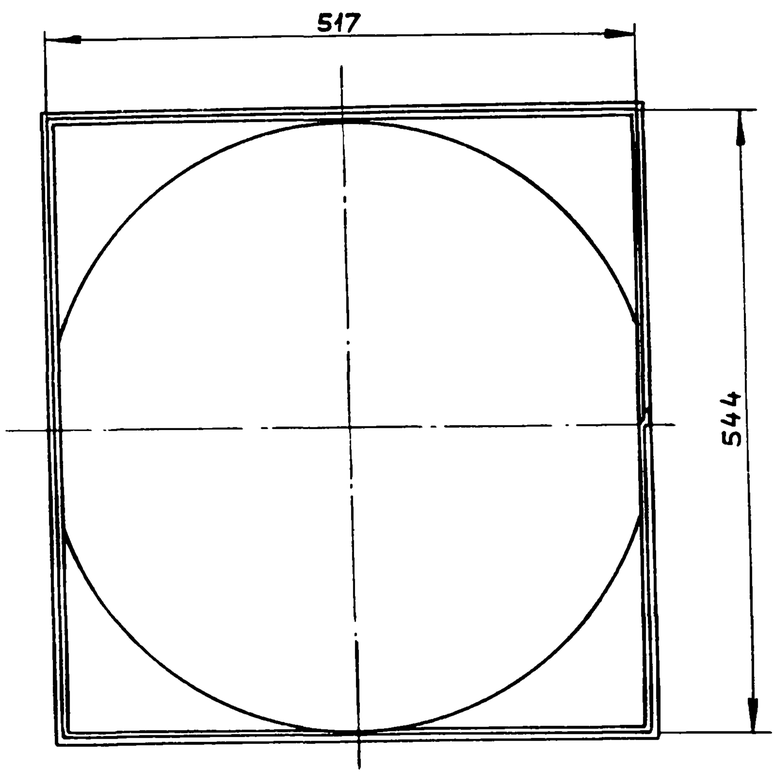


Размеры для справок.

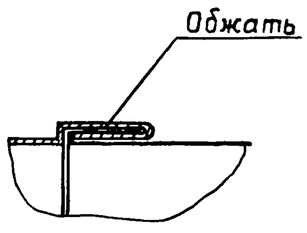


Подп. и дата | Инв. № дубл. | Взам. инв. № | Подп. и дата | Инв. № подл.

| Изм. | Лист | № докум. | Подп. | Дата |
|---|---|---|---|---|
| Разраб. | | Мордвинкин | | |
| Пров. | | Мордвинкин | | |
| Т. контр. | | | | |
| Н. контр. | | Мюнтер | | |
| Утв. | | | | |

Д20Б.032.010СБ

Вставка

| Лит. | Масса | Масштаб |
|---|---|---|
| И | 1,73 | 1:5 |
| Лист | Листов 1 | |

Госстрой СССР ГПИ Горьковский САНТЕХПРОЕКТ

Копировал. Ганкова 23296-06 56 Формат А3

Типовой проект 903-1-265.88 Альбом 6 часть 1

Д206.032.001

ГОСТ 15878-79-Н1-Кт 5/120

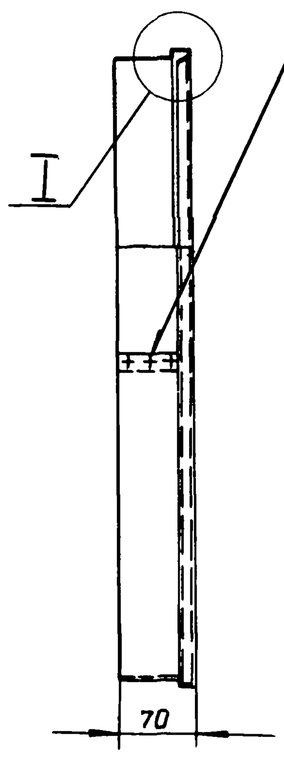


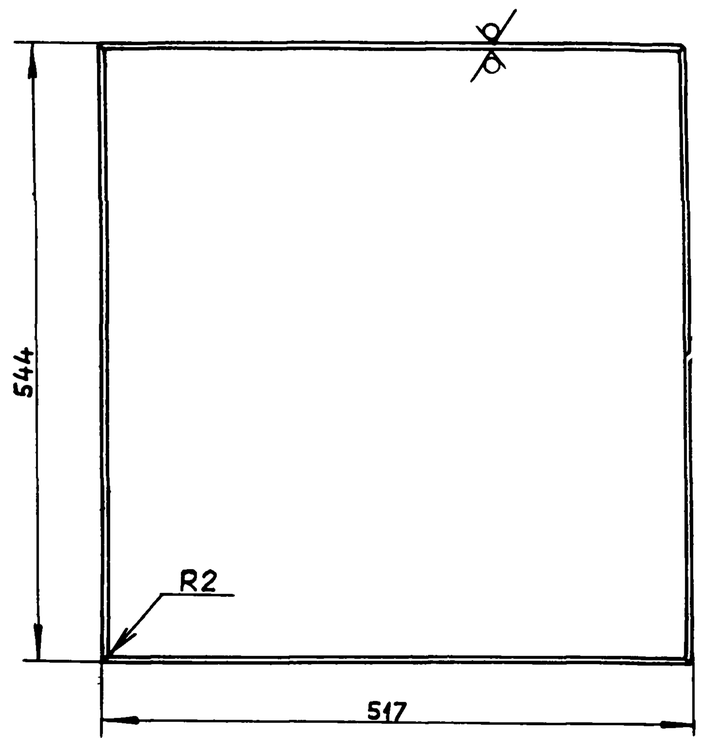


I
M2:1

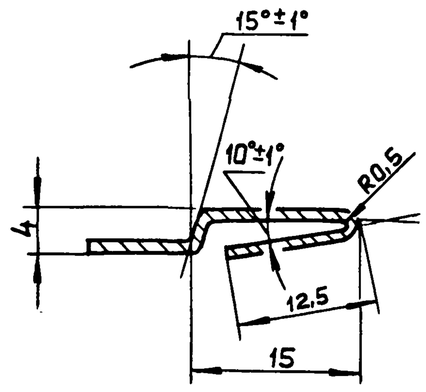


25 √(V)

Развертка

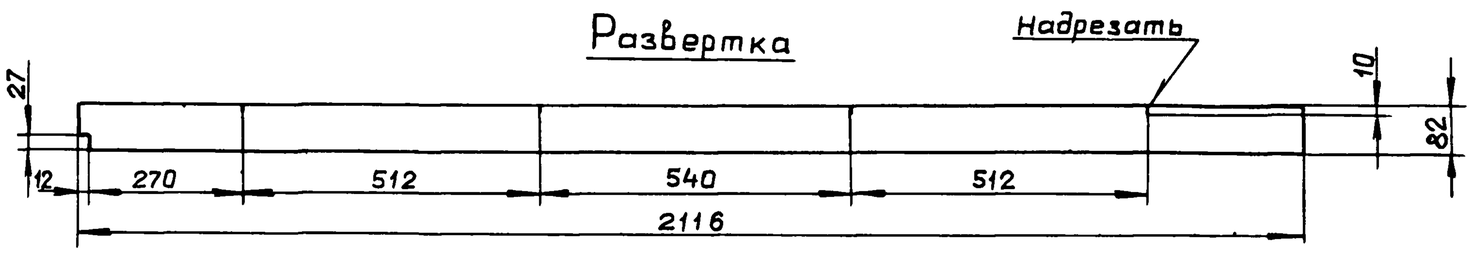


$h14, \pm \frac{IT16}{2}$

| Изм. | Лист | № докум. | Подп. | Дата |
|---|---|---|---|---|
| Разраб. | | Мордвинкин | | |
| Пров. | | Мордвинкин | | |
| Т.контр. | | | | |
| Н.контр. | | Мюнтер | | |
| Утв. | | | | |

Д206.032.001

Обечайка

| Лит. | Масса | Масштаб |
|---|---|---|
| И | 1,35 | 1:5 |
| Лист | Листов 1 | |

Лист Б-ПН-1 ГОСТ 19903-74
3-IV-Н-ВСт3сп ГОСТ 16523-70

Госстрой СССР ГПИ Горьковский САНТЕХПРОЕКТ

Формат А3

Инв. № подл. | Подп. и дата | Взам. инв. № | Инв. № дубл. | Подп. и дата

Д206.032.002

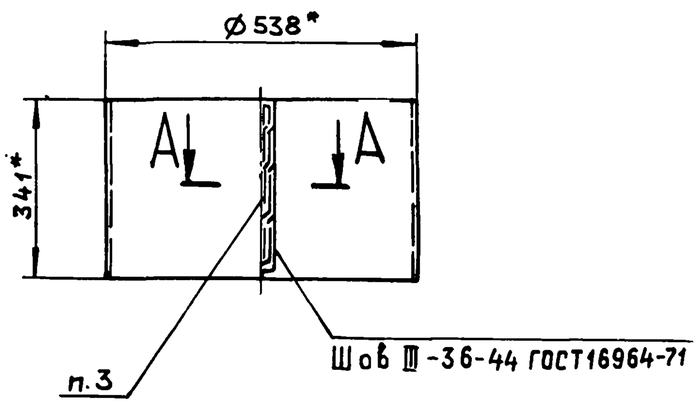


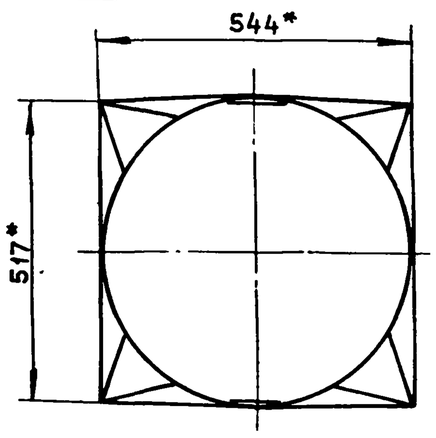


А–А
М1:1

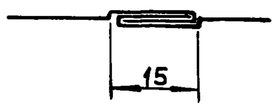


Развертка

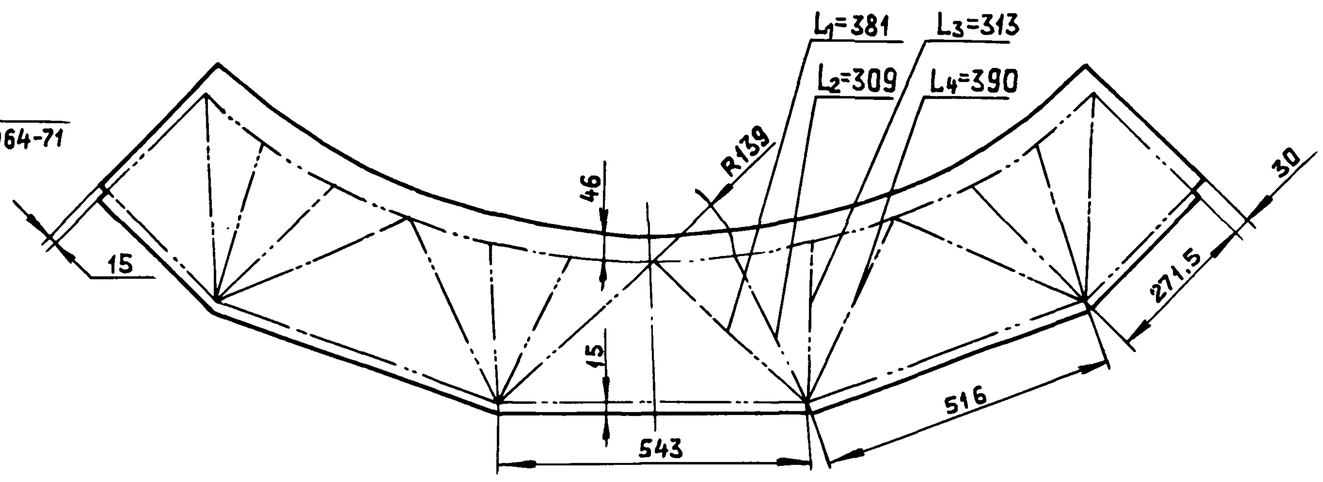


1. Размеры в состоянии измерения.
2. $\pm \frac{IT16}{2}$
3. Нить БСЗ-1,8×1×2 (100)-752 ГОСТ 8325-78.
4. До разрезки одну сторону стеклоткани промазать клеем 88НП ТУ38-105929-75 по контуру на ширину 5мм от края.

| Изм. | Лист | № докум. | Подп. | Дата |
|---|---|---|---|---|
| Разраб. | | Мордвинкин | | |
| Пров. | | Мордвинкин | | |
| Т.контр. | | | | |
| Н.контр. | | Мюнтер | | |
| Утв. | | | | |

Д206.032.002

Рукав

| Лит. | Масса | Масштаб |
|---|---|---|
| И | 0,38 | 1:10 |
| Лист | Листов 1 | |

Ткань фильтровальная ТСФ (7-А)-9п ГОСТ 10146-74

Госстрой СССР ГПИ Горьковский САНТЕХПРОЕКТ

Типовой проект 903-1-265.88 Альбом 6 часть 1

Д206.032.020

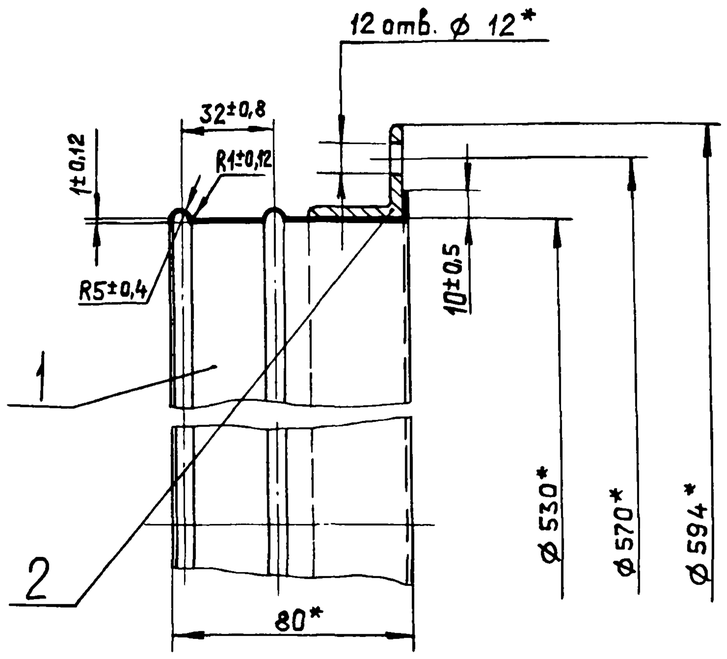


* Размеры для справок.

| Формат | Зона | Поз. | Обозначение | Наименование | Кол. | Примечание |
|---|---|---|---|---|---|---|
| | | | | Детали | | |
| А4 | | 1 | Д20Б.032.003 | Обечайка | 1 | |
| А4 | | 2 | Д20Б.032.004 | Фланец | 1 | |

Д20Б.032.020

| Изм. | Лист | № докум. | Подп. | Дата | Обечайка с фланцем | Лит. | Масса | Масштаб |
|---|---|---|---|---|---|---|---|---|
| Разраб. | | Мордвинкин | | | | И | 3,91 | 1:2 |
| Пров. | | Мордвинкин | | | | Лист | Листов 1 | |
| Т.контр. | | | | | | Госстрой СССР ГПИ Горьковский САНТЕХПРОЕКТ | | |
| Н.контр. | | Мюнтер | | | | | | |
| Утв. | | | | | | | | |

Формат А4

Подп. и дата | Инв. № дубл. | Взам. инв. № | Подп. и дата | Инв. № подл.

Д206.032.003

25 (√)

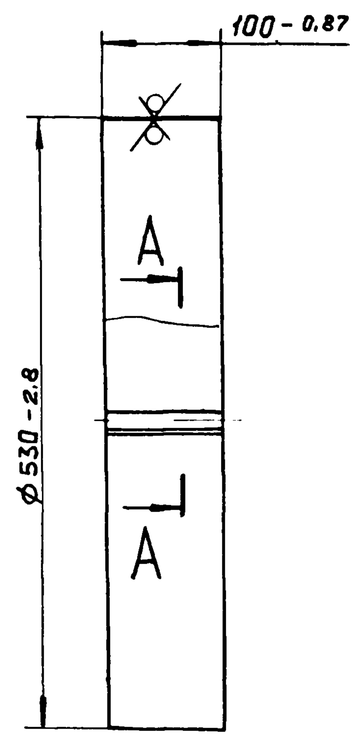


А-А
М1:1

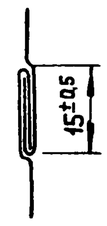


Д20Б.032.003

| Изм. | Лист | № докум. | Подп. | Дата | Обечайка | Лит. | Масса | Масштаб |
|---|---|---|---|---|---|---|---|---|
| Разраб. | | Мордвинкин | | | | И | 1.34 | 1:5 |
| Пров. | | Мордвинкин | | | | Лист | Листов 1 | |
| Т.контр. | | | | | | Госстрой СССР ГПИ Горьковский САНТЕХПРОЕКТ | | |
| Н.контр. | | Мюнтер | | | Лист Б-ПН-1 ГОСТ 19903-74 / 3-Ц-Н-ВСт.3сп ГОСТ 16523-70 | | | |
| Утв. | | | | | | | | |

Формат А4

Подп. и дата | Инв. № дубл. | Взам. инв. № | Подп. и дата | Инв. № подл.

Д206.032.004

12,5 (√)

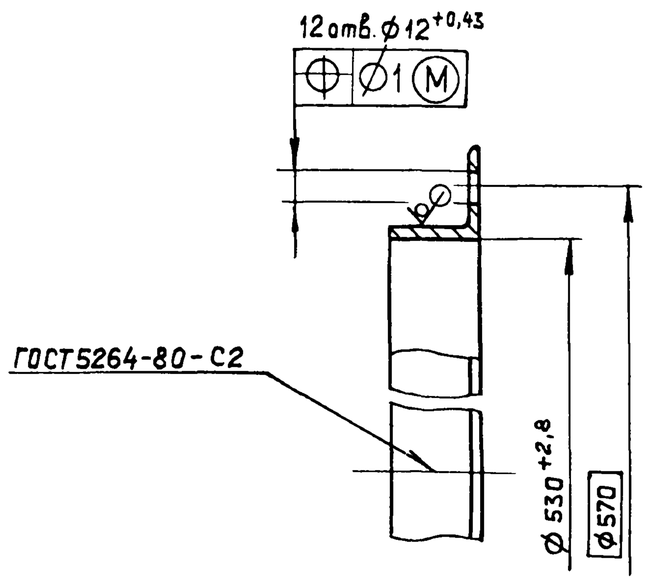


Д20Б.032.004

| Изм. | Лист | № докум. | Подп. | Дата | Фланец | Лит. | Масса | Масштаб |
|---|---|---|---|---|---|---|---|---|
| Разраб. | | Мордвинкин | | 3.88 | | И | 2,57 | 1:2 |
| Пров. | | Мордвинкин | | | | Лист | Листов 1 | |
| Т.контр. | | | | | | Госстрой СССР ГПИ Горьковский САНТЕХПРОЕКТ | | |
| Н.контр. | | Мюнтер | | | Уголок 32х32х3-Б-ГОСТ8509-72 / ВСт.3сп ГОСТ 535-79 | | | |
| Утв. | | | | | | | | |

Формат А4

| Формат | Зона | Поз. | Обозначение | Наименование | Кол. | Примечание |
|---|---|---|---|---|---|---|
| | | | | Документация | | |
| А4 | | | Д20Б.032.030 СБ | Сборочный чертеж | | |
| | | | | Детали | | |
| Б4 | | 1 | Д20Б.032.005 | Уголок | | |
| | | | | Уголок 32х32х3-Б ГОСТ8509-72 | | |
| | | | | ВСт.3сп ГОСТ 535-79 | | |
| | | | | L = 608 h14 (12,5) | 2 | 0,54кг. |
| Б4 | | 2 | Д20Б.032.006 | Уголок | | |
| | | | | Уголок 32х32х3-Б ГОСТ8509-72 | | |
| | | | | ВСт.3сп ГОСТ 535-79 | | |
| | | | | L = 517 h14 (25) | 2 | 0,46кг |

Д20Б.032.030

| Изм. | Лист | № докум. | Подп. | Дата | Фланец | Лит | Лист | Листов |
|---|---|---|---|---|---|---|---|---|
| Разраб. | | Мордвинкин | | 3.88 | | И | | 1 |
| Пров. | | Мордвинкин | | | | Госстрой СССР ГПИ Горьковский САНТЕХПРОЕКТ | | |
| Нач.отд. | | | | | | | | |
| Н.контр. | | Мюнтер | | | | | | |
| Утв. | | | | | | | | |

Формат А4

23296-06 58 Копировал Ганкова

Альбом 6 часть 1

Типовой проект 903-1-265.88

Инв. № подл. | Подп. и дата | Инв. № дубл. | Взам. инв. № | Подп. и дата | Дата

Д206.032.030СБ

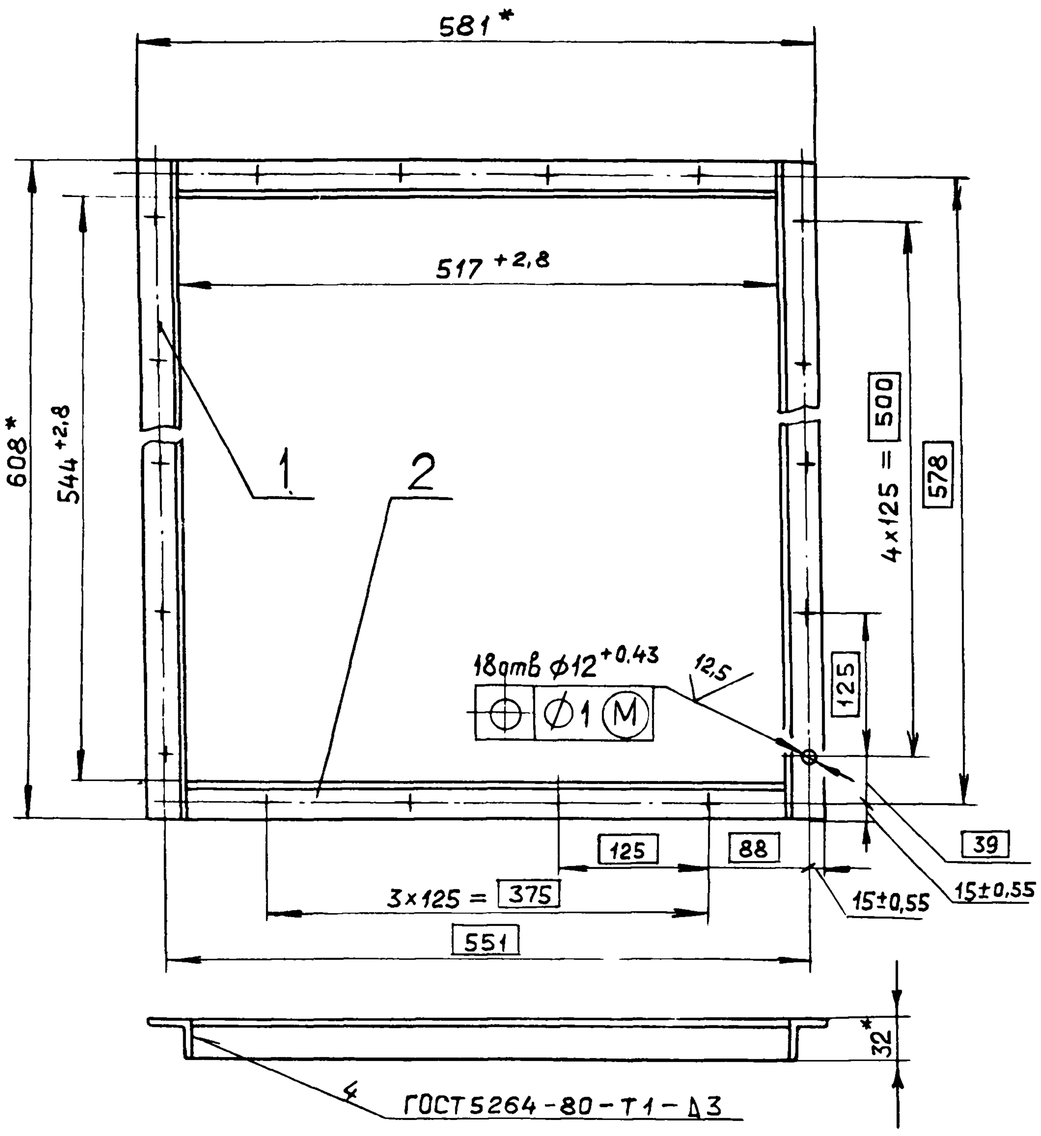


* Размеры для справок.

| Изм | Лист | № докум. | Подп. | Дата |
|---|---|---|---|---|
| Разраб. | | Мордвинкин | | |
| Пров. | | Мордвинкин | | |
| Т.контр. | | | | |
| Н.контр. | | Мюнтер | | |
| Утв. | | | | |

Д20Б.032.030 СБ

Фланец

| Лит | Масса | Масштаб |
|---|---|---|
| И | 2 | 1:5 |
| Лист | Листов 1 | |

Госстрой СССР ГПИ Горьковский САНТЕХПРОЕКТ

Формат А4

| Формат | Зона | Поз. | Обозначение | Наименование | Кол. | Примечание |
|---|---|---|---|---|---|---|
| | | | | Документация | | |
| А4 | | | Д20Б 032.040 СБ | Сборочный чертеж | | |
| | | | | Детали | | |
| А4 | | 1 | Д20Б.032.007 | Уголок | 2 | |
| БЧ | | 2 | Д20Б.032.008 | Лента | | |
| | | | | Лента 1,2х20Б Ст.2пс | | |
| | | | | ГОСТ 6009-74 | | |
| | | | | L = 1710 h14 | 1 | 0,32кг |

| Изм | Лист | № докум. | Подп. | Дата |
|---|---|---|---|---|
| Разраб. | | Мордвинкин | | |
| Пров. | | Мордвинкин | | |
| Нач.отд. | | | | |
| Н.контр. | | Мюнтер | | |
| Утв. | | | | |

Д20Б.032.040

Хомут

| Лит. | Лист | Листов |
|---|---|---|
| И | | 1 |

Госстрой СССР ГПИ Горьковский САНТЕХПРОЕКТ

Формат А4

Д206.032.040СБ

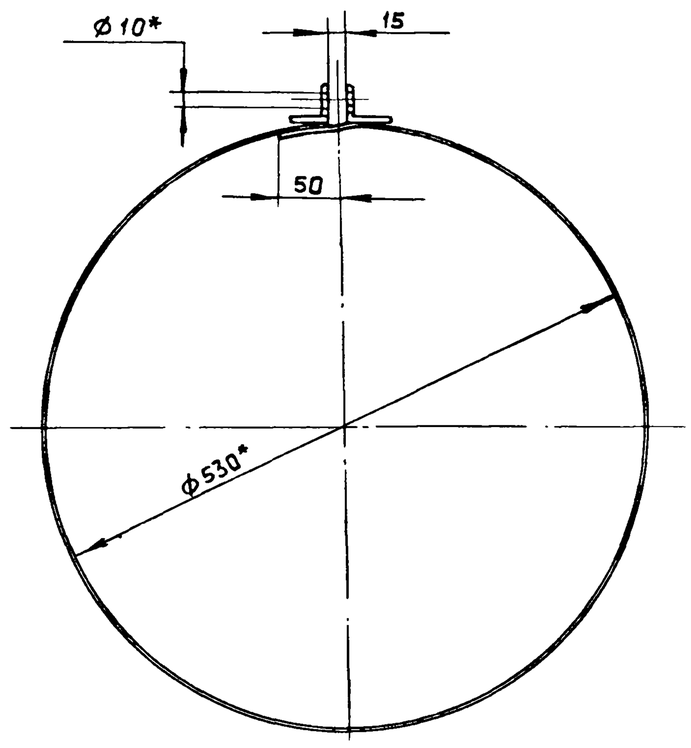


1. * Размеры для справок.
2. $\pm \frac{IT16}{2}$

| Изм | Лист | № докум. | Подп. | Дата |
|---|---|---|---|---|
| Разраб. | | Мордвинкин | | |
| Пров. | | Мордвинкин | | |
| Т.контр. | | | | |
| Н.контр. | | Мюнтер | | |
| Утв. | | | | |

Д20Б.032.040 СБ

Хомут

| Лит. | Масса | Масштаб |
|---|---|---|
| И | 0,35 | 1:5 |
| Лист | Листов 1 | |

Госстрой СССР ГПИ Горьковский САНТЕХПРОЕКТ

Формат А4

Д206.032.001

12,5

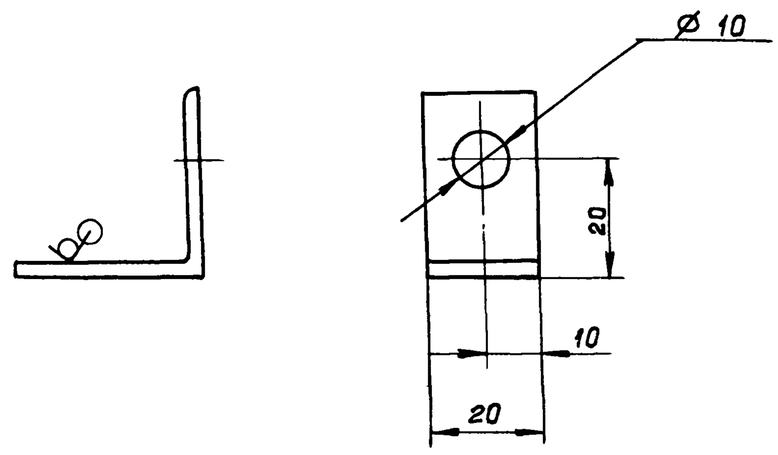


$H14, h14 \pm \frac{IT14}{2}$

| Изм | Лист | № докум. | Подп. | Дата |
|---|---|---|---|---|
| Разраб. | | Мордвинкин | | |
| Пров. | | Мордвинкин | | |
| Т.контр. | | | | |
| Н.контр. | | Мюнтер | | |
| Утв. | | | | |

Д20Б.032.007

Уголок

| Лит. | Масса | Масштаб |
|---|---|---|
| И | 0.03 | 1:1 |
| Лист | Листов 1 | |

Уголок 32х32х3-Б ГОСТ8509-72 / ВСт.3сп ГОСТ 535-79

Госстрой СССР ГПИ Горьковский САНТЕХПРОЕКТ