ТИПОВОЙ ПРОЕКТ

903-1-265.88

КОТЕЛЬНАЯ
С 4 КОТЛАМИ ДЕ-6,5-14 ГМ
СИСТЕМА ТЕПЛОСНАБЖЕНИЯ ЗАКРЫТАЯ.
ТОПЛИВО-ГАЗ, РЕЗЕРВ-МАЗУТ.
ЗДАНИЕ ИЗ СБОРНЫХ ЖЕЛЕЗОБЕТОННЫХ КОНСТРУКЦИЙ

Альбом 5

23296-05

ЦЕНА 3-04

ТИПОВОЙ ПРОЕКТ

903-1-265.88

КОТЕЛЬНАЯ С 4 КОТЛАМИ ДЕ-6,5-14 ГМ. СИСТЕМА ТЕПЛОСНАБЖЕНИЯ ЗАКРЫТАЯ. ТОПЛИВО-ГАЗ, РЕЗЕРВ-МАЗУТ ЗДАНИЕ ИЗ СБОРНЫХ ЖЕЛЕЗОБЕТОННЫХ КОНСТРУКЦИЙ.

АЛЬБОМ 5

ПЕРЕЧЕНЬ АЛЬБОМОВ:

Альбом	1		Пояснительная записка
Альбом	2	ТМ	Тепломеханические решения
Альбом	3	ВП	Станция водоподготовки (для исходной воды с содержанием железа 0,3÷1,0 мг/л)
Альбом	4	ВП	Станция водоподготовки (для исходной воды с содержанием до 0,3 мг/л)
Альбом	5	МС, ГС	Мазутоснабжение. Газоснабжение.
Альбом ч. 1.2	6		Металлоконструкции технологические рабочие чертежи
Альбом ч. 1,2	7		Оборудование технологическое рабочие чертежи
Альбом	8	ГТ	Генеральный план
		АР	Архитектурные решения
		КЖ	Конструкции железобетонные
		КМ	Конструкции металлические
Альбом	9		Строительные изделия
Альбом	10	ЭМ	Силовое электрооборудование
		ЭО	Электрическое освещение
		СС	Связь и сигнализация
		АПС	Пожарная сигнализация
			Чертежи монтажной зоны
Альбом	11	ЭМ	Силовое электрооборудование. Принципиальные схемы управления электроприводами
Альбом	12		Задание заводу-изготовителю НКУ
Альбом	13	АТМ1	Автоматизация. Схемы функциональные.
Альбом	14	АТМ 2	Автоматизация. Схемы электрические принципиальные.
Альбом	15	АТМ3	Щиты автоматизации.
Альбом	16	ОВ	Отопление и вентиляция.
		ВК	Внутренний водопровод и канализация.
Альбом ч. 1,2	17		Спецификации оборудования.
Альбом	18		Ведомости потребности в материалах.
Альбом	19		Сметы. Сводки затрат. Объектные сметы.
Альбом	20		Сметы локальные. Архитектурно-строительная часть.
Альбом ч. 1,2,3	21		Сметы локальные. Тепломеханические решения. Водоподготовка. Мазутоснабжение. Отопление и вентиляция.
Альбом ч. 1,2	22		Сметы локальные. Водопровод и канализация. Газоснабжение. Электрическая часть.
Альбом	23		Сметы. Локальные. Автоматизация. Внутриплощадочные сети.

ПРИМЕНЁННЫЕ МАТЕРИАЛЫ:

Типовой проект 907-2-262.86	Металлические трубы для отвода дымовых газов с температурой до +350°С. Трубы Н=44,225м. Поставщик ЦИТП г. Москва.
Типовой проект 704-1-164.83 Вып. I, IV, VI, VII, VIII	Резервуар стальной горизонтальный цилиндрический для хранения нефтепродуктов емкостью 100м³ Поставщик: Казахский филиал ЦИТП г. Алма-Ата.
Типовой проект 901-4-57.83	Резервуар для воды прямоугольный железобетонный сборный емкостью 50м³ Поставщик: Тбилисский филиал ЦИТП
Типовой проект 902-2-409.86	Очистные сооружения замазученных дождевых сточных вод производительностью 5л/сек для установки мазутоснабжения котельных. Поставщик: ЦИТП г. Москва.

РАЗРАБОТАН:
ГПИ „Горьковский Сантехпроект"

УТВЕРЖДЕН И ВВЕДЕН
В ДЕЙСТВИЕ Госстроем СССР протокол от 7.07.88г. №44

© ЦИТП Госстроя СССР, 1989

Главный инженер института Ю.П. Фалалеев
Главный инженер проекта Т.Г. Гусева

Привязан

Инв №

23296-05 2

СОДЕРЖАНИЕ АЛЬБОМА N 5

NN листов	Наименование	Стр.
	Содержание альбома	2
	Чертежи марки МС	
1	Общие данные (начало)	3
2	Общие данные (продолжение)	4
3	Общие данные (продолжение)	5
4	Общие данные (окончание)	6
5	Блок приема топлива	7
6	Блок насосов подачи мазута к горелкам	8
7	Схема трубопроводов	9
8	План на отм. 0,000. План размещения	
	оборудования. Узел А. Разрез 1-1.	10
9	Трубопроводы. Разрезы 2-2, 3-3, 4-4, 5-5,	
	6-6, 7-7, 8-8, 9-9.	11
10	Трубопроводы. Разрезы 10-10, 11-11.	
	Спецификация (начало).	12
11	Трубопроводы. Спецификация (окончание)	13
	Чертежи марки ГС	
1	Общие данные	14
2	Аксонометрическая схема трубопроводов	15
3	Общекотельные трубопроводы газа. План.	
	Разрезы 1-1, 2-2. Спецификация.	16
4	Трубопроводы газа котлоагрегата. План.	
	Разрезы 1-1, 2-2, 3-3. Спецификация.	17
5	Трубопроводы газоимпульсной очистки экономайзера	18

Типовой проект 903-1-265.88

Альбом 5

Ведомость рабочих чертежей основного комплекта тп903-1-265.88-МС

Лист	Наименование	Примечание
1	Общие данные (начало)	
2	Общие данные (продолжение)	
3	Общие данные (продолжение)	
4	Общие данные (окончание)	
5	Блок приема топлива	
6	Блок насосов подачи мазута к горелкам	
7	Схема трубопроводов	
8	План на отм. 0.000. План размещения оборудования. Узел Л. Разрез 1-1.	
9	Трубопроводы. Разрезы 2-2, 3-3, 4-4, 5-5, 6-6, 7-7, 8-8, 9-9.	
10	Трубопроводы. Разрезы 10-10, 11-11.	
	Спецификация (начало).	
11	Трубопроводы. Спецификация (окончание)	

Ведомость ссылочных и прилагаемых документов

Обозначение	Наименование	Примечание
	Ссылочные документы	
Серия 7.903.9-2 Вып.1	Тепловая изоляция трубопроводов	
	с положительными температурами	
Серия 7.903.9-2 Вып.2	Тепловая изоляция промышлен-	
Распространяет Тбилисский	ной арматуры и фланцевых	
ЦИТП (380053 г. Тбилиси	соединений	
Авчальское шоссе 86а)		
Серия 3.903-11	Тепловая изоляция криволиней-	
Распространяет ВНИПИ	ных и фасонных участков трубо-	
Теплопроект 129327 Москва	проводов и узлов оборудования	
ул. Коминтерна д7 корп 2.		
Закладные конструкции	Установка закладных конструкций на	
Распространяет	технологическом оборудовании и тру-	
Главмонтажавтоматика	бопроводах, узлы и детали:	
(103379 Москва 379	Группа 7. Сборник 50 Приборы для	
Б. Садовая 8а)	измерения и регулирования температуры	
	Группа 8. Сборник 25. Приборы	
	для измерения и регулирования	
	давления, разрежения, расхода.	
	Группа 8. Сборник 74. Приборы для	
	измерения и регулирования уровня	
	Прилагаемые документы.	
Д22Е.011.000	Приемное устройство	Ал.7 ч.1
Д22Г.082.000	Бадья	Ал.7 ч.1
Д23Б.021.000	Фильтр тонкой очистки	Ал.7 ч.2
	мазута	
Д23Б.020.000	Продувочное устройство	Ал.7 ч.2
Д22Г.081.000	Штуцер фланцевый	Ал.7 ч.1
Д22Г.000.040	Штуцер	Ал.7 ч.1
Д22Е.014.000	Шкаф управления резервуаром	Ал.7 ч.1
Д22Е.013.000	Шкаф задвижки пожаротушения	Ал.7 ч.1
Д12В.155.000	Диафрагма ф 28/7	Ал.7 ч.1
тп 903-1-265.88-МС.СО	Спецификация оборудования	Ал.17 ч.1
тп 903-1-265.88-МС.ВП	Ведомость потребности мате-	Ал.18
	риалов	

Типовой проект разработан в соответствии с действующими нормами и правилами и предусматривает мероприятия, обеспечивающие взрывную, взрывопожарную и пожарную безопасность при эксплуатации здания.

Гл. инж. проекта _____ (Гусева Т.Г.)

Ведомость спецификаций

Лист	Наименование	Примечание
5	Блок приема топлива	
6	Блок насосов подачи мазута к горелкам.	
10	Спецификация трубопроводов (начало)	
11	Спецификация трубопроводов (окончание)	

Условные обозначения и изображения

Обозначение	Наименование
Н3	Трубопровод приема мазута Р=0.03МПа (0.3 кгс/см²)
Н4	Трубопровод мазута в резервуары Р=0.04МПа (0.4 кгс/см²)
Н5	Трубопровод мазута из резервуаров Р=0.04МПа (0.4 кгс/см²)
Н6	Трубопровод мазута к подогревателям Р=2.2МПа (22 кгс/см²)
Н11	Подающий мазутопровод к горелкам Р=2.2МПа (22 кгс/см²)
Н21	Циркуляционный мазутопровод Р=0.05МПа (0.5 кгс/см²)
Т72.2	Паропровод на распыление мазута Р=0.1МПа (1 кгс/см²)
Т72.3	Паропровод-спутник внутренней сети Р=0.6МПа (6 кгс/см²)
Т72.6	Паропровод на мазутоснабжение Р=0.6МПа (6 кгс/см²)
Т72.7	Паропровод на пожаротушение мазутонасосной
	(перфорированный) Р=0.6МПа (6 кгс/см²)
Т85.1	Трубопровод конденсата от паропровода Т72.3
Т88	Трубопровод конденсата с мазутного хозяйства
	Р=0.3МПа (3 кгс/см²)

Ведомость объемов работ по нанесению антикоррозийной изоляции.

N п/п	Наименование работ	Ед. изм.	Резервуар V=100м³ Ед.	Резервуар V=100м³ Общ.	Трубопроводы
1	Обработка наружной поверхности металлическим песком	м²	122,5	245	—
2	Обеспыливание наружной поверхности	м²	122.5	245	—
3	Обезжиривание наружной поверхности этилацетиленом	м²	122.5	245	—
4	Окраска наружной поверхности - грунтовка ГФ-021-1сл. - комбинированная краска БТ-177-2слоя	м²	122.5	245	150

Общие указания

1. Материалы труб по ГОСТ 10704-76. Сталь 20 ГОСТ 1050-74*. Условия поставки по ГОСТ 10705-80 группа В. 100% контроль заводского сварного шва физическим неразрушающим методом.
2. После монтажа трубопроводы подвергнуть гидравлическому испытанию давлением не менее 1.25 Р раб.
3. На трубопроводах с температурой среды выше 45°С выполнить тепловую изоляцию согласно ведомости теплоизоляционных конструкций.
4. Паропровод на пожаротушение в пределах мазутонасосной выполнить перфорированным, просверлив отверстия ф3-5мм, шаг отверстий 250мм.
5. Часть трубопровода Н3, расположенную вне здания, теплоизолировать совместно с тепловым спутником-трубопроводом обратной линии отопления, входящим в состав основного комплекта. Отопление и вентиляция:
6. Блоки оборудования крепить к усиленному полу самоанкерирующимися болтами по ГОСТ 24379.1-80.
7. Отверстия в местах прохода труб через стены уплотнить цементно-песчаным раствором.

Привязан:

Инв. №

ТП903-1-265.88 МС

ГИП	Гусева		
Нач.отд.	Лепендин		
Н.контр.	Клоков		
Гл.спец.	Портной		
Рук.гр.	Клоков		
Вед.инж.	Плинер		
Инж.	Соболева		

Котельная с 4 котлами ДЕ-6.5-14ГМ Здание из сборных железобетонных конструкций

Стадия	Лист	Листов
Р	1	11

Общие данные (начало)

Госстрой СССР ГПИ Горьковский САНТЕХПРОЕКТ

Альбом 5

Ведомость теплоизоляционных конструкций (начало)

Наименование элемента, диаметр или размеры, мм	Ед. изм.	Кол.	Температура теплоносителя, °С		Изоляционные конструкции						Обозначение применяемых чертежей	Примечания
					Основной теплоизоляционный слой			Покровный слой				
			Макс	Средняя годовая	Материал	Толщ., мм	Общий объем, м³	Материал	Толщ., мм	Общая поверхность, м²		
Резервуар стальной горизонтальный V=100 м³					Маты минераловатные прошивные 2М-100 в			Лист из алюминия и алюминиевых			Альбом 2	
D=3248 мм L=12038 мм	шт	2	120	120	обкладках из стальной	80	18.4	сплавов ГОСТ 21631-76	0.8	242.0	ТМН 8	
(М4)					сетки ГОСТ 21880-76							
					Асбестосовелитовый	40	0.12	———				
					раствор							
Подогреватель мазута	шт	2	120	120	Плиты минерало-	80	0.41	Лист из алюминия	0.8	6.1	Серия 7.903.9-2	
ПМ-25-6 (М3)					ватные на синтети-			и алюминиевых			Вып 1. лист 19,	
					ческом связующем			сплавов ГОСТ 21631-76			41	
					ГОСТ 9573-82							
Блок приема топлива (М1)	шт	2										
— фильтр грубой очистки	шт	2	60	60	Плиты минерало-	40	0.12	Стеклопластик	0.2	2.8	Серия 7.903.9-2	
					ватные на синте-			РСТ рулонный			Вып. 1 лист 20	
					тическом связую-			ТУ6-11-145-80 по			41	
					щем ГОСТ 9573-82			рубероиду РПП-300А	2	3.0		
— трубопроводы:												
Н3, Н4 Ф89	м	4	60	60	Цилиндры тепло-	40	0.064	Стеклопластик	0.2	2,12	Серия 7.903.9-2	
Т72 Ф32	м	1	60	60	изоляционные из	40	0.009	РСТ рулонный	0.2	0,35	Вып 1. лист	
					минваты по			ТУ6-11-145-80			17, 18, 41	
					ГОСТ 23208-83							
— арматура												
Ф80	шт	8	60	60	Полуфутляры из	40	0,13	———	—	4.64	Серия 7.903.9-2	
					оцинкованных						Вып. 2 лист 6	
					листов, заполненные							
					минватой							
					ГОСТ 21880-76							
Ф25	шт	6	60	60	Шнур теплоизоля-	40	0.06	Стеклопластик	0.2	2,28	Серия 7.903.9-2	
					ционный из мин-			РСТ рулонный			Вып. 2 лист 2	
					ваты в оплетке			ТУ6-11-145-80				
					из ровинга ШТН-							
					-МВ-200 ТУ36-1695-76							
— отводы Ф80	шт	8	60	60	Маты минерало-	40	0.016	Лист из алюми-	0.3	0.53	Серия 3.903	
					ватные прошивные			ния и алюминие-			-11. 13	
					2М-100 в обкладках			вых сплавов				
					из стальной			ГОСТ 21631-76				
					сетки ГОСТ 21880-76							
Блок насосов подачи												
мазута к горелкам (М2):												
— трубопроводы												
Н5 Ф57	м	1	60	60	Цилиндры теплоизо-	40	0.012	Стеклопластик	0.2	0.43	Серия 7.903.9-2	
Ф38	м	2	60	60	ляционные из мин-	40	0.02	РСТ рулонный	0.2	0.74	Вып. 1	
Ф32	м	1.5	60	60	ваты по ГОСТ 23208-83	40	0.013	ТУ6-11-145-80	0.2	0.53	лист 17, 18, 41	

Инв. № подл. | Подпись и дата | Взам. инв. №

Привязан:

Инв. №

ТП 903-1-265.88			МС
ГИП	Гусева		
Нач. отд.	Лепендин		
Н. контр.	Клоков		
Гл. спец.	Портной		
Рук. гр.	Клоков		
Вед. инж.	Плинер		
Инж.	Соболева		

Котельная с 4 котлами ДЕ-6,5-14ГМ. Здание из сборных железобетонных конструкций

Стадия	Лист	Листов
Р	2	

Общие данные (продолжение)

Госстрой СССР ГПИ Горьковский САНТЕХПРОЕКТ

Альбом 5

Ведомость теплоизоляционных конструкций (продолжение)

Наименование элемента, диаметр или размеры, мм	Ед. изм.	Кол.	Температура теплоносителя, °С		Изоляционные конструкции						Обозначение применяемых чертежей	Примечания
					Основной теплоизоляционный слой			Покровный слой				
			макс.	средняя годовая	Материал	Толщ. мм.	Общий объем, м³	Материал	Толщ. мм.	Общая поверхность, м²		
– арматура												
ф50	шт	2	60	60	Полуфутляры из	40	0.03	———	—	0.96	Серия 7.903.9-2	
					оцинкованных листов						Вып. 2	
					заполненные мин-						лист 6	
					ватой ГОСТ 21880-76							
ф32	шт	6	60	60	Шнур теплоизоля-	40	0,11	Стеклопластик	0,2	4,2	Серия 7.903.9-2	
ф25	шт	2	60	60	ционный из мин-	40	0,02	РСТ рулонный	0,2	0.5	Вып. 1	
					ваты в оплетке			ТУ6-11-145-80			лист 2	
					из рдвинга ШТН-							
					-МВ-200 ТУ36-1695-76							
– отводы ф50	шт	6	60	60	Маты минерало-	40	0,01	Лист из алюминия	0,3	0,6	Серия	
					ватные прошивные			и алюминиевых			3-903-11.13	
					2М-100 в обкладках			сплавов по				
					из стальной			ГОСТ 21631-76				
					сетки ГОСТ 21880-76							
Трубопроводы наружные												
– в индивидуальной изоляции												
Н3 (с 2 спутниками) ф89	м	2,5	60	60	Цилиндры тепло-	40	0.04	Лист из алюминия	0,8	10 6	Серия	
Н11 ф38	м	2	120	120	изоляционные из	40	0,02	и алюминиевых	0,8	0,74	7.903.9-2	
Т72.6 ф32	м	2	164	164	минваты по	40	0,018	сплавов по ГОСТ 21631-76	0.8	0,7	в. 1	
Т88 ф25	м	8	164	164	ГОСТ 23208-83	40	0,064	То же, ГОСТ 21631-76	0.8	2.64	лист 17.18	
											25	
– трубопроводы в общей изоляции											Альбом 2	
Н11, Т72.6; Н11; Т72.6 ф38, ф32; ф38, ф32	м	2	164	164	Плиты минераловат-	40	0,08	–"– ГОСТ 21631-76	0.8	2.8	ТМН9-04	
Т88, Н6; Т88, Н6 ф38, ф25, ф38, ф25	м	2	164	164	ные на синтетичес-	40	0,08	–"– ГОСТ 21631-76	0,8	2,8	ТМН9-03	
					ком связующем по							
					ГОСТ 9573-82 по сетке							
					металлической Р-20-20-0							
– трубопроводы со спутником												
Н4, Т88 ф89, ф25	м	28	164	164	Плиты минераловат-	50	0.84	–"– ГОСТ 21631-76	0,8	19,32	Серия 7.903.9-2	
Н5, Т72.6 ф57, ф25	м	28	164	164	ные на синтетичес-	50	0.62	–"– ГОСТ 21631-76	0,8	16,8	в. 1	
Н11, Т72.6 ф38, ф32	м	2	164	164	ком связующем	50	0,08	–"– ГОСТ 21631-76	0.8	1,6	лист 26, 44	
Т88, Т88 ф25, ф25	м	2,5	164	164	ГОСТ 9573-82	50	0,06	–"– ГОСТ 21631-76	0.8	1.6	лист 26, 44	
Н5, Т88 ф57, ф25	м	1,5	164	164	То же, ГОСТ 9573-82	50	0.04	–"– ГОСТ 21631-76	0,8	1,6	лист 26.44	
Трубопроводы внутренние:												
– в индивидуальной изо-												

Привязан:

Инв. №

ТП 903-1-265.88 МС			
ГИП	Гусева		
Нач. отд.	Лепендин		
Н. контр.	Клоков		
Гл. спец.	Портной		
Рук. гр.	Клоков		
Вед. инж.	Плинер		
Инж.	Соболева		
Котельная с 4 котлами ДЕ-6,5-14ГМ. Здание из сборных железобетонных конструкций	Стадия: Р	Лист: 3	Листов:
Общие данные (продолжение)	Госстрой СССР ГПИ Горьковский САНТЕХПРОЕКТ		

Инв. № подл. | Подпись и дата | Взам. инв. №

Альбом 5

Ведомость теплоизоляционных конструкций (окончание)

Наименование элемента, диаметр или размеры, мм	Ед. изм.	Кол.	Температура теплоносителя, °С Макс.	Средняя годовая	Изоляционные конструкции: Основной теплоизоляционный слой: Материал	Толщ., мм	Общий объем, м³	Покровный слой: Материал	Толщ., мм	Общая поверхность, м²	Обозначение применяемых чертежей	Примечания
ляции:												
Н11 ф38	м	10	120	120	Цилиндры тепло-	40	0.10	Стеклопластик	0.2	3.7	Серия 7.903.9-2	
Н11, Н21 ф32	м	30	120	120	изоляционные из	40	0.27	РСТ рулонный	0.2	10.5	В.2	
Т72.6, Т72.3, Т88 ф25	м	26	164	164	минваты по	40	0.21	ТУ6-11-145-80	0.2	8.58	лист 17.18	
Т72.6, Т72.7 ф57	м	21	164	164	ГОСТ 23208-83	40	0.252	То же, ТУ6-11-145-80	0.2	9.03		
Т72.6, Т85.1 ф18	м	9	164	164	То же, ГОСТ 23208-83	40	0.063	-"- ТУ6-11-145-80	0.2	2.79		
Н3, Н4 ф89	м	15	60	60	-"- ГОСТ 23208-83	40	0.24	-"- ТУ6-11-145-80	0.2	7.95		
-В общей изоляции											Альбом 2	
Н11, Т88, Н21	м	16	120	120	Плиты минерало-	40	0.482	-"- ТУ6-11-145-80	0.2	15.52	ТМН9-01	
Н11, Т72.3, Н21	м	25	164	164	ватные на синтети-	40	0.655	-"- ТУ6-11-145-80	0.2	24.25	ТМН9-02	
					ческом связующем							
					ГОСТ 9573-82 по							
					сетке металической							
					Р-20-20-0							
-арматура ф80	шт	2	120	120	Полуфутляры из	40	0.036	———	—	1.52	Серия 7.903.9-2	
ф50	шт	11	120	120	оцинкованных лис-	40	0.154	———	—	7.04	В2. лист 6	
					тов, заполненные							
					минватой ГОСТ 21880-76							
ф32	шт	2	120	120	Шнур теплоизоляци-	40	0.012	Стеклопластик	0.2	0.3	Серия 7.903.9-2	
ф25	шт	16	164	164	онный из минваты	40	0.083	РСТ рулонный	0.2	2.08	В.1	
ф20	шт	1	164	164	в оплетке из ровин	40	0.005	ТУ6-11-145-80	0.2	0.13	лист 2	
ф15	шт	18	164	164	га ШТН-МВ-200	40	0.086	То же, ТУ6-11-145-80	0.2	2.16		
					ТУ36-1695-76							
-отводы ф80	шт	10	120	120	Маты минерало-	40	0.02	Лист из алюми-	0.3	0.67	Серия	
ф50	шт	18	120	120	ватные прошивные	40	0.03	ния и алюминие-	0.3	1.1	3.903-11.13	
					2М-100 в обкладках			вых сплавов				
					из стальной сет-			ГОСТ 21631-76				
					ки ГОСТ 21880-76							
Фланцевое соединение ф25	шт	4	120	120	Шнур теплоизоля-	40	0.028	Стеклопластик	0.2	1.04	Серия	
					ционный из мин-			РСТ рулонный			7.903.9-2	
					ваты в оплетке			ТУ6-11-145-80			В2. лист 14	
					из ровинга ШТН-							
					-МВ-200 ТУ36-							
					-1695-76							

Привязан:

Инв. №

Инв. № подл. | Подпись и дата | Взам. инв. №

ТП 903-1-265.88			МС
ГИП	Гусева		
Нач.отд.	Лепендин		
Н.контр.	Клоков		
Гл.спец.	Портной		
Рук.гр.	Клоков		
Вед.инж.	Плинер		
Инж.	Соболева		

Котельная с 4 котлами ДЕ-6,5-14ГМ. Здание из сборных железобетонных конструкций

Стадия	Лист	Листов
Р	4	

Общие данные (окончание)

Госстрой СССР ГПИ Горьковский САНТЕХПРОЕКТ

Альбом 5

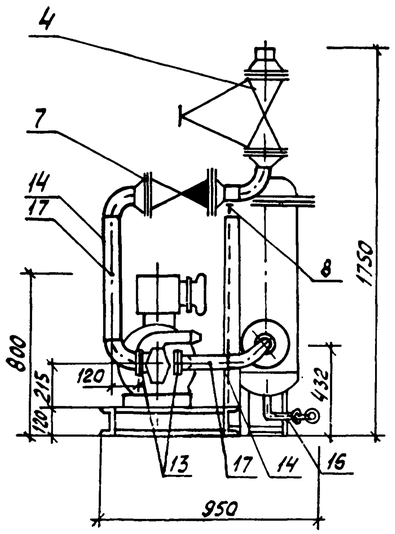

Вид А

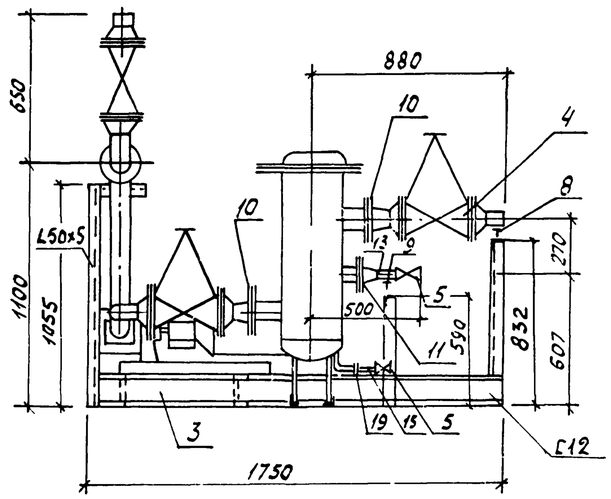

Схема

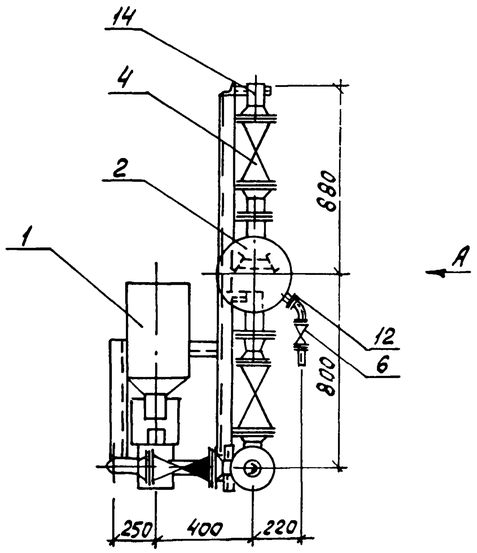

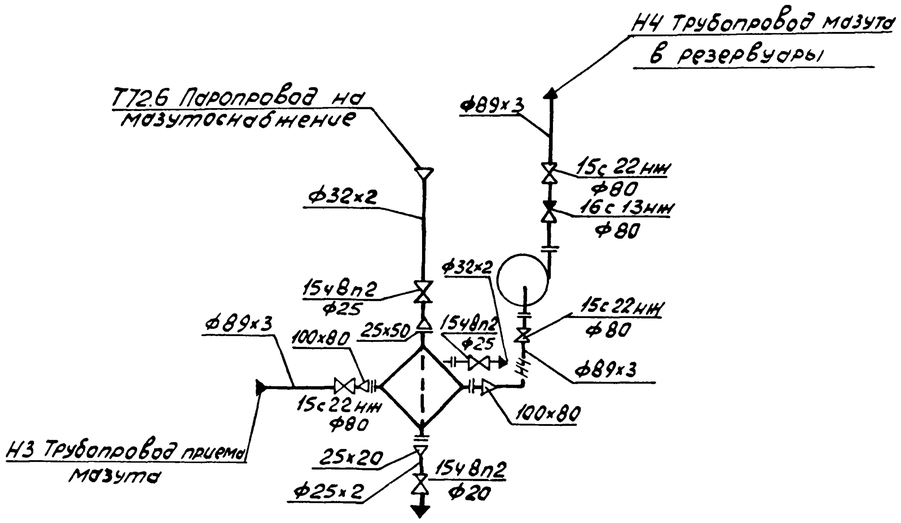

Габариты блока

Длина - 1750мм
Ширина - 950мм
Высота - 1750мм

Марка поз	Обозначение	Наименование	Кол.	Масса ед. кг	Примечание
1		Насос шестеренный			
		Ш40-4-18/4б1 Q=18 м³/ч			
		H=4 кгс/см² с электро-			
		двигателем 4АМ132S6			
		N=5,5квт, n=980 об/мин	1	173	
2		Фильтр очистки мазута			
		ФМ-25-30-40(5) Q=30 м³/ч,			
		H=25 кгс/см²	1	220	
3	МС-5	Металлоконструкция	1	80	
4	Каталог ЦКБА	Вентиль запорный			Ру4Мпа
		проходной фланцевый			(40 кгс/см²)
		15с22нж Ду80	3	36	
5	Каталог ЦКБА	Вентиль запорный			Ру1.6мпа
		проходной муфто-			(16 кгс/см²)
		вый 15ч8п2 Ду25	2	1.75	
6	Каталог ЦКБА	То же 15ч8п2			
		Ду 20	1	0.9	
7	Каталог ЦКБА	Клапан обратный подъем			Ру4Мпа
		ный фланцевый			(40 кгс/см²)
		16с13нж Ду80	1	27.3	
8	ГОСТ14911-82	Опора ОПБ2-89	2	0.52	
9	ГОСТ14911-82	Опора ОПБ2-132	1	0.12	
10	ГОСТ 12821-80	Фланец 1-100-25	2	6.51	
11	ГОСТ 12821-80	Фланец 1-50-25	1	2.78	
12	ГОСТ 12821-80	Фланец 1-25-25	2	1.18	
13	ГОСТ 12821-80	Фланец 1-80-6	2	2.76	
14		Трубопровод из стальных электросварных			
		прямошовных труб			
		по ГОСТ10704-76 ф89х3	2	6.36	
15		То же по ГОСТ10704-76			
		ф32х2	1	1.48	
16		То же по ГОСТ10704-76			
		ф25х2	0.5	1.13	
17	13КУ-46-76	Закладная конструкция	2	0.33	

Общая масса 654.73 кг

Привязан:

Инв. №

ГИП	Гусева		
Нач. отд	Лепендин		
Н. контр.	Клоков		
Гл. спец.	Портной		
Рук. гр.	Клоков		
Вед. инж	Плинер		
Инж.	Соболева		

ТП 903-1-265.88 МС

Котельная с 4 котлами ДЕ-6,5-14ГМ
Здание из сборных железобетонных конструкций

Стадия	Лист	Листов
Р	5	

Блок приема топлива

Госстрой СССР ГПИ Горьковский САНТЕХПРОЕКТ

23296-05 8

формат А2

Инв. № подл. | Подпись и дата | Взам. инв. №

Альбом 5

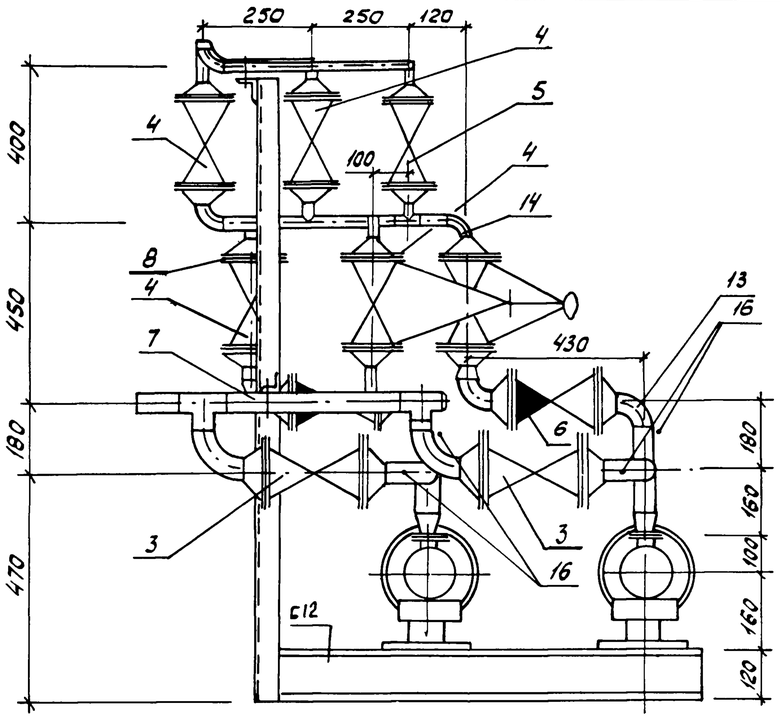

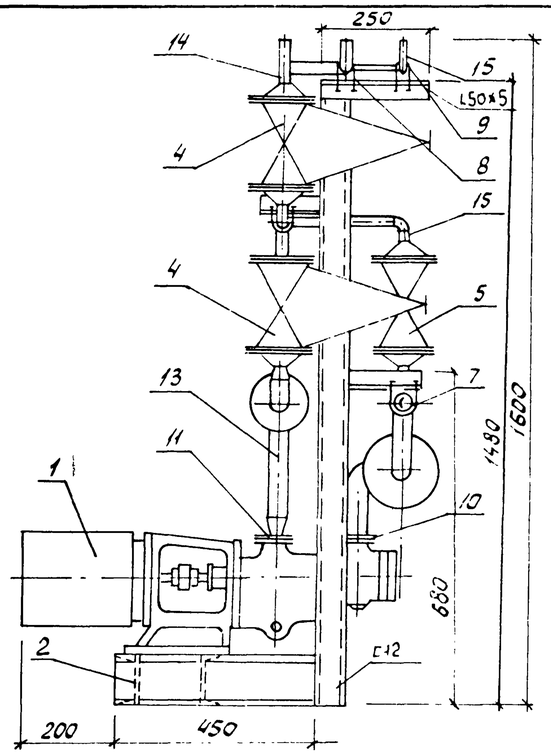

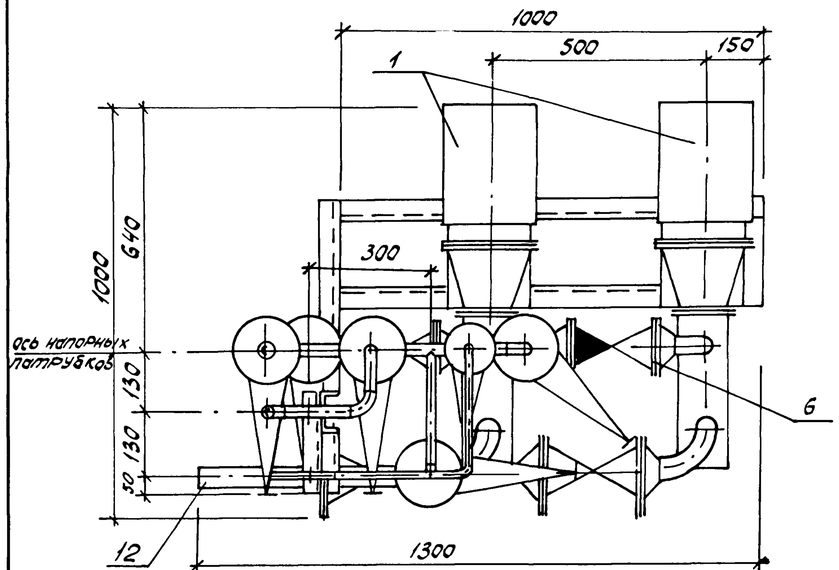

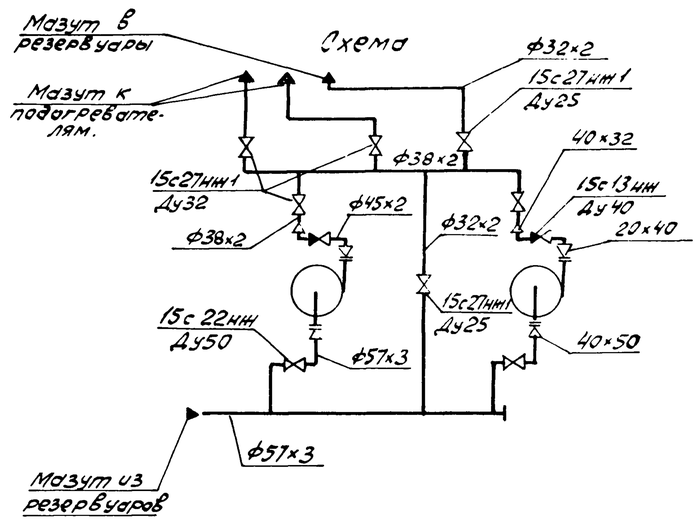

Габариты блока

Длина – 1300 мм
Ширина – 1000 мм
Высота – 1600 мм

Марка поз.	Обозначение	Наименование	Кол.	Масса ед. кг	Примечание
1		Насос трехвинтовой			
		3В1,6/40-1.3/25Б-Б			
		Q=1.3 м³/ч. H=25 кгс/см²			
		с электродвигателем			
		4А100S4, 3 кВт, 1450 об/м	2	80	
2	МС-6	Металлоконструкция	1	50	
3	Каталог ЦКБА	Вентиль запорный			Ру4МПа
		проходной, фланцевый			(40 кгс/см²)
		15с22нж Ду50;	2	15.1	
4	Каталог ЦКБА	То же 15с27нж1			Ру6.3МПа
		Ду32	4	16.2	(63 кгс/см²)
5	Каталог ЦКБА	То же 15с27нж1			Ру6.3МПа
		Ду25	2	11.1	(63 кгс/см²)
6	Каталог ЦКБА	Клапан обратный			Ру4МПа
		подъемный, фланце-			(40 кгс/см²)
		вый 15с13нж Ду40	2	10.5	
7	ГОСТ 14911-82	Опора ОПБ2-57	1	0.33	
8	ГОСТ 14911-82	Опора ОПБ2-38	2	0.16	
9	ГОСТ 14911-82	Опора ОПБ2-32	2	0.12	
10	ГОСТ 12821-80	Фланец 1-40-25	2	2.19	
11	ГОСТ 12821-80	Фланец 1-20-6	2	0.53	
12		Трубопровод из сталь-			
		ных электросварных			
		прямошовных труб			
		по ГОСТ 10704-76 ф57х3	1.0	4.0	
13		То же по ГОСТ 10704-76			
		ф45х2	0.5	2.12	
14		То же по ГОСТ 10704-76			
		ф38х2	2	1.78	
15		То же по ГОСТ 10704-76			
		ф32х2	1,5	1.48	
16	3КЧ-46-76	Закладная конструк-			
		ция	4	0.33	
		Общая масса		379.52 кг	

Привязан:

Инв. №

ГИП	Гусева		
Нач.отд	Лепендин		
Н.контр.	Клоков		
Гл.спец.	Портной		
Рук.гр.	Клоков		
Ведущ. инж.	Плинер		
Инж.	Соболева		
Ст.техн.	Коровина		

ТП903-1-265.88 МС

Котельная с 4 котлами ДЕ-6,5-14ГМ
Здание из сборных железобетонных конструкций

Стадия	Лист	Листов
Р	6	

Блок насосов подачи мазута к горелкам

Госстрой СССР
ГПИ Горьковский
САНТЕХПРОЕКТ

23296-05 9

Формат А2

Инв. № подл. | Подпись и дата | Взам. инв. №

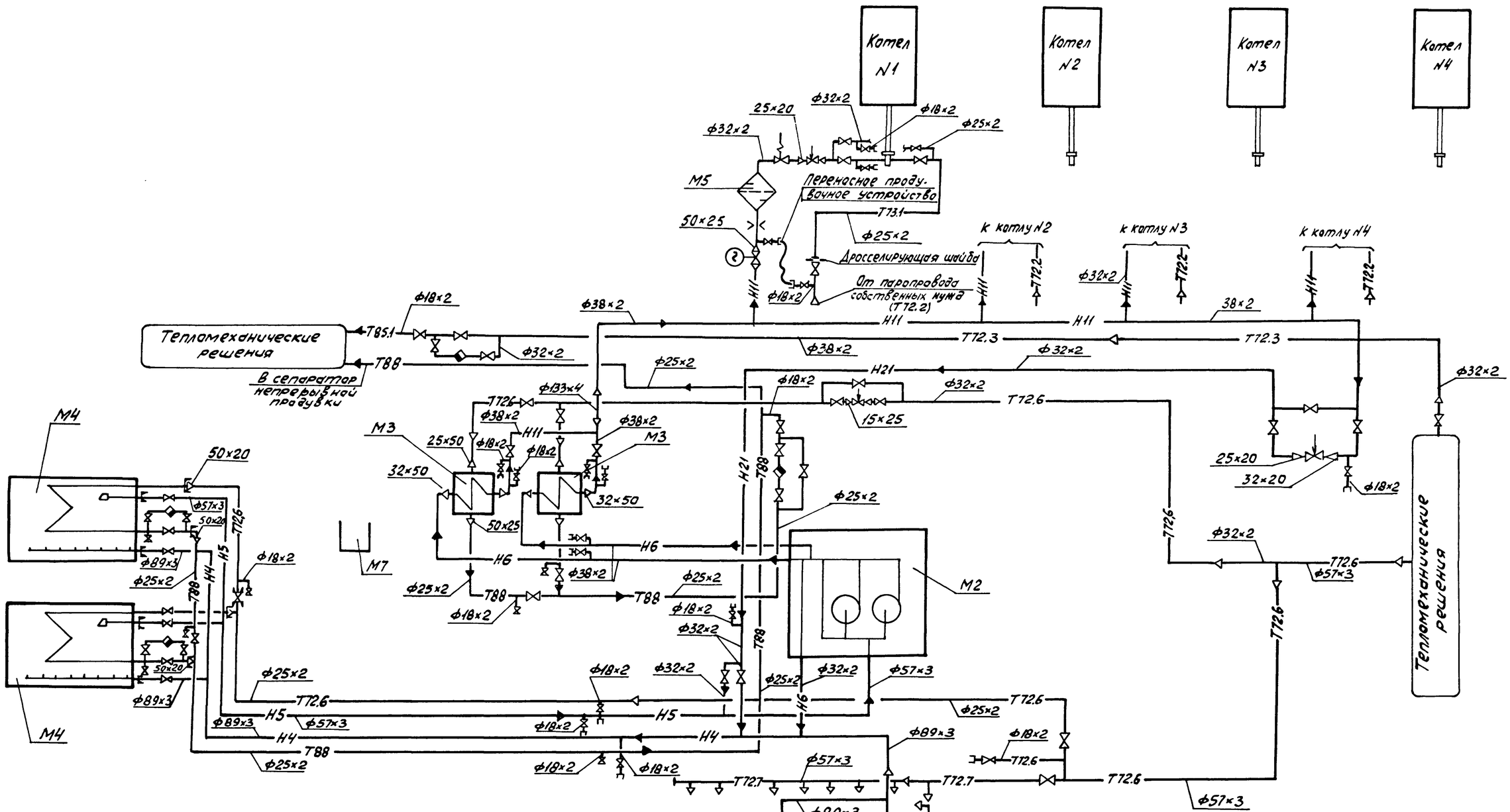

1. Спецификацию оборудования см. ТП 903-1-265.88 МС.СО в альбоме 17 часть 1.
2. Схему тепломеханических решений см. лист ТМ-23 в альбоме 2.
3. Арматура на паропроводе и конденсатопроводе резервуара мазута входит в состав типового проекта 704-1-164.83 альбом IV.

Привязан:

Инв. №

ГИП	Гусева		ТП 903-1-265.88 -МС			
Нач. отд.	Лепендин					
Н.контр.	Клоков		Котельная с 4 котлами ДЕ-6,5-14ГМ Здание из сборных железобетонных конструкций	Стадия	Лист	Листов
Гл. спец.	Портной			Р	7	
Рук. гр.	Клоков		Схема трубопроводов	Госстрой СССР ГПИ Горьковский САНТЕХПРОЕКТ		
Вед. инж.	Плинер					
Инж	Соболева					

Инв. № подл. | Подпись и дата | Взам. инв. №

Формат А2

Альбом 5

План на отм. 0.000

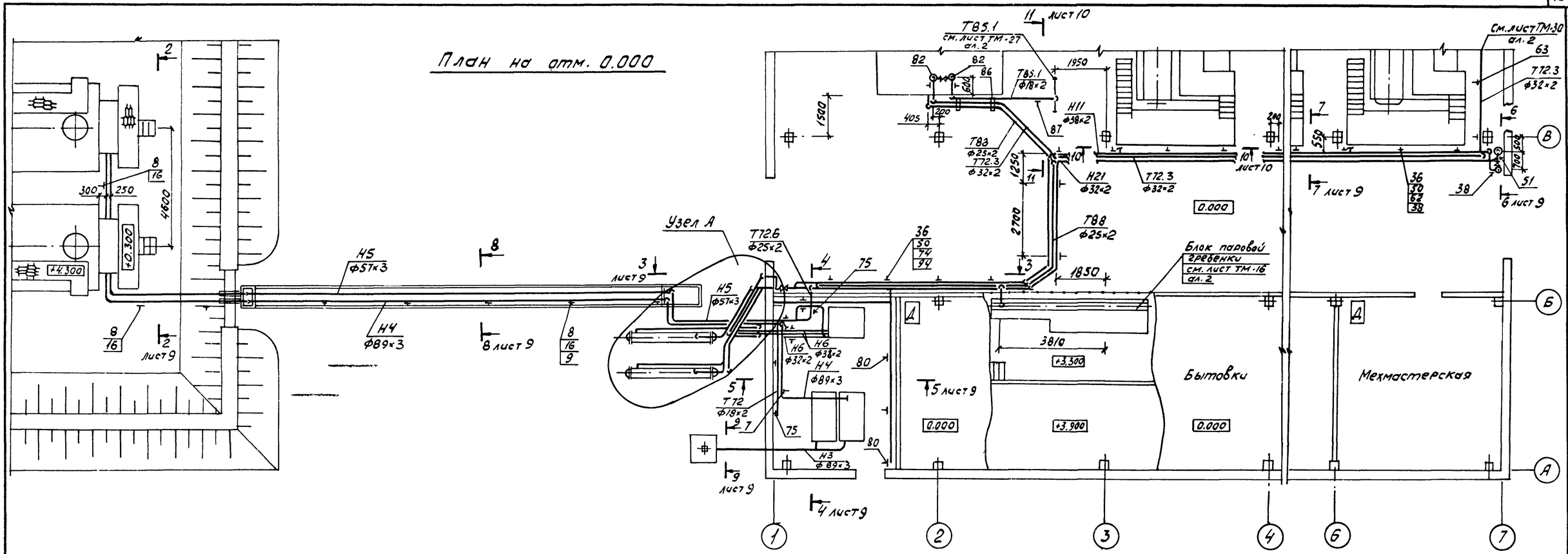

План размещения оборудования

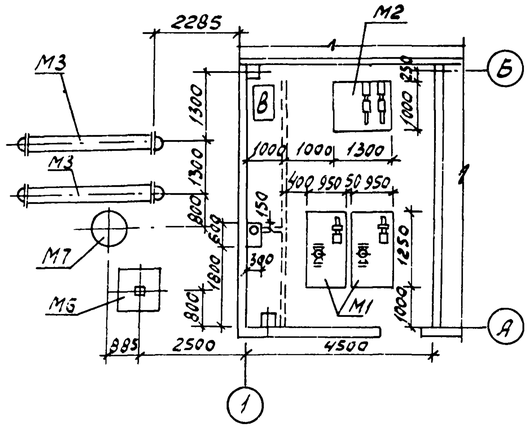

Узел А

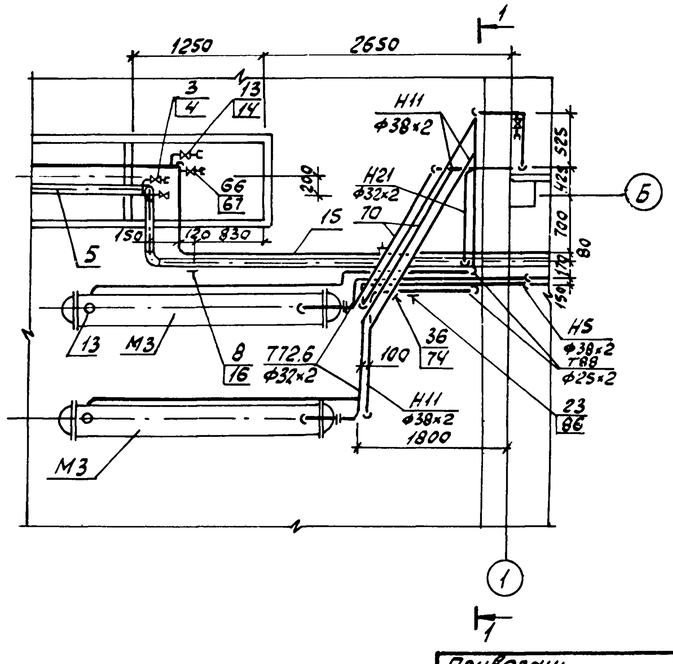

1-1

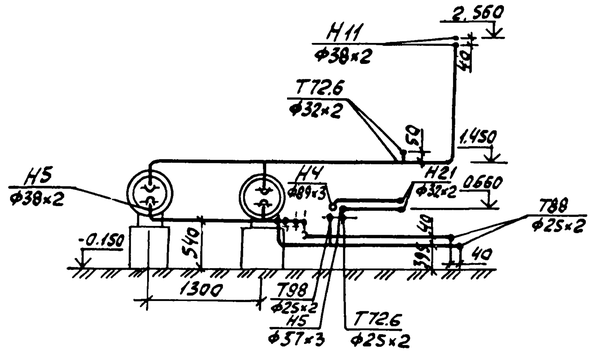

1. Спецификацию оборудования см. альбом 17 часть 1 тп 903-1-265.88 МС, СО.
2. Спецификацию трубопроводов см. лист 10.

				ТП 903-1-265.88 -МС			
	ГИП	Гусева					
Привязан:	Нач.отд.	Лепендин		Котельная с 4 котлами ДЕ-6,5-14ГМ. Здание из сборных железобетонных конструкций	Стадия	Лист	Листов
	Н.контр.	Клаков			Р	8	
	Гл.спец.	Портной					
	Рук.гр.	Клаков		План на отм. 0.000. План размещения оборудования. Узел А. Разрез 1-1	Госстрой СССР ГПИ Горьковский САНТЕХПРОЕКТ		
	Вед.инж.	Плинер					
Инв. №	Инж.	Соболева					

Нач. отд. Кочеслов; Нач. отд. Ас Елиневский; Гл. спец. Смирнова

Взам. инв. № | Подпись и дата | Инв. № подл.

23296-05 11

Формат А2

Альбом 5

2-2

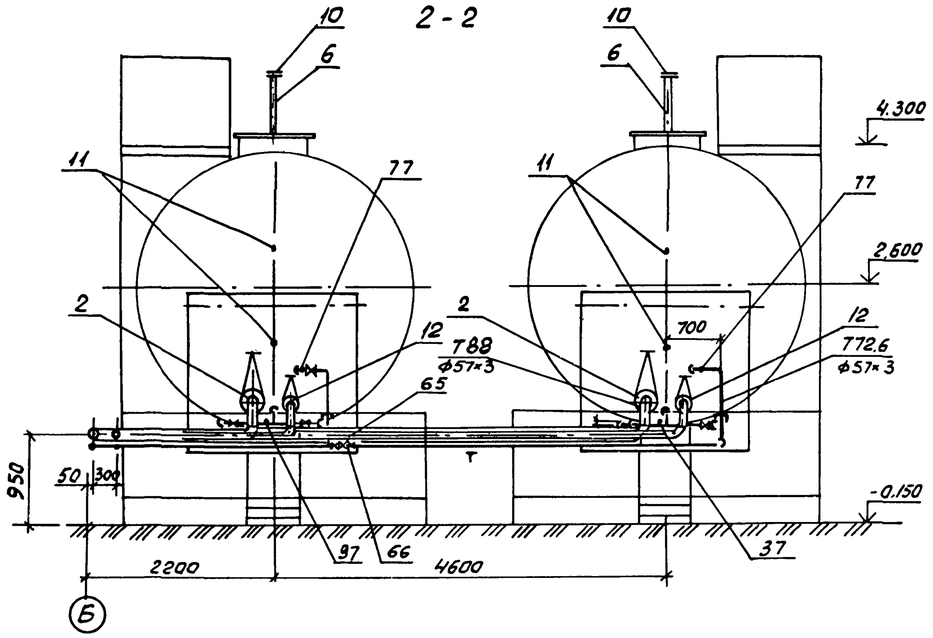

3-3

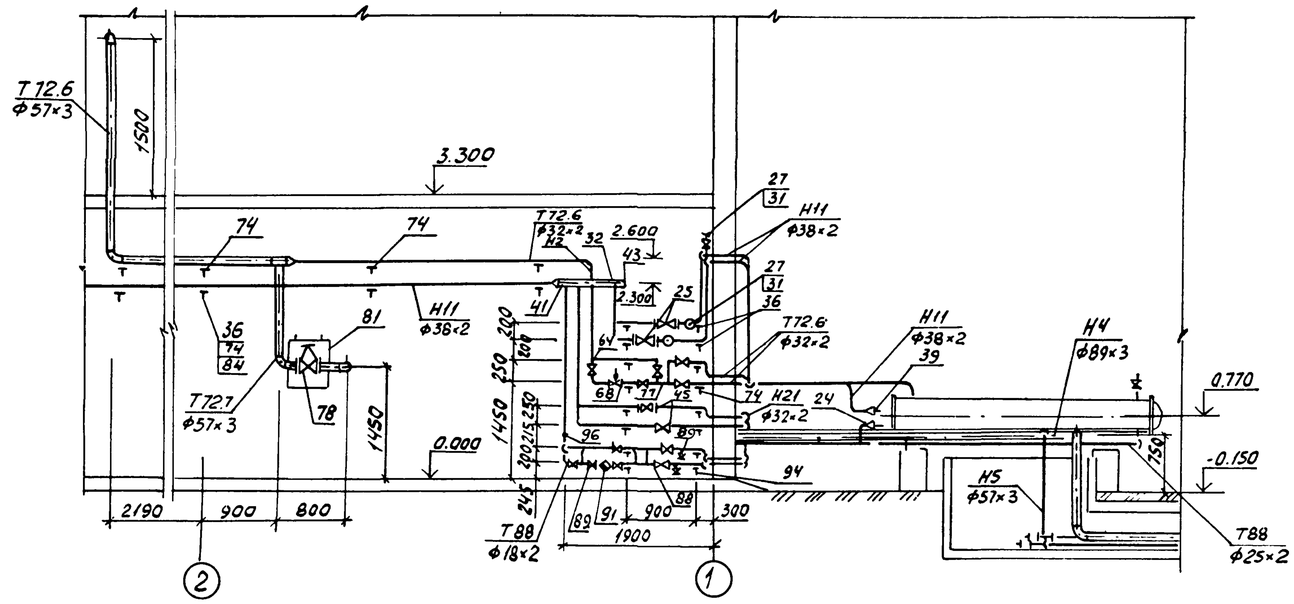

4-4

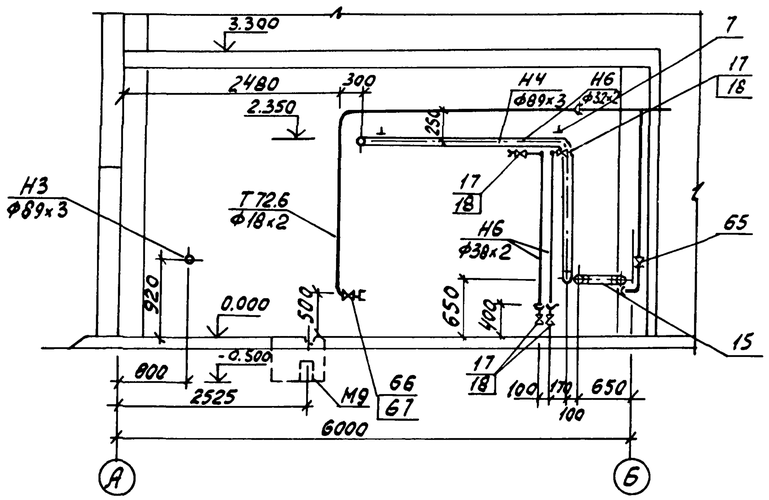

5-5

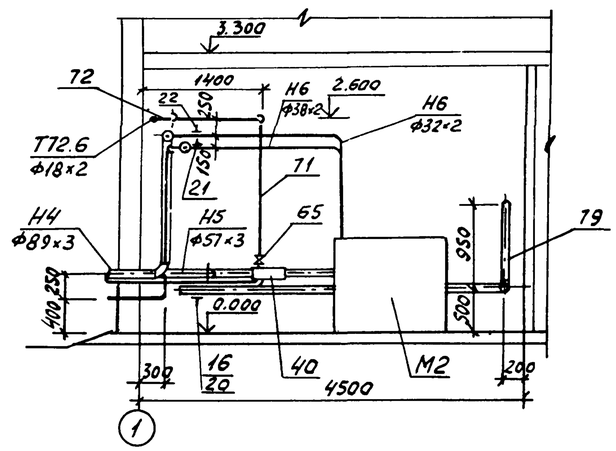

6-6

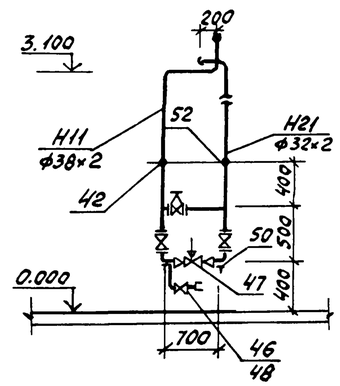

7-7

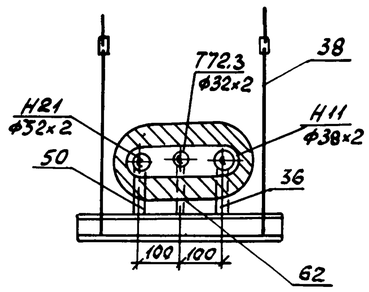

8-8

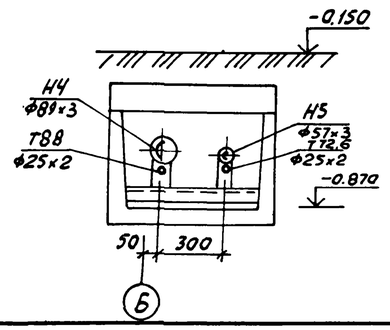

9-9

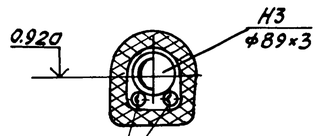

Тепловой спутник см. лист ОВ-3 в ал. 16

ГИП	Гусева		
Нач.отд.	Лепендин		
Н.контр.	Клаков		
Гл.спец.	Портной		
Рук.гр.	Клаков		
Вед.инж.	Плинер		
Инж.	Соболева		

Привязан:

Инв. №

ТП 903-1-265.88 МС

Котельная с 4 котлами ДЕ-6,5-14ГМ
Здание из сборных железобетонных конструкций

Трубопроводы. Разрезы 2-2, 3-3, 4-4, 5-5, 6-6, 7-7, 8-8, 9-9

Стадия	Лист	Листов
Р	9	

Госстрой СССР
ГПИ Горьковский
САНТЕХПРОЕКТ

Инв. № подл. | Подпись и дата | Взам. инв. №

23296-05 12

Формат А2

Альбом 5

10-10

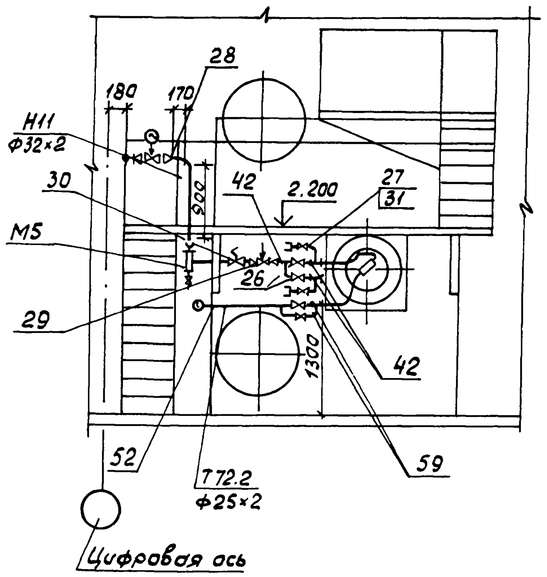

11-11

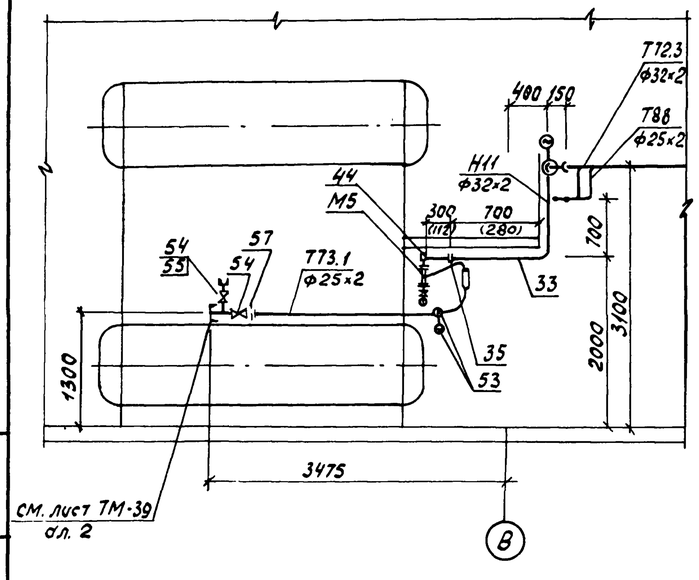

На размерах привязки измерительной диафрагмы в скобках указаны расчетные минимальные длины прямых участков при модуле диафрагмы m=0,066.

Марка поз.	Обозначение	Наименование	Кол.	Масса ед. (кг)	Примечание
Н3	Трубопровод	приема топлива			
1		Трубопровод из			
		стальных электро-			
		сварных труб по			
		ГОСТ 10704-76			
		Ф89×3 м	5,5	6.36	
Н4	Трубопровод	мазута в резервуары			
2		Вентиль запорный			Ру=4МПа
		проходной фланце-			(40 кгс/см)
		вый 15с22нж Ф80	2	36	
3		То же 15с27нж1Ф15	1	10	Ру=6,3МПа
4	Д 22Г081.000	Штуцер фланце-			
	ал. 7. ч.1	вый	1	1.4	
5		Трубопровод из			
		стальных электро-			
		сварных труб по			
		ГОСТ10704-76 Ф89×3	40	6.36	
6		То же, по ГОСТ10704-76 Ф45×2	295	2,12	
7	ГОСТ 16127-78	Подвеска ПТ89-400	2	2,2	
8	ГОСТ 14911-82	Опора ОПП2-100.89	11	1,15	
9	ГОСТ 8509-72	Уголок 50×50×3	3	2,32	
10	ГОСТ 12821-80	Фланец 1-40-63	2	3,75	
11	5 3к4-1-75	Закладная конструкция	4	0.36	
Н5	Трубопровод	мазута из резервуаров			
12		Вентиль запорный			Ру=4МПа
		проходной фланце-			(40 кгс/см)
		вый 15с22нж Ф50	2	17.3	
13		То же, 15с27нж1 Ф15	1	10	
14	Д22Г081.000	Штуцер фланце-			
	ал.7 ч.1	вый	1	14	
15		Трубопровод из			
		стальных электро-			
		сварных труб по			
		ГОСТ 10704-76 Ф57×3	34	4.00	
16	ГОСТ 14911-82	Опора ОПП2-100.57	12	1.24	
Н6	Трубопровод	мазута к подогревателям			
17		Вентиль запорный			

Марка поз.	Обозначение	Наименование	Кол.	Масса ед. (кг)	Примечание
		проходной фланцевый			
		15с27нж1 Ф15	4	10	
18	Д22Г 081.000 ал.7 ч.1	Штуцер фланцевый	4	1,4	
19		Трубопровод из стальных электросварных			
		труб по ГОСТ 10704-76			
		Ф38×2	17	1,7	
20		То же, ГОСТ 10704-76 Ф32×2	4	1.48	
21	ГОСТ 16127-78	Подвеска ПТ-38-80	2	1,0	
22	ГОСТ 16127-78	Подвеска ПТ-32-50	1	1.0	
23	ГОСТ 14911-82	Опора ОПП1-100.38	2	0.62	
24	ГОСТ 12821-80	Фланец 1-50-25	2	2,78	
Н11	Подающий мазутопровод к горелкам				
25		Вентиль запорный			Ру=6,3МПа
		проходной фланцевый			(63 кгс/см)
		15с27нж1 Ф 32	2	16.2	
26		То же, 15с27нж1 Ф25	8	13.5	
27		То же, 15с27нж1 Ф15	14	10	
28		Вентиль запорный флан-			Ру=4МПа
		цевый с электроприво-			(40 кгс/см)
		дом 15с922нж Ф50	4	45	
29		Клапан регулирующий			Ру 4МПа
		25с047нж Ф15	4	26.5	(40 кгс/см)
30		Клапан запорный соле-			
		ноидный 3ск·25 Ф25	4	15.6	
31	Д22Г081.000 ал.7 ч.1	Штуцер фланцевый	14	1.4	
32		Трубопровод из стальных электросварных			
		труб по ГОСТ 10704-76			
		Ф133×4	0.75	12.72	
33		То же. ГОСТ 10704-76 Ф38×2	72	1.7	
34		То же, ГОСТ 10704-76			
		Ф32×2	24	1.48	
35	Д 128 155.000	Диафрагма			Ру2.5МПа
	ал.7 ч.1	Ф28/7	4	5.5	
36	ГОСТ 14911-82	Опора ОПП1-100.38	24	0.62	
37	ГОСТ 16127-78	Подвеска ПТ-38-80	1	1.0	
38	ГОСТ 16127-78	Подвеска ПТ2-273-4500	1	43.3	
39	ГОСТ 12821-80	Фланец 1-50-25	2	2.78	

Привязан:

Инв. №

ГИП	Гусева		
Нач.отд	Лепендин		
Н.контр.	Клоков		
Гл.спец.	Портной		
Рук. гр.	Клоков		
Вед.инж	Плунер		
Инж.	Соволева		

ТП 903-1-265.88 МС

Котельная с 4 котлами ДЕ-6,5-14ГМ. Здание из сборных железобетонных конструкций

Стадия	Лист	Листов
Р	10	

Трубопроводы. Разрезы 10-10; 11-11. Спецификация (начало)

Госстрой СССР ГПИ Горьковский САНТЕХПРОЕКТ

Инв. № подл. | Подпись и дата | Взам. инв. №

Альбом 5

Марка поз.	Обозначение	Наименование	Кол.	Масса ед. (кг)	Примечание
40	32 3кч-4-75	Закладная конструкция	1	2.0	
41	БС1-М33-115	Закладная конструкция	1	0.1	
	ОСТ 367-74				
42	13кч-46-76	Закладная конструкция	14	1.0	
43		Гильза для уста-			
		новки термобаллона	1	6.0	
44	64 3кч-2-75	Закладная конст-			
		рукция	4	3.29	
Н21	Циркуляционный	трубопровод мазута			
45		Вентиль запорный			Ру6.3МПа
		проходной фланце-			(63кгс/см²)
		вый 15с27нж1 ф25	5	13.5	
46		То же, 15с27нж1 ф15	3	10	
47		Регулирующий			Ру6.3МПа
		клапан Б-9с-4-1-1ф20	1	5	(63кгс/см²)
48	Д 22Г 081.000 ал.7ч.1	Штуцер фланцевый	3	1.4	
49		Трубопровод из			
		стальных электро-			
		сварных труб ф32×2	38	1.48	
50	ГОСТ 14911-82	Опора ОПП1-100.32	24	0.62	
51	ГОСТ 16127-78	Подвеска ПТ-32-50	1	1.0	
52	13кч-46-76	Закладная конст-			
		рукция	1	0.33	
Т73.1	Паропровод на распыление мазута				
53		Вентиль муфтовый			Ру1.6МПа
		15кч8п2 ф20	8	0.9	(16кгс/см²)
54		То же, 15кч8п2 ф15	8	0.75	
55	Д23Б 020.000	Продувочное устрой-			
	ал.7 ч.2	ство переносное	4	4	
56	Д 22Г 000.040 ал.7ч.1	Штуцер	4	0.2	
57		Дросселирующая			
		шайба d_0=3мм			
		δ=3мм dн=25мм	4	0.04	
58		Трубопровод из			
		стальных электро-			
		сварных труб по			
		ГОСТ10704-76 ф25×2	16	1.13	
59	1.3кч-46-76	Закладная конструк-			
		ция	8	0.33	

Марка поз.	Обозначение	Наименование	Кол.	Масса ед. (кг)	Примечание
Т72.3	Паропровод-спутник внутренней сети				
60		Вентиль муфтовый			Ру1.6МПа
		15кч8п2 ф25	1	1.75	(16кгс/см²)
61		Трубопровод из сталь-			
		ных электросварных			
		труб по ГОСТ 10704-76			
		ф32×2	32	1.48	
62	ГОСТ 14911-82	Опора ОПП1-100.32	15	0.62	
63	ГОСТ 16127-78	Подвеска ПТ-32-50	5	1.0	
Т72.6	Паропровод на мазутоснабжение				
64		Вентиль муфтовый			Ру1.6МПа
		15кч8п2 ф25	5	1.75	(16кгс/см²)
65		То же, 15кч8п2 ф20	1	0.9	
66		То же. 15кч8п2 ф15	5	0.75	
67	Д22Г 000.040 ал.7ч.1	Штуцер	3	0.2	
68		Регулятор температу-			
		ры РТ-Д0-25 ф25	1	9.5	
69		Трубопровод из			
		стальных электросвар			
		ных труб по ГОСТ			
		10704-76 ф57×3	7	4.00	
70		То же, ГОСТ10704-76			
		ф32×2	8	1.48	
71		То же, ГОСТ10704-76 ф25×2	36	1.13	
72		То же, ГОСТ10704-76 ф18×2	5	0.789	
73	ГОСТ 14911-82	Опора ОПП2-100.57	2	1.24	
74	ГОСТ 14911-82	Опора ОПП1-100.32	8	0.62	
75	ГОСТ 16127-78	Подвеска ПТ-32-50	4	0.62	
76	ГОСТ 12821-80	Фланец 1-50-16	2	2.28	
77	13кч-46-76	Закладная конст-			
		рукция	3	0.33	
Т72.7	Паропровод на пожаротушение мазутонасосной				
78		Задвижка параллельная			Ру1МПа
		с выдвижным шпин-			(10кгс/см²)
		делем 30ч6бр ф50	1	18.4	
79		Трубопровод из стальных			
		электросварных труб по			
		ГОСТ10704-76 ф57×3	14	4.00	
80	ГОСТ14911-82	Опора ОПП2-100.57	4	1.24	

Марка поз.	Обозначение	Наименование	Кол.	Масса ед. (кг)	Примечание
81	Д22Е.013.000	Шкаф задвижки			
	ал.7 ч.1	пожаротушения	1	15	
Т85.1	Трубопровод конденсата от паропровода Т72.3				
82		Вентиль муфтовый			Ру1.6МПа
		15кч8п2 ф15	3	0.75	(16кгс/см²)
83		Клапан обратный			Ру1.6МПа
		подъемный муфтовый			(16кгс/см²)
		16Б16к ф15	1	0.23	
84		Конденсатоотводчик			Ру1.6МПа
		термодинамический			(16кгс/см²)
		муфтовый 45ч15нж ф15	1	2.1	
85		Трубопровод из стальных			
		электросварных труб			
		по ГОСТ 10704-76 ф18×2	7	0.789	
86	ГОСТ 14911-82	Опора ОПП1-100.18	3	0.78	
87	ГОСТ 16127-78	Подвеска ПТ-32-50	1	1.0	
Т88	Трубопровод конденсата с мазутного хозяйства				
88		Вентиль муфтовый			Ру1.6МПа
		15кч8п2 ф20	3	0.9	(16кгс/см²)
89		То же, 15кч8п2 ф15	7	0.75	
90		Клапан обратный			Ру1.6МПа
		подъемный муфтовый			(16кгс/см²)
		16Б18к ф15	1	0.23	
91		Конденсатоотводчик			Ру1.6МПа
		термодинамический			(16кгс/см²)
		муфтовый 45ч15нж ф15	1	2.1	
92		Трубопровод из			
		стальных электросвар			
		ных труб по			
		ГОСТ10704-76 ф25×2	68	1.13	
93		То же, ГОСТ 10704-76			
		ф18×2	2	0.789	
94	ГОСТ 14911-82	Опора ОПП1-100.25	9	0.6	
95		Опора ОПП1-100.18	2	0.6	
96	18 3кч-2-75	Закладная конст-			
		рукция	1	2.11	
97	8 3кч-3-75	Закладная конструкция	2	2.38	

Инв.№ подл. | Подпись и дата | Взам. инв.№

Привязан:

Инв.№

ГИП	Гусева	
Нач.отд.	Лепендин	
Н.контр.	Клоков	
Гл.спец.	Портной	
Рук.гр.	Клоков	
Вед.инж.	Плинер	
Инж.	Соболева	

ТП903-1-265.88 МС

Котельная с 4 котлами ДЕ-6.5-14ГМ
Здание из сборных железобетонных конструкций
Трубопроводы. Спецификация (окончание).

Стадия	Лист	Листов
Р	11	

Госстрой СССР ГПИ Горьковский САНТЕХПРОЕКТ

Альбом 5

Ведомость рабочих чертежей основного комплекта тп 903-1-265.88 ГС

Лист	Наименование	Примечание
1	Общие данные.	
2	Аксонометрическая схема трубопроводов.	
3	Общекотельные трубопроводы газа. План.	
	Разрезы 1-1, 2-2. Спецификация.	
4	Трубопроводы газа котлоагрегата. План.	
	Разрезы 1-1, 2-2, 3-3. Спецификация.	
5	Трубопроводы газоимпульсной очистки экономайзера.	

Ведомость ссылочных и прилагаемых документов

Обозначение	Наименование	Примечание
	Ссылочные документы	
ОСТ34-42-756-80	Соединения фланцевые для камерных	
	измерительных диафрагм трубопроводов	
	Ру≤2,5МПа (25 кгс/см²)	
Серия 5.905-9	Газорегуляторные установки (ГРУ)	
выпуск 2	для подачи газа к газифицируемому	
	оборудованию. Газорегуляторная	
	установка (ГРУ) с хозрасчётным	
	учётом газа диафрагмой	
	ГРУ2. Рабочие чертежи.	
Серия 5.905-10	Установка газовых приборов и	
Выпуск 2 ал. 2	аппаратов в жилых и коммунально-	
	бытовых зданиях. Газооборудование	
	хлебопекарных печей. Рабочие	
	чертежи.	
	Прилагаемые документы.	
Д22Е.019.000	Насадка сбросного устройства	Ал.7 ч.2
Д22Е.020.000	Тройник сбросного устройства	Ал.7 ч.2
тп 903-1-265.88-ГСС01	Спецификация оборудования ГРУ	
тп 903-1-265.88-ГСС02	Спецификация оборудования	
	газопроводов	
тп 903-1-265.88-ГСС03	Спецификация оборудования трубопро-	
	водов газоимпульсной очистки	
тп 903-1-265.88-ГС.ВМ	Ведомость потребности материалов	

Настоящий проект разработан в соответствии с действующими нормами и правилами и предусматривает мероприятия, обеспечивающие взрывную, взрывопожарную и пожарную безопасность при эксплуатации здания (сооружения)

Гл. инж. проекта _____ /Гусева Т.Г./

Инв. № подл. | Подпись и дата | Взам. инв. №

Ведомость основных комплектов рабочих чертежей

Обозначение	Наименование	Примечание
тп 903-1-265.88 – ТМ	Тепломеханические решения.	
тп 903-1-265.88 – ВП	Станция водоподготовки.	
тп 903-1-265.88 – ГС	Газоснабжение	
тп 903-1-265.88 – МС	Мазутоснабжение	
тп 903-1-265.88 – АР	Архитектурные решения	
тп 903-1-265.88 – КЖ	Конструкции железобетонные	
тп 903-1-265.88 – КМ	Конструкции металлические	
тп 903-1-265.88 – ЭМ	Силовое электрооборудование	
тп 903-1-265.88 – ЭО	Электрическое освещение	
тп 903-1-265.88 – СС	Связь и сигнализация	
тп 903-1-265.88-АТМ	Автоматизация	
тп 903-1-265.88 – ОВ	Отопление и вентиляция	
тп 903-1-265.88 – ВК	Внутренние водопровод и канализация	

Ведомость спецификаций

Лист	Наименование	Примечание
3	Спецификация на общекотельные трубопроводы	
	газа.	
4	Спецификация на трубопроводы газа	
	котлоагрегата.	

Условные обозначения и изображения

Обозначение	Наименование	Примечание
Г21	Трубопровод газа после	
	ГРУ Р≤0,1МПа	
Г21.1	Трубопровод газа к ЗЗУ Р≤0,1МПа	
Г31	Трубопровод газа на вводе	
	Р≤0,6МПа	
Г51	Трубопровод продувочный Р=25КПа	
Г52	Трубопровод продувочный	
	Р≤0,1МПа	
Г53	Трубопровод продувочный от	
	ГРУ Р≤ 0,6МПа	
Р1	Смесепровод	
Р2	Пламенепровод	
А2	Трубопровод воздуха	

Общие указания

1. Газорегуляторную установку изготовить по типовой серии 5.905-9 выпуск 2 чертеж ГРУ 2.00.02. При этом конструкцию поз. 33, расположенную на выходе газа, из установки исключить. Монтаж узла выхода вести по листу 3.
2. Материалы трубопроводов газа из труб по ГОСТ 10704-76 ВСт3сп3 ГОСТ 380-71, группа поставки в по ГОСТ 10705-80.
3. Настройку оборудования ГРУ выполнить в процессе наладочных работ с учетом давления газа у горелок котлов и гидравлических потерь давления на участке газопровода за ГРУ.
4. После монтажа и испытания газопроводы покрыть 2 слоями грунтовки ХС-010 и 2 слоями эмали ХСЛ.
5. Лист 5 применять при оснащении котельной экономайзерами марки ЭБ-142м. Пламенепроводы подвергнуть тепловой изоляции. Объем работ учтен в альбоме 2 лист ТМ-6 поз. Т72.2.

Привязан:

Инв. №

ТП 903-1-265.88 ГС

ГИП	Гусева		
Нач.отд.	Лепендин		
Н.контр.	Клаков		
Гл.спец.	Портной		
Рук.гр.	Клаков		
Вед.инж.	Плинер		
Инж.	Соболева		

Котельная с 4 котлами ДЕ-6,5-14ГМ
Здание из сборных железобетонных конструкций

Стадия	Лист	Листов
Р	1	5

Общие данные

Госстрой СССР ГПИ Горьковский САНТЕХПРОЕКТ

Альбом 5

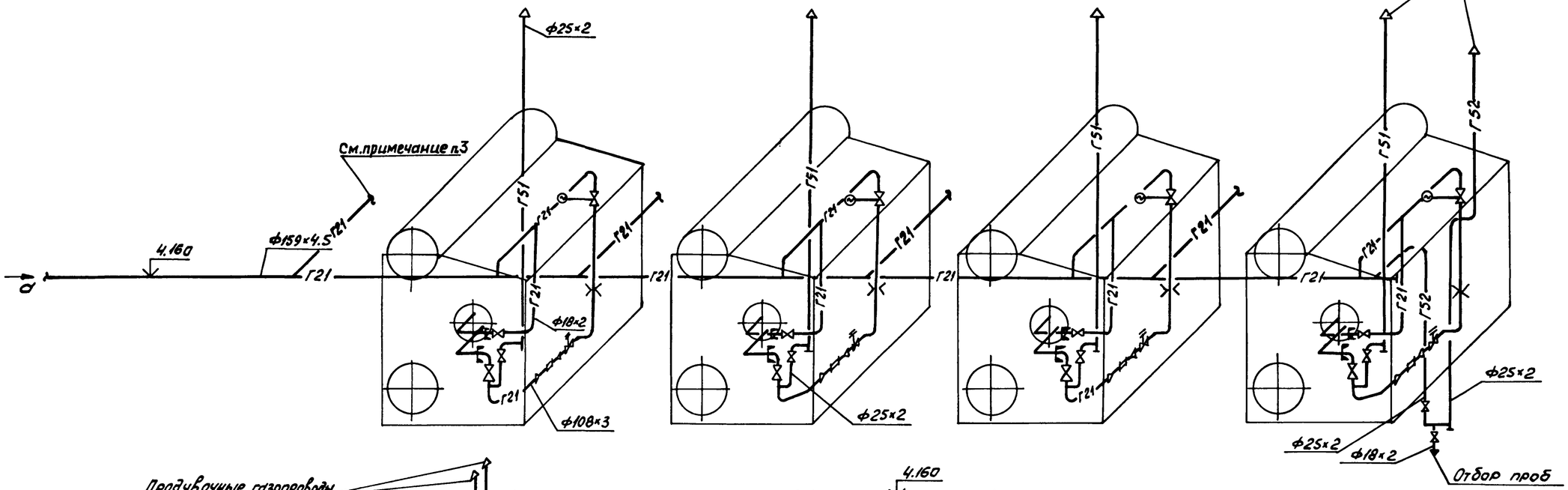

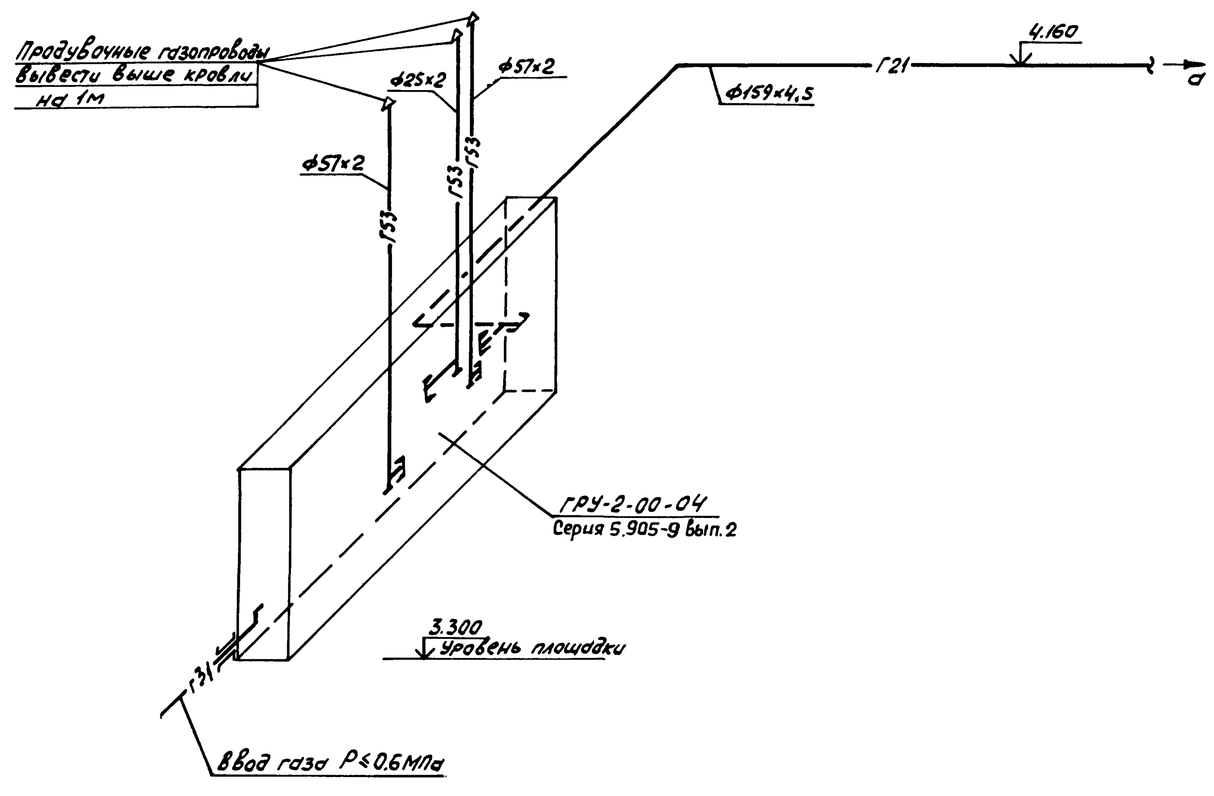

1. Общекотельные трубопроводы газа см. лист 3.
2. Трубопроводы газа котлоагрегата см. лист 4.
3. Монтировать в случае оснащения котельной экономайзерами ЭБ-142М с газоимпульсной очисткой.

				ТП903-1-265.88 ГС			
	ГИП	Гусева					
Привязан:	Нач.отд	Лепендин		Котельная с 4 котлами ДЕ-6,5-14ГМ Здание из сборных железобетонных конструкций	Стадия	Лист	Листов
	Н.контр.	Клоков			Р	2	
	Гл.спец.	Портной					
	Рук.гр.	Клоков		Аксонометрическая схема трубопроводов	Госстрой СССР ГПИ Горьковский САНТЕХПРОЕКТ		
	Вед.инж.	Плинер					
Инв.№	Инж.	Соболева					

Инв.№подл. | Подпись и дата | Взам.инв.№

Альбом 5

1-1

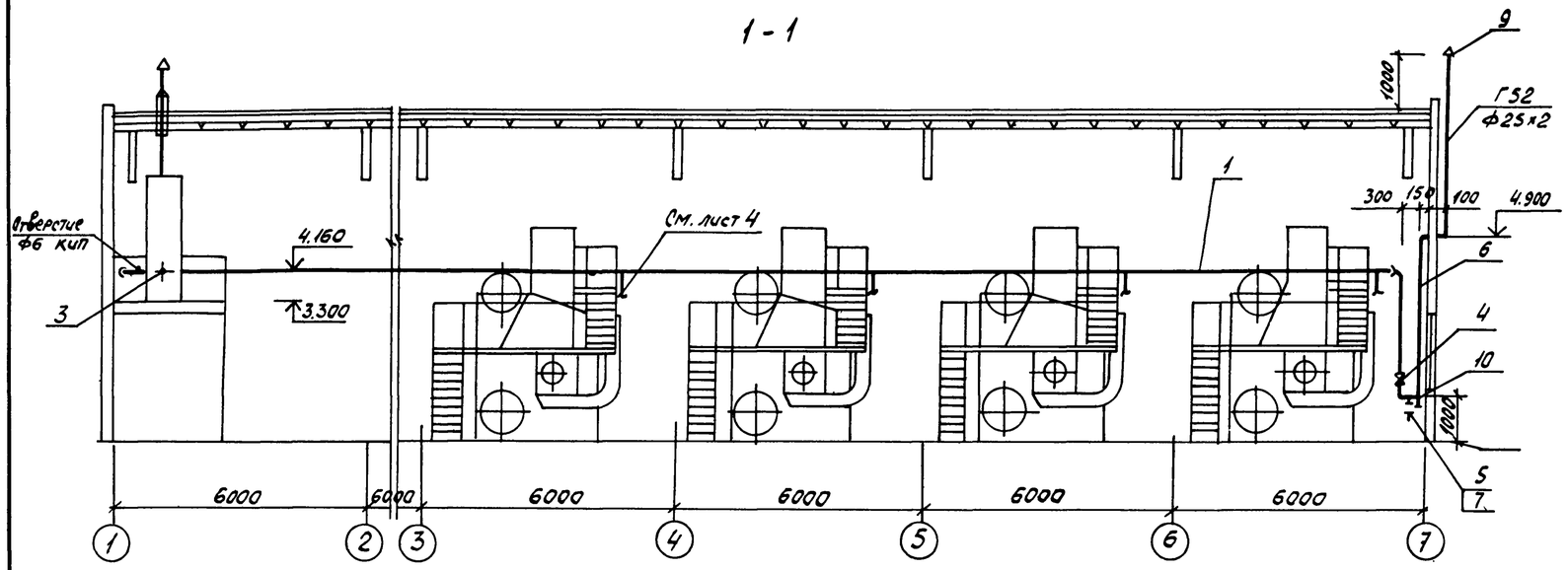

2-2

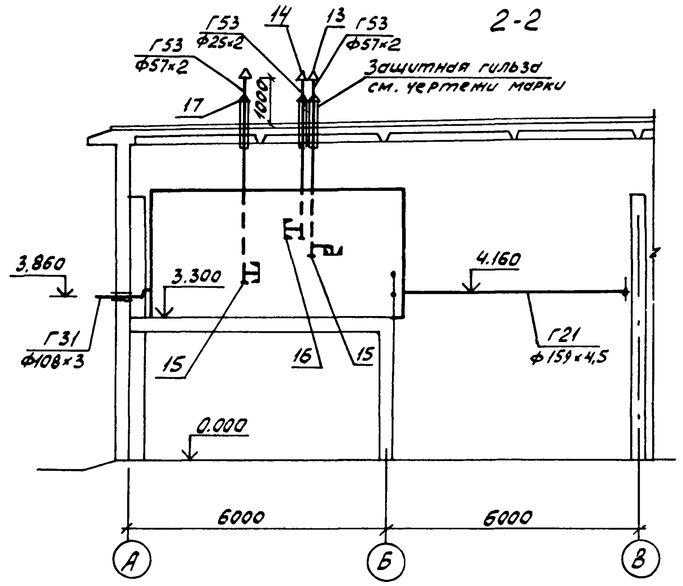

План

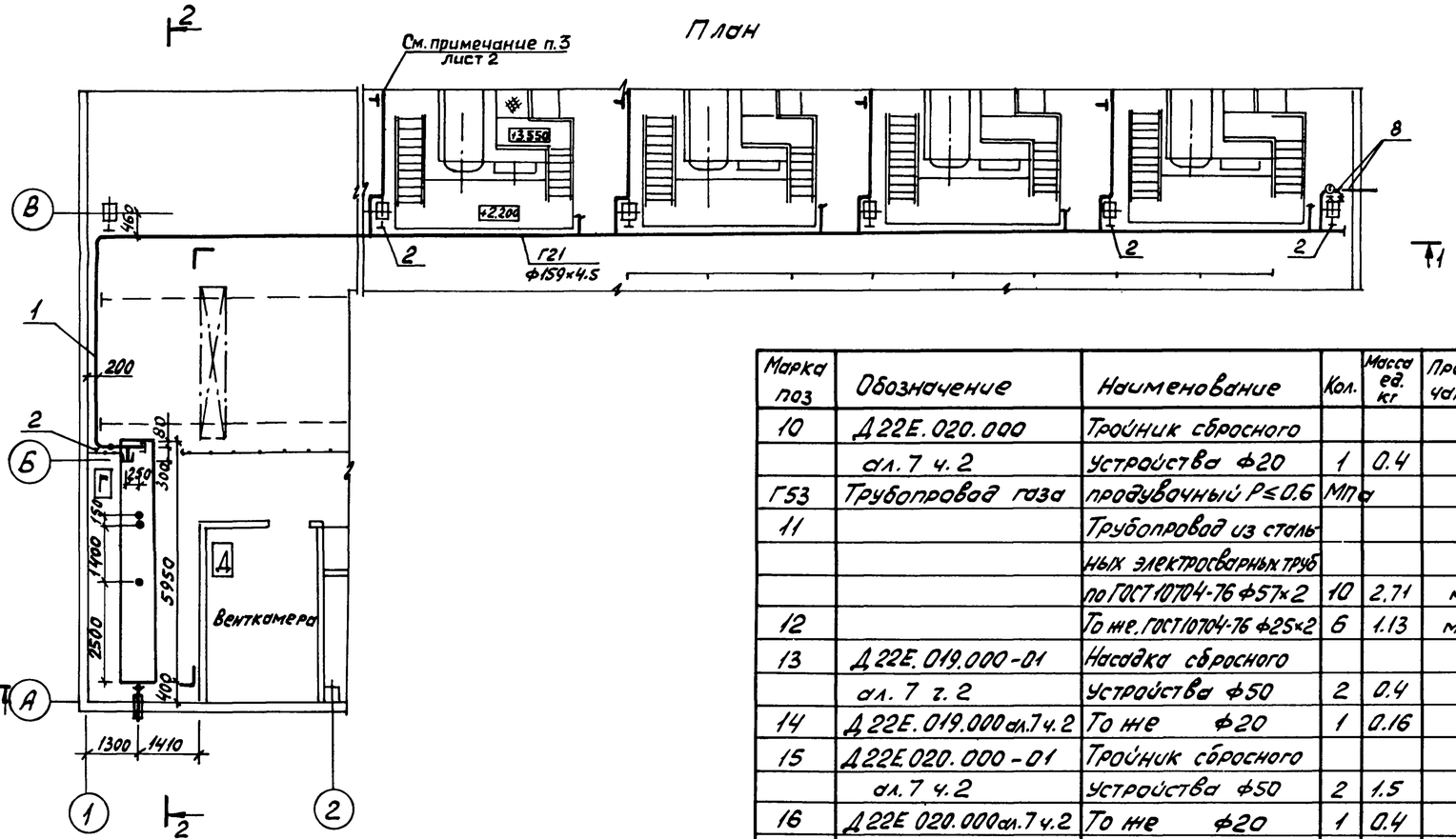

Марка поз.	Обозначение	Наименование	Кол.	Масса ед. кг	Примечание
Г21	Трубопровод газа	Р≤0.1 Мпа			
1		Трубопровод из стальных электросварных труб по ГОСТ 10704-76 ф159х4.5	43	17,15	м
2	ГОСТ 14911-82	Опора ОПБ2-159	8	1.32	
Г31	Трубопровод газа	Р≤0.6 Мпа			
3		Трубопровод из стальных электросварных труб по ГОСТ 10704-76 ф108х3	1	7.77	м
Г52	Трубопровод газа	продувочный Р≤0,1 Мпа			
4		Кран муфтовый 11б66бк ф20	1	0.54	
5		То же. 11б66бк ф15	1	0.32	
6		Трубопровод из стальных электросварных труб по ГОСТ 10704-76 ф25х2	18	1.13	м
7		То же, ГОСТ 10704-76 ф18х2	0.5	0.789	м
8	ГОСТ 14911-82	Опора ОПБ1-26.8	2	0.02	
9	Д22Е.019.000 ал.7 ч.2	Насадка сбросного устройства ф20	1	0.16	

Марка поз	Обозначение	Наименование	Кол.	Масса ед. кг	Примечание
10	Д22Е.020.000	Тройник сбросного			
	ал. 7 ч. 2	устройства ф20	1	0.4	
Г53	Трубопровод газа	продувочный Р≤0.6 МПа			
11		Трубопровод из стальных электросварных труб по ГОСТ 10704-76 ф57х2	10	2.71	м
12		То же, ГОСТ 10704-76 ф25х2	6	1.13	м
13	Д22Е.019.000-01	Насадка сбросного			
	ал. 7 ч. 2	устройства ф50	2	0.4	
14	Д22Е.019.000 ал.7 ч.2	То же ф20	1	0.16	
15	Д22Е.020.000-01	Тройник сбросного			
	ал. 7 ч. 2	устройства ф50	2	1.5	
16	Д22Е 020.000 ал.7 ч.2	То же ф20	1	0.4	
17		Козырек из стали δ=3мм	3	2.5	

Привязан:

Инв. №

ГИП	Гусева		
Нач. отд.	Лепендин		
Н. контр.	Клоков		
Гл. спец.	Портной		
Рук. гр.	Клоков		
Ведущий инж.	Плунер		
Инж.	Соболева		

ТП 903-1-265.88 ГС

Котельная с 4 котлами ДЕ-6,5-14ГМ. Здание из сборных железобетонных конструкций

Общекотельные трубопроводы газа. План. Разрезы 1-1, 2-2. Спецификация

Стадия	Лист	Листов
Р	3	

Госстрой СССР ГПИ Горьковский САНТЕХПРОЕКТ

Альбом 5

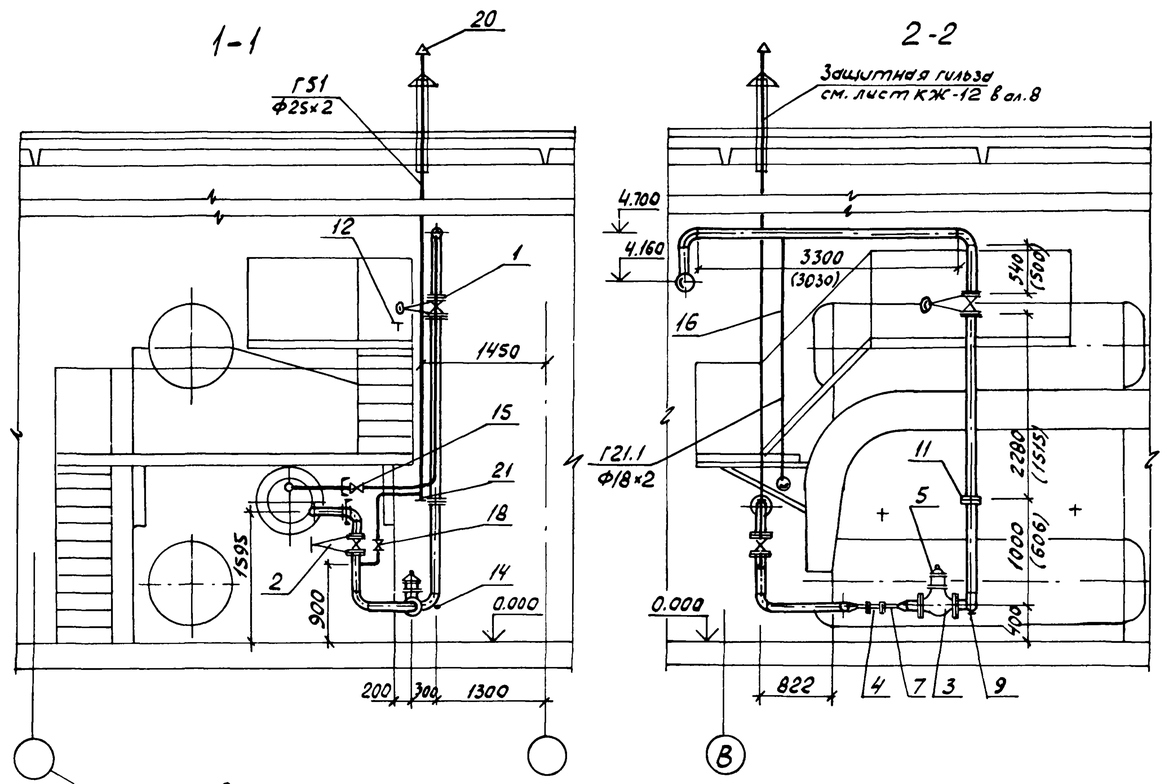

Цифровая ось

План

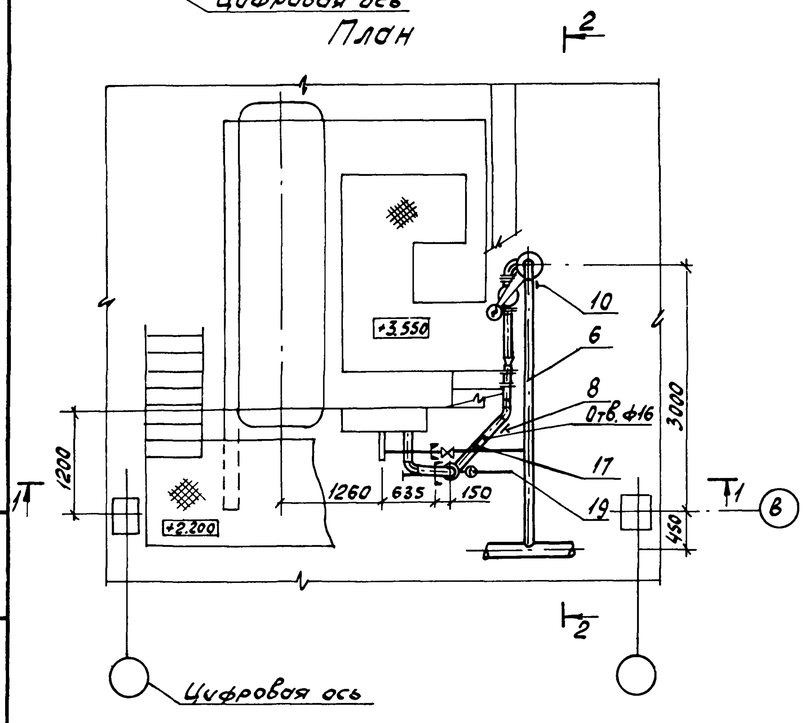

Цифровая ось

Марка поз.	Обозначение	Наименование	Кол.	Масса ед. кг	Примечание
		стальных электросвар.			
		ных труб по ГОСТ 10704-76			
		Ф18×2	4	0.497	м
17	3 кч-45-70	Закладная конструкция	1		
Г51	Трубопровод газа продувочный	Р=25 кПа			
18		Кран муфтовый			Ру 1МПа
		11Б6бк Ф20	1	0.54	
19		Трубопровод из стальных			
		электросварных труб			
		по ГОСТ 10704-76 Ф25×2	9	1.13	
20	Д22Е.019.000	Насадка сбросного			
	ал. 7 ч.2	устройства Ф20	1	0.16	
21	Д22Е 020 000	Тройник сбросного			
	ал. 7 ч.2	устройства Ф20	1	0.4	
22	ГОСТ 19903-74	Козырек из толсто-			
		листовой стали δ=3мм	1	2.5	

Марка поз.	Обозначение	Наименование	Кол.	Масса ед. кг	Примечание
Г21	Трубопровод газа	Р≤ 0.06 МПа			
1		Задвижка клина-			Ру=1.6МПа
		вая с выдвижным			(16 кгс/см²)
		шпинделем с электро			
		приводом ЗКЛПЭ-16			
		(30с941нж) Ф100	1	117	
2		Задвижка клиновая			Ру=1.6МПа
		с выдвижным шпин-			(16 кгс/см²)
		делем фланцевая			
		30с41нж Ф100	1	52	
3		Клапан предохра-			
		нительный мало-			
		габаритный ПКН-100	1	52,5	
4	ТУ 25-02-16377-76	Заслонка регулиру-			
		ющая малого			
		сечения ЗМС-50	1		
5	Серия 5.905-10	Установка электро-			
	вып. 2 ал. 2	магнита на ПКН-100	1	1.2	
6		Трубопровод из			
		стальных электро-			
		сварных труб по			
		ГОСТ 10704-76			
		Ф108×3	11	7.77	
7		То же, ГОСТ 10704-76			
		Ф57×2	0,5	2.71	
8	ГОСТ 14911-82	Опора ОПП2-100.108	1	1.63	
9	04ОСТ 34266-75	Опора отвода			
		Дн 108	1	1.44	
10	ГОСТ 16127-78	Подвеска ПТ-108-400	1	2,3	
11	04 ОСТ 34-42-756-85	Фланцевое соеди-			
		нение	1	11.24	
12	ГОСТ 8509-72	Уголок 50×50×3	4	2.32	
13	3кч-45-70	Закладная конструкция	2		
14	3 3кч-6-75	Закладная конструкция	1	1,1	
Г21.1	Трубопровод газа	к ЗЗУ Р≤ 0.1МПа			
15		Кран муфтовый			Ру 1МПа
		11Б6бк Ф15	1	0.32	
16		Трубопровод из			

1. Трубопровод газа продувочный Г51 крепить по месту.
2. На размерах привязки измерительной диафрагмы в скобках указаны расчетные минимальные длины прямых участков при модуле диафрагмы m=0.2.
3. Уголок поз.12 предназначен для опирания электропривода задвижки поз.1.

Привязан:

Инв.№

ГИП	Гусева		
Нач.отд	Лепендин		
Н.контр.	Клоков		
Гл.спец.	Портной		
Рук.гр.	Клоков		
Вед.инж.	Плинер		
Инж	Соболева		

ТП 903-1-265.88 ГС

Котельная с 4 котлами ДЕ-6,5-14ГМ. Здание из сборных железобетонных конструкций

Трубопроводы газа котлоагрегата. План. Разрезы 1-1, 2-2. Спецификация.

Стадия	Лист	Листов
Р	4	

Госстрой СССР ГПИ Горьковский САНТЕХПРОЕКТ

Инв.№ подл. | Подпись и дата | Взам.инв.№

Формат А2

План на отм. 0.000

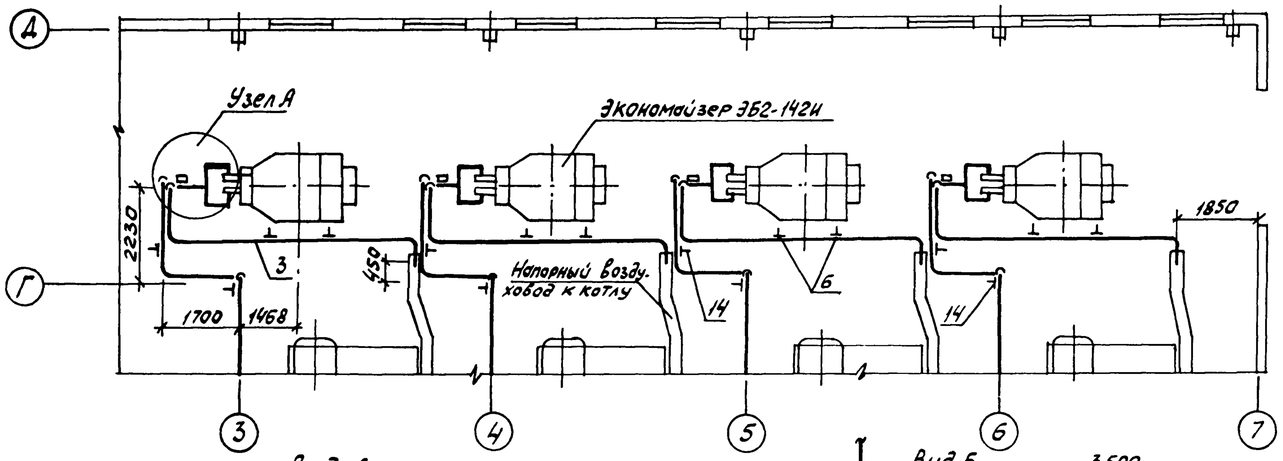

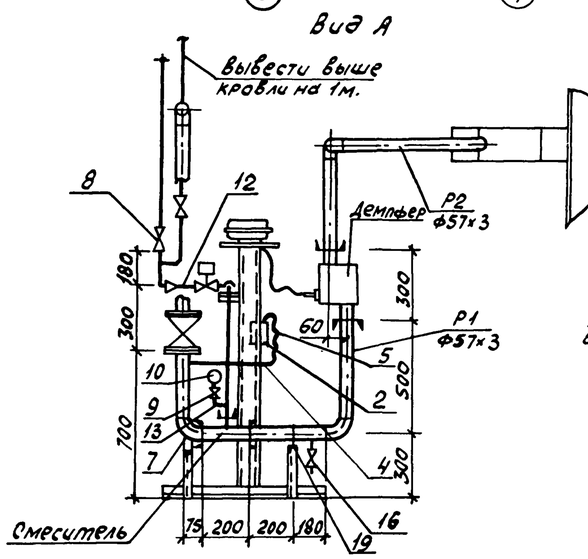

Узел А

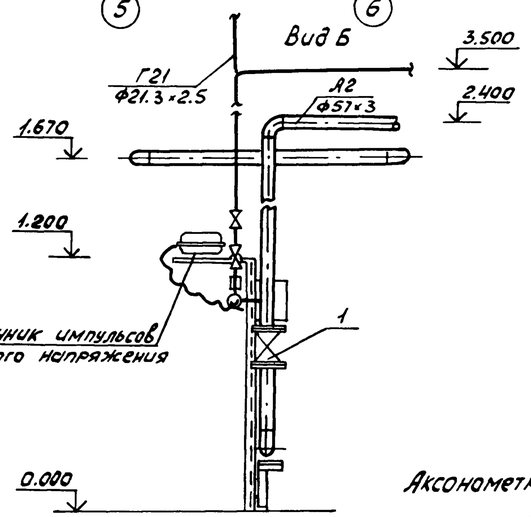

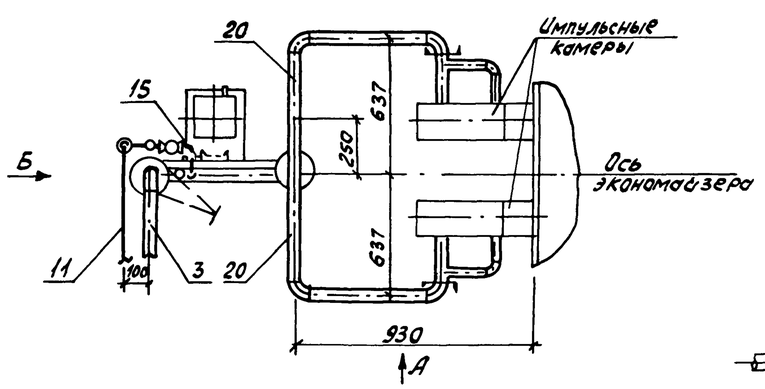

Аксонометрическая схема трубопроводов очистки экономайзера.

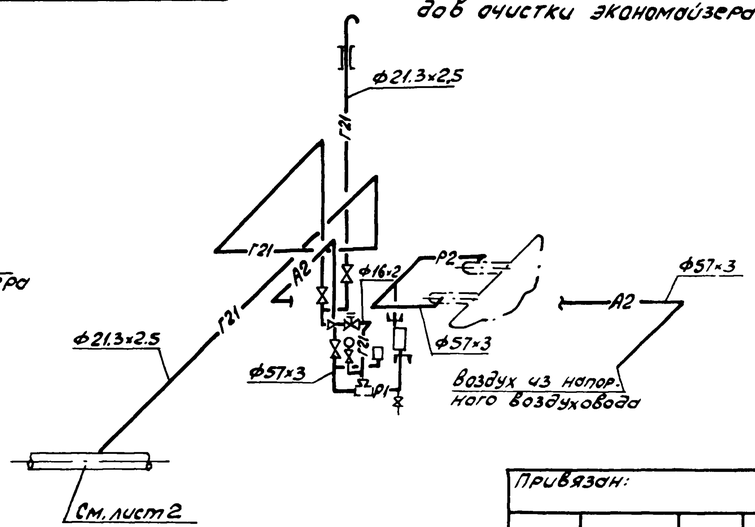

Демпфер, импульсные камеры, смеситель, электромагнитный клапан, источник импульсов. высокого напряжения входят в комплект поставки экономайзера

Марка поз.	Обозначение	Наименование	Кол.	Масса ед.	Приме-чание
А2	Трубопровод	воздуха			
1		Задвижка клиновая			Ру1.6мпа
		с выдвижным шпинделем			
		30с41нж1 ф50	4	25	
2	ТДЖ-1×250	Тягонапоромер	4		
3		Трубопровод из стальных			
		электросварных труб по			
		ГОСТ10704-76 ф57×3	40	4.00	
4		То же, ГОСТ 10704-76 ф18×2	1	0.789	
5	ГОСТ 5496-76	Трубка резиновая ф8×12	2		
6	ГОСТ 14911-82	Опора ОПБ2-57	8	0.33	
7	ОСТ 34-42-522-84	Опора отвода 57-01	4	0.8	
Т21	Трубопровод газа	и трубопровод безопасности			
8		Кран муфтовый			Ру1мпа
		11Б6бк ф15	8	0.32	
9		Кран трехходовой			Ру1.6мпа
		14М1 ф15	4	0.26	
10		Манометр МП4-У-1 кгс/см²			
11		Трубопровод из стальных			
		водогазопроводных труб			
		по ГОСТ 3262-75 ф21.3×2.5	39	1.08	
12		Трубопровод из стальных			
		бесшовных холоднодефор-			
		мированных труб по			
		ГОСТ 8734-75 ф16×2	4	0.691	
13		То же, ГОСТ 8734-75 ф14×2	1	0.592	
14	ГОСТ 16127-78	Подвеска ПТ32-50	12	1.2	
15	ГОСТ 14911-82	Опора ОПБ2-18	4	0.12	
Р1	Смесепровод				
16		Кран муфтовый			Ру1мпа
		11Б6бк ф15	4	0.32	
17		Трубопровод из столь-			
		ных бесшовных холод-			
		нодеформированных труб			
		по ГОСТ 8734-75 ф57×3	4	3.995	
18		Трубопровод из стальных			
		водогазопроводных труб			
		по ГОСТ 3262-75 ф21.3×2.5	2	1.08	
19	ГОСТ 14911-82	Опора ОПБ2-57	4	0.33	
Р2	Пламенепровод				
20		Трубопровод из стальных			
		бесшовных холоднде-			
		формированных труб по			
		ГОСТ 8734-75 ф57×3	8	3.995	

Привязан:

Инв. №

ГИП	Гусева		
Нач.отд.	Лепендин		
Н.контр.	Клоков		
Гл.спец.	Портной		
Рук.гр.	Клоков		
Вед.инж.	Плинер		
Инж.	Соболева		

ТП903-1-265.88 ГС

Котельная с 4 котлами ДЕ-6.5-14ГМ Здание из сборных железобетонных конструкций

Стадия	Лист	Листов
Р	5	

Трубопроводы газоимпульсной очистки экономайзеров

Госстрой СССР ГПИ Горьковский САНТЕХПРОЕКТ

Инв.№подл. | Подпись и дата | Взам.инв.№