ТИПОВОЙ ПРОЕКТ

903-1-265.88

КОТЕЛЬНАЯ
С 4 КОТЛАМИ ДЕ-6,5-14ГМ
СИСТЕМА ТЕПЛОСНАБЖЕНИЯ ЗАКРЫТАЯ.
ТОПЛИВО-ГАЗ, РЕЗЕРВ-МАЗУТ.
ЗДАНИЕ ИЗ СБОРНЫХ ЖЕЛЕЗОБЕТОННЫХ КОНСТРУКЦИЙ

Альбом 4

23296-04

ЦЕНА 2-28

ТИПОВОЙ ПРОЕКТ

903-1-265.88

КОТЕЛЬНАЯ С 4 КОТЛАМИ ДЕ-6,5-14 ГМ. СИСТЕМА ТЕПЛОСНАБЖЕНИЯ ЗАКРЫТАЯ. ТОПЛИВО-ГАЗ, РЕЗЕРВ-МАЗУТ ЗДАНИЕ ИЗ СБОРНЫХ ЖЕЛЕЗОБЕТОННЫХ КОНСТРУКЦИЙ.

АЛЬБОМ 4

ПЕРЕЧЕНЬ АЛЬБОМОВ:

Альбом	1		Пояснительная записка
Альбом	2	ТМ	Тепломеханические решения
Альбом	3	ВП	Станция водоподготовки (для исходной воды с содержанием железа 0,3÷1,0 мг/л)
Альбом	4	ВП	Станция водоподготовки (для исходной воды с содержанием до 0,3 мг/л)
Альбом	5	МС,ГС	Мазутоснабжение. Газоснабжение
Альбом ч.1,2	6		Металлоконструкции технологические Рабочие чертежи
Альбом ч.1,2	7		Оборудование технологическое Рабочие чертежи
Альбом	8	ГТ	Генеральный план
		АР	Архитектурные решения
		КЖ	Конструкции железобетонные
		КМ	Конструкции металлические
Альбом	9		Строительные изделия
Альбом	10	ЭМ	Силовое электрооборудование
		ЭО	Электрическое освещение
		СС	Связь и сигнализация
		АПС	Пожарная сигнализация
			Чертежи монтажной зоны
Альбом	11	ЭМ	Силовое электрооборудование. Принципиальные схемы управления электроприводами
Альбом	12		Задание заводу-изготовителю НКУ
Альбом	13	АТМ1	Автоматизация. Схемы функциональные
Альбом	14	АТМ2	Автоматизация. Схемы электрические принципиальные.
Альбом	15	АТМ3	Щиты автоматизации.
Альбом	16	ОВ	Отопление и вентиляция
		ВК	Внутренний водопровод и канализация
Альбом ч.1,2	17		Спецификации оборудования
Альбом	18		Ведомости потребности в материалах
Альбом	19		Сметы. Сводки затрат. Объектные сметы
Альбом	20		Сметы локальные. Архитектурно-строительная часть.
Альбом ч.1,2,3	21		Сметы локальные. Тепломеханические решения Водоподготовка. Мазутоснабжение. Отопление и вентиляция.
Альбом ч.1,2	22		Сметы локальные. Водопровод и канализация Газоснабжение. Электротехническая часть
Альбом	23		Сметы локальные. Автоматизация. Внутриплощадочные сети.

ПРИМЕНЁННЫЕ МАТЕРИАЛЫ

Типовой проект 907-2-262.86	Металлические трубы для отвода дымовых газов с температурой до +350°С. Трубы Н=44.225 м Поставщик ЦИТП г. Москва.
Типовой проект 704-1-164.83 ал. I, IV, VI, VII, VIII	Резервуар стальной горизонтальный цилиндрический для хранения нефтепродуктов емкостью 100 м³ Поставщик: Казахский филиал ЦИТП г. Алма-Ата.
Типовой проект 901-4-57.83	Резервуар для воды прямоугольный железобетонный сборный емкостью 50 м³ Поставщик: Тбилисский филиал ЦИТП
Типовой проект 902-2-409.86	Очистные сооружения замазученных дождевых сточных вод производительностью 5 л/сек для установки мазутоснабжения котельных Поставщик: ЦИТП г. Москва

РАЗРАБОТАН:
ГПИ „Горьковский Сантехпроект"

УТВЕРЖДЁН И ВВЕДЁН
в действие Госстроем СССР протокол от 7.07.88г. №44

© ЦИТП Госстроя СССР, 1989

Главный инженер института Ю.П. Фалалеев
Главный инженер проекта Т.Г. Гусева

				Привязан:
Инв. №				

Альбом 4

Ведомость рабочих чертежей основного комплекта т.п.903-1-265.88 ВП

Лист	Наименование	Примечание
1	Общие данные (начало)	
2	Общие данные (окончание)	
3	Компоновка оборудования. План-вид сверху	
	Разрезы 1-1, 2-2, 3-3.	
4	Блок взрыхления (А7)	
5	Блок насосов БН2-8/18 (А1)	
6	Блок регенерации (А13)	
7	Бак умягченной воды V=7,5м³	
8	Схема трубопроводов	
9	Трубопроводы в осях 2÷6. План.	
	Разрезы 1-1, 2-2.	
10	Трубопроводы в осях 1÷4. План.	
	Разрезы 1-1, 2-2.	
11	Трубопроводы. Разрезы 3-3, 4-4	
	Спецификация (начало)	
12	Трубопроводы. Спецификация.	
	(окончание).	

Ведомость ссылочных и прилагаемых документов

Обозначение	Наименование	Примечание
	Ссылочные документы	
ОСТ 34.42-756-85	Соединения фланцевые для	
	камерных измерительных	
	диафрагм трубопроводов	
	Ру≤25кгс (25кгс/см²)	
ОСТ 34.270.75	Блоки двухкатковых опор	
Серия 3.903-11	Тепловая изоляция криволинейных	
Распространяет ВНИПИ	и фасонных участков трубопрово-	
Теплопроект (129327 г. Москва	дов и узлов оборудования.	
ул. Коминтерна д. 7 корп. 2)		
Серия 7.903.9-2	Тепловая изоляция трубопро-	
Распространяет Тбилисский	водов с положительными	
филиал ЦИТП (380053)	температурами	
г. Тбилиси-53 Авчальское		
шоссе, 86а)		

Обозначение	Наименование	Примечание
Серия 5.903-10	Блоки вспомогательного обору-	
	дования станций водоподготов-	
	ки котельных установок	
-выпуск 1-1	Блоки натрий-катионитных	
ал. 3; 4	фильтров	
-выпуск 5-1	Блоки магнитных аппаратов	
-выпуск 6-1	Блоки насосов	
Распространяет ЦИТП		
(125878 ГСП Москва		
А445 ул. Смольная 22)		
Закладные конструк-	Установка закладных конструкций	
ции распространяет	на технологическом оборудовании	
Главмонтажавтома-	и трубопроводах, узлы и детали:	
тика (103379	Группа 7. Сборник 50. Приборы для	
г. Москва 379	измерения и регулирования температуры	
Б. Садовая, 8а).	Группа 8. Сборник 25. Приборы для	
	измерения и регулирования давле-	
	ния, разрежения расхода.	
	Группа 8. Сборник 74. Приборы для	
	измерения и регулирования уровня	
Т186.07.00.000	Бак деаэраторный V=7,5м³	
Распространяет НПО		
им. Ползунова (194021		
г. Ленинград, Поли-		
техническая, 24)		
	Прилагаемые документы	
ТП 903-1-265.88 ал.74.2	Бак взрыхления фильтров	
черт. Д238.097.000	ф 700 V=1,5м³	
ТП 903-1-265.88 ал.74.2	Бак свежего раствора	
черт. Д238.095.000	соли V=1,5м³	
т.п. 903-1-265.88 ал.74.2	Бак повторного использо-	
черт. Д238.093.000	вания соли V=1,5м³	
т.п. 903-1-265.88 ВП.СО	Спецификация оборудования	
альбом 17 ч.1		
т.п. 903-1-265.88 ВП.ВМ.	Ведомость потребности в	
альбом 18	материалах.	

Ведомость основных комплектов рабочих чертежей

Обозначение	Наименование	Примечание
т.п.903-1-265.88 ТМ	Тепломеханические решения	
т.п.903-1-265.88 ВП	Станция водоподготовки	
т.п.903-1-265.88 ГС	Газоснабжение	
т.п.903-1-265.88 МС	Мазутоснабжение	
т.п.903-1-265.88 АР	Архитектурные решения	
т.п.903-1-265.88 КЖ	Конструкции железобетонные	
т.п.903-1-265.88 КМ	Конструкции металлические	
т.п.903-1-266.88 ЭМ	Силовое электрооборудование	
т.п.903-1-265.88 ЭО	Электрическое освещение	
т.п.903-1-265.88 СС	Связь и сигнализация	
т.п.903-1-265.88 АТМ	Автоматизация	
т.п.903-1-265.88 ОВ	Отопление и вентиляция	
т.п.903-1-265.88 ВК	Внутренние водопровод и	
	канализация	

Ведомость спецификаций

Лист	Наименование	Примечание
4	Блок взрыхления (А7) Спецификация	
5	Блок насосов БН2-8/18 (А1) Спецификация	
6	Блок регенераций (А13) Спецификация	
7	Бак умягченной воды V=7,5м³ Спецификация	
11	Трубопроводы. Спецификация (начало)	
12	Трубопроводы. Спецификация (окончание)	

Типовой проект разработан в соответствии с действующими нормами и правилами и предусматривает мероприятия, обеспечивающие взрывную, взрывопожарную и пожарную безопасность при эксплуатации. здания.

Гл. инж. проекта (Гусева Т.Г.)

Взам. инв. №

Подп. и дата

Инв. № подл.

Привязан:

Инв. №

ТП 903-1-265.88 ВП

ГИП	Гусева	
Нач.отд.	Делендин	
Н.контр.	Клоков	
Гл.спец.	Портной	
Рук.гр.	Клоков	
Вед.инж.	Плинер	
Ст.инж.	Смирнова	
Инж.	Горшунова	

Котельная с чистотами ДЕ-6,5-14ГМ Здание из сборных железобетонных конструкций

Стадия	Лист	Листов
Р	1	12

Общие данные (начало)

Госстрой СССР ГПИ Горьковский САНТЕХПРОЕКТ

Копир.

23296-04 3

Формат А2

Ведомость теплоизоляционных конструкций

Наименование элемента, диаметр или размеры, мм	Кол.	Температура теплоносителя, °С		Изоляционные конструкции						Обозначение применяемых чертежей	Примечание
				Основной теплоизоляционный слой			Покровный слой				
		Макс	Средняя годовая	Материал	Толщина, мм.	Общ. объем м3	Материал	Толщина мм.	Общ. поверхность м2		
Бак умягченной воды V=75м³	1			Маты минераловатные прошивные ГОСТ 21880-76	100	13,57	Лист из алюминия и алюминиевых сплавов ГОСТ 21631-76	0,8	141,9	Альбом 2 ТМН 6	
Трубопроводы				Цилиндры теплоизоляционные из минваты по ГОСТ 23208-83						серия 7.903.9-2 вып. 1 лист 17,18,35,36	
В13 ф 89х3, м	10,0				40	0,16	То же ГОСТ 21631-76	0,8	5,3		
В 19,1 ф108х4, м	6,0			То же, ГОСТ 23208-83	40	0,114	То же, ГОСТ 21631-76	0,8	3,54		
ф 57х3, м	0,5			-"- ГОСТ 23208-83	40	0,0085	То же, ГОСТ 21631-76	0,8	0,245		
Арматура ф 50	1			Полуфутляры из оцинкованных листов, заполненные минватой ГОСТ 21880-76	40	0,014	—	—	0,48	серия 7.903.9-2 вып. 2 лист 6	
Отводы 90° ф57	1			Маты минераловатные прошивные ГОСТ 21880-76	60	0,021	Лист из алюминия и алюминиевых сплавов ГОСТ 21631-76	0,8	0,77	серия 3.903-11.13	
ф 89	4				60	0,124		0,8	4,0		
ф 108	3				60	0,129		0,8	3,9		

Условные обозначения и изображения

Обозначение	Наименование
Б1	Трубопровод крепкого раствора соли
Б1.1	Трубопровод регенерационного раствора соли
В1	Трубопровод исходной воды
В1.3	Трубопровод умягченной воды
В1.6	Трубопровод умягченной воды на умягчение
В12.1	Трубопровод Na-катионированной воды после фильтров I ступени
В13	Трубопровод Na-катионированной воды после фильтров II ступени
В16.1	Трубопровод взрыхляющей промывки
В19.1	Трубопровод сливной напорный
В19.4	Трубопровод сливной безнапорный
В25	Трубопровод повторно используемого раствора соли
Т98.3	Трубопровод неконденсирующихся газов (пар) на разогрев раствора соли.

Ведомость объемов по нанесению антикоррозийного покрытия

№	Наименование работ	Ед. изм.	Наименование изолируемого объекта							
			Фильтр Na-катионитный ф 700 (5 шт.)		Бак раствора соли V = 1,5м³ (2 шт.)		Бак взрыхл. промывки V=1,5м³	Солерастворитель ф 450мм	Бак умягченной воды V=75м³	Трубопроводы
			Ед.	Общ.	Ед.	Общ.				
1	Обработка внутренней поверхности металлическим песком	м2	7,4	37,0	8,6	17,2	8,6	1,52	135,56	—
2	Обеспыливание внутренней металлической поверхности	м2	7,4	37,0	8,6	17,2	8,6	1,52	135,56	—
3	Обезжиривание внутренней поверхности этилацетатом	м2	7,4	37,0	8,6	17,2	8,6	1,52	135,56	—
4	Покрытие внутренней поверхности на основе смолы ЭД-40 в 6 слоев	м2	7,4	37,0	8,6	17,2	8,6	1,52	135,56	—
5	Окраска наружной поверхности масляной краской.	м2	8,1	40,5	8,8	17,6	8,8	1,82	141,6	6,5

ГИП	Гусева		Т.п. 903-1-265.88 ВП
Нач.отд.	Лелендин		
Н. контр.	Клонов		Котельная с 4 котлами ДЕ-6,5-14ГМ. Здание из сборных железобетонных конструкций
Гл.спец.	Портной		Стадия Р, Лист 2, Листов
Рук.гр.	Клонов		
Вед.инж.	Плинер		Общие данные (окончание)
Ст.инж.	Смирнова		Госстрой СССР ГПИ Горьковский Сантехпроект
Инж.	Горшунова		

Привязан:

Инв. №

Копир.

23296-04 4

Формат А2

Альбом V

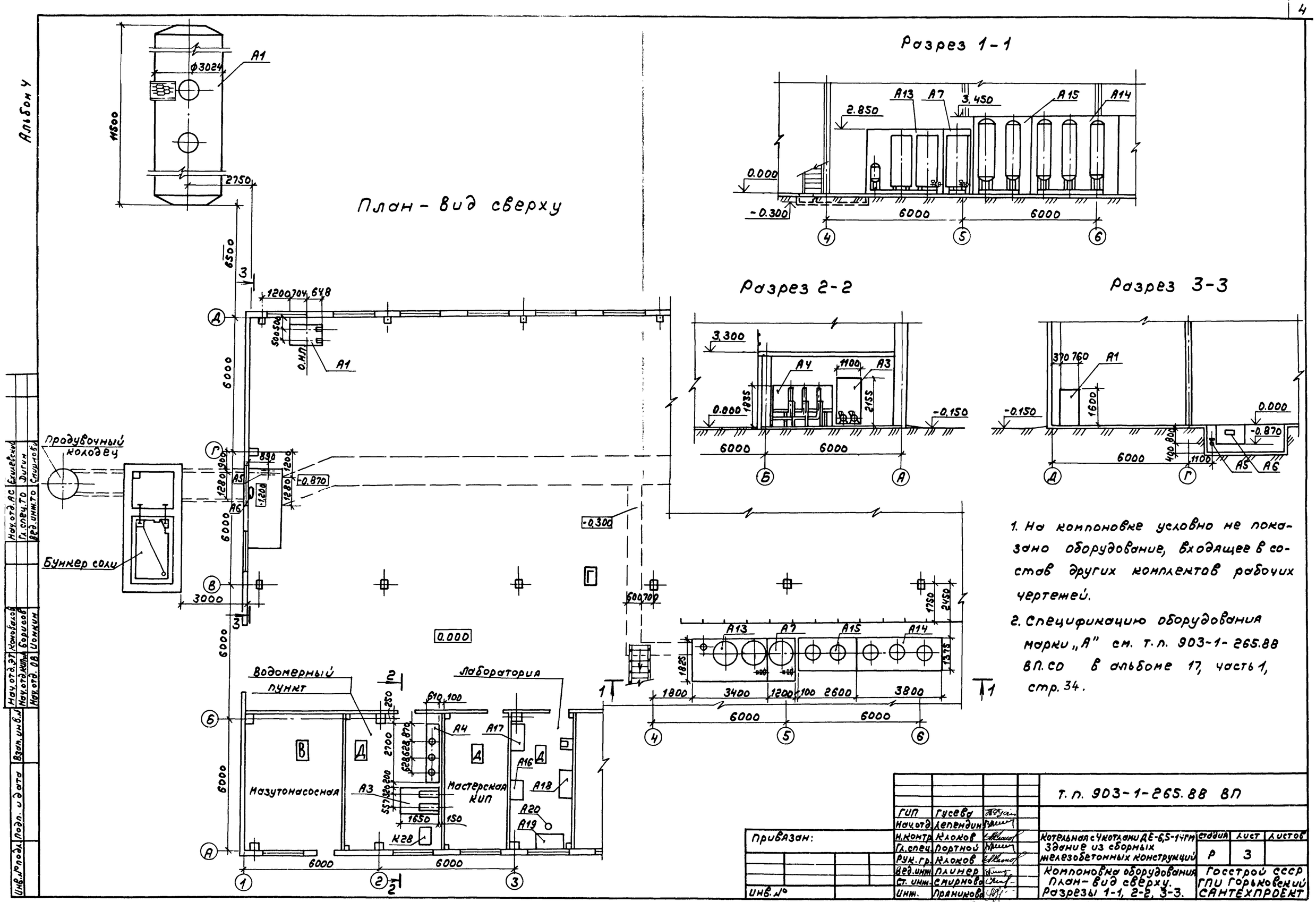

1. На компоновке условно не показано оборудование, входящее в состав других комплектов рабочих чертежей.

2. Спецификацию оборудования марки „А" см. т.п. 903-1-265.88 ВП.СО в альбоме 17, часть 1, стр. 34.

Нач.отд.	АС Екимовский		
Гл.спец.	ТО Дугин		
Вед.инж.	ТО Слишков		
Нач.отд.	ЭТ Конобеев		
Нач.отд.	КИПиА Борисов		
Нач.отд.	ОВ Иоткин		

Взам. инв. №

Подп. и дата

Инв. № подл.

Привязан:

Инв. №

ГИП	Гусева		
Нач.отд.	Деревдин		
Н.контр.	Клоков		
Гл.спец.	Портной		
Рук.гр.	Клоков		
Вед.инж.	Климов		
Ст.инж.	Смирнова		
Инж.	Пранникова		

Т.п. 903-1-265.88 ВП

Котельная с 4 котлами ДЕ-6,5-14ГМ. Здание из сборных железобетонных конструкций

Компоновка оборудования. План-вид сверху. Разрезы 1-1, 2-2, 3-3.

Стадия	Лист	Листов
Р	3	

Госстрой СССР ГПИ Горьковский САНТЕХПРОЕКТ

Копир.

23296-04 5

Формат А2

Альбом 4

Разрез 1-1

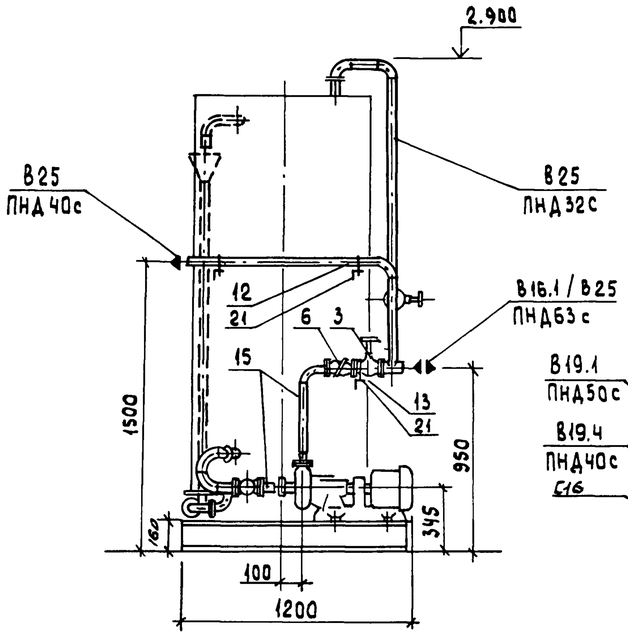

Разрез 2-2

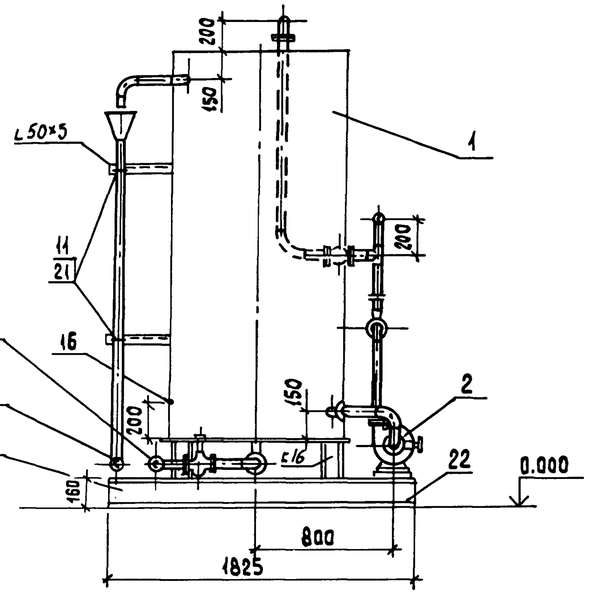

План-вид сверху

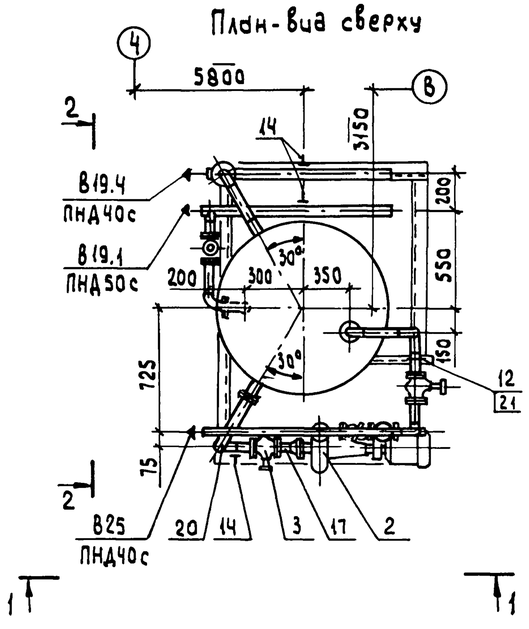

Схема

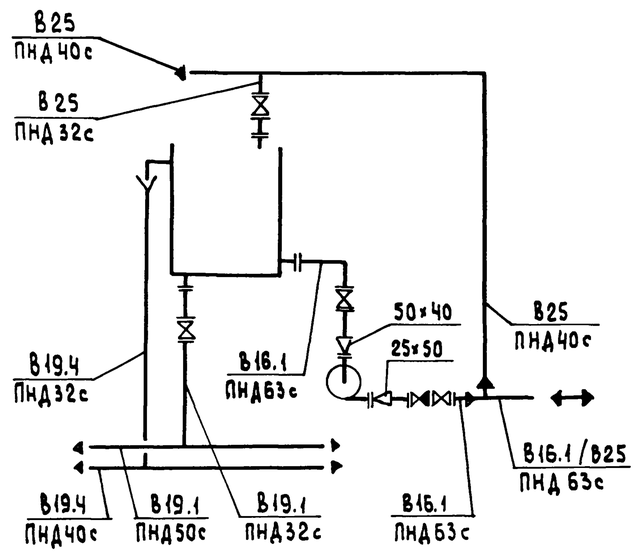

Габариты блока:

Длина 1825 мм
Ширина 1200 мм
Высота 2900 мм.

Марка, поз.	Обозначение	Наименование	Кол.	Масса ед.кг.	Примечание
1	альбом 7 ч. 2	Бак взрыхления фильтров ф700 V=1.5 м³	1	297.0	
	черт. Д23В.097.000				
2		Насос К 8/18 с			Q=0.002 м³/с (8 м³/ч)
		электродвигателем			H=0.18 мпа (18 м)
		4А80А2 2900 об/мин			
		1.5 квт	1	64.0	
3		Вентиль запорный			
		диафрагмовый			
		15ч75гм1 ф50	2	13.3	Ру=1.0 мпа
4		То же, РХ 26368 (15ч75л1) ф32	1	6.7	Ру=1.0 мпа
5		—"— 15ч75гм1 ф25	1	5.3	Ру=1.0 мпа
6		Клапан обратный			
		подъемный фланце-			
		вый 16ч3р ф50	1	9.4	Ру=1.6 мпа
7	ГОСТ 12821-80	Фланец 1-32-6	1	1.01	
8	ГОСТ 12821-80	Фланец 1-40-6	2	1.21	
9	ГОСТ 12821-80	Фланец 1-50-6	1	1.53	
10	ГОСТ 12821-80	Фланец 1-25-6	1	0.76	
11	ГОСТ 14911-82	Опора ОПБ2-32	2	0.12	
12	ГОСТ 14911-82	Опора ОПБ2-42.3	3	0.16	
13	ГОСТ 14911-82	Опора ОПБ2-60	1	0.33	
14	ГОСТ 14911-82	Опора ОПП2-100.57	3	1.24	
15	3Кч-45-70	Бобышка	2	0.23	
16	3кч-99-74	Бобышка	1	2.5	
17		Трубопровод из стальных электросварных			
		труб по ГОСТ 10704-76			
		ф57×3	1.0	4.0	
18		Трубопровод из нд-			
		порных полиэтиле-			
		новых труб по			
		ГОСТ 18599-83 ПНД 32с	4.8	0.197	
19		То же, ГОСТ 18599-83			
		ПНД 40с	2.0	0.286	
20		—"— ГОСТ 18599-83			
		ПНД 63с	1.4	0.691	
21	ГОСТ 8509-72	Уголок 50×50×3	2.8	2.32	
22	ВП-4	Металлоконструкция	1	145.0	

Масса 590 кг

Привязан:

Инв. №

ГИП	Гусева	
Нач.отд.	Лепендин	
Н.контр.	Клоков	
Гл.спец	Портной	
Рук.гр.	Клоков	
Вед.инж	Плинер	
Ст.инж.	Смирнова	
Инж.	Горшунова	

ТП 903-1-265.88 -ВП

Котельная с 4 котлами ДЕ-6.5-14ГМ
Здание из сборных железобетонных конструкций

Блок взрыхления (А7)

Стадия	Лист	Листов
Р	4	

Госстрой СССР ГПИ Горьковский САНТЕХПРОЕКТ

23296-04 6

Формат А2

Копировал Исаева

Альбом 4

Разрез 1-1

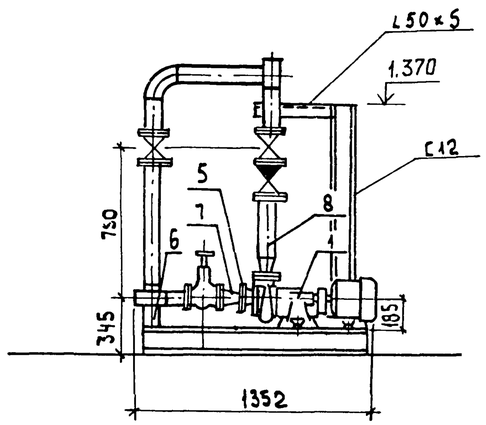

План-вид сверху

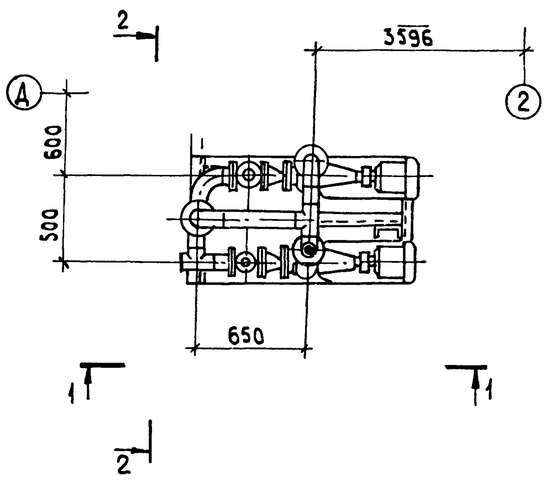

Разрез 2-2

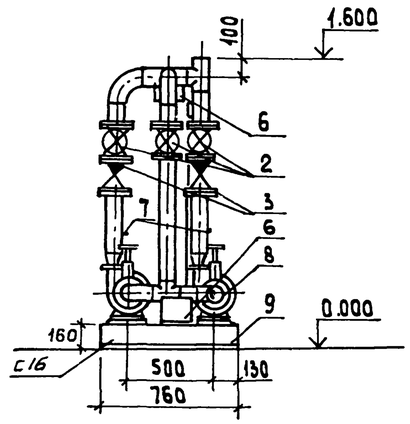

Схема

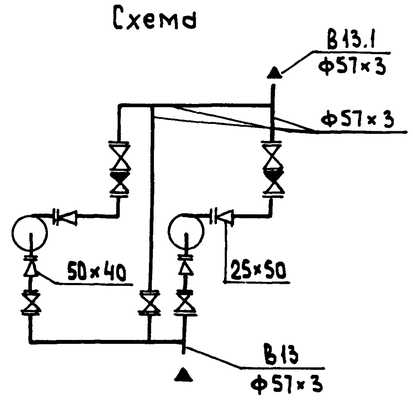

Габариты блока:

Длина 1352 мм.
Ширина 760 мм
Высота 2300 мм

Марка поз.	Обозначение	Наименование	Кол.	Масса ед.кг	Примечание
1		Насос К 8/18 с			Q=0.002м³/с (8м³/ч)
		электродвигателем			H=0.18МПа (18м)
		4А80А2 2900 об/мин,			
		1.5 кВт	2	64.0	
2		Задвижка параллель-			
		ная с выдвижным			
		шпинделем флан-			
		цевая 30ч6бр Ф50	5	18.4	Ру=1.0МПа
3		Клапан обратный			
		16ч3р Ф50	2	9.4	Ру=1.6МПа
4	ГОСТ 12821-80	Фланец 1-32-6	2	1.01	
5	ГОСТ 12821-80	Фланец 1-40-6	2	1.21	
6	ГОСТ 14911-82	Опора ОПП2-100.57	2	1.24	
7	3кч-45-70	Бобышка	4	0.23	
8		Трубопровод из стальных электросварных			
		труб по ГОСТ 10704-76			
		Ф57×3	6.2	4.0	
9	ВП-5	Металлоконструкция	1	130.0	

Масса 410 кг.

				ТП 903-1-265.88		ВП	
	ГИП	Гусева					
	Нач.отд	Лепендин					
Привязан:	Н.контр	Клоков		Котельная с 4 котлами ДЕ-6.5-14ГМ Здание из сборных железобетонных конструкций	Стадия	Лист	Листов
	Гл.спец.	Портной			Р	5	
	Рук. гр.	Клоков					
	Вед.инж	Плачер		Блок насосов БН 2-8/18 (А1)	Госстрой СССР, ГПИ Горьковский САНТЕХПРОЕКТ		
	Ст.инж.	Смирнова					
Инв.№	Инж.	Горшунова					

Инв.№подл. | Подпись и дата | Взам.инв.№

23296-04 7 Формат А2

Копировал: Исаева

Альбом 4

Разрез 1-1

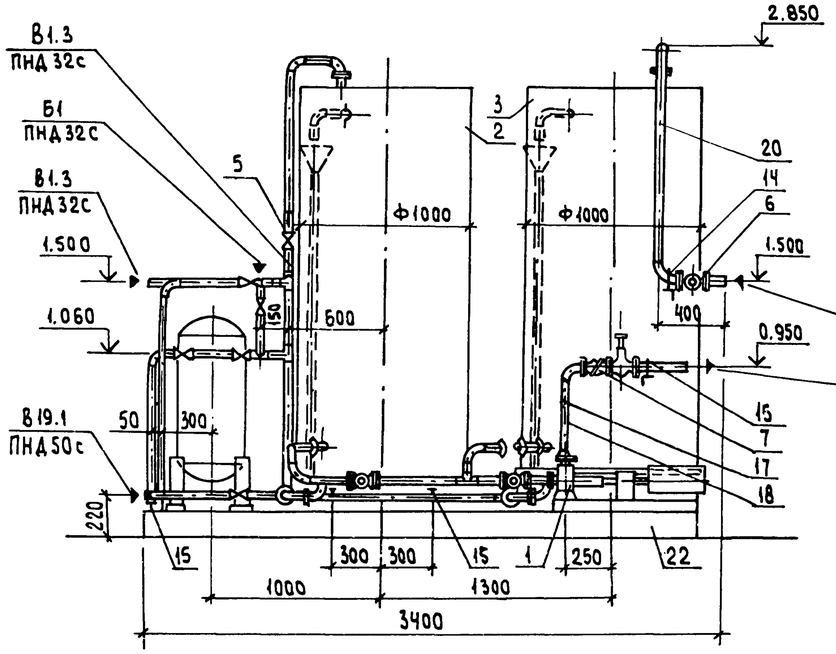

Разрез 2-2

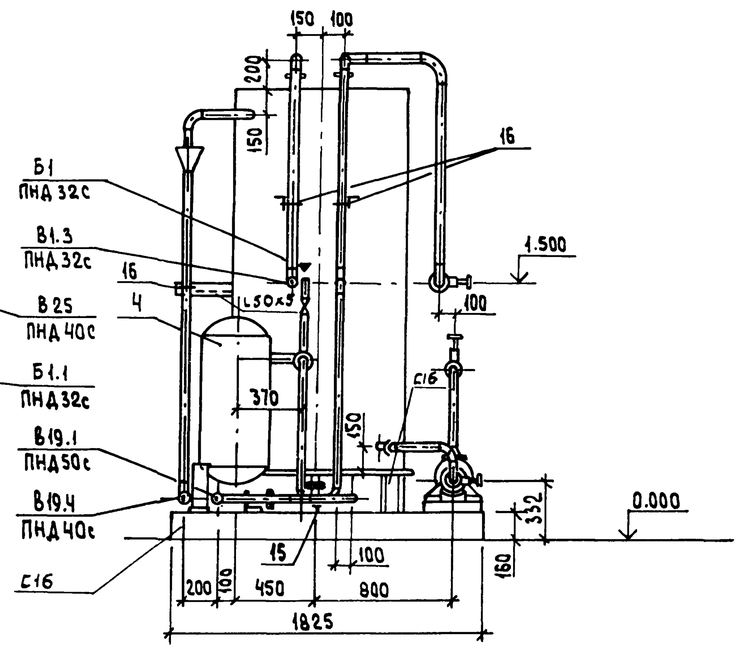

План-вид сверху

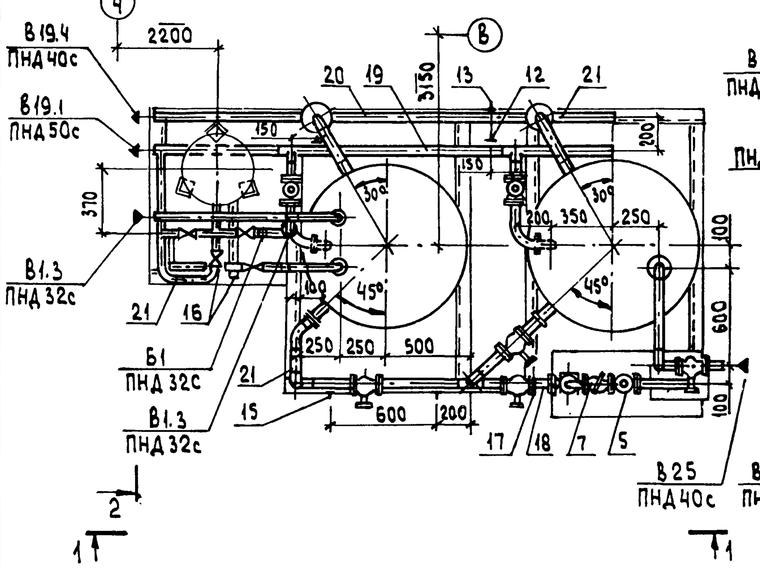

Схема

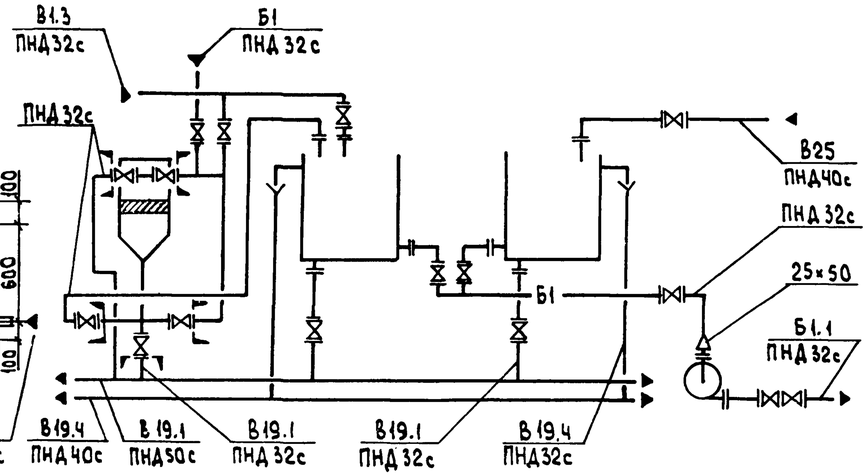

Габариты блока:

Высота 2850 мм
Ширина 1825 мм
Длина 3400 мм

Марка, поз.	Обозначение	Наименование	Кол.	Масса ед, кг	Примечание
1		Насос Х50-32-125-Д-С			Q=0.003м³/с (12,5м³/ч)
		с электродвигателем 4А90L2, 3кВт			Н=0.2мпа (20м)
		2900 об/мин	1	135.0	
2	альбом 7 ч.2 черт. Д 238 095.000	Бак Ф1000	1	317.0	V=1.5м³
3	альбом 7 ч.2 черт. Д 238.093.000	Бак Ф1000	1	317.0	V=1.5м³
4		Солерастворитель			
		С-0,125-0.4	1	151.0	
5		Вентиль запорный			
		диафрагмавый			
		15ч75гм1 Ф25	10	5.3	Ру=1.0мпа
6		То же, 15ч75гм1			
		Ф40	1	11.2	Ру=1.0мпа
7		Клапан обратный			
		подъемный фланцевый			
		16ч3р Ф25	1	3.3	Ру=1.6мпа
8	ГОСТ 12821-80	Фланец 1-50-10	1	2.26	
9	ГОСТ 12821-80	Фланец 1-25-10	1	1.05	
10	ГОСТ 12821-80	Фланец 1-40-6	1	1.21	
11	ГОСТ 12821-80	Фланец 1-25-6	6	0.76	
12	ГОСТ 14911-82	Опора ОПП2-100.57	2	1.24	
13	ГОСТ 14911-82	Опора ОПП1-100.423	2	0.62	
14	ГОСТ 14911-82	Опора ОПБ2-42.3	1	0.46	
15	ГОСТ 14911-82	Опора ОПП1-100.32	3	0.62	
16	ГОСТ 14911-82	Опора ОПБ2-32	7	0.12	
17	3кч-45-70	Бобышка	2	0.23	
18		Трубопровод из стальных электросварных			
		труб по ГОСТ 10704-76			
		Ф32×2	0.5	1.48	
19		Трубопровод из напорных полиэтиленовых труб по			
		ГОСТ 18599-83 ПНД 50с	2.85	0.443	
20		То же, ГОСТ 18599-83			
		ПНД 40с	5.10	0.286	
21		—"—ГОСТ 18599-83			
		ПНД 32с	19.0	0.197	
22	ВП-6	Металлоконструкция	1	200.0	

Масса 1250 кг

Привязан:

Инв.№

ГИП	Гусева	
Нач.отд.	Лепендин	
Н.контр.	Клоков	
Гл.спец.	Портной	
Рук.сект.	Клоков	
Вед.инж.	Плинер	
Ст.инж.	Смирнова	
Инж.	Горшунова	

ТП903-1-265.88 ВП

Котельная с 4 котлами ДЕ-6,5-14ГМ
Здание из сборных железобетонных конструкций

Блок регенерации (А13)

Стадия	Лист	Листов
Р	6	

Госстрой СССР
ГПИ Горьковский САНТЕХПРОЕКТ

23296-04 8

Формат А2

Копировал: Исаева

Инв.№ подл. | Подпись и дата | Взам.инв.№

Альбом 4

Разрез 1-1

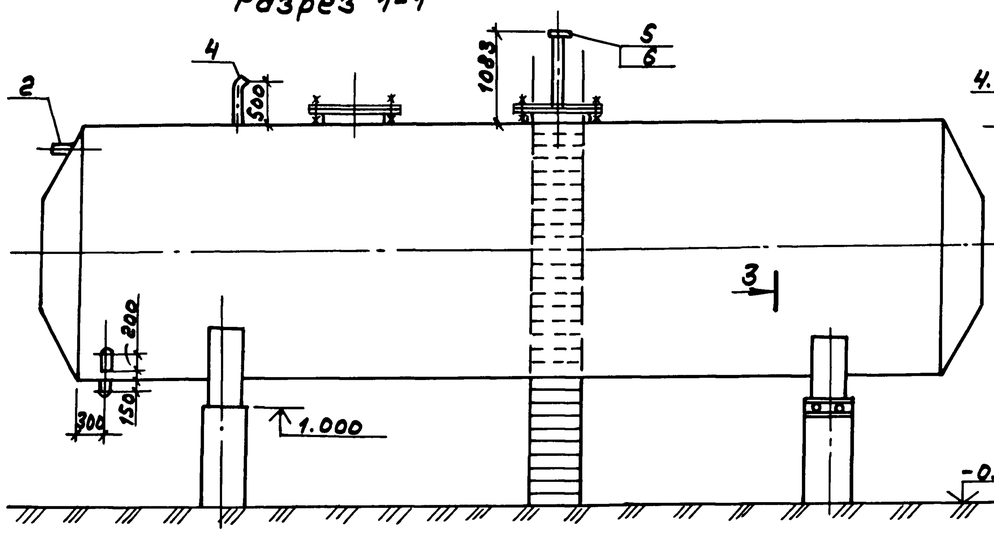

Разрез 2-2

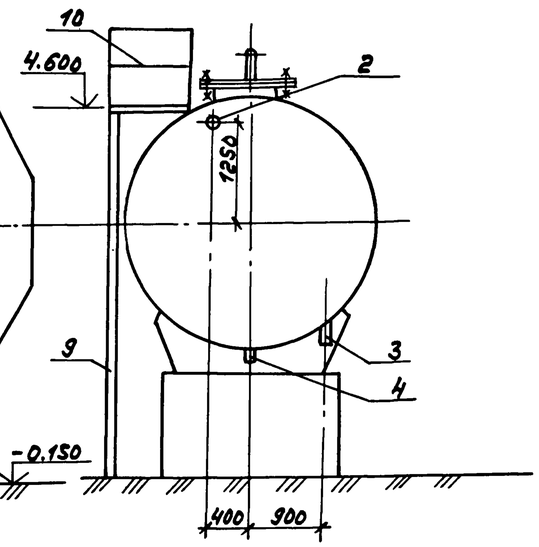

План

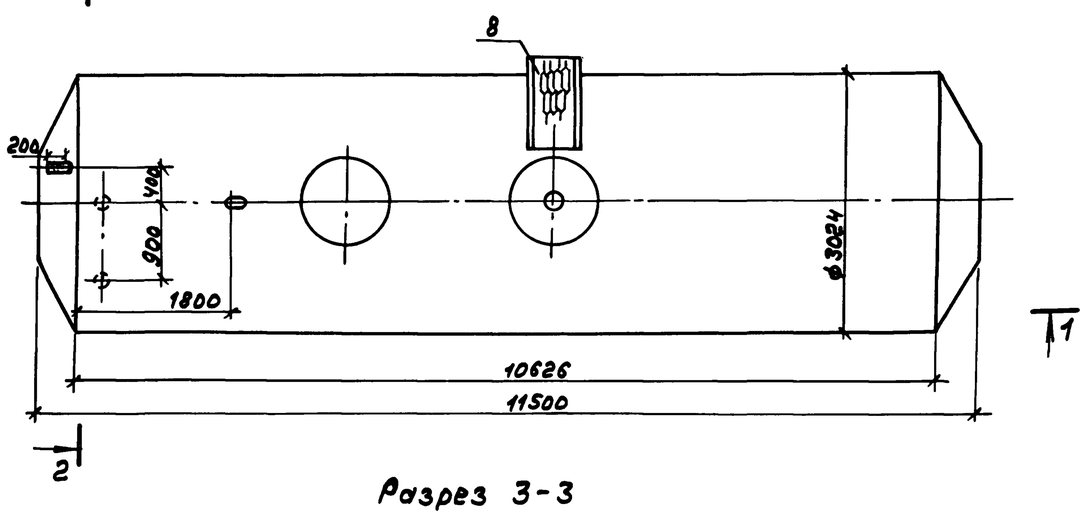

Разрез 3-3

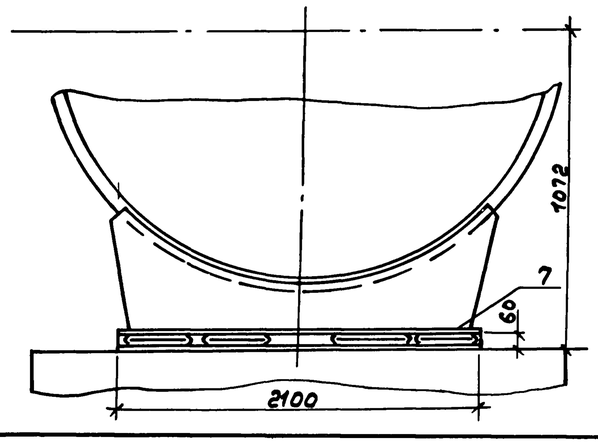

Марка поз.	Обозначение	Наименование	Кол.	Масса ед. (кг)	Примечание
1	Т 186.07. 00. 000	Бак деаэраторный с конич-			см. лист 1
		ческими днищами V=75м³	1	12970	
2		Трубопровод из			
		стальных электро-			
		сварных труб по			
		ГОСТ10704-76 ф108×4, м.	0,2	10,26	
3		То же, ГОСТ10704-76			
		ф 89×3, м	0,2	6,36	
4		—"— ГОСТ 10704-76			
		ф 57×3, м	0,7	4,0	
5		—"— ГОСТ10704-76			
		ф 45×2,5 м	1,083	2,62	
6	ГОСТ 12821-80	Фланец 8-40-63 ст.25	1	3,67	
7	ОУ ОСТ34270-76	Блок двухкатковый	2	49,8	
8	ТП 704-1-164.83	Площадка ПЛ1-3	1	44	
	вл. IV лист АС-10				
9	Т.п. 704-1-164.83	Стремянка С1-2	2	41	
	вл. IV лист АС-8				
10	ГОСТ 2590-71	Круг 10	10	6,62	

Общая масса - 13212,8 кг.

1. Бак подлежит антикоррозийной изоляции, ведомость объемов работ см. лист 2.
2. Бак подлежит тепловой изоляции, см. лист ТМН-6 в альбоме 2.

Привязан:

Инв. №

ГИП	Гусева		
Нач.отд.	Лепемдин		
Н.контр.	Клоков		
Гл.спец.	Портной		
Рук.гр.	Клоков		
Вед.инж.	Плинер		
Ст.инж.	Смирнова		
Инж.	Горшунова		

т.п. 903-1-265.88 ВП

Котельная с 4 котлами ДЕ-6,5-14ГМ. Здание из сборных железобетонных конструкций

Бак умягченной воды V=75м³

Стадия	Лист	Листов
Р	7	

Госстрой СССР ГПИ Горьковский САНТЕХПРОЕКТ

Копир.

23296-04 9

Формат А2

Инв.№ подл. | Подп. и дата | Взам. инв.№

Альбом 7

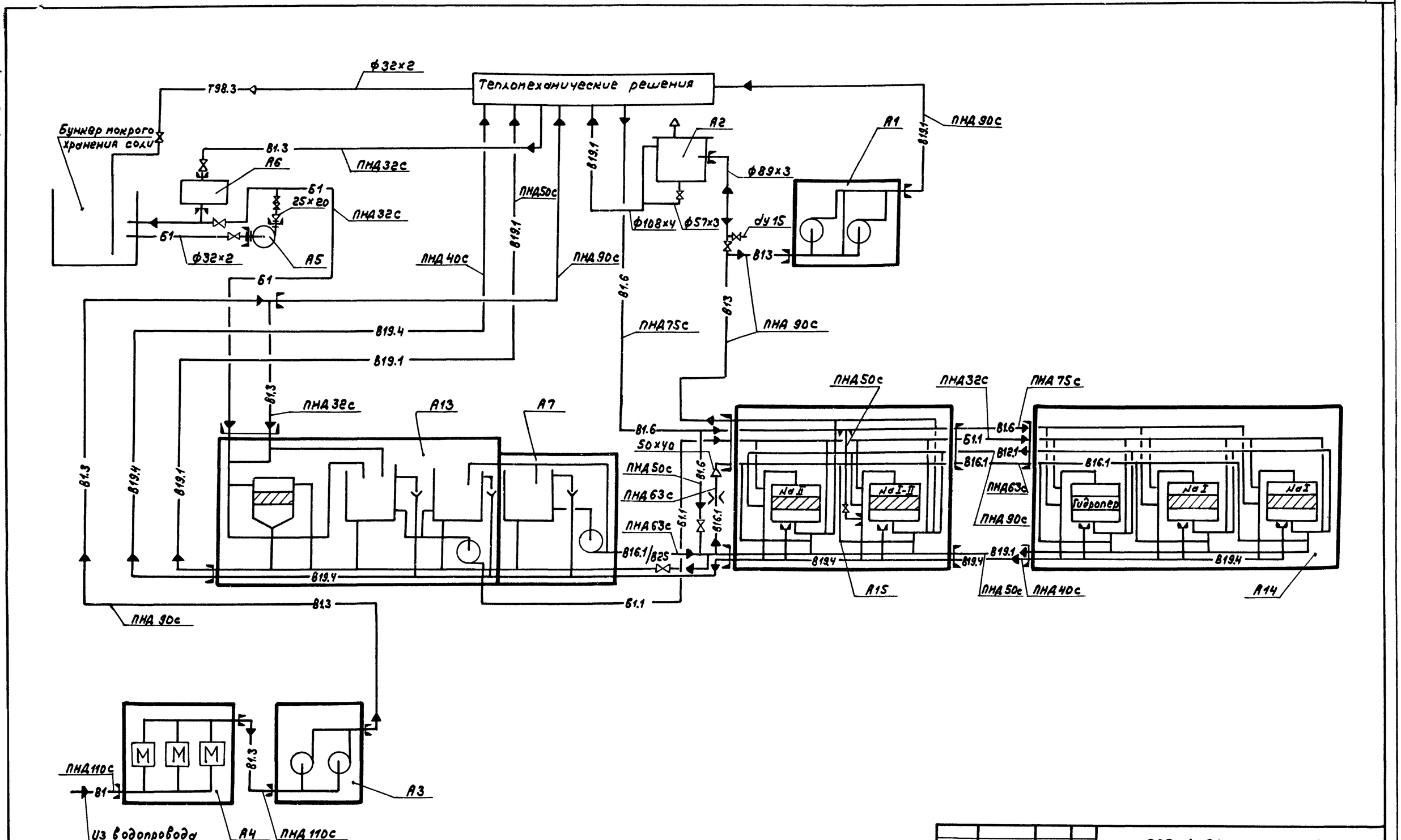

				ТП 903-1-265.88 ВП			
	ГИП	Гусева					
Привязан:	Нач.отд.	Лепендин		Котельная с чистотами ДЕ-6,5-14ГМ Здание из сборных железобетонных конструкций	Стадия	Лист	Листов
	Н.контр.	Клоков			Р	8	
	Гл.спец.	Портной					
	Рук.гр.	Клоков		Схема трубопроводов.	Госстрой СССР ГПИ Горьковский САНТЕХПРОЕКТ		
	Вед.инж.	Климер					
Инв.№	Ст.инж.	Смирнова					

Копир.

23296-04 10

Формат А2

Альбом 4

Разрез 1-1

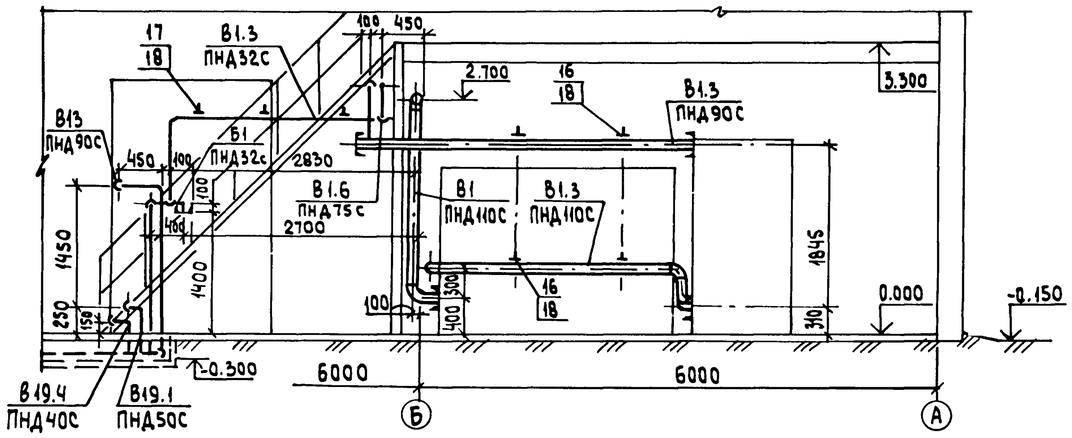

Разрез 2-2

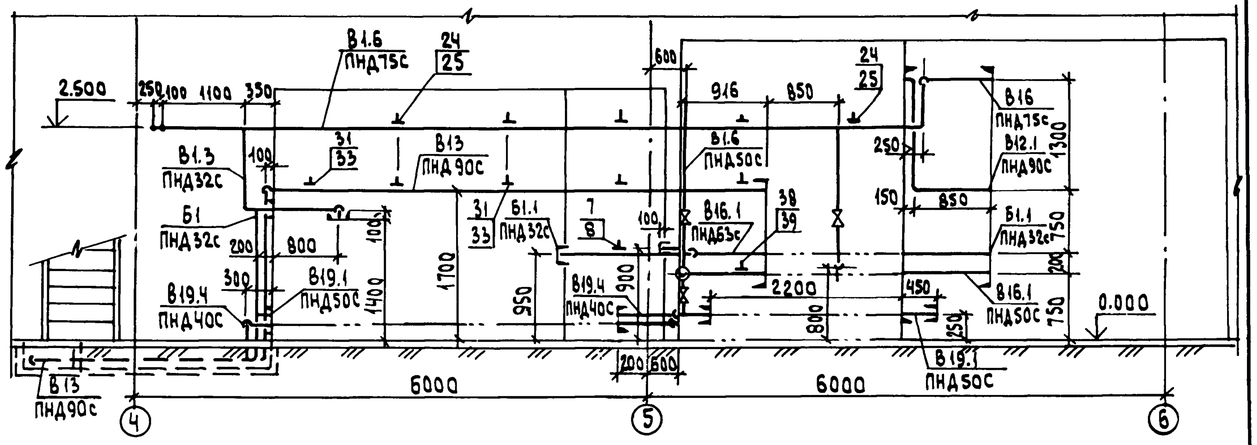

План

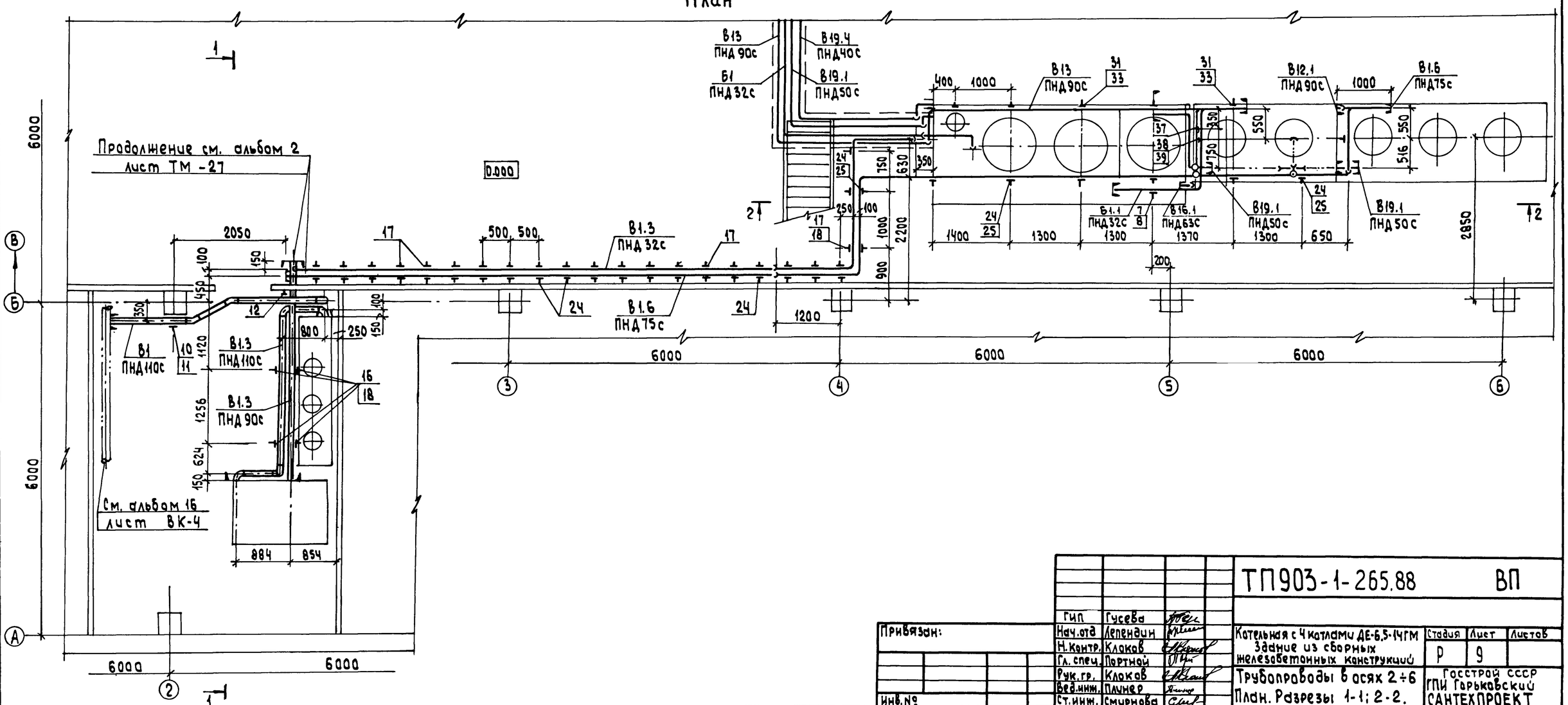

					ТП903-1-265.88		ВП
Привязан:			ГИП	Гусева			
			Нач.отд	Лепендин	Котельная с 4 котлами ДЕ-6,5-14ГМ Здание из сборных железобетонных конструкций	Стадия	Лист	Листов
			Н.контр.	Клоков		Р	9	
			Гл.спец.	Портной				
			Рук.гр.	Клоков	Трубопроводы в осях 2÷6 План. Разрезы 1-1; 2-2.	Госстрой СССР ГПИ Горьковский САНТЕХПРОЕКТ	
			Вед.инж.	Плунер			
Инв.№			Ст.инж.	Смирнова			

Взам.инв.№ | Подпись и дата | Инв.№ подл.

23296-04 11 Формат А2

Копировал: Исаева

Альбом 4

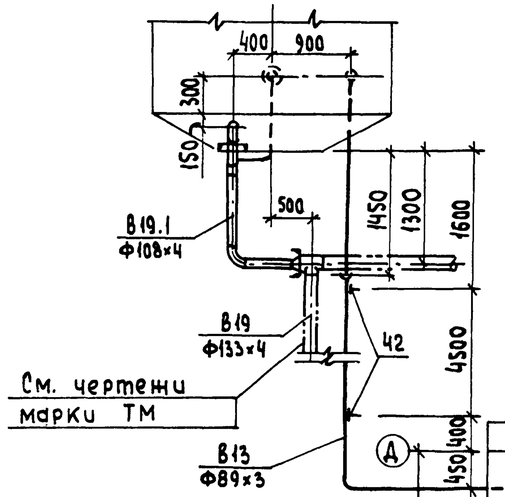

Разрез 1-1

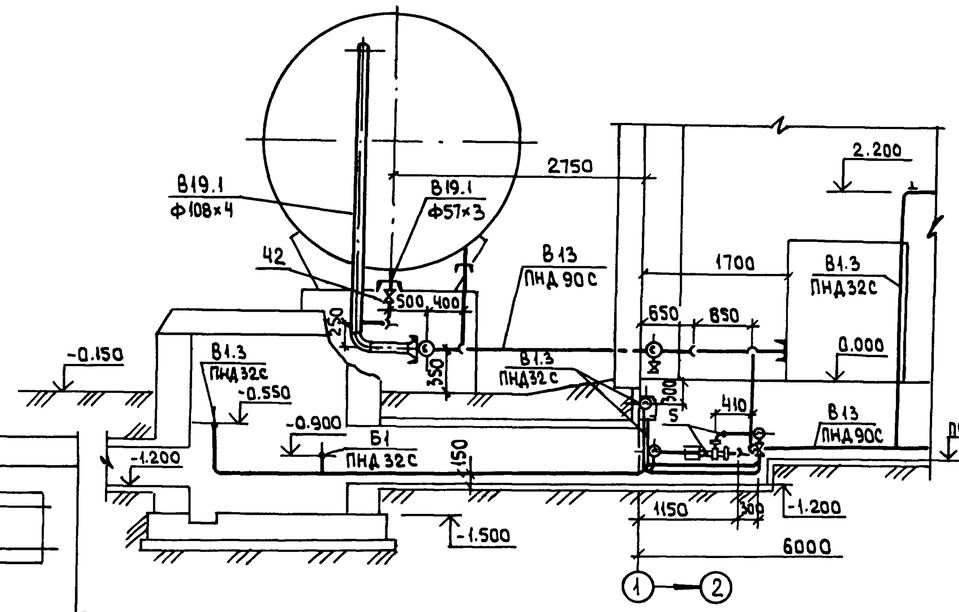

Разрез 2-2

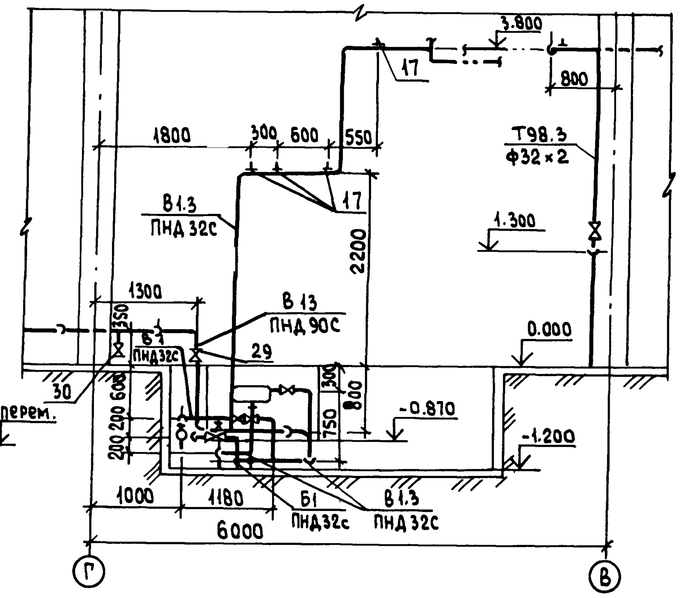

План

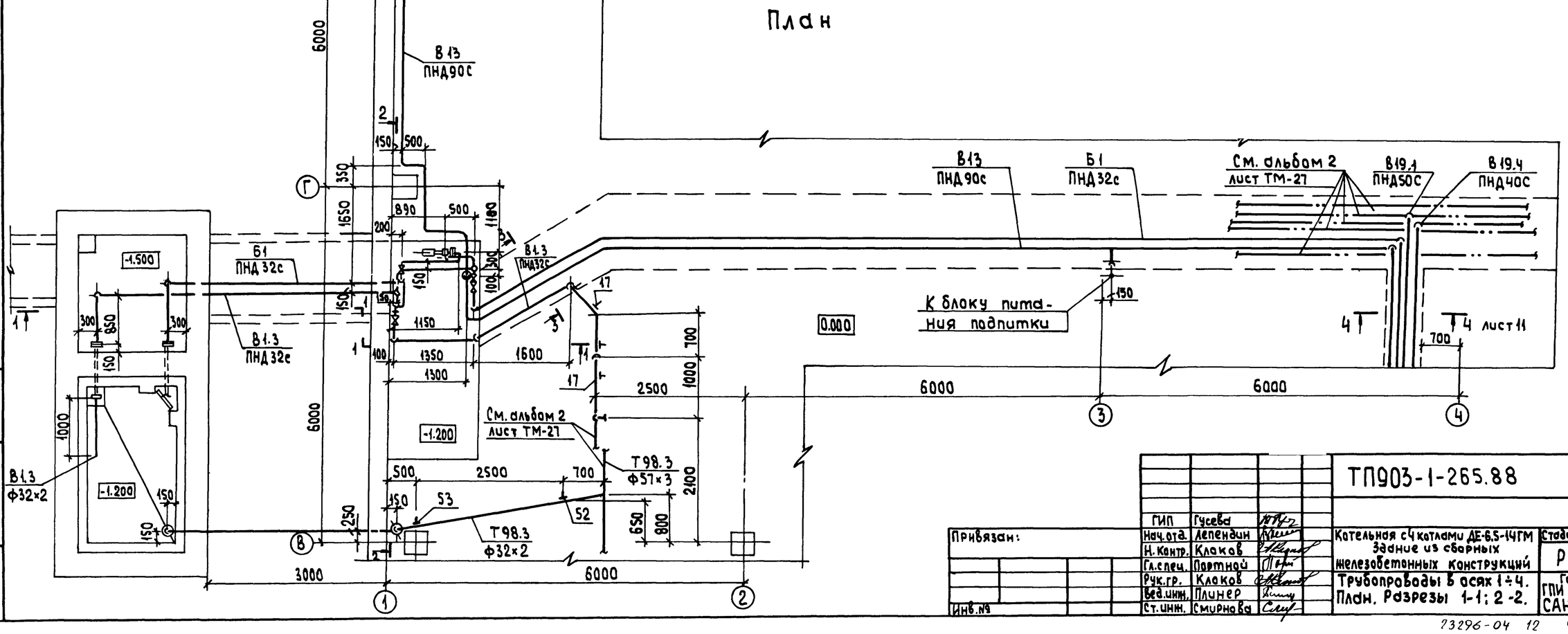

ГИП	Гусева		
Нач.отд.	Лепендин		
Н. контр.	Клаков		
Гл.спец.	Портной		
Рук.гр.	Клаков		
Вед.инж.	Плинер		
Ст.инж.	Смирнова		

Привязан:

Инв.№

ТП903-1-265.88 ВП

Котельная с 4 котлами ДЕ-6,5-14ГМ
Здание из сборных железобетонных конструкций

Трубопроводы в осях 1÷4.
План. Разрезы 1-1; 2-2.

Стадия	Лист	Листов
Р	10	

Госстрой СССР
ГПИ Горьковский
САНТЕХПРОЕКТ

Инв.№ подл. | Подпись и дата | Взам.инв.№

23296-04 12

Формат А2

Копировал: Исаева

Альбом 4

Разрез 3-3 к листу 10

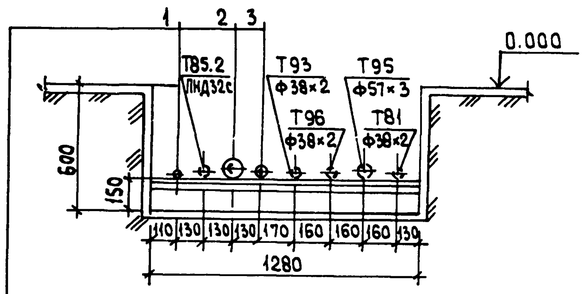

1 В1.3 Трубопровод омагниченной воды ПНД25с

2. В13 Трубопровод Na-катионированной воды после фильтров II ступени ПНД90С

3 Б1 Трубопровод крепкого раствора соли ПНД32С

Разрез 4-4 к листу 10

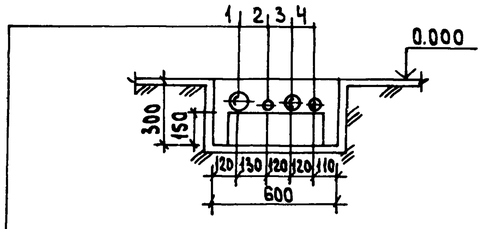

1 В13 Трубопровод Na-катионированной воды после фильтров II ступени ПНД90С

2 Б1 Трубопровод крепкого раствора соли ПНД32С

3 В19.1 Трубопровод сливной напорный ПНД50с

4 В19.4 Трубопровод сливной безнапорный ПНД40С

Марка поз.	Обозначение	Наименование	Кол.	Масса ед. (кг)	Примечание
Б1	Трубопровод	крепкого раствора		соли	
1	Каталог ЦКБА	Вентиль запорный			Ру=1.0МПа
		диафрагмовый			
		фланцевый			
		15ч75гм1 ф25	2	5.3	
2	То же	Клапан обратный			
		подъёмный муфто-			
		вый 16Б18к ф25	1	0.5	
3	ГОСТ 12821-80	Фланец 1-25-6ст25	2	0.76	
4	ГОСТ 12821-80	Фланец 1-20-6ст25	2	0.53	
5	13кч-46-76	Бобышка	2	0.33	
6		Трубопровод из			
		напорных полиэти-			
		леновых труб по			
		ГОСТ 18599-83			
		ПНД 32с, м	37.0	0.197	
Б1.1	Трубопровод	регенерационного		раствора	
	соли				
7	ГОСТ 14911-82	Опора ОПБ2-32	2	0.12	
8	ГОСТ 8509-72	Уголок 50×50×5, м	0.2	3.77	
9		Трубопровод из			
		напорных полиэти-			
		леновых труб			
		по ГОСТ 18599-83			
		ПНД 32с, м	4.0	0.197	
В1	Трубопровод	исходной воды			
10.	ГОСТ 14911-82	Опора ОПБ2-108	1	0.56	
11	ГОСТ 8509-72	Уголок 50×50×5 м	0.2	3.77	
12	ГОСТ 16127-78	Подвеска ПТ-108-400	1	2.5	
13		Трубопровод из			
		напорных полиэти-			
		леновых труб			
		по ГОСТ 18599-83			
		ПНД 110С, м	7.0	2.09	

Марка поз.	Обозначение	Наименование	Кол.	Масса ед. (кг)	Примечание
В1.3	Трубопровод	омагниченной воды			
14	Каталог ЦКБА	Вентиль запорный			Ру=1.6МПа
		муфтовый 15ч8р2			
		ф25	2	1.75	
15	ГОСТ 12821-80	Фланец 1-25-6 ст25	2	0.76	
16	ГОСТ 14911-82	Опора ОПБ2-108	4	0.56	
17	ГОСТ 14911-82	Опора ОПБ2-32	27	0.12	
18	ГОСТ 8509-72	Уголок 50×50×5, м	2.5	3.77	
19		Трубопровод из			
		напорных полиэти-			
		леновых труб по			
		ГОСТ 18599-83			
		ПНД 110с, м	6.0	2.09	
20		То же, ГОСТ 18599-83			
		ПНД 90с, м	4.0	1.39	
21		—«—, ГОСТ 18599-83			
		ПНД 32с, м	34.0	0.197	
22		Трубопровод бес-			
		шовный из корро-			
		зиннностойкой			
		стали по			
		ГОСТ 9941-81 ф32×2, м	1.0	1.48	
В1.6	Трубопровод	омагниченной воды		на	
	умягчение				
23	Каталог ЦКБА	Вентиль запорный			Ру=1.6МПа
		фланцевый 1549р2			
		ф50	2	10.3	
24	ГОСТ 14911-82	Опора ОПБ2-76	29	0.46	
25	ГОСТ 8509-72	Уголок 50×50×5, м	2.0	3.77	
26		Трубопровод из			
		напорных полиэти-			
		леновых труб по			
		ГОСТ 18599-83			
		ПНД 75с, м	24.0	0.981	
27		То же, ГОСТ 18599-83			

Привязан:

Инв. №

ГИП	Гусева	
Нач.отд.	Леденцин	
Н.контр.	Клоков	
Гл.спец.	Портной	
Рук.гр.	Клоков	
Вед.инж.	Плинер	
Ст.инж.	Смирнова	

ТП903-1-265.88 ВП

Котельная с 4 котлами ДЕ-6,5-14ГМ. Здание из сборных железобетонных конструкций

Стадия	Лист	Листов
Р	11	

Трубопроводы. Разрезы 3-3; 4-4. Спецификация (начало).

Госстрой СССР ГПИ Горьковский САНТЕХПРОЕКТ

Инв. № подл. | Подпись и дата | Взам. инв. №

Копировал: Исаева

Марка поз.	Обозначение	Наименование	Кол.	Масса ед. (кг)	Примечание
		ПНД 50с, м	2,5	0,443	
В12.1	Трубопровод На-	натионированной	вод	ы	
	после фильтров	I ступени			
28		Трубопровод из			
		полиэтиленовых			
		труб по ГОСТ18599-83			
		ПНД 90с, м	1,0	1,39	
В13	Трубопровод На-	натионированной	вод	ы	
	после фильтров	II ступени			
29	Каталог ЦКБА	вентиль запорный			Ру=1,6МПа
		фланцевый 15ч14бр			
		ф80	1	26,7	
30	То же	То же, муфтовый			Ру=1,6МПа
		15ч8л2 ф15	1	0,75	
31	ГОСТ 14911-82	Опора ОПБ2-89	5	0,52	
32	ГОСТ 14911-82	Опора ОПП2-100,89	2	1,15	
33	ГОСТ 8509-72	Уголок 50х50х5, м	1,0	3,77	
34		Трубопровод из на-			
		порных полиэтилено-			
		вых труб по			
		ГОСТ 18599-83			
		ПНД 90с, м	44,0	1,39	
35		Трубопровод из сталь-			
		ных электросварных			
		труб по ГОСТ10704-76			
		ф89х3, м	10,0	6,36	
36		Трубопровод из сталь-			
		ных водогазопровод-			
		ных труб по			
		ГОСТ3262-75			
		ф21,3х2,8 м	0,2	1,28	
В16.1	Трубопровод	взрыхляющей	промывки		
37	010СТ34-42-756-85	Фланцевое соединение			
		для диафрагмы ф50	1	4,88	
38	ГОСТ14911-82	Опора ОПБ2-57	2	0,33	
39	ГОСТ 8509-72	Уголок 50х50х5, м	0,5	3,77	

Марка поз.	Обозначение	Наименование	Кол.	Масса ед. (кг)	Примечание
40		Трубопровод из на-			
		порных полиэтилено-			
		вых труб по			
		ГОСТ 18599-83			
		ПНД 63с, м	3,0	0,691	
41		То же, ГОСТ 18599-83			
		ПНД 50с	1,0	0,443	
В19.1	Трубопровод сли	вной напорный			
42	Каталог ЦКБА	вентиль запорный			Ру=1,6МПа
		фланцевый 15ч9р2			
		ф50	1	10,3	
43	То же	То же, 15с 18л			Ру=1,6МПа
		ф50	1	16,6	
44		Трубопровод из напор-			
		ных полиэтиленовых			
		труб по ГОСТ			
		18599-83			
		ПНД 50с, м	14,0	0,443	
45		Трубопровод из сталь-			
		ных электро-			
		сварных труб по			
		ГОСТ 10704-76			
		ф108х4, м	6,0	10,26	
46		то же, ГОСТ10704-76			
		ф57х3, м	0,5	4,0	
В19,4	Трубопровод	сливной безнапорный			
47		Трубопровод из на-			
		порных полиэтиле-			
		новых труб			
		по ГОСТ 18599-83			
		ПНД 40с, м	14,0	0,286	

Марка поз.	Обозначение	Наименование	Кол.	Масса ед. (кг).	Примечание
Т98.3	Трубопровод некон	денсирующихся га	зов		
	(пар) на разогрев	раствора соли			
48	Каталог ЦКБА	Вентиль запорный			Ру=1,6МПа
		муфтовый 15ч8п2			
		ф25	1	1,75	
49	ГОСТ 12821-80	Фланец 1-25-6 ст.25	2	0,76	
50		Трубопровод из сталь-			
		ных электросвар-			
		ных труб по			
		ГОСТ 10704-76			
		ф32х2, м	10,0	1,48	
51		Трубопровод бесшов-			
		ный из коррозионно-			
		стойкой стали по			
		ГОСТ 9941-81			
		ф32х2, м	2,0	1,48	
52	ГОСТ 16127-78	Подвеска ПТ-32-50	1	1,5	
53	ГОСТ 14911-82	Опора ОПП1-100,32	1	0,62	

Привязан:

Инв. №

ГИП	Гусева		
Нач.отд.	Лепендин		
Н.контр.	Клоков		
Гл.спец.	Портной		
Рук.гр.	Клоков		
Вед.инж.	Плинер		
Ст.инж.	Смирнова		

Т.П. 903-1-265.88 ВП

Котельная чугунными АЕ-6,5-14ГМ. Здание из сборных железобетонных конструкций

Стадия	Лист	Листов
Р	12	

Трубопроводы. Спецификация (окончание)

Госстрой СССР ГПИ Горьковский Сантехпроект

Копир.