ТИПОВОЙ ПРОЕКТ
902-2-358

ОТСТОЙНИКИ КАНАЛИЗАЦИОННЫЕ ВЕРТИКАЛЬНЫЕ ПЕРВИЧНЫЕ ИЗ СБОРНОГО ЖЕЛЕЗОБЕТОНА ДИАМЕТРОМ 6м

АЛЬБОМ 3
ИЗДЕЛИЯ

18558-02
ЦЕНА 1-41

ЦЕНТРАЛЬНЫЙ ИНСТИТУТ ТИПОВОГО ПРОЕКТИРОВАНИЯ
ГОССТРОЯ СССР

Москва, А-445, Смольная ул., 22

Сдано в печать VII 1983 года

Заказ № 7225 Тираж 890 экз.

ТИПОВОЙ ПРОЕКТ 902-2-358

ОТСТОЙНИКИ КАНАЛИЗАЦИОННЫЕ ВЕРТИКАЛЬНЫЕ ПЕРВИЧНЫЕ ИЗ СБОРНОГО ЖЕЛЕЗОБЕТОНА ДИАМЕТРОМ 6М

АЛЬБОМ 3

СОСТАВ ПРОЕКТА

АЛЬБОМ 1 ПОЯСНИТЕЛЬНАЯ ЗАПИСКА /ИЗ ТИПОВОГО ПРОЕКТА 902-2-354/
АЛЬБОМ 2 ТЕХНОЛОГИЧЕСКАЯ И СТРОИТЕЛЬНАЯ ЧАСТИ. ЗАКАЗНЫЕ СПЕЦИФИКАЦИИ.
АЛЬБОМ 3 ИЗДЕЛИЯ.
АЛЬБОМ 4 СМЕТЫ
АЛЬБОМ 5 ВЕДОМОСТИ ПОТРЕБНОСТИ В МАТЕРИАЛАХ.

Разработан
проектным институтом
Ростовский Водоканалпроект

Главный инженер института /В.Н. Заяц/
Главный инженер проекта /А.Г. Седых/

Типовой проект 902-2-358 Альбом 5

Формат	Обозначение	Наименование	Стр.	Примечание
12	902-2-358 - КЖИ-ДО	Содержание листов альбома	2	
11	-ТТ1	технические требования к изготовлению сборных железобетонных изделий.	3	
11	-ТТ2	Технические требования к изготовлению арматурных и закладных изделий.	3	
		Панели стеновые		
12	-ПСЦ1-42-1А	Панель стеновая ПСИ1-42-1А	4÷6	
12	-ПСЦ1-42-1Б;ПСЦ1-42-1Б;ПСЦ1-42-1В;ПСЦ1-42-1Г	То же ПСЦ1-42-1Б;ПСЦ1-42-1В;ПСЦ1-42-1Г.	7	
12	-ПСЦ1-42-1Д;ПСЦ1-42-1Е	" ПСЦ1-42-1Д; ПСЦ1-42-1Е	8	
12	-ПСЦ-КР1;КР2	Каркасы плоские КР1;КР2	9	
11	-ПСЦ-КР3; КР4	То же КР3; КР4	10	
11	-ПСЦ-С1, С2	Сетка арматурная С1; С2	10	
11	-ПСЦ-С3	С3	11	
11	-ПСЦ-С4	С4	11	
12	-ПСЦ-МН1;МН2	Изделия закладные МН1;МН2.	12	
11	-ПСЦ-МН3	То же МН3	13	
	-ПСЦ-МН4	" МН4	13	
	-ПСЦ-МС1	Изделие соединительное МС1	14	
		Плита перекрытия		
11	-КЦП1-15-2а	Плита перекрытия КЦП1-15-2а	15	
11	-КЦП -МН1	Изделие закладное МН1	15	
		Балка		
12	-Б1	Балка Б1	16	
12	-Б-КП1	Каркас пространственный КП1	17	
12	-Б-КР1	Каркас плоский КР1	17	
		Лотки		
12	-ЛТ3-4-4А	Лоток ЛТ3-4-4а	18,19	
12	-ЛТ1Б-3-2;ЛТ1В-3-2	" ЛТ1Б-3-2; ЛТ1В-3-2	20	
12	-ЛТ1Б-6-4.5	" ЛТ1Б-6-4.5	21	
11	-ЛТ-С1	Сетка арматурная С1	22	
11	-ЛТ-С2	То же С2	22	

Формат	Обозначение	Наименование	Стр.	Примечание
11	-ЛТ-С3	Сетка арматурная С3	23	
11	-ЛТ-С4	то же С4	23	
11	-ЛТ-С5	" С5	24	
11	-ЛТ-С6	" С6	24	
11	-ЛТ-С7	" С7	25	
11	-ЛТ-С8	" С8	25	
11	-ЛТ-С9	" С9	26	
11	-ЛТ-С10	" С10	26	
11	-ЛТ-С11	" С11	27	
11	-ЛТ-КР1	Каркас плоский КР1	27	
11	-ЛТ-МН1	Изделие закладное МН1	28	
		Изделия монолитные		
		железобетонные		
12	-КП1	Каркас пространственный КП1	29	
12	-КП2	то же КП2	30	
11	-КР1	Каркас плоский КР1	31	
11	-КР2	то же КР2	31	
11	-С1	Сетка арматурная С1	32	
11	-С2	то же С2	32	
11	-С3	" С3	33	
11	-С4	" С4	33	
11	-С5	" С5	34	
11	-МН1	Изделие закладное МН1	34	
		Прочие изделия		
12	-ВС1;ВС2	Водосливы зубчатые ВС1; ВС2	35	

Н.контр.	Киселев	
Проверил	Ханин	
Исполн.	Дворцевой	
Рук. гр.	Ващенко	
ГИП	Седых	
Нач. осп	Посева	

ТП 902-2-358-КЖИ-ДО

Содержание листов альбома.

Стадия	Лист	Листов
ТР		1

Госстрой СССР
Союзводоканалниипроект
Ростовский.
ВОДОКАНАЛПРОЕКТ

Типовой проект 902-2-358 Альбом 3

1. Стеновые панели, плита перекрытия и лотки выполняются в опалубке типовых изделий серии 3.900-3 выпуски 5,7,8.
2. Технические требования к изготовлению, указания по маркировке, хранению и транспортировке изделий принимать по серии 3.900-3 выпуски 5,7,8 с учетом требований настоящего проекта и ГОСТ 13015-75
3. При привязке проекта к конкретным условиям строительства марку бетона по морозостойкости принимать по таблице 2 альбома 1 типового проекта 902-2-354

Н. контр.	Киселев		
Проверил	Ханин		
Инженер	Гольчинская		
Рук. гр.	Ващенко		
ГИП	Седых		
Нач. осп	Лосева		

902-2-358-КЖИ-ТТ1

Технические требования к изготовлению сборных железобетонных изделий

Стадия	Лист	Листов
ТР		1

Госстрой СССР Союзводоканалниипроект Ростовский. ВОДОКАНАЛПРОЕКТ

Инв. № подл. | Подпись и дата | Взамен инв. №

1. Плоские арматурные сетки и каркасы изготавливать при помощи контактной точечной сварки. Сварку следует производить во всех точках пересечения стержней. Для сварки гнутых сеток, где применение гибочных станков невозможно, предусматривается применение сварочных клещей.
2. Пространственные каркасы собираются из плоских сеток и каркасов. При сборке пространственных каркасов соединение стержней внахлестку выполнять дуговой электросваркой, крестообразные соединения – с помощью сварочных клещей.
3. Размеры сеток и каркасов даны по осям и торцам стержней.
4. Для точного соблюдения всех размеров изготовление сеток и каркасов следует производить в кондукторах.
5. При привязке проекта к конкретным условиям строительства марку арматурной стали и стали закладных изделий принимать по таблице 3 альбома 1. типового проекта 902-2-354
6. Сварку тавровых соединений круглых стержней с листовым прокатом „втавр" в закладных изделиях следует выполнять под слоем флюса, соединения внахлестку – дуговой сваркой.
7. Сварку соединений и изготовление сеток, каркасов и закладных изделий выполнять в соответствии с ГОСТ 10922-75; ГОСТ 14098-68 и СН 393-78.
8. Закладные и соединительные изделия, оговоренные на соответствующих чертежах проекта, подлежат защите от коррозии слоем алюминия толщиной 200 мкм, наносимого методом металлизации. Металлизационное покрытие выполнять в соответствии с „руководством по долговременной защите строительных стальных конструкций металлизационными и металлизационно-лакокрасочными покрытиями" ЦНИИ проектстальконструкция, ВНИИавтогенмаш, НПО лакокраска покрытие, Москва, 1976г.
9. Анкерные стержни закладных изделий, защищаемых методом металлизации, должны иметь металлизационные покрытие по длине 50 мм от тыльной плоскости пластины.
10. Перед нанесением защитных покрытий необходимо обеспечить вторую степень очистки поверхностей стальных элементов от окислов / согласно ГОСТ 9.402-80/.

Н. контр.	Киселев		
Проверил	Ханин		
Инженер	Гольчинская		
Рук. гр.	Ващенко		
ГИП	Седых		
Нач. осп	Лосева		

902-2-358-КЖИ-ТТ2

Технические требования к изготовлению арматурных и закладных изделий

Стадия	Лист	Листов
ТР		

Госстрой СССР Союзводоканалниипроект Ростовский. ВОДОКАНАЛПРОЕКТ

Инв. № подл. | Подпись и дата | Взамен инв. №

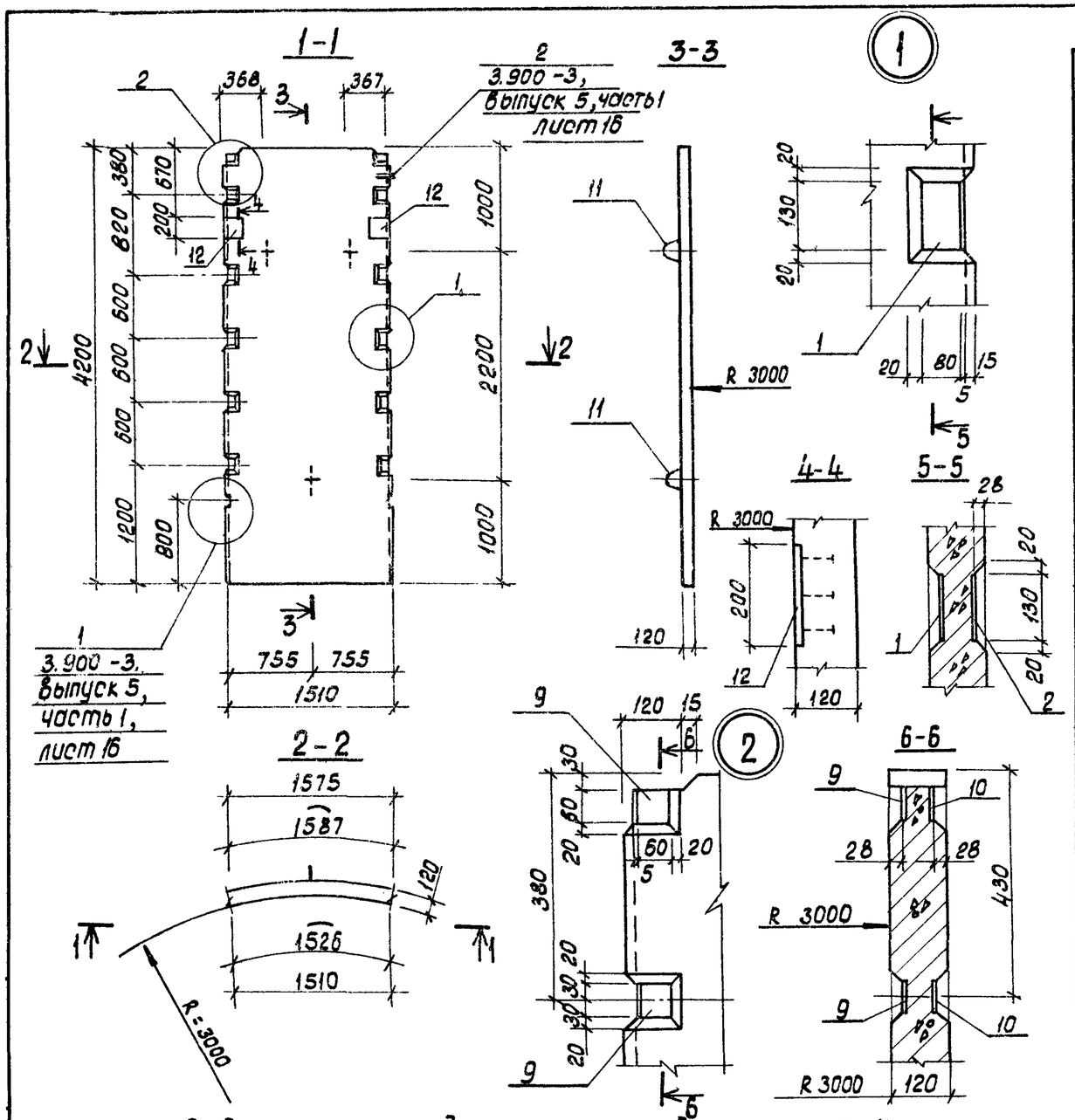

Формат	Зона	Поз	Обозначение	Наименование	Кол.	Примечание
				Документация		
11			ТП 902-2-358-КЖИ-ТТ1	Технические требования к изготовлению сборных железобетонных изделий.		
			3.900-3 выпуск 5 часть 1.2	Примененные документы		
				Сборочные единицы		
12		1	ТП 902-2-358-КЖИ-ПСЦ-КР1.КР2	Каркас плоский КР1	4	
12		2	-ПСЦ-КР1, КР2	То же КР2	4	
11		3	-ПСЦ-КР3, КР4	" КР3	4	
11		4	-ПСЦ-КР3, КР4	" КР4	2	
11		5	-ПСЦ-С1. С2	Сетка арматурная С1	1	
11		6	-ПСЦ-С1, С2	То же С2	1	
11		7	-ПСЦ-С3	" С3	1	
11		8	-ПСЦ-С4	" С4	1	
11		9	-ПСЦ-МН1, МН2	Изделие закладное МН1	2	1,3кг.
12		10	-ПСЦ-МН1, МН2.	То же МН2	2	1,3кг.
11		11	3.900-3, выпуск 5, часть 2	" МН-5	3	1,3кг.
11		12	ТП 902-2-358-КЖИ-ПСЦ-МН4	" МН-4	2	
				Детали		
Б.Ч		13		ф6АIII ГОСТ 5781-75, ℓ=4150	4	0.92кг.
				Материалы:		
				Бетон марки М200, В6, Мрз.		0.77 м³

1. Стеновая панель выполняется в опалубке типовой панели ПСЦ1-42-1 по серии 3.900-3, выпуск 5, часть 1.
2. Совместно с настоящим листом смотреть КЖИ-ПСЦ1-42-1а листы 2. 3.

Ведомость расхода стали на один элемент, кг.

Марка элемента	Изделия арматурные													Изделия закладные							Общий расход
	Арматура класса										Прокат марки	Всего	Прокат марки	Арматура класса						Всего	
	AIII				AI			Вр I			ВСт3кп2		ВСт3кп2	AIII			AII				
	ГОСТ 3.1459-72* ГОСТ 5781-75				ГОСТ 5781-75			ТУ-14-659-75			ГОСТ 103-76		ГОСТ 19903-74*	ГОСТ 3.1459-72 ГОСТ 5781-75			ГОСТ 5781-75				
	ф12	ф8	ф6	Итого	ф6		Итого	ф5	ф4	Итого	Ст0	Итого	Б6	Итого	ф10	ф8	Итого	ф12	Итого		

Н.контр.	Киселев		
Проверил	Ханин		
Инж.	Пешикова		
Рук.гр.	Смоляков		

ТП 902-2-358-КЖИ-ПСЦ1-42.1а.

Панель стеновая ПСЦ1-42-1а

Стадия	Масса	Масштаб
Тр.		
Лист	Листов 1	

Госстрой СССР Союзводоканалниипроект

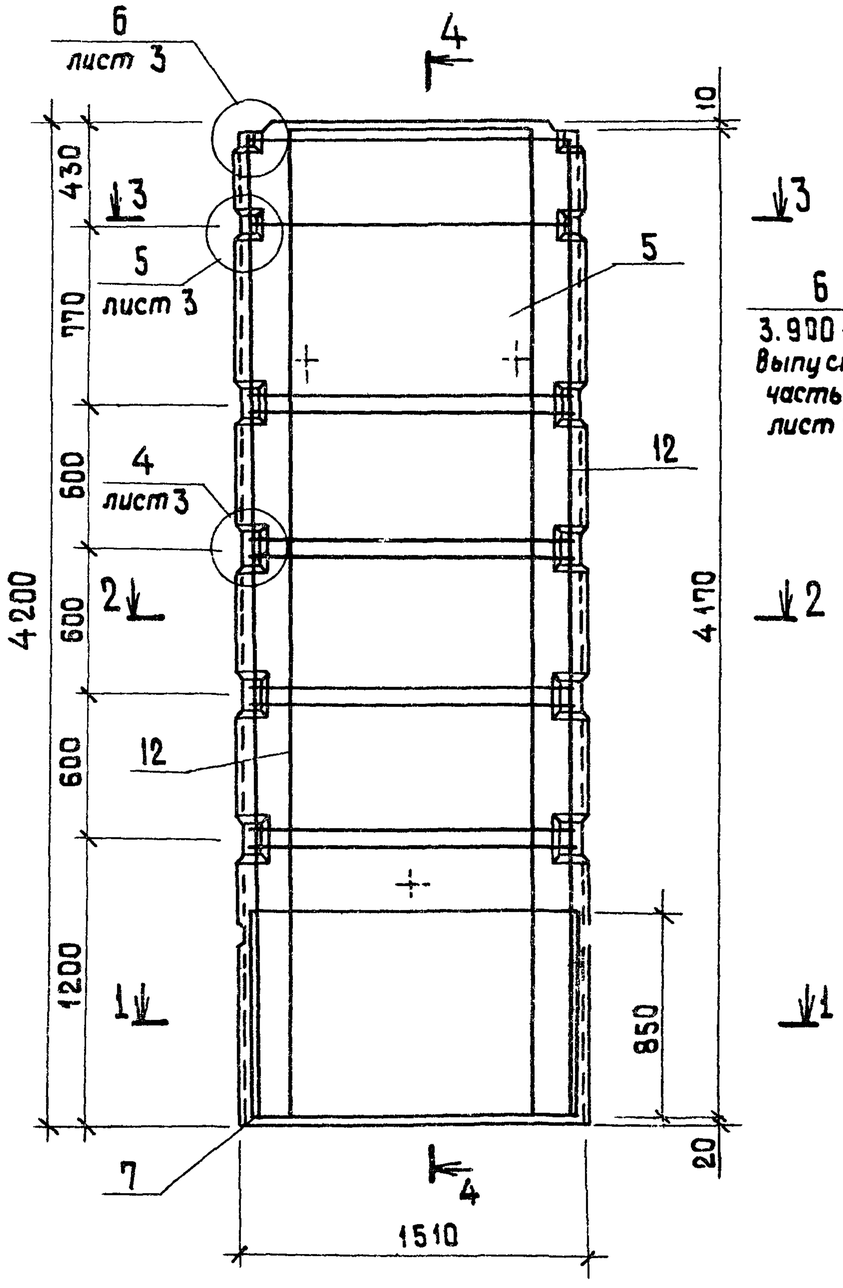

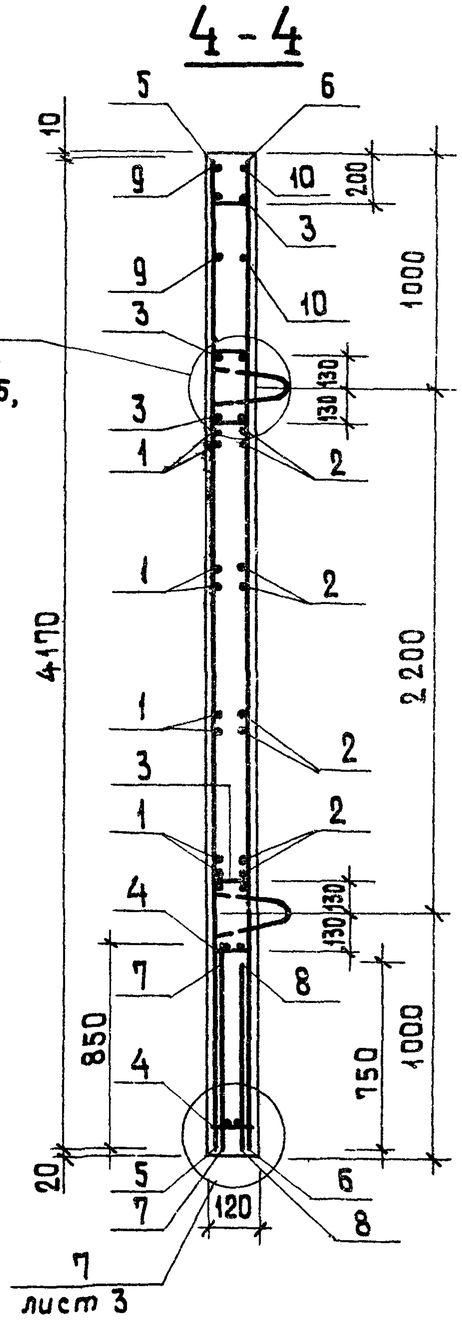

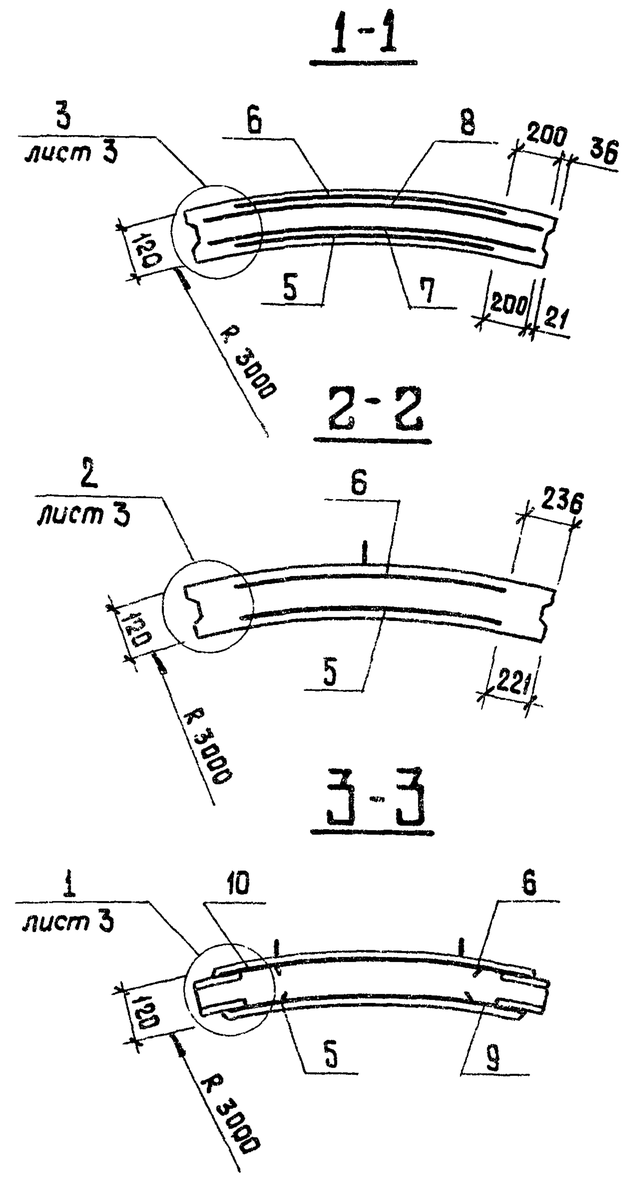

1. Защитный слой бетона приведен на в узлах на листе 3.

Инв. № подл.	Подпись и дата	Взам. инв. №

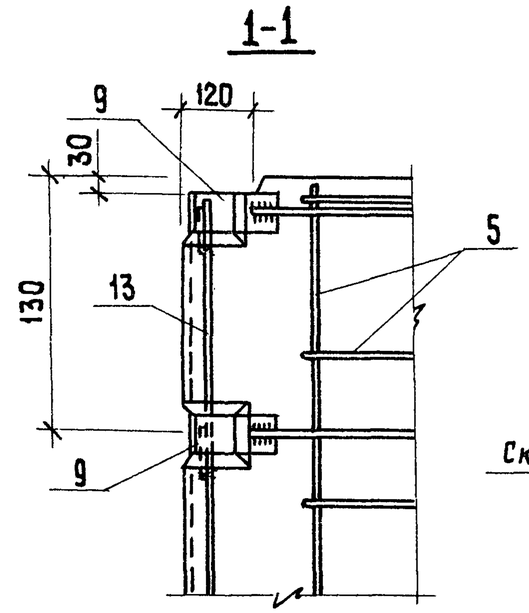

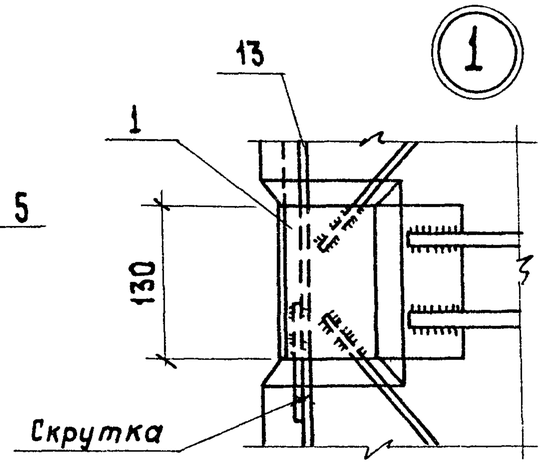

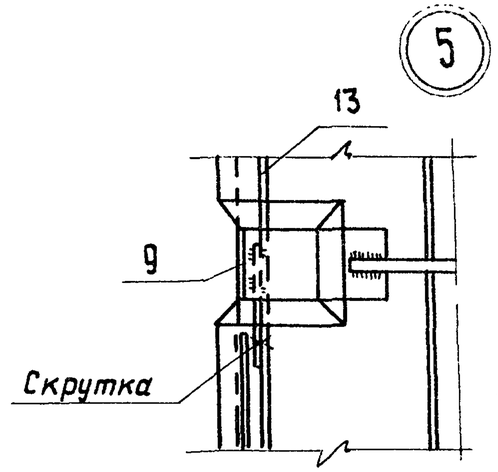

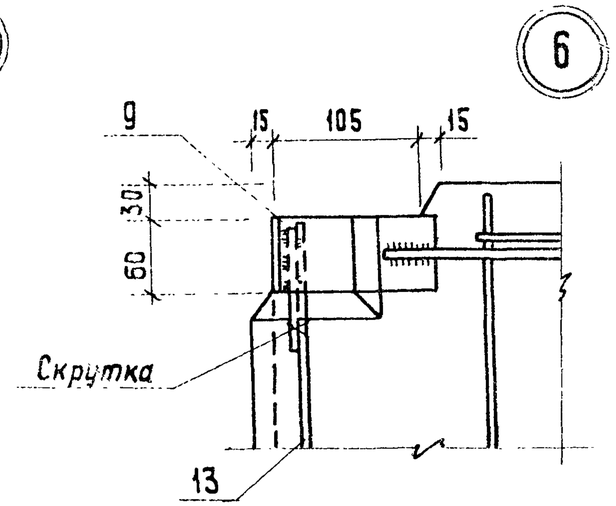

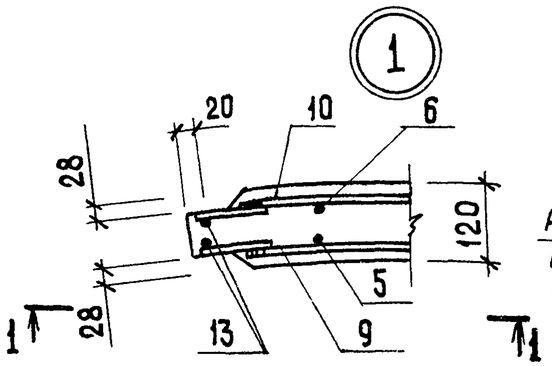

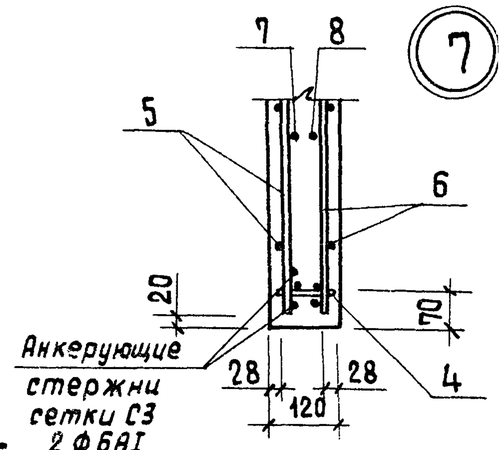

1. Местоположение узлов см. на листах 1, 2.

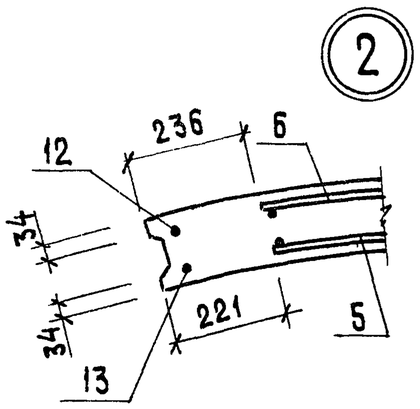

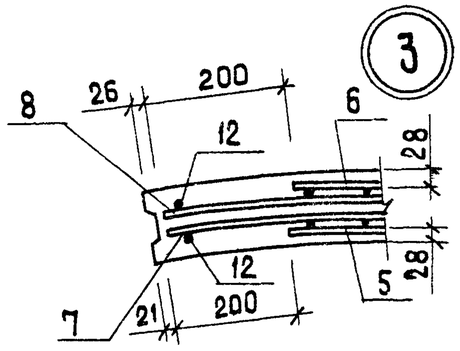

Типовой проект 902-2-358 Альбом 3

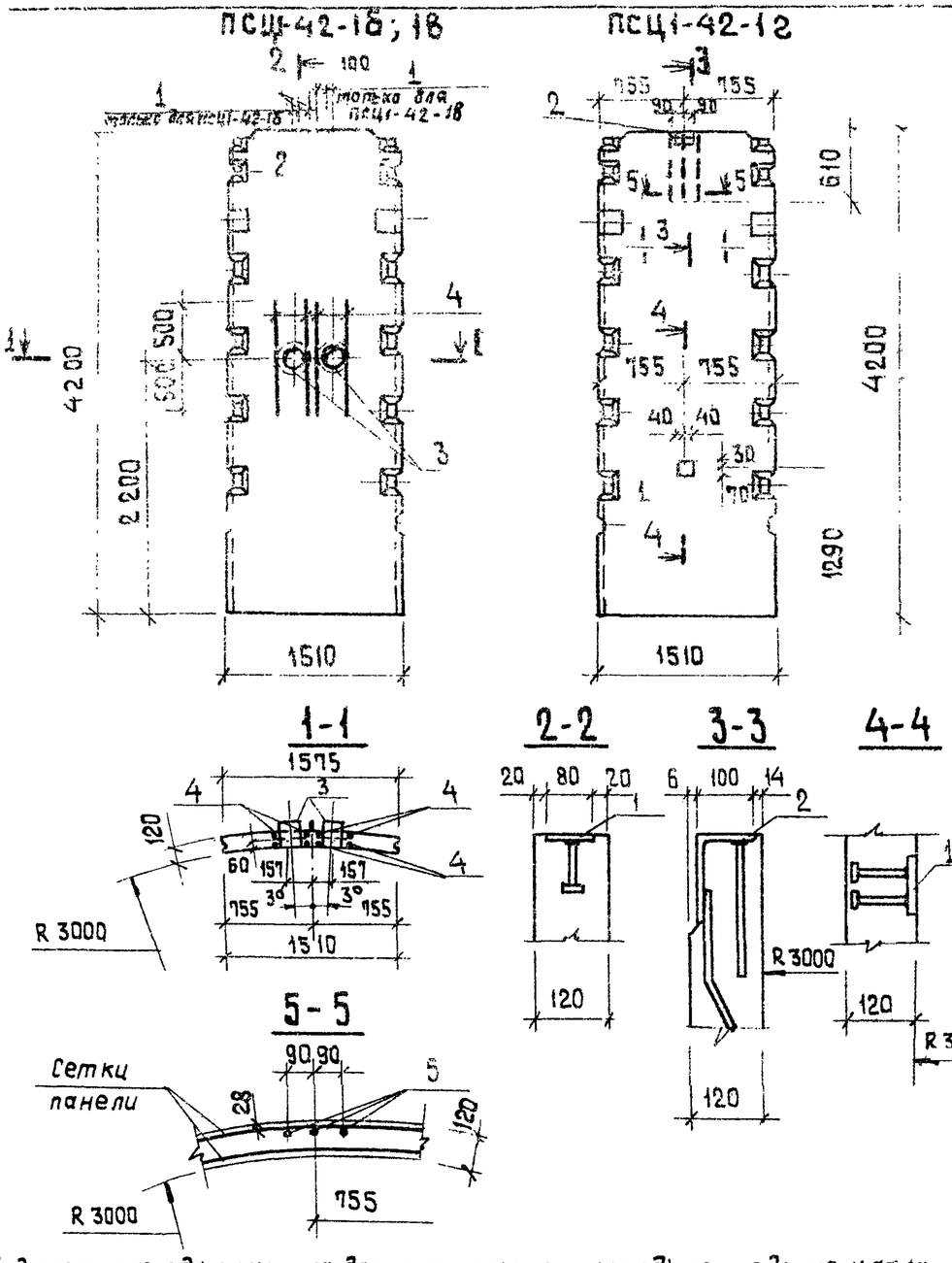

Формат	Зона	Поз.	Обозначение	Наименование	Кол. на одну панель ПСЦ1-42-1б	ПСЦ1-42-1в	ПСЦ1-42-1г	Всего	Масса ед. кг	Примечание
11			ТП 902-2-358 - КЖИ-ТТ1							
12			ТП 902-2-358 - КЖИ-ПСЦ1-42-1а	Панель ПСЦ1-42-1а						с закладными изделиями
			листы 1,2,3							
				Сборочные единицы						
11		1	3.400 6/76	Изделие закладное МИ2-3	1	1	1	3	0.8	
11		2	ТП 902-2-358 - КЖИ-ПСЦ-МИ3	Изделие закладное МИ3	—	—	1	1	4.3	
12		3	3.901-5 лист ТМ-13	Сальник ду 200, ℓ=200	2	2	—	4	15.7	по типу
				Детали						
Б4		4		⌀6AIII ГОСТ 5781-75 ℓ=1000	8	8	—	10	0.2	
Б4		5		⌀8AIII ГОСТ 5781-75 ℓ=600	—	—	3	3	0.2	
				Материалы						
				Бетон М200, В6, Мрз	0.77	0.77	0.77			м³

1. Панели ПСЦ1-42-1б ÷ ПСЦ1-42-1г отличаются от панели ПСЦ1-42-1а наличием дополнительных закладных деталей и дополнительной арматурой.
2. В местах установки корпусов сальников арматуру сеток вырезать по месту, а концы обрезанной арматуры приварить к корпусу сальника.
3. Дополнительную арматуру приварить к арматуре сеток сварочными клещами. Варить все места пересечения стержней.
4. Изделия закладные МИ2-3 металлизировать.

Ведомость расхода стали на дополнительные закладные изделия и арматуру, кг

Марка элемента	Изделия арматурные: Арматура класса AIII ГОСТ 5781-75 ⌀6	⌀8	Итого	Изделия закладные: Прокат марки ВСт3кп2 ГОСТ 103-76 -40×6	-50×10	-80×8	ГОСТ 8510-72 ∠160×100×10	Арматура класса AIII ГОСТ 5781-75, ГОСТ 6.1453-72 ⌀8	⌀10		Всего	Общий расход
ПСЦ1-42-1б.в	1.78	—	1.78	0.2	—	0.5		0.1			0.8	2.58
ПСЦ1-42-1г		0.72	0.72	0.2	0.4	0.5	3.2	0.1	0.7		5.1	5.82

Н. контр.	Киселев	
Провер.	Хамин	
Вед. инж.	Дорожникова	
Рук. гр.	Ващенко	
ГИП	Седых	
Нач. ОСП	Пасева	

ТП 902-2-358 -КЖИ-ПСЦ1-42-1б; ПСЦ1-42-1в; ПСЦ1-42-1г.

Панель стеновая ПСЦ1-42-1б; ПСЦ1-42-1в; ПСЦ1-42-1г.

Стадия	Масса	Масштаб
ТР	1900	
Лист	Листов 1	

Госстрой СССР Союзводоканалниипроект Ростовский ВОДОКАНАЛПРОЕКТ

Инв. № подл. | Подпись и дата | Взам. инв. №

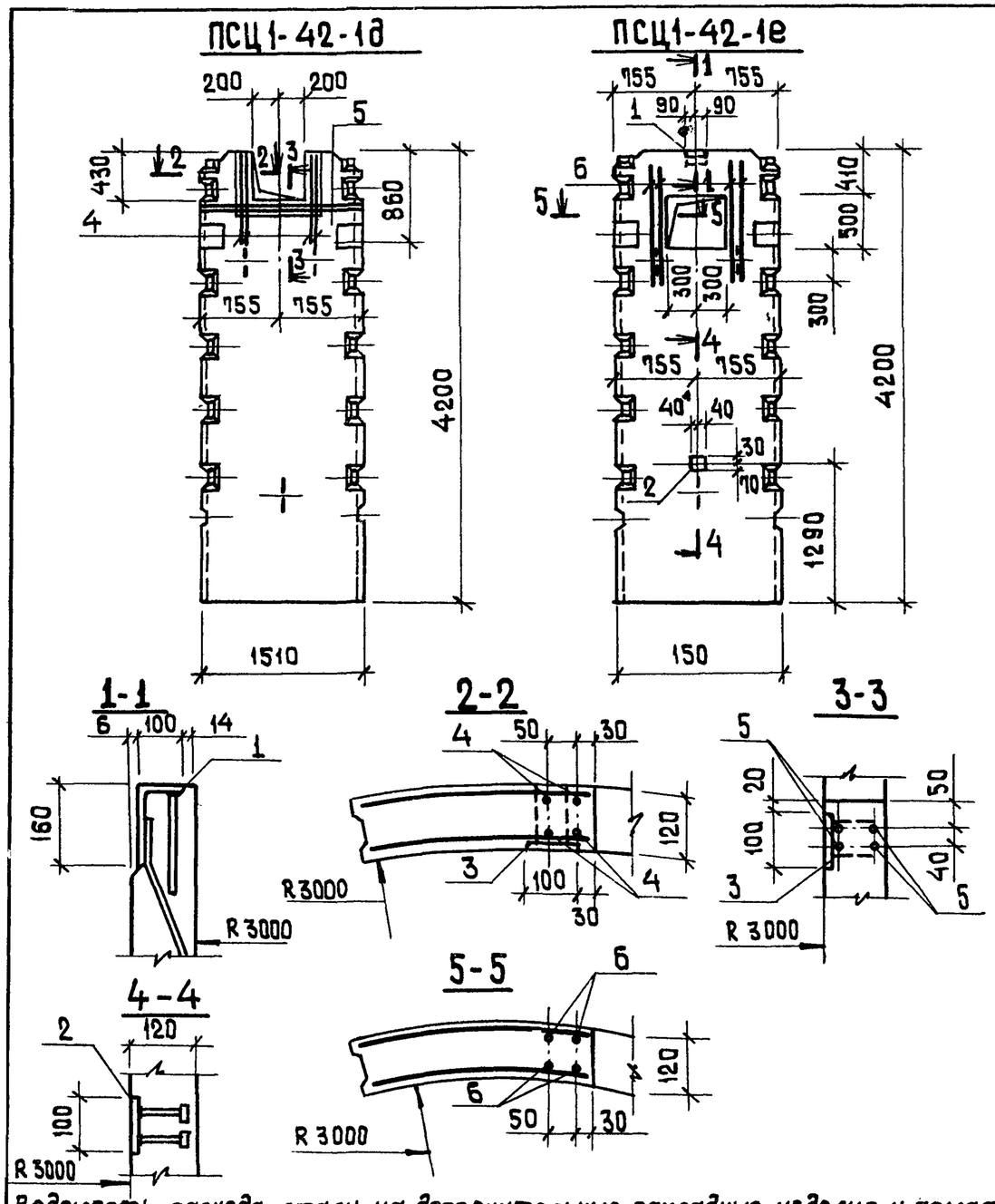

Формат	Зона	Поз.	Обозначение	Наименование	Кол. на одну панель ПСЦ1-42-1д	ПСЦ1-42-1е	Всего	Масса ед. кг	Примечание
				Документация					
12			ТП 902-2-358 - КЖИ-ТТ-1	Технические требования к изготовлению сборных железобетонных изделий					
12			ТП 902-2-358-КЖИ-ПСЦ1-42-1а	Панель ПСЦ1-42-1а					с закладными изделиями
			листы 1,2,3						
				Сборочные единицы					
11		1	ТП 902-2-358-КЖИ-ПСЦ-МН3	Изделие закладное МН3	—	1	1	4.3	
11		2	3.400-6/76	Изделие закладное Ми 2-3	—	1	1	0.8	
11		3	3.400-6/76	Изделие закладное Ми 1-10	1.56	—	1.56	6,1	п.м.
				Детали					
Б.ч		4		ф8AIII ГОСТ 5781-75, ℓ=850	8	—	8	0.3	
Б.ч		5		ф8AIII ГОСТ 5781-75, ℓ-1450	4	—	4	0.6	
Б.ч		6		ф8AIII ГОСТ 5781-75 ℓ-1100	—	8	8	0.4	
				Материалы					
				Бетон марки М200, В6, Мрз	0.74	0.72			м³

1. Панели ПСЦ1-42-1д, ПСЦ1-42-1е отличаются от панели ПСЦ 1-42-1а наличием вырезов, дополнительной арматурой и закладными деталями.
2. В местах вырезов арматуру сеток и стержни МН1, МН2 вырезать по месту.
3. Дополнительную арматуру поз. 4,5,6 приварить к стержням МН1, МН2 и к арматуре сеток сварочными клещами. Варить все места пересечения стержней.
4. Изделия закладные МИ 2-3, МИ 1-10 - металлизировать.

Ведомость расхода стали на дополнительные закладные изделия и арматуру, кг

Марка элемента	Изделия арматурные: Арматура класса AIII ГОСТ 5781-75 ф8		Итого	Изделия закладные: Прокат марки ВСт3кп2 ГОСТ 8510-72 2150х100х10		Итого	ГОСТ 19903-74* 6б	6в	6ф		Итого	Арматура класса AIII ГОСТ 5781-75, ГОСТ 5.1459-72 ф8	ф10	Итого	Всего	Общий расход
ПСЦ1-42-1д	4.98		4.98				8.0				8.0	0.7		0.7	8.7	13.68
ПСЦ1-42-1е	3.48		3.48	3.2		3.2	0.2	0.5	0.4		1.1	0.1	0.7	0.8	5.1	8.58

Н. контр.	Киселев		
Провер.	Ханин		
Вед. инж.	Бражникова		
Рук. гр.	Ващенко		
ГИП	Седых		
Нач. ОСП	Пасева		

ТП 902-2-358-КЖИ·ПСЦ1-42-1д, ПСЦ1-42-1е

Панели стеновые ПСЦ 1-42-1д ПСЦ 1-42-1е

Стадия	Масса	Масштаб
ТР		
Лист	Листов 1	

Госстрой СССР Союзводоканалниипроект Ростовский ВОДОКАНАЛПРОЕКТ

Альбом 3

Типовой проект 902-2-358

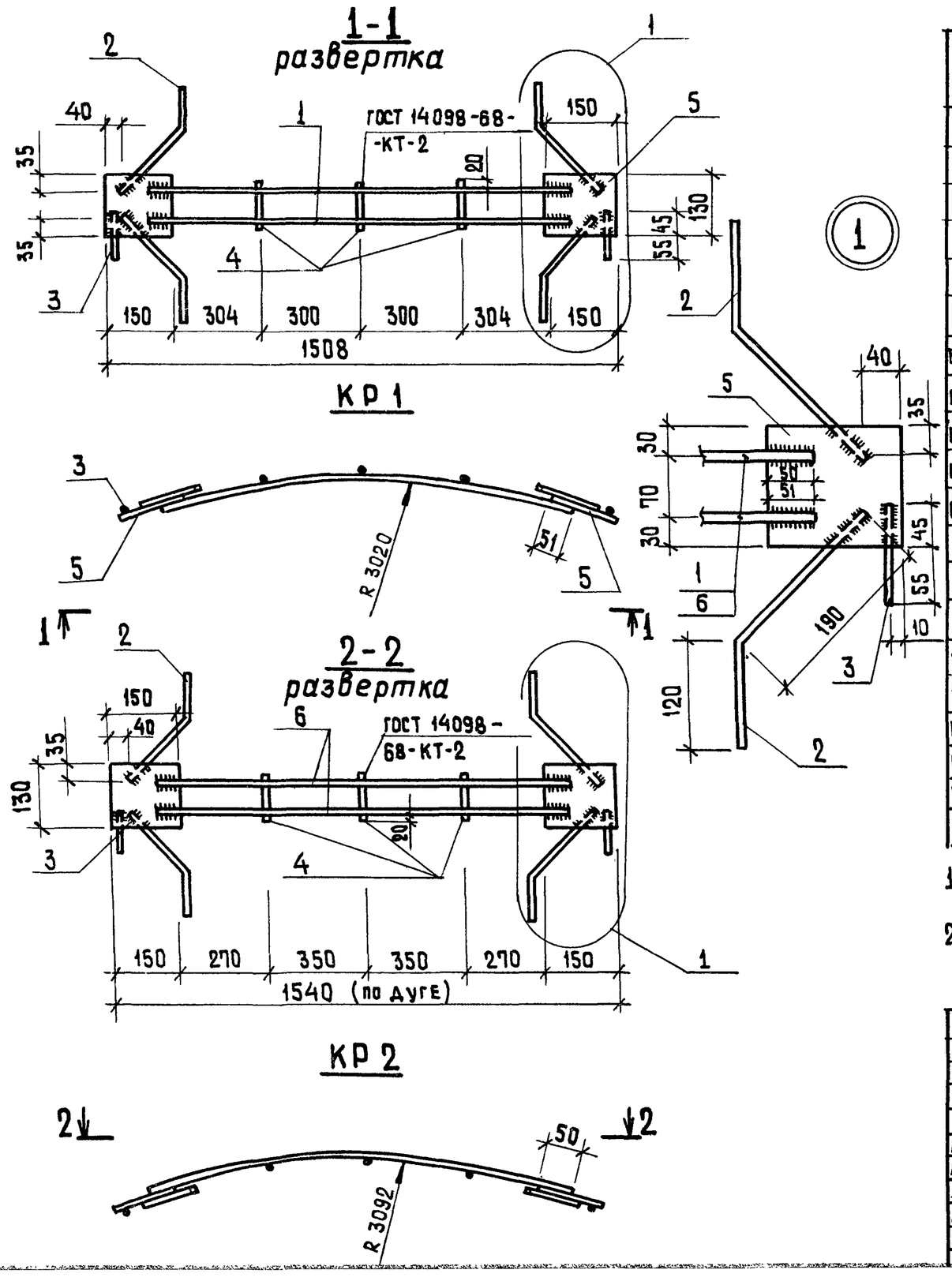

Формат	Зона	поз.	Обозначение	Наименование	Кол.	Примечание
				Документация		
11			ТП 902-2-358 -КЖИ-ТТ2	Технические требования к изготовлению арматурных и закладных изделий		
				КР1		
				Детали		
Б.ч		1		ф8АIII ГОСТ 5781-75; ℓ=1310	2	0.50 кг
Б.ч		2		ф8АIII ГОСТ 5781-75; ℓ=310	4	0.12 кг
Б.ч		3		ф8АIII ГОСТ 5781-75; ℓ=100	2	0.05 кг
Б.ч		4		ф6АI ГОСТ 5781-75; ℓ=110	3	0.03 кг
Б.ч		5		-130×6 ГОСТ 103-76; ℓ=150	2	0.9 кг
				КР2		
				Детали		
Б.ч		6		ф8АIII ГОСТ 5781-75; ℓ=1340	2	0.5 кг
Б.ч		2		ф8АIII ГОСТ 5781-75; ℓ=310	4	0.12 кг
Б.ч		3		ф8АIII ГОСТ 5781-75; ℓ=100	2	0.05 кг
Б.ч		4		ф6АI ГОСТ 5781-75; ℓ=110	3	0.03 кг
Б.ч		5		-130×6 ГОСТ 103-76; ℓ=150	2	0.9 кг

1. Изготовление изделий и сварку соединений осуществлять в соответствии с требованиями ГОСТ 10922-75, ГОСТ 14098-68 и СН 393-78.
2. Изделия - металлизировать.

Н. контр.	Киселев	
Провер.	Ханин	
Инж.	Пешикова	
Рук. гр.	Смоляков	
ГИП	Седых	
Нач. ОСП	Пасева	

ТП 902-2-358 -КЖИ-ПСЦ-КР1,КР2

Каркасы плоские КР1; КР2

Стадия	Масса	Масштаб
ТР	3.5	
Лист	Листов 1	

Госстрой СССР Союзводоканалниипроект Ростовский ВОДОКАНАЛПРОЕКТ

Инв. № подл. | Подпись и дата | Взам. инв. №

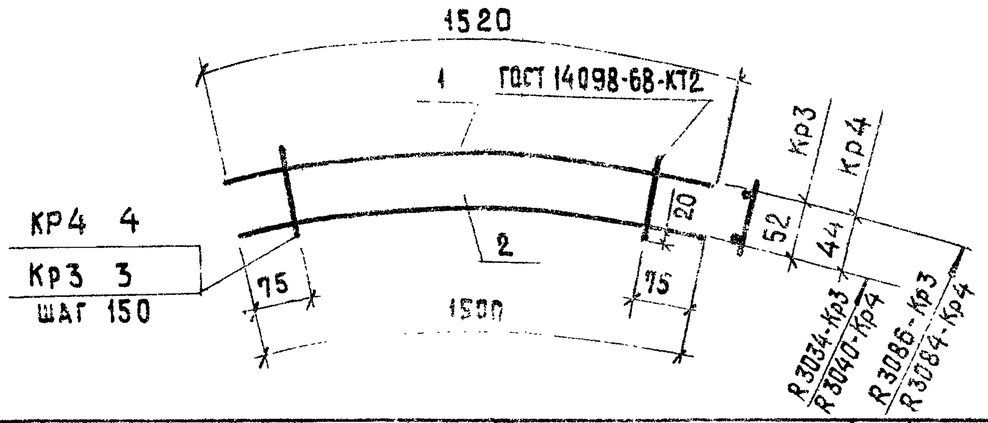

Формат	Зона	Поз	Обозначение	Наименование	Кол.	Примечание
				Документация		
11			ТП 902-2-358-КЖИ-ТТ2	Технические требования к изготовлению арматурных и закладных изделий		
				КР3		
				Детали		
Б.Ч		1		ф6АIII ГОСТ 5781-75 ℓ=1520	1	0.3кг
Б.Ч		2		ф6АIII ГОСТ 5781-75 ℓ=1500	1	0.3кг
Б.Ч		3		ф5ВрI-ТУ14-4-659-75, ℓ=95	10	0.015кг
				КР4		
				Детали		
Б.Ч		1		ф6АIII ГОСТ 5781-75 ℓ=1520	1	0.3кг
Б.Ч		2		ф6АIII ГОСТ 5781-75 ℓ=1500	1	0.3кг
Б.Ч		4		ф5ВрI ТУ14-4-659-75 ℓ=85	10	0.015кг

ТП 902-2-358- КЖИ-ПСЦ-Кр3; Кр4

Н.контр.	Киселев	
Провер.	Ханин	
Инж.	Пешикова	
Рук.гр.	Смоляков	
ГИП	Седых	
Нач.ОСП	Пасева	

Каркасы плоские Кр3, Кр4

Стадия	Масса	Масштаб
ТР	0.75	
Лист	Листов 1	

Госстрой СССР Союзводоканалниипроект Ростовский ВОДОКАНАЛПРОЕКТ

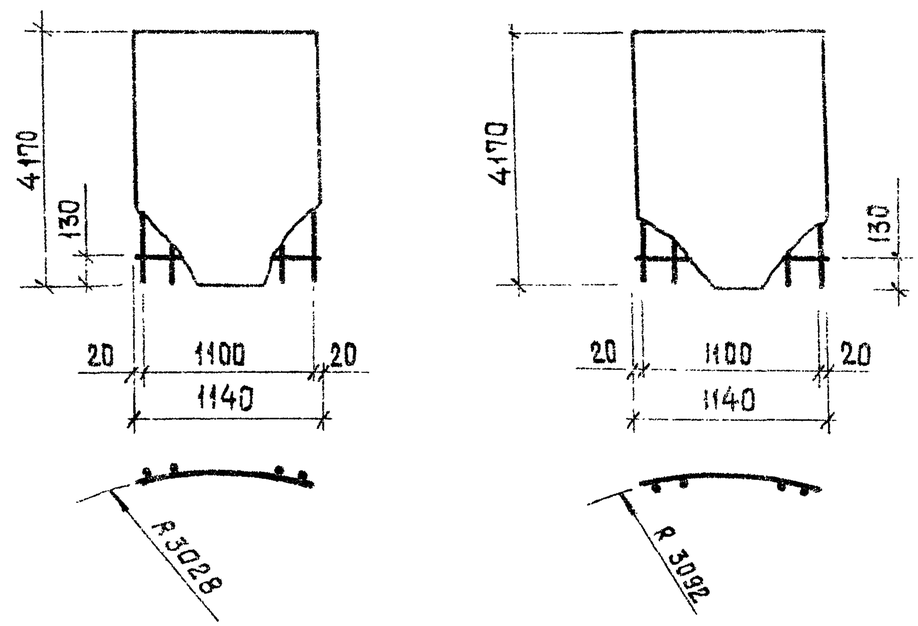

Формат	Зона	Поз.	Обозначение	Наименование	Кол.	Примечание
				Документация		
11			ТП 902-2-358-КЖИ-ТТ2	Технические требования к изготовлению арматурных и закладных изделий		
				С1		
Б.Ч			ГОСТ 8478-66	СЕТКА 150/250/6АIII/4ВрI ℓ=4170 / 1100		9.3кг
				С2		
Б.Ч			ГОСТ 8478-66	СЕТКА 150/250/6АIII/4ВрI ℓ=4170 / 1100	1	9.3кг

Взам. инв. № | Подпись и дата | Инв. № подл.

ТП 902-2-358 -КЖИ - ПСЦ-С1, С2

Н.контр.	Киселев	
Провер	Ханин	
Инж	ешикова	
Рук.гр.	Смоляков	
ГИП	Седых	
Нач.ОСП	Пасева	

Сетки арматурные С1, С2

Стадия	Масса	Масштаб
ТР	9.3	
Лист	Листов 1	

Госстрой СССР Союзводоканалниипроект Ростовский ВОДОКАНАЛПРОЕКТ

Типовой проект 902-2-358 Альбом 3

Развертка

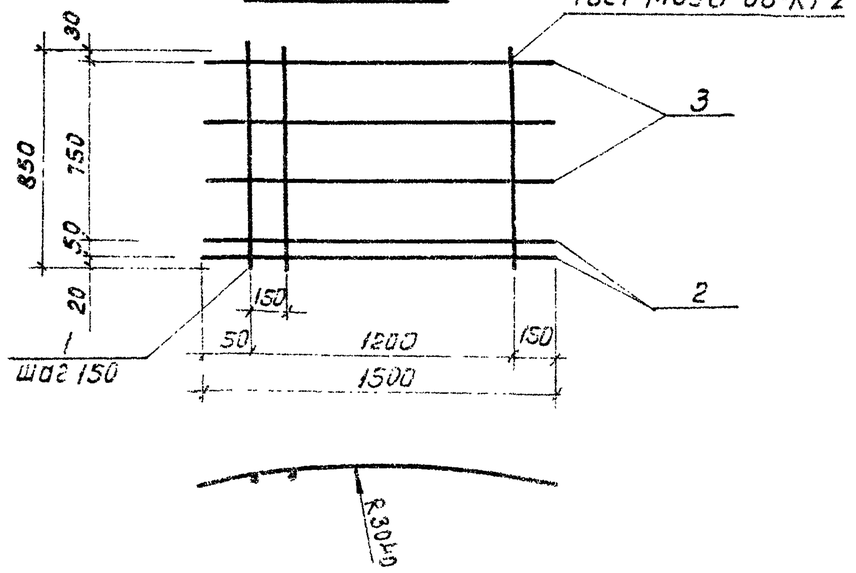

Формат	Зона	Поз.	Обозначение	Наименование	Кол.	Примечание
				Документация		
11			ТП 902-2-358-КЖИ-ТТ2	Технические требования к изготовлению арматурных и закладных изделий.		
				Детали		
Б4		1		ф12 AIII ГОСТ 5.1459-72, ℓ=850	9	0.75кг.
Б4		2		ф 6 AI ГОСТ 5781-75 ℓ=1500	2	0.35кг.
Б4		3		ф5Вр I ТУ14-4-659-75, ℓ=1500	3	0.2кг.

Взамен. инв.№ | Подпись и дата | Инв.№ подл.

Н.контр.	Киселев	
Проверил	Хонин	
Инж.	Лешикова	
Рук. гр.	Смоляков	
ГИП	Седых	
Нач. ОСП	Посева	

ТП 902-2-358-КЖИ-ПСЦ-С3

Сетка арматурная С3

Стадия	Масса	Масштаб
ТР	8	

Лист | Листов 1

Госстрой СССР Союзводоканалгипроект Ростовский ВОДОКАНАЛПРОЕКТ

Развертка

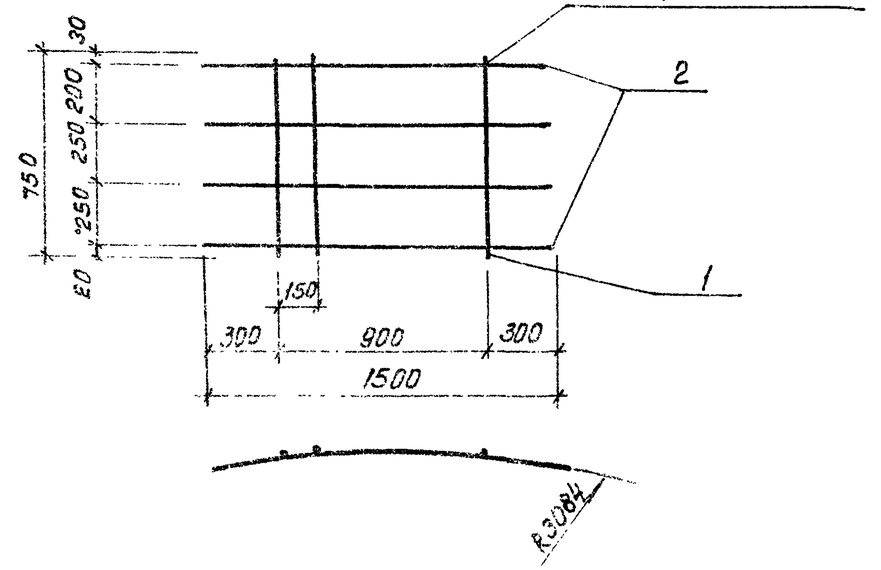

Формат	Зона	Поз.	Обозначение	Наименование	Кол.	Примечание
				Документация		
				Технические требования		
11			ТП 902-2-358-КЖИ-ТТ2	к изготовлению арматурных и закладных изделий		
				Детали		
Б4		1		ф8 AIII ГОСТ 5781-15, ℓ=750	7	0.3кг.
Б4		2		ф5Вр I ТУ14-4-659-15, ℓ=1560	4	0.2кг.

Взамен. инв.№ | Подпись и дата | Инв.№ подл.

Н.контр.	Киселев	
Проверил	Хонин	
Инж.	Лешикова	
Рук. гр.	Смоляков	
ГИП	Седых	
Нач. ОСП	Посева	

ТП 902-2-358-КЖИ-ПСЦ-С4

Сетка арматурная С4

Стадия	Масса	Масштаб
ТР	2.9	

Лист | Листов 1

Госстрой СССР Союзводоканалгипроект Ростовский ВОДОКАНАЛПРОЕКТ

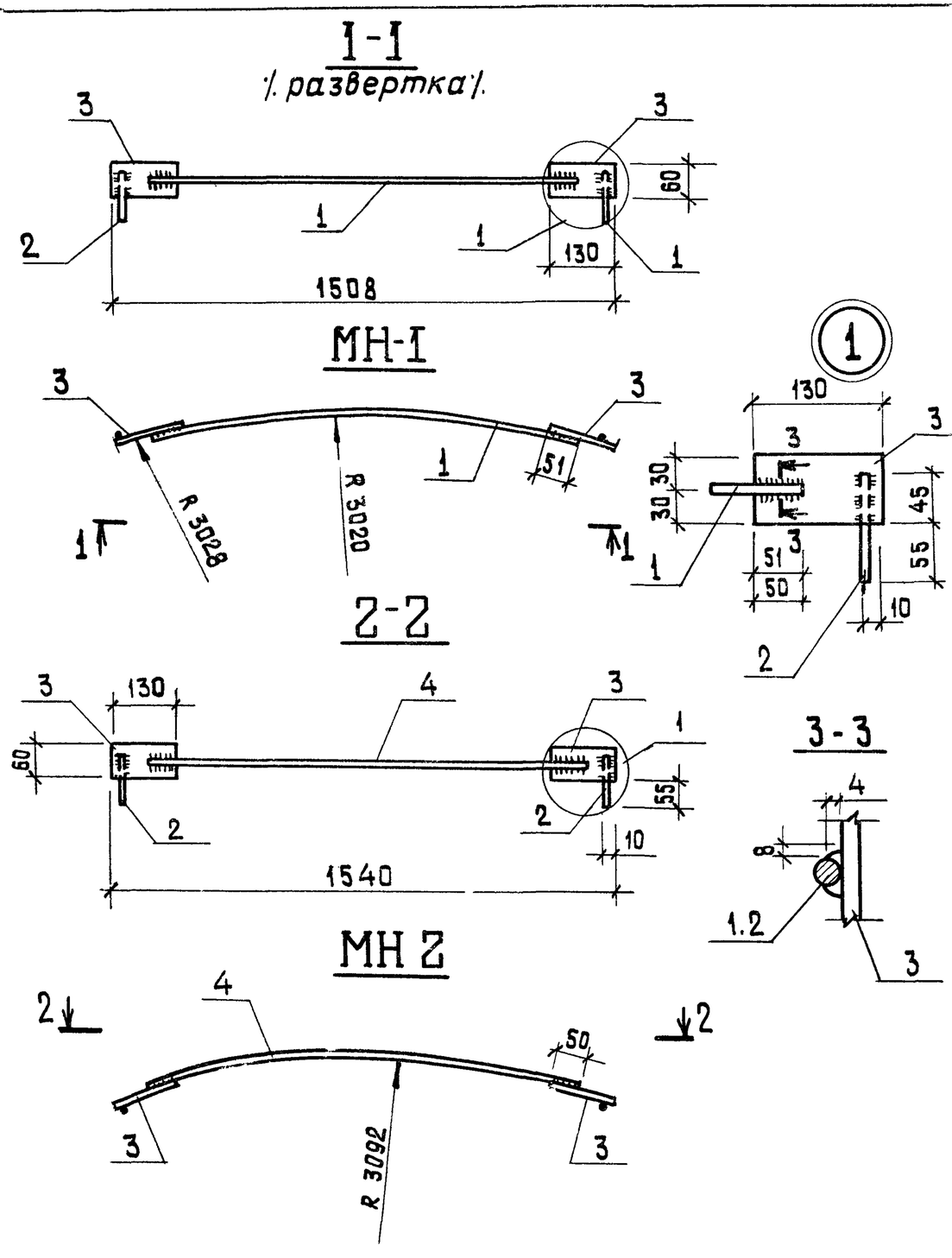

Формат	Зона	Поз.	Обозначение	Наименование	Кол.	Примечание
				Документация		
11			ТП 902-2-358-КЖИ-ТТ2	Технические требования		
				к изготовлению арматурных и закладных изделий		
				МН 1		
				Детали		
Б.4		1		⌀8 А III ГОСТ 5781-75. ℓ=1350	1	0,5 кг
Б.4		2		⌀8 А III ГОСТ 5781-75. ℓ=100	2	0.04 кг
Б.4		3		-60×6 ГОСТ 103-76 ℓ=130	2	0.35 кг
				МН 2		
				Детали		
Б.4		4		⌀8 А III ГОСТ 5781-75, ℓ=1380	1	0,5 кг
Б.4		2		⌀8 А III ГОСТ 5781-75, ℓ=100	2	0.04 кг
Б.4		3		-60×6 ГОСТ 103-76, ℓ=130	2	0.35 кг

1. Изделия металлизировать.
2. Соединение стержней с пластинами „внахлестку" выполнять дуговой электросваркой в соответствии со СН 393-78, ГОСТ 10922-75.

Н. контр.	Киселев	
Провер.	Ханин	
Инж.	Пешикова	
Рук. гр.	Смоляков	
ГИП	Седых	
Нач. ПСП	Пасева	

ТП 902-2-358-КЖИ-ПСЦ-МН1-МН2

Изделия закладные МН1, МН2

Стадия	Масса	Масштаб
ТР	1.3	
Лист	Листов 1	

Госстрой СССР
Союзводоканалниипроект
Ростовский
водоканалпроект

Типовой проект 902-2-358 Альбом 3

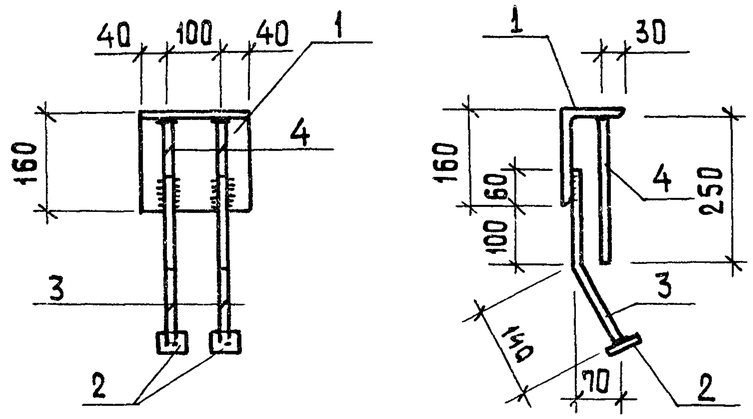

Изделие металлизировать.

Формат	Зона	Поз.	Обозначение	Наименование	Кол.	Примечание
				Документация		
11			ТП 902-2-358-КЖИ-ТТ2	Технические требования к изготовлению арматурных и закладных изделий		
				Детали		
Б.Ч		1		∠160×100×9 ГОСТ 8510-72; ℓ=180	1	3.2 кг
Б.Ч		2		-50×10 ГОСТ 103-76; ℓ=50	2	0.2 кг
Б.Ч		3		ф10АIII ГОСТ 5.1459-72*; ℓ=300	2	0.2 кг
Б.Ч		4		ф10АIII ГОСТ 5.1459-72*; ℓ=250	2	0.15 кг

Взам. инв. № | Подпись и дата | Инв. № подл.

Н. контр.	Киселев	
Провер.	Ханин	
Инж.	Пешикова	
Рук. гр.	Смоляков	
ГИП	Седых	
Нач. ОСП	Пасева	

ТП 902-2-358 - КЖИ - ПСЦ - МН3

Изделие закладное МН3

Сталь класса С38/23 марка ВСт3 КП2 ГОСТ 380-71

Стадия	Масса	Масштаб
ТР	4,3	
Лист	Листов 1	

Госстрой СССР Союзводоканалниипроект Ростовский ВОДОКАНАЛПРОЕКТ

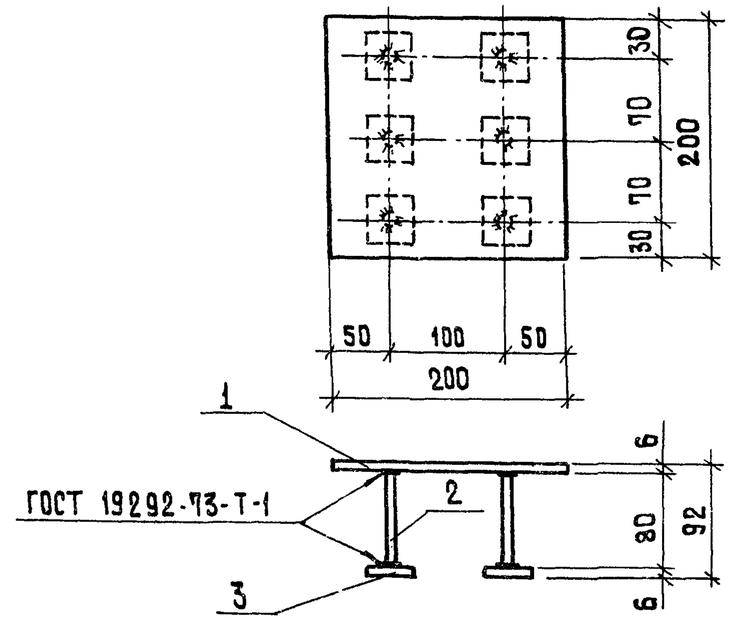

Формат	Зона	Поз.	Обозначение	Наименование	Кол.	Примечание
				Документация		
11			ТП 902-2-358-КЖИ-ТТ2	Технические требования к изготовлению арматурных и закладных изделий		
				Детали		
Б.Ч		1		-200×6 ГОСТ 19903-74; ℓ=200	1	1.9 кг
Б.Ч		2		ф8АIII ГОСТ 5781-75; ℓ=80	6	0.03 кг
Б.Ч		3		-40×6 ГОСТ 19903-74; ℓ=40	6	0.1 кг

Изделие металлизировать.

Взам. инв. № | Подпись и дата | Инв. № подл.

Н. контр.	Киселев	
Провер.	Ханин	
Инж.	Толоконников	
Рук. гр.	Ващенко	
ГИП	Седых	
Нач. ОСП	Пасева	

ТП 902-2-358 - КЖИ - ПСЦ - МН4

Изделие закладное МН4

Сталь класса С38/23 марка ВСт3 КП2 ГОСТ 380-71

Стадия	Масса	Масштаб
ТР	2.7	
Лист	Листов 1	

Госстрой СССР Союзводоканалниипроект Ростовский ВОДОКАНАЛПРОЕКТ

МС I

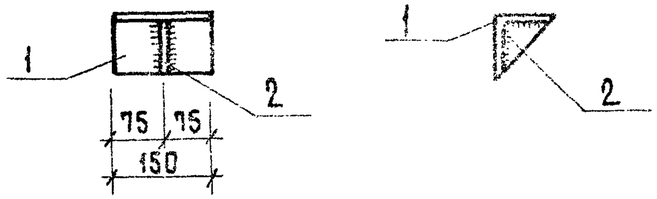

Формат	Зона	Поз	Обозначение	Наименование	Кол.	Примечание
				Документация		
11			ТП 902-2-358 -КЖИ-ТТ2	технические требования к изготовлению арматурных и закладных изделий		
				Детали		
Б.4		1		∠ 100×8 ГОСТ 8509-72* ℓ=150	1	1.8 кг
Б.4		2		– 90×8 ГОСТ 103-76, ℓ=90	1	0.4 кг

Изделие металлизировать

.контр.	Киселев		
Провер.	Ханин		
нж.	Талаканников		
Рук. гр.	Ващенка		
ГИП	Седых		
ач. ОСП	Пасева		

ТП 902-2-358 -КЖИ-ПСЦ-МС1

Изделие соединительное МС1

Стадия	Масса	Масштаб
ТР	2,2	
Лист	Листов 1	

Госстрой СССР
Союзводоканалниипроект
Ростовский
ВОДОКАНАЛПРОЕКТ

Типовой проект 902-2-358 Альбом 3

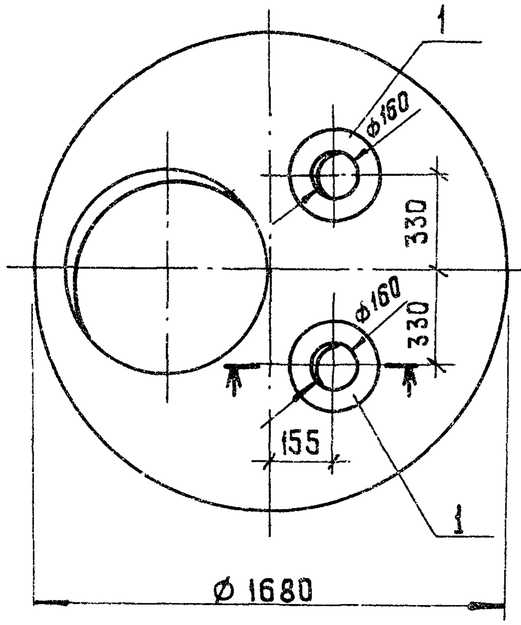

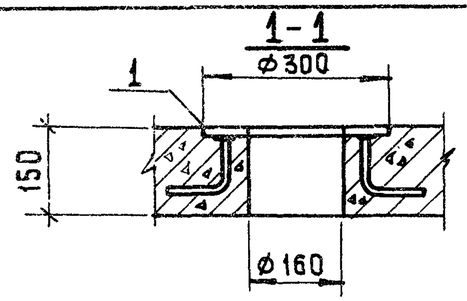

Ведомость расхода стали на дополнительные закладные изделия, кг

Марка элемента	Изделия закладные					Всего
	Прокат		Арматура класса			
	ВСт3КП2		А III			
	ГОСТ 19903-74		ГОСТ 5781-75			
	δ=8	Итого	ф8	Итого		
КЦП1-15-2а	6.2	6.2	1.2	1.2		7.4

Формат	Зона	Поз	Обозначение	Наименование	Кол.	Примечание
				Сборочные единицы		
			3.900-3 Вып. 7	Плита КЦП 1-15-2		Со всему закл. изд.
11		1	ТП 902-2-358 -КЖИ-КЦП-МН1	Изделие закладное МН1	2	3.7 кг

1. Остальные – смотрите КЦП 1-15-2 серии 3.900-3 выпуск 7, часть 1.

Инв. № подл. | Подпись и дата | Взам. инв. №

Н. контр.	Киселев	
Провер.	Ващенко	
Инж.	Пешикова	
Рук. гр.	Смоляков	
ГИП	Седых	
Нач. ОСП	Пасева	

ТП 902-2-358 - КЖИ - КЦП 1-15-2а

Плита перекрытия КЦП1-15-2а

Стадия	Масса	Масштаб
ТР		
Лист	Листов 1	

Госстрой СССР Союзводоканалниипроект Ростовский ВОДОКАНАЛПРОЕКТ

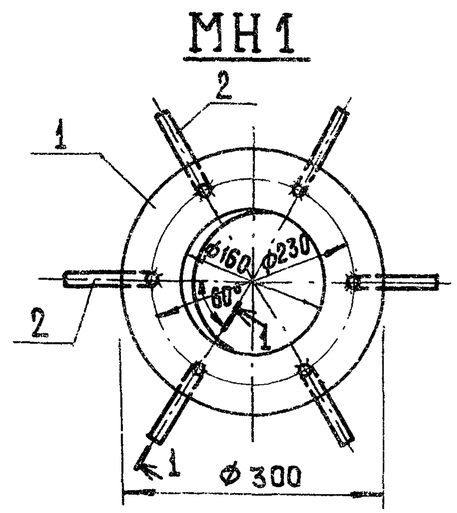

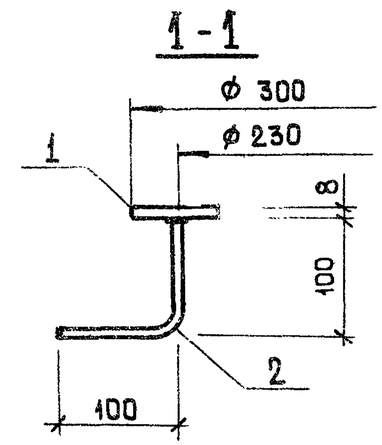

Изделие металлизировать

Формат	Зона	Поз.	Обозначение	Наименование	Кол.	Примечание
				Документация		
11			ТП 902-2-358 - КЖИ-ТТ2	Технические требования к изготовлению арматур- и закладных изделий		
				Детали		
Б.ч		1		δ-8 ГОСТ 19903-74 - 0,05 м²	1	3,1 кг
Б.ч		2		ф 8 А III ГОСТ 5781-75 ℓ=200	6	0,1 кг

Инв. № подл. | Подпись и дата | Взам. инв. №

Н. контр.	Киселев	
Провер.	Ващенко	
Инж.	Пешикова	
Рук. гр.	Смоляков	
ГИП	Седых	
Нач. ОСП	Пасева	

ТП 902-2-358 - КЖИ - КЦП-МН1

Изделие закладное МН1

Стадия	Масса	Масштаб
ТР	3.7	
Лист	Листов	

Госстрой СССР Союзводоканалниипроект Ростовский ВОДОКАНАЛПРОЕКТ

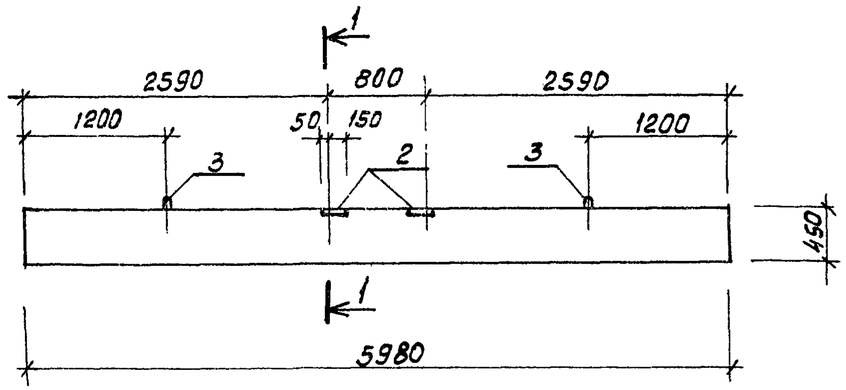

1-1
(армирование)

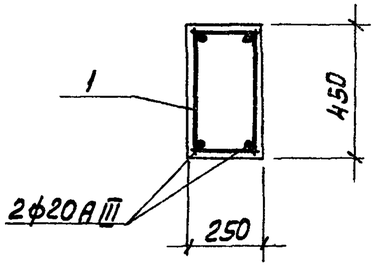

1-1

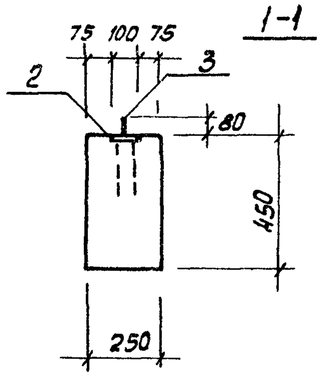

Формат	Зона	Поз.	Обозначение	Наименование	Кол.	Примечание.
				Документация		
12			ТП902-2-358-КЖИ-ТТ1	технические требования к изготовлению сборных железобетонных изделий.		
				Сборочный чертеж		
				Сборочные единицы		
11		1	Т.П.902-2-358-КЖИ-Б-КП1	Каркас пространственный КП1.	1	
11		2	1.400-6/76	Изделие закладное МВ-1	2	1.7кг.
11		3	1.225-1	Петля П-2	2	1.0кг
				Материалы		
				Бетон марки М200, В4, Мрз		0.67м³

Ведомость расхода стали на один элемент кг.

Марка	Изделия арматурные					Всего:	Изделия закладные						Общий расход
	Арматура класса						Арматура класса				Прокат марки		
	AI			AIII			AI		AIII		ВСт.3 кл2		
	ГОСТ 5781-75			ГОСТ 5.1459-72*			ГОСТ 5781-75		ГОСТ 5.1459-72*		ГОСТ 103-76		
	ф6	ф12	Итого:	ф20	Итого		ф12	Итого	ф10	Итого	-100×8	Итого	
Б1	9.6	10.6	20.2	29.4	29.4	49.6	2.0	2.0	0.8	0.8	2.6	2.6	55.0

1. Настоящая балка выполняется в опалубке прогонов по серии 1.225-1 с использованием вкладыша
2. Защитный слой бетона - 25 мм.

Н.контр.	Киселев		
Провер.	Ханин		
Вед. инж.	Бражникова		
Рук. гр.	Ващенко		
ГИП	Седых		

ТП902-2-358-КЖИ-Б1

Балка Б1

Стадия	Масса	Масштаб
ТР		
Лист	Листов 1	

Госстрой СССР
Союзводоканалниипроект
Ростовский

Альбом 3

Типовой проект 902-2-358

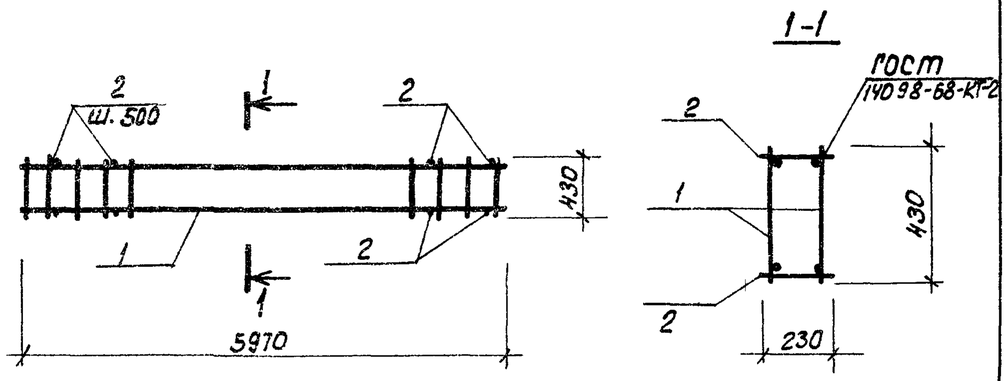

Формат	Зона	Поз.	Обозначение	Наименование	Кол.	Примеч.
				Документация		
				Технические требования к изготовлению арматурных и закладных изделий.		
11			ТП902-2-358-КЖИ-ТТ2			
				Сборочные единицы		
11		1	ТП902-2-358-КЖИ-Б-КР1	Каркас плоский КР1	2	
				Детали		
Б4		2		•ф6 А I ГОСТ 5781-75, ℓ=230	24	0.05кг.

Взамен инв. №

Подпись и дата

Инв. № подл.

Н. контр.	Киселев	
Проверил	Ханин	
Вед. инж.	Брожникова	
Рук. гр.	Ващенко	
ГИП	Седых	

ТП902-2-358-КЖИ-Б-КП1

Каркас пространственный КП1

Стадия	Масса	Масштаб
ТР	57.0	
Лист	Листов 1	

Госстрой СССР Союзводоканалниипроект Ростовский

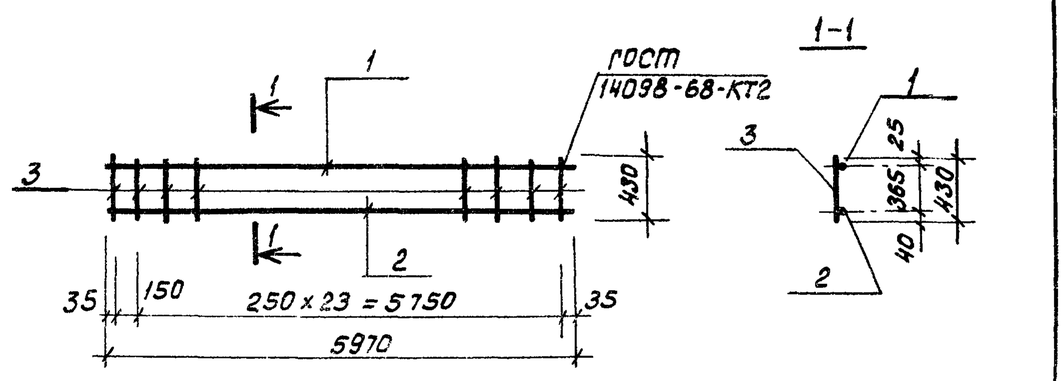

Формат	Зона	Поз.	Обозначение	Наименование	Кол.	Примеч.
				Документация		
				Технические требования к изготовлению арматурных и закладных изделий.		
11			ТП902-2-358-КЖИ-ТТ2			
				Детали		
Б4		1		ф12 А I ГОСТ 5781-75, ℓ=5970	1	5.3кг.
Б4		2		ф20 А III ГОСТ 5.1459-72*, ℓ=5970	1	14.7кг.
Б4		3		ф6 А I ГОСТ 5781-75, ℓ=430	25	0.1кг.

Взамен инв. №

Подпись и дата

Инв. № подл.

Н. контр.	Киселев	
Проверил	Ханин	
Вед. инж.	Брожникова	
Рук. гр.	Ващенко	
ГИП	Седых	

ТП902-2-358-КЖИ-Б-КР1

Каркас плоский КР1

Стадия	Масса	Масштаб
ТР	22.5	
Лист	Листов 1	

Госстрой СССР Союзводоканалниипроект Ростовский

1-1

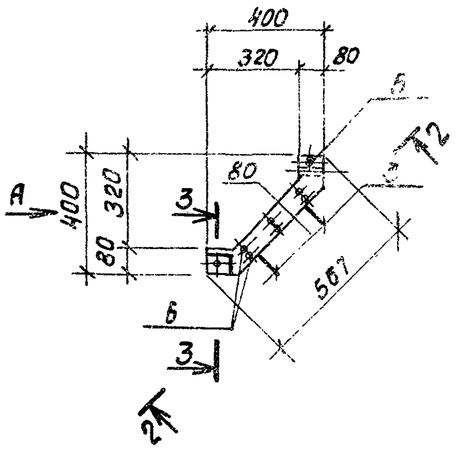

Вид по стрелке „А"

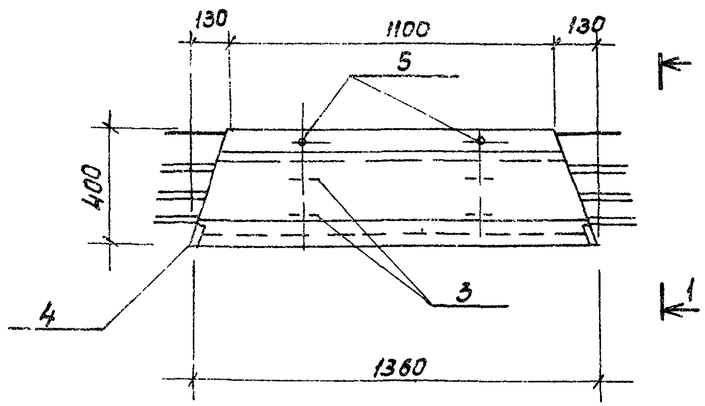

2-2

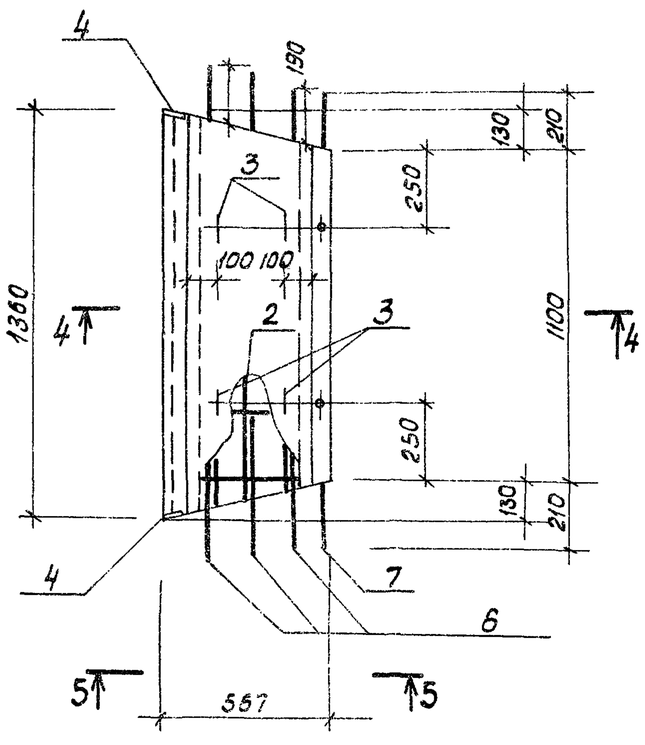

3-3

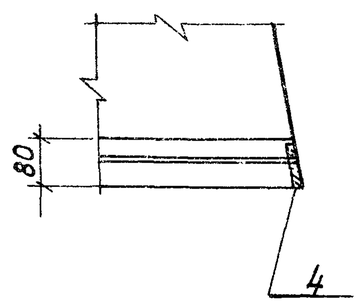

Формат	Зона.	Поз.	Обозначение	Наименование	Кол.	Примечание
				Документация		
11			ТП 902-2-358-КЖИ-ТТ1	Технические требования к изготовлению сборных железобетонных изделий.		
				Сборочные единицы		
11		1	ТП 902-2-358-КЖИ-ЛТ-С1	Сетка арматурная С1	1	
11		2	ТП 902-2-358-КЖИ-ЛТ-С2	То же С2	1	
11		3	3.900-3 выпуск 8, часть 2	Изделие закладное МН1	4	0.2кг
11		4	ТП 902-2-358-КЖИ-ЛТ-МН1	То же МН1	1	1.9кг
11		5	3.900-3, выпуск 8, часть 2	„ МН3	2	0.16кг.
				Детали		
11		6	3.900-3 выпуск 8, часть 2, л-т 59.	Стержни одиночные поз.1	12	0.2кг.
БЧ		7		ф12 А III ГОСТ 5.1459-72*, ℓ=1500	1	1.3кг.
				Материалы		
				Бетон марки М200, В4, Мр3		0.05 м³

1. Настоящий лоток выполняется в опалубке лотка ЛТ3-4-4 по серии 3.900-3, выпуск 8, часть 1.
2. Защитный слой бетона - 20мм.
3. Выпуски арматуры поз.7 привязать к сеткам.
4. Закладное изделие МН1 (поз.4) завести в сетку С2 до установки в опалубку.
5. Изделие МН3 - металлизировать.

Н. контр.	Киселев		
Проверил	Ханин		
Вед. инж.	Брежникова		
Рук. гр.	Вощенко		
ГИП	Седых		
Нач. ОСП	Пасева		

ТП 902-2-358-КЖИ-ЛТ3-4-4а

Лоток ЛТ3-4-4а

Стадия	Масса	Масштаб
ТР	150	
Лист 1	Листов 2	

Госстрой СССР
Союзводоканалниипроект
Ростовский
ВОДОКАНАЛПРОЕКТ

Типовой проект 902-2-358 Альбом 3

5-5

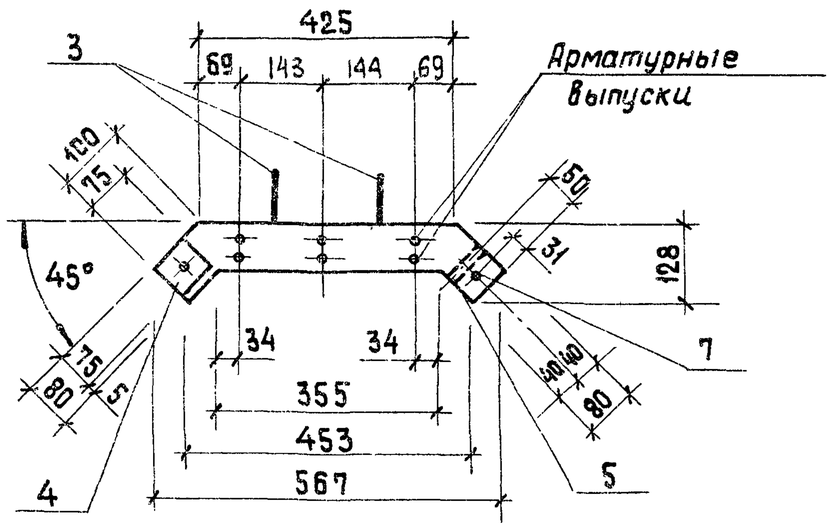

4-4

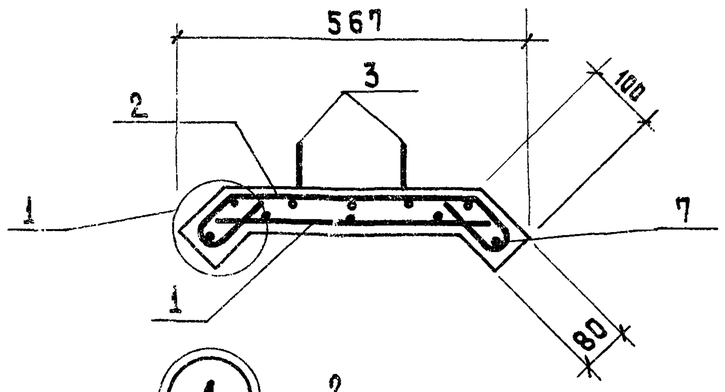

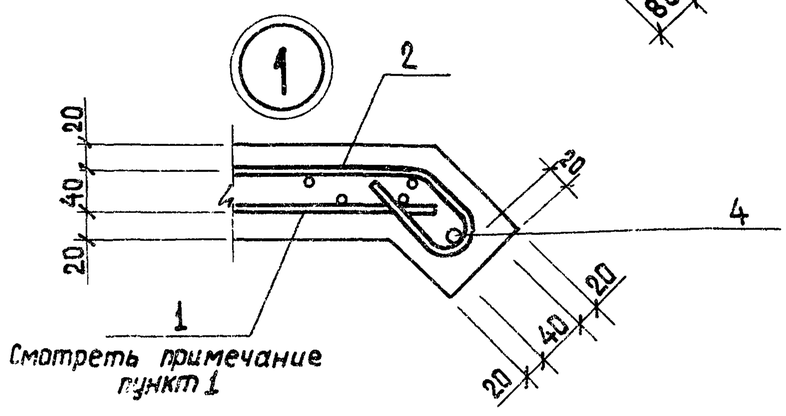

Ведомость расхода стали на элемент кг

Марка элемента	Изделие арматурное									Всего
	Арматура класса									
	Вр I			A I			A III			
	ГОСТ ТУ 14-4-659-75			ГОСТ 5781-75			ГОСТ 5.1459-72*			
	ф 5		Итого	ф 8		Итого	ф 12		Итого	
Лоток ЛТ3-4-4а	3.3		3.3	2.4		2.4	1.3		1.3	7.0

Продолжение

Марка элемента	Изделия закладные									Всего	Общий расход
	Прокат марки				Арматура класса						
	ВСт3 Кп2				A I		A III				
	ГОСТ 19903-74*		ГОСТ 8734-75		ГОСТ 5781-75		ГОСТ 5.1459-72*				
	δ8	Итого	Тр.ф15	Итого	ф6	Итого	ф12		Итого		
Лоток ЛТ3-4-4а	0.7	0.7	0.2	0.2	0.9	0.9	1.2		1.2	3.0	10.0

1. Сетку С1 привязать к стержням сетки С2.

Инв. № подл. | Подпись и дата | Взам. инв. №

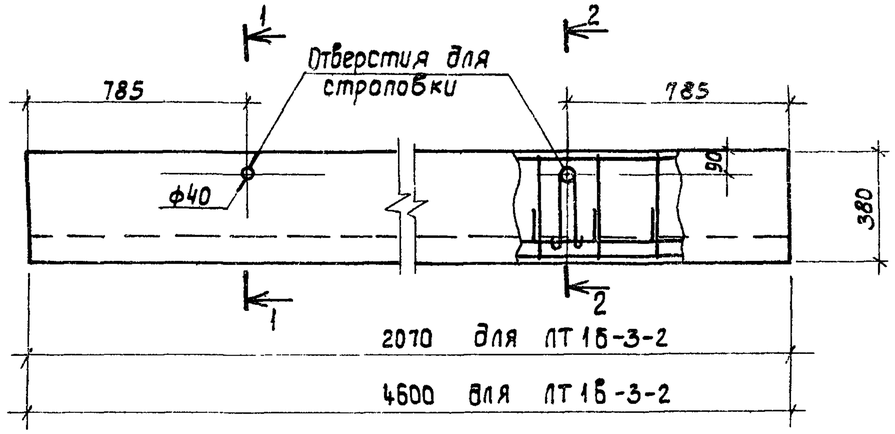

2 – 2

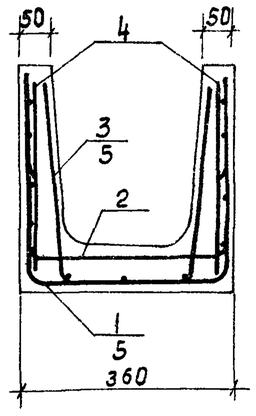

1 – 1

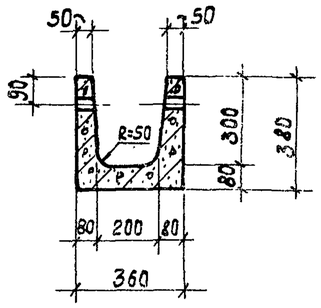

Ведомость расхода стали, кг.

Марка элемента	Изделия арматурные						Всего	Изделия заклад.		Всего	Общий расход
	Арматура класса							Арм. класса			
	ВрI			AI				AI			
	ТУ14-4-659-75		Итого	ГОСТ5781-75		Итого		ГОСТ5781-75			
	ф4	ф5		ф10				ф8	Итого		
ЛТ1Б-3-2	1.2	6.4	7.6				7.6	1.3	1.3	1.3	8.9
ЛТ1В-3-2	2.5	8.2	10.7	19.8		19.8	30.5	1.3	1.3	1.3	31.8

Формат	Зона	Поз.	Обозначение	Наименование	Кол.	Примечание
				Лоток ЛТ1Б-3-2		
				Документация		
11			ТП 902-2-358 -КЖИ-ТТ1	Технические требования к изготовлению		
				Сборных железобетонных изделий		
				Сборочные единицы		
11		1	-ЛТ-С3	Сетка арматурная С3	1	
11		2	-ЛТ-С4	То же С4	1	
11		3	-ЛТ-С5	" С5	1	
11		4	1.400-9	Петля УП1-2	4	0.33кг.
				Материалы		
				Бетон марки М200,В4,Мрз	0.14	$м^3$
				Лоток ЛТ1В-3-2		
				Документация		
11			ТП 902-2-358 -КЖИ-ТТ1	Технические требования к изготовлению сборных железобетонных изделий		
				Сборочные единицы		
11		5	-ЛТ-С6	Сетка арматурная С6	1	
11		6	-ЛТ-С7	То же С7	1	
11		7	-ЛТ-С8	" С8	1	
11		4		Петля УП1-2	4	0.33кг
				Материалы		
				Бетон марки М200.В4.Мрз		$0.32 м^3$

1. Лотки ЛТ1Б-3-2 и ЛТ1В-3-2 выполнять соответственно в опалубке типовых лотков ЛТ1а-3-2 и ЛТ1-3-2 по серии 3.900-3 выпуск 8, часть I
2. Защитный слой бетона - 20мм.
3. Петли УП1-2 привязать к сеткам С3, С6

Н.контр.	Киселев		
Проверил	Ханин		
Инж.	Судакова		
Рук. гр.	Ващенко		
ГИП	Седых		

ТП 902-2-358 -КЖИ-ЛТ1Б-3-2 ЛТ1В-3-2

Лотки ЛТ1Б-3-2, ЛТ1В-3-2

Стадия	Масса	Масштаб
ТР	350	
Лист	Листов 1	

Госстрой СССР Союзводоканалпроект Ростовский

Типовой проект 902-2-358 Альбом 3

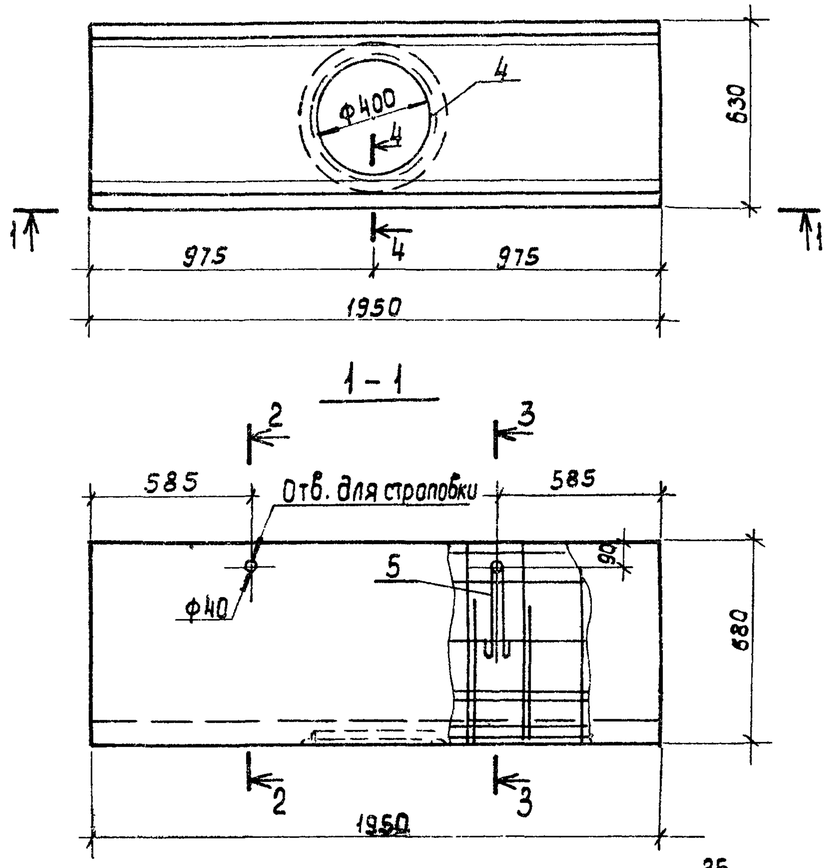

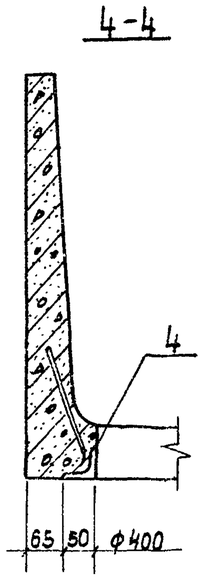

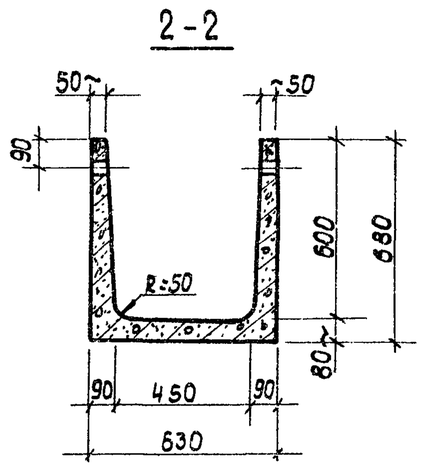

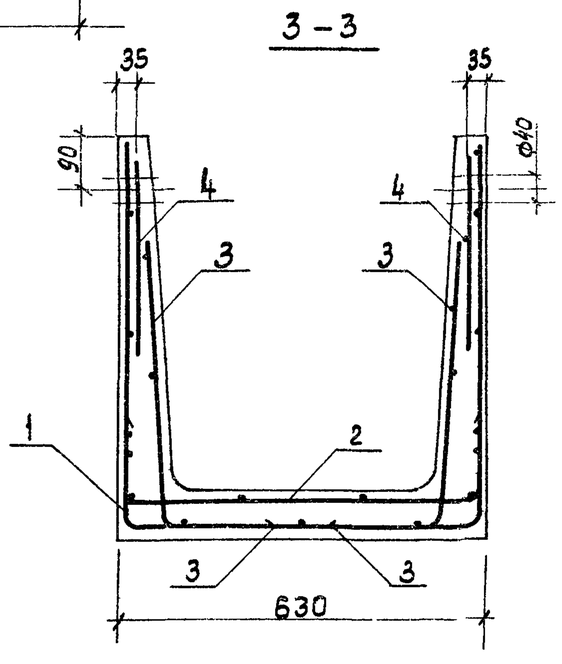

Формат	Зона	Поз.	Обозначение	Наименование	Кол	Примечание
				Документация		
11			ТП 902-2-358-КЖИ-ТТ1	Технические требования к изготовлению сборных жел.бет.изделий		
				Сборочные единицы		
11		1	-АТ-С9	Сетка арматурная С9	1	
11		2	-ЛТ-С10	То же С10	1	
11		3	-ЛТ-С11	" С11	2	
12		4	1.400-15. Выпуск 1	Изделие закладное МН779	1	5,7 кг.
11		5	1.400-9	Петля УП1-2	4	0.33 кг.
				Материалы		
				Бетон марки М200, В4, Мрз		0.26 м³

Ведомость расхода стали на элемент. кг.

Марка элемента	Изделия арматурные				Изделия закладные							Общий расход
	Арматура класса Вр I ТУ14-659-75		Итого	Всего	Арматура класса АI ГОСТ 5781-75		Арматура класса АIII ГОСТ 5781-75		Прокат марки ВСт.3кп2 ГОСТ 8509-72		Всего	
	Ф4	Ф5			Ф8	Итого	Ф8	Итого	L50×5	Итого		
ЛТ1б-6-4.5	2.1	11.2	13.3	13.3	1.3	1.3	0.6	0.6	5.1	5.1	7.0	20.3

1. Настоящий лоток выполнять в опалубке типового лотка ЛТ1а-6-4.5 по серии 3.900-3 выпуск 8. часть 1.
2. Защитный слой бетона - 20мм.
3. Петли УП1-2 привязать к сетке С9.
4. Изделие закладное МН779 - металлизировать.

Н.контр.	Киселев	
Проверил	Ханин	
Инж.	Судакова	
Рук.гр.	Ващенко	
ГИП	Седых	
Нач.отд	Посева	

ТП 902-2-358-КЖИ-ЛТ1б-6-4.5

Лоток ЛТ1б-6-4.5

Стадия	Масса	Масштаб
ТР	650	
Лист	Листов 1	

Госстрой СССР Союзводоканалниипроект Ростовский ВОДОКАНАЛПРОЕКТ

Инв. № подл. | Подпись и дата | Взам. инв. №

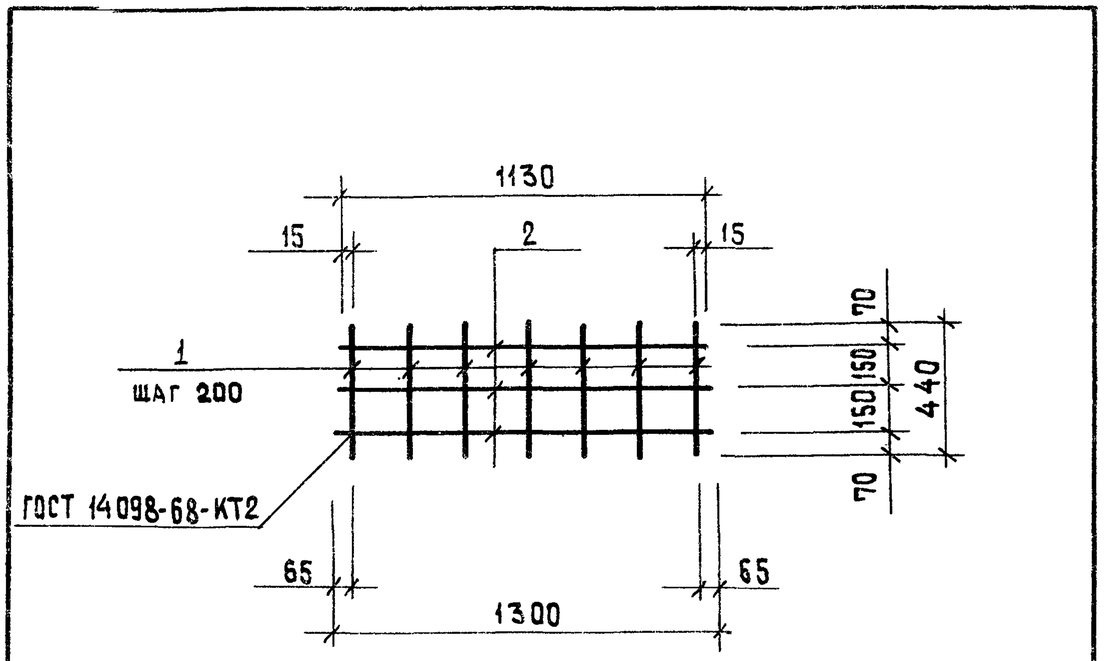

Формат	Зона	Поз.	Обозначение	Наименование	Кол.	Примечание
				Документация		
				Технические требования к		
11			ТП 902-2-358 -КЖИ-ТТ1	изготовлению арматурных и закладных изделий		
				Детали		
Б.Ч		1		ф 5ВрI ТУ 14-4-659-75 ℓ=440	7	0,06 кг
Б.Ч		2		ф 5ВрI ТУ14-4-659-75 ℓ=1130÷1300	3	0.17 кг

Н. контр.	Киселев		
Провер.	Ханин		
Вед. инж.	Бражникова		
Рук. гр.	Ващенко		
ГИП	Седых		
Нач. ОСП	Пасева		

ТП 902-2-358 -КЖИ-ЛТ-С1

Сетка арматурная С1

Стадия	Масса	Масштаб
ТР	0,9 кг	
Лист	Листов	

Госстрой СССР
Союзводоканалниипроект
Ростовский
ВОДОКАНАЛПРОЕКТ

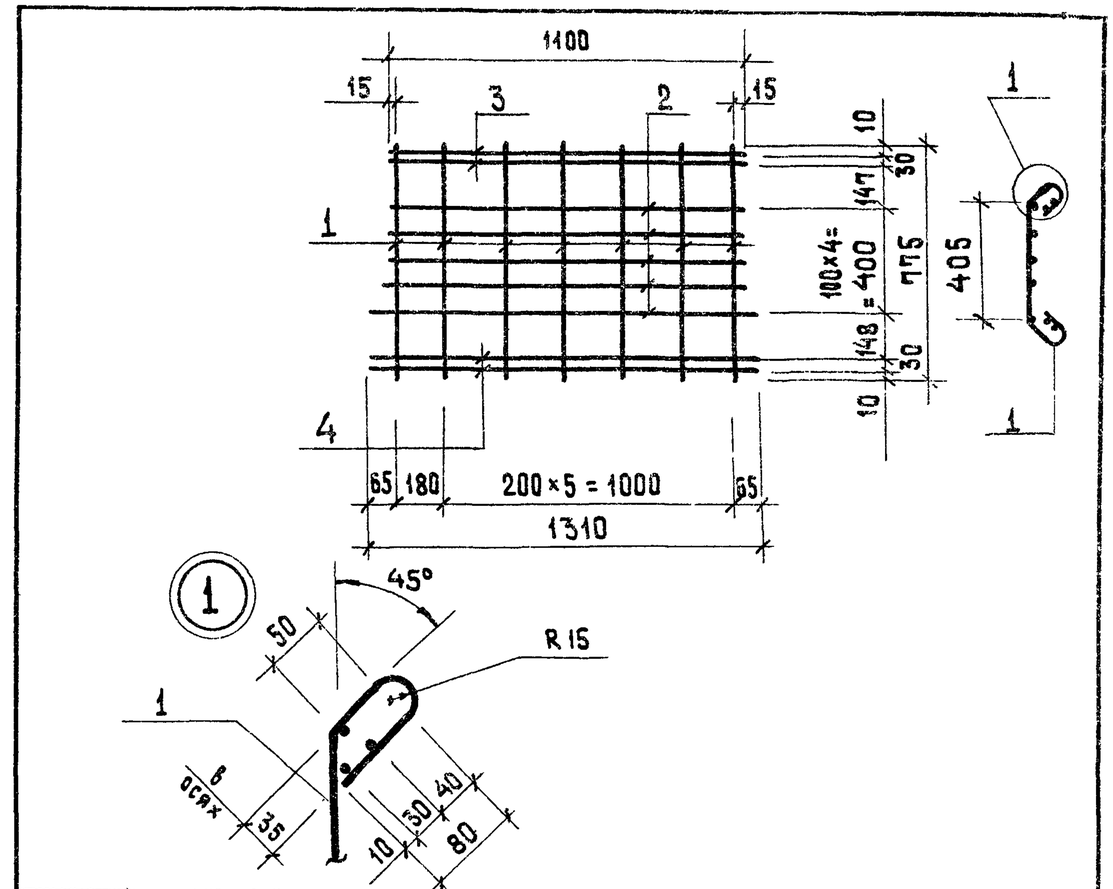

Формат	Зона	Поз.	Обозначение	Наименование	Кол.	Примечание
				Документация		
				Технические требования к		
11			ТП 902-2-358 - КЖИ-ТТ1	изготовлению арматурных и закладных изделий		
				Детали		
Б.Ч		1		ф 5ВрI ТУ14-4-659-75 ℓ=775	7	0.11 кг
Б.Ч		2		ф 5ВрI ТУ14-4-659-75 ℓ=1210÷1340	5	0.18 кг
Б.Ч		3		ф 5ВрI ТУ14-4-659-75 ℓ=1210	2	0.17 кг
Б.Ч		4		ф 5ВрI ТУ-14-4-659-75 ℓ=1340	2	0.19 кг

Взам. инв. № | Подпись и дата | Инв. № подл.

Н. контр.	Киселев	
Провер.	Ханин	
Вед. инж.	Бражникова	
Рук. гр.	Ващенко	
ГИП	Седых	
Нач. ОСП	Пасева	

ТП 902-2-358 -КЖИ-ЛТ-С2

Сетка арматурная С2

Стадия	Масса	Масштаб
ТР	2.4	
Лист	Листов	

Госстрой СССР
Союзводоканалниипроект
Ростовский
ВОДОКАНАЛПРОЕКТ

Типовой проект 902-2-358 Альбом 3

Развертка

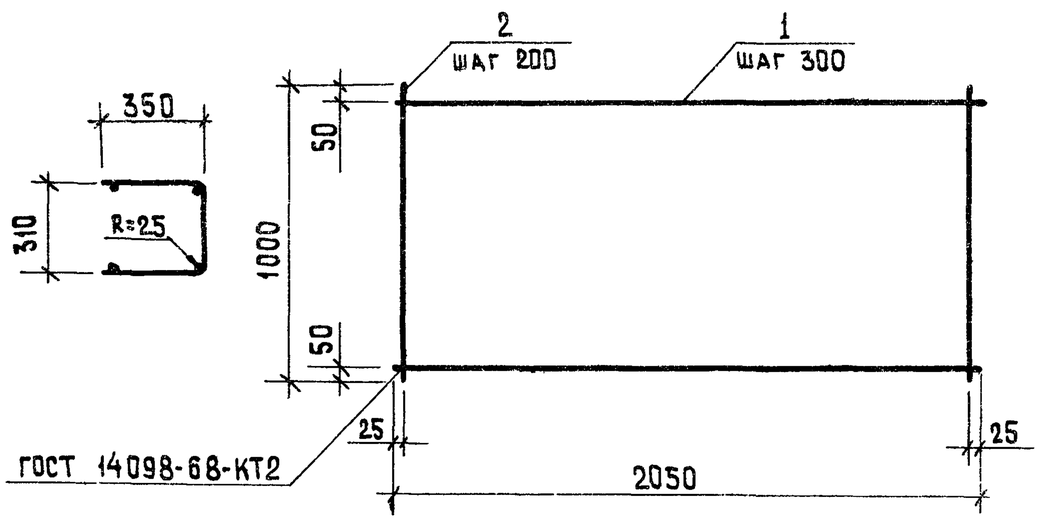

Формат	Зона	Поз.	Обозначение	Наименование	Кол.	Примечание
				Документация		
11			ТП 902-2-358 -КЖИ-ТТ2	Технические требования к изготовлению арматурных и закладных изделий		
				Детали		
Б.Ч		1		ф5ВрI ТУ 14-4-659-75 ℓ=2050	4	0.3 кг
Б.Ч		2		ф5ВрI ТУ 14-4-659-75 ℓ=1000	11	0.14 кг

Взам. инв. № | Подпись и дата | Инв. № подл.

Н. контр.	Киселев		
Провер.	Ханин		
Инж.	Судакова		
Рук. гр.	Ващенко		
ГИП	Седых		
Нач. ОСП	Пасева		

ТП 902-2-358 -КЖИ-ЛТ-С3

Сетка арматурная С3

Стадия	Масса	Масштаб
ТР	2.7	
Лист	Листов 1	

ГОССТРОЙ СССР
СОЮЗВОДОКАНАЛНИИПРОЕКТ
Ростовский
ВОДОКАНАЛПРОЕКТ

Развертка

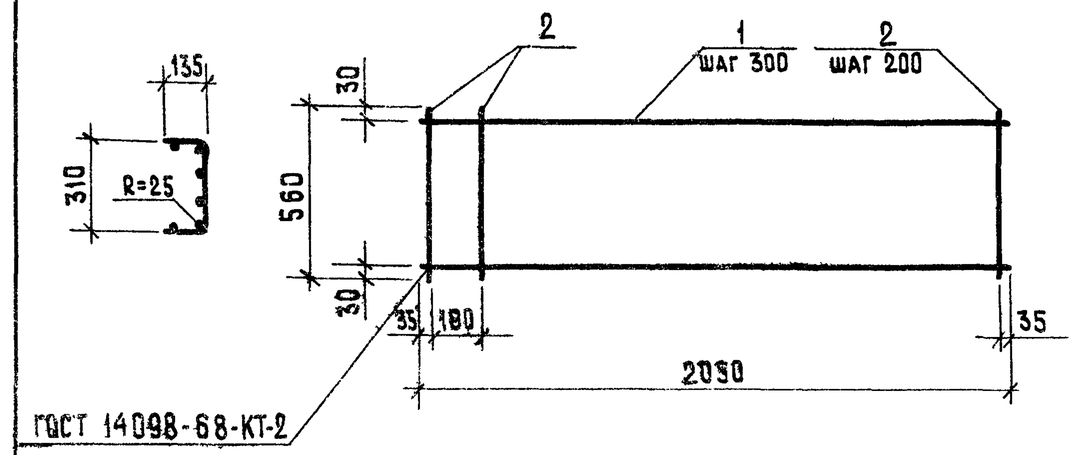

Формат	Зона	Поз.	Обозначение	Наименование	Кол.	Примечание
				Документация		
11			ТП 902-2-358 -КЖИ-ТТ2	Технические требования к изготовлению арматурных и закладных изделий		
				Детали		
Б.Ч		1		ф4ВрI ТУ 14-4-659-75 ℓ=2050	6	0.2 кг
Б.Ч		2		ф5ВрI ТУ 14-4-659-75 ℓ=1000	11	0.14 кг

Взам. инв. № | Подпись и дата | Инв. № подл.

Н. контр.	Киселев		
Провер.	Ханин		
Инж.	Судакова		
Рук. гр.	Ващенко		
ГИП	Седых		
Нач. ОСП	Пасева		

ТП 902-2-358 -КЖИ-ЛТ-С4

Сетка арматурная С4

Стадия	Масса	Масштаб
ТР	2.7	
Лист	Листов 1	

ГОССТРОЙ СССР
СОЮЗВОДОКАНАЛНИИПРОЕКТ
Ростовский
ВОДОКАНАЛПРОЕКТ

Развертка

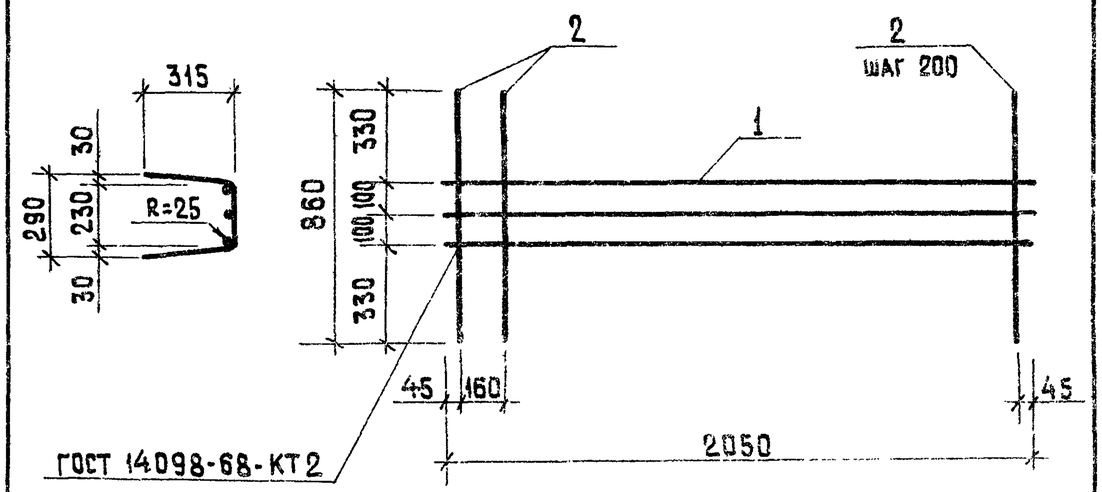

Формат	Зона	Поз.	Обозначение	Наименование	Кол.	Примечание
				Документация		
11			ТП 902-2-358 КЖИ-ТТ2	Технические требования к изготовлению арматурных и закладных изделий		
				Детали		
Б.Ч		1		ф 5ВрI ТУ14-4-659-75 ℓ=2050	3	0.3 кг
Б.Ч		2		ф 5ВрI ТУ14-4-659-75 ℓ=860	11	0.12 кг

Н. контр.	Киселев		
Провер.	Ханин		
Инж.	Судакова		
Рук гр	Ващенко		
ГИП	Седых		
Нач ОСП	Пасева		

ТП 902-2-358 -КЖИ-ЛТ-С5

Сетка арматурная С5

Стадия	Масса	Масштаб
ТР	2.2	

Лист | Листов 1

ГОССТРОЙ СССР
Союзводоканалниипроект
Ростовский
ВОДОКАНАЛПРОЕКТ

Развертка

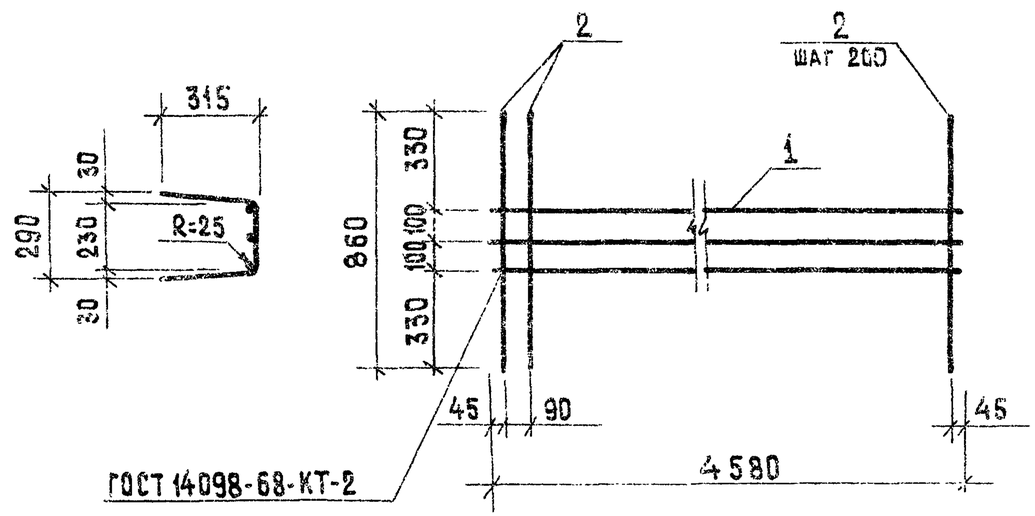

Формат	Зона	Поз.	Обозначение	Наименование	Кол.	Примечани
				Документация		
11			ТП 902-2-358 КЖИ-ТТ2	Технические требования к изготавлению арматурных и закладных изделий		
				Детали		
Б.Ч		1		ф 10АI ГОСТ 5781-75 ℓ=4580	3	2.83 кг
Б.Ч		2		ф 5ВрI ТУ14-4-659-75 ℓ=860	24	0.12 кг

Взам. инв. № | Подпись и дата | Инв. № подл.

Н. контр.	Киселев	
Провер.	Ханин	
Инж.	Судакова	
Рук. гр.	Ващенко	
ГИП	Седых	
Нач. ОСП	Пасева	

ТП 902-2-358 -КЖИ-ЛТ-С6

Сетка арматурная С6

Стадия	Масса	Масштаб
ТР	11.4	

Лист | Листов 1

ГОССТРОЙ СССР
Союзводоканалниипроект
Ростовский
ВОДОКАНАЛПРОЕКТ

Типовой проект 902-2-358 Альбом 3

Развертка

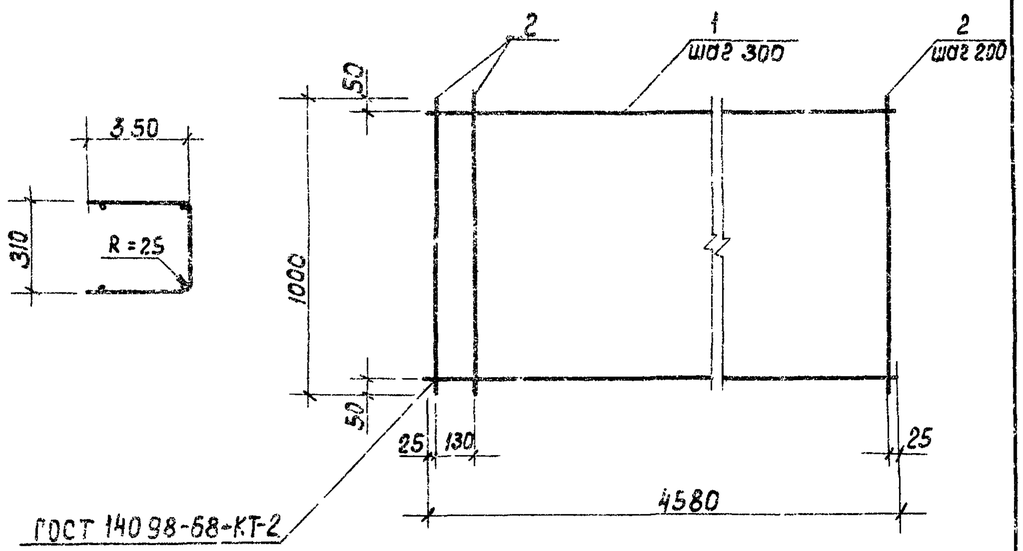

Формат	Зона	Поз.	Обозначение	Наименование	Кол.	Примечание
				Документация		
11			ТП 902 2-358 КЖИ-ТТ2	Технические требования		
				к изготовлению арматурных		
				и закладных изделии		
				Детали		
Б4		1		ф10АI ГОСТ 5781-75 ℓ=4580	4	2.83кг.
Б4		2		ф5ВрI ТУ14-4-659-75 ℓ=1000	24	0.14кг

ТП 902-2-358-КЖИ-ЛТ-С7

Сетка арматурная С7

Стадия	Масса	Масштаб
ТР	14.7	
Лист	Листов 1	

Госстрой СССР Союзводоканалниипроект Ростовский

Н.контр.	Киселев	
Проверил	Ханин	
Инж.	Судакова	
Рук. гр.	Ващенко	
ГИП	Седых	
Нач.отд.	Пасеко	

Инв. № подл. | Подпись и дата | Взамен инв. №

Развертка

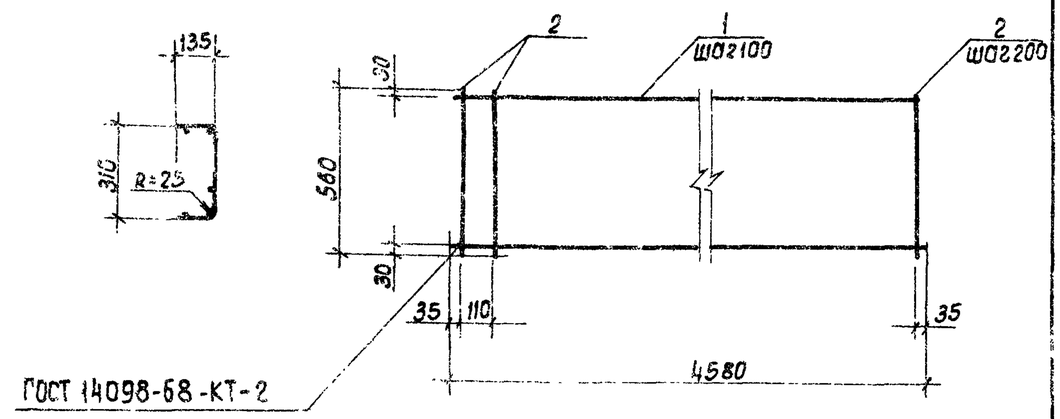

Формат	Зона	Поз.	Обозначение	Наименование	Кол.	Примечание
				Документация		
11			ТП 902-2-358-КЖИ-ТТ2	Технические требования		
				к изготовлению арматурных		
				и закладных изделий		
				Детали		
Б4		1		ф4ВрI ТУ14-4-659-75 ℓ=4580	6	0.41кг.
Б4		2		ф5ВрI ТУ14-4-659-75 ℓ=560	24	0.08к

ТП 902-2-358-КЖИ-ЛТ-С8

Сетка арматурная С8

Стадия	Масса	Масштаб
ТР	4.4	
Лист	Листов 1	

Госстрой СССР Союзводоканалниипроект Ростовский

Н.контр.	Киселев	
Проверил	Ханин	
Инж.	Судакова	
Рук. гр.	Ващенко	
ГИП	Седых	
Нач.отд.	Пасеко	

Инв. № подл. | Подпись и дата | Взамен инв. №

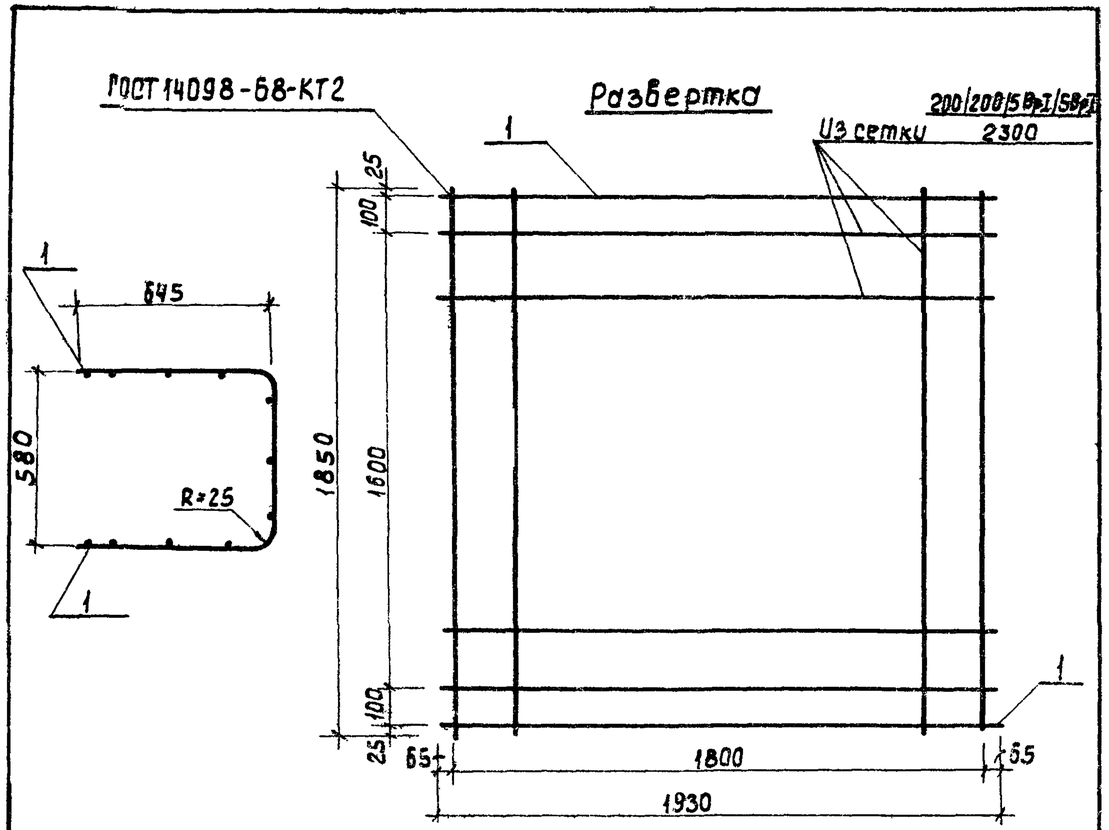

Формат	Зона	Поз.	Обозначение	Наименование	Кол.	Примечание
				Документация		
11			ТП 902-2-358-КЖИ-ТТ2	Технические требования к изготовлению арматурныхи закладных изделий.		
				Детали		
Б4			ГОСТ 8478-66	из сетки 200/200/5ВрI/5ВрI 2300 ℓ=1850	1	7.1кг.
Б4		1		ф5ВрI ТУ14-4-659-75, ℓ=1920	2	0.3кг.

Н.контр.	Киселев		
Проверил	Ханин		
Инж.	Судаков		
Рук.гр.	Ващенко		
ГИП	Седых		
Нач.ОСП	Пасеба		

ТП 902-2-358-КЖИ-ЛТ-С9

Сетка арматурная С9

Стадия	Масса	Масштаб
ТР	7.7	
Лист	Листов 1	

Госстрой СССР Союзводоканалниипроект Ростовский ВОДОКАНАЛПРОЕКТ

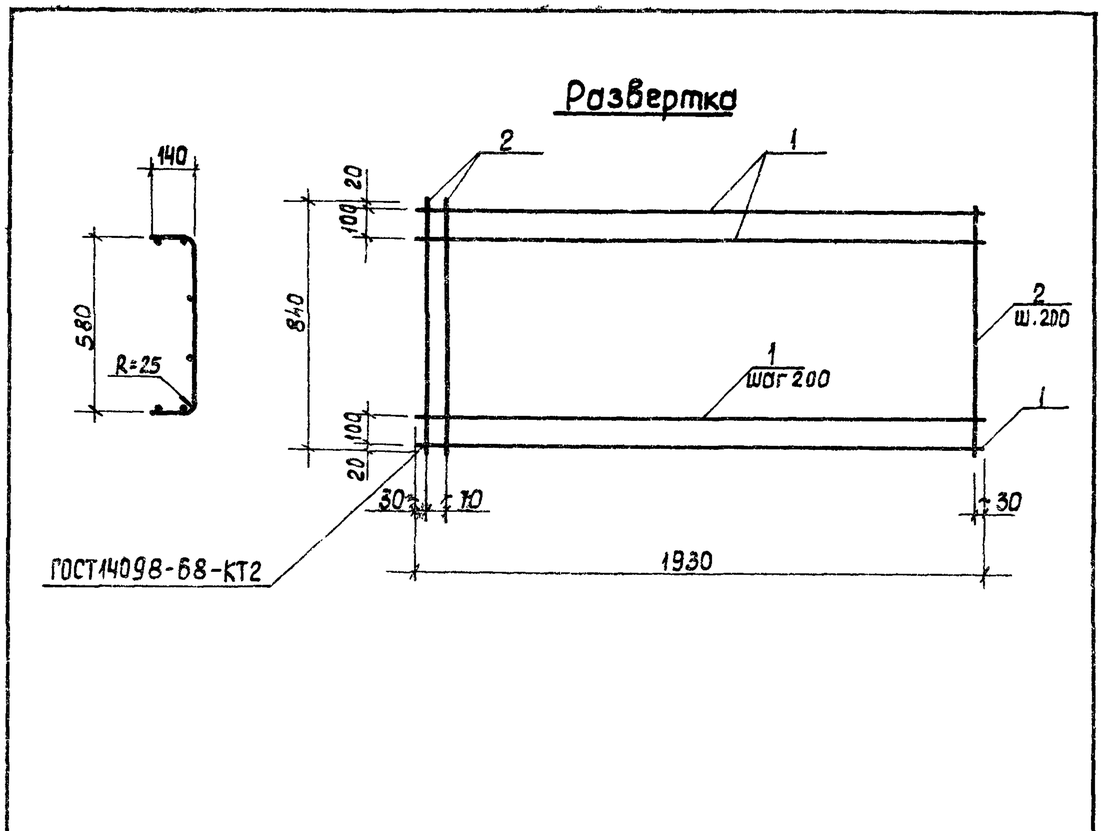

Формат	Зона	Поз.	Обозначение	Наименование	Кол.	Примечание
				Документация		
11			Т.П. 902-2-358-КЖИ-ТТ2	Технические требования к изготовлению арматурных и закладных изделий		
				Детали		
Б4		1		ф4ВрI ТУ14-4-659-75; ℓ=1930	6	0.18кг.
Б4		2		ф5ВрI ТУ14-4-659-75; ℓ=840	11	0.12кг.

Взамен инв.№ | Подпись и дата | Инв.№ подл.

Н.контр.	Киселев		
Проверил	Ханин		
Инж.	Судакова		
Рук.гр.	Ващенко		
ГИП	Седых		
Нач.ОСП	Пасеба		

ТП 902-2-358-КЖИ-ЛТ-С10

Сетка арматурная С10

Стадия	Масса	Масштаб
ТР	2.4	
Лист	Листов 1	

Госстрой СССР Союзводоканалниипроект Ростовский ВОДОКАНАЛПРОЕКТ

Типовой проект 902-2-358 Альбом 3

Развертка

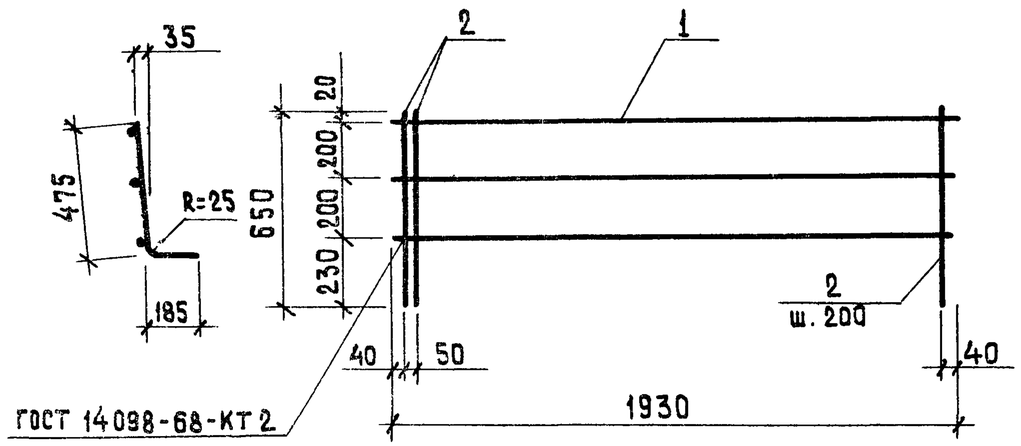

Формат	Зона	Поз.	Обозначение	Наименование	Кол.	Примечание
				Документация		
11			ТП 902-2-358 -КЖИ-ТТ 2	Технические требования к изготовлению арматурных и закладных изделий		
				Детали		
Б.Ч		1		ф4ВрI ТУ 14-4-659-75 ℓ=1930	3	0.18 кг
Б.Ч		2		ф 5ВрI ТУ 14-4-659-75 ℓ=650	11	0.1 кг

Взам. инв. № | Подпись и дата | Инв. № подл.

ТП 902-2-358 - КЖИ - АТ - С11

Н. контр.	Киселев	
Провер.	Ханин	
Инж.	Судакова	
Рук. гр.	Ващенко	
ГИП	Седых	
Нач. ОСП	Пасева	

Сетка арматурная С11

Стадия	Масса	Масштаб
ТР	1.6	
Лист	Листов 1	

Госстрой СССР Союзводоканалниипроект Ростовский ВОДОКАНАЛПРОЕКТ

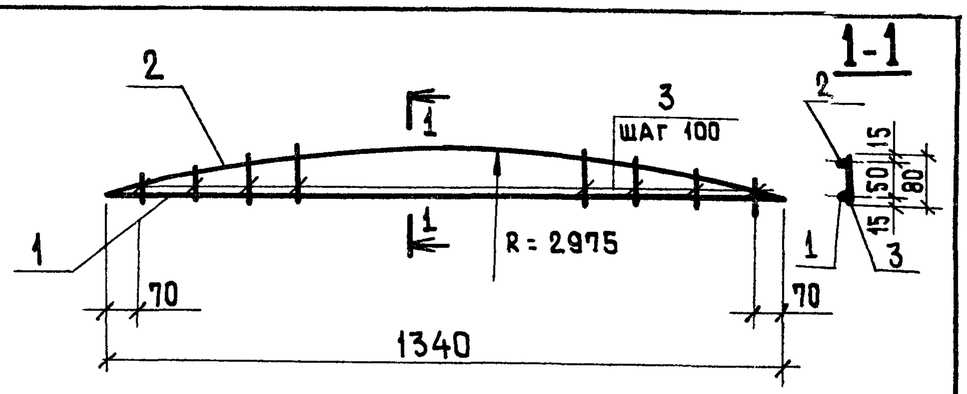

Формат	Зона	Поз.	Обозначение	Наименование	Кол.	Примечание
				Документация		
11			ТП 902-2-358 -КЖИ-ТТ-2	Технические требования к изготовлению арматурных и закладных изделий.		
Б.Ч		1		ф 6АI ГОСТ 5781-75, ℓ= 1340	1	0.3 кг
Б.Ч		2		ф 6АI ГОСТ 5781-75, ℓ= 1350	1	0.3кг
Б.Ч		3		ф 6АI ГОСТ 5781-75, ℓ= 55	13	0,01кг

Взам. инв. № | Подпись и дата | Инв. № подл.

ТП 902-2-358 - КЖИ - АТ - Кр1

Н. контр.	Киселев	
Провер.	Ханин	
Вед. инж	Бражникова	
Рук. гр.	Ващенко	
ГИП	Седых	
Нач. ОСП	Пасева	

Каркас плоский Кр1

Стадия	Масса	Масштаб
ТР	1,9	
Лист	Листов 1	

Госстрой СССР Союзводоканалниипроект Ростовский ВОДОКАНАЛПРОЕКТ

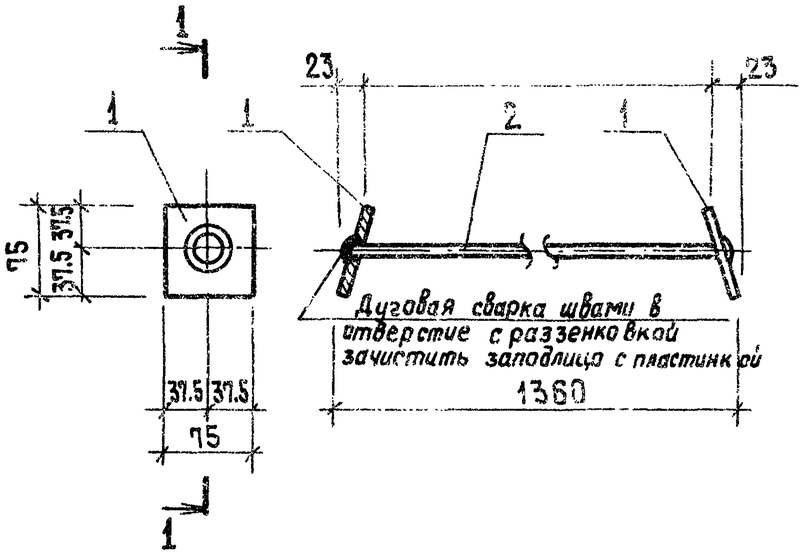

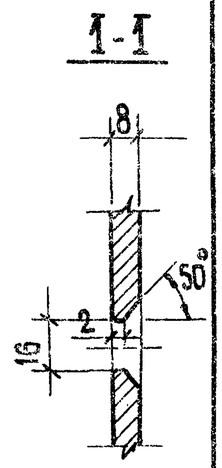

Изделие металлизировать.

Формат	Зона	Поз.	Обозначение	Наименование	Кол.	Примечание
				Документация		
А4			ТП 902-2-358 -КЖИ-ТТ2	Технические требования к изготовлению арматурных и закладных изделий.		
				Детали		
Б.4		1		-75×8 ГОСТ 19903-74 ℓ=75	2	0.35кг
Б.4		2		ф12 АIII ГОСТ 5.1459-72 ℓ=1347	1	1.2кг

Н. контр.	Киселев	
Провер.	Ханин	
Вед. инж.	Бражникова	
Рук. гр.	Ващенко	
ГИП	Седых	
Нач. ПСП	Лосева	

ТП 902-2-358 -КЖИ-ЛТ-МН1

Изделие закладное МН1

Стадия	Масса	Масштаб
ТР	1.9	
Лист	Листов 1	

Госстрой СССР
Союзводоканалниипроект
Ростовский
ВОДОКАНАЛПРОЕКТ

Типовой проект 902-2-358 Альбом 3

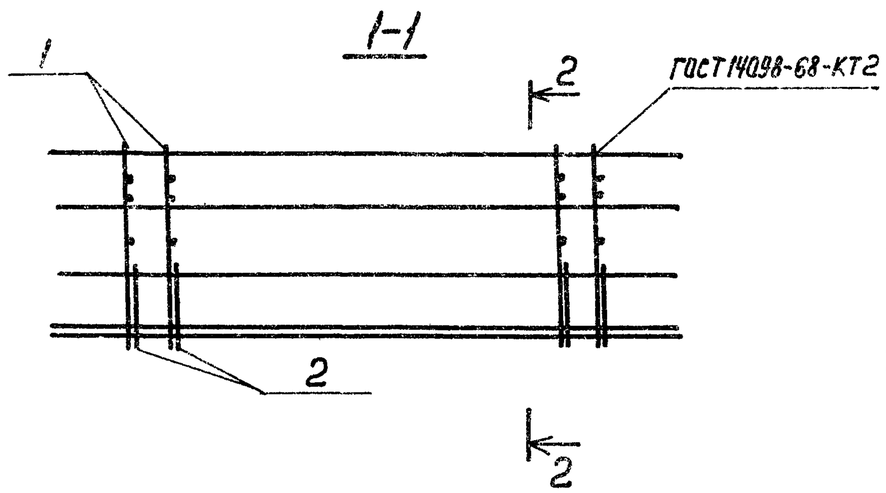

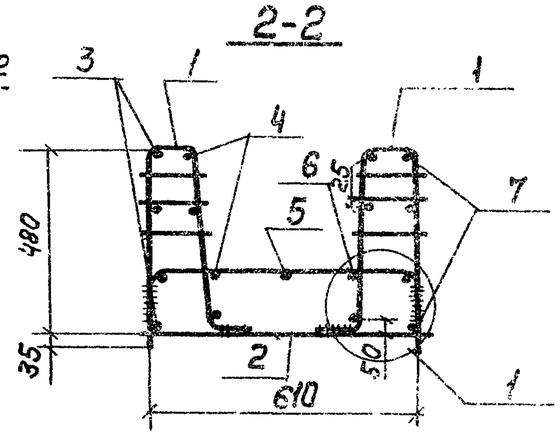

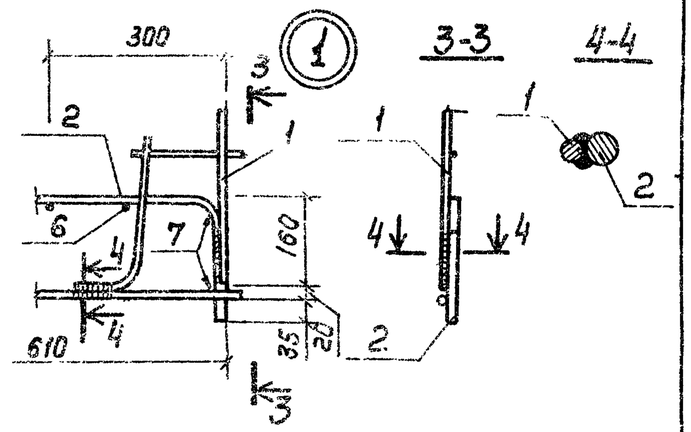

План

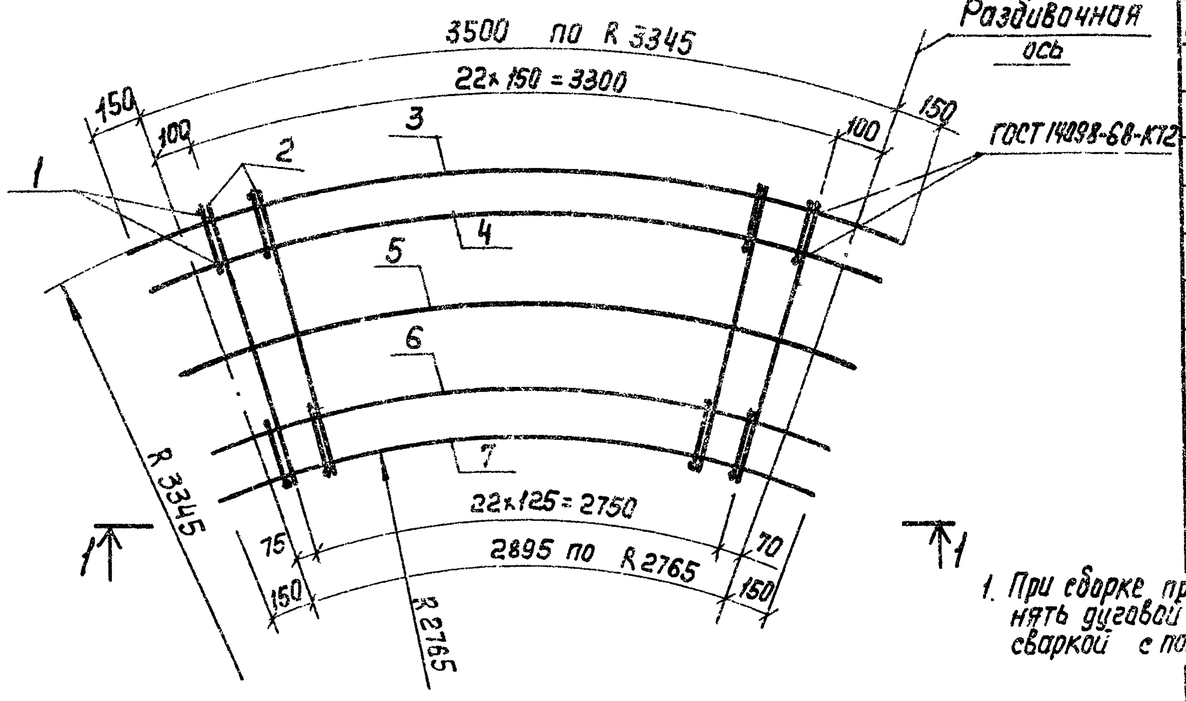

Формат	Зона	Поз.	Обозначение	Наименование	Кол.	Примечание
				Документация		
11			ТП 902-2-358-КЖИ-ТТ2	Технические требования к изготовлению арматурных и закладных изделий		
				Сборочные единицы		
11		1	ТП 902-2-358-КЖИ-КР1	Каркас плоский КР1	46	
11		2	-С1	Сетка арматурная С1	23	
				Детали		
Б.4.		3		ф 8 АIII ГОСТ 5781-75, ℓ=3800	4	1,5 кг
Б.4.		4		ℓср=3710	4	1,5 кг
Б.4.		5		ℓ=3525	1	1,4 кг
Б.4.		6		ℓср=3290	4	1,3 кг
Б.4.		7		ℓ=3195	4	1,3 кг

1. При сборке пространственного каркаса соединение стержней КР1 и С1 внахлестку выполнять дуговой электросваркой, соединение поз. 3÷7 со стержнями КР1 и С1 - контактной сваркой с помощью сварочных клещей. Варить все места пересечения стержней.

Ведомость деталей

Поз.	Эскиз
3	3800; R 3345
4	3730÷3690; R 3275÷3235
5	3525; R 3080
6	3310-3270; R 2875÷2835
7	3195; R 2765

Н. контр.	Киселев		ТП 902-2-358-КЖИ-КП1
Проверил	Хонин		Каркас пространственный КП1
Инж.	Пешикова		
Рук. гр.	Смоляков		
ГИП	Седых		
Нач. ОСП	Пасево		

Стадия	Масса	Масштаб
Т. о.	99.7	
Лист	Листов 1	

Госстрой СССР Союзводоканалниипроект Ростовский ВОДОКАНАЛПРОЕКТ

Инв. N подл. | Подпись и дата | Взамен инв. N

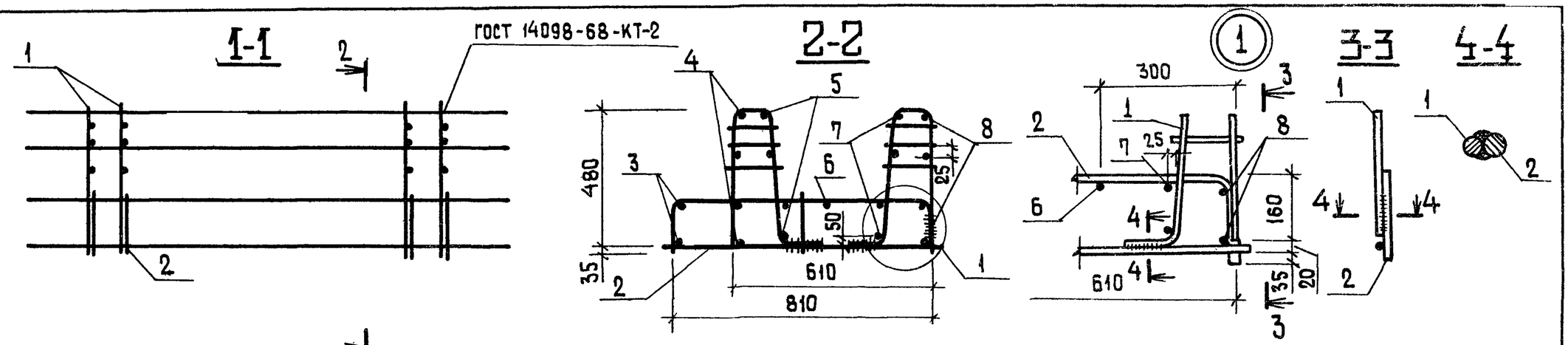

ПЛАН

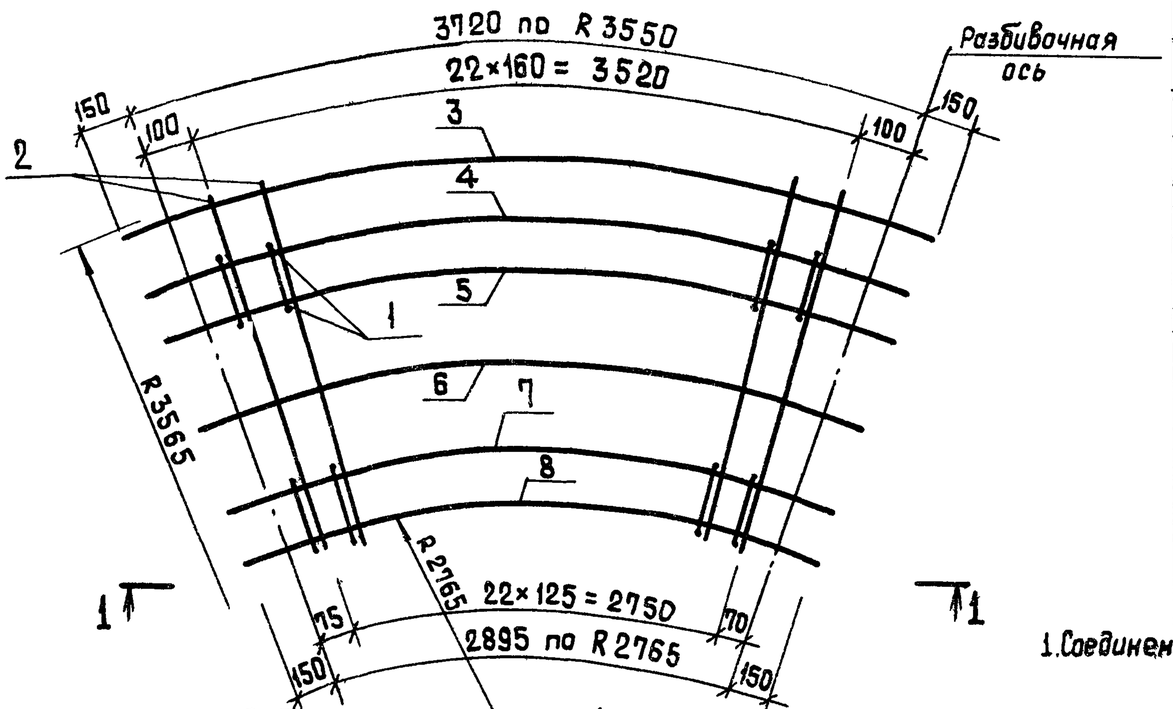

Формат	Зона	Поз.	Обозначение	Наименование	Кол.	Примечание
				Документация		
11			ТП 902-2-358 КЖИ-ТТ2	Технические требования к изготовлению арматурных и закладных деталей		
				Сборочные единицы		
11		1	ТП 902-2-358- КЖИ - КР1	Каркас плоский КР1	46	
11		2	-С2	Сетка арматуная С2	23	
				Детали		
Б.ч		3		Ф8АIII ГОСТ 5781-75 ℓ= 3850	2	1.5 кг
Б.ч		4		ℓ=3800	4	1.5 кг
Б.ч		5		ℓср=3710	4	1.5 кг
Б.ч		6		ℓ = 3525	1	1.4 кг
Б.ч		7		ℓср=3290	4	1.3 кг
Б.ч		8		ℓ=3195	4	1.3 кг

1. Соединение стержней при сборке каркаса осуществлять в соответствии со СН-393-78, ГОСТ 10922-75

Ведомость деталей

Поз.	Эскиз
3	3850 / R 3550
4	3800 / R 3345
5	3730 ÷ 3690 / R 3275 ÷ 3235
6	3525 / R 3240
7	3310 ÷ 3270 / R 2835 ÷ 2875
8	3195 / R 2765

Н.контр.	Киселев	
Провер.	Ханин	
Инж.	Пешикова	
Рук.гр.	Смоляков	
ГИП	Седых	
Нач.ОСП	Пасева	

ТП 902-2-358 -КЖИ-КП2

Каркас пространственный КП 2

Стадия	Масса	Масштаб
ТР	111.9	
Лист	Листов 1	

Госстрой СССР Союзводоканалниипроект Ростовский ВОДОКАНАЛПРОЕКТ

Типовой проект 902-2-358 Альбом 3

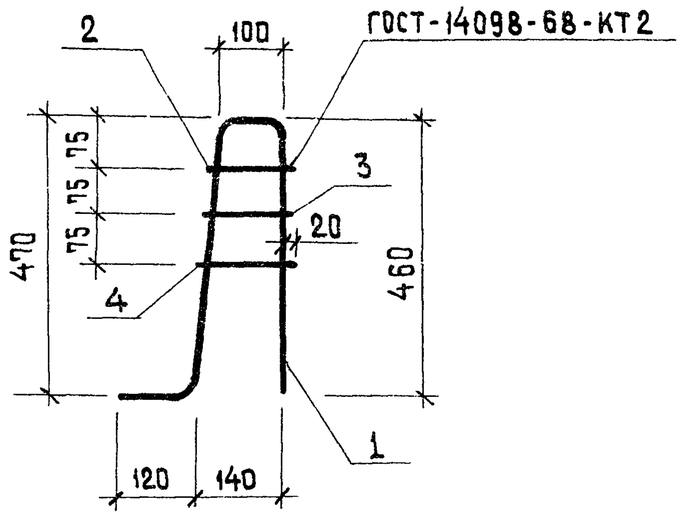

Формат	Зона	Поз.	Обозначение	Наименование	Кол.	Примечание
				Документация		
11			ТП 902-2-358- КЖИ-ТТ2	Технические требования к изготовлению арматурных и закладных изделий		
				Детали		
Б.Ч		1		ф10АIII ГОСТ 5.1459-72*, ℓ=1150	1	0.7 кг
Б.Ч		2		ф6АI ГОСТ 5761-75, ℓ=145	1	0.04 кг
Б.Ч		3		ф6АI ГОСТ 5761-75, ℓ=155	1	0.04 кг
Б.Ч		4		ф6АI ГОСТ 5761-75, ℓ=165	1	0.04 кг

Взам. инв. № | Подпись и дата | Инв. № подл.

Н. контр.	Киселев	
Провер.	Ханин	
Инж.	Пешикова	
Рук. гр.	Смоляков	
ГИП	Седых	
Нач. ОСП	Пасева	

ТП 902-2-358- КЖИ-КР1

Каркас плоский КР1

Стадия	Масса	Масштаб
ТР	0.8	

Лист | Листов 1

Госстрой СССР Союзводоканалниипроект Ростовский ВОДОКАНАЛПРОЕКТ

Развертка

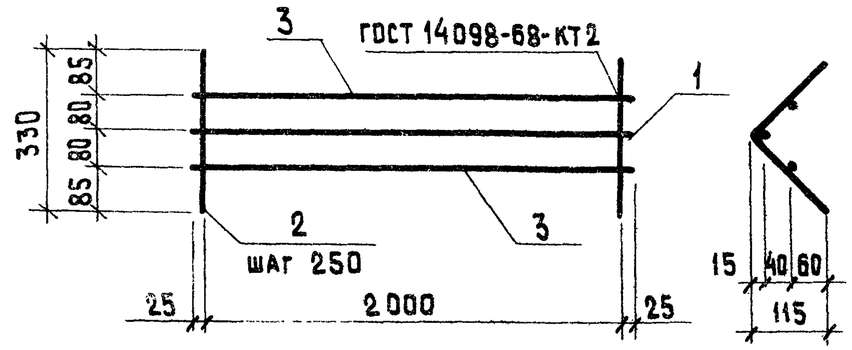

Формат	Зона	Поз.	Обозначение	Наименование	Кол.	Примечание
				Документация		
11			ТП 902-2-358- КЖИ-ТТ2	Технические требования к изготовлению арматурных и закладных изделий		
				Детали		
Б.Ч		1		ф10АI ГОСТ 5761-75, ℓ=2050	1	1.3 кг
Б.Ч		2		ф6АI ГОСТ 5761-75, ℓ=330	9	0.1 кг
Б.Ч		3		ф6АI ГОСТ 5761-75, ℓ=2050	2	0.5 кг

Взам. инв. № | Подпись и дата | Инв. № подл.

Н. контр.	Киселев	
Провер.	Ханин	
Инж.	Пешикова	
Рук. гр.	Смоляков	
ГИП	Седых	
Нач. ОСП	Пасева	

ТП 902-2-358 -КЖИ-КР2

Каркас плоский КР2

Стадия	Масса	Масштаб
ТР	3,2	

Лист | Листов 1

Госстрой СССР Союзводоканалниипроект Ростовский ВОДОКАНАЛПРОЕКТ

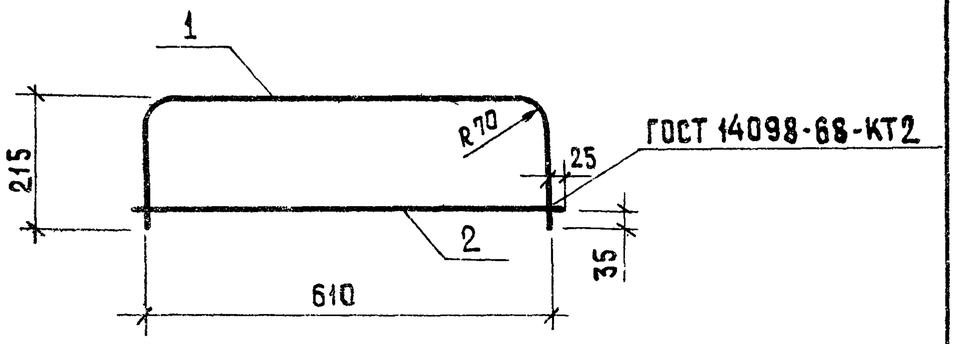

Формат	Зона	Поз.	Обозначение	Наименование	Кол.	Примечание
				Документация		
11			ТП 902-2-358-КЖИ-ТТ2	Технические требования к изготовлению арматурных и закладных изделий		
				Детали		
Б.Ч		1		ф14 AIII ГОСТ 5.1459-72*, ℓ=1040	1	1.3 кг
Б.Ч		2		ф10 AIII ГОСТ 5.1459-72*, ℓ=660	1	0.4 кг

Н. контр.	Киселев	
Провер.	Ханин	
Инж.	Пешикова	
Рук. гр.	Смоляков	
ГИП	Седых	
Нач. ОСП	Пасева	

ТП 902-2-358 - КЖИ-С1

Сетка арматурная С1

Стадия	Масса	Масштаб
ТР	1.7	
Лист	Листов 1	

Госстрой СССР
Союзводоканалниипроект
Ростовский
ВОДОКАНАЛПРОЕКТ

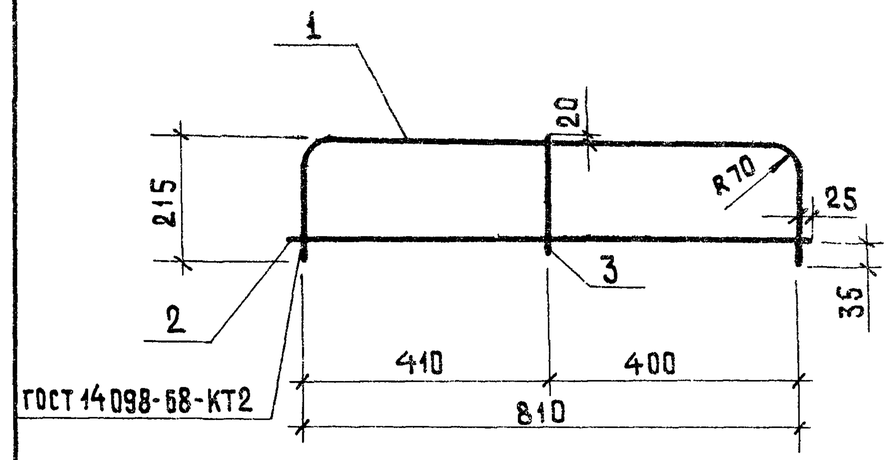

Формат	Зона	Поз.	Обозначение	Наименование	Кол.	Примечание
				Документация		
11			ТП 902-2-358-КЖИ-ТТ2	Технические требования к изготовлению арматурных и закладных изделий		
				Детали		
Б.Ч				ф14 AIII ГОСТ 5.1459-72*, ℓ=1240	1	1.5 кг
Б.Ч				ф10 AIII ГОСТ 5.1459-72*, ℓ=850	1	0.5 кг
Б.Ч				ф6 AI ГОСТ 5781-75, ℓ=260	1	0.1 кг

Взам. инв. № | Подпись и дата | Инв. № подл.

Н. контр.	Киселев	
Провер.	Ханин	
Инж.	Пешикова	
Рук. гр.	Смоляков	
ГИП	Седых	
Нач. ПСП	Пасева	

ТП 902-2-358 - КЖИ-С2

Сетка арматурная С2

Стадия	Масса	Масштаб
ТР	2.1	
Лист	Листов 1	

Госстрой СССР
Союзводоканалниипроект
Ростовский

Типовой проект 902-2-358 Альбом 3

Развертка

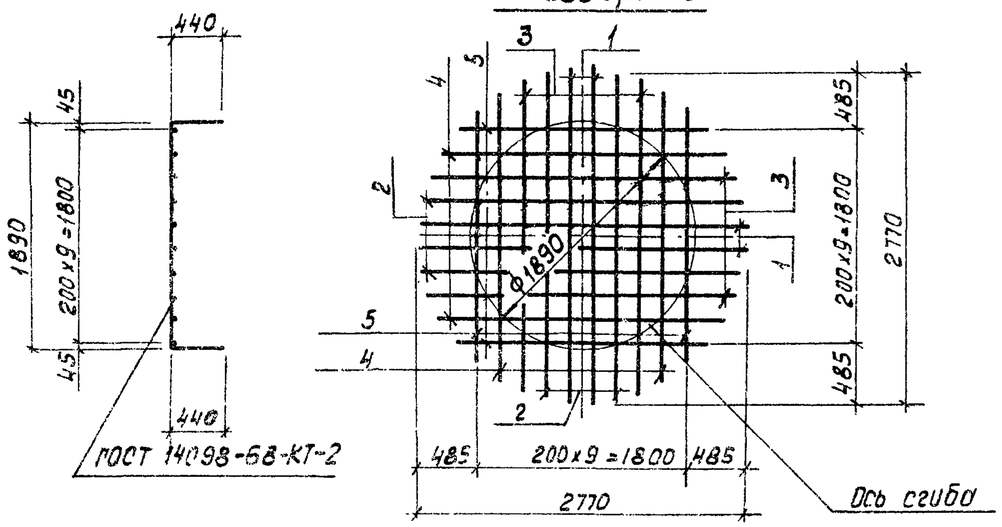

Формат	Зона	Поз.	Обозначение	Наименование	Кол.	Примечание
				Документация		
11			ТП 902-2-358-КЖИ-ТТ2	Технические требования к изготовлению арматурных и закладных изделий		
				Детали		
Б.Ч.		1		ф8 AI ГОСТ 5781-75; ℓ=2770	4	1.1кг
Б.Ч.		2		ф8AI ГОСТ 5781-75; ℓ=2694	4	1.1кг
Б.Ч.		3		ф8AI ГОСТ 5781-75; ℓ=2583	4	1.0кг
Б.Ч.		4		ф8AI ГОСТ 5781-75; ℓ=2390	4	0.9кг.
Б.Ч.		5		ф8AI ГОСТ 5781-75; ℓ=2105	4	0.8кг.

Взамен инв.№ | Подпись и дата | Инв.№ подл.

Н.контр.	Киселев	
Проверил	Ханин	
Инжен.	Толоконников	
Рук.гр.	Ващенко	
ГИП	Седых	
Нач.ОСП	Посева	

ТП 902-2-358-КЖИ-С3

Сетка арматурная С3

Стадия	Масса	Масштаб
ТР	19.6	
Лист	Листов 1	

Госстрой СССР Союзводоканалниипроект Ростовский ВОДОКАНАЛПРОЕКТ

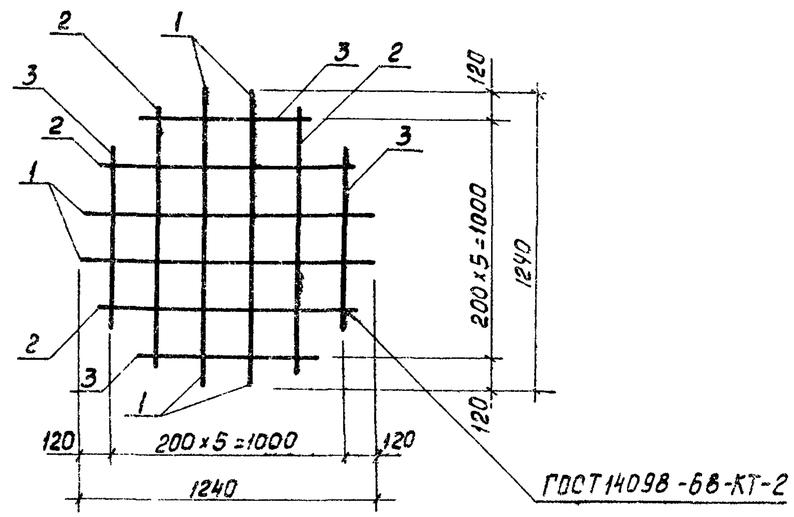

Формат	Зона	Поз.	Обозначение	Наименование	Кол.	Примечание
				Документация		
11			Т.П. 902-2-358-КЖИ-ТТ2	Технические требования к изготовлению арматурных и закладных изделий		
				Детали		
Б.Ч		1		ф8AI ГОСТ 5781-75; ℓ=1240	4	0.5кг
Б.Ч		2		ф8AI ГОСТ 5781-75; ℓ=1085	4	0.4кг.
Б.Ч		3		ф8AI ГОСТ 5781-75; ℓ=733	4	0.3кг.

Взамен инв.№ | Подпись и дата | Инв.№ подл.

Н.контр.	Киселев	
Провер.	Ханин	
Инжен.	Толоконников	
Рук.гр.	Ващенко	
ГИП	Седых	
Нач.ОСП	Посева	

ТП 902-2-358-КЖИ-С4

Сетка арматурная С4

Стадия	Масса	Масштаб
ТР	4.8	
Лист	Листов 1	

Госстрой СССР Союзводоканалниипроект Ростовский ВОДОКАНАЛПРОЕКТ

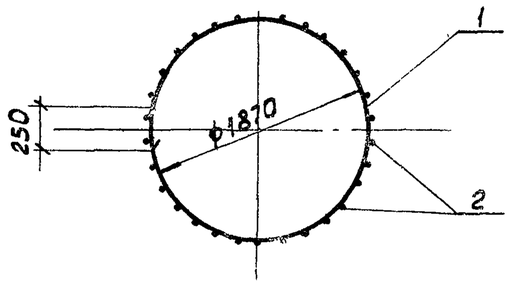

Развертка

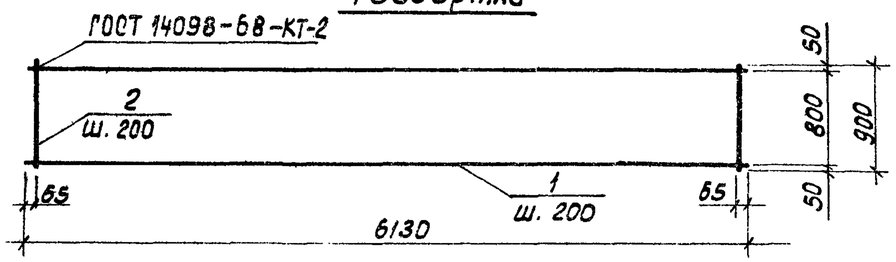

Формат	Зона	Поз.	Обозначение	Наименование		Примечание
				Документация		
11			ТП 902-2-358 -КЖИ -ТТ2	Технические требования к изготовлению арматурных и закладных изделий		
				Детали.		
БЧ		1		ф8 АI ГОСТ 5781-75; ℓ=6130	5	2.4кг.
БЧ		2		ф8 АI ГОСТ 5781-75; ℓ=900	31	0.4кг.

Н.контр.	Киселев	
Провер.	Ханин	
Инжен.	Голокаников	
Рук. гр.	Ващенко	
ГИП	Седых	
Нач. ОСП	Пасева	

ТП 902-2-358-КЖИ-С5

Сетка арматурная С5

Стадия	Масса	Масштаб
ТР	24.4	
Лист	Листов 1	

Госстрой СССР Союзводоканалниипроект Ростовский ВОДОКАНАЛПРОЕКТ

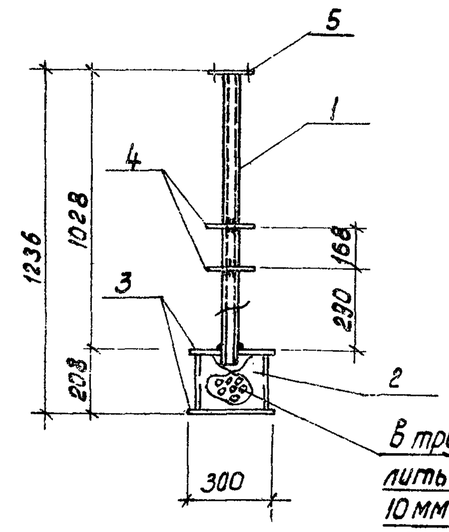

В трубе и донышке просверлить отверстия ф6мм.через 10мм в шахматном порядке.

1. Сварку производить электродами типа Э42 в соответствии с СН 393-78
2. Изделие металлизировать.

Формат	Зона	Поз.	Обозначение	Наименование	Кол.	Примечание
				Документация		
11			902-2-358 -КЖИ -ТТ2	Технические требования к изготовлению арматурных и закладных изделий.		
				Детали		
БЧ		1		Труба ф57х3. ГОСТ10704-76, ℓ=1040	1	3.7кг.
БЧ		2		" ф273х4, ГОСТ10704-76, ℓ=200	1	8.5кг.
БЧ		3		-300х4, ГОСТ 82-70, ℓ=300	2	2.8кг.
БЧ		4		-160х4, ГОСТ 82-70, ℓ=160	2	0.8кг.
БЧ		5		Фланец Ду50, ГОСТ 12820-80	1	1.0кг.

Взамен инв.№ | Подпись и дата | Инв.№ подл.

Н.контр.	Киселев	
Проверил	Ханин	
Ст.техн.	Дворцевой	
Рук. гр.	Ващенко	
ГИП	Седых	
Нач. ОСП	Пасева	

ТП 902-2-358 -КЖИ-МН1

Изделие закладное МН1

Сталь класса С38/23 марки ВСт3кп-2 ГОСТ 380-71

Стадия	Масса	Масштаб
ТР	20.4кг	1:50
Лист	Листов 1	

Госстрой СССР Союзводоканалниипроект Ростовский

Альбом 3

Типовой проект 902-2-358

ВС1

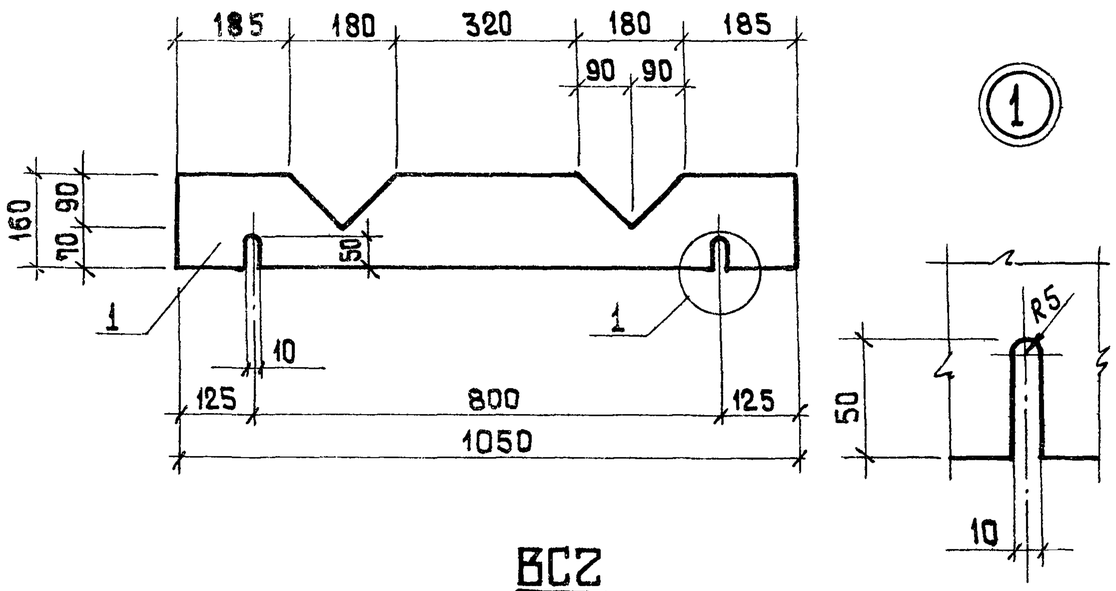

ВС2

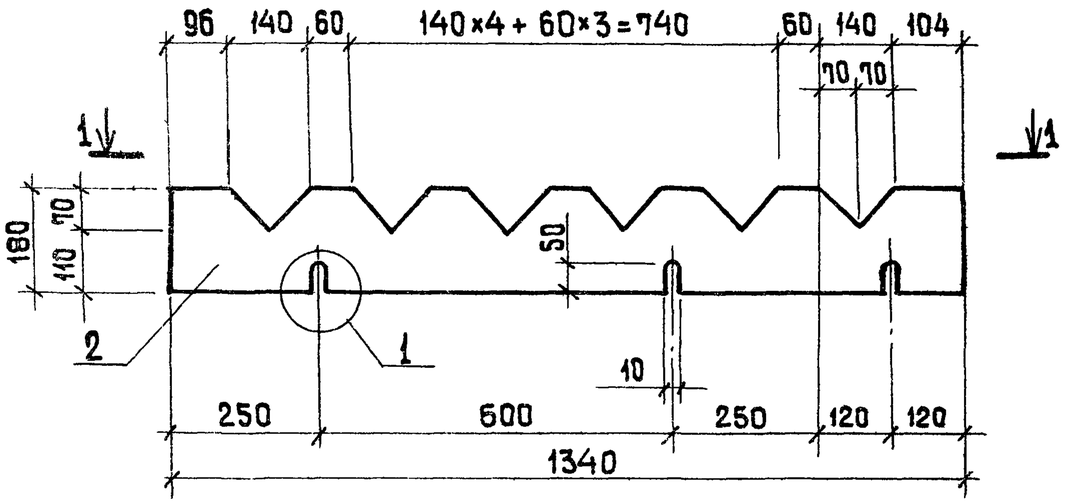

I-I

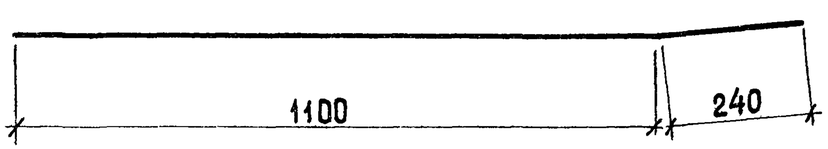

Формат	Зона	Поз.	Обозначение	Наименование	Кол.	Примеч.
				ВС1		
				Детали		
12		1		Водослив зубчатый δ=3мм.	1	0,7 кг
				ВС2		
				Детали		
12		2		Водослив зубчатый δ=3мм	1	1,0 кг

Н. контр.	Киселев		
Провер.	Ханин		
Инж.	Толоконников		
Рук. гр.	Ващенко		
ГИП	Седых		
Нач. ОСП	Пасева		

ТП 902-2-358 -КЖИ-ВС1-ВС2

Водосливы зубчатые ВС1, ВС2

Стадия	Масса	Масштаб
ТР	1,7	
Лист	Листов 1	

Винипласт листовой марки ВН толщиной 3 мм. по ГОСТ 9639-71

Госстрой СССР Союзводоканалниипроект Ростовский водоканалпроект

Инв. № подл. | Подпись и дата | Взам. инв. №