ТИПОВОЙ ПРОЕКТ
903-1-270.89

Котельная

с 4 котлами

Е-10-1,4Р

ЗОЛОШЛАКОУДАЛЕНИЕ МЕХАНИЧЕСКОЕ

ТОПЛИВО-КАМЕННЫЕ И БУРЫЕ УГЛИ

СИСТЕМА ТЕПЛОСНАБЖЕНИЯ ЗАКРЫТАЯ

Альбом 14
часть 2

23935-25
ЦЕНА 7-30

ЦЕНТРАЛЬНЫЙ ИНСТИТУТ ТИПОВОГО ПРОЕКТИРОВАНИЯ
ГОССТРОЯ СССР

Москва, А-445, Смольная ул., 22

Сдано в печать V 1990 года

Заказ № 4960 Тираж 600 экз

5.128.550.001

√(√)

Б12В550.001

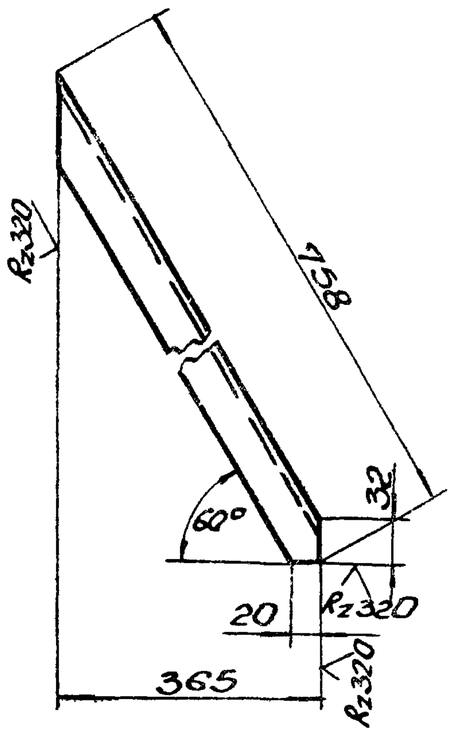

Б12В550.001-01

Остальное см. Б12В550.001

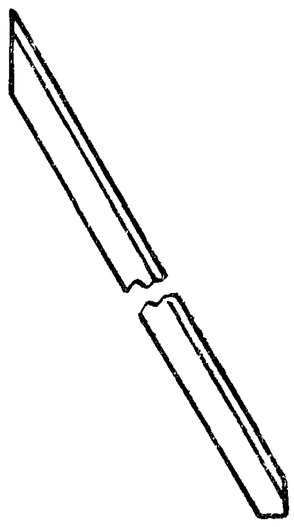

Предельные отклонения размеров ± IT16/2.

Изм.	Лист	N докум.	Подп.	Дата
Разраб.		Гончаренко		
Пров.		Извекова		
Т.контр.		Севрюков		
Нач.отд.		Коверченко		
Н.контр.		Севрюков		
Утв.				

Б12В550.001

Подкос

Лит.	Масса	Масшт.
И	1,06	1:5

Лист | Листов

Уголок УП35х35 ТУ36.1113-75

Госстрой СССР Харьковский Сантехпроект

Формат А4

Поз.	Обозначение	Наименование	Кол.	Примечание
		Документация		
А3	Б12В550.010СБ	Сборочный чертеж		
		Детали		
А4	1 Б12В550.001	Подкос	1	
А4	2 Б12В550.001-01	Подкос	1	
А4	3 Б12В547.003-02	Балка	1	
Б4	4 Б12В547.008	Балка		
		Уголок УП35х35 ТУ36.1113-75		
		L=400	2	0,56кг
Б4	5 Б12В550.002	Балка		
		Уголок УП35х35 ТУ36.1113-75		
		L=500	1	0,7кг
Б4	6 Б12В550.003	Плита		
		Лист 3 ГОСТ19903-74		
		ВСт3 ГОСТ16523-70		
		290х340	1	2,35кг
Б4	7 Б12В550.004	Планка		
		Полоса П30 ТУ36.1113-75		
		L=480	4	0,3кг
Б4	8 Б12В547.004	Стойка		
		Уголок УП35х35 ТУ36.1113-75		
		L=1400	2	1,96кг
		Материалы		
		Металл наплавленный		0,19кг

Инв.№подл. | Подп. и дата | Взам.инв.№ | Инв.№дубл. | Подп. и дата

Изм.	Лист	N докум.	Подп.	Дата
Разраб.		Гончаренко		
Пров.		Извекова		
Нач.отд.		Коверченко		
Н.контр.		Севрюков		
Утв.				

Б12В550.010

Рама

Лит.	Лист	Листов
И		1

Госстрой СССР Харьковский Сантехпроект

Формат А4

Поз.	Обозначение	Наименование	Кол.	Примечание
		Документация		
А3	Б12В551.000СБ	Сборочный чертеж		
		Сборочные единицы		
А4	1 Б12В551.010	Рама	1	
		Стандартные изделия		
	2	Болт М8х30.58 ГОСТ7798-70	16	0,017кг
	3	Гайка М8.5 ГОСТ5915-70	16	0,006кг
	4	Шайба 8.65Г ГОСТ6402-70	16	0,001кг
	5	Подставка АСС		
		ТУ36.1227-72	1	1,3кг
	6	Рамка РПМ 66х26		
		ТУ36.1130-74	4	

Изм.	Лист	N докум.	Подп.	Дата
Разраб.		Гончаренко		
Пров.		Извекова		
Нач.отд.		Коверченко		
Н.контр.		Севрюков		
Утв.				

Б12В551.000

Стенд I

Лит	Лист	Листов
И		1

Госстрой СССР Харьковский Сантехпроект

Формат А4

Поз.	Обозначение	Наименование	Кол	Примечание
		Документация		
А3	Б12В551.010СБ	Сборочный чертеж		
		Детали		
А4	1 Б12В547.001	Стойка	1	
А4	2 Б12В547.002	Упор	2	
А4	3 Б12В547.003-03	Балка	4	
А4	4 Б12В547.001-01	Стойка	1	
Б4	5 Б12В551.001	Плита		
		Лист 3 ГОСТ19903-74		
		ВСт3 ГОСТ16523-70		
		340х880	1	7,06кг
Б4	6 Б12В547.004	Стойка		
		Уголок УП35х35 ТУ36.1113-75		
		L=1400	2	1,96кг
Б4	7 Б12В551.002	Коллектор		
		Труба 50х3,5 ГОСТ10704-76		
		ВСт3сп5 ГОСТ10705-80		
		L=1000	1	4,0кг
Б4	8 Б12В551.003	Балка		
		Уголок УП35х35 ТУ36.1113-75		
		L=900	1	1,26кг
Б4	9 Б12В547.008	Балка		
		Уголок УП35х35 ТУ36.1113-75		
		L=400	2	0,56кг
Б4	10 Б12В551.004	Планка		
		Полоса ПП30 ТУ36.1113-75		
		L=880	2	0,6кг
		Материалы		
		Металл наплавленный		0,24кг

Инв.№подл. | Подп. и дата | Взам.инв.№ | Инв.№дубл. | Подп. и дата

Изм.	Лист	N докум.	Подп.	Дата
Разраб.		Гончаренко		
Пров.		Извекова		
Нач.отд.		Коверченко		
Н.контр.		Севрюков		
Утв.				

Б12В551.010

Рама

Лит.	Лист	Листов
И		1

Госстрой СССР Харьковский Сантехпроект

Формат А4

Б12В551.000СБ

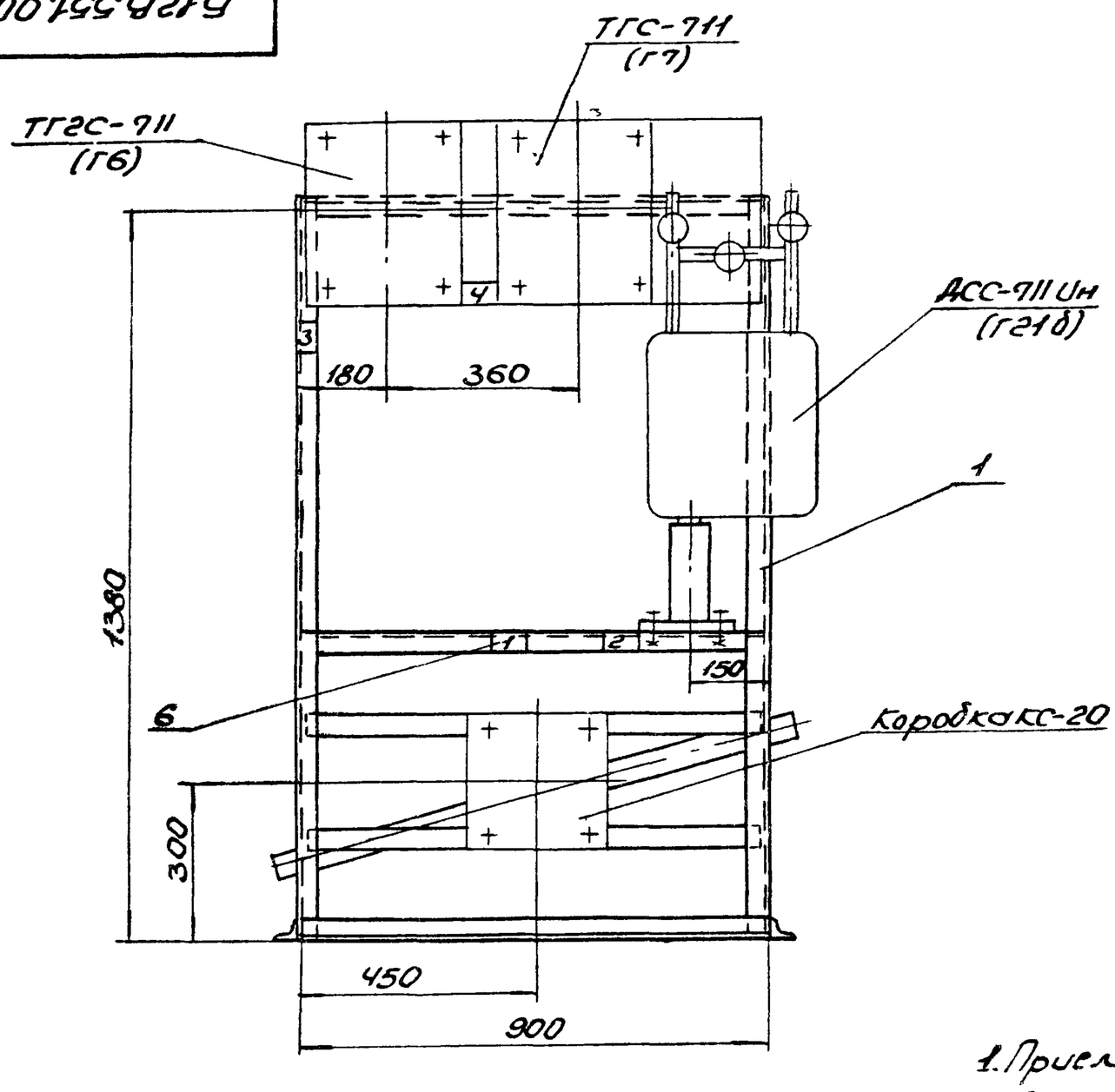

N строки	Надпись в рамке	Кол
1	Установка горячего водоснабжения стояв I	1
2	Расход воды на горячее водоснабжение	1
3	Температура прямой и обратной воды горячего водоснабжения	1
4	Температура исходной воды	1

1. Приемные отверстия в сливном коллекторе выполнить по месту.
2. Масса бака без учета массы приборов.

Изм.	Лист	N докум.	Подп.	Дата	Б12В551.000СБ			
Разраб.		Гончаренко			Стояв I Сборочный чертеж	Лит.	Масса	Масшт.
Пров.		Извекова				У	28,4	1:10
Т. контр.		Себрюков				Лист	Листов 1	
Нач. отд.		Ковтуненко				Госстрой СССР Харьковский Сантехпроект		
Н. контр.		Себрюков						
Утв.								

Формат А3

Б12В551.010СБ

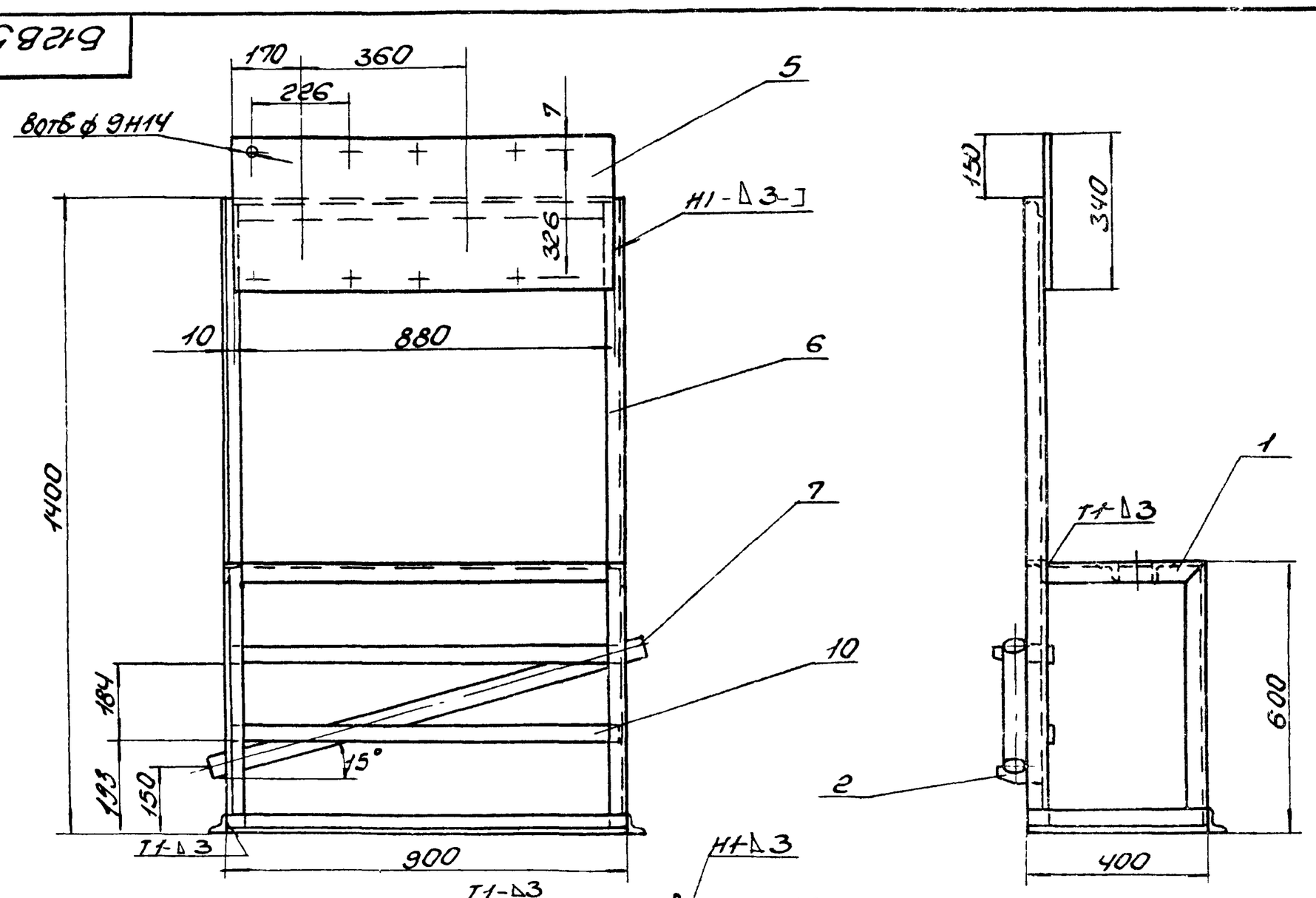

1. Сварку производить электродами Э-42 ГОСТ 9467-75. Сварные швы по ГОСТ 5264-80.
2. Предельные отклонения размеров $\pm \frac{IT16}{2}$.
3. Кромки реза деталей Б4 $\frac{Rz\,320}{}$.

Изм.	Лист	N докум.	Подп.	Дата	Б12В551.010СБ			
Разраб.		Гончаренко			Рама Сборочный чертеж	Лит.	Масса	Масшт.
Пров.		Извекова				У	26,7	1:10
Т. контр.		Себрюков				Лист	Листов 1	
Нач. отд.		Ковтуненко				Госстрой СССР Харьковский Сантехпроект		
Н. контр.		Себрюков						
Утв.								

Формат А3

Б128552.020СБ

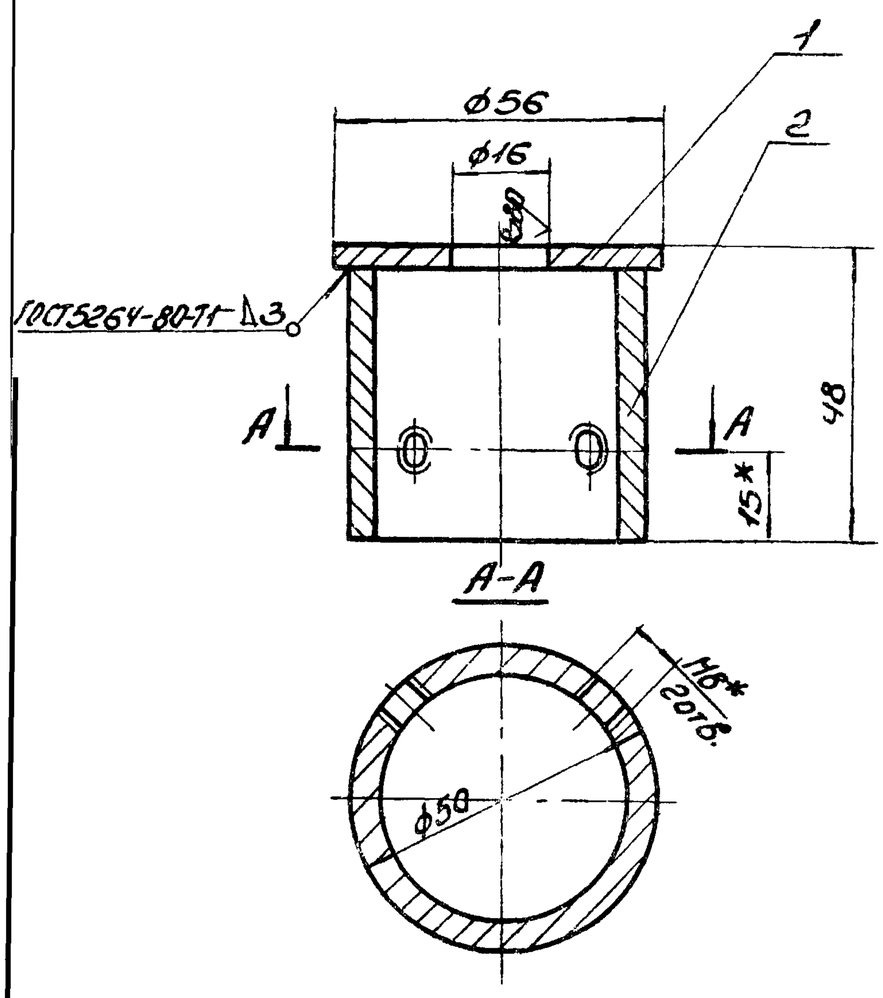

1. Сварку производить электродами Э-42 ГОСТ9467-75.
2. Предельные отклонения размеров $\pm \frac{IT16}{2}$.
3. *Размеры для справки.

Изм.	Лист	№ Докум.	Подп.	Дата
Разраб.		Гончаренко		
Пров.		Извекова		
Т.контр.		Севрюков		
Нач.отд.		Ковтуненко		
Н.контр.		Севрюков		
Утв.				

Б128552.020СБ

Кронштейн
Сборочный чертеж

Лит.	Масса	Масшт.
У	0,4	1:1
Лист	Листов 1	

Госстрой СССР Харьковский Сантехпроект

Формат А4

Б128552.011

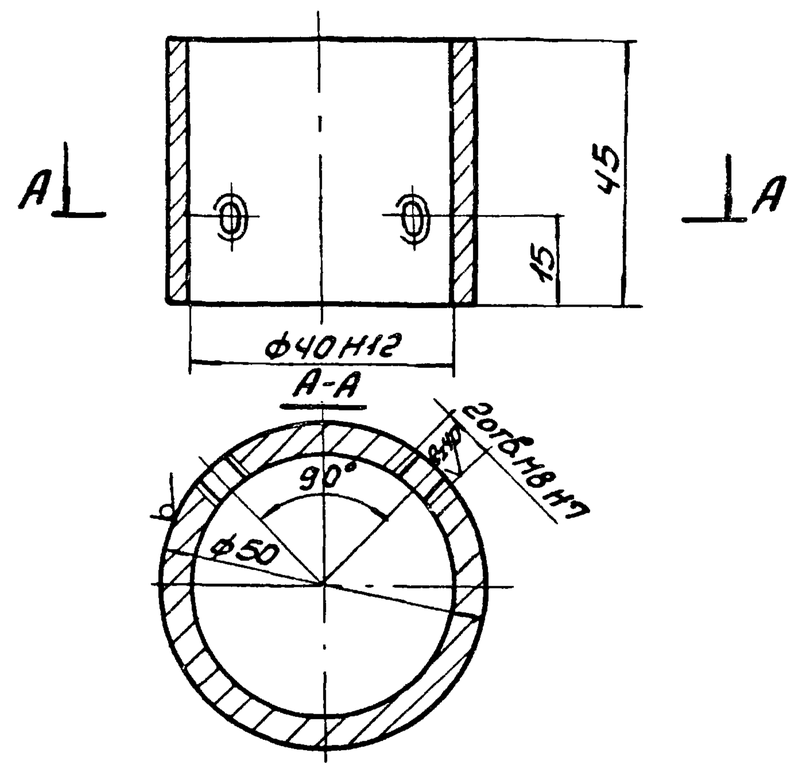

Неуказанные предельные отклонения размеров $\pm \frac{IT14}{2}$.

Изм.	Лист	№ Докум.	Подп.	Дата
Разраб.		Гончаренко		
Пров.		Извекова		
Т.контр.		Севрюков		
Нач.отд.		Ковтуненко		
Н.контр.		Севрюков		
Утв.				

Б128552.011

Втулка

Лит.	Масса	Масшт.
У	0,3	1:1
Лист	Листов 1	

Труба $\frac{50\times6\ ГОСТ\ 8734-75}{В20\ ГОСТ\ 8733-74}$

Госстрой СССР Харьковский Сантехпроект

Формат А4

Инв.№ подл. | Подп. и дата | Взам. инв.№ | Инв.№ дубл. | Подп. и дата

Форм.	Зона	Поз.	Обозначение	Наименование		Примечание
				Документация		
А2			Б12В552.000СБ	Сборочный чертеж		
				Сборочные единицы		
А4		1	Б12В552.010	Рама	1	
А4		2	Б12В552.020	Кронштейн	1	
				Стандартные изделия		
		3		Болт М5х16.58 ГОСТ7798-70	20	0,0036кг
		4		Гайка М5,5 ГОСТ5915-70	20	0,0018кг
		5		Шайба 5,65Г ГОСТ6402-70	20	0,0003кг
		6		Болт М8х30.58 ГОСТ7798-70	10	0,017кг
		7		Гайка М8 ГОСТ5915-70	10	0,006кг
		8		Шайба 8.65Г ГОСТ6402-70	10	0,001кг
		9		Болт М14х1,5х20,58 ГОСТ7808-70	1	0,051кг
		10		Болт М8х14,58 ГОСТ7798-70	2	0,011кг

Изм.	Лист	№ Докум.	Подп.	Дата
Разраб.		Гончаренко		
Пров.		Извекова		
Нач.отд.		Ковтуненко		
Н.контр.		Севрюков		
Утв.				

Б128552.000

Котлоагрегат
Стояв местный

Лит.	Лист	Листов
У		1

Госстрой СССР Харьковский Сантехпроект

Формат А4

Форм.	Зона	Поз.	Обозначение	Наименование	Кол.	Примечание
				Документация		
А4			Б12В552.020СБ	Сборочный чертеж		
				Детали		
Б4		1	Б12В552.009	Шайба		
				Ст3 ГОСТ19903-74		
				Ст3 ГОСТ16523-70		
				ф56	1	0,07кг
А4		2	Б12В552.011	Втулка	1	
				Материалы		
				Металл наплавленный		0,03кг

Изм.	Лист	№ Докум.	Подр.	Дата
Разраб.		Гончаренко		
Пров.		Извекова		
Нач.отд.		Ковтуненко		
Н.контр.		Севрюков		
Утв.				

Б128552.020

Кронштейн

Лит.	Лист	Листов
У		1

Госстрой СССР Харьковский Сантехпроект

23935-25 4 Формат А4

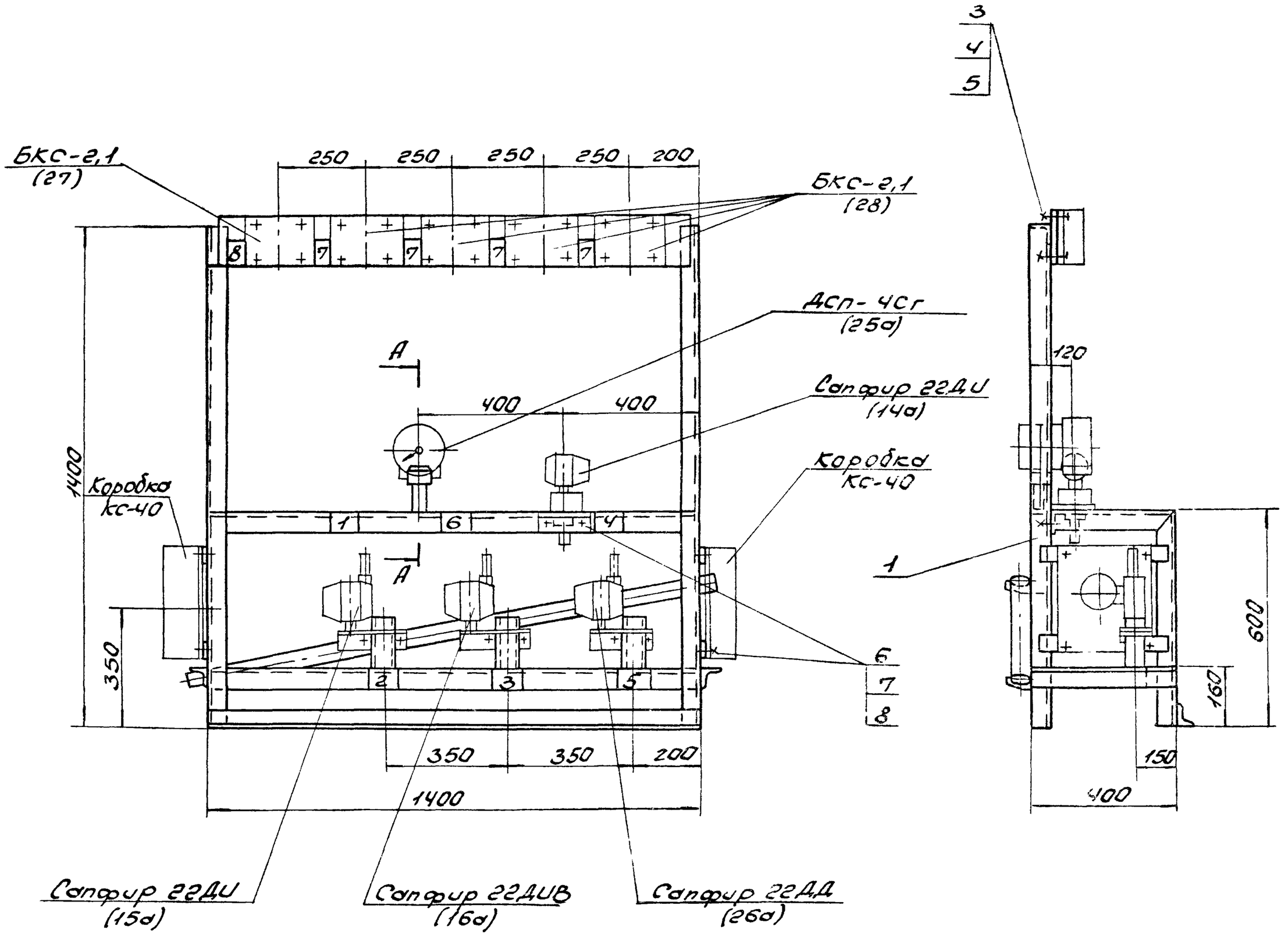

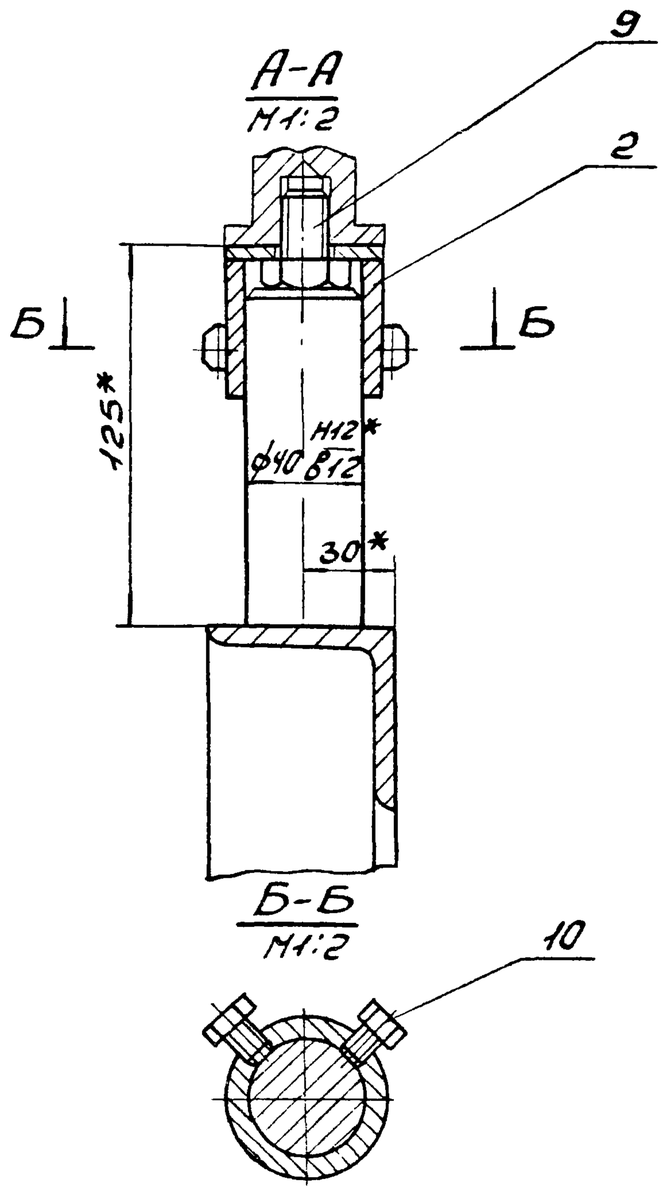

N ронки	Надпись в ралке	Кол.
1	Котлоагрегат. Статив лестный	1
2	Давление воздуха	1
3	Разрежение в топке	1
4	Давление пара в барабане	1
5	Уровень в барабане	1
6	Уровень в барабане. Сигнализация	1
7	Уровень в бункере котла высокий	4(3)
8	Уровень в бункере котла низкий	1

1. Приемные отверстия в сливном коллекторе выполнить по месту.
2. Масса дана без учета массы приборов.
3. Для котлов N1,2 и 3 приборов поз. 28 поставить 4 штуки, для котла N4 - 3 штуки.
4. * Размеры для справки.

Изм.	Лист	N докум.	Подп.	Дата
Разраб.		Гончаренко		
Пров.		Иззбеков		
Т. контр.		Севрюков		
Нач. отд.		Коверченко		
Н. контр.		Севрюков		
Утв.				

512В552.000СБ

Котлоагрегат Статив лестный

Сборочный чертеж

Лит.	Масса	Масштаб
И	42,4	1:10
Лист	Листов	

Госстрой СССР Харьковский Сантехпроект

Форм.	Зона	Поз.	Обозначение	Наименование	Кол.	Примечание
				Документация		
А3			Б12В552.010СБ	Сборочный чертеж		
				Детали		
А4		1	Б12В552.001	Стойка	1	
А4		2	Б12В552.001-01	Стойка	1	
А4		3	Б12В547.003-04	Балка	3	
А4		4	Б12В547.002-01	Упор	2	
А4		5	Б12В552.002	Шпырь	1	
Б4		6	Б12В552.003	Стойка		
				Уголок УП60х60 ТУ36.1113-75		
				L = 1400	4	2,94кг
Б4		7	Б12В552.004	Плита		
				Лист 3 ГОСТ 19903-74		
				Вст3 ГОСТ 16523-70		
				145х1380	1	4,7кг
Б4		8	Б12В552.005	Коллектор		
				Труба 50х3,5 ГОСТ 10704-76		
				Вст3сп5 ГОСТ 10705-80		
				L = 1500	1	6,0кг
Б4		9	Б12В552.006	Патрубок		
				Труба 50х3,5 ГОСТ 10704-76		
				Вст3сп5 ГОСТ 10705-80		
				L = 150	3	0,6кг
Б4		10	Б12В552.007	Планка		
				Полоса ПП30 ТУ36.1113-75		
				L = 380	4	0,26кг

Изм.	Лист	N докум.	Подп.	Дата	Б12В552.010		
Разраб.		Гончаренко			Рама	Лит.	Лист 1	Листов 2
Пров.		Извекова				У		
Нач.отд.		Коверченко				Госстрой СССР, Харьковский Сантехпроект	
Н.контр.		Севрюков					
Утв.							

Формат А4

Форм.	Зона	Поз.	Обозначение	Наименование	Кол.	Примечание
Б4		11	Б12В552.008	Балка		
				Уголок УП60х60 ТУ36.1113-75		
				L = 400	2	0,84кг
				Материалы		
				Металл наплавленный		0,5кг

Инв.N подл. | Подп. и дата | Взам.инв.N | Инв.N дубл. | Подп. и дата

Изм.	Лист	N докум.	Подп.	Дата	Б12В552.010	Лист 2

Формат А4

Б12В552.010СБ

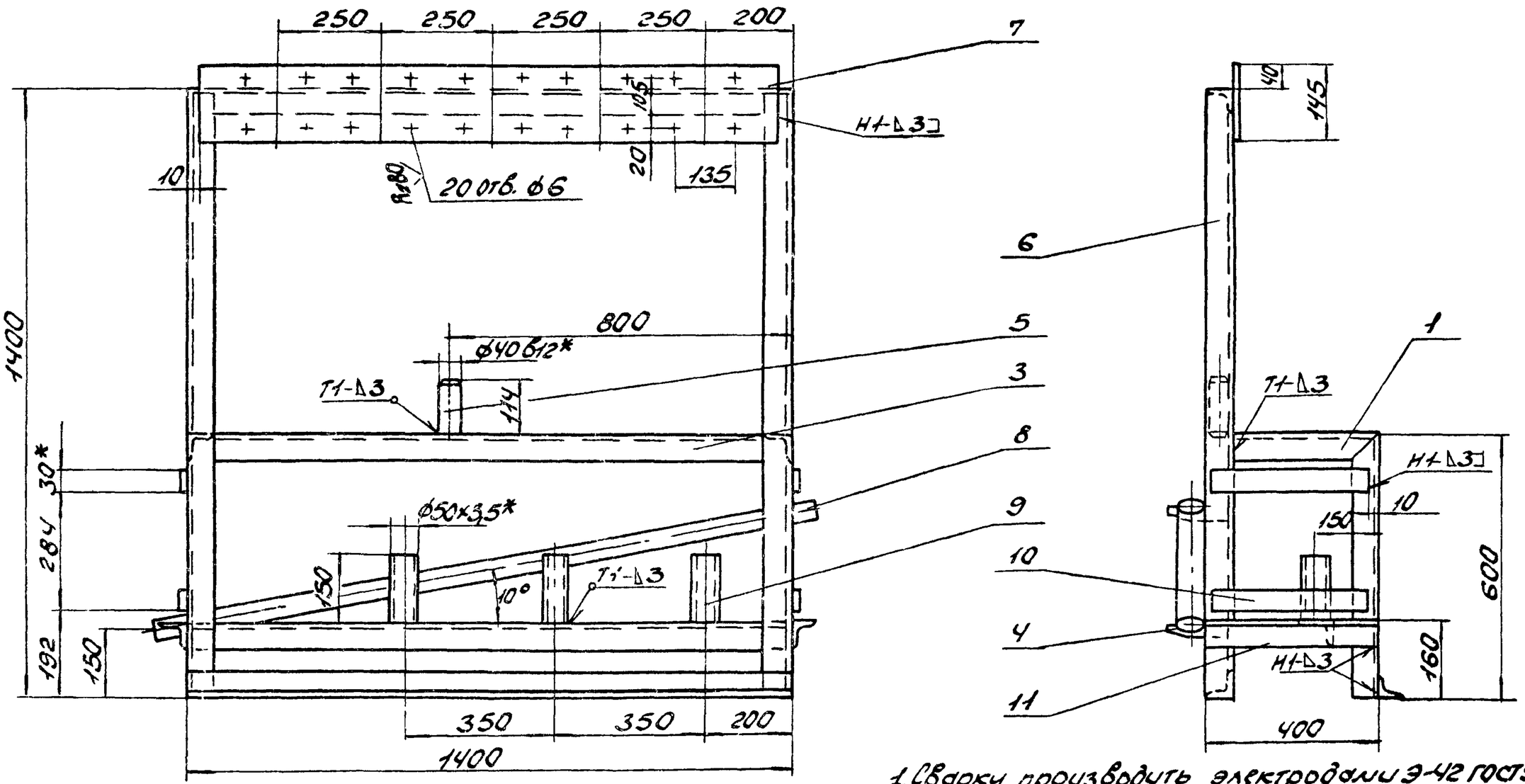

1. Сварку производить электродами Э-42 ГОСТ 9467-75. Сварные швы по ГОСТ 5264-80.
2. Предельные отклонения размеров $\pm \frac{IT16}{2}$.
3. Кромки реза деталей Б4-$\sqrt{R_z 320}$.
4. * Размеры для справки.

Изм.	Лист	N докум.	Подп.	Дата	Б12В552.010СБ			
Разраб.		Гончаренко			Рама	Лит.	Масса	Масштаб
Пров.		Извекова			Сборочный чертеж	У	41,5	1:10
Т.контр.		Севрюков				Лист	Листов 1	
Нач.отд.		Коверченко				Госстрой СССР, Харьковский Сантехпроект		
Н.контр.		Севрюков						
Утв.								

Б128552.001

Б128552.001

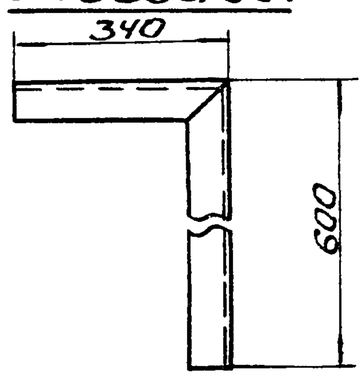

Развертка

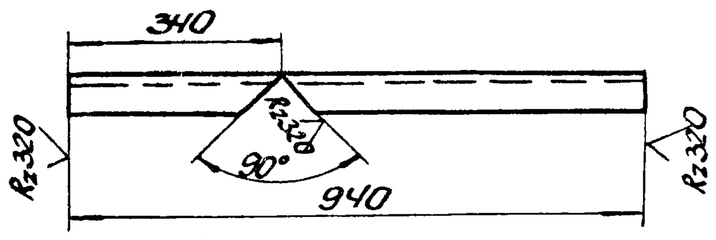

Б128552.001-01

Остальное см. Б128552.001

Развертка

Предельные отклонения размеров $\pm \frac{IT16}{2}$.

Изм.	Лист	N Докум.	Подп.	Дата
Разраб.		Гончаренко		
Пров.		Извекова		
Т.контр.		Севрюков		
Нач.отд.		Ковтуненко		
Н.контр.		Севрюков		
Утв.				

Б128552.001

Стойка

Лит.	Масса	Масштаб
У	1,97	1:10
Лист	Листов 1	

Уголок УП60×60 ГУ36.1113-75

Госстрой СССР Харьковский Сантехпроект

Формат А4

Б128552.002

Б128552.002

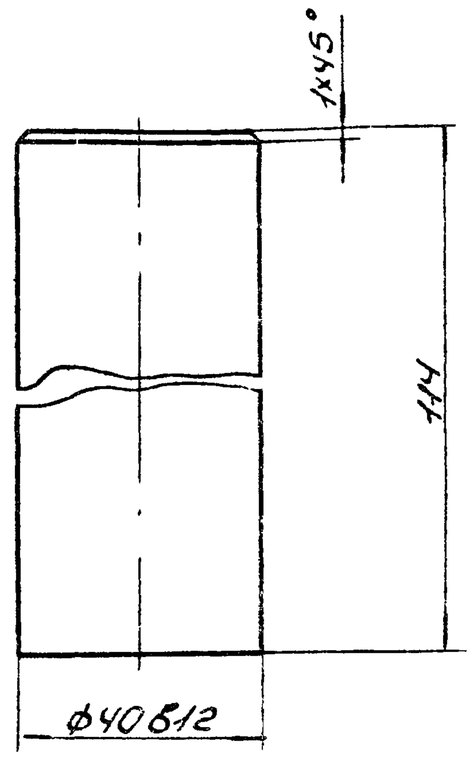

Неуказанные предельные отклонения размеров $\pm \frac{IT14}{2}$.

Изм.	Лист	N Докум.	Подп.	Дата
Разраб.		Гончаренко		
Пров.		Извекова		
Т.контр.		Севрюков		
Нач.отд.		Ковтуненко		
Н.контр.		Севрюков		
Утв.				

Б128552.002

Штырь

Лит.	Масса	Масштаб
У	1,12	1:1
Лист	Листов 1	

Круг $\frac{40\ ГОСТ\ 2590-71}{ВСт3\ ГОСТ\ 535-79}$

Госстрой СССР Харьковский Сантехпроект

Формат А4

Инв.№подл. | Подп. и дата | Взам.инв.№ | Инв.№дубл. | Подп. и дата

Б3Ж105.010СБ

Б3Ж105.010СБ

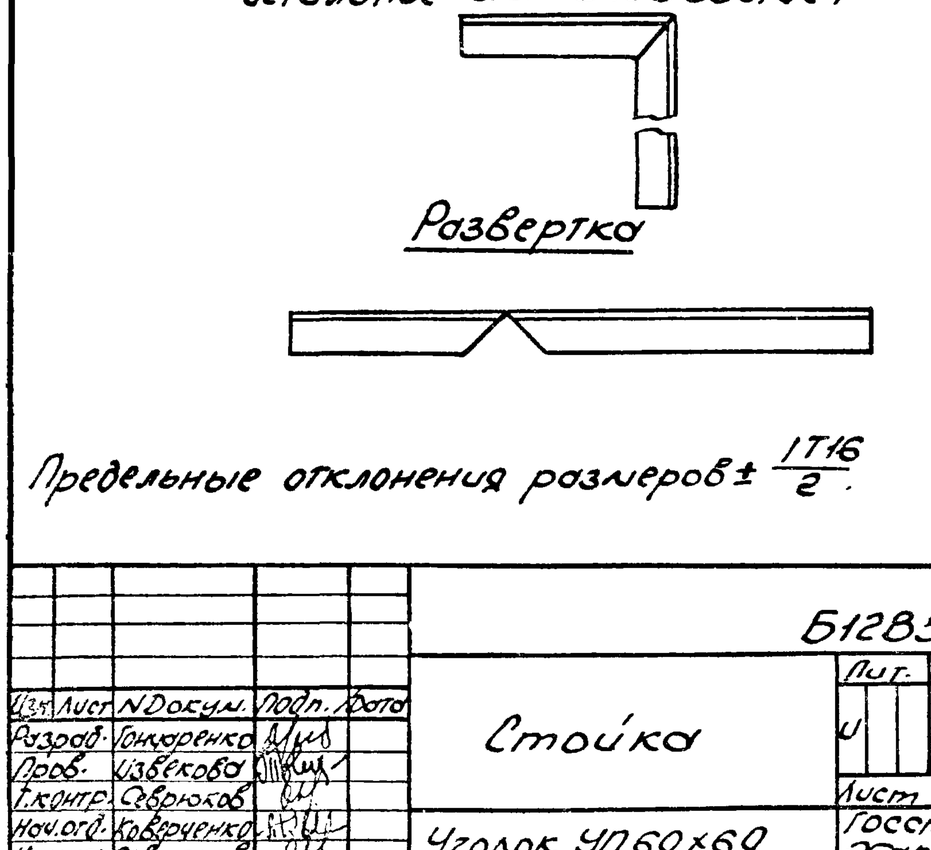

1. Предельные отклонения размеров $\pm \frac{IT16}{2}$.
2. Кромки реза $R_z 320$ – ✓, остальное – ✓.
3. Сварные швы по ГОСТ 5264-80.
   Электроды Э-42 ГОСТ 9467-75.

Изм.	Лист	N Докум.	Подп.	Дата
Разраб.		Извекова		
Провер.		Гончаренко		
Т.контр.		Севрюков		
Нач.отд.		Ковтуненко		
Н.контр.		Севрюков		
Утв.				

Б3Ж105.010СБ

Рама

Сборочный чертеж

Лит.	Масса	Масштаб
У	65	1:10
Лист	Листов 1	

Госстрой СССР, Харьковский Сантехпроект

Формат А4

Б3Ж105.020СБ

Б3Ж105.020СБ

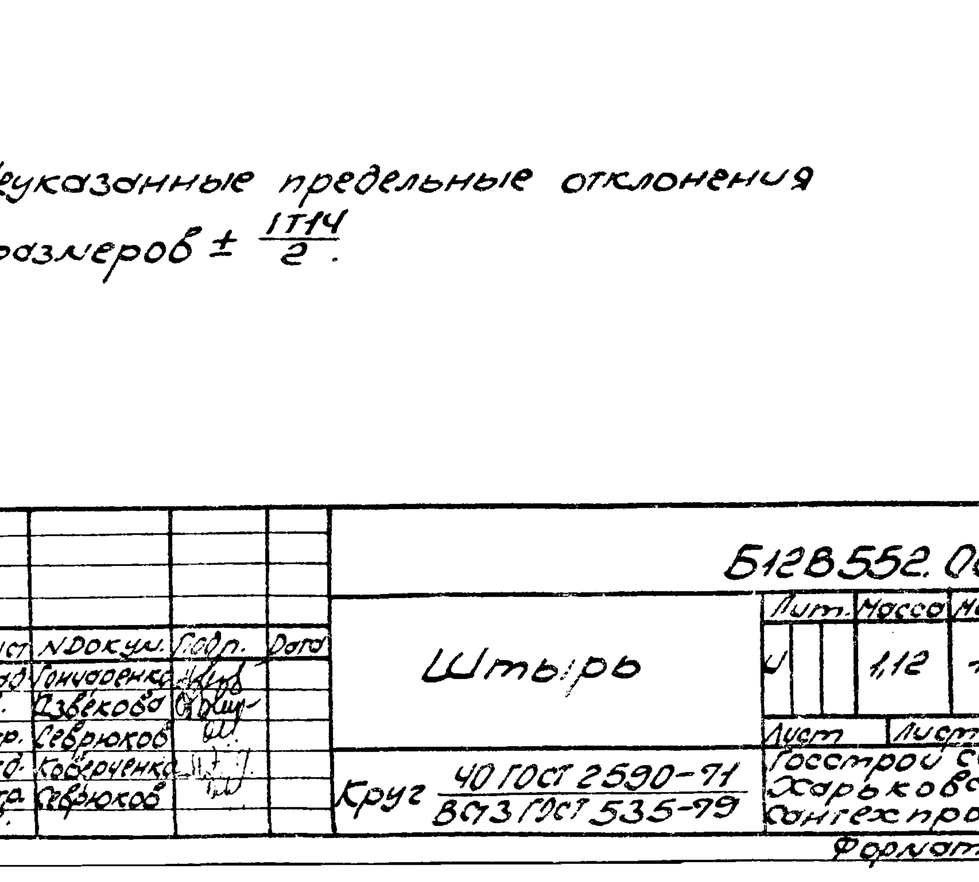

1. Кромки реза деталей Б4 – $R_z 320$ ✓, остальное – ✓.
2. Электроды Э-42 ГОСТ 9467-75

Изм.	Лист	N Докум.	Подп.	Дата
Разраб.		Извекова		
Провер.		Гончаренко		
Т.контр.		Севрюков		
Нач.отд.		Ковтуненко		
Н.контр.		Севрюков		
Утв.				

Б3Ж-105.020СБ

Затвор

Сборочный чертеж

Лит.	Масса	Масштаб
У	22,2	1:10
Лист	Листов 1	

Госстрой СССР, Харьковский Сантехпроект

Б15М067.005

$R_z 320$ √(√)

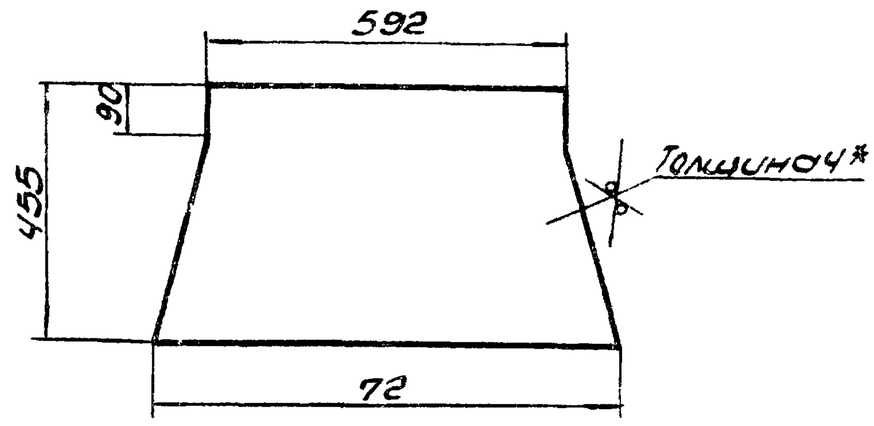

1. Предельные отклонения размеров ± IT16/2.
2.* Размер для справки.

Изм.	Лист	№ докум.	Подп.	Дата	Б15М067.005			
Разраб.		Извекова			Стенка	Лит.	Масса	Масштаб
Провер.		Гончаренко				У	9,7	1:10
Т.контр.		Севрюков				Лист	Листов 1	
Нач.отд.		Коверченко			Лист Б-ПН-4 ГОСТ 19903-74 Ст3-I ГОСТ 14637-79	Госстрой СССР, Харьковский Сантехпроект		
Н.контр.		Севрюков						
Утв.								

Инв.№ подл. | Подп. и дата | Взам.инв.№ | Инв.№ дубл. | Подп. и дата

Формат А4

Б15М067.006

Развертка

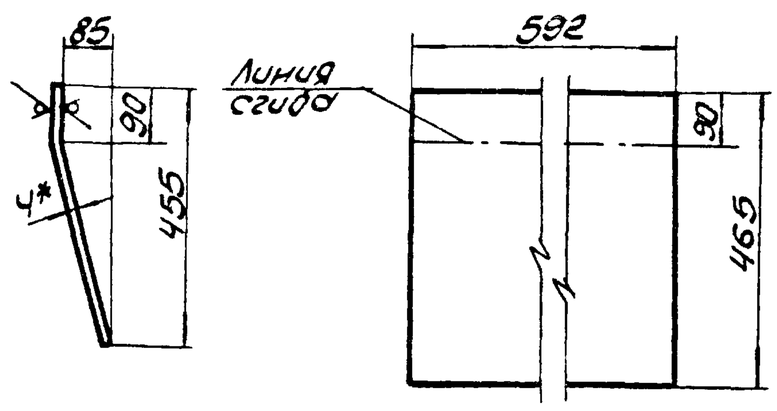

1. Предельные отклонения размеров ± IT16/2.
2.* Размер для справки.

Изм.	Лист	№ докум.	Подп.	Дата	Б15М067.006			
Разраб.		Извекова			Стенка	Лит.	Масса	Масштаб
Провер.		Гончаренко				У	8,6	1:10
Т.контр.		Севрюков				Лист	Листов 1	
Нач.отд.		Коверченко			Лист Б-ПН-4 ГОСТ 19903-74 Ст3-I ГОСТ 14637-79	Госстрой СССР, Харьковский Сантехпроект		
Н.контр.		Севрюков						
Утв.								

Инв.№ подл. | Подп. и дата | Взам.инв.№ | Инв.№ дубл. | Подп. и дата

Формат А4

Форм.	Зона	Поз.	Обозначение	Наименование	Кол.	Примеч.
				Документация		
А2			Б15М067.000СБ	Сборочный чертеж		
				Детали		
Б4		1	Б15М067.001	Балка		
				Уголок Б-63х63х6 ГОСТ 8509-86		
				Ст3-I ГОСТ 535-79		
				ℓ=726	2	4,15кг
Б4		2	Б15М067.002	Балка		
				Уголок Б-63х63х6 ГОСТ 8509-86		
				Ст3-I ГОСТ 535-79		
				ℓ=600	2	3,4кг
Б4		3	Б15М067.003	Балка		
				Уголок Б-50х50х5 ГОСТ 8509-86		
				Ст3-I ГОСТ 535-79		
				ℓ=870	2	3,3кг
Б4		4	Б15М067.004	Балка		
				Уголок Б-50х50х5 ГОСТ 8509-86		
				Ст3-I ГОСТ 535-79		
				ℓ=600	2	2,3кг
А4		5	Б15М067.005	Стенка	2	
А4		6	Б15М067.006	Стенка	2	
				Материалы		
				Металл наплавленный		0,6кг

Изм.	Лист	№ докум.	Подп.	Дата	Б15М067.000			
Разраб.		Извекова			Воронка тип I.	Лит.	Лист	Листов
Провер.		Гончаренко				У		1
Нач.отд.		Коверченко				Госстрой СССР, Харьковский Сантехпроект		
Н.контр.		Севрюков						
Утв.								

Формат А4

Форм.	Зона	Поз.	Обозначение	Наименование	Кол.	Примеч.
				Документация		
А3			Б15М068.000СБ	Сборочный чертеж		
				Детали		
Б4		1	Б15М068.001	Балка		
				Уголок Б63х63х6 ГОСТ 8509-86		
				Ст3-I ГОСТ 535-79		
				ℓ=1260	2	9,2кг
Б4		2	Б15М068.002	Балка		
				Уголок Б63х63х6 ГОСТ 8509-86		
				Ст3-I ГОСТ 535-79		
				ℓ=1236	2	9,05кг
А4		3	Б15М068.003	Стенка	2	
А4		4	Б15М068.004	Стенка	2	
А4		5	Б15М068.005	Планка		
				Лист Б-ПН-4 ГОСТ 19903-74		
				Ст3-I ГОСТ 535-79		
				142х1550	2	6,9кг
Б4		6	Б15М068.006	Планка		
				Лист Б-ПН-4 ГОСТ 19903-74		
				Ст3-I ГОСТ 535-79		
				142х1115	2	5,0кг
Б4		9	Б15М068.009	Планка		
				Лист Б-ПН-4 ГОСТ 19903-74		
				Ст3-I ГОСТ 535-79		
				50х1392	2	2,2кг
				Материалы		
				Металл наплавленный		1,0кг

Изм.	Лист	№ докум.	Подп.	Дата	Б19М068.000			
Разраб.		Извекова			Воронка тип II.	Лит.	Лист	Листов
Провер.		Гончаренко				У		1
Нач.отд.		Коверченко				Госстрой СССР Харьковский Сантехпроект		
Н.контр.		Севрюков						
Утв.								

Инв.№ подл. | Подп. и дата | Взам.инв.№ | Инв.№ дубл. | Подп. и дата

Б15М067.000 СБ

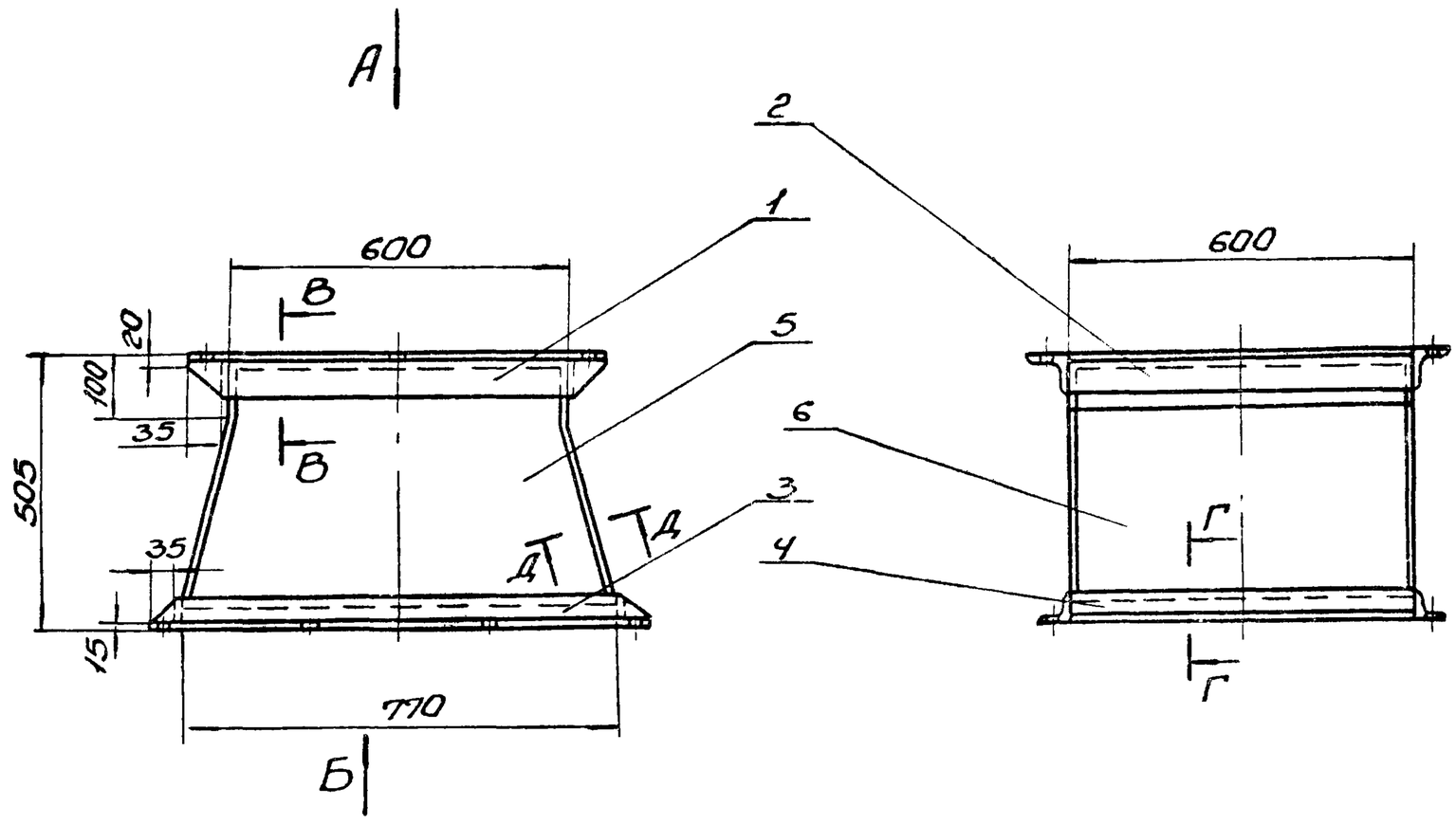

Вид А

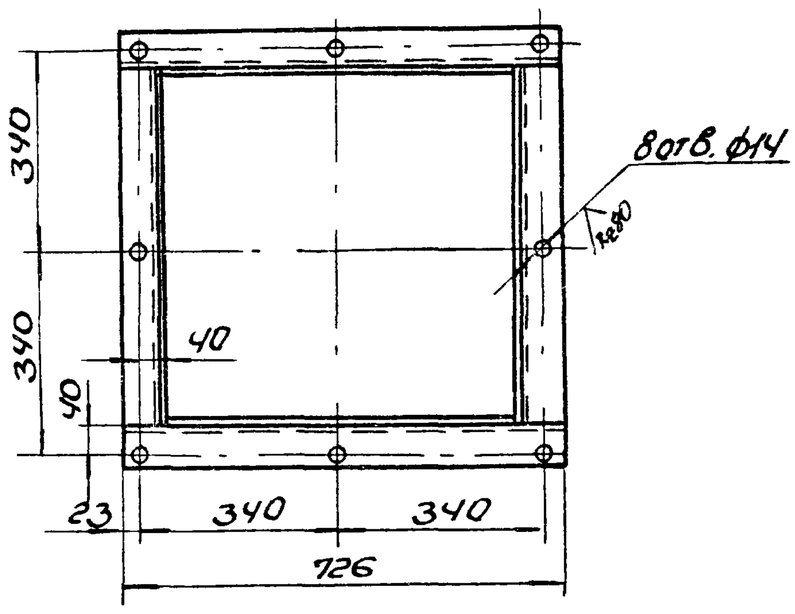

Вид Б

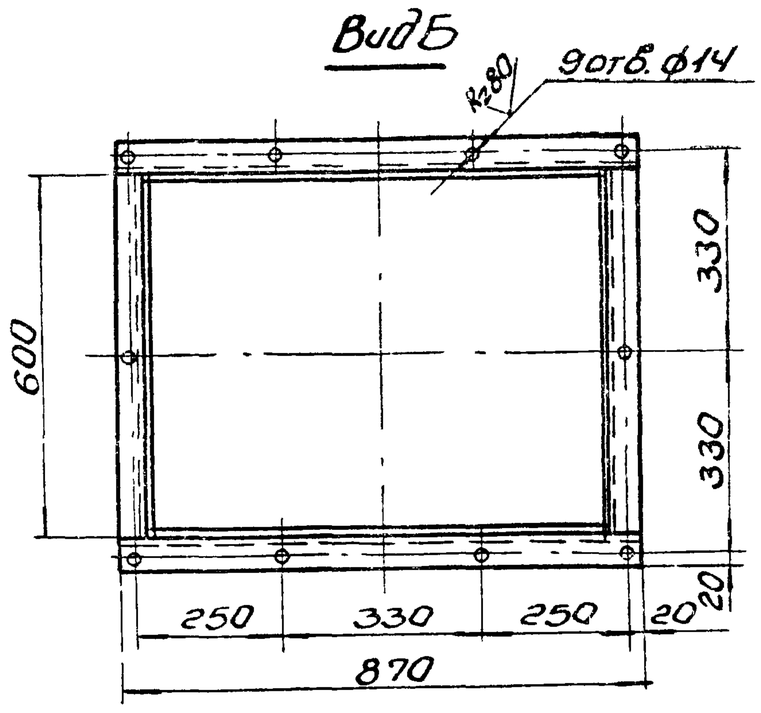

В-В
М1:5

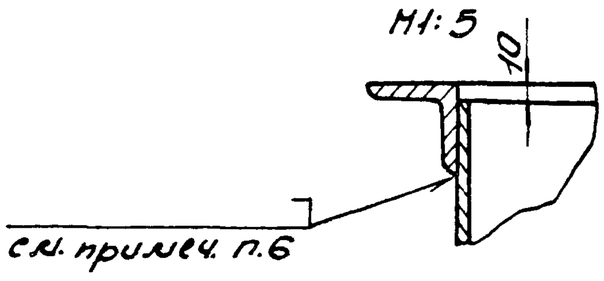

Д-Д
М1:2

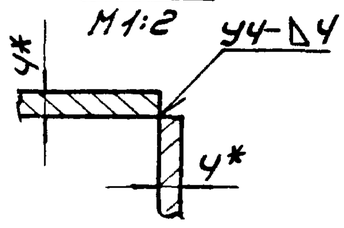

Г-Г
М1:5

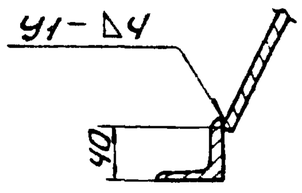

1.* Размеры для справок.
2. Предельные отклонения размеров $\pm \frac{IT16}{2}$.
3. Кромки реза R_z320, отверстия-R_z80, остальное-.
4. Сварные швы по ГОСТ 5264-80 по контуру прилегания деталей.
5. Электроды типа Э-42 ГОСТ 9467-75.
6. Верхний фланец поз. 1; 2 приваривать при монтаже воронки в приемном устройстве.

					Б15М067.000СБ			
Изм.	Лист	N докум.	Подп.	Дата	Воронка тип I Сборочный чертеж	Лит.	Масса	Масшт.
Разраб.		Извекова				U	63,5	1:10
Провер.		Гончаренко				Лист	Листов 1	
Т.контр.		Севрюков				Госстрой СССР, Харьковский Сантехпроект		
Нач.отд.		Коверченко						
Н.контр.		Севрюков						
Утв.								

Б15М068.003

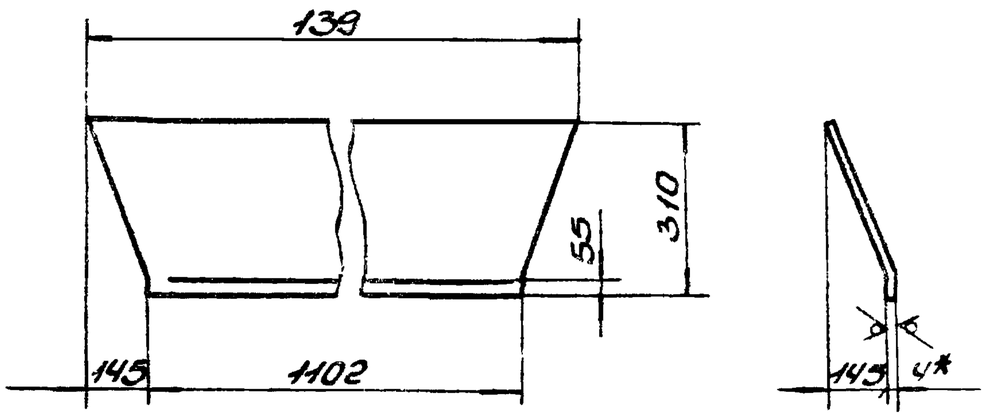

1. Длина развернутой детали 348мм.
2. Предельные отклонения размеров ± $\frac{IT16}{2}$.
3. *Размер для справки.

Изм.	Лист	№ докум.	Подп.	Дата	Б15М068.003			
Разраб.		Извекова			Стенка	Лит.	Масса	Масшт.
Провер.		Гончаренко				и	13,6	1:10
Т.контр.		Севрюков				Лист	Листов 1	
Нач.отд.		Коверченко			Лист Б-ПН-4 ГОСТ 19903-74 / ВСт3-I ГОСТ 14637-79	Госстрой СССР, Харьковский Сантехпроект		
Н.контр.		Севрюков						
Утв.								

Формат А4

Б15М068.004

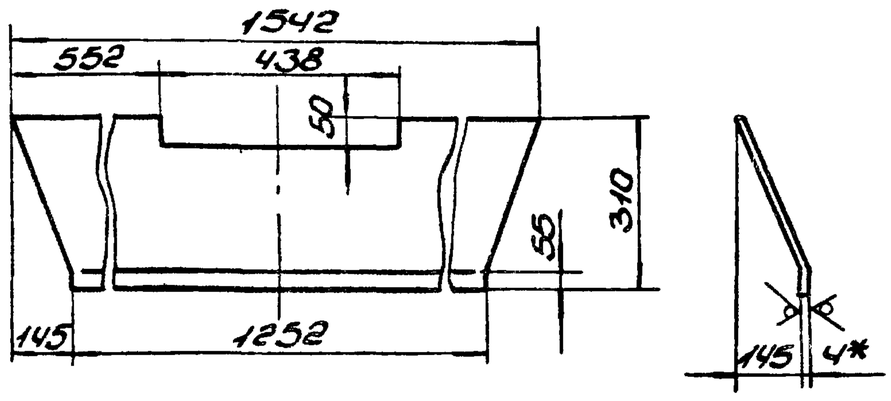

1. Длина развернутой детали-348мм.
2. Предельные отклонения размеров ± $\frac{IT16}{2}$.
3. *Размер для справки.

Изм.	Лист	№ докум.	Подп.	Дата	Б15М068.004			
Разраб.		Извекова			Стенка	Лит.	Масса	Масшт.
Провер.		Гончаренко				и	14,6	1:10
Т.контр.		Севрюков				Лист	Листов 1	
Нач.отд.		Коверченко			Лист Б-ПН-4 ГОСТ 19903-74 / ВСт3-I ГОСТ 14637-79	Госстрой СССР, Харьковский Сантехпроект		
Н.контр.		Севрюков						
Утв.								

Формат А4

Инв.№ подл. | Подп. и дата | Взам.инв.№ | Инв.№ дубл. | Подп. и дата

Б15М068.000СБ

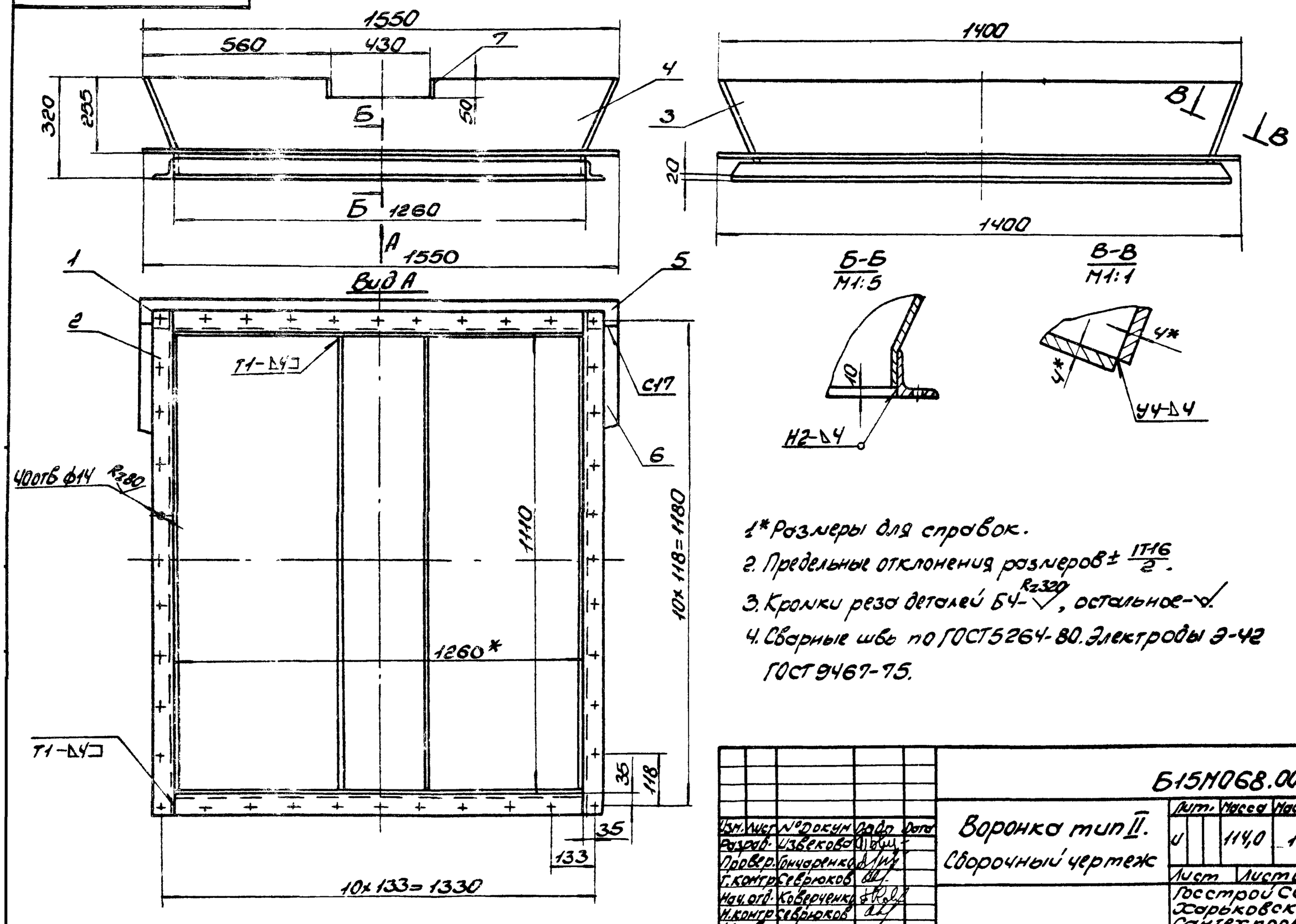

1* Размеры для справок.
2. Предельные отклонения размеров ± $\frac{IT16}{2}$.
3. Кромки реза деталей Б4-Rz320, остальное-√.
4. Сварные швы по ГОСТ 5264-80. Электроды Э-42 ГОСТ 9467-75.

Изм.	Лист	№ докум.	Подп.	Дата	Б15М068.000СБ			
Разраб.		Извекова			Воронка тип II. Сборочный чертеж	Лит.	Масса	Масшт.
Провер.		Гончаренко				и	114,0	1:10
Т.контр.		Севрюков				Лист	Листов 1	
Нач.отд.		Коверченко				Госстрой СССР, Харьковский Сантехпроект		
Н.контр.		Севрюков						
Утв.								

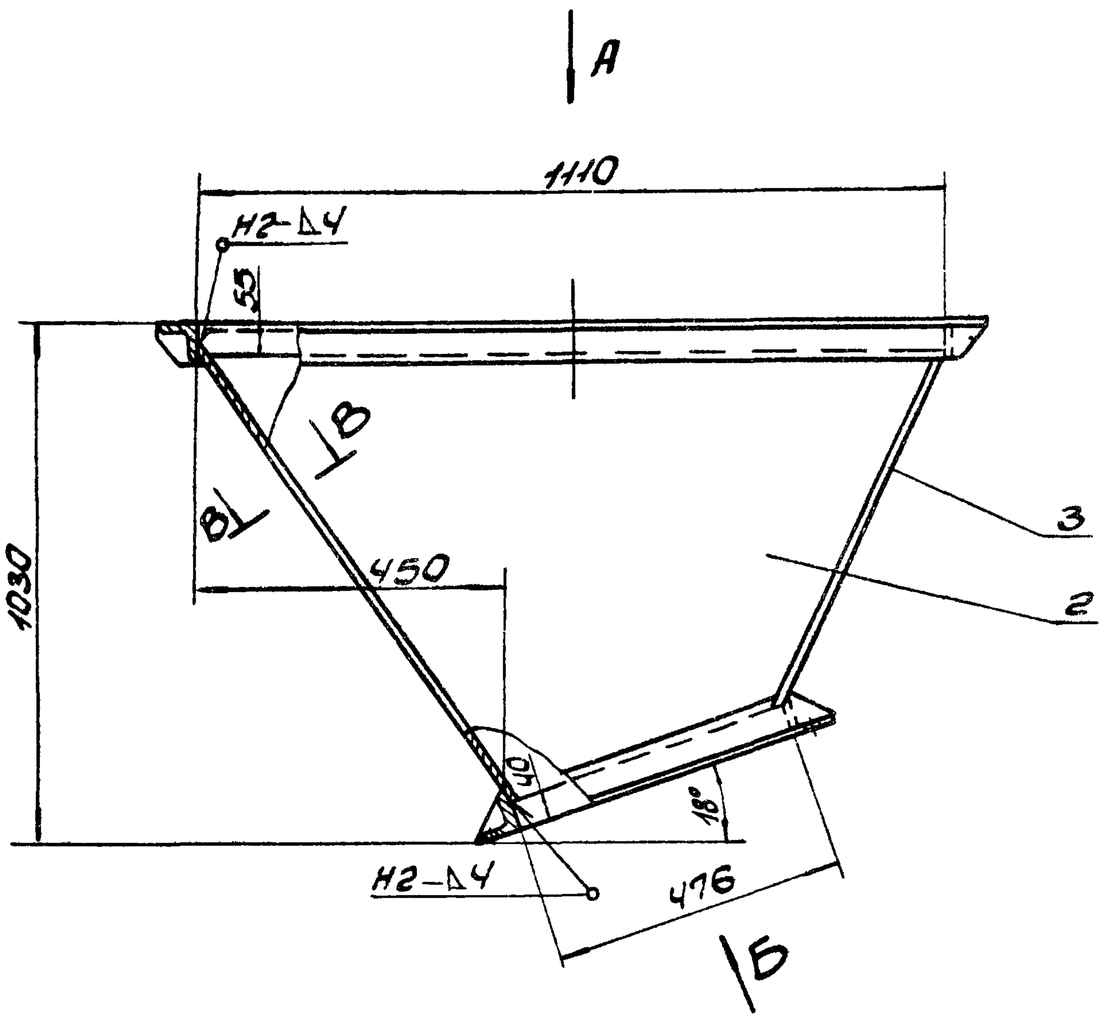

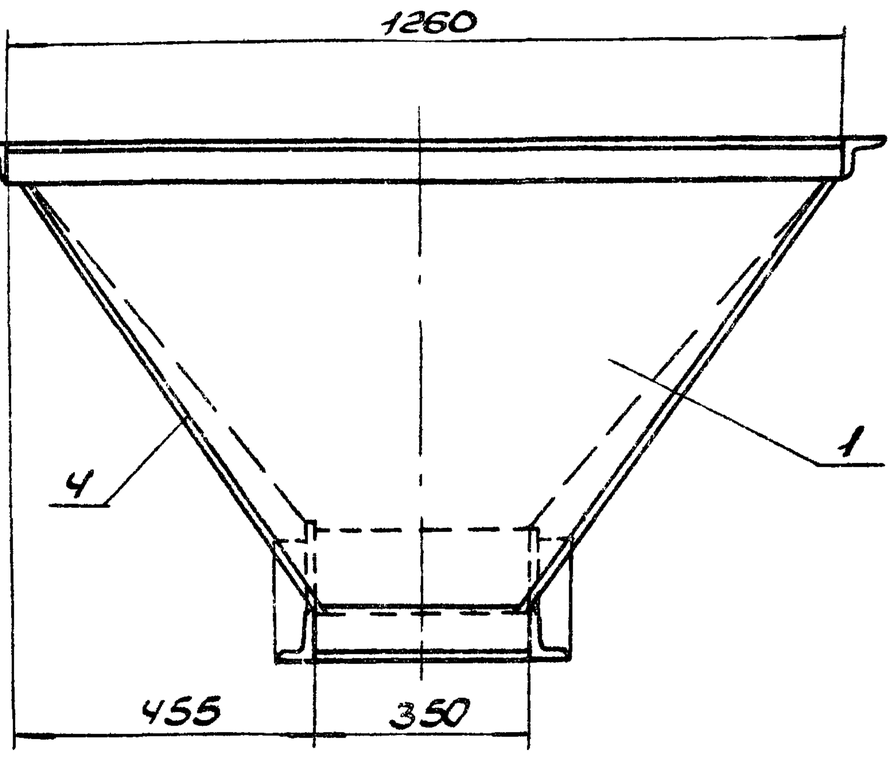

Вид А

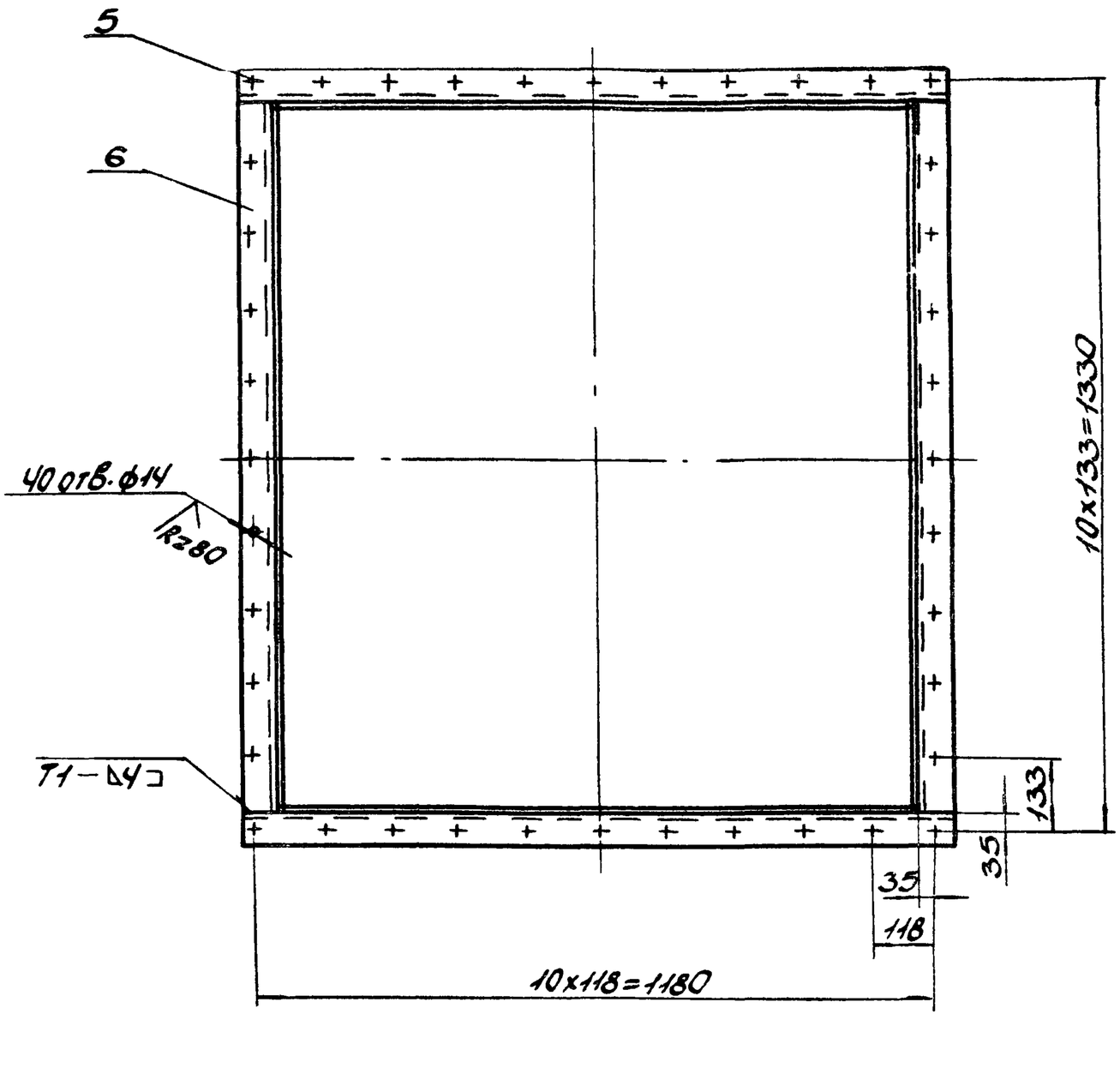

Вид Б

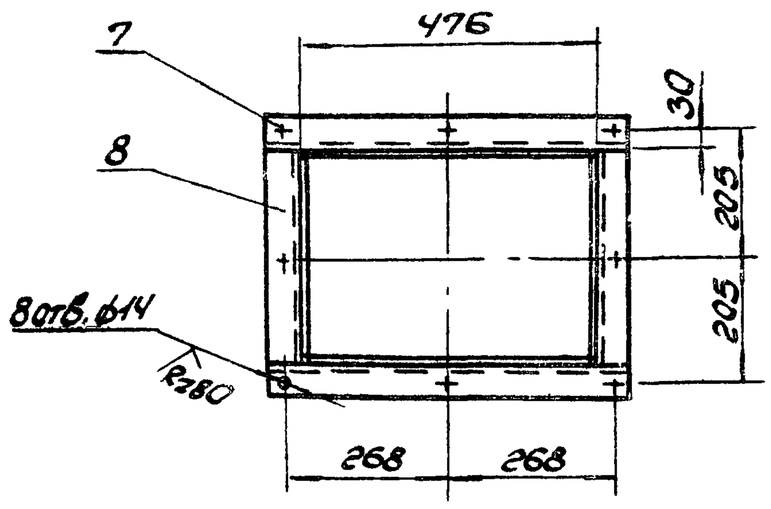

В-В
М1:1

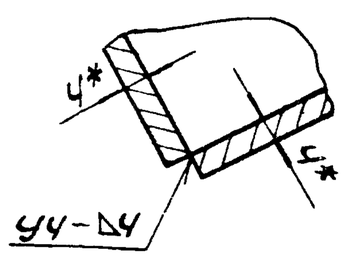

1. Предельные отклонения размеров $\pm \frac{IT16}{2}$.
2. Кромки реза деталей Б4-$\overset{R_z320}{\vee}$, остальное $\vee$.
3. Сварные швы по ГОСТ 5264-80. Электроды Э-42 ГОСТ 9467-75.
4.* Размеры для справки.
5. Боковины (поз. 2.4) подогнуть по месту.

					Б15М069.000СБ			
Изм.	Лист	№ докум.	Подп.	Дата	Воронка тип III Сборочный чертеж	Лит.	Масса	Масшт.
Разраб.		Извекова				И	121,0	1:10
Провер.		Гончаренко				Лист	Листов 1	
Т.контр.		Севрюков				Госстрой СССР Харьковский Сантехпроект		
Нач.отд.		Коверченко						
Н.контр.		Севрюков						
Утв.								

Форм.	Зона	Поз.	Обозначение	Наименование	Кол.	Примеч.
				Документация		
А2			Б15М069.000СБ	Сборочный чертеж		
				Детали		
А4		1	Б15М069.001	Стенка	1	
А4		2	Б15М069.002	Боковина	1	
А4		3	Б15М069.003	Стенка	1	
А4		4	Б15М069.004	Боковина	1	
Б4		5	Б15М069.005	Балка		
				Уголок Б-63×63×6 ГОСТ 8509-86		
				ВСт3-I ГОСТ 535-79		
				ℓ=1236	2	7,05кг
Б4		6	Б15М069.006	Балка		
				Уголок Б-63×63×6 ГОСТ 8509-86		
				ВСт3-I ГОСТ 535-79		
				ℓ=1260	2	7,2кг
Б4		7	Б15М069.007	Балка		
				Уголок Б-50×50×5 ГОСТ 8509-86		
				ВСт3-I ГОСТ 535-79		
				ℓ=576	2	2,17кг
Б4		8	Б15М069.008	Балка		
				Уголок Б-50×50×5 ГОСТ 8509-86		
				ВСт3-I ГОСТ 535-79		
				ℓ=350	2	1,3кг
				Материалы		
				Металл наплавленный		0,8кг

Б15М069.000

Воронка тип III

Изм.	Лист	N Докум.	Подп.	Дата
Разраб.		Извекова		
Провер.		Гончаренко		
Нач.отд.		Коверченко		
Н.контр.		Севрюков		
Утв.				

Лит. | Лист | Листов 1

Госстрой СССР, Харьковский Сантехпроект

Формат А4

Б15М069.001

Rz320 √(√)

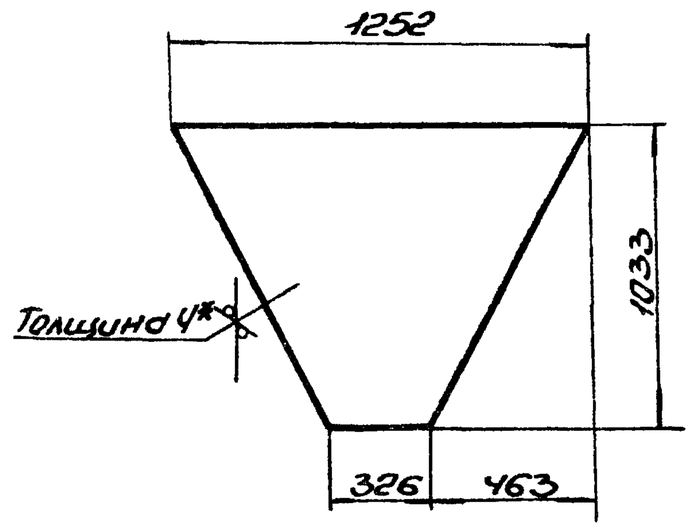

1. Предельные отклонения размеров $\pm \frac{IT16}{2}$.
2.* Размер для справки.

Б15М069.001

Стенка

Изм.	Лист	N Докум.	Подп.	Дата
Разраб.		Извекова		
Провер.		Гончаренко		
Т.контр.		Севрюков		
Нач.отд.		Коверченко		
Н.контр.		Севрюков		
Утв.				

Лит. | Масса | Масшт.
И | 25,6 | 1:20

Лист | Листов 1

Лист Б-ПН-4 ГОСТ 19903-74 / ВСт3-1 ГОСТ 14637-79

Госстрой СССР, Харьковский Сантехпроект

Формат А4

Б15М069.002

Rz320 √(√)

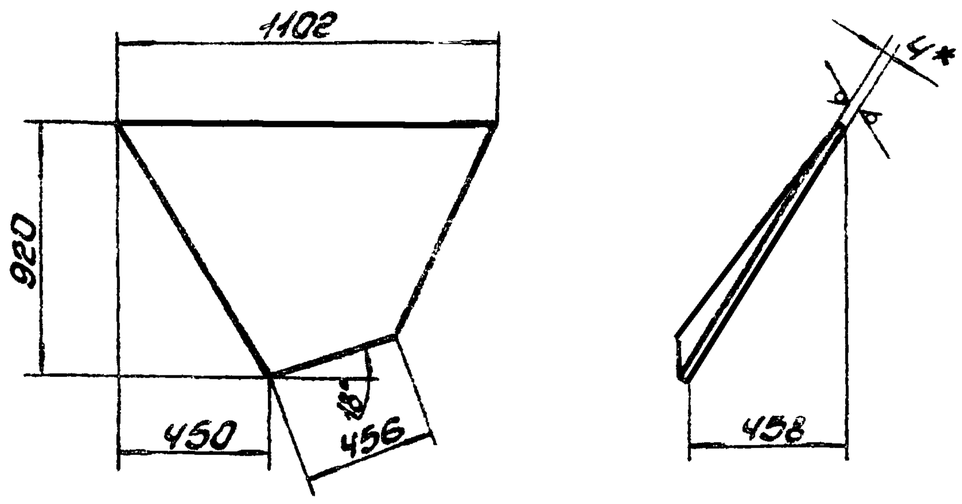

1. Предельные отклонения размеров $\pm \frac{IT16}{2}$.
2.* Размер для справки.

Б15М069.002

Боковина

Изм.	Лист	N Докум.	Подп.	Дата
Разраб.		Извекова		
Провер.		Гончаренко		
Т.контр.		Севрюков		
Нач.отд.		Коверченко		
Н.контр.		Севрюков		
Утв.				

Лит. | Масса | Масшт.
И | 20,0 | 1:20

Лист | Листов 1

Лист Б-ПН-4 ГОСТ 19903-74 / ВСт3-I ГОСТ 14637-79

Госстрой СССР, Харьковский Сантехпроект

Формат А4

Б15М069.003

Rz320 √(√)

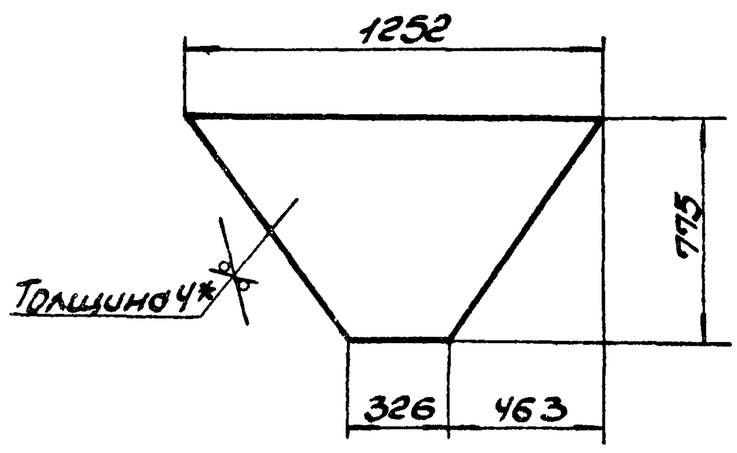

1. Предельные отклонения размеров $\pm \frac{IT16}{2}$.
2.* Размер для справки.

Б15М069.003

Стенка

Изм.	Лист	N Докум.	Подп.	Дата
Разраб.		Извекова		
Провер.		Гончаренко		
Т.контр.		Севрюков		
Нач.отд.		Коверченко		
Н.контр.		Севрюков		
Утв.				

Лит. | Масса | Масшт.
И | 19,2 | 1:20

Лист | Листов 1

Лист Б-ПН-4 ГОСТ 19903-74 / ВСт3-I ГОСТ 14637-79

Госстрой СССР, Харьковский Сантехпроект

Формат А4

Инв. N подл. | Подп. и дата | Взам. инв. N | Инв. N дубл. | Подп. и дата

Форм.	Зона	Поз.	Обозначение	Наименование	Кол.	Примеч.
				Документация		
А3			Б15М 070.000СБ	Сборочный чертеж		
				Детали		
А4		1	Б15М070.001	Стенка	2	
А4		2	Б15М070.002	Боковина	2	
Б4		3	Б15М070.003	Планка		
				Полоса 6×70 ГОСТ 103-76		
				ВСт3-I ГОСТ 535-79		
				ℓ=600	2	2,0кГ
Б4		4	Б15М 070.004	Планка		
				Полоса 6×70 ГОСТ 103-76		
				ВСт3-I ГОСТ 535-79		
				ℓ=660	2	2,2кГ
Б4		5	Б15М070.005	Балка		
				Уголок Б-63×63×6 ГОСТ 8509-86		
				ВСт3-I ГОСТ 535-79		
				ℓ=726	2	4,15кГ
Б4		6	Б15М070.006	Балка		
				Уголок Б-63×63×6 ГОСТ 8509-86		
				ВСт3-I ГОСТ 535-79		
				ℓ=600	2	3,4кГ
				Материалы		
				Металл наплавленный		0,3кГ

Изм.	Лист	№ докум.	Подп.	Дата
Разраб.		Извекова		
Провер.		Гончаренко		
Нач.отд.		Коверченко		
Н.контр.		Севрюков		
Утв.				

Б15М070.000

Воронка тип IV

Лит.	Лист	Листов
И		1

Госстрой СССР Харьковский Сантехпроект

Формат А4

Б15М 069.004

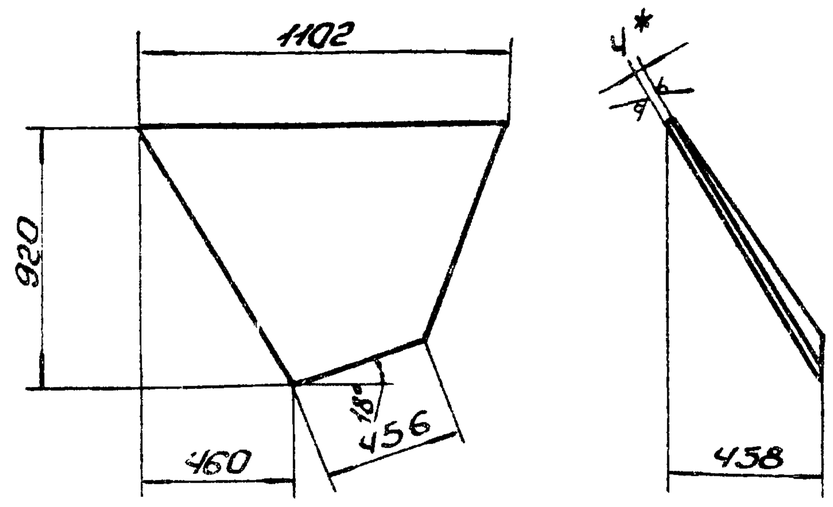

1. Предельные отклонения размеров ± $\frac{IT16}{2}$.
2.* Размер для справки.

Изм.	Лист	№ докум.	Подп.	Дата
Разраб.		Извекова		
Провер.		Гончаренко		
Т.контр.		Севрюков		
Нач.отд.		Коверченко		
Н.контр.		Севрюков		
Утв.				

Б15М069.004

Боковина

Лит.	Масса	Масшт.
И	20,0	1:20

Лист Б-ПН-4 ГОСТ 19903-74 / ВСт3-I ГОСТ 14637-79

Лист | Листов 1

Госстрой СССР Харьковский Сантехпроект

Формат А4

Б15М 070.000СБ

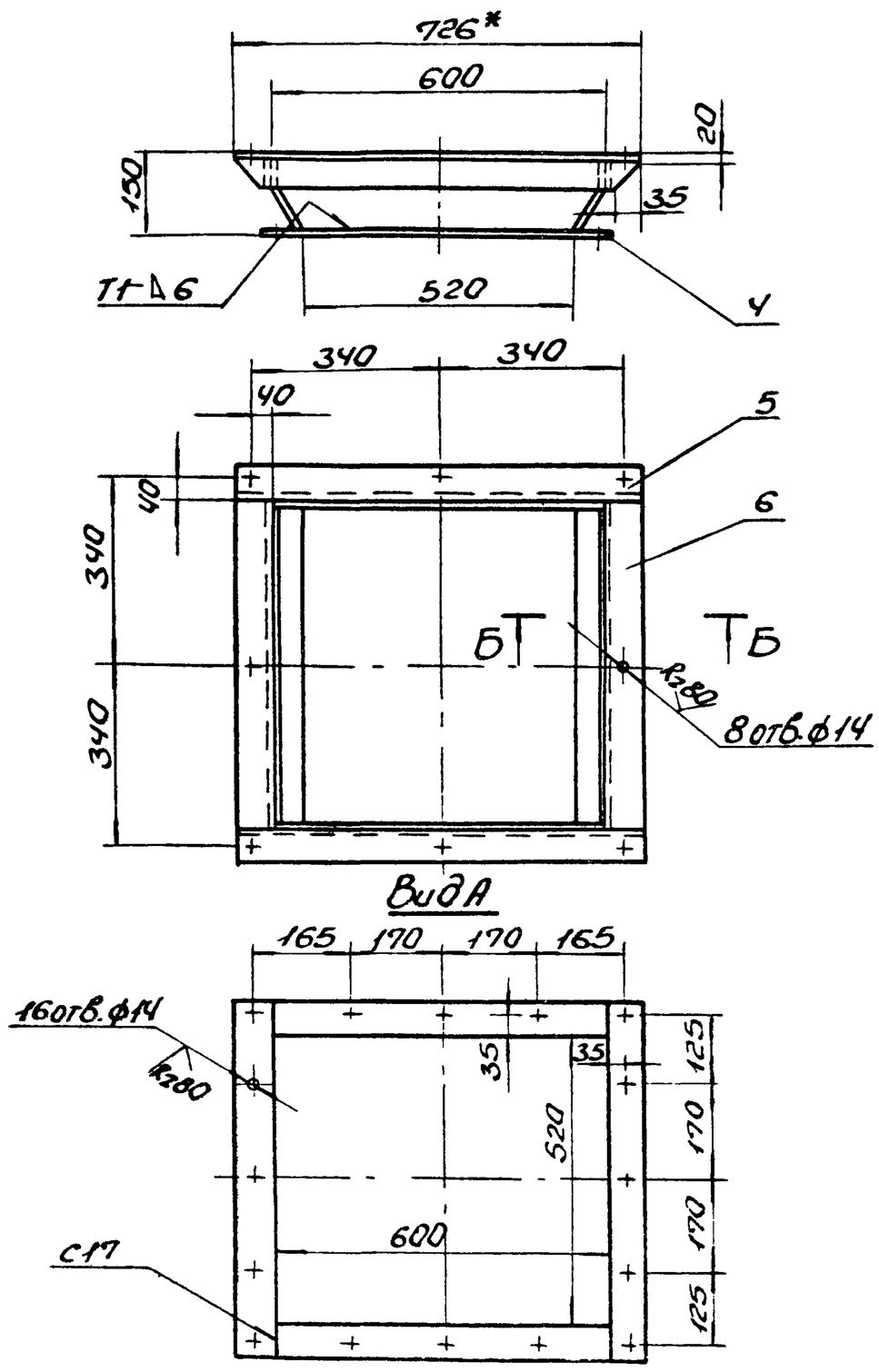

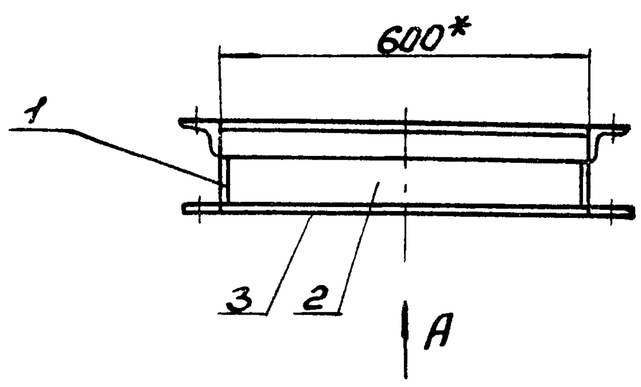

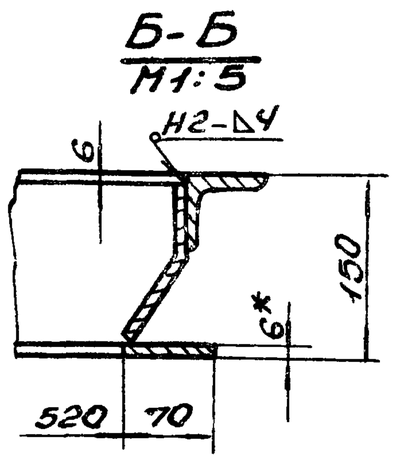

1. Предельные отклонения размеров ± $\frac{IT16}{2}$.
2. Обработка поверхностей реза деталей Б4-Rz320 остальное ✓.
3. Сварные швы по ГОСТ 5264-80. Электроды Э-42 ГОСТ 9467-75.
4*. Размеры для справки.

Изм.	Лист	№ докум.	Подп.	Дата
Разраб.		Извекова		
Провер.		Гончаренко		
Т.контр.		Севрюков		
Нач.отд.		Коверченко		
Н.контр.		Севрюков		
Утв.				

Б15М070.000СБ

Воронка тип IV

Сборочный чертеж

Лит.	Масса	Масшт.
И	34,0	1:10

Лист | Листов 1

Госстрой СССР Харьковский Сантехпроект

Б15М070.001

Rz320 (√)

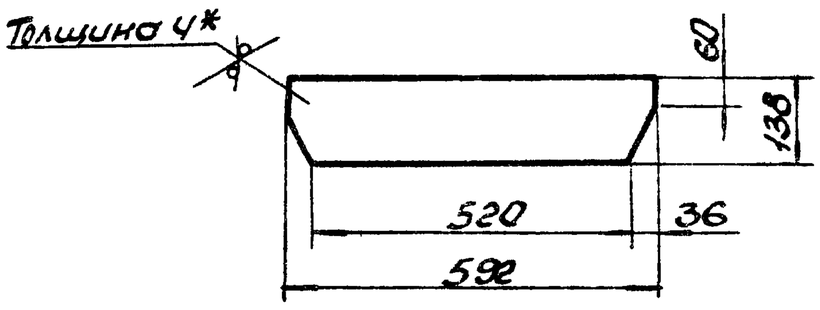

1. Предельные отклонения размеров ± IT16/2.
2. * Размер для справки.

Изм.	Лист	N докум.	Подп.	Дата	Б15М070.001			
Разраб.		Извекова			Стенка	Лит.	Масса	Масшт.
Провер.		Гончаренко				У	2,4	1:10
Т.контр.		Севрюков				Лист	Листов 1	
Нач.отд.		Коверченко			Лист Б-ПН-4 ГОСТ 19903-74 Вст3-I ГОСТ 14637-79	Госстрой СССР Харьковский Сантехпроект		
Н.контр.		Севрюков						
Утв.								

Формат А4

Б15М070.002

Rz320 (√)

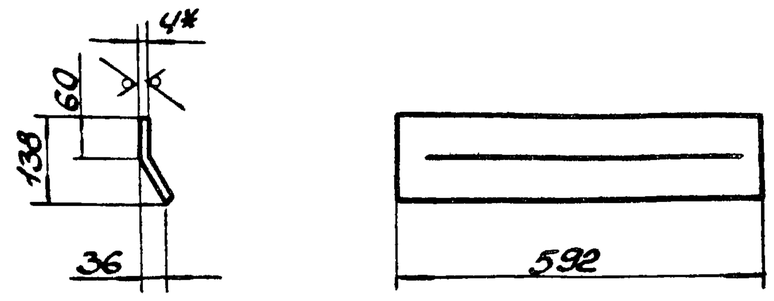

1. Длина развернутой детали-145.
2. Предельные отклонения размеров ± IT16/2.
3. * Размер для справки.

Инв.N подл. | Подп. и дата | Взам.инв.N | Инв.N дубл. | Подп. и дата

Изм.	Лист	N докум.	Подп.	Дата	Б15М070.002			
Разраб.		Извекова			Боковина	Лит.	Масса	Масшт.
Провер.		Гончаренко				У	2,7	1:10
Т.контр.		Севрюков				Лист	Листов 1	
Нач.отд.		Коверченко			Лист Б-ПН-4 ГОСТ 19903-74 Вст3-I ГОСТ 14637-79	Госстрой СССР Харьковский Сантехпроект		
Н.контр.		Севрюков						
Утв.								

Формат А4

Формат	Зона	Поз.	Обозначение	Наименование	Кол.	Примеч.
				Документация		
А3			Б15М071.000СБ	Сборочный чертеж		
				Сборочные единицы		
А4		1	Б14И064.260	Дверца	1	смотри альбом
				Детали		
Б4		2	Б15М071.001	Балка		
				Уголок Б-50х50х5 ГОСТ 8509-86 Вст3-I ГОСТ 535-79		
				ℓ = 1280	2	4,8кг
Б4		3	Б15М071.002	Балка		
				Уголок Б-50х50х5 ГОСТ 8509-86 Вст3-I ГОСТ 535-79		
				ℓ = 500	2	1,9кг
А4		4	Б15М071.003	Боковина	1	
А4		5	Б15М071.004	Стенка	2	
А4		6	Б15М071.005	Стенка	1	
				Материалы		
				Металл наплавленный		1,1кг

Изм.	Лист	N докум.	Подп.	Дата	Б15М071.000			
Разраб.		Извекова			Воронка тип V.	Лит.	Лист	Листов
Провер.		Гончаренко				У		1
Нач.отд.		Коверченко				Госстрой СССР Харьковский Сантехпроект		
Н.контр.		Севрюков						
Утв.								

Формат А4

Б15М071.003

Rz320 (√)

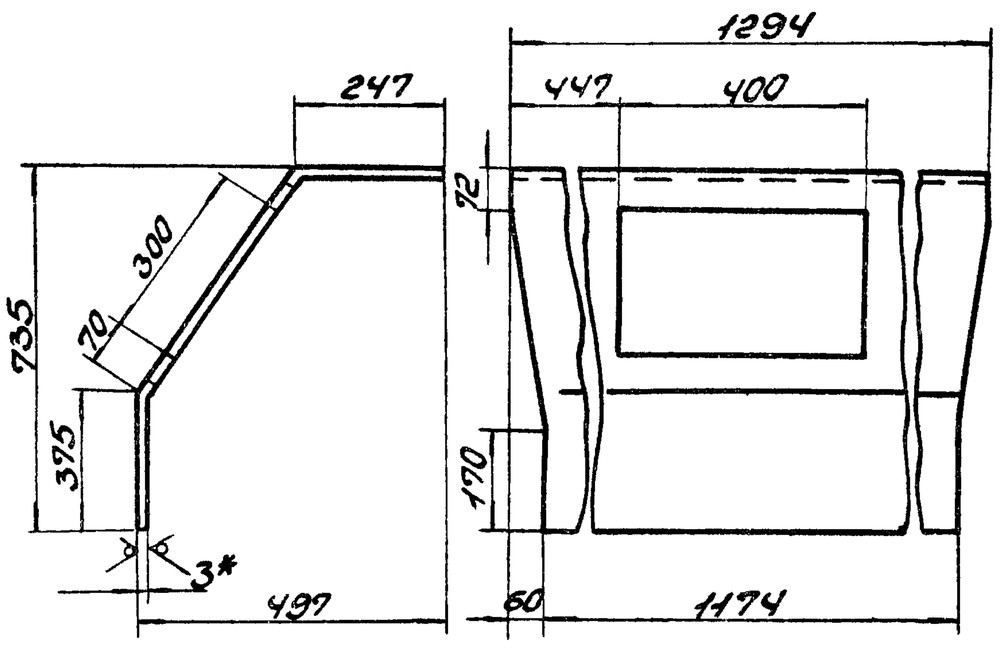

1. Длина развернутой детали-1065.
2. Предельные отклонения размеров ± IT16/2.
3. * Размер для справки.

Инв.N подл. | Подп. и дата | Взам.инв.N | Инв.N дубл. | Подп. и дата

Изм.	Лист	N докум.	Подп.	Дата	Б15М071.003			
Разраб.		Извекова			Боковина	Лит.	Масса	Масшт.
Провер.		Гончаренко				У	28,0	1:10
Т.контр.		Севрюков				Лист	Листов 1	
Нач.отд.		Коверченко			Лист Б-ПН-3 ГОСТ 19903-74 Вст3-I ГОСТ 16523-70	Госстрой СССР Харьковский Сантехпроект		
Н.контр.		Севрюков						
Утв.								

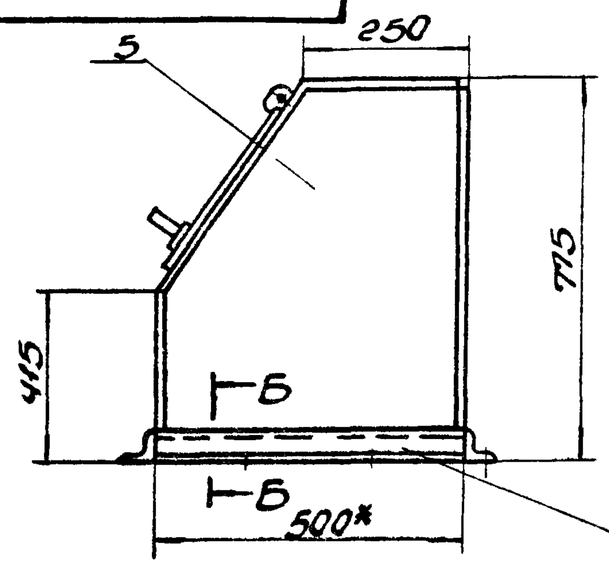

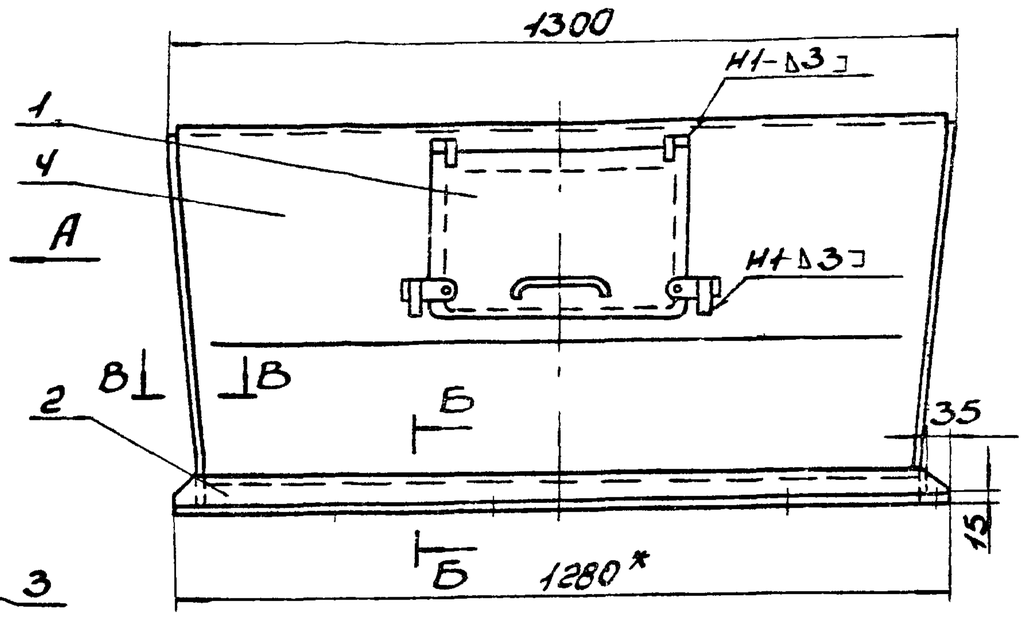

Б-Б
М1:2

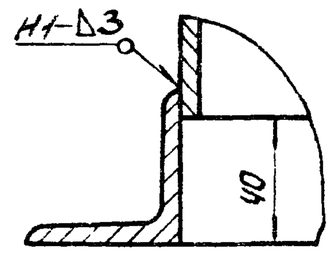

В-В
М1:1

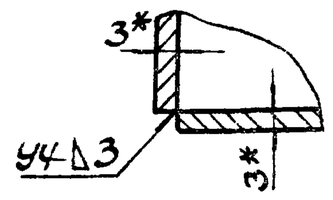

Вид А

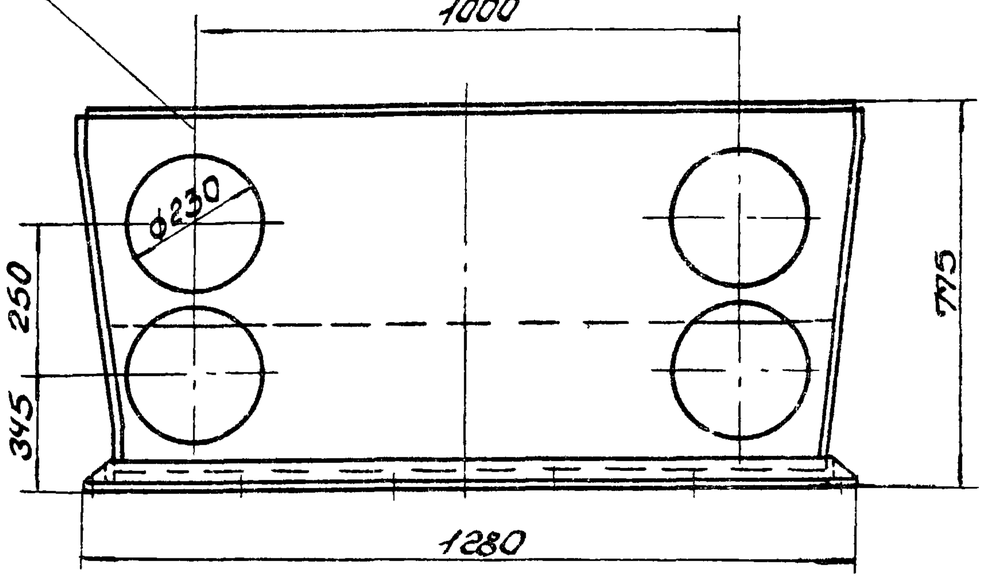

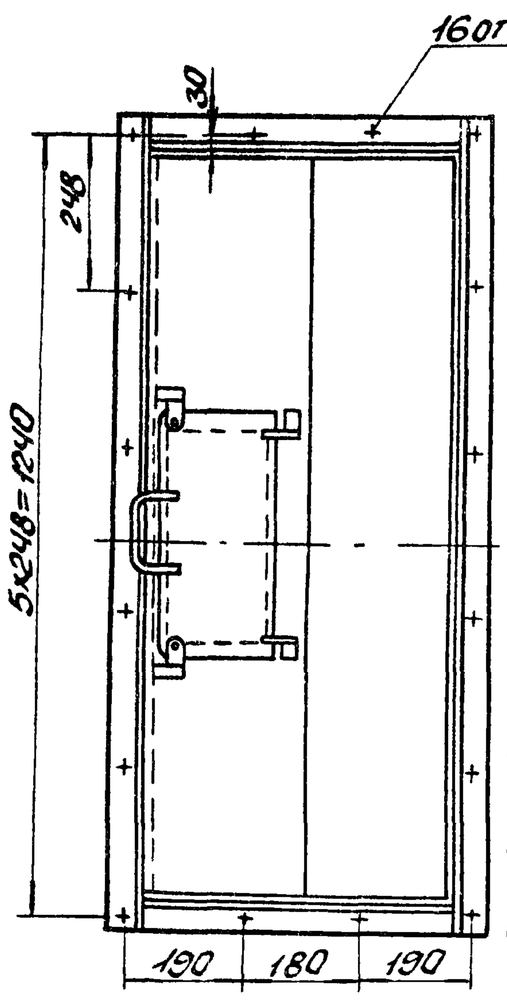

1. Предельные отклонения размеров $\pm \frac{IT16}{2}$.
2. Обработка поверхностей реза деталей БЧ $Rz320$, остальное $\sqrt{}$.
3. Сварные швы по ГОСТ 5264-80.
   Электроды Э-42 ГОСТ 9467-75.
4* Размеры для справки.

Изм.	Лист	№ докум.	Подп.	Дата	615М071.000СБ			
Разраб.		Извекова			Воронка тип V. Сборочный чертеж.	Лит.	Масса	Масшт.
Провер.		Гончаренко				У	78,2	1:10
Т.контр.		Севрюков				Лист	Листов 1	
Нач.отд.		Коверченко				Госстрой СССР Харьковский Сантехпроект		
Н.контр.		Севрюков						
Утв.								

Формат А3

615М071.004

Rz320 $\sqrt{}$ (√)

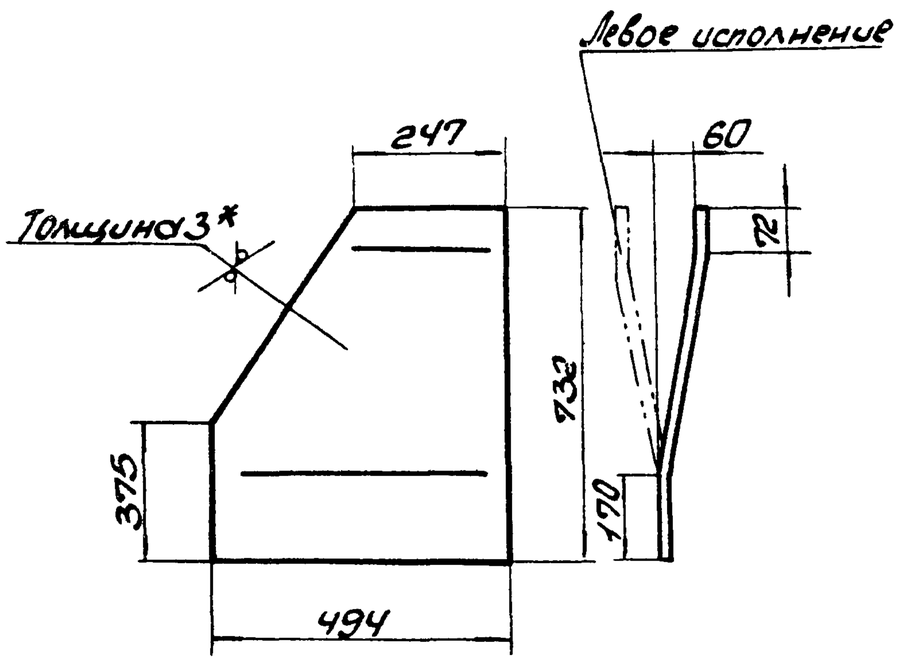

1. Длина развернутой детали 735мм.
2. Предельные отклонения размеров $\pm \frac{IT16}{2}$.
3*. Размер для справки.
4. По настоящему чертежу выполнить две стенки – одну в правой и одну в левом исполнениях.

Изм.	Лист	№ докум.	Подп.	Дата	615М071.004			
Разраб.		Извекова			Стенка	Лит.	Масса	Масшт.
Провер.		Гончаренко				У	9,4	1:10
Т.контр.		Севрюков				Лист	Листов 1	
Нач.отд.		Коверченко				Госстрой СССР Харьковский Сантехпроект		
Н.контр.		Севрюков						
Утв.								

Лист Б-ПН-3 ГОСТ 19903-74 / Вст3-I ГОСТ 16523-10

Формат А4

615М071.005

Rz320 $\sqrt{}$ (√)

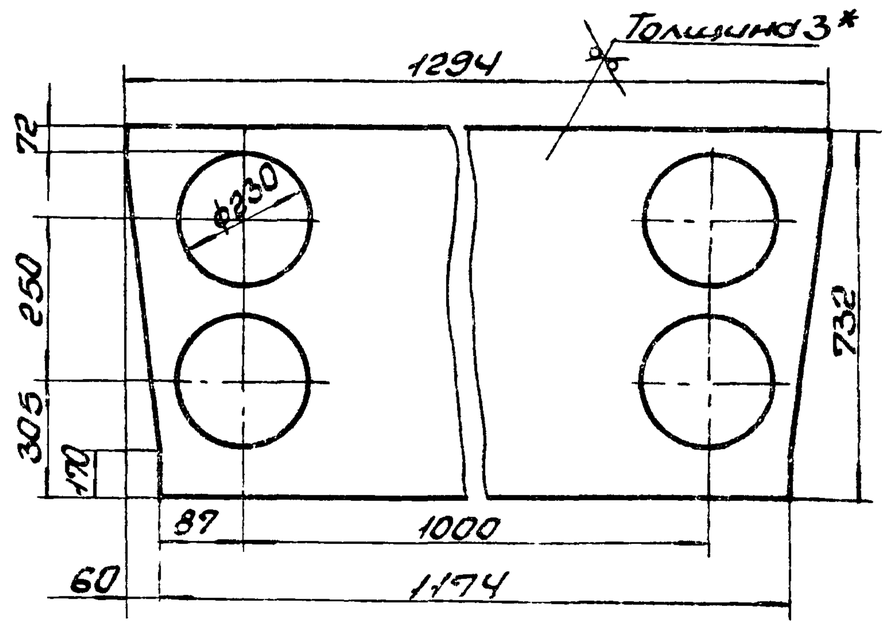

1. Предельные отклонения размеров $\pm \frac{IT16}{2}$.
2* Размер для справки.

Инв.№подл. | Подп. и дата | Взам.инв.№ | Инв.№дубл. | Подп. и дата

Изм.	Лист	№ докум.	Подп.	Дата	615М071.005			
Разраб.		Извекова			Стенка	Лит.	Масса	Масшт.
Провер.		Гончаренко				У	15,6	1:10
Т.контр.		Севрюков				Лист	Листов 1	
Нач.отд.		Коверченко				Госстрой СССР Харьковский Сантехпроект		
Н.контр.		Севрюков						
Утв.								

Лист Б-ПН-3 ГОСТ 19903-74 / Вст3-I ГОСТ 16523-90

Форм.	Зона	Поз.	Обозначение	Наименование	Кол.	Примеч.
				Документация		
А3			Б15М072.000 СБ	Сборочный чертеж		
				Детали		
А4		1	Б15М072.001	Стенка	1	
А4		2	Б15М072.002	Стенка	1	
А4		3	Б15М072.003	Боковина	1	
А4		4	Б15М072.004	Боковина	1	
Б4		5	Б15М072.005	Балка		
				Уголок Б-50х50х5 ГОСТ 8509-86		
				ВСт3-I ГОСТ 535-79		
				ℓ = 350	2	1,3 кг
Б4		6	Б15М072.006	Балка		
				Уголок Б-50х50х5 ГОСТ 8509-86		
				ВСт3-I ГОСТ 535-79		
				ℓ = 576	2	2,17 кг
Б4		7	Б15М072.007	Балка		
				Уголок Б-50х50х5 ГОСТ 8509-86		
				ВСт3-I ГОСТ 535-79		
				ℓ = 1280	2	4,8 кг
Б4		8	Б15М072.008	Балка		
				Уголок Б-50х50х5 ГОСТ 8509-86		
				ВСт3-I ГОСТ 535-79		
				ℓ = 500	2	1,9 кг
				Материалы		
				Металл наплавленный		0,7 кг

Изм. Лист	№ докум.	Подп.	Дата	Б15М072.000			
Разраб.	Узбекова			Воронка тип VI.	Лит.	Лист	Листов
Провер.	Гончаренко				У		1
Нач.отд.	Ковтченко				Госстрой СССР, Харьковский Сантехпроект		
Н.контр.	Севрюков						
Утв.							

Формат А4

Б15М072.001

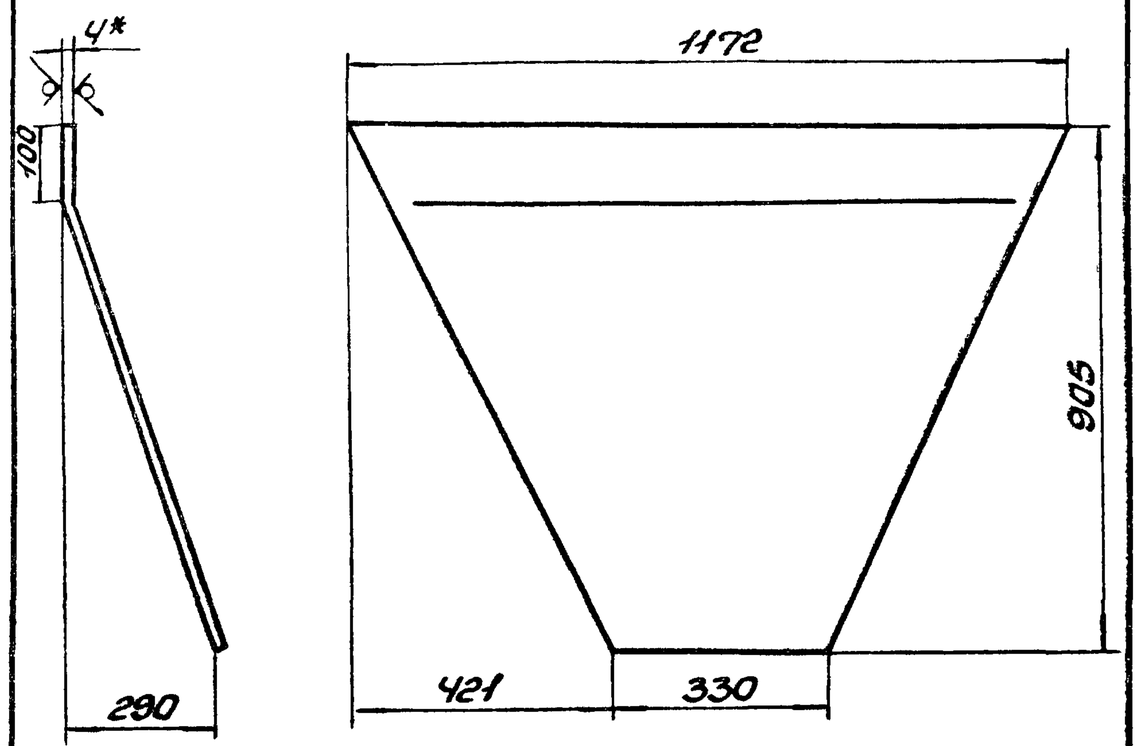

1. Длина развернутой детали 955 мм.
2. Предельные отклонения размеров $\pm \frac{IT16}{2}$.
3. *Размер для справки.

Изм. Лист	№ докум.	Подп.	Дата	Б15М072.001			
Разраб.	Узбекова			Стенка	Лит.	Масса	Масшт.
Провер.	Гончаренко				У	21,2	1:10
Т.контр.	Севрюков				Лист	Листов 1	
Нач.отд.	Ковтченко			Лист Б-ЛН-4 ГОСТ 19903-74 / ВСт3-I ГОСТ 14637-79	Госстрой СССР, Харьковский Сантехпроект		
Н.контр.	Севрюков						
Утв.							

Формат А4

Б15М072.000СБ

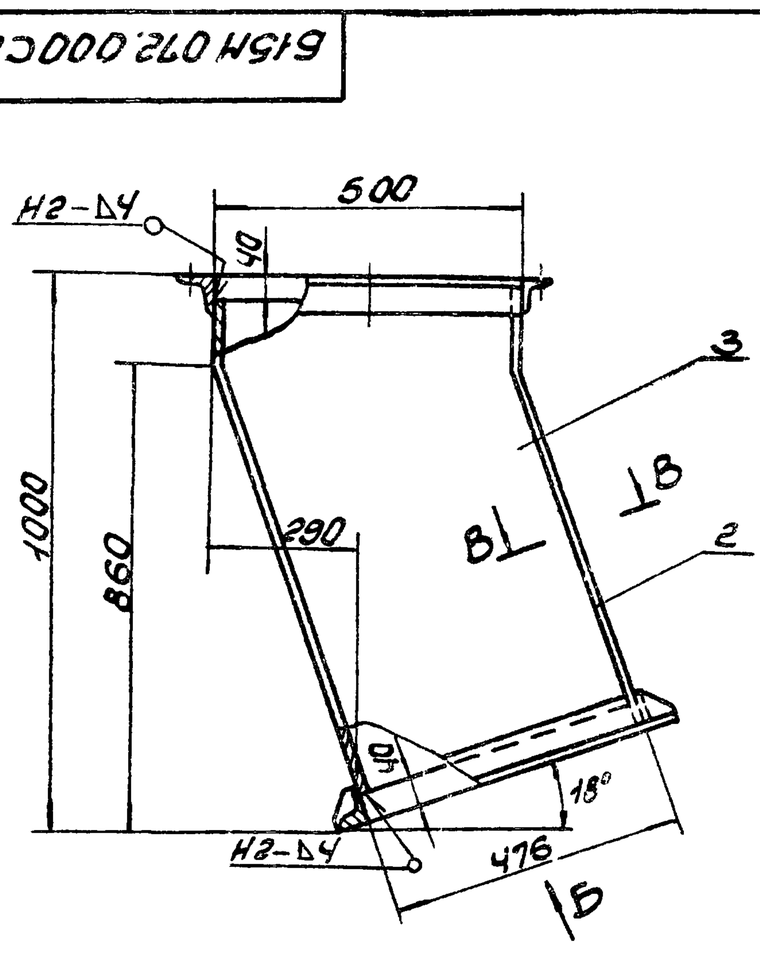

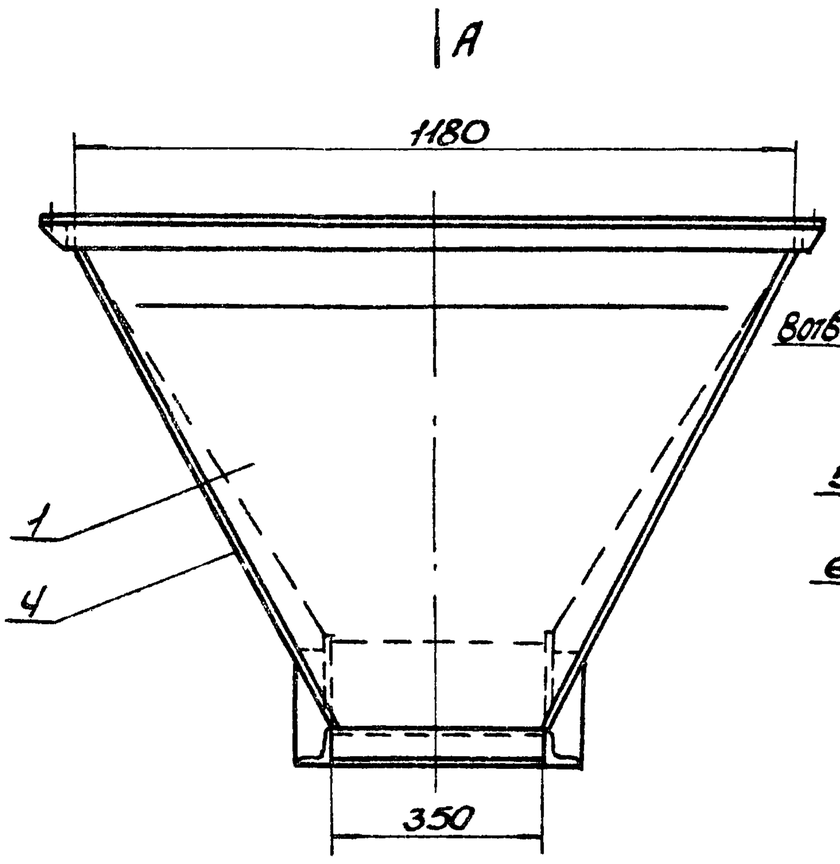

Вид Б

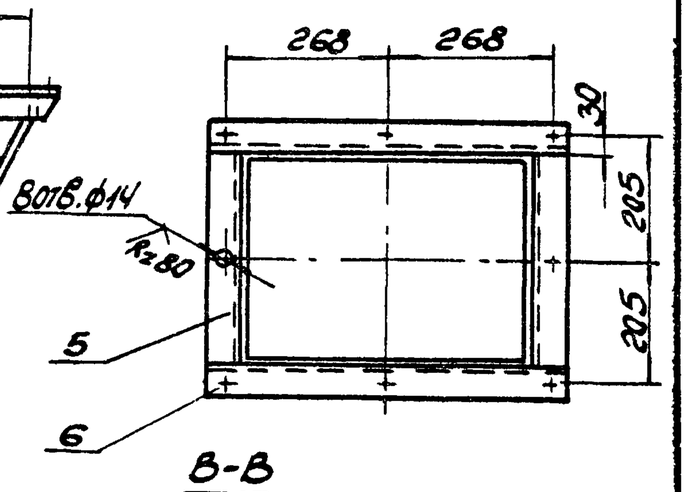

В-В
М1:1

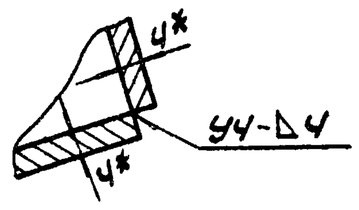

Вид А

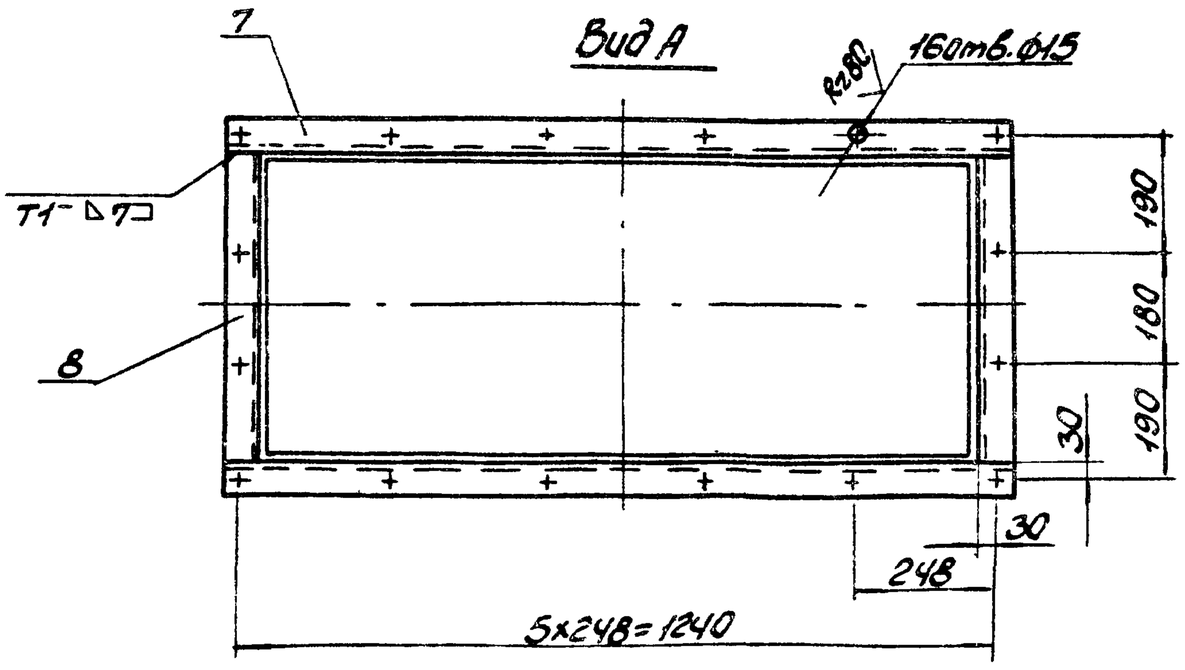

1. Предельные отклонения размеров $\pm \frac{IT16}{2}$.
2. Обработка поверхностей реза деталей Б4 – Rz 320, остальное – ▽.
3. Сварные швы по ГОСТ 5264-80. Электроды Э-42 ГОСТ 9467-75.
4. *Размеры для справки.
5. Боковины (поз. 3, 4) подогнуть по месту.

Изм. Лист	№ докум.	Подп.	Дата	Б15М072.000СБ			
Разраб.	Узбекова			Воронка тип VI. Сборочный чертеж.	Лит.	Масса	Масшт.
Провер.	Гончаренко				У	87,0	1:10
Т.контр.	Севрюков				Лист	Листов 1	
Нач.отд.	Ковтченко				Госстрой СССР, Харьковский Сантехпроект		
Н.контр.	Севрюков						
Утв.							

Б15М072.002

Rz320

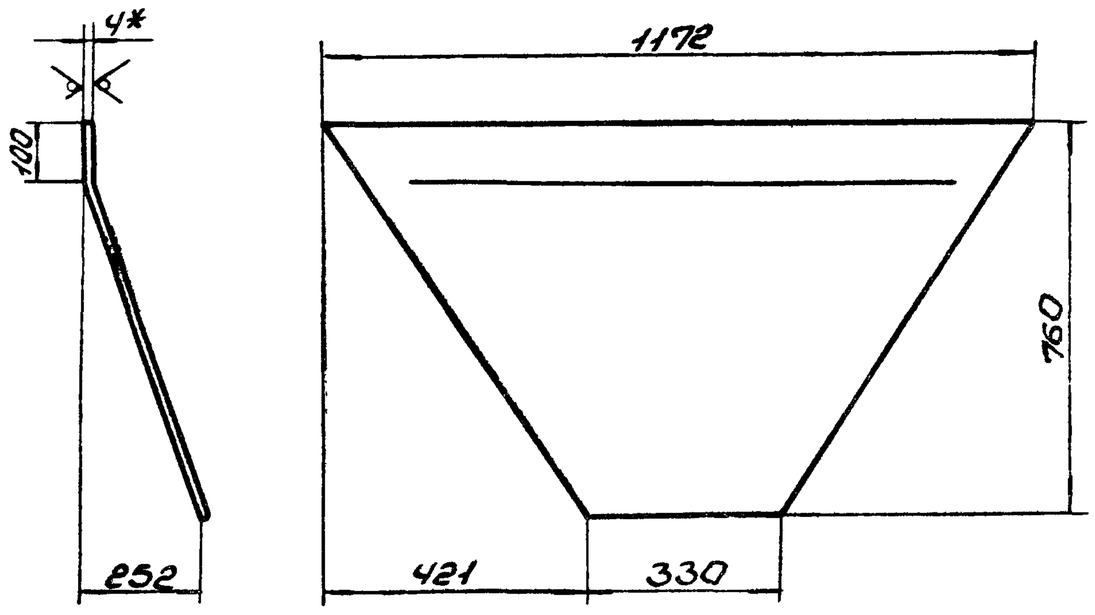

1. Длина развернутой детали 798мм.
2. Предельные отклонения размеров $\pm \frac{IT16}{2}$.
3* Размер для справки.

Изм.	Лист	N докум.	Подп.	Дата	Б15М072.002			
Разраб.		Извекова			Стенка	Лит.	Масса	Масштаб
Провер.		Гончаренко				У	16,4	1:10
Т.контр.		Севрюков				Лист	Листов 1	
Нач.отд.		Коверченко			Лист Б-ПН-4 ГОСТ 19903-74 Ст3-I ГОСТ 14637-79	Госстрой СССР, Харьковский Сантехпроект		
Н.контр.		Севрюков						
Утв.								

Формат А4

Б15М072.003

Rz320

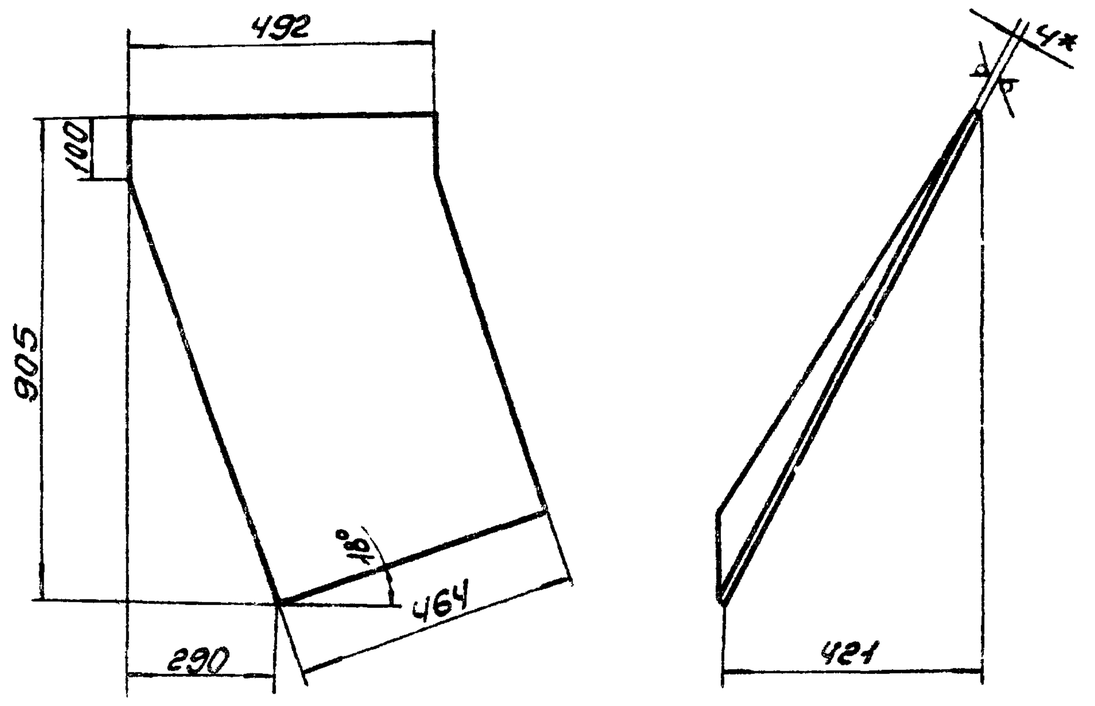

1. Предельные отклонения размеров $\pm \frac{IT16}{2}$.
2.* Размер для справки.

Изм.	Лист	N докум.	Подп.	Дата	Б15М072.003			
Разраб.		Извекова			Боковина	Лит.	Масса	Масштаб
Провер.		Гончаренко				У	14,2	1:10
Т.контр.		Севрюков				Лист	Листов 1	
Нач.отд.		Коверченко			Лист Б-ПН-4 ГОСТ 19903-74 Ст3-I ГОСТ 14637-79	Госстрой СССР, Харьковский Сантехпроект		
Н.контр.		Севрюков						
Утв.								

Формат А4

Инв.№ подл. | Подп. и дата | Взам. инв.№ | Инв.№ дубл. | Подп. и дата

Б15М072.004

Rz320

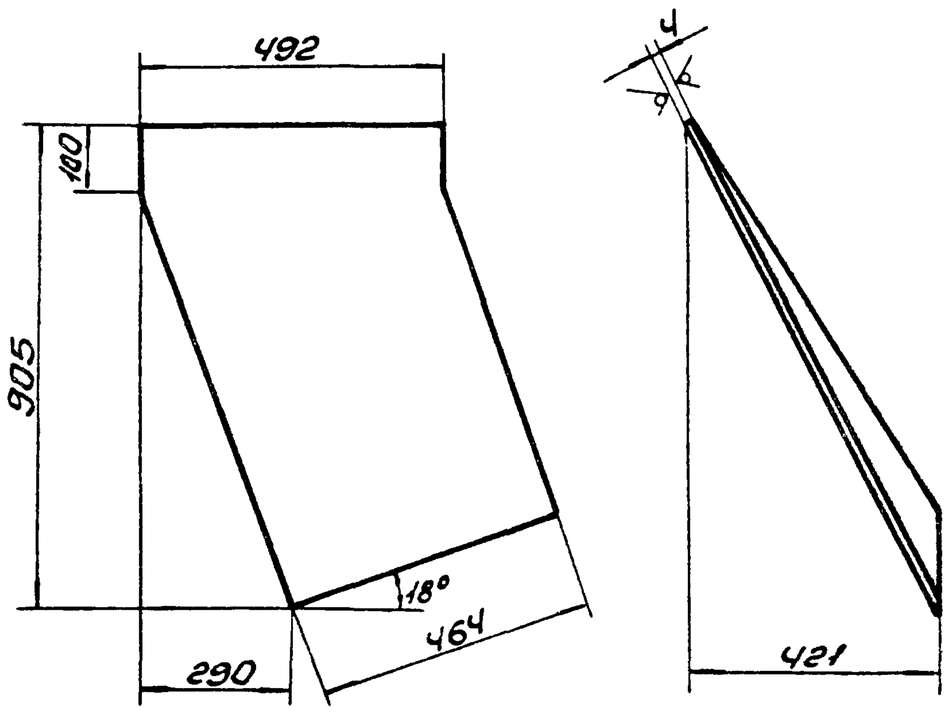

1. Предельные отклонения размеров $\pm \frac{IT16}{2}$.
2* Размер для справки.

Изм.	Лист	N Докум.	Подп.	Дата	Б15М072.004			
Разраб.		Извекова			Боковина	Лит.	Масса	Масштаб
Провер.		Гончаренко				У	14,2	1:10
Т.контр.		Севрюков				Лист	Листов 1	
Нач.отд.		Коверченко			Лист Б-ПН-4 ГОСТ 19903-74 Ст3-I ГОСТ 14637-79	Госстрой СССР, Харьковский Сантехпроект		
Н.контр.		Севрюков						
Утв.								

Формат А4

Форм.	Зона	Поз.	Обозначение	Наименование	Кол.	Примеч.
				Документация		
А3			Б3Ж105.000 СБ	Сборочный чертеж		
				Сборочные единицы		
А4		1	Б3Ж105.010	Рама	1	
А4		2	Б3Ж105.020	Затвор	1	

Инв.№ подл. | Подп. и дата | Взам. инв.№ | Инв.№ дубл. | Подп. и дата

Изм.	Лист	N докум.	Подп.	Дата	Б3Ж105.000			
Разраб.		Извекова			Затвор шлюковой	Лит.	Лист	Листов
Провер.		Гончаренко				У		1
Т.контр.		Севрюков				Госстрой СССР, Харьковский Сантехпроект		
Нач.отд.		Коверченко						
Утв.								

БЗЖ098.000СБ

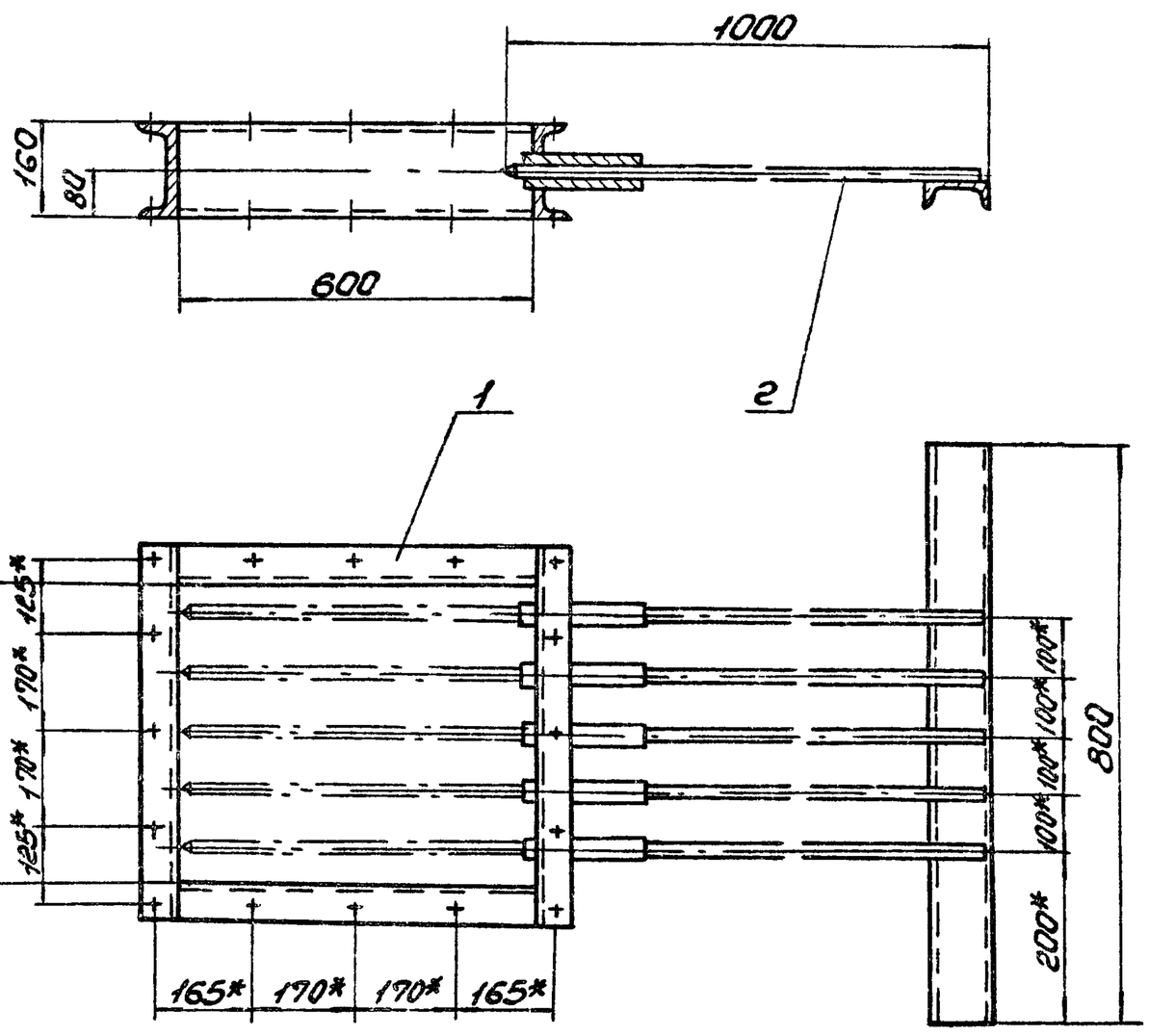

* Размеры для справки.

Изм.	Лист	№ Докум.	Подп.	Дата
Разраб.		Извекова		
Провер.		Гончаренко		
Т.контр.		Севрюков		
Нач.отд.		Коверченко		
Н.контр.		Севрюков		
Утв.				

БЗЖ105.000СБ

Затвор штыковой. Сборочный чертеж.

Лит.	Масса	Масшт.
И	87,0	1:10

Лист | Листов 1

Госстрой СССР, Харьковский Сантехпроект

Формат А3

Форм.	Зона	Поз.	Обозначение	Наименование	Кол.	Примеч.
				Документация		
А4			БЗЖ105.010СБ	Сборочный чертеж		
				Детали		
Б4		1	БЗЖ105.001	Балка		
				Швеллер 16 ГОСТ 8240-72		
				Ст3-I ГОСТ 535-79		
				ℓ=600	2	8,5кг
Б4		2	БЗЖ105.002	Балка		
				Швеллер 16 ГОСТ 8240-72		
				Ст3-I ГОСТ 535-79		
				ℓ=648	2	9,2кг
Б4		3	БЗЖ105.003	Втулка		
				Труба 25х3,2 ГОСТ 3262-75		
				ℓ=200	5	0,48кг
				Материалы		
				Металл наплавленный		1,0кг

Изм.	Лист	№ Докум.	Подп.	Дата
Разраб.		Извекова		
Провер.		Гончаренко		
Нач.отд.		Коверченко		
Н.контр.		Севрюков		
Утв.				

БЗЖ105.010

Рама

Лит.	Лист	Листов
И		1

Госстрой СССР, Харьковский Сантехпроект

Формат А4

Форм.	Зона	Поз.	Обозначение	Наименование	Кол.	Примеч.
				Документация		
А4			БЗЖ105.020СБ	Сборочный чертеж		
				Детали		
Б4		1	БЗЖ105.004	Балка		
				Швеллер 10 ГОСТ 8240-72		
				Ст3-I ГОСТ 535-79		
				ℓ=800	1	6,9кг
Б4		2	БЗЖ105.005	Стержень		
				Круг В22 ГОСТ 2590-71		
				Ст3-I ГОСТ 535-79		
				ℓ=995	5	3,0кг
				Материалы		
				Металл наплавленный		0,3кг

Инв.№подл. | Подп. и дата | Взам.инв.№ | Инв.№дубл. | Подп. и дата

Изм.	Лист	№ Докум.	Подп.	Дата
Разраб.		Извекова		
Провер.		Гончаренко		
Нач.отд.		Коверченко		
Н.контр.		Севрюков		
Утв.				

БЗЖ105.020

Затвор

Лит.	Лист	Листов
И		1

Госстрой СССР, Харьковский Сантехпроект

БГЖС 098.000 СБ

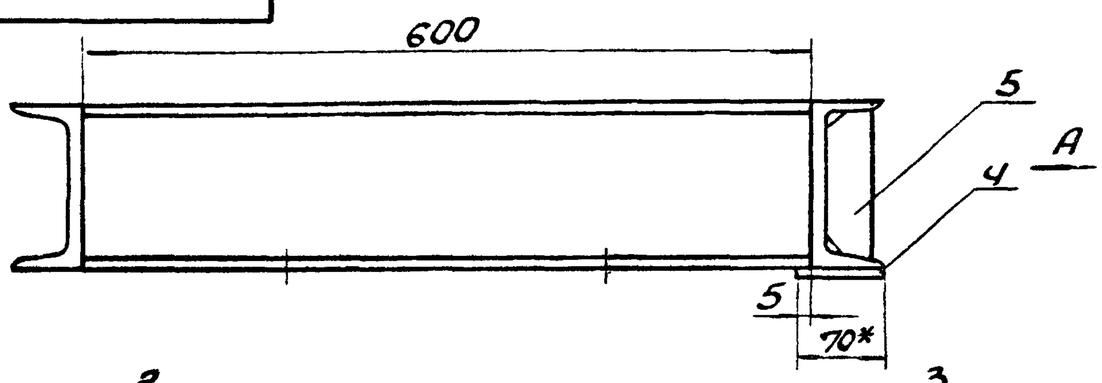

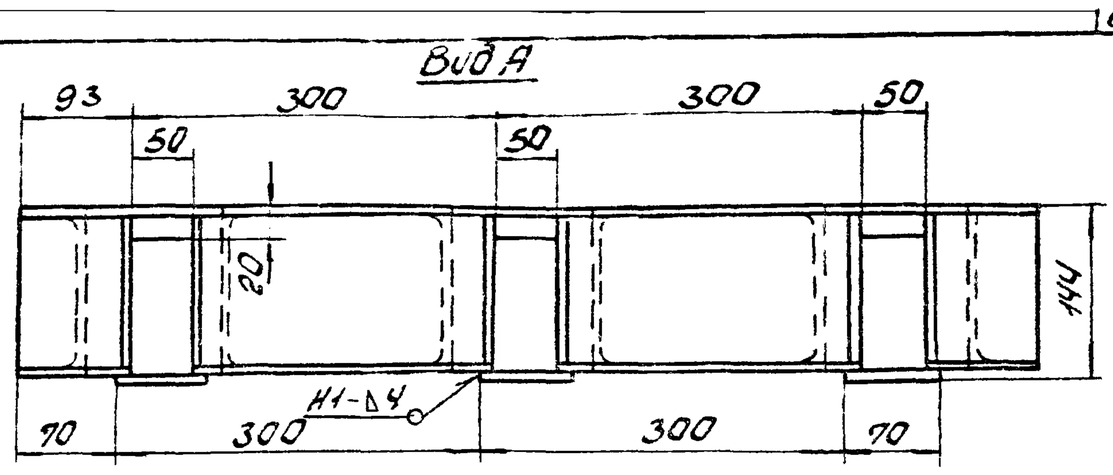

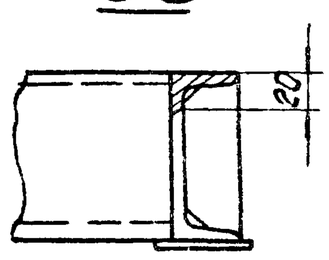

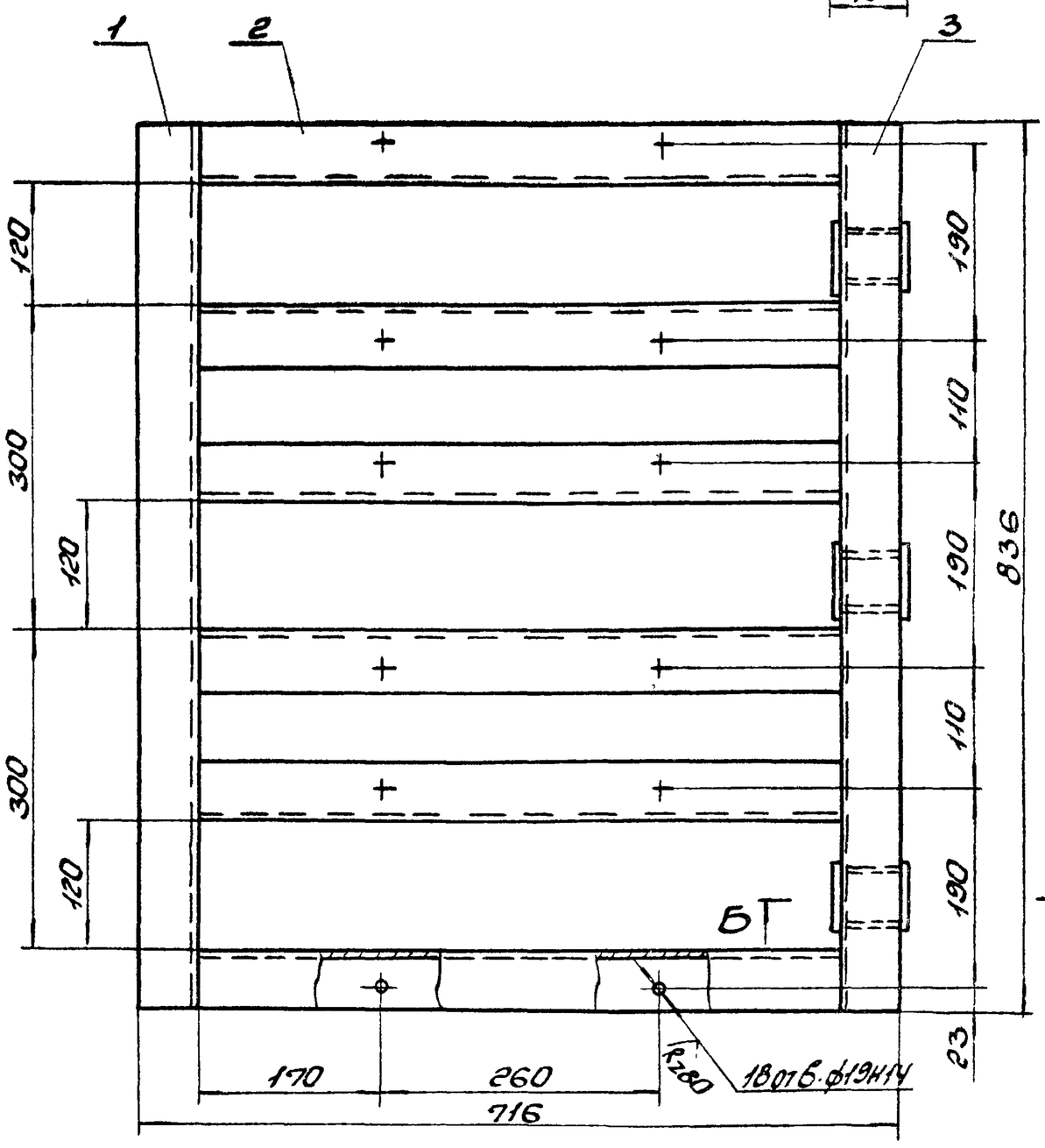

1. Неуказанные предельные отклонения размеров $\pm \frac{IT16}{2}$.
2. Сварные швы Т-Д5 по ГОСТ 5264-80, кроме мест указанных особо.
3. * Размеры для справки.
4. Кромки реза деталей Б4 - Rz320 ✓, остальное ✓.

Изм.	Лист	N докум.	Подп.	Дата
Разраб.		Извекова		
Провер.		Гончаренко		
Т.контр.		Севрюков		
Нач.отд.		Коверченко		
Н.контр.		Севрюков		
Утв.				

БГЖС 098.000СБ

Рама тип I

Сборочный чертеж

Лит.	Масса	Масшт.
У	67,0	1:5
Лист	Листов 1	

Госстрой СССР Харьковский Сантехпроект

Формат А3

Форм.	Зона	Поз.	Обозначение	Наименование	Кол.	Примеч.
				Документация		
А3			Б14Ж098.000СБ	Сборочный чертеж		
				Детали		
Б4		1	Б14Ж098.001	Балка		
				Швеллер 14 ГОСТ 8240-72		
				Ст3 ГОСТ 535-79		
				ℓ=836	1	10,3кг
Б4		2	Б14Ж098.002	Балка		
				Швеллер 14 ГОСТ 8240-72		
				Ст3 ГОСТ 535-79		
				ℓ=600	6	7,7кг
Б4		3	Б14Ж098.003	Балка		
				Швеллер 14 ГОСТ 8240-72		
				Ст3 ГОСТ 535-79		
				ℓ=836	1	9,6кг
Б4		4	Б14Ж098.004	Платик		
				Лист Б-ПН-4 ГОСТ 19903-74		
				ВСт3пс ГОСТ 14637-79		
				70х90	3	0,15кг
Б4		5	Б14Ж098.005	Ребро	6	
				Материалы		
				Металл наплавленный		0,8кг

Изм.	Лист	N докум.	Подп.	Дата
Разраб.		Извекова		
Провер.		Гончаренко		
Нач.отд.		Коверченко		
Н.контр.		Севрюков		
Утв.				

БГЖС 098.000

Рама тип I

Лит.	Лист	Листов
У		1

Госстрой СССР Харьковский Сантехпроект

Формат А4

БГЖС 098.000 СБ

Rz320 √(√)

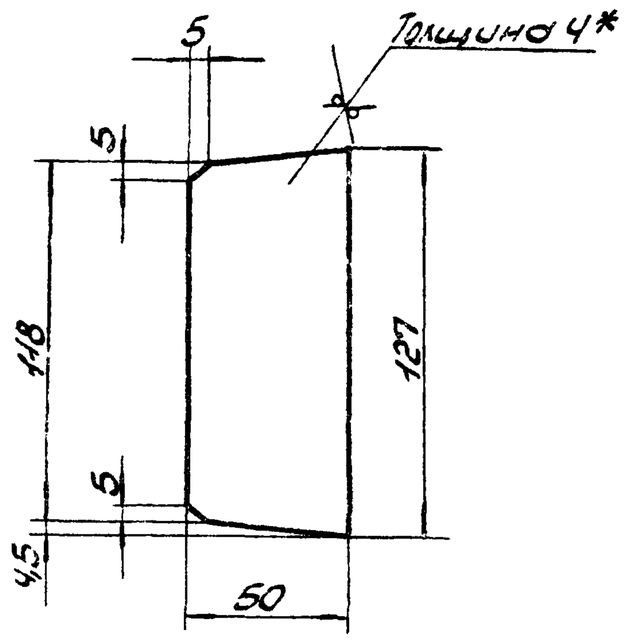

1. Предельные отклонения размеров $\pm \frac{IT16}{2}$.
2. * Размер для справки.

Инв.№ подл. | Подп. и дата | Взам.инв.№ | Инв.№ дубл. | Подп. и дата

Изм.	Лист	N докум.	Подп.	Дата
Разраб.		Извекова		
Провер.		Гончаренко		
Т.контр.		Севрюков		
Нач.отд.		Коверченко		
Н.контр.		Севрюков		
Утв.				

БГЖС 098.005

Ребро

Лит.	Масса	Масшт.
У	0,24	1:2
Лист	Листов 1	

Лист Б-ПН-4 ГОСТ 19903-74 / Ст3пс ГОСТ 14637-79

Госстрой СССР Харьковский Сантехпроект

Формат А4

Б14Ж099.000СБ

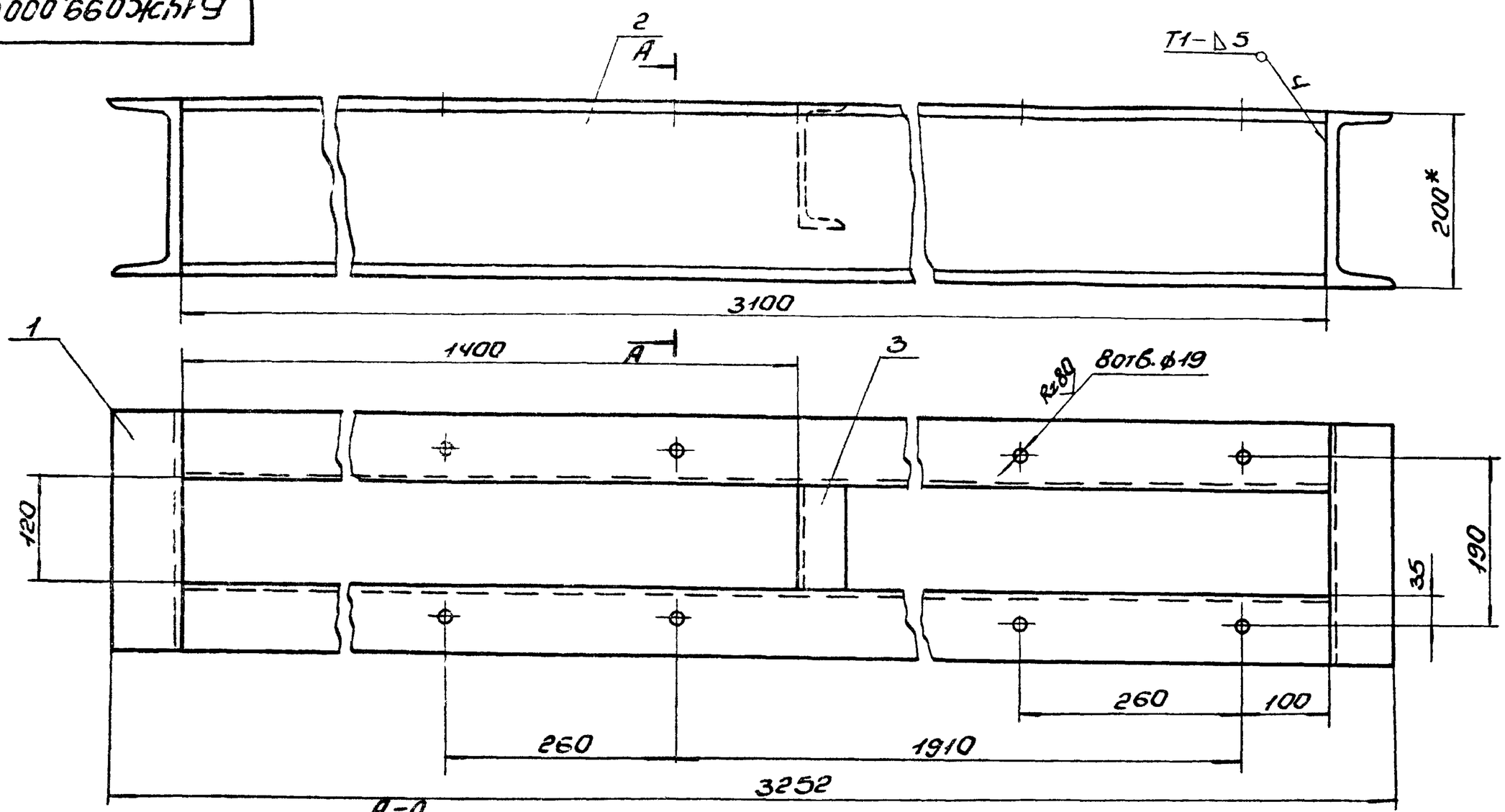

А-А

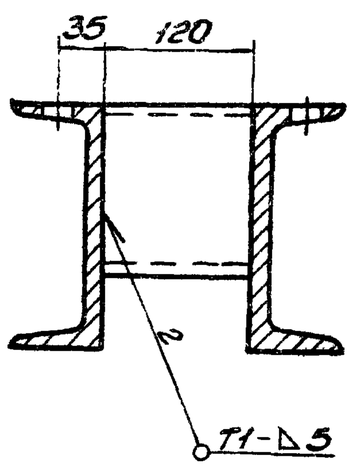

1. Неуказанные предельные отклонения размеров $\pm \frac{IT16}{2}$.
2. Сварные швы по ГОСТ 5264-80. Электроды Э-42 ГОСТ 9467-75.
3. Кромки реза деталей Б4- $\overset{Rz320}{\checkmark}$, остальное $\checkmark$.
4. * Размер для справки.

Изм.	Лист	N докум.	Подп.	Дата
Разраб.		Извекова		
Провер.		Гончаренко		
Т.контр.		Севрюков		
Нач.отд.		Коверченко		
Н.контр.		Севрюков		
Утв.				

Рама тип II

Сборочный чертеж

Б14Ж099.000СБ

Лит.	Масса	Масшт.
И	122,0	1:10
Лист	Листов 1	

Госстрой СССР Харьковский Сантехпроект

Формат А3

Формат	Зона	Поз.	Обозначение	Наименование	Кол.	Примеч.
				Документация		
А3			Б14Ж099.000СБ	Сборочный чертеж		
				Детали		
Б4		1	Б14Ж099.001	Связь		
				Швеллер 20 ГОСТ 8240-72		
				Ст3 ГОСТ 535-79		
				ℓ=272	2	5,0кг
Б4		2	Б14Ж099.002	Балка		
				Швеллер 20 ГОСТ 8240-72		
				Ст3 ГОСТ 535-79		
				ℓ=3100	2	56,4кг
Б4		3	Б14Ж099.003	Связь		
				Швеллер 14 ГОСТ 8240-72		
				Ст3 ГОСТ 535-79		
				ℓ=120	1	1,5кг
				Материалы		
				Металл наплавленный		0,7кг

Изм.	Лист	N докум.	Подп.	Дата
Разраб.		Извекова		
Провер.		Гончаренко		
Нач.отд.		Коверченко		
Н.контр.		Севрюков		
Утв.				

Рама тип II

Б14Ж099.000

Лит.	Лист	Листов
И		1

Госстрой СССР Харьковский Сантехпроект

Формат А4

Б14Д048.022

√(√)

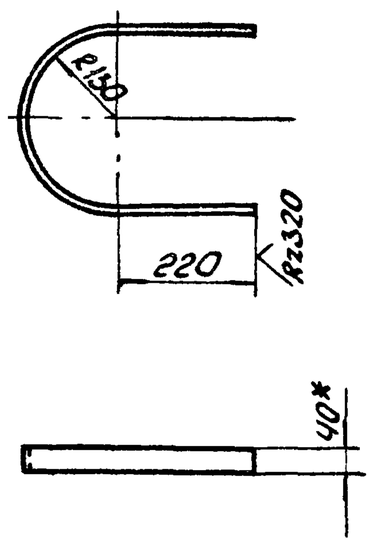

1. Предельные отклонения размеров $\pm \frac{IT16}{2}$.
2. Длина развернутой детали – 854мм.
3. * Размер для справки.

Инв.№подл. | Подп. и дата | Взам.инв.№ | Инв.№дубл. | Подп. и дата

Изм.	Лист	№ докум.	Подп.	Дата
Разраб.		Извекова		
Провер.		Гончаренко		
Т.контр.		Севрюков		
Нач.отд.		Коверченко		
Н.контр.		Севрюков		
Утв.				

Связь

Полоса 4х40 ГОСТ 103-76 / Ст3 ГОСТ 535-79

Б14Д048.022

Лит.	Масса	Масшт.
И	1,06	1:10
Лист	Листов 1	

Госстрой СССР Харьковский Сантехпроект

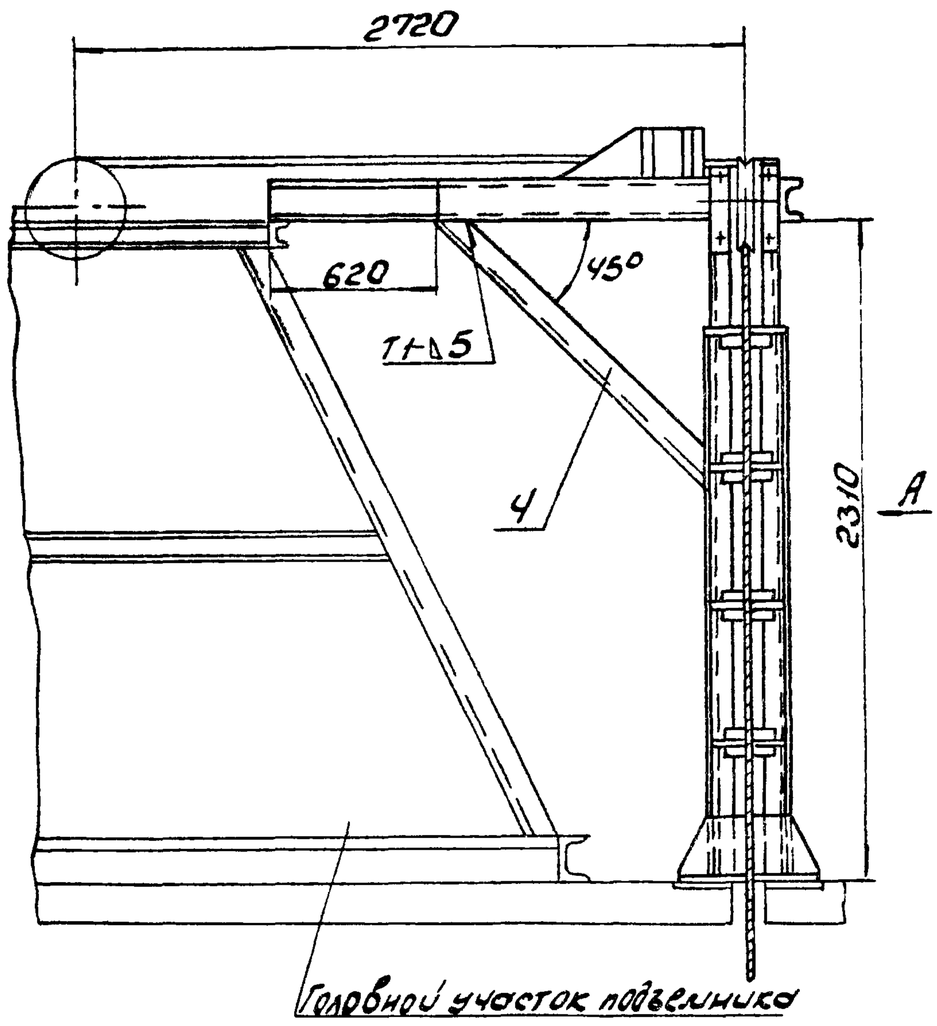

Вид А

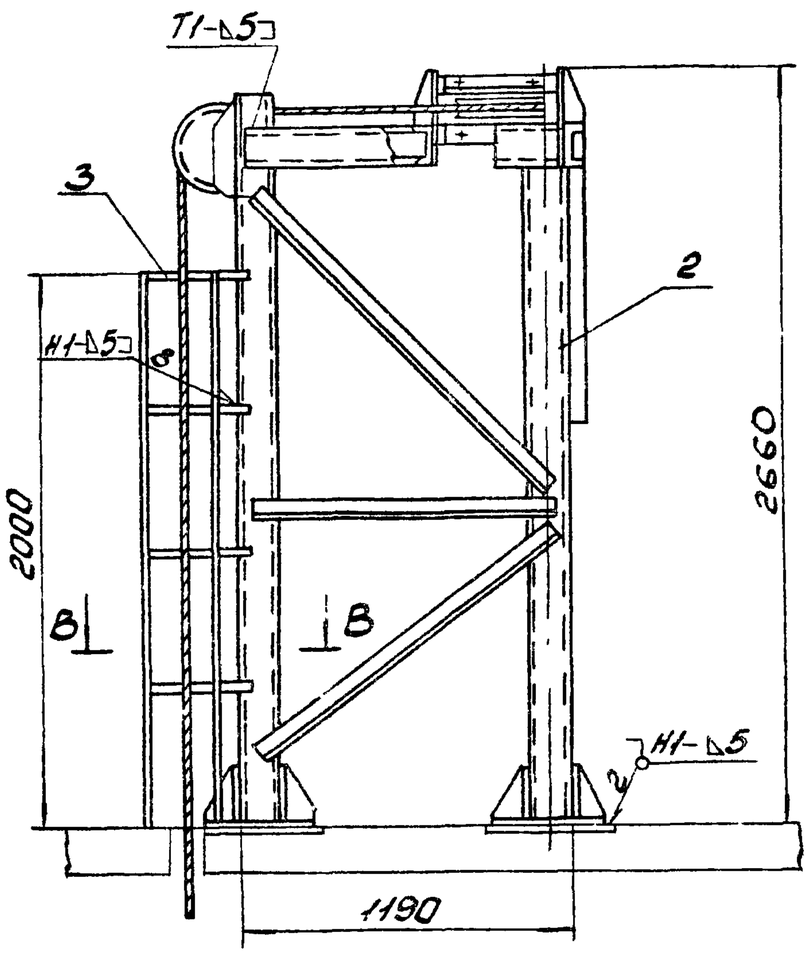

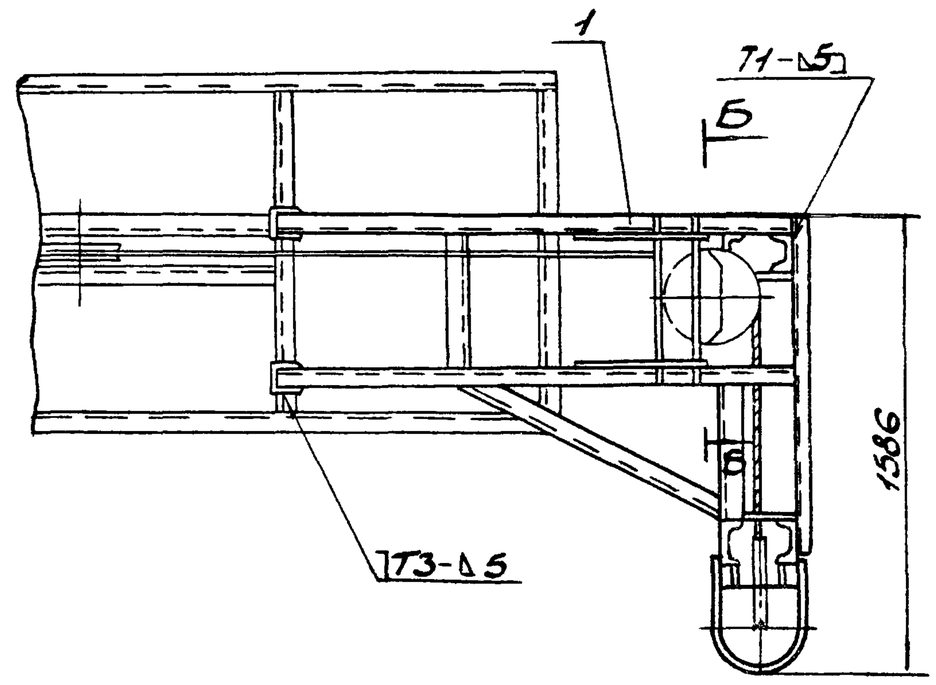

В-В
М1:5

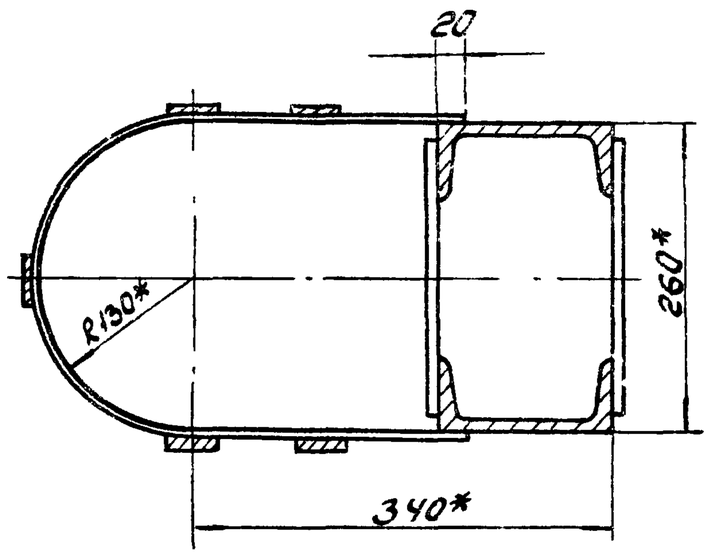

Б-Б повернуто
М1:5

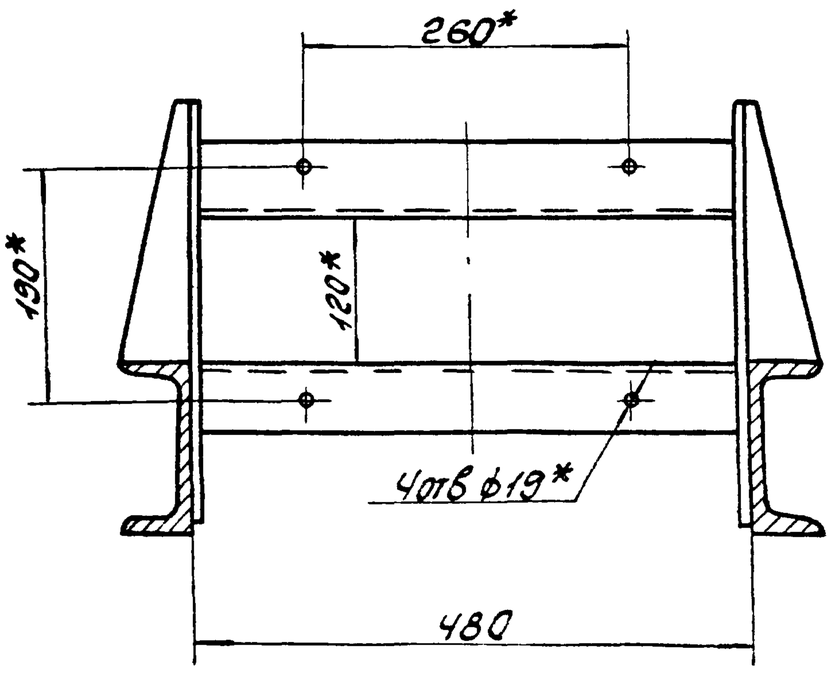

1. Сварные швы по ГОСТ 5264-80.
   Электроды Э-42 ГОСТ 9467-75.
2. * Размеры для справки.

					Б14Д 048.000СБ	
Изм.	Лист	N докум.	Подп.	Дата		
Разраб.		Извекова			Опора блоков Сборочный чертеж	Лит. / Масса / Масшт. У / 437,0 / 1:20
Провер.		Гончаренко				Лист / Листов 1
Т.контр.		Севрюков				Госстрой СССР, Харьковский Сантехпроект
Нач.отд.		Коверченко				
Н.контр.		Севрюков				
Утв.						

БЧД 048.010СБ

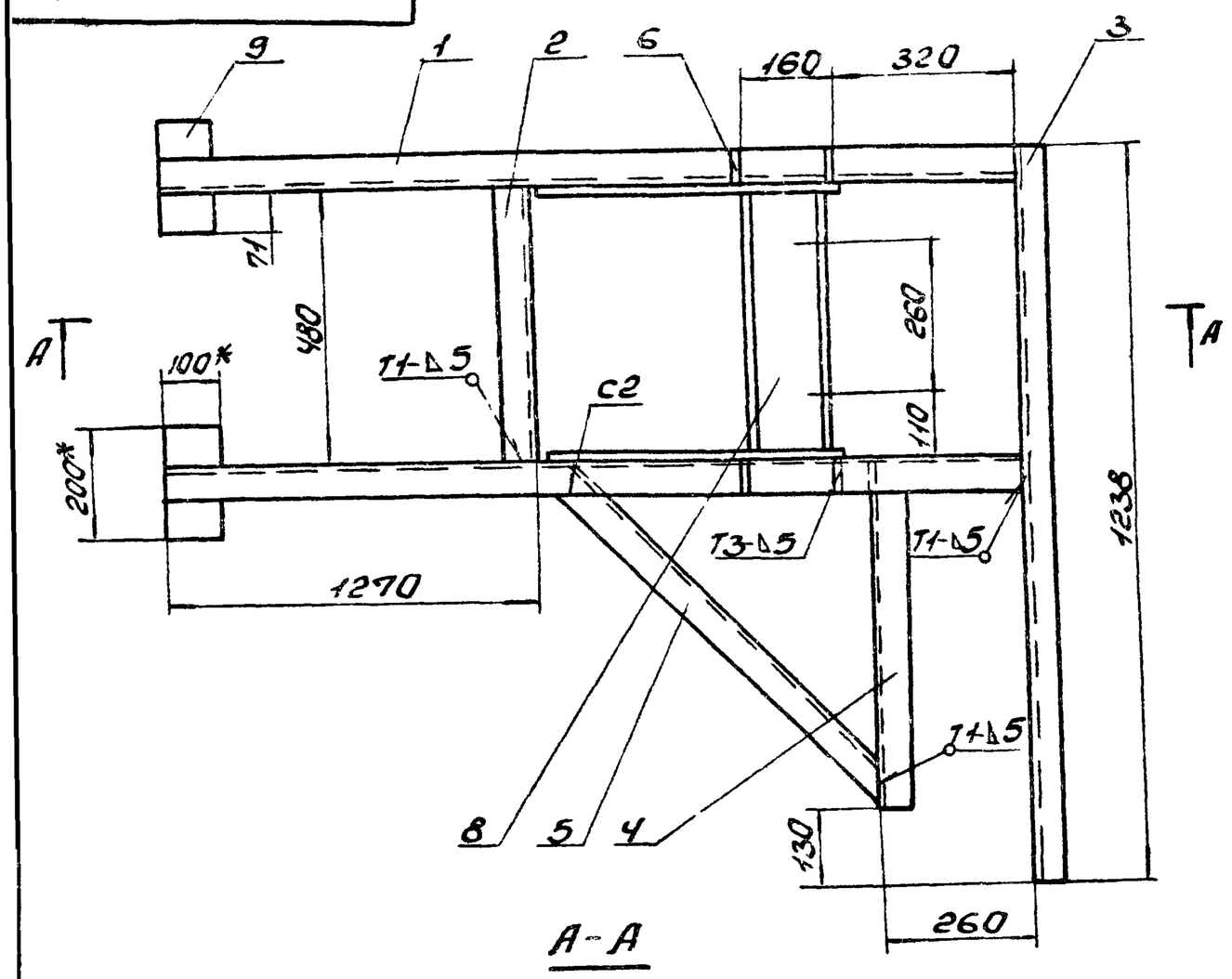

А – А

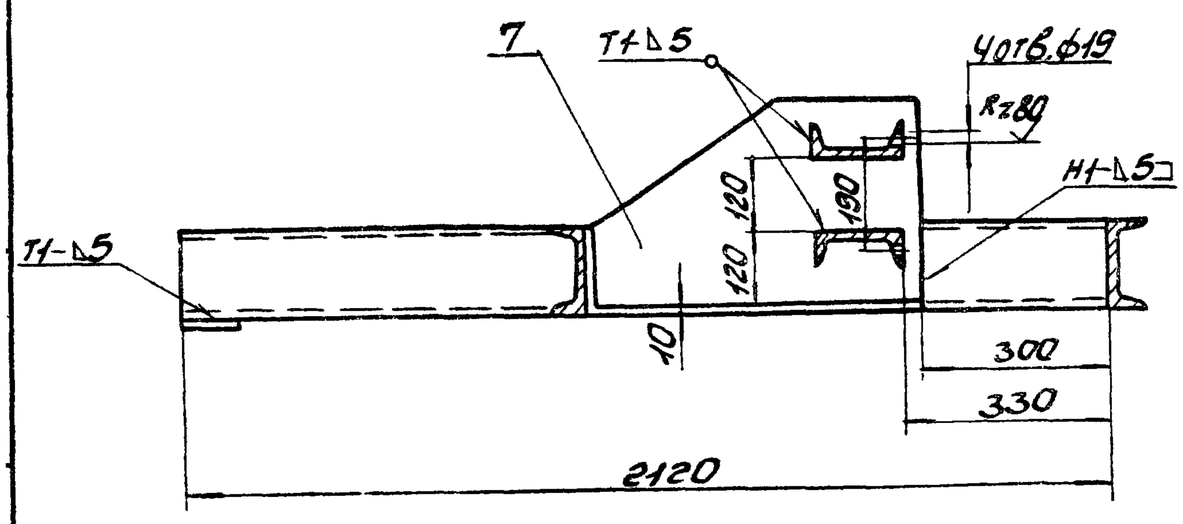

1. Неуказанные предельные отклонения размеров ± IT16/2.
2. Сварные швы по ГОСТ 5264-80. Электроды Э-42 ГОСТ 9467-75.
3. * Размеры для справки.
4. Кромки реза деталей Б4 – Rz320, остальное – ∨.

Изм.	Лист	№ докум.	Подп.	Дата	БЧД 048.010СБ		
Разраб.		Извекова			Рама Сборочный чертеж	Лит.	Масса	Масшт
Провер.		Гончаренко				У	116,0	1:10
Т. контр.		Севрюков				Лист	Листов 1	
Нач. отд.		Коверченко				Госстрой СССР, Харьковский Сантехпроект		
Н. контр.		Севрюков						
Утв.								

Формат А3

Форм.	Зона	Поз.	Обозначение	Наименование	Кол.	Примеч.
				Документация		
А2			БЧД 048.000СБ	Сборочный чертеж		
				Сборочные единицы		
А4		1	БЧД 048.010	Рама	1	
А4		2	БЧД 048.020	Опора	1	
А4		3	БЧД 048.030	Ограждение	1	
				Детали		
А4		4	БЧД 048.001	Связь	1	
				Материалы		
				Металл наплавленный		0,6кг

Изм.	Лист	№ докум.	Подп.	Дата	БЧД 048.000		
Разраб.		Извекова			Опора блоков	Лит.	Масса	Масшт
Провер.		Гончаренко				У		
Нач. отд.		Коверченко				Лист	Листов 1	
Н. контр.		Севрюков				Госстрой СССР, Харьковский Сантехпроект		
Утв.								

Формат А4

Форм.	Зона	Поз.	Обозначение	Наименование	Кол.	Примеч.
				Документация		
А3			БЧД 048.010СБ	Сборочный чертеж		
				Детали		
Б4		1	БЧД 048.002	Балка Швеллер 14 ГОСТ 8240-72 Ст3 ГОСТ 535-79		
				ℓ = 2120	2	26,0кг
Б4		2	БЧД 048.003	Стяжка Швеллер 14 ГОСТ 8240-72 Ст3 ГОСТ 535-79		
				ℓ = 480	1	5,9кг
Б4		3	БЧД 048.004	Балка Швеллер 14 ГОСТ 8240-72 Ст3 ГОСТ 535-79		
				ℓ = 1238	1	15,2кг
А4		4	БЧД 048.005	Балка	1	
А4		5	БЧД 048.006	Подкос	1	
А4		6	БЧД 048.007	Ребро	4	
А4		7	БЧД 048.008	Плита	2	
Б4		8	БЧД 048.009	Балка Швеллер 14 ГОСТ 8240-72 Ст3 ГОСТ 535-79		
				ℓ = 460	2	5,65кг
Б4		9	БЧД 048.011	Платик Лист Б-ПН-10 ГОСТ 19903-74 Вст3пс ГОСТ 14637-89		
				100×200	2	1,6кг
				Материалы		
				Металл наплавленный		1,4кг

Инв. № подл. | Подп. и дата | Взам. инв. № | Инв. № дубл. | Подп. и дата

Изм.	Лист	№ докум.	Подп.	Дата	БЧД 048.010		
Разраб.		Извекова			Рама	Лит.	Масса	Масшт
Провер.		Гончаренко				У		
Нач. отд.		Коверченко				Лист	Листов 1	
Н. контр.		Севрюков				Госстрой СССР, Харьковский Сантехпроект		
Утв.								

БЧД.048.005

√(√)

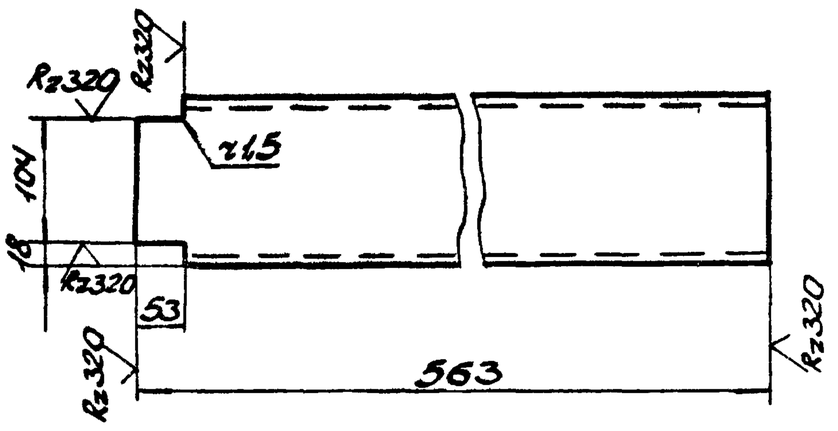

Предельные отклонения размеров ± IT16/2.

Изм.	Лист	№ докум.	Подп.	Дата
Разраб.		Извекова		
Провер.		Гончаренко		
Т.контр.		Севрюков		
Нач.отд.		Коверченко		
Н.контр.		Севрюков		
Утв.				

Балка

Лит	Масса	Масштаб
У	6,9	1:5

Лист | Листов 1

Швеллер 14 ГОСТ 8240-72 / Ст3 ГОСТ 535-79

Госстрой СССР Харьковский Сантехпроект

Формат А4

Инв.№ подл. | Подп. и дата | Взам.инв.№ | Инв.№ дубл. | Подп. и дата

БЧД.048.006

√(√)

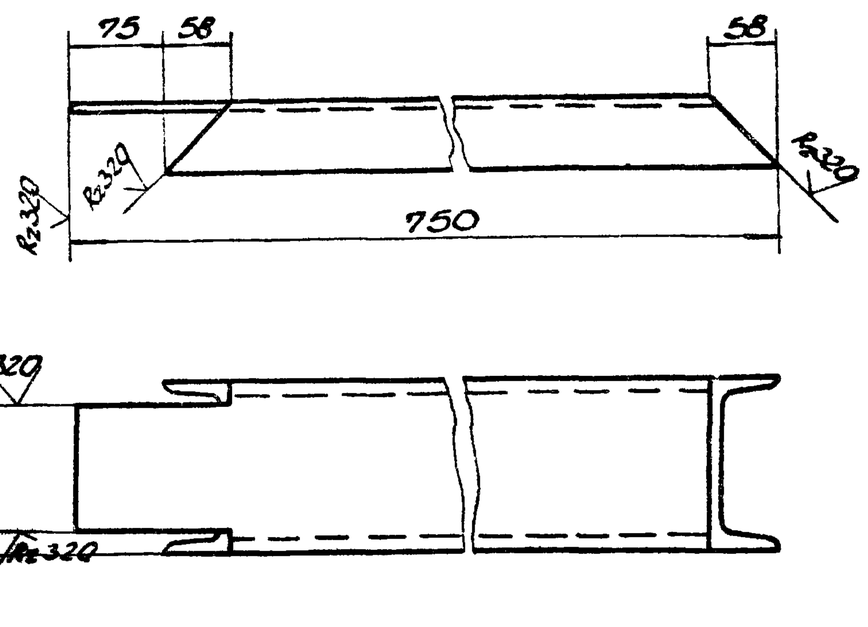

Предельные отклонения размеров ± IT16/2.

Изм.	Лист	№ докум.	Подп.	Дата
Разраб.		Извекова		
Провер.		Гончаренко		
Т.контр.		Севрюков		
Нач.отд.		Коверченко		
Н.контр.		Севрюков		
Утв.				

Подкос

Лит.	Масса	Масшт.
У	9,2	1:5

Лист | Листов 1

Швеллер 14 ГОСТ 8240-72 / Ст3 ГОСТ 535-79

Госстрой СССР Харьковский Сантехпроект

Формат А4

БЧД.048.007

Rz320 √(√)

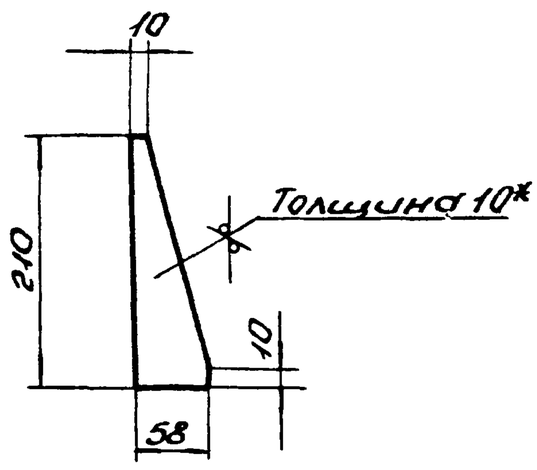

1. Предельные отклонения размеров ± IT16/2.
2.* Размер для справки.

Изм.	Лист	№ докум.	Подп.	Дата
Разраб.		Извекова		
Провер.		Гончаренко		
Т.контр.		Севрюков		
Нач.отд.		Коверченко		
Н.контр.		Севрюков		
Утв.				

Ребро

Лит.	Масса	Масштаб
У	0,5	1:5

Лист | Листов 1

Лист Б-ПН-10 ГОСТ 19903-74 / ВСт3пс ГОСТ 14637-79

Госстрой СССР Харьковский Сантехпроект

Формат А4

БЧД.048.008

Rz320 √(√)

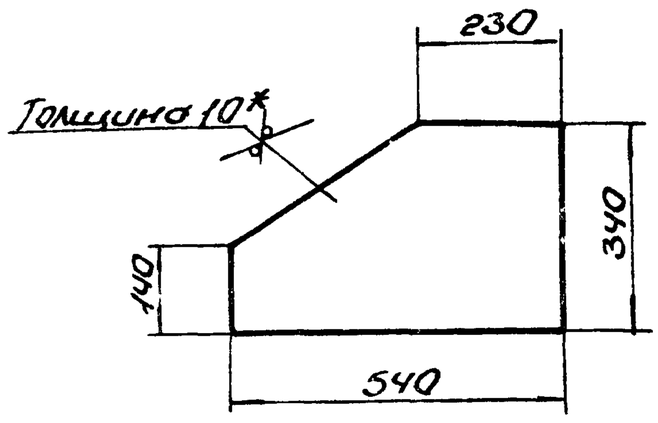

1. Предельные отклонения размеров ± IT16/2.
2.* Размер для справки.

Изм.	Лист	№ докум.	Подп.	Дата
Разраб.		Извекова		
Провер.		Гончаренко		
Т.контр.		Севрюков		
Нач.отд.		Коверченко		
Н.контр.		Севрюков		
Утв.				

Плита

Лит.	Масса	Масшт.
У	1,5	1:5

Лист | Листов 1

Лист Б-ПН-10 ГОСТ 19903-74 / ВСт3пс ГОСТ 14637-79

Госстрой СССР Харьковский Сантехпроект

Б14Д048.020СБ

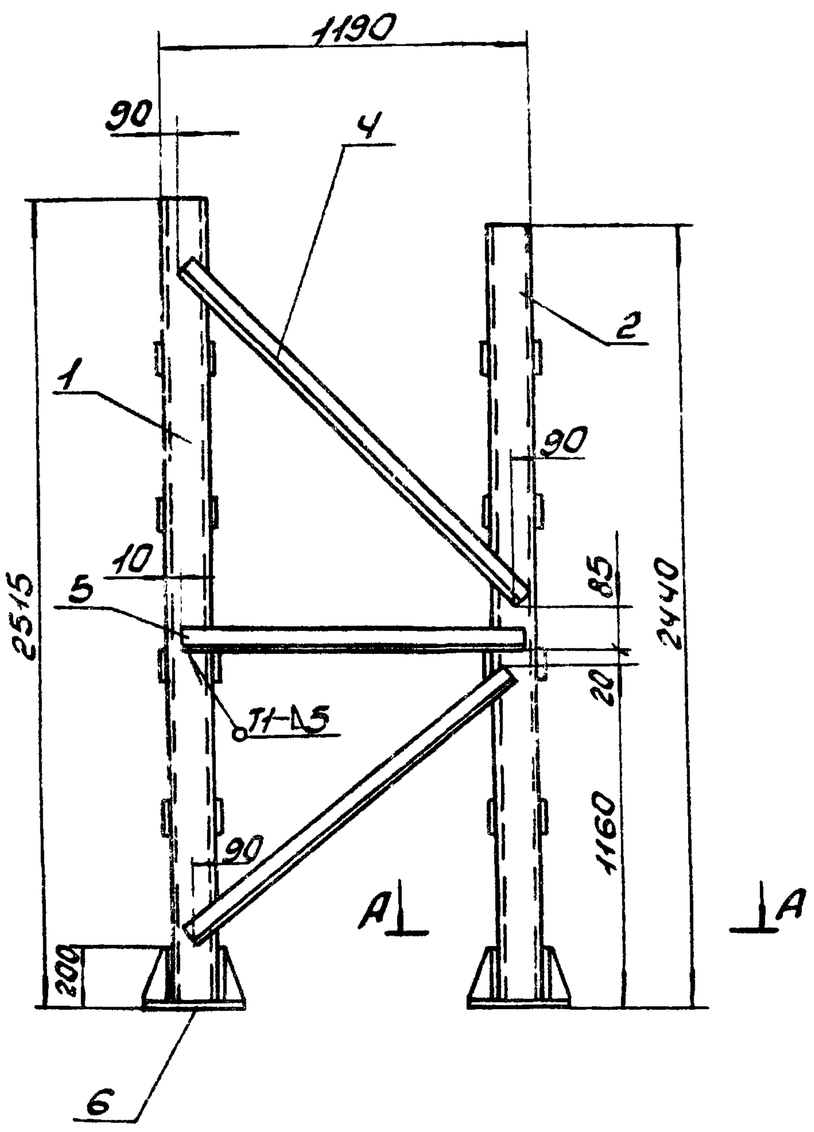

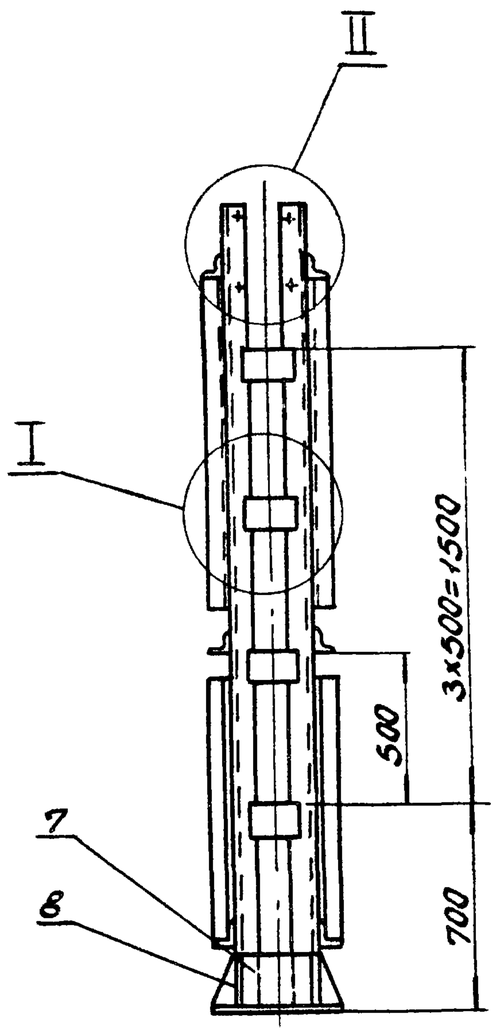

II
M1:5

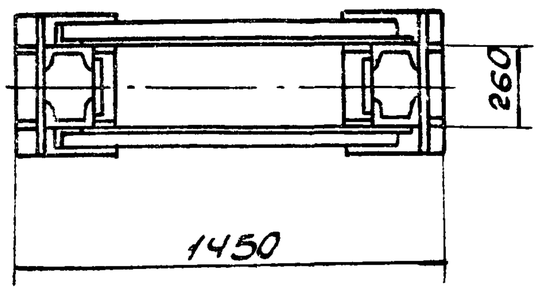

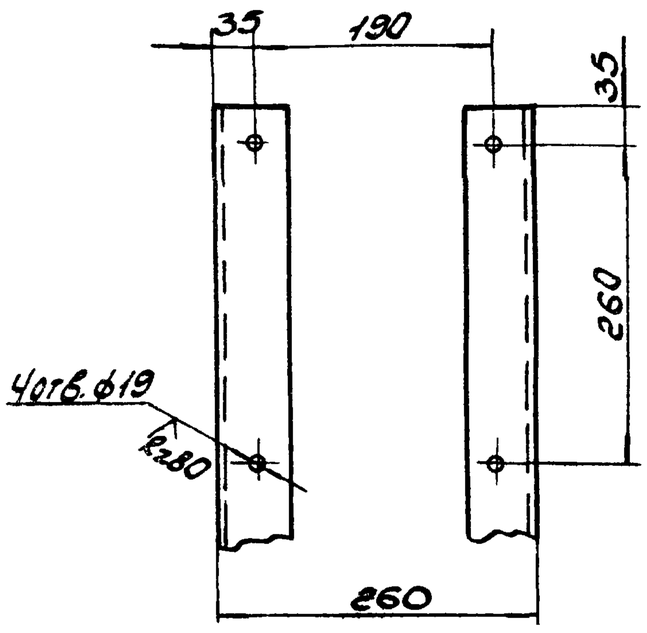

A-A
M1:5

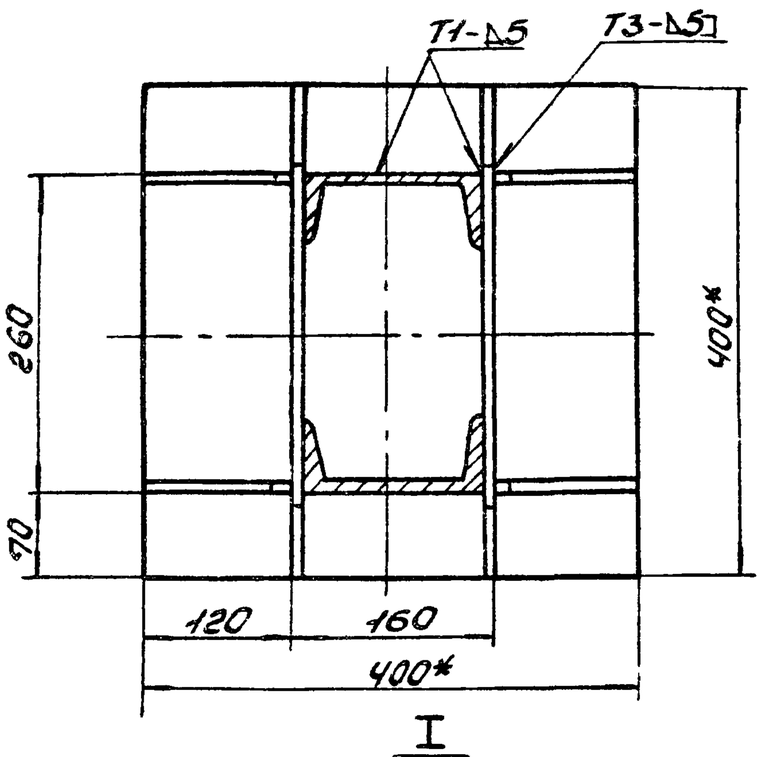

I
M1:5

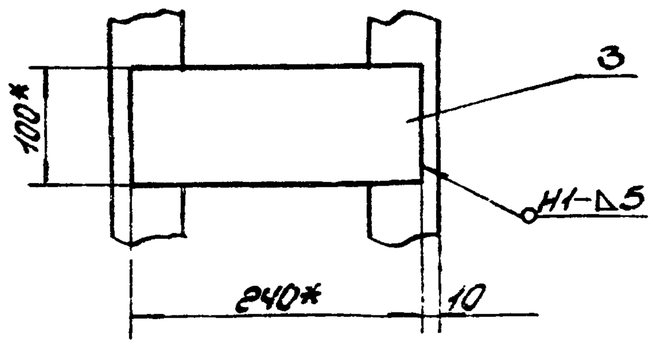

1. Неуказанные предельные отклонения размеров $\pm \frac{IT16}{2}$.
2. Сварные швы по ГОСТ 5264-80. Электроды Э-42 ГОСТ 9467-75.
3.* Размеры для справки.
4. Кромки реза деталей Б4 $R_z 320$, остальное ✓.

					Б14Д048.020СБ			
Изм.	Лист	N докум.	Подп.	Дата	Опора Сборочный чертеж	Лит.	Масса	Масшт.
Разраб.		Извекова				И	293,0	1:20
Провер.		Гончаренко				Лист	Листов 1	
Т.контр.		Севрюков				Госстрой СССР, Харьковский Сантехпроект		
Нач.отд.		Коверченко						
Н.контр.		Севрюков						
Утв.								

Б14Д048.018

Rz320 √(√)

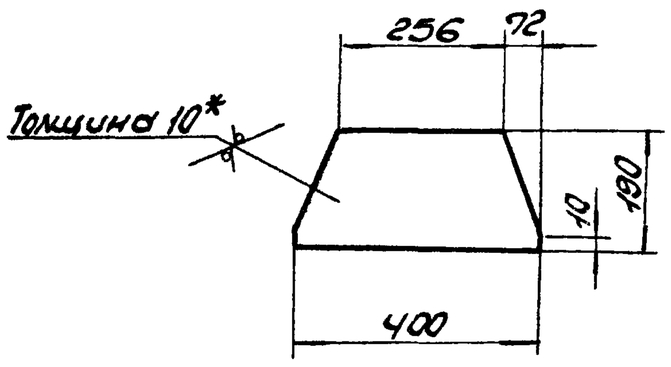

1. Предельные отклонения размеров ± IT16/2.
2.* Размер для справки.

Изм.	Лист	N докум.	Подп.	Дата	Б14Д048.018			
Разраб.		Извекова			Косынка	Лит.	Масса	Масшт.
Провер.		Гончаренко				У	4,9	1:10
Т.контр.		Севрюков				Лист	Листов 1	
Нач.отд.		Коверченко			Лист Б-ЛН-10 ГОСТ 19903-74 / ВСт3пс ГОСТ 14637-79	Госстрой СССР Харьковский Сантехпроект		
Н.контр.		Севрюков						
Утв.								

Формат А4

Б14Д048.019

Rz320 √(√)

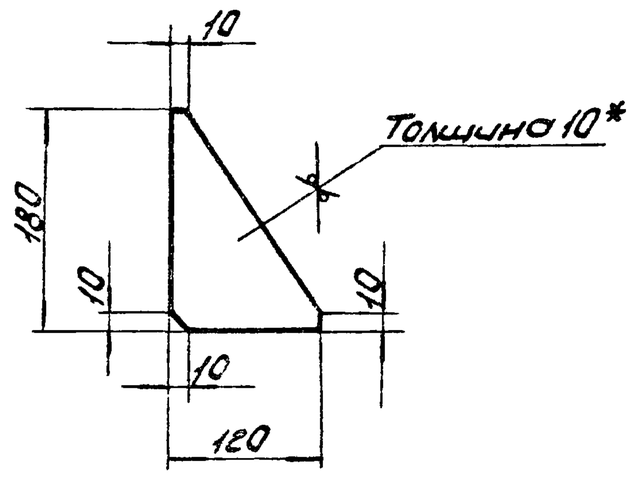

1. Предельные отклонения размеров ± IT16/2.
2.* Размер для справки.

Инв.N подл. | Подп. и дата | Взам.инв.N | Инв.N дубл. | Подп. и дата

Изм.	Лист	N докум.	Подп.	Дата	Б14Д048.019			
Разраб.		Извекова			Косынка	Лит.	Масса	Масшт.
Провер.		Гончаренко				У	0,8	1:5
Т.контр.		Севрюков				Лист	Листов 1	
Нач.отд.		Коверченко			Лист Б-ЛН-10 ГОСТ 19903-74 / ВСт3пс ГОСТ 14637-79	Госстрой СССР Харьковский Сантехпроект		
Н.контр.		Севрюков						
Утв.								

Формат А4

Б14Д048.001

√(√)

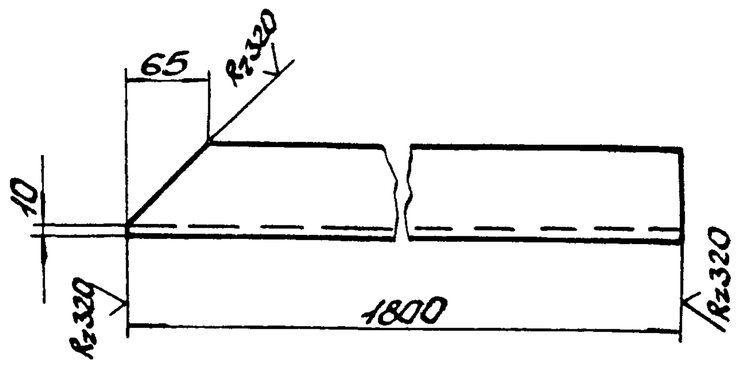

Предельные отклонения размеров ± IT16/2.

Изм.	Лист	N докум.	Подп.	Дата	Б14Д048.001			
Разраб.		Извекова			Связь	Лит.	Масса	Масшт.
Провер.		Гончаренко				У	10,4	1:5
Т.контр.		Севрюков				Лист	Листов 1	
Нач.отд.		Коверченко			Уголок 575х75х5 ГОСТ 8509-86 / Ст3 ГОСТ 535-79	Госстрой СССР Харьковский Сантехпроект		
Н.контр.		Севрюков						
Утв.								

Формат А4

Форм.	Зона	Поз.	Обозначение	Наименование	Кол.	Примеч.
				Документация		
А2			Б14Д048.020СБ	Сборочный чертеж		
				Детали		
Б4		1	Б14Д048.012	Стойка		
				Швеллер 14 ГОСТ 8240-72		
				Ст3 ГОСТ 535-79		
				ℓ=2505	2	30,7кг
Б4		2	Б14Д048.013	Стойка		
				Швеллер 14 ГОСТ 8240-72		
				Ст3 ГОСТ 535-79		
				ℓ=2430	2	29,8кг
Б4		3	Б14Д048.014	Накладка		
				Лист Б-ЛН-10 ГОСТ 19903-74		
				ВСт3пс ГОСТ 14637-79		
				100х240	16	1,9кг
Б4		4	Б14Д048.015	Связь		
				Уголок Б-75х75х8 ГОСТ 8509-86		
				Ст3 ГОСТ 535-79 ℓ=1500	4	13,5кг
Б4		5	Б14Д048.016	Связь		
				Уголок Б75х75х8 ГОСТ 8509-86		
				Ст3 ГОСТ 535-79 ℓ=1170	2	10,5кг
Б4		6	Б14Д048.017	Плита		
				Лист Б-ЛН-10 ГОСТ 19903-74		
				ВСт3пс ГОСТ 14637-79 400х400	2	12,6кг
А4		7	Б14Д048.018	Косынка	4	
А4		8	Б14Д048.019	Косынка	8	
				Материал		
				Металл наплавленный		1,8кг

Инв.N подл. | Подп. и дата | Взам.инв.N | Инв.N дубл. | Подп. и дата

Изм.	Лист	N докум.	Подп.	Дата	Б14Д048.020			
Разраб.		Извекова			Опора	Лит.	Лист	Листов
Провер.		Гончаренко				У	1	
Нач.отд.		Коверченко				Госстрой СССР Харьковский Сантехпроект		
Н.контр.		Севрюков						
Утв.								

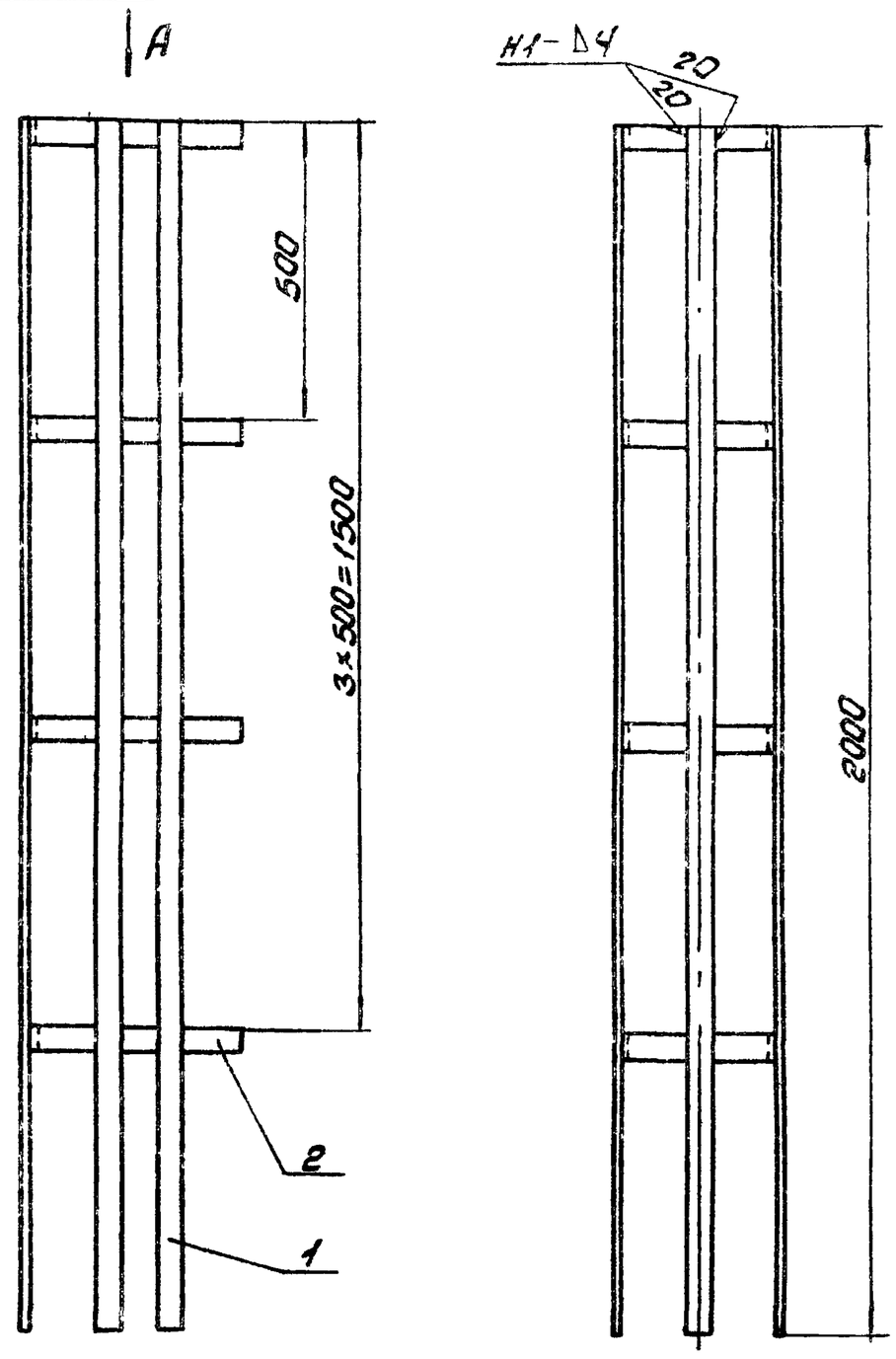

Вид А
М1:5

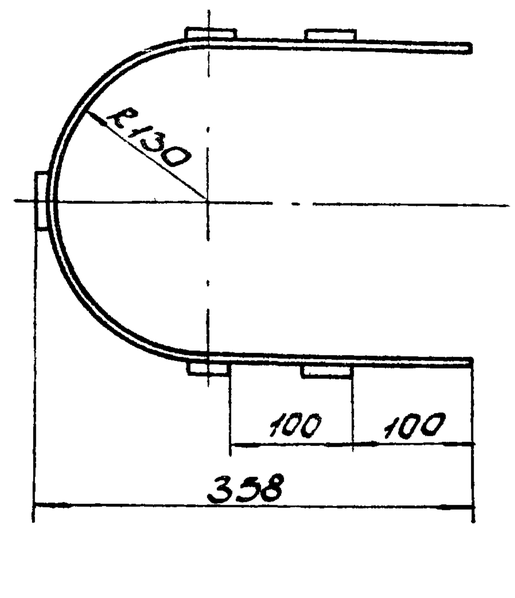

1. Неуказанные предельные отклонения размеров ± IT16/2.
2. Электроды Э42 ГОСТ 9467-75.
3. Кромки реза деталей Б4- Rz320, остальное- ∨.

Изм.	Лист	N докум.	Подп.	Дата
Разраб.		Извекова		
Провер.		Гончаренко		
Т.контр.		Севрюков		
Нач.отд.		Коверченко		
Н.контр.		Севрюков		
Утв.				

Б14Д 048.030СБ

Ограждение
Сборочный чертеж

Лит.	Масса	Масшт.
У	17,0	1:10

Лист | Листов 1

Госстрой СССР Харьковский Сантехпроект

Формат А4

Форм.	Зона	Поз.	Обозначение	Наименование	Кол.	Примеч.
				Документация		
А3			Б14Д 048. 030СБ	Сборочный чертеж		
				Детали		
Б4		1	Б14Д 048. 021	Планка		
				Полоса 4×40 ГОСТ 103-76		
				Ст3 ГОСТ 535-79		
				ℓ=2000	5	2,5кг
И4		2	Б14Д 048. 022	Связь	4	
				Материалы		
				Металл наплавленный		0,26кг

Изм.	Лист	N докум.	Подп.	Дата
Разраб.		Извекова		
Провер.		Гончаренко		
Т.контр.		Севрюков		
Нач.отд.		Коверченко		
Утв.				

Б14Д048.030

Ограждение

Лит.	Лист	Листов
У		1

Госстрой СССР Харьковский Сантехпроект

Формат А4

Б12В564.001

Rz320 (∨)

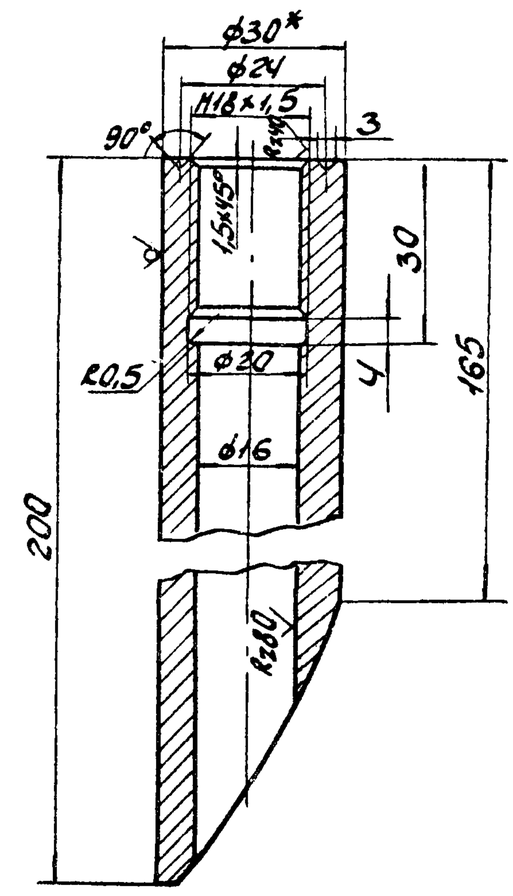

1. Предельные отклонения размеров ± IT14/2.
2.* Размер для справки.

Инв.№подл. | Подп. и дата | Взам.инв.№ | Инв.№дубл. | Подп. и дата

Изм.	Лист	N докум.	Подп.	Дата
Разраб.		Извекова		
Провер.		Гончаренко		
Т.контр.		Севрюков		
Нач.отд.		Коверченко		
Н.контр.		Севрюков		
Утв.				

Б12В564.001

Бобышка

Лит.	Масса	Масшт.
У	1,2	1:1

Лист | Листов 1

Круг 30 ГОСТ 2590-71
Сталь 20 ГОСТ 1050-74

Госстрой СССР Харьковский Сантехпроект

Б128564.000СБ

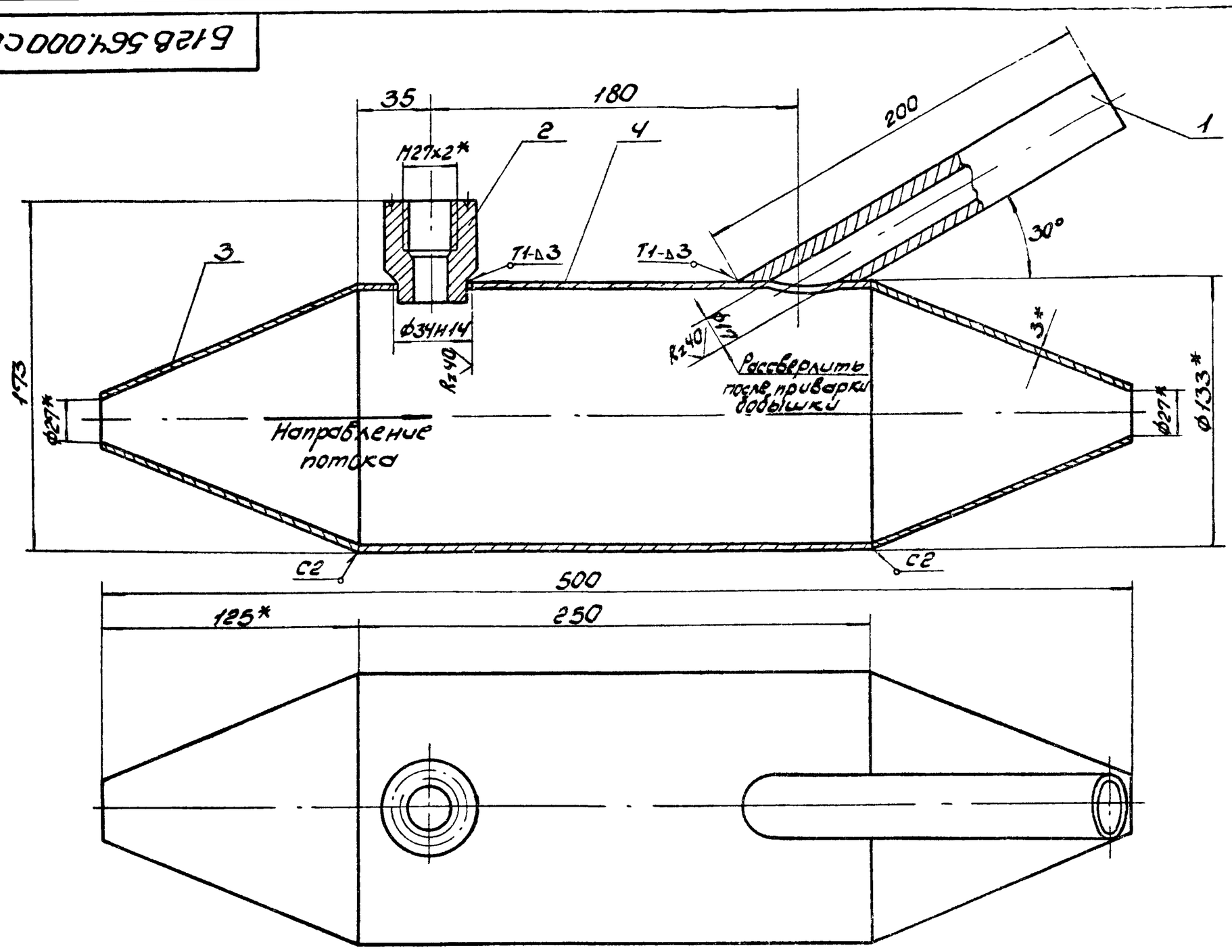

1. Сварку произвести электродами Э-42 ГОСТ 9467-75. Сварные швы по ГОСТ 5264-80.
2.* Размеры для справки.

Изм.	Лист	№ докум.	Подп.	Дата	Б128564.000СБ			
Разраб.		Извекова			Закладная конструкция для установки термометра. Сборочный чертеж	Лит.	Масса	Масшт.
Провер.		Гончаренко				У	4,5	1:2
Т.контр.		Себрюков				Лист	Листов 1	
Нач.отд.		Коверченко				Госстрой СССР Харьковский Сантехпроект		
Н.контр.		Себрюков						
Утв.								

Формат А3

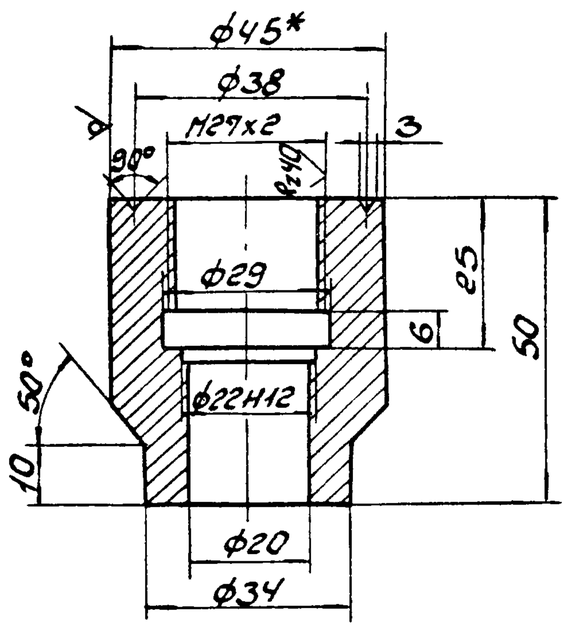

Rz80 (√)

1. Предельные отклонения размеров $\pm \frac{IT14}{2}$.
2.* Размер для справки.

Изм.	Лист	№ докум.	Подп.	Дата	Б128564.002			
Разраб.		Извекова			Бобышка	Лит.	Масса	Масшт.
Провер.		Гончаренко				У	0,4	1:1
Т.контр.		Себрюков				Лист	Листов 1	
Нач.отд.		Коверченко				Госстрой СССР Харьковский Сантехпроект		
Н.контр.		Себрюков						
Утв.								

Круг В-45 ГОСТ 2590-71 / сталь 20 ГОСТ 1050-74

Формат А4

Формат	Зона	Поз.	Обозначение	Наименование	Кол.	Примеч.
				Документация		
А3			Б128564.000СБ	Сборочный чертеж		
				Детали		
А4		1	Б128564.001	Бобышка	1	
А4		2	Б128564.002	Бобышка	1	
А4		3	Б128564.003	Конус	2	
Б4		4	Б128564.004	Корпус		
				Труба ф133х3,2 ГОСТ 10704-76		
				ℓ=250	1	2,54кг
				Материалы		
				Металл наплавленный		0,1кг

Инв.№ подл. | Подп. и дата | Взам.инв.№ | Инв.№ дубл. | Подп. и дата

Изм.	Лист	№ докум.	Подп.	Дата	Б128564.000			
Разраб.		Извекова			Закладная конструкция для установки термометра	Лит.	Лист	Листов
Провер.		Гончаренко				У		1
Нач.отд.		Коверченко				Госстрой СССР Харьковский Сантехпроект		
Н.контр.		Себрюков						
Утв.								

Формат А4

Формат	Зона	Поз.	Обозначение	Наименование	Кол.	Примеч.
				Документация		
			Б12А188.000СБ	Сборочный чертеж		
				Стандартные изделия		
		1	К314УхЛ2	Стойка	1	
		2	УСЭК 56У3; L=220	Полоса перфорированная	2	
		3	УСЭК 56У3; L=210	Полоса перфорированная	1	
		4	УСЭК 56У3; L=150	Полоса перфорированная	2	
		5		Винт М8х16 ГОСТ 17473-80	2	
		6		Винт М6х25 ГОСТ 17473-80	2	
		7		Винт М5х12 ГОСТ 17473-80	3	
		8		Гайка М8 исп.1 ГОСТ 5915-70*	2	
		9		Гайка М6 исп.1 ГОСТ 5915-70*	2	
		10		Гайка М5 исп.1 ГОСТ 5915-70*	3	
		11		Шайба 8 исп.2 ГОСТ 11371-78	2	
		12		Шайба 6 исп.1 ГОСТ 11371-78	2	
		13		Шайба 5 исп.1 ГОСТ 11371-78	3	
		14		Шайба 8 ГОСТ 6402-70	2	
		15		Шайба 6 ГОСТ 6402-70	2	
		16		Шайба 5 ГОСТ 6402-70	3	

Изм.	Лист	N докум.	Подп.	Дата	Б12А188.000			
Разраб.		Шевченко			Стойка 1	Лит.	Лист 1	Листов 2
Провер.		Борщев				У		
Нач.отд.		Евтушенко				Госстрой СССР Харьковский Сантехпроект		
Т.контр.		Борщев						
Утв.		Андросова						

Формат А4

Формат	Зона	Поз.	Обозначение	Наименование	Кол.	Примеч.
				Документация		
			Б12А189.000СБ	Сборочный чертеж		
				Стандартные изделия		
		1	К314УхЛ2	Стойка	2	
		2	К243У2; L=670	Швеллер перфорированный	4	
		3		Винт М8х16 ГОСТ 17473-80	4	
		4		Винт М5х12 ГОСТ 17473-80	6	
		5		Гайка М8 исп.1 ГОСТ 5915-70*	4	
		6		Гайка М5 исп.1 ГОСТ 5915-70*	6	
		7		Шайба 8 исп.2 ГОСТ 11371-78	4	
		8		Шайба 5 исп.1 ГОСТ 11371-78	6	
		9		Шайба 8 ГОСТ 6402-70	4	
		10		Шайба 5 ГОСТ 6402-70	6	
				Прочие изделия		
		11	ПКЕ 212-2У2	Кнопка управления	2	
		12	У614А У2	Коробка клеммная	2	

Изм.	Лист	N докум.	Подп.	Дата	Б12А189.000			
Разраб.		Шевченко			Стойка 2	Лит.	Лист	Листов 1
Пров.		Борщев				У		
Нач.отд.		Евтушенко				Госстрой СССР Харьковский Сантехпроект		
Т.контр.		Борщев						
Утв.		Андросова						

Формат А4

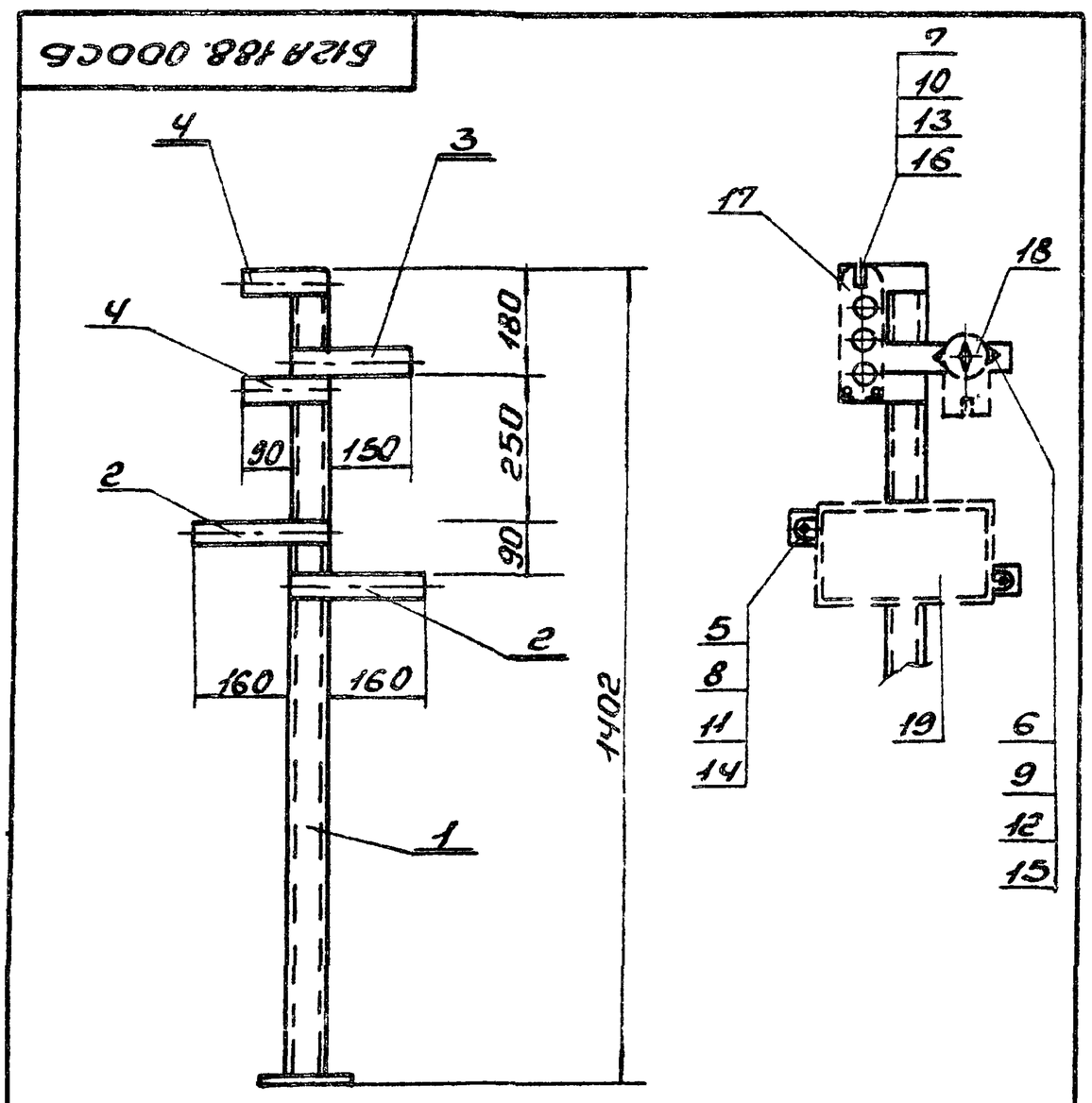

Изм.	Лист	N докум.	Подп.	Дата	Б12А188.000СБ			
Разраб.		Шевченко			Стойка 1 Сборочный чертеж	Лит.	Масса 4,0	Масшт. 1:10
Провер.		Борщев				У		
Т.контр.		Дыбнер				Лист	Листов 1	
Нач.отд.		Евтушенко				Госстрой СССР Харьковский Сантехпроект		
Н.контр.		Борщев						
Утв.		Андросова						

Формат А4

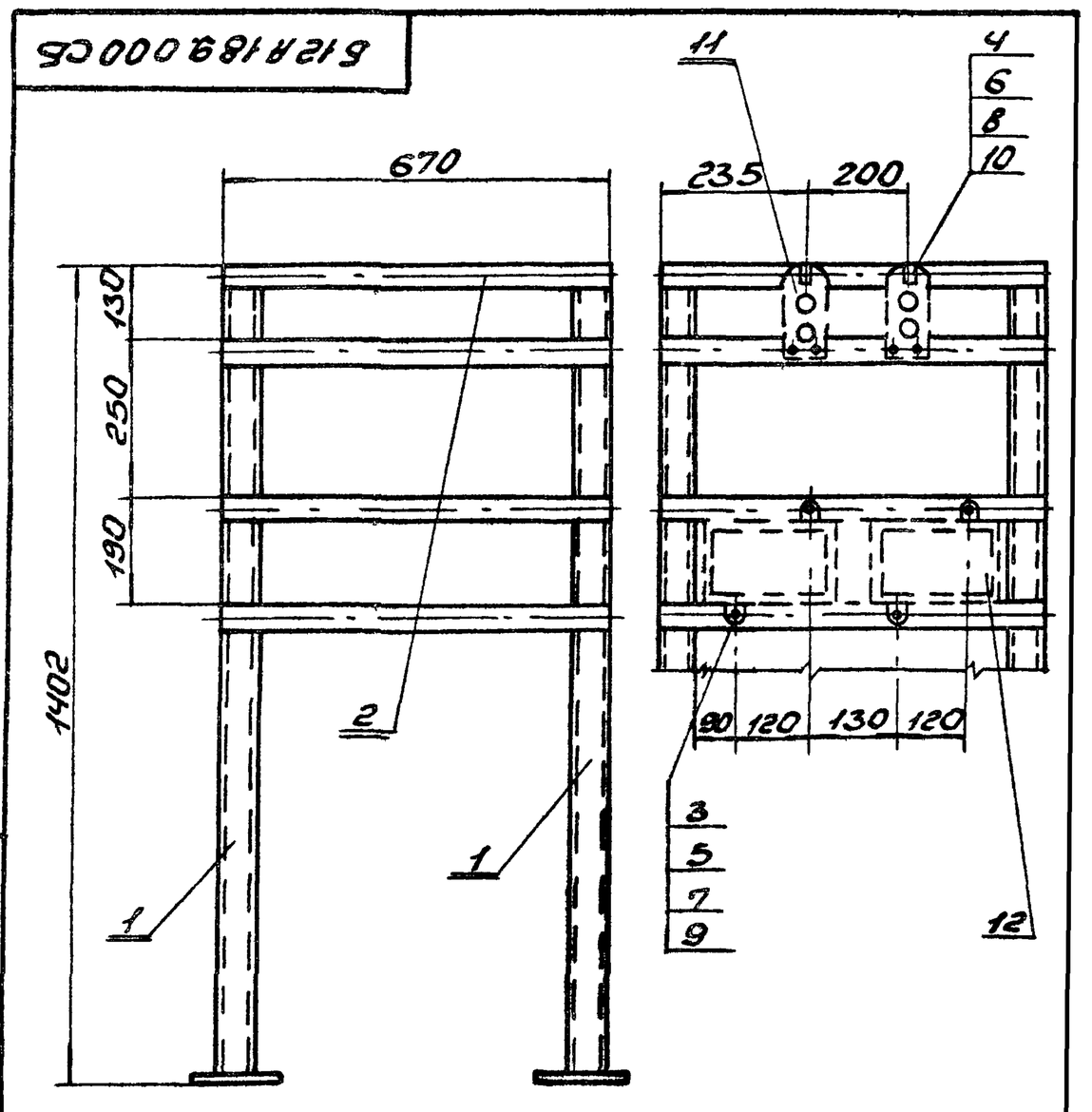

Изм.	Лист	N докум.	Подп.	Дата	Б12А189.000СБ			
Разраб.		Шевченко			Стойка 2 Сборочный чертеж	Лит.	Масса 12,6	Масшт. 1:10
Провер.		Борщев				У		
Т.контр.		Дыбнер				Лист	Листов 1	
Нач.отд.		Евтушенко				Госстрой СССР Харьковский Сантехпроект		
Н.контр.		Борщев						
Утв.		Андросова						

Формат А4

Формат	Зона	Поз.	Обозначение	Наименование	Кол.	Примеч.
				Прочие изделия		
		17	ПКЕ212-3у2	Кнопка управления	1	
		18	ПВ2-10/У3	Пакетный выключатель	1	
		19	У615А У2	Коробка клеммная	1	

Изм.	Лист	N докум.	Подп.	Дата	Б12А188.000	Лист 2

Формат А4

Б12В564.003

Rz320 (√)

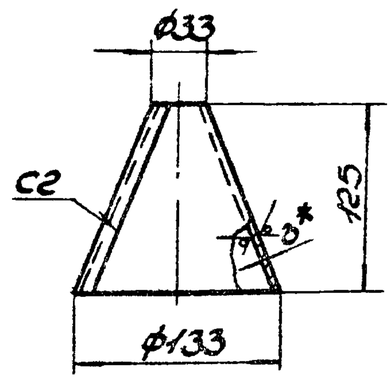

Развертка

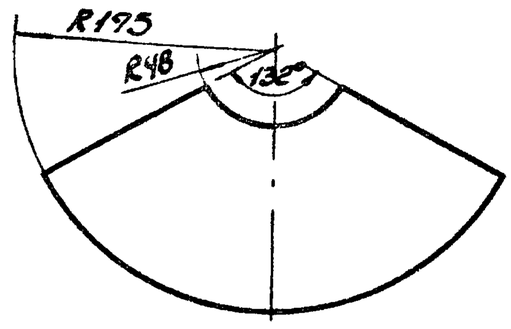

1. Предельные отклонения размеров $\pm \frac{IT16}{2}$.
2. Сварку производить электродами Э42 ГОСТ 9467-75. Сварные швы по ГОСТ 5264-80.

Изм.	Лист	N докум.	Подп.	Дата	Б12В564.003			
Разраб.		Извекова			Конус	Лит.	Масса	Масшт.
Провер.		Гончаренко				У	0,11	1:4
Т.контр.		Оврюков				Лист	Листов	
Нач.отд.		Ковериенко			Лист 3 ГОСТ 19903-74 Вст3 ГОСТ 16523-70	Госстрой СССР Харьковский Сантехпроект		
Н.контр.		Оврюков						
Утв.								

Инв.№ подл. | Подп. и дата | Взам.инв.№ | Инв.№ дубл. | Подп. и дата

Формат А4

Б12А190.000

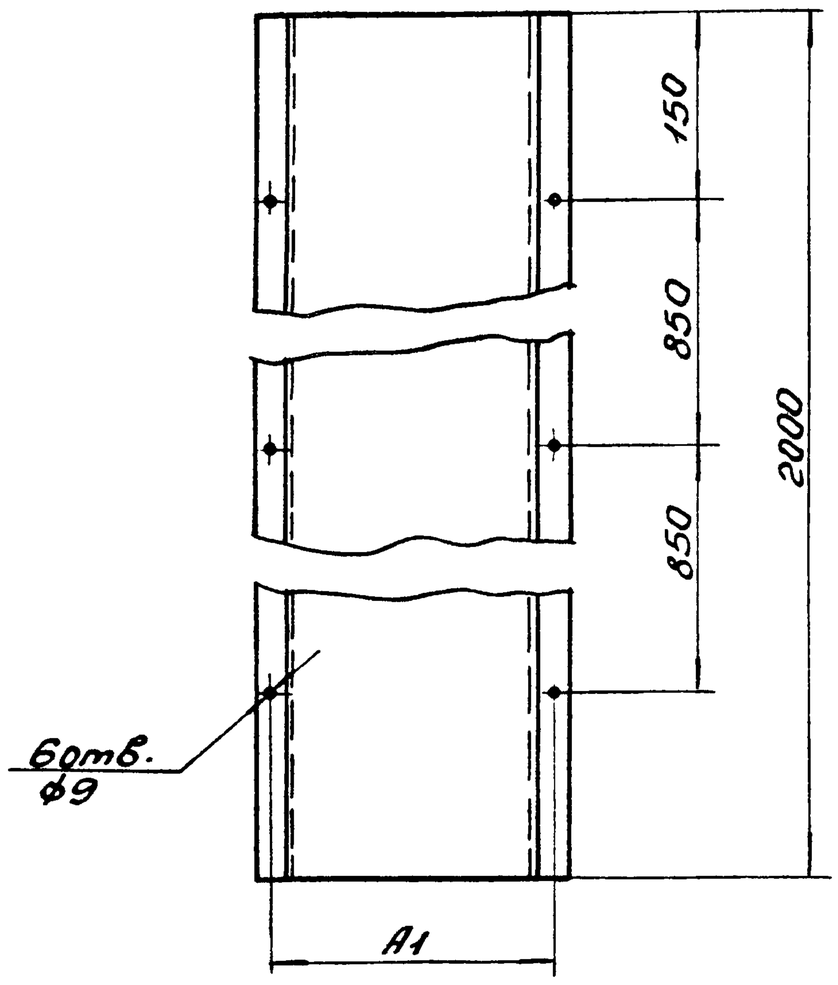

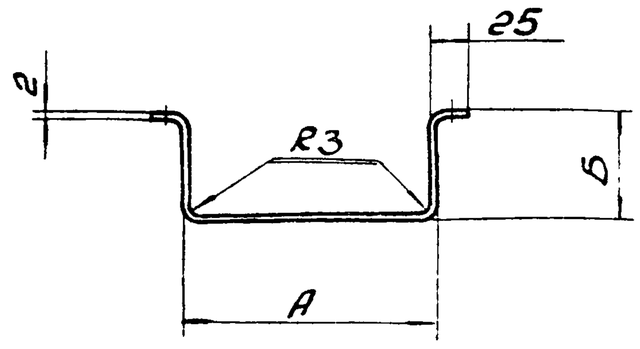

Исполн.	Размеры, мм.			Размеры заготовки	Масса, кг
	А	А1	Б		
1	150	200	50	300×2000	7,02
2	250	300	150	600×2000	14,04
3	450	500	150	800×2000	18,72
4	600	650	300	1250×2000	29,25
5	900	950	300	1550×2000	36,27
6	1200	1250	300	1850×2000	44,46
7	600	650	500	1650×2000	38,85
8	900	950	500	1950×2000	46,80
9	1200	1250	500	2250×2000	53,82

Изм.	Лист	N докум.	Подп.	Дата	Б12А190.000			
Разраб.		Шевченко			Кожух	Лит.	Масса	Масшт.
Провер.		Борщев				И	—	8/N
Т.контр.		Дыбчер				Лист	Листов 1	
Нач.отд.		Евтушенко			Лист 15 ГОСТ 19903-74	Госстрой СССР Харьковский Сантехпроект		
Н.контр.		Борщев						
Утв.		Инженер						

23935-25 29 Формат А3

Б15М 077.000СБ

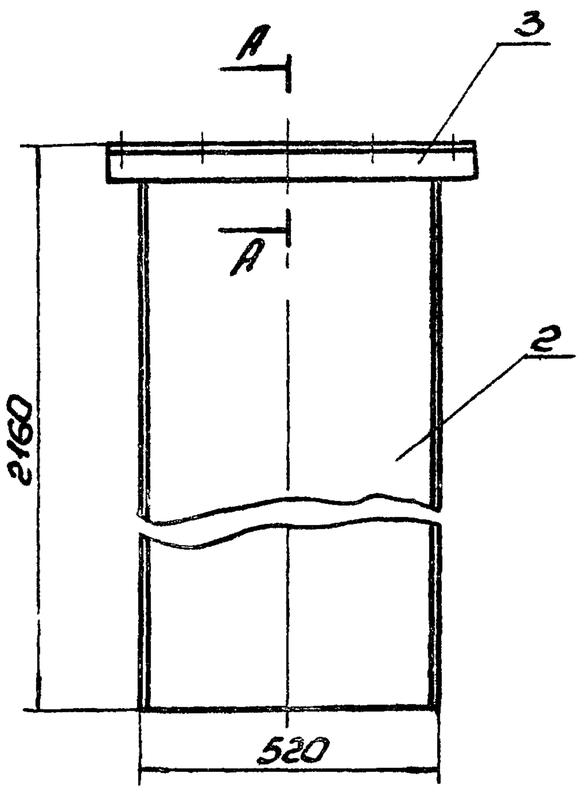

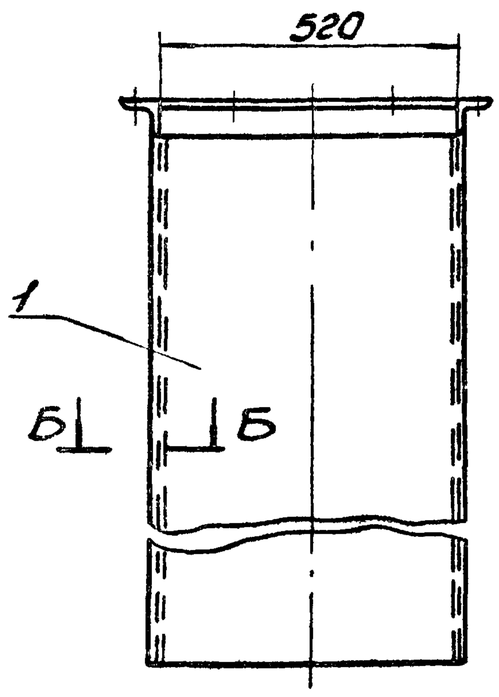

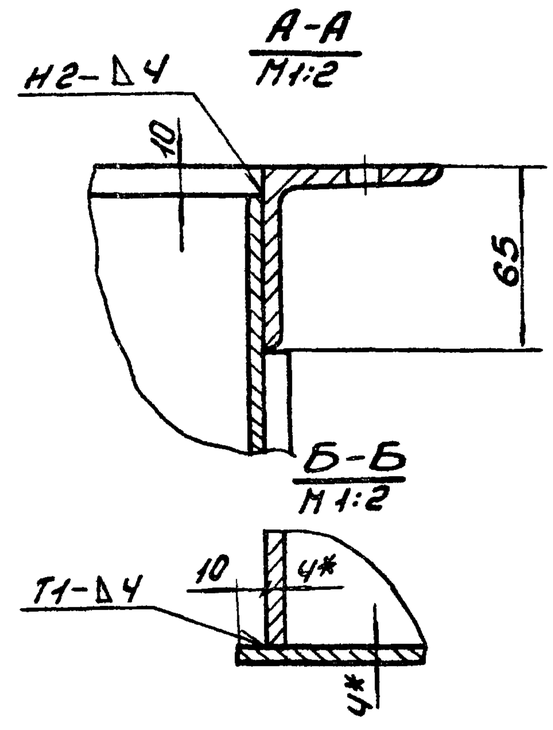

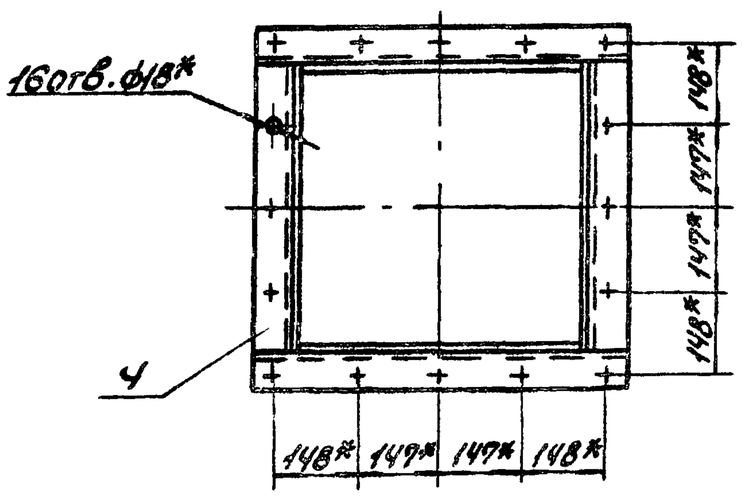

1. Предельные отклонения размеров $\pm \frac{IT16}{2}$.
2. Кромки реза деталей Б4 $Rz320$, остальное $\sqrt{}$.
3. Сварку производить электродами Э42 ГОСТ 9467-75.
   Сварные швы по ГОСТ 5264-80.
4.* Размеры для справки.

					Б15М.077.000СБ	
Изм.	Лист	N докум.	Подп.	Дата	Золоспуск Сборочный чертеж	Лит. / Масса / Масшт.
Разраб.		Извекова				У / 153,0 / 1:10
Провер.		Гончаренко				Лист / Листов 1
Т.контр.		Себрюков				Госстрой СССР Харьковский Сантехпроект
Нач.отд.		Коверченко				
Н.контр.		Себрюков				
Утв.						

Формат А3

Б15М 077.001

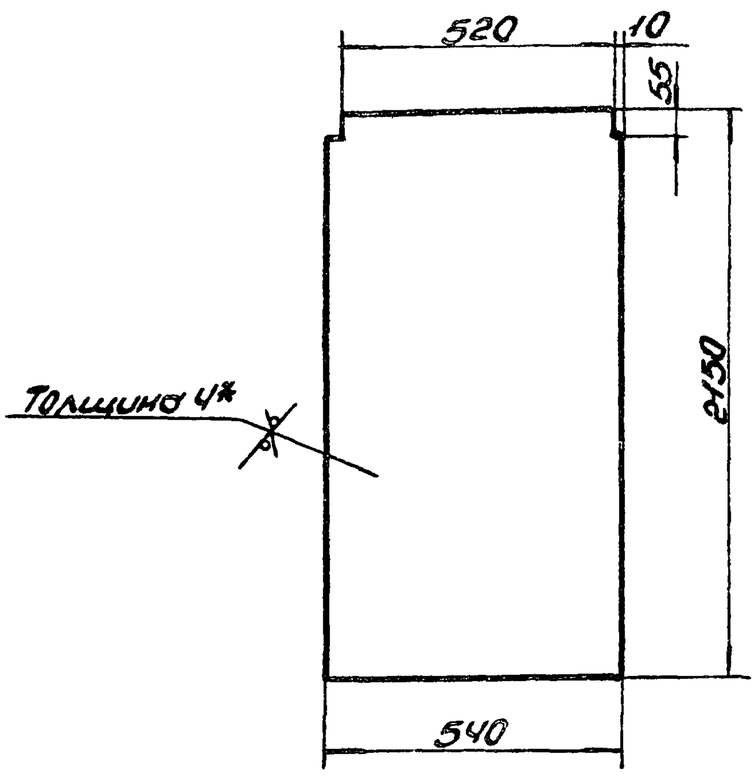

1. Предельные отклонения размеров $\pm \frac{IT16}{2}$.
2.* Размер для справки.

					Б15М.077.001	
Изм.	Лист	N докум.	Подп.	Дата	Стенка	Лит. / Масса / Масшт.
Разраб.		Извекова				У / 36,5 / 1:10
Провер.		Гончаренко				Лист / Листов 1
Т.контр.		Себрюков				Госстрой СССР Харьковский Сантехпроект
Нач.отд.		Коверченко				
Н.контр.		Себрюков				
Утв.						
Лист		Б-ПН-4 ГОСТ 19903-74 ВСт3-I ГОСТ 14637-79				

Формат А4

Поз.	Обозначение	Наименование	Кол.	Примеч.
		Документация		
А3	Б15М077.000СБ	Сборочный чертеж		
		Детали		
А4	1 Б15М077.001	Стенка	2	
Б4	2 Б15М077.002	Боковина		
		Лист Б-ПН-4 ГОСТ 19903-74 ВСт3-I ГОСТ 14637-79		
		512×2150	2	34,5кг
Б4	3 Б15М077.003	Балка		
		Уголок Б56×56×5 ГОСТ 8509-86 Ст3 ГОСТ 535-79		
		ℓ = 632	2	2,6кг
Б4	4 Б15М077.004	Балка		
		Уголок Б56×56×5 ГОСТ 8509-86 Ст3 ГОСТ 535-79		
		ℓ = 520	2	2,2кг
		Материалы		
		Металл наплавленный		1,4кг

Инв.№подл. | Подп. и дата | Взам.инв.№ | Инв.№дубл. | Подп. и дата

					Б15М077.000	
Изм.	Лист	N докум.	Подп.	Дата	Золоспуск	Лит. / Лист / Листов
Разраб.		Извекова				У / / 1
Провер.		Гончаренко				Госстрой СССР Харьковский Сантехпроект
Нач.отд.		Коверченко				
Н.контр.		Себрюков				
Утв.						

23935-25 30 Формат А4

Форм.	Зона	Поз.	Обозначение	Наименование	Кол.	Примеч.
				Документация		
А3			Б15М078.000 СБ	Сборочный чертеж		
				Сборочные единицы		
А4		1	Б15М078.010	Фланец	1	
				Детали		
А4		2	Б15М078.001	Боковина	1	
А4		3	Б15М078.002	Стенка	2	
А4		4	Б15М078.001-01	Боковина	1	
Б4		5	Б15М078.003	Ребро		
				Полоса 5х50 ГОСТ 103-76		
				Ст3 ГОСТ 535-79		
				ℓ = 1097	4	2,1кг
				Материалы		
				Металл наплавленный		1,3кг

Изм.	Лист	N докум.	Подп.	Дата	Б15М078.000		
Разраб.		Извекова			Шлакоспуск	Лит.	Лист	Листов
Провер.		Гончаренко				У		1
Нач.отд.		Ковреченко				Госстрой СССР Харьковский Сантехпроект		
Н.контр.		Севрюков						
Утв.								

Формат А4

Форм.	Зона	Поз.	Обозначение	Наименование	Кол.	Примеч.
				Документация		
А4			Б15М078.010 СБ	Сборочный чертеж		
				Детали		
Б4		1	Б15М078.004	Балка		
				Уголок Б63х63х5 ГОСТ 8509-86		
				Ст3 ГОСТ 535-79		
				ℓ = 570	2	2,7кг
Б4		2	Б15М078.005	Балка		
				Уголок Б63х63х5 ГОСТ 8509-86		
				Ст3 ГОСТ 535-79		
				ℓ = 1646	2	7,9кг
				Материалы		
				Металл наплавленный		0,1кг

Изм.	Лист	N докум.	Подп.	Дата	Б15М078.010		
Разраб.		Извекова			Фланец	Лит.	Лист	Листов
Провер.		Гончаренко				У		1
Нач.отд.		Ковреченко				Госстрой СССР Харьковский Сантехпроект		
Н.контр.		Севрюков						
Утв.								

Инв.№подл. | Подп. и дата | Взам.инв.№ | Инв.№дубл. | Подп. и дата

Формат А4

Б15М078.000СБ

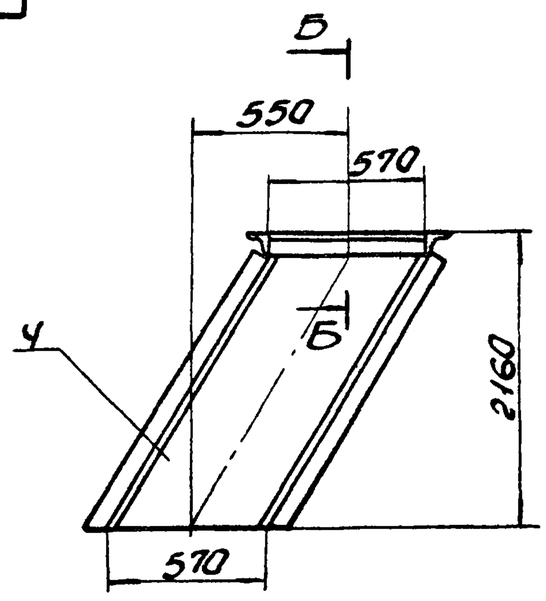

Вид А

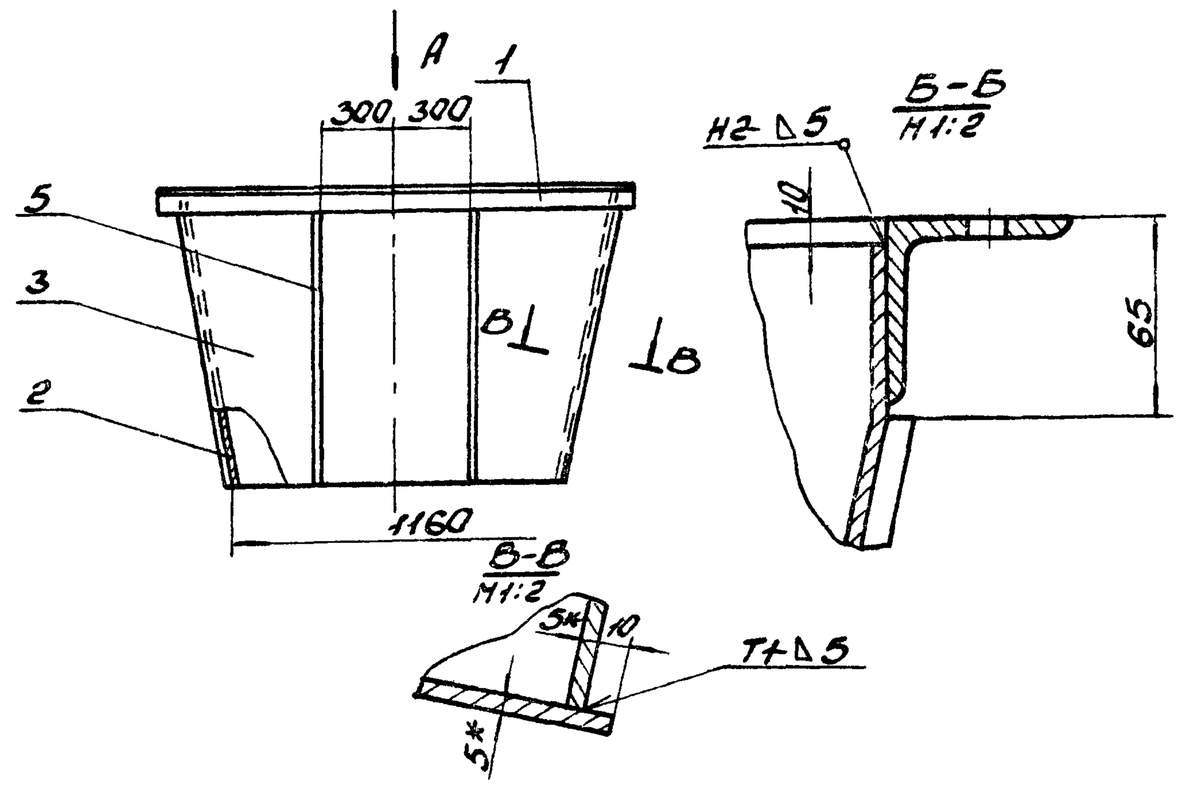

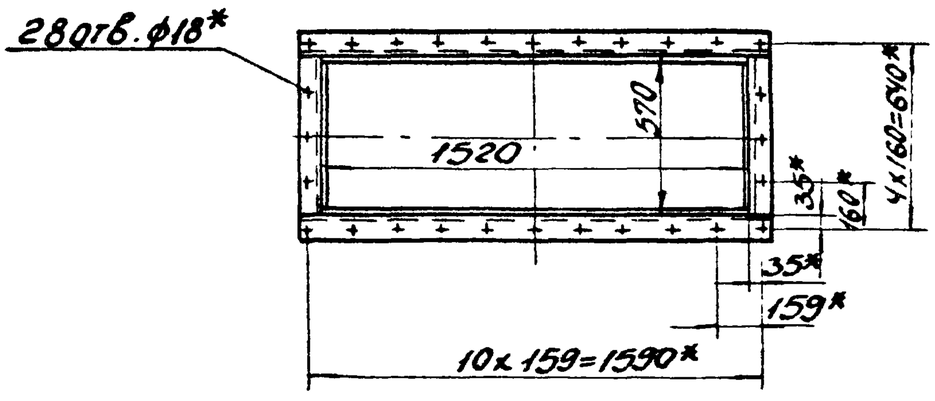

1. Предельные отклонения размеров $\pm \frac{IT16}{2}$.
2. Сварку производить электродами Э-42. ГОСТ 9467-75. Сварные швы по ГОСТ 5264-80.
3* Размеры для справки

Изм.	Лист	N докум.	Подп.	Дата	Б15М078.000СБ			
Разраб.		Извекова			Шлакоспуск Сборочный чертеж	Лит.	Масса	Масшт.
Провер.		Гончаренко				У	363,0	1:20
Т.контр.		Севрюков				Лист	Листов 1	
Нач.отд.		Ковреченко				Госстрой СССР Харьковский Сантехпроект		
Н.контр.		Севрюков						
Утв.								

Б15М 078.001

Rz320 (√)

Б15М 078.001

Б15М 078.001-01
Зеркальное отражение
остальное смотри Б15М 078.001

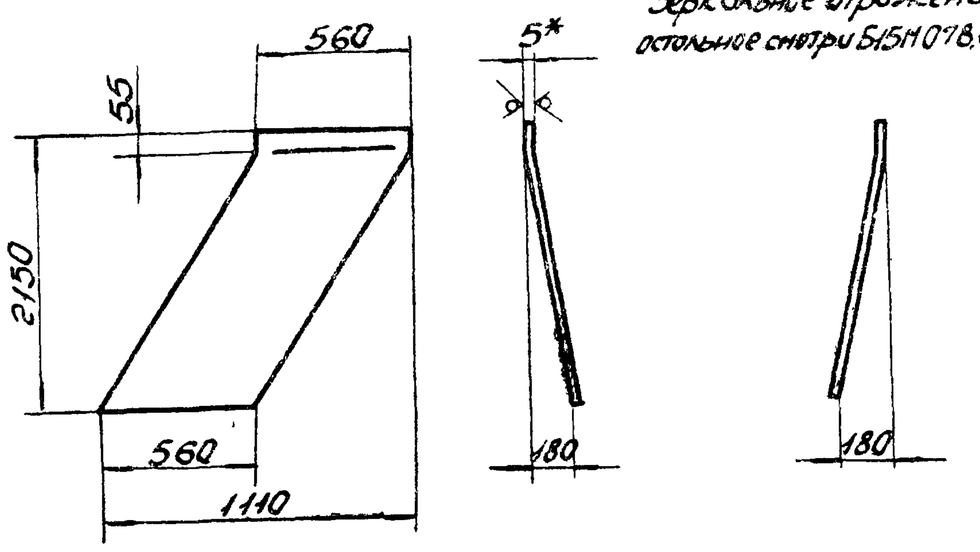

1. Предельные отклонения размеров ± $\frac{IT16}{2}$.
2. Длина развернутой детали - 2158.
3. *Размер для справки.

Изм.	Лист	N Докум.	Подп.	Дата	Б15М 078.001			
Разраб.		Извекова			Боковина	Лит.	Масса	Масшт.
Провер.		Гончаренко				U	47,5	1:20
Т.контр.		Севрюков				Лист	Листов 1	
Нач.отд.		Коверченко			Лист Б-ПН-5 ГОСТ 19903-74 ВСТ3-I ГОСТ 14637-79	Госстрой СССР Харьковский Сантехпроект		
Н.контр.		Севрюков						
Утв.								

Формат А4

Б15М 078.002

Rz320 (√)

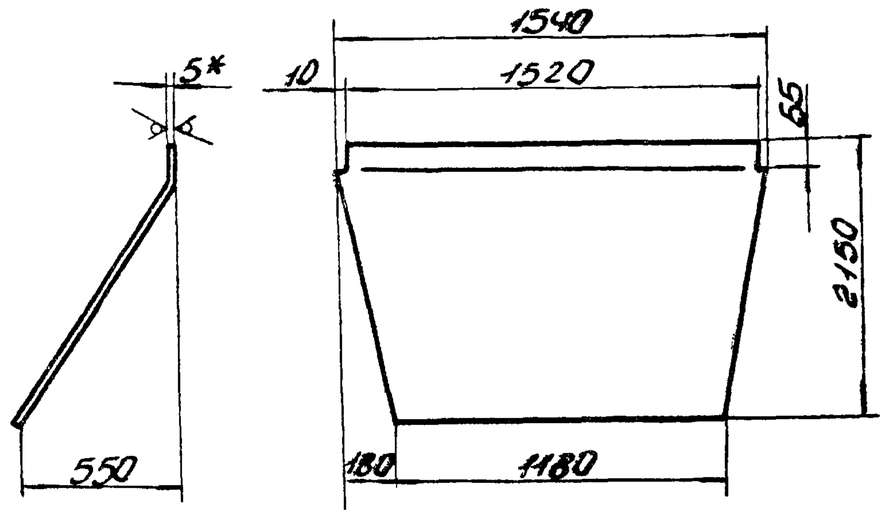

1. Предельные отклонения размеров ± $\frac{IT16}{2}$.
2. Длина развернутой детали - 2221.
3. *Размер для справки.

Изм.	Лист	N Докум.	Подп.	Дата	Б15М 078.002			
Разраб.		Извекова			Стенка	Лит.	Масса	Масшт.
Провер.		Гончаренко				U	118,5	1:20
Т.контр.		Севрюков				Лист	Листов 1	
Нач.отд.		Коверченко			Лист Б-ПН-5 ГОСТ 19903-74 ВСТ3-I ГОСТ 14637-79	Госстрой СССР Харьковский Сантехпроект		
Н.контр.		Севрюков						
Утв.								

Формат А4

Инв.№ подл. | Подп. и дата | Взам.инв.№ | Инв.№ дубл. | Подп. и дата

Б15М 078.010СБ

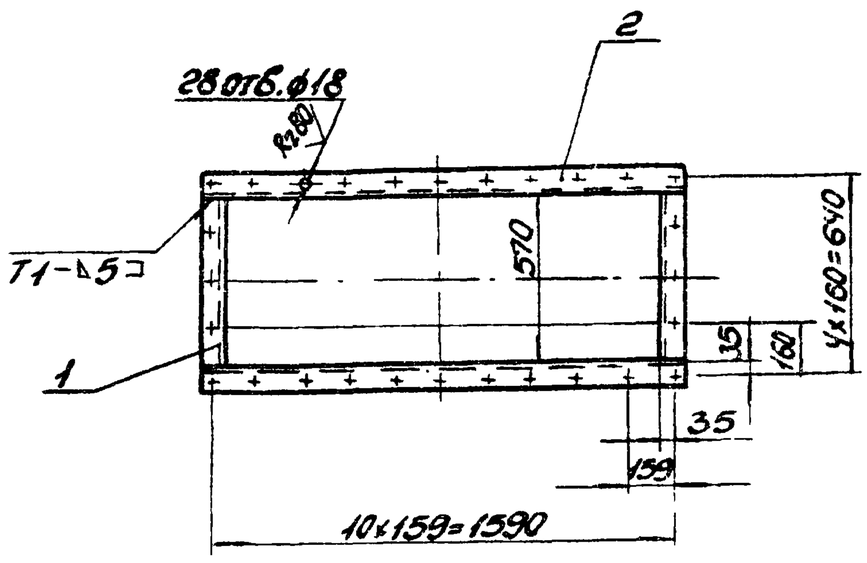

1. Предельные отклонения размеров ± $\frac{IT16}{2}$.
2. Сварку производить электродами Э-42. ГОСТ 9467-75. Сварные швы по ГОСТ 5264-80.
3. Кромки реза деталей Б4-Rz320, остальное-√.

Изм.	Лист	N Докум.	Подп.	Дата	Б15М 078.010СБ			
Разраб.		Извекова			Фланец Сборочный чертеж	Лит.	Масса	Масшт.
Провер.		Гончаренко				U	21,3	1:20
Т.контр.		Севрюков				Лист	Листов 1	
Нач.отд.		Коверченко				Госстрой СССР Харьковский Сантехпроект		
Н.контр.		Севрюков						
Утв.								

Формат А4

Форм.	Зона	Поз.	Обозначение	Наименование	Кол.	Примеч.
				Документация		
А3			Б15М 079.000СБ	Сборочный чертеж		
				Сборочные единицы		
А4		1	Б15М 079.010	Фланец	1	
				Детали		
А4		2	Б15М 079.001	Стенка	1	
А4		3	Б15М 079.002	Боковина	1	
А4		4	Б15М 079.003	Стенка	1	
А4		5	Б15М 079.004	Боковина	1	
				Материалы		
				Металл наплавленный		1,3кг

Изм.	Лист	N Докум.	Подп.	Дата	Б15М 079.000			
Разраб.		Извекова			Желоб для угля	Лит.	Лист	Листов
Провер.		Гончаренко				U		1
Т.контр.		Севрюков				Госстрой СССР Харьковский Сантехпроект		
Нач.отд.		Коверченко						
Утв.								

Инв.№ подл. | Подп. и дата | Взам.инв.№ | Инв.№ дубл. | Подп. и дата

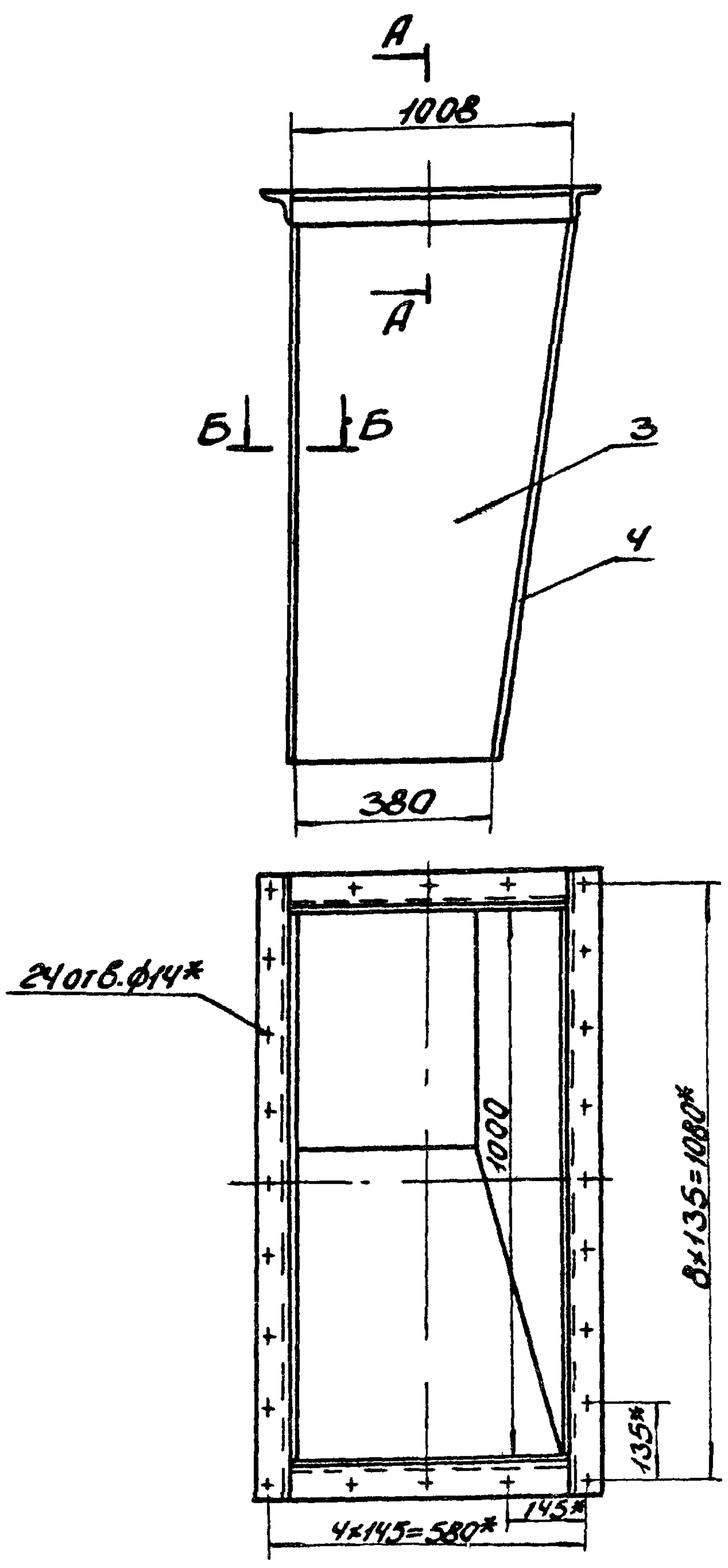

1. Предельные отклонения размеров $\pm \frac{IT16}{2}$.
2. Сварку производить электродами Э42 ГОСТ 9467-75. Сварные швы по ГОСТ5264-80.
3* Размеры для справки.

Изм.	Лист	N докум.	Подп.	Дата	Б15М079.000СБ	
Разраб.		Извекова			Желоб для угля	Лит. / Масса / Масшт.
Провер.		Гончаренко			Сборочный чертеж	У / 150,0 / 1:10
Т.контр.		Севрюков				Лист / Листов 1
Нач.отд.		Коверченко				Госстрой СССР Харьковский Сантехпроект
Н.контр.		Севрюков				
Утв.						

Формат А3

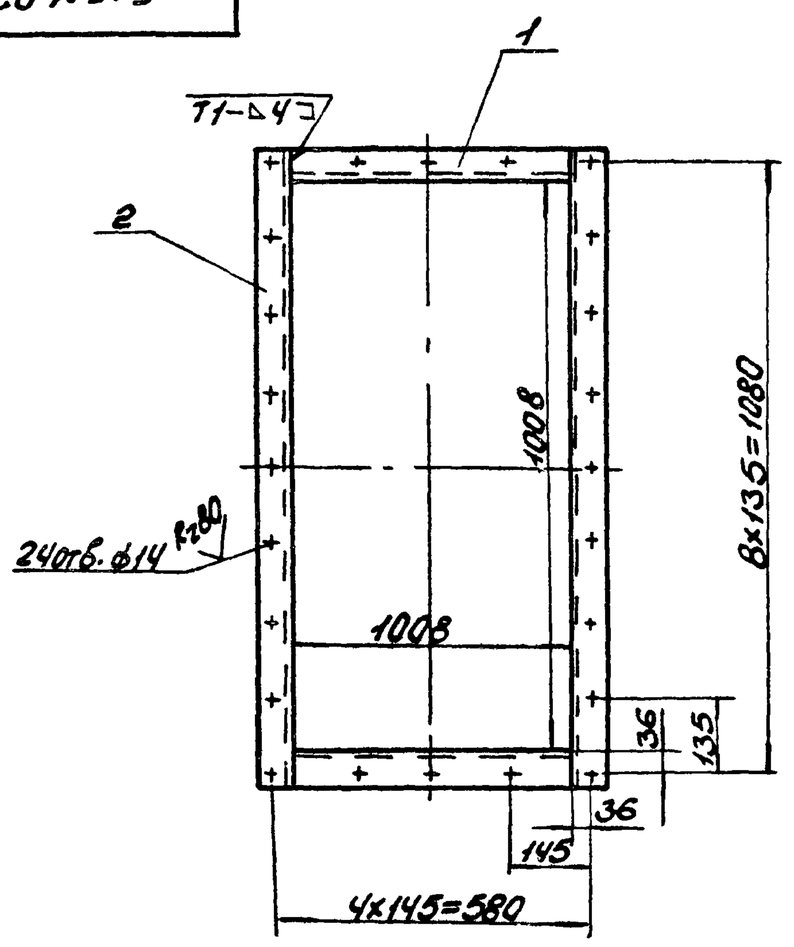

1. Предельные отклонения размеров $\pm \frac{IT16}{2}$.
2. Сварку производить электродами Э-42. ГОСТ 9467-75. Сварные швы по ГОСТ5264-80.
3. Кромки реза деталей Б4 - Rz320, остальное ✓.

Изм.	Лист	N докум.	Подп.	Дата	Б15М079.010СБ	
Разраб.		Извекова			Фланец	Лит. / Масса / Масшт.
Провер.		Гончаренко			Сборочный чертеж	У / 20,6 / 1:10
Т.контр.		Севрюков				Лист / Листов 1
Нач.отд.		Коверченко				Госстрой СССР Харьковский Сантехпроект
Н.контр.		Севрюков				
Утв.						

Формат А4

Формат	Зона	Поз.	Обозначение	Наименование	Кол.	Примеч.
				Документация		
А4			Б15М079.010СБ	Сборочный чертеж		
				Детали		
Б4		1	Б15М079.005	Балка		
				Уголок Б-63х63х5 ГОСТ 8509-86		
				Ст3 ГОСТ 535-79		
				l = 1008	2	4,8кг
Б4		2	Б15М079.006	Балка		
				Уголок Б-63х63х5 ГОСТ 8509-86		
				Ст3 ГОСТ 535-79		
				l = 1134	2	5,45кг
				Материалы		
				Металл наплавленный		0,1кг

Инв.№подл. | Подп. и дата | Взам.инв.№ | Инв.№дубл. | Подп. и дата

Изм.	Лист	N докум.	Подп.	Дата	Б15М079.010	
Разраб.		Извекова			Фланец	Лит. / Лист / Листов
Провер.		Гончаренко				У / / 1
Нач.отд.		Коверченко				Госстрой СССР Харьковский Сантехпроект
Н.контр.		Севрюков				
Утв.						

615М079.001

Rz320 (√)

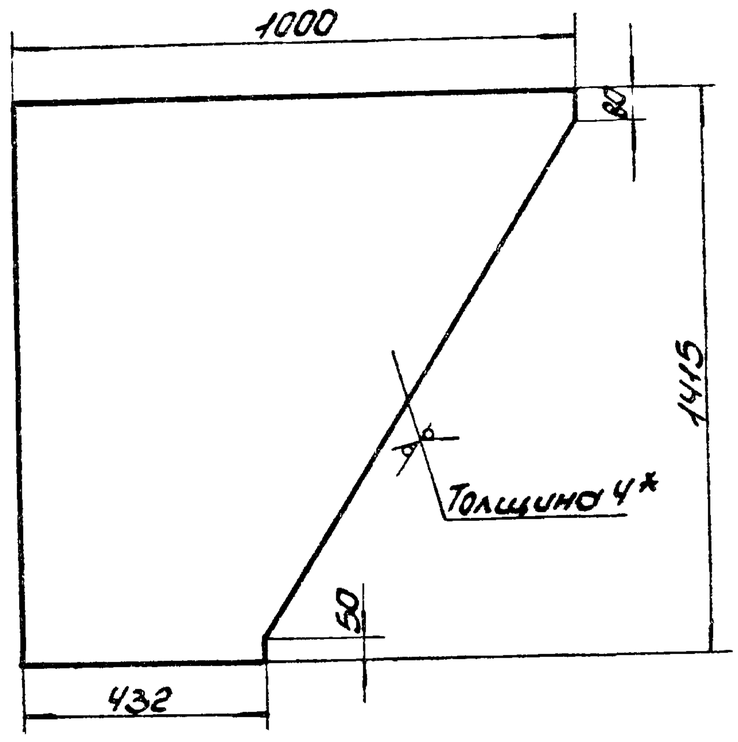

1. Предельные отклонения размеров $\pm \frac{IT16}{2}$.
2. * Размер для справки.

Изм.	Лист	N докум.	Подп.	Дата	615М079.001	Лит.	Масса	Масшт.
Разраб.	Извекова				Стенка	У	31,8	1:10
Провер.	Гончаренко					Лист	Листов 1	
Т.контр.	Севрюков				Лист Б-ПН-4 ГОСТ 19903-74 ВСТ3-I ГОСТ 14637-79	Госстрой СССР Харьковский Сантехпроект		
Нач.отд.	Коверченко							
Н.контр.	Севрюков							
Утв.								

Формат А4

615М079.002

Rz320 (√)

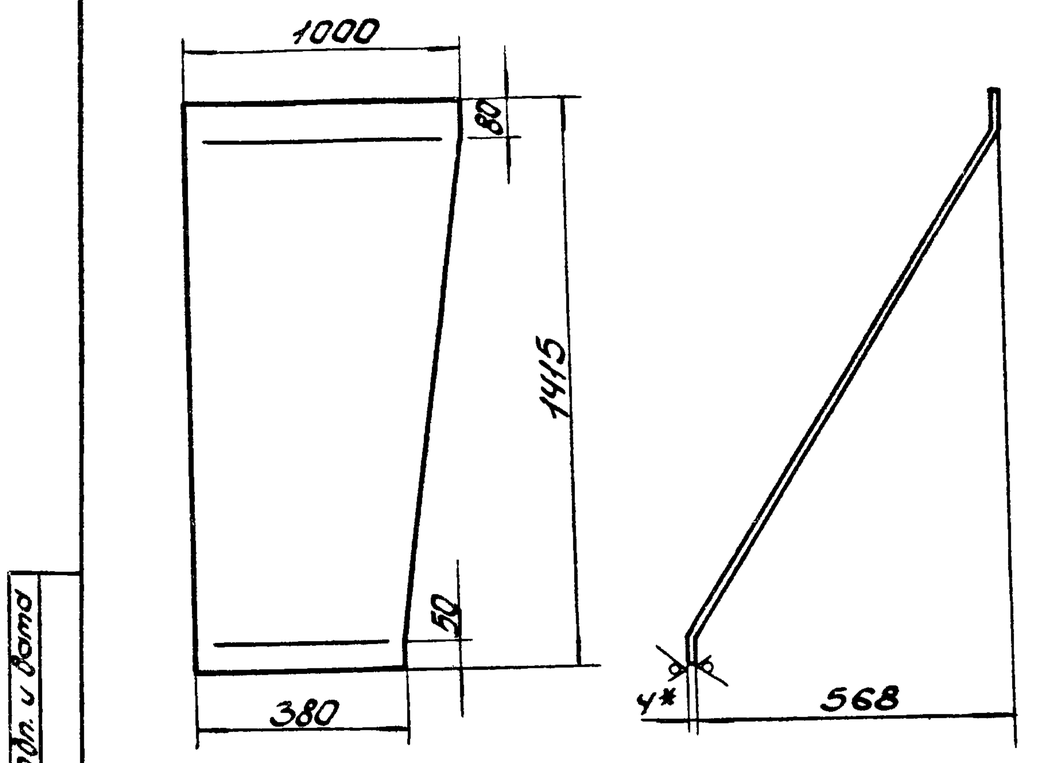

1. Предельные отклонения размеров $\pm \frac{IT16}{2}$.
2. Длина развернутой детали – 1535.
3. * Размер для справки.

Инв.№подл. | Подп. и дата | Взам.инв.№ | Инв.№дубл. | Подп. и дата

Изм.	Лист	N докум.	Подп.	Дата	615М079.002	Лит.	Масса	Масшт.
Разраб.	Извекова				Боковина	У	33,2	1:20
Провер.	Гончаренко					Лист	Листов 1	
Т.контр.	Севрюков				Лист Б-ПН-4 ГОСТ 19903-74 ВСТ3-I ГОСТ 14637-79	Госстрой СССР Харьковский Сантехпроект		
Нач.отд.	Коверченко							
Н.контр.	Севрюков							
Утв.								

Формат А4

615М079.003

Rz320 (√)

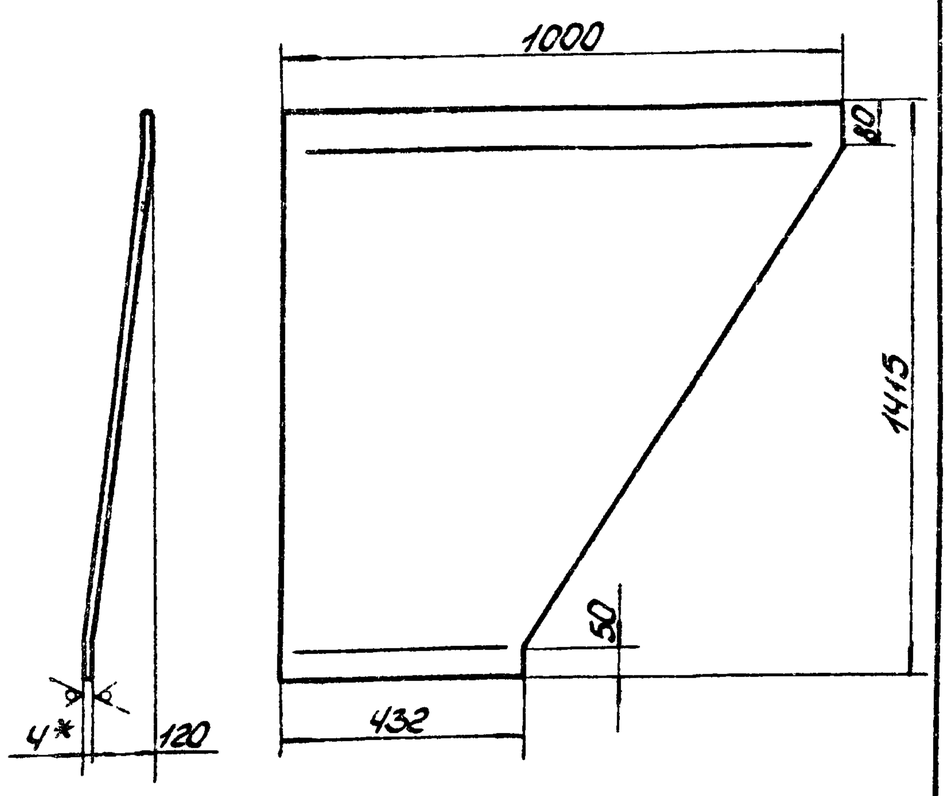

1. Предельные отклонения размеров $\pm \frac{IT16}{2}$.
2. Длина развернутой детали – 1420.
3. * Размер для справки.

Изм.	Лист	N докум.	Подп.	Дата	615М079.003	Лит.	Масса	Масшт.
Разраб.	Извекова				Стенка	У	31,8	1:10
Провер.	Гончаренко					Лист	Листов 1	
Т.контр.	Севрюков				Лист Б-ПН-4 ГОСТ 19903-74 ВСТ3-I ГОСТ 14637-79	Госстрой СССР Харьковский Сантехпроект		
Нач.отд.	Коверченко							
Н.контр.	Севрюков							
Утв.								

Формат А4

615М079.004

Rz320 (√)

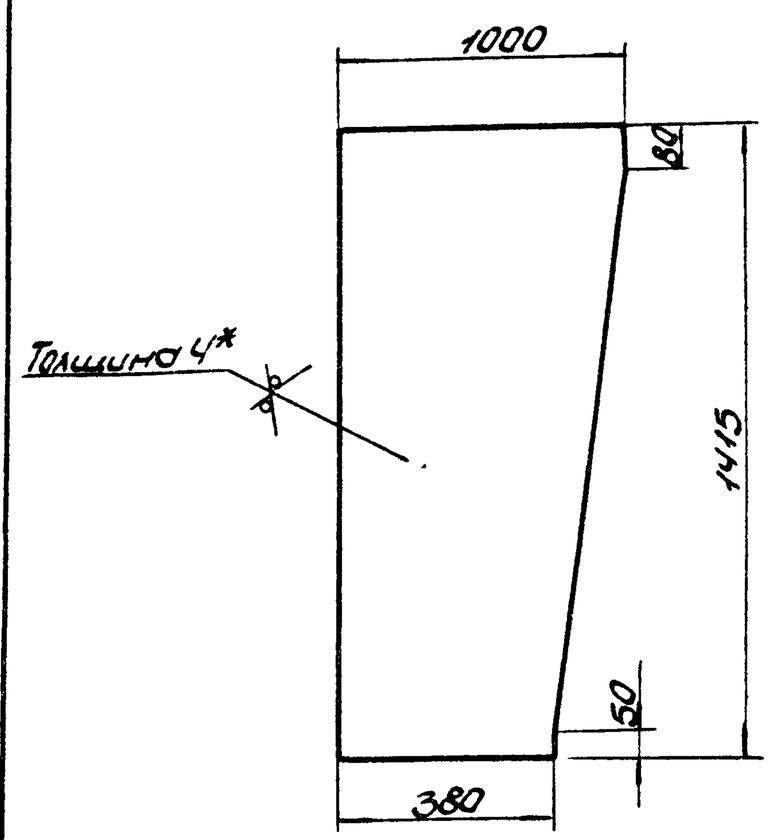

1. Предельные отклонения размеров $\pm \frac{IT16}{2}$.
2. * Размер для справки.

Инв.№подл. | Подп. и дата | Взам.инв.№ | Инв.№дубл. | Подп. и дата

Изм.	Лист	N докум.	Подп.	Дата	615М079.004	Лит.	Масса	Масшт.
Разраб.	Извекова				Боковина	У	30,6	1:20
Пров.	Гончаренко					Лист	Листов 1	
Т.контр.	Севрюков				Лист Б-ПН-4 ГОСТ 19903-74 ВСТ3-I ГОСТ 14637-79	Госстрой СССР Харьковский Сантехпроект		
Нач.отд.	Коверченко							
Н.контр.	Севрюков							
Утв.								

Б15М080.000СБ

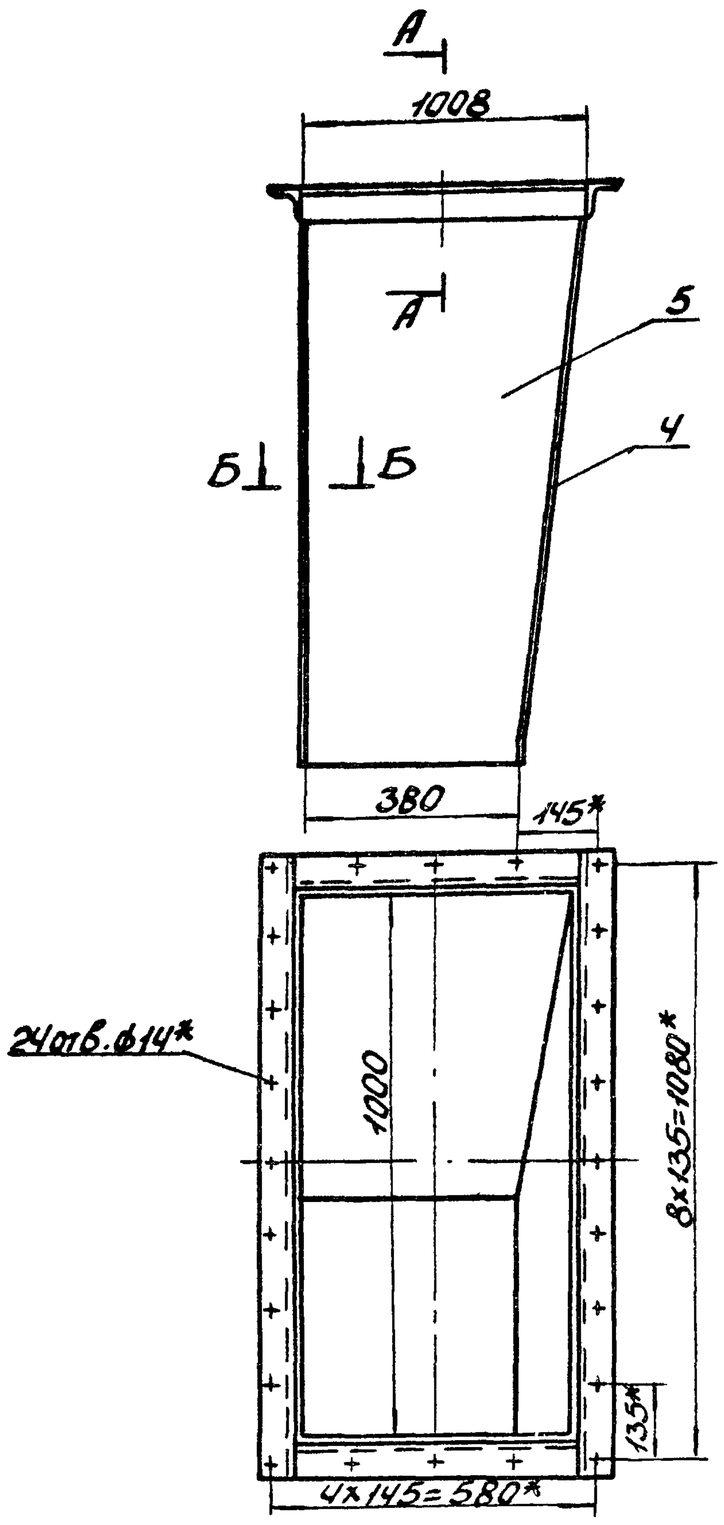

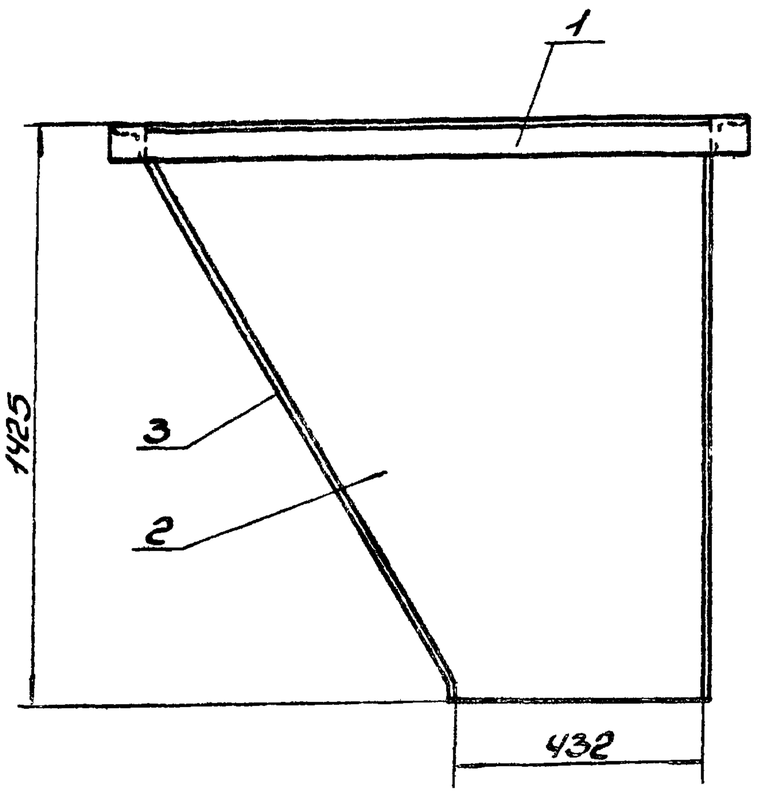

А-А
М1:2

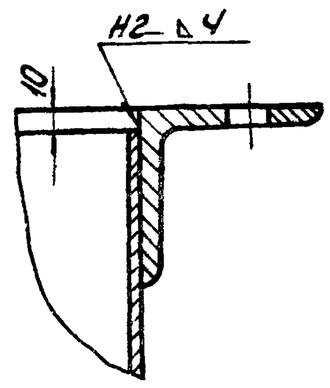

Б-Б
М1:2

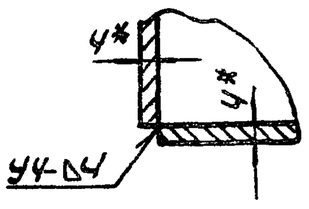

1. Предельные отклонения размеров $\pm \frac{IT16}{2}$.
2. Сварку производить электродами Э-42 ГОСТ 9467-75. Сварные швы по ГОСТ 5264-80.
3* Размеры для справки.

				Б15М080.000СБ	
Изм. Лист	N докум.	Подп.	Дата	Желоб для угля сборочный чертеж	Лит. / Масса / Масшт.
Разраб.	Извекова				У / 150,0 / 1:10
Провер.	Гончаренко				Лист / Листов 1
Т.контр.	Севрюков				Госстрой СССР, Харьковский Сантехпроект
Нач.отд.	Коверченко				
Н.контр.	Севрюков				
Утв.					

Формат А4

Б15М081.022

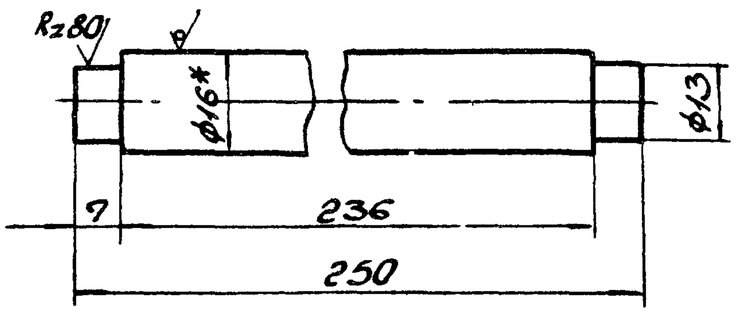

Rz320 (√)

1. Предельные отклонения размеров $\pm \frac{IT16}{2}$.
2.* Размер для справки.

				Б15М081.022	
Изм. Лист	N докум.	Подп.	Дата	Вороток	Лит. / Масса / Масшт.
Разраб.	Извекова				У / 0,4 / 1:1
Провер.	Гончаренко				Лист / Листов 1
Т.контр.	Севрюков				Госстрой СССР Харьковский Сантехпроект
Нач.отд.	Коверченко				
Н.контр.	Севрюков				
Утв.					

Круг В16 ГОСТ2590-91 / ВСт3-I ГОСТ535-79

Формат А4

Формат	Зона	Поз.	Обозначение	Наименование	Кол.	Примечание
				Документация		
А3			Б15М080.000СБ	Сборочный чертеж		
				Сборочные единицы		
А4		1	Б15М080.010	Фланец	1	
				Детали		
А4		2	Б15М079.001	Стенка	1	
А4		3	Б15М080.001	Боковина	1	
А4		4	Б15М080.002	Стенка	1	
А4		5	Б15М079.004	Боковина	1	
				Материалы		
				Металл наплавленный		1,3 кг

Инв.№подл. | Подп. и дата | Взам.инв.№ | Инв.№дубл. | Подп. и дата

				Б15М080.000	
Изм. Лист	N докум.	Подп.	Дата	Желоб для угля	Лит. / Лист / Листов
Разраб.	Извекова				У / / 1
Провер.	Гончаренко				Госстрой СССР, Харьковский Сантехпроект
Нач.отд.	Коверченко				
Н.контр.	Севрюков				
Утв.					

Б15М080.001

Rz320 (√)

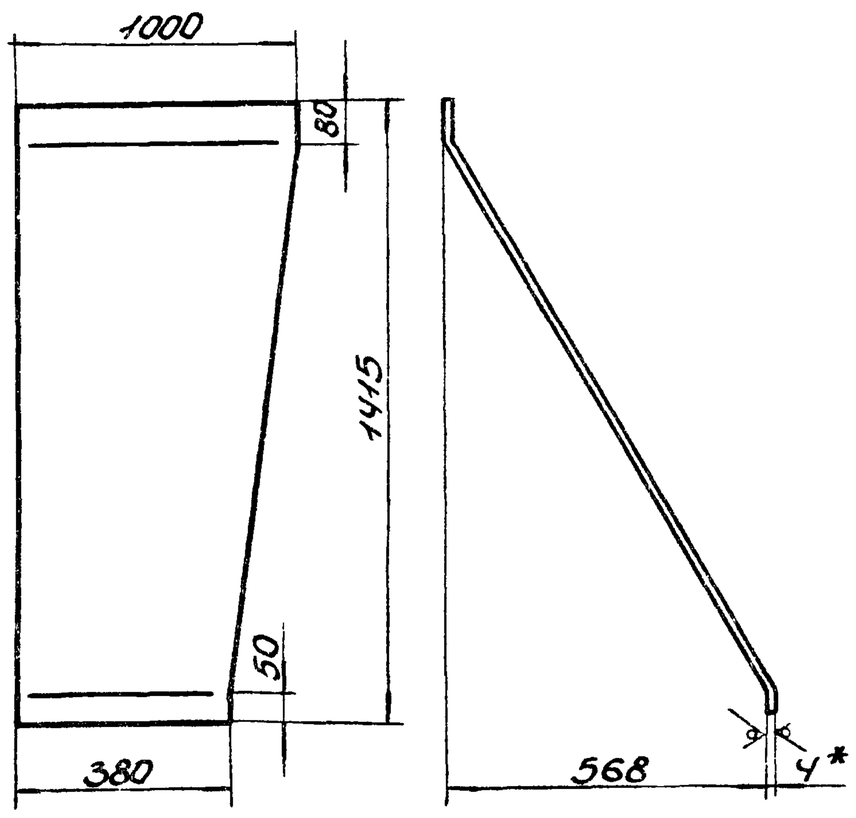

1. Предельные отклонения размеров $\pm \frac{IT16}{2}$.
2. Длина развернутой детали – 1535.
3. *Размер для справки.

Изм.	Лист	N докум.	Подп.	Дата	Б15М080.001			
Разраб.		Извекова			Боковина	Лит.	Масса	Масшт.
Провер.		Гончаренко				У	33,2	1:10
Т.контр.		Севрюков				Лист	Листов 1	
Нач.отд.		Коверченко			Лист Б-ПН-4 ГОСТ 19903-74 / ВСт3-I ГОСТ 14637-79	Госстрой СССР Харьковский Сантехпроект		
Н.контр.		Севрюков						
Утв.								

Формат А4

Б15М080.002

Rz320 (√)

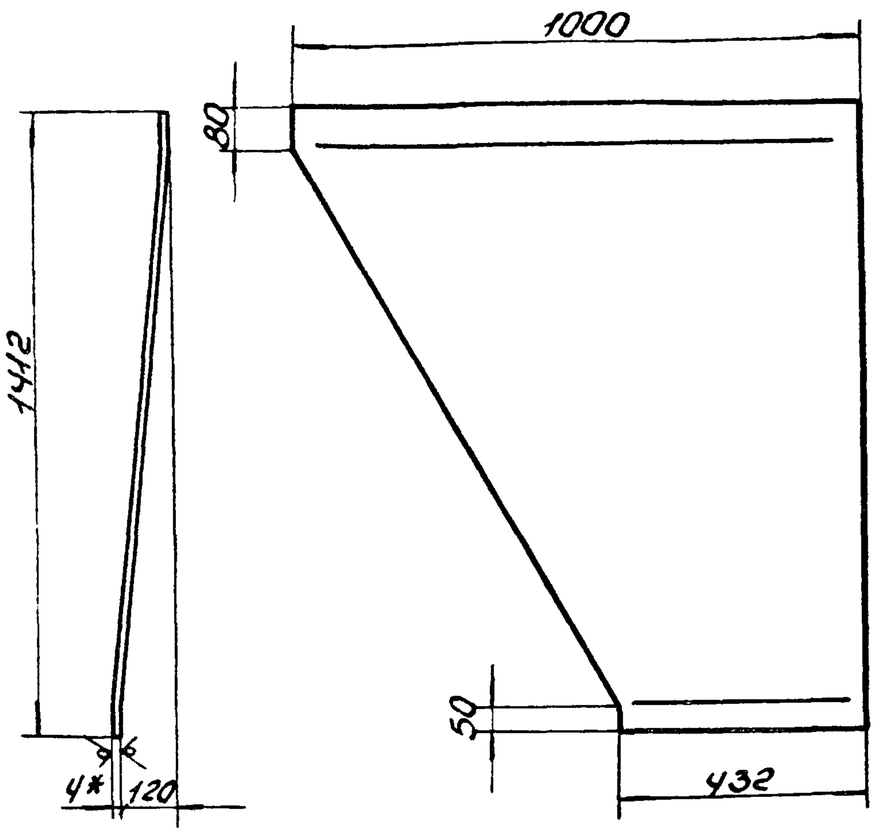

1. Предельные отклонения размеров $\pm \frac{IT16}{2}$.
2. Длина развернутой детали – 1420.
3. *Размер для справки.

Изм.	Лист	N докум.	Подп.	Дата	Б15М080.002			
Разраб.		Извекова			Стенка	Лит.	Масса	
Провер.		Гончаренко				У	31,8	1:10
Т.контр.		Севрюков				Лист	Листов 1	
Нач.отд.		Коверченко			Лист Б-ПН-4 ГОСТ 19903-74 / ВСт3-I ГОСТ 14637-79	Госстрой СССР Харьковский Сантехпроект		
Н.контр.		Севрюков						
Утв.								

Инв.№ подл. | Подп. и дата | Взам.инв.№ | Инв.№ дубл. | Подп. и дата

Формат А4

Б15М081.001

Rz80 (√)

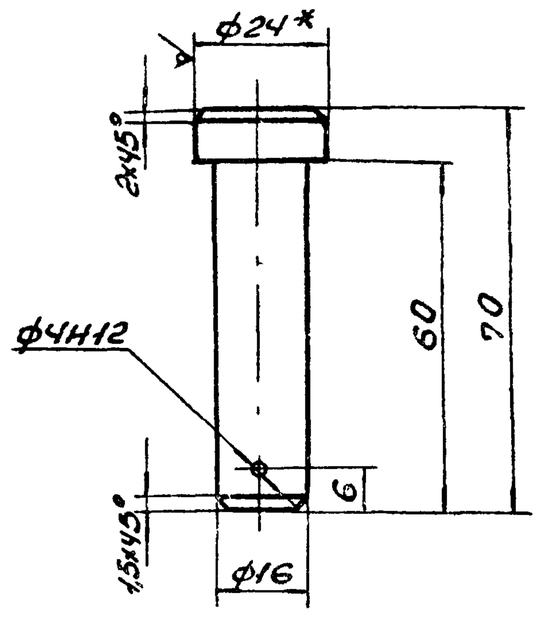

1. Предельные отклонения размеров $\pm \frac{IT14}{2}$.
2. *Размер для справки.

Изм.	Лист	N докум.	Подп.	Дата	Б15М081.001			
Разраб.		Извекова			Полец	Лит.	Масса	Масшт.
Провер.		Гончаренко				У	0,13	1:1
Т.контр.		Севрюков				Лист	Листов 1	
Нач.отд.		Коверченко			Круг В-24 ГОСТ 2590-71 / Ст3 ГОСТ 535-79	Госстрой СССР Харьковский Сантехпроект		
Н.контр.		Севрюков						
Утв.								

Формат А4

Форм	Зона	Поз.	Обозначение	Наименование	Кол.	Примеч.
				Документация		
А2			Б15М081.000 СБ	Сборочный чертеж		
А3			Б15М081.000 ВС	Ведомость спецификаций		
А3			Б15М081.000 ВП	Ведомость покупных изделий		
				Сборочные единицы		
А4		1	Б15М081.010	Фланец	1	
А4		2	Б15М081.020	Рама	1	
А4		3	Б15М081.030	Крышка	1	
А4		4	Б15М081.040	Замок	2	
				Детали		
А4		5	Б15М081.001	Полец	2	
А4		6	Б15М081.002	Полец	2	
				Стандартные изделия		
		7		Болт М16х45,46 ГОСТ 7798-70	2	0,11кг
		8		Гайка М16,5 ГОСТ 5915-70	2	0,034кг
		9		Шайба 16,05 ГОСТ 11371-78	8	0,027кг
		10		Шплинт 4х25 ГОСТ 397-79	4	0,01кг

Инв.№ подл. | Подп. и дата | Взам.инв.№ | Инв.№ дубл. | Подп. и дата

Изм.	Лист	N докум.	Подп.	Дата	Б15М081.000			
Разраб.		Извекова			Люк 500х600	Лит.	Масса	Масшт.
Провер.		Гончаренко				У		1
Нач.отд.		Коверченко				Госстрой СССР Харьковский Сантехпроект		
Н.контр.		Севрюков						
Утв.								

Формат А4

№ строки	Обозначение	Наименование	Куда входит: Обозначение	Куда входит: кол.	Общее кол-во	Примечание
1	Б15М081.000	Люк 500×600				
2	Б15М081.010	Фланец	Б15М081.000	1	1	
3	Б15М081.020	Рама	Б15М081.000	1	1	
4	Б15М081.030	Крышка	Б15М081.000	1	1	
5	Б15М081.040	Замок	Б15М081.000	2	2	
6	Б15М081.050	Вилка	Б15М081.040	1	2	
7	Б15М081.060	Ключ	Б15М081.040	1	2	

Изм.	Лист	N докум.	Подп.	Дата	Б15М081.000ВС
Разраб.		Извекова			Люк 500×600 Ведомость спецификаций
Провер.		Гончаренко			Лит. У; Лист; Листов 1
Нач.отд.		Кобернченко			Госстрой СССР, Харьковский Сантехпроект
Н.контр.		Севрюков			
Утв.					

Формат А3

№ строки	Наименование	Обозначение документа на поставку	Поставщик	Куда входит (обозначение)	Количество: на изделие	в комплекты	на регулировку	Всего	Примечание
1	Болт М16×45.46	ГОСТ 7798-70		Б15М081.000	2			2	
2	Болт М20×100.46	ГОСТ 7798-70		Б15М081.030	2			2	
3									
4	Гайка М16,5	ГОСТ 5915-70		Б15М081.000	2			2	
5	Гайка М20	ГОСТ 5915-70		Б15М081.030	2			2	
6									
7	Шайба 16,05	ГОСТ 11371-78		Б15М081.000	8			8	
8	Шайба 12,05	ГОСТ 11371-78		Б15М081.030	2			2	
9									
10	Шплинт 4×25	ГОСТ 397-79		Б15М081.000	4			4	

Изм.	Лист	N докум.	Подп.	Дата	Б15М081.000ВП
Разраб.		Извекова			Люк 500×600 Ведомость покупных изделий
Провер.		Гончаренко			Лит. У; Лист; Листов 1
Нач.отд.		Кобернченко			Госстрой СССР, Харьковский Сантехпроект
Н.контр.		Севрюков			
Утв.					

Б

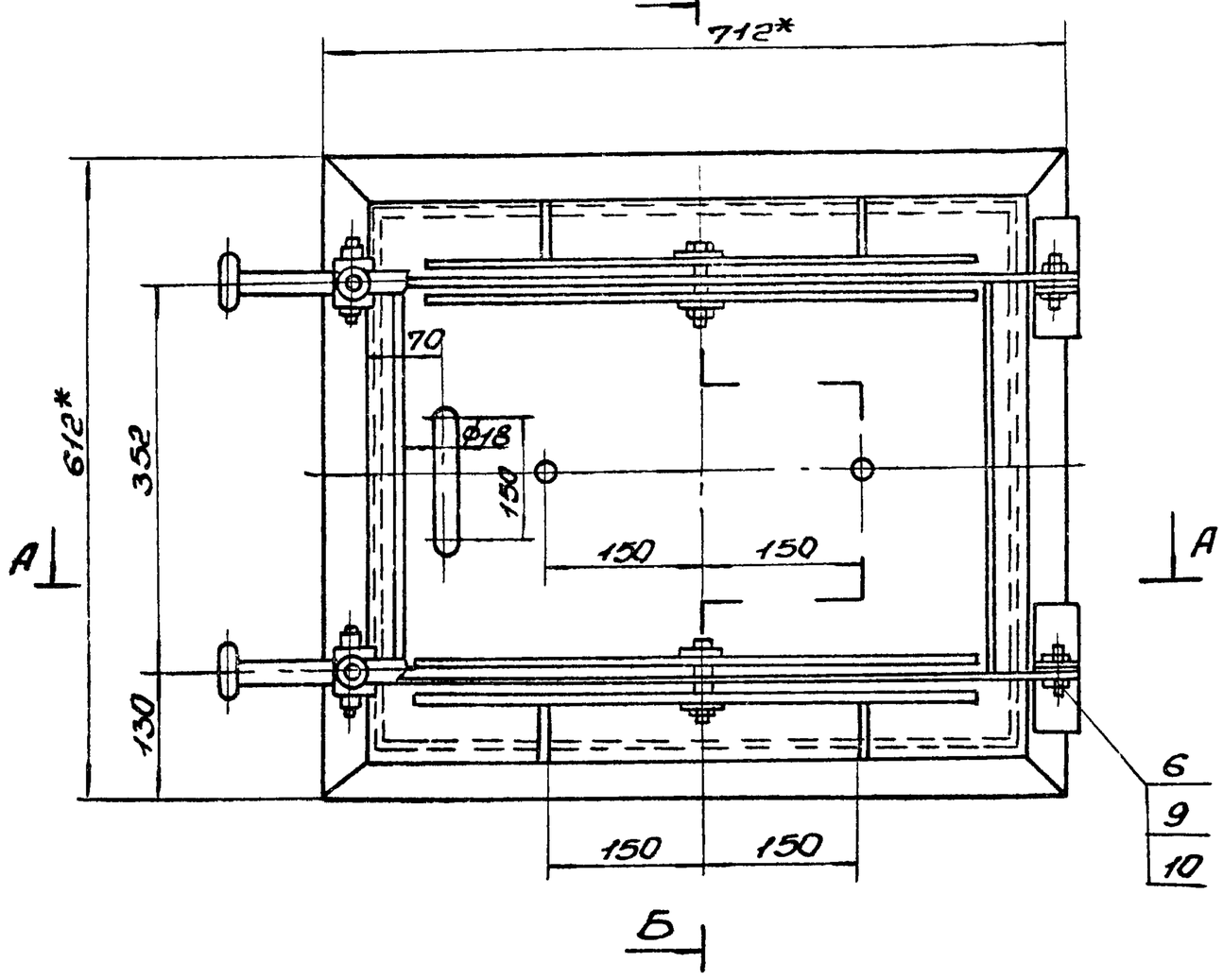

Б-Б

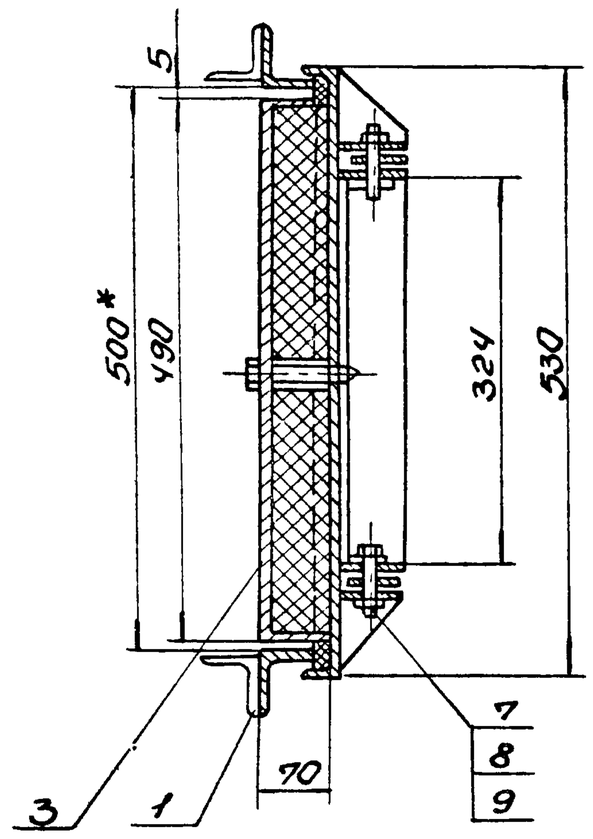

А-А

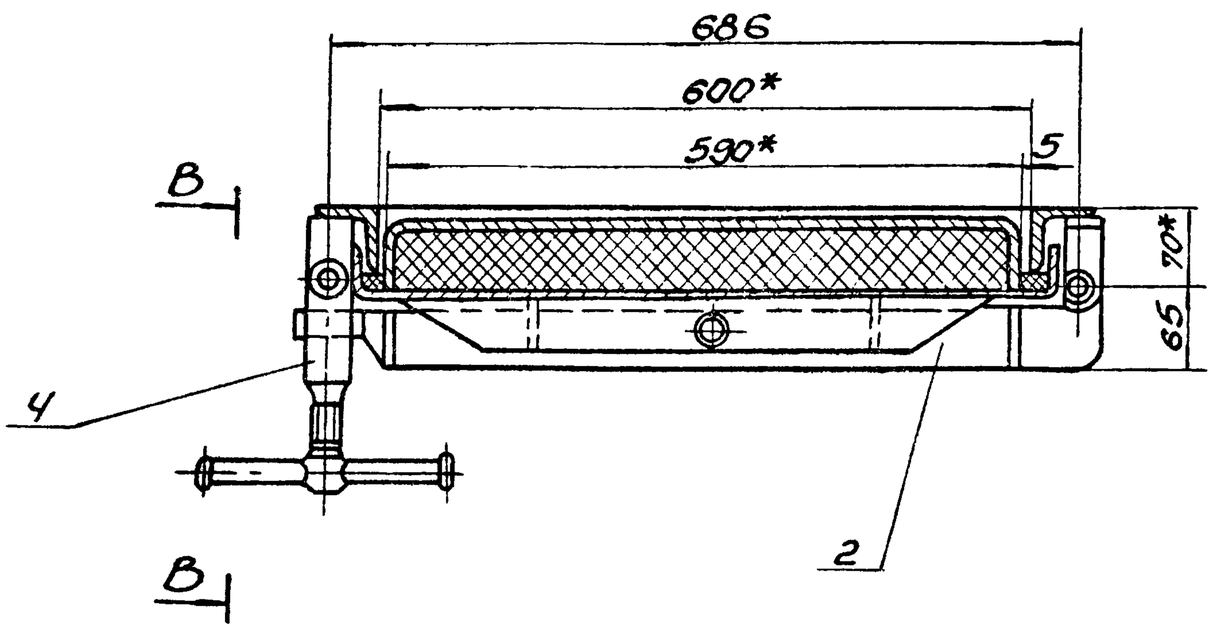

В-В
М1:2

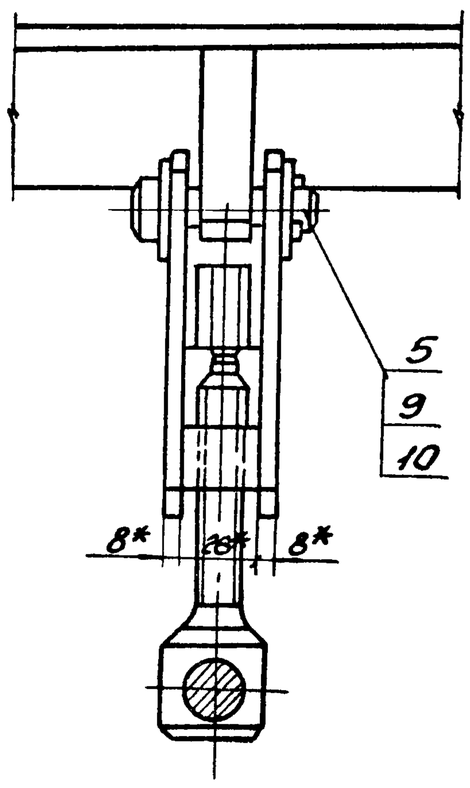

*Размер для справки.

Изм.	Лист	N докум.	Подп.	Дата	Б15М081.000СБ
Разраб.		Извеков			Люк 500×600 Сборочный чертеж
Провер.		Гончаренко			
Т.контр.		Севрюков			
Нач.отд.		Ковтуненко			
Н.контр.		Себюков			
Утв.					

Лит.	Масса	Масшт.
У	68,6	1:5
Лист	Листов 61	

Госстрой СССР, Харьковский Сантехпроект

Б15М081.010СБ

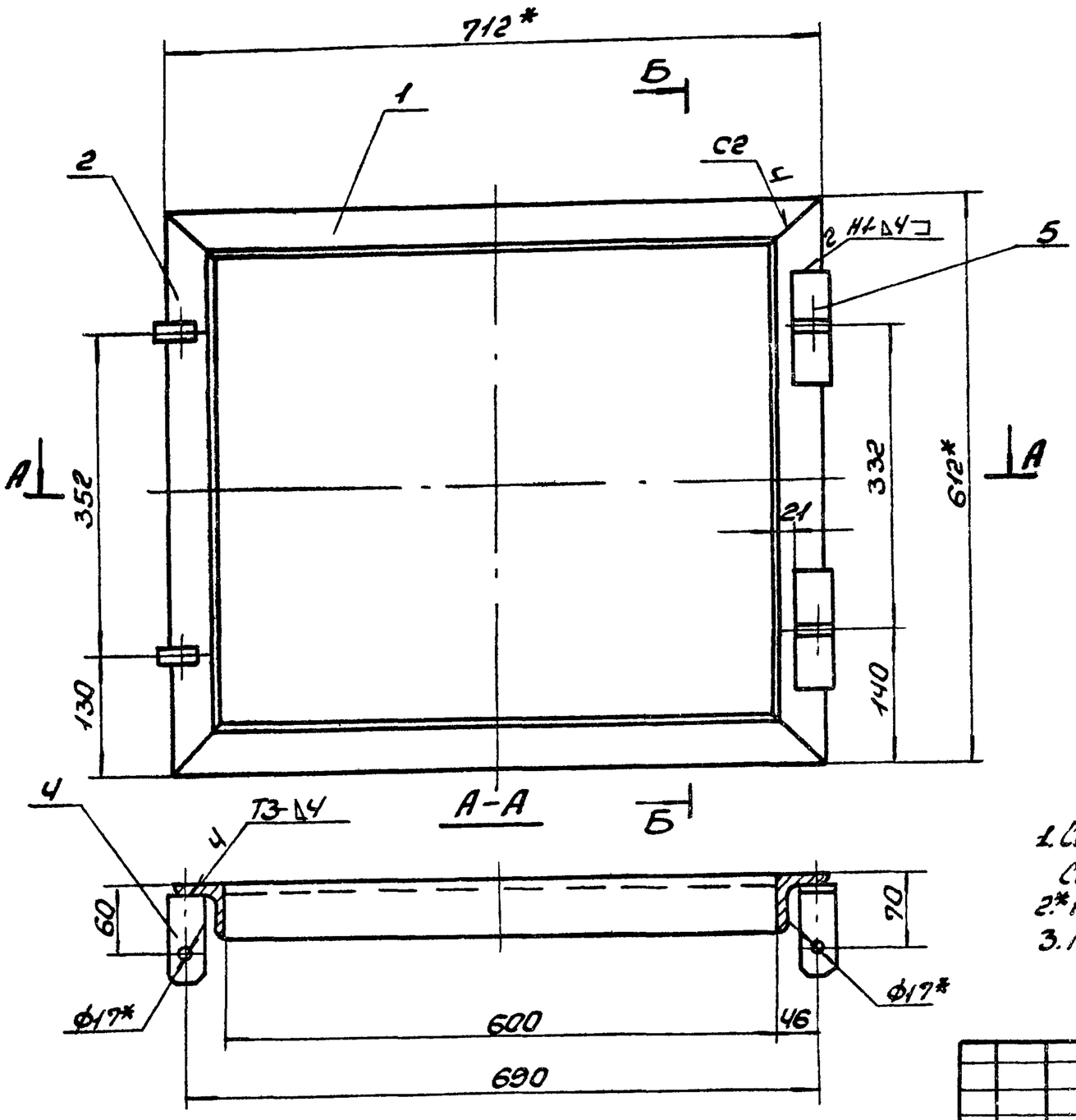

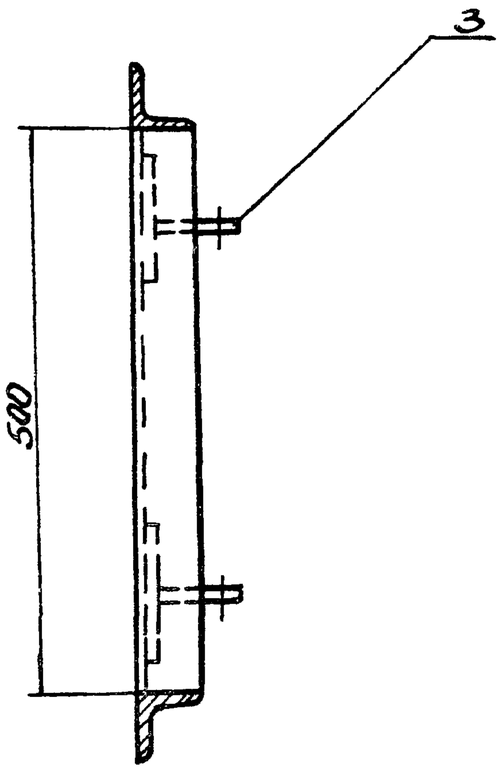

1. Сварку произвести электродами Э-42 ГОСТ9467-75. Сварные швы по ГОСТ5264-80.
2.* Размеры для справок.
3. Несоосность ф17 не более 0,1мм.

					Б15М081.010СБ	
Изм.	Лист	N докум.	Подп.	Дата		
Разраб.		Извекова			Фланец сборочный чертеж	Лит. / Масса / Масшт.: У / 13,0 / 1:5
Провер.		Гончаренко				Лист / Листов
Т.контр.		Севрюков				Госстрой СССР Харьковский Сантехпроект
Нач.отд.		Ковтуненко				
Н.контр.		Севрюков				
Утв.						

Формат А3

Б15М081.003

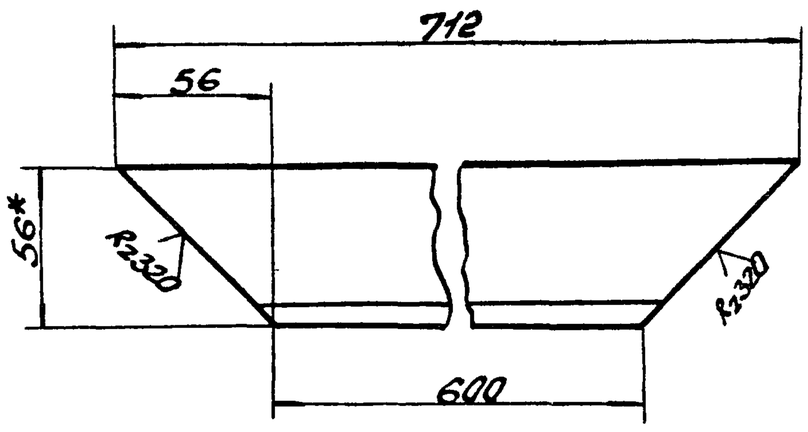

1. Предельные отклонения размеров ± IT16/2.
2.* Размер для справки.

					Боковина	Лит / Масса / Масшт.: У / 2,7 / 1:2
Изм.	Лист	N докум.	Подп.	Дата		Лист / Листов 1
Разраб.		Извекова			Уголок Б56х56х5 ГОСТ8509-86 / Ст.3 ГОСТ535-79	Госстрой СССР Харьковский Сантехпроект
Провер.		Гончаренко				
Т.контр.		Севрюков				
Нач.отд.		Ковтуненко				
Н.контр.		Севрюков				
Утв.						

Формат А4

Форм.	Зона	Поз.	Обозначение	Наименование	Кол.	Примечание
				Документация		
А3			Б15М081.010СБ	Сборочный чертеж		
				Детали		
А4		1	Б15М081.003	Боковина	2	
А4		2	Б15М081.004	Боковина	2	
А4		3	Б15М081.006	Ушко	2	
А4		4	Б15М081.006	Ушко	2	
Б4		5	Б15М081.007	Пластина		
				Лист Б-ПН-Б ГОСТ19903-74 / Ст3-I ГОСТ14637-79		
				50×100	2	0,23кг
				Материалы		
				Металл наплавленный		0,58кг

Инв. N подл. | Подп. и дата | Взам. инв. N | Инв. N дубл. | Подп. и дата

					Б15М081.010	
Изм.	Лист	N докум.	Подп.	Дата		
Разраб.		Извекова			Фланец	Лит. / Лист / Листов: 1
Провер.		Гончаренко				Госстрой СССР Харьковский Сантехпроект
Нач.отд.		Ковтуненко				
Н.контр.		Севрюков				
Утв.						

Б15М081.004

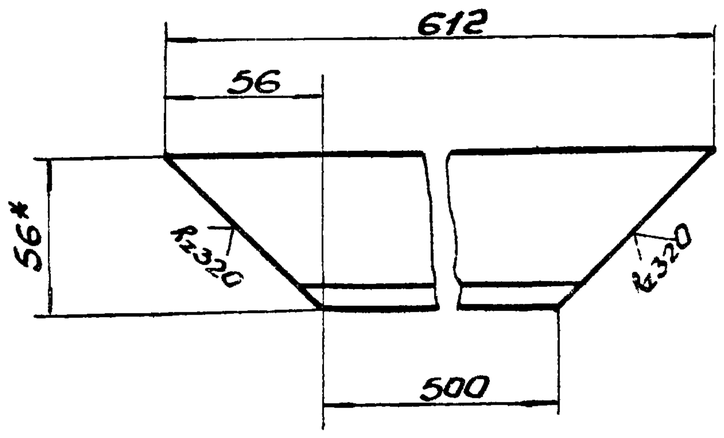

1. Предельные отклонения размеров $\pm \frac{IT16}{2}$.
2.* Размер для справки.

Изм.	Лист	N докум.	Подп.	Дата
Разраб.		Извекова		
Провер.		Гончаренко		
Т. контр.		Севрюков		
Нач. отд.		Коверченко		
Н. контр.		Севрюков		
Утв.				

Б15М081.004

Боковина

Лит.	Масса	Масшт.
и	2,4	1:2

Лист | Листов 1

Уголок Б-56х56х5 ГОСТ 8509-86 / Ст3 ГОСТ 535-79

Госстрой СССР, Харьковский Сантехпроект

Формат А4

Б15М081.005

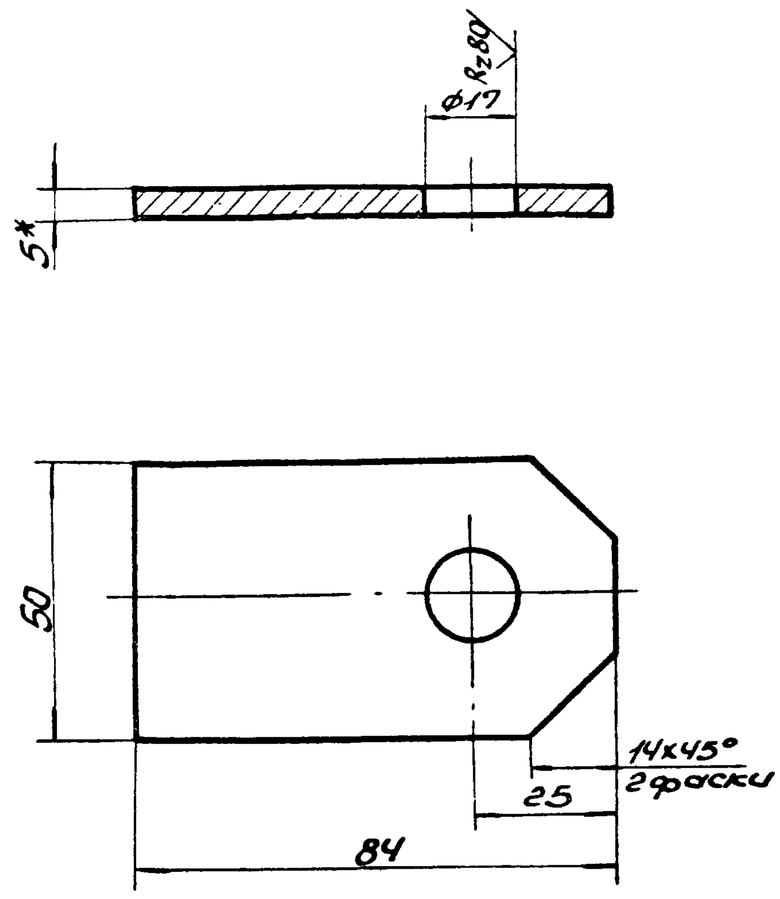

1. Предельные отклонения размеров $\pm \frac{IT16}{2}$
2.* Размер для справки.

Изм.	Лист	N докум.	Подп.	Дата
Разраб.		Извекова		
Провер.		Гончаренко		
Т. контр.		Севрюков		
Нач. отд.		Коверченко		
Н. контр.		Севрюков		
Утв.				

Б15М081.005

Ушко

Лит.	Масса	Масшт.
и	0,18	1:1

Лист | Листов 1

Лист Б-ПН-6 ГОСТ 19903-74 / В Ст3-I ГОСТ 14637-79

Госстрой СССР, Харьковский Сантехпроект

Формат А4

Инв. N подл. | Подп. и дата | Взам. инв. N | Инв. N дубл. | Подп. и дата

Б15М081.006

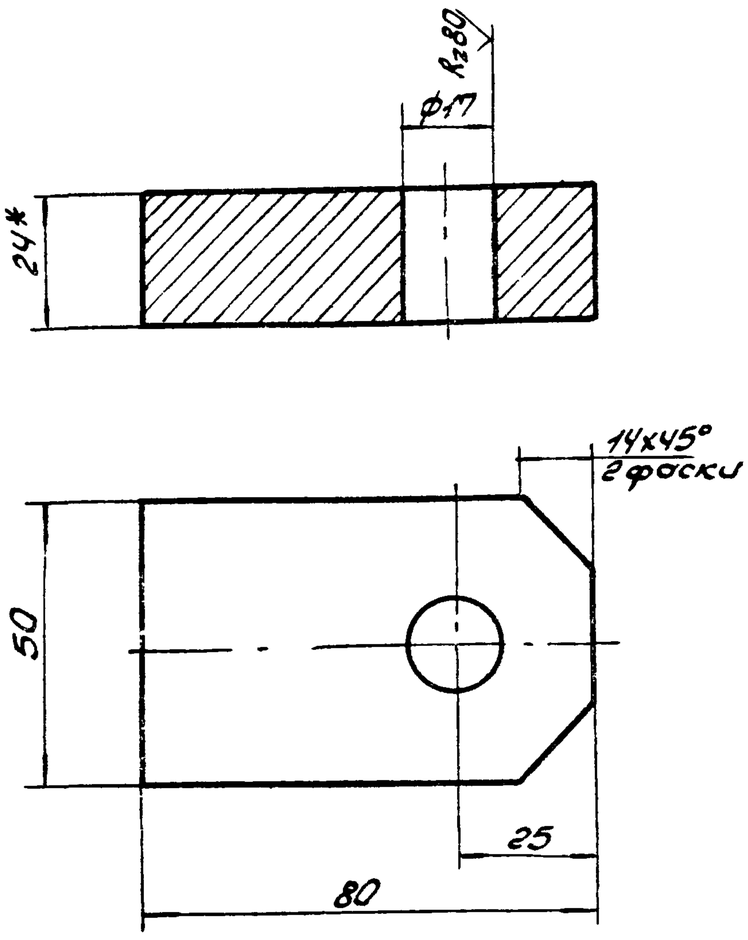

1. Предельные отклонения размеров $\pm \frac{IT16}{2}$.
2.* Размер для справки.

Изм.	Лист	N докум.	Подп.	Дата
Разраб.		Извекова		
Провер.		Гончаренко		
Т. контр.		Севрюков		
Нач. отд.		Коверченко		
Н. контр.		Севрюков		
Утв.				

Б15М081.006

Ушко

Лит.	Масса	Масшт.
и	0,7	1:1

Лист | Листов 1

Лист Б-ПН-24 ГОСТ 19903-74 / В Ст3-I ГОСТ 14637-79

Госстрой СССР, Харьковский Сантехпроект

Формат А4

Форм.	Зона	Поз.	Обозначение	Наименование	Кол.	Примеч.
				Документация		
А3			Б15М081.020СБ	Сборочный чертеж		
				Детали		
А4		1	Б15М081.008	Упор	2	
А4		2	Б15М081.009	Коромысло	2	
Б4		3	Б15М081.011	Стяжка		
				Лист Б-ПН-6 ГОСТ 19903-74		
				В Ст3-I ГОСТ 14637-79		
				45х346	2	0,73кг
				Материалы		
				Металл наплавленный		0,14кг

Инв. N подл. | Подп. и дата | Взам. инв. N | Инв. N дубл. | Подп. и дата

Изм.	Лист	N докум.	Подп.	Дата
Разраб.		Извекова		
Провер.		Гончаренко		
Нач. отд.		Коверченко		
Н. контр.		Севрюков		
Утв.				

Б15М081.020

Рама

Лит.	Лист	Листов
		1

Госстрой СССР, Харьковский Сантехпроект

Формат А4

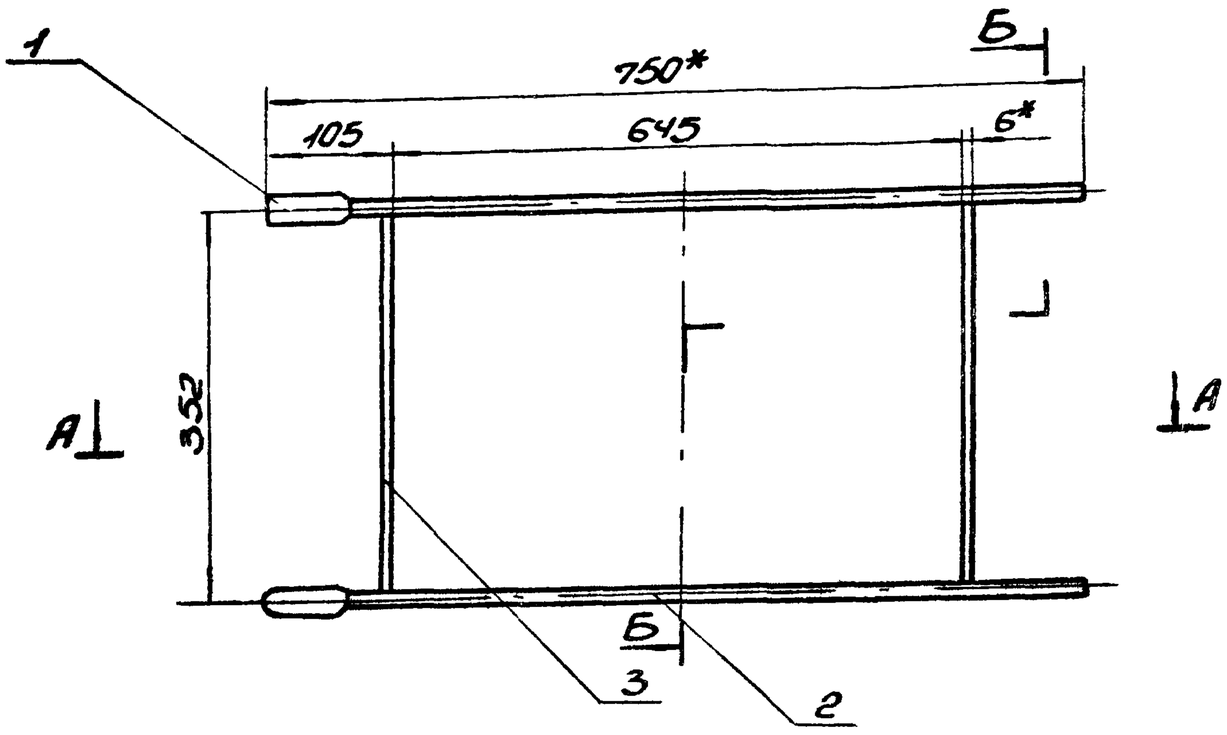

А-А

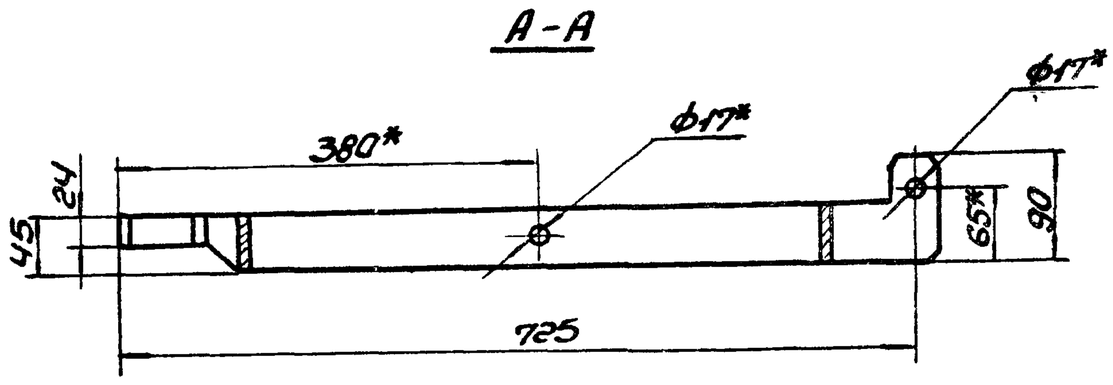

Б-Б

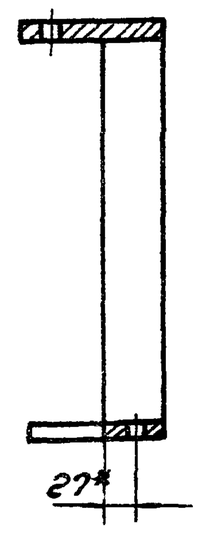

1. Сварку произвести электродами Э-42 ГОСТ9467-75
Сварные швы по ГОСТ 5264-80.
2* Размеры для справок.
3. Несоосность отв. ф17 не более 0,1мм.

					Б15М081.020СБ	
Изм.	Лист	N Докум.	Подп.	Дата	Рама сборочный чертеж	Лит. / Масса / Масшт.: У / 5,2 / 1:5
Разраб.		Извекова				Лист / Листов 1
Провер.		Гончаренко				Госстрой СССР Харьковский Сантехпроект
Т.контр.		Севрюков				
Нач.отд.		Коверченко				
Н.контр.		Севрюков				
Утв.						

Формат А3

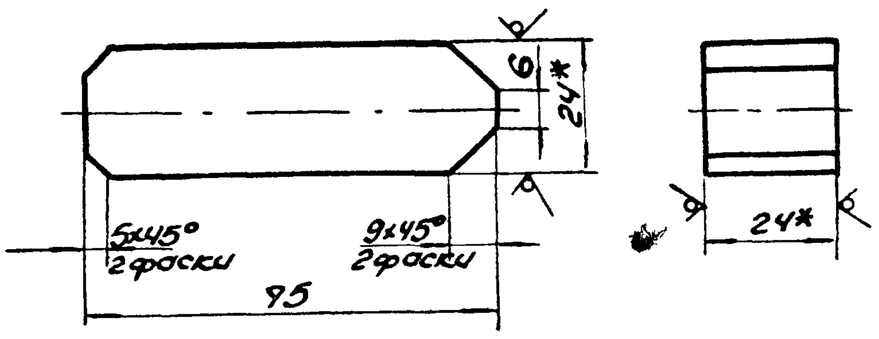

1. Предельные отклонения размеров $\pm \frac{IT16}{2}$.
2.* Размер для справки.

					Б15М081.008	
Изм.	Лист	N Докум.	Подп.	Дата	Упор	Лит. / Масса / Масшт.: У / 0,3 / 1:1
Разраб.		Извекова				Лист / Листов 1
Провер.		Гончаренко				Госстрой СССР Харьковский Сантехпроект
Т.контр.		Севрюков				
Нач.отд.		Коверченко				
Н.контр.		Севрюков				
Утв.						
Квадрат 24 ГОСТ 2591-71 / Ст3 ГОСТ 535-79						

Формат А4

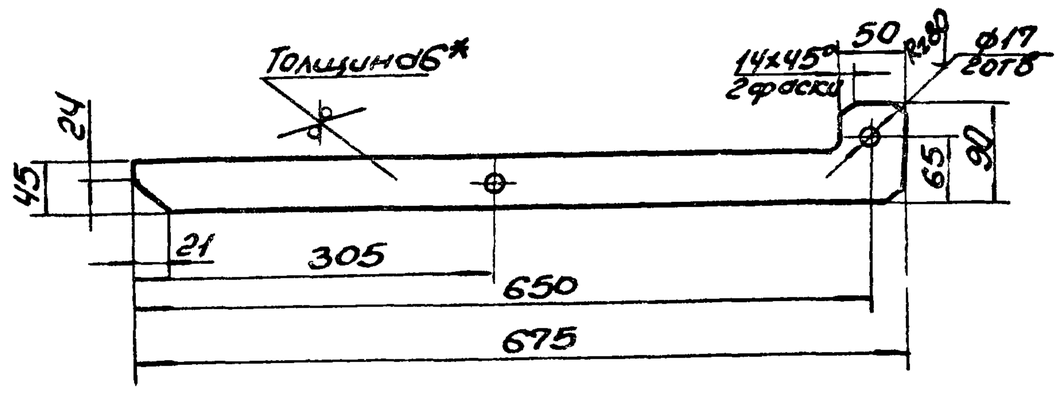

1. Предельные отклонения размеров $\pm \frac{IT16}{2}$.
2.* Размер для справки.

					Б15М081.009	
Изм.	Лист	N Докум.	Подп.	Дата	Коромысло	Лит. / Масса / Масшт.: У / 1,5 / 1:5
Разраб.		Извекова				Лист / Листов 1
Провер.		Гончаренко				Госстрой СССР Харьковский Сантехпроект
Т.контр.		Севрюков				
Нач.отд.		Коверченко				
Н.контр.		Севрюков				
Утв.						
Лист Б-Пл-6 ГОСТ 19903-74 / Вст3-Т ГОСТ 14637-79						

Инв.N подл. | Подп. и дата | Взам.инв.N | Инв.N дубл. | Подп. и дата

Б15М 081.030СБ

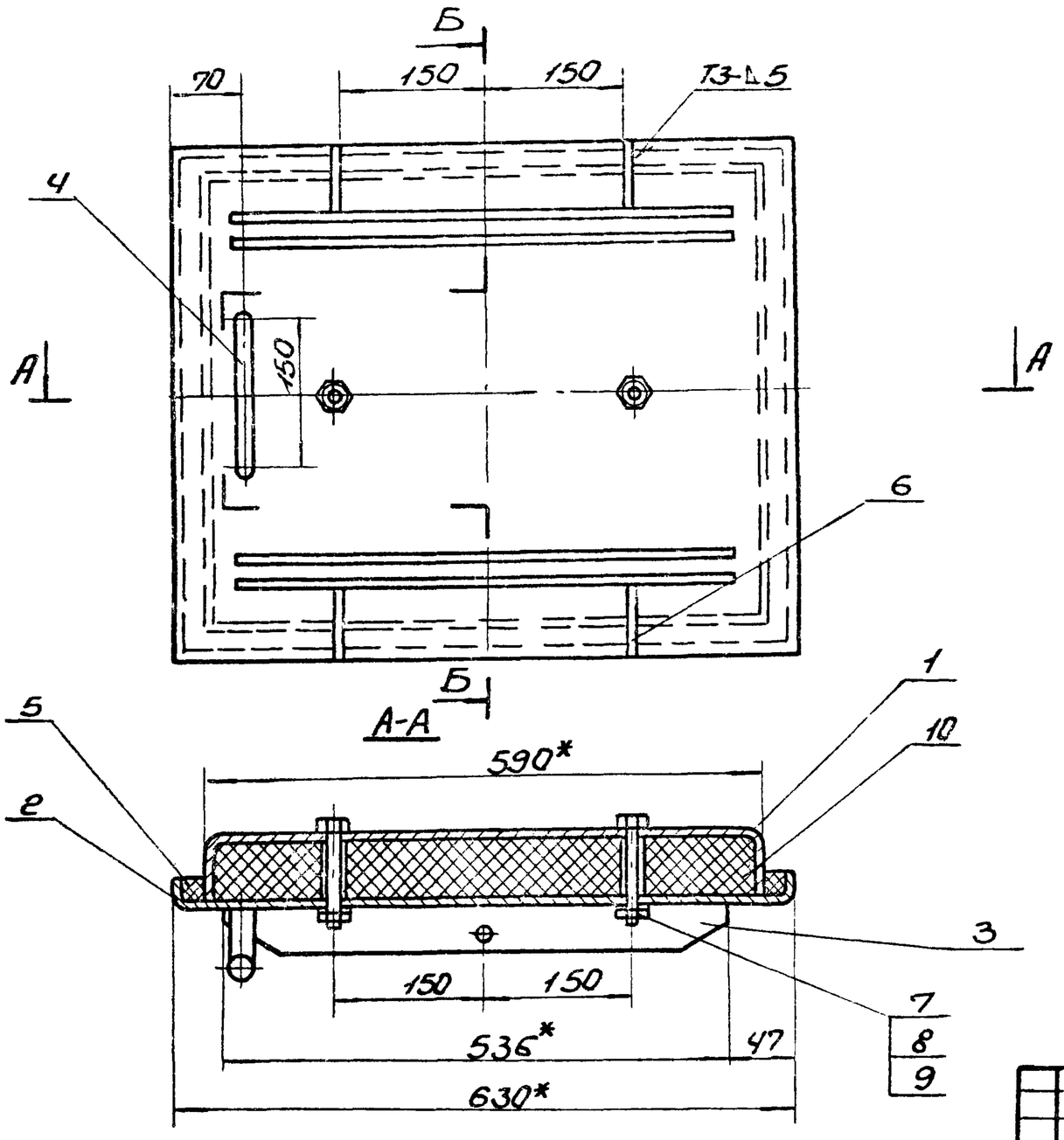

Б-Б

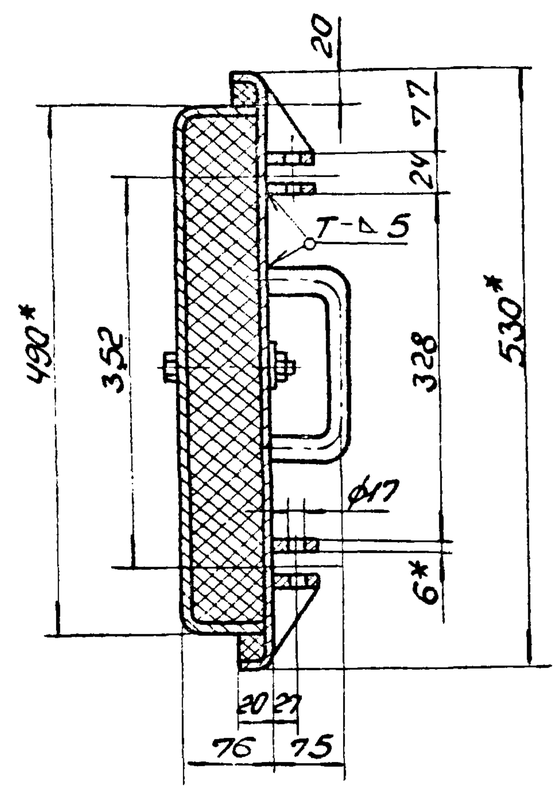

1. Предельные отклонения размеров $\pm \frac{IT16}{2}$.
2. Сварку производить электродами Э-42 ГОСТ 9467-75. Сварные швы по ГОСТ 5264-80.
3. *Размер для справки.

Изм.	Лист	N докум.	Подп.	Дата
Разраб.		Извекова		
Провер.		Гончаренко		
Т. контр.		Севрюков		
Нач. отд.		Коверченко		
Н. контр.		Севрюков		
Утв.				

Б15М081.030СБ

Крышка

Сборочный чертеж

Лит.	Масса	Масштаб
И	45,0	1:5

Лист | Листов 1

Госстрой СССР Харьковский Сантехпроект

Формат А3

Б15М 081.014

Rz320 (✓)

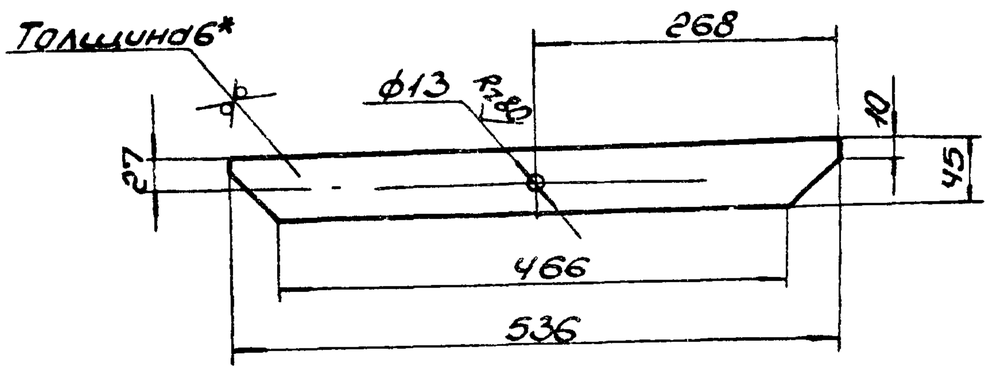

1. Предельные отклонения размеров $\pm \frac{IT16}{2}$.
2. *Размеры для справки.

Изм.	Лист	N докум.	Подп.	Дата
Разраб.		Извекова		
Провер.		Гончаренко		
Т. контр.		Севрюков		
Нач. отд.		Коверченко		
Н. контр.		Севрюков		
Утв.				

Ребро

Лит.	Масса	Масштаб
И	1,1	1:5

Лист | Листов 1

Лист 5-ПН6 ГОСТ 19903-74 ВСт3-I ГОСТ 14337-79

Госстрой СССР Харьковский Сантехпроект

Формат А4

Формат	Зона	Поз.	Обозначение	Наименование	Кол.	Примечание
				Документация		
А4			Б15М 081.030СБ	Сборочный чертеж		
				Детали		
А4		1	Б15М 081.012	Короб	1	
А4		2	Б15М 081.013	Рамка	1	
А4		3	Б15М 081.014	Ребро	4	
А4		4	Б15М 081.015	Ручка	1	
А4		5	Б15М 081.016	Прокладка	1	
А4		6	Б15М 081.017	Ребро	4	
				Стандартные изделия		
		7		Болт М20х100.46 ГОСТ 7798-70	2	0,2кг
		8		Гайка М12.5 ГОСТ 5915-70	2	0,034кг
		9		Шайба 12 ГОСТ 11371-78	2	0,012кг
				Материалы		
		10		Теплоизоляция		
				Минеральная вата ВР ПЛ-100 СТУ 35-462-63		3,8кг
				Металл наплавленный		0,35кг

Инв. № подл. | Подп. и дата | Взам. инв. № | Инв. № дубл. | Подп. и дата

Изм.	Лист	N докум.	Подп.	Дата
Разраб.		Извекова		
Провер.		Гончаренко		
Нач. отд.		Коверченко		
Н. контр.		Севрюков		
Утв.				

Б15М081.030

Крышка

Лит	Лист	Листов
И		1

Госстрой СССР Харьковский Сантехпроект

Б15М081.012

R_z320 √(√)

Развертка

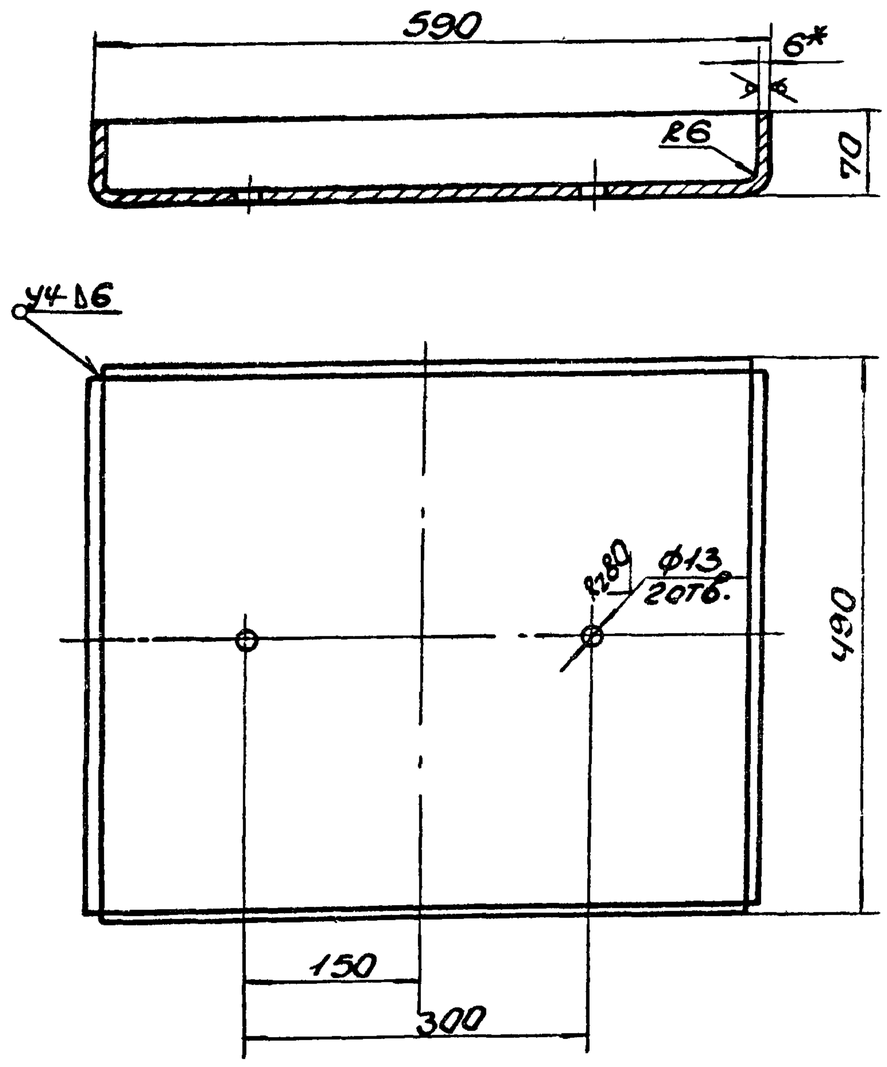

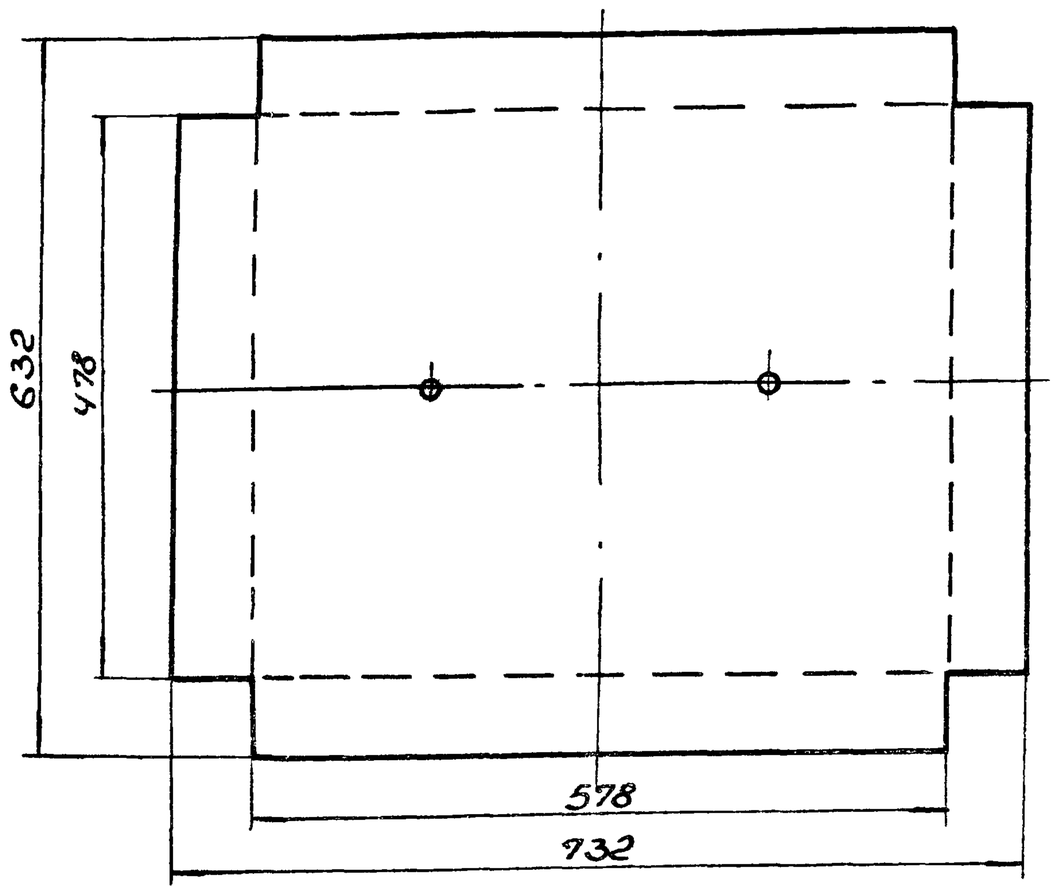

1. Предельные отклонения размеров ± IT16/2.
2. Сварку производить электродами Э42 ГОСТ 9467-75. Сварные швы по ГОСТ 5264-80.
3. *Размер для справки.

Изм.	Лист	N докум.	Подп.	Дата	Б15М081.012			
Разраб.		Извекова			Короб	Лит.	Масса	Масшт.
Провер.		Гончаренко				У	21,0	1:5
Т.контр.		Севрюков				Лист	Листов 1	
Нач.отд.		Ковриченко			Лист Б-ПН-6 ГОСТ 19903-74 / ВСт3-I ГОСТ 14637-79	Госстрой СССР Харьковский Сантехпроект		
Н.контр.		Севрюков						
Утв.								

Формат А3

Б15М081.013

R_z320 √(√)

Развертка

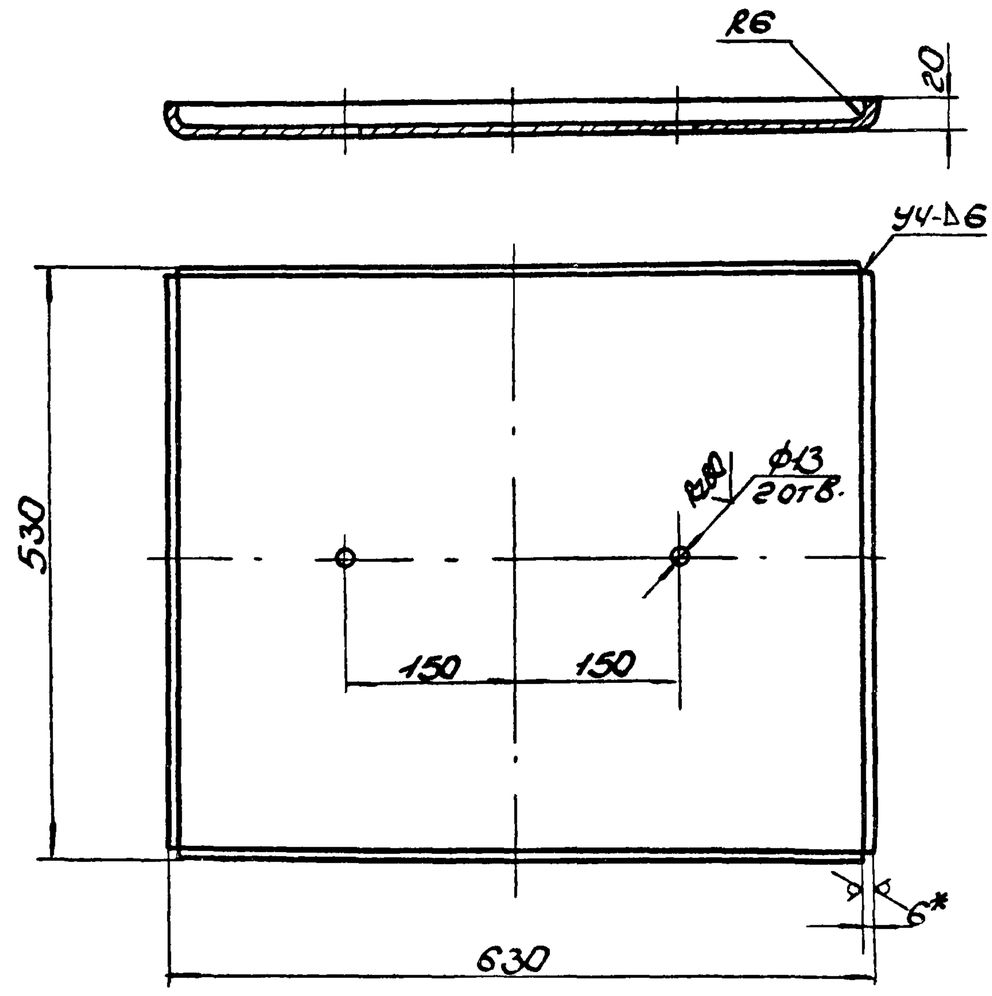

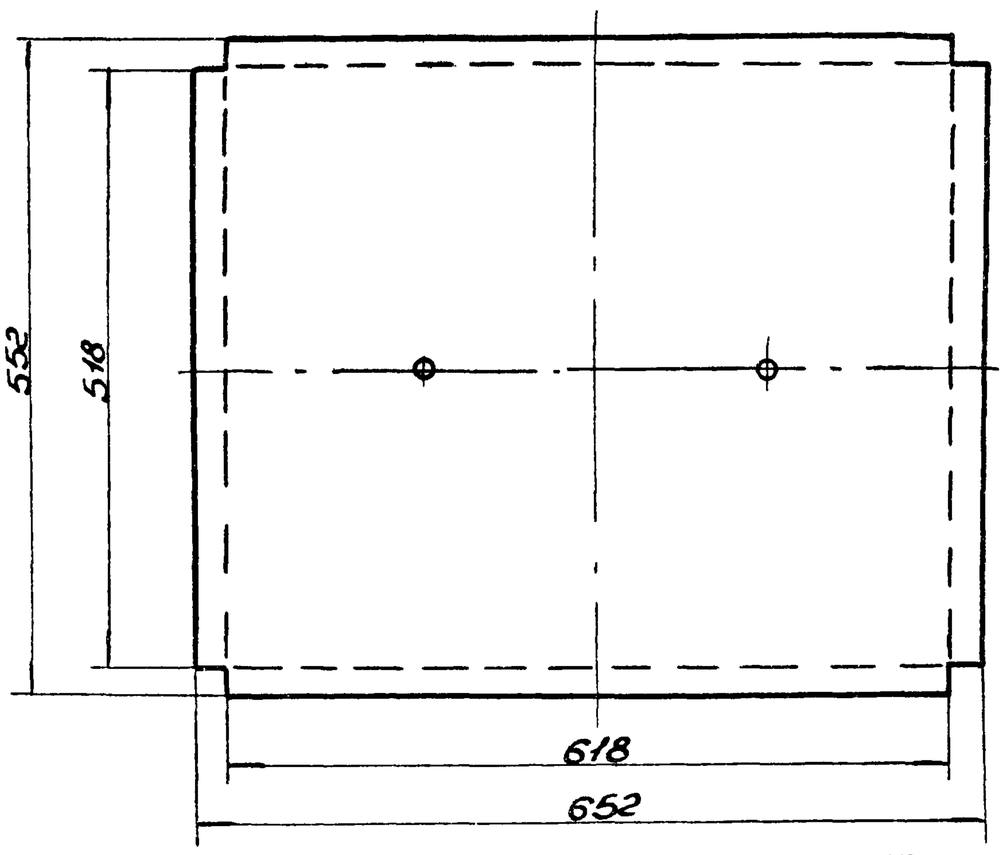

1. Предельные отклонения размеров ± IT16/2
2. Сварку производить электродами Э42 ГОСТ 9467-75. Сварные швы по ГОСТ 5264-80.
3. *Размер для справки.

Изм.	Лист	N докум.	Подп.	Дата	Б15М081.013			
Разраб.		Извекова			Полка	Лит.	Масса	Масшт.
Провер.		Гончаренко				У	17,2	1:5
Т.контр.		Севрюков				Лист	Листов 1	
Нач.отд.		Ковриченко			Лист Б-ПН-6 ГОСТ 19903-74 / ВСт3-I ГОСТ 14637-79	Госстрой СССР Харьковский Сантехпроект		
Н.контр.		Севрюков						
Утв.								

Б15М081.015

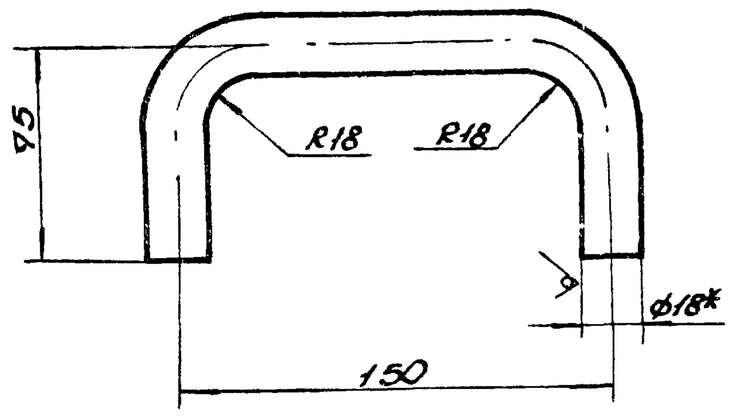

1. Предельные отклонения размеров ± $\frac{IT16}{2}$.
2. Длина развернутой детали – 277.
3* Размер для справки.

Изм.	Лист	N докум.	Подп.	Дата	Б15М081.015			
Разраб.		Извекова			Ручка	Лит.	Масса	Масшт.
Провер.		Гончаренко				И	0,55	1:2
Т.контр.		Севрюков				Лист	Листов 1	
Нач.отд.		Коверченко			Круг В18 ГОСТ 2590-71 / Ст3 ГОСТ 535-79	Госстрой СССР Харьковский Сантехпроект		
Н.контр.		Севрюков						
Утв.								

Формат А4

Б15М081.016

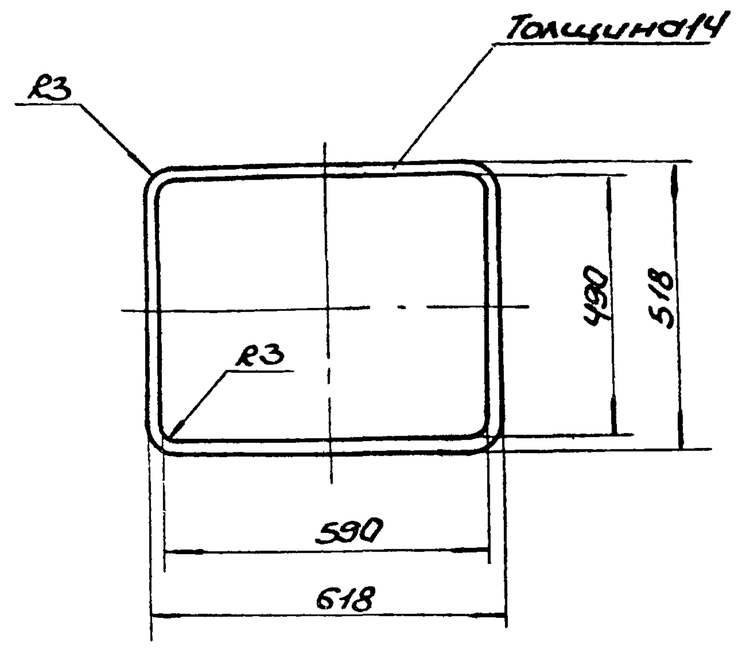

Прокладку разрешается выполнить из отдельных частей.

Изм.	Лист	N докум.	Подп.	Дата	Б15М081.016			
Разраб.		Извекова			Прокладка	Лит.	Масса	Масшт.
Провер.		Гончаренко				И	0,6	1:10
Т.контр.		Севрюков				Лист	Листов 1	
Нач.отд.		Коверченко			Резина-пластина I, лист ПМБ-М-14 ГОСТ 7338-77	Госстрой СССР Харьковский Сантехпроект		
Н.контр.		Севрюков						
Утв.								

Формат А4

Б15М081.017

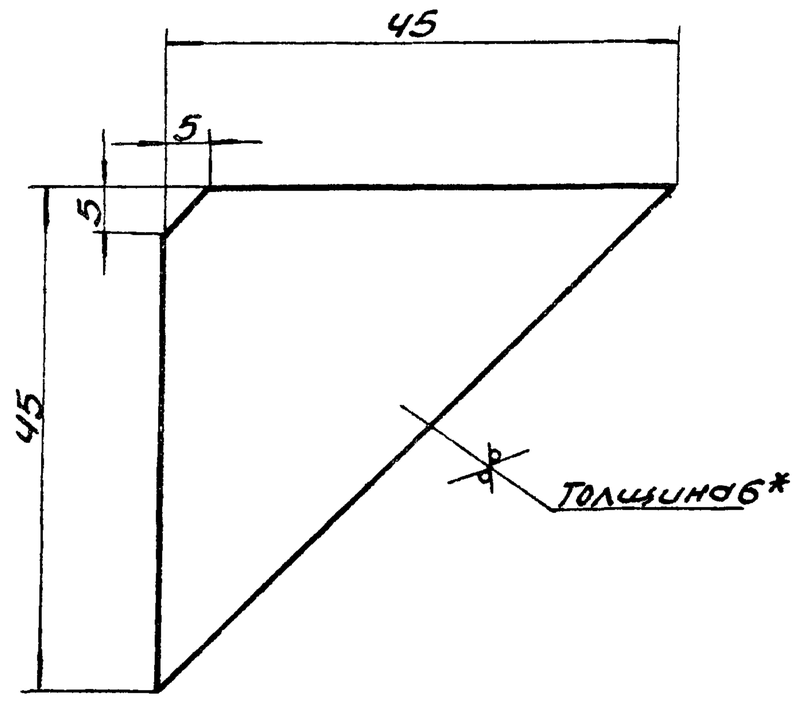

1. Предельные отклонения размеров ± $\frac{IT16}{2}$.
2.* Размер для справки.

Изм.	Лист	N докум.	Подп.	Дата	Б15М081.017			
Разраб.		Извекова			Ребро	Лит.	Масса	Масшт.
Провер.		Гончаренко				И	0,1	2:1
Т.контр.		Севрюков				Лист	Листов 1	
Нач.отд.		Коверченко			Лист Б-ПН-6 ГОСТ 3903-71 / ВСт3-I ГОСТ 14637-79	Госстрой СССР Харьковский Сантехпроект		
Н.контр.		Севрюков						
Утв.								

Формат А4

Форм.	Зона	Поз.	Обозначение	Наименование	Кол.	Примеч.
				Документация		
А3			Б15М081.040СБ	Сборочный чертеж		
				Сборочные единицы		
А4		1	Б15М081.050	Вилка	1	
А4		2	Б15М081.060	Ключ	1	

Изм.	Лист	N докум.	Подп.	Дата	Б15М081.040			
Разраб.		Извекова			Замок	Лит.	Лист	Листов
Провер.		Гончаренко				И		1
Т.контр.		Севрюков				Госстрой СССР Харьковский Сантехпроект		
Нач.отд.		Коверченко						
Н.контр.		Севрюков						

Инв. N подл. | Подп. и дата | Взам. инв. N | Инв. N дубл. | Подп. и дата

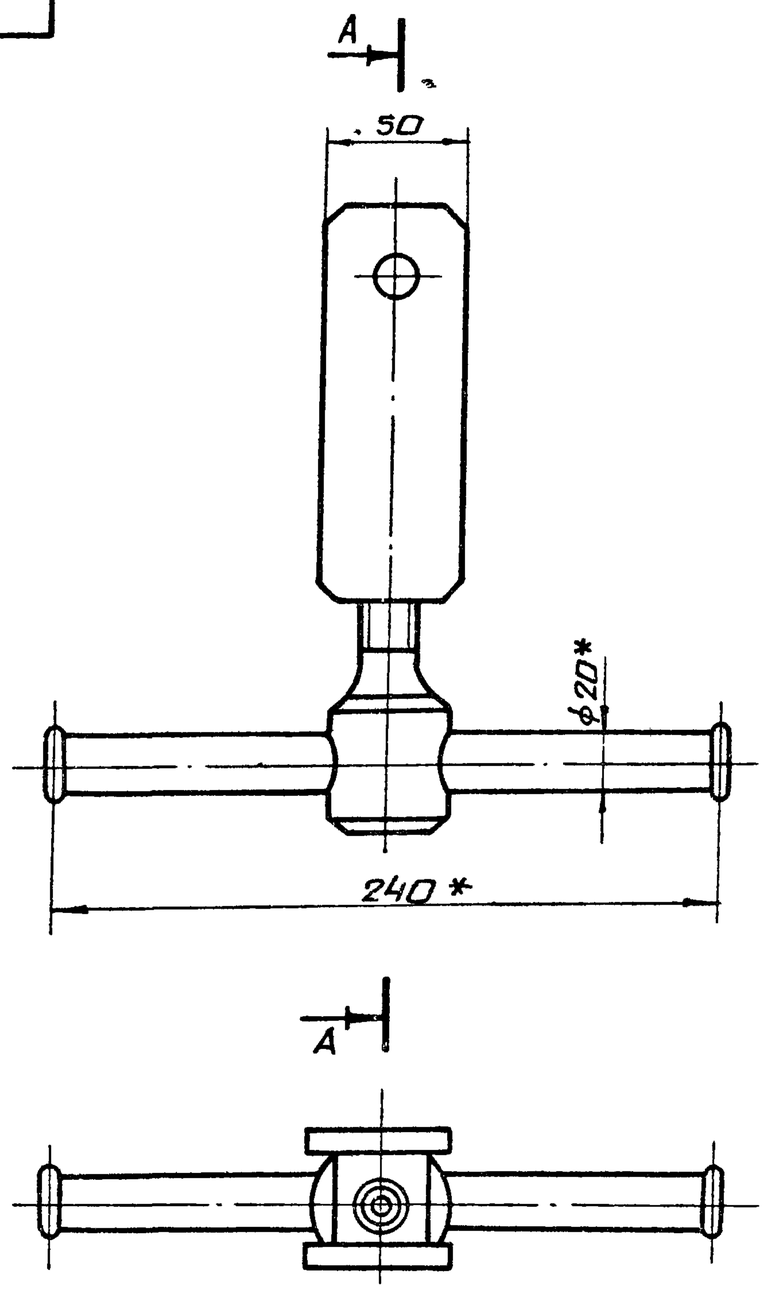

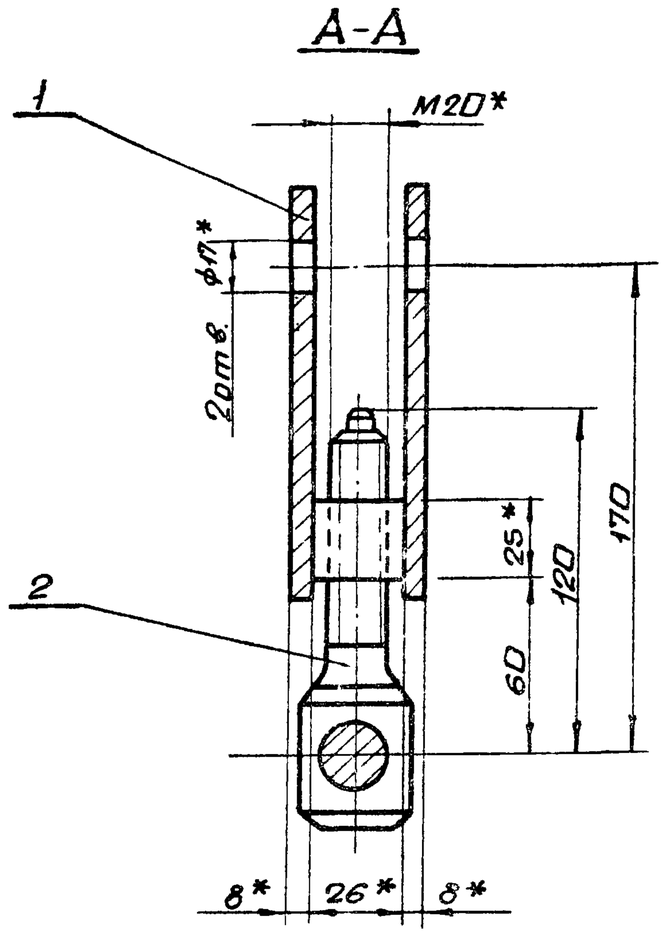

* Размеры для справок.

Изм.	Лист	№ докум.	Подп.	Дата	Б15М081.040СБ			
Разраб.		Извекова			Замок сборочный чертеж	Лит.	Масса	Масшт.
Пров.		Гончаренко				У	2.25	1:2
Т.контр.		Севрюков				Лист	Листов 1	
Нач.отд.		Коверченко				Госстрой СССР Харьковский Сантехпроект		
Н.контр.		Севрюков						
Утв.								

формат А3

Форм.	Зона	Поз.	Обозначение	Наименование	Кол.	Прим.
				Документация		
А4			Б15М 081.050СБ	Сборочный чертеж		
				Детали		
А4		1	Б15М 081. 018	Ушко	2	
А4		2	Б15 М 081. 019	Бонка	1	
				Материалы		
				Металл наплавленный		

Изм.	Лист	№ докум.	Подп.	Дата	Б15М081.050			
Разраб.		Извекова			Вилка	Лит.	Лист	Листов
Пров.		Гончаренко				У		1
Нач.отд.		Коверченко				Госстрой СССР Харьковский Сантехпроект		
Н.контр.		Севрюков						
Утв.								

формат А4

Форм.	Зона	Поз.	Обозначение	Наименование	Кол.	Примеч.
				Документация		
А4			Б15М 081. 060СБ	Сборочный чертеж		
				Детали		
А4		1	Б15М 081. 021	Винт	1	
А4		2	Б 15М 081. 022	Вороток	1	
А4		3	Б 15М 081. 023	Стопор	2	
				Материалы		
				Металл наплавленный		0,1 кг

Инв.№подл. | Подп. и дата | Взам.инв.№ | Инв.№дубл. | Подп. и дата

Изм.	Лист	№ докум.	Подп.	Дата	Б15М081.060			
Разраб.		Извекова			Ключ	Лит.	Лист	Листов
Пров.		Гончаренко				У		1
Нач.отд.		Коверченко				Госстрой СССР Харьковский Сантехпроект		
Н.контр.		Севрюков						
Утв.								

Б15М081.050СБ

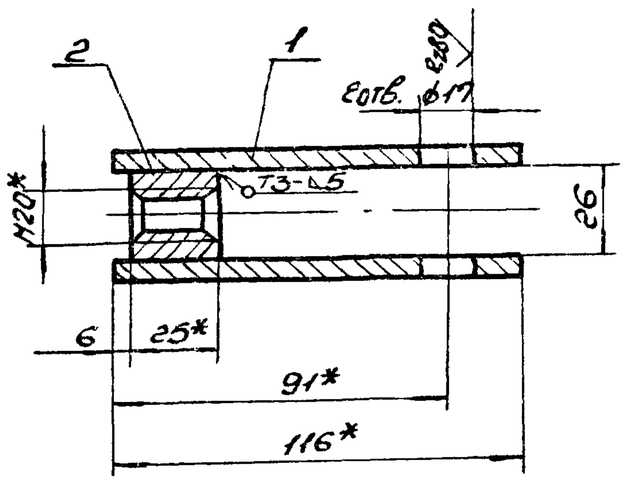

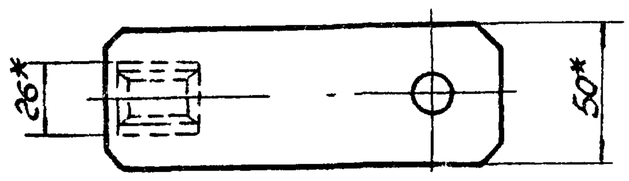

1. Сварку производить электродами Э-42 ГОСТ 9467-75. Сварные швы по ГОСТ 5264-80.
2.* Размеры для справки.

Изм.	Лист	N докум.	Подп.	Дата
Разраб.		Извекова		
Провер.		Гончаренко		
Т.контр.		Севрюков		
Нач.отд.		Коверченко		
Н.контр.		Севрюков		
Утв.				

Б15М081.050СБ

Вилка
Сборочный чертеж

Лит.	Масса	Масшт.
У	0,84	1:2
Лист	Листов 1	

Госстрой СССР, Харьковский Сантехпроект

Формат А4

Б15М081.018

Rz320 (√)

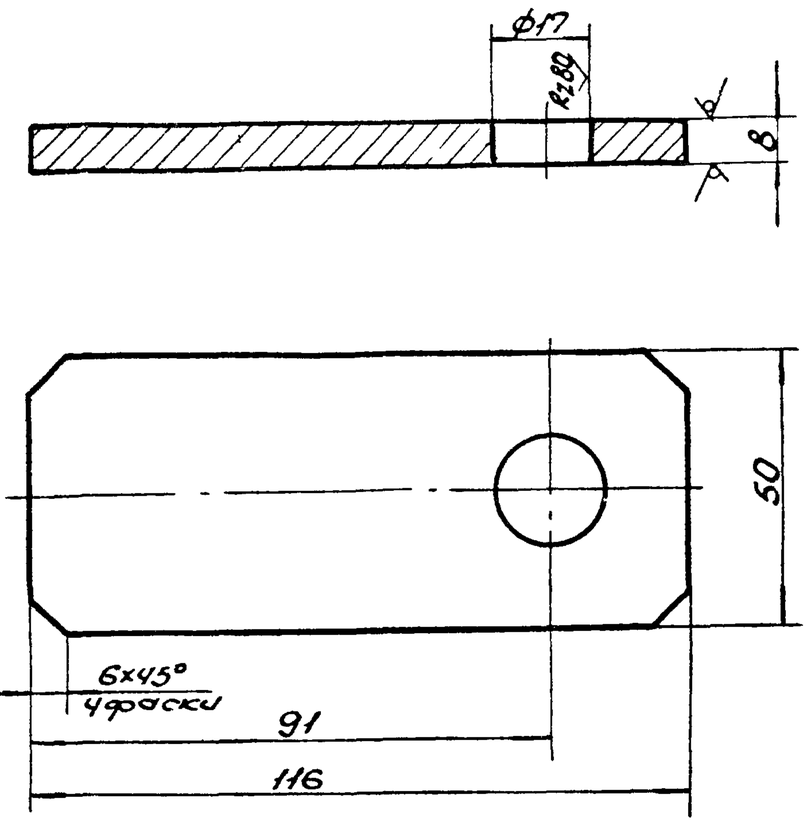

1. Предельные отклонения размеров $\pm \frac{IT16}{2}$.
2.* Размеры для справки.

Изм.	Лист	N докум.	Подп.	Дата
Разраб.		Извекова		
Провер.		Гончаренко		
Т.контр.		Севрюков		
Нач.отд.		Коверченко		
Н.контр.		Севрюков		
Утв.				

Б15М081.018

Ушко

Лит.	Масса	Масшт.
У	0,35	1:1
Лист	Листов 1	

Лист Б-ПН-8 ГОСТ 19903-74
Вст3-I ГОСТ 14637-79

Госстрой СССР, Харьковский Сантехпроект

Формат А4

Инв.N подл. | Подп. и дата | Взам.инв.N | Инв.N дубл. | Подп. и дата

Б15М081.019

Rz320 (√)

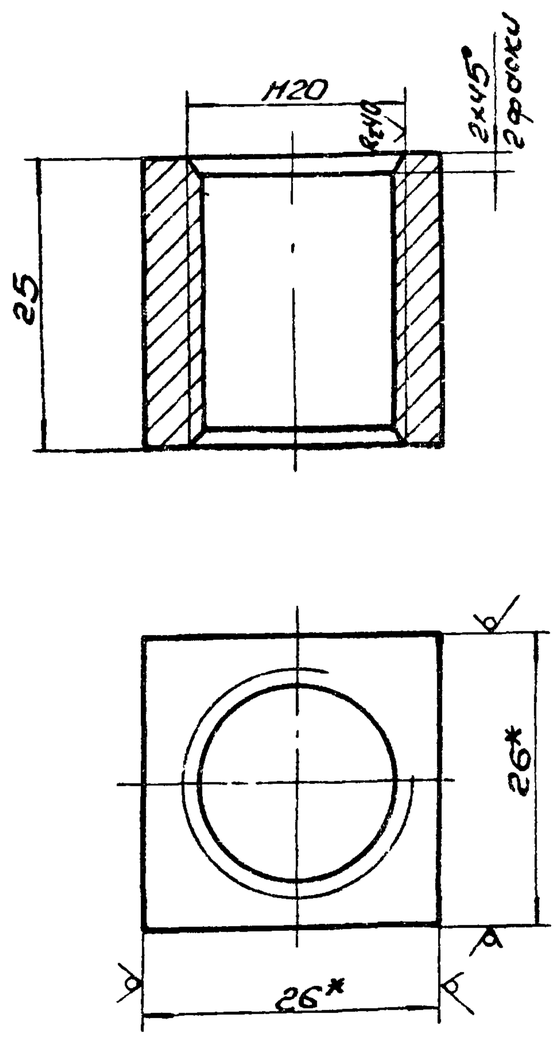

1. Предельные отклонения размеров $\pm \frac{IT16}{2}$.
2.* Размеры для справки.

Изм.	Лист	N докум.	Подп.	Дата
Разраб.		Извекова		
Провер.		Гончаренко		
Т.контр.		Севрюков		
Нач.отд.		Коверченко		
Н.контр.		Севрюков		
Утв.				

Б15М081.019

Бонка

Лит	Масса	Масшт.
У	0,14	2:1
Лист	Листов 1	

Сборочный 26 ГОСТ 2591-71
Ст3 ГОСТ 535-79

Госстрой СССР, Харьковский Сантехпроект

Формат А4

Б15М081.060СБ

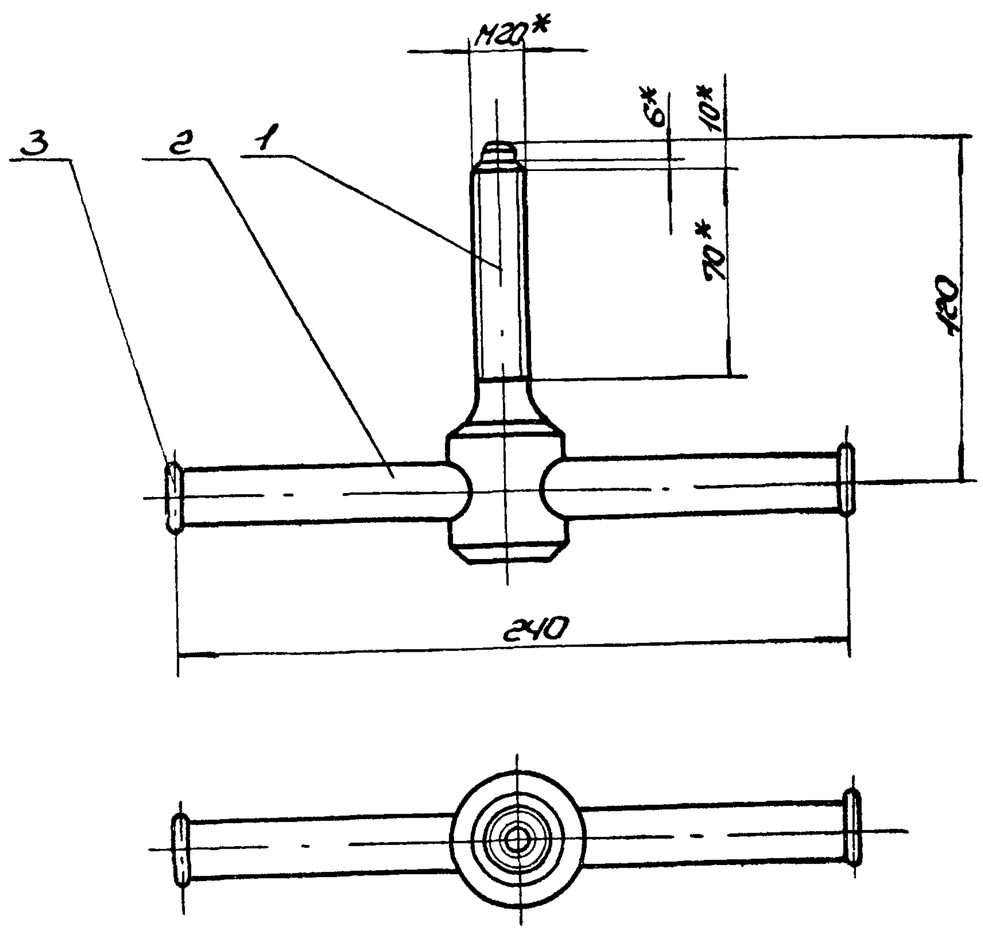

1. После сборки деталь поз.2 расклепать с 2-х сторон.
2.* Размеры для справки.

Изм.	Лист	N Докум.	Подп.	Дата
Разраб.		Извекова		
Провер.		Гончаренко		
Т.контр.		Севрюков		
Нач.отд.		Коверченко		
Н.контр.		Севрюков		
Утв.				

Б15М081.060СБ

Ключ
Сборочный чертеж

Лит.	Масса	Масшт.
У	1,4	1:2
Лист	Листов 1	

Госстрой СССР, Харьковский Сантехпроект

Б15М081.021

Rz80 (√)

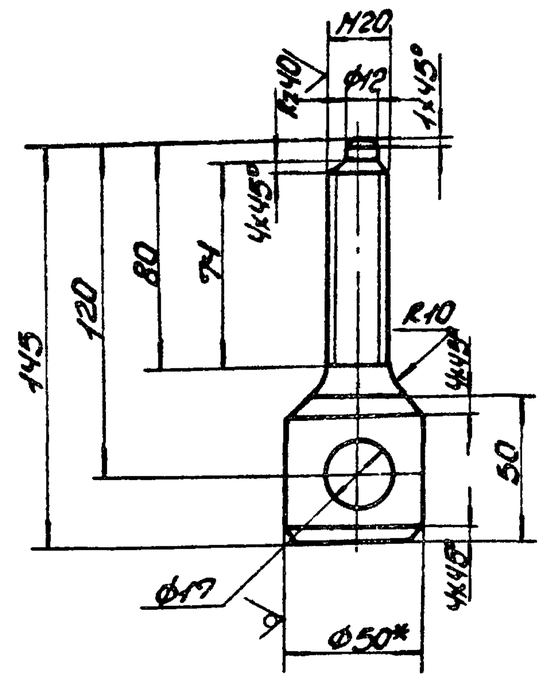

1. Предельные отклонения размеров ± IT16/2.
2.* Размер для справки.

Изм.	Лист	N докум.	Подп.	Дата
Разраб.		Извекова		
Пров.		Гончаренко		
Т.контр.		Севрюков		
Нач.отд.		Коверченко		
Н.контр.		Севрюков		
Утв.				

Винт

Лит.	Масса	Масшт.
У	1,0	1:2

Лист | Листов 1

Круг В50 ГОСТ 2590-71 / Ст3 ГОСТ 535-79

Госстрой СССР Харьковский Сантехпроект

Б15М081.002

Rz80 (√)

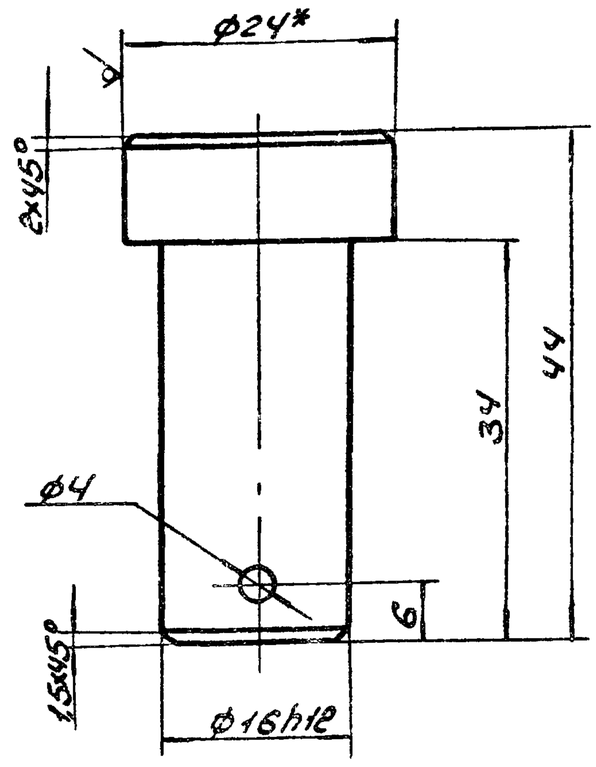

1. Предельные отклонения размеров ± IT16/2.
2.* Размер для справки.

Инв.№подл. | Подп. и дата | Взам.инв.№ | Инв.№дубл. | Подп. и дата

Изм.	Лист	N докум.	Подп.	Дата
Разраб.		Гончаренко		
Пров.		Извекова		
Т.контр.		Севрюков		
Н.контр.		Коверченко		
Н.контр.		Севрюков		
Утв.				

Палец

Лит.	Масса	Масшт.
У	0,09	2:1

Лист | Листов 1

Круг В24 ГОСТ 2590-71 / Ст3 ГОСТ 535-79

Госстрой СССР Харьковский Сантехпроект

Формат А4

Б15М081.023

Rz320 (√)

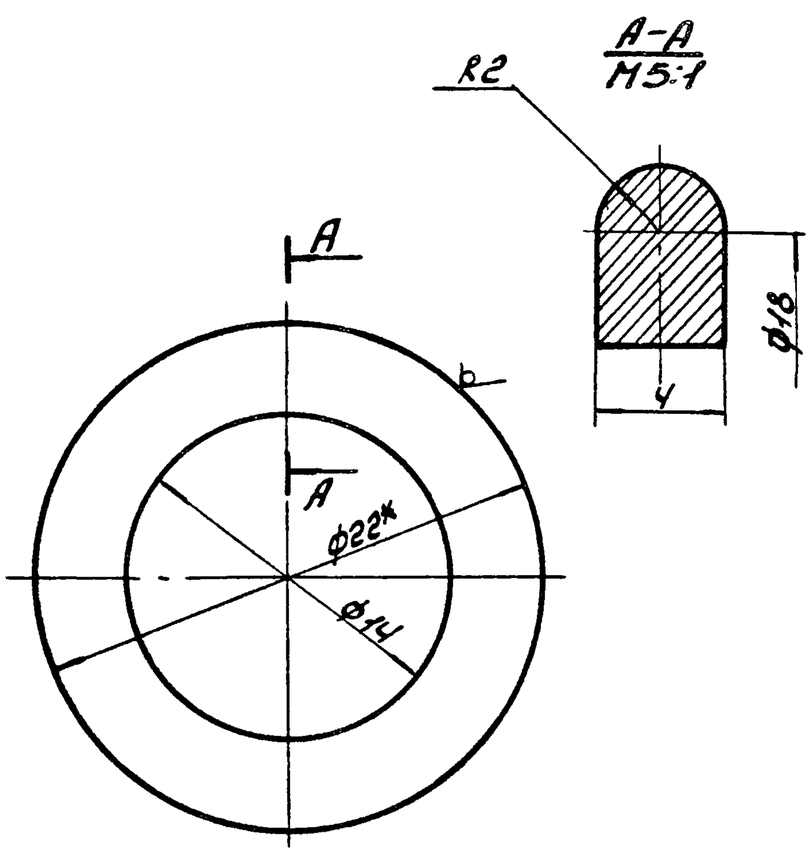

1. Предельные отклонения размеров ± IT16/2.
2.* Размер для справки.

Изм.	Лист	N докум.	Подп.	Дата
Разраб.		Извекова		
Пров.		Гончаренко		
Т.контр.		Севрюков		
Нач.отд.		Коверченко		
Н.контр.		Севрюков		
Утв.				

Стопор

Лит.	Масса	Масшт.
У	0,007	4:1

Лист | Листов 1

Круг В22 ГОСТ 2590-71 / Ст3 ГОСТ 535-79

Госстрой СССР Харьковский Сантехпроект

Формат А4