ТИПОВОЙ ПРОЕКТ

902-3-32.84

УСТАНОВКА ОЧИСТКИ СТОЧНЫХ ВОД

ОТ ОДНОКВАРТИРНОГО ЖИЛОГО ДОМА СЕЛЬСКОЙ УСАДЕБНОЙ ЗАСТРОЙКИ

АЛЬБОМ III

Строительные изделия

19690-03
ЦЕНА 1-18

ЦЕНТРАЛЬНЫЙ ИНСТИТУТ ТИПОВОГО ПРОЕКТИРОВАНИЯ
ГОССТРОЯ СССР
Москва, А-445, Смоленская ул., 22
Сдано в печать VII 1964 г.
Заказ № 9535 Тираж 420 экз.

ТИПОВОЙ ПРОЕКТ

902-3-32.84

УСТАНОВКА ОЧИСТКИ СТОЧНЫХ ВОД

ОТ ОДНОКВАРТИРНОГО ЖИЛОГО ДОМА СЕЛЬСКОЙ УСАДЕБНОЙ ЗАСТРОЙКИ

СОСТАВ ПРОЕКТА:

Альбом I - Пояснительная записка.
Альбом II - Технологическая, строительная и электротехническая части.
Альбом III - Строительные изделия.
Альбом IV - Ведомости потребности в материалах.
Альбом V - Сметы.

АЛЬБОМ III

УТВЕРЖДЕН ГОСГРАЖДАНСТРОЕМ
ПРИКАЗ №: 305 ОТ 12.10. 1983 г.
РАБОЧИЕ ЧЕРТЕЖИ ВВЕДЕНЫ В ДЕЙСТВИЕ
ИНСТИТУТОМ ЦНИИЭП ИНЖЕНЕРНОГО ОБОРУДОВАНИЯ
ПРИКАЗ №: 24 ОТ 06.03. 1984 г.

РАЗРАБОТАН ПРОЕКТНЫМ ИНСТИТУТОМ
ЦНИИЭП ИНЖЕНЕРНОГО ОБОРУДОВАНИЯ
Главный инженер института А. Кетлов
Главный инженер проекта М. Сирота

				Привязан
Инв. №:				

Содержание альбома

Обозначение	Наименование	Стр.	Примечание
ТП 902-3-32.84 КЖИ 1.0.0.00	Блок (Б1)	3	
1.0.0.00	Блок (Б1)	4	
2.0.0.00	Плита (П1)	5	
3.0.0.00	Плита (П2)	6	
4.0.0.00	Резервуар (Р1)	7	
5.0.0.00	Щит (Щ1)	8	
6.0.0.00	Резервуар (Р2)	9	
7.0.0.00	Щит (Щ2)	10	
1.1.0.00	Лотковый элемент (Лт1; Лт2)	11	
4.1.0.00	Лотковый элемент (Лт3)	12	
6.1.0.00	Лотковый элемент (Лт4)	13	
1.3.0.00	Вставка (В1)	14	
4.2.0.00	Вставка (В2)	15	
6.2.0.00	Вставка (В3)	16	
1.4.0.00	Плита (П3 ÷ П5)	17	
4.3.0.00	Плита (П6; П7)	18	
6.3.0.00	Плита (П8; П9)	19	
1.4.1.00	Патрубок (МН1, МН2)	20	
1.1.4.00	Изделие закладное		

Обозначение	Наименование	Кол.	Примечание
ТП 902-3-32.84 КЖИ 1.1.1.00	Сетка арматурная	21	
1.1.2.00	Сетка арматурная		
1.1.3.00	Сетка арматурная	22	
1.1.0.01	Петля строповочная		
1.3.1.00	Сетка арматурная	23	
1.4.4.00	Сетка арматурная		
2.0.1.00	Сетка арматурная	24	
3.0.1.00	Сетка арматурная		
4.1.1.00	Сетка арматурная	25	
4.1.2.00	Сетка арматурная		
4.1.3.00	Сетка арматурная	26	
4.2.1.00	Сетка арматурная		
4.3.3.00	Сетка арматурная	27	
6.3.3.00	Сетка арматурная		
6.1.1.00	Сетка арматурная	28	
6.1.2.00	Сетка арматурная		
6.1.3.00	Сетка арматурная	29	
6.2.1.00	Сетка арматурная		

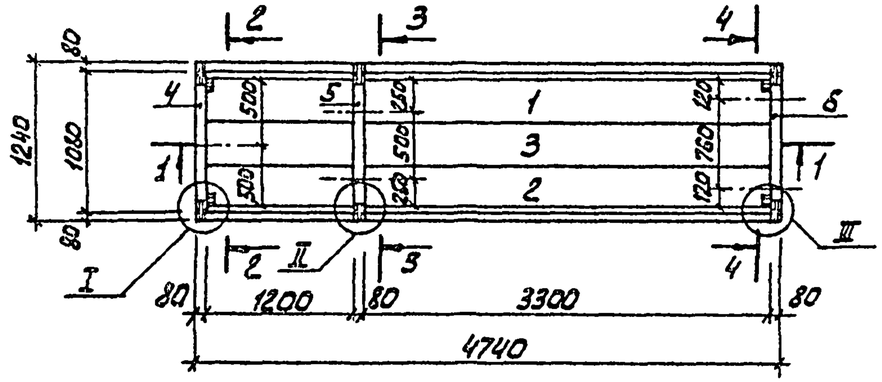

1-1

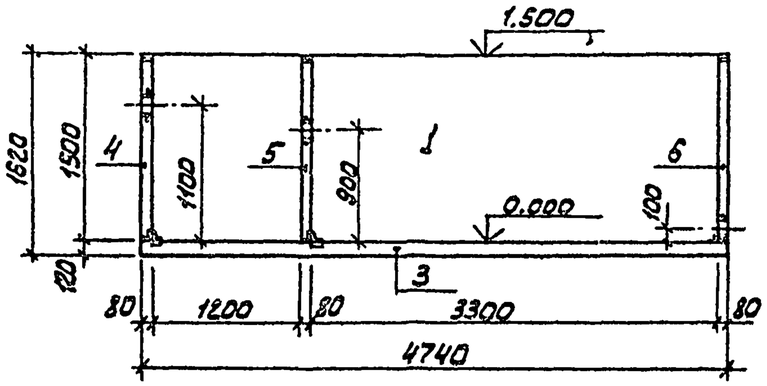

2-2

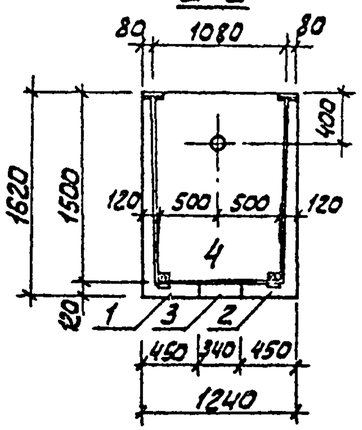

3-3

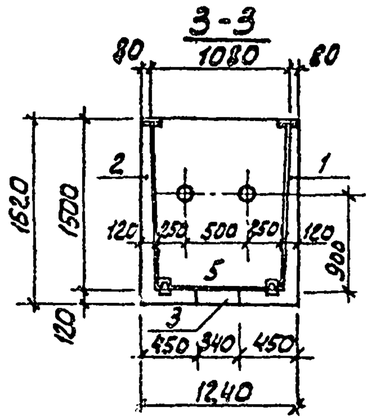

4-4

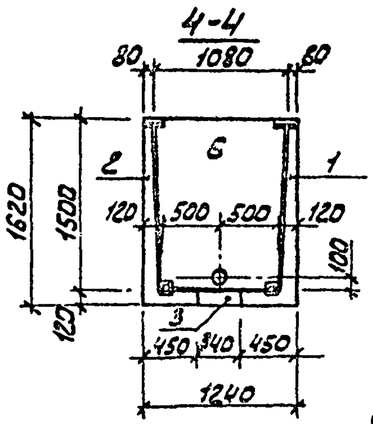

Формат	Зона	Поз.	Обозначение	Наименование	Кол.	Примеч.
				Сборочные единицы		
12		1	ТП902-3-32.84-КЖИ 1.1.0.00	Лотковый элемент (Лт1)	1	
12		2	ТП902-3-32.84-КЖИ 1.1.0.00-01	Лотковый элемент (Лт2)	1	
12		3	ТП902-3-32.84-КЖИ 1.3.0.00	Вставка (В1)	1	
12		4	ТП902-3-32.84-КЖИ. 1.4.0.00	Плита (П3)	1	
12		5	ТП902-3-32.84-КЖИ. 1.4.0.00-01	Плита (П4)	1	
12		6	ТП902-3-32.84-КЖИ. 1.4.0.00-02	Плита (П5)	1	
				Детали		
Б4		7	ТП902-3-32.84-КЖИ. 1.0.0.01	Полоса $\frac{Б-2\ 5\times40\ ГОСТ103-75\ \ell=160}{Вст3кп2\ ГОСТ535-79}$	6	0,30 кг
Б4		8	ТП902-3-32.84-КЖИ. 1.0.0.02	Уголок $\frac{Б-63\times63\times5\ ГОСТ8509-72\ \ell=40}{Вст3кп2\ ГОСТ535-79}$	6	0,192 кг

				ТП 902-3-32.84 КЖИ. 1.0.0.00	
				Блок (Бл1)	Стадия: РП; Масса: 6,205т; Масштаб: 1:50; Лист 1; Листов 2
Привязан					ЦНИИЭП Инженерного оборудования г. Москва
		Провер.	Стронгин		
		Инжен.	Прохорова		
		ГИП	Лоуцкер		
		Гл.конс.	Шапиро		
		Н.контр.	Лоуцкер		
Инв.№		Нач.отд.	Красавин		

Узел I
М 1:10

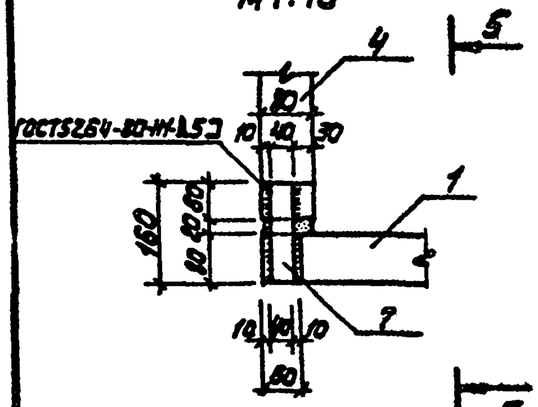

5-5

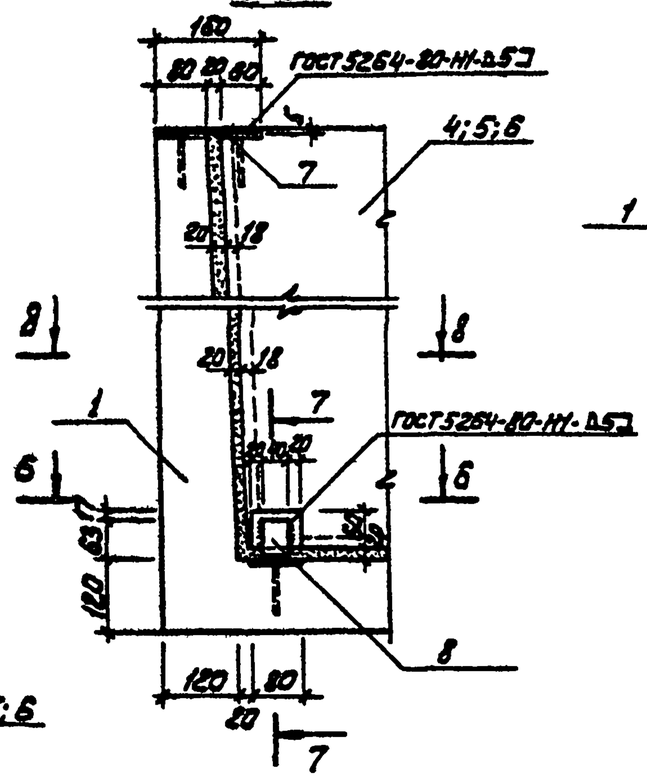

Узел II
М 1:10

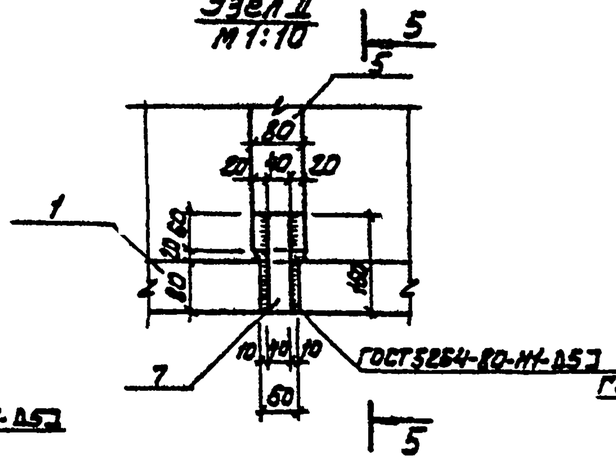

5
Узел III
М 1:10

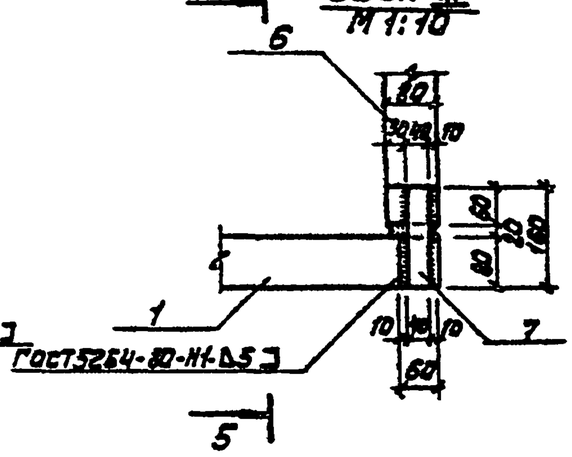

Б-Б

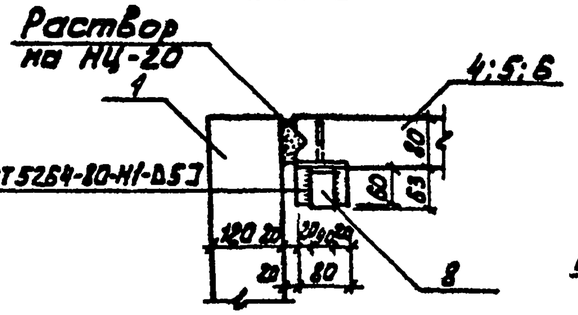

8-8

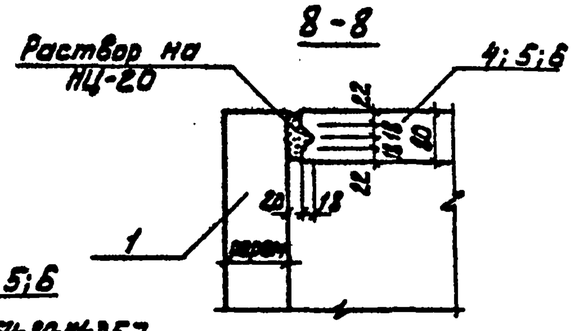

7-7

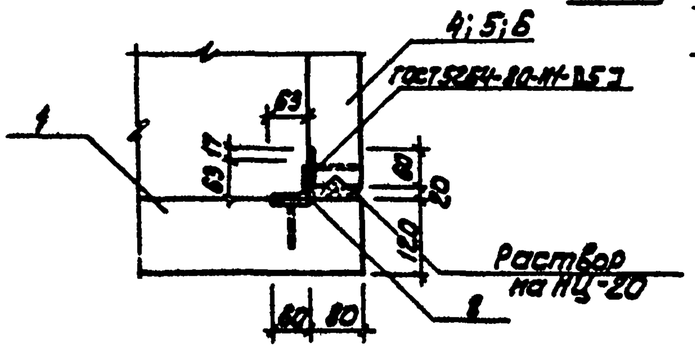

1. Для заделки стыков применять раствор на напрягающем цементе НЦ-20 (по ТУ 21-20-18-80) состава 1:1,5 (НЦ:песок) по массе при В/Ц = 0.45
2. Подачу раствора в стык производить под давлением с применением смесителя С-868
3. Для обеспечения твердения и расширения НЦ открытые поверхности стыка должны периодически увлажняться поливкой водой или иным способом в течение 5-10 суток.

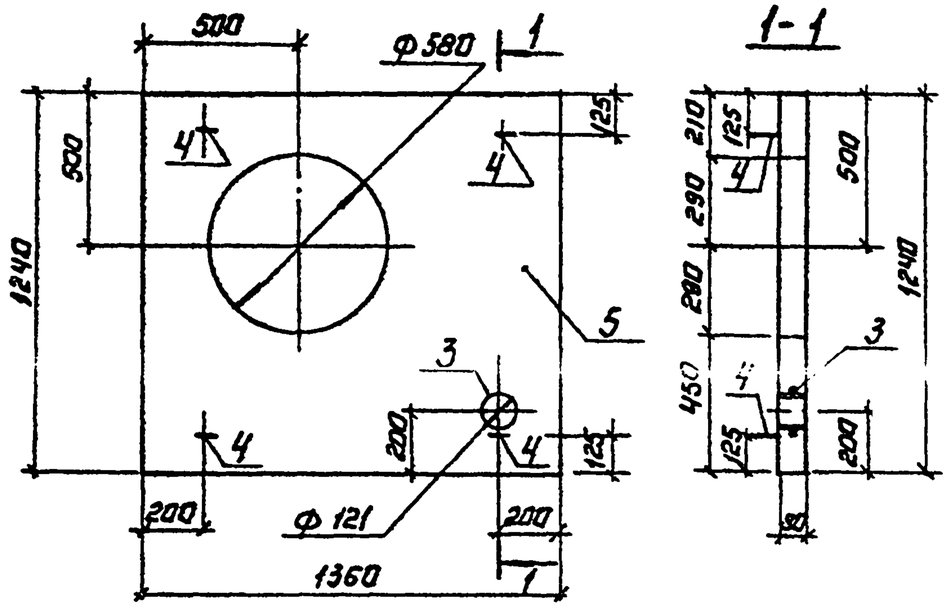

Формат	Зона	Поз.	Обозначение	Наименование	Кол.	Примеч.
				Документация		
		1	3.900-3 Вып. 8	Изделия для лотков		
				Сборочные единицы.		
11		1	ТП902-3-32.84-КЖИ 2.0.1.00	Сетка арматурная	1	2,76кг
БЧ		2		ф5Вр-I ГОСТ 6727-80 ℓ=1220	8	0,206кг
11		3	ТП902-3-32.84-КЖИ 1.4.1.00	Патрубок (МН1)	1	1,60кг
				Детали.		
БЧ		4	3.900-3 Вып. 8	Петля строповочная МН5	4	0,312кг
				Материал.		
		5		Бетон тяж. МРЗ 150. В4	0,05	м³

Ведомость расхода стали на элемент, кг

Марка элемента	Изделия арматурные				Изделия закладные				Всего	Общий расход
	Арматура класса Вр-I ГОСТ 6727-80			Всего	Арматура класса AI ГОСТ 5781-82		Прокат марки Вст.3кп2 ГОСТ 8732-70			
	ф5			Итого	ф8	ф12	Труба 121х4			
П1	4,411			4,411	4,41	1,28	0,675	0,923	2,88	7,29

1. Плита выполняется в опалубочной форме плиты ПТ-12-30 по серии 3.900-3, вып.8, путем установки деревянных вкладышей. Отличается от серийной армированием, наличием закладной детали и отверстием.
2. В пределах отверстия стержни разрезать и отогнуть в тело плиты.

Привязан:

Инв.№

Провер.	Стронгин		
Инжен.	Прохорова		
ГИП	Лоуцкер		
Гл.констр.	Шапиро		
Н.контр.	Лоуцкер		
Нач.отд.	Красавин		

ТП902-3-32.84 -КЖИ 2.0.000

Плита (П1)

Стадия	Масса	Масштаб
РП	117	1:20

Лист: Листов: 1

ЦНИИЭП инженерного оборудования г.Москва

Копировал: Логинова

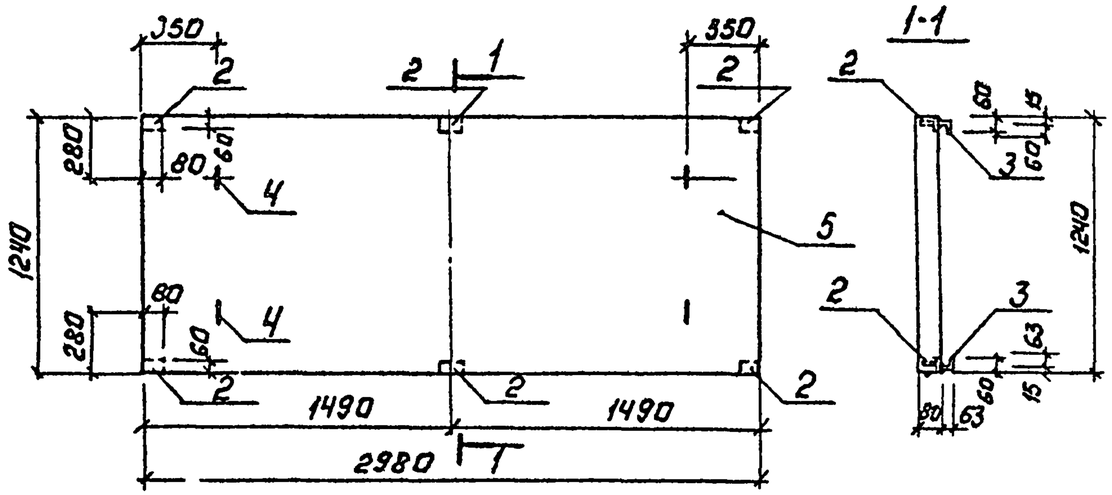

Формат	Зона	Поз.	Обозначение	Наименование	Кол.	Примеч.
				Документация.		
		–	3.900-3 Вып. 8	Изделия из лотков		
				Сборочные единицы.		
11		1	ТП902-3-32.84-КЖИ 3.0.1.00	Сетка арматурная	1	6.01 кг
11		2	ТП902-3-32.84-КЖИ 1.1.4.00	Изделие закладное	6	0.36кг
				Детали.		
Б4		3	ТП902-3-32.84-КЖИ3.0.0.01	Уголок $\frac{Б\text{-}63\times63\times5\ ГОСТ\ 8509\text{-}72}{Б\text{-}Ст3\ кп2\ ГОСТ\ 535\text{-}79}$ ℓ=100	6	0,48 кг
		4	3.900-3 Вып. 8	Петля строповочная МН 5	4	0,312кг
				Материал.		
		5		Бетон М200, МРЗ150, В4	0,296	м3

Ведомость расхода стали на элемент, кГ

Марка элемента	Изделия арматурные: Арматура класса Вр-I ГОСТ 6727-80 ф5	Итого	Всего	Изделия закладные: Арматура класса AI ф8	Арматура класса AIII ф8	Прокат марки Вст3 кп2 ГОСТ 103-76 т6	Прокат марки Вст3 кп2 ГОСТ 8509-72 L63x5	Всего	Общий расход
П2	6.01	6.01	6.01	1.248	0.36	1.8	2.88	6.29	12.30

Плита выполняется в опалубочной форме плиты ПТ-12-30 по серии 3.900-3 Вып. 8, путем установки деревянных вкладышей. Отличается от серийной армированием и наличием закладных деталей.

Привязан:		
Инв.№		
Провер.	Строгин	
Инженер	Прохорова	
ГИП	Лоуцкер	
Гл.констр.	Шапиро	
Н.контр.	Лоуцкер	
Нач.отд.	Крагабкин	

ТП 902-3-32.84 -КЖИ 3.0.0.00

Плита (П2)

Стадия	Масса	Масштаб
РП	740	1:20
Лист.	Листов: 1	

ЦНИИЭП инженерного оборудования г. Москва

Копировал: Логинова

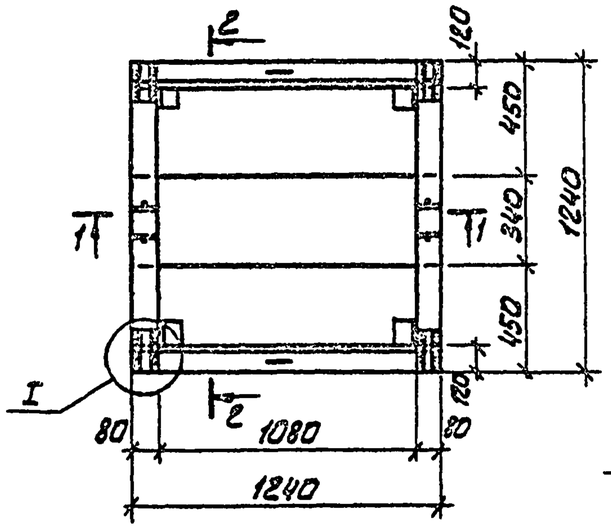

2-2

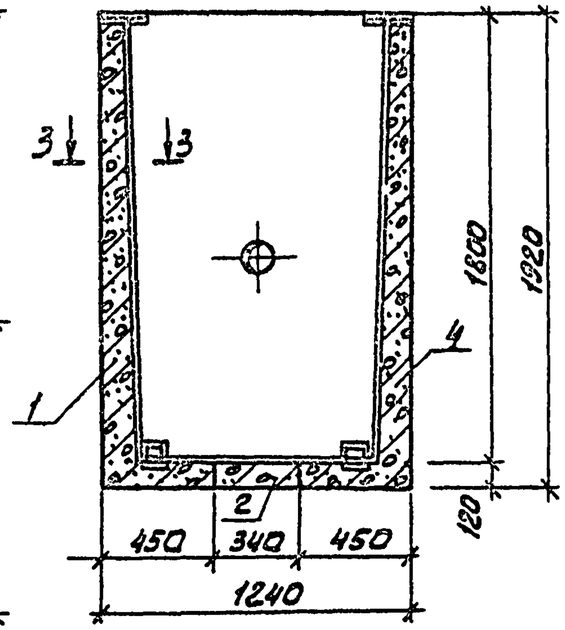

1-1

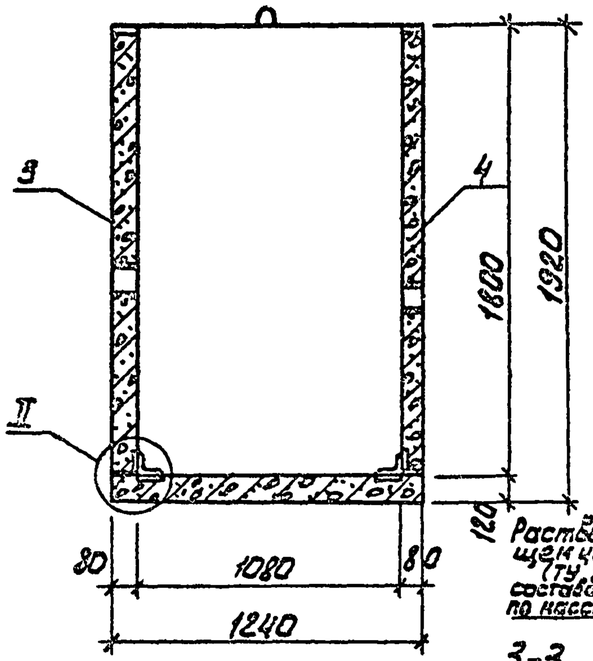

Узел I
М1:10

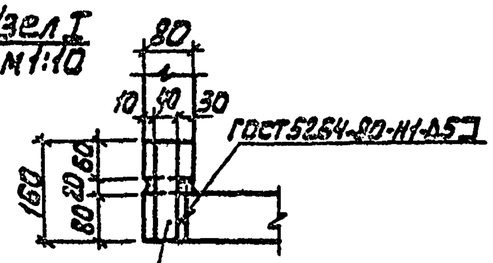

Узел II
М1:10

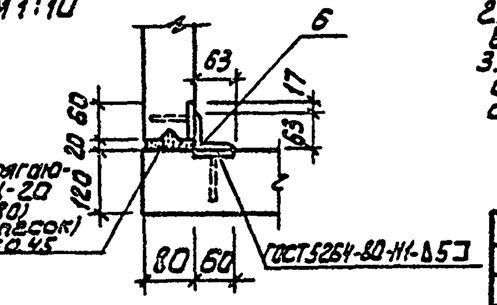

Раствор на напрягающем цементе НЦ-20 (ТУ 21-20-18-80) состава 1:1,5 (НЦ: песок) по массе при В/Ц = 0,45

3-3

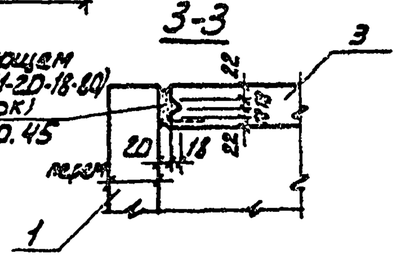

Формат	Зона	Поз.	Обозначение	Наименование	Кол.	Примечание
				Сборочные единицы		
12		1	ТП902-3-32.84-КЖИ. 4.1.0.00	Лотковый элемент (ЛТ3)	2	
12		2	ТП902-3-32.84-КЖИ. 4.2.0.00	Вставка (В2)	1	
12		3	ТП902-3-32.84-КЖИ. 4.3.0.00	Плита (П6)	1	
12		4	ТП902-3-32.84-КЖИ. 4.3.0.00-01	Плита (П7)	1	
				Детали		
Б4		5	ТП902-3-32.84-КЖИ.4.0.0.01	Полоса Б-2 5х40 ГОСТ 103-76 / Ст3кп2-1 ГОСТ 535-79 ℓ=150	4	0.30 кг
Б4		6	ТП902-3-32.84-КЖИ.4.0.0.02	Уголок Б-63х63х5 ГОСТ 8509-72 / Ст3кп2-1 ГОСТ 535-79 ℓ=40	4	0.192 кг

1. Подачу раствора на НЦ-20 в стык производить под давлением с применением смесителя С-868.
2. Укладку раствора в вертикальные стыки производить ярусами высотой не более 1.0 м. через закрывающиеся окна в опалубке стыка.
3. Для обеспечения твердения и расширения НЦ открытые поверхности стыка должны периодически увлажняться поливкой водой или иным способом в течение 5-10 суток.

Привязан

Инв. №

Проверил	Лоуцкер	
Ст. инж.	Строгин	
ГИП	Лоуцкер	
Гл. конст	Шапиро	
Н. контр	Лоуцкер	
Нач. отд	Красавин	

ТП 902-3-32.84 -КЖИ 4.0.0. 00

Резервуар (Р1)

Стадия	Масса	Масштаб
РП	2,3т	1:25
Лист	Листов 1	

ЦНИИЭП Инженерного оборудования г. Москва

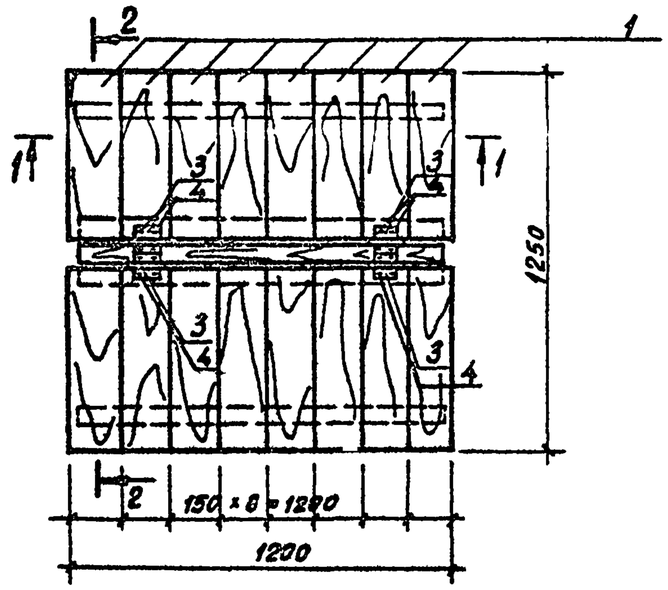

Формат	Зона	Поз	Обозначение	Наименование	Кол.	Примечание
				Детали		
				Сорт пиломатериалов-4		
БЧ		1	ТП 902-3-32.84-КЖИ 5.0.0.01	Доска ГОСТ 8486-66 δ=22 ℓ=585	16	1.12 кг
БЧ		2	ТП 902-3-32.84-КЖИ 5.0.0.02	Брусок ГОСТ 8486-66 60×50 ℓ=1060	5	1.9 кг
				Стандартные изделия		
		4		Гвозди К2.5×50 ГОСТ 4028-63	75	
		3		Петля ПН1-110П ГОСТ 5088-78	4	

1-1

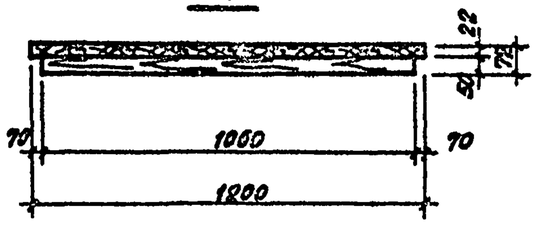

2-2

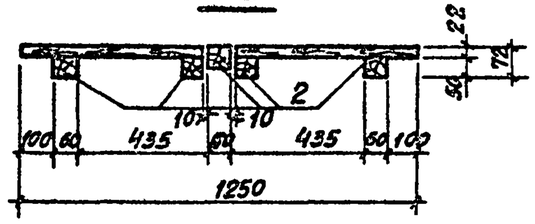

Деревянные детали-антисептировать лаком бакелитовым марки ЛБС-1 по ГОСТ 901-78.

ПРИВЯЗАН	ПРОВЕР	ЛОУЦКЕР		ТП 902-3-32.84 -КЖИ 5.0.0.00		
	СТ. ИНЖ.	СТРОНГИН		ЩИТ (Щ1)	СТАДИЯ: РП	МАССА: 25.7 / МАСШТАБ: 1:20
	ГИП	ЛОУЦКЕР			ЛИСТ	ЛИСТОВ 1
	ГЛ. КОНСТ	ШАПИРО			ЦНИИЭП ИНЖЕНЕРНОГО ОБОРУДОВАНИЯ г. МОСКВА	
	Н. КОНТР	ЛОУЦКЕР				
ИНВ. №	НАЧ. ОТД	КРАСАВИН				

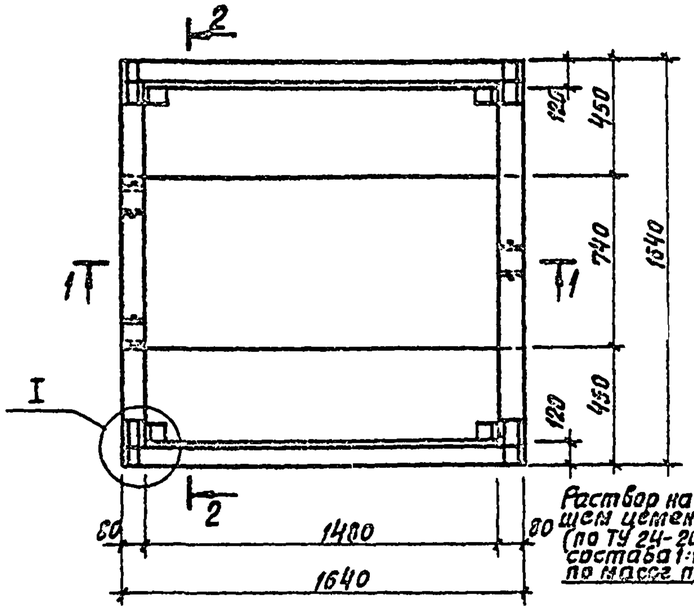

Узел I
М1:10

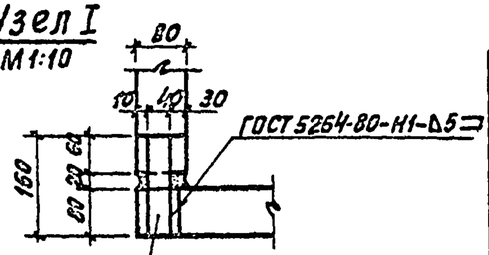

Узел II
М 1:10

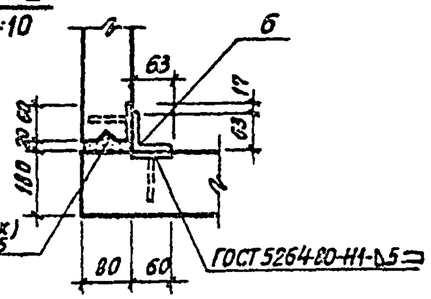

Раствор на напрягающем цементе НЦ-20 (по ТУ 21-20-18-80) состава 1:1,5 (НЦ:песок) по массе при В/Ц=0,45

Формат	Зона	Поз.	Обозначение	Наименование	Кол.	Примечание
				Сборочные единицы		
12		1	ТП 902-3-32.84-КЖИ 6.1.0.00	Лотковый элемент (ЛТ4)	2	
12		2	ТП 902-3-32.84-КЖИ 6.2.0.00	Вставка (ВЭ)	1	
12		3	ТП 902-3-32.84-КЖИ 6.3.0.00	Плита (ПВ)	1	
12		4	ТП 902-3-32.84-КЖИ 6.3.0.00-01	Плита (ПЭ)	1	
				Детали		
БЧ		5	ТП 902-3-32.84-КЖИ.6.0.0.01	Полоса $\frac{Б\text{-}2\ 5\times40\ ГОСТ\ 103\text{-}76}{В\ Ст3кп2\ ГОСТ\ 535\text{-}79}$ ℓ=150	4	0,3 кг
БЧ		6	ТП 902-3-32.84-КЖИ.6.0.0.02	Уголок $\frac{В\text{-}63\times63\times5\ ГОСТ\ 8509\text{-}72}{В\ Ст3кп2\ ГОСТ\ 535\text{-}79}$ ℓ=40	4	0,19 кг

1-1

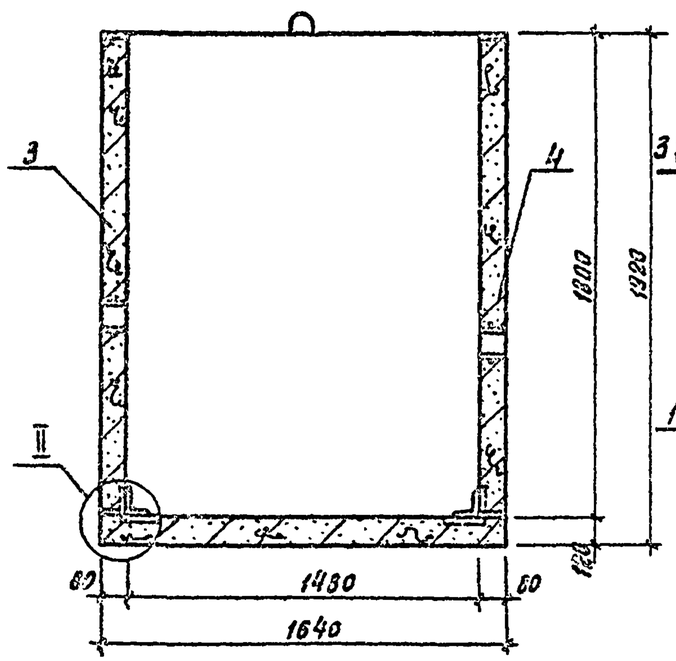

2-2

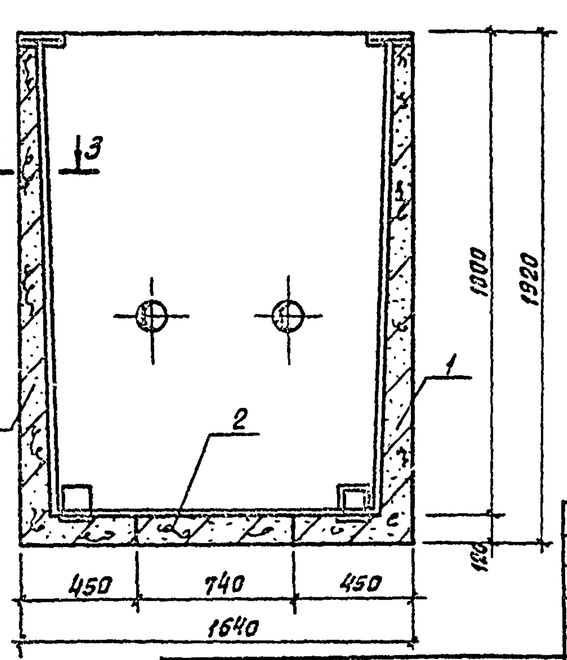

3-3

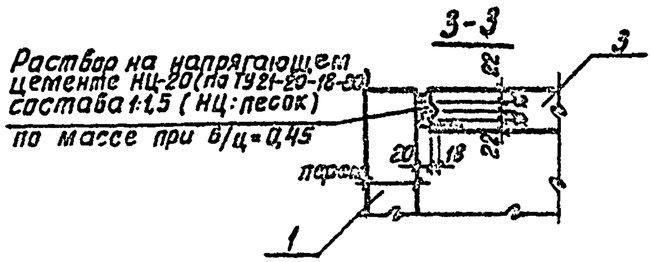

1. Подачу раствора на НЦ-20 в стык производить под давлением с применением смесителя С-868.
2. Укладку раствора в вертикальные стыки производить ярусами высотой не более 1,0 м через закрывающиеся окна в опалубке стыка.
3. Для обеспечения твердения и расширения НЦ открытые поверхности стыка должны периодически увлажняться поливкой водой или иным способом в течение 5-10 суток.

Привязан

Инв. №

Провер.	Лоуцкер	
Ст. инж.	Строгин	
ГИП	Лоуцкер	
Гл. конс.	Шапиро	
Н. контр.	Лоуцкер	
Нач. отд.	Красавин	

ТП 902-3-32.84 -КЖИ. 6.0.0.00

Резервуар (Р2)

Стадия	Масса	Масштаб
РП	3,2т	1:25
Лист	Листов 1	

ЦНИИЭП инженерного оборудования г. Москва

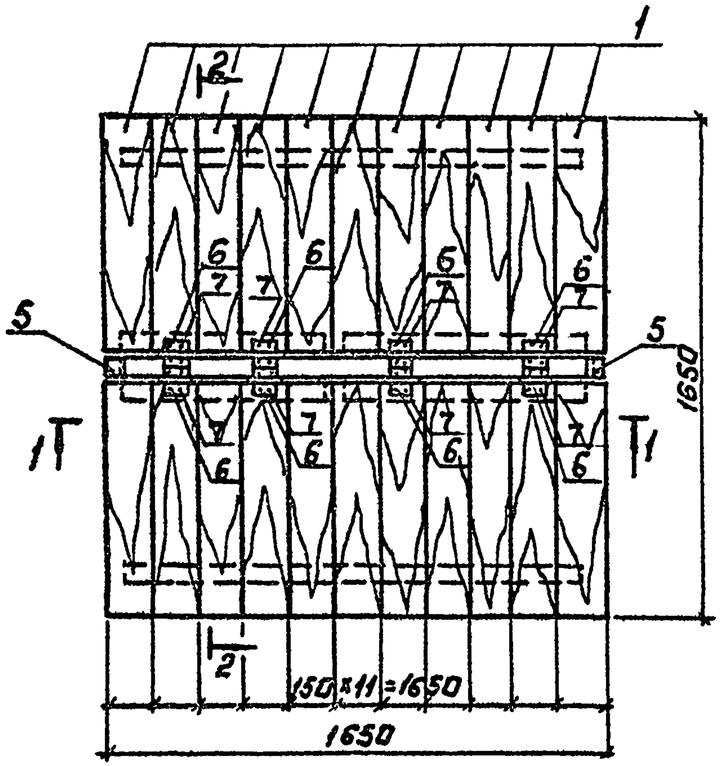

Формат	Зона	Поз.	Обозначение	Наименование	Кол.	Примечание
				Детали		
				Сорт пиломатериалов - 4		
БЧ		1	ТП 902-3-32.84-КЖИ 7.0.0.01	Доска ГОСТ 8486-66 δ=22 ℓ=785	22	1,5 кг
БЧ		2	ТП 902-3-32.84-КЖИ 7.0.0.02	Брусок ГОСТ 8486-66 60×50 ℓ=1460	3	2,6 кг
БЧ		3	ТП 902-3-32.84-КЖИ 7.0.0.03	Брусок ГОСТ 8486-66 60×50 ℓ=640	2	1,15 кг
БЧ		4	ТП 902-3-32.84-КЖИ 7.0.0.04	Брусок ГОСТ 8486-66 60×50 ℓ=790	2	1,42 кг
БЧ		5	ТП 902-3-32.84-КЖИ 7.0.0.05	Уголок $\frac{6\cdot 50\times 50\times 5\ \text{ГОСТ } 8509\text{-}72}{\text{ВСт3кп2 ГОСТ } 535\text{-}79}$ ℓ=60	2	0,22 кг
				Стандартные изделия.		
		7		Гвозди К 2,5×50 ГОСТ 4028-63	150	
		6		Петля ПН1-110 П ГОСТ 5088-78	8	

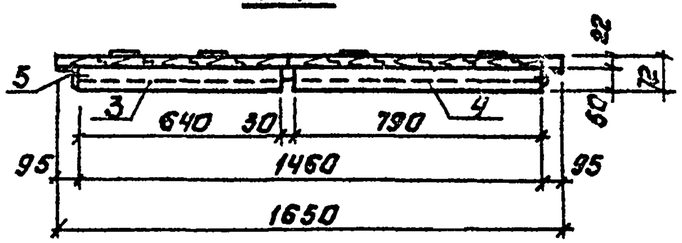

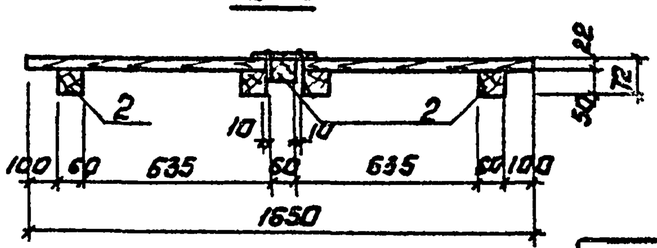

Деревянные детали - антисептировать лаком бакелитовым марки ЛБС-1 по ГОСТ 901-78.

Привязан:			
Инв. №			
Пробер.	Лоуцкер		
Ст. инж.	Строигин		
ГИП	Лоуцкер		
Гл. конст.	Шапиро		
Н. контр.	Лоуцкер		
Нач. отд.	Красавин		

ТП 902-3-32.84 -КЖИ 7.0.0.00.

Щит (Щ2)

Стадия	Масса	Масштаб
РП	46,5	1:20
Лист:	Листов: 1	

ЦНИИЭП инженерного оборудования г. Москва

Копировал: Логинова

19690-03 11

ТП -КЖИ.1.1.0.00

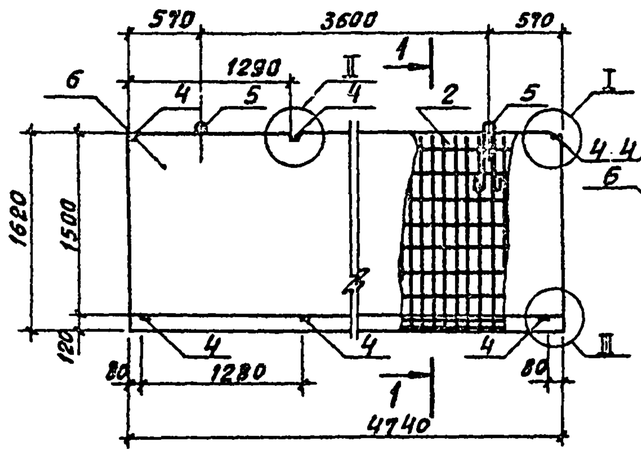

ТП -КЖИ.1.1.0.00-01
(зеркальное отражение)

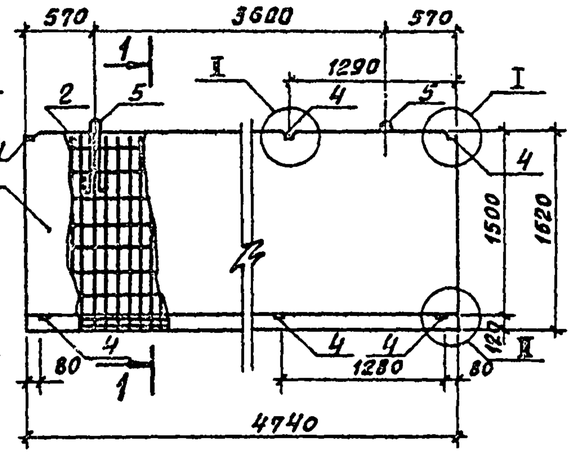

1-1

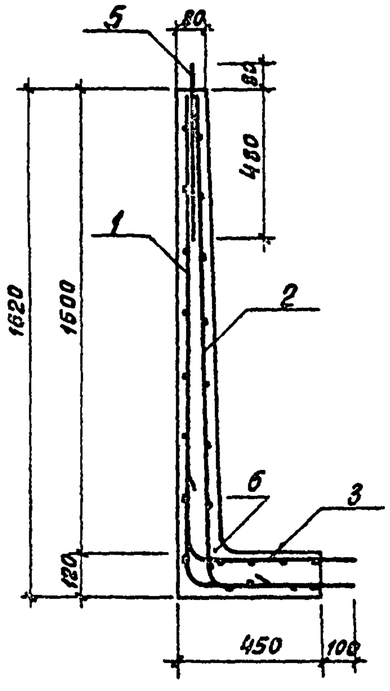

Узел I
М1:5

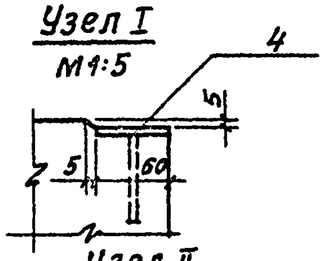

Узел II
М1:5

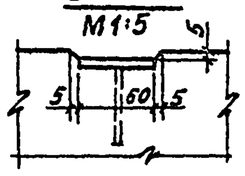

Узел III
М1:5

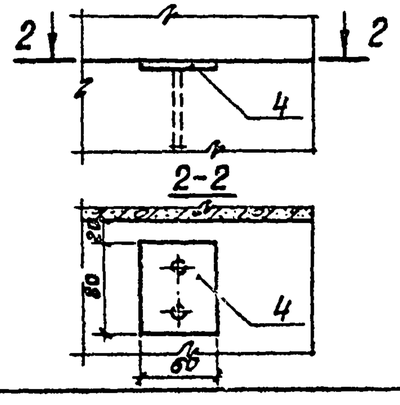

Формат	Зона	Поз.	Обозначение	Наименование	Кол.	Примеч.
				Документация		
		—	3.900-3 Вып. 8	Изделия для лотков		
				Сборочные единицы		
11		1	ТП902-3-32.84-КЖИ.1.1.1.00	Сетка арматурная	1	42.33 кг
11		2	ТП902-3-32.84-КЖИ.1.1.2.00	Сетка арматурная	1	27.90 кг
11		3	ТП902-3-32.84-КЖИ.1.1.3.00	Сетка арматурная	1	6.29 кг
11		4	ТП902-3-32.84-КЖИ.1.1.4.00	Изделие закладное	6	0.36 кг
				Детали		
11		5	ТП902-3-32.84КЖИ.1.1.1.0.01	Петля строповочная	2	2.76 кг
				Материал		
		6		Бетон М200, МРз 150, В4	0.97	м³

1. Лоток выполняется в опалубочной форме лоткового элемента ЛТ2-15 по серии 3.900-3 вып. 8., отличается от серийного армированием, наличием дополнительных закладных деталей и укороченной длиной.
2. Защитный слой бетона – 20 мм.

Ведомость расхода стали на элемент, КГ

Марка элемента	Изделия арматурные							Изделия закладные						Общий расход
	Арматура класса						Всего	Арматура класса			Прокат марки		Всего	
	AI			AIII				AIII	AI		В Ст3кп 2			
	ГОСТ 5781-82			ГОСТ 5781-82				ГОСТ 5781-82			ГОСТ 103-76			
	ф6		Итого	ф10		Итого		ф8	ф18	Итого	ф6			
ЛТ1	51.65		51.65	30.78		30.78	82.43	0.36	5.52	5.88	1.8		7.68	90.11
ЛТ2	51.65		51.65	30.78		30.78	82.43	0.36	5.52	5.88	1.8		7.68	90.11

Обозначение	Марка
ТП -КЖИ.1.1.0.00	ЛТ1
-01	ЛТ2
Привязан	
Инв.№	

Провер.	Строгин	
Инженер	Прохорова	
ГИП	Лоуцкер	
Гл. конс.	Шапиро	
Н. контр	Лоуцкер	
Нач. отд	Красавин	

ТП 902-3-32.84 -КЖИ 1.1.0.00

Лотковый элемент (ЛТ1, ЛТ2)

Стадия	Масса	Масштаб
РП	2,42т	1:50
Лист	Листов 1	

ЦНИИЭП инженерного оборудования г. Москва

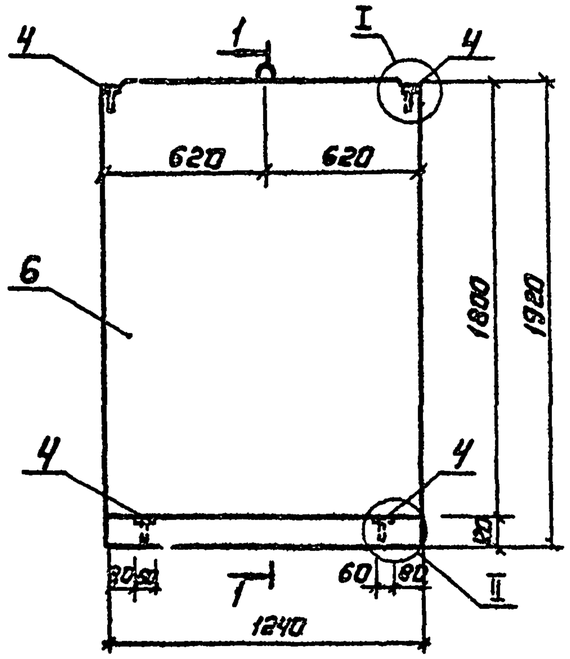

Узел I
М1:10

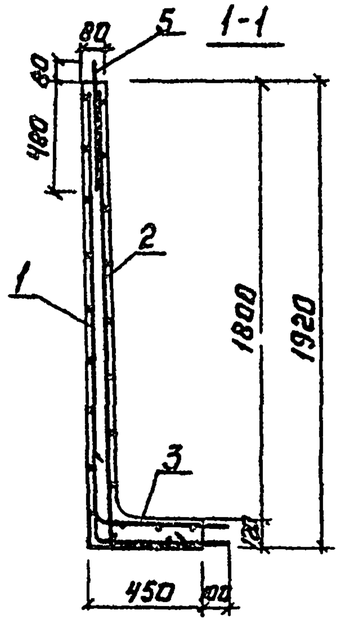

Узел II
М1:10

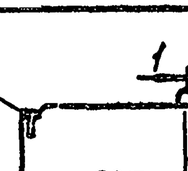

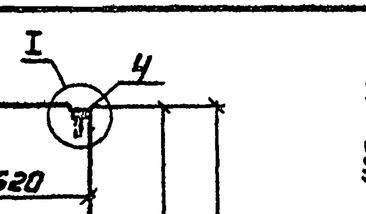

2-2

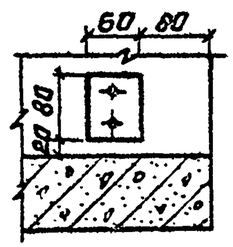

Формат	Зона	Поз.	Обозначение	Наименование	Кол.	Примечание
				Документация.		
		-	3.900-3 Вып.8.	Изделия для лотков.		
				Сборочные единицы.		
11		1	ТП902-3-32.84-КЖИ.4.1.1.00	Сетка арматурная	1	
11		2	ТП902-3-32.84 КЖИ.4.11.2.00	Сетка арматурная	1	
11		3	ТП902-3-32.84-КЖИ Ч.1.3.00	Сетка арматурная	1	
11		4	ТП902-3-32.84 КЖИ 1.1.4.00	Изделие закладное	4	
				Детали.		
11		5	ТП902-3-32.84-КЖИ.1.1.0.01	Петля строповочная	1	
				Материал		
		6		Бетон М200, Мр 150, В4	0,29	м³

1. Лотковый элемент выполняется в опалубочной форме лоткового элемента ЛТ2-18 по серии 3.900-3 Вып. 8 и отличается от серийного армированием, наличием дополнительных закладных деталей и длиной.
2. Защитный слой бетона - 20 мм

Ведомость расхода стали на элемент, кГ.

Марка элемента	Изделия арматурные			Изделия закладные						Общий расход
	Арматура, кл.		Всего	Арматура класса			Прокат класса		Всего	
	AI	AIII		AI	AIII		ВСт3 кп2			
	ГОСТ 5781-82			ГОСТ 5781-82			ГОСТ 103-76			
	ф6	ф10		ф18	ф8	Итого	⌀6	Итого		
ЛТ3	7,53	22,71	30,24	5,52	0,24	5,76	1,2	1,2	6,96	37,2

Привязан:

Инв. №

Проверил	Лоуцкер	
Ст. инж.	Строгин	
ГИП	Лоуцкер	
Гл. констр.	Шапиро	
Н. контр.	Лоуцкер	
Нач. отд.	Красавин	

ТП902-3-32.84 -КЖИ Ч.1.0.00

Лотковый элемент (ЛТ3)

Стадия	Масса	Масштаб
РП	725	1:25
Лист:	Листов: 1	

ЦНИИЭП инженерного оборудования г. Москва

Копировал: Логинова

19698-09 13

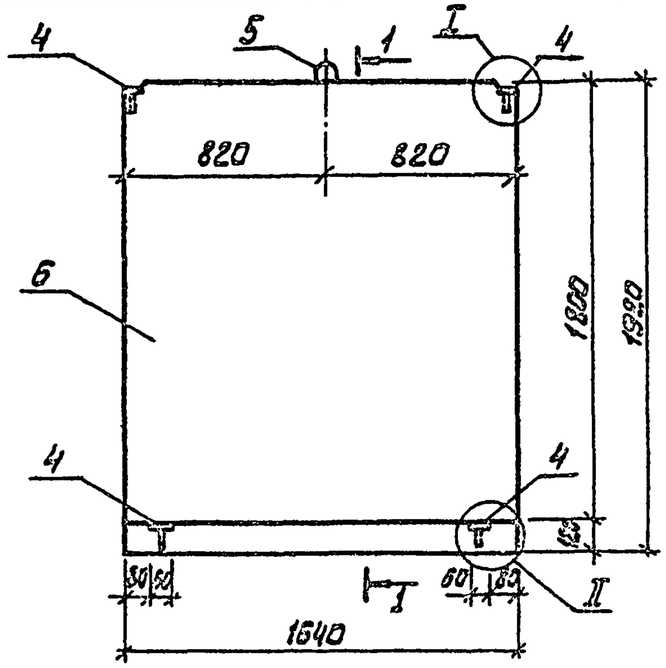

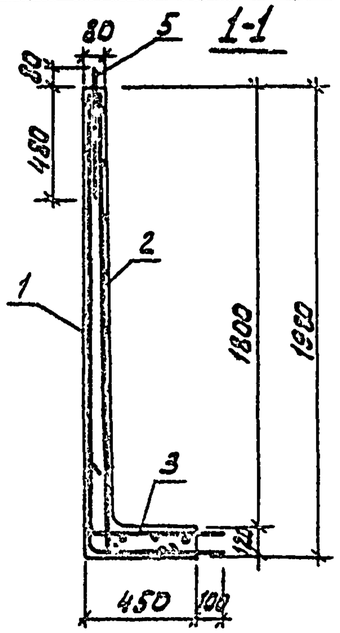

Формат	Зона	Поз.	Обозначение	Наименование	Кол.	Примечание
				Документация		
		-	3.900-3 Вып. 8	Изделия для лотков		
				Сборочные единицы		
11		1	ТП902-3-32.84КЖИ.6.1.1.00	Сетка арматурная	1	
11		2	ТП902-3-32.84КЖИ.6.1.2.00	Сетка арматурная	1	
11		3	ТП902-3-32.84 КЖИ.6.1.3.00	Сетка арматурная	1	
11		4	ТП902-3-32.84-КЖИ.1.1.4.00	Изделие закладное	4	
				Детали		
11		5	ТП902-3-32.84КЖИ.1.1.0.01	Петля строповочная	1	
				Материал		
		6		Бетон М200, МРЗ150, В4	0,38	м³

Узел I
М 1:10

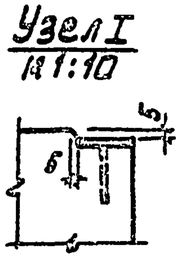

Узел II
М 1:10

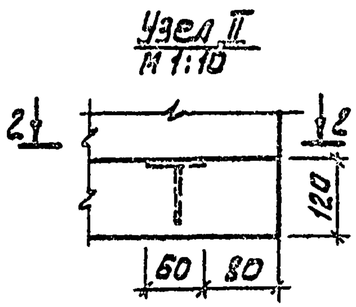

2-2

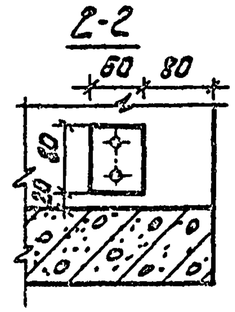

1. Лотковый элемент выполняется в опалубочной форме лоткового элемента ЛТ2-18 по серии 3.900-3 вып. 8 и отличается от серийного армированием, наличием дополнительных закладных деталей и длиной.
2. Защитный слой бетона - 20 мм.

Ведомость расхода стали на элемент, кг

Марка элемента	Изделия арматур.			Изделия закладные						Общий расход
	Арматура кл.		Всего	Арматура класса			Прокат марки		Всего	
	AI	AIII		AI	AIII		ВСт3кп2			
	ГОСТ 5781-82			ГОСТ 5781-82			ГОСТ 103-76			
	ф6	ф10		ф18	ф8	Итого	ф6	Итого		
ЛТ4	17.88	29.25	47.13	5.52	0.24	5.76	1.2	1.2	6.96	54.09

Привязан			
Инв.№			

Провер	Лоуцкер	
Ст.инж.	Строгин	
ГКП	Лоуцкер	
Гл.конст	Шапиро	
Н.контр.	Лоуцкер	
Нач.отд.	Красавин	

ТП902-3-32.84 - КЖИ, 6, 1. 0. 00

Лотковый элемент (ЛТ4)

Стадия	Масса	Масштаб
РП	950	1:25
Лист	Листов 1	

ЦНИИЭП инженерного оборудования г. Москва

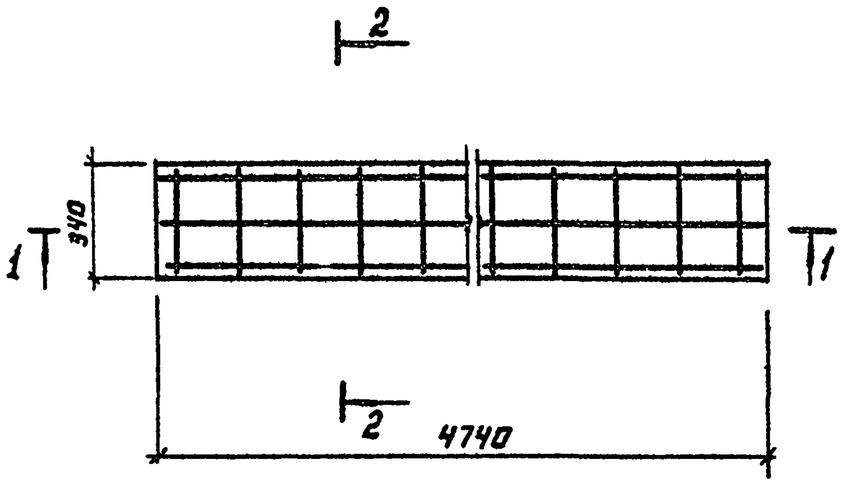

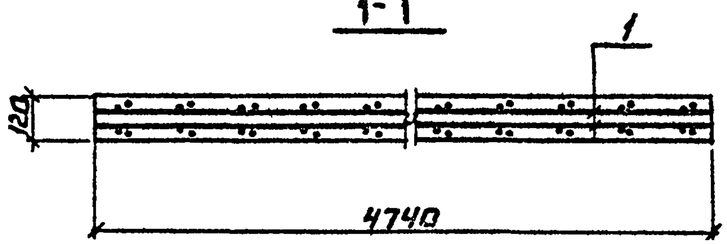

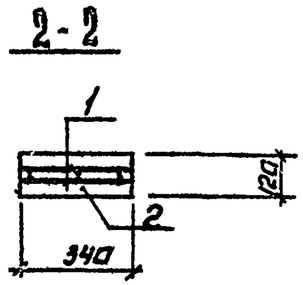

Формат	Зона	Позиция	Обозначение	Наименование	Кол.	Примеч.
				Сборочные единицы.		
11		1	ТП 902-3-32.84 КЖИ 1.3.1.00	Сетка арматурная	2	
				Материал.		
		2		Бетон М200, МРЗ 150, В4	0,133	м3

Ведомость расхода стали на элемент, кг

Марка элемента	Изделия арматурные								Общий расход
	Арматура класса								
	AI								
	ГОСТ 5781-82								
	Ф 8			Итого					
В1	9,7			9,7					9,7

Защитный слой бетона 20 мм.

Привязан:	Провер.	Строгин	
	Инженер	Прохорова	
	ГИП	Лоуцкер	
	Гл.констр.	Шапиро	
	Н.контр.	Лоуцкер	
Инв.№	Нач.отд.	Красавин	

ТП 902-3-32.84 -КЖИ 1.3.0.00

Вставка (В1)

Стадия	Масса	Масштаб
РП	480	1:20
Лист:	Листов: 1	

ЦНИИЭП инженерного оборудования г. Москва

Копировал: Логинова

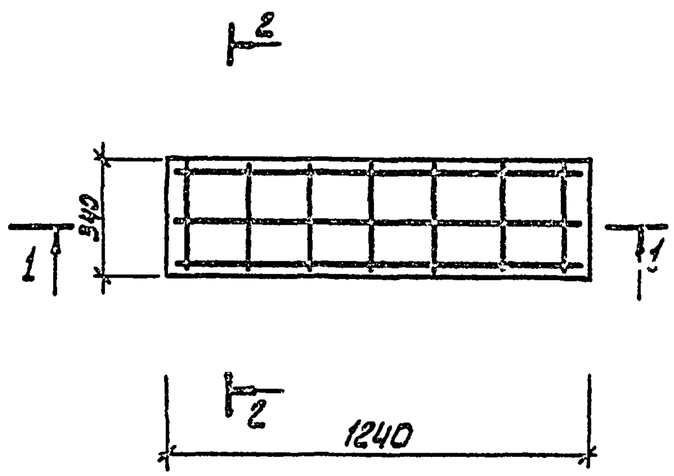

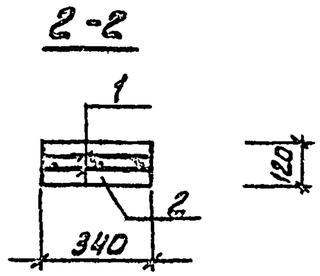

Формат	Зона	Поз.	Обозначение	Наименование	Кол.	Примеч.
				Сборочные единицы		
11		1	ТП 902-3-32.84 КЖИ 4.2.1.00	Сетка арматурная	2	
				Материал		
		2		Бетон М200, МРЗ 150, В4	0.05	м³

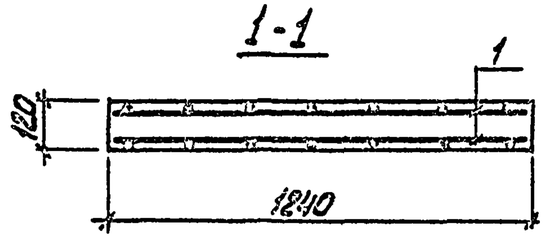

Защитный слой бетона - 20 мм.

Ведомость расхода стали на элемент, кг

Марка элемента	Изделия арматурные				Общий расход
	Арматура класса AI				
	ГОСТ 5781-82				
	ф6			Итого	
В2	2.6			2.6	2.6

Привязан			
Инв. №			

Проверил	Лоуцкер		
Ст. инж.	Стронгин		
ГИП	Лоуцкер		
Гл. конс.	Шапиро		
Н. контр.	Лоуцкер		
Нач. отд.	Красавич		

ТП 902-3-32.84 -КЖИ, 4.2.0.00

Вставка (В2)

Стадия	Масса	Масштаб
РП	125	1:20
Лист	Листов 1	

ЦНИИЭГП
Инженерного оборудования
г. Москва

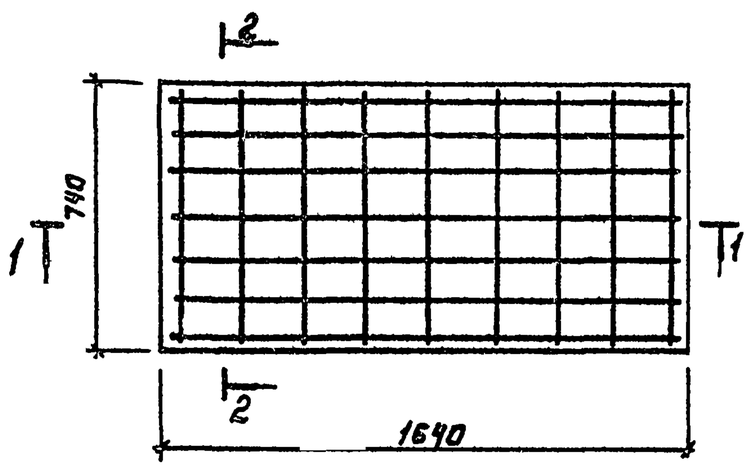

2-2

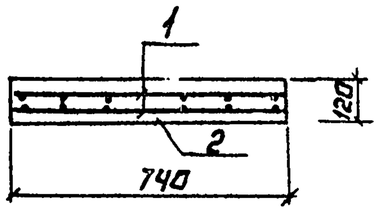

1-1

Формат	Зона	Позиция	Обозначение	Наименование	Кол.	Примеч.
				Сборочные единицы		
11		1	ТП902-3-32-84-КЖИ6.2.1.00	Сетка арматурная	2	
				Материал		
		2		Бетон М100, МРЗ150, В4	0,14	м³

Ведомость расхода стали на элем.

Марка элемента	Изделия арматурные				Общий расход
	Арматура класса				
	AI				
	ГОСТ 5781-82				
	Ф6			Итого	
ВЗ	7,8			7,8	7,8

Защитный слой бетона - 20 мм.

Привязан:	Провер.	Лоуцкер	
	Гл.инж.	Строкгин	
	ГИП	Лоуцкер	
	Гл.констр	Шапиро	
	Н.контр.	Лоуцкер	
Инв.№	Нач.отд	Красавин	

ТП 902-3-32.84 -КЖИ 6.2.0.00

Вставка (ВЗ)

Стадия	Масса	Масштаб
РП	350	1:20
Лист	Листов: 1	

ЦНИИЭП инженерного оборудования г. Москва

Копировал: Логинова

Рис. 1

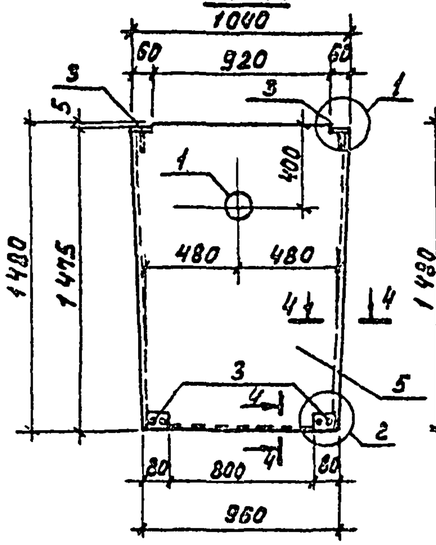

Рис. 2

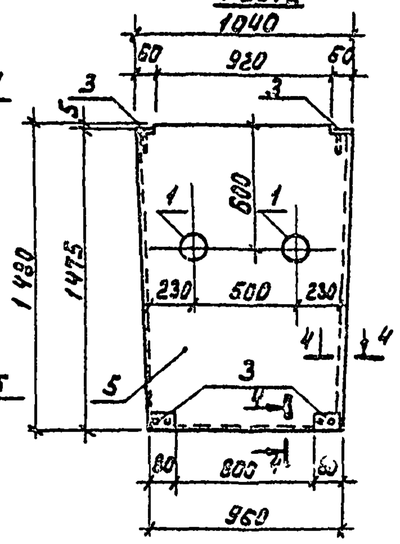

Рис. 3

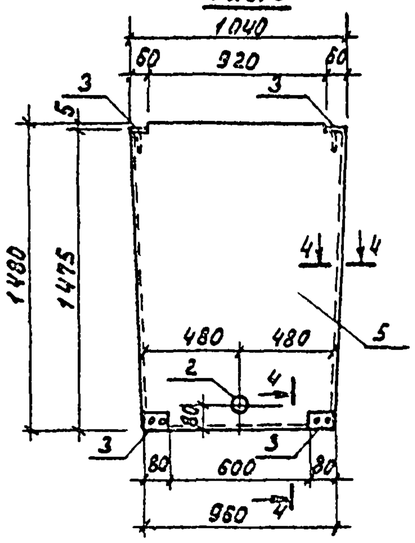

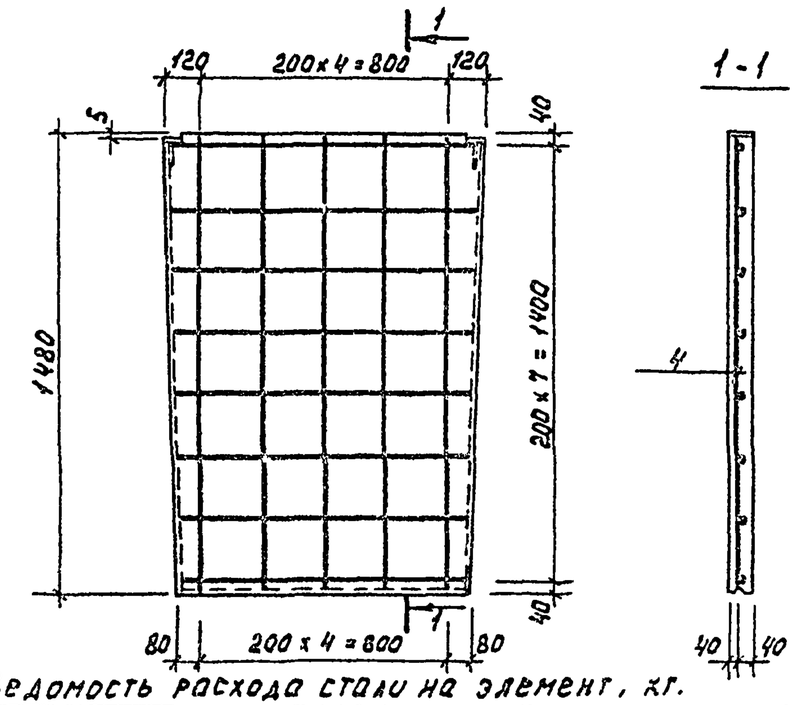

1-1

Узел I
М 1:10

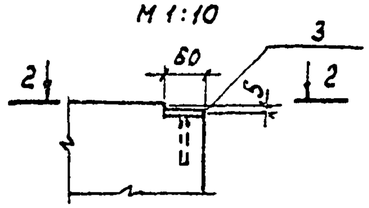

2-2

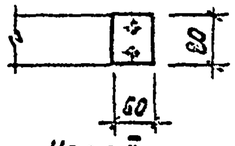

Узел II
М 1:10

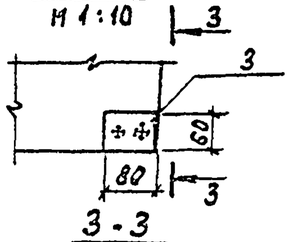

3-3

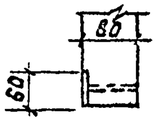

4-4

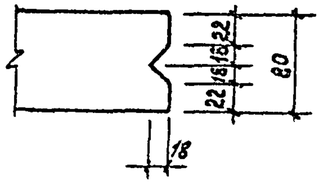

Формат	Зона	Поз.	Обозначение	Наименование	Кол.	Примечан.
				Сборочные единицы		
11		3	ТП 902-3-32.84 КЖИ 1.1.4.00	Изделие закладное	4	0.36 кг
11		4	ТП 902-3-32.84 КЖИ 1.4.4.00	Сетка арматурная	1	3.36 кг
				Материал		
		5		Бетон М 200, Мрз 150, В4	0,118	м³
			Переменные данные для исполнения			
				ТП КЖИ 1.4.0.00		
				Сборочные единицы		
11		1	ТП 902-3-32.84 КЖИ 1.4.1.00	Патрубок (МН1)	1	1.60 кг
				ТП КЖИ 1.4.0.00-01		
				Сборочные единицы		
11		1	ТП 902-3-32.84 КЖИ 1.4.1.00	Патрубок (МН1)	2	1.60 кг
				ТП КЖИ 1.4.0.00-02		
				Сборочные единицы		
11		2	ТП 902-3-32.84 КЖИ 1.4.1.00-01	Патрубок (МН2)	1	0.84 кг

Ведомость расхода стали на элемент, кг.

Марка элемента	Изделия арматурные		Изделия закладные					Общий расход
	Арматура класса AI, ГОСТ 5781-82, ф6	Всего	Арматура класса AIII, ГОСТ 5781-82, ф8	Прокат марки ВСт3кп2, ГОСТ 103-76, ф6	ГОСТ 8732-78, труба 121×4	ГОСТ 8732-78, труба 68×3,5	Всего	
П3	3.36	3.36	0.24	1.2	1.60		3.04	6.40
П4	3.36	3.36	0.24	1.2	3.20		4.64	8.00
П5	3.36	3.36	0.24	1.2		0.84	2.28	5.64

Марка	Обозначение	Рис.	Масса
П3	ТП 902-3-32.84 КЖИ 1.4.0.00	1	295
П4	-01	2	295
П5	-02	3	295

Привязан

Инв. №

Провер.	Строгин	
Инженер.	Прохорова	
Г.И.П.	Лоуцкер	
Гл.конст.	Шапиро	
Н.контр.	Лоуцкер	
Нач.отд.	Красавин	

ТП 902-3-32.84 КЖИ 1.4.0.00

Плита (П3 ÷ П5)

Стадия	Масса	Масштаб
РП		
Лист	Листов 1	

ЦНИИЭП инженерного оборудования г. Москва

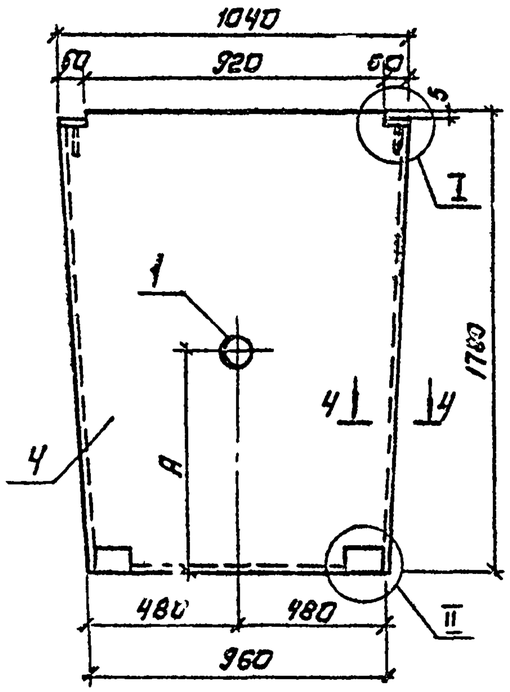

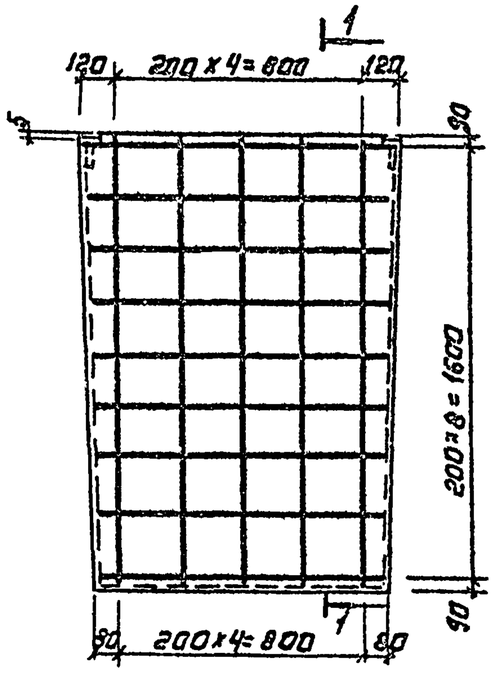

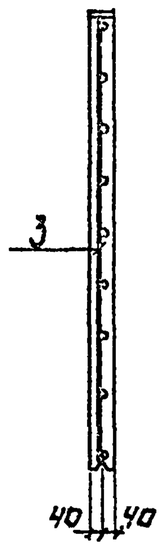

Позиция	Зона	Поз.	Обозначение	Наименование	Кол.	Примеч.
				Сборочные единицы.		
11		1	ТП902-3-32.84-КЖИ 1.4.100-01	Патрубок (Мн2)	1	0,84кГ
11		2	ТП902-3-32.84-КЖИ 1.1.4.00	Изделие закладное	4	0,36кГ
11		3	ТП902-3-32.84-КЖИ 4.3.3.00	Сетка арматурная	1	3,9кГ
				Материалы:		
		4		Бетон М200, МРЗ150, В4	0,14	м3
			Различие исполнений ТП	-КЖИ 4.3.0.00		
			ТП902-3-32.84-КЖИ.4.3.0.00-01	См. на чертеже		

Узел I

М1:10

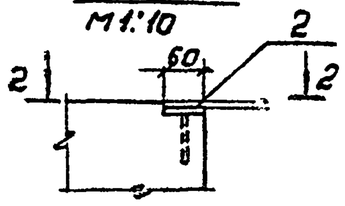

2-2

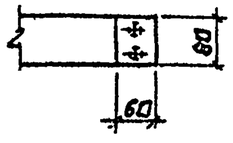

Узел II

М1:10

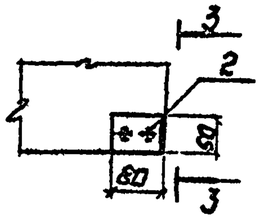

3-3

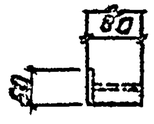

Обозначение	Марка	А, мм
ТП902-3-32.84-КЖИ-4.3.0.00	П6	800
-01	П7	700

Ведомость расхода стали на элемент, кГ

Марка элемента	Изделия арматурные		Изделия закладные					Общий расход
	Арматура класса AI	Всего	Арматура класса AIII	Прокат марки Вст3кп2			Всего	
	ГОСТ 5781-82		ГОСТ 5781-82	ГОСТ 103-76	ГОСТ 8732-78			
	Ф6		Ф8	⌖6	Труба 88х35			
П6	3,9	3,9	0,24	1,2	0,84		2,28	6,18
П7	3,9	3,9	0,24	1,2	0,84		2,28	6,18

4-4

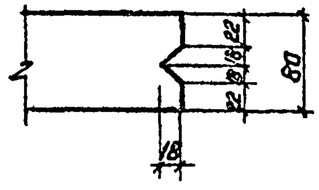

Привязан:

Инв. №

Провер.	Лоуцкер	
Ст.инж.	Строгин	
ГИП	Лоуцкер	
Гл.констр.	Шапиро	
Н.контр.	Лоуцкер	
Нач.отд.	Красавин	

Копировал: Логинова

ТП 902-3-32.84 -КЖИ.4.3.0.00

Панта (П6, П7)

Стадия	Масса	Масштаб
РП	350	1:25
Лист:	Листов: 1	

ЦНИИЭП инженерного оборудования г. Москва

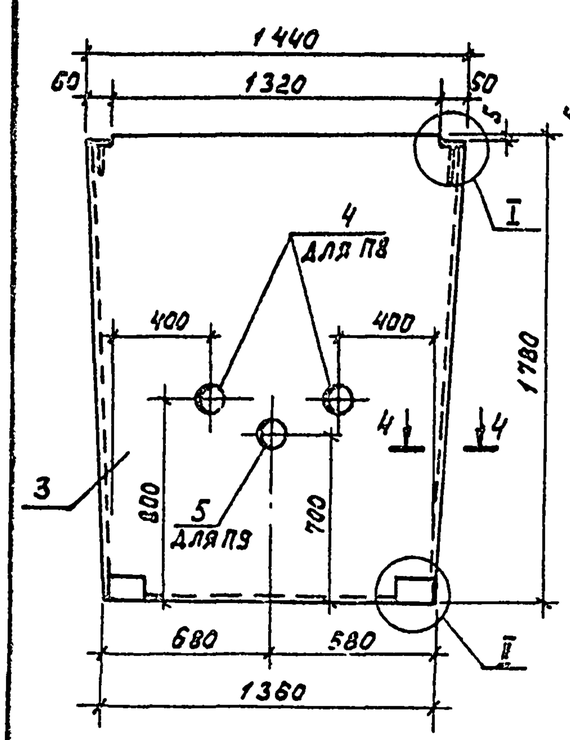

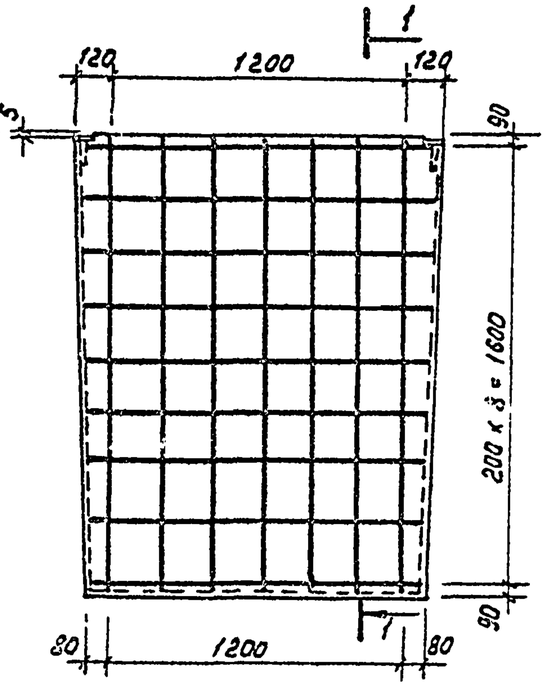

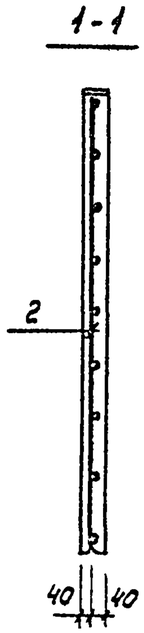

Формат	Зона	Поз.	Обозначение	Наименование	Кол.	Примеч.
				Сборочные единицы		
11		1	ТП902-3-32.84 КЖИ 1.1.4.00	Изделие закладное	4	0,36 кг
11		2	ТП902-3-32.84 КЖИ 6.3.3.00	Сетка арматурная	1	3,9 кг
				Материалы		
		3		Бетон М200, Мрз 150, В4	0,19	м³
			Переменные данные для исполнения			
				ТП КЖИ.6.3.0.00		
				Сборочные единицы		
11		4	ТП902-3-32.84 КЖИ 1.4.1.00-01	Патрубок (МН2)	2	0,84 кг
				ТП КЖИ.6.3.0.00-01		
				Сборочные единицы		
11		5	ТП902-3-32.84 КЖИ 1.4.1.00	Патрубок (МН2)	1	0,84 кг

Узел I
М 1:10

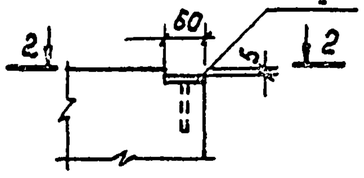

2-2

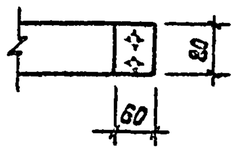

Узел II
М 1:10

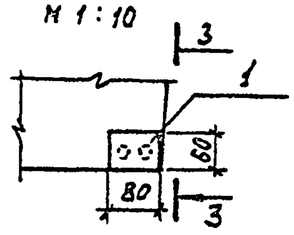

3-3

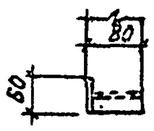

Обозначение	Марка
ТП 902-3-32.84 КЖИ 6.3.0.00	П8
-01	П9

Ведомость расхода стали на элемент, кг

Марка элемента	Изделия арматурные		Изделия закладные					
	Арматура класса	Всего	Арматура класса	Прокат марки			Всего	Общий расход
	AI		AIII	ВСт3кп2				
	ГОСТ 5781-82		ГОСТ 5781-82	ГОСТ 103-76	ГОСТ 8732-78			
	ф6		ф8	ф6	Труба 68х3,5			
П8	5,5	5,5	0,24	1,2	1,68		3,12	8,62
П9	5,5	5,5	0,24	1,2	0,84		2,28	7,78

4-4

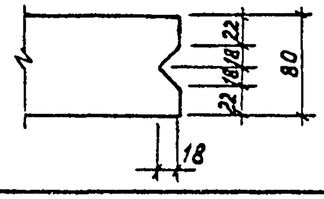

Привязан

Инв. №

Проверил	Лоуцкер	
Ст. инж.	Строгин	
ГИП	Лоуцкер	
Гл. конст.	Шапиро	
Н. контр.	Лоуцкер	
Нач. отд.	Красавин	

ТП 902-3-32.84 КЖИ. 6.3.0.00

Плита (П8, П9)

Стадия	Масса	Масштаб
РП	475	1:25
Лист	Листов 1	

ЦНИИЭП инженерного оборудования г. Москва

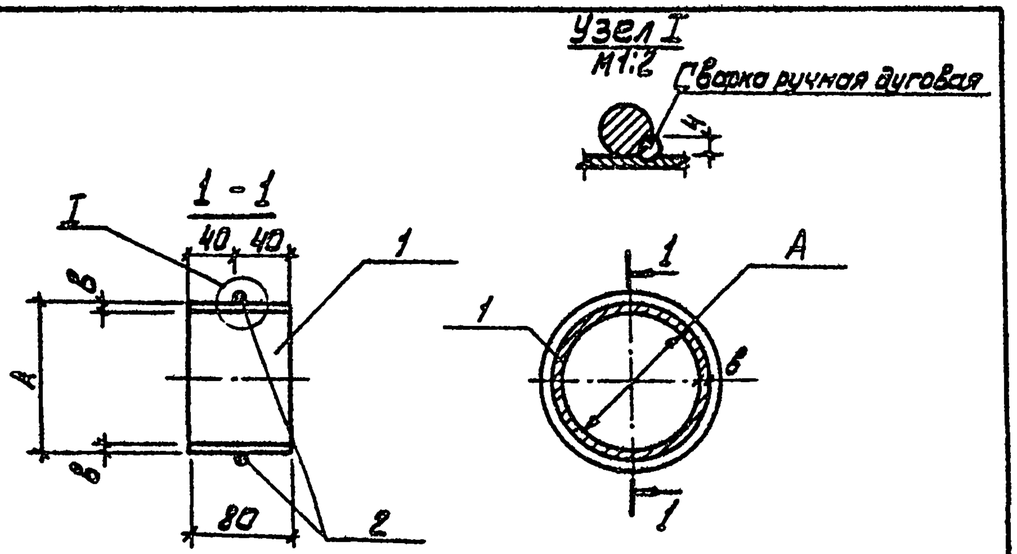

Формат	Зона	Поз.	Обозначение	Наименование	Кол.	Примеч.
			Переменные данные для исполнения: ТП -КЖИ1.4.1.00.			
				Детали		
БЧ		1	ТП902-3-32.84-КЖИ 1.4.1.01	Труба $\frac{121\times4\ ГОСТ8732-78}{Д\ ГОСТ8731-74}$ ℓ=80	1	0.923кг
БЧ		2	ТП902-3-32.84-КЖИ 1.4.1.02	ф 12 AI ГОСТ5781-82 ℓ=760	1	0.675кг
				ТП902-3-32.84КЖИ 1.4.1.00-01		
				Детали		
БЧ		1	ТП902-3-32.84-КЖИ 1.4.1.03	Труба $\frac{68\times3.5\ ГОСТ8732-78}{Д\ ГОСТ8731-74}$ ℓ=80	1	0.46кг
БЧ		2	ТП902-3-32.84-КЖИ 1.4.1.04	ф12AI ГОСТ5781-82 ℓ=430	1	0.382кг

Обозначение	Марка	Размер, мм А	Размер, мм В	Масса, кг
ТП902-3-32.84КЖИ. 1.4.1.00	МН1	121	4	1.60
-01	МН2	68	3.5	0.84

Привязан

Инв. №

ТП902-3-32.84 - КЖИ 1.4.1.00

			Стадия	Масса	Масштаб
Провер	Стронгин		Р	См. табл.	
Инжен.	Прохорова				
ГИП	Лоуцкер		Лист	Листов 1	
Гл. конст	Шапиро				
Н. контр	Лоуцкер		ЦНИИЭП инженерного оборудования г. Москва		
Нач. отд	Красавин				

Патрубок (МН1, МН2)

Альбом

Типовой проект

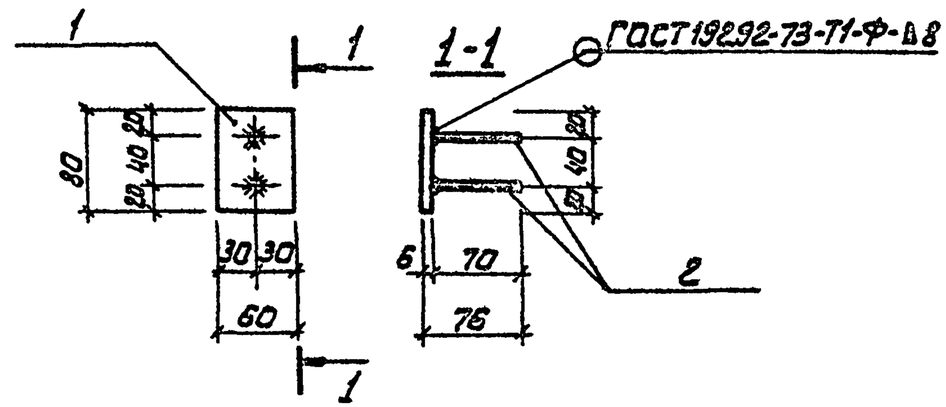

Обозначение	Наименование	Кол.	Примеч.
	Детали		
БЧ 1	ТП 902-3-32.84-КЖИ 1.1.4.01 Полоса $\frac{Б-2\ 6\times60\ ГОСТ103-76}{ВСт3кп2-1\ ГОСТ535-79}$ ℓ=80	1	0.30кг
БЧ 2	Т.П 902-3-32.84-КЖИ 1.1.4.02 ф 8 AIII ГОСТ5781-82 ℓ=70	2	0.03кг

Привязан

Инв. №

Взам. инв. №

Подпись и дата

Инв. № подл.

ТП902-3-32.84 - КЖИ 1.1.4.00.

			Стадия	Масса	Масштаб
Провер	Стронгин		Р	0,36кг	1:5
Инжен.	Прохорова				
ГИП	Лоуцкер		Лист	Листов	
Гл. конст	Шапиро				
Н. контр	Лоуцкер		ЦНИИЭП инженерного оборудования г. Москва		
Нач. отд	Красавин				

Изделие закладное

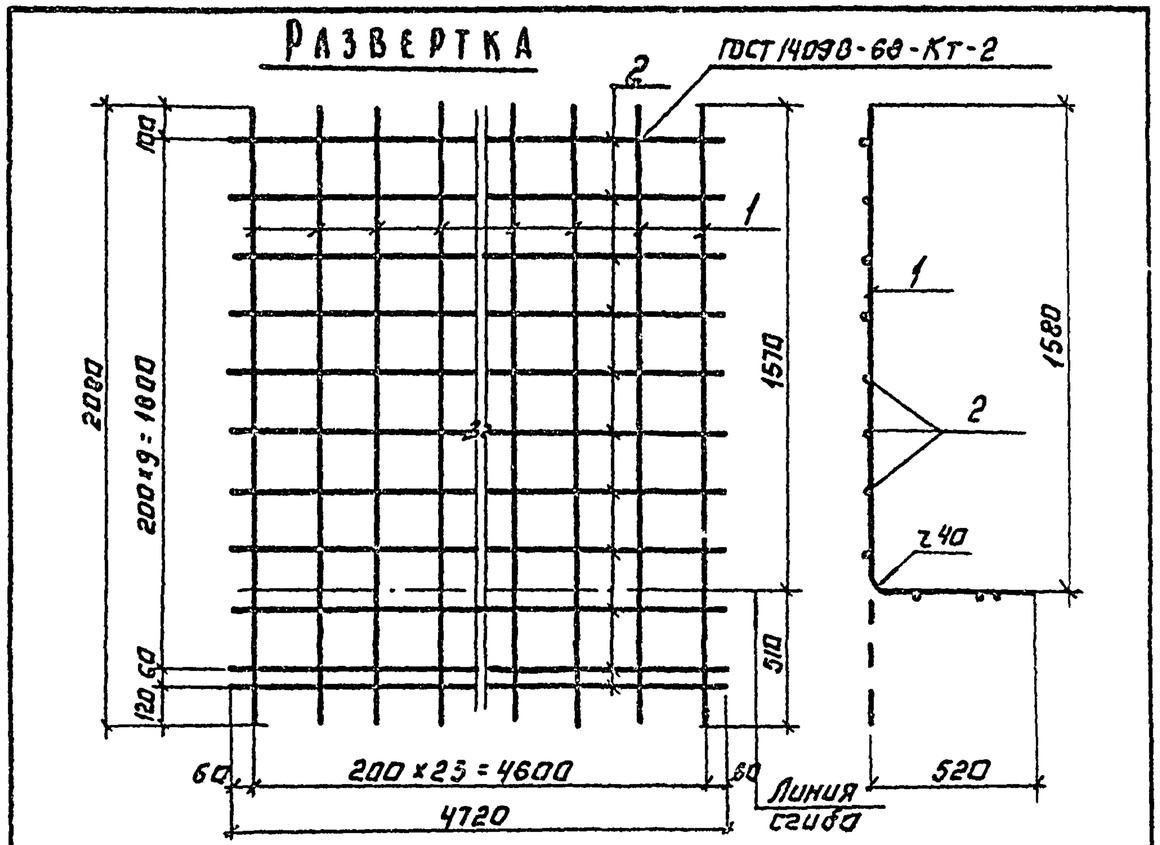

Формат	Зона	Поз.	Обозначение	Наименование	Кол.	Примеч.
				Детали.		
Б4		1	ТП902-3-32.84-КЖИ 1.1.1.01	ф10 АIII ГОСТ 5781-82 ℓ=2080	24	1.28 кг
Б4		2	ТП902-3-32.84-КЖИ 1.1.1.02	ф6 АI ГОСТ 5781-82 ℓ=4720	11	1.05 кг

Привязан:

Инв. №

ТП902-3-32.84 -КЖИ 1.1.1.00

Сетка арматурная

Стадия	Масса	Масштаб
РП	42,33 кг	1:20

Лист: | Листов: 1

ЦНИИЭП Инженерного оборудования г. Москва

Провер.	Строгин	
Инженер	Прохорова	
Гип	Лоуцкер	
Гл. конст.	Шапиро	
Н. контр.	Лоуцкер	
Нач. отд.	Красавин	

Альбом

Типовой проект

Инв. № подл. | Подпись и дата | Взам. инв. №

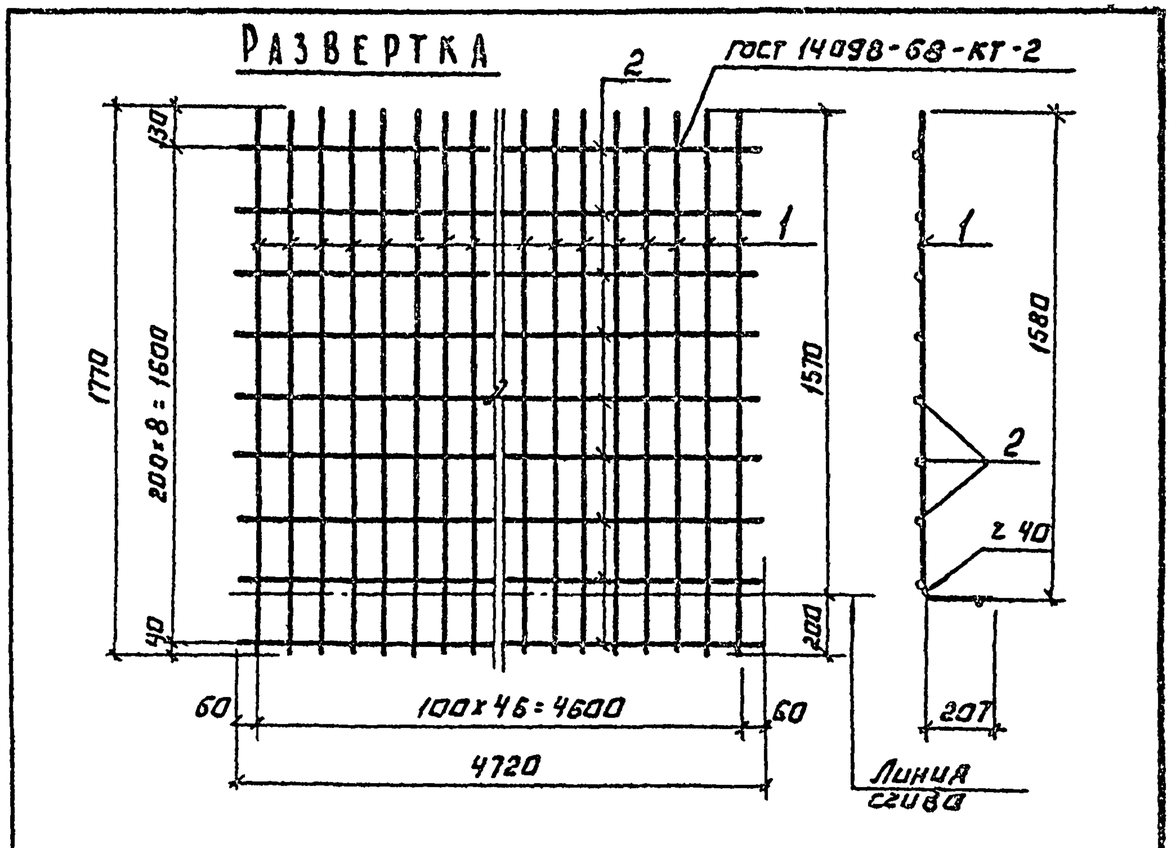

Формат	Зона	Поз.	Обозначение	Наименование	Кол.	Примеч.
				Детали.		
Б4		1	ТП902-3-32.84-КЖИ 1.1.2.01	ф6 АI ГОСТ 5781-82 ℓ=1770	47	0,39 кг
Б4		2	ТП902-3-32.84-КЖИ 1.1.2.02	ф6 АI ГОСТ 5781-82 ℓ=4720	9	1.05 кг

Привязан:

Инв. №

ТП902-3-32.84 -КЖИ 1.1.2.00

Сетка арматурная

Стадия	Масса	Масштаб
РП	27,90 кг	1:20

Лист | Листов: 1

ЦНИИЭП Инженерного оборудования г. Москва

Проверил	Строгин	
Инженер	Прохорова	
Гип	Лоуцкер	
Гл. констр.	Шапиро	
Н. контр.	Лоуцкер	
Нач. отд.	Красавин	

Копировал: Логинова

Развертка

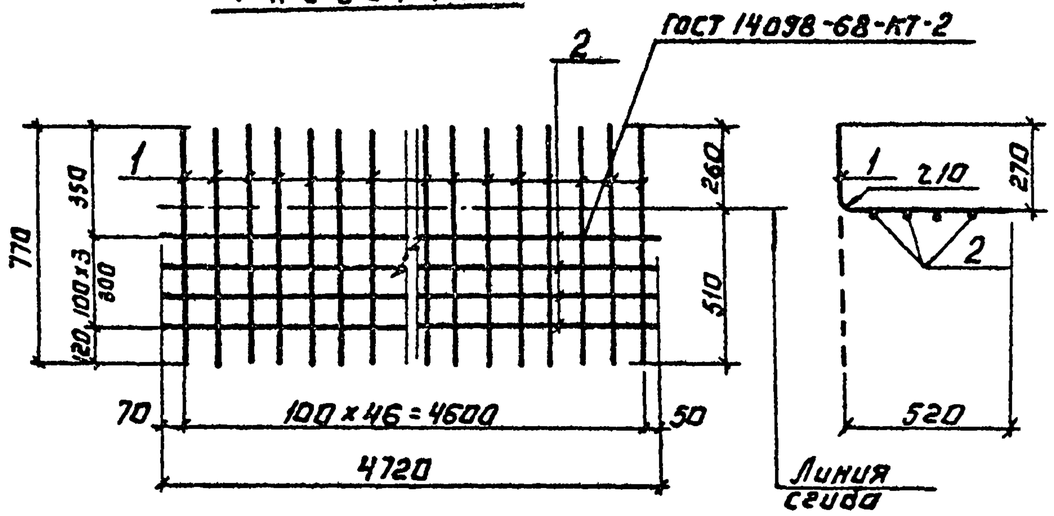

Формат	Зона	Поз.	Обозначение	Наименование	Кол	Примеч.
				Детали.		
Б4		1	ТП902-3-32.84- КЖИ 1.1.3.01	ФБАI ГОСТ5781-82 ℓ= 770	47	0,17кГ
Б4		2	ТП902-3-32.84- КЖИ 1.1.3.02	ФБАI ГОСТ5781-82 ℓ=4720	4	1.05кГ

Привязан:

Инв.№

Провер.	Строгин		ТП 902-3-32.84 КЖИ 1.1.3.00
Инженер	Прохорова		Сетка арматурная
ГИП	Лоуцкер		Стадия: РП; Масса: 12,2кГ; Масштаб: 1:20
Гл. констр	Шапиро		Лист: ; Листов: 1
Н. контр.	Лоуцкер		ЦНИИЭП инженерного оборудования г. Москва
Нач. отд.	Красавин		

Альбом типовой проект

Инв.№ подл. | Подпись и дата | Взам. инв.№

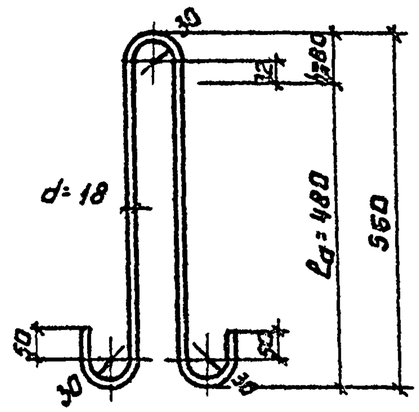

Привязан:

Инв.№

Провер.	Строгин		ТП 902-3-32.84 -КЖИ.1.1.0.01
Инженер	Прохорова		Петая строповочная.
ГИП	Лоуцкер		Стадия: РП; Масса: 2,76кГ; Масштаб: 1:10
Гл. констр	Шапиро		Лист: ; Листов: 1
Н. контр.	Лоуцкер		Круг В-I ГОСТ 2590-71 / ВСт3кп2-II ГОСТ 535-79 ℓ=1385
Нач. отд.	Красавин		ЦНИИЭП инженерного оборудования г. Москва

Копировал: Логинова

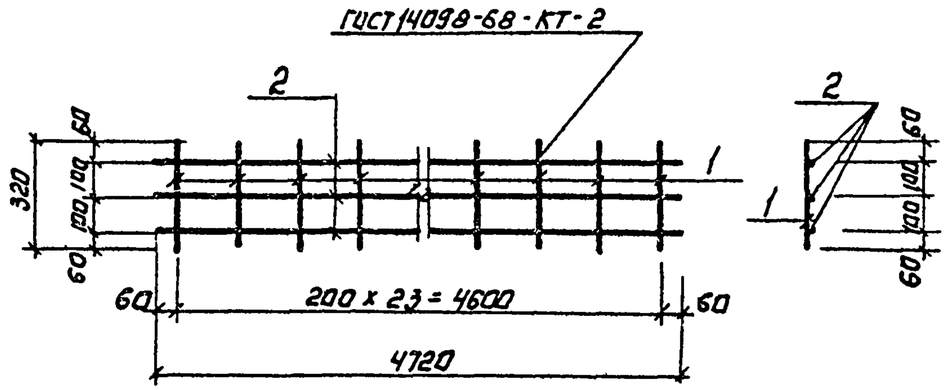

Формат	Зона	Поз.	Обозначение	Наименование	Кол.	Примеч.
				Детали		
Б4		1	ТП 902-3-32.84- КЖИ 1.3.1.01	ф6 AI ГОСТ 5781-82 ℓ=320	24	0,07кг
Б4		2	ТП 902-3-32.84 - КЖИ 1.3.1.02	ф6 AI ГОСТ 5781-82 ℓ=4720	3	1.05кг

Привязан:

Инв. №

ТП 902-3-32.84 - КЖИ 1.3.1.00

Провер.	Строгин		
Инженер	Прохорова		
ГИП	Лоуцкер		
Гл. конст.	Шапиро		
Н. контр.	Лоуцкер		
Нач. отд.	Красавин		

Сетка арматурная

Стадия	Масса	Масштаб
РП	485	1:20
Лист	Листов 1	

ЦНИИЭП инженерного оборудования г. Москва

Альбом

Типовой проект

Инв.№ подл. | Подпись и дата | Взам. инв.№

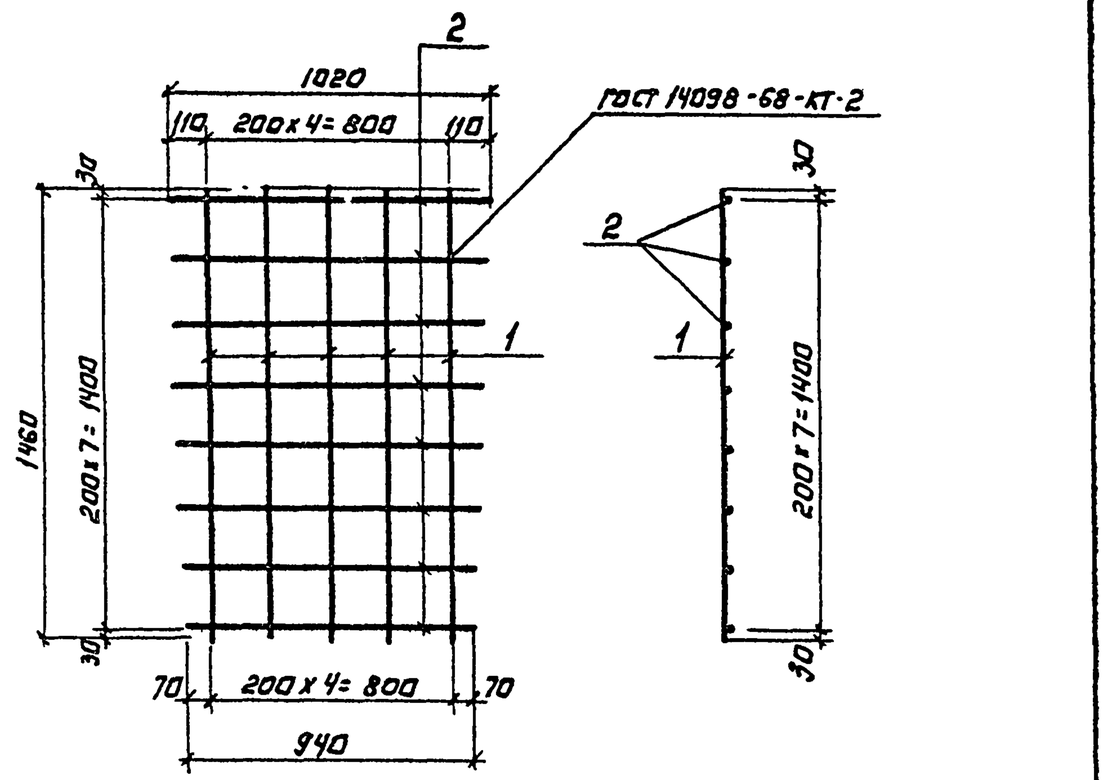

Формат	Зона	Поз.	Обозначение	Наименование	Кол.	Примеч.
				Детали		
Б4		1	ТП 902-3-32.84 - КЖИ 1.4.4.01	ф6 AI ГОСТ 5781-82 ℓ=1460	5	0,324 кг
Б4		2	ТП 902-3-32.84- КЖИ 1.4.4.02	ф6 AI ГОСТ 5781-82 ℓср=980	8	0,220кг

Привязан:

Инв. №

ТП 902-3-32.84 - КЖИ 1.4.4.00

Проверил	Строгин		
Инженер	Прохорова		
ГИП	Лоуцкер		
Гл. конст.	Шапиро		
Н. контр.	Лоуцкер		
Нач. отд.	Красавин		

Сетка арматурная

Стадия	Масса	Масштаб
РП	3,36	1:20
Лист	Листов 1	

ЦНИИЭП инженерного оборудования г. Москва

Копировал

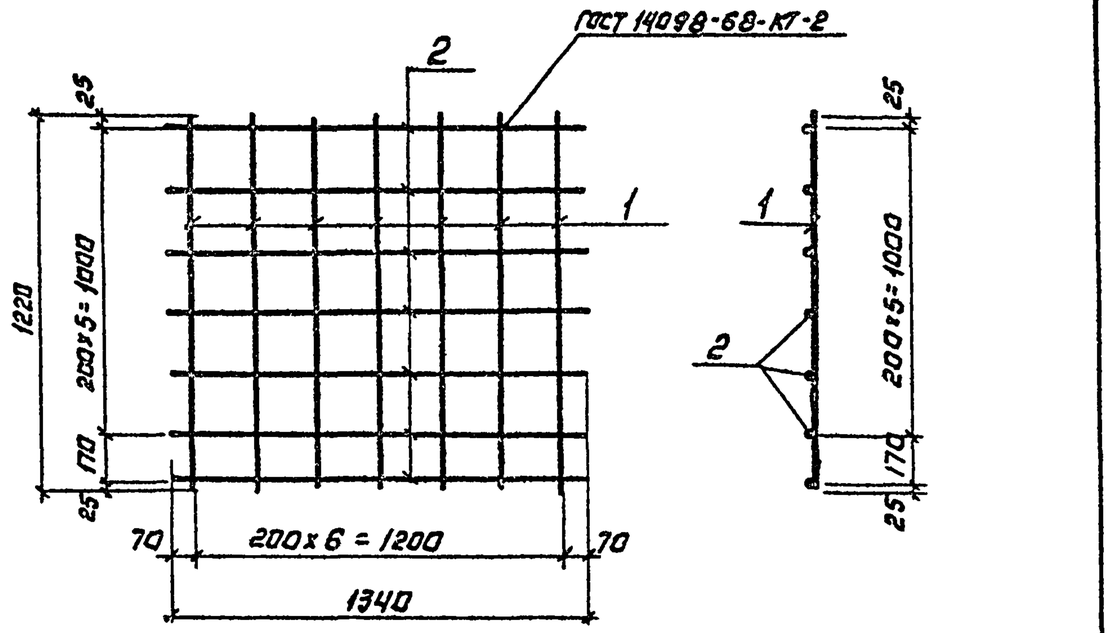

Формат	Зона	Поз.	Обозначение	Наименование	Кол.	Примеч.
				Детали		
Б4		1	ТП902-3-32.84 КЖИ 2.0.1.01	ф5 Вр1 ГОСТ 6727-80 ℓ=1220	7	0,188 кг
Б4		2	ТП902-3-32.84-КЖИ 2.01.02	ф5 Вр1 ГОСТ 6727-80 ℓ=1340	7	0, 206 кг

Привязан:

Инв.№

ТП 902-3-32.84 -КЖИ 2.0.1.00

Сетка арматурная.	Стадия	Масса	Масштаб
	РП	2,7	1:20
	Лист:	Листов: 1	

ЦНИИЭП инженерного оборудования г. Москва

Провер.	Строгин	
Инженер	Прохорова	
ГИП	Лоуцкер	
Гл. конст	Шапиро	
Н. контр	Лоуцкер	
Нач. отд	Красавин	

Альбом

Типовой проект

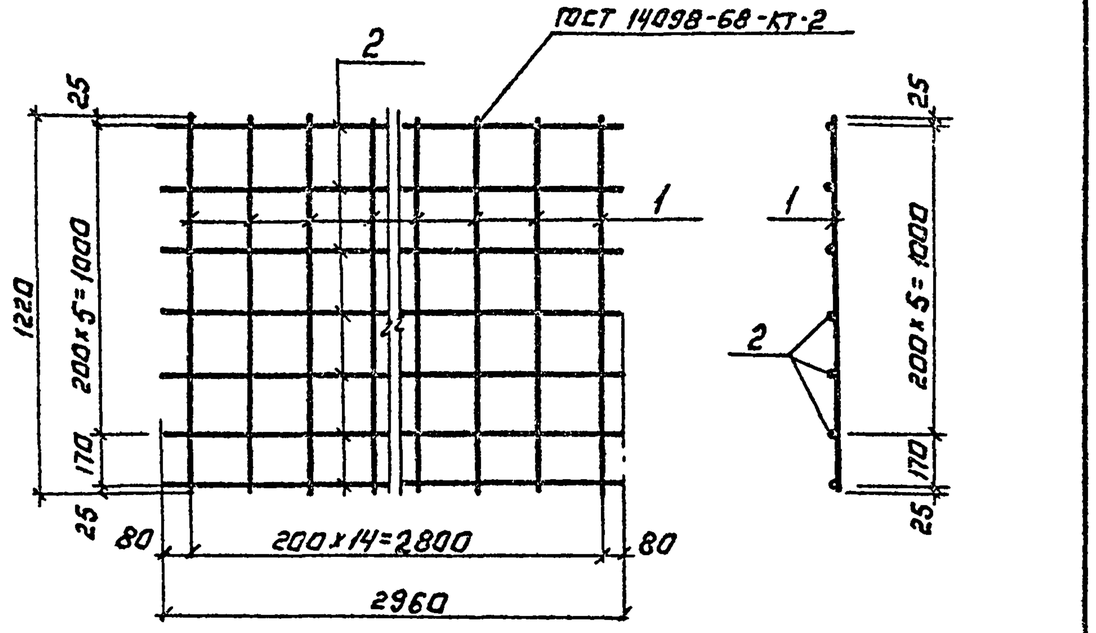

Формат	Зона	Поз.	Обозначение	Наименование	Кол.	Примеч.
				Детали		
Б4		1	ТП902-3-32.84- КЖИ 3.0.1.01	ф5 Вр1 ГОСТ 6727-80 ℓ=1220	15	0, 188 кг
Б4		2	ТП902-3-32.84 - КЖИ 3.0.1.02	ф5 Вр1 ГОСТ 6727-80 ℓ=2960	7	0, 456 кг

Привязан:

Инв.№

Инв.№ подл. | Подпись и дата | Взам. инв.№

ТП 902-3-32.84 -КЖИ 3.0.1.00

Сетка арматурная	Стадия	Масса	Масштаб
	РП	6	1:20
	Лист:	Листов: 1	

ЦНИИЭП инженерного оборудования г. Москва

Провер.	Строгин	
Инженер	Прохорова	
ГИП	Лоуцкер	
Гл. конст	Шапиро	
Н. контр.	Лоуцкер	
Нач. отд	Красавин	

Копировал: Логинова

Развертка

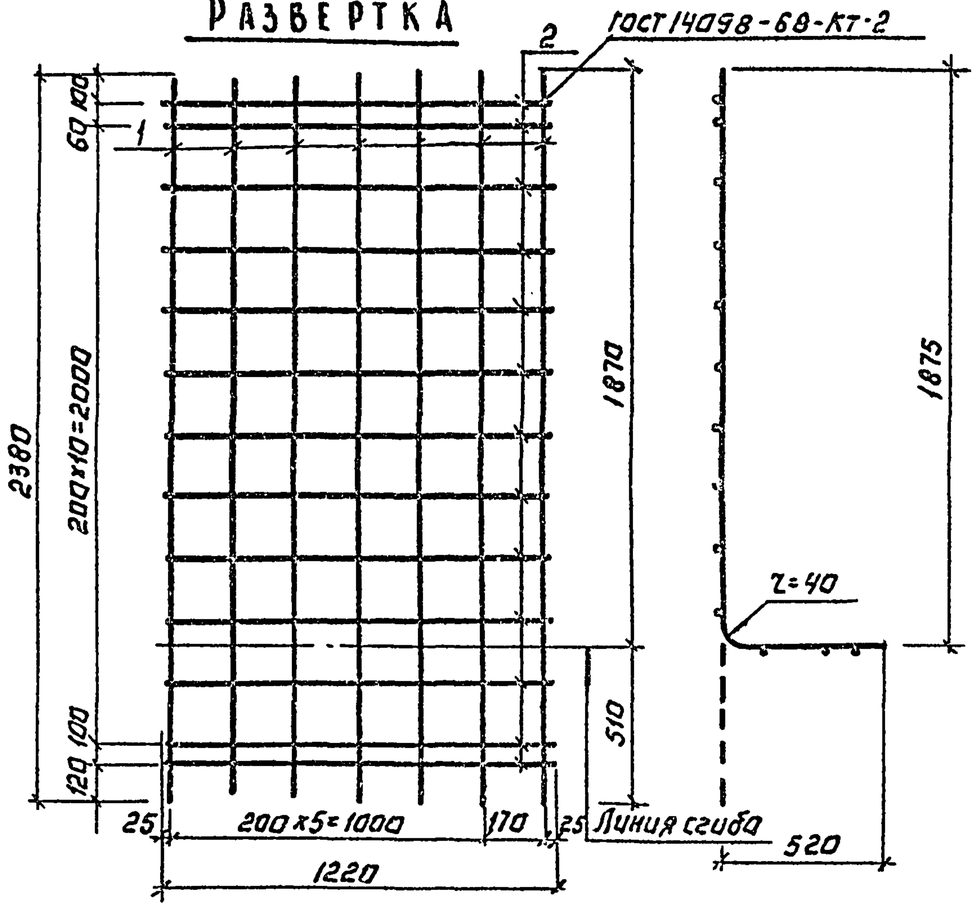

Формат	Зона	Поз.	Обозначение	Наименование	Кол.	Примечание
				Детали		
Б4		1	ТП902-3-32.84-КЖИ 4.1.1.01	ф10 AIII ГОСТ5781-82 ℓ=2380	7	1,47
Б4		2	ТП902-3-32.84-КЖИ 4.1.1.02	ф6 AI ГОСТ5781-82 ℓ=1220	13	0,27

Привязан:

Инв.№

ТП902-3-32.84 -КЖИ.Ч.1.1.00

Провер.	Лоуцкер	
Ст.инж.	Стронгин	
ГИП	Лоуцкер	
Гл.констр	Шапиро	
Н.контр.	Лоуцкер	
Нач.отд	Красавин	

Сетка арматурная.

Стадия	Масса	Масштаб
РП	13,8	1:20
Лист:	Листов: 1	

ЦНИИЭП инженерного оборудования г. Москва

Типовой проект Альбом

Развертка

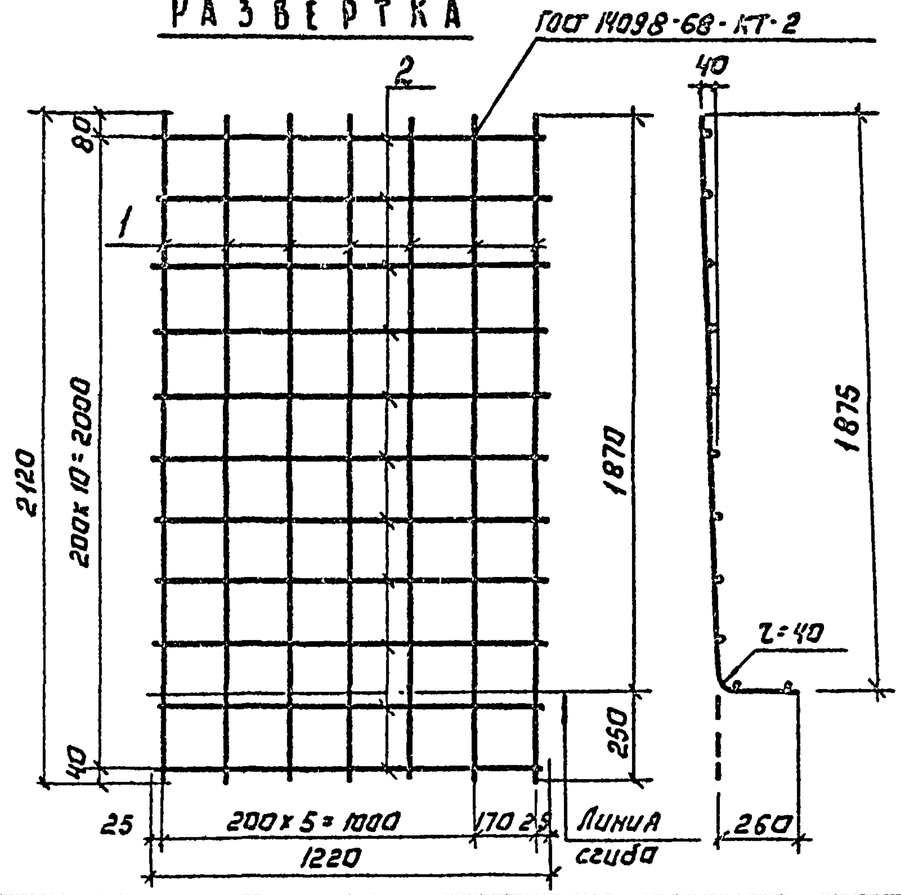

Формат	Зона	Поз.	Обозначение	Наименование	Кол.	Примечание
				Детали		
Б4		1	ТП902-3-32.84-КЖИ 4.1.2.01	ф10 AIII ГОСТ5781-82 ℓ=2120	7	1,31
Б4		2	ТП902-3-32.84-КЖИ 4.1.2.02	ф6 AI ГОСТ5781-82 ℓ=1220	11	0,27

Привязан:

Инв.№

Инв.№ подл. | Подпись и дата | Взам. инв.№

ТП902-3-32.84 -КЖИ.Ч.1.2.00

Провер.	Лоуцкер	
Ст.инж.	Стронгин	
ГИП	Лоуцкер	
Гл.констр	Шапиро	
Н.контр.	Лоуцкер	
Нач.отд	Красавин	

Сетка арматурная.

Стадия	Масса	Масштаб
РП	12,1	1:20
Лист:	Листов: 1	

ЦНИИЭП инженерного оборудования г. Москва

Копировал: Логинова

Развертка

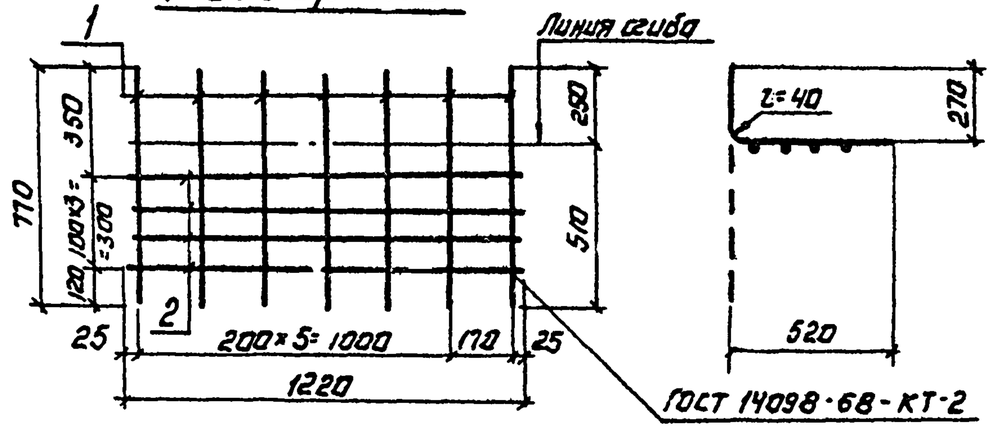

Формат	Зона	Поз.	Обозначение	Наименование	Кол.	Примечание
				Детали		
Б4		1	ТП 902-3-32.84 КЖИ 4.1.3.01	ф10 AII ГОСТ 5781-82 ℓ=770	7	0,47
Б4		2	ТП 902-3-32.84-КЖИ 4.1.3.02	ф6 AI ГОСТ 5781-82 ℓ=1220	4	0,27

Привязан:

Инв.№

ТП 902-3-32.84 -КЖИ.Ч.1.3.00

Провер.	Лоуцкер	
Ст.инж.	Строгин	
ГИП	Лоуцкер	
Гл.констр	Шапиро	
Н.контр.	Лоуцкер	
Нач.отд.	Красавин	

Сетка арматурная

Стадия	Масса	Масштаб
РП	Ч.Ч	1:20
Лист	Листов 1	

ЦНИИЭП инженерного оборудования г. Москва

Альбом Типовой проект

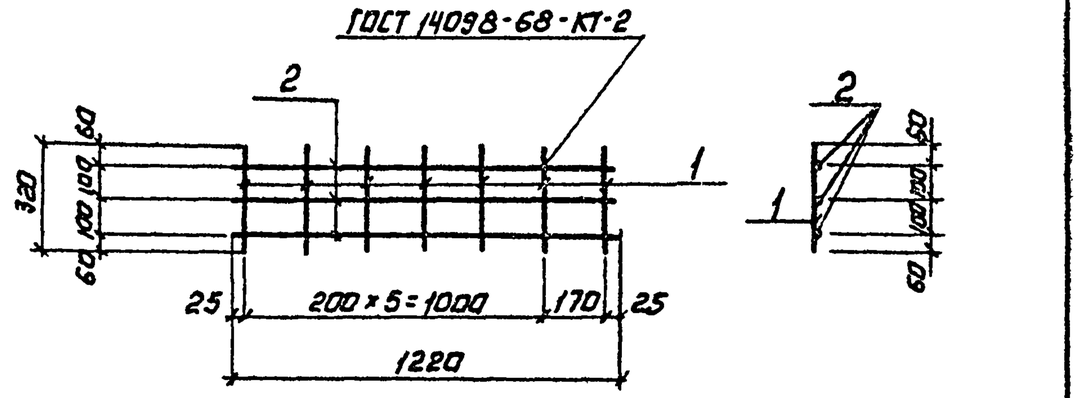

Формат	Зона	Поз.	Обозначение	Наименование	Кол.	Примеч.
				Детали		
Б4		1	ТП 902-3-32.84-КЖИ 4.2.1.01	ф6 AI ГОСТ 5781-82 ℓ=320	7	0,07кг
Б4		2	ТП 902-3-32.84-КЖИ 4.2.1.02	ф6 AI ГОСТ 5781-82 ℓ=1220	3	0,27кг

Привязан:

Инв.№

Инв.№ подл. | Подпись и дата | Взам.инв.№

ТП 902-3-32.84 -КЖИ Ч.2.1.00

Провер.	Лоуцкер	
Ст.инж.	Строгин	
ГИП	Лоуцкер	
Гл.констр	Шапиро	
Н.контр.	Лоуцкер	
Нач.отд.	Красавин	

Сетка арматурная

Стадия	Масса	Масштаб
РП	1,3	1:20
Лист	Листов 1	

ЦНИИЭП инженерного оборудования г. Москва

Копировал: Логинова

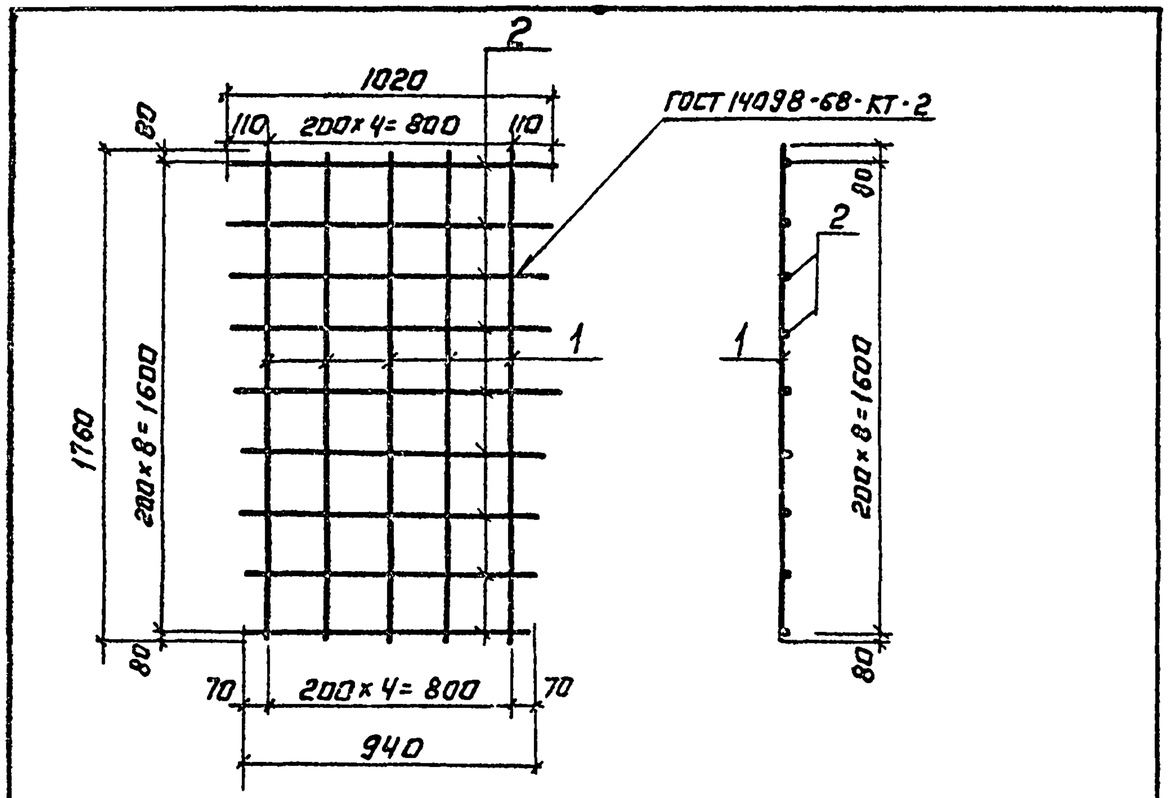

Формат	Зона	поз.	Обозначение	Наименование	Кол.	Примеч.
				Детали		
Б4		1	ТП902-3-32.84-КЖИ 4.3.3.01	ф 6 AI ГОСТ 5781-82 ℓ=1760	5	0,39 кг
Б4		2	ТП 902-3-32.84-КЖИ 4.3.3.02	ф 6 AI ГОСТ 5781-82 ℓср=960	9	0,22 кг

Привязан:

Инв. №

Провер.	Лоуцкер		ТП 902-3-32.84 - КЖИ.4.3.3.0
Ст. инж.	Стронгин		Сетка арматурная. Стадия: РП; Масса: 3,9; Масштаб: 1:25
ГИП	Лоуцкер		Лист; Листов: 1
Гл. констр.	Шапиро		ЦНИИЭП инженерного оборудования г. Москва
Н. контр.	Лоуцкер		
Нач. отд.	Красавин		

Альбом

Типовой проект

Инв. № подл. | Подпись и дата | Взам. инв. №

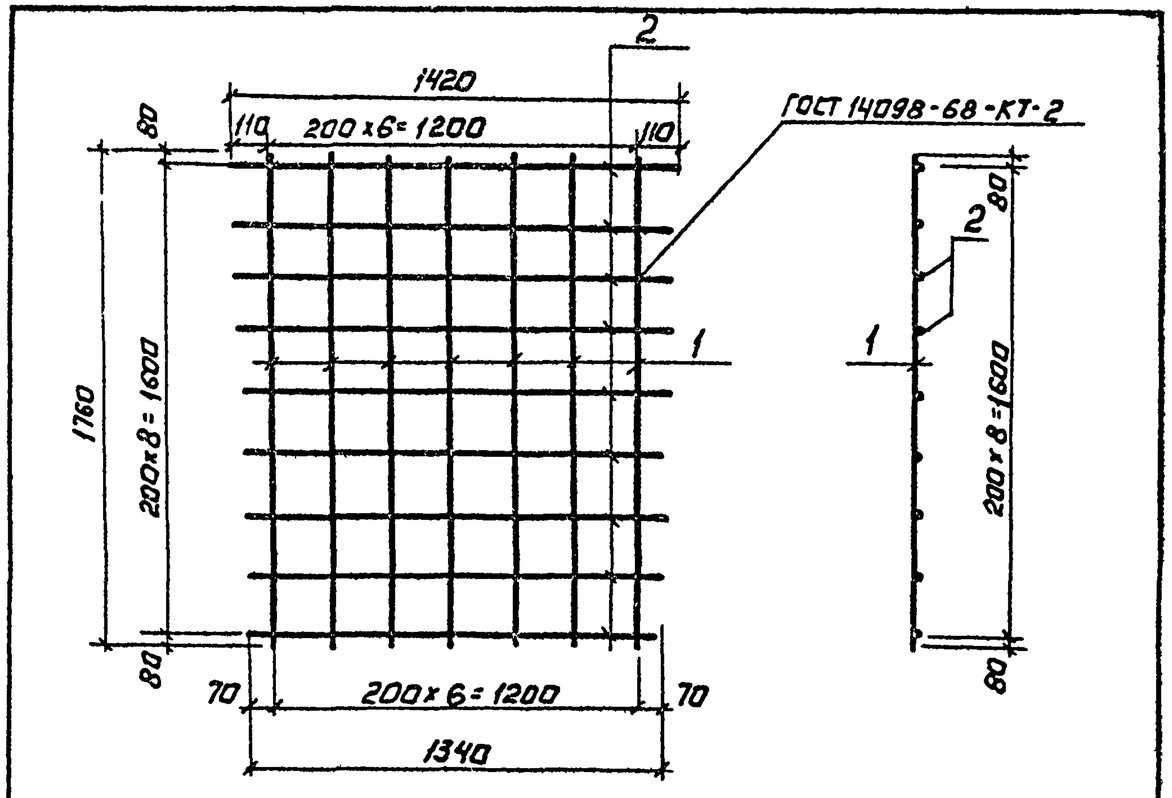

Формат	Зона	поз.	Обозначение	Наименование	Кол.	Примеч.
				Детали		
Б4		1	ТП902-3-32.84-КЖИ 6.3.3.01	ф 6 AI ГОСТ 5781-82 ℓ=1760	7	0,39 кг
Б4		2	ТП902-3-32.84-КЖИ 6.3.3.02	ф 6 AI ГОСТ 5781-82 ℓср.=1360	9	0,31 кг

Привязан:

Инв. №

Провер.	Лоуцкер		ТП 902-3-32.84 - КЖИ.6.3.3.00
Ст. инж.	Стронгин		Сетка арматурная. Стадия: РП; Масса: 5,5; Масштаб: 1:25
ГИП	Лоуцкер		Лист; Листов: 1
Гл. констр.	Шапиро		ЦНИИЭП инженерного оборудования г. Москва
Н. контр.	Лоуцкер		
Нач. отд.	Красавин		

Копировал: Логинова

Развертка

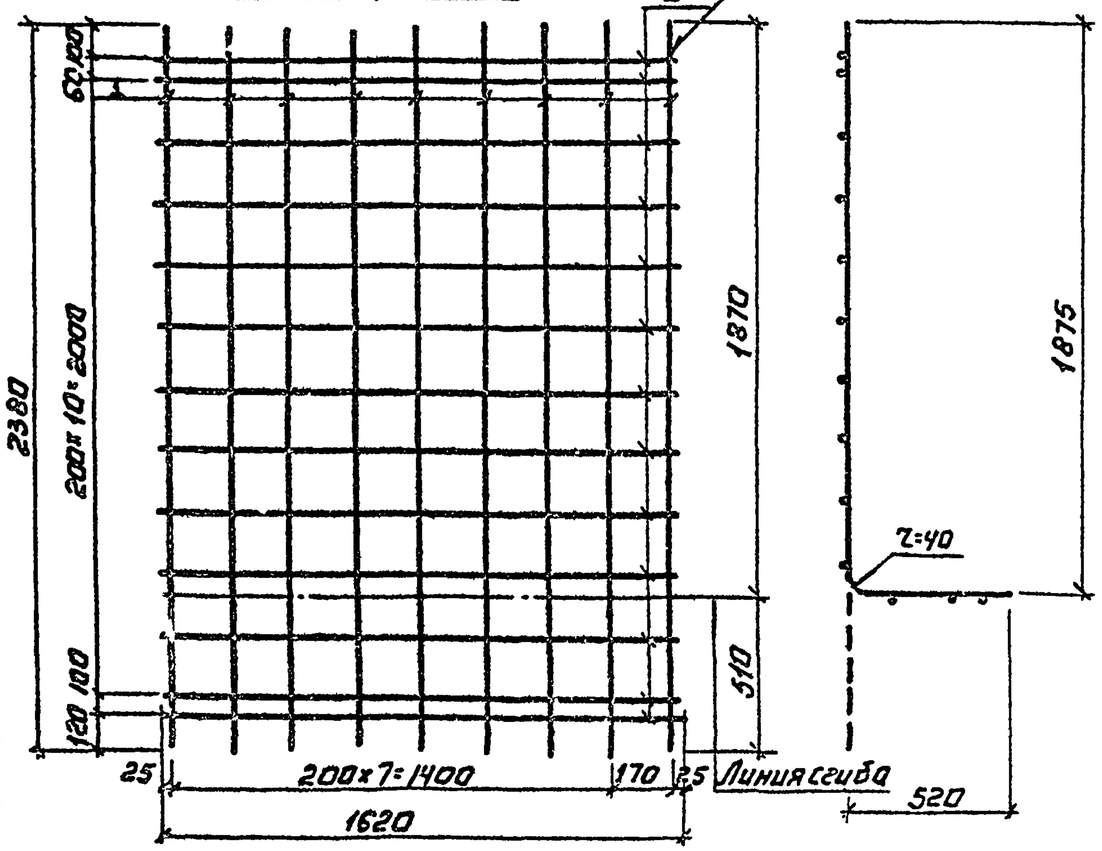

Формат	Зона	Поз.	Обозначение	Наименование	Кол.	Примечание
				Детали		
А4		1	ТП 902-3-32.84-КЖИ 6.1.1.01	ф10 AIII ГОСТ 5781-82 ℓ=2380	9	1.47
А4		2	ТП 902-3-32.84-КЖИ 6.1.1.02	ф6 AI ГОСТ 5781-82 ℓ=1620	13	0,36

Привязан:

Инв. №

Провер.	Лоуцкер		
Ст. инж.	Строгин		
ГИП	Лоуцкер		
Гл. конст.	Шапиро		
Н. контр.	Лоуцкер		
Нач. отд.	Красавин		

ТП 902-3-32.84 -КЖИ 6.1.1.00

Сетка арматурная

Стадия	Масса	Масштаб
РП	17,9	1:20

Лист: Листов: 1

ЦНИИЭП инженерного оборудования г. Москва

Альбом типовой проект

Инв. № подл. | Подпись и дата | Взам. инв. №

Развертка

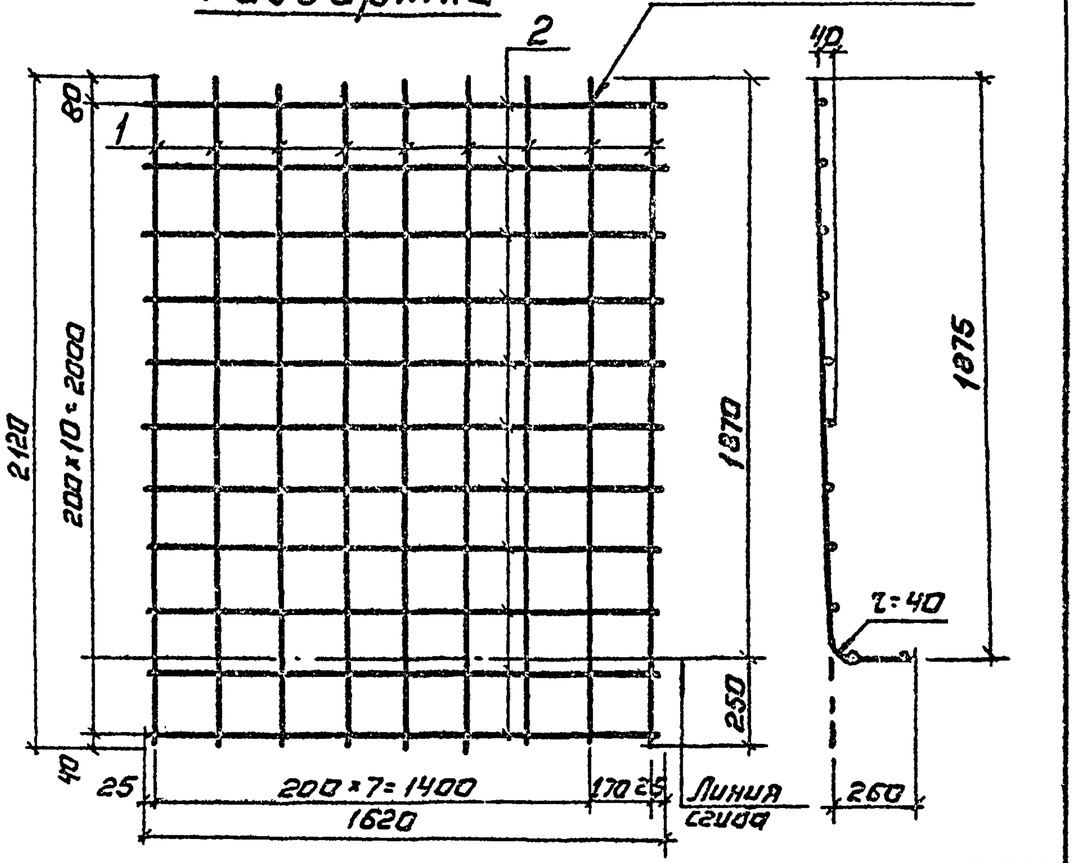

Формат	Зона	Поз.	Обозначение	Наименование	Кол.	Примечание
				Детали		
А4		1	ТП 902-3-32.84-КЖИ 6.1.2.01	ф10 AIII ГОСТ 5781-82 ℓ=2120	9	1.31
А4		2	ТП 902-3-32.84-КЖИ 6.1.2.02	ф6 AI ГОСТ 5781-82 ℓ=1620	11	0,36

Привязан:

Инв. №

Провер.	Лоуцкер		
Ст. инж.	Строгин		
ГИП	Лоуцкер		
Гл. конст.	Шапиро		
Н. контр.	Лоуцкер		
Нач. отд.	Красавин		

ТП 902-3-32.84 -КЖИ 6.1.2.00

Сетка арматурная.

Стадия	Масса	Масштаб
РП	15.7	1:20

Лист: Листов: 1

ЦНИИЭП инженерного оборудования г. Москва

Копировал: Логинова

Развертка

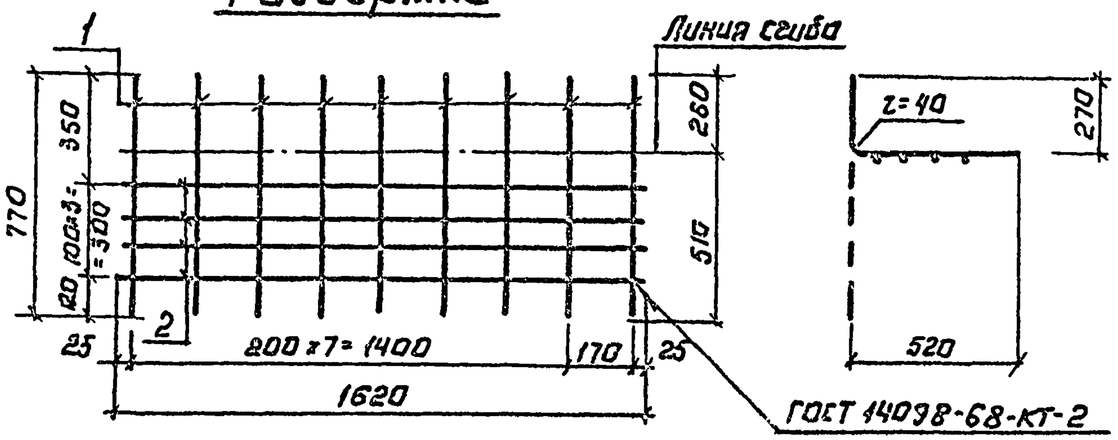

Формат	Зона	Поз.	Обозначение	Наименование	Кол.	Примечание
				Детали		
Б4		1	ТП 902-3-32.84 -КЖИ 6.1.3.01	ф 10 AIII ГОСТ 5781-82 ℓ=770	9	0,47
Б4		2	ТП 902-3-32.84 -КЖИ 6.1.3.02	ф 6 AI ГОСТ 5781-82 ℓ=1620	4	0,36

Привязан:

Инв. №

Проверил	Лоуцкер		
Ст. инж.	Стронгин		
ГИП	Лоуцкер		
Гл. констр.	Шапиро		
Н. контр.	Лоуцкер		
Нач. отд.	Красавин		

ТП 902-3-32.84 -КЖИ 6.1.3.00

Сетка арматурная.

Стадия	Масса	Масштаб
РП	5,7	1:20

Лист: Листов: 1

ЦНИИЭП инженерного оборудования г. Москва

Альбом

Типовой проект

Инв. № подл. | Подпись и дата | Взам. инв. №

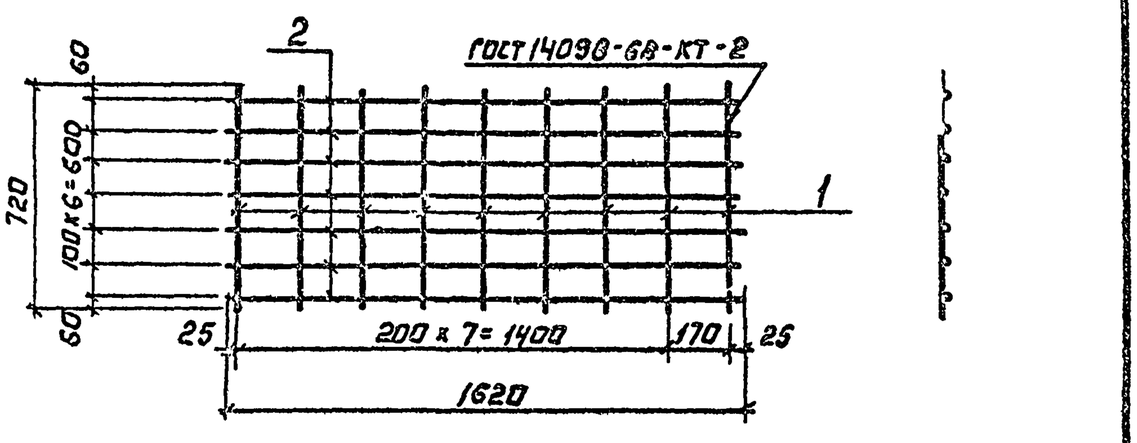

Формат	Зона	Поз.	Обозначение	Наименование	Кол.	Примечание
				Детали		
Б4		1	ТП 902-3-32.84 КЖИ 6.2.1.01	ф 6 AI ГОСТ 5781-82 ℓ=720	9	0,16 кг
Б4		2	ТП 902-3-32.84 КЖИ 6.2.1.02	ф 6 AI ГОСТ 5781-82 ℓ=1620	7	0,36 кг

Привязан:

Инв. №

Провер.	Лоуцкер		
Ст. инж.	Стронгин		
ГИП	Лоуцкер		
Гл. конст.	Шапиро		
Н. контр.	Лоуцкер		
Нач. отд.	Красавин		

ТП 902-3-32.84 -КЖИ 6.2.1.00

Сетка арматурная

Стадия	Масса	Масштаб
РП	3,9	1:20

Лист: Листов: 1

ЦНИИЭП инженерного оборудования г. Москва