ТИПОВАЯ ДОКУМЕНТАЦИЯ НА КОНСТРУКЦИИ, ИЗДЕЛИЯ И УЗЛЫ ЗДАНИЙ И СООРУЖЕНИЙ

СЕРИЯ 2 429-1

УЗЛЫ СОПРЯЖЕНИЯ КОНСТРУКЦИЙ ПОКРЫТИЯ И СТЕНОВЫХ ПАНЕЛЕЙ С ЦЕНТРИФУГИРОВАННЫМИ КОЛОННАМИ ОДНОЭТАЖНЫХ ПРОИЗВОДСТВЕННЫХ ЗДАНИЙ

ВЫПУСК 3

СТАЛЬНЫЕ ИЗДЕЛИЯ
РАБОЧИЕ ЧЕРТЕЖИ

17821-03
ЦЕНА 1-29

ЦЕНТРАЛЬНЫЙ ИНСТИТУТ ТИПОВОГО ПРОЕКТИРОВАНИЯ
ГОССТРОЯ СССР

Москва, А-445, Смольная ул., 22

Сдано в печать IV 1982 года

Заказ № 4151 Тираж 5.200 экз

ТИПОВАЯ ДОКУМЕНТАЦИЯ НА КОНСТРУКЦИИ, ИЗДЕЛИЯ И УЗЛЫ ЗДАНИЙ И СООРУЖЕНИЙ

СЕРИЯ 2.429-1

УЗЛЫ СОПРЯЖЕНИЯ КОНСТРУКЦИЙ ПОКРЫТИЯ И СТЕНОВЫХ ПАНЕЛЕЙ С ЦЕНТРИФУГИРОВАННЫМИ КОЛОННАМИ ОДНОЭТАЖНЫХ ПРОИЗВОДСТВЕННЫХ ЗДАНИЙ

ВЫПУСК 3

СТАЛЬНЫЕ ИЗДЕЛИЯ

РАБОЧИЕ ЧЕРТЕЖИ

РАЗРАБОТАНЫ

Проектным институтом №1 Госстроя СССР с участием НИИЖБ и Белорусского Политехнического института

Проектный институт №1

Гл. инженер института В.С. Морозов

Гл. инженер проекта Г.И. Василевская

НИИЖБ

Зам. директора Н.Н. Коровин

Рук. лаборатории Г.И. Бердичевский

Ст. Науч. сотрудник Л.Н. Зикеев

Белорусский Политехнический институт

Проректор института А.В. Степаненко

Зав. кафедрой Т.М. Пецольд

ОДОБРЕНЫ

Отделом типового проектирования и организации проектно-изыскательских работ Госстроя СССР письмом №2/3-301 от 25.06.81 г.

Обозначение	Наименование	Стр.
2.429-13 0000ПЗ	Пояснительная записка	3
0100	Накладное изделие МС-1 ÷ МС-10	4
0200	Накладное изделие МС-25÷МС-28; МС-34÷МС-37; МС40-МС43	
0300	Накладное изделие МС-11÷ МС-13	5
0400	Накладное изделие МС-14 ÷ МС-21	6,7
0500	Накладное изделие МС-22, МС-23	8
0600	Накладное изделие МС-24	
0700	Накладное изделие МС-29÷МС-33	9
0800	Накладное изделие МС-38	10
0900	Накладное изделие МС-39	
1000	Накладное изделие НД-1	11
1100	Накладное изделие НД-2	
1200	Накладное изделие НД-3, НД-5	12
1300	Накладное изделие НД-4, НД-6	
1400	Накладное изделие НД-7, НД-8	13
1500	Накладное изделие НД-9	
1600	Накладное изделие НД-10	14
1700	Накладное изделие НД-11, НД-12	
1800	Накладное изделие НД-13÷ НД-15	15
1900	Накладное изделие НД-16÷НД-18	16
2000	Накладное изделие НД-19÷НД-21	17
2100	Накладное изделие НД-22	18
2200	Накладное изделие НД-23	
2300	Надколонник Н-1, Н-2, Н-6, Н-7 и Н-11 при балках по сериям 1.462-1, 1.462-10, 1.462-3	19

Обозначение	Наименование	Стр.
2.429-13 2400	Надколонник Н-3÷Н-5, Н-8÷Н-10 при железобетонных фермах по серии ПК-01-129/78, 1.463-3	20
2500	Надколонник Н-12÷Н-14 при железобетонных фермах по серии ПК-01-129/78, 1.463-3	21
2600	Надколонник Н-15÷Н-17 при железобетонных фермах по серии ПК-01-129/78, 1.463-3	22
2700	Насадка НУ-1÷НУ-5	23
2800	Столик СТ-1÷СТ-3	
2900	Насадка НС-1÷НС-5	24
3000	Насадка торцевого фахверка НФ-1÷НФ-5	25
3100	Надколонник НШ-1, НШ-2	26
3200	Соединительный элемент крепления насадок торцевого фахверка М-1	27
3300	Соединительный элемент крепления насадок торцевого фахверка М-2	
3400	Соединительный элемент крепления насадок торцевого фахверка М-3	28
3500	Закладная деталь ЗД-1 центрифугированных колонн для крепления стеновых панелей	
3600	Закладное изделие М4÷М6 стеновых панелей для районов с расчетной сейсмичностью 7,8,9 баллов	29
3700	Закладная деталь ЗД-2 для крепления навесных стеновых панелей	
3800	Соединительный элемент крепления стеновых панелей Т-9, Т-10	30
3900	Соединительный элемент крепления стеновых панелей Т-11, Т-12	
4000	Соединительный элемент крепления стеновых панелей Т-13, Т-16	31
4100	Соединительный элемент крепления стеновых панелей Т-19	
4200	Соединительный элемент крепления стеновых панелей Т-20	32
4300	Соединительный элемент крепления стеновых панелей Т-1÷Т-8; Т-14, Т-15, Т-17, Т-18	

Инв.№ подл. | Подпись и дата | Взам. инв.№

Выпуск 3 серии 2.429-1 содержит рабочие чертежи стальных изделий крепления стропильных конструкций и стеновых панелей к центрифуцированным колоннам одноэтажных производственных зданий.

Расчет стальных изделий произведен по СНиП II-23-78 "Стальные конструкции. Нормы проектирования." на нагрузки для I-IV районов по весу снегового покрова и скоростному напору ветра, а также на сейсмические нагрузки для районов с расчетной сейсмичностью 7,8 и 9 баллов.

Изготовление и монтаж конструкций должны производиться в соответствии с главой СНиП III-18-75 " Правила производства и приёмки работ. Часть III Металлические конструкции."

Марку стали и тип электродов принимать в зависимости от расчётной температуры воздуха и условной работы конструкции по таблице I.

Таблица I

Расчётная температура °С	Толщина листового и фасонного проката мм	ГОСТ, ТУ на поставку	Марка стали	Электроды	
				Тип	ГОСТ
до -30	до 25	ГОСТ 380-71*	ВСТ3кп2	Э42	9467-75
от -30 до -40	до 25	ГОСТ 380-71*	ВСТ3пс6		
от -40 до -50	до 10	ГОСТ 19281-73	09Г2С	Э42А	
	от 10 до 25	ГОСТ 14637-79*	ВСТ ТСП		

Все заводские соединения приняты сварными, подлежащими выполнению полуавтоматической или ручной сваркой. Электросварные швы надколонников фахверка марки НШ должны быть прочно-плотными и обеспечивать герметичность внутренней полости надколонников.

Болты приняты из стали ВСТ3 нормальной точности по ГОСТ 7798-70*

Антикоррозийная защита стальных конструкций в зданиях подверженных воздействию агрессивных сред, должна выполняться по указанию проекта конкретного объекта в соответствии с требованиями СНиП II-28-73 "Защита строительных конструкций от коррозии."

Нач.отд.	Зиновьев		
Гл.констр.	Горшанок		
Вед.инж.	Бабушкин		
Ст.инж.	Финкельштейн		
Инженер	Сальникова		

2.429-1.30000 ПЗ

Пояснительная записка

Стадия	Лист	Листов
Р		1

Проектный институт №1

Инв.№ подл. | Подпись и дата | Взам.инв.№

Формат	Зона	Поз	Обозначение	Наименование	Кол.	Примечание
				2.429-1.3 0100 (МС-1)		
Б4			2.429 - 1.3 0100	Полоса $\frac{Б10\times140\ ГОСТ\ 103-76}{Ст3\ ГОСТ\ 535-79}$ ℓ=330	1	3.6кг
				- 01 (МС-2)		
Б4			- 01	Полоса $\frac{Б10\times140\ ГОСТ\ 103-76}{Ст3\ ГОСТ\ 535-79}$ ℓ=430	1	4,7кг
				- 02 (МС-3)		
Б4			- 02	Полоса $\frac{Б10\times140\ ГОСТ\ 103-76}{Ст3\ ГОСТ\ 535-79}$ ℓ=530	1	5,8 кг
				- 03 (МС-4)		
Б4			- 03	Полоса $\frac{Б10\times140\ ГОСТ\ 103-76}{Ст3\ ГОСТ\ 535-79}$ ℓ=630	1	6,9 кг
				- 04 (МС-5)		
Б4			- 04	Полоса $\frac{Б10\times140\ ГОСТ\ 103-76}{Ст3\ ГОСТ\ 535-79}$ ℓ=730	1	8,0кг
				- 05 (МС-6)		
Б4			- 05	Полоса $\frac{Б10\times140\ ГОСТ\ 103-76}{Ст.3\ ГОСТ\ 535-79}$ ℓ=830	1	9,1кг
				2.429 - 1.3 0110 (МС-7)		
Б4			0110	Полоса $\frac{Б10\times200\ ГОСТ\ 103-76}{Ст3\ ГОСТ\ 535-79}$ ℓ=530	1	8,3кг
				- 07 (МС-8)		
Б4			- 01	Полоса $\frac{Б10\times200\ ГОСТ\ 103-76}{Ст3\ ГОСТ\ 535-79}$ ℓ=630	1	9,9 кг
				- 02 (МС-9)		
Б4			- 02	Полоса $\frac{Б10\times200\ ГОСТ\ 103-76}{Ст.3\ ГОСТ\ 535-79}$ ℓ=730	1	11,5кг
				- 03 (МС-10)		
Б4			- 03	Полоса $\frac{Б10\times200\ ГОСТ\ 103-76}{Ст3\ ГОСТ\ 535-79}$ ℓ=830	1	13,0 кг

Взам. инв.№ | Подпись и дата | Инв.№ подл.

2.429-1.3 0100

Нач.отд.	Зиновьев		
Гл.конст.	Грошанок		
Вед.инж.	Бабушкин		
Ст.техн.	Григорьева		
Ст.инж.	Сухоруков		
Ст.инж.	Максимов		

Накладные изделия МС-1÷МС-10

Стадия	Масса	Масштаб
Р	см табл.	
Лист	Листов 1	

Проектный институт №1

Формат	Зона	Поз	Обозначение	Наименование	Кол.	Примечание
				2.429-1. 3 0200 (МС-25)		
Б4			2.429 - 1.3 0200	Полоса $\frac{Б14\times200\ ГОСТ\ 103-76}{Ст.3\ ГОСТ\ 535-79}$ ℓ=260	1	5,7кг
				0210 (МС-26)		
Б4			0210	Уголок $\frac{Б140\times90\times10\ ГОСТ\ 8510-72}{Ст3\ ГОСТ\ 535-79}$ ℓ=200	1	3,5кг
				0220 (МС-27)		
Б4			0220	Уголок $\frac{Б125\times10\ ГОСТ\ 8509-72}{Ст3\ ГОСТ\ 535-79}$ ℓ=200	1	3,8 кг
				0230 (МС-28)		
Б4			0230	Уголок $\frac{Б160\times10\ ГОСТ\ 8509-72}{Ст3\ ГОСТ\ 535-79}$ ℓ=200	1	4,9 кг
				0240 (МС-34)		
Б4			0240	Стержень $\frac{Ф25А1\ ГОСТ\ 5781-75}{Ст3\ ГОСТ\ 535-79}$ ℓ=400	1	1,5кг
				0250 (МС-35)		
Б4			0250	Полоса $\frac{Б10\times200\ ГОСТ\ 103-76}{Ст3\ ГОСТ\ 535-79}$ ℓ=600	1	9,4 кг
				0260 (МС-36)		
Б4			0260	Полоса $\frac{Б10\times60\ ГОСТ\ 103-76}{Ст3\ ГОСТ\ 535-79}$ ℓ=200	1	0,9кг
				0250-01 (МС-37)		
Б4			0250 - 01	Полоса $\frac{Б10\times200\ ГОСТ\ 103-76}{Ст3\ ГОСТ\ 535-79}$ ℓ=350	1	5,5 кг
				0270 (МС-40)		
Б4			0270	Полоса $\frac{Б10\times120\ ГОСТ\ 103-76}{Ст.3\ ГОСТ\ 535-79}$ ℓ=150	1	1,4 кг
				0270-01 (МС-41)		
Б4			0270-01	Полоса $\frac{Б10\times120\ ГОСТ\ 103-76}{Ст3\ ГОСТ\ 335-79}$ ℓ=200	1	1,9 кг
				0250-02 (МС-42)		
Б4			0250 - 02	Полоса $\frac{Б10\times200\ ГОСТ\ 103-76}{Ст3\ ГОСТ\ 535-79}$ ℓ=320	1	5.0кг
				0250-03 (МС-43)		
Б4			0250-03	Полоса $\frac{Б10\times200\ ГОСТ\ 103-76}{Ст3\ ГОСТ\ 535-79}$ ℓ=420	1	6,6 кг

Взам. инв.№ | Подпись и дата | Инв.№ подл.

2.429-1.3 0200

Нач.отд	Зиновьев		
Гл.конст	Грошанок		
Вед.инж	Бабушкин		
Ст.техн	Григорьева		
Ст.инж.	Сухоруков		
Ст.инж.	Максимов		

Накладные изделия МС-25÷МС-28 МС-34÷МС-37, МС-40÷МС-43

Стадия	Масса	Масштаб
Р	Ст. табл.	
Лист	Листов 1	

Проектный институт 1

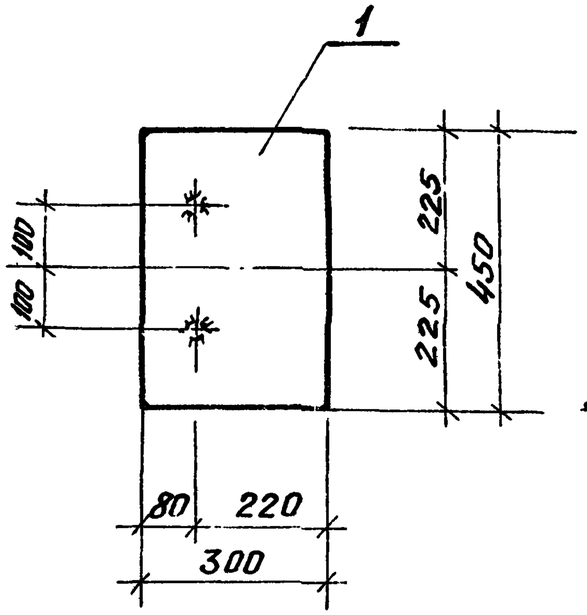

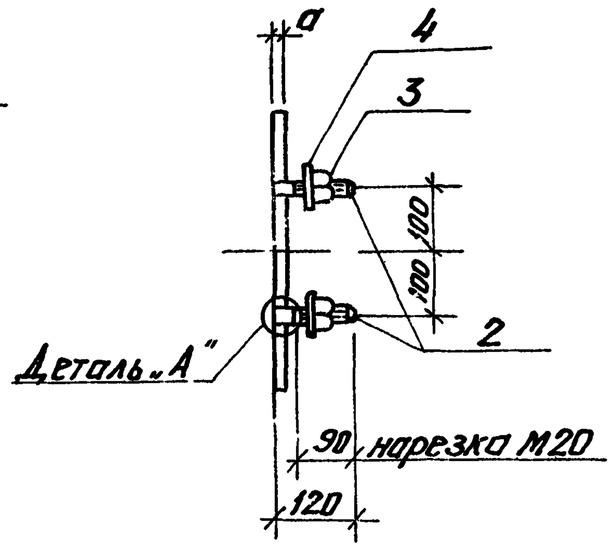

Деталь „А"

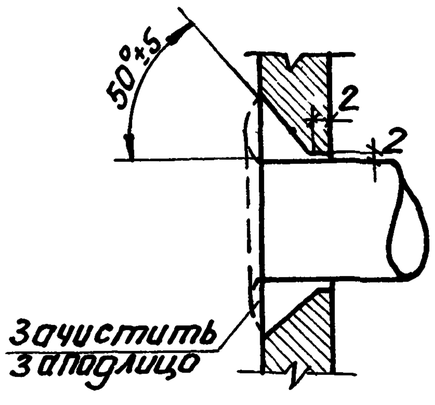

Обозначение	Марка	a	масса кг
2.429-13 0300	МС-11	12	13.5
-01	МС-12	16	17.8
-02	МС-13	20	22.0

Все швы h = 8 мм.

Формат	Зона	Поз.	Обозначение	Наименование	Кол.	Прим.
			Сборочные единицы			
		2	2.429-1.3 0302	Круг $\frac{В20 ГОСТ 2590-71}{Ст.3 ГОСТ 535-79}$ ℓ=120	2	0.3кг
			Стандартное изделие			
		3		Гайка М20 ГОСТ 5915-70*	2	0.05кг
		4		Шайба 20.01.00 ГОСТ 11371-78	2	0.025кг
			Переменные данные для исполнений			
				2.429-1.3 0300 (МС-11)		
				Детали		
		1	2.429-1.3 0301	Полоса $\frac{Б12×300 ГОСТ 82-70}{Ст.3 ГОСТ 535-79}$ ℓ=450	1	12.7кг
				-01 (МС-12)		
				Детали		
		1	-01	Полоса $\frac{Б16×300 ГОСТ 82-70}{Ст.3 ГОСТ 535-79}$ ℓ=450	1	17.0кг
				-02 (МС-13)		
				Детали		
		1	-02	Полоса $\frac{Б20×300 ГОСТ 82-70}{Ст.3 ГОСТ 535-79}$ ℓ=450	1	21.2кг

Нач.отд.	Зиновьев	
Гл.констр.	Гершанок	
Вед.инж.	Бабушкин	
Ст.техник	Григорьева	
Ст.инж.	Сухоруков	
Ст.инж.	Максимов	

2.429-1.3 0300

Накладное изделие МС-11 ÷ МС-13

Стадия	Масса	Масштаб
Р	см. табл.	1:10
Лист	Листов 1	

Проектный институт №1

Инв.№подл. | Подпись и дата | Взам.инв.№

Формат	Зона	Поз.	Обозначение	Наименование	Кол.	Прим.
			Сборочные единицы			
		1	2.429-1.3 0401	Полоса $\frac{Б8 \times 300\ ГОСТ\ 82-70}{Ст.3\ ГОСТ\ 535-79}$ ℓ=350	1	6,6 кг
		3	2.429-1.3 0403	Круг $\frac{В20\ ГОСТ\ 2590-71}{Ст.3\ ГОСТ\ 535-79}$ ℓ=120	4	0,3 кг
			Стандартное изделие			
		4		Гайка М20 ГОСТ 5915-70*	4	0,05 кг
		5		Шайба 20.01.00 ГОСТ 11371-78	4	0,025 кг
			Переменные данные для исполнений			
				2.429-1.3 0400 (МС-14)		
				Детали		
		2	2.429-1.3 0402	Полоса $\frac{Б16 \times 100\ ГОСТ\ 103-76}{Ст.3\ ГОСТ\ 535-79}$ ℓ=430	2	5,4 кг
				-01 (МС-15)		
				Детали		
		2	-01	Полоса $\frac{Б20 \times 100\ ГОСТ\ 103-76}{Ст.3\ ГОСТ\ 535-79}$ ℓ=430	2	6,8 кг
				-02 (МС-16)		
				Детали		
		2	-02	Полоса $\frac{Б16 \times 100\ ГОСТ\ 103-76}{Ст.3\ ГОСТ\ 535-79}$ ℓ=550	2	6,9 кг
				-03 (МС-17)		
				Детали		
		2	-03	Полоса $\frac{Б20 \times 100\ ГОСТ\ 103-76}{Ст.3\ ГОСТ\ 535-79}$ ℓ=550	2	8,6 кг
				-04 (МС-18)		
				Детали		
		2	-04	Полоса $\frac{Б16 \times 100\ ГОСТ\ 103-76}{Ст.3\ ГОСТ\ 535-79}$ ℓ=670	2	8,4 кг
				-05 (МС-19)		
				Детали		
		2	-05	Полоса $\frac{Б20 \times 100\ ГОСТ\ 103-76}{Ст.3\ ГОСТ\ 535-79}$ ℓ=670	2	10,5 кг

Формат	Зона	Поз.	Обозначение	Наименование	Кол.	Примеч.
				-06 (МС-20)		
				Детали		
		2	2.429-1.3 0402-06	Полоса $\frac{Б16 \times 100\ ГОСТ\ 103-76}{Ст.3\ ГОСТ\ 535-79}$ ℓ=780	2	9,8 кг
				-07 (МС-21)		
				Детали		
		2	2.429-1.3 0402-07	Полоса $\frac{Б20 \times 100\ ГОСТ\ 103-76}{Ст.3\ ГОСТ\ 535-79}$ ℓ=780	2	12,2 кг

Инв.№ подл. | Подпись и дата | Взам. инв.№

Нач.отд.	Зиновьев		2.429-1.3 0400
Гл.конст.	Гершанок		
Вед.инж.	Бабушкин		Накладное изделие МС14÷МС21
Ст.инж.	Максимов		
Ст.техн.	Григорьева		
Ст.инж.	Сухоруков		

Стадия	Лист	Листов
Р	2	2

Проектный институт №1

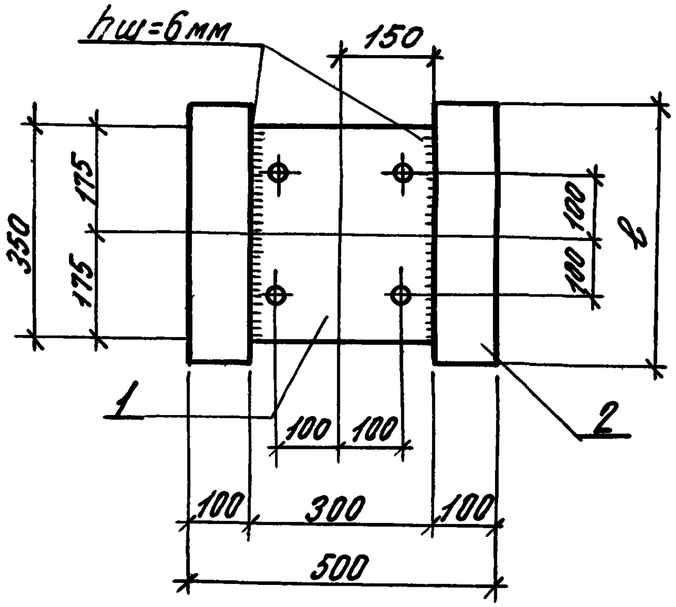

Деталь „Б"

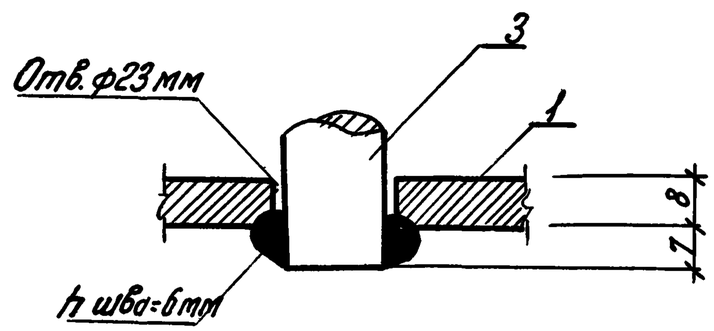

Обозначение	Марка	ℓ	a	Масса кг
2.429-1.3 0400	МС-14	430	16	18,9
-01	МС-15	430	20	21,7
-02	МС-16	550	16	20,9
-03	МС-17	550	20	25,3
-04	МС-18	670	16	24,9
-05	МС-19	670	20	29,1
-06	МС-20	780	16	27,7
-07	МС-21	780	20	32,5

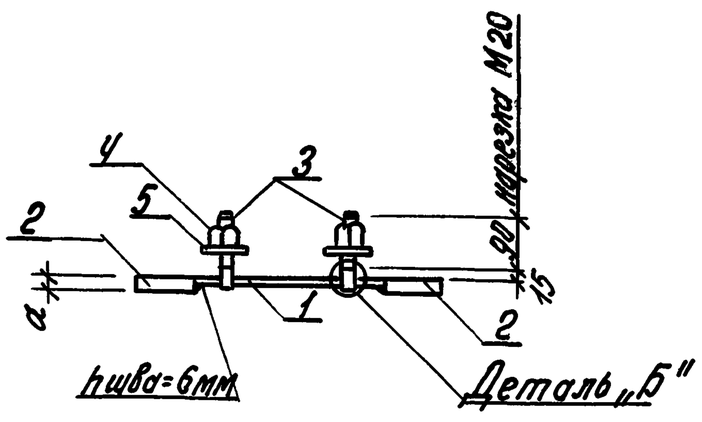

Спецификацию см. на листе 1.

Инв. № подл. | Подпись и дата | Взам. инв. №

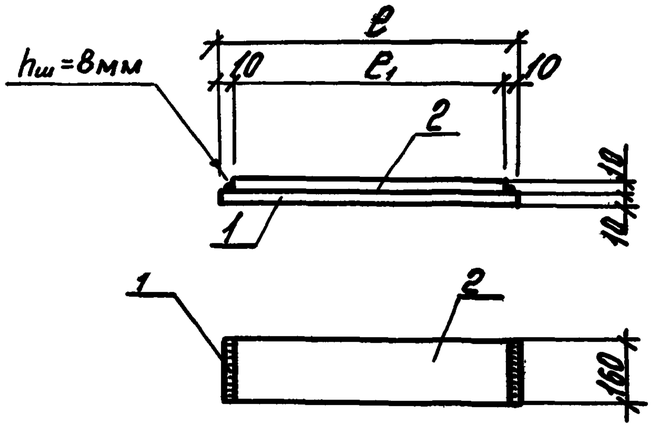

Марка	Обозначение	ℓ	ℓ1	Масса кг
МС-22	2.429-1.3 0500	760	740	18.8
МС-23	-01	940	920	23.4

Формат	Зона	Поз.	Обозначение	Наименование	Кол.	Примечание
				2.429-1.3 0500 (МС-22)		
		1	2.429-1.3 0501	Полоса $\frac{Б10 \times 160 \text{ ГОСТ}103\text{-}76}{Ст.3 \text{ ГОСТ}535\text{-}79}$ ℓ=760	1	9,5 кг
		2	2.429-1.3 0502	Полоса $\frac{Б10 \times 160 \text{ ГОСТ}103\text{-}76}{Ст.3 \text{ ГОСТ}535\text{-}79}$ ℓ=740	1	9,3 кг
				-01/МС-23/		
		1	2.429-1.3 0501-01	Полоса $\frac{Б10 \times 160 \text{ ГОСТ}103\text{-}76}{Ст.3 \text{ ГОСТ}535\text{-}79}$ ℓ=940	1	11,8 кг
		2	2.429-1.3 0502-01	Полоса $\frac{Б10 \times 160 \text{ ГОСТ}103\text{-}76}{Ст.3 \text{ ГОСТ}535\text{-}79}$ ℓ=920	1	11,6 кг

Инв.№ подл. | Подпись и дата | Взам.инв.

Нач.отд.	Зиновьев	
Гл.констр.	Гершанок	
Вед.инж.	Бабушкин	
Ст.инж.	Максимов	
Ст.техн.	Росопова	
Ст.инж.	Сухоруков	

2.429-1.3 0500

Накладное изделие МС-22; МС-23

Стадия	Масса	Масштаб
Р	см. табл.	1:25
Лист	Листов 1	

Проектный институт №1

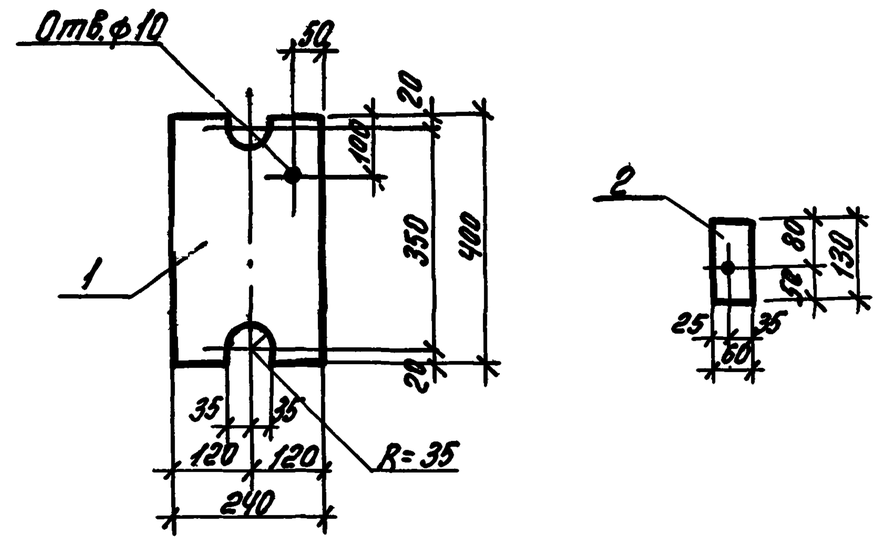

Формат	Зона	Поз.	Обозначение	Наименование	Кол	Примечание
				2.429-1.3 0600 (МС-24)		
		1	2.429-1.3 0601	Полоса $\frac{Б14 \times 240 \text{ ГОСТ}82\text{40-}72}{Ст.3 \text{ ГОСТ}535\text{-}79}$ ℓ=400	1	10.5 кг
		2	2.429-1.3 0602	Полоса $\frac{Б14 \times 60 \text{ ГОСТ}82\text{40-}72}{Ст.3 \text{ ГОСТ}535\text{-}79}$ ℓ=130	2	1.7 кг

Инв.№ подл. | Подпись и дата | Взам.инв.

Нач.отд.	Зиновьев	
Гл.констр.	Гершанок	
Вед.инж.	Бабушкин	
Ст.инж.	Сухоруков	
Инженер	Сальникова	

2.429-1.3 0600

Накладное изделие МС-24

Стадия	Масса	Масштаб
Р	12.2кг	1:10
Лист	Листов 1	

Проектный институт №1

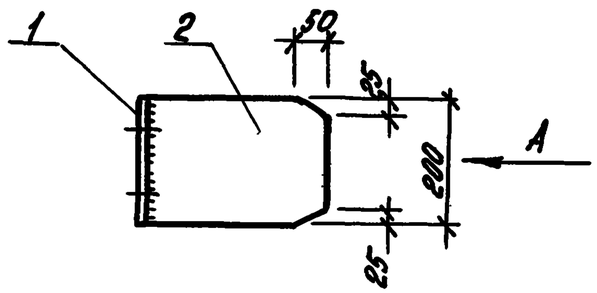

Вид А

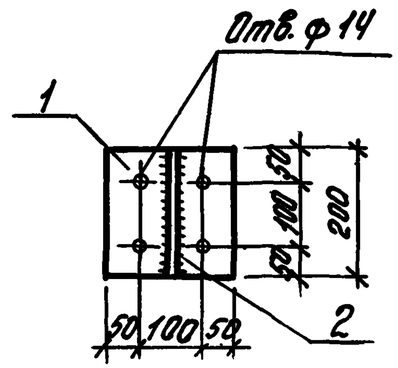

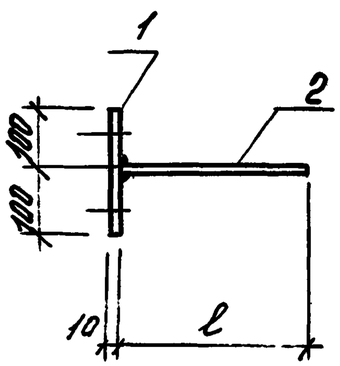

Обозначение	Марка	ℓ	Масса кг
2.429-1.3 0700	МС-29	290	7.7
-01	МС-30	240	6.9
-02	МС-31	190	6.1
-03	МС-32	140	5.3
-04	МС-33	90	4.5

Все швы h=8 мм.

Формат	Зона	Поз.	Обозначение	Наименование	Кол.	Примеч.
			Сборочные единицы			
		1	2.429-1.3 0701	Полоса $\frac{510\times200\ ГОСТ\ 103-76}{Ст.3\ ГОСТ\ 535-79}$ ℓ=200	1	3,1 кг
			Переменные данные для исполнений			
				2.429-1.3 0700 (МС-29)		
				Детали		
		2	2.429-1.3 0702	Полоса $\frac{510\times200\ ГОСТ\ 103-76}{Ст.3\ ГОСТ\ 535-79}$ ℓ=290	1	4.6 кг
				-01 (МС-30)		
				Детали		
		2	-01	Полоса $\frac{510\times200\ ГОСТ\ 103-76}{Ст.3\ ГОСТ\ 535-79}$ ℓ=240	1	3.8 кг
				-02 (МС-31)		
				Детали		
		2	-02	Полоса $\frac{510\times200\ ГОСТ\ 103-76}{Ст.3\ ГОСТ\ 535-79}$ ℓ=190	1	3 0 кг
				-03 (МС-32)		
				Детали		
		2	-03	Полоса $\frac{510\times200\ ГОСТ\ 103-76}{Ст.3\ ГОСТ\ 535-79}$ ℓ=140	1	2.2 кг
				-04 (МС-33)		
				Детали		
		2	-04	Полоса $\frac{510\times200\ ГОСТ\ 103-76}{Ст.3\ ГОСТ\ 535-79}$ ℓ=90	1	1.4 кг

Нач. отд	Зиновьев	
Гл. констр	Ершанок	
Вед. инж	Бабушкин	
Ст. инж	Максимов	
Ст. техник	Григорьева	
Ст. инж.	Сухоруков	

2.429-1.3 0700

Накладное изделие МС-29 ÷ МС-33

Стадия	Масса	Масштаб
Р	см. табл.	1:10
Лист	Листов 1	

Проектный институт

Инв. № подл. | Подпись и дата | Взам. инв. №

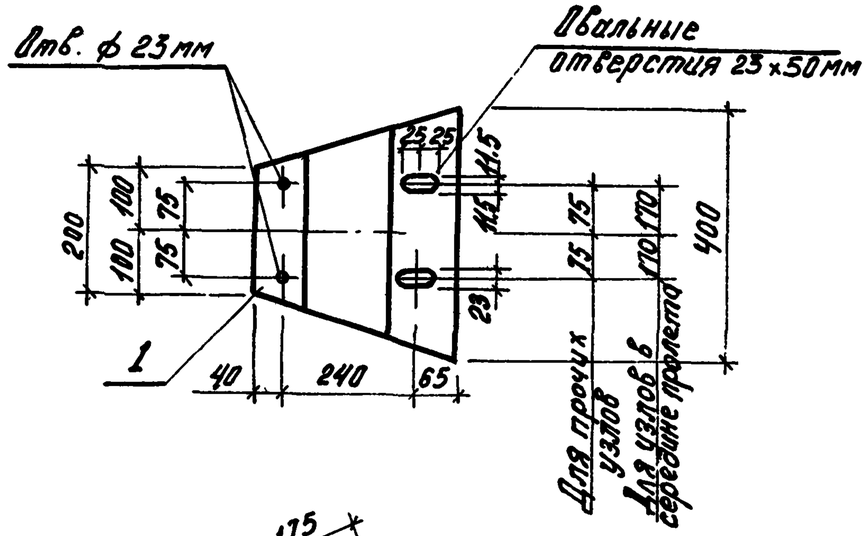

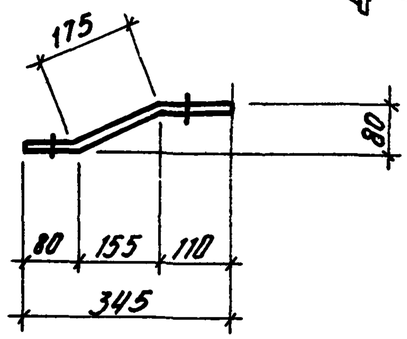

Формат	Зона	Поз.	Обозначение	Наименование	Кол.	Примечание
				2.429-1.3 0800 (МС-38)		
		1	2.429-1.3 0801	Полоса $\frac{Б10х365\ ГОСТ\ 82-70}{Ст.3\ ГОСТ\ 535-79}$ ℓ=400	1	

Нач.отд	Зиновьев		
Гл.констр	Гершанок		
Вед.инж	Бабушкин		
Ст.инж	Сухоруков		

2.429-1.3 0800

Накладное изделие МС-38

Стадия	Масса	Масштаб
Р	5.7кг	1:10

Лист | Листов 1

Проектный институт №1

Инв.№ подл. | Подпись и дата | Взам.инв.№

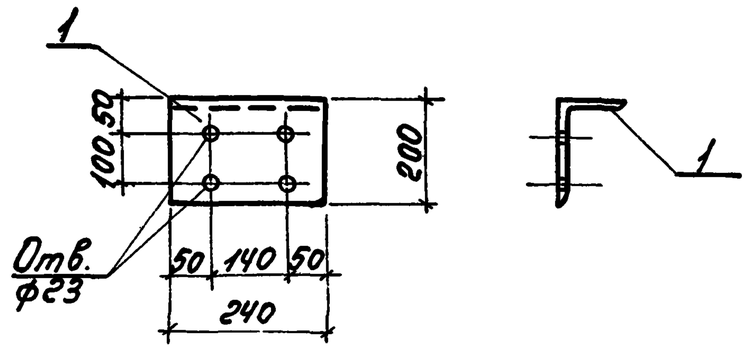

Формат	Зона	Поз.	Обозначение	Наименование	Кол.	Примечание
				2.429-1.3 0900 (МС-39)		
		1	2.429-1.3 0901	Уголок $\frac{200х125х12\ ГОСТ\ 8510-72}{Ст.3\ ГОСТ\ 535-79}$ ℓ=240	1	

Нач.отд	Зиновьев		
Гл.констр	Гершанок		
Вед.инж	Бабушкин		
Ст.техн.	Роепопова		
Ст.инж.	Сухоруков		
Ст.инж.	Максимов		

2.429-1.3 0900

Накладное изделие МС-39

Стадия	Масса	Масштаб
Р	7.2кг	1:10

Лист | Листов 1

Проектный институт №1

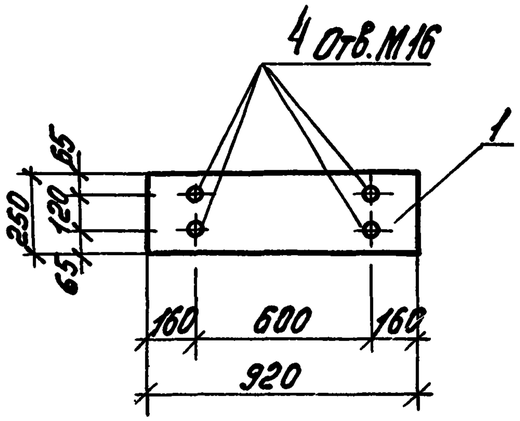

Формат	Зона	Поз.	Обозначение	Наименование	Кол.	Примечание
				2.429-1.3 1000 (НД-1)		
		1	2.429-1.3 1001	Полоса $\frac{Б10х250\ ГОСТ\ 82-70}{Ст.3\ ГОСТ\ 535-79}$ ℓ=920	1	

Нач. отд.	Зиновьев		2.429-1.3 1000
Гл. констр.	Горшанок		Накладное изделие НД-1
Вед. инж.	Бабушкин		Стадия: Р; Масса: 18.1 кг; Масштаб: 1:25
Ст. инж.	Максимов		Лист; Листов 1
Ст. техн.	Распопова		Проектный институт №1
Ст. инж.	Сухоруков		

Инв. № подл. | Подпись и дата | Взам. инв. №

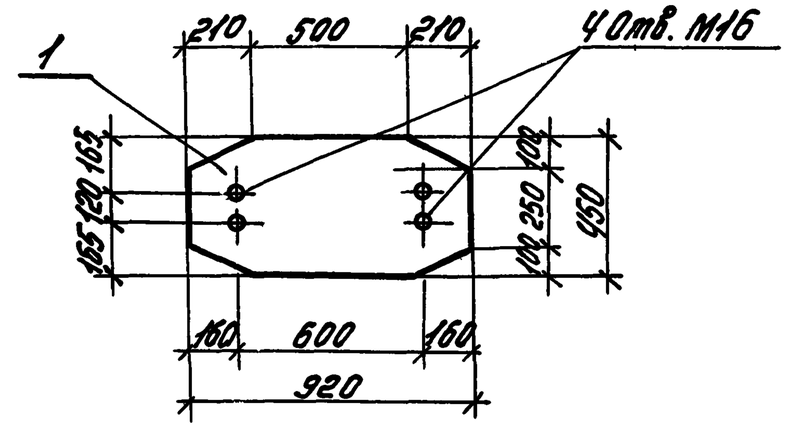

Формат	Зона	Поз.	Обозначение	Наименование	Кол.	Примечание
				2.423-1.3 1100 (НД-2)		
		1	2.429-1.3 1101	Полоса $\frac{Б10х450\ ГОСТ\ 82-70}{Ст.3\ ГОСТ\ 535-79}$ ℓ=920	1	

Нач. отд.	Зиновьев		2.429-1.3 1100
Гл. констр.	Горшанок		Накладное изделие НД-2
Вед. инж.	Бабушкин		Стадия: Р; Масса: 29,6 кг; Масштаб: 1:20
Ст. инж.	Максимов		Лист; Листов 1
Ст. техн.	Распопова		Проектный институт №1
Ст. инж.	Сухоруков		

Инв. № подл. | Подпись и дата | Взам. инв. №

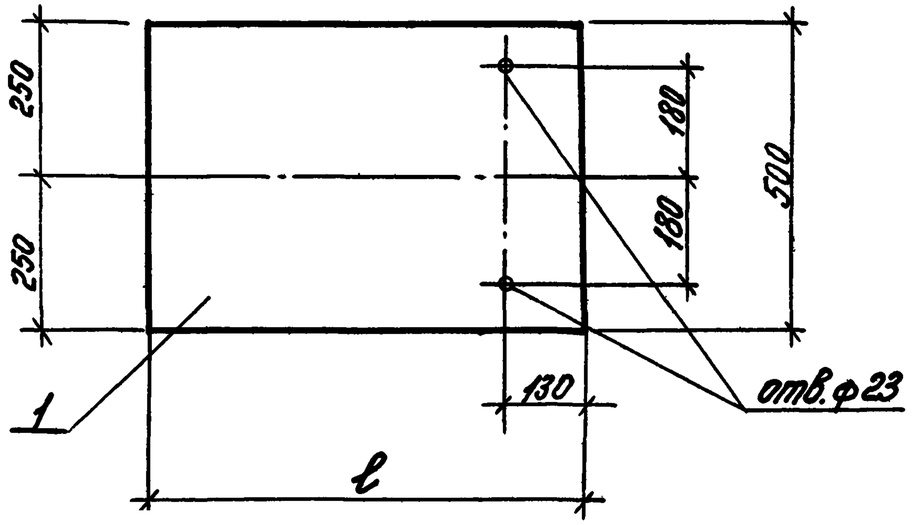

Марка	Обозначение	ℓ	Масса кг
НД-3	2.429-1.3 1200	650	25,5
НД-5	-01	700	27,5

Формат	Зона	Поз.	Обозначение	Наименование	Кол.	Примечание.
				2.429-1.3 1200 (НД-3)		
		1	2.429-1.3 1201	Полоса $\frac{Б10\times500\ ГОСТ\ 82-70}{Ст.3\ ГОСТ\ 535-79}$ ℓ=650	1	
				-01 (НД-5)		
		1	-01	Полоса $\frac{Б10\times500\ ГОСТ\ 82-70}{Ст.3\ ГОСТ\ 535-79}$ ℓ=700	1	

Взам. инв.№ | Подпись и дата | Инв.№ подл.

Нач.отд.	Зиновьев		
Гл.констр.	Гершанок		
Вед.инж.	Бабушкин		
Ст.инж.	Максимов		
Ст.техн.	Трихина		
Ст.инж.	Сухоруков		

2.429-1,3 1200

Накладное изделие НД-3, НД-5

Стадия	Масса	Масштаб
Р	см. табл.	1:10
Лист	Листов 1	

Проектный институт №1

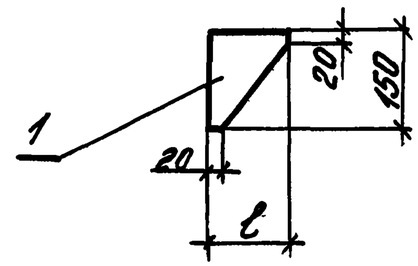

Марка	Обозначение	ℓ	Масса кг
НД-4	2.429-1.3 1300	170	1,6
НД-6	-01	120	1,1

Формат	Зона	Поз.	Обозначение	Наименование	Кол.	Примечание
				2.429-1.3 1300 (НД-4)		
		1	2.429-1,3 1301	Полоса $\frac{Б10\times150\ ГОСТ\ 103-76}{Ст.3\ ГОСТ\ 535-79}$ ℓ=170	1	
				-01 (НД-6)		
		1	-01	Полоса $\frac{Б10\times120\ ГОСТ\ 103-76}{Ст.3\ ГОСТ\ 535-79}$ ℓ=120	1	

Взам. инв.№ | Подпись и дата | Инв.№ подл.

Нач.отд.	Зиновьев		
Гл.констр.	Гершанок		
Вед.инж.	Бабушкин		
Ст.инж.	Максимов		
Ст.техн.	Трихина		
Ст.инж.	Сухоруков		

2.429-1.3 1300

Накладное изделие НД-4, НД-6

Стадия	Масса	Масштаб
Р	см. табл.	1:10
Лист	Листов 1	

Проектный институт №1

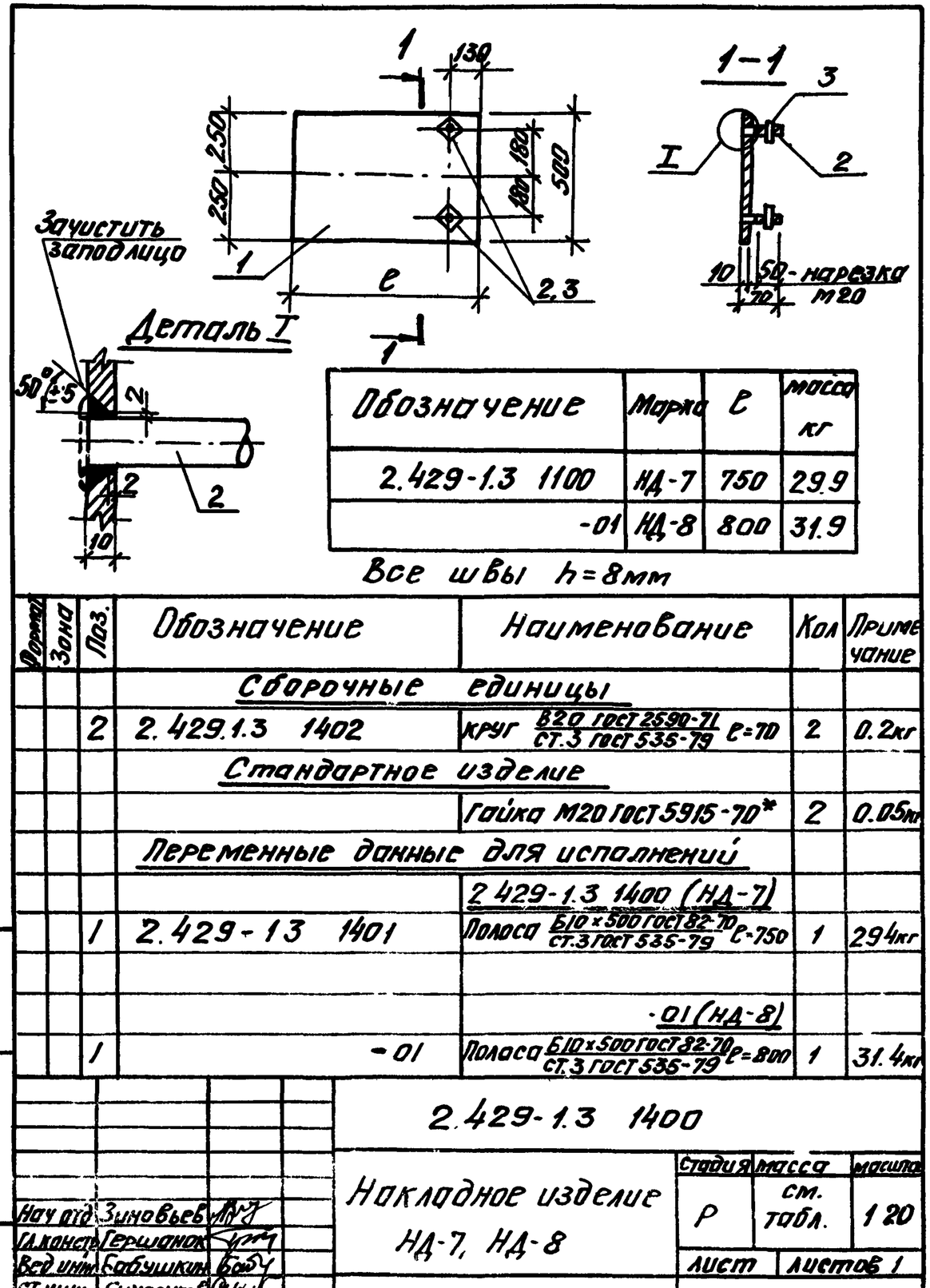

Обозначение	Марка	ℓ	масса кг
2.429-1.3 1100	НД-7	750	29.9
-01	НД-8	800	31.9

Все швы h=8мм

Формат	Зона	Поз.	Обозначение	Наименование	Кол	Примечание
				Сборочные единицы		
		2	2.429.1.3 1402	круг $\frac{В20\ ГОСТ\ 2590-71}{Ст.3\ ГОСТ\ 535-79}$ ℓ=70	2	0.2кг
				Стандартное изделие		
				Гайка М20 ГОСТ 5915-70*	2	0.05кг
				Переменные данные для исполнений		
				2.429-1.3 1400 (НД-7)		
		1	2.429-13 1401	Полоса $\frac{Б10\times500\ ГОСТ\ 82-70}{Ст.3\ ГОСТ\ 535-79}$ ℓ=750	1	29.4кг
				-01 (НД-8)		
		1	-01	Полоса $\frac{Б10\times500\ ГОСТ\ 82-70}{Ст.3\ ГОСТ\ 535-79}$ ℓ=800	1	31.4кг

Инв. № подл. | Подпись и дата | Взам. инв. №

Нач. отд.	Зиновьев	
Гл. констр.	Гершанок	
Вед. инж.	Бабушкин	
Ст. инж.	Сухоруков	
Ст. техн.	Григорьева	
Ст. инж.	Максимов	

2.429-1.3 1400

Накладное изделие НД-7, НД-8

Стадия	Масса	Масштаб
Р	см. табл.	1:20
Лист	Листов 1	

ПРОЕКТНЫЙ ИНСТИТУТ №1

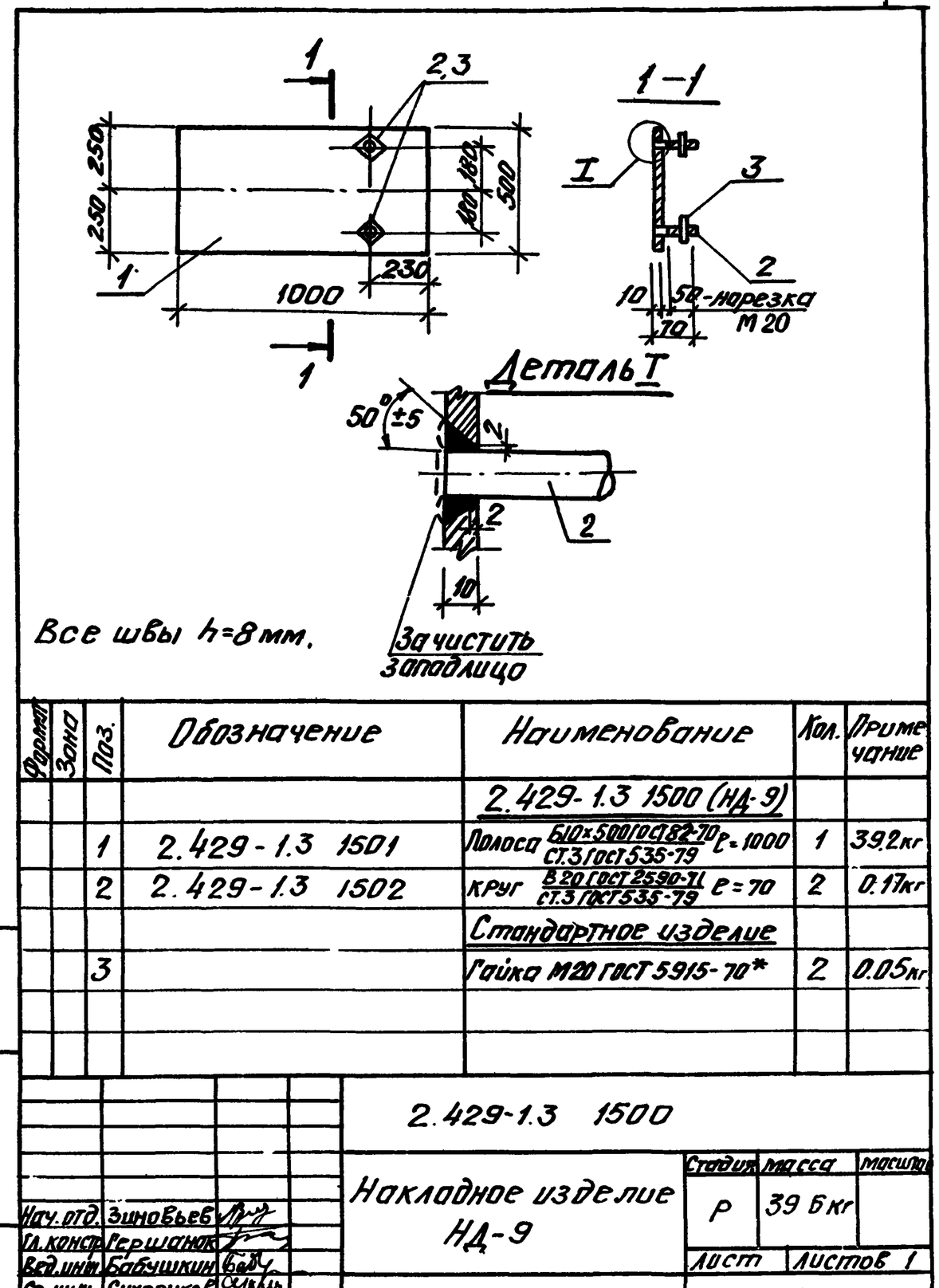

Формат	Зона	Поз.	Обозначение	Наименование	Кол.	Примечание
				2.429-1.3 1500 (НД-9)		
		1	2.429-1.3 1501	Полоса $\frac{Б10\times500\ ГОСТ\ 82-70}{Ст.3\ ГОСТ\ 535-79}$ ℓ=1000	1	39.2кг
		2	2.429-1.3 1502	круг $\frac{В20\ ГОСТ\ 2590-71}{Ст.3\ ГОСТ\ 535-79}$ ℓ=70	2	0.17кг
				Стандартное изделие		
		3		Гайка М20 ГОСТ 5915-70*	2	0.05кг

Инв. № подл. | Подпись и дата | Взам. инв. №

Нач. отд.	Зиновьев	
Гл. констр.	Гершанок	
Вед. инж.	Бабушкин	
Ст. инж.	Сухоруков	
Ст. техн.	Григорьева	
Ст. инж.	Максимов	

2.429-1.3 1500

Накладное изделие НД-9

Стадия	Масса	Масштаб
Р	39.6кг	
Лист	Листов 1	

ПРОЕКТНЫЙ ИНСТИТУТ №1

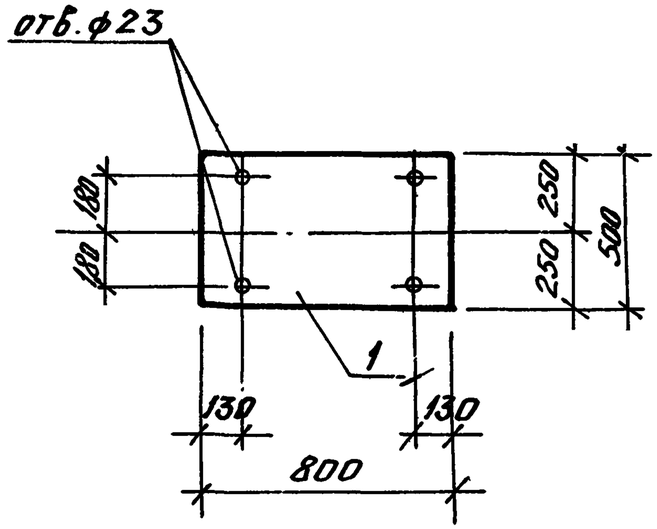

Формат	Зона	Поз.	Обозначение	Наименование	Кол.	Прим.
				2.429-1.3 1600(НД-10)		
		1	2.429-1.3 1601	Полоса $\frac{Б10\times500\ ГОСТ\ 82\text{-}70}{Ст.3\ ГОСТ\ 535\text{-}79}$ ℓ=800	1	

Нач. отд	Зиновьев		
Гл. констр	Гершанок		
Вед. инж	Бабушкин		
Ст. инж.	Сухоруков		
Ст. техн	Григорьева		
Ст. инж.	Максимов		

Инв. № подл. | Подпись и дата | Взам. инв. №

2.429-1.3 1600

Накладное изделие НД-10

Стадия	Масса	Масштаб
Р	31.4кг	1:20
Лист	Листов 1	

ПРОЕКТНЫЙ ИНСТИТУТ №1

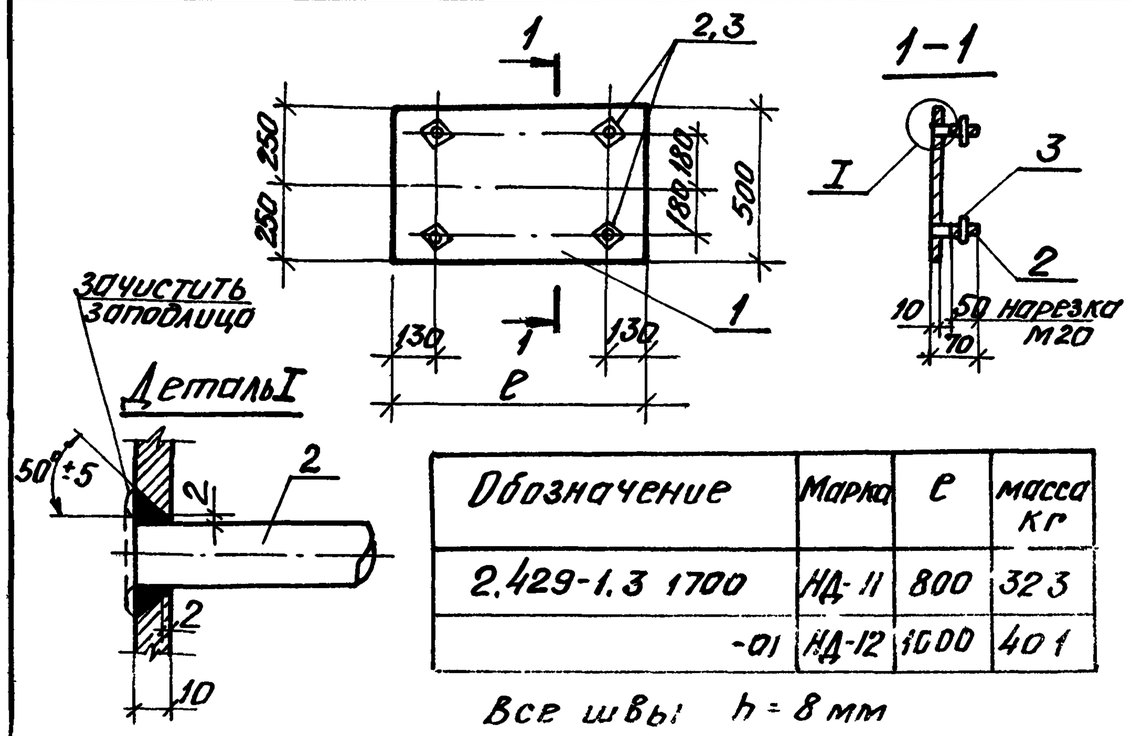

Обозначение	Марка	ℓ	масса кг
2.429-1.3 1700	НД-11	800	32.3
-01	НД-12	1000	40.1

Все швы: h = 8 мм

Формат	Зона	Поз	Обозначение	Наименование	Кол	Примечание
				Сборочные единицы		
		2	2.429-1.3 1702	Круг $\frac{В20\ ГОСТ\ 2590\text{-}71}{Ст.3\ ГОСТ\ 535\text{-}79}$ ℓ=70	4	0.17кг
				Стандартное изделие		
		3		Гайка М20 ГОСТ 5915-70*	4	0.05кг
				Переменные данные для исполнений		
				2.429-1.3 1700(НД-11)		
		1	2.429-1.3 1701	Полоса $\frac{Б10\times500\ ГОСТ\ 82\text{-}70}{Ст.3\ ГОСТ\ 535\text{-}79}$ ℓ=800	1	31.4кг
				-01(НД-12)		
		1	-01	Полоса $\frac{Б10\times500\ ГОСТ\ 82\text{-}70}{Ст.3\ ГОСТ\ 535\text{-}79}$ ℓ=1000	1	39.2кг

Нач. отд	Зиновьев		
Гл. констр	Гершанок		
Вед. инж	Бабушкин		
Ст. инж	Сухоруков		
Ст. техн	Григорьева		
Ст. инж	Максимов		

Инв. № подл. | Подпись и дата | Взам. инв. №

2.429-1.3 1700

Накладное изделие НД-11, НД-12

Стадия	Масса	Масштаб
Р	см. табл	1:20
Лист	Листов 1	

ПРОЕКТНЫЙ ИНСТИТУТ №1

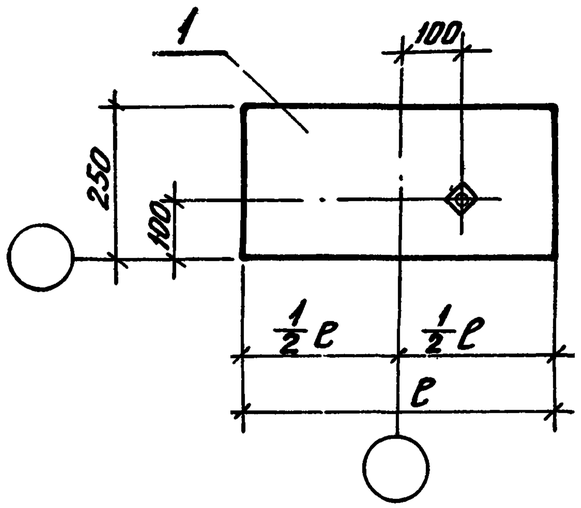

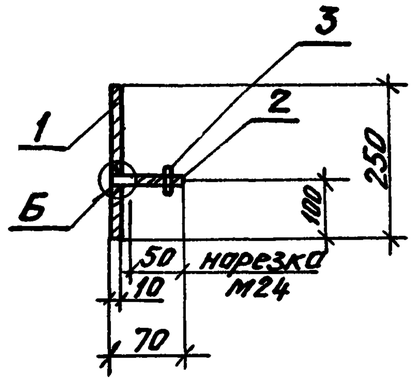

Б

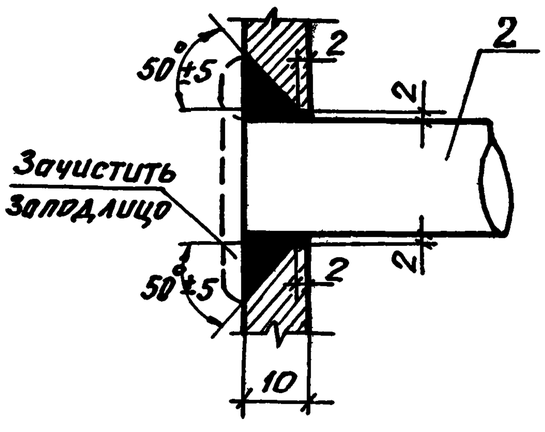

Обозначение	марка	ℓ	масса кг
2.429-1.3 1800	НД-13	500	10.2
-01	НД-14	600	12.2
-02	НД-15	700	14.1

Формат	Зона	Поз.	Обозначение	Наименование	Кол.	Прим.
			Сборочные единицы			
		2	2.429-1.3 1802	круг $\frac{В24\ ГОСТ\ 2590-71}{Ст.3\ ГОСТ\ 535-79}$ ℓ=70	1	0.25кг
			Стандартные изделие			
		3		Гайка М24 ГОСТ 5915-70*	1	0.1кг
			Переменные данные для исполнений			
				2.429-1.3 1800 (НД-13)		
				Детали		
		1	2.429-1.3 1801	Полоса $\frac{Б10\times250\ ГОСТ\ 82-70}{Ст.3\ ГОСТ\ 535-79}$ ℓ=500	1	9.8кг
				-01 (НД-14)		
				Детали		
		1	-01	Полоса $\frac{Б10\times250\ ГОСТ\ 82-70}{Ст.3\ ГОСТ\ 535-79}$ ℓ=600	1	11.8кг
				-02 (НД-15)		
				Детали		
		1	-02	Полоса $\frac{Б10\times250\ ГОСТ\ 82-70}{Ст.3\ ГОСТ\ 535-79}$ ℓ=700	1	13,7кг

Все швы h=8мм.

Нач.отд.	Зиновьев		
Гл.констр.	Гершанок		
Вед.инж.	Бабушкин		
Ст.инж.	Максимов		
Ст.техн.	Григорьева		
Ст.инж.	Сухоруков		

2.429-1.3 1800

Накладное изделие НД-13 ÷ НД-15

Стадия	Масса	Масштаб
Р	см. табл.	1:10
Лист	Листов	

ПРОЕКТНЫЙ ИНСТИТУТ №1

Инв.№подл. | Подпись и дата | Взам.инв.№

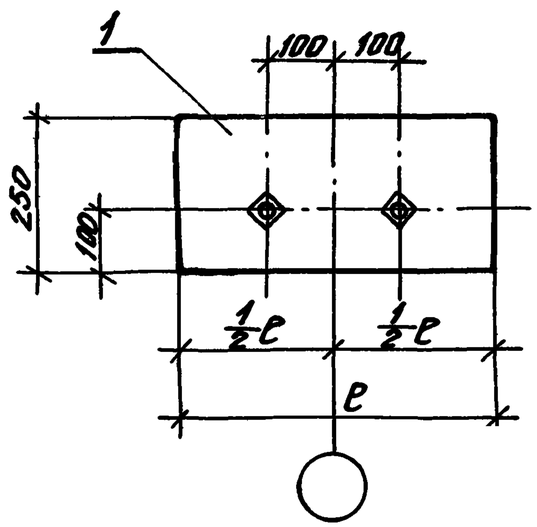

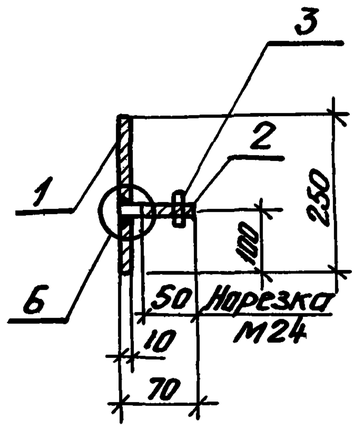

Б

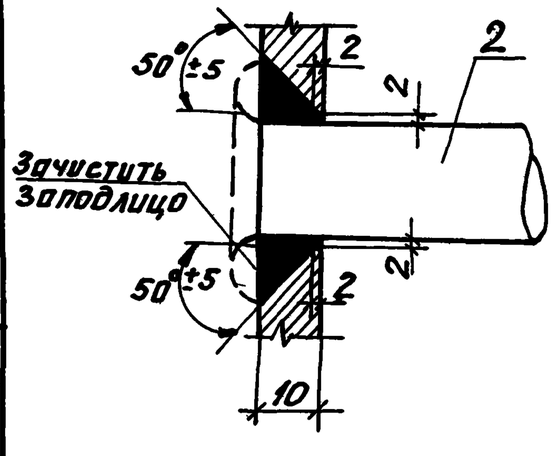

Формат	Зона	Поз.	Обозначение	Наименование	Кол.	Примечание
			Сборочные единицы			
		2	2.429-1.3 1902	Круг $\frac{В24\ ГОСТ2590-71}{Ст.3\ ГОСТ535-79}$ ℓ=70	2	0,25кг
			Стандартное изделие			
		3		Гайка М24 ГОСТ 5915-70*	2	0.1кг
			Переменные данные для исполнений			
				2.429-1.3 1900(НД-16)		
				Детали		
		1	2.429-1.3 1901	Полоса $\frac{Б10\times250\ ГОСТ82-70}{Ст3\ ГОСТ535-79}$ ℓ=500	1	9.8кг
				-01(НД-17)		
				Детали		
		1	-01	Полоса $\frac{Б10\times250\ ГОСТ82-70}{Ст.3\ ГОСТ535-79}$ ℓ=600	1	11,8кг
				-02(НД-18)		
				Детали		
		1	-02	Полоса $\frac{Б10\times250\ ГОСТ82-70}{Ст.3\ ГОСТ535-79}$ ℓ=700	1	13.7кг

Обозначение	марка	ℓ	масса кг
2.429-1.3 1900	НД-16	500	10.5
-01	НД-17	600	12.5
-02	НД-18	700	14.4

Все швы h = 8 мм.

Нач.отд.	Зиновьев		
Гл.констр.	Гершонок		
Вед.инж.	Бабушкин		
Ст.инж.	Сухоруков		
Ст.техник	Григорьева		
Ст.инж.	Максимов		

2.429-1.3 1900

Накладное изделие НД-16÷НД-18

Стадия	Масса	Масштаб
Р	см. табл.	1:10
Лист	Листов 1	

Проектный институт №1

Инв. № подл. | Подпись и дата | Взам. инв. №

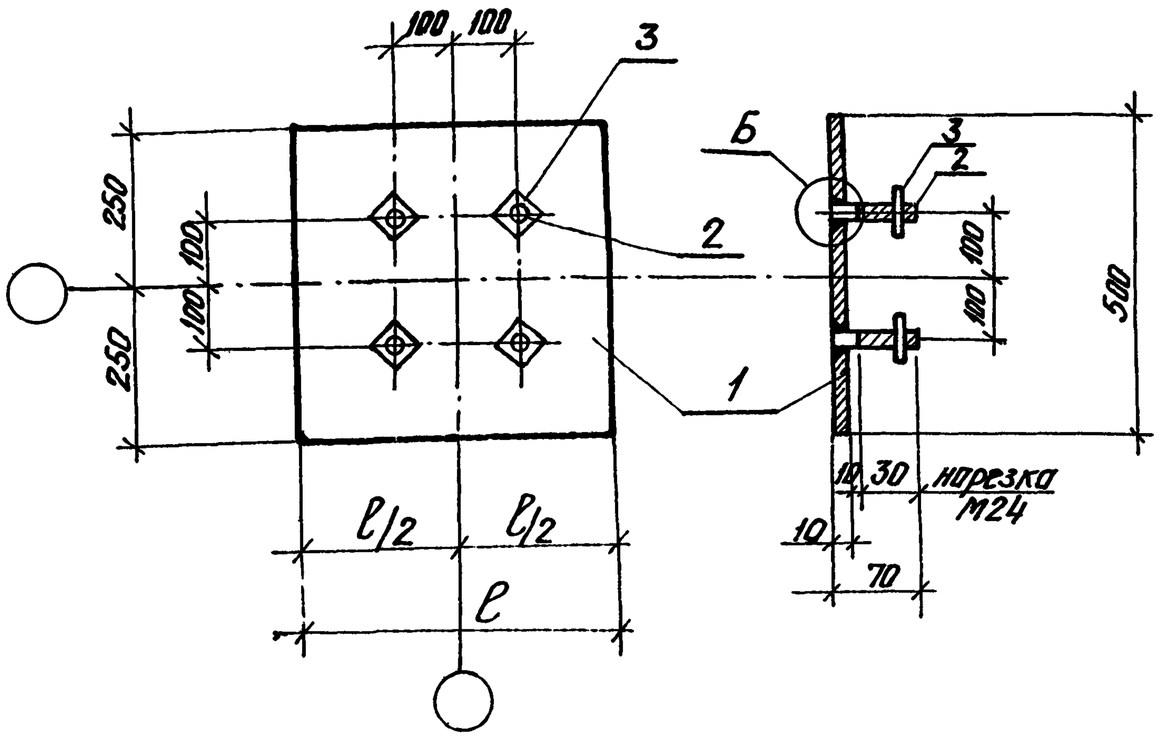

Обозначение	Марка	ℓ	масса кг
2.429-1.3 2000	НД-19	500	21.0
-01	НД-20	600	25.0
-02	НД-21	700	28.9

Формат	Зона	Поз.	Обозначение	Наименование	Кол.	Примечание
				Сборочные единицы		
		2	2.429-1.3 2002	Круг $\frac{В24\ ГОСТ\ 2.590-71}{Ст.3\ ГОСТ\ 535-79}$ ℓ=70	4	0.25кг
				Стандартное изделие		
		3		Гайка М24 ГОСТ 5915-70*	4	0,1кг
				Переменные данные для исполнений		
				2.429-1.3 2000 (НД-19)		
				Детали		
		1	2.429-1.3 2001	Полоса $\frac{Б10\times500\ ГОСТ\ 82-70}{Ст.3\ ГОСТ\ 535-79}$ ℓ=500	1	19,6кг
				-01 (НД-20)		
				Детали		
		1	-01	Полоса $\frac{Б10\times500\ ГОСТ\ 82-70}{Ст.3\ ГОСТ\ 535-79}$ ℓ=600	1	23,6кг
				-02 (НД-21)		
				Детали		
		1	-02	Полоса $\frac{Б10\times500\ ГОСТ\ 82-70}{Ст.3\ ГОСТ\ 535-79}$ ℓ=700	1	27.5кг

Деталь „Б" разработана на документе 1900.

Нач.отд.	Зиновьев		
Гл.констр.	Гершанок		
Вед.инж.	Бабушкин		
Ст.инж.	Максимов		
Ст.тех.	Григорьева		
Ст.инж.	Сухоруков		

2.429-1.3 2000

Накладное изделие НД-19 ÷ НД-21

Стадия	Масса	Масштаб
Р	см. табл.	1:10
Лист	Листов 1	

ПРОЕКТНЫЙ ИНСТИТУТ №4

Инв. № подл. | Подпись и дата | Взам. инв. №

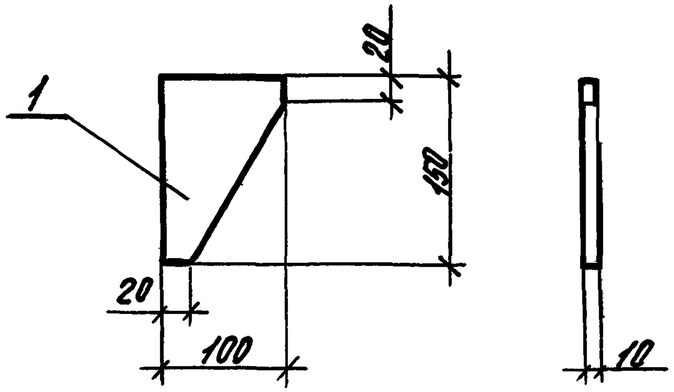

Формат	Зона	Поз.	Обозначение	Наименование	Кол.	Примечание
				2.429-1.3 2100 (НД-22)		
				Детали		
		1	2.429-1.3 2101	Полоса $\frac{8\times100\ ГОСТ103-76}{Ст.3\ ГОСТ535-79}$ ℓ=150	1	

Инв. № подл. | Подпись и дата | Взам. инв. №

Нач. отд.	Зиновьев		
Гл. констр.	Гершанок		
Вед. инж.	Бабушкин		
Ст. инж.	Максимов		
Ст. техн.	Распопова		
Ст. инж.	Сухоруков		

2.429-1.3 2100

Накладное изделие НД-22

Стадия	Масса	Масштаб
Р	1,2 кг	1:50
Лист	Листов: 1	

Проектный институт

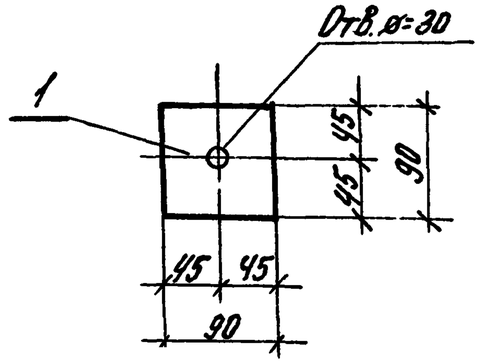

Формат	Зона	Поз.	Обозначение	Наименование	Кол.	Примечание
				2.429-1.3 2200 (НД23)		
				Детали		
		1	2.429-1.3 2201	Полоса $\frac{8\times90\ ГОСТ103-76}{Ст.5\ ГОСТ535-79}$ ℓ=90	1	

Инв. № подл. | Подпись и дата | Взам. инв. №

Нач. отд.	Зиновьев		
Гл. констр.	Гершанок		
Вед. инж.	Бабушкин		
Ст. инж.	Максимов		
Ст. техн.	Распопова		
Ст. инж.	Сухоруков		

2.429-1.3 2200

Накладное изделие НД-23

Стадия	Масса	Масштаб
Р	0,6 кг	1:50
Лист	Листов 1	

Проектный институт

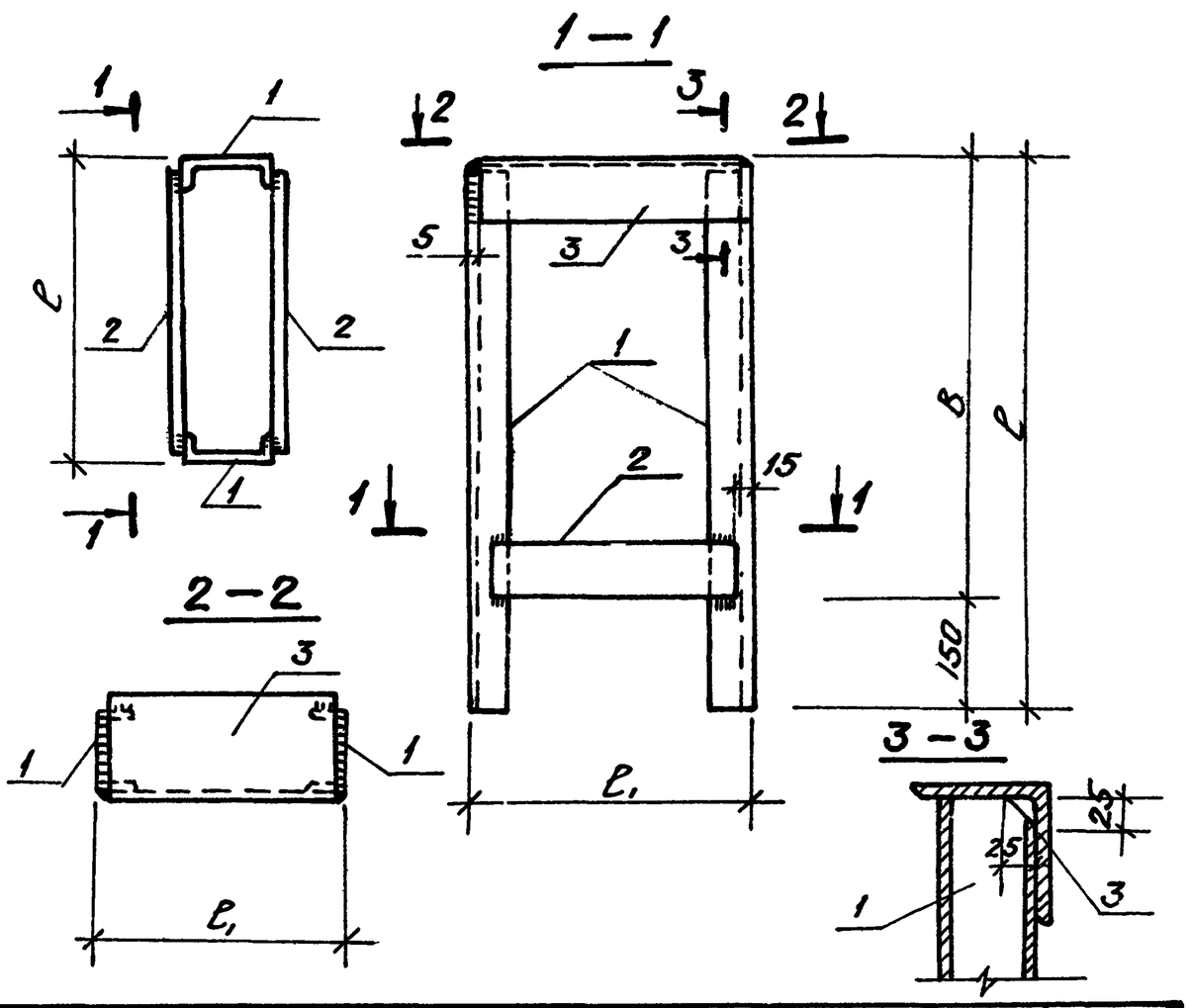

Обозначение	Марка	Диаметр колонн	ℓ	B	ℓ₁	Масса кг
2.429-1.3 2300	Н-1	300	600	450	380	30,9
2300-01	Н-2		1100	950		39,4
2310	Н-6	400	1200	1050	500	56,8
2310-01	Н-7		1700	1550		69,0
2320	Н-11	500	1700	1550	604	81,6

Формат	Зона	Поз.	Обозначение	Наименование	Кол.	Примечание
			Переменные данные для исполнения			
				2.429-1.3 2300(Н-1)		
Б.4		1	2.429-1.3 2301	Швеллер 10 ГОСТ 8240-72 / Ст.3 ГОСТ 535-79 ℓ=586	2	5.1 кг
Б.4		2	2302	Полоса 6×100 ГОСТ 103-76 / Ст.3 ГОСТ 535-79 ℓ=350	2	1.6 кг
Б.4		3	2303	Уголок Б-220×220×14 ГОСТ 8509-72 / Ст.3 ГОСТ 535-79 ℓ=370	1	17.5 кг
				-01 (Н-2)		
Б.4		1	2301-01	Швеллер 10 ГОСТ 8240-72 / Ст.3 ГОСТ 535-79 ℓ=1086	2	9.3 кг
Б.4		2	2302	Полоса 6×100 ГОСТ 103-76 / Ст.3 ГОСТ 535-79 ℓ=350	2	1.6 кг
Б.4		3	2303	Уголок Б-220×220×14 ГОСТ 8509-72 / Ст.3 ГОСТ 535-79 ℓ=370	1	17.5 кг
				2.429-1.3 2310 (Н-6)		
Б.4		1	2311	Швеллер 14 ГОСТ 8240-72 / Ст.3 ГОСТ 535-79 ℓ=1186	2	14.6 кг
Б.4		2	2302-01	Полоса 6×100 ГОСТ 103-76 / Ст.3 ГОСТ 535-79 ℓ=470	2	2.2 кг
Б.4		3	2303-01	Уголок Б-220×220×14 ГОСТ 8509-72 / Ст.3 ГОСТ 535-79 ℓ=490	1	23.2 кг
				-01 (Н-7)		
Б.4		1	2311-01	Швеллер 14 ГОСТ 8240-72 / Ст.3 ГОСТ 535-79 ℓ=1686	2	20.7 кг
Б.4		2	2302-01	Полоса 6×100 ГОСТ 103-76 / Ст.3 ГОСТ 535-79 ℓ=470	2	2.2 кг
Б.4		3	2303-01	Уголок Б-220×220×14 ГОСТ 8509-72 / Ст.3 ГОСТ 535-79 ℓ=490	1	23.2 кг
				2.429-1.3 2320 (Н-11)		
Б.4		1	2321	Швеллер 16 ГОСТ 8240-72 / Ст.3 ГОСТ 535-79 ℓ=1686	2	24.0 кг
Б.4		2	2302-02	Полоса 6×100 ГОСТ 103-76 / Ст.3 ГОСТ 535-79 ℓ=574	2	2.7 кг
Б.4		3	2303-03	Уголок Б-220×220×14 ГОСТ 8509-72 / Ст.3 ГОСТ 535-79 ℓ=594	1	28.2 кг

Нач.отд.	Зиновьев	
Гл.констр.	Гершанок	
Вед.инж.	Бабушкин	
Ст.техн.	Григорьева	
Ст.инж.	Сухоруков	

2.429-1.3 2300

Надколонники Н-1, Н-2, Н-6 Н-7 и Н-11 при балках по сериям-1.462-1 1.462-10, 1.462-3

Стадия	Масса	Масштаб
Р	см. табл.	1:10
Лист	Листов 1	

Проектный институт №1

Инв.№ подл. | Подпись и дата | Взам.инв.№

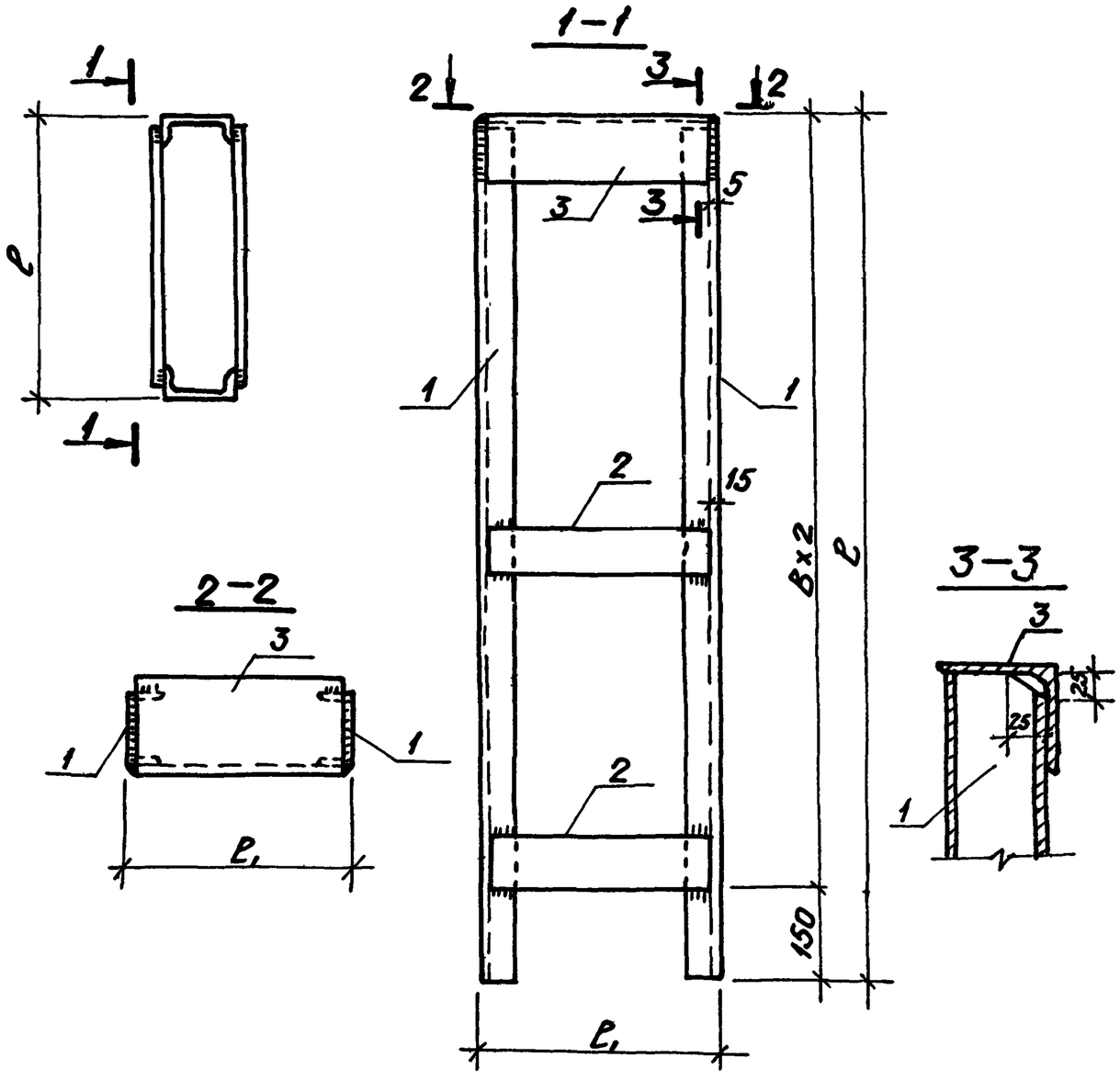

Обозначение	Марка	Диаметр колонн	l	B	l₁	Масса кг
2.429-1.3 2400	Н-3	300	2700	1275	380	100.2
2400-01	Н-4		3300	1575		117.7
2400-02	Н-5		2950	1400		107.7
2410	Н-8	400	2700	1275	506	132.1
2410-01	Н-9		3300	1575		154.1
2410-02	Н-10		2950	1400		141.3

Формат	Зона	Поз.	Обозначение	Наименование	Кол.	Примечание
			Переменные данные для исполнения			
				2.429-1.32400(Н-3)		
Б.4		1	2.429-1.3 2401	Швеллер 16 ГОСТ 8240-72 / Ст.3 ГОСТ 535-79 ℓ=2686	2	38.1 кг
Б.4		2	2402	Полоса Б6×100 ГОСТ 103-76 / Ст.3 ГОСТ 535-79 ℓ=350	4	1.6 кг
Б.4		3	2403	Уголок Б-220×220×14 ГОСТ 8509-72 / Ст.3 ГОСТ 535-79 ℓ=370	1	17.5 кг
				-01(Н-4)		
Б.4		1	2401-01	Швеллер 16 ГОСТ 8240-72 / Ст.3 ГОСТ 535-79 ℓ=3286	2	46.9 кг
Б.4		2	2402	Полоса Б6×100 ГОСТ 103-76 / Ст.3 ГОСТ 535-79 ℓ=350	4	1.6 кг
Б.4		3	2403	Уголок Б-220×220×14 ГОСТ 8509-72 / Ст.3 ГОСТ 535-79 ℓ=370	1	17.5 кг
				-02(Н-5)		
Б.4		1	2401-02	Швеллер 16 ГОСТ 8240-72 / Ст.3 ГОСТ 535-79 ℓ=2936	2	41.9 кг
Б.4		2	2402	Полоса Б6×100 ГОСТ 103-76 / Ст.3 ГОСТ 535-79 ℓ=350	4	1.6 кг
Б.4		3	2403	Уголок Б-220×220×14 ГОСТ 8509-72 / Ст.3 ГОСТ 535-79 ℓ=370	1	17.5 кг
				2.429-1.3 2410(Н-8)		
Б.4		1	2411	Швеллер 20 ГОСТ 8240-72 / Ст.3 ГОСТ 535-79 ℓ=2686	2	49.7 кг
Б.4		2	2402-01	Полоса Б6×100 ГОСТ 103-76 / Ст.3 ГОСТ 535-79 ℓ=476	4	2.3 кг
Б.4		3	2403-01	Уголок Б×220×220×14 ГОСТ 8509-72 / Ст.3 ГОСТ 535-79 ℓ=496	1	23.5 кг
				-01(Н-9)		
Б.4		1	2411-01	Швеллер 20 ГОСТ 8240-72 / Ст.3 ГОСТ 535-79 ℓ=3286	2	60.7 кг
Б.4		2	2402-01	Полоса Б6×100 ГОСТ 103-76 / Ст.3 ГОСТ 535-79 ℓ=476	4	2.3 кг
Б.4		3	2403-01	Уголок Б×220×220×14 ГОСТ 8509-72 / Ст.3 ГОСТ 535-79 ℓ=496	1	23.5 кг
				-02(Н-10)		
Б.4		1	2411-02	Швеллер 20 ГОСТ 8240-72 / Ст.3 ГОСТ 535-79 ℓ=2936	2	54.3 кг
Б.4		2	2402-01	Полоса Б6×100 ГОСТ 103-76 / Ст.3 ГОСТ 535-79 ℓ=476	4	2.3 кг
Б.4		3	2403-01	Уголок Б×220×220×14 ГОСТ 8509-72 / Ст.3 ГОСТ 535-79 ℓ=496	1	23.5 кг

Нач. отд.	Зиновьев	
Гл. констр.	Гершанок	
Вед. инж.	Бабушкин	
Ст. техн.	Григорьева	
Ст. инж.	Сухоруков	

2.429-1.3 2400

Надколонники Н-3÷Н-5, Н-8÷Н-10 при железобетонный фермах

Стадия	Масса	Масштаб
Р	см. табл.	1:10
Лист	Листов 1	

Проектный институт

Инв. № подл. | Подпись и дата | Взам. инв. №

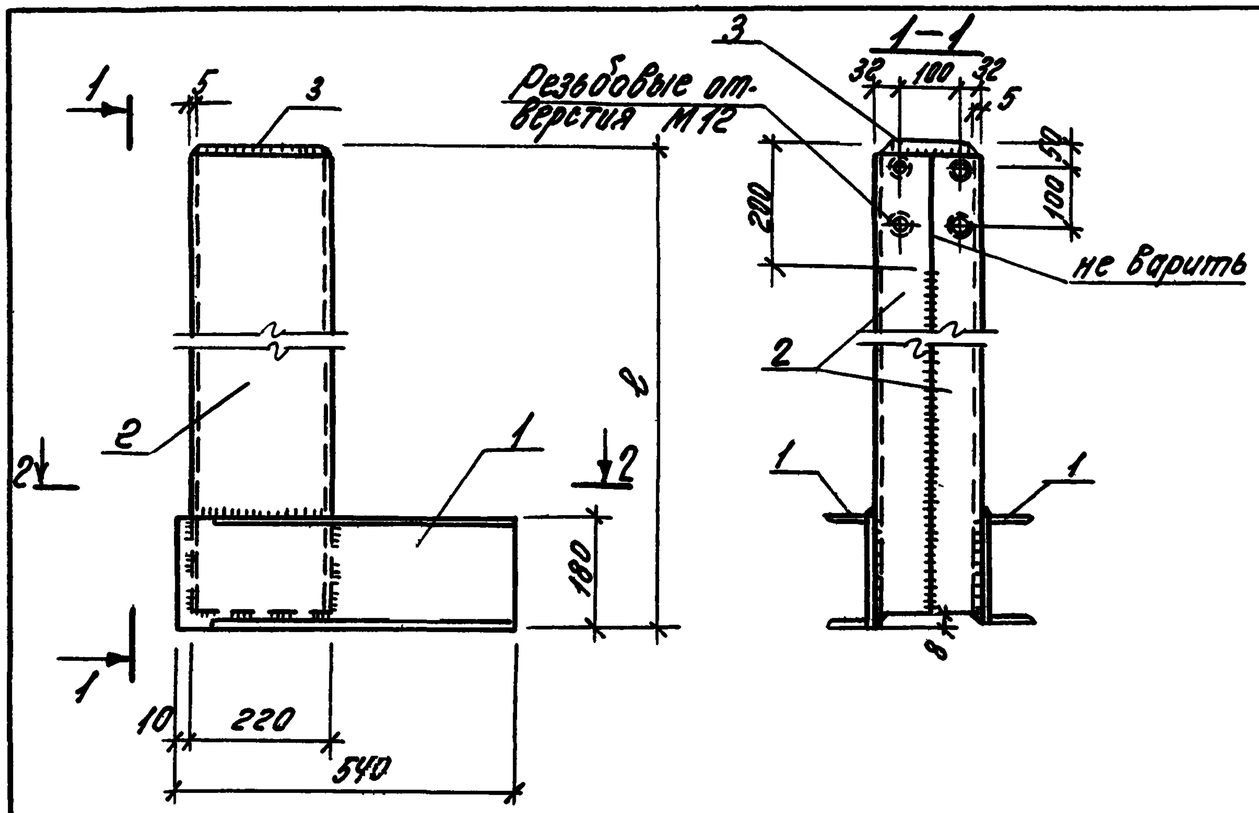

Формат	Зона	Поз.	Обозначение	Наименование	Кол.	Примечание
			Сборочные единицы			
		1	2.429-1.3 2501	Швеллер $\frac{18\ ГОСТ\ 8240-72}{Ст.3\ ГОСТ\ 535-79}$ ℓ=540	2	8,8 кг
		3	2.429-1.3 2503	Полоса $\frac{6\times 55\ ГОСТ\ 103-76}{Ст.3\ ГОСТ\ 535-79}$ ℓ=210	1	2,0 кг
			Переменные данные для исполнений			
				2.429-1.3 2500 (Н-13)		
		2	2.429-1.3 2502	Швеллер $\frac{22\ ГОСТ\ 8240-72}{Ст.3\ ГОСТ\ 535-79}$ ℓ=3134	2	65,8 кг
				-01 (Н-14)		
		2	-01	Швеллер $\frac{22\ ГОСТ\ 8240-72}{Ст.3\ ГОСТ\ 535-79}$ ℓ=2784	2	58,5 кг
				-02 (Н-12)		
		2	-02	Швеллер $\frac{22\ ГОСТ\ 8240-72}{Ст.3\ ГОСТ\ 535-79}$ ℓ=2534	2	53,2 кг

2-2

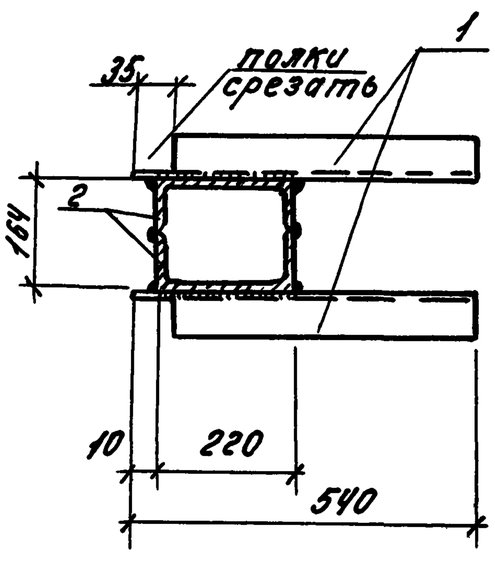

Обозначение	Марка	ℓ	Масса кг
2.429-1.3 2500	Н-13	3150	151.2
-01	Н-14	2800	136,6
-02	Н-12	2550	126,0

Все швы h= 6 мм

Нач.отд	Зиновьев		
Гл.констр.	Гершанок		
Вед.инж.	Бабушкин		
Ст.техник	Григорьева		
Ст.инж.	Сухоруков		

2.429-1.3 2500

Надколонник Н-12÷Н-14 при железобетонных фермах по серии ПК-01-129/78, 1.463-3

Стадия	Масса	Масштаб
Р	см. табл.	1:10
Лист	Листов 1	

Проектный институт №1

Инв.№подл. | Подпись и дата | Взам.инв.№

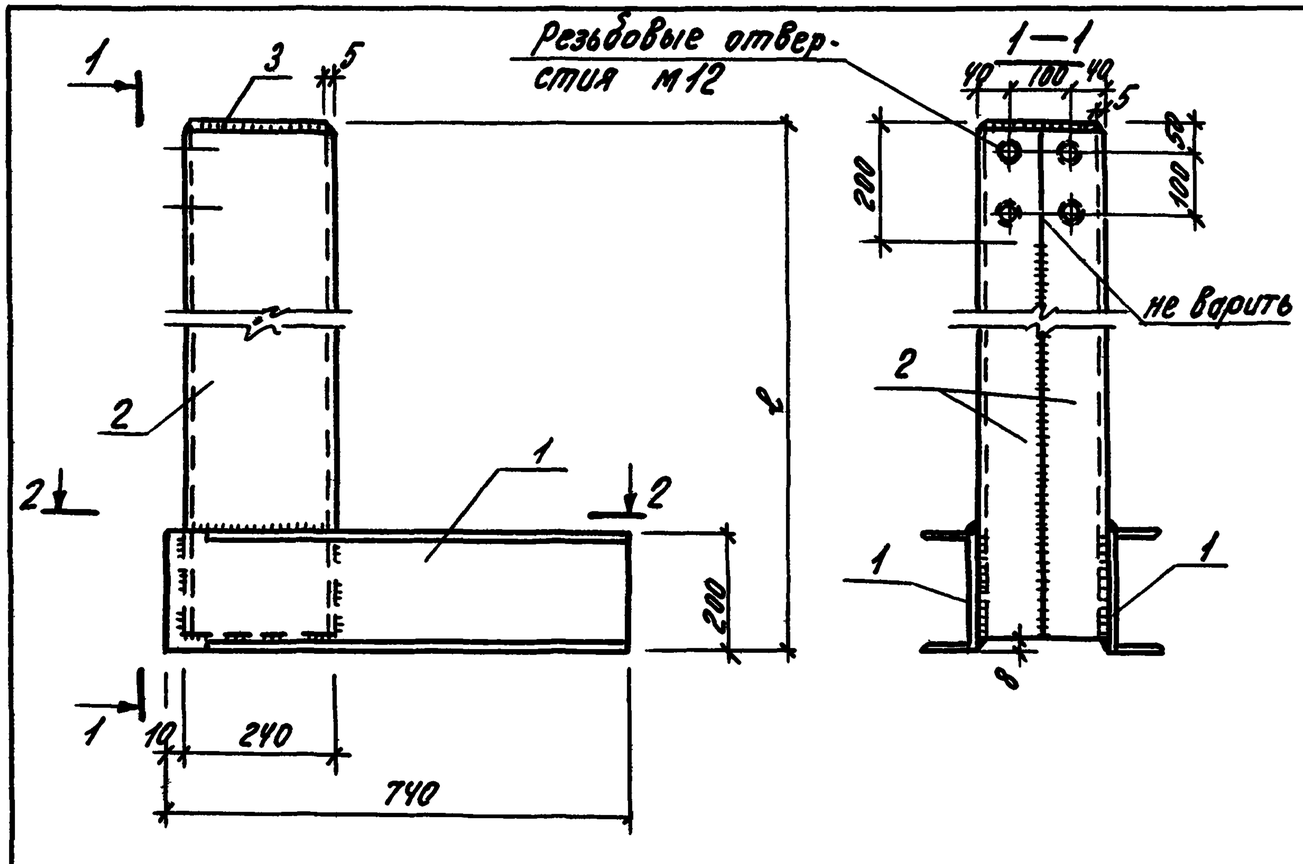

2—2

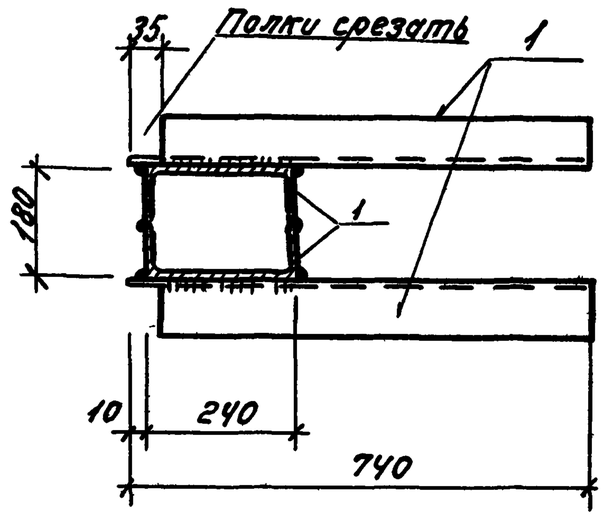

Формат	Зона	Поз.	Обозначение	Наименование	Кол.	Примечание
			Сборочные единицы			
		1	2.429-1.3 2601	Швеллер $\frac{20\ ГОСТ\ 8240-12}{Ст.3\ ГОСТ\ 535-79}$ ℓ=740	2	13,6 кг
		3	2.429-1.3 2603	Полоса $\frac{6\ 8\times 70\ ГОСТ\ 103-76}{Ст.3\ ГОСТ\ 535-79}$ ℓ=230	1	2,5 кг
			Переменные данные для исполнений			
				2.429-1.3 2600 (Н-16)		
		2	2.429-1.3 2602	Швеллер $\frac{24\ ГОСТ\ 8240-72}{Ст.3\ ГОСТ\ 535-79}$ ℓ=3134	2	75,2 кг
				-01 (Н-17)		
		2	-01	Швеллер $\frac{24\ ГОСТ\ 8240-72}{Ст.3\ ГОСТ\ 535-79}$ ℓ=2784	2	66,8 кг
				-02 (Н-15)		
		2	-02	Швеллер $\frac{24\ ГОСТ\ 8240-72}{Ст.3\ ГОСТ\ 535-79}$ ℓ=2534	2	60,8 кг

Обозначение	Марка	ℓ	Масса кг
2.429-1.3 2500	Н-16	3150	180.1
-01	Н-17	2800	163,3
-02	Н-15	2550	151.3

Все швы h=6 мм.

Нач.отд.	Зиновьев		
Гл.констр.	Гершанок		
Вед.инж.	Бабушкин		
Ст.техник	Григорьева		
Ст.инж.	Сухоруков		

2.429-1.3. 2600

Надколонник Н-15÷Н-17 при железобетонных фермах по серии ПК-01-129/78, 1.463-3

Стадия	Масса	Масштаб
Р	См. табл.	1:10
Лист	Листов 1	

Проектный институт №1

Инв.№ подл. | Подпись и дата | Взам. инв.№

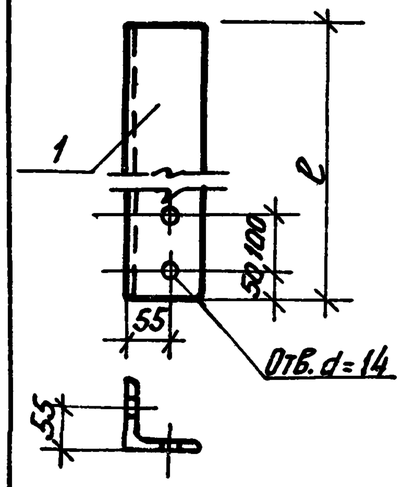

Обозначение	Марка	ℓ	Масса кг
2.429-1.3 2700	НУ-1	1940	37.1
-01	НУ-2	2540	48.5
-02	НУ-3	2820	53.9
-03	НУ-4	1470	28.1
-04	НУ-5	1090	20.8

Формат	Зона	Поз.	Обозначение	Наименование	Кол.	Примечание
			Переменные данные для исполнений			
				2.429-1.3 2700 (НУ-1)		
		1	2.429-13 2701	Уголок $\frac{Б\text{-}125\ 125\times10\ ГОСТ\ 8509\text{-}72}{Ст\ 3\ ГОСТ\ 535\text{-}79}$ ℓ=1940	1	37.1кг
				-01 (НУ-2)		
		1	-01	Уголок $\frac{Б\text{-}125\times125\times10\ ГОСТ\ 8509\text{-}72}{Ст\ 3\ ГОСТ\ 535\text{-}79}$ ℓ=2540	1	48.5кг
				-02 (НУ-3)		
		1	-02	Уголок $\frac{Б\text{-}125\times125\times10\ ГОСТ\ 8509\text{-}72}{Ст\ 3\ ГОСТ\ 535\text{-}79}$ ℓ=2820	1	53.9кг
				-03 (НУ-4)		
		1	-03	Уголок $\frac{Б\text{-}125\times125\times10\ ГОСТ\ 8509\text{-}72}{Ст\ 3\ ГОСТ\ 535\text{-}79}$ ℓ=1470	1	28.1кг
				-03 (НУ-5)		
		1	-04	Уголок $\frac{Б\text{-}125\times125\times10\ ГОСТ\ 8509\text{-}72}{Ст\ 3\ ГОСТ\ 535\text{-}79}$ ℓ=1090	1	20.8кг

Подпись и дата | Взам. инв.№ | Инв.№ подл.

Нач.отд.	Зиновьев	
Гл.констр.	Гершанок	
Вед.инж.	Бабушкин	
Ст.инж.	Максимов	
Ст.техн.	Григорьева	
Ст.инж.	Сухоруков	

2.429-1.3 2700

Насадка НУ-1÷НУ-5

Стадия	Масса	Масштаб
Р	см. табл.	1:10
Лист	Листов 1	

ПРОЕКТНЫЙ ИНСТИТУТ №1

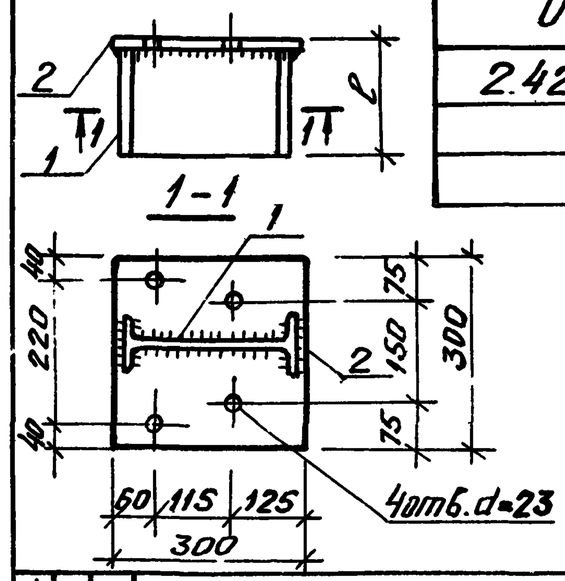

Обозначение	Марка	ℓ	Масса кг
2.429-1.3 2800	СТ-1	390	19.1
-01	СТ-2	480	21.9
-02	СТ-3	570	24.7

Все швы h=8мм.

Формат	Зона	Поз.	Обозначение	Наименование	Кол.	Примечание
			Сборочные единицы			
		2	2.429-1.3 2802	Полоса $\frac{Б10\times300\ ГОСТ\ 82\text{-}70}{Ст\ 3\ ГОСТ\ 535\text{-}79}$ ℓ=300	1	7.1кг
			Переменные данные для исполнений			
				2.429-1.3 2800 (СТ-1)		
		1	2.429-1.3 2801	Двутавр $\frac{27\ ГОСТ\ 8239\text{-}72^*}{Ст\ 3\ ГОСТ\ 535\text{-}79}$ ℓ=380	1	12.0кг
				-01 (СТ-2)		
		1	-01	Двутавр $\frac{27\ ГОСТ\ 8239\text{-}72^*}{Ст\ 3\ ГОСТ\ 535\text{-}79}$ ℓ=470	1	14.8кг
				-02 (СТ-3)		
		1	-02	Двутавр $\frac{27\ ГОСТ\ 8239\text{-}72^*}{Ст\ 3\ ГОСТ\ 535\text{-}79}$ ℓ=560	1	17.6кг

Подпись и дата | Взам. инв.№ | Инв.№ подл.

Нач.отд.	Зиновьев	
Гл.констр.	Гершанок	
Вед.инж.	Бабушкин	
Ст.инж.	Максимов	
Ст.техн.	Григорьева	
Ст.инж.	Сухоруков	

2.429-1.3 2800

Столик СТ-1÷СТ-3

Стадия	Масса	Масштаб
Р	см. табл.	1:10
Лист	Листов 1	

ПРОЕКТНЫЙ ИНСТИТУТ №1

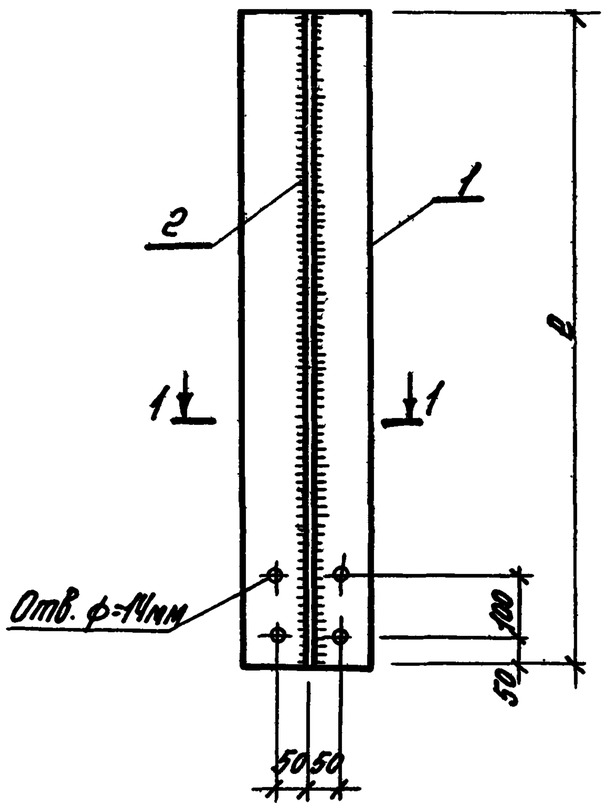

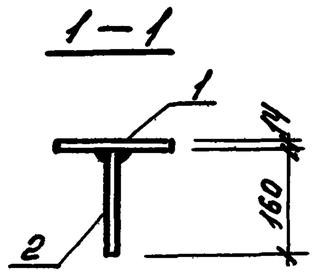

Обозначение	Марка	ℓ	Масса кг
2.429-1.3 2900	НС-1	1940	71.8
-01	НС-2	2540	94.1
-02	НС-3	2840	105.2
-03	НС-4	1470	54.5
-04	НС-5	1090	40.4

Формат	Зона	Поз.	Обозначение	Наименование	Кол.	Примечание
			Переменные данные для исполнения			
				2.429-1.3.2900(НС-1)		
		1	2.429-1.3 2901	Полоса $\frac{БМ\times200\ ГОСТ\ 103-76}{Ст.3\ ГОСТ\ 535-79}$ ℓ=1940	1	42.6кг
		2	2.429-1.3 2902	Полоса $\frac{Б12\times100\ ГОСТ\ 103-76}{Ст3\ ГОСТ\ 535-79}$ ℓ=1940	1	29.2кг
				-01(НС-2)		
		1	2.429-1.3 2901-01	Полоса $\frac{БМ\times200\ ГОСТ\ 103-76}{Ст.3\ ГОСТ\ 535-79}$ ℓ=2540	1	55,8кг
		2	2.429-1.3 2902-01	Полоса $\frac{Б12\times100\ ГОСТ\ 103-76}{Ст.3\ ГОСТ\ 535-79}$ ℓ=2540	1	38.3кг
				-02 (НС-3)		
		1	2.429-1.3 2901-02	Полоса $\frac{БМ\times200\ ГОСТ\ 103-76}{Ст.3\ ГОСТ\ 535-79}$ ℓ=2840	1	62.4кг
		2	2.429-1.3 2901-02	Полоса $\frac{Б12\times100\ ГОСТ\ 103-76}{Ст.3\ ГОСТ\ 535-79}$ ℓ=2840	1	42.8кг
				-03 (НС-4)		
		1	2.429-1.3 2901-03	Полоса $\frac{БМ\times200\ ГОСТ\ 103-76}{Ст.3\ ГОСТ\ 535-79}$ ℓ=1470	1	32.3кг
		2	2.429-1.3 2901-03	Полоса $\frac{Б12\times100\ ГОСТ\ 103-76}{Ст.3\ ГОСТ\ 535-79}$ ℓ=1470	1	22.2кг
				-04 (НС-5)		
		1	2.429-1.3 2901-04	Полоса $\frac{БМ\times200\ ГОСТ\ 103-76}{Ст.3\ ГОСТ\ 535-79}$ ℓ=1090	1	24.0кг
		2	2.429-1.3 2901-04	Полоса $\frac{Б12\times100\ ГОСТ\ 103-76}{Ст.3\ ГОСТ\ 535-79}$ ℓ=1090	1	16.4кг

Нач.отд.	Зиновьев	
Гл.конст.	Горшанок	
Вед.инж.	Бабушкин	
Ст.техник	Григорьева	
Ст.инж.	Сухорчков	

2.429-1.3 2900

Насадка НС-1÷НС-5

Стадия	Масса	Масштаб
Р	См. табл.	1:10
Лист	Листов	

Проектный институт

Инв.№подл. | Подпись и дата | Взам.инв.№

17821 03 25

НФ-1, НФ-2, НФ-5

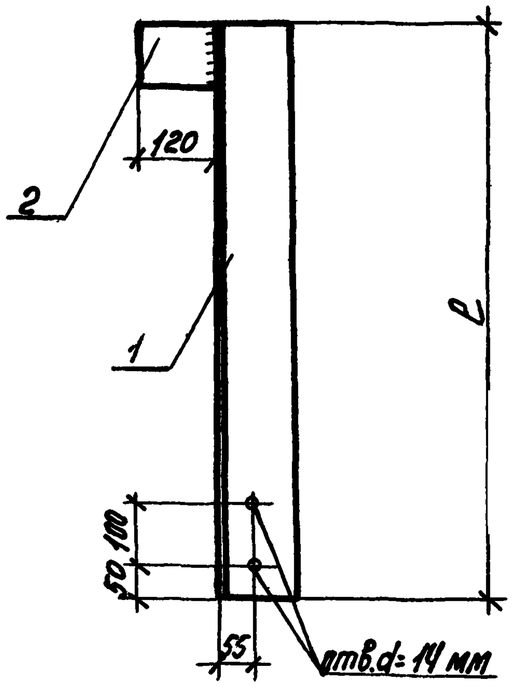

НФ-3, НФ-4

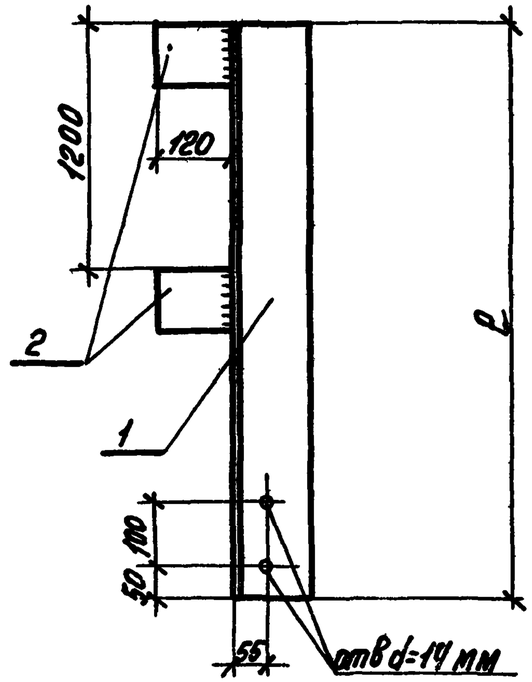

Марка	Обозначение	ℓ	Масса кг
НФ-1	2.429-1.3 3000	1170	23.3
НФ-2	-01	1270	25.3
НФ-3	-02	1770	35.8
НФ-4	-03	1520	31.0
НФ-5	-04	1090	21.8

Деталь сварки листа с уголком

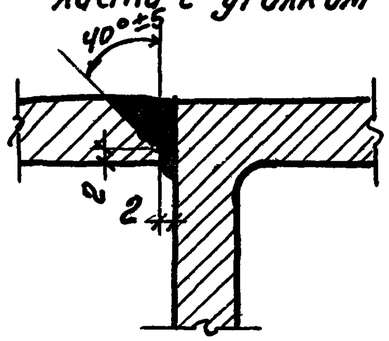

Формат	Зона	Поз.	Обозначение	Наименование	Кол.	Примечание
				2.429-1.3 3000 (НФ-1)		
				Детали		
12		1	2.429-1.3 3001	Уголок $\frac{Б\text{-}125\times125\times10\ ГОСТ\ 8509\text{-}72}{Ст.3\ ГОСТ\ 535\text{-}79}$ ℓ=1170	1	22.3 кг
12		2	2.429-1.3 3002	Полоса $\frac{Б\ 10\times100\ ГОСТ\ 103\text{-}76}{Ст.3\ ГОСТ\ 535\text{-}79}$ ℓ=120	1	1.0 кг
				-01 (НФ-2)		
				Детали		
12		1	2.429-1.3 3001-01	Уголок $\frac{Б\text{-}125\times125\times10\ ГОСТ\ 8509\text{-}72}{Ст.3\ ГОСТ\ 535\text{-}79}$ ℓ=1270	1	24.3 кг
12		2	2.429-1.3.3002	Полоса $\frac{Б\ 10\times100\ ГОСТ\ 103\text{-}76}{Ст.3\ ГОСТ\ 535\text{-}79}$ ℓ=120	1	1.0 кг
				-02 (НФ-3)		
				Детали		
12		1	2.429-1.3 3001-02	Уголок $\frac{Б\text{-}125\times125\times10\ ГОСТ\ 8509\text{-}72}{Ст.3\ ГОСТ\ 535\text{-}79}$ ℓ=1770	1	33.8 кг
12		2	2.429-1.3 3002	Полоса $\frac{Б\ 10\times100\ ГОСТ\ 103\text{-}76}{Ст3\ ГОСТ\ 535\text{-}79}$ ℓ=120	2	2.0 кг
				-03 (НФ-4)		
				Детали		
12		1	2.429-1.3 3001-03	Уголок $\frac{Б\text{-}125\times125\times10\ ГОСТ\ 8509\text{-}72}{Ст.3\ ГОСТ\ 535\text{-}79}$ ℓ=1520	1	29.0 кг
12		2	2.429-1.3 3002	Полоса $\frac{Б\ 10\times100\ ГОСТ\ 103\text{-}76}{Ст.3\ ГОСТ\ 535\text{-}79}$ ℓ=120	2	2.0 кг
				-04 (НФ-5)		
				Детали		
12		1	2.429-1.3 3001-04	Уголок $\frac{Б\text{-}125\times125\times10\ ГОСТ\ 8509\text{-}72}{Ст.3\ ГОСТ\ 535\text{-}79}$ ℓ=1090	1	20.8
12		2	2.429-1.3 3002	Полоса $\frac{Б\ 10\times100\ ГОСТ\ 103\text{-}76}{Ст.3\ ГОСТ\ 535\text{-}79}$ ℓ=120	1	1.0

Нач. отд.	Зиновьев	
Гл. констр.	Горшанок	
Вед. инж.	Бабушкин	
Ст. техн.	Распопова	
Ст. инж.	Сухоруков	

2.429-1.3 3000

Насадки торцевого фахверка НФ-1 ÷ НФ-5

Стадия	Масса	Масштаб
Р	См. табл.	1:10
Лист	Листов 1	

Проектный институт

Инв. № подлин. | Подпись и дата | Взам. инв. №

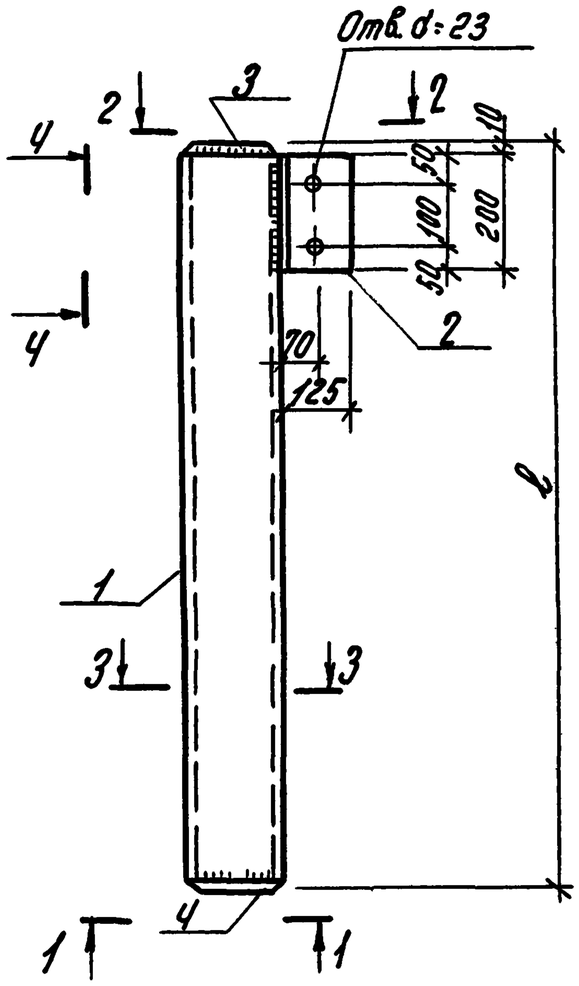

1—1

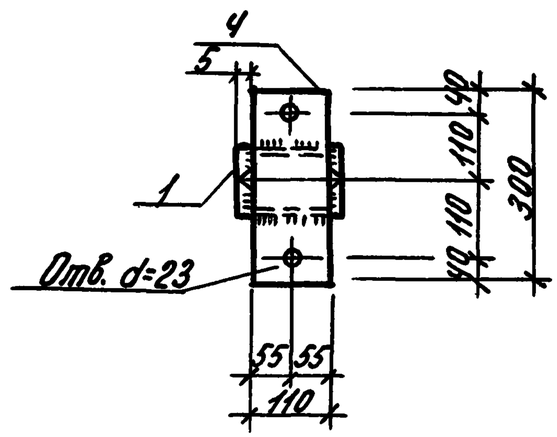

2—2

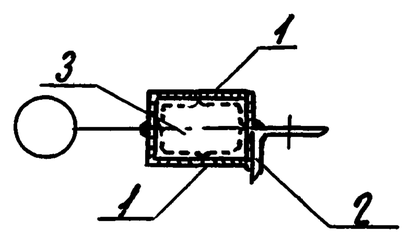

3—3

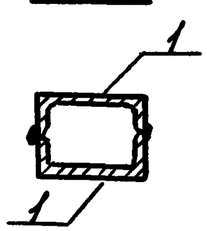

4—4

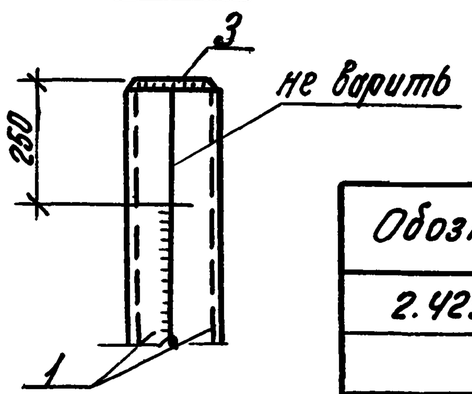

Все швы h=8 мм.

Формат	Зона	Поз.	Обозначение	Наименование	Кол.	Примечание
				Сборочные единицы		
		2	2.429-1.3 3102	Уголок $\frac{Б\text{-}125\times80\times10\ ГОСТ\ 8510\text{-}72}{Ст.3\ ГОСТ\ 535\text{-}79}$ ℓ=200	1	3,1кг
		3	2.429-1.3 3103	Полоса $\frac{Б\text{-}10\times95\ ГОСТ\ 103\text{-}76}{Ст.3\ ГОСТ\ 535\text{-}79}$ ℓ=110	1	0,8кг
		4	2.429-1.3 3104	Полоса $\frac{Б\text{-}10\times110\ ГОСТ\ 103\text{-}76}{Ст.3\ ГОСТ\ 535\text{-}79}$ ℓ=300	1	2,6кг
				Переменные данные для исполнений		
				2.429.1.3 3100 (НШ-1)		
		1	2.429-1.3 3101	Швеллер $\frac{[12\ ГОСТ\ 8240\text{-}72}{Ст.3\ ГОСТ\ 535\text{-}79}$ ℓ=2230	2	23,2кг
				-01 (НШ-2)		
		1	-01	Швеллер $\frac{[12\ ГОСТ\ 8240\text{-}72}{Ст3\ ГОСТ\ 535\text{-}79}$ ℓ=3130	2	32,6кг

Обозначение	Марка	ℓ	Масса кг
2.429-1.3 3100	НШ-1	2250	52.9
-01	НШ-2	3150	71.7

Нач.отд.	Зиновьев	
Гл.конст.	Гершанок	
Вед.инж.	Бабушкин	
Ст.инж.	Максимов	
Ст.техн.	Григорьева	
Ст.инж.	Сухорков	

2.429-1.3 3100

Надколонник НШ-1, НШ-2

Стадия	Масса	Масштаб
Р	см. табл.	1:10
Лист	Листов 1	

Проектный институт

Инв.№ подл. | Подпись и дата | Взам. инв.№

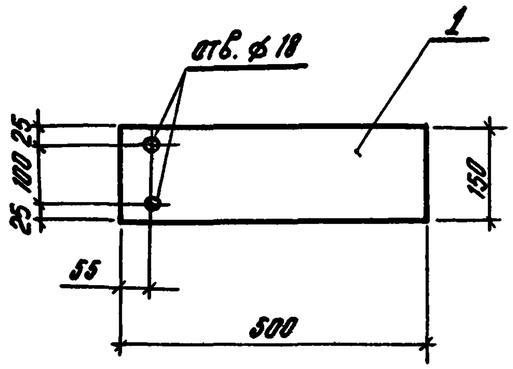

Формат	Зона	Поз.	Обозначение	Наименование	Кол.	Примечание
				2.429-1.3 3200 (М-1)		
				Детали		
11		1	2.429-1.3 3201	Полоса $\frac{Б\ 10 \times 150\ ГОСТ\ 103-76}{Ст\ 3\ ГОСТ\ 535-79}$ ℓ=500	1	5,9 кг

Нач.отд.	Зиновьев		2.429-1.3 3200	
Гл.констр.	Гершанок		Соединительный элемент крепления насадок торцевого фахверка М-1	Стадия: Р; Масса: 5,9кг; Масштаб: 1:10
Вед.инж.	Бабушкин			Лист; Листов 1
Ст.инж.	Максимов			Проектный институт №1
Инженер	Казакова			
Ст.инж.	Сухоруков			

Взам.инв.№ | Подпись и дата | Инв.№ подл.

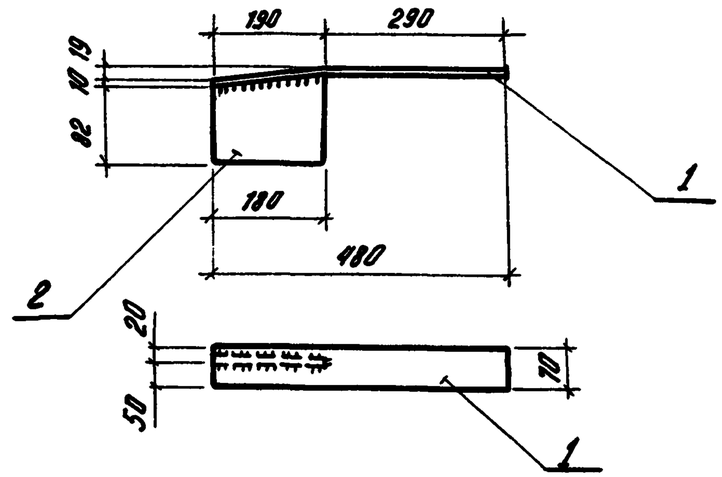

Формат	Зона	Поз.	Обозначение	Наименование	Кол.	Примечание
				2.429-1.3 3300 (М-2)		
				Детали		
11		1	2.429-1.3 3301	Полоса $\frac{Б\ 10 \times 70\ ГОСТ\ 103-76}{Ст\ 3\ ГОСТ\ 535-79}$ ℓ=480	1	2,6 кг
11		2	2.429-1.3 3302	Полоса $\frac{Б\ 10 \times 100\ ГОСТ\ 103-76}{Ст\ 3\ ГОСТ\ 535-79}$ ℓ=100	1	1,4 кг

Нач.отд.	Зиновьев		2.429-1.3 3300	
Гл.констр.	Гершанок		Соединительный элемент крепления насадок торцевого фахверка М-2	Стадия: Р; Масса: 4,0кг; Масштаб: 1:10
Вед.инж.	Бабушкин			Лист; Листов 1
Ст.инж.	Максимов			Проектный институт №1
Инженер	Казакова			
Ст.инж.	Сухоруков			

Взам.инв.№ | Подпись и дата | Инв.№ подл.

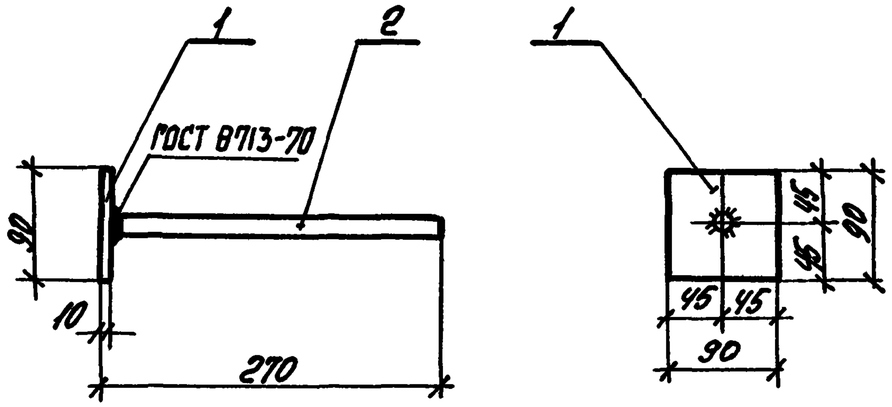

Формат	Зона	Поз.	Обозначение	Наименование	Кол.	Примечание
				2.429-1.3 3400 (М-3)		
				Детали		
11		1	2.429-1.3 3401	Полоса $\frac{Б10 \times 90\ ГОСТ\ 103-76}{Ст.3\ ГОСТ\ 535-79}$ ℓ=90	1	0.6 кг
11		2	2.429-1.3 3402	Круг $\frac{В16\ ГОСТ\ 2590-71}{Ст.3\ ГОСТ\ 535-79}$ ℓ=260	1	0.4 кг

Нач.отд.	Зиновьев		
Гл.констр.	Гершанок		
Вед.инж.	Бабушкин		
Ст.инж.	Максимов		
Инж.	Казакова		
Ст.инж.	Сухоруков		

2.429-1.3 3400

Соединительный элемент крепления насадок торцевого фахверка М-3

Стадия	Масса	Масштаб
Р	1.0 кг	1:50
Лист	Листов 1	

Проектный институт №1

Инв.№ подл. | Подпись и дата | Взам. инв.№

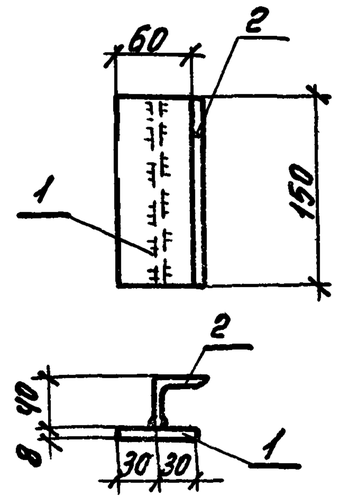

Формат	Зона	Поз.	Обозначение	Наименование	Кол.	Примечание
				2.429-1.3 3500 (ЗД-1)		
				Детали		
11		1	2.429-1.3 3501	Полоса $\frac{Б8 \times 60\ ГОСТ\ 103-76}{Ст.3\ ГОСТ\ 535-79}$ ℓ=150	1	0.6 кг
11		2	2.429-1.3 3502	Уголок $\frac{Б63 \times 40 \times 6\ ГОСТ\ 8510-72}{Ст.3\ ГОСТ\ 535-79}$ ℓ=150	1	0.7 кг

Нач.отд.	Зиновьев		
Гл.констр.	Гершанок		
Вед.инж.	Бабушкин		
Ст.инж.	Максимов		
Ст.техн.	Роспопова		
Ст.инж.	Сухоруков		

2.429-1.3 3500

Закладная деталь ЗД-1 центрифугированных колонн для крепления стеновых панелей

Стадия	Масса	Масштаб
Р	1.3 кг	1:50
Лист	Листов 1	

Проектный институт №1

Инв.№ подл. | Подпись и дата | Взам. инв.№

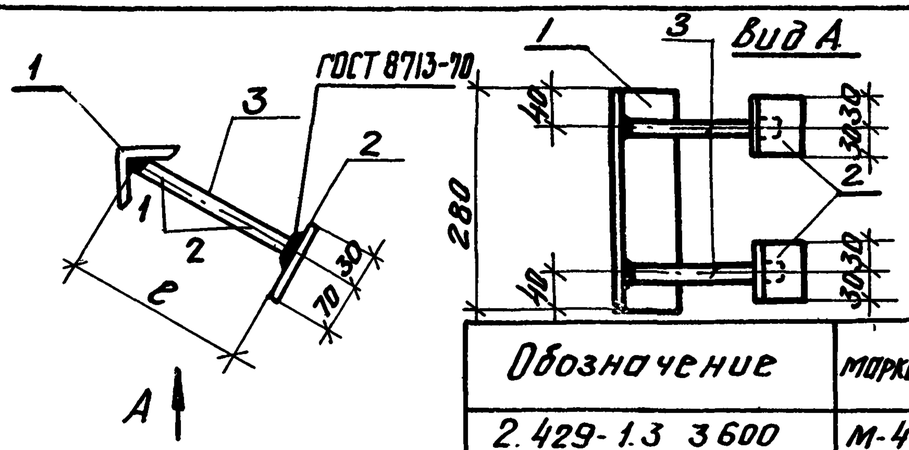

Обозначение	марка	ℓ	масса кг.
2.429-1.3 3600	М-4	160	2,4
-01	М-5	210	2,5
-02	М-6	260	2,5

Все швы h=6 мм.

Формат	Зона	Поз.	Обозначение	Наименование	Кол.	Прим.
			Сборочные единицы			
		2	2.429-13 3602	Полоса $\frac{Б60\times6\ ГОСТ\ 103-76}{ст.3\ ГОСТ\ 535-79}$ ℓ=100	2	0.3кг
		1	2.429-1.3 3601	Уголок $\frac{Б-63\times63\times6\ ГОСТ\ 8509-72}{ст.3\ ГОСТ\ 535-79}$ ℓ=280	1	1.6кг
			Переменные данные для исполнений			
				2.429-1.3 3600(М-4)		
		3	2.429-1.3 3603	Стержень $\frac{Ф10АII\ ГОСТ\ 5.1459-72*}{ст.3\ ГОСТ\ 535-79}$ ℓ=160	2	0.1кг
				-01 (М-5)		
		3	-01	Стержень $\frac{Ф10АII\ ГОСТ\ 5.1459-72*}{ст.3\ ГОСТ\ 535-79}$ ℓ=210	2	0.15кг
				-02 (М-6)		
		3	-02	Стержень $\frac{Ф10АII\ ГОСТ\ 5.1459-72*}{ст.3\ ГОСТ\ 535-79}$ ℓ=260	2	0.15кг

Инв. № подл. | Подпись и дата | Взам. инв. №

Нач. отд.	Зиновьев	
Гл. констр.	Гершанок	
Вед. инж.	Бабушкин	
Ст. инж.	Сухоруков	
Ст. техн.	Григорьева	
Ст. инж.	Максимов	

2.429-1.3 3600

Закладное изделие М4 ÷ М6 стеновых панелей для районов с расчетной сейсмичностью 7,8,9 баллов

Стадия	Масса	Масштаб
Р	см. табл.	1:10
Лист	Листов 1	

ПРОЕКТНЫЙ ИНСТИТУТ №1

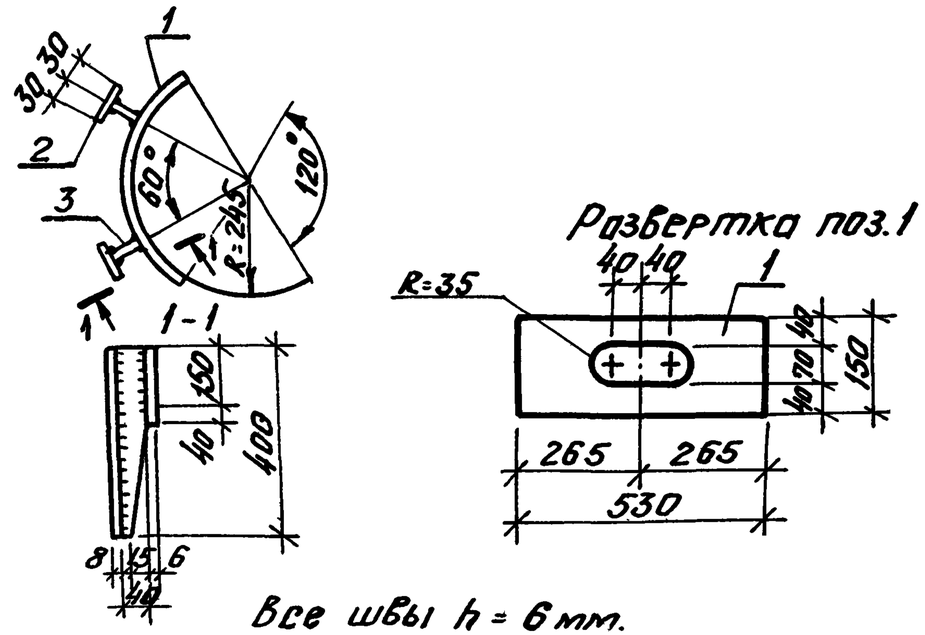

Все швы h = 6 мм.

Формат	Зона	Поз.	Обозначение	Наименование	Кол.	Примечание
				2429-13 3700(ЗД-2)		
				Детали		
		1	2.429-1.3 3701	Полоса $\frac{Б6\times100\ ГОСТ\ 103-76}{ст\ 3\ ГОСТ\ 535\ 79}$ ℓ-530	1	37.4кг
		2	2.429-1.3 3702	Полоса $\frac{Б6\times60\ ГОСТ\ 103-76}{ст\ 3\ ГОСТ\ 535-79}$ ℓ=400	2	1.5кг
		3	2.429-1.3 3703	Полоса $\frac{Б6\times40\ ГОСТ\ 103-76}{ст.3\ ГОСТ\ 535-79}$ ℓ=400	2	0.4кг

Инв. № подл. | Подпись и дата | Взам. инв. №

Нач. отд.	Зиновьев	
Гл. констр.	Гершанок	
Вед. инж.	Бабушкин	
Ст. инж.	Сухоруков	
Ст. техн.	Григорьева	
Ст. инж.	Максимов	

2.429-1.3 3700

Закладная деталь ЗД-2 для крепления навесных стеновых панелей

Стадия	Масса	Масштаб
Р	41.2кг	1:50
Лист	Листов 1	

ПРОЕКТНЫЙ ИНСТИТУТ №1

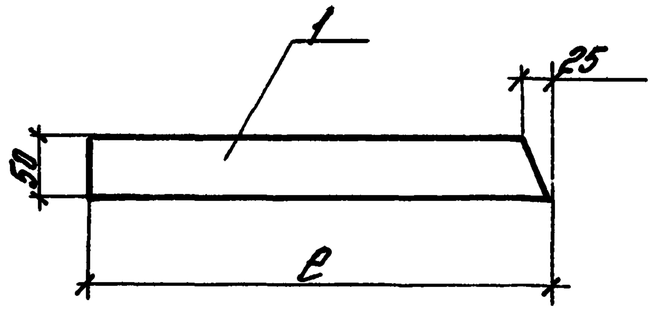

Марка	Обозначение	ℓ	Масса кг
Т-9	2.429-1.3 3800	370	1.4
Т-10	-01	270	1.0

Формат	Зона	Поз.	Обозначение	Наименование	Кол.	Примечание
				2.429-1.3 3800 (Т-9)		
				Детали		
11		1	2.429-1.3 3801	Полоса $\frac{8\times50\ ГОСТ\ 103-76}{Ст.3\ ГОСТ\ 535-79}$ ℓ=370	1	
				-01 (Т-10)		
				Детали		
11		1	-01	Полоса $\frac{8\times50\ ГОСТ\ 103-76}{Ст.3\ ГОСТ\ 535-79}$ ℓ=270	1	

Нач.отд.	Зиновьев		
Гл.констр.	Гершанок		
Вед.инж.	Бабушкин		
Ст.инж.	Максимов		
Техник	Васильев		
Ст.инж.	Сухоруков		

Инв.№ подл. | Подпись и дата | Взам.инв.№

2.429-1.3 3800

Соединительный элемент крепления стеновых панелей Т-9, Т-10

Стадия	Масса	Масштаб
Р	См. табл.	1:20
Лист	Листов 1	

Проектный институт

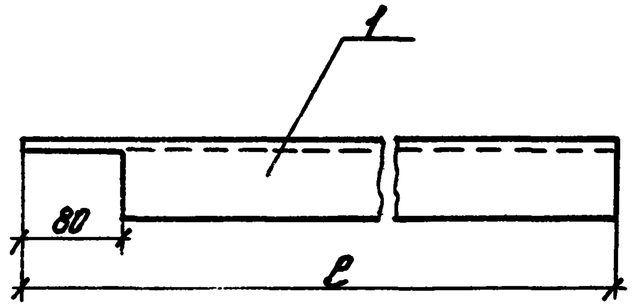

Марка	Обозначение	ℓ	Масса кг
Т-11	2.429-1.3 3900	610	3.5
Т-12	-01	510	2.9

Формат	Зона	Поз.	Обозначение	Наименование	Кол.	Примечание
				2.429-1.3 3900 (Т-11)		
				Детали		
		1	2.429-1.3 3901	Уголок $\frac{Б\ 63\times63\times6\ ГОСТ\ 8509-72}{Ст.3\ ГОСТ\ 535-79}$ ℓ=610	1	
				-01 (Т12)		
				Детали		
		1	-01	Уголок $\frac{Б\ 63\times63\times6\ ГОСТ\ 8509-72}{Ст.3\ ГОСТ\ 535-79}$ ℓ=510	1	

Нач.отд.	Зиновьев		
Гл.констр.	Гершанок		
Вед.инж.	Бабушкин		
Ст.инж.	Максимов		
Техник	Васильев		
Ст.инж.	Сухоруков		

Инв.№ подл. | Подпись и дата | Взам.инв.№

2.429-1.3 3900

Соединительный элемент крепления стеновых панелей Т-11, Т-12.

Стадия	Масса	Масштаб
Р	См. табл.	1:20
Лист	Листов 1	

Проектный институт

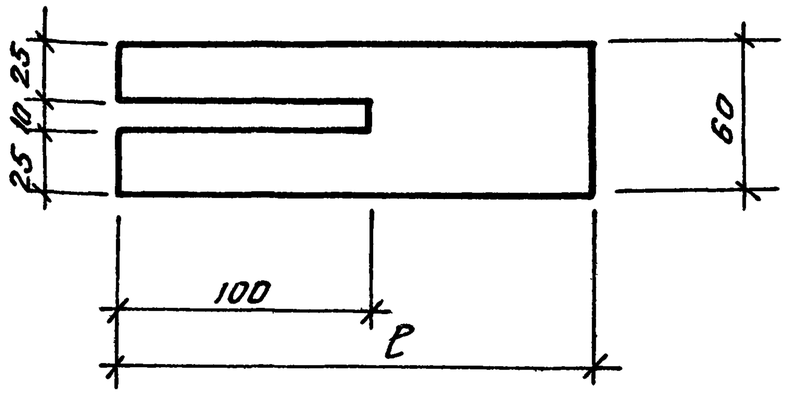

Обозначение	Марка	ℓ	Масса кг
2.429-1.3 4000	Т-13	150	0.4
-01	Т-16	450	1.2

Формат	Зона	Поз.	Обозначение	Наименование	Кол.	Примеч.
				2.429-1.3 4000 (Т-13)		
		1	2.429-1.3 4000	Полоса $\frac{Б\,6\times60\ ГОСТ\,103-76}{Ст.3\ ГОСТ\,535-79}$ ℓ=150	1	
				-01 (Т-16)		
		1	-01	Полоса $\frac{Б\,6\times60\ ГОСТ\,103-76}{Ст.3\ ГОСТ\,535-79}$ ℓ=450	1	

Инв. № подл. | Подпись и дата | Взам. инв. №

Нач. отд.	Зиновьев	
Гл. конст.	Гершанок	
Вед. инж.	Бабушкин	
Ст. инж.	Максимов	
Ст. техник	Григорьева	
Ст. инж.	Сухоруков	

2.429-1.3 4000

Соединительный элемент крепления стеновых панелей Т-13, Т-16

Стадия	Масса	Масштаб
Р	см. табл.	1:25
Лист	Листов 1	

ПРОЕКТНЫЙ ИНСТИТУТ №1

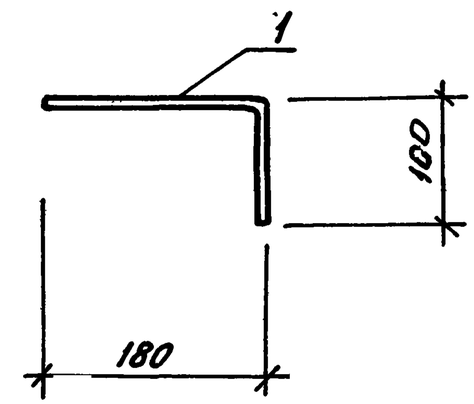

Формат	Зона	Поз.	Обозначение	Наименование	Кол.	Прим.
				2.429-1.3 4100 (Т-19)		
		1	2.429-1.3 4101	Круг $\frac{В\,16\ ГОСТ\,2590-71}{Ст.3\ ГОСТ\,535-79}$ ℓ=280	1	

Инв. № подл. | Подпись и дата | Взам. инв. №

Нач. отд.	Зиновьев	
Гл. конст.	Гершанок	
Вед. инж.	Бабушкин	
Ст. инж.	Максимов	
Ст. техник	Григорьева	
Ст. инж.	Сухоруков	

2.429-1.3 4100

Соединительный элемент крепления стеновых панелей Т-19

Стадия	Масса	Масштаб
Р	0.5кг	1:50
Лист	Листов 1	

ПРОЕКТНЫЙ ИНСТИТУТ №1

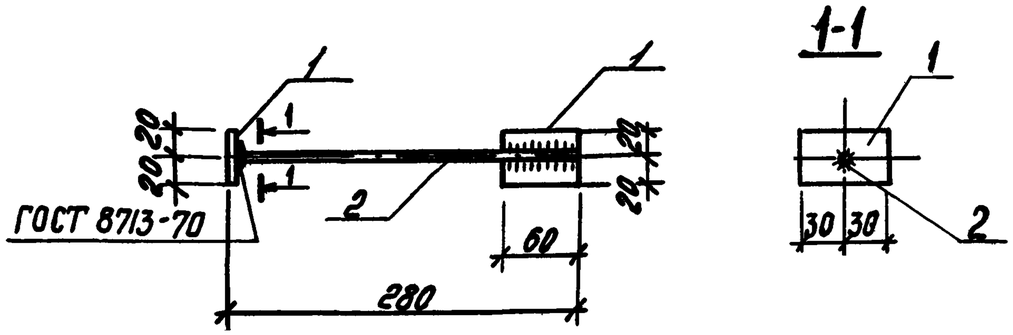

Формат	Зона	Поз.	Обозначение	Наименование	Кол.	Примечание
				2.429-1.3 4200 (Т-20)		
				Детали		
		1	2.429-1.3 4201	Полоса $\frac{Б10\times80\ ГОСТ\ 103-76}{Ст.3\ ГОСТ\ 535-79}$ ℓ=60	2	0.4
		2	2.429-1.3 4202	Круг $\frac{В14\ ГОСТ\ 2590-71}{Ст.3\ ГОСТ\ 535-79}$ ℓ=280	1	0.3

$h_{шва}$ = 8мм

Нач. отд.	Зиновьев		
Гл. конструктор	Герасимов		
Вед. инж.	Бобушкин		
Инженер	Сальникова		
Ст. инж.	Сухоруков		

2.429-1.3 4200

Соединительный элемент крепления стеновых панелей Т-20

Стадия	Масса	Масштаб
Р	0.7кг	1:20
Лист	Листов 1	

Проектный институт №1

Инв. № подл. | Подпись и дата | Взам. инв. №

Формат	Зона	Поз.	Обозначение	Наименование	Кол.	Примечание
				2.429-1.3 4300 (Т-1)		
Б.Ч		1	2.429-1.3 4300	Круг $\frac{В16\ ГОСТ\ 2590-71}{Ст.3\ ГОСТ\ 535-79}$ ℓ=400	1	0,6 кг
				2.429-1.3 4310 (Т-2)		
Б.Ч		1	2.429-1.3 4310	Полоса $\frac{Б6\times60\ ГОСТ\ 103-76}{Ст.3\ ГОСТ\ 535-79}$ ℓ=100	1	0,3 кг
				2.429-1.3 4320 (Т-3)		
Б.Ч		1	2.429-1.3 4320	Полоса $\frac{Б6\times10\ ГОСТ\ 103-76}{Ст.3\ ГОСТ\ 535-79}$ ℓ=150	1	0.6 кг
				-01 (Т-4)		
Б.Ч		1	-01	Полоса $\frac{Б6\times80\ ГОСТ\ 103-76}{Ст.3\ ГОСТ\ 535-79}$ ℓ=200	1	0.8 кг
				2.429-1.3 4330 (Т-5)		
Б.Ч		1	2.429-1.3 4330	Полоса $\frac{Б10\times100\ ГОСТ\ 103-76}{Ст.3\ ГОСТ\ 535-79}$ ℓ=120	1	0.9 кг
				2.429-1.3 4340 (Т-6)		
Б.Ч		1	2.429-1.3 4340	Полоса $\frac{Б10\times120\ ГОСТ\ 103-76}{Ст.3\ ГОСТ\ 535-79}$ ℓ=150	1	1.4 кг
				-01 (Т-7)		
Б.Ч		1	-01	Полоса $\frac{Б10\times150\ ГОСТ\ 103-76}{Ст.3\ ГОСТ\ 535-79}$ ℓ=200	1	1.9 кг
				2.429-1.3 4350 (Т-8)		
Б.Ч		1	2.429-1.3 4350	Полоса $\frac{Б10\times50\ ГОСТ\ 103-76}{Ст.3\ ГОСТ\ 535-79}$ ℓ=430	1	1.7 кг
				2.429-1.3 4310-01 (Т-14)		
Б.Ч		1	2.429-1.3 4310-01	Полоса $\frac{Б6\times60\ ГОСТ\ 103-76}{Ст.3\ ГОСТ\ 535-79}$ ℓ=250	1	0.7 кг
				2.429-1.3 4360 (Т-15)		
Б.Ч		1	2.429-1.3 4360	Уголок $\frac{Б\ 125\times80\times8\ ГОСТ\ 8510-72}{Ст.3\ ГОСТ\ 535-79}$ ℓ=120	1	1.5 кг
				2.429-1.3 4300-01 (Т-17)		
Б.Ч		1	2.429-1.3 4300-01	Круг $\frac{В16\ ГОСТ\ 2590-71}{Ст.3\ ГОСТ\ 535-79}$ ℓ=200	1	0.3 кг
				2.429-1.3 4360-01 (Т-18)		
Б.Ч		1	2.429-1.3 4360-01	Уголок $\frac{Б\ 125\times80\times8\ ГОСТ\ 8510-72}{Ст.3\ ГОСТ\ 535-79}$ ℓ=80	1	1.0 кг

Нач. отд.	Зиновьев		
Гл. конструктор	Герасимов		
Вед. инж.	Бобушкин		
Инженер	Сальникова		
Ст. инж.	Сухоруков		

2.429-1.3 4300

Соединительный элемент крепления стеновых панелей Т-1÷Т-8, Т-14, Т-15, Т-17, Т-18

Стадия	Масса	Масштаб
Р	См. табл.	
Лист	Листов 1	

Проектный институт №1

Инв. № подл. | Подпись и дата | Взам. инв. №