ТИПОВОЙ ПРОЕКТ

704-1-1171.84

РЕЗЕРВУАР СТАЛЬНОЙ ВЕРТИКАЛЬНЫЙ ЦИЛИНДРИЧЕСКИЙ ДЛЯ НЕФТИ И НЕФТЕПРОДУКТОВ ЁМКОСТЬЮ 20000 м³

АЛЬБОМ VII

ПРОЕКТ ПРОИЗВОДСТВА МОНТАЖНЫХ РАБОТ

ПРИСПОСОБЛЕНИЯ ДЛЯ МОНТАЖА

				Привязан	
Альб. №					

ЦЕНТРАЛЬНЫЙ ИНСТИТУТ ТИПОВОГО ПРОЕКТИРОВАНИЯ ГОССТРОЯ СССР
КАЗАХСКИЙ ФИЛИАЛ
Заказ № 3179 Тираж 100 экз. Цена 4-59 Инв № 704-1-171.87 Сдано в печать 21-X-87

ТИПОВОЙ ПРОЕКТ
704-1-171.84

РЕЗЕРВУАР СТАЛЬНОЙ ВЕРТИКАЛЬНЫЙ ЦИЛИНДРИЧЕСКИЙ ДЛЯ НЕФТИ И НЕФТЕПРОДУКТОВ ЕМКОСТЬЮ 20000 М³

АЛЬБОМ VII

СОСТАВ ПРОЕКТА

АЛЬБОМ I	КОНСТРУКЦИИ МЕТАЛЛИЧЕСКИЕ РЕЗЕРВУАРА
АЛЬБОМ II	КОНСТРУКЦИИ МЕТАЛЛИЧЕСКИЕ ПОНТОНА
АЛЬБОМ III	ОСНОВАНИЕ И ФУНДАМЕНТЫ. КРЕПЕЖНЫЕ УЗЛЫ.
АЛЬБОМ IV	ОБОРУДОВАНИЕ РЕЗЕРВУАРА С ПОНТОНОМ ДЛЯ НЕФТИ И НЕФТЕПРОДУКТОВ
АЛЬБОМ V	ОБОРУДОВАНИЕ РЕЗЕРВУАРА БЕЗ ПОНТОНА ДЛЯ НЕФТИ И НЕФТЕПРОДУКТОВ
АЛЬБОМ VI	ПРОЕКТ ПРОИЗВОДСТВА МОНТАЖНЫХ РАБОТ МОНТАЖ РЕЗЕРВУАРА
АЛЬБОМ VII	ПРОЕКТ ПРОИЗВОДСТВА МОНТАЖНЫХ РАБОТ ПРИСПОСОБЛЕНИЯ ДЛЯ МОНТАЖА
АЛЬБОМ VIII	ЗАКАЗНЫЕ СПЕЦИФИКАЦИИ
АЛЬБОМ IX	СМЕТЫ
АЛЬБОМ X	ВЕДОМОСТЬ ПОТРЕБНОСТИ В МАТЕРИАЛАХ

ПРИМЕНЕННЫЕ ТИПОВЫЕ ПРОЕКТЫ ТИПОВОЙ ПРОЕКТ 402-11-59/74 СТАЦИОНАРНАЯ УСТАНОВКА ГЕНЕРАТОРОВ ВЫСОКОКРАТНОЙ ПЕНЫ ГВПС-2000 ГВПС-600 ГВПС-200 НА СТАЛЬНЫХ ВЕРТИКАЛЬНЫХ РЕЗЕРВУАРАХ ДЛЯ НЕФТИ И НЕФТЕПРОДУКТОВ АЛЬБОМЫ I II IV V/РАСПРОСТРАНЯЕТ КАЗАХСКИЙ ФИЛИАЛ ЦИТП/

РАЗРАБОТАН
ПРОЕКТНЫМ ИНСТИТУТОМ
ГИПРОНЕФТЕСПЕЦМОНТАЖ
Главный инженер института И.Т. Гольденберг
Главный инженер проекта В.Н. Тюрин

РАБОЧИЕ ЧЕРТЕЖИ
УТВЕРЖДЕНЫ И ВВЕДЕНЫ В ДЕЙСТВИЕ МИННЕФТЕПРОМОМ
ПРОТОКОЛ ОТ 23.05.83

Привязан:

Инв №

Содержание альбома

Обозначение	Наименование	Кол листов	Стр.
ПВ 32.01.00.00	Устройство для раскатки рулонов.	5	3 - 7
ПВ5К.09. 00.00	Шарнир для подъема рулонов массой 45-65т. краном.	6	8 - 13
ПВ5К.11.00.00	Захват для подъема рулонов массой 45-65т. краном.	7	14 - 20
ПВ3.02.00.00	Скоба для развертывания рулона.	3	21-23
ПВ12.01. 00.00	Отвес.	1	24
ПВ 12.02.00.00	Поддон		
ПВ8.04 00.00	Кронштейн для расчалок.		
ПВ8.05.00.00	Упор клиновой.	2	25 - 26
ПВ4.05.00.00	Стяжное приспособление.	2	27 - 28
ПВ7.11.00. 00	Клин.	1	29
ПВ5.13.00.00	Приспособление строповочное.	1	30
ПВ10. 06.00. 00	Строп 4-х ветвевой. Q = 6,5т.		
ПВ7.66.00 .00	Стойка монтажная.	7	31 - 37
ПВ51.06.00. 00	Козлы для демонтажа монтажной стойки.	2	38 - 39
ПВ 5. 52.00.00	Скоба для навешивания балок.		
ПВ10. 05.00. 00	Строп 4-х ветвевой.	1	40
ПВ10. 04.00.00	Строп 3-х ветвевой.		
ПВ5. 48.00. 00	Скоба для крепления расчалок к опорному кольцу.	1	41
ПВ5. 49.00.00	Звено строповочное.	1	42
ПВ5. 51.00.00	Ловитель опорного кольца.	1	43
ПВ8. 19. 00.00	Пробка для отвеса.	1	44
ПВ51. 55.00.00	Кронштейн для опорного кольца.		
ПВ4. 02.00. 00	Струбцина для прижатия опорного кольца.	4	45 - 48
ПВ72.03.00.00	Стойка для приварки опорного кольца и кольца		
	жесткости.	5	49-50, 53
ПВ 51. 53.00.00	Траверса для подъема укрупненных щитов покрытия.	1	54
ПВ5. 07.00.00	Ролик отводной для демонтажа монтажной стойки.	1	55
ПВ6.06. 00.00	Устройство для формообразования.	10	56 - 65
ПВ7. 57.00. 00	Стенд - сани для сборки щитов покрытия.	8	66 - 73
ПВ 9.7А-0-0С6	Лестница навесная.	4	74 - 77
ПВ 5А-3-0-0	Скоба для установки навесной лестницы.		
ПВ5.04. 00.00	Строп для монтажа окраек.	1	78
ПВ 5. 50. 00.00	Ролик поддерживающий.	1	79
ПВ 62.07.00.00	Приспособление для замыкания вертикального монтажного		
	стыка.	7	80-86
ПВ71. 20. 00.00	Стойка для сборки и сварки вертикального монтажного		
	стыка стенки.	3	87-89
ПВ г.01. 00. 00	Приспособление для разметки.	11	90- 100
ПВ 5. 03. 00. 00	Укосина для монтажа понтона.	1	101
ПВ4. 13. 00. 00	Струбцина для монтажа понтона.	2	102 - 103
ПВ 4. 03. 00.00	Струбцина для прижима обвязочного уголка.	2	104 - 105
ПВ7. 71.00. 00	Направляющая.	1	106
ПВ7. 70. 00. 00	Упор скользящий.	2	107 - 108
ПВ 8. 18. 00.00	Кронштейн для монтажа промежуточных колец жесткости.	1	109
ПВ 41.08.00.00	Струбцина для прижатия промежуточных колец жесткости.	2	110 - 111

					ТП 704-1-171.84
Изм	Лист	N докум.	Подп.	Дата	
Разраб.		Кузьмина			Содержание
Пров.		Числова			
Т.контр					
ГИП		Тюрин			
Н.контр		Панова			
Утв		Кузнецов			

Лит	Масса	Масштаб
И		
Лист	Листов 1	

Гипронефтеспецмонтаж г. Москва

Формат А2

ПВ 32.01.00.00 СБ

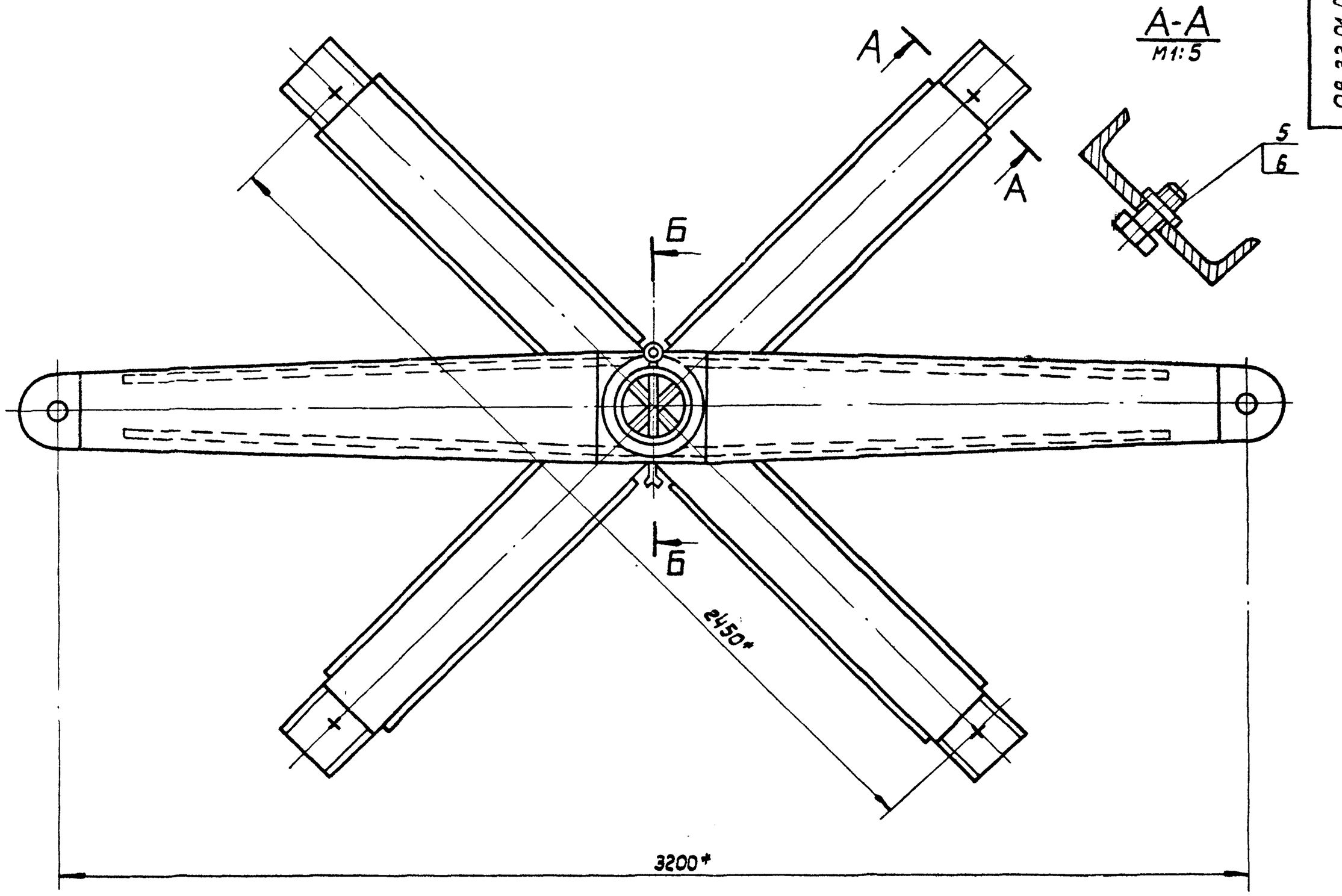

А-А
М1:5

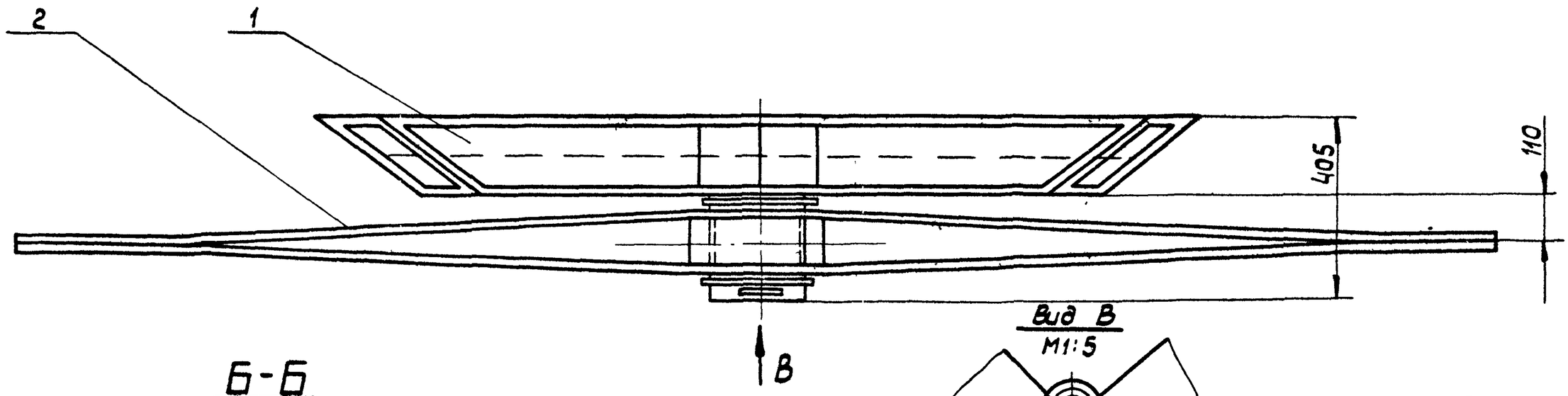

Б-Б
М1:5

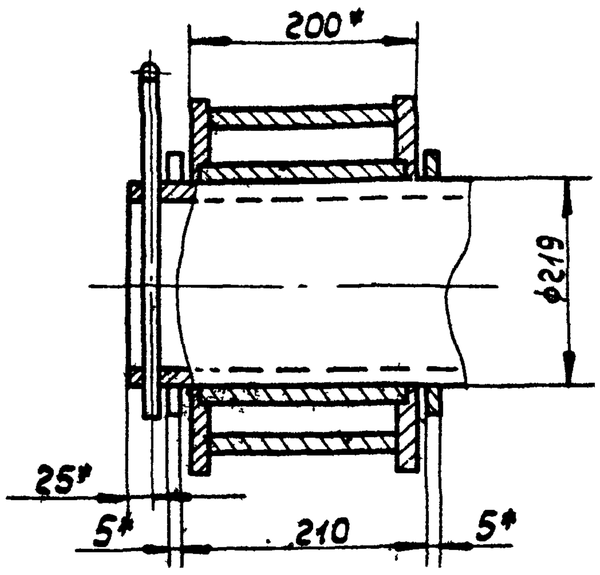

Вид В
М1:5

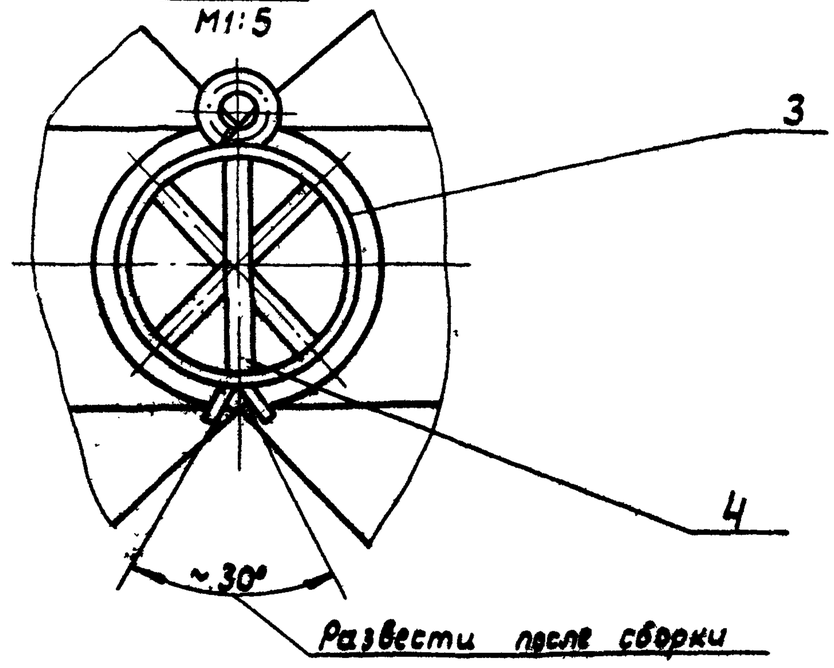

Развести после сборки

1. Неуказанные предельные отклонения размеров: отверстий - Н16; валов - h16; остальных ± $\frac{IT16}{2}$.
2. * Размеры для справок.

					ПВ 32.01.00.00 СБ
Изм.	Лист	№ докум.	Подп.	Дата	Устройство для раскатки рулонов. Сборочный чертеж.
Разраб.		Кузьмина		3.83	
Пров.		Числова		3.83	
Т. контр.					
ГИП		Тюрин		1.83	
Н. контр.		Панова		13.83	
Утв.		Кузнецов		03.83	

Лит.	Масса	Масштаб
И	440,0	1:10
Лист	Листов: 1	

Гипронефтеспецмонтаж г. Москва

Копировал:

Формат А2

т. пр. 704-1-171с.84 а VII

Формат	Зона	Поз	Обозначение	Наименование	Кол.	Примечание
				Документация		
12			ПВ 32.01.02.00	Сборочный чертеж		
				Детали		
11		1	ПВ 32.01.02.01	Ступица	1	
12		2	ПВ 32.01.02.02	Ребро	2	
12		3	ПВ 32.01.02.03	Накладка	2	

Изм	Лист	N докум.	Подп.	Дата
Разраб.		Кузьмина		3.83
Провер.		Числова		3.83
ГИП		Тюрин		3.83
Н.контр.		Панова		03.83
Утв.		Кузнецов		03.83

ПВ 32.01.02.00

Щека тяговая

Лит.	Лист	Листов
И		1

Гипронефтеспецмонтаж г. Москва

Формат: 11

ПВ 32.01.00.02

25 (√)

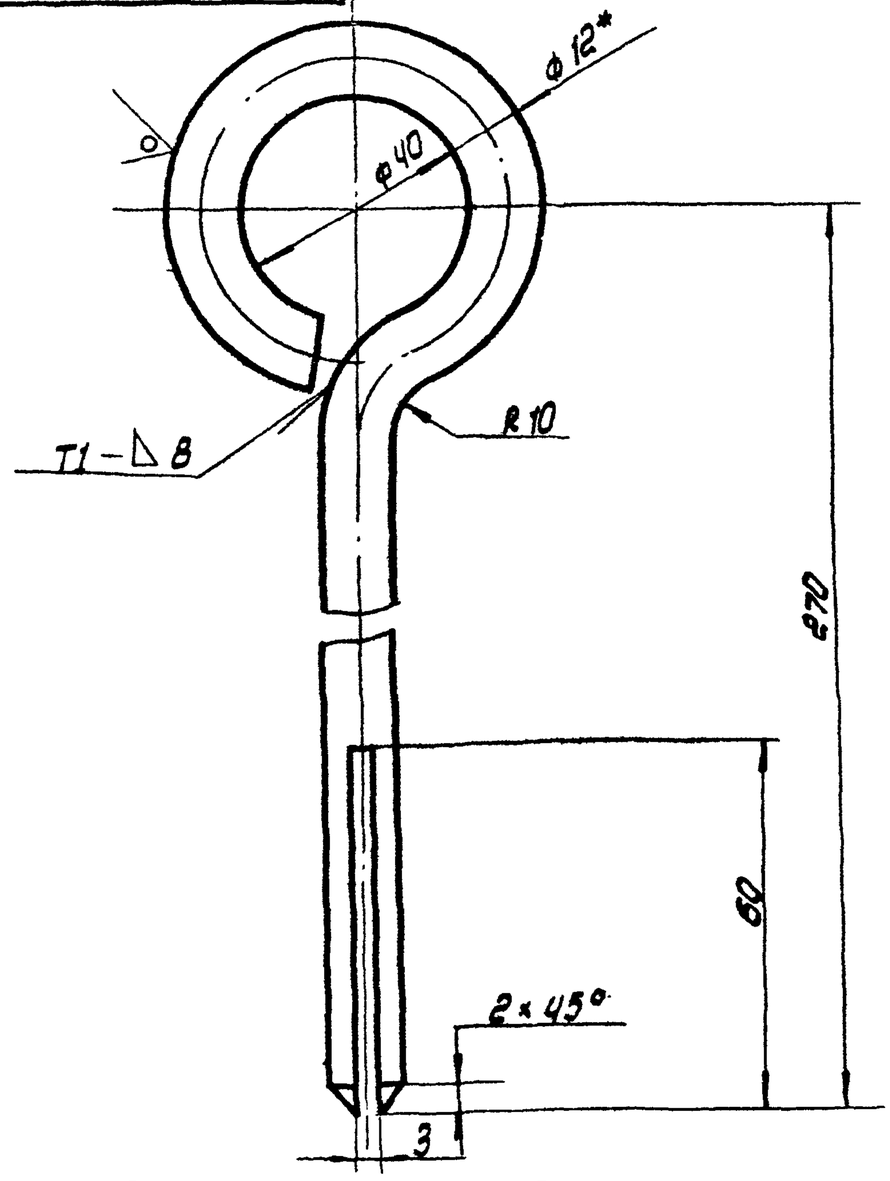

1. Сварной шов по ГОСТ 5264-80. Электроды типа 942А. ГОСТ 9467-75
2. Неуказанные предельные отклонения размеров: отверстий - H16; остальных ± $\frac{IT16}{2}$
3. * Размер для справок.
4. Развернутая длина заготовки L = 410 ± 3.0 мм.

ПВ 32.01.00.02

Изм.	Лист	N докум.	Подп.	Дата
Разраб.		Кузьмина		3.83
Пров.		Числова		3.83
Т.контр.				
ГИП		Тюрин		3.83
Н.контр.		Панова		03.83
Утв.		Кузнецов		03.83

Штырь

Лит	Масса	Масштаб
И	0,37	1:1

Лист | Листов 1

Круг 8-12 ГОСТ 2590-71 / Ст.3 ГОСТ 535-79

Гипронефтеспецмонтаж г. Москва

ПВ 32.01.02.00

50 (√)

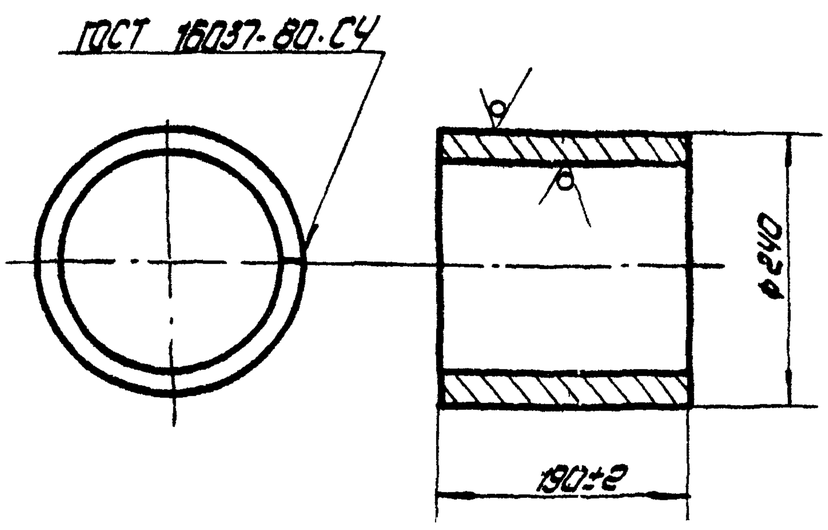

Электроды сварочные типа 942А. ГОСТ 9467-75

ПВ 32.01.02.01

Лист	N докум.	Подп.	Дата
Разраб.	Кузьмина		3.83
Пров.	Числова		3.83
Т.контр.			
ГИП	Тюрин		3.83
Н.контр.	Панова		03.83
Утв.	Кузнецов		03.83

Ступица

Лит	Масса	Масштаб
И	10.0	1:5

Лист | Листов 1

Лист Б-10 ГОСТ 19903-74 / Ст.3 ГОСТ 14637-79

Гипронефтеспецмонтаж г. Москва

Формат: 11

Формат	Зона	Поз.	Обозначение	Наименование	Кол.	Примечание
				Документация		
22			ПВ 32.01.00.00 СБ	Сборочный чертеж		
				Сборочные единицы		
11		1	ПВ 32.01.01.00	Крестовина	1	
11		2	ПВ 32.01.02.00	Щека тяговая	1	
				Детали		
64		3	ПВ 32.01.00.01	Кольцо приставочное		
				Лист Б-5 ГОСТ 19903-74 / Ст.3 ГОСТ 14637-79		
				d = 222 H16, D = 260 h16	2	0.8 кг
11		4	ПВ 32.01.00.02	Штырь	1	
				Стандартные изделия		
		5		Болт М30×70.58.026 ГОСТ 7798-70	4	0.64 кг
		5		Гайка М30.4.026 ГОСТ 5915-70	4	0.23 кг

ПВ 32.01.00.00

Изм.	Лист	N докум.	Подп.	Дата
Разраб.		Кузьмина		3.83
Пров.		Числова		3.83
ГИП		Тюрин		3.83
Н.контр.		Панова		03.83
Утв.		Кузнецов		03.83

Устройство для раскатки рулонов

Лит.	Лист	Листов
И		1

Гипронефтеспецмонтаж г. Москва

Копировал: Ших

Формат: 11

ПВ32.01.01.00СБ

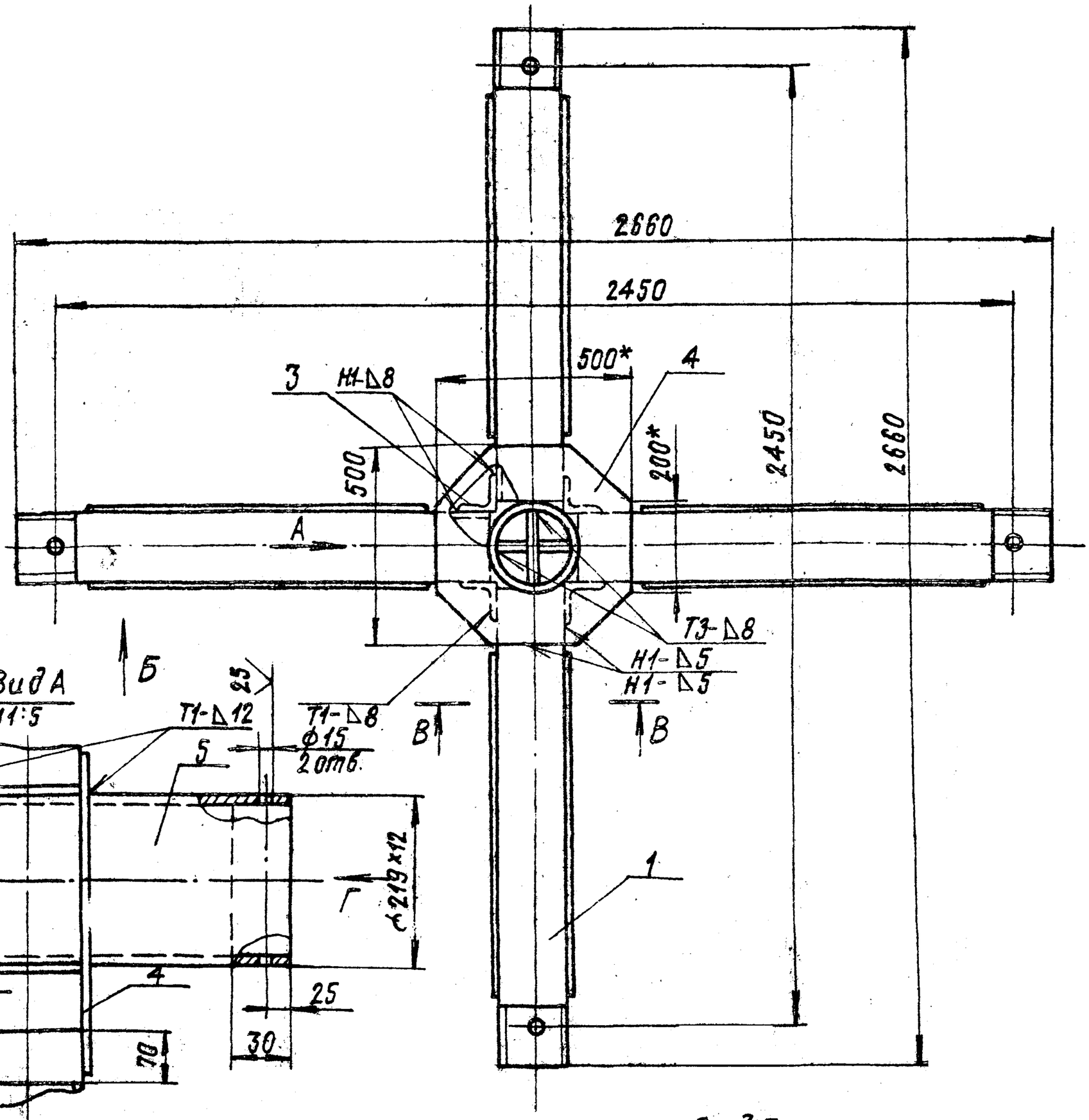

Вид А
М1:5

Вид Б
М1:3

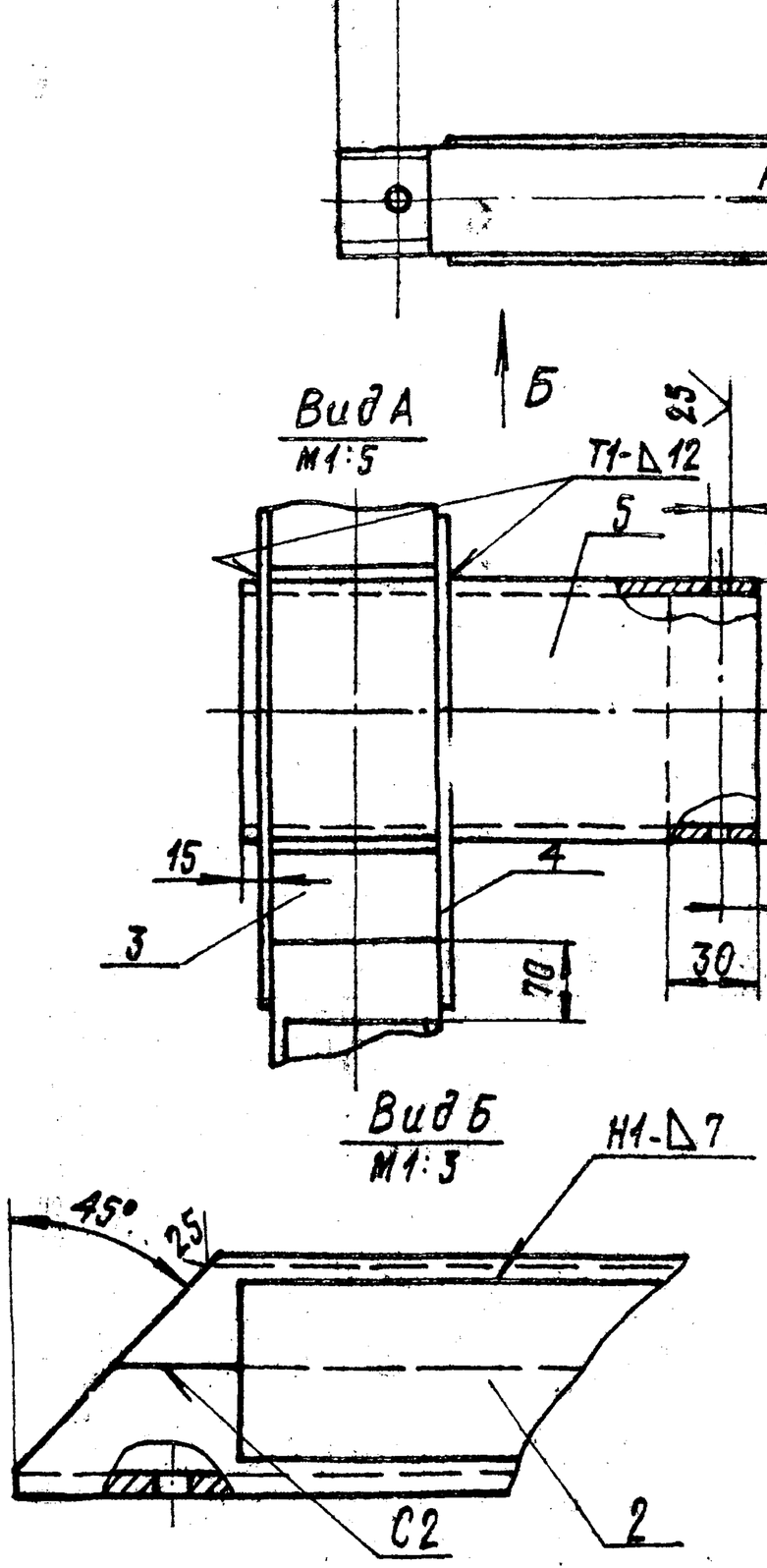

В-В
М1:3

Вид Г
М1:5

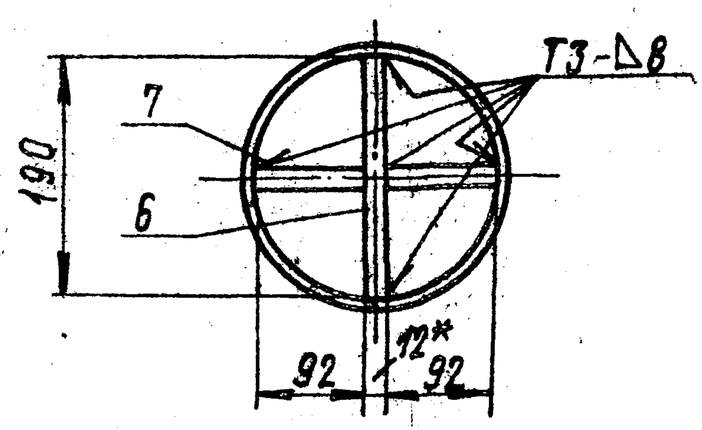

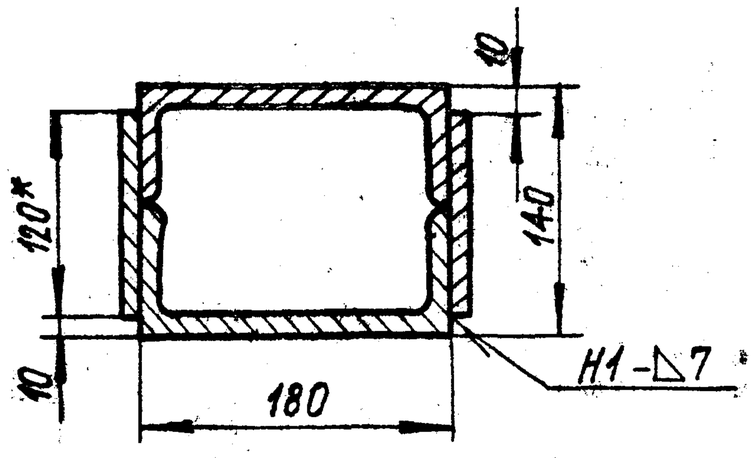

Дет. поз.4

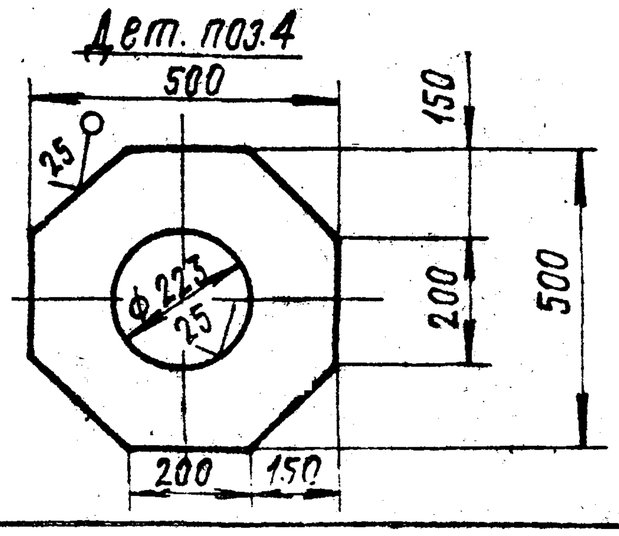

1. Сварные швы выполнять по ГОСТ 5264-80
Электроды сварочные типа Э 42А ГОСТ 9467-75
2. Неуказанные предельные отклонения размеров:
отверстий-Н16, валов-h 16, остальных-$\pm \frac{IT16}{2}$.
3. Шероховатость поверхностей реза для дет. Б4-$\nabla 50$
4. *Размеры для справок

Изм.	Лист	№ докум.	Подп.	Дата
Разраб.		Кузьмина		3.83
Пров.		Числова		3.83
Т.контр.				
ГИП		Гарин		3.83
Н.контр.		Панова		03.83
Утв.		Кузнецов		03.83

ПВ32.01.01.00СБ

Крестовина

Сборочный чертеж

Лит.	Масса	Масштаб
И	295	1:10
Лист	Листов 1	

Гипронефтеспецмонтаж г. Москва

Инв.№ подл. | Подп. и дата | Взам. инв.№ | Инв.№ дубл. | Подп. и дата

Формат А2

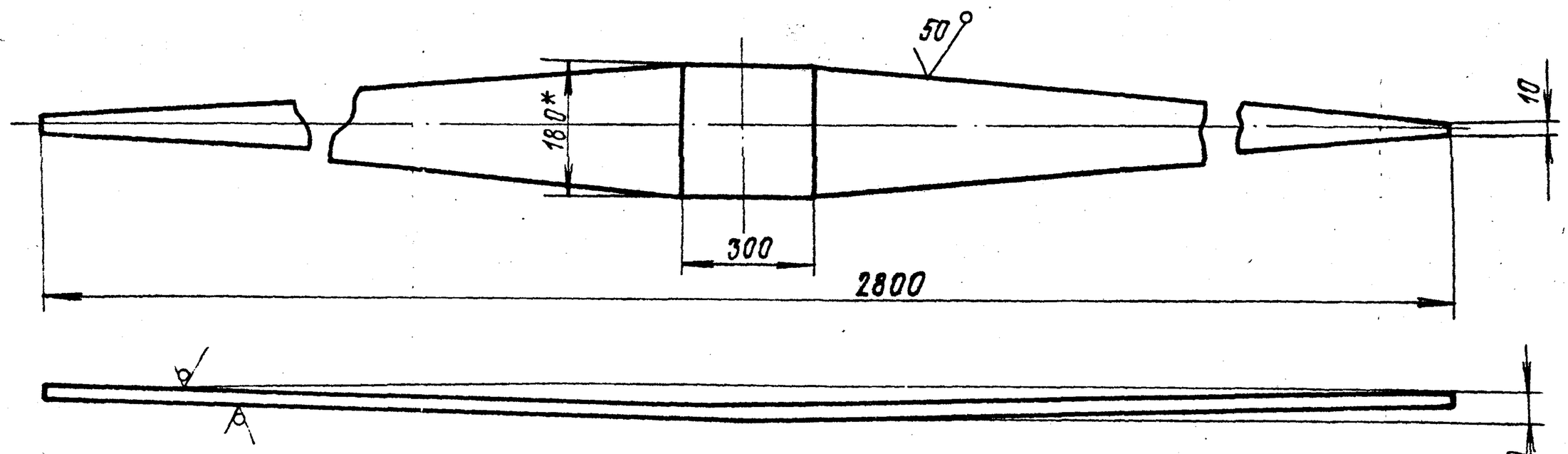

1. Неуказанные предельные отклонения размеров:
валов - h16; остальных - $\pm \frac{JT16}{2}$
2* Размер для справок

Изм.	Лист	№ докум.	Подп.	Дата	ПВ 32.01.02.02			
Разраб.		Кузьмина		3.83	Ребро	Лит.	Масса	Масштаб
Провер.		Числова		3.83		И	20,0	1:10
Т.контр.						Лист	Листов: 1	
ГИП		Тюрин		3.83	Полоса Б10×180 ГОСТ103-76 / Ст.3 ГОСТ 535-79	Гипронефтеспецмонтаж г. Москва		
Н.контр.		Панова		3.83				
Утв.		Кузнецов		3.83				

Формат 12

Формат	Зона	Поз.	Обозначение	Наименование	Кол.	Примечание
				Документация		
22			ПВ 32.01.01.00.СБ	Сборочный чертеж		
				Детали		
БА		1	ПВ 32.01.01.01	Балка		
				Швеллер 18 ГОСТ 8240-72 / Ст.3 ГОСТ 535-79		
				L = 1220	4	20 кг.
БА		2	ПВ 32.01.01.02	Накладка		
				Полоса Б-8×120 ГОСТ 103-76 / Ст.3 ГОСТ 535-79		
				L = 1000	8	8,5 кг
БА		3	ПВ 32.01.01.03	Усилительный уголок		
				Уголок Б-90×90×8 ГОСТ 8509-72 / Ст.3 ГОСТ 535-79		
				L = 180	4	0,2 кг
БА		4	ПВ 32.01.01.04	Накладка		
				Лист Б-12 ГОСТ 19903-74 / Ст.3 ГОСТ 14637-79		
				500×500	2	16 кг
БА		5	ПВ 32.01.01.05	Ось		
				Труба 219×12 ГОСТ 8732-78 / В10 ГОСТ 8731-74		
				L = 450	1	28 кг
БА		6	ПВ 32.01.01.06	Вставка		
				Лист Б-12 ГОСТ 19903-74 / Ст.3 ГОСТ 14637-79		
				190×370	1	4 кг.

Инв. № подл. | Подп. и дата | Взам. инв. № | Инв. № дубл. | Подп. и дата

Изм.	Лист	№ докум.	Подп.	Дата	ПВ 32.01.01.00			
Разраб.		Кузьмина		3.83	Крестовина	Лит.	Лист.	Листов
Пров.		Числова		3.83		И	1	2
ГИП		Тюрин		3.83		Гипронефтеспецмонтаж г. Москва		
Н.контр.		Панова		3.83				
Утв.		Кузнецов		23.83				

Формат 11

Формат	Зона	Поз.	Обозначение	Наименование	Кол.	Примечание
7			ПВ 32.01.01.07	Вставка		
				Лист Б-12 ГОСТ 19903-74 / Ст.3 ГОСТ 14637-79		
				92×370	2	2,1 кг

Изм.	Лист	№ докум.	Подп.	Дата	ПВ 32.01.01.00	Лист 2

Формат 11

ПВ 32.01.02.00СБ

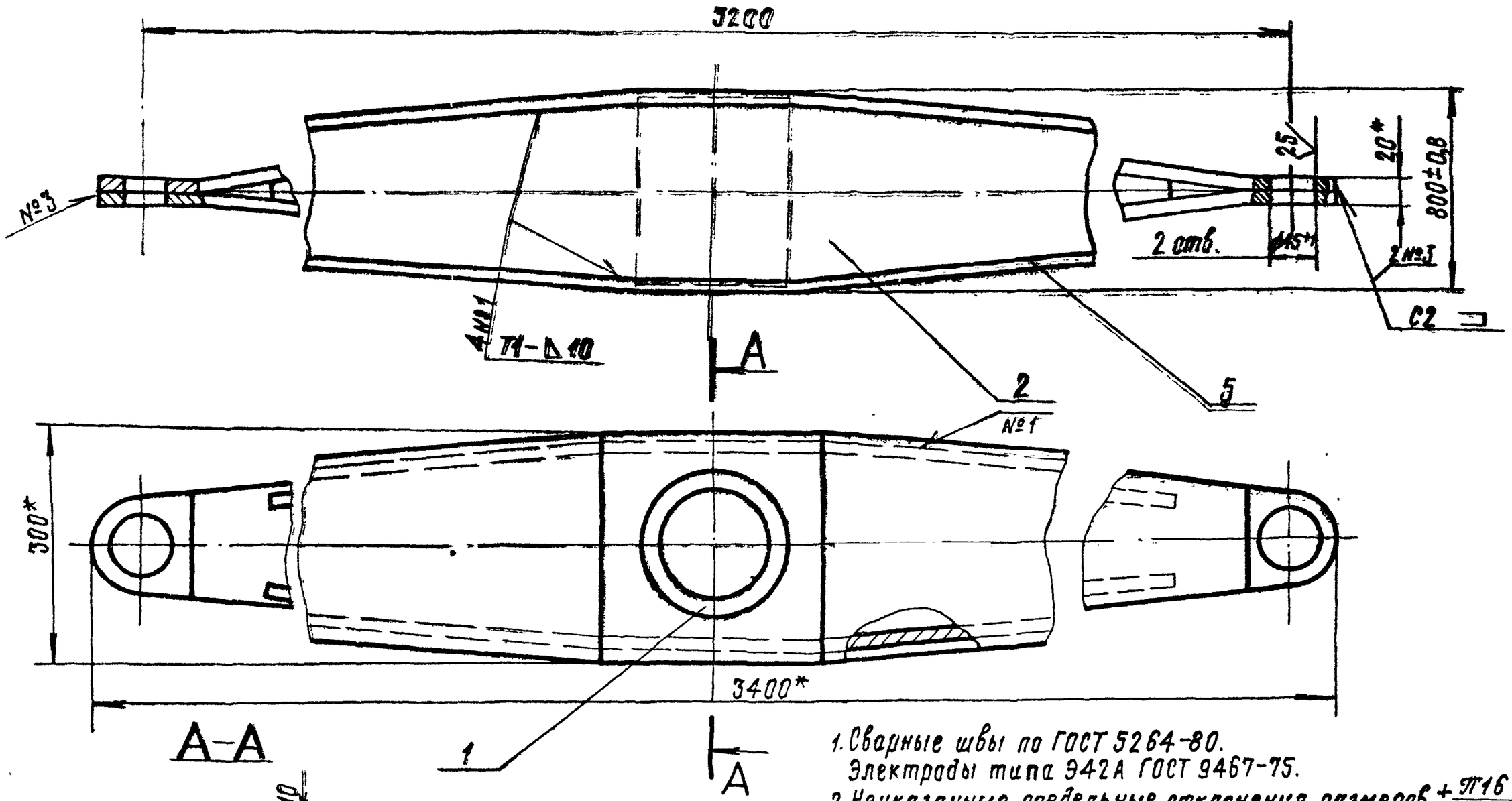

1. Сварные швы по ГОСТ 5264-80.
   Электроды типа Э42А ГОСТ 9467-75.
2. Неуказанные предельные отклонения размеров $\pm \frac{IT16}{2}$
3. * Размеры для справок

Изм.	Лист	№ докум.	Подп.	Дата
Разраб.		Кузьмина		3.83
Провер.		Числова		3.83
Т.контр.				
ГИП		Тюрин		3.83
Н.контр.		Панова		03.83
Утв.		Кузнецов		03.83

ПВ 32.01.02.00 СБ

Щека-тяговая

Сборочный чертеж

Лист	Масса	Масштаб
И	160,0	1:5

Лист | Листов 1

Гипронефтеспецмонтаж г. Москва

Формат 12

ПВ 32.01.02.03

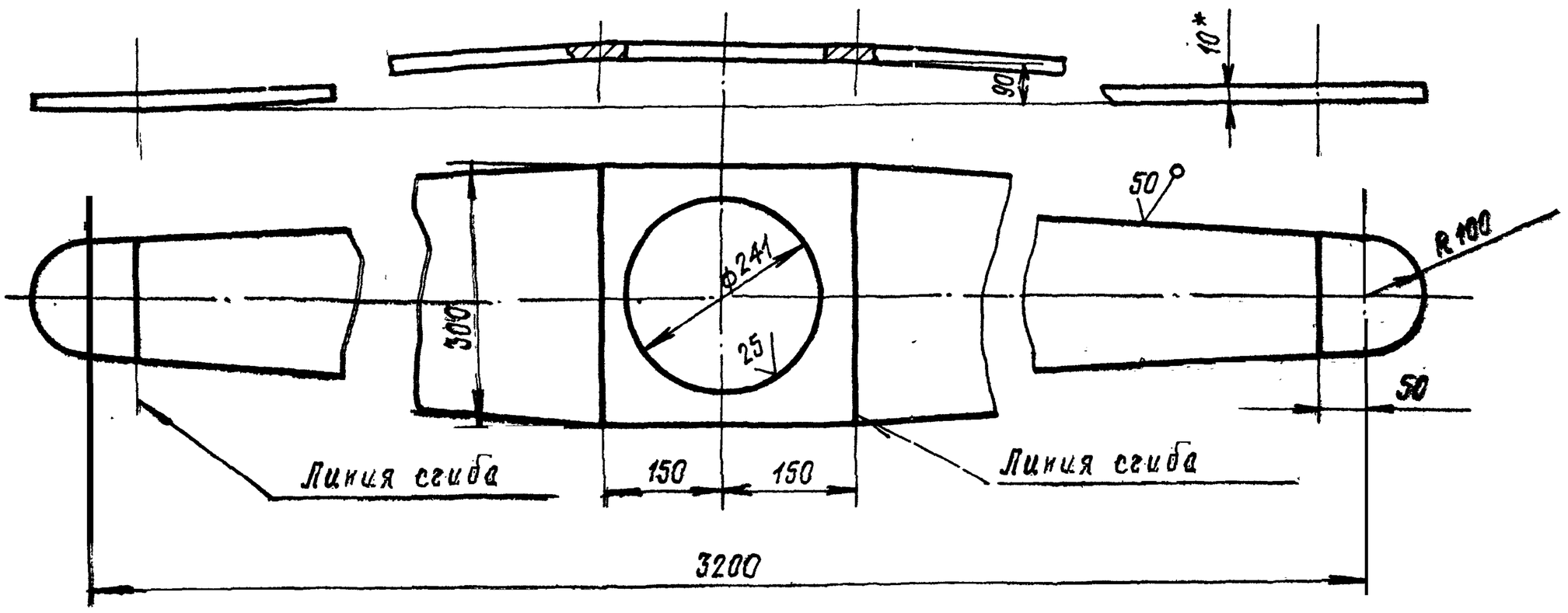

1. Неуказанные предельные отклонения размеров: валов - h16; отверстий - H16; остальных - $\pm \frac{IT16}{2}$
2. * Размеры для справок

Изм.	Лист	№ докум.	Подп.	Дата
Разраб.		Кузьмина		3.83
Пров.		Числова		3.83
Т.контр.				
ГИП		Тюрин		3.83
Н.контр.		Панова		03.83
Утв.		Кузнецов		03.83

Накладка

Лист Б10 ГОСТ 19903-74
Ст.3 ГОСТ 14637-79

Лит.	Масса	Масштаб
И	45,0	1:5

Лист | Листов 1

Гипронефтеспецмонтаж г. Москва

Формат 12

ПВ5К.09.00.00СБ

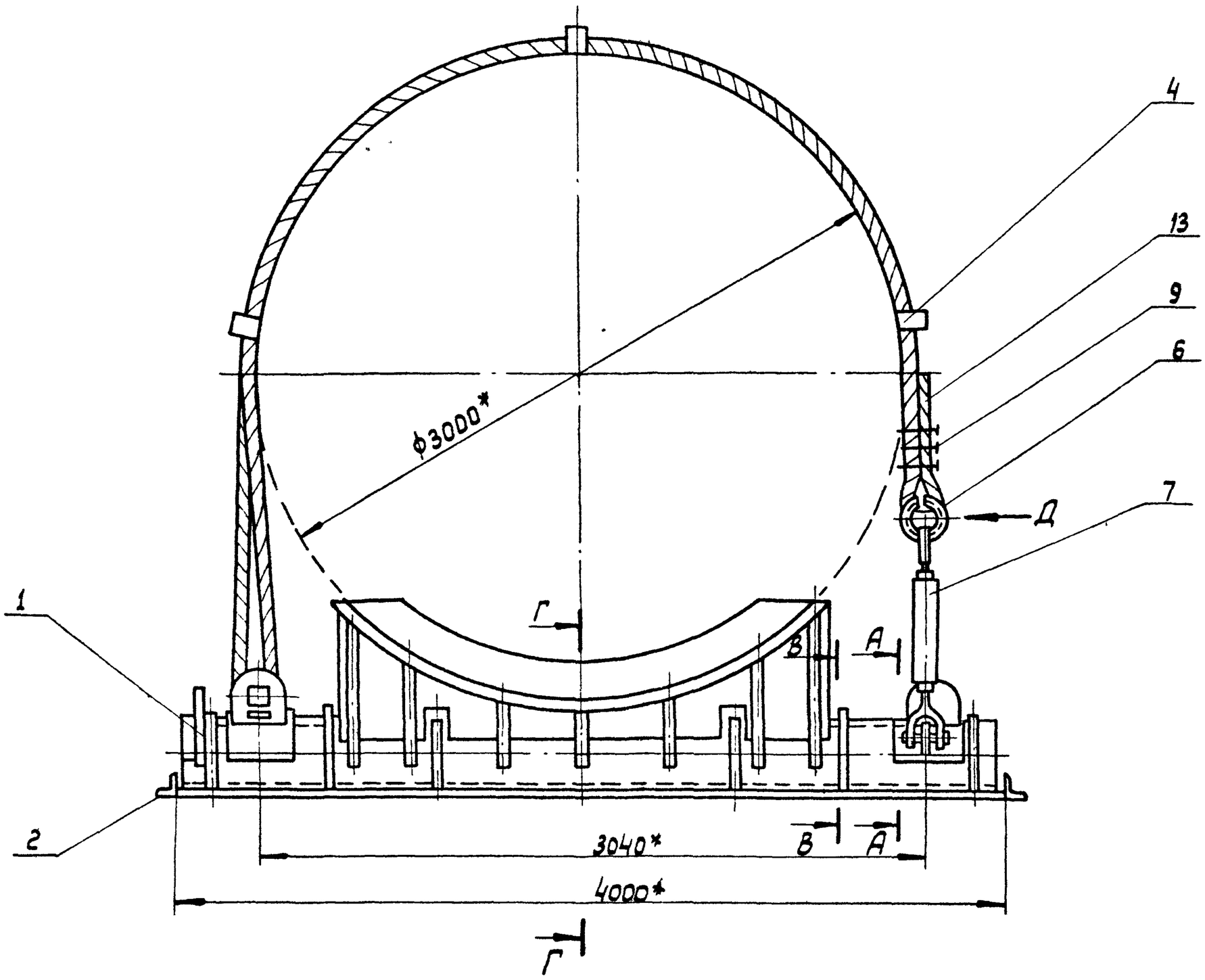

А-А
М1:5

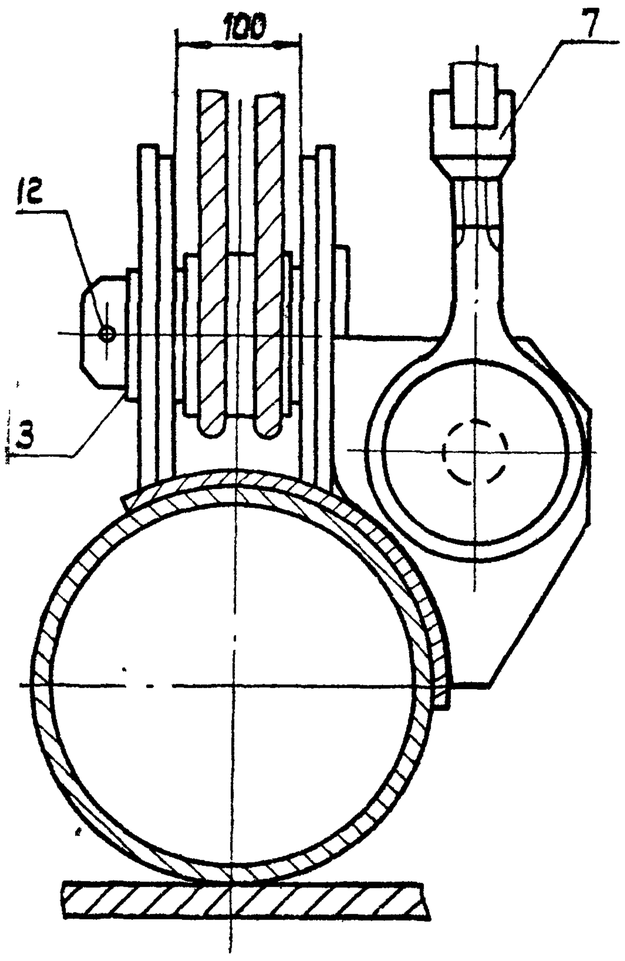

Г-Г (в откинутом положении)
М1:10

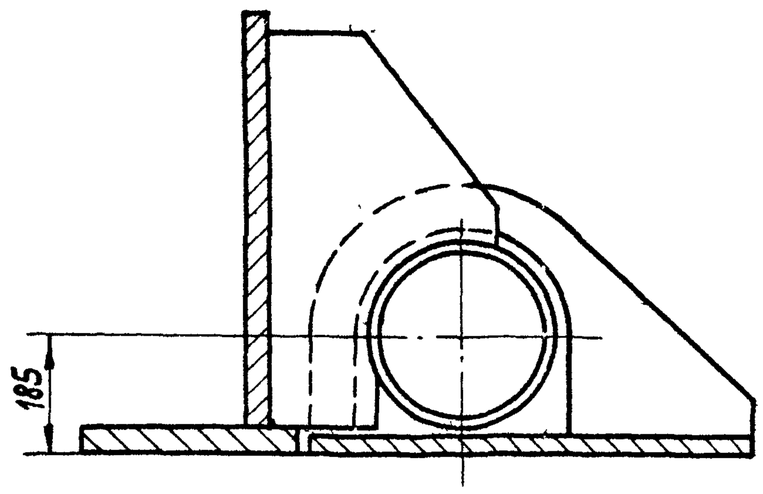

Схема 1.
Запасовка каната поз. 9.

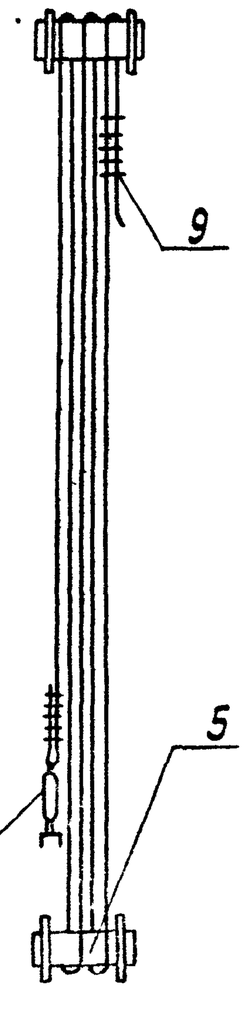

В-В
М1:10

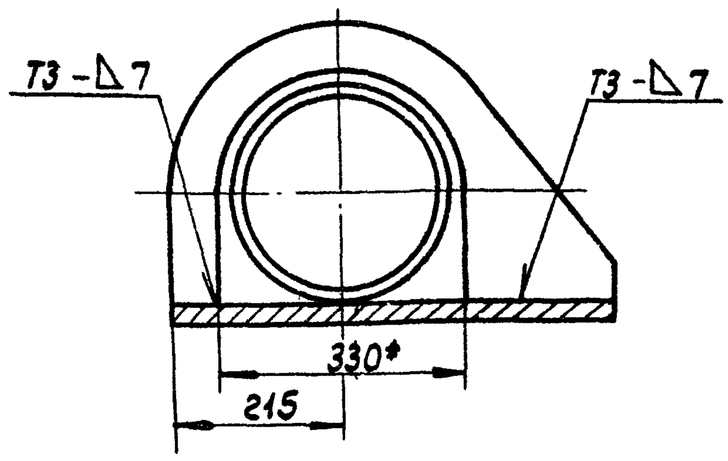

Вид Д
М1:5

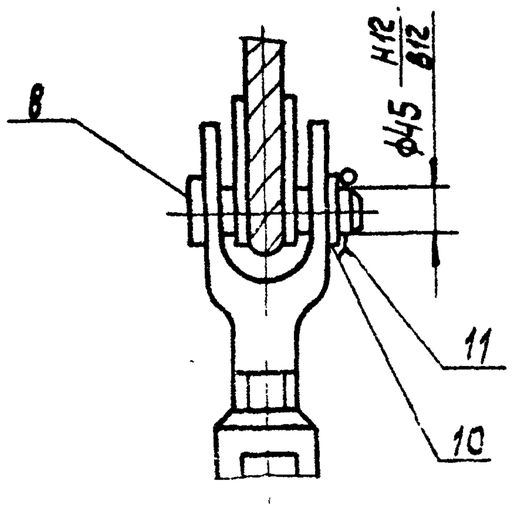

1. Сварные швы по ГОСТ 5264-80.
   Электроды типа Э42А ГОСТ 9467-75.
2. * Размеры для справок.
3. Установку узла поз. 3 см. А-А.

Изм.	Лист	№ докум.	Подп.	Дата
Разраб.		Кузьмина		3.83
Пров.		Числова		3.83
Т. контр				
ГИП		Тюрин		3.83
Н.контр		Панова		03.83
Утв		Князцов		03.83

ПВ5К.09.00.00СБ

Шарнир для подъема рулонов массой 45-65т краном. Сборочный чертеж.

Лит.	Масса	Масштаб
И	2250	1:20
Лист	Листов 1	

Гипронефтеспецмонтаж г. Москва

Копировал: Формат А2

ПВ5К.09.01.00 СБ

Деталь поз. 17
М 1:10

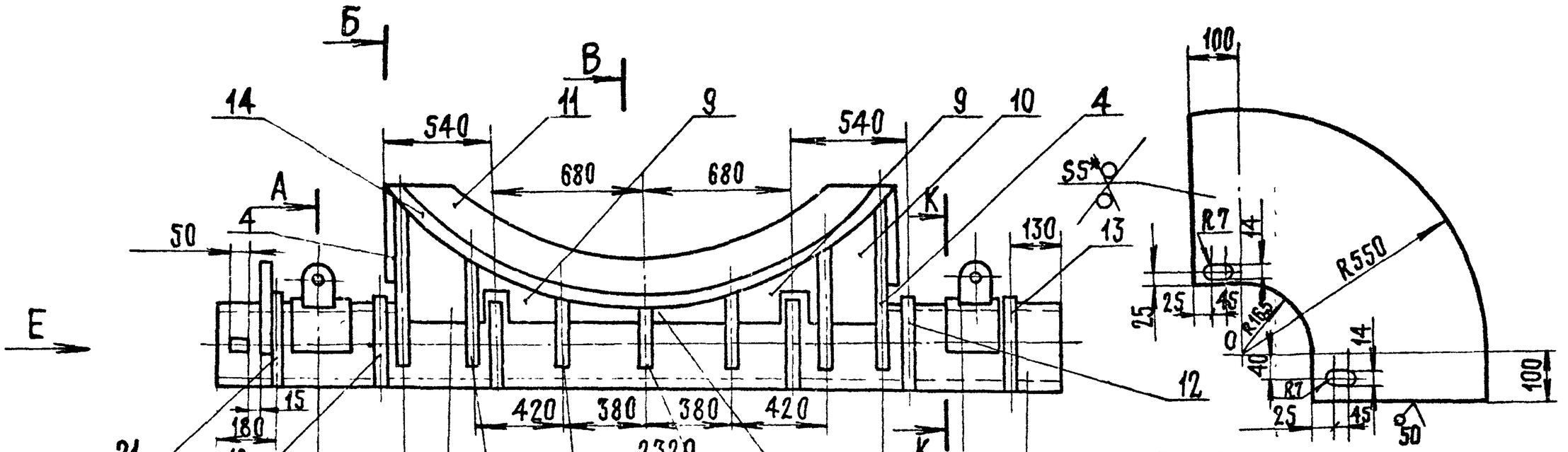

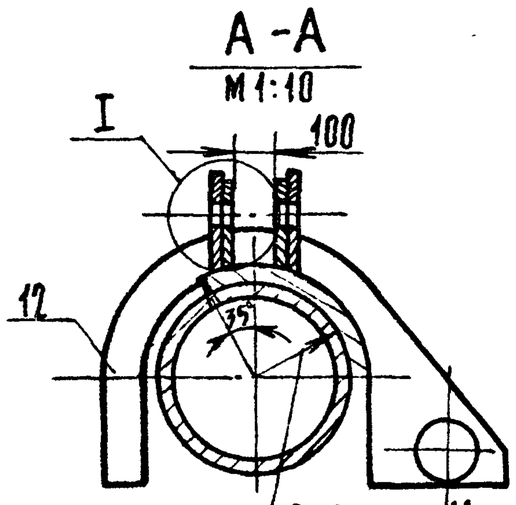

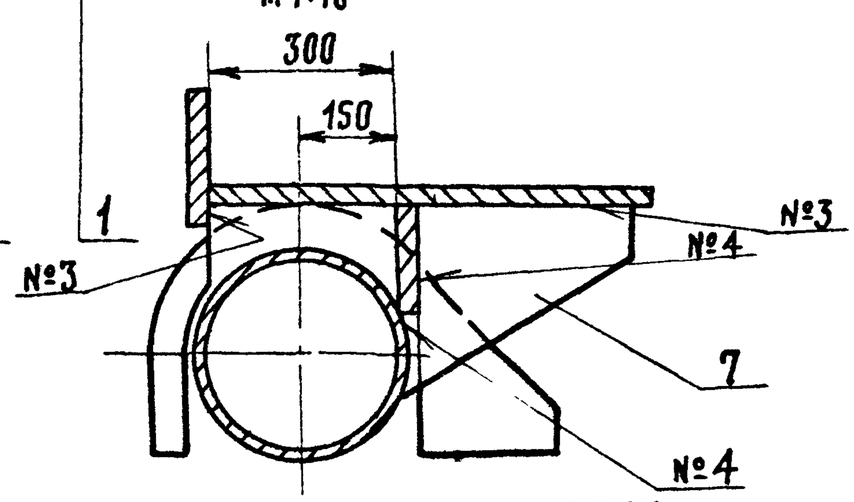

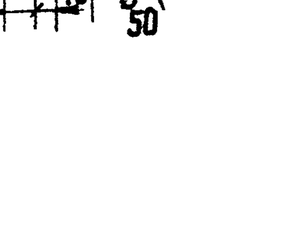

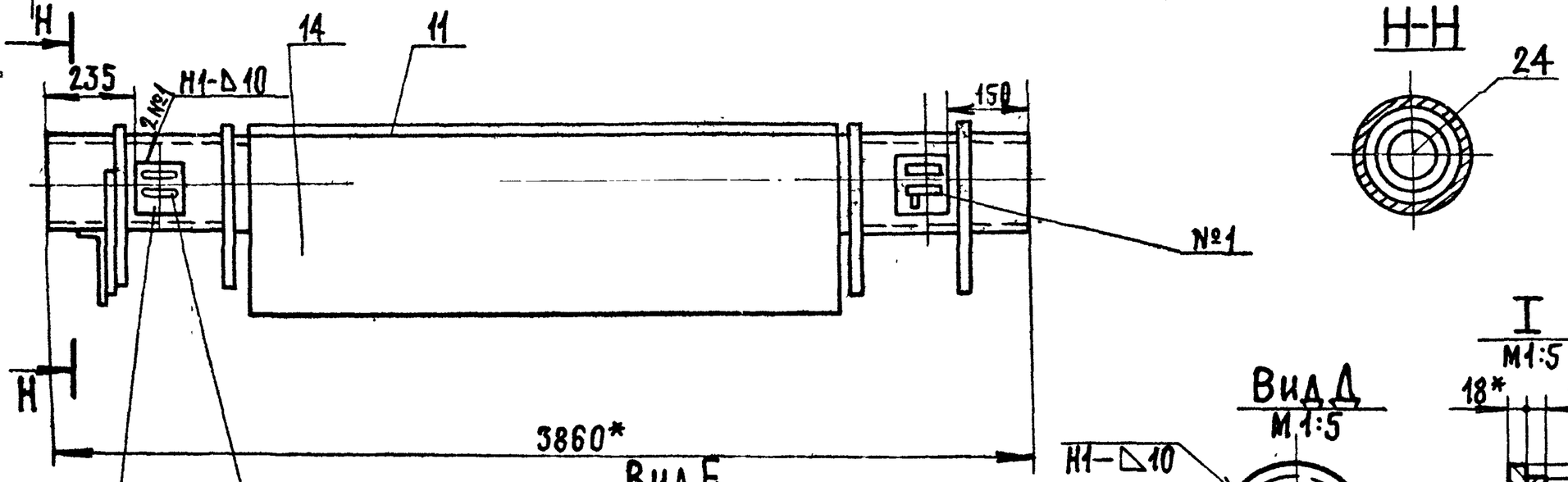

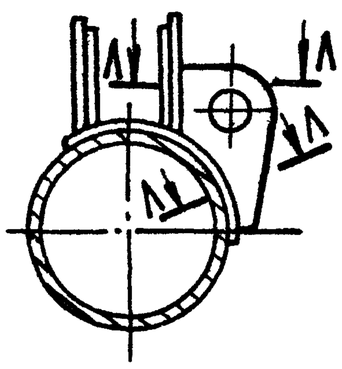

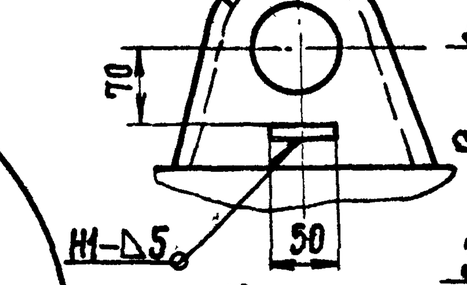

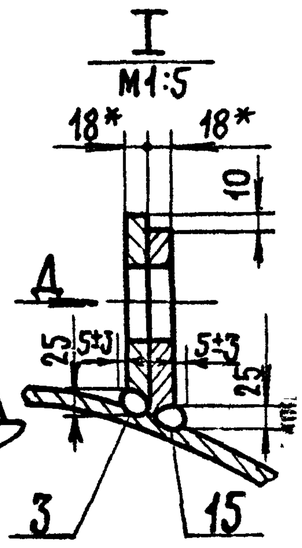

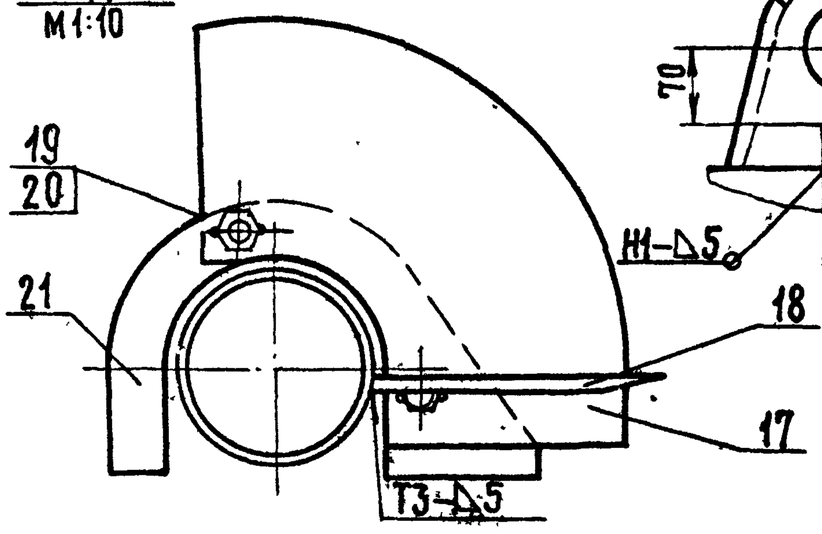

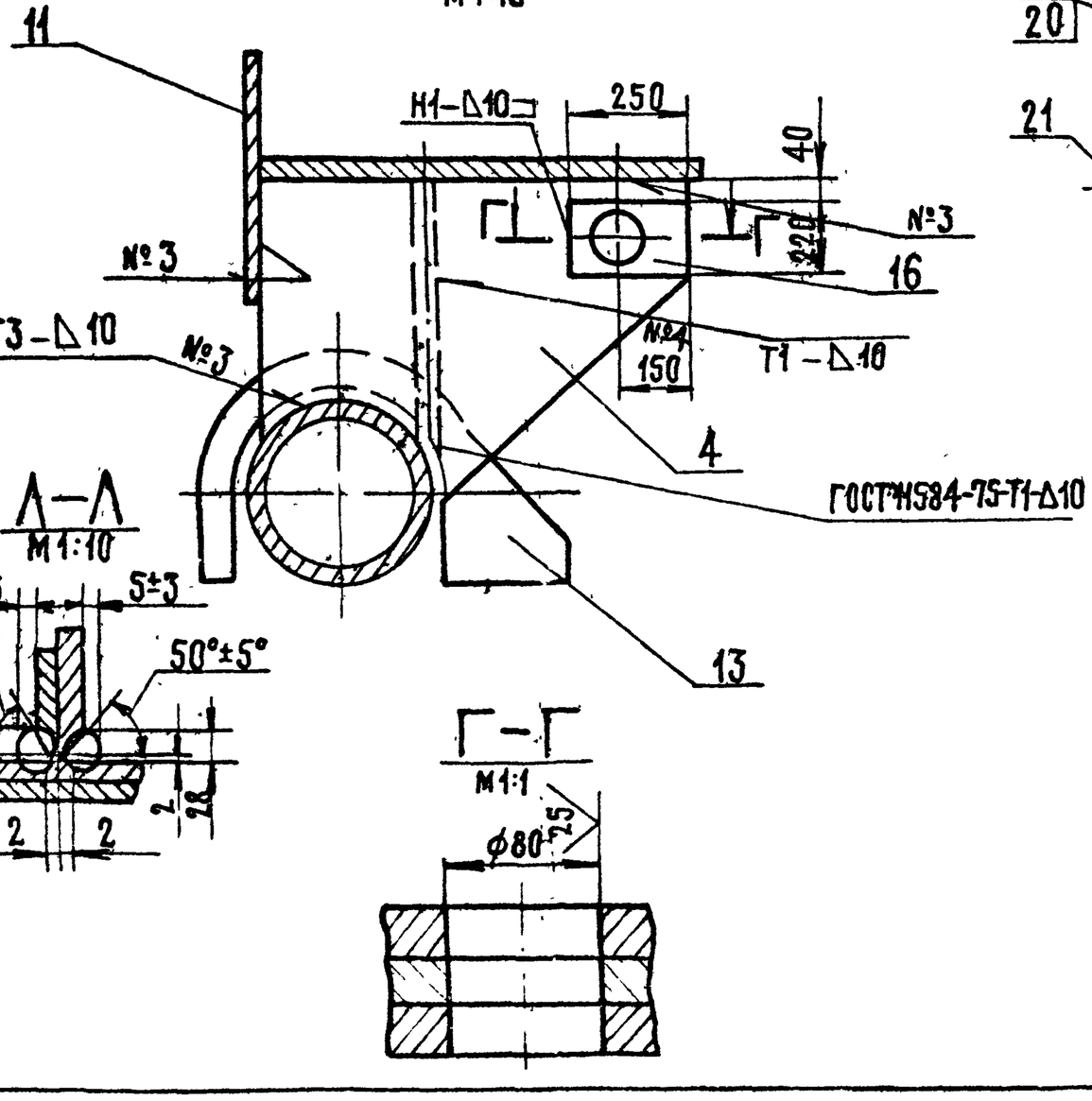

1. Сварные швы выполнять по ГОСТ 5264-80.
2. Электроды типа Э-42А ГОСТ 9467-75.
3. Неуказанные предельные отклонения размеров: отверстий - H16; валов - h16; остальных $\pm \frac{IT16}{2}$.
4. Шероховатость поверхностей для деталей Б4 - 50
5*. Размеры для справок.

Изм.	Лист.	№ докум.	Подп.	Дата
Разраб.		Числова		
Пров.		Кузьмина		3.83
Т.контр.		Быкиев		
ГИП		Тюрин		
Н.контр.		Панова		
Утв.		Кузнецов		

Опора
Сборочный чертеж

Лит.	Масса	Масштаб
И	1620,0	1:20
Лист	Листов 1	

Гипронефтеспецмонтаж г. Москва

Формат А2

Поз.	Обозначение	Наименование	Кол.	Примечан.
		Документация		
	ПВ5К.09.01.00СБ	Сборочный чертеж		
		Детали		
1	ПВ5К.09.01.01	Основание опоры		
		Труба 325×15 ГОСТ 8732-78 / В10 ГОСТ 8731-74		
		L = 3860	1	415 кг.
2	ПВ5К.09.01.02	Бандаж		
		Полоса Б-10×280 ГОСТ 103-76 / Ст.3 ГОСТ 535-79		
		L = 250	2	3,0 кг.
3	ПВ5К.09.01.03	Ушко	4	
15	-01	Ушко	4	
4	ПВ5К.09.01.04	Кронштейн	2	
5	ПВ5К.09.01.05	Кронштейн	2	
6	-01	Кронштейн	2	
7	-02	Кронштейн	1	
8	ПВ5К.09.01.06	Ребро	2	
9	-01	Ребро	2	
10	ПВ5К.09.01.07	Ребро	2	
11	ПВ5.09.01.08	Стойка	1	

Изм.	Лист	№ докум.	Подп.	Дата	ПВ5К.09.01.00			
Разраб.		Числова		3.83	Опора	Лит.	Лист	Листов
Пров.		Кузьмина		3.83		И	1	2
ГИП		Тюрин		3.83		Гипронефтеспецмонтаж г. Москва		
Н. контр.		Панова		03.83				
Утв.		Кузнецов		03.83				

Копировал: Формат 11

Формат	Зона	Поз.	Обозначение	Наименование	Кол.	Примечан.
				Документация		
11			ПВ5К.09.02.00СБ	Сборочный чертеж		
				Детали		
БЧ		1	ПВ5К.09.02.01	Пластина		
				Лист Б-20 ГОСТ 19903-74 / Ст.3 ГОСТ 14637-79		
				650×4000	1	440 кг.
БЧ		2	ПВ5К.09.02.02	Упор		
				Уголок Б-90×90×6 ГОСТ 8509-72 / Ст.3 ГОСТ 535-79		
				L = 650	2	5,8 кг.

Подл. и дата | Инв. № дубл. | Взам. инв. № | Подл. и дата | Инв. № подл.

Изм.	Лист	№ докум.	Подп.	Дата	ПВ5К.09.02.00			
Разраб.		Числова		3.83	Основание	Лит.	Лист	Листов
Пров.		Кузьмина		3.83		И		1
ГИП		Тюрин		3.83		Гипронефтеспецмонтаж г. Москва		
Н. контр.		Панова		03.83				
Утв.		Кузнецов		03.83				

Формат 11

Поз.	Обозначение	Наименование	Кол.	Примеч.
12	ПВ5К.09.01.09	Фиксатор	2	
13	-01	Фиксатор	3	
21	-02	Фиксатор	1	
14	ПВ5К.09.01.10	Ложе		
		Лист Б-12 ГОСТ 19903-74 / Ст.3 ГОСТ 14637-79		
		830×2780	1	185 кг.
16	ПВ5К.09.01.11	Накладка 220×250	4	5 кг.
		Лист Б-16 ГОСТ 19903-74 / Ст.3 ГОСТ 14637-79		
17	ПВ5К.09.01.12	Сектор		
		Лист Б-5 ГОСТ 19903-74 / Ст.3 ГОСТ 14637-79		
		715×715	1	19,9 кг.
18	ПВ5К.09.01.13	Стрелка		
		Полоса Б-4×20 ГОСТ 103-76 / Ст.3 ГОСТ 535-79		
		L = 800	1	0,5 кг.
22	ПВ5К.09.01.14	Ребро	1	
	-01	Ребро	1	
23	ПВ5К.09.01.15	Пластина		
		Полоса Б-16×58 ГОСТ 103-76 / Ст.3 ГОСТ 535-79		
		L = 20	1	0,12 кг.
		Стандартные изделия		
25		Болт М12×40.58.013 ГОСТ 7798-70	2	0,04 кг.
20		Гайка М12.58.013 ГОСТ 5915-70	2	0,02 кг.

Изм.	Лист	№ докум.	Подп.	Дата	ПВ5К.09.01.00	Лист
						2

Копировал: Формат 11

Формат	Зона	Поз.	Обозначение	Наименование	Кол.	Примеч.
				Документация		
22			ПВ5К.09.00.00СБ	Сборочный чертеж		
				Сборочные единицы		
11		1	ПВ5К.09.01.00	Опора	1	
11		2	ПВ5К.09.02.00	Основание	1	
11		3	ПВ5К.09.03.00	Палец	2	
				Детали		
БЧ		4	ПВ5К.09.00.01	Проставка		
				Швеллер 18 ГОСТ 8240-72 / Ст.3 ГОСТ 535-79		
				L = 60	3	0,52 кг.
БЧ		5	ПВ5К.09.00.02	Труба		
				Труба 153×8 ГОСТ 8732-78 / А-20 ГОСТ 8731-74		
				L = 95	2	2,5 кг.
				Стандартные изделия		
		6		Коуш 56 ГОСТ 2224-72	1	1,85 кг.
		7		Талреп 8,0 В В-ОСТ5.2314-75	1	2,36 кг.
		8		Ось 22-40-5×100 Ст.3 ГОСТ 9650-71	2	1,5 кг.
		9		Зажим ЗК-19 ТУ 36 1639-75	8	1,56 кг.

Подл. и дата | Инв. № дубл. | Взам. инв. № | Подл. и дата | Инв. № подл.

Изм.	Лист	№ докум.	Подп.	Дата	ПВ5К.09.00.00			
Разраб.		Числова		3.83	Шарнир для подъема рулонов массой 45-65т краном.	Лит.	Лист	Листов
Пров.		Кузьмина		3.83		И	1	2
ГИП		Тюрин		3.83		Гипронефтеспецмонтаж г. Москва		
Н. контр.		Панова		03.83				
Утв.		Кузнецов		03.83				

Копировал Формат 11

ПВ5К. 09. 01. 14

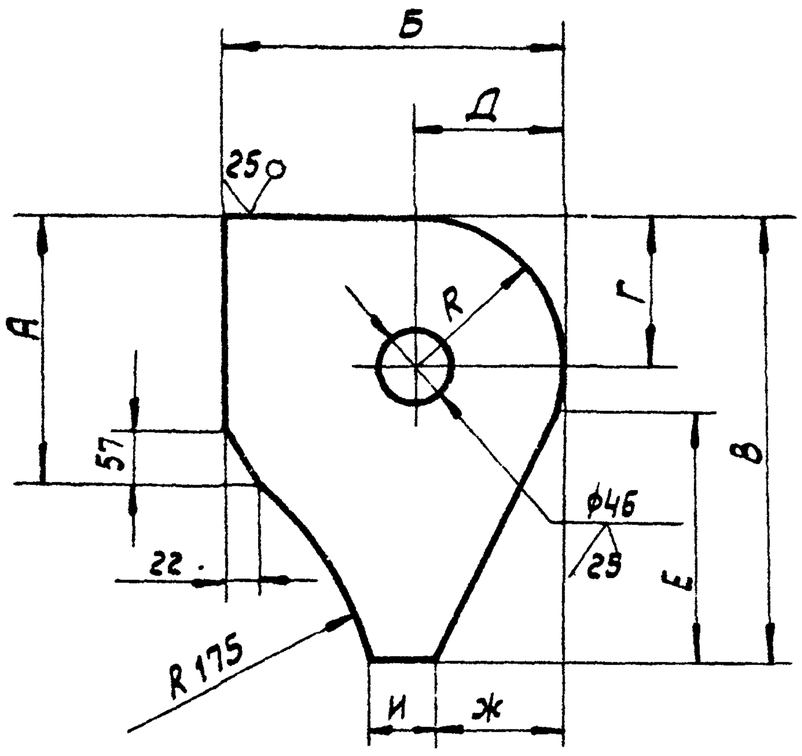

Обозначен.	Размеры, мм									Масса, кг.
	А	Б	В	г	Д	Е	И	Ж	R	
ПВ5К.09.01.00.14	165	205	285	90	90	165	50	65	90	10
-01	155	195	275	80	80	165	40	75	80	9,5

Неуказанные предельные отклонения размеров: отверстий - H16, валов - h16, остальных $\pm \frac{IT16}{2}$.

Изм.	Лист	№ докум.	Подп.	Дата
Разраб.		Числова		3.83
Пров.		Кузьмина		3.83
Т.контр.				
ГИП		Тюрин		3.83
Н.контр.		Панова		3.83
Утв.		Кузнецов		3.83

ПВ5К. 09. 01. 14

Ребро

Лит.	Масса	Масштаб
И	см. табл.	1:5
Лист	Листов: 1	

Лист Б-18 ГОСТ 19903-74 / Ст. 3 ГОСТ 14637-79

Гипронефтеспецмонтаж г. Москва

Формат 11

Поз.	Обозначение	Наименование	Кол.	Примечание
10		Шайба 45-01-013 ГОСТ 9649-78	2	0,44кг.
11		Шплинт 6,3×60-0,02 ГОСТ 397-79	2	0,02кг.
12		Шплинт 10×125-0,02 ГОСТ 397-79	1	0,05кг.
		Материалы		
13		Канат 18,0-Г-I-Н-180 ГОСТ 7668-80	35м	
15		Лист Б-10 ГОСТ 19903-74 / Ст. 3 ГОСТ 14637-79 110×70	2	

Подп. и дата | Инв. № дубл. | Взам. инв. № | Подп. и дата | Инв. № подл.

Изм.	Лист	№ докум.	Подп.	Дата

ПВ5К. 09. 00. 00

Лист 2

Копировал: Формат 11

ПВ5К. 09. 03. 00 СБ

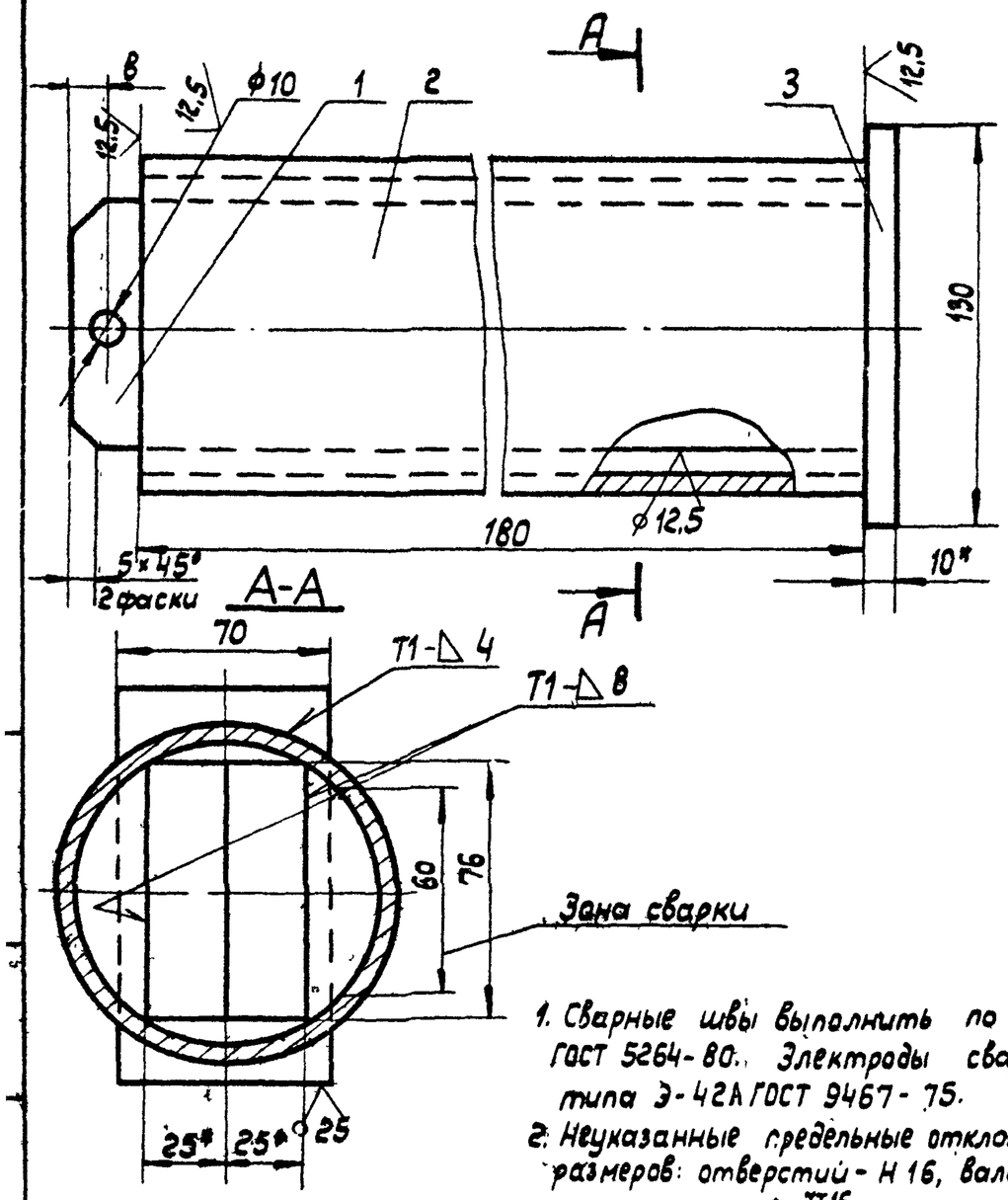

1. Сварные швы выполнить по ГОСТ 5264-80. Электроды сварочные типа Э-42А ГОСТ 9467-75.
2. Неуказанные предельные отклонения размеров: отверстий - H16, валов - h16, остальных $\pm \frac{IT16}{2}$.
3. * Размеры для справок.

Изм.	Лист	№ докум.	Подп.	Дата
Разраб.		Числова		3.83
Пров.		Кузьмина		3.83
Т.контр.				
ГИП		Тюрин		3.83
Н.контр.		Панова		3.83
Утв.		Кузнецов		03.83

ПВ5.К.09.03.00 СБ

Палец

Сборочный чертеж

Лит.	Масса	Масштаб
И	9.5	1:2
Лист	Листов: 1	

Гипронефтеспецмонтаж г. Москва

Копировал. Формат 11

Поз.	Обозначение	Наименование	Кол.	Примечание
		Документация		
11	ПВ5К. 09. 03. 00. СБ	Сборочный чертеж		
		Детали		
1	ПВ5К. 09. 03. 01	Вкладыш Лист Б-25 ГОСТ 19903-74 / Ст. 3 ГОСТ 14637-79 76×195	2	2,9кг.
2	ПВ5К. 09. 03. 02	Палец Труба 108×6 ГОСТ 8732-78 / В10 ГОСТ 8731-74 L=180	1	2,8кг.
3	ПВ5К. 09. 03. 03	Головка Лист Б-10 ГОСТ 19903-74 / Ст. 3 ГОСТ 14637-79 130×70	1	0,7кг.

Подп. и дата | Инв. № дубл. | Взам. инв. № | Подп. и дата | Инв. № подл.

Изм.	Лист	№ докум.	Подп.	Дата
Разраб.		Числова		3.83
Пров.		Кузьмина		3.83
ГИП		Тюрин		3.83
Н.контр.		Панова		03.83
Утв.		Кузнецов		03.83

ПВ5К. 09. 03. 00

Палец

Лит.	Лист	Листов
И		1

Гипронефтеспецмонтаж г. Москва

Формат 11

ПВ5К.09.01.04

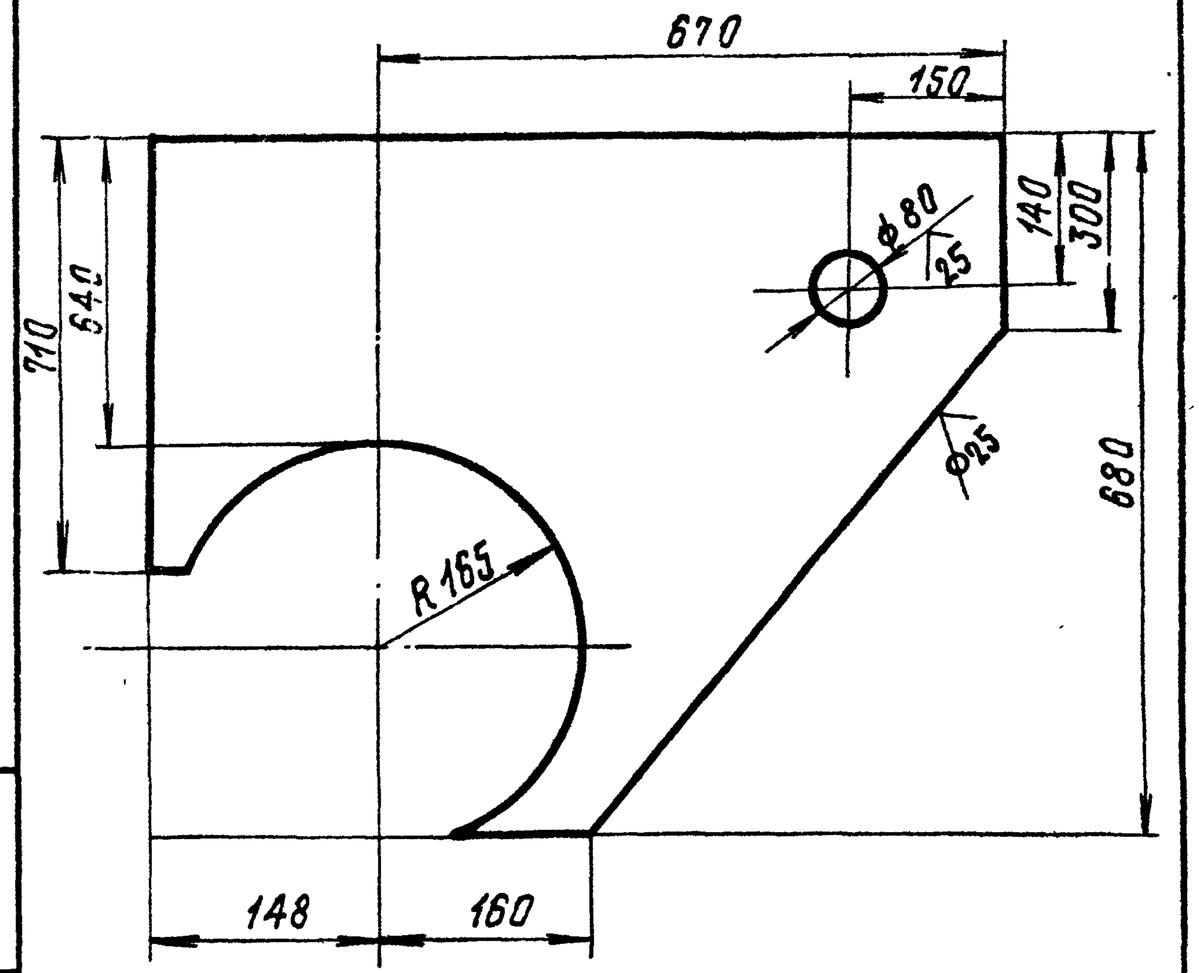

Неуказанные отклонения размеров: отверстий – H16; валов – h16; остальных – $\pm \frac{JT16}{2}$.

Изм.	Лист	№ докум.	Подп.	Дата
Разраб.		Числова		3.83
Пров.		Кузьмина		3.83
Т. контр.				
ГИП		Тюрин		3.83
Н. контр.		Панова		03.83
Утв.		Кузнецов		03.83

ПВ5К.09.01.04

Кронштейн

Лит.	Масса	Масштаб
И	20,0	1:5
Лист	Листов 1	

Гипронефтеспецмонтаж г. Москва

Лист Б-16 ГОСТ 19903-74 / Ст.3 ГОСТ 14637-79

Подп. и дата | Взам. инв. № | Инв. № дубл. | Подп. и дата | Инв. № подл.

Формат 11

ПВ5К.09.01.05

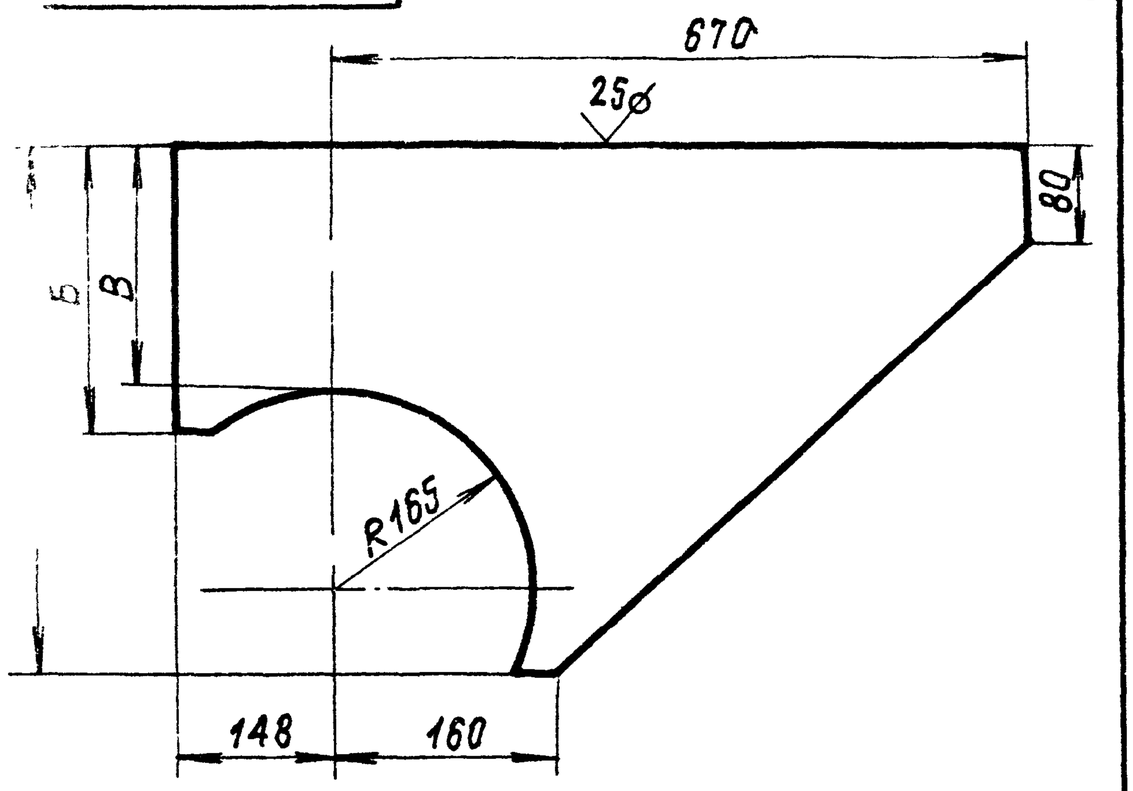

Обозначение	Размеры мм			Масса, кг
	А	В	Б	
ПВ5К.09.01.05	570	325	395	29,0
-01	400	155	225	17,0
-02	340	95	165	19,0

Неуказанные предельные отклонения размеров: отверстий – H16; валов – h16, остальных – $\pm \frac{JT16}{2}$

Изм.	Лист	№ докум.	Подп.	Дата
Разраб.		Числова		3.83
Пров.		Кузьмина		3.83
Т. контр.				
ГИП		Тюрин		3.83
Н. контр.		Панова		03.83
Утв.		Кузнецов		03.83

ПВ5К.09.01.05

Кронштейн

Лит.	Масса	Масштаб
И	см. табл.	–
Лист	Листов 1	

Гипронефтеспецмонтаж г. Москва

Лист Б-16 ГОСТ 19903-74 / Ст.3 ГОСТ 14637-79

Формат 11

ПВ5К.09.00.03

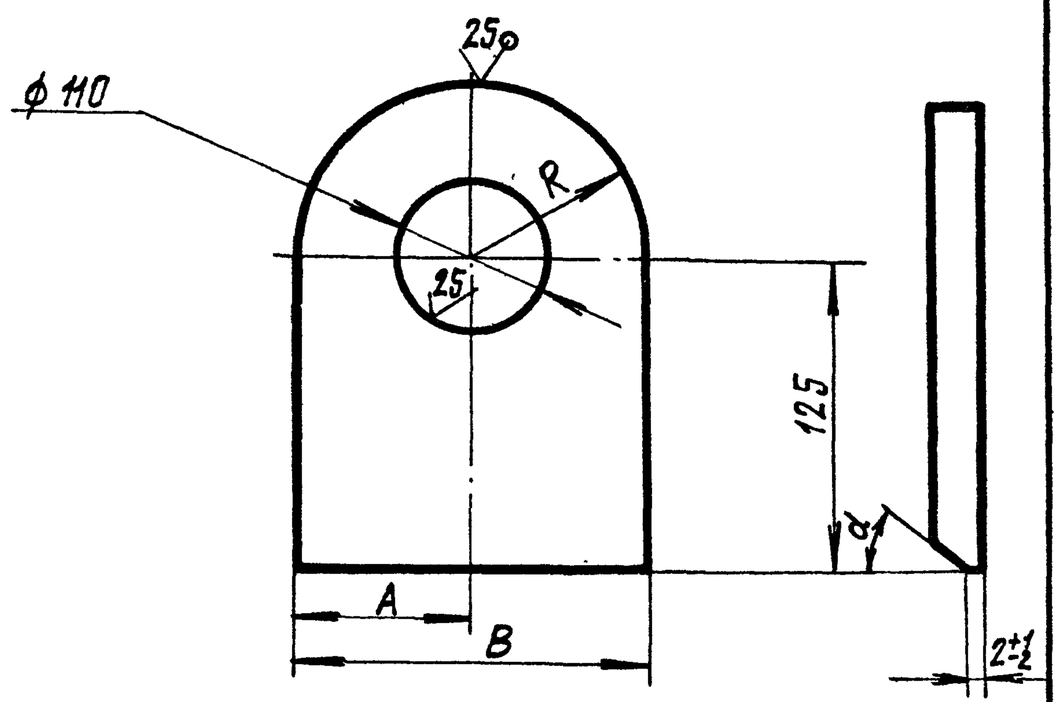

Обозначение	Размеры, мм			d	Масса, кг
	А	В	R		
ПВ5К.08.00.00.03	150	300	150	15°	7,5
-01	140	280	140	30°	7

Неуказанные предельные отклонения размеров: отверстий – H16; валов – h16; остальных – $\pm \frac{JT16}{2}$.

Изм.	Лист	№ докум.	Подп.	Дата
Разраб.		Числова		3.83
Пров.		Кузьмина		3.83
Т. контр.				
ГИП		Тюрин		3.83
Н. контр.		Панова		03.83
Утв.		Кузнецов		03.83

ПВ5К.09.00.03

Ушко

Лит.	Масса	Масштаб
И	см. табл.	1:2
Лист	Листов 1	

Гипронефтеспецмонтаж г. Москва

Лист Б-18 ГОСТ 19903-71 / Ст.3 ГОСТ 14637-79

Подп. и дата | Взам. инв. № | Инв. № дубл. | Подп. и дата | Инв. № подл.

Формат 11

ПВ5К.09.01.06

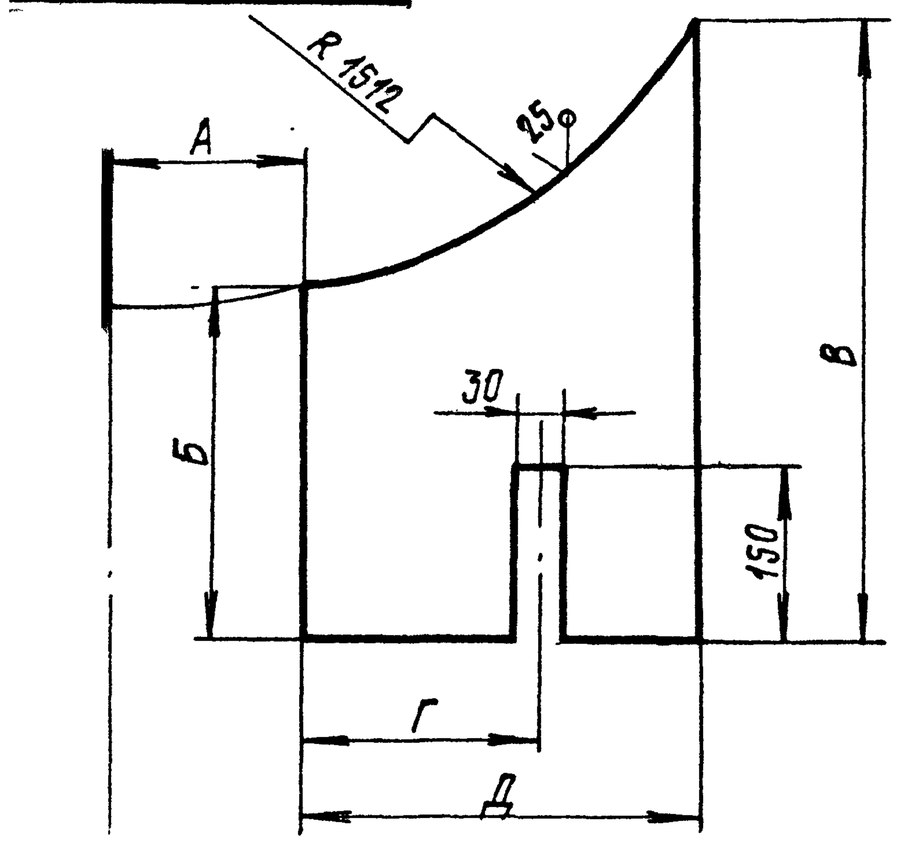

Обозначение	Размеры, мм					Масса, кг
	А	Б	В	Г	Д	
ПВ5К.09.01.06	10	165	220	—	360	5,1
-01	390	230	390	290	400	9,0

Неуказанные предельные отклонения размеров: отверстий – H16; валов – h16; остальных – $\pm \frac{JT16}{2}$

Изм.	Лист	№ докум.	Подп.	Дата
Разраб.		Числова		3.83
Пров.		Кузьмина		3.83
Т. контр.				
ГИП		Тюрин		3.83
Н. контр.		Панова		03.83
Утв.		Кузнецов		03.83

ПВ5К.09.01.06

Ребро

Лит.	Масса	Масштаб
И	см. табл.	
Лист	Листов 1	

Гипронефтеспецмонтаж г. Москва

Лист Б-10 ГОСТ 19903-74 / Ст.3 ГОСТ 14637-79

Подп. и дата | Взам. инв. № | Инв. № дубл. | Подп. и дата | Инв. № подл.

Формат 11

ПВ5К.09.02.00СБ

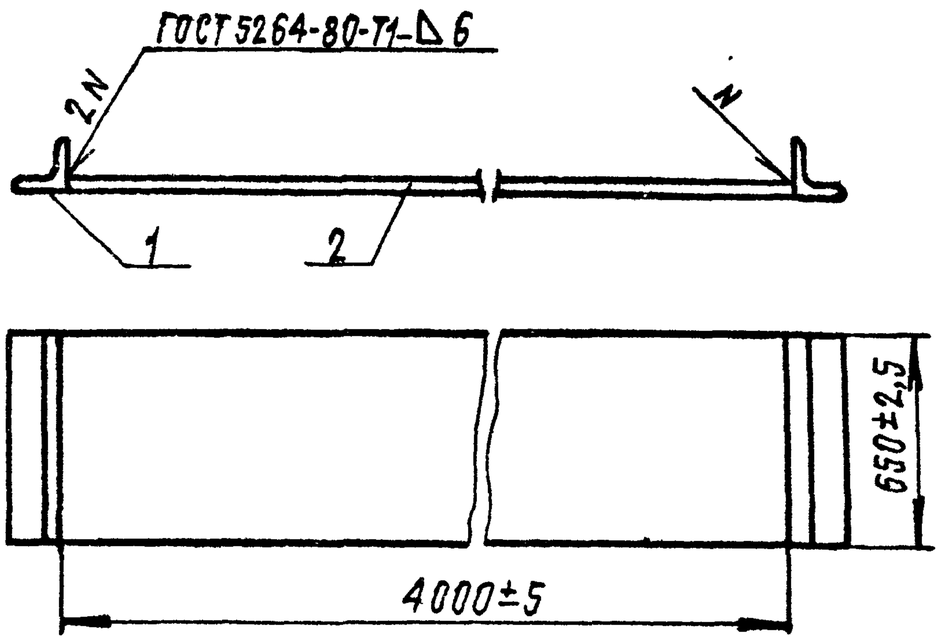

1. Электроды типа Э-42А ГОСТ 9467-75
2. Шероховатость поверхностей реза для деталей Б4 – 50

Изм.	Лист	№ докум.	Подп.	Дата
Разраб.		Числова		5.83
Пров.		Кузьмина		3.83
Т.контр.				
ГИП		Тюрин		3.83
Н.контр.		Панова		03.83
Утв.		Кузнецов		03 83

ПВ5К.09.02.00СБ

Основание
Сборочный чертеж

Лит.	Масса	Масштаб
И	455,0	1:20
Лист	Листов 1	

Гипронефтеспецмонтаж г. Москва

Формат 11

ПВ5К.09.01.09

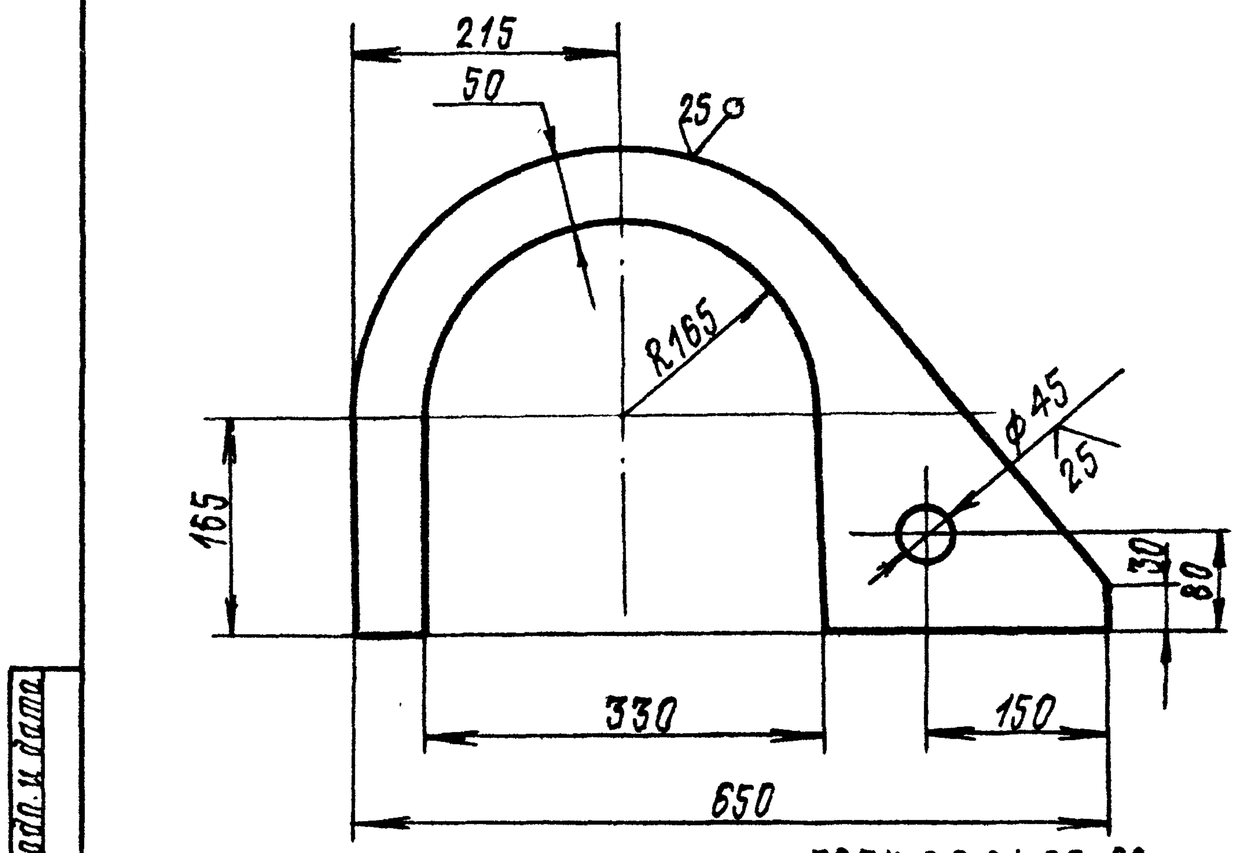

ПВ5К.09.01.09-01
Остальное см. ПВ5К.09.01.09
М1:20

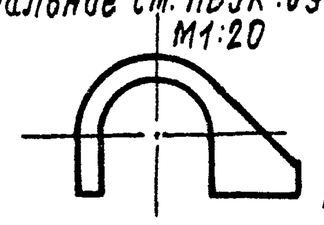

ПВ5К.09.01.09-02
Остальное см. ПВ5К.09.01.09
М1:20

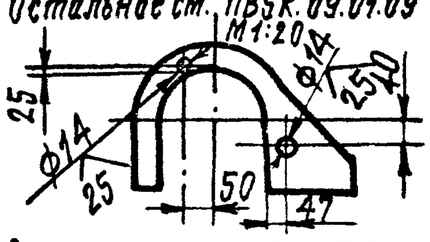

Неуказанные предельные отклонения размеров: отверстий – H16; остальных – $\pm \frac{IT16}{2}$

Изм.	Лист	№ докум.	Подп.	Дата
Разраб.		Числова		5.83
Пров.		Кузьмина		3.83
Т.контр.				
ГИП		Тюрин		3.83
Н.контр.		Панова		03.83
Утв.		Кузнецов		03 83

ПВ5К.09.01.09

Фиксатор

Лит.	Масса	Масштаб
И	14,0	1:5
Лист	Листов 1	

Лист Б-16 ГОСТ 19903-74
Ст.3 ГОСТ 14637-79

Гипронефтеспецмонтаж г. Москва

Формат 11

ПВ5К.09.01.08

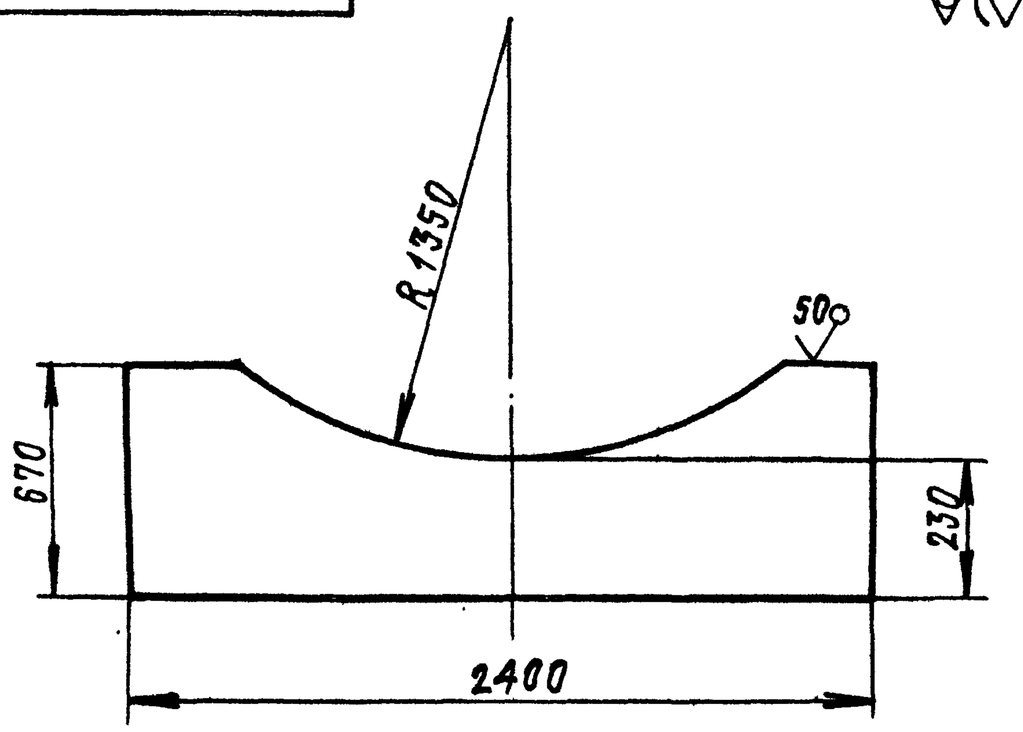

Неуказанные предельные отклонения размеров: валов – h14, остальных $\pm \frac{IT16}{2}$.

Изм.	Лист	№ докум.	Подп.	Дата
Разраб.		Числова		5.83
Пров.		Кузьмина		3.83
Т.контр.				
ГИП		Тюрин		3.83
Н.контр.		Панова		03.83
Утв.		Кузнецов		03 83

ПВ5К.09.01.08

Стойка

Лит.	Масса	Масштаб
И	330	1:20
Лист	Листов 1	

Лист Б-34 ГОСТ 19903-74
Ст.3 ГОСТ 14637-79

Гипронефтеспецмонтаж г. Москва

Формат 11

ПВ5К.09.01.07

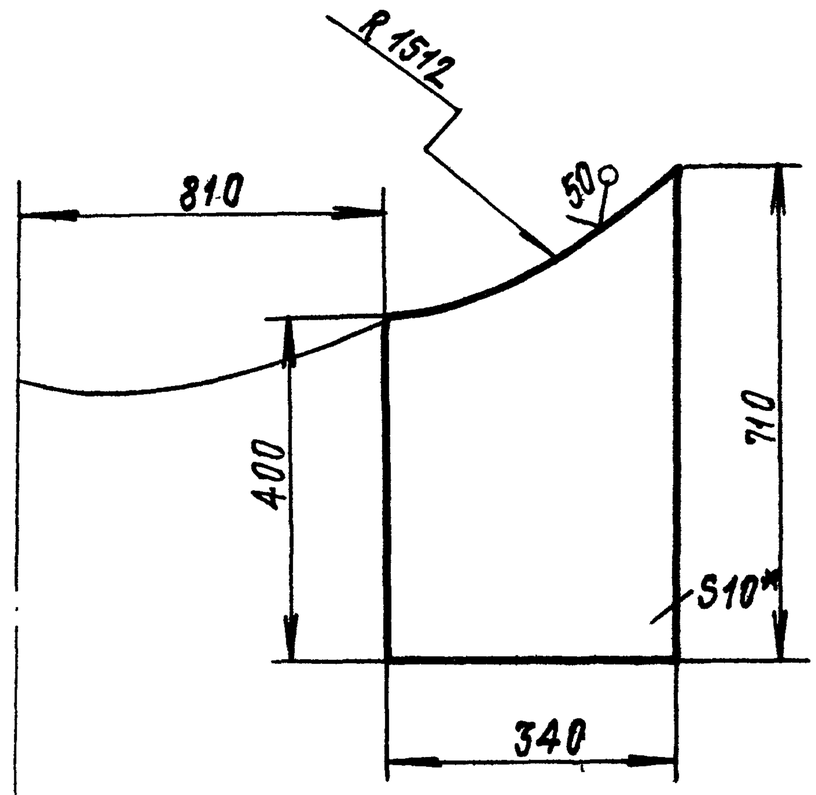

1. Неуказанные предельные отклонения размеров: валов – h16, остальных $\pm \frac{IT16}{2}$.
2* Размер для справок.

Изм.	Лист	№ докум.	Подп.	Дата
Разраб.		Числова		3.83
Пров.		Кузьмина		3.83
Т.контр.				
ГИП		Тюрин		3.83
Н.контр.		Панова		03.83
Утв.		Кузнецов		03 83

ПВ5К.09.01.07

Ребро

Лит.	Масса	Масштаб
И	14,7	1:10
Лист	Листов 1	

Лист Б-10 ГОСТ 19903-74
Ст.3 ГОСТ 14637-79

Гипронефтеспецмонтаж г. Москва

Формат 11

ПВ5К.11.02.00СБ

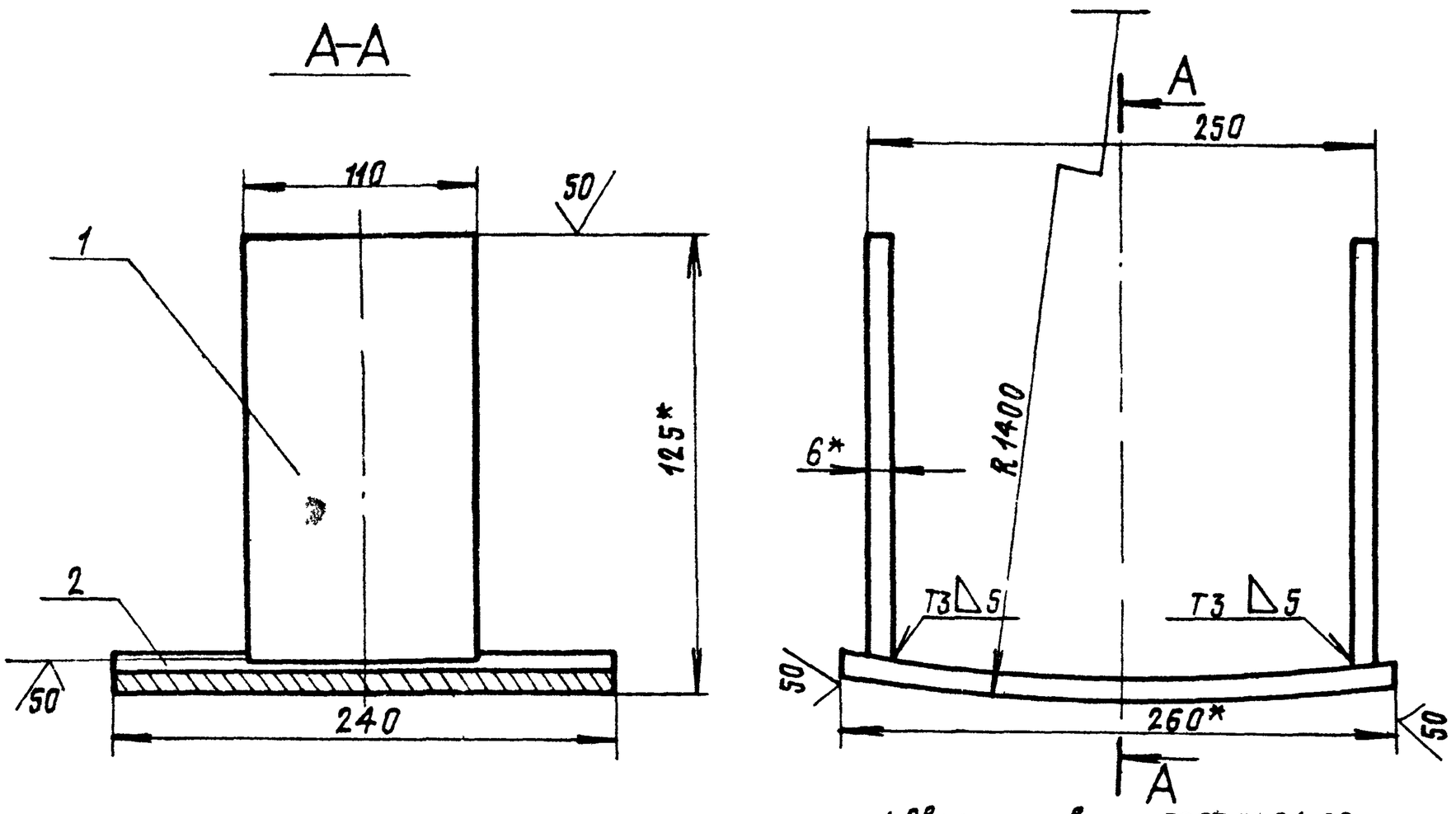

1 Сварные швы по ГОСТ 5264-80.
2 Электроды типа Э42А ГОСТ 9467-75
3 Неуказанные предельные отклонения размеров-$\pm \frac{JT16}{2}$
4 * Размеры для справок

					ПВ5К.11.02.00.СБ	
Изм.	Лист	№ докум.	Подп.	Дата	Упор Сборочный чертеж	Лит. / Масса / Масштаб И / 8,4 / 1:2,5
Разраб		Кузьмина		3.83		Лист / Листов 1
Пров		Числова		3.83		Гипронефтеспецмонтаж г. Москва
Т.контр.						
ГИП		Тюрин		3.83		
Н.контр		Панова		03.83		
Утв.		Кузнецов		03.83		

Формат 12

ПВ5К.11.02.00

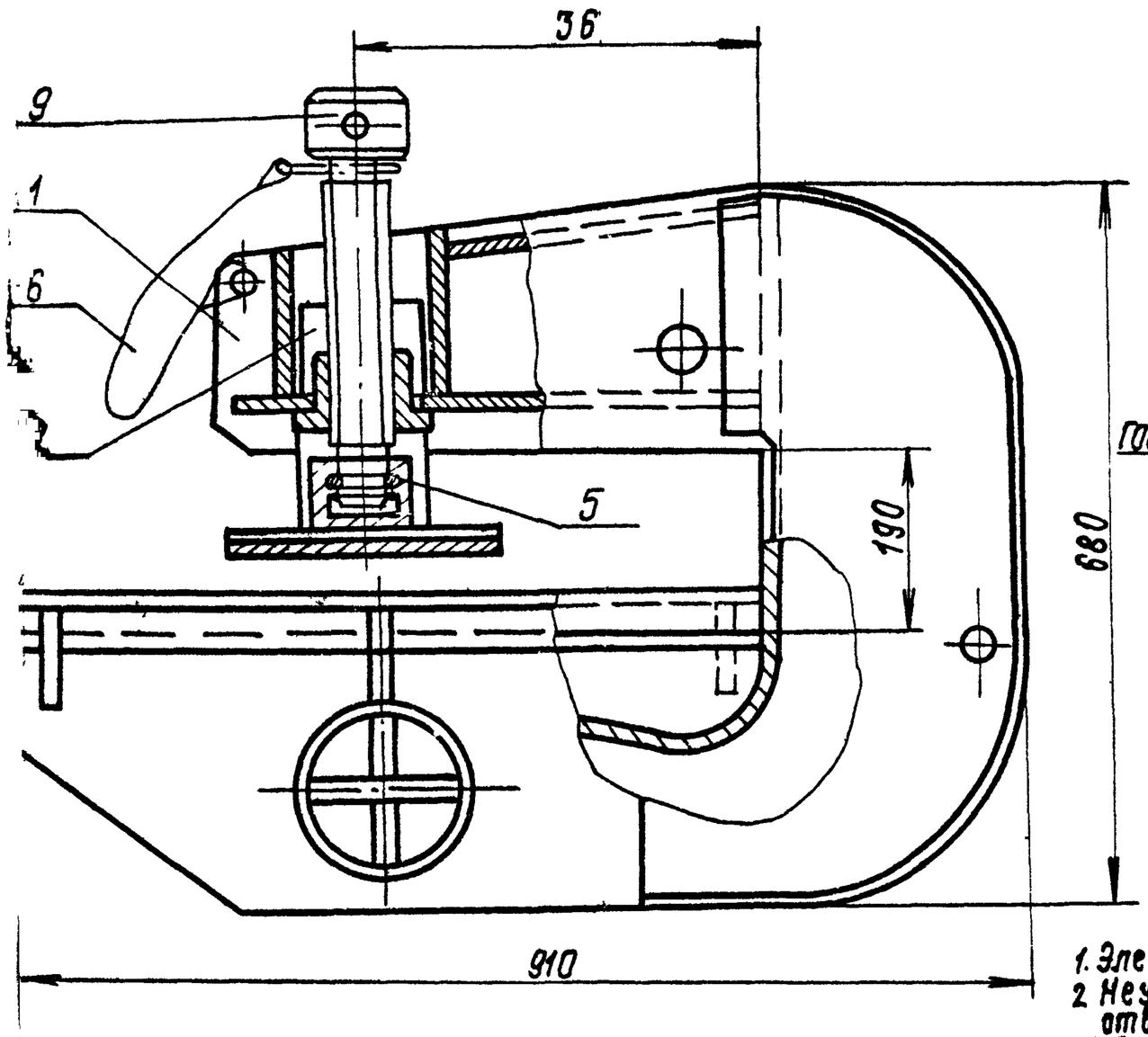

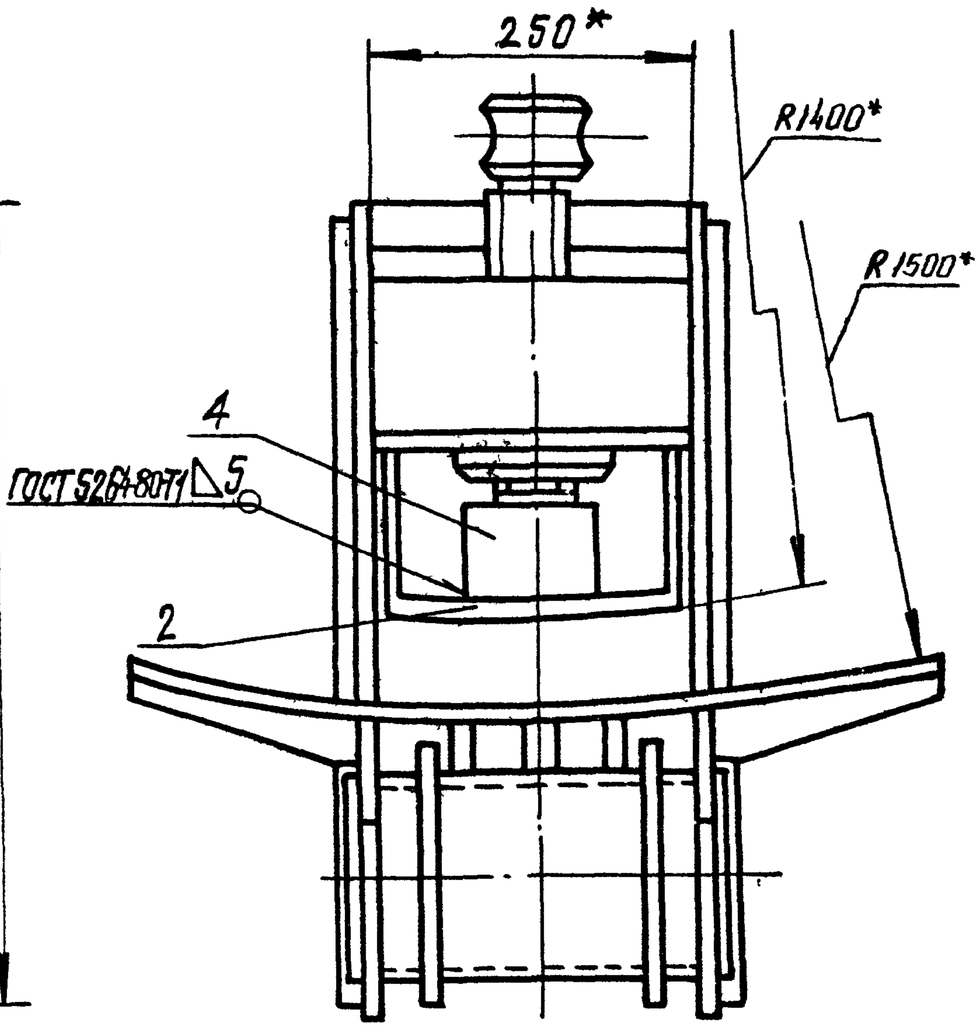

1. Электроды сварочные типа Э42А ГОСТ 9467-75.
2. Неуказанные предельные отклонения размеров: отверстий-Н16; валов-h16; остальных $\pm \frac{JT16}{2}$
3* Размеры для справок

					ПВ5К.11.00.00 СБ	
Изм.	Лист	№ докум.	Подп.	Дата	Захват для подъема рулонов массой 45÷65 т краном Сборочный чертеж	Лит. / Масса / Масштаб И / 225,0 / 1:5
Разраб		Кузьмина		3.83		Лист / Листов 1
Пров		Числова		3.83		Гипронефтеспецмонтаж г. Москва
Т.контр.						
ГИП		Тюрин		3.83		
Н.контр		Панова		03.83		
Утв.		Кузнецов		03.83		

Формат 12

Формат	Зона	Поз.	Обозначение	Наименование	Кол.	Примечание
				Документация		
			ПВ5К.11.01.00СБ	Сборочный чертеж		
				Детали		
		1	ПВ5К.11.01.01	Щека	2	
		2	ПВ5К.11.01.02	Пластина	7	
				Полоса 12×250 ГОСТ 103-76 / Ст.3 ГОСТ 535-79		
				L = 140	1	3,3кг
		3	ПВ5К.11.01.03	Гайка		
		4	ПВ5К.11.01.04	Пластина		
				Полоса 12×250 ГОСТ 103-76 / Ст.3 ГОСТ 535-79		
				L = 160	1	3,8кг
		5	ПВ5К.11.01.05	Накладка	2	
		6	ПВ5К.11.01.06	Стенка	1	
		7	ПВ5К.11.01.07	Пластина		
		8	ПВ5К.11.01.08	Ложе		
				Полоса 12×670 ГОСТ 103-76 / Ст.3 ГОСТ 535-79		
				L = 655	1	31,5кг
		9	ПВ5К.11.01.09	Ребро	4	
		10	–01	Ребро	2	

Изм.	Лист	№ докум.	Подп.	Дата	ПВ5К.11.01.00		
Разраб.		Кузьмина		3.83	Корпус	Лит.	Лист 1	Листов 2
Пров.		Числова		3.83		И		
ГИП		Тюрин		3.83		Гипронефтеспецмонтаж г. Москва	
Н.контр.		Панова		03.83			
Утв.		Кузнецов		03.83			

Формат 11

Формат	Зона	Поз.	Обозначение	Наименование	Кол.	Примечание
БА		11	ПВ5К.11.01.10	Ось		
				Труба 159×8 ГОСТ 8732-78 / В-10 ГОСТ 8731-74		
				L = 300	1	9,0кг
11		12	ПВ5К.11.01.11	Фланец	2	
11		13	ПВ5К.11.01.12	Ребро	3	
БА		14	ПВ5К.11.01.13	Пластина		
				Полоса 8×85 ГОСТ 103-76 / Ст.3 ГОСТ 535-79		
				L = 300	2	1,30кг
БА		15	ПВ5К.11.01.14	Пластина		
				Полоса 8×140 ГОСТ 103-76 / Ст.3 ГОСТ 535-79		
				L = 300	1	2,60кг
БА		16	ПВ5К.11.01.15	Пластина		
				Лист Б-12 ГОСТ 19903-74 / Ст.3 ГОСТ 14637-79		
				250×290	1	11,0кг

Инв.№ подл. | Подп. и дата | Взам.инв.№ | Инв.№ дубл. | Подп. и дата

Изм.	Лист	№ докум.	Подп.	Дата	ПВ5К.11.01.00	Лист 2

Формат

Формат	Зона	Поз.	Обозначение	Наименование	Кол.	Примечание
				Документация		
12			ПВ5К.11.02.00СБ	Сборочный чертеж		
				Детали		
БА		1	ПВ5К.11.02.01	Пластина	2	
				Полоса 6×110 ГОСТ 103-76 / Ст.3 ГОСТ 535-79		
				L = 200	2	1,0кг
БА		2	ПВ5К.11.02.02	Пластина		
				Полоса 12×240 ГОСТ 103-76 / Ст.3 ГОСТ 535-79		
				L = 265	1	5,4кг

Изм.	Лист	№ докум.	Подп.	Дата	ПВ5К.11.02.00		
Разраб.		Кузьмина		3.83	Упор	Лит.	Лист 1	Листов 1
Пров.		Числова				И		
ГИП		Тюрин		3.83		Гипронефтеспецмонтаж г. Москва	
Н.контр.		Панова		03.83			
Утв.		Кузнецов		03.83			

Инв.№ подл. | Подп. и дата | Взам.инв.№ | Инв.№ дубл. | Подп. и дата

Формат 11

Формат	Зона	Поз.	Обозначение	Наименование	Кол.	Примечание
				Документация		
12			ПВ5К.11.00.00СБ	Сборочный чертеж		
				Сборочные единицы		
11		1	ПВ5К.11.01.00	Корпус	1	
11		2	ПВ5К.11.02.00	Упор	1	
				Детали		
12		3	ПВ5К.11.00.01	Винт	1	
11		4	ПВ5К.11.00.02	Подпятник	1	
11		5	ПВ5К.11.00.03	Кольцо запорное	1	
				Материалы		
				Проволока 1 ГОСТ 3282-74		0,10кг

Инв.№ подл. | Подп. и дата | Взам.инв.№ | Инв.№ дубл. | Подп. и дата

Изм.	Лист	№ докум.	Подп.	Дата	ПВ5К.11.00.00			
Разраб.		Кузьмина		3.83	Захват для подъема рулонов массой 45÷65т краном	Лит.	Масса	Масштаб
Пров.		Числова				И		1
ГИП		Тюрин		3.83		Гипронефтеспецмонтаж г. Москва		
Н.контр.		Панова		03.83				
Утв.		Кузнецов		03.83				

ПВ5К.11.01.00 СБ

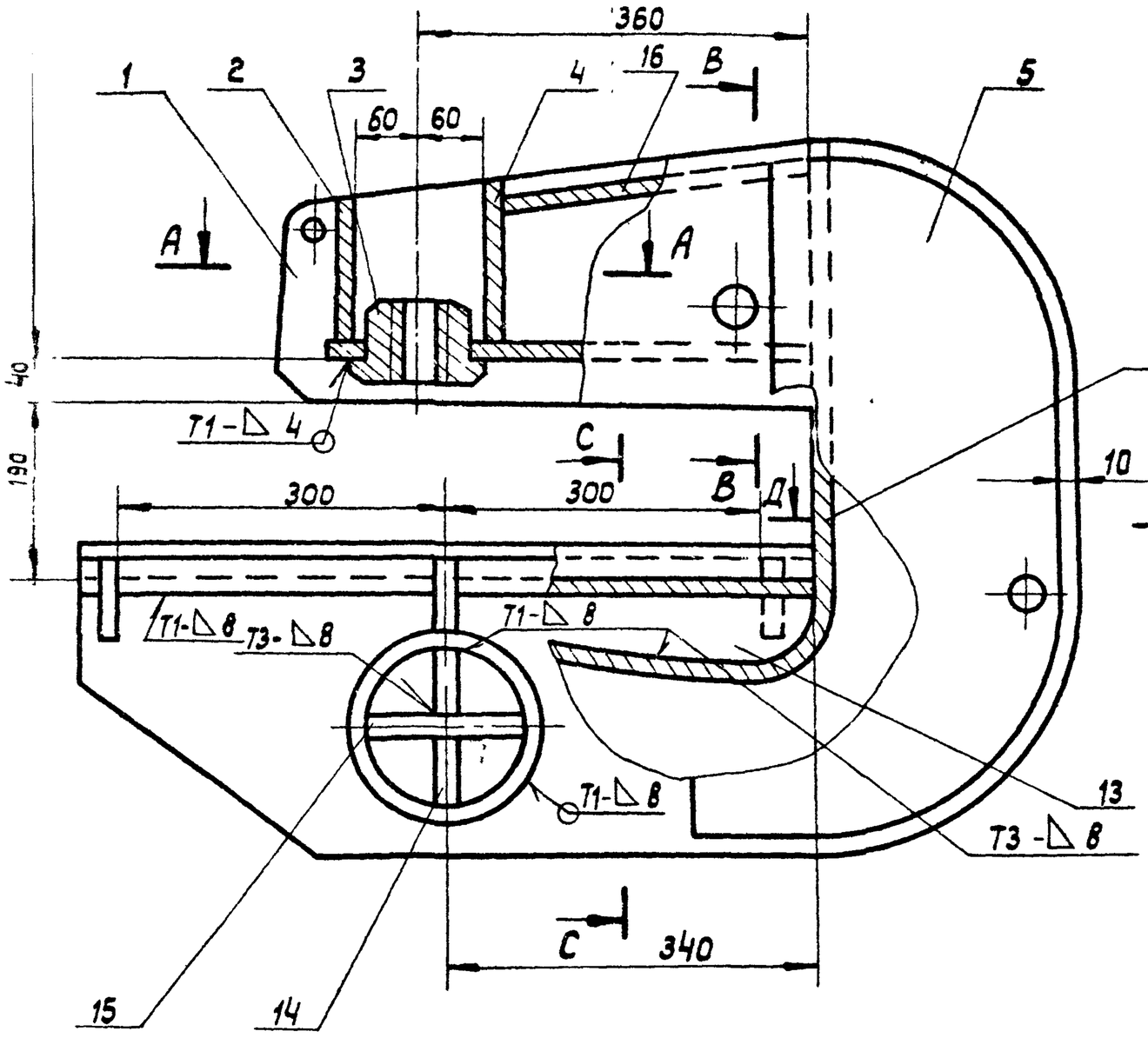

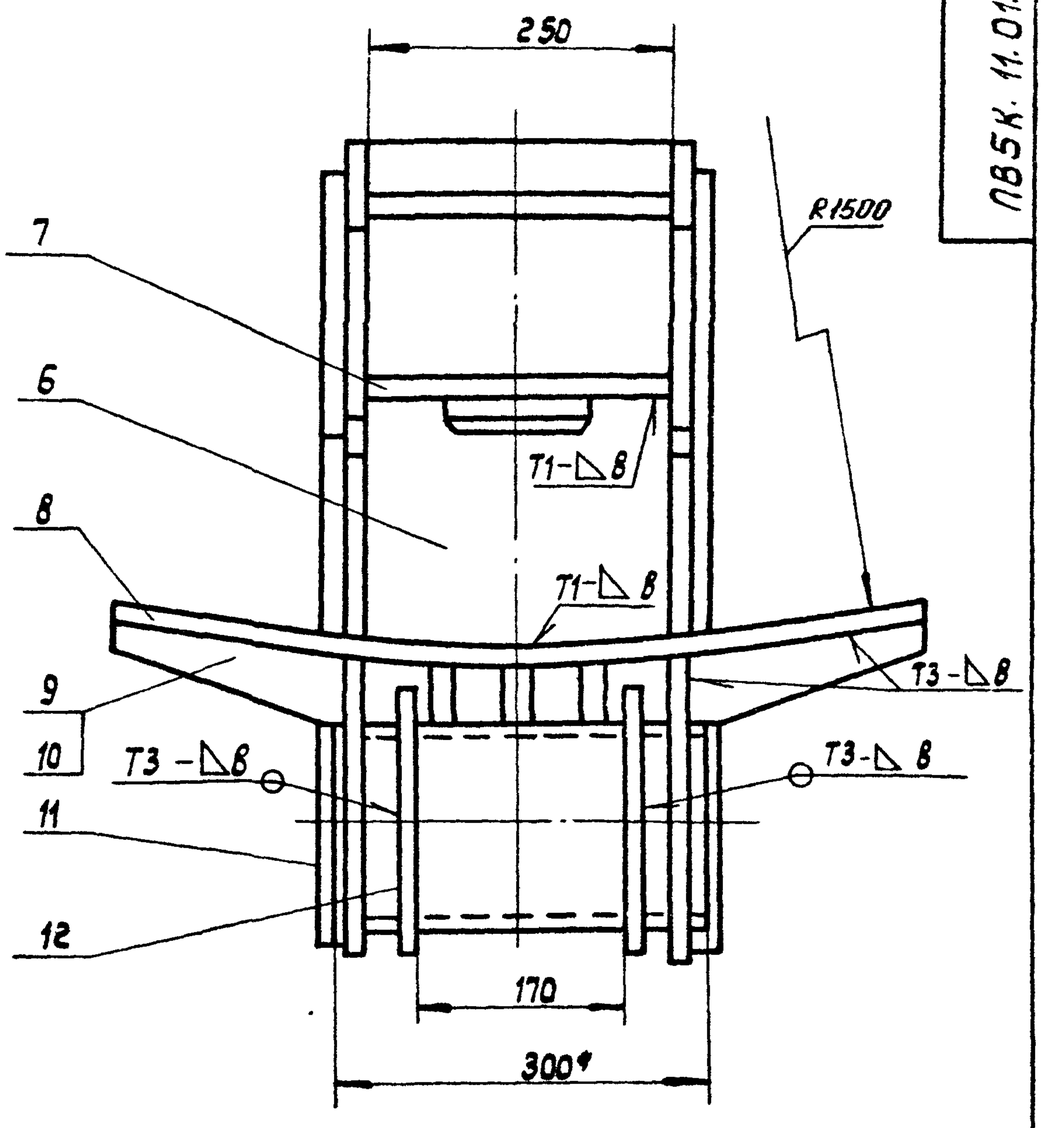

А - А

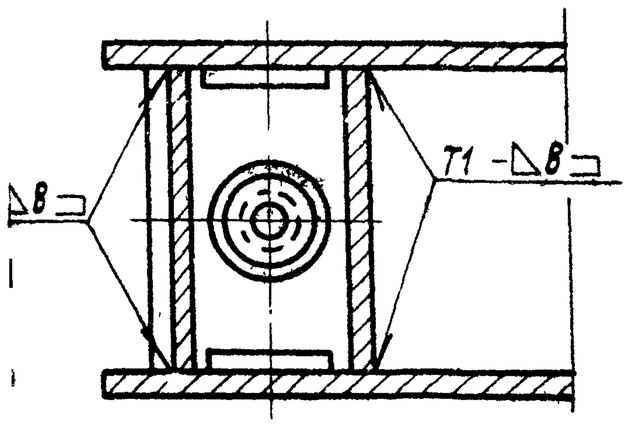

В - В

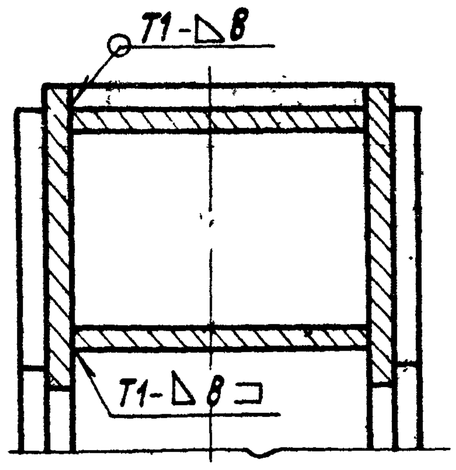

С - С

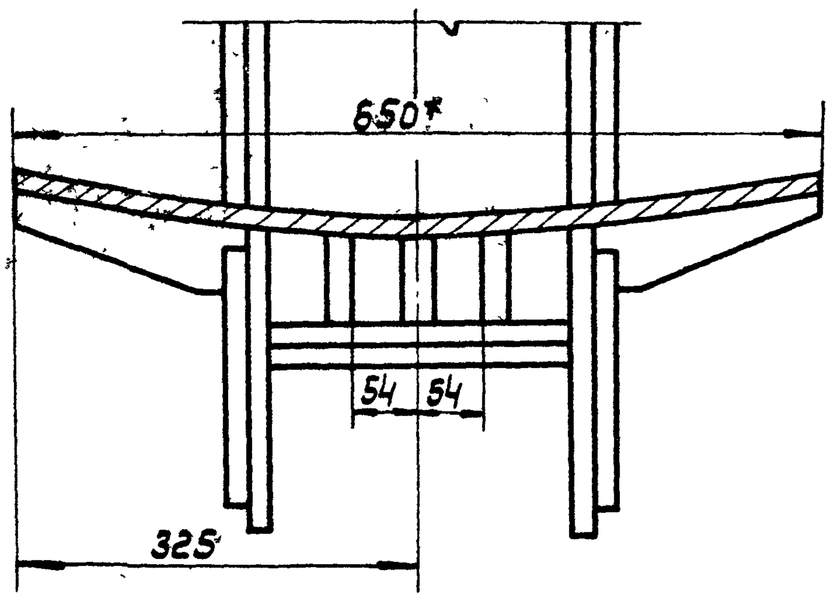

Д - Д

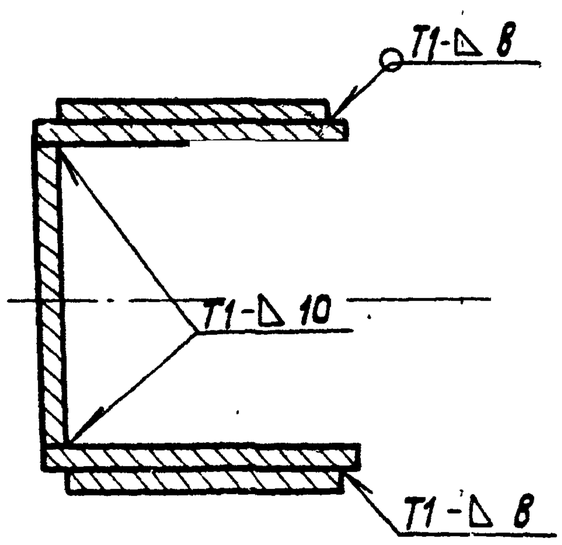

1. Сварные швы по ГОСТ 5264-80.
   Электроды типа Э42А ГОСТ 9467-75.
2. Приварку дет. поз. 6 выполнить после приварки 3-х деталей поз. 13 к дет. поз. 8.
3. Неуказанные предельные отклонения размеров: отверстий H16, валов h16, остальных $\pm \frac{IT16}{2}$.
4. Шероховатость поверхностей реза для деталей Б4 - 50.
5. Размеры для справок.

Изм.	Лист	№ докум.	Подп.	Дата
Разраб.		Кузьмина		383
Пров		Числова		383
Т.контр				
ГИП		Тюрин		383
Н.контр.		Панова		03.83
Утв		Кузнецов		03.83

ПВ5К.11.01.00 СБ

Корпус
Сборочный чертеж

Лит.	Масса	Масштаб
И	210.0	1:5
Лист	Листов 1	

Гипронефтеспецмонтаж г. Москва

Копировал: Формат А2

ПВК. 11.01.03

$\sqrt{}^{25}$

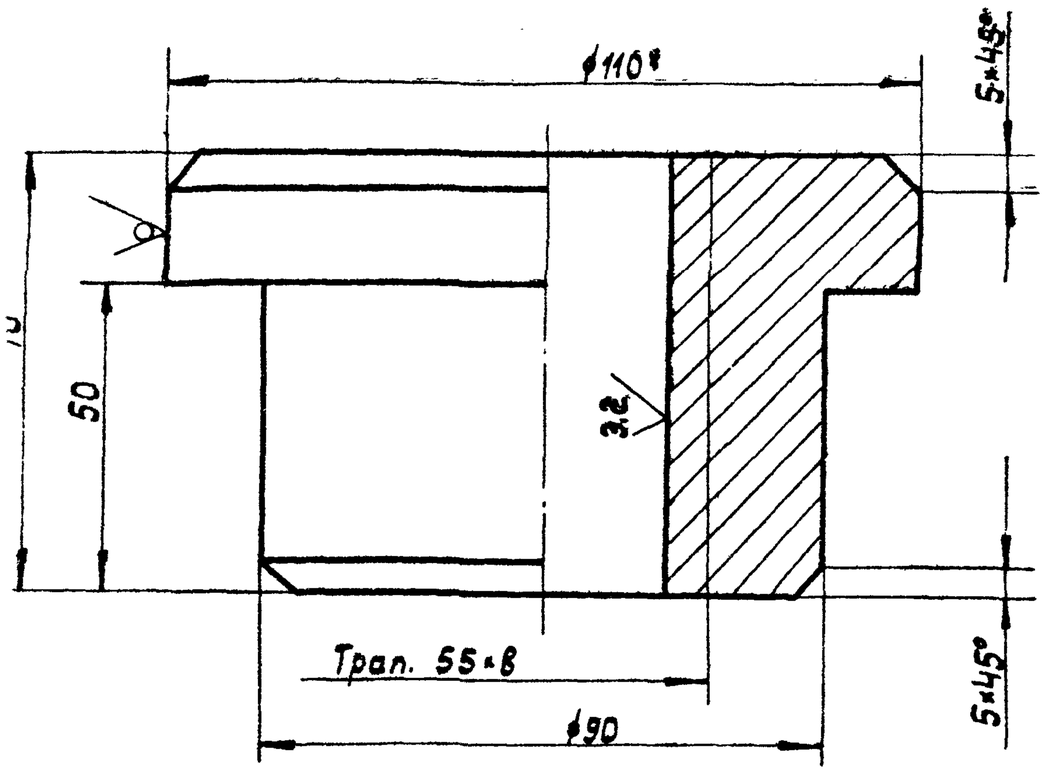

1. Неуказанные предельные отклонения размеров: валов - h16, остальных - $\pm \frac{JT16}{2}$.
2. * Размер для справок.

Изм.	Лист	№ докум.	Подп.	Дата
Разраб.		Кузьмина		3.83
Пров.		Числова		3.83
Т. контр.				
ГИП		Тюрин		3.83
Н. контр.		Панова		03.83
Утв.		Кузнецов		03.83

ПВК. 11.01.03.

Гайка

Лит.	Масса	Масштаб
И	3,0	1:1
Лист	Листов: 1	

Круг В-110 ГОСТ 2590-71 / Ст. 3 ГОСТ 535-79

Гипронефтеспецмонтаж г. Москва

Формат 11

ПВ5К. 11.01.13

$\sqrt{}^{50}$

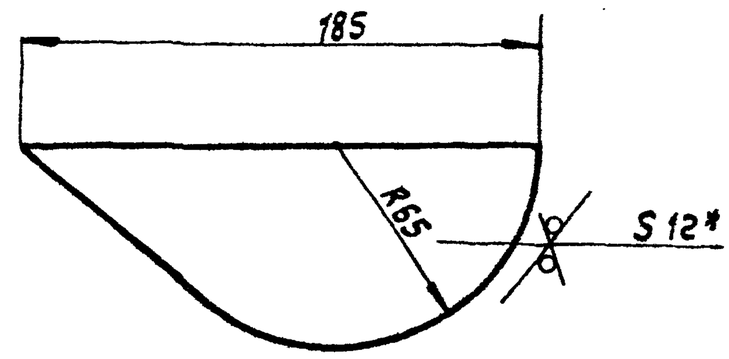

1. Неуказанные предельные отклонения размеров - $\pm \frac{JT16}{2}$.
2. Размер для справок.

Инв. № подл. | Подп. и дата | Взам. инв. № | Инв. № дубл. | Подп. и дата

Изм.	Лист	№ докум.	Подп.	Дата
Разраб.		Кузьмина		3.83
Пров.		Числова		3.83
Т. контр.				
ГИП		Тюрин		3.83
Н. контр.		Панова		03.83
Утв.		Кузнецов		03.83

ПВ5К. 11.01.13

Ребро

Лит.	Масса	Масштаб
И	1,5	1:2
Лист	Листов: 1	

Лист Б-12 ГОСТ 19903-74 / Ст. 3 ГОСТ 14637-79

Гипронефтеспецмонтаж г. Москва

Формат 11

ПВ5К. 11.01.05

$\sqrt{}^{25}$

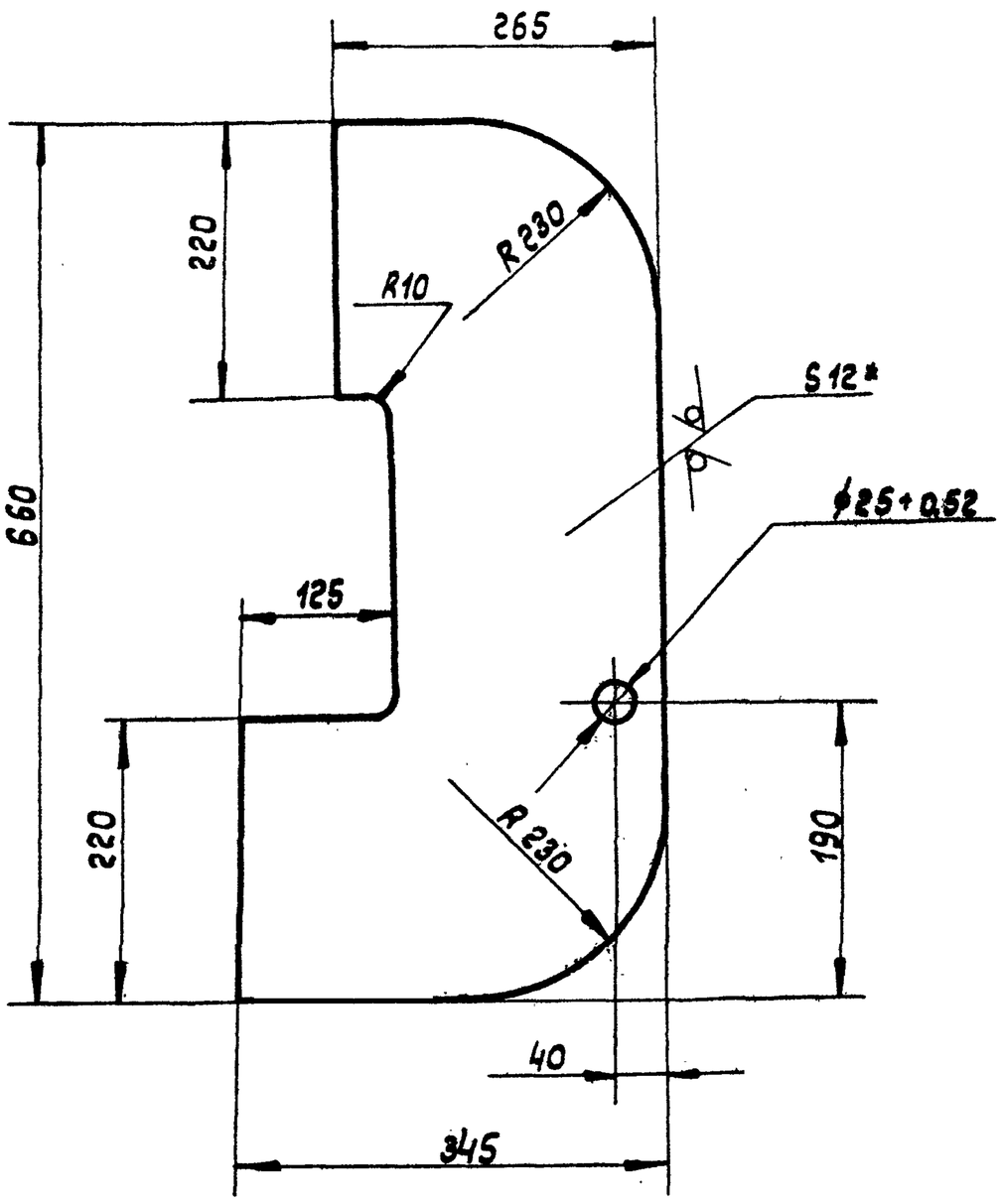

1. Неуказанные предельные отклонения размеров: отверстий - H16, валов - h16, остальных $\pm \frac{JT16}{2}$.
2. * Размер для справок.

Изм.	Лист	№ докум.	Подп.	Дата
Разраб.		Кузьмина		3.83
Пров.		Числова		3.83
Т. контр.				
ГИП		Тюрин		3.83
Н. контр.		Панова		03.83
Утв.		Кузнецов		03.83

ПВ5К. 11.01.05

Накладка

Лит.	Масса	Масштаб
И	19,0	1:5
Лист	Листов: 1	

Лист Б-12 ГОСТ 19903-74 / Ст. 3 ГОСТ 14637-79

Гипронефтеспецмонтаж г. Москва

Формат 12

ПВ 5К. 11.00.02

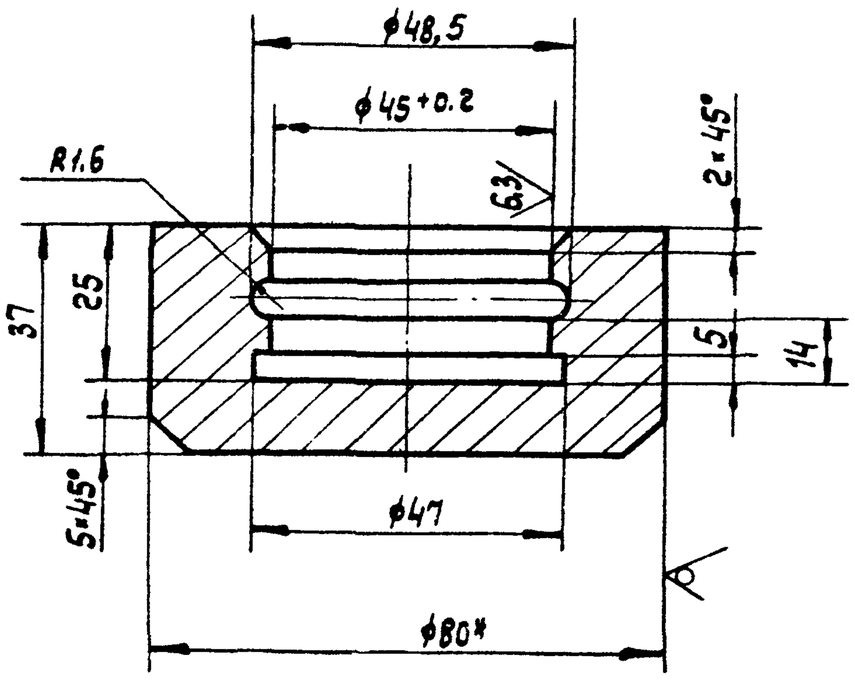

1. Неуказанные предельные отклонения размеров: отверстий - H16, валов - h16, остальных ± IT16/2.
2. Размер для справок.

Изм.	Лист	№ докум.	Подп.	Дата
Разраб.		Кузьмина		3.83
Пров.		Числова		3.83
Т.контр.				
ГИП		Тюрин		3.83
Н.контр.		Панова		3.83
Утв.		Кузнецов		3.83

ПВ 5К. 11.00.02

Подпятник	Лит.	Масса	Масштаб
	И	0,9	1:1
	Лист	Листов 1	
Круг В-80 ГОСТ 2590-71 / Ст.3 ГОСТ 535-79	Гипронефтеспецмонтаж г. Москва		

Формат 11

ПВ 5К. 11.00.03

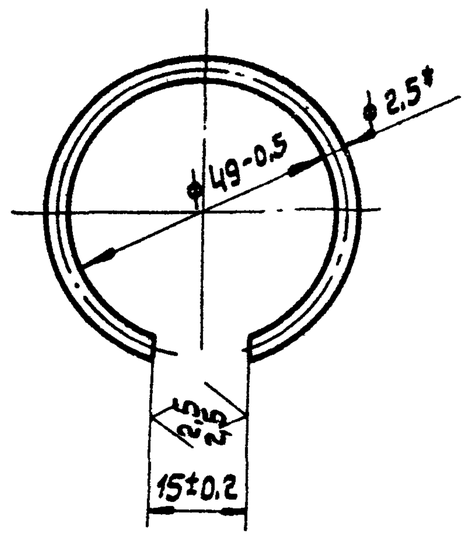

1. Длина заготовки 124 ± 0,5мм.
2. * Размер для справок.

Изм.	Лист	№ докум.	Подп.	Дата
Разраб.		Кузьмина		3.83
Пров.		Числова		3.83
Т. контр.				
ГИП		Тюрин		3.83
Н. контр.		Панова		3.83
Утв.		Кузнецов		3.83

ПВ 5 К. 11.00.03

Кольцо запорное	Лит.	Масса	Масштаб
	И	0,2	1:1
	Лист	Листов 1	
Проволока II-2,5 ГОСТ 9389-75	Гипронефтеспецмонтаж г. Москва		

Формат 11

ПВ 5К. 11.00.01

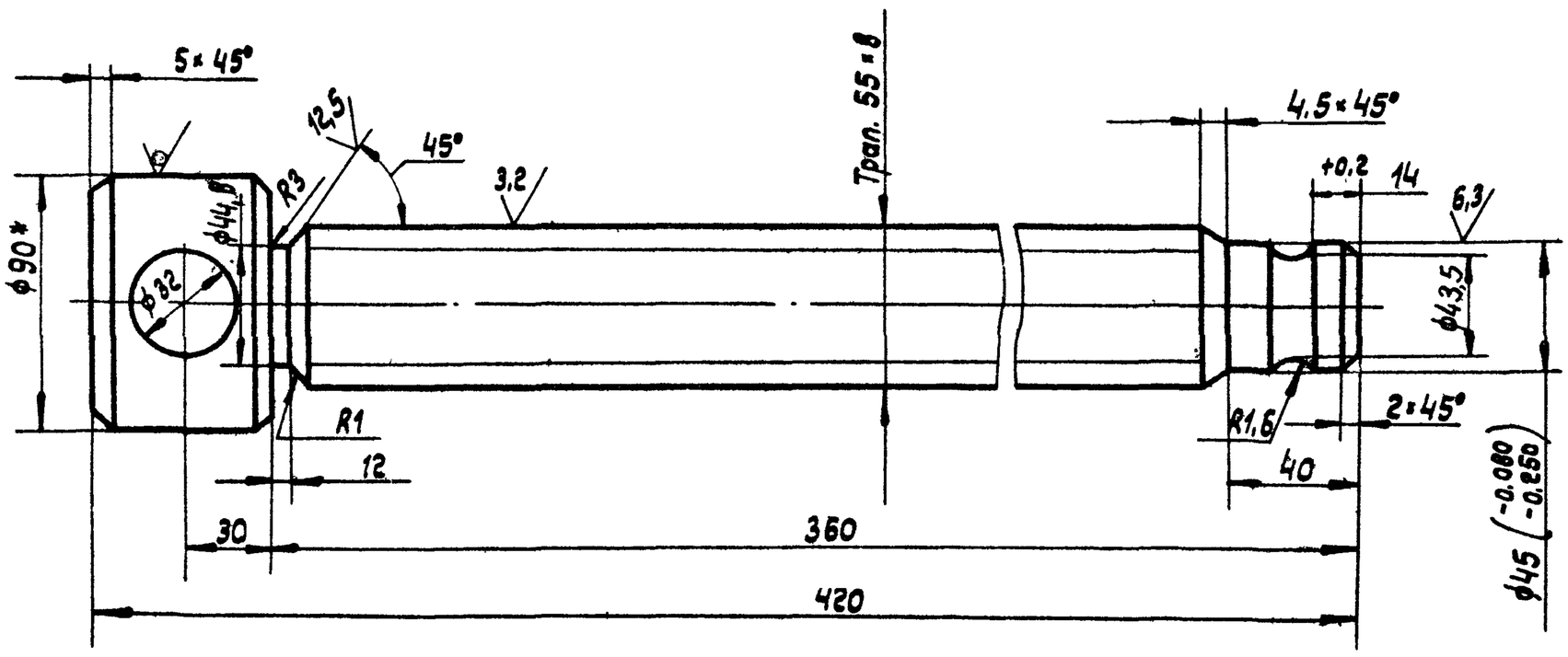

1. Неуказанные предельные отклонения размеров: отверстий - H16, валов - h16, остальных - ± IT16/2.
2. Размер для справок.

Изм.	Лист	№ докум.	Подп.	Дата
Разраб		Кузьмина		3.83
Пров.		Числова		3.83
Т. контр.				
ГИП		Тюрин		3.83
Н. контр.		Панова		3.83
Утв.		Кузнецов		3.83

ПВ 5К. 11.00.01

Винт	Лит.	Масса	Масштаб
	И	9,5	1:2
	Лист	Листов 1	
Круг В-90 ГОСТ 2590-71 / Ст.3 ГОСТ 535-79	Гипронефтеспецмонтаж г. Москва		

Формат 12

Инв.№ подл. | Подп. и дата | Взам. инв.№ | Инв.№ дубл. | Подп. и дата

т.пр. 704-1-171с.84 Альб. VIII

ПВ5К.11.01.11

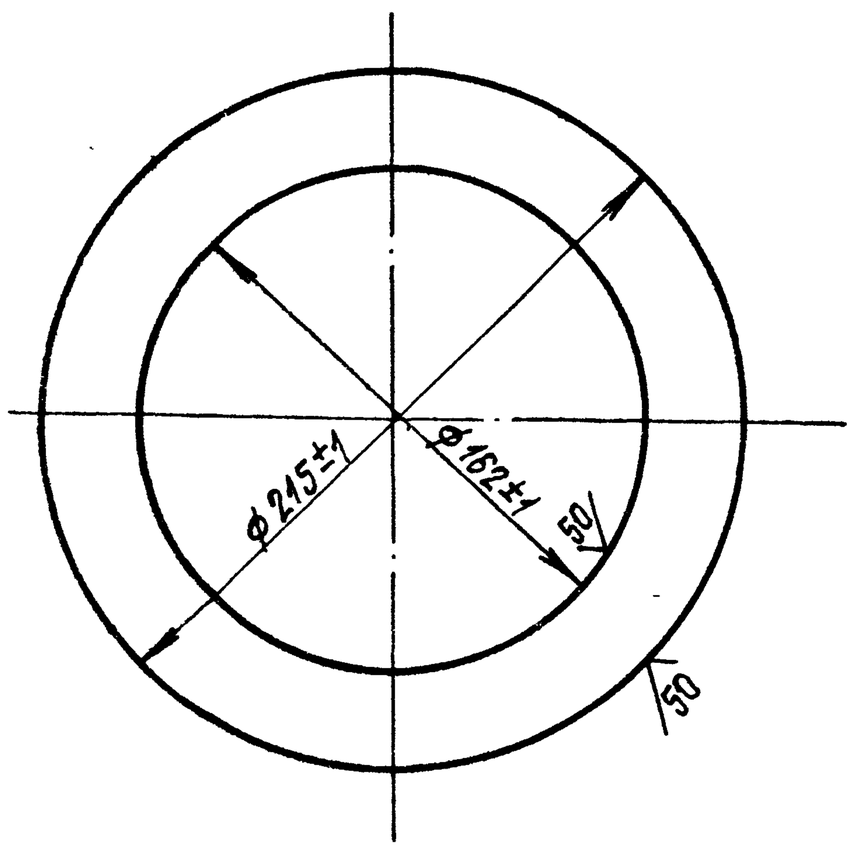

Лист	№ докум.	Подп.	Дата
Разраб.	Кузьмина		3.83
Пров.	Числова		3.83
Т.контр.			
ГИП	Тюрин		3.83
Н.контр.	Панова		03.83
Утв.	Кузнецов		03.83

ПВ5К.11.01.11

Фланец

Лит.	Масса	Масштаб
И	1,0	1:2

Лист | Листов 1

Лист Б-8 ГОСТ 19903-74 / Ст.3 ГОСТ 14637-79

Гипронефтеспецмонтаж г. Москва

Формат 11

ПВ5К.11.01.09

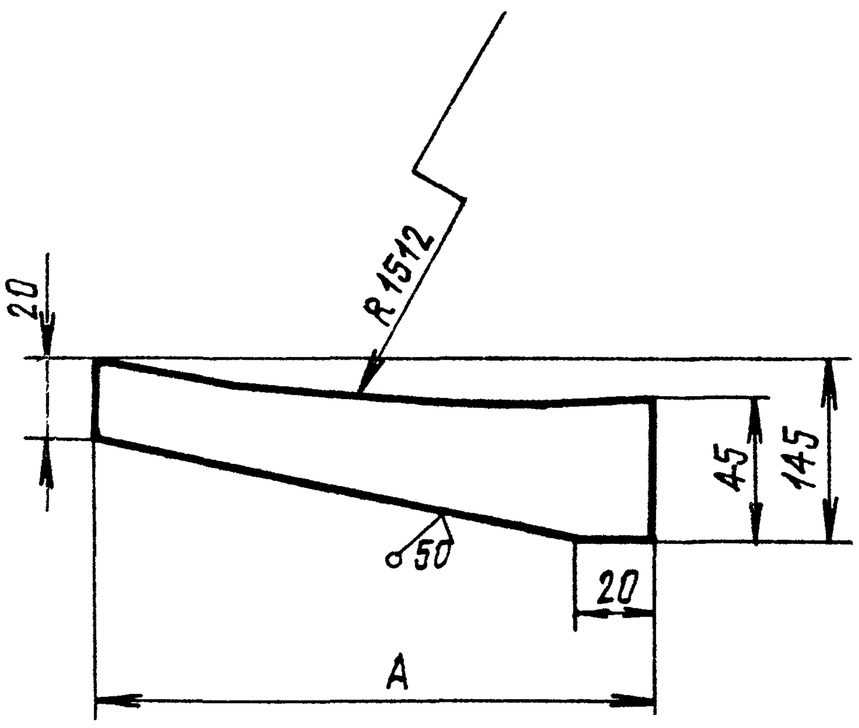

Обозначение	A, мм	Масса, кг
ПВ5К.11.01.09	185	0,62
-01	170	0,58

Неуказанные предельные отклонения размеров: валов h16, остальных $\pm\frac{JT16}{2}$

Изм.	Лист	№ докум.	Подп.	Дата
Разраб.		Кузьмина		3.83
Пров.		Числова		3.83
Т.контр.				
ГИП		Тюрин		3.83
Н.контр.		Панова		03.83
Утв.		Кузнецов		03.83

ПВ5К.11.01.09

Ребро

Лит.	Масса	Масштаб
И	См. табл.	—

Лист | Листов 1

Полоса ~~12×75 ГОСТ 103-76~~ / Ст.3 ГОСТ 535-79

~~Гипронефтеспецмонтаж~~ г. Москва

Формат 11

Инв. № подл. | Подп. и дата | Взам. инв. № | Инв. № дубл. | Подп. и дата

ПВ5К.11.01.07

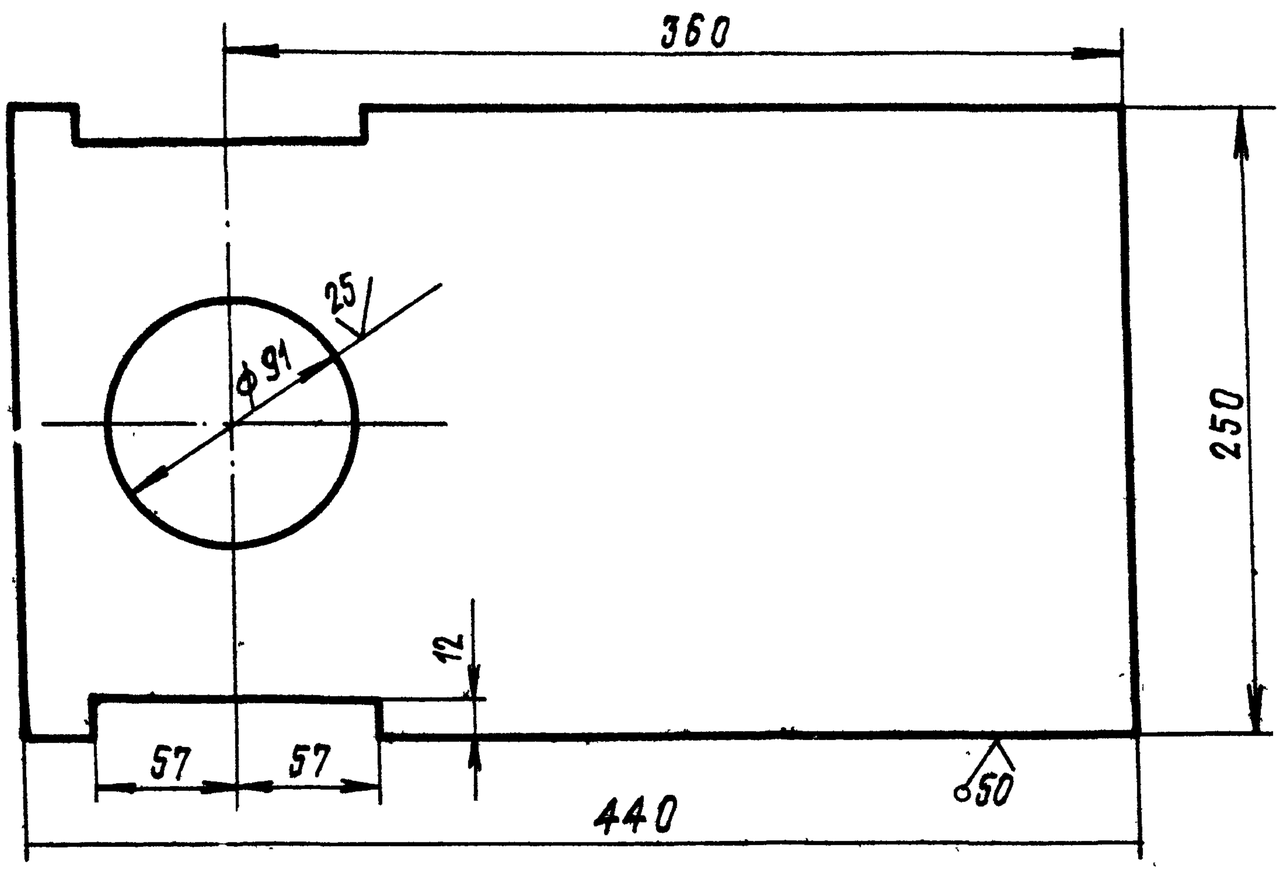

Неуказанные предельные отклонения размеров: отверстий — H16, остальных $\pm\frac{JT16}{2}$

Изм.	Лист	№ докум.	Подп.	Дата
Разраб.		Кузьмина		3.83
Пров.		Числова		3.83
Т.контр.				
ГИП		Тюрин		3.83
Н.контр.		Панова		03.83
Утв.		Кузнецов		03.83

ПВ5К.11.01.07

Пластина

Лит.	Масса	Масштаб
И	12,1	1:25

Лист | Листов 1

Лист Б-12 ГОСТ 13 / Ст3 ГОСТ 14637-79

Гипронефтеспецмонтаж г. Москва

Формат 11

50 (√)

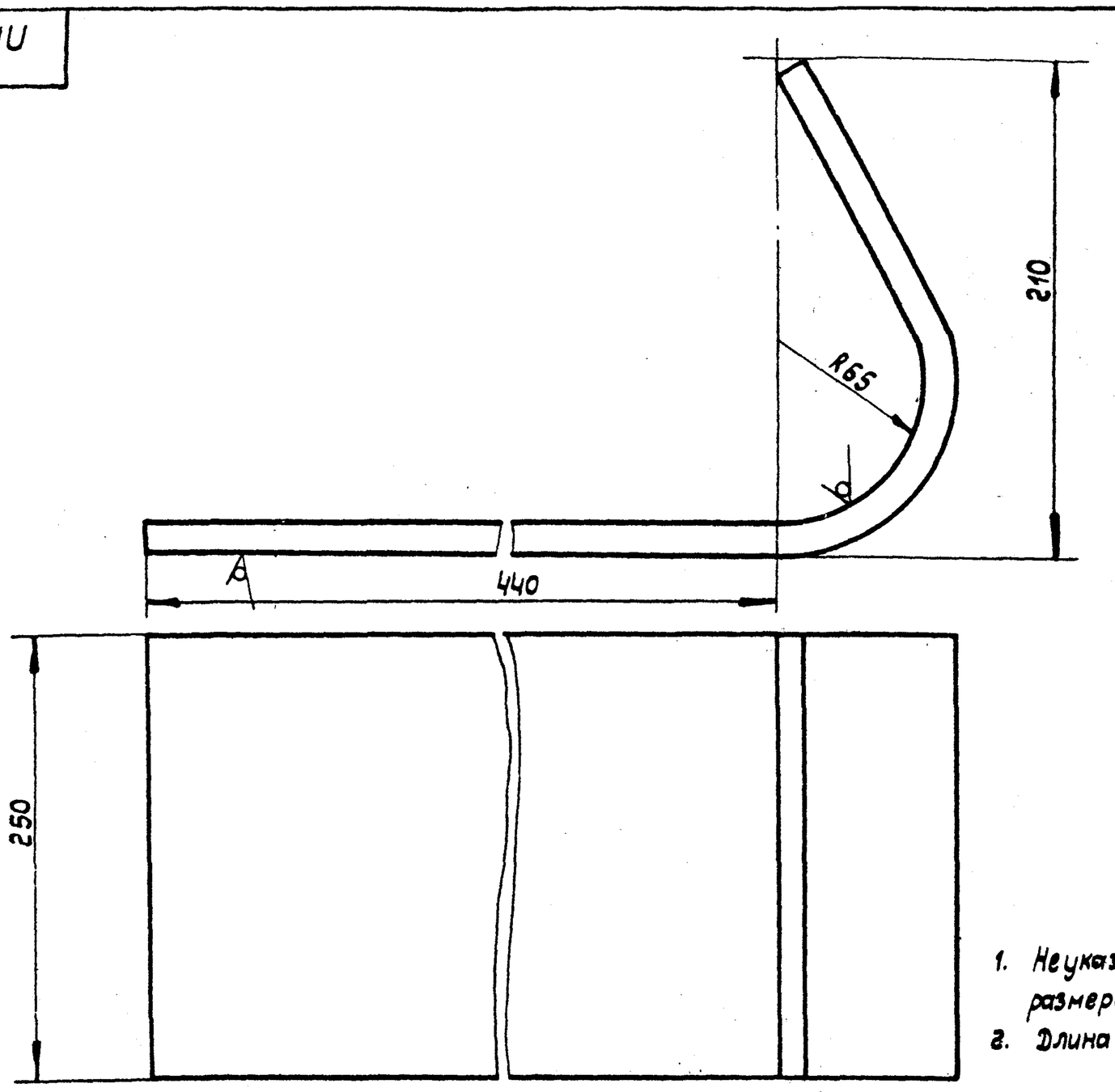

1. Неуказанные предельные отклонения размеров: отверстий H16, остальных - $\pm \frac{JT16}{2}$.
2. Длина заготовки 700 ± 2,5мм.

Изм.	Лист	№ докум.	Подп.	Дата
Разраб.		Кузьмина		3.83
Пров.		Числова		3.83
Т. контр.				
ГИП		Тюрин		3.83
Н. контр.		Панова		03.83
Утв.		Кузнецов		03.83

ПВ 5К. 11.01.06

Стенка

Лит.	Масса	Масштаб
И	15,0	1:2
Лист	Листов 1	

Лист 6-12 ГОСТ 19903-74 / Ст. 3 ГОСТ 14637-79

Гипронефтеспецмонтаж г. Москва

Копировал:

12,5 (√)

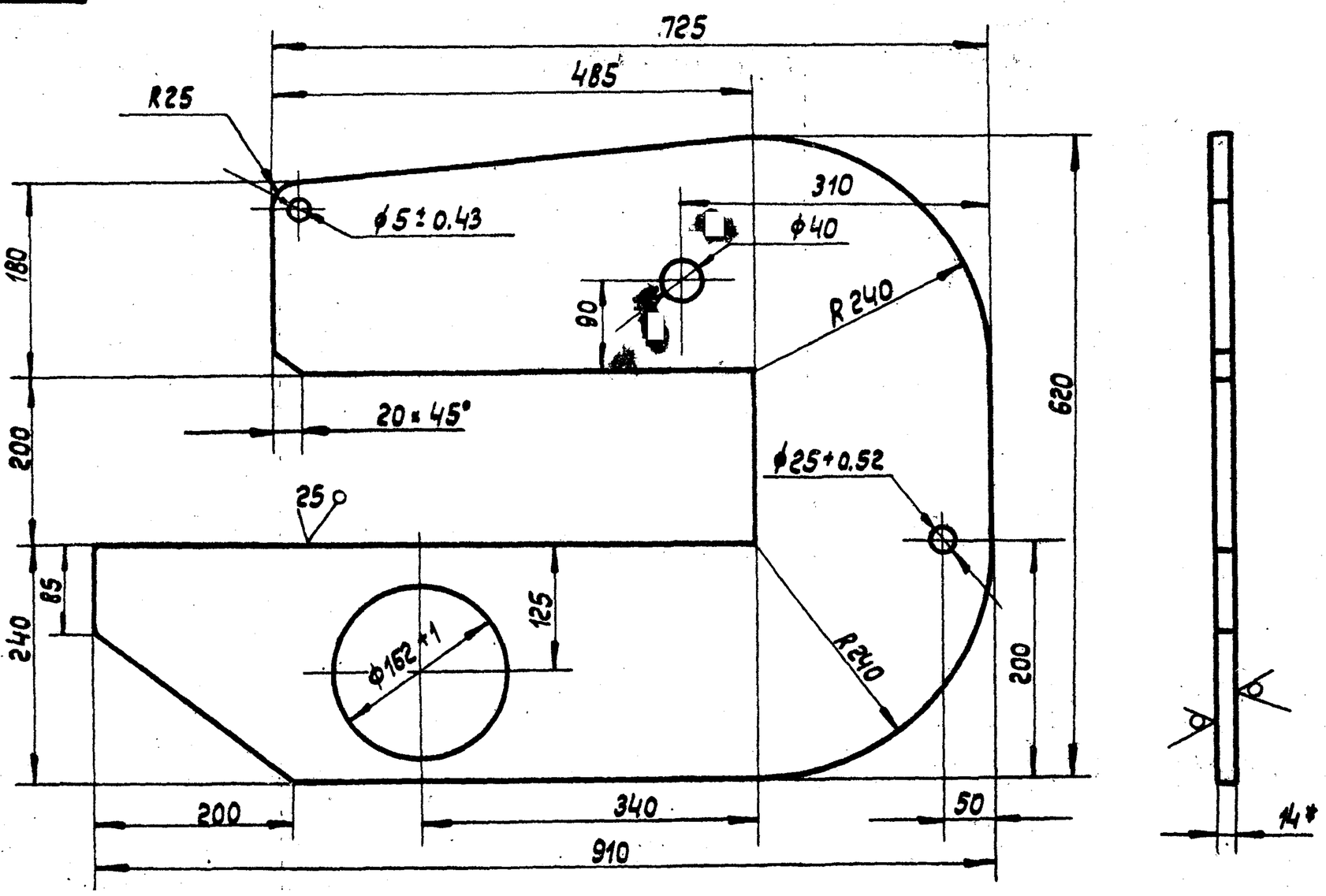

1. Неуказанные предельные отклонения размеров: отверстий H16, валов h16, остальных ± $\frac{JT16}{2}$.
2. Размер для справок.

Изм.	Лист	№ докум.	Подп.	Дата
Разраб.		Кузьмина		3.83
Пров.		Числова		3.83
Т. контр.				
ГИП		Тюрин		3.83
Н. контр.		Панова		03.83
Утв.		Кузнецов		03.83

ПВ 5К. 11.01.01

Щека

Лит.	Масса	Масштаб
И	40,0	1:5
Лист	Листов 1	

Лист Б-14 ГОСТ 19903-74 / Ст. 3 ГОСТ 14637-79

Гипронефтеспецмонтаж г. Москва

Копировал:

Формат А2

Инв. № подл. | Подп. и дата | Взам. инв. № | Инв. № дубл. | Подп. и дата

ПВЗ.02.00.00СБ

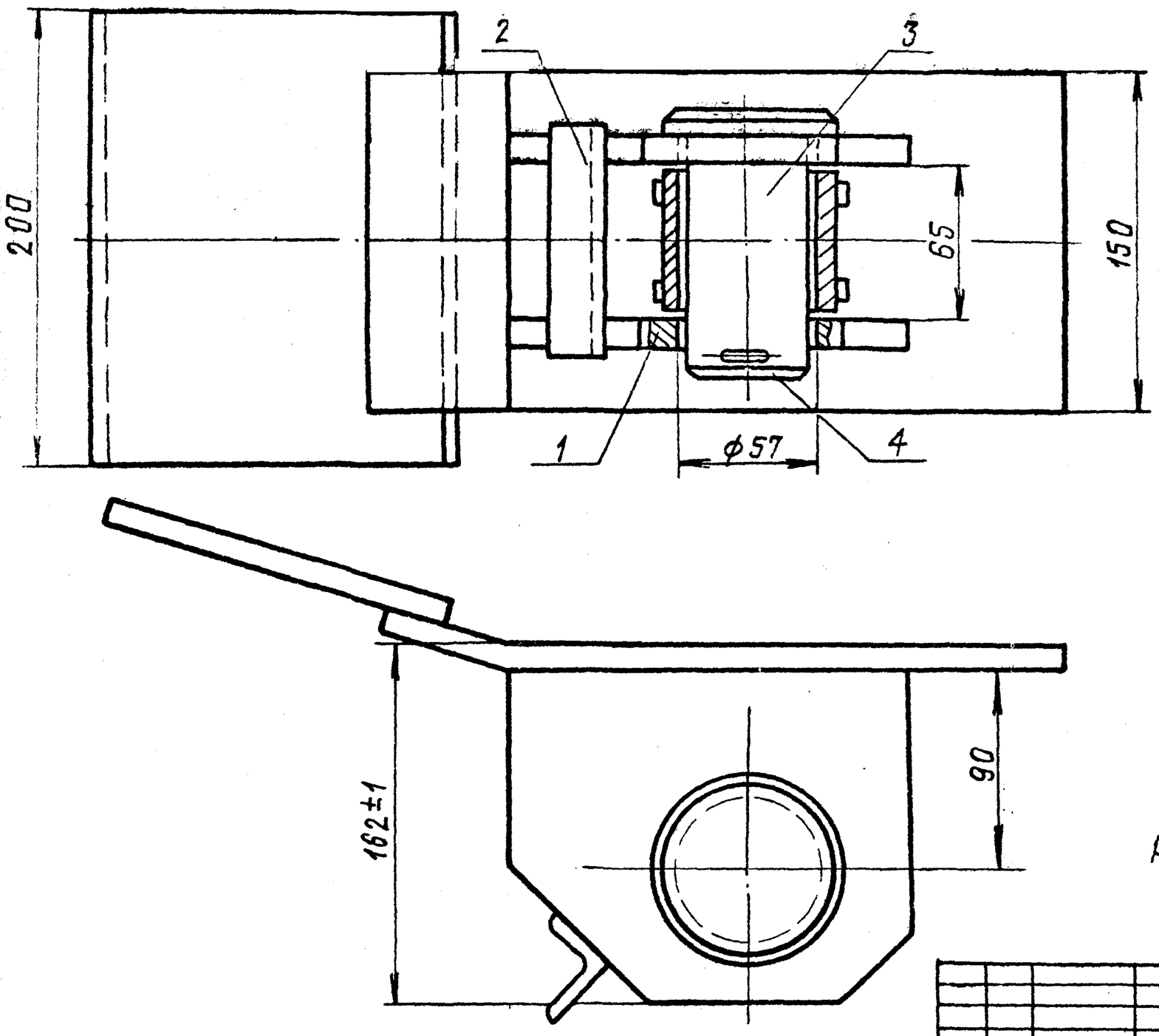

Размеры для справок

Изм.	Лист	№ докум.	Подп.	Дата	ПВЗ.02.00.00СБ			
Разраб.		Кузьмина		3.83	Скоба для развертывания рулона. Сборочный чертеж	Лит.	Масса	Масштаб
Пров.		Числова		3.83		И	13,0	1:2
Т.контр.						Лист	Листов 1	
ГИП		Тюрин		3.83		Гипронефтеспецмонтаж г. Москва		
Н.контр.		Панова		03.83				
Утв.		Кузнецов		03.83				

Формат 12

ПВЗ.02.00.01

12,5 (√)

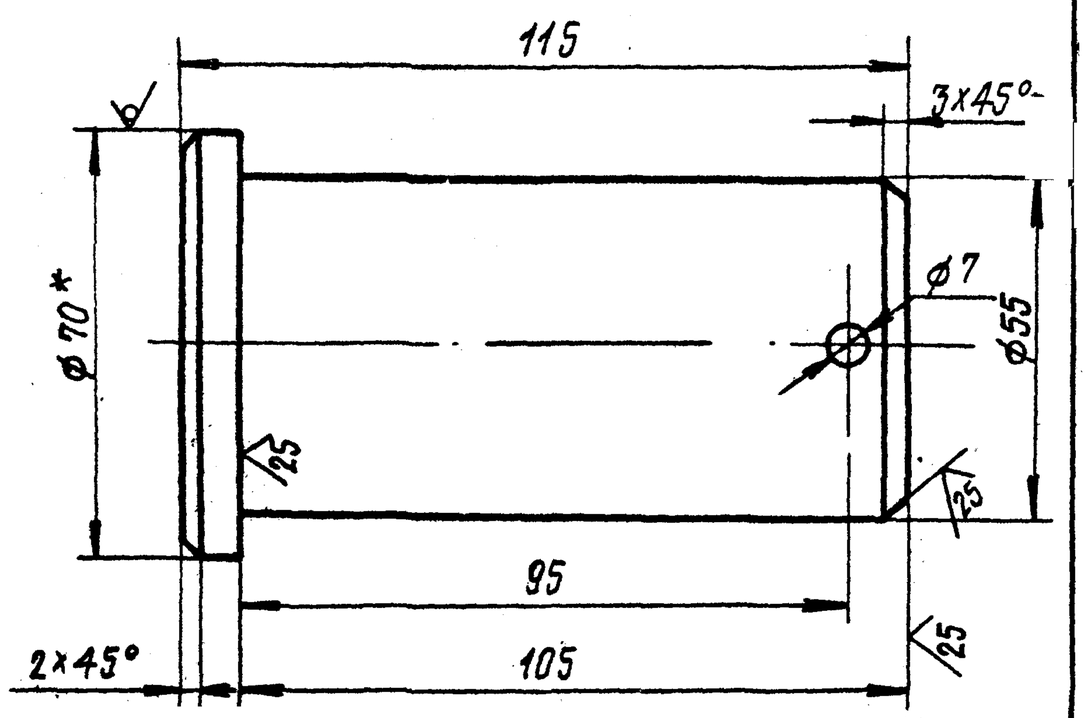

1. Неуказанные предельные отклонения размеров: валов – h16; отверстий – H16; остальных – $\pm \frac{IT16}{2}$
2.* Размер для справок

Изм.	Лист	№ докум.	Подп.	Дата	ПВЗ.02.00.01			
Разраб.		Кузьмина		3.83	Палец	Лит.	Масса	Масшт.
Пров.		Числова		3.83		И	2,2	1:1
Т.контр.						Лист	Листов 1	
ГИП		Тюрин		3.83	Круг В-70 ГОСТ 2590-71 / В ст 5 ГОСТ 535-79	Гипронефтеспецмонтаж г. Москва		
Н.контр.		Панова		03.83				
Утв.		Кузнецов		03.83				

Формат 11

Формат	Зона	Поз.	Обозначение	Наименование	Кол.	Примечание
				Документация		
12			ПВЗ.02.00.00СБ	Сборочный чертеж		
				Сборочные единицы		
11		1	ПВЗ. 02.01.00	Втулка	1	
11		2	ПВЗ. 02.02.00	Корпус	1	
				Детали		
11		3	ПВЗ.02.00.01	Палец	1	
				Стандартные изделия		
		4		Шплинт 6,3×75.002 ГОСТ 397-79	1	0,02 кг.

Изм.	Лист	№ докум.	Подп.	Дата	ПВЗ.02.00.00			
Разраб.		Кузьмина		3.83	Скоба для развертывания рулона	Лит.	Лист	Листов
Пров.		Числова		3.83		И		1
ГИП		Тюрин		3.83		Гипронефтеспецмонтаж г. Москва		
Н.контр.		Панова		03.83				
Утв.		Кузнецов		03.83				

Формат 11

Инв. № подл. | Подп. и дата | Взам. инв. № | Инв. № дубл. | Подп. и дата

т. пр. 704-1-171с.84 а VII

ПВ3.02.01.01

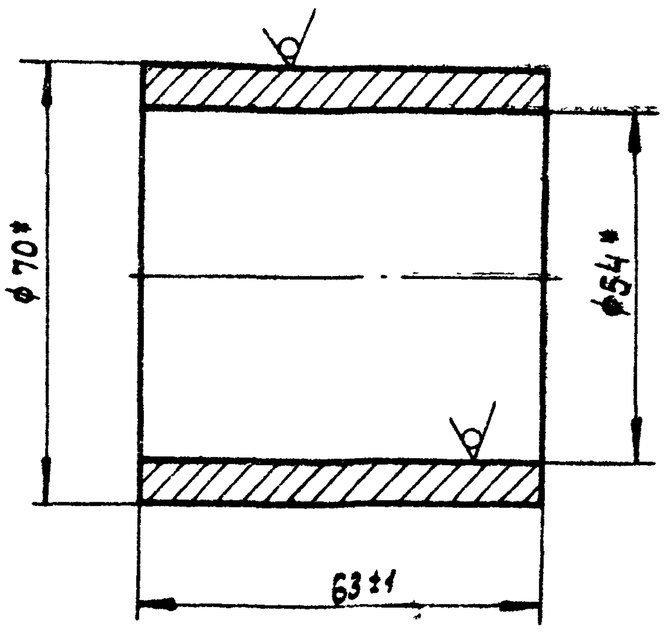

* Размеры для справок.

Изм.	Лист	№ докум.	Подп.	Дата
Разраб.		Числова		3.83
Пров.		Кузьмина		3.83
Т. контр.				
ГИП		Тюрин		3.83
Н. контр.		Панова		03.83
Утв.		Кузнецов		03.83

ПВ3.02.01.01

Втулка

Лит.	Масса	Масштаб
И	0,7	1:1
Лист	Листов 1	

Труба 70×8 ГОСТ 8732-78 / В10 ГОСТ 8731-74

Гипронефтеспецмонтаж г. Москва

Формат: 11

ПВ3.02.01.02

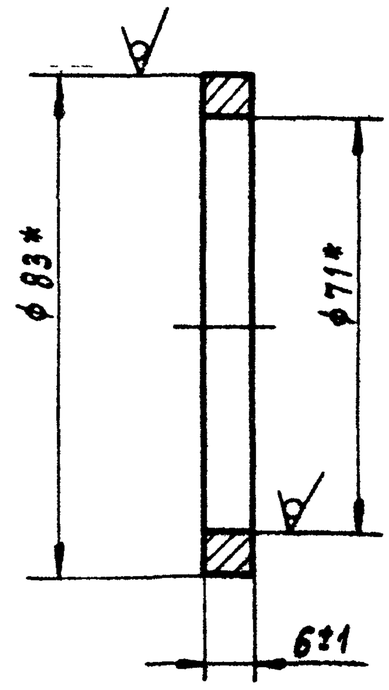

* Размеры для справок.

Изм.	Лист	№ докум.	Подп.	Дата
Разраб.		Числова		3.83
Пров.		Кузьмина		3.83
Т. контр.				
ГИП		Тюрин		3.83
Н. контр.		Панова		03.83
Утв.		Кузнецов		03.83

ПВ3.02.01.02

Кольцо

Лит.	Масса	Масштаб
И	0.15	1:1
Лист	Листов 1	

Труба 83×6 ГОСТ 8732-78 / В10 ГОСТ 8731-74

Гипронефтеспецмонтаж г. Москва

Формат: 11

ПВ3.02.01.00СБ

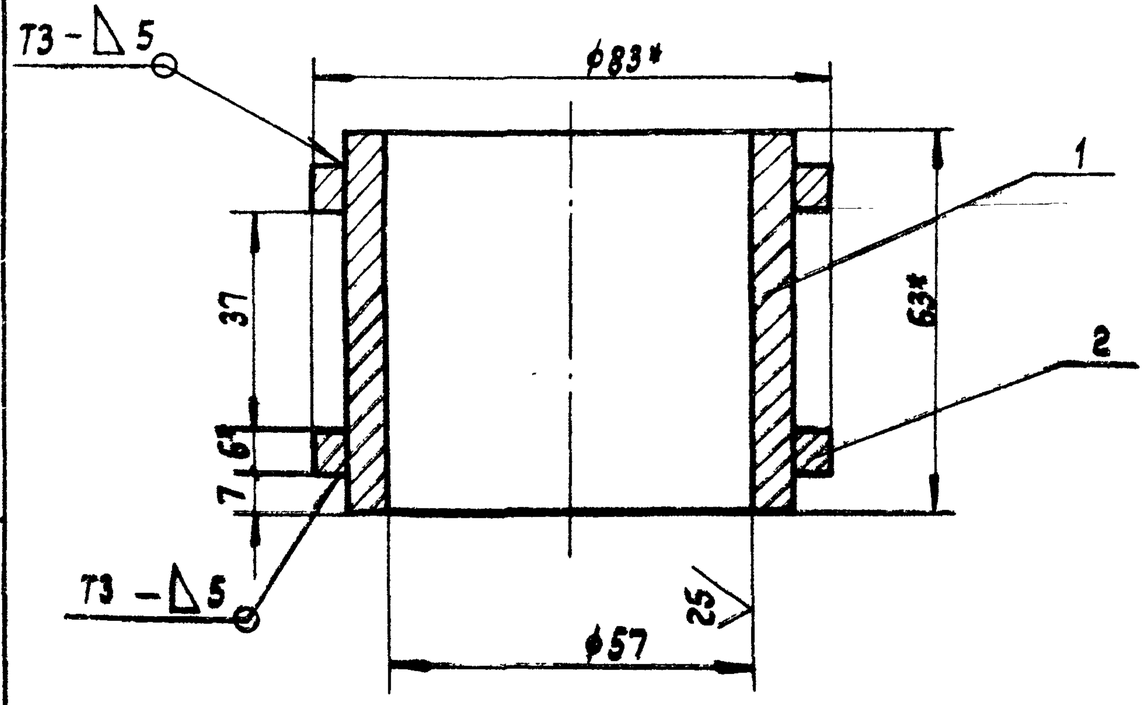

1. Сварные швы по ГОСТ 5264-80.
   Электроды типа Э42А ГОСТ 9467-75.
2. Неуказанные предельные отклонения размеров:
   отверстий – H16; остальных $\pm \frac{IT16}{2}$.
3. * Размеры для справок.

Изм.	Лист	№ докум.	Подп.	Дата
Разраб.		Числова		3.83
Пров.		Кузьмина		3.83
Т. контр.				
Гип.		Тюрин		3.83
Н. контр.		Панова		03.83
Утв.		Кузнецов		03.83

ПВ3.02.01.00СБ

Втулка

Сборочный чертеж

Лит.	Масса	Масштаб
И	1,2	1:1
Лист	Листов: 1	

Гипронефтеспецмонтаж г. Москва

Формат: 11

Формат	Зона	Поз.	Обозначение	Наименование	Кол.	Примечание
				Документация		
11			ПВ3.02.01.00СБ	Сборочный чертеж		
				Детали		
11		1	ПВ3.02.01.01	Втулка	1	
11		2	ПВ3.02.01.02	Кольцо	2	

Изм.	Лист	№ докум.	Подп.	Дата
Разраб.		Числова		3.83
Пров.		Кузьмина		3.83
Гип		Тюрин		3.83
Н. контр.		Панова		03.83
Утв		Кузнецов		03.83

ПВ3.02.01.00

Втулка

Лит.	Лист	Листов
И		1

Гипронефтеспецмонтаж г. Москва

Формат: 11

Инв.№ подл. | Подп. и дата | Взам.инв.№ | Инв.№ дубл. | Подп. и дата

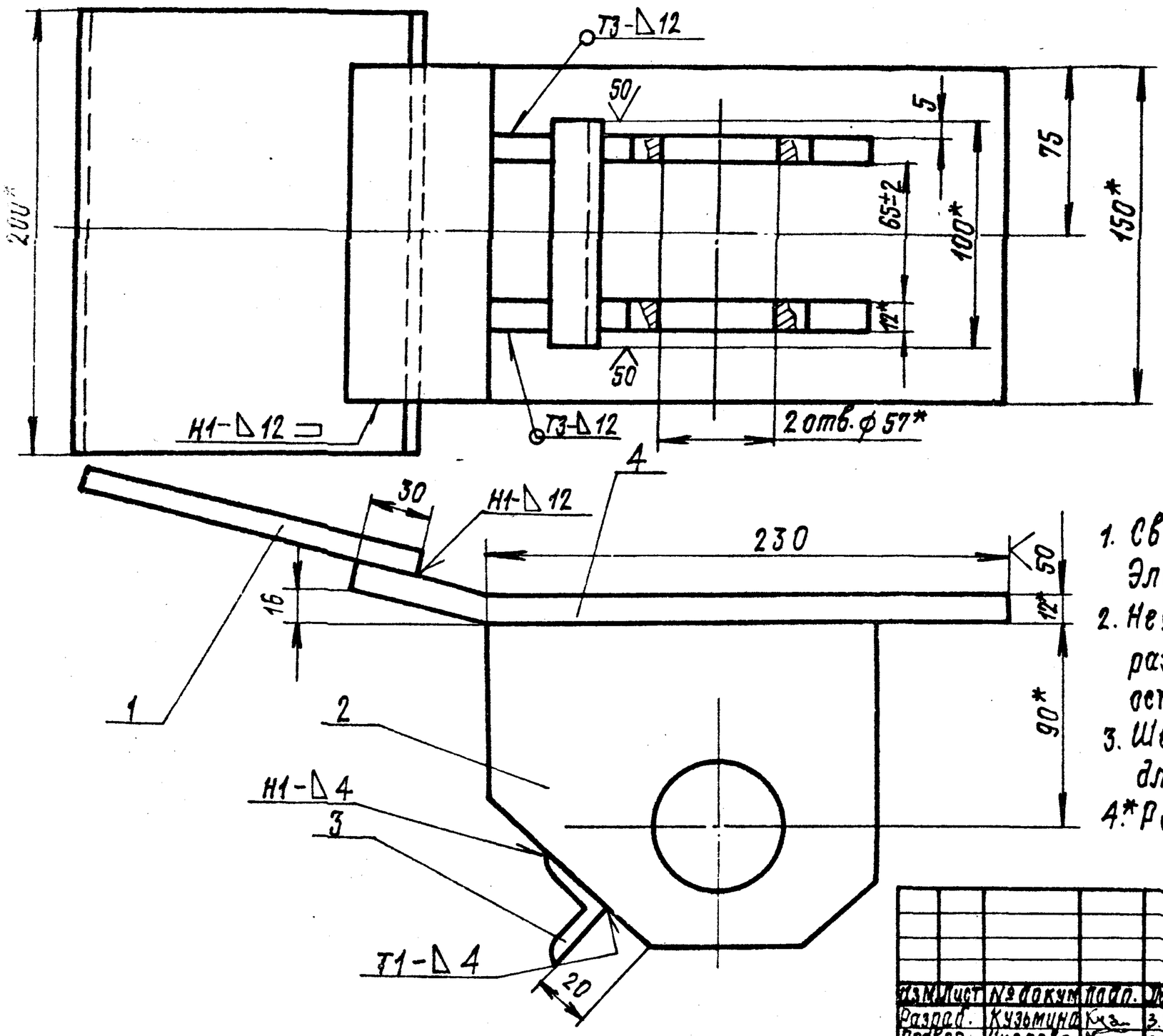

1. Сварные швы по ГОСТ5264-80. Электроды типа Э42А ГОСТ9467-75.
2. Неуказанные предельные отклонения размеров: валов-h16; отверстий-H16; остальных $\pm \frac{JT16}{2}$.
3. Шероховатость поверхностей реза для дет. Б4 $\sqrt{50}$
4. * Размеры для справок

Изм.	Лист	№ докум.	Подп.	Дата
Разраб.		Кузьмина		3.83
Провер.		Числова		3.83
Т.контр.				
ГИП		Тюрин		3.83
Н.контр.		Панова		03.83
Утв.		Кузнецов		03.83

ПВ3.02.02.00СБ

Корпус

Сборочный чертеж

Лит.	Масса	Масштаб
И	10,0	1:2

Лист | Листов 1

Гипронефтеспецмонтаж г. Москва

Формат А1

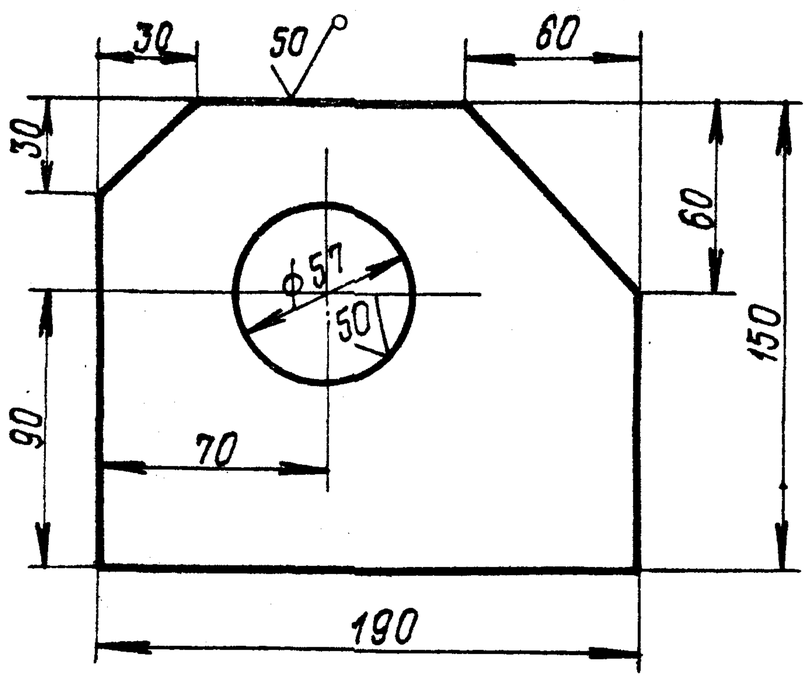

Неуказанные предельные отклонения размеров: отверстий - H16: валов - h16; остальных - $\pm \frac{JT16}{2}$

Изм.	Лист	№ докум.	Подп.	Дата
Разраб.		Кузьмина		3.83
Провер.		Числова		3.83
Т.контр.				
ГИП		Тюрин		3.83
Н.контр.		Панова		03.83
Утв.		Кузнецов		03.83

ПВ3.02.02.02

Щека

Полоса 12×150 ГОСТ103-76 / Ст.3 ГОСТ535-79

Лит.	Масса	Масштаб
И	2,5	1:2

Лист | Листов 1

Гипронефтеспецмонтаж г. Москва

Формат А1

Формат	Зона	Поз.	Обозначение	Наименование	Кол.	Примечание
				Документация		
А2			ПВ3.02.02.00СБ	Сборочный чертеж		
				Детали		
Б4		1	ПВ3.02.02.01	Пластина		
				Полоса 12×150 ГОСТ103-76 / Ст.3 ГОСТ535-79		
				L=200	1	3,0кг
А1		2	ПВ3.02.02.02	Щека	2	
Б4		3	ПВ3.02.02.03	Прокладина		
				Уголок Б-32×32×4 ГОСТ8509-72 / Ст.3 ГОСТ535-79		
				L=100	1	0,20кг
Б4		4	ПВ3.02.02.04	Пластина	7	
				Полоса 12×150 ГОСТ103-76 / Ст.3 ГОСТ535-79		
				L=300	1	4,20кг

Изм.	Лист	№ докум.	Подп.	Дата
Разраб.		Кузьмина		3.83
Провер.		Числова		3.83
ГИП		Тюрин		3.83
Н.контр.		Панова		03.83
Утв.		Кузнецов		03.83

ПВ3.02.02.00

Корпус

Лит.	Лист	Листов
И		

Гипронефтеспецмонтаж г. Москва

Формат А1

ПВ 12.01.00.00

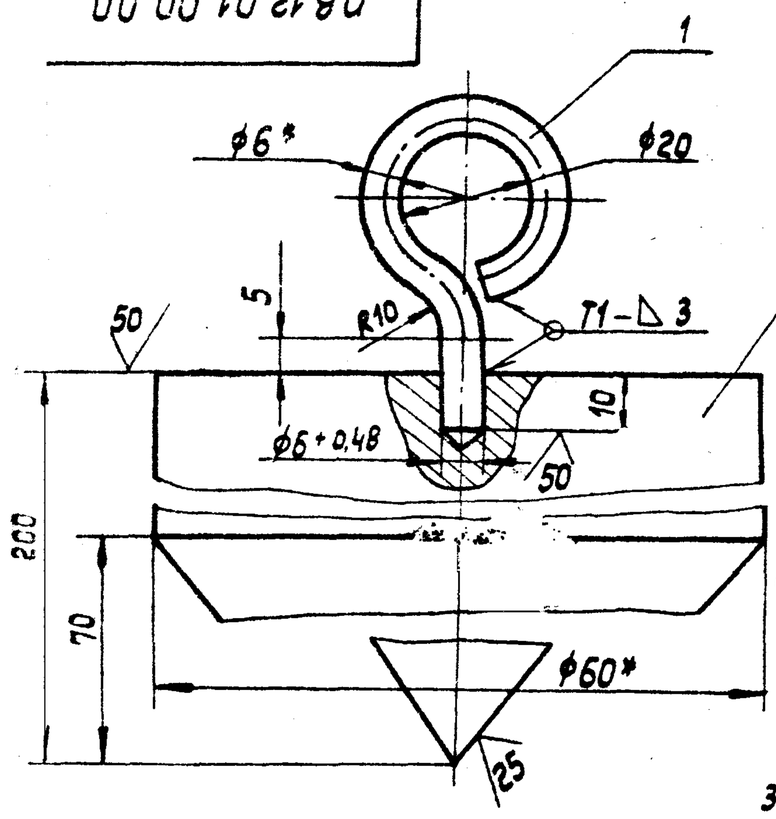

1. Сварные швы по ГОСТ 5264-80. Электроды типа Э42А ГОСТ 9467-75.
2. Неуказанные предельные отклонения размеров: валов - h16; отверстий - H16; остальных ± IT16/2.
3. * Размеры для справок.

Формат	Зона	Поз.	Обозначение	Наименование	Кол.	Примеч.
				Детали		
Ч		1	ПВ 12.01.00.01	Серьга		
				Круг В-6 ГОСТ 2590-71 / Ст.3 ГОСТ 535-79		
				L = 115±0,7 мм	1	0,03 кг.
Ч		2	ПВ 12.01.00.02.	Круг		
				Круг В-60 ГОСТ 2590-71 / Ст.3 ГОСТ 535-79		
				L = 200± 1,5 мм.	1	4,0 кг.

Изм.	Лист	№ докум.	Подп.	Дата	ПВ 12.01.00.00	Лит.	Масса	Масштаб
Разраб.		Кузьмина		3.83	Отвес	И	4,03	1:1
Пров.		Числова		3.83		Лист	Листов: 1	
Т. контр.						Гипронефтеспецмонтаж г. Москва		
ГИП		Тюрин		3.83				
Н. контр.		Панова		03.83				
Утв.		Кузнецов		03.83				

Копировал: Формат 11

ПВ 12.02.00.00

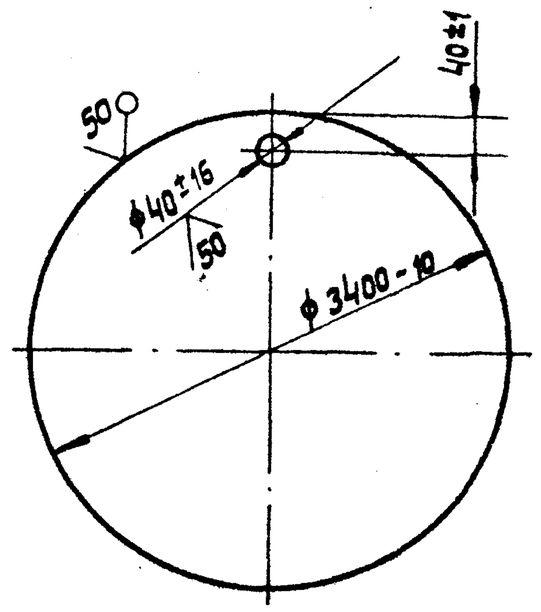

Изм.	Лист	№ докум.	Подп.	Дата	ПВ 12.02.00.00	Лит.	Масса	Масштаб
Разраб.		Кузьмина		3.83	Поддон	И	580,0	1:20
Пров.		Числова		3.83		Лист	Листов: 1	
Т. контр.						Гипронефтеспецмонтаж г. Москва		
ГИП		Тюрин		3.83				
Н. контр.		Панова		03.83				
Утв.		Кузнецов		03.83				

Лист Б-В ГОСТ 19903-74 / Ст.3 ГОСТ 14637-79

Копировал: Формат 11

Инв. № подл. | Подп. и дата | Взам. инв. № | Инв. № дубл. | Подп. и дата

ПВ 8.04.00.00 СБ

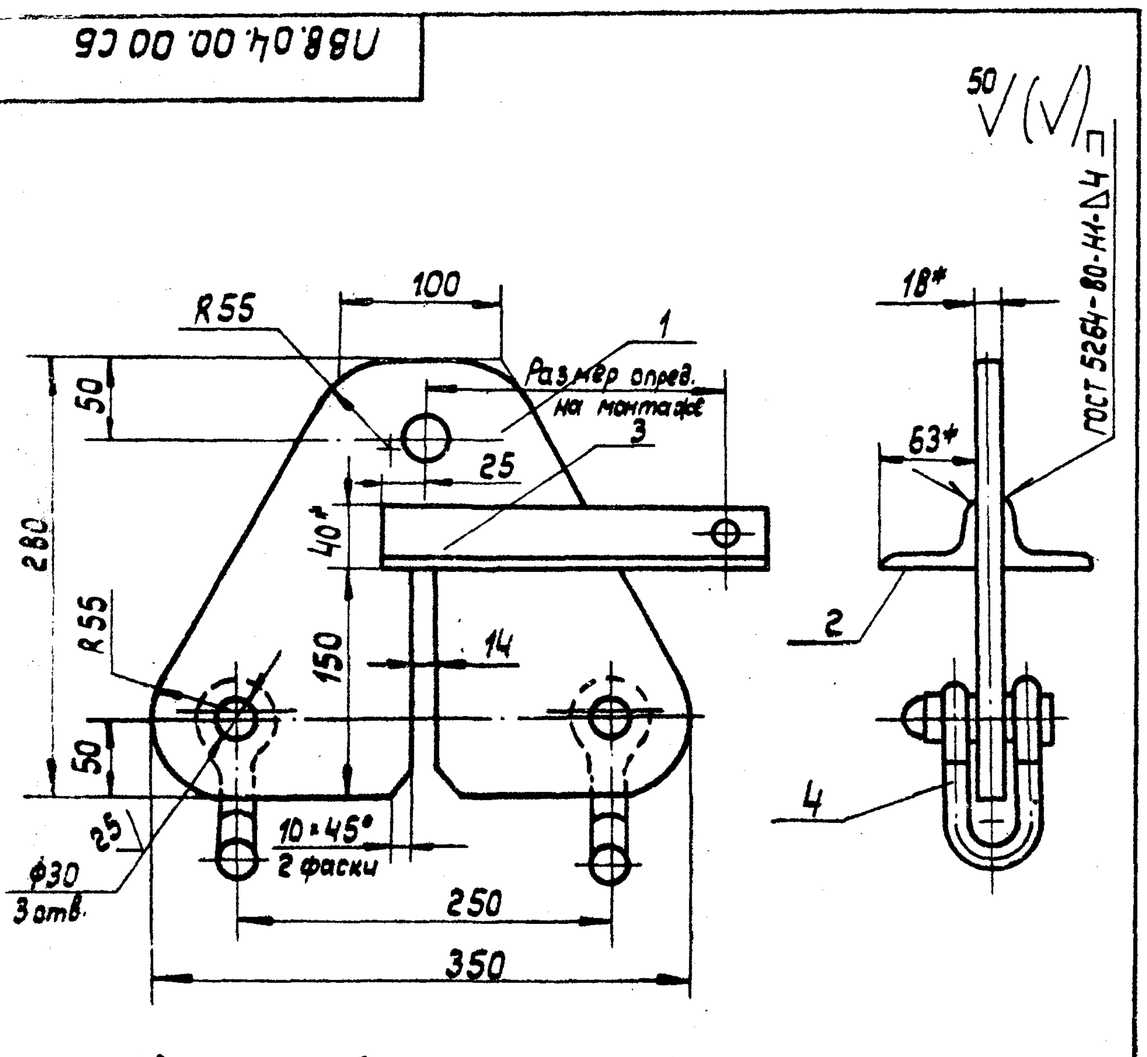

1. Сварные швы по ГОСТ 5264-80. Электроды типа Э42А ГОСТ 9467-75.
2. Неуказанные предельные отклонения размеров: валов - h16; отверстий - H16; остальных ± IT16/2.
3. * Размеры для справок.

Изм.	Лист	№ докум.	Подп.	Дата	ПВ 8.04.00.00 СБ	Лит.	Масса	Масштаб
Разраб.		Кузьмина		3.83	Кронштейн для расчалок. Сборочный чертеж	И	12,8	1:4
Пров.		Числова		3.83		Лист	Листов: 1	
Т. контр.						Гипронефтеспецмонтаж г. Москва		
ГИП		Тюрин		3.83				
Н. контр.		Панова		03.83				
Утв.		Кузнецов		03.83				

Формат	Зона	Поз.	Обозначение	Наименование	Кол.	Примеч.
				Документация		
11			ПВ 8.04.00.00 СБ	Сборочный чертеж		
				Детали		
БЧ		1	ПВ 8.04.00.01	Пластина		
				Лист Б-18 ГОСТ 19903-74 / Ст.3 ГОСТ 14637-79	1	9,5 кг.
				Опора		
				Уголок Б-63×40×4 ГОСТ 8509-72 / Ст.3 ГОСТ 535-79		
БЧ		2	ПВ 8.04.00.02	L = 50	1	0,16 кг.
БЧ		3	ПВ 8.04.00.03	L = 250	1	0,8 кг.
				Стандартные изделия		
		4		Скоба СА-25 ОСТ 5.2312-79	2	1,38 кг.

Изм.	Лист	№ докум.	Подп.	Дата	ПВ 8.04.00.00	Лит.	Лист	Листов
Разраб.		Кузьмина		3.83	Кронштейн для расчалок.	И		1
Пров.		Числова		3.83		Гипронефтеспецмонтаж г. Москва		
ГИП		Тюрин		3.83				
Н. контр.		Панова		03.83				
Утв.		Кузнецов		03.83				

Копировал: Формат 11

ПВ 8.05.00.04

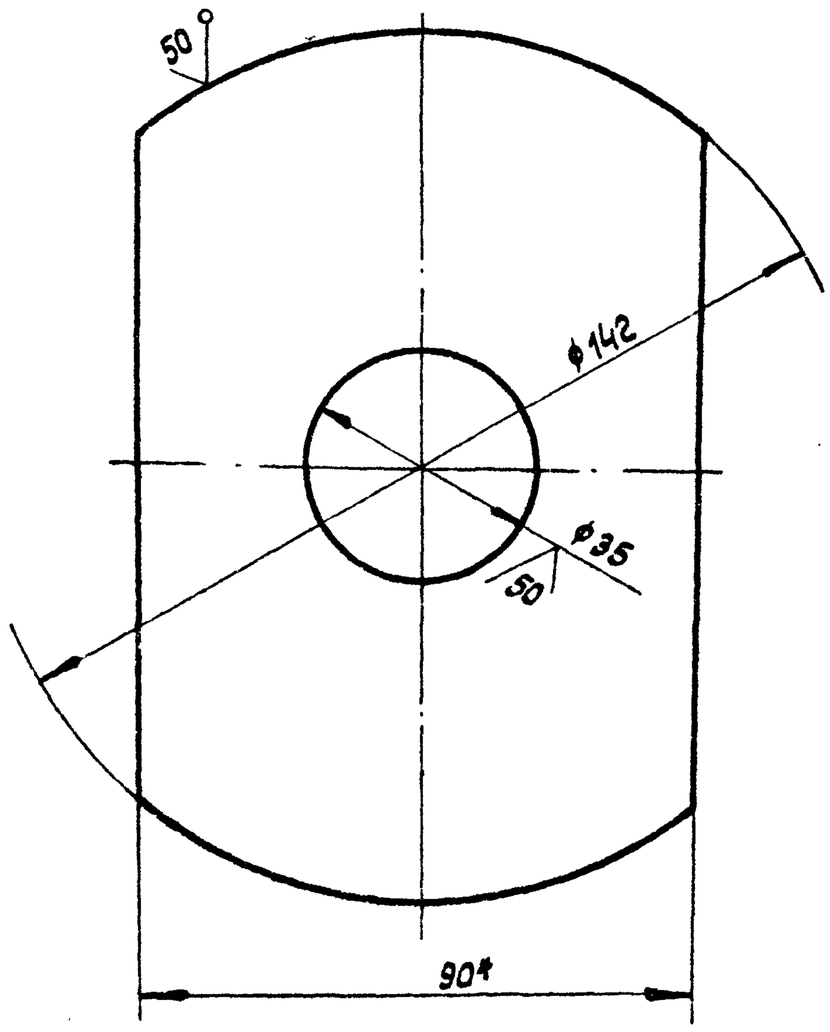

1. Неуказанные предельные отклонения размеров: отверстий - H16; валов - h16; остальных - $\pm \frac{IT16}{2}$.
2. * Размер для справок.

Изм.	Лист	№ докум.	Подп.	Дата	ПВ 8.05.00.04	Лит.	Масса	Масштаб
Разраб.		Кузьмина		3.83	Диафрагма	И	0,65	1:1
Пров.		Числова		3.83		Лист	Листов 1	
Т. контр.								
ГИП		Тюрин		3.83	Полоса Б-8×90 ГОСТ 103-76 / Ст. 3 ГОСТ 535-79	Гипронефтеспецмонтаж г. Москва		
Н. контр.		Панова		03.83				
Утв.		Кузнецов		03.83				

Формат 11

ПВ 8.05.00.01

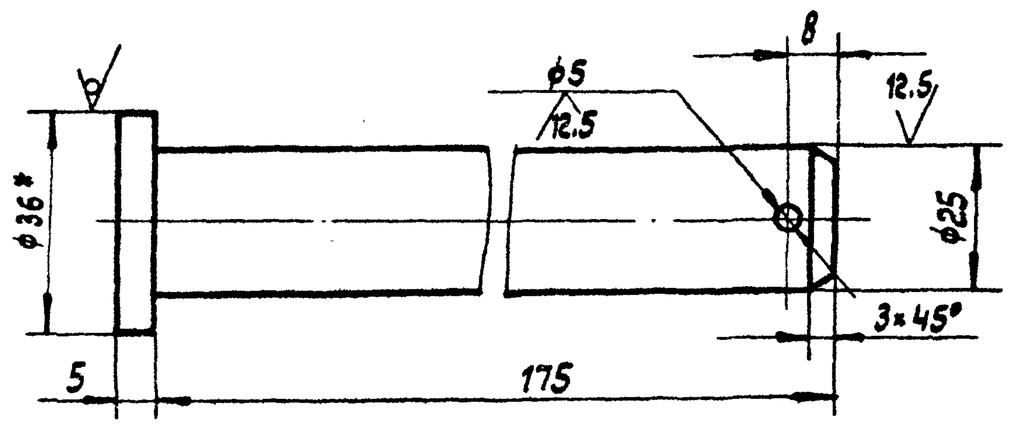

1. Неуказанные предельные отклонения размеров: отверстий - H16; валов - h16; остальных - $\pm \frac{IT16}{2}$.
2. * Размер для справок.

Изм.	Лист	№ докум.	Подп.	Дата	ПВ 8.05.00.01	Лит.	Масса	Масштаб
Разраб.		Кузьмина		3.83	Ось	И	0,70	1:1
Пров.		Числова		3.83		Лист	Листов: 1	
Т. контр.								
ГИП		Тюрин		3.83	Круг В-36 ГОСТ 2590-71 / Ст. 3 ГОСТ 535-79	Гипронефтеспецмонтаж г. Москва		
Н. контр.		Панова		03.83				
Утв.		Кузнецов		03.83				

Формат 11

Формат	Зона	Поз.	Обозначение	Наименование	Кол.	Примечание
БЧ		11	ПВ 8.05.00.09	Уголок		
				Уголок Б-63×40×5 ГОСТ 8510-72 / Ст. 3 ГОСТ 535-79		
				L = 1010	2	3,95кг.
БЧ		12	ПВ 8.05.00.10	Уголок		
				Уголок Б-63×40×5 ГОСТ 8510-70 / Ст. 3 ГОСТ 535-79		
				L = 630	2	2,46кг.
БЧ		13	ПВ 8.05.00.11	Уголок		
				Уголок Б-63×40×5 ГОСТ 8510-72 / Ст. 3 ГОСТ 535-79		
				L = 600	2	2,35кг.
БЧ		14	ПВ 8.05.00.12	Уголок		
				Уголок Б-63×40×5 ГОСТ 8510-72 / Ст. 3 ГОСТ 535-79		
				L = 580	2	2,27кг.
		15	ПВ 8.05.00.13	Уголок		
				Уголок Б-63×40×5 ГОСТ 8510-72 / Ст. 3 ГОСТ 535-79		
				L = 430	2	1,68кг.
		16	ПВ 8.05.00.14	Уголок		
				Уголок Б-63×40×5 ГОСТ 8510-72 / Ст. 3 ГОСТ 535-79		
				L = 300	2	1,17кг.
				Стандартные изделия		
		8		Шайба 25.04.016		
				ГОСТ 11371-78	1	0,02кг.
		9		Шплинт 5×50.002		
				ГОСТ 397-79	1	0,01кг.

Лист	№ докум.	Подп.	Дата	ПВ 8.05.00.00	Лист 2

Формат 11

Формат	Зона	Поз.	Обозначение	Наименование	Кол.	Примечание
				Документация		
БЧ			ПВ 8.05.00.00СБ	Сборочный чертеж		
				Детали		
11		1	ПВ 8.05.00.01	Ось	1	
БЧ		2	ПВ 8.05.00.02	Ступица		
				Труба 25×3,2 ГОСТ 3262-75		
				L = 130	1	0,38кг.
БЧ		3	ПВ 8.05.00.03	Обод		
				Труба 159×8 ГОСТ 8732-78 / В10 ГОСТ 8731-74		
				L = 50	1	1,50кг.
11		4	ПВ 8.05.00.04	Диафрагма	1	
БЧ		5	ПВ 8.05.00.05	Накладка		
				Полоса Б-8×50 ГОСТ 103-76 / Ст. 3 ГОСТ 535-79		
				L = 62	2	0,16кг.
БЧ		6	ПВ 8.05.00.06	Перекладина		
				Уголок Б-63×40×5 ГОСТ 8510-72 / Ст. 3 ГОСТ 535-79		
				L = 450	2	1,52кг.
БЧ		7	ПВ 8.05.00.07	Ручка		
				Круг В-16 ГОСТ 2590-71 / Ст. 3 ГОСТ 535-79		
				L = 1600	1	2,50кг.
БЧ		10	ПВ 8.05.00.08	Уголок L = 1010		
				Уголок Б-63×40×5 ГОСТ 8510-72 / Ст. 3 ГОСТ 535-79	2	3,95кг.

Изм.	Лист	№ докум.	Подп.	Дата	ПВ 8.05.00.00	Лит.	Лист	Листов
Разраб.		Кузьмина		3.83	Упор клиновой	И	1	2
Пров.		Числова		3.83		Гипронефтеспецмонтаж г. Москва		
ГИП		Тюрин		3.83				
Н. контр.		Панова		03.83				
Утв.		Кузнецов		03.83				

Формат 11

ПВ8.05.00.00СБ

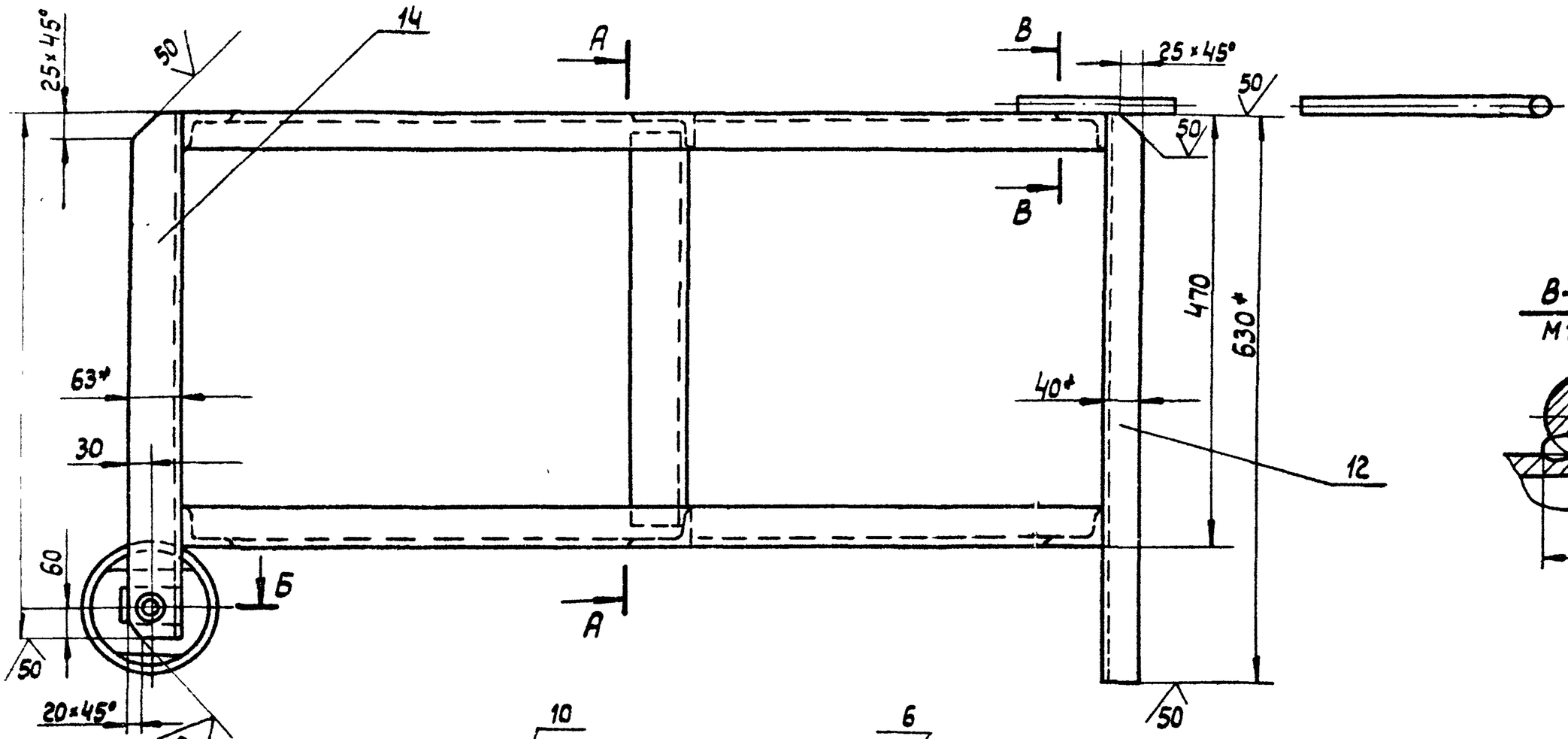

В-В
М1:1

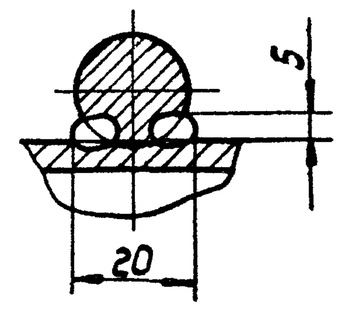

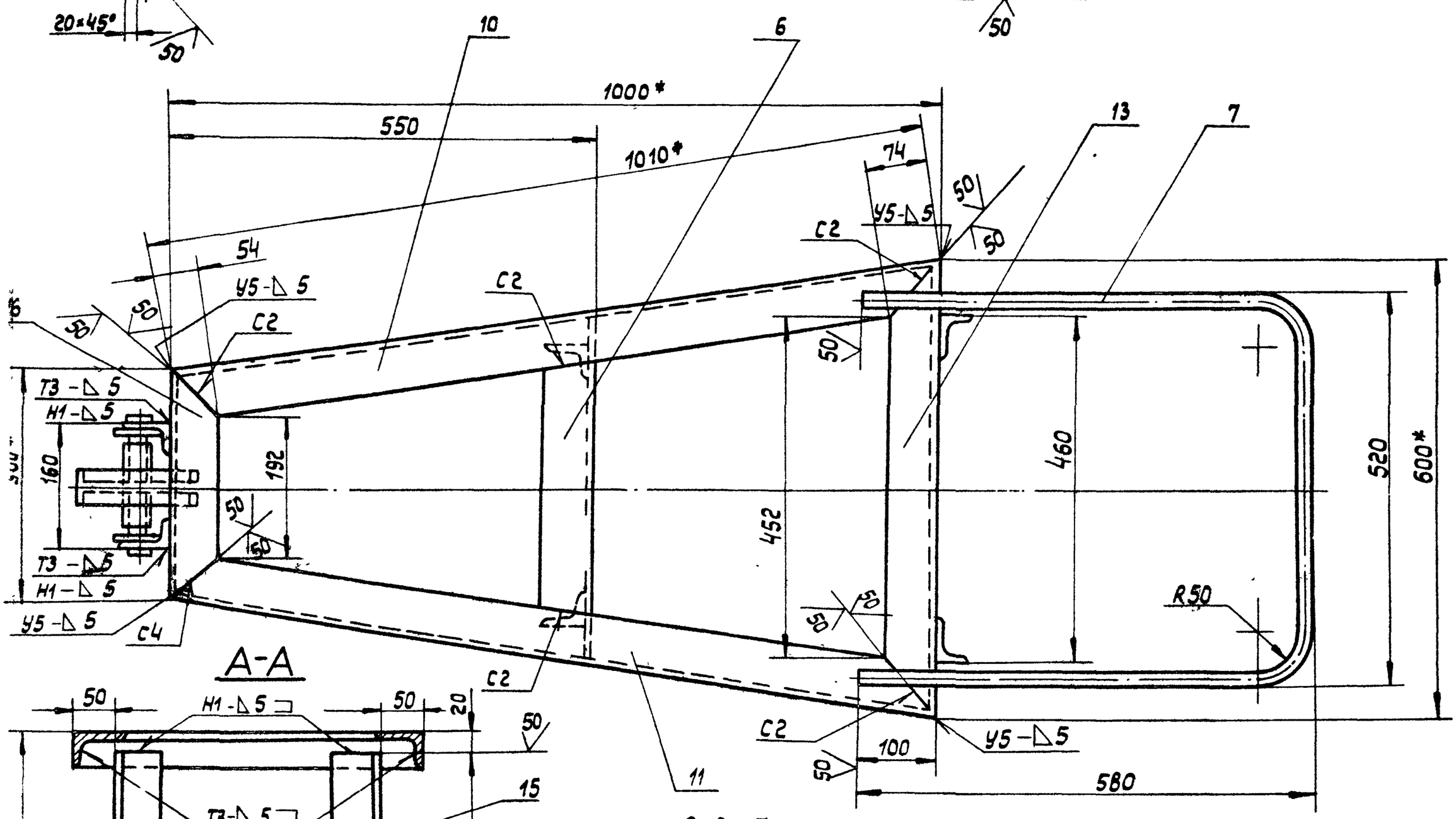

А-А

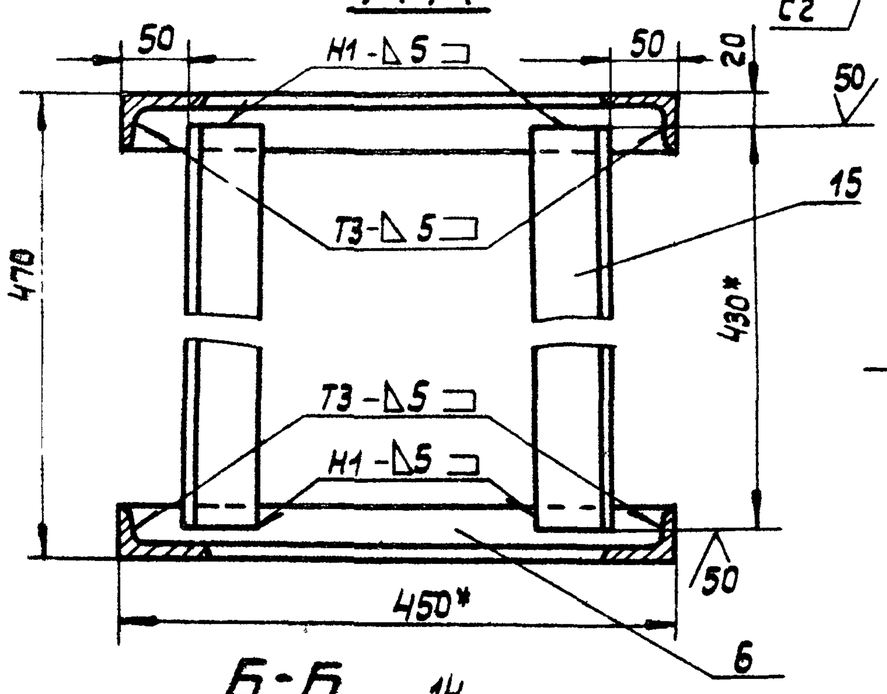

Вид Г
М1:2.5

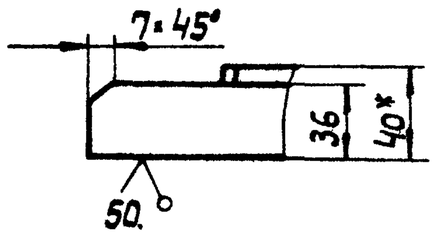

Дет. поз. 6
М1:2.5

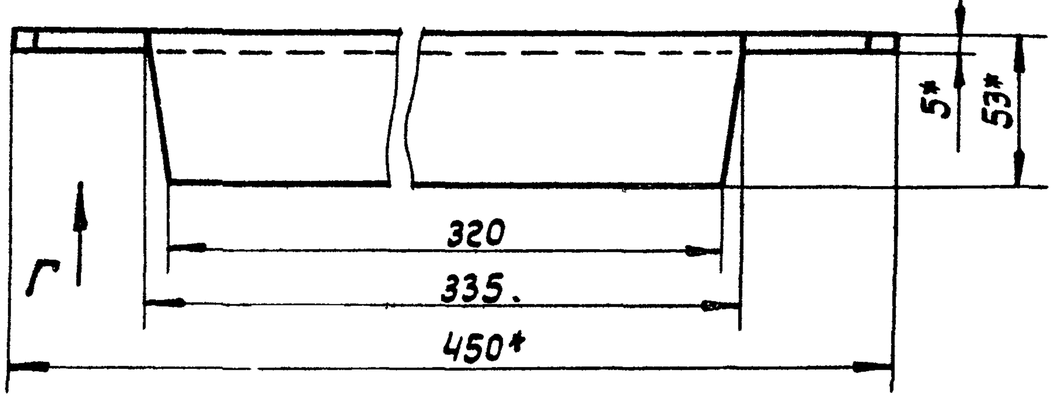

Б-Б
М1:2

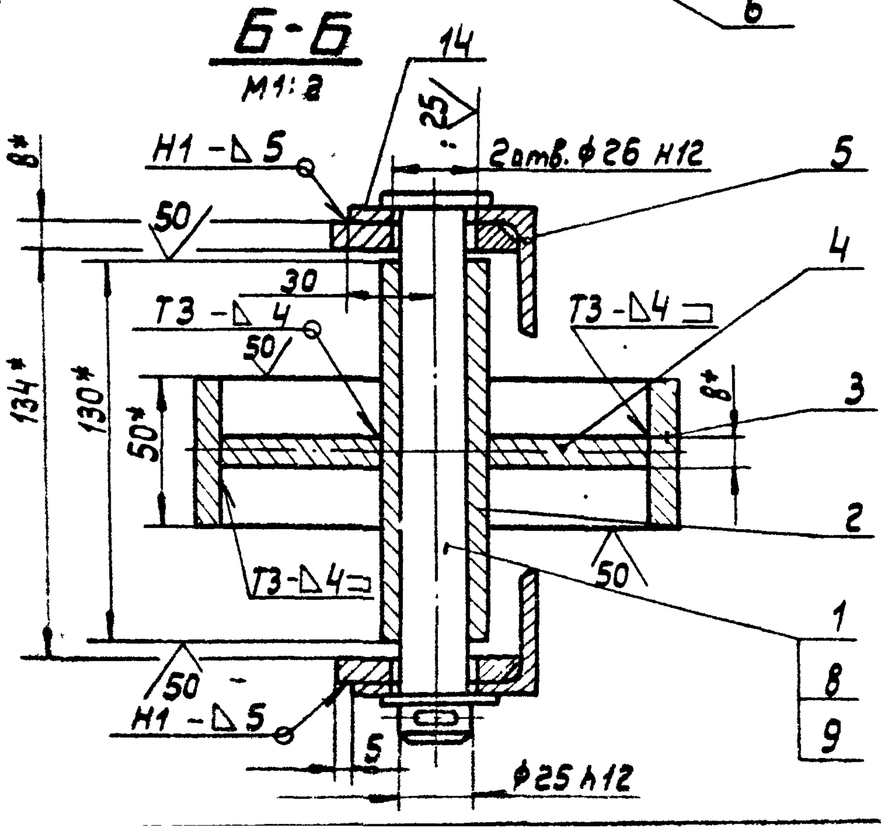

Дет. поз. 5
М1:2

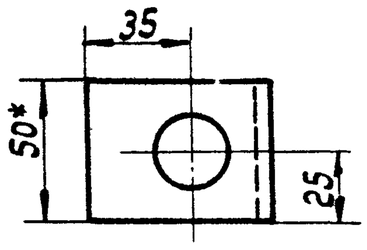

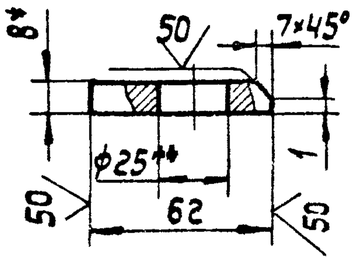

1. Сварные швы по ГОСТ 5264-80. Электроды типа Э42А ГОСТ 9467-75. Шов №1- сварка ручная электродуговая.
2. Неуказанные предельные отклонения размеров: отверстий Н-14; валов - h 14; остальных - $\pm \frac{IT16}{2}$.
3. * Размеры для справок.
4. ** Отверстие ф 25 в дет. поз. 5 сверлить после сварки.

Изм.	Лист	№ докум	Подп	Дата
Разраб.		Кузьмина		3.83
Пров.		Числова		03.83
Т. контр.				
ГИП		Тюрин		3.83
Н. контр.		Панова		03.83
Утв.		Кузьчков		03.83

ПВ8.05.00.00 СБ

Упор клиновой
Сборочный чертеж

Лит.	Масса	Масштаб
И	46.5	1:5
Лист.	Листов: 1	

Гипронефтеспецмонтаж г. Москва

Копировал:

Формат А2

Поз.	Обозначение	Наименование	Кол.	Примечание
		Документация		
11	ПВ4.05.01.00 СБ	Сборочный чертеж		
		Детали		
11 1	ПВ4.05.01.01	Ребро	2	
11 2	ПВ4.05.01.02	Уголок	1	

ПВ4.05.01.00

Изм.	Лист	№ докум.	Подп.	Дата	Кронштейн	Лит.	Лист	Листов
Разраб.		Кузьмина		3.83		И		1
Пров.		Числова		3.83		Гипронефтеспецмонтаж г. Москва		
ГИП		Тюрин		3.83				
Н.контр.		Панова		03.83				
Утв.		Кузнецов		03.83				

Формат А1

ПВ4.05.02.0002

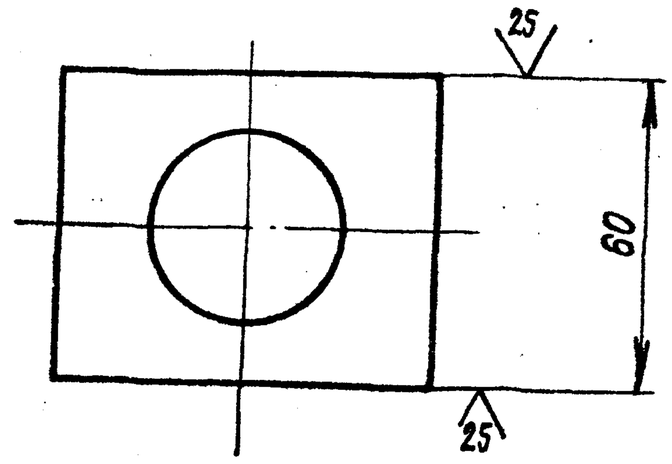

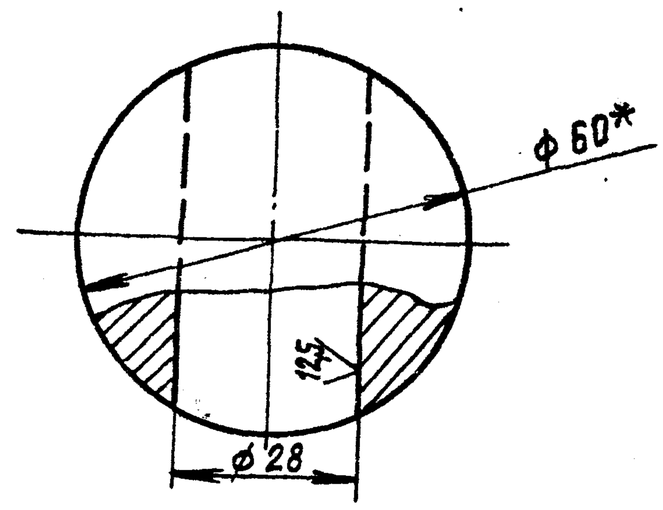

1. Неуказанные предельные отклонения размеров: отверстий-H16, валов-h16, остальных-$\pm \frac{IT16}{2}$
2. *Размер для справок

Инв.№ подл. | Подп. и дата | Взам.инв.№ | Инв.№ дубл. | Подп. и дата

ПВ4.05.00.02

Изм.	Лист	№ докум.	Подп.	Дата	Сухарь	Лит.	Масса	Масшт.
Разраб.		Кузьмина		3.83		И	1,2	1:1
Пров.Сер.		Числова		3.83		Лист	Листов 1	
Т.контр.					Круг $\frac{B60\ ГОСТ\ 2590-71}{Ст.3\ ГОСТ\ 535-79}$	Гипронефтеспецмонтаж г. Москва		
ГИП		Тюрин		3.83				
Н.контр.		Панова		03.83				
Утв.		Кузнецов		03.83				

Формат А1

Поз.	Обозначение	Наименование	Кол.	Примечание
		Документация		
	ПВ4.05.00.000 СБ	Сборочный чертеж		
		Сборочные единицы		
1	ПВ4.05.01.00	Кронштейн	2	
		Детали		
2	ПВ4.05.00.01	Втулка		
		Круг $\frac{B45\ ГОСТ\ 2590-71}{Ст3.ГОСТ\ 535-79}$		
		L=30	1	0,15 кг
3	ПВ4.05.00.02	Сухарь	1	
4	ПВ4.05.00.03	Гайка	1	
		Стандартные изделия		
5		Болт М27×300×58.026 ГОСТ 7798-70	1	

ПВ4.05.00.00

Изм.	Лист	№ докум.	Подп.	Дата	Стяжное приспособление	Лит.	Лист	Листов
Разраб.		Кузьмина		3.83		И		1
Пров.		Числова		3.83		Гипронефтеспецмонтаж г. Москва		
Т.контр.								
ГИП		Панова		03.83				
Н.контр.		Кузнецов		03.83				

Формат А1

ПВ4.05.02.0006

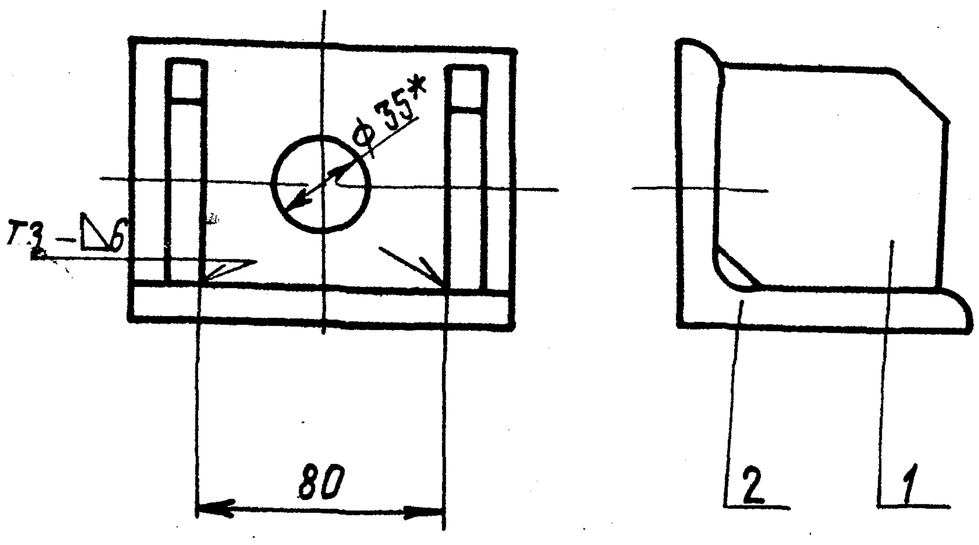

1. Сварку производить по ГОСТ 5264-80 Электроды сварочные типа Э42А ГОСТ 9467-75.
2. Неуказанные предельные отклонения размеров: $\pm \frac{IT16}{2}$.
3. *Размер для справок.

Инв.№ подл. | Подп. и дата | Взам.инв.№ | Инв.№ дубл. | Подп. и дата

ПВ4.05.01.00СБ

Изм.	Лист	№ докум.	Подп.	Дата	Кронштейн Сборочный чертеж	Лит.	Масса	Масшт.
Разраб.		Кузьмина		3.83		И	1,85	1:2
Пров.		Числова		3.83		Лист	Листов 1	
Т.контр.						Гипронефтеспецмонтаж г. Москва		
ГИП		Тюрин		3.83				
Н.контр.		Панова		03.83				
Утв.		Кузнецов		03.83				

Формат А1

ПВЧ.05.00.03

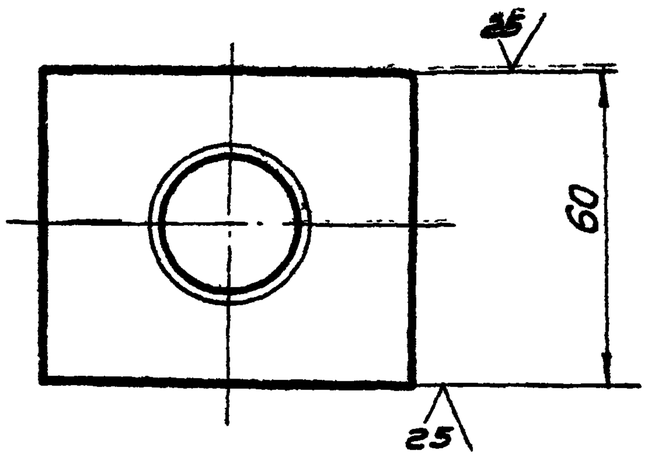

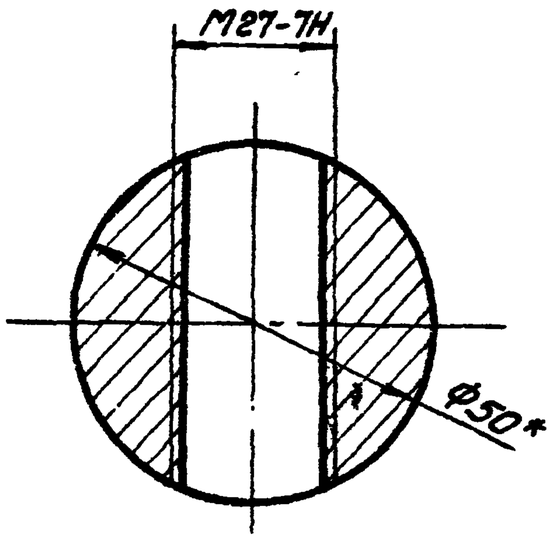

1. Неуказанные предельные отклонения размеров: отверстий – H16; валов – h 16; остальных ± IT16/2
2 *Размер для справок.

Изм.	Лист	№ докум.	Подп.	Дата	ПВЧ.05.00.03	
Разраб.		Кузьмина		3.8.	Гайка	Лит. И; Масса 1.2; Масштаб 1:1
Пров.		Числова		3.83		Лист; Листов 1
Т.контр.					Круг В60 ГОСТ 2590-71 / Ст.3 ГОСТ 535-79	Гипронефтеспецмонтаж г. Москва
ГИП		Тюрин		3.83		
Н.контр.		Панова		03.83		
Утв.		Кузнецов		03.83		

Формат А1

ПВЧ.05.01.02

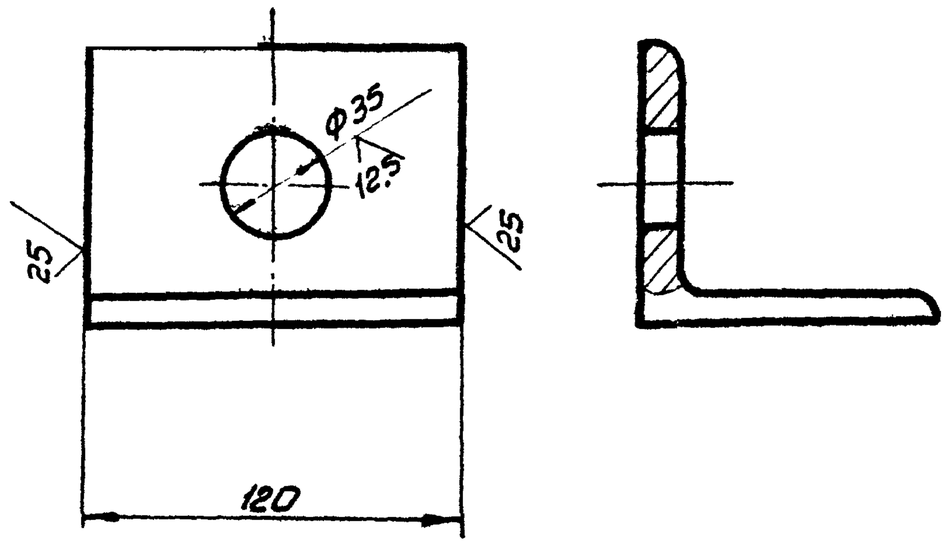

1. Неуказанные предельные отклонения размеров: отверстий H16, остальных ± IT16/2

Изм.	Лист	№ докум.	Подп.	Дата	ПВЧ.05.01.01	
Разраб.		Кузьмина		3.83	Уголок	Лит. И; Масса 1.25; Масштаб 1:2
Пров.		Числова		3.83		Лист; Листов 1
Т.контр.					Уголок Б90×90×8 ГОСТ 8509-72 / Ст3 ГОСТ 535-79	Гипронефтеспецмонтаж г. Москва
ГИП		Тюрин		3.83		
Н.контр.		Панова		03.83		
Утв.		Кузнецов		03.83		

Формат А1

Инв.№ подл. | Подп. и дата | Взам.инв.№ | Инв.№ дубл. | Подп. и дата

ПВЧ.05.00.00СБ

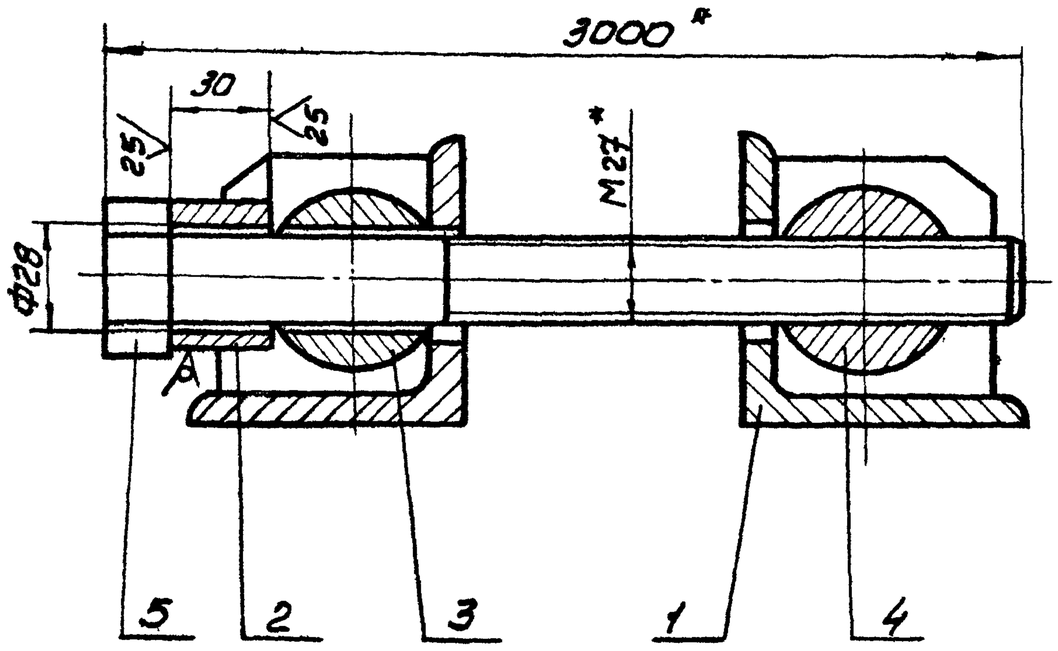

1. Неуказанные предельные отклонения размеров: ± IT16/2
2 *Размеры для справок.

Изм.	Лист	№ докум.	Подп.	Дата	ПВЧ.05.00.00СБ	
Разраб.		Кузьмина		3.83	Стяжное приспособление. Сборочный чертеж	Лит. И; Масса 7.6; Масштаб 1:2
Пров.		Числова		3.83		Лист; Листов 1
Т.контр.						Гипронефтеспецмонтаж г. Москва
ГИП		Тюрин		3.83		
Н.контр.		Панова		03.83		
Утв.		Кузнецов		03.83		

Формат А1

ПВЧ.05.01.02

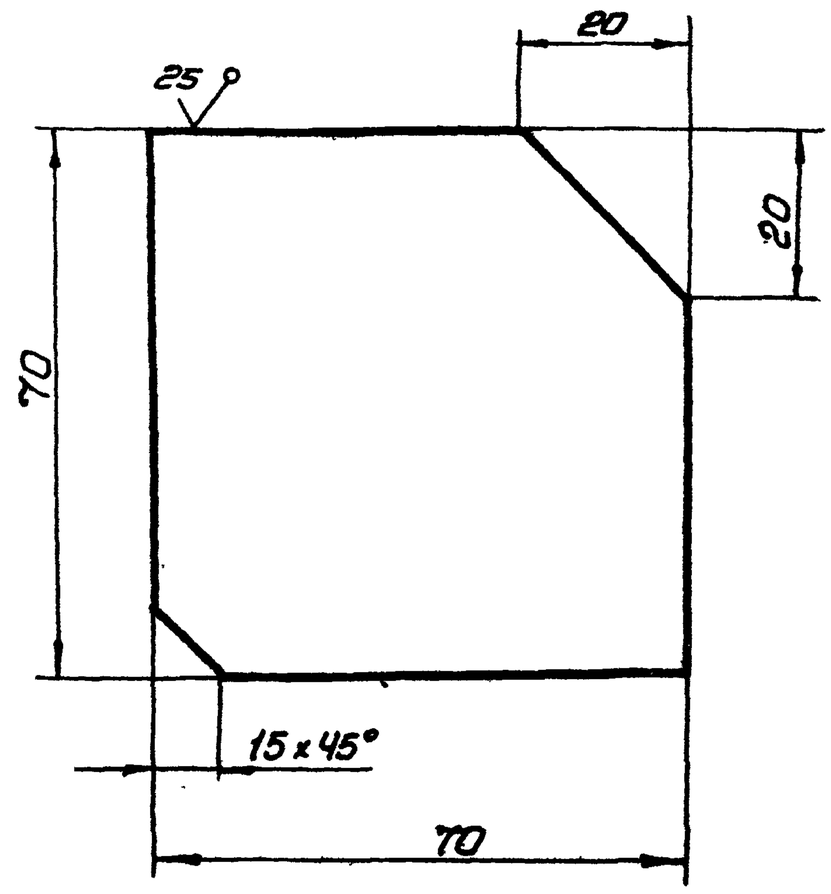

1. Неуказанные предельные отклонения размеров ± IT16/2

Изм.	Лист	№ докум.	Подп.	Дата	ПВЧ.05.01.02	
Разраб.		Кузьмина		3.83	Ребро	Лит. И; Масса 0,3; Масштаб 1:1
Пров.		Числова		3.83		Лист; Листов 1
Т.контр.					Лист Б8 ГОСТ 19903-74 / Ст3 ГОСТ 14637-79	Гипронефтеспецмонтаж г. Москва
ГИП		Тюрин		3.83		
Н.контр.		Панова		03.83		
Утв.		Кузнецов		03.83		

Копировал Без Формат А1

Формат	Зона	Поз.	Обозначение	Наименование	Кол.	Примеч.
				Документация		
12			ПВ7.11.00.00 СБ	Сборочный чертеж		
				Детали		
11		1	ПВ7.11.00.01	Уголок	2	

Изм.	Лист	№ докум.	Подп.	Дата
Разраб.		Числова		3.83
Пров.		Кузьмина		3.83
Т. контр.		Тюрин		3.83
Н. контр.		Панова		03.83
Утв.		Кузнецов		03.83

ПВ7.11.00.00

Клин

Лит.	Лист	Листов
И		1

Гипронефтеспецмонтаж г. Москва

Формат 11

ПВ7.11.00.01

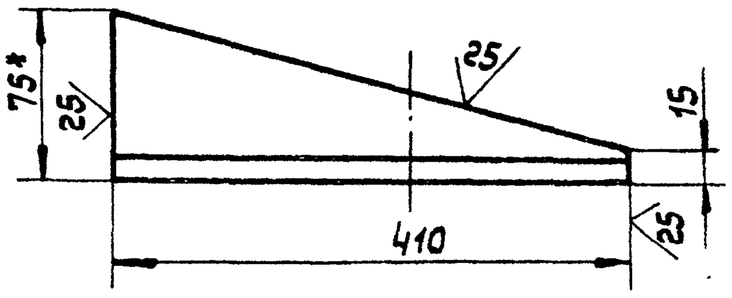

1. Неуказанные предельные отклонения размеров: валов - h16.
2. * Размер для справок.

Изм.	Лист	№ докум.	Подп.	Дата
Разраб.		Числова		3.83
Пров.		Кузьмина		3.83
Т. контр.				
ГИП		Тюрин		3.83
Н. контр.		Панова		03.83
Утв.		Кузнецов		03.83

ПВ7.11.00.01

Уголок

Лит.	Масса	Масштаб
И	3,6	1:5

Лист | Листов 1

Уголок Б-75×75×8 ГОСТ 8509-72 / Ст. 3 ГОСТ 535-79

Гипронефтеспецмонтаж г. Москва

Формат 11

ПВ7.11.00.00СБ

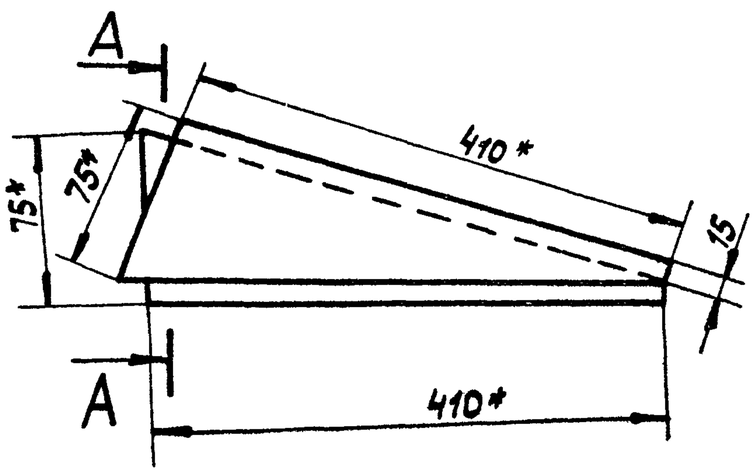

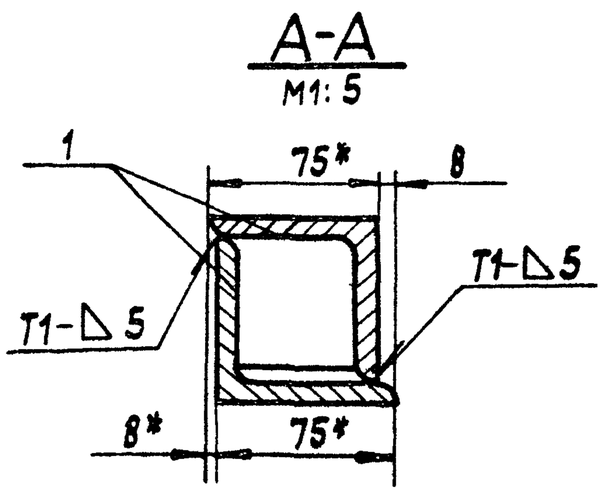

1. Сварочные швы по ГОСТ 5264-80. Электроды сварочные типа Э42А ГОСТ 9467-75.
2. Неуказанные предельные отклонения размеров: остальных $\pm \frac{IT16}{2}$.
3. * Размеры для справок.

Изм.	Лист	№ докум.	Подп.	Дата
Разраб.		Числова		3.83
Пров.		Кузьмина		3.83
Т. контр.				
ГИП		Тюрин		3.83
Н. контр.		Панова		03.83
Утв.		Кузнецов		03.83

ПВ7.11.00.00СБ

Клин
Сборочный чертеж

Лит.	Масса	Масштаб
И	4,0	1:5

Лист | Листов: 1

Гипронефтеспецмонтаж г. Москва

Копировал:

Формат 12

ПВ10.06.00.00СБ

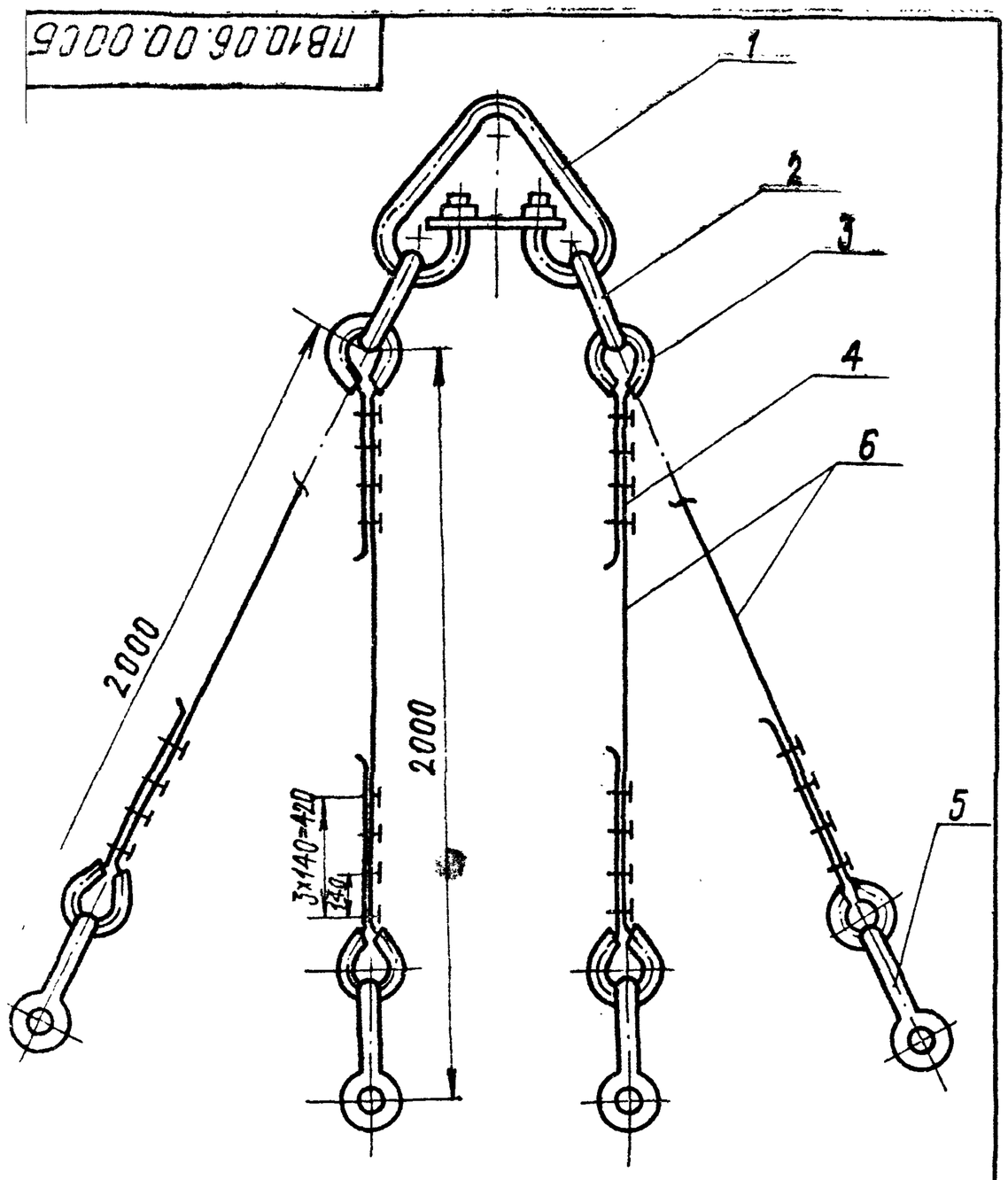

Изм.	Лист	№ докум.	Подп.	Дата
Разраб.		Кузьмина		3.83
Пров.		Числова		3.83
Гл. инж.				
ГИП		Тюрин		3.83
Н. контр.		Панова		03.83
Утв.		Кузнецов		03.83

ПВ10.06.00.00СБ

Строп 4-ветвевой Q=6,5т
Сборочный чертеж

Лит.	Масса	Масштаб
И	62,3	-

Лист | Листов 1

Гипронефтеспецмонтаж г. Москва

Формат 11

Формат	Зона	Поз.	Обозначение	Наименование	Кол.	Примечание
				Документация		
11			ПВ10.06.00.00СБ	Сборочный чертеж		
				Стандартные изделия		
		1		Звено РтI-10		
				ОСТ24.090.49-79	1	22,4кг
		2		Звено РтI-4,0		
				ОСТ24.090.49-79	2	5,76кг
		3		Коуш 50		
				ГОСТ 2224-72	8	0,2кг
		4		Зажим ЗК-16		
				ТУ36 1839-75	32	0,32кг
		5		Скоба СА20		
				ОСТ 5,2312-79	4	1,0кг.
				Материалы		
		6		Канат 16,5-Г-I-1764-(180)		
				ГОСТ 7668-80	4	2,5кг
				L = 3000±5		

Инв.№подл. | Подп. и дата | Взам.инв.№ | Инв.№дубл. | Подп. и дата

Изм.	Лист	№ докум.	Подп.	Дата
Разраб.		Кузьмина		3.83
Пров.		Числова		3.83
ГИП		Тюрин		3.83
Н. контр.		Панова		03.83
Утв.		Кузнецов		03.83

ПВ10.06.00.00

Строп 4-ветвевой

Лит.	Лист	Листов
И		1

Гипронефтеспецмонтаж г. Москва

Формат 11

ПВ5.13.00.00СБ

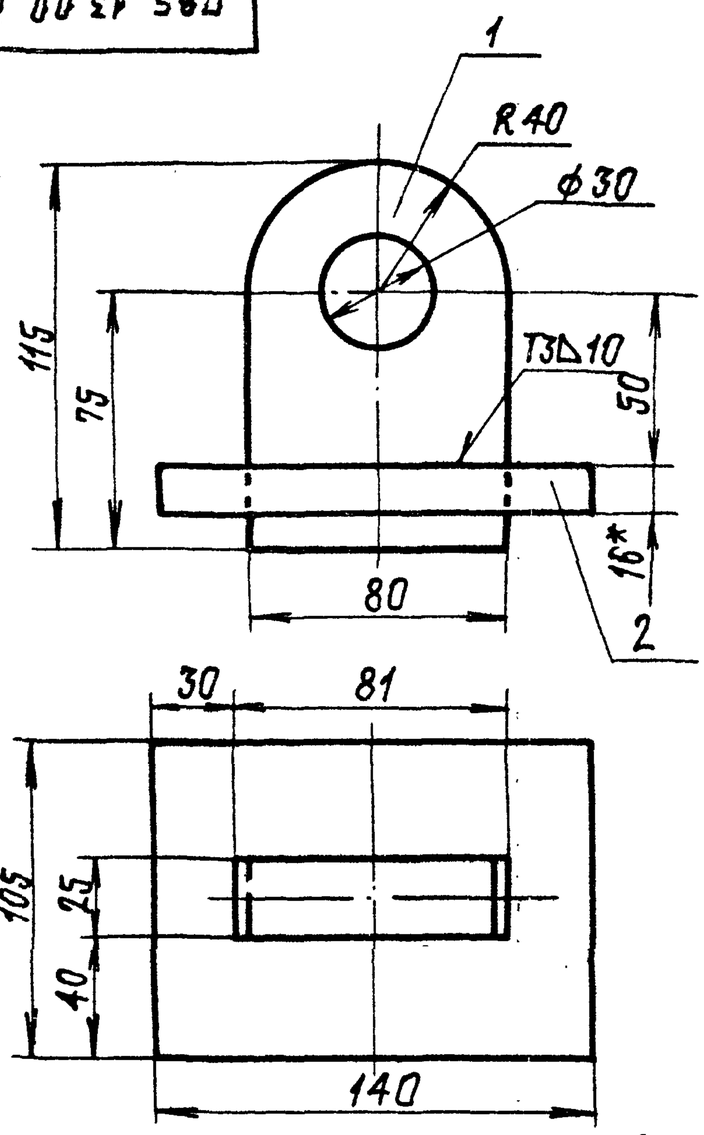

1. Сварные швы по ГОСТ 5264.80. Электроды сварочные типа Э42А ГОСТ 9467-75.
2. Неуказанные предельные отклонения размеров-отверстий-по Н16, валов-по h16, остальных — $\pm \frac{JT16}{2}$.
3. * Размеры для справок.

Изм.	Лист	№ докум.	Подп.	Дата
Разраб.		Кузьмина		3.83
Пров.		Числова		3.83
Т. контр.				
ГИП		Тюрин		3.83
Н. контр.		Панова		03.83
Утв.		Кузнецов		03.83

ПВ5.13.00.00СБ

Приспособление строповочное
Сборочный чертеж

Лит.	Масса	Масштаб
И	2,85	1:2

Лист | Листов 1

Гипронефтеспецмонтаж г. Москва

Формат 11

Формат	Зона	Поз.	Обозначение	Наименование	Кол.	Примечание
				Документация		
11			ПВ5.13.00.00СБ	Сборочный чертеж		
				Детали		
		1	ПВ5.13.00.01	Стойка		
				Лист Б-24ГОСТ19903-74 / Ст.3ГОСТ14637-79		
				115×80	1	1,6кг
		2	ПВ5.13.00.02	Пластина		
				Лист Б-16ГОСТ19903-74 / Ст.3ГОСТ14637-79		
				105±1,1мм×140±12мм	1	1,25кг

Инв.№подл. | Подп. и дата | Взам.инв.№ | Инв.№дубл. | Подп. и дата

Изм.	Лист	№ докум.	Подп.	Дата
Разраб.		Кузьмина		3.83
Пров.		Числова		3.83
ГИП		Тюрин		3.83
Н. контр.		Панова		03.83
Утв.		Кузнецов		03.83

ПВ5.13.00.00

Приспособление строповочное

Лит.	Лист	Листов
И		1

Гипронефтеспецмонтаж г. Москва

Формат 11

ПВ7.66.00.00СБ

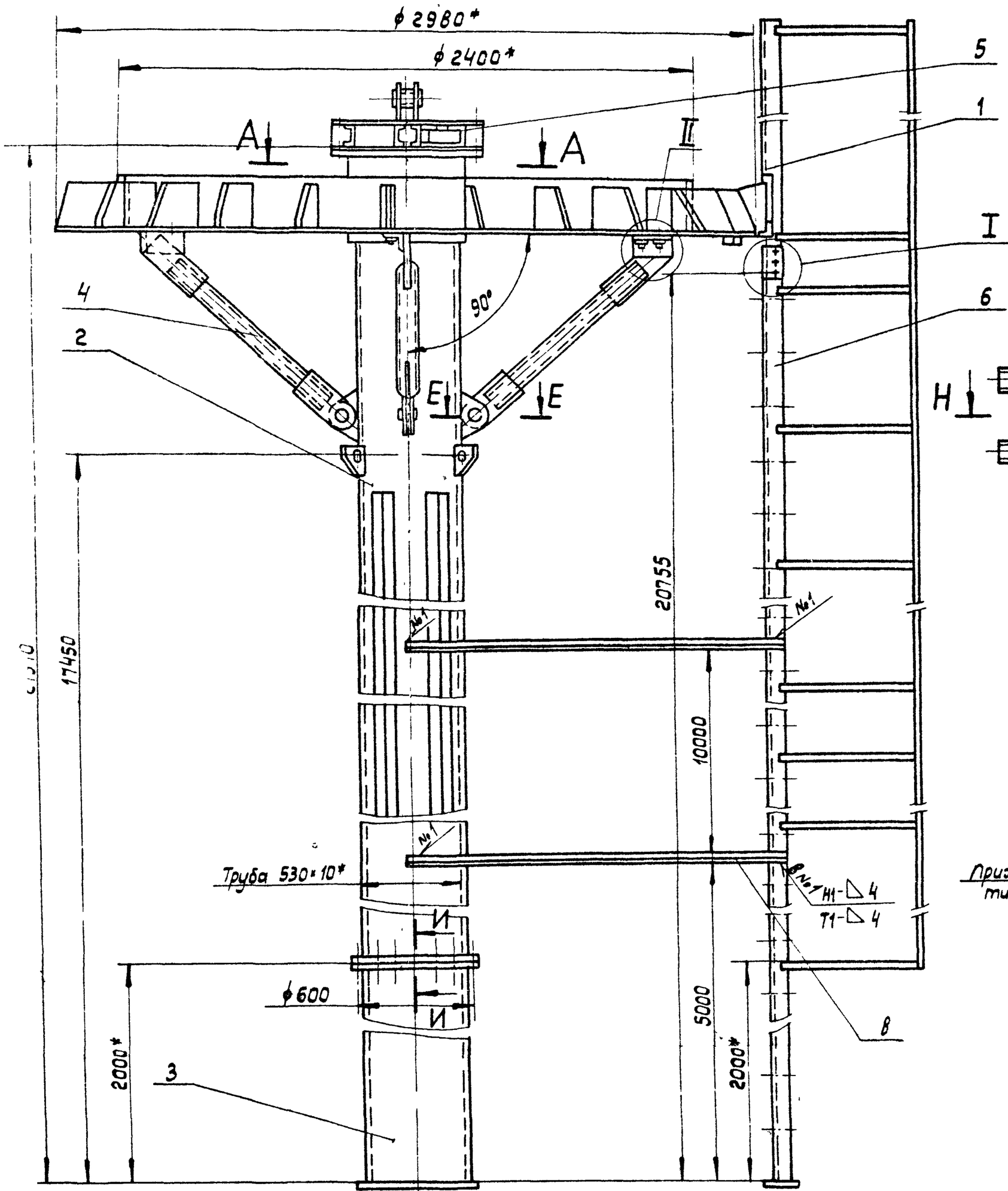

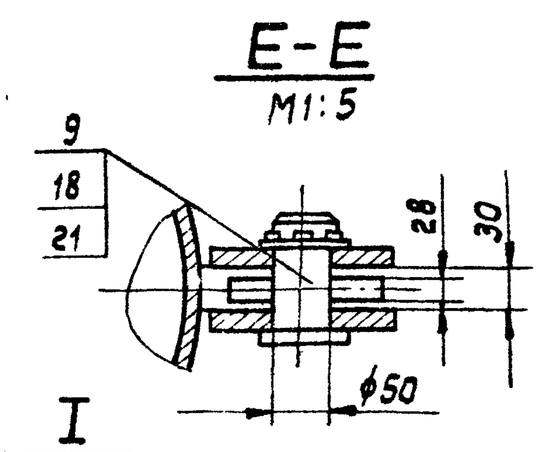

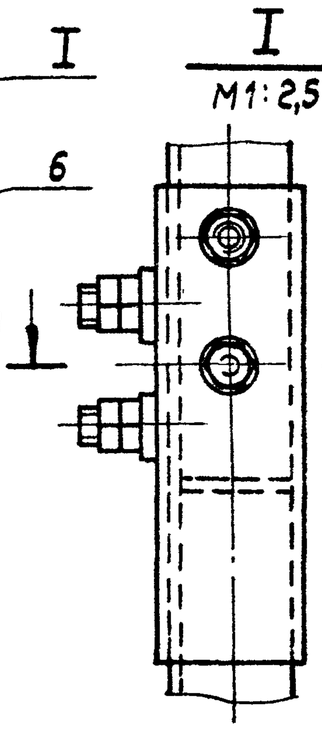

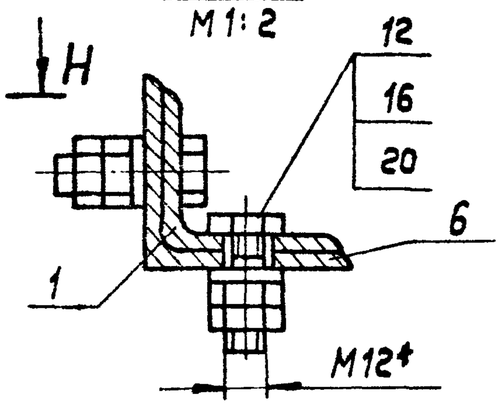

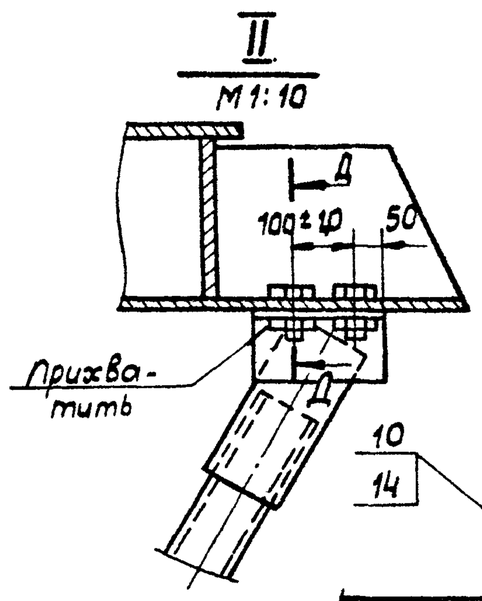

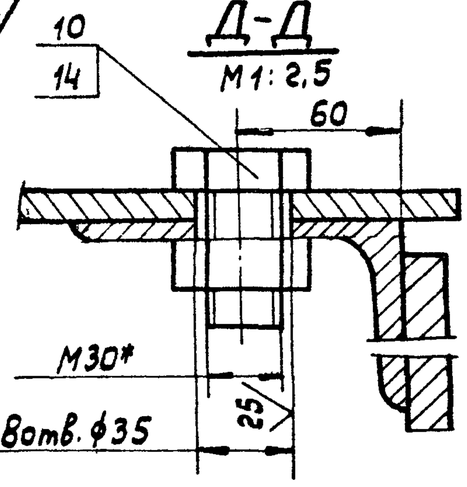

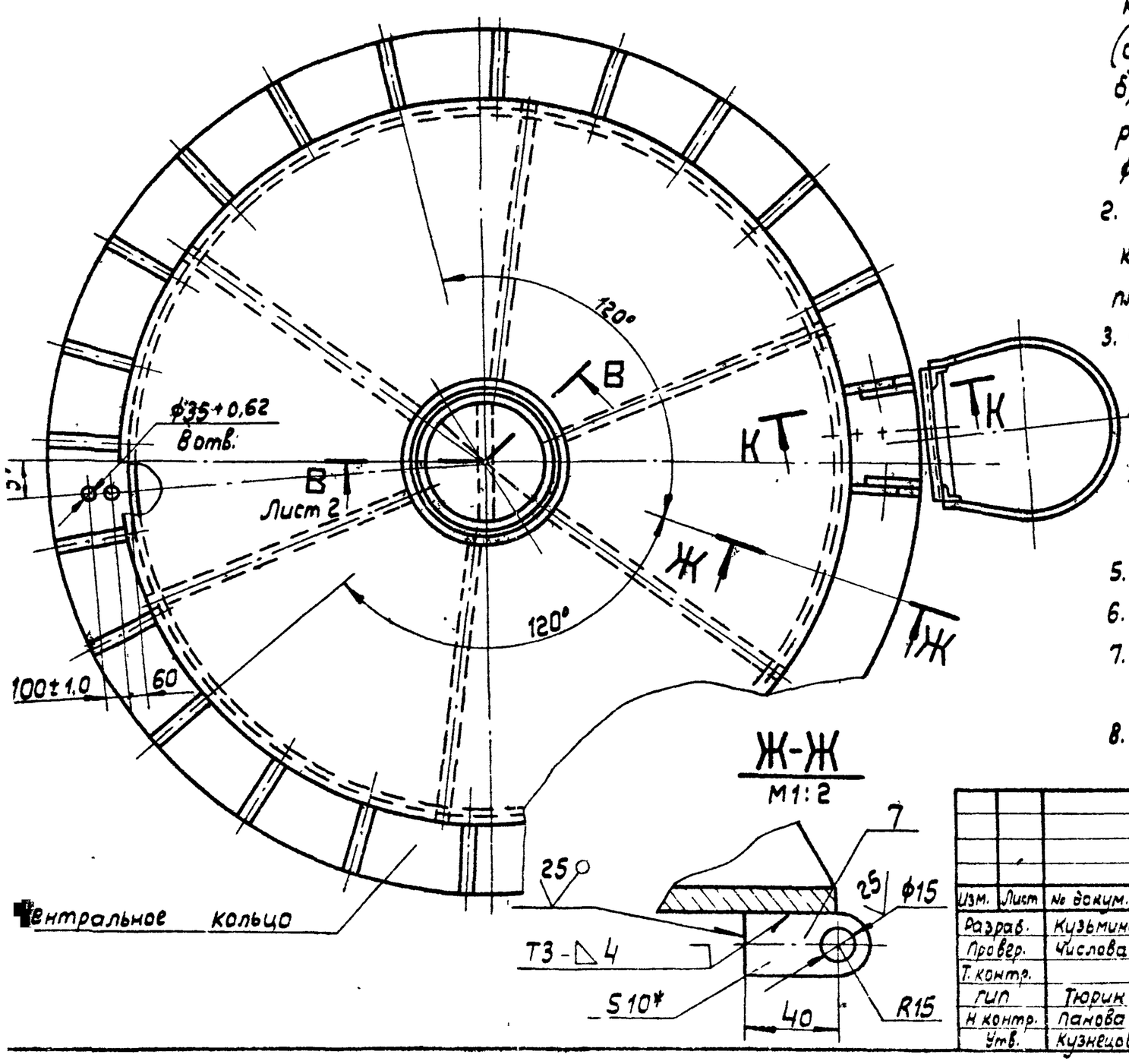

1. Подготовка центрального кольца:
   а) в местах крепления подкосов (поз. 4) к центральному кольцу по месту просверлить 8отв. (2×4) $\phi 35^{+0,62}$ (см. Д-Д). Шероховатость поверхности $\sqrt{12,5}$;
   б) в месте крепления лестницы (поз. 1) в двух смежных ребрах центрального кольца по месту просверлить 2отв. $\phi 22^{+0,52}$ (см. К-К). Шероховатость поверхности $\sqrt{12,5}$.
2. Центральное кольцо с закрепленным на нем оголовником (поз. 5) установить на стойку до упора. Между нижней плоскостью центрального кольца и стойкой выдержать угол 90°.
3. Сварные швы по ГОСТ 5264-80. Электроды сварочные типа Э42А ГОСТ 9467-75.
4. Неуказанные предельные отклонения размеров:
   отверстий Н16;
   валов h 16;
   остальных $\pm \frac{IT16}{2}$.
5. Шероховатость поверхностей реза для деталей Б4- $\sqrt{25}$.
6. * Размеры для справок.
7. Размер 21370 дан с учетом строительного подъема (+ 100 мм).
8. Настоящая стойка разработана для типового проекта 704-1-70.

Изм.	Лист	№ докум.	Подп.	Дата
Разраб.		Кузьмина		3 83
Провер.		Числова		3 83
Т. контр.				
ГИП		Тюрин		3 83
Н. контр.		Панова		3 83
Утв.		Кузнецов		03 83

ПВ 7.66.00.00 СБ

Стойка монтажная

Сборочный чертеж

Лит.	Масса	Масштаб
И	4920	1:20
Лист 1	Листов 2	

Гипронефтеспецмонтаж г. Москва.

Копировал

Формат А2

Зона	Поз.	Обозначение	Наименование	Кол.	Примечание
			Документация		
		ПВ7.66.02.00СБ	Сборочный чертеж		
			Детали		
	1	ПВ7.66.02.01	Ушко	8	
	2	ПВ7.66.02.02	Кронштейн	5	
	3	ПВ7.66.02.03	Ограничитель		
			Лист Б-10 ГОСТ 19903-74 / Ст.3 ГОСТ 14637-79		
			D=190	2	0,1кг
	4	ПВ7.66.02.04	Направляющая		
			полоса Б-10×32×400 ГОСТ 103-76 / Ст.3 ГОСТ 535-79	6	4,0кг
	5	ПВ7.66.02.05	Стойка		
			Труба 530×10 ГОСТ 8732-78 / В10 ГОСТ 8731-74		
			L=19370	1	2560,0
	6	ПВ7.66.02.06	Балка усилительная		
			Уголок Б-125×125×10 ГОСТ 8509-72 / Ст.3 ГОСТ 535-79		
			L=12000	4	230кг.
	7	ПВ7.66.02.07	Поперечина		
			Труба 108×6 ГОСТ 8732-78 / В10 ГОСТ 8731-74		
			L=550	1	6,2кг.
			Стандартные изделия		
	8		Фланец 500-6 ГОСТ 12820-80	1	19,7кг

Изм.	Лист	№ докум.	Подп.	Дата
Разраб.		Кузьмина		3.83
Пров.		Числова		3.83
ГИП		Тюрин		3.83
Н.контр.		Панова		03.83
Утв.		Кузнецов		03.83

ПВ7.66.02.00

Стойка I

Лит.	Лист	Листов
И		1

Гипронефтеспецмонтаж г. Москва

Формат 11

ПВ7.66.00.00СБ

В-В Лист1 М1:10

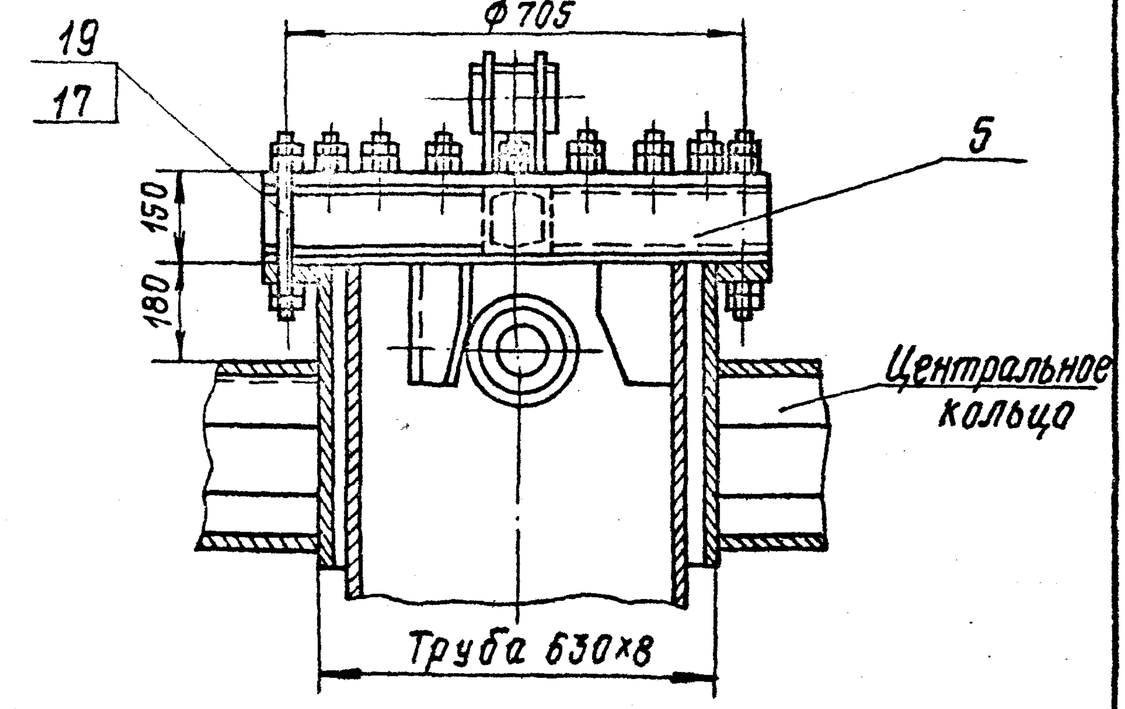

И-И Лист1 М1:2

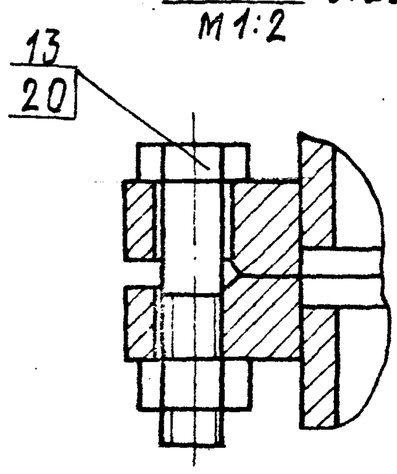

К-К Лист1 М1:10

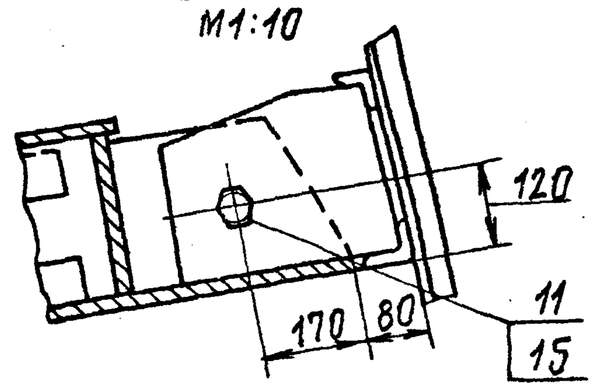

Изм.	Лист	№ докум.	Подп.	Дата
Разраб.		Кузьмина		3.83
Пров.		Числова		3.83
Т.контр.				
ГИП		Тюрин		3.83
Н.контр.		Панова		03.83
Утв.		Кузнецов		03.83

ПВ7.66.00.00СБ

Стойка монтажная Сборочный чертеж

Лит.	Масса	Масштаб
И	–	–

Лист | Листов 2

Гипронефтеспецмонтаж г. Москва

Формат 11

Формат	Зона	Поз.	Обозначение	Наименование	Кол.	Примечание
				Болты ГОСТ 7798-70		
		10		Болт М30×60.56.026	8	0,58кг
		11		Болт М20×60.56.026	2	0,22кг
		12		Болт М12×40.56.026	8	0,05кг
		13		Болт М24×90.56.026	20	0,3кг
				Гайки ГОСТ 5915-70		
		14		Гайка М30.5.026	8	0,23кг
		15		Гайка М20.6.026	4	0,06кг
		16		Гайка М12.6.026	16	0,02кг
		17		Гайка М24.6.026	68	0,16кг
		18		Шайба 50.02.026		
				ГОСТ 9649-78	4	0,09кг
		19		Шпилька А2М24×350 38/65		
				3II.4.026 ГОСТ 9066-75	24	1,3кг
		20		Шайба 12.01.026		
				ГОСТ 11371-78	8	0,01кг
		21		Шплинт 8×60-002		
				ГОСТ 397-79	4	0,03кг

Изм.	Лист	№ докум.	Подп.	Дата

ПВ7.66.00.00

Лист 2

Формат 11

Формат	Зона	Поз.	Обозначение	Наименование	Кол.	Примечание
				Документация		
22			ПВ7.66.00.00СБ	Сборочный чертеж		
				Сборочные единицы		
11		1	ПВ7.66.01.00	Лестница I	1	
11		2	ПВ7.66.02.00	Стойка I	1	
11		3	ПВ7.66.03.00	Стойка II	1	
11		4	ПВ7.66.04.00	Подкос	4	
11		5	ПВ7.66.05.00	Оголовник	1	
11		6	ПВ7.66.06.00	Лестница II	1	
				Детали		
Б4		7	ПВ7.66.00.01	Кронштейн		
				Лист Б-10 ГОСТ 19903-74 / Ст.3 ГОСТ 14637-79		
				30×55	3	0,2кг
Б4		8	ПВ7.66.00.02	Уголок		
				Уголок Б-25×25×4 ГОСТ 6509-72 / Ст.3 ГОСТ 535-79		
				L=2000	4	2,92кг
				Стандартные изделия		
		9		Ось 22-50Х5×85.45.ЦБ		
				ГОСТ 9650-80	4	1,6кг

Изм.	Лист	№ докум.	Подп.	Дата
Разраб.		Кузьмина		3.83
Пров.		Числова		3.83
ГИП		Тюрин		3.83
Н.контр.		Панова		03.83
Утв.		Кузнецов		03.83

ПВ7.66.00.00

Стойка монтажная

Лит.	Лист	Листов
И	1	2

Гипронефтеспецмонтаж г. Москва

Формат 11

ПВ7.66.02.02

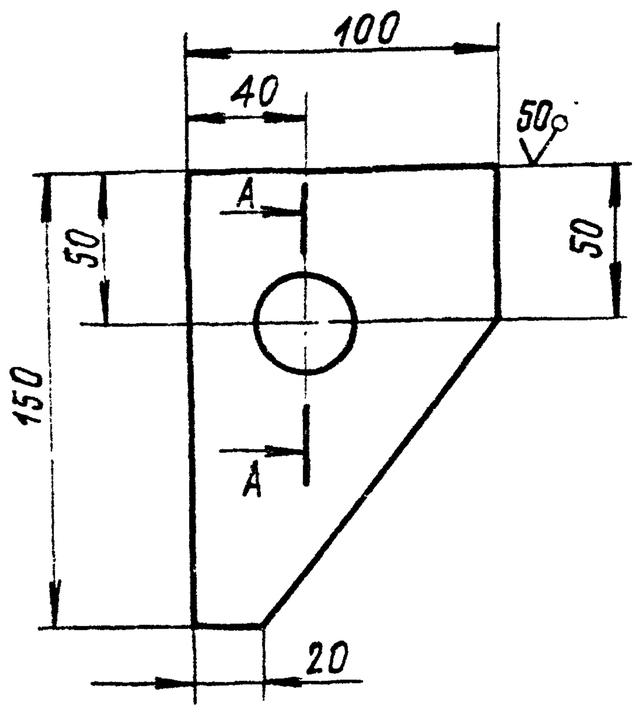

А-А
М1:2

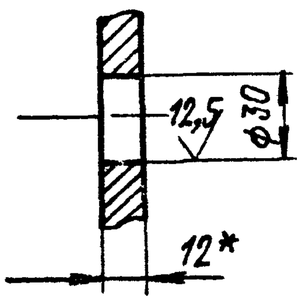

1. Неуказанные предельные отклонения размеров:
   отверстий - H16;
   валов - h16;
   остальных $\pm \frac{JT16}{2}$.
2. * Размер для справок

Изм.	Лист	№ докум.	Подп.	Дата
Разраб.		Кузьмина		3.83
Пров.		Числова		3.83
Т.контр.				
ГИП		Тюрин		3.83
Н.контр.		Панова		03.83
Утв.		Кузнецов		03.83

ПВ7.66.02.02

Кронштейн

Лит.	Масса	Масштаб
И	0,90	1:2

Лист | Листов 1

Лист Б-12 ГОСТ 19903-74 / Ст.3 ГОСТ 14637-79

Гипронефтеспецмонтаж г. Москва

Формат 11

ПВ7.66.02.01

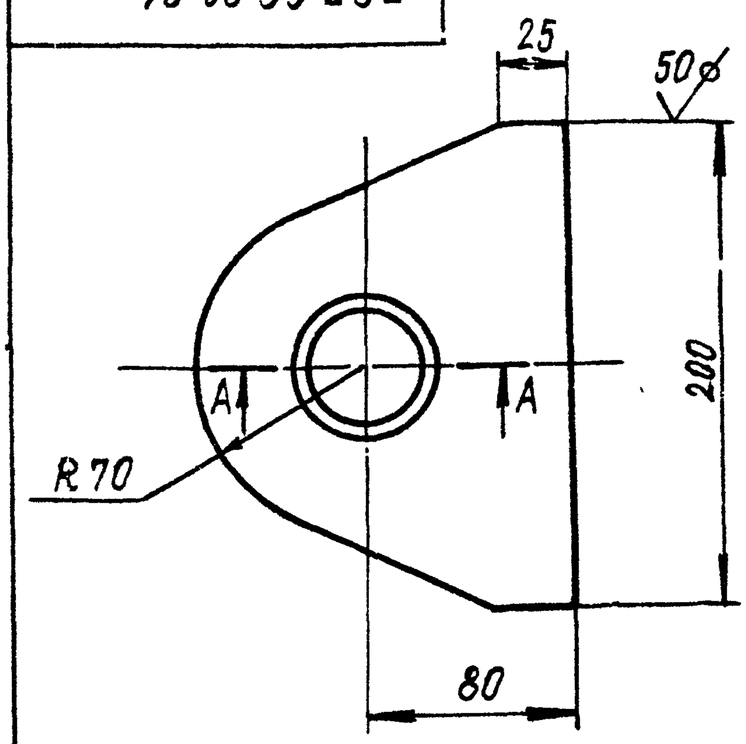

А-А
М1:2

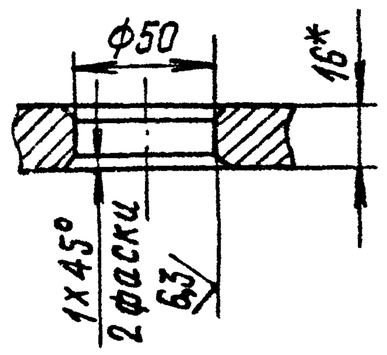

1. Неуказанные предельные отклонения размеров:
   отверстий - H16;
   валов - h16;
   остальных $\pm \frac{JT16}{2}$.
2. * Размер для справок

Изм.	Лист	№ докум.	Подп.	Дата
Разраб.		Кузьмина		3.83
Пров.		Числова		3.83
Т.контр.				
ГИП		Тюрин		3.83
Н.контр.		Панова		03.83
Утв.		Кузнецов		03.83

ПВ7.66.02.01

Ушко

Лит.	Масса	Масштаб
И	25	1:2,5

Лист | Листов 1

Лист Б-16 ГОСТ 19903-74 / Ст.3 ГОСТ 14637-79

Гипронефтеспецмонтаж г. Москва

Формат 11

ПВ7.66.02.00СБ

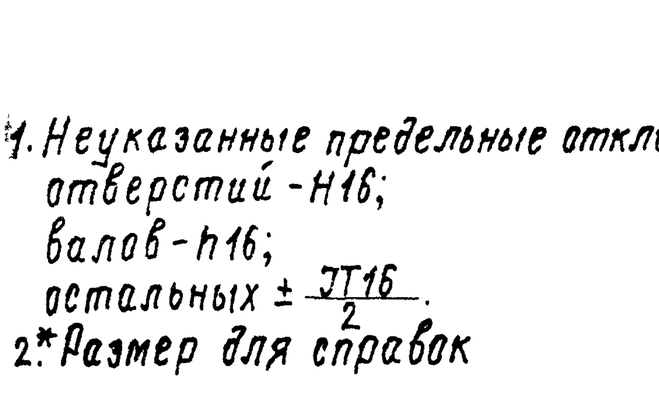

Б-Б
М1:10

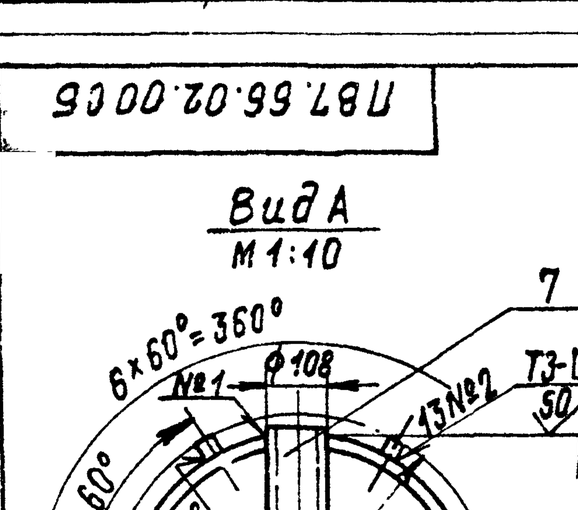

Дет. поз.5
М1:5

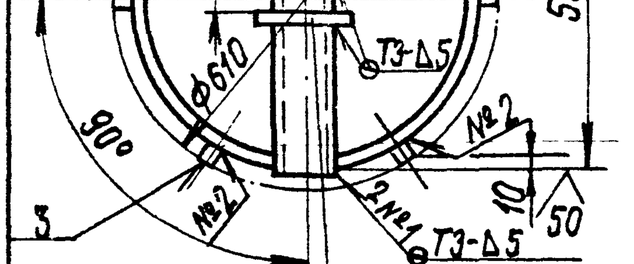

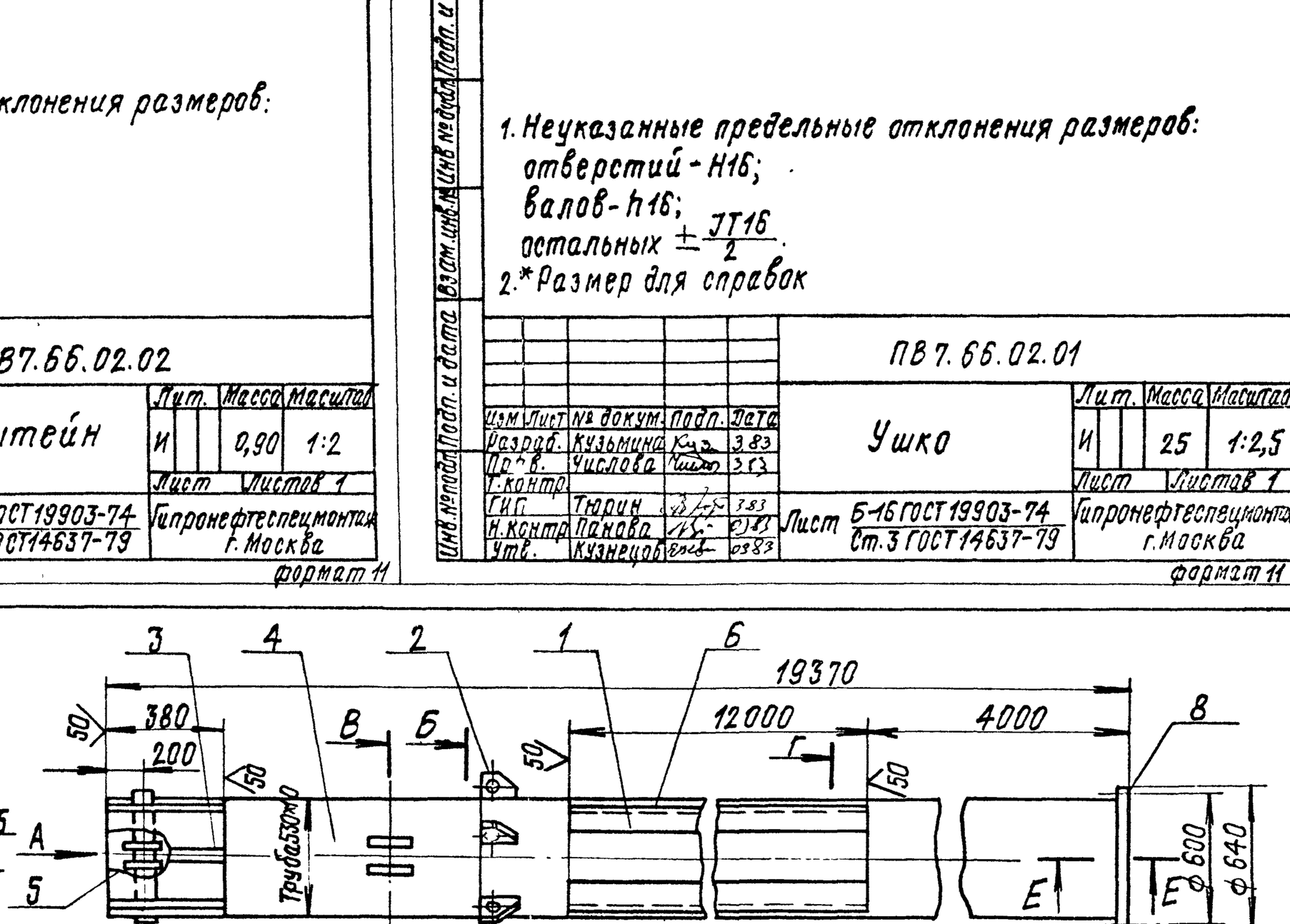

В-В
М1:10

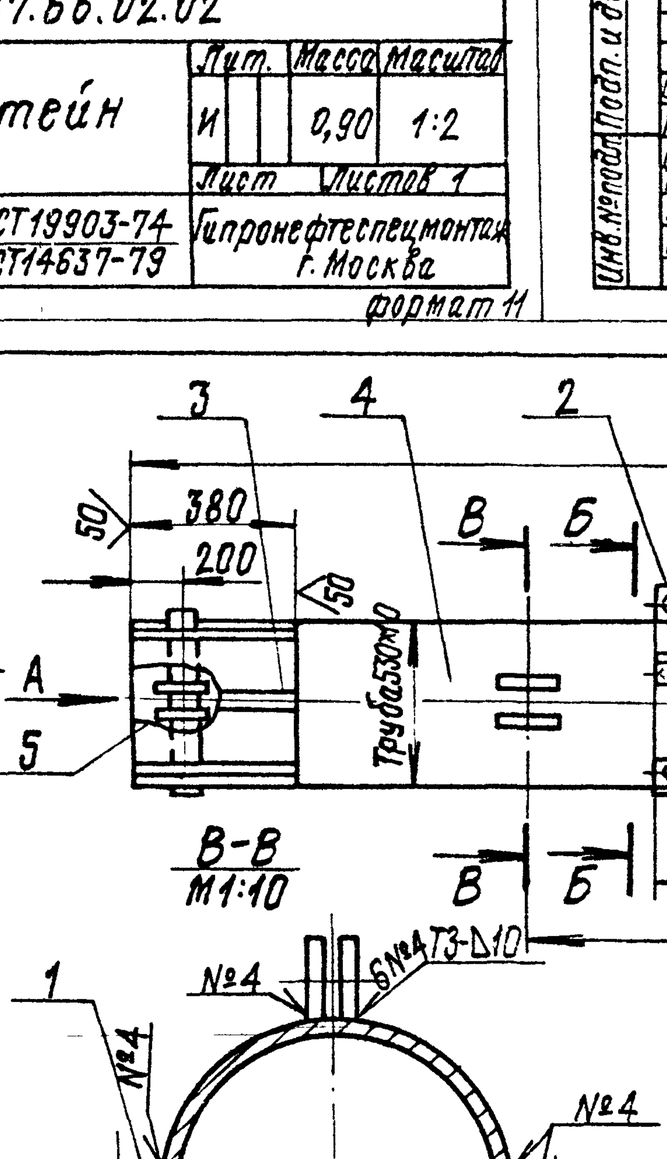

Г-Г
М1:10

Е-Е
М1:5

1. Сварные швы по ГОСТ 5264-80.
   Электроды сварочные типа Э42А ГОСТ 9467-75
2. Неуказанные предельные отклонения размеров:
   отверстий - H16;
   валов - h16;
   осипальных $\pm \frac{JT16}{2}$.
3. Шероховатость поверхностей реза для деталей Б4 - 25
4. * Размеры для справок

Изм.	Лист	№ докум.	Подп.	Дата
Разраб.		Кузьмина		3.83
Пров.		Числова		3.83
Т.контр.				
ГИП		Тюрин		3.83
Н.контр.		Панова		03.83
Утв.		Кузнецов		03.83

ПВ7.66.02.00СБ

Стойка I

Сборочный чертеж

Лит.	Масса	Масштаб
И	3555	1:20

Лист | Листов 1

Гипронефтеспецмонтаж г. Москва

Формат 12

Инв. № подл. | Подп. и дата | Взам. инв. № | Инв. № дубл. | Подп. и дата

Гипр 704-1-171.с.84 Альбом VII

ПВ7.66.06.00СБ

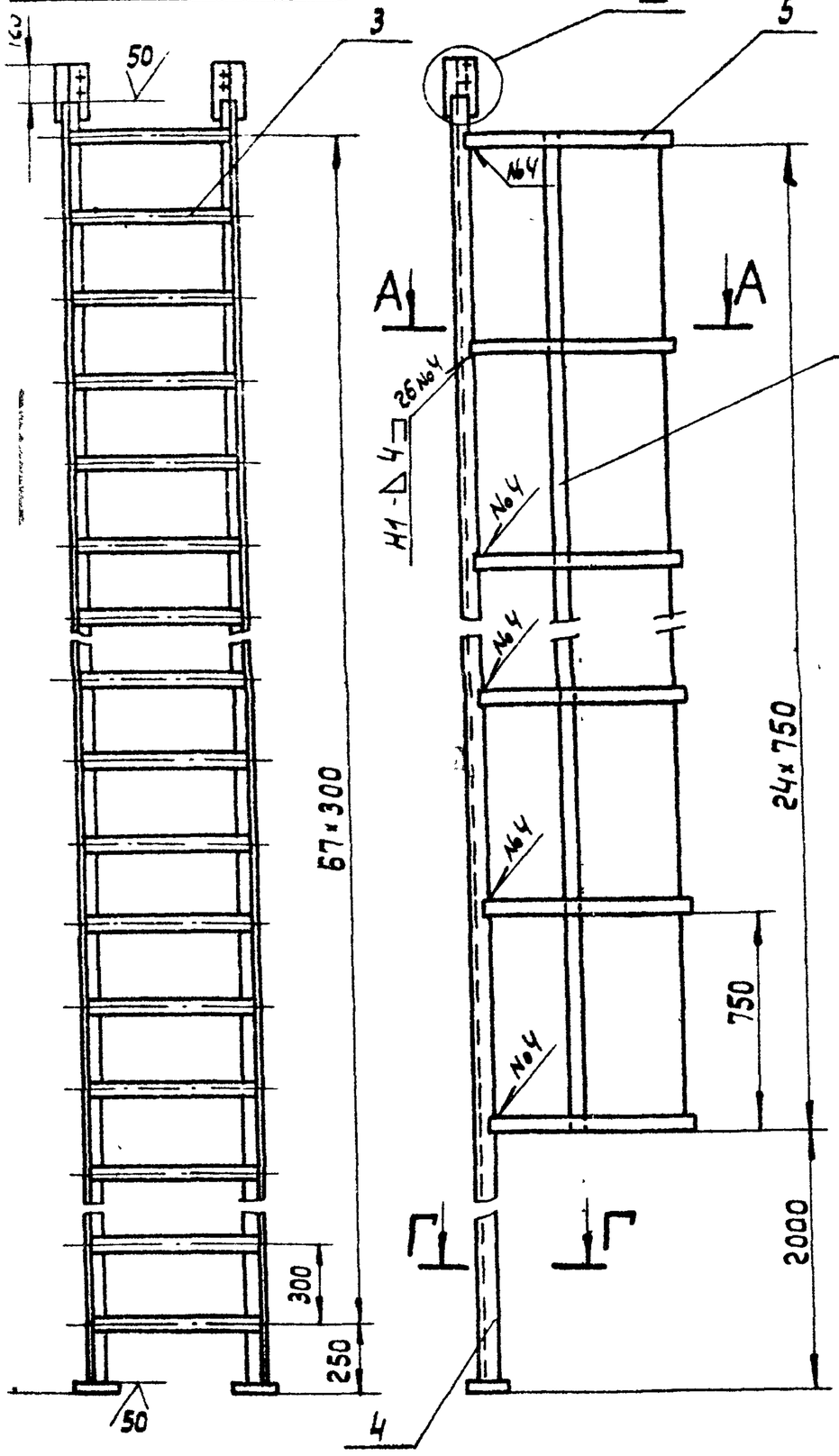

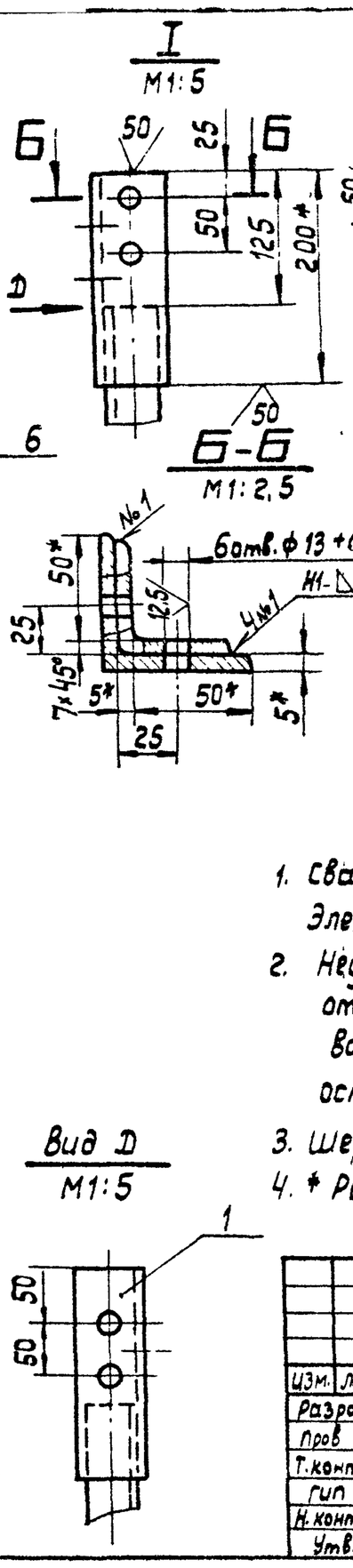

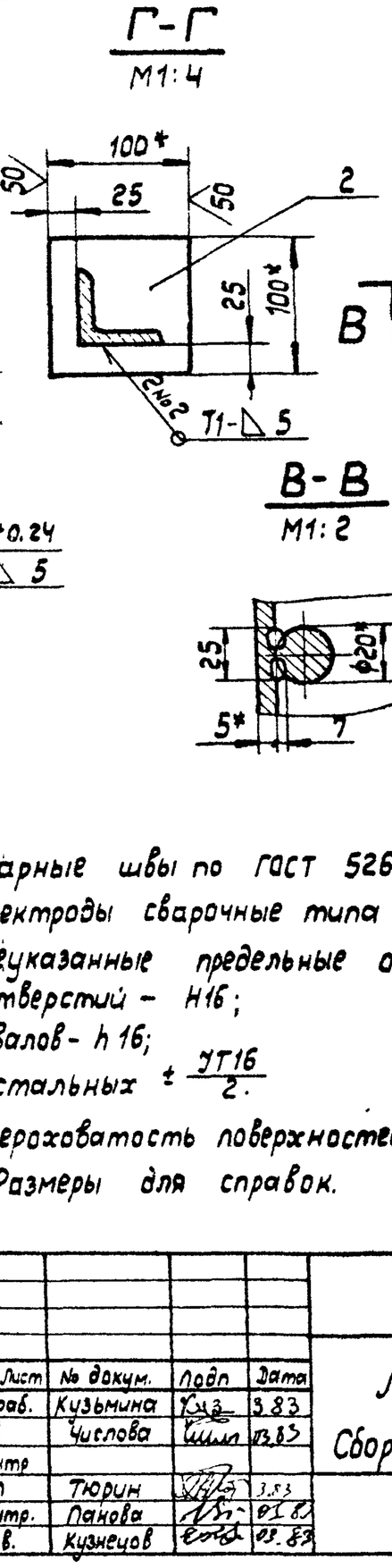

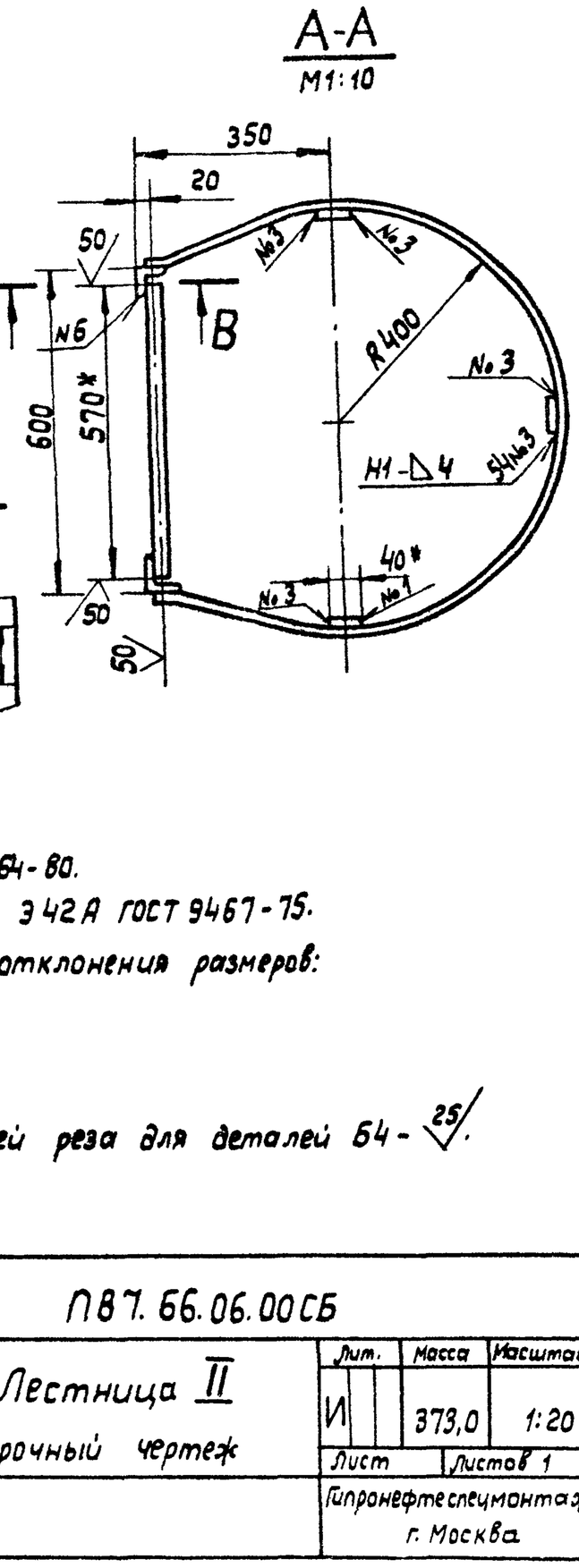

1. Сварные швы по ГОСТ 5264-80.
   Электроды сварочные типа Э42А ГОСТ 9467-75.
2. Неуказанные предельные отклонения размеров:
   отверстий – Н16;
   валов – h16;
   остальных $\pm \frac{IT16}{2}$.
3. Шероховатость поверхностей реза для деталей Б4 – $\sqrt{25}$.
4. * Размеры для справок.

Изм.	Лист	№ докум.	Подп.	Дата
Разраб.		Кузьмина		3.83
Пров		Числова		03.83
Т.контр				
ГИП		Тюрин		3.83
Н.контр.		Панова		03.83
Утв.		Кузнецов		03.83

ПВ7.66.06.00СБ

Лестница II
Сборочный чертеж

Лит.	Масса	Масштаб
И	373,0	1:20
Лист	Листов 1	

Гипронефтеспецмонтаж г. Москва

Формат	Зона	Поз.	Обозначение	Наименование	Кол	Примечание
				Документация		
12			ПВ7.66.01.00СБ	Сборочный чертеж		
				Детали		
Б4		1	ПВ7.66.01.01	Кронштейн		
				Лист Б-16 ГОСТ 19903-74 / Ст.3 ГОСТ 14637-79		
				350×290	2	12,5кг.
Б4		2	ПВ7.66.01.02	Ограждение		
				Полоса Б-4×40×2050 ГОСТ 103-76 / Ст 3 ГОСТ 535-79	3	2,6кг.
Б4		3	ПВ7.66.01.03	Ограждение		
				Полоса Б-4×40×1600 ГОСТ 103-76 / Ст.3 ГОСТ 535-79	3	2,9кг.
				Уголок		
				Уголок Б-50×50×5 ГОСТ 8509-72 / Ст.3 ГОСТ 535-79		
Б4		4	ПВ7.66.01.04	L=1850	2	7,0кг.
Б4		5	ПВ7.66.01.05	L=590	2	2,2кг.
Б4		6	ПВ7.66.01.06	Уголок		
				Уголок Б-25×25×5 ГОСТ 8509-72 / Ст.3 ГОСТ 535-79		
				L=550	1	0,8кг.
Б4		7	ПВ7.66.01.07	Круг		
				Круг В-20 ГОСТ 2590-71 / Ст.3 ГОСТ 535-79		
				L=570	1	1,5кг.

Инв. № подл. | Подп. и дата | Взам. инв. № | Инв. № дубл. | Подп. и дата

Изм.	Лист	№ докум.	Подп.	Дата
Разраб.		Кузьмина		3.83
Пров.		Числова		03.83
ГИП		Тюрин		3.83
Н.контр		Панова		03.83
Утв.		Кузнецов		03.83

ПВ7.66.01.00

Лестница I

Лит	Лист	Листов
И		1

Гипронефтеспецмонтаж г. Москва

			Обозначение	Наименование	Кол.	Примечание
				Документация		
12			ПВ7.66.06.00СБ	Сборочный чертеж		
				Детали		
Б4		1	ПВ7.66.06.01	Накладка		
				Уголок Б-63×63×5 ГОСТ 8509-72 / Ст.3 ГОСТ 535-79	4	0,47кг.
Б4		2	ПВ7.66.06.02	Плита		
				Полоса Б-10×100×100 ГОСТ 103-76 / Ст 3 ГОСТ 535-79	2	0,8кг.
Б4		3	ПВ7.66.06.03	Переклавина		
				Круг В20 ГОСТ 2590-71 / Ст.3 ГОСТ 535-79		
				L=570	68	1,5кг.
Б4		4	ПВ7.66.06.04	Стойка		
				Уголок Б-50×50×5 ГОСТ 8509-72 / Ст.3 ГОСТ 535-79		
				L=20755	2	65кг.
Б4		5	ПВ7.66.06.05	Ограждение		
				Полоса Б-4×40×2050 ГОСТ 103-76 / Ст.3 ГОСТ 535-79	25	2,6кг.
Б4		6	ПВ7.66.06.06	Ограждение		
				Полоса Б-4×40×1950 ГОСТ 103-76 / Ст.3 ГОСТ 535-79	3	22кг.

Изм.	Лист	№ докум.	Подп.	Дата
Разраб		Кузьмина		3.83
Пров		Числова		03.83
ГИП		Тюрин		3.83
Н.контр		Панова		03.83
Утв.		Кузнецов		03.83

ПВ7.66.06.00

Лестница II

Лит.	Лист	Листов
И		1

Гипронефтеспецмонтаж г. Москва

ПВ7.66.05.00СБ

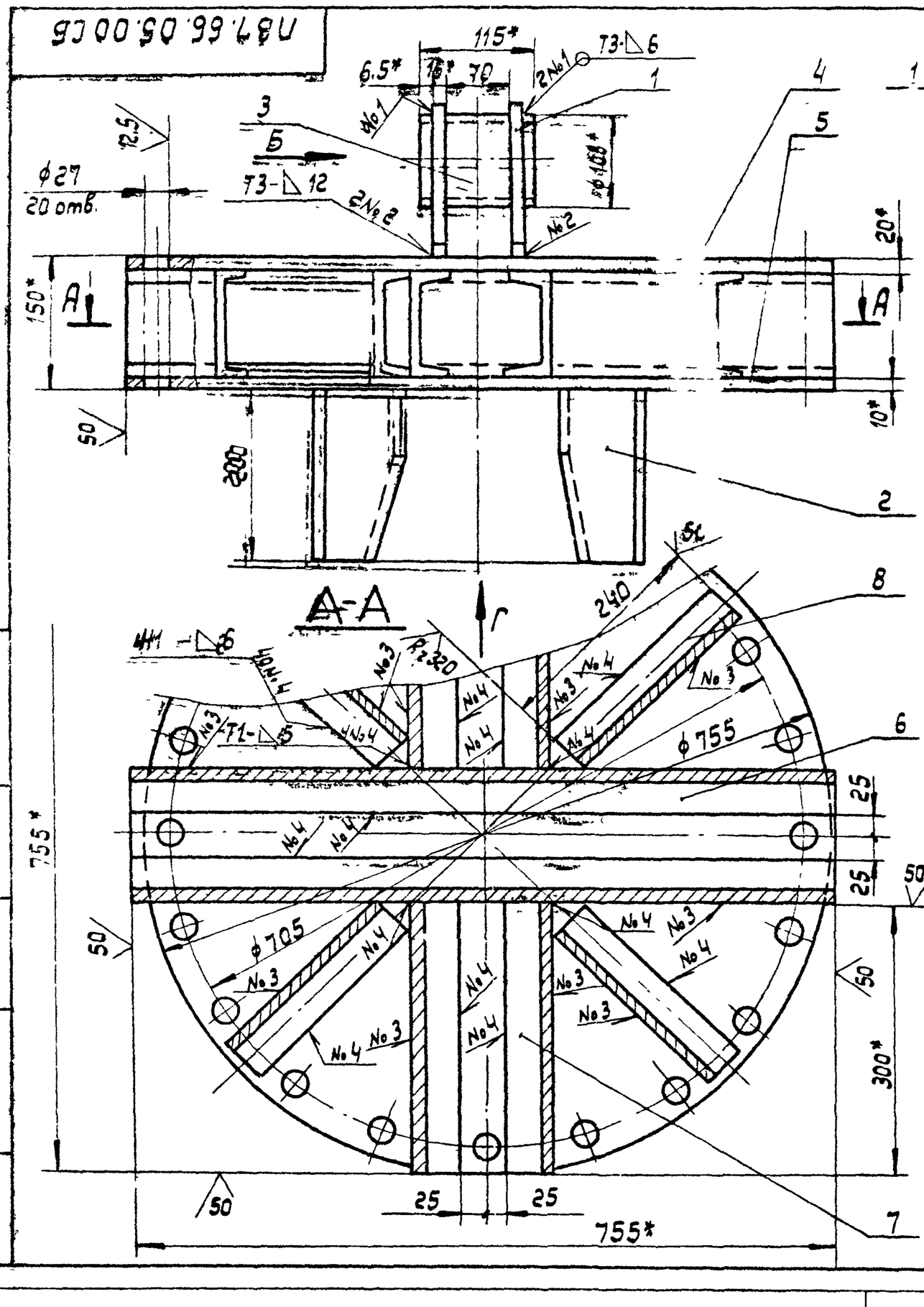

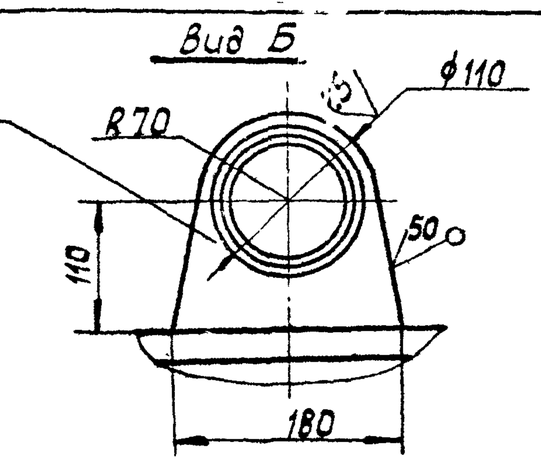

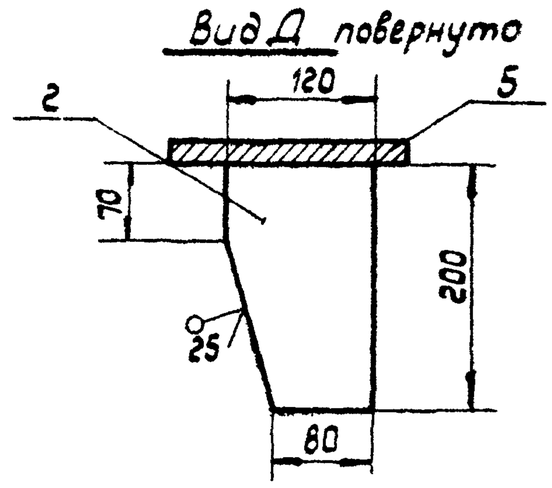

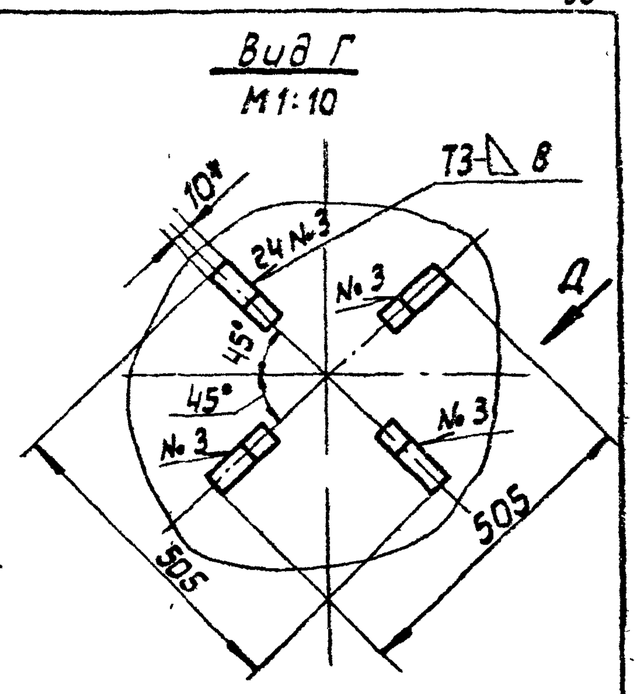

1. Сварные швы по ГОСТ 5264-80.
Электроды сварочные типа Э42А ГОСТ 9467-75.
2. Неуказанные предельные отклонения размеров:
отверстий - H16;
валов - h16,
остальных $\pm \frac{IT16}{2}$.
3. Шероховатость поверхностей реза для деталей Б4 - $\frac{25}{\sqrt{}}$.
4. * Размеры для справок.

					ПВ7.66.05.00СБ	
Изм.	Лист	№ докум.	Подп.	Дата	Оголовник Сборочный чертеж	Лит. И; Масса 158,0; Масштаб 1:5
Разраб.		Кузьмина		03.83		Лист; Листов: 1
Пров.		Числова		03.83		Гипронефтеспецмонтаж г. Москва
Т. контр.						
ГИП		Тюрин		03.83		
Н. контр.		Панова		03.83		
Утв.		Кузнецов		03.83		

Формат А2

Формат	Зона	Поз.	Обозначение	Наименование	Кол.	Примечание
Б4		6	ПВ7.66.05.06	Швеллер		
				Швеллер 12 ГОСТ 8240-72 / Ст.3 ГОСТ 535-79		
				L = 780	2	8,1 кг.
Б4		7	ПВ7.66.05.07	Швеллер		
				Швеллер 12 ГОСТ 8240-72 / Ст.3 ГОСТ 535-79		
				L = 310	4	3,25 кг.
Б4		8	ПВ7.66.05.08	Швеллер		
				Швеллер 12 ГОСТ 8240-72 / Ст.3 ГОСТ 535-79		
				L = 240	4	2,5 кг.

Изм.	Лист	№ докум.	Подп.	Дата	ПВ7.66.05.00	Лист 2

Формат	Зона	Поз.	Обозначение	Наименование	Кол.	Примечание
				Документация		
12			ПВ7.66.05.00СБ	Сборочный чертеж		
				Детали		
Б4		1	ПВ7.66.05.01	Кронштейн		
				Лист Б-16 ГОСТ 19903-74 / Ст.3 ГОСТ 14637-79		
				180 × 180	2	2,3 кг.
Б4		2	ПВ7.66.05.02	Направляющая		
				Лист Б-16 ГОСТ 19903-74 / Ст.3 ГОСТ 14637-79		
				200 × 120	4	1,5 кг.
Б4		3	ПВ7.66.05.03	Захват		
				Труба 108×6 ГОСТ 8732-78 / В10 ГОСТ 8731-74		
				L = 115	1	1,7 кг.
Б4		4	ПВ7.66.05.04	Лист		
				Лист Б-20 ГОСТ 19903-74 / Ст.3 ГОСТ 14637-79		
				D = 780	1	75,2 кг.
Б4		5	ПВ7.66.05.05	Лист		
				Лист Б-10 ГОСТ 19903-74 / Ст.3 ГОСТ 14637-79		
				D = 780	1	37,6 кг.

Изм.	Лист	№ докум.	Подп.	Дата	ПВ7.66.05.00	Лит. И; Лист 1; Листов 2
Разраб		Кузьмина		3.83	Оголовник	Гипронефтеспецмонтаж г. Москва
Пров		Числова		03.83		
Гип		Тюрин		3.83		
Н.контр.		Панова		03.83		
Утв		Кузнецов		03.83		

Инв. № подл. | Подп. и дата | Взам. инв. № | Инв. № дубл. | Подп. и дата

Альбом: ПВ7.704-1-14.1с 84 ч.1

Формат	Зона	Поз	Обозначение	Наименование	Кол.	Примечание
				Документация		
А1			ПВ7.66.03.00СБ	Сборочный чертеж		
				Детали		
А4		1	ПВ7 66 03 01	Основание		
				Лист Б-10 ГОСТ 19903-74 / Ст.3 ГОСТ 14637-79		
				D = 600	1	40,0кг.
А1		2	ПВ7.66.03.02	Стойка		
				Труба 530×10 ГОСТ 8732-78 / В10 ГОСТ 8731-74		
				L = 1980	1	256кг
				Стандартные изделия		
				Фланец 500-Б ГОСТ 12820-80	1	19,72кг

Изм.	Лист	№ докум.	Подп.	Дата	ПВ7.66.03.00		
Разраб.		Кузьмина		3.83	Стойка II	Лит.	Лист / Листов
Пров.		Числова		3.83		И	1
Т.контр.						Гипронефтеспецмонтаж г. Москва	
ГИП		Тюрин		3.83			
Н.контр.		Панова		03.83			
Утв.		Кузнецов		03.83			

ПВ7.66.03.00СБ

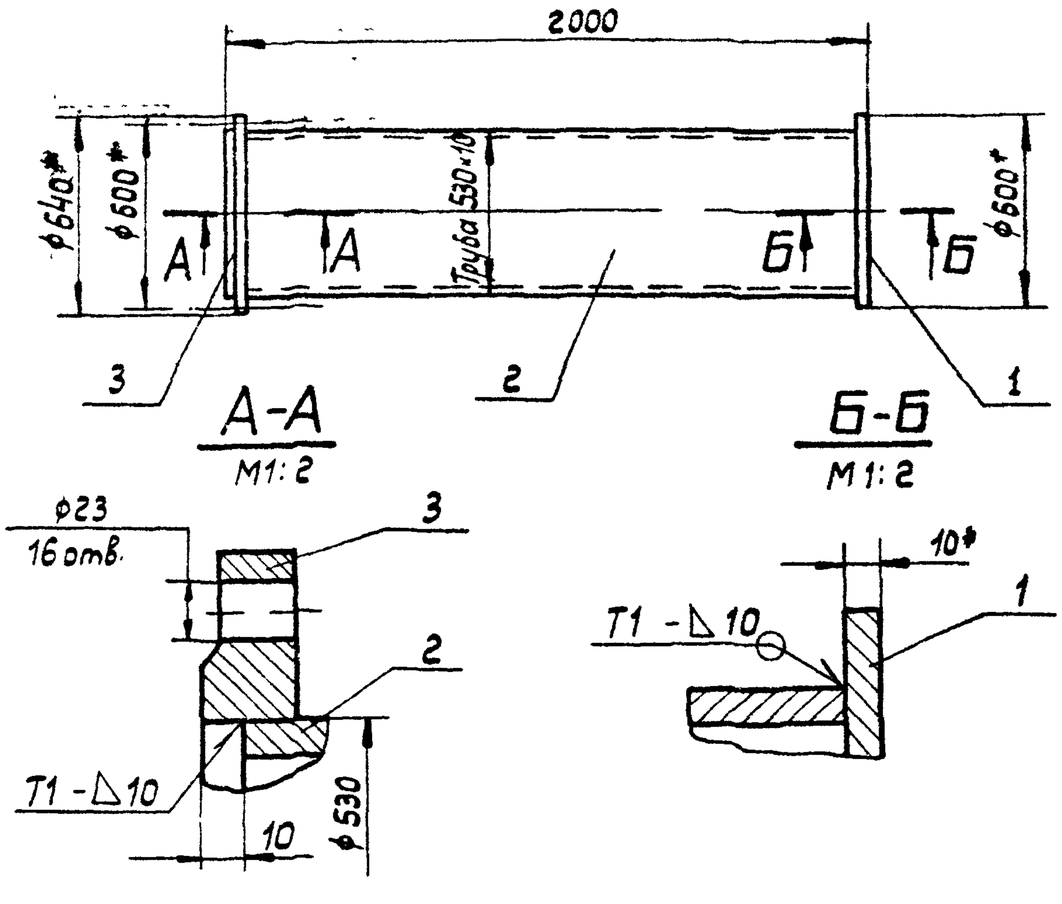

1. Сварные швы по ГОСТ 5264-80.
   Электроды сварочные типа Э42А ГОСТ 9467-75.
2. Неуказанные предельные отклонения размеров:
   отверстий - H16,
   валов - h16;
   остальных $\pm \frac{JT16}{2}$
3. Шероховатость поверхностей реза для деталей Б4- 25
4. * Размеры для справок.

Изм.	Лист	№ докум.	Подп.	Дата	ПВ7.66.03.00СБ			
Разраб.		Кузьмина		3.83	Стойка II	Лит.	Масса	Масштаб
Пров.		Числова		3.83	Сборочный чертеж	И	278,0	1:20
Т.контр.						Лист	Листов: 1	
ГИП		Тюрин		3.83		Гипронефтеспецмонтаж г. Москва		
Н.контр.		Панова		03.83				
Утв.		Кузнецов		03.83				

Подп. и дата | Инв. № дубл. | Взам. инв. № | Подп. и дата | Инв. № подл.

ПВ7.66.01.00СБ

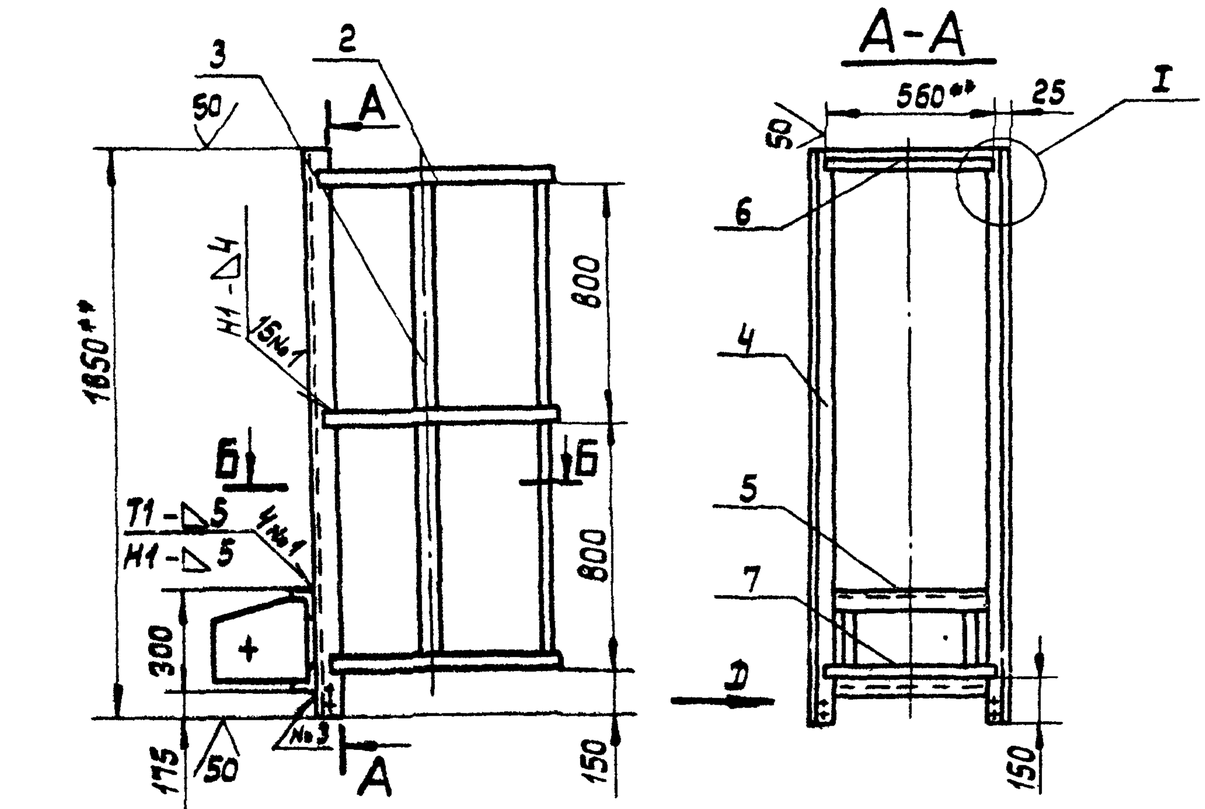

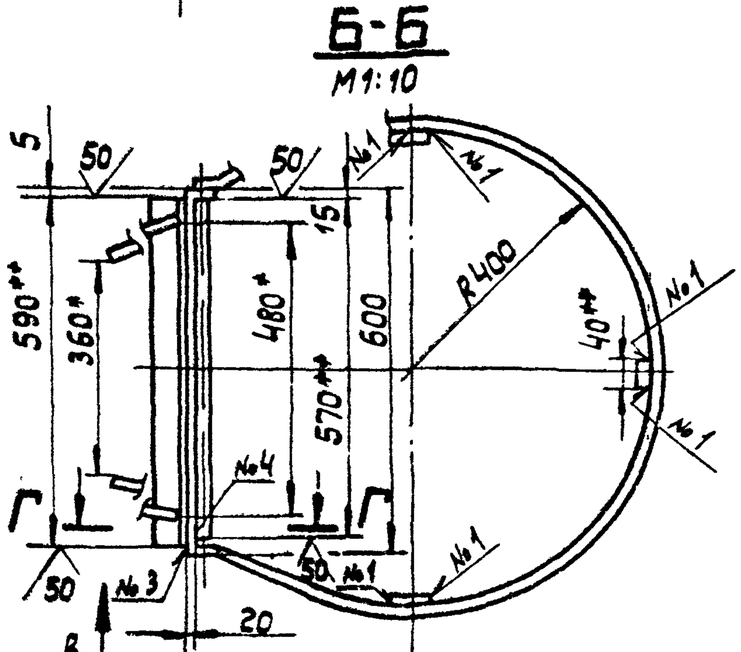

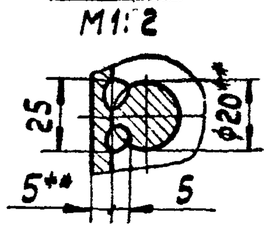

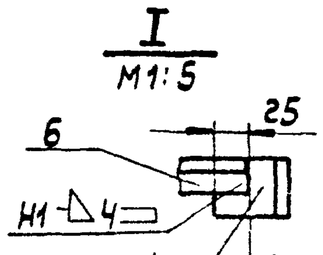

1. Сварные швы по ГОСТ 5264-80.
   Электроды сварочные типа Э42А ГОСТ 9467-75.
2. Неуказанные предельные отклонения размеров:
   отверстий - H16,
   валов - h16,
   остальных $\pm \frac{JT16}{2}$.
3. Шероховатость поверхностей реза для деталей Б4- 25.
4. ** Размеры уточнить по месту.
5. * Размеры для справок.

Изм.	Лист	№ докум.	Подп.	Дата	ПВ7.66.01.00СБ			
Разраб.		Кузьмина		3.83	Лестница I	Лит.	Масса	Масштаб
Пров.		Числова		3.83	Сборочный чертеж.	И	58,0	1:20
Т.контр.						Лист	Листов: 1	
ГИП		Тюрин		3.83		Гипронефтеспецмонтаж г. Москва		
Н.контр.		Панова		03.83				
Утв.		Кузнецов		03.83				

ПВ7.66.04.02

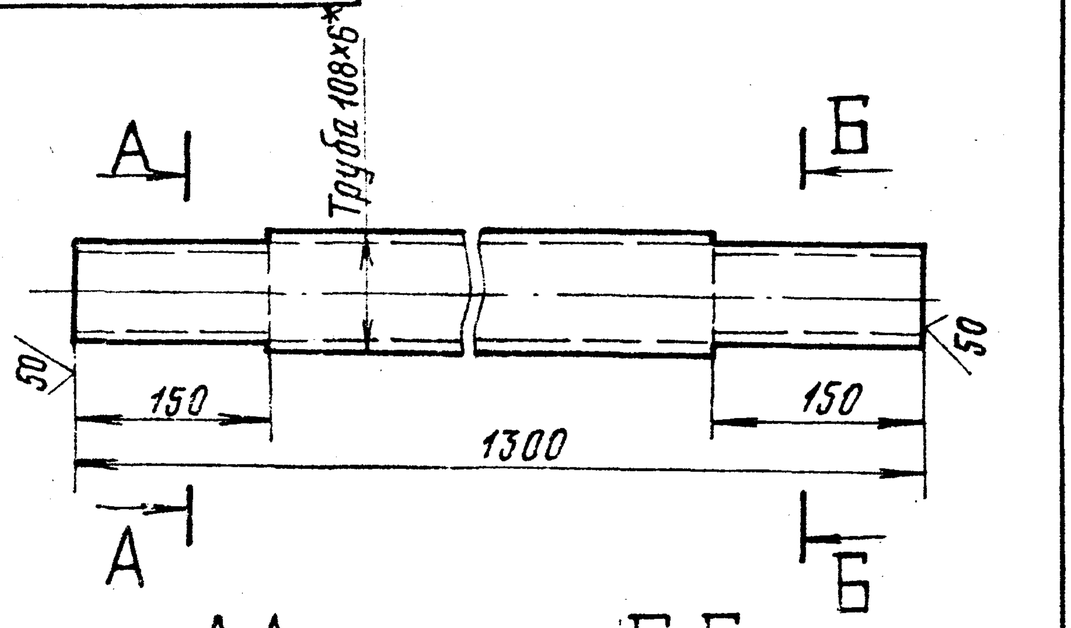

1. Неуказанные предельные отклонения размеров:
   отверстий - H16;
   валов - h16;
   остальных $\pm \frac{JT16}{2}$.
2. *Размер для справок.

Изм.	Лист	№ докум.	Подп.	Дата
Разраб.		Кузьмина		3.83
Пров.		Числова		3.83
Т.контр.				
ГИП		Тюрин		3.83
Н.контр.		Панова		03.83
Утв.		Кузнецов		03.83

ПВ7.66.04.02

Труба	Лит.	Масса	Масштаб
	И	26,2	1:5
	Лист	Листов 1	
Труба 108х6 ГОСТ 8732-78 / В10 ГОСТ 8731-74	Гипронефтеспецмонтаж г. Москва		

Формат А1

ПВ7.66.04.00СБ

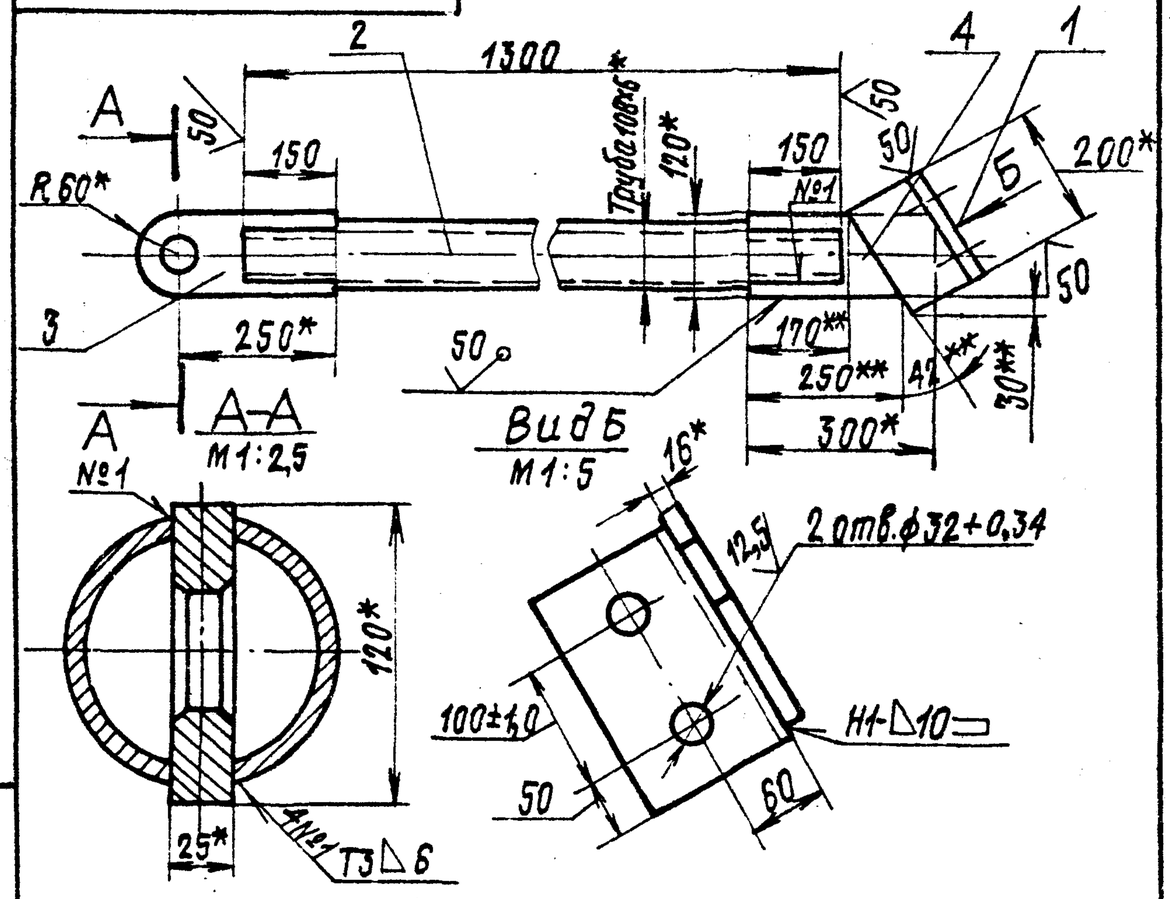

1. Сварные швы по ГОСТ 5264-80.
   Электроды сварочные типа Э42А ГОСТ 9467-75
2. Неуказанные предельные отклонения размеров:
   отверстий - H16;
   валов - h16;
   остальных $\pm \frac{JT16}{2}$.
3. Шероховатость поверхностей реза для деталей Б4 — 25
4. **Размеры уточнить по месту при сборке
5. *Размеры для справок

Изм.	Лист	№ докум.	Подп.	Дата
Разраб.		Кузьмина		3.83
Пров.		Числова		3.83
Т.контр.				
ГИП		Тюрин		3.83
Н.контр.		Панова		03.83
Утв.		Кузнецов		03.83

ПВ7.66.04.00СБ

Подкос Сборочный чертеж	Лит.	Масса	Масштаб
	И	39,2	1:10
	Лист	Листов 1	
	Гипронефтеспецмонтаж г. Москва		

Формат А1

ПВ7.66.04.03

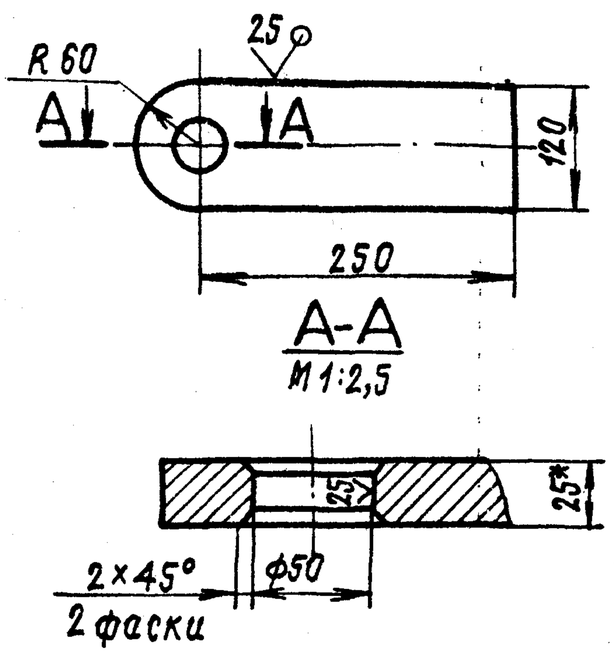

Неуказанные предельные отклонения размеров:
отверстий - H16;
валов - h16;
остальных $\pm \frac{JT16}{2}$.
*Размер для справок

Изм.	Лист	№ докум.	Подп.	Дата
Разраб.		Кузьмина		3.83
Пров.		Числова		3.83
Т.контр.				
ГИП		Тюрин		3.83
Н.контр.		Панова		03.83
Утв.		Кузнецов		03.83

ПВ7.66.04.03

Ухо	Лит.	Масса	Масштаб
	И	6,4кг	1:5
	Лист	Листов 1	
Лист Б-25 ГОСТ 19903-74 / Ст.3 ГОСТ 14637-79	Гипронефтеспецмонтаж г. Москва		

Формат А1

Формат	Зона	Поз.	Обозначение	Наименование	Кол.	Примечание
				Документация		
11			ПВ7.66.04.00СБ	Сборочный чертеж		
				Детали		
Б4		1	ПВ7.66.04.01	Уголок		
				Уголок Б-125х125х10 ГОСТ 8509-72 / Ст.3 ГОСТ 535-79		
				L = 200	1	0,3кг.
11		2	ПВ7.66.04.02	Труба	1	
11		3	ПВ7.66.04.03	Ухо	1	
Б4		4	ПВ7.66.04.04	Полоса		
				Полоса Б-16х120х300 ГОСТ 103-76 / Ст.3 ГОСТ 535-79	1	4,5кг

ПВ7.66.04.00

Подкос	Лит.	Лист	Листов
	И		1
	Гипронефтеспецмонтаж г. Москва		

Формат А1

Инв.№ подл. | Подп. и дата | Взам. инв.№ | Инв.№ дубл. | Подп. и дата

м.пр 104-1-174.84 ал 4

ПВ 51.06.00.01

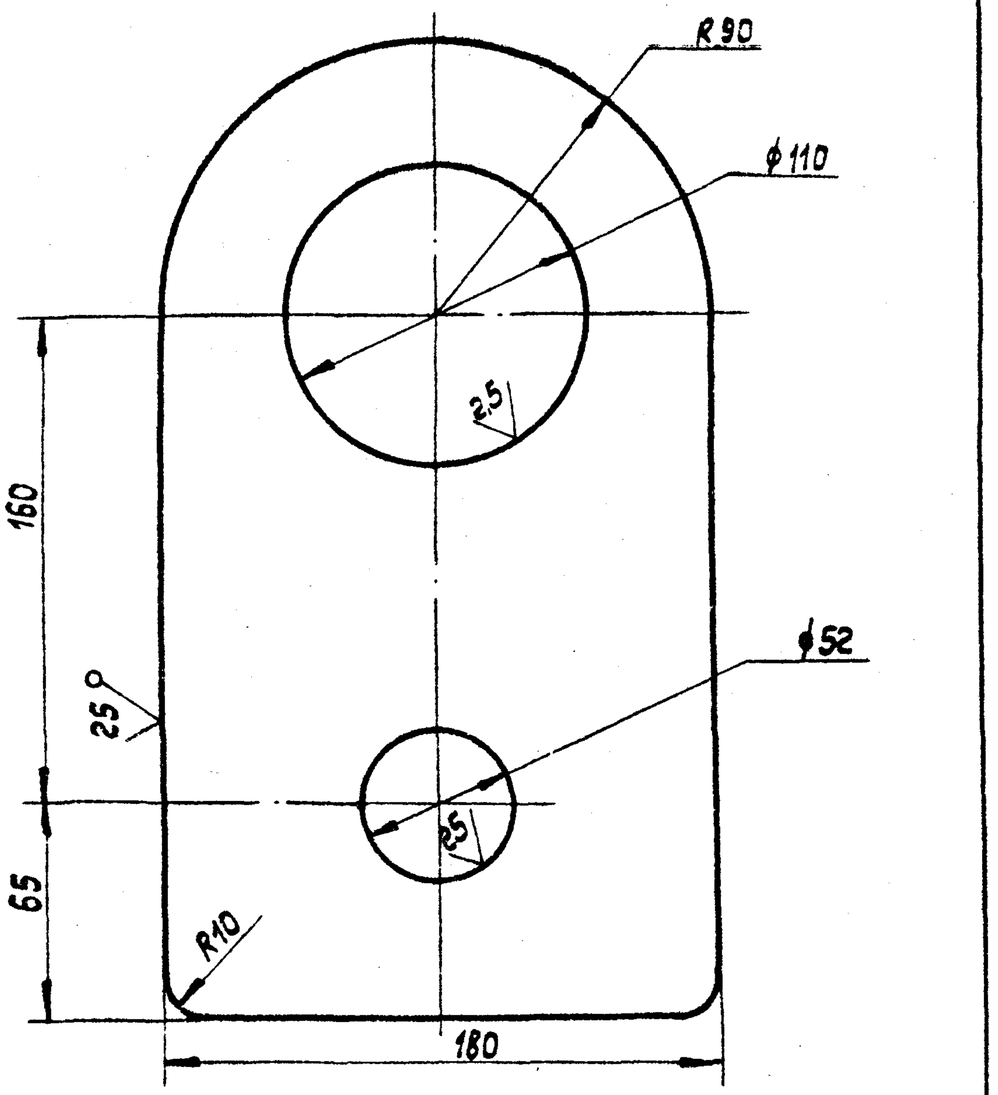

1. Неуказанные предельные отклонения размеров:
   отверстий - H16
   валов - h16
   остальных - $\pm \frac{JT16}{2}$

Изм.	Лист	№ докум.	Подп.	Дата
Разраб.		Кузьмина		3.83
Пров.		Числова		3.83
Т. контр.				
ГИП		Тюрин		3.83
Н. контр.		Панова		03.83
Утв.		Кузнецов		03.83

ПВ 51.06.00.01

Ухо

Лит.	Масса	Масштаб
И	5,0	1:2
Лист	Листов 1	

Лист Б-ПН-18 ГОСТ 19903-74 / ВСт. 3сп 5 ГОСТ 14637-79

Гипронефтеспецмонтаж г. Москва

Формат 11

ПВ 51.06.00.02

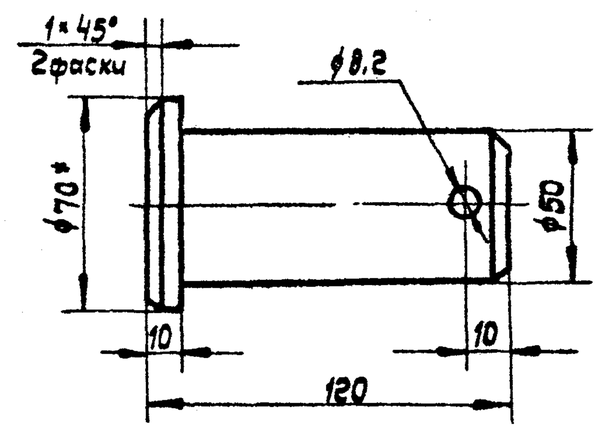

1. Неуказанные предельные отклонения размеров:
   отверстий - H16
   валов - h16
   остальных $\pm \frac{JT16}{2}$
2. * Размер для справок.

Изм.	Лист	№ докум.	Подп.	Дата
Разраб.		Кузьмина		3.83
Пров.		Числова		3.83
Т. контр.				
ГИП		Тюрин		3.83
Н. контр.		Панова		03.83
Утв.		Кузнецов		03.83

ПВ 51.06.00.02

Палец

Лит.	Масса	Масштаб
И	1,6	1:2
Лист	Листов: 1	

Круг Б 72 ГОСТ 2590-71 / В Ст. 3сп 5 ГОСТ 535-79

Гипронефтеспецмонтаж г. Москва

Формат 11

ПВ 51.06.00.00СБ

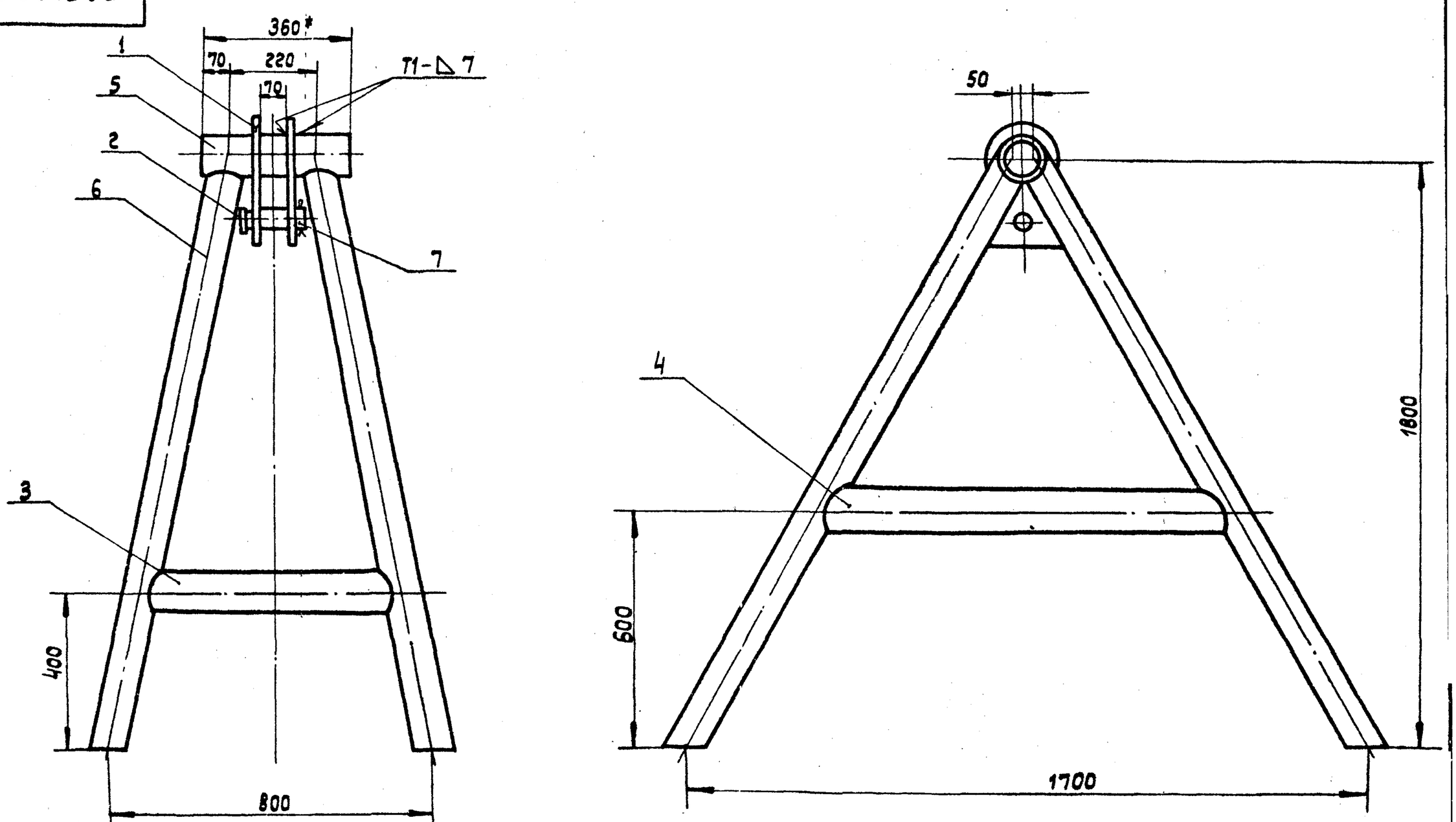

1. Сварные швы по ГОСТ 5264-80. Электроды сварочные типа Э42А ГОСТ 9467-75.
2. Неуказанные предельные отклонения размеров:
   отверстий - H16;
   валов - h16;
   остальных - $\pm \frac{JT16}{2}$.
3. Шероховатость поверхностей реза для деталей Б4 — 50.
4. * Размер для справок.

Изм.	Лист	№ докум.	Подпись	Дата
Разраб.		Кузьмина		3.83
Пров.		Числова		3.83
Т. контр.				
ГИП		Тюрин		3.83
Н. контр.		Панова		03.83
Утв.		Кузнецов		03.83

ПВ 51.06.00.00СБ

Козлы для демонтажа монтажной стойки. Сборочный чертеж.

Лит.	Масса	Масштаб
И	112,0	1:10
Лист	Листов 1	

Гипронефтеспецмонтаж г. Москва

Формат 12

Инв. № подл. | Подп. и дата | Взам. инв. № | Инв. № дубл. | Подп. и дата

ПВ5.52.00.00СБ

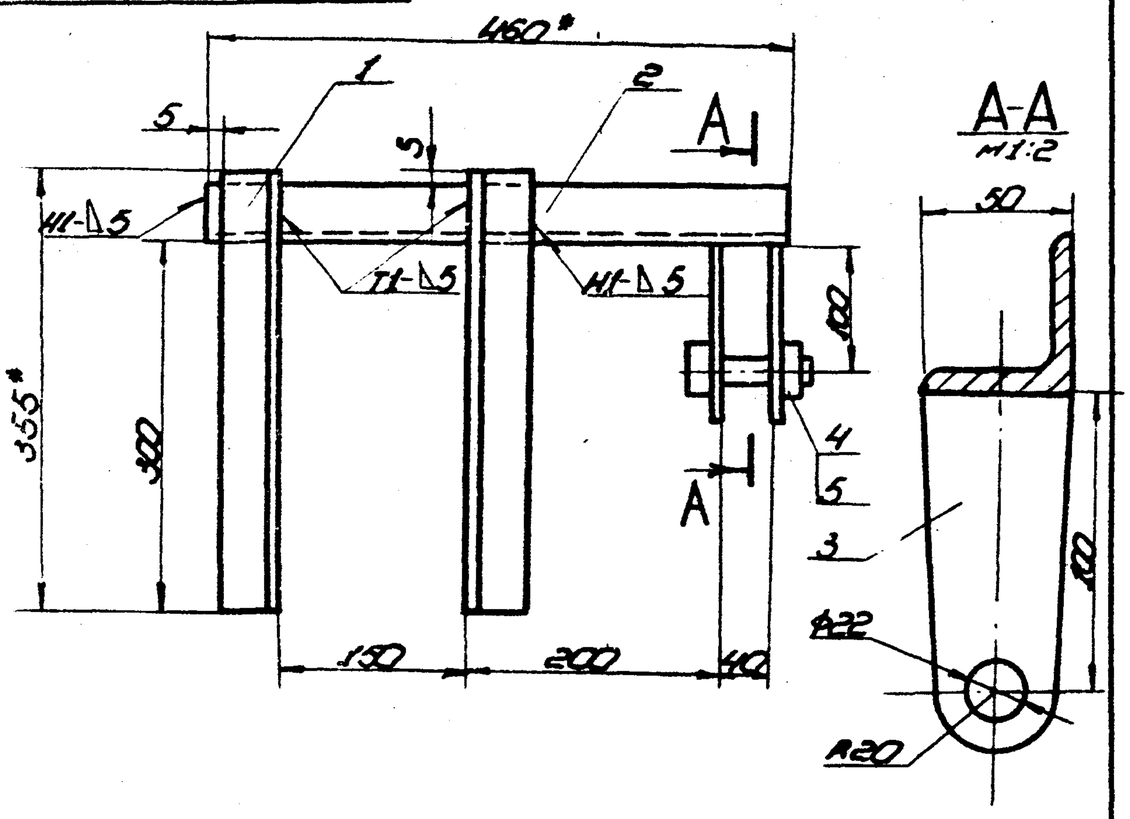

1. Сварные швы по ГОСТ 5264-80.
Электроды сварочные типа Э42А ГОСТ 9467-75
2. Неуказанные предельные отклонения размеров: отверстий - Н16; валов - h16; остальных - $\pm\frac{IT16}{2}$.
3. Шероховатость поверхностей реза для дет. Б4 - 50.
4.* Размеры для справок.

Изм.	Лист	№ докум.	Подп.	Дата
Разраб.		Кузьмина		3.83
Пров.		Числова		3.83
Т.контр.				
ГИП		Тюрин		3.83
Н.контр.		Панова		03.83
Утв.		Кузнецов		3.83

ПВ5.52.00.00СБ

Скоба для навешивания блока
Сборочный чертеж

Лит.	Масса	Масштаб
И	6,0	1:2

Лист | Листов 1

Гипронефтеспецмонтаж г. Москва

Формат	Зона	Поз.	Обозначение	Наименование	Кол.	Примечание
				Документация		
11			ПВ5.52.00.00СБ	Сборочный чертеж		
				Детали		
Б4		1	ПВ5.52.00.01	Уголок		
				Уголок $\frac{Б\ 50\times50\times5\ ГОСТ\ 8509-72}{Ст.3\ ГОСТ\ 535-79}$		
				L = 355	2	1,3кг
Б4		2	ПВ5.52.00.02	Уголок		
				Уголок $\frac{Б\ 50\times50\times5\ ГОСТ\ 8509-72}{Ст.3\ ГОСТ\ 535-79}$		
				L = 460	1	1,7кг
Б4		3	ПВ5.52.00.03	Щека		
				Лист $\frac{Б\ 8\ ГОСТ\ 19903-74}{Ст.3\ ГОСТ\ 14637-79}$		
				50×120	2	0,4кг
				Стандартные изделия		
		4		Болт М20×75.58		
				ГОСТ 7798-70		
		5		Гайка М20		
				ГОСТ 5915-70		

Изм.	Лист	№ докум.	Подп.	Дата
Разраб.		Кузьмина		3.83
Пров.		Числова		3.83
ГИП		Тюрин		3.83
Н.контр.		Панова		03.83
Утв.		Кузнецов		3.83

ПВ5.52.00.00

Скоба для навешивания блока

Лит.	Лист	Листов
И		1

Гипронефтеспецмонтаж г. Москва

ПВ51.06.00.03

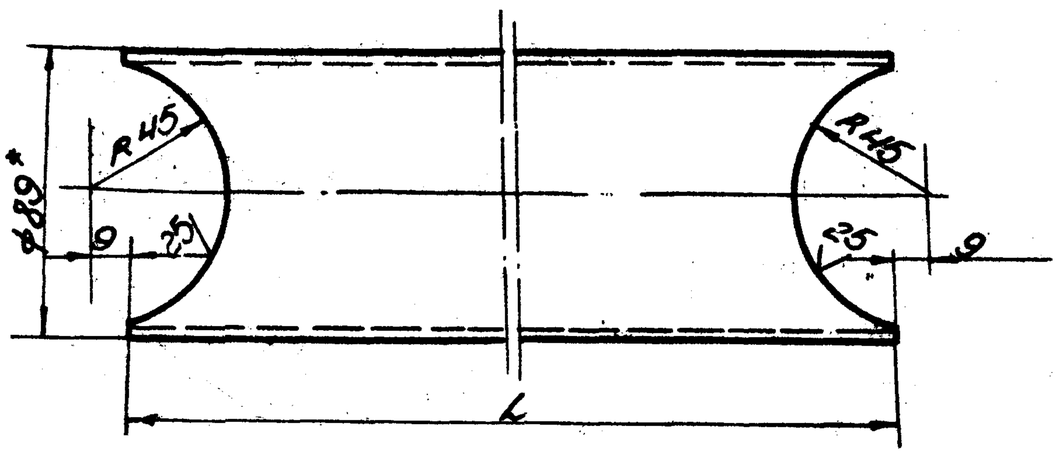

Обозначение	L, мм	Масса, кг
ПВ51.06.00.03	650	5.45
ПВ51.06.00.03-01	1170	9,0

1. Неуказанные предельные отклонения размеров: отверстий - Н16; валов - h16; остальных - $\pm\frac{IT16}{2}$
2. *Размер для справок

Изм.	Лист	№ докум.	Подп.	Дата
Разраб.		Кузьмина		3.83
Пров.		Числова		3.83
Т.контр.				
ГИП		Тюрин		3.83
Н.контр.		Панова		03.83
Утв.		Кузнецов		3.83

ПВ51.06.00.03

Труба

Лит.	Масса	Масштаб
И	см. табл.	1:2

Лист | Листов 1

Труба $\frac{89\times4\ ГОСТ\ 8732-78}{Ст3Сп\ ГОСТ\ 8731-74}$

Гипронефтеспецмонтаж г. Москва

Формат: 11

Формат	Зона	Поз.	Обозначение	Наименование	Кол.	Примечание
				Документация		
12			ПВ51.06.00.00СБ	Сборочный чертеж		
				Детали		
11		1	ПВ51.06.00.01	Ухо	2	
11		2	ПВ51.06.00.02	Палец	1	
11		3	ПВ51.06.00.03	Труба	2	
		4	ПВ51.06.00.03-01	Труба	2	
Б4		5	ПВ51.06.00.04	Труба		
				Труба $\frac{108\times7\ ГОСТ\ 8732-78}{АСт3сп\ ГОСТ\ 8731-74}$		
				L = 350	1	3,0кг
Б4		6	ПВ51.06.00.05	Стойка		
				Труба $\frac{89\times4\ ГОСТ\ 8732-76}{АСт3сп\ ГОСТ\ 8731-74}$		
				L = 2000	4	17.0кг
				Стандартные изделия		
		7		Шплинт 8×55		
				ГОСТ 397-79	1	

Изм.	Лист	№ докум.	Подп.	Дата
Разраб.		Кузьмина		3.83
Пров.		Числова		3.83
ГИП		Смирнова		3.83
Н.контр.		Панова		03.83
Утв.		Кузнецов		3.83

ПВ51.06.00.00

Козлы для демонтажа монтажной стойки

Лит.	Лист	Листов
И		1

Гипронефтеспецмонтаж г. Москва

Формат 11

ПВ10.05.00.00СБ

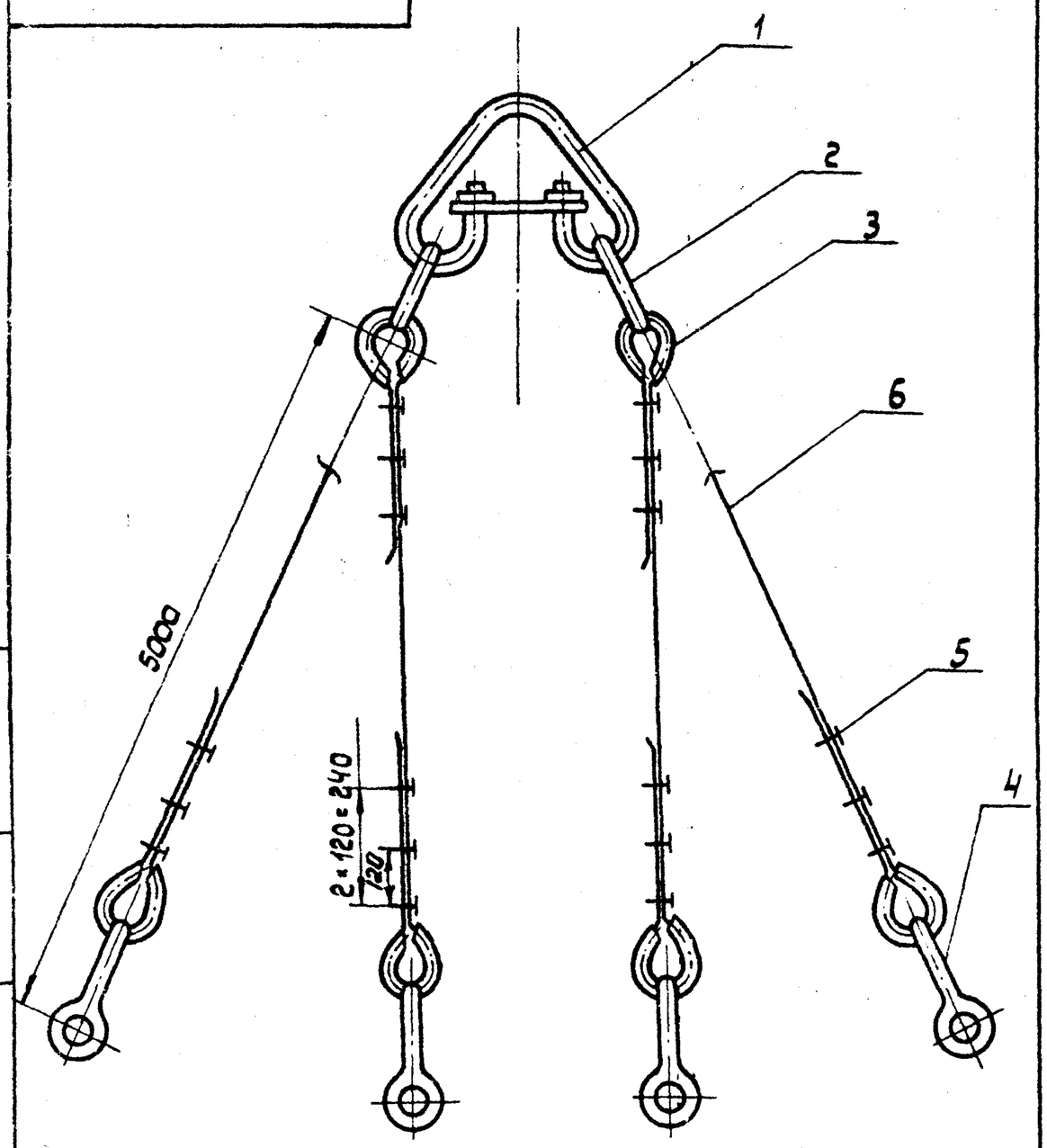

Изм.	Лист	№ докум.	Подп.	Дата
Разраб.		Кузьмина		3.83
Пров.		Числова		3.83
Т. контр.				
ГИП		Тюрин		3.83
Н. контр.		Панова		03.83
Утв.		Кузнецов		03.83

ПВ 10.05.00.00СБ

Строп 4т ветвевой Q=5т
Сборочный чертеж

Лит.	Масса	Масштаб
И	87,9	—

Лист | Листов: 1

Гипронефтеспецмонтаж г. Москва

Копировал: Формат 11

Формат	Зона	Поз.	Обозначение	Наименование	Кол.	Примечан.
				Документация		
11			ПВ10.05.00.00СБ	Сборочный чертеж		
				Стандартные изделия		
		1		Звено РтI-10,0		
				ОСТ 24,090.49-79	1	22.4кг.
		2		Звено РтI-2,5		
				ОСТ 24.090.49-79	2	3,0кг.
		3		Коуш 55		
				ГОСТ 2224-72	8	0.2кг.
		4		Зажим ЗК-16		
				ТУ 36 1839-75	24	0.32кг.
		5		Скоба СА 1,6		
				ОСТ 5.2312-79	4	0,51кг.
				Материалы		
		6		Канат 15-Г-I-1764-(180)		
				ГОСТ 7568-80		5,1кг.
				L=6000		

Инв.№ подл. | Подп. и дата | Взам. инв.№ | Инв.№ дубл. | Подп. и дата

Изм.	Лист	№ докум.	Подп.	Дата
Разраб.		Кузьмина		3.83
Пров.		Числова		3.83
ГИП		Тюрин		3.83
Н.контр.		Панова		03.83
Утв.		Кузнецов		03.83

ПВ 10.03.00.00

Строп 4т ветвевой

Лит.	Лист	Листов
И		1

Гипронефтеспецмонтаж г. Москва

Формат 11

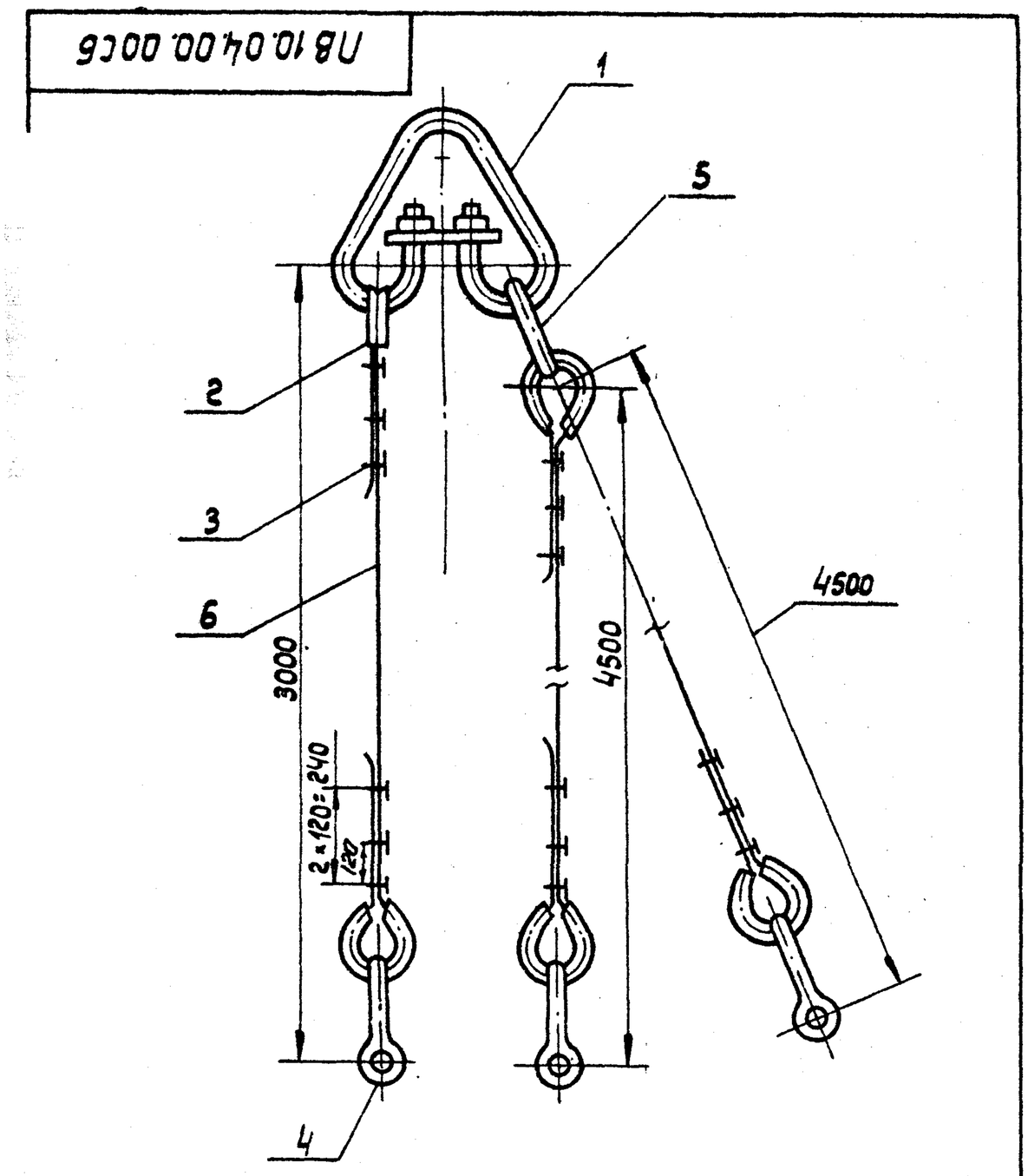

Изм.	Лист	№ докум.	Подп.	Дата
Разраб.		Кузьмина		3.83
Пров.		Числова		3.83
Т. контр.				
ГИП		Тюрин		3.83
Н. контр.		Панова		03.83
Утв.		Кузнецов		03.83

ПВ 10.04.00.00СБ

Строп 3т ветвевой Q=3т
Сборочный чертеж

Лит.	Масса	Масштаб.
И	65,7	—

Лист | Листов: 1

Гипронефтеспецмонтаж г. Москва

Формат 11

Формат	Зона	Поз.	Обозначение	Наименование	Кол.	Примечан.
				Документация		
11			ПВ10.04.00.00СБ	Сборочный чертеж		
				Стандартные изделия		
		1		Звено РтI-10,0		
				ОСТ 24.090.49-79	1	22,40кг.
		2		Коуш 55		
				ГОСТ 2224-72	6	0,2кг.
		3		Зажим ЗК-16		
				ТУ36 1839-75	18	0,32кг.
		4		Скоба СА 1,6		
				ОСТ 5.2312-79	3	0,51кг.
		5		Звено РтI-1,6		
				ОСТ 24.090.49-79	1	1,69кг.
				Материалы		
		6		Канат 15-Г-I-1764-(180)		
				L=4000±5мм.		
				ГОСТ 7658-80	1	3,4кг.
		7		Канат 15-Г-I-1764-(180)		
				L=5500±5мм.		
				ГОСТ 7665-80	2	4,7кг.

Инв.№ подл. | Подп. и дата | Взам. инв.№ | Инв.№ дубл. | Подп. и дата

Изм.	Лист	№ докум.	Подп.	Дата
Разраб.		Кузьмина		3.83
Пров.		Числова		3.83
ГИП		Тюрин		3.83
Н. контр.		Панова		03.83
Утв.		Кузнецов		03.83

ПВ 10.04.00.00

Строп 3т ветвевой

Лит.	Лист	Листов
И		1

Гипронефтеспецмонтаж г. Москва

Копировал: Формат 11

ПВ5.49.00.02

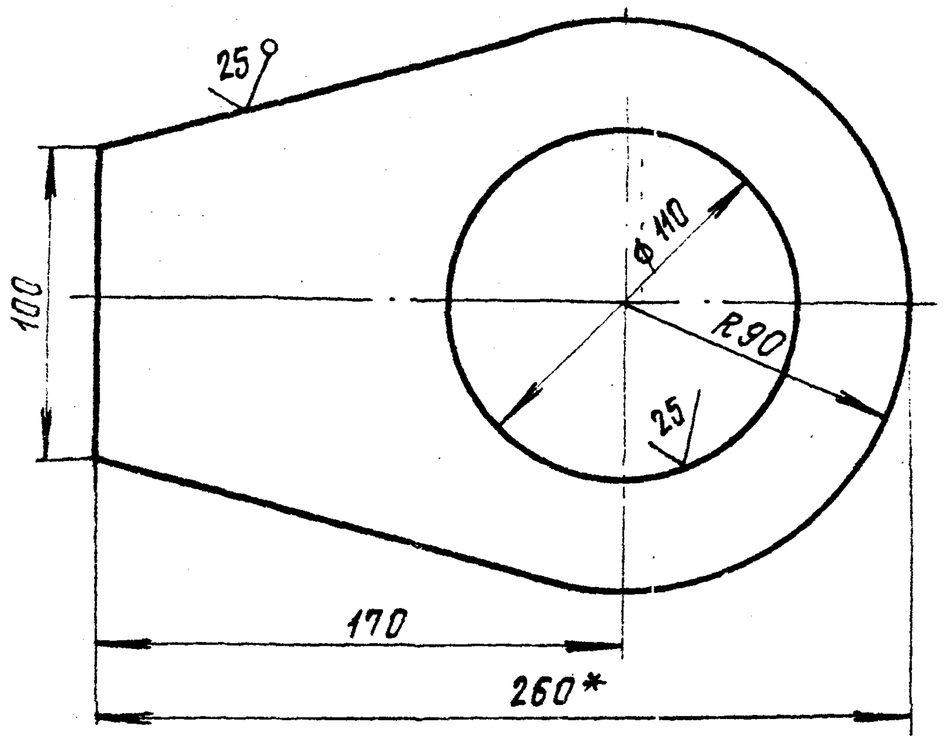

1. Неуказанные предельные отклонения размеров: отверстий - H16; валов - h16; остальных $\pm \frac{JT16}{2}$
2.* Размер для справок

Изм.	Лист	№ докум.	Подп.	Дата
Разраб.		Кузьмина		3.83
Пров.		Числова		3.83
Т.контр.				
ГИП		Тюрин		3.83
Н.контр.		Панова		03.83
Утв.		Кузнецов		03.83

ПВ5.49.00.02

Ухо

Лит.	Масса	Масштаб
И	1,4	1:2

Лист | Листов 1

Лист Б-ПН-8 ГОСТ 19903-74 / В Ст3.Сп5 ГОСТ 14637-79

Гипронефтеспецмонтаж г. Москва

Формат 11

ПВ5.49.00.01

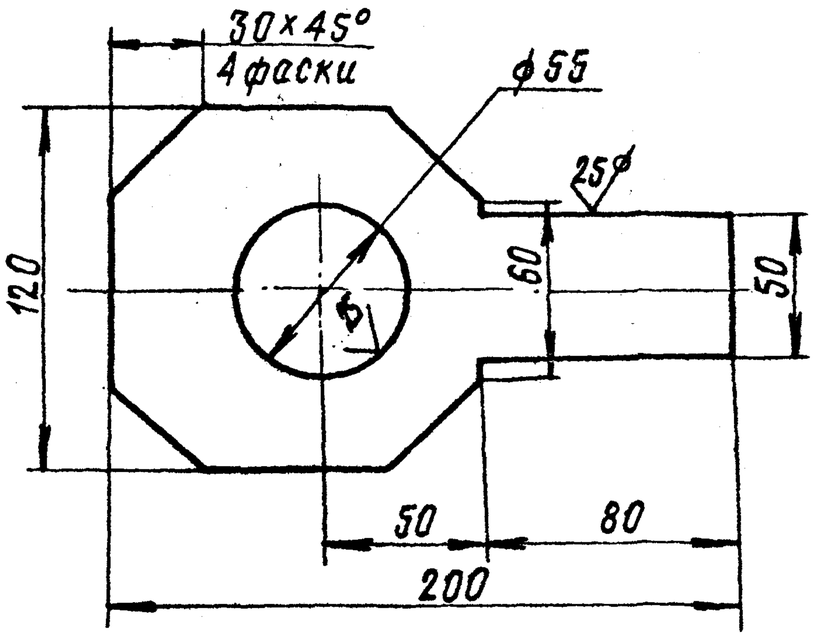

Неуказанные предельные отклонения размеров:
отверстий - H16;
валов - h16;
остальных $\pm \frac{JT16}{2}$.

Изм.	Лист	№ докум.	Подп.	Дата
Разраб.		Кузьмина		3.83
Пров.		Числова		3.83
Т.контр.				
ГИП		Тюрин		3.83
Н.контр.		Панова		03.83
Утв.		Кузнецов		03.83

ПВ5.49.00.01

Пластина

Лит.	Масса	Масштаб
И	1,3	1:2

Лист | Листов 1

Лист Б-ПН-12 ГОСТ 19903-74 / В Ст3Сп ГОСТ 14637-79

Гипронефтеспецмонтаж г. Москва

Формат 11

Инв.№ подл. | Подп. и дата | Взам.инв.№ | Инв.№ дубл. | Подп. и дата

Формат	Зона	Поз.	Обозначение	Наименование	Кол.	Примечание
				Документация		
			ПВ 5.49.00.00СБ	Сборочный чертеж		
				Детали		
		1	ПВ5.49.00.01	Пластина	1	
		2	ПВ5.49.00.02	Ухо	2	
		3	ПВ5.49.00.03	Труба		
				Труба 108×6 ГОСТ 8732-78 / В10 ГОСТ 8731-74		
				L = 85	1	1,3кг

№ докум.	Подп.	Дата
Кузьмина		3.83
Числова		3.83
Тюрин		3.83
Панова		03.83
Кузнецов		03.83

ПВ5.49.00.00

Звено строповочное

Лит.	Лист	Листов
И		1

Гипронефтеспецмонтаж г. Москва

Формат 11

ПВ5.49.00.00СБ

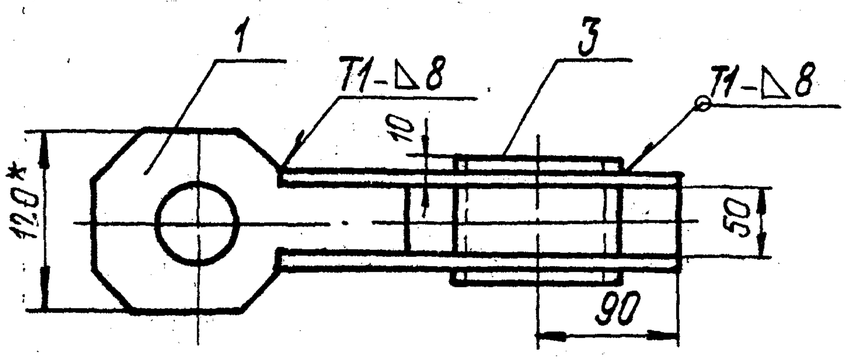

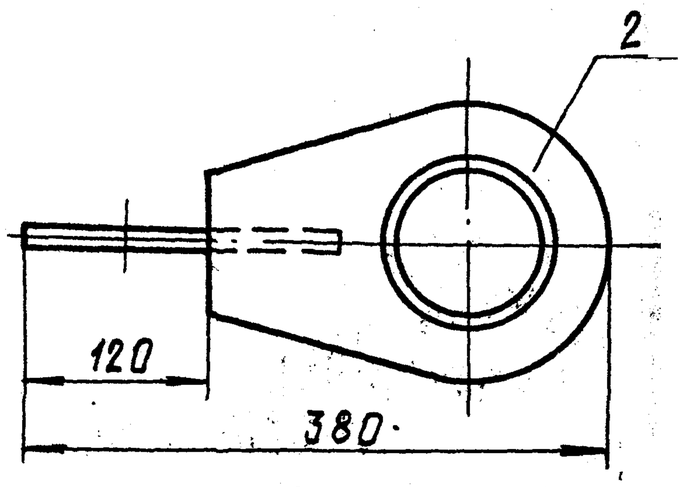

1. Сварные швы по ГОСТ 5264-80. Электроды сварочные типа Э42А ГОСТ 9467-75.
2. Неуказанные предельные отклонения размеров:
отверстий - H16;
валов - h16;
остальных $\pm \frac{JT16}{2}$
3. Шероховатость поверхностей реза для деталей Б4 - $\sqrt{25}$.
4.* Размеры для справок

Инв.№ подл. | Подп. и дата | Взам.инв.№ | Инв.№ дубл. | Подп. и дата

Изм.	Лист	№ докум.	Подп.	Дата
Разраб.		Кузьмина		3.83
Пров.		Числова		3.83
Т.контр.				
ГИП		Тюрин		3.83
Н.контр.		Панова		03.83
Утв.		Кузнецов		03.83

ПВ5.49.00.00СБ

Звено строповочное
Сборочный чертеж

Лит.	Масса	Масштаб
И	5,4	1:5

Лист | Листов 1

Гипронефтеспецмонтаж г. Москва

Формат 11

ПВ5.48.00.00СБ

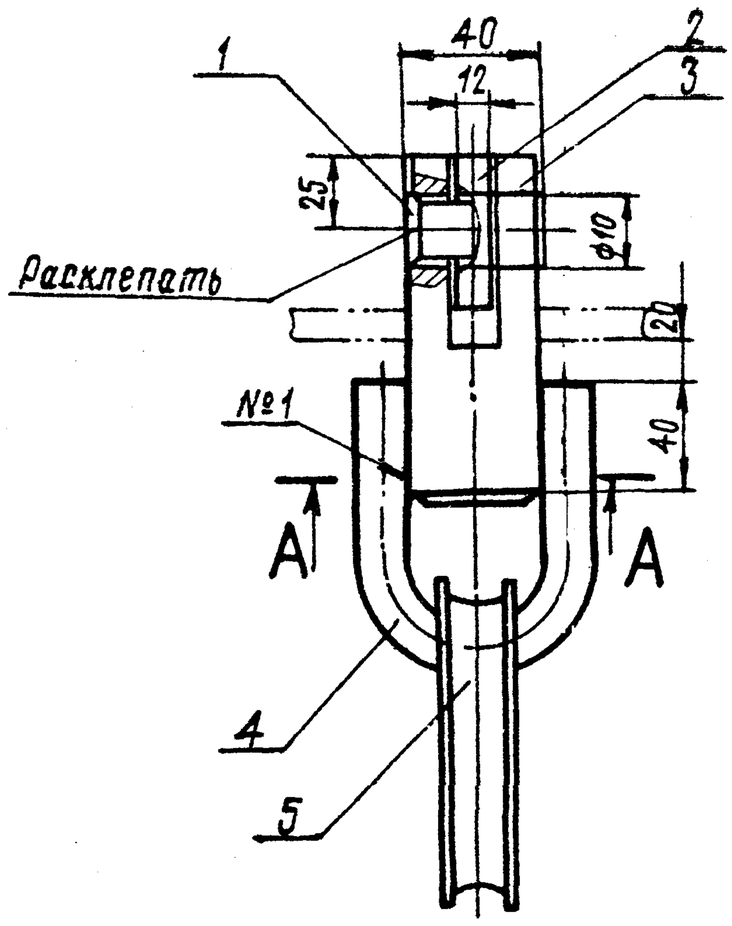

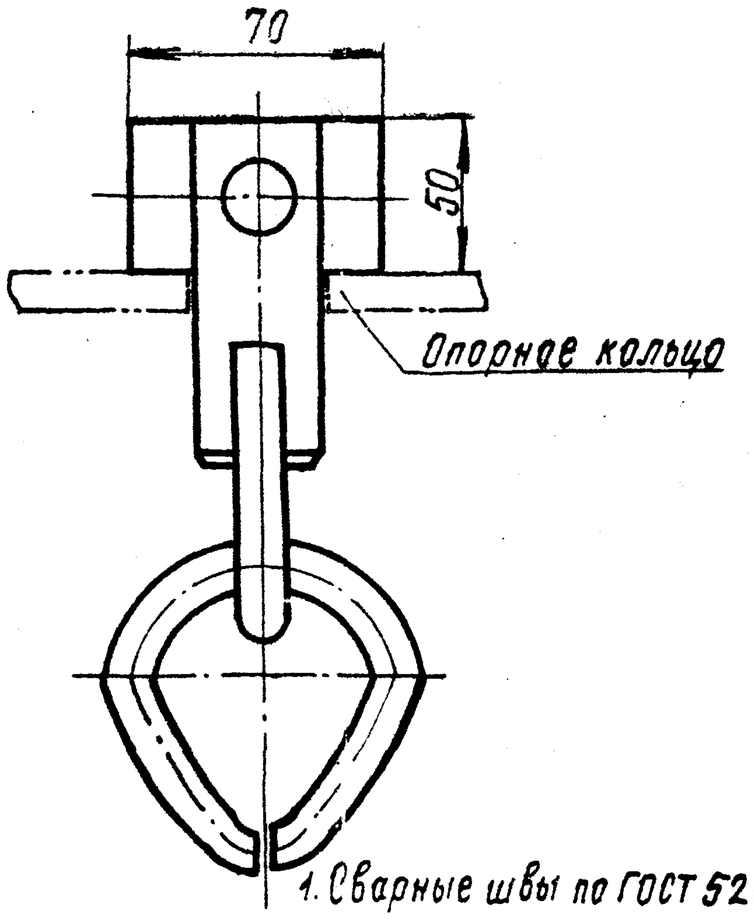

1. Сварные швы по ГОСТ 5264-80. Электроды типа Э42А ГОСТ 9467-75. Шов №1-сварка ручная электродуговая.
2. Неуказанные предельные отклонения размеров: отверстий-H16; валов-h16; остальных-$\pm \frac{JT16}{2}$
3. Шероховатость поверхностей реза для деталей Б4-$\sqrt{25}$
4. * Размеры для справок

А-А
М1:2

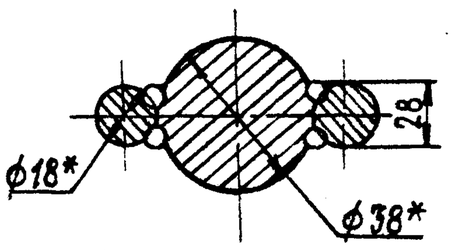

Дет. поз.4
М1:2

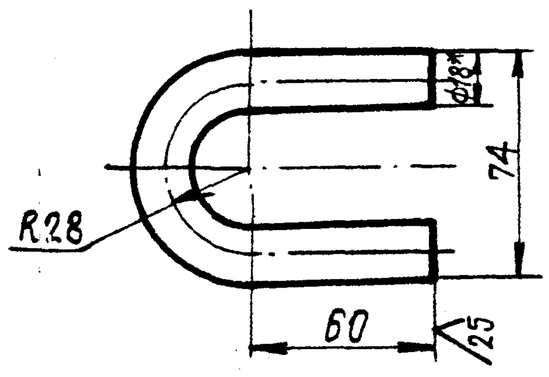

Изм.	Лист	№ докум.	Подп.	Дата	ПВ5.48.00.00СБ			
Разраб.		Кузьмина		3.83	Скоба для крепления расчалок к опорному кольцу. Сборочный чертеж	Лит.	Масса	Масштаб
Провер.		Числова		3.83		И	2,1	1:2
Т.контр.						Лист	Листов 1	
ГИП		Тюрин		3.83		Гипронефтеспецмонтаж г. Москва		
Н.контр.		Панова		3.83				
Утв.		Кузнецов		3.83				

Формат 12

ПВ5.48.00.03

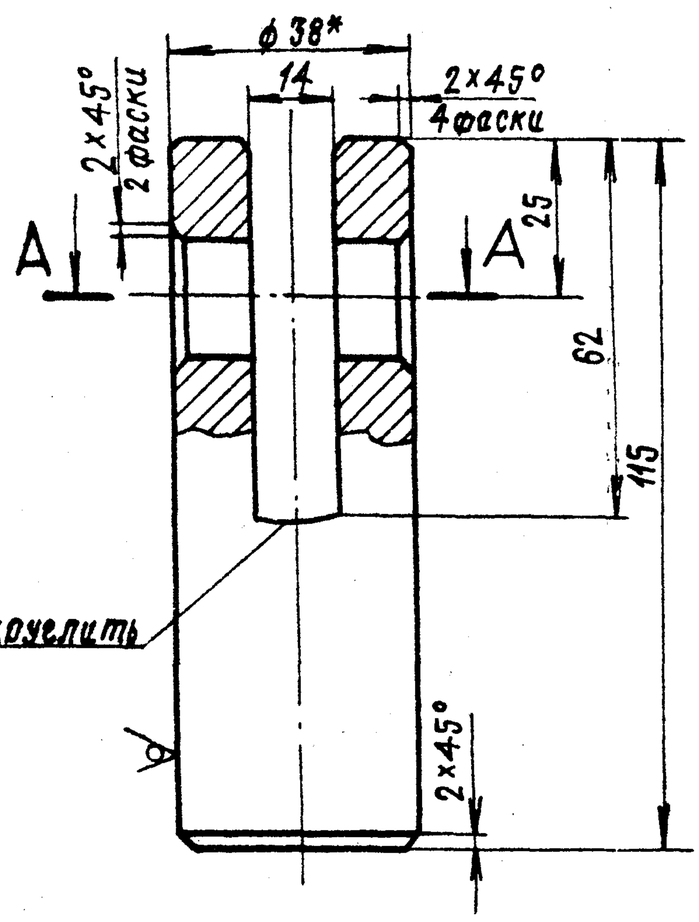

А-А
М1:1

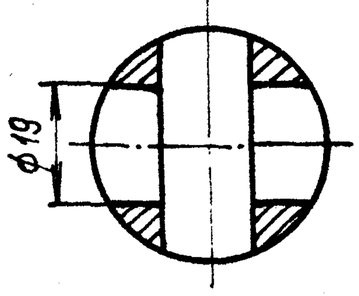

1. Неуказанные предельные отклонения размеров: отверстий-H16; валов-h16; остальных-$\pm \frac{JT16}{2}$.
2. * Размер для справок

Изм.	Лист	№ докум.	Подп.	Дата	ПВ5.48.00.03			
Разраб.		Числова		3.83	Щека	Лит	Масса	Масштаб
Провер.		Кузьмина		3.83		И	0,9	1:1
Т.контр.						Лист	Листов 1	
ГИП		Тюрин		3.83	Круг В38 ГОСТ 2590-71 / В Ст.3 Сп 5 ГОСТ 535-79	Гипронефтеспецмонтаж г. Москва		
Н.контр.		Панова		03.83				
Утв.		Кузнецов		03.83				

Формат 11

Формат	Зона	Поз.	Обозначение	Наименование	Кол.	Примечание
				Документация		
12			ПВ5.48.00.00СБ	Сборочный чертеж		
				Детали		
Б4		1	ПВ5.48.00.01	Ось		
				Круг $\frac{В18\ ГОСТ\ 2590-71}{Ст.3\ ГОСТ\ 535-79}$		
				L = 45	1	0,1 кг
Б4		2	ПВ5.48.00.02	Пластина		
				Лист $\frac{Б-ПН-12\ ГОСТ\ 19903-74}{Ст.3\ ГОСТ\ 14637-79}$		
				50×70	1	0,2 кг
11		3	ПВ5.48.00.03	Щека	1	
Б4		4	ПВ5.48.00.04	Серьга		
				Круг $\frac{В18\ ГОСТ\ 2590-71}{Ст.3\ ГОСТ\ 535-79}$		
				L = 200	1	0,4 кг
				Стандартные изделия		
		5		Коуш 1.5		
				ГОСТ 2224-72	1	0,423

Изм.	Лист	№ докум.	Подп.	Дата	ПВ5.48.00.00			
Разраб.		Кузьмина		3.83	Скоба для крепления расчалок к опорному кольцу	Лит.	Лист	Листов
Провер.		Числова		3.83		И		1
ГИП		Тюрин		3.83		Гипронефтеспецмонтаж г. Москва		
Н.контр.		Панова		03.83				
Утв.		Кузнецов		03.83				

Формат 11

Инв. № подл. | Подп. и дата | Взам. инв. № | Инв. № дубл. | Подп. и дата

Зона	Поз.	Обозначение	Наименование	Кол.	Примечание
			Документация		
		ПВ5.51.00.00СБ	Сборочный чертеж		
			Детали		
11	1	ПВ5.51.00.01	Ловитель		
Б4	2	ПВ5.51.00.02	Пластина	1	
			Лист Б-10 ГОСТ 19903-74 / Ст.3 ГОСТ 14637-79		
			120×95	1	0,9 кг
Б4	3	ПВ5.51.00.03	Ребро		
			Лист Б-10 ГОСТ 19903-74 / Ст.3 ГОСТ 14637-79		
			150×55	2	0,7 кг

Инв.№ подл. | Подп. и дата | Взам.инв.№ | Инв.№ дубл. | Подп. и дата

Изм.	Лист	№ докум.	Подп.	Дата
Разраб.		Кузьмина		3.83
Пров.		Числова		3.83
ГИП		Тюрин		3.83
Н.контр.		Панова		03.83
Утв.		Кузнецов		03.83

ПВ5.51.00.00

Ловитель опорного кольца

Лит.	Лист	Листов
И		1

Гипронефтеспецмонтаж г. Москва

ПВ5.51.00.01

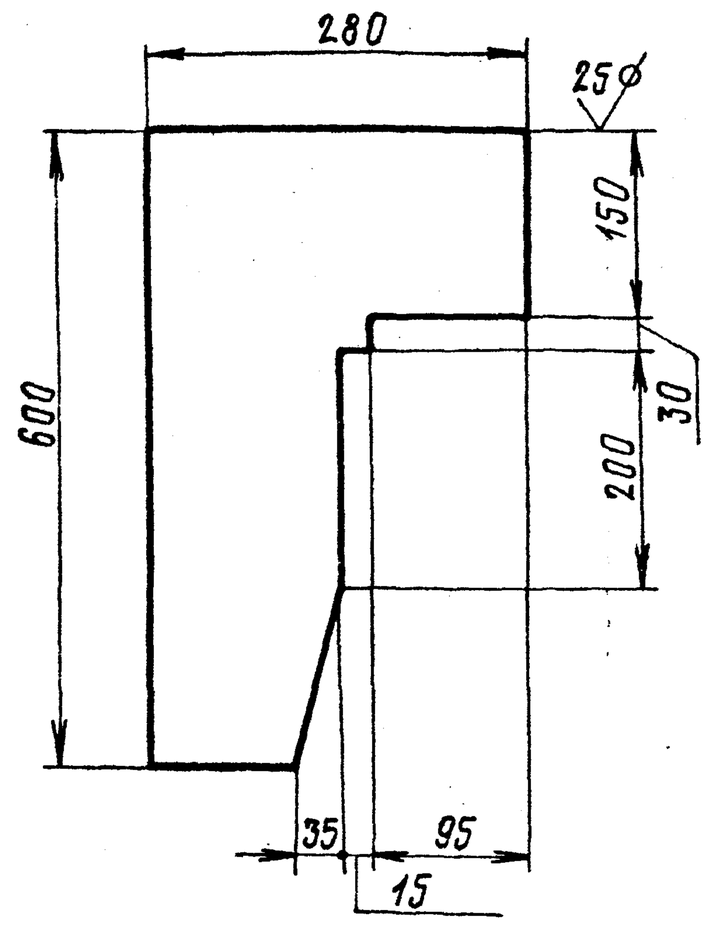

Неуказанные предельные отклонения размеров:
валов - h16
остальных $-\pm\frac{JT16}{2}$.

Изм.	Лист	№ докум.	Подп.	Дата
Разраб.		Кузьмина		3.83
Пров.		Числова		3.83
Т.контр.				
ГИП		Тюрин		3.83
Н.контр.		Панова		03.83
Утв.		Кузнецов		03.83

ПВ5.51.00.01

Ловитель

Лит.	Масса	Масштаб
И	10,0	1:5
Лист	Листов 1	

Лист Б-10 ГОСТ 19903-74 / Ст.3 ГОСТ 14637-79

Гипронефтеспецмонтаж г. Москва

ПВ5.51.00.00СБ

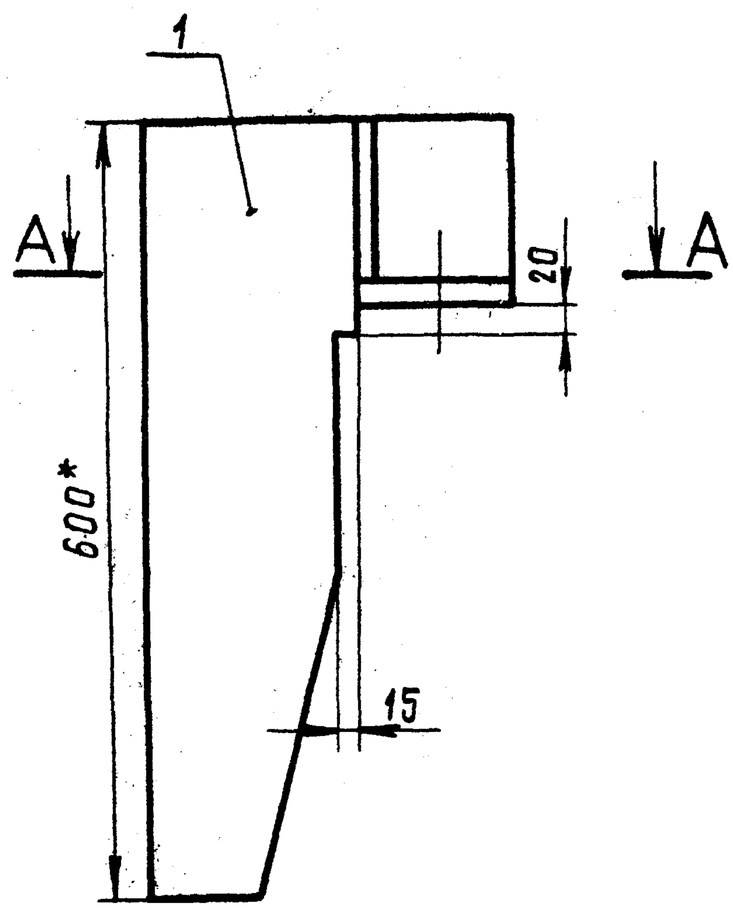

А - А

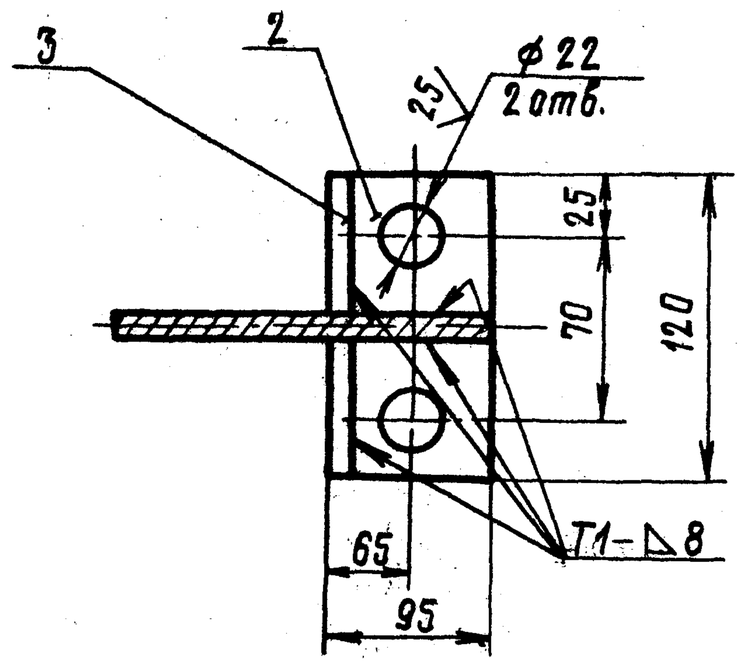

1. Сварные швы по ГОСТ 5264-80. Электроды сварочные типа Э42А ГОСТ 9467-75.
2. Неуказанные предельные отклонения размеров:
   отверстий - H16;
   валов - h16;
   остальных - $\pm\frac{JT16}{2}$
3. Шероховатость поверхностей реза для деталей Б4 - $\frac{25}{}$
4. * Размеры для справок

Изм.	Лист	№ докум.	Подп.	Дата
Разраб.		Кузьмина		3.83
Пров.		Числова		3.83
Т.контр.				
ГИП		Тюрин		3.83
Н.контр.		Панова		03.83
Утв.		Кузнецов		03.83

ПВ5.51.00.00СБ

Ловитель опорного кольца
Сборочный чертеж

Лит.	Масса	Масштаб
И	12,5	1:5
Лист	Листов 1	

Гипронефтеспецмонтаж г. Москва

Формат А2

Зона	Поз.	Обозначение	Наименование	Кол.	Примечание
			Документация		
		ПВ 8.19.00.00 СБ	Сборочный чертеж		
			Детали		
	1	ПВ 8.19.00.01	Пластина		
			Лист Б-6 ГОСТ 19903-74 / Ст.3 ГОСТ 14637-79		
			60 × 18	1	0,5 кг.
	2	ПВ 8.19.00.02	Пруток		
			Круг В10 ГОСТ 2590-71 / Ст.3 ГОСТ 535-79		
			L = 70	1	0,15 кг.

Лист	№ докум.	Подп.	Дата
Разраб.	Кузьмина		3.83
Пров.	Числова		3.83
	Тюрин		3.83
Т.контр.	Панова		03.83
	Кузнецов		03.83

ПВ 8.19.00.00

Пробка для отвеса.

Лит.	Лист	Листов
И		1

Гипронефтеспецмонтаж г. Москва

Копировал: Формат 11

ПВ 8.19.00.00СБ

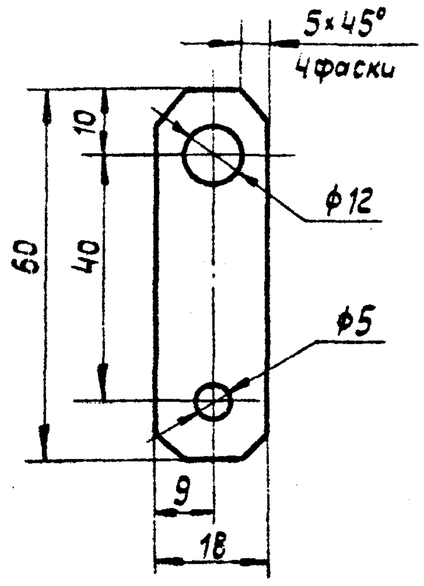

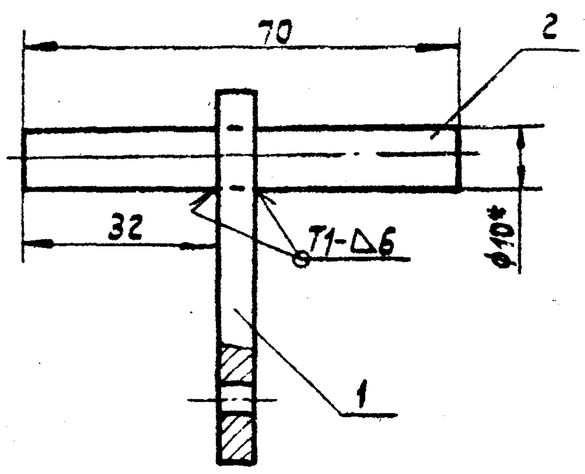

1. Сварные швы по ГОСТ 5264-80. Электроды сварочные типа Э42А ГОСТ 9467-75.
2. Неуказанные предельные отклонения размеры:
   отверстий - H16
   валов - h16
   остальных $\pm \frac{IT16}{2}$.
3. Шероховатость поверхностей реза для деталей Б4 50.
4. * Размер для справок.

Подл. и дата | Инв. № дубл. | Взам. инв. № | Подл. и дата | Инв. № подл.

Изм.	Лист	№ докум.	Подп.	Дата
Разраб.		Кузьмина		3.83
Пров.		Числова		3.83
Т.контр.				
ГИП		Тюрин		3.83
Н.контр.		Панова		03.83
Утв.		Кузнецов		03.83

ПВ 8.19.00.00 СБ

Пробка для отвеса. Сборочный чертеж.

Лит.	Масса	Масштаб
И	0,7	1:1
Лист	Листов 1	

Гипронефтеспецмонтаж г. Москва

Копировал: Формат 11

Формат	Зона	Поз.	Обозначение	Наименование	Кол.	Примечание
				Документация		
11			ПВ 51.55.00.00 СБ	Сборочный чертеж		
				Детали		
				Уголок		
				Уголок Б-63×63×6 ГОСТ 8509-72 / Ст.3 ГОСТ 535-79		
Б4		1	ПВ 51.55.00.01	L = 850	1	5,0 кг
Б4		2	ПВ 51.55.00.02	L = 1050	1	5,8 кг
Б4		3	ПВ 51.55.00.03	L = 800	1	4,6 кг.
Б4		4	ПВ 51.55.00.04	Косынка		
				Лист Б-6 ГОСТ 19903-74 / Ст.3 ГОСТ 14637-79		
				170 × 170	1	1,4 кг.

Изм.	Лист	№ докум.	Подп.	Дата
Разраб.		Кузьмина		3.83
Пров.		Числова		3.83
ГИП		Тюрин		3.83
Н. контр.		Панова		03.83
Утв.		Кузнецов		03.83

ПВ 51.55.00.00

Кронштейн для опорного кольца

Лит.	Лист	Листов
И		1

Гипронефтеспецмонтаж г. Москва

Копировал: Формат 11

ПВ 51.55.00.00СБ

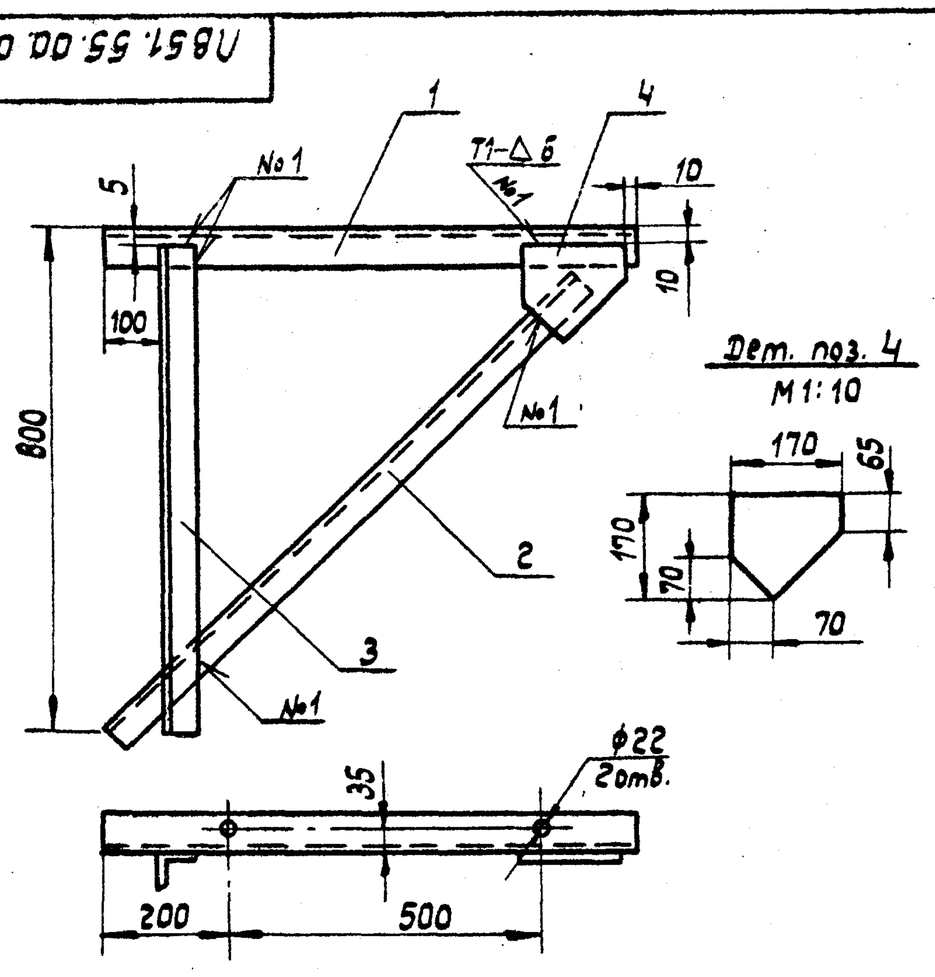

Подл. и дата | Инв. № дубл. | Взам. инв. № | Подл. и дата | Инв. № подл.

1. Сварные швы по ГОСТ 5264-80. Электроды сварочные типа Э42А ГОСТ 9467-75.
2. Неуказанные предельные отклонения размеров:
   отверстий - H16
   валов - h16
   остальных $\pm \frac{IT16}{2}$.
3. Шероховатость поверхностей реза для деталей Б4- 50.

Изм.	Лист	№ докум.	Подп.	Дата
Разраб.		Кузьмина		3.83
Пров.		Числова		3.83
Т. контр.				
ГИП		Тюрин		3.83
Н. контр.		Панова		03.83
Утв.		Кузнецов		03.83

ПВ 51.55.00.00 СБ

Кронштейн для опорного кольца. Сборочный чертеж.

Лит.	Масса	Масштаб
И	17,0	1:10
Лист	Листов: 1	

Гипронефтеспецмонтаж г. Москва

Копировал: Формат 11

ПВ4.02.00.00 СБ

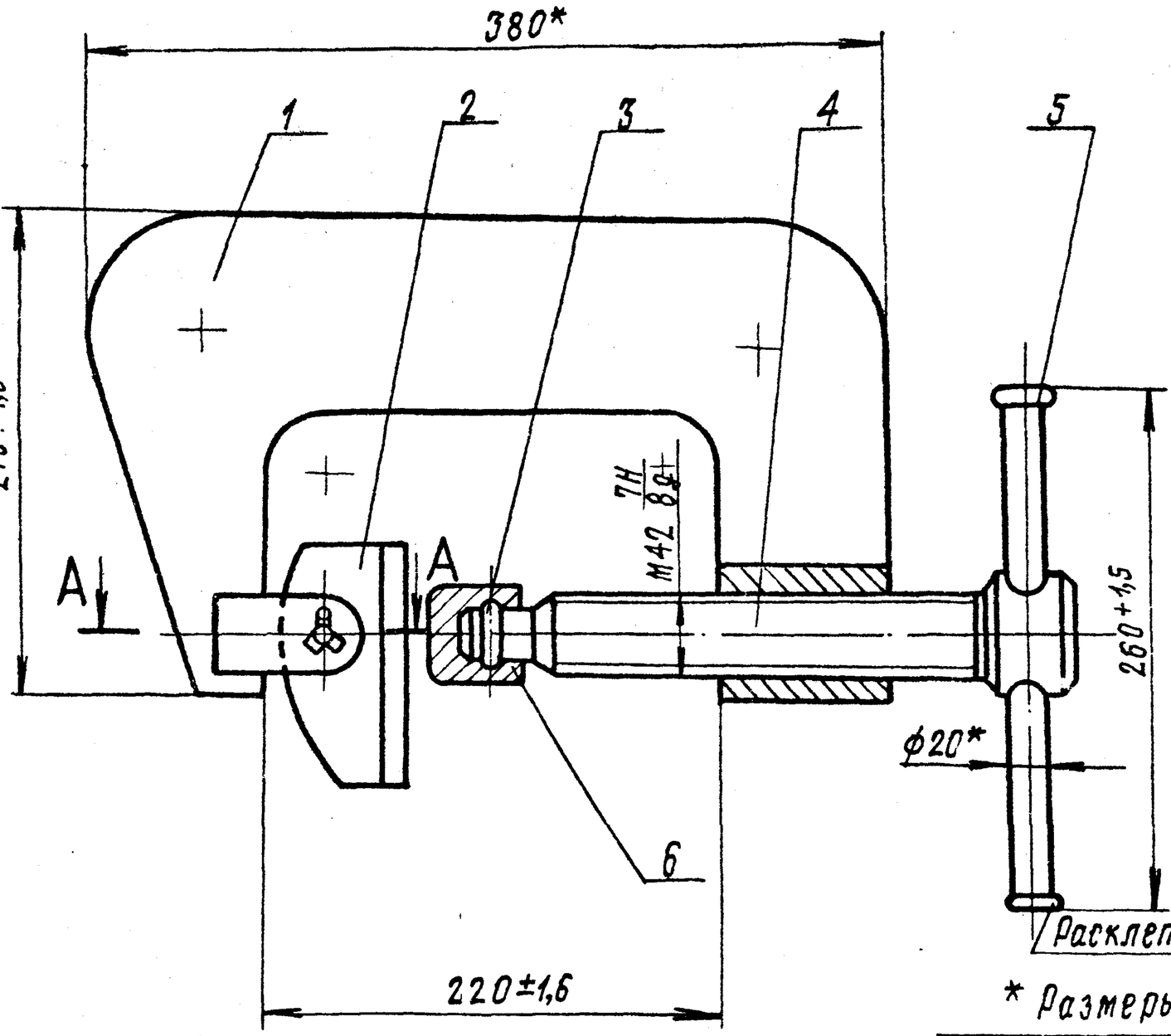

Расклепать с двух сторон

* Размеры для справок

Изм.	Лист	№ докум.	Подп.	Дата
Разраб.		Числова		3.83
Провер.		Кузьмина		3.83
Т.контр.				
ГИП		Тюрин		3.83
Н.контр.		Панова		3.83
Утв.		Кузнецов		03.83

ПВ4.02.00.00.СБ

Струбцина для прижатия опорного кольца

Сборочный чертеж.

Лит.	Масса	Масштаб
И	18,8	1:2,5
Лист	Листов 1	

Гипронефтеспецмонтаж г. Москва

Формат 12

ПВ4.02.01.00 СБ

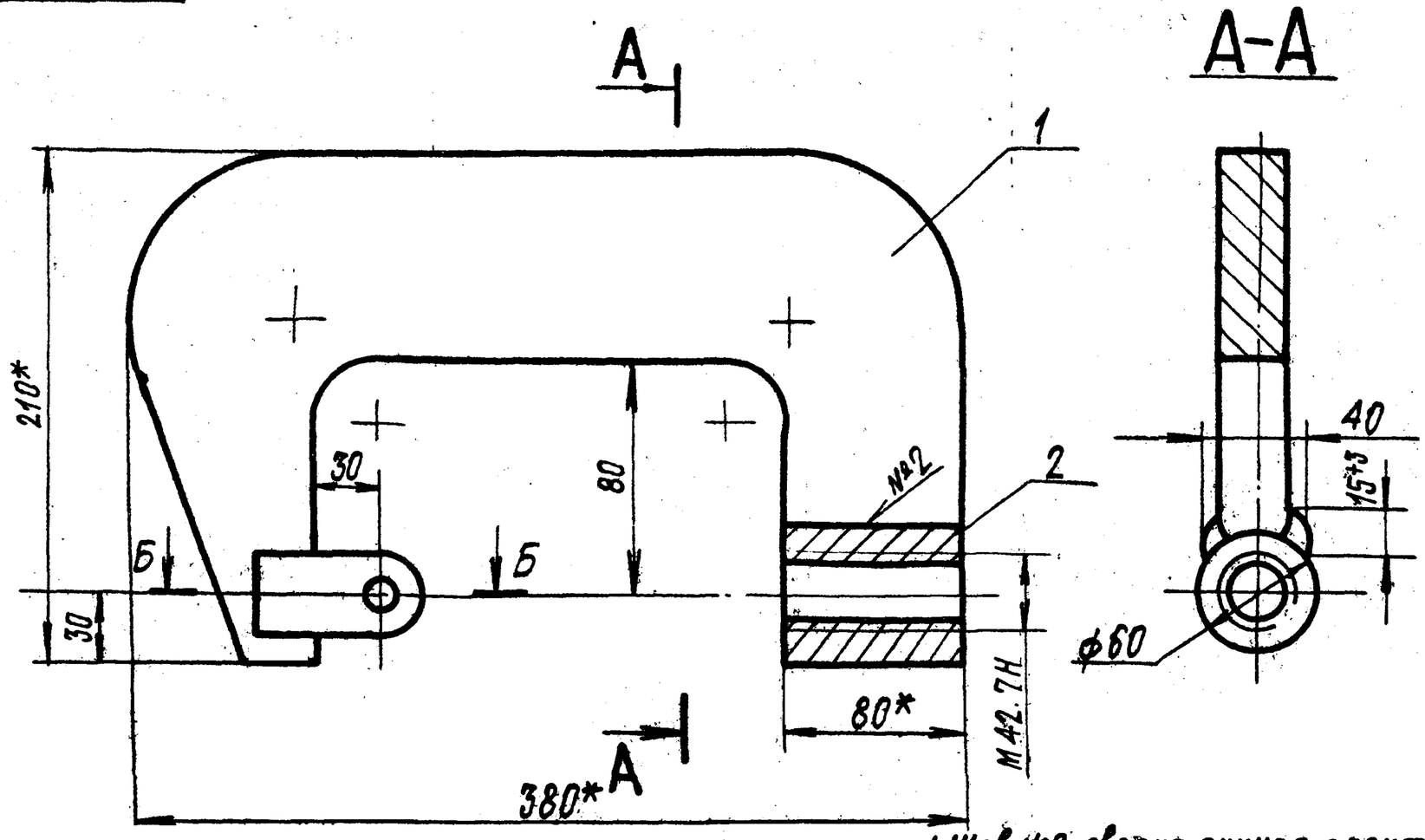

1. Шов №2-сварка ручная электродуговая
   Сварные швы выполнять по ГОСТ 5264-80.
2. Электроды сварочные типа Э42А ГОСТ 9467-75
3. Неуказанные предельные отклонения размеров:
   отверстий-H16; валов-h16; остальных $\pm \frac{IT16}{2}$
4. *Размеры для справок.

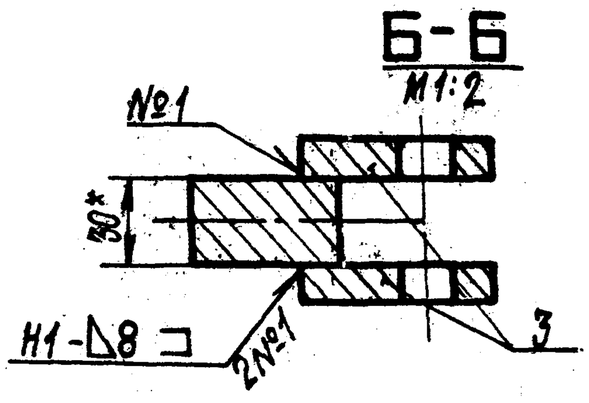

Изм.	Лист	№ докум.	Подп.	Дата
Разраб.		Числова		3.83
Пров.		Кузьмина		3.83
Т.контр.				
ГИП		Тюрин		3.83
Н.контр.		Панова		3.83
Утв.		Кузнецов		03.83

ПВ4.02.01.00 СБ

Скоба

Сборочный чертеж

Лит.	Масса	Масштаб
И	12,42	1:2,5
Лист	Листов 1	

Гипронефтеспецмонтаж г. Москва

Формат 12

Зона	Поз.	Обозначение	Наименование	Кол.	Примечан.
			Документация		
		ПВ4.02.02.00 СБ	Сборочный чертеж		
			Детали		
	1	ПВ4. 02. 02. 01	Пластина	1	
	2	ПВ4. 02. 02. 02	Лист опорный		
			Полоса Б-16×100 ГОСТ 103-76 / Ст.3 ГОСТ 535-79		
			L=115	1	1,45кг.

Изм.	Лист	№ докум.	Подп.	Дата
Разраб.		Числова		3.83
Пров.		Кузьмина		3.83
Т. контр.				
Н. контр.		Панова		03.83
Утв.		Кузнецов		03.83

ПВ 4.02.02.00

Прижим

Лит.	Лист	Листов
И		1

Гипронефтеспецмонтаж г. Москва

Копировал: Формат А1

Формат	Зона	Поз.	Обозначение	Наименование	Кол.	Примеч.
				Документация		
12			ПВ4. 02.00. 00 СБ	Сборочный чертеж		
				Сборочные единицы		
11		1	ПВ4. 02. 01. 00.	Скоба	1	
11		2	ПВ4. 02. 02. 00	Прижим	1	
				Детали		
11		3	ПВ4. 02. 00. 01	Кольцо прижимное	1	
11		4	ПВ4. 02. 00. 02	Винт	1	
Б4		5	ПВ4. 02. 00. 03	Ручка		
				Круг В-20 ГОСТ 2590-71 / Ст.3 ГОСТ 535-79		
				L=250	1	0,62кг.
11		6	ПВ4. 02. 00. 04	Пята	1	
11		7	ПВ4. 02. 00. 05	Палец	1	
				Стандартные изделия		
		8		Шплинт 3×25-002 ГОСТ 397-79	2	0,01кг.

Изм.	Лист	№ докум.	Подп.	Дата
Разраб.		Числова		3.83
Пров.		Кузьмина		3.83
Т. контр.				
Н. контр.		Панова		03.83
Утв.		Кузнецов		03.83

ПВ4. 02. 00. 00

Струбцина для прижатия опорного кольца.

Лит.	Лист	Листов
И		1

Гипронефтеспецмонтаж г. Москва

Копировал: Формат А1

ПВ4. 02. 01. 01

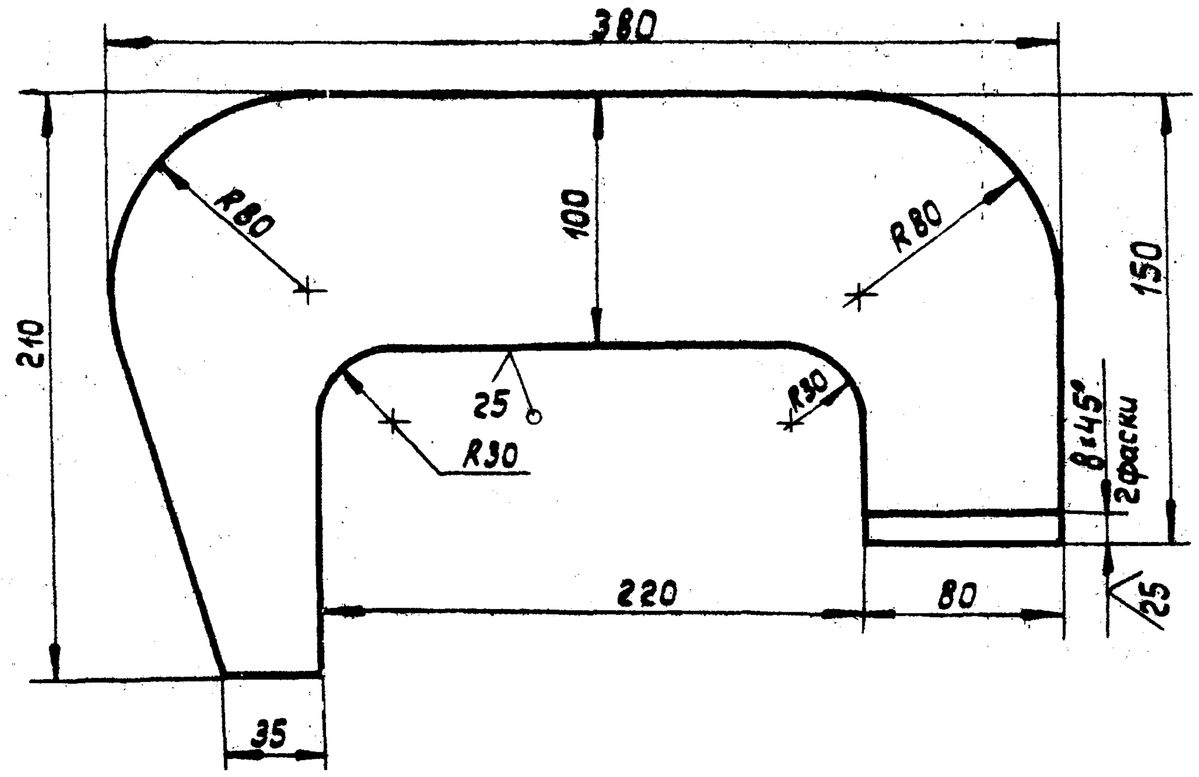

Неуказанные предельные отклонения размеров: отверстий - H16, валов - h16, остальных ± JT16/2

Изм.	Лист	№ докум.	Подп.	Дата
Разраб.		Числова		3.83
Пров.		Кузьмина		3.83
Т. контр.				
ГИП		Тюрин		3.83
Н. контр.		Панова		03.83
Утв.		Кузнецов		03.83

ПВ 4. 02. 01. 01

Пластина

Лит.	Масса	Масштаб
И	11.1	1:25
Лист	Листов 1	

Лист Б-30 ГОСТ 19903-74 / Ст.3 ГОСТ 14637-79

Гипронефтеспецмонтаж г. Москва

Копировал: Формат А2

Инв. № подл. | Подп. и дата | Взам. инв. № | Инв. № дубл. | Подп. и дата

ПВ4.02.02.00СБ

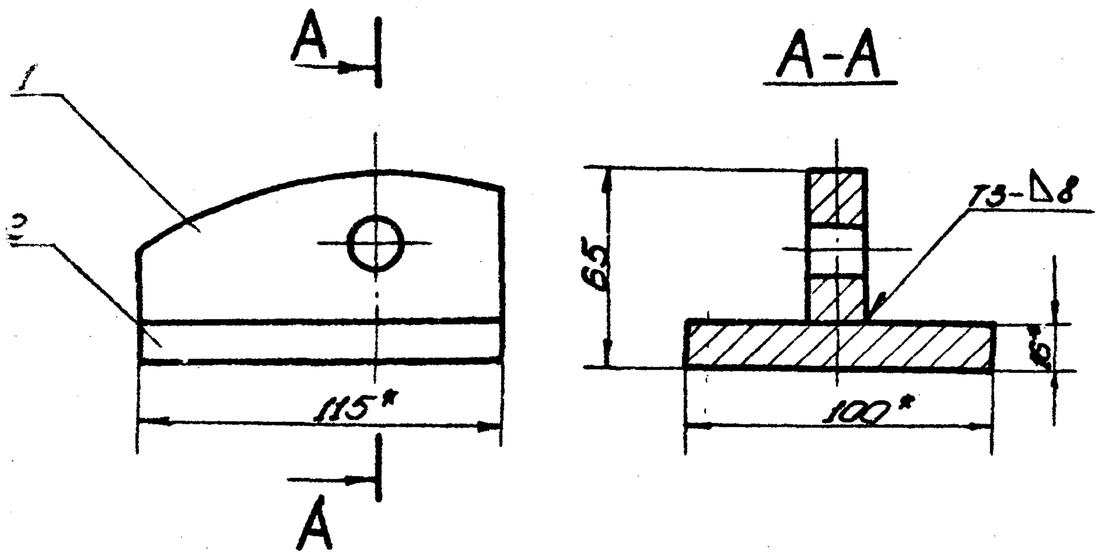

1. Сварные швы выполнять по ГОСТ 5264-80. Электроды сварочные типа Э42А ГОСТ 9467-75.
2. Неуказанные предельные отклонения размеров: валов - по h16.
3. * Размеры для справок.

Изм.	Лист	№ докум.	Подп.	Дата	ПВ4.02.02.00СБ		
Разраб.		Числова		3.83	Прижим	Лит.	Масса	Масштаб
Пров.		Кузьмина		3.83		И	1.85	1:2
Т. контр.					Сборочный чертеж	Лист	Листов 1
ГИП		Тюрин		3.83		Гипронефтеспецмонтаж г. Москва	
Н. контр.		Панова		03.83			
Утв.		Кузнецов		03.83			

Копировал Формат А4

ПВ4.02.02.01

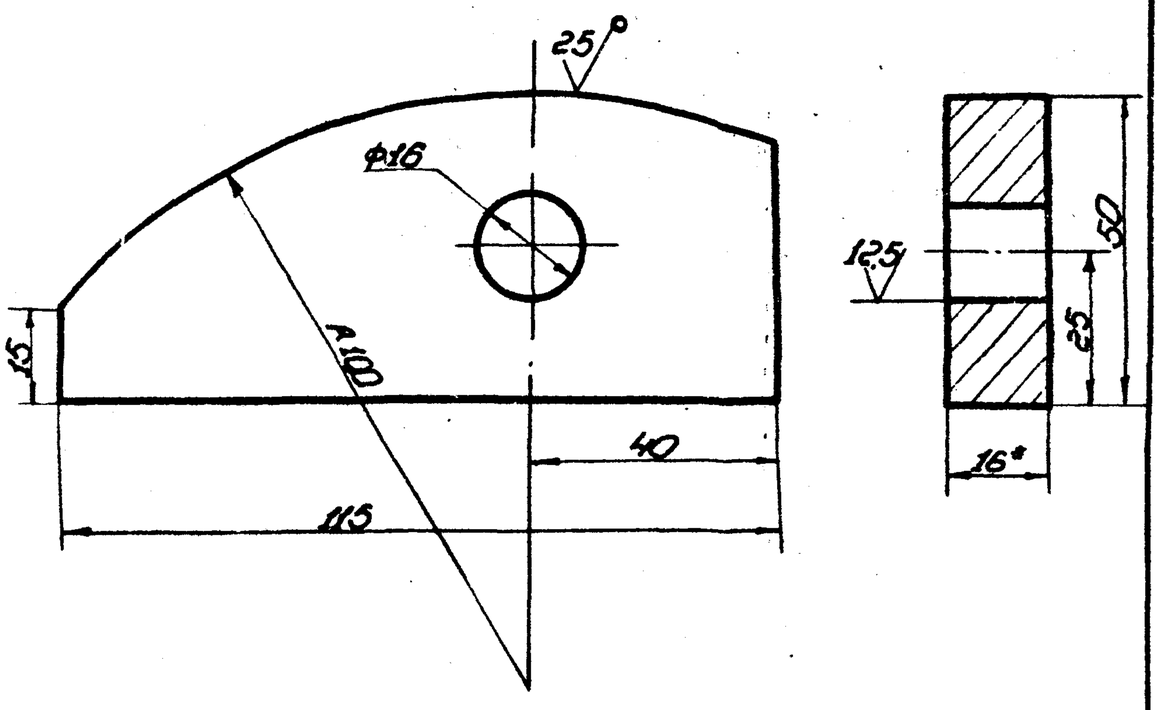

1. Неуказанные предельные отклонения размеров: отверстий - H15; валов - h15; остальных - $\pm\frac{IT16}{2}$.
2. * Размеры для справок.

Изм.	Лист	№ докум.	Подп.	Дата	ПВ4.02.02.01		
Разраб.		Числова		3.83	Пластина	Лит.	Масса	Масштаб
Пров.		Кузьмина		3.83		И	0.4	1:1
Т. контр.						Лист	Листов 1
ГИП		Тюрин		3.83	Полоса $\frac{Б\text{-}16\times50\ ГОСТ\ 103\text{-}76}{Ст.3\ ГОСТ\ 535\text{-}79}$	Гипронефтеспецмонтаж г. Москва	
Н. контр.		Панова		03.83			
Утв.		Кузнецов		03.83			

Копировал Формат А4

Формат	Зона	Поз.	Обозначение	Наименование	Кол.	Примечание
				Документация		
А2			ПВ4.02.01.00СБ	Сборочный чертеж		
				Детали		
А1		1	ПВ4.02.01.01	Пластина	1	
А4		2	ПВ4.02.01.02	Гайка		
				Круг $\frac{В\text{-}60\ ГОСТ\ 2590\text{-}71}{Ст\ 3\ ГОСТ\ 535\text{-}79}$		
				L=80	1	1.0кг
А1		3	ПВ4.02.01.03	Проушина	2	

ПВ4.02.01.00

Изм.	Лист	№ докум.	Подп.	Дата	ПВ4.02.01.00		
Разраб.		Числова		3.83	Скоба	Лит.	Лист	Листов
Пров.		Кузьмина		3.83		И		1
Т. контр.						Гипронефтеспецмонтаж г. Москва	
Н. контр.		Панова		03.83			
Утв.		Кузнецов		03.83			

Копировал Формат А4

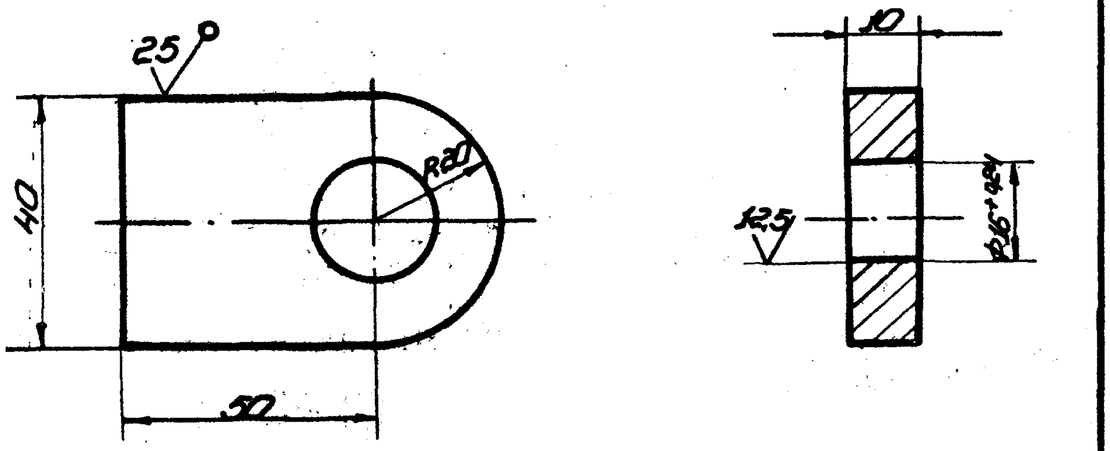

1. Неуказанные предельные отклонения размеров: валов - h16; остальных - $\pm\frac{IT16}{2}$.
2. * Размеры для справок.

ПВ4.02.01.03

Изм.	Лист	№ докум.	Подп.	Дата	ПВ4.02.01.03		
Разраб.		Числова		3.83	Проушина	Лит.	Масса	Масштаб
Пров.		Кузьмина		3.83		И	0.16	1:1
Т. контр.						Лист	Листов 1
ГИП		Тюрин		3.83	Лист $\frac{Б\text{-}10\ ГОСТ\ 19903\text{-}74}{Ст.3\ лп2\ ГОСТ\ 14637\text{-}79}$	Гипронефтеспецмонтаж г. Москва	
Н. контр.		Панова		03.83			
Утв.		Кузнецов		03.83			

Копировал Формат А4

ПВ4.02.00.01

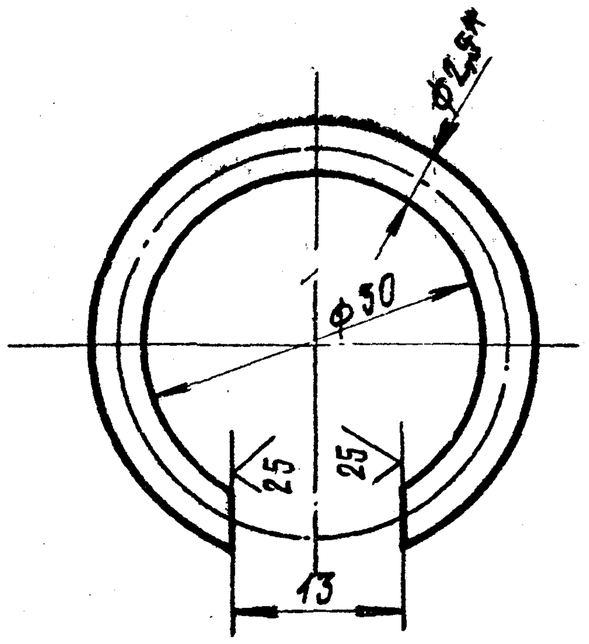

1. Предельные отклонения размеров: отверстий – H16; валов – h16; остальных $\pm\frac{IT16}{2}$.
2.* Размер для справок

					ПВ4.02.00.01			
Изм.	Лист	№ докум.	Подп.	Дата	Кольцо пружинное	Лит. И	Масса 0,25	Масштаб 2:1
Разраб.		Числова		3.83		Лист	Листов 1	
Провер.		Кузьмина		3.83				
Т.контр.								
ГИП		Тюрин		3.83	Проволока III – 2,5 ГОСТ 9389-75	Гипронефтеспецмонтаж г. Москва		
Н.контр.		Панова		03.83				
Утв.		Кузнецов		03.83				

формат 11

ПВ4.02.00.02

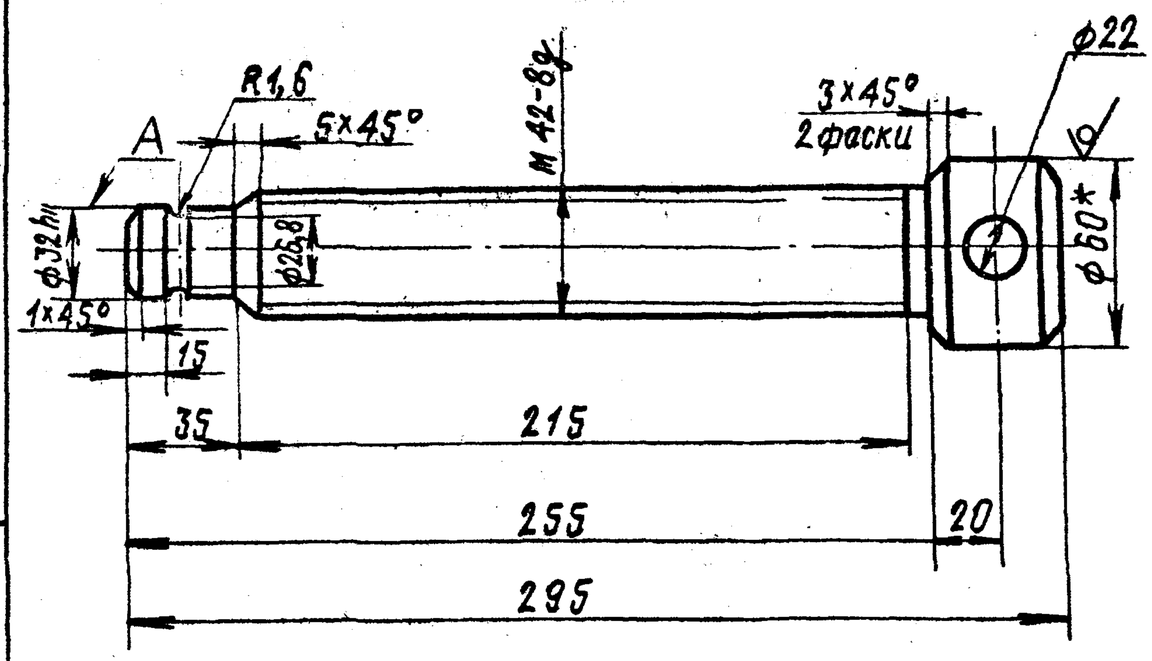

1. Шероховатость поверхности A 2,5
2. Неуказанные предельные отклонения размеров: отверстий – H14; валов H16; остальных $\pm\frac{IT16}{2}$; резьбы по ГОСТ 16093-70.
3* Размеры для справок

					ПВ4.02.00.02			
Изм.	Лист	№ докум.	Подп.	Дата	Винт нажимной	Лит. И	Масса 3,0	Масштаб 1:2
Разраб.		Числова		3.83		Лист	Листов 1	
Пров.		Кузьмина		3.83				
Т.контр.								
ГИП		Тюрин		3.83	Круг В-60 ГОСТ 2590-71 / Ст.3 ГОСТ 535-79	Гипронефтеспецмонтаж г. Москва		
Н.контр.		Панова		03.83				
Утв.		Кузнецов		03.83				

формат 11

ПВ4.02.00.04

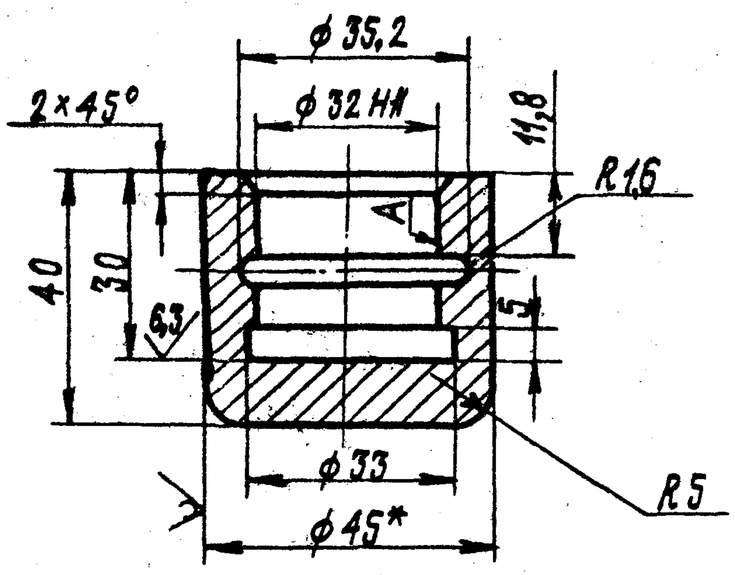

1. Шероховатость поверхности A – 2,5
2. Неуказанные предельные отклонения размеров: отверстий – H14, валов – h14, остальных $\pm\frac{IT16}{2}$
3.* Размер для справок

					ПВ4.02.00.04			
Лист	№ докум.	Подп.	Дата	Пята	Лит. И	Масса 0,43	Масштаб 1:1
Разраб.	Числова		3.83		Лист	Листов 1	
Пров.	Кузьмина		3.83				
Т.контр.							
ГИП	Тюрин		3.83	Круг В-45 ГОСТ 2590-71 / Ст.3 ГОСТ 535-79	Гипронефтеспецмонтаж г. Москва		
Н.контр.	Панова		03.83				
Утв.	Кузнецов		03.83				

формат 11

ПВ4.02.00.05

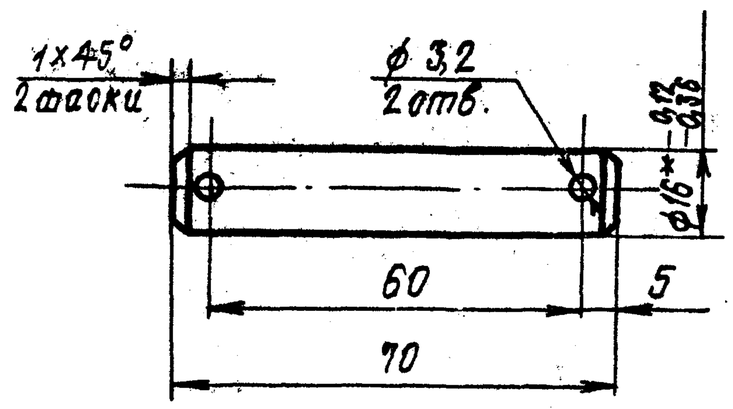

1. Неуказанные предельные отклонения размеров: отверстий – H16; валов – h16; остальных $\pm\frac{IT16}{2}$
2.* Размер для справок

					ПВ4.02.00.05			
Изм.	Лист	№ докум.	Подп.	Дата	Палец	Лит. И	Масса 0,1	Масштаб 1:1
Разраб.		Числова		3.83		Лист	Листов 1	
Пров.		Кузьмина		3.83				
Т.контр.								
ГИП		Тюрин		3.83	Круг В-18 ГОСТ 2590-71 / Ст.3 ГОСТ 535-79	Гипронефтеспецмонтаж г. Москва		
Н.контр.		Панова		03.83				
Утв.		Кузнецов		03.83				

формат 11

ПВ72.03.00.000Б

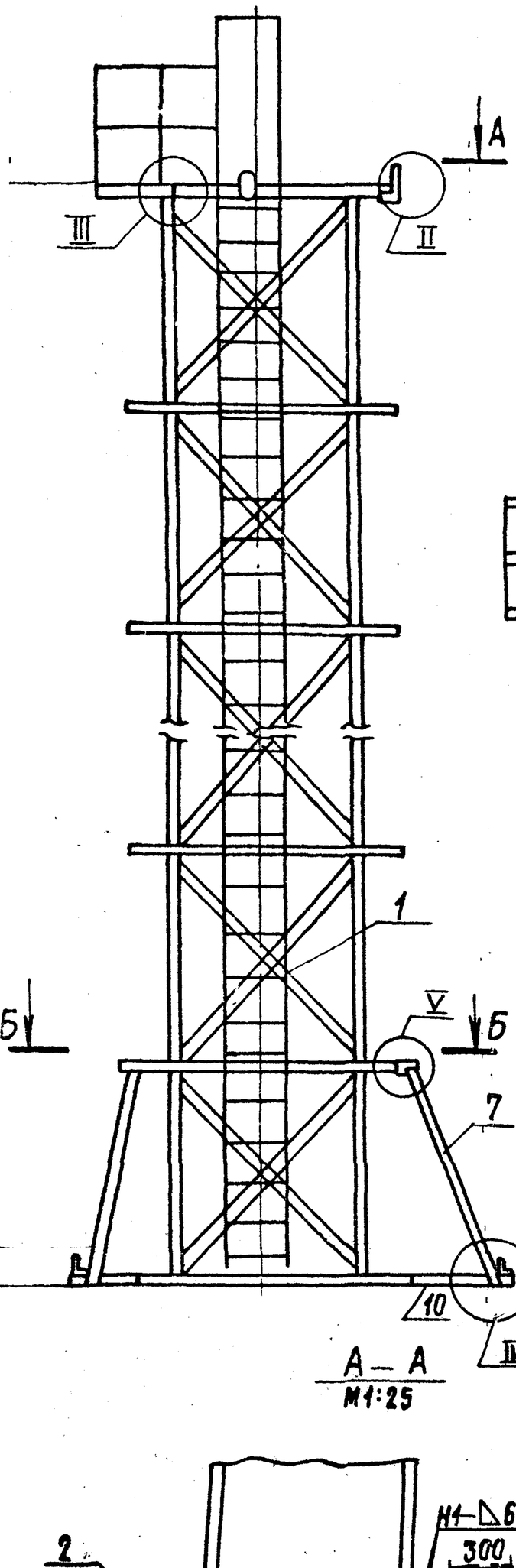

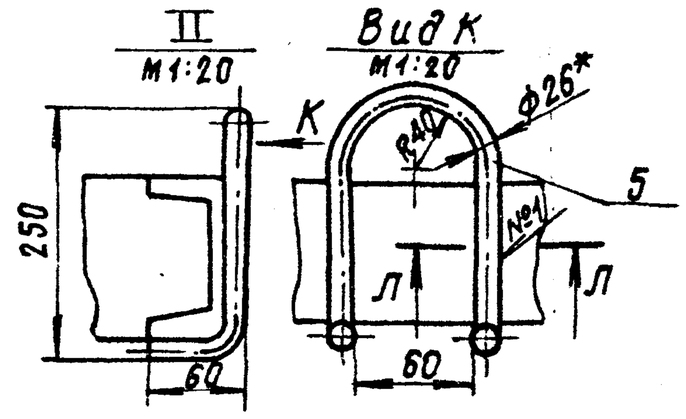

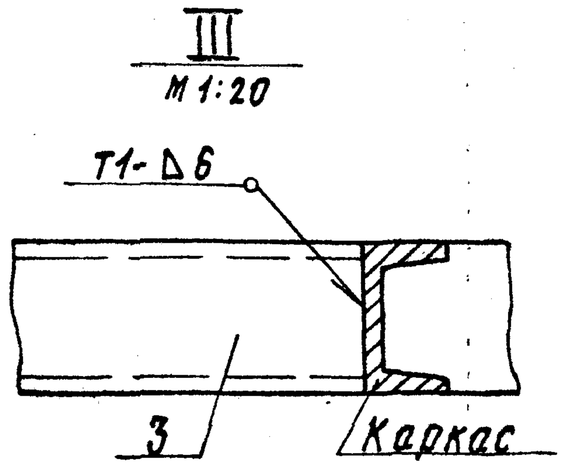

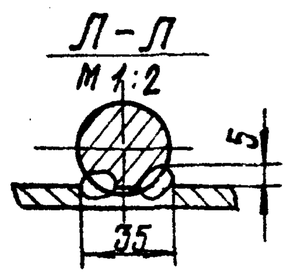

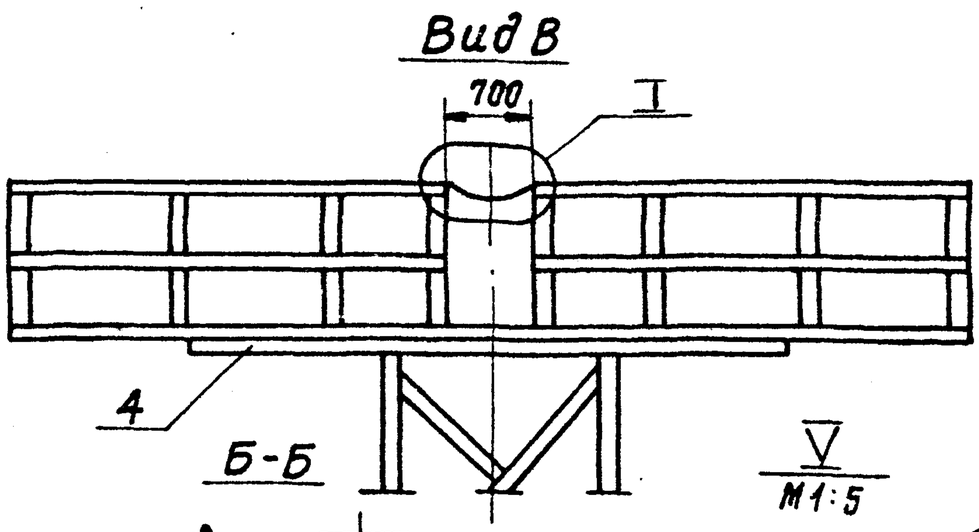

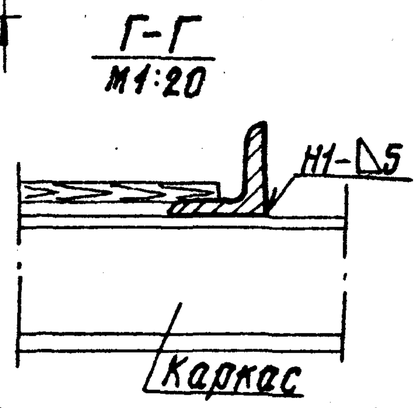

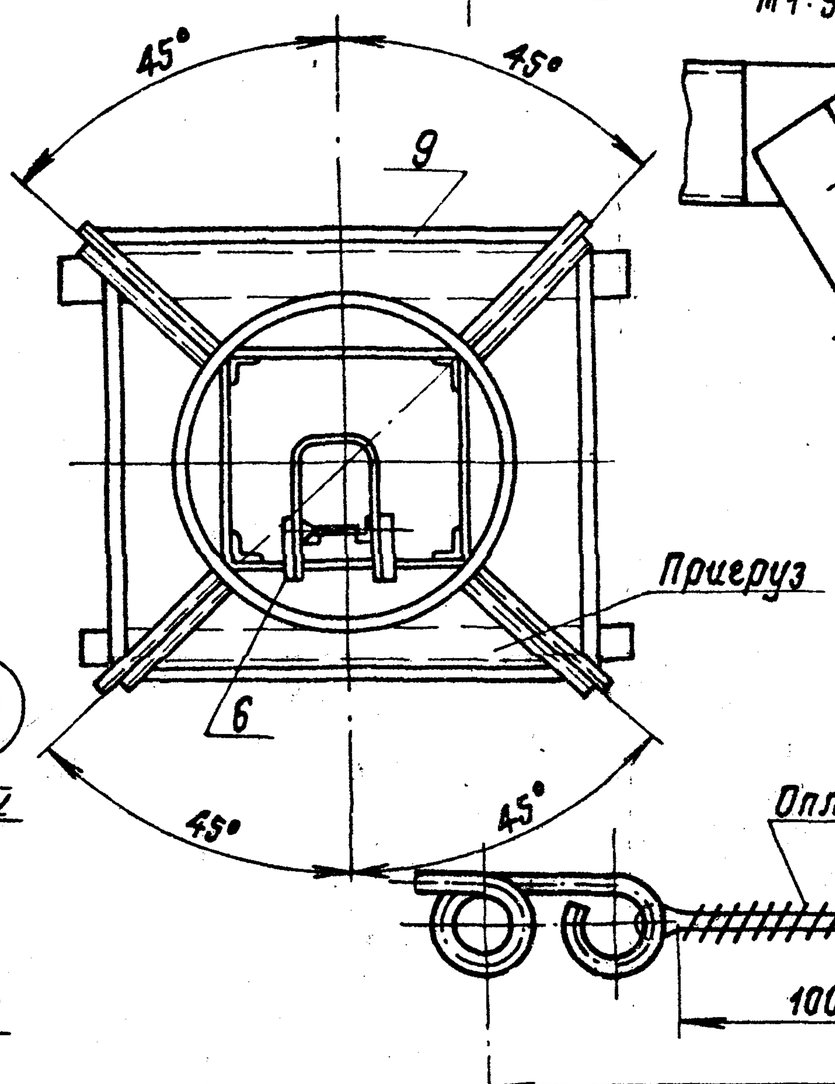

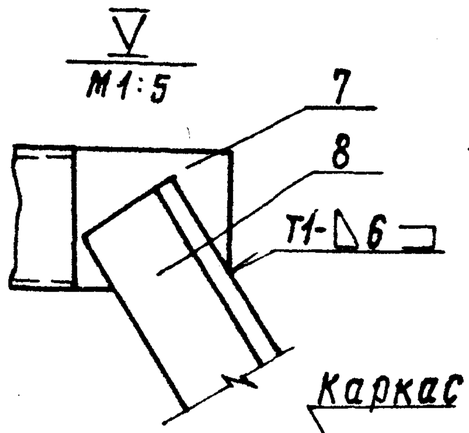

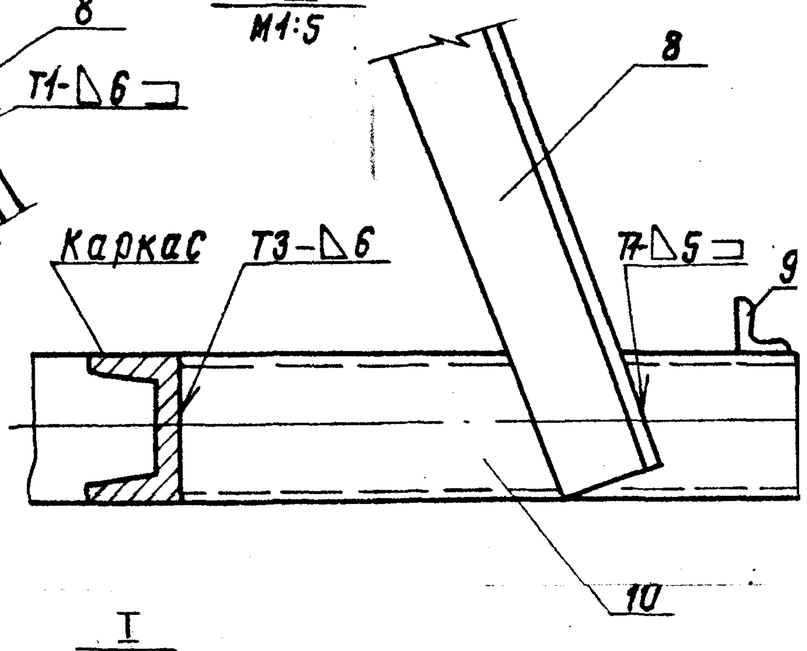

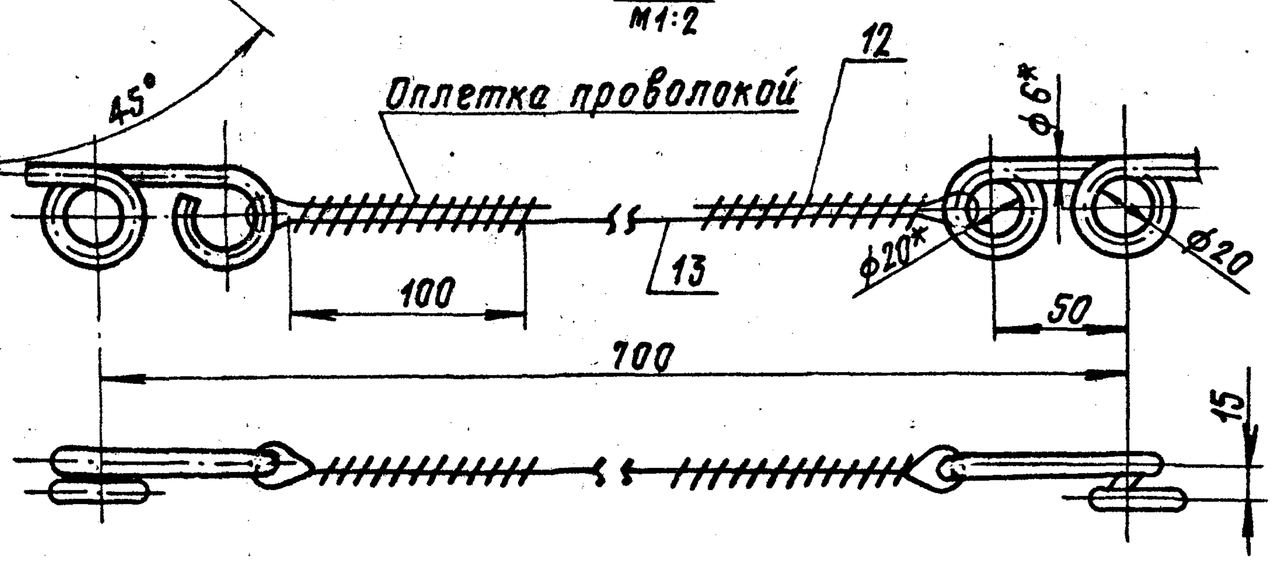

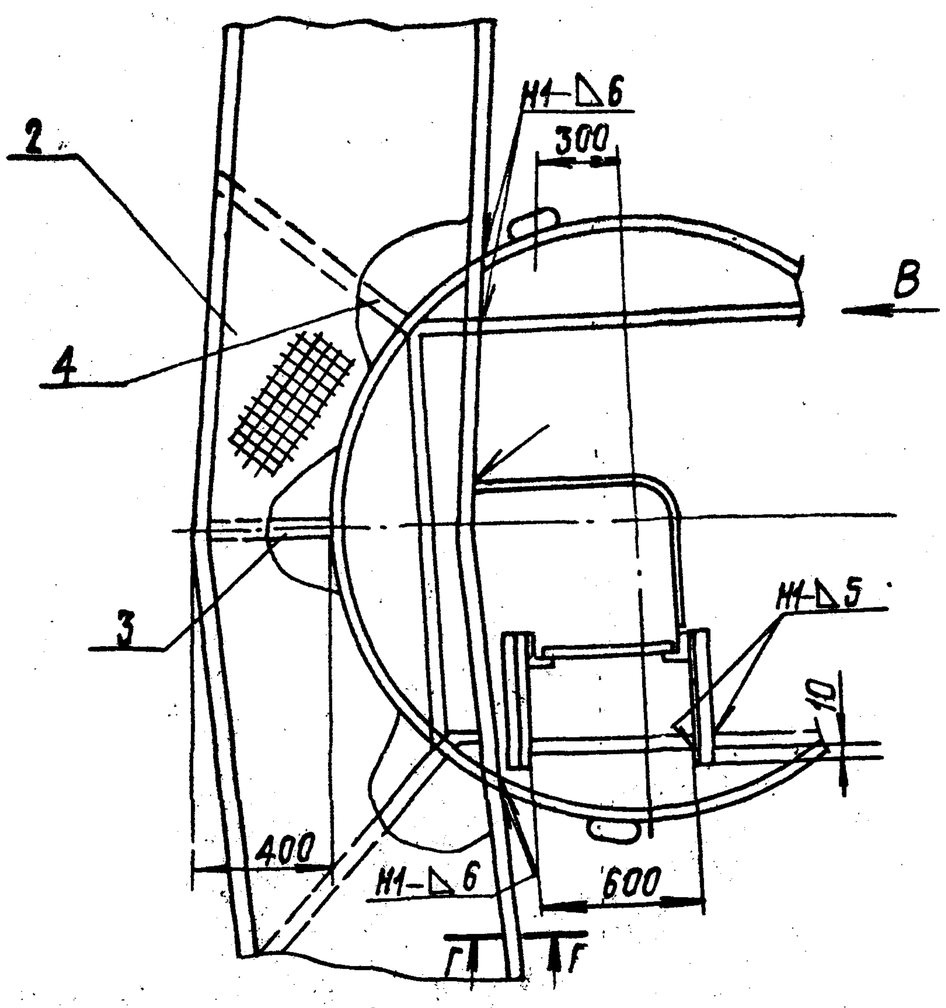

Схема установки площадки в случае использования стойки для приварки кольца жесткости

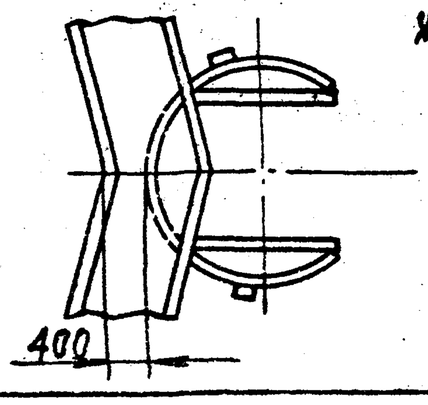

1. Сварные швы по ГОСТ 5264-80. Электроды сварочные типа Э42А ГОСТ 9467-75. Шов №1 - сварка ручная электродуговая. Площадку варить по всему контуру прилегания к ободу каркаса.
2. Детали поз. 2,3 привариваются с подгонкой по месту.
3. Пригруз Q=3,5т прикрепить к нижнему ободу металлическими лентами.
4. Неуказанные предельные отклонения размеров:
   отверстий - H16;
   валов - h16;
   остальных - $\pm \frac{JT16}{2}$.
5. Шероховатость поверхностей реза для дет. Б4 - $\sqrt{25}$.
6. * Размеры для справок.

					ПВ72.03.00.000Б			
Изм.	Лист	№ докум.	Подп.	Дата	Стойка для приварки опорного кольца и кольца жесткости Сборочный чертеж	Лит.	Масса	Масштаб
Разраб.		Кузьмина		3.83		И	840	1:40
Пров.		Чиспова		3.83		Лист	Листов 1	
Т.контр.						Гипронефтеспецмонтаж г. Москва		
ГИП		Тюрин		3.83				
Н.контр.		Панова		03.83				
Утв.		Кузнецов		03.83				

Формат А2

Формат	Зона	Поз.	Обозначение	Наименование	Кол.	Примечание
				Документация		
12			ПВ 72.03.01.00СБ	Сборочный чертеж		
				Детали		
БЧ		1	ПВ72.03.01.01	Уголок		
				Уголок Б-50×50×5 ГОСТ 8509-72 / Ст.3 ГОСТ 535-79		
				L = 16750	2	65 кг.
БЧ		2	ПВ 72.03.01.02	Круг		
				Круг В-18 ГОСТ 2590-71 / Ст.3 ГОСТ 535-79		
				L = 580	4	1,1 кг.
БЧ		3	ПВ 72.03.01.03	Полоса		
				Полоса Б-4×20 ГОСТ 103-76 / Ст.3 ГОСТ 535-79		
				L = 9750	3	6,0 кг.
БЧ		4	ПВ 72.03.01.04	Полоса		
				Полоса Б-4×20 ГОСТ 103-76 / Ст.3 ГОСТ 535-79		
				L = 1960	21	1,1 кг.

Подл. и дата | Инв. № дубл. | Взам. инв. № | Подл. и дата | Инв. № подл.

Изм.	Лист	№ докум.	Подп.	Дата
Разраб.		Кузьмина		3.83
Пров.		Числова		3.83
ГИП		Тюрин		3.83
Н. контр.		Панова		3.83
Утв.		Кузнецов		03.83

ПВ 72.03.01.00

Лестница

Лит.	Лист	Листов
И		

Гипронефтеспецмонтаж г. Москва

Формат	Зона	Поз.	Обозначение	Наименование	Кол.	Примечание
		7	ПВ 72.03.00.05	Лист		
				Лист Б-6 ГОСТ 19903-74 / Ст.3 ГОСТ 14637-79		
				120 × 140	4	0,7 кг.
		8	ПВ 72.03.00.06	Уголок		
				Уголок Б-75×75×6 ГОСТ 8509-72 / Ст.3 ГОСТ 535-79		
				L = 2500	4	14,5 кг.
		9	ПВ 72.03.00.07	Уголок		
				Уголок Б-75×75×6 ГОСТ 8509-72 / Ст.3 ГОСТ 535-79		
				L = 3600	4	21 кг.
		10	ПВ 72.03.00.08	Швеллер		
				Швеллер 12 ГОСТ 8240-72 / Ст.3 ГОСТ 535-79		
				L = 1200	4	19,9 кг.
		11	ПВ 72.03.00.09	Круг		
				Круг В-6 ГОСТ 2590-71 / Ст.3 ГОСТ 535-79		
				L = 240	2	0,1 кг.
				Материалы		
		12		Проволока 1,6 ГОСТ 3282-74	0,3	кг.
		13		Канат В.1-Г-I-1764-(180) ГОСТ 7668-80	5м	

Изм.	Лист	№ докум.	Подп.	Дата

ПВ 72.03.00.00

Лист 2

Копировал: Формат А1

Формат	Зона	Поз.	Обозначение	Наименование	Кол.	Примечание
				Документация		
22			ПВ 72.03.00.00СБ	Сборочный чертеж		
				Сборочные единицы		
11		1	ПВ 72.03.01.00	Лестница	1	
11		2	ПВ 72.03.02.00	Площадка	1	
				Детали		
БЧ		3	ПВ 72.03.00.01	Швеллер		
				Швеллер 12 ГОСТ 8240-72 / Ст.3 ГОСТ 535-79		
				L = 400	1	4,15 кг.
БЧ		4	ПВ 72.03.00.02	Швеллер		
				Швеллер 12 ГОСТ 8240-72 / Ст.3 ГОСТ 535-79		
				L = 1200	2	12 кг.
БЧ		5	ПВ 72.03.00.03	Круг		
				Круг Б-2 ГОСТ 2590-71 / Ст.3 ГОСТ 535-79		
				L = 750	3	3 кг.
ВЧ		6	ПВ 72.03.00.04	Уголок		
				Уголок Б-75×75×5 ГОСТ 8509-72 / Ст.3 ГОСТ 535-79		
				L = 700	6	3,36 кг.

Подл. и дата | Инв. № дубл. | Взам. инв. № | Подл. и дата | Инв. № подл.

Изм.	Лист	№ докум.	Подп.	Дата
Разраб.		Кузьмина		3.83
Пров.		Числова		3.83
ГИП		Тюрин		3.83
Т. контр.		Панова		3.83
Утв.		Кузнецов		03.83

ПВ 72.03.00.00

Стойка для приварки опорного кольца и кольца жесткости.

Лит.	Лист	Листов
И	1	2

Гипронефтеспецмонтаж г. Москва

Копировал: Формат А2

ПВ72.03.02.01

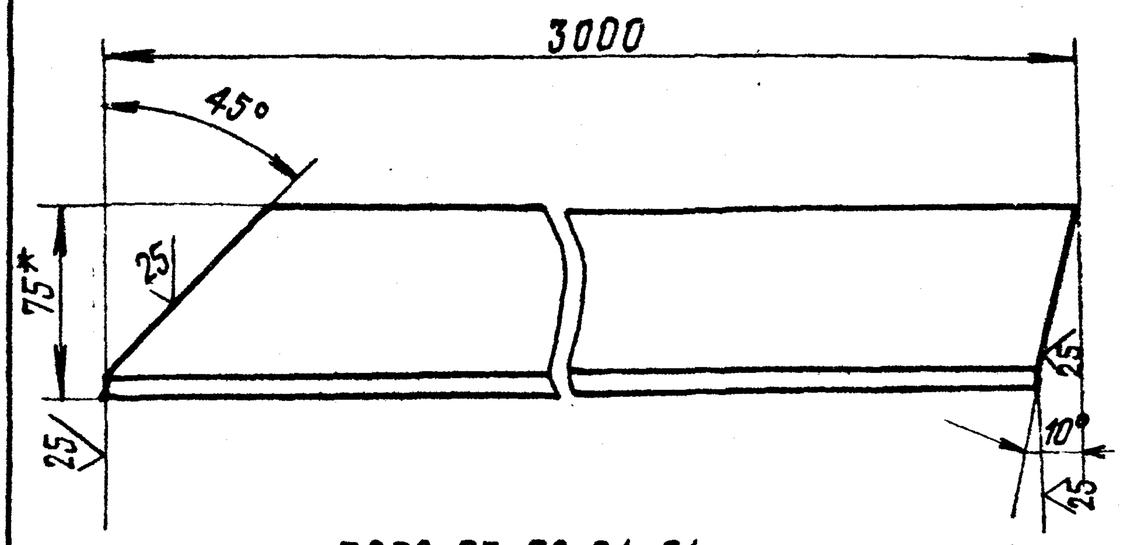

ПВ72.03.02.01-01

Зеркальное отражение, остальное см. ПВ72.03.02.01

1. Неуказанные предельные отклонения размеров: валов – h16, остальных $\pm \frac{JT16}{2}$
2* Размер для справок.

Изм.	Лист	№ докум.	Подп.	Дата	ПВ72.03.02.01			
Разраб.		Кузьмина		3.83	Основание	Лит.	Масса	Масштаб
Пров.		Числова		3.83		И	13,0	1:2,5
Т.контр.						Лист	Листов 1	
ГИП		Тюрин		3.83	Уголок Б-75×50×5 ГОСТ 8510-72 / Ст.3 ГОСТ 535-79	Гипронефтеспецмонтаж г. Москва		
Н.контр.		Панова		03.83				
Утв.		Кузнецов		03.83				

Инв.№ подл. | Подп. и дата | Взам. инв.№ | Инв.№ дубл. | Подп. и дата

ПВ72.03.02.11

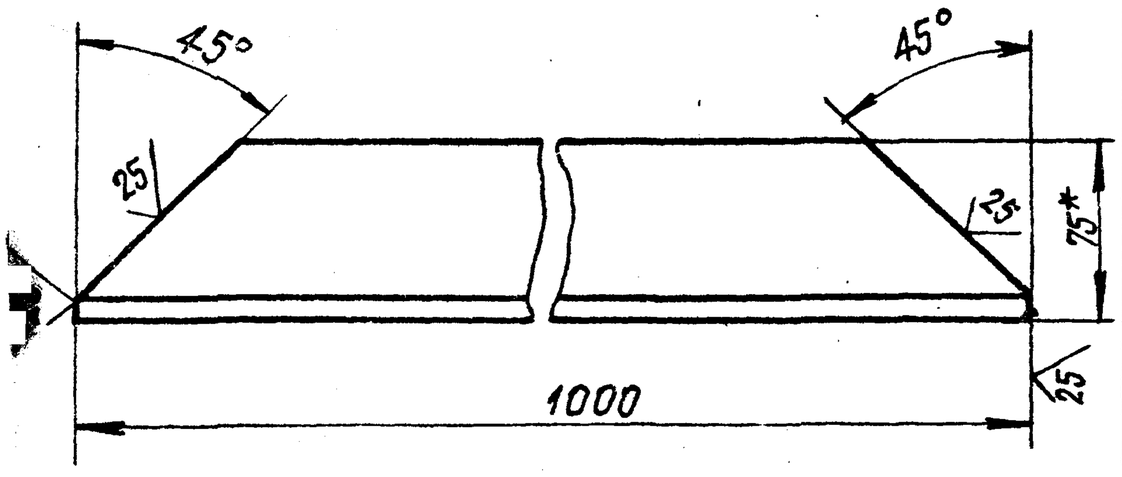

Неуказанные предельные отклонения размеров: валов – H16; остальных $\pm \frac{JT16}{2}$
Размер для справок

Изм.	Лист	№ докум.	Подп.	Дата	ПВ72.03.02.11			
Разраб.		Кузьмина		3.83	Уголок	Лит.	Масса	Масштаб
Пров.		Числова		3.83		И	6,0	1:2,5
Т.контр.						Лист	Листов 1	
ГИП		Тюрин		3.83	Уголок Б-75×50×5 ГОСТ 8510-72 / Ст.3 ГОСТ 535-79	Гипронефтеспецмонтаж г. Москва		
Н.контр.		Панова		03.83				
Утв.		Кузнецов		03.83				

ПВ72.03.02.12

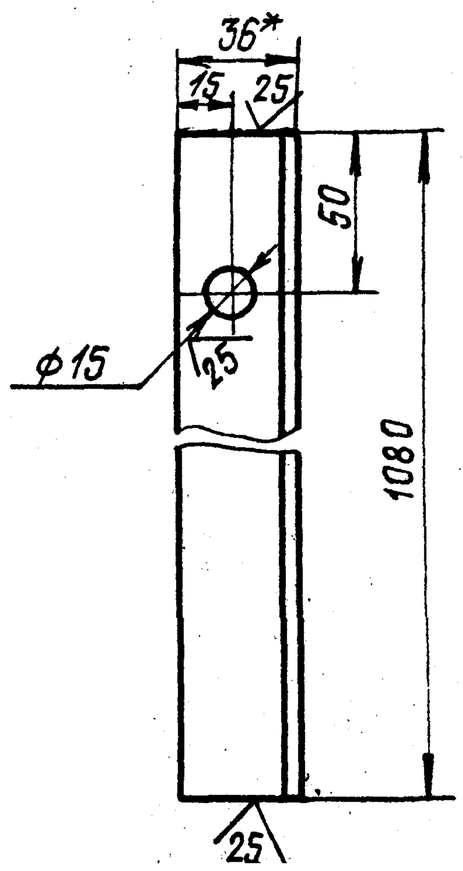

1. Неуказанные предельные отклонения размеров: отверстий H16; валов h16; остальных $\pm \frac{JT16}{2}$
2* Размер для справок.

Изм.	Лист	№ докум.	Подп.	Дата	ПВ72.03.02.12			
Разраб.		Кузьмина		3.83	Стойка	Лит.	Масса	Масштаб
Пров.		Числова		3.83		И	2,75	1:2
Т.контр.						Лист	Листов 1	
ГИП		Тюрин		3.83	Уголок Б-35×35×4 ГОСТ 8509-72 / Ст.3 ГОСТ 535-79	Гипронефтеспецмонтаж г. Москва		
Н.контр.		Панова		03.83				
Утв.		Кузнецов		03.83				

Инв.№ подл. | Подп. и дата | Взам. инв.№ | Инв.№ дубл. | Подп. и дата

ПВ72.03.02.02

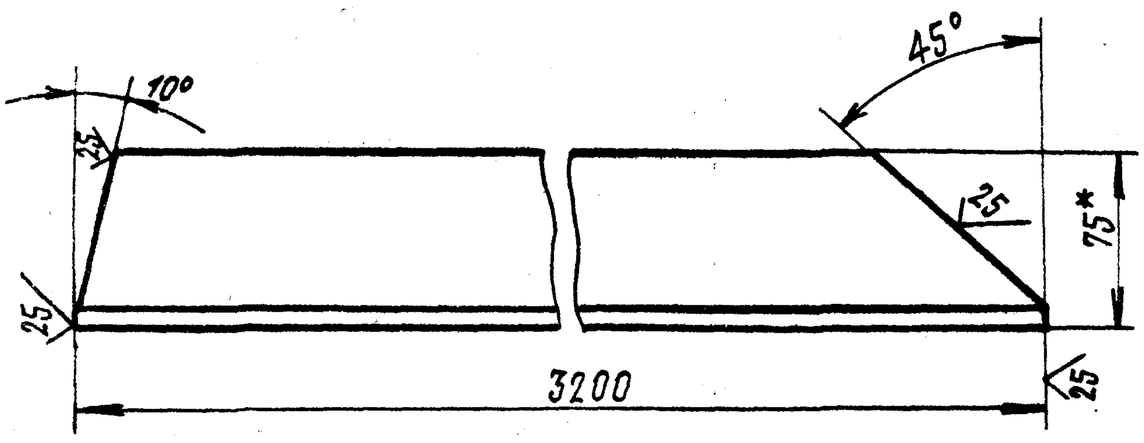

ПВ7203.02.02-01

Зеркальное отражение, остальное см. ПВ72.03.02.02

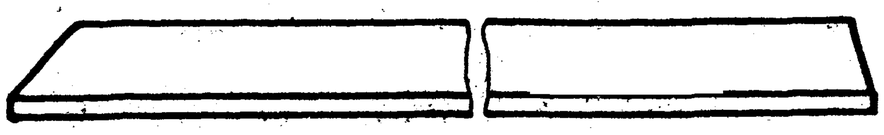

1. Неуказанные предельные отклонения размеров: валов h16; остальных $\pm \frac{JT16}{2}$.
2* Размер для справок.

Изм.	Лист	№ докум.	Подп.	Дата	ПВ72.03.02.02			
Разраб.		Кузьмина		3.83	Основание	Лит.	Масса	Масштаб
Пров.		Числова		3.83		И	19,5	1:2,5
Т.контр.						Лист	Листов 1	
ГИП		Тюрин		3.83	Уголок Б-75×50×5 ГОСТ 8510-72 / Ст.3 ГОСТ 535-79	Гипронефтеспецмонтаж г. Москва		
Н.контр.		Панова		03.83				
Утв.		Кузнецов		03.83				

Формат А4

Формат А1

Формат	Зона	Поз.	Обозначение	Наименование	Кол.	Примечание
БА		9	ПВ72.03.03.07	Стойка		
				Уголок Б-36х36х4 ГОСТ 8509-72 / Ст.3 ГОСТ 535-79		
				L = 1080	4	2,8кг
БА		10	ПВ72.03.02.08	Ограждение		
				Уголок Б-36х36х4 ГОСТ 8509-72 / Ст.3 ГОСТ 535-79		
				L = 2550	4	7,3кг.
БА		11	ПВ72.03.02.09	Настил		
				Лист ПВ508		
				ГОСТ 8706-78		
				800х6400	1	140кг
БА		12	ПВ72.03.02.10	Накладка		
				Полоса Б-4х40 ГОСТ 103-75 / Ст.3 ГОСТ 535-79		
				L = 200	1	0,5кг
11		13	ПВ72.03.02.11	Уголок	2	
11		14	ПВ72.03.02.12	Стойка	2	

Изм.	Лист	№ докум.	Подп.	Дата	ПВ72.03.02.00	Лист 2

Формат 11

Формат	Зона	Поз.	Обозначение	Наименование	Кол.	Примечания
				Документация		
12			ПВ72.03.02.00СБ	Сборочный чертеж		
				Детали		
11		1	ПВ72.03.02.01	Основание	1	
–		2	ПВ72.03.02.01-01	Основание	1	
11		3	ПВ72.03.02.02	Основание	1	
		4	ПВ72.03.02.02-01	Основание	1	
БА		5	ПВ72.03.02.03	Поперечина		
				Уголок Б-75х50х5 ГОСТ 8509-72 / Ст.3 ГОСТ 535-79		
				L = 1000	4	6,11кг
БА		6	ПВ72.03.02.04	Опора		
				Швеллер 8 ГОСТ 8240-72 / Ст.3 ГОСТ 535-79		
				L = 1040	1	7,1кг
БА		7	ПВ72.03.02.05	Боковина		
				Уголок Б-36х36х4 ГОСТ 8509-72 / Ст.3 ГОСТ 535-79		
				L = 1000	4	2,75кг
БА		8	ПВ72.03.02.05	Ограждение		
				Уголок Б-36х36х4 ГОСТ 8509-72 / Ст.3 ГОСТ 535-79		
				L = 3200	4	8,8кг.

Инв.№ подл. | Подп. и дата | Взам. инв.№ | Инв.№ дубл. | Подп. и дата

Изм.	Лист	№ докум.	Подп.	Дата	ПВ72.03.02.00	Лит.	Лист	Листов
Разраб.	Кузьмина			3.83	Площадка	И		
Пров.	Числова			3.83		Гипронефтеспецмонтаж г. Москва		
ГИП	Тюрин			3.83				
Н.контр.	Панова			03.83				
Утв.	Кузнецов			03.83				

Формат 11

ПВ72.03.02.00.00СБ

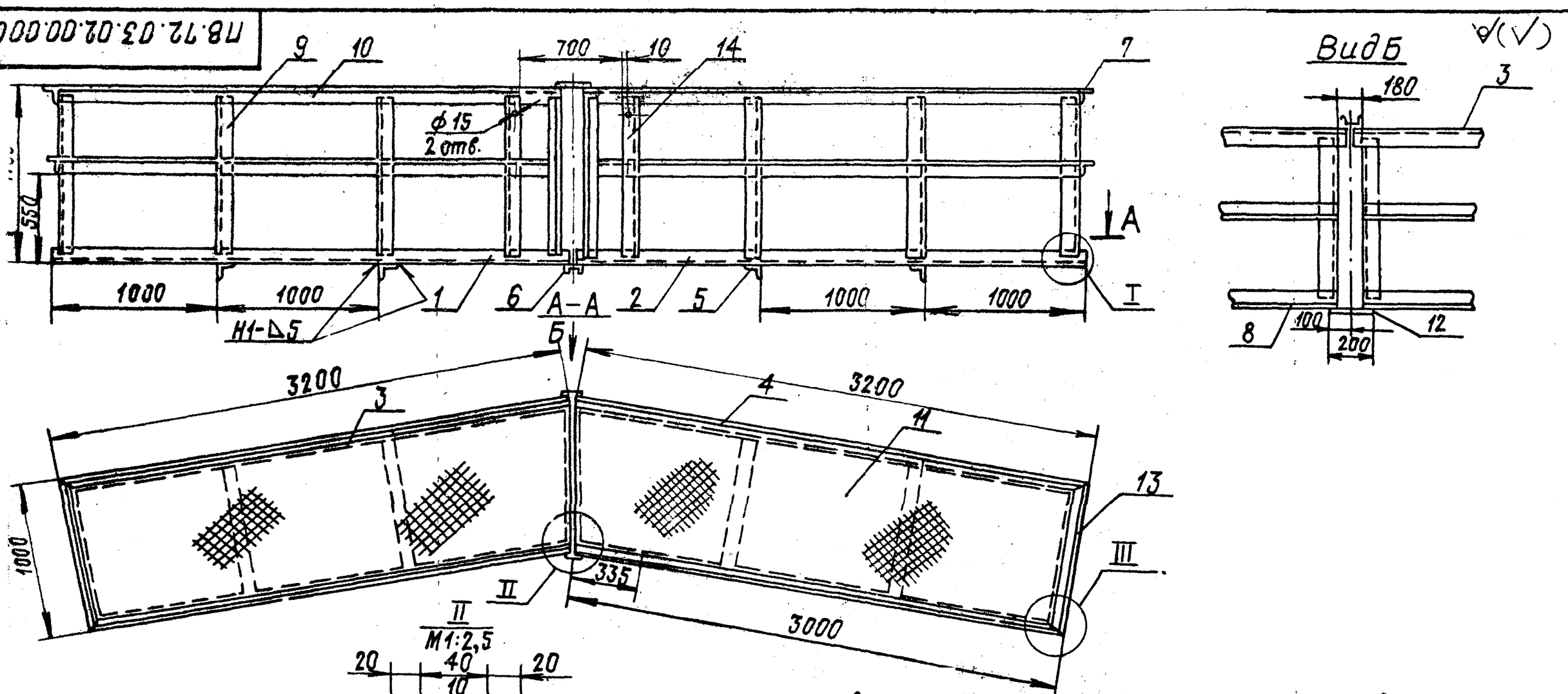

1. Сварные швы по ГОСТ 5264-80 электроды сварочные типа Э42А ГОСТ 9467-75.
2. Неуказанные предельные отклонения размеров: отверстий – H16; валов – h16; остальных ± JT16/2.
3. Шероховатость поверхностей реза для деталей БА – 50
4.* Размеры для справок

Изм.	Лист	№ докум.	Подп.	Дата	ПВ72.03.02.00СБ	Лит.	Масса	Масштаб
Разраб.	Кузьмина			3.83	Площадка. Сборочный чертеж.	И	380,0	1:25
Пров.	Числова			3.83		Лист	Листов 1	
Т.контр.						Гипронефтеспецмонтаж г. Москва		
ГИП	Тюрин			3.83				
Н.контр.	Панова			03.83				
Утв.	Кузнецов			03.83				

Формат 12

ПВ 72.03.01.00СБ

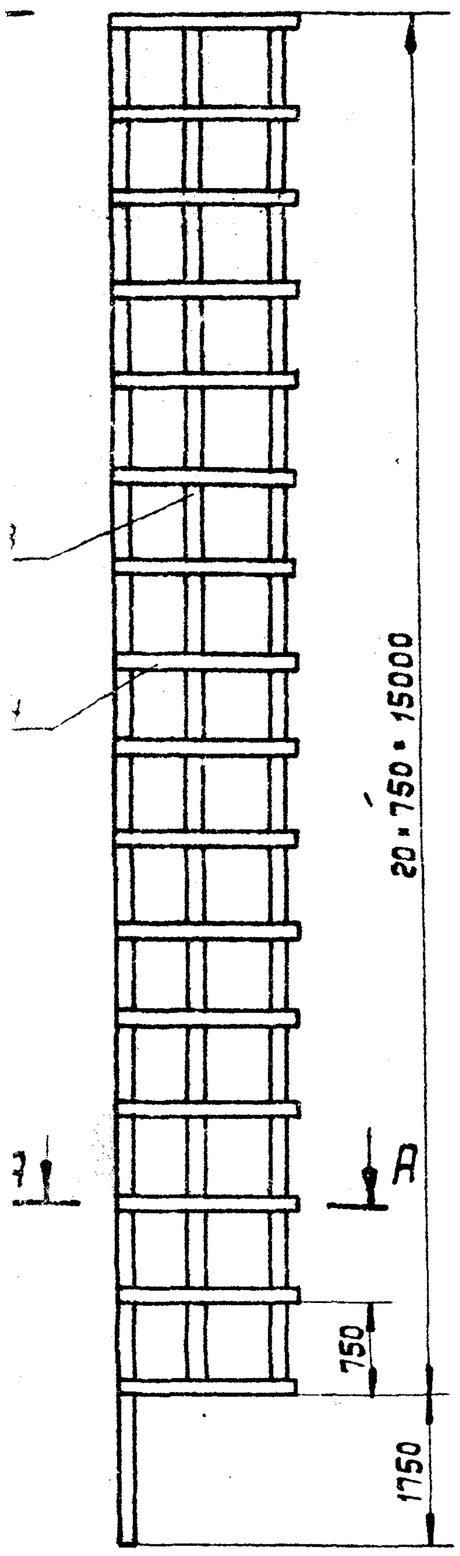

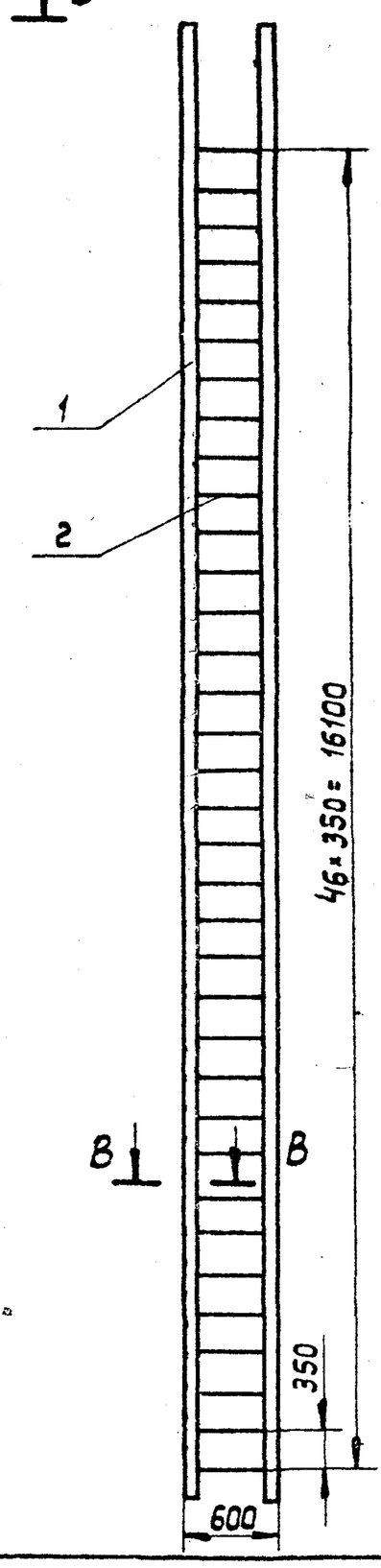

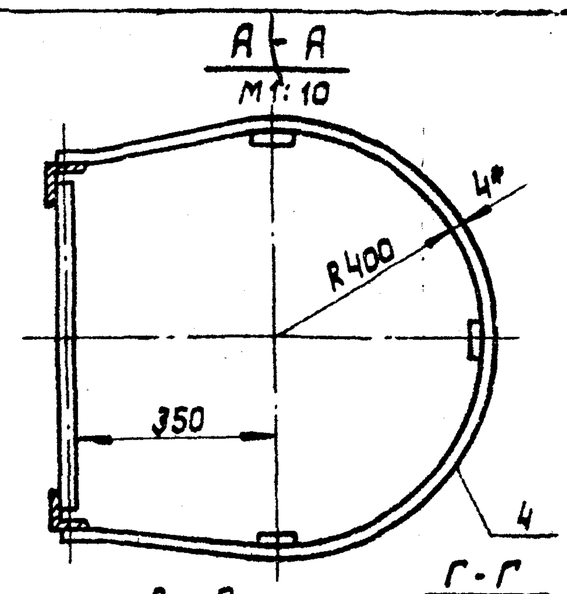

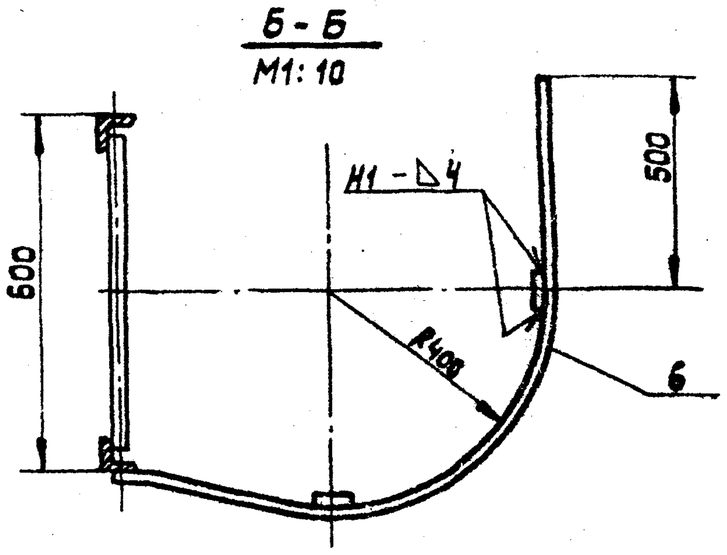

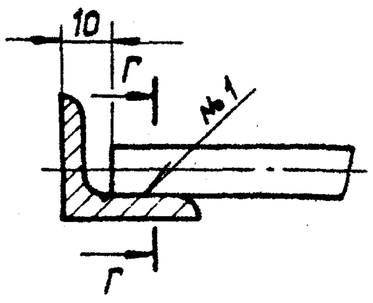

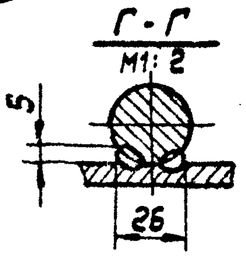

1. Сварные швы по ГОСТ 5264-80. Электроды сварочные типа Э-42А ГОСТ 9467-75. Шов №1 - сварка ручная электродуговая.
2. Неуказанные предельные отклонения размеров: отверстий - Н16, валов h16, остальных $\pm \frac{IT16}{2}$.
3. В месте выхода на площадку (см. ПВ72.03.00.00СБ) ограждение дет. поз. 6 срезать (см. Б-Б).
4. Шероховатость поверхностей реза для дет. Б4- 50.
5. * Размеры для справок.

Изм.	Лист	№ докум.	Подп.	Дата	ПВ 72.03.01.00 СБ			
Разраб.		Кузьмина		3.83	Лестница Сборочный чертеж	Лит.	Масса	Масштаб
Пров.		Числова		3.83		И	159	1:50
Т. контр.						Лист	Листов: 1	
ГИП		Тюрин		3.83		Гипронефтеспецмонтаж г. Москва		
Н. контр.		Панова		03.83				
Утв.		Кузнецов		03.83				

Копировал:

Формат А2

ПВ51.53.00.00СБ

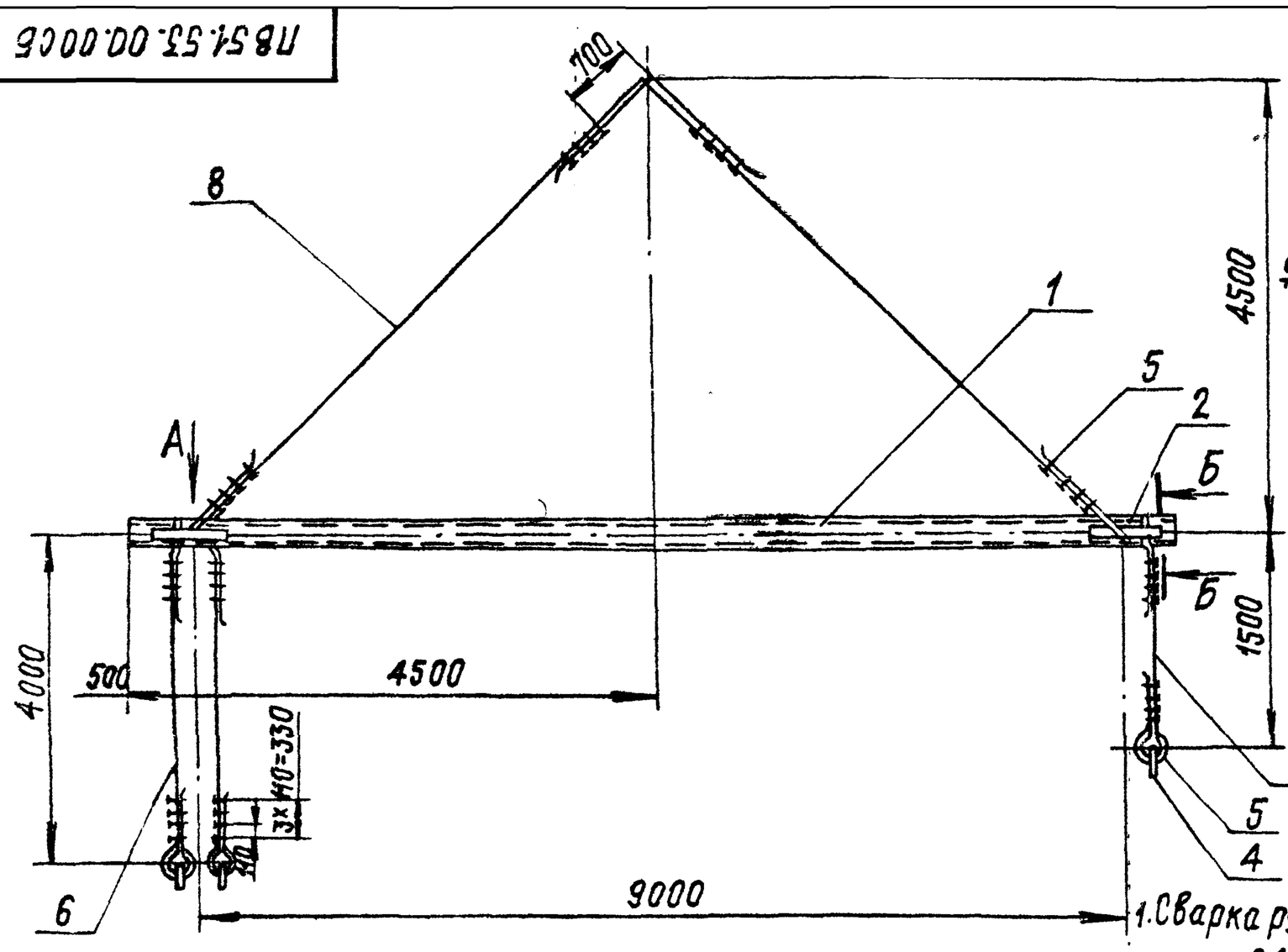

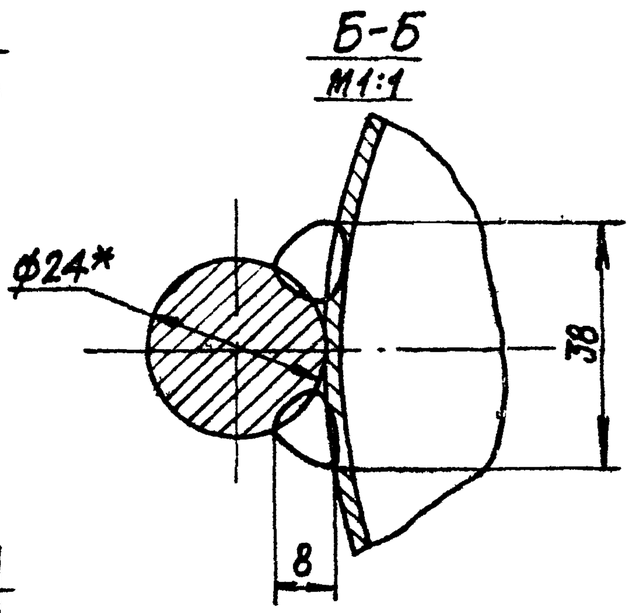

Вид А
М1:10

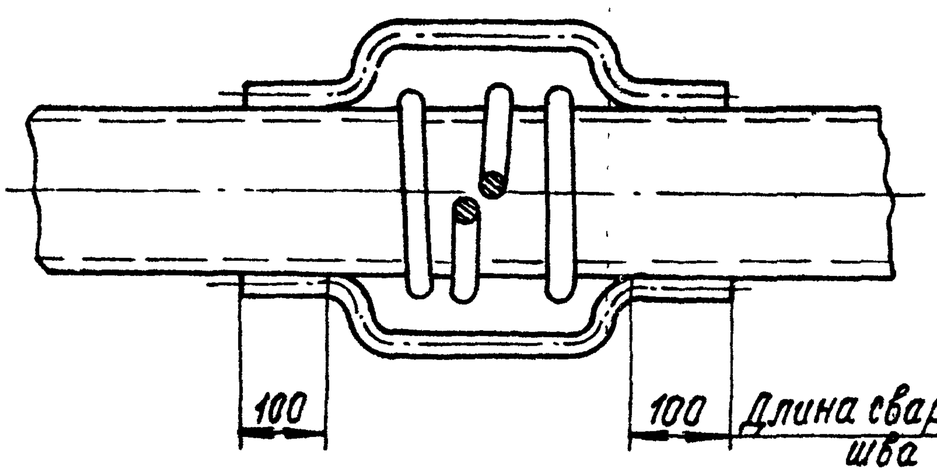

1. Сварка ручная электродуговая. Электроды сварочные типа Э42А ГОСТ 9467-75.
2. Неуказанные предельные отклонения размеров: отверстий - H16; валов - h16; остальных $\pm \frac{IT16}{2}$.
3. Шероховатость поверхностей реза для деталей Б4 $\sqrt{50}$.
4. *Размер для справок

Изм.	Лист	№ докум.	Подп.	Дата	ПВ51.53.00.00СБ			
Разраб.		Кузьмина		3.83	Траверса для подъема укрупненных щитов покрытия. Сборочный чертеж	Лит.	Масса	Масштаб
Пров.		Числова		3.83		И	579,5	1:20
Т.контр.						Лист	Листов 1	
ГИП		Тюрин		3.83		Гипронефтеспецмонтаж г. Москва		
Н.контр.		Панова		03.83				
Утв.		Кузнецов		03.83				

Формат А2

ПВ51.53.00.02

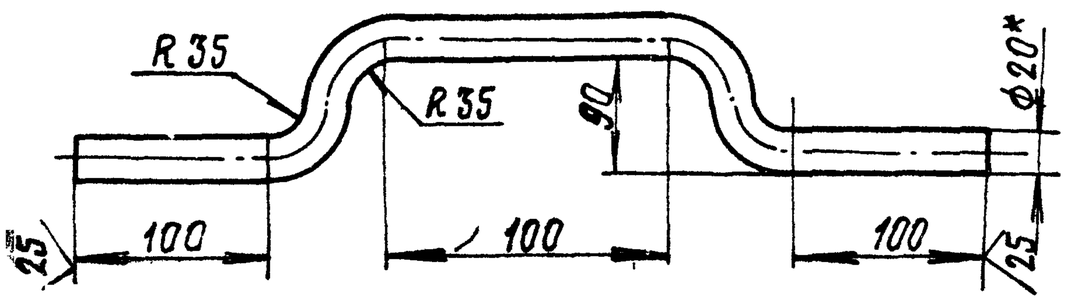

1. Неуказанные предельные отклонения размеров: отверстий - H16; валов - h16; остальных $\pm \frac{IT16}{2}$.
2. Длина заготовки L=520мм
3. *Размер для справок

Изм.	Лист	№ докум.	Подп.	Дата	ПВ51.53.00.02			
Разраб.		Кузьмина		3.83	Скоба	Лит.	Масса	Масштаб
Пров.		Числова		3.83		И	2,0	1:5
Т.контр.						Лист	Листов 1	
ГИП		Тюрин		3.83		Гипронефтеспецмонтаж г. Москва		
Н.контр.		Панова		03.83				
Утв.		Кузнецов		03.83				

Круг $\frac{B20 ГОСТ 2590-71}{Ст.3 ГОСТ 535-79}$

Формат А4

Формат	Зона	Поз.	Обозначение	Наименование	Кол.	Примечание
				Документация		
12			ПВ51.53.00.00СБ	Сборочный чертеж		
				Детали		
БА		1	ПВ51.53.00.01	Труба		
				Труба $\frac{273\times8\ ГОСТ8732-78}{В10\ ГОСТ8731-74}$		
				L = 10000	1	522.8кг
11		2	ПВ51.53.00.02	Скоба	4	
				Стандартные изделия		
		3		Коуш 56 ГОСТ2224-72	3	0,4кг
		4		Скоба СА12 ОСТ5.2312-79	3	1,63кг
		5		Зажим ЗК-19 ТУ 36 1839-75	50	0,27кг
				Материалы		
				Канат 18-Г-Т1764-1180 ГОСТ 7668-80		
		6		L = 5500	2	5.0кг
		7		L = 3000	1	3,1кг
		8		L = 8000	2	7,5кг

Изм.	Лист	№ докум.	Подп.	Дата	ПВ51.53.00.00			
Разраб.		Кузьмина		3.83	Траверса для подъема укрупненных щитов покрытия	Лит.	Масса	Масштаб
Пров.		Числова		3.83		И		1
ГИП		Тюрин		3.83		Лист	Листов	
Н.контр.		Панова		03.83		Гипронефтеспецмонтаж г. Москва		
Утв.		Кузнецов		03.83				

Формат А1

Инв.№ подл. | Подп. и дата | Взам. инв.№ | Инв.№ дубл. | Подп. и дата

ПВ5.07.00.04

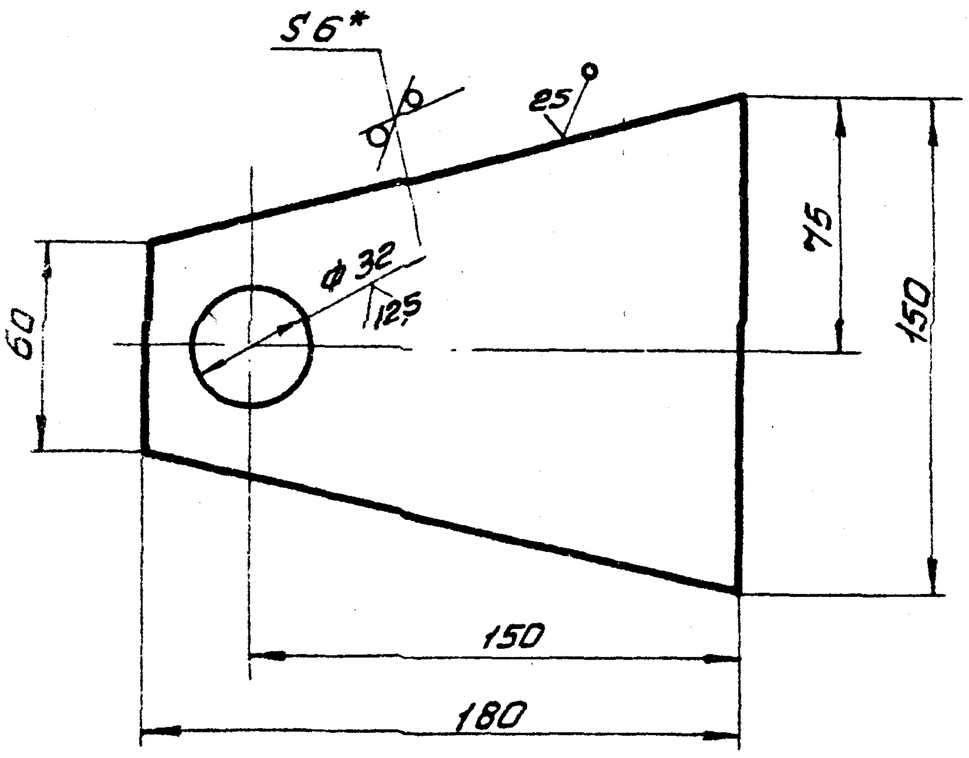

1. Неуказанные предельные отклонения размеров: отверстий - H16, валов h16, остальных - $\pm \frac{IT16}{2}$
2. *Размер для справок.

Изм.	Лист	№ докум.	Подп.	Дата
Разраб.		Кузьмина		3.83
Пров.		Числова		3.83
Т.контр.				
ГИП		Тюрин		3.83
Н.контр.		Панова		03.83
Утв.		Кузнецов		03.83

ПВ5.07.00.04

Щека

Лит	Масса	Масштаб
И	0,75	1:2
Лист	Листов 1	

Лист 6-6 ГОСТ 19903-74
Ст3 ГОСТ 14637-79

Гипронефтеспецмонтаж г. Москва

Формат 11

Формат	Зона	Поз.	Обозначение	Наименование	Кол.	Примечание
				Документация		
12			ПВ5.07.00.00СБ	Сборочный чертеж		
				Детали		
Б4		1	ПВ5.07.00.01	Фланец		
				Лист Б-5 ГОСТ 19903-74 / Ст3 ГОСТ 14637-79		
				D=220; d=32;	2	3,54кг
Б4		2	ПВ5.07.00.02	Труба L=90	1	
				Труба 133×6 ГОСТ 8732-78 / В10 ГОСТ 8731-74		
Б4		3	ПВ5.07.00.03	Шайба	2	0.037кг
				d=32 D=50		
				Круг В-50 ГОСТ 2590-71 / Ст3 ГОСТ 535-79		
				L=4		
11		4	ПВ5.07.00.04	Щека	2	
Б4		5	ПВ5.07.00.05	Ось	1	0.7кг
				Круг В-30 ГОСТ 2590-71 / Ст3 ГОСТ 535-79		
				D=30; L=130		

Инв.№ подл. | Подп. и дата | Взам. инв.№ | Инв.№ дубл. | Подп. и дата

Изм.	Лист	№ докум.	Подп.	Дата
Разраб.		Кузьмина		3.83
Пров.		Числова		3.83
ГИП		Тюрин		3.83
Н.контр.		Панова		03.83
Утв.		Кузнецов		03.83

ПВ5.07.00.00

Ролик отводной для демонтажа монтажной стойки.

Лит.	Лист	Листов
И		1

Гипронефтеспецмонтаж г. Москва

Формат 11

ПВ5.07.00.00СБ

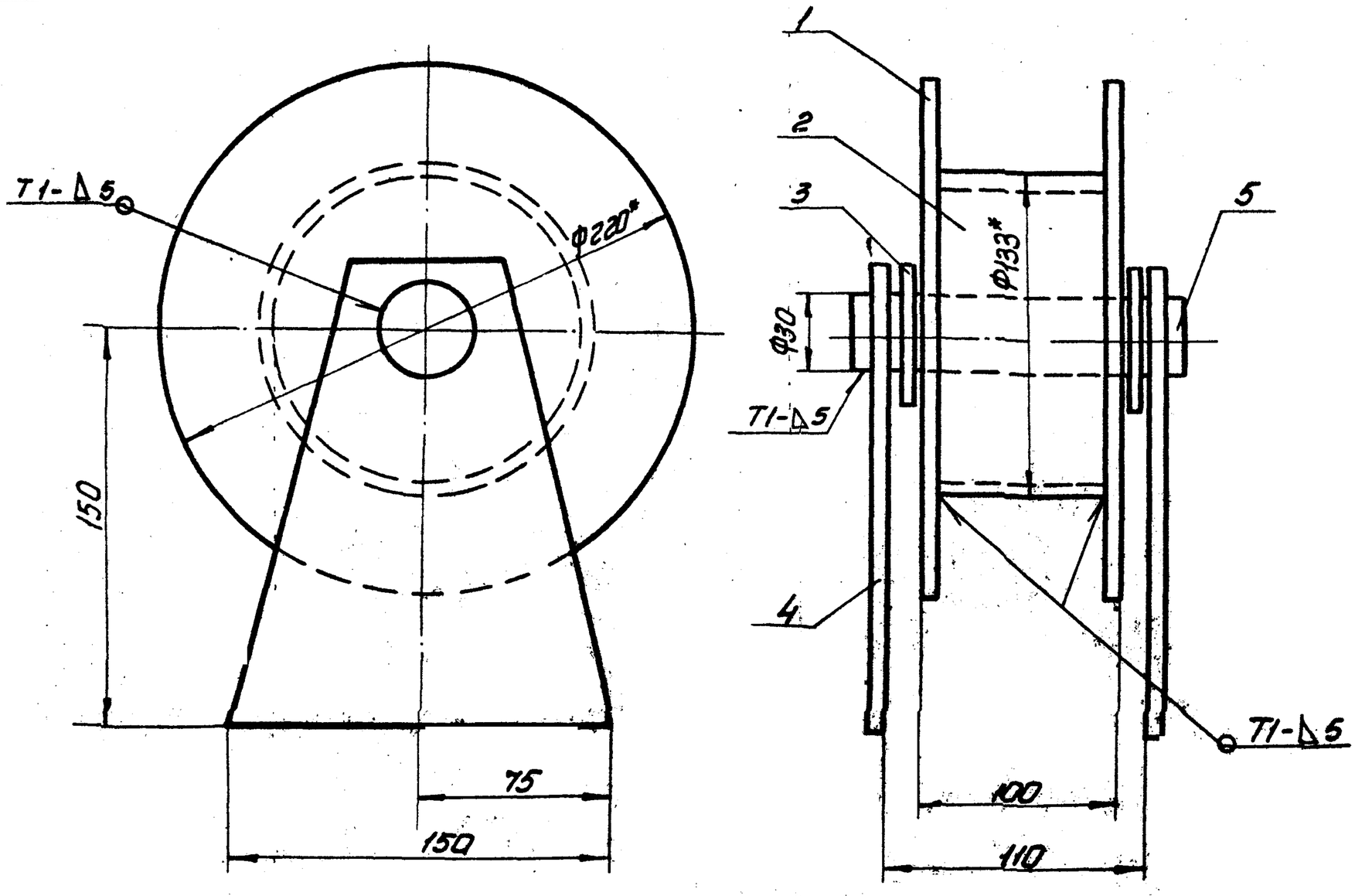

1. Сварные швы по ГОСТ 5264-80. Электроды сварочные типа Э42А ГОСТ 9467-75.
2. Неуказанные предельные отклонения размеров отверстий - H16, валов - h16, остальных $\pm \frac{IT16}{2}$
3. Шероховатость поверхностей реза для деталей Б4 - 50
4. *Размеры для справок.

Изм.	Лист	№ докум.	Подп.	Дата
Разраб.		Кузьмина		3.83
Пров.		Числова		3.83
Т.контр.				
ГИП		Тюрин		3.83
Н.контр.		Панова		3.83
Утв.		Кузнецов		3.83

ПВ5.07.00.00СБ

Ролик отводной для демонтажа монтажной стойки Сборочный чертеж

Лит.	Масса	Масштаб
И	7,6	1:2
Лист	Листов 1	

Гипронефтеспецмонтаж г. Москва

ПВ6.06.00.00СБ

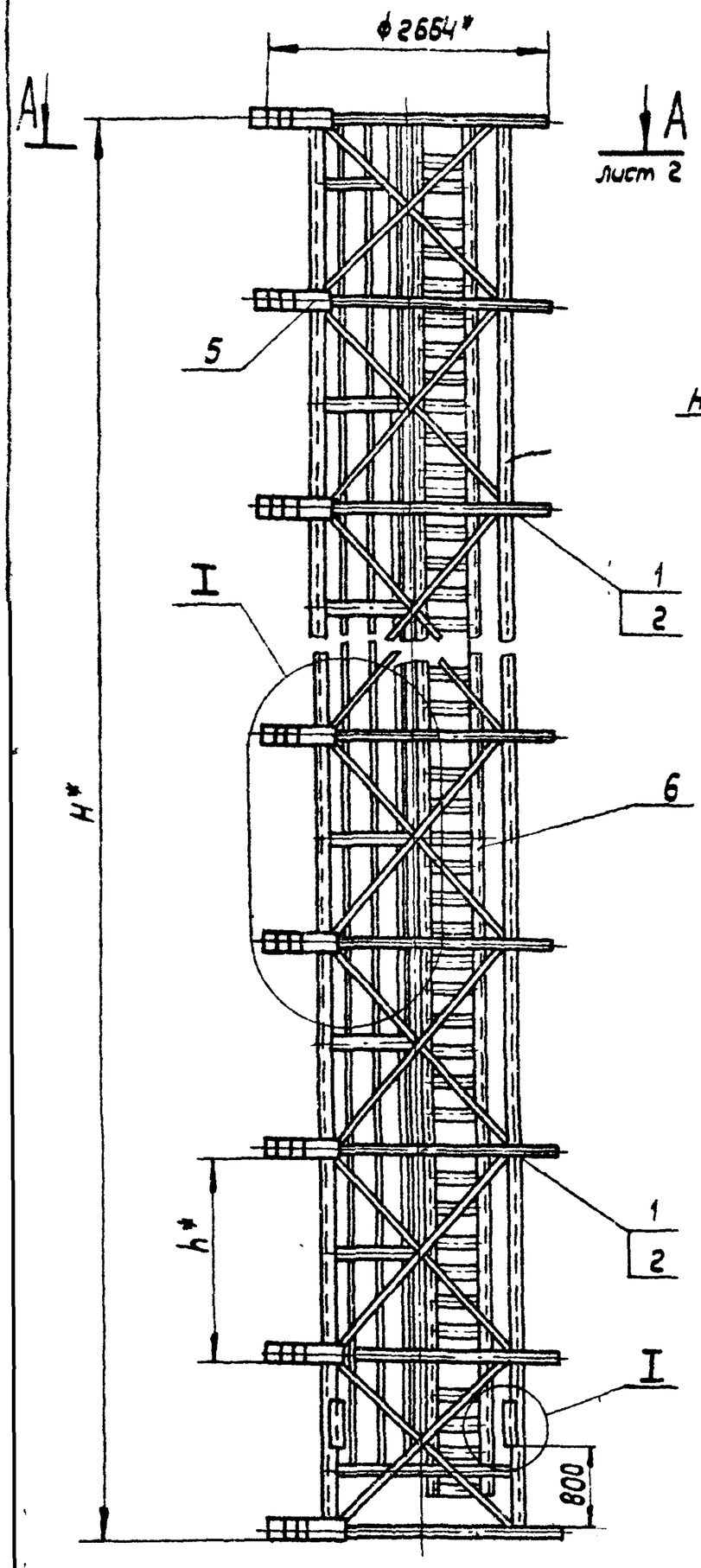

К-К
М1:5

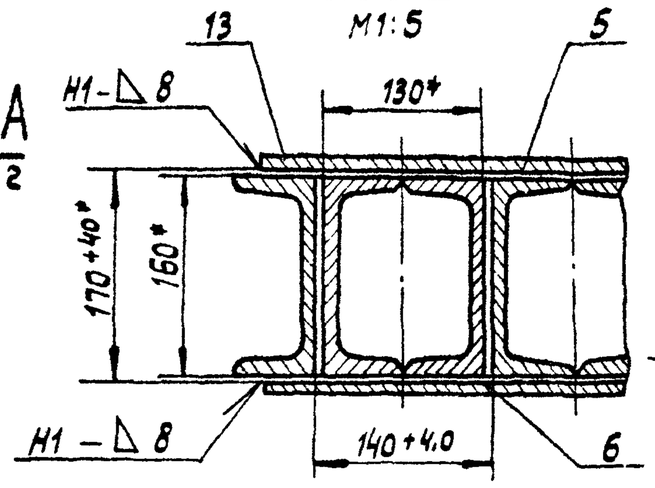

I
М1:10

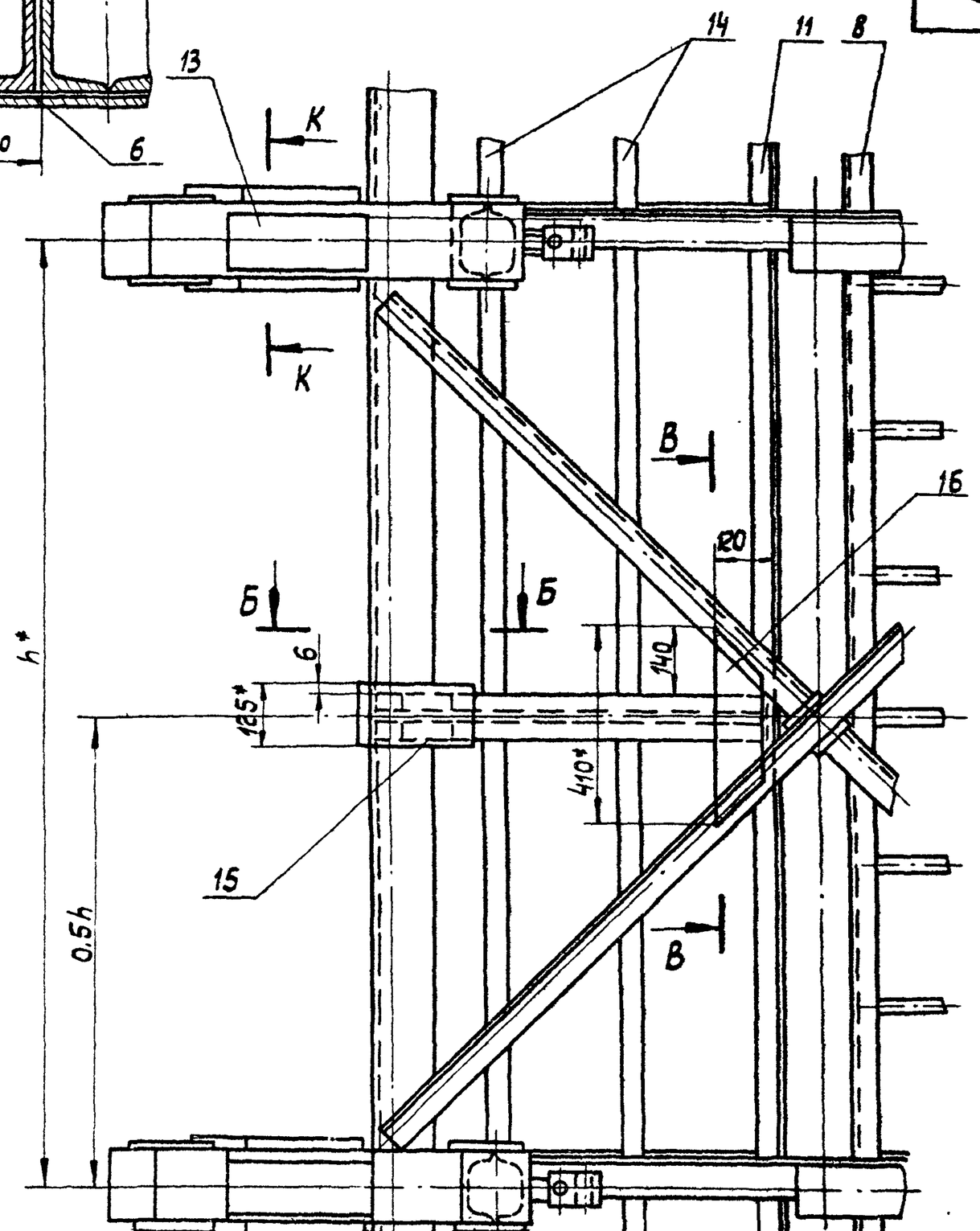

Б-Б
М1:5

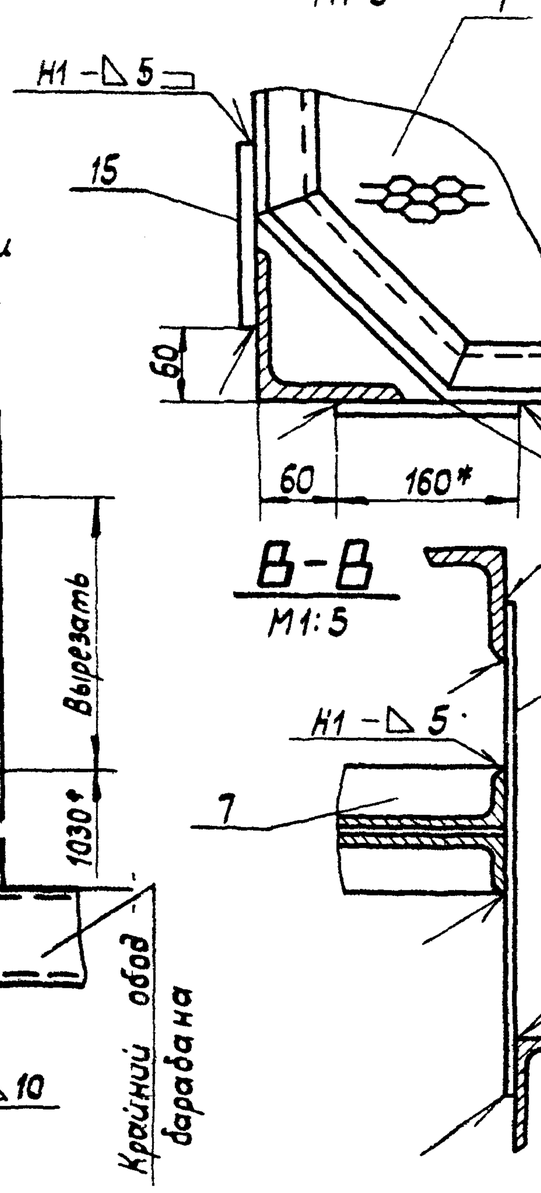

II
М1:10

Узел вырезки и стыковки стоек каркаса барабана.

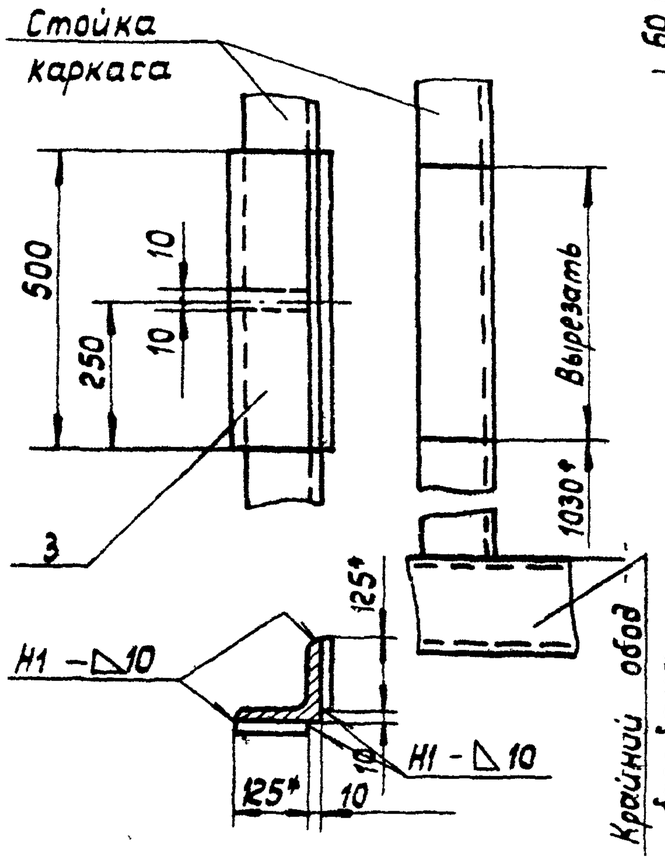

В-В
М1:5

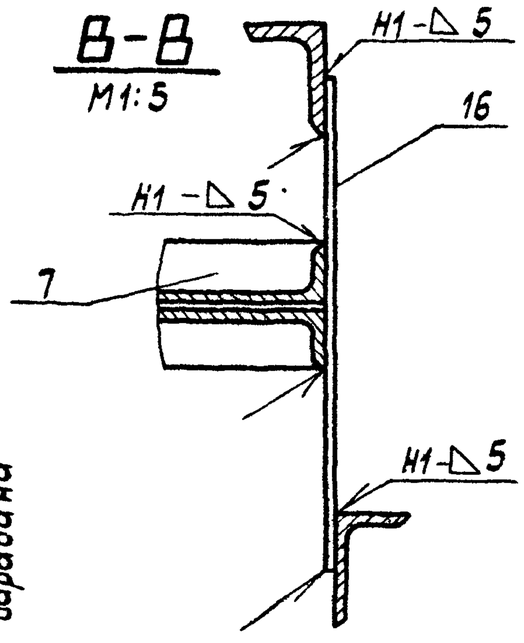

1. Установку гибочных шаблонов (черт. № ПВ6.06.01.00СБ) производить на свободный каркас для наворачивания полотнищ.
2. Подготовку каркаса производить в следующем порядке:
   а) в одной из крайних секций каркаса вырезать, а затем состыковать 4 стойки (см. II);
   б) в промежуточных секциях каркаса со стороны нахлеста срезать промежуточные ободья и по одной поперечной связи.
3. Установку гибочных шаблонов производить в следующем порядке:
   а) установить и приварить 2 концевых шаблона;
   б) в 3 ✱ точках „О" между концевыми шаблонами натянуть 3 струны;
   в) по струнам в узлах каркаса произвести установку и приварку промежуточных гибочных шаблонов.
   Количество гибочных шаблонов определяется числом ободьев каркаса и высотой стенки сооружаемого резервуара:
   10 шаблонов - при высоте стенки 18 м.
   6 шаблонов - при высоте стенки 12 м.
4. Произвести сборку прижимов площадок и лестницы.
5. Сварные швы по ГОСТ 5264-80.
6. Неуказанные предельные отклонения размеров: отверстий по - H16; валов - h16; остальных $\pm \frac{IT16}{2}$
7. * Размеры для справок.

Обозначение	Высота барабана H*, мм	Шаг установки ободьев барабана h*, мм	Число промежуточных узлов барабана a, шт.	Масса добавляемых элемент., кг.	Примечание
ПВ6.06.00.00	17500	1975*	8	2750	для РВС с высотой стенки 18м.
-01	11500	2200*	4	1650,0	—•— 12м.

Изм.	Лист	№ докум.	Подп.	Дата
Разраб.		Числова		3.83
Пров.		Кузьмина		3.83
Т. контр.				
ГИП		Тюрин		3.83
Н. контр.		Ланова		3.83
Утв.		Кузнецов		0.83

ПВ6.06.00.00 СБ

Устройство для формообразования. Сборочный чертеж

Лит.	Масса	Масштаб
И	см. табл.	1:50
Лист 1	Листов 2	

Гипронефтеспецмонтаж г. Москва

Копировал: Формат: А2

ПВ6.06.00.00 СБ

Г-Г
М1:5

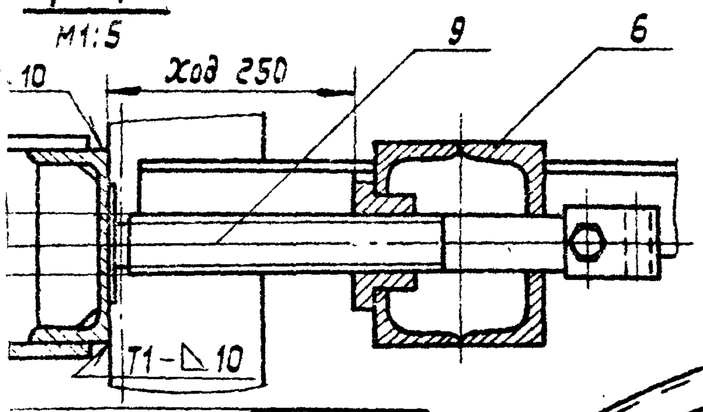

А-А
М1:10
лист 1

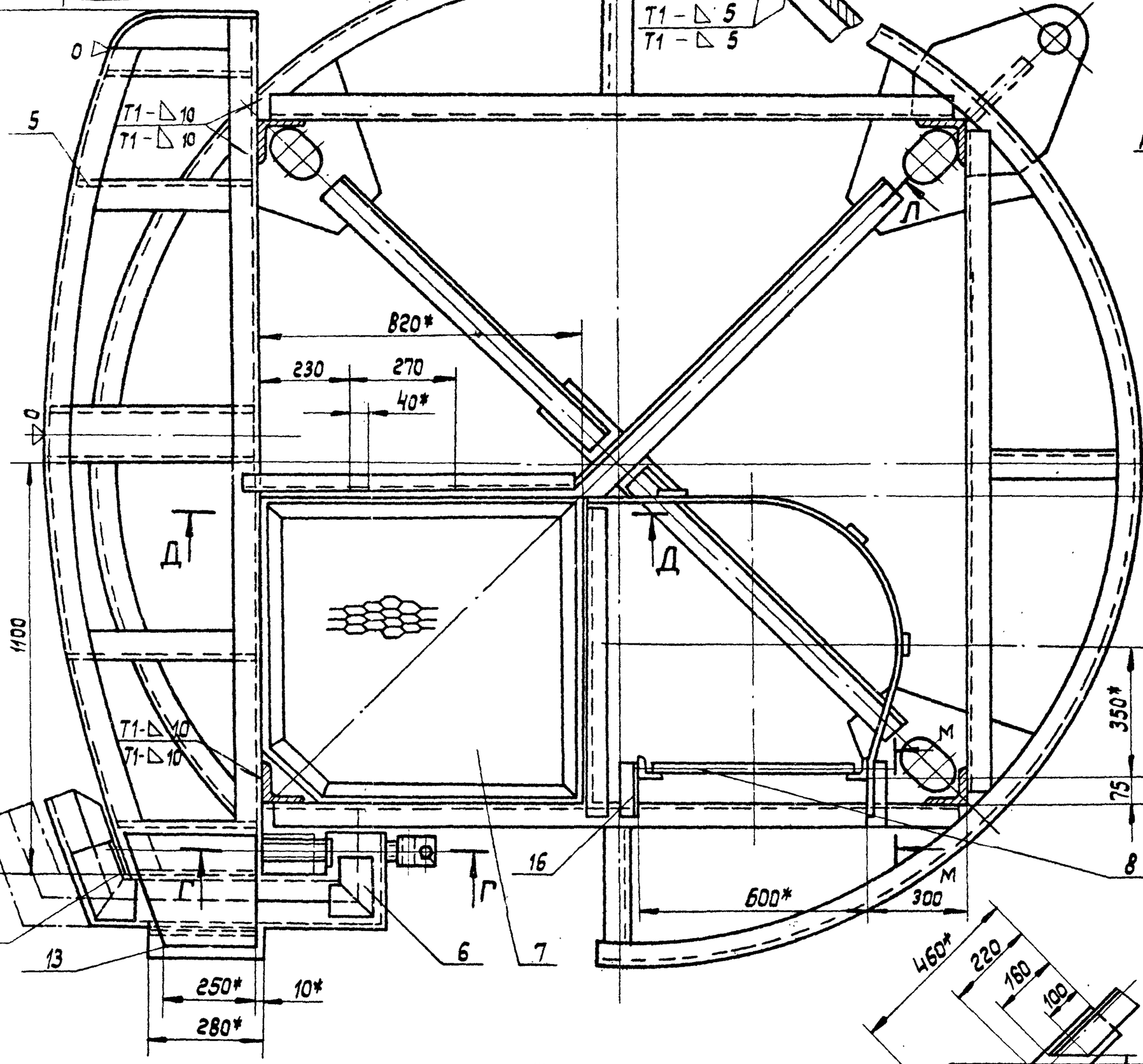

Л-Л
М1:10

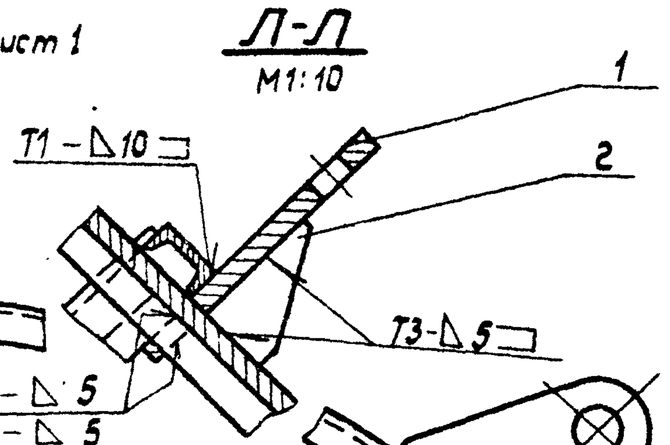

М-М
М1:5

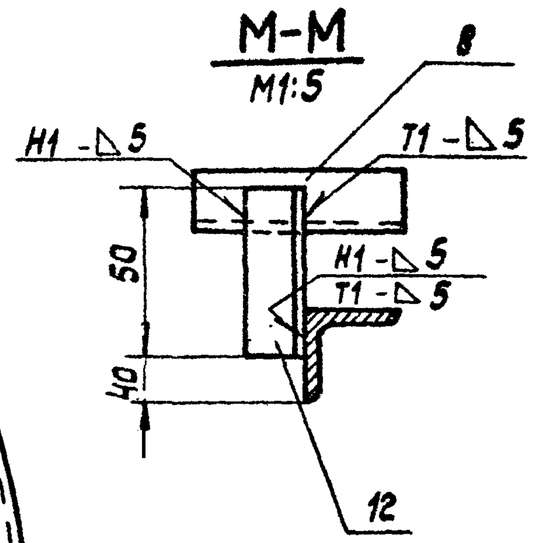

III
М1:10

Установка усилительных поперечных связей в крайних панелях каркаса барабана.

Д-Д

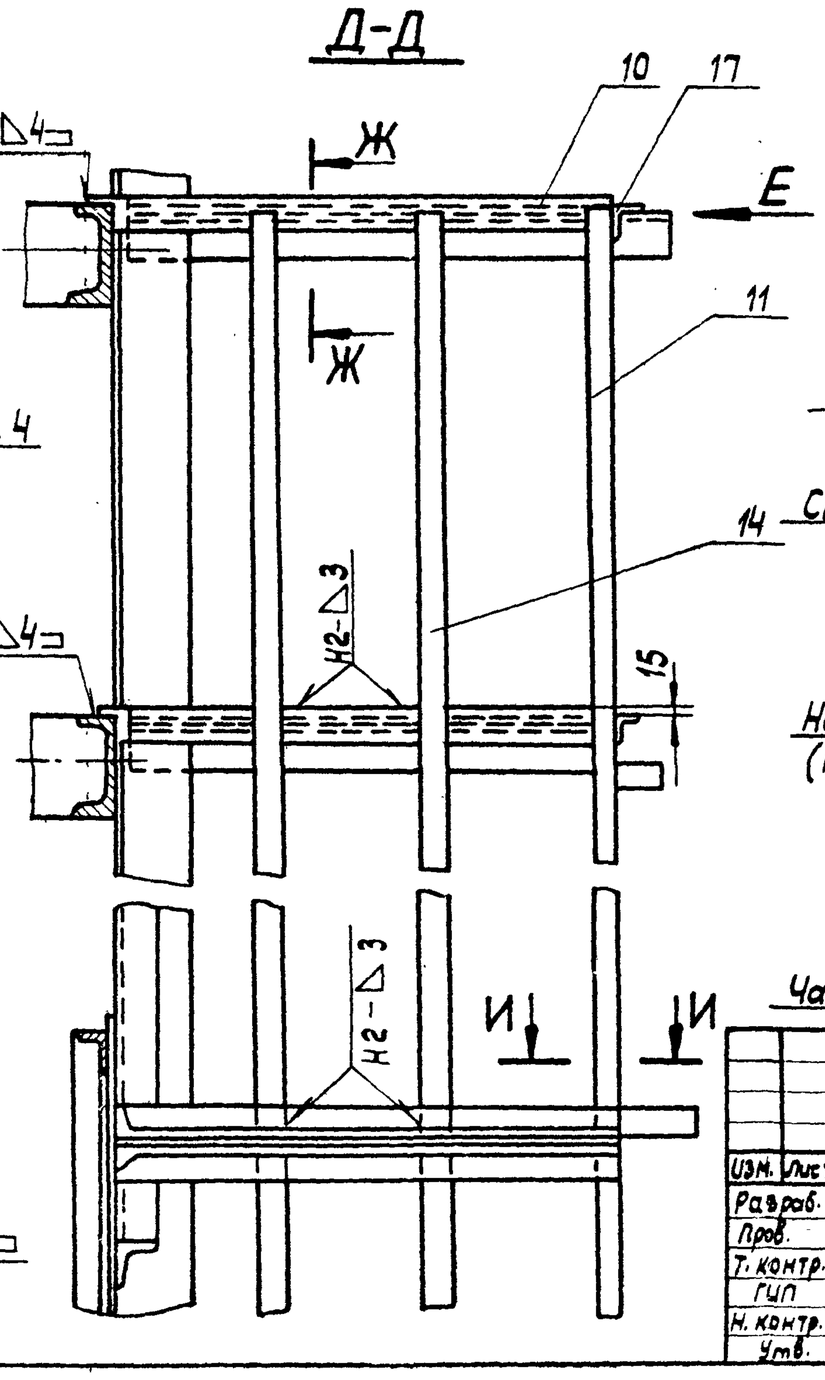

Вид Е
М1:5

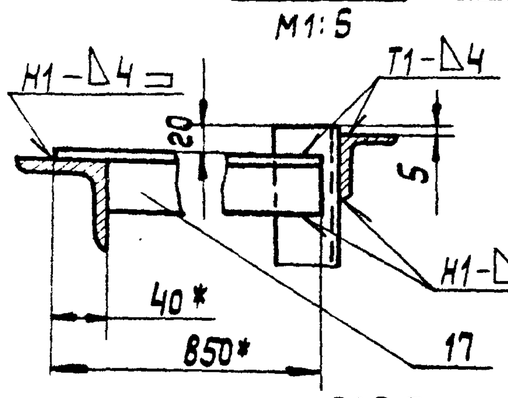

Ж-Ж
М1:5

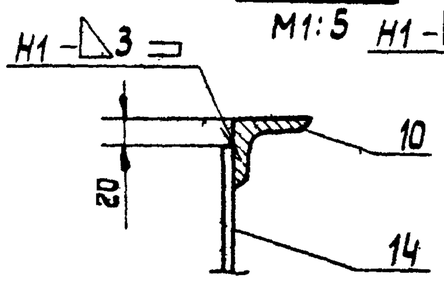

И-И
М1:5

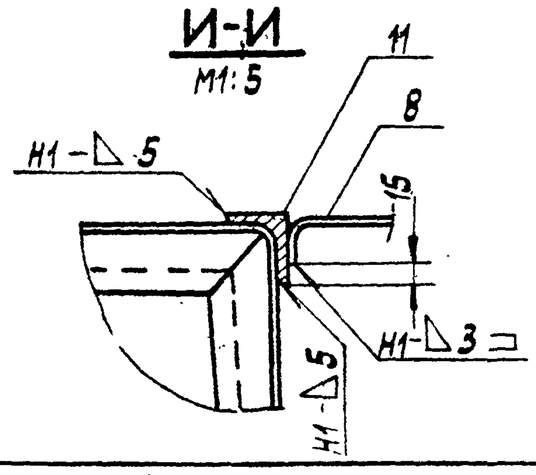

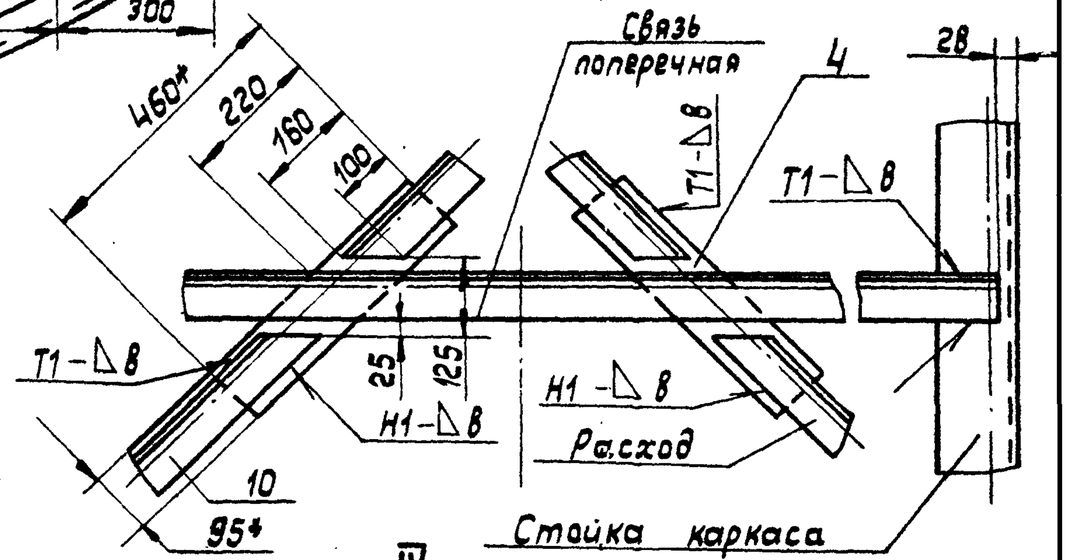

Схема IV
М1:25

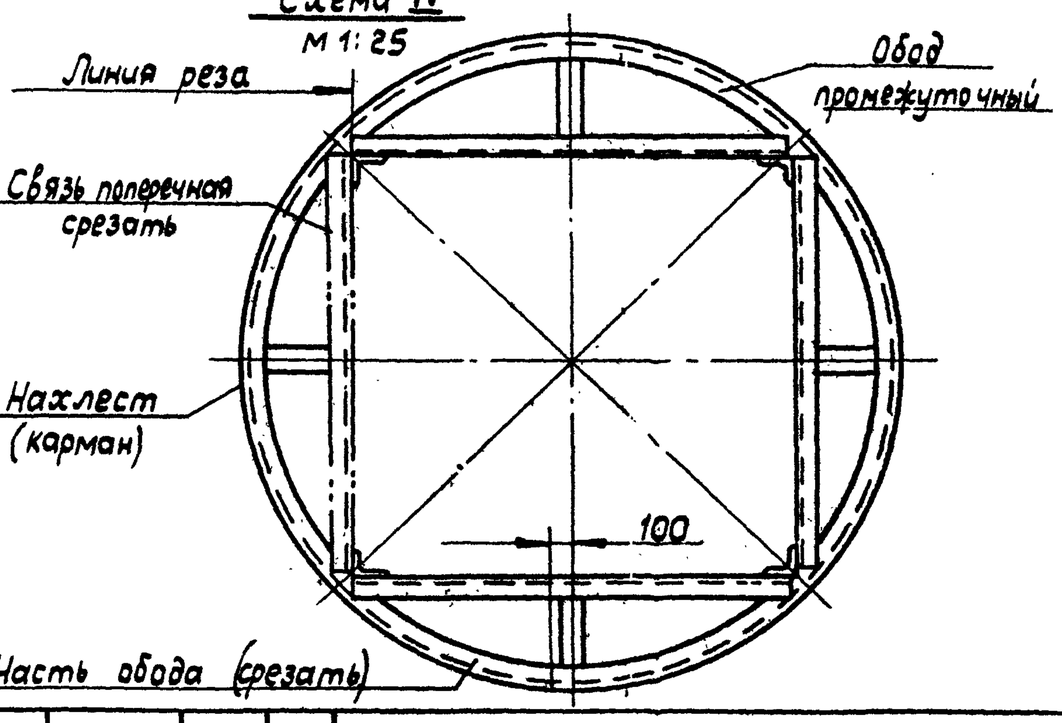

Изм.	Лист	№ докум.	Подп.	Дата
Разраб.		Кузьмина		3.83
Пров.		Числова		3.83
Т. контр.				
ГИП		Тюрин		3.83
Н. контр.		Панова		3.83
Утв.		Кузнецов		3.83

ПВ 6. 06. 00. 00 СБ

Устройство для формообразования. Сборочный чертеж

Лит.	Масса	Масштаб
И	—	—
Лист 2	Листов	

Гипронефтеспецмонтаж г. Москва

Подп. и дата | Инв. № подл. | Взам. инв. № | Инв. № дубл. | Подп. и дата

Копировал:

Формат А2

Формат	Зона	Поз.	Обозначение	Наименование	Кол.	Примечание
				Детали		
11		9	ПВ6.06.00.05	Винт	6	
11		10	ПВ6.06.00.00	Балка	6	
64		11	ПВ6.06.00.07-01	Стойка		
				Уголок Б-45х45х5 ГОСТ 8509-72 / Ст.3 ГОСТ 535-79		
				L = 9720	1	33,0кг
64		12	ПВ6.06.00.08	Кронштейн		
				Уголок Б45х45х5 ГОСТ 8509-72 / Ст.3 ГОСТ 535-79		
				L = 150	12	0,50кг
64		13	ПВ6.06.00.09	Балка		
				Швеллер 16 ГОСТ 8240-72 / Ст.3 ГОСТ 535-79		
				L = 280	6	4,0кг
64		14	ПВ6.06.00.10-01	Ограждение		
				Полоса Б-4х40 ГОСТ 103-76 / Ст.3 ГОСТ 535-79		
				L = 9670	2	12,0кг
64		15	ПВ6.06.00.11	Пластина		
				Полоса Б-5х125 ГОСТ 103-76 / Ст.3 ГОСТ 535-79		
				L = 150	6	0,75кг
64		16	ПВ6.06.00.12	Кронштейн	6	
–		17	ПВ6.06.00.06-01	Балка	4	

Изм.	Лист	№ докум.	Подп.	Дата	ПВ6.06.00.00	Лист 3

Формат А4

50 00 90 98И

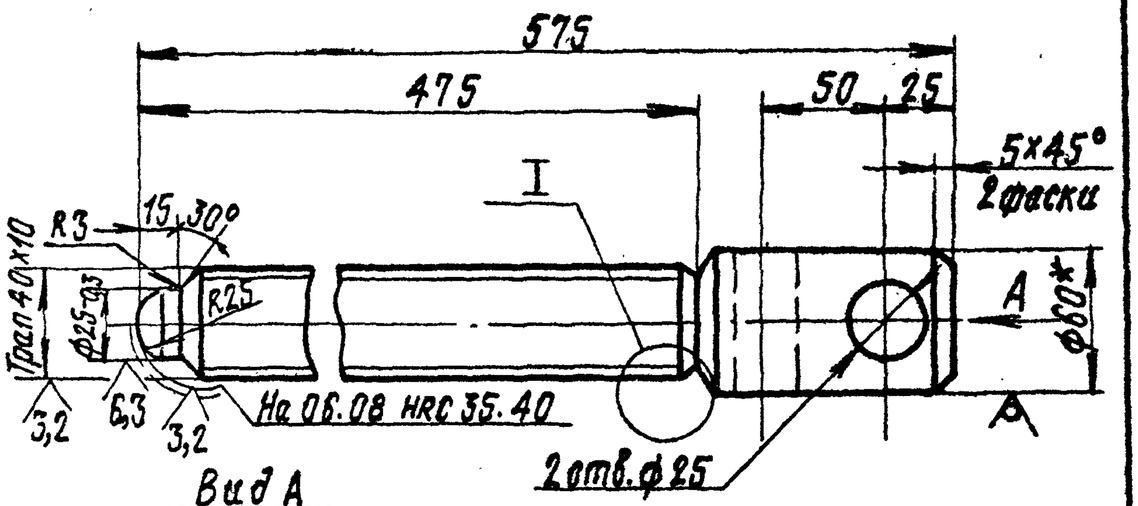

1. Неуказанные предельные отклонения размеров: валов – h16; отверстий – H16; остальных – $\pm \frac{IT16}{2}$.
2. *Размер для справок

Изм.	Лист	№ докум.	Подп.	Дата	ПВ6.06.00.05			
Разраб.		Кузьмина		3.83	Винт	Лит. И	Масса 4,95	Масшт. 1:2,5
Пров.		Числова		3.83		Лист	Листов 1	
Т.контр.								
ГИП		Тюрин		3.83	Круг Б-60 ГОСТ 2590-71 / Ст.3 ГОСТ 535-79	Гипронефтеспецмонтаж г. Москва		
Н.контр.		Панова		03.83				
Утв.		Кузнецов		03.83				

Инв.№ подл. | Подп. и дата | Взам.инв.№ | Инв.№ дубл. | Подп. и дата

Формат А4

Формат	Зона	Поз.	Обозначение	Наименование	Кол.	Примечание
				Детали		
11		11	ПВ6.06.00.07	Стойка		
				Уголок Б-45х45х5 ГОСТ 8509-72 / Ст.3 ГОСТ 535-79		
				L = 15720	1	53,0кг
12			ПВ6.06.00.08	Кронштейн		
				Уголок Б45х45х5 ГОСТ 8509-72 / Ст.5 ГОСТ 535-79		
				L = 150	20	0,50кг
13			ПВ6.06.00.09	Балка		
				Швеллер 18 ГОСТ 8240-72 / Ст.3 ГОСТ 535-79		
				L = 280	10	4,0кг
14			ПВ6.06.00.10	Ограждение		
				Полоса Б-4х40 ГОСТ 103-76 / Ст.3 ГОСТ 535-79		
				L = 15670	2	20,0кг
15			ПВ6.06.00.11	Пластина		
				Полоса Б-5х125 ГОСТ 103-76 / Ст.3 ГОСТ 535-79		
				L = 150	14	0,75кг
16			ПВ6.06.00.12	Кронштейн	14	
17			ПВ6.06.00.06.01	Балка	4	
				ПВ6.06.00.00.01 см.СБ		
				Сборочные единицы		
5			ПВ6.06.01.00	Шаблон гибочный	6	
6			ПВ6.06.02.00	Прижим	6	
7			ПВ6.06.03.00	Площадка	3	
8			ПВ6.06.04.00.01	Лестница	1	

Изм.	Лист	№ докум.	Подп.	Дата	ПВ6.06.00.00	Лист 2

Формат А4

Формат	Зона	Поз.	Обозначение	Наименование	Кол.	Примечание
				Документация		
64			ПВ6.06.00.00 СБ	Сборочный чертеж		
				Детали		
11		1	ПВ6.06.00.01	Захват	2	
11		2	ПВ6.06.00.02	Ребро	2	
64		3	ПВ6.06.00.03	Пластина		
				Полоса Б-12х125 ГОСТ 103-76 / Ст.3 ГОСТ 535-79		
				L = 600	16	6,0кг
64		4	ПВ6.06.00.04	Пластина		
				Полоса Б-10х55 ГОСТ 103-76 / Ст.3 ГОСТ 535-79		
				L = 450	12	3,40кг
				Переменные данные для исполнений		
				ПВ6.06.00.00 см.СБ		
				Сборочные единицы		
11		5	ПВ6.06.01.00	Шаблон гибочный	10	
11		6	ПВ6.06.02.00	Прижим	10	
11		7	ПВ6.06.03.00	Площадка	7	
11		8	ПВ6.06.04.00	Лестница	1	
				Детали		
11		9	ПВ6.06.00.05	Винт		
11		10	ПВ6.06.00.06	Балка		

Изм.	Лист	№ докум.	Подп.	Дата	ПВ6.06.00.00			
Разраб.		Кузьмина		3.83	Устройство для формообразования	Лит. И	Лист	Листов 3
Пров.		Числова		3.83				
ГИП		Тюрин		3.83		Гипронефтеспецмонтаж г. Москва		
Н.контр.		Панова		03.83				
Утв.		Кузнецов		03.83				

Инв.№ подл. | Подп. и дата | Взам.инв.№ | Инв.№ дубл. | Подп. и дата

Формат А4

ПВ6.06.03.000СБ

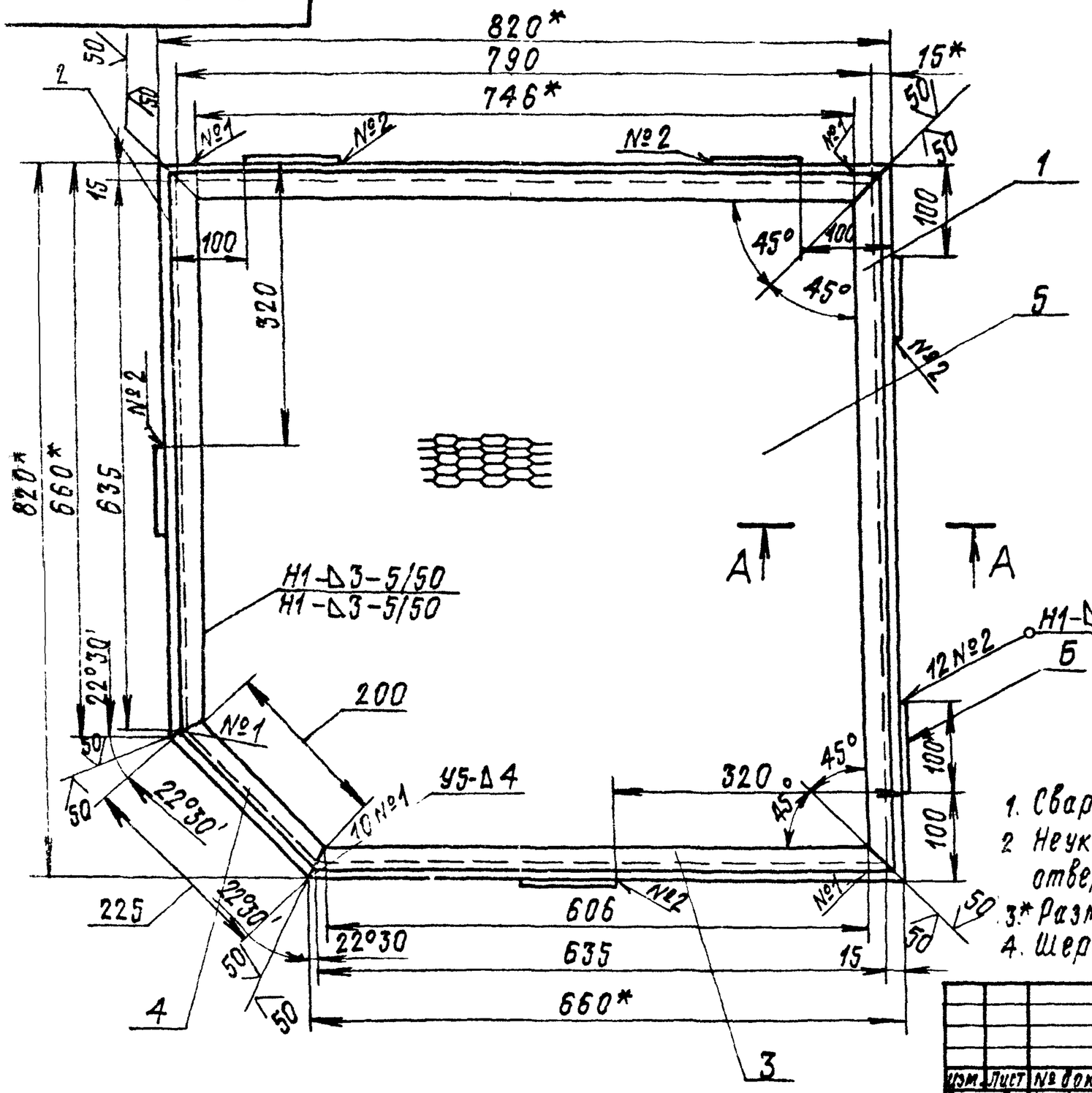

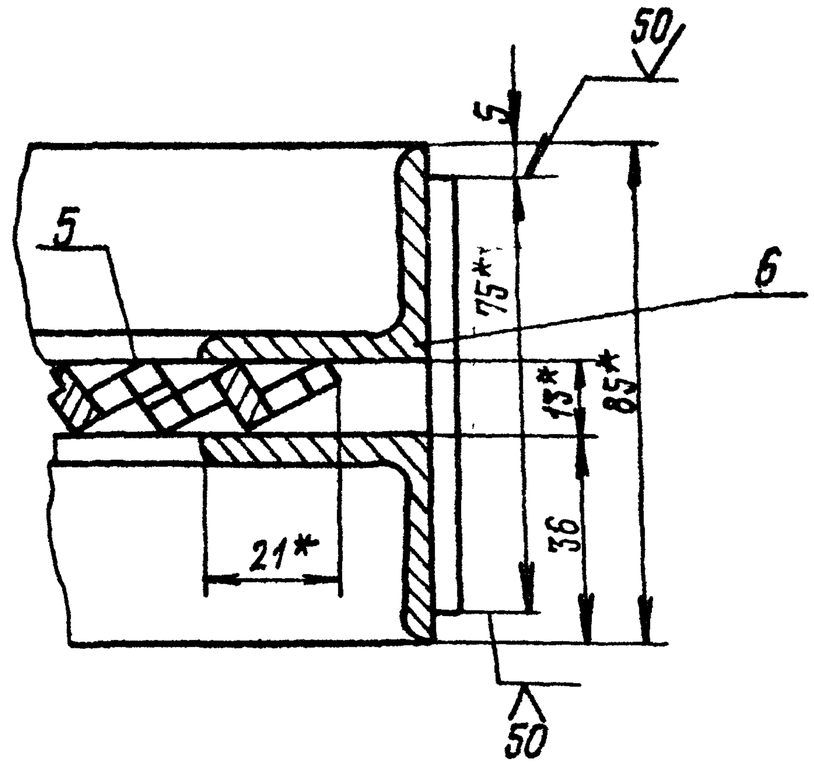

1. Сварные швы по ГОСТ5264-80. Электроды типа Э42А ГОСТ9467-75
2. Неуказанные предельные отклонения размеров: отверстий - H16; валов - h16; остальных $-\pm\frac{IT16}{2}$
3. * Размеры для справок
4. Шероховатость поверхностей реза для дет. Б4 $\sqrt{25}$

Изм.	Лист	№ докум.	Подп.	Дата
Разраб.		Кузьмина		3.83
Пров.		Числова		3.83
Т.контр.				
ГИП		Тюрин		3.83
Н.контр.		Панова		03.83
Утв.		Кузнецов		03.83

ПВ6.06.03.00СБ

Площадка

Оборочный чертеж

Лит.	Масса	Масшт.
И	40,0	1:5

Лист | Листов 1

Гипронефтеспецмонтаж г. Москва

Формат 12

ПВ6.06.03.02

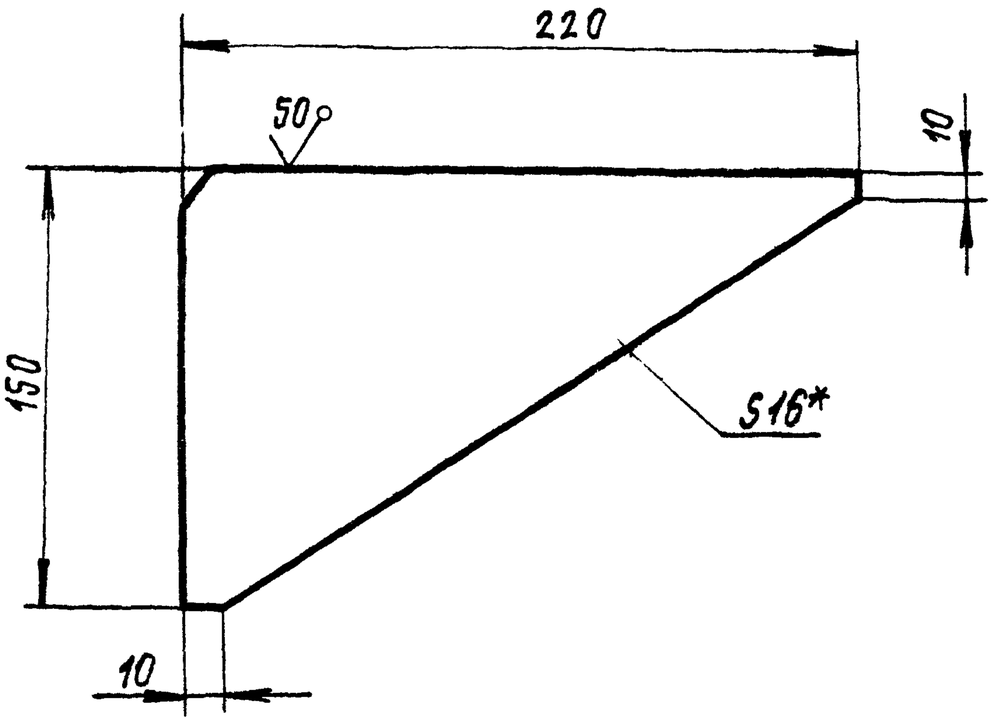

1. Неуказанные предельные отклонения размеров: валов - h16, остальных $-\pm\frac{IT16}{2}$.
2. * Размер для справок

Изм.	Лист	№ докум.	Подп.	Дата
Разраб.		Кузьмина		3.83
Пров.		Числова		3.83
Т.контр.				
ГИП		Тюрин		3.83
Н.контр.		Панова		03.83
Утв.		Кузнецов		03.83

ПВ6.06.00.02

Ребро

Лит.	Масса	Масшт.
И	2,5	1:2

Лист | Листов 1

Лист Б-16 ГОСТ 19903-79 / Ст.3 ГОСТ 14637-79

Гипронефтеспецмонтаж г. Москва

Формат 11

Инв.№ подл. | Подп. и дата | Взам. инв.№ | Инв.№ дубл. | Подп. и дата

Формат	Зона	Поз.	Обозначение	Наименование	Кол.	
				Документация		
12			ПВ6.06.03.00.СБ	Сборочный чертеж		
				Детали		
Б4		1	ПВ6.06.03.01	Уголок		
				Уголок Б-36х36х4 ГОСТ8509-72 / Ст.3 ГОСТ 535-79		
				L = 820	4	3,52кг
Б4		2	ПВ6.06.03.02	Уголок		
				Уголок Б-36х36х4 ГОСТ8509-72 / Ст.3 ГОСТ 535-79		
				L = 660	2	2,60кг
Б4		3	ПВ6.06.03.03	Уголок		
				Уголок Б-36х36х4 ГОСТ8509-72 / Ст.3 ГОСТ 535-79		
				L = 650	2	2,80кг
Б4		4	ПВ6.06.03.04	Уголок		
				Уголок Б-36х36х4 ГОСТ8509-72 / Ст.3 ГОСТ 535-79		
				L = 225	2	1,0кг
Б4		5	ПВ6.06.03.05	Лист ПВ 506х790х790 / ГОСТ 8706-79	1	100кг
Б4		6	ПВ6.06.03.06	Полоса		
				Полоса 4х100 ГОСТ103-76 / Ст.3 ГОСТ 535-79		
				L = 75	6	0,25кг

Изм.	Лист	№ докум.	Подп.	Дата
Разраб.		Кузьмина		3.83
Пров.		Числова		3.83
ГИП		Тюрин		3.83
Н.контр.		Панова		03.83
Утв.		Кузнецов		03.83

ПВ6.06.03.00

Площадка

Лит.	Лист	Листов
И		1

Гипронефтеспецмонтаж г. Москва

Формат 11

ПВ 6.06.02.00СБ

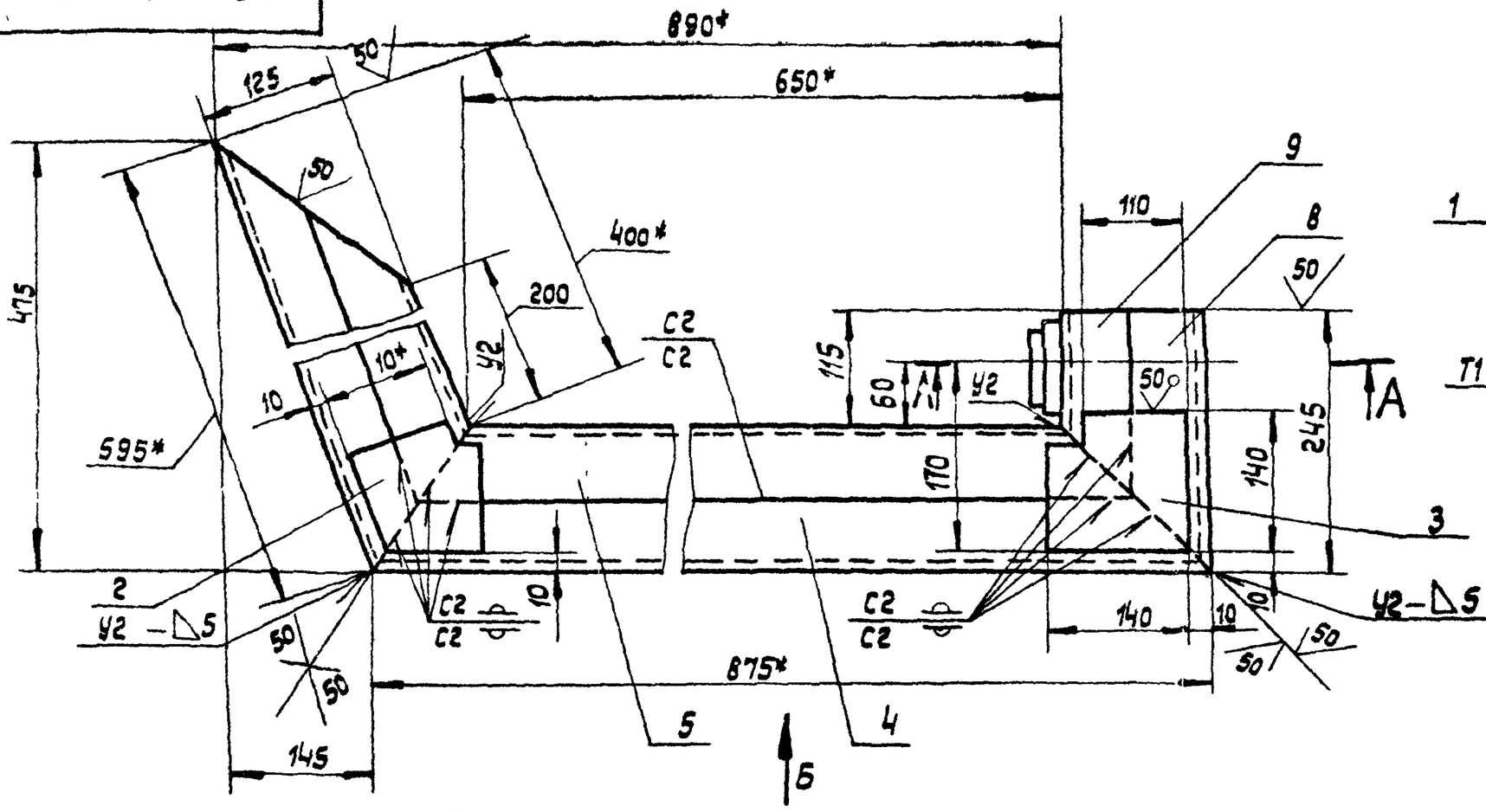

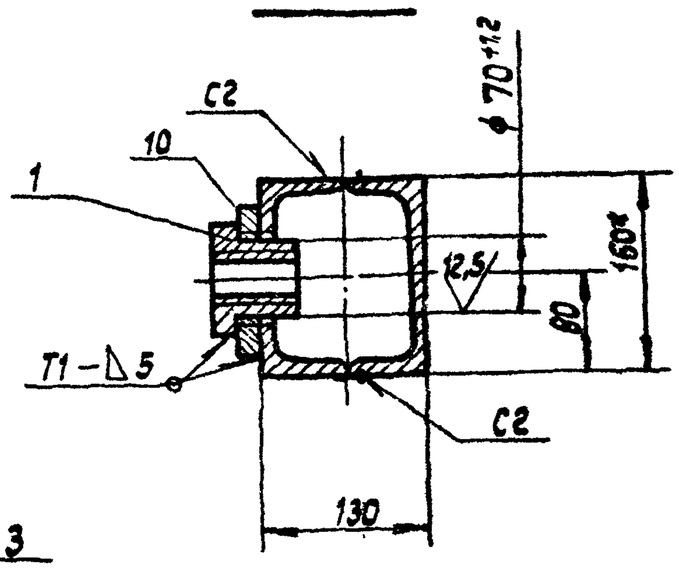

Вид Б

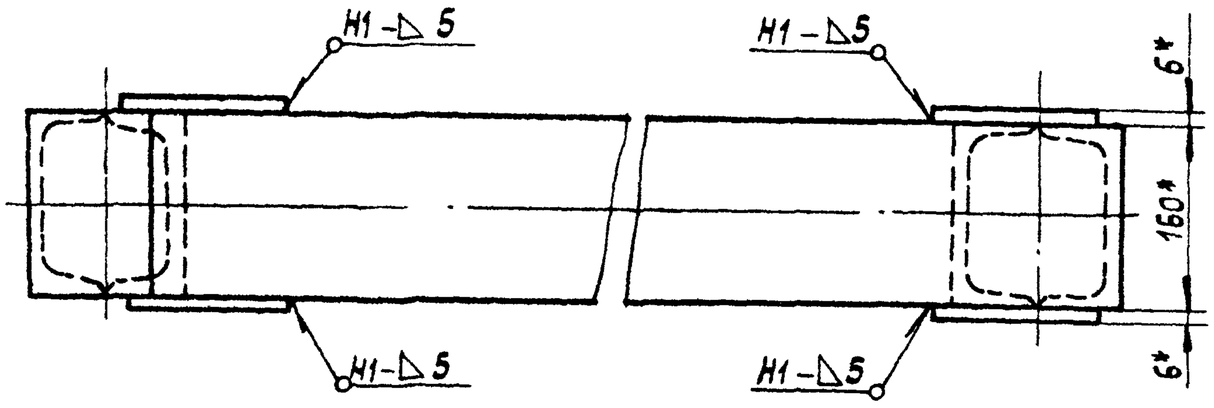

1. Сварные швы по ГОСТ 5264-80. Электроды Э42А по ГОСТ 9467-75.
2. Неуказанные предельные отклонения размеров: отверстий - H16; валов - h16; остальных - $\pm \frac{JT16}{2}$ 50/.
3. Шероховатость поверхностей для дет. Б4 — ▽.
4. Сборку прижима производить по специальному кондуктору.
5. * Размеры для справок

Изм.	Лист	№ докум.	Подп.	Дата
Разраб.		Кузьмина		3.83
Пров.		Числова		3.83
Т. контр.				
ГИП		Тюрин		3.83
Н. контр.		Панова		3.83
Утв.		Кузнецов		03.3

ПВ 6.06.02.00СБ

Прижим
Сборочный чертеж

Лит.	Масса	Масштаб
И	49.0	1:5
Лист	Листов 1	

Гипронефтеспецмонтаж г. Москва

Формат 12

ПВ 6.06.02.01

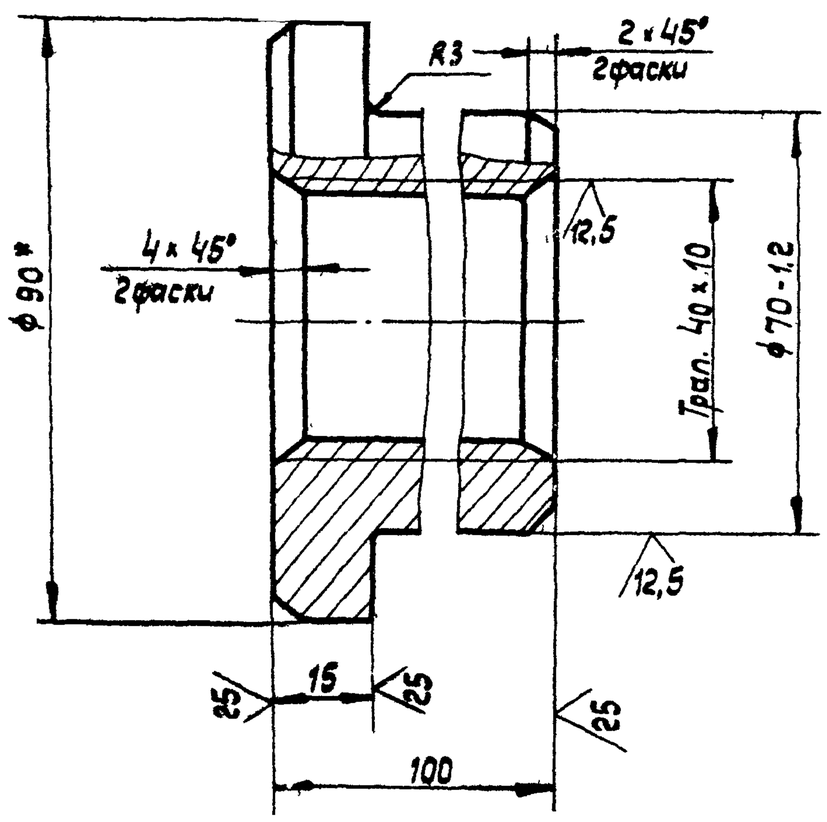

Неуказанные предельные отклонения размеров: отверстий - H16; валов - h16; остальных — $\pm \frac{JT16}{2}$

Предельные отклонения резьбы кл. 3 по ГОСТ 9562-81.

2 * Размер для справок.

Изм.	Лист	№ докум.	Подп.	Дата
Разраб.		Кузьмина		3.83
Пров.		Числова		3.83
Т. контр.				
ГИП		Тюрин		3.83
Н. контр.		Панова		3.83
Утв.		Кузнецов		03.3

ПВ 6.06.02.01

Гайка

Лит.	Масса	Масштаб
И	2.56	1:1
Лист	Листов: 1	

Круг $\frac{в-90\ ГОСТ\ 2590-71}{Ст.3\ ГОСТ\ 535-79}$

Гипронефтеспецмонтаж г. Москва

Формат 11

Формат	Зона	Поз.	Обозначение	Наименование	Кол.	Примечание
				Документация		
12			ПВ6.06.02.00СБ	Сборочный чертеж		
				Детали		
11		1	ПВ6.06.02.01	Гайка	1	
11		2	ПВ6.06.02.02	Накладка	2	
11		3	ПВ6.06.02.03	Наклавка	2	
Б4		4	ПВ6.06.02.04	Швеллер		
				Швеллер 16 ГОСТ 8240-72 / Ст.3 ГОСТ 535-79		
				L = 875	1	12.4кг.
Б4		5	ПВ6.06.02.05	Швеллер		
				Швеллер 16 ГОСТ 8240-72 / Ст.3 ГОСТ 535-79		
				L = 698	1	10.0кг.
Б4		6	ПВ6.06.02.06	Швеллер		
				Швеллер 16 ГОСТ 8240-72 / Ст.3 ГОСТ 535-79		
				L = 595	1	8.50кг.
Б4		7	ПВ6.06.02.07	Швеллер		
				Швеллер 16 ГОСТ 8240-72 / Ст.3 ГОСТ 535-79		
				L = 352	1	5.0кг.

Инв. № подл. | Подп. и дата | Взам. инв. № | Инв. № дубл. | Подп. и дата

Изм.	Лист	№ докум.	Подп.	Дата
Разраб.		Кузьмина		3.83
Пров.		Числова		3.83
ГИП		Тюрин		3.83
Н. контр.		Панова		3.83
Утв.		Кузнецов		03.3

ПВ6.06.02.00

Прижим

Лит.	Лист	Листов
И	1	2

Гипронефтеспецмонтаж г. Москва

Копировал: Формат 11

ПВ6.06.04.00СБ

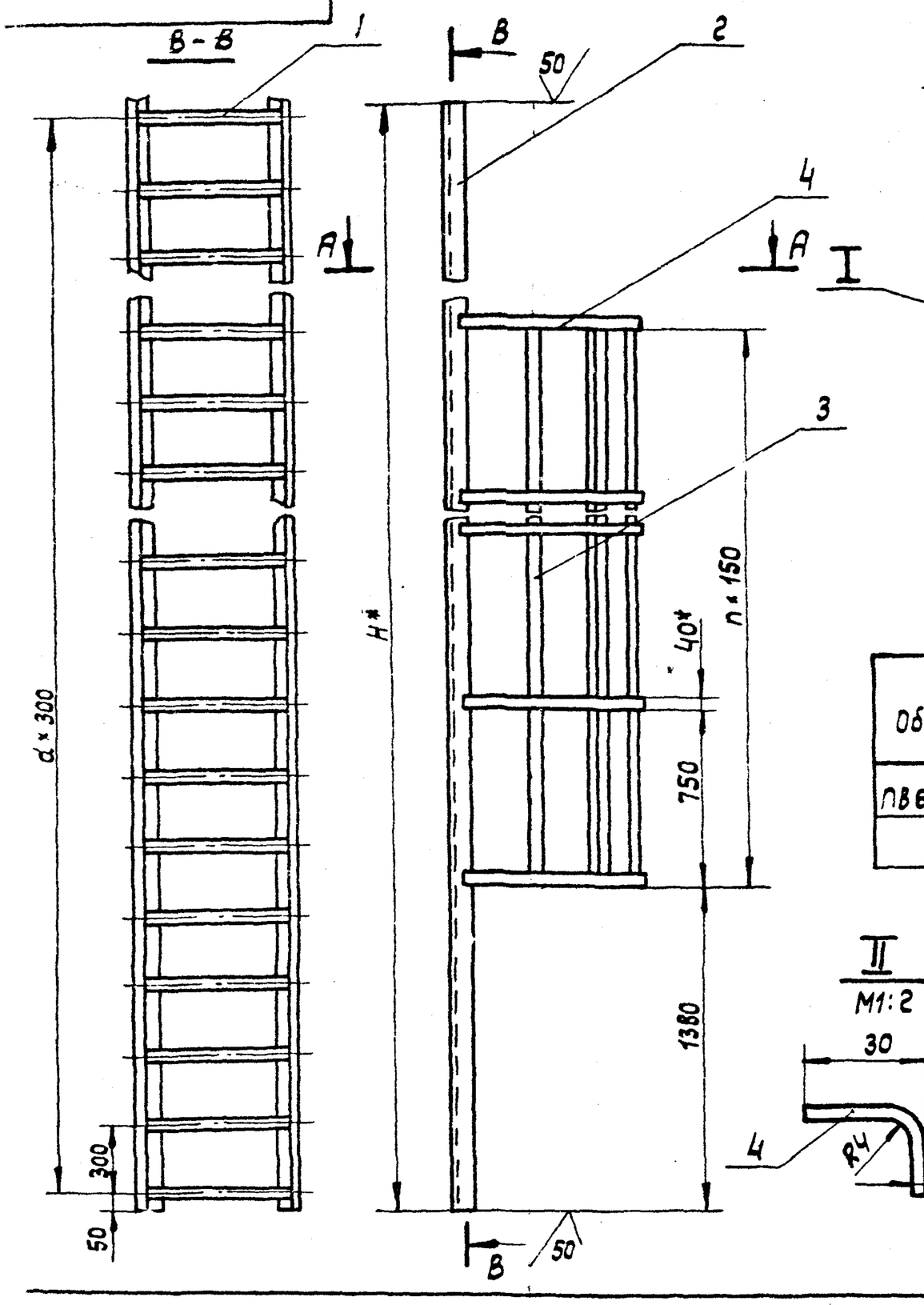

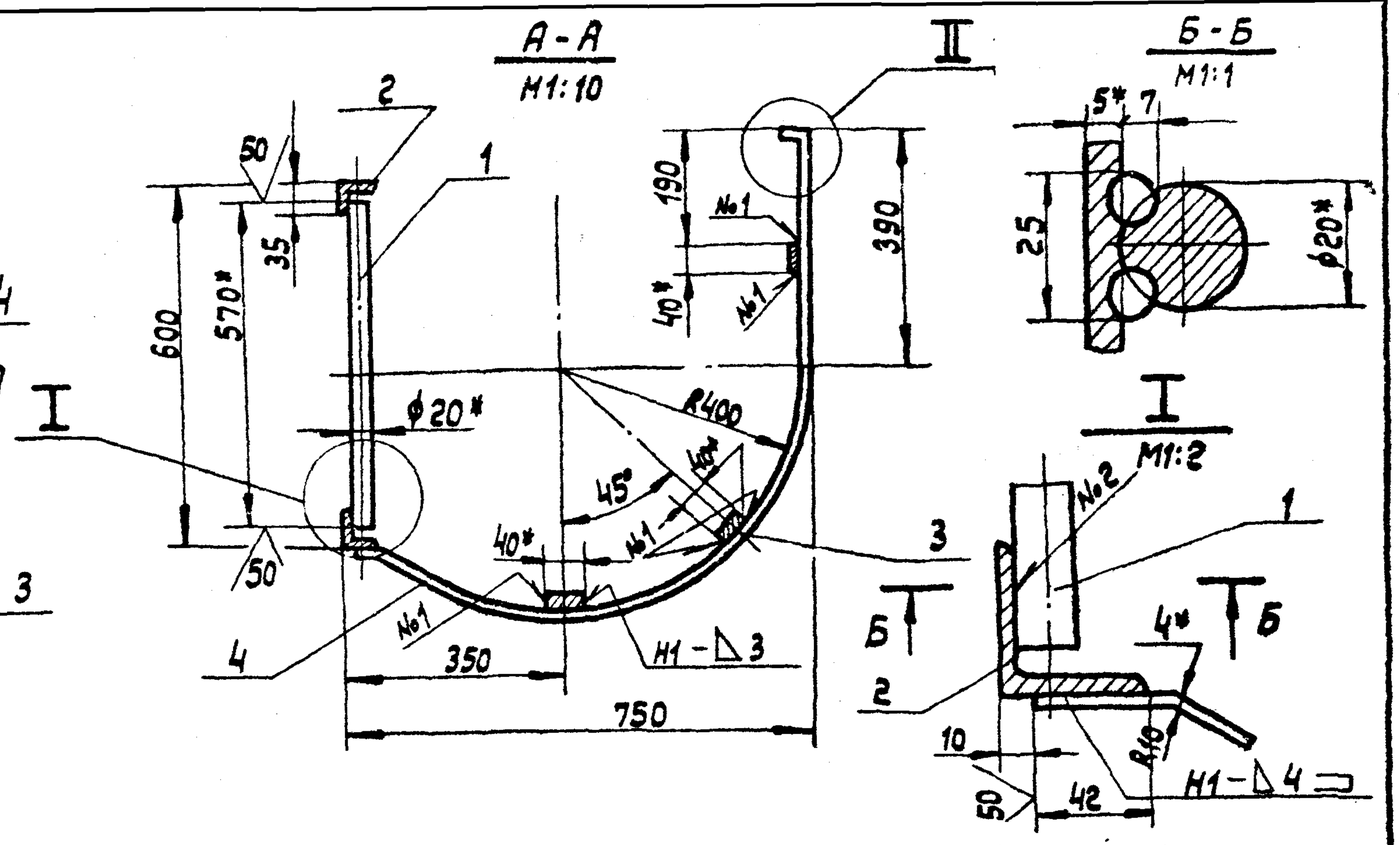

Обозначение	Высота Н*, мм.	Число шагов ступеней а, шт.	Число шагов ограждения n, шт.	Масса, кг.	Примечание
ПВ6.06.04.00	16300*	54	18	255,0	для РВС с высотой стенки 18м.
-01	10300*	34	10	165,0	—"— 12м.

1. Сварные швы по ГОСТ 5264-80. Электроды типа Э42А ГОСТ 9467-75.
2. Шов №2. Сварка ручная электродуговая.
3. Неуказанные предельные отклонения размеров: отверстий - H16; валов - h16; остальных $\pm \frac{JT16}{2}$.
4. Шероховатость поверхностей реза для деталей 54 $\sqrt{50}$.
5. * Размеры для справок.

Изм.	Лист	№ докум.	Подп.	Дата	ПВ6.06.04.00СБ			
Разраб.		Кузьмина		3.83	Лестница сборочный чертеж	Лит.	Масса	Масштаб
Пров.		Числова		3.83		И	см. табл.	1:20
Т. контр.						Лист	Листов 1	
ГИП		Тюрин		3.83		Гипронефтеспецмонтаж г. Москва		
Н. контр.		Панова		03.83				
Утв.		Кузнецов		03.83				

Формат 12

ПВ6.06.00.01

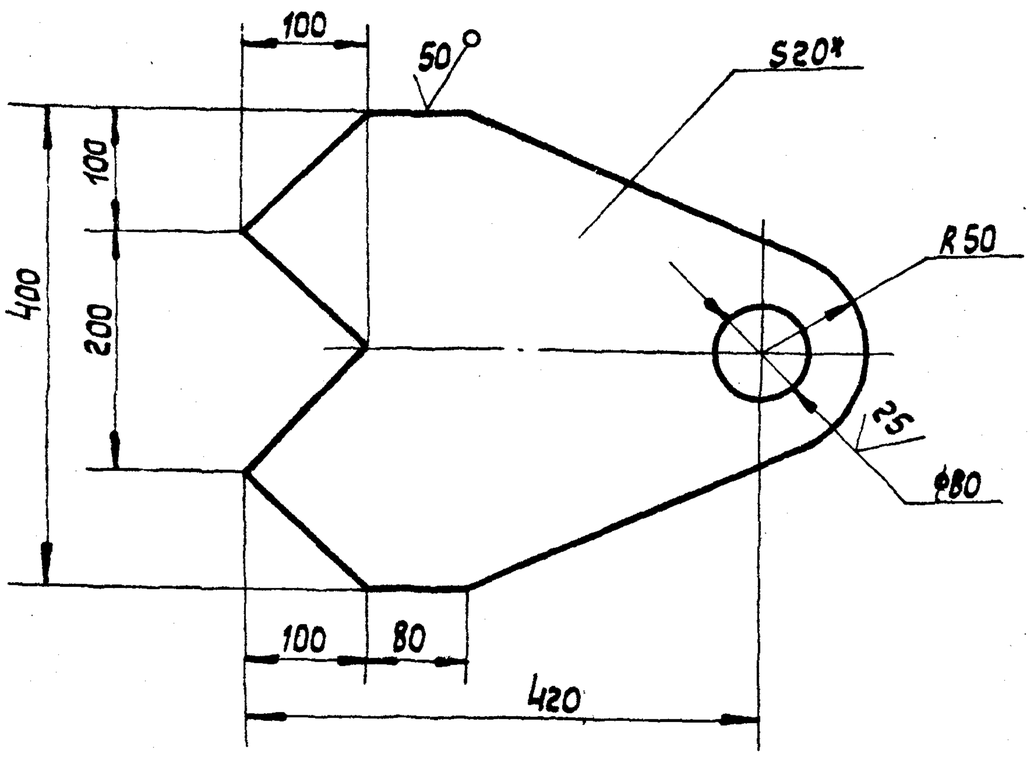

1. Неуказанные предельные отклонения размеров: отверстий - H16; валов - h16; остальных $\pm \frac{JT16}{2}$.
2. * Размер для справок.

Изм.	Лист	№ докум.	Подп.	Дата	ПВ6.06.00.01			
Разраб.		Кузьмина		3.83	Захват	Лит.	Масса	Масштаб
Пров.		Числова		3.83		И	20,0	1:5
Т. контр.						Лист	Листов: 1	
ГИП		Тюрин		3.83		Гипронефтеспецмонтаж г. Москва		
Н. контр.		Панова		03.83				
Утв.		Кузнецов		03.83				

Лист Б-20 ГОСТ 19903-74 / Ст.3 ГОСТ 14637-79

Копировал: Формат 11

Формат	Зона	Поз.	Обозначение	Наименование	Кол.	Примечание
				Документация		
12			ПВ6.06.04.00СБ	Сборочный чертеж		
			Переменные данные	для испытаний.		
				ПВ6.06.04.00 см. СБ		
				Детали		
Б4		1	ПВ6.06.04.01	Круг		
				Круг Б-20 ГОСТ 2590-71 / Ст.3 ГОСТ 535-79		
				L=570	55	1.50кг.
Б4		2	ПВ6.06.04.02	Уголок		
				Уголок Б-45×45×5 ГОСТ 8509-72 / Ст.3 ГОСТ 535-79		
				L=16300	2	70.0кг.
11		3	ПВ6.06.04.03	Полоса	3	
Б4		4	ПВ6.06.04.04	Полоса		
				Полоса 4×20 ГОСТ 103-76 / Ст.3 ГОСТ 535-79		
				L=1470	19	0,30кг.

Изм.	Лист	№ докум.	Подп.	Дата	ПВ6.06.04.00			
Разраб.		Кузьмина		3.83	Лестница	Лит.	Лист	Листов
Пров.		Числова		3.83		И	1	2
ГИП		Тюрин		3.83		Гипронефтеспецмонтаж г. Москва		
Н. контр.		Панова		03.83				
Утв.		Кузнецов		03.83				

Копировал: Формат 11

ПВ6.06.01.00СБ

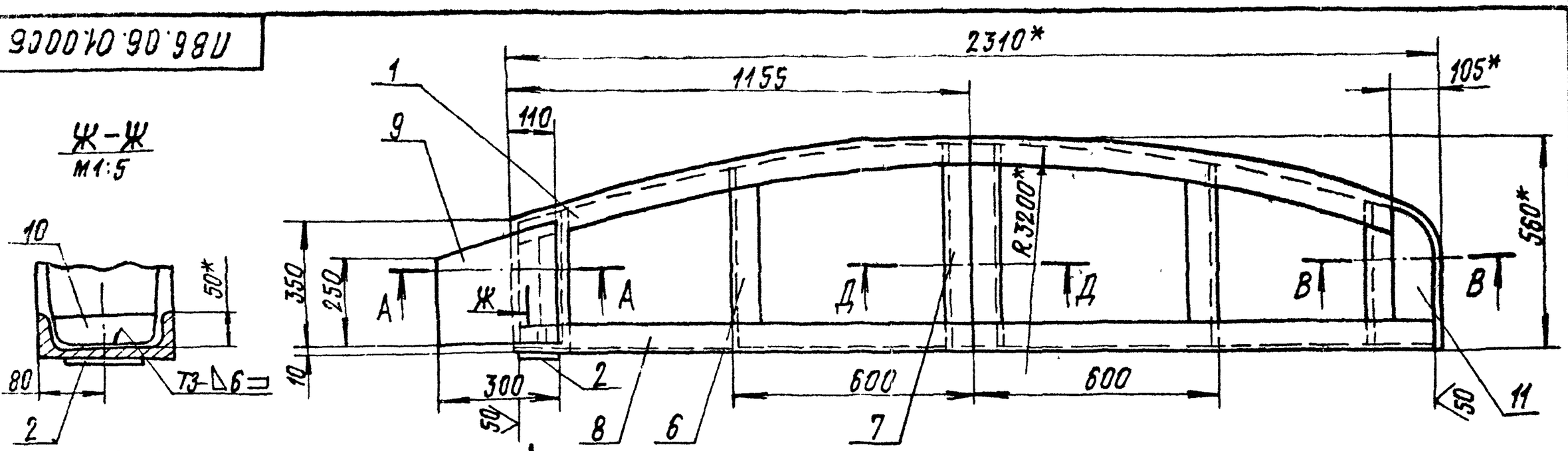

1. Сварные швы по ГОСТ 5264-80. Электроды типа Э42А ГОСТ 9467-75
2. Неуказанные предельные отклонения размеров: отверстий – H16; валов – h16; остальных – $\pm \frac{IT16}{2}$.
3. Шероховатость поверхностей реза для дет. 2 Б4 $\sqrt{25}$
4. *Размер для справок.

Изм.	Лист	№ докум.	Подп.	Дата
Разраб.		Кузьмина		3.83
Пров.		Числова		3.83
Т. контр.				
ГИП		Тюрин		3.83
Н. контр.		Панова		03.83
Утв.		Кузнецов		03.83

ПВ6.06.01.00СБ

Шаблон гибочный
Сборочный чертеж.

Лит.	Масса	Масштаб
И	132,0	1:10
Лист	Листов 1	

Гипронефтеспецмонтаж г. Москва

Формат 12

ПВ6.06.02.02

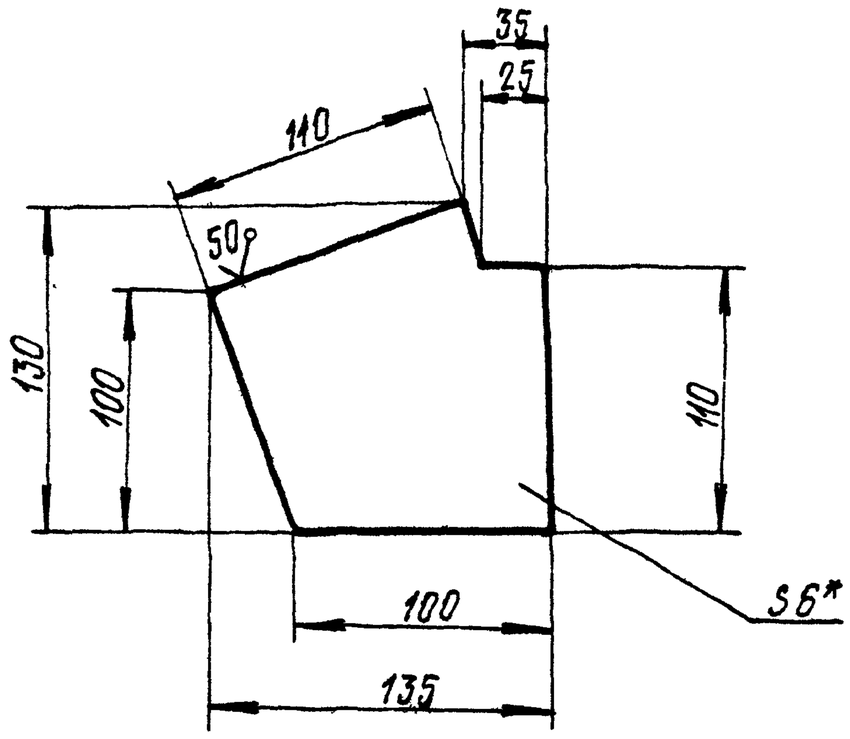

1. Неуказанные предельные отклонения размеров: отверстий – H16; валов – h16; остальных – $\pm \frac{IT16}{2}$.
2. *Размер для справок

Изм.	Лист	№ докум.	Подп.	Дата
Разраб.		Кузьмина		3.83
Пров.		Числова		3.83
Т. контр.				
ГИП		Тюрин		3.83
Н. контр.		Панова		03.83
Утв.		Кузнецов		03.83

ПВ6.06.02.02

Накладка

Лит	Масса	Масштаб
И	0,70	1:2,5
Лист	Листов 1	

Лист Б-6 ГОСТ 19903-74 / Ст.3 ГОСТ 14637-79

Гипронефтеспецмонтаж г. Москва

Формат 11

Формат	Зона	Поз.	Обозначение	Наименование	Кол.	Примечание
				Документация		
12			ПВ6.06.01.00СБ	Сборочный чертеж		
				Детали		
11		1	ПВ6.06.01.01	Балка профилирующая	1	
11		2	ПВ6.06.01.02	Пята	1	
11		3	ПВ6.06.01.03	Стойка	1	
11		4	ПВ6.06.01.04	Стойка	1	
		5	-01	Стойка	1	
		6	-02	Стойка	2	
		7	-03	Стойка	2	
Б4		8	ПВ6.06.01.06	Балка опорная		
				Швеллер 16 ГОСТ 8240-72 / Ст.3 ГОСТ 535-79		
				L = 2300	1	33,0кг
11		9	ПВ6.06.01.06	Пластина		
				Лист Б-10 ГОСТ 19903-74 / Ст.3 ГОСТ 14637-79	2	7,0кг
11		10	ПВ6.06.01.07	Ребро	1	
Б4		11	ПВ6.06.01.08	Накладка		
				Полоса 10х100 ГОСТ 103-76 / Ст.3 ГОСТ 535-79		
				L = 320	2	2,20кг

Инв. № подл. | Подп. и дата | Взам. инв. № | Инв. № дубл. | Подп. и дата

ПВ6.06.01.00

Шаблон гибочный

Лит.	Лист	Листов
И		1

Гипронефтеспецмонтаж г. Москва

Формат 11

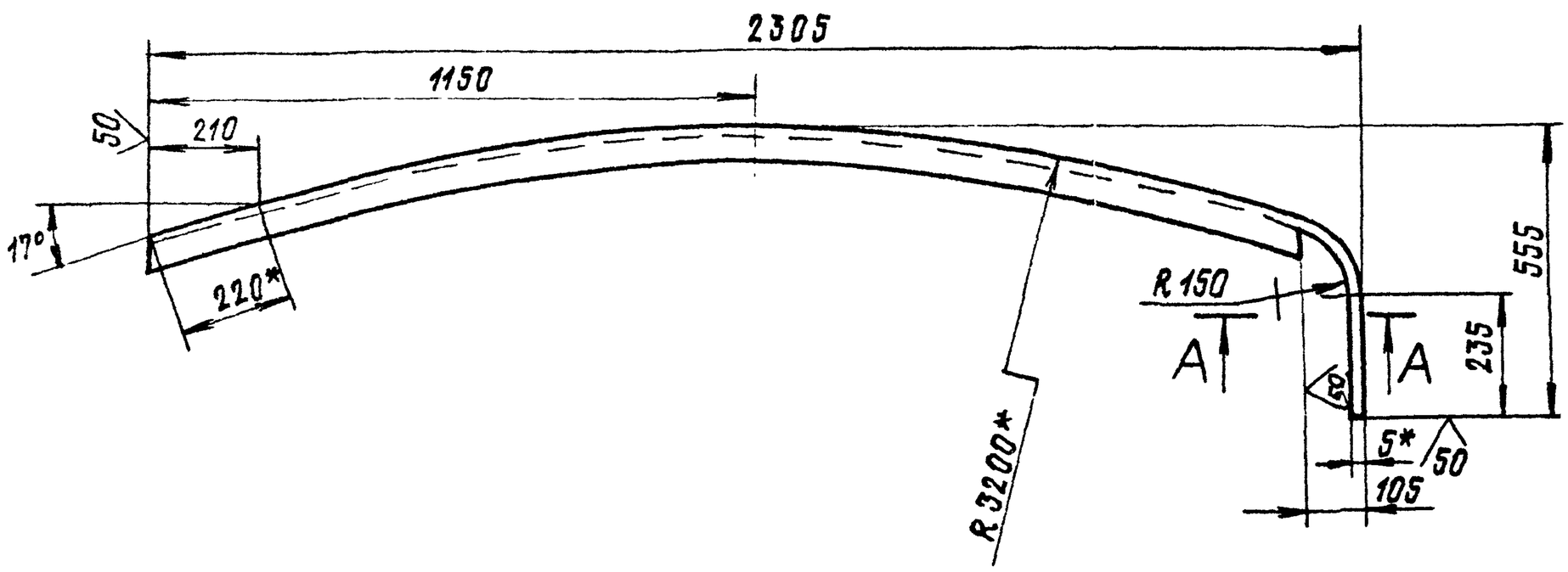

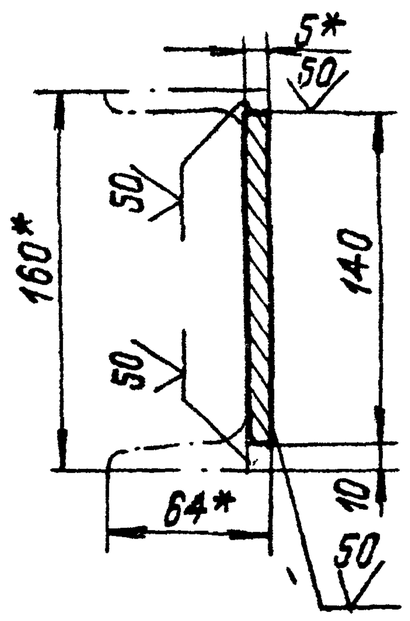

Развертка
М 1:5

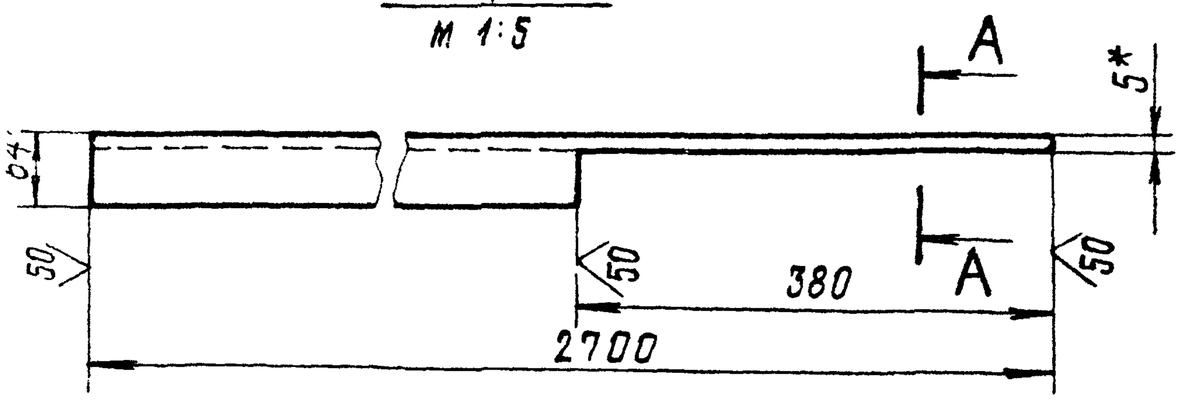

1. Неуказанные предельные отклонения размеров: отверстий – H16; валов – h16; остальных – $\pm \frac{JT16}{2}$
2. *Размеры для справок

Изм.	Лист	№ докум.	Подп.	Дата
Разраб.		Числова		3.83
Пров.		Кузьмина		3.83
Т. контр.				
ГИП		Тюлин		7.83
Н. контр.		Панова		03.83
Утв.		Кузнецов		03.83

ПВ6.06.01.01

Балка профилирующая

Лит.	Масса	Масштаб
И	33,0	1:10
Лист	Листов 1	

Швеллер 16 ГОСТ 8240-72 / Ст.3 ГОСТ 535-79

Гипронефтеспецмонтаж г. Москва

Формат 12

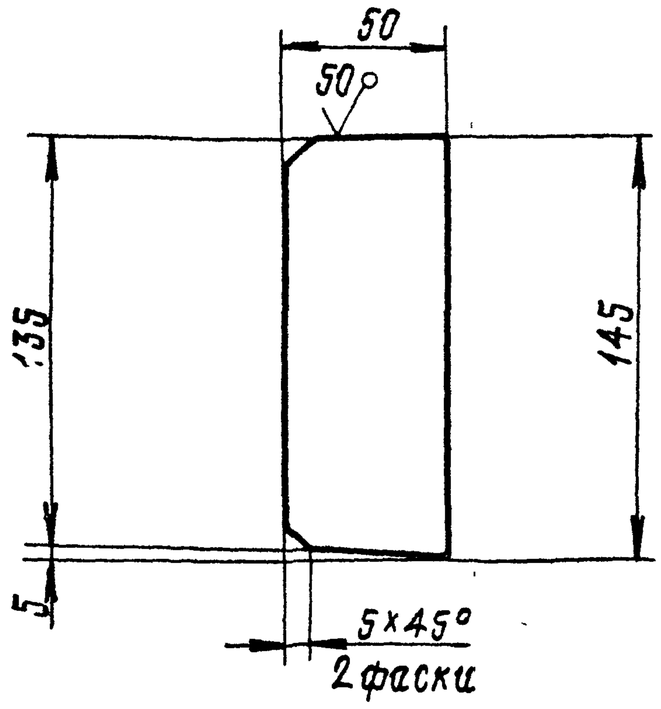

Неуказанные предельные отклонения размеров: валов – h16; остальных – $\pm \frac{JT16}{2}$

Изм.	Лист	№ докум.	Подп.	Дата
Разраб.		Числова		3.83
Пров.		Кузьмина		3.83
Т. контр.				
ГИП		Тюлин		3.83
Н. контр.		Панова		03.83
Утв.		Кузнецов		03.83

ПВ6.06.01.07

Ребро

Лит.	Масса	Масштаб
И	0,8	1:2
Лист	Листов 1	

Лист Б-16 ГОСТ 19903-74 / Ст.3 ГОСТ 14637-79

Гипронефтеспецмонтаж г. Москва

Формат А4

Инв. № подл. | Подп. и дата | Взам. инв. № | Инв. № дубл. | Подп. и дата

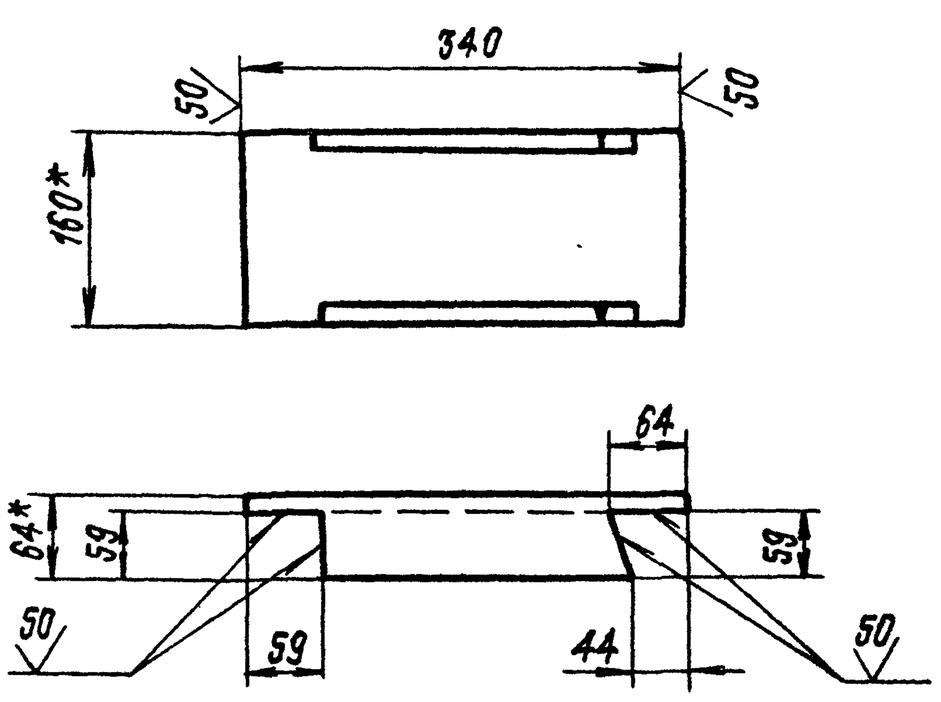

1. Неуказанные предельные отклонения размеров: валов – h16; остальных – $\pm \frac{JT16}{2}$
2. *Размеры для справок

Изм.	Лист	№ докум.	Подп.	Дата
Разраб.		Числова		3.83
Пров.		Кузьмина		3.83
Т. контр.				
ГИП		Тюлин		7.83
Н. контр.		Панова		03.83
Утв.		Кузнецов		03.83

ПВ6.06.01.03

Стойка

Лит.	Масса	Масштаб
И	4,0	1:5
Лист	Листов 1	

Швеллер 16 ГОСТ 8240-72 / Ст.3 ГОСТ 535-79

Гипронефтеспецмонтаж г. Москва

Формат А4

Инв. № подл. | Подп. и дата | Взам. инв. № | Инв. № дубл. | Подп. и дата

Формат	Зона	Поз.	Обозначение	Наименование	Кол.	Примечание
Б4		8	ПВ6.06.02.08	Швеллер		
				Швеллер 16 ГОСТ 8240-72 / Ст.3 ГОСТ 535-79		
				L = 245	1	3,5 кг
Б4		9	ПВ6.06.02.09	Швеллер		
				Швеллер 16 ГОСТ 8240-72 / Ст.3 ГОСТ 535-79		
				L = 180	1	2,5 кг
Б4		10	ПВ6.06.02.10	Подкладка		
				Лист Б-10 ГОСТ 19903-74 / Ст.3 ГОСТ 14637-79		
				D = 140; d = 75	1	0,1 кг

Инв. № подл. | Подп. и дата | Взам. инв. № | Инв. № дубл. | Подп. и дата

Изм. Лист № докум. Подп. Дата

ПВ6.06.02.00

Лист 2

Формат А1

Формат	Зона	Поз.	Обозначение	Наименование	Кол.	Примечание
				ПВ5.06.04.00-01 см. СБ		
				Детали		
Б4		1	ПВ6.06.04.01-01	Круг		
				Круг В-20 ГОСТ 2590-71 / Ст.3 ГОСТ 535-79		
				L = 570	35	1,50 кг
Б4		2	ПВ6.06.04.02-01	Уголок		
				Уголок Б-45х45х5 ГОСТ 8509-72 / Ст.3 ГОСТ 535-79		
				L = 10300	2	44,0 кг
11		3	ПВ6.04.04.03-01	Полоса		
				Полоса 4х20 ГОСТ 103-75 / Ст.3 ГОСТ 535-79		
				L = 7540		
Б4		4	ПВ6.06.04.04-01	Полоса		
				Полоса 4х20 ГОСТ 103-76 / Ст.3 ГОСТ 535-79		
				L = 1470	11	0,90 кг

Инв. № подл. | Подп. и дата | Взам. инв. № | Инв. № дубл. | Подп. и дата

Изм. Лист № докум. Подп. Дата

ПВ6.06.04.00

Лист 2

Формат А1

ПВ6.06.02.03

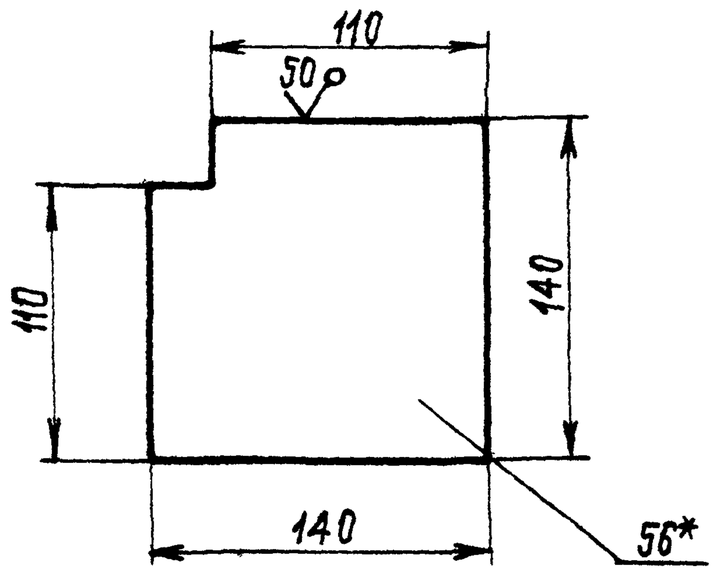

1. Неуказанные предельные отклонения размеров: валов - h16
2* Размер для справок

Изм.	Лист	№ докум.	Подп.	Дата
Разраб.		Кузьмина		3.83
Провер.		Числова		3.83
Т. контр.				
ГИП		Тюрин		3.83
Н. контр.		Панова		3.83
Утв.		Кузнецов		03.83

ПВ6.06.02.03

Накладка

Лит.	Масса	Масштаб
И	0,05	1:2,5

Лист | Листов 1

Лист Б-Б ГОСТ 19903-74 / Ст.3 ГОСТ 14637-79

Гипронефтеспецмонтаж г. Москва

Формат А1

ПВ6.06.04.03

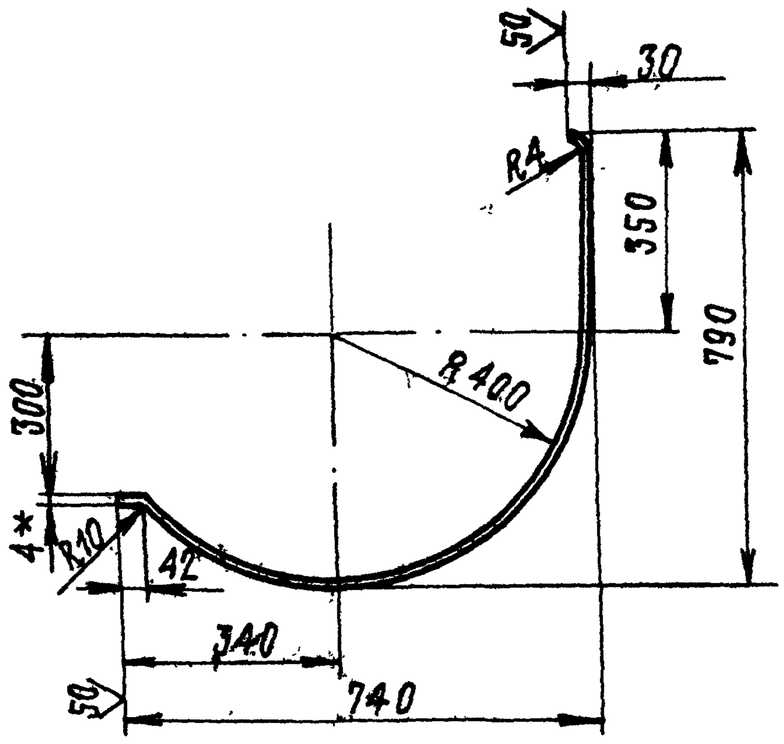

1. Неуказанные предельные отклонения размеров: отверстий - H16; валов - h16; остальных $-\pm\frac{IT16}{2}$
2* Размер для справок

Изм.	Лист	№ докум.	Подп.	Дата
Разраб.		Кузьмина		3.83
Пров.		Числова		3.83
Т. контр.				
ГИП		Тюрин		3.83
Н. контр.		Панова		3.83
Утв.		Кузнецова		03.83

ПВ6.06.04.03

Полоса

Лит.	Масса	Масштаб
И	8,50	1:10

Лист | Листов 1

Полоса 4х20 ГОСТ 103-76 / Ст.3 ГОСТ 535-79

Гипронефтеспецмонтаж г. Москва

Формат А1

Формат	Поз.	Обозначение	Наименование	Кол.	Примечание
А	ПВ6.06.02.08		Швеллер		
			Швеллер 16 ГОСТ 8240-72 / Ст3 ГОСТ 535-79		
			L = 245	1	3,5 кг.
	9	ПВ6.06.02.09	Швеллер		
			Швеллер 16 ГОСТ 8240-72 / Ст. 3 ГОСТ 535-79		
			L = 180	1	2,5 кг
	10	ПВ6.06.02.10	Подкладка		
			Лист Б-10 ГОСТ 19903-74 / Ст.3 ГОСТ 14637-79		
			D = 140; d = 75	1	0.1 кг

Изм. Лист N докум. Подп. Дата	ПВ6.06.02.00	Лист

Формат А1

Формат	Зона	Поз.	Обозначение	Наименование	Кол.	Примечание
			ПВ6.06.04.00-01 см.СБ			
				Детали		
Б4		1	ПВ6.06.04.01.-01	Круг		
				Круг В-20 ГОСТ 2590-71 / Ст. 3 ГОСТ 535-79		
				L = 570	35	1.50 кг.
Б4		2	ПВ6.06.04.02-01	Уголок		
				Уголок Б-45×45×5 ГОСТ 8509-72 / Ст. 3 ГОСТ 535-79		
				L = 10300	2	44.0 кг
11		3	ПВ6.04.04.03-01	Полоса		
				Полоса 4×20 ГОСТ 103-76 / Ст. 3 ГОСТ 535-79		
				L = 7540	3	2,5 кг
Б4		4	ПВ6.06.04.04-01	Полоса		
				Полоса 4×20 ГОСТ 103-76 / Ст.3 ГОСТ 535-79		
				L = 1470	11	0,90 кг

Изм. Лист N докум. Подп. Дата	ПВ6.06.04.00	Лист 2

Инв.№ подл. | Подп. и дата | Взам. инв.№ | Инв.№ дубл. | Подп. и дата

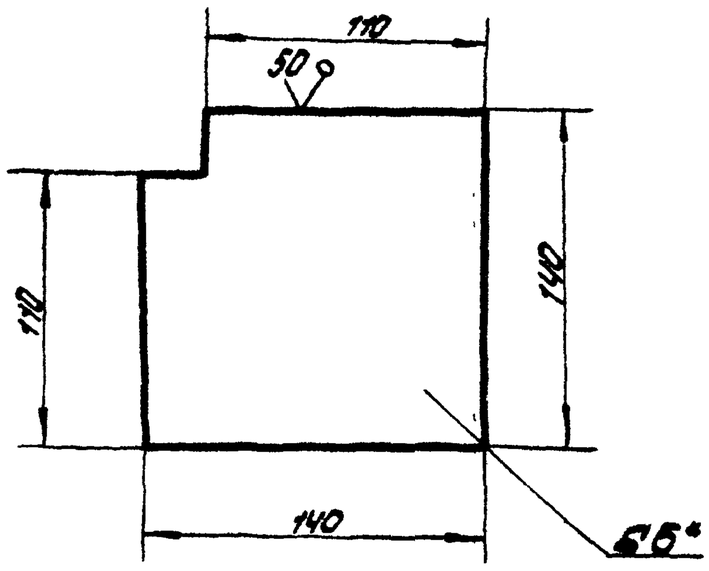

1. Неуказанные предельные отклонения размеров: валов - h16.
2. *Размер для справок.

Изм. Лист N докум. Подп. Дата	ПВ6.06.02.03			
Разраб. Кузьмина	Накладка	Лит.	Масса	Масштаб
Пров. Числова		Н	0.05	1:2,5
Т.контр.		Лист	Листов 1	
ГИП Тюрин	Лист Б-6 ГОСТ 19903-74 / Ст. 3 ГОСТ 14637-79	Гипронефтеспецмонтаж г. Москва		
Н.контр. Панова				
Утв. Кузнецов				

Формат А1

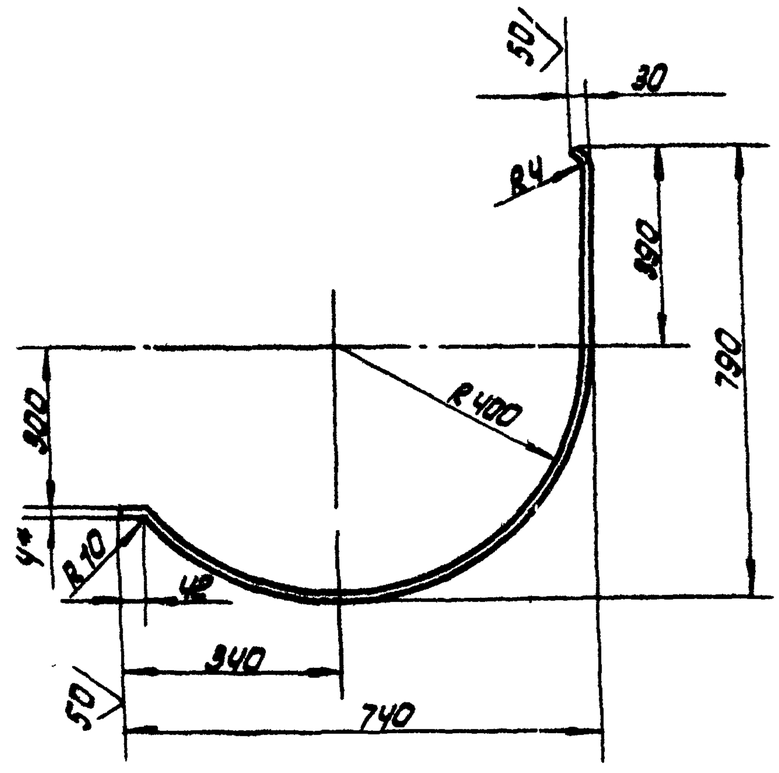

1. Неуказанные предельные отклонения размеров: отверстий - H16; валов - h16; остальных - ± IT16/2
2. * Размер для справок.

Изм. Лист N докум. Подп. Дата	ПВ6.06.04.03			
Разраб. Кузьмина	Полоса	Лит.	Масса	Масштаб
Пров. Числова		Н	8.50	1:10
Т.контр.		Лист	Листов 1	
ГИП Тюрин	Полоса 4×20 ГОСТ 103-76 / Ст-3 ГОСТ 535-79	Гипронефтеспецмонтаж г. Москва		
Н.контр. Панова				
Утв. Кузнецов				

Копировал: Шиш

Формат А1

ПВ7.57.00.00СБ

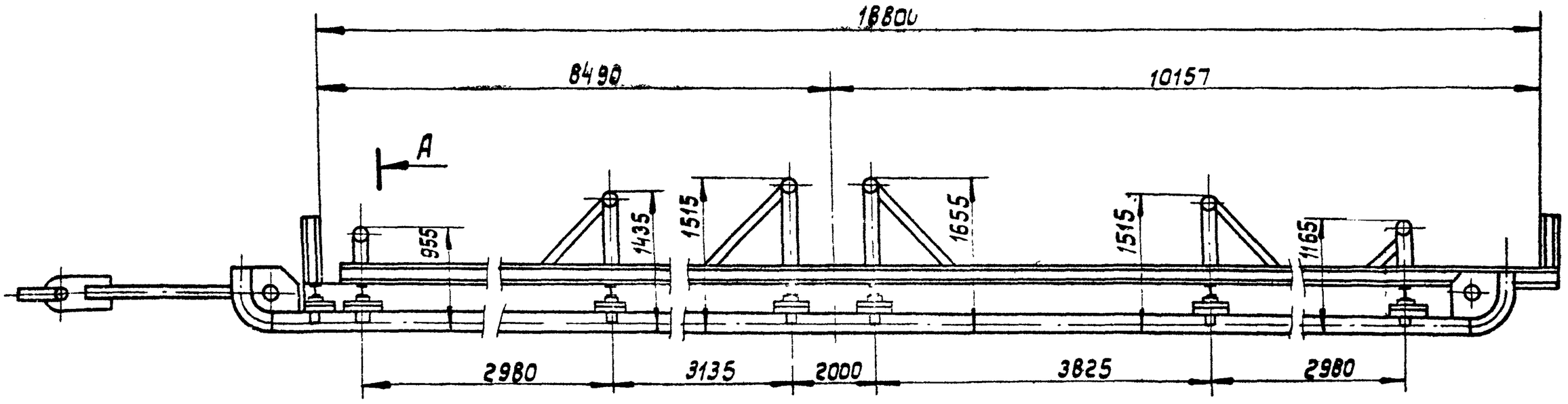

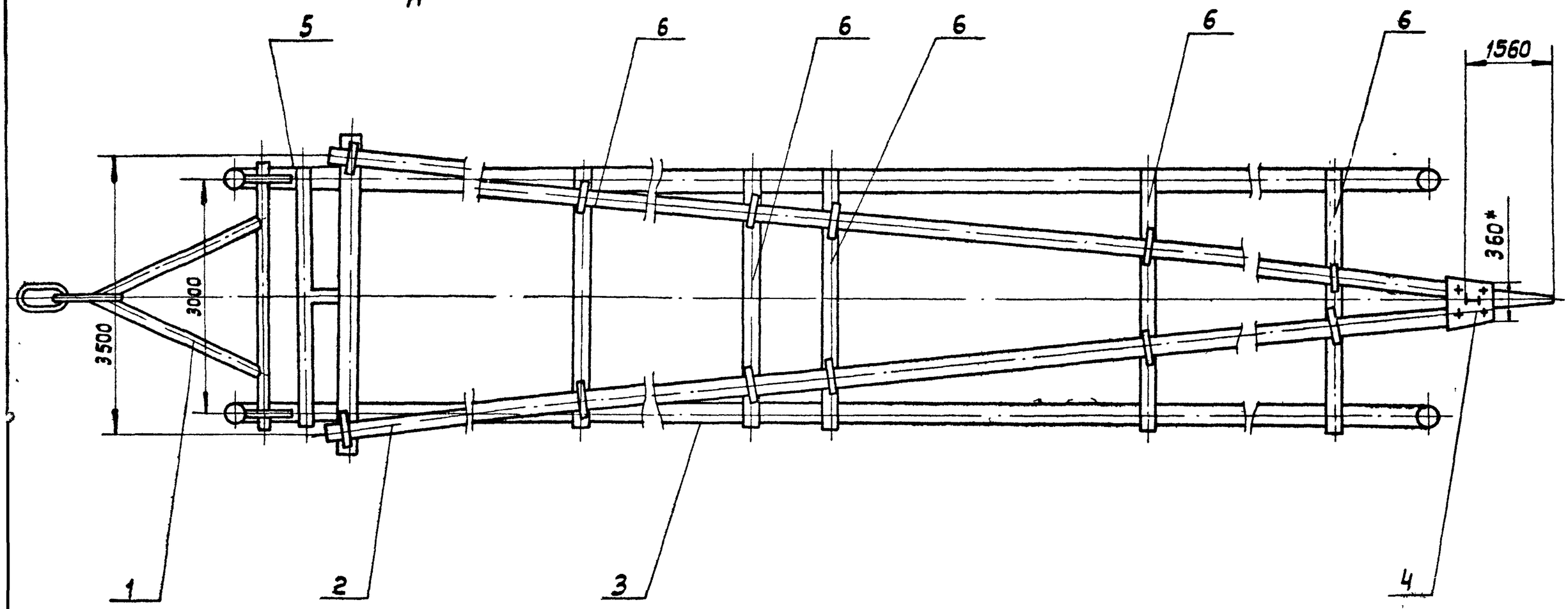

А-А

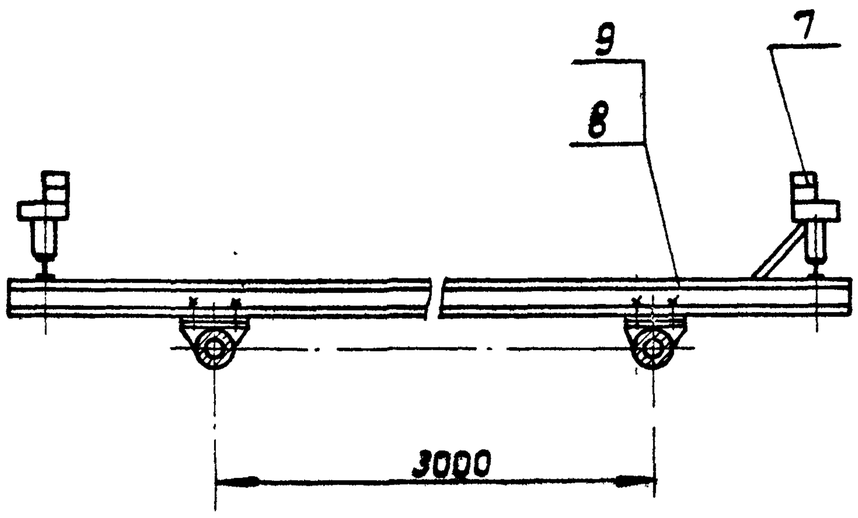

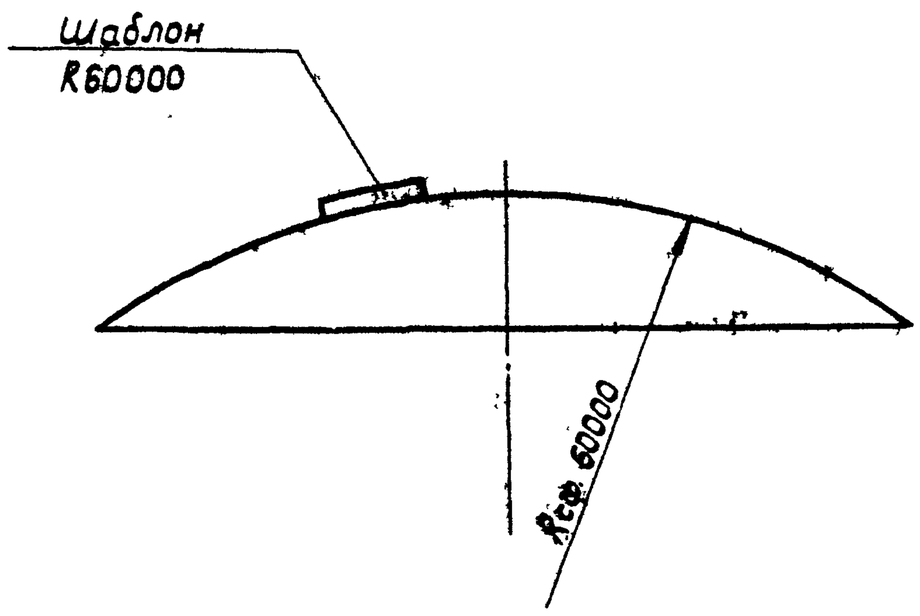

Рис. 1

1. Передвижение стенда с собранным щитам не предусмотрено
   Отверстия для крепления дет. поз. 7 сверлить по месту.
2. Неуказанные предельные отклонения размеров: отверстий - H16, валов - h 16, остальных - $\pm \frac{JT16}{2}$.
3. Узел поз. 7 устанавливается при сборке промежуточных щитов.
   Стенд может быть изготовлен и в сварном варианте
4. * Размер для справок.
5. Размеры деталей поз. 2, 3, 4, 5, (см. ПВ7.57.03.00СБ) даны с припуском ~ 100мм.
6. Высоту деталей поз. 2, 3, 4, 5 (см. ПВ7.57.03.00 СБ) уточнить после предварительной установки элементов начального щита и проверки правильности сборки шаблоном (см. рис. 1)

Изм.	Лист	№ докум.	Подп.	Дата
Разраб.		Кузьмина		3.83
Пров		Числова		3.83
Т.контр.				
ГИП		Тюрин		3.83
Н.контр		Панова		03.83
Утв		Кузнецов		03.83

ПВ7.57.00.00 СБ

Стенд-сани для сборки щитов покрытия. Сборочный чертеж

Лит.	Масса	Масштаб
И	4422	1:50
Лист	Листов: 1	

Гипронефтеспецмонтаж г. Москва

Копировал.

Формат 22

ПВ7.57.01.02

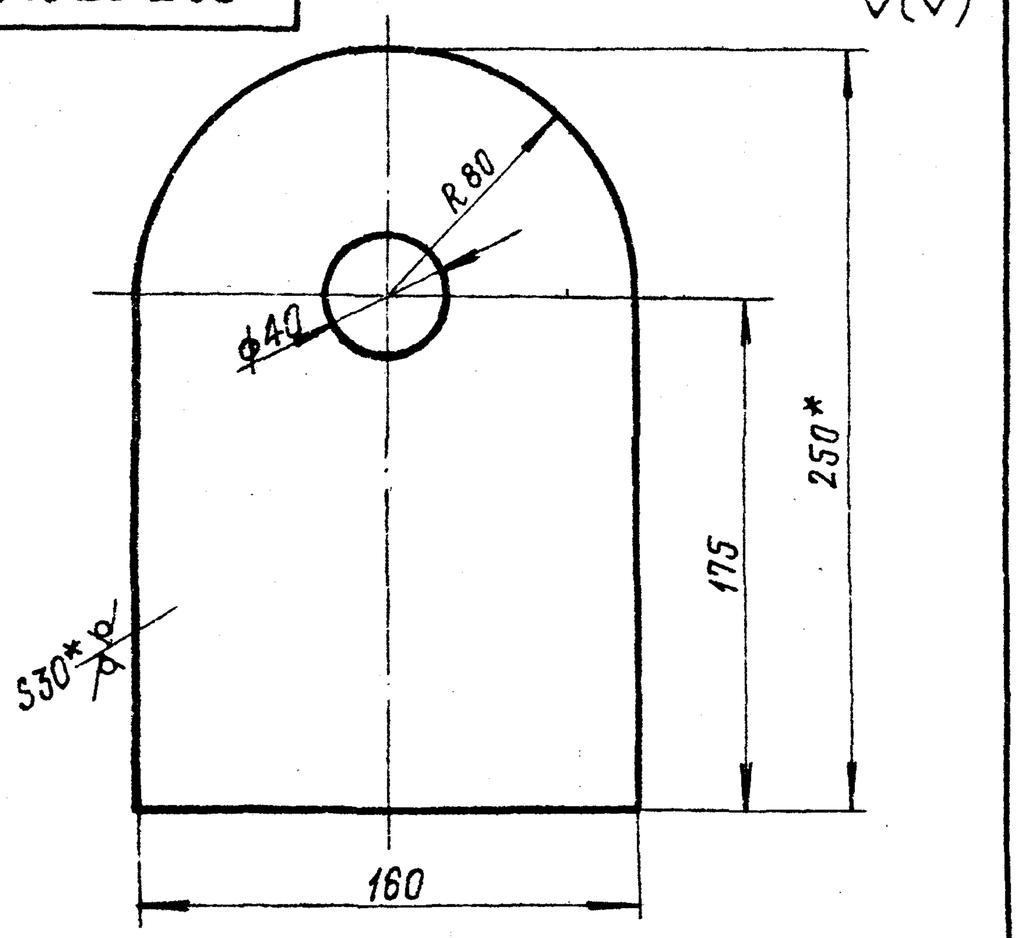

1. Неуказанные предельные отклонения размеров: отверстий-H16, валов-h16, остальных ± JT16/2
2. *Размеры для справок

Изм.	Лист	№ докум.	Подп.	Дата
Разраб.		Кузьмина		3.83
Пров.		Числова		3.83
Н.контр.				
ГИП		Тюрин		3.83
Н.контр.		Панова		03.83
Утв.		Кузнецов		03.83

ПВ7.57.01.02

Пластина

Лит.	Масса	Масштаб
И	9,5	1:2

Лист 6-30 ГОСТ 19903-74 / Ст.3 ГОСТ 14637-79

Лист | Листов 1

Гипронефтеспецмонтаж г. Москва

Формат А1

Формат	Зона	Поз.	Обозначение	Наименование	Кол.	Примечание
				Документация		
22			ПВ7.57.00.00СБ	Сборочный чертеж		
				Сборочные единицы		
11		1	ПВ7.57.01.00	Дышло	1	
11		2	ПВ7.57.02.00	Полозья	2	
11		3	ПВ7.57.03.00	Продольная балка	2	
11		4	ПВ7.57.04.00	Ограничитель	1	
11		5	ПВ7.57.05.00	Поперечина	1	
11		6	ПВ7.57.06.00	Поперечина	5	
11		7	ПВ7.57.07.00	Подставка	12	
				Стандартные изделия		
		С		Болт М20х70.56 ГОСТ 7798-70	144	
		9		Гайка М20.8 ГОСТ 5915-70	144	

Инв.№ подл. | Подп. и дата | Взам. инв.№ | Инв.№ дубл. | Подп. и дата

ПВ7.57.00.00

Стенд сани для сборки щитов покрытия

Изм.	Лист	№ докум.	Подп.	Дата
Разраб.		Кузьмина		3.83
Пров.		Числова		3.83
ГИП		Тюрин		3.83
Н.контр.		Панова		03.83
Утв.		Кузнецов		03.83

Лит. | Лист | Листов

И

Гипронефтеспецмонтаж г. Москва

Формат А1

Формат	Зона	Поз.	Обозначение	Наименование	Кол.	Примечание
				Документация		
И			ПВ7.57.07.00СБ	Сборочный чертеж		
				Детали		
Б4		1	ПВ7.57.07.01	Ось		
				Труба 133х8 ГОСТ 8732-78 / В10 ГОСТ 8731-74		
				L=260	1	6,42кг.
Б4		2	ПВ7.57.07.02	Стойка		
				Двутавр 24 ГОСТ 8239-72 / Ст.3 ГОСТ 535-79		
				L=135	1	2.32кг
Б4		3	ПВ7.57.07.03	Полуось		
				Труба 159-13 ГОСТ 8732-78 / В10 ГОСТ 8731-74		
				L=260	1	6.1кг.

Изм.	Лист	№ докум.	Подп.	Дата
Разраб.		Кузьмина		3.83
Пров.		Числова		3.83
ГИП		Тюрин		3.83
Н.контр.		Панова		03.83
Утв.		Кузнецов		03.83

ПВ7.57.07.00

Подставка

Лит. | Лист | Листов 1

Гипронефтеспецмонтаж г. Москва

Формат А1

Формат	Зона	Поз	Обозначение	Наименование	Кол.	Примечание
				Документация		
И			ПВ7.57.04.00СБ	Сборочный чертеж		
				Детали		
Б4		1	ПВ7.57.04.01	Ограничитель		
				Двутавр 10 ГОСТ 8239-72 / Ст.3 ГОСТ 535-79		
				L=500	1	5,67кг
Б4		2	ПВ7.57.04.02	Подкладной лист		
				Лист Б-10 ГОСТ 19903-74 / Ст.3 ГОСТ 535-79		
				400х250	1	7,55кг

Инв.№ подл. | Подп. и дата | Взам. инв.№ | Инв.№ дубл. | Подп. и дата

Изм.	Лист	№ докум.	Подп.	Дата
Разраб.		Кузьмина		3.83
Пров.		Числова		3.83
ГИП		Тюрин		3.83
Н.контр.		Панова		03.83
Утв.		Кузнецов		03.83

ПВ7.57.04.00

Ограничитель

Лит. | Лист | Листов 1

Гипронефтеспецмонтаж г. Москва

Формат А1

ПВ7.57.03.00СБ

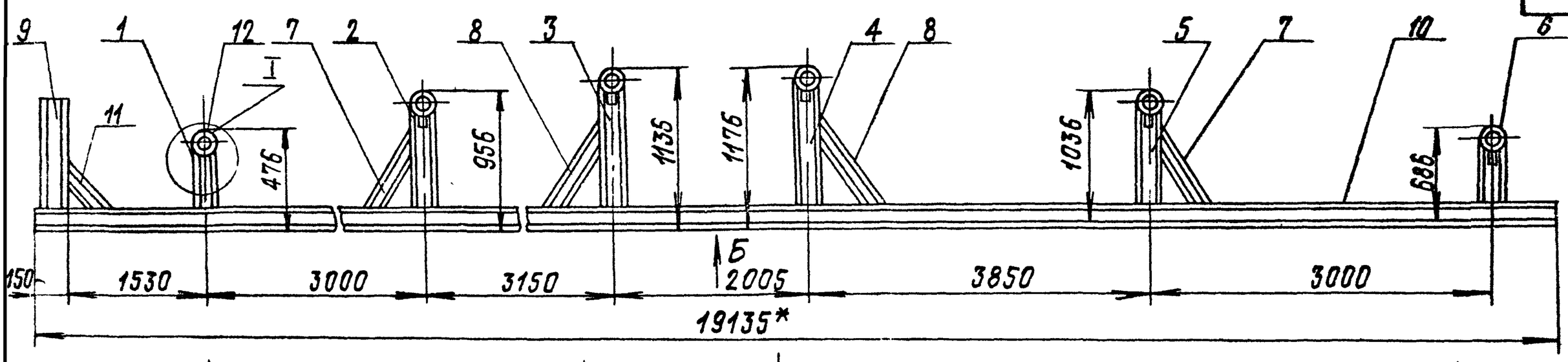

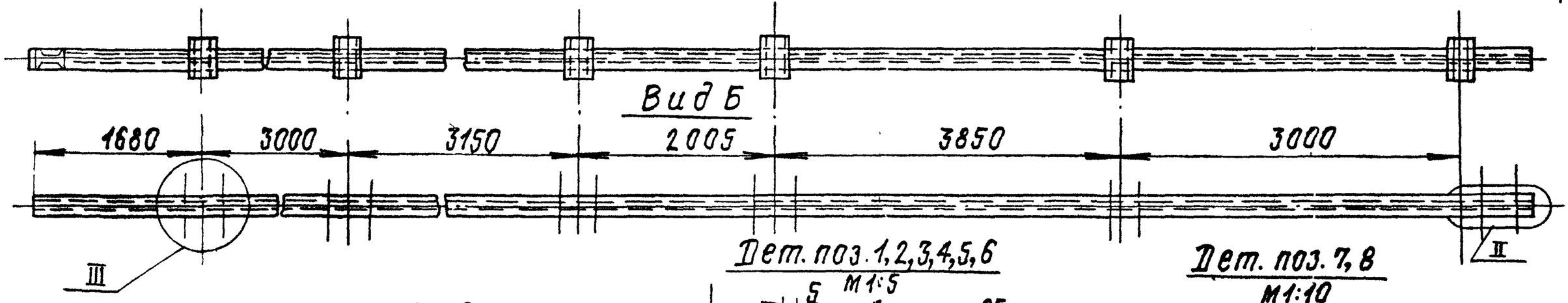

I
М1:10

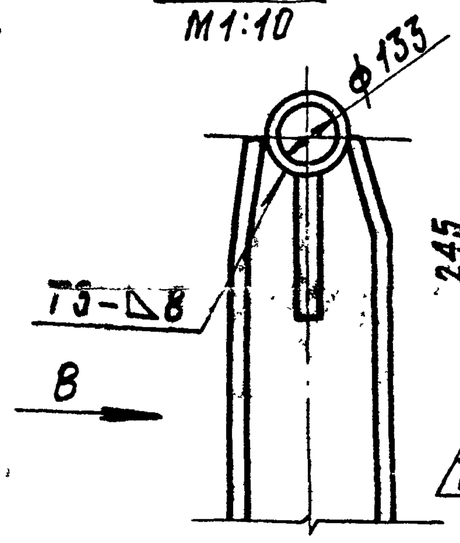

Вид В
М1:10

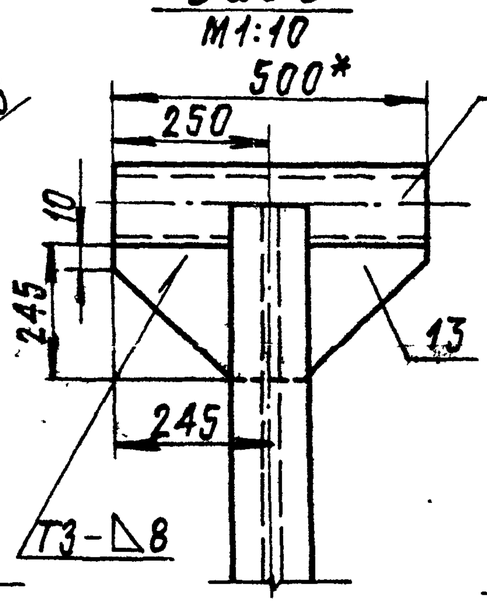

Дет. поз. 1,2,3,4,5,6
М1:5

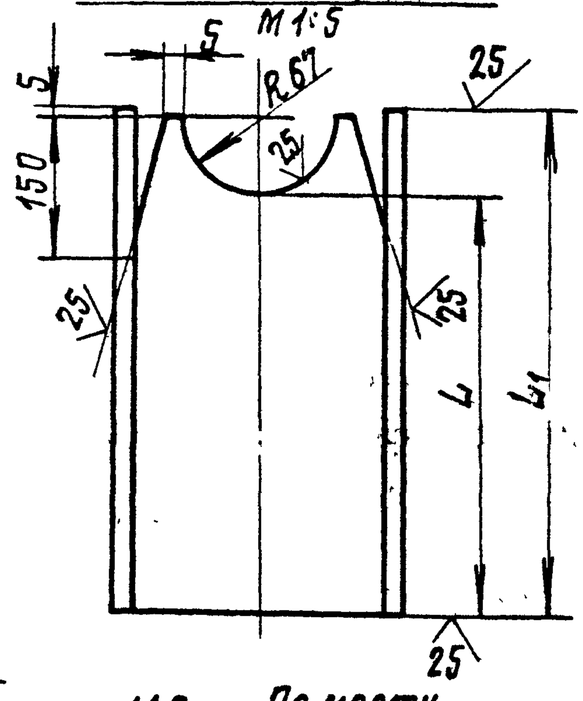

II
М1:10

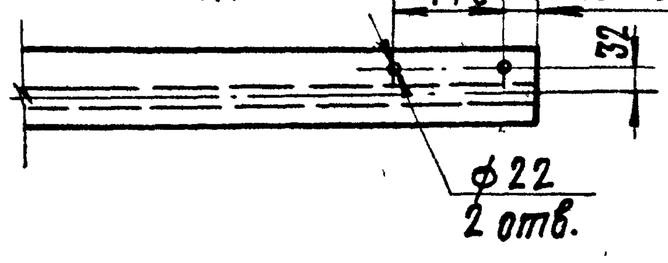

Дет. поз. 7, 8
М1:10

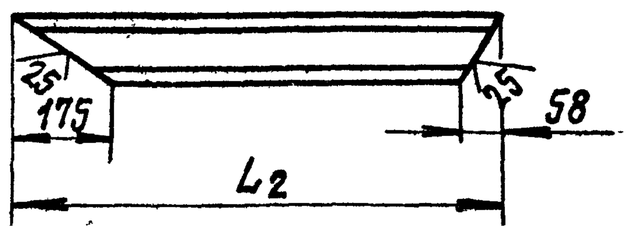

III
М1:10

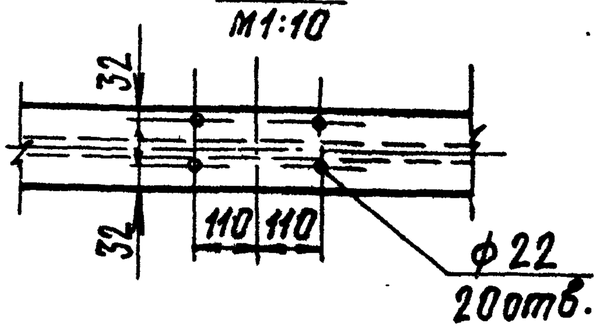

Обозначение	L_2, мм	Масса, кг.
ПВ7.57.03.02	880	8,33
-01	1000	9,46

Обозначение	L мм	L_1 мм	Масса, кг
ПВ7.57.03.01	103	175	7,5
-01	583	655	17,8
-02	763	835	22,8
-03	803	875	23,85
-04	663	735	20,1
-05	313	385	13,2

1. Сварку производить по ГОСТ 5264-80. Электроды сварочные типа Э42А ГОСТ 9467-75.
2. Неуказанные предельные отклонения размеров:
   отверстий-H16;
   валов-h16;
   остальных $\pm \frac{IT16}{2}$.
3. Шероховатость поверхностей реза для дет. Б4 — $\sqrt{25}$.
4. Детали поз. 2,3,4,5 прихватить к детали поз. 10.
5. Окончательную приварку деталей см. примечание п.п. 5 и 6 на чертеже ПВ7.57.00.00СБ
6* Размеры для справок.

					ПВ7.57.03.00СБ	
Изм.	Лист	№ докум.	Подп.	Дата	Продольная балка. Сборочный чертеж	Лит. / Масса / Масштаб
Разраб.		Кузьмина		3.83		И / 791.1 / 1:20
Пров.		Числова		3.83		Лист / Листов 1
Т.контр.						Гипронефтеспецмонтаж г. Москва
ГИП		Тирин		3.83		
Н.контр.		Панова		03.83		
Утв		Кизнеров				

Формат А2

Формат	Зона	Поз.	Обозначение	Наименование	Кол.	Примечание
				Документация		
2			ПВ7.57.02.00.СБ	Сборочный чертеж		
				Детали		
4		1	ПВ7.57.02.01	Пластина		
				Лист $\frac{Б\text{-}10 \text{ ГОСТ } 19903\text{-}74}{Ст.3 \text{ ГОСТ } 14637\text{-}79}$		
				250×115	7	2,3 кг
4		2	ПВ7.57.02.02	Направляющая		
				Труба $\frac{219\times8 \text{ ГОСТ } 8732\text{-}78}{В10 \text{ ГОСТ } 8731\text{-}74}$		
				L=17825	1	742,0 кг
		3	ПВ7.57.02.03	Ребро	14	
4		4	ПВ7.57.02.04	Ребро	2	
4		5	ПВ7.57.02.05	Труба		
				Труба $\frac{219\times8 \text{ ГОСТ } 8732\text{-}78}{В10 \text{ ГОСТ } 8731\text{-}74}$		
				L=200	2	10 кг

ПВ7.57.02.00

Изм.	Лист	№ докум.	Подп.	Дата
Разраб.		Кузьмина	[подпись]	3.83
Пров.		Числова	[подпись]	3.83
ГИП		Тюрин	[подпись]	3.83
Н.контр.		Панова	[подпись]	03.83
Утв.		Кузнецов	[подпись]	03.83

Полозья

Лит. И — Лист 1 — Листов 2

Гипронефтеспецмонтаж г. Москва

Копировал — Формат 11

Формат	Зона	Поз.	Обозначение	Наименование	Кол.	Примечание
Б4		7	ПВ7.57.02.07	Уголок		
				Уголок $\frac{Б\,63\times63\times5 \text{ ГОСТ } 8509\text{-}72}{Ст.3 \text{ ГОСТ } 535\text{-}79}$		
				L=500	3	2,8 кг
				Стандартные изделия		
		8		Отвод 90° 219×8		
				ГОСТ 17375-72	2	20 кг

ПВ7.57.02.00 — Лист 2

Изм. Лист № докум. Подп. Дата

Копировал — Формат 11

Формат	Зона	Поз.	Обозначение	Наименование	Кол.	Примечание
Б4		11	ПВ7.57.03.05	Подкос	1	6,62 кг
				Двутавр $\frac{10 \text{ ГОСТ } 8239\text{-}72}{Ст.3 \text{ ГОСТ } 535\text{-}79}$		
				L=700		
Б4		12	ПВ7.57.03.06	Ось	6	12 кг
				Труба $\frac{133\times8 \text{ ГОСТ } 8732\text{-}70}{В10 \text{ ГОСТ } 8731\text{-}74}$		
				L=500		
Б4		13	ПВ7.57.03.07	Ребро	12	3,7 кг
				Лист $\frac{Б\text{-}8 \text{ ГОСТ } 19903\text{-}74}{Ст.3 \text{ ГОСТ } 14637\text{-}79}$		
				245×245		

ПВ7.57.03.00 — Лист 2

Изм. Лист № докум. Подп. Дата

Копировал — Формат 11

Формат	Зона	Поз.	Обозначение	Наименование	Кол.	Примечание
				Документация		
22			ПВ7.57.03.00СБ	Сборочный чертеж		
				Детали		
				Опора		
				Двутавр $\frac{24 \text{ ГОСТ } 8239\text{-}72}{Ст.3 \text{ ГОСТ } 535\text{-}79}$		
Б4		1	ПВ7.57.03.01	L=275	1	7,5 кг
Б4		2	ПВ7.57.03.01-01	L=655	1	17,8 кг
Б4		3	ПВ7.57.03.01-02	L=835	1	22,8 кг
Б4		4	ПВ7.57.03.01-03	L=875	1	23,85 кг
Б4		5	ПВ7.57.03.01-04	L=735	1	20,1 кг
Б4		6	ПВ7.57.03.01-05	L=485	1	13,2 кг
				Подкос		
				Двутавр $\frac{10 \text{ ГОСТ } 8239\text{-}72}{Ст.3 \text{ ГОСТ } 535\text{-}79}$		
Б4		7	ПВ7.57.03.02	L=880	2	8,33 кг
Б4		8	ПВ7.57.03.02-01	L=1000	2	9,46 кг
Б4		9	ПВ7.57.03.03	Ограничитель		
				Двутавр $\frac{10 \text{ ГОСТ } 8239\text{-}72}{Ст.3 \text{ ГОСТ } 535\text{-}79}$		
				L=500	1	4,75 кг
Б4		10	ПВ7.57.03.04	Направляющая		
				Двутавр $\frac{24 \text{ ГОСТ } 8239\text{-}72}{Ст.3 \text{ ГОСТ } 535\text{-}79}$		
				L=19135*	1	522,5 кг

ПВ7.57.03.00

Изм.	Лист	№ докум.	Подп.	Дата
Разраб.		Кузьмина	[подпись]	3.83
Пров.		Числова	[подпись]	3.83
ГИП		Тюрин	[подпись]	3.83
Н.контр.		Панова	[подпись]	03.83
Утв.		Кузнецов	[подпись]	03.83

Продольная балка

Лит. И — Лист 1 — Листов 2

Копировал — Формат 11

ПВ7.57.01.00СБ

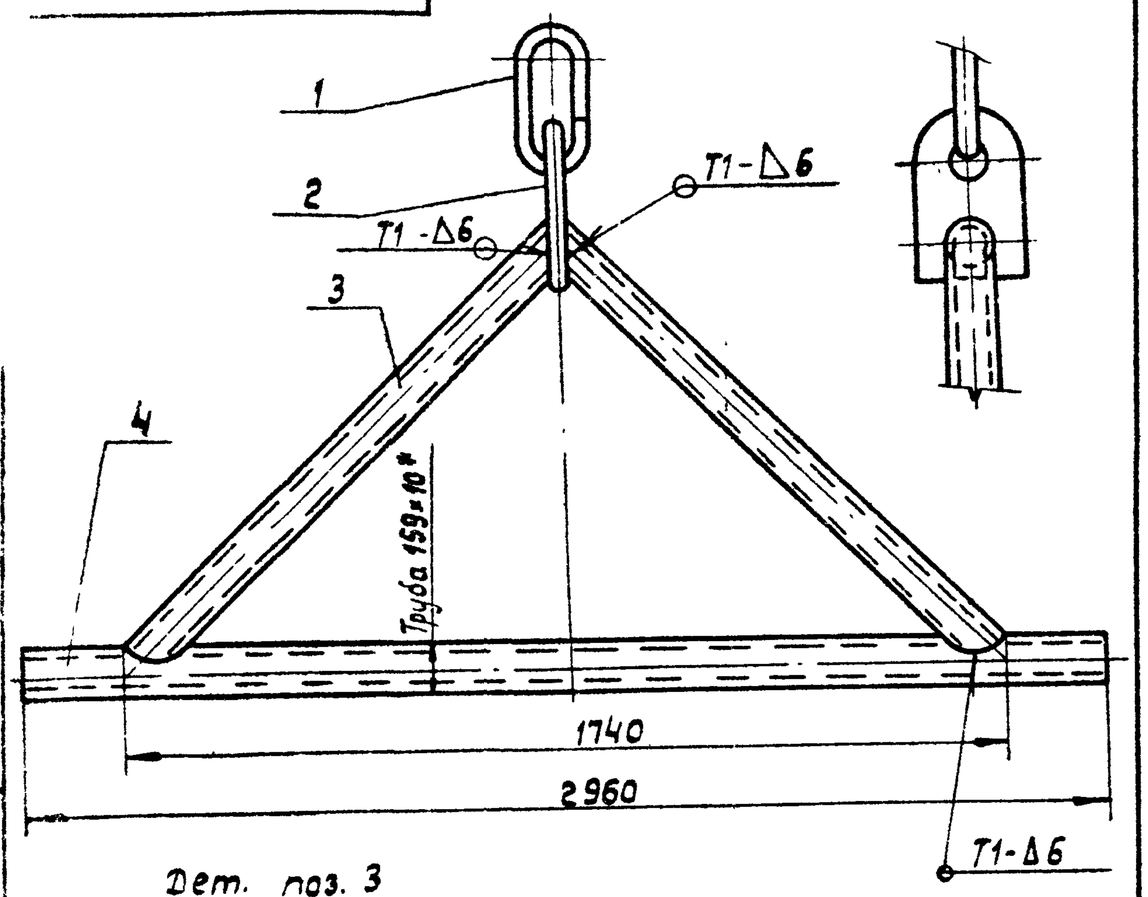

Дет. поз. 3

М1:10

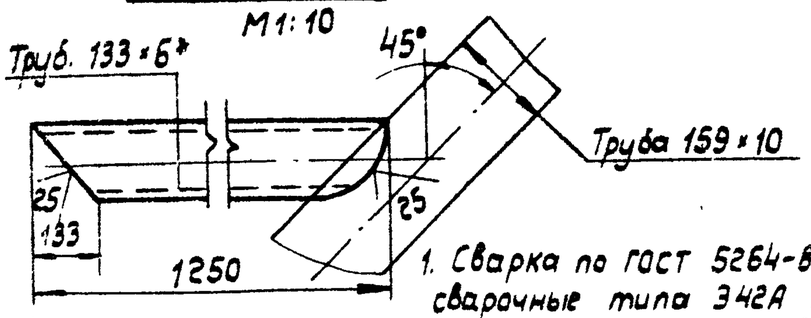

1. Сварка по гост 5264-80 Электроды сварочные типа Э42А гост 9467-75
2. Неуказанные предельные отклонения размеров: валов - h16, отверстий - H16, остальных ± IT16/2
3. Шероховатость поверхностей реза для дет. Б4 - 25.
4. * Размер для справок.

Изм.	Лист	№ докум.	Подп.	Дата
Разраб.	Яшина			3.83
Пров.	Числова			
Т.контр.				
ГИП	Тюрин			3.83
Н.контр.	Панова			03.83
Утв.	Кузнецов			03.83

ПВ7.57.01.00СБ

Дышло

Сборочный чертеж.

Лит.	Масса	Масштаб
И	169,4	1:20
Лист	Листов: 1	

Гипронефтеспецмонтаж г. Москва

Формат 11

ПВ7.57.01.01

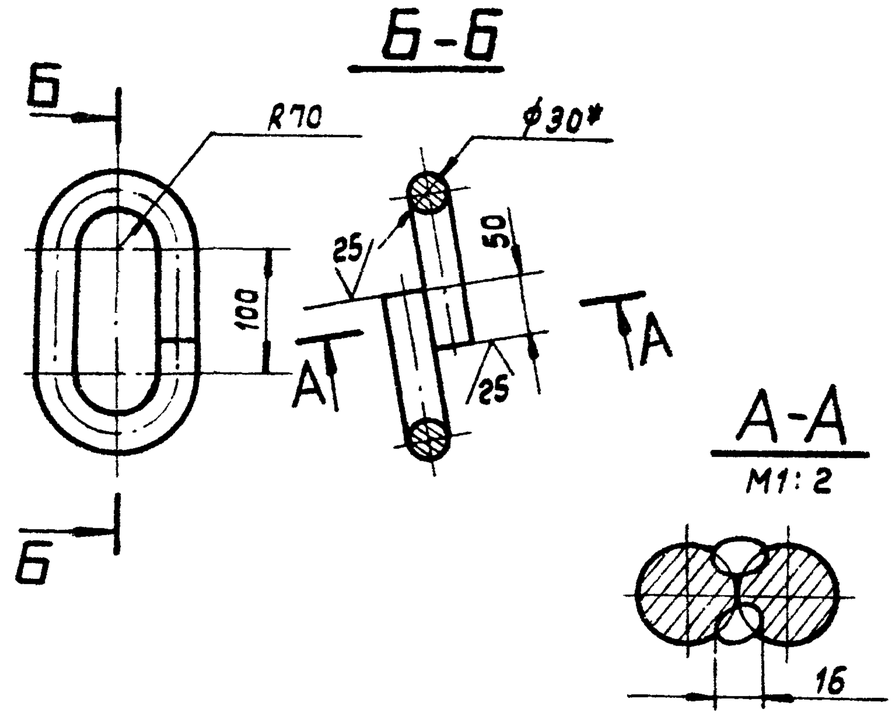

1. Сварка ручная электродуговая. Электроды сварочные типа Э42А гост 9467-75.
2. Неуказанные предельные отклонения размеров: отверстий - H16, валов - h16, остальных - ± IT16/2.
3. * Размеры для справок.

Изм.	Лист	№ докум	Подп	Дата
Разраб	Яшина			3.83
Пров.	Числова			
Т.контр				
ГИП	Тюрин			3.83
Н. контр	Панова			03.83
Утв.	Кузнецов			03.83

ПВ7.57.01.01

Кольцо

Круг В-30 гост 2590-71 / Ст.3 гост 535-79

Лит.	Масса	Масштаб
И	4,1	1:5
Лист	Листов: 1	

Гипронефтеспецмонтаж г. Москва

Копировал. Формат 11

ПВ7.57.02.00.06

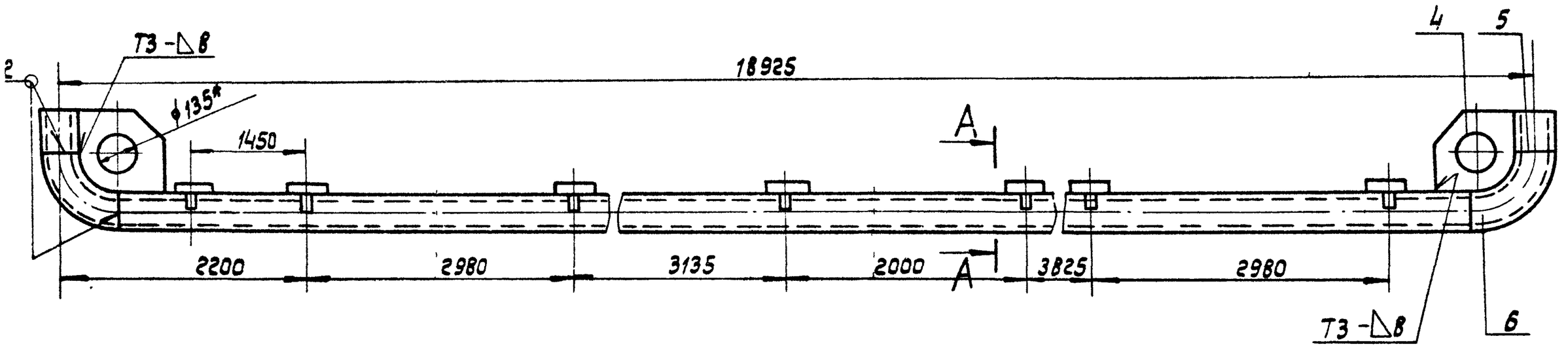

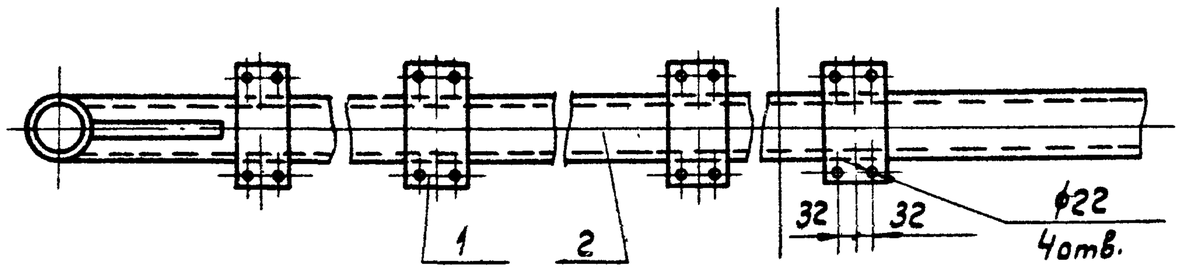

1. Сварку производить по гост 5264-80. Электроды сварочные типа Э42А гост 9467-75.
2. Неуказанные предельные отклонения размеров: отверстий H16, валов - h16, остальных ± IT16/2.
3. Шероховатость поверхностей реза для дет. Б4 - 25.
4. Для транспортировки полозьев их можно разрезать в любом месте кроме мест приварки пластин (дет. поз. 1). Вариант сварки отдельных частей см. рис. 1.
5. * Размеры для справок.

А-А

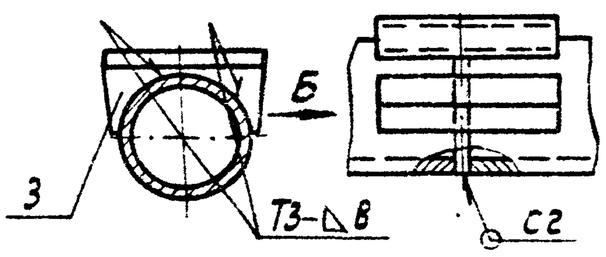

Рис. 1

М1:10

Вид Б

М1:10

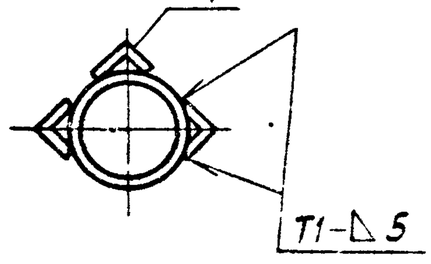

Изм.	Лист	№ докум	Подп	Дата
Разраб.	Кузьмина			3.83
Пров	Числова			3.83
Т.контр				
ГИП	Тюрин			3.83
Н. контр	Панова			03.83
Утв	Кузнецов			03.83

ПВ7.57.02.00СБ

Полозья

Сборочный чертеж

Лит.	Масса	Масштаб
И	870.0	1:20
Лист	Листов: 1	

Гипронефтеспецмонтаж г. Москва

Поз.	Обозначение	Наименование	Кол.	Примечание
		Документация		
	ПВ5А.3-0-ОСБ	Сборочный чертеж		
		Детали		
1	ПВ5А.3-0-1	Скоба		
		Круг В-30 ГОСТ 8590-71 / Ст.3 ГОСТ 535-79		
		L = 700	1	3,9 кг
2	ПВ5А.3-0-2	Пластина	1	

Изм.	Лист	№ докум.	Подп.	Дата
Разраб.		Кузьмина		3.83
Пров.		Числова		3.83
ГИП		Тюрин		3.83
Н. контр.		Панова		03.83
Утв.		Кузнецов		03.83

ПВ5А-3-0-0

Скоба для установки навесной лестницы

Лит. И | Лист | Листов 1

Гипронефтеспецмонтаж г. Москва

Формат А1

Формат	Зона	Поз.	Обозначение	Наименование	Кол.	Примечание
				Документация		
12			ПВ9.7А-2-0	Сборочный чертеж		
				Детали		
Б4		1	ПВ9.7А-2-1	Полоса		
				Полоса Б-4х80 ГОСТ 103-76 / Ст.3 ГОСТ 535-79		
				L = 6800	3	12,9 кг
Б4		2	ПВ9.7А-2-2	Полоса		
				Полоса Б-4х20 ГОСТ 103-76 / Ст.3 ГОСТ 535-79		
				L = 2200	10	13,9 кг
Б4		3	ПВ9.7А-2-3	Уголок		
				Уголок Б-50х50х4 ГОСТ 8509-72 / Ст.3 ГОСТ 535-79		
				L = 180	2	1,28 кг
Б4		4	ПВ9.7А-2-4	Уголок		
				Уголок Б-50х50х4 ГОСТ 8509-72 / Ст.3 ГОСТ 535-79		
				L = 7700	2	54,7 кг
11		5	ПВ9.7А-2-5	Пластина	2	
		6	-01	Пластина	2	
Б4		7	ПВ9.7А-2-6	Круг В18 ГОСТ 2590-71 / Ст.3 ГОСТ 535-79		
				L = 570	22	25,1 кг

Инв.№ подл. | Подп. и дата | Взам. инв.№ | Инв.№ дубл. | Подп. и дата

Изм.	Лист	№ докум.	Подп.	Дата
Разраб.		Кузьмина		3.83
Пров.		Числова		3.83
ГИП		Тюрин		3.83
Н. контр.		Панова		03.83
Утв.		Кузнецов		03.83

ПВ9.7А-2-0

Лестница II

Лит. И | Лист | Листов 1

Гипронефтеспецмонтаж г. Москва

ПВ 97А.2-0-СБ

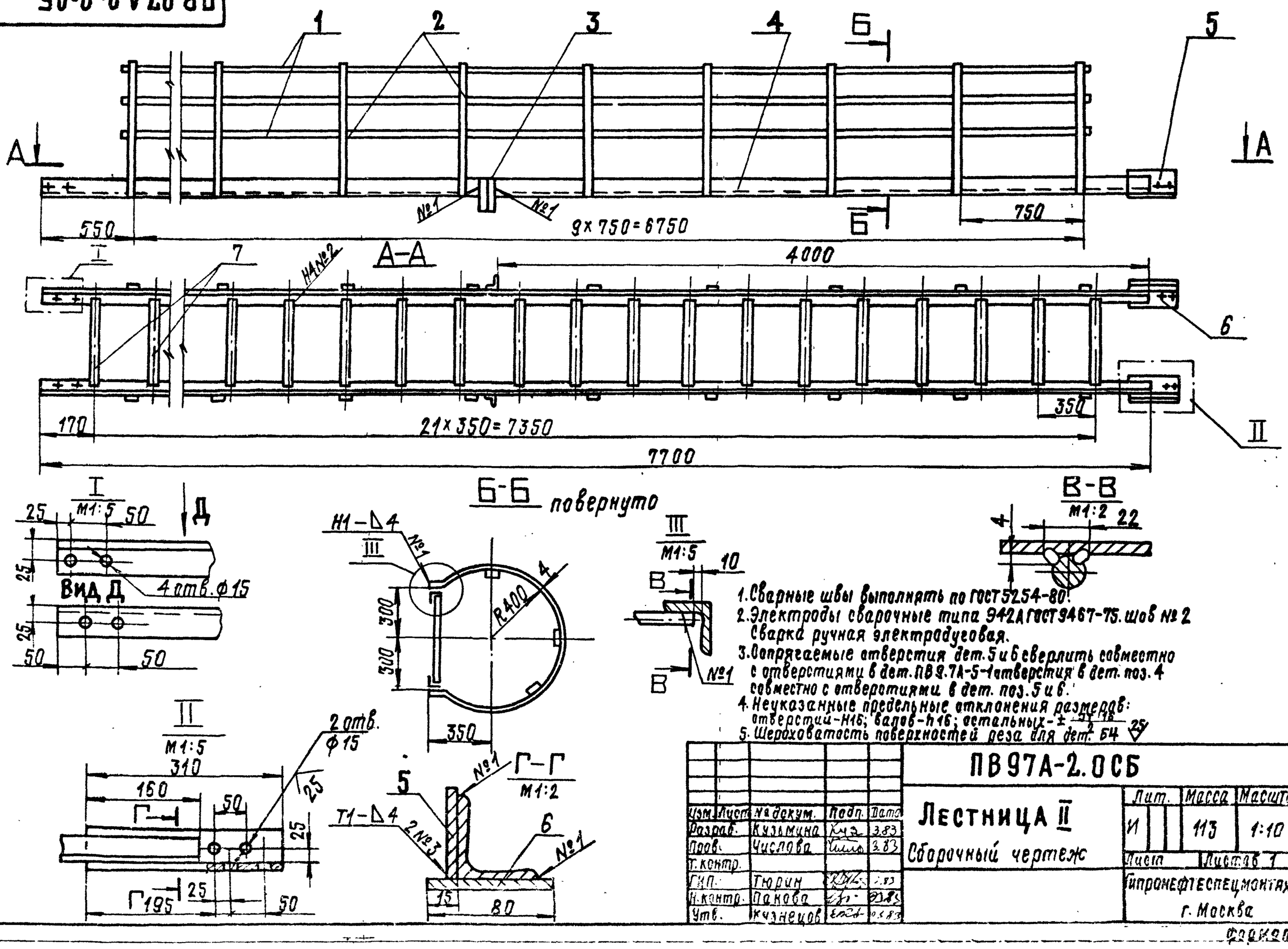

1. Сварные швы выполнять по ГОСТ 5264-80.
2. Электроды сварочные типа Э42А ГОСТ 9467-75. шов № 2 Сварка ручная электродуговая.
3. Сопрягаемые отверстия дет. 5 и 6 сверлить совместно с отверстиями в дет. ПВ9.7А-5-1 отверстия в дет. поз. 4 совместно с отверстиями в дет. поз. 5 и 6.
4. Неуказанные предельные отклонения размеров: отверстий - H16; валов - h16; остальных - $\pm \frac{IT16}{2}$
5. Шероховатость поверхностей реза для дет. Б4 25

Изм.	Лист	№ докум.	Подп.	Дата
Разраб.		Кузьмина		3.83
Пров.		Числова		3.83
Т. контр.				
ГИП		Тюрин		3.83
Н. контр.		Панова		03.83
Утв.		Кузнецов		03.83

ПВ97А-2.0СБ

Лестница II

Сборочный чертеж

Лит.	Масса	Масштаб
И	113	1:10

Лист | Листов 1

Гипронефтеспецмонтаж г. Москва

Формат А2

ПВ7.57.08.00СБ

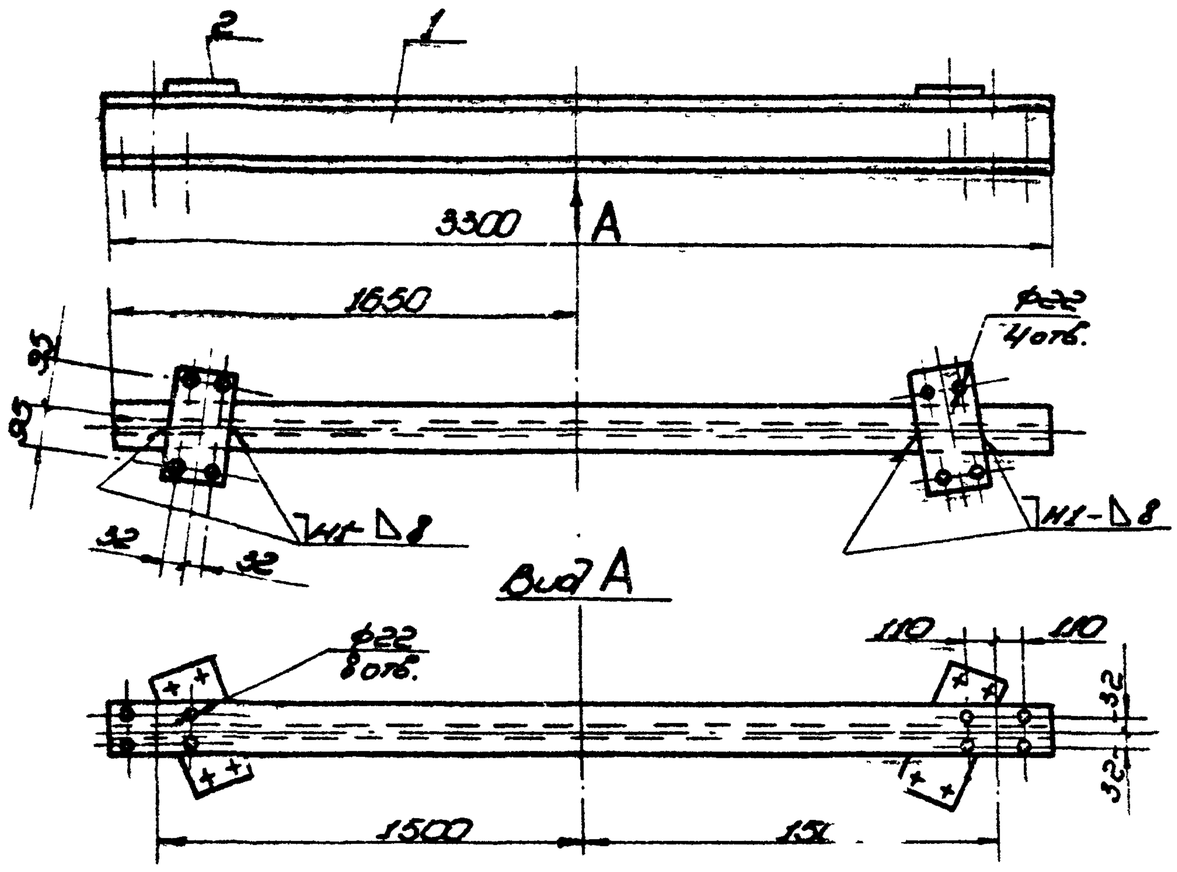

1. Сварка по ГОСТ 5264-80. Электроды сварочные типа Э42А ГОСТ 9467-75.
2. Неуказанные предельные отклонения размеров: отверстий - Н16; валов - h16; остальных - $\pm \frac{IT16}{2}$.
3. Шероховатость поверхностей реза для деталей Б4 - 25.
4. Деталь поз. 2 приварить по месту.

					ПВ7.57.06.00СБ			
Изм.	Лист	№ докум.	Подп.	Дата	Поперечина Сборочный чертеж	Лит.	Масса	Масштаб
Разраб.		Кузьмина		3.83		И	944	1:20
Провер.		Числова		3.83		Лист	Листов 1	
Т. контр.						Гипронефтеспецмонтаж г. Москва		
ГИП		Тюрин		3.83				
Н. контр.		Панова		03.83				
		Кузнецов		03.83				

Копировал — формат 12

Формат	Зона	Поз.	Обозначение	Наименование	Кол.	Примечание
				Документация		
			ПВ7.57.06.00СБ	Сборочный чертеж		
				Детали		
		1	ПВ7.57.06.01	Поперечина		
				Двутавр 24 ГОСТ 8239-72 / Ст.3 ГОСТ 535-79		
				L=2300	1	90,2 кг
		2	ПВ7.57.06.02	Пластина		
				Лист 6-10 ГОСТ 19903-74 / Ст.3 ГОСТ 14637-79		
				240×115	2	2,1 кг

Лист	№ докум.	Подп.	Дата	ПВ7.57.06.00			
Разраб.	Кузьмина		3.83	Поперечина	Лит.	Лист	Листов
Пров.	Числова		3.83		И		1
ГИП	Тюрин		3.83		Гипронефтеспецмонтаж г. Москва		
Н. контр.	Панова		03.83				
УТВ.	Кузнецов		03.83				

Копировал — формат 11

Формат	Зона	Поз.	Обозначение	Наименование	Кол.	Примечание
				Документация		
11			ПВ7.57.01.00СБ	Сборочный чертеж		
				Детали		
11		1	ПВ7.57.01.01	Кольцо		
11		2	ПВ7.57.01.02	Пластина		
Б4		3	ПВ7.57.01.03	Подкосы		
				Труба 133×6 ГОСТ 8732-78 / В10 ГОСТ 8731-74		
				L=1250	2	23,4 кг
Б4		4	ПВ7.57.01.04	Труба		
				Труба 159×10 ГОСТ 8732-78 / В10 ГОСТ 8731-74		
				L=2950	1	109 кг

Изм.	Лист	№ докум.	Подп.	Дата	ПВ7.57.01.00			
Разраб.		Кузьмина		3.83	Дышло	Лит.	Лист	Листов
Пров.		Числова		3.83		И		1
ГИП		Тюрин		3.83		Гипронефтеспецмонтаж г. Москва		
Н. контр.		Панова		03.83				
УТВ.		Кузнецов		03.83				

Подп. и дата | Взам. инв. № | Инв. № дубл. | Подп. и дата

Копировал — формат 11

ПВ7.57.02.04

25 (√)

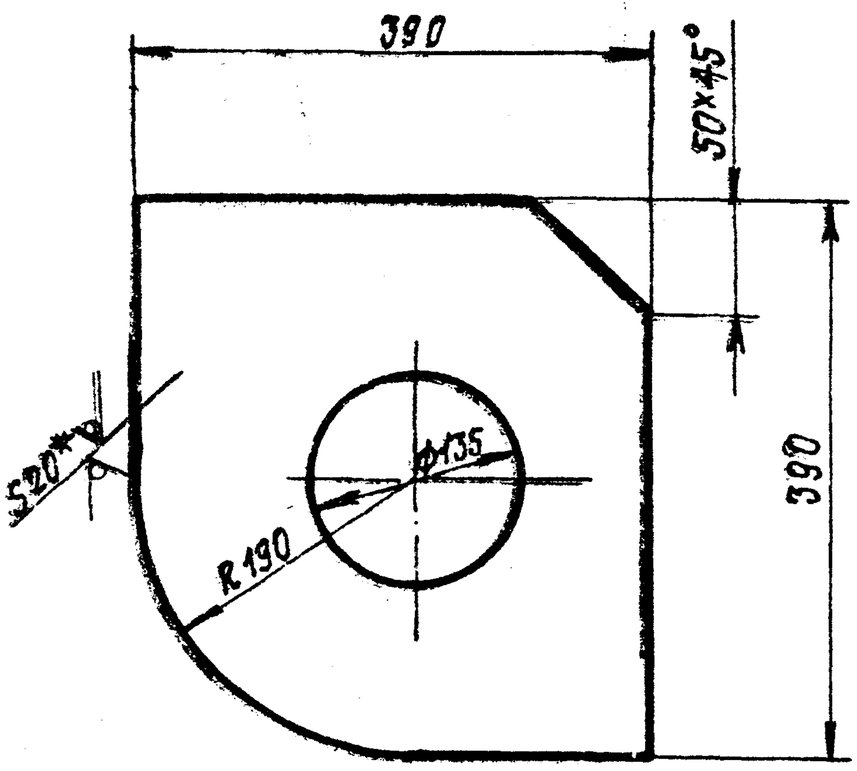

1. Неуказанные предельные отклонения размеров: отверстий - H16, валов - h16, остальных $\pm \frac{IT16}{2}$
2.* Размер для справок

				ПВ7.57.02.04		
Изм.	Лист	№ докум.	Подп.	Дата		
Разраб.		Кузьмина		3.83	Ребро	Лит. / Масса / Масштаб
Пров.		Числова		3.83		И / 17 / 1:5
Т.контр.						Лист / Листов 1
ГИП		Тюрин		1.83	Лист Б-10 ГОСТ 19903-74 / Ст.3 ГОСТ 14637-79	Гипронефтеспецмонтаж г. Москва
Н.контр.		Панова		03.83		
Утв.		Кузнецов		03.83		

Формат А4

ПВ7.57.02.03

25 (√)

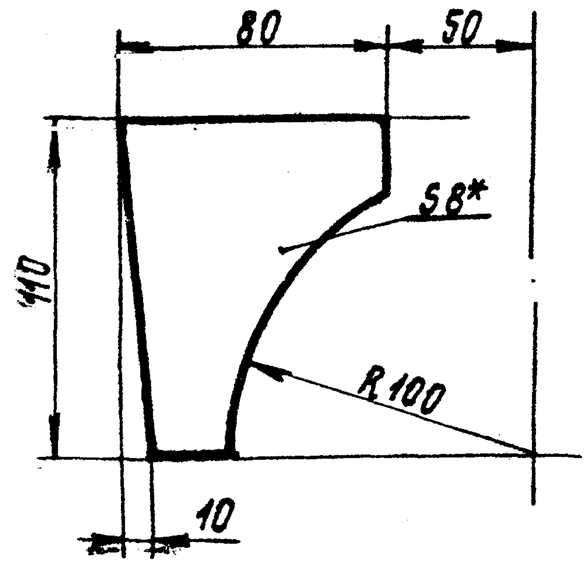

1. Неуказанные предельные отклонения размеров: отверстий - H16, валов - h16, остальных $\pm \frac{IT16}{2}$
2.* Размер для справок

				ПВ7.57.02.03		
Изм.	Лист	№ докум.	Подп.	Дата		
Разраб.		Кузьмина		3.83	Ребро	Лит. / Масса / Масштаб
Пров.		Числова		3.83		И / 0,5 / 1:2
Т.контр.						Лист / Листов 1
ГИП		Тюрин		1.83	Лист Б-8 ГОСТ 19903-74 / Ст.3 ГОСТ 14637-79	Гипронефтеспецмонтаж г. Москва
Н.контр.		Панова		03.83		
Утв.		Кузнецов		03.83		

Формат А4

Инв.№ подл. | Подп. и дата | Взам. инв.№ | Инв.№ дубл. | Подп. и дата

Формат	Зона	Поз.	Обозначение	Наименование	Кол.	Примечание
				Лист Б-10 ГОСТ 19903-74 / Ст.3 ГОСТ 14637-79		
				240×245	2	4,62кг

				ПВ7.57.05.00		
Изм.	Лист	№ докум.	Подп.	Дата		
						Лит / Лист / Листов
						2

Лист 2

ПВ7.57.05.00

Формат А1

Формат	Зона	Поз.	Обозначение	Наименование	Кол.	Примечание
				Документация		
12			ПВ7.57.05.00СБ	Сборочный чертеж		
				Детали		
Б4		1	ПВ7.57.05.01	Поперечина		
				Двутавр 24 ГОСТ 8239-72 / Ст.3 ГОСТ 535-79		
				L = 4000	1	109кг
Б4		2	ПВ7.57.05.02	Поперечина		
				Двутавр 24 ГОСТ 8239-72 / Ст.3 ГОСТ 535-79		
				L = 330	1	90кг
Б4		3	ПВ7.57.05.03	Перекладина		
				Двутавр 24 ГОСТ 8239-72 / Ст.3 ГОСТ 535-79		
				L = 1160	1	31,6кг
Б4		4	ПВ7.57.05.04	Стойка		
				Двутавр 24 ГОСТ 8239-72 / Ст.3 ГОСТ 535-79		
				L = 600	1	16,4кг
Б4		5	ПВ7.57.05.05	Подкос		
				Двутавр 24 ГОСТ 8239-72 / Ст.3 ГОСТ 535-79		
				L = 570	1	15,8кг
Б4		6	ПВ7.57.05.06	Пластина		

				ПВ7.57.05.00		
Изм.	Лист	№ докум.	Подп.	Дата		
Разраб.		Кузьмина		3.83	Поперечина	Лит / Лист / Листов
Пров.		Числова		3.83		И / 1 / 2
ГИП		Тюрин		1.83		Гипронефтеспецмонтаж г. Москва
Н.контр.		Панова		03.83		
Утв.		Кузнецов		03.83		

Формат А1

Формат	Зона	Поз.	Обозначение	Наименование	Кол.	Примечание
				Документация		
12			ПВ9.7А.0.0СБ	Сборочный чертеж		
				Сборочные единицы		
11		1	ПВ9.7А.1.0	Лестница I	1	
11		2	ПВ9.7А.2.0	Лестница II	1	
11		3	ПВ9.7А.3.0	Лестница III	1	
				Детали		
Б4		4	ПВ9.7А.0.1	Уголок		
				Уголок Б-50×50×4 ГОСТ 8509-72 / Ст.3 ГОСТ 535-78		
				L=370	2	2.63кг
Б4		5	ПВ9.7А.0.2	Уголок		
				Уголок Б-50×50×5 ГОСТ 8509-72 / Ст.3 ГОСТ 535-79		
				L=110	2	0,78кг
				Стандартные изделия		
		6		Болт М12×35.58.013 ГОСТ 7798-70	16	0,8кг
		7		Гайка М12.4.013 ГОСТ 5915-70	16	0,2кг

Изм.	Лист	№ докум.	Подп.	Дата
Разраб.		Кузьмина		3.83
Пров.		Числова		3.83
ГИП		Тюрин		3.83
Н.контр.		Панова		03.83
Утв.		Кузнецов		03.83

ПВ9.7А-0-0

Лестница навесная

Лит.	Лист	Листов
И		1

Гипронефтеспецмонтаж г. Москва

Формат А4

ПВ5А.3.0.2

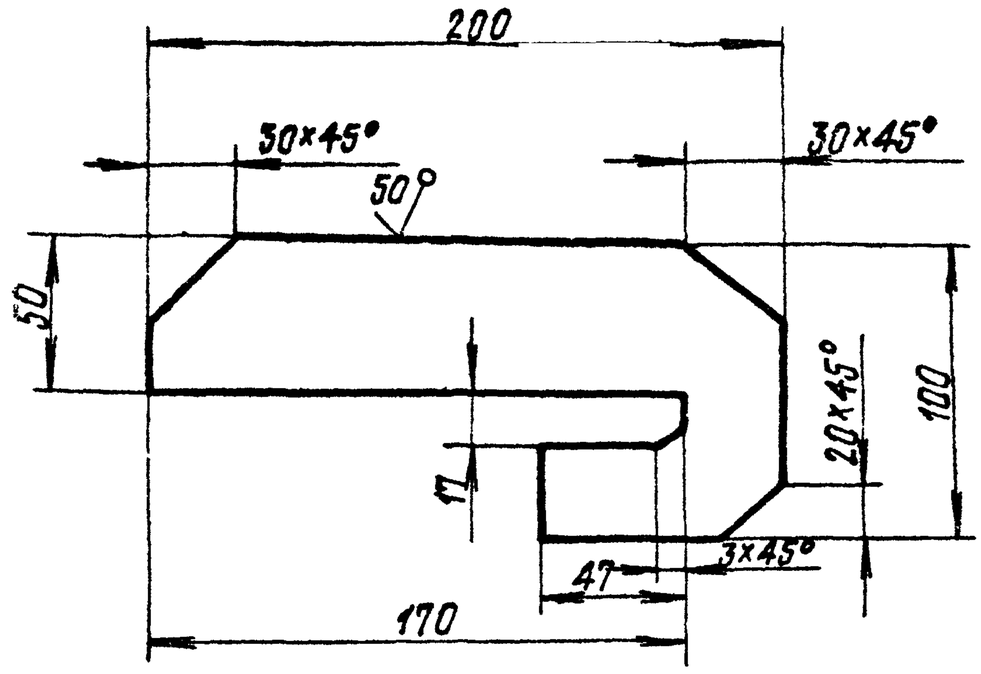

Предельные отклонения размеров: отверстий - H16; валов - h16; остальных - $\pm \frac{IT16}{2}$.

Инв.№ подл. | Подп. и дата | Взам. инв.№ | Инв.№ дубл. | Подп. и дата

Изм.	Лист	№ докум.	Подп.	Дата
Разраб.		Кузьмина		3 83
Пров.		Числова		3 83
Т.контр.				
ГИП		Тюрин		3.83
Н.контр.		Панова		03.83
Утв.		Кузнецов		03 83

ПВ5А.3-0-2

Пластина

Полоса Б-16×100 ГОСТ 103-76 / Ст.3 ГОСТ 535-79

Лит.	Масса	Масштаб
И	1,6	1:2
Лист	Листов 1	

Гипронефтеспецмонтаж г. Москва

Формат А4

ПВ9.7А.0.0СБ

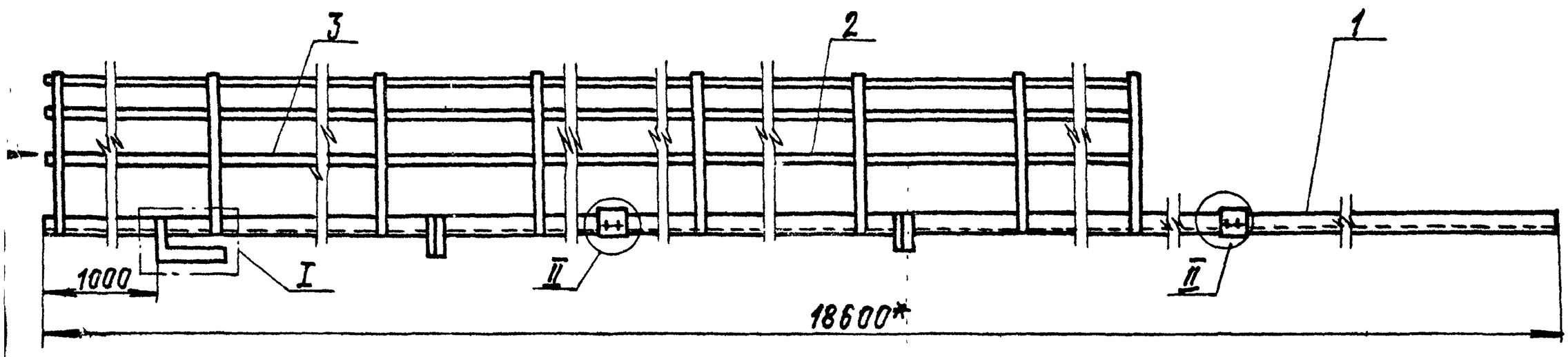

I
М1:2

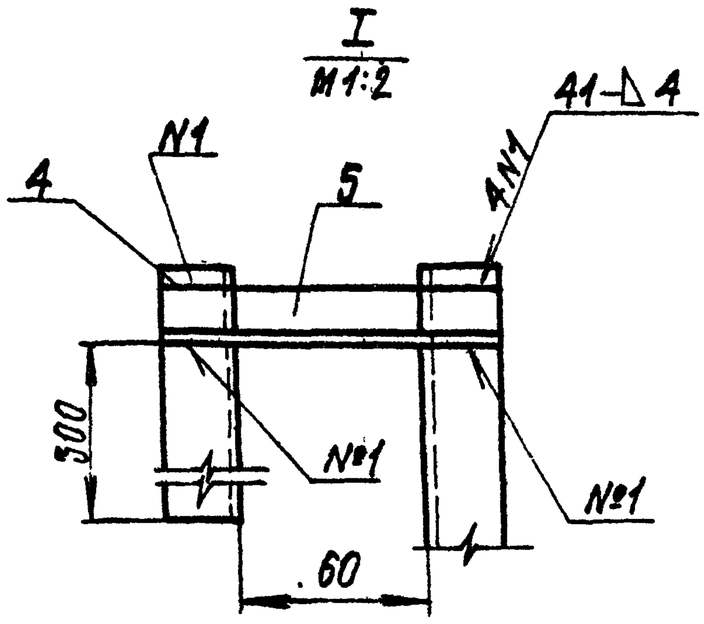

II
М1:2

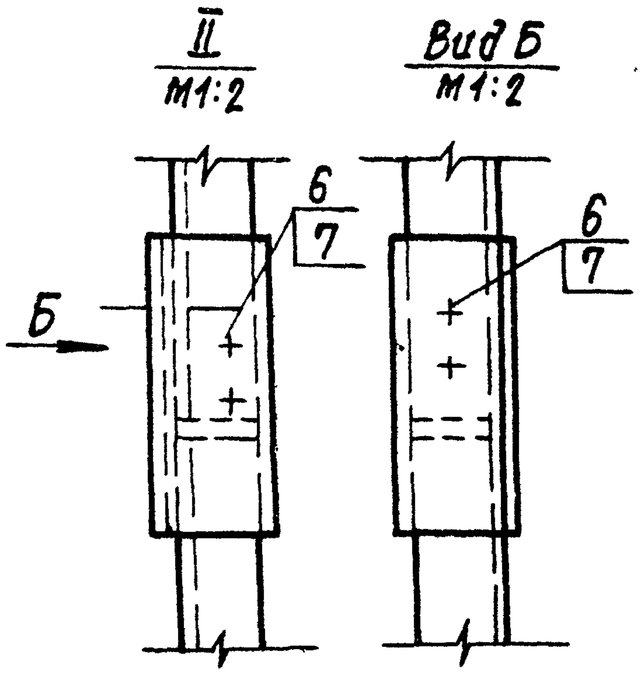

Вид Б
М1:2

Вид А

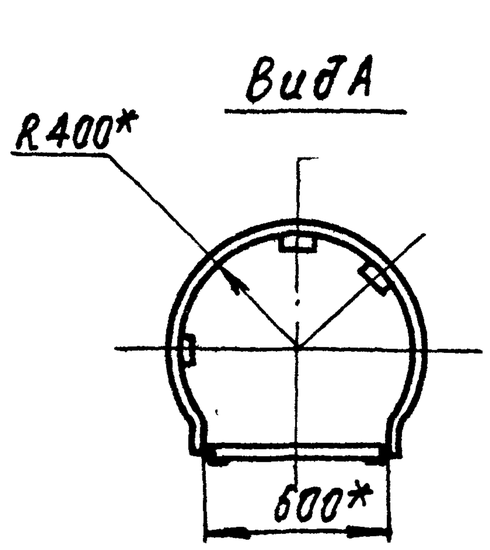

1. Электроды сварочные типа Э42А ГОСТ 9467-75.
2. Сварные швы выполнять по ГОСТ 5264-80
3. Шероховатость поверхностей реза для дет. Б4 $\sqrt{25}$
4. *Размер для справок

Изм.	Лист	№ докум.	Подп.	Дата
Разраб.		Кузьмина		3.83
Пров.		Числова		3.83
Т.контр.				
ГИП		Тюрин		3.83
Н.контр.		Панова		03.83
Утв.		Кузнецов		03.83

ПВ9.7А-0-0СБ

Лестница навесная
Сборочный чертеж

Лит.	Масса	Масштаб
И	25,5	1:20
Лист	Листов 1	

Гипронефтеспецмонтаж г. Москва

Формат А3

ПВ9.7А-2-5

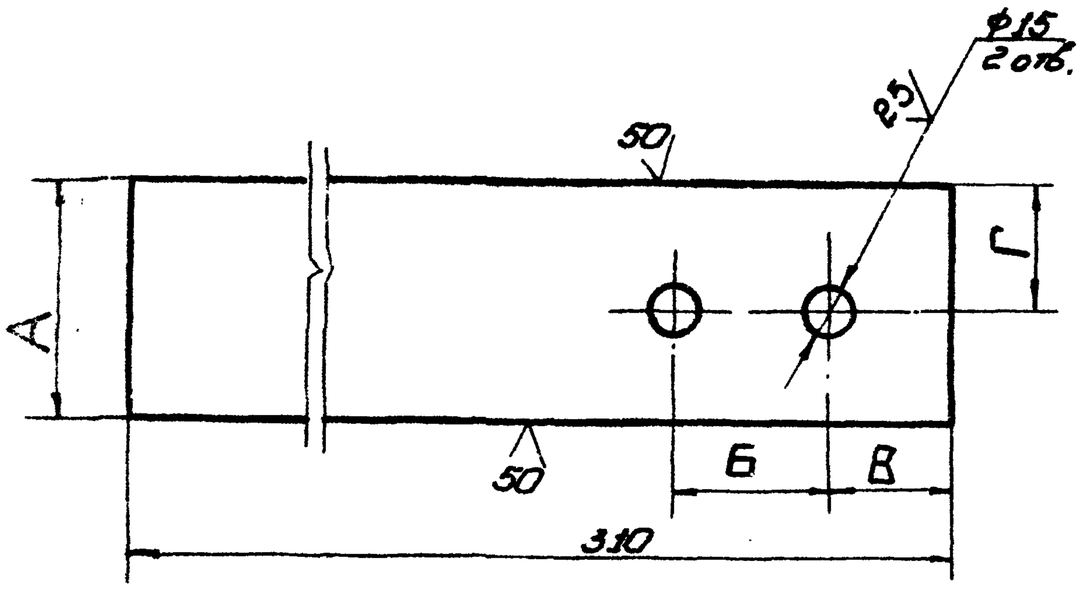

Обозначение	Размеры, мм А	Б	В	Г	Масса, кг
ПВ9.7А-2-5	65	50	40	40	0,92
ПВ9.7А-2-5.01	80	65	50	40	0,92

Неуказанные предельные отклонения размеров: отверстий - Н16; валов - h16; остальных - $\pm\frac{IT16}{2}$.

Изм.	Лист	№ докум.	Подп.	Дата
Разраб.	Кузнецова			3.83
Пров.	Числова			3.83
Т. контр.				
ГИП	Гюрин			3.83
Н. контр.	Панова			3.83
Утв.	Кузнецов			3.83

ПВ9.7А-2-5

Плостина

Лит.	Масса	Масштаб
И	См. подл.	1:2
Лист	Листов 1	

Полоса 6×А ГОСТ 103-76 / Ст.3 ГОСТ 535-79

Гипронефтеспецмонтаж г. Москва

Копировал Формат А4

Неуказанные предельные отклонения размеров: отверстий - Н16; валов - h16; остальных - $\pm\frac{IT16}{2}$.

Изм.	Лист	№ докум.	Подп.	Дата
Разраб.	Кузнецова			3.83
Пров.	Числова			3.83
Т. контр.	Гюрин			3.83
Н. контр.	Панова			3.83
Утв.	Кузнецов			3.83

ПВ9.7А-1-0

Лестница I

Лит.	Масса	Масштаб
И		1

Гипронефтеспецмонтаж г. Москва

Копировал Формат А4

Формат	Зона	Поз.	Обозначение	Наименование	Кол.	Примеч.
				Документация		
А2			ПВ9.7А-1-0	Сборочный чертеж		
				Детали		
Б4		1	ПВ9.7А-1-1	Уголок		
				Уголок Б-50×50×4 ГОСТ 8509-72 / Ст.3 ГОСТ 535-79		
				L = 3000	2	21,3 кг
Б4		2	ПВ9.7А-1-2	Круг		
				Круг В-18 ГОСТ 2590-71 / Ст.3 ГОСТ 535-79		
				L = 570	9	10,3 кг
А1		3	ПВ9.7А-2-5.01	Плостина	2	
А1		4	ПВ9.7А-2-5	Плостина	2	

Инв. № подл. | Подп. и дата | Взам. инв. № | Инв. № дубл. | Подп. и дата

ПВ9.7А-1-ОСБ

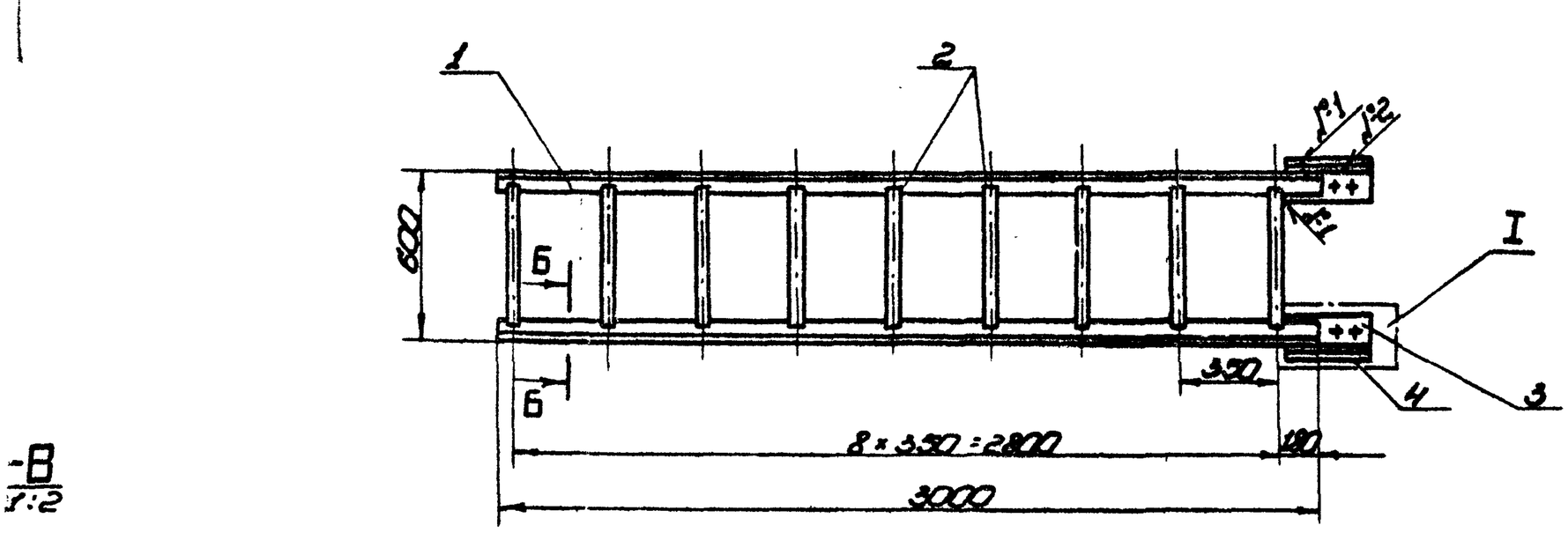

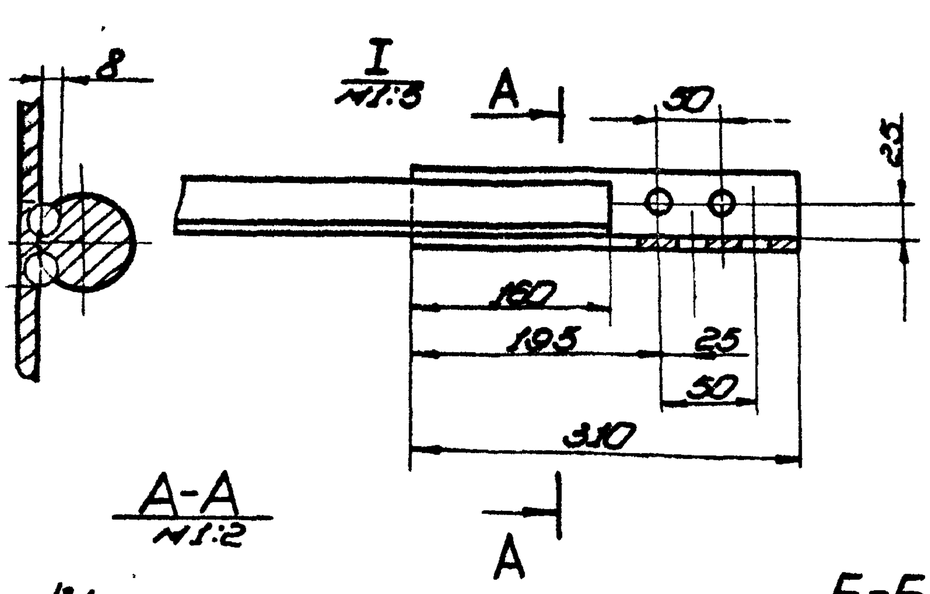

1. Сварные швы выполнять по ГОСТ 5264-80. Электроды сварочные типа Э42А ГОСТ 9467-75. Сварка ручная электродуговая - шов №3.
2. Отверстия в деталях поз. 3 и 4 (ПВ9.7А-2-5 и ПВ9.7А.2-5.01) сверлить в сборе с отверстиями в детали ПВ9.7А.2-4.
3. Неуказанные предельные отклонения размеров: отверстий - Н16; валов - h16; остальных - $\pm\frac{IT16}{2}$.
4. Шероховатость поверхностей реза для дет. Б4 $\sqrt{25}$.

Изм.	Лист	№ докум.	Подп.	Дата
Разраб.	Кузнецова			3.83
Пров.	Числова			3.83
Т. контр.				
ГИП	Гюрин			3.83
Н. контр.	Панова			3.83
Утв.	Кузнецов			3.83

ПВ9.7А-1-ОСБ

Лестница I

Сборочный чертеж

Лит.	Масса	Масштаб
И	35,84	1:20
Лист	Листов 1	

Гипронефтеспецмонтаж г. Москва

Копировал Формат А2

Обозначение	Наименование	Кол.	Примечание
	Документация		
ПВ 5А.3-0.ОСБ	Сборочный чертеж		
	Детали		
ПВ5А.3.0.1	Скоба		
	Круг В-30 ГОСТ2590-71 / Ст.3 ГОСТ 535-79		
	L=100	1	3,9кг
ПВ 5А.3.0.2	Пластина	1	

Формат	Зона	Поз.	Обозначение	Наименование	Кол.	Примечание
				Документация		
12			ПВ 9.7А-2-0	Сборочный чертеж		
				Детали		
Б4		1	ПВ 9.7А.2-1	Полоса		
				Полоса Б-4х80 ГОСТ 103-76 / Ст.3 ГОСТ 535-79		
				L=6800	3	12,9кг
Б4		2	ПВ 9.7А-2-2	Полоса		
				Полоса Б-4х20 ГОСТ 103-76 / Ст.3 ГОСТ 535-79		
				L=2200	10	13,9кг
Б4		3	ПВ 9.7А-2-3	Уголок		
				Уголок Б-50х50х4 ГОСТ 8509-72 / Ст.3 ГОСТ 535-79		
				L=180	2	1,28кг
Б4		4	ПВ 9.7А-2-4	Уголок		
				Уголок Б-50х50х4 ГОСТ 8509-72 / Ст.3 ГОСТ 535-79		
				L=1700	2	54,7кг
11		5	ПВ 9.7А-2-5	Пластина	2	
-		6	-01	Пластина	2	
Б4		7		Круг В18 ГОСТ 2590-71 / Ст.3 ГОСТ 535-79		
				L=570	22	25,1кг

Инв.№ подл. | Подп. и дата | Взам.инв.№ | Инв.№ дубл. | Подп. и дата

№ докум.	Подп.	Дата
Кузьмина		3.83
Чуклова		3.83
Тюрин		3.83
Панова		3.83
Кузнецов		3.83

ПВ5А-3-0-0

Скоба для установки навесной лестницы

Лит.	Лист	Листов
И		1

Гипронефтеспецмонтаж г. Москва

Формат А1

Изм.	Лист	№ докум.	Подп.	Дата
Разраб.		Кузьмина		3.83
Пров.		Чуклова		3.83
ГИП		Тюрин		3.83
Н.контр.		Панова		3.83
Утв.		Кузнецов		3.83

ПВ 9.7А-2-0

Лестница II

Лит.	Лист	Листов
И		1

Гипронефтеспецмонтаж г. Москва

Формат А1

ПВ 9.7А.2-0-СБ

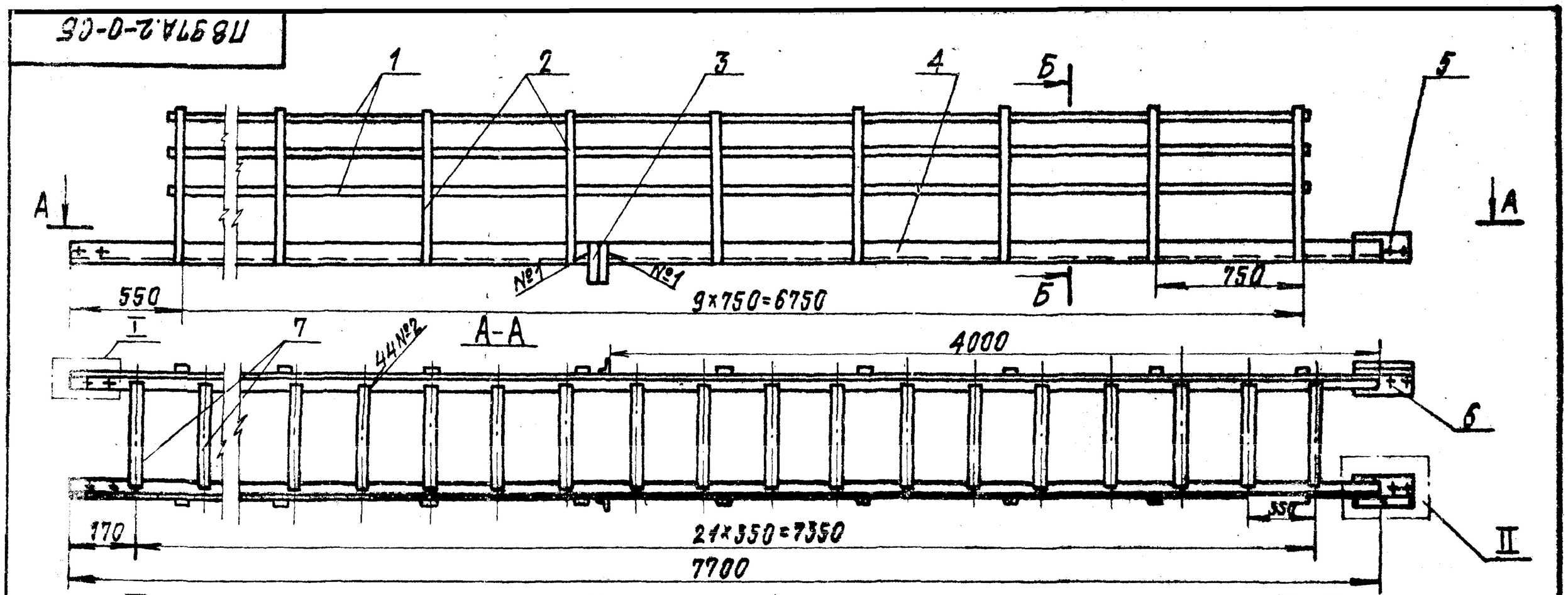

1. Сварные швы выполнять по ГОСТ 5264-80.
2. Электроды сварочные типа Э42А ГОСТ 9467-75, шов №2 сварка ручная электродуговая.
3. Сопрягаемые отверстия дет. 5 и 6 сверлить совместно с отверстиями в дет. ПВ 9.7А-51 отверстия в дет. поз. 4 совместно с отверстиями в дет. поз. 5 и 6.
4. Неуказанные предельные отклонения размеров: отверстий – H16, валов – h16, остальных ±IT/2.
5. Шероховатость поверхностей реза для дет. Б4 $\frac{25}{}$

ПВ 9.7А-2.0 СБ

Изм.	Лист	№ докум.	Подп.	Дата
Разраб.		Кузьмина		3.83
Пров.		Чуклова		3.83
Т.контр.				
ГИП		Тюрин		3.83
Н.контр.		Панова		3.83
Утв.		Кузнецов		3.83

Лестница II

Сборочный чертеж

Лит.	Масса	Масштаб
И	113	1:10
Лист	Листов 1	

Гипронефтеспецмонтаж г. Москва

Формат А2

ПВ5А.3-0-ОСБ

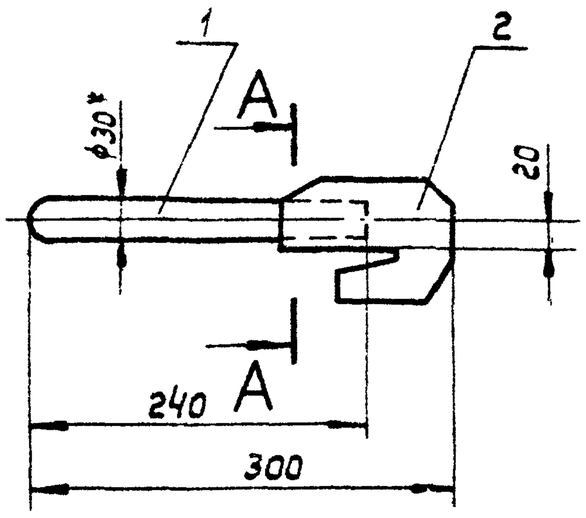

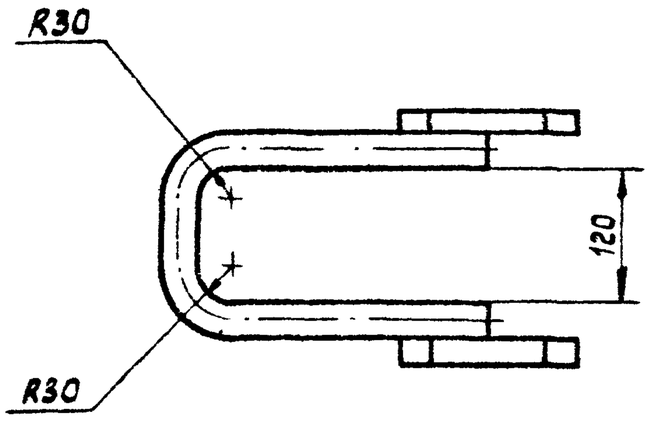

А-А
М1:1

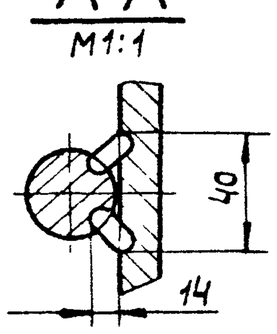

1. Сварка ручная электродуговая электроды сварочные Э42А ГОСТ 9467-75.
2. Неуказанные предельные отклонения размеров: отверстии - H16, валов - h 16; остальных $\pm \frac{IT16}{2}$.
3. * Размеры для справок.

Изм.	Лист	№ докум.	Подп.	Дата
Разраб.	Кузьмина			3.83
Пров	Числова			03.83
Т. контр.				
ГИП	Тюрин			3.83
Н. контр.	Панова			03.83
Утв.	Кузнецов			3.83

ПВ5А3-0-ОСБ

Скоба для установки навесной лестницы. Сборочный чертеж

Лит.	Масса	Масштаб
И	5,5	1:5
Лист	Листов 1	

Гипронефтеспецмонтаж г. Москва

Копировал

Формат 11

Формат	Зона	Поз.	Обозначение	Наименование	Кол	Примечание
				Документация		
12			ПВ9.7А-3-ОСБ	Сборочный чертеж.		
				Детали		
Б4		1	ПВ9.7А-3-1	Уголок		
				Уголок Б-50×50×4 ГОСТ 8509-72 / Ст.3 ГОСТ 535-79		
				L = 7900	2	56кг.
Б4		2	ПВ9.7А-3-2	Полоса		
				Полоса Б-4×20 ГОСТ 103-76 / Ст.3 ГОСТ 535-79		
				L = 7600	3	14,4кг.
Б4		3	ПВ9.7А-3-3	Полоса		
				Полоса Б-4×20 ГОСТ 103-76 / Ст.3 ГОСТ 535-79		
				L заг. ≈ 2200	11	15,3кг.
Б4		4	ПВ9.7А-3-4	Уголок		
				Уголок Б-50×50×4 ГОСТ 8509-72 / Ст.3 ГОСТ 535-79		
				L = 180	2	1,28кг.
Б4		5	ПВ9.7А-3-5.	Круг		
				Круг В-18 ГОСТ 2590-71 / Ст.3 ГОСТ 535-79		
				L = 570	20	22,8кг.

Инв. № подл. | Подп. и дата | Взам. инв. № | Инв. № дубл. | Подп. и дата

Изм.	Лист	№ докум.	Подп.	Дата
Разраб.	Кузьмина			3.83
Пров.	Числова			03.83
ГИП	Тюрин			3.83
Н. контр	Панова			03.83
Утв.	Кузнецов			3.83

ПВ9.7А-3-0

Лестница III

Лит.	Лист	Листов
И		1

Гипронефтеспецмонтаж г. Москва

Копировал:

Формат 11

ПВ9.7А-3-ОСБ

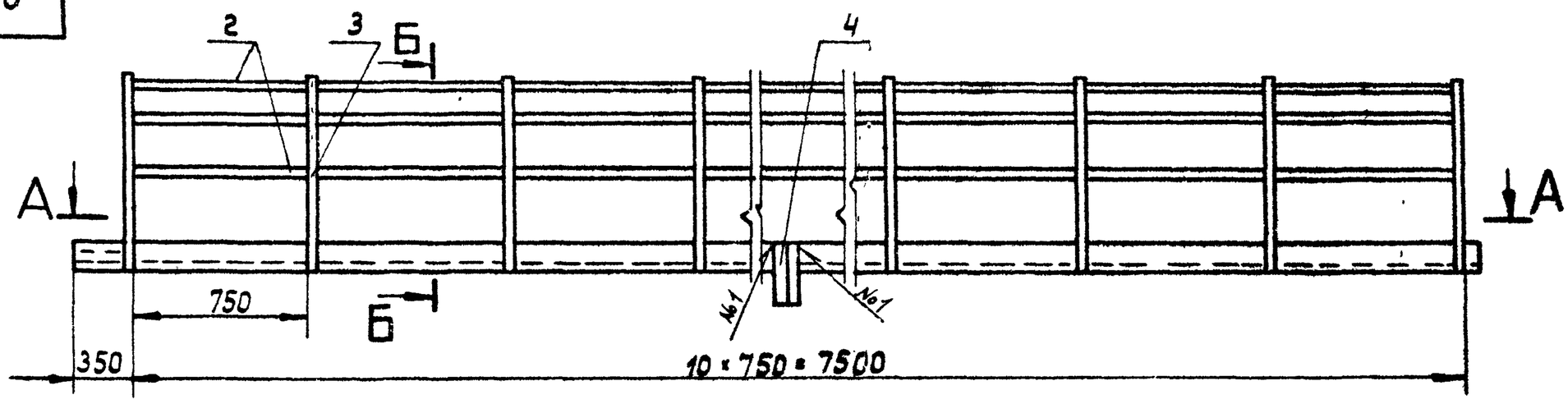

В-В
М1:2

А-А

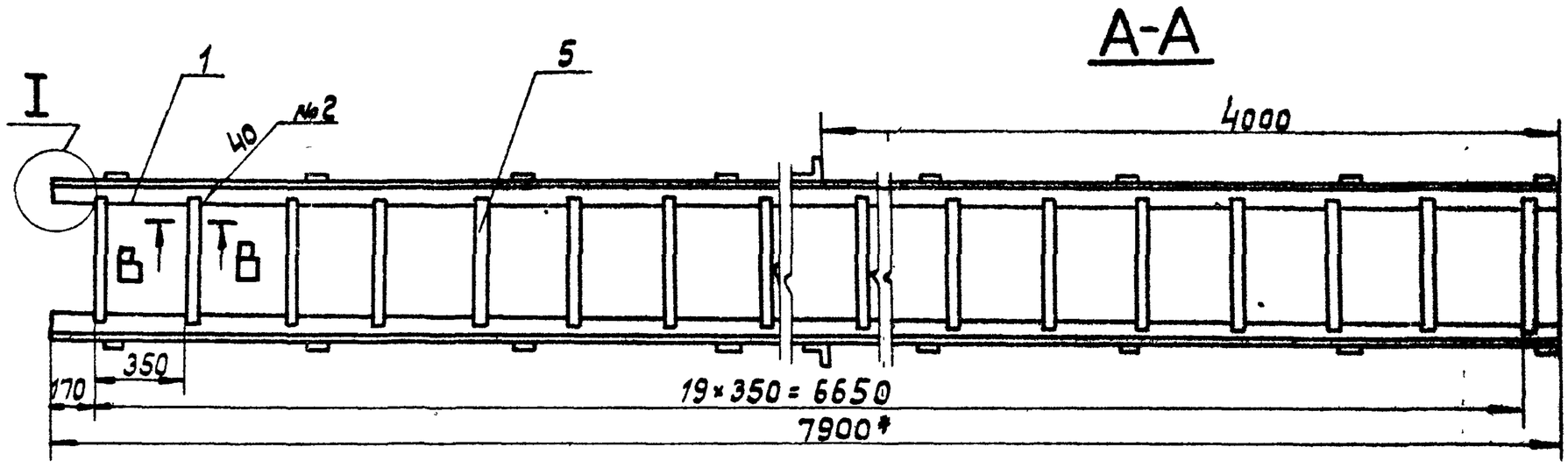

I
М1:5

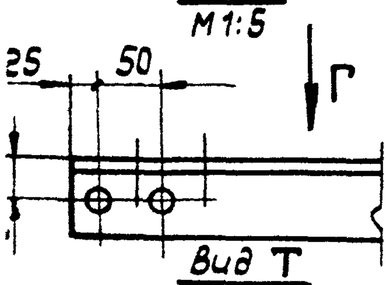

Вид Т
М1:5

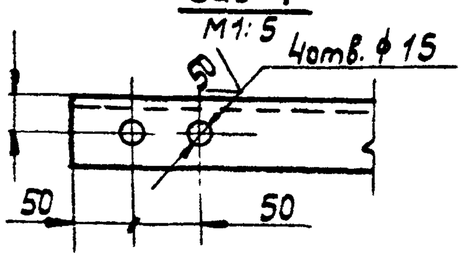

Б-Б повернуто

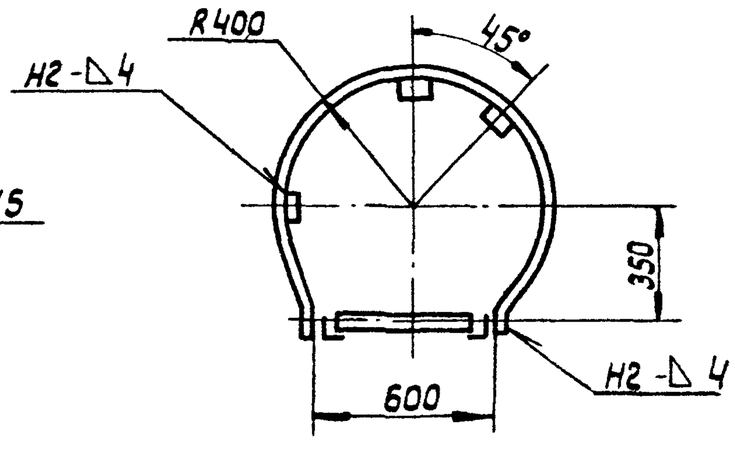

1. Сварные швы выполнять по ГОСТ 5264-80. Электроды сварочные типа Э42А ГОСТ 9467-75. Шов № 2. Сварка ручная электродуговая.
2. Сопрягаемые отверстия в дет. поз. 1 сверлить совместно с отверстиями в дет. ПВ9.7А-2-5 и ПВ9.7А-2-5-01.
3. Неуказанные предельные отклонения размеров: отверстий - H16; валов - h16; остальных $\pm \frac{IT16}{2}$.
4. Шероховатость поверхностей реза для дет. Б4 - 25.
5. * Размер для справок.

Изм.	Лист	№ докум.	Подп.	Дата
Разраб.	Кузьмина			3.83
Пров.	Числова			3.83
Т. контр				
ГИП	Тюрин			3.83
Н. контр.	Панова			03.83
Утв.	Кузнецов			3.83

ПВ9.7А-3-ОСБ

Лестница III
Сборочный чертеж

Лит.	Масса	Масштаб
И	110	1:20
Лист	Листов: 1	

Гипронефтеспецмонтаж г. Москва

Копировал:

Формат 12

ПВ5.04.01.00СБ

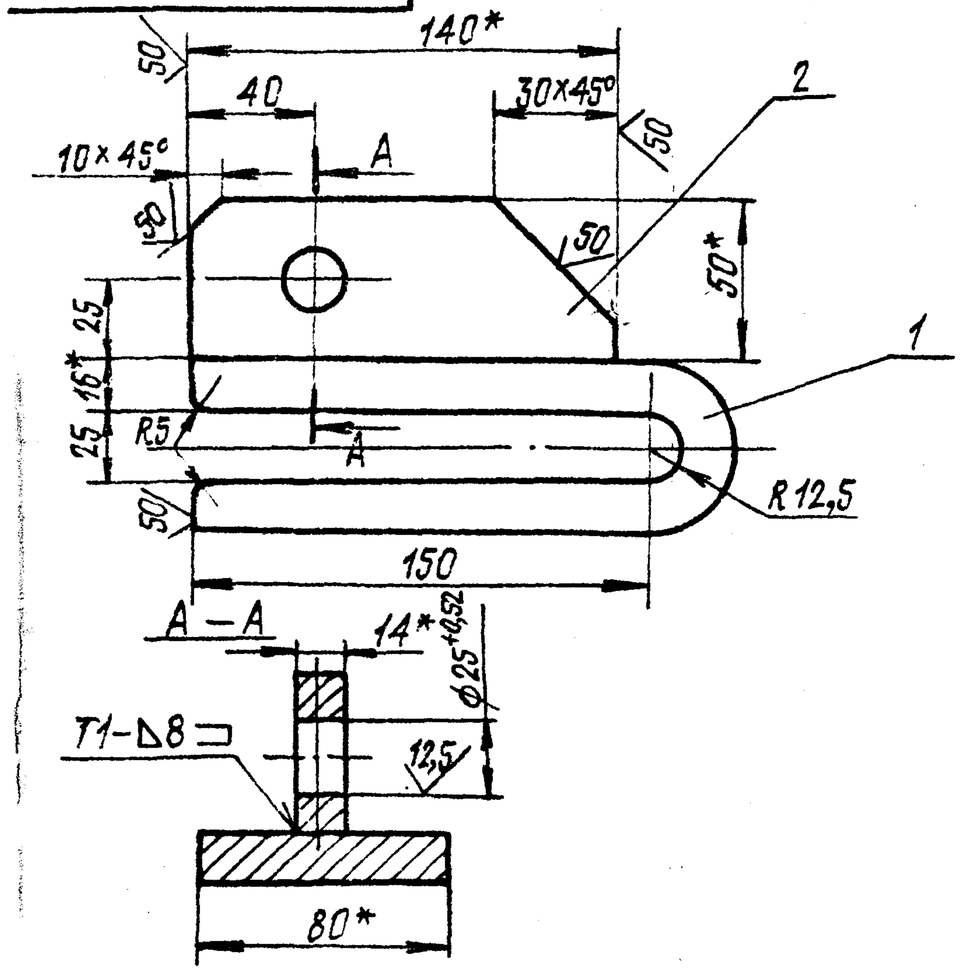

1. Сварные швы по ГОСТ 5264-80. Электроды типа Э42А ГОСТ 9467-75.
2. Неуказанные предельные отклонения размеров: отверстий – H16; валов – h16; остальных $\pm \frac{JT16}{2}$.
3. *Размеры для справок

Изм.	Лист	№ докум.	Подп.	Дата
Разраб.		Числова		3.83
Пров.		Кузьмина		3.83
Т.контр.				
ГИП		Тюрин		3.83
Н.контр.		Панова		03.83
Утв.		Кузнецов		3.83

ПВ5.04.01.00СБ

Захват
Сборочный чертеж

Лит.	Масса	Масштаб
И	4,80	1:2

Лист Листов 1

Гипронефтеспецмонтаж г. Москва

Формат А1

Формат	Зона	Поз.	Обозначение	Наименование	Кол.	Примечание
				Документация		
А1			ПВ5.04.01.00СБ	Сборочный чертеж		
				Детали		
Б4		1	ПВ5.04.01.01	Скоба		
				Полоса $\frac{Б16\times80\ ГОСТ\ 103\text{-}76}{Ст.3\ ГОСТ\ 535\text{-}79}$		
				L=370	1	3,72 кг
Б4		2	ПВ5.04.01.02	Пластина		
				Полоса $\frac{Б\text{-}14\times50\ ГОСТ\ 103\text{-}76}{Ст.3\ ГОСТ\ 535\text{-}79}$		
				L=140	1	0,77 кг

Инв.№ подл. | Подп. и дата | Взам.инв.№ | Инв.№ дубл. | Подп. и дата

Изм.	Лист	№ докум.	Подп.	Дата
Разраб.		Числова		3.83
Пров.		Кузьмина		3.83
ГИП		Тюрин		3.83
Н.контр.		Панова		03.83
Утв.		Кузнецов		3.83

ПВ5.04.01.00

Захват

Лит.	Лист	Листов
И		1

Гипронефтеспецмонтаж г. Москва

Формат А1

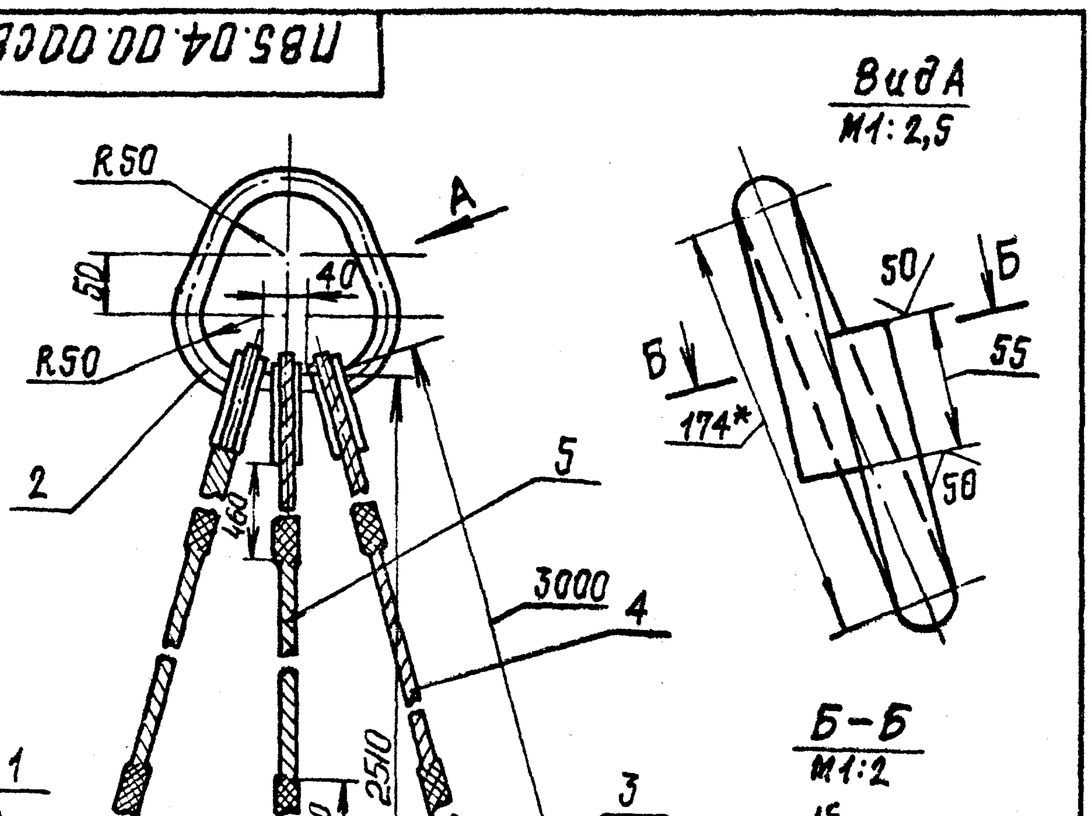

1. Сварка ручная электродуговая. Электроды типа Э42А ГОСТ 9467-75
2. Неуказанные предельные отклонения размеров: отверстий – H16, валов – h16; остальных $\pm \frac{JT16}{2}$.
3. *Размеры для справок

Изм.	Лист	№ докум.	Подп.	Дата
Разраб.		Числова		3.83
Пров.		Кузьмина		3.83
ГИП		Тюрин		3.83
Н.контр.		Панова		03.83
Утв.		Кузнецов		3.83

ПВ5.04.00.00СБ

Строп для монтажа окраек. Сборочный чертеж.

Лит.	Масса	Масштаб
И	24.0	1:5

Лист Листов 1

Гипронефтеспецмонтаж г. Москва

Формат А1

Формат	Зона	Поз.	Обозначение	Наименование	Кол.	Примечание
				Документация		
А1			ПВ5.04.00.00СБ	Сборочный чертеж		
				Сборочные единицы		
А1		1	ПВ5.04.01.00	Захват	3	
				Детали		
Б4		2	ПВ5.04.00.01	Серьга		
				Круг $\frac{В\text{-}24\ ГОСТ\ 2590\text{-}71}{Ст.3\ ГОСТ\ 535\text{-}79}$		
				L=540	1	2,0 кг
				Стандартные изделия		
		3		Коуш 40 ГОСТ 2224-72	6	0,150 кг
				Материалы		
				Канат ГОСТ 7668-80		
				А1,5-Г-I-1764-(180)		
		4		L=4000	2	2,05 кг
		5		L=3500	1	1,00 кг

Инв.№ подл. | Подп. и дата | Взам.инв.№ | Инв.№ дубл. | Подп. и дата

Изм.	Лист	№ докум.	Подп.	Дата
Разраб.		Числова		3.83
Пров.		Кузьмина		3.83
ГИП		Тюрин		3.83
Н.контр.		Панова		03.83
Утв.		Кузнецов		3.83

ПВ5.04.00.00

Строп для монтажа окраек

Лит.	Лист	Листов
И		1

Гипронефтеспецмонтаж г. Москва

Формат А1

ПВ5.50.00.00СБ

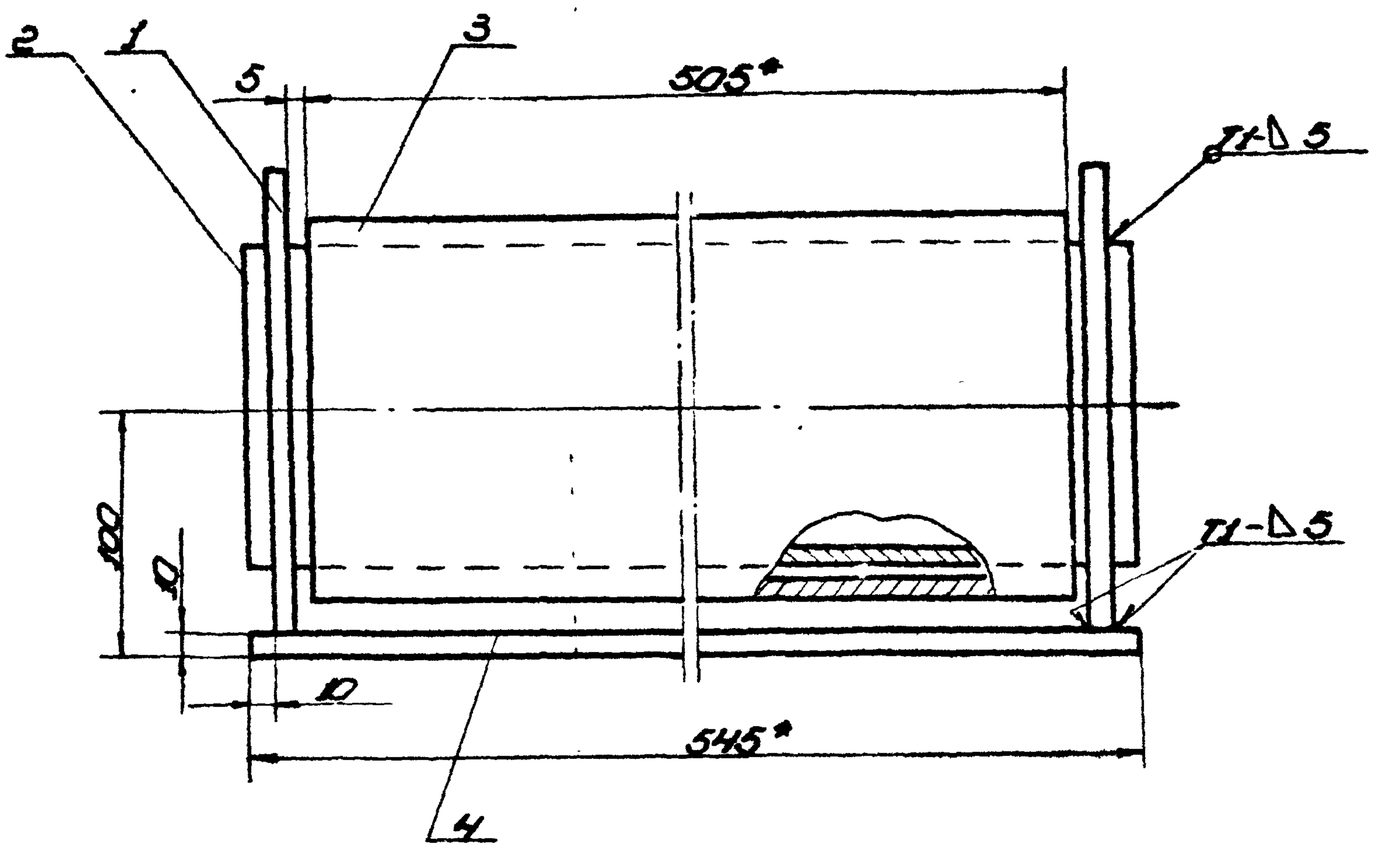

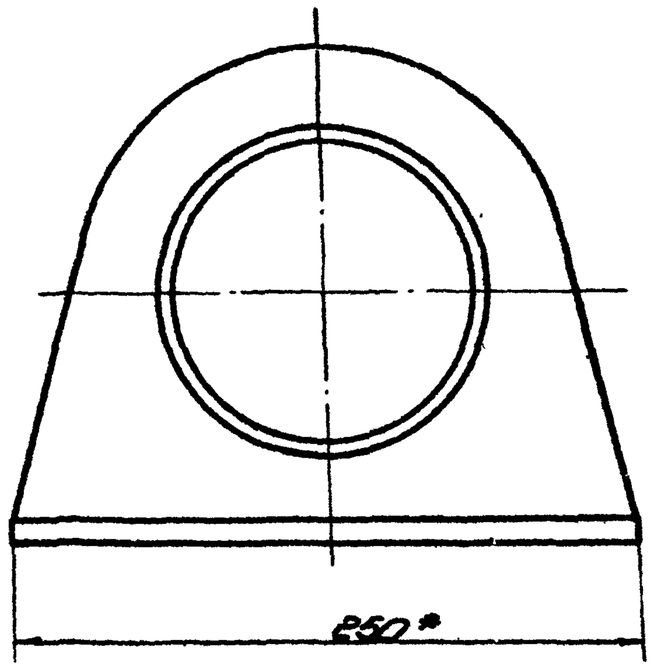

1. Сварные швы по ГОСТ 5264-80.
   Электроды сварочные типа Э42А ГОСТ 9467-75.
2. Неуказанные предельные отклонения размеров:
   отверстий - Н16;
   валов - h16;
   остальных - $\pm \frac{IT16}{2}$.
3. Шероховатость поверхностей реза для дет. 64 - $\nabla 25$.
4. * Размеры для справок.

					ПВ5.50.00.00СБ		
Изм.	Лист	№ докум.	Подп.	Дата	Ролик поддерживающий сборочный чертеж	Лит.	Масса	Масштаб
Разраб.		Кузьмина		3.83		И	47,0	1:25
Провер.		Числова		3.83		Лист	Листов 1
Т. контр.							
ГИП		Тюрин		3.83		Гипронефтеспецмонтаж г. Москва	
Н. контр.		Попова		03.83			
Утв.		Кузнецов		3.83			

Копировал — Формат А2

Формат	Зона	Поз.	Обозначение	Наименование	Кол.	Примечание
				Документация		
			ПВ5.50.00.00СБ	Сборочный чертеж		
				Детали		
		1	ПВ5.50.00.01	Скоба	2	
		2	ПВ5.50.00.02	Труба		
				Труба 133×8 ГОСТ 8732-78 / В10 ГОСТ 8731-74		
				L=545	1	12,45кг
		3	ПВ5.50.00.03	Труба		
				Труба 159×10 ГОСТ 8732-78 / Ст.3 ГОСТ 8731-74		
				L=500	1	18,5кг
		4	ПВ5.50.00.04	Основание		
				Лист 6-10 ГОСТ 19903-74 / Ст.3 ГОСТ 14637-79		
				250×545	1	10,0кг

					ПВ5.50.00.00		
Изм.	Лист	№ докум.	Подп.	Дата	Ролик поддерживающий	Лит.	Масса	Масштаб
Разраб.		Кузьмина		3.83		И		
Провер.		Числова		3.83		Лист	Листов 1
Т. контр.							
ГИП		Тюрин		3.83		Гипронефтеспецмонтаж г. Москва	
Н. контр.		Попова		03.83			
Утв.		Кузнецов		3.83			

Копировал — Формат А4

ПВ5.50.00.01

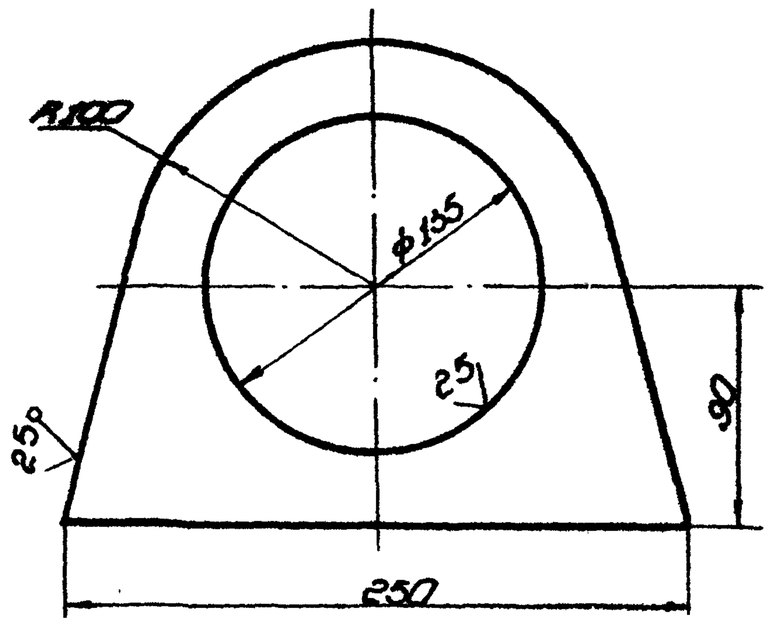

∇ (√)

Неуказанные предельные отклонения размеров:
отверстий - Н16;
валов - h16;
остальных - $\pm \frac{IT16}{2}$.

Инв.№ подл. | Подп. и дата | Взам.инв.№ | Инв.№ дубл. | Подп. и дата

					ПВ5.50.00.01		
Изм.	Лист	№ докум.	Подп.	Дата	Скоба	Лит.	Масса	Масштаб
Разраб.		Кузьмина		3.83		И	3,0	1:2,5
Провер.		Числова		3.83		Лист	Листов 1
Т. контр.							
ГИП		Тюрин		3.83		Гипронефтеспецмонтаж г. Москва	
Н. контр.		Попова		03.83			
Утв.		Кузнецов		3.83	Лист 5-10 ГОСТ 19903-74 / Ст.3 ГОСТ 14637-79		

Копировал — Формат А4

ПВ62.07.00.00СБ

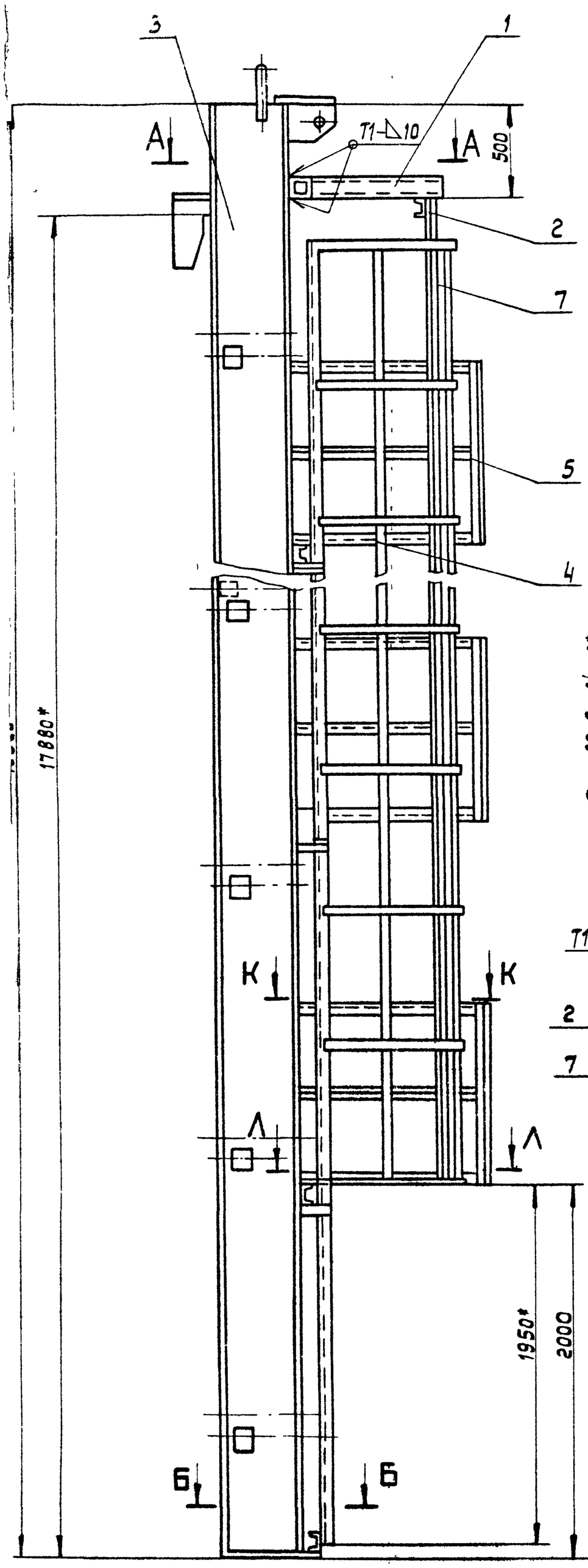

А-А
М1:10

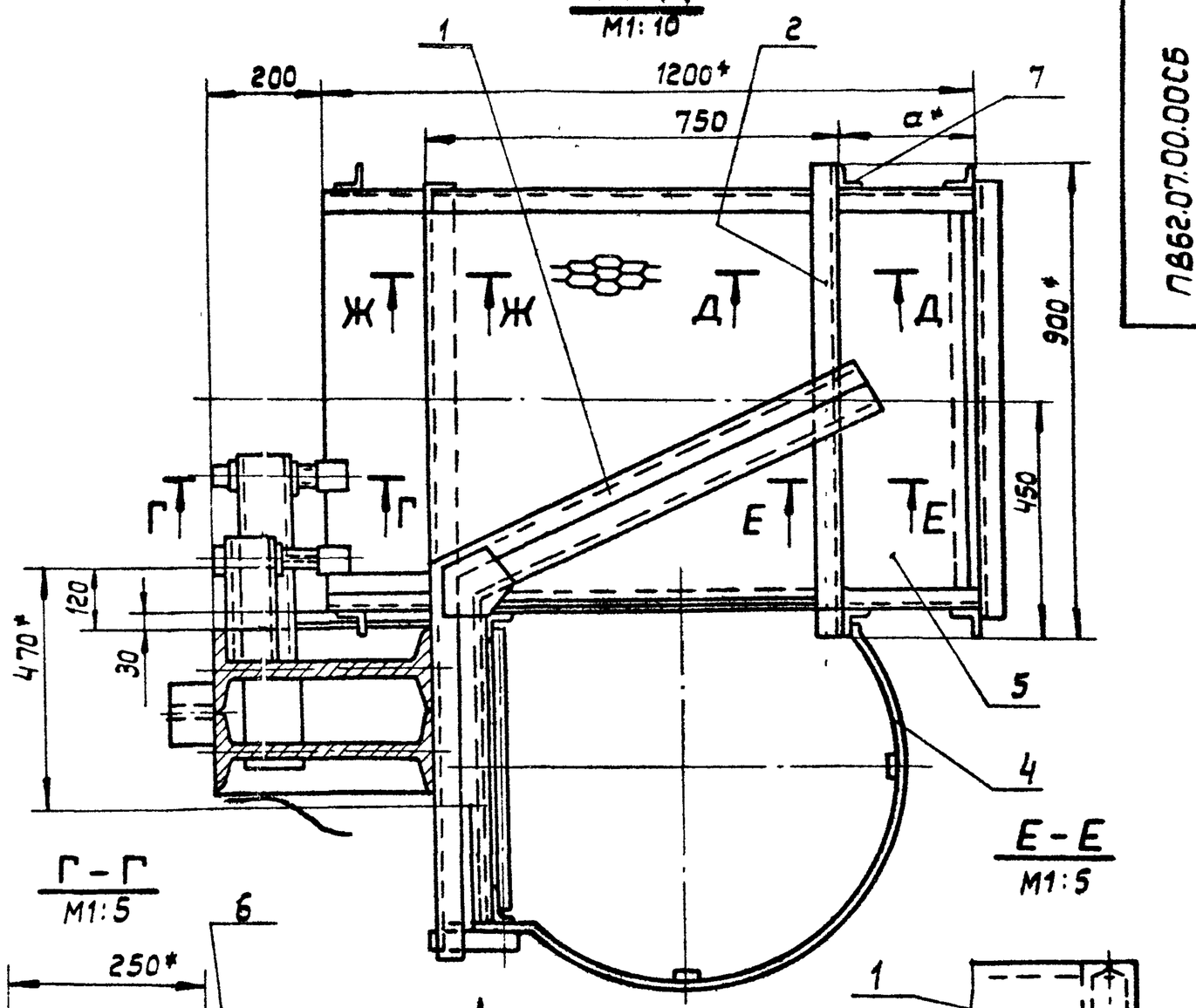

Е-Е
М1:5

Г-Г
М1:5

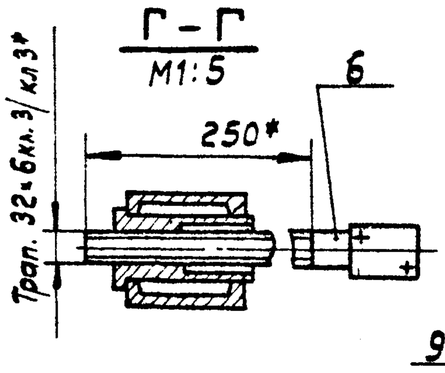

И

К-К
М1:10

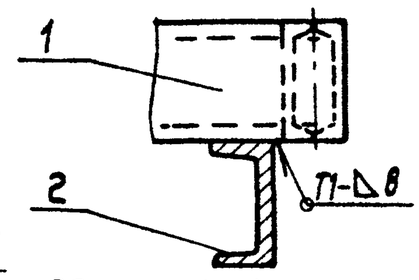

Д-Д
М1:5

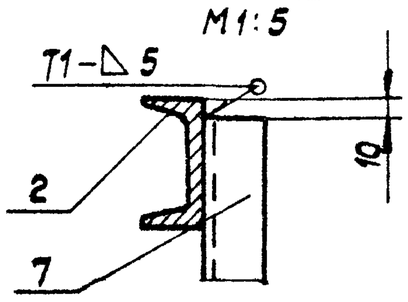

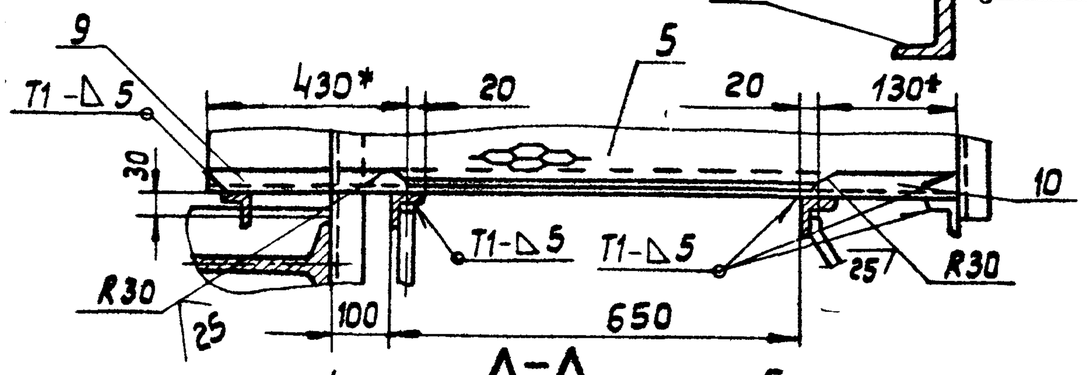

Л-Л
М1:10

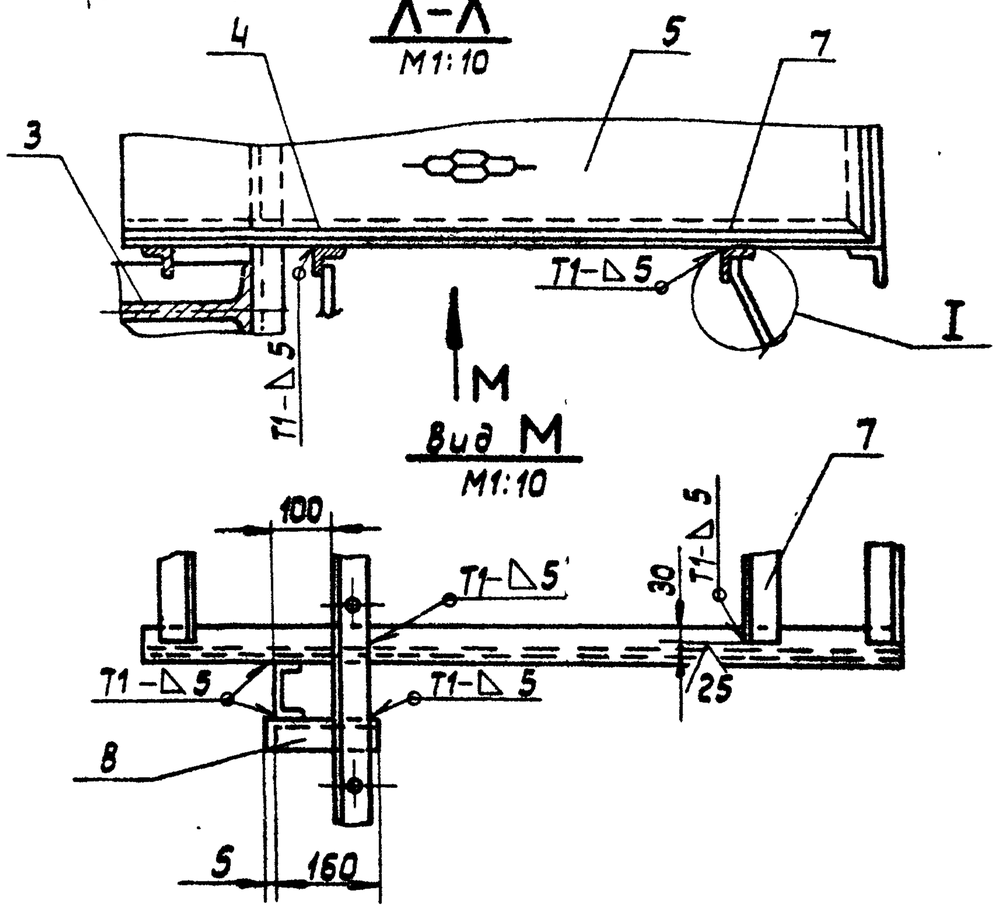

I
М1:5

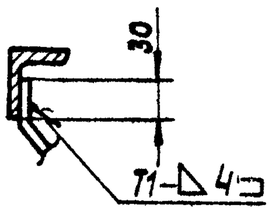

М

Вид М
М1:10

Б-Б
М1:10

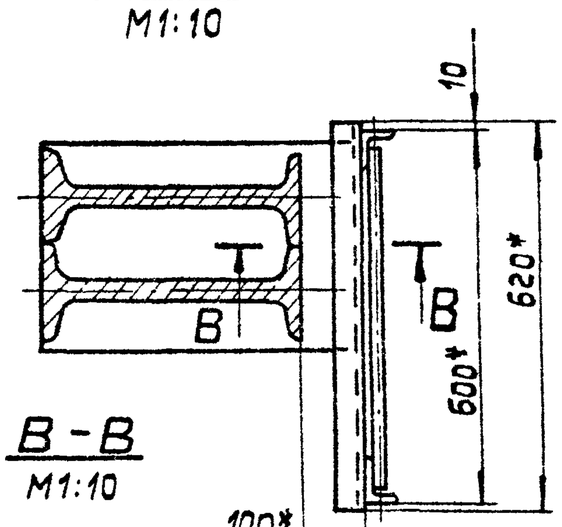

В-В
М1:10

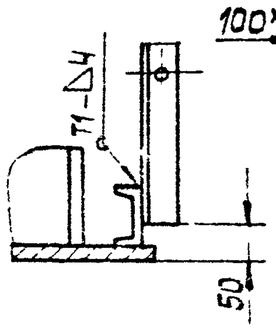

Ж-Ж
М1:5

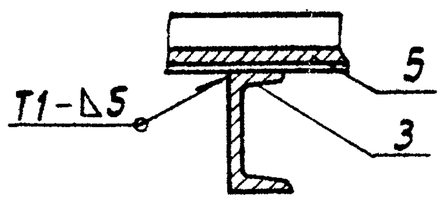

Вид И
М1:5

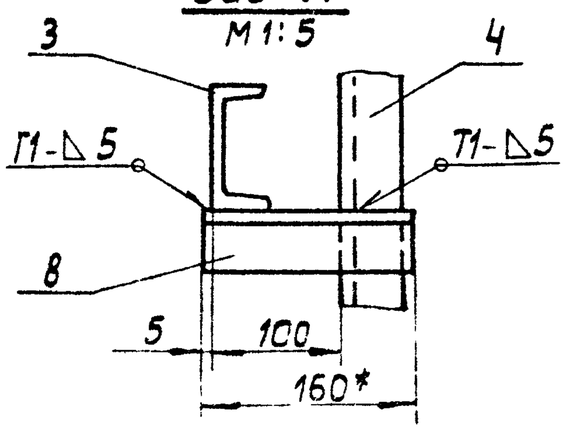

1. Сварку производить электродами типа Э42А по ГОСТ 9467-75. Сварные швы по ГОСТ 5264-80.
2. Неуказанные предельные отклонения размеров:
   отверстий - Н16;
   валов h16; остальных ± JT16/2.
3. Шероховатость поверхностей реза для деталей Б4 — 25.
4. * Размеры для справок.

Изм.	Лист	№ докум.	Подп.	Дата
Разраб.		Кузьмина		3.83
Пров.		Числова		3.83
Т. контр.				
ГИП		Тюрин		3.83
Н. контр.		Панова		03.83
Утв.		Кузнецов		3.83

ПВ 62.07.00.00СБ

Приспособление для замыкания вертикального монтажного стыка. Сборочный чертеж

Лит.	Масса	Масштаб
И	4587.0	1:20
Лист	Листов: 1	

Гипронефтеспецмонтаж г. Москва

Копировал:

Формат 22

Инв. № подл. | Подп. и дата | Взам. инв. № | Инв. № дубл. | Подп. и дата

ПВ 62.07.02.00СБ

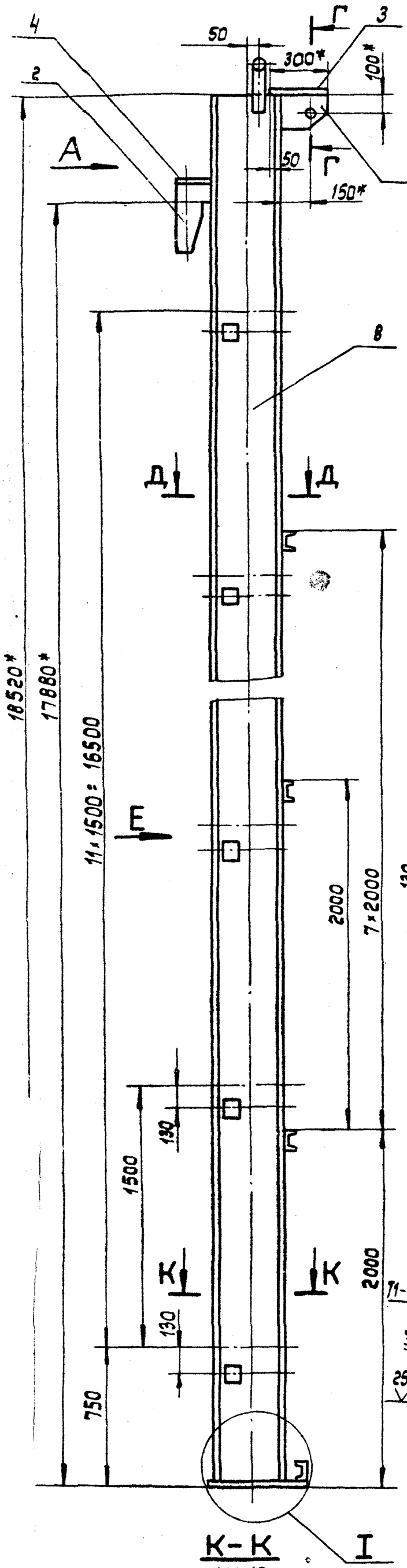

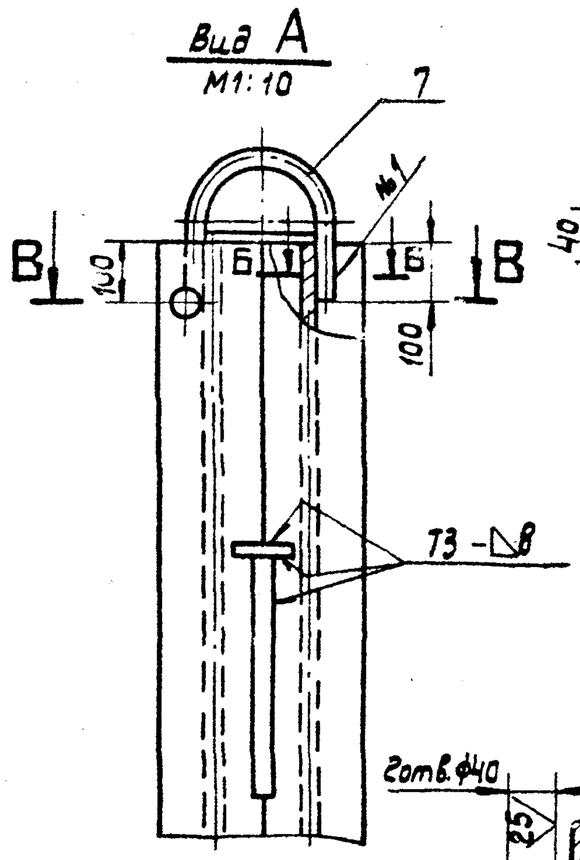

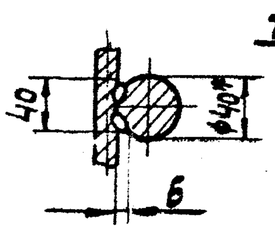

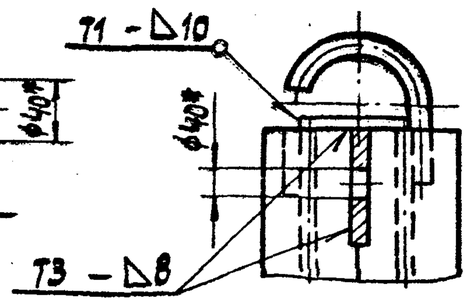

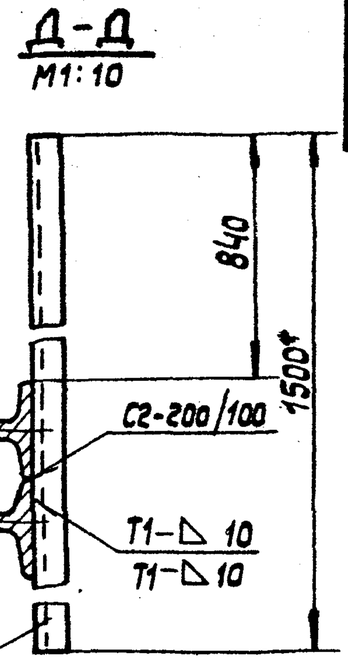

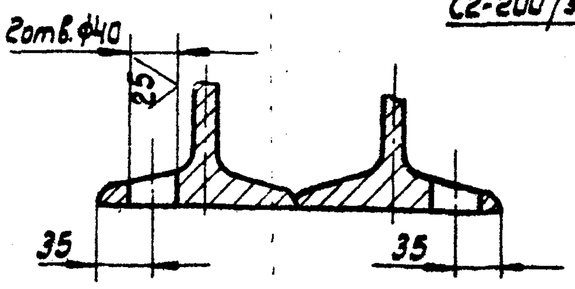

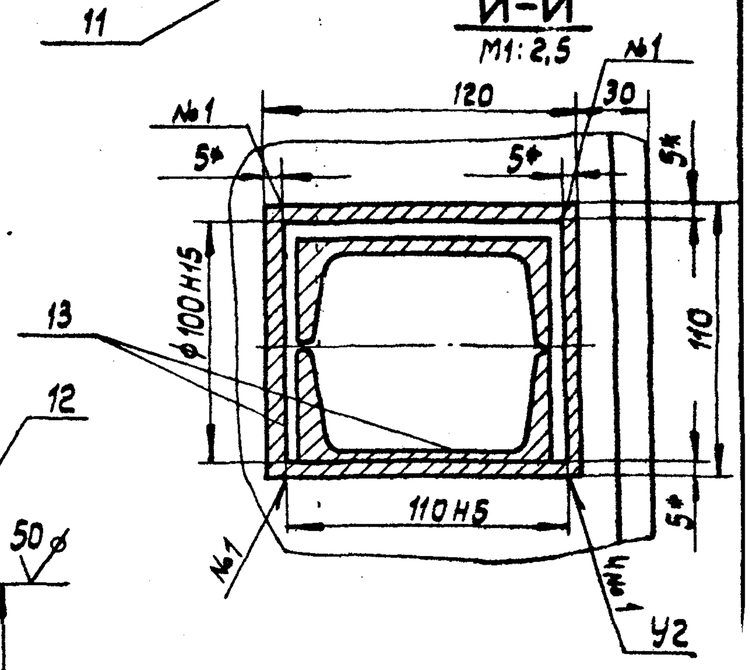

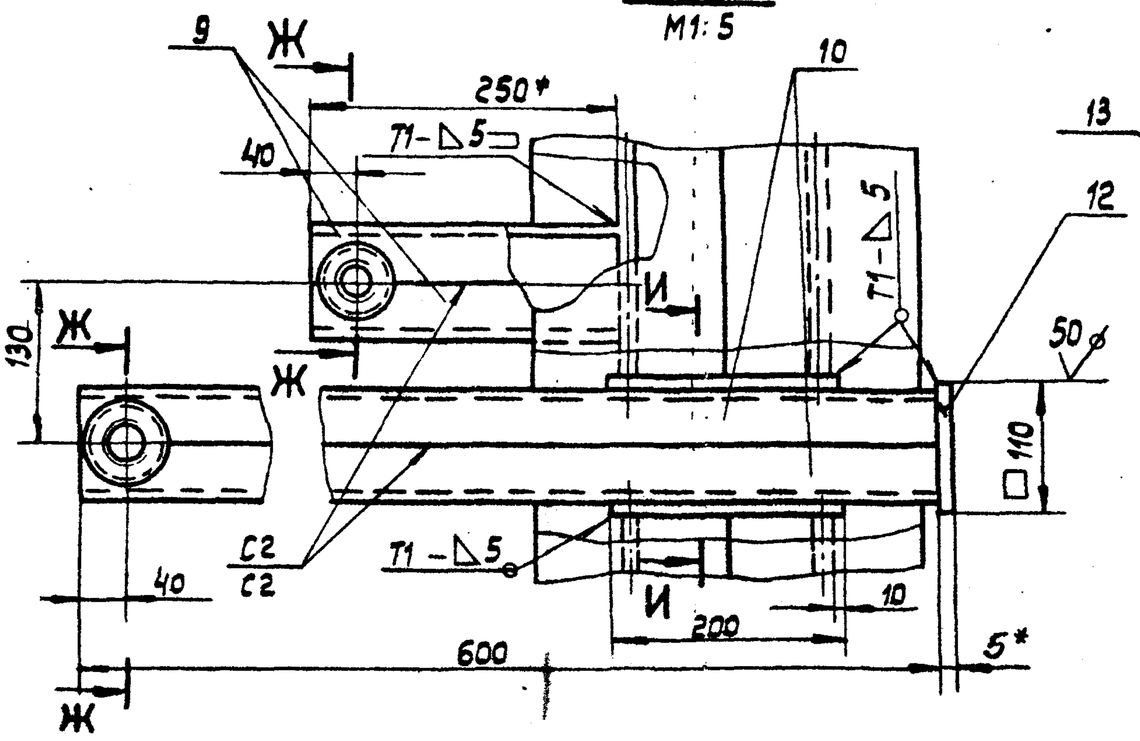

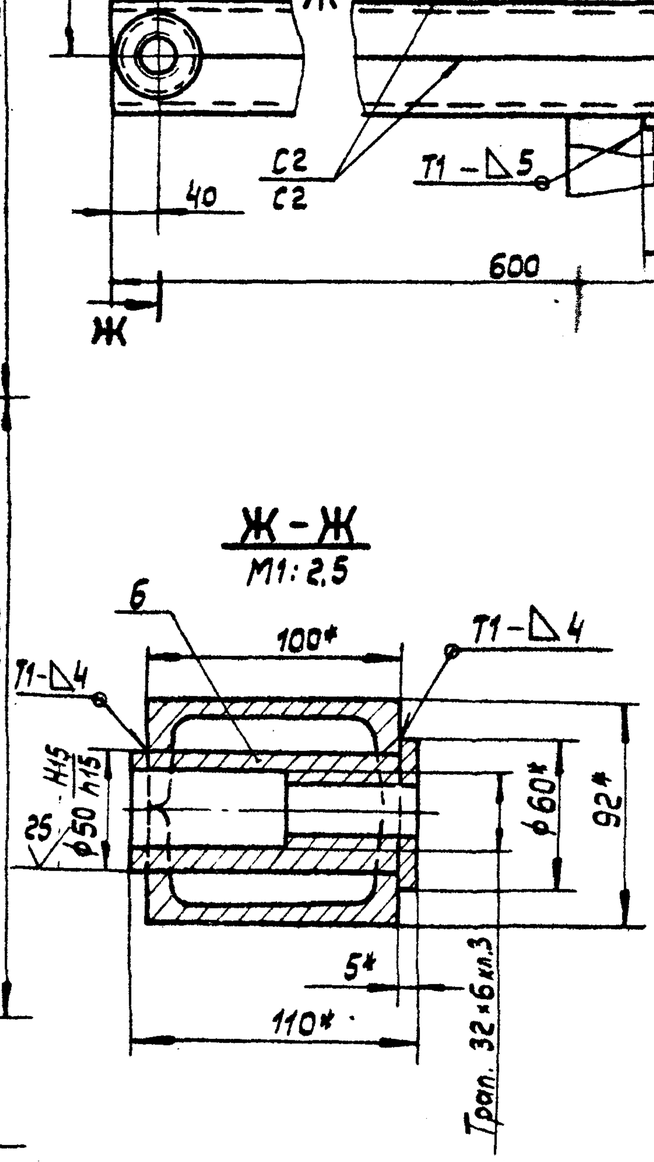

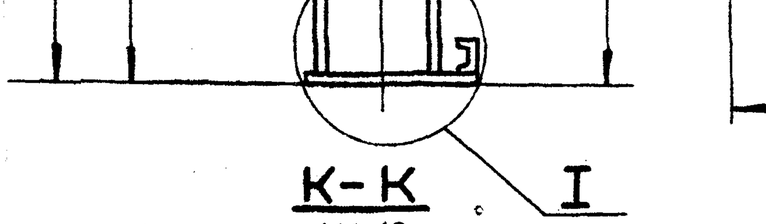

1. Сварку производить электродами типа Э42А ГОСТ 9467-75. Сварные швы по ГОСТ 5264-80. Шов №1- сварка ручная электродуговая.
2. Неуказанные предельные отклонения размеров:
   отверстий - Н16,
   валов - h16,
   остальных $\pm \frac{IT16}{2}$.
3. Сборку балки выполнять в следующем порядке:
   а) сварить между собой две детали поз. 8.
   б) в изготовленном элементе прорезать окна (см. И-И);
   в) детали поз. 13 сварить в коробку (см. И-И);
   г) коробки установить в подготовленные окна и приварить (см. вид Е);
   д) сварить между собой попарно дет. поз. 10 (см. вид Е). Вырезать отв. ф50 А3 вставить и приварить гайку дет. поз. 6 (см. Ж-Ж);
   е) завести готовые элементы (поз. 6) в коробки, установить и приварить пластину дет. поз. 12.
   ж) сварить между собой попарно дет. поз. 9 (см. вид Е). Вырезать отв. ф 50 А3, вставить и приварить гайку дет. поз. 6 (см. Ж-Ж). Готовые элементы обрезать по контуру сопрягаемой дет. (см. II). Установить их и приварить;
   з) произвести установку и приварку всех остальных деталей балки.
4. Шероховатость поверхностей реза для деталей Б4- 25.
5. * Размеры для справок.

Примечания:

1. При сборке обеспечить меры, исключающие сварочную деформацию узлов балки.
2. После окончания сборки трущиеся поверхности узлов смазать смазкой.

Изм.	Лист	№ докум.	Подп.	Дата
Разраб.		Числова		3.83
Пров.		Кузьмина		3.83
Т. контр.				
ГИП		Тюрин		3.83
Н. контр.		Панова		03.83
Утв.		Кузнецов		3.83

ПВ 62.07.02.00 СБ

Балка
Сборочный чертеж

Лит.	Масса	Масштаб
И	3437.0	1:20
Лист	Листов: 1	

Гипронефтеспецмонтаж
г. Москва

Копировал

Формат А2

Поз.	Обозначение	Наименование	Кол.	Примеч.
10	ПВ 62.07.02.10	Швеллер		
		Швеллер 10 ГОСТ 8240-72 / Ст.3 ГОСТ 535-79		
		L = 600	24	5,2кг.
11	ПВ 62.07.02.11	Швеллер		
		Швеллер 10 ГОСТ 8240-72 / Ст.3 ГОСТ 535-79		
		L = 1500	8	12,85кг.
12	ПВ 62.07.02.12	Полоса		
		Полоса Б-5×110 ГОСТ 103-76 / Ст.3 ГОСТ 535-79		
		L = 110	12	0,5кг.
13	ПВ 62.07.02.13	Полоса		
		Полоса Б-5×110 ГОСТ 103-76 / Ст.3 ГОСТ 535-79		
		L = 200	48	0,86кг.
14	ПВ 62.07.02.14	Косынка		
		Лист Б-20 ГОСТ 19903-74 / Ст.3 ГОСТ 14637-79		
		370 × 610	1	35,5кг.

Изм.	Лист	№ докум.	Подп.	Дата	ПВ 62.07.02.00	Лист 2

Копировал: Формат 11

Формат	Зона	Поз.	Обозначение	Наименование	Кол.	Примеч.
				Документация		
22			ПВ 62.07.02.00 СБ	Сборочный чертеж		
				Детали		
11		1	ПВ 62.07.02.01	Кронштейн	1	
11		2	ПВ 62.07.02.02	Ловитель	1	
11		3	ПВ 62.07.02.03	Пластина	1	
БЧ		4	ПВ 62.07.02.04	Ребро		
				Полоса Б-14×100 ГОСТ 103-76 / Ст.3 ГОСТ 535-79		
				L = 200	1	2,2кг.
БЧ		5	ПВ 62.07.02.05	Перекладина		
				Швеллер 10 ГОСТ 8240-72 / Ст.3 ГОСТ 535-79		
				L = 620	1	5,35кг.
11		6	ПВ 62.07.02.06	Гайка		
11		7	ПВ 62.07.02.07	Скоба		
БЧ		8	ПВ 62.07.02.08	Стойка		
				Двутавр 50 ГОСТ 8239-72 / Ст.3 ГОСТ 535-79		
				L = 18500	2	1421,0кг.
БЧ		9	ПВ 62.07.02.09	Швеллер		
				Швеллер 10 ГОСТ 8240-72 / Ст.3 ГОСТ 535-79		
				L = 250	24	2,15кг.

Инв. № подл. | Подп. и дата | Взам. инв. № | Инв. № дубл. | Подп. и дата

Изм.	Лист	№ докум.	Подп.	Дата	ПВ 62.07.02.00		
Разраб.		Кузьмина		3.83	Балка	Лит. И	Лист 1 / Листов 2
Пров.		Числова		3.83		Гипронефтеспецмонтаж г. Москва	
ГИП		Тюрин		3.83			
Н.контр.		Панова		03.83			
Утв.		Кузнецов		3.83			

Копировал: Формат 11

Формат	Зона	Поз.	Обозначение	Наименование	Кол.	Примеч.
БЧ		9	ПВ 62.07.00.05	Уголок		
				Уголок Б-50×50×5 ГОСТ 8509-72 / Ст.3 ГОСТ 535-79		
				L = 430	8	1.5кг.
БЧ		10	ПВ 62.07.00.06	Уголок		
				Уголок Б-50×50×3 ГОСТ 8509-72 / Ст.3 ГОСТ 535-79		
				L = 130	8	0,5кг.

Изм.	Лист	№ докум.	Подп.	Дата	ПВ 62.07.00.00	Лист 2

Копировал: Формат 11

Формат	Зона	Поз.	Обозначение	Наименование	Кол.	Примеч.
				Документация		
22			ПВ 62.07.00.00 СБ	Сборочный чертеж		
				Сборочные единицы		
11		1	ПВ 62.07.01.00	Кронштейн		
11		3	ПВ 62.07.02.00	Балка	1	
11		4	ПВ 62.07.03.00	Лестница	1	
11		5	ПВ 62.07.04.00	Площадка	8	
				Детали		
БЧ		2	ПВ 62.07.00.01	Швеллер		
				Швеллер 10 ГОСТ 8240-72 / Ст.3 ГОСТ 535-79		
				L = 900	1	
11		6	ПВ 62.07.00.02	Винт	24	
БЧ		7	ПВ 62.07.00.03	Уголок		
				Уголок Б-50×50×5 ГОСТ 8509-72 / Ст.3 ГОСТ 535-79		
				L = 15000	2	60.0кг.
БЧ		8	ПВ 62.07.00.04	Уголок		
				Уголок Б-50×50×5 ГОСТ 8509-72 / Ст.3 ГОСТ 535-79		
				L = 150	15	0,6кг.

Инв. № подл. | Подп. и дата | Взам. инв. № | Инв. № дубл. | Подп. и дата

Изм.	Лист	№ докум.	Подп.	Дата	ПВ 62.07.00.00		
Разраб.		Кузьмина		3.83	Приспособление для замыкания вертикального монтажного стыка.	Лит. И	Лист 1 / Листов 2
Пров.		Числова		3.83		Гипронефтеспецмонтаж г. Москва	
ГИП		Тюрин		3.83			
Н.контр.		Панова		03.83			
Утв.		Кузнецов		3.83			

Копировал: Формат 11

ПВ62.07.02.01

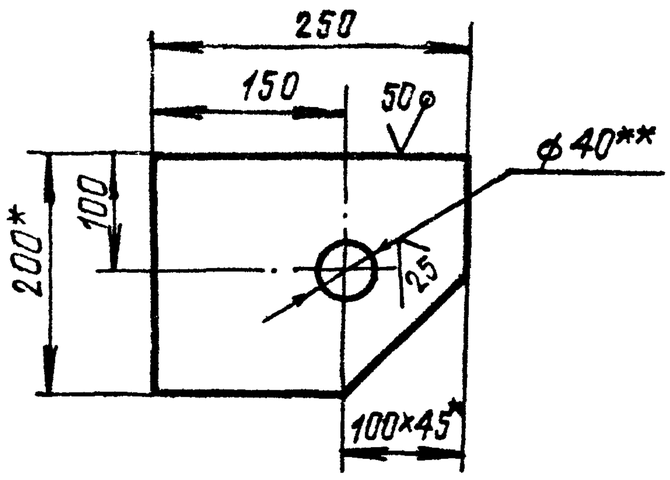

1. Неуказанные предельные отклонения размеров отверстий H16, валов h16, остальных $\pm \frac{JT16}{2}$
2** Острые кромки отв. ф40 скруглить радиусом 5мм
3* Размеры для справок

Изм.	Лист	№ докум.	Подп.	Дата
Разраб.		Кузьмина		3.83
Провер.		Числова		3.83
Т.контр.				
ГИП		Тюрин		3.83
Н.контр.		Панова		03.83
Утв.		Кузнецов		7.83

ПВ62.07.02.01

Лит.	Масса	Масштаб
И	4,8	1:5
Лист	Листов 1	

Кронштейн

Полоса Б-14×200 ГОСТ 103-76 / Ст.3 ГОСТ 535-79

Гипронефтеспецмонтаж г. Москва

Копировал Иванова Формат 11

ПВ62.07.02.03

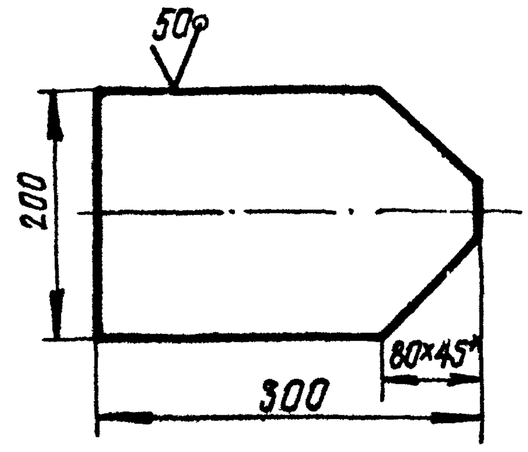

Неуказанные предельные отклонения размеров: валов – h16, остальных $\pm \frac{JT16}{2}$

Изм.	Лист	№ докум.	Подп.	Дата
Разраб.		Кузьмина		3.83
Пров.		Числова		3.83
Т.контр.				
ГИП		Тюрин		3.83
Н.контр.		Панова		03.83
Утв.		Кузнецов		7.83

ПВ62.07.02.03

Лит.	Масса	Масштаб
И	6,0	1:5
Лист	Листов 1	

Пластина

Лист Б-14 ГОСТ 19903-74 / Ст.3 ГОСТ 14637-79

Гипронефтеспецмонтаж г. Москва

Формат 11

Инв. № подл. | Подп. и дата | Взам. инв. № | Инв. № дубл. | Подп. и дата

ПВ62.07.02.06

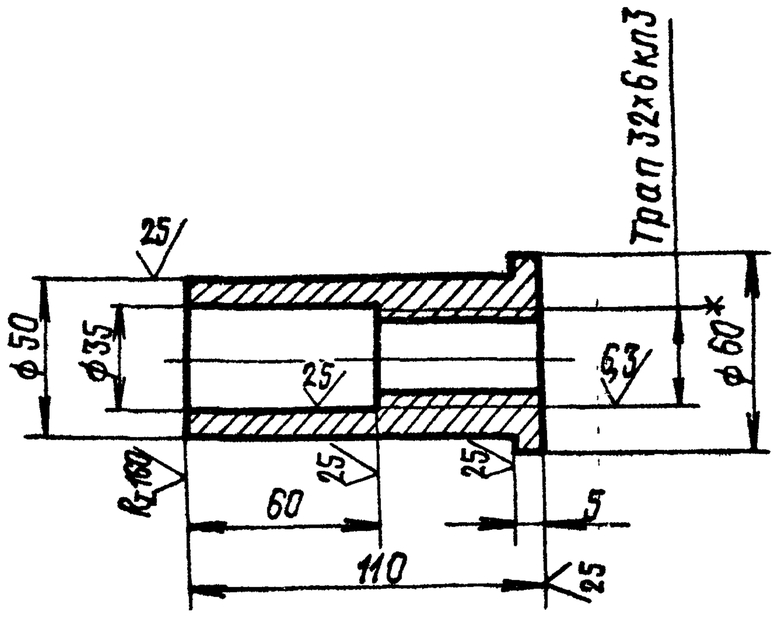

Неуказанные предельные отклонения размеров: отверстий – H16, валов – h16, остальных $\pm \frac{JT16}{2}$,

Размер для справок

Изм.	Лист	№ докум.	Подп.	Дата
Разраб.		Кузьмина		3.83
Пров.		Числова		3.83
Т.контр.				
ГИП		Тюрин		3.83
Н.контр.		Панова		03.83
Утв.		Кузнецов		7.83

ПВ62.07.02.06

Лит.	Масса	Масштаб
И	0,5	1:2
Лист	Листов 1	

Гайка

Круг В-60 ГОСТ 2590-71 / Ст.3 ГОСТ 535-79

Гипронефтеспецмонтаж г. Москва

Формат 11

ПВ62.07.02.02

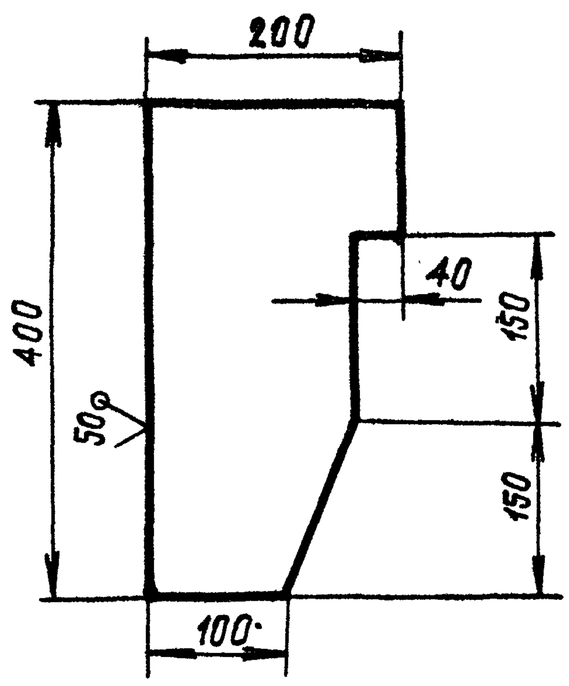

Неуказанные предельные отклонения размеров: валов – h16, остальных $\pm \frac{JT16}{2}$

Изм.	Лист	№ докум.	Подп.	Дата
Разраб.		Кузьмина		3.83
Пров.		Числова		3.83
Т.контр.				
ГИП		Тюрин		3.83
Н.контр.		Панова		03.83
Утв.		Кузнецов		7.83

ПВ62.07.02.02

Лит.	Масса	Масштаб
И	8,0	1:5
Лист	Листов 1	

Ловитель

Лист Б-14 ГОСТ 19903-74 / Ст.3 ГОСТ 14637-79

Гипронефтеспецмонтаж г. Москва

Формат 11

Инв. № подл. | Подп. и дата | Взам. инв. № | Инв. № дубл. | Подп. и дата

ПВ 62.07.03.00 СБ

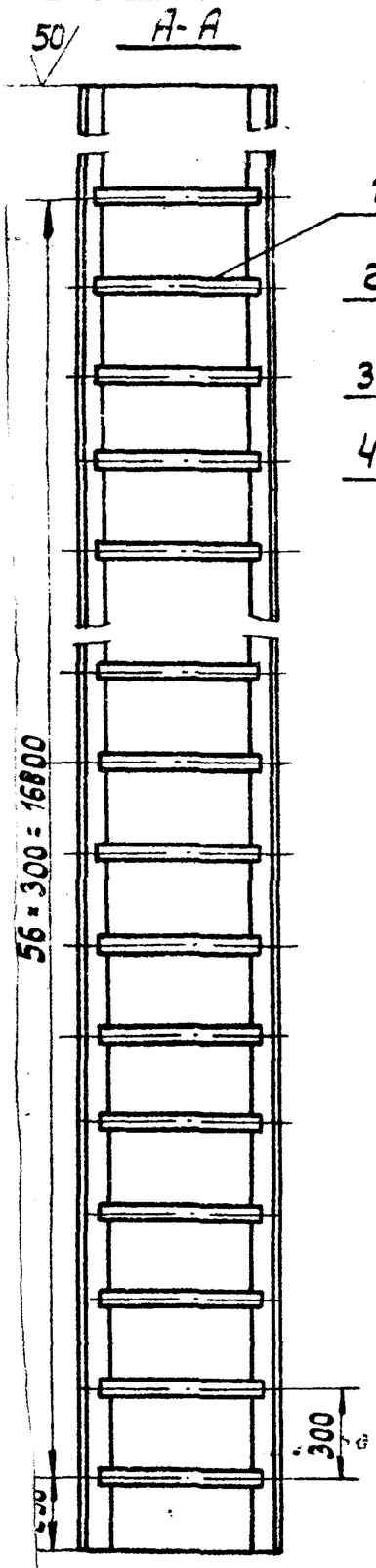

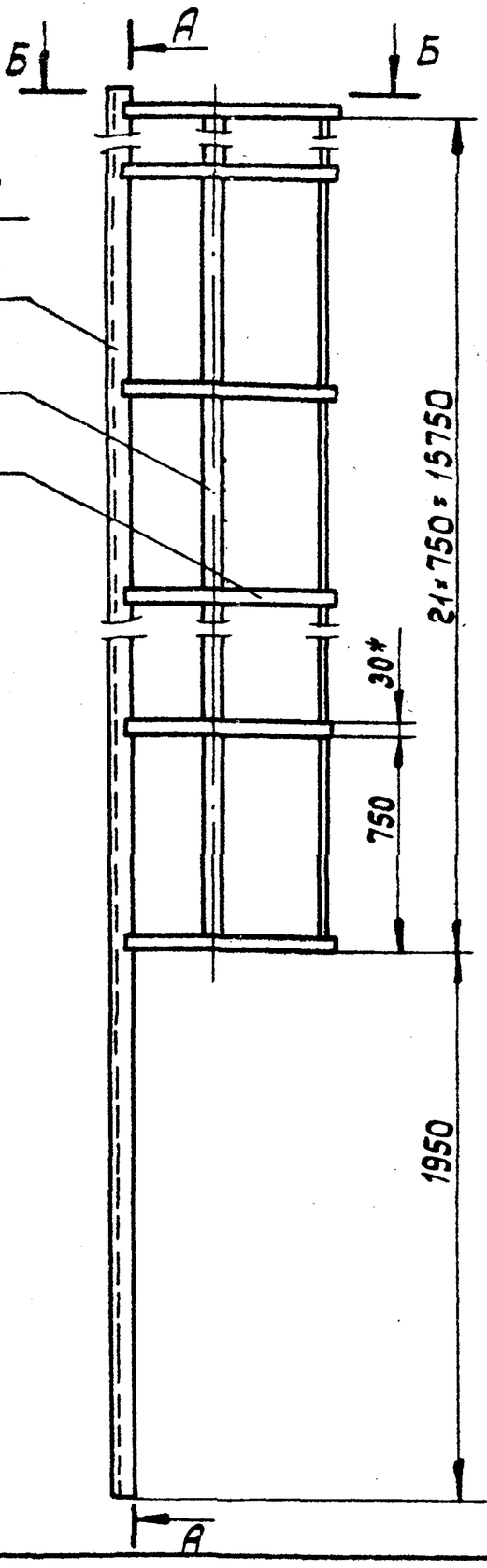

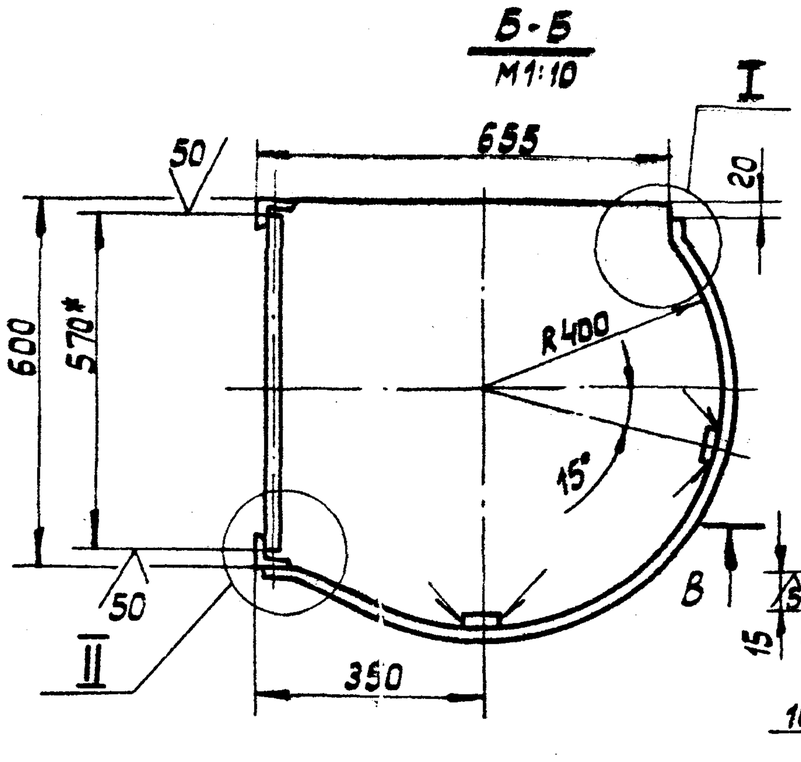

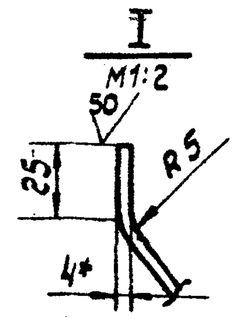

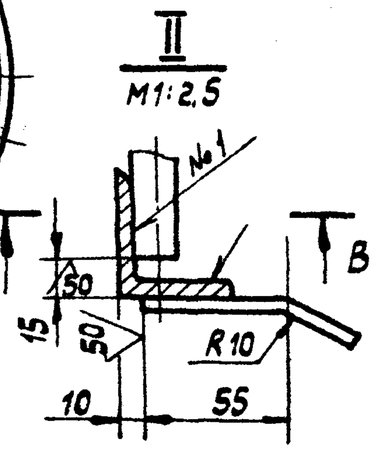

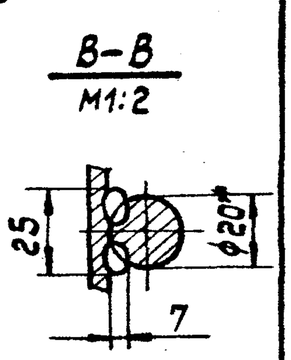

1. Шов № 1- сварка ручная электродуговая. Сварку производить электродами типа Э42А ГОСТ 9467-75. Сварные швы по ГОСТ 5264-80.
2. Неуказанные предельные отклонения размеров:
   отверстий H16,
   валов - h 16,
   остальных $\pm \frac{IT16}{2}$.
3. * Размеры для справок.
4. Длина заготовки ~ 655 мм.

Изм.	Лист	№ докум.	Подп.	Дата	ПВ 62.07.03.00 СБ			
Разраб.		Кузьмина		3.83	Лестница. Сборочный чертеж.	Лит.	Масса	Масштаб
Пров.		Числова		3.83		И	310,0	1:20
Т. контр.						Лист	Листов: 1	
ГИП		Тюрин		3.83		Гипронефтеспецмонтаж г. Москва		
Н. контр.		Панова		3.83				
Утв.		Кузнецов		3.83				

Копировал: Формат 12

ПВ 62.07.02.07

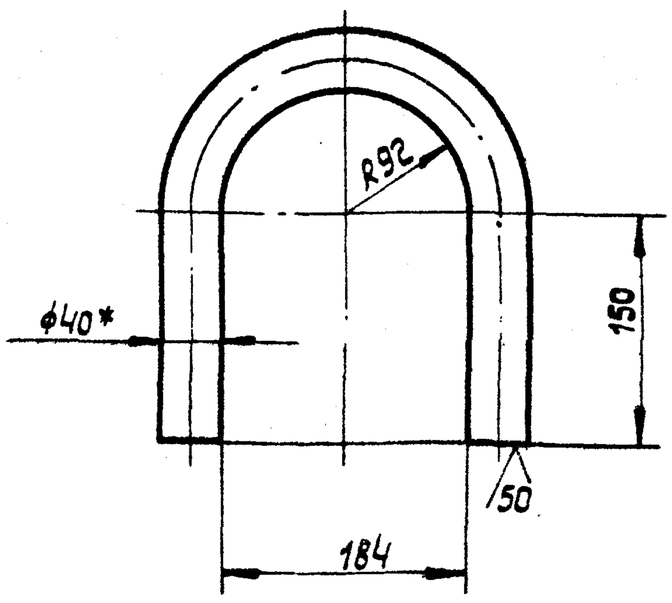

1. Неуказанные предельные отклонения размеров:
   отверстий - H 16,
   валов - h 16,
   остальных $\pm \frac{IT16}{2}$.
2. * Размер для справок.

Изм.	Лист	№ докум.	Подп.	Дата	ПВ 62.07.02.07			
Разраб.		Кузьмина		3.83	Скоба	Лит.	Масса	Масштаб
Пров.		Числова		3.83		И	5,8	1:2
Т. контр.						Лист	Листов 1	
ГИП		Тюрин		3.83	Круг 8-40 ГОСТ 2590-71 / Ст.3 ГОСТ 535-79	Гипронефтеспецмонтаж г. Москва		
Н. контр.		Панова		03.83				
Утв.		Кузнецов		3.83				

Копировал: Формат 11

Формат	Зона	Поз.	Обозначение	Наименование	Кол.	Примеч.
				Документация		
12			ПВ 62.07.03.00 СБ	Сборочный чертеж		
				Детали		
Б4		1	ПВ 62.07.03.01	Круг		
				Круг В-20 ГОСТ 2590-71 / Ст.3 ГОСТ 535-79		
				L = 570	57	1,95 кг.
Б4		2	ПВ 62.07.03.02	Уголок		
				Уголок Б-50×50×5 ГОСТ 8509-72 / Ст.3 ГОСТ 535-79		
				L = 17750	2	57,0 кг.
Б4		3	ПВ 62.07.03.03	Полоса		
				Полоса Б-4×30 ГОСТ 103-76 / Ст.3 ГОСТ 535-79		
				L = 15770	2	15,0 кг.
Б4		4	ПВ 62.07.03.04	Полоса		
				Полоса Б-4×30 ГОСТ 103-76 / Ст.3 ГОСТ 535-79		
				L = 1350	22	1,5 кг

Подп. и дата | Инв. № дубл. | Взам. инв. № | Подп. и дата | Инв. № подл.

Изм.	Лист	№ докум.	Подп.	Дата	ПВ 62.07.03.00			
Разраб.		Кузьмина		3.83	Лестница	Лит.	Лист.	Листов 1
Пров.		Числова		3.83		И		
ГИП		Тюрин		3.83		Гипронефтеспецмонтаж г. Москва		
Н. контр.		Панова		03.83				
Утв.		Кузнецов		3.83				

Копировал: Формат 11

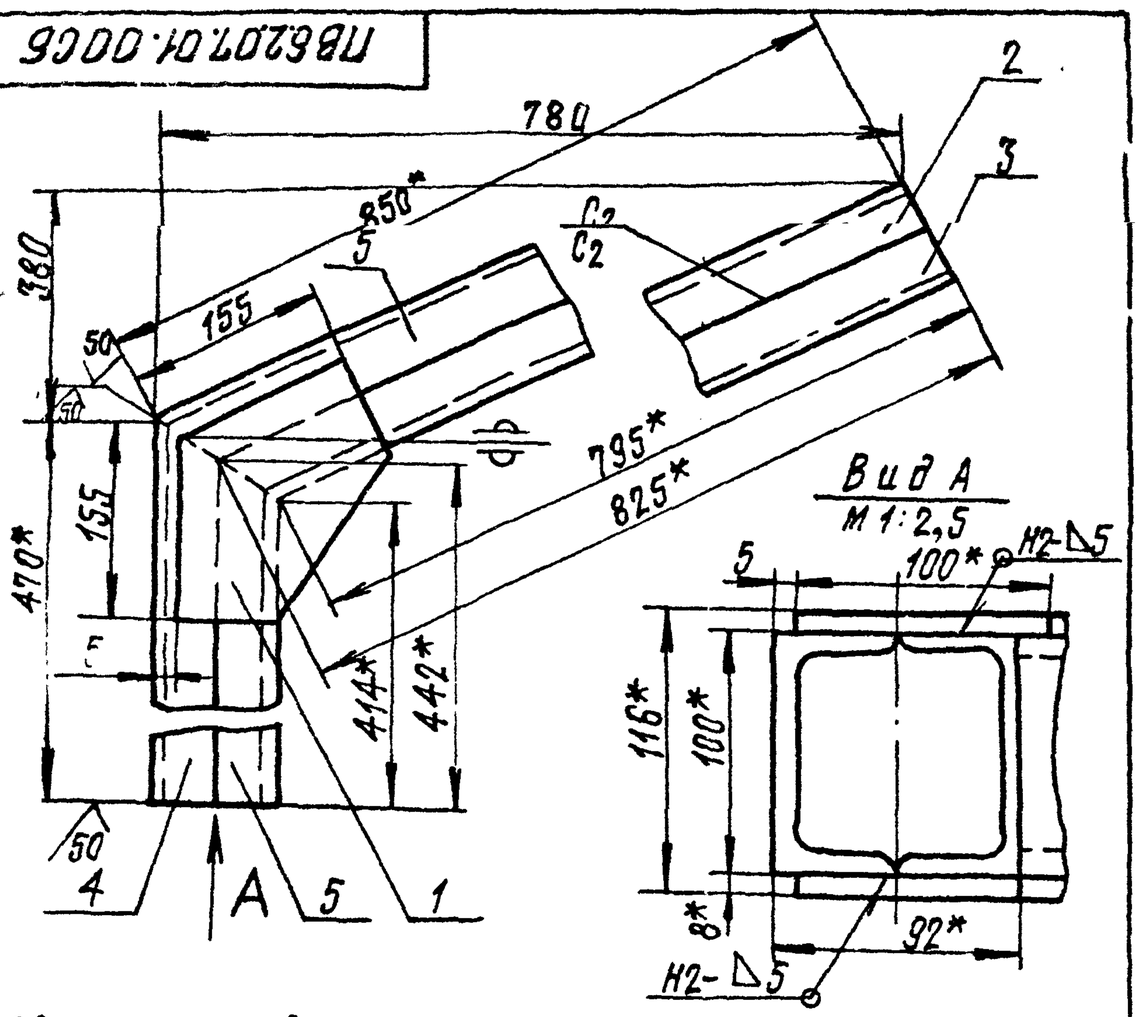

1. Сварку производить электродами типа Э42А ГОСТ 9467-75
   Сварные швы по ГОСТ 5264-80
2. Неуказанные предельные отклонения размеров:
   отверстий-Н16; валов-h16; остальных $\pm \frac{IT16}{2}$.
3. * Размеры для справок

					ПВ62.07.01.00СБ			
Изм.	Лист	№ докум.	Подп.	Дата	Кронштейн	Лит.	Масса	Масштаб
Разраб.		Кузьмина		3.83		И	25,50	1:5
Пров.		Числова		3.83	Сборочный чертеж	Лист	Листов 1	
Т.контр.						Гипронефтеспецмонтаж г. Москва		
ГИП		Тюрин		3.83				
Н.контр.		Панова		03.83				
Утв.		Кузнецов		3.83				

Формат А1

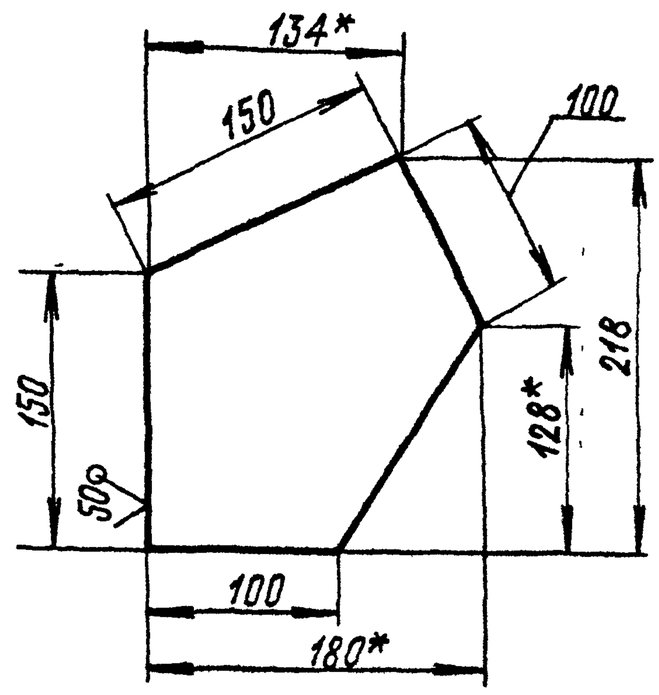

1. Неуказанные предельные отклонения размеров:
   валов-h16; остальных $\pm \frac{IT16}{2}$.
2. * Размеры для справок.

					ПВ6207.01.01			
Изм.	Лист	№ докум.	Подп.	Дата	Косынка	Лит.	Масса	Масштаб
Разраб.		Кузьмина		3.83		И	1,30	1:2,5
Пров.		Числова		3.83		Лист	Листов 1	
Т.контр.								
ГИП		Тюрин		3.83	Лист Б-8 ГОСТ 19903-74 / Ст.3 ГОСТ 14637-69	Гипронефтеспецмонтаж г. Москва		
Н.контр.		Панова		03.83				
Утв.		Кузнецов		3.83				

Формат А1

Инв. № подл. | Подп. и дата | Взам. инв. № | Инв. № дубл. | Подп. и дата

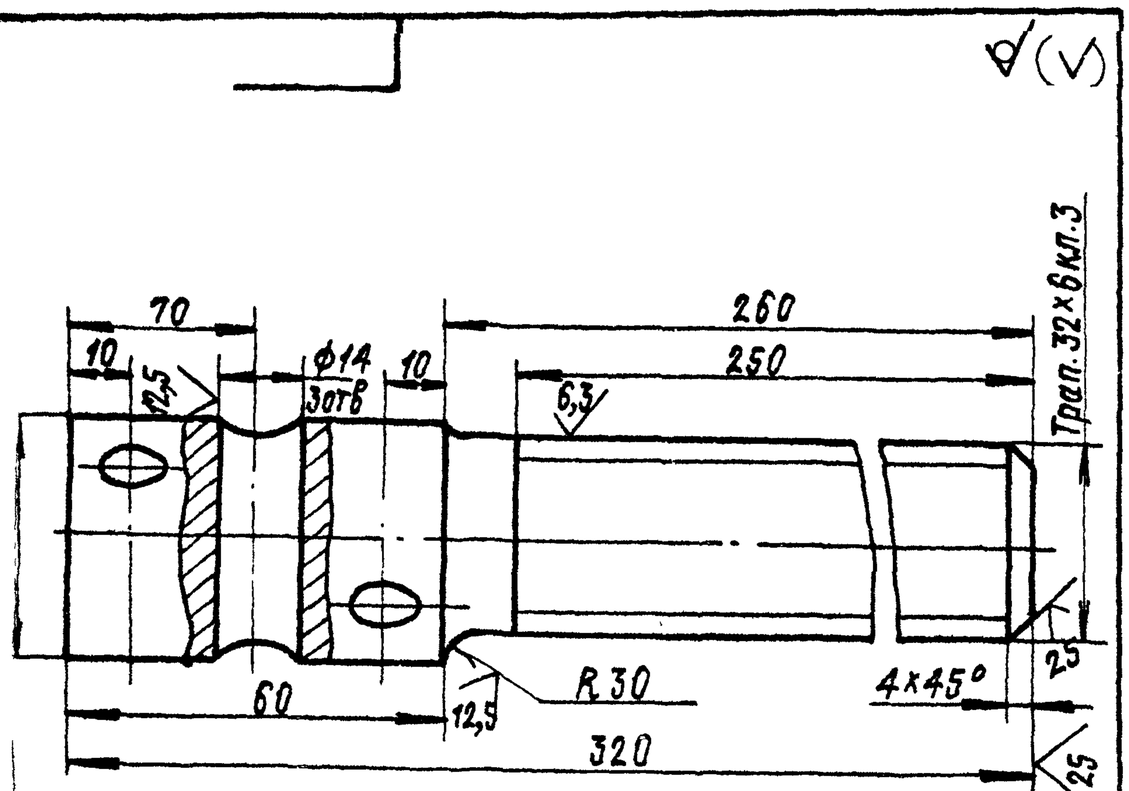

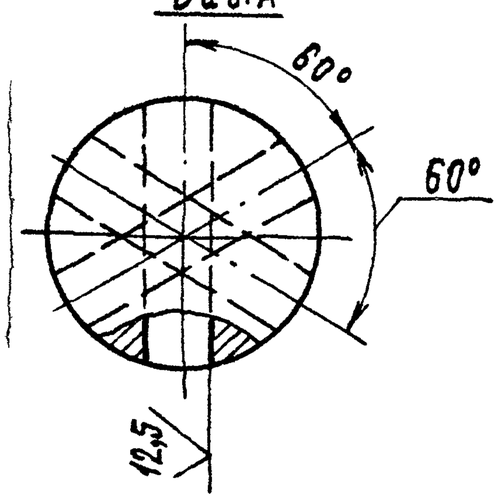

1. Неуказанные предельные отклонения размеров:
   отверстий-Н16; валов-h16; остальных $\pm \frac{IT16}{2}$
2. * Размеры для справок

					ПВ62.07.00.02			
Изм.	Лист	№ докум.	Подп.	Дата	Винт	Лит.	Масса	Масштаб
Разраб.		Кузьмина		3.83		И	2,2	1:1
Пров.		Числова		3.83		Лист	Листов 1	
Т.контр.								
ГИП		Тюрин		3.83	Круг В-40 ГОСТ 2590-71 / Ст.5 ГОСТ 535-79	Гипронефтеспецмонтаж г. Москва		
Н.контр.		Панова		03.83				
Утв.		Кузнецов		3.83				

Формат А1

Формат	Зона	Поз.	Обозначение	Наименование	Кол.	Примечание
				Документация		
А1			ПВ62.07.01.00СБ	Сборочный чертеж		
				Детали		
А1		1	ПВ62.07.01.01	Косынка	2	
Б4		2	ПВ62.07.01.02	Швеллер 10 ГОСТ 8240-72 / Ст.3 ГОСТ 535-79		
				L = 850	1	7,3 кг.
Б4		3	ПВ62.07.01.03	Швеллер 10 ГОСТ 8240-72 / Ст.3 ГОСТ 535-79		
				L = 825	1	7,1 кг.
Б4		4	ПВ62.07.01.04	Швеллер 10 ГОСТ 8240-72 / Ст.3 ГОСТ 535-79		
				L = 470	1	4,0 кг.
Б4		5	ПВ62.07.01.05	Швеллер 10 ГОСТ 8240-72 / Ст.3 ГОСТ 535-79		
				L = 442	1	3,8 кг.

					ПВ62.07.01.00			
Изм.	Лист	№ докум.	Подп.	Дата	Кронштейн	Лит.	Лист	Листов
Разраб.		Кузьмина		3.83		И		1
Пров.		Числова		3.83		Гипронефтеспецмонтаж г. Москва		
ГИП		Тюрин		3.83				
Н.контр.		Панова		03.83				
Утв.		Кузнецов		3.83				

ПВ 62.07.04.00.СБ

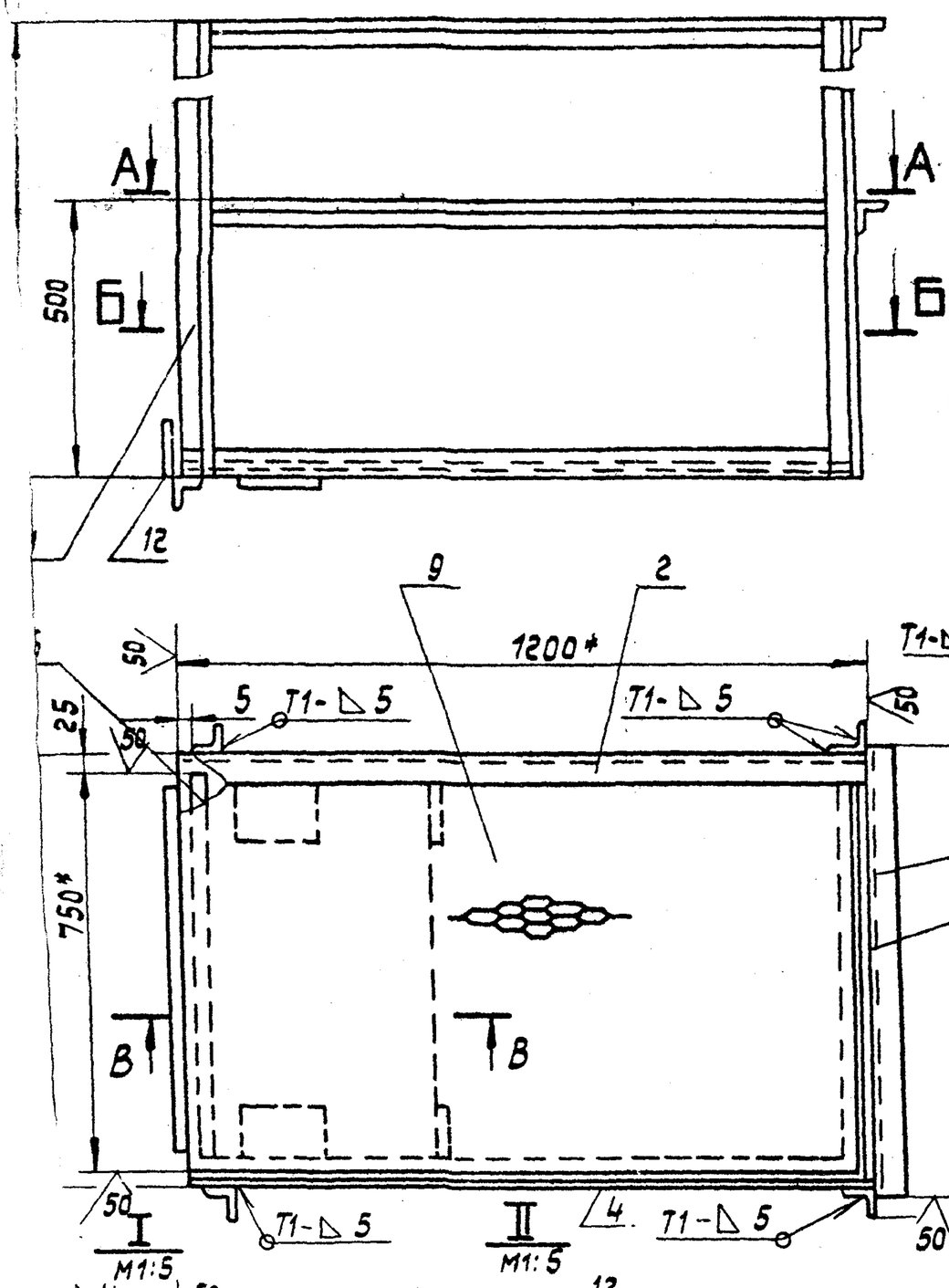

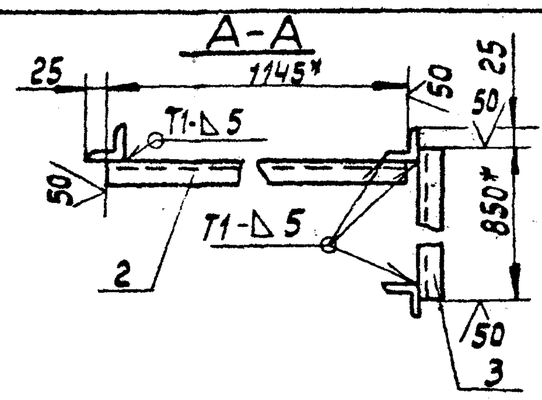

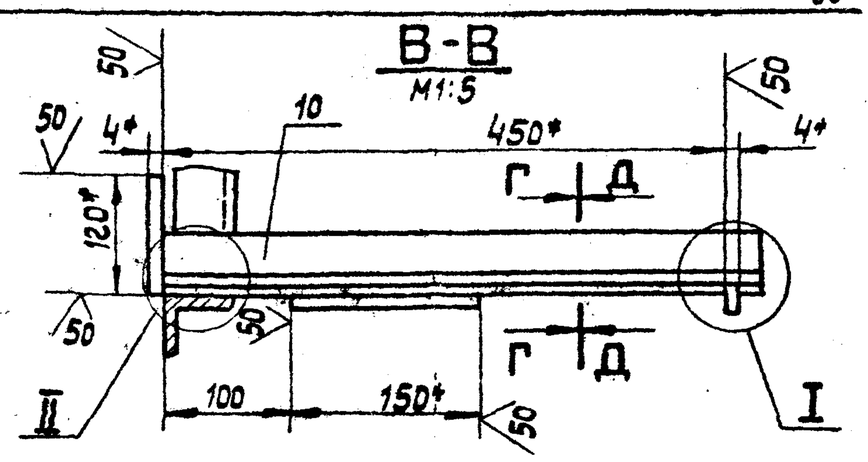

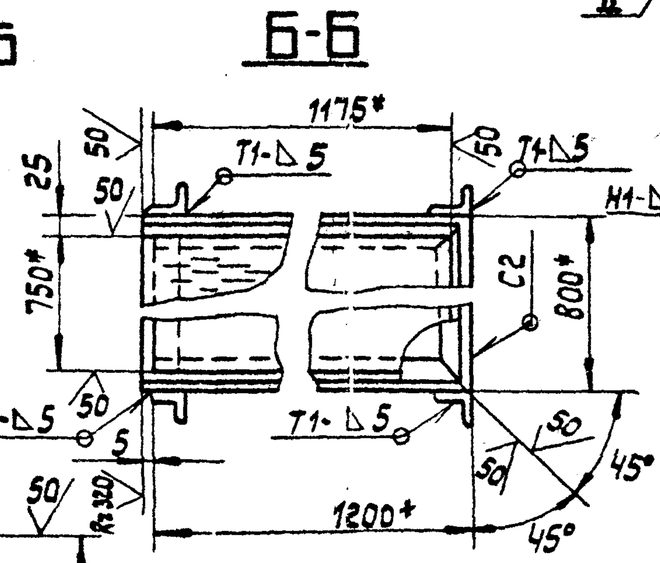

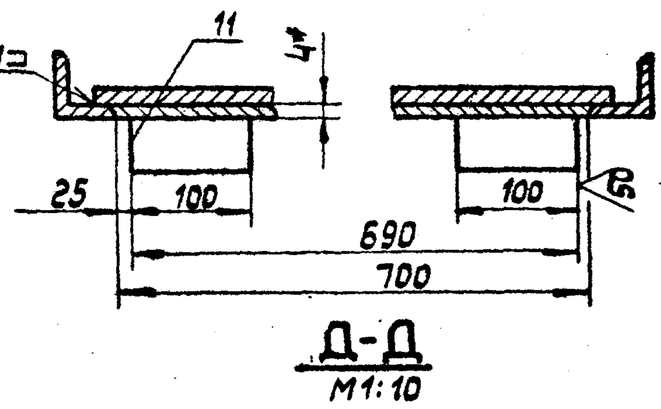

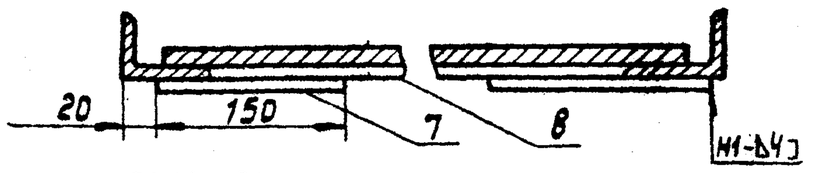

1. Сварные швы по ГОСТ 5264-80.
   Электроды сварочные типа Э42А ГОСТ 9467-75.
2. Неуказанные предельные отклонения размеров:
   отверстий - H16; валов - h16; остальных - $\pm \frac{IT16}{2}$.
3. * Размеры для справок.

Изм.	Лист	№ докум.	Подп.	Дата
Разраб.		Кузьмина		3.83
Пров.				
Т. контр.				
ГИП		Тюрин		3.83
Н. контр.		Ланева		3.83
Утв.		Кузнецов		3.83

ПВ 62.07.04.00СБ

Площадка
Сборочный чертеж

Лит.	Масса	Масштаб
И	70.0	1:10
Лист	Листов 1	

Гипронефтеспецмонтаж
г. Москва

Копировал: Формат 12

Формат	Зона	Поз.	Обозначение	Наименование	Кол.	Примечание
Б4		6	ПВ62.07.04.06	Уголок		
				Уголок Б-50×50×5 ГОСТ 8509-72 / Ст.3 ГОСТ 7535-79		
				L=750	1	2,8кг.
Б4		7	ПВ62.07.04.07	Косынка		
				Лист Б-4 ГОСТ 19903-74 / Ст.3 ГОСТ 14637-69		
				150×150	1	0,7кг.
Б4		8	ПВ62.07.04.08	Лист		
				Лист Б-4 ГОСТ 19903-74 / Ст.3 ГОСТ 14637-69		
				694×450	1	10кг.
Б4		9	ПВ62.07.04.09	Настил		
				Лист ПВ 506×750×1125		
				ГОСТ 8706-78	1	13,8кг.
Б4		10	ПВ62.07.04.10	Лист		
				Лист Б-2 ГОСТ 19903-74 / Ст.3 ГОСТ 16528-70		
				100×3200	1	5,0кг
Б4		11	ПВ62.07.04.11	Лист		
				Лист Б-4 ГОСТ 19903-74 / Ст.3 ГОСТ 14637-69		
				100×20	2	0,5кг.
Б4		12	ПВ62.07.04.12	Лист		
				Лист Б-4 ГОСТ 19903-74 / Ст.3 ГОСТ 14637-69		
				120×700	1	2,6кг.

Изм.	Лист	№ докум.	Подп.	Дата

ПВ 62.07.04.00

Лист 2

Копировал: Формат 11

Формат	Зона	Поз.	Обозначение	Наименование	Кол.	Примечание
				Документация		
12			ПВ62.07.04.00СБ	Сборочный чертеж		
				Детали		
Б4		1	ПВ62.07.04.01	Стойка		
				Уголок Б-50×50×5 ГОСТ 8509-72 / Ст.3 ГОСТ 535-79		
				L=1000	4	3,77кг.
Б4		2	ПВ62.07.04.02	Перекладина		
				Уголок Б-50×50×5 ГОСТ 8509-72 / Ст.3 ГОСТ 535-79		
				L=1200	2	4,5кг.
Б4		3	ПВ62.07.04.03	Поперечина		
				Уголок Б-50×50×5 ГОСТ 8509-72 / Ст.3 ГОСТ 535-79		
				L=850	2	3,2кг.
Б4		4	ПВ62.07.04.04	Уголок		
				Уголок Б-50×50×5 ГОСТ 8509-72 / Ст.3 ГОСТ 535-79		
				L=1200	2	4,5кг.
Б4		5	ПВ62.07.04.05	Уголок		
				Уголок Б-50×50×5 ГОСТ 8509-72 / Ст.3 ГОСТ 535-79		
				L=800	1	3,0кг.

Подл. и дата | Инв. № дубл. | Взам. инв. № | Подл. и дата | Инв. № подл.

Изм.	Лист	№ докум.	Подп.	Дата
Разраб.		Кузьмина		3.83
Пров.		Числова		03.83
ГИП		Тюрин		3.83
Н. контр.		Ланева		03.83
Утв.		Кузнецов		3.83

ПВ 62.07.04.00

Площадка

Лит.	Лист	Листов
И	1	2

Гипронефтеспецмонтаж
г. Москва

Копировал: Формат 11

ПВ71.20.00.00 СБ

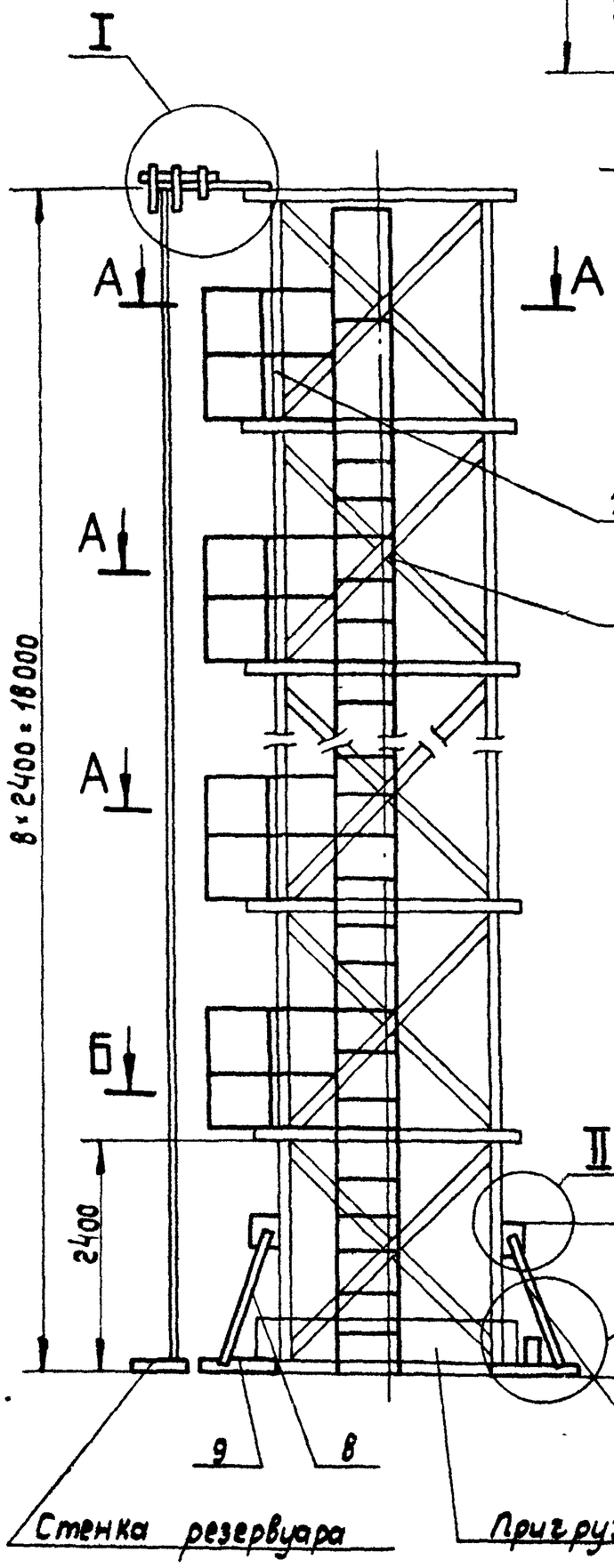

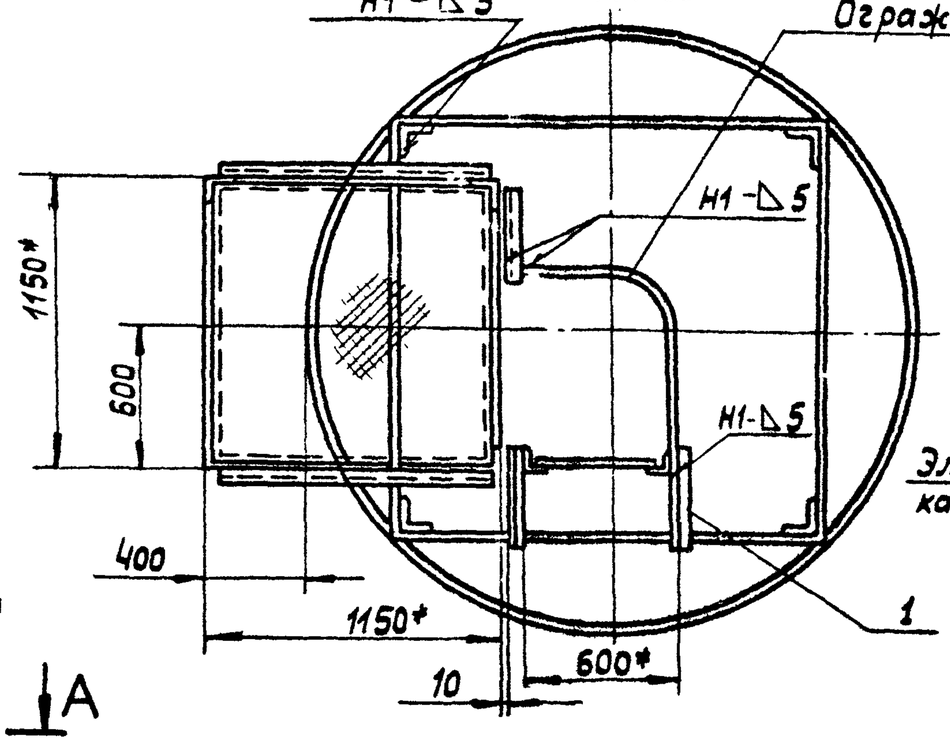

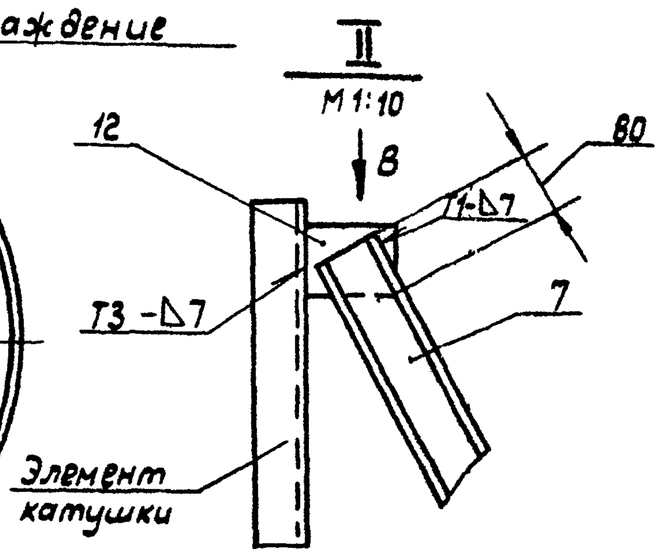

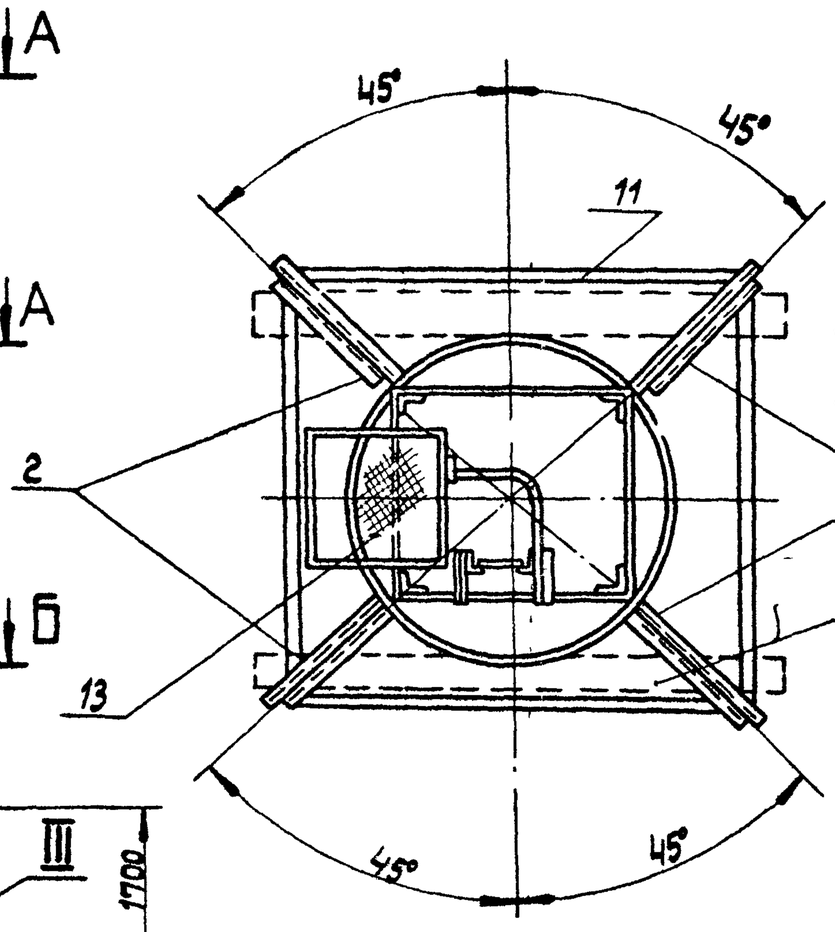

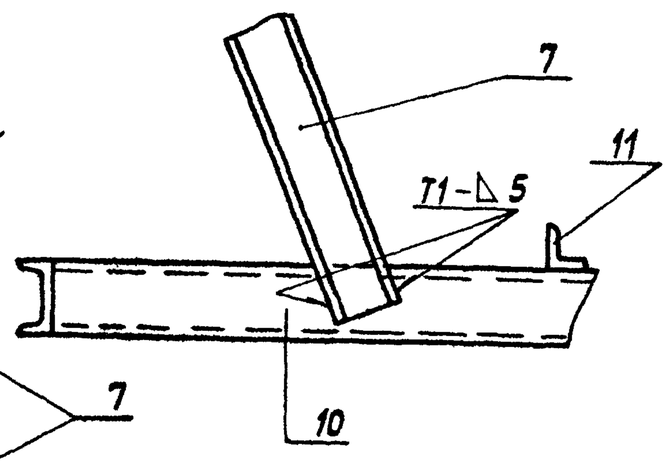

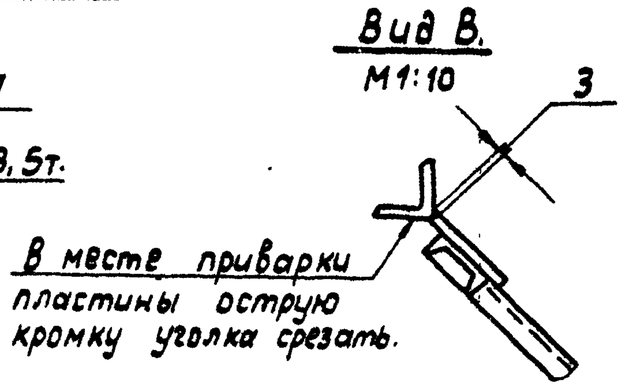

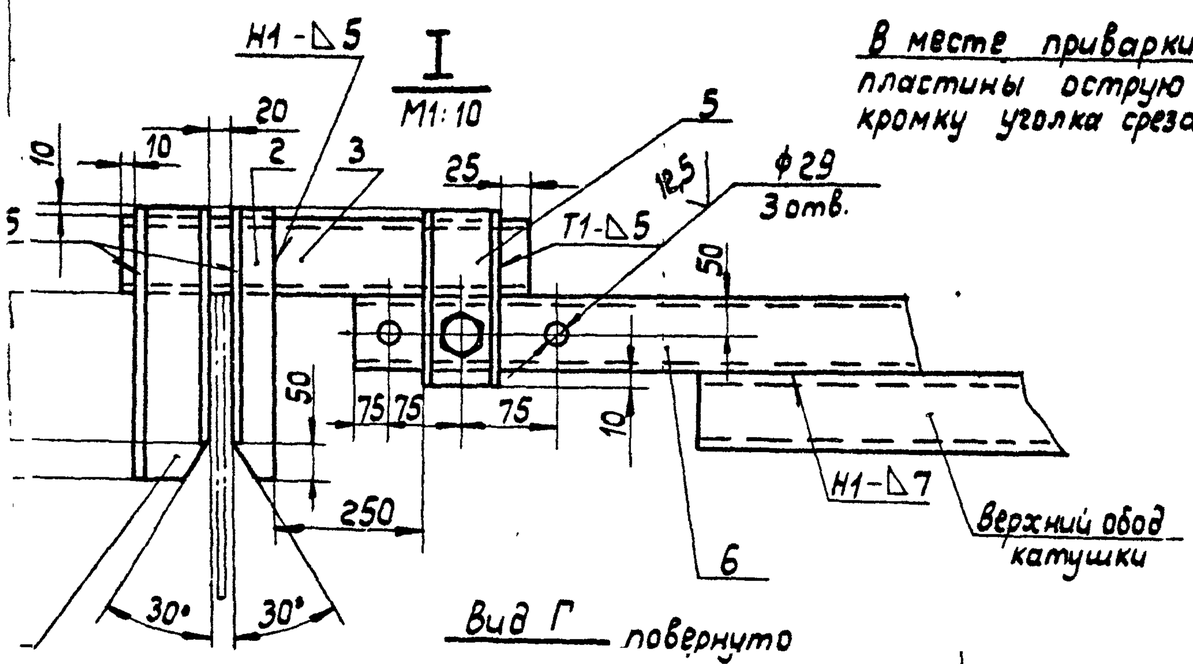

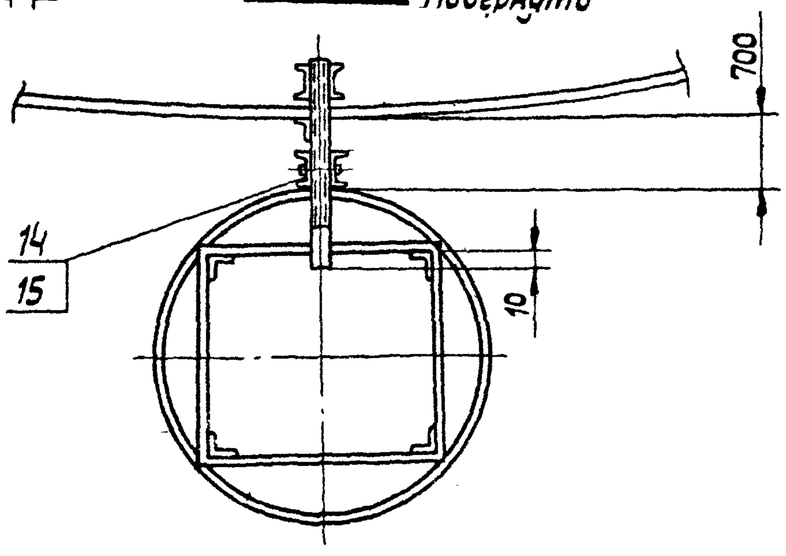

1. Электроды сварочные типа Э42А ГОСТ 9467-75.
2. Сварку производить по ГОСТ 5264-80. по контуру прилегания деталей катетом равным наименьшей толщине, свариваемых деталей.
3. Шероховатость поверхностей реза для дет. Б4 - 50.
4. Нецказанные предельные отклонения размеров: отверстий - Н16, валов - h 16; остальных - $\pm \frac{JT16}{2}$.
5. Для изготовления стойки использовать каркас на который была навернута стенка.
6. Детали поз. 9, 10, 11, 7, 8 привариваются с подгонкой по месту для обеспечения устойчивости стойки во время работы.
7. Пригруз Q=3,5т. прикрепить к нижнему ободу металлическими лентами.
8. Масса площадок с лестницей дана в таблице.
9. Ограждение лестницы приварить к площадке, а в местах между площадками к ленте поз. 13.
10. * Размеры для справок.

Изм.	Лист	№ докум.	Подп.	Дата	ПВ 71.20.00.00 СБ			
Разраб.		Числова		3.83	Стойка для сборки и сварки вертикального монтажного стыка стенки. Сборочный чертеж	Лит	Масса	Масштаб
Пров.		Кузьмина		3.83		И	790,0	1:50
Т. контр.						Лист	Листов: 1	
ГИП		Тюрин		3.83		Гипронефтеспецмонтаж г. Москва		
Н. контр.		Панова		03.83				
Утв.		Кизнецов		3.83				

Копировал. Формат А2

Зона	Поз.	Обозначение	Наименование	Кол.	Примеч.
	12	ПВ71.20.00.12	Лист		
			Лист $\frac{\text{Б-8 ГОСТ 19903-74}}{\text{Ст.3 ГОСТ 14637-79}}$		
			200×150	4	1,9 кг
	13	ПВ71.20.00.13	Полоса		
			Полоса $\frac{\text{Б-4×40 ГОСТ 103-76}}{\text{Ст.3 ГОСТ 535-79}}$		
			L=8000	1	10,0 кг
			Стандартные изделия		
	14		Болт М27×80.58.013		
			ГОСТ 7798-70	1	
	15		Гайка М20.4.013		
			ГОСТ 5915-70	1	

Изм.	Лист	№ докум.	Подп.	Дата	ПВ71.20.00.00	Лист 3

Формат А1

Формат	Зона	Поз.	Обозначение	Наименование	Кол.	Примеч.
БА		5	ПВ71.20.00.05	Швеллер		
				Швеллер $\frac{\text{10 ГОСТ 8240-72}}{\text{Ст 3 ГОСТ 535-79}}$		
				L=220	2	1,9 кг
БА		6	ПВ71.20.00.06	Швеллер		
				Швеллер $\frac{\text{10 ГОСТ 8240-72}}{\text{Ст.3 ГОСТ 535-79}}$		
				L=900	1	7,76 кг
БА		7	ПВ71.20.00.07	Швеллер		
				Швеллер $\frac{\text{12 ГОСТ 8240-72}}{\text{Ст.3 ГОСТ 535-79}}$		
				L=2300	2	24,0 кг
БА		8	ПВ71.20.00.08	Швеллер		
				Швеллер $\frac{\text{12 ГОСТ 8240-72}}{\text{Ст.3 ГОСТ 535-79}}$		
				L=200	2	23,0 кг
БА		9	ПВ71.20.00.09	Швеллер		
				Швеллер $\frac{\text{12 ГОСТ 8240-72}}{\text{Ст.3 ГОСТ 535-79}}$		
				L=1300	2	13,3 кг
БА		10	ПВ71.20.00.10	Швеллер		
				Швеллер $\frac{\text{12 ГОСТ 8240-72}}{\text{Ст.3 ГОСТ 535-79}}$		
				L=1600	2	16,6 кг
БА		11	ПВ71.20.00.11	Уголок		
				Уголок $\frac{\text{Б-75×75×5 ГОСТ 8509-72}}{\text{Ст.3 ГОСТ 535-79}}$		
				L=4500	4	87,0 кг

Инв.№ подл. | Подп. и дата | Взам. инв.№ | Инв.№ дубл. | Подп.

Изм.	Лист	№ докум.	Подп.	Дата	ПВ71.21.00.00	Лист 2

Формат А1

Фо	За	Поз.	Обозначение	Наименование	Кол.	Примеч.
				Документация		
		22	ПВ71.20.01.00СБ	Сборочный чертеж		
				Детали		
				Уголок		
				Уголок $\frac{\text{Б-50×50×5 ГОСТ 8509-72}}{\text{Ст.3 ГОСТ 535-79}}$		
БА		1	ПВ71.20.01.01	L=1150	4	4,4 кг
БА		2	ПВ71.20.01.02	L=1180	7	4,5 кг
БА		3	ПВ71.20.01.03	L=1100	4	4,2 кг
БА		5	ПВ71.20.01.05	L=360	2	1,5 кг
БА		4	ПВ71.20.01.04	Настил		
				Лист $\frac{\text{ПБ 508×1100×1100}}{\text{Ст.3 ГОСТ 8706-78}}$	1	22,0 кг
БА		6	ПВ71.20.01.06	Втулка		
				Труба $\frac{\text{28×3 ГОСТ 8732-78}}{\text{В10 ГОСТ 8731-74}}$		
				L=60	4	0,1 кг
БА		7	ПВ71.20.01.07	Ограждение		
				Круг $\frac{\text{В18 ГОСТ 2590-71}}{\text{Ст.3 ГОСТ 535-79}}$		
				L=1000	2	
				Стандартные изделия		
		8		Шплинт 8×28.001		
				ГОСТ 397-79	4	

Изм.	Лист	№ докум.	Подп.	Дата	ПВ71.20.01.00	Лит.	Лист	Листов
Разраб.		Кузьмина			Площадка	И		1
Пров.		Числова				Гипронефтеспецмонтаж г. Москва		
ГИП		Тюрин						
Н.контр.		Панова						
Утв.		Кузнецов						

Формат А1

Формат	Зона	Поз.	Обозначение	Наименование	Кол.	Примеч.
				Документация		
22			ПВ71.20.00.00СБ	Сборочный чертеж		
				Сборочный чертеж		
11		16	ПВ71.20.01.00	Площадка	7	
11		17	ПВ62.07.03.00	Лестница	1	
				Детали		
БА		1	ПВ71.20.00.01	Уголок		
				Уголок $\frac{\text{Б-50×50×5 ГОСТ 8509-72}}{\text{Ст.3 ГОСТ 535-79}}$		
				L=550	6	1,5 кг
БА		2	ПВ71.20.00.02	Уголок		
				Уголок $\frac{\text{Б-50×50×5 ГОСТ 8509-72}}{\text{Ст.3 ГОСТ 535-79}}$		
				L=960	1	3,6 кг
БА		3	ПВ71.20.00.03	Швеллер		
				Швеллер $\frac{\text{10 ГОСТ 8240-72}}{\text{Ст.3 ГОСТ 535-79}}$		
				L=570	1	4,9 кг
БА		4	ПВ71.20.00.04	Швеллер		
				Швеллер $\frac{\text{10 ГОСТ 8240-72}}{\text{Ст.3 ГОСТ 535-79}}$		
				L=960	2	8,25 кг

Инв.№ подл. | Подп. и дата | Взам. инв.№ | Инв.№ дубл. | Подп.

Изм.	Лист	№ докум.	Подп.	Дата	ПВ71.20.00.00	Лит.	Лист	Листов
Разраб.		Кузьмина			Стойка для сборки и сварки вертикального монтажного стыка	И	1	3
Пров.		Числова				Гипронефтеспецмонтаж г. Москва		
ГИП		Тюрин						
Н.контр.		Панова						
Утв.		Кузнецов						

Формат А1

ПВ71.20.01.00.СБ

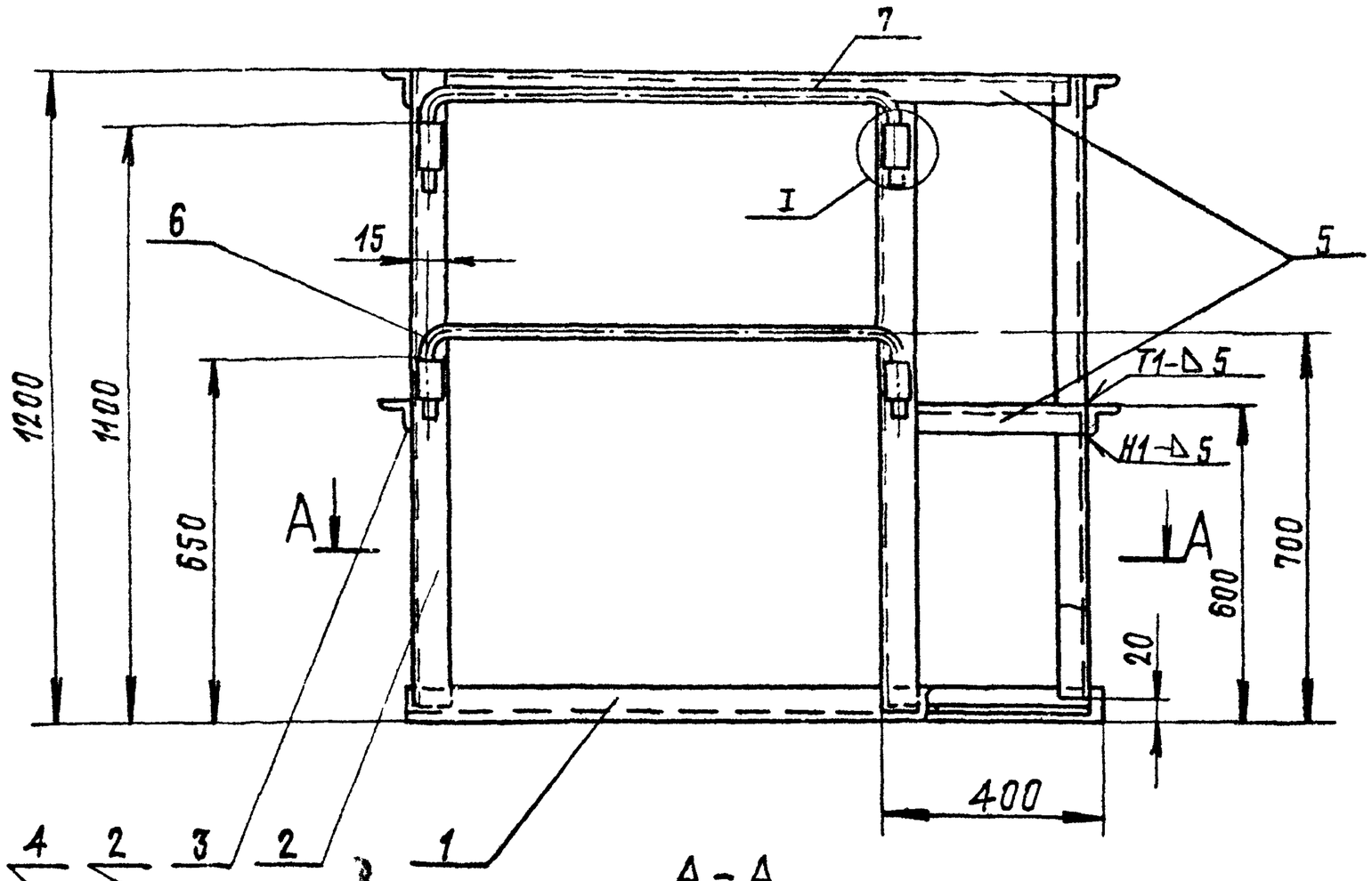

А-А

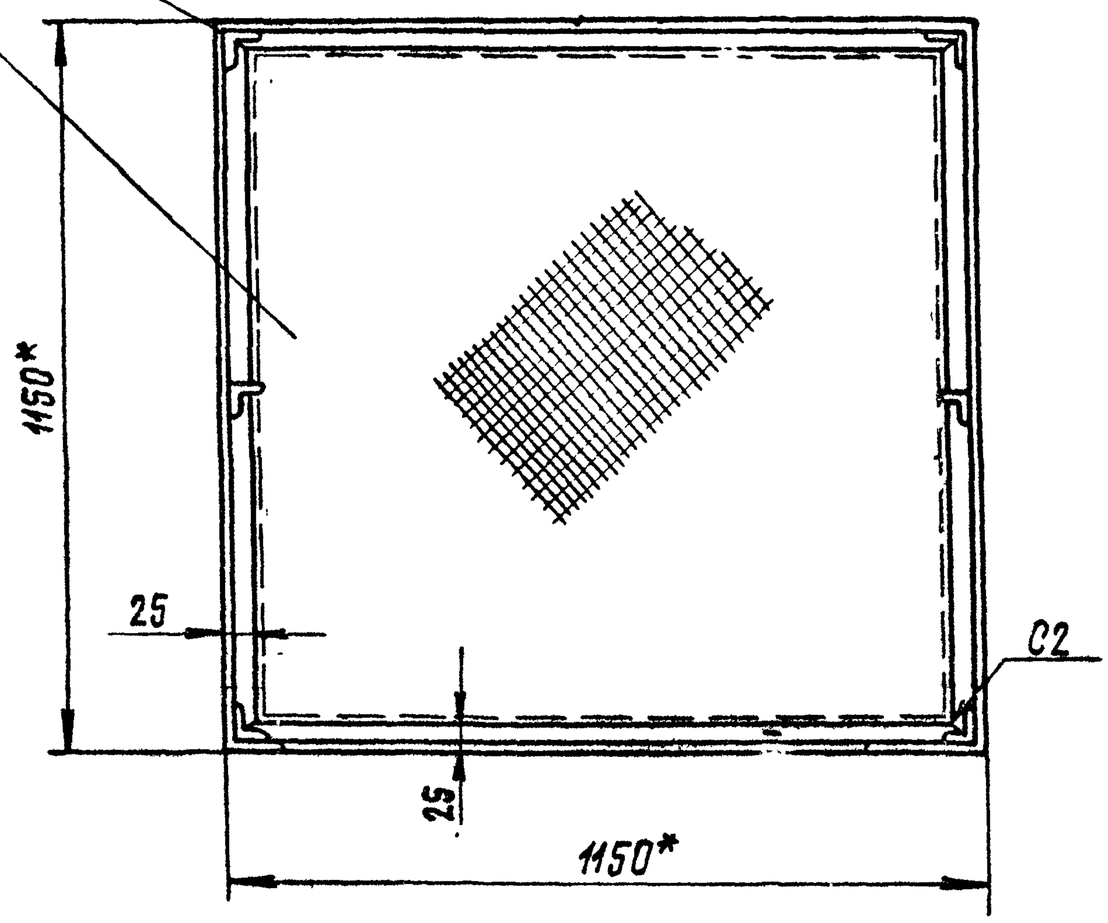

I
М1:2

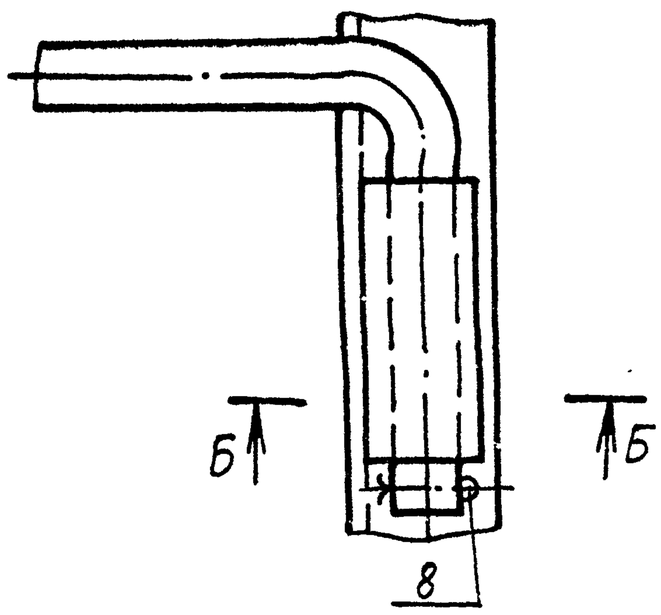

Б-Б
М1:2

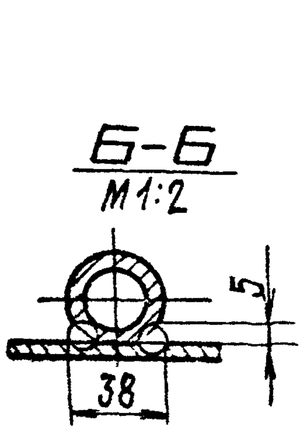

Дет.поз.7
М1:2

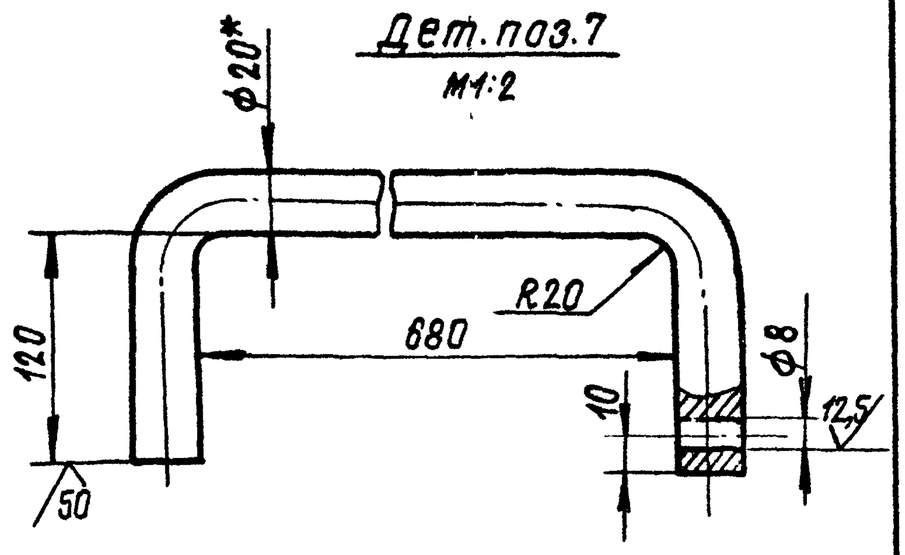

1. Сварку производить по ГОСТ 5264-80 по контуру прилегания деталей. Шов №1-сварка ручная электродуговая. Электроды сварочные типа Э-42А ГОСТ-9467-75.
2. Предельные отклонения размеров: отверстий-Н16; валов-h16; остальных $\pm \frac{IT16}{2}$.
3. Шероховатость поверхностей реза для дет.Б4-$\sqrt{25}$.
4. * Размер для справок

Изм.	Лист	№ докум	Подп	Дата
Разраб.		Числова		3.83
Пров.		Кузьмина		3.83
Т.контр.				
ГИП		Тюрин		3.83
Н.контр.		Попова		3.83
Утв.		Кузнецов		7.83

ПВ71.20.01.00.СБ

Площадка
Сборочный чертеж

Лит.	Масса	Масштаб
И	93	1:10
Лист	Листов 1	

Гипронефтеспецмонтаж г. Москва

Формат А2

ПВ2.01.00.000Б

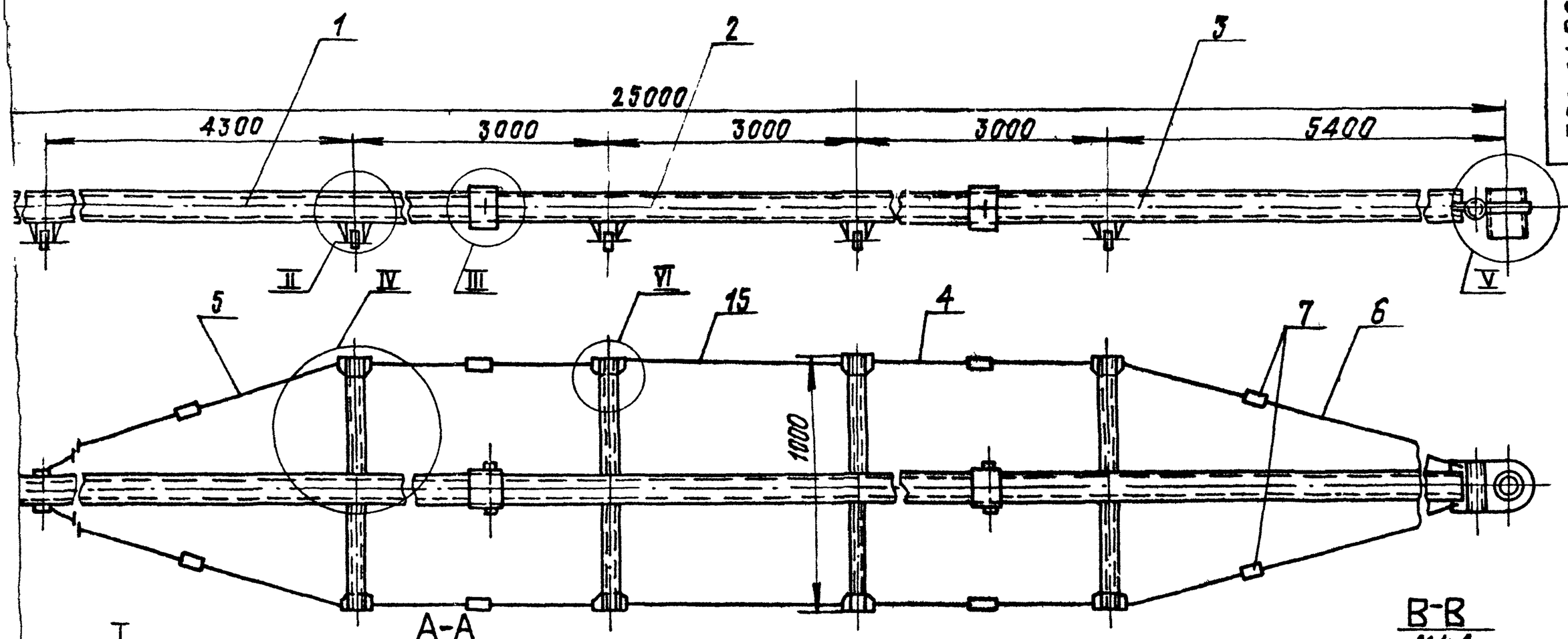

А-А
М1:4

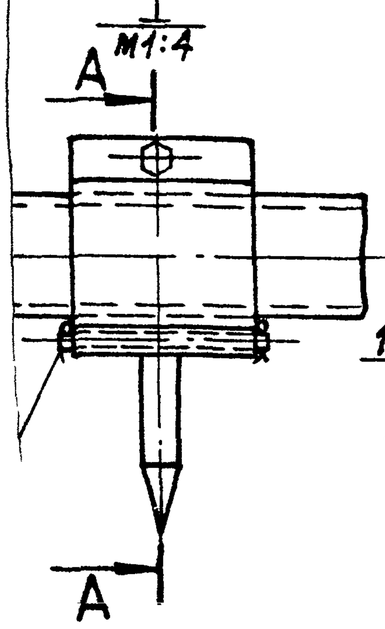

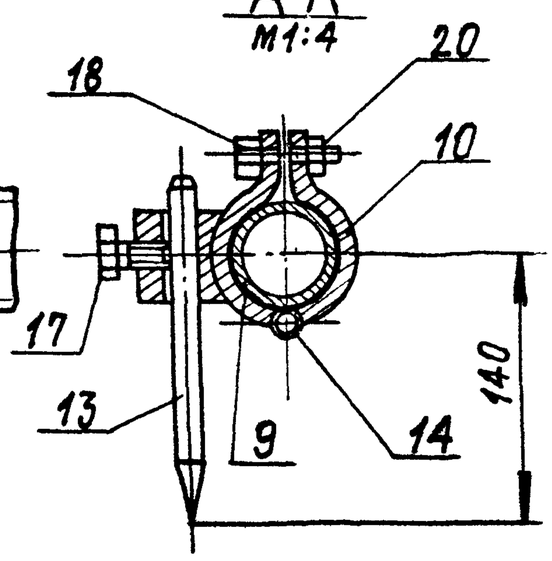

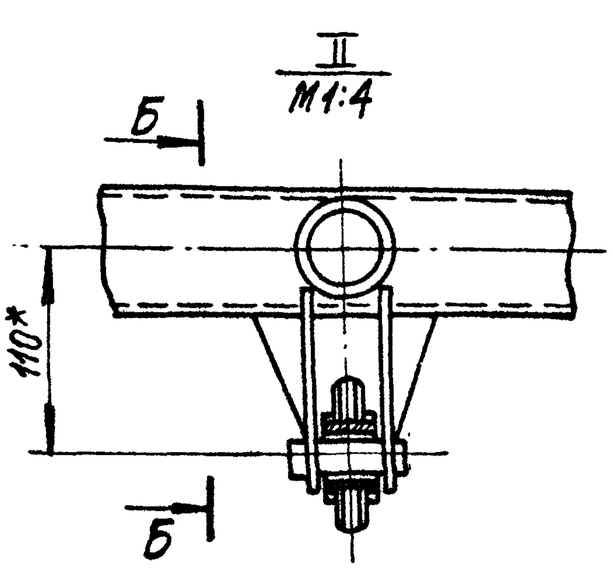

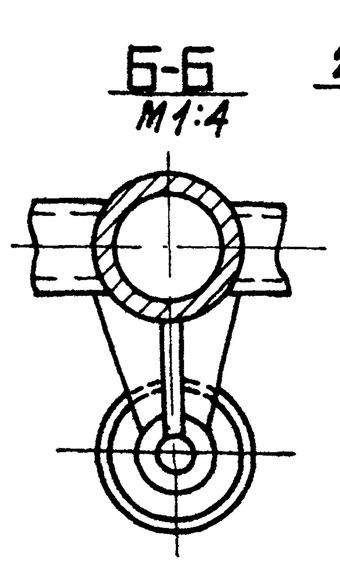

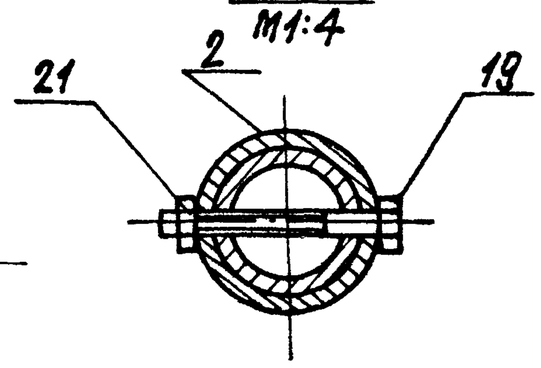

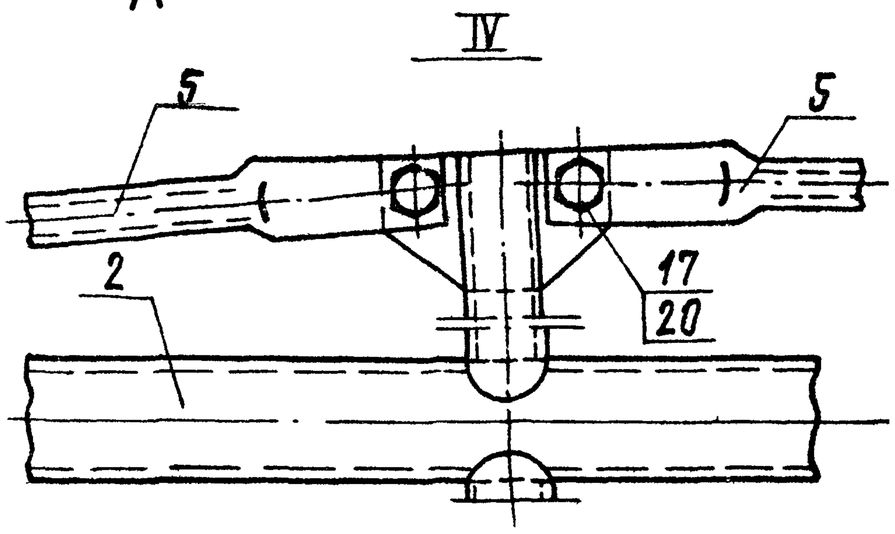

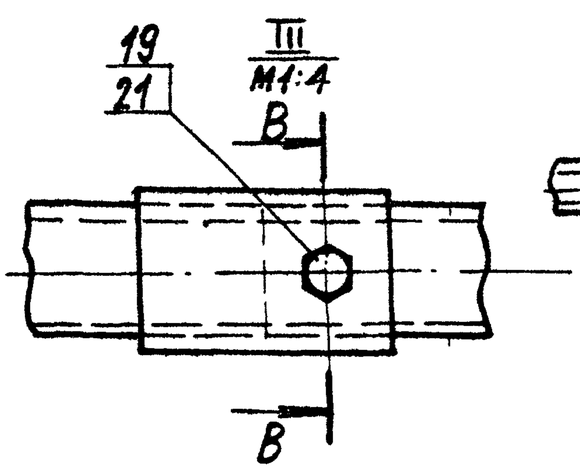

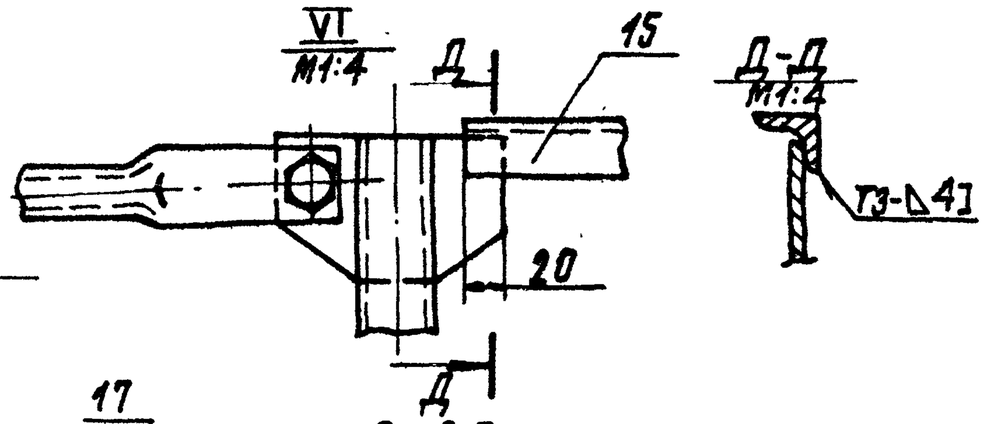

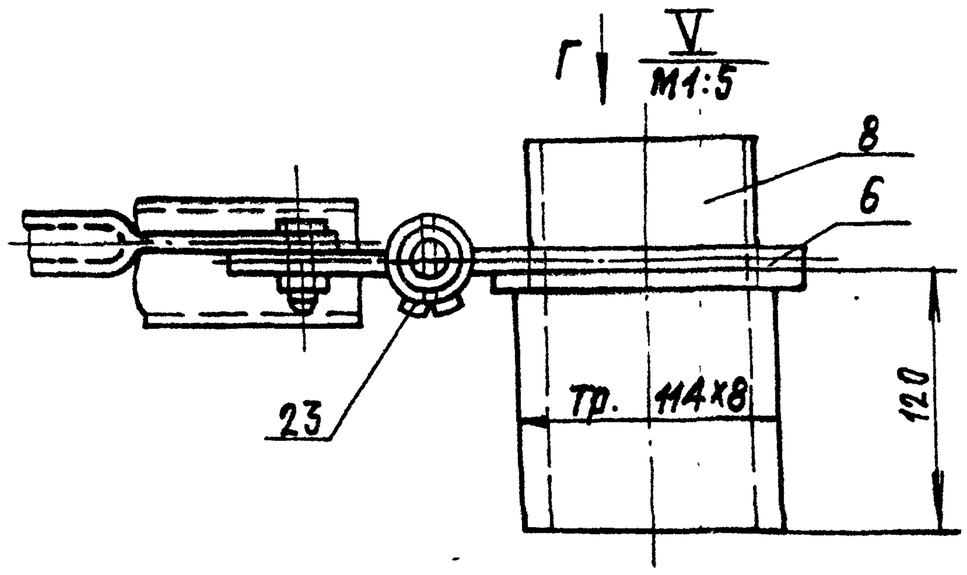

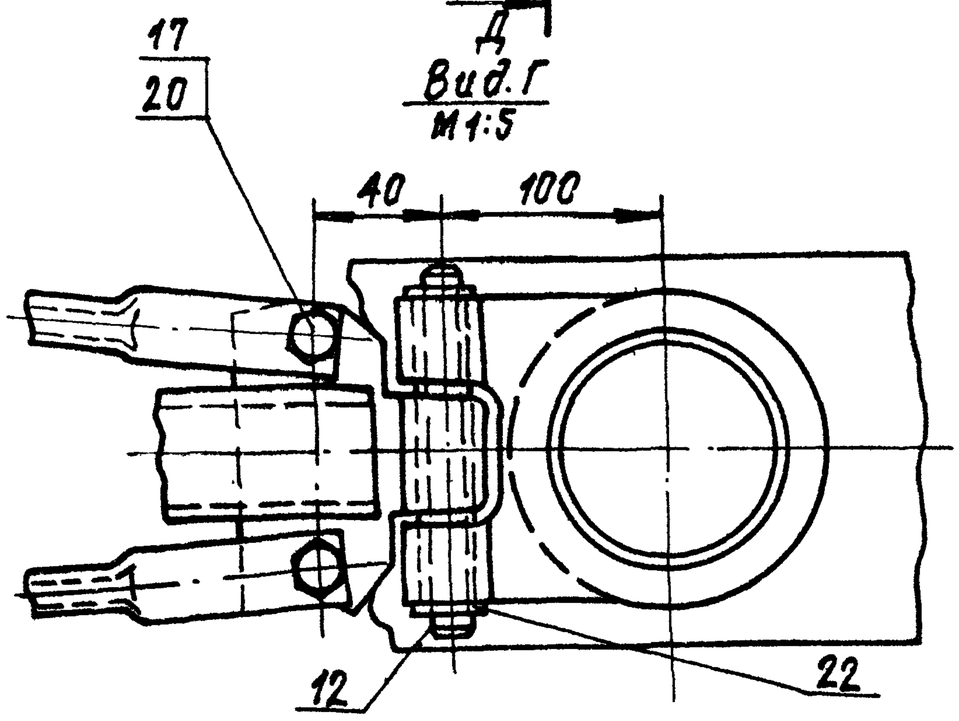

1. Данная конструкция приспособления предусматривает нанесение всех рисок за одну установку.
   Для этого, соответственно размерам (радиусам) и числу намечаемых рисок, на штангах устанавливается требуемое количество чертилок с державками.
2. Необходимое количество дет. поз. 9, 10, 13, 14, 17, 18 и 20 определяется на основании числа наносимых при разметке рисок
3. При разметке рисок с наибольшим размером радиуса R max = 15000 мм. В приспособлении используются две концевых штанги (дет. поз. 1 и поз. 3), средняя штанга (дет. поз. 2) из сборки исключается.
4. Неуказанные предельные отклонения размеров: отверстий - H16; валов - h16; остальных - $\pm \frac{IT16}{2}$.
5. * Размеры для справок.

				ПВ2.01.00.000СБ	
Изм.	Лист	№ докум.	Подп.	Дата	
Разраб.		Кузьмина		3.83	Приспособление для разметки сборочный чертеж
Пров.		Числова		3.83	
Т. контр.					
ГИП		Тюрин		3.83	
Н. контр.		Пенова		03.83	
Утв.		Кузнецов		3.83	

Лит.	Масса	Масштаб
И	377,0	1:50
Лист	Листов 1	

Гипронефтеспецмонтаж г. Москва

Формат А2

Формат	Зона	Поз.	Обозначение	Наименование	Кол.	Примеч.
				Документация		
12			ПВ2.01.01.00 СБ	Сборочный чертеж		
				Сборочные единицы		
11		1	ПВ2.01.11.00	Опора	2	
				Детали		
54		2	ПВ2.01.01.01	Штанга		
				Труба 89×6 ГОСТ 8732-78 / А20 ГОСТ 8731-74		
				L=7050	1	86,6кг
11		3	ПВ2.01.01.02	Косынка	1	
11		4	ПВ2.01.01.03	Кронштейн	2	
11		5	ПВ2.01.01.04	Пластина	2	
54		6	ПВ2.01.01.05	Патрубок		
				Труба 108×8 ГОСТ 8732-78 / В-10 ГОСТ 8731-74		
				L=100	1	2,0кг

Изм.	Лист	№ докум.	Подп.	Дата
Разраб.		Кузьмина		3.83
Пров.		Числова		3.83
ГИП		Тюрин		3.83
Н. контр.		Панова		03.83
Утв.		Кузнецов		3.83

ПВ2.01.01.00

Штанга I

Лит.	Лист	Листов
И		1

Гипронефтеспецмонтаж г. Москва

Копировал формат 11

Формат	Зона	Поз.	Обозначение	Наименование	Кол.	Примеч.
				Документация		
12			ПВ2.01.03.00 СБ	Сборочный чертеж		
				Сборочные единицы		
11		1	ПВ2.01.11.00	Опора	1	
				Детали		
54		2	ПВ2.01.03.01	Штанга		
				Труба 89×5 ГОСТ 8732-78 / В-10 ГОСТ 8731-74		
				L=6850	1	84,2кг
11		3	ПВ2.01.01.03	Кронштейн	2	
11		4	ПВ2.01.01.04	Пластина	2	
11		5	ПВ2.01.03.02	Втулка	1	
11		6	ПВ2.01.03.03	Пластина	1	

Изм.	Лист	№ докум.	Подп.	Дата
Разраб.		Кузьмина		3.83
Пров.		Числова		3.83
ГИП		Тюрин		3.83
Н. контр.		Панова		03.83
Утв.		Кузнецов		3.83

ПВ2.01.03.00

Штанга III

Лит.	Лист	Листов
И		1

Гипронефтеспецмонтаж г. Москва

Копировал формат 11

Формат	Зона	Поз.	Обозначение	Наименование	Кол.	Примеч.
				Документация		
			ПВ2.01.02.00	Сборочный чертеж		
				Сборочные единицы		
		1	ПВ2.01.11.00	Опора	2	
				Детали		
		2	ПВ2.01.02.01	Штанга		
				Труба 89×6 ГОСТ 8732-78 / В-10 ГОСТ 8731-74		
				L=6050	1	74,3кг
		3	ПВ2.01.01.03	Кронштейн	4	
		4	ПВ2.01.01.04	Пластина	4	
		5	ПВ2.01.01.05	Патрубок		
				Труба 108×8 ГОСТ 8732-78 / В-10 ГОСТ 8731-74		
				L=100	1	2,0кг

Изм.	Лист	№ докум.	Подп.	Дата
Разраб.		Кузьмина		3.83
Пров.		Числова		3.83
ГИП		Тюрин		3.83
Н. контр.		Панова		03.83
Утв.		Кузнецов		3.83

ПВ2.01.02.00

Штанга II

Лит.	Лист	Листов
И		1

Гипронефтеспецмонтаж г. Москва

Копировал формат 11

Формат	Зона	Поз.	Обозначение	Наименование	Кол.	Примеч.
				Документация		
22			ПВ2.01.00.00 СБ	Сборочный чертеж		
				Сборочные единицы		
11		1	ПВ2.01.01.00	Штанга I	1	
11		2	ПВ2.01.02.00	Штанга II	1	
11		3	ПВ2.01.03.00	Штанга III	1	
11		4	ПВ2.01.05.00	Тяга	8	
11		5	ПВ2.01.05.00.01	Тяга	4	
11		6	ПВ2.01.05.00-02	Тяга	4	
11		7	ПВ2.01.04.00	Стяжка	8	
11		8	ПВ2.01.07.00	Ось	1	
11		9	ПВ2.01.08.00	Скоба I	1	
11		10	ПВ2.01.09.00	Скоба II	1	
11		11	ПВ2.01.10.00	Опора	5	
				Детали		
11		12	ПВ2.01.00.01	Палец		
11		13	ПВ2.01.00.02	Чертилка		
11		14	ПВ2.01.00.03	Палец		
54		15	ПВ2.01.00.04	Уголок Б-32×32×4 ГОСТ 8509-76 / Ст.3 ГОСТ 535-79		
				L=2930	2	7,0кг
				Стандартные изделия		
				Болты ГОСТ 7798-70		
		17		Болт М12×40.35.026	17	0,053кг
		18		Болт М12×13.36.026	1	0,084кг
		19		Болт М16×110.35.026	2	0,208кг
				Гайка ГОСТ 5915-70		
		20		Гайка М12.4.026	9	0,015кг
		21		Гайка М16.4.026	2	0,033кг
		22		Шайба 20.01.026	2	0,023кг
				ГОСТ 11371-78		
		23		Шплинт 4×32-002	4	0,003кг
				ГОСТ 397-79		

Изм.	Лист	№ докум.	Подп.	Дата
Разраб.		Кузьмина		3.83
Пров.		Числова		3.83
ГИП		Тюрин		3.83
Н. контр.		Панова		03.83
Утв.		Кузнецов		3.83

ПВ2.01.00.00

Приспособление для разметки

Лит.	Лист	Листов
И		1

Гипронефтеспецмонтаж г. Москва

Копировал формат 11

ПВ2.01.01.00СБ

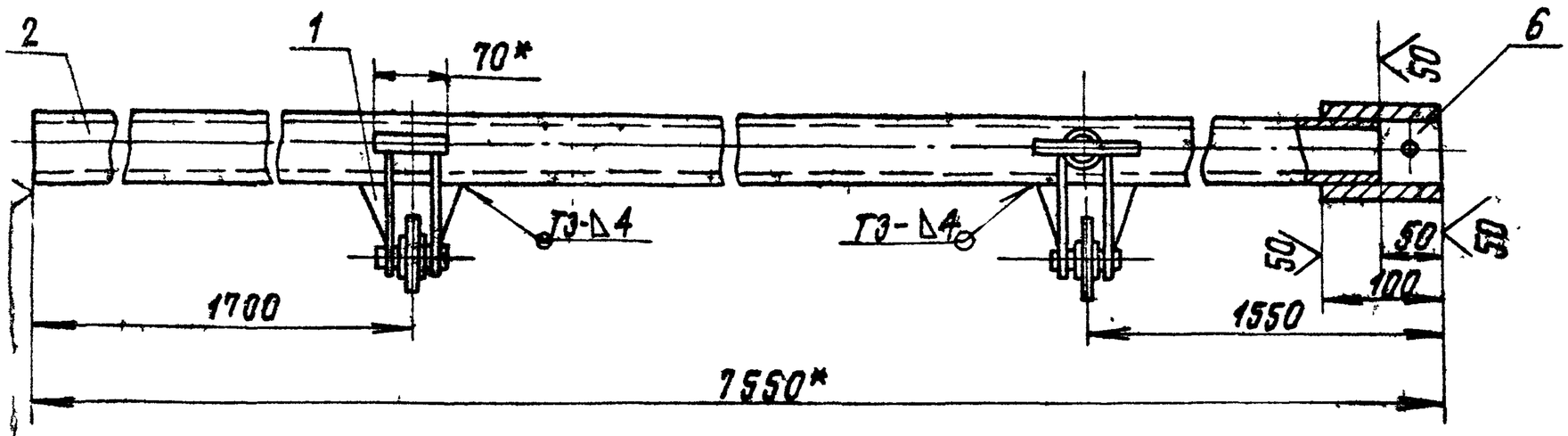

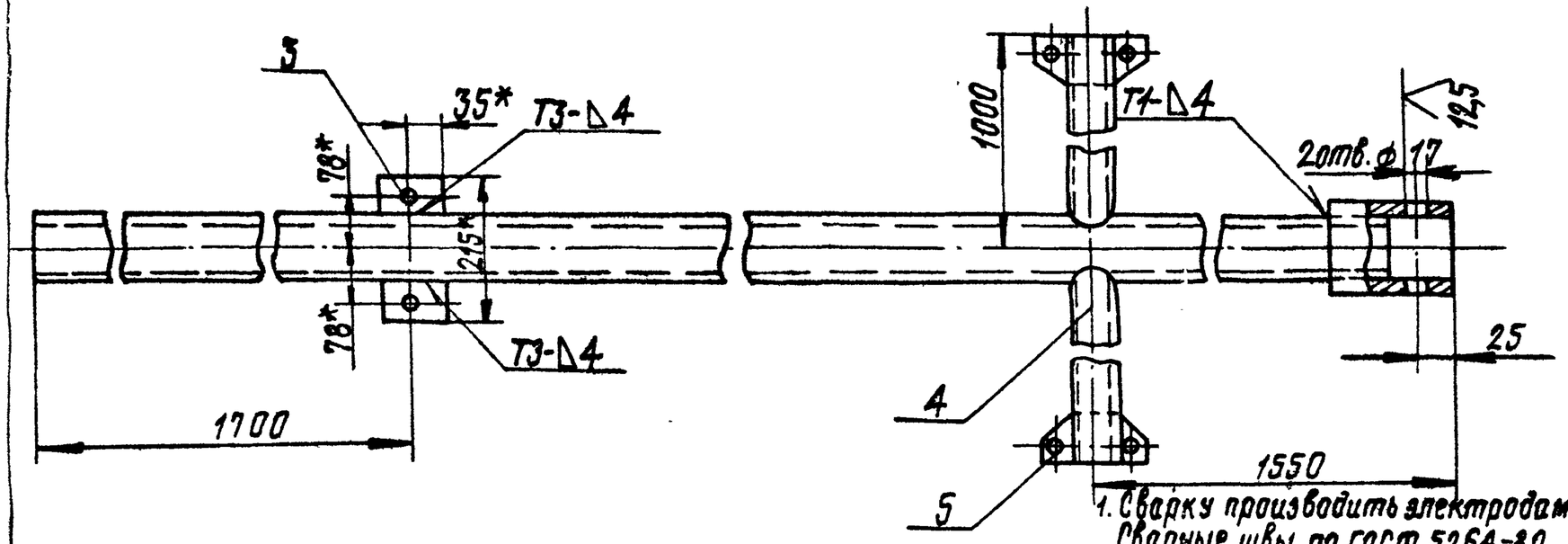

1. Сварку производить электродами типа Э42А по ГОСТ 9467-75. Сварные швы по ГОСТ 5264-80.
2. Неуказанные предельные отклонения размеров: отверстий-H16; валов-h16; остальных-$\pm \frac{JT16}{2}$
3. * Размеры для справок

Изм.	Лист	№ докум.	Подп.	Дата
Разраб.		Кузьмина		3.83
Пров.		Числова		3.83
Т.контр.				
ГИП		Тюрин		3.83
Н.контр.		Панова		3.83
Утв.		Кузнецов		3.83

ПВ2.01.01.00СБ

Штанга I

Сборочный чертеж

Лит.	Масса	Масштаб
И	103,0	1:5
Лист	Листов 1	

Гипронефтеспецмонтаж г. Москва

Формат 12

ПВ2.01.02.00СБ

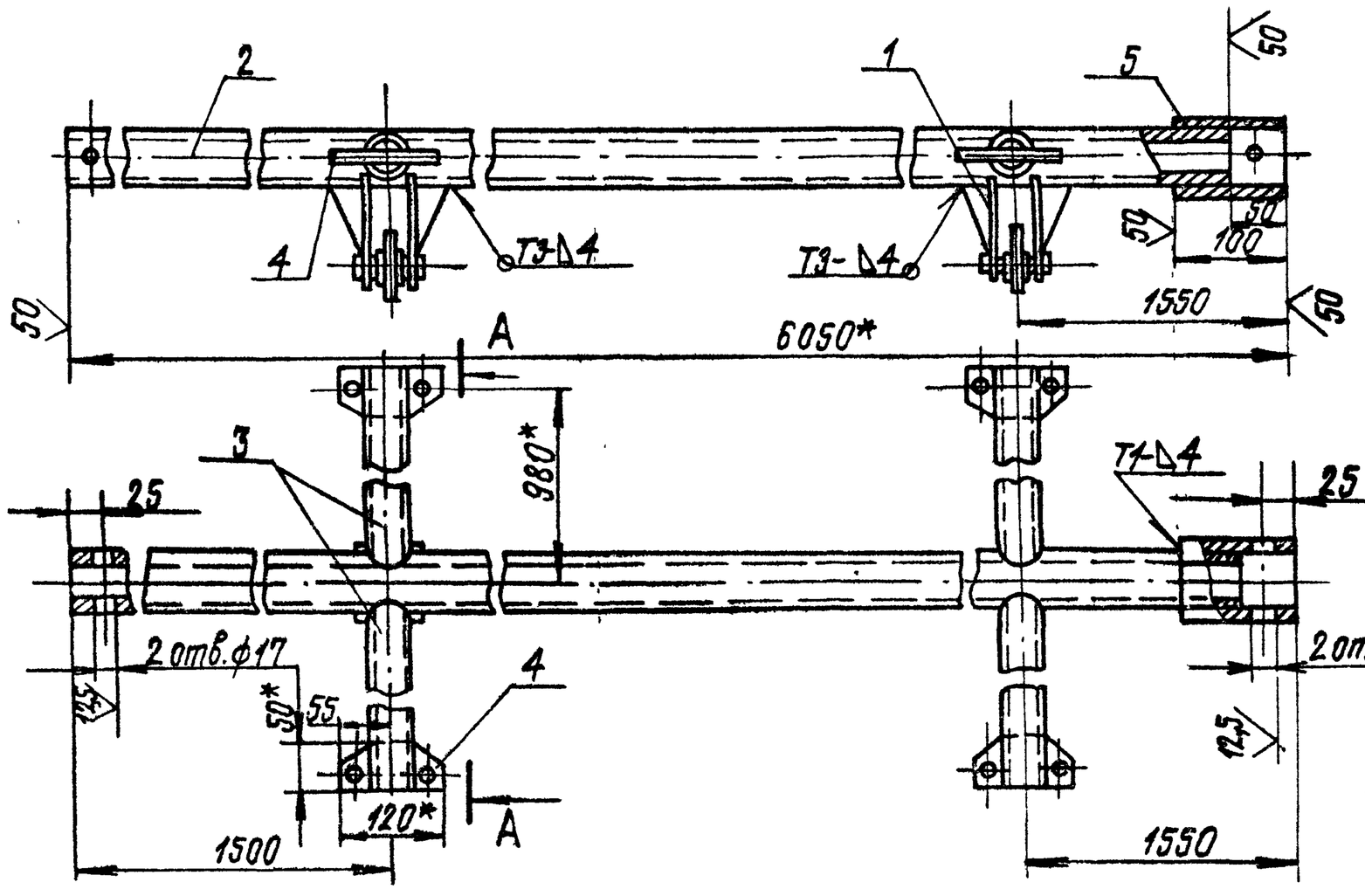

А-А повернуто

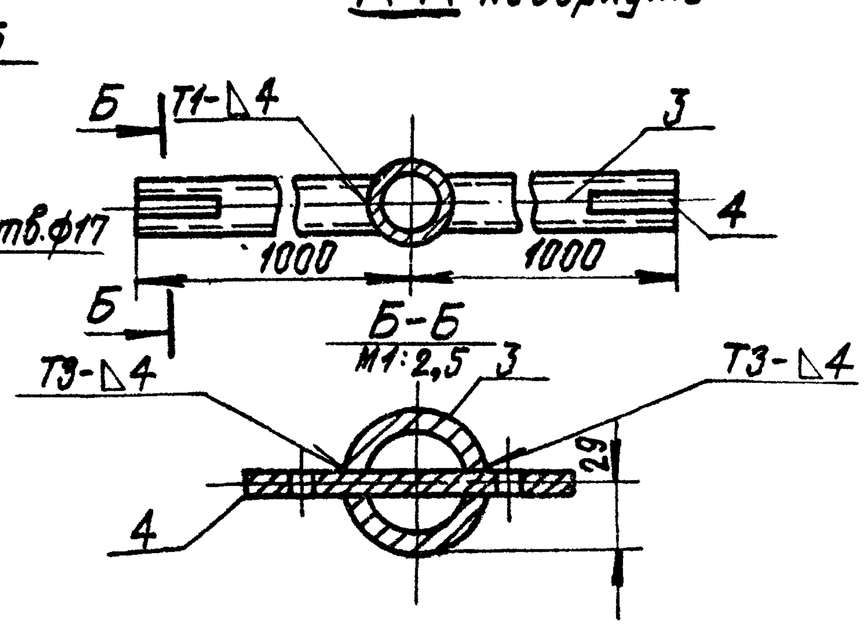

1. Сварку производить электродами типа Э42А по ГОСТ 9467-75. Сварные швы по ГОСТ 5264-80.
2. Неуказанные предельные отклонения размеров: отверстий-H16; валов-h16; остальных-$\pm \frac{JT16}{2}$
3. * Размеры для справок

Изм.	Лист	№ докум.	Подп.	Дата
Разраб.		Кузьмина		3.83
Пров.		Числова		3.83
Т.контр.				
ГИП		Тюрин		3.83
Н.контр.		Панова		3.83
Утв.		Кузнецов		3.83

ПВ2.01.02.00СБ

Штанга II

Сборочный чертеж

Лит.	Масса	Масштаб
И	102,5	1:5
Лист	Листов 1	

Гипронефтеспецмонтаж г. Москва

Формат 12.

Инв.№ подл. | Подп. и дата | Взам.инв.№

ПВ2.01.01.04

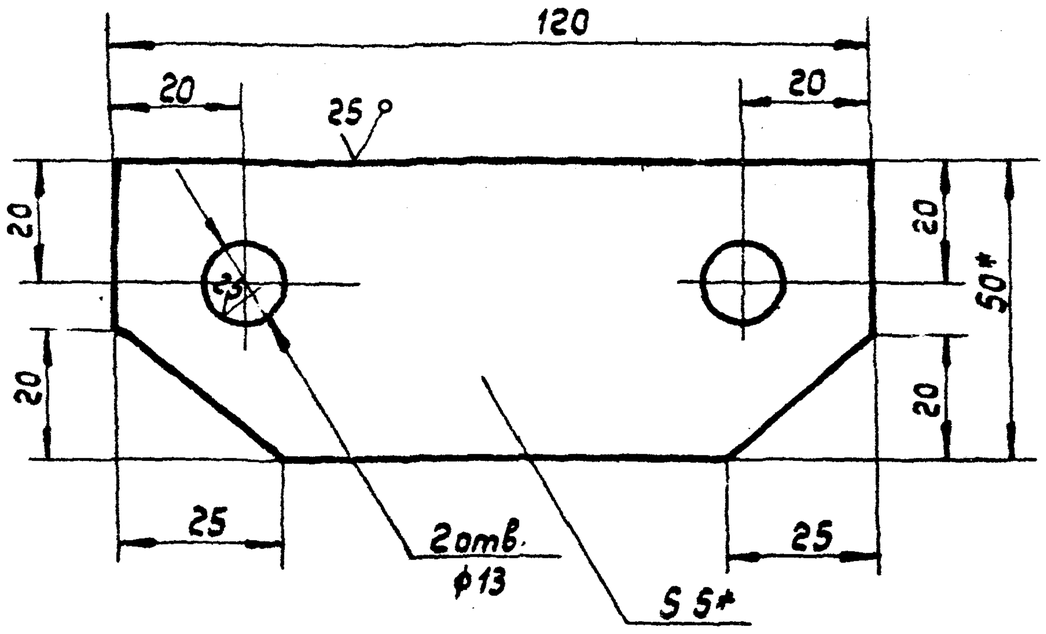

1. Неуказанные предельные отклонения размеров: отверстий - H16; валов - h16; остальных - $\pm \frac{IT16}{2}$.
2. * Размеры для справок.

Изм.	Лист	№ докум.	Подп.	Дата
Разраб.		Кузьмина		3.83
Пров.		Числова		3.83
Т. контр.				
ГИП		Тюрин		3.83
Н. контр.		Панова		3.83
Утв.		Кузнецов		3.83

ПВ2.01.01.04

Пластина

Лит.	Масса	Масштаб
И	0,15	1:1
Лист	Листов	

Полоса 5×50 ГОСТ 103-76 / Ст.3 ГОСТ 535-79

Гипронефтеспецмонтаж г. Москва

Формат 11

ПВ2.01.01.03

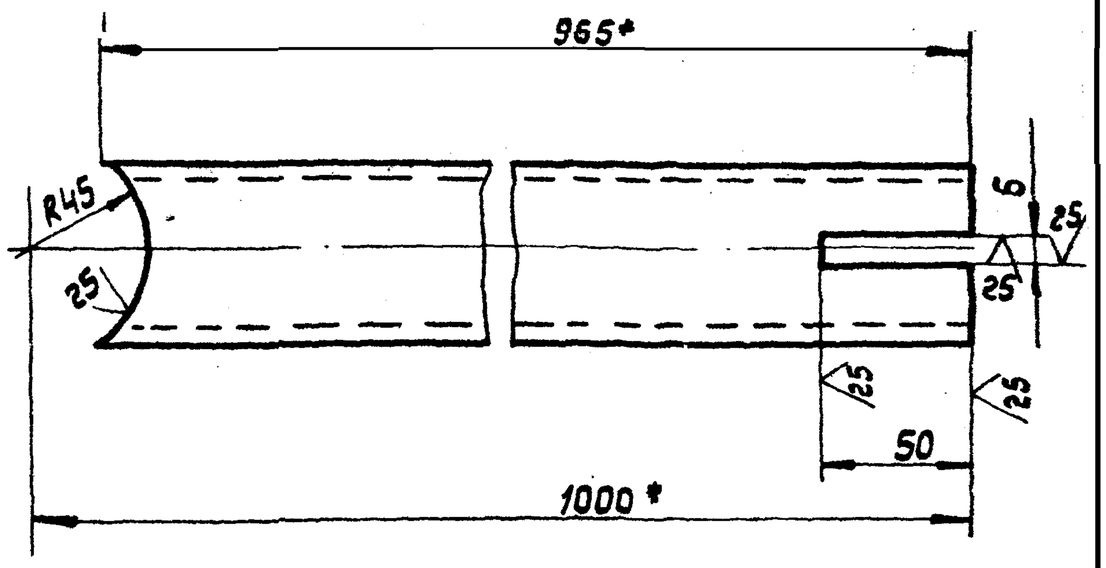

1. Неуказанные предельные отклонения размеров: отверстий - H16; валов - h16; остальных - $\pm \frac{IT16}{2}$.
2. * Размер для справок.

Изм.	Лист	№ докум.	Подп.	Дата
Разраб.		Кузьмина		3.83
Пров.		Числова		3.83
Т. контр.				
ГИП		Тюрин		3.83
Н. контр.		Панова		3.83
Утв.		Кузнецов		3.83

ПВ2.01.01.03

Кронштейн

Лит.	Масса	Масштаб
И	5,5	1:2
Лист	Листов: 1	

Труба 57×4 ГОСТ 8732-78 / В10 ГОСТ 8731-74

Гипронефтеспецмонтаж г. Москва

Формат 11

ПВ2.01.03.00СБ

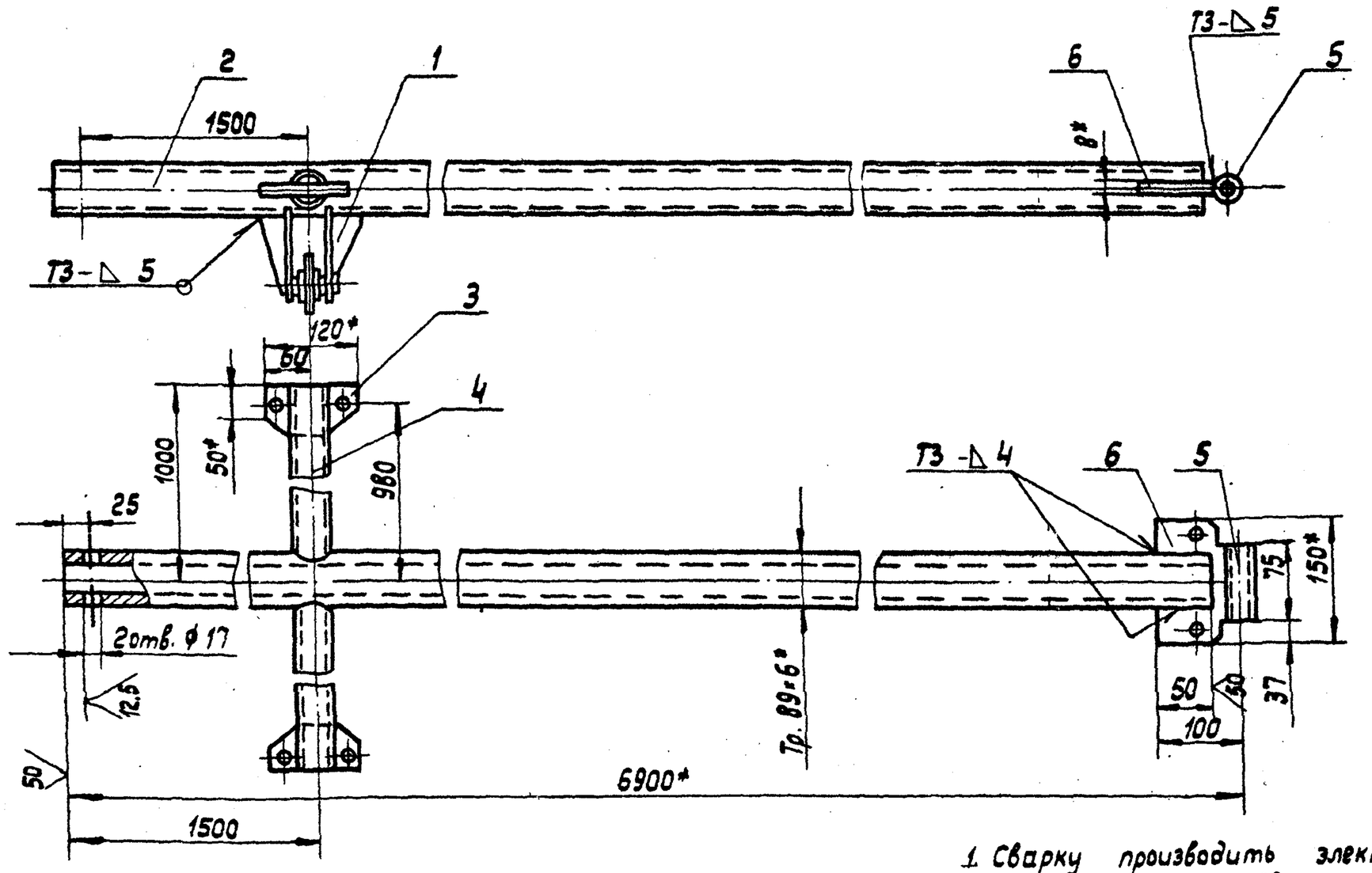

1. Сварку производить электродами типа Э42А по ГОСТ 9467-76. Сварные швы по ГОСТ 5264-80.
2. Неуказанные предельные отклонения размеров: отверстий - H16; валов - h16, остальных $\pm \frac{IT16}{2}$.

Изм.	Лист	№ докум.	Подп.	Дата
Разраб.		Кузьмина		3.83
Пров.		Числова		3.83
Т. контр.				
ГИП		Тюрин		3.83
Н. контр.		Панова		3.83
Утв.		Кузнецов		3.83

ПВ2.01.03.00СБ

Штанга III

Сборочный чертеж

Лит.	Масса	Масштаб
И	98,0	1:5
Лист	Листов: 1	

Гипронефтеспецмонтаж г. Москва

Копировал:

Формат 12

ПВ2.01.05.02

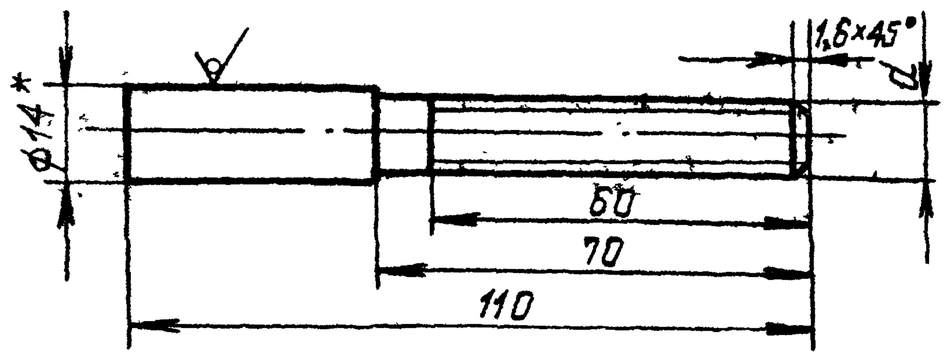

Обозначение	d
ПВ2.01.05.02	М12
-01	М12лев.

Неуказанные предельные отклонения размеров:
валов-h16; остальных $\pm \frac{IT16}{2}$
Неуказанные предельные отклонения резьбы по ГОСТ 16093-81.
*Размер для справок

Изм.	Лист	№ докум.	Подп.	Дата	ПВ2.01.05.02			
						Лит.	Масса	Масшт.
Разраб.		Кузьмина		3.83	Винт	И	0,11	1:1
Пров.		Числова		3.83		Лист	Листов 1	
Т.контр.					Круг В14 ГОСТ 2590-71 / Ст.3 ГОСТ 535-79	Гипронефтеспецмонтаж г. Москва		
ГИП		Тюрин		3.83				
Н.контр.		Панова		03.84				
Утв.		Кузнецов		3.84				

Формат А1

ПВ2.01.05.01

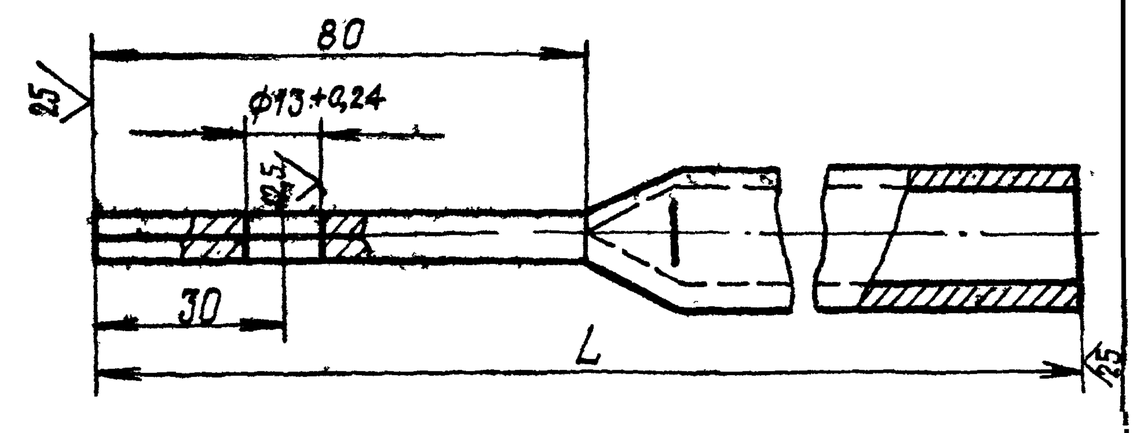

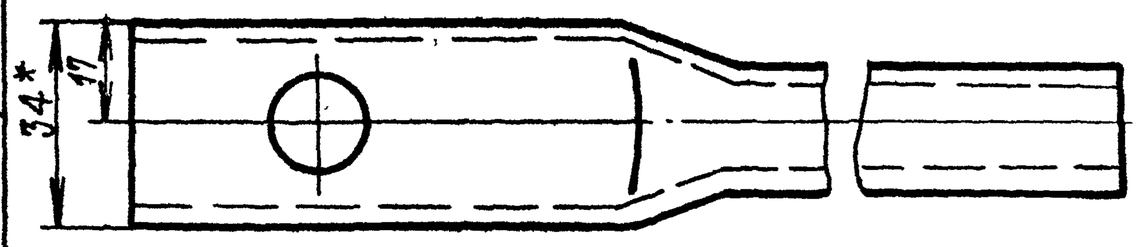

Обозначение	L мм	Масса, кг
ПВ2.01.05.01	1370	20
-01	2410	35
-03	2735	40

1. Неуказанные предельные отклонения размеров: отверстий-Н16; валов-h16; остальных $\pm \frac{IT16}{2}$
2.*Размер для справок

Инв.№подл. | Подп. и дата | Взам.инв.№ | Инв.№дубл. | Подп. и дата

Изм.	Лист	№ докум.	Подп.	Дата	ПВ2.01.05.01			
						Лит.	Масса	Масшт.
Разраб.		Кузьмина		3.83	Штанга	И	см. табл.	1:1
Пров.		Числова		3.83		Лист	Листов 1	
Т.контр.					Труба Ц15×2,8 ГОСТ 3262-75	Гипронефтеспецмонтаж г. Москва		
ГИП		Тюрин		3.83				
Н.контр.		Панова		03.84				
Утв.		Кузнецов		3.84				

Формат А1

ПВ2.01.05.00СБ

Рис.1

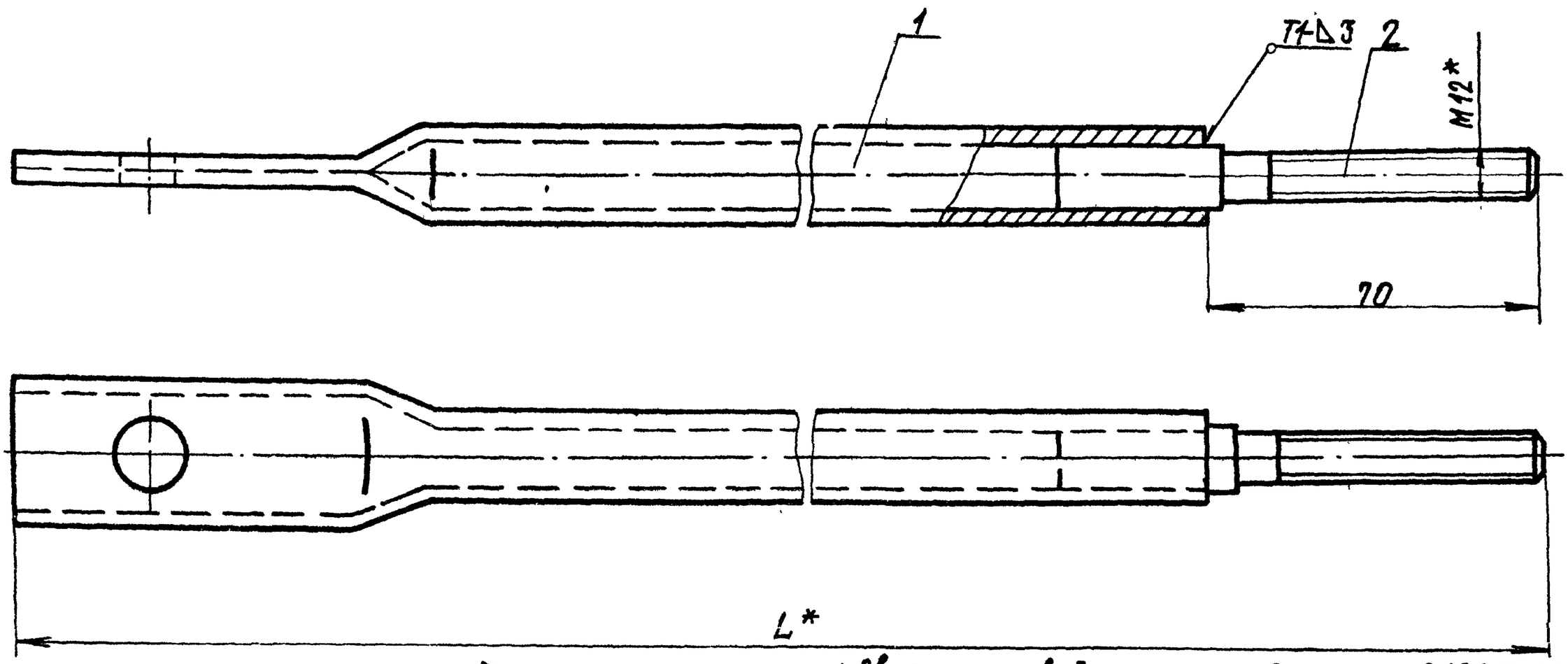

Рис.2
Остальное см. Рис.1

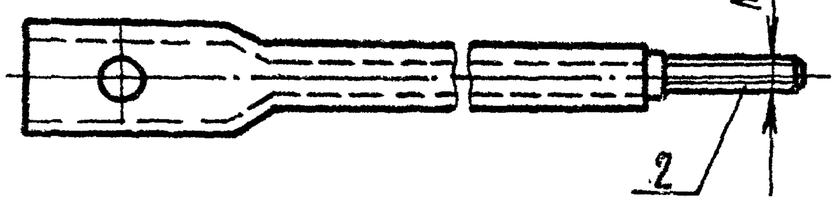

Обозначение	L, мм	Масса кг
ПВ2.01.05.00	1440	211
-01	2430	361
-02	2805	411

1. Сварку производить электродами типа Э42А ГОСТ 9467-75
2. Неуказанные предельные отклонения размеров: валов h16; остальных $\pm \frac{IT16}{2}$
3.*Размер для справок

Изм.	Лист	№ докум.	Подп.	Дата	ПВ2.01.05.00СБ			
						Лит.	Масса	Масшт.
Разраб.		Кузьмина		3.83	Тяга	И	См. табл.	1:1
Пров.		Числова		3.83	Сборочный чертеж	Лист	Листов 1	
Т.контр.						Гипронефтеспецмонтаж г. Москва		
ГИП		Тюрин		3.83				
Н.контр.		Панова		03.84				
Утв.		Кузнецов		3.84				

Формат А2

Зона	Поз.	Обозначение	Наименование	Кол.	Примеч.
			Документация		
11		ПВ2.01.04.00СБ	Сборочный чертеж*		
			Детали		
64	1	ПВ2.01.04.01	Гайка левая		
			Квадрат $\frac{В\cdot 20\ ГОСТ\ 2591\text{-}71}{Ст.3\ ГОСТ\ 535\text{-}79}$		
			L=30	1	0,07кг
64	2	ПВ2.01.04.01-01	Гайка правая		
			Квадрат $\frac{В\cdot 20\ ГОСТ\ 2591\text{-}71}{Ст.3\ ГОСТ\ 535\text{-}79}$		
			L=30	1	0,07кг
64	3	ПВ2.01.04.03	Щека		
			Полоса $\frac{6\cdot 80\ ГОСТ\ 103\text{-}76}{Ст.3\ ГОСТ\ 535\text{-}79}$		
			L=100	2	0,2кг

Изм.	Лист	№ докум.	Подп.	Дата
Разраб.		Кузнечина		3.83
Пров.		Числова		3.83
ГИП		Тюрин		3.83
Н. контр.		Панова		3.83
Утв.		Кузнечов		3.83

ПВ2.01.04.00

Стяжка

Лит.	Лист	Листов
И		1

Гипронефтеспецмонтаж г. Москва

Копировал

Формат А1

Родител.	Зона	Поз.	Обозначение	Наименование	Кол.	Примеч.
				Документация		
11			ПВ2.01.07.000СБ	Сборочный чертеж*		
				Детали		
64		1	ПВ2.01.07.01	Стойка		
				Труба $\frac{114\times 8\ ГОСТ\ 8732\text{-}78}{В\cdot 10\ ГОСТ\ 8731\text{-}74}$		
				L=160	1	3,1кг
64		2	ПВ2.01.07.02	Опора кольцевая		
				Полоса $\frac{6\cdot 10\times 150\ ГОСТ\ 103\text{-}76}{Ст.3\ ГОСТ\ 535\text{-}79}$		
				$Д=150;\ d=111$	1	0,65кг

Инв.№ подл. | Подп. и дата | Взам. инв.№ | Инв.№ дубл. | Подп. и дата

Изм.	Лист	№ докум.	Подп.	Дата
Разраб.		Кузнечина		3.83
Пров.		Числова		3.83
ГИП		Тюрин		3.83
Н. контр.		Панова		3.83
Утв.		Кузнечов		3.83

ПВ2.01.07.00

Ось

Лит.	Лист	Листов
И		1

Гипронефтеспецмонтаж г. Москва

Копировал

Формат А1

Обозначение	Наименование	Кол.	Примеч.
	Документация		
ПВ2.01.06.00СБ	Сборочный чертеж		
	Детали		
ПВ2.01.06.01	Пластина		
	Полоса $\frac{10\times 150\ ГОСТ\ 103\times 76}{Ст.3\ ГОСТ\ 535\text{-}79}$		
	L=155	1	0,9кг
ПВ2.01.06.02	Втулка		
	Круг $\frac{Ø30\ ГОСТ\ 2590\text{-}71}{Ст.3\ ГОСТ\ 535\text{-}79}$		
	L=36	2	0,114кг

Изм.	Лист	№ докум.	Подп.	Дата
Разраб.		Кузнечина		3.83
Пров.		Числова		3.83
ГИП		Тюрин		3.83
Н. контр.		Панова		3.83
Утв.		Кузнечов		3.83

ПВ2.01.06.00

Скоба

Лит.	Лист	Листов
И		1

Гипронефтеспецмонтаж г. Москва

Копировал

Формат А1

Родител.	Зона	Поз.	Обозначение	Наименование	Кол.	Примеч.
				Документация		
12			ПВ2.01.05.00СБ	Сборочный чертеж*		
				Перечень данных для исполнений		
				ПВ2.01.05.00 Сч.СБ Вс.1		
11		1	ПВ2.01.05.01	Штанга	4	
11		2	ПВ2.01.05.02	Винт М12	4	
				ПВ2.01.05.00 См СБ Вс.2		
11		1	ПВ2.01.05.01	Штанга	4	
11		2	ПВ2.01.05.02-01	Винт М12	4	
				ПВ2.01.05.00.01 См.СБ Вс.1		
11		1	ПВ2.01.05.01-01	Штанга	2	
11		2	ПВ2.01.05.02	Винт М12	2	
				ПВ2.01.05.00.01 См.СБ Вс.2		
11		1	ПВ2.01.05.01-01	Штанга	2	
11		2	ПВ2.01.05.02-01	Винт М12	2	
				ПВ2.01.05.00.02 См.СБ Вс.1		
11		1	ПВ2.01.05.01-02	Штанга	2	
11		2	ПВ2.01.05.02	Винт М12	2	
				ПВ2.01.05.00.02 См.СБ Вс.2		
11		1	ПВ2.01.05.01-02	Штанга	2	
11		2	ПВ2.01.05.02-01	Винт М12	2	

Инв.№ подл. | Подп. и дата | Взам. инв.№ | Инв.№ дубл. | Подп. и дата

Изм.	Лист	№ докум.	Подп.	Дата
Разраб.		Кузнечина		3.83
Пров.		Числова		3.83
ГИП		Тюрин		3.83
Н. контр.		Панова		3.83
Утв.		Кузнечов		3.83

ПВ2.01.05.00

Тягa

Лит.	Лист	Листов
И		1

Гипронефтеспецмонтаж г. Москва

Копировал

Формат А1

ПВ2.01.06.00СБ

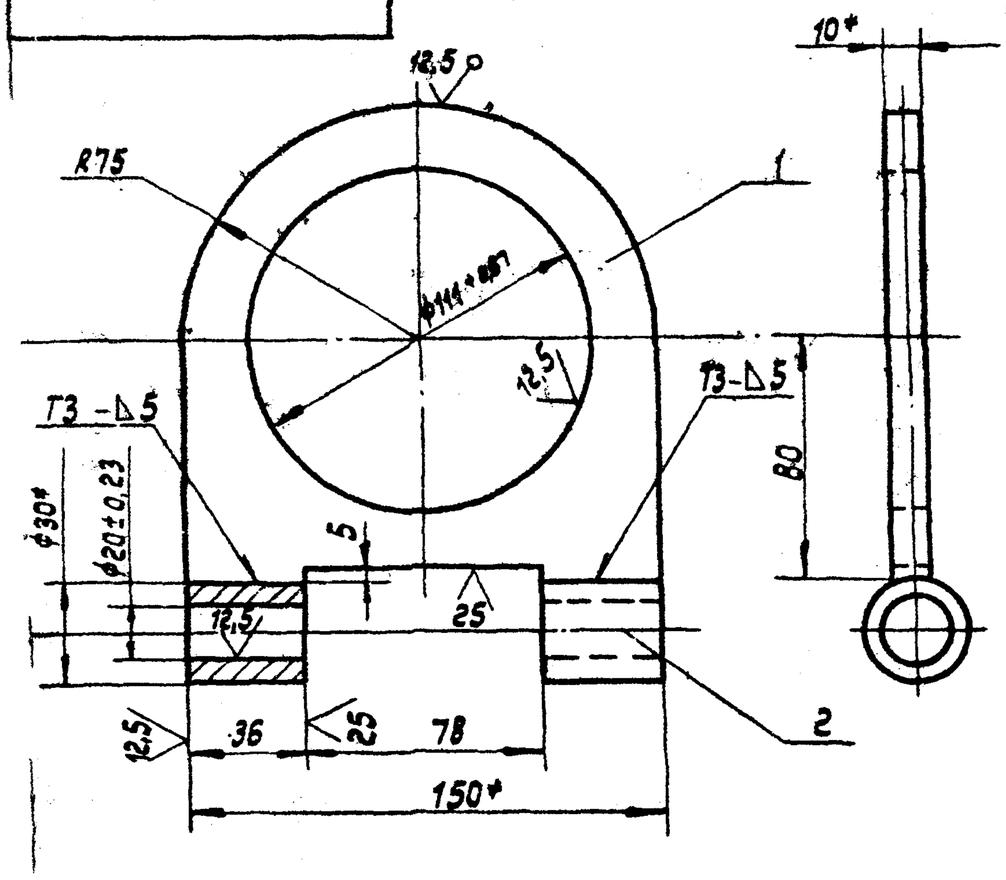

Сварку производить электродами типа Э42А ГОСТ 9467-75. Сварные швы по ГОСТ 5264-80.
Неуказанные предельные отклонения размеров: отверстий - H16; валов - h16; остальных - $\pm \frac{IT16}{2}$.
* Размеры для справок.

Изм.	Лист	№ докум.	Подп.	Дата
		Кузьмина		3.83
		Числова		3.83
		Тюрин		3.83
		Панова		03.83
		Кузнецов		3.83

ПВ2.01.06.00СБ

Скоба

Сборочный чертеж

Лит.	Масса	Масштаб
И	1,25	1:2
Лист	Листов: 1	

Гипронефтеспецмонтаж г. Москва

Копировал: Формат 11

ПВ2.01.08.02

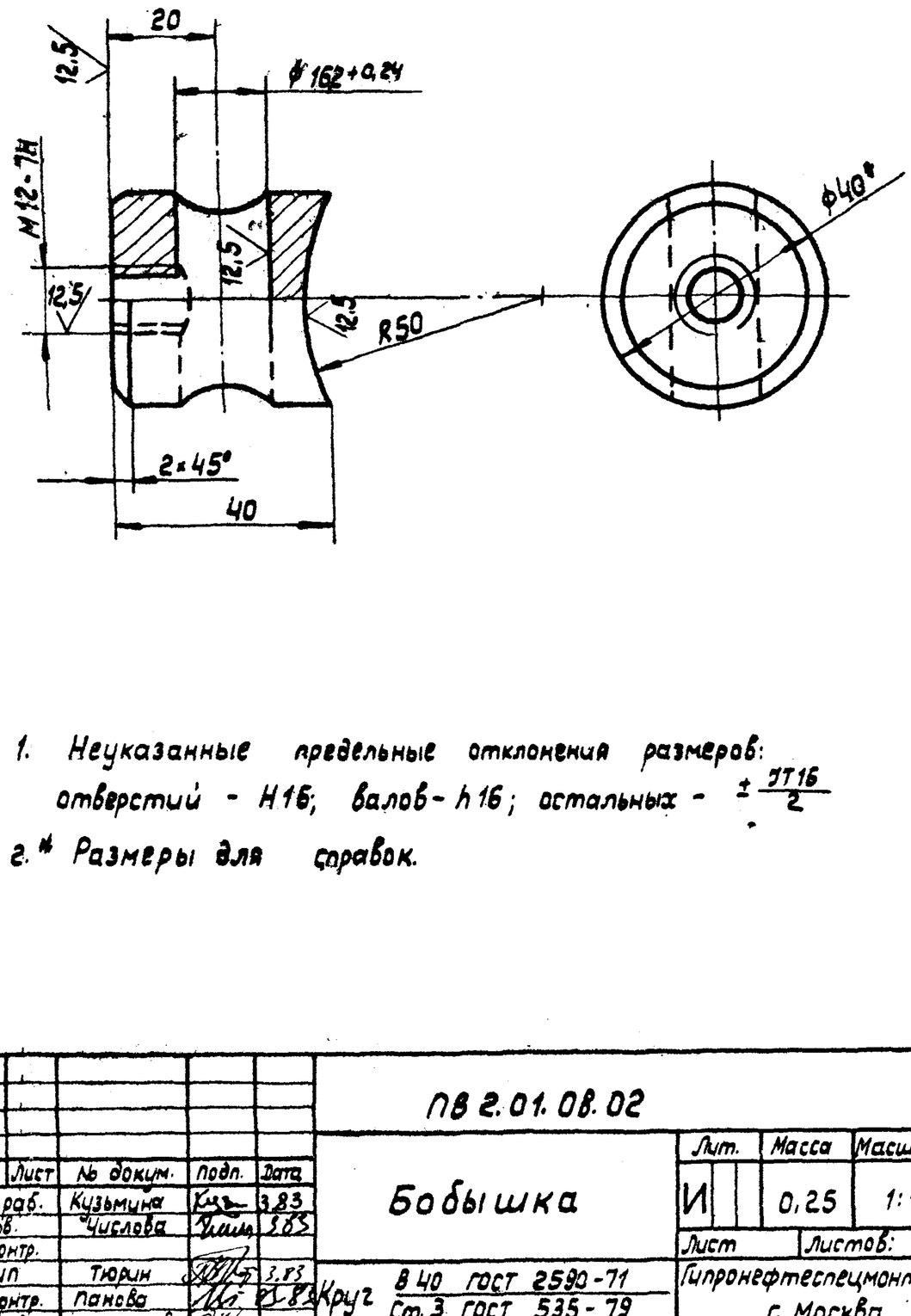

1. Неуказанные предельные отклонения размеров: отверстий - H16; валов - h16; остальных - $\pm \frac{IT16}{2}$.
2. * Размеры для справок.

Подп. и дата | Инв. № дубл. | Взам. инв. № | Подп. и дата | Инв. № подл.

Изм.	Лист	№ докум.	Подп.	Дата
Разраб.		Кузьмина		3.83
Пров.		Числова		3.83
Т. контр.				
ГИП		Тюрин		3.83
Н. контр.		Панова		03.83
Утв.		Кузнецов		3.83

ПВ2.01.08.02

Бобышка

Лит.	Масса	Масштаб
И	0,25	1:1
Лист	Листов: 1	

Круг В40 ГОСТ 2590-71 / Ст.3 ГОСТ 535-79

Гипронефтеспецмонтаж г. Москва

Копировал: Формат 11

ПВ2.01.08.00СБ

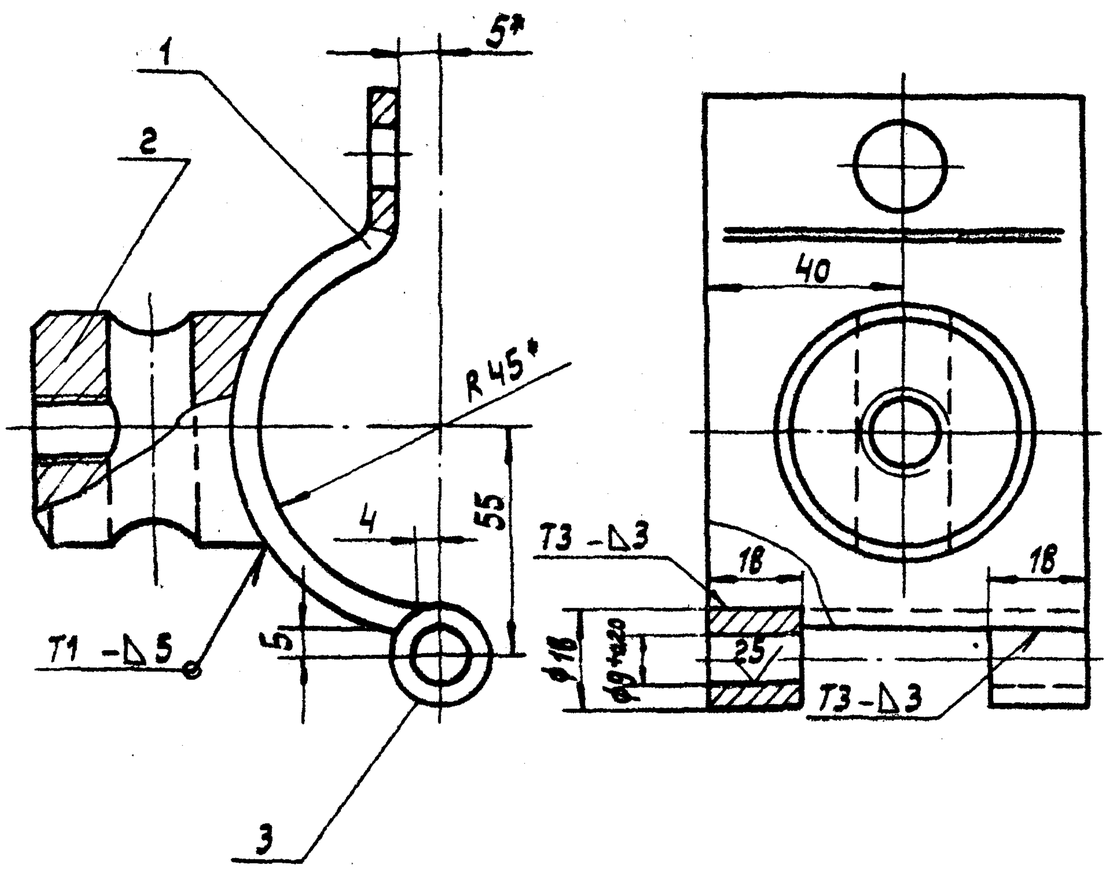

1. Сварку производить электродами типа Э42А ГОСТ 9467-75. Сварные швы по ГОСТ 5264-80.
2. Неуказанные предельные отклонения размеров: отверстий - H16, валов - h16; остальных - $\pm \frac{IT16}{2}$.
3. * Размеры для справок.

Изм.	Лист	№ докум.	Подп.	Дата
Разраб.		Кузьмина		3.83
Пров.		Числова		3.83
Т. контр.				
ГИП		Тюрин		3.83
Н. контр.		Панова		03.83
Утв.		Кузнецов		3.83

ПВ2.01.08.00СБ

Скоба I

Сборочный чертеж

Лит.	Масса	Масштаб
И	0,9	1:1
Лист	Листов: 1	

Гипронефтеспецмонтаж г. Москва

Копировал: Формат 11

ПВ2.01.08.01

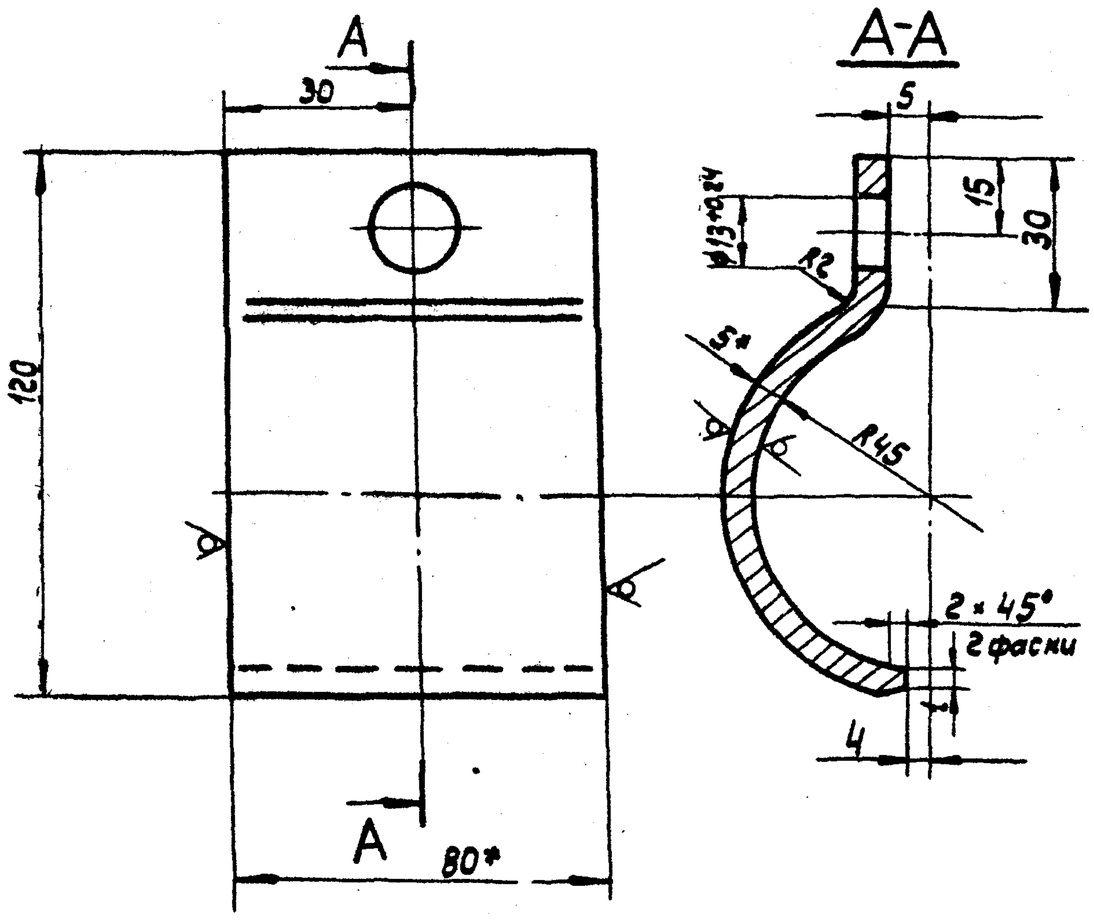

Подп. и дата | Инв. № дубл. | Взам. инв. № | Подп. и дата | Инв. № подл.

1. Неуказанные предельные отклонения размеров: отверстий - H16; валов - h16; остальных - $\pm \frac{IT16}{2}$.
2. Развернутая длина заготовки L = 170±2мм;
3. * Размеры для справок.

Изм.	Лист	№ докум.	Подп.	Дата
Разраб.		Кузьмина		3.83
Пров.		Числова		3.83
Т. контр.				
ГИП		Тюрин		3.83
Н. контр.		Панова		03.83
Утв.		Кузнецов		3.83

ПВ2.01.08.01

Скоба I

Лит.	Масса	Масштаб
И	0,46	1:1
Лист	Листов: 1	

Полоса Б-5×80 ГОСТ 103-76 / Ст.3 ГОСТ 535-79

Гипронефтеспецмонтаж г. Москва

Копировал: Формат 11

ПВ2.01.11.00СБ

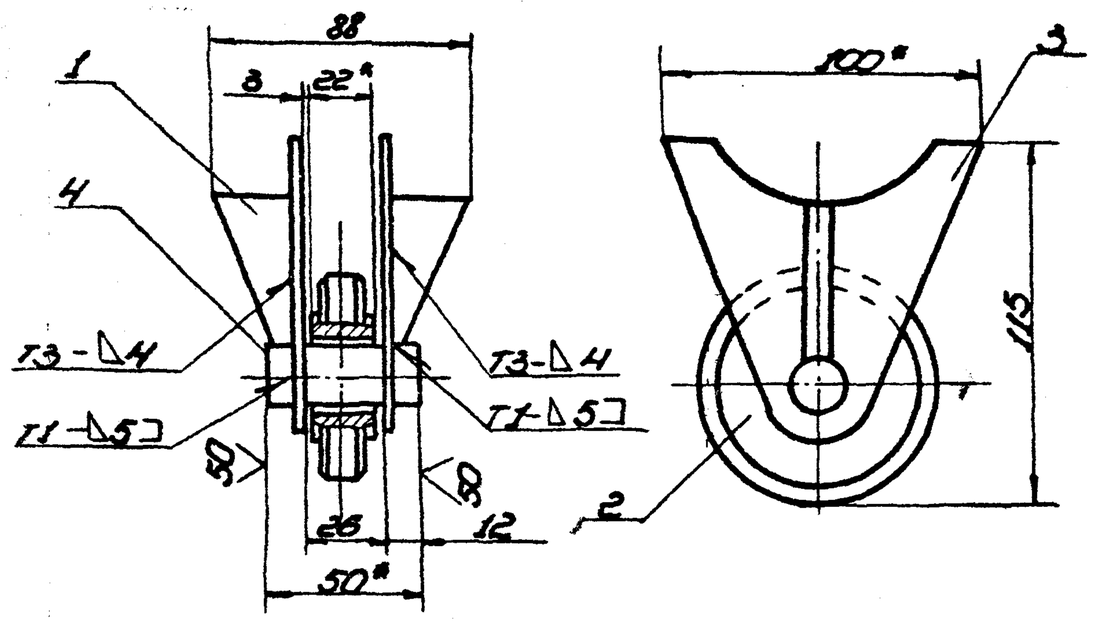

1. Сварку производить электродами типа Э42А по ГОСТ 9467-75. Сварные швы по ГОСТ 5264-80.
2. Неуказанные предельные отклонения размеров: отверстий - H16; валов - h16; остальных - $\pm \frac{IT16}{2}$.
3. * Размеры для справок.

Изм.	Лист	№ докум.	Подп.	Дата
Разраб.	Кузнечина			3.83
Пров.	Числова			3.83
Т. контр.				
ГИП	Тюрин			3.83
Н. контр.	Попова			3.83
УТВ.	Кузнецов			3.83

ПВ2.01.11.00СБ

Опора
Сборочный чертеж

Лит.	Масса	Масштаб
И	14	1:2
Лист	Листов 1	

Гипронефтеспецмонтаж г. Москва

Копировал Формат А2

Поз.	Обозначение	Наименование	Кол.	Примеч.
		Документация		
	ПВ2.01.10.00СБ	Сборочный чертеж		
		Детали		
1	ПВ2.01.10.01	Ребро	2	
2	ПВ2.01.10.02	Ролик	1	
3	ПВ2.01.10.03	Пластина	2	
4	ПВ2.01.10.04	Ось		
		Круг $\frac{В20\ ГОСТ\ 2590-71}{Ст.3\ ГОСТ\ 535-79}$		
		L=50	1	0,13кг

Изм.	Лист	№ докум.	Подп.	Дата
Разраб.	Кузнечина			3.83
Пров.	Числова			3.83
ГИП	Тюрин			3.83
Н. контр.	Попова			3.83
УТВ.	Кузнецов			3.83

ПВ2.01.10.00

Опора

Лит.	Лист	Листов
И		1

Гипронефтеспецмонтаж г. Москва

Копировал Формат А2

Поз.	Обозначение	Наименование	Кол.	Примеч.
		Документация		
	ПВ2.01.08.00СБ	Сборочный чертеж		
		Детали		
1	ПВ2.01.08.01	Скоба	1	
2	ПВ2.01.08.02	Бобышка	1	
3	ПВ2.01.08.03	Втулка		
		Круг $\frac{В18\ ГОСТ\ 2590-71}{Ст.3\ ГОСТ\ 535-79}$		
		L=18	2	0,03кг

Изм.	Лист	№ докум.	Подп.	Дата
Разраб.	Кузнечина			3.83
Пров.	Числова			3.83
ГИП	Тюрин			3.83
Н. контр.	Попова			3.83
УТВ.	Кузнецов			3.83

ПВ2.01.08.00

Скоба I

Лит.	Лист	Листов
И		1

Гипронефтеспецмонтаж г. Москва

Копировал Формат А2

Поз.	Обозначение	Наименование	Кол.	Примеч.
		Документация		
	ПВ2.01.09.00СБ	Сборочный чертеж		
		Детали		
1	ПВ2.01.08.01	Скоба	1	
2	ПВ2.01.09.01	Втулка		
		Круг $\frac{В15\ ГОСТ\ 2590-71}{Ст.3\ ГОСТ\ 535-79}$		
		L=40	1	0,04кг

Изм.	Лист	№ докум.	Подп.	Дата
Разраб.	Кузнечина			3.83
Пров.	Числова			3.83
ГИП	Тюрин			3.83
Н. контр.	Попова			3.83
УТВ.	Кузнецов			3.83

ПВ2.01.09.00

Скоба II

Лит.	Лист	Листов
И		1

Гипронефтеспецмонтаж г. Москва

Копировал Формат А2

Инв. № подл. | Подп. и дата | Взам. инв. № | Инв. № дубл. | Подп. и дата

ПВ2.01.10.01

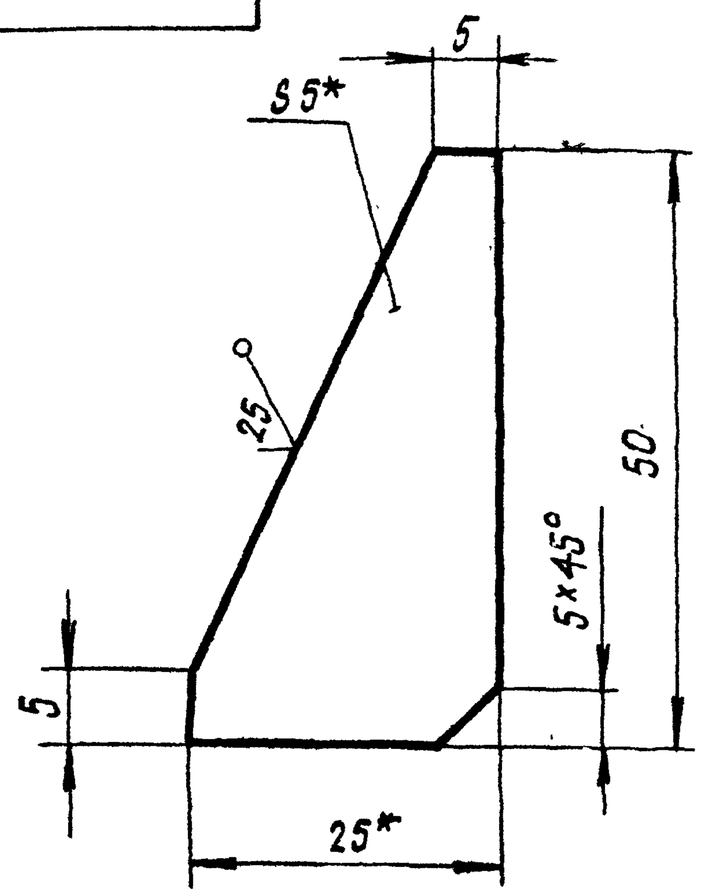

Неуказанные предельные отклонения размеров:
валов - h16; остальных - $\pm \frac{JT16}{2}$
Размеры для справок

Изм.	Лист	№ докум.	Подп.	Дата	ПВ2.01.10.01	
Разраб.		Кузьмина		3.83	Ребро	Лит. И; Масса 0,03; Масштаб 2:1
Пров.		Числова		3.83		Лист; Листов 1
Т.контр.					Полоса Б-5×25 ГОСТ 103-76 / Ст.3 ГОСТ 535-79	Гипронефтеспецмонтаж г. Москва
ГИП		Тюрин		3.83		
Н.контр.		Панова		3.83		
Утв.		Кузнецов		3.83		

Формат А4

ПВ2.01.10.03

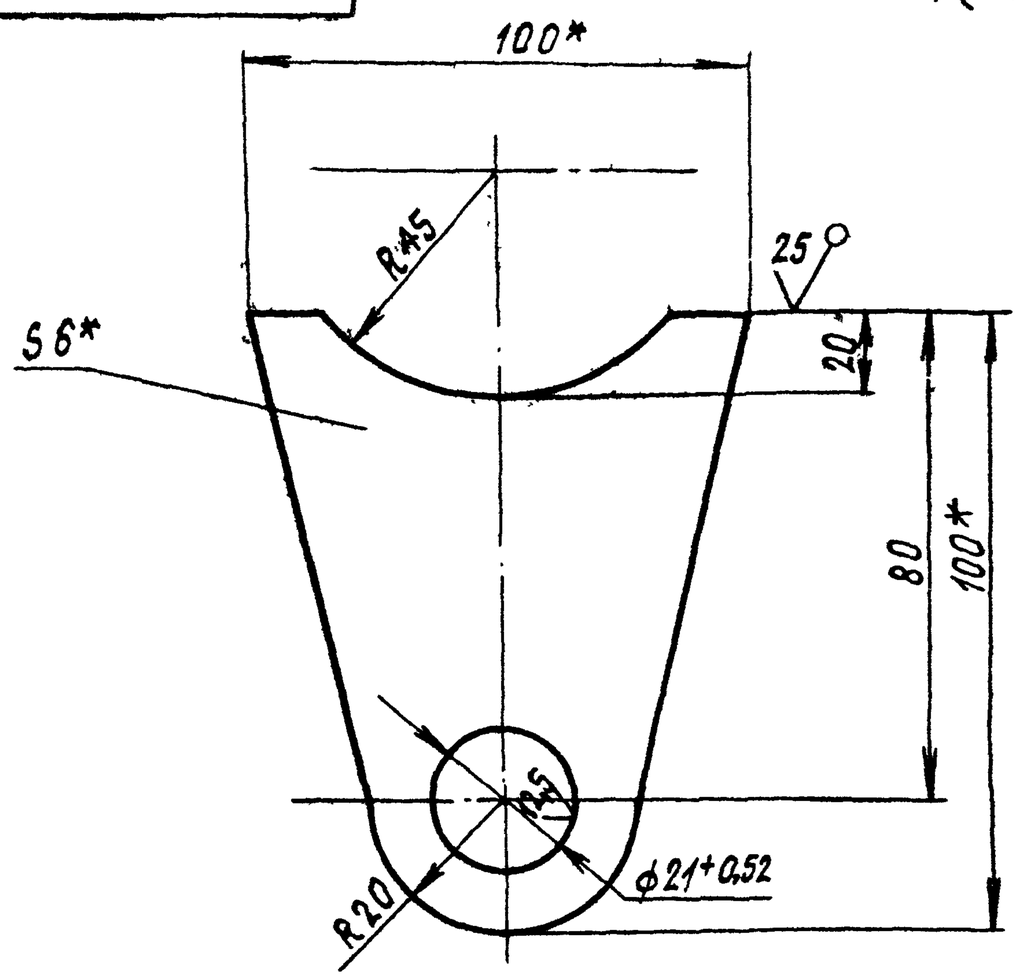

1. Неуказанные предельные отклонения размеров:
отверстий - H16; валов - h16; остальных - $\pm \frac{JT16}{2}$
2.* Размеры для справок

Изм.	Лист	№ докум.	Подп.	Дата	ПВ2.01.10.03	
Разраб.		Кузьмина		3.83	Пластина	Лит И; Масса 0,55; Масштаб 1:1
Пров.		Числова		3.83		Лист; Листов 1
Т.контр.					Полоса Б-6×95 ГОСТ 103-76 / Ст.3 ГОСТ 535-79	Гипронефтеспецмонтаж г. Москва
ГИП		Тюрин		3.83		
Н.контр.		Панова		3.83		
Утв.		Кузнецов		3.83		

Инв.№ подл. | Подп. и дата | Взам. инв.№ | Инв.№ дубл. | Подп. и дата

Формат А4

ПВ2.01.10.02

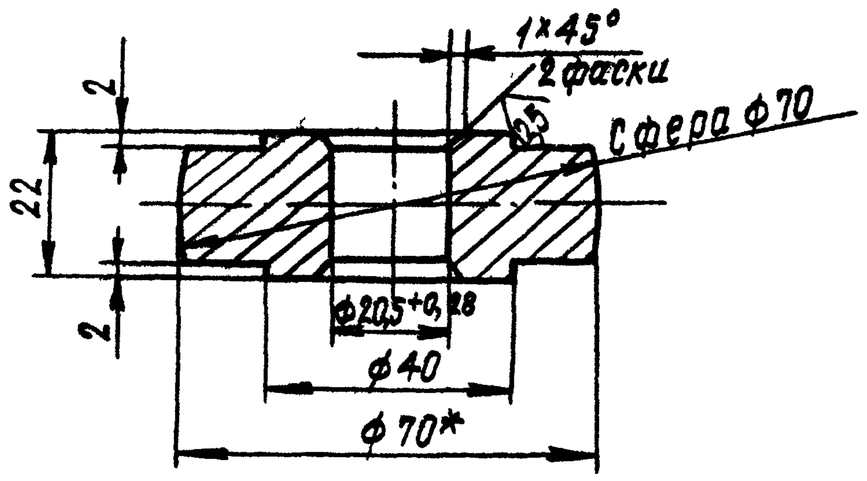

1. Неуказанные предельные отклонения размеров:
валов - h16; остальных - $\pm \frac{JT16}{2}$
2.* Размер для справок

Изм.	Лист	№ докум.	Подп.	Дата	ПВ2.01.10.02	
Разраб.		Кузьмина		3.83	Ролик	Лит. И; Масса 0,5; Масштаб 1:1
Пров.		Числова		3.83		Лист; Листов 1
Т.контр.					Круг В70 ГОСТ 2590-71 / Ст.3 ГОСТ 535-79	Гипронефтеспецмонтаж г. Москва
ГИП		Тюрин		3.83		
Н.контр.		Панова		3.83		
Утв.		Кузнецов		3.83		

Инв.№ подл. | Подп. и дата | Взам. инв.№ | Инв.№ дубл. | Подп. и дата

Формат А4

ПВ2.01.10.04

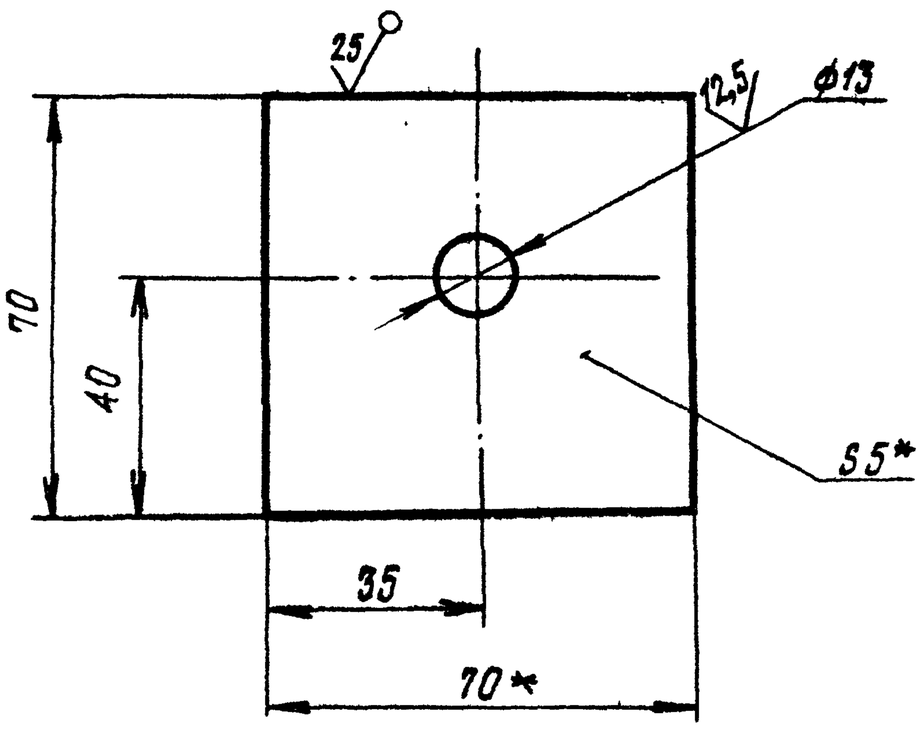

1. Неуказанные предельные отклонения размеров:
отверстий - H16; валов - h16; остальных - $\pm \frac{JT16}{2}$
2.* Размер для справок

Изм.	Лист	№ докум.	Подп.	Дата	ПВ2.01.01.02	
Разраб.		Кузьмина		3.83	Косынка	Лит И; Масса 0,13; Масштаб 1:1
Пров.		Числова		3.83		Лист; Листов 1
Т.контр.					Полоса Б-5-70 ГОСТ 103-76 / Ст.3 ГОСТ 535-79	Гипронефтеспецмонтаж г. Москва
ГИП		Тюрин		3.83		
Н.контр.		Панова		3.83		
Утв.		Кузнецов		3.83		

Инв.№ подл. | Подп. и дата

Формат А4

ПВ2.01.04.00СБ

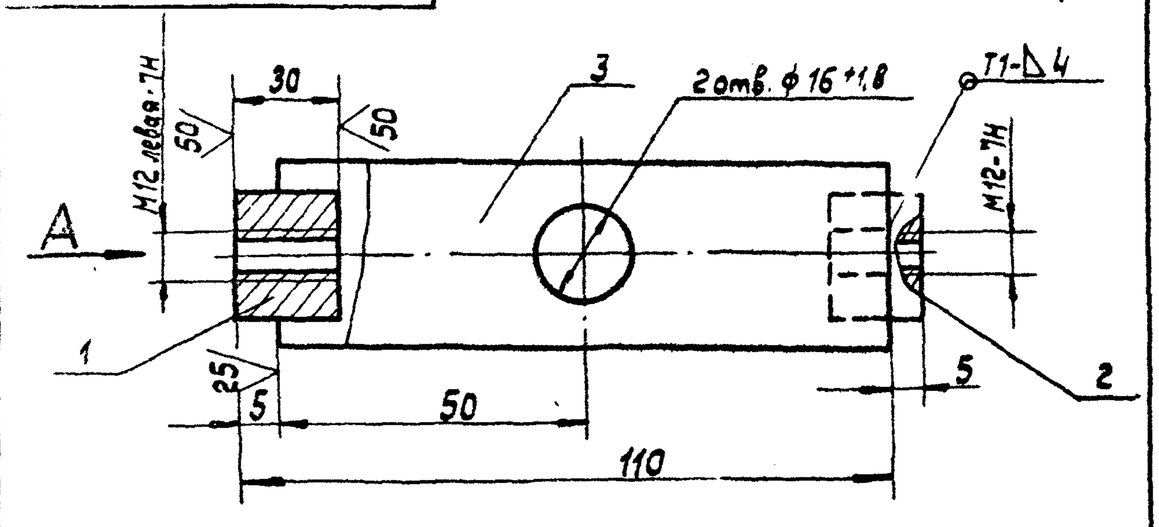

Вид А

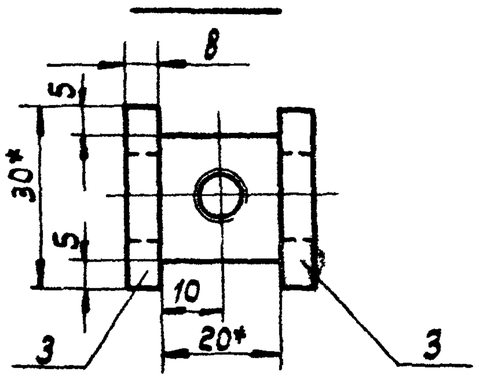

1. Сварку производить электродами типа Э42А по ГОСТ 9467-75. Сварные швы по ГОСТ 5264-80.
2. Неуказанные предельные отклонения размеров: отверстий - H16, валов - h16, остальных - $\pm \frac{JT16}{2}$.
3. Шероховатость поверхностей реза дет. Б4 не ниже 50.
4. * Размеры для справок

Изм.	Лист	№ докум.	Подп.	Дата	ПВ2.01.04.00СБ			
Разраб		Кузьмина		3.83	Стяжка	Лит.	Масса	Масштаб
Пров.		Числова		3.83		И	0.55	1:1
Т. контр.					Сборочный чертеж	Лист	Листов: 1	
ГИП		Тюрин		3.83		Гипронефтеспецмонтаж г. Москва		
Н. контр.		Панова		03.83				
Утв.		Кузнецов		3.83				

Копировал: Формат 11

ПВ2.01.07.00СБ

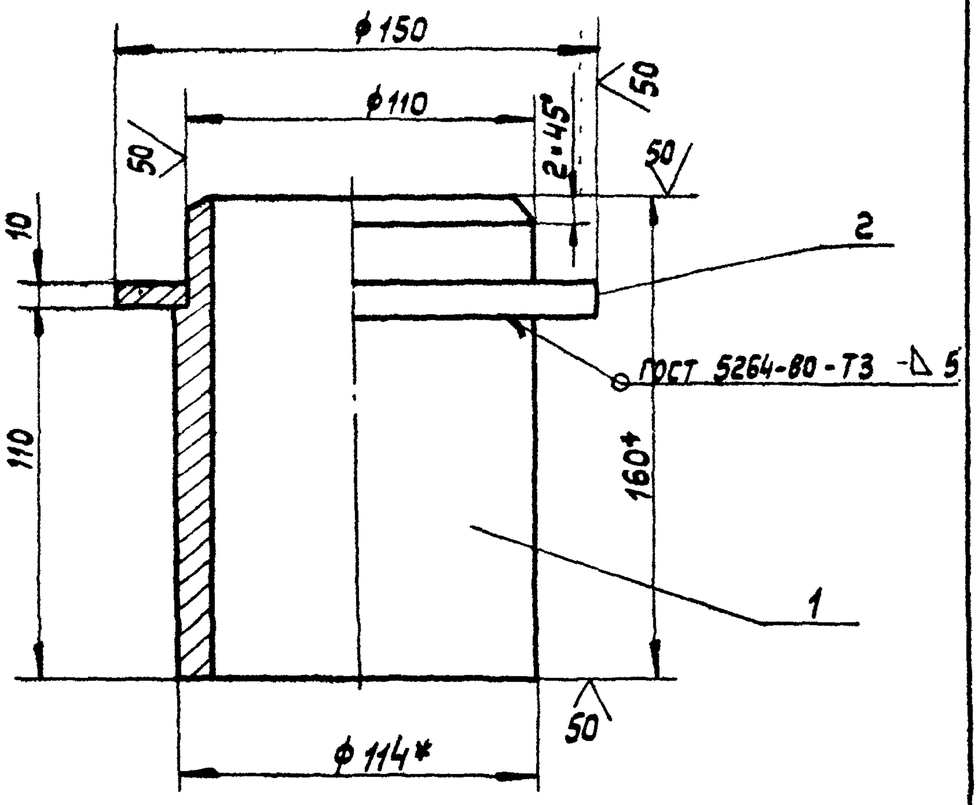

1. Сварку производить электродами типа Э42А по ГОСТ 9467-75. Сварные швы по ГОСТ 5264-80.
2. Неуказанные предельные отклонения размеров: отверстий - H16, валов - h16, остальных - $\pm \frac{JT16}{2}$.
3. * Размеры для справок.

Изм.	Лист	№ докум.	Подп.	Дата	ПВ2.01.07.00СБ			
Разраб.		Кузьмина		3.83	Ось	Лит.	Масса	Масштаб.
Пров.		Числова		3.83		И	40	1:2
Т. контр.					Сборочный чертеж	Лист	Листов. 1	
ГИП		Тюрин		3.83		Гипронефтеспецмонтаж г. Москва		
Н. контр.		Панова		03.83				
Утв.		Кузнецов		3.83				

Копировал: Формат 11

ПВ2.01.03.03

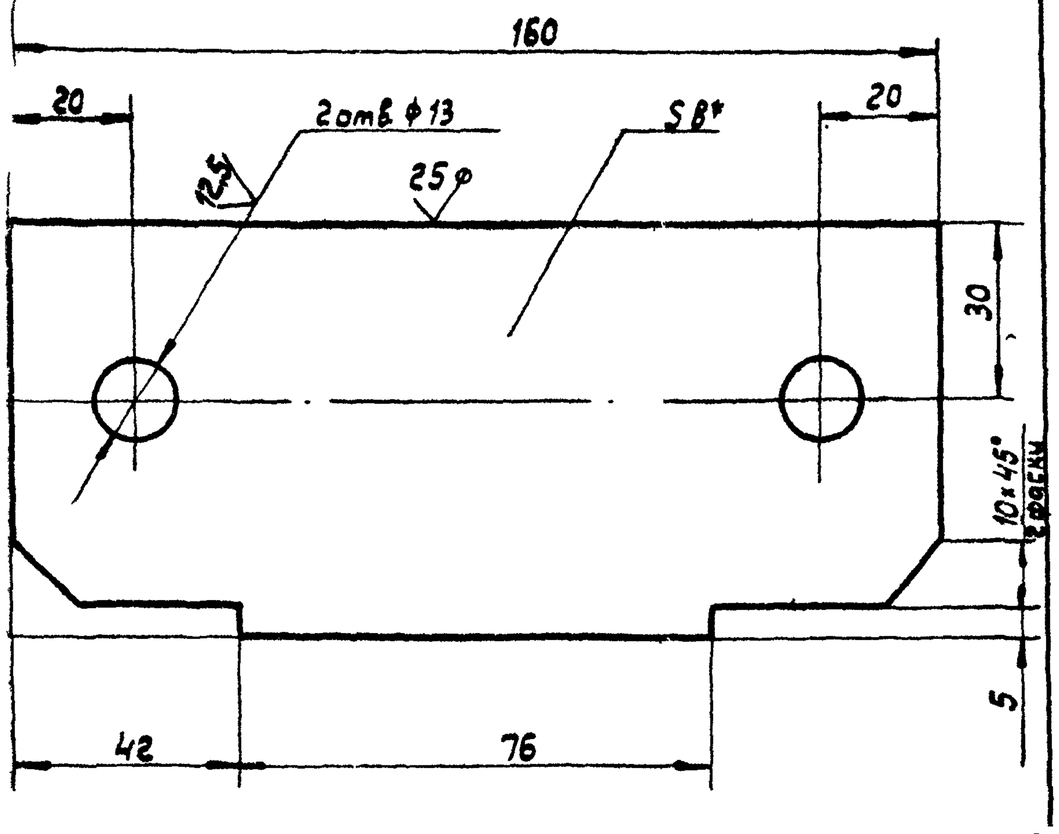

Неуказанные предельные отклонения размеров: отверстий - H16; валов - h16; остальных - $\pm \frac{JT16}{2}$.

Размеры для справок.

№ докум.	Подп.	Дата	ПВ2.01.03.03			
Кузьмина		3.83	Пластина	Лит	Масса	Масштаб
Числова		3.83		И	0,85	1:1
Тюрин		3.83		Лист	Листов. 1	
Панова		03.83	Полоса Б-5×66 ГОСТ 103-75 / Ст.3 ГОСТ 535-79	Гипронефтеспецмонтаж г. Москва		
Кузнецов		3.83				

ПВ2.01.03.02

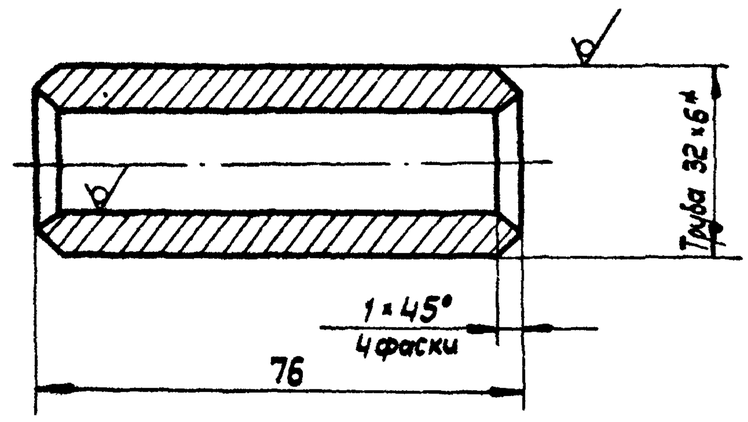

1. Неуказанные предельные отклонения размеров: валов - h16; остальных - $\pm \frac{JT16}{2}$.
2. * Размеры для справок.

Изм.	Лист	№ докум.	Подп.	Дата	ПВ2.01.03.02			
Разраб		Кузьмина		3.83	Втулка	Лит.	Масса	Масштаб
Пров		Числова		3.83		И	0,25	1:1
Т. контр						Лист	Листов: 1	
ГИП		Тюрин		3.83	Труба 32×6 ГОСТ 8732-75 / В-10 ГОСТ 8731-74	Гипронефтеспецмонтаж г. Москва		
Н. контр.		Панова		03.83				
Утв.		Кузнецов		3.83				

Копировал. Формат 11

ПВ2.01.00.00СБ

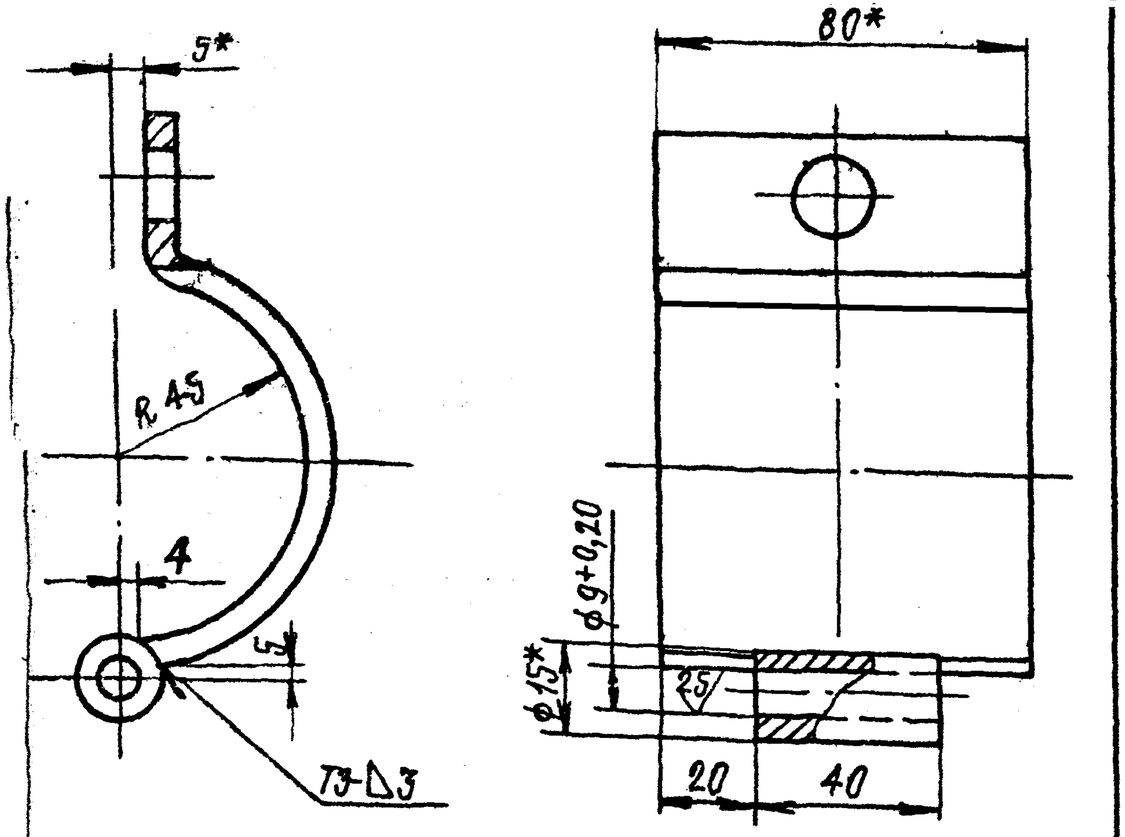

Сварку производить электродами типа Э42А ГОСТ9467-75.
Сварные швы по ГОСТ 5264-80.
Неуказанные предельные отклонения размеров:
отверстий – H16; валов – h16; остальных – $\pm \frac{IT16}{2}$.
*Размеры для справок

Изм.	Лист	№ докум.	Подп.	Дата	ПВ2.01.00.00СБ			
Разраб.		Кузьмина		3.83	Скоба II Сборочный чертеж	Лит.	Масса	Масштаб
Пров.		Числова		3.83		И	0,66	1:1
Т.контр.						Лист	Листов 1	
ГИП		Тюрин		3.83		Гипронефтеспецмонтаж г. Москва		
Н.контр.		Панова		03.83				
Утв.		Кузнецов		3.83				

Инв.№ подл. | Подп. и дата | Взам. инв.№ | Инв.№ дубл. | Подп. и дата

ПВ2.01.00.03

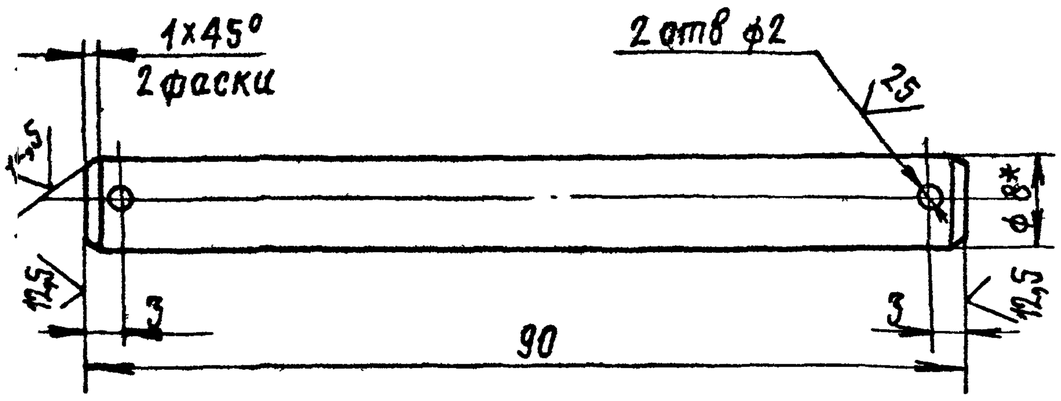

1. Неуказанные предельные отклонения размеров:
отверстий – H16; валов – h16; остальных – $\pm \frac{IT16}{2}$
2. *Размеры для справок

Изм.	Лист	№ докум.	Подп.	Дата	ПВ2.01.00.03			
Разраб.		Кузьмина		3.83	Палец	Лит.	Масса	Масштаб
Пров.		Числова		3.83		И	0,35	2:1
Т.контр.						Лист	Листов 1	
ГИП		Тюрин		3.83		Гипронефтеспецмонтаж г. Москва		
Н.контр.		Панова		03.83	Круг В8 ГОСТ 2590-71 / Ст.3 ГОСТ 535-79			
Утв.		Кузнецов		3.83				

Формат А4

ПВ2.01.00.01

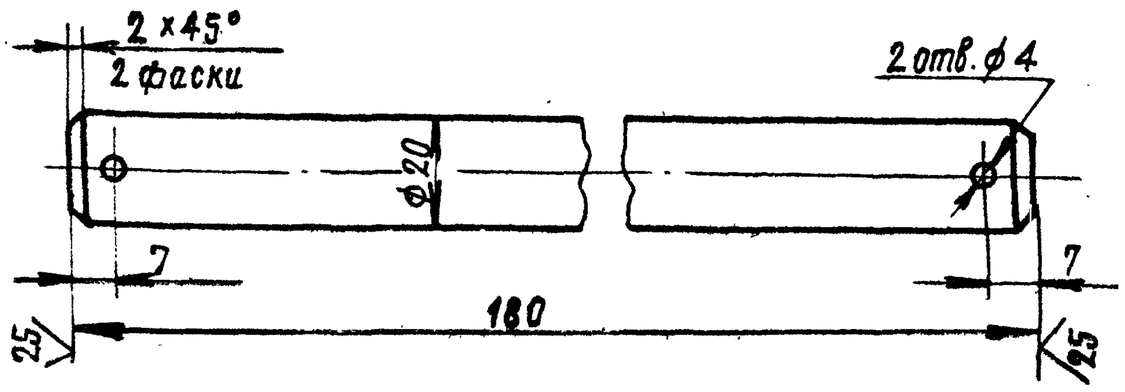

Неуказанные предельные отклонения размеров:
отверстий – H16; валов – h16; остальных – $\pm \frac{IT16}{2}$.

Изм.	Лист	№ докум.	Подп.	Дата	ПВ2.01.00.01			
Разраб.		Кузьмина		3.83	Палец	Лит.	Масса	Масштаб
Пров.		Числова		3.83		И	0,43	1:1
Т.контр.						Лист	Листов 1	
ГИП		Тюрин		3.83		Гипронефтеспецмонтаж г. Москва		
Н.контр.		Панова		03.83	Круг В22 ГОСТ 2590-71 / Ст.3 ГОСТ 535-79			
Утв.		Кузнецов		3.83				

Инв.№ подл. | Подп. и дата | Взам. инв.№ | Инв.№ дубл. | Подп. и дата

Формат А4

ПВ2.01.00.02

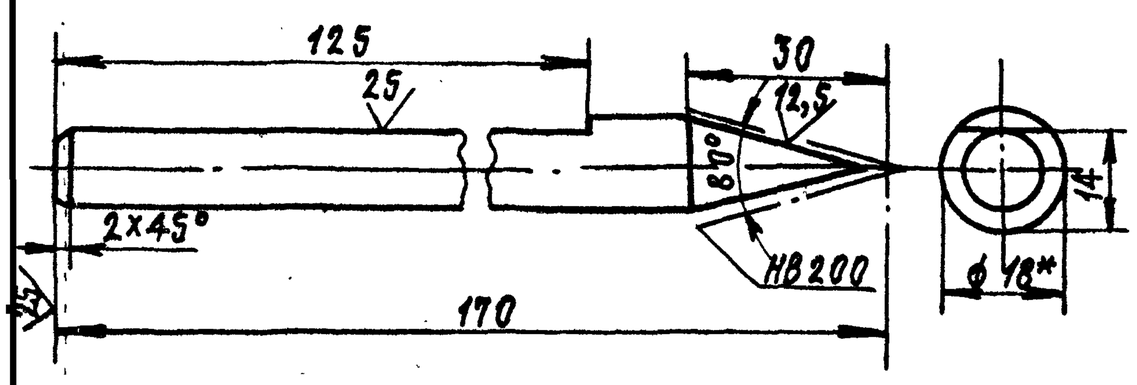

1. Неуказанные предельные отклонения размеров:
валов – h16; остальных – $\pm \frac{IT16}{2}$.
2. *Размеры для справок

Изм.	Лист	№ докум.	Подп.	Дата	ПВ2.01.00.02			
Разраб.		Кузьмина		3.83	Чертилка	Лит.	Масса	Масштаб
Пров.		Числова		3.83		И	0,24	1:1
Т.контр.						Лист	Листов 1	
ГИП		Тюрин		3.83		Гипронефтеспецмонтаж г. Москва		
Н.контр.		Панова		03.83	Сталь 18 ГОСТ 1133-71 / круглая У12А ГОСТ 1435-74			
Утв.		Кузнецов		3.83				

Инв.№ подл. | Подп. и дата | Взам. инв.№ | Инв.№ дубл. | Подп. и дата

Формат А4

ПВ5.03.00.00СБ

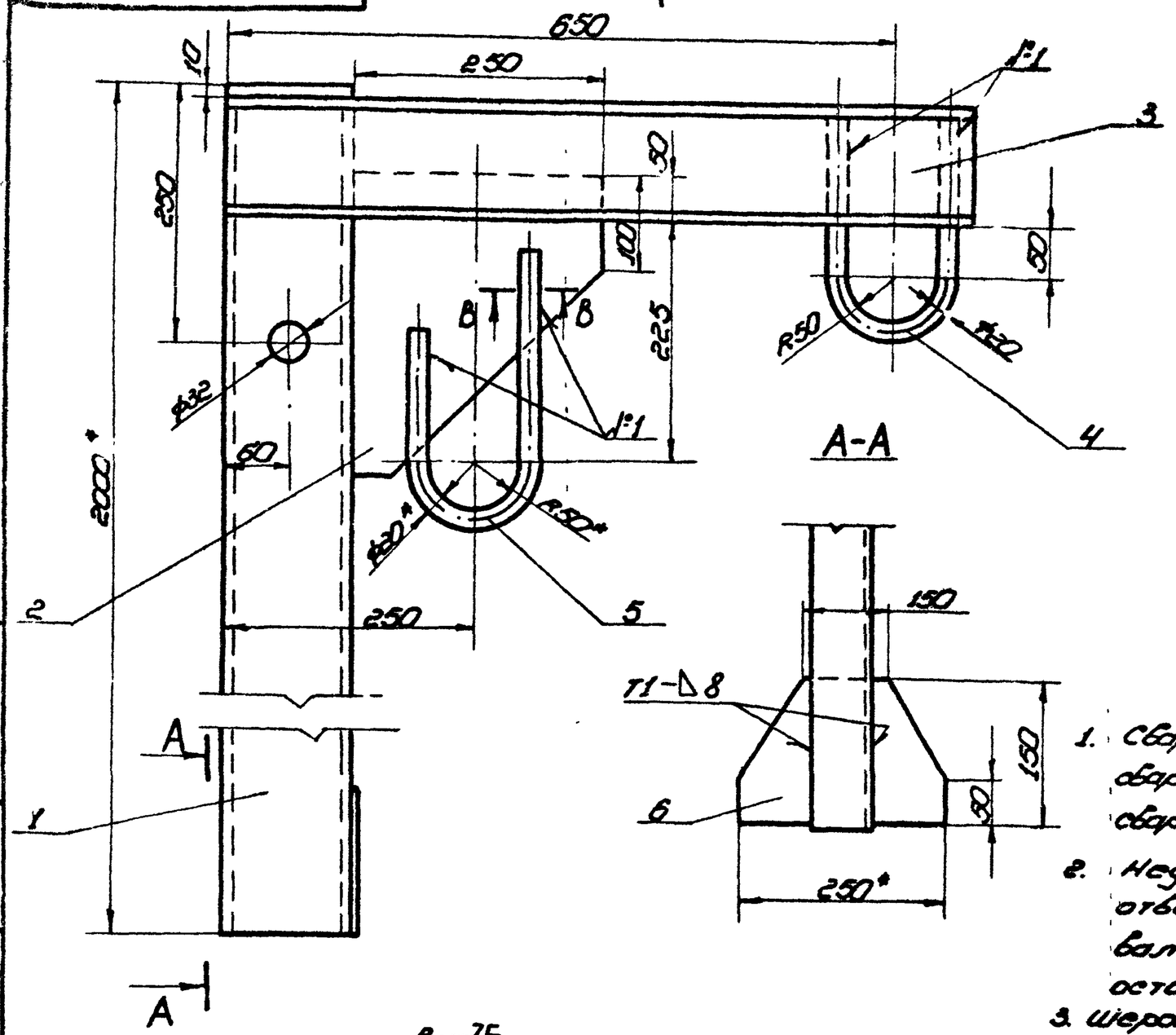

1. Сварку производить по ГОСТ 5264-80. Электроды сварочные типа Э42А ГОСТ 9467-75. Шов №1 сварка ручная электродуговая.
2. Неуказанные предельные отклонения размеров:
   отверстий - Н16;
   валов - h16;
   остальных - $\pm \frac{IT16}{2}$.
3. Шероховатость поверхностей реза для дет. Б4 - $\nabla 50$.
4. * Размеры для справок.

Изм.	Лист	№ докум.	Подп.	Дата
Разраб.		Кузьмина		3.83
Пров.		Числова		3.83
Т. контр.				
ГИП		Тюрин		3.83
Н. контр.		Панова		03.83
Утв.		Кузнецов		3.83

ПВ5.03.00.00СБ

Укосина для монтажа понтона
Сборочный чертеж

Лит.	Масса	Масштаб
И	40,0	1:5
Лист	Листов 1	

Гипронефтеспецмонтаж г. Москва

Копировал

Формат А2

ПВ5.03.00.05

А(1:1)

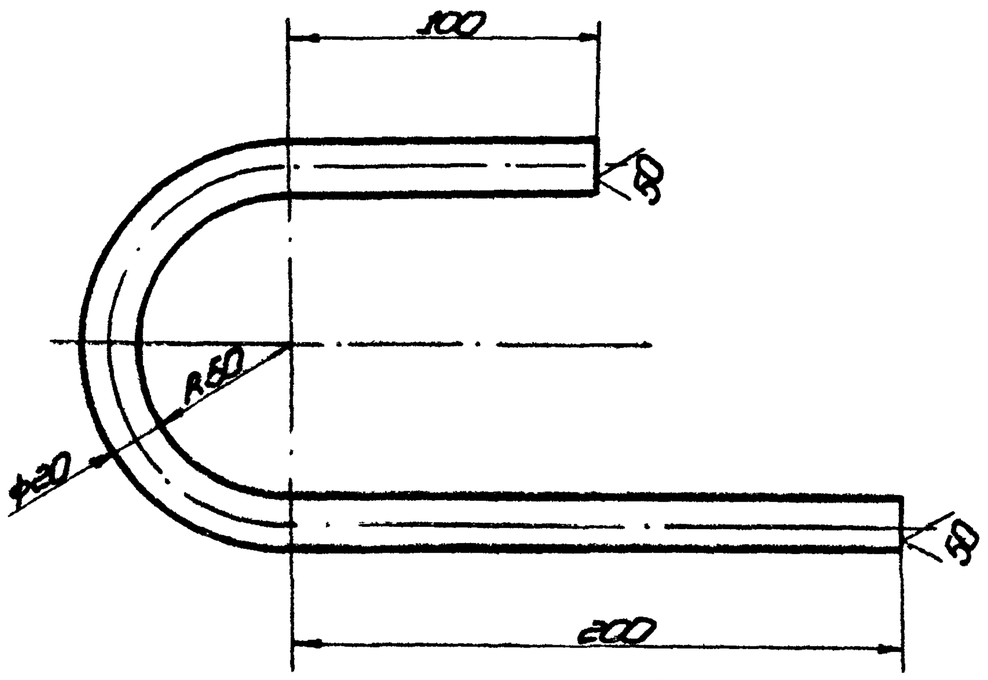

Неуказанные предельные отклонения размеров:
отверстий - Н16;
валов - h16;
остальных - $\pm \frac{IT16}{2}$.
Длина заготовки L = 490 мм

Изм.	Лист	№ докум.	Подп.	Дата
Разраб.		Кузьмина		3.83
Пров.		Числова		3.83
Т. контр.				
ГИП		Тюрин		3.83
Н. контр.		Панова		03.83
Утв.		Кузнецов		3.83

ПВ5.03.00.05

Скоба

Круг $\frac{В20\ ГОСТ\ 2590-71}{Ст.3\ ГОСТ\ 535-79}$

Лит.	Масса	Масштаб
И	1,2	1:2
Лист	Листов 1	

Гипронефтеспецмонтаж г. Москва

Копировал

Формат А1

Формат	Зона	Поз.	Обозначение	Наименование	Кол.	Примеч.
				Документация		
			ПВ5.03.00.00СБ	Сборочный чертеж		
				Детали		
Б4		1	ПВ5.03.00.01	Стойка		
				Швеллер №12 ГОСТ 8240-72 / Ст.3 ГОСТ 535-79		
				L=2000	1	240 кг
Б4		2	ПВ5.03.00.02	Косынка		
				Лист Б8 ГОСТ 19903-74 / Ст.3 ГОСТ 14637-79		
				275×250	1	2,5
Б4		3	ПВ5.03.00.03	Швеллер		
				Швеллер 12 ГОСТ 8240-72 / Ст.3 ГОСТ 535-79		
				L=750	1	10 кг
Б4		4	ПВ5.03.00.04	Скоба		
				Круг В20 ГОСТ 2590-71 / Ст.3 ГОСТ 535-79		
				L=540	1	1,3 кг
Б1		5	ПВ5.03.00.05	Скоба		
Б4		6	ПВ5.03.00.06	Косынка		
				Лист Б8 ГОСТ 19903-74 / Ст.3 ГОСТ 14637-79		
				150×250	1	2,0 кг

Инв. № подл. | Подп. и дата | Взам. инв. № | Инв. № дубл. | Подп. и дата

Изм.	Лист	№ докум.	Подп.	Дата
Разраб.		Кузьмина		3.83
Пров.		Числова		3.83
ГИП		Тюрин		3.83
Н. контр.		Панова		03.83
Утв.		Кузнецов		3.83

ПВ5.03.00.00

Укосина для монтажа понтона

Лит.	Лист	Листов
И		1

Гипронефтеспецмонтаж г. Москва

Копировал

Формат А1

ПВ4. 13. 00. 03

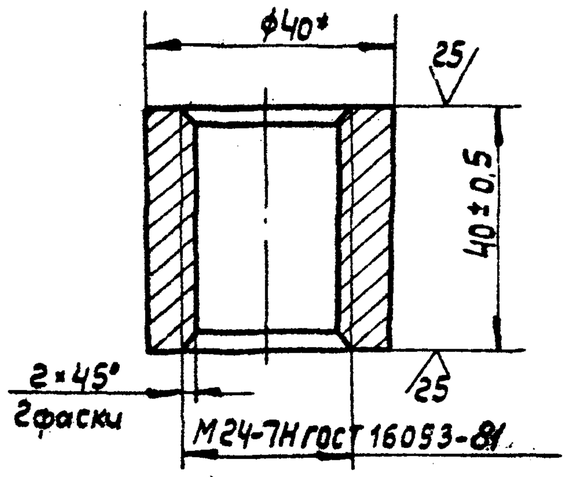

Размер для справок.

Изм.	Лист	№ докум.	Подп.	Дата
Разраб.		Кузьмина		3.83
Пров.		Числова		3.83
Т. контр.				
ГИП		Тюрин		3.83
Н. контр.		Панова		3.83
Утв.		Кузнецов		3.83

ПВ 4 13.00.03

Гайка

Лит.	Масса	Масштаб
И	0,25	1:1
Лист	Листов 1	

Круг $\frac{\text{В 40 ГОСТ 2590-71}}{\text{Ст. 3 ГОСТ 535-79}}$

Гипронефтеспецмонтаж г. Москва

Формат 11

Форма	Зона	Поз.	Обозначение	Наименование	Кол.	Примеч.
				Документация		
12			ПВ4. 13. 00. 00 СБ	Сборочный чертеж		
				Детали		
11		1	ПВ4. 13. 00. 01	Пластина	1	
11		2	ПВ4. 13. 00. 02	Винт	1	
11		3	ПВ4. 13. 00. 03	Гайка	1	
11		4	ПВ4. 13. 00. 04	Пята	1	
11		5	ПВ4. 13. 00. 05	Кольцо прижимное	1	

Инв. № подл. | Подп. и дата | Взам. инв. № | Инв. № дубл. | Подп. и дата

Изм.	Лист	№ докум.	Подп.	Дата
Разраб.		Кузьмина		3.83
Пров.		Числова		3.83
Гип		Тюрин		3.83
Н. контр.		Панова		3.83
Утв.		Кузнецов		3.83

ПВ4. 13.00.00

Струбцина для монтажа понтона.

Лит.	Лист	Листов
И		1

Гипронефтеспецмонтаж г. Москва

Формат 11

ПВ4. 13. 00. 00 СБ

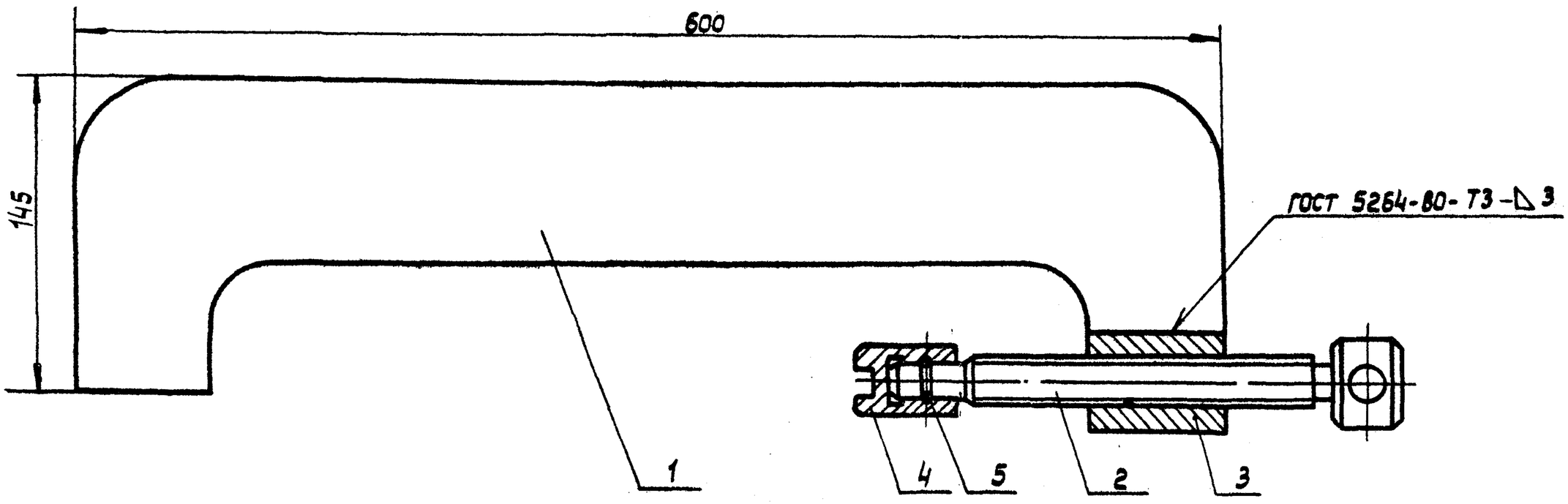

Инв. № подл. | Подп. и дата | Взам. инв. № | Инв. № дубл. | Подп. и дата

Изм.	Лист	№ докум.	Подп.	Дата
Разраб.		Кузьмина		3.83
Пров.		Числова		3.83
Т. контр.				
ГИП		Тюрин		3.83
Н. контр.		Панова		3.83
Утв.		Кузнецов		3.83

ПВ4. 13.00.00 СБ

Струбцина для монтажа понтона. Сборочный чертеж

Лит.	Масса	Масштаб
И	9,2	1:2
Лист	Листов: 1	

Гипронефтеспецмонтаж г. Москва

Копировал

Формат 12

ПВ4.13.00.05

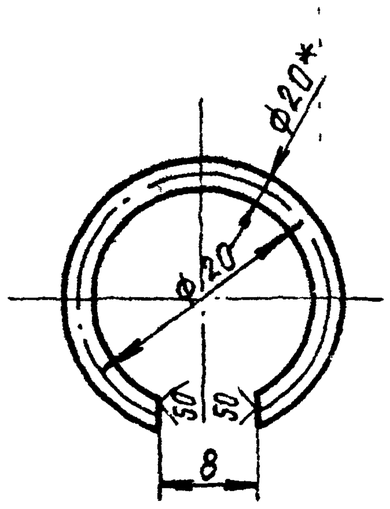

1. Неуказанные предельные отклонения размеров:
   отверстий – H16,
   валов – h16;
   остальных $\pm \frac{JT16}{2}$
2. *Размер для справок

Изм.	Лист	№ докум.	Подп.	Дата
Разраб.		Кузьмина		3.83
Пров.		Числова		3.83
Т.контр.				
ГИП		Тюрин		3.83
Н.контр.		Панова		03.83
Утв.		Кузнецов		3.83

ПВ4.13.00.05

Кольцо пружинное

Проволока Ш-2,0 ГОСТ 9389-75

Лит.	Масса	Масштаб
И	0,2	2:1
Лист	Листов 1	

Гипронефтеспецмонтаж г. Москва

Формат А1

ПВ4.13.00.04

12,5 (√)

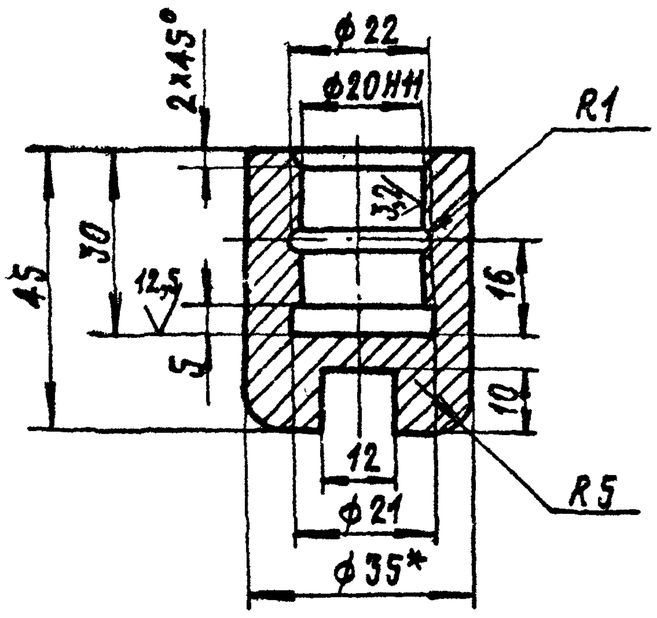

1. Неуказанные предельные отклонения размеров:
   отверстий – H16;
   валов – h16;
   остальных $\pm \frac{JT16}{2}$.
2. *Размер для справок

Изм.	Лист	№ докум.	Подп.	Дата
Разраб.		Кузьмина		3.83
Пров.		Числова		3.83
Т.контр.				
ГИП		Тюрин		3.83
Н.контр.		Панова		03.83
Утв.		Кузнецов		3.83

ПВ4.13.00.04

Пята

Круг В-35 ГОСТ 2590-71 / Ст.3 ГОСТ 535-79

Лит.	Масса	Масштаб
И	0,4	1:1
Лист	Листов 1	

Гипронефтеспецмонтаж г. Москва

Формат А1

ПВ4.13.00.01

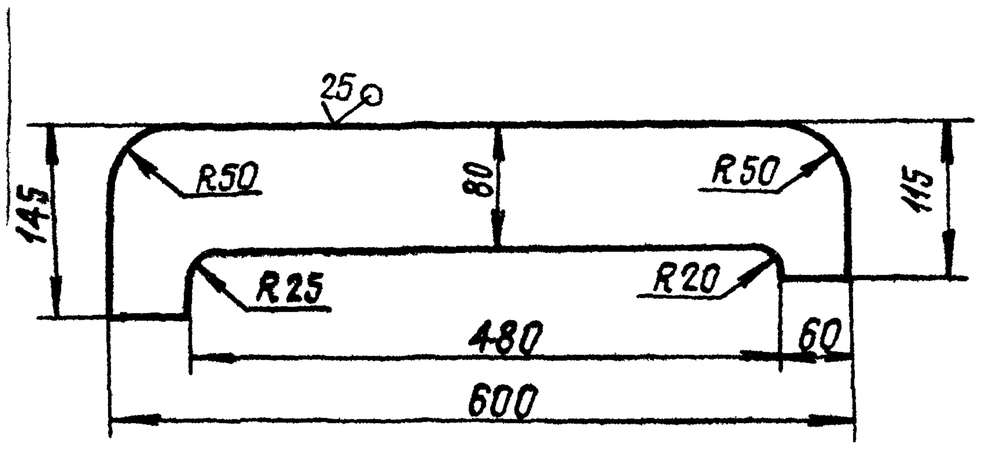

Неуказанные предельные отклонения размеров:
отверстий – H16;
валов – h16;
остальных $\pm \frac{JT13}{2}$

Изм.	Лист	№ докум.	Подп.	Дата
Разраб.		Кузьмина		3.83
Пров.		Числова		3.83
Т.контр.				
ГИП		Тюрин		3.83
Н.контр.		Панова		03.83
Утв.		Кузнецов		3.83

ПВ4.13.00.01

Пластина

Лист Б-16 ГОСТ 19903-74 / Ст.3 ГОСТ 14637-79

Лит.	Масса	Масштаб
И	7,0	1:5
Лист	Листов 1	

Гипронефтеспецмонтаж г. Москва

Формат А1

ПВ4.13.00.02

12,5 (√)

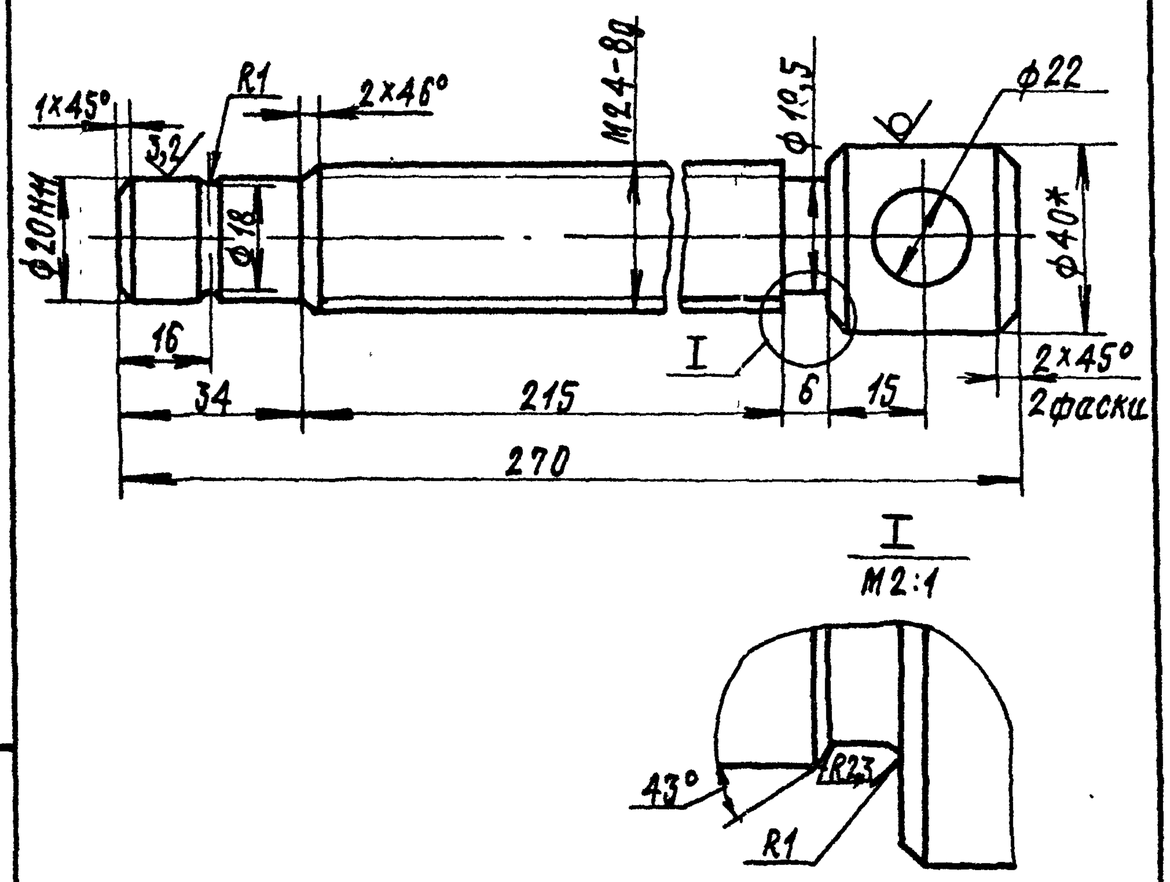

1. Неуказанные предельные отклонения размеров:
   отверстий – H16;
   валов – h16;
   остальных $\pm \frac{JT16}{2}$

2. *Размер для справок

Изм.	Лист	№ докум.	Подп.	Дата
Разраб.		Кузьмина		3.83
Пров.		Числова		3.83
Т.контр.				
ГИП		Тюрин		3.83
Н.контр.		Панова		03.83
Утв.		Кузнецов		3.83

ПВ4.13.00.02

Винт

Круг В-40 ГОСТ 2590-71 / Ст.3 ГОСТ 535-79

Лит.	Масса	Масштаб
И	1,3	1:2
Лист	Листов 1	

Гипронефтеспецмонтаж г. Москва

Формат А1

Зона	Поз.	Обозначение	Наименование	Кол.	Примеч.
			Документация		
		ПВ4.03.01.00.СБ	Сборочный чертеж		
			Детали		
1		ПВ4.03.01.01	Пластина		
			Лист $\frac{В\text{-}24\ ГОСТ\ 19903\text{-}74}{Ст.3\ ГОСТ\ 14637\text{-}79}$		
			130×260	1	3,8кг
2		ПВ4.03.01.02	Гайка	1	

Изм.	Лист	№ докум.	Подп.	Дата
Разраб.		Кузьмина		3.83
Пров.		Числова		3.83
Т.контр.		Тюрин		3.83
Н.контр.		Панова		03.83
Утв.		Кузнецов		3.83

ПВ4.03.01.00

Корпус

Лит.	Лист	Листов
И		1

Гипронефтеспецмонтаж г. Москва

Формат А1

Формат	Зона	Поз.	Обозначение	Наименование	Кол.	Примеч.
				Документация		
12			ПВ4.03.00.00СБ	Сборочный чертеж		
				Сборочные единицы		
11		1	ПВ4.03.01.00	Корпус	1	
				Детали		
Б4		2	ПВ4.03.00.01	Ручка		
				Круг $\frac{В18\ ГОСТ\ 2590\text{-}71}{Ст.3\ ГОСТ\ 535\text{-}79}$		
				L=180	1	0,4кг
11		3	ПВ4.03.00.02	Винт	1	

Инв.№ подл. | Подп. и дата | Взам. инв.№ | Инв.№ дубл. | Подп. и дата

Изм.	Лист	№ докум.	Подп.	Дата
Разраб.		Кузьмина		3.83
Пров.		Числова		3.83
ГИП		Тюрин		3.83
Н.контр.		Панова		03.83
Утв.		Кузнецов		3.83

ПВ4.03.00.00

Струбцина для прижима обвязочного уголка

Лит.	Лист	Листов
И		1

Гипронефтеспецмонтаж г. Москва

Формат А1

ПВ4.03.00.00СБ

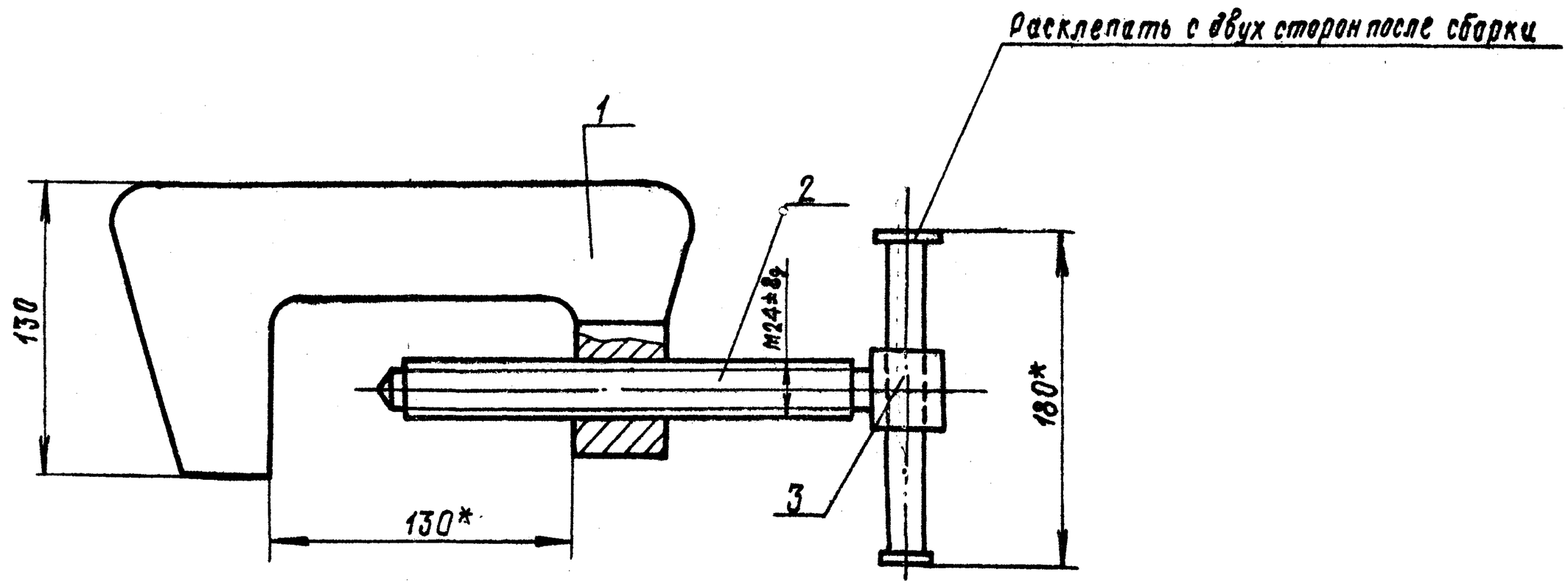

* Размеры для справок

Изм.	Лист	№ докум.	Подп.	Дата
Разраб.		Кузьмина		3.83
Пров.		Числова		3.83
Т.контр.				
ГИП		Тюрин		3.83
Н.контр.		Панова		03.83
Утв.		Кузнецов		3.83

ПВ4.03.00.00 СБ

Струбцина для прижима обвязочного уголка Сборочный чертеж

Лит.	Масса	Масштаб
И	5,2	1:2
Лист	Листов 1	

Гипронефтеспецмонтаж г. Москва

Формат А1

ПВ4.03.01.02

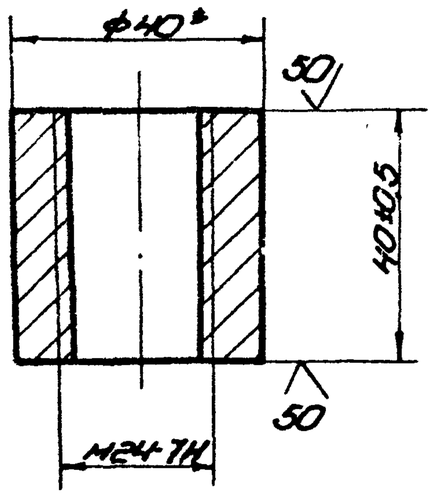

* Размер для справок

Изм.	Лист	№ докум.	Подп.	Дата
Разраб.	Кузьмина			3.83
Пров.	Числова			3.83
Т. контр.				
ГИП	Тюрин			3.83
Н. контр.	Панова			3.83
Утв.	Кузнецов			3.83

ПВ4.03.01.02

Гайка

Лит.	Масса	Масштаб
И	0,26	1:1
Лист	Листов 1	

Круг $\frac{В\text{-}40\ ГОСТ\ 2590\text{-}71}{Ст.3\ ГОСТ\ 535\text{-}79}$

Гипронефтеспецмонтаж г. Москва

Копировал

Формат А1

ПВ4.03.00.02

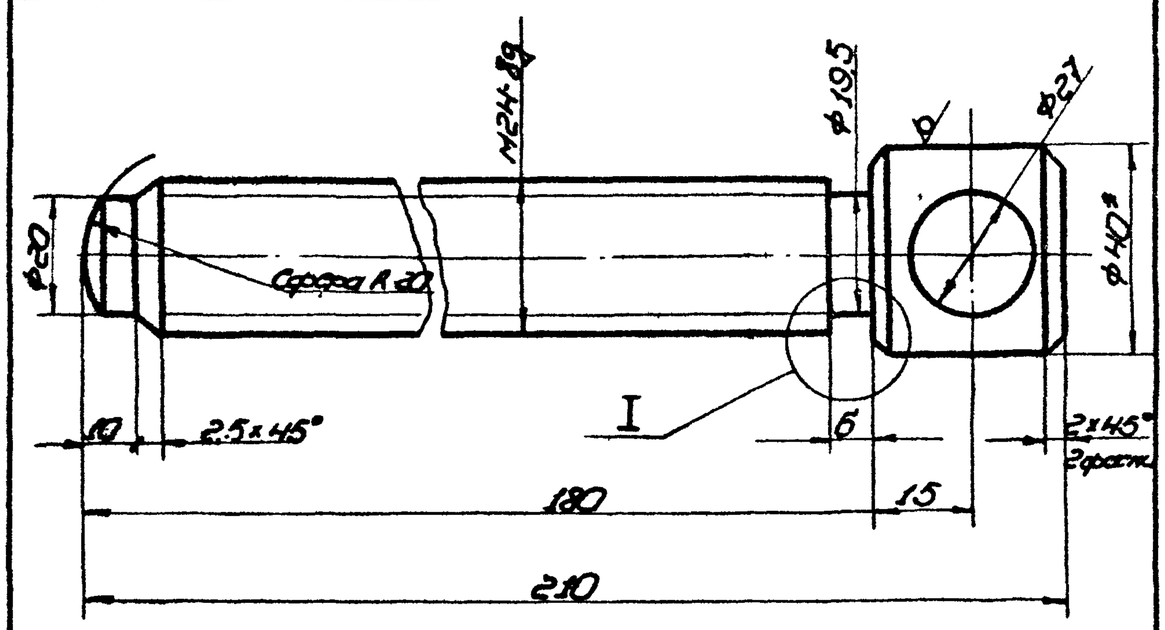

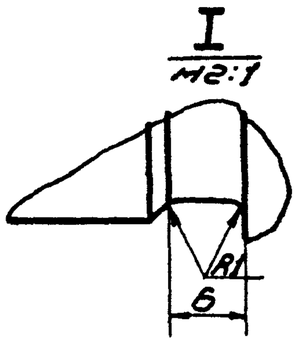

Неуказанные предельные отклонения размеров:
отверстий - H16;
валов - h16;
остальных - $\pm\frac{IT16}{2}$.

* Размер для справок.

Изм.	Лист	№ докум.	Подп.	Дата
Разраб.	Кузьмина			3.83
Пров.	Числова			3.83
Т. контр.				
ГИП	Тюрин			3.83
Н. контр.	Панова			3.83
Утв.	Кузнецов			3.83

ПВ4.03.00.02

Винт

Лит.	Масса	Масштаб
И	0,8	1:1
Лист	Листов 1	

Круг $\frac{В\text{-}40\ ГОСТ\ 2590\text{-}71}{Ст.3\ ГОСТ\ 535\text{-}79}$

Гипронефтеспецмонтаж г. Москва

Копировал

Формат А1

Инв. № подл. | Подп. и дата | Взам. инв. № | Инв. № дубл. | Подп. и дата

ПВ4.03.01.00СБ

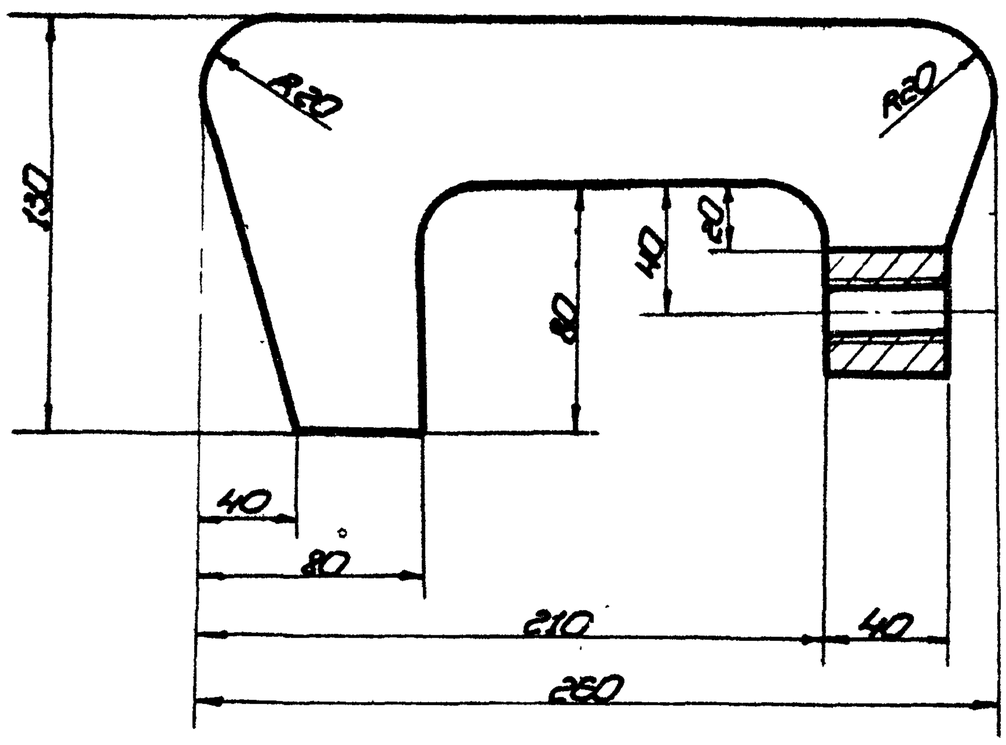

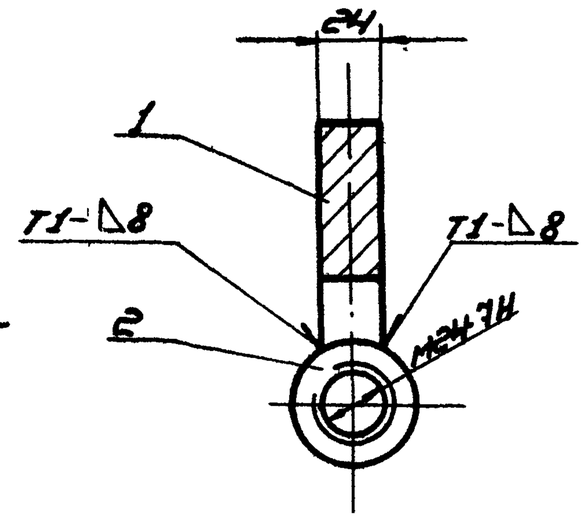

1. Сварные швы по ГОСТ 5264-80. Электроды сварочные типа Э42А ГОСТ 9467-75.
2. Неуказанные предельные отклонения размеров:
   отверстий - H16;
   валов - h16;
   остальных - $\pm\frac{IT16}{2}$.
3. * Размер для справок.

Изм.	Лист	№ докум.	Подп.	Дата
Разраб.	Кузьмина			3.83
Пров.	Числова			3.83
Т. контр.				
ГИП	Тюрин			3.83
Н. контр.	Панова			3.83
Утв.	Кузнецов			3.83

ПВ4.03.01.00СБ

Корпус

Сборочный чертеж

Лит.	Масса	Масштаб
И	4,0	1:2
Лист	Листов 1	

Гипронефтеспецмонтаж г. Москва

Копировал

Формат А2

ПВ7.71.00.00СБ

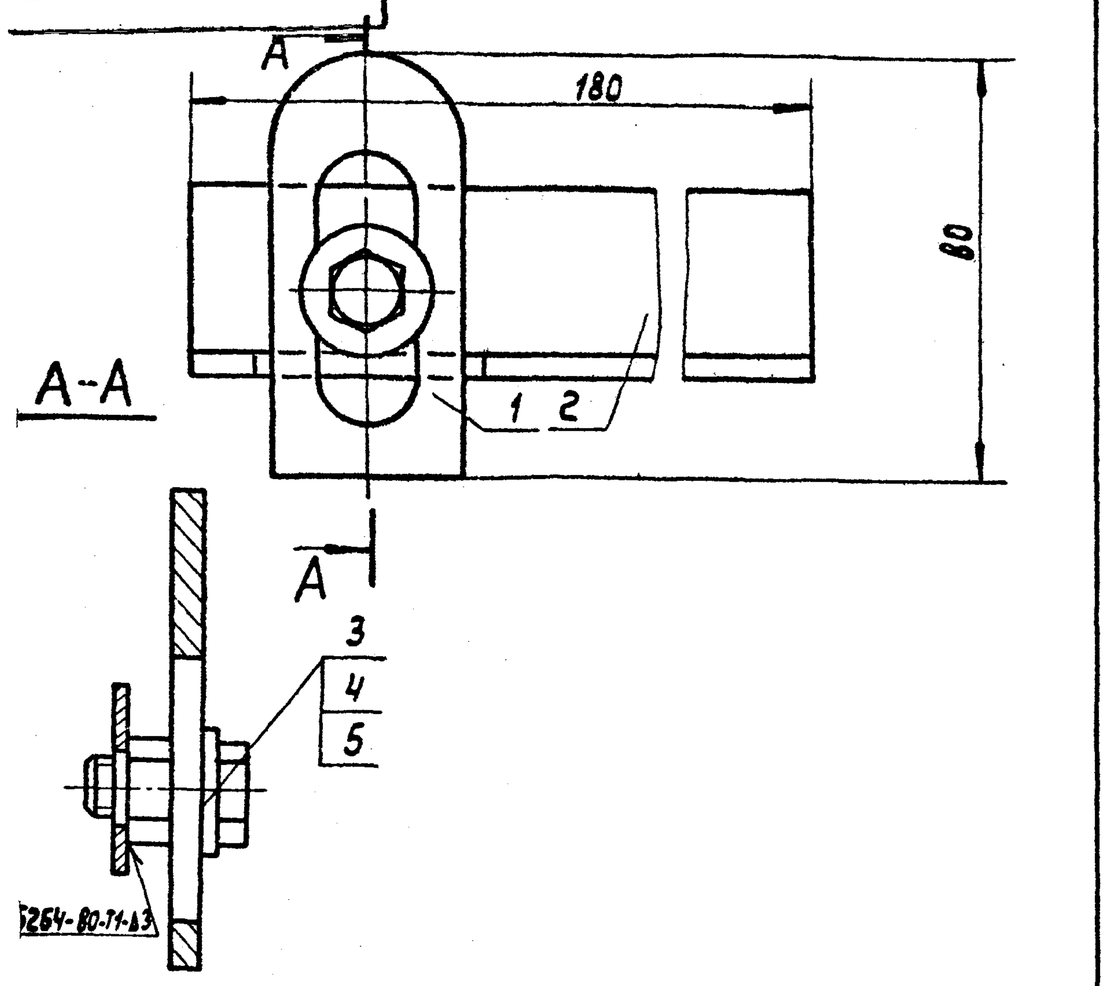

1. Размеры для справок.
2. Электроды сварочные типа Э42А ГОСТ 9467-75.

				ПВ7.71.00.00 СБ		
Изм.	Лист	№ докум.	Подп.	Дата		
Разраб.		Числова		3.83	Направляющая	Лит. / Масса / Масштаб: И / 0,5 / 1:1
Пров.		Кузьмина		3.83	Сборочный чертеж	Лист / Листов 1
Т.контр.						Гипронефтеспецмонтаж г. Москва
ГИП		Тюрин		3.83		
Н.контр.		Панова		03.83		
Утв.		Кузнецов		3.83		

Формат 11

ПВ7.71.00.01

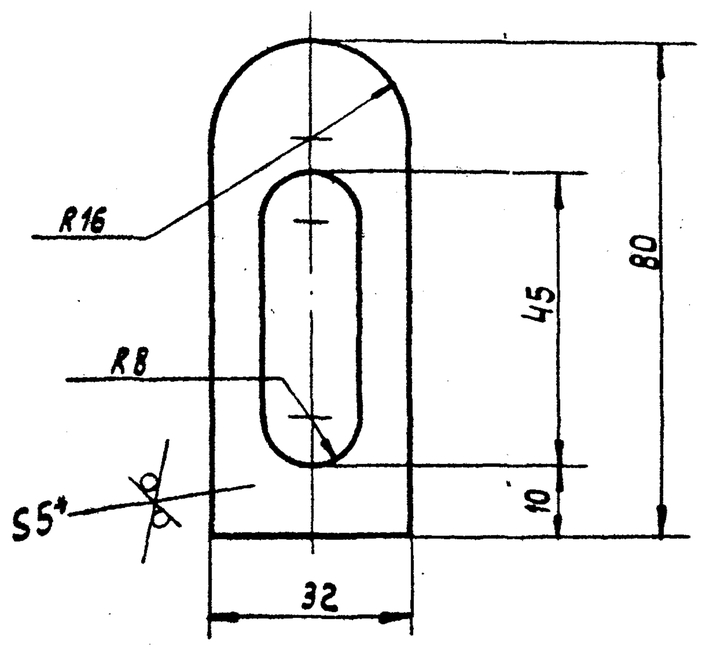

1. Неуказанные предельные отклонения размеров: отверстий - H16; валов - h16; остальных - $\pm \frac{IT16}{2}$
2. * Размер для справок.

				ПВ7.71.00.01		
Изм.	Лист	№ докум.	Подп.	Дата		
Разраб.		Числова		3.83	Планка	Лит. / Масса / Масштаб: И / 0,05 / 1:1
Пров.		Кузьмина		3.83		Лист / Листов 1
Т.контр.					Лист Б-5 ГОСТ 19903-71 / Ст.3 ГОСТ 14637-79	Гипронефтеспецмонтаж г. Москва
ГИП		Тюрин		3.83		
Н.контр.		Панова		03.83		
Утв.		Кузнецов		3.83		

Формат 11

Подл. и дата | Инв. № подл. | Взам. инв. № | Инв. № дубл. | Подп. и дата

ПВ7.71.00.02

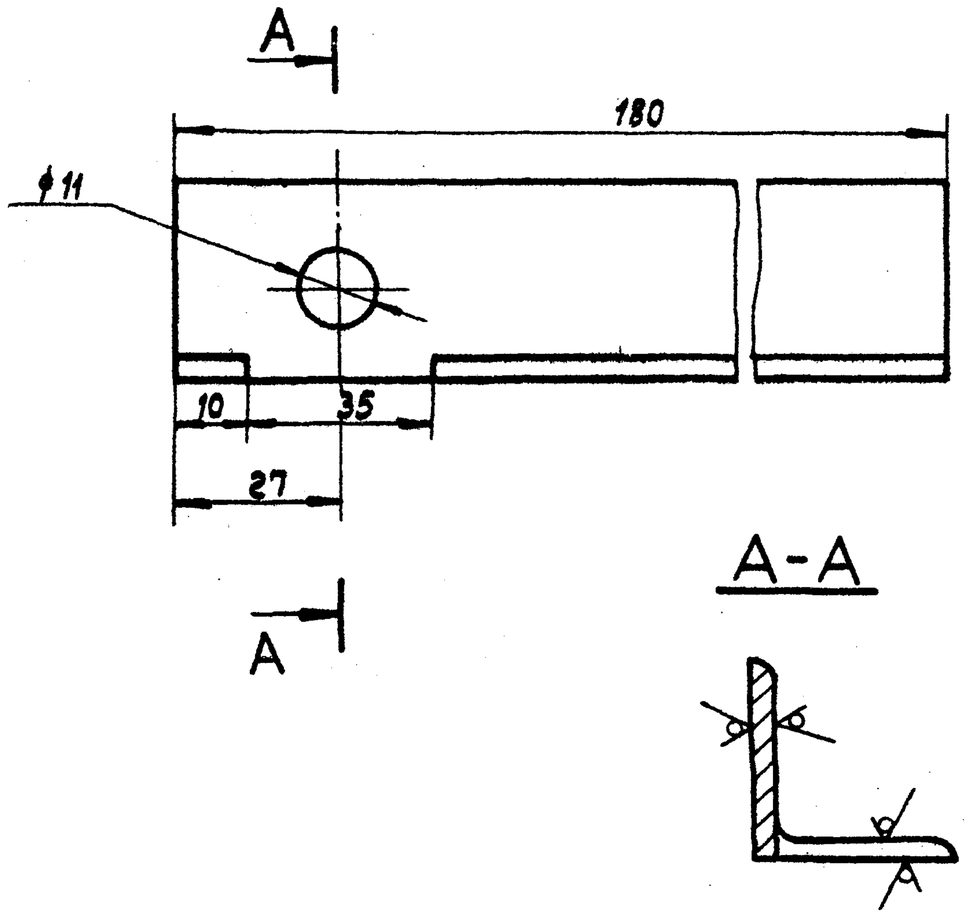

Неуказанные предельные отклонения размеров: отверстий - H16; валов - h16; остальных - $\pm \frac{IT16}{2}$.

				ПВ7.71.00.02		
Изм.	Лист	№ докум.	Подп.	Дата		
Разраб.		Числова		3.83	Уголок	Лит. / Масса / Масштаб: И / 0,3 / 1:1
Пров.		Кузьмина		3.83		Лист / Листов: 1
Т.контр.					Уголок Б-32×32×3 ГОСТ 8509-72 / Ст.3 ГОСТ 535-79	Гипронефтеспецмонтаж г. Москва
ГИП		Тюрин		3.83		
Н.контр.		Панова		03.83		
Утв.		Кузнецов		3.83		

Копировал: Формат 11

Формат	Зона	Поз.	Обозначение	Наименование	Кол.	Примечание
				Документация		
11			ПВ7.71.00.00 СБ	Сборочный чертеж		
				Детали		
11		1	ПВ7.71.00.01	Планка	1	
11		2	ПВ7.71.00.02	Уголок	1	
				Стандартные изделия		
		3		Болт М10×30.58.026 ГОСТ 7798-70	1	
		4		Гайка М10.4.026 ГОСТ 5915-70	1	
		5		Шайба 10.02.05 ГОСТ 11371-78	1	

				ПВ7.71.00.00		
Изм.	Лист	№ докум.	Подп.	Дата		
Разраб.		Числова		3.83	Направляющая	Лит. / Лист / Листов: И / / 1
Пров.		Кузьмина		3.83		Гипронефтеспецмонтаж г. Москва
ГИП		Тюрин		3.83		
Н.контр.		Панова		03.83		
Утв.		Кузнецов		3.83		

Копировал: Формат 11

ПВ7.70.00.01 СБ

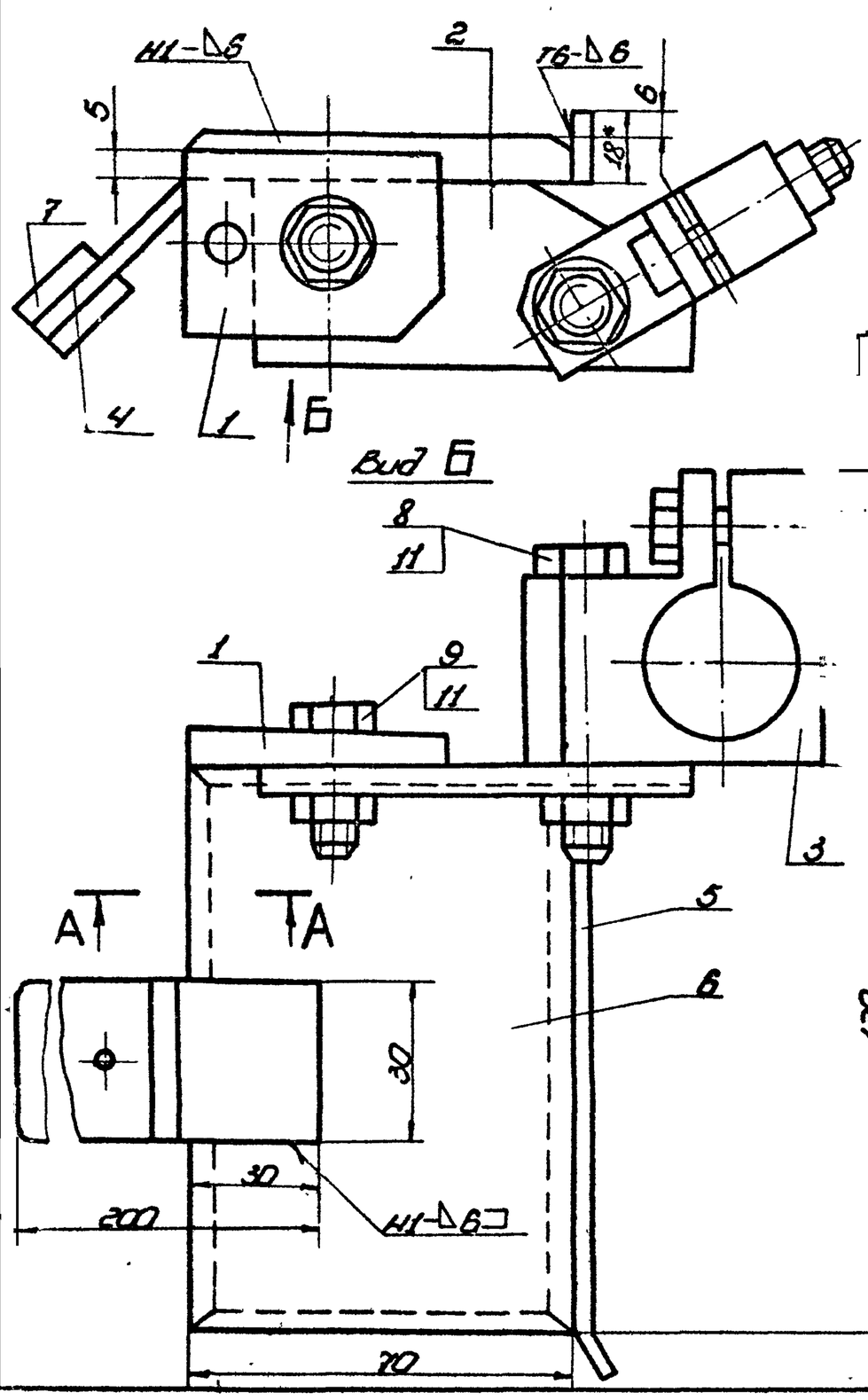

А-А
М1:1

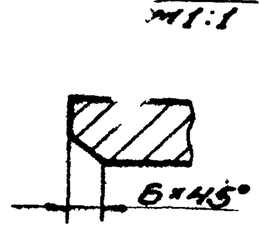

Дет. поз. 4
М1:2

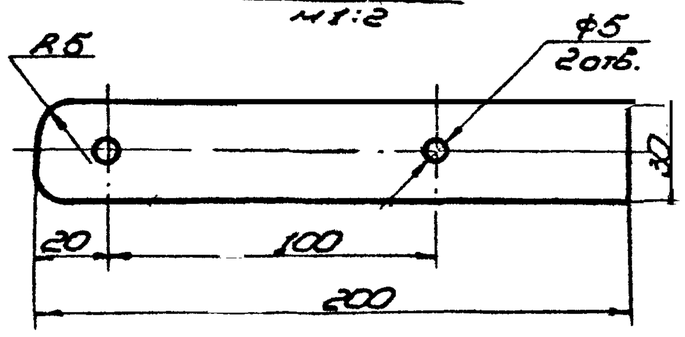

Дет. поз. 5

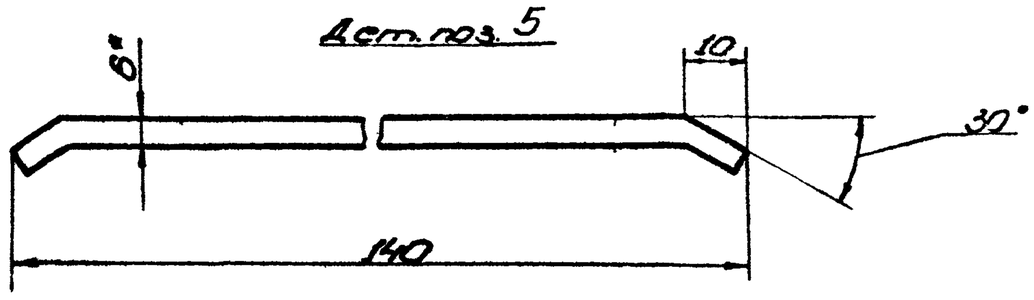

1. Сварные швы по ГОСТ 5264-80. Электроды сварочные типа Э42А ГОСТ 9467-75.
2. Неуказанные предельные отклонения размеров: отверстий - H16; валов - h16; остальных - $\pm\frac{IT16}{2}$.
3. * Размеры для справок.

Изм.	Лист	№ докум.	Подп.	Дата	ПВ7.70.00.00 СБ
Разраб.		Числова		3.83	Упор скользящий. Сборочный чертеж
Пров.		Кузнечик		3.83	
Т. контр.					
ГИП		Тюрин		3.83	
Н. контр.		Панова		3.83	
Утв.		Кузнецов		3.83	

Лит.	Масса	Масштаб
И	1,1	1:1
Лист	Листов 1	

Гипронефтеспецмонтаж г. Москва

Копировал — Формат А1

ПВ7.70.00.03

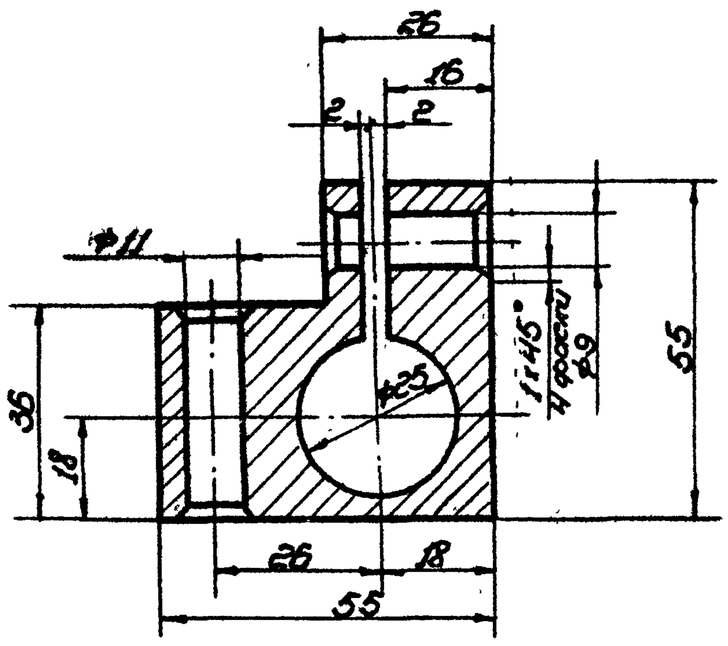

1. Неуказанные предельные отклонения размеров: отверстий - H16; валов - h16; остальных - $\pm\frac{IT16}{2}$.
2. * Размер для справок.

Изм.	Лист	№ докум.	Подп.	Дата	ПВ7.70.00.03
Разраб.		Числова		3.83	Державко
Пров.		Кузнечик		3.83	
Т. контр.					
ГИП		Тюрин		3.83	
Н. контр.		Панова		3.83	
Утв.		Кузнецов		3.83	

Лит.	Масса	Масштаб
И	0,4	1:1
Лист	Листов 1	

Гипронефтеспецмонтаж г. Москва

Лист 6-22 ГОСТ 19903-74 Ст.3 ГОСТ 14637-79

Копировал — Формат А1

ПВ7.70.00.02

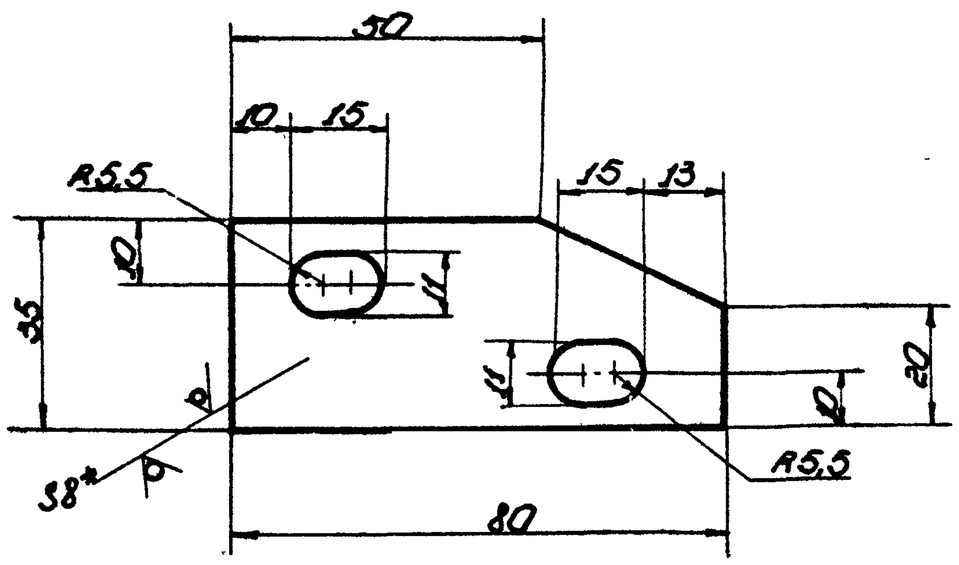

1. Неуказанные предельные отклонения размеров: отверстий - H16; валов - h16; остальных - $\pm\frac{IT16}{2}$.
2. * Размер для справок.

Изм.	Лист	№ докум.	Подп.	Дата	ПВ7.70.00.02
Разраб.		Числова		3.83	Щеко
Пров.		Кузнечик		3.83	
Т. контр.					
ГИП		Тюрин		3.83	
Н. контр.		Панова		3.83	
Утв.		Кузнецов		3.83	

Лит.	Масса	Масштаб
И	0,2	1:1
Лист	Листов 1	

Гипронефтеспецмонтаж г. Москва

Лист 6-8 ГОСТ 19903-74 Ст.3 ГОСТ 14637-79

Копировал — Формат А1

Инв. № подл. | Подп. и дата | Взам. инв. № | Инв. № дубл. | Подп. и дата

Поз.	Обозначение	Наименование	Кол.	Примечание
		Стандартные изделия		
7		Болты ГОСТ 7798-70		
7		М8×40.58.026	1	
8		М10×60.58.026	1	
9		М10×40.58.026	1	
		Гайки ГОСТ 5915-70		
10		М8.4.026	1	
11		М10.4.026	2	

Изм.	Лист	№ докум.	Подп.	Дата
Разраб.		Числова		3.83
Пров.		Кузьмина		3.83
Т.контр.				
ГИП		Тюрин		3.83
Н.контр.		Панова		03.83
Утв.		Кузнецов		3.83

ПВ7.70.00.00

Упор скользящий

Лит.	Лист	Листов
	1	2

Гипронефтеспецмонтаж г. Москва

Лист 2

Формат 11

Форма	Зона	Поз.	Обозначение	Наименование	Кол.	Примечание
				Документация		
12			ПВ7.70.00.00 СБ	Сборочный чертеж		
				Детали		
11		1	ПВ7.70.00.01	Накладка	1	
11		2	ПВ7.70.00.02	Щека	1	
11		3	ПВ7.70.00.03	Державка	1	
БА		4	ПВ7.70.00.04	Полоса-ручка	1	
				Лист Б-5 ГОСТ 19903-74 / Ст3 ГОСТ 14637-79		
				L = 200	1	0,2 кг
БА		5	ПВ7.70.00.05	Направляющая		
				Лист Б-6 ГОСТ 19903-74 / Ст.3 ГОСТ 14637-79		
				140×18	1	0,4 кг
11		6	ПВ7.70.00.06	Пластина	1	
БА		7	ПВ7.70.00.07	Ручка деревянная		
				Пиломатериалы 30×120		
				ГОСТ 8486-66	2	0,05 кг

Инв.№ подл. | Подп. и дата | Взам.инв.№ | Инв.№ дубл. | Подп. и дата

Изм.	Лист	№ докум.	Подп.	Дата
Разраб.		Числова		3.83
Пров.		Кузьмина		3.83
Т.контр.				
ГИП		Тюрин		3.83
Н.контр.		Панова		03.83
Утв.		Кузнецов		3.83

ПВ7.70.00.00

Упор скользящий

Лит.	Лист	Листов
	1	2

Гипронефтеспецмонтаж г. Москва

Формат 11

ПВ7.70.00.06

50 √(√)

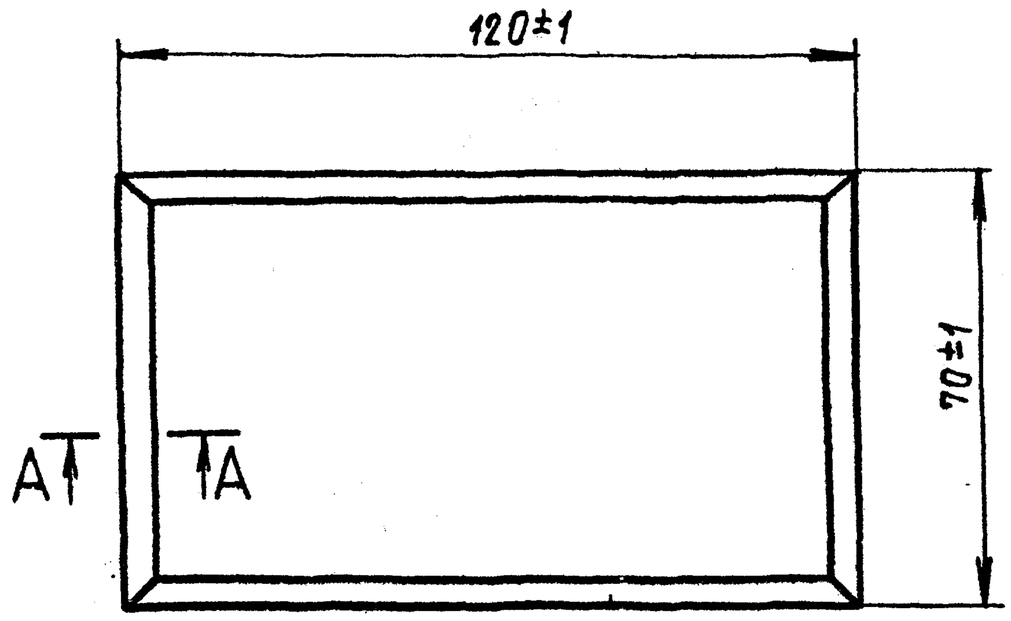

Изм.	Лист	№ докум.	Подп.	Дата
Разраб.		Числова		3.83
Пров.		Кузьмина		3.83
Т.контр.				
ГИП		Тюрин		3.83
Н.контр.		Панова		03.83
Утв.		Кузнецов		3.83

ПВ7.70.00.06

Пластина

Лит	Масса	Масштаб
И	0,8	1:1
Лист	Листов 1	

Лист Б-12 ГОСТ 19903-74 / Ст.3 ГОСТ 14637-79

Гипронефтеспецмонтаж г. Москва

Формат 11

ПВ7.70.00.01

25 √(√)

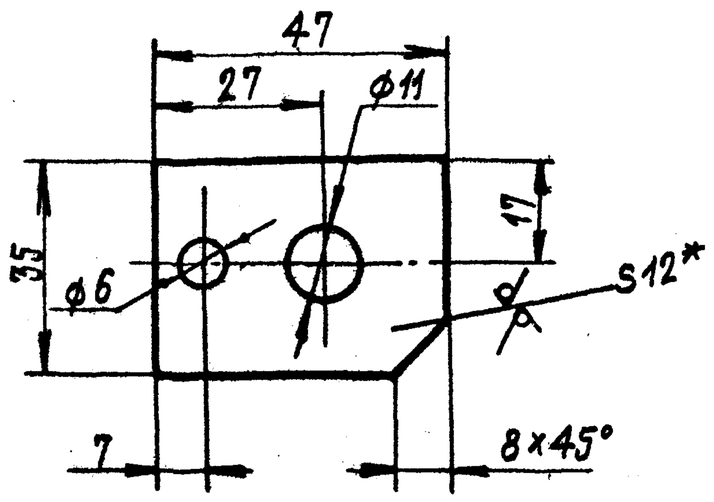

1. Неуказанные предельные отклонения размеров: отверстий - H16; валов - h16; остальных - $\frac{JT16}{2}$
2* Размеры для справок

Инв.№ подл. | Подп. и дата | Взам.инв.№ | Инв.№ дубл. | Подп. и дата

Изм.	Лист	№ докум.	Подп.	Дата
Разраб.		Числова		3.83
Пров.		Кузьмина		3.83
Т.контр.				
ГИП		Тюрин		3.83
Н.контр.		Панова		03.83
Утв.		Кузнецов		3.83

ПВ7.70.00.01

Накладка

Лит.	Масса	Масштаб
И	0.1	1:1
Лист	Листов 1	

Лист Б-8 ГОСТ 19903-74 / Ст.3 ГОСТ 14637-79

Гипронефтеспецмонтаж г. Москва

Формат 11

ПВ8.18.00.00СБ

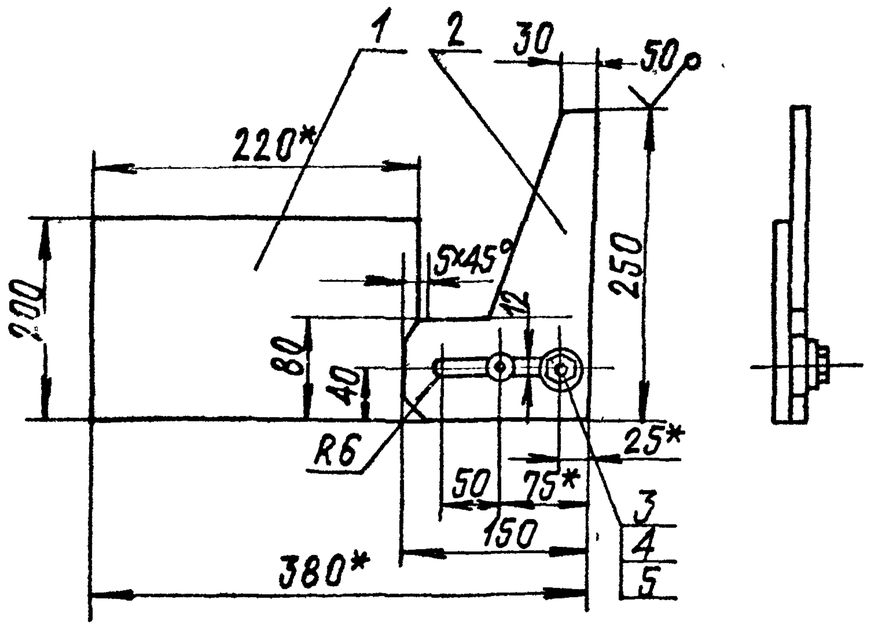

1. Шероховатость поверхностей реза для деталей Б4-50
2. Неуказанные предельные отклонения размеров: отверстий-H16; валов-h16; остальных ± JT16/2.
3. *Размеры для справок

Изм.	Лист	№ докум.	Подп.	Дата
Разраб.		Кузьмина		3.83
Пров.		Числова		3.83
Т.контр.				
ГИП		Тюрин		3.83
Н.контр.		Панова		03.83
Утв.		Кузнецов		3.83

ПВ8.18.00.00СБ

Кронштейн для монтажа промежуточных колец жесткости
Сборочный чертеж

Лит.	Масса	Масштаб
И	5,2кг	1:5
Лист	Листов 1	

Гипронефтеспецмонтаж г. Москва

Формат А1

Формат	Зона	Поз.	Обозначение	Наименование	Кол.	Приме-чание
				Документация		
А1			ПВ8.18.00.00СБ	Сборочный чертеж		
				Детали		
А1		1	ПВ8.18.00.01	Пластина	1	
Б4		2	ПВ8.18.00.02	Ловитель		
				Лист Б-10 ГОСТ 19903-74 / Ст.3 ГОСТ 14637-79		
				L=250	1	1,9кг.
				Стандартные изделие		
		3		Болт М10×85.58.026		
				ГОСТ 7798-70	2	0,07кг.
		4		Гайка М10.4.026		
				ГОСТ 5915-70	2	0,05кг
		5		Шайба 10.01.026		
				ГОСТ 11371-78	2	0,001кг

Инв.№ подл. | Подп. и дата | Взам. инв.№ | Инв.№ дубл. | Подп. и дата

Изм.	Лист	№ докум.	Подп.	Дата
Разраб.		Кузьмина		3.83
Пров.		Числова		3.83
ГИП.		Тюрин		3.83
Н.контр.		Панова		03.83
Утв.		Кузнецов		3.83

ПВ8.18.00.00

Кронштейн для монтажа промежуточ. колец жесткости

Лит.	Масса	Масштаб
И		1:7

Гипронефтеспецмонтаж г. Москва

Формат А1

ПВ8.18.00.01

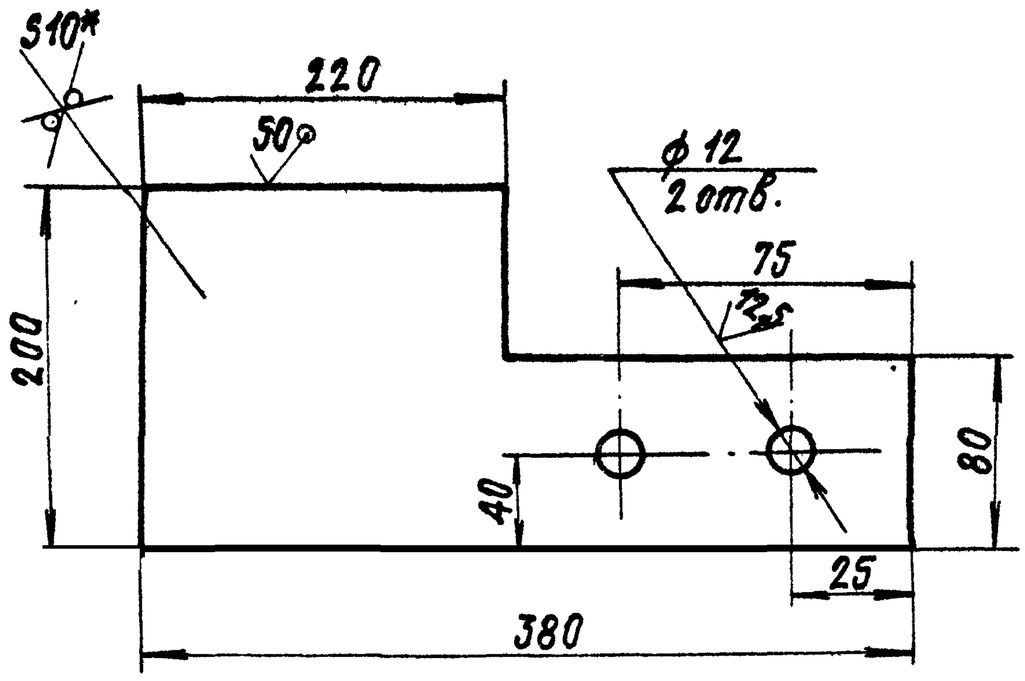

Неуказанные предельные отклонения размеров отверстий-H16; валов-h16; остальных ± JT16/2.
Размеры для справок

Изм.	Лист	№ докум.	Подп.	Дата
Разраб.		Кузьмина		3.83
Пров.		Числова		3.83
Т.контр.				
ГИП		Тюрин		3.83
Н.контр.		Панова		03.83
Утв.		Кузнецов		3.83

ПВ8.18.00.01

Пластина

Лит.	Масса	Масштаб
И	3,0	1:2,5
Лист	Листов 1	

Лист Б-10 ГОСТ 19903-74 / Ст.3 ГОСТ 14637-79

Гипронефтеспецмонтаж г. Москва

Формат А1

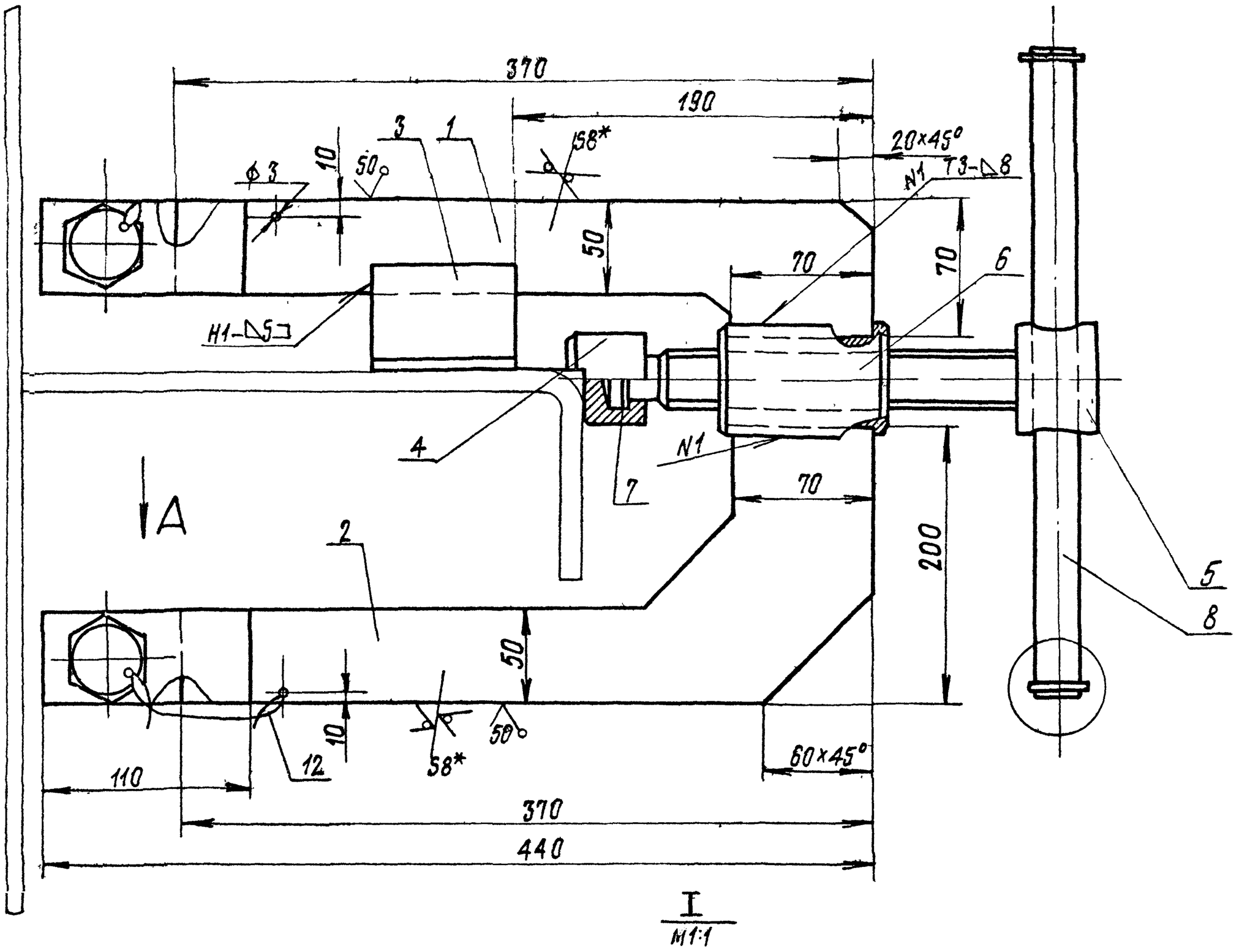

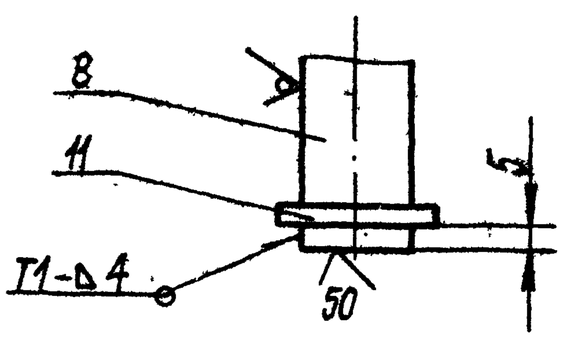

Вид А
М1:1

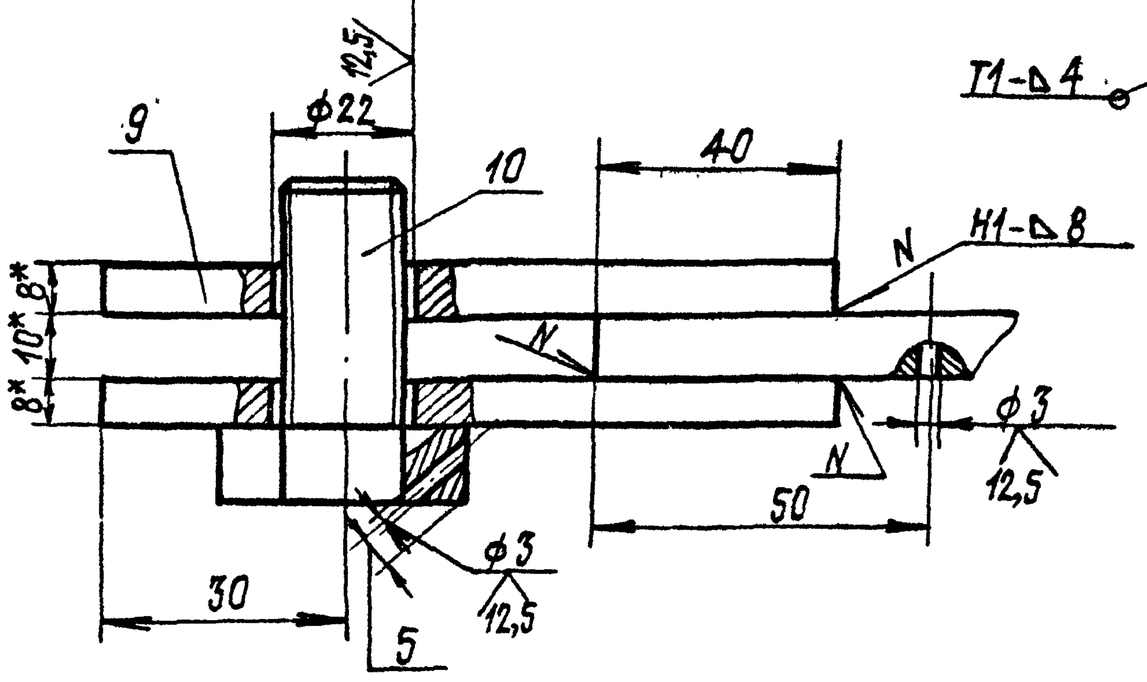

Дет. поз. 6
М1:1

Дет. поз. 7
М 1:1

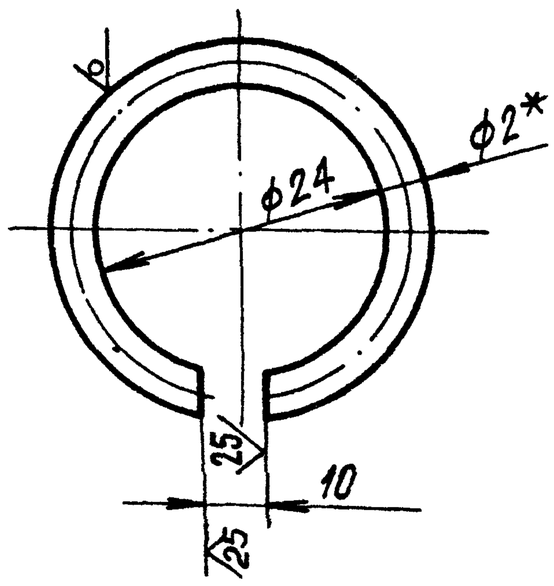

Вид Б
М1:1

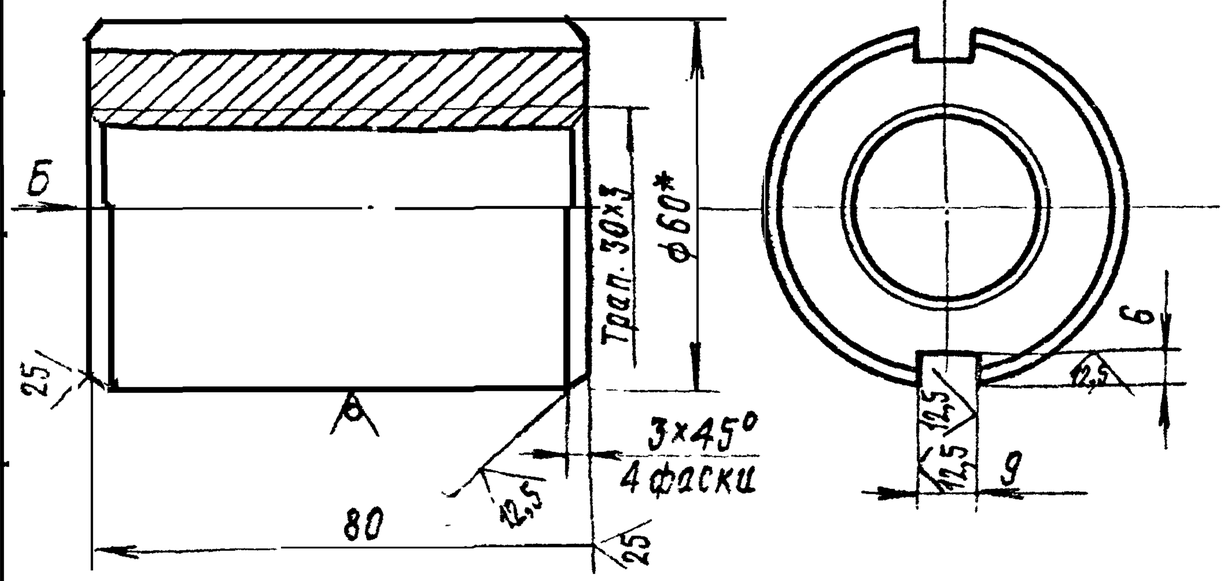

1. Сварку производить по ГОСТ 5284-80 Электроды сварочные типа Э-42А ГОСТ 9467-75.
2. Предельные отклонения размеров: валов - h16; отверстий H16; остальных - $\pm \frac{IT16}{2}$
3. * Размеры для справок

Изм.	Лист	№ докум.	Подп.	Дата
Разраб.		Кузьмина		3.83
Пров.		Числова		3.83
Т. контр.				
Н.контр.		Тюрин		3.83
Утв.		Панова		03.83
		Кузнецов		3.83

ПВ41.08.00.00СБ

Струбцина для прижатия промежуточных колец жесткости
Сборочный чертеж

Лит.	Масса	Масштаб
И	13,0	1:2
Лист	Листов 1	

Гипронефтеспецмонтаж г. Москва

Формат А2

Инв. № подл. | Подп. и дата | Взам. инв. № | Инв. № дубл. | Подп. и дата

ПВ 41.08.00.05

12,5

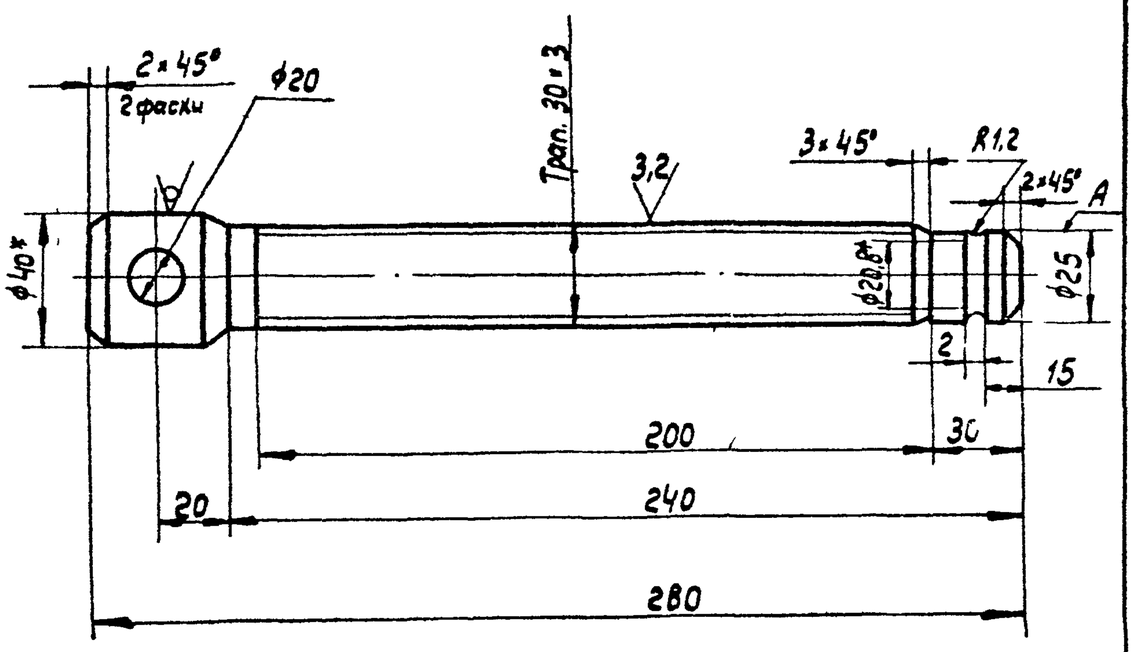

1. Неуказанные предельные отклонения размеров: отверстий - H16; валов - h16; остальных - $\pm \frac{JT16}{2}$
2. Шероховатость поверхности А $\frac{3,2}{}$.
3. * Размер для справок.

Изм.	Лист	№ докум.	Подп.	Дата
Разраб.		Кузьмина		3.83
Пров.		Числова		3.83
Т. контр				
ГИП		Тюрин		3.83
Н. контр.		Панова		03.83
Утв		Кузнецов		3.83

ПВ 41.08.00.05

Винт нажимной

Лит.	Масса	Масштаб
И	1,7	1:2
Лист	Листов: 1	

Круг $\frac{\text{В-40 ГОСТ 2590-71}}{\text{Ст.3 ГОСТ 535-79}}$

Гипронефтеспецмонтаж г. Москва

Копировал: Формат 11

ПВ 41.08.00.04

6,3

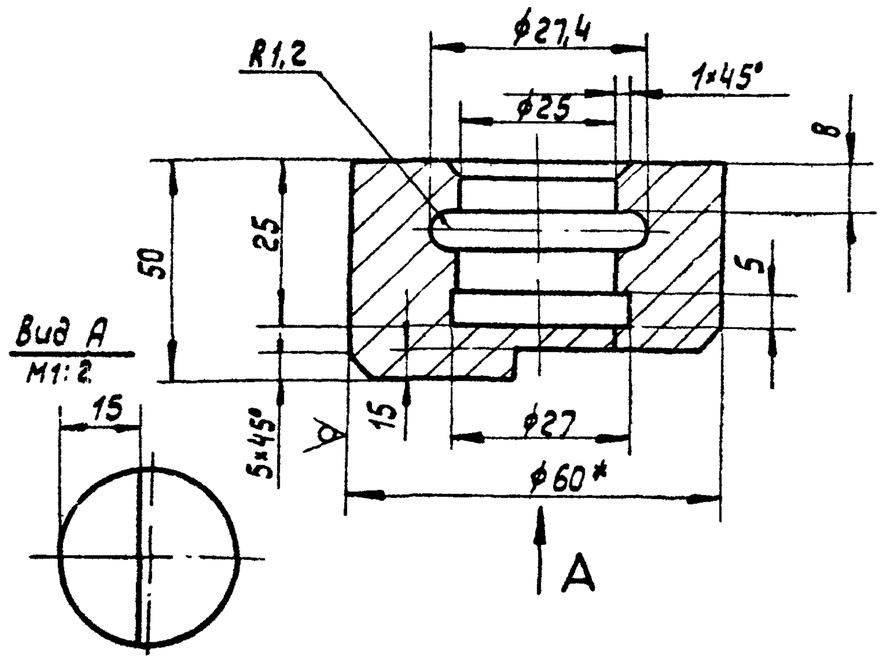

1. Неуказанные предельные отклонения размеров: отверстий - H16; валов - h16, остальных - $\pm \frac{JT16}{2}$.
2. * Размер для справок.

Изм.	Лист	№ докум.	Подп.	Дата
Разраб.		Кузьмина		3.83
Пров		Числова		3.83
Т. контр.				
ГИП		Тюрин		3.83
Н. контр.		Панова		03.83
Утв		Кузнецов		3.83

ПВ 41.08.00.04

Подпятник

Лит.	Масса	Масштаб
И	1,13	1:1
Лист	Листов: 1	

Круг $\frac{\text{В-60 ГОСТ 2590-71}}{\text{Ст.3 ГОСТ 535-79}}$

Гипронефтеспецмонтаж г. Москва

Копировал. Формат 11

Формат	Зона	Поз.	Обозначение	Наименование	Кол.	Примечание
		9	ПВ 41.08.00.09	Пластина	4	0,4 кг.
				Лист $\frac{\text{Б-8 ГОСТ 19903-74}}{\text{Ст.3 ГОСТ 14637-79}}$		
				50×110		
				Стандартные изделия		
		10		Болт М20×100.58.026 ГОСТ 7798-70	2	
		11		Шайба 18.04.00 ГОСТ 11371-78	2	
				Материалы		
		12		Проволока III-2,0 ГОСТ 9389-75 L=1000		0,1 кг.

Лист	№ докум	Подп	Дата

ПВ 41.08.00.00 — Лист 2

Копировал: Формат 11

Формат	Зона	Поз.	Обозначение	Наименование	Кол.	Примечание
				Документация		
22			ПВ41.08.00.00СБ	Сборочный чертеж		
				Детали		
БЧ		1	ПВ 41.08.00.01	Щека	1	2,1 кг.
				Лист $\frac{\text{Б-10 ГОСТ 19903-74}}{\text{Ст.3 ГОСТ 14637-79}}$		
				370×70		
БЧ		2	ПВ 41.08.00.02	Щека	1	3,0 кг.
				Лист $\frac{\text{Б-10 ГОСТ 19903-74}}{\text{Ст.3 ГОСТ 14637-79}}$		
				270×200		
БЧ		3	ПВ 41.08.00.03	Опора	2	0,46 кг.
				Уголок $\frac{\text{Б-63×63×6 ГОСТ 8509-72}}{\text{Ст.3 ГОСТ 535-79}}$		
				L=80		
11		4	ПВ 41.08.00.04	Подпятник	1	
11		5	ПВ41.08.00.05	Винт нажимной	1	
БЧ		6	ПВ41.08.00.06	Втулка	1	1,9 кг.
				Круг $\frac{\text{В-60 ГОСТ 2590-71}}{\text{Ст.3 ГОСТ 535-79}}$		
				L=90		
БЧ		7	ПВ 41.08.00.07	Кольцо пружинное	1	0,05 кг.
				Проволока III-2 ГОСТ 9389-75		
				L=65		
БЧ		8	ПВ 41.08.00.08	Ручка	1	0,6 кг.
				Круг $\frac{\text{В-18 ГОСТ 2590-71}}{\text{Ст.3 ГОСТ 535-79}}$		
				L=300		

Изм.	Лист	№ докум.	Подп.	Дата
Разраб		Кузьмина		3.83
Пров		Числова		3.83
ГИП		Тюрин		3.83
Н. контр.		Панова		03.83
Утв		Кузнецов		3.83

ПВ 41.08.00.00

Струбцина для прижатия промежуточных колец жесткости

Лит.	Лист	Листов
И	1	2

Гипронефтеспецмонтаж г. Москва

Копировал: Формат А4

Инв. № подл. | Подп. и дата | Взам. инв. № | Инв. № дубл. | Подп. и дата

т.пр. 704-1-171с.84 ал