ТИПОВОЙ ПРОЕКТ
903-1-245.87

КОТЕЛЬНАЯ С 4 КОТЛАМИ ДЕ-16-14 ГМ. СИСТЕМА ТЕПЛОСНАБЖЕНИЯ ЗАКРЫТАЯ. ТОПЛИВО-ГАЗ, РЕЗЕРВ-МАЗУТ. ЗДАНИЕ ИЗ СБОРНЫХ ЖЕЛЕЗОБЕТОННЫХ КОНСТРУКЦИЙ.

АЛЬБОМ 13

ПЕРЕЧЕНЬ АЛЬБОМОВ:

Альбом 1	Пояснительная записка
Альбом 2	Тепломеханические решения
Альбом 3	Станция водоподготовки. Мазутоснабжение. Газоснабжение.
Альбом 4	Металлоконструкции технологические
части 1,2	Рабочие чертежи
Альбом 5	Оборудование технологическое
части 1,2	Рабочие чертежи
Альбом 6	Генеральный план. Архитектурные решения. Конструкции железобетонные. Конструкции металлические
Альбом 7	Строительные изделия
Альбом 8	Силовое электрооборудование. Электрическое освещение. Связь и сигнализация. Чертежи монтажной зоны.
Альбом 9	Силовое электрооборудование. Принципиальные схемы управления электроприводами
Альбом 10	Задание заводу-изготовителю НКУ.
Альбом 11	Автоматизация. Схемы функциональные.
Альбом 12	Автоматизация. Схемы электрические принципиальные
Альбом 13	Задание монтажно-заготовительной мастерской
Альбом 14	Щиты автоматизации
Альбом 15	Отопление и вентиляция. Внутренний водопровод и канализация.
Альбом 16 ч.1,2	Спецификация оборудования
Альбом 17	Ведомости потребности в материалах
Альбом 18	Сметы. Сводка затрат. Объектные сметы. Локальные сметы (кроме части АС)
Альбом 19	Сметы локальные. Архитектурно-строительная часть

ПРИМЕНЁННЫЕ МАТЕРИАЛЫ:

Типовой проект 907-2-252.84	Труба дымовая металлическая H=45м Д=1,8м для котельных установок с установкой экономайзеров контактного типа (для I-III ветровых районов) Поставщик: ЦИТП г. Москва.
Типовой проект 704-1-51 Альбомы I, III, VII	Стальной вертикальный цилиндрический резервуар для нефти и нефтепродуктов емкостью 300 м³ Поставщик: Казахский филиал ЦИТП г. Алма-Ата
Типовой проект 704-1-161.83 Альбомы I, III, VI, VII, VIII	Резервуар стальной горизонтальный цилиндрический для хранения нефтепродуктов емкостью 25 м³ Поставщик: Казахский филиал ЦИТП г. Алма-Ата.
Типовой проект 901-4-57.83	Резервуар для воды прямоугольный железобетонный сборный емкостью 50 м³. Поставщик: Тбилисский филиал ЦИТП.
Типовой проект 902-2-409.86	Очистные сооружения замазученных сточных вод производительностью 5 л/сек для установки мазутоснабжения котельных Поставщик: ЦИТП г. Москва.
Типовой проект 903-2-25.86 Альбомы 0, 1.1, 1.3, 1.4 ч.1, 1.5÷3.2, 4.3÷9.1 кн.1, 9.1 кн.3÷10.1, 10.3÷10,5	Установка мазутоснабжения Q=3,25 и 6,5 м³/ч с железобетонными резервуарами 2×100, 2×250, 2×500 м³. Железнодорожный слив. Поставщик: Казахский филиал ЦИТП г. Алма-Ата

РАЗРАБОТАН:
ГПИ „Горьковский Сантехпроект"

УТВЕРЖДЕН
ГОССТРОЕМ СССР протокол N4-43 от 17.04.87 г.

Главный инженер института Фалалеев Ю.П.
Главный инженер проекта Гуеева Т.Г.

				Привязан	
Инв. N					

Альбом 13

Ведомость рабочих чертежей основного комплекта АТМ3 (начало)

Лист	Наименование	Примечание
—	Титульный лист	
1	Общие данные	
2	Ведомость узлов и конструкций (начало)	
3	Ведомость узлов и конструкций (продолжение)	
4	Ведомость узлов и конструкций (окончание)	
5	Котел ДЕ-16-14 ГМ N 1 (2,3,4)	
	Стенд приборов N1* (начало)	
6	Котел ДЕ-16-14 ГМ N1 (2,3,4)	
	Стенд приборов N1* (окончание)	
7	Котел ДЕ-16-14 ГМ N1 (2,3,4)	
	Стенд приборов N1** (начало)	
8	Котел ДЕ-16-14 ГМ N1 (2,3,4)	
	Стенд приборов N1** (окончание)	
9	Котел ДЕ-16-14 ГМ N1 (2,3,4)	
	Стенд приборов N2 (начало)	
10	Котел ДЕ-16-14 ГМ N1 (2,3,4)	
	Стенд приборов N2 (окончание)	
11	Котел ДЕ-16-14 ГМ N 1 (2,3,4)	
	Стенд приборов N3 (начало)	
12	Котел ДЕ-16-14 ГМ N1 (2,3,4)	
	Стенд приборов N3 (окончание)	
13	Вспомогательное оборудование	
	Стенд приборов N 1	
14	Вспомогательное оборудование	
	Стенд приборов N 2	
15	Вспомогательное оборудование	
	Стенд приборов N 3 (начало)	
16	Вспомогательное оборудование	
	Стенд приборов N3 (окончание)	
17	ГРУ. Стенд приборов (начало)	
18	ГРУ. Стенд приборов (окончание)	
19	КБДПУ-100/76 Стенд приборов * (начало)	
20	КБДПУ-100/76. Стенд приборов * (окончание)	

Ведомость рабочих чертежей основного комплекта АТМ3 (окончание)

Лист	Наименование	Примечание
21	КБДПУ-100/76. Стенд приборов ** (начало)	
22	КБДПУ-100/76. Стенд приборов** (окончание)	
23	Блок горячего водоснабжения	
	Стенд приборов	
24	Установка датчика типа „Сапфир" на	
	аккумуляторном баке	
25	Установка датчика типа ДМ на	
	аккумуляторном баке.	
26	Установка датчика типа „Сапфир" на	
	деаэрационной колонке	
27	Установка датчика типа МЭД на	
	деаэрационной колонке	
28	Стойка исполнительного механизма	
	СИМ - тип 1	
29	Стойка исполнительного механизма	
	СИМ - тип 2, СИМ-тип 3.	
30	Стойка исполнительного механизма	
	СИМ - тип 4.	
31	Стойка исполнительного механизма	
	СИМ - тип 5.	
32	Измерение расхода мазута	
	Коническая диафрагма	

Ведомость основных комплектов рабочих чертежей марки АТМ

Обозначение	Наименование	Примечание
ТП903-1-245.87 -АТМ1	Автоматизация. Схемы	
	функциональные.	
ТП903-1-245.87 -АТМ2	Автоматизация. Схемы	
	электрические принципиальные	
ТП903-1-245.87 -АТМ3	Задание монтажно-	
	заготовительной мастерской	

В зависимости от типа применяемых приборов проектом предусматриваются два варианта:

Вариант 1 (позиции приборов имеют индекс *)

Преобразователи измерительные типа „Сапфир" с токовым выходным сигналом 0...5 мА, работающие в комплекте со вторичными приборами типа КСУ1 и регулирующими приборами типа РС29 системы „Контур-2".

Вариант 2 (позиции приборов имеют индекс **)

Дифференциально-трансформаторные датчики с выходным сигналом 0...10 мГ, -10...0...10 мГ, работающие в комплекте со вторичными приборами типа КС1 и регулирующими приборами типа РС29 системы „Контур-2".

При привязке проекта в зависимости от принятого варианта проектная документация настоящего альбома должна быть откорректирована:

узлы и конструкции, разработанные для приборов исключенного варианта, должны быть аннулированы с последующим внесением изменений в ведомость узлов и конструкций настоящего альбома, а также в раздел 2.2 „Узлы и конструкции" спецификации 903-1-245.87 -АТМ.С01.

Узлы и конструкции, не имеющие индекса * или **, относятся к обоим вариантам.

Проект разработан в соответствии с действующими нормами и правилами и предусматривает мероприятия, обеспечивающие взрывную, взрывпожарную и пожарную безопасность при эксплуатации здания (сооружения)

Гл.инженер проекта Гусева Т.Г.

Взам.инв.№ | Подп. и дата | Инв.№ подл.

Привязан

Инв.№

ТП 903-1-245.87 АТМ3

Гл.инж.пр	Гусева		
Нач отд	Борисов		
Н.контр	Корчкова		
Рук.гр.	Харитонова		
Инж.	Фетисова		
Техник	Семаева		

Котельная с 4 котлами ДЕ-16-14 ГМ Здание из сборных железобетонных конструкций

Стадия	Лист	Листов
Р	1	32

Общие данные

ГОССТРОЙ СССР ГПИ ГОРЬКОВСКИЙ САНТЕХПРОЕКТ

Альбом 13

Ведомость узлов и конструкций (начало)

N п/п	Наименование	Обозначение	Ед изм	Потребность по проекту
	1. Узлы и конструкции, изготовливаемые в МЗМ			
	Котлы ДЕ-16-14ГМ N 1,2,3,4			
1	Рама РПП-1	ТК4-546-81	шт.	16*
			шт.	12**
2	Рама РПП-2	ТК4-546-81	шт.	4*
			шт.	8**
3	Коллектор КС-700	ТК4-507-69	шт.	4
4	Коллектор КС-1100	ТК4-507-69	шт.	4
5	Подставка ДП	ТК4-541-83	шт.	12
6	Подставка ППК-1	ТК4-3512-83	шт.	20
7	Кронштейн КТ-24	ТК4-3226-71	шт.	12
8	Кронштейн КТ-26	ТК4-3226-71	шт.	3
9	Кронштейн К130-2	ТК4-3229-71	шт.	8
10	Кронштейн К230-2	ТК4-3229-71	шт.	2
11	Кронштейн КП-45	ТК4-468-81	шт.	8*
			шт.	20**
12	Скоба С-16	ТК4-3491-79	шт.	4
13	Скоба С100	ТК4-3235-71	шт.	2
14	Скоба С200	ТК4-3235-71	шт.	20
15	Скоба С44	ТК4-3549-81	шт	5
16	Профиль ZП160	ТК4-2224-74	шт.	48
17	Угольник УВ-100-1	ТК4-2918-74	шт.	4
18	Угольник УВ-100-2	ТК4-2923-74	шт.	4
19	Угольник УВ-200-1	ТК4-2918-74	шт.	2
20	Угольник УВ-200-2	ТК4-2923-74	шт.	1
21	Короб ПВ200	ТК4-2907-74	шт.	1
22	Переходник П100-200	ТК4-2943-74	шт.	4
23	Установка 4 короба ПГ100	ТК4-3201-71	шт.	12
24	Установка 12 короба ПГ200	ТК4-3201-71	шт.	3
25	Установка 4 короба ПВ100	ТК4-3204-71	шт.	8
26	Установка 20 короба ПВ200	ТК4-3204-71	шт.	2
27	Установка 9 лотка ЛП225	ТМ4-205-76	шт.	8
28	Установка 12 трубы 60×2,0	ТМ4-219-76	шт.	8
29	Короба стальные. Ввод 9	ТК4-3225-71	шт.	8
30	Короба стальные. Ввод 6	ТК4-3225-71	шт.	12
31	Короба стальные. Ввод 4	ТК4-3225-71	шт.	4
32	Короба стальные. Ввод 3	ТК4-3225-71	шт.	4
33	Заглушка 100	ТК4-2956-77	шт.	4
34	Заглушка 200	ТК4-2956-77	шт.	1
35	Стойка СП-1	ТК4-550-83	шт.	4
36	Проход 1-200×200-350	ТМ8-92-77	шт.	2
37	Дифманометр сильфонный ДСС	1ТМ4-372-83	шт.	4
	Установка на полу			
38	Манометр с радиальным штуцером	1ТМ4-106-83	шт.	4
	М20×1,5. Установка на стене			
39	Тягомер дифференциальный	ТМ4-313-83	шт.	4
	жидкостный ТДЖ. Установка			
	на стене			
40	Стена приборов N1*	лист 5,6	шт.	4*
	Стена приборов N1**	лист 7,8	шт.	4**
41	Стена приборов N2	лист 9,10	шт.	4
42	Стена приборов N3	лист 11,12	шт.	4
43	Стойка исполнительного меха-	лист 28	шт.	8
	низма СИМ - тип 1			
44	Стойка исполнительного меха-	лист 29	шт.	8
	низма СИМ - тип 2			
45	Стойка исполнительного меха	лист 29	шт.	4
	низма СИМ - тип 3.			
46	Стойка исполнительного меха-	лист 30	шт.	4
	низма СИМ - тип 4			
47	Тяга	Д12Г.177.000	шт	4
		Т.П.903-1-245.87		
		альбом 4		
48	Тяга	Д12Г.177.000-02	шт.	4
		Т.П.903-1-245.87		
		альбом 4		
49	Тяга	Д12Г.177.000-03	шт.	4
		Т.П.903-1-245.87		
		альбом 4		
50	Тяга	Д12Г.177.000-05	шт.	4
		Т.П.903-1-245.87		
		альбом 4		
51	Тяга	Д12Г.177.000-06	шт.	1
		Т.П.903-1-245.87		
		альбом 4		
52	Тяга	Д12Г.177.000-07	шт.	4
		Т.П.903-1-245.87		
		альбом 4		
53	Рычаг	Д12Г.175.000	шт.	4
		Т.П.903-1-245.87		
		альбом 4		
54	Кронштейн	Д23Д.414.000	шт.	4
		Т.П.903-1-245.87		
		альбом 4		
55	Кронштейн	Д12В.142.030	шт.	8
		Т.П.903-1-245.87		
		альбом 4		
56	Кронштейн	Д12В.142.030.001	шт.	4
		Т.П.903-1-245.87		
		альбом 4		
57	Хомут	Д12В.142.003	шт.	8
		Т.П.903-1-245.87		
		альбом 4		
58	Хомут	Д12В.142.003-01	шт.	4
		Т.П.903-1-245.87		
		альбом 4		
59	Трубопровод импульсный	Д12В.142.010	шт.	12
		Т.П.903-1-245.87		
		альбом 4		
60	Трубопровод импульсный	Д12В.142.020	шт.	12
		Т.П.903-1-245.87		
		альбом 4		
61	Штуцер	Д12В.142.001	шт.	12
		Т.П.903-1-245.87		
		альбом 4		

Продолжение см. лист 3

Инв. N подл. | Подп. и дата | Взам. инв. N

Привязан:

Инв. №

Гл.инж.пр	Гусева		
Нач.отд	Борисов		
Н.контр	Корчкова		
Рук.гр.	Харитонова		
Инж.	Фетисова		
Техник	Семаева		

ТП.903-1-245.87 АТМЗ

Котельная с 4 котлами ДЕ-16-14ГМ. Здание из сборных железобетонных конструкций

Стадия	Лист	Листов
Р	2	

Ведомость узлов и конструкций (начало)

Госстрой СССР ГПИ ГОРЬКОВСКИЙ САНТЕХПРОЕКТ

22192-15 4

Копировал Ганкова

Формат А2

Альбом 13

Ведомость узлов и конструкций (продолжение)

N п/п	Наименование	Обозначение	Ед. изм.	Потребн. по проекту
62	Штуцер 1/2"	Д128.142.002	шт.	36
		Т.П.903-1-245.87		
		альбом 4		
63	Штуцер	Д128.142.002-01	шт.	12
		Т.П.903-1-245.87		
		альбом 4		
64	Толкатель	УГП 26.05.01	шт.	4
		серия 5.905-10		
		вып.2, альб.2		
65	Кронштейн	УГП 26.05.02	шт.	4
		серия 5.905-10		
		вып.2, альб.2		
	Вспомогательное оборудование			
1	Рама РПП-1	ТК4-546-81	шт.	4
2	Коллектор КС-700	ТК4-507-69	шт.	4
3	Подставка ДП	ТК4-541-83	шт.	4
4	Подставка ППК-1	ТК4-3512-83	шт.	2
5	Кронштейн КП-45	ТК4-468-81	шт.	5
6	Кронштейн КУ-1	ТК4-3496-81	шт.	1
7	Кронштейн КТ-25	ТК4-3226-71	шт.	4
8	Кронштейн КП-47	ТК4-3529-81	шт.	2
9	Кронштейн К180-2	ТК4-3229-71	шт.	4
10	Стойка СП-27	ТК4-3450-81	шт.	1
11	Стойка СП-25	ТК4-3530-81	шт.	2
12	Стойка СП-1	ТК4-550-83	шт.	1
13	Профиль ZП 160	ТК4-2224-71	шт.	6
14	Профиль ZП320	ТК4-2224-71	шт.	3
15	Профиль СП42×42	ТК4-2203-74	шт.	8
16	Скоба С-44	ТК4-3549-81	шт.	4
17	Скоба С150	ТК4-3235-71	шт.	8
18	Отборное устройство 16-200	ТК4-3428-76	шт.	2
19	Отборное устройство 16-200	ТК4-3427-73	шт.	1
20	Угольник УВ-150-1	ТК4-2918-74	шт.	2
21	Короб ПВ-150	ТК4-2907-74	шт.	3

N п/п	Наименование	Обозначение	Ед. изм.	Потребн. по проекту
22	Установка 12 короба ПВ150	ТК4-3204-71	шт.	4
23	Установка 8 короба ПГ150	ТК4-3201-71	шт.	4
24	Переходник ПП 145×85	ТК4-2216-74	шт.	1
25	Установка 1 лотка ЛП85	ТМ4-206-76	шт.	6
26	Установка 2 лотка ЛП145	ТМ4-206-76	шт.	3
27	Проход 1-150×150-350	ТМ8-92-77	шт.	2
28	Дифманометр сильфонный ДСС	ТМ4-372-83	шт.	1
	Установка на полу			
29	Разделительный сосуд СРС-63-1-а	ТМ4-309-83	шт.	2
	Установка на полу			
30	Манометр с радиальным штуцером	1ТМ4-106-83	шт.	3
	М20×1,5. Установка на стене			
31	Стенд приборов N1	лист 13	шт.	1
32	Стенд приборов N2	лист 14	шт.	1
33	Стенд приборов N3	лист 15	шт.	1
34	Стойка исполнительного	лист 29	шт.	1
	механизма СИМ - тип 2			
35	Стойка исполнительного	лист 29	шт.	1
	механизма СИМ - тип 3			
36	Установка датчика типа „Сапфир"	лист 26	шт.	1*
	на деаэрационной колонке			
37	Установка датчика типа МЗД	лист 27	шт.	1**
	на деаэрационной колонке			
38	Установка датчика типа „Сапфир"	лист 24	шт.	1*
	на аккумуляторном баке			
39	Установка датчика типа ДМ	лист 25	шт.	1**
	на аккумуляторном баке			
40	Шкаф для установки датчика	Д128.138.000	шт.	1*
	типа „Сапфир" на деаэрацион-	Т.П.903-1		
	ной колонке	альбом 4		
41	Шкаф для установки датчика	Д128.139.000	шт.	1**
	типа МЗД на деаэрационной	Т.П.903-1-		
	колонке	альбом 4		
42	Шкаф для установки датчика	Д128.140.000	шт.	2*
	типа „Сапфир" на аккумулятор-	Т.П.903-1		
	ном баке	альбом 4		

N п/п	Наименование	Обозначение	Ед. изм.	Потребн. по проекту
43	Шкаф для установки датчика	Д128.141.000	шт.	2**
	типа ДМ на аккумуляторном	Т.П.903-1-245.87		
	баке	альбом 4		
44	Тяга	Д12Г.177.000-04	шт.	1
		Т.П.903-1-245.87		
		альбом 4		
45	Тяга	Д12Г.177.000	шт.	1
		Т.П.903-1-245.87		
		альбом 4		
	БСН-180/325			
1	Отборное устройство 16-200	ТК4-3428-76	шт.	2
2	Манометр с радиальным штуцером	2ТМ4-107-83	шт.	2
	М20×1,5. Установка на стене			
3	Стойка манометров	4.903-1182.012-01	шт.	1
	БРУ-40 (2шт.)			
1	Отборное устройство 16-200	ТК4-3428-76	шт.	2
2	Манометр с радиальным штуцером	2ТМ4-107-83	шт.	2
	М20×1,5. Установка на стене			
3	Стойка	4.903-1182.015	шт.	2
4	Стойка исполнительного	лист 29	шт.	2
	механизма СИМ - тип 2			
5	Тяга	Д12Г.177.000-03	шт.	2
		Т.П. 903-1-245.87		
		альбом 4		

Продолжение см. лист 4

Взам. инв. № | Подп. и дата | Инв. № подл.

Привязан

Инв. №

Гл.инж.пр.	Гусева	
Нач.отд.	Борисов	
Н.контр.	Корчкова	
Рук.гр.	Харитонова	
Инж.	Фетисова	
Техник	Семаева	

Т.П. 903-1-245.87 АТМ3

Котельная с 4 котлами ДЕ-16-14ГМ. Здание из сборных железобетонных конструкций.

Ведомость узлов и конструкций (продолжение)

Стадия	Лист	Листов
Р	3	

ГОССТРОЙ СССР ГПИ ГОРЬКОВСКИЙ САНТЕХПРОЕКТ

Альбом 13

Ведомость узлов конструкций (продолжение)

N п/п	Наименование	Обозначение	Ед. изм.	Потребн. по проекту
	КБДПУ-100/76			
1	Отборное устройство 16-200	ТК4-3428-76	шт.	3
2	Рама РПП-2	ТК4-546-81	шт.	1
3	Коллектор КС-1100	ТК4-507-69	шт.	1
4	Кронштейн КП-45	ТК4-467-81	шт.	1*
			шт.	4**
5	Отборное устройство	4.903-181.065	шт	2
6	Отборное устройство	4.903-181 066	шт.	1
7	Стенд приборов	лист 19,20	шт.	1*
	Стенд приборов	лист 21,22	шт.	1**
8	Стойка исполнительного механизма СИМ-тип 2	лист 29	шт.	2
9	Стойка исполнительного механизма СИМ-тип 5	лист 31	шт.	1
10	Тяга	Д12Г.177.000-01	шт.	2
		Т.П. 903-1- альбом		
	Блок приготовления омагниченной воды			
1	Манометр с радиальным штуцером М20×1,5. Установка на стене	2ТМ4-107-83	шт.	1
2	Кронштейн КП-45	ТК4-468-81	шт.	1
	Блок горячего водоснабжения			
1	Рама РПП1	ТК4-546-81	шт.	1
2	Коллектор КС-700	ТК4-507-69	шт.	1
3	Подставка ППК-1	ТК4-3512-83	шт.	1
4	Кронштейн КУ-1	ТК4-468-81	шт.	4
5	Кронштейн КУ-1	ТК4-3496-81	шт.	1
6	Манометр с радиальным штуцером М20×1,5. Установка на стене	2ТМ4-106-83	шт.	3
7	Стенд приборов	лист 23	шт.	1
	ГРУ			
1	Стойка СП-1	ТК4-550-83	шт.	1
2	Рама РПП-1	ТК4-546-81	шт.	1
3	Рама РПП-2	ТК4-546-81	шт.	1
4	Подставка ДП	ТК4-541-83	шт.	5
5	Подставка ППК-1	ТК4-3512-83	шт.	1
6	Дифманометр сильфонный ДСС Установка на полу	ТМ4-372-83	шт.	1
7	Стенд приборов	лист 18	шт.	1
	Блок сбора конденсата и оборотного водоснабжения			
1	Отборное устройство 16-200	ТК4-3428-73	шт.	1
2	Фланец 65-6	ТК4-3455-74	шт.	2
3	Стойка СП-25	ТК4-3530-81	шт.	2
4	Кронштейн КП-47	ТК4-3529 81	шт.	2
5	Кронштейн КП-45	ТК4-467-71	шт.	1
6	Манометр с радиальным штуцером М20×1,5. Установка на стене	2ТМ4-107-83	шт.	1
7	Разделительный сосуд СРС-63-1-а Установка на полу	ТМ4-309-83	шт.	2
	Блок Na-катионитных фильтров I ступени (для потока питательной воды)			
1	Дифманометр сильфонный ДСП. Установка на стене	по типу 2ТМ4-372-83	шт.	2
	Блок Na-катионитных фильтров I-II ступени (для потока питательной воды)			
1	Дифманометр сильфонный ДСП. Установка на стене	по типу 2ТМ4-372-83	шт.	3
	Блок Na-катионитных фильтров I ступени (для потока подпиточной воды)			
1	Дифманометр сильфонный ДСП. Установка на стене	по типу 2ТМ4-372-83	шт.	2
	2. Узлы и конструкции, изготавливаемые заказчиком			
	Котлы ДЕ-16-14ГМ N 1,2,3,4			
1	Коническая диафрагма	лист 32	шт.	4
2	Разделительный сосуд СР-6,3-1-а	ОСТ25.1160-84	шт.	12
	Вспомогательное оборудование			
1	Коническая диафрагма	лист 32	шт.	2
2	Разделительный сосуд СР-6,3-1-а	ОСТ25.1160-84	шт.	7
	Блок сбора конденсата и оборотного водоснабжения			
1	Разделительный сосуд СР-6,3-1-а	ОСТ25.1160-84	шт.	2

Инв. N подл. | Подпись и дата | Взам. инв. N

Привязан	Гл.инж.пр	Гусева	
	Нач.отд.	Борисов	
	Н.контр.	Корчкова	
	Рук.гр.	Харитонова	
	Инж.	Фетисова	
Инв. N°	Техник	Семаева	

Т.П. 903-1-245.87 АТМ3

Котельная с 4 котлами ДЕ-16-14ГМ. Здание из сборных железобетонных конструкций

Стадия	Лист	Листов
Р	4	

Ведомость узлов и конструкций (окончание)

ГОССТРОЙ СССР ГПИ ГОЬКОВСКИЙ САНТЕХПРОЕКТ

22192-15 6

Копировал Ганкова

Формат А2

1. По данному чертежу изготовить четыре стенда
2. Установку и монтаж производить в соответствии со СНиП 3.05.07-85 и инструкциями по эксплуатации приборов.
3. Крепление производить в соответствии с ВСН 410-80 / МССС СССР
4. Вентили, поставляемые комплектно с приборами, на чертеже затушеваны.
5. Провода, проложенные в защитных трубах, в местах подключения к приборам защитить металлорукавом.
6. Схему соединения внешних проводок см. 903-1-245.87 АТМ1 лист 9

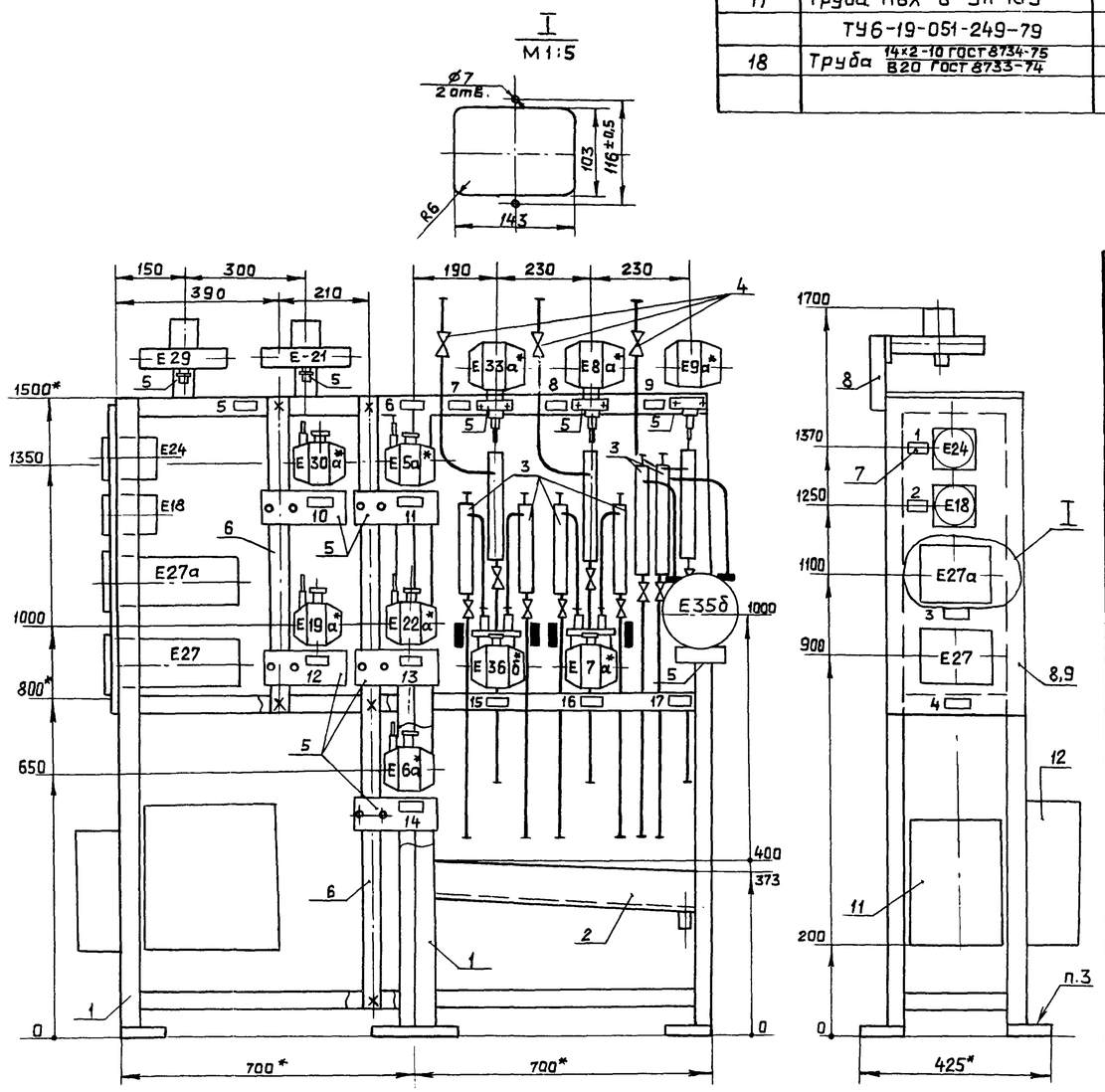

Вариант 1

Спецификация монтажных изделий (окончание)

Позиция	Наименование и техническая характеристика	Тип	Кол.	№ чертежа	Примечание
	Коробка соединительная				
	ТУ36.1764-79				
11		КС-20	1	—	
12		КС-40	1	—	
13	Провод ПВ1 1 380 ГОСТ 6323-79	—	160м		
14	Проводник ТУ 36.1276-75	П-550	16		
	Металлорукав ТУ22-5570-83				
15	Р3-Ц-Х-Ш-8	—	1м	—	
16	Р3-Ц-Х-Ш-10	—	12м	—	
17	Труба ПВХ-В-ЭП 16У				
	ТУ6-19-051-249-79	—	17м	—	
18	Труба 14х2-10 ГОСТ 8734-75 / В20 ГОСТ 8733-74	—	3м	—	

Надписи в рамках

№ рамки	Надпись	Кол.
1	Давление воздуха	1
2	Разрежение в топке	1
3	Факел запальника	1
4	Факел горелки	1
5	Воздух. Сигнализация Защита (Розжиг)	1
6	Котел N 1 (2,3,4) Стена приборов N 1	1
7	Пар. Давление. Регистрация	1
8	Пар. Давление. Регулирование (Газ)	1
9	Пар. Давление. Регулирование (мазут)	1
10	Воздух. Давление Показ. Сигнализация. Защита	1
11	Воздух. Давление. Регулирование	1
12	Газ. Давление. Показ. Сигнализация. Защита.	1
13	Разрежение в топке. Показ. Сигнализация. Защита	1
14	Разрежение в топке Регулирование	1
15	Уровень. Регистрация	1
16	Уровень. Регулирование	1
17	Уровень. Показ. Сигнализация. Защита	1

Перечень приборов и аппаратуры

Позиция	Наименование и техническая характеристика	Тип	Кол.	№ установочного чертежа	Примечание
Е24	Напоромер. Верхний предел	НМП-100	1	ТМ4-690-79	
	измерения 1,6 КПа (160 кгс/м²)				
Е18	Тягонапоромер. Верхний предел	ТНМП-100	1	ТМ4-690-79	
	измерения ±0,2 КПа (±20 кгс/м²)				
Е27, Е27а	Управляющий прибор	—	2	см. эскиз I	Входит в комплект ЗЗУ-4
	запально-защитного устройства				
Е35б	Дифманометр-уровнемер	ДСП-4сг	1	—	
	Верхний предел измерения				
	± 31,5 см. в.ст.				
Е21, Е29	Датчик-реле напора	ДН-2,5	2	ТМ4-307-83	
	Пределы уставок				
	от 0,04 до 2,5 КПа				
	(от 4 до 250 кгс/см²)				
	Преобразователь измерительный	Сапфир-22		—	
	Верхний предел измерений				
Е19а*	40 КПа (4000 кгс/м²)	ДИ-2130	1		
Е5а*, Е30а*	2,5 КПа (250 кгс/м²)	ДИ-2120	2		
Е33а*, Е8а*, Е9а*	2,5 МПа (25 кгс/см²)	ДИ-2151	3		
Е6а*, Е22а*	±0,2 КПа (±20 кгс/м²)	ДИВ-2310	2		
Е7а*, Е36б*	6,3 КПа (630 кгс/м²)	ДД-2420	2		

Спецификация монтажных изделий (начало)

Позиция	Наименование и техническая характеристика	Тип	Кол.	№ чертежа	Примечание
1	Рама РПП-1	—	2	ТК4-546-81	изделие МЗМ
2	Коллектор КС-700	—	1	ТК4-507-69	—"—
3	Обвязка ТУ36.1759-84	ОП-105	6	—	
4	Обвязка ТУ36.1759-84	ОП-109	3	—	
5	Кронштейн	—	11	—	Комплектно с прибором
6	Труба 50х3,0 ГОСТ 3262-75	—	2,2м	—	
7	Рамка ТУ36.1130-74	РПМ-66х26	18	—	
8	Уголок ТУ36.1113-84	УП35х35	2	—	
9	Лист Б-ПН-0-5,0 ГОСТ 19904-74 / Ст.3 ГОСТ 14637-79	—	5кг	—	
10	Коробка протяжная	У-994 М	6	—	
	ТУ36.2415-81				

Гл.инж.пр.	Гусева		
Нач.отд.	Борисов		
Н.контр.	Корчкова		
Рук.гр.	Харитонова		
Инж.	Фетисова		
Техник	Семаева		

Привязан

Инв. №

903-1-245.87 -АТМ3

Котельная с 4 котлами ДЕ-16-14ГМ. Здание из сборных железобетонных конструкций

Котел ДЕ-16-14ГМ N 1(2,3,4) Стена приборов N 1* (начало)

Стадия	Лист	Листов
Р	5	

Госстрой СССР ГПИ Горьковский САНТЕХПРОЕКТ

22192-15 7

Инв. № подл. | Подп. и дата | Взам. инв. №

Альбом 13

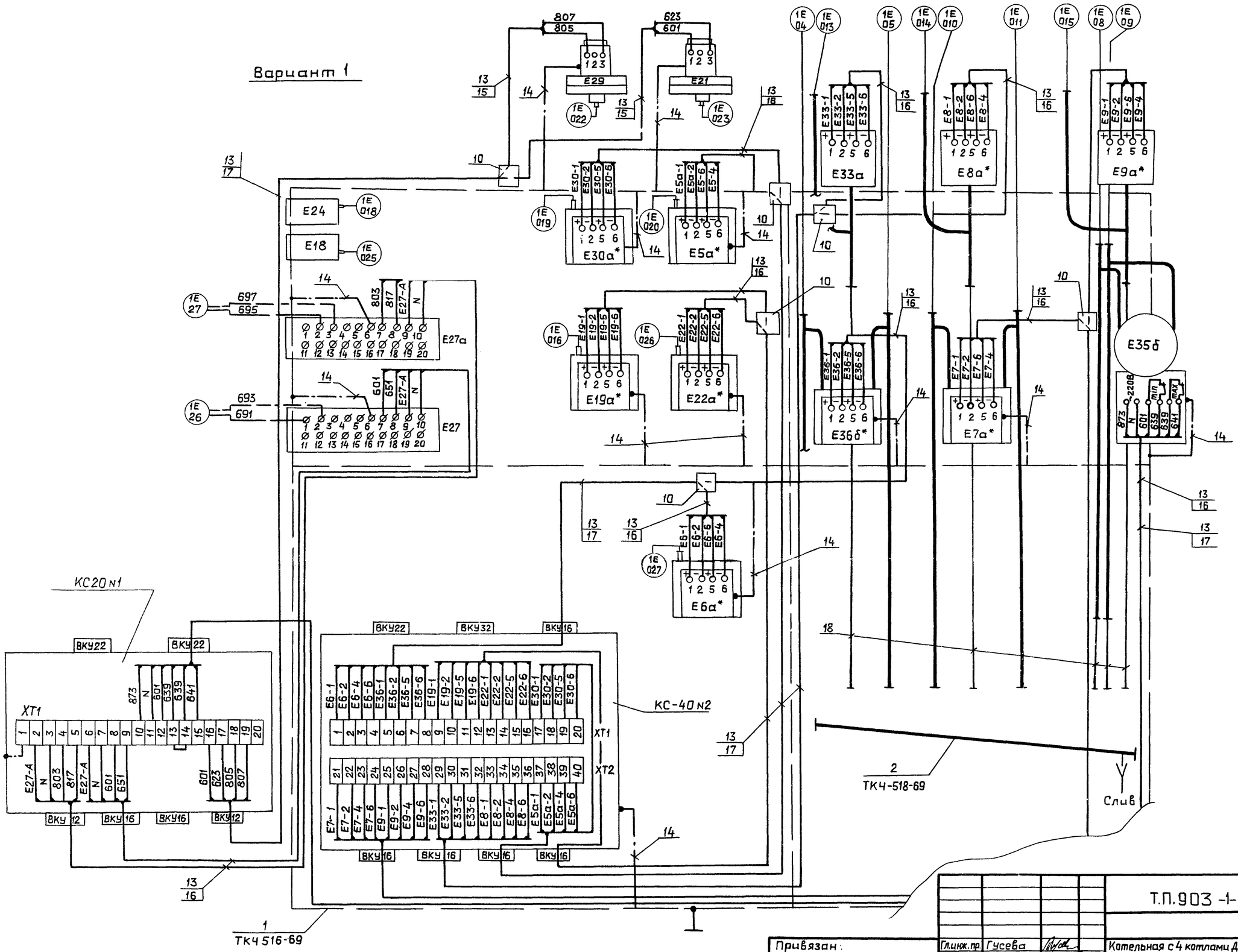

Привязан:	Гл.инж.пр.	Гусева		Т.П.903-1-245.87 АТМЗ			
	Нач.отд.	Борисов		Котельная с 4 котлами ДЕ-16-14ГМ Здание из сборных железобетонных конструкций	Стадия	Лист	Листов
	Н.контр.	Корчкова			Р	6	
	Рук.гр.	Хаританова		Котел ДЕ-16-14ГМ N1(2,3,4) Стена приборов N1* (окончание)	Госстрой СССР ГПИ Горьковский САНТЕХПРОЕКТ		
Инв.№	Инж.	Фетисова					
	Техник	Семаева					

22192-15 8

Копировал: Ганкова

Формат А2

Альбом 13

1. По данному чертежу изготовить четыре стенда.
2. Установку и монтаж производить в соответствии со СНиП 3.05.07-85 и инструкциями по эксплуатации приборов.
3. Крепление производить в соответствии с ВСН 410-80 / ММСС СССР
4. Вентили, поставляемые комплектно с приборами, на чертеже затушеваны.
5. Провода, проложенные в защитных трубах, в местах подключения к приборам защитить металлорукавом.
6. Схему соединения внешних проводок см. 903-1-245.87 АТМ1 лист 9.

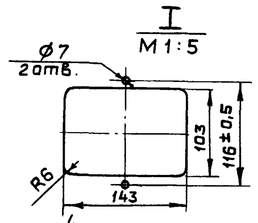

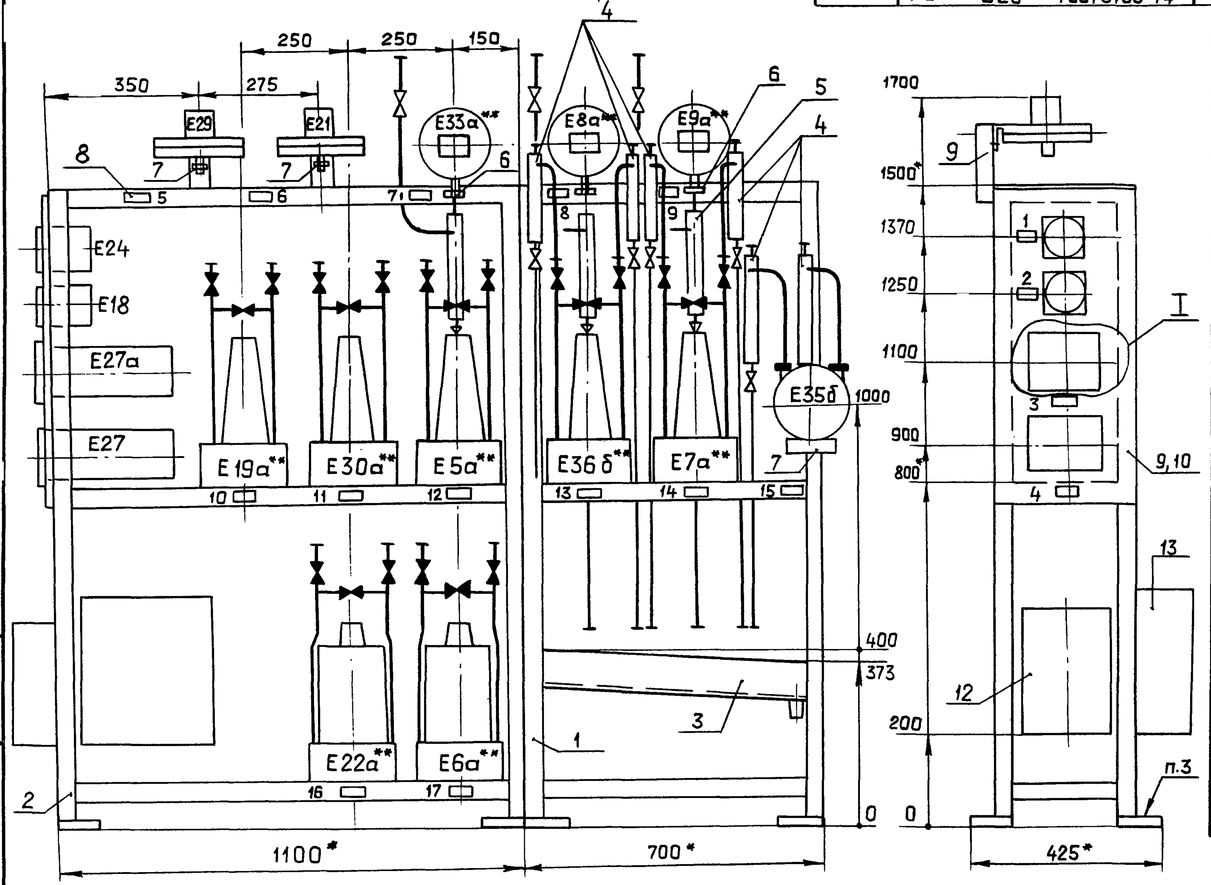

Вариант 2

Спецификация монтажных изделий

Позиция	Наименование и техническая характеристика	Тип	Кол.	N чертежа	Примечание
9	Уголок ТУ 36 1113-84	УП 35х35	2	—	
10	Лист Б-ПН 0-5,0 ГОСТ 19904-74 / Ст3 ГОСТ 14637-79	—	5кг	—	
11	Коробка протяжная	У-994М	6	—	
	ТУ 36.2415-81				
	Коробка соединительная				
	ТУ 36 1764-79				
12		КС-20	1	—	
13		КС-40	1	—	
14	Провод ПВ1 1 380 ГОСТ 6323-79	—	175м	—	
15	Проводник ТУ36.1276-75	П-550	6	—	
	Металлорукав ТУ 22-5570-83				
16	РЗ-Ц-Х-Ш-8	—	1м	—	
17	РЗ-Ц-Х-Ш-10	—	12м	—	
18	Труба ПВХ-В-ЭП 16У				
	ТУ6.19.051-249-79	—	20м	—	
19	Труба 14х2-10 ГОСТ 8734-75 / В20 ГОСТ 8733-74	—	3м		

Надписи в рамках

N рамки	Надпись	Кол.
1	Давление воздуха	1
2	Разрежение в топке	1
3	Факел запальника	1
4	Факел горелки	1
5	Котел N1 (2,3,4) Стенд приборов N1	1
6	Воздух. Сигнализация Защита. Розжиг	1
7	Пар. Давление Регистрация	1
8	Пар. Давление. Регулирование (газ)	1
9	Пар. Давление. Регулирование (мазут)	1
10	Газ. Давление. Показ Сигнализация. Защита.	1
11	Воздух. Давление. Показ Сигнализация. Защита.	1
12	Воздух. Давление. Регулирование	1
13	Уровень. Регистрация	1
14	Уровень. Регулирование	1
15	Уровень. Показ. Сигнализация. Защита	1
16	Разрежение в топке. Показ. Сигнализация. Защита	1
17	Разрежение в топке Регулирование.	1

Перечень приборов и аппаратуры

Позиция	Наименование и техническая характеристика	Тип	Кол.	N° установочного чертежа	Примечание
E24	Напоромер. Верхний предел	НМП-100	1	ТМ4-690-79	
	измерения 1,6 кПа (160 кгс/м²)				
E18	Тяганапоромер. Верхний предел	ТНМП-100	1	ТМ4-690-79	
	измерения ± 0,2 кПа (± 20 кгс/м²)				
E27, E27а	Управляющий прибор	—	2	см. эскиз I	Входит в комплект 33У-4
	запально-защитного устройства				
E35б	Дифманометр-уровнемер	ДСП-4 ст	1	—	
	Верхний предел измерения				
	± 31.5 см. в.ст				
E21, E29	Датчик-реле напора	Дн-2,5	2	ТМ4-307-83	
	Пределы уставок				
	от 0,04 до 2,5 кПа				
	(от 4 до 250 кгс/м²)				
E8а**, E9а**,	Преобразователь давления	МЭД	3	2ТМ4-106-83	
E33а**	взаимозаменяемый. Верхний	(22365)			
	предел измерения 2,5 МПа (25 кгс/м²)				
	Дифманометр мембранный	ДМ		по типу	
	Номинальный перепад давления	(3583м)		ТМ4-73-83	
E5а**, E30а**	2,5 кПа (250 кгс/м²)		2		
E19а**	40 кПа (4000 кгс/м²)		1		
E7а**, E36б**	6,3 кПа (630 кгс/м²)		2		
E6а**, E22а**	Дифманометр колокольный	ДКО	2	по типу	
	Номинальный перепад давления	(3702)		ТМ4-74-83	
	400 (±200) Па [40 (±20) кгс/м²]				

Спецификация монтажных изделий (начало)

Позиция	Наименование и техническая характеристика	Тип	Кол.	N° чертежа	Примечание
1	Рама РПП-1	—	1	ТК4-546-81	изделие М3М
2	Рама РПП-2	—	1	ТК4-546-81	—"—
3	Коллектор КС-700	—	1	ТК4-507-69	—"—
4	Обвязка ТУ 36.1759-84	ОП-105	6	—	
5	Обвязка ТУ36.1759-84	ОП-109	3	—	
6	Кронштейн КП-45	—	3	ТК4-468-81	
7	Кронштейн	—	3	—	Комплектно с прибором
8	Рамка ТУ36.1130-74	РПМ-66х26	17	—	

Привязан

Инв. N

Гл.инж.пр.	Гусева	
Нач.отд.	Борисов	
Н.контр.	Корчкова	
Рук.гр.	Харитонова	
Инж.	Фетисова	
Техник	Семаева	

903-1-245.87 - АТМ3

Котельная с 4 котлами ДЕ-16-14ГМ
Здание из сборных железобетонных конструкций

Стадия	Лист	Листов
Р	7	

Котел ДЕ 16-14 ГМ N1 (2,3,4)
Стенд приборов N1** (начало)

ГОССТРОЙ СССР
ГПИ ГОРЬКОВСКИЙ
САНТЕХПРОЕКТ

Взам. инв. N | Подп. и дата | Инв. N подл.

22192-15 9

Копировал Ганкова

Формат А2

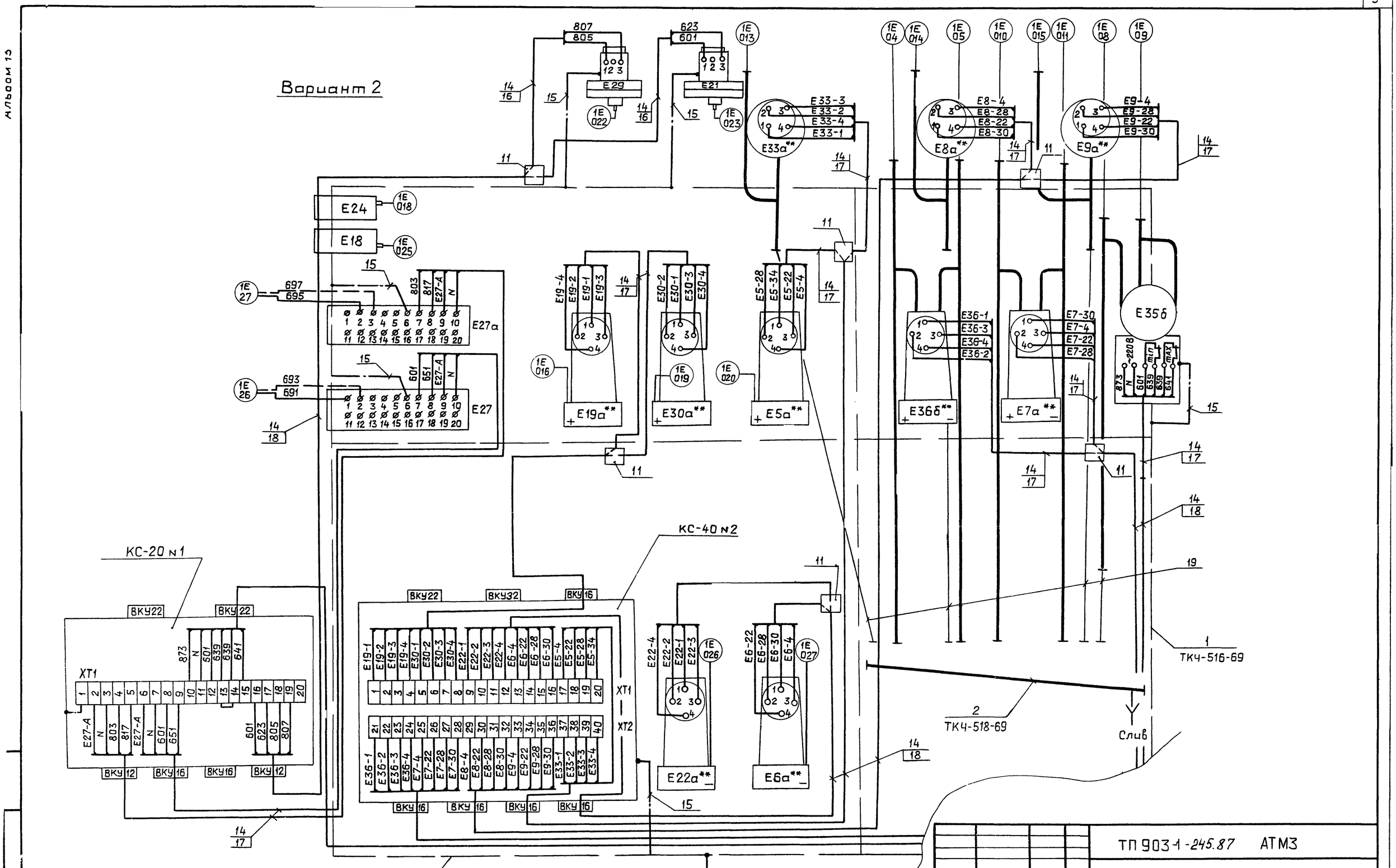

Привязан					ТП 903-1-245.87 АТМЗ		
	Гл.инж.пр	Гусева					
	Нач.отд.	Борисов		Котельная с 4 котлами ДЕ-16-14ГМ Здание из сборных железобетонных конструкций	Стадия	Лист	Листов
	Н.контр.	Корчкова			Р	8	
	Рук.гр.	Харитонова		Котел ДЕ-16-14ГМ N1(2,3,4) Стенд приборов N1** (окончание)	ГОССТРОЙ СССР ГПИ ГОРЬКОВСКИЙ САНТЕХПРОЕКТ		
Инв. №	Инж.	Фетисова					
	Техник	Семаева					

22192-15 10

Копировал Ганкова

формат А2

Альбом 13

Вариант 1

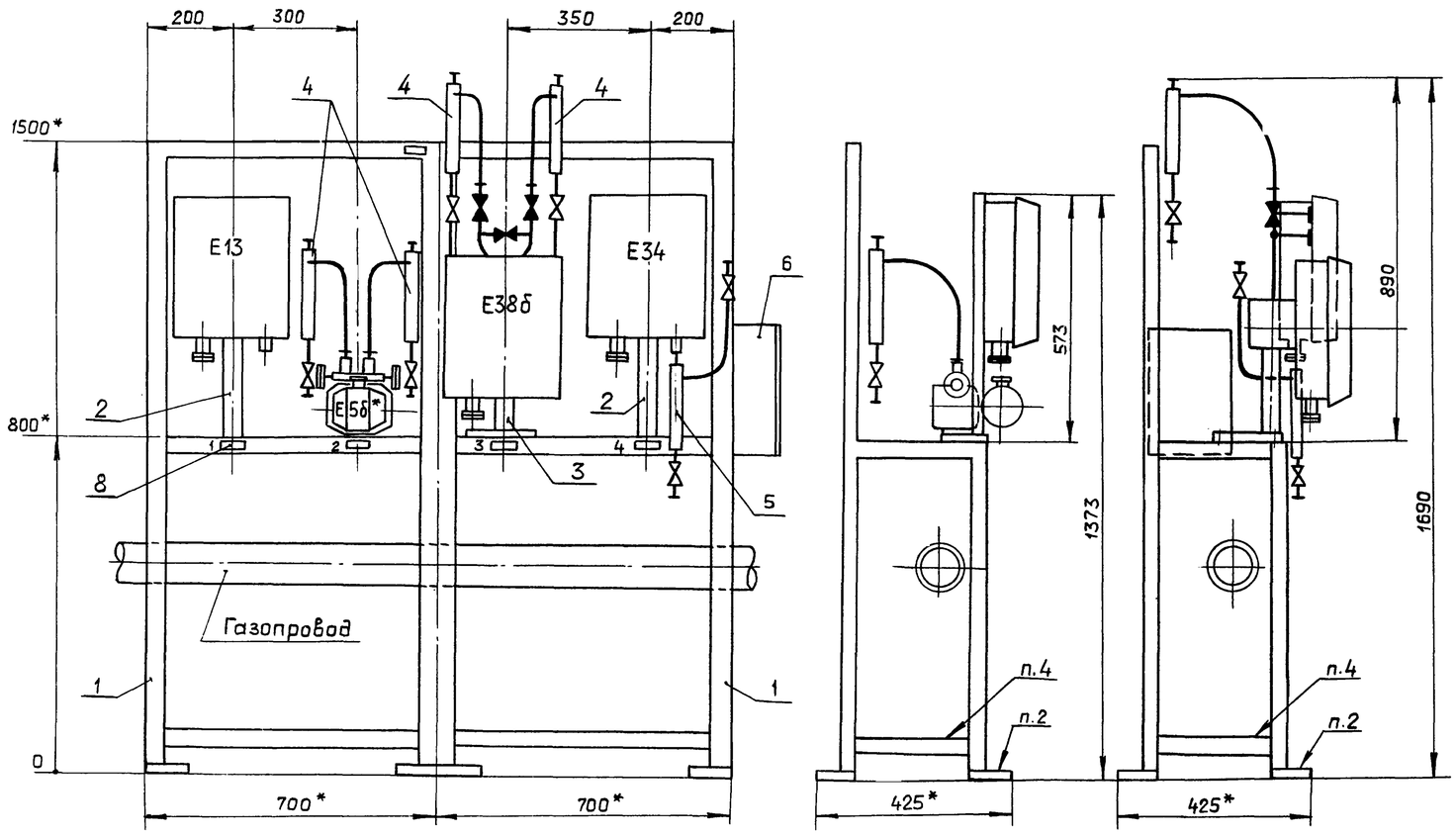

Вариант 2

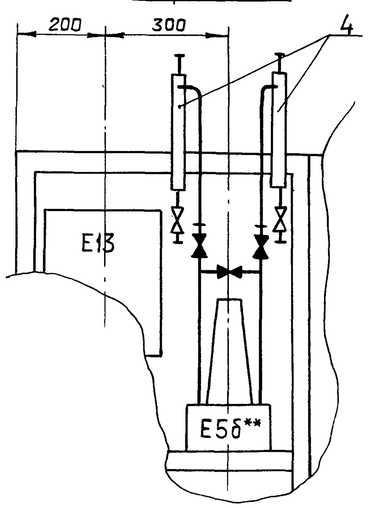

Остальное по варианту 1

Надписи в рамках

N рамки	Надпись	Кол.
1	Газ. Температура Регистрация	1
2	Газ. Расход Регулирование	1
3	Газ. Расход Регистрация	1
4	Газ. Давление регистрация	1
5	Котел N 1 (2,3,4)	1

1. Установку и монтаж производить в соответствии со СНиП 3.05.07-85 и инструкциями по эксплуатации приборов.
2. Крепление производить в соответствии с ВСН 410-80 / ММСС СССР
3. Вентили, поставляемые комплектно с приборами, на чертеже затушеваны.
4. Приварку произвести по месту после установки стенда.
5. По данному чертежу изготовить четыре стенда.

Перечень приборов и аппаратуры

Позиция	Наименование и техническая характеристика	Тип	Кол.	N установочного чертежа	Примечание
E13	Термометр самопишущий	ТЖС-711	1	по типу	
	Пределы измерения			ТМ4-362-83	
	от −50 до +50°С				
E38б	Дифманометр-расходомер	ДСС-711ин	1	по типу	
	Верхний предел измерения			ТМ4-372-83	
	1250 нм³/ч				
E34	Манометр самопишущий	МТС-711	1	по типу	
	Пределы измерения			ТМ4-362-83	
	от 0 до 0,1 МПа				
	(от 0 до 1,0 кгс/см²)				
E5б*	Преобразователь измери-	Сапфир-22ДД-	1	—	
	тельный. Верхний предел	2430			
	измерений 25кПа(2500 кгс/м²)				
E5б**	Дифманометр мембранный	ДМ	1	по типу	
	Номинальный перепад	(3583М)		ТМ4-73-83	
	давления 25кПа(2500 кгс/м²)				

Спецификация монтажных изделий

Позиция	Наименование и техническая характеристика	Тип	Кол.	N чертежа	Примечание
1	Рама РПП-1	—	2	ТК4-546-81	изделие МЗМ
2	Подставка ППК-1	—	2	ТК4-3512-83	—"—
3	Подставка ДП	—	1	ТК4-541-83	—"—
4	Обвязка ТУ36.1759-84	ОП-105	4	—	
5	Обвязка ТУ36.1759-84	ОП-109	1	—	
6	Соединительная коробка ТУ36.1753-75	КСК-16	1	—	
7	Коробка протяжная ТУ36.2415-81	У-994М	1	—	
8	Рамка ТУ36.1130-74	РПМ-66×26	5	—	
9	Провод ПВ1 1 380 ГОСТ6323-79	—	16м	—	
10	Проводник ТУ36.1276-75	П-350	4	—	
	Металлорукав ТУ22-5570-83				
11	РЗ-Ц-Х-Ш-8	—	3,5м	—	
12	РЗ-Ц-Х-Ш-10	—	2м	—	

Взам. инв. № | Подп. и дата | Инв. № подл.

Привязан:

Инв. №

Гл.инж.пр	Гусева	
Нач.отд.	Борисов	
Н.контр.	Корчкова	
Рук.гр.	Харитонова	
Инж.	Фетисова	
Техник	Семаева	

903-1-245.87 – АТМЗ

Котельная с 4 котлами ДЕ-16-14ГМ
Здание из сборных железобетонных конструкций

Стадия	Лист	Листов
Р	9	

Котел ДЕ-16-14ГМ N1(2,3,4)
Стенд приборов N2
(начало)

ГОССТРОЙ СССР
ГПИ ГОРЬКОВСКИЙ
САНТЕХПРОЕКТ

22192-15 11

Копировал: Ганкова

Формат А2

Альбом 13

Вариант 2

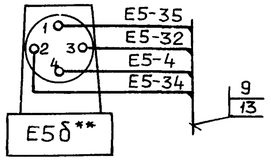

Остальное по варианту 1

Вариант 1

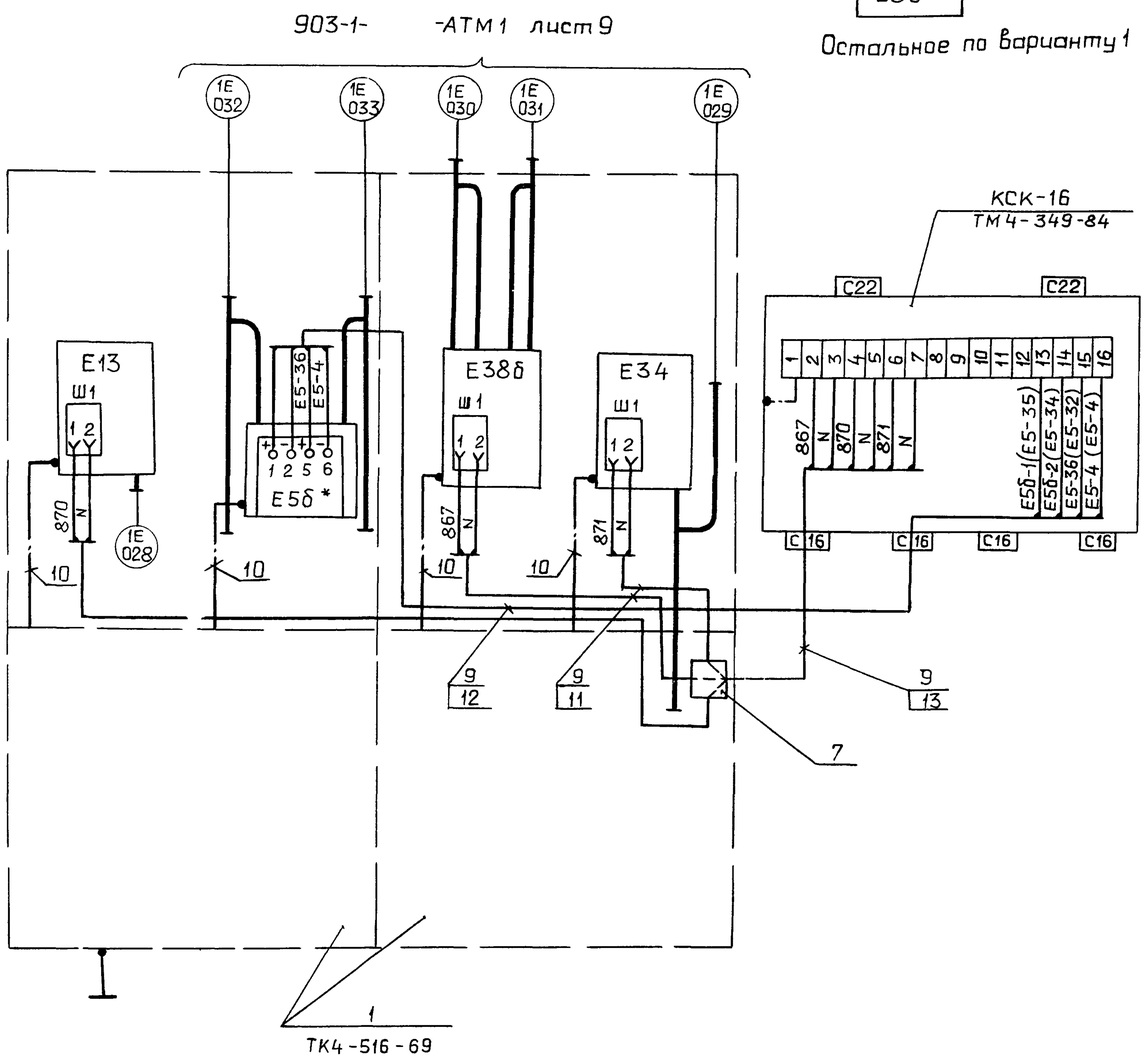

				ТП 903-1-245.87 АТМ3			
Привязан	Гл.инж.пр.	Гусева		Котельная с 4 котлами ДЕ-16-14ГМ Здание из сборных железобетонных конструкций	Стадия	Лист	Листов
	Нач.отд.	Борисов			Р	10	
	Н.контр.	Корчкова		Котел ДЕ-16-14ГМ N1(2,3,4) Стенд приборов N2. (окончание)	ГОССТРОЙ СССР ГПИ ГОРЬКОВСКИЙ САНТЕХПРОЕКТ		
	Рук.гр.	Харитонова					
	Инж.	Фетисова					
Инв.N°	Техник	Семаева					

Альбом

Вариант 2

Остальное по варианту 1

Вариант 1

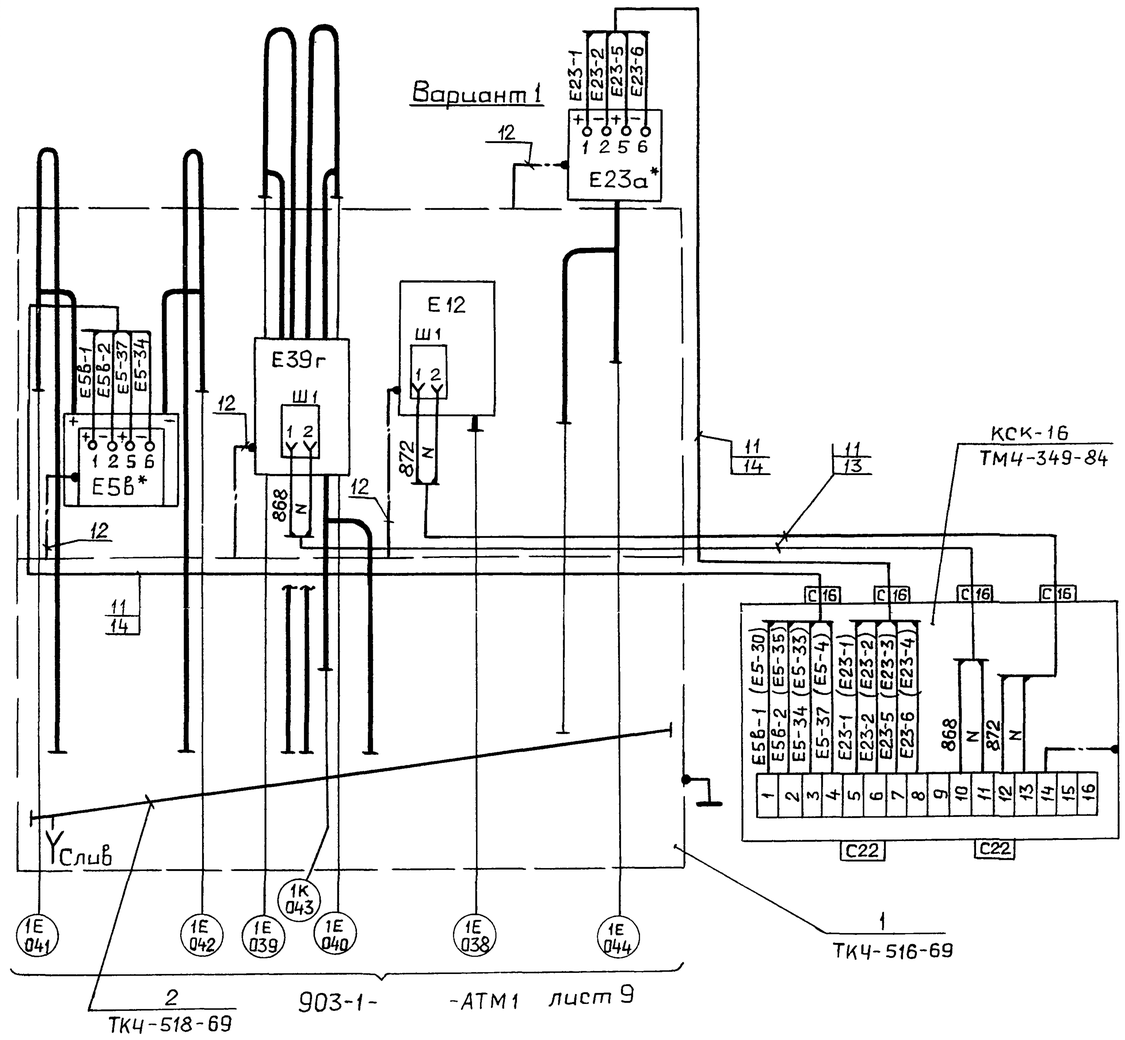

				ТП 903-1-245.87 АТМ3			
Привязан	Гл.инж.пр.	Гусева		Котельная с 4 котлами ДЕ-16-14ГМ Здание из сборных железобетонных конструкций	Стадия	Лист	Листов
	Нач.отд.	Борисов			Р	12	
	Н.контр.	Корчкова		Котел ДЕ-16-14ГМ N1(2,3,4) Стенд приборов N3 (окончание)	ГОССТРОЙ СССР ГПИ ГОРЬКОВСКИЙ САНТЕХПРОЕКТ		
	Рук.гр.	Харитонова					
	Инж.	Фетисова					
Инв.N°	Техник	Семаева					

Инв.N° подл. | Подп. и дата | Взам.инв.N°

22192-15 12

Копировал Гонкова Формат А3

Альбом 13

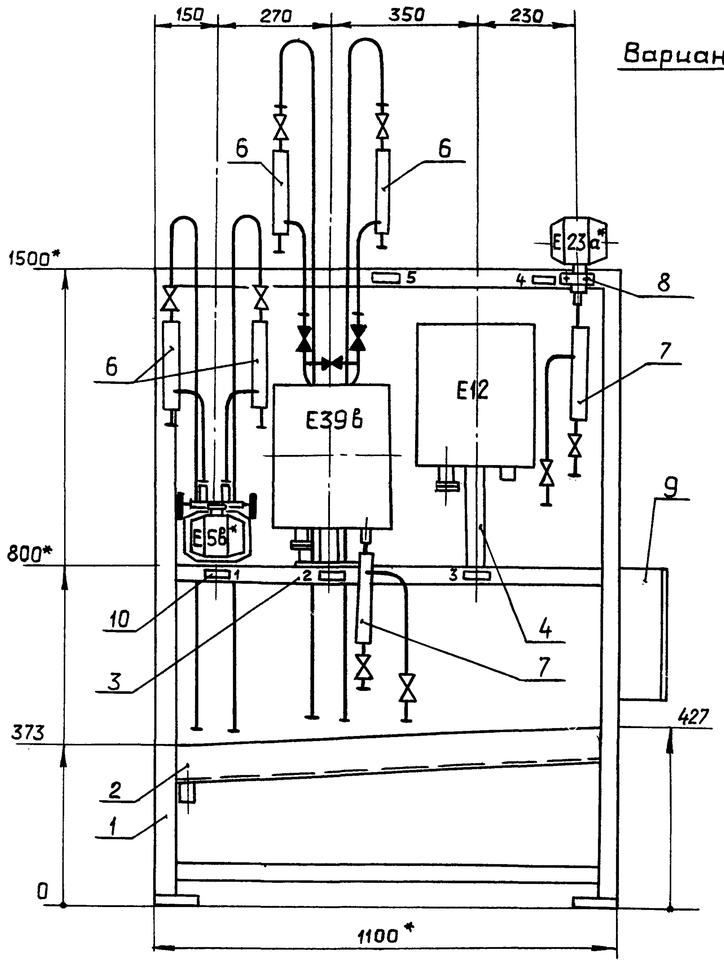

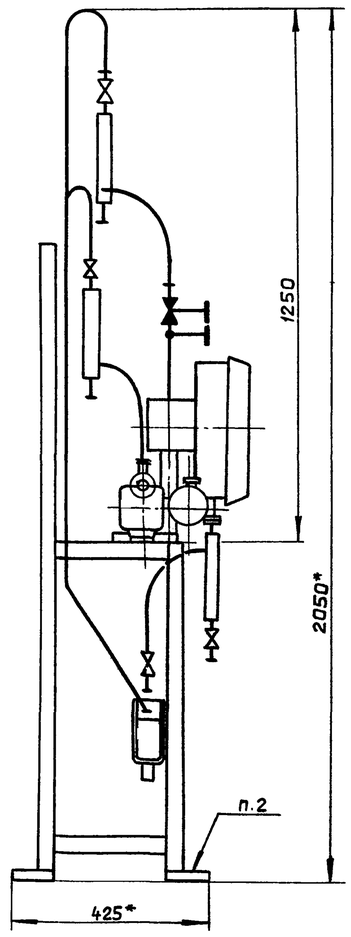

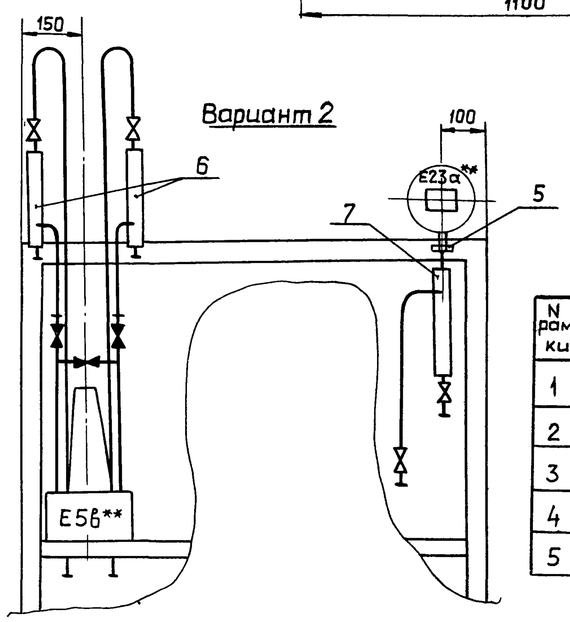

Остальное по варианту 1

Перечень приборов и аппаратуры

Позиция	Наименование и техническая характеристика	Тип	Кол.	N установочного чертежа	Примечание
E39б	Дифманометр-расходомер	ДСС-711Ин-	1	по типу	
	Верхний предел измерения	2С		ТМ4-373-83	
	по расходу - 1,25 м³/ч,				
	по давлению - 4.0 МПа (40 кгс/см²)				
E12	Термометр самопишущий	ТЖС-711	1	по типу	
	Пределы измерения 0...150°С			ТМ4-362-83	
E5б*	Преобразователь измерительный. Верхний предел измерений 25 кПа (2500 кгс/м²)	Сапфир-22ДД-2430	1	—	
E5б**	Дифманометр мембранный	ДМ	1	по типу	
	Номинальный перепад давления 25 кПа (2500 кгс/м²)	(3583М)		ТМ4-64-83	
E23а*	Преобразователь измерительный. Верхний предел измерений 2,5 МПа (25 кгс/см²)	Сапфир-22ДИ-2151	1	—	
E23а**	Преобразователь давления взаимозаменяемый. Верхний предел измерений 2,5 МПа (25 кгс/см²)	МЭД (22365)	1	2ТМ4-106-83	

Спецификация монтажных изделий

Позиция	Наименование и техническая характеристика	Тип	Кол.	N чертежа	Примечание
1	Рама РПП-2	—	1	ТК4-546-81	изделие МЗМ
2	Коллектор КС-1100	—	1	ТК4-507-69	—"—
3	Подставка ДП	—	1	ТК4-541-83	—"—
4	Подставка ППК-1	—	1	ТК4-3512-83	—"—
5	Кронштейн КП-45	—	1	ТК4-468-81	—"—
6	Обвязка ТУ36.1759-84	ОП-102	4	—	
7	Обвязка ТУ36.1759-84	ОП-108	2	—	
8	Кронштейн	—	1	—	комплектно с прибором
9	Соединительная коробка ТУ36.1753-75	КСК-16	1	—	
10	Рамка ТУ36.1130-74	РПМ-66х26	5	—	
11	Провод ПВ1 1 380 ГОСТ 6323-79	—	12м	—	
12	Проводник ТУ36.1276-75	П-350	4	—	
	Металлорукав ТУ22-5570-83			—	
13	РЗ-Ц-Х-Ш-8	—	2м	—	
14	РЗ-Ц-Х-Ш-10	—	2м	—	

1. Установку и монтаж производить в соответствии со СНиП 3.05.07-85 и инструкциями по эксплуатации приборов
2. Крепление производить в соответствии с ВСН 410-80 / ММСС СССР
3. Вентили, поставляемые комплектно с приборами, на чертеже затушеваны.
4. По данному чертежу изготовить четыре стенда.

Надписи в рамках

N рамки	Надпись	Кол.
1	Мазут. Расход Регулирование	1
2	Мазут. Расход давления Регистрация	1
3	Мазут. Температура Регистрация	1
4	Мазут. Давление. Показ. Сигнализация. Защита	1
5	Котел N 1 (2,3,4)	1

Привязан

Инв. №

Гл.инж.пр.	Гусева		
Нач.отд.	Борисов		
Н.контр.	Корчкова		
Рук.гр.	Харитонова		
Инж.	Фетисова		
Техник	Семаева		

ТП 903-1-245.87 АТМЗ

Котельная с 4 котлами ДЕ-16-14ГМ
Здание из сборных железобетонных конструкций

Стадия	Лист	Листов
Р	11	

Котел ДЕ-16-14ГМ N1(2,3,4)
Стена приборов N3
(начало)

ГОССТРОЙ СССР
ГПИ ГОРЬКОВСКИЙ
САНТЕХПРОЕКТ

22192-15 13

Копировал: Ганкова

Формат А2

Инв. № подл. | Подп. и дата | Взам. инв. №

Альбом 13

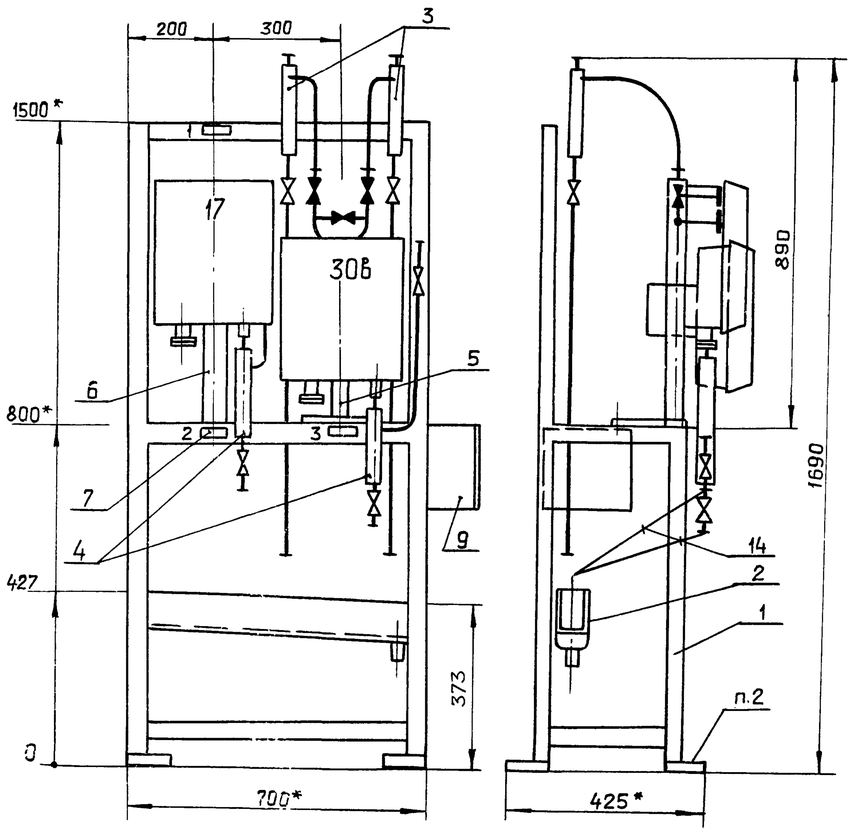

Надписи в рамках

N рамки	Надпись	Кол.
1	Вспомогат. оборудование Стенд приборов N 1	1
2	Конденсат с произ-ва. Давление Регистрация	1
3	Пар на произ-во. Расход. Давление. Регистрация.	1

1. Установку и монтаж производить в соответствии со СНиП III 34-74 и инструкциями по эксплуатации приборов.
2. Крепление производить в соответствии с ВСН 410-80 ММСС СССР.
3. Вентили, поставляемые комплектно с приборами, на чертеже затушёваны.

Перечень приборов и аппаратуры

Позиция	Наименование и техническая характеристика	Тип	Кол.	N установочного чертежа	Примечание
17	Манометр самопишущий	МТС-711	1	по типу	
	Пределы измерений			ТМ4-362-83	
	0...0,4 МПа (0...4 кгс/см²)				
30б	Дифманометр-расходомер	ДСС-711 Ин-	1	по типу	
	Верхний предел измерений	2с		ТМ4-372-83	
	по расходу – 20 т/ч;				
	по давлению – 1,0 МПа				
	(10 кгс/см²)				

Спецификация монтажных изделий

Позиция	Наименование и техническая характеристика	Тип	Кол.	N чертежа	Примечание
1	Рама РПП-1	—	1	ТК4-546-81	изделие МЗМ
2	Коллектор КС-700	—	1	ТК4-507-69	—"—
3	Обвязка ТУ36.1759-84	ОП-105	2	—	
4	Обвязка ТУ 36.1759-84	ОП-109	2	—	
5	Подставка ДП	—	1	ТК4-541-83	изделие МЗМ
6	Подставка ППК-1	—	1	ТК4-3512-83	—"—
7	Рамка ТУ36.1130-74	РПМ-66×26	3	—	
8	Коробка протяжная	У-994М	1	—	
	ТУ 36.2415-81				
9	Коробка соединительная	КСК-8	1	—	
	ТУ36.1764-79				
10	Провод ПВ1 1 380 ГОСТ6323-79	—	8м		
11	Проводник ТУ36.1276-75	П-550	2		
	Металлорукав ТУ22-5570-83				
12	РЗ-Ц-Х-Ш-8	—	2м	—	
13	РЗ-Ц-Х-Ш-10	—	1м	—	
14	Труба 14×2-10 ГОСТ 8734-75 / В20 ГОСТ 8733-74	—	2м	—	

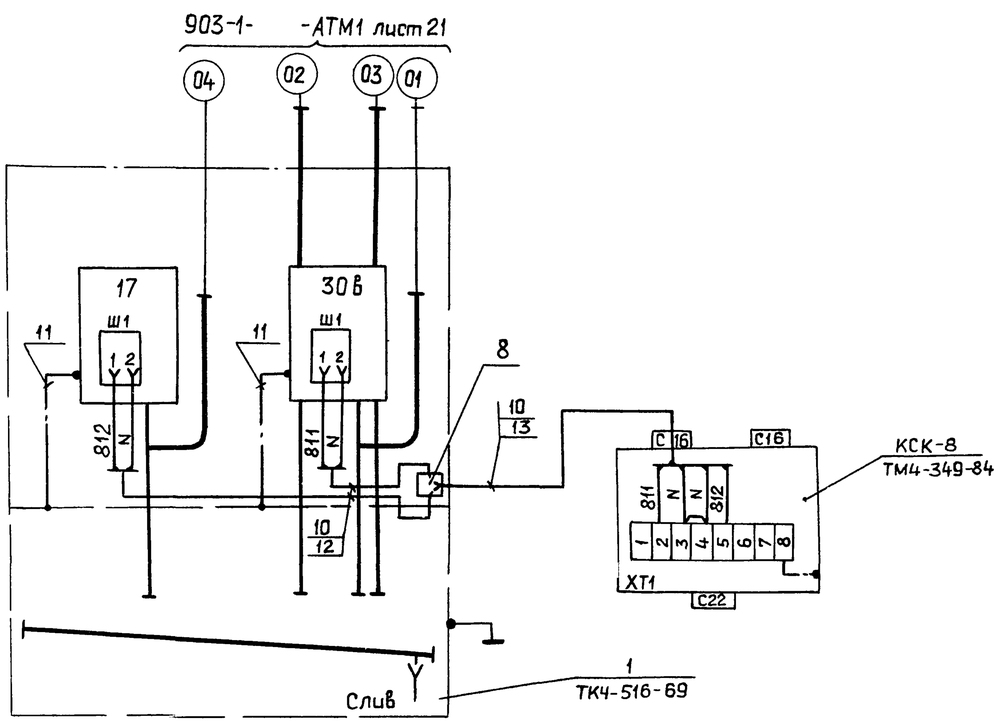

Привязан			
Инв.№			

Гл.инж.пр	Гусева		
Нач.отд	Борисов		
Н.контр	Корчкова		
Рук.гр.	Харитонова		
Инж.	Фетисова		
Техник	Семаева		

ТП 903-1-245.87 АТМ3

Котельная с 4 котлами ДЕ-16-14ГМ
Здание из сборных железобетонных конструкций

Вспомогательное оборудование
Стенд приборов N 1.

Стадия	Лист	Листов
Р	13	

Госстрой СССР
ГПИ Горьковский
САНТЕХПРОЕКТ

Альбом 13

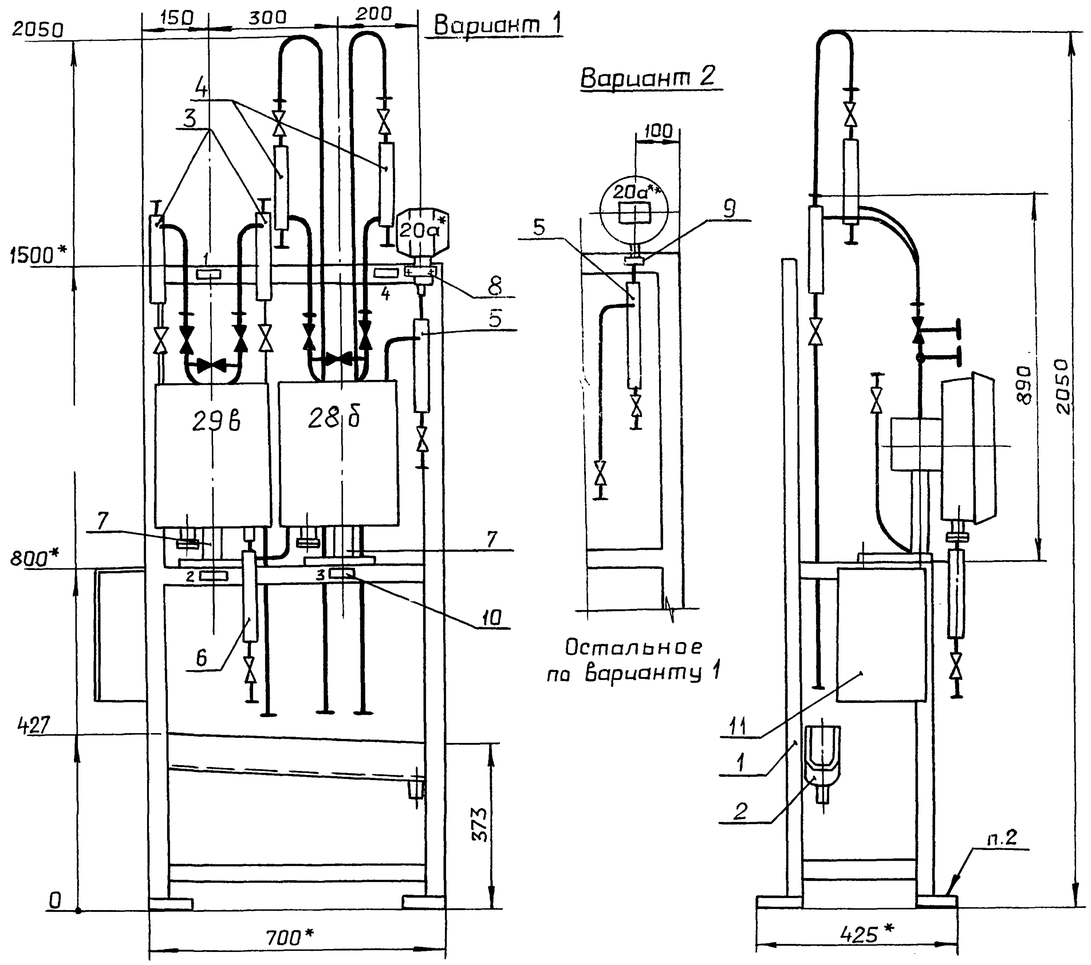

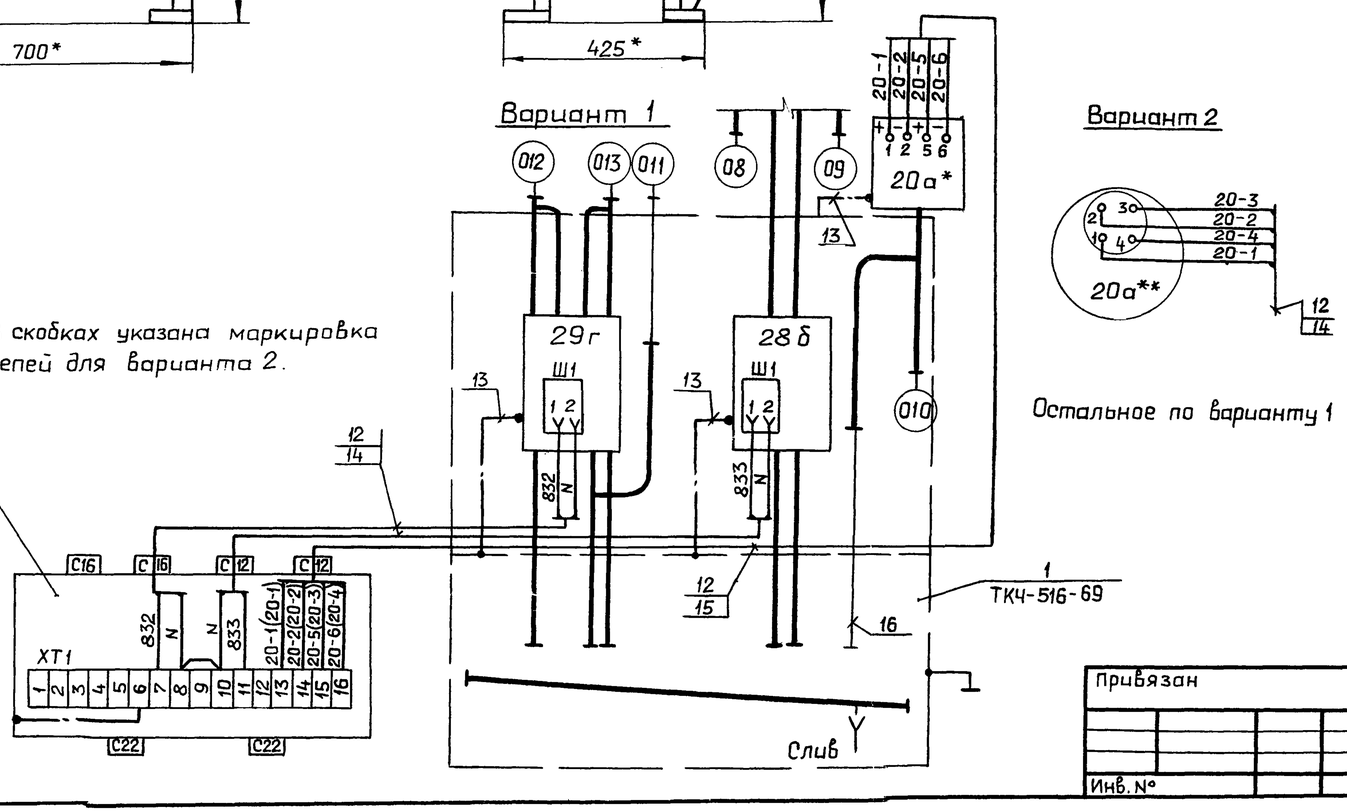

Надписи в рамках

N рамки	Надпись	Кол.
1	Вспомогательное оборудование Стенд приборов N2	1
2	Прямая сетевая вода. Расход. Давление. Регистрация.	1
3	Обратная сетевая вода. Расход Регистрация.	1
4	Обратная сетевая вода Давление. Регистрация.	1

1. Установку и монтаж производить в соответствии со СНиП 3.05.07-85 и инструкциями по эксплуатации приборов.
2. Крепление производить в соответствии с ВСН 410-80 / ММСС СССР
3. Вентили, поставляемые комплектно с приборами, на чертеже затушеваны.
4. Провода, проложенные в защитных трубах, в местах подключения к приборам защитить металлорукавом.
5. Схему соединения внешних проводок см. 903-1- АТМ1 лист 22.

Перечень приборов и аппаратуры

Позиция	Наименование и техническая характеристика	Тип	Кол.	N установочного чертежа	Примечание
29в	Дифманометр-расходомер	ДСС-711 Ин-	1	по типу	
	Верхний предел измерений	2с		ТМ4-372-83	
	по расходу - 320 м³/ч;				
	по давлению-1,0 МПа (10 кгс/см²)				
28б	Дифманометр-расходомер	ДСС-711 Ин	1	по типу	
	Верхний предел измерений	ДСС-711 Ин	1	ТМ4-373-83	
	320 м³/ч				
20а*	Преобразователь измерительный	Сапфир-22ДИ	1	—	
	Верхний предел измерений	2150			
	0,4 МПа (4 кгс/см²)				
20а**	Преобразователь давления	МЭД	1	2ТМ4-106-83	
	взаимозаменяемый. Верхний	(2234)			
	предел измерений 0,4 МПа				
	(4 кгс/см²)				

Спецификация монтажных изделий

Позиция	Наименование и техническая характеристика	Тип	Кол.	N чертежа	Примечание
1	Рама РПП-1	—	1	ТК4-546-81	изделие МЗМ
2	Коллектор КС-700	—	1	ТК4-507-69	—"—
3	Обвязка ТУ36.1759-84	ОП-105	2	—	
4	Обвязка ТУ36.1759-84	ОП-102	2	—	
5	Обвязка ТУ36.1759-84	ОП-108	1	—	
6	Обвязка ТУ36 1759-84	ОП-109	1	—	
7	Подставка ДП	—	1	ТК4-541-83	изделие МЗМ
8	Кронштейн	—	1	—	Комплектно с прибором
9	Кронштейн КП-45	—	1	ТК4-467-71	—"—
10	Рамка ТУ 36.1130-74	РПМ-66×26	4	—	
11	Коробка соединительная	КСК-16	1	—	
	ТУ36.1764-79				
12	Провод ПВ1 1 380 ГОСТ 6323-79	—	13м	—	
13	Проводник ТУ36.1276-75	П-550	3	—	
14	Металлорукав Р3-Ц-Х-Ш-10				
	ТУ22-5570-83	—	2м	—	
15	Труба ПВХ-ЭП16У	—	2м	—	
	ТУ6-19-051-249-79				
16	Труба 14х2-10 ГОСТ 8734-75 / В20 ГОСТ 8733-74	—	1м	—	

Привязан

Инв. №

Гл.инж.пр.	Гусева		
Нач.отд.	Борисов		
Н.контр.	Карчкова		
Рук.гр.	Харитонова		
Инж.	Фетисова		
Техник	Семаева		

ТП 903-1-245.87 АТМ3

Котельная с 4 котлами ДЕ-16-14ГМ. Здание из сборных железобетонных конструкций.

Вспомогательное оборудование. Стенд приборов N2.

Стадия	Лист	Листов
Р	14	

ГОССТРОЙ СССР ГПИ Горьковский САНТЕХПРОЕКТ

Взам. инв. № | Подп. и дата | Инв. № подл.

Альбом 13

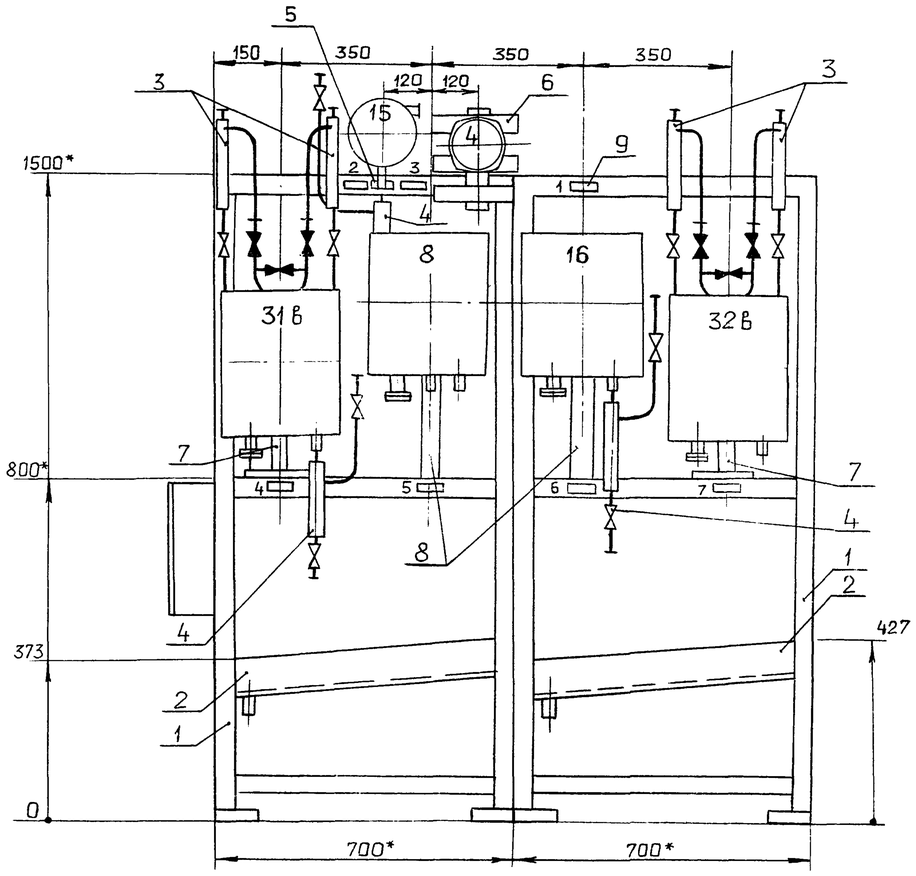

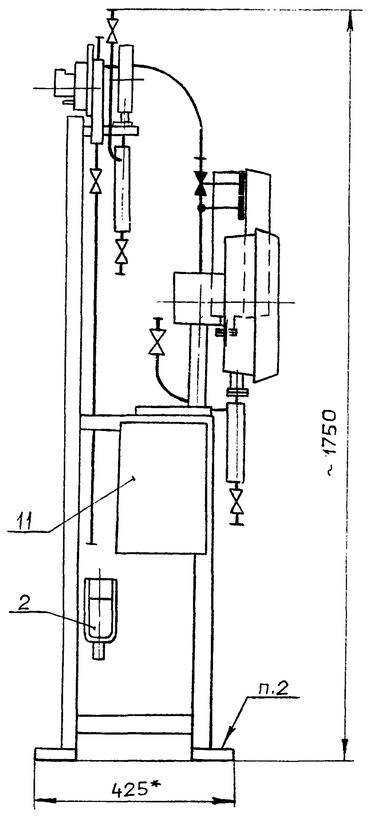

Перечень приборов и аппаратуры

Позиция	Наименование и техническая характеристика	Тип	Кол	N установочного чертежа	Примечание
31в	Дифманометр-расходомер	ДСС-711 Ин-	1	по типу	
	Верхний предел измерения	2С		ТМ4-372-83	
	по расходу - 6,3 м³/ч,				
	по давлению - 4,0 МПа (40 кгс/см²)				
32в	Дифманометр-расходомер	ДСС-711 Ин	1	по типу	
	Верхний предел измерения			ТМ4-372-83	
	6,3 м³/ч				
4	Термометр сигнализирующий	ТГП-100Зк	1	—	
	Пределы измерения 0...150°С				
8	Термометр самопишущий	ТЖ2С-711	1	по типу	
	Пределы измерения 50...150°С			ТМ4-362-83	
15	Манометр электроконтактный	ЭКМ-1У-40	1	2ТМ4-106-83	
	Верхний предел измерения				
	4,0 МПа (40 кгс/см²)				
16	Манометр самопишущий	МТС-711	1	по типу	
	Пределы измерений			ТМ4-362-83	
	0...0,4 МПа (0...4 кгс/см²)				

Спецификация монтажных изделий (начало)

Позиция	Наименование и техническая характеристика	Тип	Кол.	N чертежа	Примечание
1	Рама РПП-1	—	2	ТК4-546-81	изделие МЗМ
2	Коллектор КС-700	—	2	ТК4-507-69	—"—
3	Обвязка ТУ 36.1759-84	ОП-105	4	—	
4	Обвязка ТУ 36.1759-84	ОП-109	3	—	
5	Кронштейн КП-45	—	1	ТК4-467-71	изделие МЗМ
6	Кронштейн КУ-1	—	1	ТК4-3496-81	—"—
7	Подставка ДП	—	1	ТК4-541-83	—"—
8	Подставка ППК-1	—	1	ТК4-3512-83	—"—
9	Рамка ТУ 36.1130-74	РПМ-66×26	7	—	
10	Коробка протяжная	У-994М	1	—	
	ТУ 36.2415-81				
11	Коробка соединительная	КСК-16	1	—	
	ТУ 36.1764-79				
12	Провод ПВ1 1 380 ГОСТ 6323-79	—	20м	—	

Надписи в рамках

N° рамки	Надпись	Кол
1	Вспомогательн. оборудование Стенд приборов N3	1
2	Прямой мазут. Давление. Сигнализация.	1
3	Прямой мазут. Температура. Сигнализация	1
4	Прямой мазут. Расход Давление. Регистрация	1
5	Прямой и обратный мазут Температура. Регистрация.	1
6	Обратный мазут. Давление. Регистрация	1
7	Обратный мазут. Расход. Регистрация.	1

Спецификация монтажных изделий (окончание)

Позиция	Наименование и техническая характеристика	Тип	Кол.	N чертежа	Примечание
13	Проводник ТУ 36.1276-75	П-550	5	—	
14	Металлорукав Р3-Ц-Х-Ш-8	—	3м	—	
	ТУ 22-5570-83				
15	Труба ПВХ-В-ЭП16У	—	5м	—	
	ТУ6-19-051-249-79				
16	Труба 14х2-10 ГОСТ 8734-75 / В20 ГОСТ 8733-74	—	1м	—	

1. Установку и монтаж производить в соответствии со СНиП 3.05.07.85 и инструкциями по эксплуатации приборов.
2. Крепление производить в соответствии с ВСН 410-80 / МССС СССР
3. Вентили, поставляемые комплектно с приборами, на чертеже затушеваны.
4. Провода, проложенные в защитных трубах, в местах подключения к приборам защитить металлорукавом.

Привязан

Инв. №

Гл.инж.пр.	Гусева		
Нач.отд.	Борисов		
Н.контр.	Корчкова		
Рук.гр.	Харитонова		
Инж.	Фетисова		
Техник	Семаева		

ТП 903-1-245.87 АТМЗ

Котельная с 4 котлами ДЕ-16-14ГМ
Здание из сборных железобетонных конструкций
Вспомогательное оборудование
Стенд приборов N3 (начало)

Стадия	Лист	Листов
Р	15	

ГОССТРОЙ СССР
ГПИ ГОРЬКОВСКИЙ
САНТЕХПРОЕКТ

22192-15 16

Копировал. Ганкова

Формат А2

Альбом 13

903-1- -АТМ1 лист 23

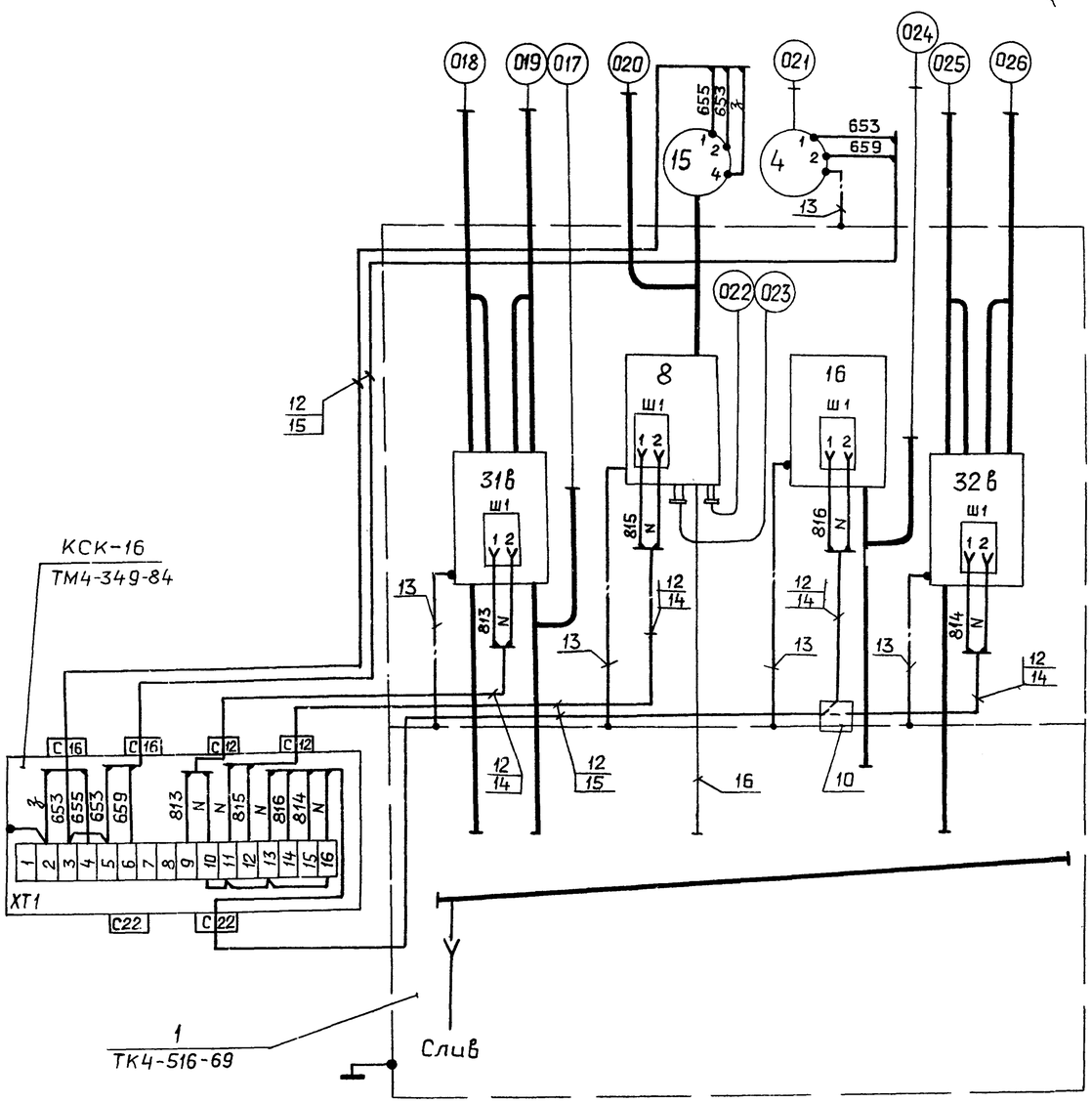

				ТП 903-1-245.87 АТМ3			
Привязан	Гл.инж.пр.	Гусева		Котельная с 4 котлами ДЕ-16-14ГМ Здание из сборных железобетонных конструкций	Стадия	Лист	Листов
	Нач.отд.	Борисов			Р	16	
	Н.контр.	Корчкова					
	Рук.гр.	Харитонова		Вспомогательное оборудование Стенд приборов N3 (окончание)	ГОССТРОЙ СССР ГПИ ГОРЬКОВСКИЙ САНТЕХПРОЕКТ		
Инв. N°	Инж.	Фетисова					
	Техник	Семаева					

Инв.N°подл. | Подп. и дата | Взам.инв.N°

формат А3

Альбом

903-1- -АТМ лист 41

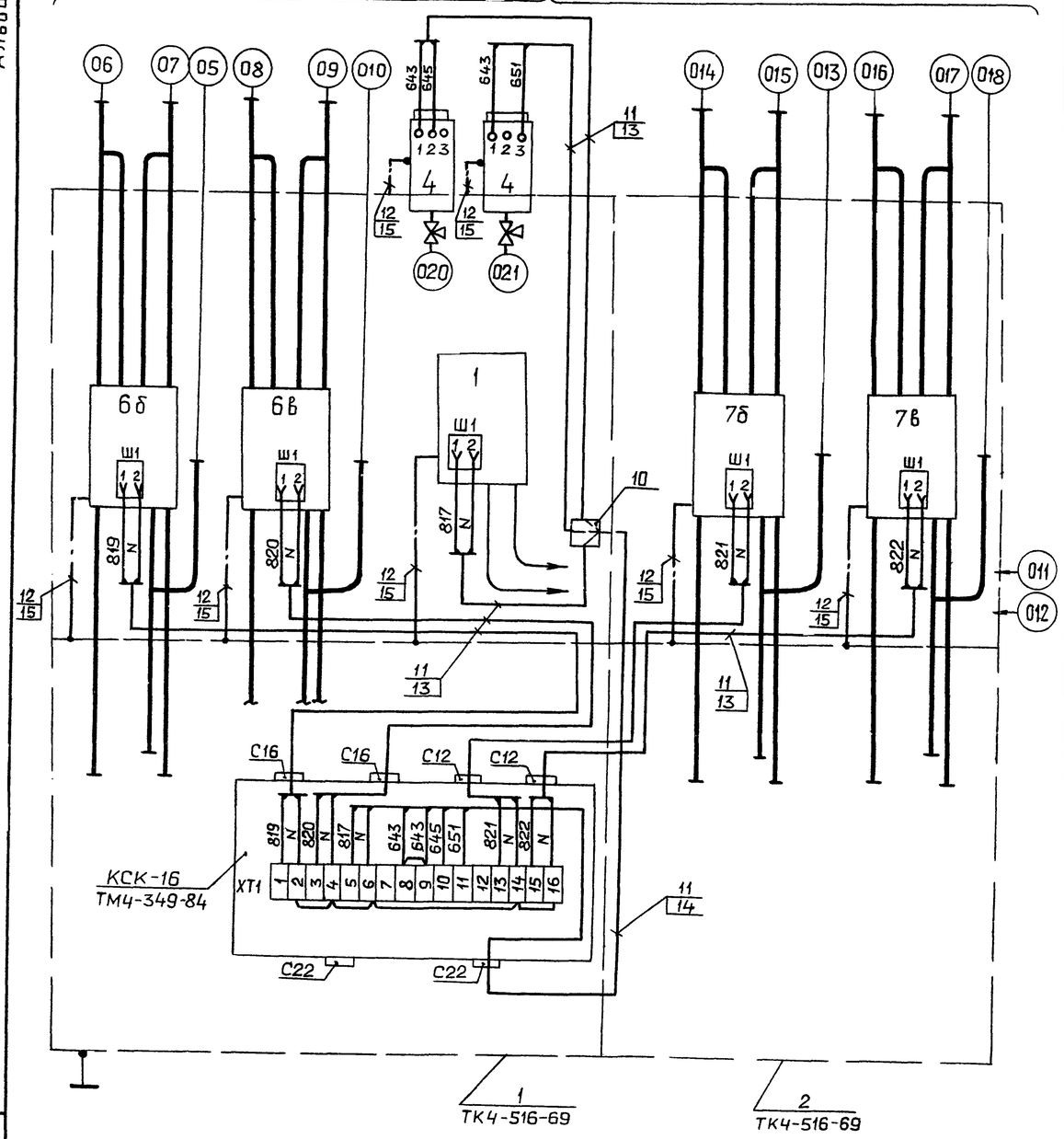

				ТП 903-1-245.87 АТМ3			
Привязан	Гл.инж.пр.	Гусева		Котельная с 4 котлами ДЕ-16-14ГМ Здание из сборных железобетонных конструкций	Стадия	Лист	Листов
	Нач.отд.	Борисов			Р	18	
	Н.контр.	Корчкова					
	Рук.гр.	Харитонова		ГРУ Стенд приборов (окончание)	ГОССТРОЙ СССР ГПИ ГОРЬКОВСКИЙ САНТЕХПРОЕКТ		
Инв.	Инж.	Фетисова					
	Техник	Семаева					

Инв.N°подл. | Подп. и дата | Взам.инв.N°

Копировал Ганкова

22192-15 17

формат А3

Альбом 13

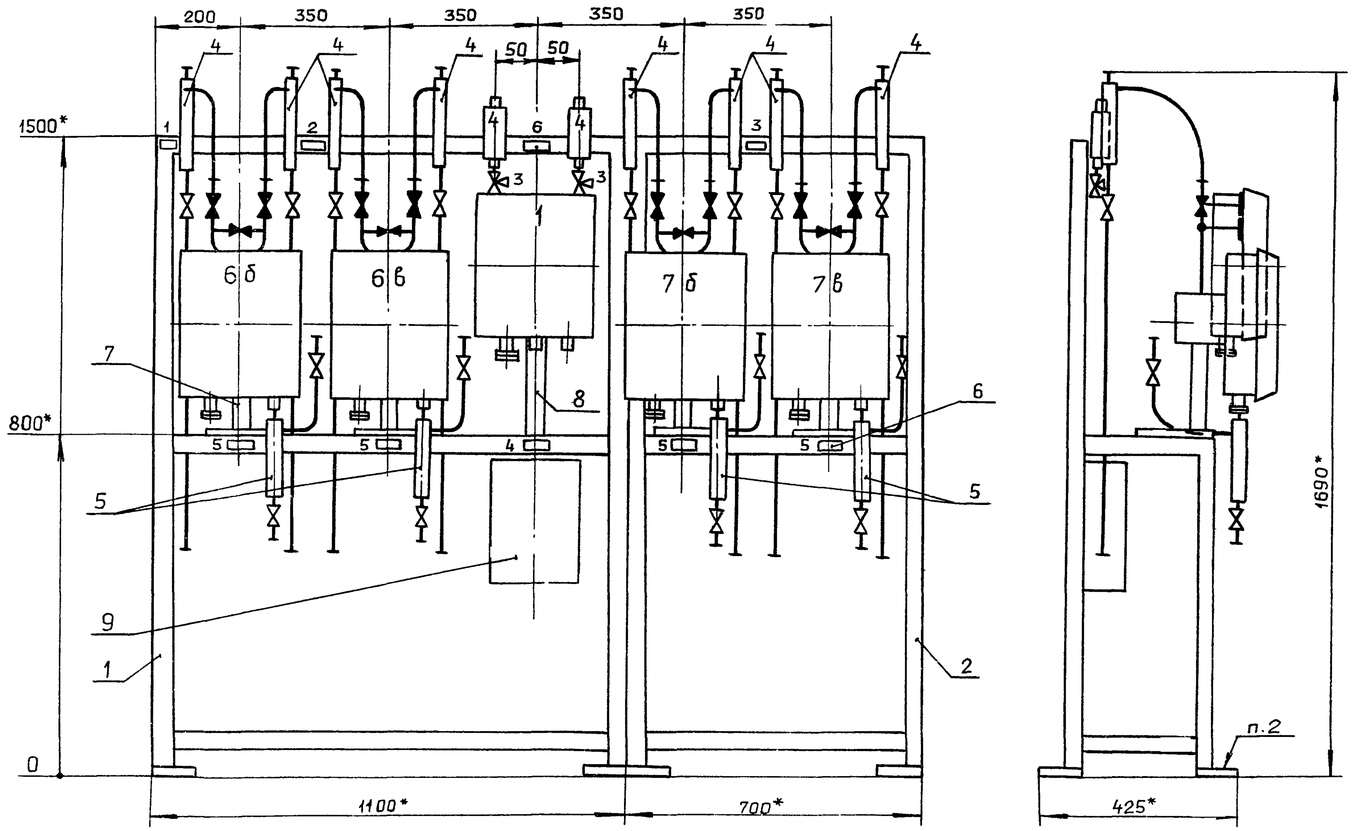

Перечень приборов и аппаратуры

Позиция	Наименование и техническая характеристика	Тип	Кол.	N° установочного чертежа	Примечание
6б, 7б	Дифманометр-расходомер	ДСС-712Ин-2с	2	по типу	
	Верхний предел измерения:			ТМ4-372-83	
	по расходу - 6300 нм³/ч,				
	по давлению - 1,0 МПа (10 кгс/см²)				
6в, 7в	Дифманометр-расходомер	ДСС-712Ин-2с	2	по типу	
	Верхний предел измерения:			ТМ4-372-83	
	по расходу - 630 нм³/ч				
	по давлению - 1,0 МПа (10 кгс/см²)				
1	Термометр самопишущий	ТЖ2С-711	1	по типу	
	Пределы измерения от -50			ТМ4-362-83	
	до +50°С				
4	Датчик-реле давления	ДД-0,25	2	ТМ4-307-83	
	Пределы уставок от 0 до				
	0,25 МПа (от 0 до 2,5 кгс/см²)				

Спецификация монтажных изделий

Позиция	Наименование и техническая характеристика	Тип	Кол	N чертежа	Примечание
1	Рама РПП-1	—	1	ТК4-546-81	изделие МЗМ
2	Рама РПП-2	—	1	ТК4-546-81	—"—
3.	Кран 14М1 Ду15 Ру1,6 (16)	—	2	—	
4	Обвязка ТУ36.1759.-84	ОП-105	8	—	
5	Обвязка ТУ36.1759-84	ОП-109	4	—	
6	Рамка ТУ36.1130-74	РПМ 66×26	9	—	
7	Подставка ДП	—	4	ТК4-541-83	изделие МЗМ
8	Подставка ППК-1	—	1	ТК4-3512-83	—"—
9	Соединительная коробка	КСК-16	1	—	
	ТУ36.1753-75				
10	Коробка протяжная	У-994М	1	—	
	ТУ36.2415-81				
11	Провод ПВ1 1 380 ГОСТ6323-79	—	22м	—	
12	Проводник ТУ36.1276-75	П550	7м	—	
13	Металлорукав Р3-Ц-Х-Ш-8	—	4м	—	
14	Металлорукав Р3-Ц-Х-Ш-15	—	1м	—	
15	Труба ПВХ-8-ЭП16У	—	1м	—	
	ТУ6-19-051-249-79				

Надписи в рамках

N рамки	Надпись	Кол.
1	ГРУ	1
2	I Линия	1
3	II Линия	1
4	Газ Температура. Регистрация.	1
5	Газ. Расход. Давление. Регистрация.	4
6	Газ к котлам. Давление. Сигнализация.	1

1. Установку и монтаж производить в соответствии со СНиП 3.05.07-85 и инструкциями по эксплуатации приборов.
2. Крепление производить в соответствии с ВСН 410-80 ММСС СССР
3. Вентили, поставляемые комплектно с приборами, на чертеже затушеваны.
4. Провода, проложенные в защитных трубах, в местах подключения к приборам защитить металлорукавом.

Привязан

Инв. №

Гл.инж.пр	Гусева	
Нач.отд	Борисов	
Н.контр	Корчкова	
Рук.гр	Харитонова	
Инж	Фетисова	
Техник	Семаева	

ТП 903-1-245.87 АТМЗ

Котельная с 4 котлами ДЕ-16-14ГМ
Здание из сборных железобетонных конструкций

Стадия	Лист	Листов
Р	17	

ГРУ
Стена приборов (начало)

ГОССТРОЙ СССР
ГПИ ГОРЬКОВСКИЙ
САНТЕХПРОЕКТ

Инв. № подл. | Подп. и дата | Взам. инв. №

Альбом 13

Вариант 1

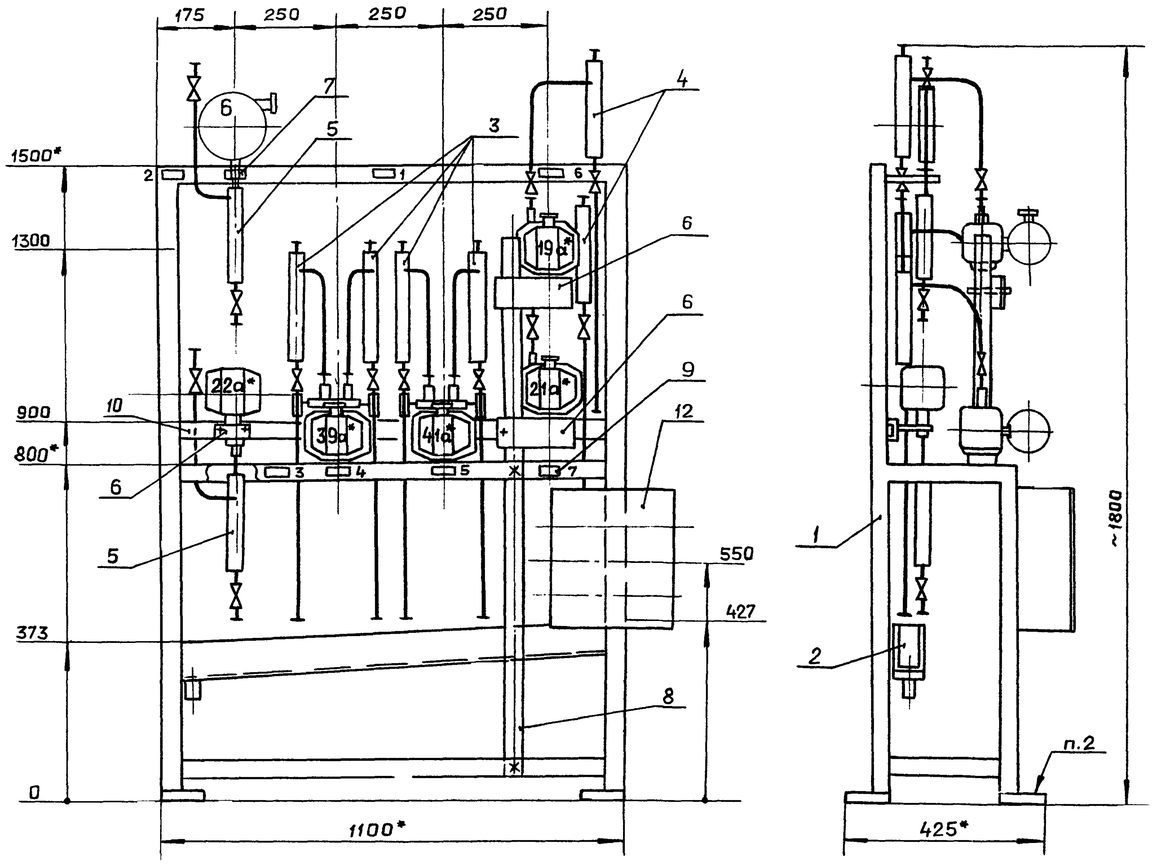

Перечень приборов и аппаратуры

Позиция	Наименование и техническая характеристика	Тип	Кол.	№ установочного чертежа	Примечание
	Преобразователь измерительный	Сапфир-22		—	
	Верхний предел измерения				
19а*, 21а*	100 кПа (1 кгс/см²)	ДИ-2140	2		
22а*	2,5 МПа (25 кгс/см²)	ДИ-2151	1		
39а*	25 кПа (2500 кгс/м²)	ДД-2430	1		
41а*	6,3 кПа (630 кгс/м²)	ДД-2420	1		
6	Манометр электроконтактный	ЗКМ-1У-25	1	2ТМЧ-106-83	
	Верхний предел измерения				
	2,5 МПа (25 кгс/см²)				

Спецификация монтажных изделий

Позиция	Наименование и техническая характеристика	Тип	Кол.	N чертежа	Примечание
1	Рама РПП-2	—	1	ТКЧ-546-81	изделие МЗМ
2	Коллектор КС-1100	—	1	ТКЧ-507-69	—"—
3	Обвязка ТУ36.1759-84	ОП-105	4	—	
4	Обвязка ТУ36.1759-84	ОП-108	2	—	
5	Обвязка ТУ36.1759-84	ОП-109	2	—	
6	Кронштейн	—	3	—	Комплектно с прибором
7	Кронштейн КП-45	—	1	ТКЧ-467-81	изделие МЗМ
8	Труба 50×3,0 ГОСТ 3262-75	—	1,3м	—	
9	Рамка ТУ36.1130-74	РПМ-66×26	7	—	
10	Швеллер ТУ36.1113-84	ШП 60×35	1,1м	—	
11	Коробка протяжная	У-994М	1	—	
	ТУ 36.2415-81				
12	Коробка соединительная	КСК-32	1	—	
	ТУ36.1753-75				
13	Провод ПВ1 1 380 ГОСТ 6323-79	—	50м		
14	Проводник ТУ36.1276-75	П-550	5		
15	Металлорукав Р3-Ц-Х-Ш-10				
	ТУ22-5570-83	—	3м		
16	Труба ПВХ-В-ЭП16У	—	10м		
	ТУ 6-19-051-249-79				
17	Труба 14×2-10 ГОСТ 8734-75 / В20 ГОСТ 8733-74	—	1м		

Надписи в рамках

N рамки	Надпись	Кол.
1	КБДПУ-100/76	1
2	Питательная вода Давление. Сигнализация	1
3	Питательная вода. Давление. Регулирование	1
4	Уровень в деаэраторе Регистрация. Сигнализация	1
5	Уровень в деаэраторе. Регулирование	1
6	Пар. Давление. Регистрация. Сигнализация	1
7	Пар. Давление. Регулирование	1

1. Установку и монтаж производить в соответствии со СНиП III-34-74 и инструкциями по эксплуатации приборов.
2. Крепление производить в соответствии с ВСН 410-80 ММСС СССР.
3. Вентили, поставляемые комплектно с приборами, на чертеже затушеваны.
4. Провода, проложенные в защитных трубах, в местах подключения к приборам защитить металлорукавом.

Привязан

Инв. №

Гл.инж.пр.	Гусева	
Нач.отд.	Борисов	
Н.контр.	Корчкова	
Рук.гр.	Харитонова	
Инж.	Фетисова	
Техник	Семаева	

ТП 903-1-245.87 АТМЗ

Котельная с 4 котлами ДЕ-16-14ГМ
Здание из сборных железобетонных конструкций

Стадия	Лист	Листов
Р	19	

КБДПУ-100/76
Стенд приборов *
(начало)

ГОССТРОЙ СССР
ГПИ ГОРЬКОВСКИЙ
САНТЕХПРОЕКТ

Взам. инв. № | Подп. и дата | Инв. № подл.

Вариант 2

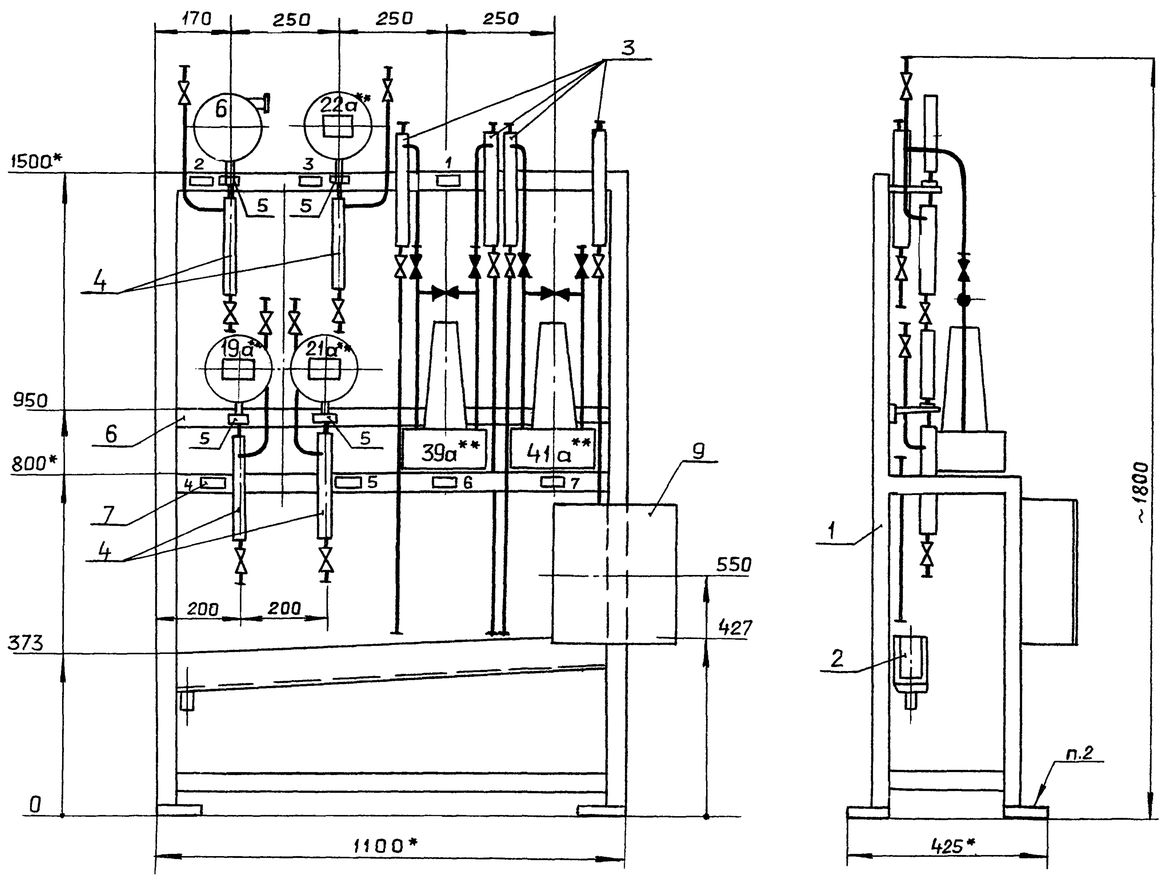

Перечень приборов и аппаратуры

Позиция	Наименование и техническая характеристика	Тип	Кол.	N установочного чертежа	Примечание
	Преобразователь давления	МЭД		2ТМ4-106-83	
	взаимозаменяемый				
	Верхний предел измерения				
19а**, 21а**	0,1 МПа (1 кгс/см²)	(22364)	2		
22а*	2,5 МПа (25 кгс/см²)	(22365)	1		
	Дифманометр мембранный	ДМ		по типу	
	Номинальный перепад давления	(3583 м)		ТМ4-73-83	
39а**	25 кПа (2500 кгс/м²)		1		
41а**	6,3 кПа (630 кгс/м²)		1		
6	Манометр электроконтактный	ЭКМ-1У-25	1	2ТМ4-106-83	
	Верхний предел измерения				
	2,5 МПа (25 кгс/см²)				

Спецификация монтажных изделий

Позиция	Наименование и техническая характеристика	Тип	Кол.	N чертежа	Примечание
1	Рама РПП-2	—	1	ТК4-546-81	изделие МЗМ
2	Коллектор КС-1100	—	1	ТК4-507-69	—"—
3	Обвязка ТУ36.1759-84	ОП-105	4	—	
4	Обвязка ТУ36.1759-84	ОП-109	4	—	
5	Кронштейн КП-45	—	4	ТК4-467-81	изделие МЗМ
6	Швеллер ТУ36.1113-84	ШП 60×35	1,1 м	—	
7	Рамка ТУ36.1753-75	РПМ66	7	—	
8	Коробка протяжная	У-994 м	1	—	
	ТУ36.2415-81				
9	Коробка соединительная	КСК-32		—	
	ТУ36.1753-75				
10	Провод ПВ1 1 380 ГОСТ 6323-79	—	55 м	—	
11	Металлорукав РЗ-Ц-Х-Ш-10	—	3 м	—	
	ТУ22-5570-83				
12	Труба ПВХ-В-ЭП 16У	—	11 м	—	
	ТУ6-19-051-249-79				
13	Труба 14×2-10 ГОСТ 8734-75 / В20 ГОСТ 8733-74	—	2 м	—	

Надписи в рамках

N рамки	Надпись	Кол.
1	КБДПУ-100/76	1
2	Питательная вода. Давление. Сигнализация	1
3	Питательная вода. Давление. Регулирование	1
4	Пар. Давление. Регистрация. Сигнализация.	1
5.	Пар. Давление. Регулирование.	1
6.	Уровень в деаэраторе. Регистрация. Сигнализация.	1
7	Уровень в деаэраторе. Регулирование.	1

1. Установку и монтаж производить в соответствии со СНиП 3.05.07-85 и инструкциями по эксплуатации приборов
2. Крепление производить в соответствии с ВСН 410-80 ММСС СССР.
3. Вентили, поставляемые комплектно с приборами, на чертеже затушеваны.
4. Провода, проложенные в защитных трубах, в местах подключения к приборам защитить металлорукавом.

Гл.инж.пр	Гусева		
Нач.отд	Борисов		
Н.контр	Корчкова		
Рук.гр.	Харитонова		
Инж.	Фетисова		
Техник	Семаева		

Привязан

Инв. №

ТП903-1-245.87 АТМЗ

Котельная с 4 котлами ДЕ-16-14ГМ
Здание из сборных железобетонных конструкций.

Стадия	Лист	Листов
Р	21	

КБДПУ-100/76
Стенд приборов** (начало)

ГОССТРОЙ СССР
ГПИ ГОРЬКОВСКИЙ
САНТЕХПРОЕКТ

22192-15 20

Копировал: Панкова

Альбом 13

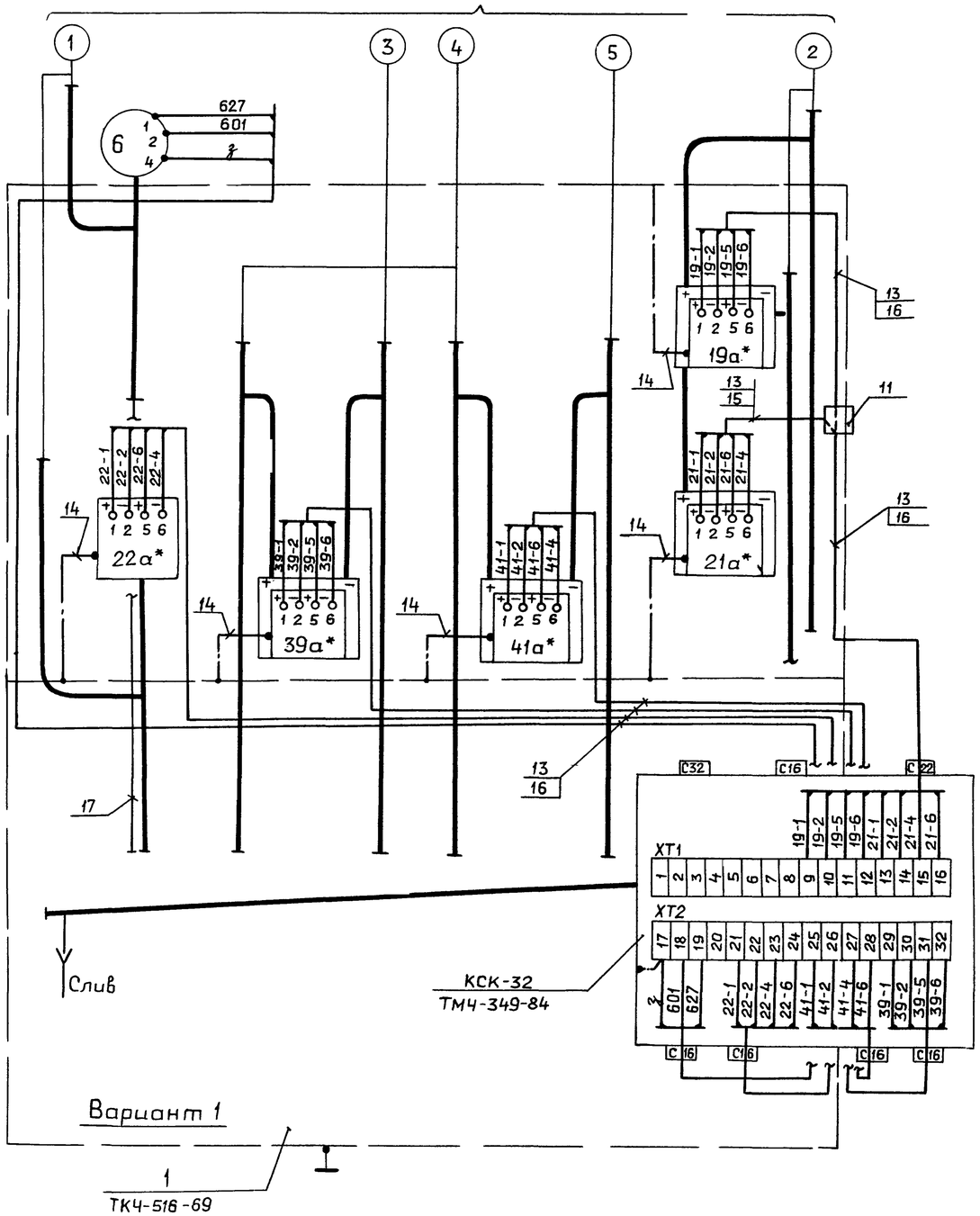

Привязан	Гл.инж.пр	Гусева		ТП 903-1-245.87 АТМЗ		
	Нач.отд.	Борисов		Котельная с 4 котлами ДЕ-16-14ГМ Здание из сборных железобетонных конструкций	Стадия: Р	Лист: 20
	Н.контр.	Корчкова				Листов:
	Рук.гр.	Харитонова		КБДПУ-100/76 Стенд приборов* (окончание)	ГОССТРОЙ СССР ГПИ ГОРЬКОВСКИЙ САНТЕХПРОЕКТ	
Инв. №	Инж.	Фетисова				
	Техник	Семаева				

Инв.№подл. | Подп. и дата | Взам.инв.№

формат А3

Альбом

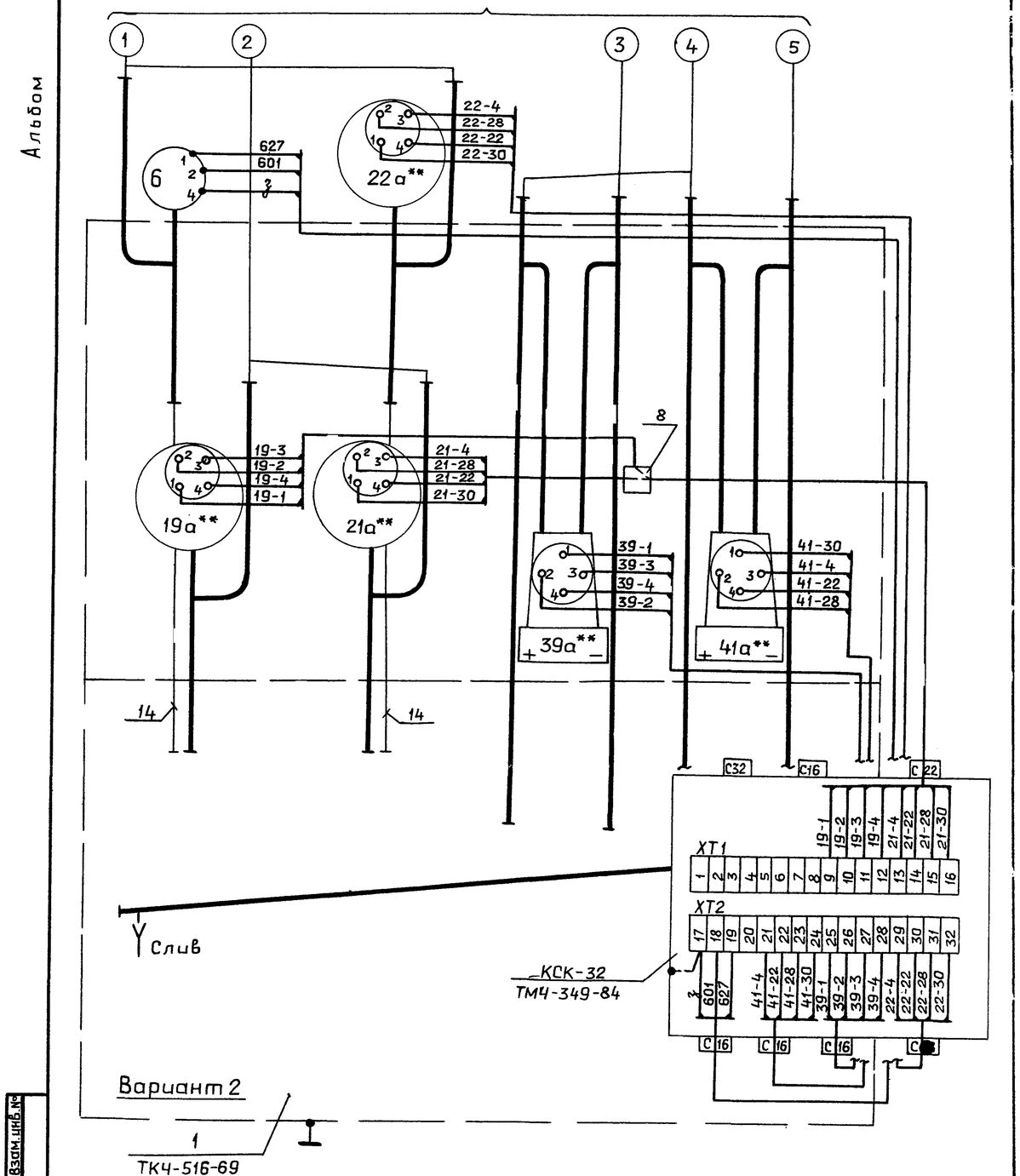

Привязан	Гл.инж.пр	Гусева		ТП 903-1-245.87 АТМЗ		
	Нач.отд.	Борисов		Котельная с 4 котлами ДЕ-16-14ГМ Здание из сборных железобетонных конструкций	Стадия: Р	Лист: 22
	Н.контр.	Корчкова				Листов:
	Рук.гр.	Харитонова		КБДПУ-100/76 Стенд приборов** (окончание)	ГОССТРОЙ СССР ГПИ ГОРЬКОВСКИЙ САНТЕХПРОЕКТ	
Инв.№	Инж.	Фетисова				
	Техник	Семаева				

Инв.№подл. | Подп. и дата | Взам.инв.№

Копировал: Ганкова

формат А3

Альбом 13

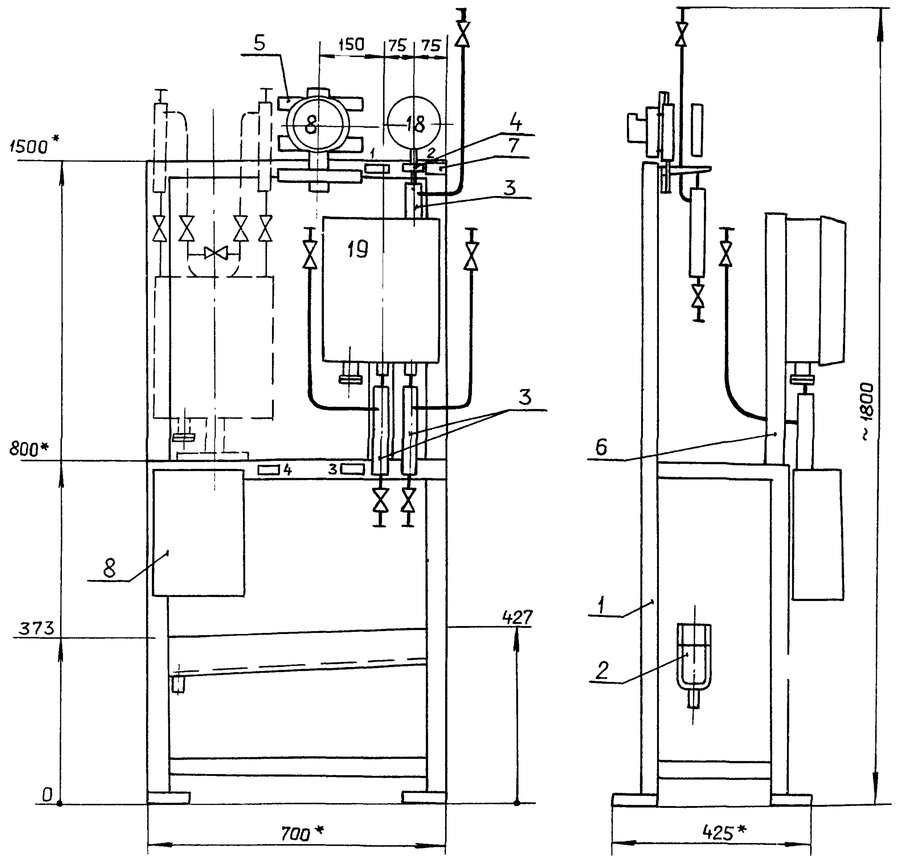

Надписи в рамках

N рамки	Надпись	Кол.
1	Рабочая вода. Температура. Показ. Сигнализация	1
2	Прямая вода Г.В. Давление. Показ. Сигнализация.	1
3	Прямая и обратная вода Г.В. Давление. Регистрация.	1
4	Подпитка. Расход. Регистрация.	1

1. Установку и монтаж производить в соответствии со СНиП 3.05.07-85 и инструкциями по эксплуатации приборов.
2. Крепление производить в соответствии с ВСН 410-80 / ММСС СССР
3. Схему соединения внешних проводок см. 903-1- -АТМ1-38.
4. Провода, проложенные в защитных трубах, в местах подключения к приборам защитить металлорукавом.
5. Пунктиром на блоке указано резервное место для установки расходомера на подпиточной воде поз. 27б.

Перечень приборов и аппаратуры

Позиция	Наименование и техническая характеристика	Тип	Кол.	N установочного чертежа	Примечание
8	Термометр сигнализирующий	ТГП-100 ЭК	1	—	
	Пределы измерения -50...50°С				
18	Манометр электроконтактный	ЭКМ-1У-10	1	2ТМ4-107-83	
	Верхний предел измерения				
	1,0 МПа (10 кгс/см²)				
19	Манометр самопишущий	МТ2С-711	1	По типу	
	Пределы измерений			ТМ4-362-83	
	0...0,4 МПа (0...4 кгс/см²)				
	0...1,0 МПа (0...10 кгс/см²)				

Спецификация монтажных изделий

Позиция	Наименование и техническая характеристика	Тип	Кол.	N установочного чертежа	Примечание
1	Рама РПП-1	—	1	ТК4-546-81	Изделие МЗМ
2	Коллектор КС-700	—	1	ТК4-507-69	—"—
3	Обвязка ТУ36.1759-84	ОП-109	3	—	
4	Кронштейн КП-45	—	1	ТК4-468-81	Изделие МЗМ
5	Кронштейн КУ-1	—	1	ТК4-3496-81	—"—
6	Подставка ППК-1	—	1	ТК4-3512-83	—"—
7	Рамка ТУ36.1130-74	РПМ-66×26	4	—	
8	Коробка соединительная	КСК-16	1	—	
	ТУ36.1753-75				
9	Провод ПВ1 1 380 ГОСТ6323-79	—	20м	—	
10	Проводник ТУ36.1276-75	П-550	2	—	
	Металлорукав ТУ22-5570-83				
11	Р3-Ц-Х-Ш-8	—	1м	—	
12	Р3-Ц-Х-Ш-10	—	0,5м	—	
13	Труба ПВХ-ЭП 16У	—	4м	—	
	ТУ 6-19-051-249-79				
14	Труба 14×2-10 / 820 ГОСТ 8734-75 / ГОСТ 8733-74	—	1м	—	

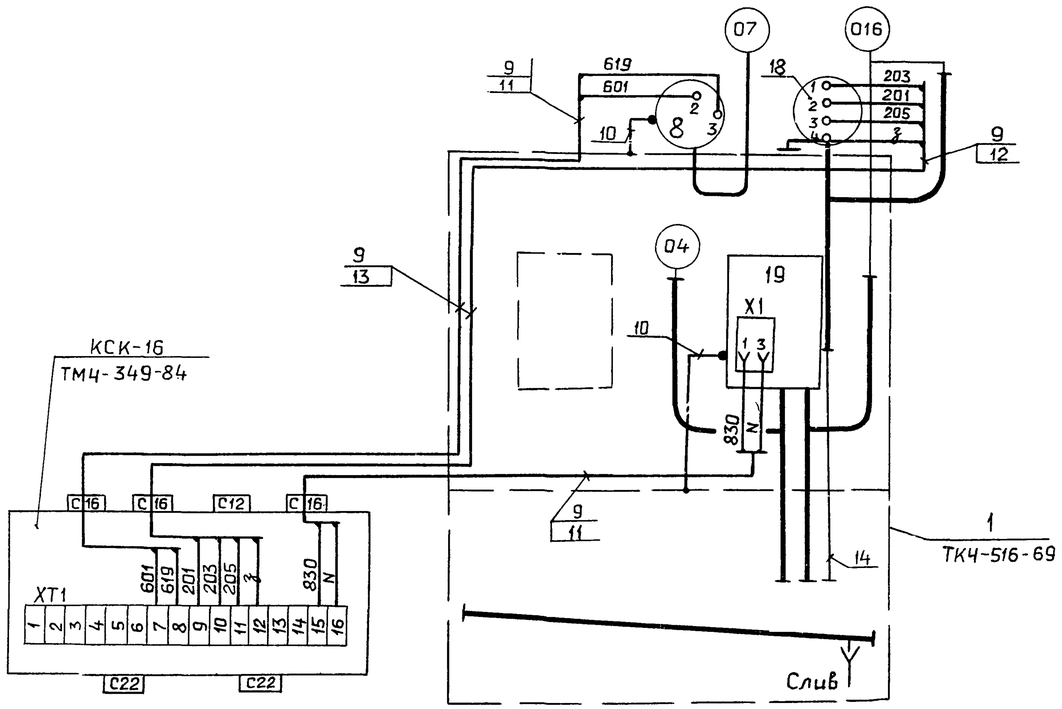

Гл.инж.пр.	Гусева		
Нач.отд.	Борисов		
Н.контр.	Корчкова		
Рук.гр.	Харитонова		
Инж.	Фетисова		
Техник	Семаева		

Привязан

Инв. №

ТП 903-1-245.87 АТМ3

Котельная с 4 котлами ДЕ-16-14ГМ. Здание из сборных железобетонных конструкций.

Блок горячего водоснабжения. Стенд приборов.

Стадия	Лист	Листов
Р	23	

Госстрой СССР ГПИ Горьковский Сантехпроект

22192-15 22

Формат А2

Альбом 13

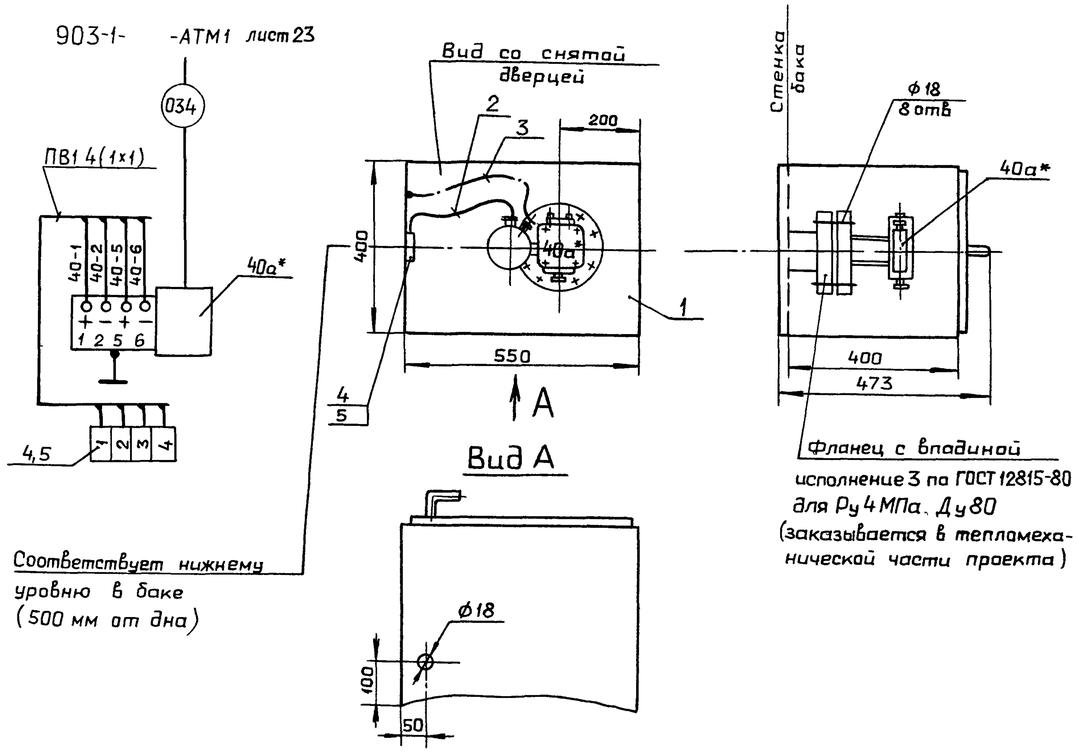

Позиция	Наименование и техническая характеристика	Тип	Кол	N чертежа	Примечание
40а*	Преобразователь измерительный	Сапфир-22ДГ-	1	—	
	гидростатического давления	2540			
	Верхний предел измерений				
	60 КПа (0,6 кгс/см²)				
1	Шкаф для установки	—	1	Д12В 140.000	Изделие МЗМ
	датчика типа „Сапфир"			т.п 903-1-альбом 4	
2	Провод ПВ1 1,0 380 ГОСТ6323-79	—	2м	—	
3	Проводник ТУ 36.1276-75	П-550	1	—	
4	Зажим ЗН 23 ТУ16-526.492-81	—	4	—	
5	Рейка зажимов РЗ-8	—	1	—	
	ТУ 36.1085-74				

1. Установку и монтаж производить в соответствии со СНиП 3.05.07-85 и инструкцией по эксплуатации прибора.
2. По данному чертежу изготовить две установки. Перед маркировкой цепей проставить номер аккумуляторного бака.

Привязан	Гл.инж пр	Гусева	
	Нач отд	Борисов	
	Н контр	Корчкова	
	Рук гр	Харитонова	
Инв №	Инж	Фетисова	
	Техник	Семаева	

ТП 903-1-245.87 АТМ3

Котельная с 4 котлами ДЕ-16-14ГМ. Здание из сборных железобетонных конструкций

Стадия	Лист	Листов
Р	24	

Установка датчика типа „Сапфир" на аккумуляторном баке

ГОССТРОЙ СССР ГПИ ГОРЬКОВСКИЙ САНТЕХПРОЕКТ

Альбом

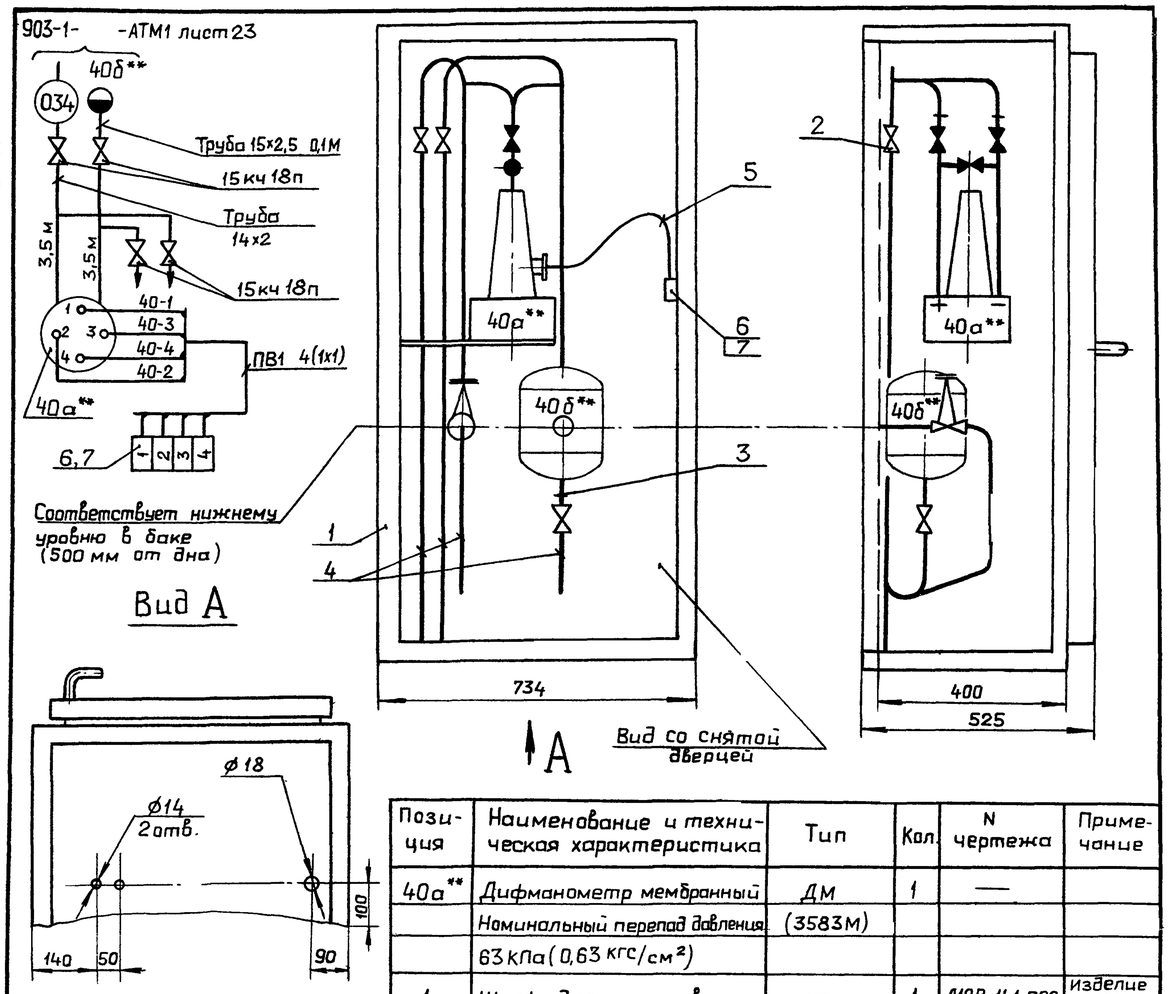

Позиция	Наименование и техническая характеристика	Тип	Кол.	N чертежа	Примечание
40а**	Дифманометр мембранный	ДМ	1	—	
	Номинальный перепад давления	(3583М)			
	63 кПа (0,63 кгс/см²)				
1	Шкаф для установки	—	1	Д12В.141.000	Изделие МЗМ
	датчика типа ДМ			Т.П. 903-1-альбом 4	
2	Вентиль 15кч8п Ду15 Ру1,6(16)	—	4	—	
3	Труба 15х2,5 ГОСТ 3262-75	—	0,1м	—	
4	Труба 14х2-10 ГОСТ 8734-75; В20 ГОСТ 8733-74	—	7м	—	
5	Провод ПВ1 1,0 380 ГОСТ6323-79	—	2м	—	
6	Зажим ЗН 23 ТУ 16-526.492-81	—	4	—	
7	Рейка зажимов РЗ-8	—	1	—	
	ТУ 36 1085-74				

1. Установку и монтаж производить в соответствии со СНиП 3.05.07-85 и инструкцией по эксплуатации прибора.
2. Вентили, поставляемые комплектно с прибором, на чертеже затушеваны.
3. По данному чертежу изготовить две установки. Перед маркировкой цепей проставить номер аккумуляторного бака.

Привязан	Гл.инж пр	Гусева	
	Нач отд	Борисов	
	Н.контр	Корчкова	
	Рук гр	Харитонова	
Инв №	Инж.	Фетисова	
	Техник	Семаева	

ТП 903-1-245.87 АТМ3

Котельная с 4 котлами ДЕ-16-14ГМ. Здание из сборных железобетонных конструкций

Стадия	Лист	Листов
Р	25	

Установка датчика типа ДМ на аккумуляторном баке

ГОССТРОЙ СССР ГПИ ГОРЬКОВСКИЙ САНТЕХПРОЕКТ

Взам инв № | Подп и дата | Инв № подл

Альбом 13

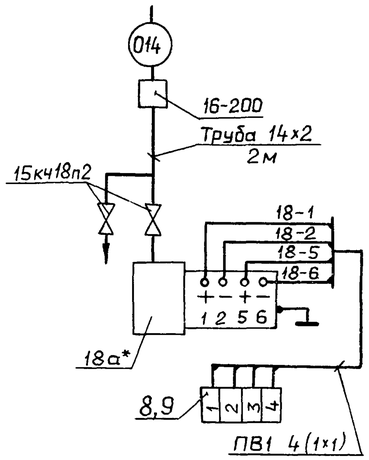

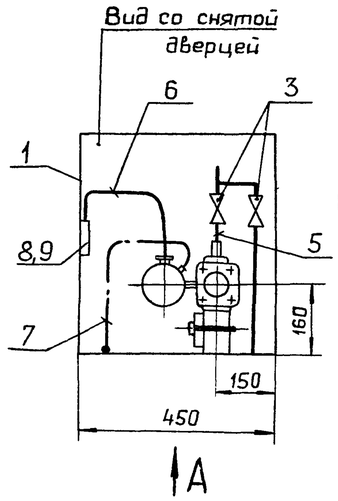

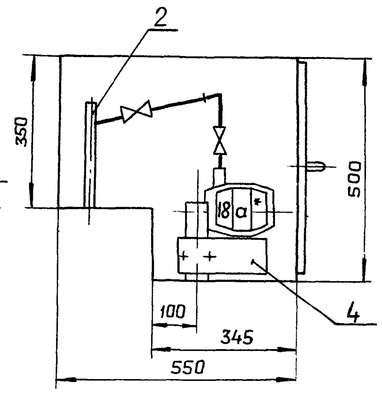

Вид А

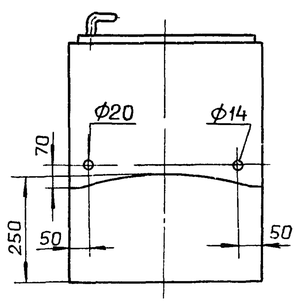

Позиция	Наименование и техническая характеристика	Тип	Кол	N чертежа	Примечание
18а*	Преобразователь измерительный	Сапфир-22ДВ-	1	—	
	разрежения Верхний предел	2240			
	измерений 100 кПа (1,0 кгс/см²)				
1	Шкаф для установки	—	1	Д12В 138 000	изделие МЗМ
	датчика типа „Сапфир"			тп 903-1-альбом 4	
2	Отборное устройство 16-200	—	1	ТКЧ-3427-73	—·—
3	Вентиль 15кч18п Ду15 Ру1,6(16)	—	2	—	
4	Кронштейн	—	1	—	комплектно с прибором
5	Труба 14х2-10 ГОСТ8734-75 / В20 ГОСТ8733-74	—	1м	—	
6	Провод ПВ1 1,0 380 ГОСТ6323-79	—	2м	—	
7	Проводник ТУ 36 1276-75	П-550	1	—	
8	Зажим ЗН23 ТУ16-526 492-81		4	—	
9	Рейка зажимов РЗ-8	—	1	—	
	ТУ36 1085-74				

1 Установку и монтаж производить в соответствии со СНиП 3 05 07-85 и инструкцией по эксплуатации

2 Схему соединения внешних проводок см 903-1- -АТМ1 лист 23

ТП903-1-245 87 АТМ3

Привязан	Гл инж пр	Гусева	
	Нач отд	Борисов	
	Н контр	Корчкова	
	Рук гр	Харитонова	
	Инж.	Фетисова	
Инв №	Техник	Семаева	

Котельная с 4 котлами ДЕ-16-14ГМ
Здание из сборных железобетонных конструкций

Стадия	Лист	Листов
Р	26	

Установка датчика типа „Сапфир" на деаэрационной колонке

ГОССТРОЙ СССР ГПИ ГОРЬКОВСКИЙ САНТЕХПРОЕКТ

Альбом

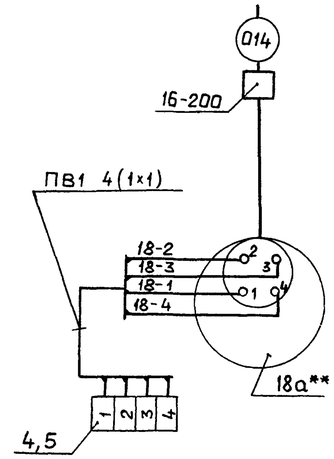

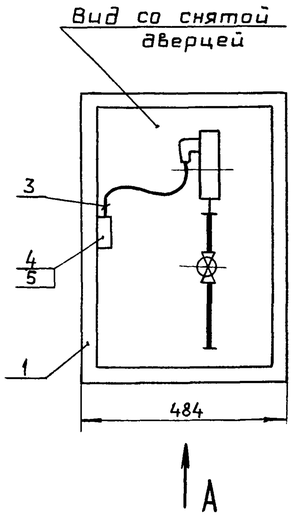

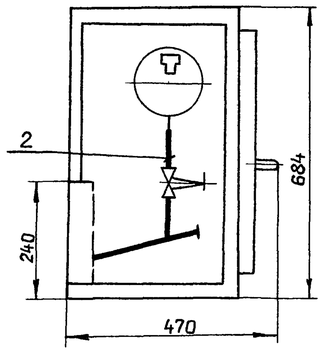

Вид А

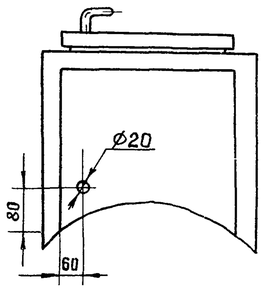

Позиция	Наименование и техническая характеристика	Тип	Кол.	N чертежа	Примечание
18а**	Преобразователь давления	МЭД	1	—	
	(вакуумметр) Верхний предел	(22364)			
	измерений 100кПа(1,0 кгс/см²)				
1	Шкаф для установки	—	1	Д12В 139 000	изделие МЗМ
	датчика типа МЭД			тп 903-1-альбом 4	
2	Отборное устройство 16-200	—	1	ТКЧ-3427-73	
3	Провод ПВ1 1,0 380 ГОСТ6323-79	—	2м	—	
4	Зажим ЗН23 ТУ 16 526 492-81	—	4	—	
5	Рейка зажимов РЗ-8	—	1	—	
	ТУ 36 1085-74				

1 Установку и монтаж производить в соответствии со СНиП 3 05 07-85 и инструкцией по эксплуатации

2 Схему соединения внешних проводок см 903-1- -АТМ1 лист 23

ТП903-1-245 87 АТМ3

Привязан	Гл инж пр	Гусева	
	Нач отд	Борисов	
	Н контр	Корчкова	
	Рук гр	Харитонова	
	Инж	Фетисова	
Инв	Техник	Семаева	

Котельная с 4 котлами ДЕ-16-14ГМ
Здание из сборных железобетонных конструкций

Стадия	Лист	Листов
Р	27	

Установка датчика типа МЭД на деаэрационной колонке

ГОССТРОЙ СССР ГПИ ГОРЬКОВСКИЙ САНТЕХПРОЕКТ

Взам инв № | Подп и дата | Инв № подл

Альбом 13

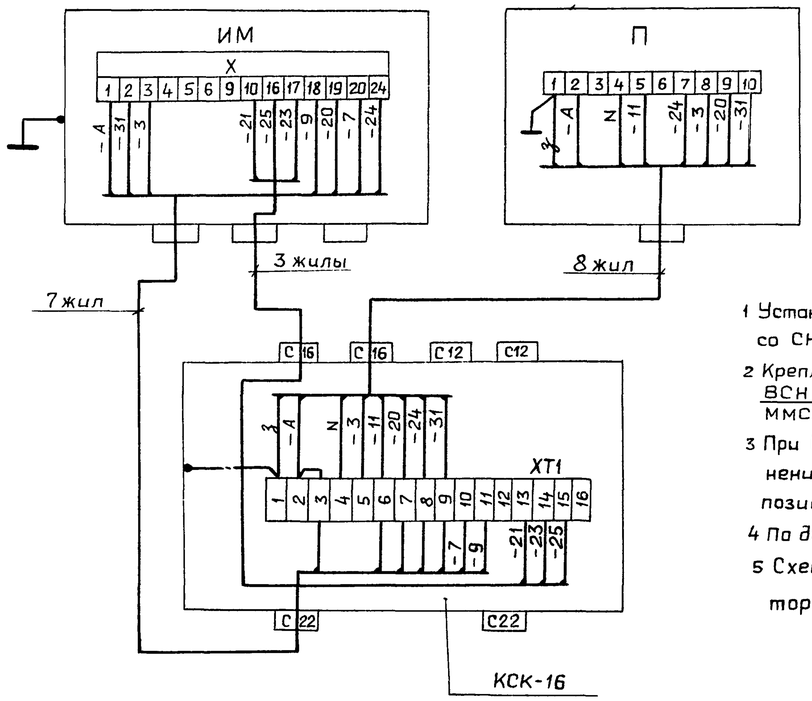

Наименование регулятора	Поз
Котел ДЕ-16-14ГМ №1(2,3,4) Регулятор топлива-газ	Е8
Котел ДЕ-16-14ГМ №1(2,3,4) Регулятор топлива-мазут	Е9

1 Установку и монтаж производить в соответствии со СНиП 3 05 07-85 и инструкциями по эксплуатации

2 Крепление производить в соответствии с ВСН 410-80 ММСС СССР

3 При выполнении монтажно-коммутационных соединений к маркировке цепей следует добавить позицию регулятора

4 По данному чертежу изготовить восемь стоек

5 Схему электрическую принципиальную регулятора см 903-1- -АТМ2 лист 9

Перечень приборов и аппаратуры

Позиц обозначение	Наименование и техническая характеристика	Тип	Кол	N установочного чертежа	Примечание
П	Усилитель трехпозиционный	У29.2	1	—	
	с двумя бесконтактными				
	ключами				
ИМ	Механизм электрический	МЭО-16/25-	1	—	
	однооборотный	0,25Р			

Спецификация монтажных изделий

Позиция	Наименование и техническая характеристика	Тип	Кол	N чертежа	Примечание
1	Стойка СИМ-39	—	1	ТК4-3568-81	изделие МЗМ
2	Коробка соединительная	КСК-16	1	ТМ4-349-84	
	КСК-16 ТУ36 1753-75				
3	Провод ПВ1 1,0 380 ГОСТ 6323-79	—	22,5м	—	
	Металлорукав ТУ22-5570-83				
4	Р3-Ц-Х-Ш-10	—	1м	—	
5	Р3-Ц-Х-Ш-22	—	2,5м	—	
6	Болт М8×55.36 ГОСТ 7798-70	—	4	—	
7	Гайка М8 4 ГОСТ 5915-70	—	4	—	
8	Шайба 8 01 ГОСТ 11371-78	—	4	—	
9	Проводник ТУ36 1276-75	П-550	1	—	

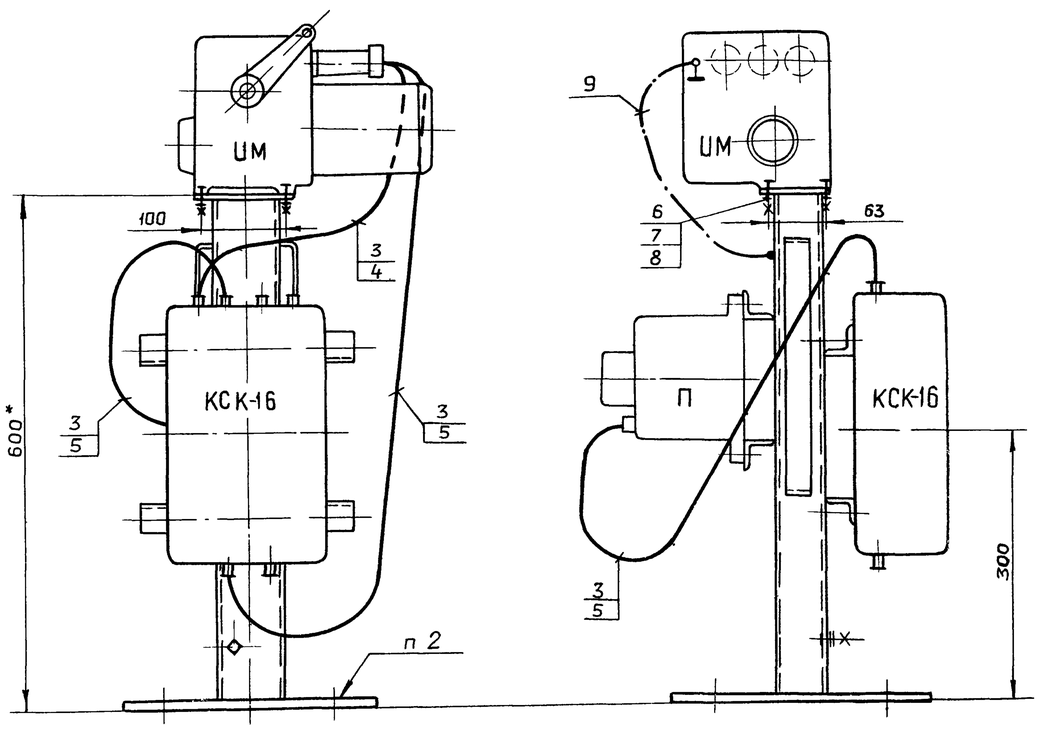

Привязан			
Инв №			

Гл инж пр	Гусева		
Нач отд	Борисов		
Н контр	Корчкова		
Рук гр	Харитонова		
Инж	Фетисова		
Техник	Семаева		

ТП 903-1-245.87 АТМ3

Котельная с 4 котлами ДЕ-16-14ГМ
Здание из сборных железобетонных конструкций
Стойка исполнительного механизма
СИМ — тип 1

Стадия	Лист	Листов
Р	28	

ГОССТРОЙ СССР
ГПИ ГОРЬКОВСКИЙ
САНТЕХПРОЕКТ

Инв N подл | Подп и дата | Взам инв №

22192-15 25

Копировал Ганкова

Формат А2

Альбом 13

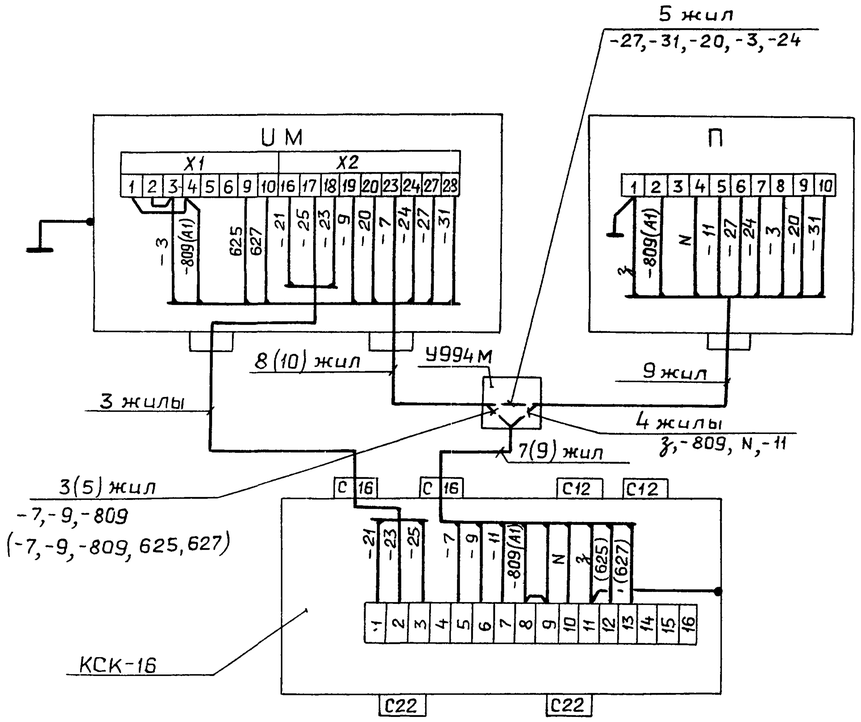

Таблица применения

СИМ	Наименование регулятора	Поз	Кол	Тип исполн механизма
Тип 2	Котел ДЕ-16-14ГМ №1(2,3,4) Регулятор воздуха	Е5	4	МЭО-100/25-0,25 Р
Тип 3	Котел ДЕ-16-14ГМ №1(2,3,4) Регулятор разрежения	Е6	4	МЭО-250/25-0,25 Р
Тип 2	Котел ДЕ-16-14ГМ №1(2,3,4) Регулятор уровня	Е7	4	МЭО-100/25-0,25 Р
Тип 2	Регулятор температуры сетевой воды	9	1	МЭО-100/25-0,25 Р
Тип 2	Регулятор давления пара в деаэраторе (КБДПУ)	21	1	МЭО-100/25-0,25 Р
Тип 2	Регулятор давления пара (БРУ-40)	24	2	МЭО-100/25-0,25 Р
Тип 3	Регулятор давления мазута	25	1	МЭО-250/25 0,25 Р
Тип 2	Регулятор уровня в деаэраторе (КБДПУ)	41	1	МЭО-100/25 0,25 Р

1. Установку и монтаж производить в соответствии со СНиП 3 05 07-85 и инструкциями по эксплуатации
2. Крепление производить в соответствии с ВСН 410-80 ММСС СССР
3. При выполнении монтажно-коммутационных соединений к маркировке цепей следует добавить позиции регулятора
4. В скобках указано количество жил и маркировка цепей для регулятора поз Е5 Маркировка цепей питания для регулятора поз Е5 – Е5-А1, N
5. По данному чертежу изготовить тринадцать стоек типа 2 и пять стоек типа 3
6. Схему электрическую принципиальную регулятора см 903-1- -АТМ2 лист 8,10,11

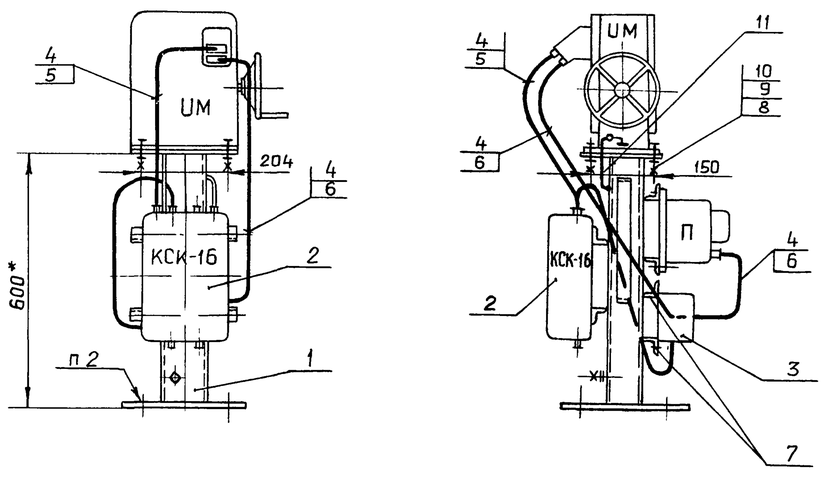

Перечень приборов и аппаратуры

Позиц обозначение	Наименование и техническая характеристика	Тип	Кол	N установочного чертежа	Примечание
П	Усилитель трехпозиционный	У29.3	1		
	с тремя бесконтактными				
	ключами				
ИМ	Механизм электрический	см таблицу	1	—	
	однооборотный	применения			

Спецификация монтажных изделий

Позиция	Наименование и техническая характеристика	Тип	Кол	N чертежа	Примечание
1	Стойка СИМ-31	—	1	ТКЧ-3189-81	изделие МЗМ
2	Коробка соединительная	КСК-16	1	ТМЧ-349-84	
	КСК-16 ТУ36 1764-79				
3	Коробка протяжная	—	1	—	
	У-994М ТУ36 2415-81				
4	Провод ПВ1 1,0 380 ГОСТ6323-79	—	30 м	—	
	Металлорукав ТУ22-5570-83				
5	РЗ-Ц-Х-Ш-10	—	1 м	—	
6	РЗ-Ц-Х-Ш-22	—	3 м	—	
7	Уголок УП35х35 ТУ36.1113-84		2		ℓ=100 мм
8	Болт М12х55 36 ГОСТ7798-70	—	4	—	
9	Гайка М12,4 ГОСТ5915-70	—	4	—	
10	Шайба 12 01 ГОСТ11371-78	—	4	—	
11	Проводник ТУ36.1276-75	П-1	1	—	

Привязан	Гл инж пр	Гусева	
	Нач отд	Борисов	
	Н контр	Корчкова	
	Рук гр	Харитонова	
Инв №	Инж	Фетисова	
	Техник	Семаева	

ТП903-1-245.87 АТМ3

Котельная с 4 котлами ДЕ-16-14ГМ
Здание из сборных железобетонных конструкций.
Стойка исполнительного механизма СИМ-тип 2, СИМ-тип 3

Стадия	Лист	Листов
Р	29	

ГОССТРОЙ СССР ГПИ ГОРЬКОВСКИЙ САНТЕХПРОЕКТ

Альбом 13

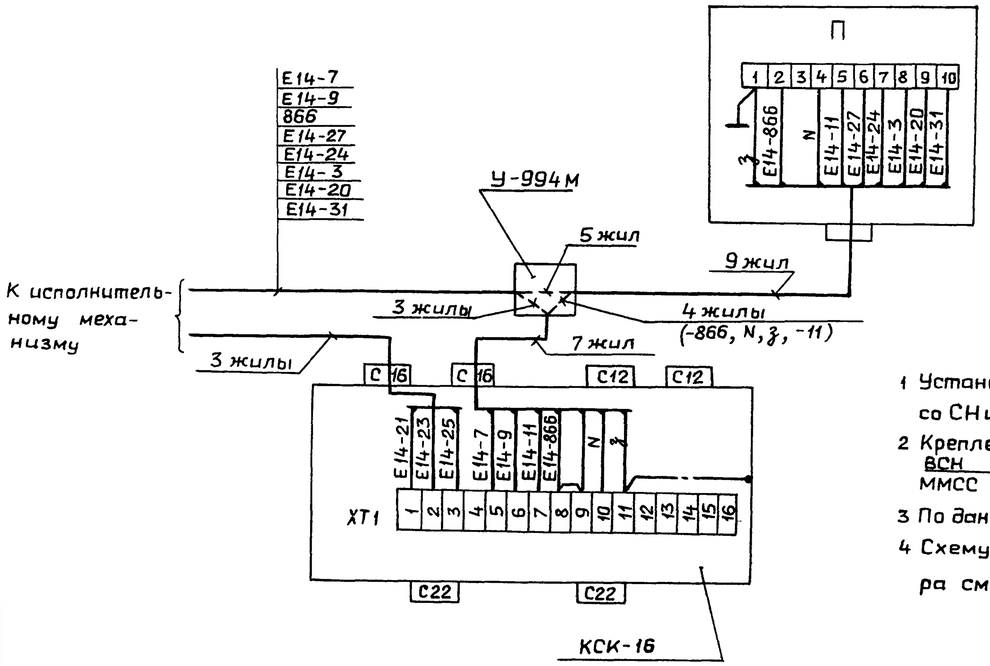

Наименование регулятора	Поз
Котел ДЕ-16-14ГМ №1(2,3,4) Регулятор температуры дымовых газов	Е14

1 Установку и монтаж производить в соответствии со СНиП 3 05 07-85 и инструкциями по эксплуатации
2 Крепление производить в соответствии с ВСН 410-80 ММСС СССР
3 По данному чертежу изготовить четыре стойки
4 Схему электрическую принципиальную регулятора см 903-1- -АТМ2 лист 8

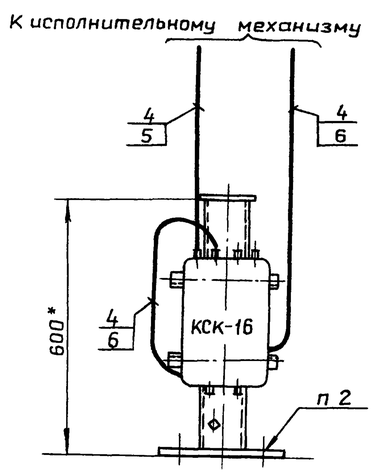

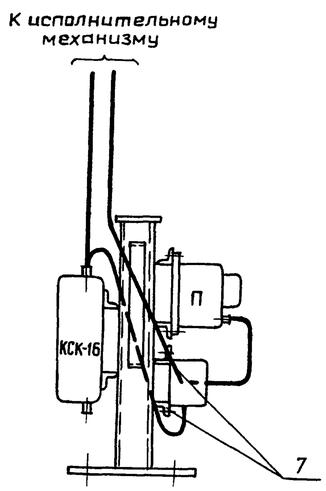

Перечень приборов и аппаратуры

Позиц обозначение	Наименование и техническая характеристика	Тип	Кол	N установочного чертежа	Примечание
П	Усилитель трехпозиционный	У29 3	1	—	
	с тремя бесконтактными				
	ключами				

Спецификация монтажных изделий

Позиция	Наименование и техническая характеристика	Тип	Кол	N чертежа	Примечание
1	Стойка СИМ-31	—	1	ТКЧ-3189-81	Изделие МЗМ
2	Коробка соединительная	КСК-16	1	ТКЧ-349-84	
	КСК-16 ТУ36 1753-75				
3	Коробка протяжная	—	1	—	
	У-994м ТУ36 2415-81				
4	Провод ПВ1 1,0 380 ГОСТ 6323-79	—	50м	—	
	Металлорукав ТУ22-5570-83				
5	РЗ-Ц-Х-Ш-10	—	3м	—	
6	РЗ-Ц-Х-Ш-22	—	5м	—	
7	Уголок УП35х35 ТУ36.1113-84	—	2	—	ℓ=100мм

Взам инв N | Подп и дата | Инв N подл

Привязан

Инв N

Гл инж пр	Гусева		
Нач отд	Борисов		
Н контр	Корчкова		
Рук гр	Харитонова		
Инж	Фетисова		
Техник	Семаева		

ТП903-1-245.87 АТМ3

Котельная с 4 котлами ДЕ-16-14ГМ
Здание из сборных железобетонных конструкций

Стадия	Лист	Листов
Р	30	

Стойка исполнительного механизма СИМ-тип 4

ГОССТРОЙ СССР
ГПИ Горьковский
САНТЕХПРОЕКТ

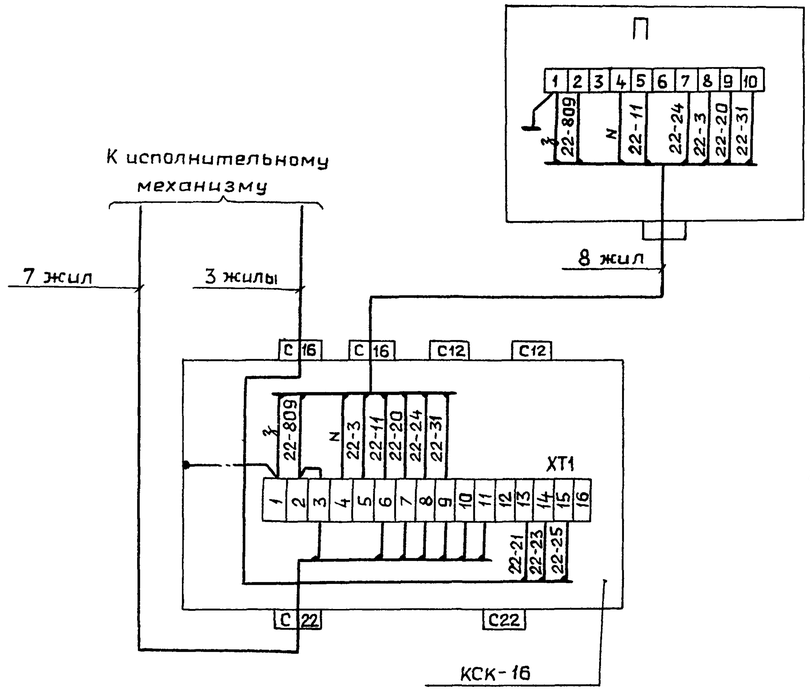

Наименование регулятора	Поз
Регулятор давления питательной воды	22

1 Установку и монтаж производить в соответствии со СНиП 3.05.07-85 и инструкциями по эксплуатации

2 Крепление производить в соответствии с ВСН 410-80 / ММСС СССР

3 По данному чертежу изготовить одну стойку

4 Схему принципиальную электрическую регулятора см 903-1- -АТМ2 лист 9

Перечень приборов и аппаратуры

Позиция	Наименование и техническая характеристика	Тип	Кол	N установочного чертежа	Примечание
П	Усилитель трехпозиционный	У292	1	—	
	с двумя бесконтактными				
	ключами				

Спецификация монтажных изделий

Позиция	Наименование и техническая характеристика	Тип	Кол	N чертежа	Примечание
1	Стойка СИМ-39	—	1	ТК4-3568-81	Изделие МЗМ
2	Коробка соединительная	КСК-16	1	ТМ4-349-84	
	КСК-16 ТУ36.1753-75				
3	Провод ПВ1 1,0 380 ГОСТ6323-79	—	31,5м	—	
	Металлорукав ТУ22-5570-83				
4	РЗ-Ц-Х-Ш-10	—	2м	—	
5	РЗ-Ц-Х-Ш-22	—	3,5м	—	

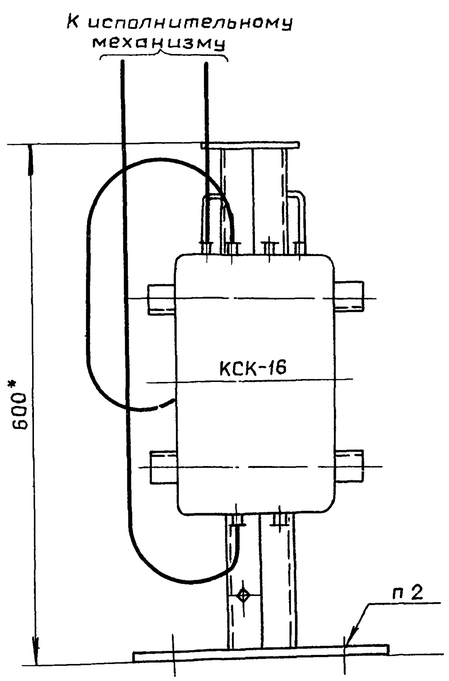

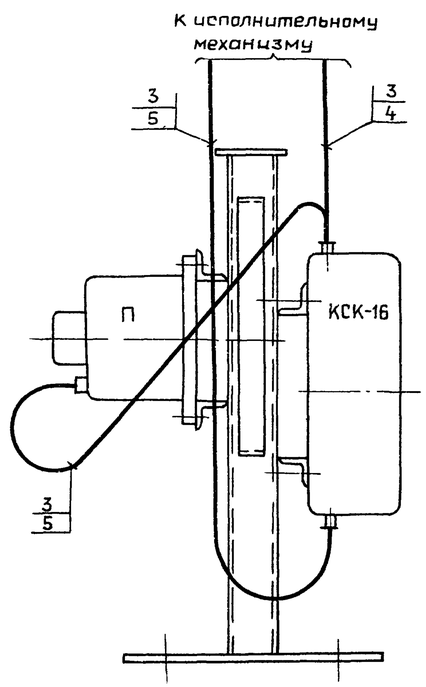

Привязан			Гл инж пр	Гусева	ТП 903-1-245.87 АТМ3		
			Нач отд	Борисов	Котельная с 4 котлами ДЕ-16-14ГМ. Здание из сборных железобетонных конструкций	Стадия	Лист	Листов
			Н контр	Корчкова		Р	31	
			Рук гр	Харитонова	Стойка исполнительного механизма СИМ-тип 5	ГОССТРОЙ СССР ГПИ ГОРЬКОВСКИЙ САНТЕХПРОЕКТ	
			Инж	Фетисова			
Инв №			Техник	Семаева			

Копировал Ганкова

Формат А2

Альбом 13

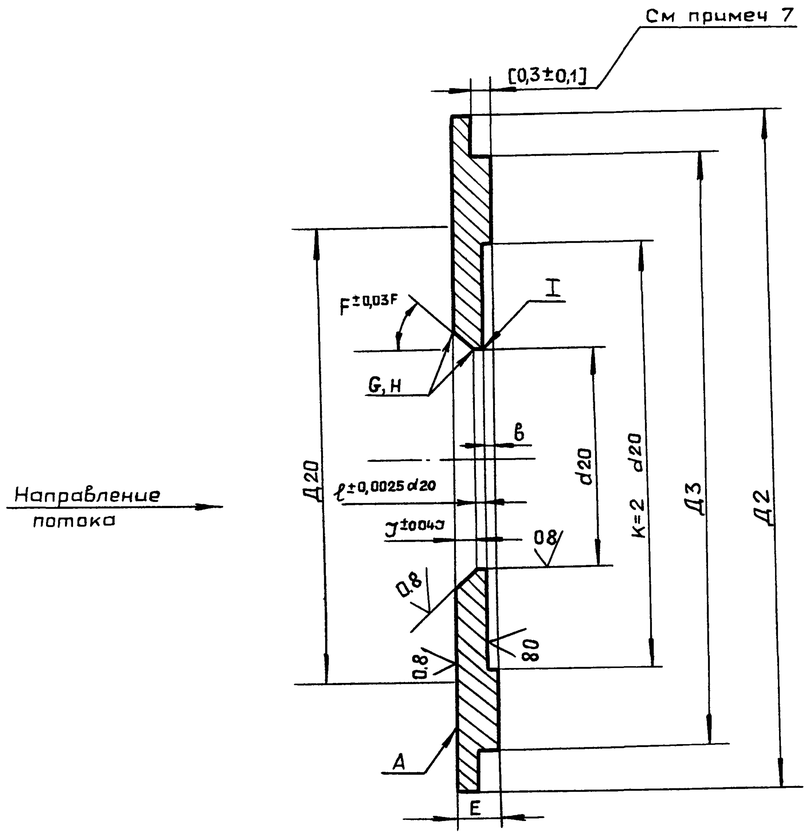

1 Неперпендикулярность поверхности А к оси d20 не более ±1° (в угловых единицах) и 0,0175Д (в линейных единицах) на участке длиной Д20

2 Неплоскостность поверхности А не более 0,005 Д20

3 Кроме G, H, I должны быть острыми, без заметных при внешнем осмотре (через лупу) заусенцев, выбоин и т п

4 Отклонение Δd действительного диаметра d цилиндрической части отверстия диафрагмы, определенное не менее, чем в четырех равностоящих друг от друга диаметральных направлениях, не должно превышать величины $\Delta d = \frac{0,1 d20}{50}$

5. Неуказанные предельные отклонения размеров диаметров - H_{12}, B_{12}, остальных - по h_{14}

6 Обработку по размерам в квадратных скобках произвести совместно с корпусом плюсовой камеры камерной диафрагмы по ГОСТ 14321-73 зафиксировав их от взаимного проворачивания

7 На чертеже размер Д20 дан для справок.

N поз	Место установки	Размеры мм								Град.
		Д20	Д2	Д3	E	d20	J	ℓ	в	F
31а	Прямой мазутопровод	70	100	90	3,0	20,20	1,88	0,42	0,70	43,36
32а	Обратный мазутопровод	50	80	70	2,5	19,88	1,98	0,42	0,10	39,13
Е39а	Мазутопровод к котлу	50	80	70	2,5	9,07	0,79	0,19	1,52	45,00

Привязан

Инв №

Гл инж пр	Гусева	
Нач отд	Борисов	
Н контр	Корчкова	
Рук гр	Харитонова	
Инж	Фетисова	
Техник	Семаева	

ТП 903-1-245 87 АТМЗ

Котельная с 4 котлами ДЕ-16-14ГМ
Здание из сборных железобетонных конструкций

Стадия	Лист	Листов
Р	32	

Коническая диафрагма

ГОССТРОЙ СССР
ГПИ ГОРЬКОВСКИЙ
САНТЕХПРОЕКТ

Инв № подл | Подп и дата | Взам инв №

22192-15 (29)