ТИПОВОЙ ПРОЕКТ

903-1-245.87

# КОТЕЛЬНАЯ

С 4 КОТЛАМИ

ДЕ-16-14 ГМ

СИСТЕМА ТЕПЛОСНАБЖЕНИЯ ЗАКРЫТАЯ.

ТОПЛИВО-ГАЗ, РЕЗЕРВ-МАЗУТ.

ЗДАНИЕ

ИЗ СБОРНЫХ ЖЕЛЕЗОБЕТОННЫХ КОНСТРУКЦИЙ

Альбом 4

ЧАСТЬ 2

Типовой проект 903-1-245.87 Альбом 4 часть 2

| Формат | Зона | Поз. | Обозначение | Наименование | Кол. | Примечание |
|---|---|---|---|---|---|---|
| | | | | | | |
| | | | | Стандартные изделия | | |
| | | | | Болты ГОСТ 7798-70 | | |
| | | 12 | | М6×16.36 | 3 | |
| | | 13 | | М8×35.36 | 5 | |
| | | 14 | | М10×24.36 | 4 | |
| | | | | Гайки ГОСТ 5915-70 | | |
| | | 15 | | М8.4 | 3 | |
| | | 16 | | М10.4 | 4 | |
| | | 17 | | Шайба 6.65Г | | |
| | | | | ГОСТ 6402-70 | 3 | |
| | | | | Материалы | | |
| | | 19 | | Набивки плетеные марки АПД-10 ГОСТ 5152-77 | 0,1 | кг |

Инв.№ подл. | Подп. и дата | Взам.инв.№ | Инв.№ дубл. | Подп. и дата

| Изм | Лист | № докум. | Подп. | Дата |
|---|---|---|---|---|

Д21А.782.010 — Лист 2

формат А4

| Формат | Зона | Поз. | Обозначение | Наименование | Кол. | Примечание |
|---|---|---|---|---|---|---|
| | | | | | | |
| | | | | Документация | | |
| | | | | | | |
| * | | | Д21А.782.010СБ | Сборочный чертеж | | *) А4, А2 |
| | | | | | | |
| | | | | Сборочные единицы | | |
| | | | | | | |
| А4 | | 1 | Д21А.782.020 | Тройник | 1 | |
| А4 | | 2 | Д21А.782.030 | Заслонка | 1 | |
| | | | | | | |
| | | | | Детали | | |
| | | | | | | |
| А4 | | 4 | Д21А.782.002 | Крышка | 1 | |
| А4 | | 5 | Д21А.782.003 | Подшипник | 1 | |
| А4 | | 6 | Д21А.782.004 | Прокладка | 2 | |
| А3 | | 7 | Д21А.782.005 | Подшипник | 1 | |
| А4 | | 8 | Д21А.782.006 | Крышка сальника | 1 | |
| А3 | | 9 | Д21А.782.007 | Валик | 1 | |
| А4 | | 10 | Д21А.782.008 | Прокладка | 1 | |

Инв.№ подл. | Подп. и дата | Взам.инв.№ | Инв.№ дубл. | Подп. и дата

| Изм | Лист | № докум. | Подп. | Дата |
|---|---|---|---|---|
| Разраб. | Козина | | | 3687 |
| Пров. | Мюнтер | | | |
| Нач.отд. | | | | |
| Н.контр. | Мюнтер | | | |
| Утв. | | | | |

Д21А.782.010

Тройник с заслонкой

| Лит. | Лист | Листов |
|---|---|---|
| И | 1 | 2 |

Госстрой СССР ГПИ Горьковский Сантехпроект

формат А4

Д21А.781.044

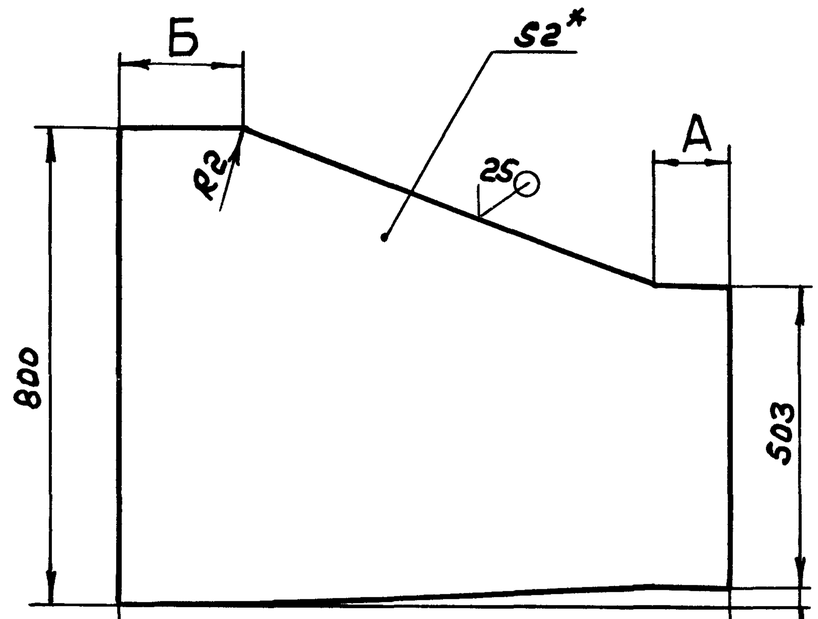


| Обозначение | Размеры, мм. | | | Масса, кг |
|---|---|---|---|---|
| | А | Б | В | |
| Д21А.781.044 | 140 | 147 | 987 | 10,1кг |
| -01 | 216 | 201 | 1117 | 11,4кг |
| -02 | 1045 | 80 | 1825 | 16,4кг |
| -03 | 1148 | 80 | 1928 | 17,2кг |

1. * Размеры для справок
2. h16, $\pm \frac{IT16}{2}$

Инв.№ подл. | Подп. и дата | Взам.инв.№ | Инв.№ дубл. | Подп. и дата

| Изм | Лист | № докум. | Подп. | Дата |
|---|---|---|---|---|
| Разраб. | Мюнтер | | | 3.6.87 |
| Пров. | Мюнтер | | | |
| Т.контр. | | | | |
| Н.контр. | Мюнтер | | | |
| Утв. | | | | |

Стенка

| Лит. | Масса | Масштаб |
|---|---|---|
| И | см.табл | — |
| Лист | Листов 1 | |

Лист 6-ЛН-2 ГОСТ 19903-74 / 3-Ц-Н-Вст3сп ГОСТ 16523-76

Госстрой СССР ГПИ Горьковский Сантехпроект

формат А4

| Формат | Зона | Поз. | Обозначение | Наименование | Кол. | Примечание |
|---|---|---|---|---|---|---|
| | | | | | | |
| | | | | Документация | | |
| | | | | | | |
| А2 | | | Д21А.782.000СБ | Сборочный чертеж | | |
| | | | | | | |
| | | | | Сборочные единицы | | |
| | | | | | | |
| А4 | | 1 | Д21А.782.010 | Тройник с заслонкой | 1 | |
| А4 | | 2 | Д21А.782.040 | Короб | 2 | |
| А4 | | 3 | Д21А.782.050 | Карман всасывающий | 1 | |
| А4 | | 4 | Д21А.782.080 | Короб | 1 | |
| А4 | | 5 | Д21А.782.090 | Короб всасывающий | 1 | |
| | | | | Детали | | |
| | | | | | | |
| Б4 | | 5 | Д21А.782.001 | Накладка | | |
| | | | | Полоса 2-6-5×50 ГОСТ 103-76 / В Ст3сп ГОСТ 535-79 | | |
| | | | | L=100 h16 (25) | 8 | 0,196кг |

Инв.№ подл. | Подп. и дата | Взам.инв.№ | Инв.№ дубл. | Подп. и дата

| Изм | Лист | № докум. | Подп. | Дата |
|---|---|---|---|---|
| Разраб. | Мюнтер | | | 3.6.87 |
| Пров. | Мюнтер | | | |
| Нач.отд. | Вольский | | | |
| Н.контр. | Мюнтер | | | |
| Утв. | | | | |

Д21А.782.000

Короб всасывающий с заслонкой

| Лит. | Лист | Листов |
|---|---|---|
| И | | 1 |

Госстрой СССР ГПИ Горьковский Сантехпроект

Копир. 22192-05 2 формат А4

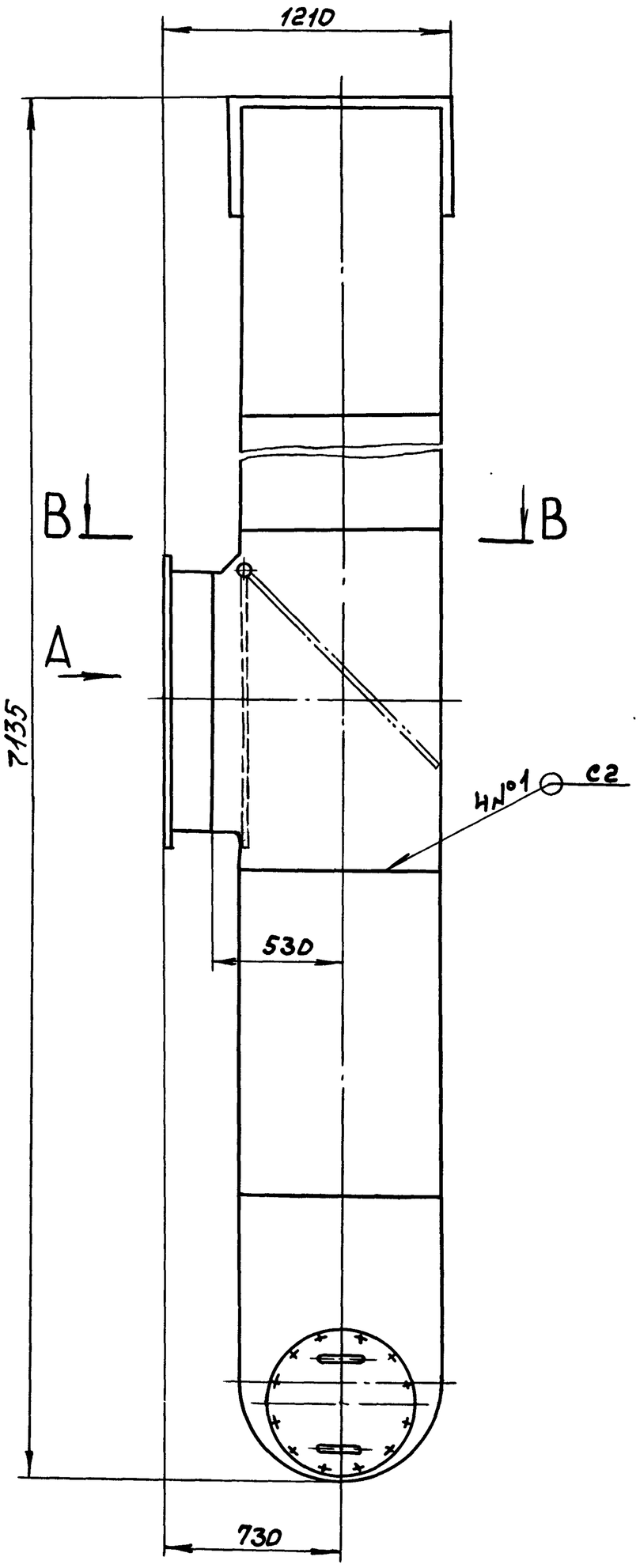


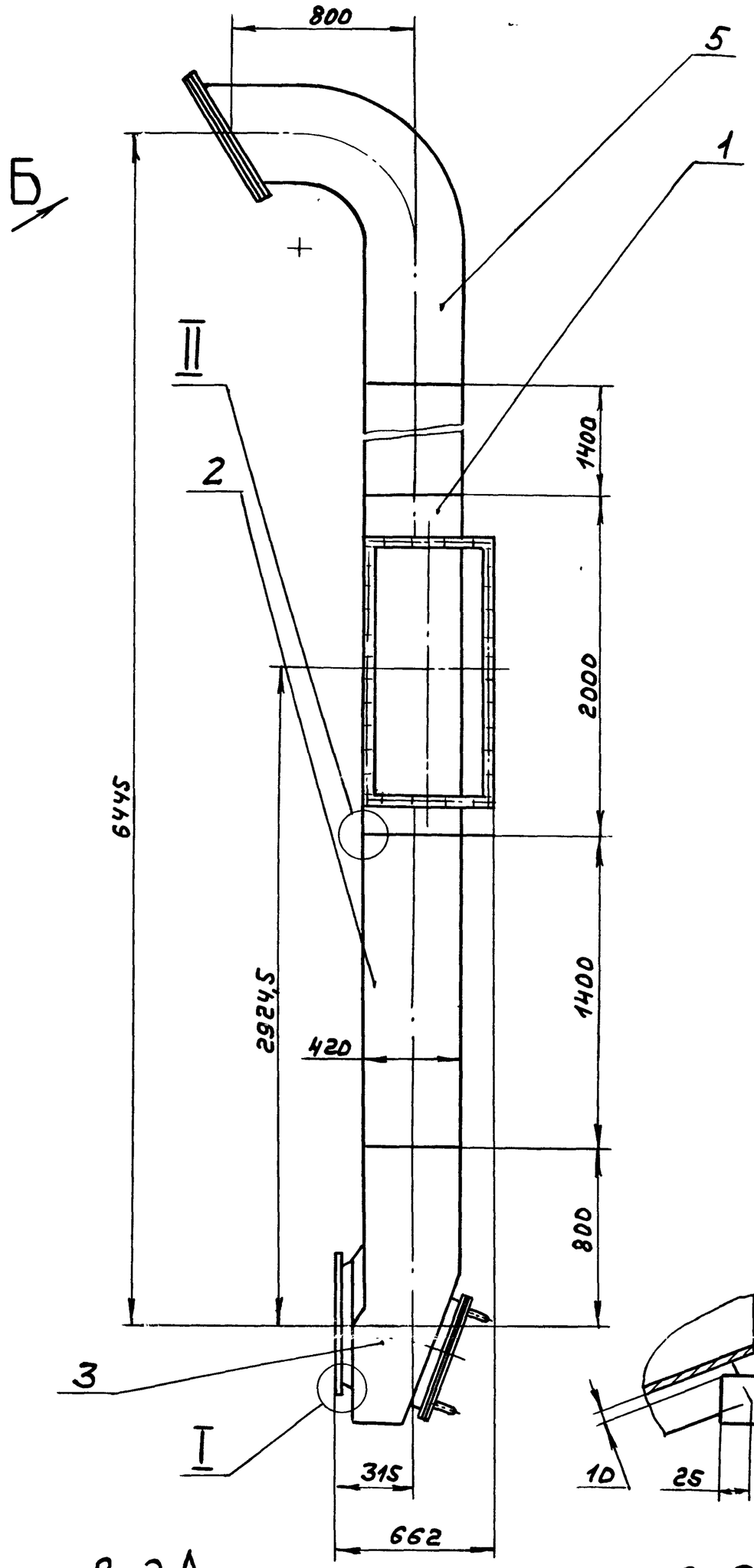

I
М1:1

Вид А

II
М1:5

Вид Б повернуто

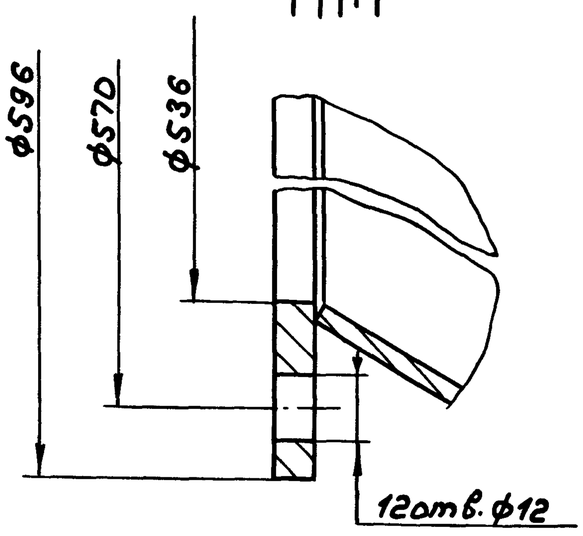


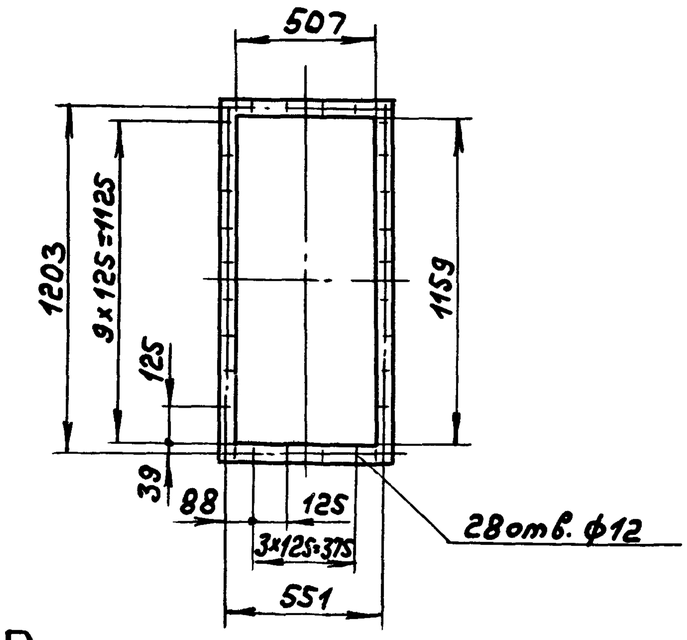


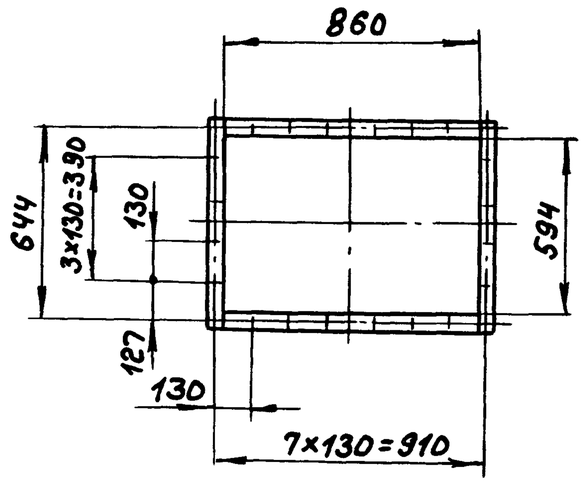


II
М1:4

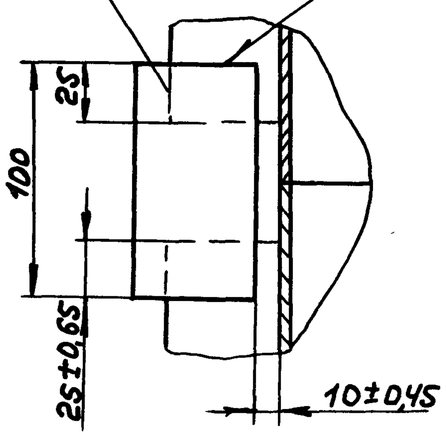


В-В

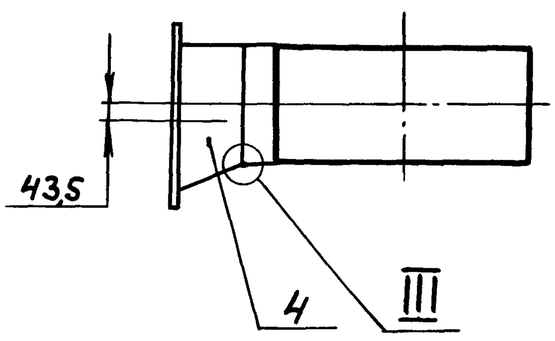


1. Размеры для справок
2. Сварные швы по ГОСТ 5264-80

| | | | | | | |
|---|---|---|---|---|---|---|
| | | | | | Д21А.782.000СБ | |
| Изм. | Лист | №докум. | Подп. | Дата | Короб всасывающий с заслонкой | Лит. / Масса / Масштаб |
| Разраб. | | Гольденберг | | 3.87 | | И / 401 / 1:20 |
| Пров. | | Мюнтер | | | | Лист / Листов 1 |
| Т.контр. | | | | | | Госстрой СССР ГПИ Горьковский Сантехпроект |
| Нач.отд. | | | | | | |
| Н.контр. | | Мюнтер | | | | |
| Утв. | | | | | | |

Копир. 22192-05 3 Формат А2

Инв.№ подл. | Подп. и дата | Взам. инв.№ | Инв.№ дубл. | Подп. и дата

Д21А.782.010СБ

Типовой проект 903-1-245.87 Альбом Часть 2

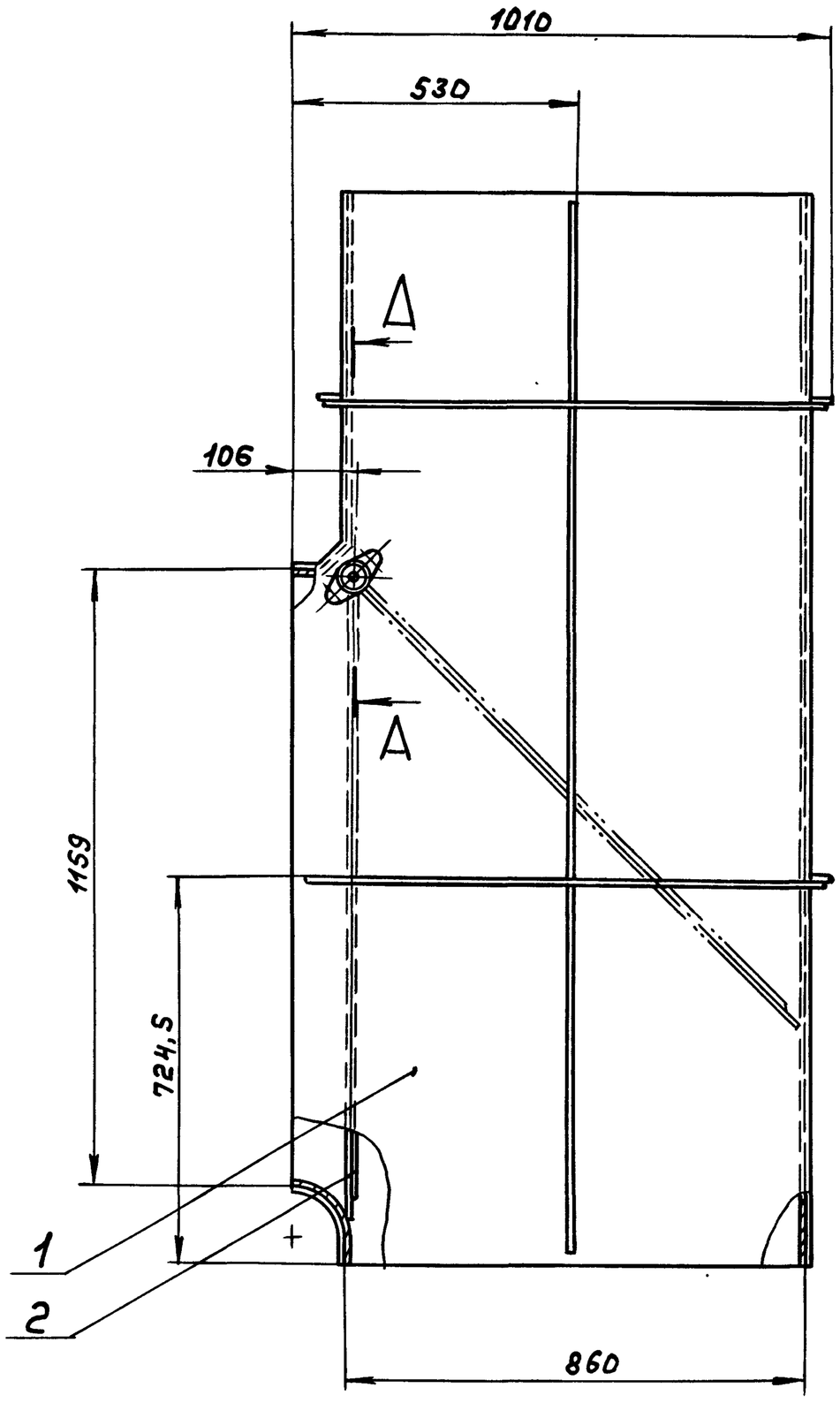


А-А
М1:2

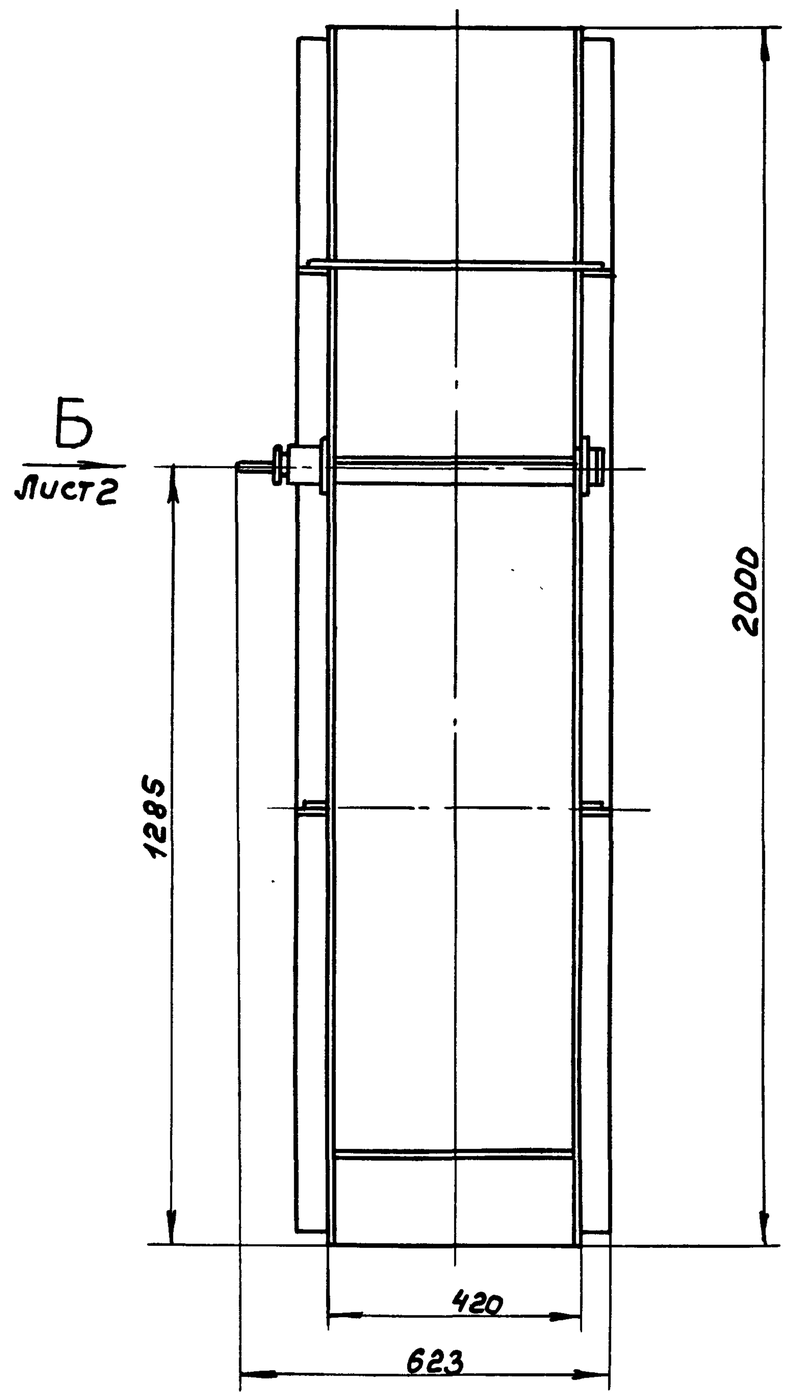


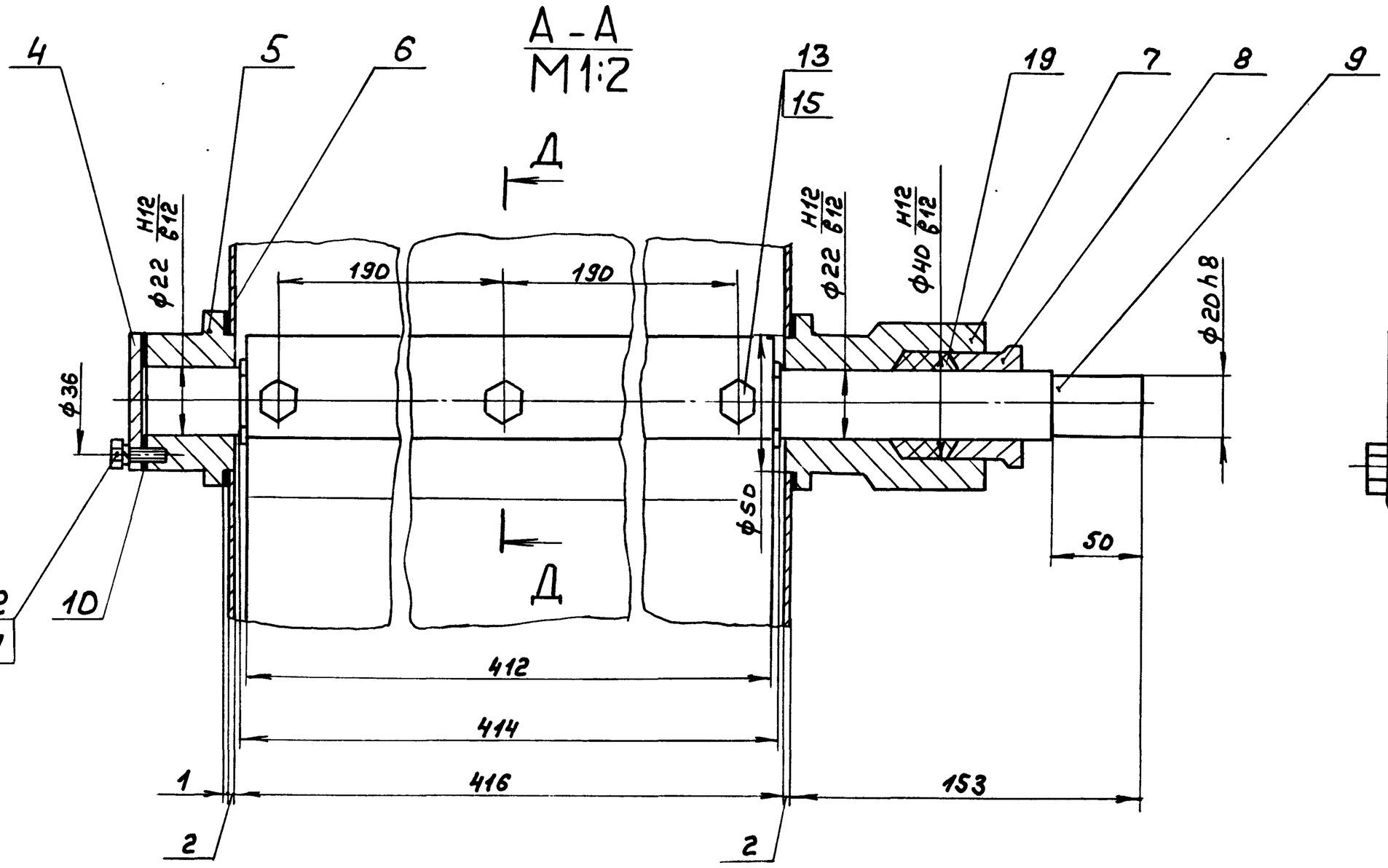


Д-Д
М1:1

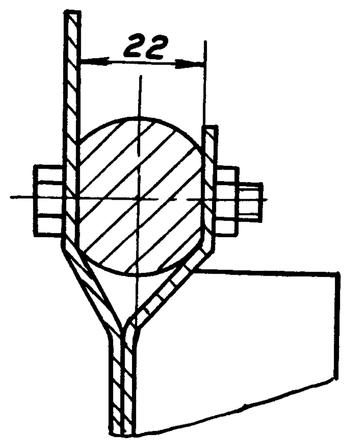


1. Размеры для справок

2. Подшипники набить пластичной смазкой ЦИАТИМ-221 ГОСТ 9433-80

| | | | | | | |
|---|---|---|---|---|---|---|
| | | | | | Д21А.782.010СБ | |
| Изм. | Лист | №докум. | Подп. | Дата | Тройник с заслонкой | Лит. / Масса / Масштаб |
| Разраб. | | Мюнтер | | 36.87 | | И / 128 / 1:10 |
| Пров. | | Мюнтер | | | | Лист / Листов 2 |
| Т.контр. | | | | | | Госстрой СССР ГПИ Горьковский Сантехпроект |
| Н.контр. | | Мюнтер | | | | |
| Утв. | | | | | | |

Копир.

22197-05 4

Формат А2

Инв.№подл. | Подп. и дата | Взам.инв.№ | Инв.№дубл. | Подп. и дата

Типовой проект 903-1-245.87 Альбом 4 часть 2

Инв.№подл. | Подп. и дата | Взам.инв.№ | Инв.№дубл. | Подп. и дата

## А21А.782.003

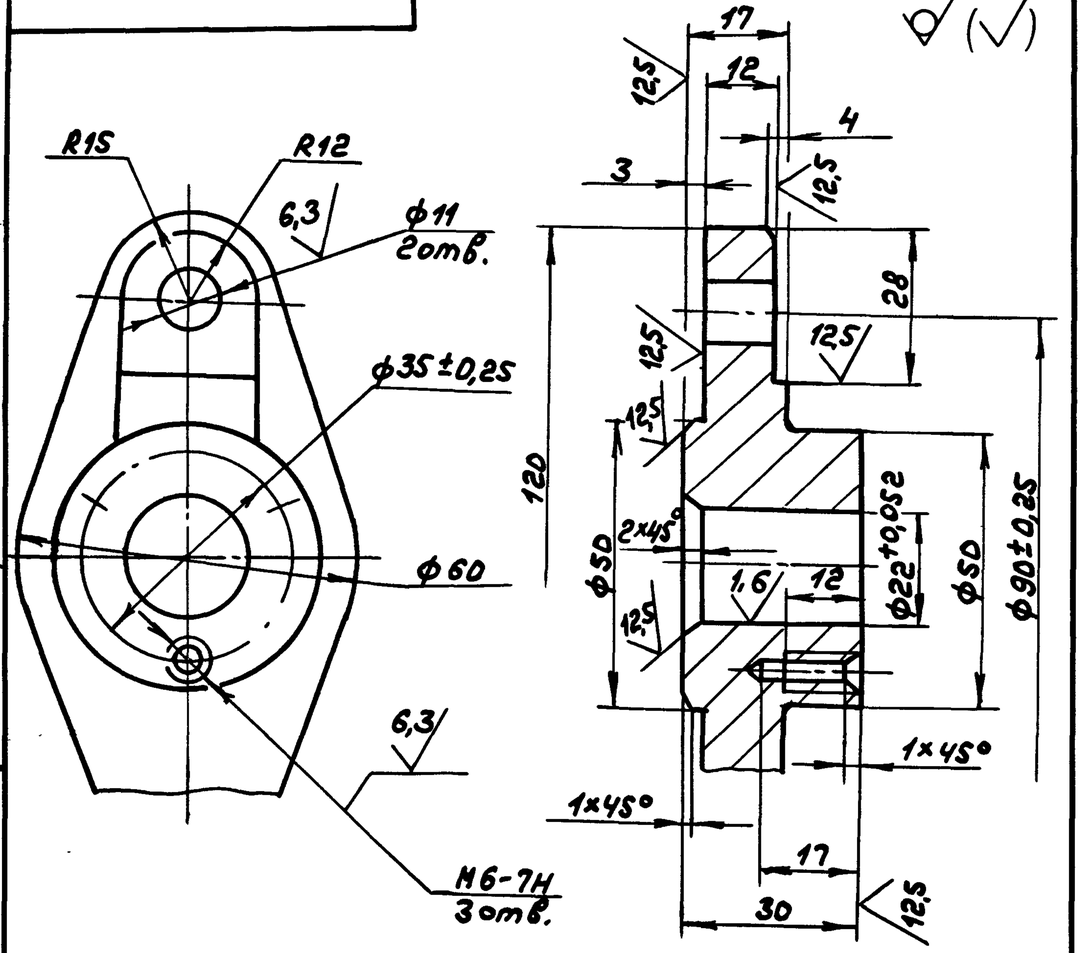


1. Литейные радиусы 3...5мм.
2. Формовочные уклоны по ГОСТ 3212-80
3. H14, h14, ± IT14/2

| Изм. | Лист | №докум. | Подп. | Дата | Д21А.782.003 | | | |
|---|---|---|---|---|---|---|---|---|
| Разраб. | | Козина | | 3.6.87 | Подшипник | Лит. | Масса | Масштаб |
| Пров. | | Мюнтер | | | | И | 0,48 | 1:1 |
| Т.контр. | | | | | | Лист | Листов 1 | |
| Н.контр. | | Мюнтер | | | С418 ГОСТ 1412-79 | Госстрой СССР ГПИ Горьковский Сантехпроект | | |
| Утв. | | | | | | | | |

Формат А4

## А21А.782.002

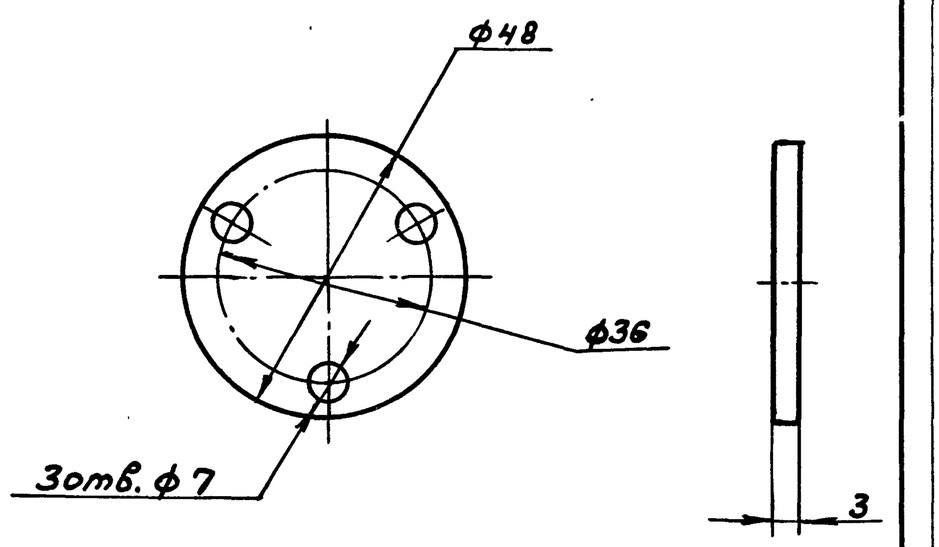


H14, h14, ± IT14/2

| Изм. | Лист | №докум. | Подп. | Дата | Д21А.782.002 | | | |
|---|---|---|---|---|---|---|---|---|
| Разраб. | | Козина | | 3.6.87 | Крышка | Лит. | Масса | Масштаб |
| Пров. | | Мюнтер | | | | И | 0,03 | 1:1 |
| Т.контр. | | | | | | Лист | Листов 1 | |
| Н.контр. | | Мюнтер | | | ВСт3сп ГОСТ 380-71 | Госстрой СССР ГПИ Горьковский Сантехпроект | | |
| Утв. | | | | | | | | |

Формат А4

## А21А.782.010СБ

Вид Б лист 1
М 1:1

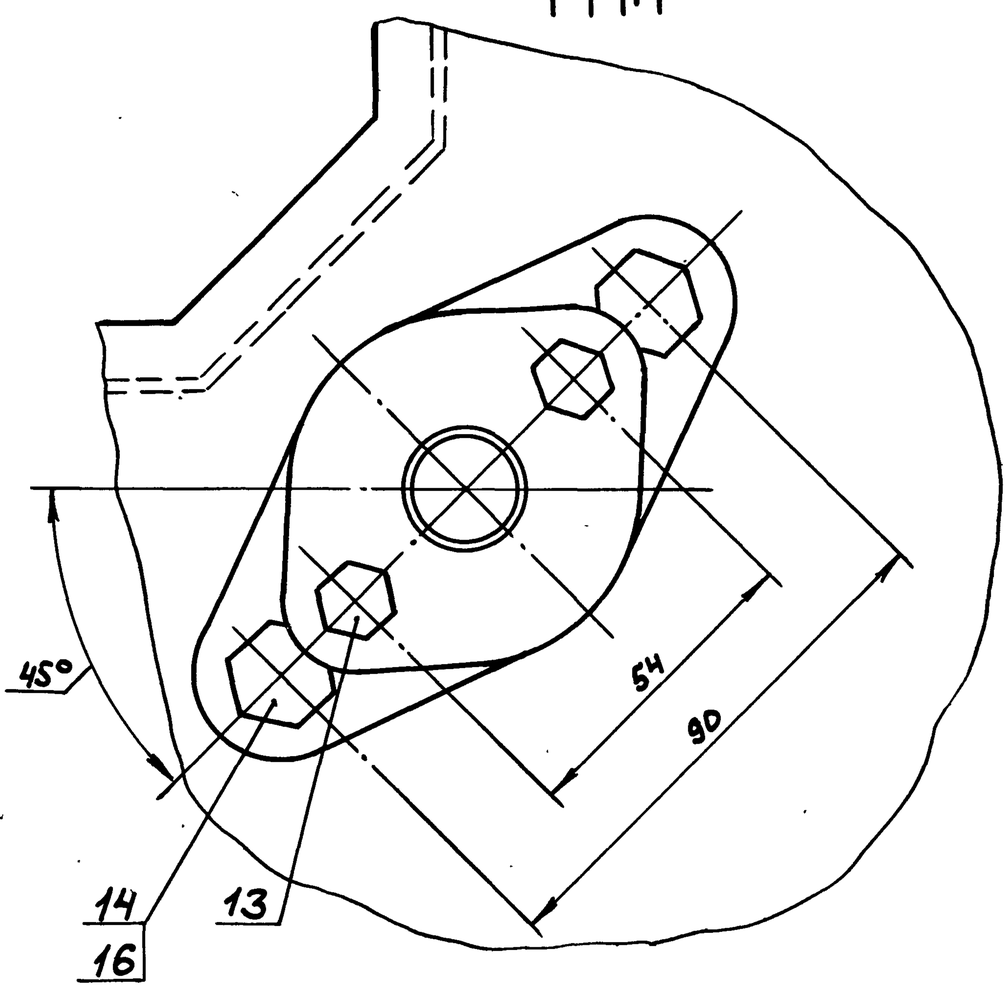


| Изм. | Лист | №докум. | Подп. | Дата | Д21А.782.010СБ | Лист 2 |
|---|---|---|---|---|---|---|

Формат А4

## А21А.782.004

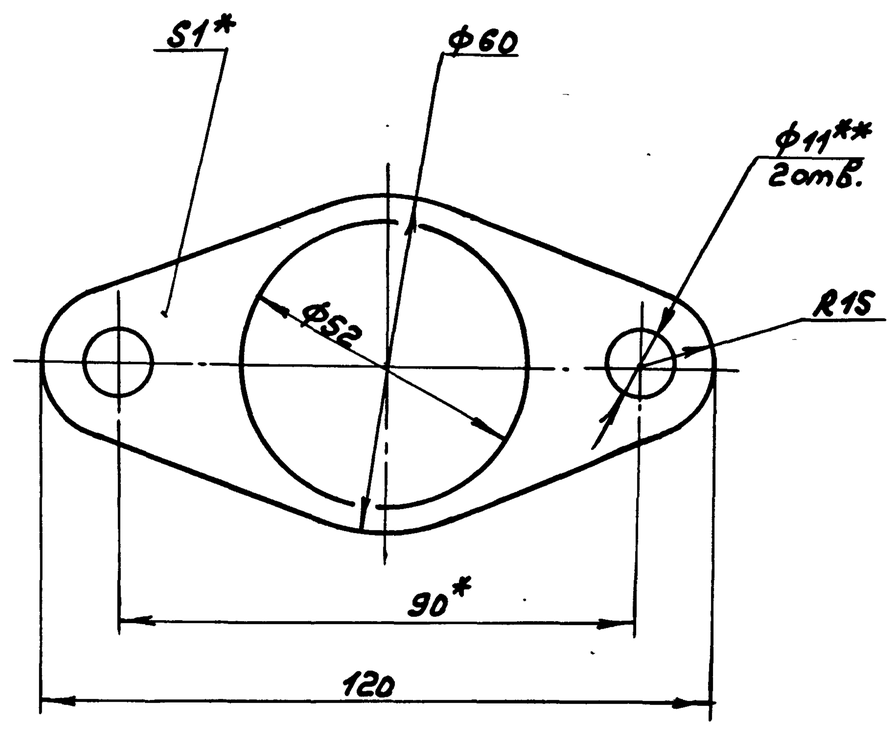


1.*Размеры для справок
2.**Обработать по сопрягаемой детали.

| Изм. | Лист | №докум. | Подп. | Дата | Д21А.782.004 | | | |
|---|---|---|---|---|---|---|---|---|
| Разраб. | | Козина | | 3.6.87 | Прокладка | Лит. | Масса | Масштаб |
| Пров. | | Мюнтер | | | | И | 0,05 | 1:1 |
| Т.контр. | | | | | | Лист | Листов 1 | |
| Н.контр. | | Мюнтер | | | Картон Т-1-1,0Т ГОСТ 20376-74 | Госстрой СССР ГПИ Горьковский Сантехпроект | | |
| Утв. | | | | | | | | |

Копир.



Формат А4

Типовой проект 903-1-245.87 Альбом 4 часть 2

Инв.№подл. | Подп. и дата | Взам.инв.№ | Инв.№дубл. | Подп. и дата

А21А.782.005

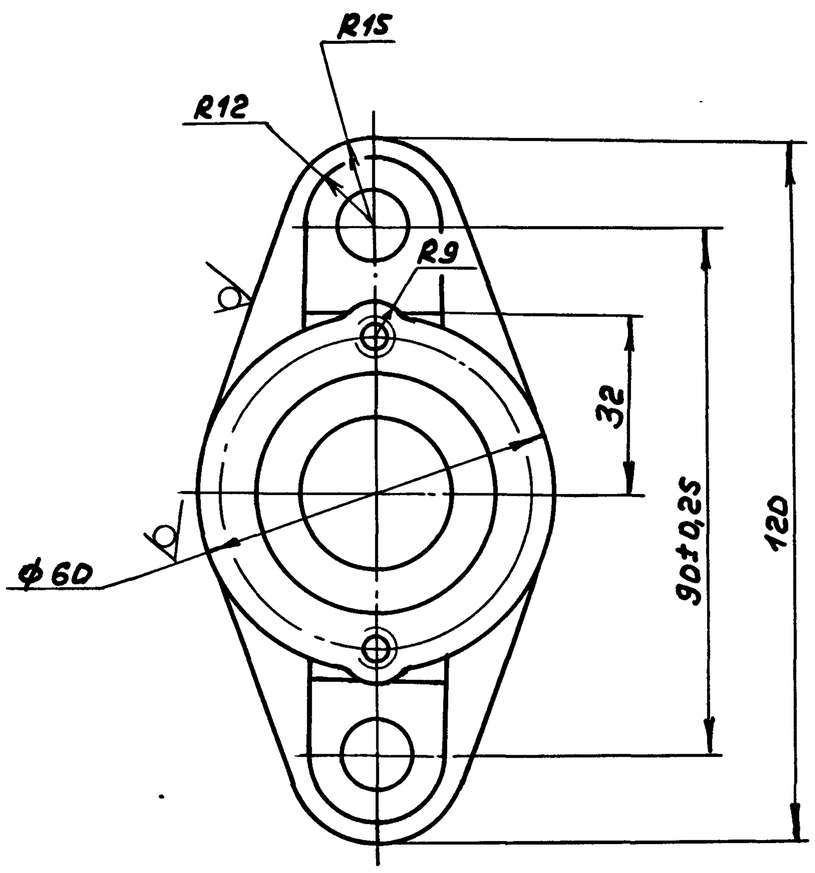


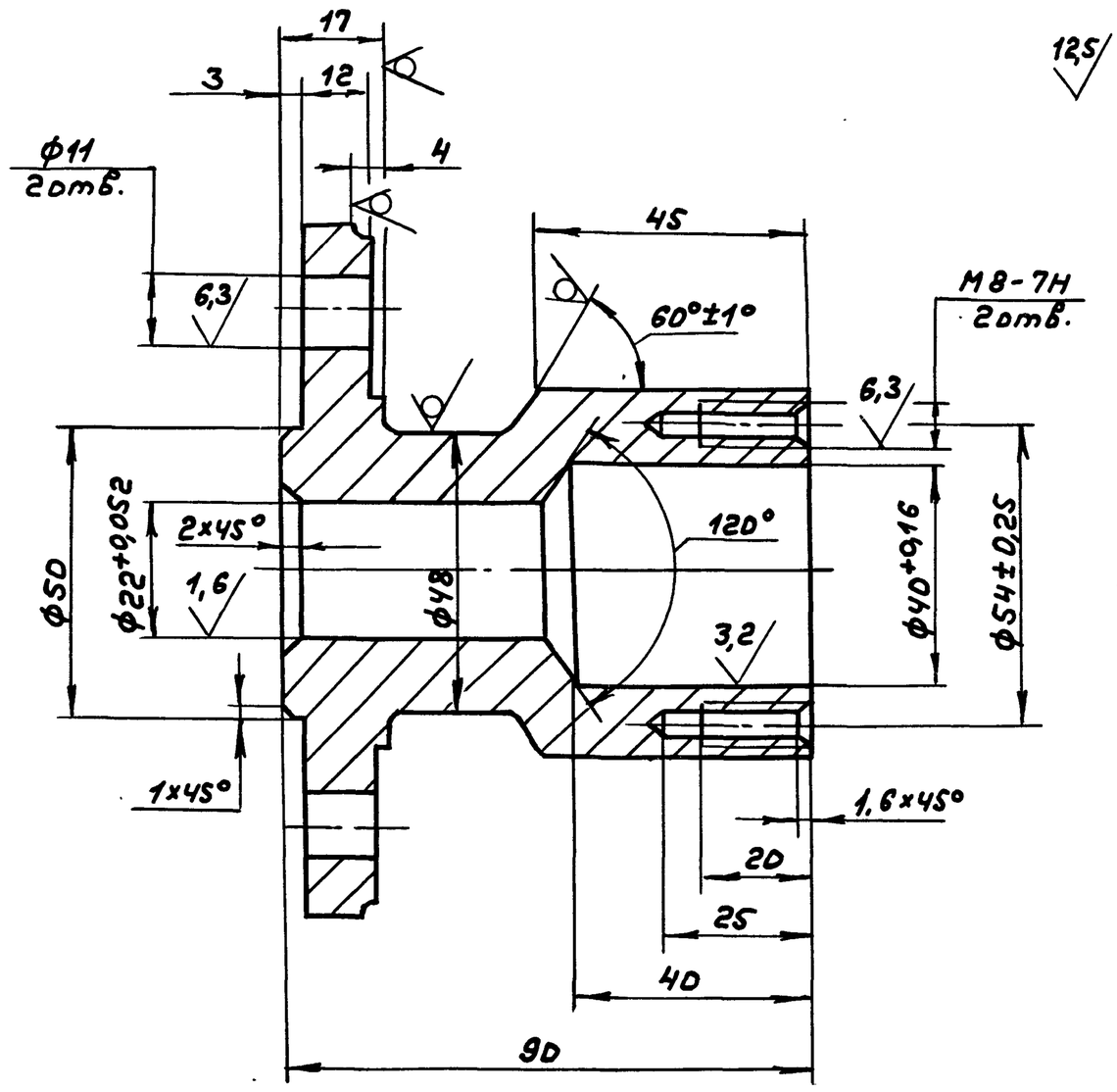


2. Формовочные уклоны по ГОСТ 3212-80

3. H14, h14, ± IT14/2

1. Литейные радиусы 3 ... 5мм.

| Изм | Лист | №докум. | Подп. | Дата | А21А.782.005 | | | |
|---|---|---|---|---|---|---|---|---|
| Разраб. | | Козина | | 3.6.87 | Подшипник | Лит. | Масса | Масштаб |
| Пров. | | Мюнтер | | | | И | 1,1 | 1:1 |
| Т.контр | | | | | | Лист | Листов 1 | |
| Н.контр | | Мюнтер | | | С418 ГОСТ 1412-79 | Госстрой СССР ГПИ Горьковский Сантехпроект | | |
| Утв. | | | | | | | | |

формат А3

А21А.782.006

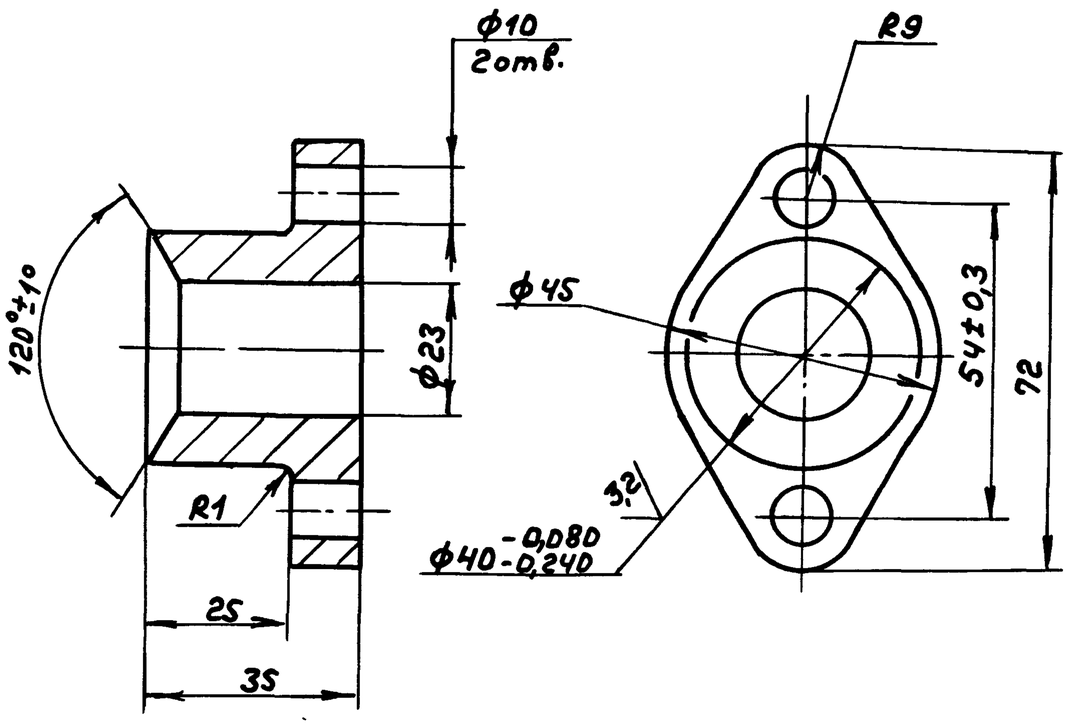


H14, h14, ± IT14/2

| Изм | Лист | №докум. | Подп. | Дата | А21А.782.006 | | | |
|---|---|---|---|---|---|---|---|---|
| Разраб. | | Козина | | 3.6.87 | Крышка сальника | Лит. | Масса | Масштаб |
| Пров. | | Мюнтер | | | | И | 0,28 | 1:1 |
| Т.контр | | | | | | Лист | Листов 1 | |
| Н.контр | | Мюнтер | | | С418 ГОСТ 1412-79 | Госстрой СССР ГПИ Горьковский Сантехпроект | | |
| Утв. | | | | | | | | |

формат А4

А21А.782.008

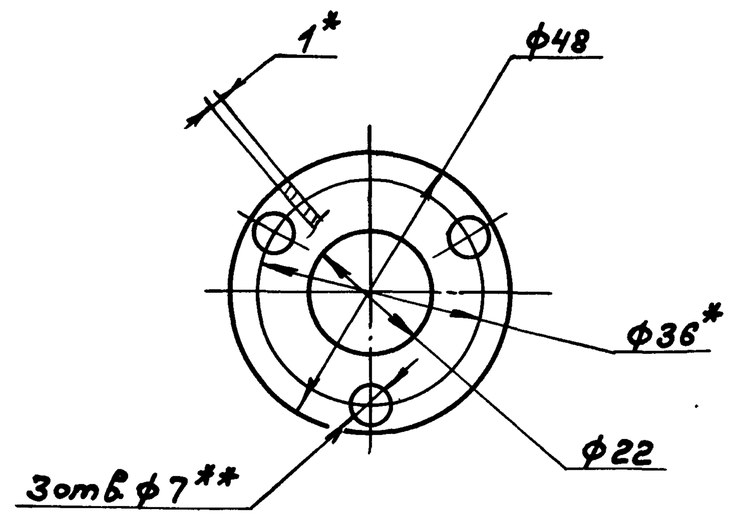


1.*Размеры для справок

2.**Обработать по сопрягаемой детали

| Изм | Лист | №докум. | Подп. | Дата | А21А.782.008 | | | |
|---|---|---|---|---|---|---|---|---|
| Разраб. | | Козина | | 3.6.87 | Прокладка | Лит. | Масса | Масштаб |
| Пров. | | Мюнтер | | | | И | 0,01 | 1:1 |
| Т.контр | | | | | | Лист | Листов 1 | |
| Н.контр | | Мюнтер | | | Картон Т-1-1,0Т ГОСТ 20376-74 | Госстрой СССР ГПИ Горьковский Сантехпроект | | |
| Утв. | | | | | | | | |

Копир. 22192-05 6

формат А4

| Формат | Зона | Поз. | Обозначение | Наименование | Кол. | Примечание |
|---|---|---|---|---|---|---|
| | | | | Документация | | |
| А2 | | | Д21А.782.020 СБ | Сборочный чертеж | | |
| | | | | Детали | | |
| 12 | | 1 | Д21А.782.011 | Стенка | 2 | |
| Б4 | | 2 | Д21А.782.012 | Ребро | | |
| | | | | Полоса 2-Б-5×50 ГОСТ 103-76 | | |
| | | | | Вст3сп ГОСТ 535-79 | | |
| | | | | L=350 h16 (25) | 2 | 0,69кг |
| Б4 | | 3 | Д21А.782.013 | Ребро | | |
| | | | | Полоса 2-Б-5×50 ГОСТ 103-76 | | |
| | | | | Вст3сп ГОСТ 535-79 | | |
| | | | | L=500 h16 (25) | 4 | 0,98кг |
| 11 | | 4 | Д21А.782.014 | Стенка | 1 | |
| Б4 | | 5 | Д21А.782.015 | Ребро | | |
| | | | | Полоса 2-Б-5×50 ГОСТ 103-76 | | |
| | | | | Вст3сп ГОСТ 535-79 | | |
| | | | | L=895 h16 (25) | 2 | 1,75кг |
| Б4 | | 6 | Д21А.782.016 | Ребро | | |
| | | | | Полоса 2-Б-5×50 ГОСТ 103-76 | | |
| | | | | Вст3сп ГОСТ 535-79 | | |
| | | | | L=940 h16 (25) | 2 | 1,84кг |
| Б4 | | 7 | Д21А.782.017 | Ребро | | |
| | | | | Полоса 2-Б-5×50 ГОСТ 103-76 | | |
| | | | | Вст3сп ГОСТ 535-79 | | |
| | | | | L=975 h16 (25) | 2 | 1,9кг |
| Б4 | | 8 | Д21А.782.018 | Ребро | | |
| | | | | Полоса 2-Б-5×50 ГОСТ 103-76 | | |
| | | | | Вст3сп ГОСТ 535-79 | | |
| | | | | L=695 h16 (25) | 2 | 1,37кг |
| Б4 | | 9 | Д21А.782.019 | Стенка | | |
| | | | | Лист Б-ПН-2 ГОСТ 19903-74 | | |
| | | | | 3-IV-Н-Вст3сп ГОСТ 16523-70 | 1 | 1,3кг |
| Б4 | | 10 | Д21А.782.021 | Стенка | | |
| | | | | Лист Б-ПН-2 ГОСТ 19903-74 | | |
| | | | | 3-IV-Н-Вст3сп ГОСТ 16523-70 | | |
| | | | | (416×2000) h16 (25) | 1 | 13,06кг |

Типовой проект 903-1-245.87 Альбом 4 часть 2

Инв.№подл. | Подп. и дата | Взам.инв.№ | Инв.№дубл. | Подп. и дата

| Изм | Лист | №докум. | Подп. | Дата | Д21А.782.020 | Лист 2 |
|---|---|---|---|---|---|---|

Формат А4

| Изм | Лист | №докум. | Подп. | Дата | Д21А.782.020 | | | |
|---|---|---|---|---|---|---|---|---|
| Разраб. | | Мюнтер | | 3.687 | Тройник | Лит. | Лист | Листов |
| Пров. | | Мюнтер | | | | И | 1 | 2 |
| Нач.отд. | | | | | | Госстрой СССР ГПИ Горьковский Сантехпроект | | |
| Н.контр. | | Мюнтер | | | | | | |
| Утв. | | | | | | | | |

Формат А4

Д21А.782.007

6,3 (√)

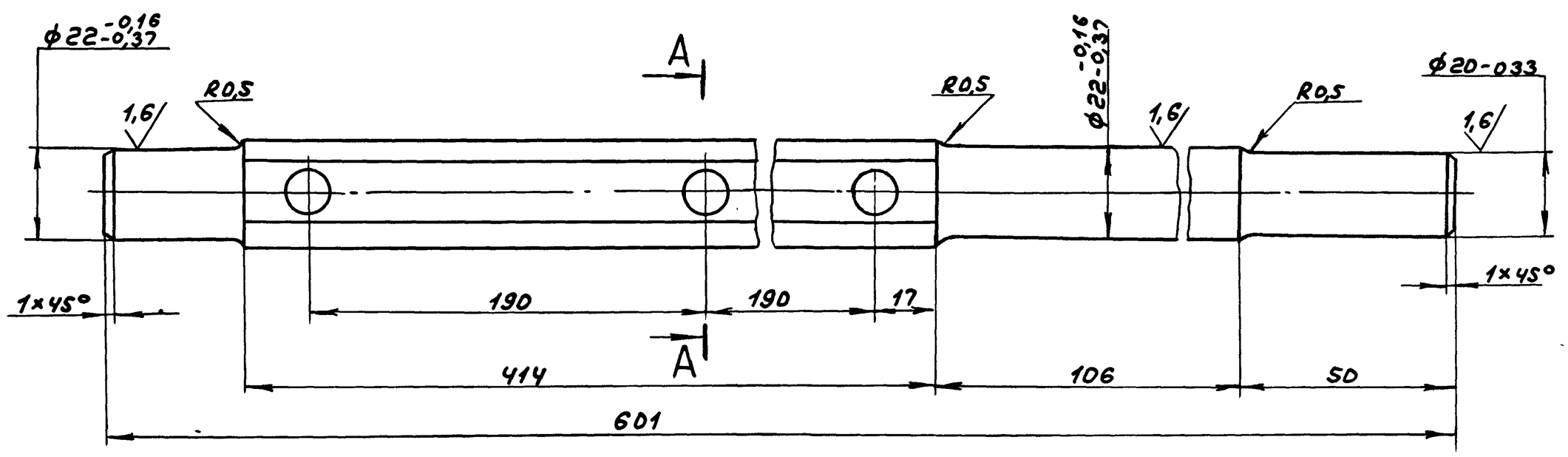


A - A

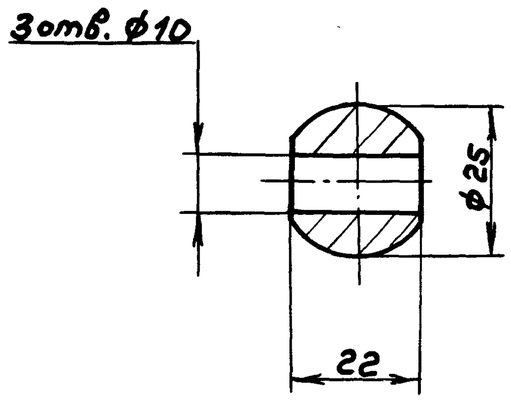


1.* Размеры для справок

2. H14, h14 IT14/2

| Изм | Лист | №докум. | Подп. | Дата | Д21А.782.007 | | | |
|---|---|---|---|---|---|---|---|---|
| Разраб. | | Козина | | 3.687 | Валик | Лит. | Масса | Масштаб |
| Пров. | | Мюнтер | | | | И | 1,0 | 1:1 |
| Т.контр. | | | | | | Лист | Листов 1 | |
| Н.контр. | | Мюнтер | | | Сталь 45 ГОСТ 1050-74 | Госстрой СССР ГПИ Горьковский Сантехпроект | | |
| Утв. | | | | | | | | |

Формат А3

Инв.№подл. | Подп. и дата | Взам.инв.№ | Инв.№дубл. | Подп. и дата

Д21А.782.020СБ

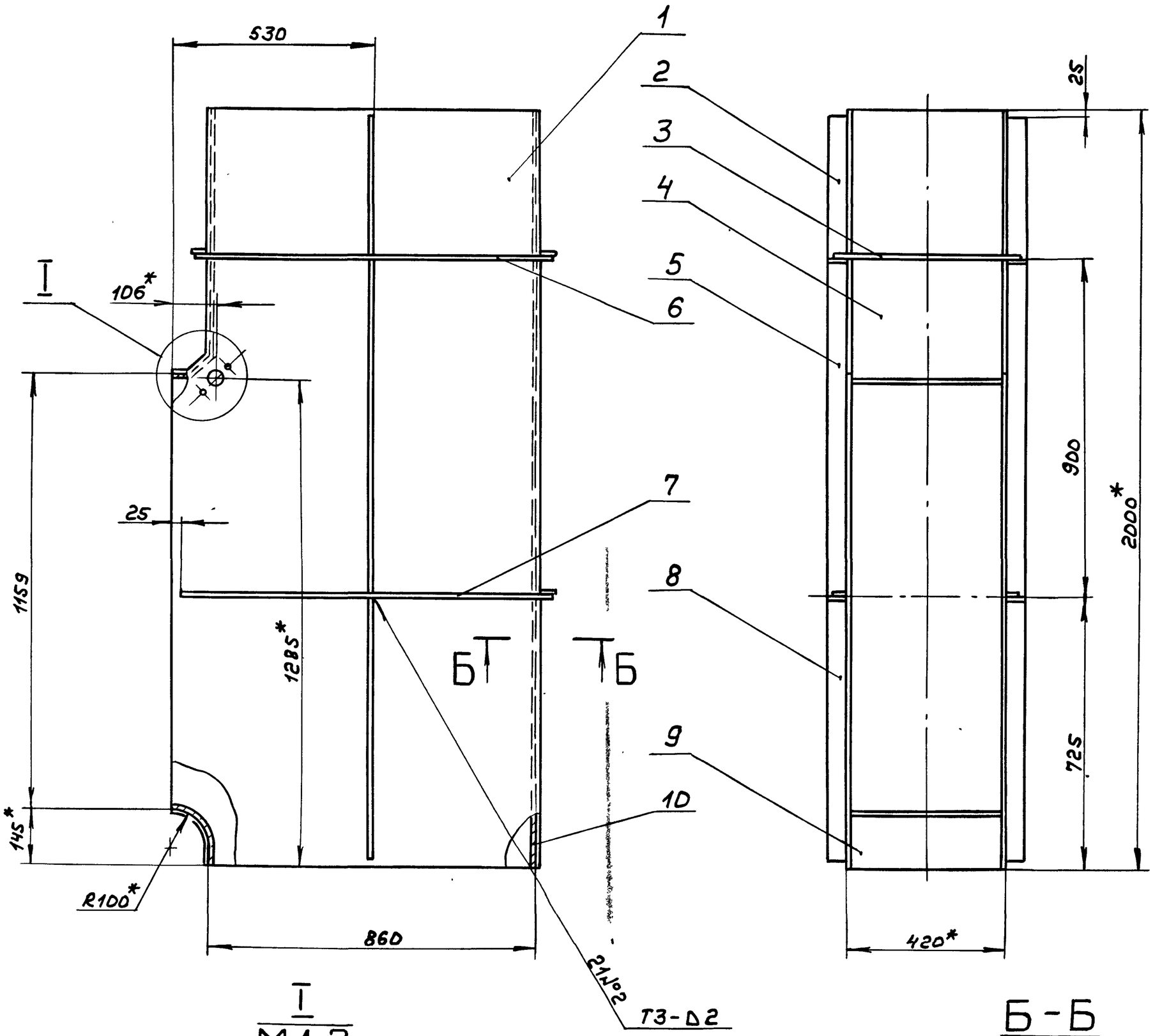


I
М1:2

Б-Б
М1:2

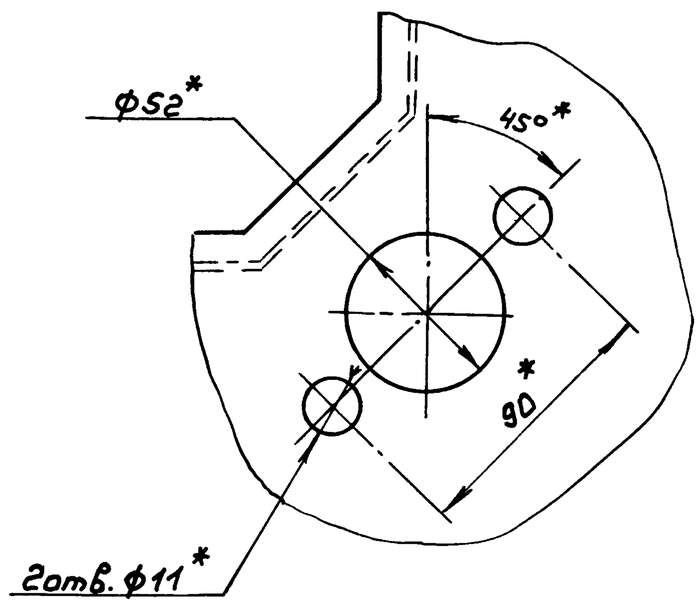


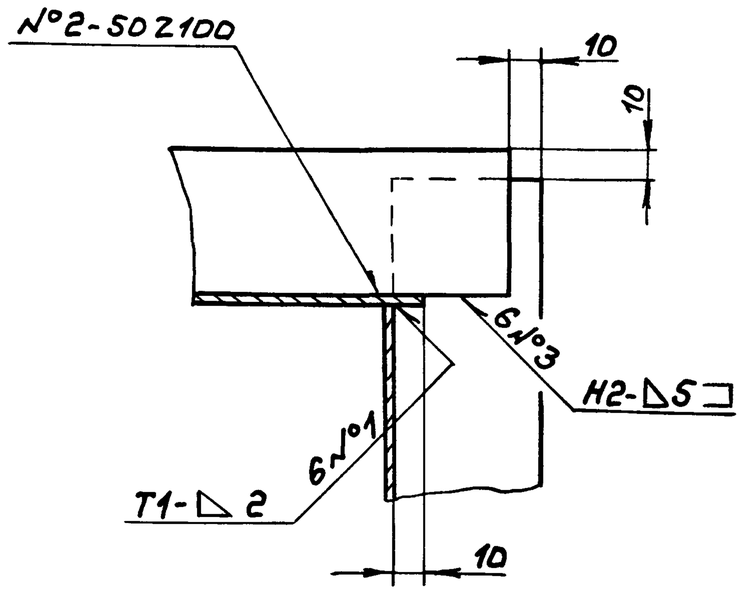


Поз. 9
М1:4

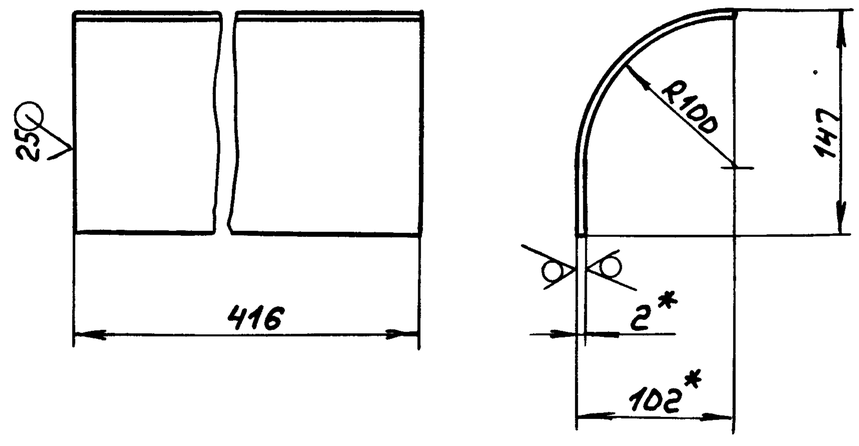


1. *Размеры для справок
2. H16, h16, $\pm \frac{IT16}{2}$
3. Сварные швы по ГОСТ5264-80

| | | | | | | |
|---|---|---|---|---|---|---|
| | | | | | Д21А.782.020СБ | |
| Изм. | Лист | № докум. | Подп. | Дата | Тройник | Лит. И; Масса 101; Масштаб 1:10 |
| Разраб. | | Мюнтер | | 3.6.87 | | Лист; Листов 1 |
| Пров. | | Мюнтер | | | | Госстрой СССР ГПИ Горьковский Сантехпроект |
| Т.контр. | | | | | | |
| Н.контр. | | Мюнтер | | | | |
| Утв. | | | | | | |

Копир

22197-05 8

Формат А2

Инв.№ подл. | Подп. и дата | Взам. инв.№ | Инв.№ дубл. | Подп. и дата

Типовой проект 903-1-245.87 Альбом 4 часть 2

Д21А.782.011

12,5 (√)

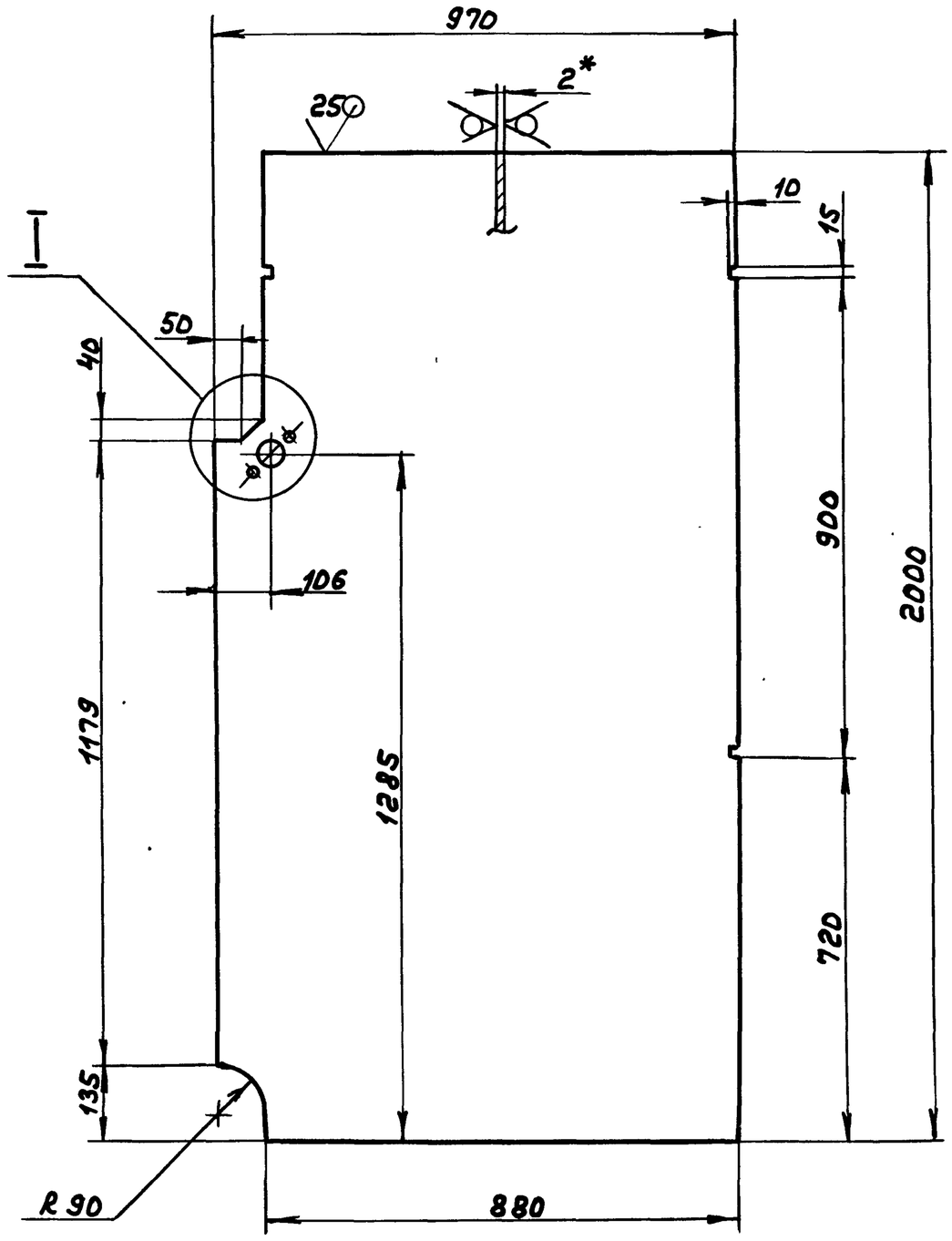


I
M 1:2

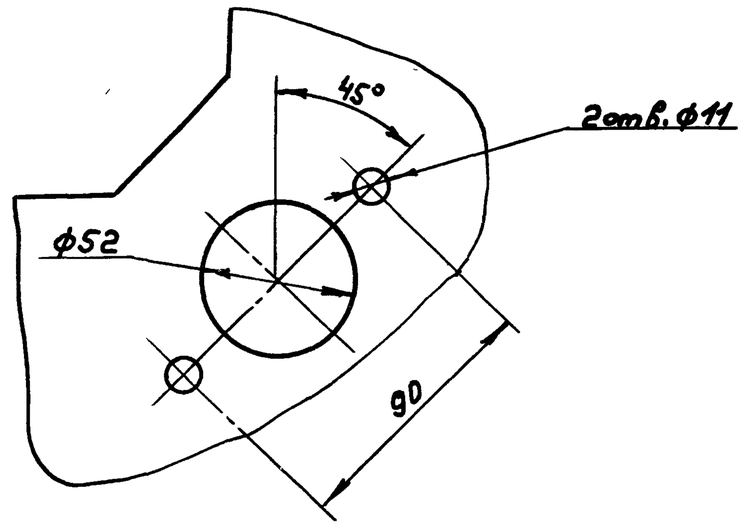


1. *Размеры для справок
2. H14, ± IT14/2

| | | | | | | | |
|---|---|---|---|---|---|---|---|
| Изм. | Лист | № докум. | Подп. | Дата | Д21А.782.011 | | |
| Разраб. | | Мюнтер | | 3.6.87 | Стенка | Лит. | Масса 31,2 / Масштаб 1:10 |
| Пров. | | Мюнтер | | | | И | |
| Т.контр. | | | | | | Лист | Листов 1 |
| Н.контр. | | Мюнтер | | | Лист Б-ПН-2 ГОСТ 19903-74 / 3-II-Н-ВСт3сп ГОСТ 16523-70 | Госстрой СССР ГПИ Горьковский Сантехпроект | |
| Утв. | | | | | | | |

Формат А3

Инв.№ подл. | Подп. и дата | Взам. инв.№ | Инв.№ дубл. | Подп. и дата

Д21А.782.014

25/ (√)

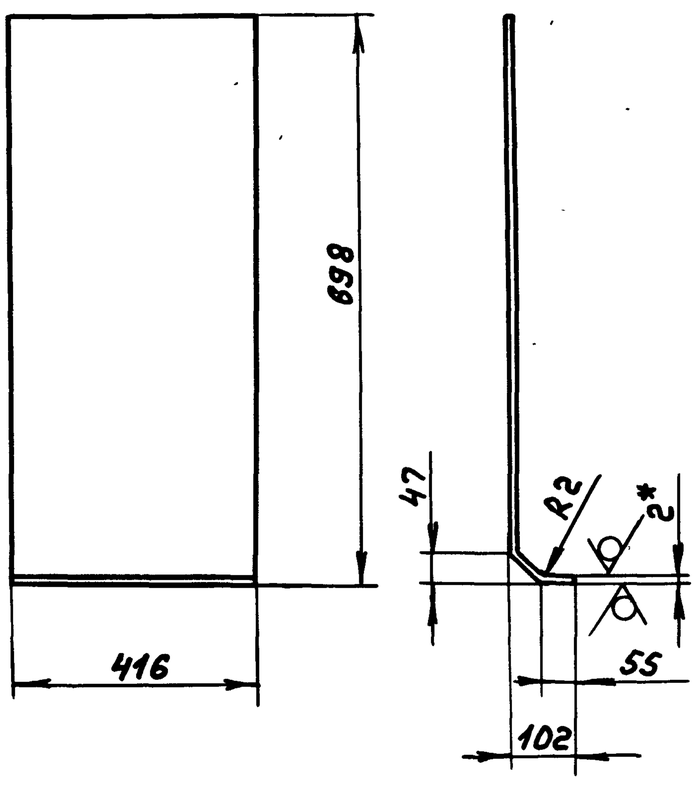


1. *Размеры для справок
2. ± IT16/2

| | | | | | | | |
|---|---|---|---|---|---|---|---|
| Изм. | Лист | № докум. | Подп. | Дата | Д21А.782.014 | | |
| Разраб. | | Мюнтер | | 3.6.87 | Стенка | Лит. | Масса 5,22 / Масштаб 1:10 |
| Пров. | | Мюнтер | | | | II | |
| Т.контр. | | | | | | Лист | Листов 1 |
| Н.контр. | | Мюнтер | | | Лист Б-ПН-2 ГОСТ 19903-74 / 3-II-Н-ВСт3сп ГОСТ 16523-70 | Госстрой СССР ГПИ Горьковский Сантехпроект | |
| Утв. | | | | | | | |

Формат А4

| Формат | Зона | Поз. | Обозначение | Наименование | Кол. | Примечание |
|---|---|---|---|---|---|---|
| | | | | | | |
| | | | | Документация | | |
| | | | | | | |
| А3 | | | Д21А.782.030СБ | Сборочный чертеж | | |
| | | | | | | |
| | | | | Детали | | |
| | | | | | | |
| А4 | | 1 | Д21А.782.024 | Лист | 1 | |
| А4 | | 2 | Д21А.782.025 | Лист | 1 | |
| А4 | | 3 | Д21А.782.026 | Ребро | 1 | |

Инв.№ подл. | Подп. и дата | Взам. инв.№ | Инв.№ дубл. | Подп. и дата

Д21А.782.030

| | | | | | | | |
|---|---|---|---|---|---|---|---|
| Изм. | Лист | № докум. | Подп. | Дата | Д21А.782.030 | | |
| Разраб. | | Козина | | 3.6.87 | Заслонка | Лит. | Лист / Листов 1 |
| Пров. | | Мюнтер | | | | И | |
| Нач.отд. | | | | | | | |
| Н.контр. | | Мюнтер | | | | Госстрой СССР ГПИ Горьковский Сантехпроект | |
| Утв. | | | | | | | |

Копир.

22192-05 9

Формат А4

Типовой проект 903-1-245.87 Альбом 4 часть 2

Инв.№подл. | Подп. и дата | Взам.инв.№ | Инв.№дубл. | Подп. и дата

## 21А.782.025

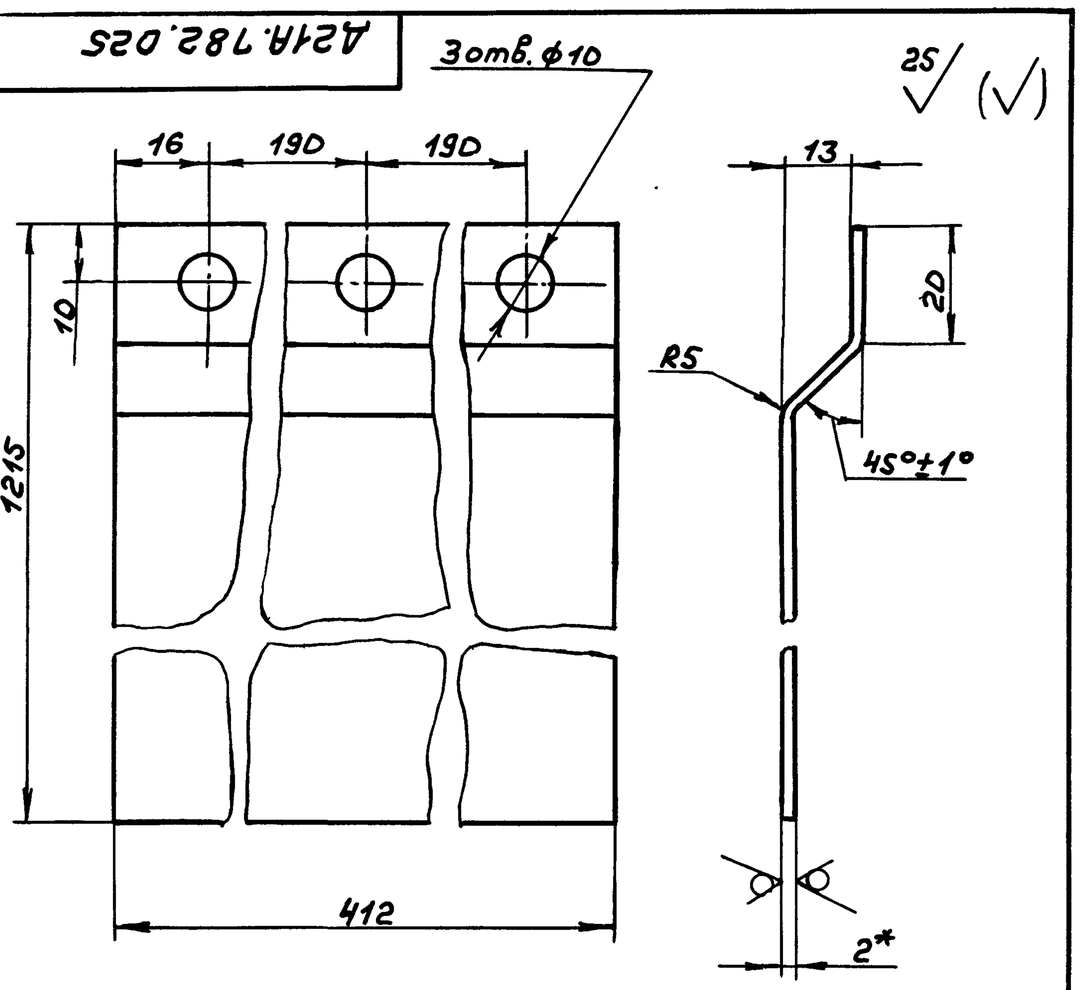


1.*Размеры для справок

2. H14, h14, ± IT14/2

| Изм. | Лист | №докум. | Подп. | Дата |
|---|---|---|---|---|
| Разраб. | | Козина | | 3.6.87 |
| Пров. | | Мюнтер | | |
| Т.контр. | | | | |
| Н.контр. | | Мюнтер | | |
| Утв. | | | | |

Лист

| Лит. | Масса | Масштаб |
|---|---|---|
| И | 7,9 | 1:1 |
| Лист | Листов 1 | |

Лист 6-ПН-2, ГОСТ19903-74 / 3-II-Н-ВСт3сп ГОСТ16523-70

Госстрой СССР, ГПИ Горьковский сантехпроект

формат А4

## 21А.782.024

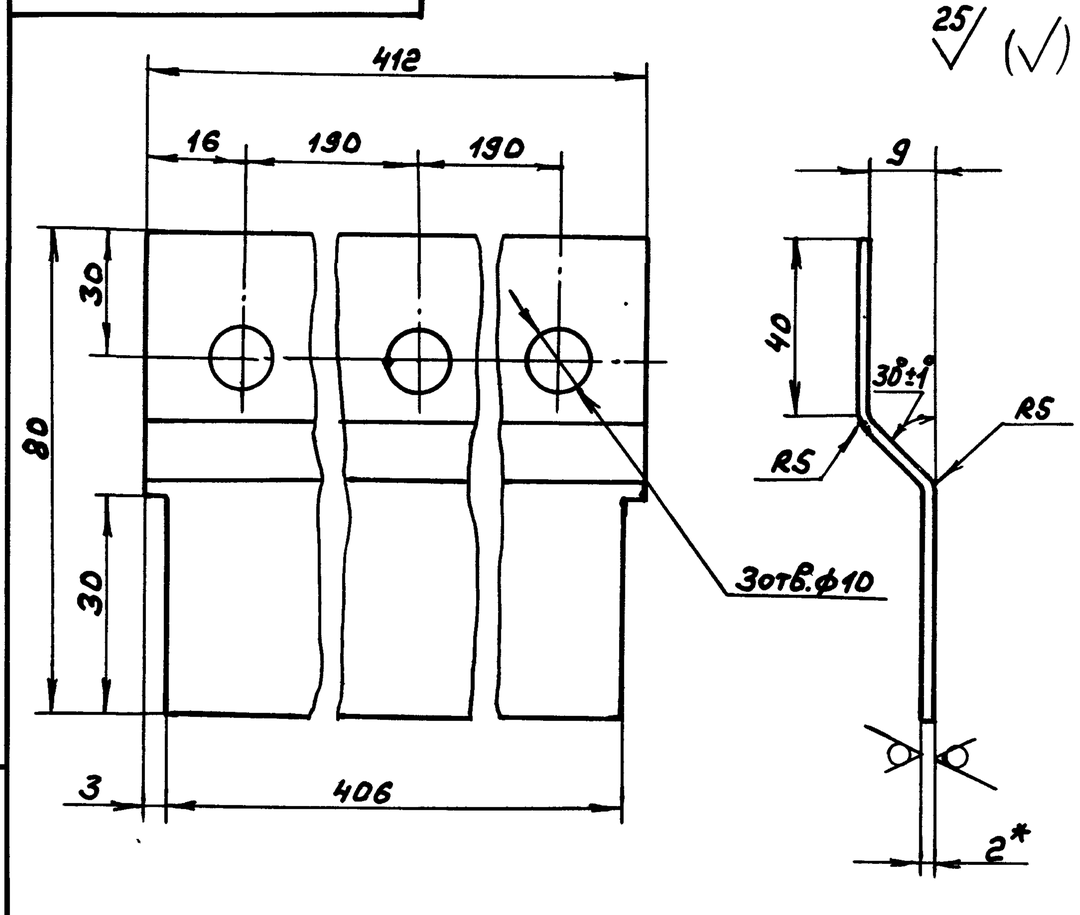


1.*Размеры для справок

| Изм. | Лист | №докум. | Подп. | Дата |
|---|---|---|---|---|
| Разраб. | | Козина | | 3.6.87 |
| Пров. | | Мюнтер | | |
| Т.контр. | | | | |
| Н.контр. | | Мюнтер | | |
| Утв. | | | | |

Лист

| Лит. | Масса | Масштаб |
|---|---|---|
| И | 0,52 | 1:1 |
| Лист | Листов 1 | |

Лист 6-ПН-2 ГОСТ19903-74 / 3-II-Н-ВСт3сп ГОСТ16523-70

Госстрой СССР, ГПИ Горьковский сантехпроект

формат А4

## 21А.782.030СБ

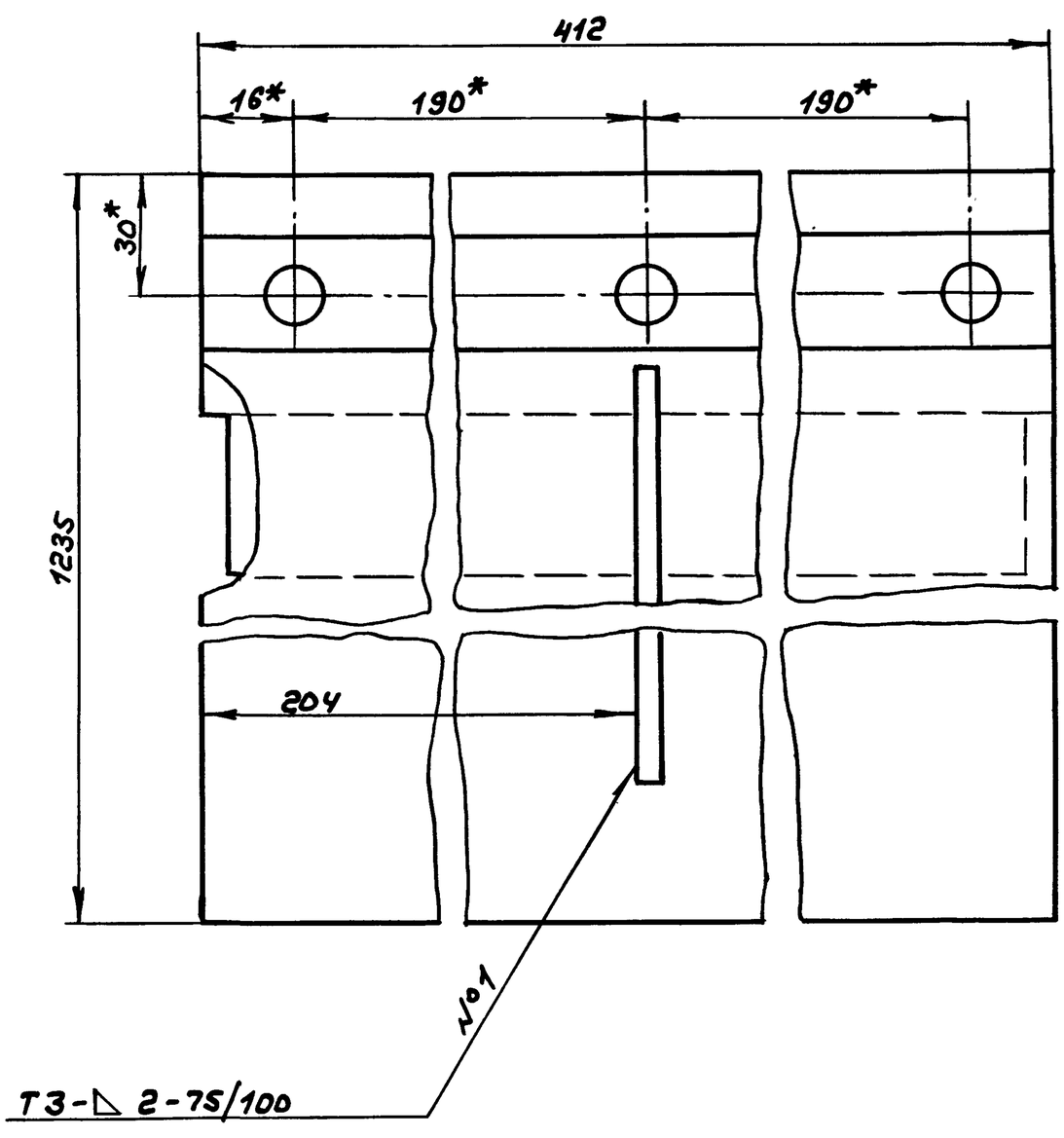


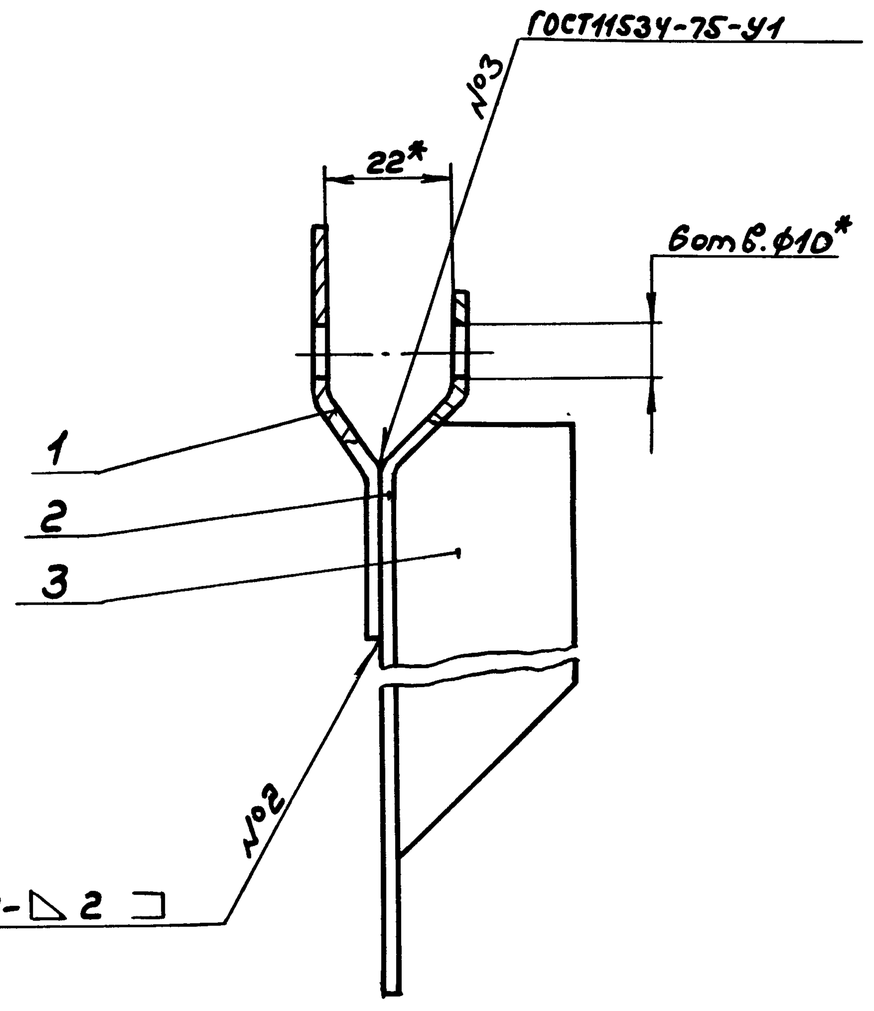


1.*Размеры для справок.

2. Сварные швы по ГОСТ5264-80, кроме швов указанных особо.

| Изм. | Лист | №докум. | Подп. | Дата |
|---|---|---|---|---|
| Разраб. | | Козина | | 3.6.87 |
| Пров. | | Мюнтер | | |
| Т.контр. | | | | |
| Н.контр. | | Мюнтер | | |
| Утв. | | | | |

Заслонка

| Лит. | Масса | Масштаб |
|---|---|---|
| И | 9,3 | 1:1 |
| Лист | Листов 1 | |

Госстрой СССР ГПИ Горьковский сантехпроект

Копир. 22192-05 10 формат А3

Д21А.782.040СБ

Типовой проект 903-1-245.87 Альбом 4 часть 2

Инв.№подл. | Подп. и дата | Взам.инв.№ | Инв.№дубл. | Подп. и дата

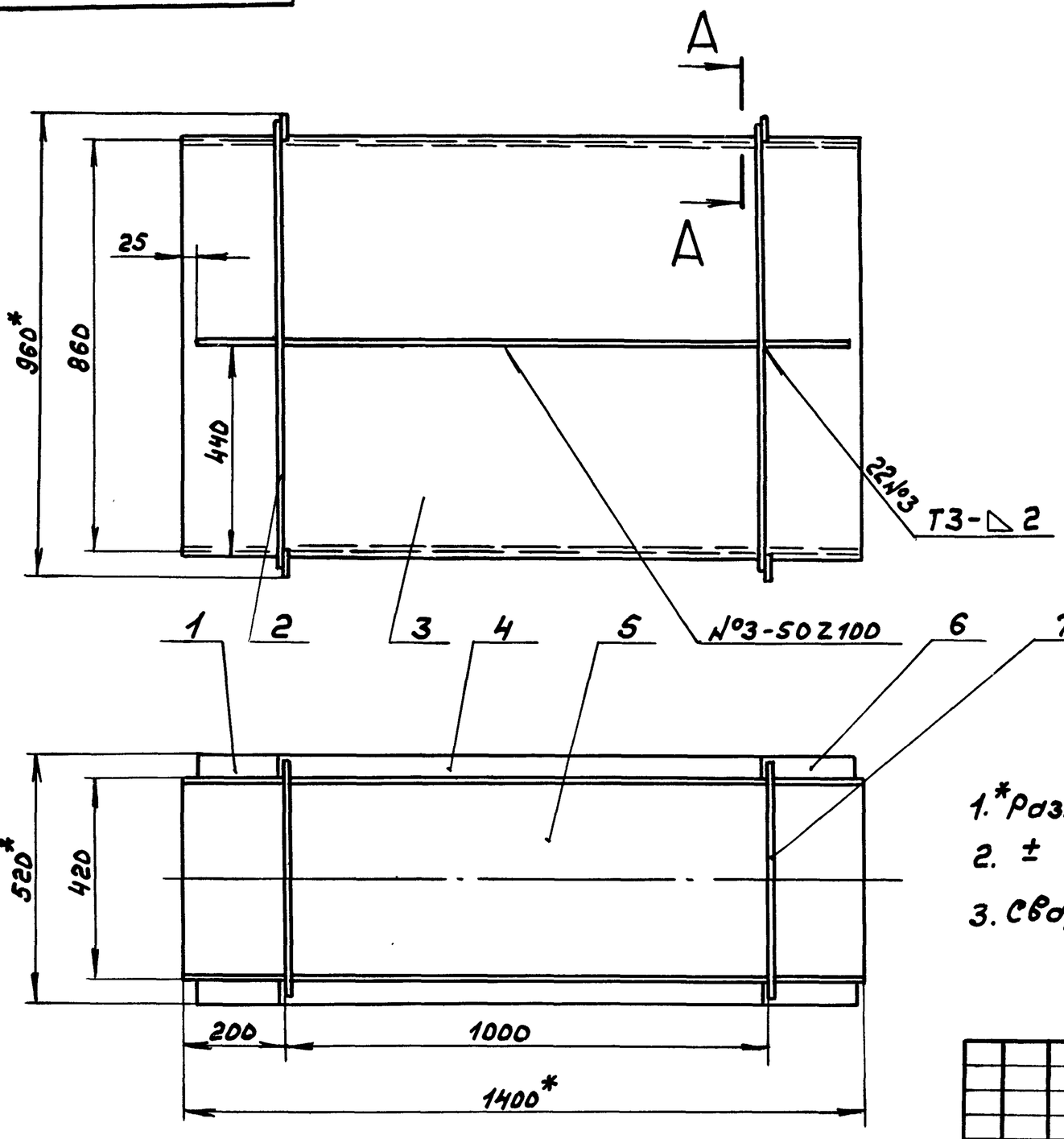


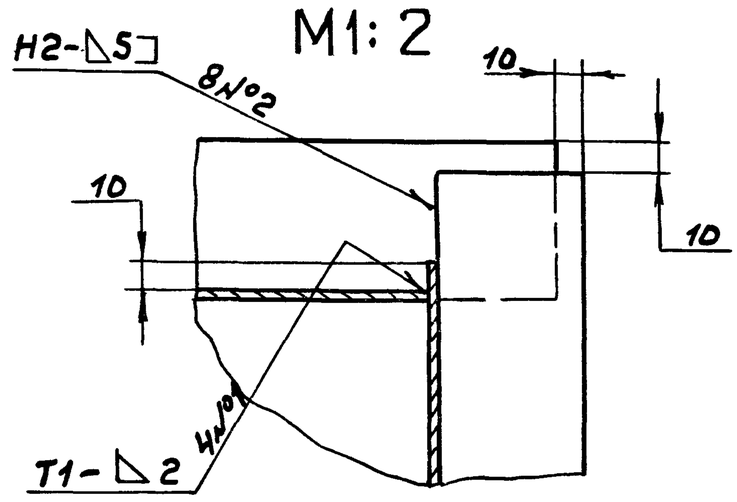


1. *Размеры для справок
2. ± IT16/2
3. Сварные швы по ГОСТ5264-80

| Изм | Лист | №докум. | Подп. | Дата | Д21А.782.040СБ | | | |
|---|---|---|---|---|---|---|---|---|
| Разраб. | | Гольденберг | | 3.6.87 | Короб | Лит. | Масса | Масштаб |
| Пров. | | Мюнтер | | | | И | 77,5 | 1:10 |
| Т.контр. | | | | | | Лист | Листов 1 | |
| Нач.отд. | | | | | | Госстрой СССР ГПИ Горьковский Сантехпроект | | |
| Н.контр. | | Мюнтер | | | | | | |
| Утв. | | | | | | | | |

Формат А3

| Формат | Зона | Поз. | Обозначение | Наименование | Кол. | Примечание |
|---|---|---|---|---|---|---|
| Б4 | | 6 | Д21А.782.036 | Ребро | | |
| | | | | Полоса 2-6-5×50 ГОСТ 103-76 / Вст3сп ГОСТ 535-79 | | |
| | | | | L=175 h16 (25) | 2 | 0,34кг |
| Б4 | | 7 | Д21А.782.037 | Ребро | | |
| | | | | Полоса 2-6-5×50 ГОСТ 103-76 / Вст3сп ГОСТ 535-79 | | |
| | | | | L=500 h16 (25) | 2 | 0,98кг |

| Изм | Лист | №докум. | Подп. | Дата | Д21А.782.040 | Лист 2 |
|---|---|---|---|---|---|---|

Формат А4

| Формат | Зона | Поз. | Обозначение | Наименование | Кол. | Примечание |
|---|---|---|---|---|---|---|
| | | | | Документация | | |
| А3 | | | Д21А.782.040СБ | Сборочный чертеж | | |
| | | | | Детали | | |
| Б4 | | 1 | Д21А.782.031 | Ребро | | |
| | | | | Полоса 2-6-5×50 ГОСТ 103-76 / Вст3сп ГОСТ 535-79 | | |
| | | | | L=170 h16 (25) | 2 | 0,33кг |
| Б4 | | 2 | Д21А.782.032 | Ребро | | |
| | | | | Полоса 2-6-5×50 ГОСТ 103-76 / Вст3сп ГОСТ 535-79 | | |
| | | | | L=940 h16 (25) | 4 | 1,84кг |
| А4 | | 3 | Д21А.782.033 | Стенка | 2 | |
| Б4 | | 4 | Д21А.782.034 | Ребро | | |
| | | | | Полоса 2-6-5×50 ГОСТ 103-76 / Вст3сп ГОСТ 535-79 | | |
| | | | | L=995 h16 (25) | 2 | 1,87кг |
| Б4 | | 5 | Д21А.782.035 | Стенка | | |
| | | | | Лист Б-ПН-2 ГОСТ 19903-74 / 3-Ш-Н-Вст3сп ГОСТ 16523-76 | | |
| | | | | (416×1400) h16 (25) | 2 | 9,1кг |

| Изм | Лист | №докум. | Подп. | Дата | Д21А.782.040 | | |
|---|---|---|---|---|---|---|---|
| Разраб. | | Гольденберг | | 3.6.87 | Короб | Лит. | Лист 1 | Листов 2 |
| Пров. | | Мюнтер | | | | И | | |
| Нач.отд. | | Вольский | | | | Госстрой СССР ГПИ Горьковский Сантехпроект | | |
| Н.контр. | | Мюнтер | | | | | | |
| Утв. | | | | | | | | |

Копир.

Формат А4

Типовой проект 903-1-245.87 Альбом V часть 2

Инв.№подл. | Подп. и дата | Взам.инв.№ | Инв.№дубл. | Подп. и дата

25 (√)

## А21А.782.033

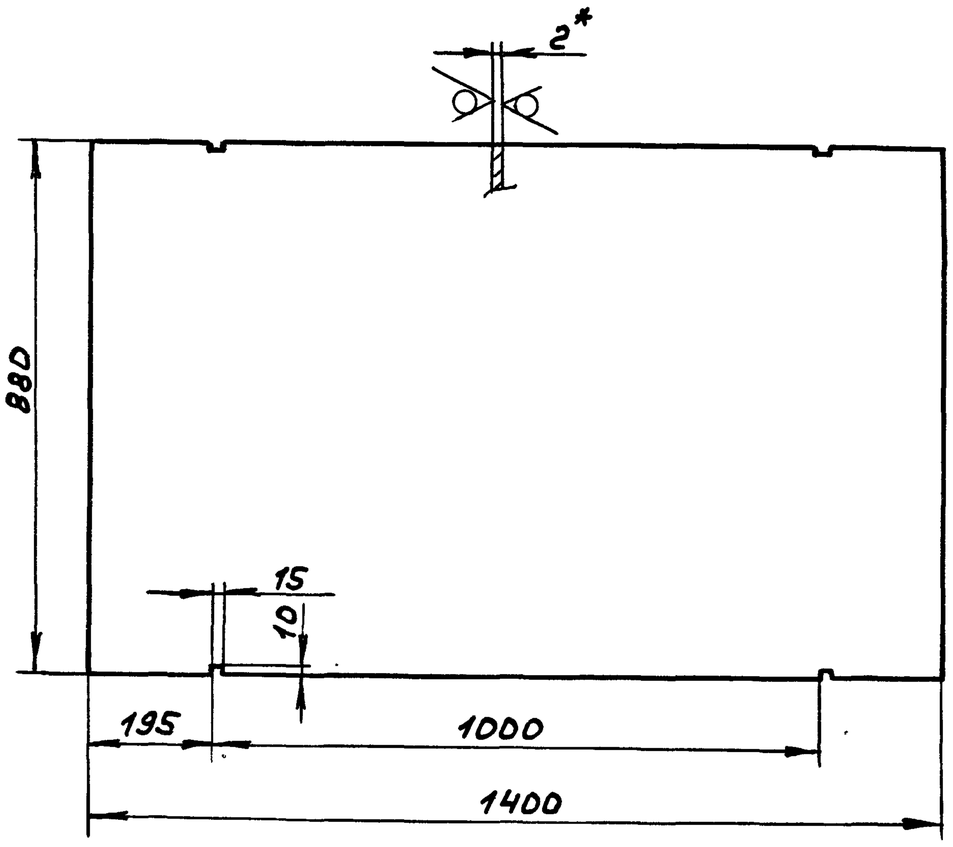


1.* Размеры для справок

2. ± IT16/2

| Изм | Лист | №докум. | Подп. | Дата | Д21А.782.033 | | | |
|---|---|---|---|---|---|---|---|---|
| Разраб. | | Гольденберг | | 3.6.87 | Стенка | Лит. | Масса | Масштаб |
| Пров. | | Мюнтер | | | | И | 19,3 | 1:10 |
| Т.контр. | | | | | | Лист | Листов 1 | |
| Н.контр. | | Мюнтер | | | Лист 5-ПН-2 ГОСТ 19903-74 / 3-II-Н-В ст3сп ГОСТ 16523-70 | Госстрой СССР ГПИ Горьковский сантехпроект | | |
| Утв. | | | | | | | | |

Формат А4

## А21А.782.041

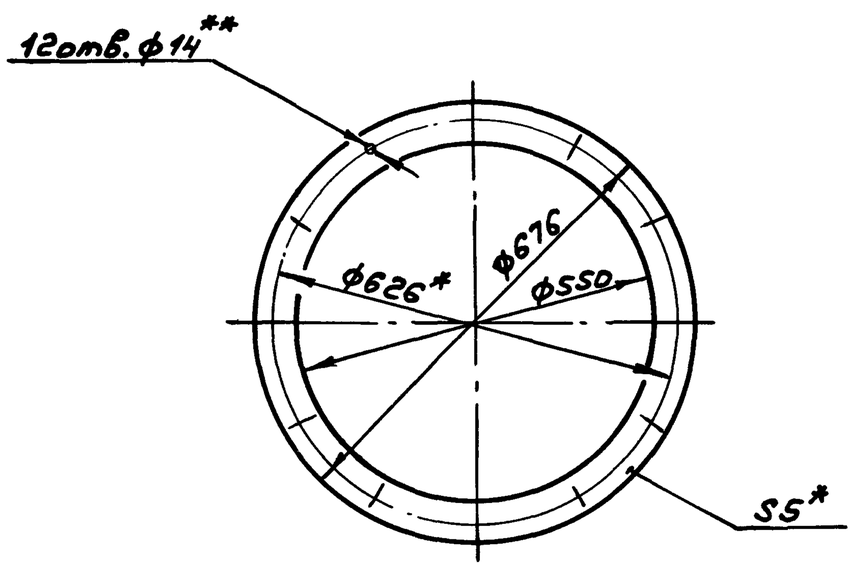


1.*Размеры для справок

2.**Обработать по сопрягаемой детали

| Изм | Лист | №докум. | Подп. | Дата | Д21А.782.041 | | | |
|---|---|---|---|---|---|---|---|---|
| Разраб. | | Гольденберг | | 3.6.87 | Прокладка | Лит. | Масса | Масштаб |
| Пров. | | Мюнтер | | | | И | 0,8 | 1:10 |
| Т.контр. | | | | | | Лист | Листов 1 | |
| Н.контр. | | Мюнтер | | | Картон асбестовый КАОН-1-5 ГОСТ 2850-80 | Госстрой СССР ГПИ Горьковский сантехпроект | | |
| Утв. | | | | | | | | |

Формат А4

| Формат | Зона | Поз. | Обозначение | Наименование | Кол. | Примечание |
|---|---|---|---|---|---|---|
| | | | | **Документация** | | |
| А2 | | | Д21А.782.050СБ | Сборочный чертеж | | |
| | | | | **Сборочные единицы** | | |
| А4 | | 1 | Д21А.782.060 | Корпус | 1 | |
| А4 | | 2 | Д21А.782.070 | Крышка | 1 | |
| | | | | **Детали** | | |
| А4 | | 3 | Д21А.782.041 | Прокладка | 1 | |
| | | | | **Стандартные изделия** | | |
| | | 4 | | Болт М12х30.36 ГОСТ 7798-70 | 12 | |
| | | 5 | | Гайка М12.4 ГОСТ 5915-70 | 12 | |

| Изм | Лист | №докум. | Подп. | Дата | Д21А.782.050 | | | |
|---|---|---|---|---|---|---|---|---|
| Разраб. | | Гольденберг | | 3.6.87 | Карман Всасывающий | Лит. | Лист | Листов |
| Пров. | | Мюнтер | | | | И | | 1 |
| Нач.отд. | | | | | | Госстрой СССР ГПИ Горьковский сантехпроект | | |
| Н.контр. | | Мюнтер | | | | | | |
| Утв. | | | | | | | | |

Формат А4

## А21А.782.026

25 (√)

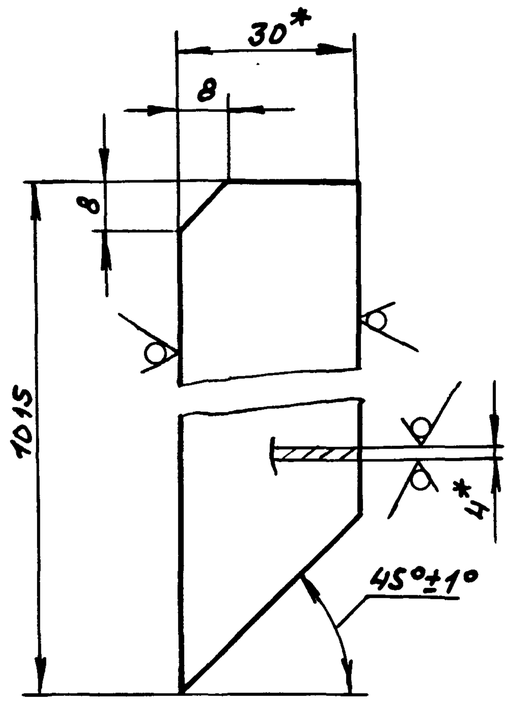


1.*Размеры для справок

2. h14, ± IT14/2

| Изм | Лист | №докум. | Подп. | Дата | Д21А.782.026 | | | |
|---|---|---|---|---|---|---|---|---|
| Разраб | | Гольденберг | | 3.6.87 | Ребро | Лит. | Масса | Масштаб |
| Пров. | | Мюнтер | | | | И | 0,9 | 1:1 |
| Т.контр | | | | | | Лист | Листов 1 | |
| Н.контр. | | Мюнтер | | | Полоса 2-Б-4х30 ГОСТ 103-76 / Вст3сп ГОСТ 535-79 | Госстрой СССР ГПИ Горьковский сантехпроект | | |
| Утв. | | | | | | | | |

Копир.



Формат А4

Типовой проект 903-1-245.87 Альбом 4 часть 2



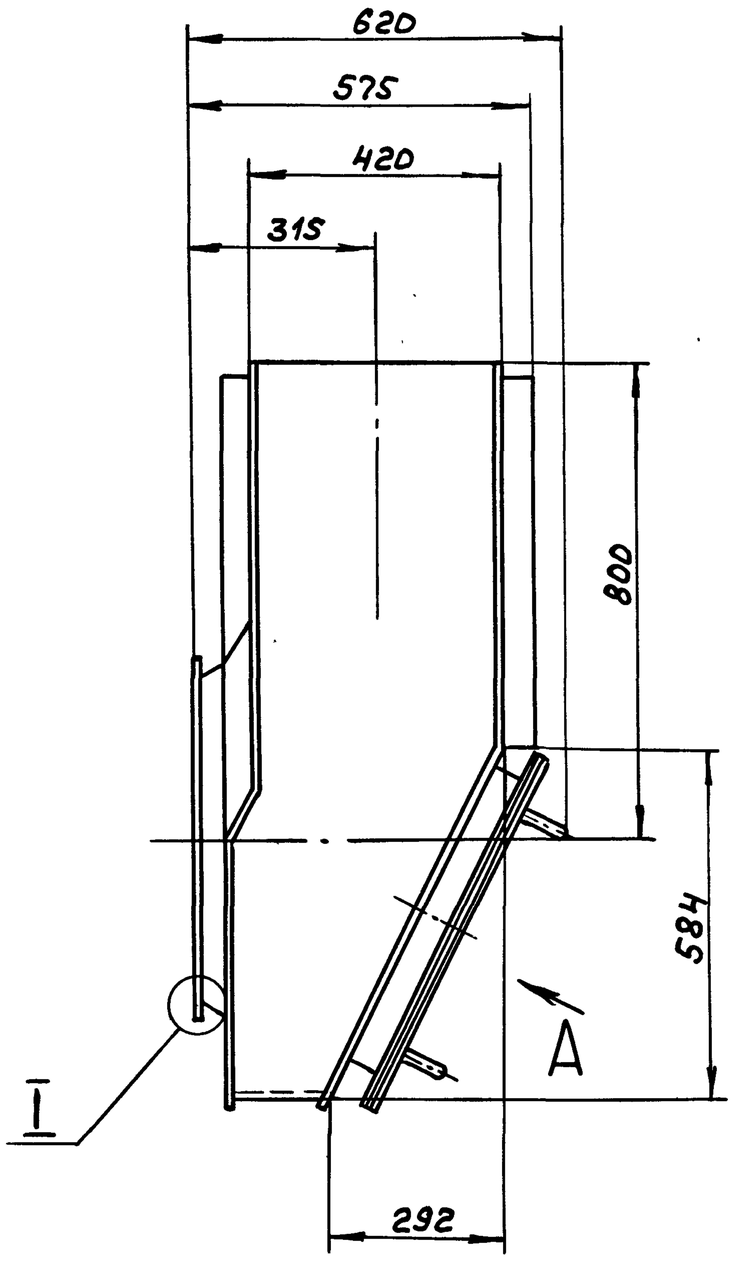


Вид А повернуто

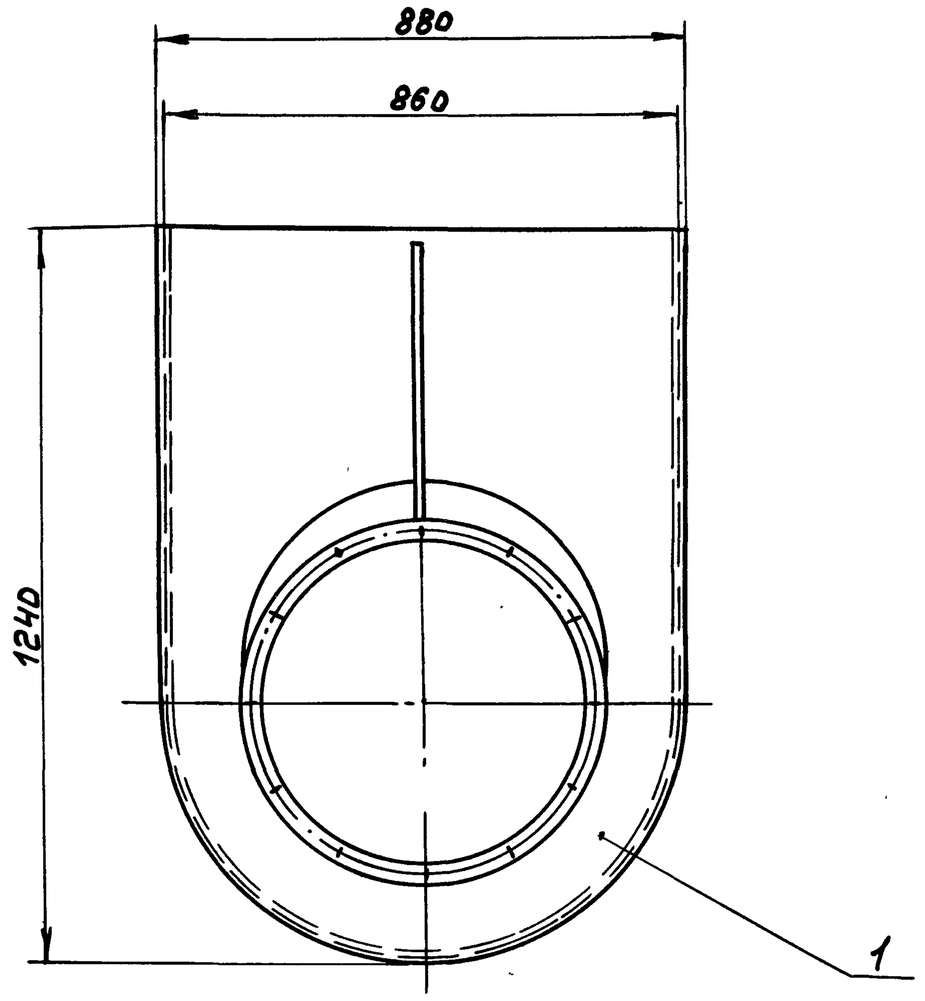


Б-Б
М1:2

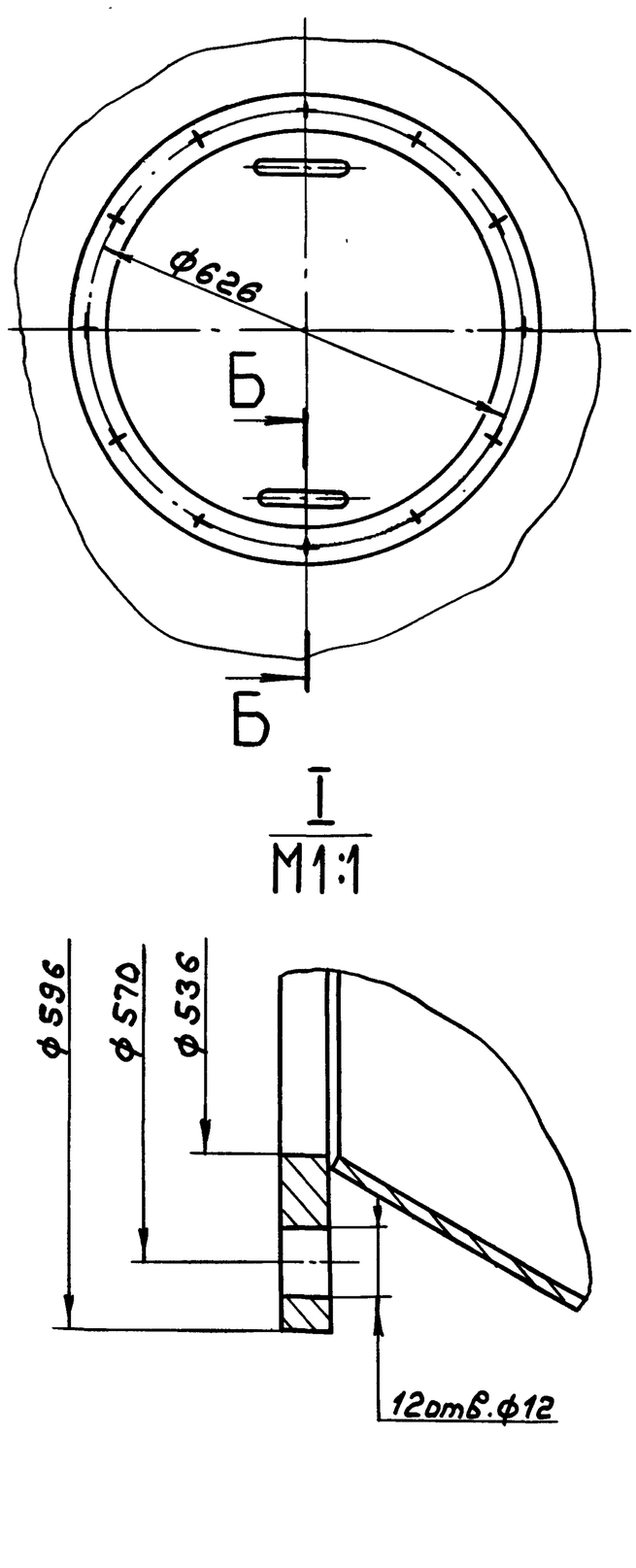


I
М1:1

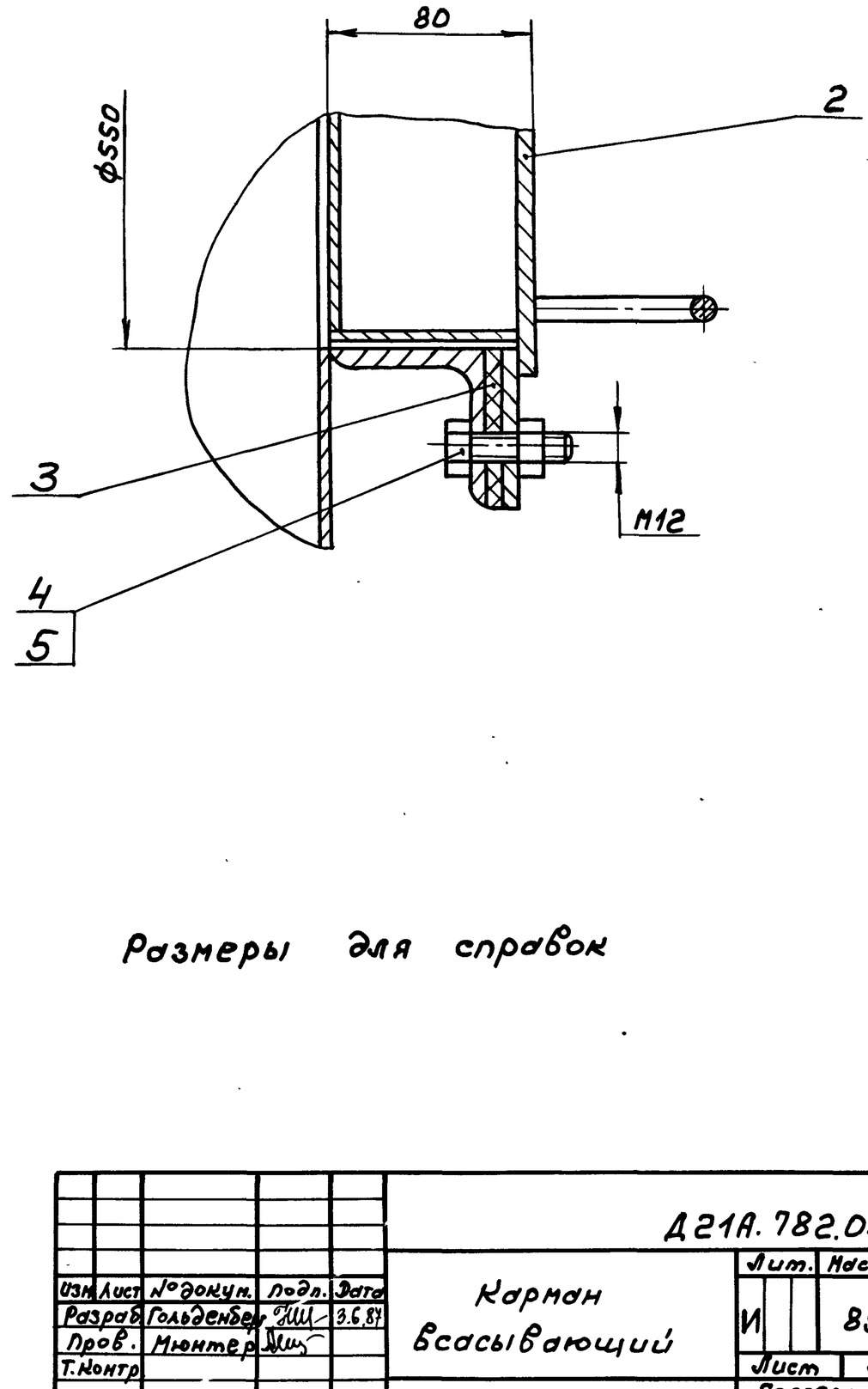





Размеры для справок

| | | | | | | | |
|---|---|---|---|---|---|---|---|
| Изм. | Лист | №докум. | Подп. | Дата | Д21А.782.05ОСБ | | |
| Разраб. | | Гольденберг | | 3.6.87 | Карман всасывающий | Лит. | Масса 89 / Масштаб 1:10 |
| Пров. | | Мюнтер | | | | И | |
| Т.контр. | | | | | | Лист | Листов 1 |
| Н.контр. | | Мюнтер | | | | Госстрой СССР ГПИ Горьковский сантехпроект | |
| Утв. | | | | | | | |

Копир.

22192-05 13

Формат А2

Инв.№подл. | Подп. и дата | Взам.инв.№ | Инв.№дубл. | Подп. и дата

Д21А.782.043

Типовой проект 903-1-245.87 Альбом 4 часть 2

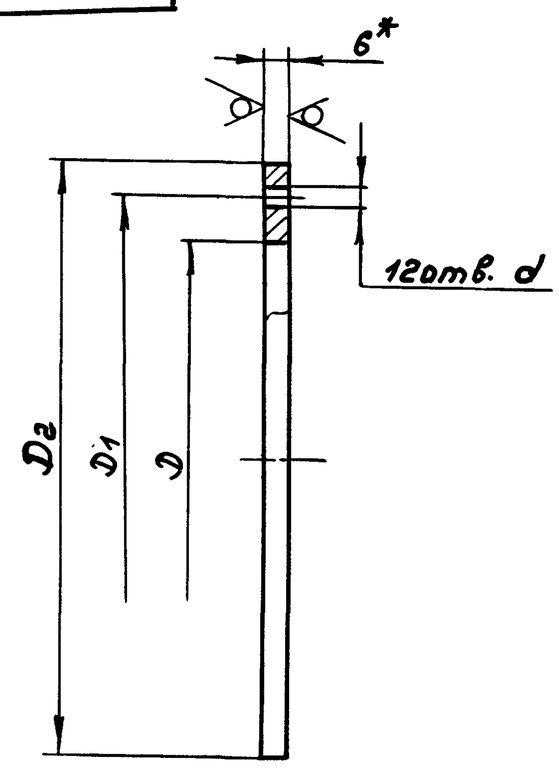


| Обозначение | Размеры, мм | | | | Масса, кг |
|---|---|---|---|---|---|
| | D | D1 | D2 | d | |
| Д21А.782.043 | 536 | 570±0,4 | 596 | 12 | 3,3 |
| -01 | 556 | 626 | 676 | 14 | 3,6 |

1. *Размеры для справок
2. H16, h16, ± IT16/2

Д21А.782.043

Фланец

| Изм | Лист | № докум. | Подп. | Дата |
|---|---|---|---|---|
| Разраб. | Гольденберг | | | 3.6.87 |
| Пров. | Мюнтер | | | |
| Т.контр. | | | | |
| Н.контр. | Мюнтер | | | |
| Утв. | | | | |

Лит. И | Масса см.табл. | Масштаб —

Лист | Листов 1

Лист Б-ПН-6 ГОСТ 19903-74 / В Ст3сп ГОСТ 14637-79

Госстрой СССР ГПИ Горьковский Сантехпроект

Формат А4

Д21А.782.045

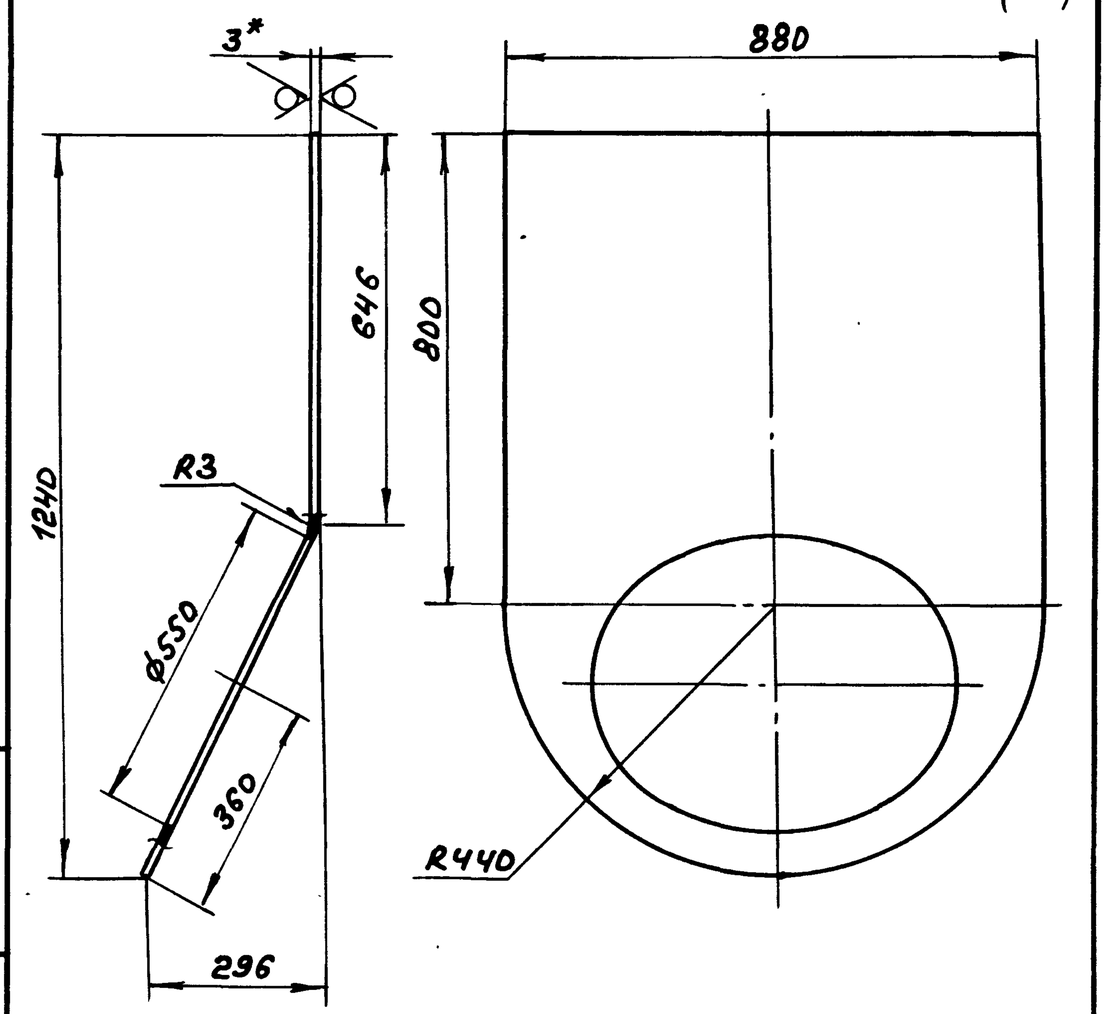


1. *Размеры для справок
2. H16, ± IT16/2

Д21А.782.045

Стенка

| Изм | Лист | № докум. | Подп. | Дата |
|---|---|---|---|---|
| Разраб. | Гольденберг | | | 3.6.87 |
| Пров. | Мюнтер | | | |
| Т.контр. | | | | |
| Н.контр. | Мюнтер | | | |
| Утв. | | | | |

Лит. И | Масса 15,4 | Масштаб 1:10

Лист | Листов 1

Лист Б-ПН-3 ГОСТ 19903-74 / 3-II-Н-В Ст3сп ГОСТ 16523-70

Госстрой СССР ГПИ Горьковский Сантехпроект

Формат А4

Д21А.782.044

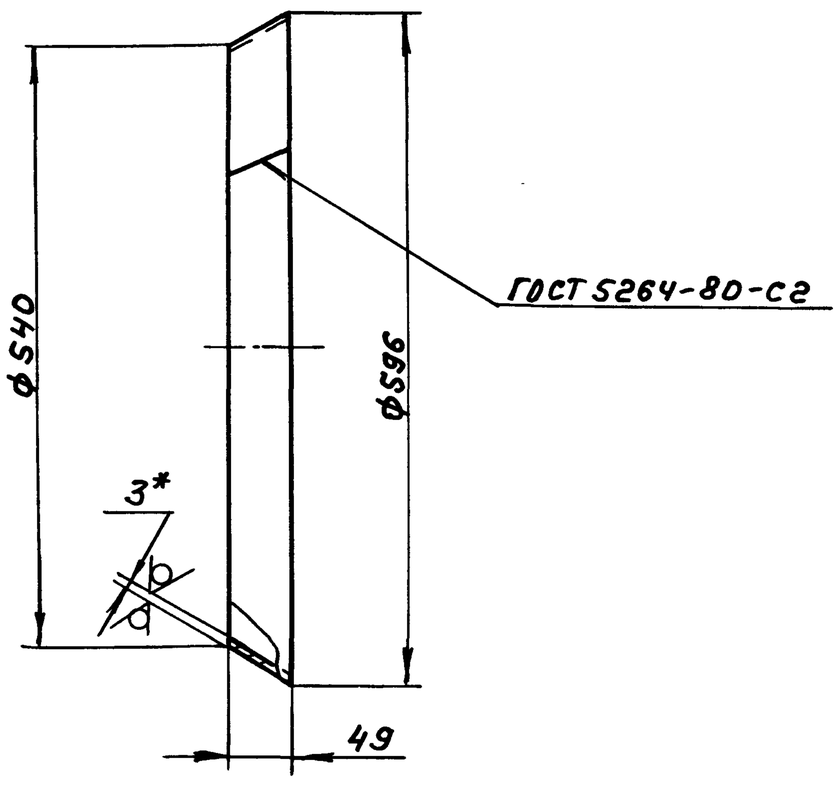


1. *Размеры для справок
2. H16

Д21А.782.044

Конус

| Изм | Лист | № докум. | Подп. | Дата |
|---|---|---|---|---|
| Разраб. | Гольденберг | | | 3.6.87 |
| Пров. | Мюнтер | | | |
| Т.контр. | | | | |
| Н.контр. | Мюнтер | | | |
| Утв. | | | | |

Лит. И | Масса 2,4 | Масштаб 1:5

Лист | Листов 1

Лист Б-ПН-3 ГОСТ 19903-74 / 3-II-Н-В Ст3сп ГОСТ 16523-70

Госстрой СССР ГПИ Горьковский Сантехпроект

Формат А4



| Формат | Зона | Поз. | Обозначение | Наименование | Кол. | Примечание |
|---|---|---|---|---|---|---|
| | | | | Документация | | |
| А2 | | | Д21А.782.060СБ | Сборочный чертеж | | |
| | | | | Детали | | |
| А4 | | 1 | Д21А.782.043 | Фланец | 1 | |
| А4 | | 2 | Д21А.782.044 | Конус | 1 | |
| А4 | | 3 | Д21А.782.045 | Стенка | 1 | |
| Б4 | | 4 | Д21А.782.046 | Ребро | | |
| | | | | Полоса 2-Б-5×50 ГОСТ 103-76 / В Ст3сп ГОСТ 535-79 | | |
| | | | | L = 621 h16 25 | 1 | 1,22кг |
| А4 | | 5 | Д21А.782.047 | Стенка | 1 | |
| А4 | | 6 | Д21А.782.048 | Ребро | 1 | |
| А3 | | 7 | Д21А.782.049 | Вставка | 1 | |
| А3 | | 8 | Д21А.782.051 | Стенка | 1 | |
| А4 | | 9 | Д21А.782.052 | Фланец | 1 | |

Д21А.782.060

Корпус

| Изм | Лист | № докум. | Подп. | Дата |
|---|---|---|---|---|
| Разраб. | Гольденберг | | | 3.6.87 |
| Пров. | Мюнтер | | | |
| Нач.отд. | | | | |
| Н.контр. | Мюнтер | | | |
| Утв. | | | | |

Лит. | Лист | Листов 1

Госстрой СССР ГПИ Горьковский Сантехпроект

Формат А4

Типовой проект 903-1-245.87 Альбом V часть 2

Д21А.782.060СБ

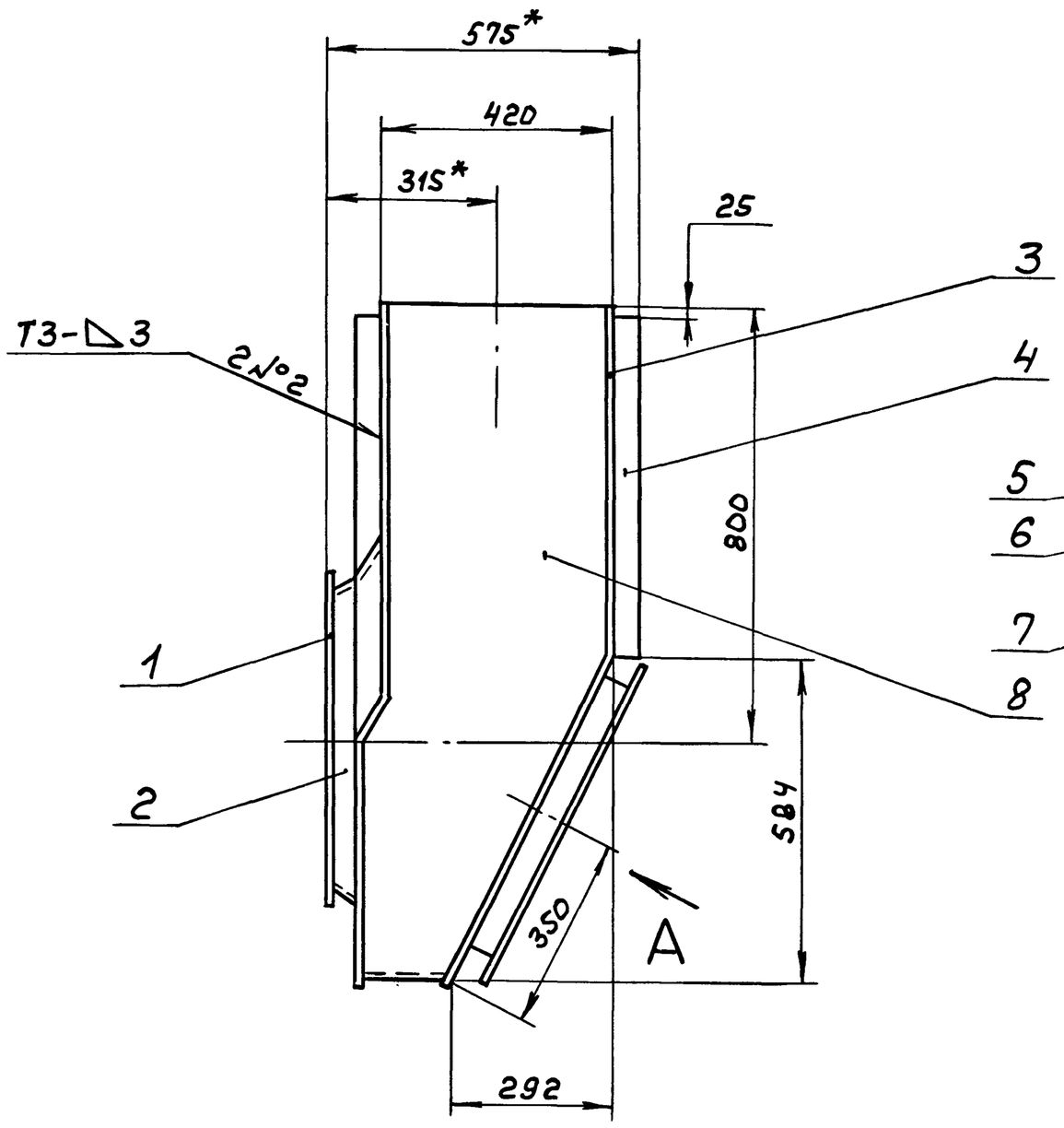


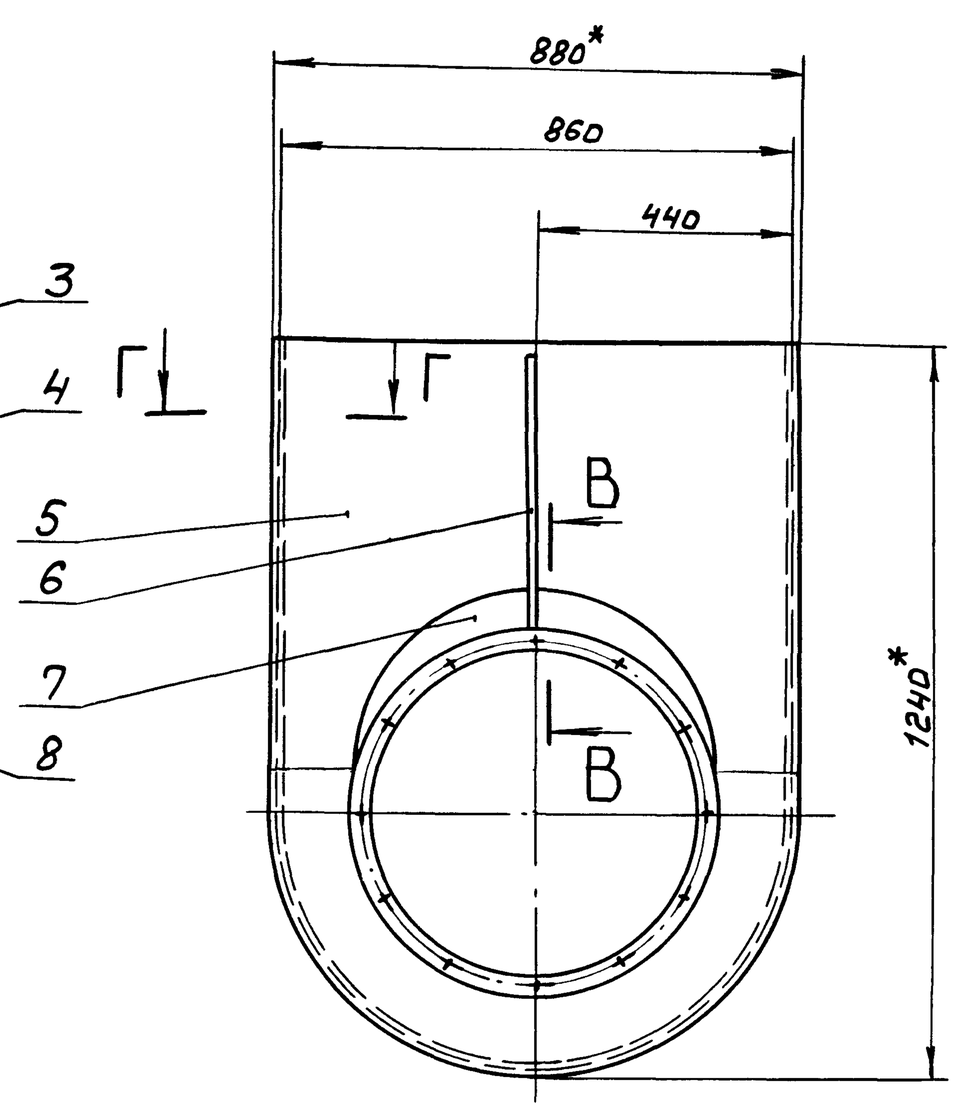


## Вид А повернуто

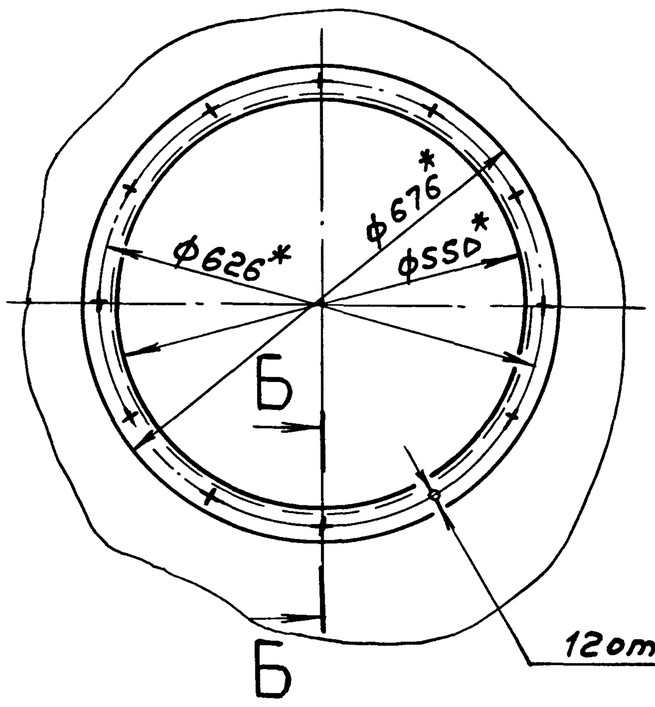


## В-В
М1:2

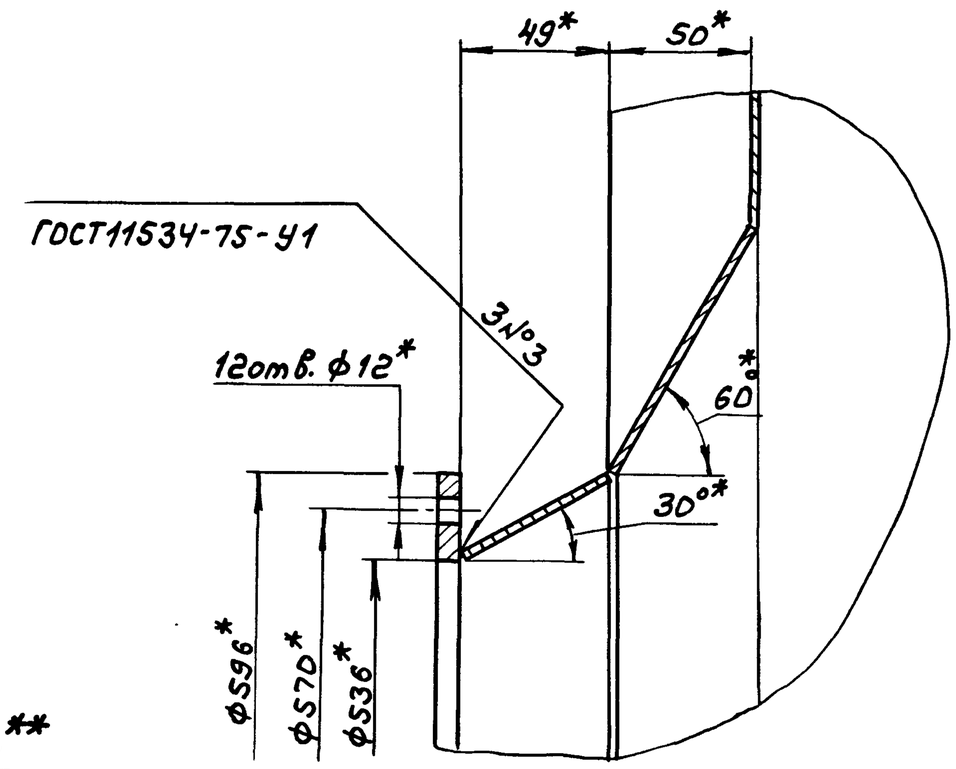


## Г-Г
М1:1

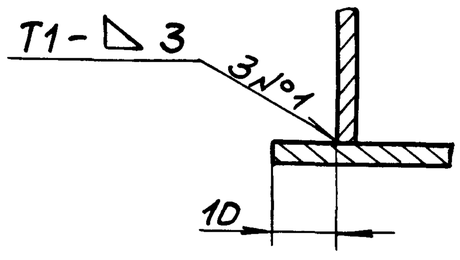


## Б-Б
М1:2

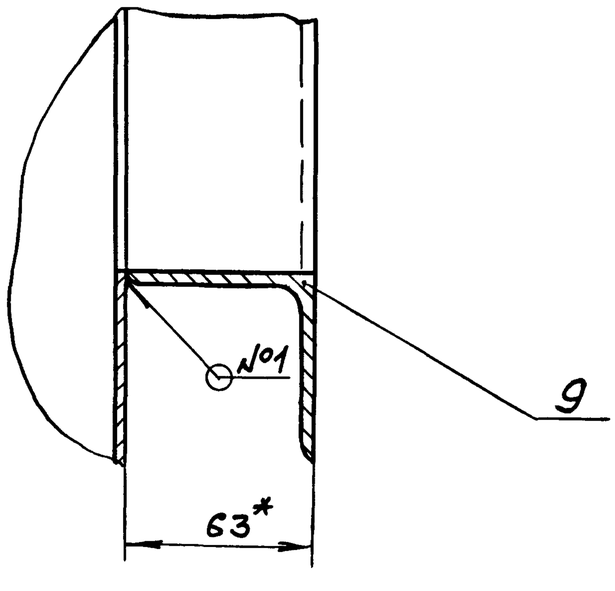


1.*Размеры для справок

2.**Обработать по сопрягаемой детали

3. $\pm \frac{IT16}{2}$

4. Сварные швы по ГОСТ5264-80, кроме указанных особо

| | | | | | | | |
|---|---|---|---|---|---|---|---|
| Изм. | Лист | № докум. | Подп. | Дата | Д21А.782.060СБ | | |
| Разраб. | | Гольденберг | | 3.6.87 | Корпус | Лит. | Масса 76 / Масштаб 1:10 |
| Пров. | | Нюнтер | | | | И | |
| Т.контр. | | | | | | Лист | Листов 1 |
| | | | | | | Госстрой СССР ГПИ Горьковский Сантехпроект | |

Инв.№подл. | Подп. и дата | Взам.инв.№ | Инв.№дубл. | Подп. и дата

Формат А2

Типовой проект 903-1-245.87 Альбом 4 часть 2

Инв.№подл. | Подп. и дата | Взам.инв.№ | Инв.№дубл. | Подп. и дата

А21А.782.048

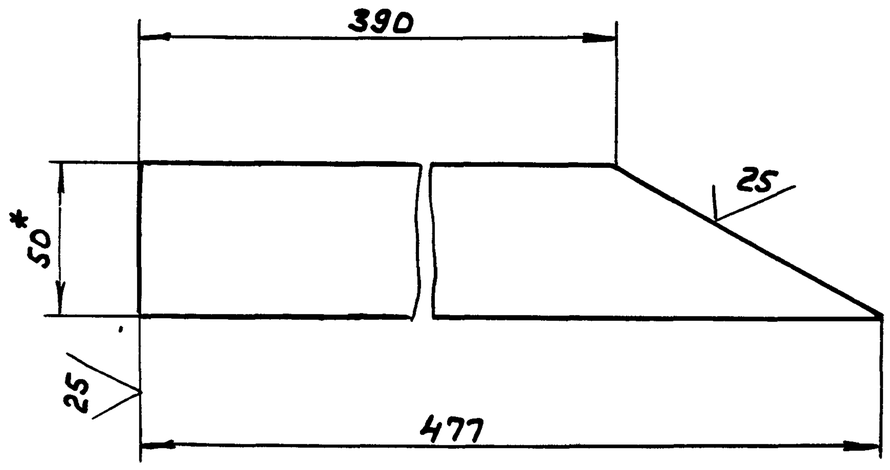


1.*Размеры для справок

2. ± IT16/2

| Изм | Лист | №докум. | Подп. | Дата |
|---|---|---|---|---|
| Разраб. | Гольденберг | | | 3.6.87 |
| Пров. | Мюнтер | | | |
| Т.контр. | | | | |
| Н.контр. | Мюнтер | | | |
| Утв. | | | | |

Д21А.782.048

Ребро

| Лит. | Масса | Масштаб |
|---|---|---|
| И | 0,85 | 1:2 |
| Лист | Листов 1 | |

Полоса 2-б-5х50 ГОСТ 103-76 / Вст3сп ГОСТ 535-79

Госстрой СССР ГПИ Горьковский сантехпроект

Формат А4

Подп. и дата | Инв.№дубл. | Взам.инв.№ | Подп. и дата | Инв.№подл.

А21А.782.047

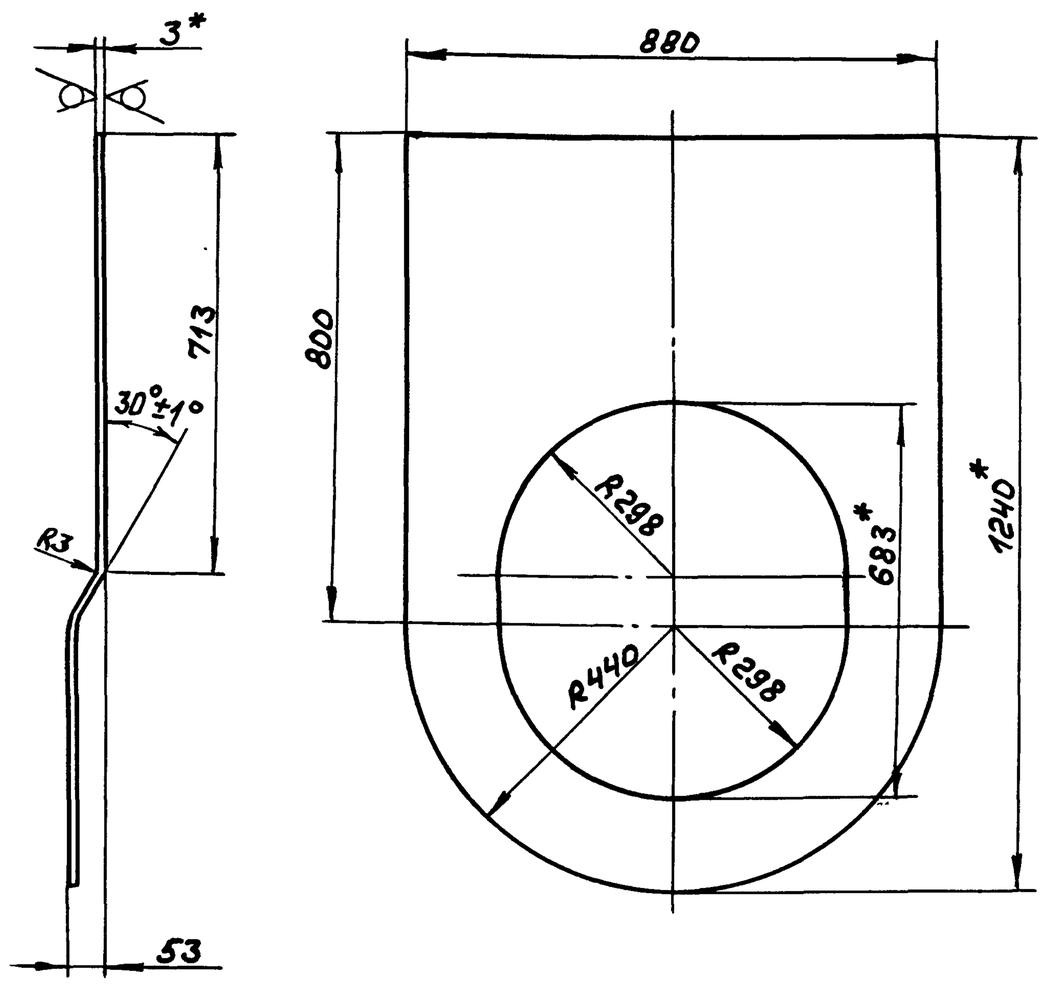


1.*Размеры для справок

2. Н16, ± IT16/2

| Изм | Лист | №докум. | Подп. | Дата |
|---|---|---|---|---|
| Разраб. | Гольденберг | | | 3.6.87 |
| Пров. | Мюнтер | | | |
| Т.контр. | | | | |
| Н.контр. | Мюнтер | | | |
| Утв. | | | | |

Д21А.782.047

Стенка

| Лит. | Масса | Масштаб |
|---|---|---|
| И | 17,4 | 1:10 |
| Лист | Листов 1 | |

Лист 6-ПН-3 ГОСТ 19903-74 / 3-II-Н-Вст3сп ГОСТ 16523-70

Госстрой СССР ГПИ Горьковский сантехпроект

Формат А4

Подп. и дата | Инв.№дубл. | Взам.инв.№ | Подп. и дата | Инв.№подл.

А21А.782.049

Развертка

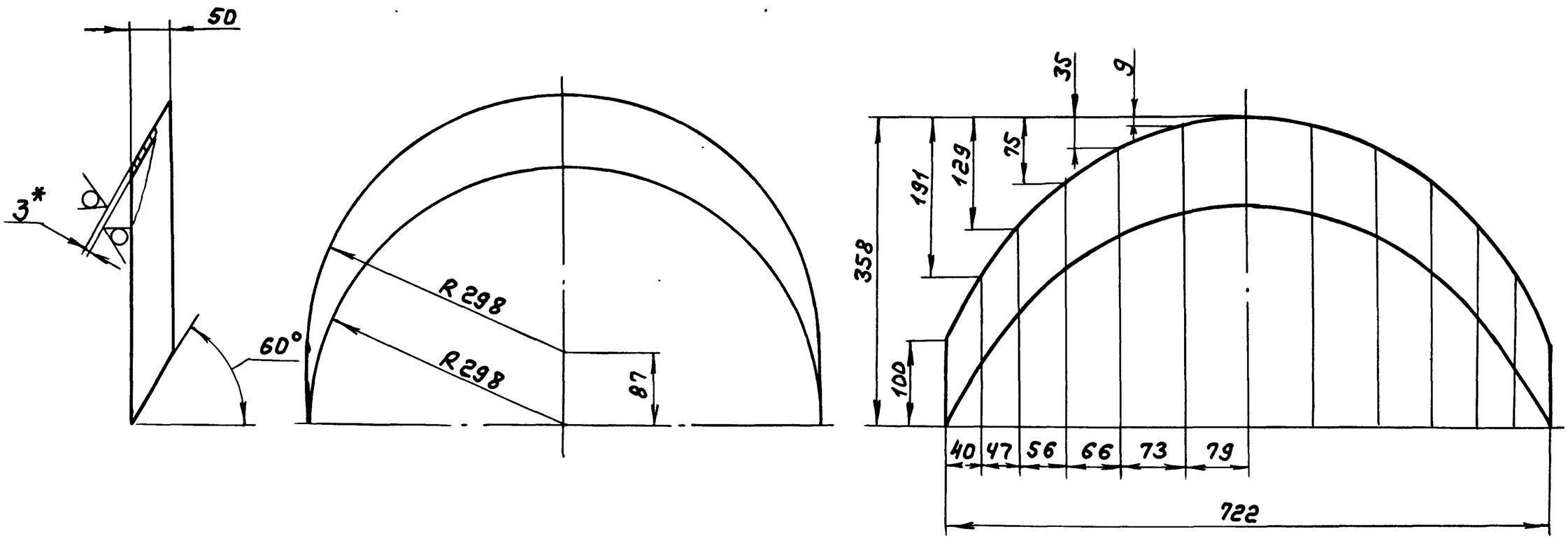


1.*Размеры для справок

2. ± IT16/2

| Изм | Лист | №докум. | Подп. | Дата |
|---|---|---|---|---|
| Разраб. | Гольденберг | | | 3.6.87 |
| Пров. | Мюнтер | | | |
| Т.контр. | | | | |
| Н.контр. | Мюнтер | | | |
| Утв. | | | | |

Д21А.782.049

Вставка

| Лит. | Масса | Масштаб |
|---|---|---|
| И | 2,2 | 1:5 |
| Лист | Листов 1 | |

Лист 6-ПН-3 ГОСТ 19903-74 / 3-II-Н-Вст3сп ГОСТ 16523-70

Госстрой СССР ГПИ Горьковский сантехпроект

Копир.

Формат А3

Типовой проект 903-1-245.89 Альбом V часть 2

Д21А.782.070СБ

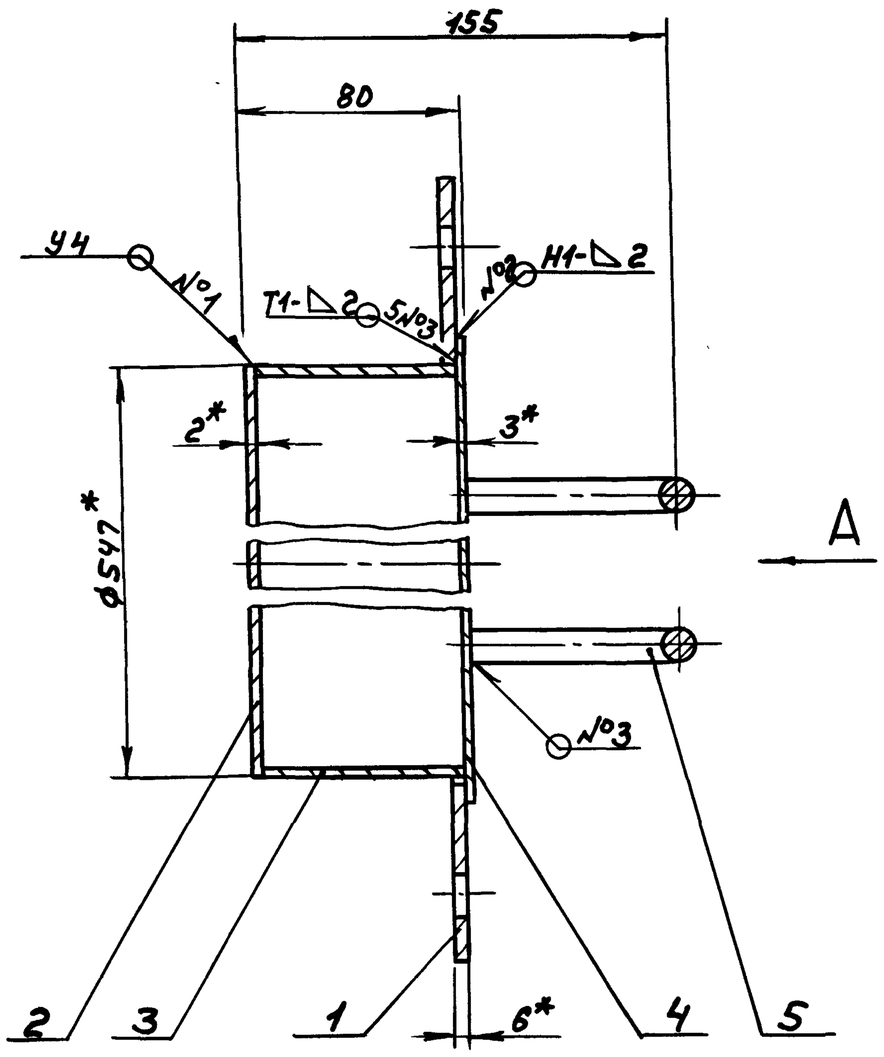


Вид А
М1:5

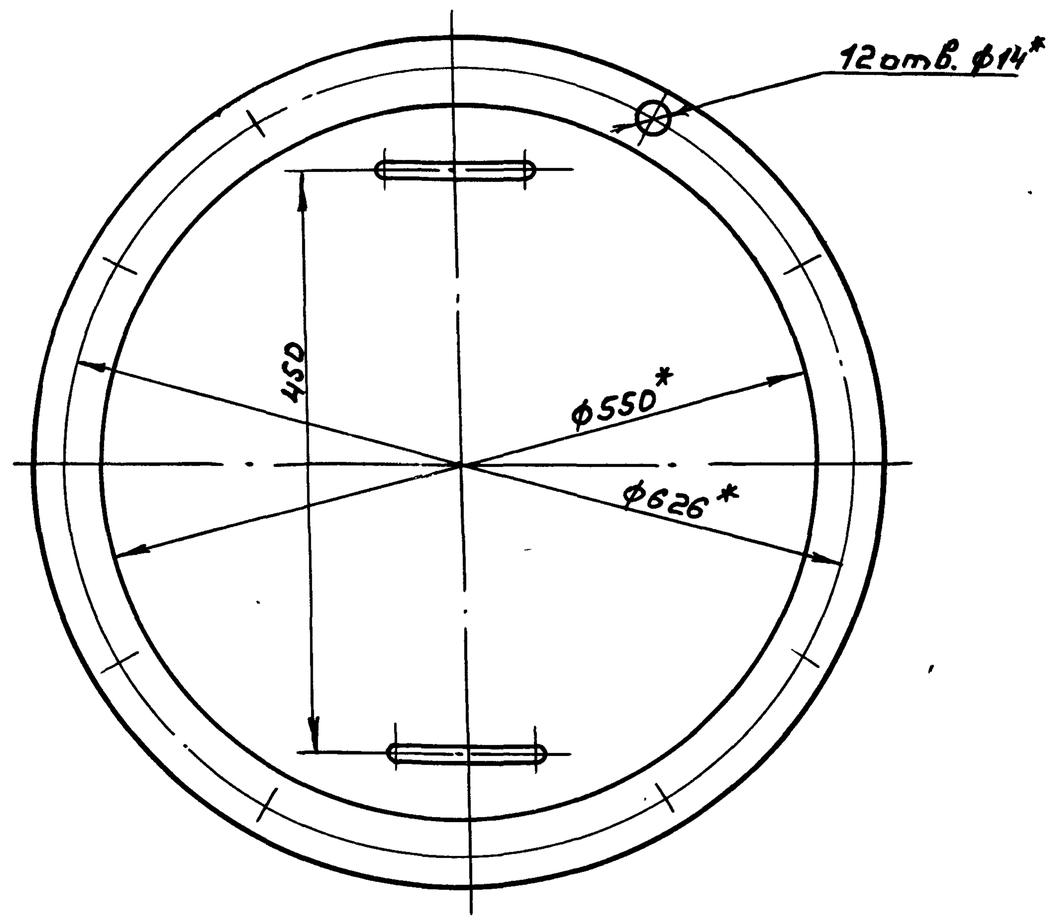


1. *Размеры для справок
2. ± IT16/2
3. Сварные швы по ГОСТ 5264-80

| | | | | | | |
|---|---|---|---|---|---|---|
| | | | | | Д21А.782.070СБ | |
| Изм. | Лист | №докум. | Подп. | Дата | Крышка | Лит. И; Масса 12,5; Масштаб 1:2 |
| Разраб. | | Гольденберг | | 3.6.87 | | Лист; Листов 1 |
| Пров. | | Мюнтер | | | | Госстрой СССР ГПИ Горьковский Сантехпроект |
| Т. контр. | | | | | | |
| Н. контр. | | Мюнтер | | | | |
| Утв. | | | | | | |

Формат А3

| Формат | Зона | Поз. | Обозначение | Наименование | Кол. | Примечание |
|---|---|---|---|---|---|---|
| | | | | **Документация** | | |
| А3 | | | Д21А.782.070СБ | Сборочный чертеж | | |
| | | | | **Детали** | | |
| А4 | | 1 | Д21А.782.043-01 | Фланец | | |
| Б4 | | 2 | Д21А.782.055 | Лист | | |
| | | | | Лист Б-ПН-2 ГОСТ 19903-74 | | |
| | | | | 3-Ш-Н-ВСт3сп ГОСТ 16523-70 | | |
| | | | | ф547 h16 25/ | 1 | 3,6кг |
| А4 | | 3 | Д21А.782.056 | Обечайка | 1 | |
| Б4 | | 4 | Д21А.782.057 | Лист | | |
| | | | | Лист Б-ПН-3 ГОСТ 19903-74 | | |
| | | | | 3-Ш-Н-ВСт3сп ГОСТ 16523-70 | | |
| | | | | ф565 h16 25/ | 1 | 3,9кг |
| А4 | | 5 | Д21А.782.058 | Ручка | 2 | |

| | | | | | | |
|---|---|---|---|---|---|---|
| | | | | | Д21А.782.070 | |
| Изм. | Лист | №докум. | Подп. | Дата | Крышка | Лит. И; Лист; Листов 1 |
| Разраб. | | Гольденберг | | 3.6.87 | | Госстрой СССР ГПИ Горьковский Сантехпроект |
| Пров. | | Мюнтер | | | | |
| Нач. отд. | | | | | | |
| Н. контр. | | Мюнтер | | | | |
| Утв. | | | | | | |

Формат А4

Д21А.782.052

25/(√)

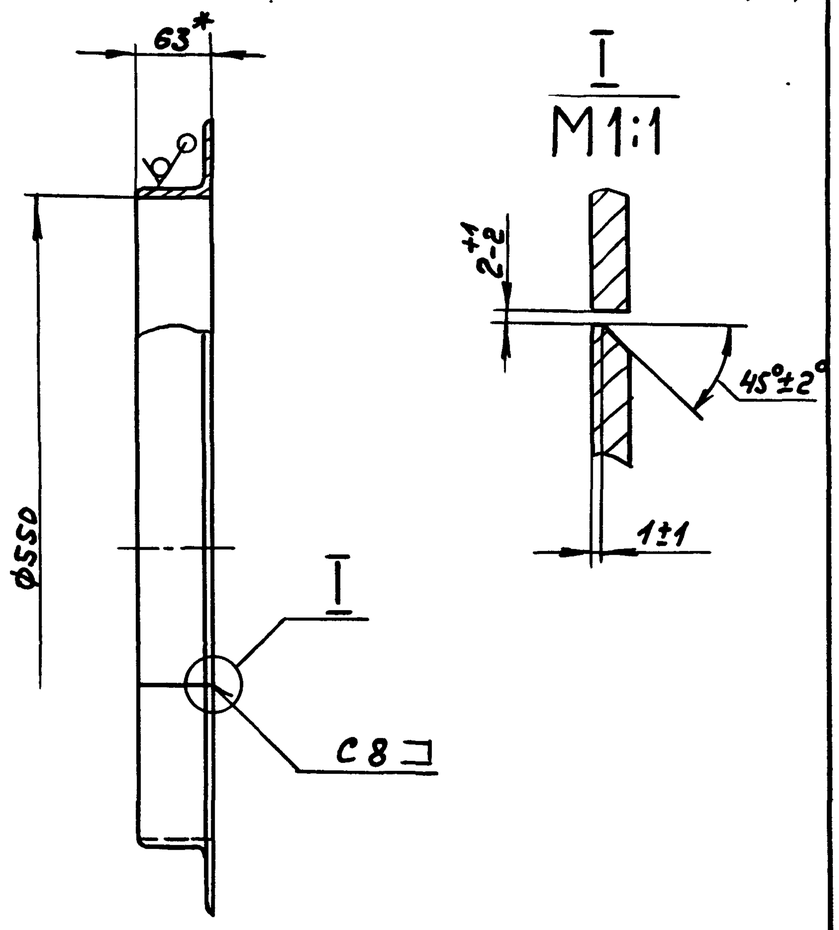


1.*Размеры для справок
2. h16

| | | | | | | |
|---|---|---|---|---|---|---|
| | | | | | Д21А.782.052 | |
| Изм. | Лист | №докум. | Подп. | Дата | Фланец | Лит. И; Масса 10,5; Масштаб 1:5 |
| Разраб. | | Гольденберг | | 3.6.87 | | Лист; Листов 1 |
| Пров. | | Мюнтер | | | | Госстрой СССР ГПИ Горьковский Сантехпроект |
| Т. контр. | | | | | | |
| Н. контр. | | Мюнтер | | | | |
| Утв. | | | | | | |

Уголок 63×63×6-Б ГОСТ 8509-72 / Вст3сп ГОСТ 535-79

Копировал

Формат А4

Д21А.782.051

25 (√)

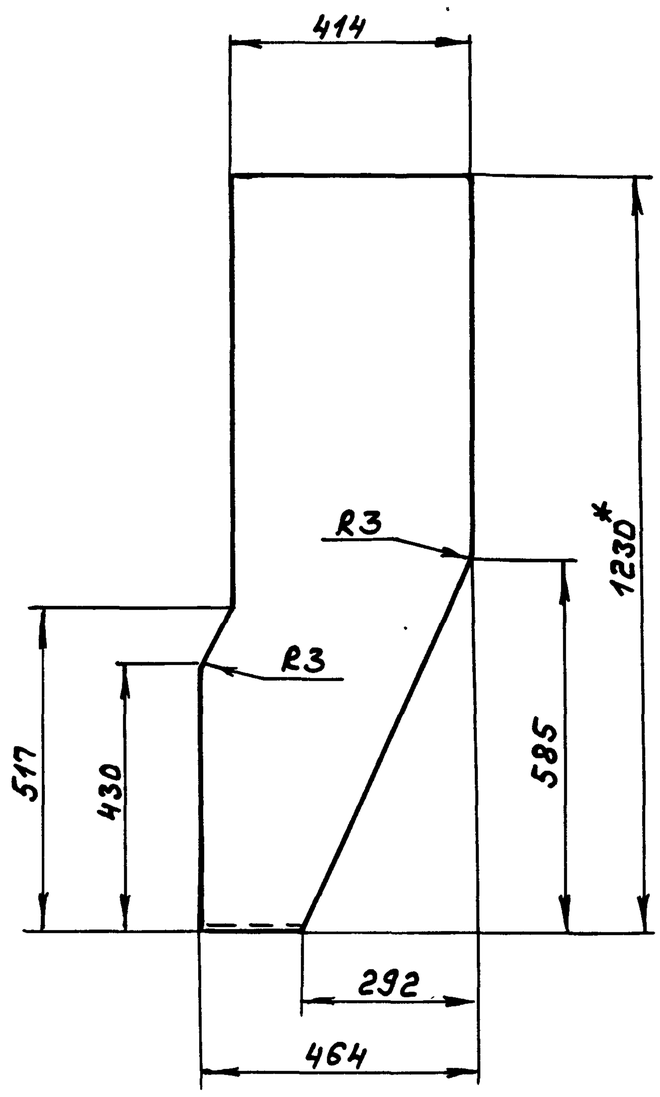


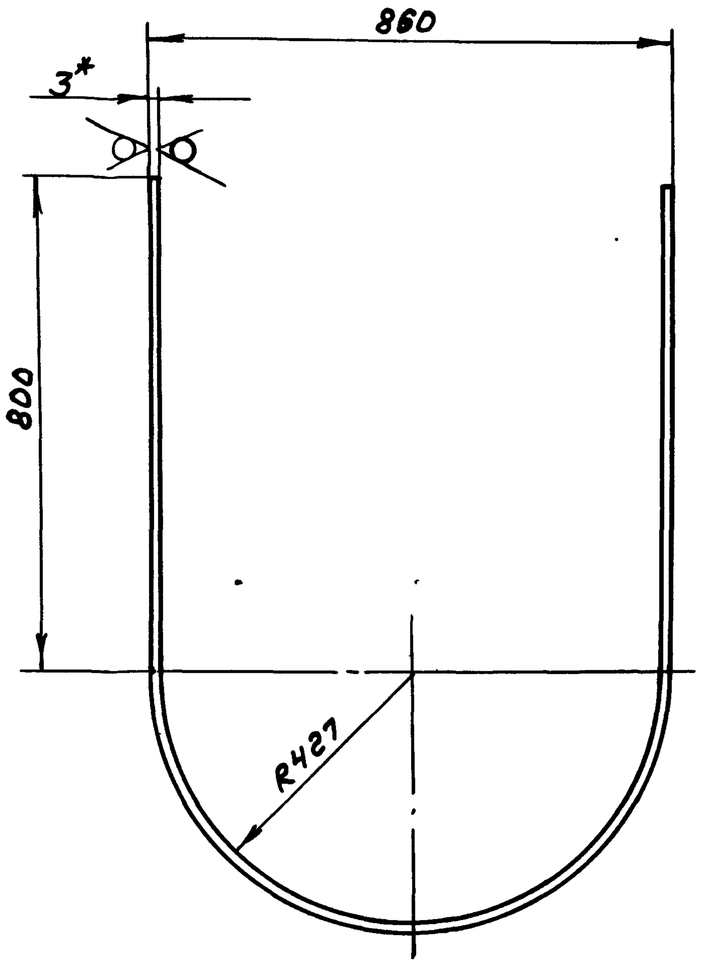


1. *Размеры для справок
2. ± IT16/2

| | | | | | | |
|---|---|---|---|---|---|---|
| | | | | | Д21А.782.051 | |
| Изм. | Лист | №докум. | Подп. | Дата | | |
| Разраб. | | Гольденберг | | 3.87 | Стенка | Лит. И; Масса 22,8; Масштаб 1:10 |
| Пров. | | Мюнтер | | | | Лист; Листов 1 |
| Т.контр. | | | | | | |
| Н.контр. | | Мюнтер | | | Лист Б-ПН-3 ГОСТ 19903-74 / 3-II-Н-ВСт3сп ГОСТ 16523-70 | Госстрой СССР ГПИ Горьковский Сантехпроект |
| Утв. | | | | | | |

Формат А3

Д21А.782.058

25 (√)

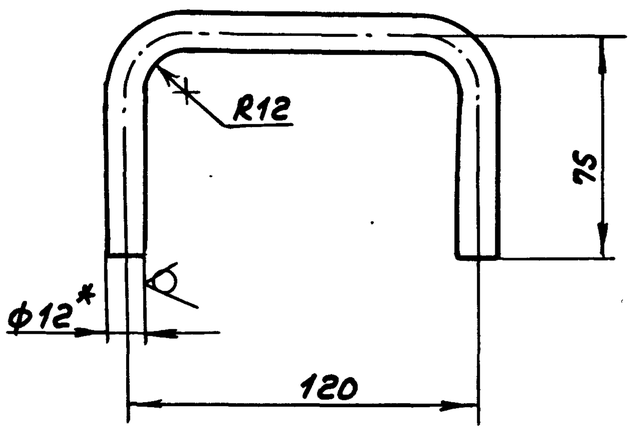


1. *Размеры для справок
2. ± IT16/2

| | | | | | | |
|---|---|---|---|---|---|---|
| | | | | | Д21А.782.058 | |
| Изм. | Лист | №докум. | Подп. | Дата | | |
| Разраб. | | Гольденберг | | 3.87 | Ручка | Лит. И; Масса 0,2; Масштаб 1:2 |
| Пров. | | Мюнтер | | | | Лист; Листов 1 |
| Т.контр. | | | | | | |
| Н.контр. | | Мюнтер | | | Круг 12-В-ГОСТ 2590-71 / Вст3сп ГОСТ 535-79 | Госстрой СССР ГПИ Горьковский Сантехпроект |
| Утв. | | | | | | |

Формат А4

Д21А.782.056

25 (√)

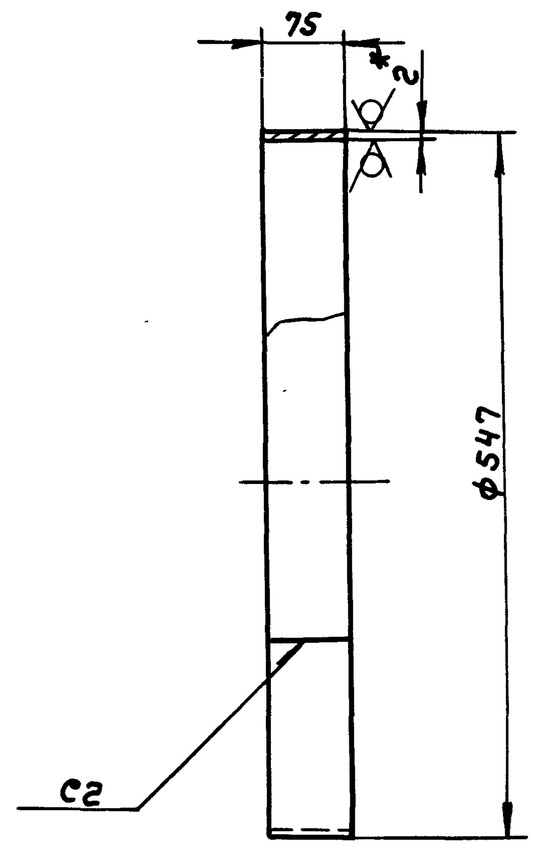


1. *Размеры для справок
2. h16, ± IT16/2

| | | | | | | |
|---|---|---|---|---|---|---|
| | | | | | Д21А.782.056 | |
| Изм. | Лист | №докум. | Подп. | Дата | | |
| Разраб. | | Гольденберг | | 3.87 | Обечайка | Лит. И; Масса 1,0; Масштаб 1:5 |
| Пров. | | Мюнтер | | | | Лист; Листов 1 |
| Т.контр. | | | | | | |
| Н.контр. | | Мюнтер | | | Лист Б-ПН-2 ГОСТ 19903-74 / 3-II-Н-ВСт3сп ГОСТ 16523-70 | Госстрой СССР ГПИ Горьковский Сантехпроект |
| Утв. | | | | | | |

Копир.

Формат А4

Типовой проект 903-1-245.87 Альбом V часть 2

| Формат | Зона | Поз. | Обозначение | Наименование | Кол. | Примечание |
|---|---|---|---|---|---|---|
| | | | | Документация | | |
| А2 | | | Д21А.782.080СБ | Сборочный чертеж | | |
| | | | | Детали | | |
| Б4 | | 1 | Д21А.782.062 | Стенка | | |
| | | | | Лист Б-ЛН-2 ГОСТ 19903-74 | | |
| | | | | 3-Ц-Н-ВСт3сп ГОСТ 16523-70 | | |
| | | | | (213×1179) h16 25 | 1 | 4,2кг |
| Б4 | | 2 | Д21А.782.063 | Ребро | | |
| | | | | Полоса 2-Б-5×50 ГОСТ 103-76 | | |
| | | | | ВСт3сп ГОСТ 535-79 | | |
| | | | | L = 170 h16 25 | 1 | 0,33кг |
| Б4 | | 3 | Д21А.782.064 | Стенка | | |
| | | | | Лист Б-ЛН-2 ГОСТ 19903-74 | | |
| | | | | 3-Ц-Н-ВСт3сп ГОСТ 16523-70 | | |
| | | | | (194×1179) h16 25 | 1 | 3,8кг |
| Б4 | | 4 | Д21А.782.065 | Стенка | | |
| | | | | Лист Б-ЛН-2 ГОСТ 19903-74 | | |
| | | | | 3-Ц-Н-ВСт3сп ГОСТ 16523-70 | 1 | 1,4кг |
| Б4 | | 5 | Д21А.782.066 | Ребро | | |
| | | | | Полоса 2-Б-5×50 ГОСТ 103-76 | | |
| | | | | ВСт3сп ГОСТ 535-79 | 1 | 0,4кг |
| Б4 | | 6 | Д21А.782.067 | Полоса | | |
| | | | | Полоса 2-Б-6×50 ГОСТ 103-76 | | |
| | | | | ВСт3сп ГОСТ 535-79 | | |
| | | | | L = 1259 h16 25 | 2 | 3,0кг |
| Б4 | | 7 | Д21А.782.068 | Полоса | | |
| | | | | Полоса 2-Б-6×50 ГОСТ 103-76 | | |
| | | | | ВСт3сп ГОСТ 535-79 | | |
| | | | | L = 507 h16 25 | 2 | 1,2кг |

Инв.№ подл. | Подп. и дата | Взам.инв.№ | Инв.№ дубл. | Подп. и дата

| Изм | Лист | № докум. | Подп. | Дата | Д21А.782.080 | | | |
|---|---|---|---|---|---|---|---|---|
| Разраб. | | Козина | | 3.6.87 | Короб | Лит. | Лист | Листов |
| Пров. | | | | | | И | | 1 |
| Н.контр. | | Мюнтер | | | | Госстрой СССР ГПИ Горьковский сантехпроект | | |
| Утв. | | | | | | | | |

Формат А4

| Формат | Зона | Поз. | Обозначение | Наименование | Кол. | Примечание |
|---|---|---|---|---|---|---|
| | | | | Документация | | |
| А2 | | | Д21А.782.090СБ | Сборочный чертеж | | |
| | | | | Сборочные единицы | | |
| А4 | | 1 | Д21А.782.100 | Короб | 1 | |
| А4 | | 2 | Д21А.782.110 | Фланец | 1 | |
| | | | | Детали | | |
| Б4 | | 3 | Д21А.782.071 | Сетка | | |
| | | | | Сетка 18-2,5 ОНУ ГОСТ 3826-82 | | |
| | | | | (694×960) h16 25 | 1 | 3,9кг |
| | | | | Стандартные изделия | | |
| | | 5 | | Болт М6×30.36 | | |
| | | | | ГОСТ 7798-70 | 24 | |
| | | 6 | | Гайка М6.4 | | |
| | | | | ГОСТ 5915-70 | 24 | |

Инв.№ подл. | Подп. и дата | Взам.инв.№ | Инв.№ дубл. | Подп. и дата

| Изм | Лист | № докум. | Подп. | Дата | Д21А.782.090 | | | |
|---|---|---|---|---|---|---|---|---|
| Разраб. | | Мюнтер | | 3.6.87 | Короб всасывающий | Лит. | Лист | Листов |
| Пров. | | Мюнтер | | | | И | | 1 |
| Нач.отд. | | | | | | Госстрой СССР ГПИ Горьковский сантехпроект | | |
| Н.контр. | | Мюнтер | | | | | | |
| Утв. | | | | | | | | |

Формат А4

| Формат | Зона | Поз. | Обозначение | Наименование | Кол. | Примечание |
|---|---|---|---|---|---|---|
| Б4 | | 9 | Д21А.782.078 | Ребро | | |
| | | | | Полоса 2-Б-5×50 ГОСТ 103-76 | | |
| | | | | ВСт3сп ГОСТ 535-79 | | |
| | | | | L = 310 h16 25 | 2 | 0,61кг |
| А4 | | 10 | Д21А.782.074 | Ребро | 1 | |
| Б4 | | 11 | Д21А.782.079 | Планка | | |
| | | | | Полоса 2-Б-6×50 ГОСТ 103-76 | | |
| | | | | ВСт3сп ГОСТ 535-79 | | |
| | | | | L = 860 h16 25 | 2 | 1,69кг |
| Б4 | | 12 | Д21А.782.081 | Планка | | |
| | | | | Полоса 2-Б-6×50 ГОСТ 103-76 | | |
| | | | | ВСт3сп ГОСТ 535-79 | | |
| | | | | L = 694 h16 25 | 2 | 1,36кг |

Инв.№ подл. | Подп. и дата | Взам.инв.№ | Инв.№ дубл. | Подп. и дата

| Изм | Лист | № докум. | Подп. | Дата | Д21А.782.100 | | | |
|---|---|---|---|---|---|---|---|---|
| | | | | | | | | Лист 2 |

Формат А4

| Формат | Зона | Поз. | Обозначение | Наименование | Кол. | Примечание |
|---|---|---|---|---|---|---|
| | | | | Документация | | |
| А2 | | | Д21А.782.100СБ | Сборочный чертеж | | |
| | | | | Детали | | |
| Б4 | | 1 | Д21А.782.072 | Ребро | | |
| | | | | Полоса 2-Б-5×50 ГОСТ 103-76 | | |
| | | | | ВСт3сп ГОСТ 535-79 | | |
| | | | | L = 940 h16 25 | 4 | 1,84кг |
| А3 | | 2 | Д21А.782.073-01 | Стенка | 1 | |
| А4 | | 3 | Д21А.782.074-01 | Ребро | 1 | |
| А4 | | 4 | Д21А.782.075 | Ребро | 1 | |
| | | 5 | -01 | Ребро | 1 | |
| А4 | | 6 | Д21А.782.076 | Стенка | 2 | |
| А3 | | 7 | Д21А.782.073 | Стенка | 1 | |
| Б4 | | 8 | Д21А.782.077 | Ребро | | |
| | | | | Полоса 2-Б-5×50 ГОСТ 103-76 | | |
| | | | | ВСт3сп ГОСТ 535-79 | | |
| | | | | L = 500 h16 25 | 4 | 0,98кг |

Инв.№ подл. | Подп. и дата | Взам.инв.№ | Инв.№ дубл. | Подп. и дата

| Изм | Лист | № докум. | Подп. | Дата | Д21А.782.100 | | | |
|---|---|---|---|---|---|---|---|---|
| Разраб. | | Мюнтер | | 3.6.87 | Короб всасывающий | Лит. | Лист | Листов |
| Пров. | | Мюнтер | | | | И | 1 | 2 |
| Нач.отд. | | | | | | Госстрой СССР ГПИ Горьковский сантехпроект | | |
| Н.контр. | | Мюнтер | | | | | | |
| Утв. | | | | | | | | |

Копир.



Формат А4

Типовой проект 903-1-245.87 Альбом Часть 2

Д21А.782.080СБ

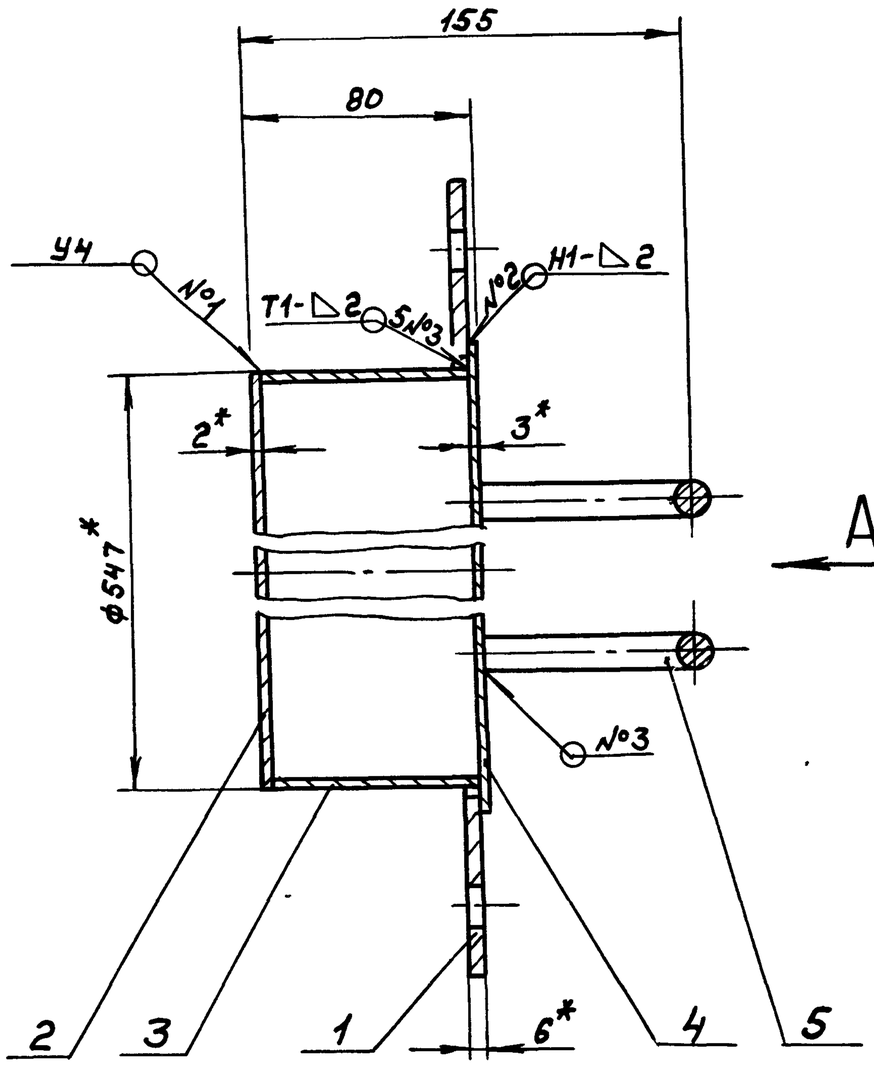


А

## Вид А
М1:5

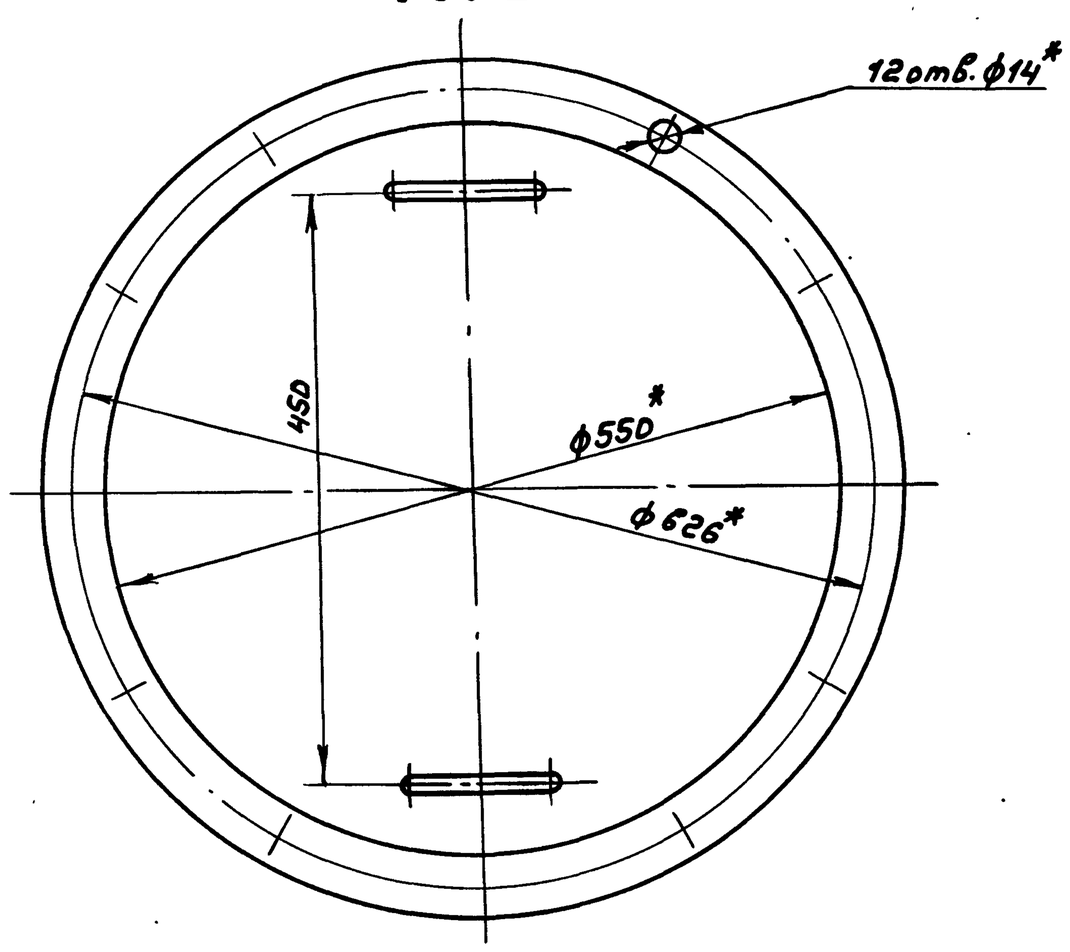


1. *Размеры для справок
2. ± IT16/2
3. Сварные швы по ГОСТ5264-80

| Изм. | Лист | № докум. | Подп. | Дата | Д21А.782.080СБ | | | |
|---|---|---|---|---|---|---|---|---|
| Разраб. | | Гольденберг | | 3387 | Крышка | Лит. | Масса | Масштаб |
| Пров. | | Мюнтер | | | | И | 12,5 | 1:2 |
| Т. контр. | | | | | | Лист | Листов 1 | |
| Н. контр. | | Мюнтер | | | | Госстрой СССР ГПИ Горьковский Сантехпроект | | |
| Утв. | | | | | | | | |

Формат А3

| Формат | Зона | Поз. | Обозначение | Наименование | Кол. | Примечание |
|---|---|---|---|---|---|---|
| | | | | **Документация** | | |
| А3 | | | Д21А.782.080СБ | Сборочный чертеж | | |
| | | | | **Детали** | | |
| А4 | | 1 | Д21А.782.043-01 | Фланец | | |
| Б4 | | 2 | Д21А.782.055 | Лист | | |
| | | | | Лист Б-ПН-2 ГОСТ 19903-74 / 3-Ш-Н-ВСт3сп ГОСТ 16523-76 | | |
| | | | | ф547 h16 (25/) | 1 | 3,6кг |
| А4 | | 3 | Д21А.782.056 | Обечайка | 1 | |
| Б4 | | 4 | Д21А.782.057 | Лист | | |
| | | | | Лист Б-ПН-3 ГОСТ 19903-74 / 3-Ш-Н-ВСт3сп ГОСТ 16523-76 | | |
| | | | | ф565 h16 (25/) | 1 | 3,9кг |
| А4 | | 5 | Д21А.782.058 | Ручка | 2 | |

| Изм. | Лист | № докум. | Подп. | Дата | Д21А.782.080 | | | |
|---|---|---|---|---|---|---|---|---|
| Разраб. | | Гольденберг | | 3387 | Крышка | Лит. | Лист | Листов 6 |
| Пров. | | Мюнтер | | | | И | | 1 |
| Нач. отд. | | | | | | Госстрой СССР ГПИ Горьковский Сантехпроект | | |
| Н. контр. | | Мюнтер | | | | | | |
| Утв. | | | | | | | | |

Формат А4

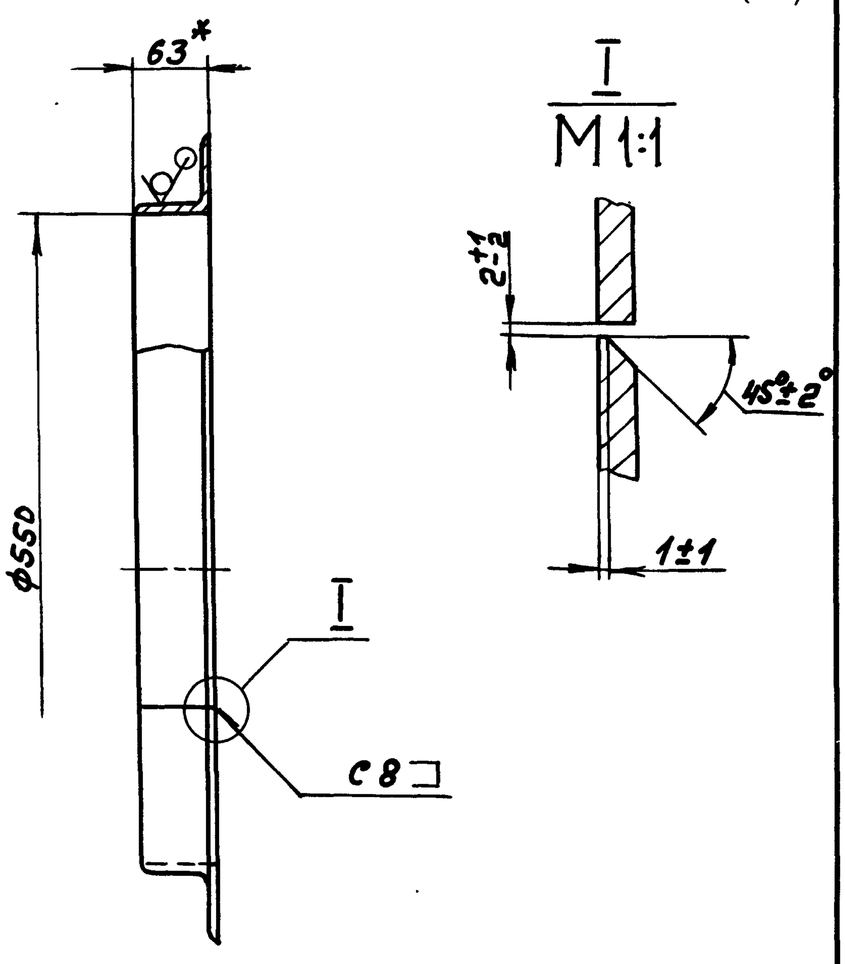


1.* Размеры для справок
2. Н16

| Изм. | Лист | № докум. | Подп. | Дата | Д21А.782.052 | | | |
|---|---|---|---|---|---|---|---|---|
| Разраб. | | Гольденберг | | 3387 | Фланец | Лит. | Масса | Масштаб |
| Пров. | | Мюнтер | | | | И | 10,5 | 1:5 |
| Т. контр. | | | | | | Лист | Листов 1 | |
| Н. контр. | | Мюнтер | | | Уголок 63×63×6-Б-ГОСТ 8509-72 / ВСт3сп ГОСТ 535-79 | Госстрой СССР ГПИ Горьковский Сантехпроект | | |
| Утв. | | | | | | | | |

Копир.



Формат А4

Д21А.782.090СБ

Типовой проект 903-1-245.87 Альбом V часть 2

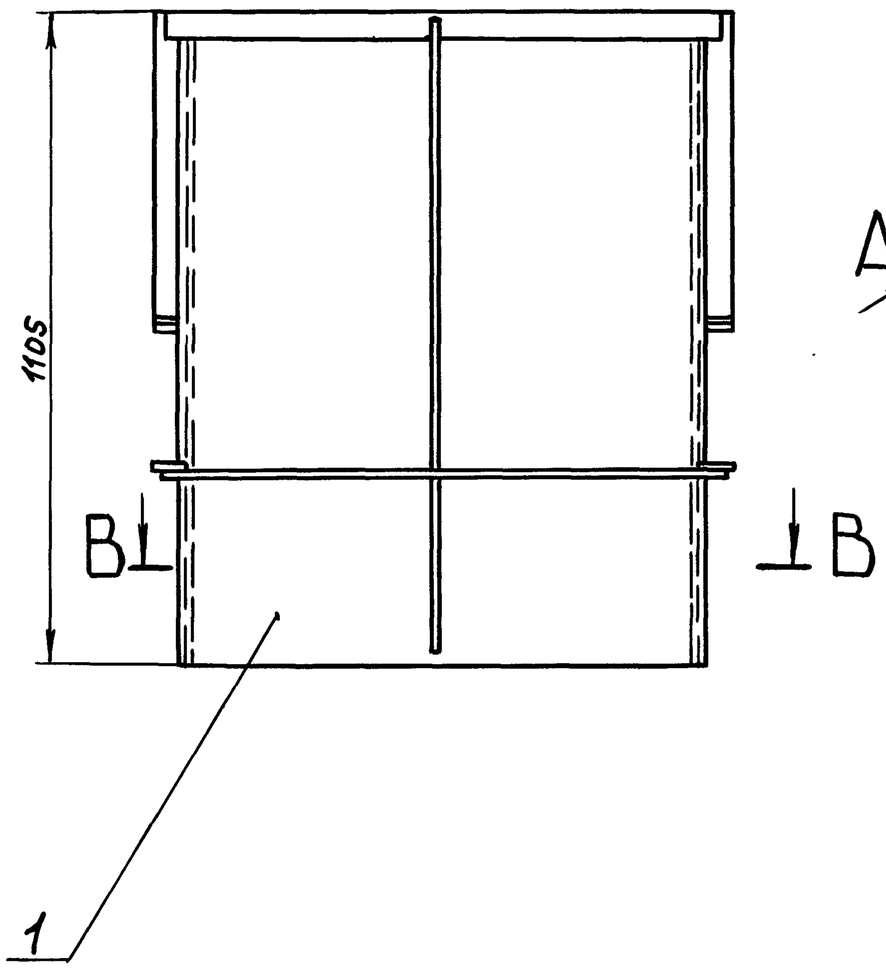


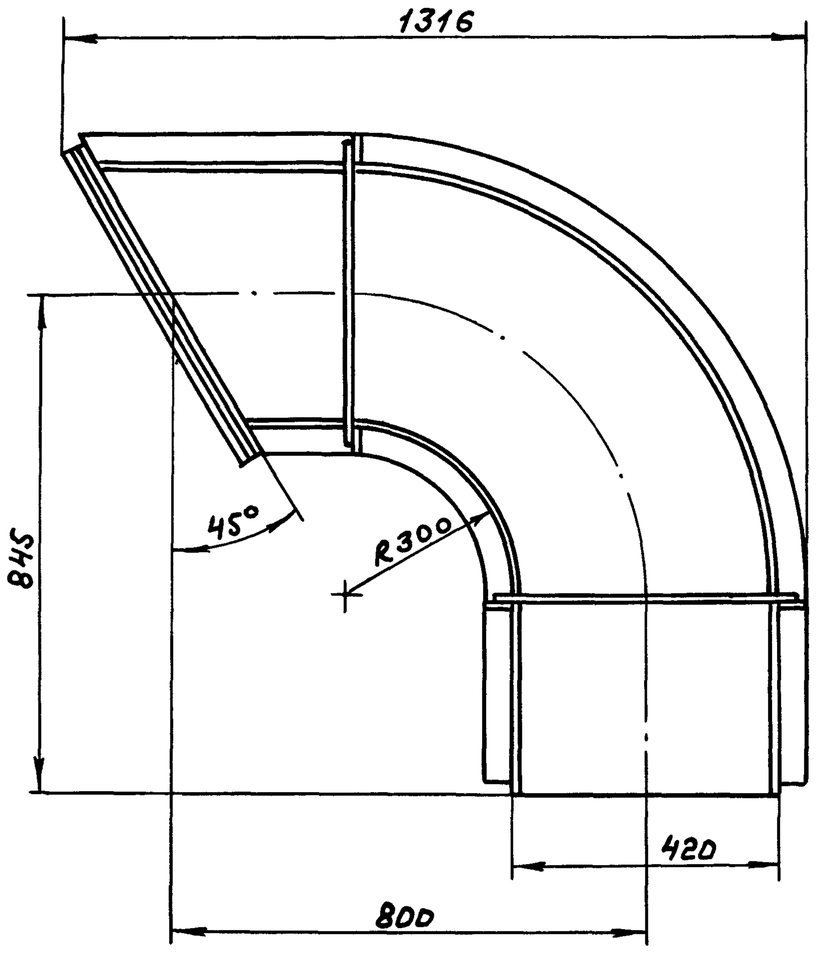


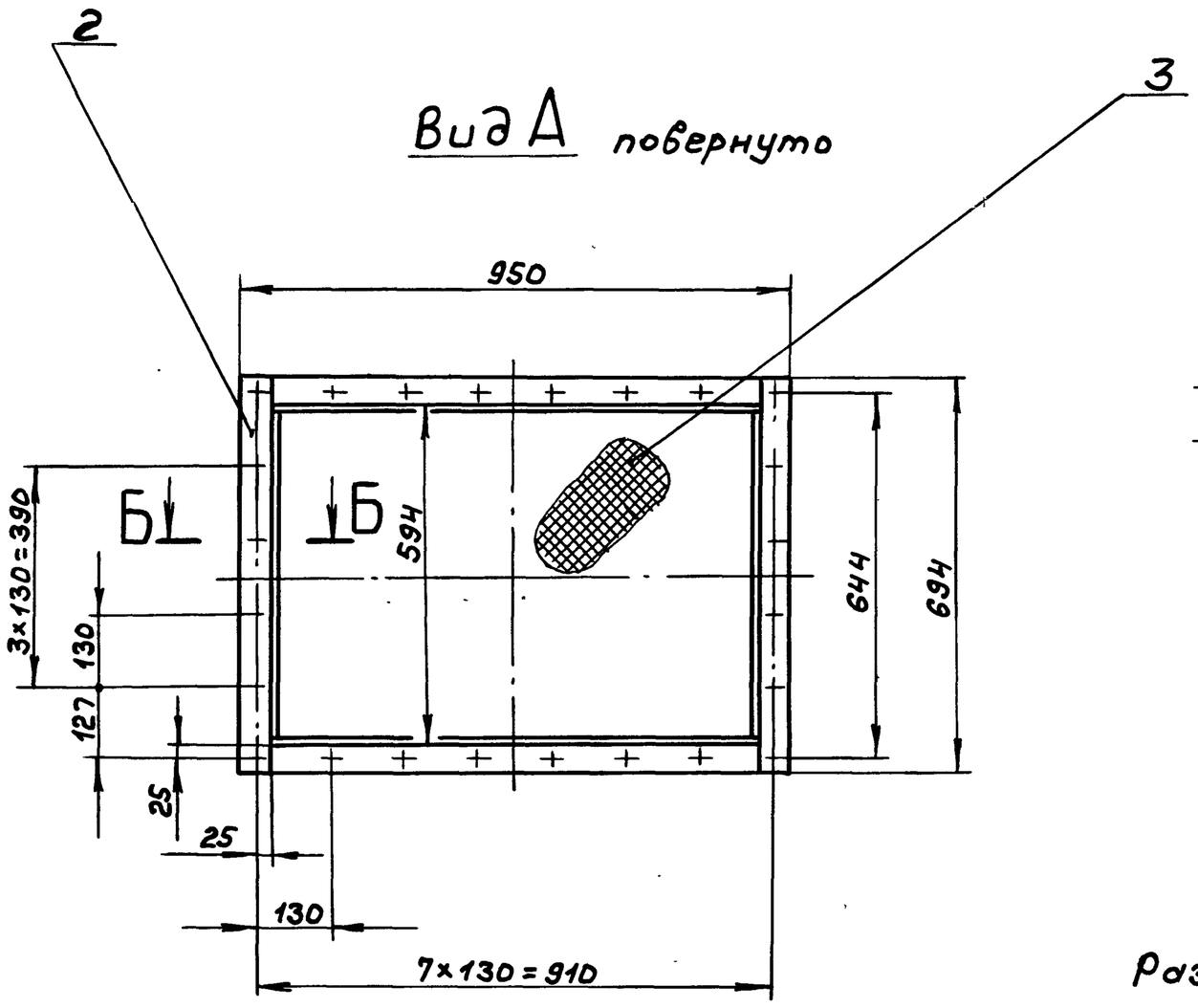


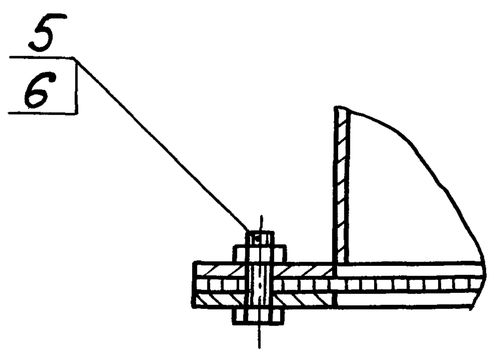


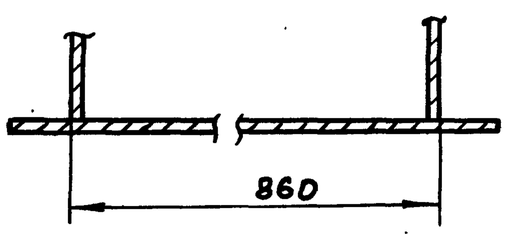


Размеры для справок

| | | | | | | | |
|---|---|---|---|---|---|---|---|
| Изм. | Лист | №докум. | Подп. | Дата | Д21А.782.090СБ | | |
| Разраб. | | Мюнтер | | 3.6.87 | Короб всасывающий | Лит. | Масса 93 / Масштаб 1:10 |
| Пров. | | Мюнтер | | | | И | Лист / Листов 1 |
| Т.контр. | | | | | | Госстрой СССР ГПИ Горьковский Сантехпроект | |
| Н.контр. | | Мюнтер | | | | | |
| Утв. | | | | | | | |

Копир.

22192-05 21 Формат А2

Инв.№подл. | Подп. и дата | Взам.инв.№ | Инв.№дубл. | Подп. и дата

А21А.782.100СБ

Типовой проект 903-1-245.82 Альбом V часть 2

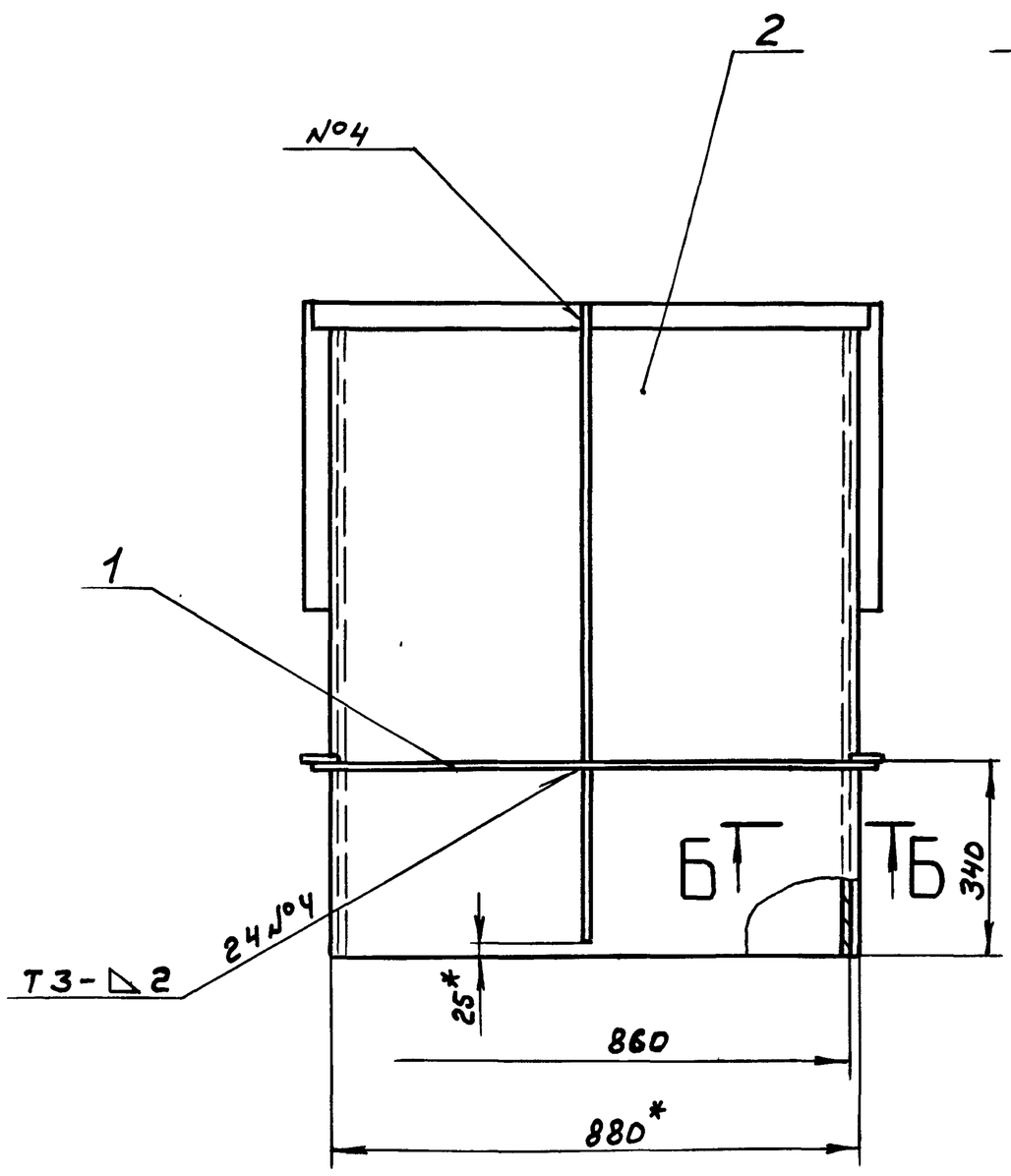


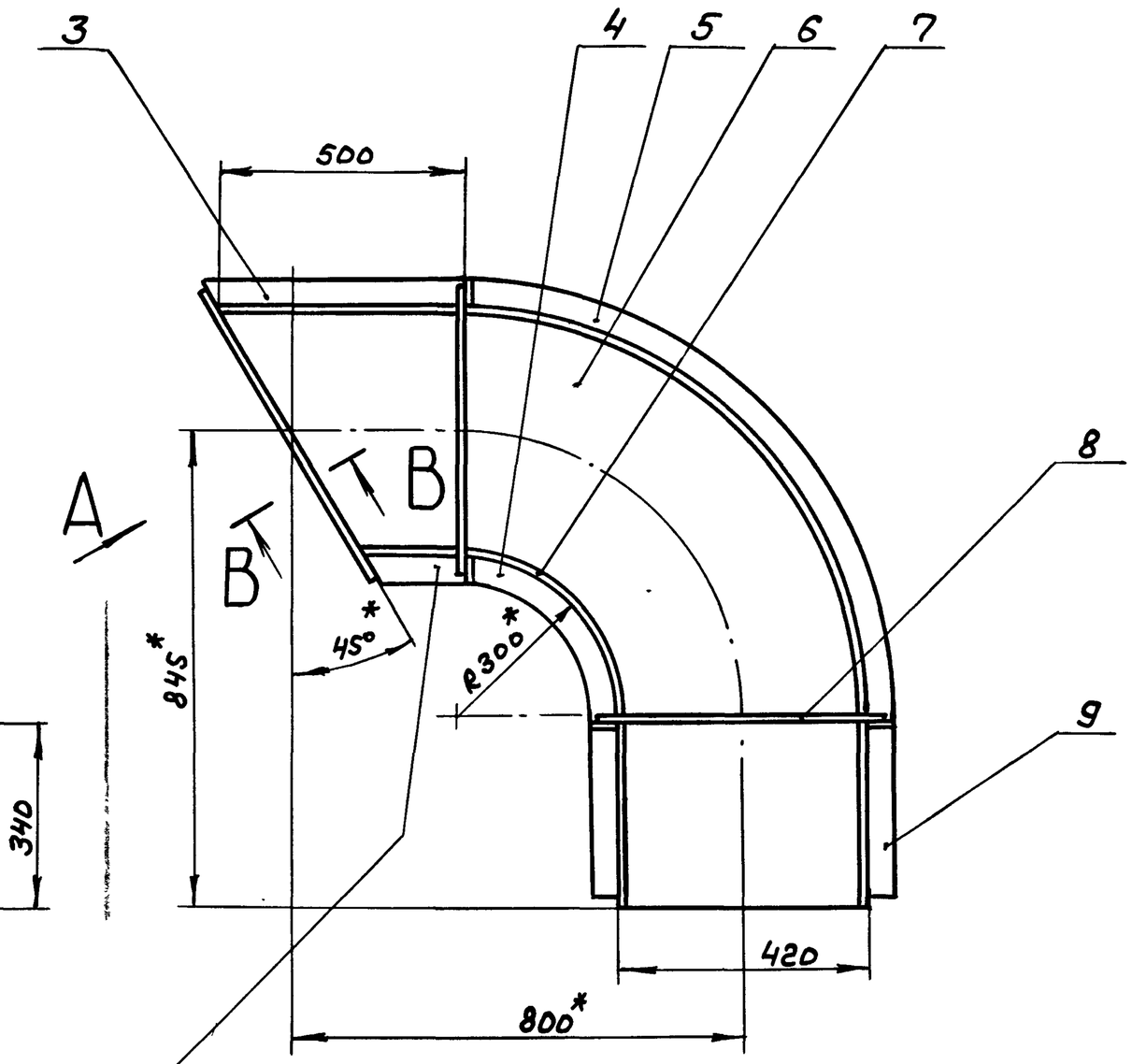


Вид А повернуто

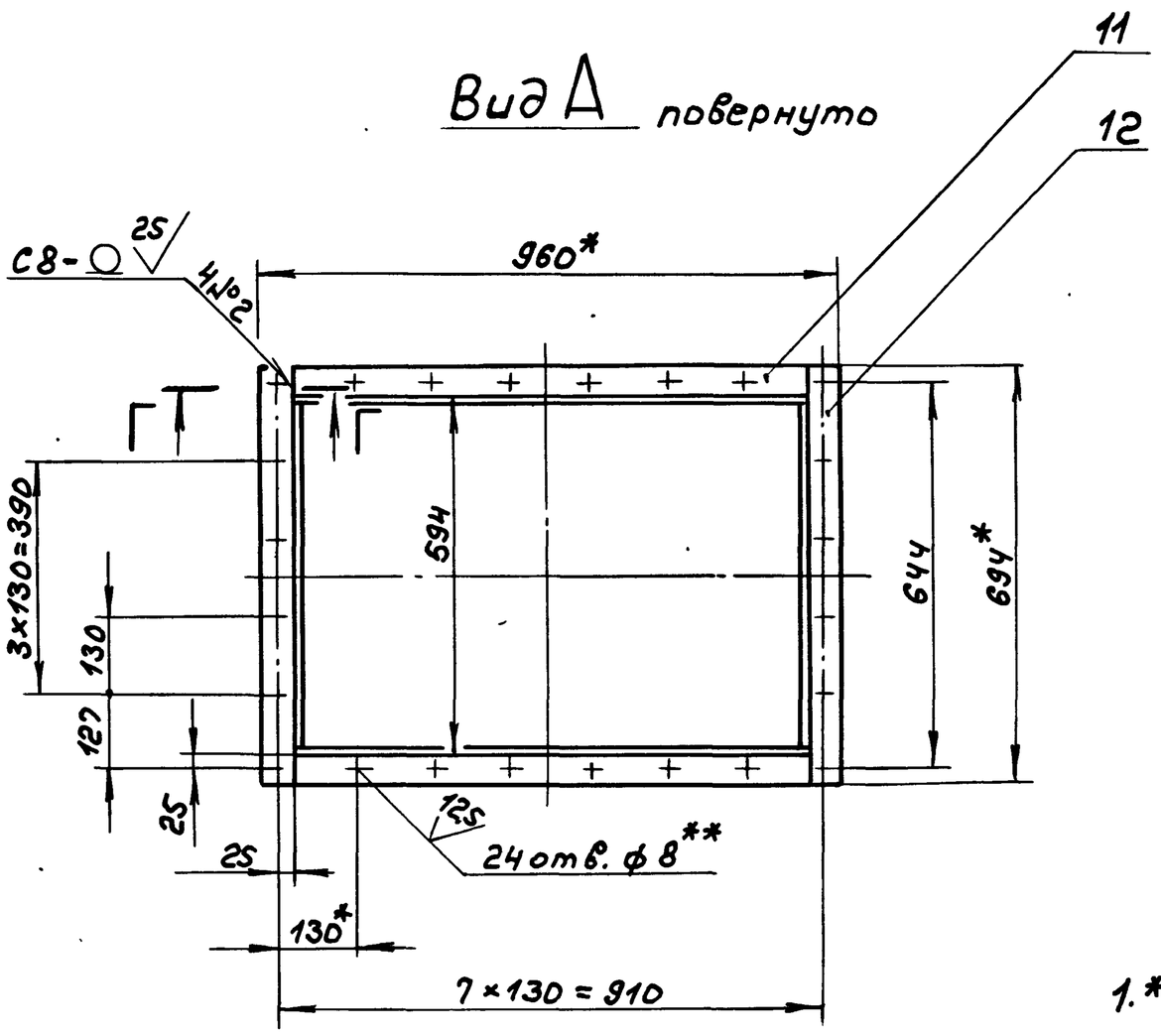


Б-Б
М1:2

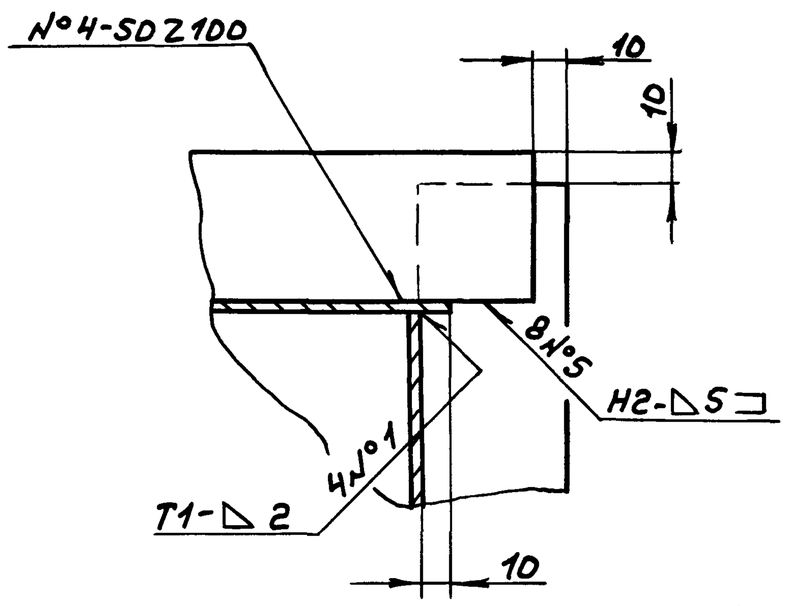


В-В
М1:1

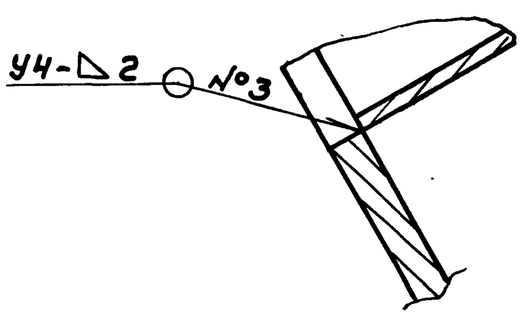


Г-Г
М1:1

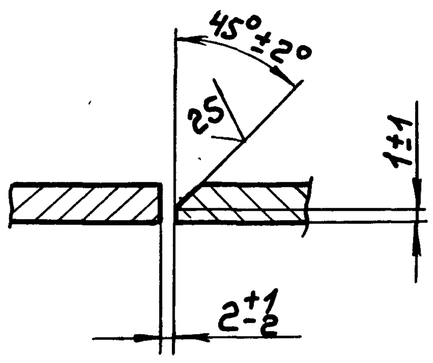


1.*Размеры для справок

2.**Обработать по сопрягаемой детали

3. H16, h16, ± IT16/2

4. Сварные швы по ГОСТ5264-80

| | | | | | | | |
|---|---|---|---|---|---|---|---|
| Изм. | Лист | № докум. | Подп. | Дата | А21А.782.100СБ | | |
| Разраб. | | Мюнтер | | 3.6.87 | Короб всасывающий | Лит. | Масса 81 | Масштаб 1:10 |
| Пров. | | Мюнтер | | | | И | | |
| Т.контр. | | | | | | Лист | Листов 1 | |
| Н.контр. | | Мюнтер | | | | Госстрой СССР ГПИ Горьковский Сантехпроект | | |
| Утв. | | | | | | | | |

Копир.

Инв.№подл. | Подп. и дата | Взам. инв.№ | Инв.№дубл. | Подп. и дата

22192-05 92 Формат А2

Типовой проект 903-1-245.87 Альбом Участ 2

## Д21А.782.073

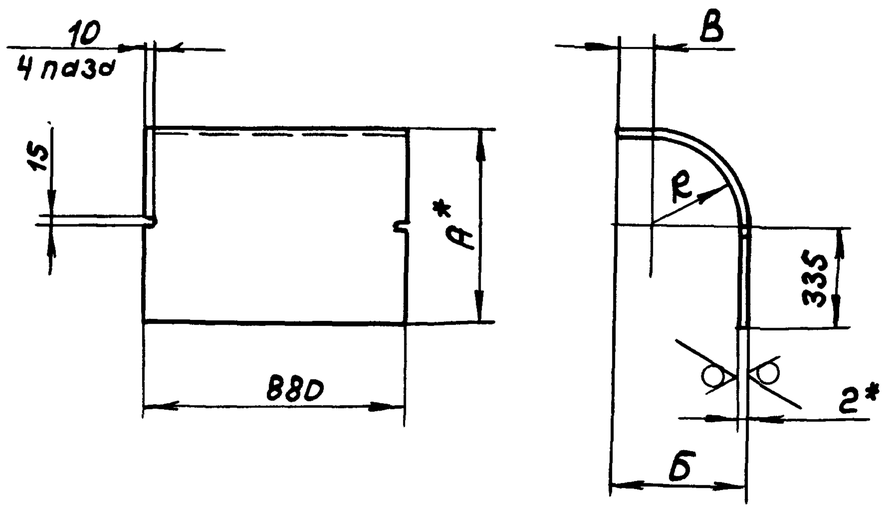


| Обозначение | Размеры, мм | | | | Масса, кг |
|---|---|---|---|---|---|
| | А | Б | В | R | |
| Д21А.782.073 | 637 | 382 | 80 | 300 | 12,26 |
| -01 | 1055 | 1010 | 505 | 718 | 27,2 |

1.* Размеры для справок

2. ± $\frac{IT16}{2}$

| Изм | Лист | № докум. | Подп. | Дата | Д21А.782.073 | | | |
|---|---|---|---|---|---|---|---|---|
| Разраб. | | Мюнтер | | 3.6.87 | Стенка | Лит. И | Масса см.табл. | Масштаб — |
| Пров. | | Мюнтер | | | | Лист | Листов 1 | |
| Т.контр. | | | | | | | | |
| Н.контр. | | Мюнтер | | | Лист Б-ПН-2ГОСТ19903-74 / 3-II-Н-ВСТ3спГОСТ16523-70 | Госстрой ССР ГПИ Горьковский сантехпроект | | |
| Утв. | | | | | | | | |

Инв.№подл. | Подп. и дата | Взам.инв.№ | Инв.№дубл. | Подп. и дата

## Д21А.782.076

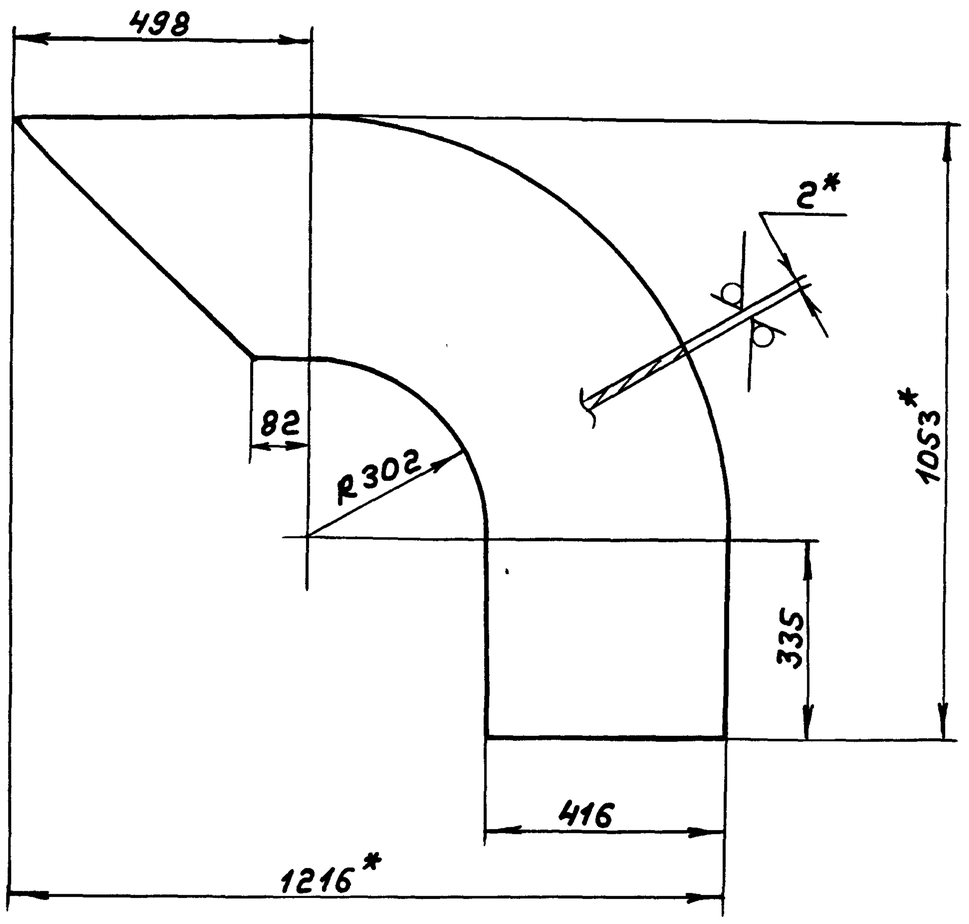


1.* Размеры для справок

2. ± $\frac{IT16}{2}$

| Изм | Лист | № докум. | Подп. | Дата | Д21А.782.076 | | | |
|---|---|---|---|---|---|---|---|---|
| Разраб. | | Мюнтер | | 3.6.87 | Стенка | Лит. И | Масса 9,31 | Масштаб 1:10 |
| Пров. | | Мюнтер | | | | Лист | Листов 1 | |
| Т.контр. | | | | | | | | |
| Н.контр. | | Мюнтер | | | Лист Б-ПН-2ГОСТ19903-74 / 3-II-Н-ВСТ3спГОСТ16523-70 | Госстрой ССР ГПИ Горьковский сантехпроект | | |
| Утв. | | | | | | | | |

Инв.№подл. | Подп. и дата | Взам.инв.№ | Инв.№дубл. | Подп. и дата

формат А4

## Д21А.782.075

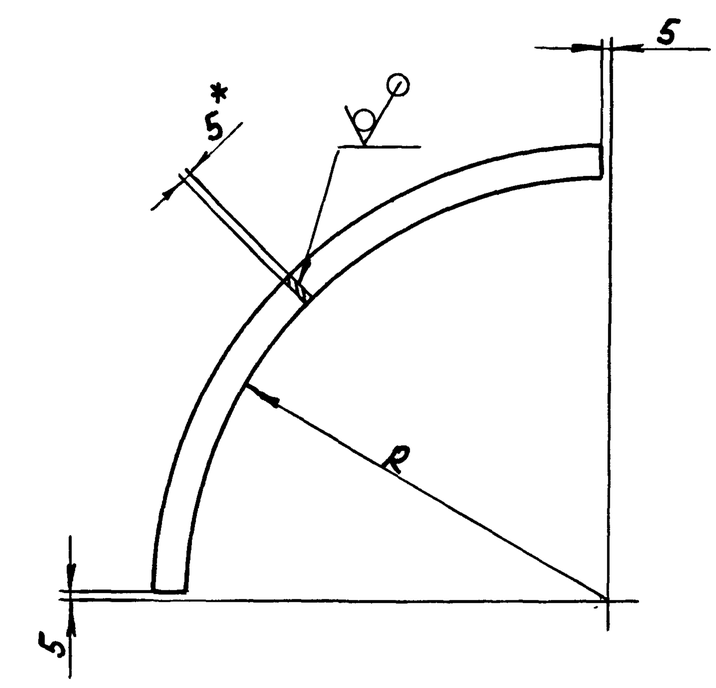


| Обозначение | R, мм | Масса, кг |
|---|---|---|
| Д21А.782.075 | 250 | 0,85 |
| -01 | 720 | 2,29 |

1.* Размеры для справок

2. ± $\frac{IT16}{2}$

| Изм | Лист | № докум. | Подп. | Дата | Д21А.782.075 | | | |
|---|---|---|---|---|---|---|---|---|
| Разраб. | | Мюнтер | | 3.6.87 | Ребро | Лит. И | Масса см.табл. | Масштаб — |
| Пров. | | Мюнтер | | | | Лист | Листов 1 | |
| Т.контр. | | | | | | | | |
| Н.контр. | | Мюнтер | | | Полоса 2-Б-5×50ГОСТ103-76 / ВСт3спГОСТ535-79 | Госстрой ССР ГПИ Горьковский сантехпроект | | |
| Утв. | | | | | | | | |

Инв.№подл. | Подп. и дата | Взам.инв.№ | Инв.№дубл. | Подп. и дата

формат А4

## Д21А.782.074

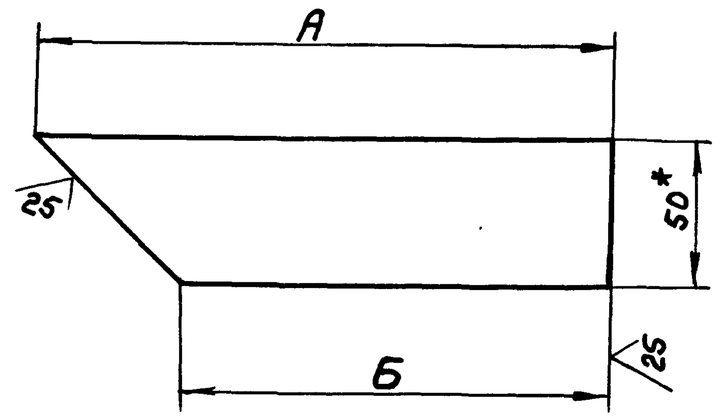


| Обозначение | Размеры, мм | | Масса, кг |
|---|---|---|---|
| | А | Б | |
| Д21А.782.074 | 80 | 30 | 0,11кг |
| -01 | 550 | 500 | 1,03 |

1.* Размеры для справок

2. ± $\frac{IT16}{2}$

| Изм | Лист | № докум. | Подп. | Дата | Д21А.782.074 | | | |
|---|---|---|---|---|---|---|---|---|
| Разраб. | | Мюнтер | | 3.6.87 | Ребро | Лит. И | Масса см. табл. | Масштаб — |
| Пров. | | Мюнтер | | | | Лист | Листов 1 | |
| Т.контр. | | | | | | | | |
| Н.контр. | | Мюнтер | | | Полоса 2-Б-5×50ГОСТ103-76 / ВСт3спГОСТ535-79 | Госстрой ССР ГПИ Горьковский сантехпроект | | |
| Утв. | | | | | | | | |

Инв.№подл. | Подп. и дата | Взам.инв.№ | Инв.№дубл. | Подп. и дата

формат А4

Типовой проект 903-1-245.87 Альбом Участь 2

| Формат | Зона | Поз. | Обозначение | Наименование | Кол. | Примечание |
|---|---|---|---|---|---|---|
| | | | | | | |
| | | | | Документация | | |
| | | | | | | |
| А3 | | | Д21А.783.000СБ | Сборочный чертеж | | |
| | | | | | | |
| | | | | Детали | | |
| | | | | | | |
| Б4 | | 1 | Д21А.783.001 | Уголок | | |
| | | | | Уголок 50×50×4-Б ГОСТ 8509-72 | | |
| | | | | В Ст3сп ГОСТ 535-79 | | |
| | | | | L=438 h16 25 | 2 | 1,34кг |
| Б4 | | 2 | Д21А.783.002 | Стенка | | |
| | | | | Лист Б-ПН-3 ГОСТ 19903-74 | | |
| | | | | 3-IV-Н-В Ст3сп ГОСТ 16523-70 | | |
| | | | | (332×147) h16 25 | 1 | 1,15кг |
| А4 | | 3 | Д21А.783.003 | Стенка | 2 | |
| Б4 | | 4 | Д21А.783.004 | Уголок | | |
| | | | | Уголок 50×50×4-Б ГОСТ 8509-72 | | |
| | | | | В Ст3сп ГОСТ 535-79 | | |
| | | | | L=450 h16 25 | 2 | 1,37кг |
| Б4 | | 5 | Д21А.783.005 | Стенка | | |
| | | | | Лист Б-ПН-3 ГОСТ 19903-74 | | |
| | | | | 3-IV-Н-В Ст3сп ГОСТ 16523-70 | | |
| | | | | (332×327) h16 25 | 1 | 2,56кг |

Подп. и дата | Инв.№ подл. | Взам. инв.№ | Инв.№ дубл. | Подп. и дата

| Изм. | Лист | № докум. | Подп. | Дата |
|---|---|---|---|---|
| Разраб. | | Мюнтер | | 3.6.87 |
| Пров. | | Мюнтер | | |
| Нач. отд. | | | | |
| Н. контр. | | Мюнтер | | |
| Утв. | | | | |

Д21А.783.000

Штуцер

| Лит. | Лист | Листов |
|---|---|---|
| И | | 1 |

Госстрой СССР ГПИ Горьковский сантехпроект

Формат А4

| Формат | Зона | Поз. | Обозначение | Наименование | Кол. | Примечание |
|---|---|---|---|---|---|---|
| | | | | | | |
| | | | | Документация | | |
| | | | | | | |
| А3 | | | Д21А.782.110СБ | Сборочный чертеж | | |
| | | | | | | |
| | | | | Детали | | |
| | | | | | | |
| Б4 | | 1 | Д21А.782.084 | Полоса | | |
| | | | | Полоса 2-Б-6×50 ГОСТ 103-76 | | |
| | | | | В Ст3сп ГОСТ 535-79 | | |
| | | | | L=880 h16 25 | 2 | 2,02кг |
| Б4 | | 2 | Д21А.782.085 | Полоса | | |
| | | | | Полоса 2-Б-6×50 ГОСТ 103-76 | | |
| | | | | В Ст3сп ГОСТ 535-79 | | |
| | | | | L=694 h16 25 | 2 | 1,63кг |

Подп. и дата | Инв.№ подл. | Взам. инв.№ | Инв.№ дубл. | Подп. и дата

| Изм. | Лист | № докум. | Подп. | Дата |
|---|---|---|---|---|
| Разраб. | | Мюнтер | | 3.6.87 |
| Пров. | | Мюнтер | | |
| Нач. отд. | | | | |
| Н. контр. | | Мюнтер | | |
| Утв. | | | | |

Д21А.782.110

Фланец

| Лит. | Лист | Листов |
|---|---|---|
| И | | 1 |

Госстрой СССР ГПИ Горьковский сантехпроект

Формат А4




1.* Размеры для справок
2. H16, h16, ± IT16/2

| Изм. | Лист | № докум. | Подп. | Дата |
|---|---|---|---|---|
| Разраб. | | Мюнтер | | 3.6.87 |
| Пров. | | Мюнтер | | |
| Т. контр. | | | | |
| Н. контр. | | Мюнтер | | |
| Утв. | | | | |

Д21А.782.110СБ

Фланец

| Лит. | Масса | Масштаб |
|---|---|---|
| И | 7,3 | 1:5 |
| Лист | Листов 1 | |

Госстрой СССР ГПИ Горьковский сантехпроект

Копир.

27192-05 24 Формат А3

Д21А.783.000СБ

Типовой проект 903-1-245.87 Альбом Участ2

Инв.№подл. | Подп. и дата | Взам.инв.№ | Инв.№дубл. | Подп. и дата

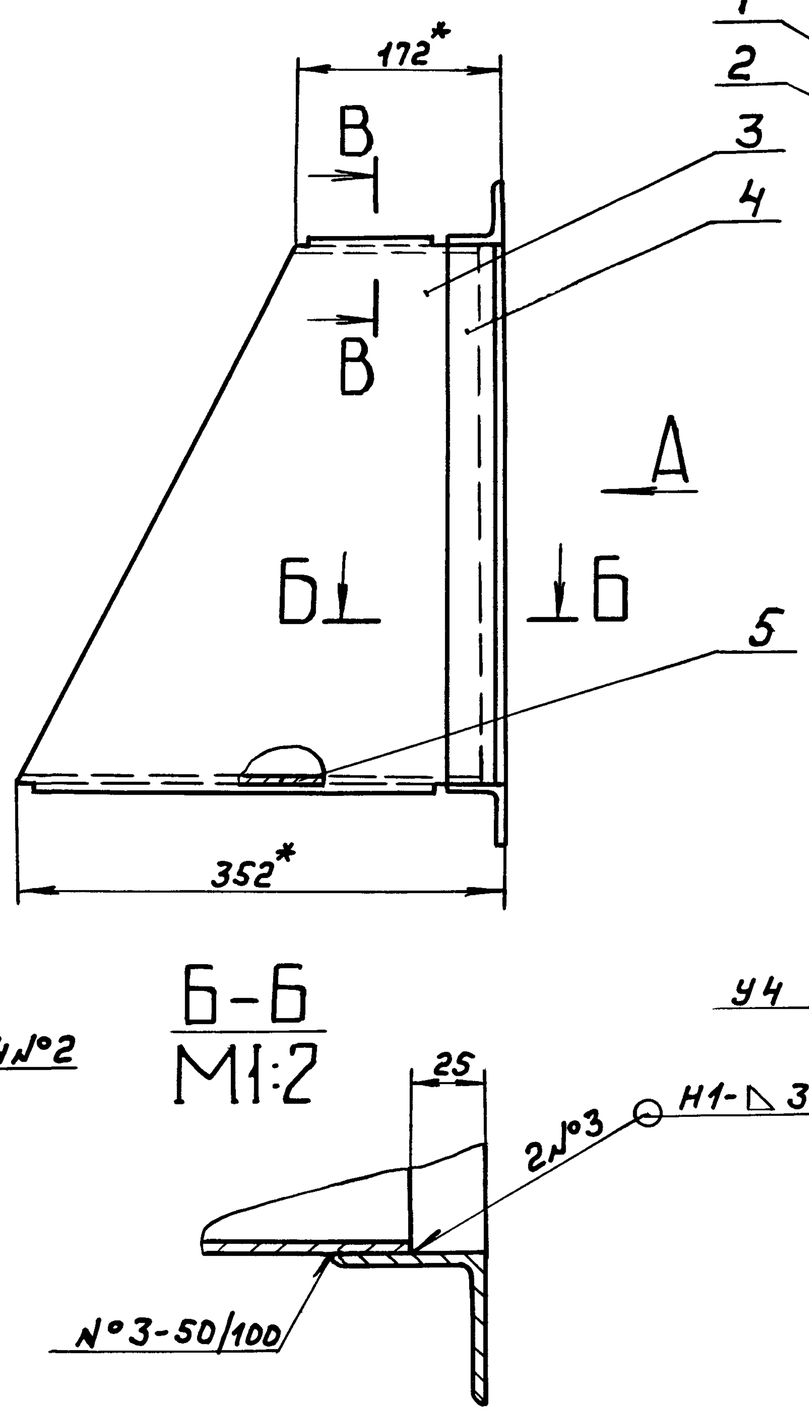


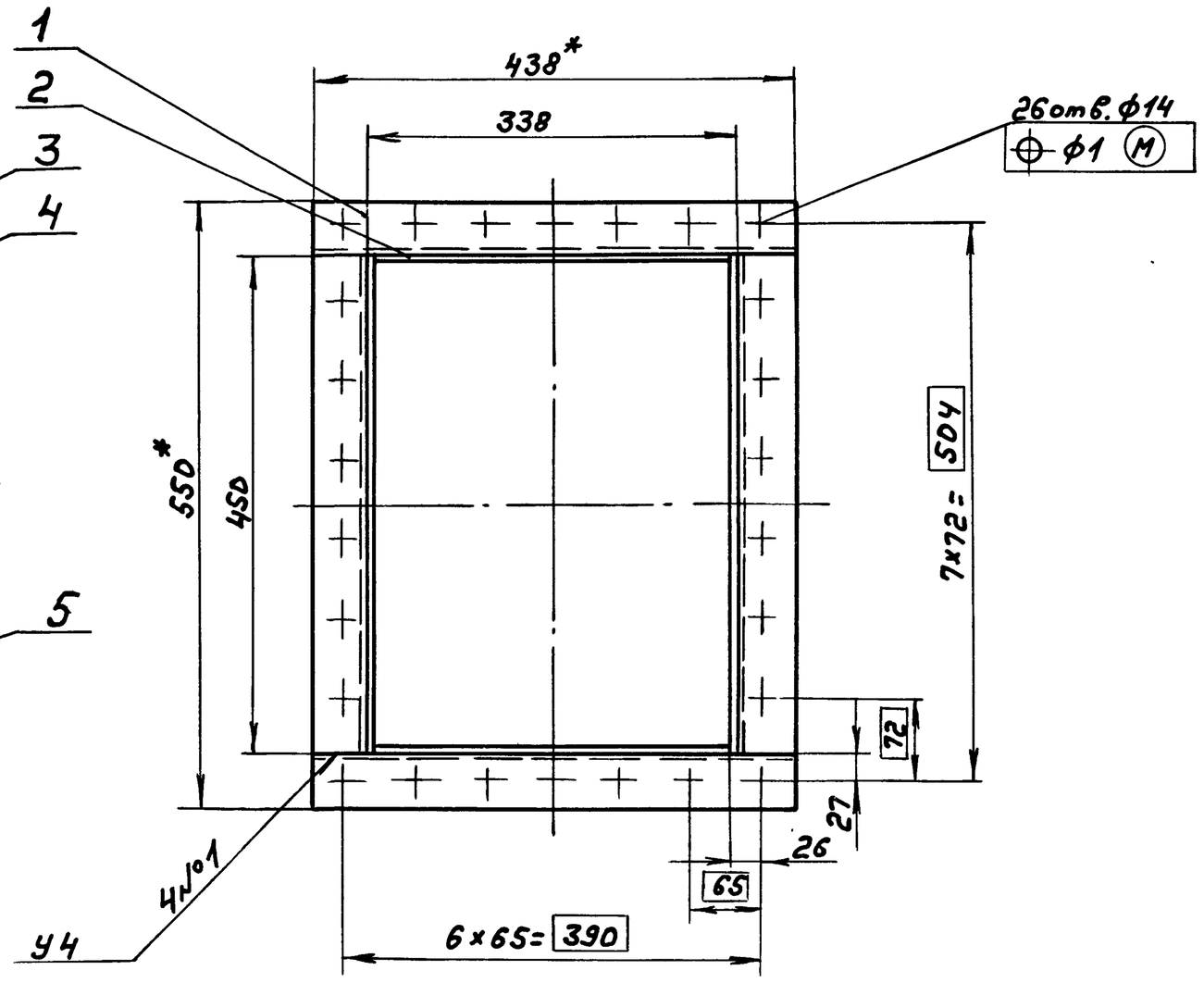


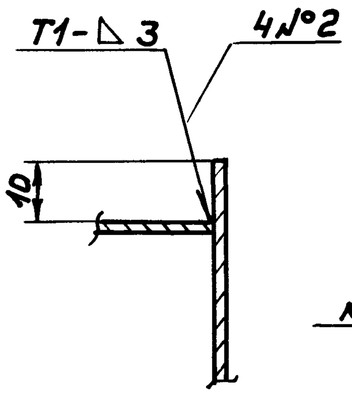





1.*Размеры для справок

2. h16, ± IT16/2

3. Сварные швы по ГОСТ 5264-80

| Изм | Лист | № докум. | Подп. | Дата | Д21А.783.000СБ | | | |
|---|---|---|---|---|---|---|---|---|
| Разраб. | | Мюнтер | | 3.3.87 | Штуцер | Лит. | Масса | Масштаб |
| Пров. | | Мюнтер | | | | И | 14,5 | 1:5 |
| Т.контр. | | | | | | Лист | Листов 1 | |
| Н.контр. | | Мюнтер | | | | Госстрой СССР ГПИ Горьковский Сантехпроект | | |
| Утв. | | | | | | | | |

Формат А3

| Формат | Зона | Поз. | Обозначение | Наименование | Кол. | Примечание |
|---|---|---|---|---|---|---|
| | | | | **Документация** | | |
| А2 | | | Д22А.030.000СБ | Сборочный чертеж | | |
| | | | | **Сборочные единицы** | | |
| А4 | | 1 | Д22А.030.010 | Фланец | 2 | |
| А4 | | 2 | Д22А.030.020 | Фильтр | 1 | |
| | | | | **Детали** | | |
| А4 | | 3 | Д22А.030.001 | Накладка | 1 | |
| А4 | | 4 | Д22А.030.002 | Прокладка | 1 | |
| А4 | | 5 | Д22А.030.003 | Прокладка | 1 | |
| А4 | | 6 | Д22А.030.004 | Прокладка | 2 | |
| | | | | **Стандартные изделия** | | |
| | | | | Болты ГОСТ 7798-70 | | |
| | | 7 | | М10х25.36 | 12 | |
| | | 8 | | М12х55.36 | 24 | |
| | | 9 | | Гайка М12.4 ГОСТ 5915-70 | 24 | |

| Изм | Лист | № докум. | Подп. | Дата | Д22А.030.000 | | | |
|---|---|---|---|---|---|---|---|---|
| Разраб. | | Мюнтер | | 3.3.87 | Фильтр | Лит. | Лист | Листов |
| Пров. | | Мюнтер | | | | И | | 1 |
| Нач.отд. | | | | | | Госстрой СССР ГПИ Горьковский Сантехпроект | | |
| Н.контр. | | Мюнтер | | | | | | |
| Утв. | | | | | | | | |

Формат А4

Д21А.783.003

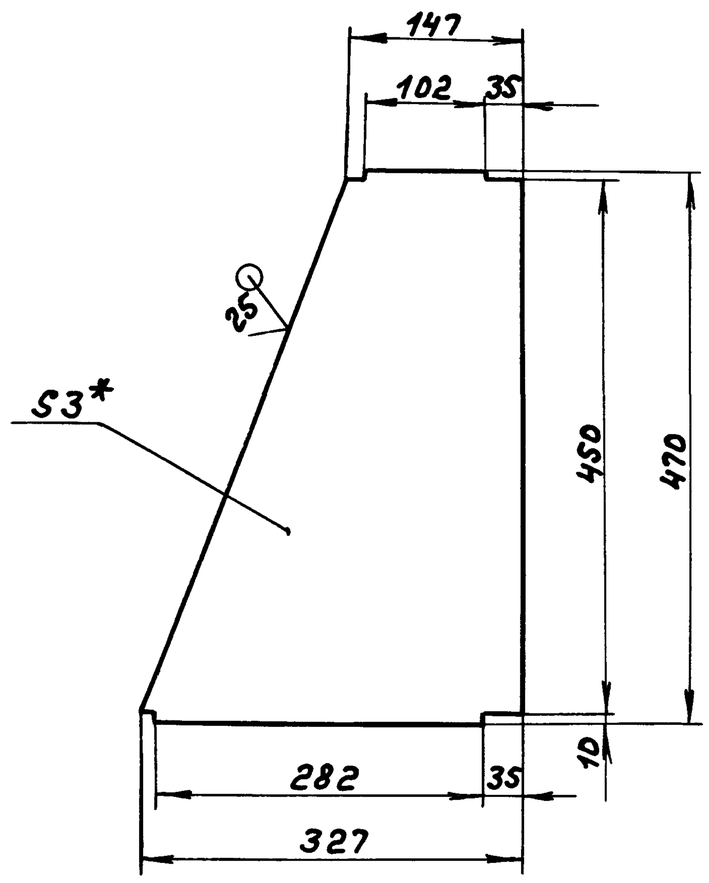


1.*Размеры для справок

2. h16, ± IT16/2

| Изм | Лист | № докум. | Подп. | Дата | Д21А.783.003 | | | |
|---|---|---|---|---|---|---|---|---|
| Разраб. | | Мюнтер | | 3.3.87 | Стенка | Лит. | Масса | Масштаб |
| Пров. | | Мюнтер | | | | И | 2,62 | 1:5 |
| Т.контр. | | | | | | Лист | Листов 1 | |
| Н.контр. | | Мюнтер | | | Лист Б-ПН-3 ГОСТ 19903-74 3-II-Н-ВСт3сп ГОСТ 16523-70 | Госстрой СССР ГПИ Горьковский Сантехпроект | | |
| Утв. | | | | | | | | |

Копир.

Формат А4

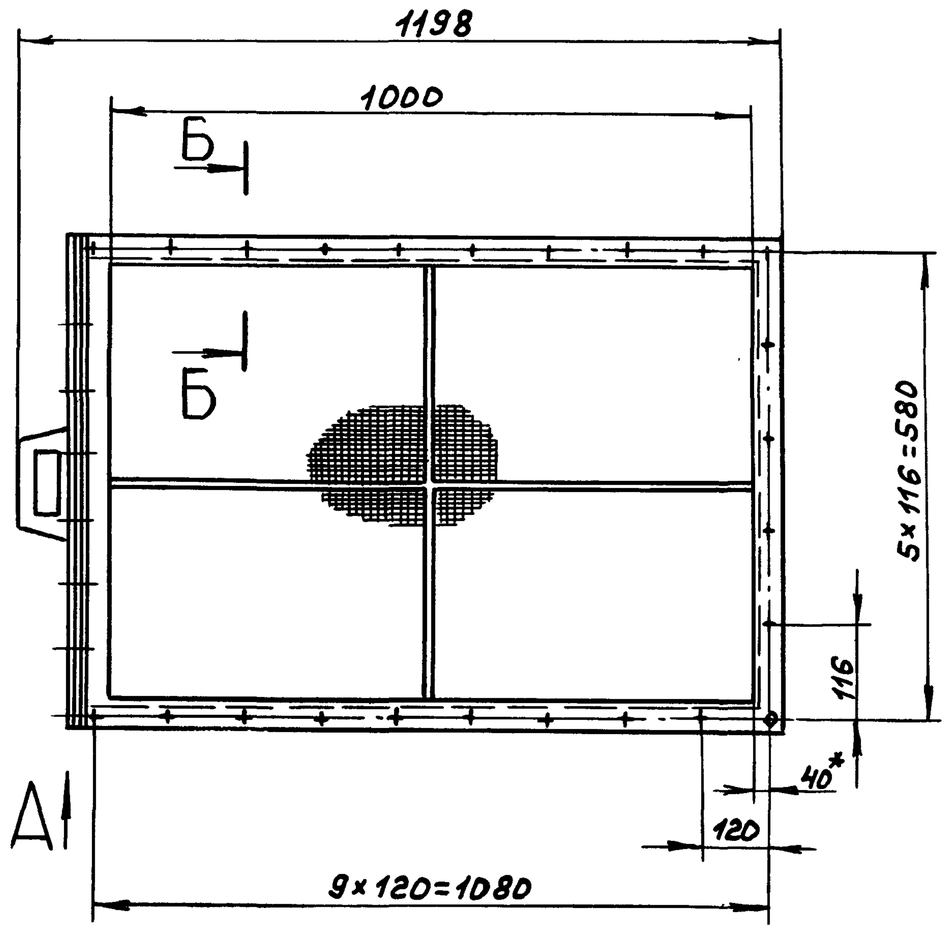


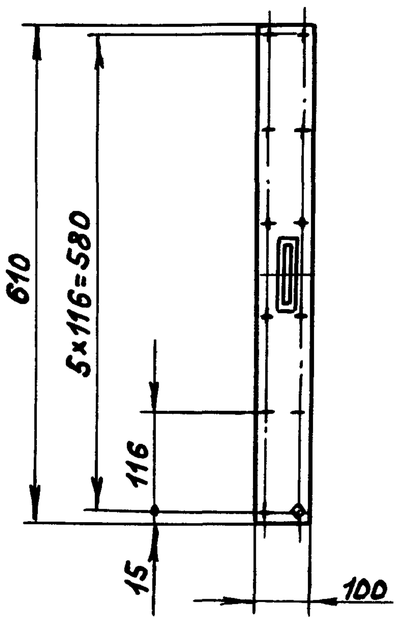


Вид А
М1:1

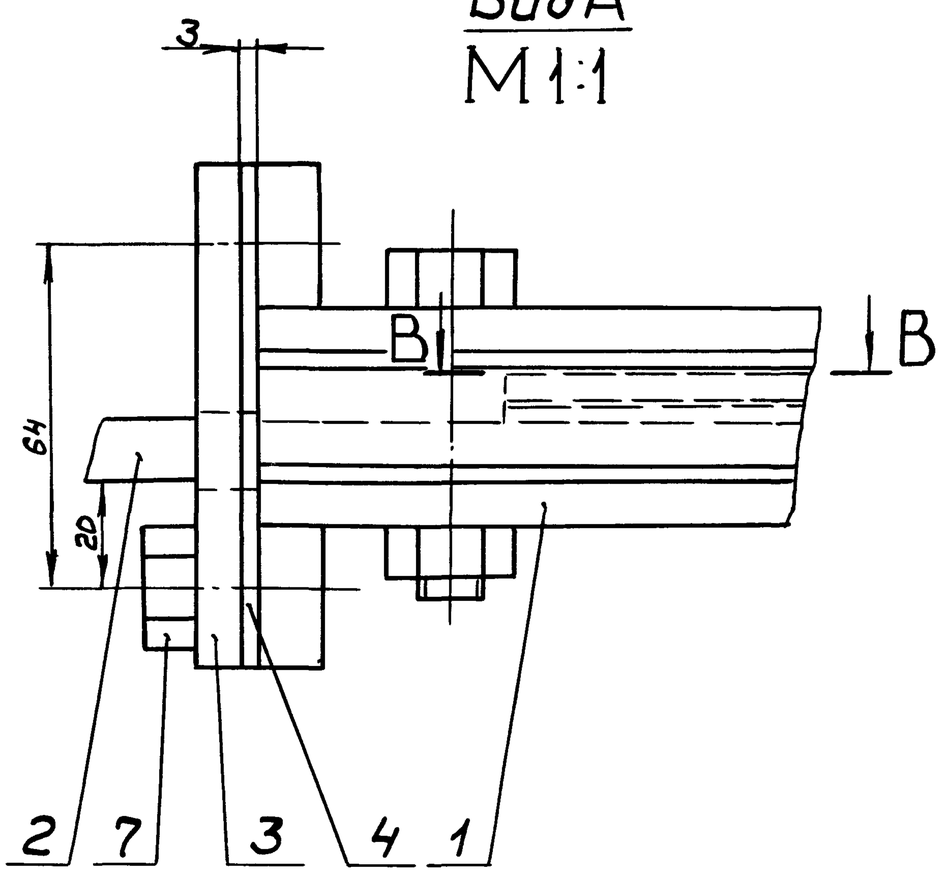


Б-Б
М1:1

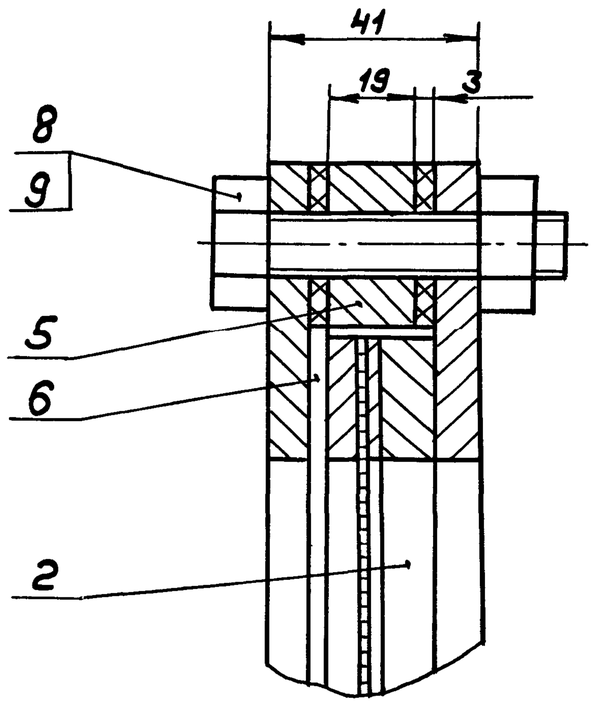


Г-Г
М1:1

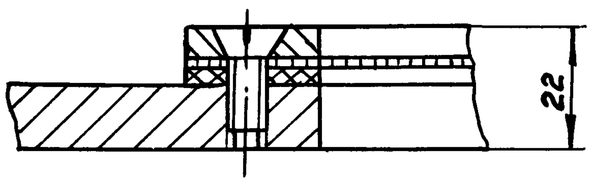


В-В

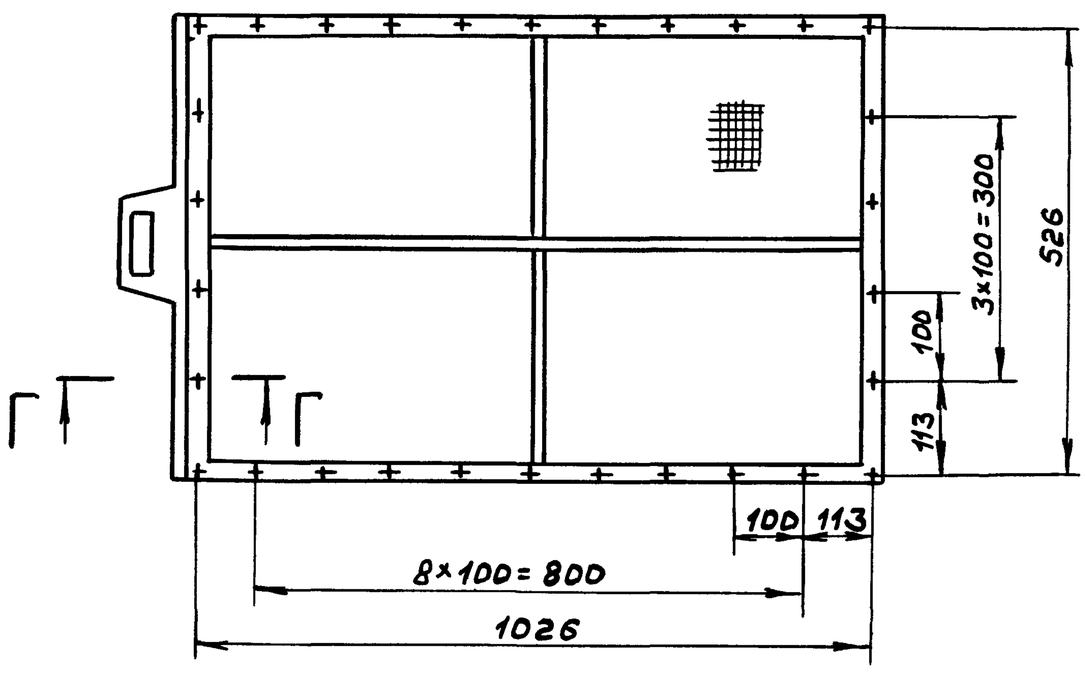


Размеры для справок

| | | | | | | |
|---|---|---|---|---|---|---|
| | | | | | Д22А.030.000СБ | |
| Изм. | Лист | № докум. | Подп. | Дата | | |
| Разраб. | | Мюнтер | | 3.3.87 | Фильтр | Лит. И; Масса 60; Масштаб 1:1 |
| Пров. | | Мюнтер | | | | Лист; Листов 1 |
| Т.контр. | | | | | | Госстрой СССР ГПИ Горьковский Сантехпроект |
| Нач.отд. | | Абашкин | | | | |
| Н.контр. | | Мюнтер | | | | |
| Утв. | | | | | | |

Копировал

Формат А2

Инв.№ подл. | Подп. и дата | Взам.инв.№ | Инв.№ дубл. | Подп. и дата

Типовой проект 903-1-245.87 Альбом Часть 2

Д22А.030.004

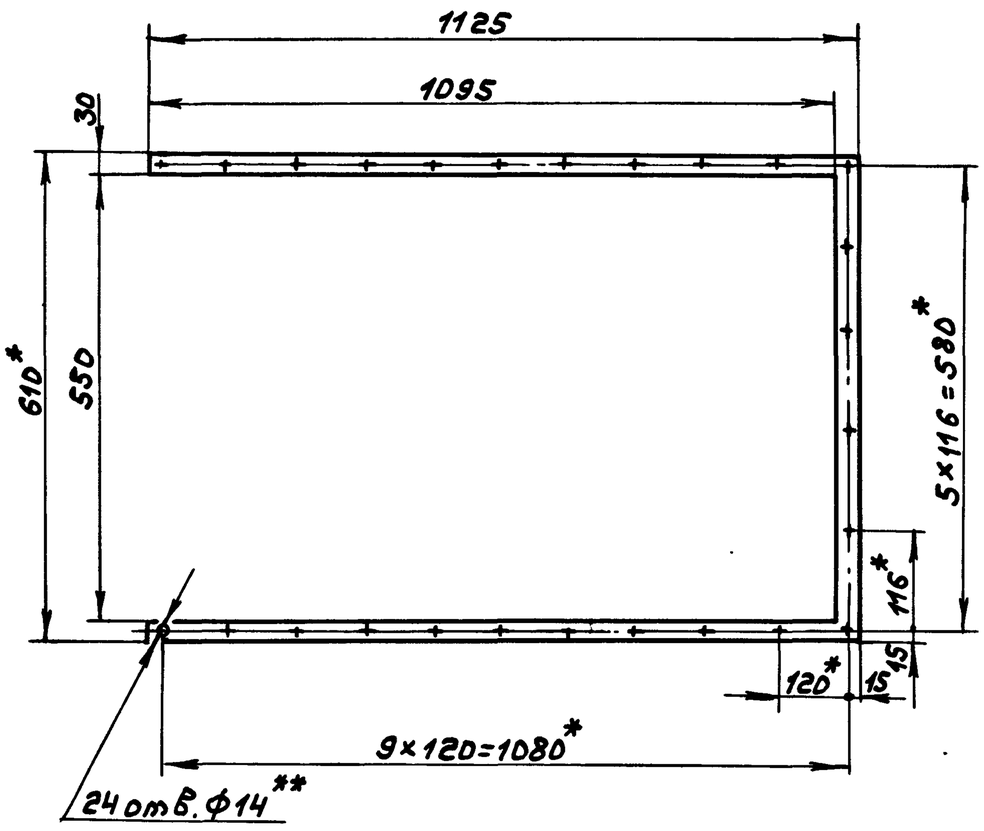


1.*Размеры для справок

2.**Обработать по сопрягаемой детали

| | | | | | | | |
|---|---|---|---|---|---|---|---|
| | | | | | Д22А.030.004 | | |
| Изм. | Лист | №докум. | Подп. | Дата | Прокладка | Лит. | Масса | Масштаб |
| Разраб. | | Мюнтер | | 3.387 | | И | 0,4 | 1:10 |
| Пров. | | Мюнтер | | | | Лист | Листов 1 |
| Т.контр. | | | | | Картон асбестовый КАОН-1-3 ГОСТ 2850-80 | Госстрой СССР ГПИ Горьковский сантехпроект | |
| Н.контр. | | Мюнтер | | | | | |
| Утв. | | | | | | | |

Инв.№подл. | Подп. и дата | Взам.инв.№ | Инв.№дубл. | Подп. и дата

Формат А4

Д22А.030.003

12,5

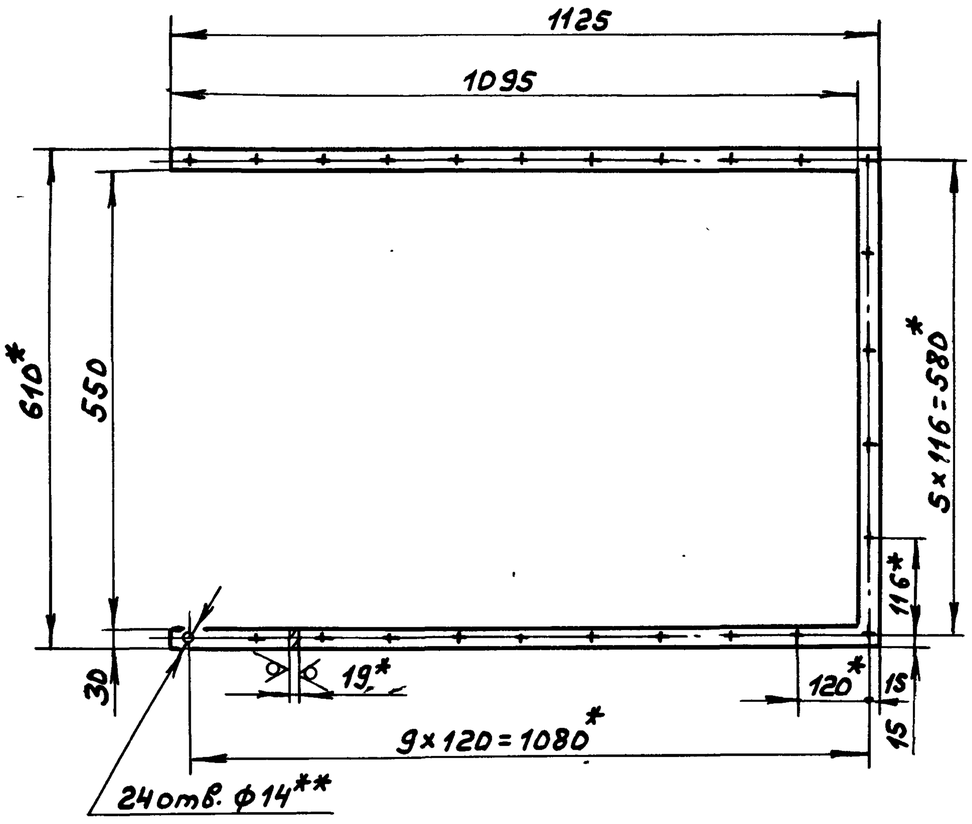


1.*Размеры для справок

2.**Обработать по сопрягаемой детали

3. $H14, \pm \frac{IT16}{2}$

| | | | | | | | |
|---|---|---|---|---|---|---|---|
| | | | | | Д22А.030.003 | | |
| Изм. | Лист | №докум. | Подп. | Дата | Прокладка | Лит. | Масса | Масштаб |
| Разраб. | | Мюнтер | | 3.387 | | И | 12,5 | 1:10 |
| Пров. | | Мюнтер | | | | Лист | Листов 1 |
| Т.контр. | | | | | Лист 6-ПН-1 ГОСТ 19903-74 / ВСт3сп ГОСТ 14637-79 | Госстрой СССР ГПИ Горьковский сантехпроект | |
| Н.контр. | | Мюнтер | | | | | |
| Утв. | | | | | | | |

Инв.№подл. | Подп. и дата | Взам.инв.№ | Инв.№дубл. | Подп. и дата

Формат А4

Д22А.030.002

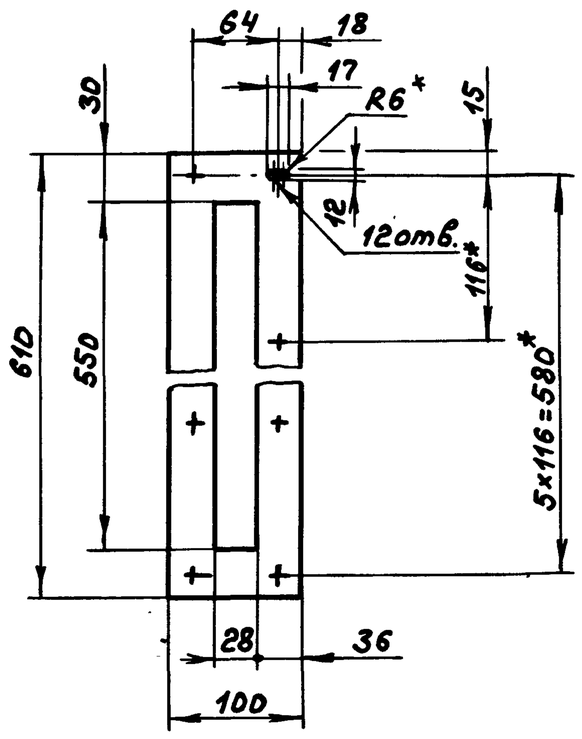


1.*Размеры для справок

2.**Обработать по сопрягаемой детали.

| | | | | | | | |
|---|---|---|---|---|---|---|---|
| | | | | | Д22А.030.002 | | |
| Изм. | Лист | №докум. | Подп. | Дата | Прокладка | Лит. | Масса | Масштаб |
| Разраб. | | Мюнтер | | 3.387 | | И | 0,2 | 1:5 |
| Пров. | | Мюнтер | | | | Лист | Листов 1 |
| Т.контр. | | | | | Картон асбестовый КАОН-1-3 ГОСТ 2850-80 | Госстрой СССР ГПИ Горьковский сантехпроект | |
| Н.контр. | | Мюнтер | | | | | |
| Утв. | | | | | | | |

Инв.№подл. | Подп. и дата | Взам.инв.№ | Инв.№дубл. | Подп. и дата

Формат А4

Д22А.030.001

12,5

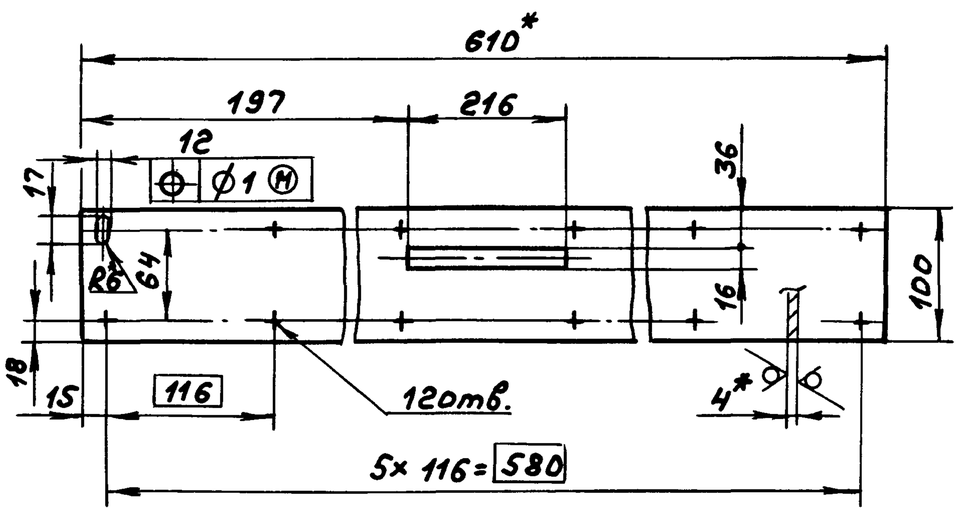


1.*Размеры для справок

2. $\pm \frac{IT16}{2}$

| | | | | | | | |
|---|---|---|---|---|---|---|---|
| | | | | | Д22А.030.001 | | |
| Изм. | Лист | №докум. | Подп. | Дата | Накладка | Лит. | Масса | Масштаб |
| Разраб. | | Мюнтер | | 3.387 | | И | 1,72 | 1:5 |
| Пров. | | Мюнтер | | | | Лист | Листов 1 |
| Т.контр. | | | | | Лист Б-ПН-4 ГОСТ 19903-74 / ВСт3сп ГОСТ 14637-79 | Госстрой СССР ГПИ Горьковский сантехпроект | |
| Н.контр. | | Мюнтер | | | | | |
| Утв. | | | | | | | |

Инв.№подл. | Подп. и дата | Взам.инв.№ | Инв.№дубл. | Подп. и дата

Копир.



Формат А4

Д22А.030.010СБ

Типовой проект 903-1-245.87 Альбом 4 часть 2

Инв.№подл. | Подп. и дата | Взам.инв.№ | Инв.№дубл. | Подп. и дата

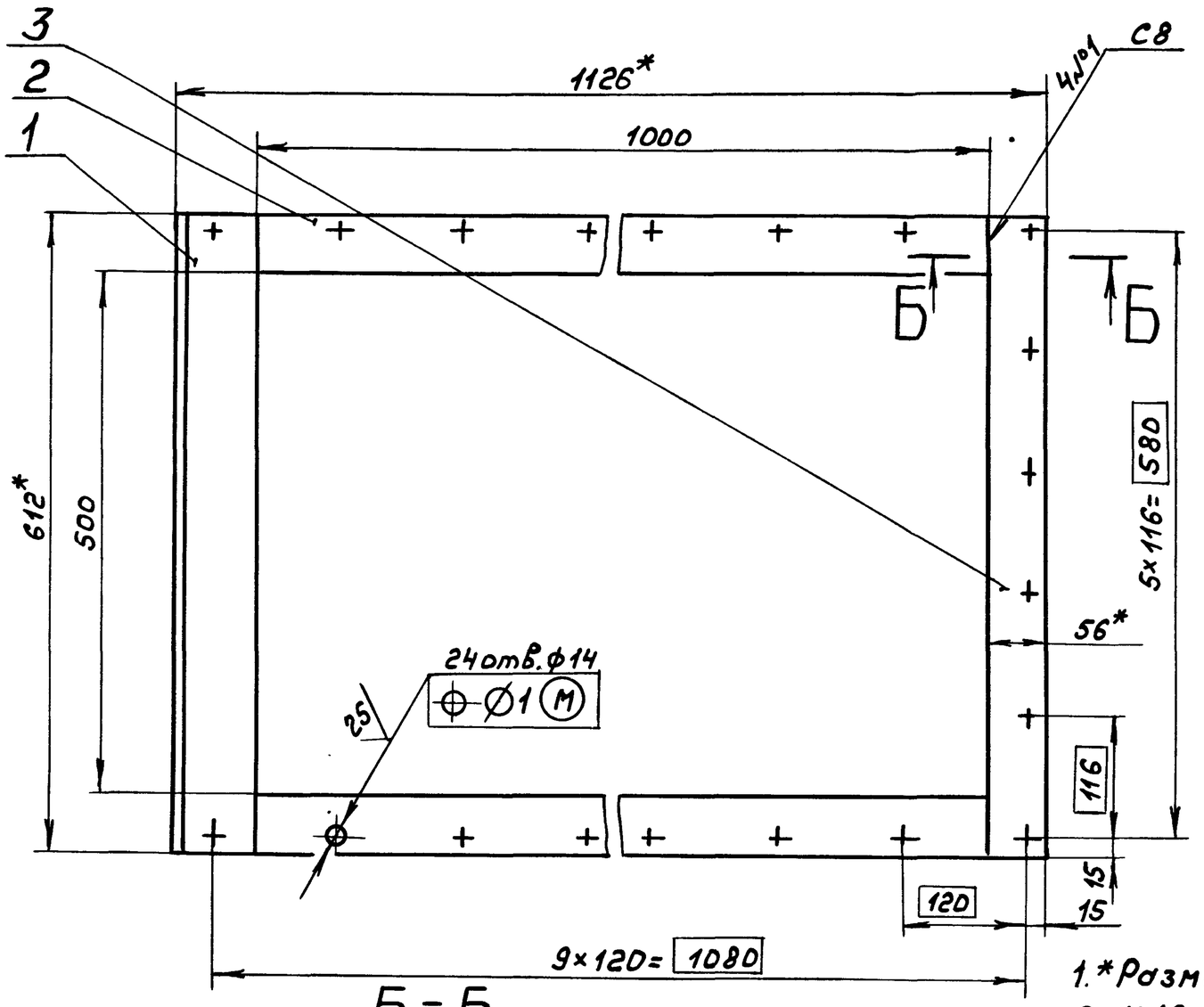


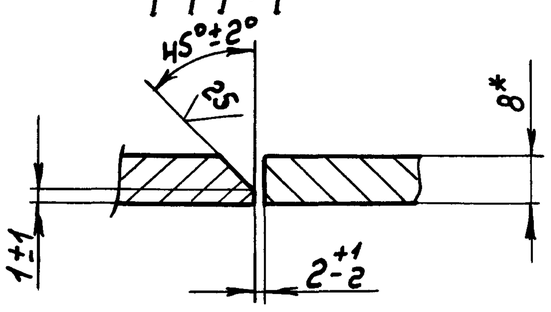


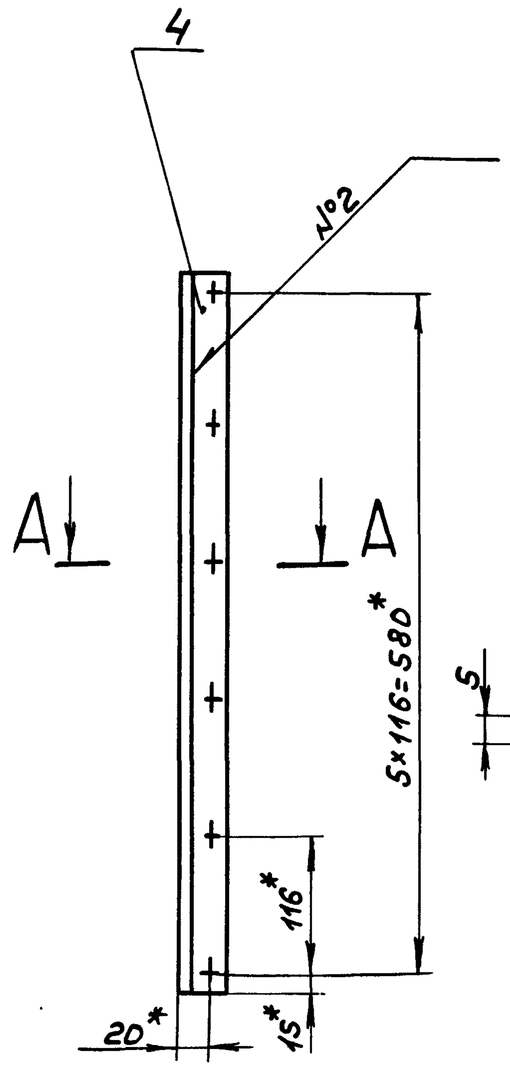


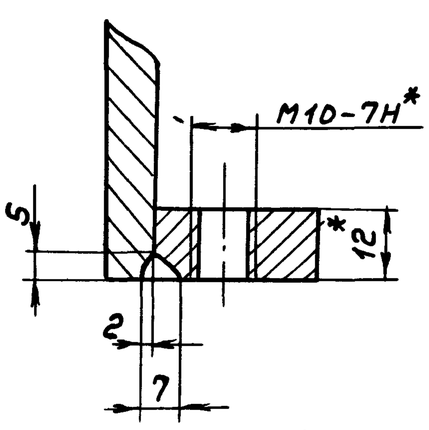


1.*Размеры для справок
2. Н16, ± IT16/2
3. Сварные швы по ГОСТ5264-80.
4. Сварка ручная дуговая.

| Изм | Лист | №докум. | Подп. | Дата |
|---|---|---|---|---|
| Разраб. | | Мюнтер | | 4.3.87 |
| Пров. | | Мюнтер | | |
| Т.контр. | | | | |
| Н.контр. | | Мюнтер | | |
| Утв. | | | | |

Д22А.030.010СБ

Фланец

| Лит. | Масса | Масштаб |
|---|---|---|
| И | 13,5 | 1:5 |
| Лист | Листов 1 | |

Госстрой СССР ГПИ Горьковский Сантехпроект

Формат А3

Д22А.030.009

125/√(√)

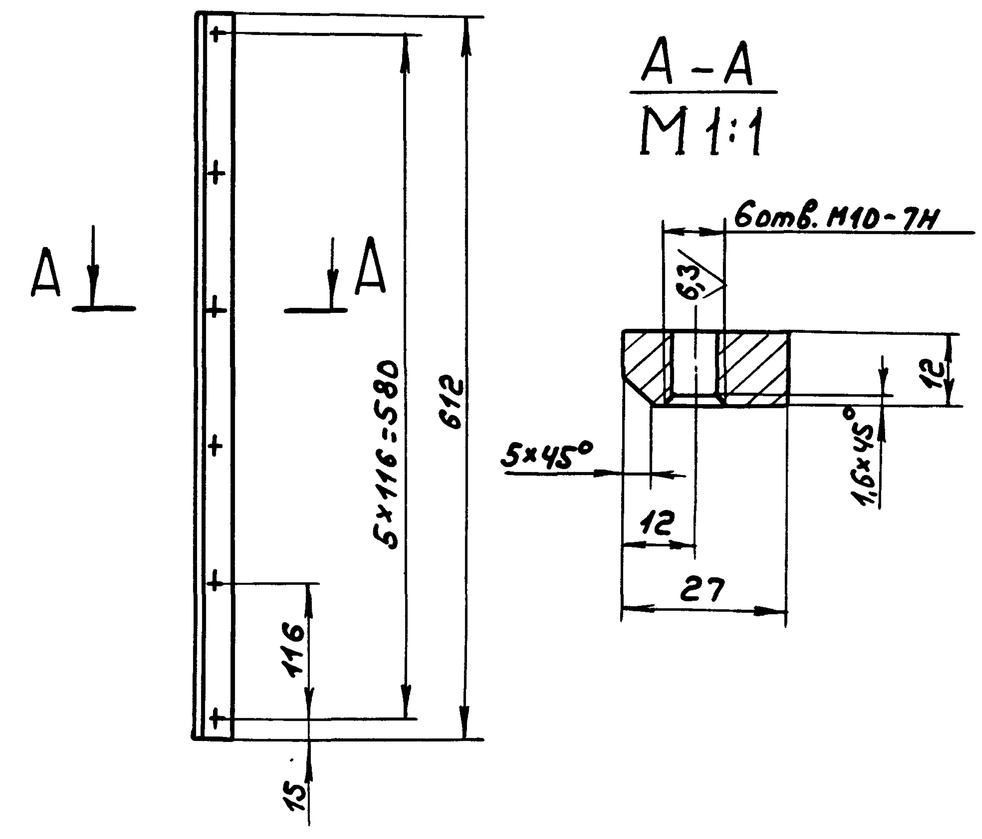


h16, ± IT16/2

| Изм | Лист | №докум. | Подп. | Дата |
|---|---|---|---|---|
| Разраб. | | Мюнтер | | 4.3.87 |
| Пров. | | Мюнтер | | |
| Т.контр. | | | | |
| Н.контр. | | Мюнтер | | |
| Утв. | | | | |

Д22А.030.009

Планка

| Лит. | Масса | Масштаб |
|---|---|---|
| И | 1,5 | 1:5 |
| Лист | Листов 1 | |

ВСт3сп ГОСТ 380-71

Госстрой СССР ГПИ Горьковский Сантехпроект

Формат А4

| Формат | Зона | Поз. | Обозначение | Наименование | Кол. | Примечание |
|---|---|---|---|---|---|---|
| | | | | | | |
| | | | | Документация | | |
| | | | | | | |
| А3 | | | Д22А.030.010СБ | Сборочный чертеж | | |
| | | | | | | |
| | | | | Детали | | |
| | | | | | | |
| Б4 | | 1 | Д22А.030.006 | Планка | | |
| | | | | Полоса 2-Б-8×70 ГОСТ 103-76 | | |
| | | | | ВСт3сп ГОСТ 535-79 | | |
| | | | | L=612 h16 25/ | 1 | 2,7кг |
| Б4 | | 2 | Д22А.030.007 | Планка | | |
| | | | | Полоса 2-Б-8×56 ГОСТ 103-76 | | |
| | | | | ВСт3сп ГОСТ 535-79 | | |
| | | | | L=1000 h16 25/ | 2 | 3,5кг |
| Б4 | | 3 | Д22А.030.008 | Планка | | |
| | | | | Полоса 2-Б-8×56 ГОСТ 103-76 | | |
| | | | | ВСт3сп ГОСТ 535-79 | | |
| | | | | L=612 h16 25/ | 1 | 2,2кг |
| А4 | | 4 | Д22А.030.009 | Планка | 1 | |

| Изм | Лист | №докум. | Подп. | Дата |
|---|---|---|---|---|
| Разраб. | | Мюнтер | | 4.3.87 |
| Пров. | | Мюнтер | | |
| Нач.отд. | | | | |
| Н.контр. | | Мюнтер | | |
| Утв. | | | | |

Д22А.030.010

Фланец

| Лит. | Лист | Листов |
|---|---|---|
| И | | 1 |

Госстрой СССР ГПИ Горьковский Сантехпроект

Копир.

22192 05 28

Формат А4

Типовой проект 903-1-245.87 Альбом Чертеж 2

Д22А.030.020СБ

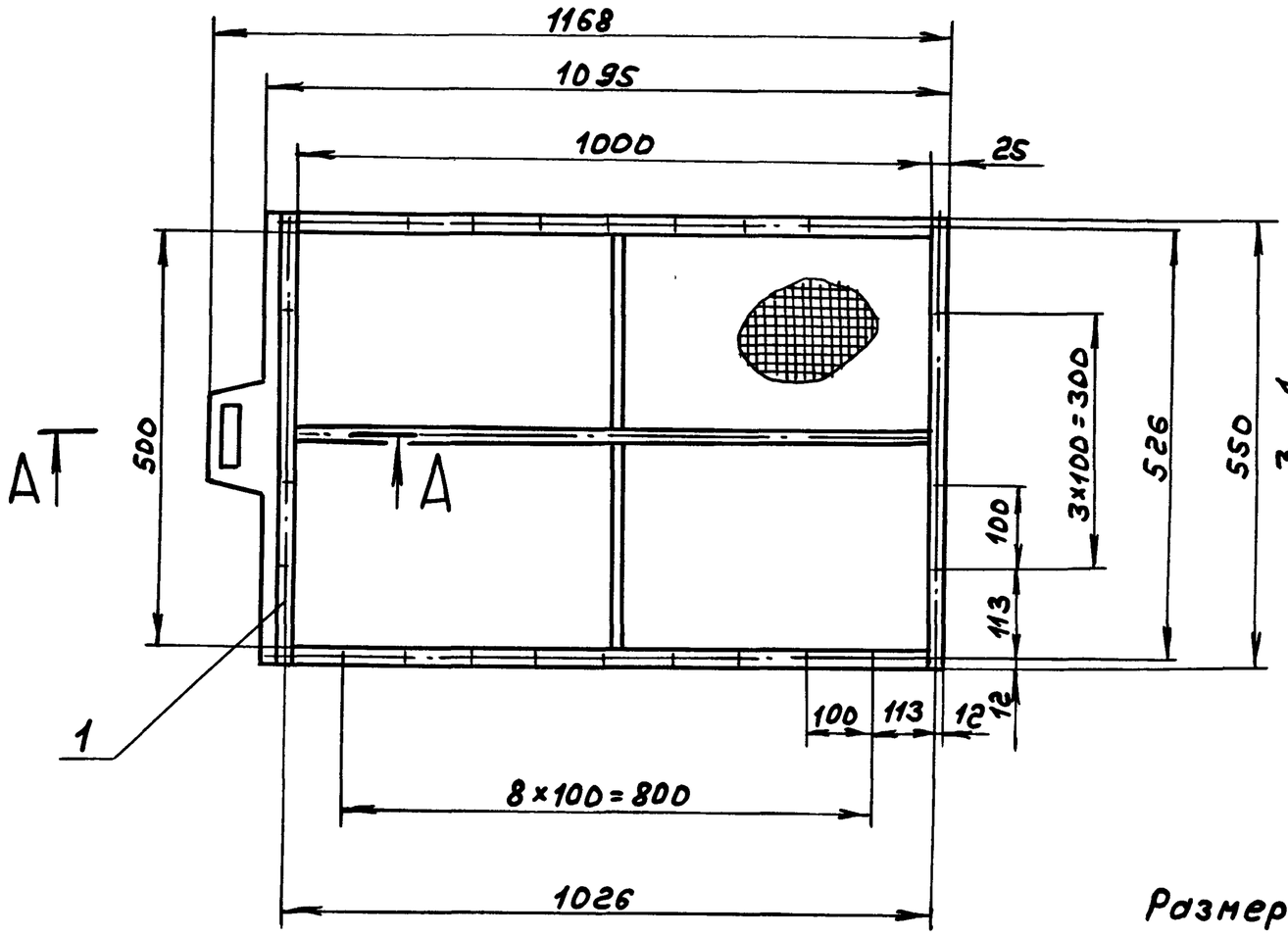


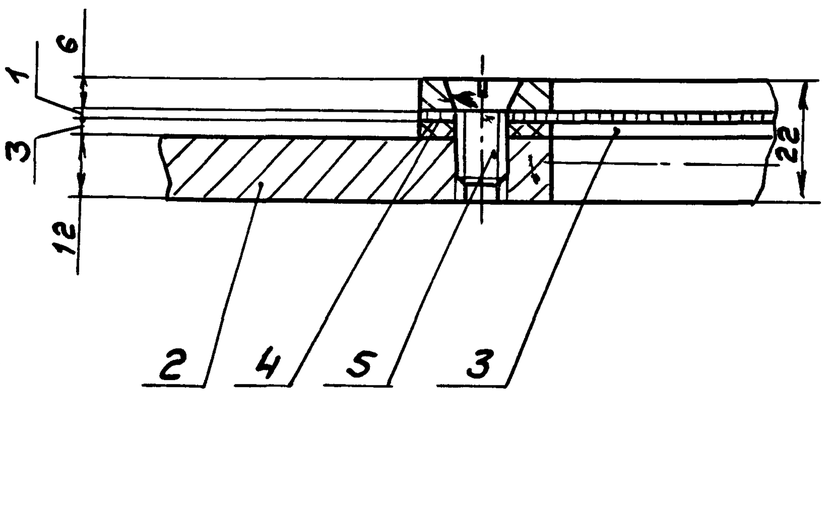


Размеры для справок

| Изм | Лист | № докум. | Подп. | Дата |
|---|---|---|---|---|
| Разраб. | | Мюнтер | | 4.3.87 |
| Пров. | | Мюнтер | | |
| Т.контр. | | | | |
| Нач.отд. | | | | |
| Н.контр. | | Мюнтер | | |
| Утв. | | | | |

Д22А.030.020СБ

Фильтр

| Лит. | Масса | Масштаб |
|---|---|---|
| И | 18 | 1:10 |
| Лист | Листов 1 | |

Госстрой СССР ГПИ Горьковский Сантехпроект

Формат А3

Инв.№ подл. | Подп. и дата | Взам.инв.№ | Инв.№ дубл. | Подп. и дата

Д22А.030.011

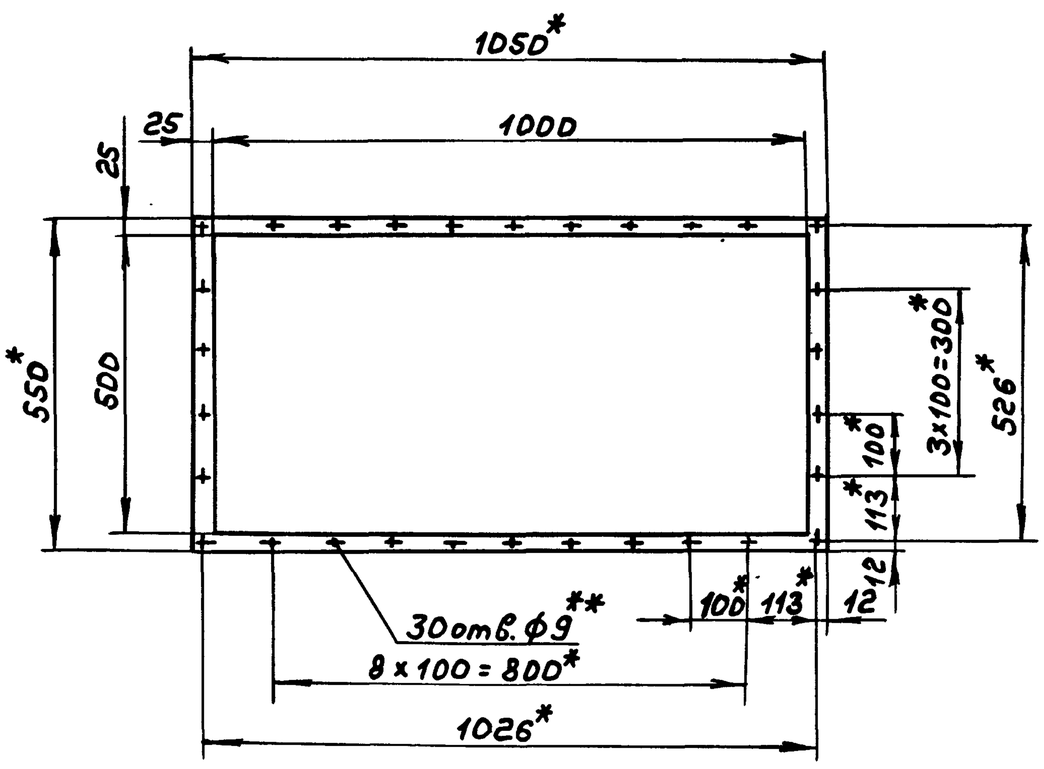


1.*Размеры для справок

2.**Обработать по сопрягаемой детали

| Изм | Лист | № докум. | Подп. | Дата |
|---|---|---|---|---|
| Разраб. | | Мюнтер | | 4.3.87 |
| Пров. | | Мюнтер | | |
| Т.контр. | | | | |
| Н.контр. | | Мюнтер | | |
| Утв. | | | | |

Д22А.030.011

Прокладка

| Лит. | Масса | Масштаб |
|---|---|---|
| И | 0,55 | 1:10 |
| Лист | Листов 1 | |

Картон асбестовый КАОН-1-3 ГОСТ 2850-80

Госстрой СССР ГПИ Горьковский Сантехпроект

Формат А4

| Формат | Зона | Поз. | Обозначение | Наименование | Кол. | Примечание |
|---|---|---|---|---|---|---|
| | | | | | | |
| | | | | Документация | | |
| | | | | | | |
| А3 | | | Д22А.030.020СБ | Сборочный чертеж | | |
| | | | | | | |
| | | | | Сборочные единицы | | |
| | | | | | | |
| А4 | | 1 | Д22А.030.030 | Накладка | 1 | |
| А4 | | 2 | Д22А.030.040 | Корпус | 1 | |
| | | | | | | |
| | | | | Детали | | |
| | | | | | | |
| А4 | | 3 | Д22А.030.011 | Прокладка | 1 | |
| А4 | | 4 | Д22А.030.012 | Сетка | 1 | |
| | | | | | | |
| | | | | Стандартные изделия | | |
| | | | | | | |
| | | 5 | | Винт М8х20.36 ГОСТ 17475-80 | 30 | |

| Изм | Лист | № докум. | Подп. | Дата |
|---|---|---|---|---|
| Разраб. | | Мюнтер | | 4.3.87 |
| Пров. | | Мюнтер | | |
| Нач.отд. | | | | |
| Н.контр. | | Мюнтер | | |
| Утв. | | | | |

Д22А.030.020

Фильтр

| Лит. | Лист | Листов |
|---|---|---|
| И | | 1 |

Госстрой СССР ГПИ Горьковский Сантехпроект

Копир.

22192-05 29

Формат А4

Типовой проект 903-1-245.87 Альбом 4 часть 2

Д22А.030.030СБ

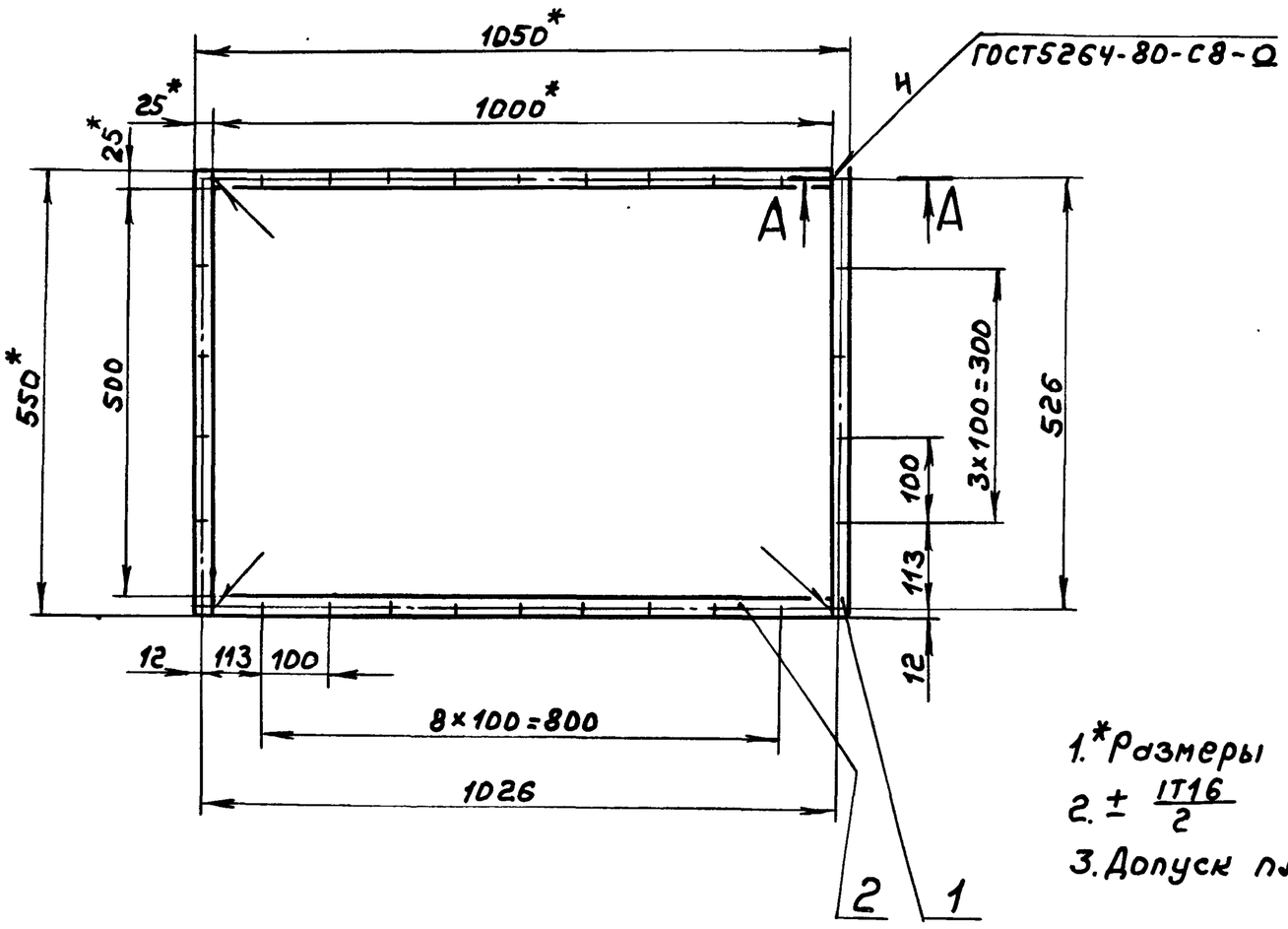


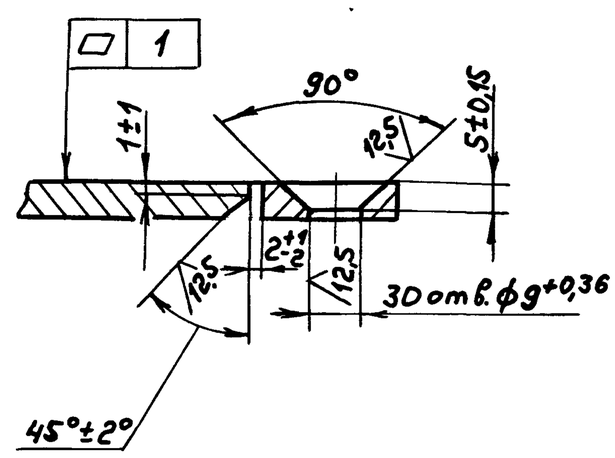


1.* Размеры для справок.

2. ± IT16/2

3. Допуск плоскостности поверхности Б 1мм.

| | | | | | | |
|---|---|---|---|---|---|---|
| Изм. | Лист | № докум. | Подп. | Дата | Д22А.030.030СБ | |
| Разраб. | | Мюнтер | | 4.3.87 | Накладка | Лит. И; Масса 3,8; Масштаб 1:10 |
| Пров. | | Мюнтер | | | | Лист; Листов 1 |
| Т. контр. | | | | | | Госстрой СССР, ГПИ Горьковский сантехпроект |
| Н. контр. | | Мюнтер | | | | |
| Утв. | | | | | | |

Формат А3

Инв.№ подл. | Подп. и дата | Взам. инв.№ | Инв.№ дубл. | Подп. и дата

Д22А.030.012

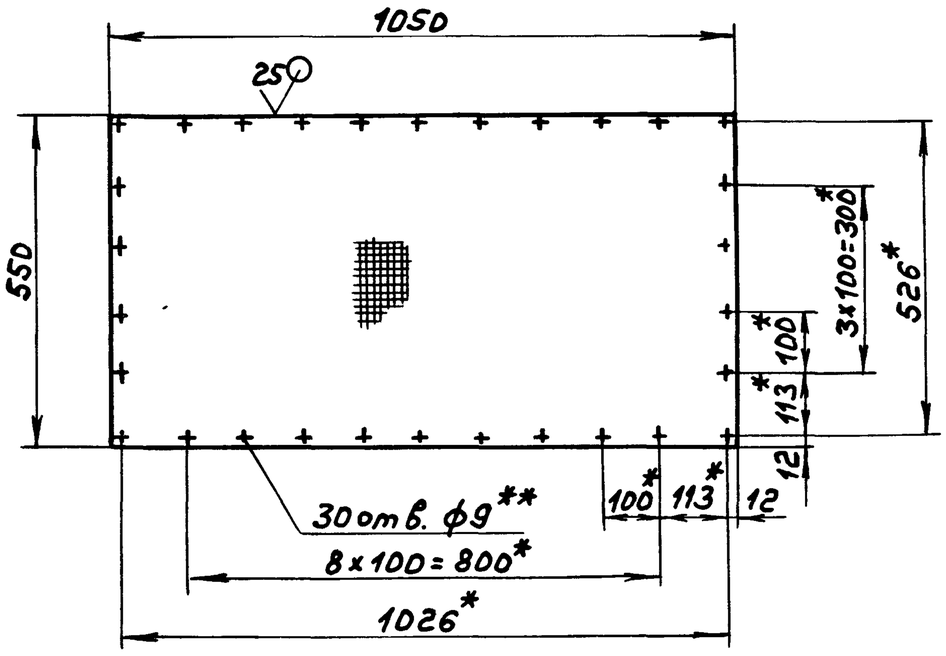


1.* Размеры для справок

2.** Обработать по сопрягаемой детали

3. H16, ± IT16/2

| | | | | | | |
|---|---|---|---|---|---|---|
| Изм. | Лист | № докум. | Подп. | Дата | Д22А.030.012 | |
| Разраб. | | Мюнтер | | 4.3.87 | Сетка | Лит. И; Масса 0,82; Масштаб 1:10 |
| Пров. | | Мюнтер | | | | Лист; Листов 1 |
| Т. контр. | | | | | Сетка полутонковая 2ГОСТ 6613-73 | Госстрой СССР, ГПИ Горьковский сантехпроект |
| Н. контр. | | Мюнтер | | | | |
| Утв. | | | | | | |

Формат А4

Инв.№ подл. | Подп. и дата | Взам. инв.№ | Инв.№ дубл. | Подп. и дата

| Формат | Зона | Поз. | Обозначение | Наименование | Кол. | Примечание |
|---|---|---|---|---|---|---|
| | | | | | | |
| | | | | Документация | | |
| | | | | | | |
| А3 | | | Д22А.030.030СБ | Сборочный чертеж | | |
| | | | | | | |
| | | | | Детали | | |
| | | | | | | |
| Б4 | | 1 | Д22А.030.014 | Полоса | | |
| | | | | Полоса 2-Б-6×25 ГОСТ 103-76 | | |
| | | | | Вст 3сп ГОСТ 535-79 | | |
| | | | | L = 550 h16 (25) | 2 | 0,65 кг |
| Б4 | | 2 | Д22А.030.015 | Полоса | | |
| | | | | Полоса 2-Б-6×25 ГОСТ 103-76 | | |
| | | | | Вст 3 сп ГОСТ 535-79 | | |
| | | | | L = 1000 h16 (25) | 2 | 1,18 кг |

| | | | | | | |
|---|---|---|---|---|---|---|
| Изм. | Лист | № докум. | Подп. | Дата | Д22А.030.030 | |
| Разраб. | | Мюнтер | | 4.3.87 | Накладка | Лит. И; Лист; Листов 1 |
| Пров. | | Мюнтер | | | | Госстрой СССР, ГПИ Горьковский сантехпроект |
| Нач. отд. | | | | | | |
| Н. контр. | | Мюнтер | | | | |
| Утв. | | | | | | |

Копир. 22192-05 30 Формат А4

Д22А.030.040СБ

Типовой проект 903-1-245.87 Альбом V часть 2

Инв.№подл. | Подп. и дата | Взам.инв.№ | Инв.№дубл. | Подп. и дата

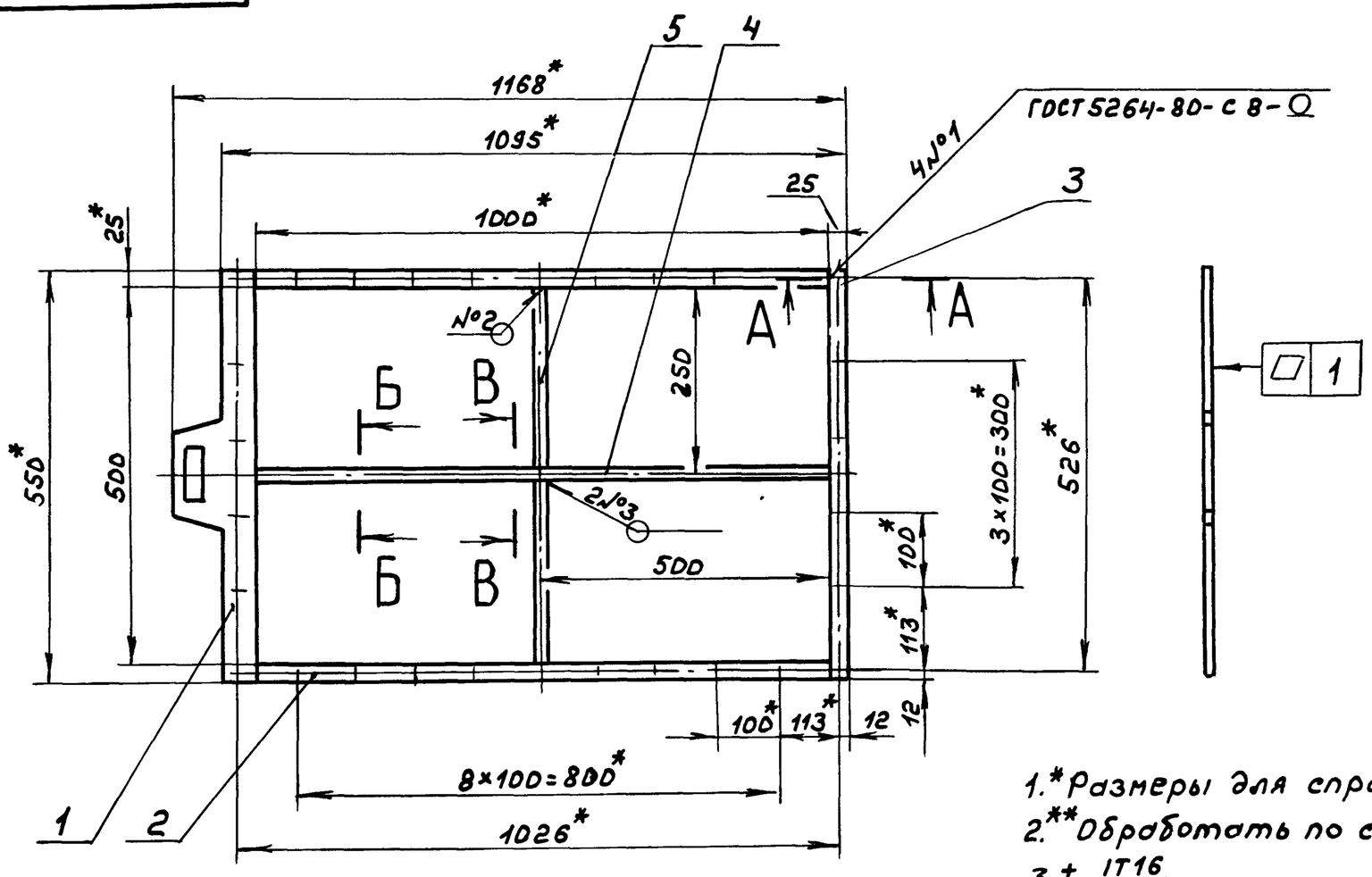





В - В
М 1:1

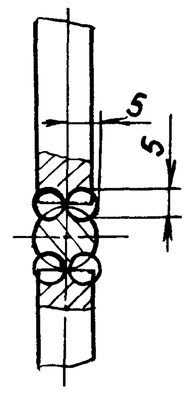


А-А
М 1:1

Б-Б
М 1:1

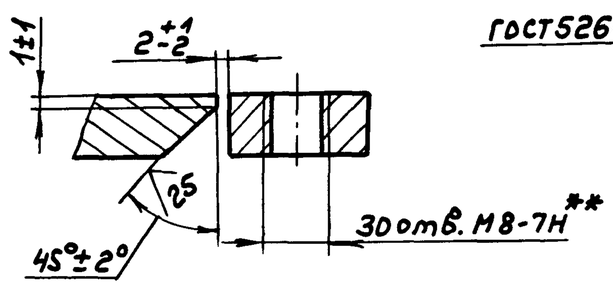


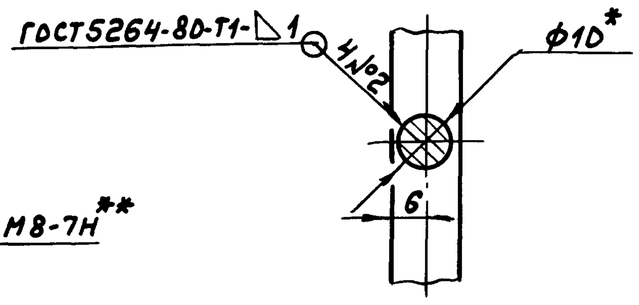


1.* Размеры для справок
2.** Обработать по сопрягаемой детали
3. ± IT16/2
4. Сварка ручная дуговая.

| Изм. | Лист | № докум. | Подп. | Дата |
|---|---|---|---|---|
| Разраб. | | Мюнтер | | 3.3.87 |
| Пров. | | Мюнтер | | |
| Т.контр. | | | | |
| Н.контр. | | Мюнтер | | |
| Утв. | | | | |

Д22А.030.040СБ

Корпус

| Лит. | Масса | Масштаб |
|---|---|---|
| И | 12,5 | 1:10 |
| Лист | Листов 1 | |

Госстрой СССР ГПИ Горьковский сантехпроект

Формат А3

Д22А.030.017

12,5 (V)

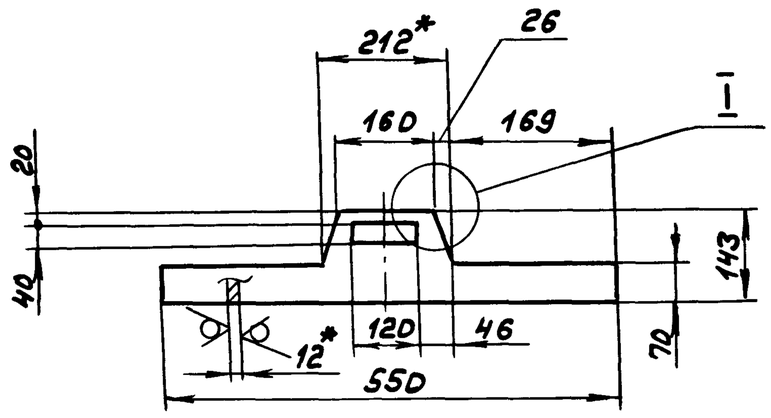


I-I
М 1:1

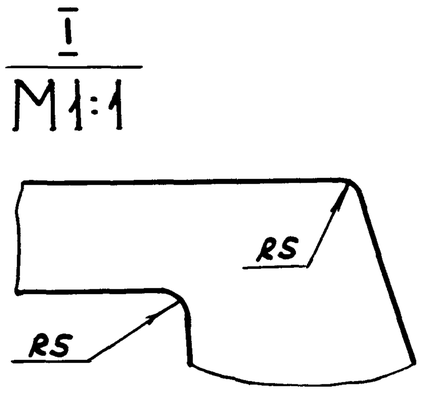


1.* Размеры для справок
2. ± IT16/2

| Изм. | Лист | № докум. | Подп. | Дата |
|---|---|---|---|---|
| Разраб. | | Мюнтер | | 3.3.87 |
| Пров. | | Мюнтер | | |
| Т.контр. | | | | |
| Н.контр. | | Мюнтер | | |
| Утв. | | | | |

Д22А.030.017

Ручка

| Лит. | Масса | Масштаб |
|---|---|---|
| И | 3,9 | 1:10 |
| Лист | Листов 1 | |

Б-ПН-12 ГОСТ 19903-74
Лист Вст3сп ГОСТ 14637-79

Госстрой СССР ГПИ Горьковский сантехпроект

Формат А4

| Формат | Зона | Поз. | Обозначение | Наименование | Кол. | Примечание |
|---|---|---|---|---|---|---|
| | | | | | | |
| | | | | Документация | | |
| | | | | | | |
| А3 | | | Д22А.030.040СБ | Сборочный чертеж | | |
| | | | | | | |
| | | | | Детали | | |
| | | | | | | |
| А4 | | 1 | Д22А.030.017 | Ручка | 1 | |
| Б4 | | 2 | Д22А.030.018 | Полоса | | |
| | | | | Полоса 2-Б-12×25 ГОСТ 103-76 | | |
| | | | | Вст3сп ГОСТ 535-79 | | |
| | | | | L = 1000 h16 (25/V) | 2 | 2,4кг |
| Б4 | | 3 | Д22А.030.019 | Полоса | | |
| | | | | Полоса 2-Б-12×25 ГОСТ 103-76 | | |
| | | | | Вст3сп ГОСТ 535-79 | | |
| | | | | L = 550 h16 (25/V) | 2 | 1,3кг |
| Б4 | | 4 | Д22А.030.021 | Связь | | |
| | | | | Круг 10-В-ГОСТ 2590-71 | | |
| | | | | Вст3сп ГОСТ 535-79 | | |
| | | | | L = 999 h16 (25/V) | 1 | 0,62кг |
| Б4 | | 5 | Д22А.030.022 | Связь | | |
| | | | | Круг 10-В-ГОСТ 2590-71 | | |
| | | | | Вст3сп ГОСТ 535-79 | | |
| | | | | L = 244 h16 (25/V) | 2 | 0,15кг |

| Изм. | Лист | № докум. | Подп. | Дата |
|---|---|---|---|---|
| Разраб. | | Мюнтер | | 3.6.87 |
| Пров. | | Мюнтер | | |
| Нач. отд. | | | | |
| Н.контр. | | Мюнтер | | |

Д22А.030.040

Корпус

| Лит. | Лист | Листов |
|---|---|---|
| И | | 1 |

Госстрой СССР ГПИ Горьковский сантехпроект

Формат А4

Д20Б.025.000СБ

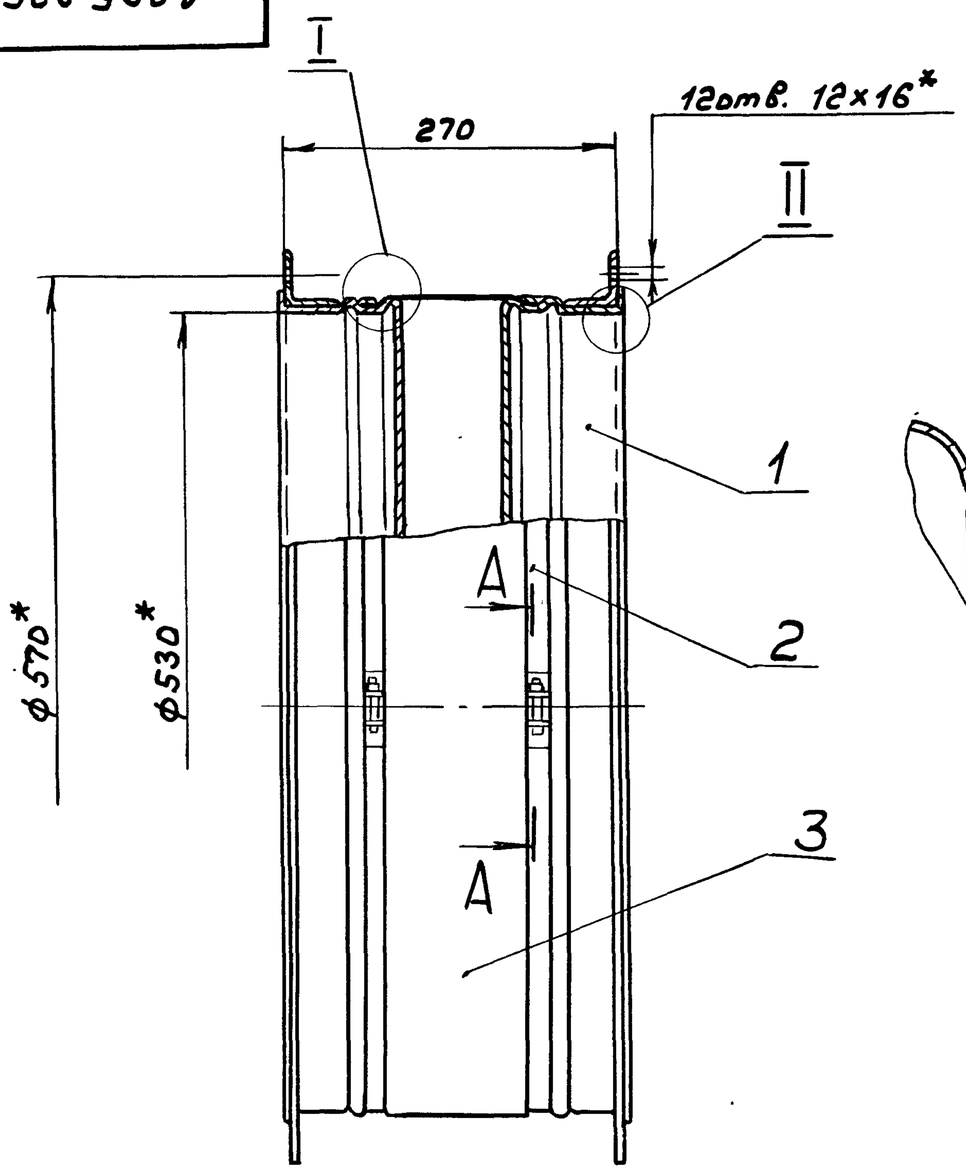


I
М2:1

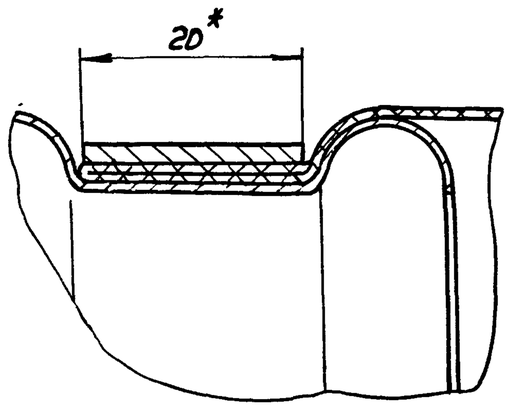


А-А повернуто
М1:1

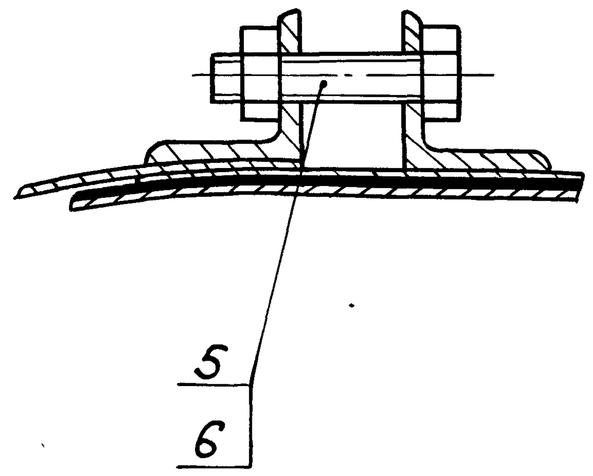


II
М 2:1

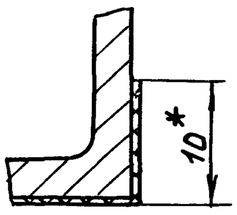


1.*Размеры для справок
2. h16

| Изм. | Лист | № докум. | Подп. | Дата | Д20Б.025.000СБ | | | |
|---|---|---|---|---|---|---|---|---|
| Разраб. | | Мюнтер | | 3.3.87 | Вставка гибкая | Лит. | Масса | Масштаб |
| Пров. | | Мюнтер | | | | И | 8,8 | 1:5 |
| Т. контр. | | | | | | Лист | Листов 1 | |
| Нач. отд. | | Абашкин | | | | Госстрой СССР ГПИ Горьковский сантехпроект | | |
| Н. контр. | | Мюнтер | | | | | | |
| Утв. | | | | | | | | |

Формат А3

Инв.№подл. | Подп. и дата | Взам.инв.№ | Инв.№дубл. | Подп. и дата

Типовой проект 903-1-245.87 Альбом V часть 2

Д20Б.025.001

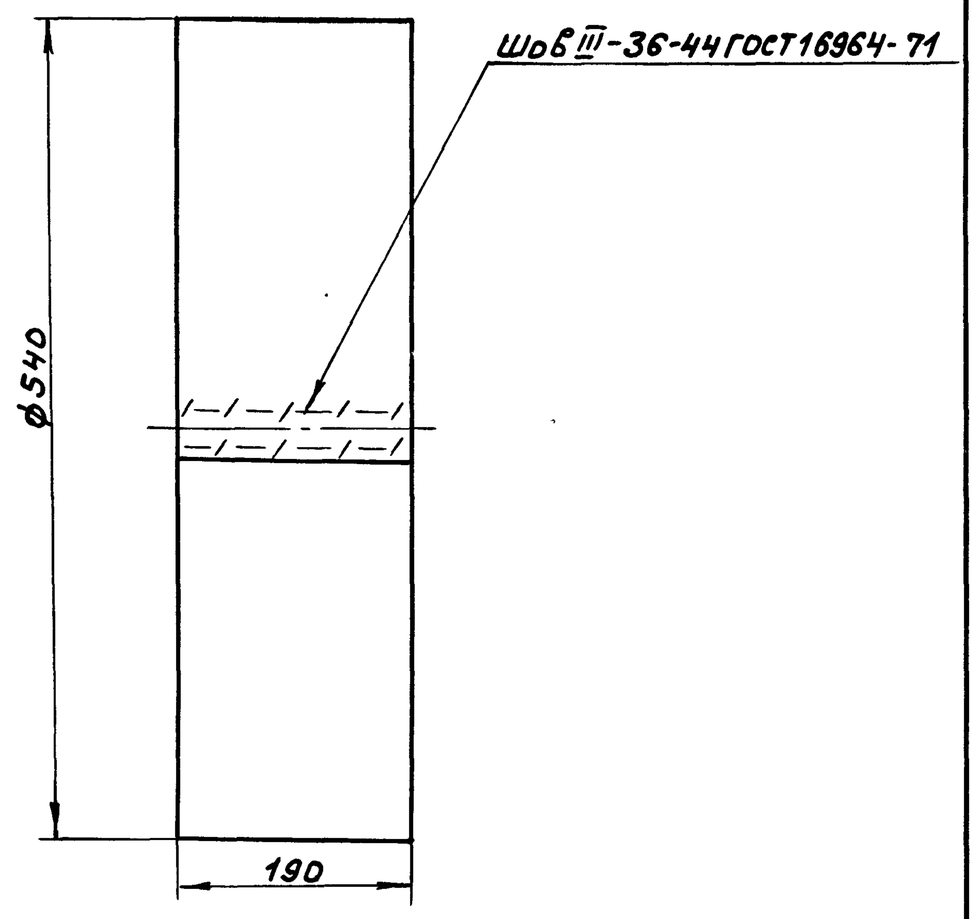


1. До разрезки одну сторону стеклоткани пронзать клеем 88НТУ 38-1051061-76 на ширину 10мм. по контуру развертки
2. Нить БСЗ-1,8×1×2(400)-752 ГОСТ 8325-78

| Изм. | Лист | № докум. | Подп. | Дата | Д20Б.025.001 | | | |
|---|---|---|---|---|---|---|---|---|
| Разраб. | | Мюнтер | | 3.3.87 | Рукав | Лит. | Масса | Масштаб |
| Пров. | | Мюнтер | | | | И | 0,24 | 1:5 |
| Т. контр. | | | | | | Лист | Листов 1 | |
| Н. контр. | | Мюнтер | | | ТСФ(7-А)-9п(70) ГОСТ 10146-74 | Госстрой СССР, ГПИ Горьковский сантехпроект | | |
| Утв. | | | | | | | | |

Формат А4

| Формат | Зона | Поз. | Обозначение | Наименование | Кол. | Примечание |
|---|---|---|---|---|---|---|
| | | | | Документация | | |
| А3 | | | Д20Б.025.000СБ | Сборочный чертеж | | |
| | | | | Сборочные единицы | | |
| А4 | | 1 | Д20Б.025.010 | Обечайка с фланцем | 2 | |
| А4 | | 2 | Д20Б.025.020 | Хомут | 2 | |
| | | | | Детали | | |
| А4 | | 3 | Д20Б.025.001 | Рукав | 1 | |
| | | | | Стандартные изделия | | |
| | | 5 | | Болт М8×35.36 ГОСТ 7798-70 | 2 | |
| | | | | Гайка М8.4 ГОСТ 5915-70 | 2 | |

| Изм. | Лист | № докум. | Подп. | Дата | Д20Б.025.000 | | | |
|---|---|---|---|---|---|---|---|---|
| Разраб. | | Мюнтер | | 3.3.87 | Вставка гибкая | Лит. | Лист | Листов |
| Пров. | | Мюнтер | | | | И | | 1 |
| Нач. отд. | | Абашкин | | | | Госстрой СССР ГПИ Горьковский сантехпроект | | |
| Н. контр. | | Мюнтер | | | | | | |
| Утв. | | | | | | | | |

Копир. 22192 05 32

Формат А4

Д206.025.010СБ

Типовой проект 903-1-245.87 Альбом V части 2

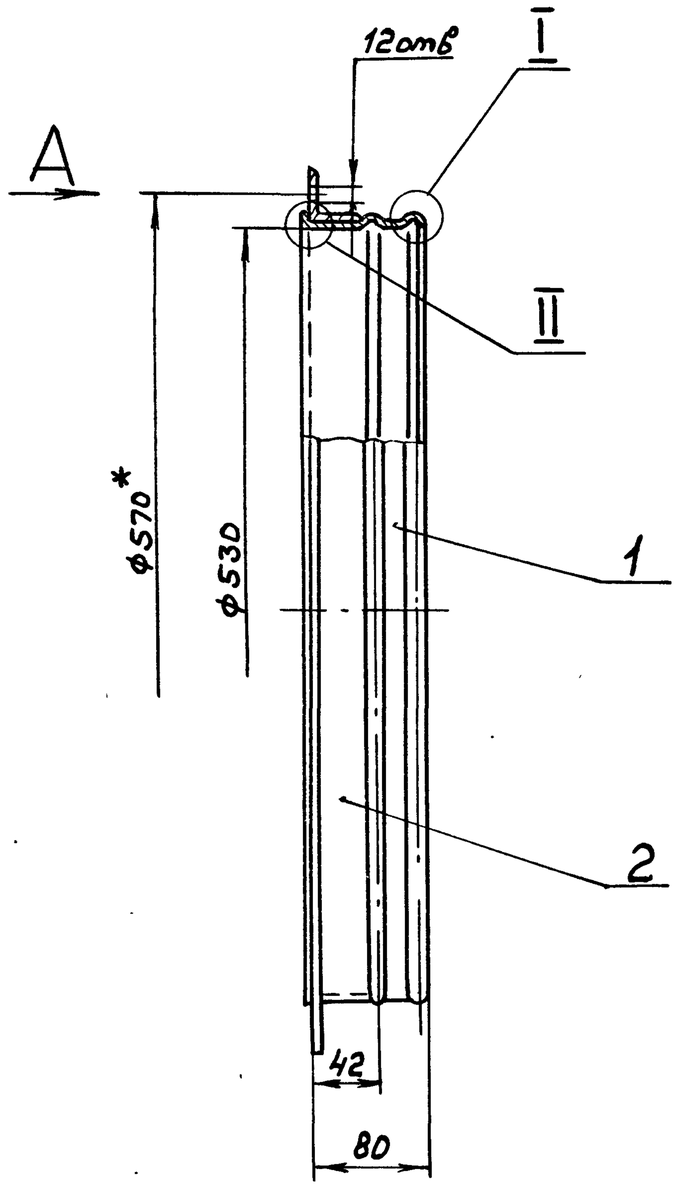


I
M2:1

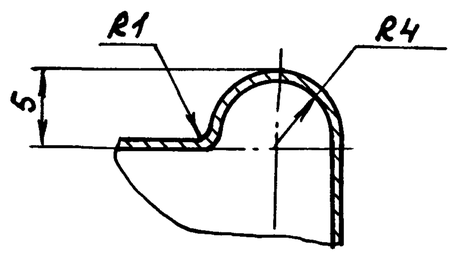


II
M2:1

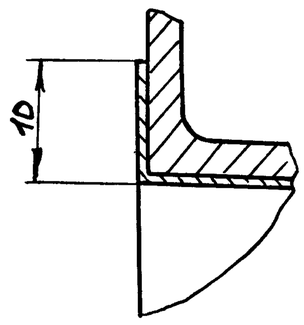


Вид А
M1:1

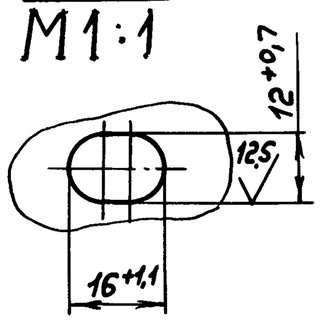


1. *Размеры для справок
2. h16, $\pm \frac{IT16}{2}$

| | | | | | | |
|---|---|---|---|---|---|---|
| Изм. | Лист | № докум. | Подп. | Дата | Д206.025.010СБ | |
| Разраб. | | Мюнтер | | 4.3.87 | Обечайка с фланцем | Лит. И; Масса 3,91; Масштаб 1:5 |
| Пров. | | Мюнтер | | | | Лист; Листов 1 |
| Т. контр. | | | | | | Госстрой СССР ГПИ Горьковский Сантехпроект |
| Н. контр. | | Мюнтер | | | | |
| Утв. | | | | | | |

Формат А3

Д206.025.002

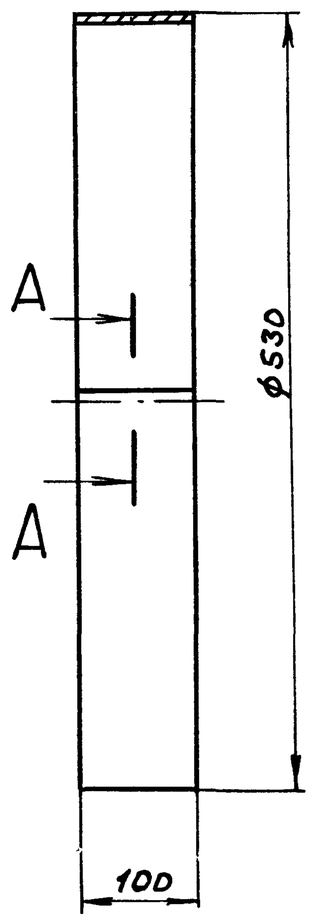


A-A
M 1:1

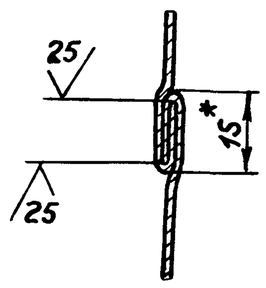


1. *Размеры для справок
2. h16

| | | | | | | |
|---|---|---|---|---|---|---|
| Изм. | Лист | № докум. | Подп. | Дата | Д206.025.002 | |
| Разраб. | | Мюнтер | | 4.3.87 | Обечайка | Лит. И; Масса 1,34; Масштаб 1:5 |
| Пров. | | Мюнтер | | | | Лист; Листов 1 |
| Т. контр. | | | | | | Госстрой СССР ГПИ Горьковский Сантехпроект |
| Н. контр. | | Мюнтер | | | Лента 0,8 КП-М-НТ-4-0-07×100 ГОСТ 503-71 | |
| Утв. | | | | | | |

Формат А4

| Формат | Зона | Поз. | Обозначение | Наименование | Кол. | Примечание |
|---|---|---|---|---|---|---|
| | | | | | | |
| | | | | Документация | | |
| | | | | | | |
| А3 | | | Д206.025.010СБ | Сборочный чертеж | | |
| | | | | | | |
| | | | | Детали | | |
| | | | | | | |
| А4 | | 1 | Д206.025.002 | Обечайка | 1 | |
| А4 | | 2 | Д206.025.003 | Фланец | 1 | |

| | | | | | | |
|---|---|---|---|---|---|---|
| Изм. | Лист | № докум. | Подп. | Дата | Д206.025.010 | |
| Разраб. | | Мюнтер | | 4.3.87 | Обечайка с фланцем | Лит. И; Лист; Листов 1 |
| Пров. | | Мюнтер | | | | Госстрой СССР ГПИ Горьковский Сантехпроект |
| Нач. отд. | | | | | | |
| Н. контр. | | Мюнтер | | | | |
| Утв. | | | | | | |

Копир.

22192-05 33

Формат А4

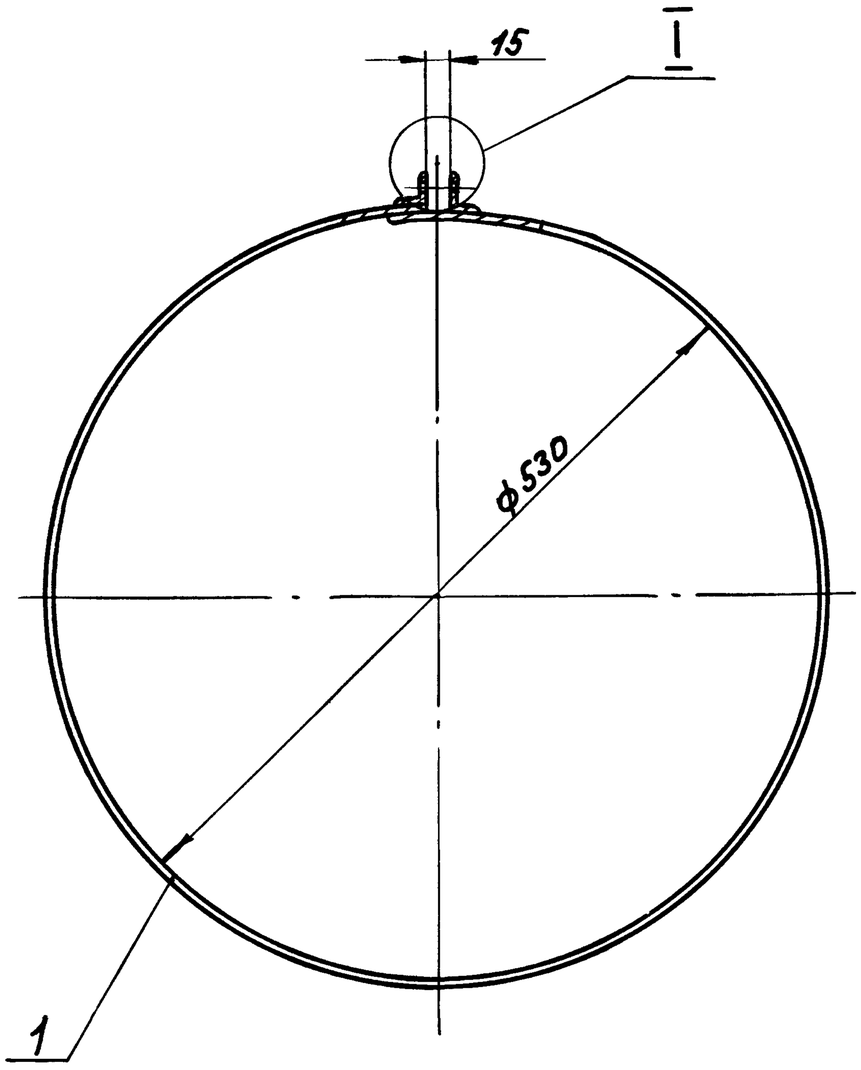


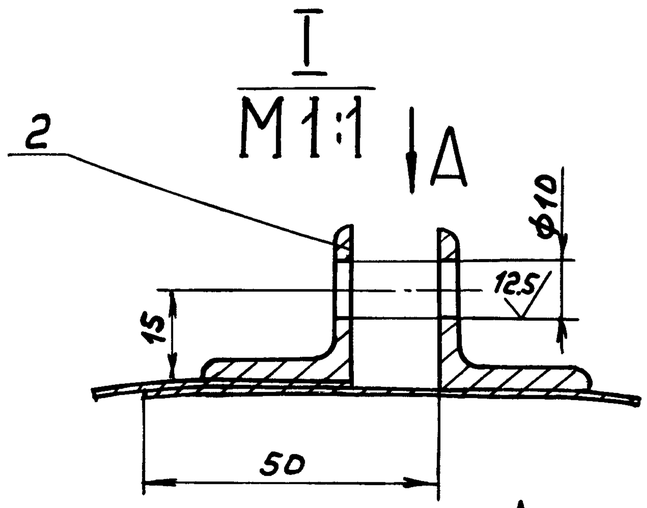


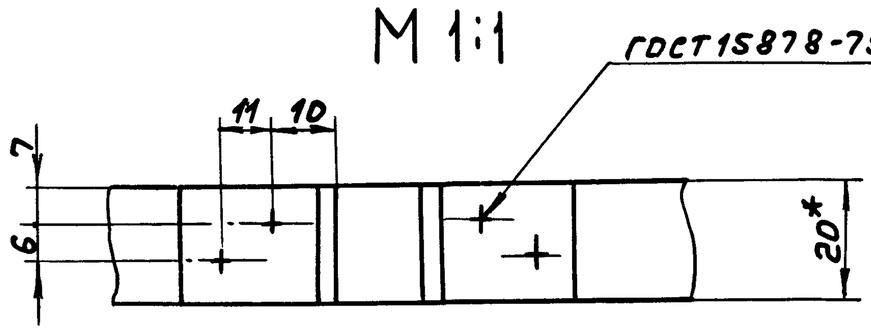


1.*Размеры для справок

2. H16, $\pm \frac{IT16}{2}$

| Изм | Лист | № докум. | Подп. | Дата |
|---|---|---|---|---|
| Разраб. | | Мюнтер | | 3387 |
| Пров. | | Мюнтер | | |
| Т. контр. | | | | |
| Н. контр. | | Мюнтер | | |
| Утв. | | | | |

Д206.025.020СБ

Хомут

| Лит. | Масса | Масштаб |
|---|---|---|
| И | 0,35 | 1:5 |
| Лист | Листов 1 | |

Госстрой СССР ГПИ Горьковский Сантехпроект

Формат А3

Инв.№ подл. | Подп. и дата | Взам. инв.№ | Инв.№ дубл. | Подп. и дата | Типовой проект 903-1-245.87 Альбом V часть 2

| Формат | Зона | Поз. | Обозначение | Наименование | Кол. | Примечание |
|---|---|---|---|---|---|---|
| | | | | | | |
| | | | | Документация | | |
| | | | | | | |
| А3 | | | Д206.025.020СБ | Сборочный чертеж | | |
| | | | | | | |
| | | | | Детали | | |
| | | | | | | |
| Б4 | | 1 | Д206.025.005 | Полоса | | |
| | | | | Лента 1,2×206 Ст3кп | | |
| | | | | ГОСТ 6009-74 | | |
| | | | | L=1705 h16 (25/) | 1 | 0,4кг |
| Б4 | | 2 | Д206.025.006 | Ушко | | |
| | | | | Уголок 28×28×3-Б-ГОСТ 8509-72 | | |
| | | | | Вст3сп ГОСТ 535-79 | | |
| | | | | L=20 h16 (25/) | 2 | 0,03кг |

| Изм | Лист | № докум. | Подп. | Дата |
|---|---|---|---|---|
| Разраб. | | Мюнтер | | 3387 |
| Пров. | | Мюнтер | | |
| Нач. отд. | | | | |
| Н. контр. | | Мюнтер | | |
| Утв. | | | | |

Д206.025.020

Хомут

| Лит. | Лист | Листов |
|---|---|---|
| И | | 1 |

Госстрой СССР ГПИ Горьковский Сантехпроект

Формат А4

Д206.025.003

25/(V)

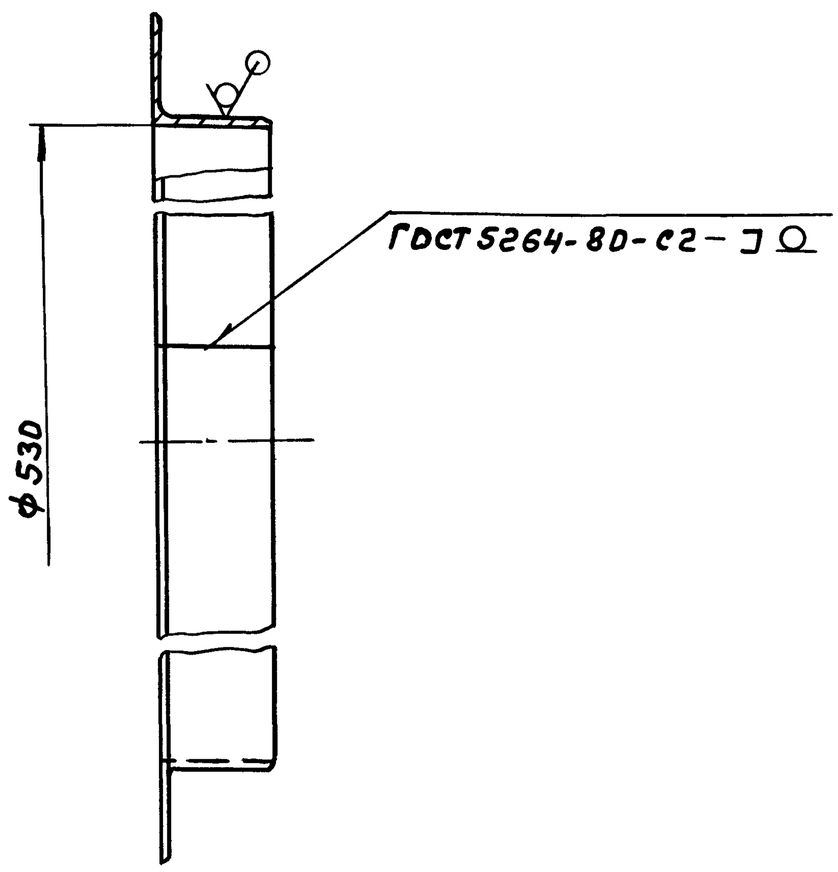


H16

| Изм | Лист | № докум | Подп. | Дата |
|---|---|---|---|---|
| Разраб | | Мюнтер | | 3387 |
| Пров. | | Мюнтер | | |
| Т. контр | | | | |
| Н. контр. | | Мюнтер | | |
| Утв. | | | | |

Д206.025.003

Фланец

| Лит. | Масса | Масштаб |
|---|---|---|
| И | 2,57 | 1:5 |
| Лист | Листов 1 | |

Уголок 32×32×3-Б-ГОСТ 8509-72 / Вст3сп ГОСТ 535-79

Госстрой СССР ГПИ Горьковский Сантехпроект

Копир.

Формат А4

Д 20Б. 026. 000СБ

Типовой проект 903-1-245.87 Альбом Чертежи

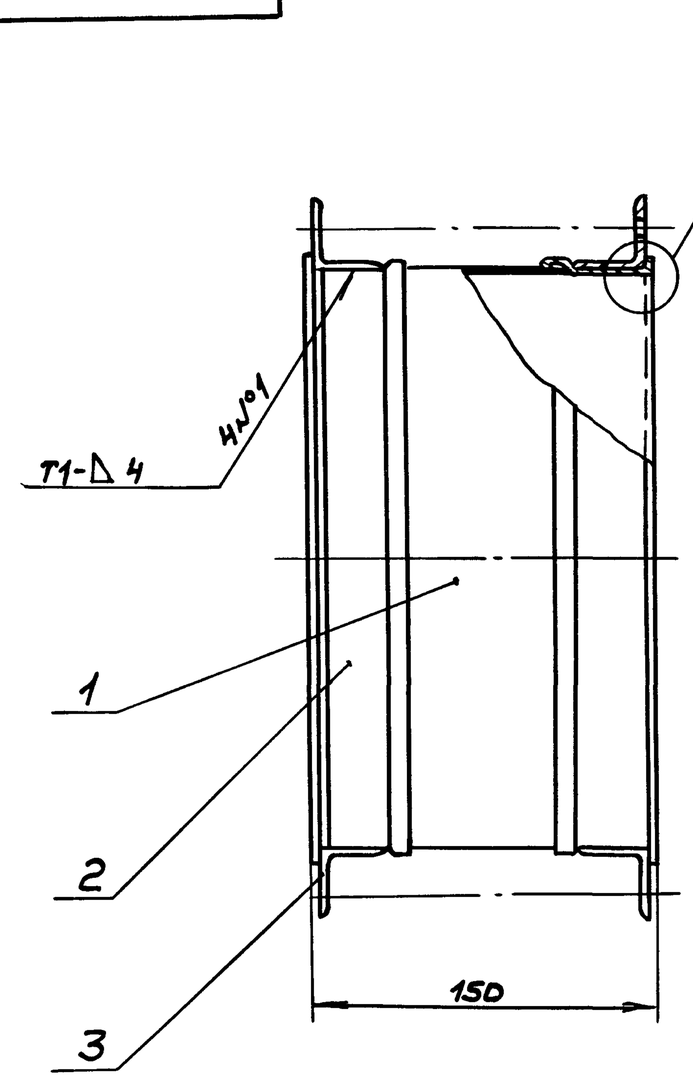


I
M 1:1

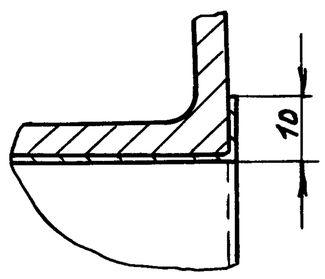


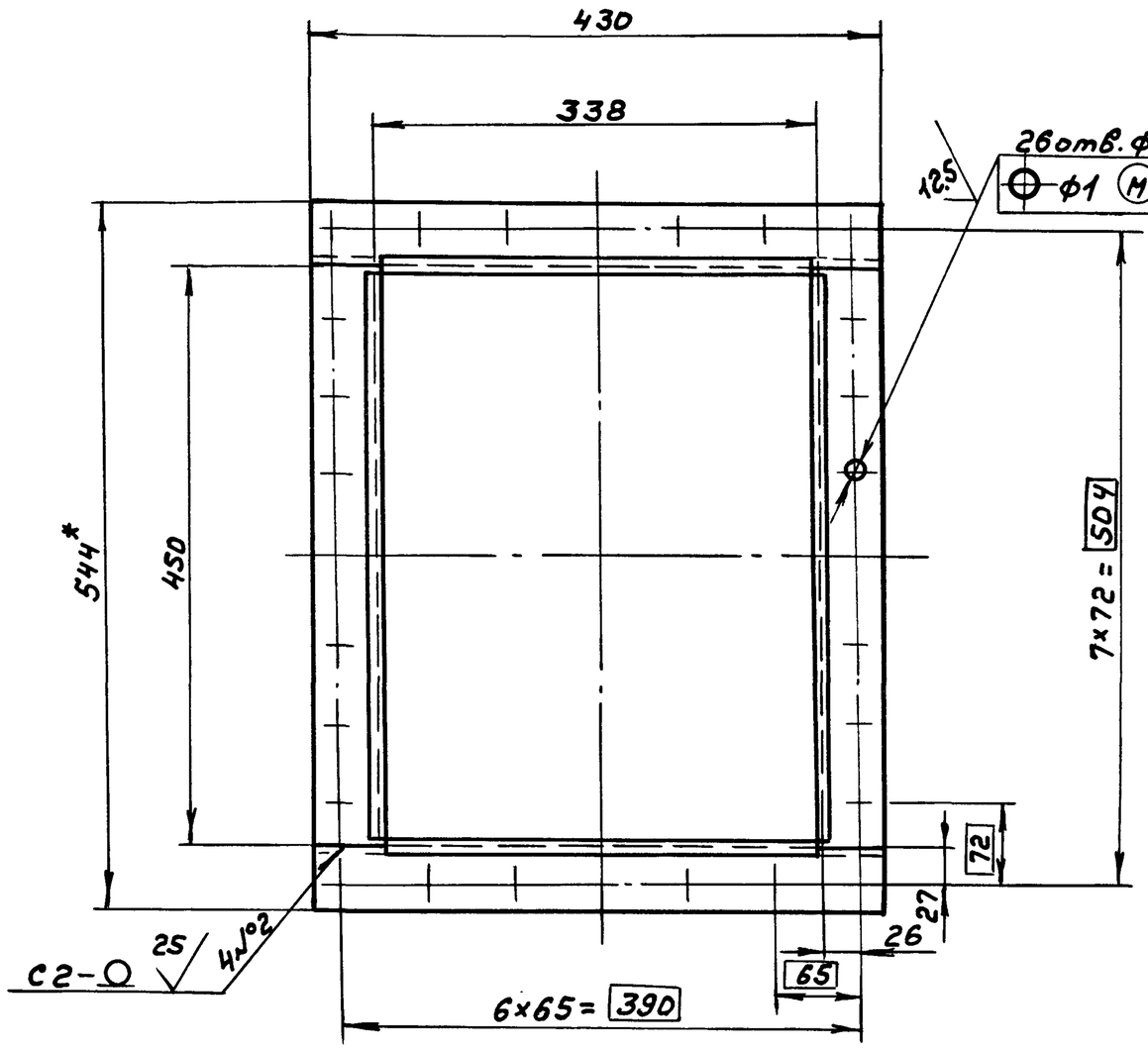


1.*Размеры для справок
2. H14, h14, ± IT16/2
3. Сварные швы по ГОСТ 5264-80

| Изм. | Лист | № докум. | Подп. | Дата |
|---|---|---|---|---|
| Разраб. | | Мюнтер | | 3387 |
| Пров. | | Мюнтер | | |
| Т. контр. | | | | |
| Нач. отд. | | Абашин | | |
| Н. контр. | | Мюнтер | | |
| Утв. | | | | |

Д 20Б. 026. 000СБ

Вставка гибкая

| Лит. | Масса | Масштаб |
|---|---|---|
| И | 11 | 1:5 |
| Лист | Листов 1 | |

Госстрой СССР ГПИ Горьковский Сантехпроект

Формат А3

| Формат | Зона | Поз. | Обозначение | Наименование | Кол. | Примечание |
|---|---|---|---|---|---|---|
| | | | | **Документация** | | |
| А2 | | | Д 20Б. 026. 010СБ | Сборочный чертеж | | |
| | | | | **Детали** | | |
| Б4 | | 1 | Д 20Б. 026. 004 | Вставка | | |
| | | | | Стеклоткань | | |
| | | | | ТСФ (7-А)-9п | | |
| | | | | ГОСТ 10146-74 | | |
| | | | | 90×1628 | 1 | 0,4кг |
| Б4 | | 2 | Д 20Б. 026. 005 | Обечайка | | |
| | | | | Лента 0,8кп-м-нт-4-0. | | |
| | | | | -0,7×85 ГОСТ 503-71 | | |
| | | | | L = 1640 h16 (25) | 2 | 0,8кг |

| Изм. | Лист | № докум. | Подп. | Дата |
|---|---|---|---|---|
| Разраб. | | Мюнтер | | 3387 |
| Пров. | | Мюнтер | | |
| Нач. отд. | | | | |
| Н. контр. | | Мюнтер | | |
| Утв. | | | | |

Д 20Б. 026. 010

Вставка

| Лит. | Лист | Листов |
|---|---|---|
| И | | 1 |

Госстрой СССР ГПИ Горьковский Сантехпроект

Формат А4

| Формат | Зона | Поз. | Обозначение | Наименование | Кол. | Примечание |
|---|---|---|---|---|---|---|
| | | | | **Документация** | | |
| А3 | | | Д 20Б. 026. 000СБ | Сборочный чертеж | | |
| | | | | **Сборочные единицы** | | |
| А4 | | 1 | Д 20Б. 026. 010 | Вставка | 1 | |
| | | | | **Детали** | | |
| Б4 | | 2 | Д 20Б. 026. 001 | Уголок | | |
| | | | | Уголок 45×45×4-Б-ГОСТ 8509-72 | | |
| | | | | Ст3сп ГОСТ 535-79 | | |
| | | | | L = 450 h16 (25) | 4 | 1,26кг |
| Б4 | | 3 | Д 20Б. 026. 002 | Уголок | | |
| | | | | Уголок 45×45×4-Б-ГОСТ 8509-72 | | |
| | | | | Ст3сп ГОСТ 535-79 | | |
| | | | | L = 430 h16 (25) | 4 | 1,17кг |

| Изм. | Лист | № докум. | Подп. | Дата |
|---|---|---|---|---|
| Разраб. | | Мюнтер | | 3387 |
| Пров. | | Мюнтер | | |
| Нач. отд. | | Абашин | | |
| Н. контр. | | Мюнтер | | |
| Утв. | | | | |

Д 20Б. 026. 000

Вставка гибкая

| Лит. | Лист | Листов |
|---|---|---|
| И | | 1 |

Госстрой СССР ГПИ Горьковский Сантехпроект

Копир. 22192-05 35 Формат А4

Д205.026.010СБ

Типовой проект 903-1-245.87 Альбом V часть 2

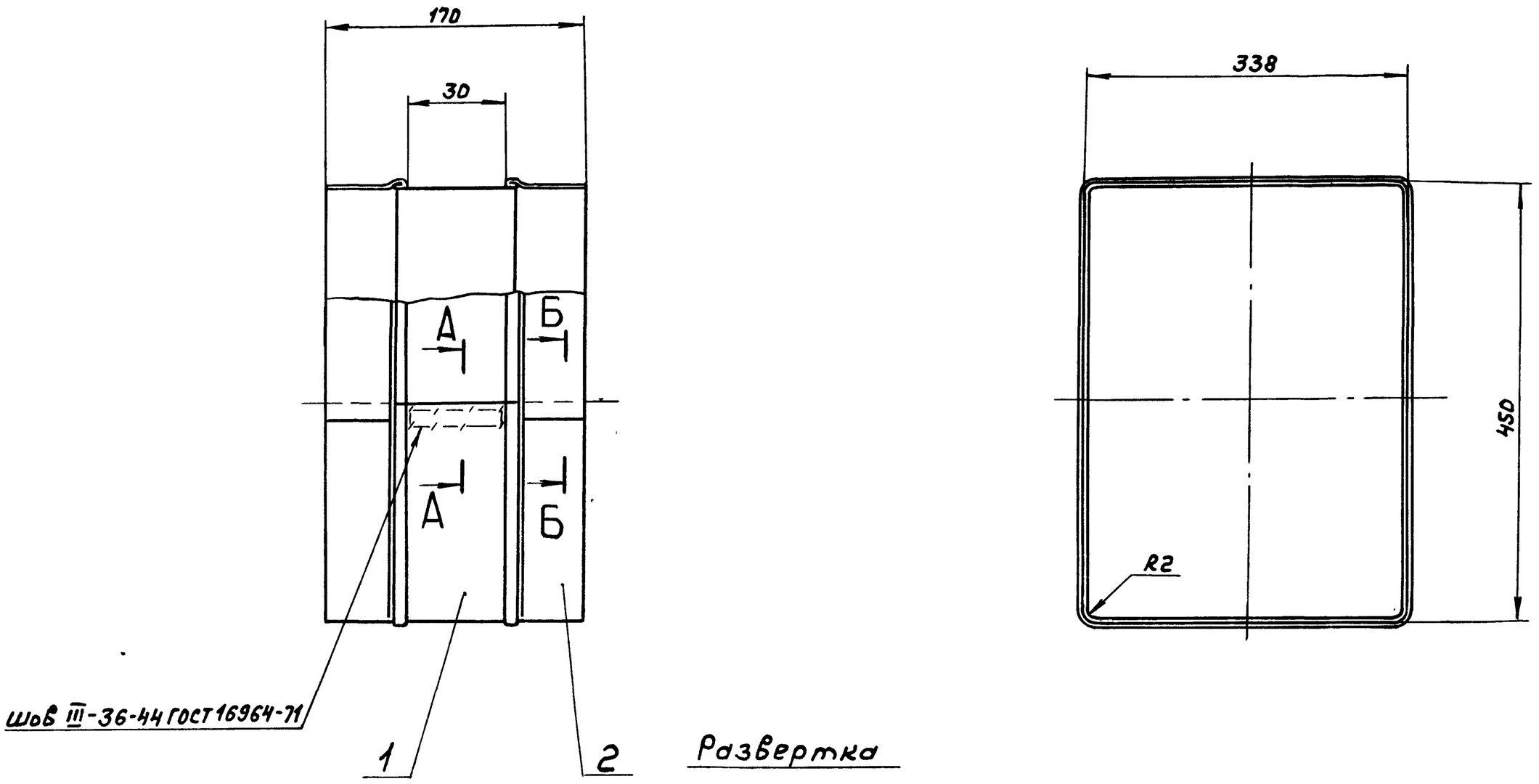


стеклоткани промазать клеем 88-Н-ТУ38-105.1061-76 на ширину 10мм по контуру развертки

4. Нитью БСЗ-1,8×1×2(400)-752 ГОСТ 8325-78

1. * Размеры для справок
2. $\pm \frac{IT16}{2}$
3. До разрезки одну сторону

| | | | | | | |
|---|---|---|---|---|---|---|
| Изм. | Лист | № докум. | Подп. | Дата | Д 205.026.010СБ | |
| Разраб. | | Мюнтер | | 3.387 | Вставка | Лит. И; Масса 1,6; Масштаб 1:5 |
| Пров. | | Мюнтер | | | | Лист; Листов 1 |
| Т. контр. | | | | | | Госстрой СССР, ГПИ Горьковский сантехпроект |
| Н. контр. | | Мюнтер | | | | |
| Утв. | | | | | | |

Инв. № подл. | Подп. и дата | Взам. инв. № | Инв. № дубл. | Подп. и дата

Копир. 22199-05 36 Формат А2

| Формат | Зона | Поз. | Обозначение | Наименование | Кол. | Примечание |
|---|---|---|---|---|---|---|
| А4 | | 11 | Д 23Д. 409. 004 | Швеллер | 1 | |
| Б4 | | 12 | Д 23Д. 409. 011 | Швеллер | | |
| | | | | Швеллер 10-ГОСТ 8240-72 | | |
| | | | | Вст3сп ГОСТ 535-79 | | |
| | | | | L=1400 h16 25 | 2 | 12кг |
| А4 | | 13 | Д 23Д. 409. 012 | Связь | 1 | |
| Б4 | | 14 | Д 23Д. 409. 013 | Настил | | |
| | | | | Листрон Б. О-ПН-4 | | |
| | | | | Бст3сп ГОСТ 8568-77 | | |
| | | | | (1200×750) h16 25 | 1 | 28кг |
| А3 | | 15 | Д 23Д. 409. 001-01 | Стойка | 3 | |
| А3 | | 16 | Д 23Д. 409. 014 | Бортик | 1 | |
| Б4 | | 17 | Д 23Д. 409. 015 | Настил | | |
| | | | | Листрон Б. О-ПН-4 | | |
| | | | | Бст3сп ГОСТ 8568-77 | | |
| | | | | (750×205) h16 25 | 1 | 4,8кг |
| А4 | | 18 | Д 23Д. 409. 016 | Связь | 1 | |

Инв.№ подл. | Подп. и дата | Взам. инв.№ | Инв.№ дубл. | Подп. и дата

| Изм. | Лист | № докум. | Подп. | Дата |
|---|---|---|---|---|

Д 23Д. 409. 000

Лист 2

Формат А4

| Формат | Зона | Поз. | Обозначение | Наименование | Кол. | Примечание |
|---|---|---|---|---|---|---|
| | | | | Документация | | |
| * | | | Д 23Д. 409. 000СБ | Сборочный чертеж | | * А4, А2 |
| | | | | Детали | | |
| А3 | | 1 | Д 23Д. 409. 001-02 | Стойка | 7 | |
| А3 | | 2 | Д 23Д. 409. 002 | Поручень | 1 | |
| А4 | | 3 | Д 23Д. 409. 003 | Бортик | 1 | |
| А4 | | 4 | Д 23Д. 409. 004-01 | Швеллер | 2 | |
| А4 | | 5 | Д 23Д. 409. 005 | Тетива | 2 | |
| А3 | | 6 | Д 23Д. 409. 006 | Связь | 1 | |
| А4 | | 7 | Д 23Д. 409. 007 | Поручень | 1 | |
| А3 | | 8 | Д 23Д. 409. 001 | Стойка | 4 | |
| Б4 | | 9 | Д 23Д. 409. 008 | Ступень | | |
| | | | | Лист рон Б. О-ПН-4 | | |
| | | | | Бст3сп ГОСТ 8568-77 | | |
| | | | | (584×125) h16 25 | 8 | 2,3кг |
| Б4 | | 10 | Д 23Д. 409. 009 | Швеллер | | |
| | | | | Швеллер 10-ГОСТ 8240-72 | | |
| | | | | Вст3сп ГОСТ 535-79 | | |
| | | | | L=230 h16 25 | 2 | 1,98кг |

Инв.№ подл. | Подп. и дата | Взам. инв.№ | Инв.№ дубл. | Подп. и дата

| Изм. | Лист | № докум. | Подп. | Дата |
|---|---|---|---|---|
| Разраб. | Козина | | | 3387 |
| Пров. | Козина | | | |
| Нач. отд. | | | | |
| Н. контр. | Мюнтер | | | |
| Утв. | | | | |

Д 23Д. 409. 000

Площадка экономайзера

| Лит. | Лист | Листов |
|---|---|---|
| И | 1 | 2 |

Госстрой СССР ГПИ Горьковский сантехпроект

Формат А4

Д 23А. 408. 001

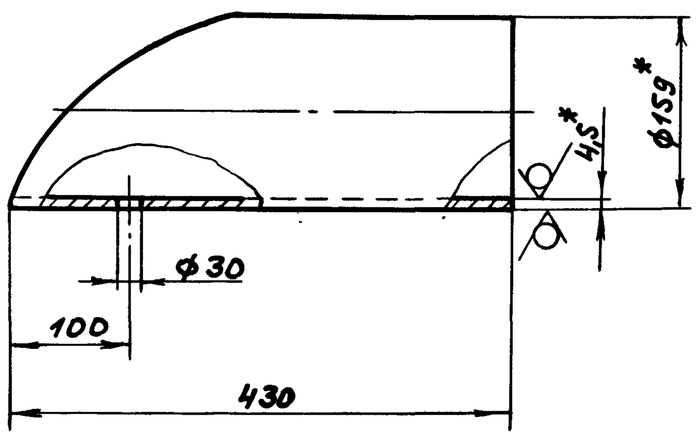


Шаблон для разметки

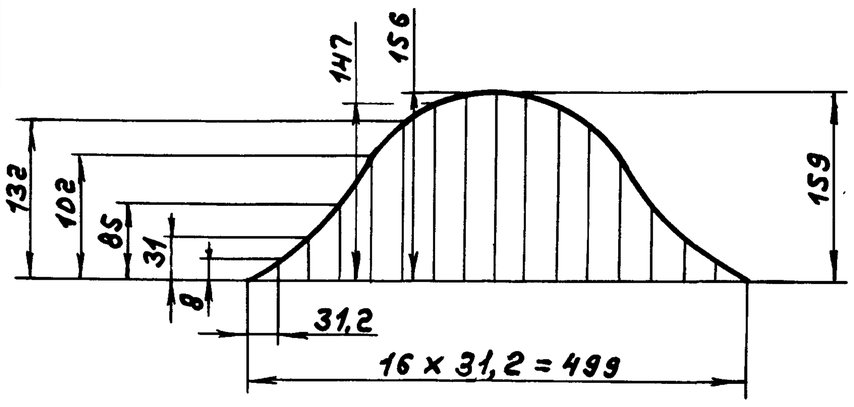


1. *Размеры для справок
2. ± IT16/2

Д 23Д. 408. 001

| Изм. | Лист | № докум. | Подп. | Дата |
|---|---|---|---|---|
| Разраб. | Козина | | | 3387 |
| Пров. | Козина | | | |
| Т. контр. | | | | |
| Н. контр. | Мюнтер | | | |
| Утв. | | | | |

Стойка

| Лит. | Масса | Масштаб |
|---|---|---|
| И | 6,7 | 1:5 |
| Лист | Листов 1 | |

Труба 159×4,5 ГОСТ 10704-76 / Д ГОСТ 10705-80

Госстрой СССР ГПИ Горьковский сантехпроект

Формат А4

Д 23А. 408. 000

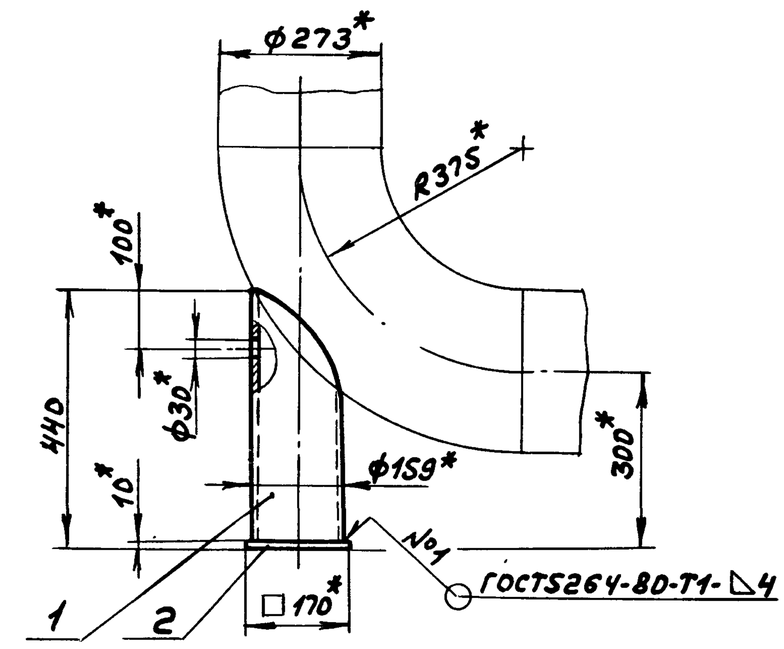


1. *Размеры для справок
2. ± IT16/2

| Формат | Зона | Поз. | Обозначение | Наименование | Кол. | Примечание |
|---|---|---|---|---|---|---|
| | | | | Детали | | |
| А4 | | 1 | Д 23Д. 408. 001 | Стойка | 1 | |
| Б4 | | 2 | Д 23Д. 408. 002 | Лист | | |
| | | | | Лист Б-ПН-10 ГОСТ 19903-74 | | |
| | | | | Вст3сп ГОСТ 14637-79 | | |
| | | | | (170×170) h16 25 | 1 | 2,3кг |

Инв.№ подл. | Подп. и дата | Взам. инв.№ | Инв.№ дубл. | Подп. и дата

| Изм. | Лист | № докум. | Подп. | Дата |
|---|---|---|---|---|
| Разраб. | Козина | | | 3387 |
| Пров. | Козина | | | |
| Т. контр. | | | | |
| Нач. отд. | | | | |
| Н. контр. | Мюнтер | | | |
| Утв. | | | | |

Д 23Д. 408. 000

Опора отвода

| Лит. | Масса | Масштаб |
|---|---|---|
| И | 9 | 1:10 |
| Лист | Листов 1 | |

Госстрой СССР ГПИ Горьковский сантехпроект

Копир.

Д23Д.409.000СБ

Типовой проект 903-1-245.87 Альбом Участь 2

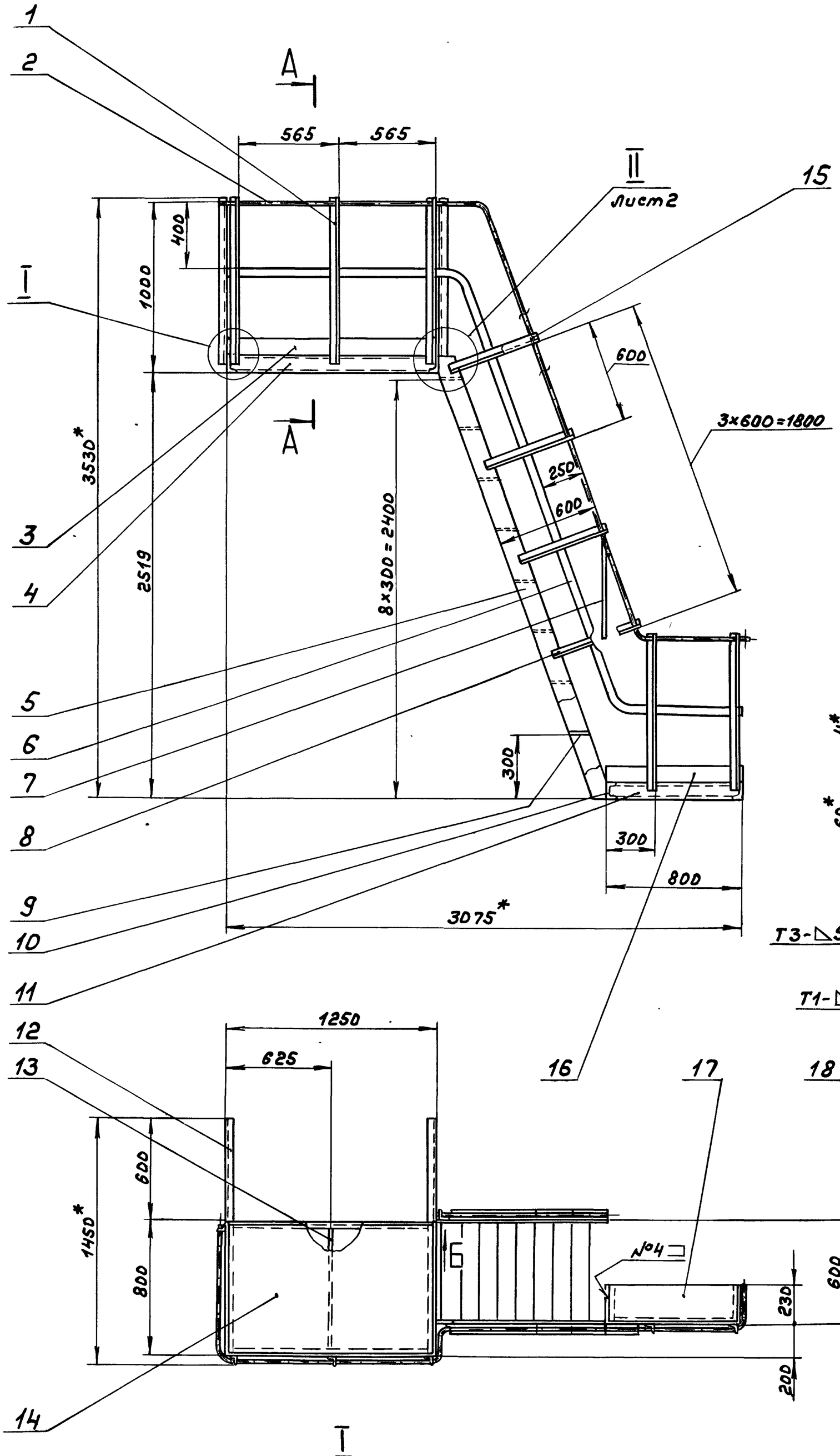


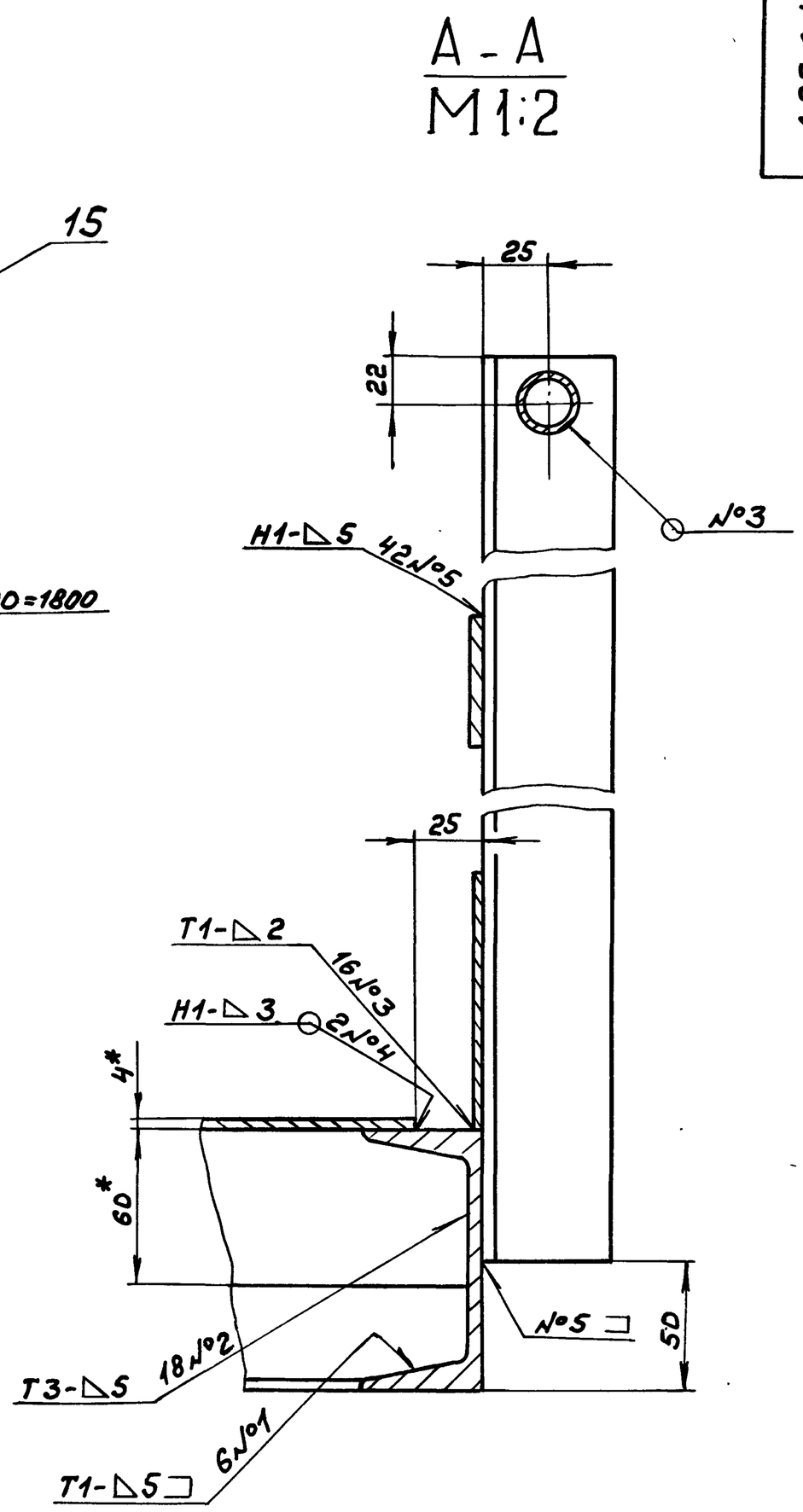


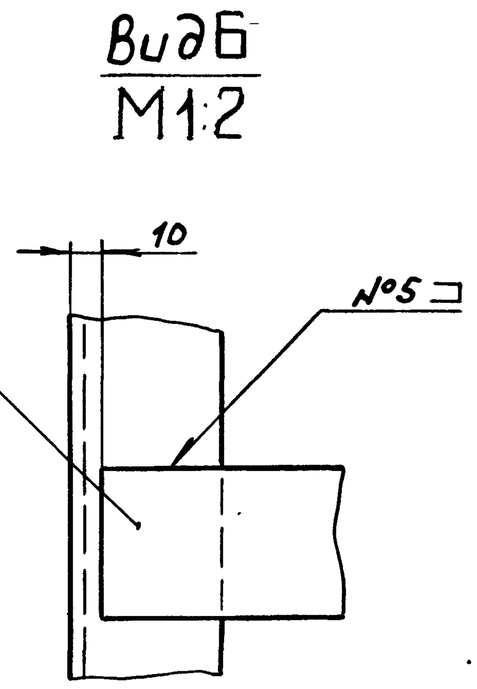


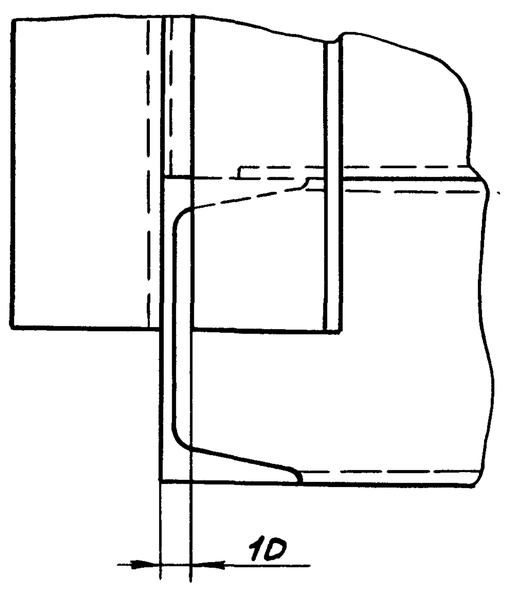


1. *Размеры для справок
2. $\pm \frac{IT16}{2}$
3. Сварные швы по ГОСТ 5264-80

| Изм | Лист | № докум. | Подп. | Дата | Площадка экономайзера | Лит. | Масса | Масштаб |
|---|---|---|---|---|---|---|---|---|
| Разраб. | | Козина | | 3.3.87 | | И | 222 | 1:20 |
| Пров. | | Козина | | | | Лист 1 | Листов 2 | |
| Т.контр. | | | | | | Госстрой СССР, ГПИ Горьковский Сантехпроект | | |
| Нач.отд. | | Вольский | | | | | | |
| Н.контр. | | Мюнтер | | | | | | |
| Утв. | | | | | | | | |

Инв. № подл. | Подп. и дата | Взам. инв. № | Инв. № дубл. | Подп. и дата

Д23Д409.000СБ

Формат А2

Д23Д.409.001

Типовой проект 903-1-245.87 Альбом 4ч.2

Рис.1

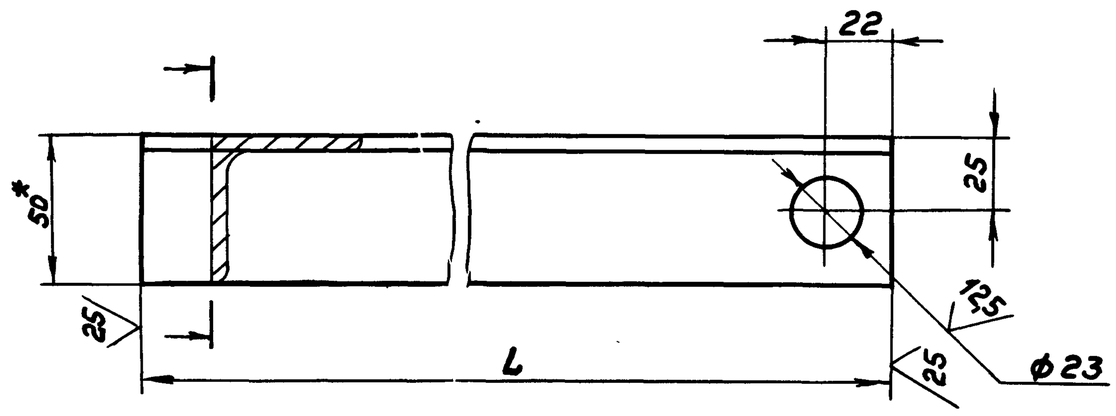


Рис. 2

Остальное см. рис.1

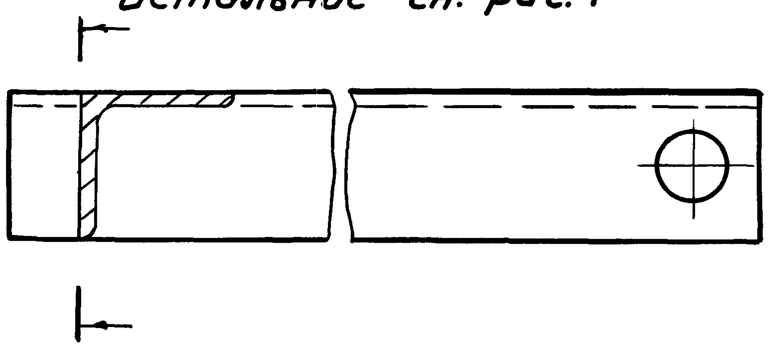

| Обозначение | Рис. | L, мм | Масса, кг |
|---|---|---|---|
| Д23Д.409.001 | 1 | 560 | 2,1 |
| -01 | 2 | | |
| -02 | 1 | 960 | 3,6 |
| -03 | 2 | | |

1. *Размеры для справок
2. ± IT16/2

| Изм | Лист | № докум. | Подп. | Дата |
|---|---|---|---|---|
| Разраб. | | Козина | | 3.3.87 |
| Пров. | | Козина | | |
| Т. контр. | | | | |
| Н. контр. | | Мюнтер | | |
| Утв. | | | | |

Д23Д.409.001

Стойка

| Лит. | Масса | Масштаб |
|---|---|---|
| И | см. табл. | 1:2 |

Лист | Листов 1

Уголок 50×50×5-Б-ГОСТ8509-72 / ВСт3сп ГОСТ535-79

Госстрой СССР ГПИ Горьковский Сантехпроект

формат А3

Д23Д.409.003

25 (√)

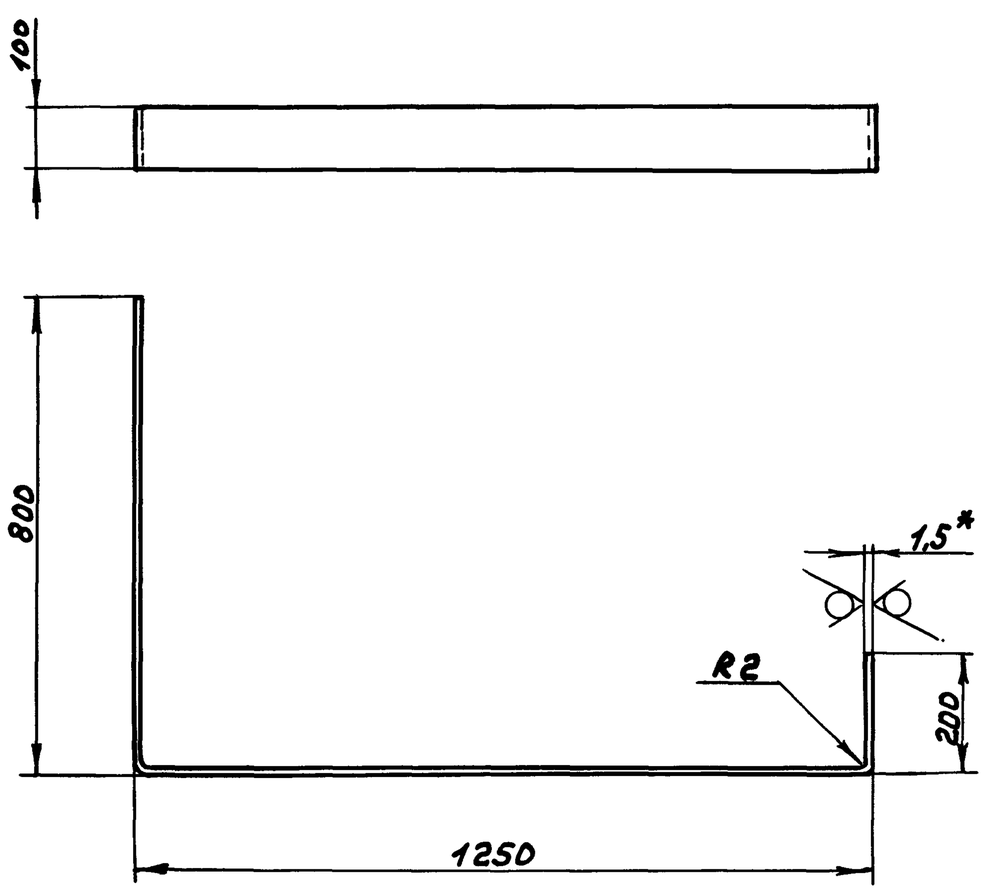


1. *Размеры для справок
2. ± IT16/2

| Изм | Лист | № докум. | Подп. | Дата |
|---|---|---|---|---|
| Разраб. | | Козина | | 3.3.87 |
| Пров. | | Козина | | |
| Т. контр. | | | | |
| Н. контр. | | Мюнтер | | |
| Утв. | | | | |

Д23Д.409.003

Бортик

| Лит. | Масса | Масштаб |
|---|---|---|
| И | 2,6 | 1:10 |

Лист | Листов 1

Лист Б-ПН-1,5 ГОСТ19903-74 / 3-IV-Н-ВСт3сп ГОСТ16523-70

Госстрой СССР ГПИ Горьковский Сантехпроект

формат А4

Д23Д.409.000СБ

II / М1:2 лист 1

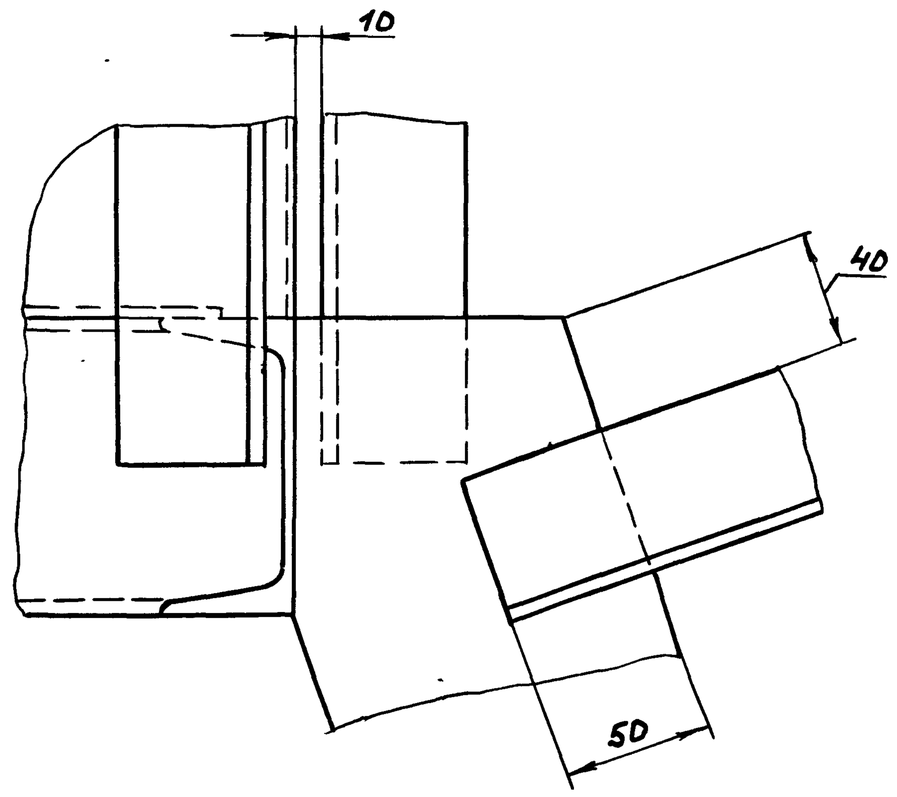


| Изм | Лист | № докум. | Подп. | Дата |
|---|---|---|---|---|

Д23Д.409.000СБ

Лист 2

Копир. 22192-05 39 формат А4

Типовой проект 903-1-245.87 Альбом Чертеж 2

Инв.№подл. | Подп. и дата | Взам.инв.№ | Инв.№дубл. | Подп. и дата

## А23А.409.005

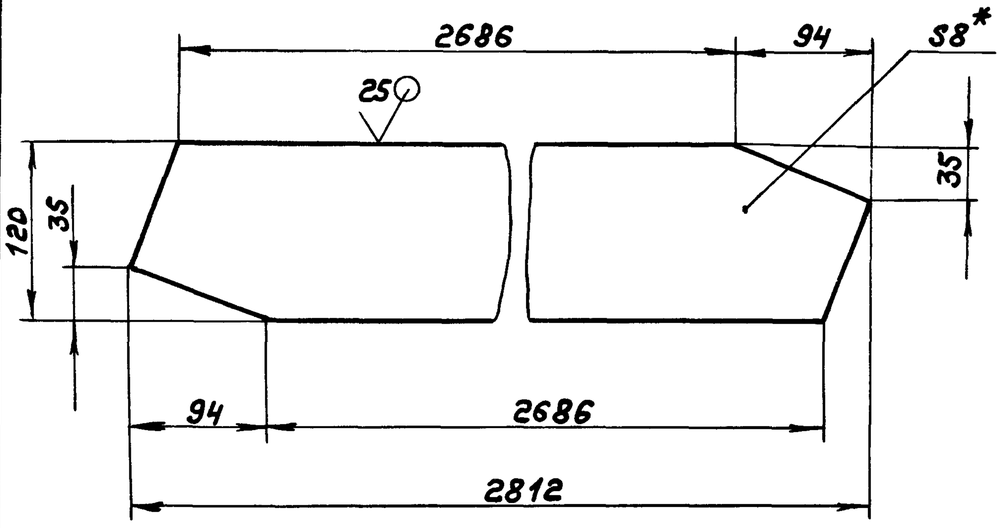


1.*Размеры для справок

2. ± IT16/2

| Изм. | Лист | № докум. | Подп. | Дата |
|---|---|---|---|---|
| Разраб. | | Козина | | 3387 |
| Пров. | | Козина | | |
| Т.контр. | | | | |
| Н.контр. | | Мюнтер | | |
| Утв. | | | | |

Д23Д.409.005

Тетива

| Лит. | Масса | Масштаб |
|---|---|---|
| И | 21 | 1:4 |
| Лист | Листов 1 | |

Лист Б-ПН-8 ГОСТ 19903-74 / Вст3сп ГОСТ 14637-79

Госстрой СССР ГПИ Горьковский сантехпроект

Формат А4

Инв.№подл. | Подп. и дата | Взам.инв.№ | Инв.№дубл. | Подп. и дата

## А23А.409.004

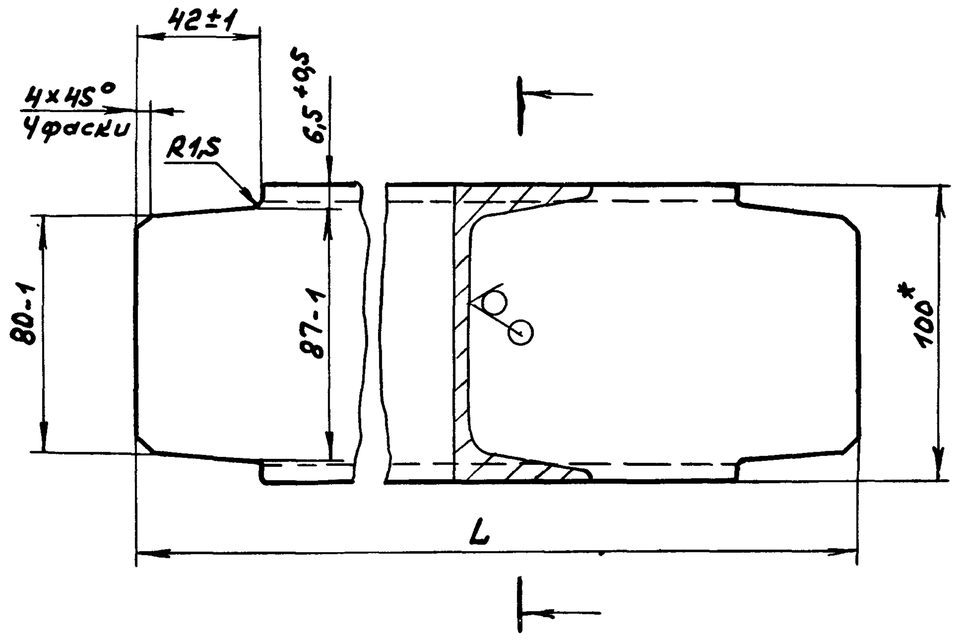


| Обозначение | L, мм | Масса, кг |
|---|---|---|
| Д23Д.409.004 | 788 | 6,8 |
| -01 | 1238 | 10,6 |

1.*Размеры для справок

2. ± IT16/2

| Изм. | Лист | № докум. | Подп. | Дата |
|---|---|---|---|---|
| Разраб. | | Козина | | 3387 |
| Пров. | | Козина | | |
| Т. контр. | | | | |
| Н.контр. | | Мюнтер | | |
| Утв. | | | | |

Д23Д.409.004

Швеллер

| Лит. | Масса | Масштаб |
|---|---|---|
| И | см. табл. | 1:2 |
| Лист | Листов 1 | |

Швеллер 10-ГОСТ 8240-72 / Вст3сп ГОСТ 535-79

Госстрой СССР ГПИ Горьковский сантехпроект

Формат А4

Инв.№подл. | Подп. и дата | Взам.инв.№ | Инв.№дубл. | Подп. и дата

## А23А.409.002

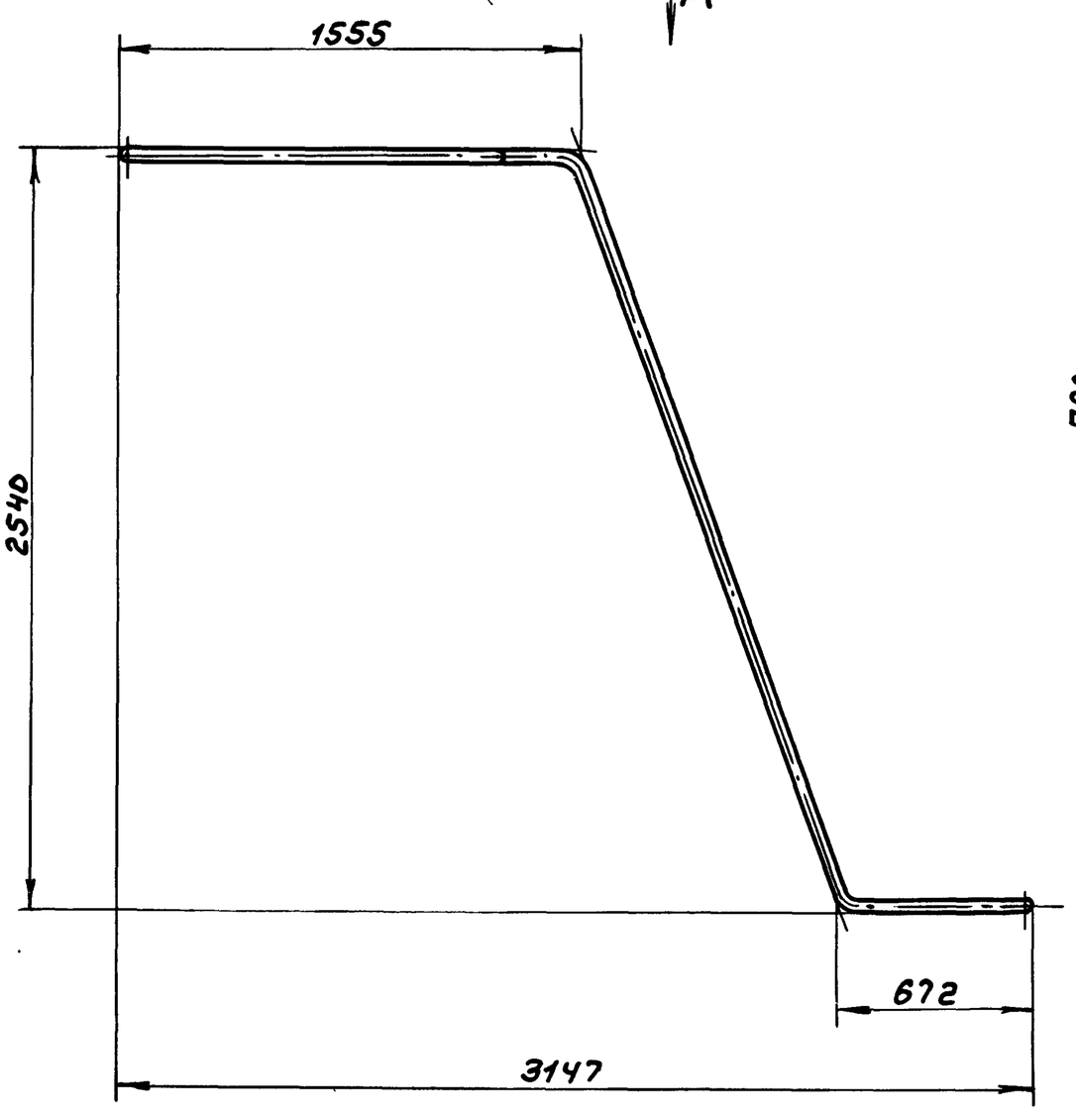


Вид А

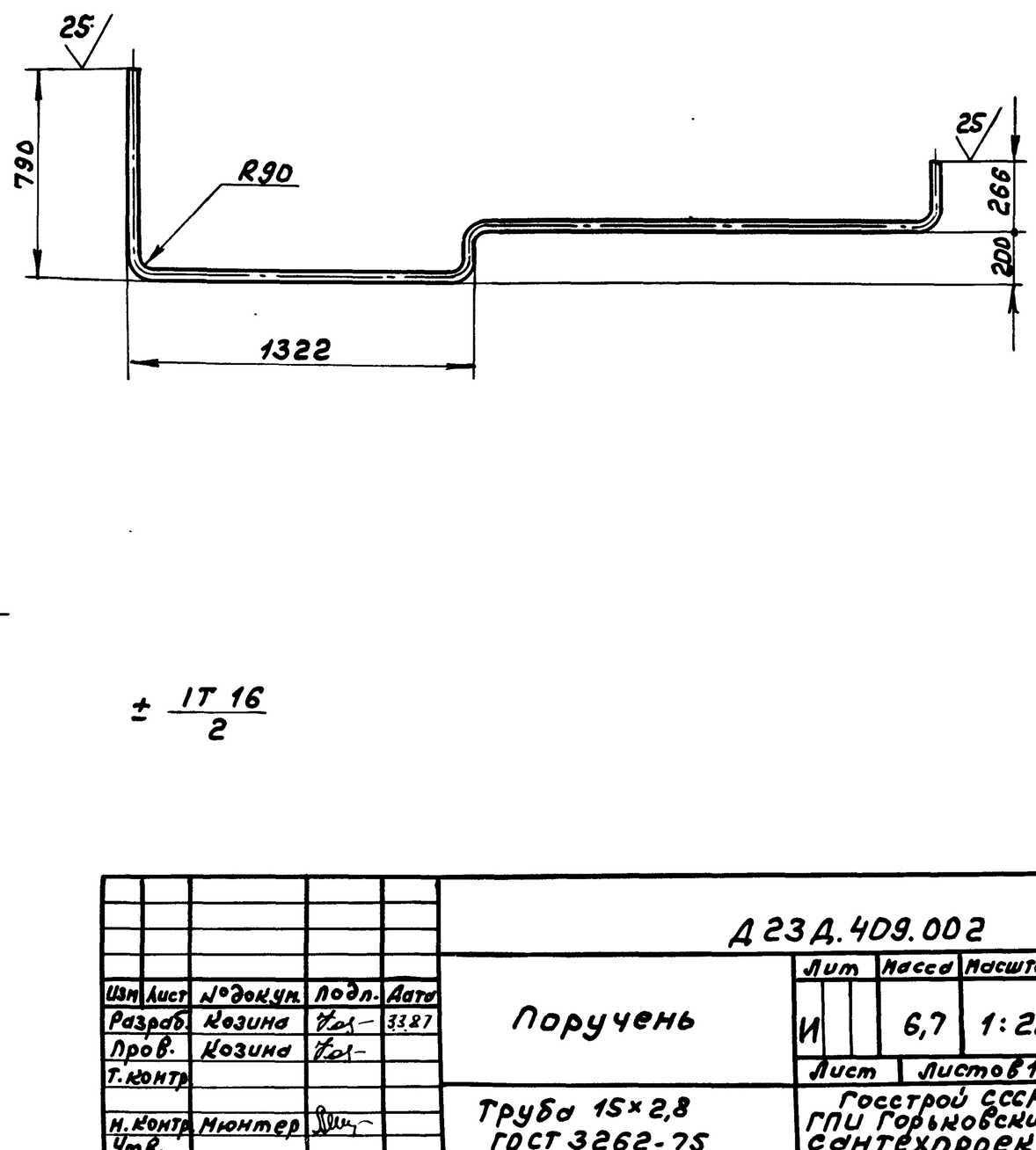


± IT 16/2

| Изм. | Лист | № докум. | Подп. | Дата |
|---|---|---|---|---|
| Разраб. | | Козина | | 3387 |
| Пров. | | Козина | | |
| Т. контр. | | | | |
| Н.контр. | | Мюнтер | | |
| Утв. | | | | |

Д23Д.409.002

Поручень

| Лит | Масса | Масштаб |
|---|---|---|
| И | 6,7 | 1:20 |
| Лист | Листов 1 | |

Труба 15×2,8 ГОСТ 3262-75

Госстрой СССР ГПИ Горьковский сантехпроект

Копир. | 22192-05 40 | Формат А3

Типовой проект 903-1-245.87 Альбом 4 часть 2

## 4.234.409.012

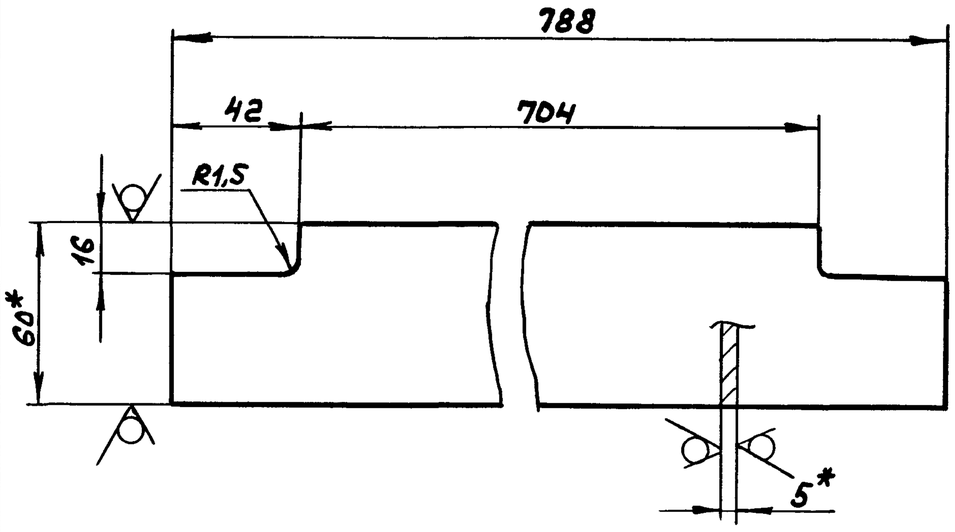


1. *Размеры для справок
2. ± IT16/2

| Изм. | Лист | № докум. | Подп. | Дата |
|---|---|---|---|---|
| Разраб. | | Козина | | 3387 |
| Пров. | | Козина | | |
| Т.контр. | | | | |
| Н.контр. | | Мюнтер | | |
| Утв. | | | | |

Д23Д.409.012

Связь

Лит. И | Масса 1,9 | Масштаб 1:2

Лист | Листов 1

Полоса 2-Б-5×60 ГОСТ 103-76 / Вст3сп ГОСТ 535-79

Госстрой СССР ГПИ Горьковский Сантехпроект

Формат А4

## 4.234.409.007

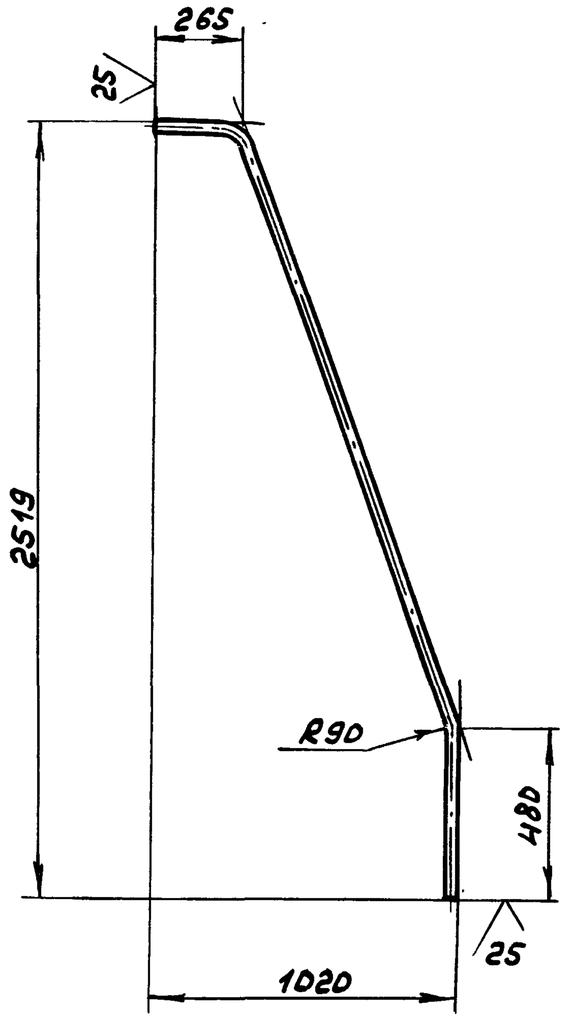


± IT16/2

| Изм. | Лист | № докум. | Подп. | Дата |
|---|---|---|---|---|
| Разраб. | | Козина | | 3387 |
| Пров. | | Козина | | |
| Т.контр. | | | | |
| Н.контр. | | Мюнтер | | |
| Утв. | | | | |

Д23Д.409.007

Поручень

Лит. И | Масса 3,2 | Масштаб 1:20

Лист | Листов 1

Труба 15×2,8 ГОСТ 3262-75

Госстрой СССР ГПИ Горьковский Сантехпроект

Формат А4

## 4.234.409.006

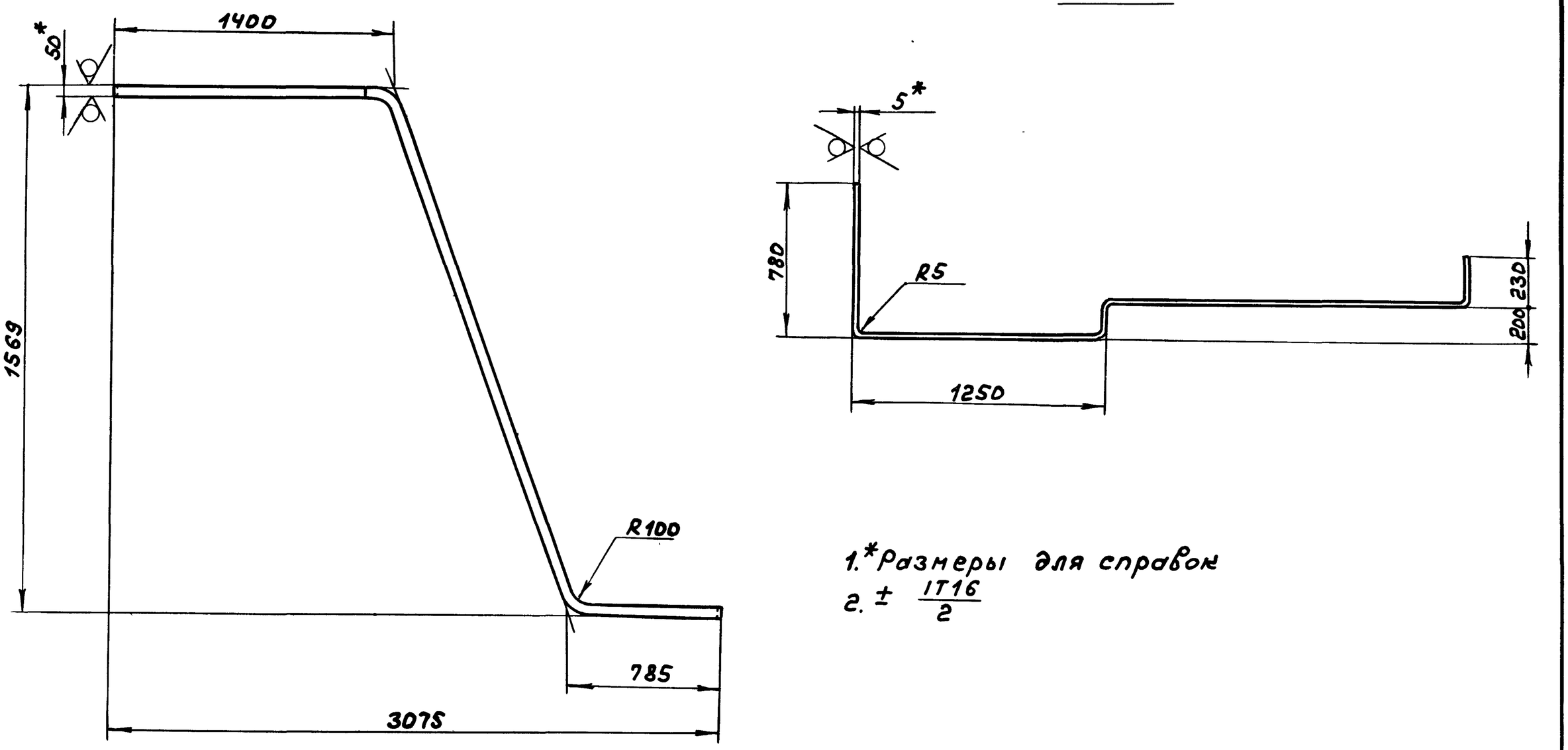


1. *Размеры для справок
2. ± IT16/2

| Изм. | Лист | № докум. | Подп. | Дата |
|---|---|---|---|---|
| Разраб. | | Козина | | 3387 |
| Пров. | | Козина | | |
| Т.контр. | | | | |
| Н.контр. | | Мюнтер | | |
| Утв. | | | | |

Д23Д.409.006

Связь

Лит. И | Масса 12 | Масштаб 1:20

Лист | Листов 1

Полоса 2-Б-5×50 ГОСТ 103-76 / Вст3сп ГОСТ 535-79

Госстрой СССР ГПИ Горьковский Сантехпроект

Копир. | Формат А2

Типовой проект 903-1-245.87 Альбом V часть 2

| Формат | Зона | Поз. | Обозначение | Наименование | Кол. | Примечание |
|---|---|---|---|---|---|---|
| А4 | | 8 | Д 23А.410.004 | Косынка | 4 | |
| Б4 | | 9 | Д 23А.410.005 | Кронштейн | | |
| | | | | Швеллер 10-ГОСТ 8240-72 | | |
| | | | | Вст3сп ГОСТ 535-79 | | |
| | | | | L = 350 h16 (25) | 2 | 3,0 кг |
| Б4 | | 10 | Д 23А.410.006 | Настил | | |
| | | | | Лист ромб. О-ПН-4 | | |
| | | | | Вст3сп ГОСТ 8568-77 | | |
| | | | | (2050×750) h16 (25) | 1 | 48 кг |
| Б4 | | 11 | Д 23А.410.007 | Швеллер | | |
| | | | | Швеллер 10-ГОСТ 8240-72 | | |
| | | | | Вст3сп ГОСТ 535-79 | | |
| | | | | L = 2100 h16 (25) | 2 | 18 кг |

Инв.№ подл. | Подп. и дата | Взам. инв.№ | Инв.№ дубл. | Подп. и дата

| Изм. | Лист | № докум. | Подп. | Дата |
|---|---|---|---|---|

Д 23А.410.000 Лист 2

| Формат | Зона | Поз. | Обозначение | Наименование | Кол. | Примечание |
|---|---|---|---|---|---|---|
| | | | | Документация | | |
| А2 | | | Д 23А.410.000СБ | Сборочный чертеж | | |
| | | | | Детали | | |
| А3 | | 1 | Д 23А.409.001-02 | Стойка | 4 | |
| | | 2 | -03 | Стойка | 4 | |
| А4 | | 3 | Д 23А.409.004 | Швеллер | 2 | |
| А4 | | 4 | Д 23А.409.012 | Связь | 3 | |
| Б4 | | 5 | Д 23А.410.001 | Поручень | | |
| | | | | Труба 15×2,8 | | |
| | | | | ГОСТ 3262-75 | | |
| | | | | L = 2100 h16 (25) | 2 | 2,3 кг |
| Б4 | | 6 | Д 23А.410.002 | Полоса | | |
| | | | | Полоса 2-Б-5×50 ГОСТ 103-76 | | |
| | | | | Вст3сп ГОСТ 535-79 | | |
| | | | | L = 2010 h16 (25) | 2 | 3,9 кг |
| Б4 | | 7 | Д 23А.410.003 | Бортик | | |
| | | | | Лист Б-ПН-1,5 ГОСТ 19903-74 | | |
| | | | | 3-IV-Н-Вст3сп ГОСТ 16523-70 | | |
| | | | | (100×2100) h16 (25) | 2 | 2,5 кг |

Инв.№ подл. | Подп. и дата | Взам. инв.№ | Инв.№ дубл. | Подп. и дата

| Изм. | Лист | № докум. | Подп. | Дата |
|---|---|---|---|---|
| Разраб. | Козина | | | 3.87 |
| Пров. | Козина | | | |
| Нач. отд. | | | | |
| Н. контр. | Мюнтер | | | |
| Утв. | | | | |

Д 23А.410.000

Площадка соединительная

| Лит. | Лист | Листов |
|---|---|---|
| И | 1 | 2 |

Госстрой СССР ГПИ Горьковский сантехпроект

А23А.409.016

(√) ∇

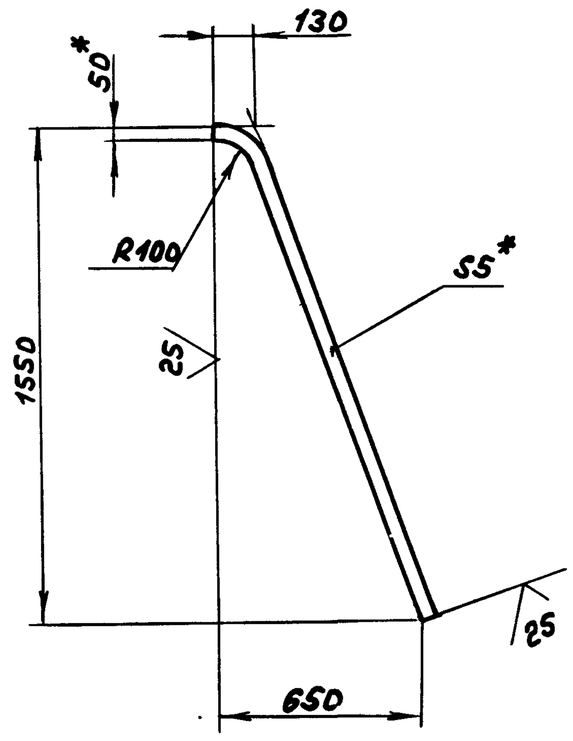


1. *Размеры для справок
2. ± IT16/2

| Изм. | Лист | № докум. | Подп. | Дата |
|---|---|---|---|---|
| Разраб. | Козина | | | 3.87 |
| Пров. | Козина | | | |
| Т. контр. | | | | |
| Н. контр. | Мюнтер | | | |
| Утв. | | | | |

Д 23Д.409.016

Связь

Полоса 2-Б-5×50 ГОСТ 103-76 / Вст3сп ГОСТ 535-79

| Лит. | Масса | Масштаб |
|---|---|---|
| И | 3,4 | 1:20 |
| Лист | Листов 1 | |

Госстрой СССР ГПИ Горьковский сантехпроект

Формат А4

А23А.409.014

(√) 25/

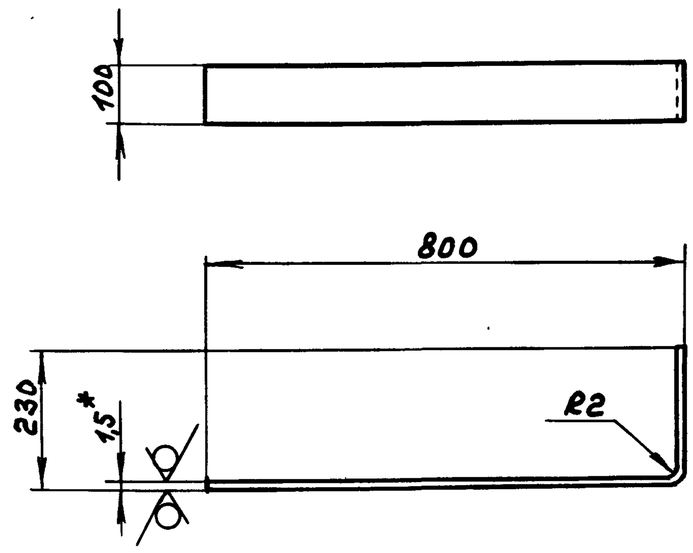


1. *Размеры для справок
2. ± IT16/2

| Изм. | Лист | № докум. | Подп. | Дата |
|---|---|---|---|---|
| Разраб. | Козина | | | 3.87 |
| Пров. | Козина | | | |
| Т. контр. | | | | |
| Н. контр. | Мюнтер | | | |
| Утв. | | | | |

Д 23Д.409.014

Бортик

Лист Б-ПН-1,5 ГОСТ 19903-74 / 3-IV-Н-Вст3сп ГОСТ 16523-70

| Лит. | Масса | Масштаб |
|---|---|---|
| И | 1,2 | 1:10 |
| Лист | Листов 1 | |

Госстрой СССР ГПИ Горьковский сантехпроект

Формат А4

Типовой проект 903-1-245.87 Альбом V часть 2

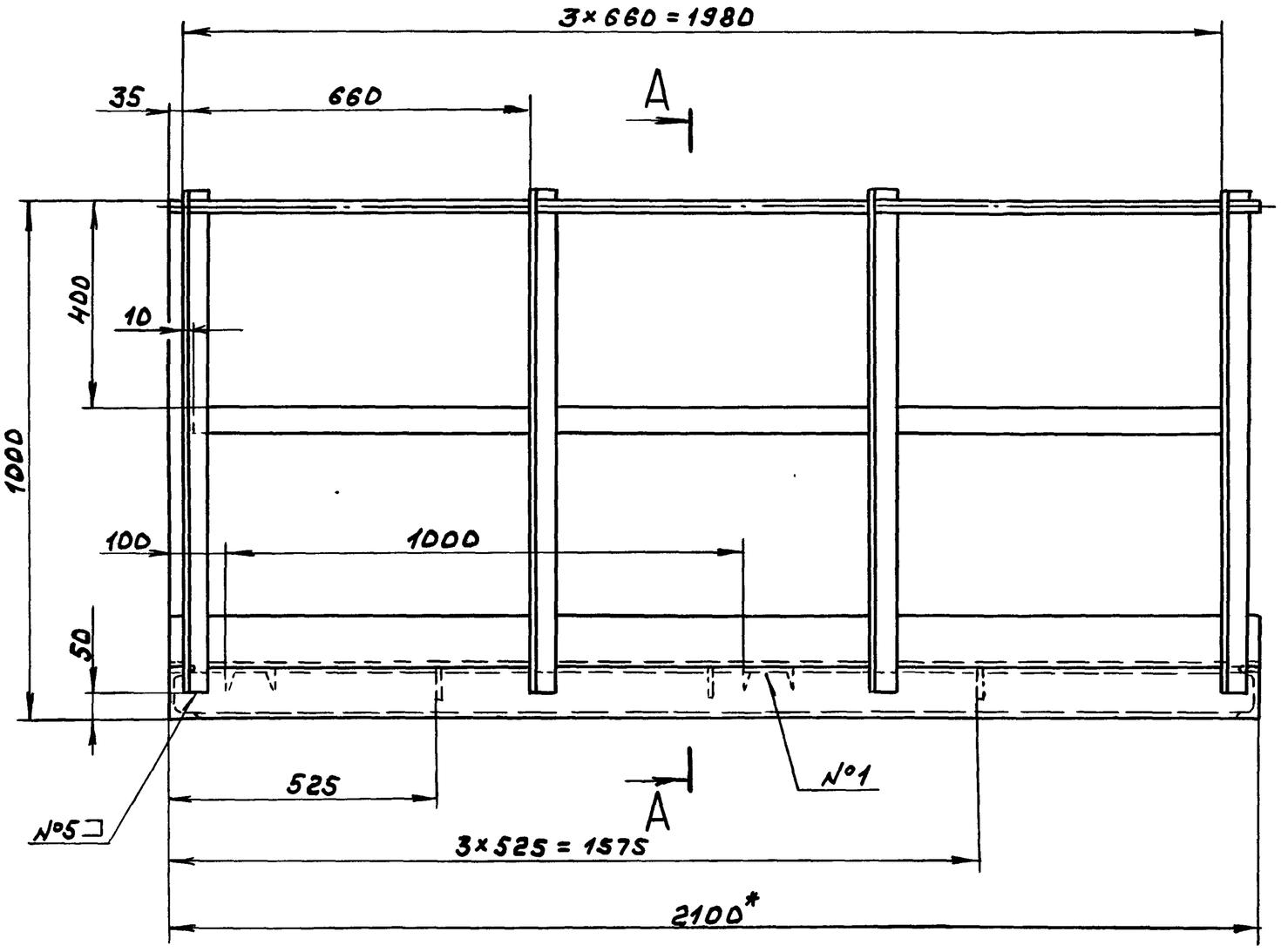


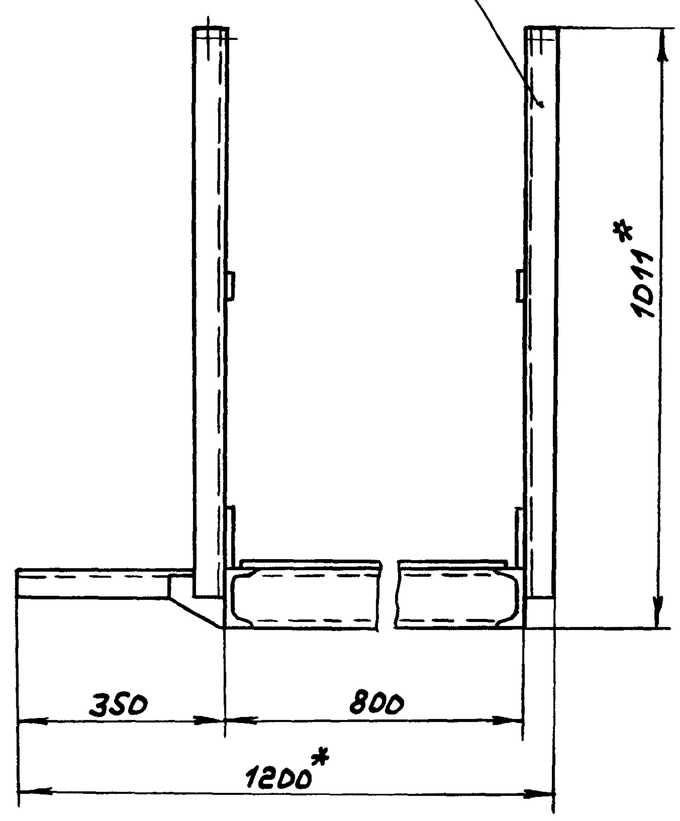


А - А
М 1:2

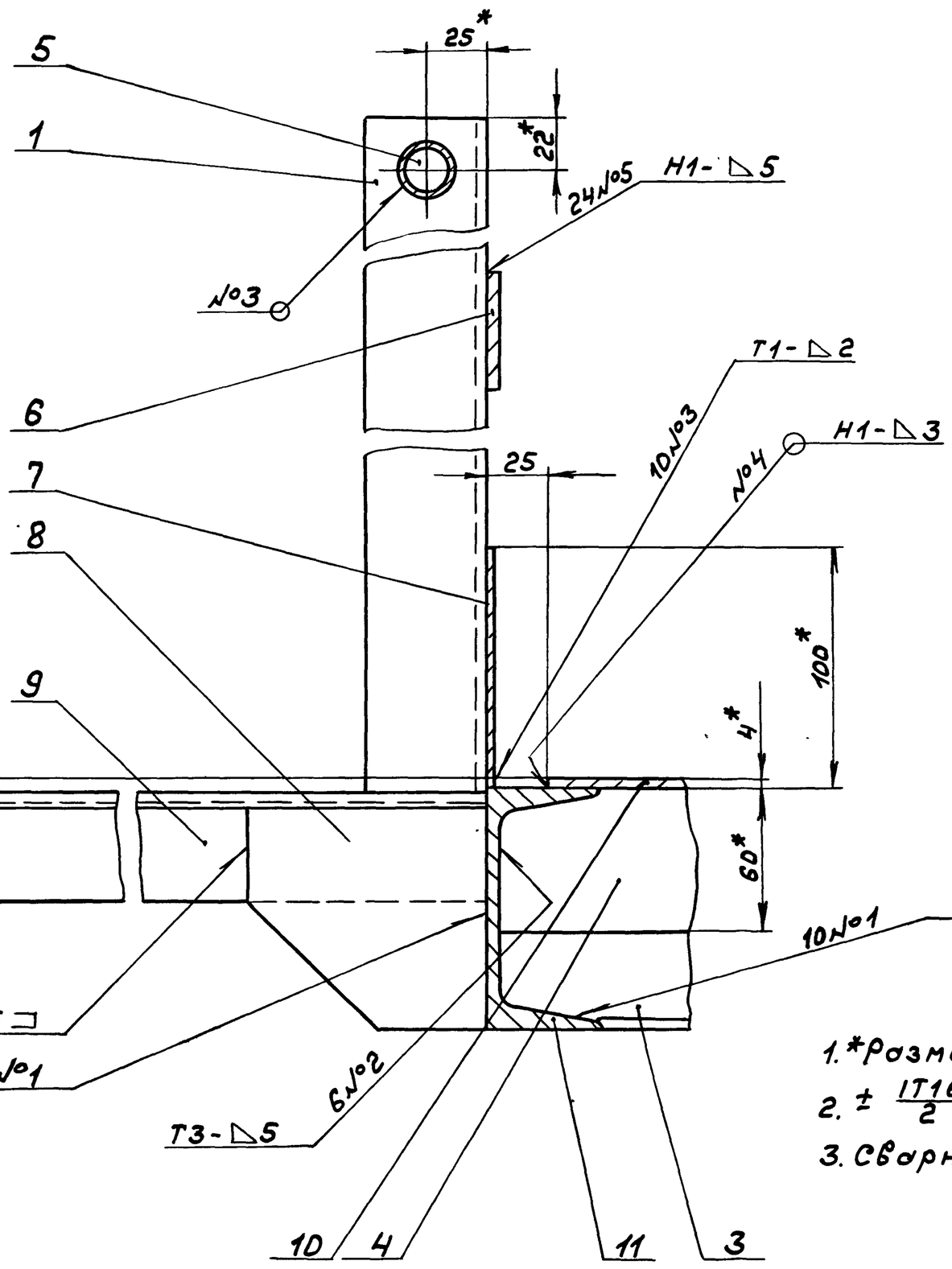


1. *Размеры для справок
2. ± IT16/2
3. Сварные швы по ГОСТ 5264-80

| | | | | | | |
|---|---|---|---|---|---|---|
| | | | | | Д23Д.410.000СБ | |
| Изм. | Лист | № докум. | Подп. | Дата | Площадка соединительная | Лит. И; Масса 157; Масштаб 1:10 |
| Разраб. | | Козина | | 3.3.87 | | Лист; Листов 1 |
| Пров. | | Козина | | | | Госстрой СССР ГПИ Горьковский Сантехпроект |
| Т. контр. | | | | | | |
| Нач. отд. | | Вольский | | | | |
| Н. контр. | | Мюнтер | | | | |
| Утв. | | | | | | |

Копир.

22192-05 43 Формат А2

Инв. № подл. | Подп. и дата | Взам. инв. № | Инв. № дубл. | Подп. и дата

Типовой проект 903-1-245.87 Альбом V часть 2

Инв.№подл. | Подп. и дата | Взам.инв.№ | Инв.№дубл. | Подп. и дата

А23А.411.000СБ

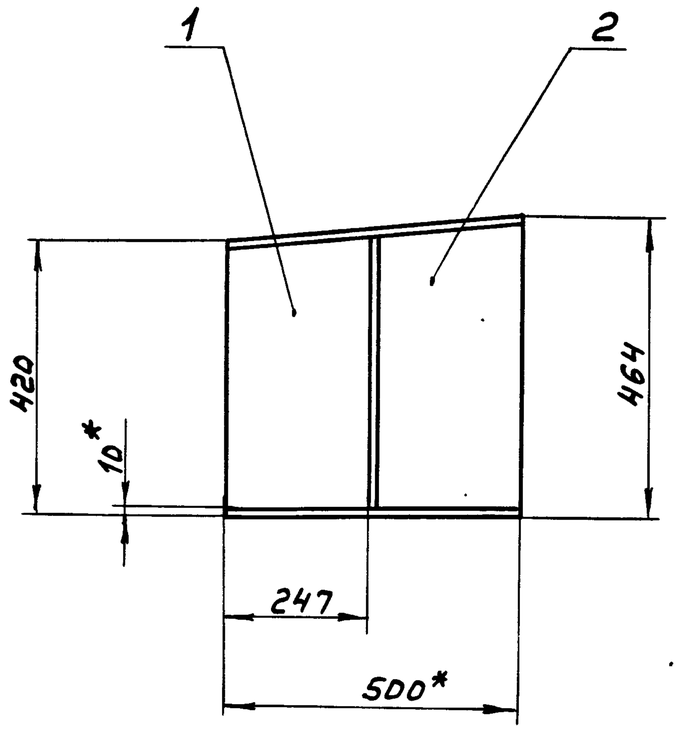


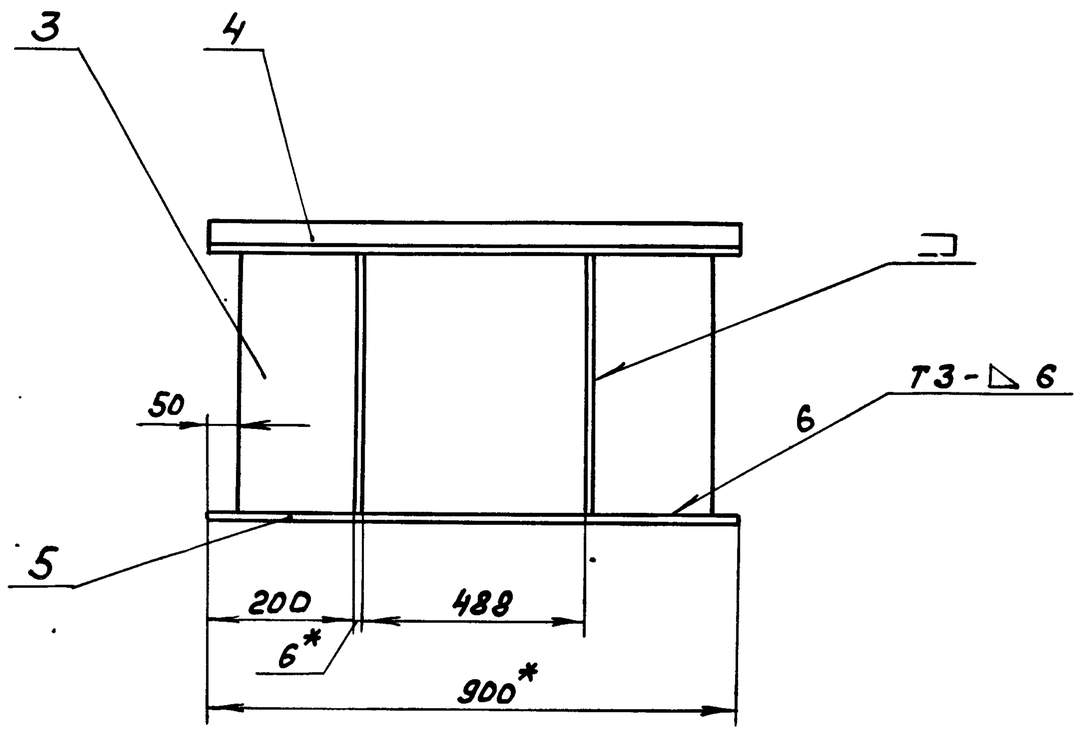


Поз.1
М1:5

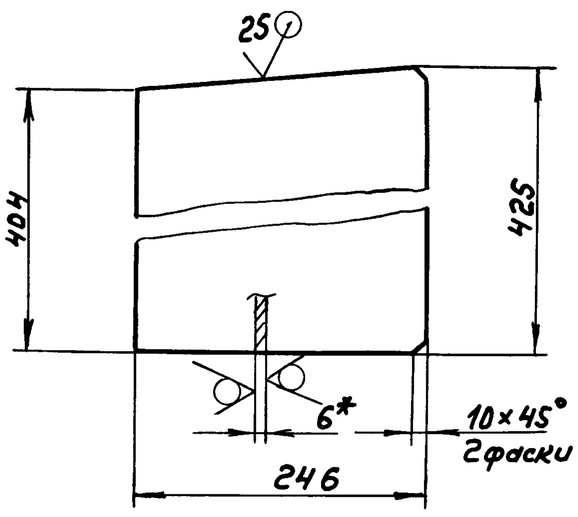


Поз.2
М1:5

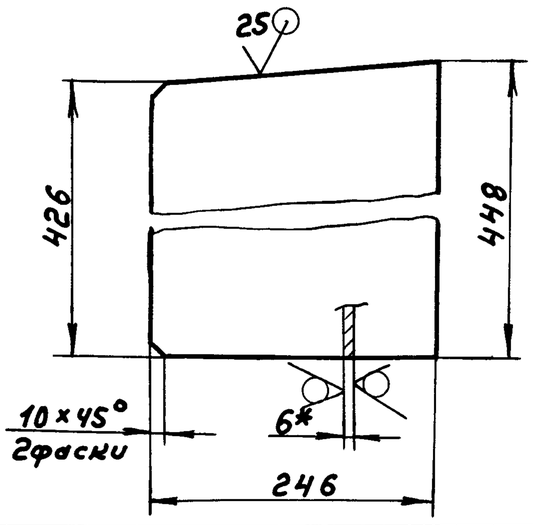


1. *Размеры для справок
2. ± IT16/2
3. Сварные швы по ГОСТ 5264-80

| Изм. | Лист | № докум. | Подп. | Дата |
|---|---|---|---|---|
| Разраб. | | Мюнтер | | 7.87 |
| Пров. | | | | |
| Т.контр. | | | | |
| Нач.отд. | | Вольский | | |
| Н.контр. | | Мюнтер | | |
| Утв. | | | | |

А23Д.411.000СБ

Опора

| Лит. | Масса | Масштаб |
|---|---|---|
| И | 93 | 1:10 |
| Лист | Листов 1 | |

Госстрой СССР ГПИ Горьковский Сантехпроект

Формат А3

А23А.410.004

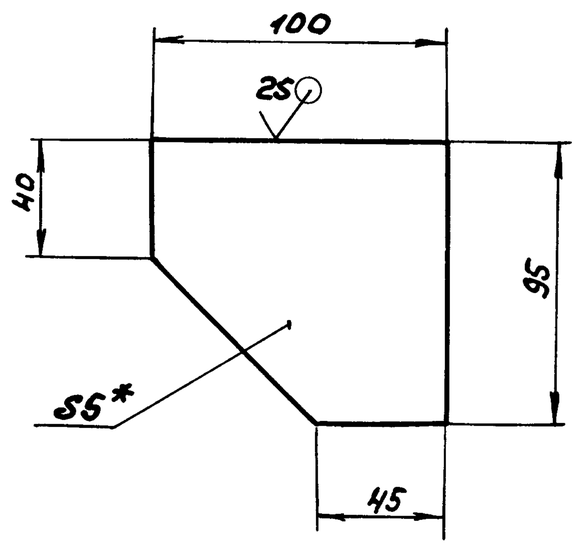


1. *Размеры для справок
2. ± IT16/2

| Изм. | Лист | № докум. | Подп. | Дата |
|---|---|---|---|---|
| Разраб. | | Козина | | 7.87 |
| Пров. | | | | |
| Т.контр. | | | | |
| Н.контр. | | Мюнтер | | |
| Утв. | | | | |

А23Д.410.004

Косынка

| Лит. | Масса | Масштаб |
|---|---|---|
| И | 0,34 | 1:2 |
| Лист | Листов 1 | |

Лист Б-ПН-5 ГОСТ 19903-74 / Вст3сп ГОСТ 14637-79

Госстрой СССР ГПИ Горьковский Сантехпроект

Формат А4

| Формат | Зона | Поз. | Обозначение | Наименование | Кол. | Примечание |
|---|---|---|---|---|---|---|
| | | | | | | |
| | | | | Документация | | |
| | | | | | | |
| А3 | | | А23Д.411.000СБ | Сборочный чертеж | | |
| | | | | | | |
| | | | | Детали | | |
| | | | | | | |
| Б4 | | 1 | А23Д.411.001 | Лист | | |
| | | | | Лист Б-ПН-6 ГОСТ 19903-74 | | |
| | | | | Вст3сп ГОСТ 14637-79 | 2 | 4,8 кг |
| Б4 | | 2 | А23Д.411.002 | Лист | | |
| | | | | Лист Б-ПН-6 ГОСТ 19903-74 | | |
| | | | | Вст3сп ГОСТ 14637-79 | 2 | 5,1 кг |
| Б4 | | 3 | А23Д.411.003 | Лист | | |
| | | | | Лист Б-ПН-6 ГОСТ 19903-74 / Вст3сп ГОСТ 14637-79 | | |
| | | | | (800×425) h16 (25) | 1 | 16 кг |
| Б4 | | 4 | А23Д.411.004 | Лист | | |
| | | | | Лист Б-ПН-6 ГОСТ 19903-74 | | |
| | | | | Вст3сп ГОСТ 14637-79 | | |
| | | | | (900×502) h16 (25) | 1 | 21,3 кг |
| Б4 | | 5 | А23Д.411.005 | Плита | | |
| | | | | Лист Б-ПН-10 ГОСТ 19903-74 | | |
| | | | | Вст3сп ГОСТ 14637-79 | | |
| | | | | (900×500) h16 (25) | 1 | 35 кг |

| Изм. | Лист | № докум. | Подп. | Дата |
|---|---|---|---|---|
| Разраб. | | Мюнтер | | 3.84 |
| Пров. | | | | |
| Нач.отд. | | Вольский | | |
| Н.контр. | | Мюнтер | | |
| Утв. | | | | |

А23Д.411.000

Опора

| Лит. | Лист | Листов |
|---|---|---|
| И | | 1 |

Госстрой СССР ГПИ Горьковский Сантехпроект

Копир.

Формат А4

Типовой проект 903-1-245.87 Альбом 4 часть 2

Поз. 2

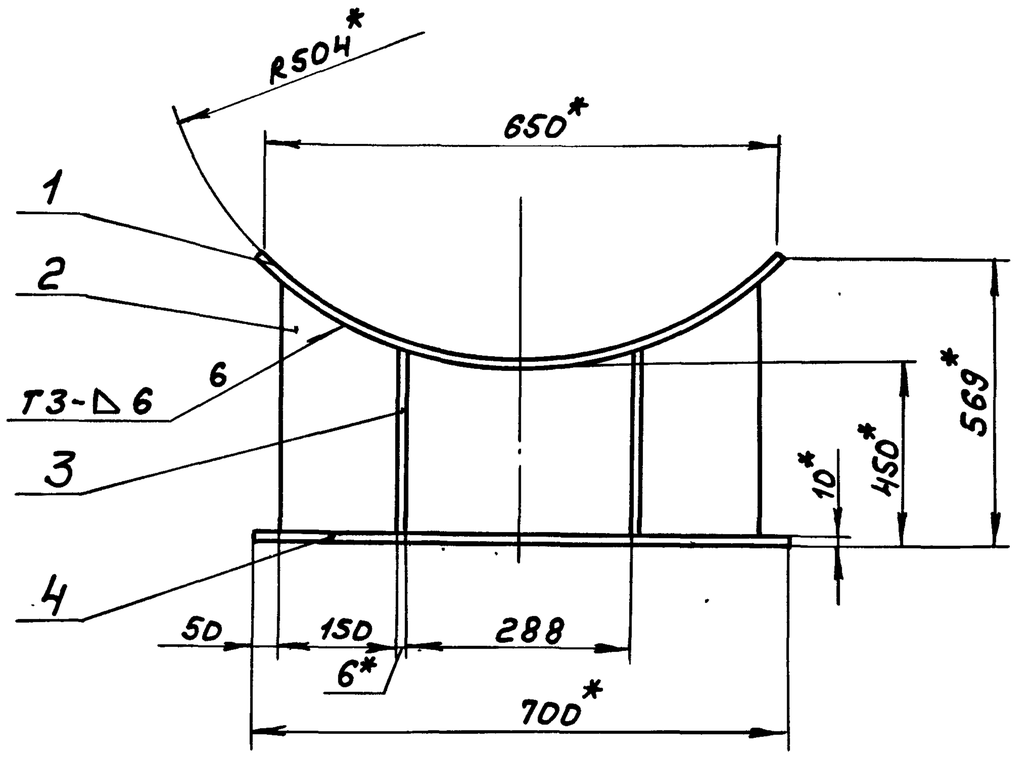


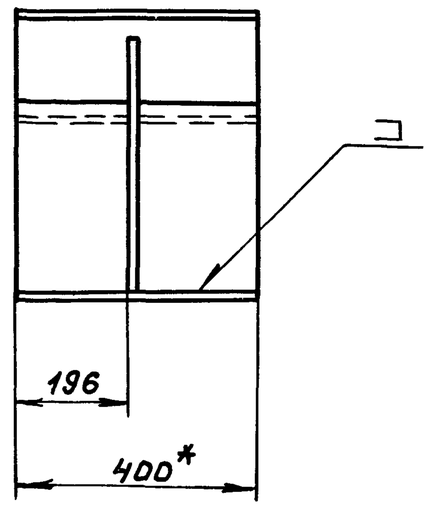


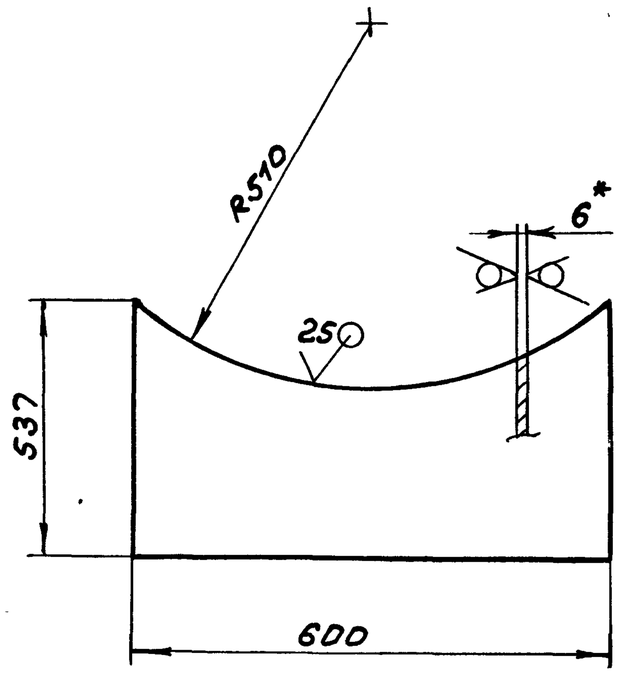


Поз. 1

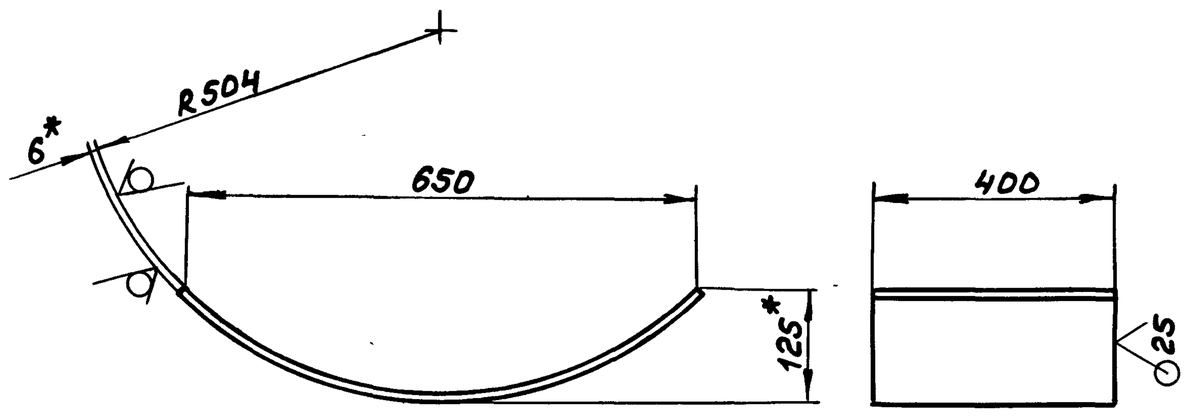


1.* Размеры для справок
2. ± IT16/2
3. Сварные швы по ГОСТ5264-80

| Изм. | Лист | № докум. | Подп. | Дата |
|---|---|---|---|---|
| Разраб. | | Мюнтер | | 3387 |
| Пров. | | Мюнтер | | |
| Т. контр. | | | | |
| Нач. отд. | | Абашин | | |
| Н. контр. | | Мюнтер | | |
| Утв. | | | | |

А23Д.412.000СБ

Опора

| Лит. | Масса | Масштаб |
|---|---|---|
| И | 66 | 1:10 |
| Лист | Листов 1 | |

Госстрой СССР ГПИ Горьковский Сантехпроект

Формат А3

А23А.412.003

25 (√)

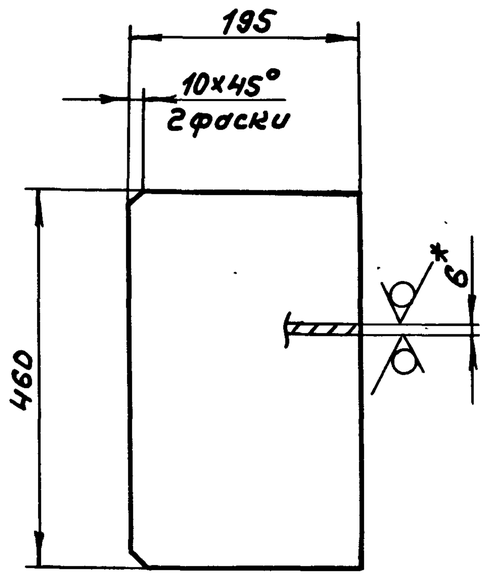


1.* Размеры для справок
2. ± IT16/2

| Изм. | Лист | № докум. | Подп. | Дата |
|---|---|---|---|---|
| Разраб. | | Козина | | 3.3.87 |
| Пров. | | Корчков | | |
| Т. контр. | | | | |
| Н. контр. | | Мюнтер | | |
| Утв. | | | | |

А23А.412.003

Косынка

| Лит. | Масса | Масштаб |
|---|---|---|
| И | 4,2 | 1:5 |
| Лист | Листов 1 | |

Лист 6-ПН-6 ГОСТ19903-74 / Вст3сп ГОСТ14637-79

Госстрой СССР ГПИ Горьковский Сантехпроект

Формат А4

| Формат | Зона | Поз. | Обозначение | Наименование | Кол. | Примечание |
|---|---|---|---|---|---|---|
| | | | | | | |
| | | | | Документация | | |
| | | | | | | |
| А3 | | | А23Д.412.000СБ | Сборочный чертеж | | |
| | | | | | | |
| | | | | Детали | | |
| | | | | | | |
| Б4 | | 1 | А23Д.412.001 | Лист | | |
| | | | | Лист Б-ПН-6 ГОСТ19903-74 | | |
| | | | | Вст3сп ГОСТ14637-79 | 1 | 13,3кг |
| Б4 | | 2 | А23Д.412.002 | Стойка | | |
| | | | | Лист Б-ПН-6 ГОСТ19903-74 | | |
| | | | | Вст3сп ГОСТ14637-79 | 1 | 13,5кг |
| А4 | | 3 | А23Д.412.003 | Косынка | 4 | |
| Б4 | | 4 | А23Д.412.004 | Плита | | |
| | | | | Лист Б-ПН-10 ГОСТ19903-74 | | |
| | | | | Вст3сп ГОСТ14637-79 | | |
| | | | | (400×700) h16 25/ | 1 | 22кг |

| Изм. | Лист | № докум. | Подп. | Дата |
|---|---|---|---|---|
| Разраб. | | Мюнтер | | 3.3.87 |
| Пров. | | Мюнтер | | |
| Нач. отд. | | Волбский | | |
| Н. контр. | | Мюнтер | | |
| Утв. | | | | |

А23А.412.000

Опора

| Лит. | Лист | Листов |
|---|---|---|
| И | | 1 |

Госстрой СССР ГПИ Горьковский Сантехпроект

Копир. 22192-05 45 Формат А4

Д23Д.414.000СБ

Типовой проект 903-1-245.87 Альбом 4 часть 2

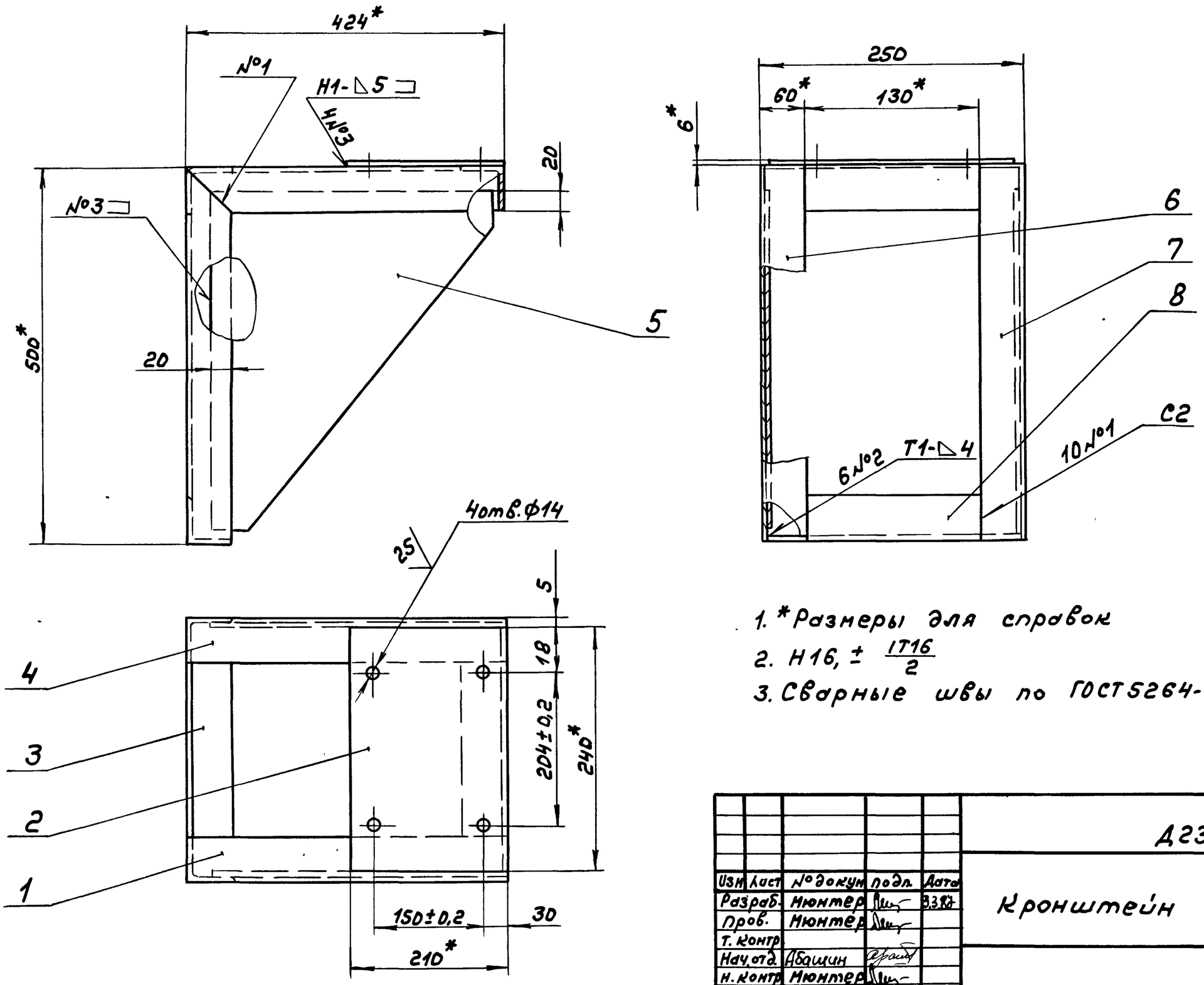


1. *Размеры для справок
2. Н16, ± IT16/2
3. Сварные швы по ГОСТ5264-80

| Изм | Лист | № докум | Подп. | Дата | Д23Д.414.000СБ | | | |
|---|---|---|---|---|---|---|---|---|
| Разраб. | | Мюнтер | | 3.3.87 | Кронштейн | Лит. И | Масса 15,5 | Масштаб 1:5 |
| Пров. | | Мюнтер | | | | Лист | Листов 1 | |
| Т. контр | | | | | | Госстрой СССР ГПИ Горьковский сантехпроект | | |
| Нач. отд. | | Абашин | | | | | | |
| Н. контр | | Мюнтер | | | | | | |
| Утв. | | | | | | | | |

Формат А3

Д23Д.414.001

Рис.1

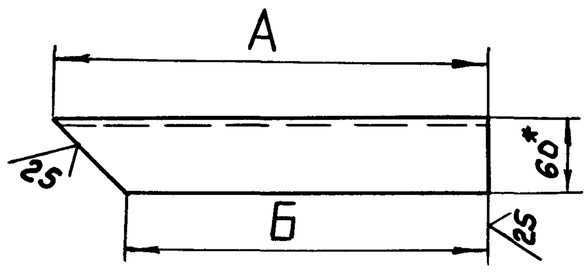


Рис. 2

Остальное см. Рис.1

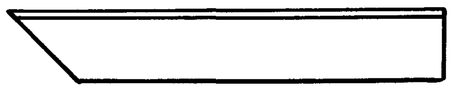

| Обозначение | Рис. | Размеры, мм. А | Размеры, мм. Б | Масса, кг |
|---|---|---|---|---|
| Д23Д.414.001 | 1 | 424 | 364 | 1,37 |
| -01 | 2 | | | |
| -02 | 1 | 500 | 440 | 1,65 |
| -03 | 2 | | | |

1. *Размеры для справок
2. ± IT16/2

| Изм | Лист | № докум. | Подп. | Дата | Д23Д.414.001 | | | |
|---|---|---|---|---|---|---|---|---|
| Разраб. | | Мюнтер | | 3.3.87 | Уголок | Лит. И | Масса см.табл. | Масштаб — |
| Пров. | | Мюнтер | | | | Лист | Листов 1 | |
| Т. контр | | | | | | | | |
| Н. контр | | Мюнтер | | | Уголок 60×60×4 ГОСТ19771-74 / Вст3сп ГОСТ11474-76 | Госстрой СССР ГПИ Горьковский сантехпроект | | |
| Утв. | | | | | | | | |

Формат А4

| Формат | Зона | Поз. | Обозначение | Наименование | Кол. | Примечание |
|---|---|---|---|---|---|---|
| | | | | Документация | | |
| А3 | | | Д23Д 414.000 СБ | Сборочный чертеж | | |
| | | | | Детали | | |
| А4 | | 1 | Д23Д.414.001 | Уголок | 1 | |
| Б4 | | 2 | Д23Д.414.002 | Плита | | |
| | | | | Лист Б-ПН-6 ГОСТ19903-74 / Вст3сп ГОСТ14637-79 | | |
| | | | | (210×240) h16 25 | 1 | 2,4кг |
| Б4 | | 3 | Д23Д.414.003 | Связь | | |
| | | | | Уголок 60×60×4 ГОСТ19771-74 / Вст3сп ГОСТ11474-76 | | |
| | | | | L=130 h16 25 | 1 | 0,45кг |
| А4 | | 4 | Д23Д.414.001-01 | Уголок | 1 | |
| А4 | | 5 | Д23Д.414.004 | Косынка | 2 | |
| А4 | | 6 | Д23Д.414.001-02 | Уголок | 1 | |
| | | 7 | -03 | Уголок | 1 | |
| А4 | | 8 | Д23Д.414.005 | Уголок | 2 | |

| Изм | Лист | № докум. | Подп. | Дата | Д23Д.414.000 | | | |
|---|---|---|---|---|---|---|---|---|
| Разраб. | | Мюнтер | | 3.3.87 | Кронштейн | Лит. И | Лист | Листов 1 |
| Пров. | | Мюнтер | | | | Госстрой СССР ГПИ Горьковский сантехпроект | | |
| Нач. отд. | | Абашин | | | | | | |
| Н. контр | | Мюнтер | | | | | | |
| Утв. | | | | | | | | |

Формат А4

Типовой проект 903-1-245.87 Альбом V часть 2

А23А.415.001

25/ (√)

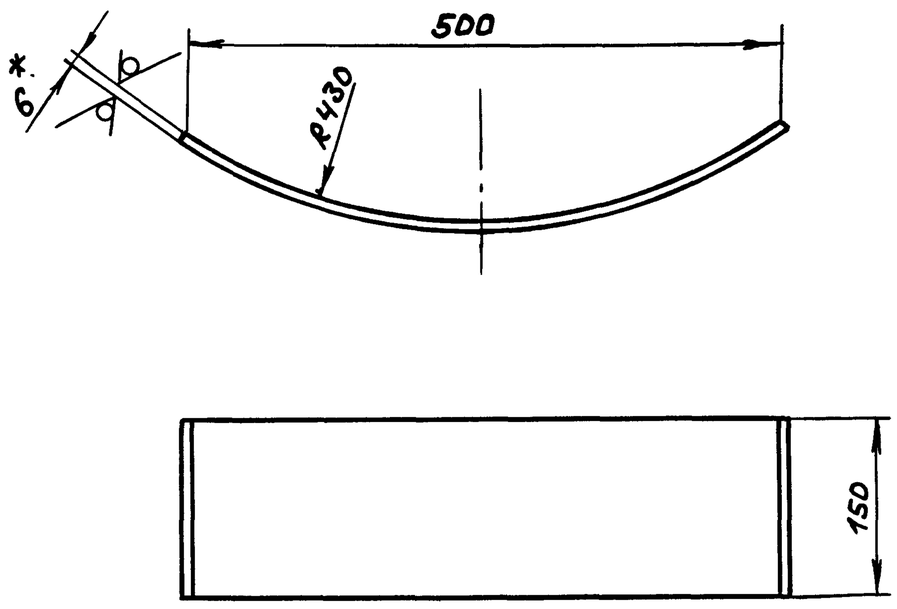


1. *Размеры для справок
2. ± IT16/2

| Изм. | Лист | № докум. | Подп. | Дата |
|---|---|---|---|---|
| Разраб. | | Мюнтер | | 3.3.87 |
| Пров. | | Мюнтер | | |
| Т.контр. | | | | |
| Н.контр. | | Мюнтер | | |
| Утв. | | | | |

Д23Д.415.001

Полоса

| Лит. | Масса | Масштаб |
|---|---|---|
| И | 3,35 | 1:5 |
| Лист | Листов 1 | |

Лист Б-ПН-6 ГОСТ19903-74 / Вст3сп ГОСТ14637-79

Госстрой СССР ГПИ Горьковский Сантехпроект

Формат А4

Подп. и дата | Инв.№ подл. | Взам.инв.№ | Инв.№ дубл. | Подп. и дата

| Формат | Зона | Поз. | Обозначение | Наименование | Кол. | Примечание |
|---|---|---|---|---|---|---|
| | | | | | | |
| | | | | Документация | | |
| | | | | | | |
| А3 | | | Д23Д.415.000СБ | Сборочный чертеж | | |
| | | | | | | |
| | | | | Детали | | |
| | | | | | | |
| А4 | | 1 | Д23Д.415.001 | Полоса | 1 | |
| А4 | | 2 | Д23Д.415.002 | Ребро | 2 | |
| | | 3 | -01 | Ребро | 4 | |
| А4 | | 4 | Д23Д.415.003 | Стойка | 1 | |
| Б4 | | 5 | Д23Д.415.004 | Плита | | |
| | | | | Лист Б-ПН-10 ГОСТ19903-74 / Вст3сп ГОСТ14637-79 | | |
| | | | | (400×700) h16 25/ | 1 | 22кг |

Д23Д.415.000

Опора кармана

| Лит. | Лист | Листов |
|---|---|---|
| И | | 1 |

Госстрой СССР ГПИ Горьковский Сантехпроект

Формат А4

А23А.414.005

25/ (√)

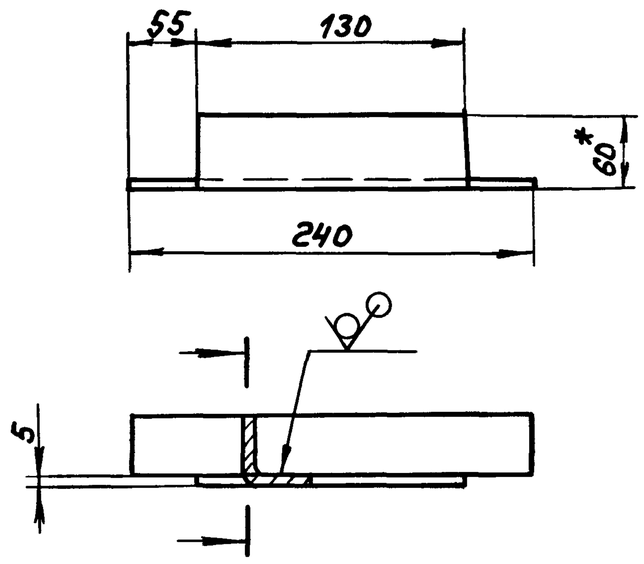


1. *Размеры для справок
2. h16, ± IT16/2

| Изм. | Лист | № докум. | Подп. | Дата |
|---|---|---|---|---|
| Разраб. | | Мюнтер | | 3.3.87 |
| Пров. | | Мюнтер | | |
| Т.контр. | | | | |
| Н.контр. | | Мюнтер | | |
| Утв. | | | | |

Д23Д.414.005

Уголок

| Лит. | Масса | Масштаб |
|---|---|---|
| И | 0,65 | 1:5 |
| Лист | Листов 1 | |

Уголок 60×60×4 ГОСТ19771-74 / Вст3сп ГОСТ11474-76

Госстрой СССР ГПИ Горьковский Сантехпроект

Формат А4

Подп. и дата | Инв.№ подл. | Взам.инв.№ | Инв.№ дубл. | Подп. и дата

А23А.414.004

√ (√)

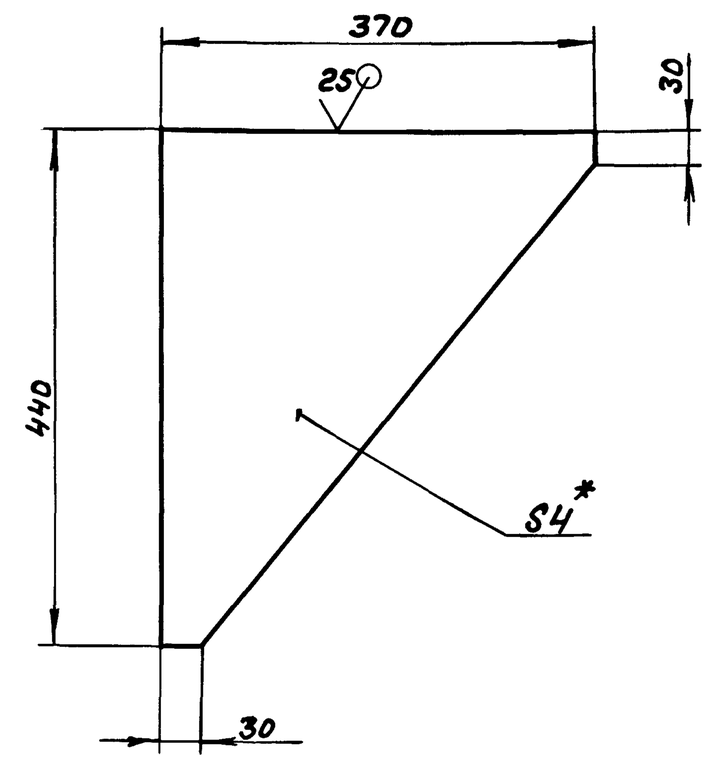


1. *Размеры для справок
2. h16, ± IT16/2

| Изм. | Лист | № докум. | Подп. | Дата |
|---|---|---|---|---|
| Разраб. | | Мюнтер | | 3.3.87 |
| Пров. | | Мюнтер | | |
| Т.контр. | | | | |
| Н.контр. | | Мюнтер | | |
| Утв. | | | | |

Д23Д.414.004

Косынка

| Лит. | Масса | Масштаб |
|---|---|---|
| И | 2,6 | 1:5 |
| Лист | Листов 1 | |

Лист Б-ПН-4 ГОСТ19903-74 / Вст3сп ГОСТ14637-79

Госстрой СССР ГПИ Горьковский Сантехпроект

Копир

Формат А4

Типовой проект 903-1-245.87 Альбом V часть 2

Инв.№подл. | Подп. и дата | Взам.инв.№ | Инв.№дубл. | Подп. и дата

А23А.415.003

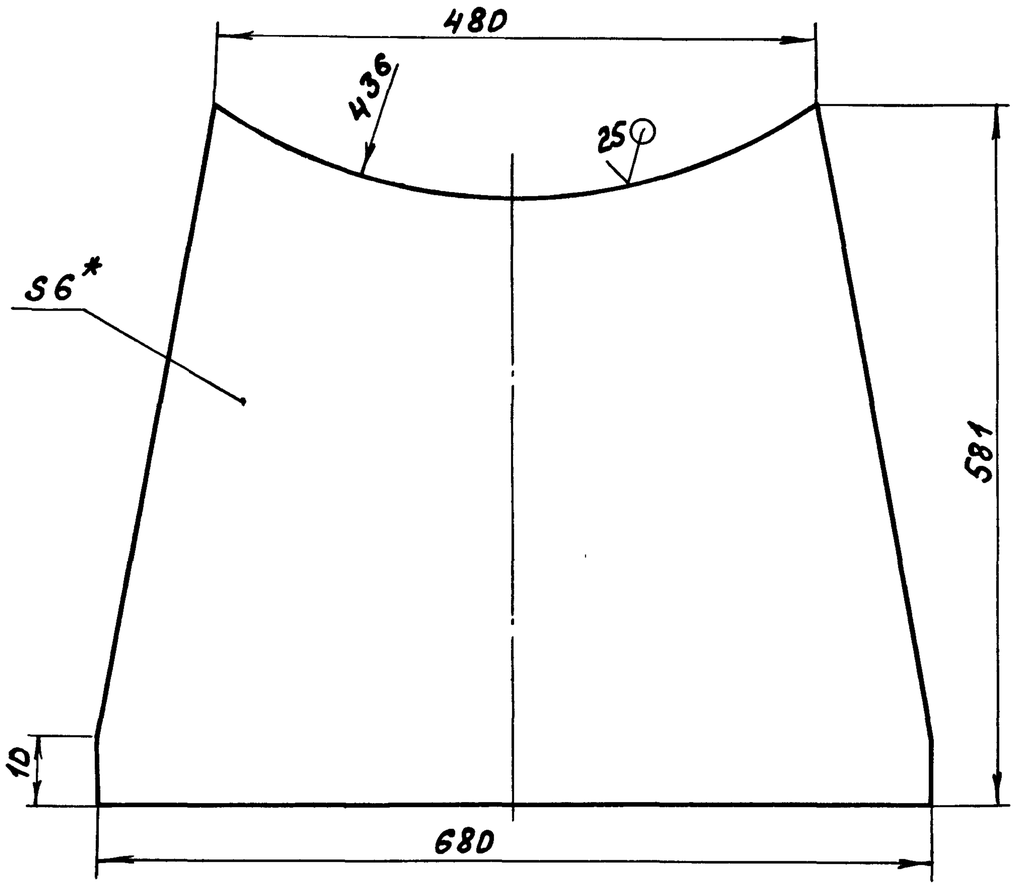


1. *Размеры для справок
2. h16, ± IT16/2

| Изм | Лист | № докум. | Подп. | Дата |
|---|---|---|---|---|
| Разраб | | Мюнтер | | 3.3.87 |
| Пров. | | Мюнтер | | |
| Т.контр. | | | | |
| Н.контр. | | Мюнтер | | |
| Утв. | | | | |

Д23Д.415.003

Стойка

| Лит. | Масса | Масштаб |
|---|---|---|
| И | 15,9 | 1:5 |
| Лист | Листов 1 | |

Лист Б-ПН-6 ГОСТ 19903-74 / Вст3сп ГОСТ 14637-79

Госстрой СССР ГПИ Горьковский сантехпроект

Формат А4

А23А.415.002

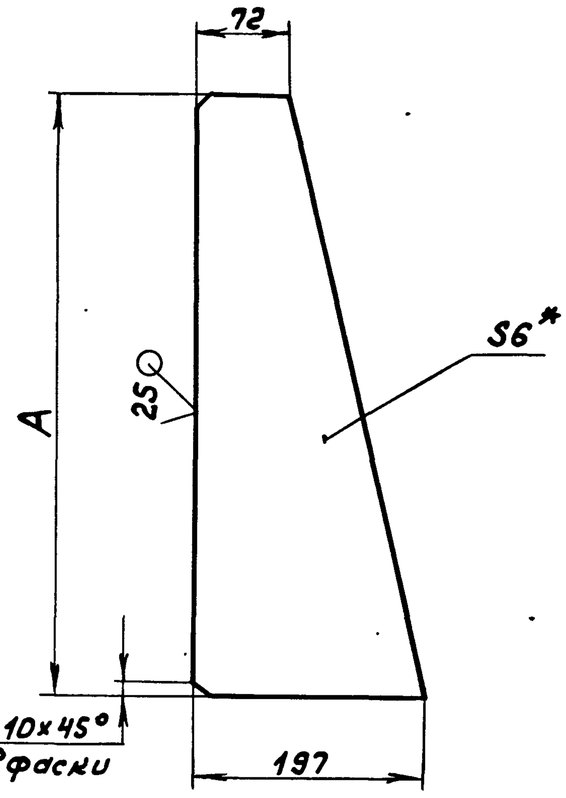


| Обозначение | А, мм. | Масса, кг |
|---|---|---|
| Д23Д.415.002 | 509 | 3,22 |
| -01 | 571 | 3,62 |

1. *Размеры для справок
2. h16, ± IT16/2

| Изм | Лист | № докум. | Подп. | Дата |
|---|---|---|---|---|
| Разраб | | Мюнтер | | 3.3.87 |
| Пров. | | Мюнтер | | |
| Т.контр. | | | | |
| Н.контр. | | Мюнтер | | |
| Утв. | | | | |

Д23Д.415.002

Ребро

| Лит. | Масса | Масштаб |
|---|---|---|
| И | см. табл. | — |
| Лист | Листов 1 | |

Лист Б-ПН-6 ГОСТ 19903-74 / Вст3сп ГОСТ 14637-79

Госстрой СССР ГПИ Горьковский сантехпроект

Формат А4

А23А.415.000СБ

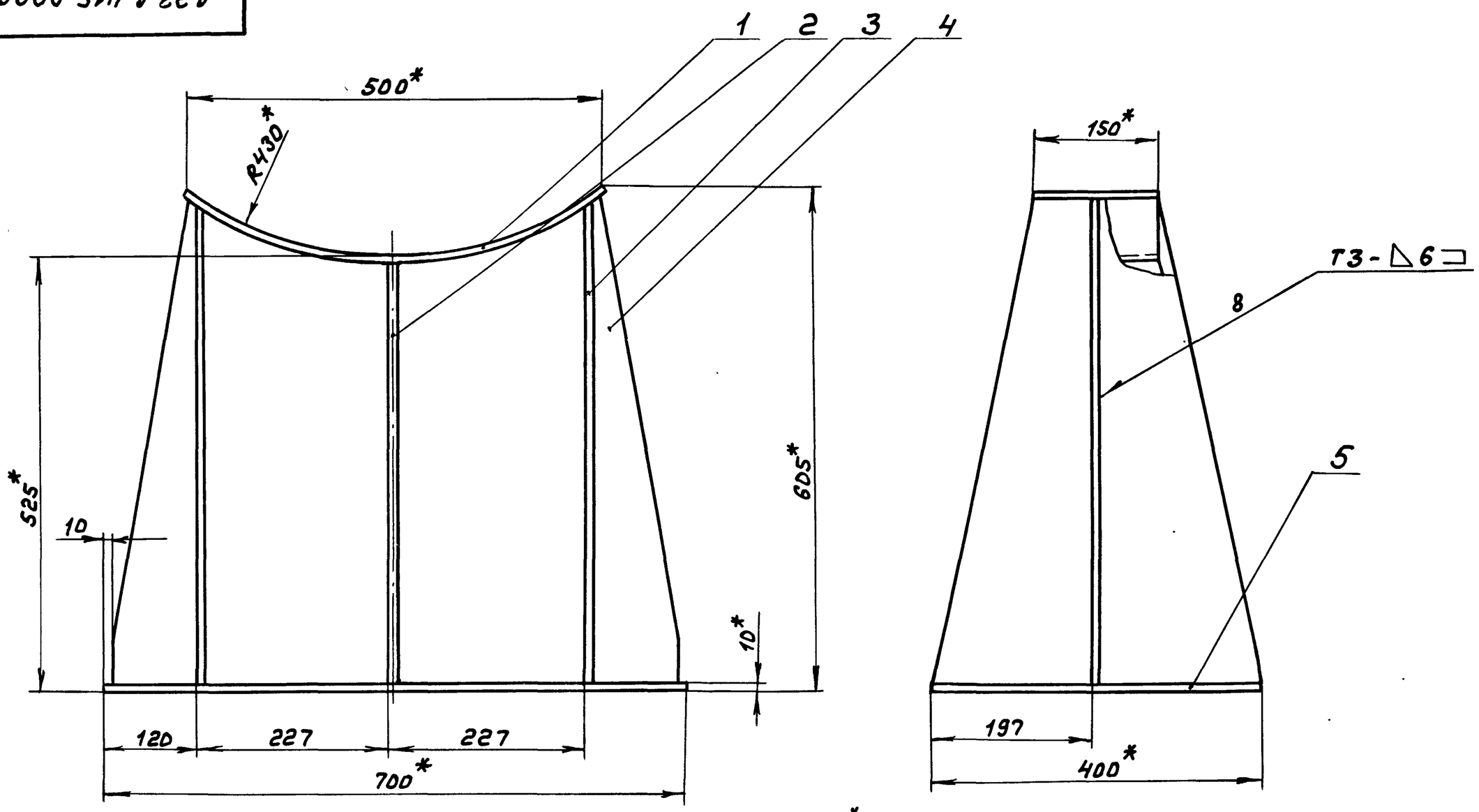


1. *Размеры для справок
2. ± IT16/2
3. Сварные швы по ГОСТ 5264-80

| Изм | Лист | № докум. | Подп. | Дата |
|---|---|---|---|---|
| Разраб | | Мюнтер | | 3.3.87 |
| Пров. | | Мюнтер | | |
| Т.контр. | | | | |
| Нач.отд. | | Абашин | | |
| Н.контр. | | Мюнтер | | |
| Утв. | | | | |

Д23Д.415.000СБ

Опора кармана

| Лит. | Масса | Масштаб |
|---|---|---|
| И | 63 | 1:5 |
| Лист | Листов 1 | |

Госстрой СССР ГПИ Горьковский сантехпроект

Копир. 22192-05 48 Формат А3

Д20А.744.001

Типовой проект 903-1-245.87 Альбом 4 часть 2

25 (✓)

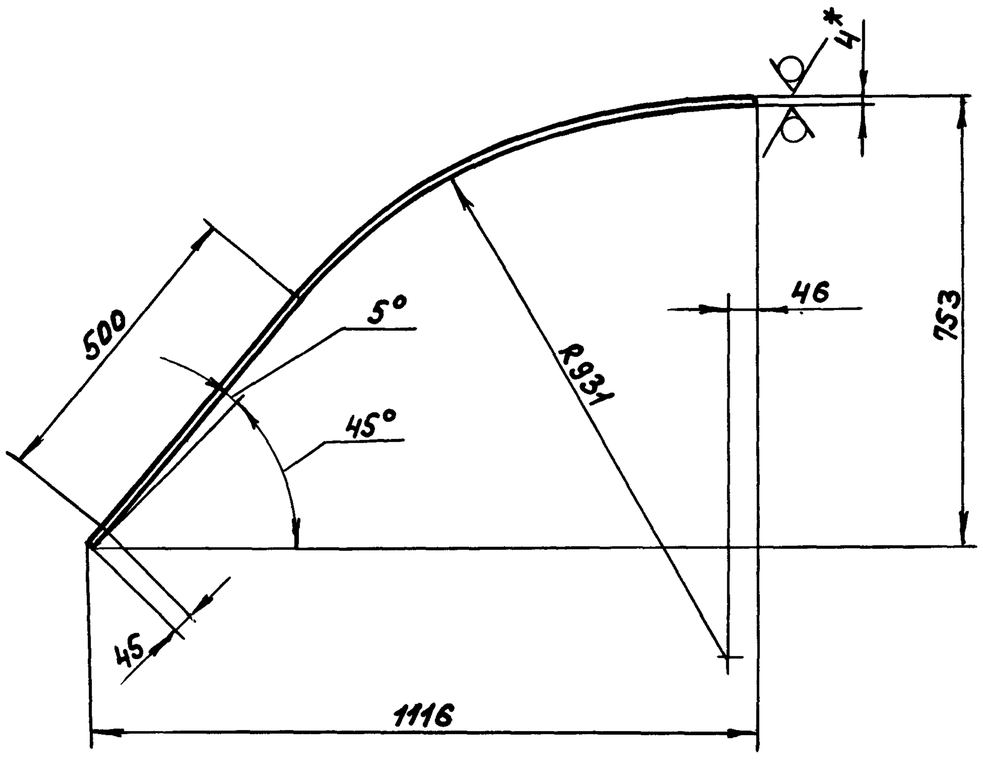


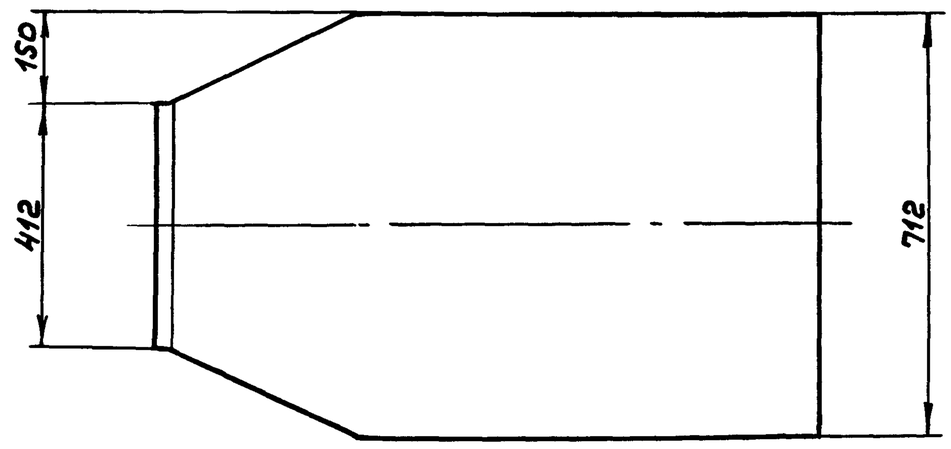


1. *Размеры для справок
2. $\pm \frac{IT16}{2}$

| Изм | Лист | № докум. | Подп. | Дата | Д20А.744.001 | | | |
|---|---|---|---|---|---|---|---|---|
| Разраб. | | Козина | | 3.6.87 | Стенка | Лит. И | Масса 24 | Масштаб 1:10 |
| Пров. | | Козина | | | | Лист | Листов 1 | |
| Т.контр. | | | | | | | | |
| Н.контр. | | Мюнтер | | | Лист Б-ПН-4 ГОСТ 19903-74 / Вст3сп ГОСТ 14637-79 | Госстрой СССР ГПИ Горьковский Сантехпроект | | |
| Утв. | | | | | | | | |

Формат А3

| Формат | Зона | Поз. | Обозначение | Наименование | Кол. | Примечание |
|---|---|---|---|---|---|---|
| | | | | Документация | | |
| А2 | | | Д20А.744.010СБ | Сборочный чертеж | | |
| | | | | Детали | | |
| А3 | | 1 | Д20А.744.001 | Стенка | 1 | |
| А3 | | 2 | Д20А.744.002 | Стенка | 1 | |
| | | 3 | -01 | Стенка | 1 | |
| Б4 | | 4 | Д20А.744.003 | Уголок | | |
| | | | | Уголок 45×45×5-Б-ГОСТ 8509-72 / Вст3сп ГОСТ 535-79 | | |
| | | | | L = 420 h16 25 | 2 | 1,4кг |
| Б4 | | 5 | Д20А.744.004 | Уголок | | |
| | | | | Уголок 45×45×5-Б-ГОСТ 8509-72 / Вст3сп ГОСТ 535-79 | | |
| | | | | L = 650 h16 25 | 2 | 2,2кг |
| Б4 | | 6 | Д20А.744.005 | Ребро | | |
| | | | | Полоса 2-Б-5×50 ГОСТ 103-76 / Вст3сп ГОСТ 535-79 | | |
| | | | | L = 900 h16 25 | 2 | 1,8кг |
| А4 | | 7 | Д20А.744.006 | Стенка | 1 | |
| Б4 | | 8 | Д20А.744.007 | Ребро | | |
| | | | | Полоса 2-Б-5×50 ГОСТ 103-76 / Вст3сп ГОСТ 535-79 | | |
| | | | | L = 800 h16 25 | 2 | 1,6кг |

| Изм | Лист | № докум. | Подп. | Дата | Д20А.744.010 | | | |
|---|---|---|---|---|---|---|---|---|
| Разраб. | | Козина | | 3.6.87 | Короб | Лит. И | Лист | Листов 1 |
| Пров. | | Козина | | | | Госстрой СССР ГПИ Горьковский Сантехпроект | | |
| Нач.отд. | | Вольский | | | | | | |
| Н.контр. | | Мюнтер | | | | | | |
| Утв. | | | | | | | | |

| Формат | Зона | Поз. | Обозначение | Наименование | Кол. | Примечание |
|---|---|---|---|---|---|---|
| | | | | Документация | | |
| А2 | | | Д20А.744.000СБ | Сборочный чертеж | | |
| | | | | Сборочные единицы | | |
| А4 | | 1 | Д20А.744.010 | Короб | 1 | |
| А4 | | 2 | Д20А.744.020 | Короб | 1 | |
| А4 | | 3 | Д20А.744.030 | Короб | 1 | |

| Изм | Лист | № докум. | Подп. | Дата | Д20А.744.000 | | | |
|---|---|---|---|---|---|---|---|---|
| Разраб. | | Козина | | 3.6.87 | Короб | Лит. И | Лист | Листов 1 |
| Пров. | | Козина | | | | Госстрой СССР ГПИ Горьковский Сантехпроект | | |
| Нач.отд. | | Вольский | | | | | | |
| Н.контр. | | Мюнтер | | | | | | |
| Утв. | | | | | | | | |

Инв. № подл. | Подп. и дата | Взам. инв. № | Инв. № дубл. | Подп. и дата

Типовой проект 903-1-245.87 Альбом V часть 2

Д 20А.744.000СБ

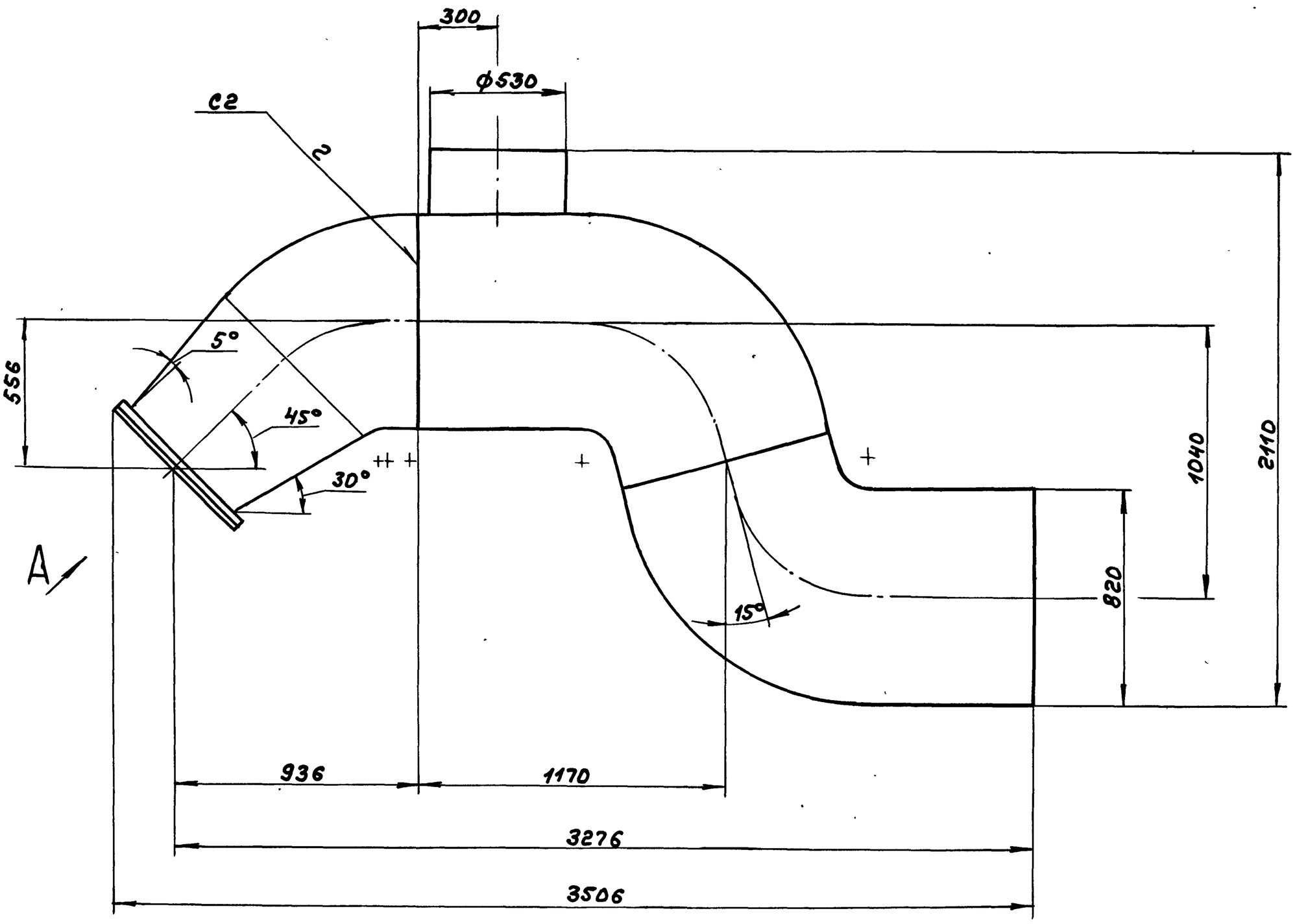


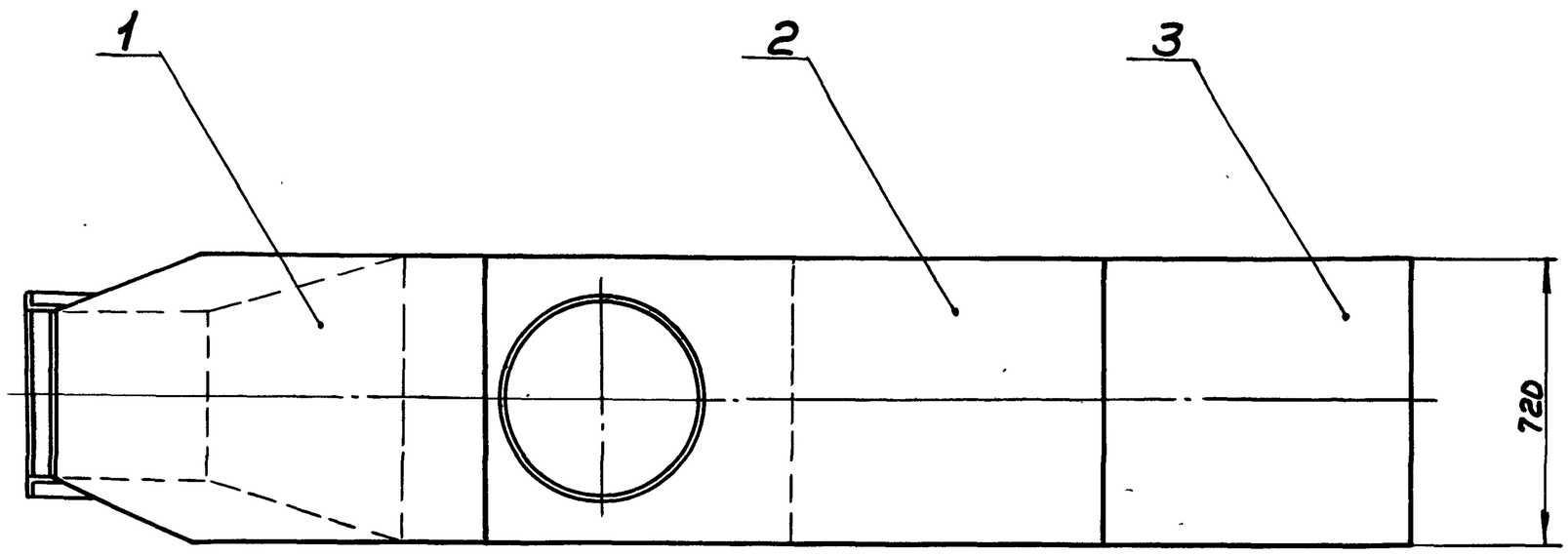


Вид А
М 1:10 повернуто

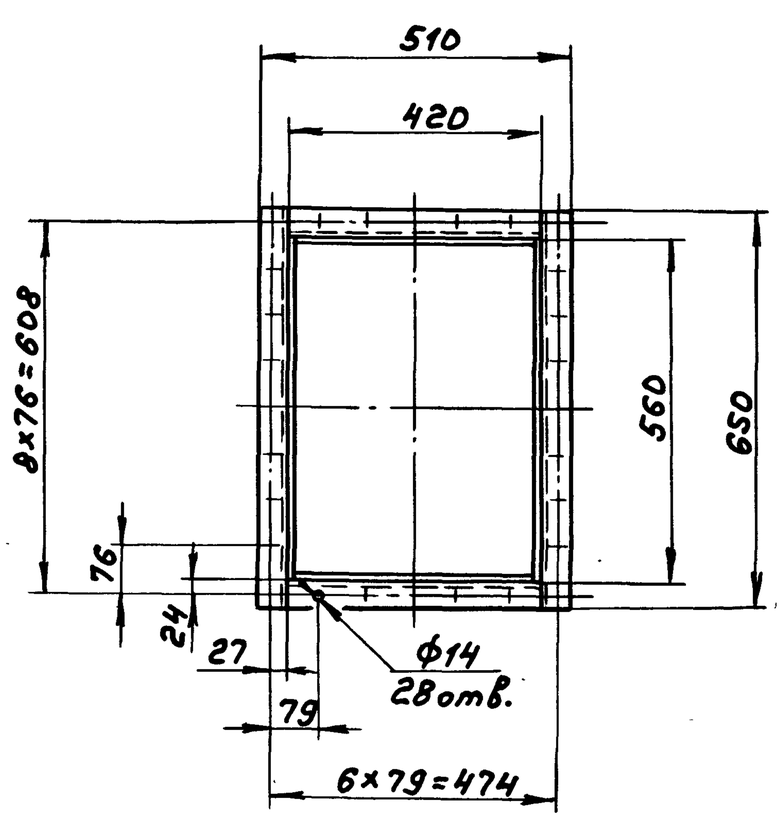


1. Размеры для справок
2. Сварные швы по ГОСТ5264-80

| | | | | | |
|---|---|---|---|---|---|
| Изм. | Лист | №докум. | Подп. | Дата | Д 20А.744.000СБ |
| Разраб. | | Козина | | 36.87 | Короб |
| Пров. | | Козина | | | Лит. И; Масса 434; Масштаб 1:15 |
| Т.контр. | | | | | Лист; Листов 1 |
| Нач.отд. | | Вольский | | | Госстрой СССР ГПИ Горьковский Сантехпроект |
| Н.контр. | | Мюнтер | | | |
| Утв. | | | | | |

Инв.№подл. | Подп. и дата | Взам.инв.№ | Инв.№дубл. | Подп. и дата

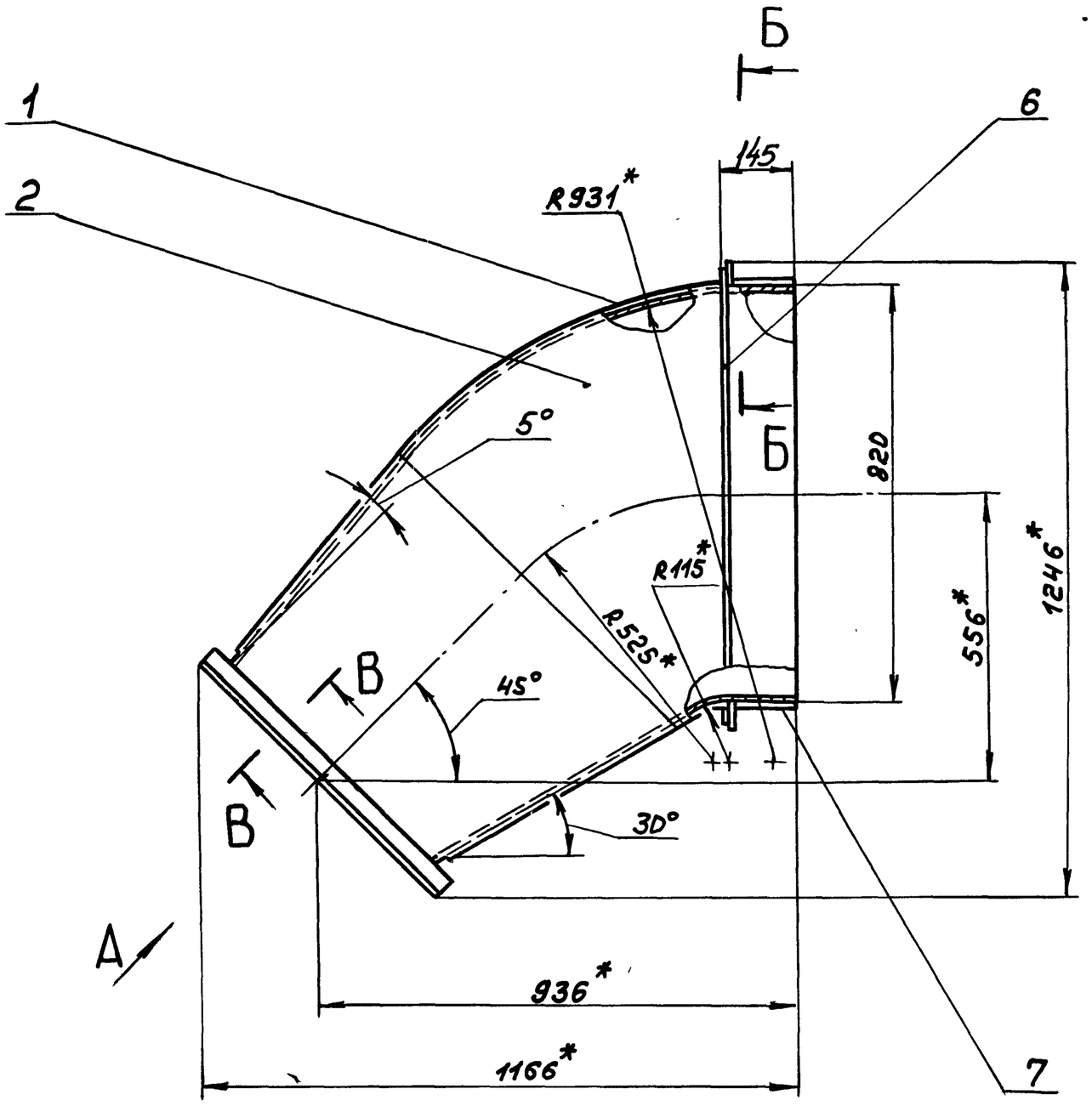


Б - Б
М1:2 повернуто

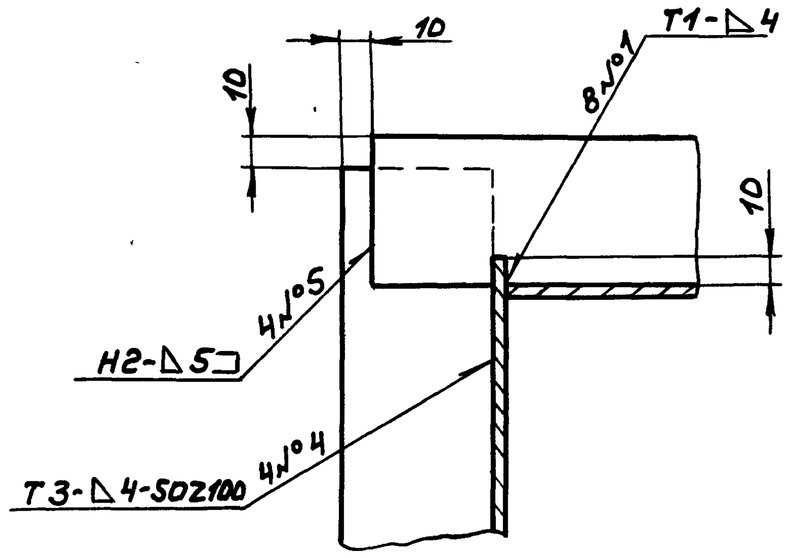


В - В
М1:2 повернуто

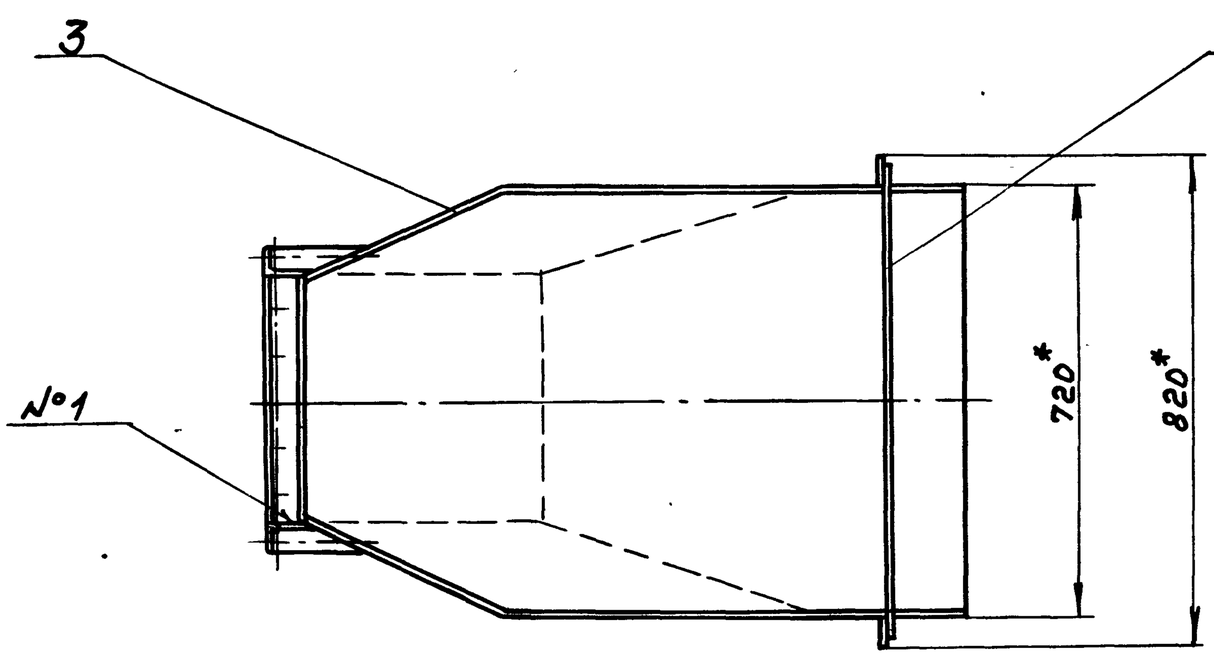


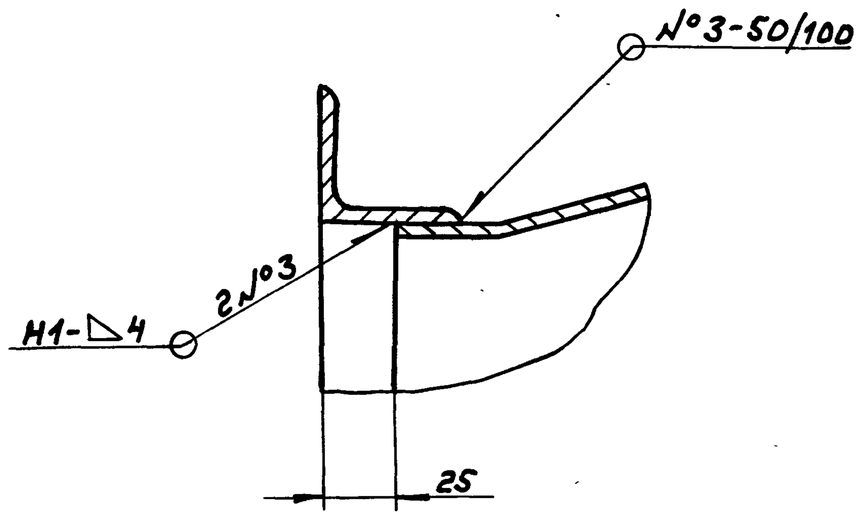


Вид А

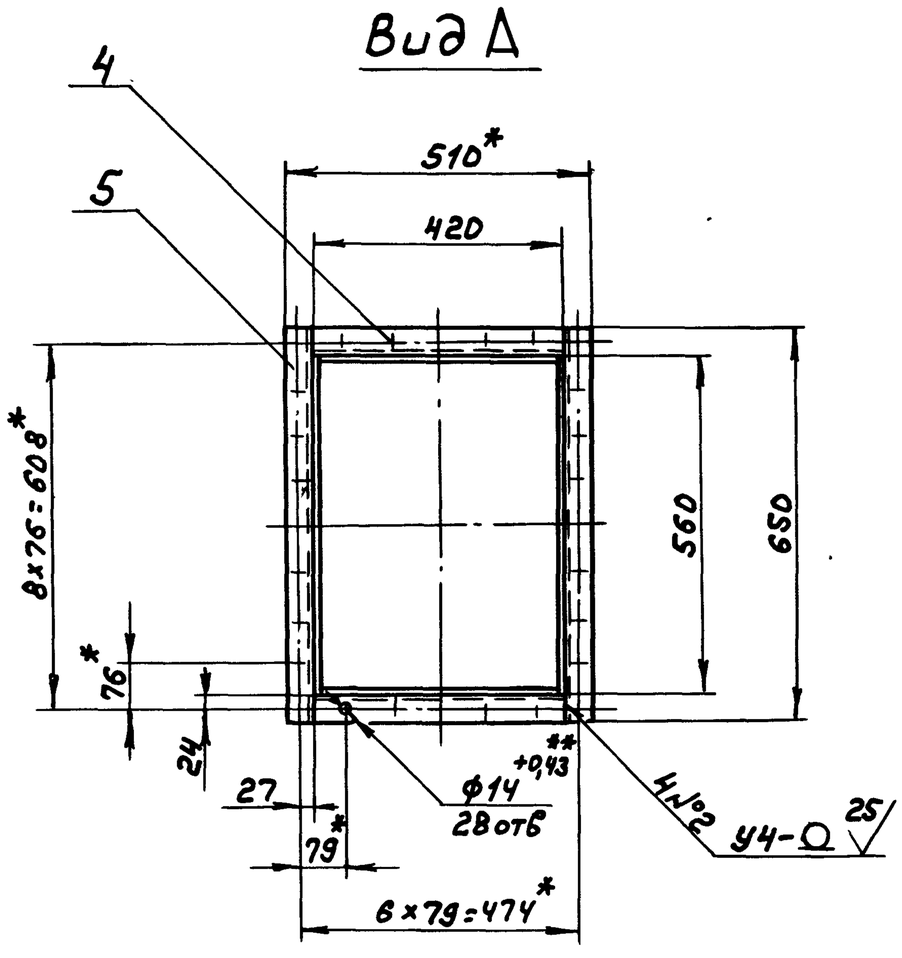


1. *Размеры для справок
2. ± IT16/2
3. Сварные швы по ГОСТ 5264-80

| | | | | | | | |
|---|---|---|---|---|---|---|---|
| Изм. | Лист | № докум. | Подп. | Дата | Д 20А.744.010СБ | | |
| Разраб. | | Козина | | 3.6.87 | Короб | Лит. | Масса | Масштаб |
| Пров. | | Козина | | | | И | 106 | 1:10 |
| Т. контр. | | | | | | Лист | Листов 1 | |
| Нач. отд. | | Волынский | | | | Госстрой СССР ГПИ Горьковский Сантехпроект | | |
| Н. контр. | | Мюнтер | | | | | | |
| Утв. | | | | | | | | |

Копир.



Инв. № подл. | Подп. и дата | Взам. инв. № | Инв. № дубл. | Подп. и дата

Д 20А.744.006

Типовой проект 903-1-245.87 Альбом 4 ч.2

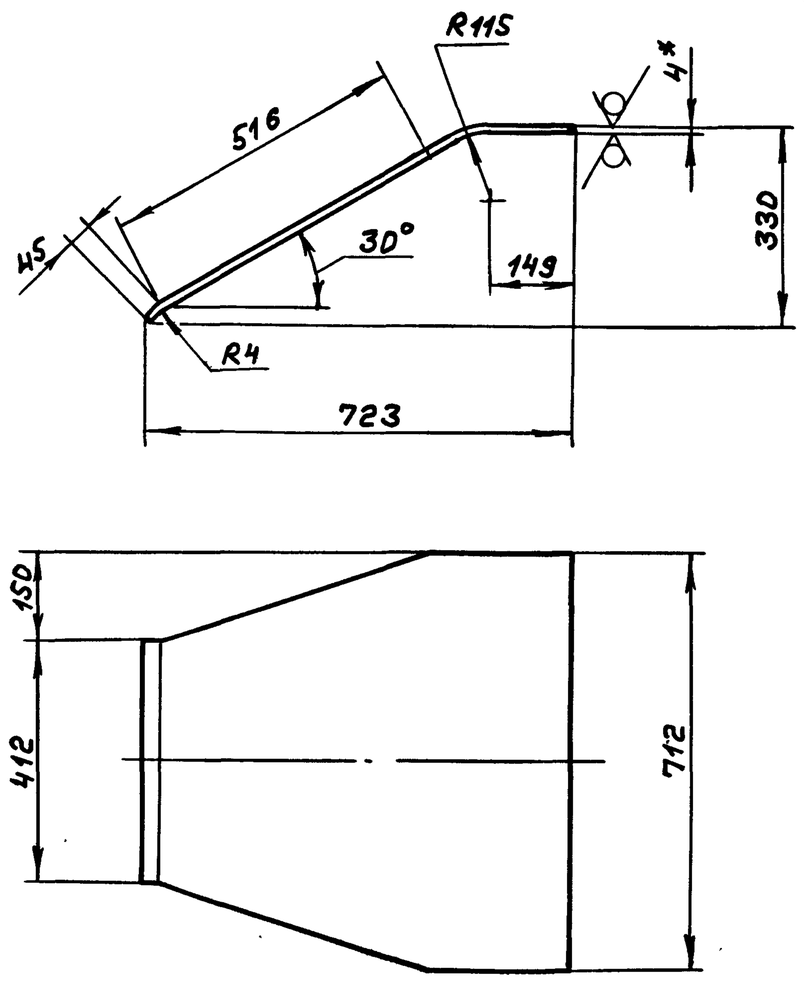


1.* Размеры для справок
2. ± IT16/2

| Изм | Лист | № докум | Подп. | Дата |
|---|---|---|---|---|
| Разраб. | | Козина | | 3.6.87 |
| Пров. | | Козина | | |
| Т.контр. | | | | |
| Н.контр. | | Мюнтер | | |
| Утв. | | | | |

Д 20А.744.006

Стенка

| Лит. | Масса | Масштаб |
|---|---|---|
| И | 14 | 1:10 |

Лист | Листов 1

Лист Б-ПН-4 ГОСТ 19903-74 / ВСт3сп ГОСТ 14637-79

Госстрой СССР ГПИ Горьковский сантехпроект

формат А4

| Форма | Зона | Поз. | Обозначение | Наименование | Кол. | Примечание |
|---|---|---|---|---|---|---|
| | | | | Документация | | |
| А2 | | | Д 20А.744.020СБ | Сборочный чертеж | | |
| | | | | Детали | | |
| А3 | | 1 | Д 20А.744.008-01 | Стенка | 1 | |
| Б4 | | 2 | Д 20А.744.009 | Патрубок | | |
| | | | | Труба 530×8 ГОСТ 10704-76 / Д ГОСТ 10705-80 | | |
| | | | | L = 250 h16 25 | 1 | 25,7кг |
| А4 | | 3 | Д 20А.744.011 | Стенка | 2 | |
| Б4 | | 4 | Д 20А.744.012 | Ребро | | |
| | | | | Полоса 2-Б-5×50 ГОСТ 103-76 / ВСт3сп ГОСТ 535-79 | | |
| | | | | L = 900 h16 25 | 2 | 1,8кг |
| А3 | | 5 | Д 20А.744.008 | Стенка | 1 | |
| Б4 | | 6 | Д 20А.744.013 | Ребро | | |
| | | | | Полоса 2-Б-5×50 ГОСТ 103-76 / ВСт3сп ГОСТ 535-79 | | |
| | | | | L = 800 h16 25 | 2 | 1,6кг |

| Изм | Лист | № докум. | Подп. | Дата |
|---|---|---|---|---|
| Разраб. | | Козина | | 3.6.87 |
| Пров. | | Козина | | |
| Нач.отд. | | Вольский | | |
| Н.контр. | | Мюнтер | | |
| Утв. | | | | |

Д 20А.744.020

Короб

| Лит. | Лист | Листов |
|---|---|---|
| И | | 1 |

Госстрой СССР ГПИ Горьковский сантехпроект

формат А4

Д 20А.744.002

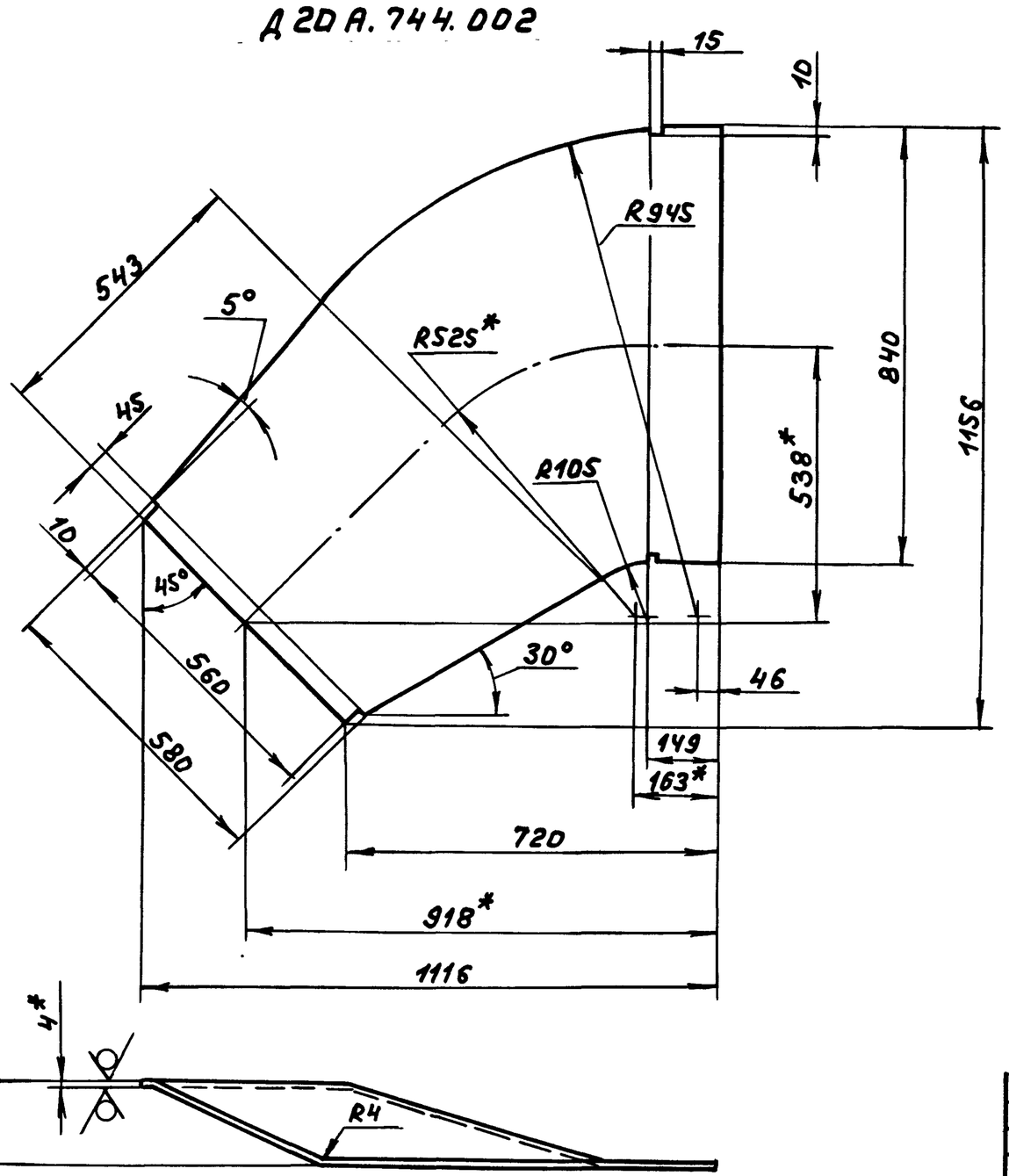


Д 20А.744.002-01 – зеркальное отражение
Остальное – см. Д 20А.744.002

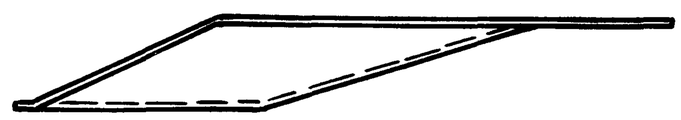

1.* Размеры для справок
2. ± IT16/2

| Изм | Лист | № докум | Подп. | Дата |
|---|---|---|---|---|
| Разраб. | | Козина | | 3.6.87 |
| Пров. | | Козина | | |
| Т.контр. | | | | |
| Н.контр. | | Мюнтер | | |
| Утв. | | | | |

Д 20А.744.002

Стенка

| Лит. | Масса | Масштаб |
|---|---|---|
| И | 27 | 1:10 |

Лист | Листов 1

Лист Б-ПН-4 ГОСТ 19903-74 / ВСт3сп ГОСТ 14637-79

Госстрой СССР ГПИ Горьковский сантехпроект

Копир. 22192-05 52

формат А3

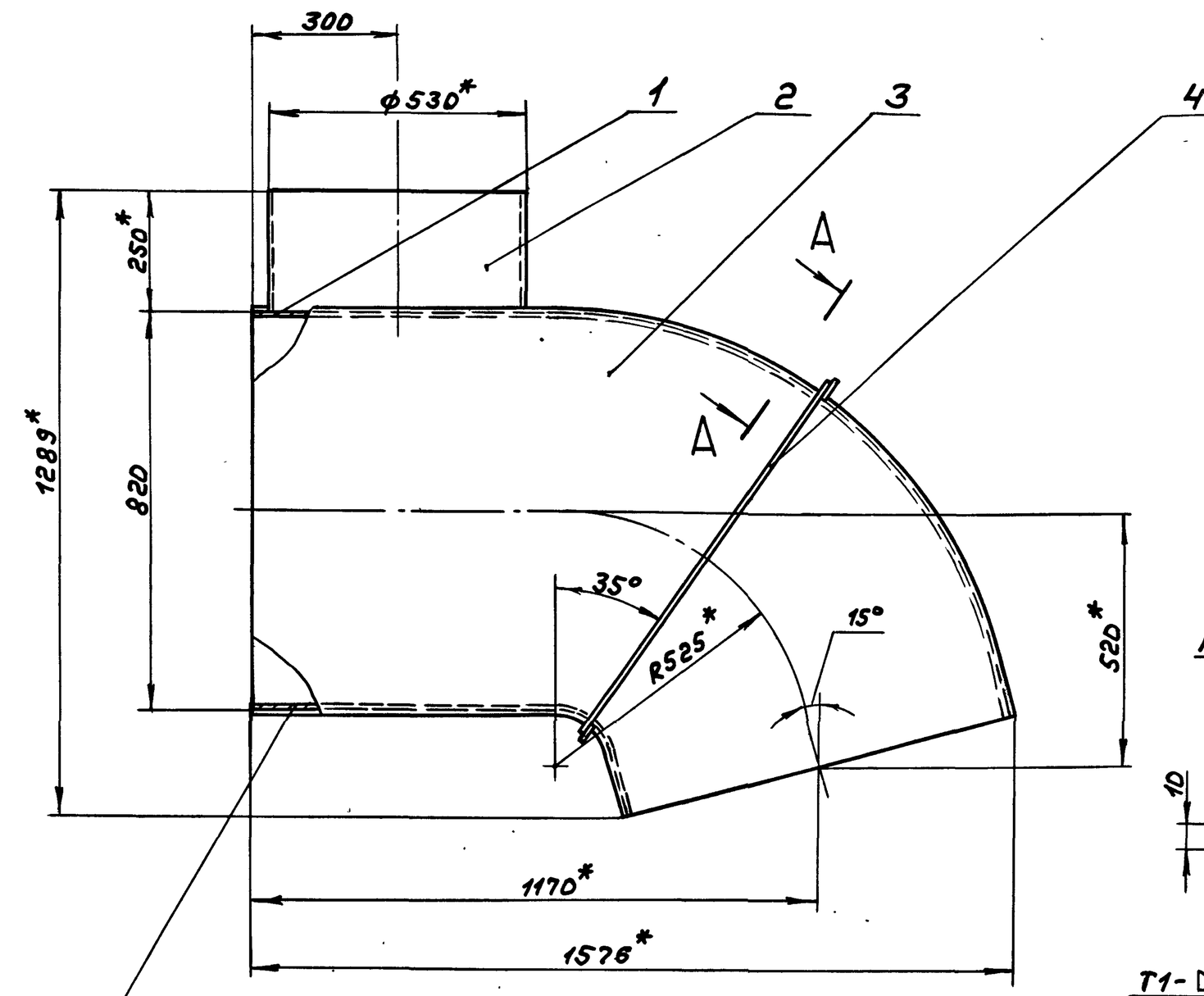


А – А
М1:2 повернуто

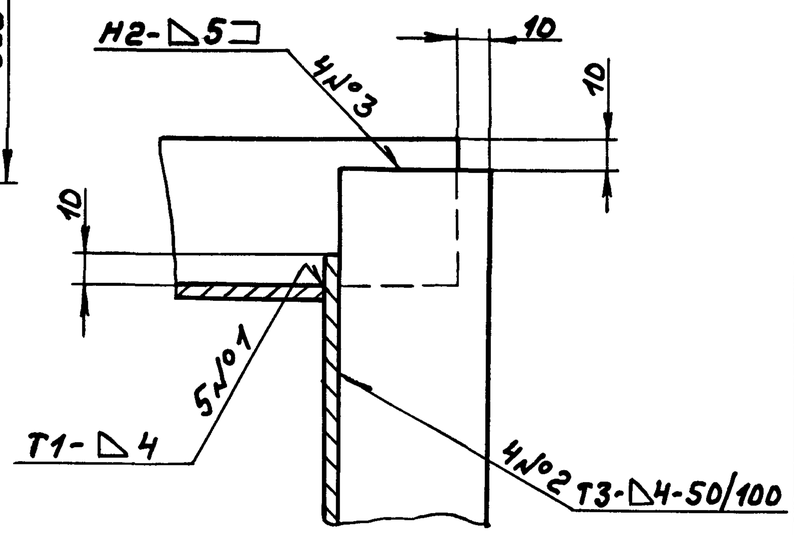


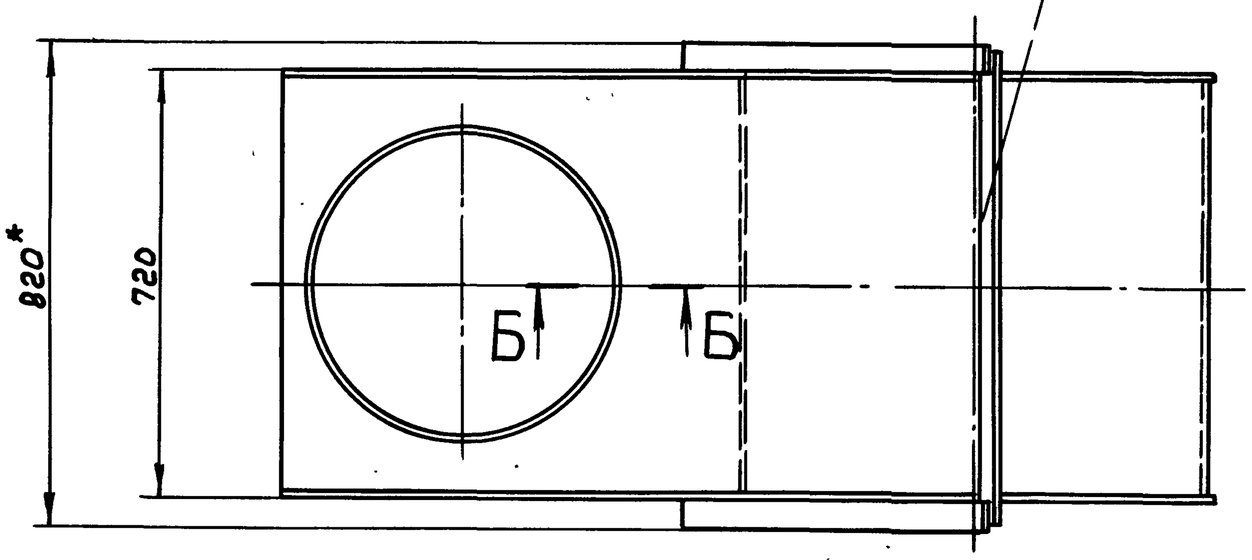


Б – Б
М1:1

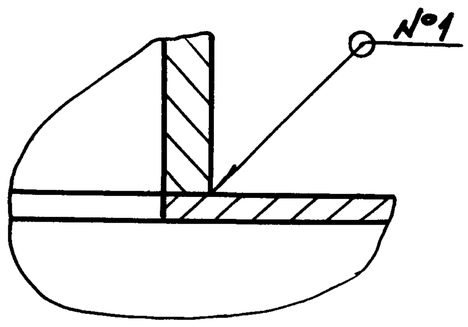


1. *Размеры для справок
2. ± IT16/2
3. Сварные швы по ГОСТ 5264-80.

| | | | | | | |
|---|---|---|---|---|---|---|
| | | | | | Д20А.744.020СБ | |
| Изм. | Лист | №докум. | Подп. | Дата | Короб | Лит. / Масса / Масштаб |
| Разраб. | | Козина | | 3.6.87 | | И / 174 / 1:10 |
| Пров. | | Козина | | | | Лист / Листов 1 |
| Т.контр. | | | | | | Госстрой СССР ГПИ Горьковский сантехпроект |
| Нач.отд. | | Вольский | | | | |
| Н.контр. | | Мюнтер | | | | |
| Утв. | | | | | | |

Инв.№ подл. | Подп. и дата | Взам.инв.№ | Инв.№ дубл. | Подп. и дата

Типовой проект 903-1-245.87 Альбом 4 часть 2

| Формат | Зона | Поз. | Обозначение | Наименование | Кол. | Примечание |
|---|---|---|---|---|---|---|
| | | | | | | |
| | | | | Документация | | |
| | | | | | | |
| А2 | | | Д 20А.744.030 СБ | Сборочный чертеж | | |
| | | | | | | |
| | | | | Детали | | |
| | | | | | | |
| А3 | | 1 | Д 20А.744.008 | Стенка | 2 | |
| | | 2 | -02 | Стенка | 1 | |
| А4 | | 3 | Д 20А 744.011 | Стенка | 1 | |
| Б4 | | 4 | Д 20А 744.014 | Ребро | | |
| | | | | Полоса 2-Б-5×50 ГОСТ 103-76 / Ст3сп ГОСТ 535-79 | | |
| | | | | L=900 h16 (25) | 2 | 1,8 кг |
| Б4 | | 5 | Д 20А.744.015 | Ребро | | |
| | | | | Полоса 2-Б-5×50 ГОСТ 103-76 / Ст3сп ГОСТ 535-79 | | |
| | | | | L=800 h16 (25) | 2 | 1,6 кг |

| Изм. | Лист | № докум. | Подп. | Дата |
|---|---|---|---|---|
| Разраб. | | Козина | | 3.6.87 |
| Пров. | | Козина | | |
| Нач. отд. | | Вольский | | |
| Н. контр. | | Мюнтер | | |
| Утв. | | | | |

Д 20А.744.030

Короб

| Лит. | Лист | Листов |
|---|---|---|
| И | | 1 |

Госстрой СССР ГПИ Горьковский сантехпроект

Формат А4

Д 20А.744.011

(√) (25)

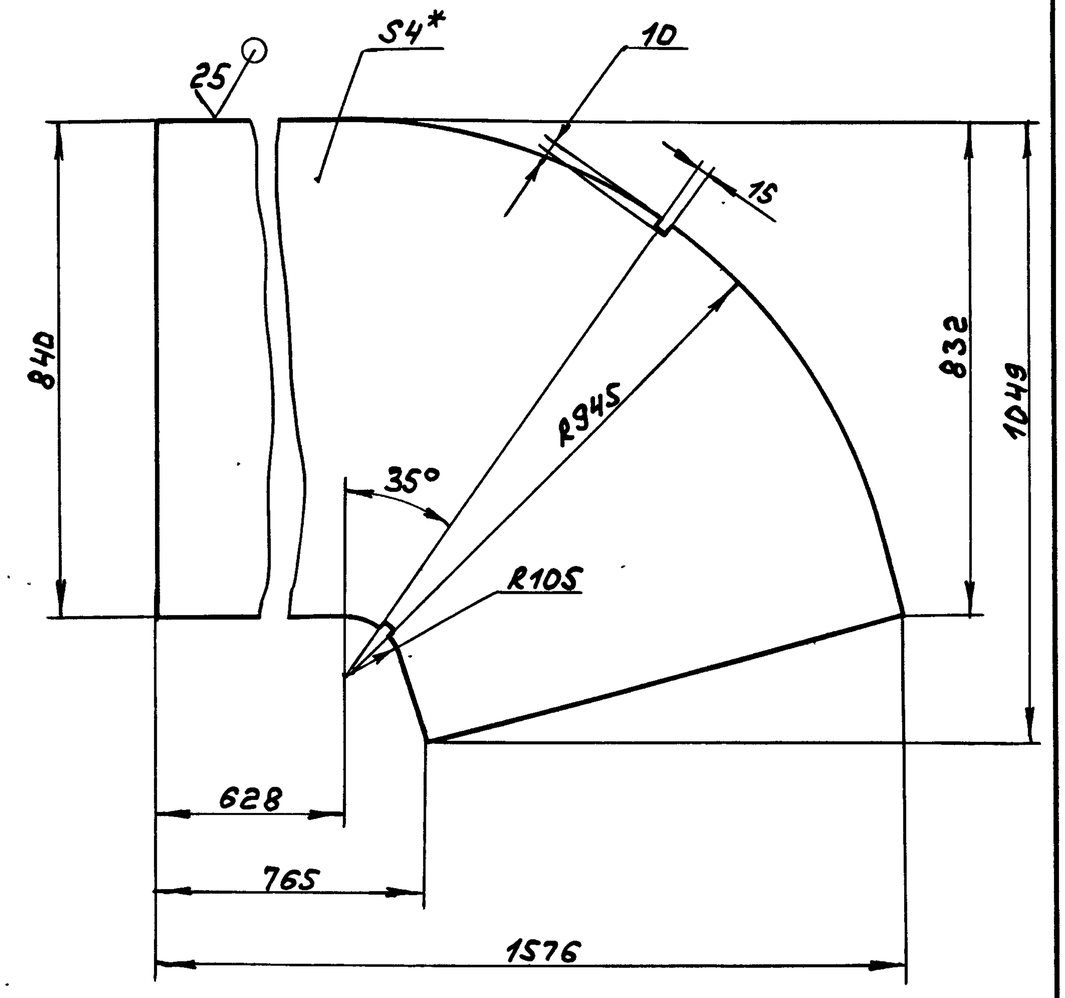


1.* Размеры для справок

2. ± IT16/2

| Изм. | Лист | № докум. | Подп. | Дата |
|---|---|---|---|---|
| Разраб. | | Козина | | 3.6.87 |
| Пров. | | Козина | | |
| Т. контр. | | | | |
| Н. контр. | | Мюнтер | | |
| Утв. | | | | |

Д 20А.744.011

Стенка

| Лит. | Масса | Масштаб |
|---|---|---|
| И | 41 | 1:10 |
| Лист | Листов 1 | |

Лист Б-ПН-4 ГОСТ 19903-74 / Вст3сп ГОСТ 14637-79

Госстрой СССР ГПИ Горьковский сантехпроект

Формат А4

Д 20А.744.008

(√) (25)

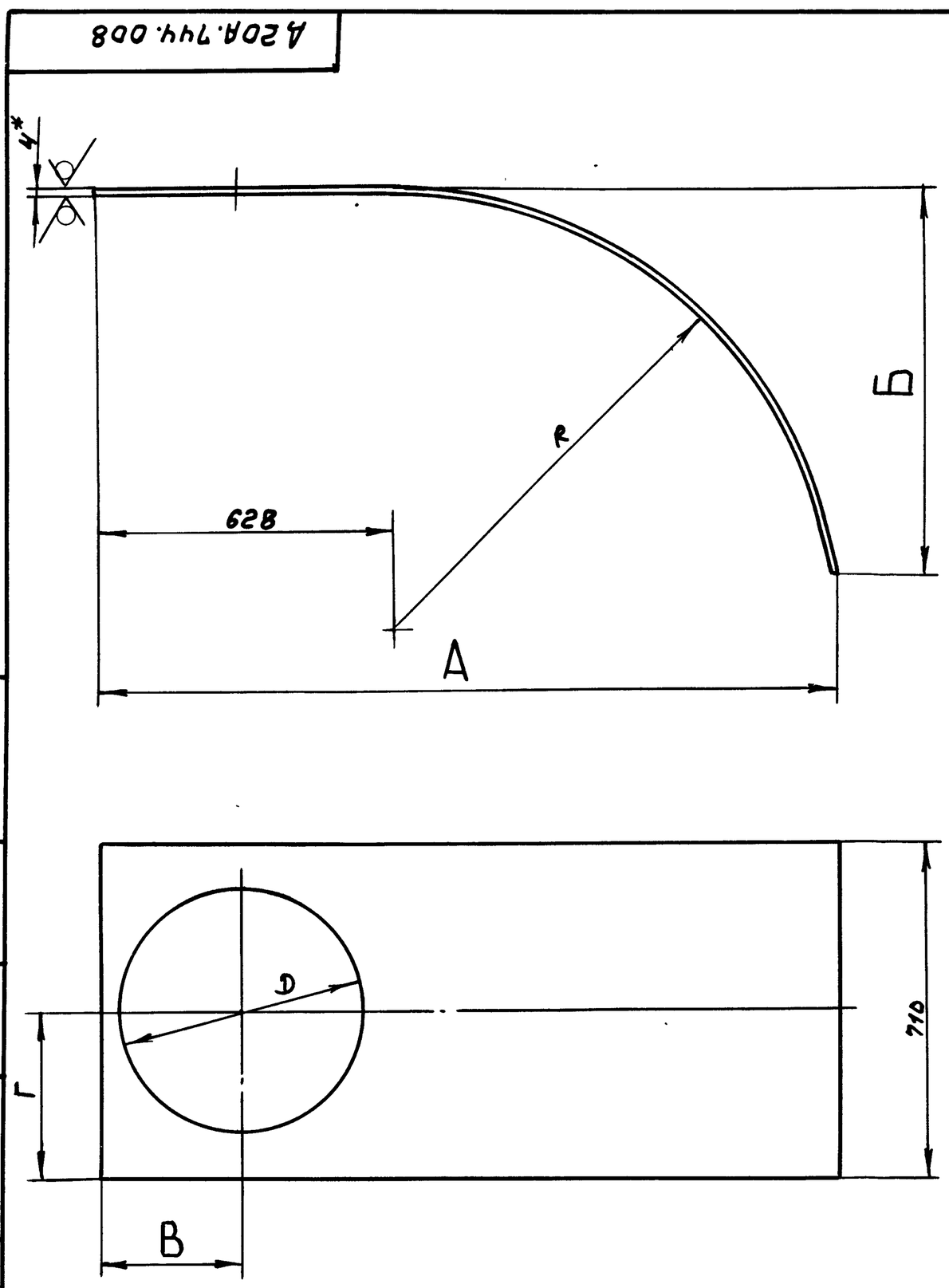


| Обозначение | Размеры, мм | | | | | | Масса, кг |
|---|---|---|---|---|---|---|---|
| | А | Б | В | Г | Д | R | |
| Д 20А.744.008 | 778 | 219 | — | — | — | 115 | 20 |
| -01 | 1566 | 824 | 300 | 355 | 514 | 931 | 39 |
| -02 | | | — | — | — | | 45 |

1.* Размеры для справок

2. ± IT16/2

| Изм. | Лист | № докум. | Подп. | Дата |
|---|---|---|---|---|
| Разраб. | | Козина | | 3.6.87 |
| Пров. | | Козина | | |
| Т. контр. | | | | |
| Н. контр. | | Мюнтер | | |
| Утв. | | | | |

Д 20А.744.008

Стенка

| Лит. | Масса | Масштаб |
|---|---|---|
| И | См. табл. | — |
| Лист | Листов 1 | |

Лист Б-ПН-4 ГОСТ 19903-74 / Вст3сп ГОСТ 14637-79

Госстрой СССР ГПИ Горьковский сантехпроект

Формат А3

Инв. № подл. | Подп. и дата | Взам. инв. № | Инв. № дубл. | Подп. и дата

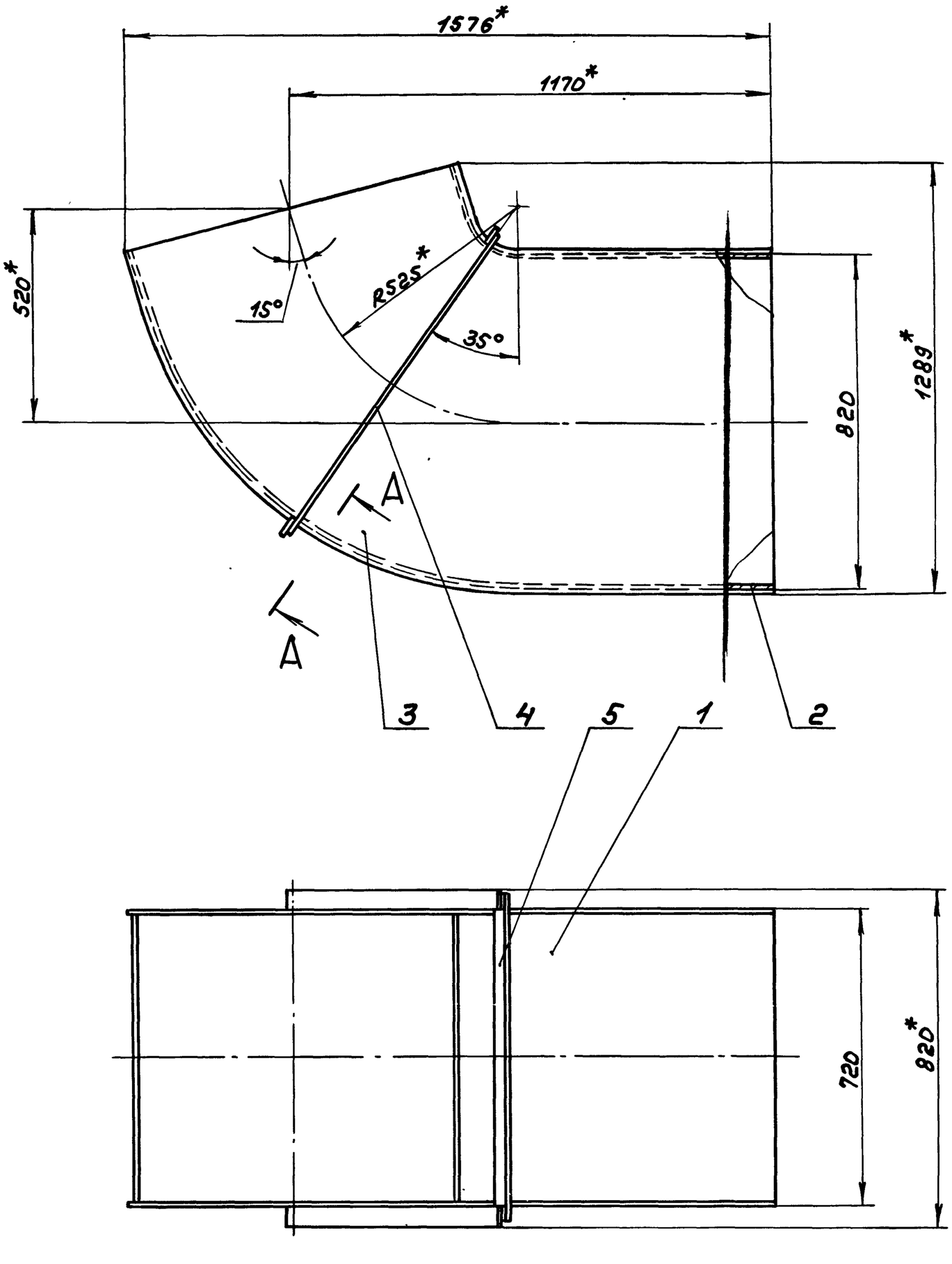


$\frac{А - А}{М1:2}$ повернуто

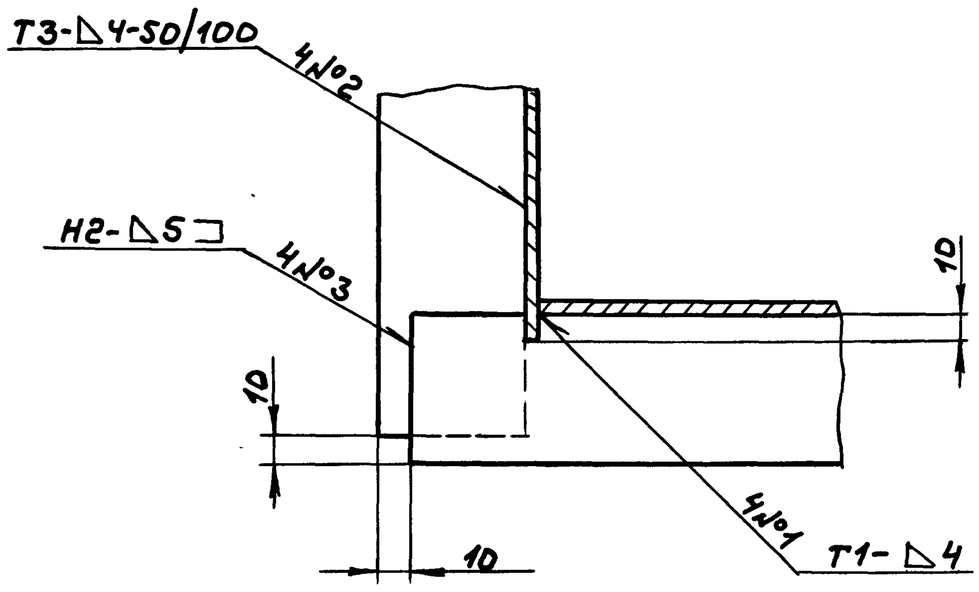


1. *Размеры для справок
2. $\pm \frac{IT16}{2}$
3. Сварные швы по ГОСТ 5264-80

| Изм. | Лист | № докум. | Подп. | Дата |
|---|---|---|---|---|
| Разраб. | | Козина | | 36.87 |
| Пров. | | Козина | | |
| Т. контр. | | | | |
| Нач. отд. | | Вольский | | |
| Н. контр. | | Мюнтер | | |
| Утв. | | | | |

Копир.

Д 20А.744.030СБ

Короб

| Лит. | Масса | Масштаб |
|---|---|---|
| И | 154 | 1:10 |
| Лист | Листов 1 | |

Госстрой СССР ГПИ Горьковский сантехпроект

Инв. № подл. | Подп. и дата | Взам. инв. № | Инв. № дубл. | Подп. и дата