ТИПОВОЙ ПРОЕКТ
704-6-1

СЛИВО-НАЛИВНАЯ ЖЕЛЕЗНОДОРОЖНАЯ ЭСТАКАДА ДЛЯ СВЕТЛЫХ НЕФТЕПРОДУКТОВ ДЛЯ НЕФТЕБАЗ II КАТЕГОРИИ

АЛЬБОМ III

Нестандартизированное оборудование, узлы, детали.

сф 448-03

				Привязан	
Инв. №					

ТИПОВОЙ ПРОЕКТ
704-6-1

СЛИВО-НАЛИВНАЯ ЖЕЛЕЗНОДОРОЖНАЯ ЭСТАКАДА ДЛЯ СВЕТЛЫХ НЕФТЕПРОДУКТОВ ДЛЯ НЕФТЕБАЗ II КАТЕГОРИИ

Альбом III

Состав проекта

Альбом I – Технологическая, архитектурно-строительная, санитарно-техническая, электротехническая части, КИП и автоматика, связь. (Вариант в железобетонных конструкциях).

Альбом II – Технологическая, архитектурно-строительная, санитарно-техническая, электротехническая части, КИП и автоматика, связь. (Вариант в металлических конструкциях).

Альбом III Нестандартизированное оборудование, узлы, детали.

Альбом IV Заказные спецификации

Альбом V Сметы

Разработан
институтом „Гипронефтетранс" Госкомнефтепродукта РСФСР
Главный инженер института Грознов
Главный инженер проекта Навиков

Утвержден
Госкомнефтепродуктом РСФСР
Приказ №281 от 30 ноября 1979 года
Введен в действие
„Гипронефтетрансом"
Приказ N 100 от 19 марта 1980 года

				Приказ	
Инв. №					

СОДЕРЖАНИЕ АЛЬБОМА

	Наименование	Обозначение	№ стр
1	Обложка		
2	Титульный лист		1
3	Содержание альбома		2-3
4	Спецификации		4-13
5	Укосина	ТМ 01.00.00.СБ	14
6	Траверса	ТМ 01.01.00.СБ	15
7	Штанга	ТМ 01.01.01	15
8	Оголовок	ТМ 01.01.02	15
9	Заглушка	ТМ.01.01.03	16
10	Петля	ТМ 01.01.04	16
11	Ложе для рукава	ТМ.01.02.00.СБ	16
12	Планка продольная боковая	ТМ.01.02.01	17
13	Планка поперечная	ТМ.01.02.02	17
14	Полухомут	ТМ.01.02.03	17
15	Планка продольная нижняя	ТМ.01.02.04	17
16	Скоба	ТМ.01.02.05	18
17	Полухомут в сборе	ТМ.01.03.00.СБ	18
18	Прокладка	ТМ01.00.01	18
19	Хомут	ТМ.01.	18
20	Втулка	ТМ.01.00.03	19
21	Шайба	ТМ.01.00.04	19
22	Болт откидной	ТМ01.00.05	19
23	Втулка	ТМ.01.00.06	19
24	Блок подземного устройства	ТМ.02.00.00.СБ	20
25	Корпус	ТМ.02.01.00.СБ	20
26	Бобышка верхняя /заготовка/	ТМ.02.01.01	20
27	Бобышка нижняя /заготовка/	ТМ.02.01.02	21
28	Косынка	ТМ.02.01.03	21
29	Скоба	ТМ.02.01.04	21
30	Корпус блока	ТМ.02.02.00.СБ	21
31	Щека	ТМ.02.02.01	22
32	Скоба	ТМ02.02.02	22
33	Блок	ТМ.02.00.01	22
34	Ось верхняя	ТМ.02.00.02	22
35	Ось блока	ТМ.02.00 03	23
36	Ось нижняя	ТМ 02.00.04	23
37	Планка	ТМ.02.00.05	23
38	Втулка	ТМ.02.00.06	23
39	Втулка	ТМ.02.00.07	24
40	Стулка	ТМ.02.00.08	24
41	Поворотный шарнир	ТМ 03.00.00.СБ	24
42	Шарнир	ТМ.03.01.00.СБ	25
43	Скоба	ТМ.03.01.01	25
44	Стакан	ТМ.03.01.02	25
45	Втулка	ТМ.03.01.03	25
46	Штырь	ТМ.03.01.04	26
47	Ось в сборе	ТМ.03.02.00.СБ	26
48	Пластина опорная	ТМ.03.02.01	26
49	Ось	ТМ.03.02.02	26
50	Втулка	ТМ.03.02.03	27
51	Кронштейн	ТМ.03.03.00.СБ	27
52	Щека	ТМ.03.03.01	27
53	Планка	ТМ.03.03.02	27
54	Связь	ТМ.03.03.03	28
55	Перекладина	ТМ.03.03.04	28
56	Рукоятка	ТМ.03.04.00.СБ	28
57	Вилка	ТМ.03.04.01	28
58	Ручка	ТМ.03.04.02	29
59	Втулка	ТМ.03.00.01	29
60	Установка лебедки ЛРД	ТМ.04.00.00.СБ	29
61	Пластина	ТМ.04.00.01	30
62	Удерживатель	ТМ.02.00.10	30
63	Опорное кольцо	ТМ.03.00.02	30
64	Шайба	ТМ.01.00.07	30
65	~~Противовес подземного устройства~~	ТМ.05.00.00.СБ	31
66	Рама контргруза	ТМ.05.01.00.СБ	31
67	Крюк	ТМ.05.01.01	31
68	Стяжка верхняя	ТМ.05.01.02	32
69	Стяжка боковая правая	ТМ.05.01.03	32
70	Стяжка боковая левая	ТМ.05.01.04	32
71	Пластина	ТМ.05.01.05	32
72	Упор	ТМ.05.01.06	33
73	Направляющая	ТМ.05.02.00.СБ	33
74	Башмак	ТМ.05.00.01	33
75	Груз	ТМ.05.00.02	33
76	Стояк Ду 100	ТМ.06.00.00.СБ	34
77	Патрубок верхний	ТМ.06.01.00.СБ	34
78	Патрубок	ТМ.06.01.01	34
79	Патрубок нижний	ТМ.06.02.00.СБ	34
80	Присоединение рукава к стояку	ТМ.06.03.00.СБ	35
81	Ниппель	ТМ.06.03.01	35
82	Лапа	ТМ.06.03.02	35
83	Присоединение наконечника к рукаву	ТМ.06.04.00.СБ	36
84	Наконечник	ТМ.0604.01	36
85	Крепление стояка	ТМ.07.00.00.СБ	36
86	Кронштейн	ТМ.07.00.01	37
87	Хомут	ТМ.07.00.02	37
88	~~Вантуз Ду 55 / Ду 100~~	~~ТМ.08.00.00.СБ~~	~~37~~
89	Корпус	ТМ.08.01.00.СБ	38
90	Обечайка	ТМ.08.01.01	38
91	Фланец	ТМ.08.01.02	38
92	Диск	ТМ.08.01.03	38
93	Конус	ТМ.08.01.04	39
94	Втулка	ТМ.08.01.05	39
95	Крышка	ТМ.08.02.00.СБ	39
96	Фланец	ТМ.08.02.01	39
97	Седло	ТМ.08.02.02	40
98	Прокладка	ТМ.08.00.01	40
99	Поплавок	ТМ.08.03.00.СБ	40
100	Обечайка	ТМ.08.03.01	41
101	Дно	ТМ.08.03.02	41
102	Стержень	ТМ.08.03.03	41
103	Клапан	ТМ.08.03.04	41
104	Вантуз Ду 10 / Ду 25	ТМ.09.00.00.СБ	42
105	Корпус	ТМ.09.01.00.СБ	42
106	Обечайка	ТМ.09.01.01	42
107	Фланец	ТМ.09.01.02	43
108	Диск	ТМ.09.01.03	43
109	Втулка	ТМ09.01.04	43
110	Патрубок	ТМ09.01.05	43
111	Конус	ТМ09.01.06	44
112	Крышка	ТМ09.02.00.СБ	44
113	Фланец	ТМ09.02.01	44
114	Седло	ТМ09.02.02	44
115	Поплавок	ТМ.0903.00.СБ	45
116	Обечайка	ТМ.09.03.01	45
117	Дно	ТМ.09.03.02	45
118	Клапан	ТМ09.03.03	46
119	Стержень	ТМ09.03.04	46
120	Прокладка	ТМ09.03.05	46
121	Стакан распорный	ТМ09.04.00.СБ	46

Копия сер.

Типовой проект 704-6-1 Альбом III

Инв. № подл. | Подп. и дата | Взам. инв. № | Инв. № дубл. | Подп. и дата

Изм. Лист	№ докум.	Подп.	Дата
Гл. инж. пр.	Новиков		
Нач. отд.	Бунтын		
Нач. сек.	Каленский		
Рук. гр.	Давченко		
Н. контр.	Прозвисев		
Разраб.	Курылева		

704-6-1 ТМ 00.00.00

Лит.	Масса	Масшт.
	—	—

Листов Листов

ГИПРОНЕФТЕТРАНС г. Волгоград

Сф 448-03

СОДЕРЖАНИЕ АЛЬБОМА

	Наименование	Обозначение	№ стр.
122	Патрубок	ТМ09.04.01	47
123	Кольцо	ТМ09.04.02	47
124	Прокладка	ТМ09.04.03	47
125	Патрубок Ду 150	ТМ10.00.00СБ	47
126	Гребенка „4"	ТМ11.00.00СБ	48
127	Патрубок 705	ТМ11.00.01	48
128	Патрубок 425	ТМ11.00.02	48
129	Патрубок 975	ТМ 1.00.03	48
130	Патрубок 1235	ТМ11.00.04	49
131	Гребенка „2"	ТМ12.00.00СБ	49
132	Патрубок 530	ТМ12.00.01	49
133	Колено „1÷4"	ТМ13.00.00СБ	49
134	Гребенка вантуза	ТМ14.00.00СБ	50
135	Патрубок 1035	ТМ14.00.01	50
136	Патрубок 300	ТМ14.00.02	50
137	Патрубок 420	ТМ14.00.03	50
138	Колено вантуза	ТМ15.00.00СБ	51
139	Установка вантуза	ТМ16.00.00СБ	51
140	Воздушник	ТМ16.00.01	51
141	Воздушник	ТМ16.00.02	51
142	Воздушник	ТМ17.00.00СБ	52
143	Кронштейн вантузс	ТМ00.00.01	52
144	Хомут	ТМ00.00.02	52
145	Присоединение рукава	ТМ18.00.00СБ	53
146	Ерш для рукава ф40	ТМ18.00.01	53
147	Полухомут	ТМ18.00.02	53
148	Скоба защитная	ТМ18.00.03	54
149	Лапа	ТМ18.00.04	54
150	Присоединение наконечника к рукаву	ТМ19.00.00СБ	54
151	Наконечник	ТМ19.00.01	55
152	Присоединение рукава	ТМ18.00.00	55
153	Присоединение наконечника к рукаву	ТМ19.00.00	55

Копия верна

704-6-1 Альбом III

Типовой проект 704-6-1

Изм.	Лист	N докум.	Подп.	Дата
Гл.ин.пр.		Новиков		
Нач.отд.		Бунтин		
Рук.гр.		Дзяченко		
Нач.сек.		Каменский		
Ин.конт.		Просвирова		
Нач.отд.		Курилова		

704-6-1 ТМ00.00.00

Лит.	Масса	Масш.

Лист 2 | Листов 2

Главнефтеснаб РСФСР
ГИПРОНЕФТЕТРАНС
г.Волгоград

ЗФ448-03

Форм.	Зона	Поз.	Обозначение	Наименование	Кол.	Примеч.
				Документация		
22			ТМ.01.00.00.СБ	Сборочный чертеж		
				Сборочные единицы		
		1	ТМ.01.01.00	Траверса	1	
12		2	ТМ.01.02.00	Ложе для рукава	1	
11		3	ТМ.01.03.00	Полухомут в сборе	1	
				Детали		
11		4	ТМ.01.00.01	Подвеска	1	
11		5	ТМ.01.00.02	Хомут	1	
11		6	ТМ.01.00.03	Втулка	1	
11		7	ТМ.01.00.04	Шайба	2	
11		8	ТМ.01.00.05	Болт откидной	4	
11		9	ТМ.01.00.06	Втулка	1	
11		10	ТМ.01.00.07	Шайба	2	
				Стандартные изделия		
		11		Болт М20×120.58		
				ГОСТ 7798-70*	1	
		12		Гайка М20.5		
				ГОСТ 5915-70*	1	
		13		Шайба 20		
				ГОСТ 11371-78	1	
		14		Болт М12×35.58		
				ГОСТ 7798-70*	2	

Альбом III

Типовой проект 704-6-1

Изм.	Лист	N докум.	Подпись	Дата
Гл. инж. пр.		Новиков		
Нач. отд.		Бунтин		
Нач. сект.		Каменский		
Рук. гр.		Качечени		
Разраб.		Курылева		

704-6-1 ТМ.01.00.00

Укосина

Лит.	Лист	Листов
	1	2

ГИПРОНЕФТЕТРАНС

Форм.	Зона	Поз.	Обозначение	Наименование	Кол.	Примеч.
		15		Гайка М12.5		
				ГОСТ 5915-70*	3	
		16		Болт М12×45.58		
				ГОСТ 7798-70*	1	
		17		Гайка М8.5		
				ГОСТ 5915-70*	8	
		18		Коуш 22		
				ГОСТ 2224-72	1	

Альбом III

Типовой проект 704-6-1

Инв. N подл. | Подпись и дата | Взам. инв. N | Инв. N дубл. | Подпись и дата

Изм.	Лист	N докум.	Подпись	Дата
Гл. инж. пр.		Новиков		
Нач. отд.		Бунтин		
Нач. сект.		Каменский		
Рук. гр.		Дьяченко		
Разраб.		Курылева		

704-6-1 ТМ.01.00.00

Укосина

Лит.	Листов	Листов
	2	2

ГИПРОНЕФТЕТРАНС г. Волгоград

Форм.	Зона	Поз.	Обозначение	Наименование	Кол.	Примеч.
				Документация		
12			ТМ 01 01 00 СБ	Сборочный чертеж		
				Детали		
11		1	ТМ.01.01.01	Штанга	1	
11		2	ТМ.01.01.02	Оголовок	1	
11		3	ТМ.01.01.03	Заглушка	1	
11		4	ТМ.01.01.04	Петля	1	

Альбом III

Типовой проект 704-6-1

Изм.	Лист	N докум.	Подпись	Дата
Гл. инж. пр.		Новиков		
Нач. отд.		Бунтин		
Нач. сект.		Каменский		
Рук. гр.		Дьяченко		
Разраб.		Курылева		

704-6-1 ТМ.01.01.00

Траверса

Лит.	Лист	Листов

ГИПРОНЕФТЕТРАНС г. Волгоград

Форм.	Зона	Поз.	Обозначение	Наименование	Кол.	Примеч.
				Документация		
12			ТМ 01.02.00. СБ	Сборочный чертеж		
				Детали		
11		1	ТМ 01.02.01	Планка продольная боковая	2	
11		2	ТМ 01.02.02	Планка поперечная	4	
11		3	ТМ 01.02.03	Полухомут	1	
11		4	ТМ01.02.04	Планка продольная нижняя	1	
11		5	ТМ 01.02.05	Скоба	1	

Альбом III

Типовой проект 704 6 1

Инв. N подл. | Подпись и дата | Взам. инв. N | Инв. N дубл. | Подпись и дата

Изм.	Лист	N докум.	Подпись	Дата
Гл. инж. пр.		Новиков		
Нач. отд.		Бунтин		
Нач. сект.		Каменский		
Рук. гр.		Дьяченко		
Разраб.		Курылева		

704-6-1 ТМ 01.02.00

Ложе для рукава

Лит.	Лист	Листов

ГИПРОНЕФТЕТРАНС г. Волгоград

Копия верно

Альбом III

704-6-1

Типовой проект

Форм.	Зона	Поз.	Обозначение	Наименование	Кол.	Примеч.
				Документация		
11			ТМ 01.03.00.СБ	Сборочный чертеж		
				Детали		
11		1	ТМ 01.02.03	Полухомут	1	
11		2	ТМ 01.01.04	Петля	1	
11		3	ТМ 01.02.05	Скоба	1	

Подп. и дата | Инв. № дуб. | Взам. инв. № | Подп. и дата

Изм.	Лист	№ докум.	Подпись	Дата
Гл. инж. пр.		Новиков		
Нач. отд.		Бунтин		
Нач. сек.		Каменский		
Рук. пр.		Дьяченко		
Разраб.		Костенко		

704-6-1 ТМ 01.03.00

Полухомут в сборе

Лит. | Лист | Листов

ГИПРОНЕФТЕТРАНС г. Волгоград

Альбом III

704-6-1

Типовой проект

Форм.	Зона	Поз.	Обозначение	Наименование	Кол.	Прим.
				Документация		
12			ТМ 02.00.00.СБ	Сборочный чертеж		
				Сборочные единицы		
11		1	ТМ.02.01.00.СБ	Корпус	1	
11		2	ТМ.02.02.00.СБ	Корпус блока	1	
				Детали		
11		3	ТМ.02.00.01	Блок	1	
11		4	ТМ.02.00.02	Ось верхняя	1	
11		5	ТМ.02.00.03	Ось блока	1	
11		6	ТМ.02.00.04	Ось нижняя	1	
11		7	ТМ.00.00.05	Планка	1	
11		8	ТМ.02.00.06	Втулка	1	
11		9	ТМ.02.00.07	Втулка	1	
11		10	ТМ.02.00.08	Втулка	1	
Б4		11	ТМ.02.00.09	Швеллер 10 ГОСТ 8240-72 / Ст3 ГОСТ 535-58	1	L=500
11		12	ТМ.02.00.10	Оседержатель	1	
				Стандартные изделия		
		13		Болт М10×20.58		
				ГОСТ 7798-70*	3	
		14		Шайба пружинная 10 л 63г		
				ГОСТ 6402-70*	3	
		15		Гайка М30.5		
				ГОСТ 5916-70*	1	
		16		Шайба пружинная 30Т3×13		
				ГОСТ 6402-70*		

Подп. и дата | Инв. № дуб. | Взам. инв. № | Подп. и дата

Изм.	Лист	№ докум.	Подпись	Дата
Гл. инж. пр.		Новиков		
Нач. отд.		Бунтин		
Нач. сек.		Каменский		
Рук. пр.		Дьяченко		
Разраб.		Костенко		

704-6-1 ТМ 02.00.00

Блок подземного устройства

Лит. | Лист | Листов

ГИПРОНЕФТЕТРАНС г. Волгоград

Альбом III

704-6-1

Типовой проект

Форм.	Зона	Поз.	Обозначение	Наименование	Кол.	Примеч.
				Документация		
11			ТМ.02.01.00.СБ	Сборочный чертеж		
				Детали		
11		1	ТМ 02.01.01	Бобышка верхняя		
				(заготовка)	1	
11		2	ТМ.02.01.02	Бобышка нижняя		
				(заготовка)	1	
11		3	ТМ.02.01.03	Косынка	2	
11		4	ТМ 02.01.04	Скобы	1	

Подп. и дата | Инв. № дуб. | Взам. инв. № | Подп. и дата

Изм.	Лист	№ докум.	Подпись	Дата
Гл. инж. пр.		Новиков		
Нач. отд.		Бунтин		
Нач. сек.		Каменский		
Рук. пр.		Дьяченко		
Разраб.		Костенко		

704-6-1 ТМ 02.01.00

Корпус

Лит. | Лист | Листов

ГИПРОНЕФТЕТРАНС г. Волгоград

Альбом III

704-6-1

Типовой проект

Форм.	Зона	Поз.	Обозначение	Наименование	Кол.	Примеч.
				Документация		
11			ТМ.02.02.00.СБ	Сборочный чертеж		
				Детали		
11		1	ТМ.02.02.01	Щека	2	
11		2	ТМ.02.02.02	Скоба	1	

Подп. и дата | Инв. № дуб. | Взам. инв. № | Подп. и дата

Изм.	Лист	№ докум.	Подпись	Дата
Гл. инж. пр.		Новиков		
Нач. отд.		Бунтин		
Нач. сек.		Каменский		
Рук. пр.		Дьяченко		
Разраб.		Костенко		

704-6-1 ТМ 02.02.00

Корпус блока

Лит. | Лист | Листов

ГИПРОНЕФТЕТРАНС г. Волгоград

ст 449-03

Форм.	Зона	Поз.	Обозначение	Наименование	Кол.	Примеч.
				Документация		
12			ТМ03.00.00 СБ	Сборочный чертеж		
				Сборочные единицы		
11		1	ТМ. 03. 01. 00	Шарнир	1	
11		2	ТМ. 03. 02. 00	Ось в сборе	1	
11		3	ТМ. 03 03. 00	Кронштейн	1	
11		4	ТМ. 03. 04. 00	Рукоятка	1	
				Детали		
11		5	ТМ. 03 00. 01	Втулка	2	
11		6	ТМ. 03. 00. 02	Кольцо опорное	1	
				Стандартные изделия		
		7		Гайка М 36. 5		
				ГОСТ 5915-70*	1	
		8		Шайба пружинная		
				36 Т 3х13. ГОСТ 6402-70	1	
		9		Болт М10×65. 58.		
				ГОСТ 7798-70*	1	
		10		Гайка М10. 5		
				ГОСТ 5915-70*	1	
		11		Шайба пружинная		
				10 л 65г. ГОСТ 6402-70*	2	

Типовой проект 704-6-1 Альбом III

Изм.	Лист	№ докум.	Подп.	Дата
Гл. инж. пр.	Новиков			
Нач. отд.	Бунтин			
Нач. сект.	Каменский			
Рук. груп.	Дьяченко			
Разраб.	Костенко			

704-6-1 ТМ 03.00.00.

Поворотный шарнир

Лит.	Лист	Листов

ГИПРОНЕФТЕТРАНС г. Волгоград

Форм.	Зона	Поз.	Обозначение	Наименование	Кол.	Прим.
				Документация		
11			ТМ. 03. 01. 00. СБ	Сборочный чертеж		
				Детали		
11		1	ТМ. 03. 01. 01	Скоба	1	
11		2	ТМ. 03. 01. 02	Стакан	1	
11		3	ТМ. 03. 01. 03	Втулка	2	
11		4	ТМ. 03. 01. 04	Штырь	1	

Типовой проект 704-6-1 Альбом III

Инв. № подл. | Подп. и дата | Взам. инв. № | Инв. № дубл. | Подп. и дата

Изм.	Лист	№ докум.	Подп.	Дата
Гл. ин. пр.	Новиков			
Нач. отд.	Бунтин			
Нач. сек.	Каменский			
Рук. гр.	Дьяченко			
Разраб.	Костенко			

704-6-1 ТМ. 03. 01. 00.

Шарнир

Лит.	Лист	Листов

ГИПРОНЕФТЕТРАНС

Форм.	Зона	Поз.	Обозначение	Наименование	Кол.	Примеч.
				Документация		
11			ТМ. 03. 02. 00. СБ	Сборочный чертеж		
				Детали		
11		1	ТМ. 03. 02. 01	Пластина опорная	1	
11		2	ТМ. 03. 02. 02	Ось	1	
11		3	ТМ. 03. 02. 03	Втулка	2	

Типовой проект 704-6-1 Альбом III

Изм.	Лист	№ докум.	Подп.	Дата
Гл. инж. пр.	Новиков			
Нач. отд.	Бунтин			
Нач. сек.	Каменский			
Рук. гр.	Дьяченко			
Разраб.	Костенко			

704-6-1 ТМ 03. 02. 00.

Ось в сборе

Лит.	Лист	Листов

ГИПРОНЕФТЕТРАНС г. Волгоград

Форм.	Зона	Поз.	Обозначение	Наименование	Кол.	Прим.
				Документация		
11			ТМ. 03. 03. 00 СБ	Сборочный чертеж		
				Детали		
11		1	ТМ 03. 03. 01	Щека	2	
11		2	ТМ 03. 03. 02	Планка	2	
11		3	ТМ. 03. 03. 03	Связь	1	
11		4	ТМ. 03. 03. 04	Переклавина	2	

Типовой проект 704-6-1 Альбом III

Инв. № подл. | Подп. и дата | Взам. инв. № | Инв. № дубл. | Подп. и дата

Изм.	Лист	№ докум.	Подпис.	Дата
Гл. ин. пр.	Новиков			
Нач. отд.	Бунтин			
Нач. сек.	Каменский			
Рук. гр.	Дьяченко			
Разраб.	Костенко			

704-6-1 ТМ 03. 03. 00

Кронштейн

Лит.	Лист	Листов

ГИПРОНЕФТЕТРАНС г. Волгоград

Спец.	Зона	Поз.	Обозначение	Наименование	Кол.	Прим.
				Документация		
11			ТМ.03.04.00.СБ	Сборочный чертеж		
				Детали		
11		1	ТМ.03.04.01	Вилка	1	
11		2	ТМ.03.04.02	Ручка	1	

Типовой проект 704-6-1 Альбом III

Инв. № подл. | Подп. и дата | Взам. инв. № | Инв. № дубл. | Подп. и дата

Изм.	Лист	№ докум.	Подп.	Дата
Гл. ин. пр.	Новиков			
Нач. отд.	Бунтин			
Нач. сек.	Каменский			
Рук. гр.	Дьяченко			
Разраб.	Костенко			

704-6-1 ТМ 03.04.00

Рукоятка

Лит.	Лист	Листов

ГИПРОНЕФТЕТРАНС г. Волгоград

Форм.	Зона	Поз.	Обозначение	Наименование	Кол.	Прим.
				Документация		
12			ТМ.04.00.00.СБ	Сборочный чертеж		
				Детали		
11		1	ТМ.04.00.01	Пластина	1	
Б4		2		Уголок Б 10×45×5 ГОСТ 8510-72* / Ст3 ГОСТ 535-79	2	
				l = 200мм		
				Стандартные изделия		
		3		Лебедка ручная ЛР-1	1	
		4		Болт М16×35.58 ГОСТ 7798-70*	2	
		5		Гайка М16.5. ГОСТ 5915-70*	2	
		6		Шайба пружинная 16Т 3×13 ГОСТ 6402-70*	2	

Типовой проект 704-6-1 Альбом III

Инв. № подл. | Подп. и дата | Взам. инв. № | Инв. № дубл. | Подп. и дата

Изм.	Лист	№ докум.	Подп.	Дата
Гл. ин. пр.	Новиков			
Нач. отд.	Бунтин			
Нач. сек.	Каменский			
Рук. гр.	Дьяченко			
Разраб.	Костенко			

704-6-1 ТМ 04.00.00

Установка лебедки ЛР-1

Лит.	Лист	Листов

ГИПРОНЕФТЕТРАНС г. Волгоград

Форм.	Зона	Поз.	Обозначение	Наименование	Кол.	Примеч.
				Документация		
12			ТМ.05.00.00СБ	Сборочный чертеж		
				Сборочные единицы		
11		1	ТМ.05.01.00	Рама контргруза	1	
11		2	ТМ 05.02.00	Направляющая	1	
				Детали		
11		3	ТМ.05.00.01	Башмак	2	
11		4	ТМ.05.00.02	Груз	4	
11		5	ТМ 01.00.05	Болт откидной	4	
				Стандартные изделия		
		6		Винт М8×22 ГОСТ 17475-72*	8	
		7		Коуш 22 ГОСТ 2224-72*	1	
		8		Гайка М.8.5 ГОСТ 5915-70	8	

Типовой проект 704-6-1 Альбом III

Инв. № подл. | Подп. и дата | Взам. инв. № | Инв. № дубл. | Подп. и дата

Изм.	Лист	№ докум.	Подп.	Дата
Гл. ин. пр.	Новиков			
Нач. отд.	Бунтин			
Нач. сек.	Каменский			
Рук. гр.	Дьяченко			
Разраб.	Костенко			

704-6-1 ТМ 05.00.00.

Противовес подъемного устройства

Лит.	Лист	Листов

ГИПРОНЕФТЕТРАНС г. Волгоград

Форм.	Зона	Поз.	Обозначение	Наименование	Кол.	Прим.
				Документация		
11			ТМ 05.01.00 СБ	Сборочный чертеж		
				Детали		
11		1	ТМ 05.01.01	Крюк	1	
11		2	ТМ.05.01.02	Стяжка верхняя	2	
11		3	ТМ.05.01.03	Стяжка боковая правая	2	
11		4	ТМ.05.01.04	Стяжка боковая левая	2	
11		5	ТМ 05.01.05	Пластина	1	
11		6	ТМ 05.01.06	Упор	1	
Б4		7	ТМ 05.01.07	Стяжка нижняя		
				Уголок Б 25×35×4 ГОСТ 2509-72* / Ст3 ГОСТ 535-79		
				l = 270±0,65	2	

Типовой проект 704-6-1 Альбом III

Инв. № подл. | Подп. и дата | Взам. инв. № | Инв. № дубл. | Подп. и дата

Изм.	Лист	№ докум.	Подп.	Дата
Гл. ин. пр.	Новиков			
Нач. отд.	Бунтин			
Нач. сек.	Каменский			
Рук. гр.	Дьяченко			
Разраб.	Костенко			

704-6-1 ТМ 05.01.00

Рама контргруза

Лит.	Лист	Листов

ГИПРОНЕФТЕТРАНС г. Волгоград

Типовой проект 704-6-1 Альбом III

Форм.	Зона	Поз.	Обозначение	Наименование	Кол.	Прим.
				Документация		
11			ТМ 05.02.00.СБ	Сборочный чертеж		
				Детали		
Б4		1	ТМ 05.02.01	Направляющая левая		
				Уголок 6-50×50×5 ГОСТ 8509-72* Ст3 ГОСТ 535-79		
				ℓ = 3240±1.1	1	
Б4		2	ТМ.05.02.02	Направляющая правая		
				Уголок 6-50×50×5 ГОСТ 8509-72* Ст3 ГОСТ 535-79		
				ℓ = 3600±1.1	1	
Б4		3	ТМ 05.02.03	Перекладина		
				Уголок 6-50×50×5 ГОСТ 8509-72* Ст3 ГОСТ 535-79		
				ℓ = 395±1.1	1	

Изм.	Лист	N докум.	Подп.	Дата
Гл.ин.пр.	Новиков			
Нач.отд.	Бунтин			
Нач.сек.	Каменский			
Рук.гр.	Дьяченко			
Разраб.	Курылева			

704-6-1 ТМ 05.02.00

Направляющая

Лит.	Лист	Листов

ГИПРОНЕФТЕТРАНС г. Волгоград

Типовой проект 704-6-1 Альбом III

Форм.	Зона	Поз.	Обозначение	Наименование	Кол.	Прим.
				Документация		
11			ТМ 06.00.00 СБ	Сборочный чертеж		
				Сборочные единицы		
11		1	ТМ 06.01.00	Патрубок верхний	1	
11		2	ТМ 06.02.00	Патрубок нижний	1	
12		3	ТМ 06.03.00	Присоединение рукава к стояку	1	
12		4	ТМ 06.04.00	Присоединение наконечника к рукаву	1	
				Стандартные изделия		
		5		Задвижка 100-16	1	ЗКЛ2
		6		Болт М16×80 ГОСТ 7798-70*	16	
		7		Гайка М16.5 ГОСТ 5915-70*	16	
		8		Шайба 16. ГОСТ 11371-78	16	
				Материалы		
		9		Рукав резинотканевый Б-2-100-10 ГОСТ 5398-76	6м	
		10		Прокладка ПОН-2 1000×1500 ГОСТ 481-71	1	

Инв.№подл. | Подпись и дата | Взам.инв.№ | Инв.№дубл. | Подпись и дата

Изм.	Лист	N докум.	Подп.	Дата
Гл.ин.пр.	Новиков			
Нач.отд.	Бунтин			
Нач.сек.	Каменский			
Рук.гр.	Дьяченко			
Разраб.	Курылева			

704-6-1 ТМ 06.00.00

Стояк Ду 100

Лит.	Лист	Листов

ГИПРОНЕФТЕТРАНС г. Волгоград

Типовой проект 704-6-1 Альбом III

Форм.	Зона	Поз.	Обозначение	Наименование	Кол.	Прим.
				Документация		
11			ТМ 06.01.00 СБ	Сборочный чертеж		
				Детали		
11		1	ТМ 06.01.01	Патрубок	1	
Б4		2	ТМ 06.01.02	Патрубок Труба 108×4 ГОСТ 8732-78 В10 ГОСТ 8731-74*		
				ℓ = 100±1.1	1	
				Стандартные изделия		
		3		Фланец 100-16 ГОСТ 1255-67*	2	
		4		Отвод 45° 108 × 4,0 ГОСТ 17375-77	1	

Изм.	Лист	N докум.	Подп.	Дата
Гл.ин.пр.	Новиков			
Нач.отд.	Бунтин			
Нач.сек.	Каменский			
Рук.гр.	Дьяченко			
Разраб.	Курылева			

704-6-1 ТМ 06.01.00

Патрубок Верхний

Лит.	Лист	Листов

ГИПРОНЕФТЕТРАНС г. Волгоград

Типовой проект 704-6-1 Альбом III

Форм.	Зона	Поз.	Обозначение	Наименование	Кол.	Прим.
				Документация		
11			ТМ 06.02.00 СБ	Сборочный чертеж		
				Детали		
Б4		1	ТМ 06.02.01	Патрубок Труба 108×4 ГОСТ 8732-78 В10 ГОСТ 8731-74*	1	ℓ=2855
				Стандартные изделия		
		2		Фланец 100-16 ГОСТ 1255-67*	1	
		3		Отвод 90° 108 × 4,0 ГОСТ 17375-77	1	

Инв.№подл. | Подпись и дата | Взам.инв.№ | Инв.№дубл. | Подпись и дата

Изм.	Лист	N докум.	Подп.	Дата
Гл.ин.пр.	Новиков			
Нач.отд.	Бунтин			
Нач.сек.	Каменский			
Рук.гр.	Дьяченко			
Разраб.	Курылева			

704-6-1 ТМ 06.02.00

Патрубок нижний

Лит.	Лист	Листов

ГИПРОНЕФТЕТРАНС г. Волгоград

Типовой проект 704-6-1 Альбом III

Форм.	Зона	Поз.	Обозначение	Наименование	Кол.	Примеч.
				Документация		
12			ТМ.06.03.00.СБ	Сборочный чертеж		
				Детали		
11		1	ТМ.06.03.01	Наппель	1	
11		2	ТМ.06.03.02	Лапа	1	
11		3	ТМ.01.02.03	Полухомут	4	
				Стандартные изделия		
		4		Фланец 100-16		
				ГОСТ 1255-67*	1	
		5		Болт М12×35.58.		
				ГОСТ 7798-70*	4	
		6		Гайка М12.5		
				ГОСТ 5915-70*	4	
		7		Шайба 12.		
				ГОСТ 11371-78	4	
		8		Винт М4×12		
				ГОСТ 17475-72*	1	
		9		Шайба 4		
				ГОСТ 11371-78	1	

Изм.	Лист	№ докум.	Подпись	Дата
Гл.инж.пр.		Новиков		
Нач.отд.		Бунтин		
Нач.сект.		Каменский		
Рук.груп.		Дьяченко		
Разраб.		Костенко		

704-6-1 ТМ 06.03.00

Присоединение рукава к стояку

Лит.	Лист	Листов

ГИПРОНЕФТЕТРАНС г.Волгоград

Типовой проект 704-6-1 Альбом III

Форм.	Зона	Поз.	Обозначение	Наименование	Кол.	Примеч.
				Документация		
12			ТМ.06.04.00.СБ	Сборочный чертеж		
				Детали		
11		1	ТМ.06.04.01	Наконечник	1	
11		2	ТМ.01.02.03	Полухомут	4	
				Стандартные изделия		
		3		Болт М12×35.58		
				ГОСТ 7798-70*	4	
		4		Гайка М12.5		
				ГОСТ 5915-70*	4	
		5		Шайба 12		
				ГОСТ 11371-78	4	
		6		Винт М4×12		
				ГОСТ 17475-72*	1	
		7		Шайба 4		
				ГОСТ 11371-78	1	

Изм.	Лист	№ докум.	Подпись	Дата
Гл.инж.пр.		Новиков		
Нач.отд.		Бунтин		
Нач.сек.		Каменский		
Рук.груп.		Дьяченко		
Разраб.		Костенко		

704-6-1 ТМ.06.04.00

Присоединение наконечника к рукаву

Лит.	Лист	Листов

ГИПРОНЕФТЕТРАНС г.Волгоград

Типовой проект 704-6-1 Альбом III

Форм.	Зона	Поз.	Обозначение	Наименование	Кол.	Примеч.
				Документация		
11			ТМ.07.00.00.СБ	Сборочный чертеж		
				Детали		
11		1	ТМ.07.00.01	Кронштейн	1	
11		2	ТМ.07.00.02	Хомут	1	
				Стандартные изделия		
		3		Болт М14×40.58		
				ГОСТ 7798-70*	2	
		4		Гайка М14.5		
				ГОСТ 5915-70*	2	
		5		Шайба 14		
				ГОСТ 11371-78	2	

Изм.	Лист	№ докум.	Подпись	Дата
Гл.инж.пр.		Новиков		
Нач.отд.		Бунтин		
Нач.сек.		Каменский		
Рук.груп.		Дьяченко		
Разраб.		Костенко		

704-6-1 ТМ.07.00.00

Крепление отвода

Лит.	Лист	Листов

ГИПРОНЕФТЕТРАНС г.Волгоград

Типовой проект 704-6-1 Альбом III

Форм.	Зона	Поз.	Обозначение	Наименование	Кол.	Примеч.
				Документация		
12			ТМ.08.00.00.СБ	Сборочный чертеж		
				Сборочные единицы		
11		1	ТМ.08.01.00	Корпус	1	
11		2	ТМ.08.02.00	Крышка	1	
12		3	ТМ.08.03.00	Поплавок	1	
				Детали		
11		4	ТМ.08.00.01	Прокладка	1	
				Стандартные изделия		
				Болт М16×55.58		
				ГОСТ 7798-70*	12	
				Гайка М16.5		
				ГОСТ 5915-70*	12	
				Шайба пружинная		
				16.65Г. ГОСТ 6402-70*	12	
				Шпилька М16×60.58		
				ГОСТ 9066-75	4	

Изм.	Лист	№ докум.	Подпись	Дата
Гл.инж.пр.		Новиков		
Нач.отд.		Бунтин		
Нач.сек.		Каменский		
Рук.груп.		Дьяченко		
Разраб.		Костенко		

704-6-1 ТМ.08.00.00

Винтуз Д-65/Ду 100

Лит.	Лист	Листов

ГИПРОНЕФТЕТРАНС г.Волгоград

СА 448-03

Типовой проект 704-6-1 Альбом III

Формат	Зона	Поз.	Обозначение	Наименование	Кол.	Прим.
				Документация		
11			ТМ.08.01.00.СБ	Сборочный чертеж		
				Детали		
11		1	ТМ.08.01.01	Обечайка	1	
11		2	ТМ.08.01.02	Фланец	1	
11		3	ТМ.08.01.03	Диск	1	
11		4	ТМ.08.01.04	Конус	1	
11		5	ТМ.08.01.05	Втулка	1	
БЧ		6		Патрубок		
				Труба 108×6 ГОСТ 8732-78 / В 10 ГОСТ 8731-74* L=60	1	
				Стандартные изделия		
		7		Фланец 100-6		
				ГОСТ 1255-67*	1	

Изм.	Лист	№ докум.	Подп.	Дата
Гл.ин.пр.	Новиков			
Нач.отд.	Бунтин			
Нач.сек.	Каменский			
Рук.гр.	Дьяченко			
Разраб.	Просвирова			

704-6-1 ТМ 08.01.00

КОРПУС

Лит.	Лист	Листов

ГИПРОНЕФТЕТРАНС г. Волгоград

Типовой проект 704-6-1 Альбом III

Формат	Зона	Поз.	Обозначение	Наименование	Кол.	Прим.
				Документация		
11			ТМ.08.02.00 СБ	Сборочный чертеж		
				Детали		
11		1	ТМ.08.02.01	Фланец	1	
11		2	ТМ.08.02.02	Седло	1	

Инв.№ подл. | Подп. и дата | Взам.инв.№ | Инв.№ дубл. | Подп. и дата

Изм.	Лист	№ докум.	Подп.	Дата
Гл.ин.пр.	Новиков			
Нач.отд.	Бунтин			
Нач.сек.	Каменский			
Рук.гр.	Дьяченко			
Разраб.	Просвирова			

704-6-1 ТМ.08.02.00

КРЫШКА

Лит.	Лист	Листов

ГИПРОНЕФТЕТРАНС г. Волгоград

Типовой проект 704-6-1 Альбом III

Формат	Зона	Поз.	Обозначение	Наименование	Кол.	Прим.
				Документация		
12			ТМ.08.03.00 СБ	Сборочный чертеж		
				Детали		
11		1	ТМ.08.03.01	Обечайка	1	
11		2	ТМ.08.03.02	Дно	2	
11		3	ТМ.08.03.03	Стержень	1	
11		4	ТМ.08.03.04	Клапан	1	

Инв.№ подл. | Подп. и дата | Взам.инв.№ | Инв.№ дубл. | Подп. и дата

Изм.	Лист	№ докум.	Подп.	Дата
Гл.ин.пр.	Новиков			
Нач.отд.	Бунтин			
Нач.сек.	Каменский			
Рук.гр.	Дьяченко			
Разраб.	Просвирова			

704-6-1 ТМ.08.03.00

Поплавок

Лит.	Лист	Листов

ГИПРОНЕФТЕТРАНС г. Волгоград

Типовой проект 704-6-1 Альбом III

Формат	Зона	Поз.	Обозначение	Наименование	Кол.	Прим.
				Документация		
12			ТМ.09.00.00.СБ	Сборочный чертеж		
				Сборочные единицы		
11		1	ТМ.09.01.00 СБ	Корпус	1	
11		2	ТМ.09.02.00.СБ	Крышка	1	
12		3	ТМ.09.03.00 СБ	Поплавок	1	
11		4	ТМ.09.04.00.СБ	Стакан распорный	1	
				Детали		
11		5	ТМ.09.00.01	Прокладка	1	
				Стандартные изделия		
		6		Болт М10×30.58	6	
				ГОСТ 7798-70*		
		7		Шайба пружинная		
				10.65Г ГОСТ 6402-70*	6	
		8		Шпилька М10×45.58		
				ГОСТ 9066-75	4	

Инв.№ подл. | Подп. и дата | Взам.инв.№ | Инв.№ дубл. | Подп. и дата

Изм.	Лист	№ докум.	Подп.	Дата
Гл.ин.пр.	Новиков			
Нач.отд.	Бунтин			
Нач.сект.	Каменский			
Рук.гр.	Дьяченко			
Разраб.	Просвирова			

704-6-1 ТМ.09.00.00

Вантуз Ду 10/Ду 25

Лит.	Лист	Листов

ГИПРОНЕФТЕТРАНС г. Волгоград

Типовой проект 704-6-1 Альбом III

Форм.	Зона	Поз.	Обозначение	Наименование	Кол.	Прим.
				Документация		
11			ТМ.09.01.00.СБ	Сборочный чертеж		
				Детали		
11		1	ТМ.09.01.01	Обечайка	1	
11		2	ТМ.09.01.02	Фланец	1	
11		3	ТМ.09.01.03	Диск	1	
11		4	ТМ.09.01.04	Втулка	1	
11		5	ТМ.09.01.05	Патрубок	1	
11		6	ТМ.09.01.06	Конус	1	
				Стандартные изделия		
		7		Фланец 10-6 ГОСТ 1255-67*	1	

Изм.	Лист	№ докум.	Подпись	Дата
Гл.инж.пр.		Новиков		
Нач.отд.		Бунтин		
Нач.сек.		Каменский		
Рук.груп.		Дьяченко		
Разраб.		Просвирова		

704-6-1 ТМ 09.01.00

Корпус

Лит.	Лист	Листов

ГИПРОНЕФТЕТРАНС г. Волгоград

Типовой проект 704-6-1 Альбом III

Форм.	Зона	Поз.	Обозначение	Наименование	Кол.	Прим.
				Документация		
11			ТМ.09.02.00.СБ	Сборочный чертеж		
				Детали		
11		1	ТМ.09.02.01	Фланец	1	
11		2	ТМ.09.02.02	Седло	1	

Подп. и дата | Инв. № дуб. | Взам. инв. № | Подп. и дата | Инв. № подл.

Изм.	Лист	№ докум.	Подпись	Дата
Гл.инж.пр.		Новиков		
Нач.отд.		Бунтин		
Нач.сек.		Каменский		
Рук.груп.		Дьяченко		
Разраб.		Просвирова		

704-6-1 ТМ 09.02.00

Крышка

Лит.	Лист	Листов

ГИПРОНЕФТЕТРАНС г. Волгоград

Типовой проект 704-6-1 Альбом III

Форм.	Зона	Поз.	Обозначение	Наименование	Кол.	Прим.
				Документация		
12			ТМ.09.03.00.СБ	Сборочный чертеж		
				Детали		
11		1	ТМ.09.03.01	Обечайка	1	
11		2	ТМ.09.03.02	Дно	2	
11		3	ТМ.09.03.03	Клапан	1	
11		4	ТМ.09.03.04	Стержень	1	
11		5	ТМ.09.03.05	Накладка	2	

Изм.	Лист	№ докум.	Подпись	Дата
Гл.инж.пр.		Новиков		
Нач.отд.		Бунтин		
Нач.сек.		Каменский		
Рук.груп.		Дьяченко		
Разраб.		Просвирова		

704-6-1 ТМ 09.03.00

Поплавок

Лит.	Лист	Листов

ГИПРОНЕФТЕТРАНС г. Волгоград

Типовой проект 704-6-1 Альбом III

Форм.	Зона	Поз.	Обозначение	Наименование	Кол.	Прим.
				Документация		
11			ТМ.09.04.00.СБ	Сборочный чертеж		
				Детали		
11		1	ТМ.09.04.01	Патрубок	1	
11		2	ТМ.09.04.02	Кольцо	1	

Подп. и дата | Инв. № дуб. | Взамен. инв. № | Подп. и дата | Инв. № подл.

Изм.	Лист	№ докум.	Подпись	Дата
Гл.инж.пр.		Новиков		
Нач.отд.		Бунтин		
Нач.сек.		Каменский		
Рук.груп.		Дьяченко		
Разраб.		Просвирова		

704-6-1 ТМ 09.04.00

Стакан расширений

Лит.	Лист	Листов

ГИПРОНЕФТЕТРАНС г. Волгоград

Типовой проект 704-6-1 Альбом III

Форм.	Зона	Поз.	Обозначение	Наименование	Кол.	Примеч.
				Документация		
11			ТМ.10.00.00.СБ	Сборочный чертеж		
				Детали		
БУ		1	ТМ.10.00.01	Патрубок L=220мм		
				Труба 159×4.5 ГОСТ 8732-78 / В10 ГОСТ 8731-74*		
					1	
				Стандартные изделия		
		2		Фланец 150-16		
				ГОСТ 1255-67*	1	
		3		Фланец 200-16		
				ГОСТ 1255-67*	1	
		4		Переход Э219×6-159×4,5		
				ГОСТ 17378-77	1	

Изм.	Лист	№ докум.	Подпись	Дата
Гл.инж.пр.		Новиков		
Нач.отд.		Бунтин		
Нач.сект.		Каменский		
Рук.гр.		Дьяченко		
Разраб.		Просвирова		

704-6-1 ТМ.10.00.00

Патрубок Ду 150

Лит.	Лист	Листов

ГИПРОНЕФТЕТРАНС г. Волгоград

Типовой проект 704-6-1 Альбом III

Форм.	Зона	Поз.	Обозначение	Наименование	Кол.	Примеч.
				Документация		
11			ТМ.11.00.00.СБ	Сборочный чертеж		
				Детали		
11		1	ТМ.11.00.01	Патрубок L=705мм	1	
11		2	ТМ.11.00.02	Патрубок L=425мм	2	
11		3	ТМ.11.00.03	Патрубок L=975мм	1	
11		4	ТМ.11.00.04	Патрубок L=1235мм	1	
		5		Патрубок L=200мм		
				Труба 159×4.5 ГОСТ 8732-78 / В10 ГОСТ 8731-74*	1	
				Стандартные изделия		
		6		Фланец 150-16		
				ГОСТ 1255-67*	5	
		7		Отвод 90° 108 × 4,0		
				ГОСТ 17375-77	1	

Подпись и дата | Инв. № дубл. | Взам. инв. № | Подпись и дата | Инв. № подл.

Изм.	Лист	№ докум.	Подпись	Дата
Гл.инж.пр.		Новиков		
Нач.отд.		Бунтин		
Нач.сек.		Каменский		
Рук.гр.		Дьяченко		
Разраб.		Просвирова		

704-6-1 ТМ 11.00.00

Гребенка „4"

Лит.	Лист	Листов

ГИПРОНЕФТЕТРАНС г. Волгоград

Типовой проект 704-6-1 Альбом III

Форм.	Зона	Поз.	Обозначение	Наименование	Кол.	Примеч.
				Документация		
11			ТМ 12.00.00.СБ	Сборочный чертеж		
				Детали		
11		1	ТМ.12.00.01	Патрубок L=530мм	1	
11		2	ТМ.11.00.02	Патрубок L=425мм	1	
11		3	ТМ 11.00.01	Патрубок L=705мм	1	
БУ		4		Патрубок L=1110мм		
				Труба 108×4 ГОСТ 8732-78 / В10 ГОСТ 8731-74	1	
				Стандартные изделия		
		5		Отвод 90° 108 × 4,0		
				ГОСТ 17375-77	1	
		6		Фланец 150-16		
				ГОСТ 1255-67*	3	
		7		Переход Э219×6-159×4,5		
				ГОСТ 17378-77	1	

Изм.	Лист	№ докум.	Подпись	Дата
Гл.инж.пр.		Новиков		
Нач.отд.		Бунтин		
Нач.сек.		Каменский		
Рук.гр.		Дьяченко		
Разраб.		Просвирова		

704-6-1 ТМ 12.00.00

Гребенка „2"

Лит.	Лист	Листов

ГИПРОНЕФТЕТРАНС г. Волгоград

Типовой проект 704-6-1 Альбом III

Форм.	Зона	Поз.	Обозначение	Наименование	Кол.	Примеч.
				Документация		
11			ТМ.13.00.СБ	Сборочный чертеж		
				Детали		
11		1	ТМ.13.00.01	Патрубок		
				Труба 159×4.5 ГОСТ 8732-78 / В10 ГОСТ 8731-74*		
				L=200	1	
			-02	Патрубок		
				Труба 159×4.5 ГОСТ 8732-78 / В10 ГОСТ 8731-74*		
				L=750мм;	1	
			-03	Патрубок		
				Труба 159×4.5 ГОСТ 8732-78 / В10 ГОСТ 8731-74*		
				L=1300мм	1	
			-04	Патрубок		
				Труба 159×4.5 ГОСТ 8732-78 / В10 ГОСТ 8731-74*		
				L=1850мм;	1	
БУ		2		Патрубок		
				Труба 159×4.5 ГОСТ 8732-78 / В10 ГОСТ 8731-74*		
				L=275мм	1	
				Стандартные изделия		
		3		Отвод 90° 159 × 4,5		
				ГОСТ 17375-77	1	
		4		Фланец 150-16		
				ГОСТ 1255-67*	1	

Подп. и дата | Инв. № дубл. | Взам. инв. № | Подпись и дата | Инв. № подл.

Изм.	Лист	№ докум.	Подпись	Дата
Гл.инж.пр.		Новиков		
Нач.отд.		Бунтин		
Нач.сек.		Каменский		
Рук.гр.		Дьяченко		
Разраб.		Просвирова		

704-6-1 ТМ 13.00.00

Колено „1-4"

Лит.	Лист	Листов

ГИПРОНЕФТЕТРАНС г. Волгоград

Копия верна

Типовой проект 704-6-1 Альбом III

Форм.	Зона	Поз.	Обозначение	Наименование	Кол.	Примеч.
				Документация		
11			ТМ-14.00.00.СБ	Сборочный чертеж		
				Детали		
11		1	ТМ.14.00.01	Патрубок 1035	1	
11		2	ТМ.14.00.02	Патрубок 300	2	
11		3	ТМ.14.00.03	Патрубок 420	1	
		4		Патрубок		
				Труба 89×3.5 ГОСТ 10704-76 / Ст3сп ГОСТ 10705-76		
				L=180мм		
				Стандартные изделия		
				Фланец 80-6		
				ГОСТ 1255-67*		
				Фланец 100-6		
				ГОСТ 1255-67*		
				Отвод 90°89×3,5		
				ГОСТ 17375-77		
				Переход К 108×4-89×3,5		
				ГОСТ 17378-77		

Инв.№ подл. | Подп. и дата | Взам.инв.№ | Инв.№ дубл. | Подп. и дата

Изм.	Лист	№ докум.	Подпись	Дата
Гл.инж.пр.		Новиков		
Нач.отд.		Бунтин		
Нач.сект.		Каменский		
Рук.гр.		Дьяченко		
Разраб.		Просвирова		

704-6-1 ТМ 14.00.00

Гребенка вантуза Ду 55 / Ду 100

Лит. | Лист | Листов

ГИПРОНЕФТЕТРАНС г. Волгоград

Типовой проект 704-6-1 Альбом III

Форм.	Зона	Поз.	Обозначение	Наименование	Кол.	Примеч.
11				Документация		
11			ТМ 15.00.00.СБ	Сборочный чертеж		
				Детали		
Б.Ч.		1		Колено		
				Труба 32×2 ГОСТ 10704-76 / Ст3сп ГОСТ 10705-76		
				L=4220		
				Стандартные изделия		
		2		Фланец 25-16		
				ГОСТ 1255-67*	1	

Инв.№ подл. | Подп. и дата | Взам.инв.№ | Инв.№ дубл. | Подп. и дата

Изм.	Лист	№ докум.	Подпись	Дата
Гл.инж.пр.		Новиков		
Нач.отд.		Бунтин		
Нач.сект.		Каменский		
Рук.гр.		Дьяченко		
Разраб.		Гололобова		

3614 ТМ 15.00.00 704-6-1

Колено вантуза Ду 10 / Ду 25

Лит. | Лист | Листов

ГИПРОНЕФТЕТРАНС г. Волгоград

Типовой проект 704-6-1 Альбом III

Форм.	Зона	Поз.	Обозначение	Наименование	Кол.	Примеч.
				Документация		
11			ТМ.16.00.00.СБ	Сборочный чертеж		
				Детали		
11		1	ТМ.16.00.01	Воздушник	1	
11		2	ТМ 16.00.02	Воздушник	1	
		3		Труба Ц15 ГОСТ 3262-75* L=15мм	1	
				Стандартные изделия		
		4		Кран трехходовой типа КРТ	1	
		5		Муфта 15 ГОСТ 8966-75	1	
		6		Контргайка 15 ГОСТ 8968-75	1	

Инв.№ подл. | Подп. и дата | Взам.инв.№ | Инв.№ дубл. | Подп. и дата

Изм.	Лист	№ докум.	Подпись	Дата
Гл.инж.пр.		Новиков		
Нач.отд.		Бунтин		
Нач.сект.		Каменский		
Рук.гр.		Дьяченко		
Разраб.		Гололобова		

704-6-1 ТМ 16.00.00

Установка вакуумметра

Лит. | Лист | Листов

ГИПРОНЕФТЕТРАНС г. Волгоград

Типовой проект 704-6-1 Альбом III

Форм.	Зона	Поз	Обозначение	Наименование	Кол.	Примеч.
				Документация		
11			ТМ 17.00.00.СБ	Сборочный чертеж		
				Детали		
Б.Ч.		1		Труба 32×2 ГОСТ 10704-76 / Ст3сп ГОСТ 10705-76	1	
				L=1820 мм		
				Стандартные изделия		
		2		Вентиль запорный	1	15кч18бр
				Фланцевый 25-16		

Инв.№ подл. | Подп. и дата | Взам.инв.№ | Инв.№ дубл. | Подп. и дата

Изм.	Лист	№ докум.	Подпись	Дата
Гл.инж.пр.		Новиков		
Нач.отд.		Бунтин		
Нач.сект.		Каменский		
Рук.гр.		Дьяченко		
Разраб.		Гололобова		

704-6-1 ТМ 17.00.00

Воздушник

Лит. | Лист | Листов

ГИПРОНЕФТЕТРАНС г. Волгоград

СР 448-03

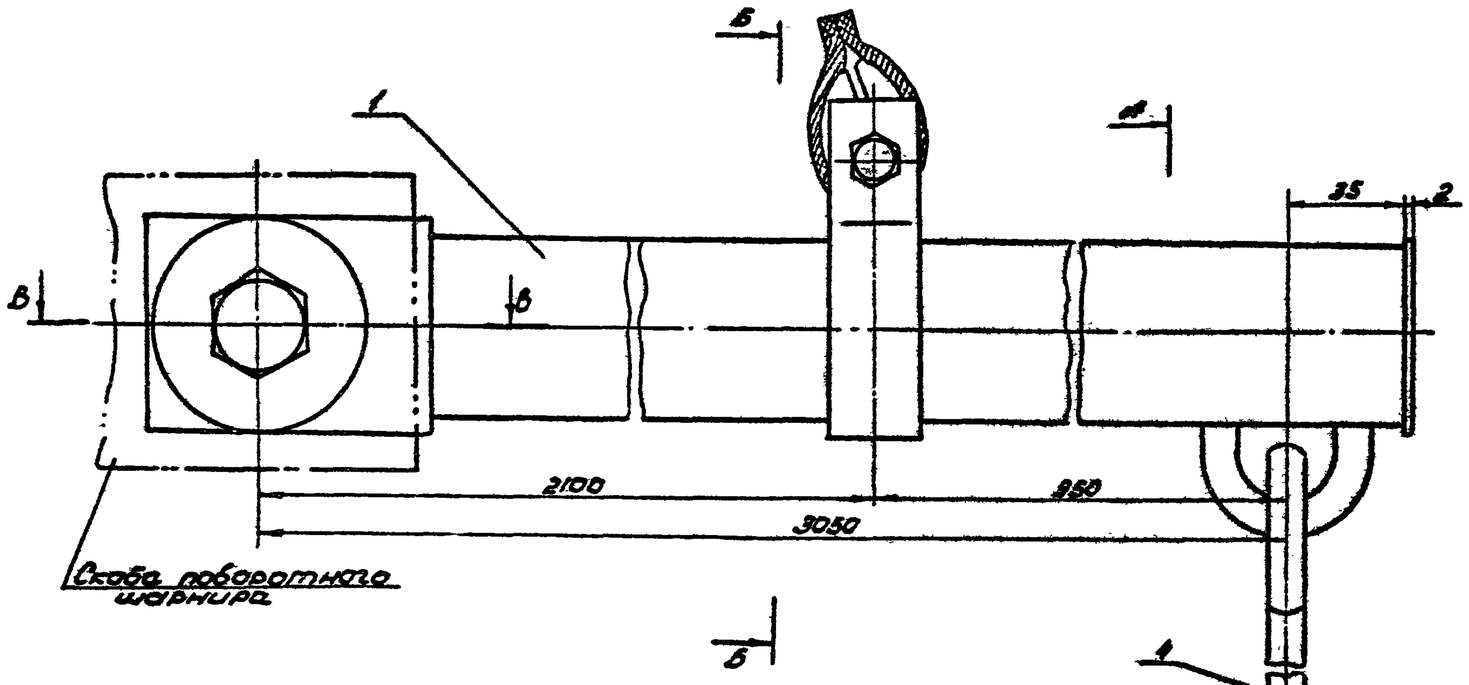

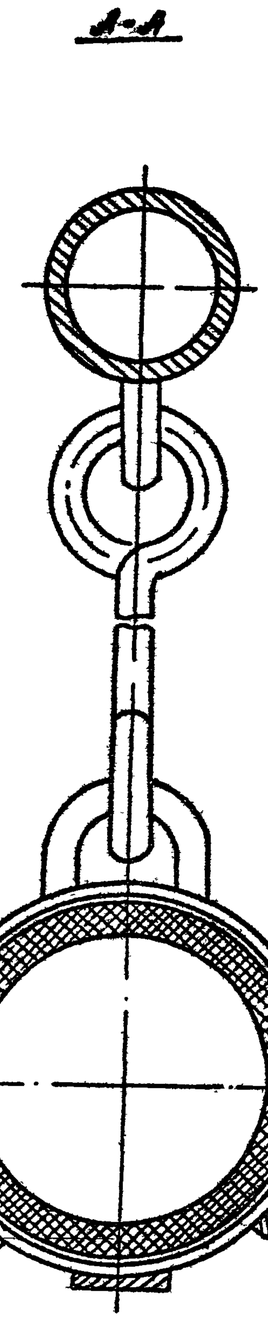

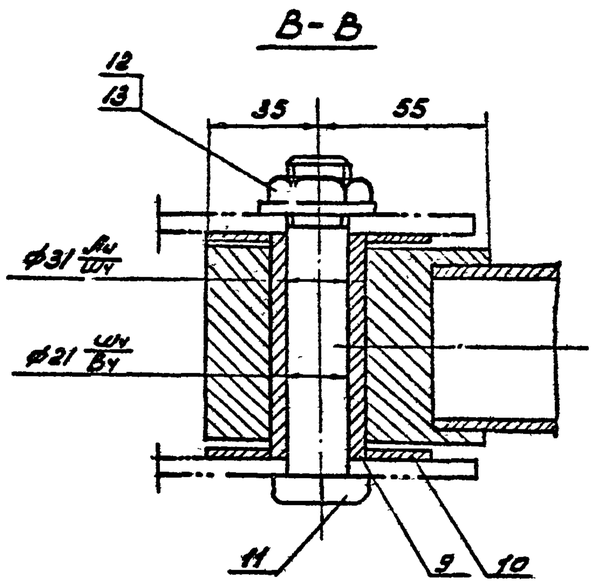

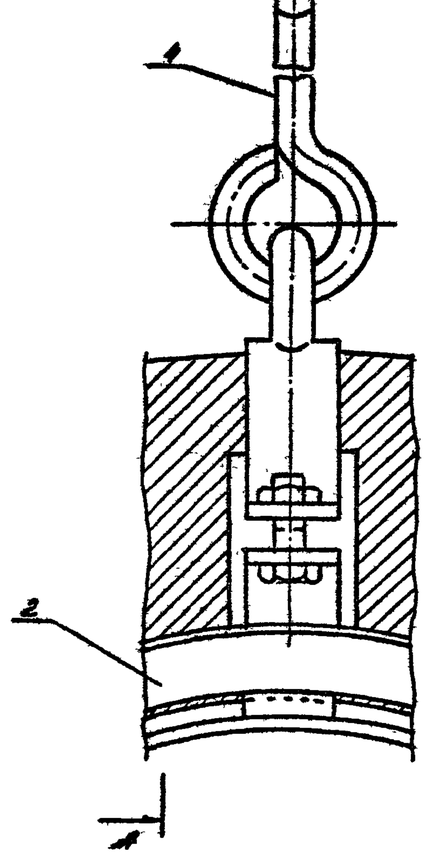

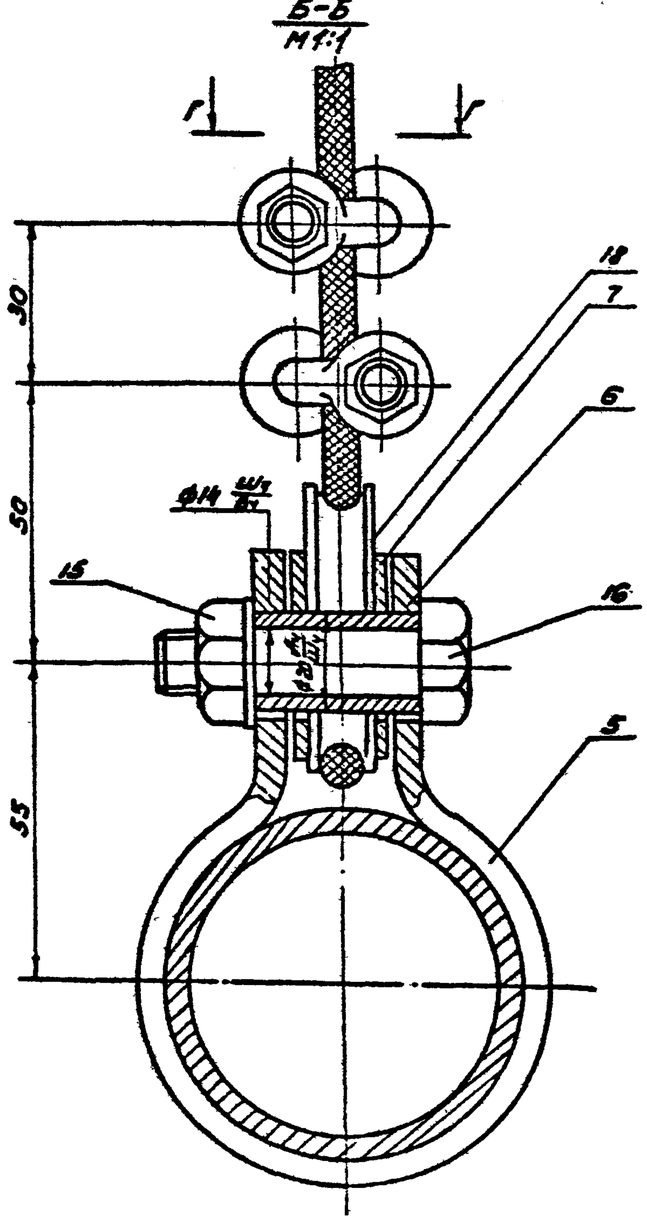

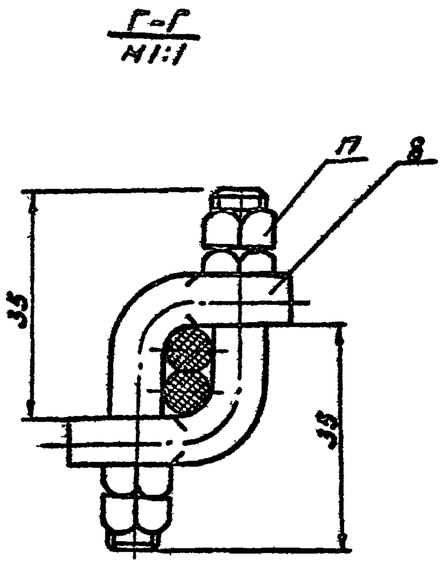

					704-6-1 ТМ 01.00.00.СБ		
Изм.	Лист	№ докум.	Подп.	Дата	Укосина	Лит.	Масса	Масштаб
Гл.инж.пр.		Новиков						1:2
Нач.отд.		Бунтин				Лист	Листов	
Нач.сек.		Каменский						
Рук.груп.		Дьяченко				ГИПРОНЕФТЕТРАНС г. Волгоград		
Н.контр.		Просвирова						
Разраб.		Курылева						

ср 448-03

Типовой проект 704-6-1 Альбом III Копия верна

Типовой проект 704-6-1 Альбом III

Инв.№подл. | Подпись и дата | Взам.инв.№ | Инв.№дубл. | Подпись и дата

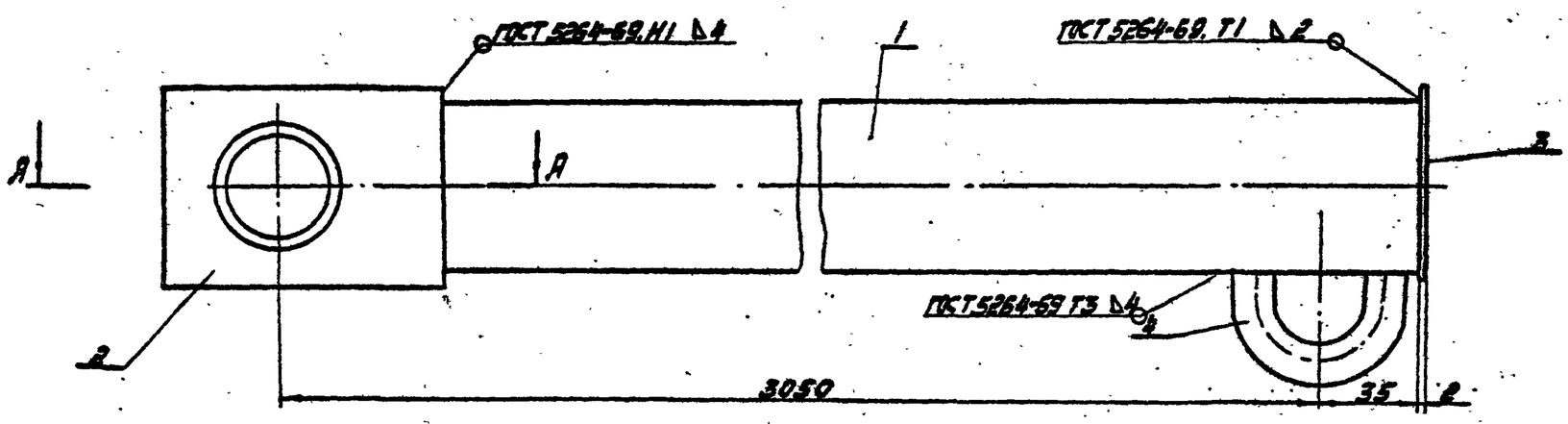

А-А

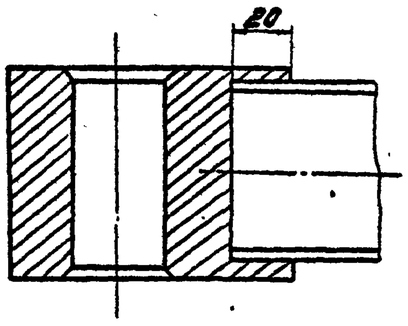

Деталь поз.4 приварить при сдетой детали черт. ТМ 01.00.01

Изм.	Лист	N докум.	Подпись	Дата	704-6-1 ТМ 01.01.00 СБ		
Гл.инж.пр.		Новиков			Траверса	Лит.	Масса 20.14 / Масштаб 1:2
Нач.отд.		Бунтин				Лист	Листов
Нач.сект.		Каменский					
Рук.гр.		Дьяченко				ГИПРОНЕФТЕТРАНС г. Волгоград	
Н.контр.		Просвирова					
Разраб.		Кирылева					

Типовой проект 704-6-1 Альбом III

Инв.№подл. | Подпись и дата | Взам.инв.№ | Инв.№дубл. | Подпись и дата

Rz 80 (V)

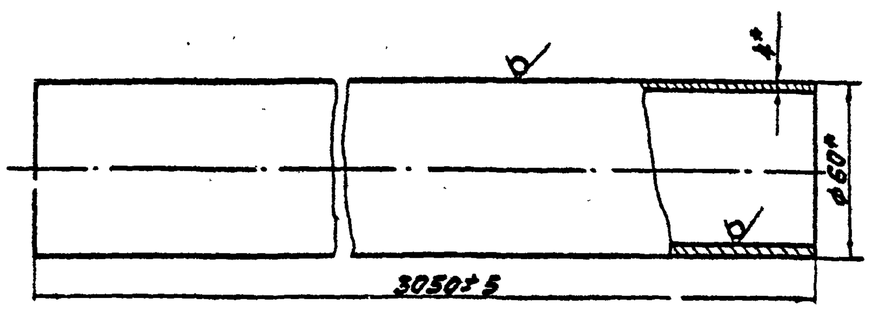

*Размеры для справок

Изм.	Лист	N докум.	Подпись	Дата	704-6-1 ТМ 01.01.01		
Гл.инж.пр.		Новиков			Штанга	Лит.	Масса 16.84 / Масштаб 1:2
Нач.отд.		Бунтин				Лист	Листов
Нач.сект.		Каменский					
Рук.гр.		Дьяченко			Труба 60х4 ГОСТ 8732-78 / Ст3 ГОСТ 8731-74*	ГИПРОНЕФТЕТРАНС г. Волгоград	
Н.контр.		Просвирова					
Разраб.		Кирылева					

Типовой проект 704-6-1 Альбом III

Инв.№подл. | Подпись и дата | Взам.инв.№ | Инв.№дубл. | Подпись и дата

Rz 80 (V)

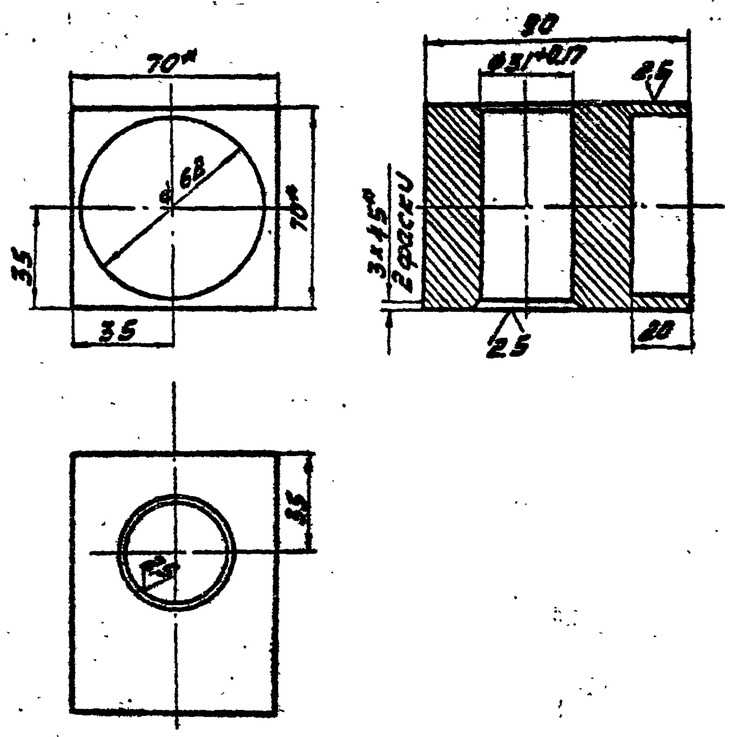

1. *Размеры для справок.
2. Неуказанные предельные отклонения размеров: диаметров - по h_{5}, остальных - по CM_{7}.

Изм.	Лист	N докум.	Подпись	Дата	704-6-1 ТМ 01.01.02		
Гл.инж.пр.		Новиков			Ограждение	Лит.	Масса 305 / Масштаб 1:2
Нач.отд.		Бунтин				Лист	Листов
Нач.сект.		Каменский					
Рук.гр.		Дьяченко			Квадрат В-70 ГОСТ 2591-71* / Ст3 ГОСТ 535-79	ГИПРОНЕФТЕТРАНС г. Волгоград	
Н.контр.		Просвирова					
Разраб.		Кирылева					

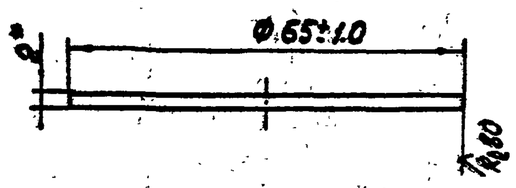

* Размер для справок.

					704-6-1 ТМ 01.01.03			
Изм.	Лист	N докум.	Подп.	Дата				
Гл. ин. пр.		Новиков			Заглушка	Лит.	Масса	Масшт.
Нач. от.		Бунтин					0,05	1:1
Нач. сек.		Каменский				Лист	Листов 1	
Рук. гр.		Дьяченко			Лист 3 ГОСТ 19903-74* / Ст3 ГОСТ 16523-70*	ГИПРОНЕФТЕТРАНС г. Волгоград		
Н. конт.		Просвирова						
Разраб.		Курылева						

Инв. N подл. | Подпись и дата | Взам. инв. N | Инв. N дубл. | Подпись и дата

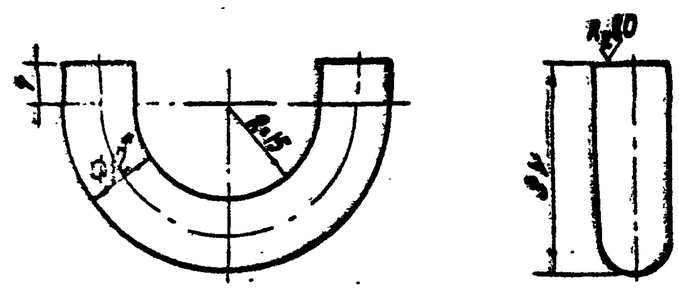

1. Длина заготовки 80мм
2. Размер для справок.
3. Неуказанные предельные отклонения размеров: диаметров – по A_3, остальных – по Cm_3.

					704-6-1 ТМ 01.01.04			
Изм.	Лист	N докум.	Подпис.	Дата				
Гл. ин. пр.		Новиков			Петля	Лит.	Масса	Масшт.
Нач. от.		Бунтин					0,02	1:1
Нач. сек.		Каменский				Лист	Листов	
Рук. гр.		Дьяченко			Круг В-12 ГОСТ 2590-71* / Ст3 ГОСТ 535-79	ГИПРОНЕФТЕТРАНС г. Волгоград		
Н. конт.		Просвирова						
Разраб.		Курылева						

Инв. N подл. | Подпись и дата | Взам. инв. N | Инв. N дубл. | Подпись и дата

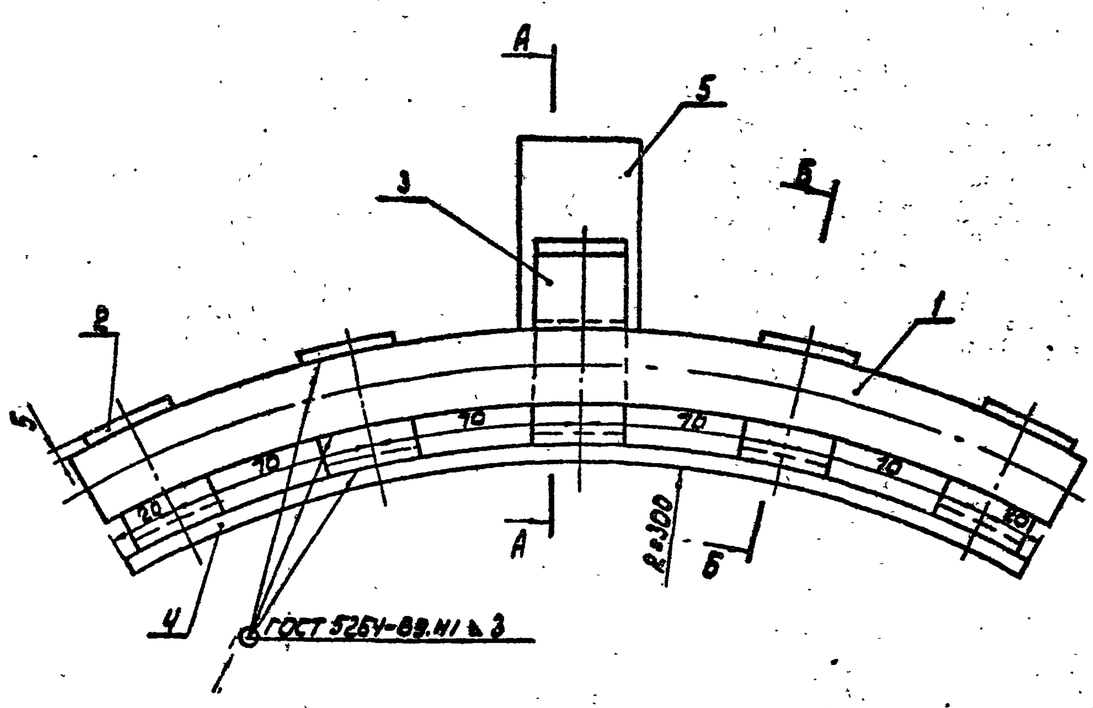

Б-Б

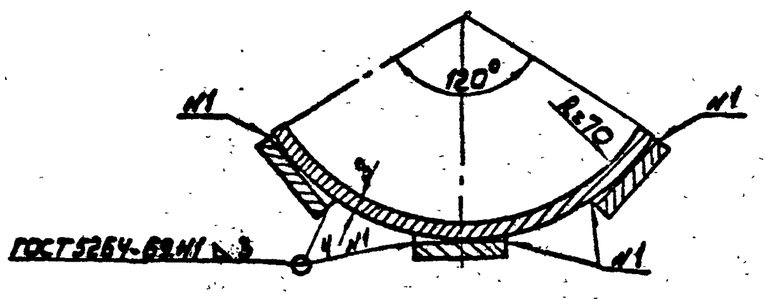

А-А

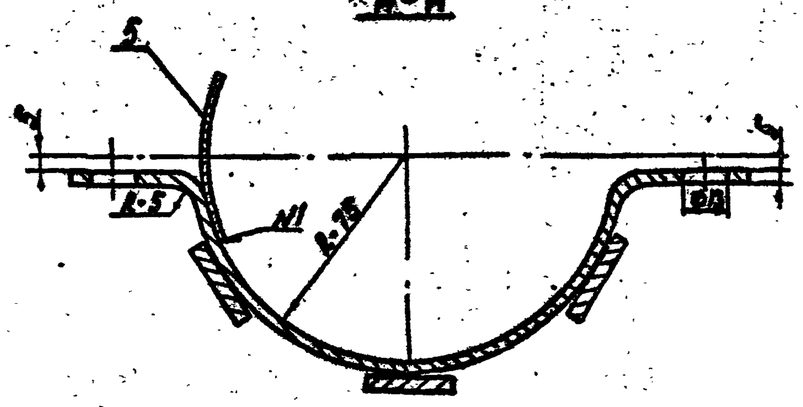

					704-6-1 ТМ 01.02.00 СБ			
Изм.	Лист	N докум.	Подп.	Дата				
Гл. ин. пр.		Новиков			Ложе для рукава	Лит.	Масса	Масшт.
Нач. от.		Бунтин					2,60	1:2
Нач. сек.		Каменский				Лист	Листов	
Рук. гр.		Дьяченко				ГИПРОНЕФТЕТРАНС г. Волгоград		
Н. конт.		Просвирова						
Разраб.		Курылева						

Инв. N подл. | Подпись и дата | Взам. инв. N | Инв. N дубл. | Подпись и дата

Копия верна

Типовой проект 704-6-1 Альбом III

Инв. № подл. | Подп. и дата | Взам. инв. № | Инв. № дубл. | Подп. и дата

R=80 V (V)

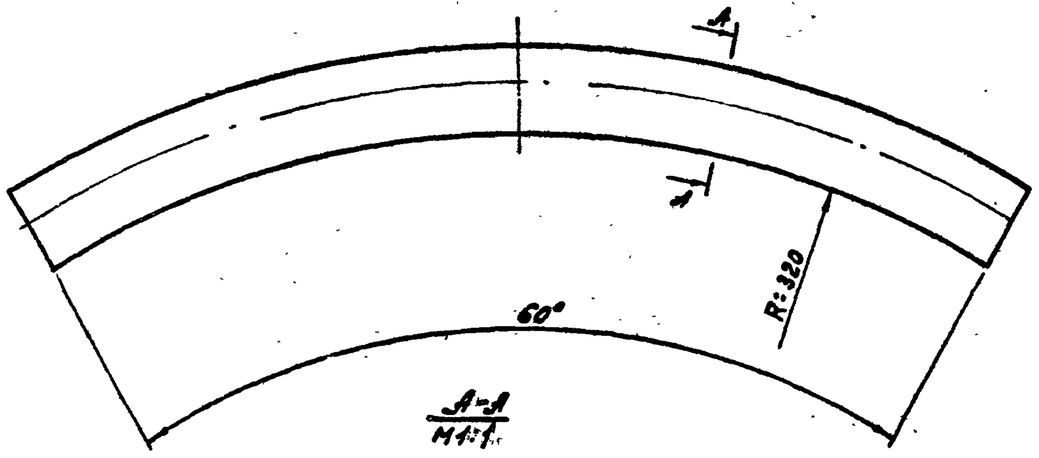

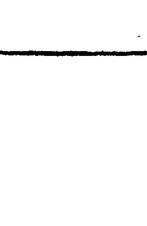

1.* Размер для справок.

2. Длина заготовки 320±1.1мм.

3. Неуказанные предельные отклонения размеров: диаметров – по A_7, остальных – по CM_7.

					704-6-1 ТМ 01.02.01		
Изм.	Лист	№ докум.	Подп.	Дата	Планка продольная боковая	Лит.	Масса 0.51 / Масштаб 1:2
Гл.инженер		Новиков				Лист	Листов
Нач.отд.		Бунтин			Лист 3 ГОСТ 19903-74* / Ст3 ГОСТ 16523-70*	ГИПРОНЕФТЕТРАНС г. Волгоград	
Нач.сек.		Каменский					
Рук.груп.		Дьяченко					
Н.контр.		Просвирова					
Разраб.		Голлобова					

Типовой проект 704-6-1 Альбом III

Инв. № подл. | Подп. и дата | Взам. инв. № | Инв. № дубл. | Подп. и дата

А (V)

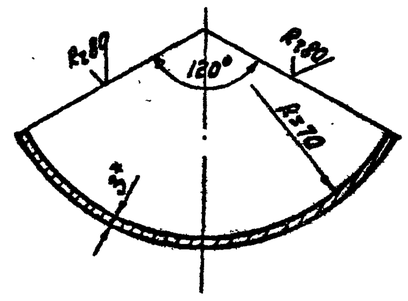

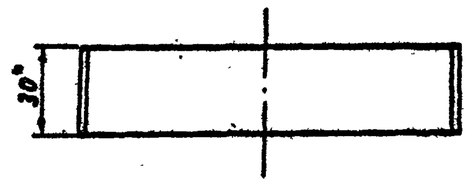

1.* Размеры для справок.

2. Длина заготовки 148±0.8мм.

3. Неуказанные предельные отклонения размеров: диаметров – по A_7, остальных по CM_7.

					704-6-1 ТМ 01.02.02		
Изм.	Лист	№ докум.	Подп.	Дата	Планка поперечная	Лит.	Масса 0.17 / Масштаб 1:2
Гл.инженер		Новиков				Лист	Листов
Нач.отд.		Бунтин			Полоса 3×30 ГОСТ 103-76 / Ст3 ГОСТ 535-79	ГИПРОНЕФТЕТРАНС г. Волгоград	
Нач.сек.		Каменский					
Рук.груп.		Дьяченко					
Н.контр.		Просвирова					
Разраб.		Просвирова					

Типовой проект 704-6-1 Альбом III

Инв. № подл. | Подп. и дата | Взам. инв. № | Инв. № дубл. | Подп. и дата

R=80 V (V)

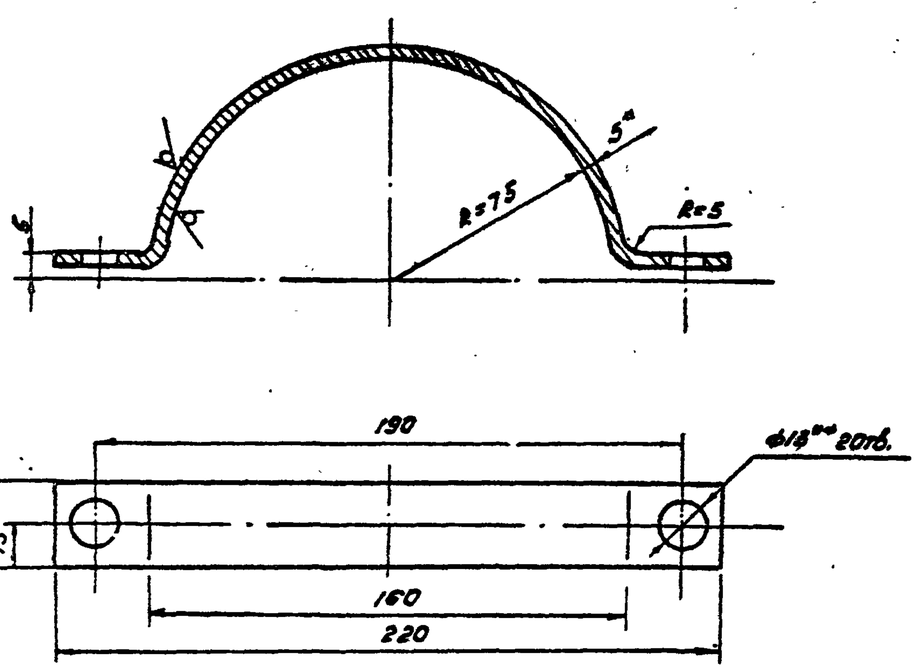

1.* Размеры для справок.

2.** Размер для инструмента.

3. Длина заготовки 266±1.1мм.

4. Неуказанные предельные отклонения размеров: диаметров – по A_7, остальных – по CH_7.

					704-6-1 ТМ 01.02.03		
Изм.	Лист	№ докум.	Подп.	Дата	Полухомут	Лит.	Масса 0.30 / Масштаб 1:2
Гл.инженер		Новиков				Лист	Листов
Нач.отд.		Бунтин			Полоса 5×30 ГОСТ 103-76 / Ст3 ГОСТ 535-79	ГИПРОНЕФТЕТРАНС г. Волгоград	
Нач.сек.		Каменский					
Рук.груп.		Дьяченко					
Н.контр.		Просвирова					
Разраб.		Голлобова					

Типовой проект 704-6-1 Альбом III

Инв. № подл. | Подп. и дата | Взам. инв. № | Инв. № дубл. | Подп. и дата

А (V)

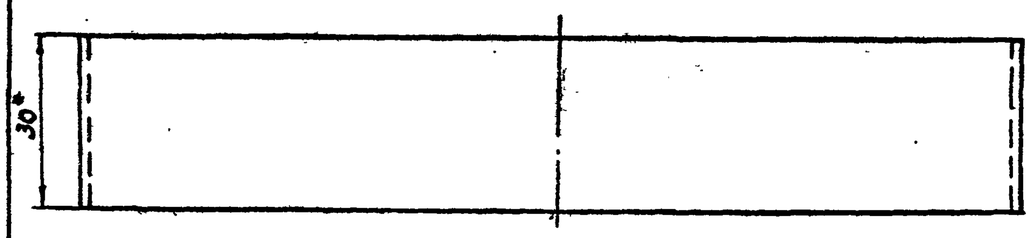

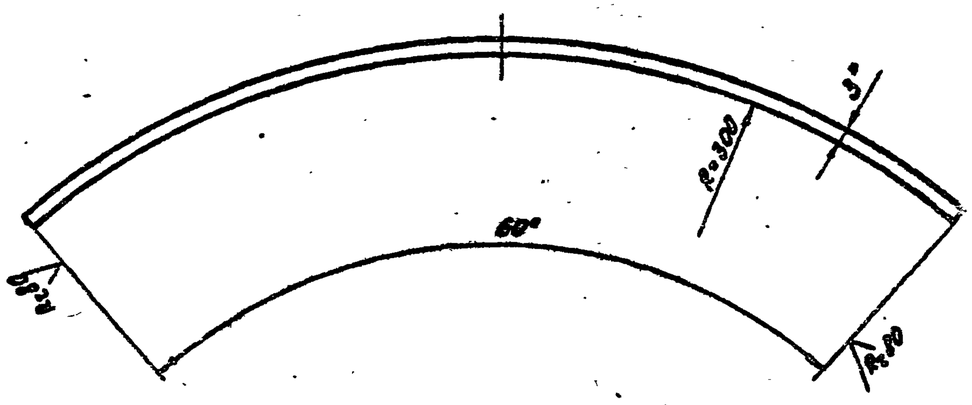

1.* Размеры для справок.

2. Длина заготовки 320±1.1мм

3. Неуказанные предельные отклонения размеров: диаметров – по A_7, остальных – по CH_7.

					704-6-1 ТМ 01.02.04		
Изм.	Лист	№ докум.	Подп.	Дата	Планка продольная нижняя	Лит.	Масса 0.37 / Масштаб 1:2
Гл.инженер		Новиков				Лист	Листов
Нач.отд.		Бунтин			Полоса 3×30 ГОСТ 103-76 / Ст3 ГОСТ 535-79	ГИПРОНЕФТЕТРАНС г. Волгоград	
Нач.сек.		Каменский					
Рук.груп.		Дьяченко					
Н.контр.		Просвирова					
Разраб.		Голлобова					

СБ448-03

Типовой проект 704-6-1 Альбом III

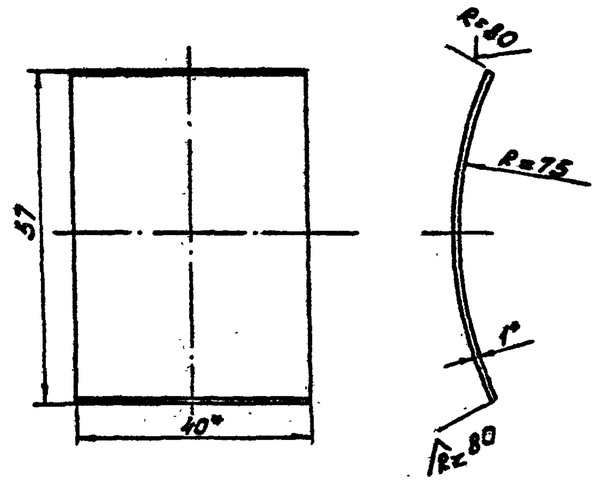

1. Длина заготовки ℓ=60±0.6мм;
2. *Размеры для справок.
3. Неуказанные предельные отклонения размеров: диаметров - по h_{14}, остальных по CM_7.

Изм.	Лист	№ докум.	Подпись	Дата	704-6-1 ТМ 01.02.05			
Гл.инж.пр.		Новиков			Скоба	Лит.	Масса	Масштаб
Нач.отд.		Бунтин					0.02	1:1
Нач.сект.		Каменский				Лист	Листов	
Рук.гр.		Дьяченко			Полоса 1×40 ГОСТ 103-76 / Ст3 ГОСТ 535-79	ГИПРОНЕФТЕТРАНС г. Волгоград		
Н.контр.		Просвирова						
Разраб.		Курылева						

Инв.№подл. | Подпись и дата | Взам.инв.№ | Инв.№дубл. | Подпись и дата

Типовой проект 704-6-1 Альбом III

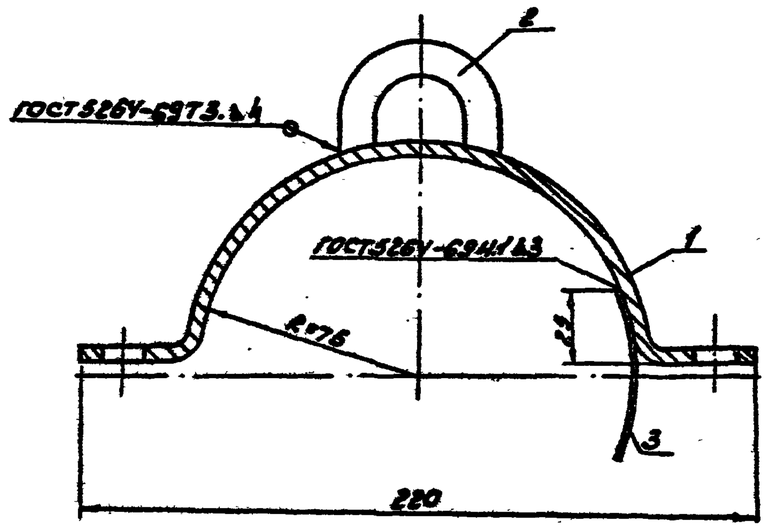

Деталь поз.2 приваривать после одевания детали чертеж ТМ.01.00.01

Изм.	Лист	№ докум.	Подпись	Дата	704-6-1 ТМ 01.03.00.СБ			
Гл.инж.пр.		Новиков			Полухомут в сборе	Лит.	Масса	Масштаб
Нач.отд.		Бунтин					0.35	1:2
Нач.сект.		Каменский				Лист	Листов	
Рук.гр.		Дьяченко				ГИПРОНЕФТЕТРАНС г. Волгоград		
Н.контр.		Просвирова						
Разраб.		Курылева						

Типовой проект 704-6-1 Альбом III

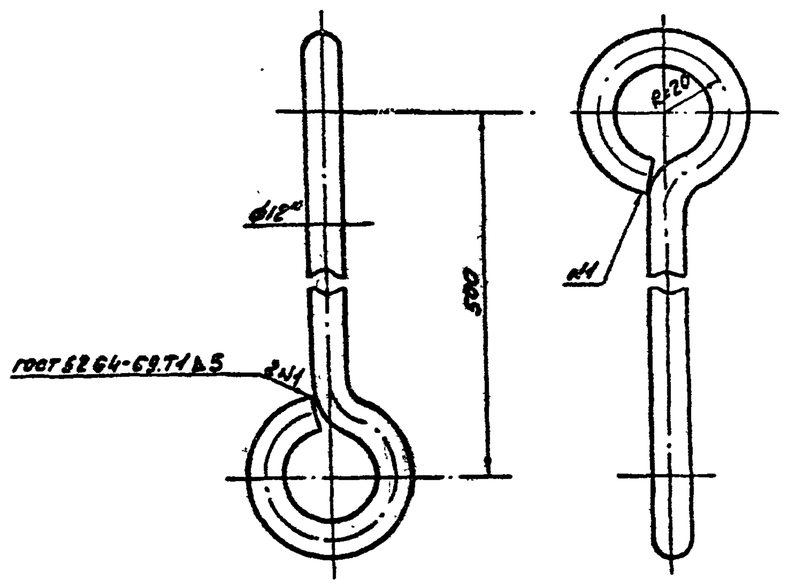

1.* Размер для справок.
2. Головки цинковать на глубину 1мм.
3. Длина заготовки 710±0.6.

Изм.	Лист	№ докум.	Подп.	Дата	704-6-1 ТМ 01.00.01			
Гл.инж.пр.		Новиков			Подвеска	Лит.	Масса	Масштаб
Нач.отд.		Бунтин					0.62	1:2
Нач.сект.		Каменский				Лист	Листов 1	
Рук.гр.		Дьяченко			Круг В-12 ГОСТ 2590-71* / Ст3 ГОСТ 535-79	ГИПРОНЕФТЕТРАНС г. Волгоград		
Н.контр.		Просвирова						
Разраб.		Курылева						

Инв.№подл. | Подпись и дата | Взам.инв.№ | Инв.№дубл. | Подпись и дата

Типовой проект 704-6-1 Альбом III

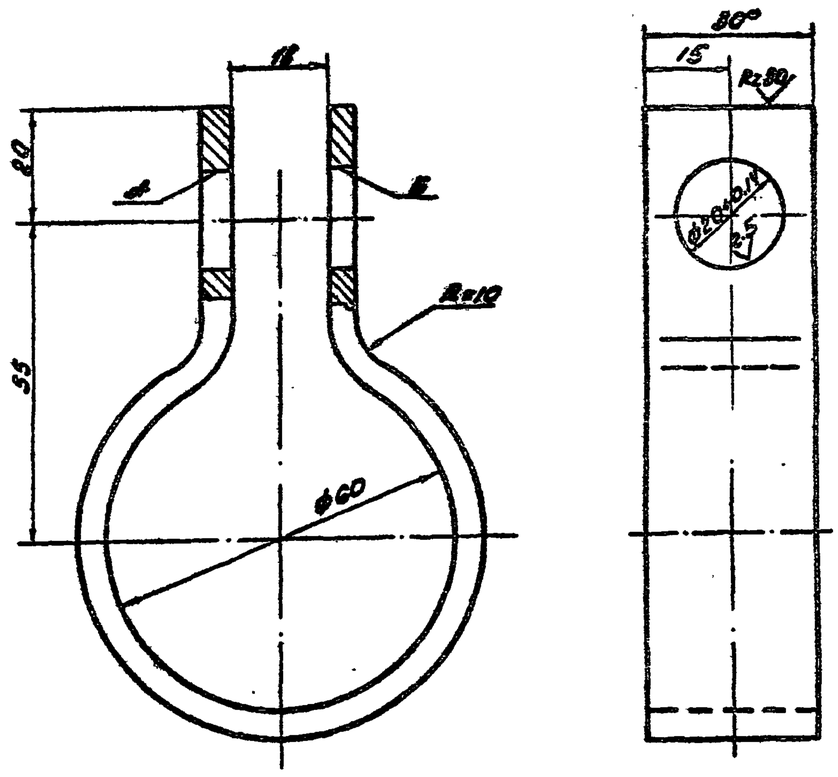

1. Отверстия ф20 сверлить после изгиба. Несоосность отв.А относительно отв.Б не более 0.1мм
2. Длина заготовки 260±1мм.
3.* Размеры для справок.
4. Неуказанные предельные отклонения размеров: отверстий - по A_7, валов - по B_7, остальных по CM_7.

Изм.	Лист	№ докум.	Подп.	Дата	704-6-1 ТМ 01.00.02			
Гл.инж.пр.		Новиков			Хомут	Лит.	Масса	Масштаб
Нач.отд.		Бунтин					0.29	1:1
Нач.сект.		Каменский				Лист	Листов 1	
Рук.гр.		Дьяченко			Полоса 5×30 ГОСТ 103-76 / Ст3 ГОСТ 535-79	ГИПРОНЕФТЕТРАНС г. Волгоград		
Н.контр.		Просвирова						
Разраб.		Курылева						

Инв.№подл. | Подпись и дата | Взам.инв.№ | Инв.№дубл. | Подпись и дата

Типовой проект 704-6-1 Альбом III

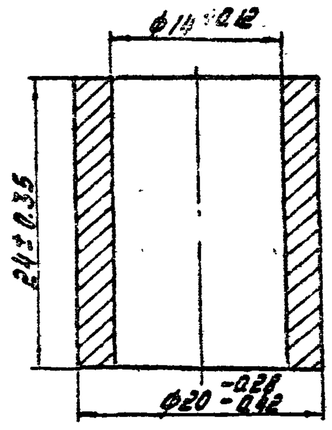

					704-6-1 ТМ 01.00.03		
Изм.	Лист	N докум.	Подпись	Дата	Втулка	Лит.	Масса 0.03	Масштаб 2:1
Гл. инж. пр.		Новиков				Лист	Листов 1
Нач. отд.		Бунтин					
Нач. сект.		Каменский					
Рук. гр.		Дьяченко			Труба Л63 ДКРНМ 20×3 ГОСТ 494-76	ГИПРОНЕФТЕТРАНС г. Волгоград	
Н. контр.		Просвирова					
Разраб.		Курылева					

Типовой проект 704-6-1 Альбом III

Инв. N подл. | Подпись и дата | Взам. инв. N | Инв. N дубл. | Подпись и дата

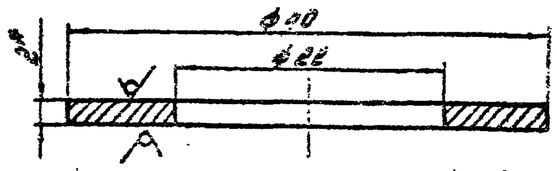

*Размер для справок

					704-6-1 ТМ 01.00.04		
Изм.	Лист	N докум.	Подпись	Дата	Шайба	Лит.	Масса 0.02	Масштаб 2:1
Гл. инж. пр.		Новиков				Лист	Листов 1
Нач. отд.		Бунтин					
Нач. сект.		Каменский					
Рук. гр.		Дьяченко			Лист Л062-172 ГОСТ 931-78	ГИПРОНЕФТЕТРАНС г. Волгоград	
Н. контр.		Просвирова					
Разраб.		Курылева					

Типовой проект 704-6-1 Альбом III

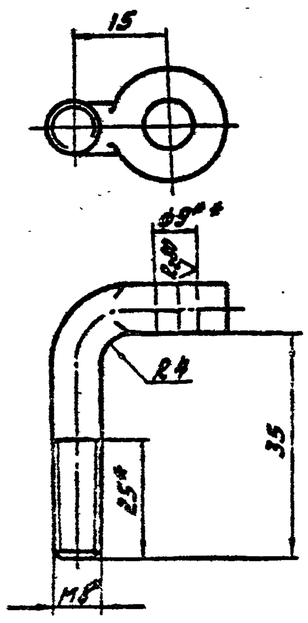

1.* Размеры для справок.
2.** Размер для инструмента

					704-6-1 ТМ 01.00.05		
Изм.	Лист	N докум.	Подпись	Дата	Болт откидной	Лит.	Масса 0.03	Масштаб 1:1
Гл. инж. пр.		Новиков				Лист	Листов 1
Нач. отд.		Бунтин					
Нач. сект.		Каменский					
Рук. гр.		Дьяченко			Заготовка. Болт откидной М8×60-1 ГОСТ 3033-72	ГИПРОНЕФТЕТРАНС г. Волгоград	

Типовой проект 704-6-1 Альбом III

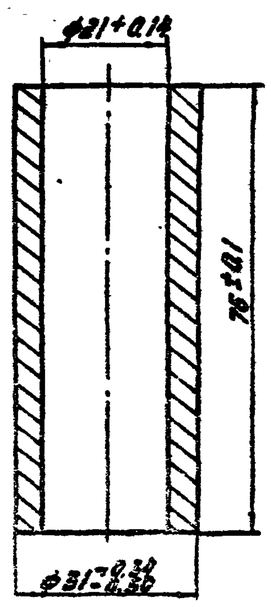

					704-6-1 ТМ 01.00.06		
Изм.	Лист	N докум.	Подпись	Дата	Втулка	Лит.	Масса 0.26	Масштаб 1:1
Гл. инж. пр.		Новиков				Лист	Листов 1
Нач. отд.		Бунтин					
Нач. сект.		Каменский					
Рук. гр.		Дьяченко			Труба Л63 ДКРНМ 32×5 ГОСТ 494-76	ГИПРОНЕФТЕТРАНС г. Волгоград	
Н. контр.		Просвирова					
Разраб.		Курылева					

Типовой проект 704-6-1 Альбом III

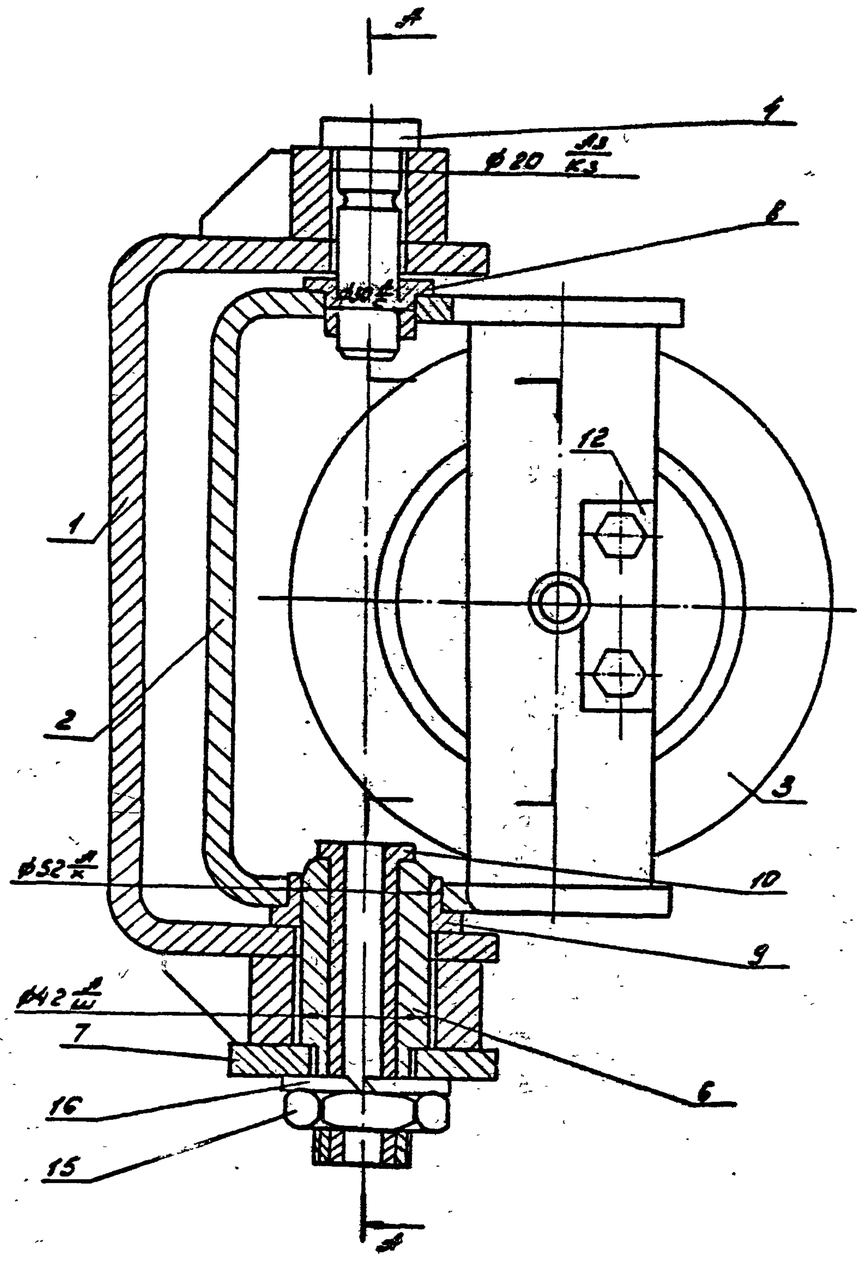

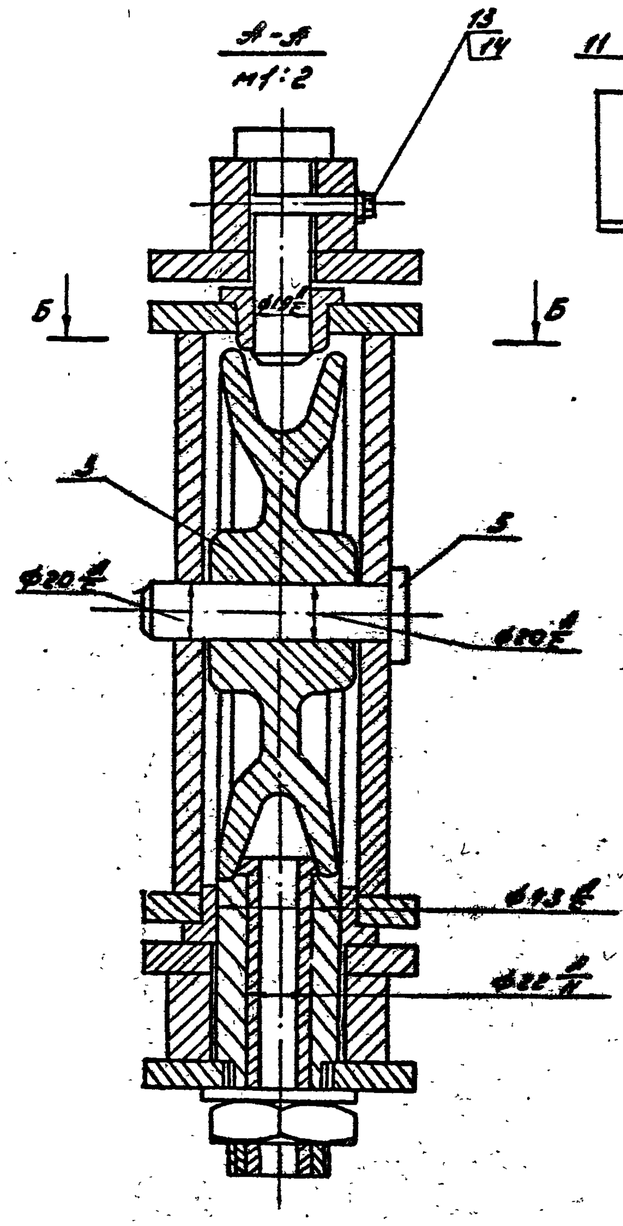

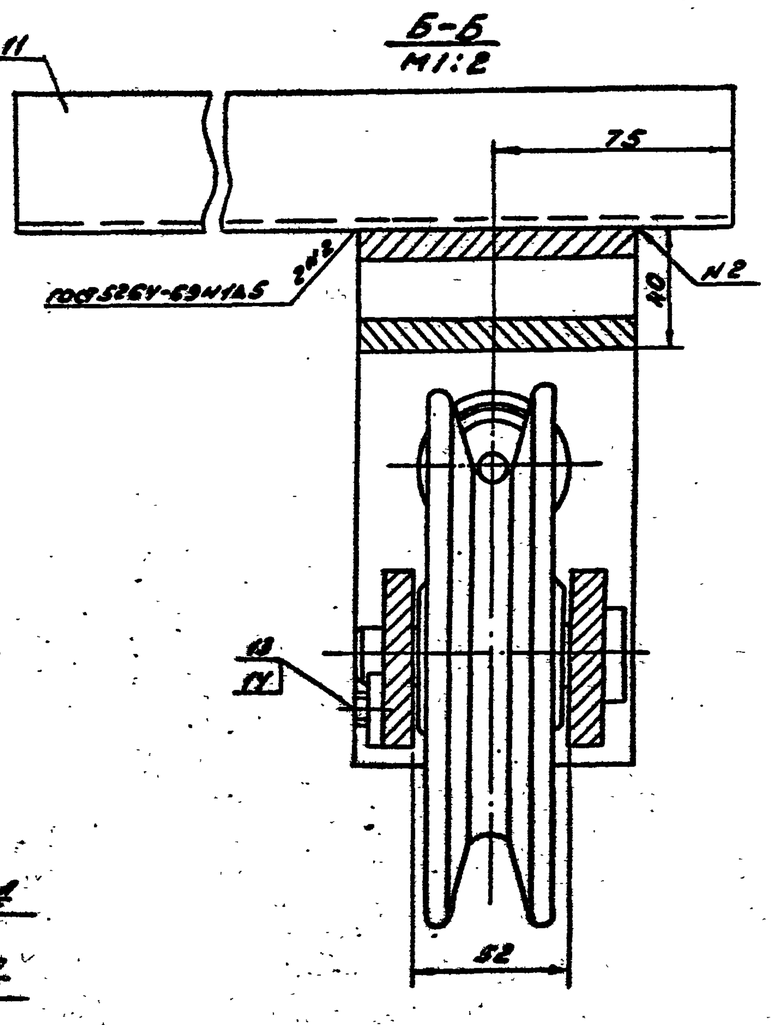

1. При сборке блока соосность всех узлов и деталей должна быть строго выдержана.
2. На главном виде и в разрезе А-А швеллер поз.11 условно не показан.

					704-6-1 ТМ02.00.00.СБ	
Изм.	Лист	№ докум.	Подп.	Дата	Блок подземного устройства	Лит. / Масса 14.67 / Масштаб 1:2
Гл.инж.пр.		Новиков				Лист / Листов
Нач.отд.		Бунтин				ГИПРОНЕФТЕТРАНС г.Волгоград
Нач.сек.		Каменский				
Рук.гр.		Дьяченко				
Н.контр.		Просвирова				
Разраб.		Ульянова				

Типовой проект 704-6-1 Альбом III

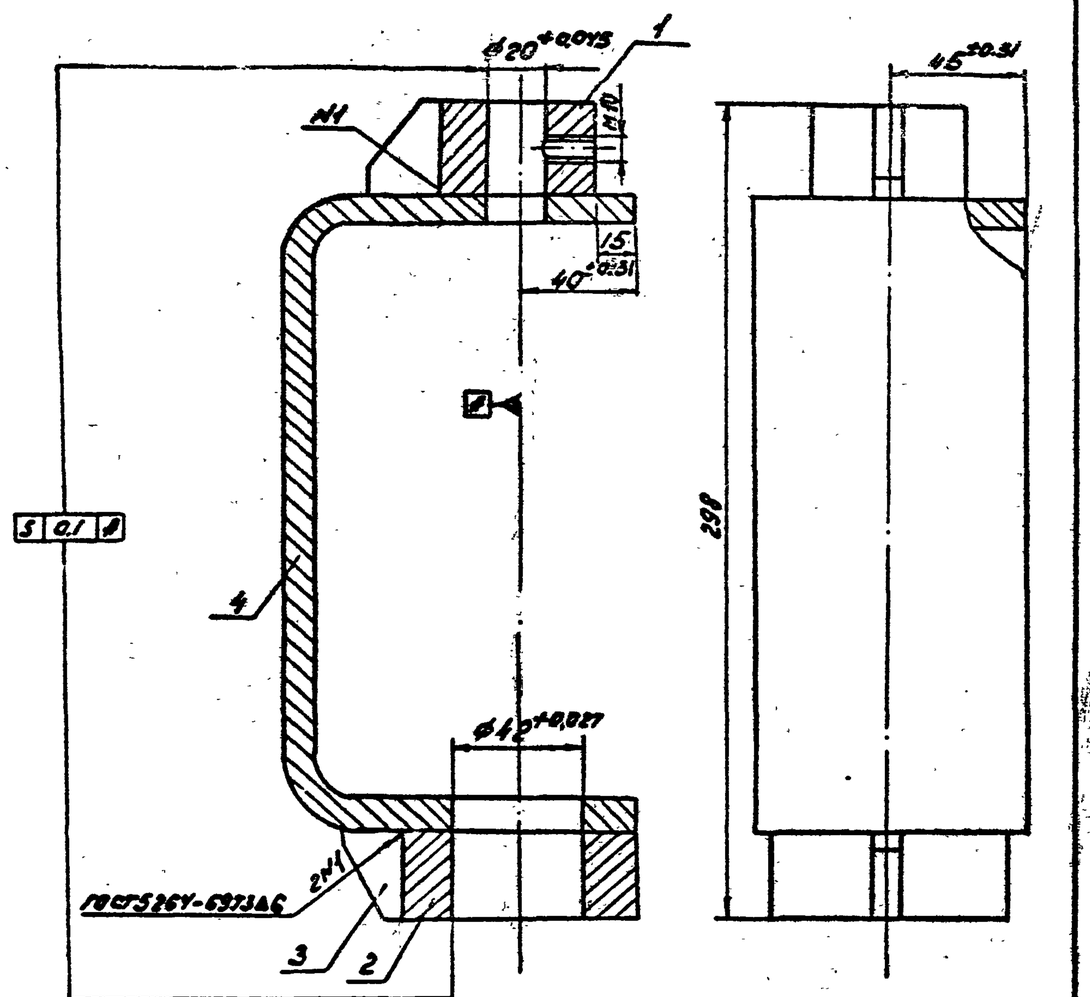

Отверстия в деталях (поз.1,2,4) сверлить после приварки совместно.

					704-6-1 ТМ02.01.00.СБ	
Изм.	Лист	№ докум.	Подпись	Дата	Корпус	Лит. / Масса 4.46 / Масштаб 1:2
Гл.инж.пр.		Новиков				Лист / Листов
Нач.отд.		Бунтин				ГИПРОНЕФТЕТРАНС г.Волгоград
Нач.сект.		Каменский				
Рук.гр.		Дьяченко				
Н.контр.		Просвирова				
Разраб.		Ульянова				

Типовой проект 704-6-1 Альбом III

Rz80 (V)

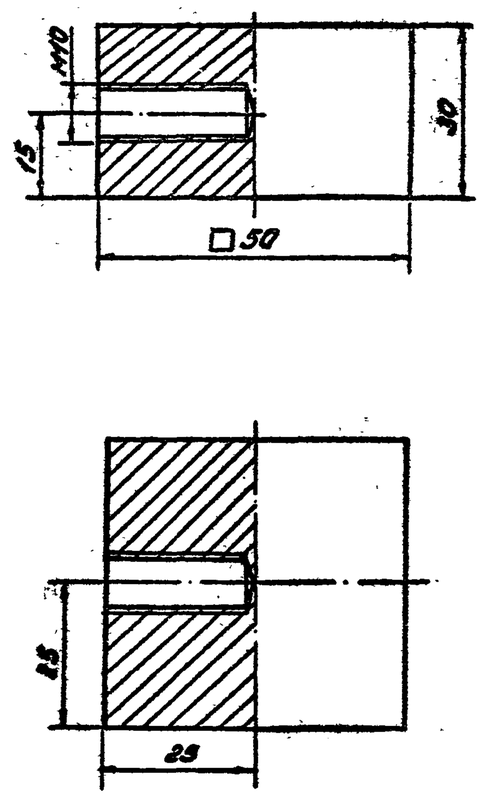

Неуказанные предельные отклонения размеров – по ОСТ.

					704-6-1 ТМ.02.01.СЧ	
Изм.	Лист	№ докум.	Подпись	Дата	Бобышка верхняя (заготовка)	Лит. / Масса 0.32 / Масштаб 1:1
Гл.инж.пр.		Новиков				Лист / Листов
Нач.отд.		Бунтин				ГИПРОНЕФТЕТРАНС г.Волгоград
Нач.сект.		Каменский				
Рук.гр.		Дьяченко				
Н.контр.		Просвирова				
Разраб.		Ульянова				

Полоса 32×50 ГОСТ 103-76 / Ст3 ГОСТ 535-79

СФ4Е-03

Типовой проект 704-6-1 Альбом III

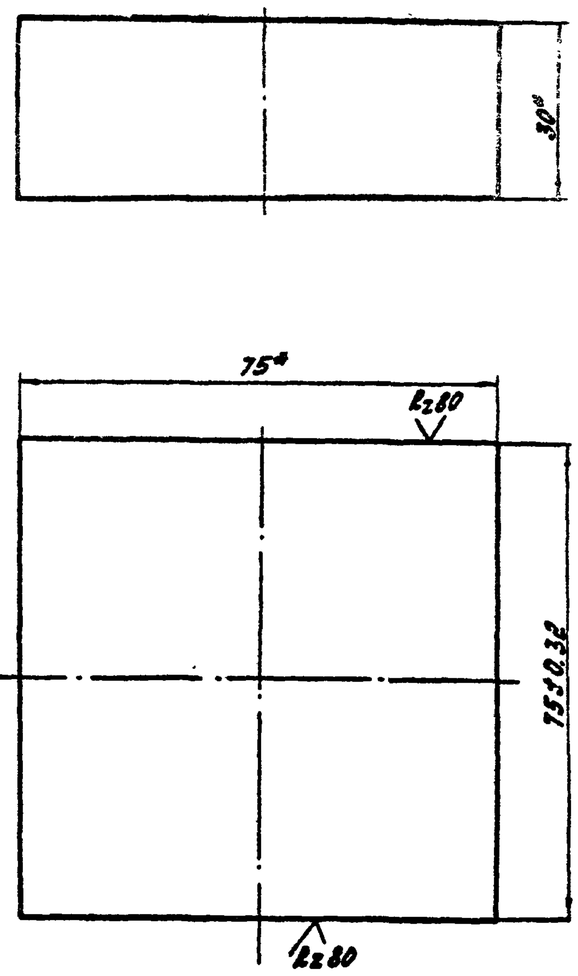

*Размеры для справок

					704-6-1 ТМ.02.01.02		
Изм.	Лист	N докум.	Подпись	Дата	Бобышка нижняя (заготовка)	Лит.	Масса 0.92	Масштаб 1:1
Гл. инж. пр.		Новиков				Лист	Листов
Нач. отд.		Бунтин					
Нач. сект.		Каменский					
Рук. гр.		Дьяченко			Полоса 30×75 ГОСТ 103-76 / Ст3 ГОСТ 535-79	ГИПРОНЕФТЕТРАНС г. Волгоград	
Н. контр.		Просвирова					
Разраб.		Ульянова					

Типовой проект 704-6-1 Альбом III

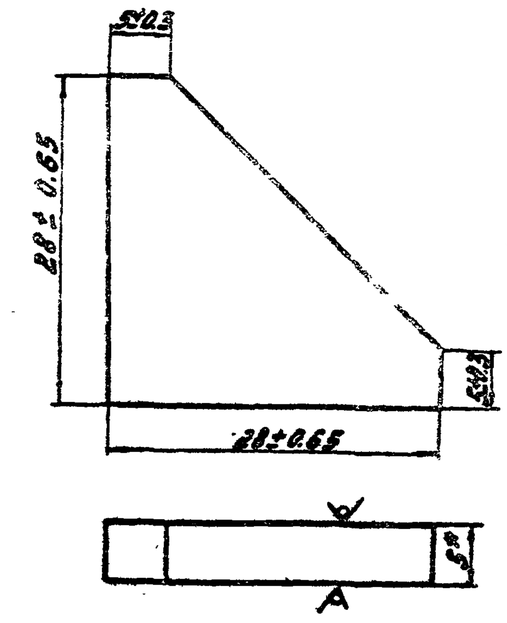

*Размер для справок

					704-6-1 ТМ.02.01.03		
Изм.	Лист	N докум.	Подпись	Дата	Косынка	Лит.	Масса 0.25	Масштаб 2:1
Гл. инж. пр.		Новиков				Лист	Листов
Нач. отд.		Бунтин					
Нач. сект.		Каменский					
Рук. гр.		Дьяченко			Лист 5 ГОСТ 19903-74* / Ст3 ГОСТ 535-79	ГИПРОНЕФТЕТРАНС г. Волгоград	
Н. контр.		Просвирова					
Разраб.		Ульянова					

Типовой проект 704-6-1 Альбом III

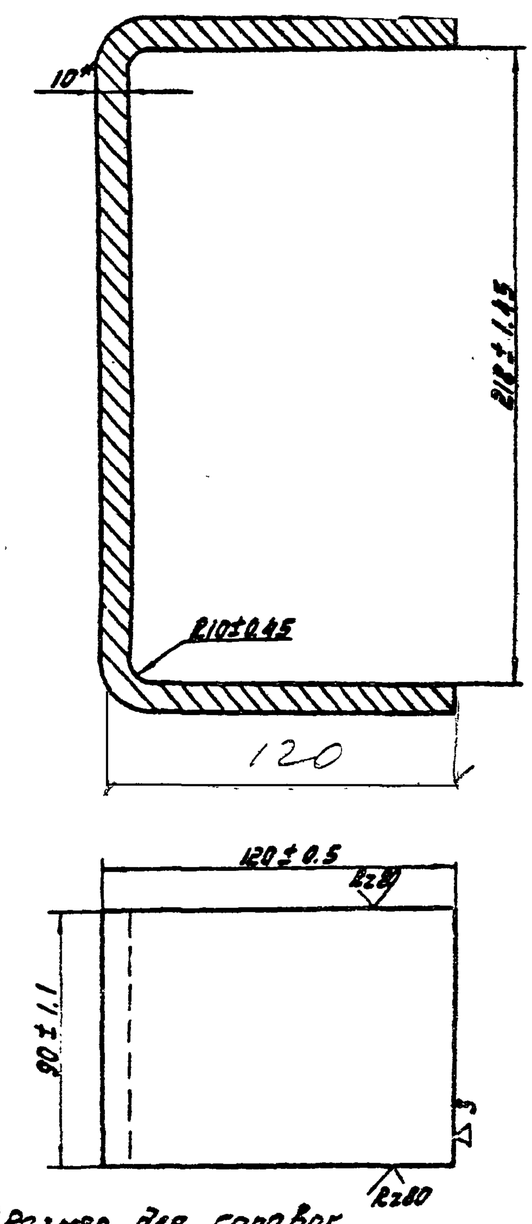

1. *Размер для справок
2. Длина заготовки - 445±2.5 мм

					704-6-1 ТМ.02.01.04		
Изм.	Лист	N докум.	Подпись	Дата	Скоба	Лит.	Масса 3.0	Масштаб 1:2
Гл. инж. пр.		Новиков				Лист	Листов 1
Нач. отд.		Бунтин					
Нач. сект.		Каменский					
Рук. гр.		Дьяченко			Лист 10 ГОСТ 19903-74* / Ст3 ГОСТ 14637-79	ГИПРОНЕФТЕТРАНС г. Волгоград	
Н. контр.		Просвирова					
Разраб.		Ульянова					

Типовой проект 704-6-1 Альбом III

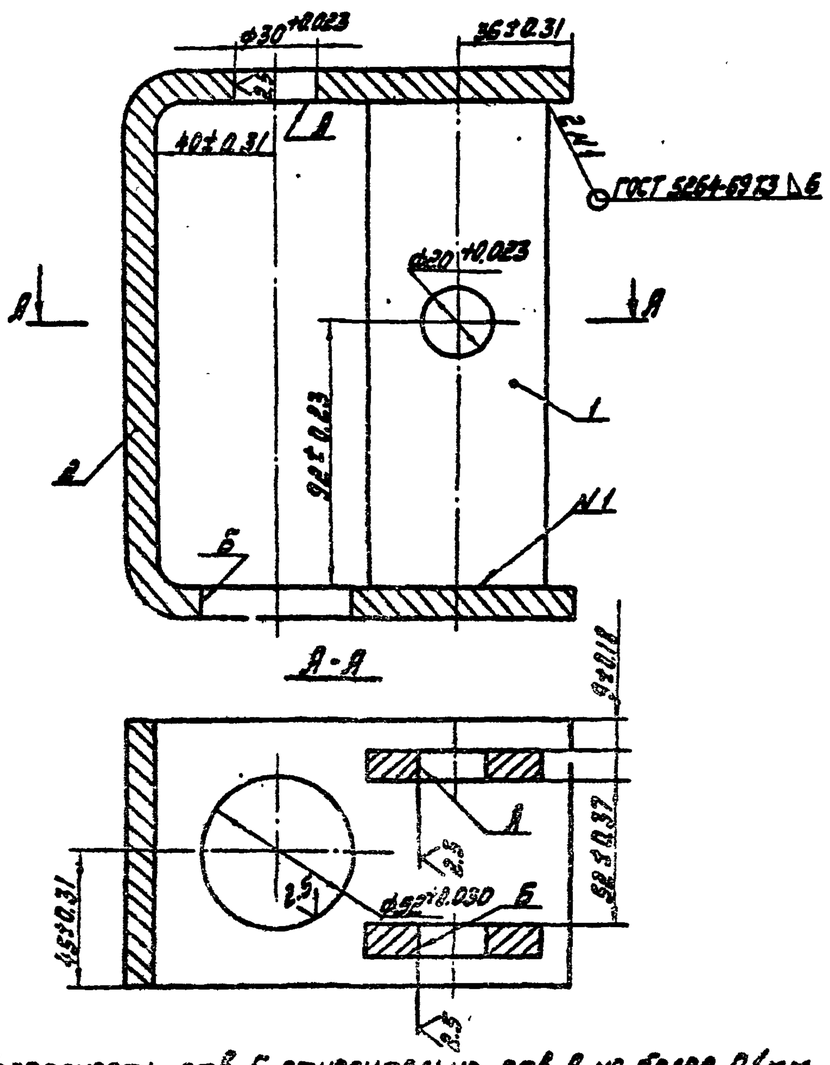

1. Несоосность отв. Б относительно отв. А не более 0.1 мм
2. Отверстия в деталях (поз. 1,2) сверлить после приварки совместно.

					704-6-1 ТМ.02.02.00 СБ		
Изм.	Лист	N докум.	Подпись	Дата	Корпус блока	Лит.	Масса 4.49	Масштаб 1:2
Гл. инж. пр.		Новиков				Лист	Листов
Нач. отд.		Бунтин					
Нач. сект.		Каменский					
Рук. гр.		Дьяченко				ГИПРОНЕФТЕТРАНС г. Волгоград	
Н. контр.		Просвирова					
Разраб.		Ульянова					

Инв. N подл. | Подпись и дата | Взам. инв. N | Инв. N дубл. | Подпись и дата

Типовой проект 704-6-1 Альбом III

Инв. № подл. | Подпись и дата | Взам. инв. № | Инв. № дубл. | Подпись и дата

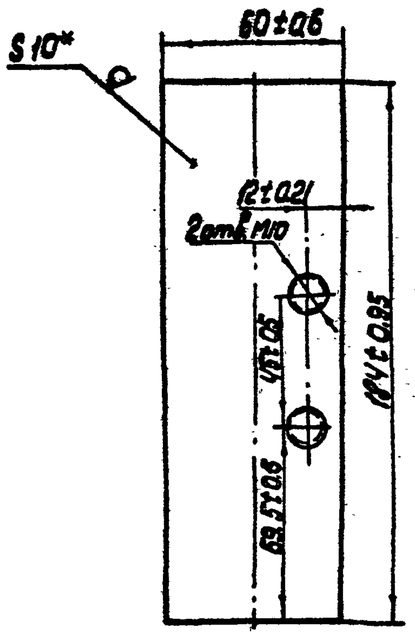

1* Размер для справок

2 два отверстия М10 для крепления оседержателя сверлить на 1 щеке

Изм.	Лист	N докум.	Подп.	Дата	704-6-1 ТМ 02.02.01			
Гл. ин. пр.		Новиков			Щека	Лит	Масса	Масшт.
Нач. отд.		Бунтин					0,32	1:2
Нач. сек.		Каменский				Лист	Листов	
Рук. гр.		Дьяченко			Лист 10 ГОСТ 19903-74* / Ст3 ГОСТ 14637-79	ГИПРОНЕФТЕТРАНС г. Волгоград		
Н. контр.		Просвирова						
Разраб.		Ульянова						

Типовой проект 704-6-1 Альбом III

Инв. № подл. | Подпись и дата | Взам. инв. № | Инв. № дубл. | Подпись и дата

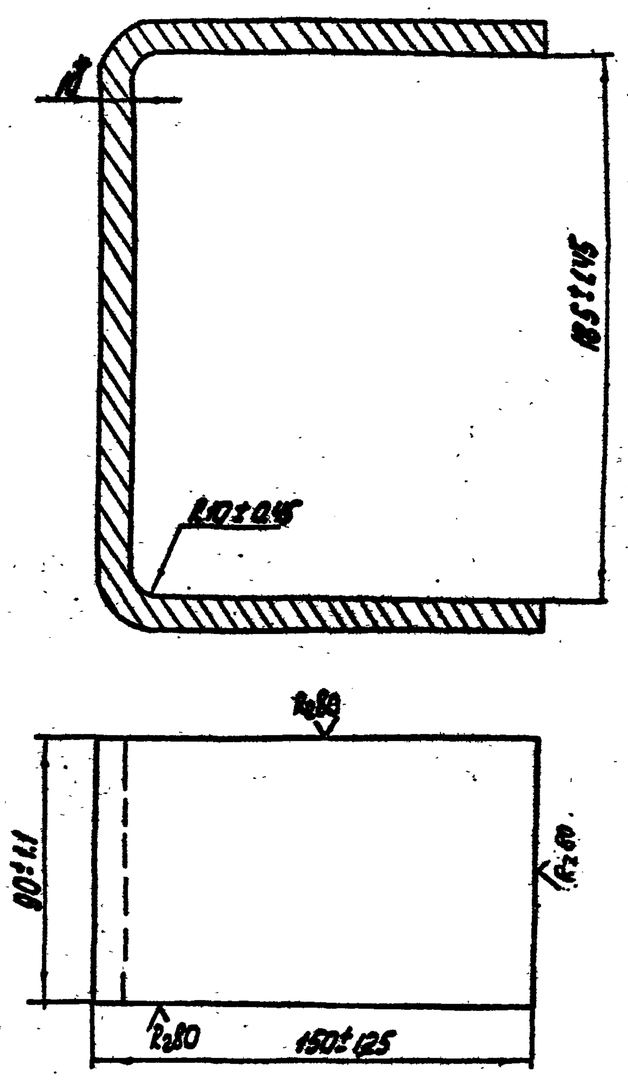

1.* Размер для справок

2. Длина заготовки 472±1,9 мм.

Изм.	Лист	N докум.	Подп.	Дата	704-6-1 ТМ 02.02.02			
Гл. ин. пр.		Новиков			Скоба	Лит.	Масса	Масшт.
Нач. от.		Бунтин					3,13	1:2
Нач. сек.		Каменский				Лист	Листов 1	
Рук. гр.		Дьяченко			Лист 10 ГОСТ 19903-74* / Ст3 ГОСТ 14637-79	ГИПРОНЕФТЕТРАНС г. Волгоград		
Н. контр.		Просвирова						
Разраб.		Ульянова						

Типовой проект 704-6-1 Альбом III

Инв. № подл. | Подпись и дата | Взам. инв. № | Инв. № дубл. | Подпись и дата

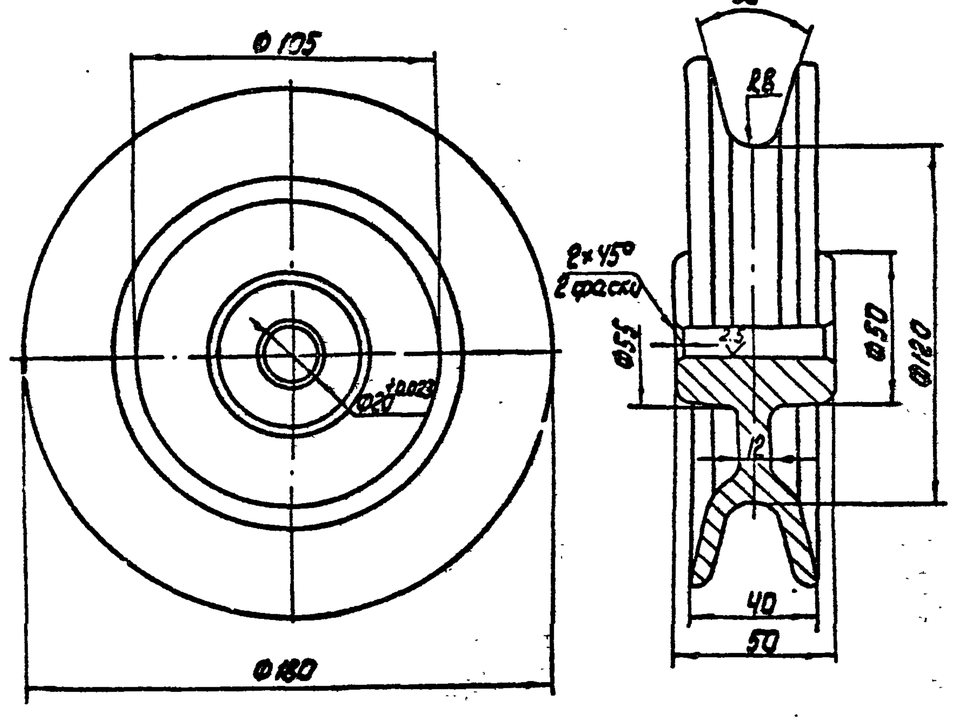

Неуказанные предельные отклонения размеров: диаметров – по A_7, остальных – по CM_7.

Изм.	Лист	N докум.	Подп.	Дата	704-6-1 ТМ 02.00.01			
					Блок	Лит.	Масса	Масшт.
							3,08	1:2
						Лист	Листов	
					Ст 15-32 ГОСТ 1412-79	ГИПРОНЕФТЕТРАНС г. Волгоград		

Типовой проект 704-6-1 Альбом III

Инв. № подл. | Подпись и дата | Взам. инв. № | Инв. № дубл. | Подпись и дата

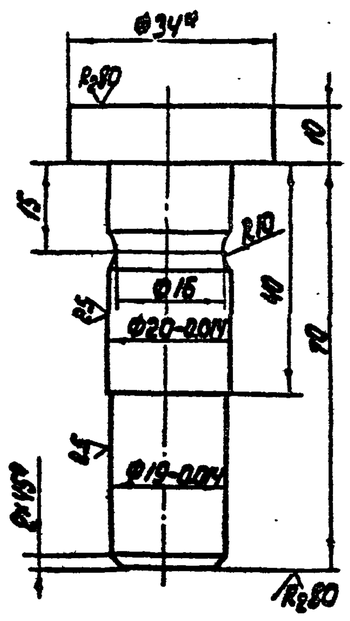

1.* Размер для справок.

2. Неуказанные предельные отклонения размеров: отверстий – по A_7, валав-пов$_7$, остальных- по CM_7

Изм.	Лист	N докум.	Подп.	Дата	704-6-1 ТМ 02.00.02			
Гл. ин. пр.		Новиков			Ось верхняя	Лит.	Масса	Масшт.
Нач. отд.		Бунтин					0,24	1:1
Нач. сек.		Каменский				Лист	Листов	
Рук. гр.		Дьяченко			Круг В-34 ГОСТ 2590-71* / Ст3 ГОСТ 535-79	ГИПРОНЕФТЕТРАНС г. Волгоград		
Н. контр.		Просвирова						
Разраб.		Ульянова						

СФ 448-03

Копия верна

Типовой проект 704-6-1 Альбом III

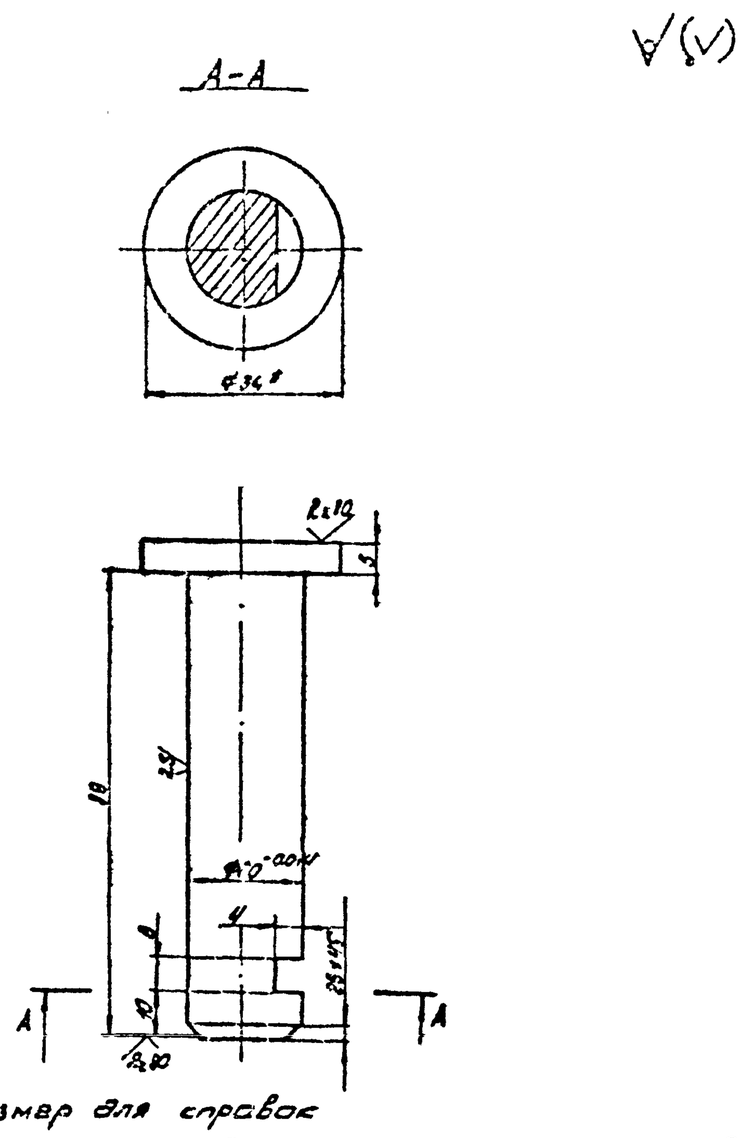

1.* Размер для справок
2. Неуказанные предельные отклонения размеров по СМ7.

					704-6-1 ТМ 02.00.03		
Изм.	Лист	№ докум.	Подпись	Дата	Ось блока	Лит.	Масса 0.22	Масштаб 1:1
Гл. инж. пр.		Новиков				Лист	Листов
Нач. отд.		Бунтин					
Нач. сект.		Каменский					
Рук. гр.		Дьяченко			Круг В-34 ГОСТ 2590-71* / ст3 ГОСТ 535-79	ГИПРОНЕФТЕТРАНС г. Волгоград	
Н. контр.		Просвирова					
Разраб.		Ульянова					

Типовой проект 704-6-1 Альбом III

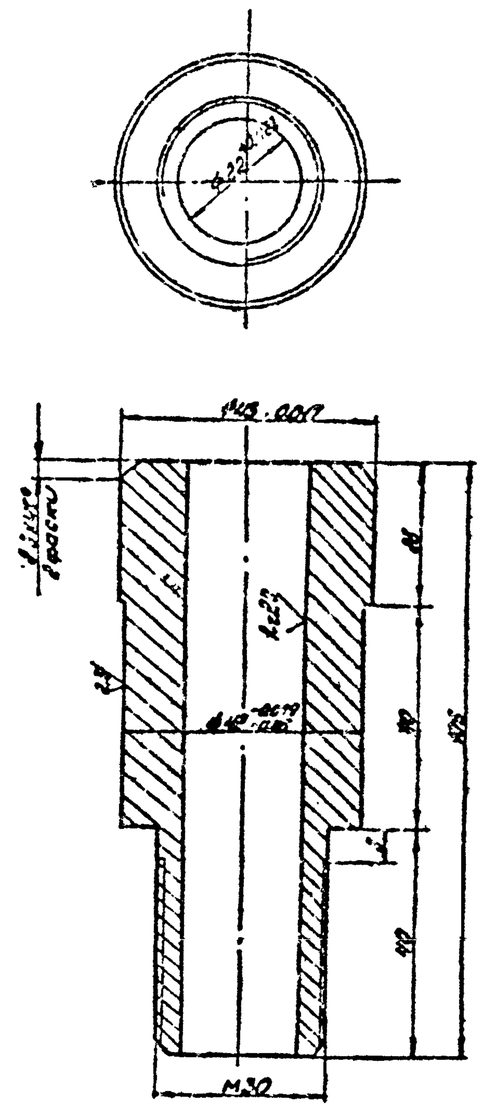

Неуказанные предельные отклонения размеров по СМ7

					704-6-1 ТМ 02.00.04		
Изм.	Лист	№ докум.	Подпись	Дата	Ось нижняя	Лит.	Масса 0.86	Масштаб 1:1
Гл. инж. пр.		Новиков				Лист	Листов
Нач. отд.		Бунтин					
Нач. сект.		Каменский					
Рук. гр.		Дьяченко			Круг В-45 ГОСТ 2590-71* / ст3 ГОСТ 535-79	ГИПРОНЕФТЕТРАНС г. Волгоград	
Н. контр.		Просвирова					
Разраб.		Ульянова					

Типовой проект 704-6-1 Альбом III

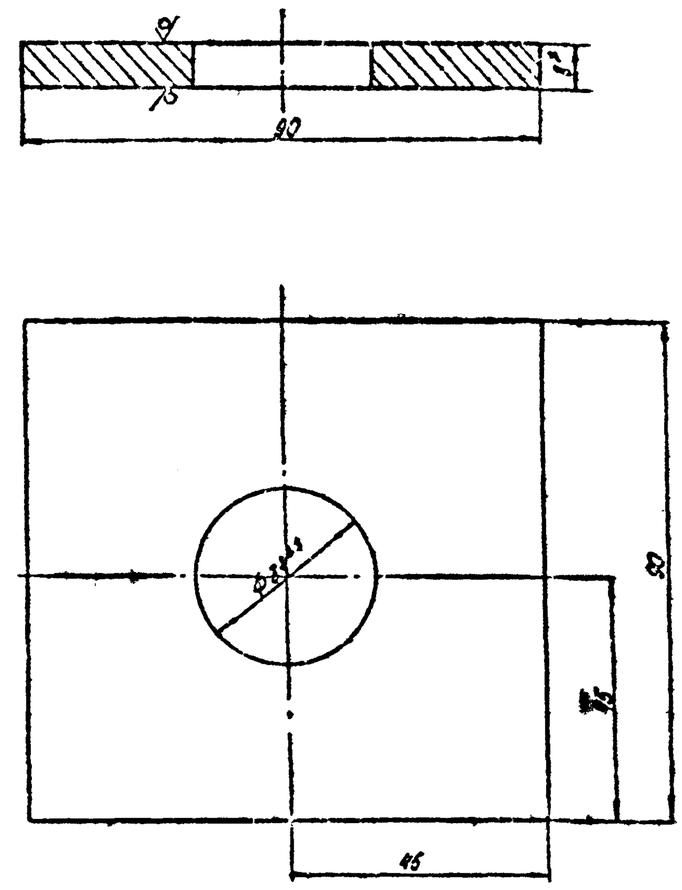

1.* Размер для справок.
2.** Размер для инструмента.
3 Неуказанные предельные отклонения размеров по СМ7.

					704-6-1 ТМ 02.00.05		
Изм.	Лист	№ докум.	Подпись	Дата	Планка	Лит.	Масса 0,45	Масштаб 1:1
Гл. инж. пр.		Новиков				Лист	Листов
Нач. отд.		Бунтин					
Нач. сект.		Каменский					
Рук. гр.		Дьяченко			Лист 8 ГОСТ 19903-74* / ст3 ГОСТ 14637-79	ГИПРОНЕФТЕТРАНС г. Волгоград	
Н. контр.		Просвирова					
Разраб.		Ульянова					

Типовой проект 704-6-1 Альбом III

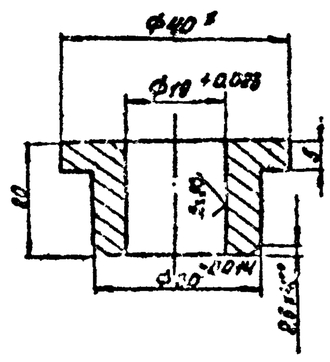

1.* Размер для справок
2. Неуказанные предельные отклонения размеров по СМ7

					704-6-1 ТМ 02.00.06		
Изм.	Лист	№ докум.	Подпись	Дата	Втулка	Лит.	Масса 0,09	Масштаб 1:
Гл. инж. пр.		Новиков				Лист	Листов
Нач. отд.		Бунтин					
Нач. сект.		Каменский					
Рук. гр.		Дьяченко			Пруток Л63 т. кр. НПТ-40 ГОСТ 2060-73*	ГИПРОНЕФТЕТРАНС г. Волгоград	
Н. контр.		Просвирова					
Разраб.		Ульянова					

СФ 448

Типовой проект 704-6-1 Альбом III

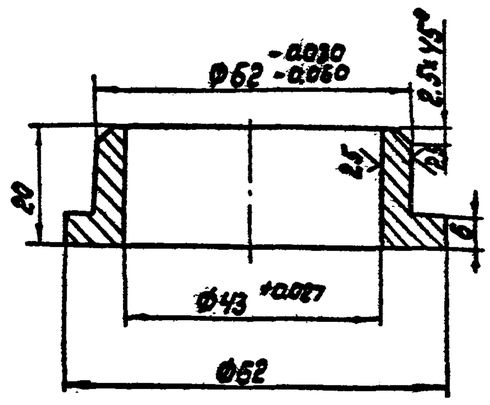

1. * Размер для справок.
2. Неуказанные предельные отклонения размеров по СМ4.

					704-6-1 ТМ02.00.07		
Изм.	Лист	N докум.	Подпись	Дата	Втулка	Лит	Масса 0,16 / Масшт. 1:1
Гл. ин.пр.		Новиков				Лист	Листов
Нач.отд.		Бунтин			Пруток Л63 пр.кр. Н-65 ГОСТ 2060-73*	ГИПРОНЕФТЕТРАНС г. Волгоград	
Нач.сек.		Каменский					
Рук.гр.		Дьяченко					
Н.контр.		Просвирова					
Разраб.		Ульянова					

Типовой проект 704-6-1 Альбом III

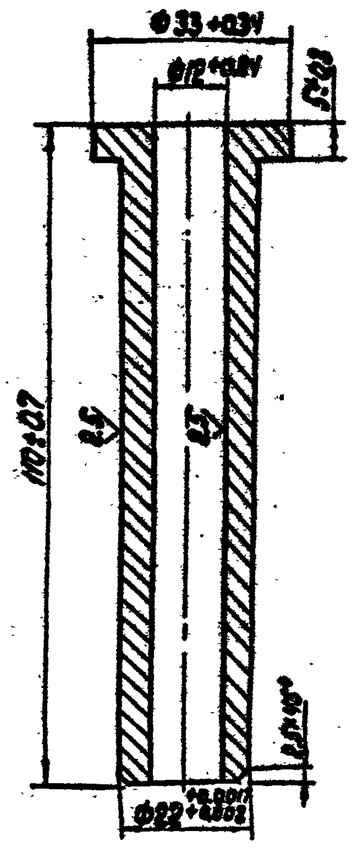

					704-6-1 ТМ.02.00.08		
Изм.	Лист	N докум.	Подпись	Дата	Втулка	Лит.	Масса 0,18 / Масшт. 1:1
Гл.ук.пр.		Новиков				Лист	Листов
Нач.отд.		Бунтин			Пруток Л63 пр.кр. Н-65 ГОСТ 2060-73*	ГИПРОНЕФТЕТРАНС г. Волгоград	
Нач.сек.		Каменский					
Рук.гр.		Дьяченко					
Н.контр.		Просвирова					
Разраб.		Ульянова					

Инв.№ подл. | Подпись и дата | Взам.инв.№ | Инв.№ дубл. | Подпись и дата

Типовой проект 704-6-1 Альбом III

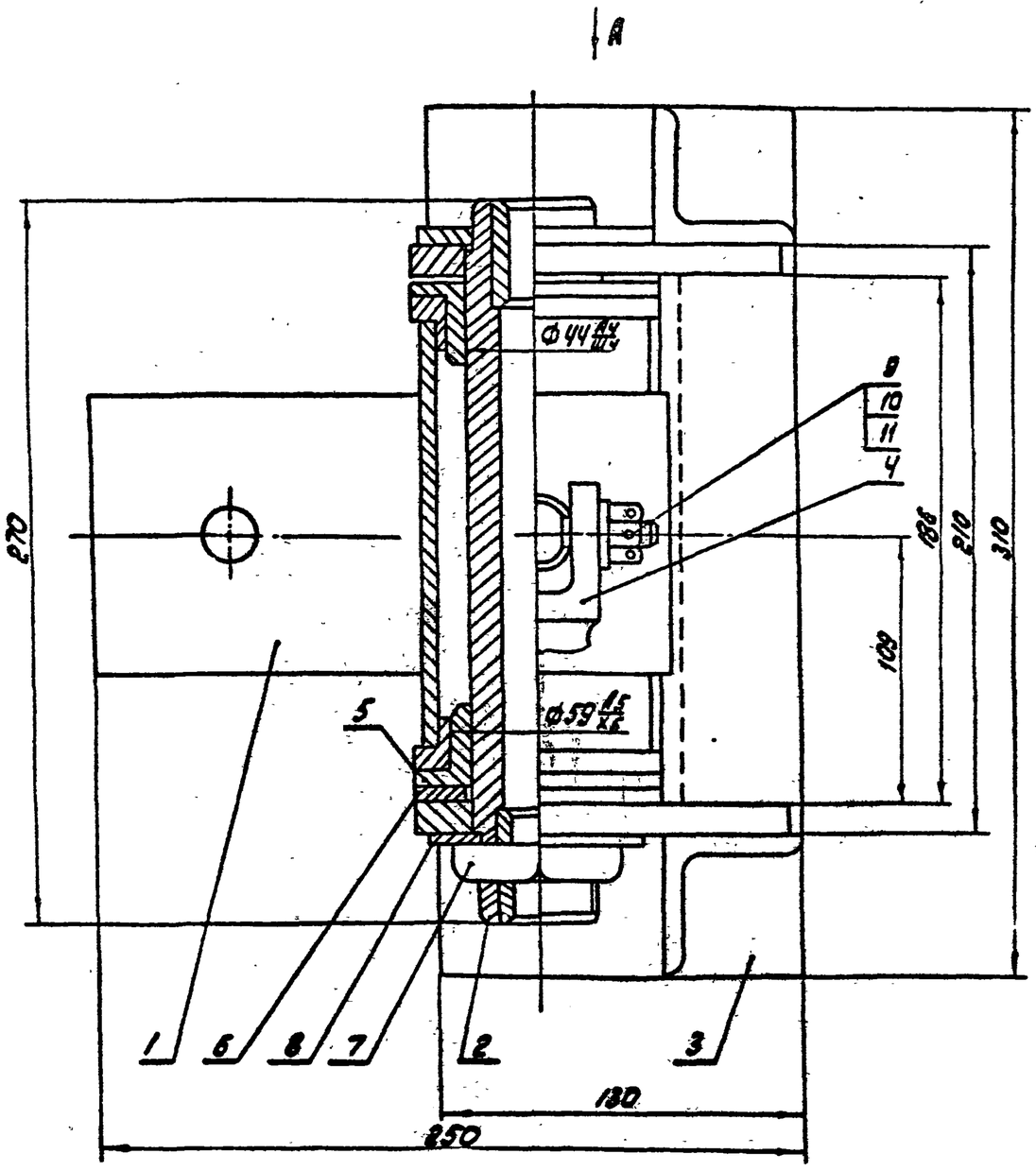

Вид А

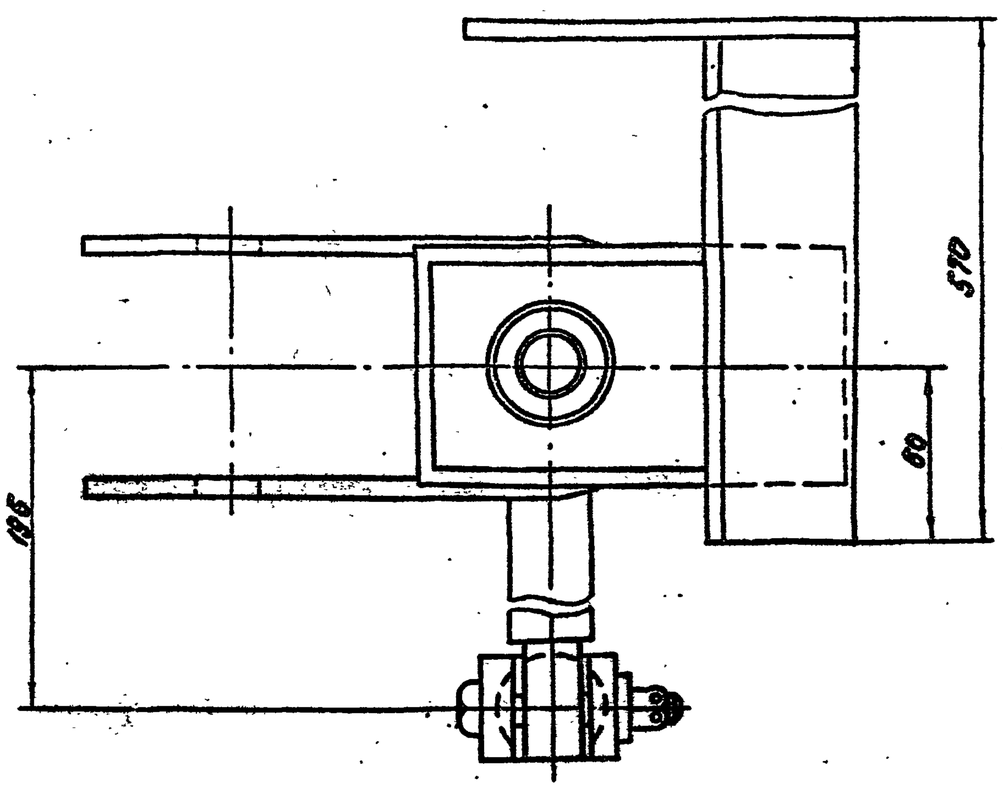

					704-6-1 ТМ.0300.00.СБ		
Изм.	Лист	N докум.	Подп.	Дата	Поворотный шарнир	Лит.	Масса 13,25 / Масшт. 1:2
Гл. ин.пр.		Новиков				Лист	Листов
Нач.отд.		Бунтин				ГИПРОНЕФТЕТРАНС г. Волгоград	
Нач.сек.		Каменский					
Рук.гр.		Дьяченко					
Н.контр.		Просвирова					
Разраб.		Ульянова					

Инв.№ подл. | Подпись и дата | Взам.инв.№ | Инв.№ дубл. | Подпись и дата

Копия верна

Типовой проект 704-6-1 Альбом III

Инв.№подл. | Подп. и дата | Взам.инв.№ | Инв.№дубл. | Подп. и дата

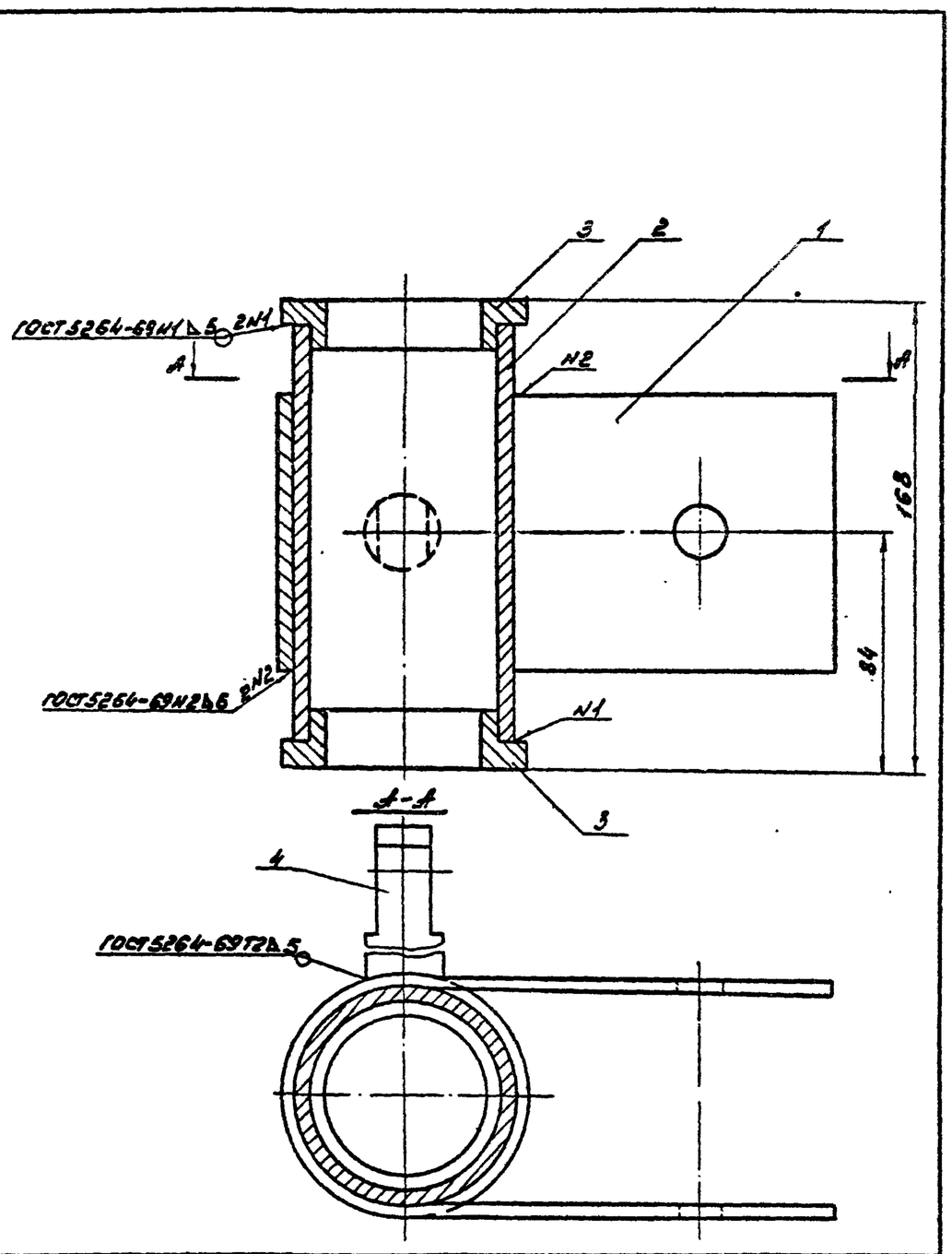

Изм.	Лист	№ докум.	Подпись	Дата
ГИП инж.пр.		Новиков		
Нач.отд.		Бунтин		
Нач.сект.		Каменский		
Рук.груп.		Дьяченко		
Н.контр.		Просвирова		
Разраб.		Ульянова		

704-6-1 ТМ 03.01.00.СБ

Шарнир

Лит.	Масса	Масштаб
	4.52	1:2
Лист	Листов 1	

ГИПРОНЕФТЕТРАНС г. Волгоград

Типовой проект 704-6-1 Альбом III

Инв.№подл. | Подп. и дата | Взам.инв.№ | Инв.№дубл. | Подп. и дата

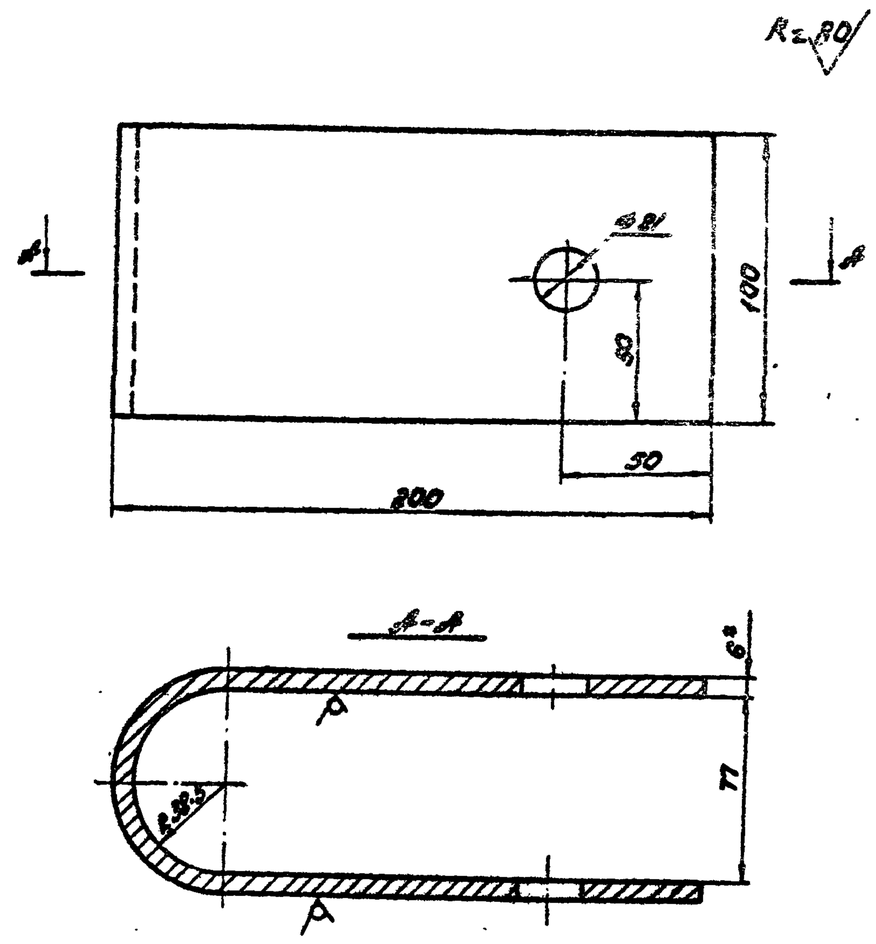

1.* Размер для справок.

2. Отверстия сверлить после изгиба заготовки.

3. Длина заготовки 445 ± 1.25 мм.

4. Неуказанные предельные отклонения размеров: отверстий – по A_1, валов – по B_1, остальных по CM_1.

Изм.	Лист	№ докум.	Подпись	Дата
ГИП инж.пр.		Новиков		
Нач.отд.		Бунтин		
Нач.сект.		Каменский		
Рук.груп.		Дьяченко		
Н.контр.		Просвирова		
Разраб.		Ульянова		

704-6-1 ТМ 03.01.01

Скоба

Лит.	Масса	Масштаб
	1.97	1:2
Лист	Листов 1	

Лист 6 ГОСТ 19903-74* / Ст3 ГОСТ 14637-79

ГИПРОНЕФТЕТРАНС г. Волгоград

Типовой проект 704-6-1 Альбом III

Инв.№подл. | Подп. и дата | Взам.инв.№ | Инв.№дубл. | Подп. и дата

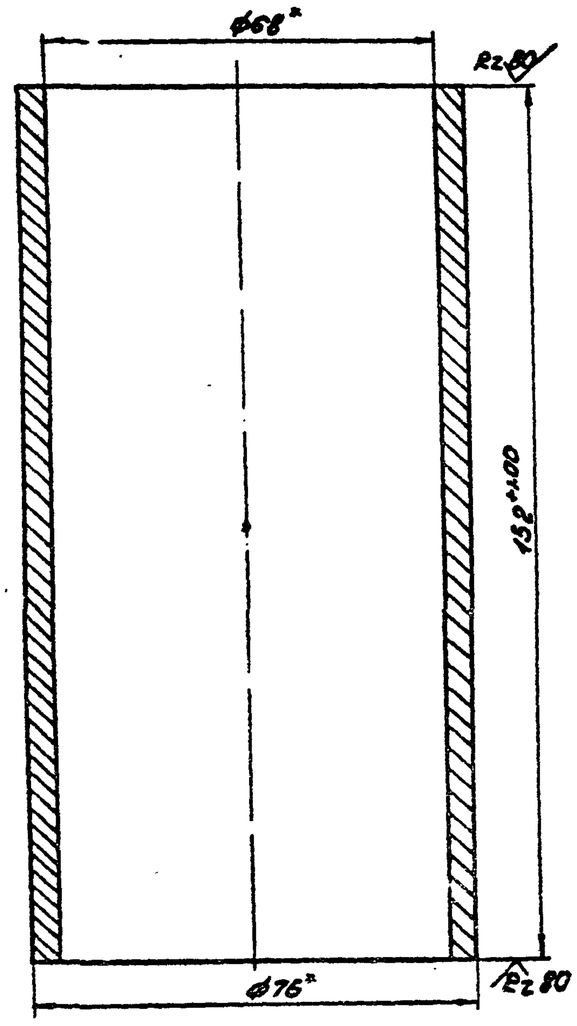

* Размеры для справок

Изм.	Лист	№ докум.	Подп.	Дата
ГИП инж.пр.		Новиков		
Нач.отд.		Бунтин		
Нач.сект.		Каменский		
Рук.груп.		Дьяченко		
Н.контр.		Просвирова		
Разраб.		Ульянова		

704-6-1 ТМ.03.01.02

Стакан

Лит.	Масса	Масштаб
	1.08	1:1
Лист	Листов 1	

Труба 76*4 ГОСТ 8732-78 / В10 ГОСТ 8731-74*

ГИПРОНЕФТЕТРАНС г. Волгоград

Типовой проект 704-6-1 Альбом III

Инв.№подл. | Подп. и дата | Взам.инв.№ | Инв.№дубл. | Подп. и дата

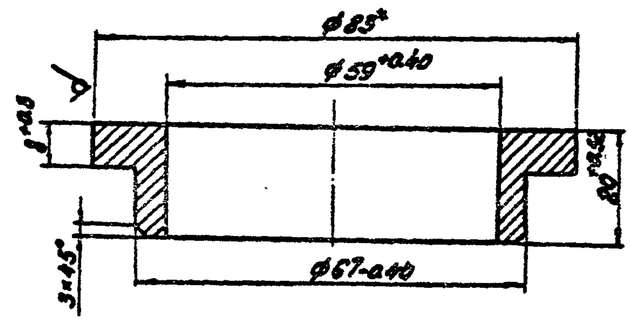

* Размер для справок

Изм.	Лист	№ докум.	Подп.	Дата
ГИП инж.пр.		Новиков		
Нач.отд.		Бунтин		
Нач.сект.		Каменский		
Рук.груп.		Дьяченко		
Н.контр.		Просвирова		
Разраб.		Ульянова		

704-6-1 ТМ 03.01.03

Втулка

Лит.	Масса	Масштаб
	0.42	1:1
Лист	Листов 1	

Труба 85*4 ГОСТ 8732-78 / В10 ГОСТ 8731-74*

ГИПРОНЕФТЕТРАНС г. Волгоград

СР 448-02

Типовой проект 704-6-1 Альбом III

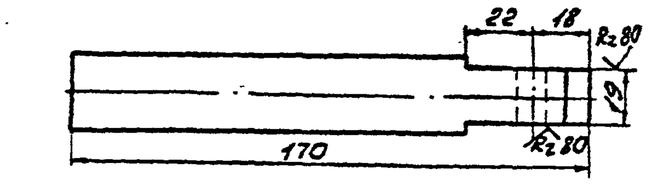

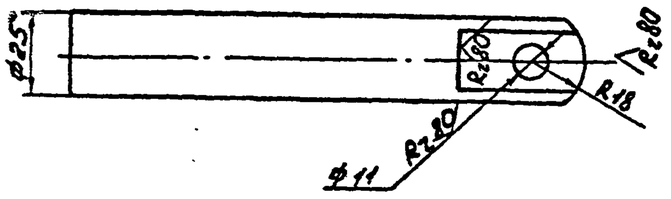

1.* Размер для справок.

2.** Размер для инструмента.

3. Неуказанные предельные отклонения размеров радиуса - по B_7, остальных - по CM_7.

Изм.	Лист	№ докум.	Подп.	Дата
Гл.инж.пр.		Новиков		
Нач.отд.		Бунтин		
Нач.сект.		Каменский		
Рук.гр.		Дьяченко		
Н.контр.		Просвирова		
Разраб.		Ульянова		

704-6-1 ТМ 03.01.04

Штырь

Лит.	Масса	Масштаб
	0.63	1:2
Лист	Листов 1	

Круг $\frac{B\text{-}25\ ГОСТ\ 2590\text{-}71^*}{Ст.3\ ГОСТ\ 535\text{-}79}$

ГИПРОНЕФТЕТРАНС г. Волгоград

Типовой проект 704-6-1 Альбом III

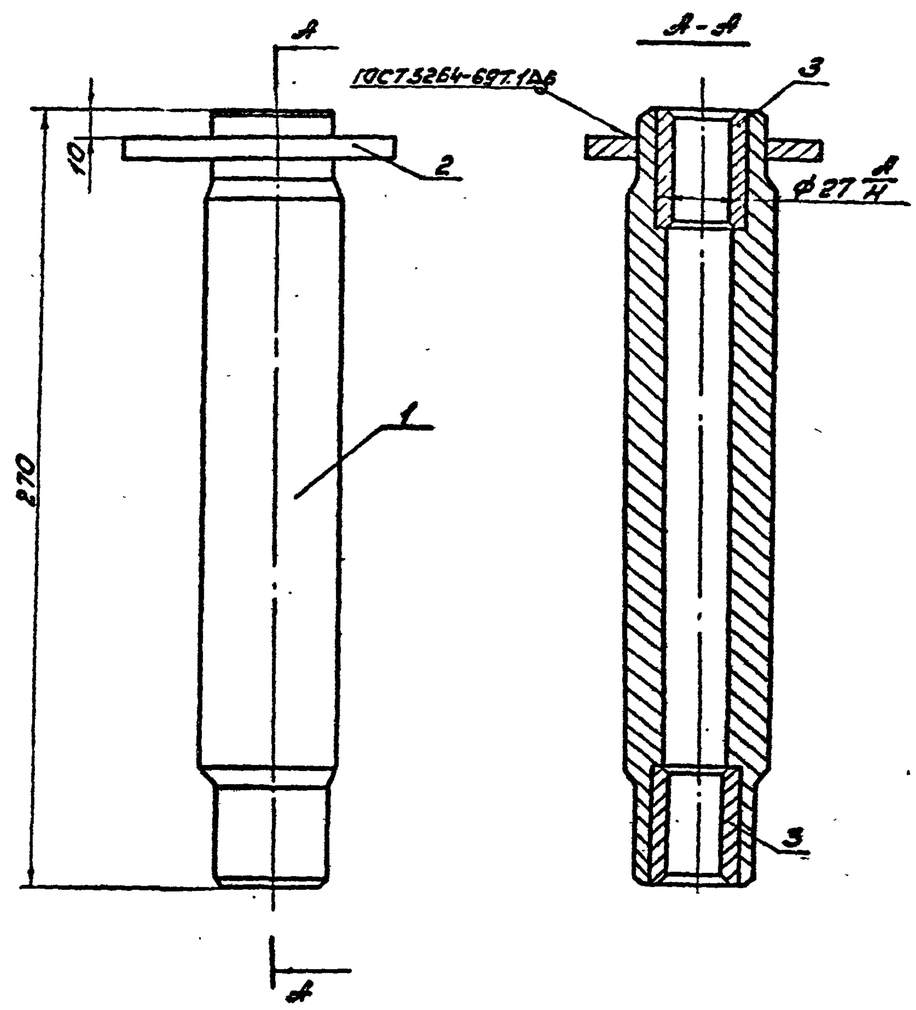

Изм.	Лист	№ докум.	Подп.	Дата
Гл.инж.пр.		Новиков		
Нач.отд.		Бунтин		
Нач.сект.		Каменский		
Рук.гр.		Дьяченко		
Н.контр.		Просвирова		
Разраб.		Ульянова		

704-6-1 ТМ 03.02.00.СБ

Ось в сборе

Лит.	Масса	Масштаб
	2.77	1:2
Лист	Листов 1	

ГИПРОНЕФТЕТРАНС г. Волгоград

Типовой проект 704-6-1 Альбом III

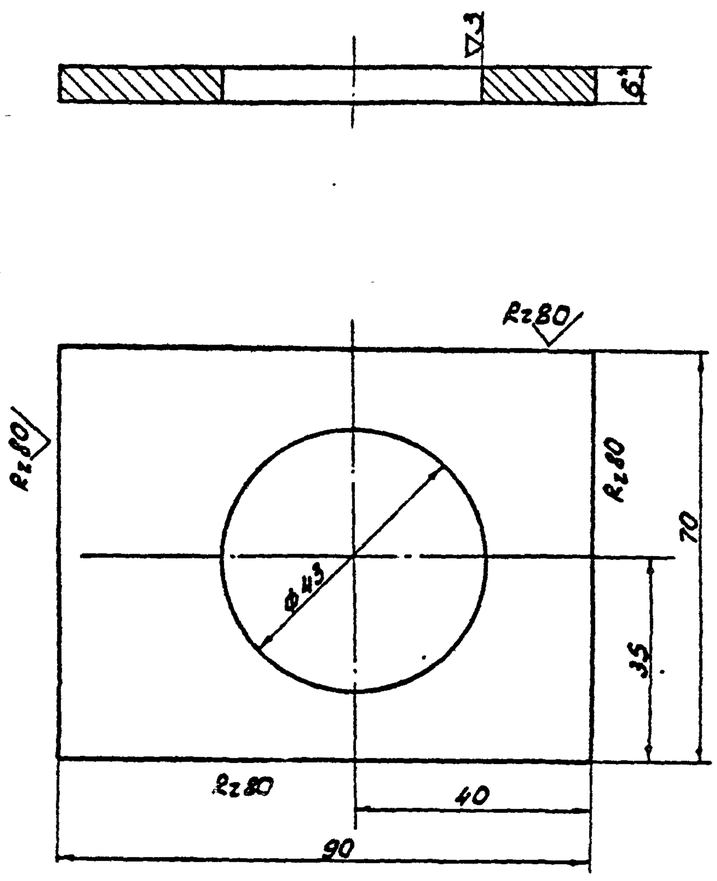

1.* Размер для справок

2. Неуказанные предельные отклонения размеров: с отверстия - по A_7, остальных - по CM_7.

Изм.	Лист	№ докум.	Подп.	Дата
Гл.инж.пр.		Новиков		
Нач.отд.		Бунтин		
Нач.сект.		Каменский		
Рук.гр.		Дьяченко		
Н.контр.		Просвирова		
Разраб.		Ульянова		

704-6-1 ТМ 03.02.01

Пластина опорная

Лит.	Масса	Масштаб
	0.226	1:1
Лист	Листов 1	

Лист $\frac{6\ ГОСТ\ 19903\text{-}74^*}{Ст\ 3\ ГОСТ\ 14637\text{-}79}$

ГИПРОНЕФТЕТРАНС г. Волгоград

Типовой проект 704-6-1 Альбом III

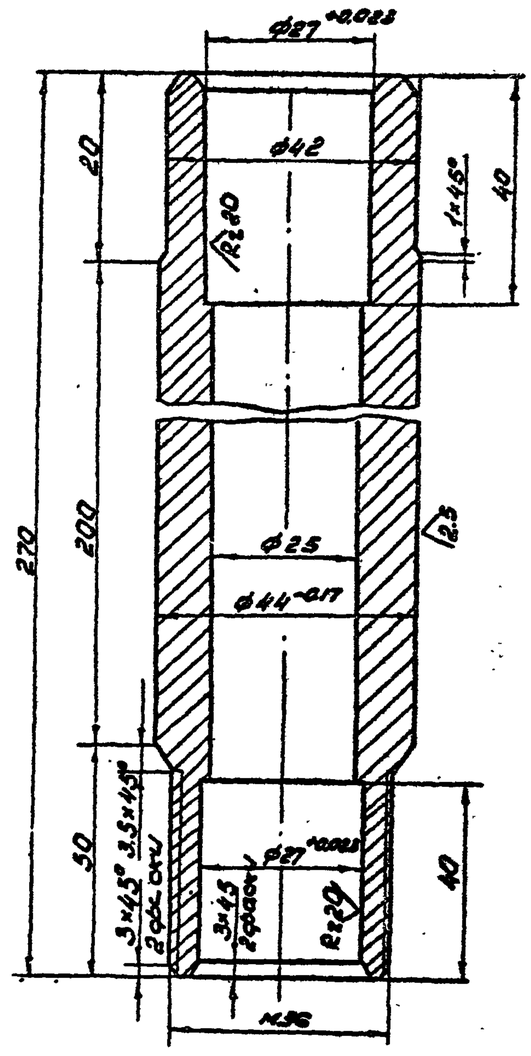

1.* Размер для справок

2. Неуказанные предельные отклонения размеров: диаметров - по A_7, остальных по CM_7.

Изм.	Лист	№ докум.	Подп.	Дата
Гл.инж.пр.		Новиков		
Нач.отд.		Бунтин		
Нач.сект.		Каменский		
Рук.гр.		Дьяченко		
Н.контр.		Просвирова		
Разраб.		Ульянова		

704-6-1 ТМ 03.02.02

Ось

Лит.	Масса	Масштаб
	2.77	1:2
Лист	Листов 1	

Круг $\frac{B\text{-}45\ ГОСТ\ 2590\text{-}71^*}{Ст\ 3\ ГОСТ\ 535\text{-}79}$

ГИПРОНЕФТЕТРАНС г. Волгоград

Rz 80 (V)

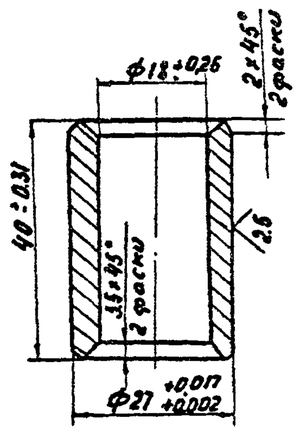

Типовой проект 704-6-1 Альбом III

					704-6-1 ТМ 03.02.03		
Изм.	Лист	№ докум.	Подп.	Дата	Втулка	Лит.	Масса 0.108	Масш. 1:1
Гл. инж. пр.		Новиков				Лист	Листов 1
Нач. отд.		Бунтин					
Нач. сект.		Каменский					
Рук. груп.		Дьяченко			Труба Л63ДКРНМ 27×35 ГОСТ 494-76	ГИПРОНЕФТЕТРАНС г. Волгоград	
Н. контр.		Просвирова					
Разраб.		Ульянова					

Вид А

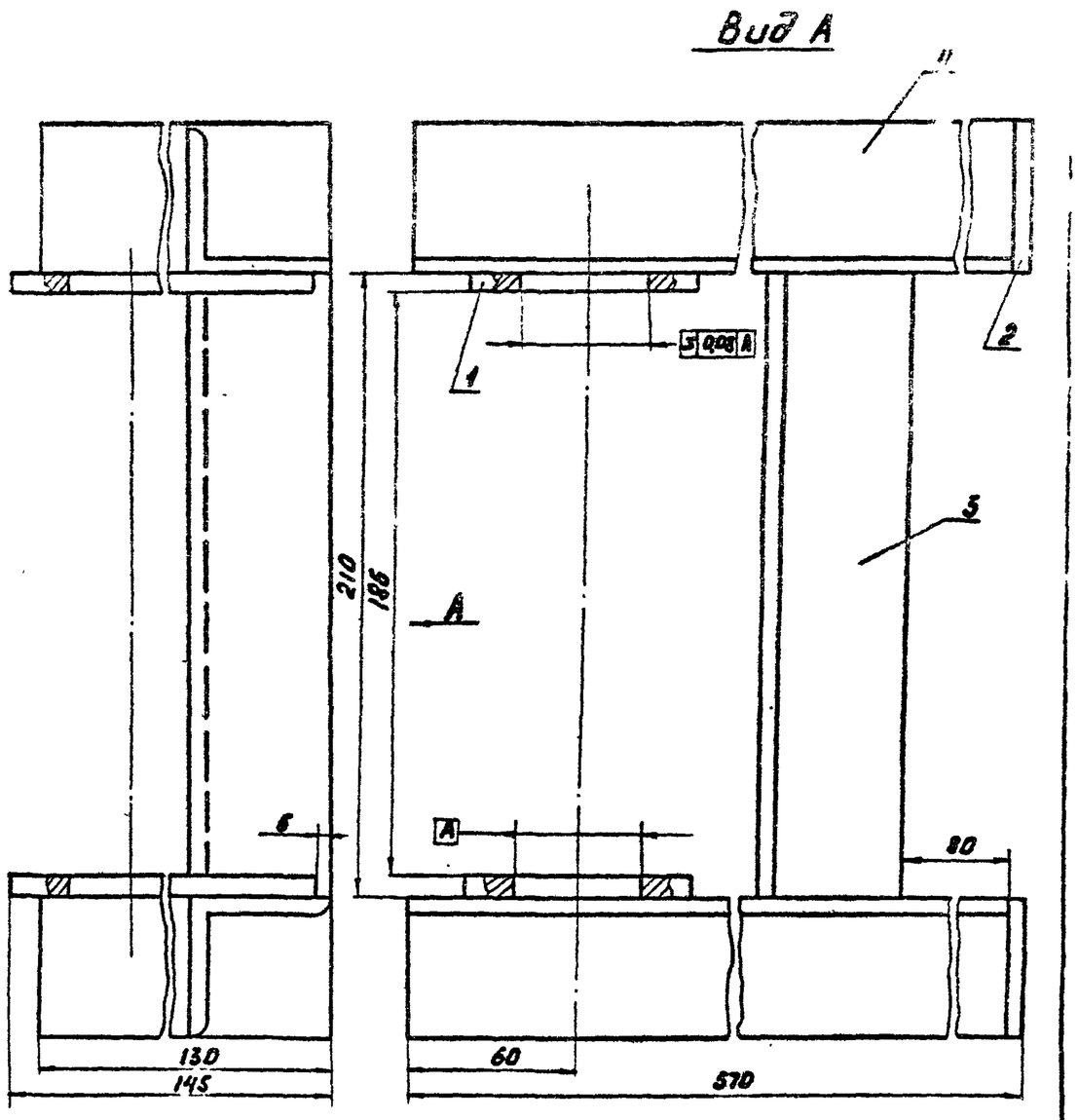

Варить по кромкам прилегания деталей катетом ∆ 4 мм
Электроды Э-42А по ГОСТ 9467-75

Типовой проект 704-6-1 Альбом III

					704-6-1 ТМ 03.03.00 СБ		
Изм.	Лист	№ докум.	Подпись	Дата	Кронштейн	Лит.	Масса 5.	Масшт. 1:2
Гл. инж. пр.		Новиков				Лист	Листов
Нач. отд.		Бунтин					
Нач. сект.		Каменский					
Рук. груп.		Дьяченко				ГИПРОНЕФТЕТРАНС г. Волгоград	
Н. контр.		Просвирова					
Разраб.		Ульянова					

Подпись и дата | Взам. инв. № | Инв. № дубл. | Подпись и дата | Инв. № подл.

Rz 80 (V)

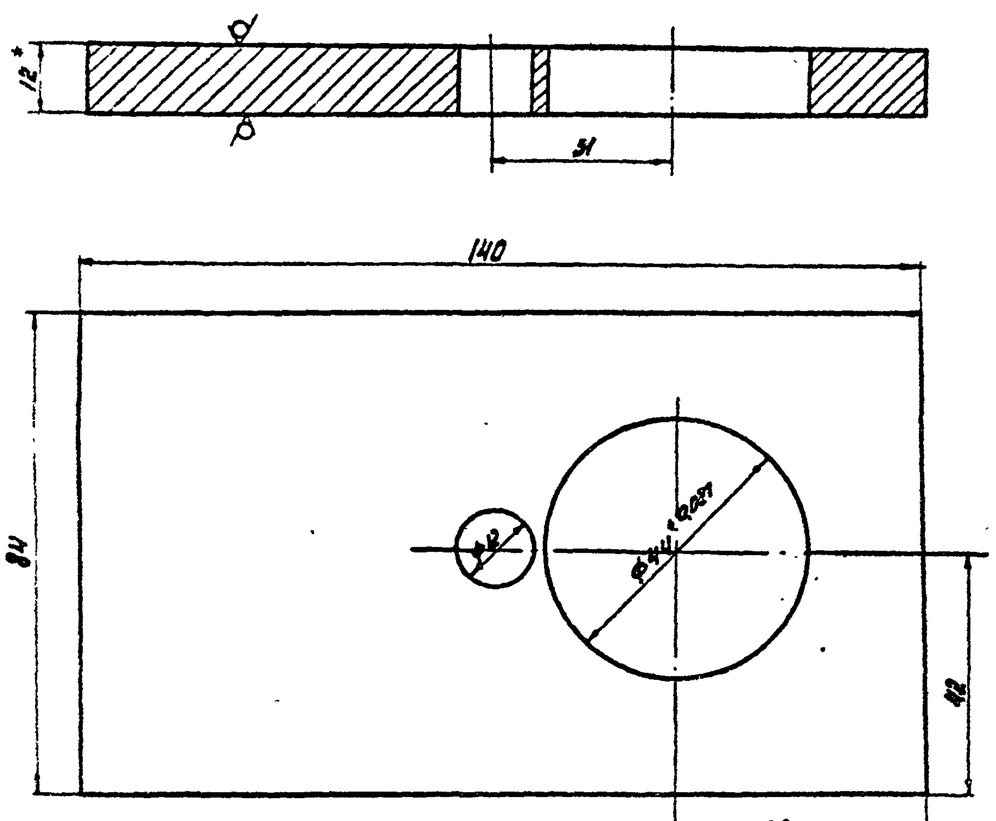

1. * Размер для справок
2. Неуказанные предельные отклонения размеров: отверстий - по A_7, остальных - по CM_7

Типовой проект 704-6-1 Альбом III

					704-6-1 ТМ 03.03.01		
Изм.	Лист	№ докум.	Подп.	Дата	Щека	Лит.	Масса 0.92	Масшт. 1:1
Гл. инж. пр.		Новиков				Лист	Листов 1
Нач. отд.		Бунтин					
Нач. сект.		Каменский					
Рук. груп.		Дьяченко			Полоса 12×85 ГОСТ 103-76 / СТ3 ГОСТ 535-79	ГИПРОНЕФТЕТРАНС г. Волгоград	
Н. контр.		Просвирова					
Разраб.		Ульянова					

Rz 80 (V)

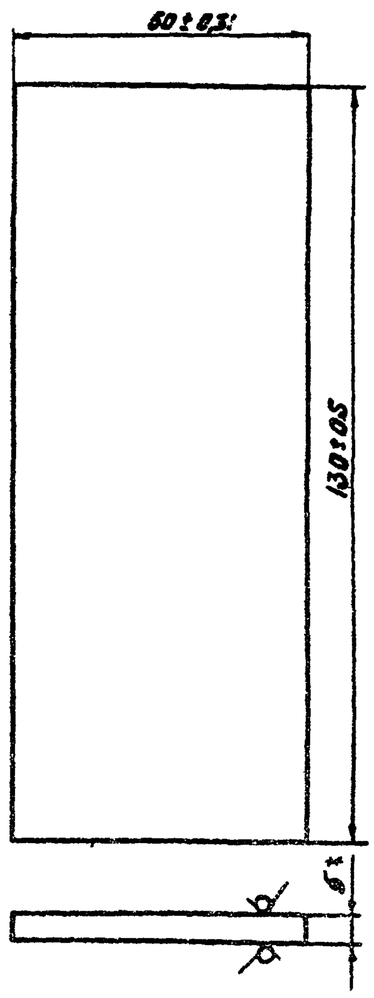

*Размер для справок

Типовой проект 704-6-1 Альбом III

					704-6-1 ТМ 03.03.02		
Изм.	Лист	№ докум.	Подпись	Дата	Планка	Лит.	Масса 0.22	Масшт. 1:1
Гл. инж. пр.		Новиков				Лист	Листов
Нач. отд.		Бунтин					
Нач. сект.		Каменский					
Рук. груп.		Дьяченко			Лист 3 ГОСТ 19903-74* / СТ3 ГОСТ 16523-70*	ГИПРОНЕФТЕТРАНС г. Волгоград	
Н. контр.		Просвирова					
Разраб.		Ульянова					

Подпись и дата | Взам. инв. № | Инв. № дубл. | Подпись и дата | Инв. № подл.

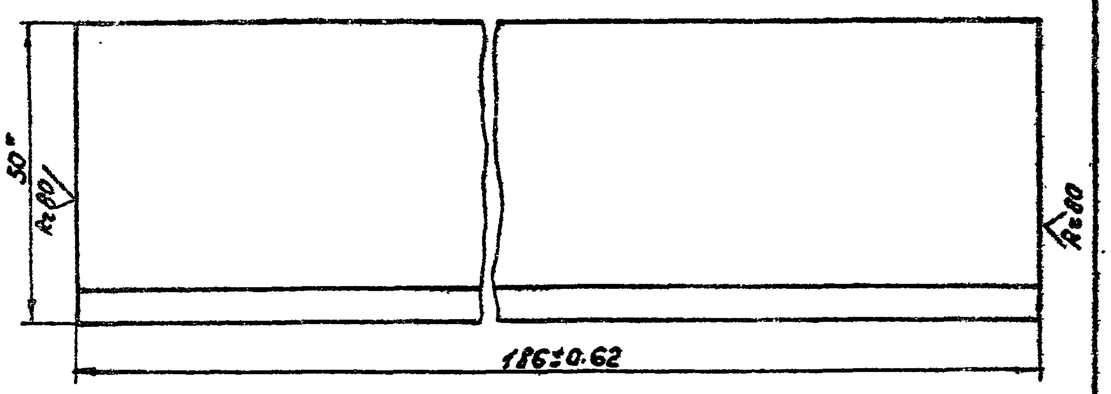

* Размер для справок.

				704-6-1	ТМ 03.03.03	
Изм.	Лист	№ докум.	Подпись	Дата		
Гл.инженер		Новиков			Связь	Лит. / Масса 0.7 / Масштаб 1:1
Нач.отд.		Бунтин				Лист / Листов
Нач.сект.		Каменский			Уголок Б-50×50×5 ГОСТ 8509-72* / Ст3 ГОСТ 535-79	ГИПРОНЕФТЕТРАНС г. Волгоград
Рук.гр.уп.		Авраменко				
Н.контр.		Просвирова				
Разраб.		Ульянова				

Типовой проект 704-6-1 Альбом III

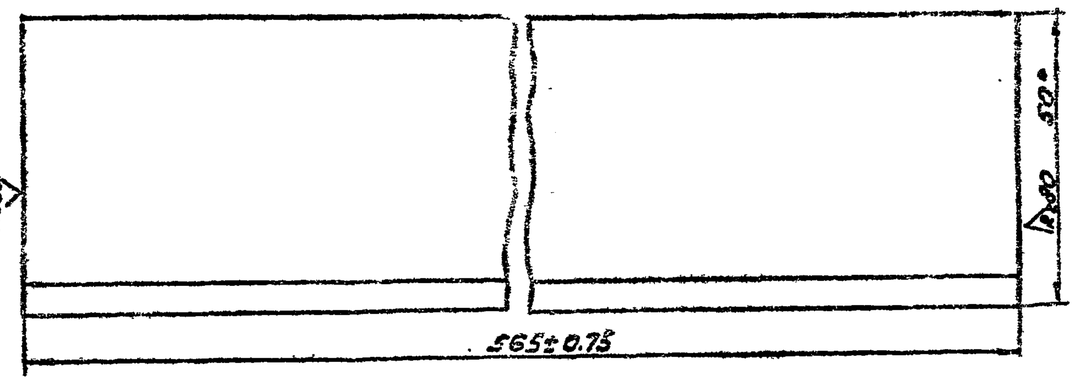

* Размер для справок.

				704-6-1	ТМ 03.03.04	
Изм.	Лист	N докум.	Подпись	Дата		
Гл.инженер		Новиков			Переходник	Лит. / Масса 1.87 / Масштаб 1:1
Нач.отд.		Бунтин				Лист / Листов
Нач.сект.		Каменский			Уголок Б-50×50×5 ГОСТ 8509-72* / Ст.3 ГОСТ 535-79	ГИПРОНЕФТЕТРАНС г. Волгоград
Рук.гр.уп.		Авраменко				
Н.контр.		Просвирова				
Разраб.		Ульянова				

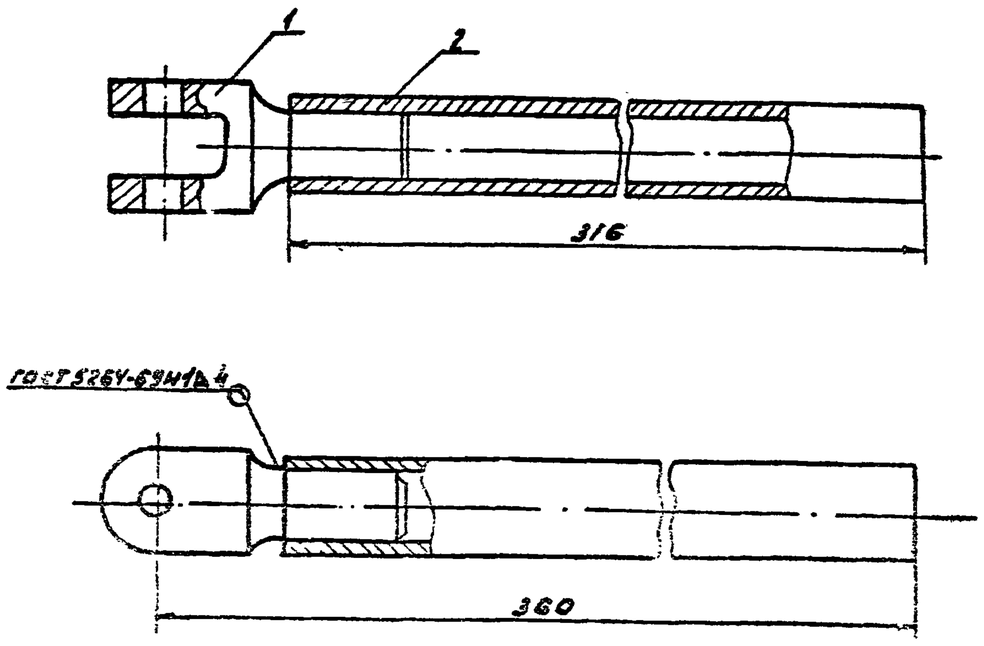

				704-6-1	ТМ 03.04.02	
Изм.	Лист	№ докум.	Подпись	Дата		
Гл.инженер		Новиков			Рукавник	Лит. / Масса / Масштаб 1:2
Нач.отд.		Бунтин				Лист / Листов 1
Нач.сект.		Каменский				ГИПРОНЕФТЕТРАНС г. Волгоград
Рук.гр.уп.		Авраменко				
Н.контр.		Просвирова				
Разраб.		Ульянова				

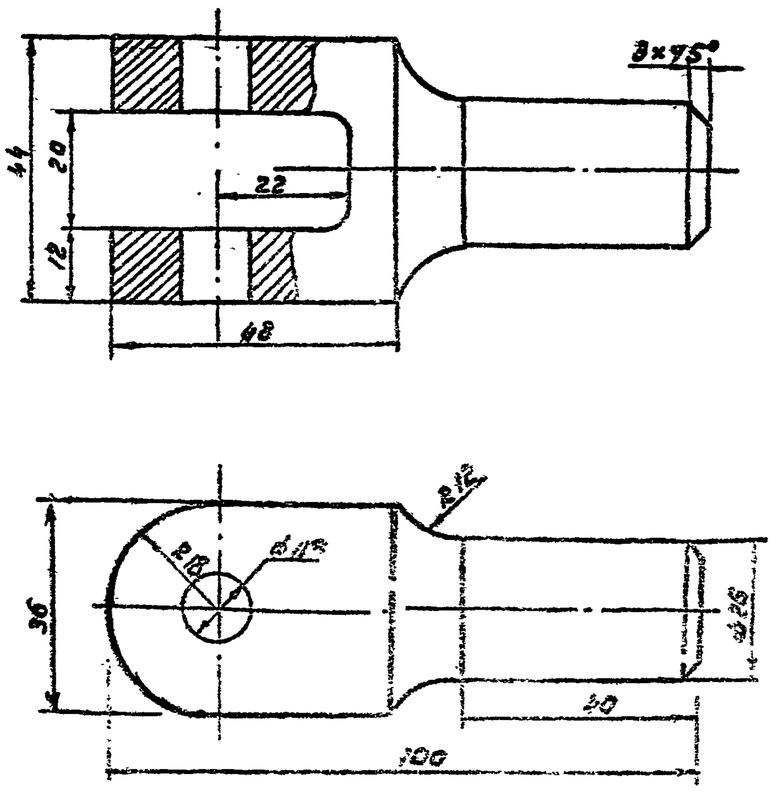

1. * Размеры для инструмента
2. Неуказанные предельные отклонения размеров:
   отверстий - по A_T
   валов - по B_T
   остальных по CM_T.

				704-6-1	ТМ 03.04.01	
Изм.	Лист	N докум.	Подпись	Дата		
Гл.инженер		Новиков			Вилка	Лит. / Масса 6.4кг / Масштаб 1:2
Нач.отд.		Бунтин				Лист / Листов
Нач.сект.		Каменский			ГОСТ 2591-71* / ГОСТ 380-71*	г. Волгоград
Рук.гр.уп.		Авраменко				
Н.контр.		Просвирова				
Разраб.		Ульянова				

Типовой проект 704-6-1 Альбом III

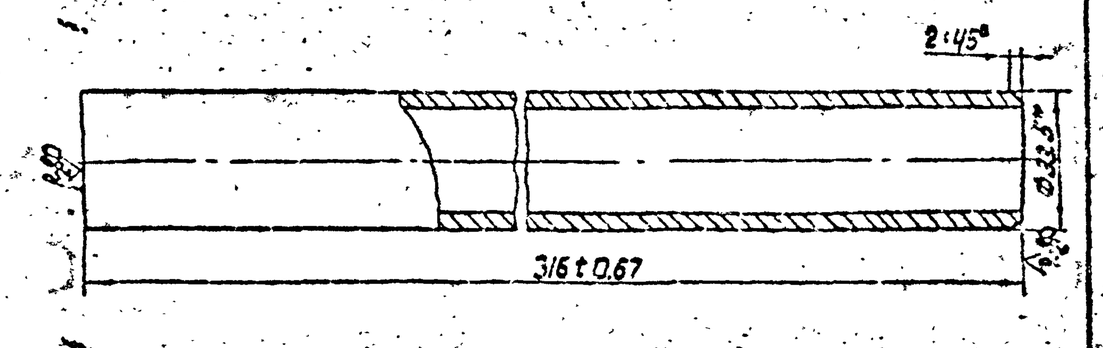

* Размер для справок

Изм.	Лист	N докум.	Подп.	Дата
Гл. инж. пр.		Новиков		
Нач. отд.		Бунтин		
Нач. сек.		Каменский		
Рук. гр.		Дьяченко		
Н. конт.		Просвирова		
Разраб.		Ульянова		

704-6-1 ТМ 03.04.02

Ручка

Труба 25 ГОСТ 3262-75

Лит.	Масса	Масшт.
	0.77	1:1

Лист 1 | Листов 1

ГИПРОНЕФТЕТРАНС г. Волгоград

Типовой проект 704-6-1 Альбом III

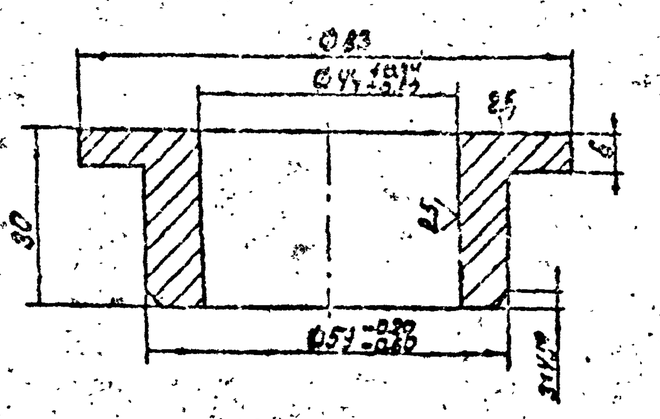

Неуказанные предельные отклонения размеров:
отверстия – по A_7
валов – по B_7
остальных – по CM_7

Изм.	Лист	N докум.	Подп.	Дата
Гл. инж. пр.		Новиков		
Нач. отд.		Бунтин		
Нач. сек.		Каменский		
Рук. гр.		Дьяченко		
Н. конт.		Просвирова		
Разраб.		Ульянова		

704-6-1 ТМ 03.00.01

Втулка

Труба ЛС 59-1 ГКРХХ68×2.5 НД ГОСТ 494-75

Лит.	Масса	Масшт.
	1.12	1:1

Лист 1 | Листов 1

ГИПРОНЕФТЕТРАНС г. Волгоград

Типовой проект 704-6-1 Альбом III

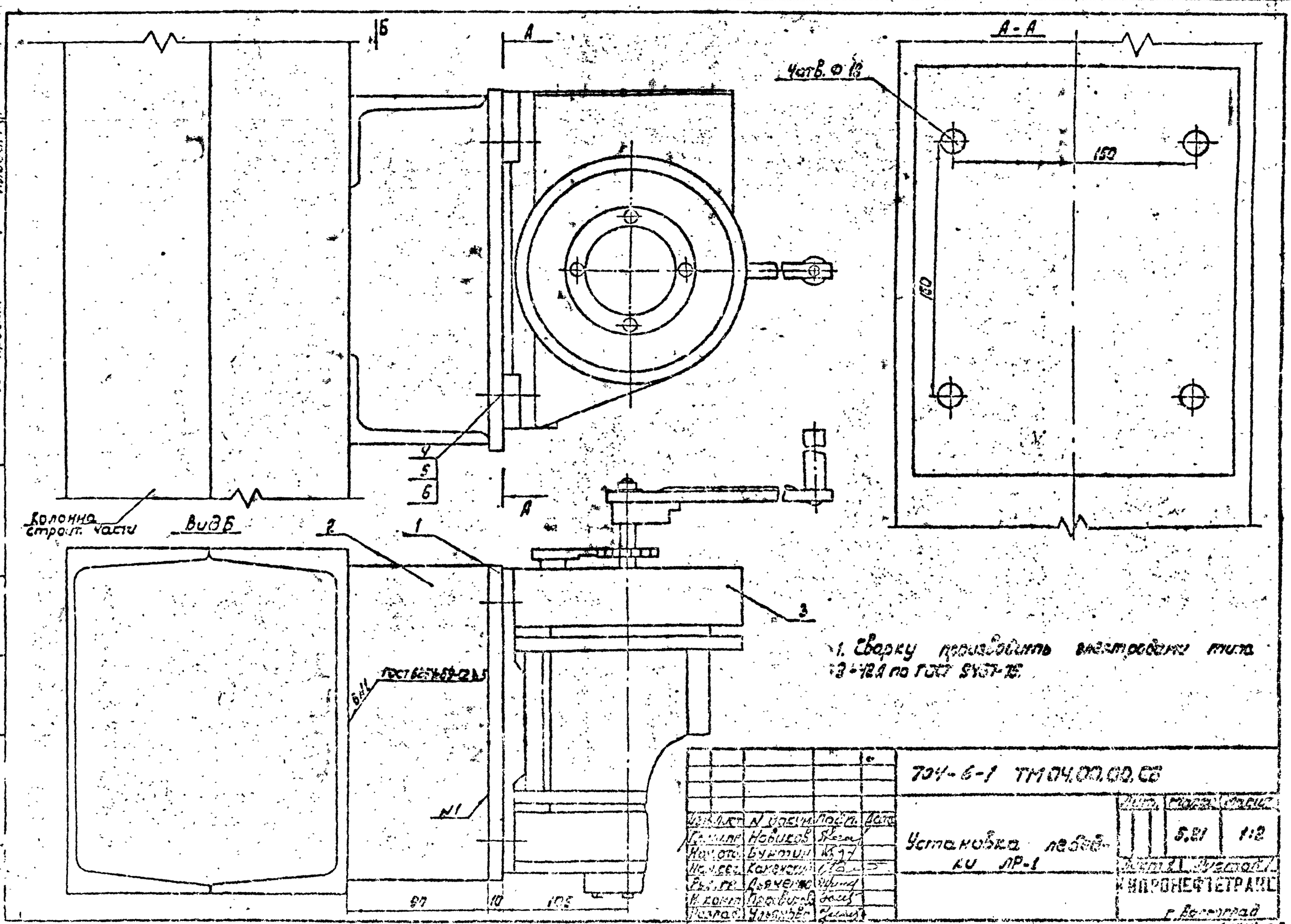

1. Сварку производить электродами типа Э-42А по ГОСТ 9467-75.

Изм.	Лист	N докум.	Подп.	Дата
Гл. инж. пр.		Новиков		
Нач. отд.		Бунтин		
Нач. сек.		Каменский		
Рук. гр.		Дьяченко		
Н. конт.		Просвирова		
Разраб.		Ульянова		

704-6-1 ТМ 04.00.00.СБ

Установка лебедки ЛР-1

Лит.	Масса	Масшт.
	5.81	1:2

Лист 1 | Листов 1

ГИПРОНЕФТЕТРАНС г. Волгоград

Типовой проект 704-6-1 Альбом III Копия верна

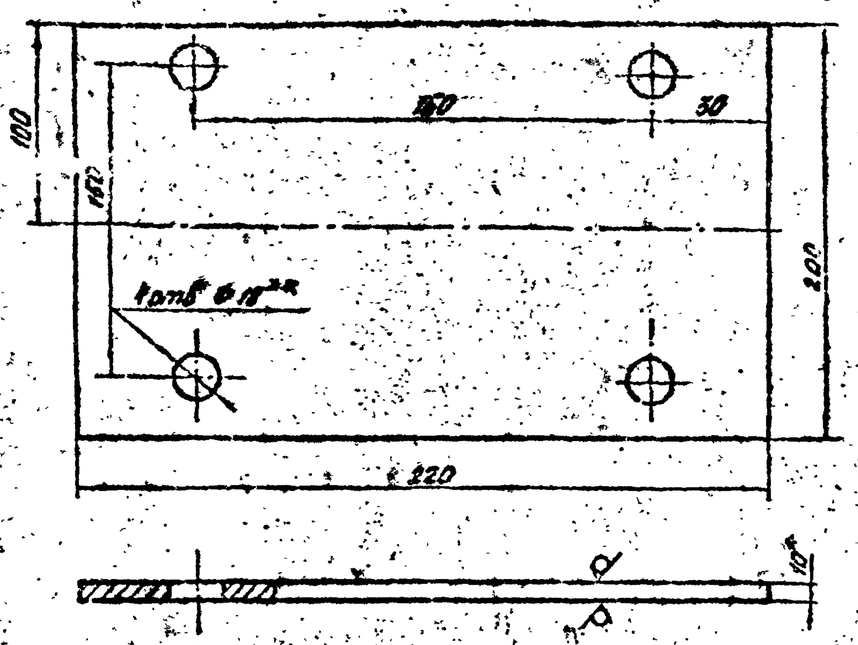

1. * Размер для справок.
2. Неуказанные предельные отклонения размеров:
   отверстий – по A_7,
   пазов – по B_7,
   остальных – по CM_7.
3. ** Размер для инструмента.

Изм.	Лист	№ докум.	Подп.	Дата
Гл.инж.пр.		Новиков		
Нач.отд.		Бунтин		
Нач.сект.		Каменский		
Рук.груп.		Дьяченко		
Н.контр.		Просвирова		
Разраб.		Ульянова		

704-6-1 ТМ04.00.01

Пластина

Лит.	Масса	Масшт.
	3,45	1:2
Лист	Листов 1	

Лист 10 ГОСТ 19903-74* / Ст3 ГОСТ 14637-79

ГИПРОНЕФТЕТРАНС г. Волгоград

Инв.№ подл. | Подп. и дата | Взам.инв.№ | Инв.№ дубл. | Подп. и дата

Типовой проект 704-6-1 Альбом III

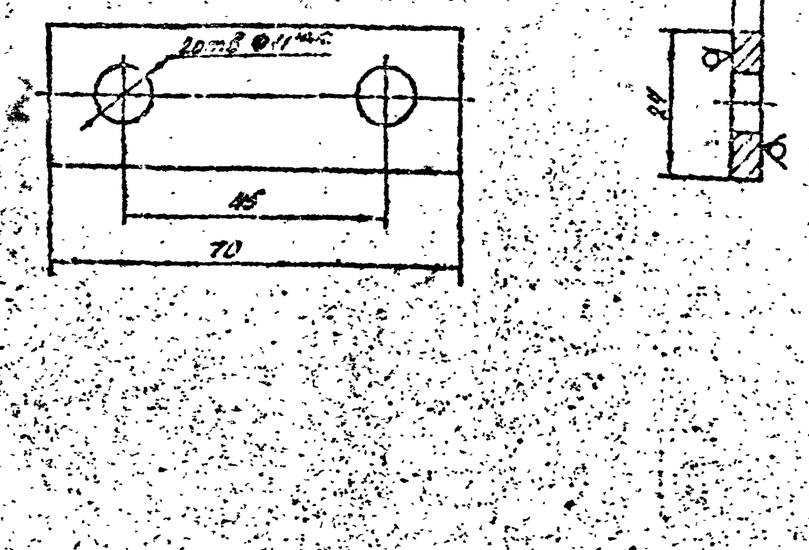

2. * Размер для справок.
2. Неуказанные предельные отклонения – по CM_2.

Изм.	Лист	№ докум.	Подп.	Дата
Гл.инж.пр.		Новиков		
Нач.отд.		Бунтин		
Нач.сект.		Каменский		
Рук.груп.		Дьяченко		
Н.контр.		Просвирова		
Разраб.		Ульянова		

704-6-1 ТМ02.00.10

Ограничитель

Лит.	Масса	Масшт.
	0,01	1:1
Лист	Листов 1	

Лист 6 ГОСТ 19903-74* / Ст 3 ГОСТ 14637-79

ГИПРОНЕФТЕТРАНС г. Волгоград

Типовой проект 704-6-1 Альбом III

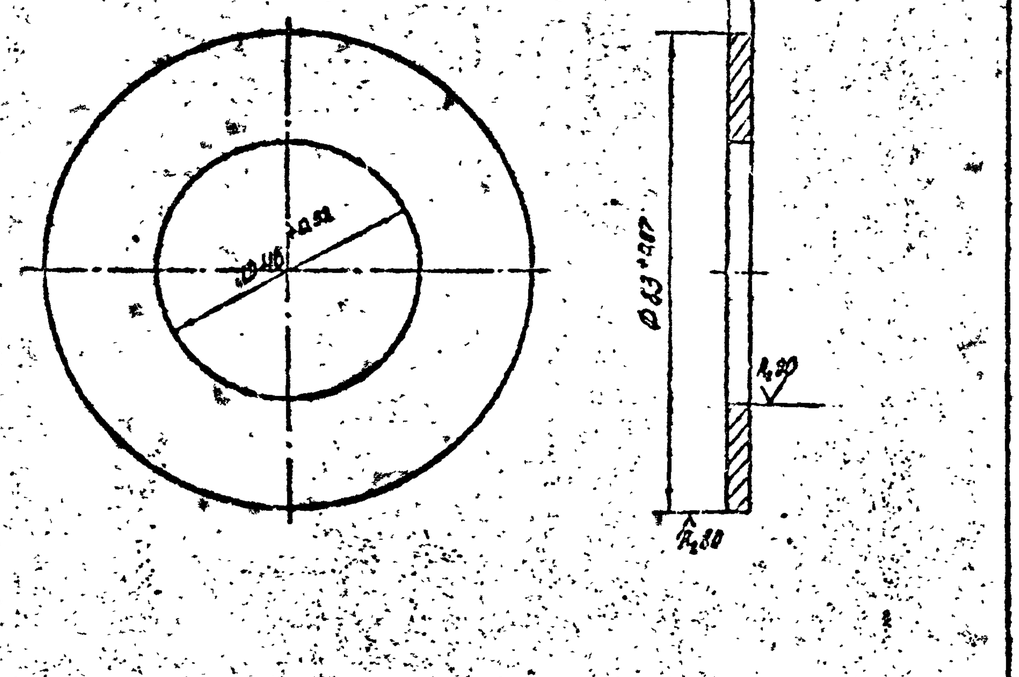

* Размер для справок.

Изм.	Лист	№ докум.	Подп.	Дата
Гл.инж.пр.		Новиков		
Нач.отд.		Бунтин		
Нач.сект.		Каменский		
Рук.груп.		Дьяченко		
Н.контр.		Просвирова		
Разраб.		Ульянова		

704-6-1 ТМ03.00.02.

Опорное кольцо

Лит.	Масса	Масшт.
	0,09	1:1
Лист 1	Листов 1	

Лист №062-ТТ3 ГОСТ 20-78

ГИПРОНЕФТЕТРАНС г. Волгоград

Типовой проект 704-6-1 Альбом III

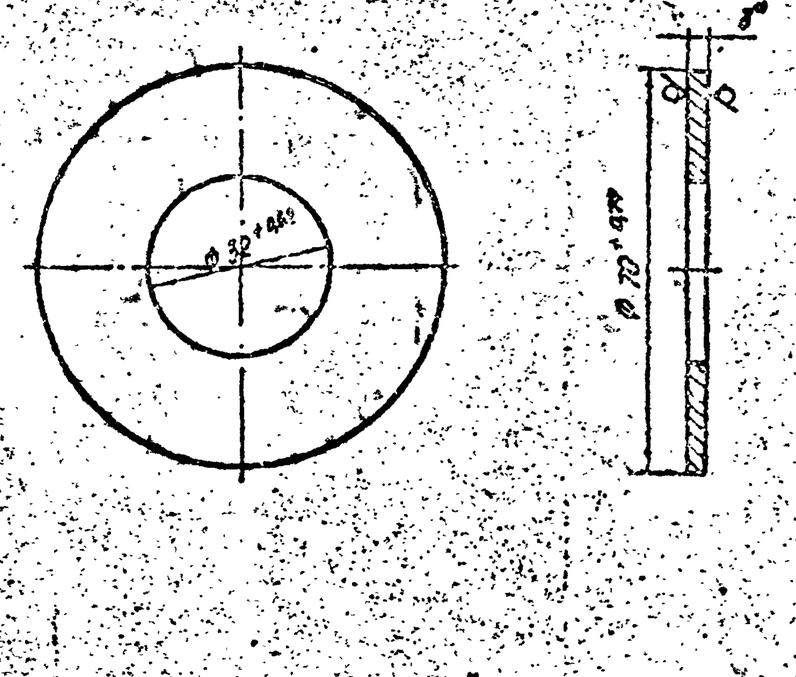

* Размер для справок.

Изм.	Лист	№ докум.	Подп.	Дата
Гл.инж.пр.		Новиков		
Нач.отд.		Бунтин		
Нач.сект.		Каменский		
Рук.груп.		Дьяченко		
Н.контр.		Просвирова		
Разраб.		Ульянова		

704-6-1 ТМ01.00.07

Шайба

Лит.	Масса	Масшт.
	0,08	1:1
Лист 1	Листов 1	

Лист №062-ТТ3 ГОСТ 20-78

ГИПРОНЕФТЕТРАНС г. Волгоград

Инв.№ подл. | Подп. и дата | Взам.инв.№ | Инв.№ дубл. | Подп. и дата

Типовой проект 704-6-1 Альбом III

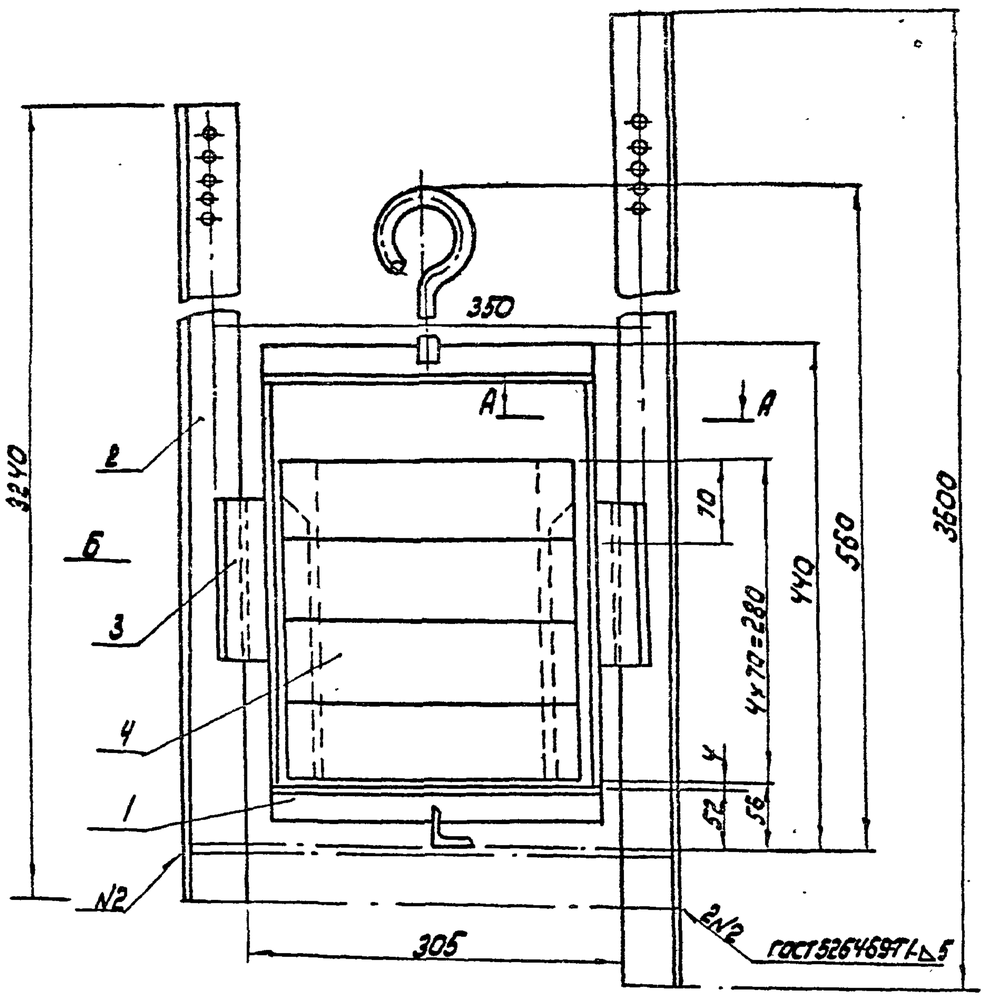

Вид „Б" на противовес без направляющей рамы

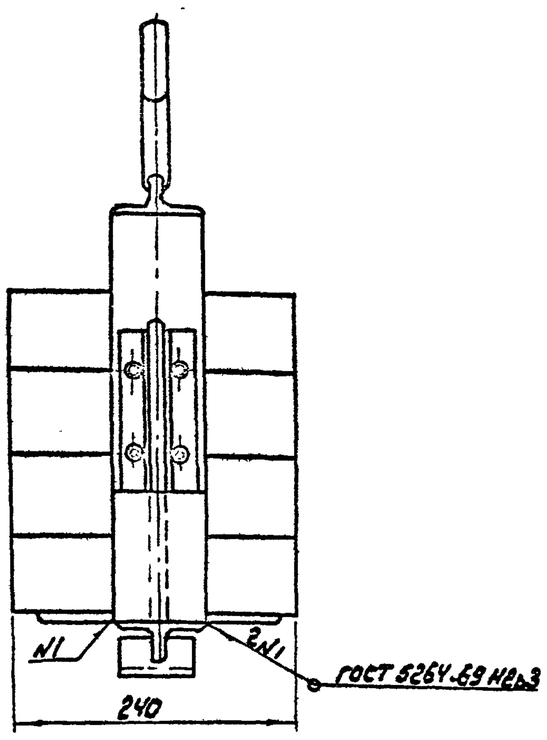

Узел крепления каната к противовесу

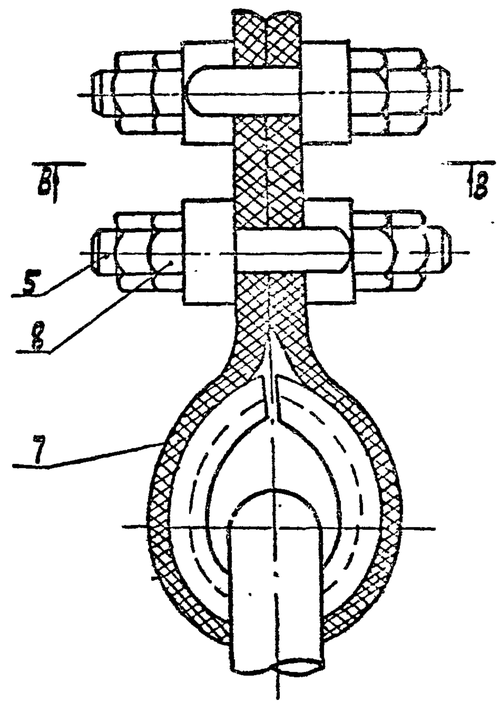

А-А
М1:2

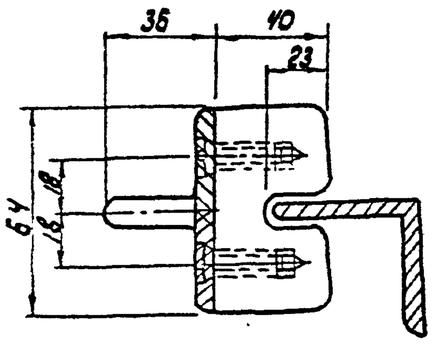

В-В
М1:1 повернуто

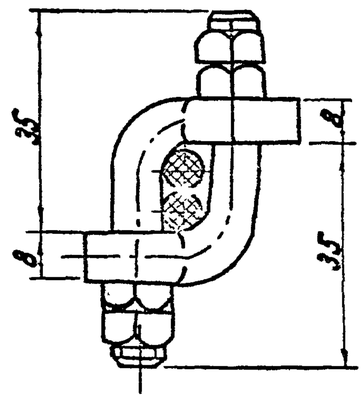

					704-6-1 ТМ05.00.00.СБ	
Изм.	Лист	N докум.	Подп.	Дата	Противовес подъемного устройства.	Лит. / Масса 52.0 / Масш. 1:5
Гл.ин.пр.		Новиков				Лист / Листов
Нач.от.		Бунтин				ГИПРОНЕФТЕТРАНС г. Волгоград
Нач.сек.		Каменский				
Рук.гр.		Дьяченко				
Н.контр.		Просвирина				
Разраб.		Курылева				

Типовой проект 704-6-1 Альбом III

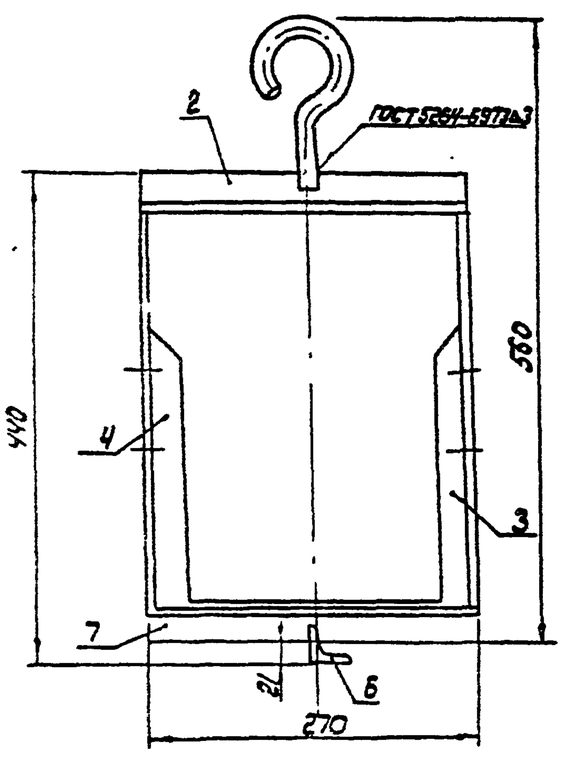

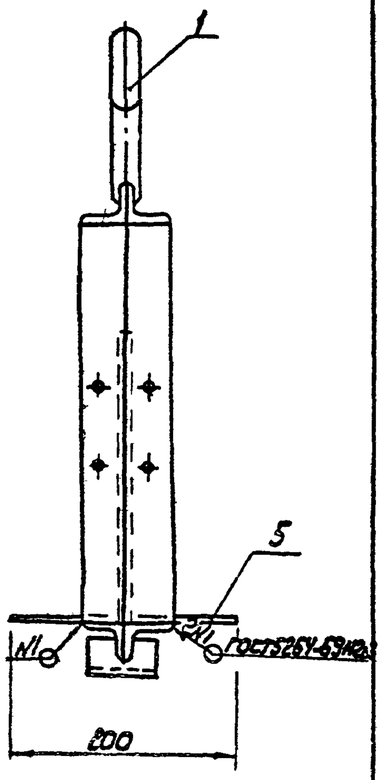

Сварку производить электродами типа Э-42 А ГОСТ 9467-75 по кромкам прилегания деталей.

					704-6-1 ТМ05.01.00.СБ	
Изм.	Лист	N докум.	Подп.	Дата	Рама контргруза	Лит. / Масса 7.15 / Масш. 1:5
Гл.ин.пр.		Новиков				Лист / Листов 1
Нач.от.		Бунтин				ГИПРОНЕФТЕТРАНС г. Волгоград
Нач.сек.		Каменский				
Рук.гр.		Дьяченко				
Н.контр.		Просвирина				
Разраб.		Курылева				

Типовой проект 704-6-1 Альбом III

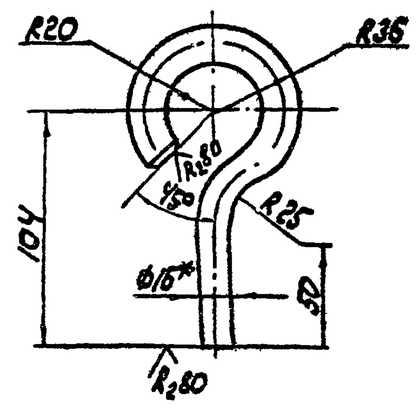

1. * Размер для спрс. бок.
2. Неуказанные предельные отклонения размеров: отверстий - по A_1, валов - по B_1, остальных $\pm \frac{IT}{2}$

					704-6-1 ТМ05.01.01.	
Изм.	Лист	N докум.	Подп.	Дата	Крюк	Лит. / Масса 24 / Масш. 1:2.5
Гл.ин.пр.		Новиков				Лист / Листов 1
Нач.от.		Бунтин				ГИПРОНЕФТЕТРАНС г. Волгоград
Нач.сек.		Каменский				
Рук.гр.		Дьяченко			Круг 16 ГОСТ 2590-71 * / Ст3 ГОСТ 535-79	
Н.контр.		Просвирина				
Разраб.		Курылева				

Ф 448-03

Типовой проект 704-6-1 Альбом III

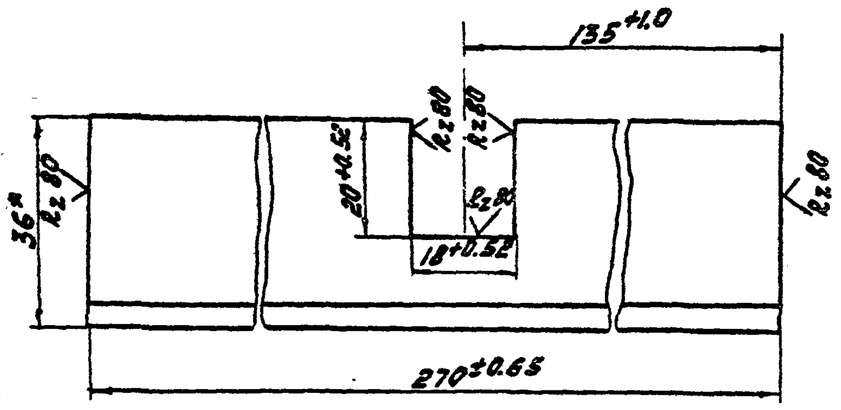

*Размер для справок

Изм.	Лист	N докум.	Подпись	Дата	704-6-1 ТМ 05.01.02			
Гл. инж. пр.		Новиков			Стяжка верхняя	Лит.	Масса 0.593	Масштаб 1:1
Нач. отд.		Бунтин				Лист	Листов 1	
Нач. сект.		Каменский						
Рук. гр.		Дьяченко			Уголок Б-36×36×4 ГОСТ 8509-72* / Ст3 ГОСТ 535-79	ГИПРОНЕФТЕТРАНС г. Волгоград		
Н. контр.		Просвирова						
Разраб.		Ульянова						

Инв. N подл. | Подпись и дата | Взам. инв. N | Инв. N дубл. | Подпись и дата

Типовой проект 704-6-1 Альбом III

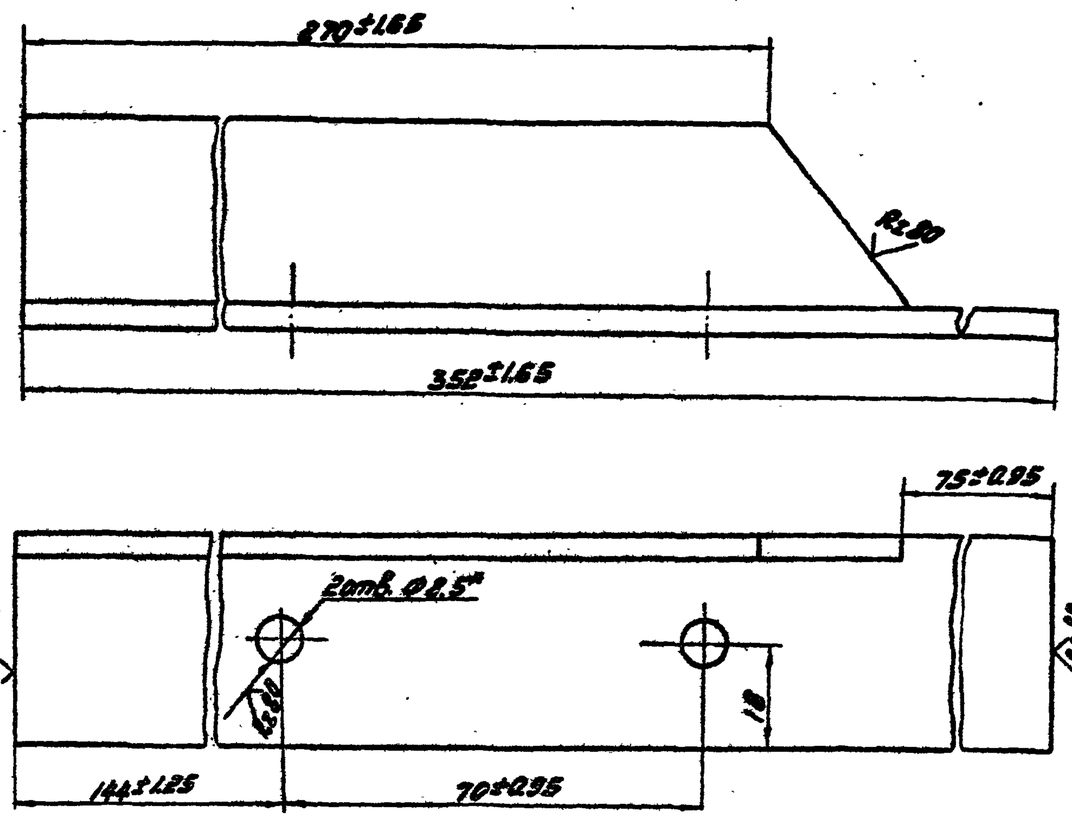

*Размер для инструментов

Изм.	Лист	N докум.	Подпись	Дата	704-6-1 ТМ 05.01.03			
Гл. инж. пр.		Новиков			Стяжка боковая правая	Лит.	Масса 0.76	Масштаб 1:1
Нач. отд.		Бунтин				Лист	Листов 1	
Нач. сект.		Каменский						
Рук. гр.		Дьяченко			Уголок Б-36×36×4 ГОСТ 8509-72* / Ст.3 ГОСТ 535-79	ГИПРОНЕФТЕТРАНС г. Волгоград		
Н. контр.		Просвирова						
Разраб.		Ульянова						

Инв. N подл. | Подпись и дата | Взам. инв. N | Инв. N дубл. | Подпись и дата

Типовой проект 704-6-1 Альбом III

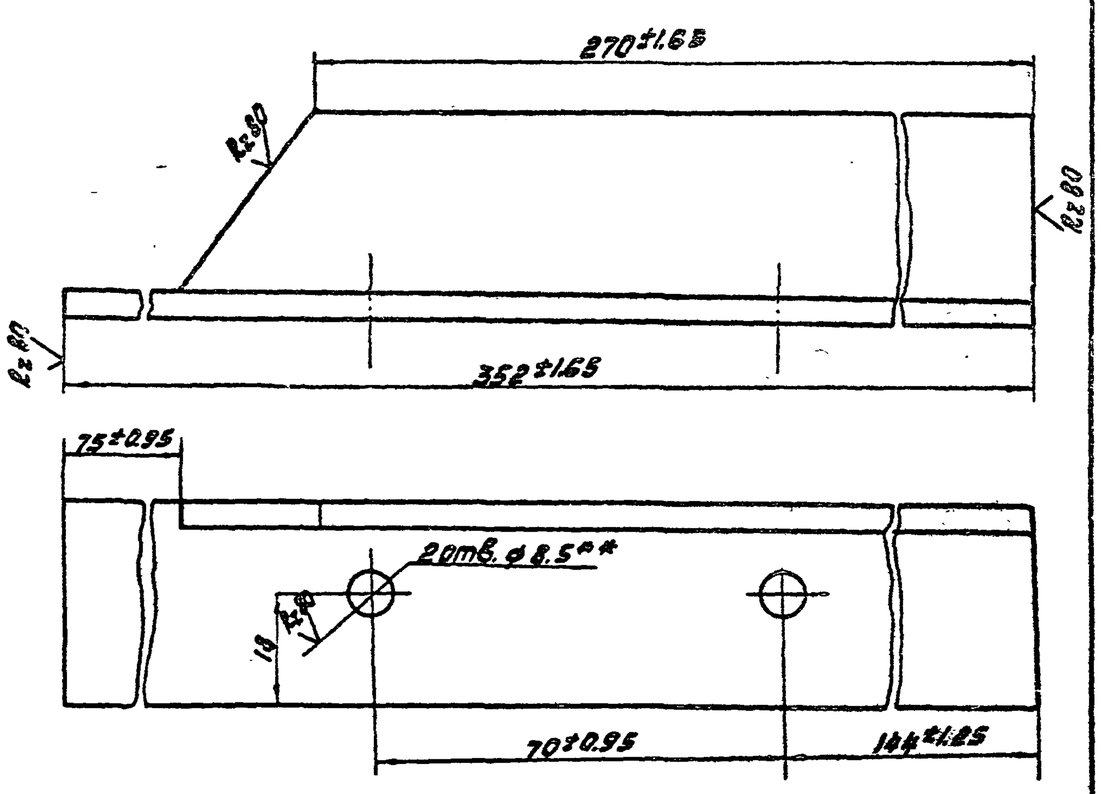

**Размер для инструмента

Изм.	Лист	N докум.	Подпись	Дата	704-6-1 ТМ 05.01.04			
Гл. инж. пр.		Новиков			Стяжка боковая левая	Лит.	Масса 0.76	Масштаб 1:1
Нач. отд.		Бунтин				Лист	Листов 1	
Нач. сект.		Каменский						
Рук. гр.		Дьяченко			Уголок Б-36×36×4 ГОСТ 8509-72* / Ст3 ГОСТ 535-79	ГИПРОНЕФТЕТРАНС г. Волгоград		
Н. контр.		Просвирова						
Разраб.		Ульянова						

Инв. N подл. | Подпись и дата | Взам. инв. N | Инв. N дубл. | Подпись и дата

Типовой проект 704-6-1 Альбом III

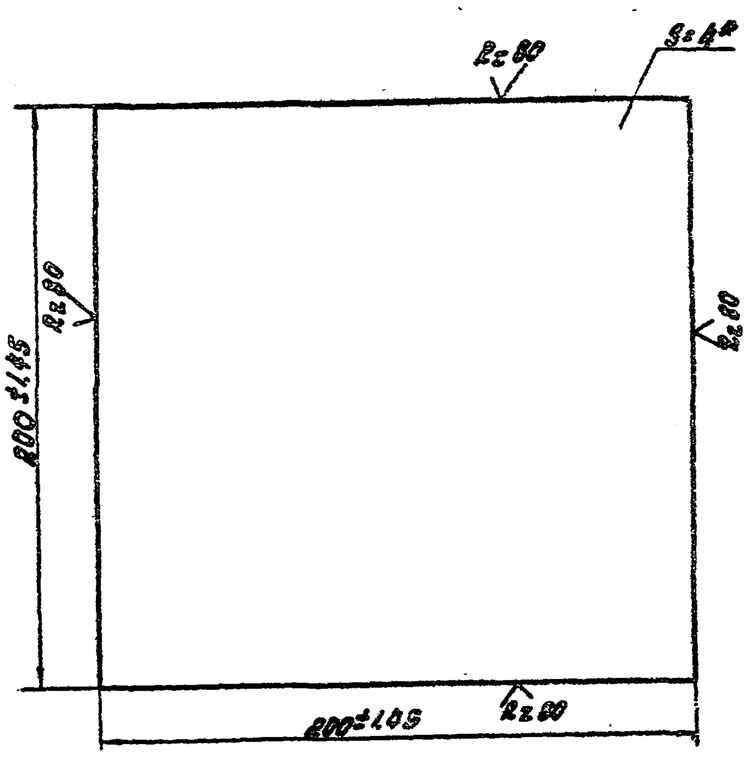

*Размер для справок

Изм.	Лист	N докум.	Подпись	Дата	704-6-1 ТМ 05.01.05			
Гл. инж. пр.		Новиков			Пластина	Лит.	Масса 1.3	Масшт. 1:2
Нач. отд.		Бунтин				Лист	Листов 1	
Нач. сект.		Каменский						
Рук. гр.		Дьяченко			Лист 4 ГОСТ 19903-74* / Ст.3 ГОСТ 16523-70*	ГИПРОНЕФТЕТРАНС г. Волгоград		
Н. контр.		Просвирова						
Разраб.		Курылева						

Инв. N подл. | Подпись и дата | Взам. инв. N | Инв. N дубл. | Подпись и дата

Типовой проект 704-6-1 Альбом III копия верна

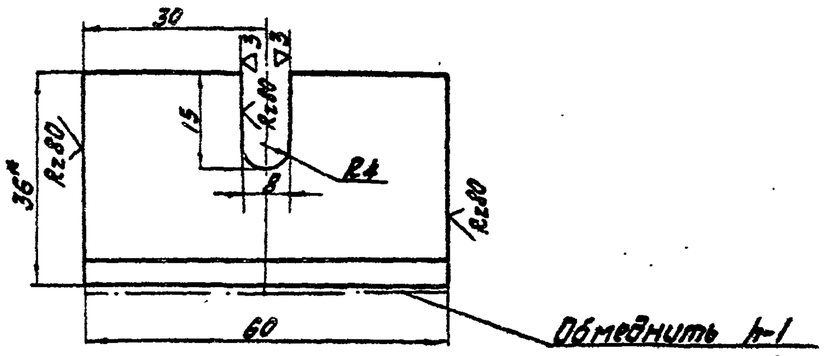

1.* Размер для справок

2. Неуказанные предельные отклонения размеров: диаметров - по A_7, остальных - по CM_7

					704-6-1 ТМ 05.01.06		
Изм.	Лист	N докум.	Подпись	Дата	Упор	Лит.	Масса 0.13	Масштаб 1:1
Гл.инж.пр.		Новиков				Лист	Листов 1
Нач.отд.		Бунтин					
Нач.сект.		Каменский					
Рук.гр.		Дьяченко			Уголок Б-36×36×4 ГОСТ 8509-72* Ст3 ГОСТ 535-79	ГИПРОНЕФТЕТРАНС г. Волгоград	
Н.контр.		Просвирова					
Разраб.		Ульянова					

Типовой проект 704-6-1 Альбом III

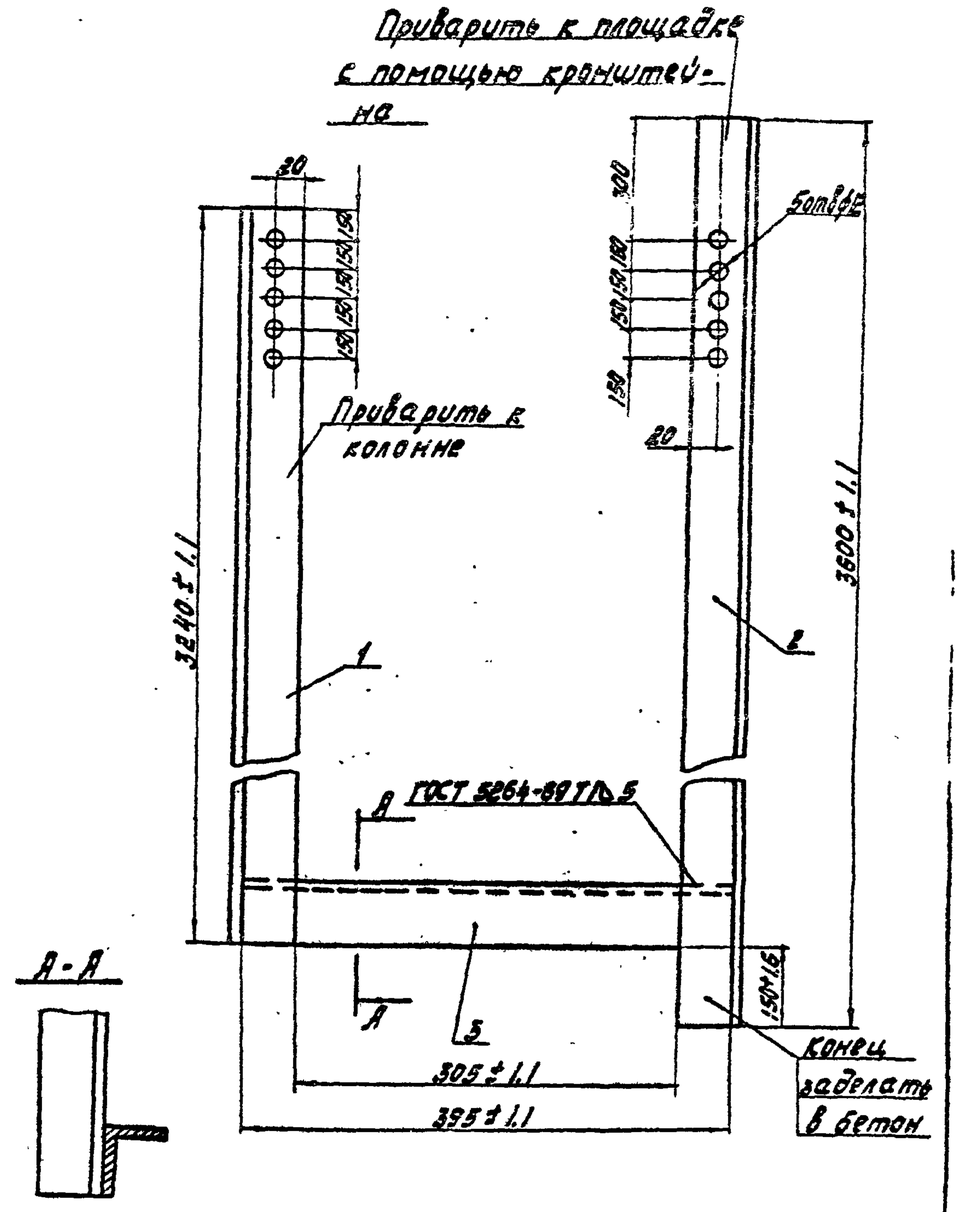

					704-6-1 ТМ 05.02.00.СБ		
Изм.	Лист	N докум.	Подпись	Дата	Направляющая	Лит.	Масса 27.3	Масштаб 1:5
Гл.инж.пр.		Новиков				Лист	Листов 1
Нач.отд.		Бунтин					
Нач.сект.		Каменский					
Рук.гр.		Дьяченко				ГИПРОНЕФТЕТРАНС г. Волгоград	
Н.контр.		Просвирова					
Разраб.		Ульянова					

Типовой проект 704-6-1 Альбом III

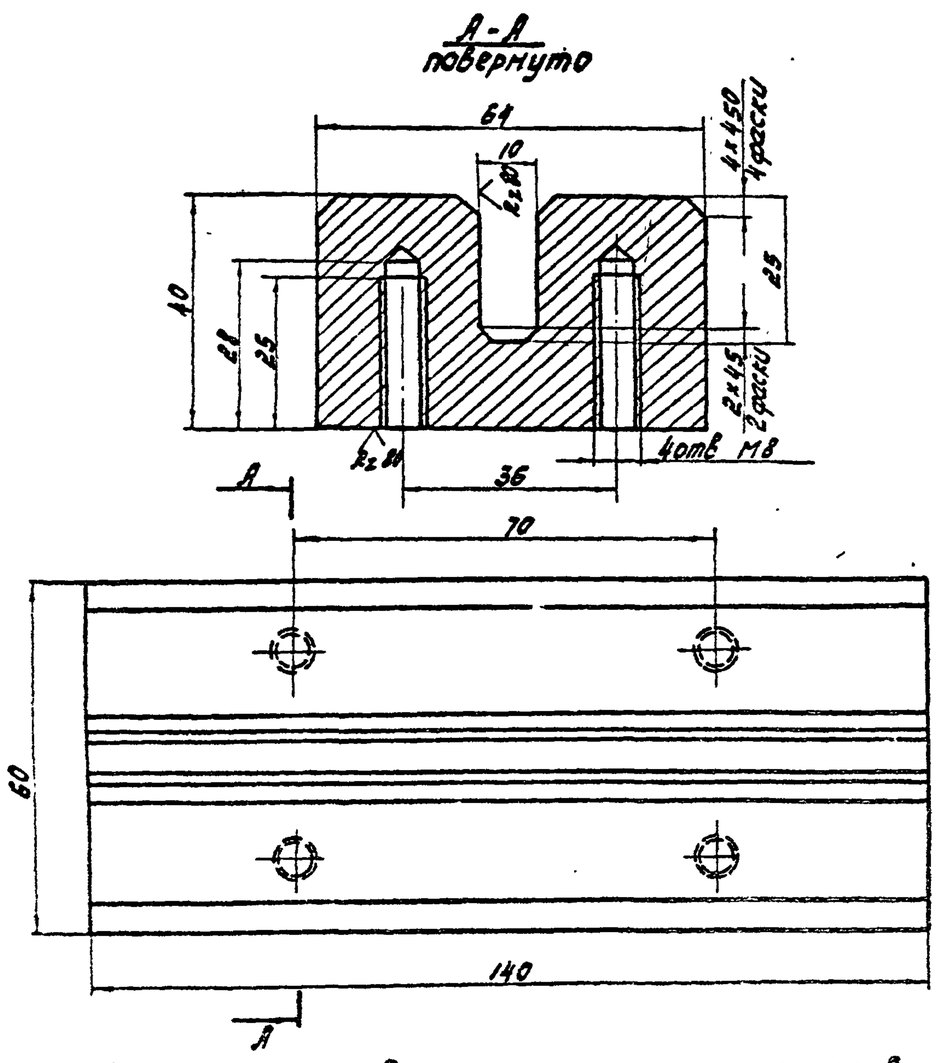

Неуказанные предельные отклонения размеров: отверстий - по A_7, валов - по B_7, остальных - по CM_7

					704-6-1 ТМ 05.00.01		
Изм.	Лист	N докум.	Подпись	Дата	Башмак	Лит.	Масса 1:3	Масштаб 1:1
Гл.инж.пр.		Новиков				Лист	Листов 1
Нач.отд.		Бунтин					
Нач.сект.		Каменский					
Рук.гр.		Дьяченко			Ал.2 ГОСТ 1583-73	ГИПРОНЕФТЕТРАНС г. Волгоград	
Н.контр.		Просвирова					
Разраб.		Ульянова					

Типовой проект 704-6-1 Альбом III

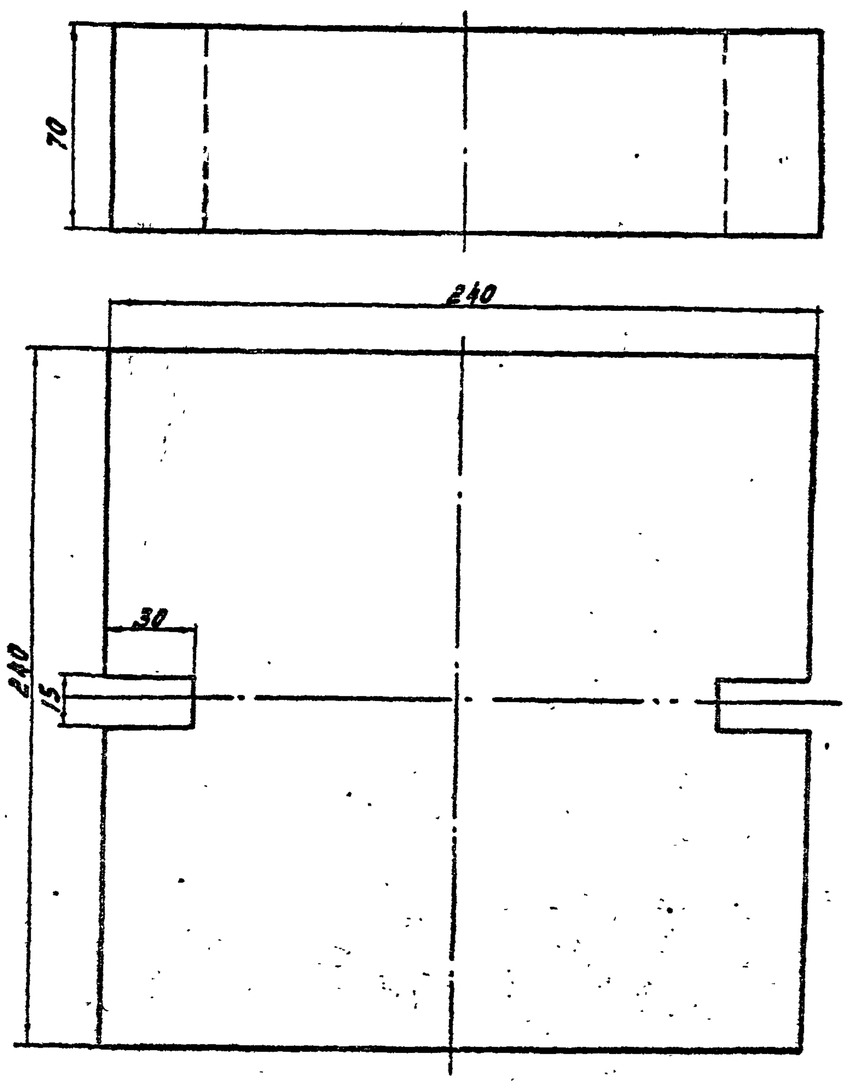

					704-6-1 ТМ.05.00.02		
Изм.	Лист	N докум.	Подпись	Дата	Груз	Лит.	Масса 10.0	Масштаб 1:2
Гл.инж.пр.		Новиков				Лист	Листов 1
Нач.отд.		Бунтин					
Нач.сект.		Каменский					
Рук.гр.		Дьяченко			Бетон марки 200	ГИПРОНЕФТЕТРАНС г. Волгоград	
Н.контр.		Просвирова					
Разраб.		Ульянова					

Типовой проект 704-6-1 Альбом III

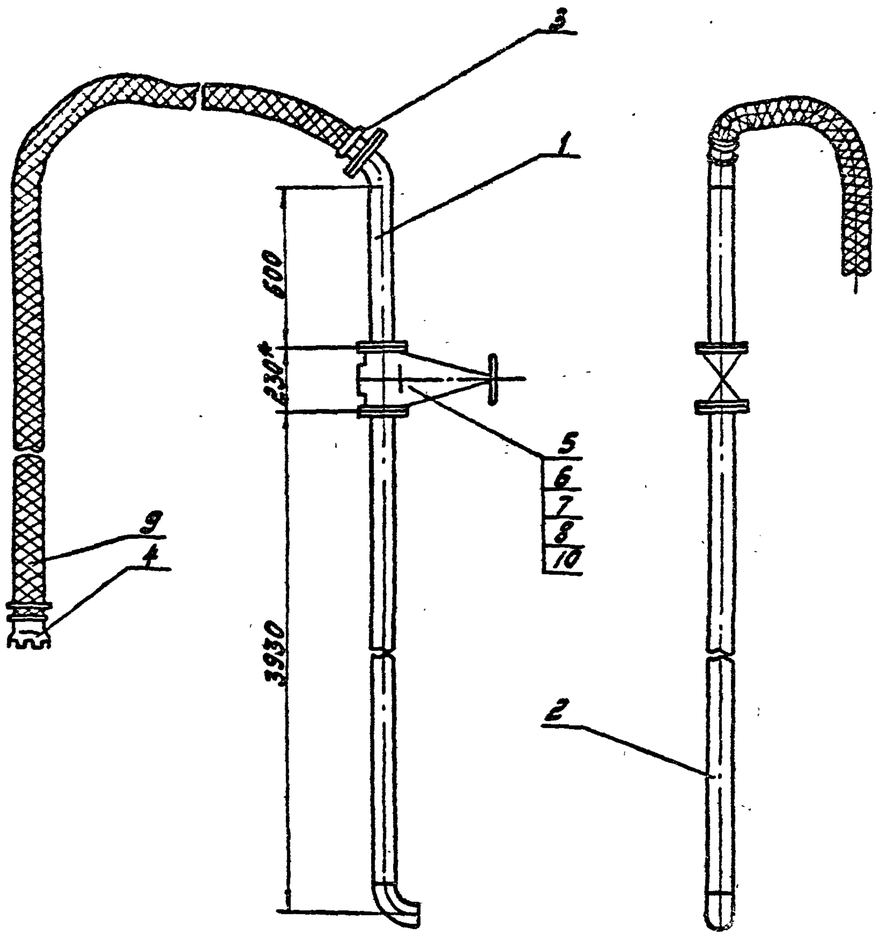

*Размер для справок

Изм.	Лист	N докум.	Подпись	Дата
Гл. инж. пр.		Новиков		
Нач. отд.		Бунтин		
Нач. сект.		Каменский		
Рук. гр.		Дьяченко		
Н. контр.		Просвирова		
Разраб.		Курылева		

704-6-1 ТМ06.00.00.СБ

Стояк Ду 100

Лит.	Масса	Масштаб
	159.0	1:20

Лист | Листов 1

ГИПРОНЕФТЕТРАНС г. Волгоград

Типовой проект 704-6-1 Альбом III

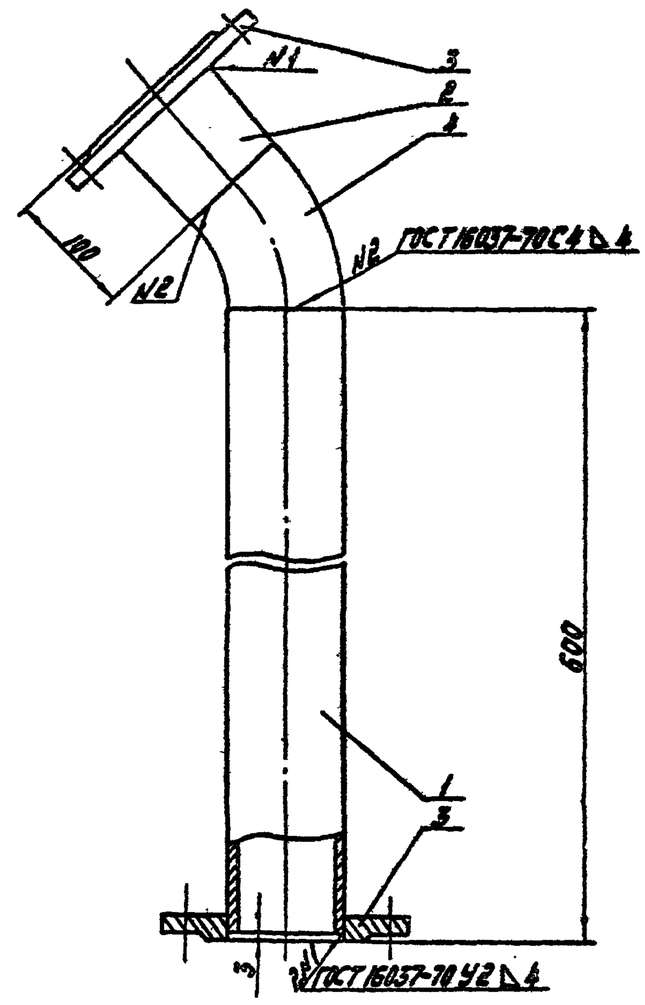

Изм.	Лист	N докум.	Подпись	Дата
Гл. инж. пр.		Новиков		
Нач. отд.		Бунтин		
Нач. сект.		Каменский		
Рук. гр.		Дьяченко		
Н. контр.		Просвирова		
Разраб.		Курылева		

704-6-1 ТМ06.01.00 СБ

Патрубок верхний

Лит.	Масса	Масштаб
	20.7	1:5

Лист | Листов 1

ГИПРОНЕФТЕТРАНС г. Волгоград

Типовой проект 704-6-1 Альбом III

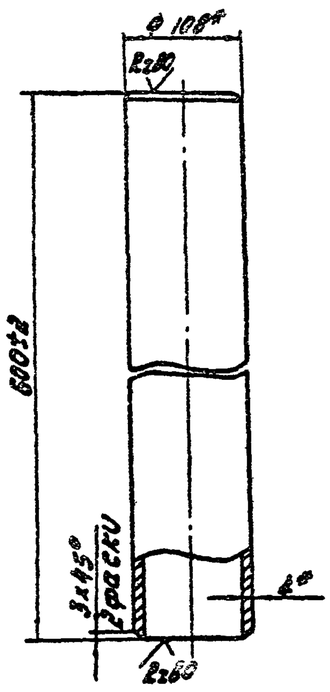

*Размеры для справок.

Изм.	Лист	N докум.	Подпись	Дата
Гл. инж. пр.		Новиков		
Нач. отд.		Бунтин		
Нач. сект.		Каменский		
Рук. гр.		Дьяченко		
Н. контр.		Просвирова		
Разраб.		Курылева		

ТМ 06.01.01 704-6-1

Патрубок

Лит.	Масса	Масштаб
	8.2	1:5

Лист | Листов 1

Труба 108х4 ГОСТ 8732-78 / В10 ГОСТ 8731-74*

ГИПРОНЕФТЕТРАНС г. Волгоград

Типовой проект 704-6-1 Альбом III

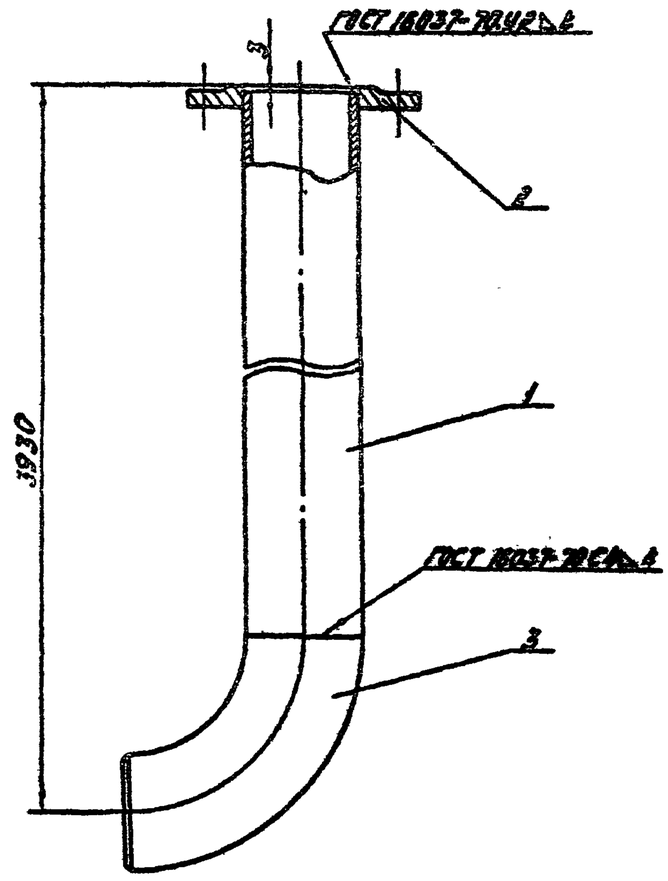

Изм.	Лист	N докум.	Подпись	Дата
Гл. инж. пр.		Новиков		
Нач. отд.		Бунтин		
Нач. сект.		Каменский		
Рук. гр.		Дьяченко		
Н. контр.		Просвирова		
Разраб.		Курылева		

704-6-1 ТМ 06.02.00.СБ.

Патрубок нижний

Лит.	Масса	Масштаб
	39.2	1:5

Лист | Листов 1

ГИПРОНЕФТЕТРАНС г. Волгоград

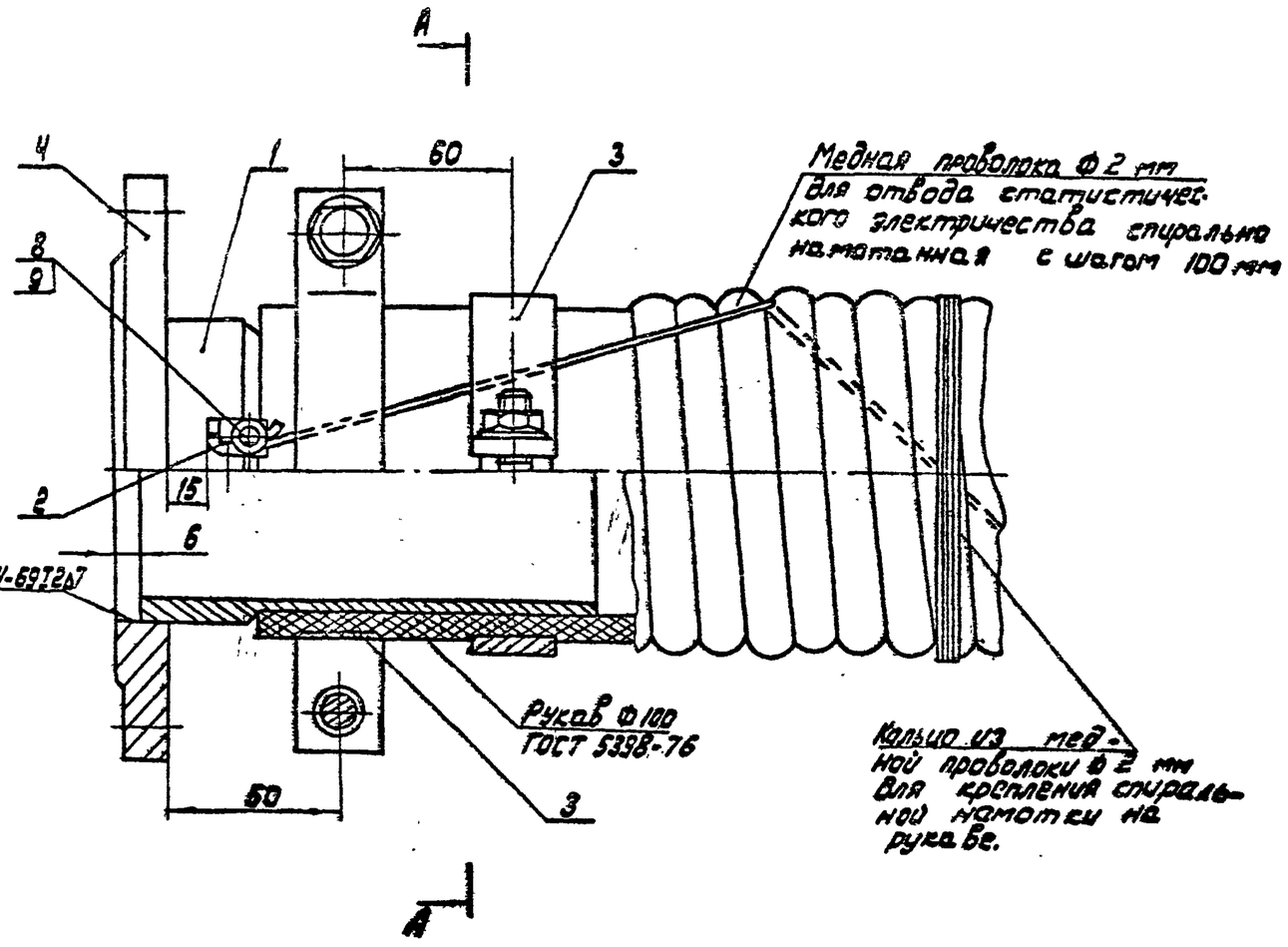

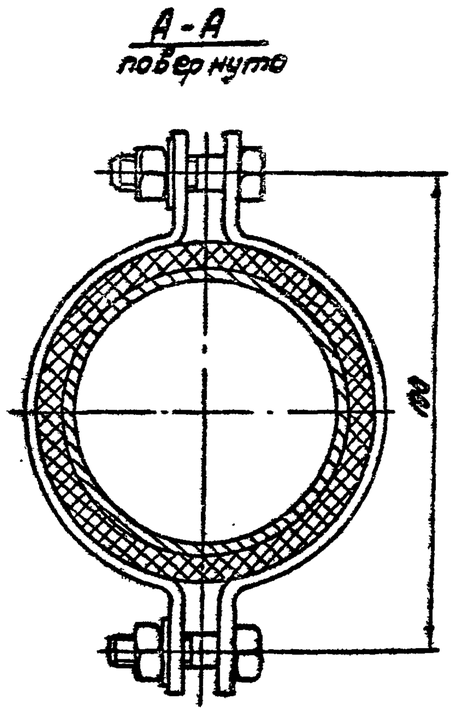

					704-6-1 ТМ 06.03.00 СБ	
Изм.	Лист	N докум.	Подп.	Дата	Присоединение рукава к стояку	Лит. / Масса / Масшт.: 8.3 / 1:2
Гл. инж. пр.		Новиков				Лист / Листов
Нач. от.		Бунтин				ГИПРОНЕФТЕТРАНС г. Волгоград
Нач. сек.		Каменский				
Рук. гр.		Дьяченко				
Н. конт.		Просвирова				
Разраб.		Ульянова				

Инв. N подл. | Подп. и дата | Взам. инв. N | Инв. N дубл. | Подп. и дата

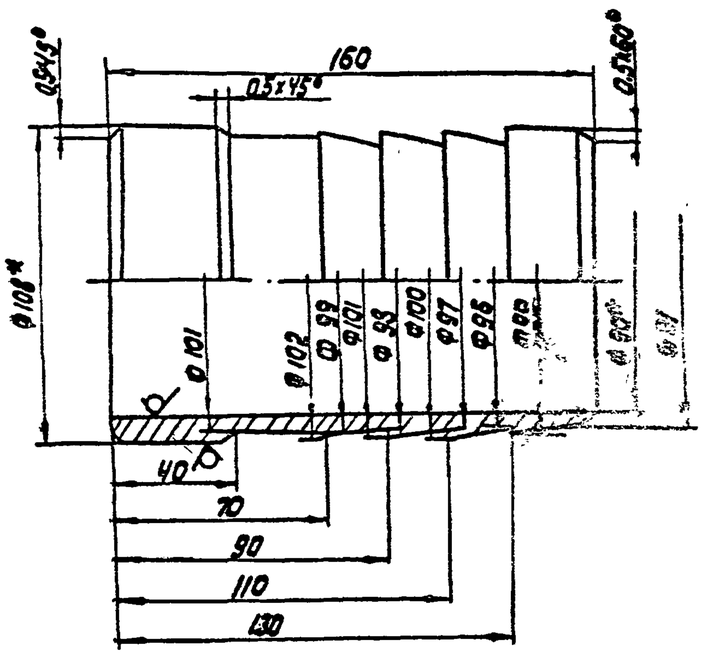

1.* Размеры для справок.

2. Неуказанные предельные отклонения размеров: диаметров - по A_1, остальных - по CM_3

					704-6-1 ТМ 05.03.01	
Изм.	Лист	N докум.	Подп.	Дата	Ниппель	Лит. / Масса / Масшт.: 2.5 / 1:2
Гл. инж. пр.		Новиков				Лист / Листов 1
Нач. от.		Бунтин				ГИПРОНЕФТЕТРАНС г. Волгоград
Нач. сек.		Каменский				
Рук. гр.		Дьяченко				
Н. конт.		Просвирова				
Разраб.		Ульянова			Труба 108х9 ГОСТ 8734-75* / В101 ОСТ 8732-74*	

Инв. N подл. | Подп. и дата | Взам. инв. N | Инв. N дубл. | Подп. и дата

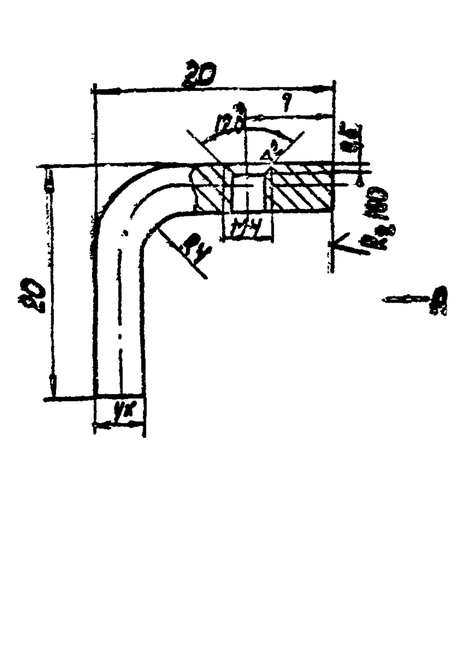

1. Длина заготовки 33 мм.

2.* Размеры для справок.

3. Неуказанные предельные отклонения размеров: диаметров - по A_1, остальных - по CM_3

					704-6-1 ТМ 05.03.02	
Изм.	Лист	N докум.	Подп.	Дата	Лапа	Лит. / Масса / Масшт.: 0,05 / 2:1
Гл. инж. пр.		Новиков				Лист / Листов 1
Нач. от.		Бунтин				ГИПРОНЕФТЕТРАНС г. Волгоград
Нач. сек.		Каменский				
Рук. гр.		Дьяченко				
Н. конт.		Просвирова			Полоса 14 ГОСТ 103-76 / Сталь ГОСТ 535-79	
Разраб.		Ульянова				

Инв. N подл. | Подп. и дата | Взам. инв. N | Инв. N дубл. | Подп. и дата

Типовой проект 704-6-1 Альбом III

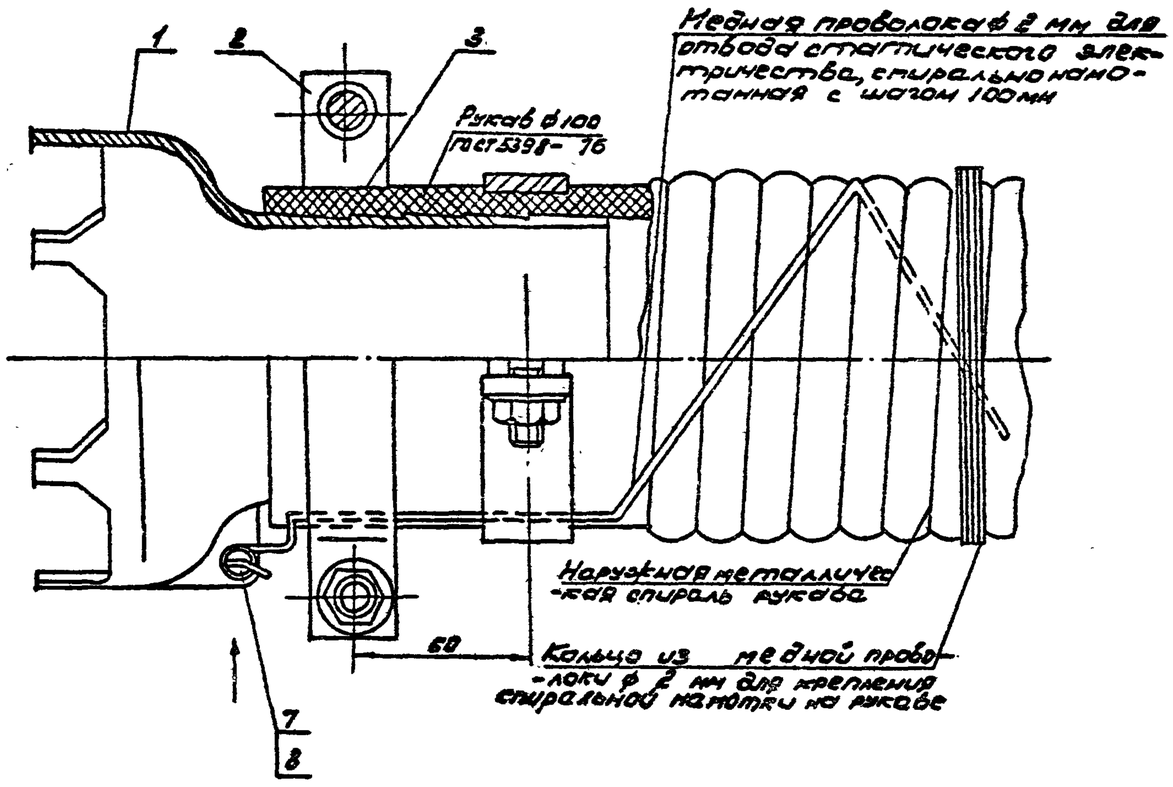

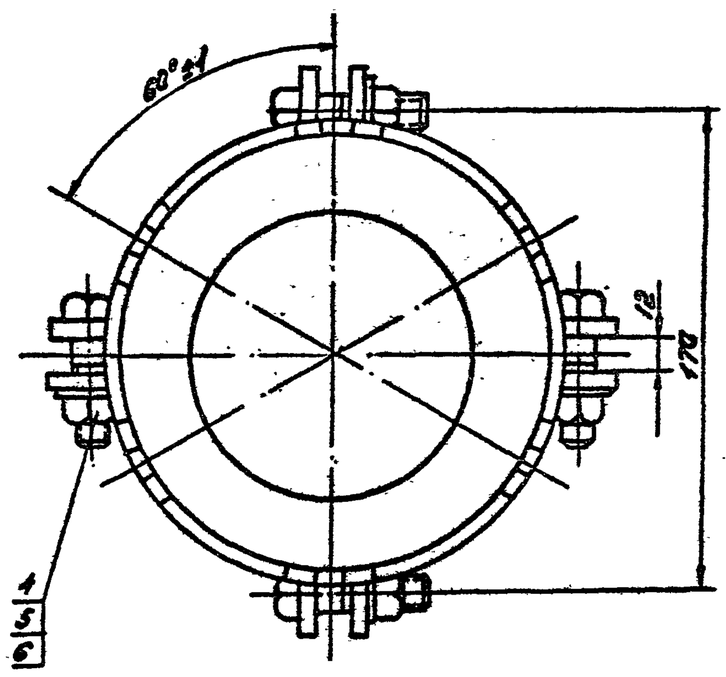

Вид А повернуто

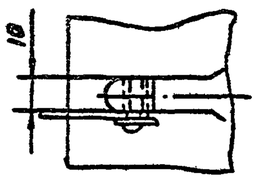

Изм.	Лист	№ докум.	Подп.	Дата	704-6-1 ТМ 06.04.00.СБ			
Гл. инж. пр.		Новиков			Присоединение наконечника к рукаву.	Лит	Масса	Масштаб
Нач. отд.		Бунтин					3.24	1:2
Нач. сек.		Каменский				Лист	Листов	
Рук. груп.		Дьяченко				ГИПРОНЕФТЕТРАНС г. Волгоград		
Н. контр.		Просвирова						
Разраб.		Ульянова						

Типовой проект 704-6-1 Альбом III

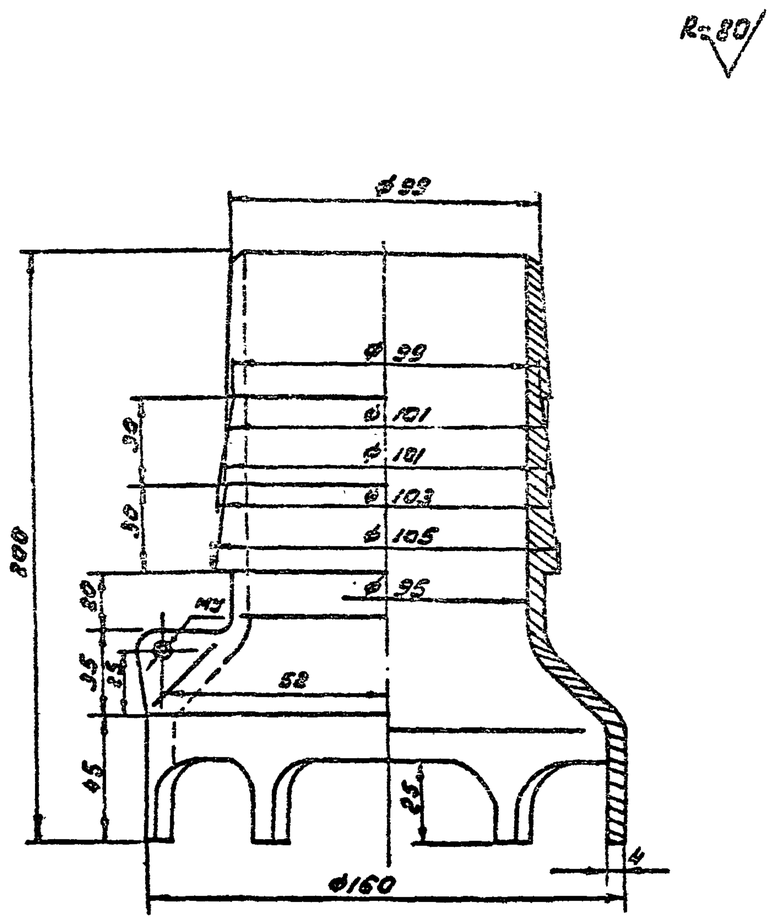

Неуказанные предельные отклонения размеров: диаметров - по A_7, B_7, остальных - по CH_7

Изм.	Лист	№ докум.	Подп.	Дата	704-6-1 ТМ 06.04.01			
Гл. инж. пр.		Новиков			Наконечник	Лит.	Масса	Масштаб
Нач. отд.		Бунтин					0.48	1:2
Нач. сек.		Каменский				Лист	Листов 1	
Рук. груп.		Дьяченко			АЛ2 ГОСТ 2685-75*	ГИПРОНЕФТЕТРАНС г. Волгоград		
Н. контр.		Просвирова						
Разраб.		Ульянова						

Типовой проект 704-6-1 Альбом III

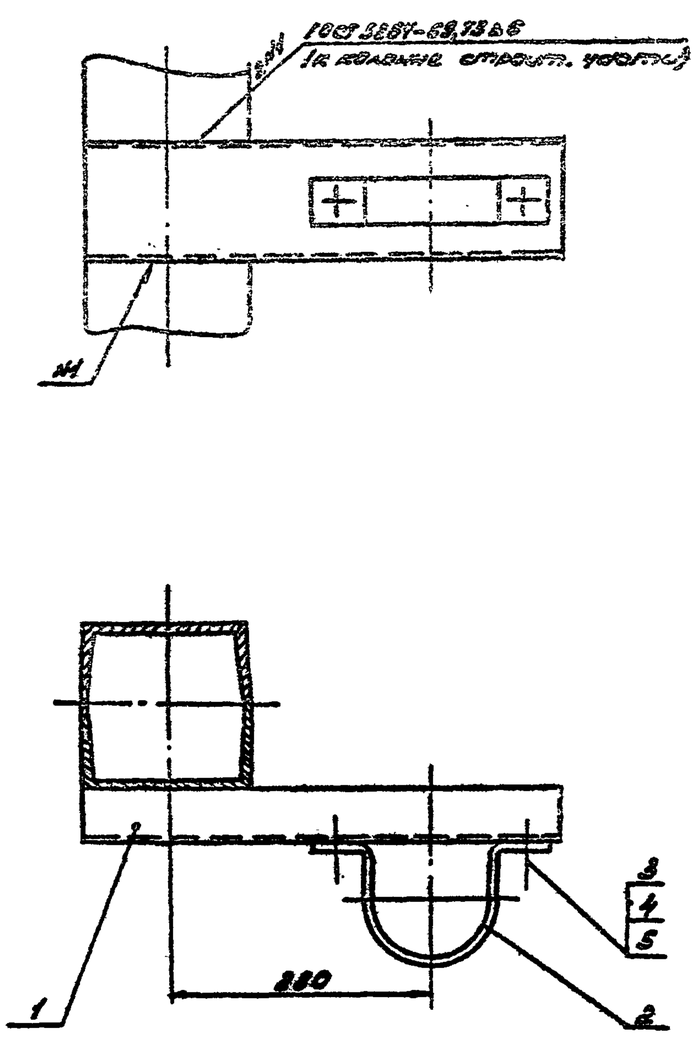

Изм.	Лист	№ докум.	Подп.	Дата	704-6-1 ТМ 07.00.00.СБ			
Гл. инж. пр.		Новиков			Крепление стояка	Лит.	Масса	Масштаб
Нач. отд.		Бунтин						1:5
Нач. сек.		Каменский				Лист	Листов 1	
Рук. груп.		Дьяченко				ГИПРОНЕФТЕТРАНС г. Волгоград		
Н. контр.		Просвирова						
Разраб.		Ульянова						

Инв. № подл. | Подп. и дата | Взам. инв. № | Инв. № дубл. | Подп. и дата

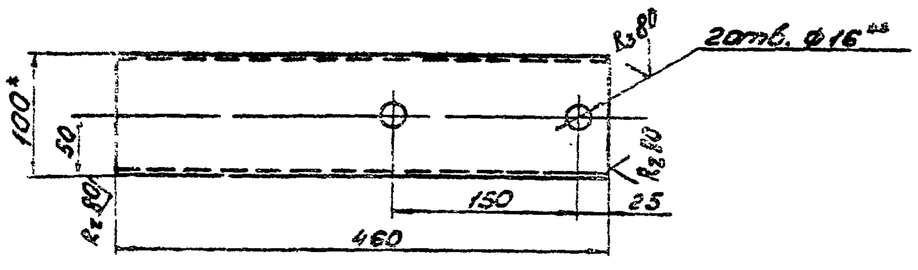

1.* Размер для справок

2.** Размер для инструмента

					704-6-1 ТМ 07.00.01	
Изм.	Лист	№ докум.	Подпись	Дата		
Гл.инж.пр.		Новиков			Кронштейн	Лит. / Масса 3.5 / Масштаб 1:5
Нач.отд.		Бунтин				Лист / Листов
Нач.сект.		Коменский			Швеллер 10 ГОСТ 8240-72 / Ст3 ГОСТ 535-79	ГИПРОНЕФТЕТРАНС г. Волгоград
Рук.гр.		Дьяченко				
Н.контр.		Просвирова				
Разраб.		Курылева				

Типовой проект 704-6-1 Альбом II

Инв.№ подл. | Подп. и дата | Взам.инв.№ | Инв.№ дубл. | Подп. и дата

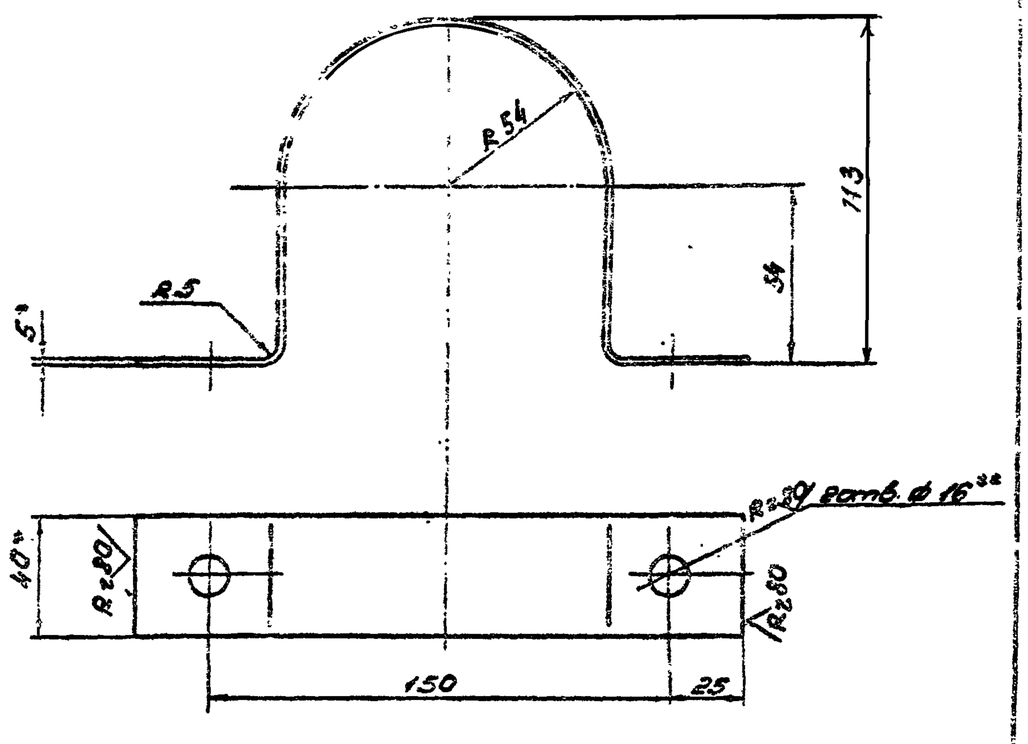

1.* Размер для справок

2.** Размер для инструмента

3. Длина заготовки 380мм.

					704-6-1 ТМ 07.00.02	
Изм.	Лист	№ докум.	Подп.	Дата		
Гл.инж.пр.		Новиков			Хомут	Лит. / Масса 0.6 / Масштаб 1:2
Нач.отд.		Бунтин				Лист / Листов
Нач.сект.		Коменский			Полоса 5х40 ГОСТ 103-76 / Ст3 ГОСТ 535-79	ГИПРОНЕФТЕТРАНС г. Волгоград
Рук.гр.		Дьяченко				
Н.контр.		Просвирова				
Разраб.		Гололовова				

Типовой проект 704-6-1 Альбом II

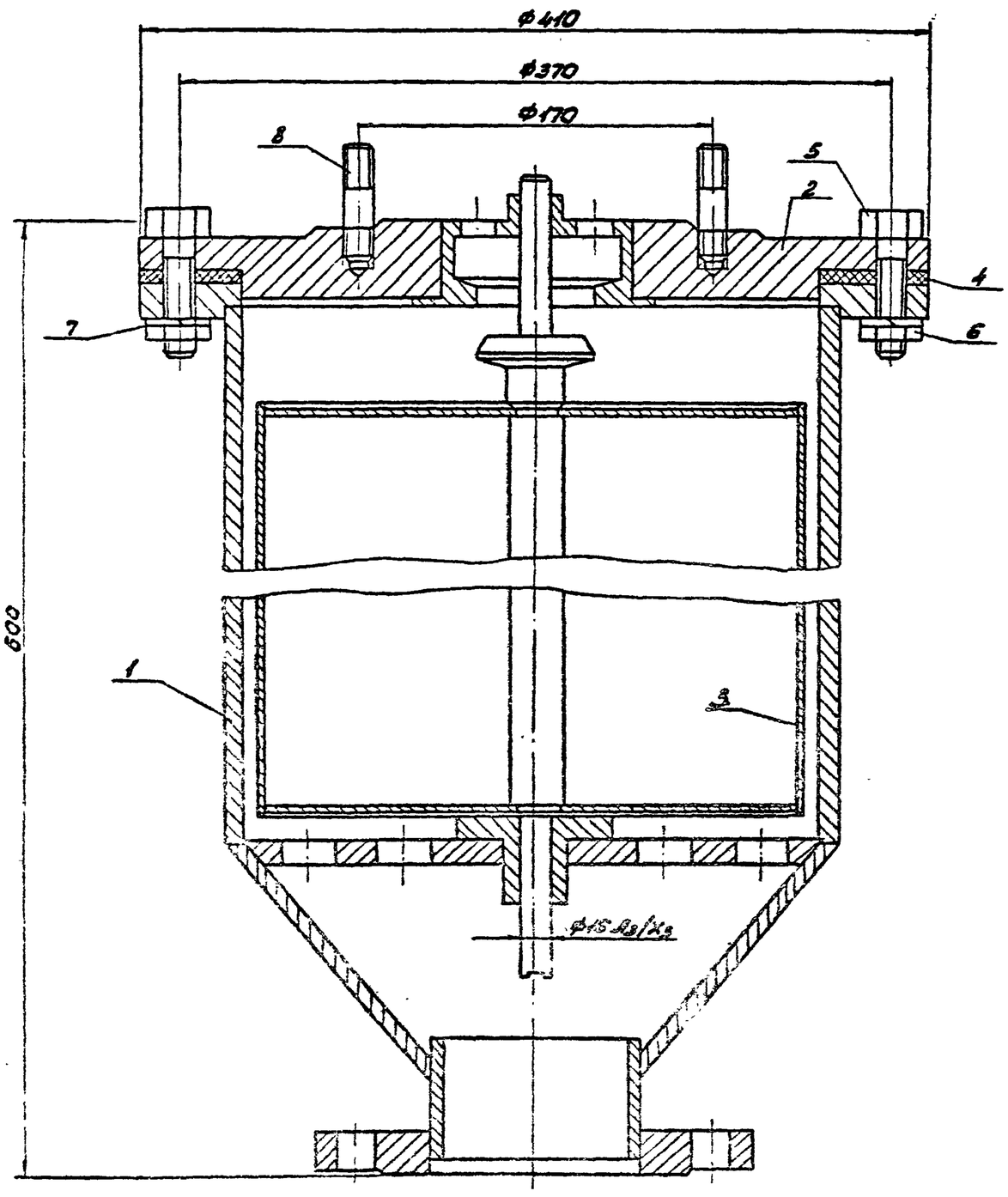

Техническая характеристика

1. Условный проход - Ду 65
2. Сила притяжения клапана - 6.5 кг
3. Вес поплавка - 11.0 кг
4. Объем поплавка - 19.6 л
5. Подъемная сила поплавка - 8.7 кг
6. Утечка жидкости через клапан при испытании не более 25 гр 6 мин.
7. Испытание клапанов на герметичность производить водой давлением 1.5÷2 атм.

					704-6-1 ТМ 02.00.00.СБ	
Изм.	Лист	№ докум.	Подп.	Дата		
Гл.инж.пр.		Новиков			Вантуз Ду 65 / Ру 100	Лит. / Масса 33.0 / Масштаб 1:2.5
Нач.отд.		Бунтин				Лист / Листов
Нач.сект.		Коменский				ГИПРОНЕФТЕТРАНС г. Волгоград
Рук.гр.		Дьяченко				
Н.контр.		Просвирова				
Разраб.		Галаганова				

Ф448-03

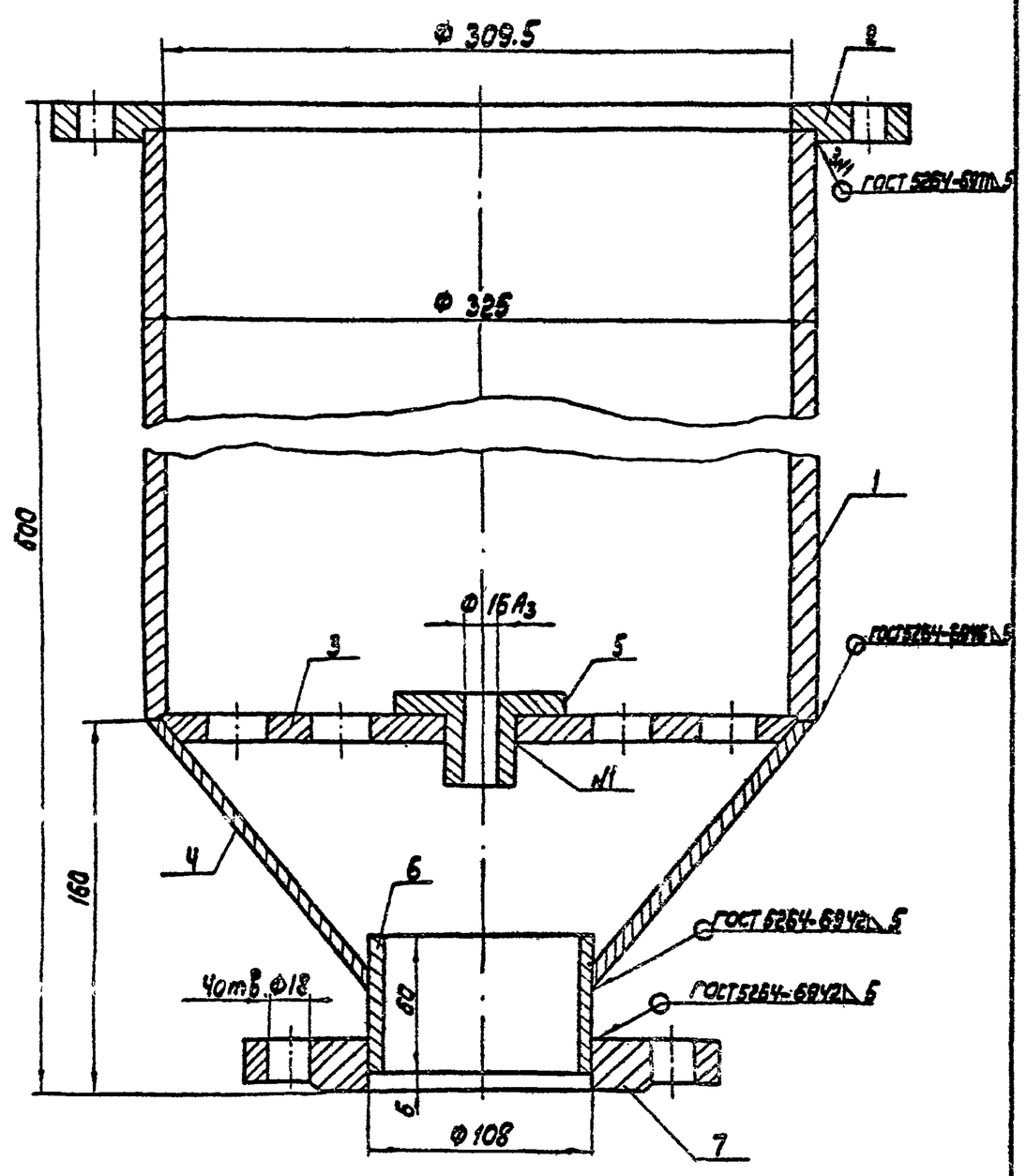

Изм.	Лист	N докум.	Подп.	Дата	704-6-1 ТМ 08.01.00 СБ		
Гл. ин. пр.	Новиков				Корпус	Лит.	Масса 48.92 / Масшт. 1:2.5
Нач. от.	Бунтин					Лист	Листов
Нач. сек.	Каменский					ГИПРОНЕФТЕТРАНС г. Волгоград	
Рук. гр.	Дьяченко						
Н. конт.	Просвирова						
Разраб.	Гололобова						

Типовой проект 704-6-1 Альбом III

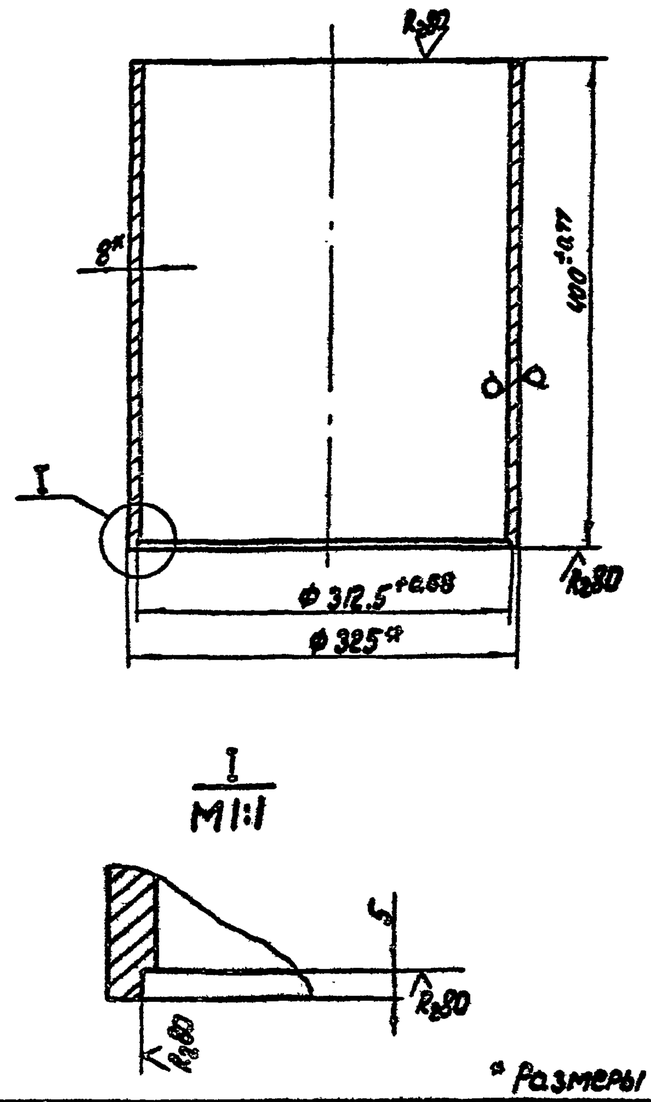

* Размеры для справок

Изм.	Лист	N докум.	Подп.	Дата	704-6-1 ТМ.08.01.01		
Гл. ин. пр.	Новиков				Обечайка	Лит.	Масса 25.0 / Масшт. 1:5
Нач. отд.	Бунтин					Лист	Листов
Нач. сек.	Каменский				Труба 325×8 ГОСТ 8732-78 / В3 ГОСТ 8731-74*	ГИПРОНЕФТЕТРАНС г. Волгоград	
Рук. гр.	Дьяченко						
Н. конт.	Просвирова						
Разраб.	Гололобова						

Типовой проект 704-6-1 Альбом III

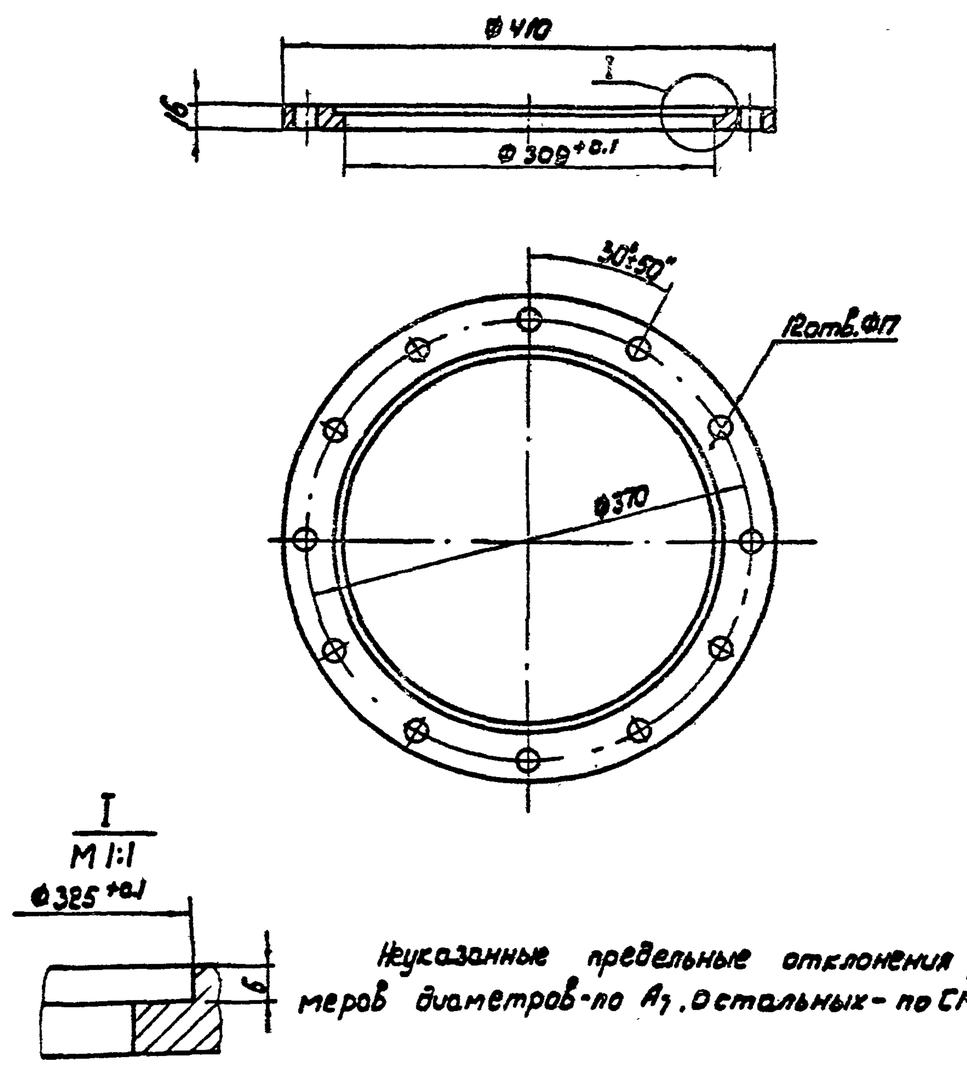

Неуказанные предельные отклонения размеров диаметров - по A_7, остальных - по CM_7

Изм.	Лист	N докум.	Подп.	Дата	704-6-1 ТМ 08.01.02		
Гл. ин. пр.	Новиков				Фланец	Лит.	Масса 6.40 / Масшт. 1:5
Нач. от.	Бунтин					Лист	Листов
Нач. сек.	Каменский				Лист [illegible] ГОСТ 19903-74* / Ст. 3 ГОСТ 535-79	ГИПРОНЕФТЕТРАНС г. Волгоград	
Рук. гр.	Дьяченко						
Н. конт.	Просвирова						
Разраб.	Гололобова						

Типовой проект 704-6-1 Альбом III

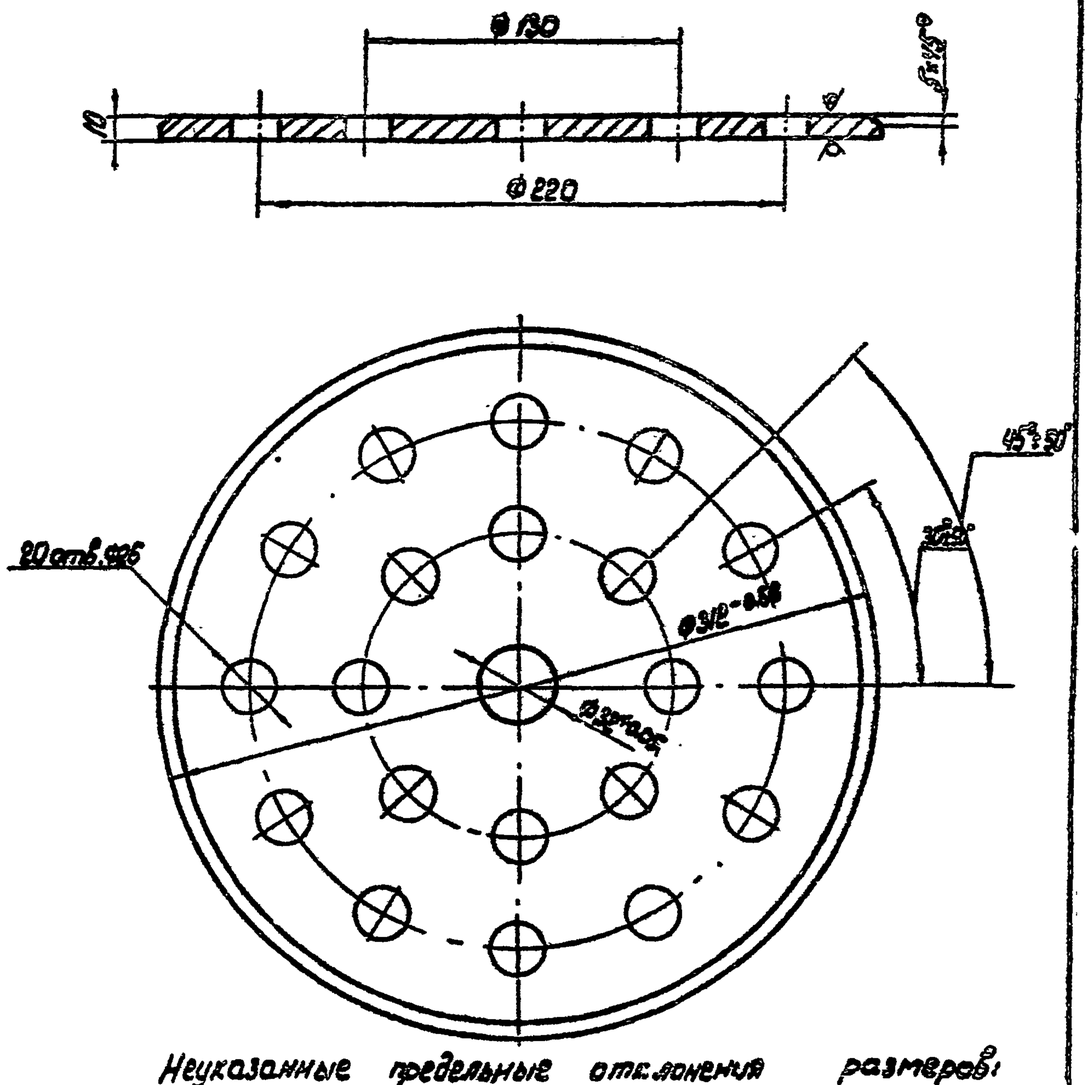

Неуказанные предельные отклонения размеров: диаметров - по A_7, остальных - по CM_7

Изм.	Лист	N докум.	Подп.	Дата	704-6-1 ТМ 08.01.03		
Гл. ин. пр.	Новиков				Диск	Лит.	Масса 5.0 / Масшт. 1:2.5
Нач. от.	Бунтин					Лист	Листов
Нач. сек.	Каменский				Лист [illegible]	ГИПРОНЕФТЕТРАНС г. Волгоград	
Рук. гр.	Дьяченко						
Н. конт.	Просвирова						
Разраб.	Гололобова						

Типовой проект 704-6-1 Альбом III

Копия верна

Инв. № подл. | Подп. и дата | Взам. инв. № | Инв. № дубл. | Подпись и дата

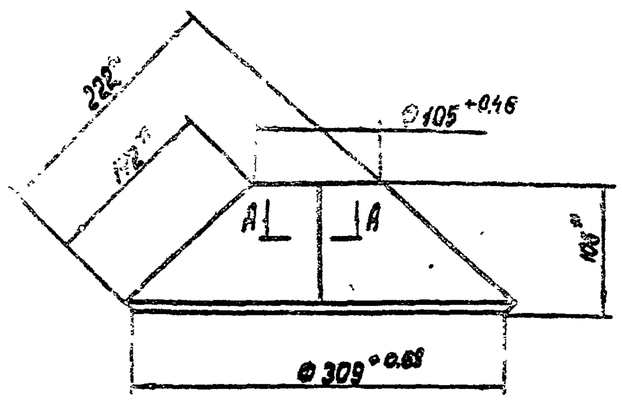

Развертка конуса

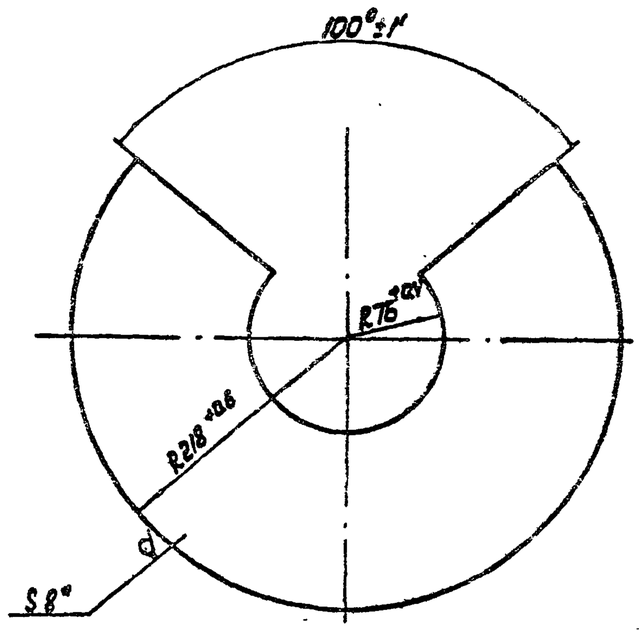

* Размеры для справок

Изм.	Лист	№ докум.	Подп.	Дата
Гл.ин.пр.	Новиков			
Нач.отд.	Бунтин			
Нач.сек.	Каменский			
Рук.гр.	Дьяченко			
Н.контр.	Просвирова			
Разраб.	Гололобова			

704-6-1 ТМ.08.01.04

Конус

Лит	Масса	Масштаб
	6.30	1:5
Лист	Листов	

Лист — 8 ГОСТ 19903-74 * / Ст3 ГОСТ 14637-79

ГИПРОНЕФТЕТРАНС г. Волгоград

Типовой проект 704-6-1 Альбом III

Копировал

Инв. № подл. | Подпись и дата | Взам. инв. № | Инв. № дубл. | Подпись и дата

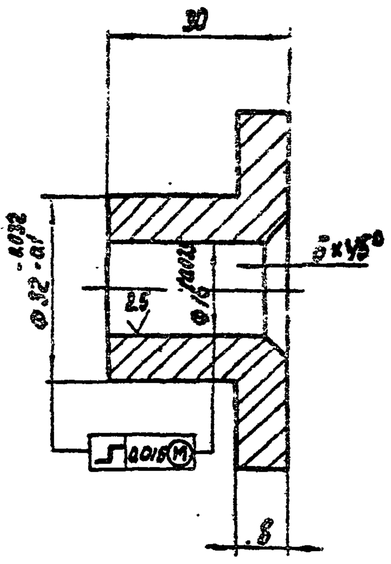

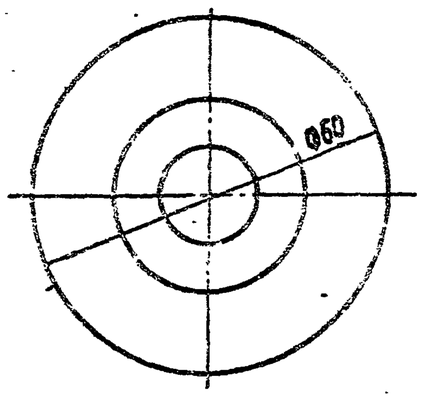

Неуказанные предельные отклонения размеров: диаметров - по A_5, остальных - по CM_5

Изм.	Лист	№ докум.	Подпись	Дата
Гл.ин.пр.	Новиков			
Нач.отд.	Бунтин			
Нач.сек.	Каменский			
Рук.гр.	Дьяченко			
Н.контр.	Просвирова			
Разраб.	Гололобова			

704-6-1 ТМ 08.01.05

Втулка

Лит	Масса	Масштаб
	0.52	1:1
Лист	Листов	

Пруток Бр. АЖ9-4пр-65-Н ГОСТ 1628-78

ГИПРОНЕФТЕТРАНС г. Волгоград

Типовой проект 704-6-1 Альбом III

Инв. № подл. | Подп. и дата | Взам. инв. № | Инв. № дубл. | Подпись и дата

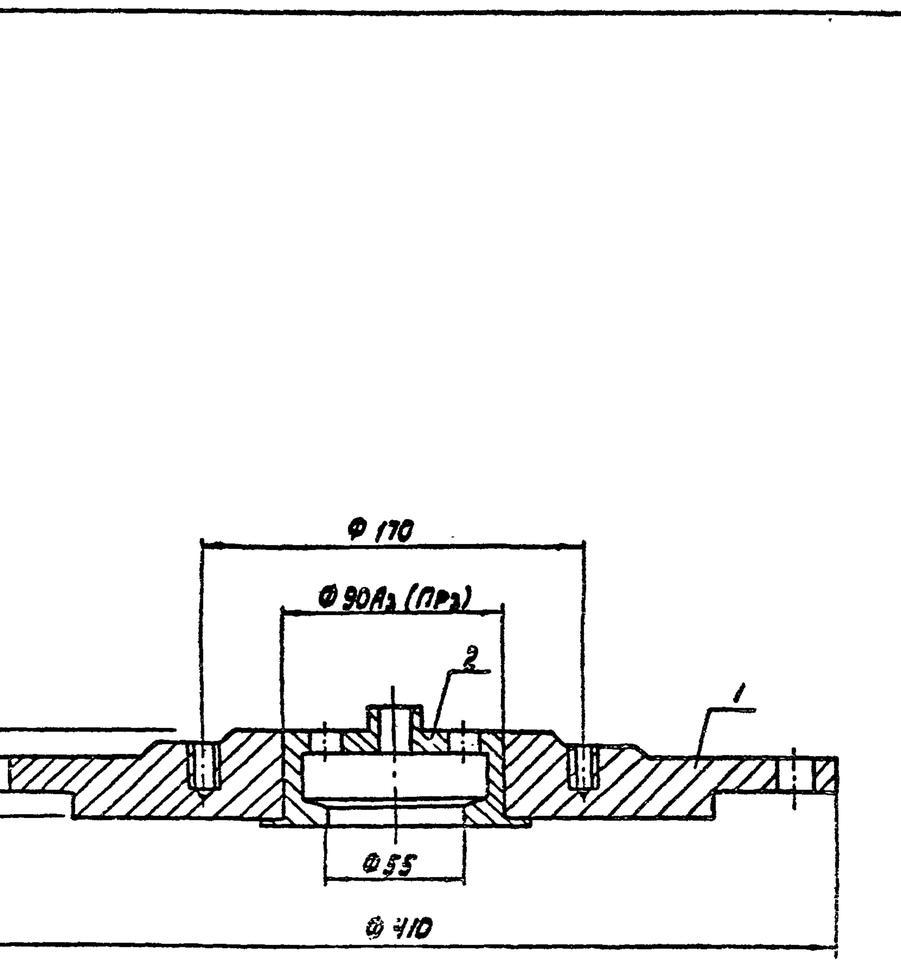

Изм.	Лист	№ докум.	Подп.	Дата
Гл.ин.пр.	Новиков			
Нач.отд.	Бунтин			
Нач.сек.	Каменский			
Рук.гр.	Дьяченко			
Н.контр.	Просвирова			
Разраб.	Гололобова			

704-6-1 ТМ.08.02.00СБ

Крышка

Лит	Масса	Масштаб
	21.24	1:2.5
Лист	Листов	

ГИПРОНЕФТЕТРАНС г. Волгоград

Типовой проект 704-6-1 Альбом III

Инв. № подл. | Подп. и дата | Взам. инв. № | Инв. № дубл. | Подпись и дата

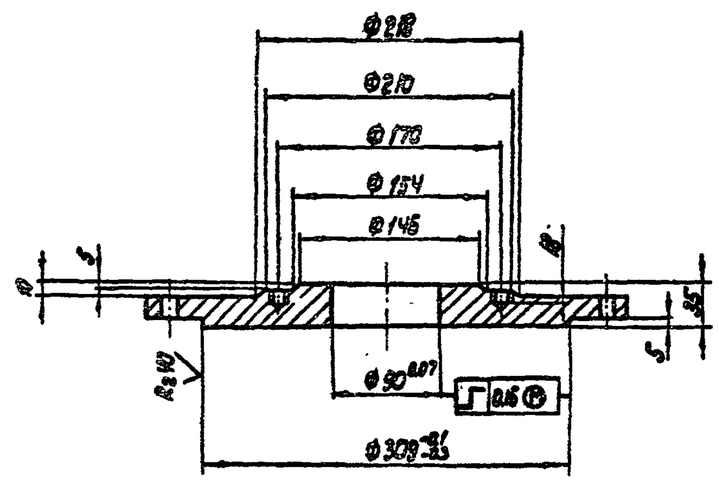

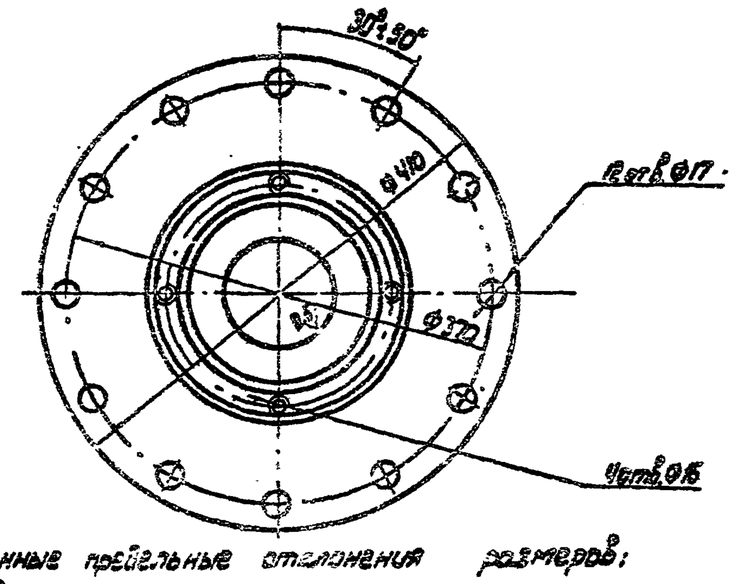

Неуказанные предельные отклонения размеров: диаметров - по A_5, остальных - по CM_5

Изм.	Лист	№ докум.	Подпись	Дата
Гл.ин.пр.	Новиков			
Нач.отд.	Бунтин			
Нач.сек.	Каменский			
Рук.гр.	Дьяченко			
Н.контр.	Просвирова			
Разраб.	Гололобова			

704-6-1 ТМ 08.02.01

Фланец

Лит.	Масса	Масшт.
	20.40	1:5
Лист	Листов	

Лист — 36 ГОСТ 19903-74 * / Ст3 ГОСТ 14637-79

ГИПРОНЕФТЕТРАНС г. Волгоград

СФ 746-03

Типовой проект 704-6-1 Альбом III

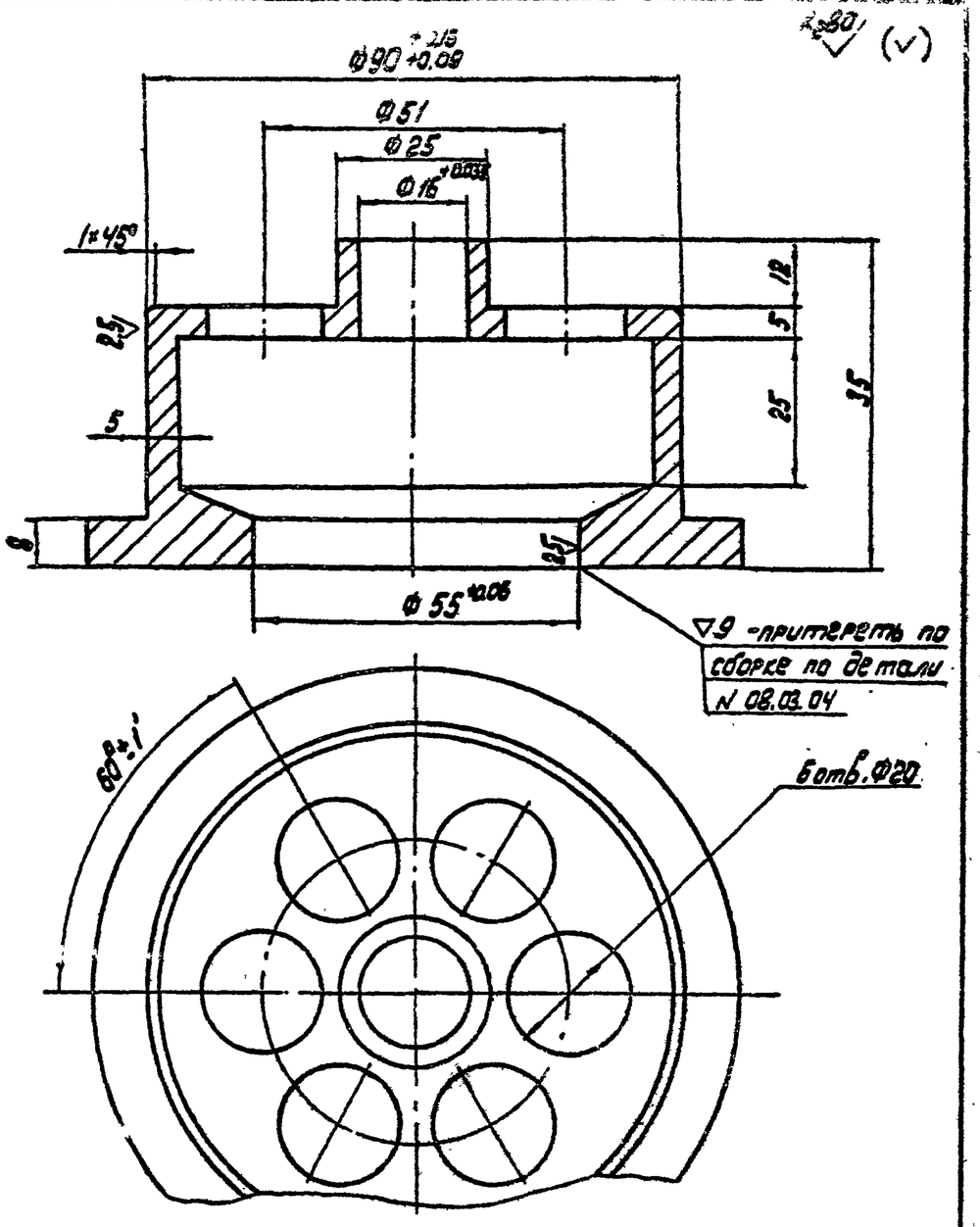

1. Несоосность отверстий Ф 18, 55, 90 относительно оси не более 0.05мм
2. Неуказанные предельные отклонения размеров: диаметров – по h, остальных – по CM_5

Изм.	Лист	N докум.	Подп.	Дата
Гл. ин. пр.		Новиков		
Нач. от.		Бунтин		
Нач. сек.		Каменский		
Рук. гр.		Дьяченко		
Н. контр.		Просвирова		
Разраб.		Гололобова		

ТМ 08.02.02

Седло

Лит.	Масса	Масштаб
	0.84	1:1
Лист	Листов	

Пруток Бр.АЖ-4нр-95-Н ГОСТ 1628-72

ГИПРОНЕФТЕТРАНС г. Волгоград

Типовой проект 704-6-1 Альбом III

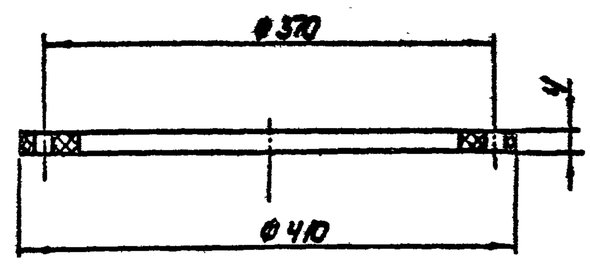

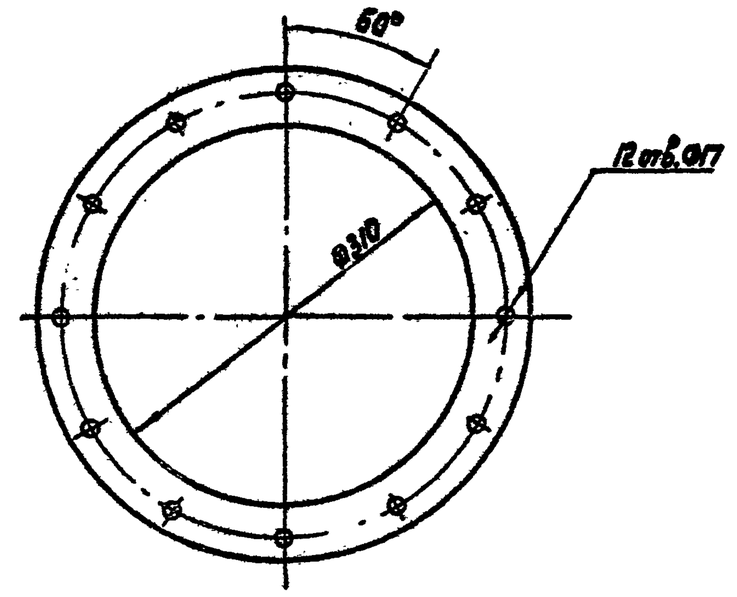

Изм.	Лист	N докум.	Подп.	Дата
Гл. ин. пр.		Новиков		
Нач. от.		Бунтин		
Нач. сек.		Каменский		
Рук. гр.		Дьяченко		
Н. контр.		Просвирова		
Разраб.		Гололобова		

ТМ 08.00.01

Прокладка

Лит.	Масса	Масштаб
	0.18	1:5
Лист	Листов	

Паронит ПОН ГОСТ 481-71 4×500×500

ГИПРОНЕФТЕТРАНС г. Волгоград

Типовой проект 704-6-1 Альбом III

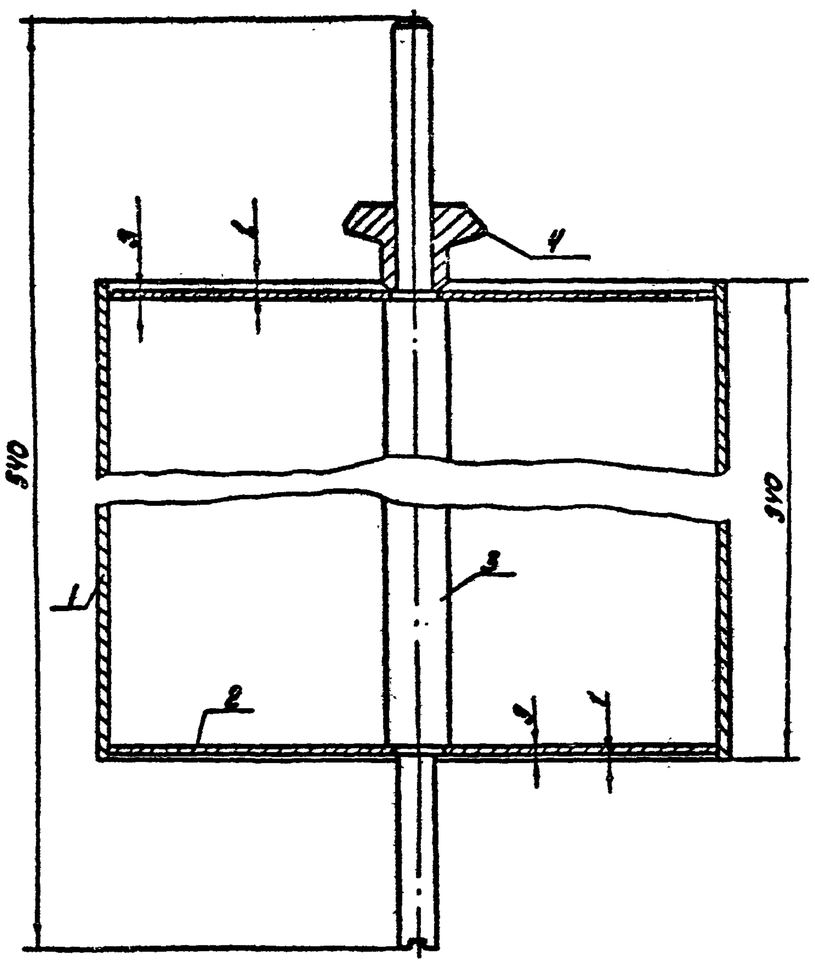

1. Соединение деталей поплавка производить газовой сваркой по ГОСТ 16310-70.
2. После изготовления поплавок испытать на прочность наружным давлением 0.5 кг/см² и на герметичность
3. Для выхода газа при сварке поплавка в детали №2 просверлить отверстие Ф2, которое после сварки запаять.

Изм.	Лист	N докум.	Подп.	Дата
Гл. ин. пр.		Новиков		
Нач. от.		Бунтин		
Нач. сек.		Каменский		
Рук. гр.		Дьяченко		
Н. контр.		Просвирова		
Разраб.		Гололобова		

704-6-1 ТМ 08.03.00 СБ

Поплавок

Лит.	Масса	Масштаб
	9.75	1:25
Лист	Листов	

ГИПРОНЕФТЕТРАНС г. Волгоград

Ф448-0.5

Типовой проект 704-6-1 Альбом III

Взам. инв. № | Инв. № подл. | Подп. и дата

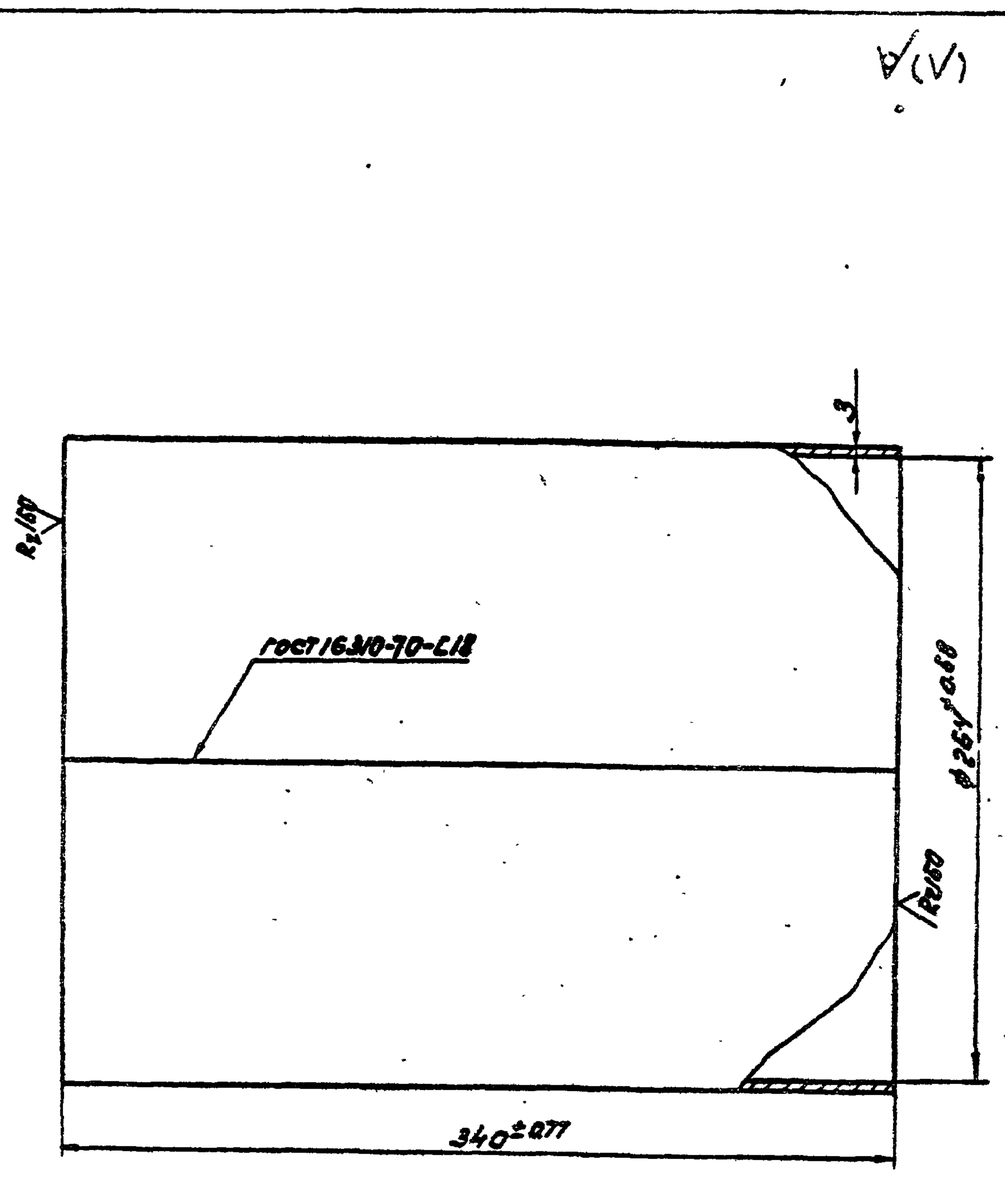

1. Длина заготовки 838 мм
2. Размер для справок

Изм.	Лист	№ докум.	Подп.	Дата
Гл. инж. пр.		Новиков		
Нач. отд.		Бунтин		
Нач. сект.		Каменский		
Рук. груп.		Дьяченко		
Н. контр.		Просвирова		
Разраб.		Голлобобова		

704-6-1 ТМ 08.03.01

Обечайка

Лит.	Масса	Масштаб
	6.705	1:2.5
Лист	Листов	

Лист 3 ГОСТ 19903-74* / Ст3 ГОСТ 16523-70*

ГИПРОНЕФТЕТРАНС г. Волгоград

Типовой проект 704-6-1 Альбом III

Взам. инв. № | Инв. № подл. | Подп. и дата

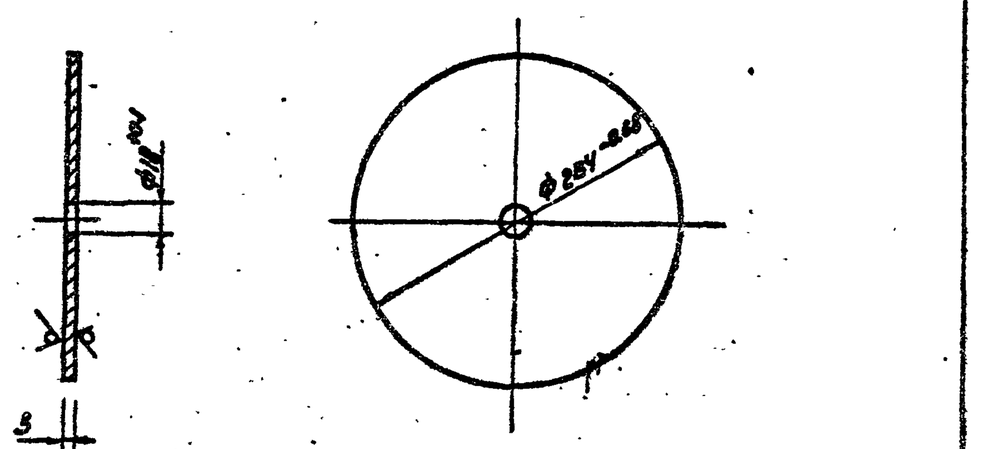

Размер для справок.

Изм.	Лист	№ докум.	Подп.	Дата
Гл. инж. пр.		Новиков		
Нач. отд.		Бунтин		
Нач. сек.		Каменский		
Рук. груп.		Дьяченко		
Н. контр.		Просвирова		
Разраб.		Просвирова		

704-6-1 ТМ 08.03.02

Днo

Лит.	Масса	Масштаб
	0,78	1:5
Лист	Листов	

Лист 3 ГОСТ 19903-74* / Ст3 ГОСТ 16523-70*

ГИПРОНЕФТЕТРАНС г. Волгоград

Типовой проект 704-6-1 Альбом III

Взам. инв. № | Инв. № подл. | Подп. и дата

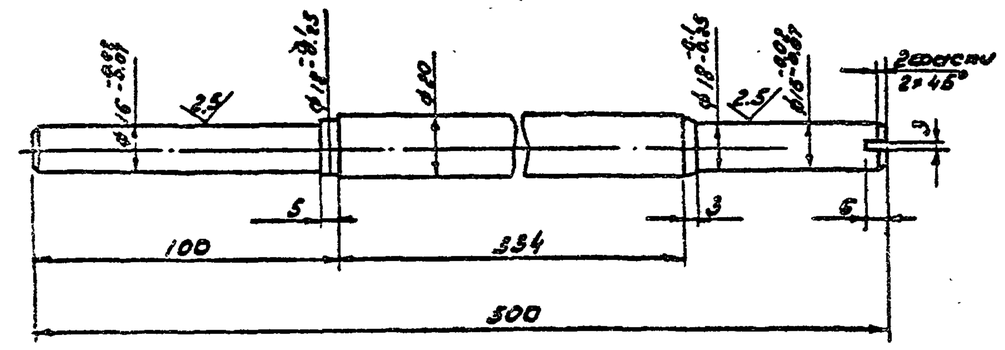

1. Центровать с двух сторон.
2. Неуказанные предельные отклонения размеров: диаметров – по h7, остальных – по Ст7

Изм.	Лист	№ докум.	Подп.	Дата
Гл. инж. пр.		Новиков		
Нач. отд.		Бунтин		
Нач. сект.		Каменский		
Рук. груп.		Дьяченко		
Н. контр.		Просвирова		
Разраб.		Голлобобова		

704-6-1 ТМ 08.03.03

Стержень

Лит.	Масса	Масштаб
	1.08	1:2
Лист	Листов	

Круг В21 ГОСТ 2590-71* / Ст5 ГОСТ 535-79

ГИПРОНЕФТЕТРАНС г. Волгоград

Типовой проект 704-6-1 Альбом III

Взам. инв. № | Инв. № подл. | Подп. и дата

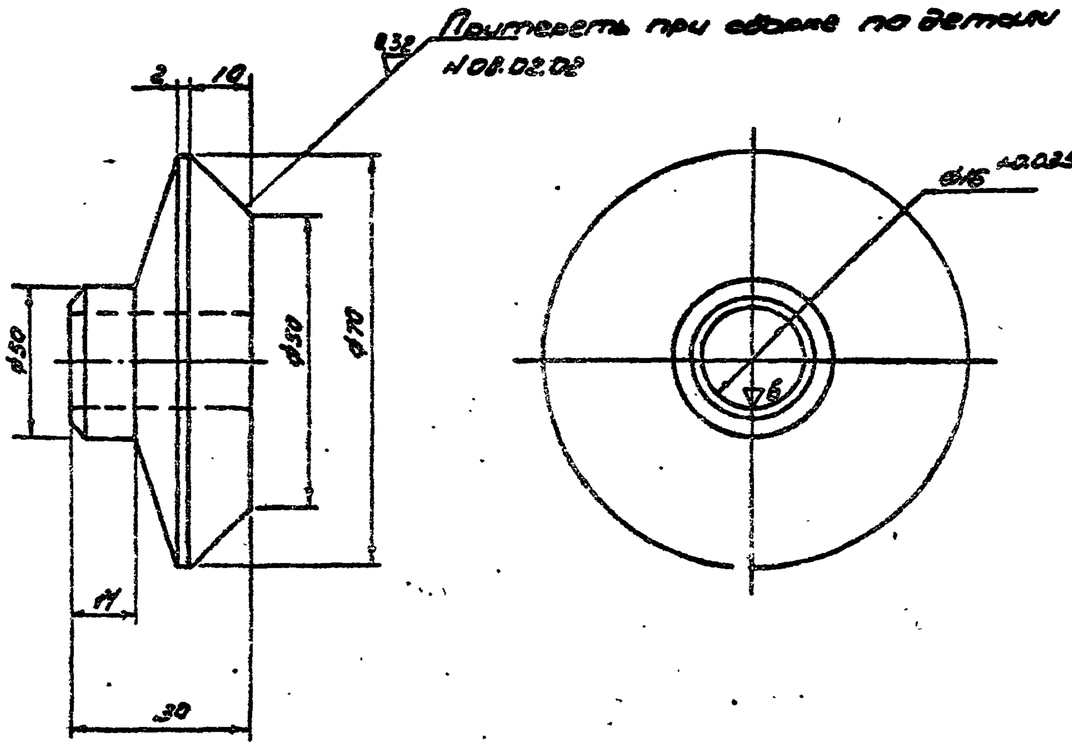

Неуказанные предельные отклонения размеров: диаметров – по h5, остальных – по Ст5.

Изм.	Лист	№ докум.	Подп.	Дата
Гл. инж. пр.		Новиков		
Нач. отд.		Бунтин		
Нач. сек.		Каменский		
Рук. груп.		Дьяченко		
Н. контр.		Просвирова		
Разраб.		Голлобобова		

704-6-1 ТМ 08.03.04

Фланец

Лит.	Масса	Масштаб
	0,48	1:1
Лист	Листов	

Круг В-32 ГОСТ 2590-71* / Ст5 ГОСТ 535-79

ГИПРОНЕФТЕТРАНС г. Волгоград

Сб 948.03

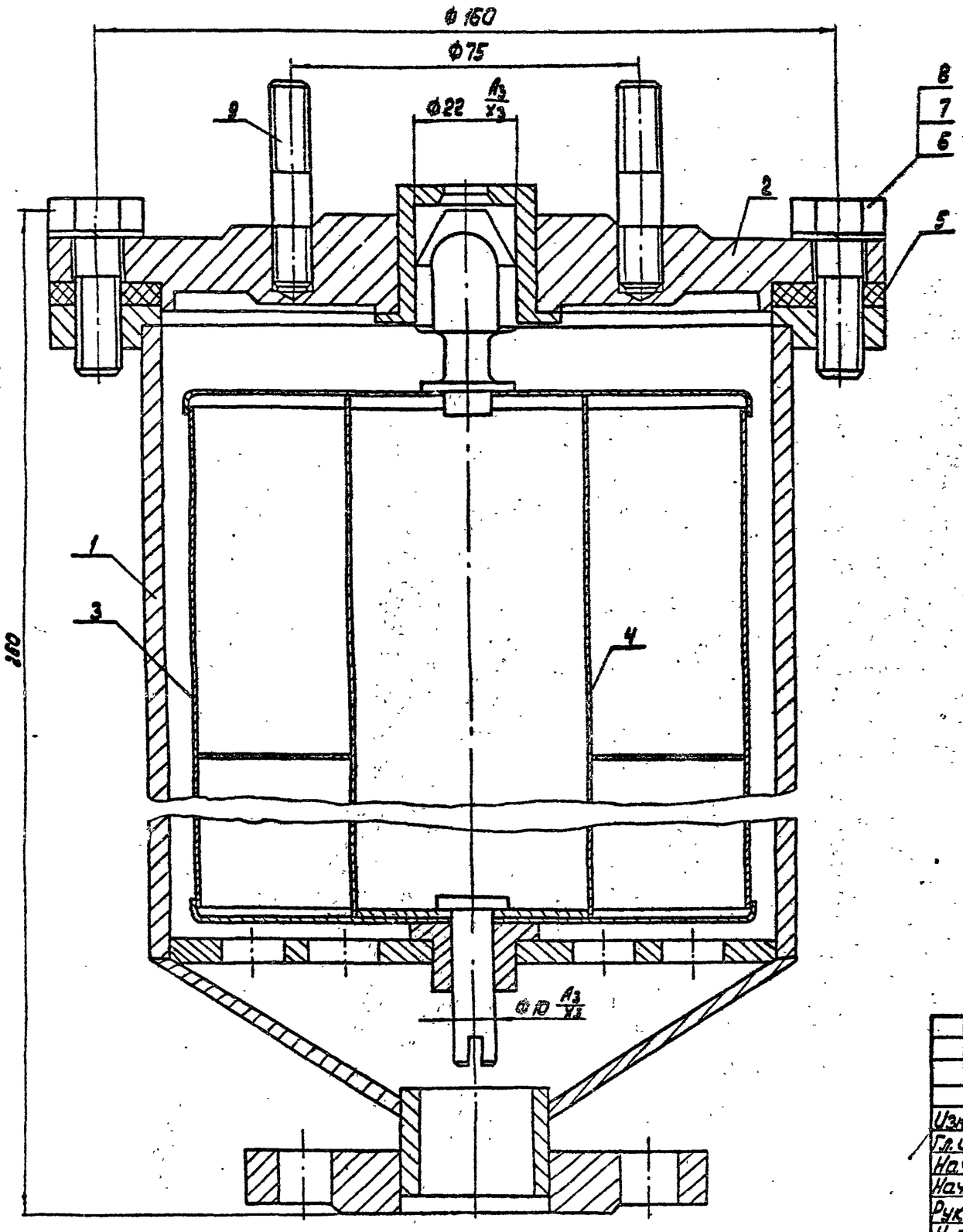

Типовой проект 704-6-1 Альбом III

Инв. № подл. | Подпись и дата | Взам. инв. № | Инв. № дубл. | Подпись и дата | Типовой проект

Техническая характеристика

1. Условный проход — Ду10
2. Сила притяжения клапана — 0.30 кг
3. Вес поплавка — 0.7 кг
4. Объем поплавка — 1.8 л
5. Подъемная сила поплавка — 0.56 кг

				704-6-1 ТМ 09.00.00 СБ			
Изм.	Лист	№ докум.	Подп.	Дата			
Гл. инж. пр.		Новиков			Вантуз Ду 10/Ду25	Лит.	Масса	Масшт.
Нач. от		Бунтин					0.5	1:1
Нач. сек.		Каменский				Лист	Листов	
Рук. гр.		Дьяченко						
Н. контр.		Просвирова			ГИПРОНЕФТЕТРАНС г. Волгоград			
Разраб.		Голлобов						

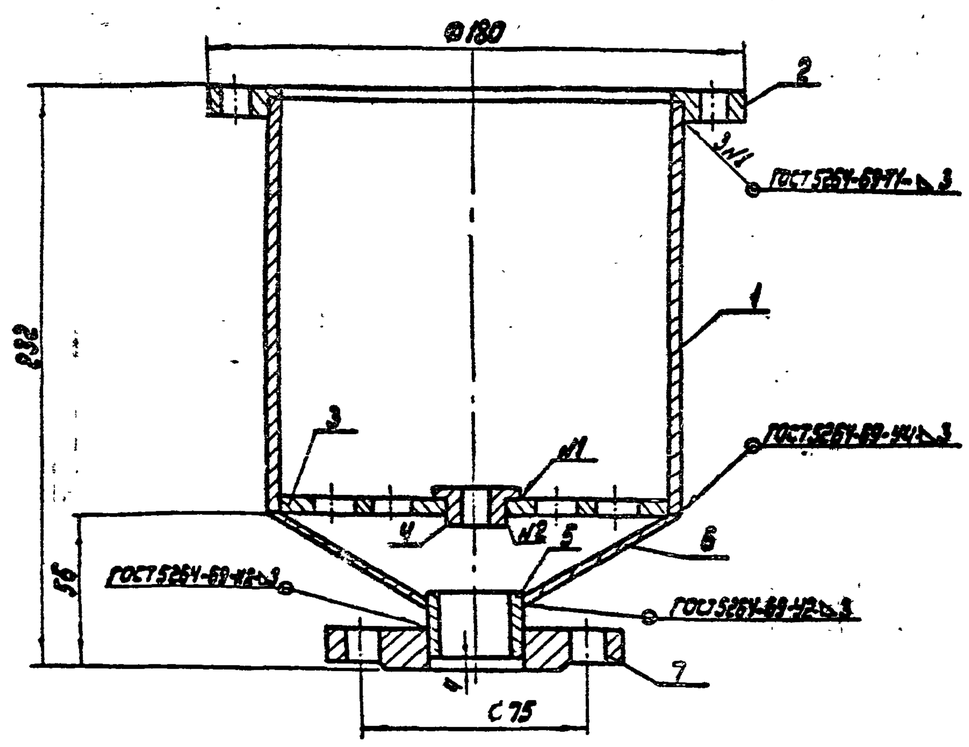

Типовой проект 704-6-1 Альбом III

Инв. № подл. | Подпись и дата | Взам. инв. № | Инв. № дубл. | Подпись и дата | Типовой проект

				704-6-1 ТМ 09.01.00 СБ			
Изм.	Лист	№ докум.	Подп.	Дата			
					Корпус	Лит.	Масса	Масшт.
							4.56	1:2
						Лист	Листов	
					ГИПРОНЕФТЕТРАНС г. Волгоград			

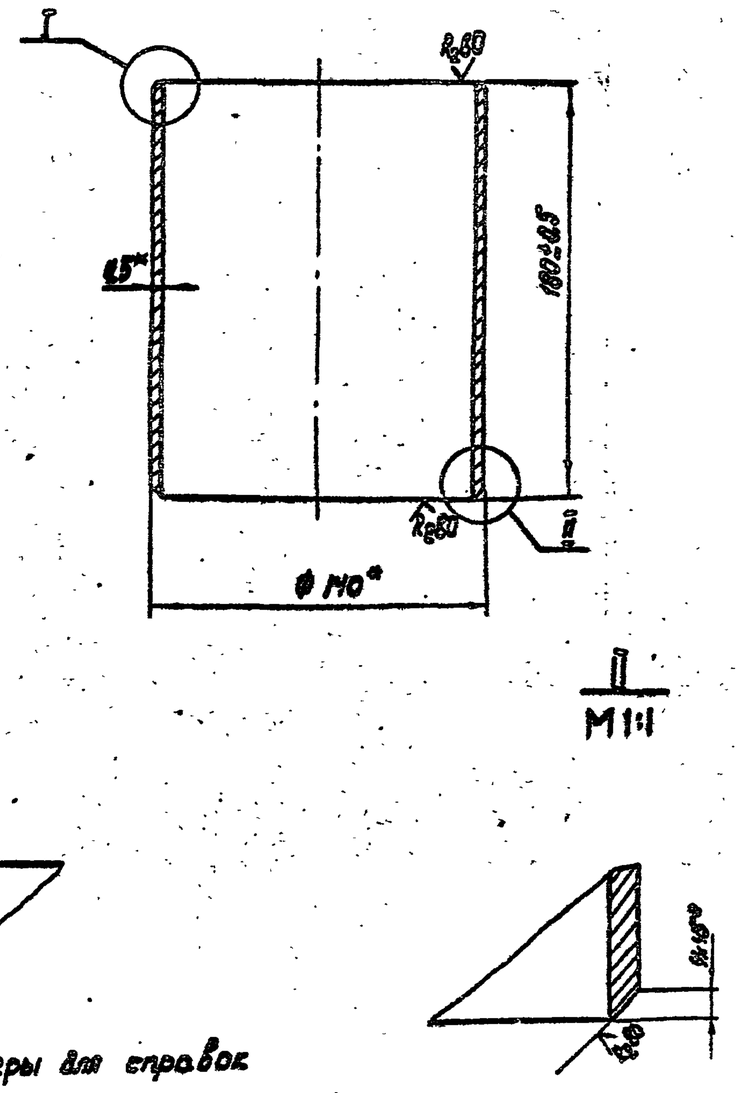

				704-6-1 ТМ 09.01.01			
Изм.	Лист	№ докум.	Подп.	Дата			
Гл. инж. пр.		Новиков			Обечайка	Лит.	Масса	Масшт.
Нач. от		Бунтин					2.8	1:2.5
Нач. сек.		Каменский				Лист	Листов	
Рук. гр.		Дьяченко						
Н. контр.		Просвирова			Гипронефтетранс г. Волгоград			
Разраб.		Голлобов						

Инв. № подл. | Подпись и дата | Взам. инв. № | Инв. № дубл. | Подпись и дата | Типовой проект

Типовой проект 704-6-1 Альбом III

Инв. № подл. | Подп. и дата | Взам. инв. № | Инв. № дубл. | Подп. и дата

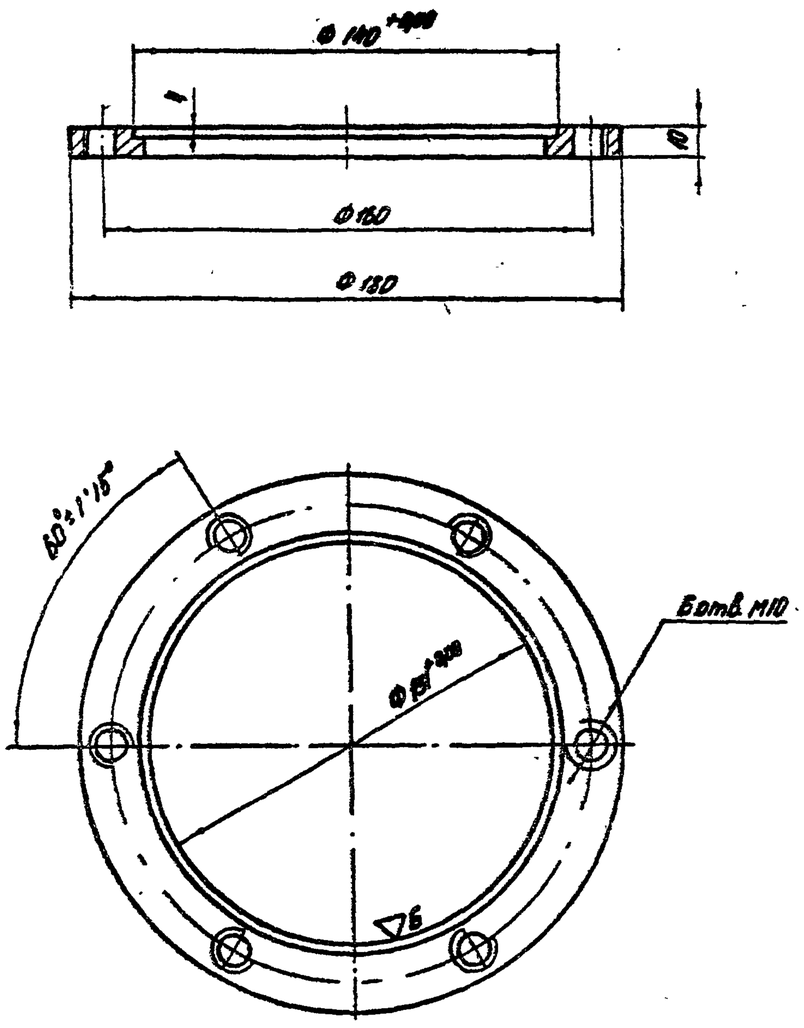

Не указанные предельные отклонения размеров:
диаметров – по A_7, остальных – по CM_7

Изм.	Лист	№ докум.	Подп.	Дата
Гл.инж.пр.		Новиков		
Нач. отд.		Бунтин		
Нач. сект.		Каменский		
Рук. груп.		Дьяченко		
Н. контр.		Просвирова		
Разраб.		Гололовова		

704-6-1 · ТМ 09.01.02

Фланец

Лит.	Масса	Масшт.
	1.0	1:2
Лист	Листов	

Лист 11 ГОСТ 19903-74 * / Ст3 ГОСТ 14637-79

ГИПРОНЕФТЕТРАНС г. Волгоград

Типовой проект 704-6-1 Альбом III

Инв. № подл. | Подп. и дата | Взам. инв. № | Инв. № дубл. | Подп. и дата

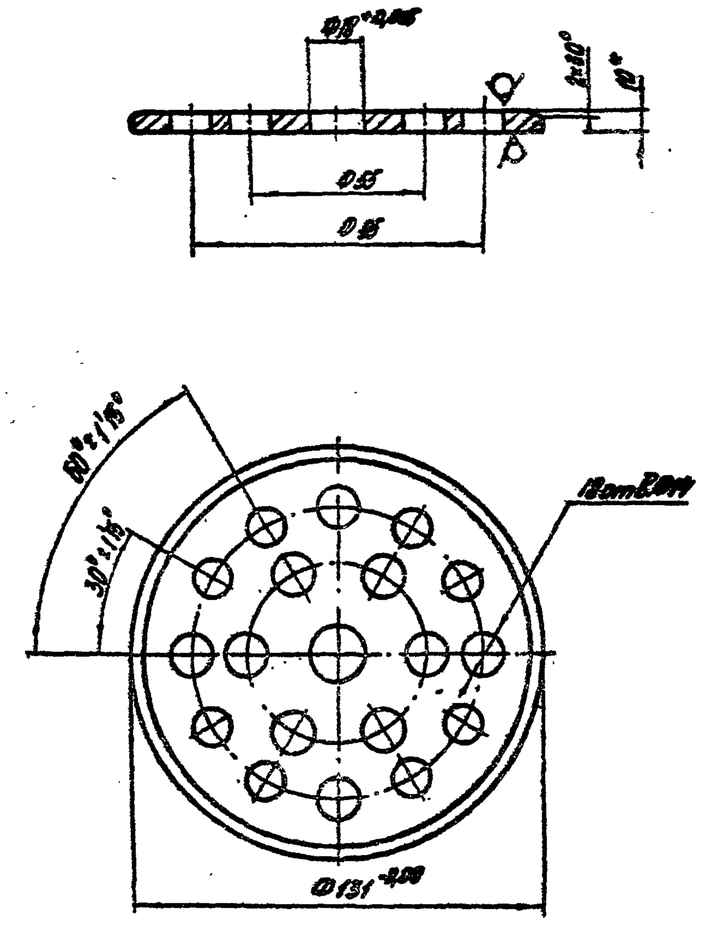

1* Размеры для справок

2 Не указанные предельные отклонения размеров:
диаметров – по A_7, остальных – по CM_7

Изм.	Лист	№ докум.	Подп.	Дата
Гл.инж.пр.		Новиков		
Нач.отд.		Бунтин		
Нач. сект.		Каменский		
Рук. груп.		Дьяченко		
Н. контр.		Просвирова		
Разработ.		Гололовова		

704-6-1 ТМ 09.01.03

Диск

Лит.	Масса	Масшт.
	0,6	1:2
Лист	Листов	

Лист 10 ГОСТ 19903-74 * / Ст3 ГОСТ 14637-79

ГИПРОНЕФТЕТРАНС г. Волгоград

Типовой проект 704-6-1 Альбом III

Инв. № подл. | Подп. и дата | Взам. инв. № | Инв. № дубл. | Подп. и дата

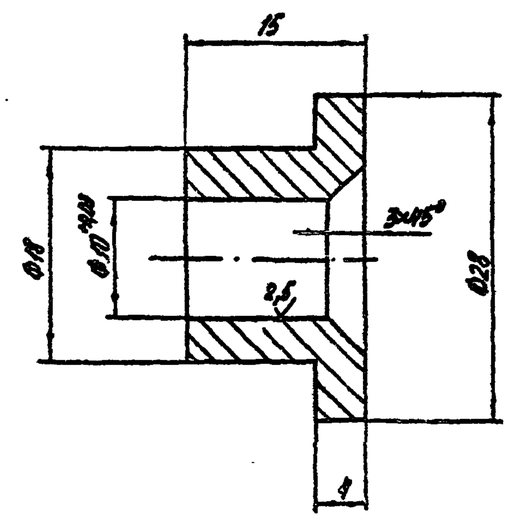

Не указанные предельные отклонения размеров:
диаметров – по B_5, остальных – по CM_5

Изм.	Лист	№ докум.	Подп.	Дата
Гл.инж.пр.		Новиков		
Нач.отд.		Бунтин		
Нач. сект.		Каменский		
Рук. груп.		Дьяченко		
Н. контр.		Просвирова		
Разраб.		Гололовова		

704-6-1 ТМ 09.01.04

Втулка

Лит.	Масса	Масшт.
	0,03	2:1
Лист	Листов	

Пруток Бр. АЖ 9-4пр-30-Н ГОСТ 1628-72

ГИПРОНЕФТЕТРАНС г. Волгоград

Типовой проект 704-6-1 Альбом III

Инв. № подл. | Подп. и дата | Взам. инв. № | Инв. № дубл. | Подп. и дата

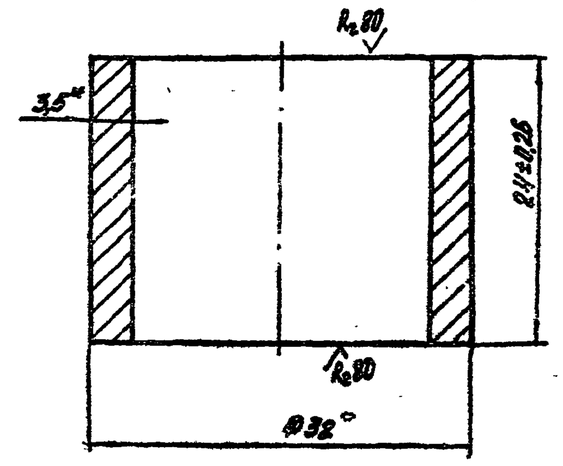

1* Размеры для справок

Изм.	Лист	№ докум.	Подп.	Дата
Гл.инж.пр.		Новиков		
Нач.отд.		Бунтин		
Нач. сект.		Каменский		
Рук. груп.		Дьяченко		
Н. контр.		Просвирова		
Разраб.		Гололовова		

704-6-1 ТМ 09.01.05

Патрубок

Лит.	Масса	Масшт.
	0,06	2:1
Лист	Листов	

Труба 32×3,5 ГОСТ 8732-78* / В10 ГОСТ 7934-74 *

ГИПРОНЕФТЕТРАНС г. Волгоград

Типовой проект 704-6-1 Альбом III копия верна

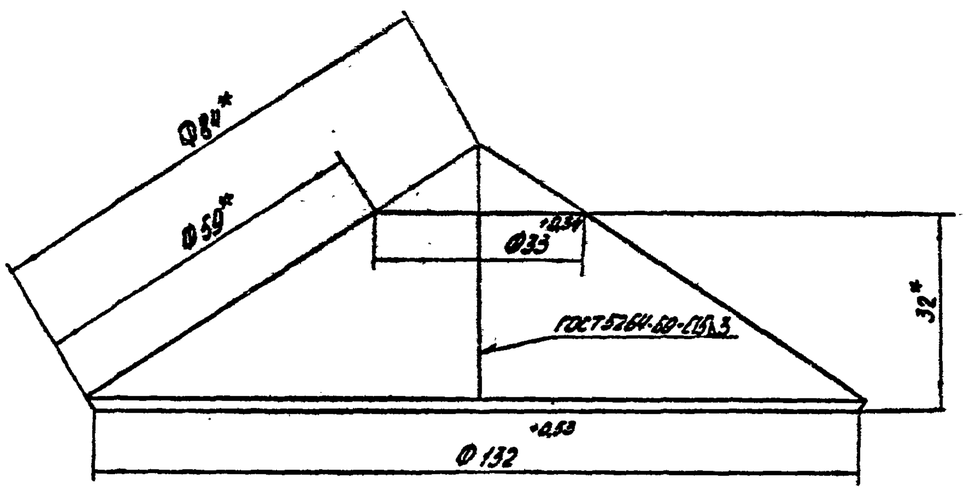

Развертка конуса

М1:2

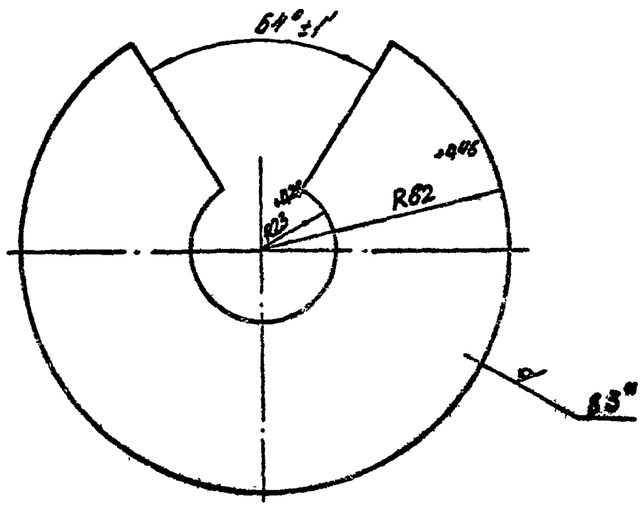

*Размеры для справок.

					ТМ09.01.06			
Изм.	Лист	№ докум.	Подп.	Дата	Конус	Лит.	Масса 0,17	Масса 1:1
Гл.инж.пр.		Новиков				Лист	Листов	
Нач.отд.		Бунтин						
Нач.сект.		Каменский						
Рук.груп.		Дьяченко			Лист 3 ГОСТ 19903-74* / Ст 3 ГОСТ 16523-70*	ГИПРОНЕФТЕТРАНС г. Волгоград		
Н.контр.		Просвирова						
Разраб.		Гололобова						

Типовой проект 704-6-1 Альбом III

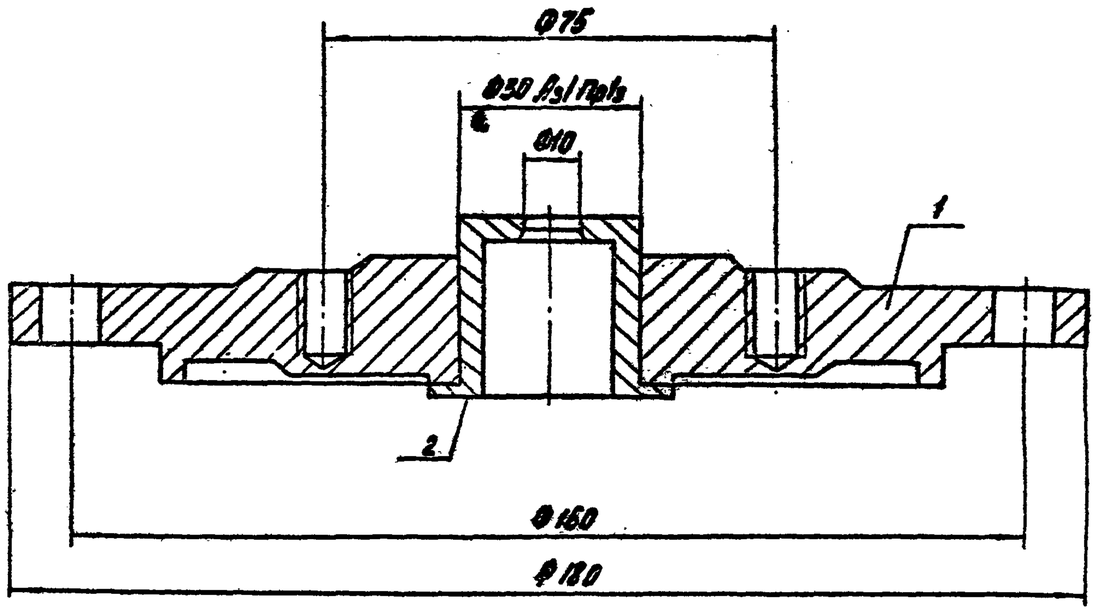

					ТМ 09.02.00 СБ			
Изм.	Лист	№ докум.	Подп.	Дата	Крышка	Лит.	Масса 1,11	Масшт. 1:1
Гл.инж.пр.		Новиков				Лист	Листов	
Нач.отд.		Бунтин						
Нач.сект.		Каменский						
Рук.груп.		Дьяченко				ГИПРОНЕФТЕТРАНС г. Волгоград		
Н.контр.		Просвирова						
Разраб.		Гололобова						

Подп. и дата | Взам.инв.№ | Инв.№ дуб. | Подп. и дата | Инв.№ подл.

Типовой проект 704-6-1 Альбом III

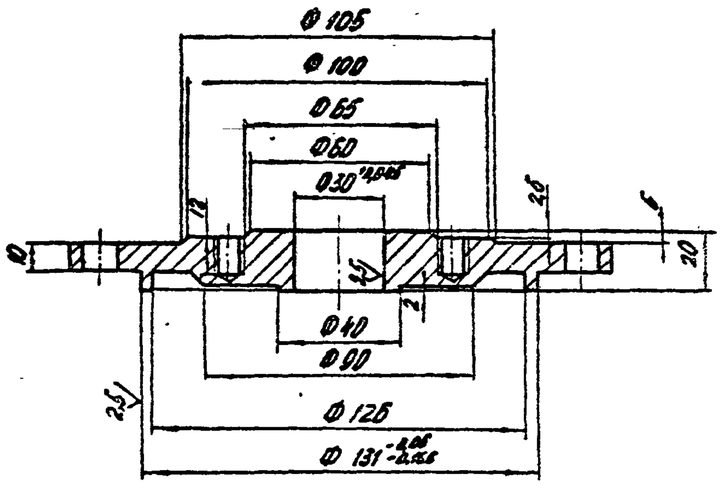

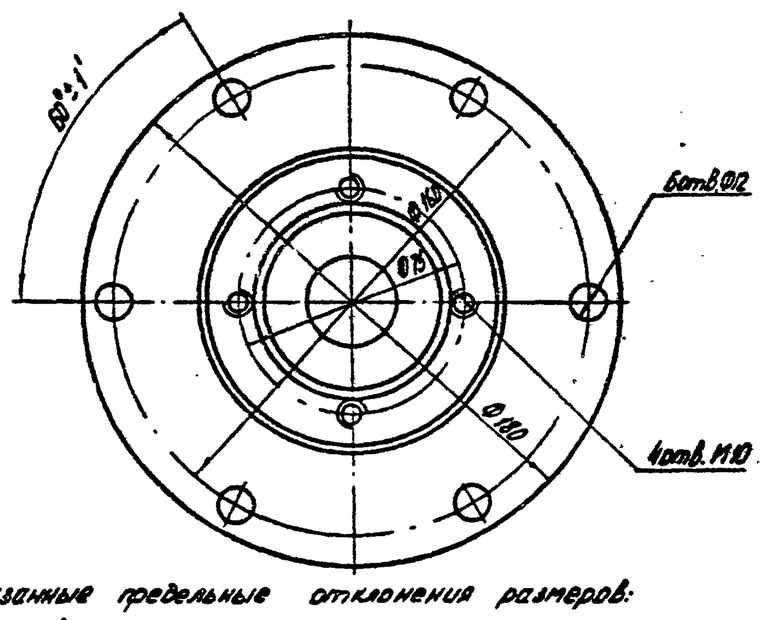

Не указанные предельные отклонения размеров: диаметров - по B_5, остальных - по CM_5.

					704-6-1 ТМ09.02.01			
Изм.	Лист	№ докум.	Подп.	Дата	Фланец	Лит.	Масса 1.00	Масшт. 1:2
Гл.инж.пр.		Новиков				Лист	Листов	
Нач.отд.		Бунтин						
Нач.сект.		Каменский						
Рук.груп.		Дьяченко			Лист 21 ГОСТ 19903-74* / ст 3 ГОСТ 14637-70*	ГИПРОНЕФТЕТРАНС г. Волгоград		
Н.контр.		Просвирова						
Разраб.		Гололобова						

Типовой проект 704-6-1 Альбом III

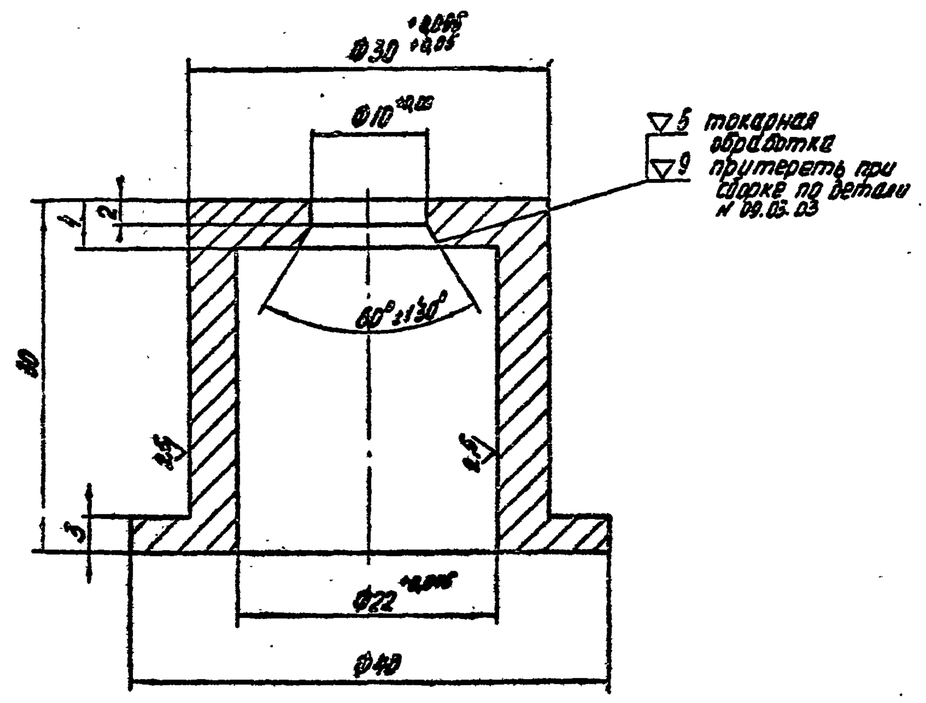

Не указанные предельные отклонения размеров: диаметров - по A_3, остальных - по CM_5.

					704-6-1 ТМ09.02.02			
Изм.	Лист	№ докум.	Подп.	Дата	Седло	Лит.	Масса 0,11	Масшт. 2:1
Гл.инж.пр.		Новиков				Лист	Листов	
Нач.отд.		Бунтин						
Нач.сект.		Каменский						
Рук.груп.		Дьяченко			Прутов Бр. ЛЖВ-4 ГОСТ 1628-78	ГИПРОНЕФТЕТРАНС г. Волгоград		
Н.контр.		Просвирова						
Разраб.		Гололобова						

Подп. и дата | Взам.инв.№ | Инв.№ дуб. | Подп. и дата | Инв.№ подл.

Типовой проект 704-6-1 Альбом III

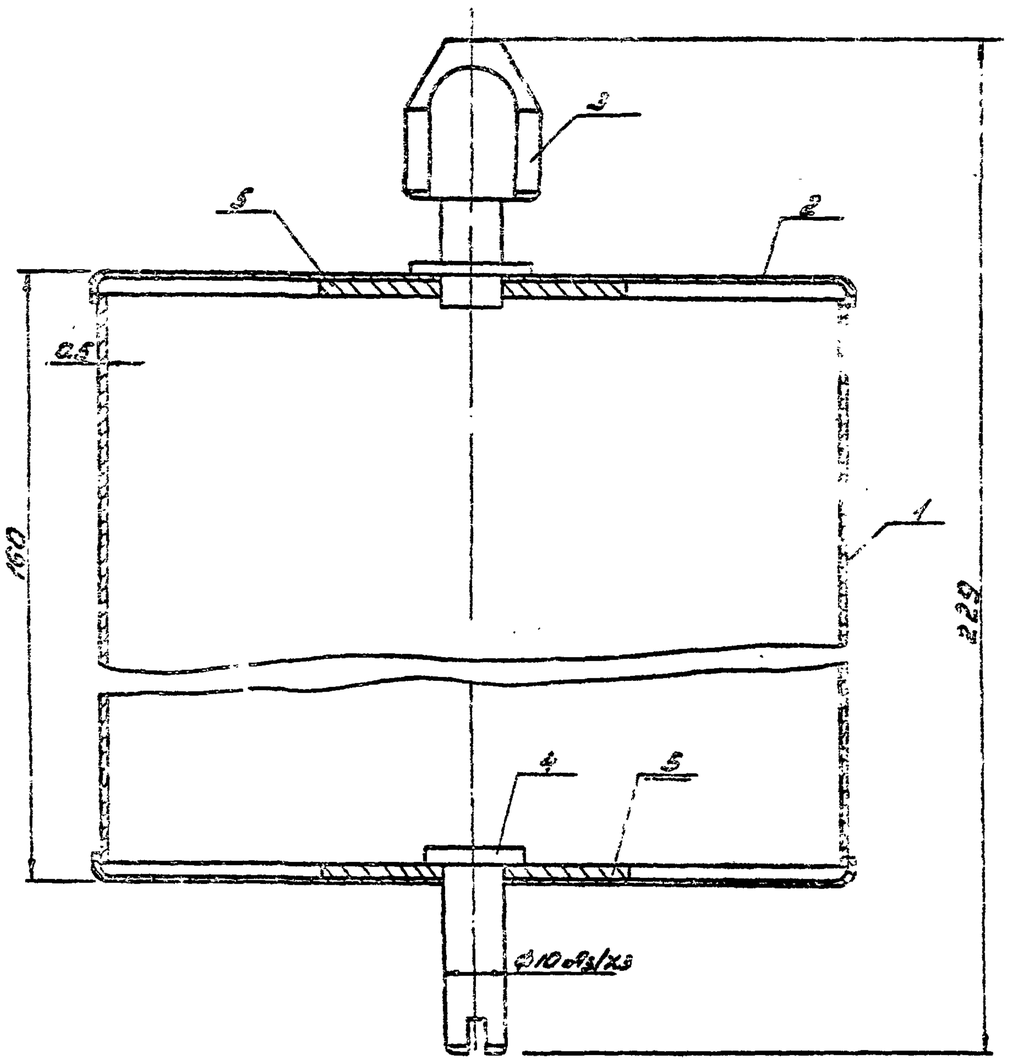

1. Соединение деталей полавка производить ручной сваркой по ГОСТ 16310-70.

2. После изготовления полавок испытать на прочность наружным давлением 0,5 кг/см² и на герметичность.

					704-6-1 ТМ 09.03.00 СБ			
Изм.	Лист	№ докум.	Подп.	Дата	Полавок	Лит.	Масса	Масштаб
Гл.инж.пр.		Новиков					0,5	1:1
Нач.отд.		Бунтин				Лист	Листов	
Нач.сект.		Коменский						
Рук.гр.		Авачено				ГИПРОНЕФТЕТРАНС г. Волгоград		
Н.контр.		Прособирова						
Разраб.		Галалобова						

Типовой проект 704-6-1 Альбом III

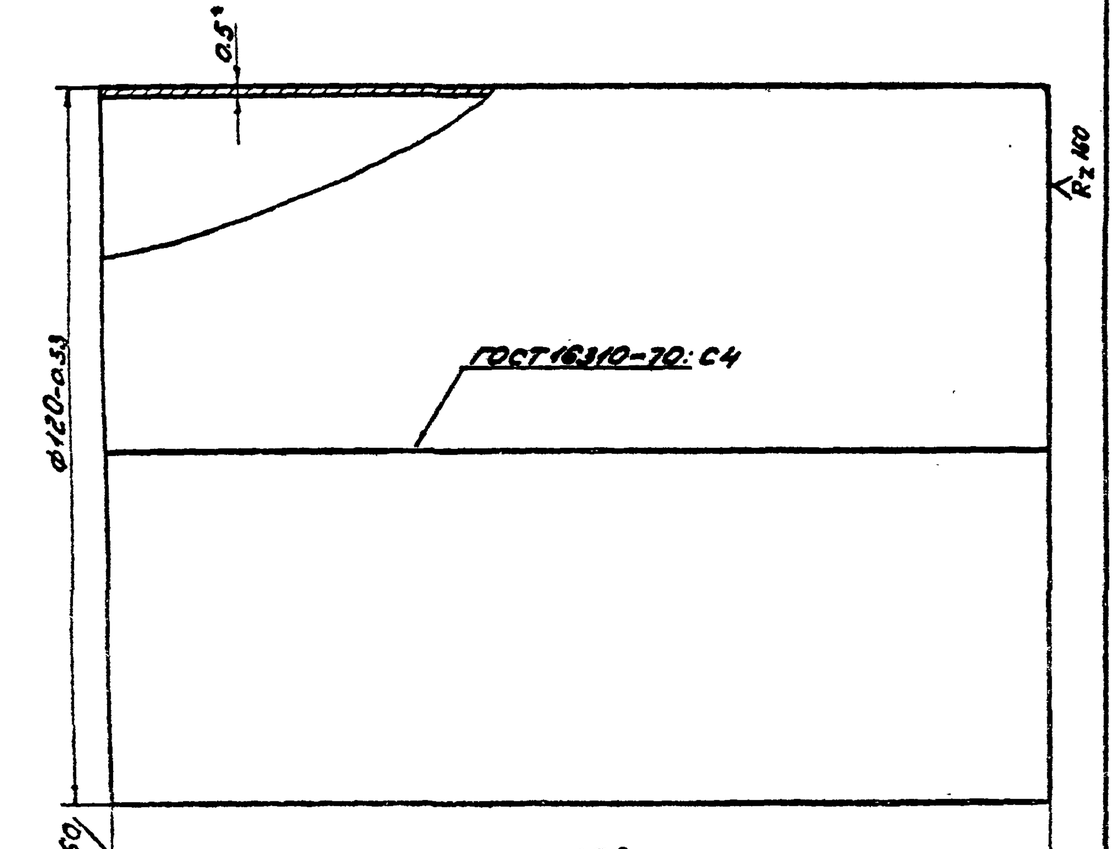

* Размер для справок

					704-6-1 ТМ 09.03.01			
Изм.	Лист	№ докум.	Подп.	Дата	Обечайка	Лит.	Масса	Масштаб
Гл.инж.пр.		Новиков					0,22	1:1
Нач.отд.		Бунтин				Лист	Листов 1	
Нач.сект.		Коменский						
Рук.гр.		Авачено				ГИПРОНЕФТЕТРАНС г. Волгоград		
Н.контр.		Прособирова						
Разраб.		Ульянова						

Лист 05 ГОСТ 19903-74* / Ст.3 ГОСТ 16523-70*

Типовой проект 704-6-1 Альбом III

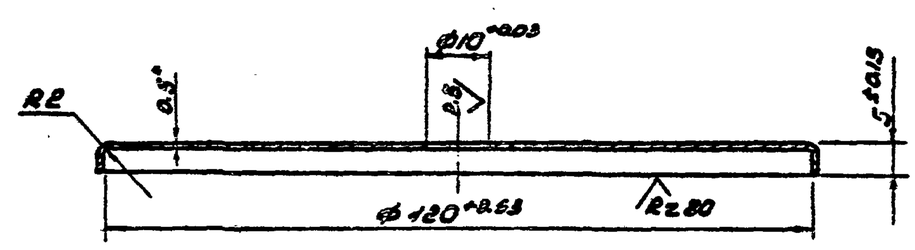

Заготовка

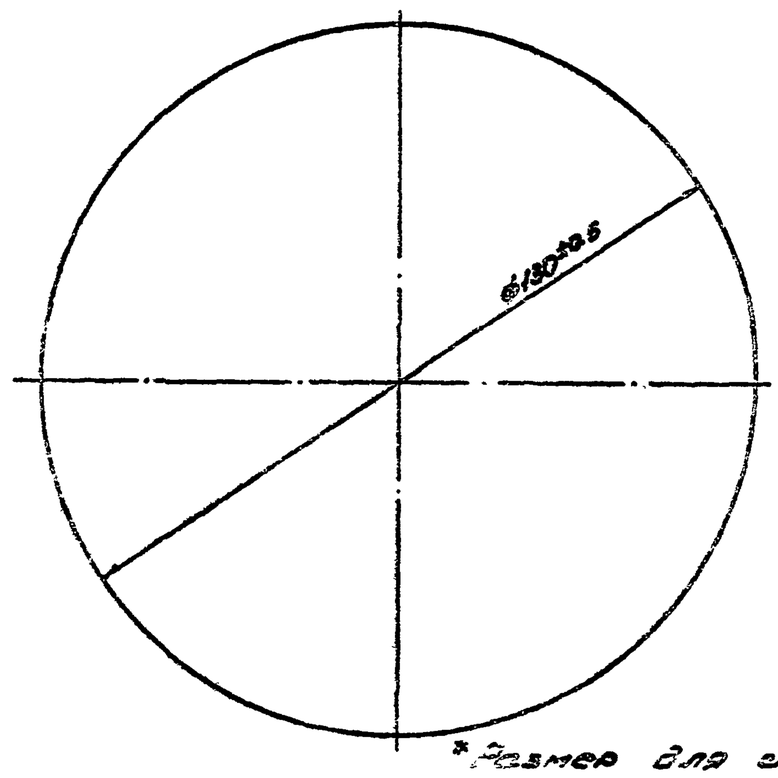

* Размер для справок

					704-6-1 ТМ 09.03.02			
Изм.	Лист	№ докум.	Подп.	Дата	Дно	Лит.	Масса	Масштаб
Гл.инж.пр.		Новиков					0,05	1:1
Нач.отд.		Бунтин				Лист	Листов 1	
Нач.сект.		Коменский						
Рук.гр.		Авачено				ГИПРОНЕФТЕТРАНС г. Волгоград		
Н.контр.		Прособирова						
Разраб.		Ульянова						

Лист 05 ГОСТ 19903-74* / Ст.3 ГОСТ 16523-70*

Инв.№ подл. | Подп. и дата | Взам.инв.№ | Инв.№ дубл. | Подп. и дата

Типовой проект 704-6-1 Альбом III

Инв.№ подл. | Подп. и дата | Взам. инв.№ | Инв.№ дубл. | Подп. и дата

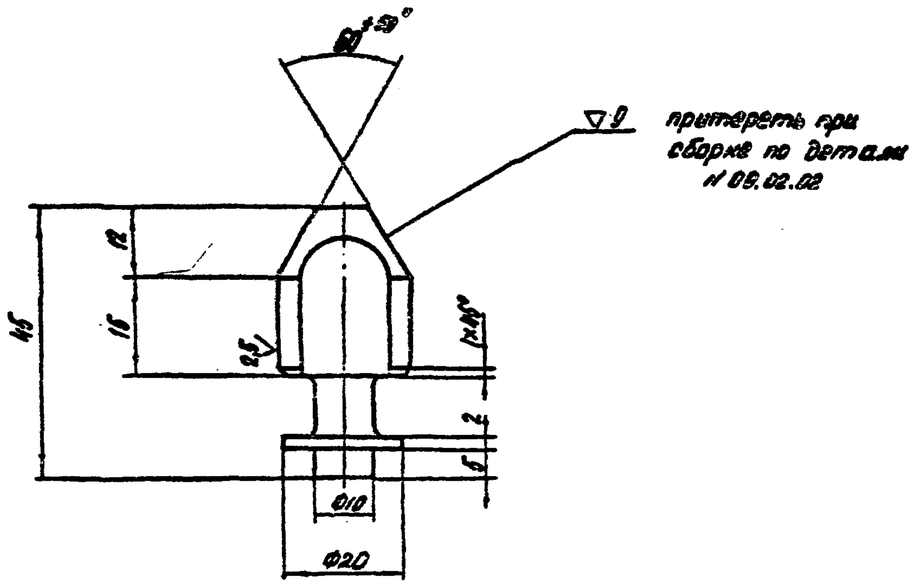

Не указанные предельные отклонения размеров диаметров – по B_5, остальных – по CM_5.

Изм.	Лист	№ докум.	Подп.	Дата
Гл.инж.пр.		Новиков		
Нач.отд.		Бунтин		
Нач.сект.		Каменский		
Рук.гр.		Дьяченко		
Н.контр.		Просвирова		
Разраб.		Гололобова		

704-6-1 ТМ09.03.03

Клапан

Лит.	Масса	Масшт.
	0,06	1:1
Лист	Листов	

Круг $\frac{\text{В-24 ГОСТ 2590-71*}}{\text{Ст5 ГОСТ 535-79}}$

ГИПРОНЕФТЕТРАНС г. Волгоград

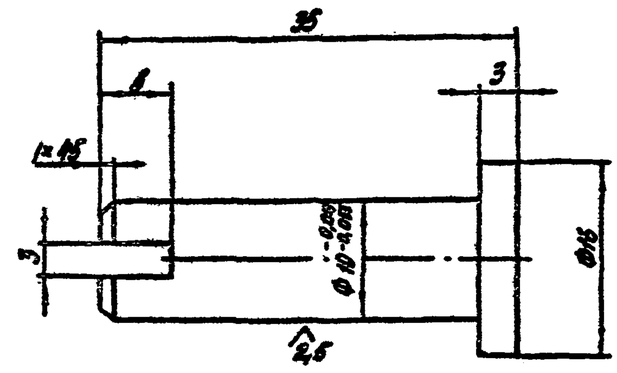

Не указанные предельные отклонения размеров: диаметров – по A_5, остальных – по CM_5.

Изм.	Лист	№ докум.	Подп.	Дата
Гл.инж.пр.		Новиков		
Нач.отд.		Бунтин		
Нач.сект.		Каменский		
Рук.гр.		Дьяченко		
Н.контр.		Просвирова		
Разраб.		Гололобова		

704-6-1 ТМ09.03.04

Стержень

Лит.	Масса	Масшт.
	0,02	2:1
Лист	Листов	

Круг $\frac{\text{В-17 ГОСТ 2590-71*}}{\text{Ст5 ГОСТ 535-79}}$

ГИПРОНЕФТЕТРАНС г. Волгоград

Типовой проект 704-6-1 Альбом III

Инв.№ подл. | Подп. и дата | Взам. инв.№ | Инв.№ дубл. | Подп. и дата

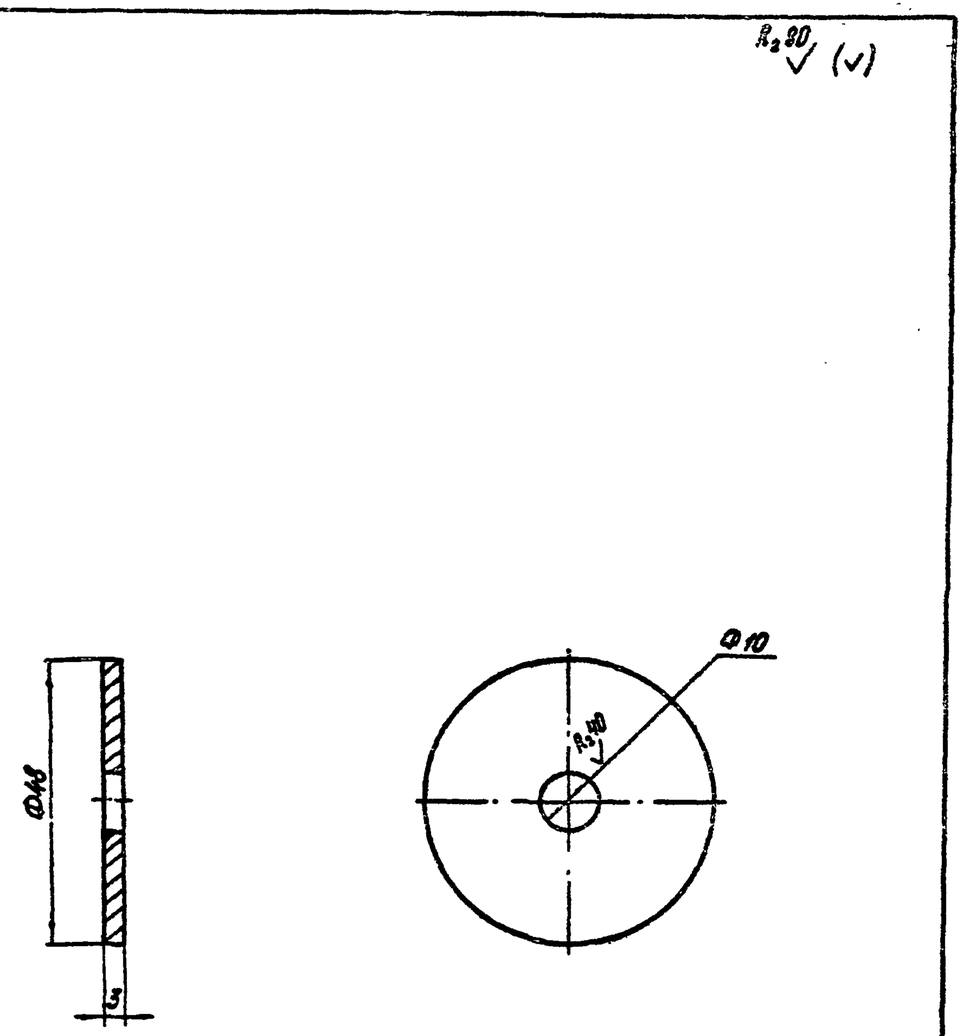

Не указанные предельные отклонения размеров: диаметров – по A_5, остальных – по CM_5.

Изм.	Лист	№ докум.	Подп.	Дата
Гл.инж.пр.		Новиков		
Нач.отд.		Бунтин		
Нач.сект.		Каменский		
Рук.гр.		Дьяченко		
Н.контр.		Просвирова		
Разраб.		Гололобова		

704-6-1 ТМ09.03.05

Накладка

Лит.	Масса	Масшт.
	0,05	1:1
Лист	Листов	

Лист Ст5 ГОСТ 535-79

ГИПРОНЕФТЕТРАНС г. Волгоград

Типовой проект 704-6-1 Альбом III

Инв.№ подл. | Подп. и дата | Взам. инв.№ | Инв.№ дубл. | Подп. и дата

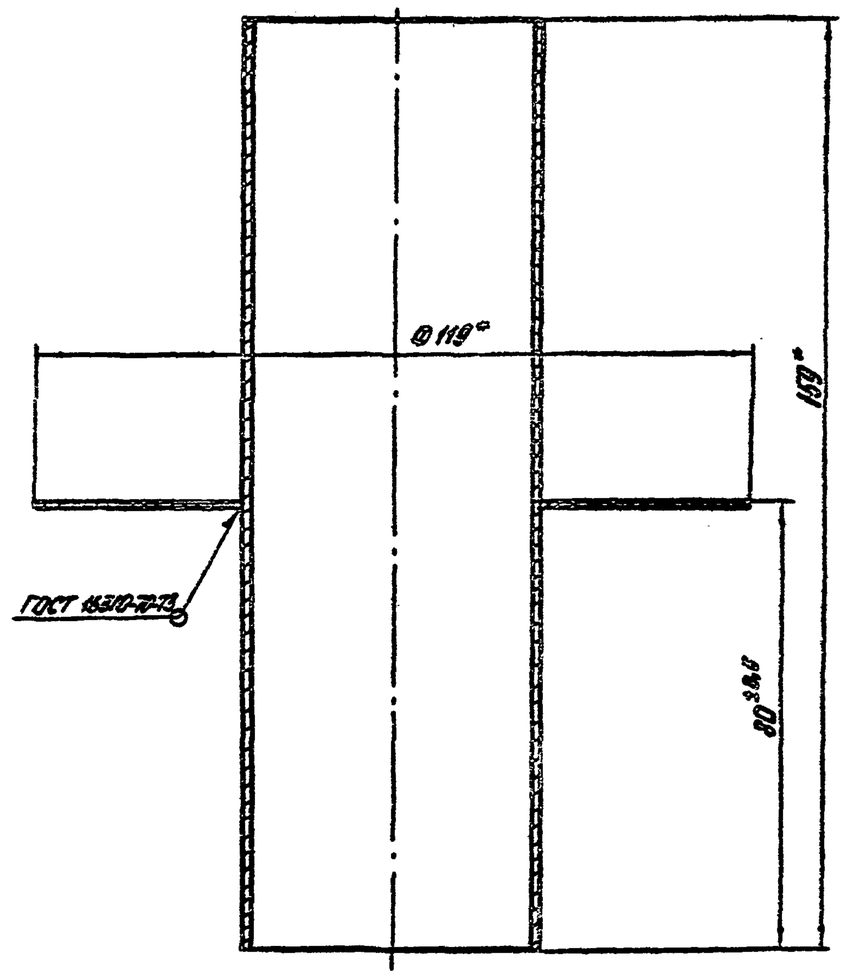

* Размеры для справок.

Изм.	Лист	№ докум.	Подп.	Дата
Гл.инж.пр.		Новиков		
Нач.отд.		Бунтин		
Нач.сект.		Каменский		
Рук.гр.		Дьяченко		
Н.контр.		Просвирова		
Разраб.		Гололобова		

704-6-1 ТМ09.04.00СБ

Стакан распорный

Лит.	Масса	Масшт.
	0,16	1:1
Лист	Листов	

ГИПРОНЕФТЕТРАНС г. Волгоград

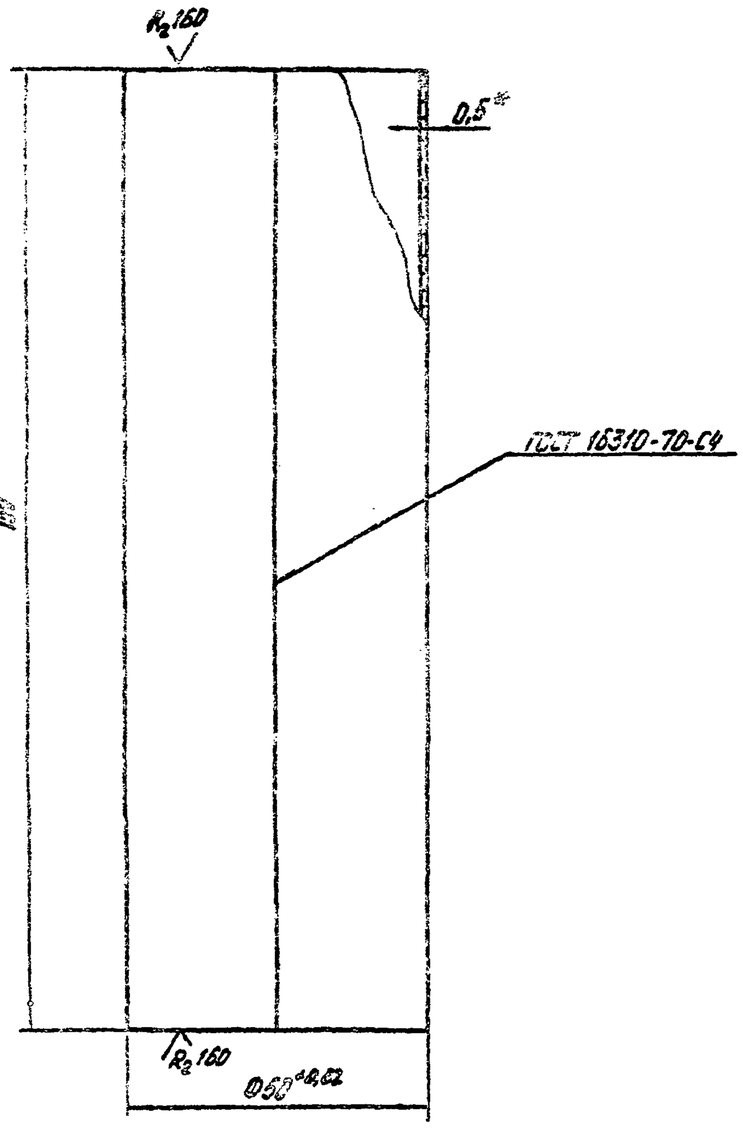

* Размер для справок.

					704-6-1 ТМ 09.04.01		
Изм.	Лист	№ докум.	Подп.	Дата	Патрубок	Лит.	Масса 0,12 / Масштаб 1:1
Гл. инж. пр.		Новиков				Лист	Листов
Нач. отд.		Бунтин			Лист 0,5 ГОСТ 19903-74* / Ст3 ГОСТ 16523-70*	ГИПРОНЕФТЕТРАНС г. Волгоград	
Нач. сект.		Каменский					
Рук. груп.		Дьяченко					
Н. контр.		Просвирова					
Разраб.		Гололобова					

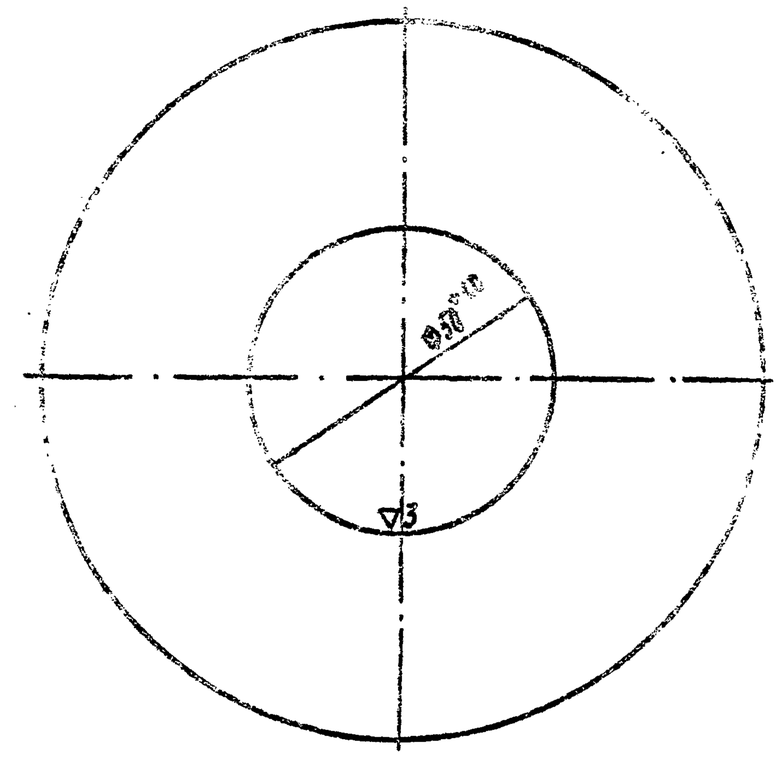

* Размер для справок.

					704-6-1 ТМ 09.04.02		
Изм.	Лист	№ докум.	Подп.	Дата	Кольцо	Лит.	Масса 0,04 / Масштаб 1:1
Гл. инж. пр.		Новиков				Лист	Листов
Нач. отд.		Бунтин			Лист 0,5 ГОСТ 19903-74* / Ст3 ГОСТ 16523-70*	ГИПРОНЕФТЕТРАНС г. Волгоград	
Нач. сект.		Каменский					
Рук. груп.		Дьяченко					
Н. контр.		Просвирова					
Разраб.		Гололобова					

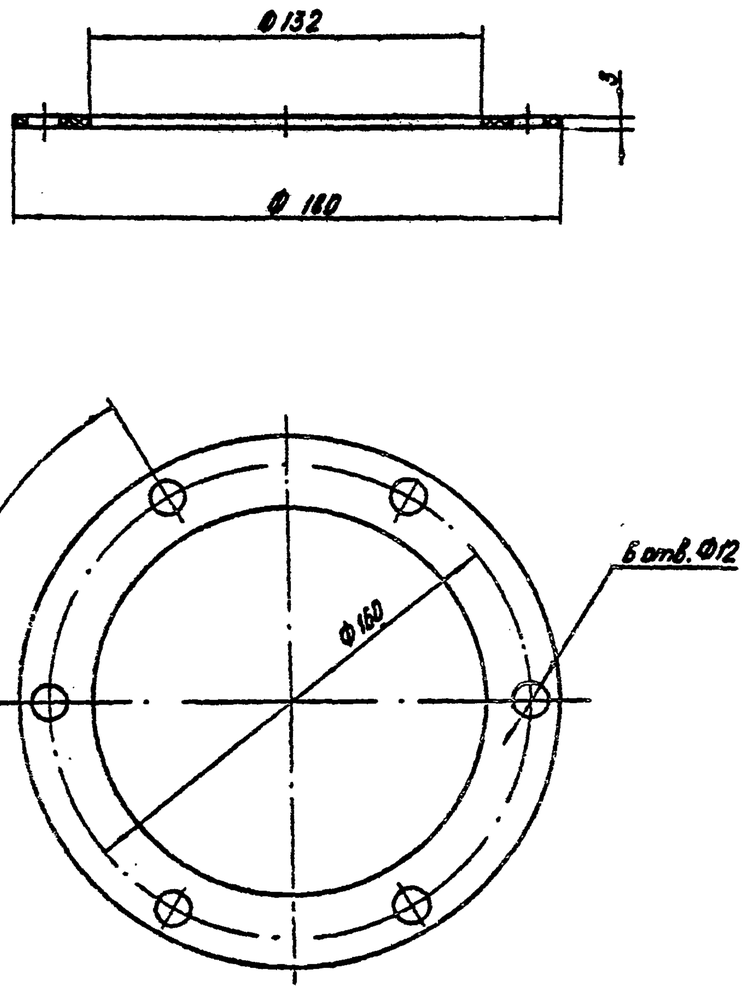

					704-6-1 ТМ 09.00.01		
Изм.	Лист	№ докум.	Подп.	Дата	Прокладка	Лит.	Масса 0,04 / Масштаб 1:2
Гл. инж. пр.		Новиков				Лист	Листов
Нач. отд.		Бунтин			Поронит ПОНЗ ×300×400 ГОСТ 481-71	ГИПРОНЕФТЕТРАНС г. Волгоград	
Нач. сект.		Каменский					
Рук. груп.		Дьяченко					
Н. контр.		Просвир.					
Разраб.		Гололобова					

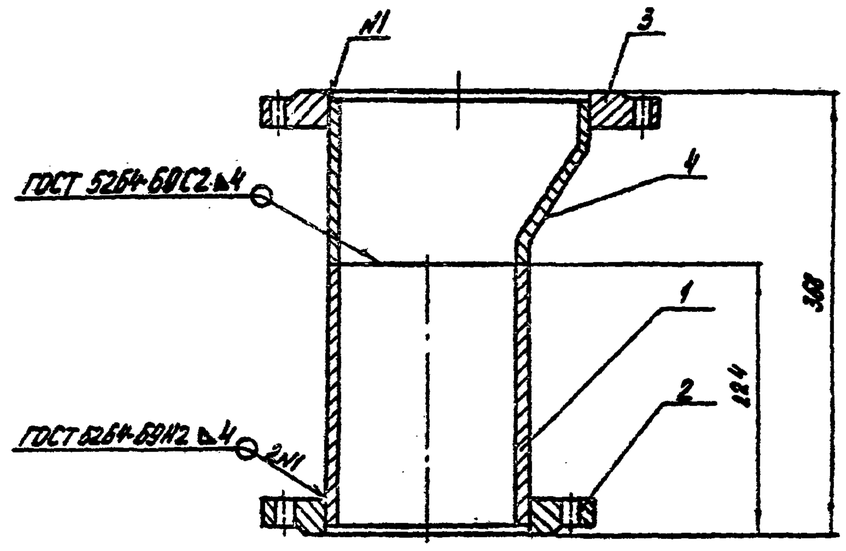

					704-6-1 ТМ 10.00.00 СБ		
Изм.	Лист	№ докум.	Подп.	Дата	Патрубок Ду 150	Лит.	Масса 26,38 / Масштаб 1:5
Гл. инж. пр.		Новиков				Лист	Листов 1
Нач. отд.		Бунтин				ГИПРОНЕФТЕТРАНС г. Волгоград	
Нач. сект.		Каменский					
Рук. груп.		Дьяченко					
Н. контр.		Просвир.					
Разраб.		Леонтьев					

Типовой проект 704-6-1 Альбом II

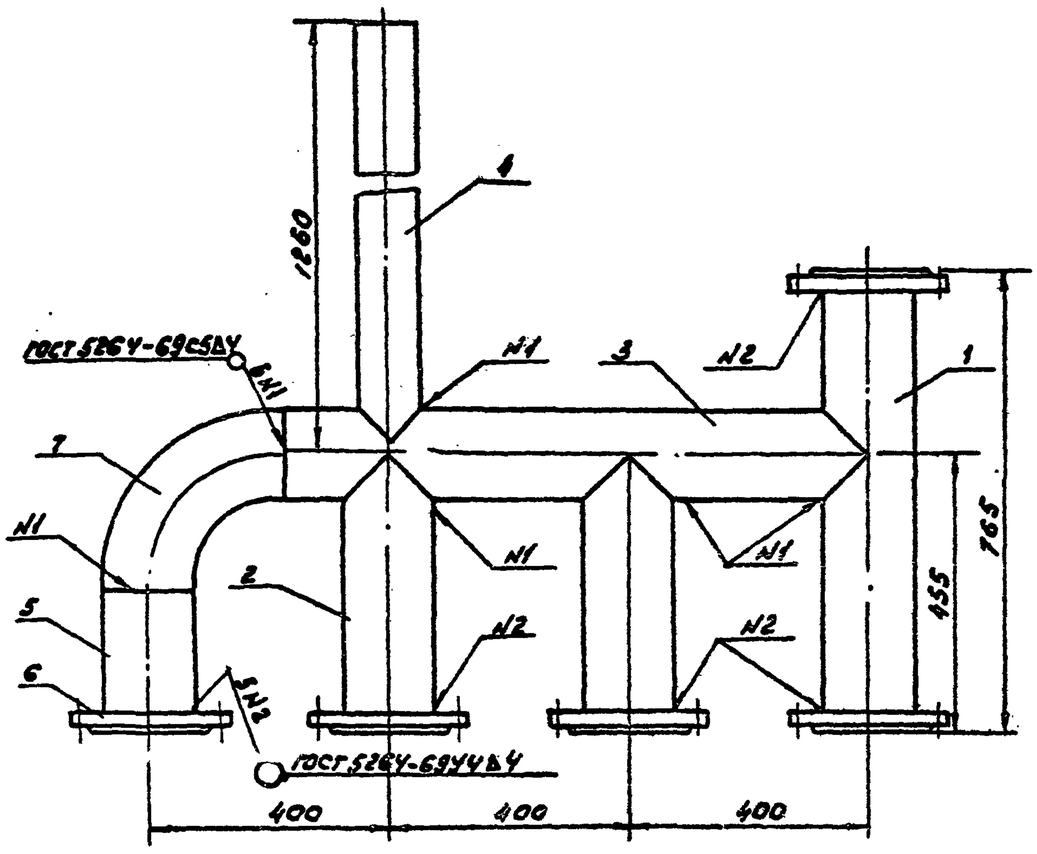

					704-6-1	ТМ 11.00.00.СБ		
Изм.	Лист	N докум.	Подп.	Дата	Гребенка „4"	Лит.	Масса	Масштаб
Гл. инж. пр.		Новиков					64.9	1:10
Нач. отд.		Бунтин				Лист	Листов 1	
Нач. сект.		Каменский				ГИПРОНЕФТЕТРАНС г. Волгоград		
Рук. гр.		Давченко						
Н. контр.		Просвирова						
Разраб.		Просвирова						

Типовой проект 704-6-1 Альбом II

Rz 80 (▽)

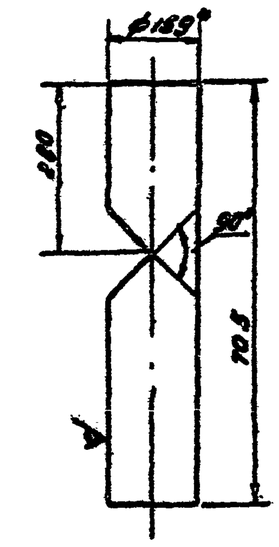

1.* Размер для справок.

2. Не указанные предельные отклонения размеров по СМБ

					704-6-1	ТМ 11.00.01		
Изм.	Лист	N докум.	Подп.	Дата	Патрубок 705	Лит.	Масса	Масштаб
Гл. инж. пр.		Новиков					12.1	1:10
Нач. отд.		Бунтин				Лист	Листов 1	
Нач. сек.		Каменский				ГИПРОНЕФТЕТРАНС г. Волгоград		
Рук. гр.		Давченко						
Н. контр.		Просвирова						
Разраб.		Просвирова			Труба 159×4.5 ГОСТ 8732-78 / В10 ГОСТ 8731-74*			

Типовой проект 704-6-1 Альбом II

▽3 (▽)

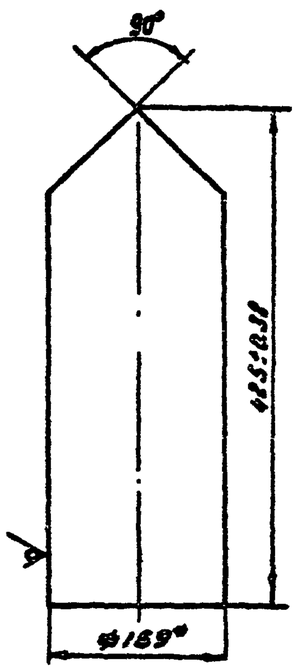

* Размер для справок

					704-6-1	ТМ 11.00.02		
Изм.	Лист	N докум.	Подп.	Дата	Патрубок 425	Лит.	Масса	Масштаб
Гл. инж. пр.		Новиков					6.9	1:5
Нач. отд.		Бунтин				Лист	Листов 1	
Нач. сек.		Каменский				ГИПРОНЕФТЕТРАНС г. Волгоград		
Рук. гр.		Давченко						
Н. контр.		Просвирова						
Разраб.		Просвирова			Труба 159×4.5 ГОСТ 8732-78 / В10 ГОСТ 8731-74*			

Типовой проект 704-6-1 Альбом II

Rz 80 (▽)

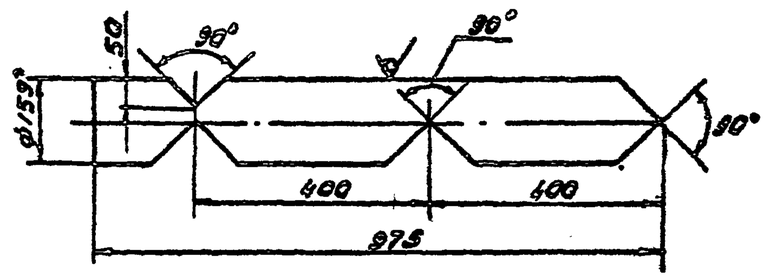

1.* Размер для справок

2. Не указанные предельные отклонения размеров по СМБ

					704-6-1	ТМ 11.00.03		
Изм.	Лист	N докум.	Подп.	Дата	Патрубок 975	Лит.	Масса	Масштаб
Гл. инж. пр.		Новиков					16.6	1:10
Нач. отд.		Бунтин				Лист	Листов 1	
Нач. сек.		Каменский				ГИПРОНЕФТЕТРАНС г. Волгоград		
Рук. гр.		Давченко						
Н. контр.		Просвирова						
Разраб.		Просвирова			Труба 159×4.5 ГОСТ 8732-78 / В10 ГОСТ 8731-74*			

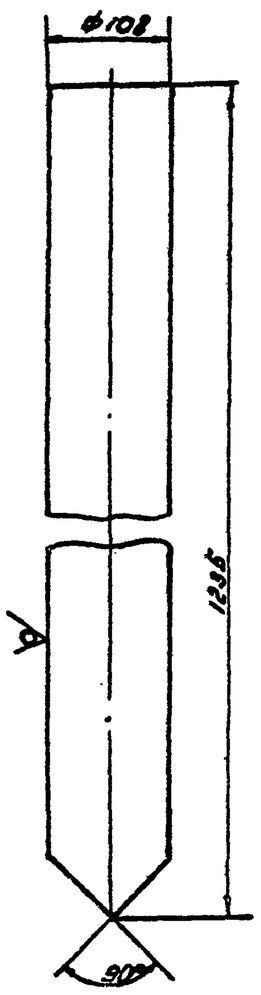

1. Размер для справок
2. Не указанные предельные отклонения размера по СМ6

Изм.	Лист	№ докум.	Подп.	Дата	704-6-1	ТМ 11.00.04	
Гл.инж.пр.		Новиков			Патрубок 1235	Лит. / Масса 12.9	Масштаб 1:5
Нач.отд.		Бунтин				Лист	Листов 1
Нач.сек.		Каменский			Труба 108×4 ГОСТ 8732-78 / В10 ГОСТ 8731-74 *	ГИПРОНЕФТЕТРАНС г. Волгоград	
Рук.груп.		Дьяченко					
Н.контр.		Просвирова					
Разраб.		Просвирова					

Типовой проект 704-6-1 Альбом III

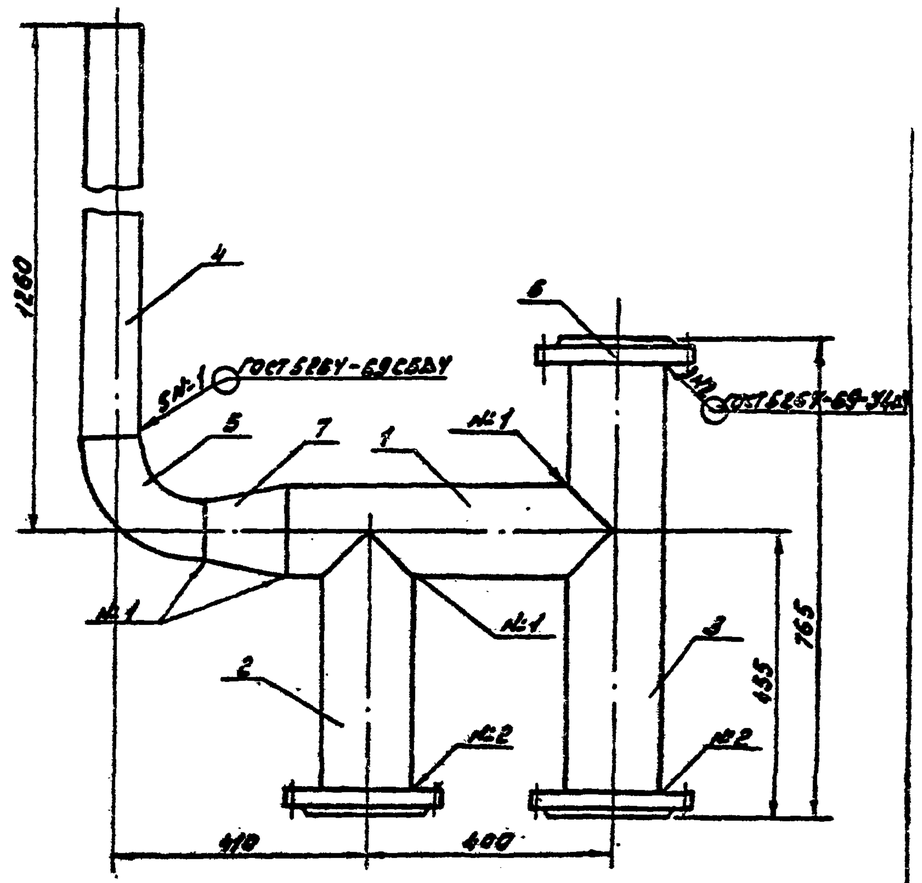

Изм.	Лист	№ докум.	Подп.	Дата	704-6-1	ТМ 12.00.00.СБ	
Гл.инж.пр.		Новиков			Гребенка „2"	Лит. / Масса 43.9	Масштаб 1:10
Нач.отд.		Бунтин				Лист	Листов 1
Нач.сек.		Каменский				ГИПРОНЕФТЕТРАНС г. Волгоград	
Рук.груп.		Дьяченко					
Н.контр.		Просвирова					
Разраб.		Просвирова					

Типовой проект 704-6-1 Альбом III

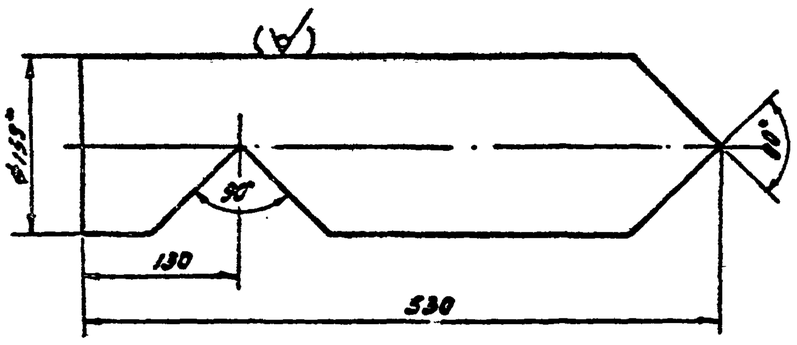

1. Размер для справок.
2. Не указанные предельные отклонения размеров по СМ6.

Изм.	Лист	№ докум.	Подп.	Дата	704-6-1	ТМ 12.00.01	
Гл.инж.пр.		Новиков			Патрубок 530	Лит. / Масса 9.0	Масштаб 1:5
Нач.отд.		Бунтин				Лист	Листов 1
Нач.сект.		Каменский			Труба 159×4.5 ГОСТ 8732-78 / В10 ГОСТ 8731-74 *	ГИПРОНЕФТЕТРАНС г. Волгоград	
Рук.груп.		Дьяченко					
Н.контр.		Просвирова					
Разраб.		Просвирова					

Типовой проект 704-6-1 Альбом III

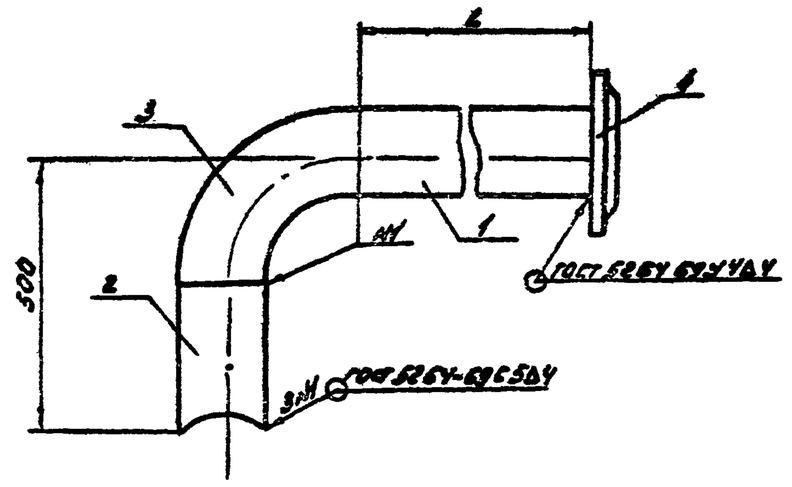

Обозначение	L, мм	Масса патрубка длиной L, кг
3614 ТМ 13.00.01	200	3.44
-02	750	12.86
-03	1300	22.89
-04	1850	31.73

Изм.	Лист	№ докум.	Подп.	Дата	704-6-1	ТМ 13.00.00.СБ	
Гл.инж.пр.		Новиков			Колено „1-4"	Лит. / Масса	Масштаб 1:10
Нач.отд.		Бунтин				Лист	Листов 1
Нач.сект.		Каменский				ГИПРОНЕФТЕТРАНС г. Волгоград	
Рук.груп.		Дьяченко					
Н.контр.		Просвирова					
Разраб.		Просвирова					

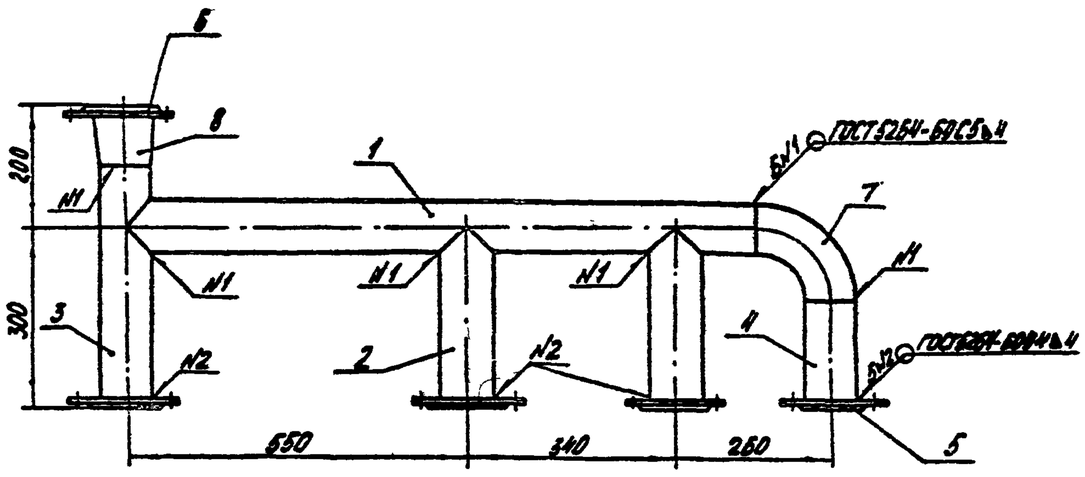

Изм.	Лист	№ докум.	Подп.	Дата	704-6-1 ТМ 14.00.00.СБ
Гл. инж. пр.		Новиков			Гребенка Вантуза Ду55 / Ду100
Нач. отд.		Бунтин			
Нач. сект.		Каменский			
Рук. груп.		Дьяченко			
Н. контр.		Просвирова			
Разраб.		Леонтьев			

Лит.	Масса	Масшт.
	29,08	1:10
Лист	Листов 1	

ГИПРОНЕФТЕТРАНС г. Волгоград

Типовой проект 704-6-1 Альбом III

Инв. № подл. | Подп. и дата | Взам. инв. № | Инв. № дубл. | Подп. и дата

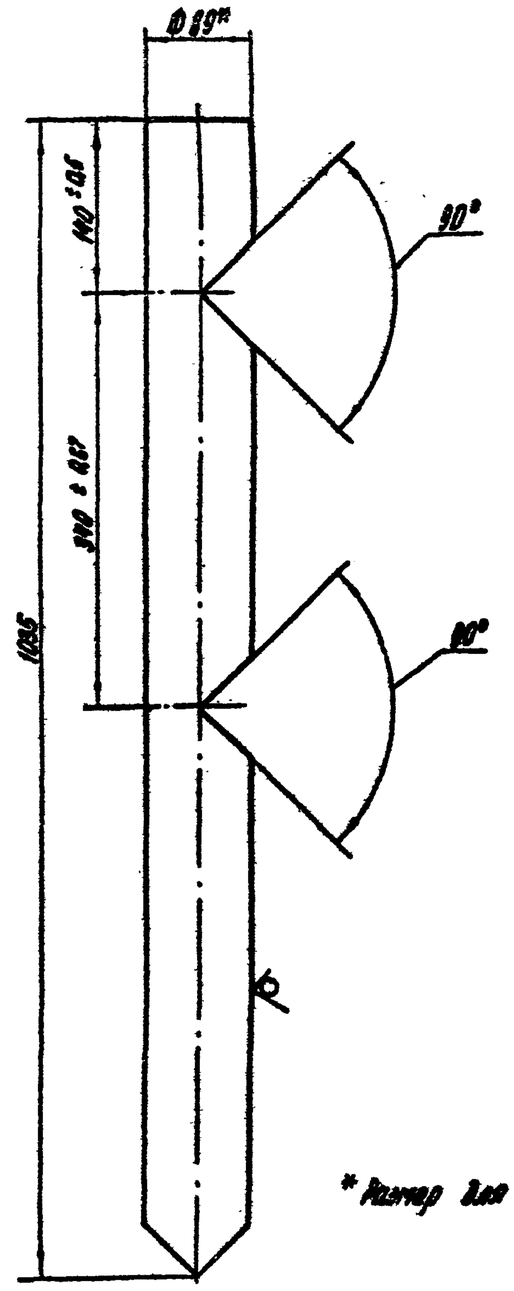

* Размер для справок.

Изм.	Лист	№ докум.	Подп.	Дата	704-6-1 ТМ 14.00.01
Гл. инж. пр.		Новиков			Патрубок 1035
Нач. отд.		Бунтин			
Нач. сект.		Каменский			
Рук. груп.		Дьяченко			
Н. контр.		Просвирова			
Разраб.		Леонтьев			

Лит.	Масса	Масшт.
	7,69	1:5
Лист	Листов 1	

Труба 89×3,5 ГОСТ 10704-76 / ВСт3сп ГОСТ 10705-76

ГИПРОНЕФТЕТРАНС г. Волгоград

Типовой проект 704-6-1 Альбом III

Инв. № подл. | Подп. и дата | Взам. инв. № | Инв. № дубл. | Подп. и дата

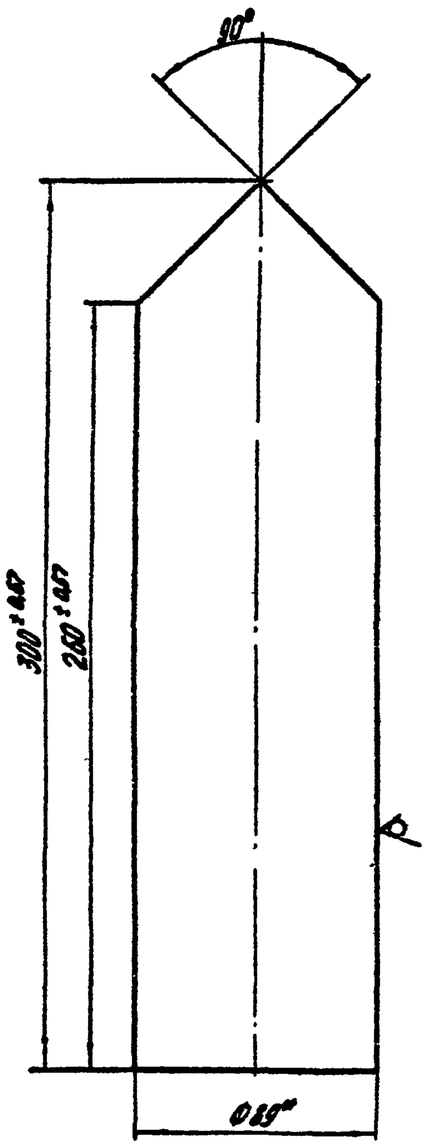

* Размер для справок.

Изм.	Лист	№ докум.	Подп.	Дата	704-6-1 ТМ 14.00.02
Гл. инж. пр.		Новиков			Патрубок 300
Нач. отд.		Бунтин			
Нач. сект.		Каменский			
Рук. груп.		Дьяченко			
Н. контр.		Просвирова			
Разраб.		Леонтьев			

Лит.	Масса	Масшт.
	2,21	1:2
Лист	Листов 1	

Труба 89×3,5 ГОСТ 10704-76 / ВСт3сп ГОСТ 10705-76

ГИПРОНЕФТЕТРАНС г. Волгоград

Типовой проект 704-6-1 Альбом III

Инв. № подл. | Подп. и дата | Взам. инв. № | Инв. № дубл. | Подп. и дата

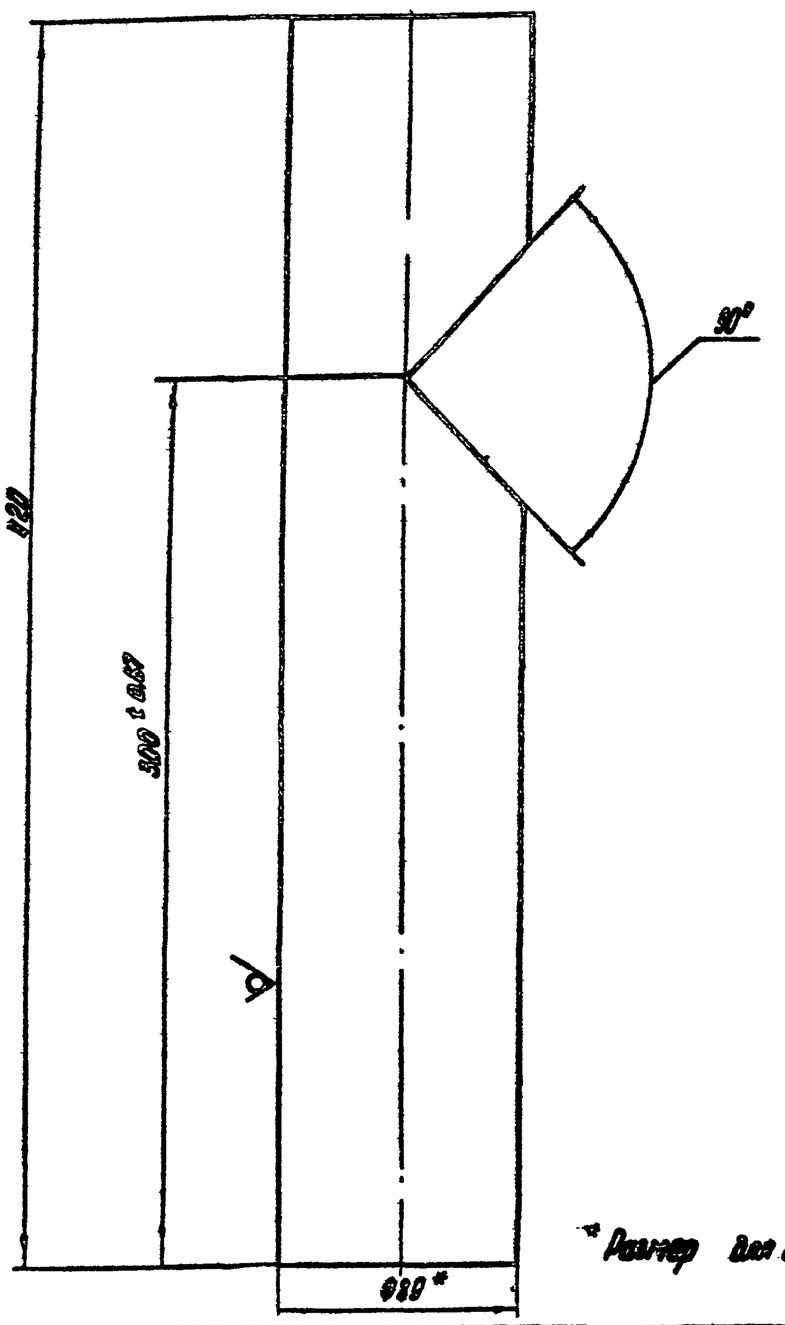

* Размер для справок.

Изм.	Лист	№ докум.	Подп.	Дата	704-6-1 ТМ 14.00.03
Гл. инж. пр.		Новиков			Патрубок 420
Нач. отд.		Бунтин			
Нач. сект.		Каменский			
Рук. груп.		Дьяченко			
Н. контр.		Просвирова			
Разраб.		Леонтьев			

Лит.	Масса	Масшт.
	3,01	1:2
Лист	Листов 1	

Труба 89×3,5 ГОСТ 10704-76 / ВСт3сп ГОСТ 10705-76

ГИПРОНЕФТЕТРАНС г. Волгоград

Ф 446-03

Типовой проект 704-6-1 Альбом III

Инв. N подл. | Подпись и дата | Взам. инв. N | Инв. N дубл. | Подп. и дата

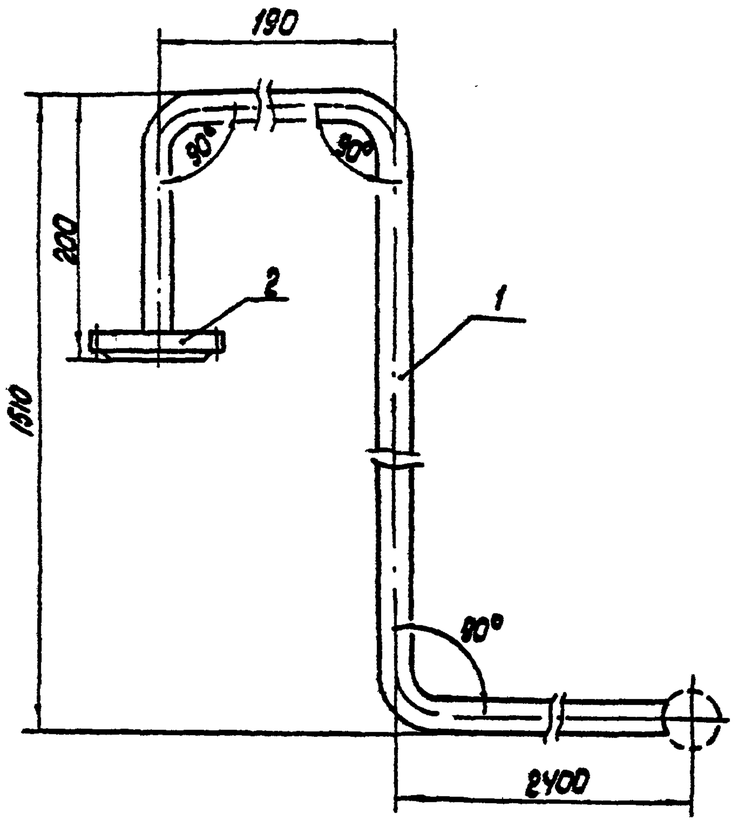

Изм.	Лист	N докум.	Подп.	Дата
Гл.ин.пр		Новиков		
Нач.от.		Бунтин		
Нач.сек.		Каменский		
Рук.гр.		Дьяченко		
Н.конт.		Просвирова		
Разраб.		Просвирова		

704-6-1 ТМ 15.00.00.СБ

Колено
Вантуза
Ду 10 / Ду 25

Лит.	Масса	Масшт.
	6.25	1:5
Лист	Листов 1	

ГИПРОНЕФТЕТРАНС
г. Волгоград

Типовой проект 704-6-1 Альбом III

Инв. N подл. | Подпись и дата | Взам. инв. N | Инв. N дубл. | Подп. и дата

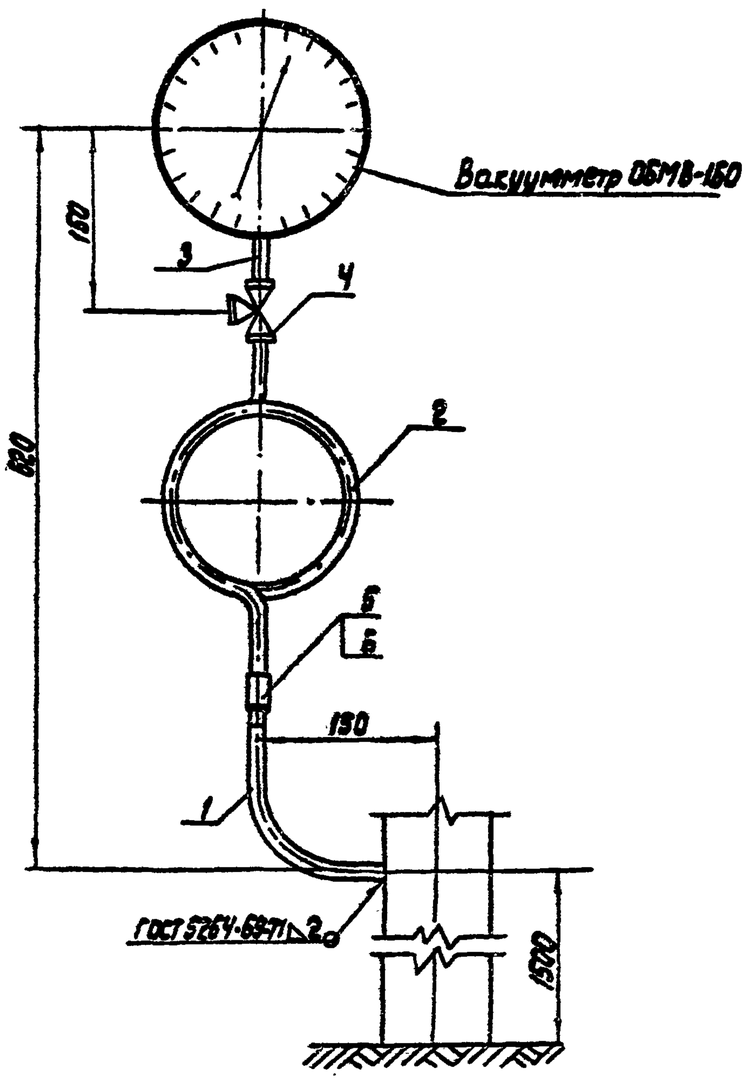

Изм.	Лист	N докум.	Подп.	Дата
Гл.ин.пр.		Новиков		
Нач.от.		Бунтин		
Нач.сек.		Каменский		
Рук. гр.		Дьяченко		
Н. конт.		Просвирова		
Разраб.		Гололобова		

704-6-1 ТМ 16.00.00.СБ

Установка
вакуумметра

Лит.	Масса	Масшт.
		1:5
Лист	Листов 1	

ГИПРОНЕФТЕТРАНС
г. Волгоград

Типовой проект 704-6-1 Альбом III

Инв. N подл. | Подпись и дата | Взам. инв. N | Инв. N дубл. | Подп. и дата

$R_z 40$ (√)

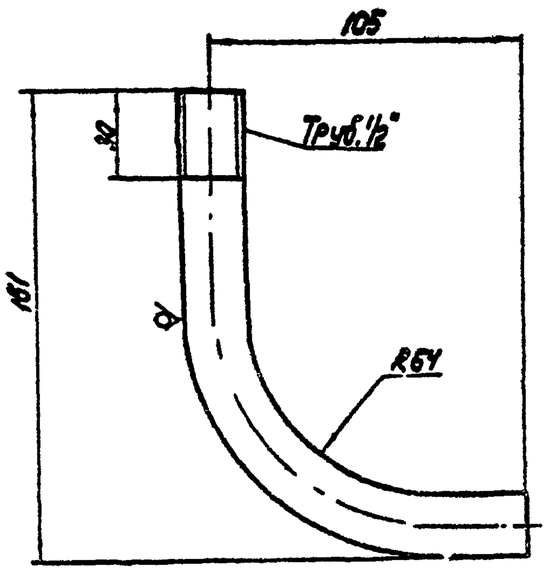

1. Неуказанные предельные отклонения размеров
2. Длина развертки - 193мм

Изм.	Лист	N докум.	Подп.	Дата
Гл. инж.		Новиков		
Нач.от.		Бунтин		
Нач. сек.		Каменский		
Рук. гр.		Дьяченко		
Н. конт.		Просвирова		
Разраб.		Гололобова		

704-6-1 ТМ 16.00.01

Воздушник

Лит.	Масса	Масшт.
	0.25	1:2
Лист	Листов 1	

Труба 15 ГОСТ 3262-75*

ГИПРОНЕФТЕТРАНС
г. Волгоград

Типовой проект 704-6-1 Альбом III

Инв. N подл. | Подпись и дата | Взам. инв. N | Инв. N дубл. | Подп. и дата

$R_z 40$ (√)

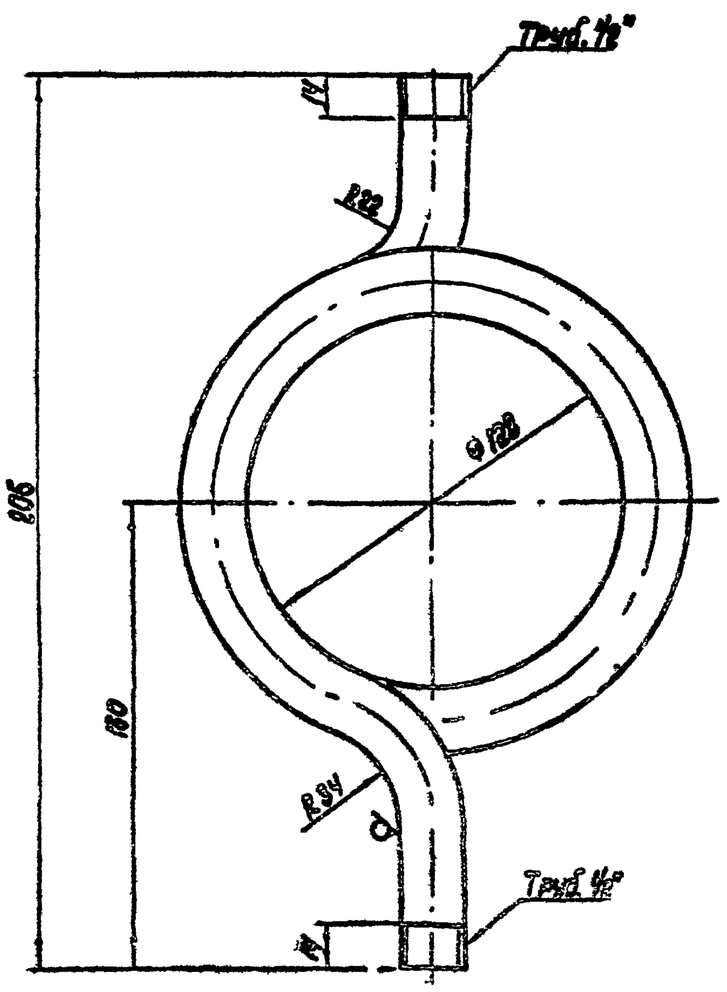

1. Неуказанные предельные отклонения размеров:
диаметров - по A_5, остальных - по CM_5
2. Длина развертки - 365 мм.

Изм.	Лист	N докум.	Подп.	Дата
Гл. инж.пр.		Новиков		
Нач.от.		Бунтин		
Нач.сек.		Каменский		
Рук. гр.		Дьяченко		
Н. конт.		Просвирова		
Разраб.		Гололобова		

704-6-1 ТМ 16.00.02

Воздушник

Лит.	Масса	Масшт.
	0.1	1:2
Лист	Листов 1	

Труба 15 ГОСТ 3262-75*

ГИПРОНЕФТЕТРАНС
г. Волгоград

СБ 748-03

Типовой проект 704-6-1 Альбом III

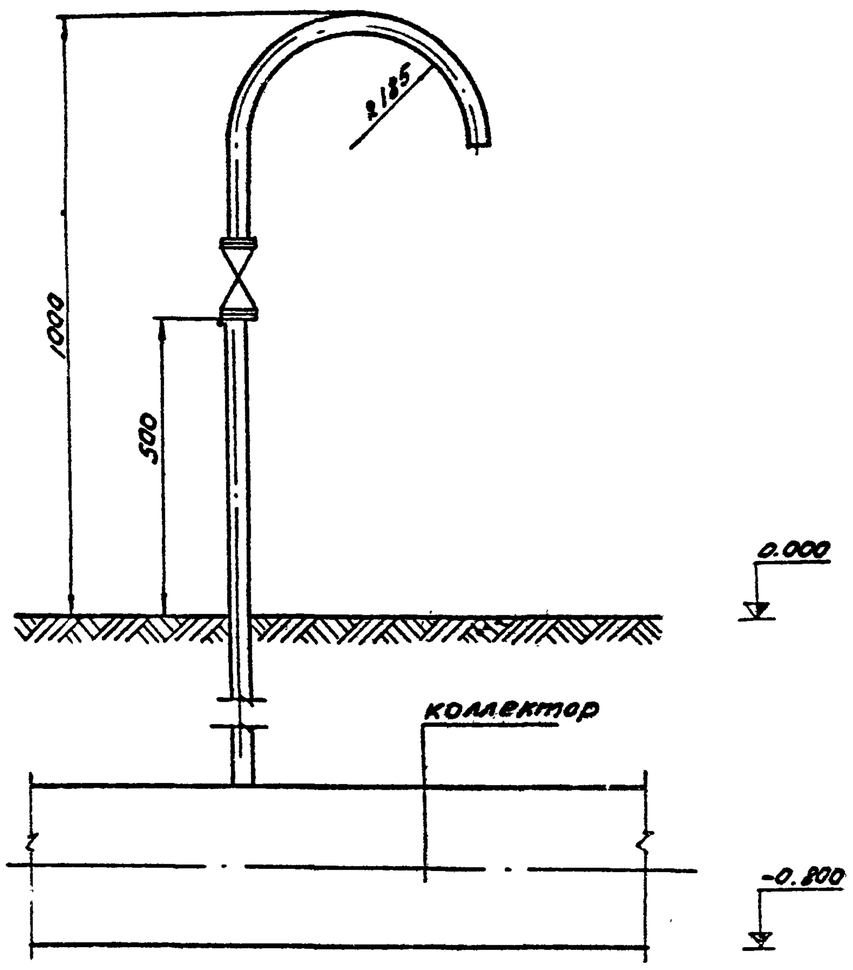

					704-6-1	ТМ 17.00.00.СБ		
Изм.	Лист	№ докум.	Подп.	Дата				
Гл.инж.пр.		Новиков			Воздушник	Лит.	Масса	Масштаб
Нач.отд.		Бунтин					5.39	1:10
Нач.сек.		Каменский				Лист	Листов	
Рук.гр.уп.		Дьяченко						
Н.контр.		Просвирова				ГИПРОНЕФТЕТРАНС г. Волгоград		
Разраб.		Волобобова						

Инв.№ подл. | Подп. и дата | Взам.инв.№ | Инв.№ дубл. | Подп. и дата

Типовой проект 704-6-1 Альбом III

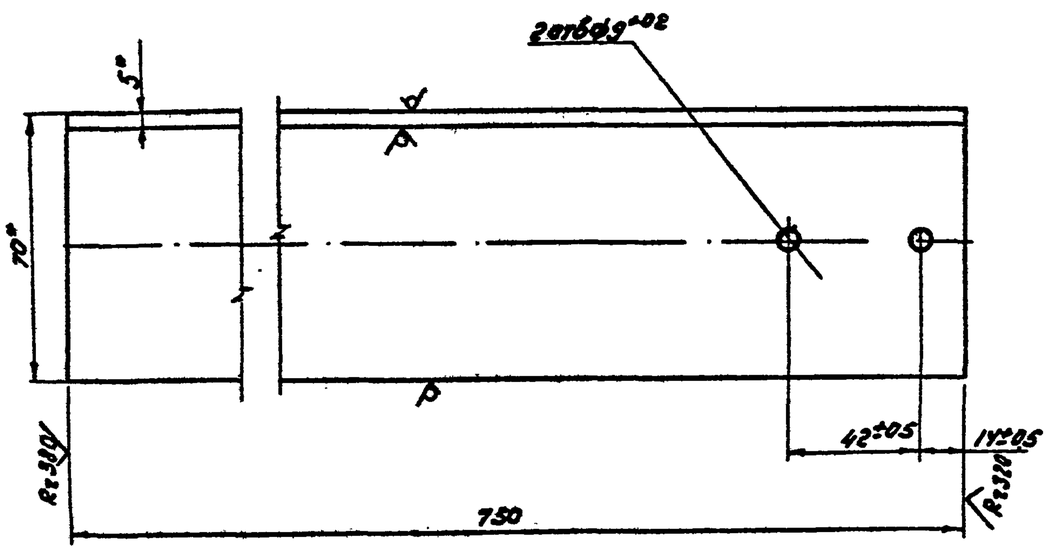

1.* Размеры для справок.

2. Неуказанные предельные отклонения размеров по СМ9.

					704-6-1	ТМ 00.00.01		
Изм.	Лист	№ докум.	Подп.	Дата				
Гл.инж.пр.		Новиков			Кронштейн Вантуза	Лит.	Масса	Масштаб
Нач.отд.		Бунтин					3.29	1:2
Нач.сек.		Каменский				Лист	Листов	
Рук.гр.уп.		Дьяченко						
Н.контр.		Просвирова			Уголок неравнобок 70×45×5 ГОСТ 8510-72* / Ст 3 ГОСТ 535-78	ГИПРОНЕФТЕТРАНС г. Волгоград		
Разраб.		Просвирова						

Типовой проект 704-6-1 Альбом III

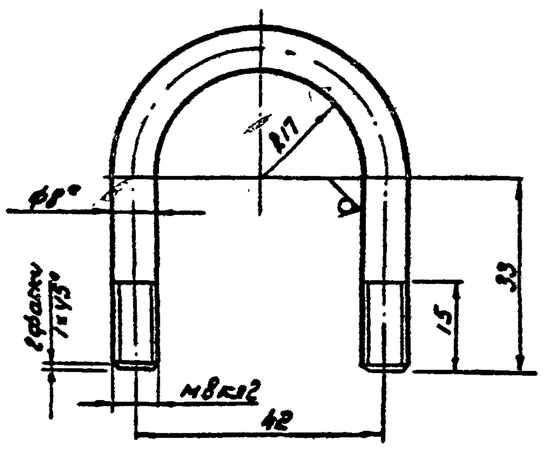

1.* Размер для справок.

2. Неуказанные предельные отклонения размеров:
по СМ5

3. Длина развертки 126мм.

					704-6-1	ТМ 00.00.02		
Изм.	Лист	№ докум.	Подп.	Дата				
Гл.инж.пр.		Новиков			Хомут	Лит.	Масса	Масштаб
Нач.отд.		Бунтин					0.05	1:1
Нач.сек.		Каменский				Лит	Листов 1	
Рук.гр.уп.		Дьяченко						
Н.контр.		Просвирова			Круг $\frac{8-в\ ГОСТ\ 2590-71^{*}}{Ст\ 3\ ГОСТ\ 535-78}$	ГИПРОНЕФТЕТРАНС г. Волгоград		
Разраб.		Волобобова						

Инв.№ подл. | Подп. и дата | Взам.инв.№ | Инв.№ дубл. | Подп. и дата

Типовой проект 704-6-1 Альбом III

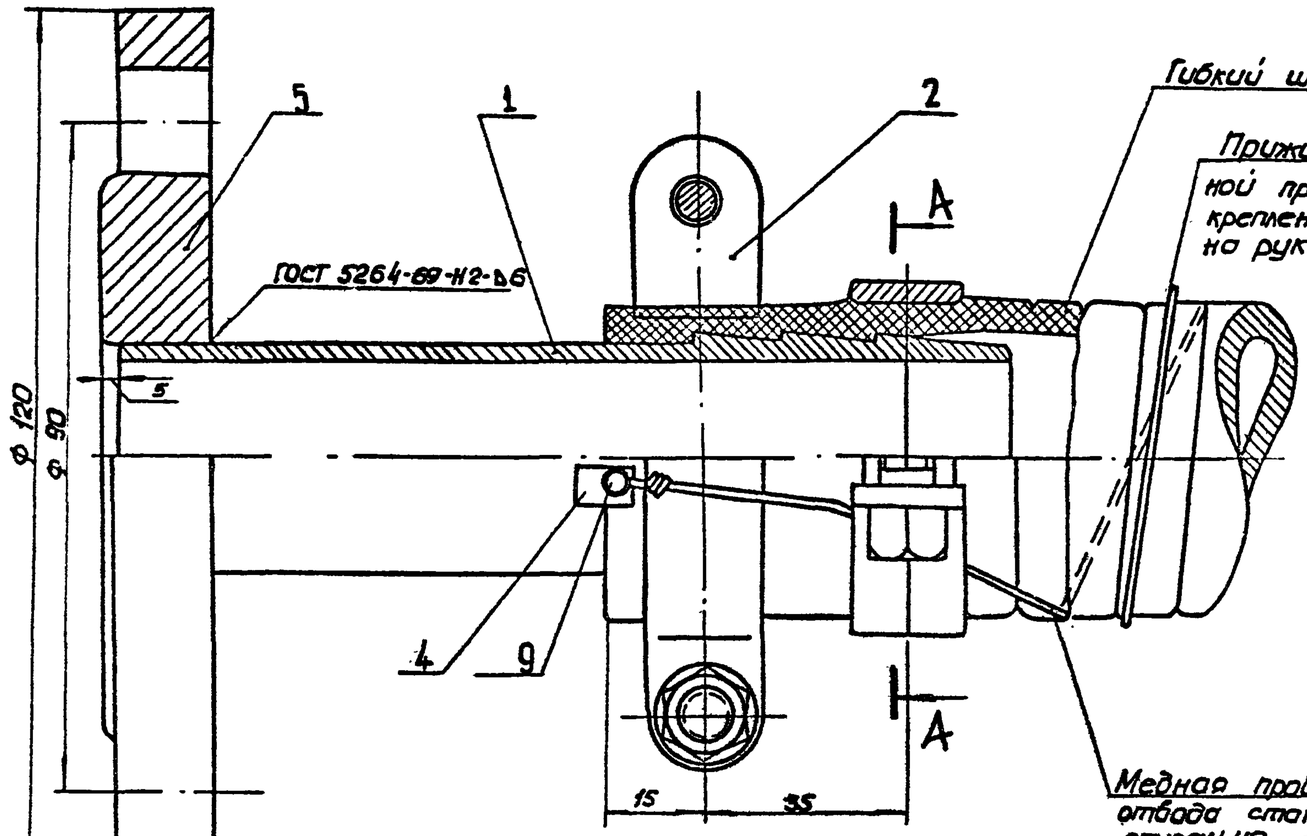

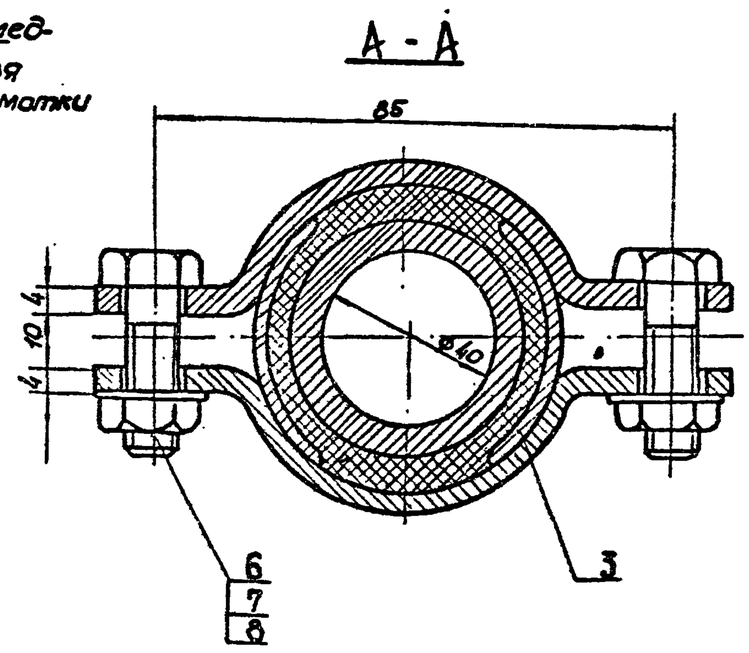

					ТМ 18.00.00 СБ 704-6-1	
Изм.	Лист	N докум.	Подпись	Дата	Присоединение рукава Ду 40	Лит. / Масса 1.92 / Масштаб 1:1; Лист 1 / Листов; Главнефтеснаб РСФСР ГИПРОНЕФТЕТРАНС г. Волгоград
Разраб		Федорова				
Пров		Каменский				
Н. контр		Ищенко				
Рук. гр.		Дьяченко				
Нач. отд		Бунтин				
Гл. инж. пр						

Типовой проект 704-6-1 Альбом III

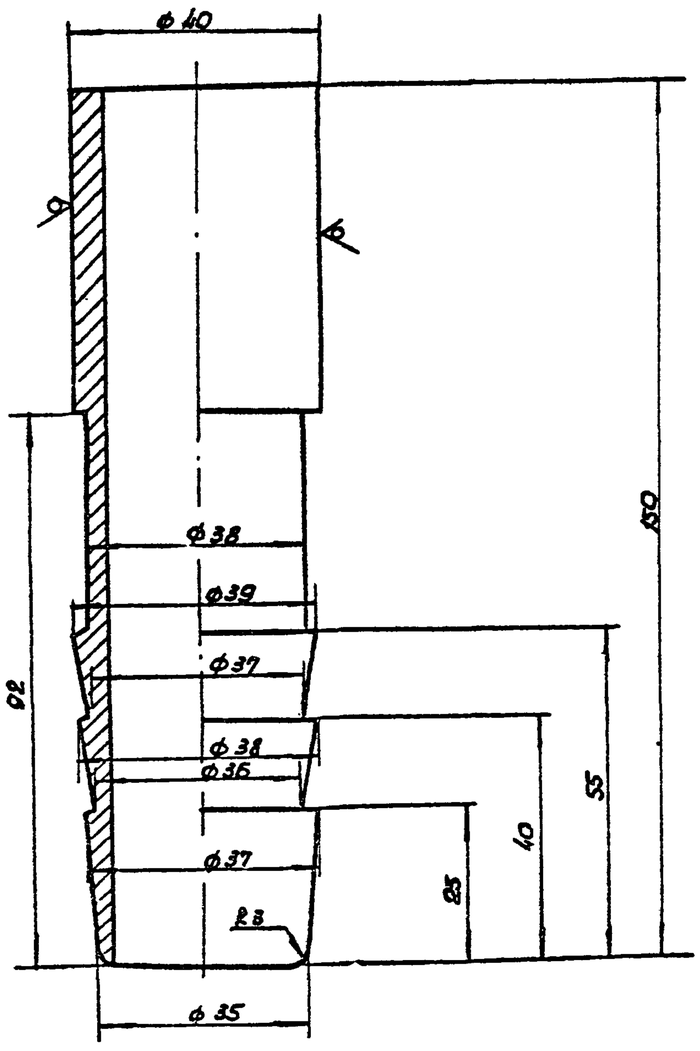

					704-6-1 ТМ 18.00 01	
Изм.	Лист	N докум.	Подпись	Дата	Ерш для рукава ф 40	Лит. / Масса 0,47 / Масштаб 1:1; Лист 1 / Листов; Главнефтеснаб РСФСР ГИПРОНЕФТЕТРАНС г. Волгоград
Разраб.		Федорова				
Пров		Каменский				
Н. контр		Ищенко				
Рук. гр		Дьяченко				
Нач. отд		Бунтин				
Гл. инж. пр		Новиков			Труба 40х4 ГОСТ 8734-75* В10 ГОСТ 8733-74*	

Типовой проект 704-6-1 Альбом III

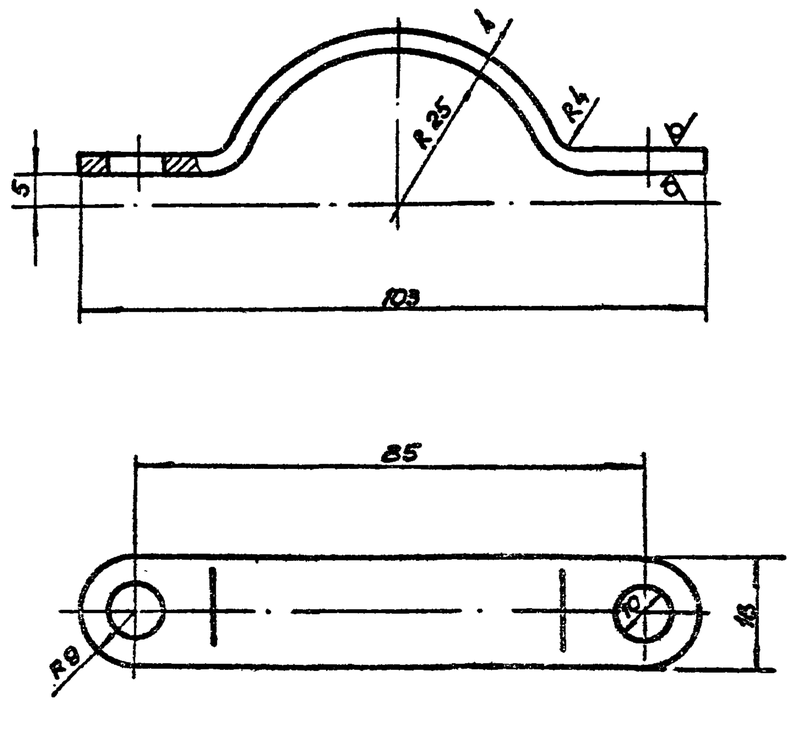

1. Острые кромки притупить
2. Для узла ТМ 19.00.00 СБ донную деталь меднить на глубину 1мм

Инв. N подл. | Подпись и дата

					704-6-1 ТМ 18.00.02	
Изм.	Лист	N докум.	Подпись	Дата	Полухомут	Лит. / Масса 0,08 / Масштаб 1:1; Лист 1 / Листов; Главнефтеснаб РСФСР ГИПРОНЕФТЕТРАНС г. Волгоград
Разраб		Федорова				
Пров.		Каменский				
Н. контр.		Ищенко				
Рук. гр.		Дьяченко				
Нач. отд		Бунтин				
Гл. инж. пр		Новиков			Полоса Б-2-4 = 18 ГОСТ 103-76 Ст3 ГОСТ 535-79	

Типовой проект 704-6-1 Альбом III

Инв.№ подл. | Подпись и дата | Взам. инв.№ | Инв.№ дубл. | Подпись и дата

Rz 80 (√)

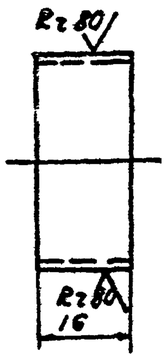

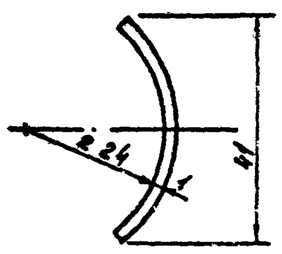

					704-6-1 ТМ 18.00.03			
Изм.	Лист	№ докум.	Подпись	Дата	Скоба защитная	Лит.	Масса	Масштаб
Разраб.		Федорова					0.005	1:1
Провер.		Каменский				Лист 1	Листов	
Н.контр.		Ищенко						
Рук.гр.		Дьяченко						
Нач.отд.		Бунтин			Лист 3 ГОСТ 19904-74 / Ст3 ГОСТ 16523-70*	Главнефтеспецстройпроект г. Волгоград		
Гл.инж.пр.		Новиков						

Типовой проект 704-6-1 Альбом III

Инв.№ подл. | Подпись и дата | Взам. инв.№ | Инв.№ дубл. | Подпись и дата

Rz 80 (√)

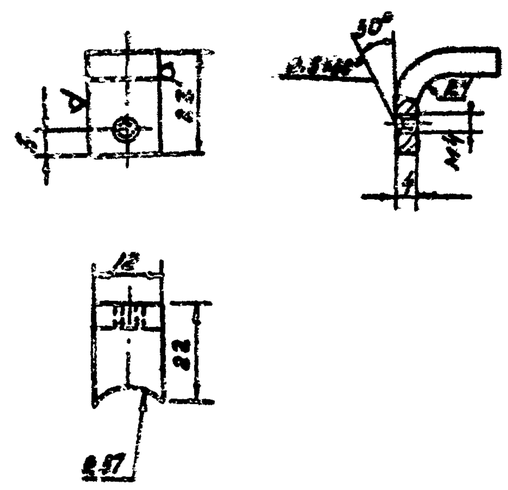

					704-6-1 ТМ 18.00.04			
Изм.	Лист	N докум.	Подпись	Дата	Лапа	Лит.	Масса	Масштаб
Разраб.		Федорова					0.018	1:1
Провер.		Каменский				Лист 1	Листов	
Н.контр.		Ищенко						
Рук.гр.		Дьяченко						
Нач.отд		Бунтин			Полоса Б-2-4×12 ГОСТ 103-76 / Ст3 ГОСТ 535-79	Главнефтеспецстройпроект г. Волгоград		
Гл.инж.пр.		Новиков						

Типовой проект 704-6-1 Альбом III

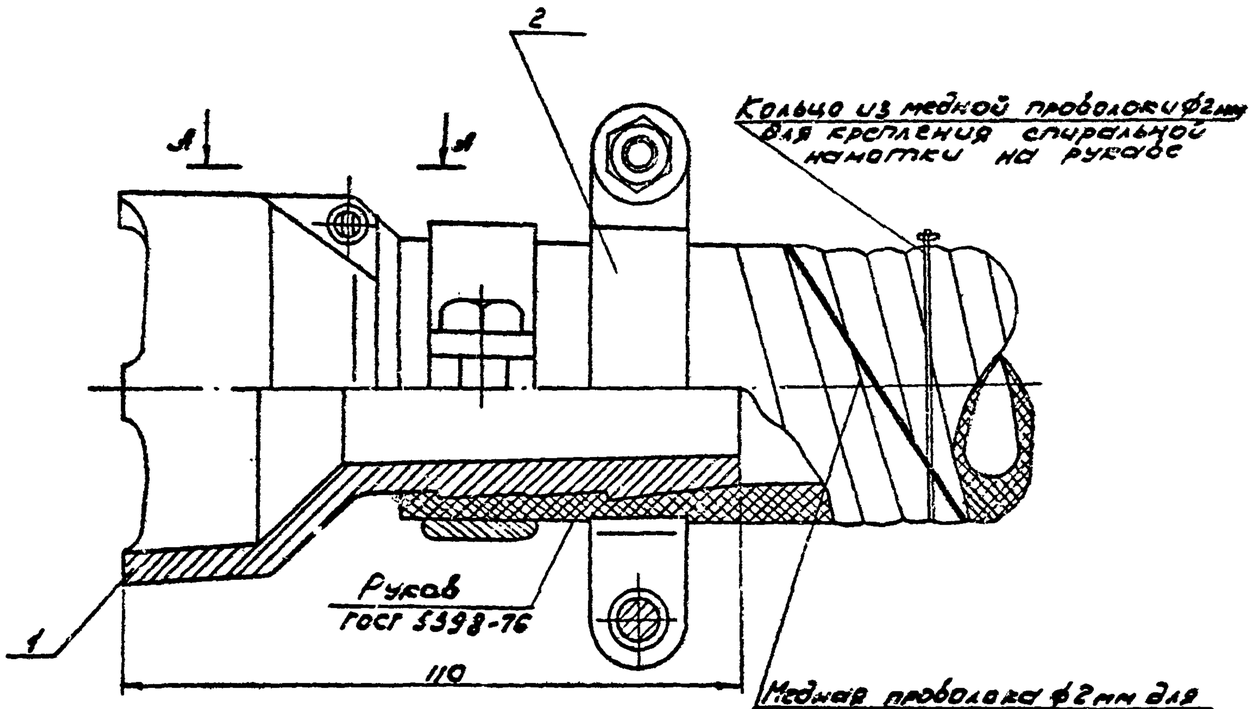

А - А

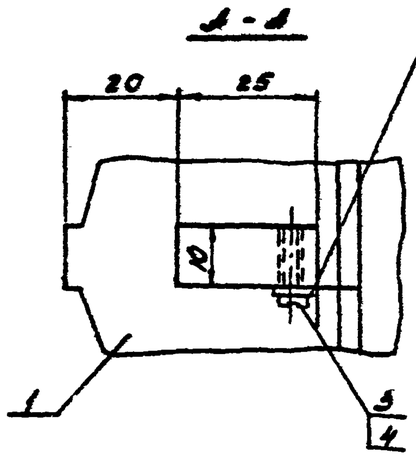

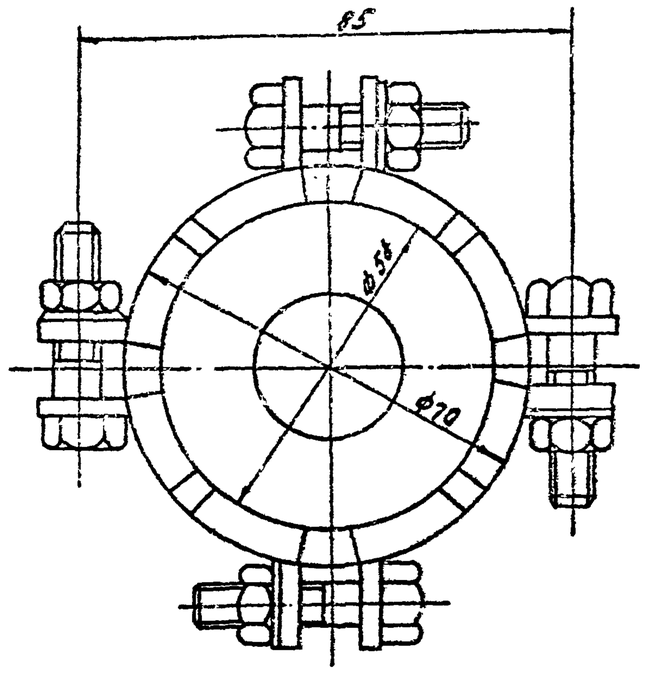

					704-6-1 ТМ 19.00.00.СБ			
Изм.	Лист	N докум.	Подпись	Дата	Присоединение наконечника к рукаву	Лит.	Масса	Масштаб
Разраб.		Федорова					0.58	1:4
Провер.		Каменский				Лист 1	Листов	
Н.контр.		Ищенко						
Рук.гр.		Дьяченко						
Нач.отд.		Бунтин				Главнефтеспецстройпроект г. Волгоград		
Гл.инж.пр.		Новиков						

Ср 448-03

Типовой проект 704-6-1 Альбом III

Вид снизу

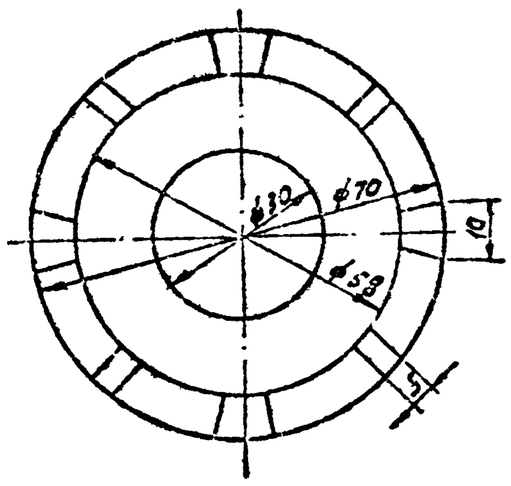

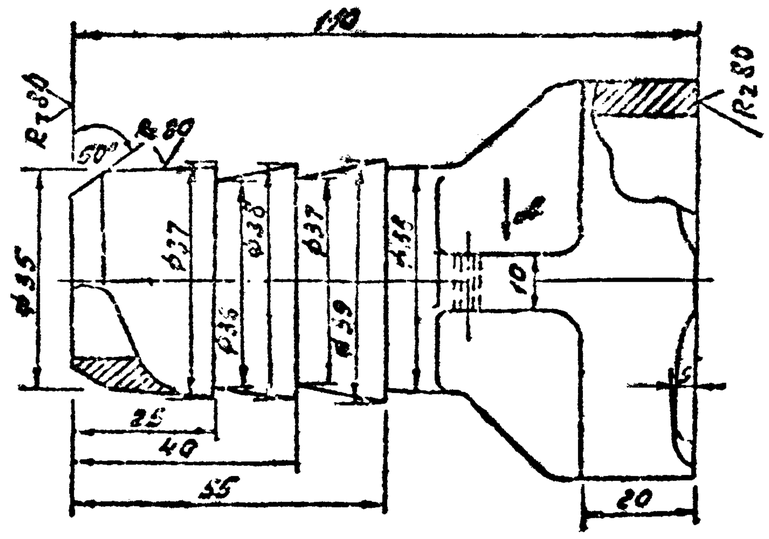

Вид ф

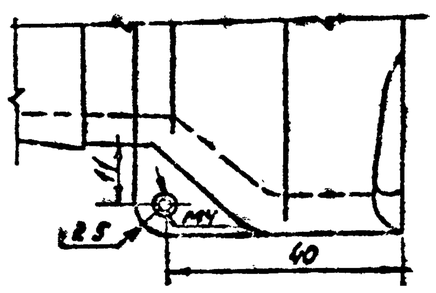

					704-6-1 ТМ 19.00.01
Изм.	Лист	№ докум.	Подпись	Дата	Наконечник
Разраб.	Федорова				
Провер.	Каменский				
Н.контр.	Ищенко				
Рук.гр.	Дьяченко				
Нач.отд.	Бунтин				
Гл.инж.пр.	Новиков				

Лит. | Масса 0.26 | Масштаб 1:1

Лист 1 | Листов

Лавкоатесная рефер

ГИПРОНЕФТЕТРАНС г. Волгоград

АЛ2 ГОСТ 2685-75*

Типовой проект 704-6-1 Альбом III

Формат	Зона	Поз.	Обозначение	Наименование	Кол.	Примечание
				Документация		
12			ТМ 18.00.00.СБ	Сборочный чертеж		
				Детали		
11		1	ТМ 18.00.01	Ерш для рукава	1	
11		2	ТМ 18.00.02	Полухомут	4	
11		3	ТМ 18.00.03	Скоба защитная	2	
11		4	ТМ 18.00.04	Лапа	1	
				Стандартные изделия		
		5		Фланец		
				ГОСТ 1255-67 *	1	
		6		Болт М 8×30.58		
				ГОСТ 7798-70 *	4	
		7		Гайка М 8.5		
				ГОСТ 5915-70 *	4	
		8		Шайба 8		
				ГОСТ 11371-78	4	
		9		Винт М 4×12		
				ГОСТ 17475-72 *	1	

Изм.	Лист	№ докум.	Подп.	Дата	704-6-1 ТМ 18.00.00.
Разраб.	Федорова				Присоединение рукава Ду 40
Рук.гр.	Заболотнев				
Нач.сект.	Каменский				
Нач.отд.	Бунтин				
Гл.инж.пр.	Новиков				

Лит. | Лист 1 | Листов 1

ГИПРОНЕФТЕТРАНС г. Волгоград

Типовой проект 704-6-1 Альбом III

Формат	Зона	Поз.	Обозначение	Наименование	Кол.	Примечание
				Документация		
12			ТМ 19.00.00.СБ	Сборочный чертеж		
				Детали		
12		1	ТМ 19.00.01	Наконечник	1	
		2	ТМ 18.00.02	Полухомут	4	Мешить на глубину 0.5мм
				Стандартные изделия		
		3		Винт М 4×12		
				ГОСТ 17475-72 *	1	
		4		Шайба 4		
				ГОСТ 11371-78	1	
		5		Болт 8×30.58		Мешить на глубину 0.2мм
				ГОСТ 7798-70 *	4	
		6		Гайка М 8.5		
				ГОСТ 5915-70 *	4	
		7		Шайба 8		
				ГОСТ 11371-78	4	

Изм.	Лист	№ докум.	Подп.	Дата	704-6-1 ТМ 19.00.00
Разраб.	Федорова				Присоединение наконечника к рукава
Рук.гр.	Заболотнев				
Нач.сек.	Каменский				
Нач.отд.	Бунтин				
Гл.инж.пр.	Новиков				

Лит. | Листов 1 | Листов 1

ГИПРОНЕФТЕТРАНС г. Волгоград

СР 448-03