ТИПОВОЙ ПРОЕКТ
904-1-74.87

КОМПРЕССОРНАЯ СТАНЦИЯ
АВТОМАТИЗИРОВАННАЯ ОТДЕЛЬНО СТОЯЩАЯ
5 К - 12 А
ПРОИЗВОДИТЕЛЬНОСТЬЮ 60 $М^3$/МИН ВОЗДУХА
С ВАРИАНТАМИ ДЛЯ БЛОКИРОВАНИЯ

АЛЬБОМ 6
СТРОИТЕЛЬНЫЕ КОНСТРУКЦИИ И ИЗДЕЛИЯ

ЦИТП инв.№ 9838/6

ТИПОВОЙ ПРОЕКТ
904-1-74.87

КОМПРЕССОРНАЯ СТАНЦИЯ АВТОМАТИЗИРОВАННАЯ ОТДЕЛЬНО СТОЯЩАЯ 5К-12А ПРОИЗВОДИТЕЛЬНОСТЬЮ 60 $М^3$/МИН ВОЗДУХА С ВАРИАНТАМИ ДЛЯ БЛОКИРОВАНИЯ

АЛЬБОМ 6

ОСУДАРСТВЕННЫМИ ИНСТИТУТАМИ :
РМАШ – АЛЬБОМЫ 1,2,3,4,7,8,10
ІРОМСТРОЙНИИПРОЕКТ – АЛЬБОМЫ 1,5,6,7,9,10

УТВЕРЖДЕН И ВВЕДЕН В ДЕЙСТВИЕ МИНСТРОЙ-ДОРМАШЕМ СССР ПРИКА-ЗОМ N°307 ОТ 20.05 1987 г.

АВНЫЙ ИНЖЕНЕР ИНСТИТУТА В.Р. НИКИТЕНКО
АВНЫЙ ИНЖЕНЕР ПРОЕКТА Г.В. ОСТАШЕВСКИЙ

КФ ЦИТП инв. № 9653/6

Типовой проект 904-1-74.87 -КЖИ Альбом 6

Формат	Обозначение	Наименование	Стр	Примечание
А3	ТП 904-1- -КЖИ-100	Балка 1БСД9-4АТV̄т-1	3	
А4	-200	Колонна К42-3-1	4	
А4	-201	" К42-3-2	4	
А4	-301	Плита 1ПВ14-2АТV̄IIп-60пфг-200п-1	5	
А4	-202	Колонна К42-3-3	5	
А3	-203	" 1КФ49-1-1	6	
А3	-300	Плита (1ПГ-2АТV̄IIп-60пфг-200п-1.	7	
		" 1ПГ-2АТV̄IIп-60пфг-200п-2)		
А3	-400	Панель стеновая (ПС60.12.2А-31-1	8	
		" ПС60.12.2А-31-2)		
А4	-401	" ПС60.12.2.0-2А-31-3	9	
А4	-402	" ПС30.12.2.0-6А-1	9	
А3	-403	" ПС1	10	
А3	-404	" ПС1-1	11	
А3	-405	" ПС1-2	12	
А4	А6-5-1	Лоток А6-5-1	13	
А4	-406	Панель стеновая 2ПС8.12.2.0-А-72-1	13	
А4	А7д-5-1	Лоток А7д-5-1	14	
А4	А8д-5-1	" А8д-5-1	14	
А3	А34-3-1	" А34-3-1	15	
А3	А34-3-2	" А34-3-2	16	
А3	А34-3-3	" А34-3-3	17	
А3	А34-5а-1	" А34-5а-1	18	
А3	А34-5а-2	" А34-5а-2	19	
А3	А34-5а-3	" А34-5а-3	20	
А3	-ФБ1	Балка фундаментная ФБ1	21	
А3	-П5д-5-1	Плита (П5д-5-1, П7д-3-1, П10д-3-1)	22	
А3	-П26-3-1	" (П26-3-1, П26-3-2)	23	
А4	-ТТ	Технические требования к изготовлению арматурных и закладных изделий	24	
А4	-МН1	Изделие закладное (МН1, МН2, МН4)	24	
А4	-МН3	" МН3	25	

Формат	Обозначение	Наименование	Стр	Примечание
А4	ТП 904-1- -КЖИ-МС1	Изделие соединительное МС1	25	
А4	-МС2	" МС2	26	
А4	-МС3	" МС3	26	
А4	-МС4	" МС4	27	
А4	-МС5	" МС5	27	
А4	-МС6	" МС6	28	
А4	-МС7	" МС7	28	
А4	-КП2	Каркас пространственный КП2	29	
А4	-МС8	Изделие соединительное МС8	29	
А4	-КП1	Каркас пространственный КП1	30	
А4	-КР1	Каркас плоский КР1	30	
А4	-КР2	" КР2	31	
А4	-КР3	" КР3	31	
А3	-С1	Сетка арматурная (С1-С7)	32	
А3	-СФ1	Стойка фахверка СФ1	33	
А4	-КР4	Каркас плоский (КР4, КР5)	34	

Взам.инв.№ | Подпись и дата | Инв.№подл.

Привязан

Инв. №

9653/6 2

Гл.техн.	Растерева		
Ведущ.	Макарова		
Рук.гр.	Моргунов		
Гл.спец.	Остапенко		
Нач.отд.	Саакьянц		
Нормоконтр.	Коротенко		

ТП 904-1-74.87 -КЖИ-ДО

Содержание альбома

Стадия	Лист	Листов
РП	I	I

ГОССТРОЙ СССР
РОСТОВСКИЙ ПРОМСТРОЙНИИПРОЕКТ

ФОРМАТ	ЗОНА	ПОЗ.	ОБОЗНАЧЕНИЕ	НАИМЕНОВАНИЕ	КОЛ.	ПРИМЕЧАНИЕ
				Сборочные единицы		
			1.462.1-10/80 вып.1	Балка 1БСД9-4АТ$\underline{V}$Т	1	
		1	1.400-6/76 вып.1	Изделие закладное М4-3	2	
		2		то же М4-1	2	
		3		" М4-23-1	2	

Остальное смотрите балку 1БСД9-4АТ$\underline{V}$Т серии 1.462.1-10/80 вып.1
Индекс (А) нанести несмываемой краской.

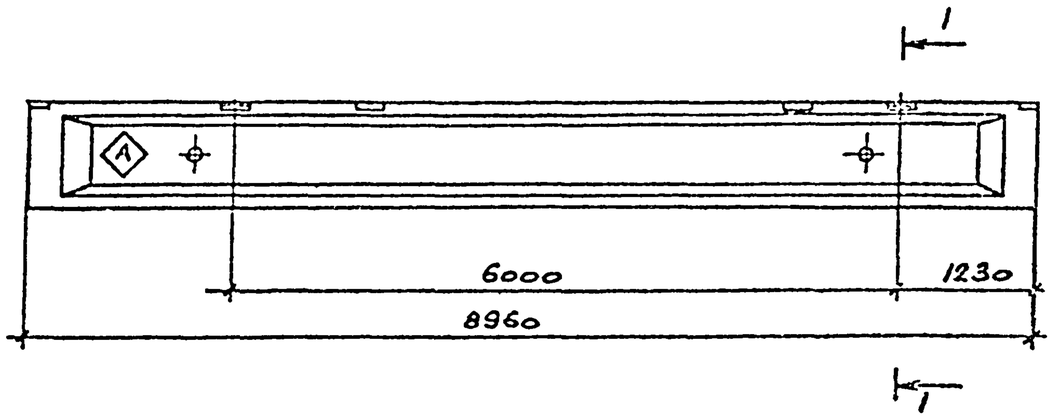

1 - 1

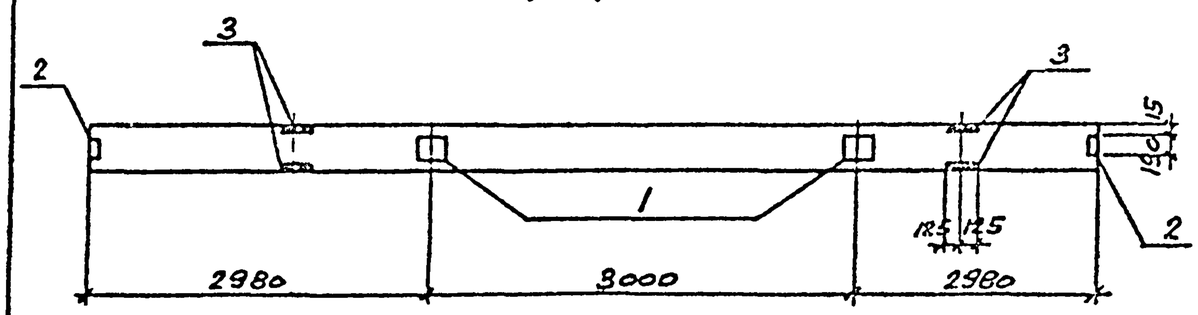

Ведомость расхода стали на дополнительные закладные изделия, кг

Марка элемента	Изделия закладные												Всего
	Арматура класса А-$\underline{III}$				Прокат марки ВСТ3кп2								
	ГОСТ 5781-82				ГОСТ 103-76				ГОСТ 8510-72				
	ф8	ф10		Итого	δ=6			Итого	∟ 63×5			Итого	
1БСД9-4АтVТ-1	0.6	1.4		2.0	7.0			7.0	6.2			6.2	15.2

Альбом 6

Типовой проект 904-1-74.87-КЖИ

Взам.инв.№ | Подпись и дата | Инв.№подл.

Привязан

Инв. №

9653/6 3

ТП 904-1-74.87 -КЖИ-100

Сттехн	Растеряева	
Ст.инж	Толмачева	
Вединж	Макарова	
Рук.гр	Моргунов	
Глспец	Остапевский	
Начотд	Саакьянц	
Инжинж	Коротенко	

Балка 1БСД9-4АтУТ-1

Стадия	Масса	Масштаб
РП	2750	1:50
Лист	Листов 1	

Госстрой СССР РОСТОВСКИЙ ПРОМСТРОЙНИПРОЕКТ

ФОРМАТ А3

Типовой проект 904-1-74.87-КЖИ Альбом 6

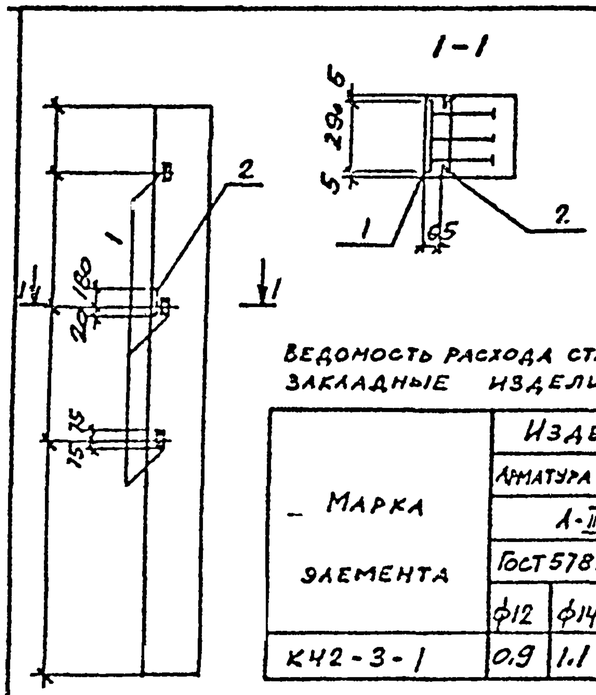

Ведомость расхода стали на дополнительные закладные изделия.

Марка элемента	Изделия закладные								Всего
	Арматура класса А-III			Прокат марки ВСТ3кп2					
	ГОСТ 5781-82			ГОСТ 8509-72			ГОСТ 103-76		
	ф12	ф14	Итого	L 63×5		Итого	б=10	Итого	
К42-3-1	0.9	1.1	2.0	4.5		4.5	5.4	5.4	11.9

Формат	Зона	Поз.	Обозначение	Наименование	Кол.	Примечание
				Сборочные единицы		
			1.423-3 вып.1	Колонна К42-3	1	
		1	1.400-6/76 вып.1	Изделие закладное М1-13	3	
		2	1.400-6/76 вып.1	то же М1-11-4	1	

Остальное смотрите колонну К42-3 серии 1.423-3 вып.1

9653/6

Привязан

Инв. №

Взамен инв. № | Подпись и дата | Инв. № подл.

ТП 904-1-74.87 -КЖИ-200

Стехн	Растерягина		
Ст.инж	Толмачев		
Ведущ	Макарова		
Рук.гр	Моргунов		
Гл.спец	Остапенко		
Нач.отд	Скакьянц		
Н.контр	Коротенко		

Колонна К42-3-1

Стадия	Масса	Масштаб
РП	1100	-
Лист	Листов 1	

Госстрой СССР Ростовский Промстройниипроект

Формат А4

Типовой проект 904-1-74.87 Альбом 6

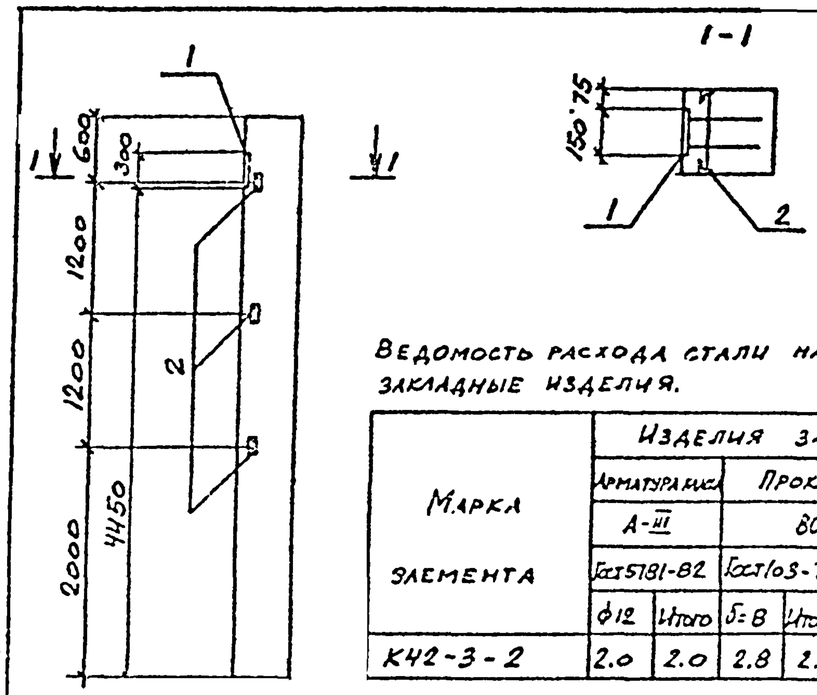

Ведомость расхода стали на дополнительные закладные изделия.

Марка элемента	Изделия закладные						Всего
	Арматура класса А-III		Прокат марки ВСТ3кп2				
	ГОСТ 5781-82		ГОСТ 103-76		ГОСТ 8509-72		
	ф12	Итого	б=8	Итого	L 63×5	Итого	
К42-3-2	2.0	2.0	2.8	2.8	4.5	4.5	9.3

Формат	Зона	Поз.	Обозначение	Наименование	Кол.	Примечание
				Сборочные единицы		
			1.423-3 вып.1	Колонна К42-3	1	
		1	1.400-15 вып.1	Изделие закладное М135-5	1	
		2	1.400-6/76 вып.1	то же М1-13	3	

Остальное смотрите колонну К42-3 серии 1.423-3 вып.1

4

9653/6

Привязан

Инв. №

Взамен инв. № | Подпись и дата | Инв. № подл.

ТП 904-1-74.87 -КЖИ-201

Стехн	Растерягина		
Ст.инж	Толмачев		
Ведущ	Макарова		
Рук.гр	Моргунов		
Гл.спец	Остапенко		
Нач.отд	Скакьянц		
Н.контр	Коротенко		

Колонна К42-3-2

Стадия	Масса	Масштаб
РП	1100	-
Лист	Листов 1	

Госстрой СССР Ростовский Промстройниипроект

Формат А4

Типовой проект 904-1-74.87-КЖИ Альбом 6

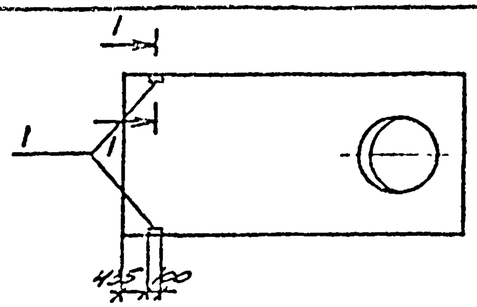

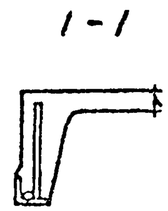

Формат	Зона	Поз	Обозначение	Наименование	Кол.	Примечание
				Сборочные единицы		
			ГОСТ 22701.2-77* 1.465.1-10/82 вып. 1	Плита 1П314-2АтVIIП-60ПФГ-200П	1	
		1	ГОСТ 22701.5-77*	Изделие закладное М9	2	

Ведомость стали на дополнительные закладные изделия, кг

Марка элемента	Изделия закладные											Всего
	Арматура класса					Прокат марки						
	А-III					ВСт3кп2						
	ГОСТ 5781-82					ГОСТ 8509-72						
	ф10	ф14			Итого	L70x8					Итого	
1П314-2АтVIIП-60ПФГ-200П	0.6	0.2			0.8	1.7					1.7	2.5

Остальное смотрите плиту 1П314-2АтVIIП-60ПФГ-200П по серии 1.465.1-10/82 вып. 1.

Привязан

Инв. №

9653/6

Взам. инв. № | Подпись и дата | Инв. № подл.

Стт.техн	Растеряева		
Ст.инж	Толмачева		
Ведущ.инж	Макарова		
Рук.гр	Моргунов		
Гл.спец	Осташевский		
Нач.отд	Саакьянц		
Н.контр	Коротенко		

ТП 904-1-74.87 -КЖИ-301

Плита 1ПВ14-2АтVIIП-60ПФГ-200П-1

Стадия	Масса	Масштаб
РП	3310	-
Лист	Листов 1	

Госстрой СССР РОСТОВСКИЙ ПРОМСТРОЙНИИПРОЕКТ

ФОРМАТ А4

Типовой проект 904-1-74.87-КЖИ Альбом 6

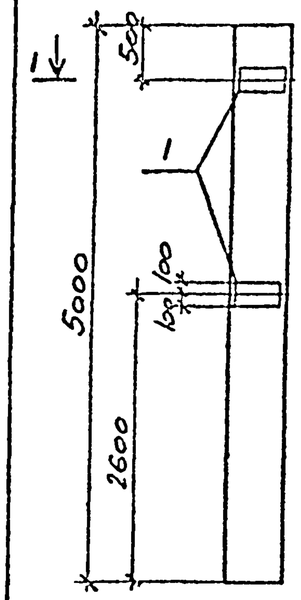

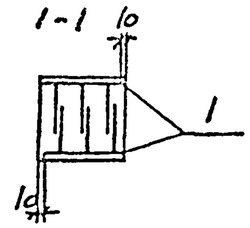

Ведомость расхода стали на дополнительные закладные изделия.

Марка элемента	Изделия закладные						Всего
	Арматура класса			Прокат марки			
	А-III			ВСт3кп2			
	ГОСТ 5781-82			ГОСТ 103-76			
	ф12		Итого	δ=10		Итого	
К42-3-3	5.6		5.6	18.4		18.4	24.0

Формат	Зона	Поз	Обозначение	Наименование	Кол.	Примечание
				Сборочные единицы		
			1.423-3 вып.1	Колонна К42-3	1	
		1	1.400-6/76 вып. 1	Изделие закладное М1-12	4	

Остальное смотрите колонну К42-3 серии 1.423-3 вып. 1.

Привязан

Инв. №

9653/6 5

Взам. инв. № | Подпись и дата | Инв. № подл.

Стт.техн	Растеряева		
Ст.инж	Толмачева		
Ведущ.инж	Макарова		
Рук.гр	Моргунов		
Гл.спец	Осташевский		
Нач.отд	Саакьянц		
Н.контр	Коротенко		

ТП 904-1-74.87 -КЖИ-202

Колонна К42-3-3

Стадия	Масса	Масштаб
РП	1100	-
Лист	Листов 1	

Госстрой СССР РОСТОВСКИЙ ПРОМСТРОЙНИИПРОЕКТ

ФОРМАТ А4

Альбом 6

Типовой проект 904-1-74.87-КЖИ

Ведомость расхода стали на закладные изделия, кг.

Марка элемента	Изделия закладные																														Всего
	Арматура класса												Прокат марки																		
	А-I						А-III						ВСТ3кп2																		
	ГОСТ 5781-82												ГОСТ 103-76																		
	ф6				Итого	ф10	ф12	ф14				Итого	б=8	б=10						Итого	L63x5	L90x6							Итого		
1КФ49-1-1	0.1				0.1	1.3	2.4	0.5				4.2	5.7	7.8						13.5	4.2	4.2							8.4		26.2

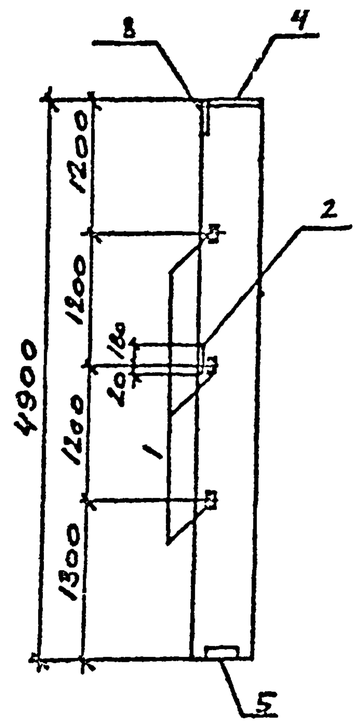

Формат	Зона	Поз.	Обозначение	Наименование	Кол.	Примечание
				Сборочные единицы		
			1.427-3 вып.1	Колонна 1КФ49-1	1	
		1	1.427.1-3 вып. 2	Изделие закладное МН28	3	
		2		То же МН19	1	
		3		" МН1	1	
		4		" МН2	1	
		5		" МН7	1	

Остальное смотрите колонну 1КФ49-1 серии 1.427-3 вып.1
Примеры установки МН1, МН2, МН7, МН19, МН28 даны в серии 1.427-3 вып.1

Привязан

Инв. №

9653/6 6

ТП 904-I-74.87 -КЖИ-203

Стадия	Масса	Масштаб
РП	1100	1:50
Лист	Листов	

Колонна 1КФ 49-I-I

Госстрой СССР РОСТОВСКИЙ ПРОМСТРОЙНИПРОЕКТ

Ст.техн	Растеряева	
Ст.инж	Тормачева	
Ведущ	Макарова	
Рук.гр	Моргунов	
Гл.спец	Осташевский	
Нач.отд	Свяжин	
Н.контр	Коротенко	

Инв.№ подл. | Подпись и дата | Взамен инв.№

Формат А3

Формат	Зона	Поз.	Обозначение	Наименование	Кол. уч. 1	2		Примечание
				Сборочные единицы				
			1.465-10/82 вып.1 ГОСТ 22701.1-77*	Плита 1ПГ-2АтVIIП-60ПФГ-200П	1	1		
		1	ГОСТ 22701.5-77*	Изделие закладное М8	4	4		
		2		то же М9		2		

Остальное смотрите плиты 1ПГ-2АтVIIП-60ПФГ-200П по серии 1.465-10/82 вып.1

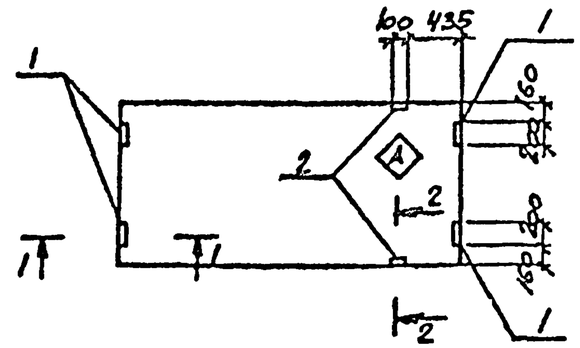

Индекс (A) нанести несмываемой краской.

1-1

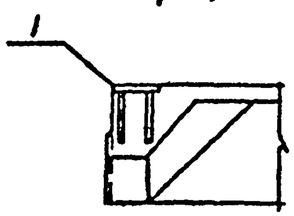

2-2

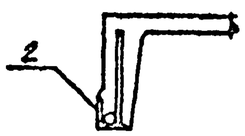

Марка	Номер на исполн.
1ПГ-2АтVIIП-60ПФГ-200П-1	1
1ПГ-2АтVIIП-60ПФГ-200П-2	2

Ведомость расхода стали на дополнительные закладные изделия, кг

Марка элемента	Изделия закладные										Всего
	Арматура класса А-III ГОСТ 5781-82				Прокат марки ВСТ3кп2 ГОСТ 103-76			ГОСТ 8509-72			
	ф10	ф14		Итого	б=8		Итого	L 70x8		Итого	
1ПГ-2АтVIIП-60ПФГ-200П-1	1.6			1.6	5.2		5.2				6.8
1ПГ-2АтVIIП-60ПФГ-200П-2	2.2	0.2		2.4	5.2		5.2	1.7		1.7	9.3

Типовой проект 901-1-7к87-кнч Альбом 6

Инв.№ подл. | Подпись и дата | Взам.инв.№

Привязан

Инв. №

9653/6 7

ТП 901-1-74.87-КЖИ-300

Сттехн	Растеряева		
Ст.инж	Толмачева		
Ведущ	Макарова		
Рук.гр	Моргунов		
Глспец	Остапенко		
Начотд	Саакьянц		
Нконтр	Коротенко		

Плита (1ПГ-2АтVIIП-60ПЪГ-200П-1, 1ПГ-2АтVIIП-60ПЪГ-200П-2)

Стадия	Масса	Масштаб
РП	2740	-
Лист	Листов Т	

Госстрой СССР Ростовский Промстройниипроект

Формат А3

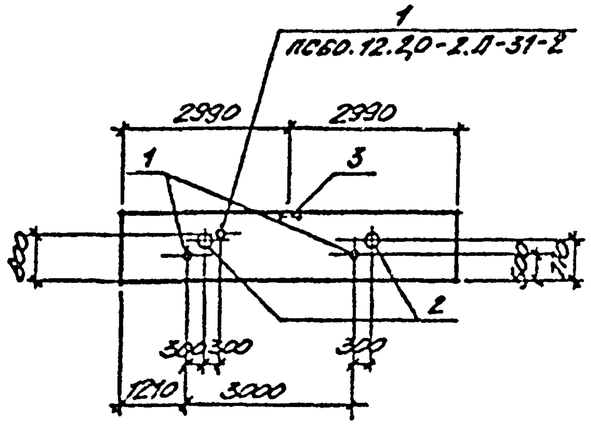

ФОРМАТ	ЗОНА	ПОЗ	ОБОЗНАЧЕНИЕ	НАИМЕНОВАНИЕ	КОЛ. НА ИСПОЛН. 1	2			ПРИМЕЧАНИЕ
				Сборочные единицы					
			1.030.1-1 Вып. 1-1, 0-3	ПС60.12.2,0-2.Л-31	1	1			
		1	5.900-2	Сальник Ду50 ℓ=200	2	3			
		2	5.900-2	Сальник Ду80 ℓ=200	2	2			
		3	1.030.1-1 Вып. 1-3	Изделие закладное М9	1	1			

Остальное смотрите панель ПС60.12.2,0-2Л-31 по серии 1.030.1-1 Вып. 1-1, 0-3

Марка	Номер на исполн.
ПС60.12.2,0-2.Л-31-1	1
ПС60.12.2,0-2.Л-31-2	2

Ведомость расхода стали на дополнительные закладные изделия, кг

Марка элемента	Изделия закладные												Всего
	Арматура класса АII				Прокат марки ВСт3кп2								
	ГОСТ 5781-82				ГОСТ 19903-74			ГОСТ 3262-75			ГОСТ 2590-71		
	Ø10			Итого	δ=8	δ=10	Итого	Тр 100х4,5	Тр 125х4,5	Итого	Ø7	Итого	
ПС60.12.2,0-2.Л-31-1	0,4			0,4	1.0	5.8	6.8	4.8	6.0	10.8	1.5	1.3	19,3
ПС60.12.2,0-2.Л-31-2	0,4			0,4	1.0	7.1	8.1	7.2	6.0	13.2	1.6	1.6	23,3

Типовой проект 904-1-74.87 -КЖИ Альбом 6

Взам.инв.№ | Подпись и дата | Инв.№подл

Привязан

Инв №

9653/6 8

ТП 904-I-74.87 -КЖИ-400

Инж.	Гудков	
Ст.инж.	Толмачева	
Вединж.	Макарова	
Рук.гр.	Моргунов	
Гл.спец.	Осташевский	
Нач.ОСП	Саакьянц	
Н.контр.	Коротенко	

Панель стеновая (ПС60.12.2.л-31-1, ПС60.12.2.л-31-2)

Стадия	Масса	Масштаб
РП	2020	
Лист	Листов	

Госстрой СССР РОСТОВСКИЙ ПРОМСТРОЙНИИПРОЕКТ

Формат А3

Альбом 6

Типовой проект 904-1-74.87 КЖИ

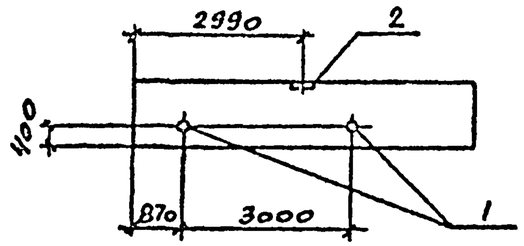

Формат	Зона	Поз.	Обозначение	Наименование	Кол.	Примечание
				Сборочные единицы		
			1.030.1-1 вып 1-1,0-3	Панель ПС60.12 2.0-2А-31		
		1	5.900-2	Сальник ду 50 С=200	2	
		2	1.030.1-1 вып.1-3	Изделие закладное М9	1	

Ведомость расхода стали на дополнительные закладные изделия, кг.

Марка элемента	Изделия закладные											Всего
	Арматура класса А-III			Прокат марки ВСТ3КП2								
	ГОСТ 5781-82			ГОСТ 19903-74			ГОСТ 3262-75			ГОСТ 2590-71		
	ф10		Итого	δ=8	δ=10	Итого	Тр 100×4.5		Итого	ф7	Итого	
ПС60.12.2.0-2А-31-3	0.4		0.4	1.0	2.6	3.6	4.8		4.8	0.6	0.6	9.4

Привязан

Инв. №

9653/6

ТП 904-I-74.87 -КЖИ-401

Сттехн	Растеряева		
Ст.инж	Толмачев		
Вединж	Макарова		
Рук.гр	Моргунов		
Гл.спец	Осташевский		
Нач.отд	Саакьянц		
Н.контр	Коротенко		

Панель стеновая ПС60.12.2,0-2Л-31-3

Стадия	Масса	Масштаб
РП	2020	1:100
Лист	Листов 1	

Госстрой СССР РОСТОВСКИЙ ПРОМСТРОЙНИИПРОЕКТ

Формат А4

Альбом 6

Типовой проект 904-1-74.87 КЖИ

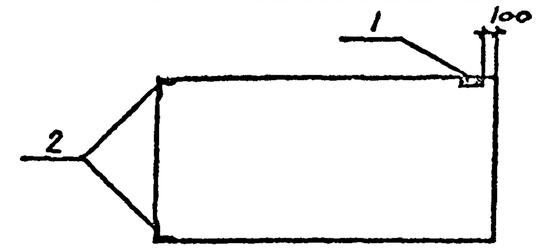

Формат	Зона	Поз.	Обозначение	Наименование	Кол.	Примечание
				Сборочные единицы		
			1.030.1-1 вып.1-1,0-3	Панель ПС30 12.2.0-6А		
		1	1.030.1-1 вып.1-3	Изделие закладное М2	1	
		2	1.030.1-1 вып.1-3	То же М11	2	

Ведомость расхода стали на закладные изделия, кг

Марка элемента	Изделия закладные											Всего
	Арматура класса А-III				Прокат марки ВСТ3КП2							
	ГОСТ 5781-82				ГОСТ 19903-74			ГОСТ 8509-72				
	ф10			Итого	δ=6		Итого	L 63×6			Итого	
ПС30.12.2.0-6А-1	1.0			1.0	0.6		0.6	3.2			3.2	4.8

Привязан

9

9653/6

Инв. №

ТП 904-I-74.87 -КЖИ-402

Сттехн	Растеряева		
Ст.инж	Толмачев		
Вединж	Макарова		
Рук.гр	Моргунов		
Гл.спец	Осташевский		
Нач.отд	Саакьянц		
Н.контр	Коротенко		

Панель стеновая ПС30.12.2,0-6.л-I

Стадия	Масса	Масштаб
РП	1100	1:50
Лист	Листов 1	

Госстрой СССР РОСТОВСКИЙ ПРОМСТРОЙНИИПРОЕКТ

Формат А4

Типовой проект 904-1-7к87-КЖИ Альбом 6

Ведомость расхода стали на элемент, кг

Марка элемента	Изделия арматурные															Изделия закладные												Общий расход
	Арматура класса														Всего	Арматура класса				Прокат марки								Всего	
	Вр-I					А-I				А-III						А-III				ВСТ3кп2									
	ГОСТ 6727-80					ГОСТ 5781-82										ГОСТ 5781-82				ГОСТ 19903-74				ГОСТ 8509-72					
	ф4	ф5			Итого	ф10			Итого	ф6	ф8			Итого		ф10			Итого	б=6			Итого	L63x6			Итого		
ПС1	1.6	4.4			6.0	1.3			1.3	7.0	0.2			7.2	14.5	0.8			0.8	2.4			2.4	5.6			5.6	8.8	23.3

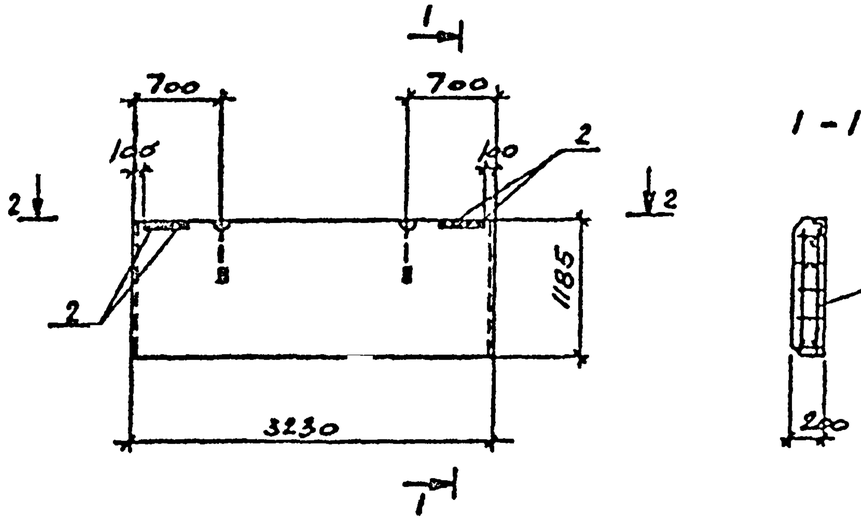

1 - 1

2 - 2

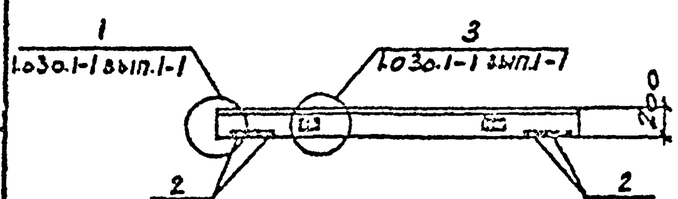

Формат	Зона	Поз.	Обозначение	Наименование	Кол.	Примечание
				Сборочные единицы		
А4		1	ТП 904-1- -КЖИ-КП2	Каркас пространственный КП2	1	
		2	1.030.1-1 вып.1-3	Изделия закладное М2	4	
				Материалы		
				Бетон класса В 3.5	0.8	м3
				Раствор цементный М100	0.07	м3
				Раствор цементный М50	0.05	м3

Панель ПС1 изготовить в опалубке панели ПС60.12.2.0 по серии 1.030.1-1 вып.1-1.

Привязан

Инв. №

9653/6 10

ТП 904-I-74.87 -КЖИ-403

Стадия	Масса	Масштаб	
РП	1100	1:50	
Лист	Листов 1		

Панель стеновая ПС1

Госстрой СССР РОСТОВСКИЙ ПРОМСТРОЙНИИПРОЕКТ

Гл.инж.	Растеряева	
Ст.инж.	Толмачева	
Ведущ.	Макарова	
Рук.гр.	Моргунов	
Гл.спец.	Осташевс	
Нач.отд.	Саакьян	
Н.контр.	Коротенко	

Инв.№подл. | Подпись и дата | Взам.инв.№

ФОРМАТ А3

Альбом 6

Типовой проект 904-1-74.87-КЖИ

Ведомость расхода стали на элемент, кг

Марка элемента	Изделия арматурные															Изделия закладные												Общий расход
	Арматура класса														Всего	Арматура класса				Прокат марки								Всего	
	Вр-I					А-I				А-III						А-III				ВСТ3КП2									
	ГОСТ 6727-80					ГОСТ 5781-82										ГОСТ 5781-82				ГОСТ 19903-74				ГОСТ 8509-72					
	ф4	ф5			Итого	ф10			Итого	ф6	ф8			Итого		ф10			Итого	б=6			Итого	L63x6			Итого		
ПСI-1	1.6	4.4			6.0	1.3			1.3	7.0	0.2			7.2	14.5	0.8			0.8	2.4			2.4	5.6			5.6	8.8	23.3

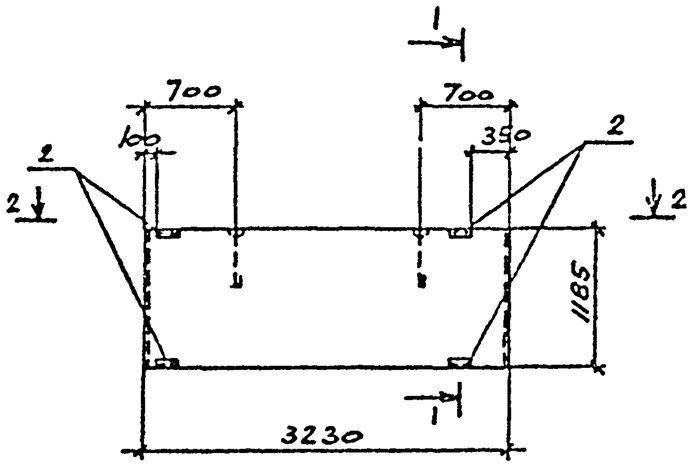

1 - 1

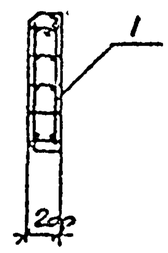

2 - 2

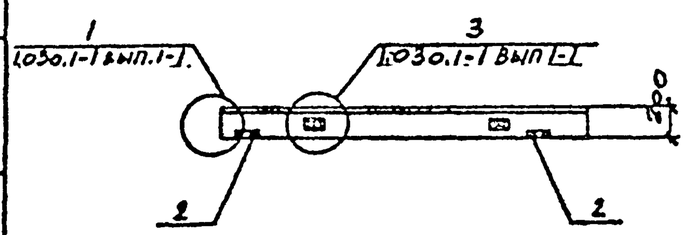

Формат	Зона	Поз	Обозначение	Наименование	Кол	Примечание
				Сборочные единицы		
А4		1	ТП 904-1- -КЖИ-КП2	Каркас пространственный КП2	1	
		2	1.030.1-1 вып.1-3	Изделие закладное М2	4	
				Материалы		
				Бетон класса В 3.5	0.8	м3
				Раствор цементный М100	0.01	м3
				Раствор цементный М50	0.05	м3

Панель ПСI-1 изготовить в опалубке панели ПС 60.12.2.0 по серии 1.030.1-1 вып.1-1.

Привязан

Инв. №

9653/6 11

ТП 904-I-74.87 -КЖI-404

Сттехн	Растеряева	
Ст.инж	Толчанова	
Ведущ	Макарова	
Рук.гр	Моргунов	
Глспец	Остапенко	
Начотд	Саакьян	
Нконтр	Коротенко	

Панель стеновая ПСI-I

Стадия	Масса	Масштаб
РП	1100	1:50
Лист	Листов 1	

Госстрой СССР Ростовский Промстройниипроект

Формат А3

Инв.№подл | Подпись и дата | Взам.инв.№

Типовой проект 904-1-74.87 кжи Альбом 6

Ведомость расхода стали на элемент, кг

Марка элемента	Изделия арматурные															Изделия закладные												Общий расход
	Арматура класса														Всего	Арматура класса				Прокат марки							Всего	
	Вр-I					А-I				А-III						А-III				ВСТ3кп2								
	Гост 6727-80					Гост 5781-82										Гост 5781-82				Гост 19903-74				Гост 8509-72				
	ф4	ф5			Итого	ф10			Итого	ф6	ф8			Итого		ф10			Итого	б=6	б=8		Итого	L63x6			Итого		
ПС1-2	1.6	4.4			6.0	1.3			1.3	7.0	0.2			7.2	14.5	1.9			1.9	1.2	4.0		5.2	2.8			2.8	9.9	24.4

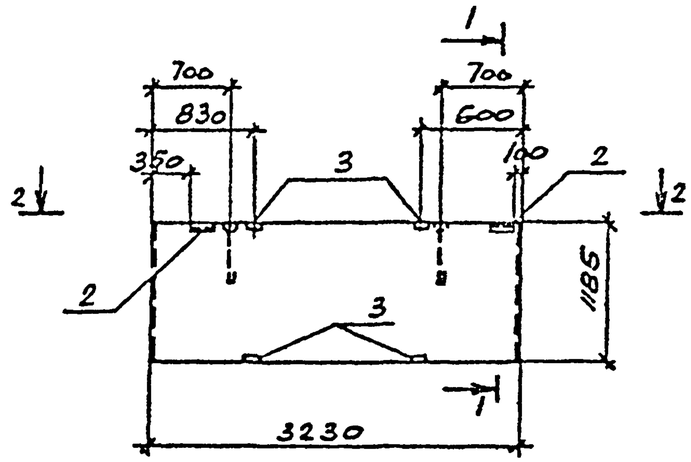

1-1

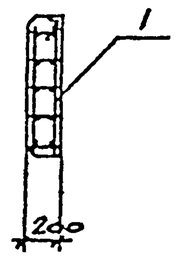

2-2

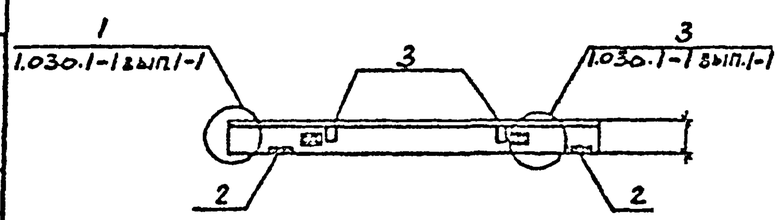

Формат	Зона	Поз	Обозначение	Наименование	Кол.	Примечание
				Сборочные единицы		
А4		1	ТП 904-1- -КЖИ-КП2	Каркас пространственный КП2	1	
		2	1.030.1-1 вып. 1-3	Изделие закладное М2	2	
		3		то же М9	4	
				Материалы		
				Бетон класса 3,5	0.8	м3
				Раствор цементный М100	0.07	м3
				Раствор цементный М50	0.05	м3

Панель ПС1-2 изготовить в опалубке панели ПС 60.12.2,0 по серии 1.030.1-1 вып.1-1.

Привязан

Инв. №

9653/6 12

Сттехн	Растеряева		
Ст.инж	Толмачева		
Вединж	Макарова		
Рук.гр	Моргунов		
Глспец	Осташевский		
Начотд	Саакьянц		
Нконтр	Коротенко		

ТП 904-1-74.87 -КЖИ-405

Панель стеновая ПС1-2

Стадия	Масса	Масштаб
РП	1100	1:50
Лист	Листов 1	

Госстрой СССР РОСТОВСКИЙ ПРОМСТРОЙНИИПРОЕКТ

Инв.№ подл. | Подпись и дата | Взам.инв.№

Формат А3

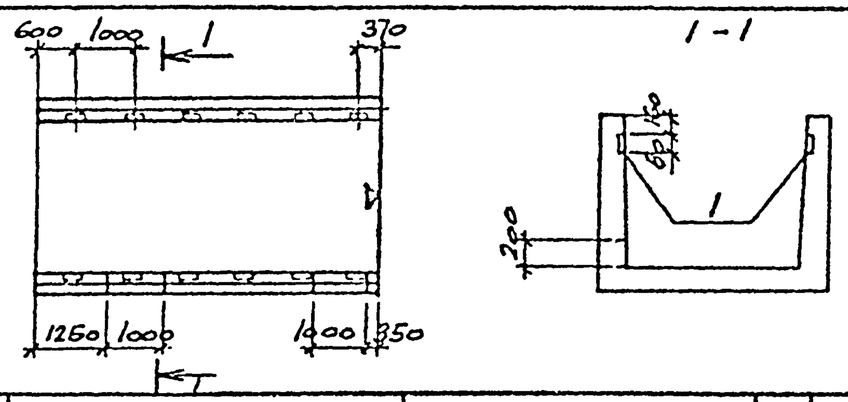

Формат	Зона	Поз	Обозначение	Наименование	Кол	Примечание
				Сборочные единицы		
			3.006.1-2/82 вып.1-1	Лоток Л6-5	1	
		1	3.006.1-2/82 вып.1-3	Изделие закладное ЕМ-5	12	

Ведомость расхода стали на дополнительные закладные изделия, кг

Марка элемента	Изделия закладные											Всего
	Арматура класса А-III ГОСТ 5781-82					Прокат марки ВСТ3кп2 ГОСТ 19903-74						
	ф8				Итого	б=6					Итого	
Л6-5-1	4.8				4.8	4.8					4.8	9.6

Остальное смотрите лоток Л6-5 серии 3.006.1-2/82 вып.1-1.

Привязан

Инв. №

9653/6

Сттехн	Растеряева		
Вединж	Макарова		
Рук.гр	Моргунов		
Гл.спец	Осташевский		
Нач.отд	Саакьянц		
Н.контр	Коротенко		

ТП 904-1-74.87 -КЖИ-Л6-5-I

Лоток Л6-5-I

Стадия	Масса	Масштаб
РП	2250	-
Лист	Листов 1	

Госстрой СССР РОСТОВСКИЙ ПРОМСТРОЙНИПРОЕКТ

Формат А4

Взам.инв.№ | Подпись и дата | Инв.№подл

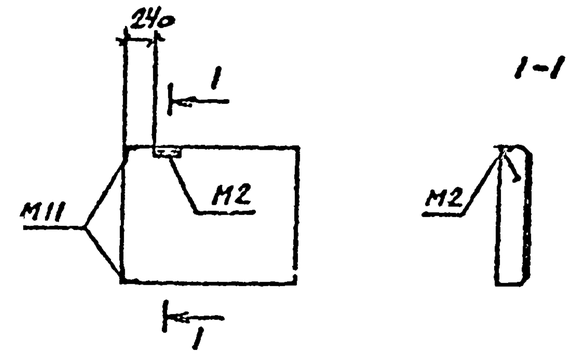

Закладные изделия М2 и М11 установить по данному чертежу. Остальное смотрите панель 2ПС8.12.2.0-А-72 по серии 1.030.1-1 вып.1-1,0-3.

Привязан

Инв. №

9653/6 13

Сттехн	Растерляева		
Ст.инж	Тотмачев		
Вединж	Макарова		
Рук.гр	Моргунов		
Гл.спец	Осташевский		
Нач.отд	Саакьянц		
Н.контр	Коротенко		

ТП 904-1-74.87 -КЖИ-106

Панель стеновая 2ПС8.12.2,0-А-72-I

Стадия	Масса	Масштаб
РП	270	1:50
Лист	Листов 1	

Госстрой СССР РОСТОВСКИЙ ПРОМСТРОЙНИПРОЕКТ

Формат А4

Взам.инв.№ | Подпись и дата | Инв.№подл

Типовой проект 904-1-74.87-КЖИ Альбом 6

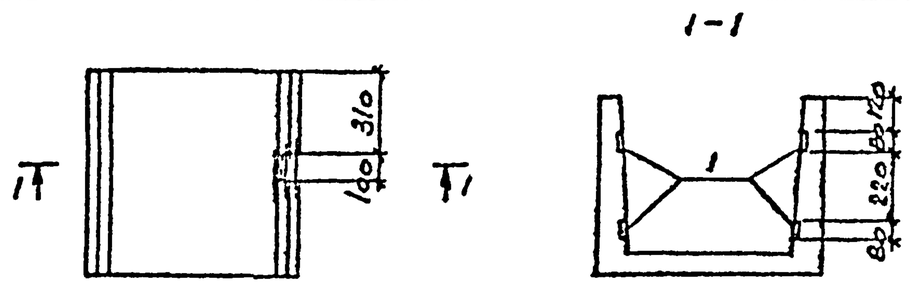

Формат	Зона	Поз.	Обозначение	Наименование	Кол.	Примечание
				Сборочные единицы		
			3.006.1-2/82 вып.1-1	Лоток 7д-5		
		1	3.006.1-2/82 вып.1-3	Изделие закладное М-5	4	

Ведомость расхода стали на дополнительные закладные изделия, кг

Марка элемента	Изделия закладные											Всего
	Арматура класса А-III ГОСТ 5781-82					Прокат марки ВСТ3кп2 ГОСТ 19903-74						
	ф8				Итого	б=6					Итого	
Л7д-5-1	1.6				1.6							

Остальное смотрите лоток Л7д-5 серии 3.006.1-2/82 вып.1-1

Привязан

Инв. №

9653/6

Взам.инв № | Подпись и дата | Инв.№подл

Стехн	Растеряева		
Вединж	Макарова		
Рук.гр	Моргунов		
Гл.спец	Остапевский		
Начотд	Саакьянц		
Н.контр	Коротенко		

ТП 904-1-74.87 -КЖИ-Л7д-5-I

Лоток Л7д-5-I

Стадия	Масса	Масштаб
РП	350	-
Лист	Листов 1	

Госстрой СССР РОСТОВСКИЙ ПРОМСТРОЙНИИПРОЕКТ

ФОРМАТ А4

Типовой проект 904-1-74.87-КЖИ Альбом 6

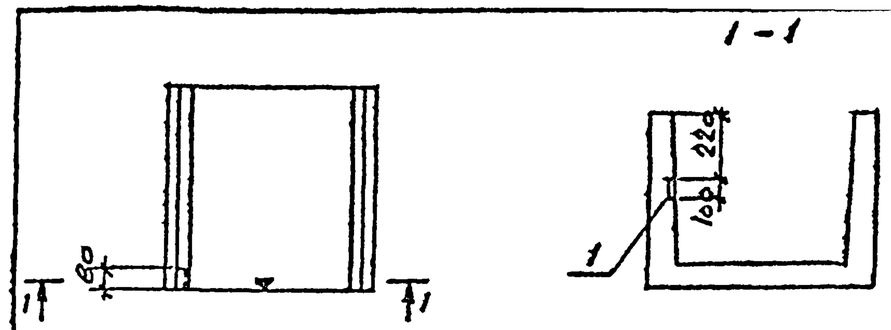

Формат	Зона	Поз.	Обозначение	Наименование	Кол.	Примечание
				Сборочные единицы		
			3.006.1-2/82 вып.1-1	Лоток Л8д-5		
		1.	3.006.1-2/82 вып.1-3	Изделие закладное М-5	1	

Ведомость расхода стали на дополнительные закладные изделия, кг

Марка элемента	Изделия закладное											Всего
	Арматура класса А-III ГОСТ 5781-82					Прокат марки ВСТ3кп2 ГОСТ 19903-74						
	ф8				Итого	б=6					Итого	
Л8д-5-1	0.4				0.4	0.4					0.4	0,8

Остальное смотрите лоток Л8д-5 серии 3.006.1-2/82 вып.1-1

Привязан

Инв №

14

9653/6

Взам.инв № | Подпись и дата | Инв.№подл

Стехн	Растеряева		
Вединж	Макарова		
Рук.гр	Моргунов		
Гл.спец	Остапевский		
Начотд	Саакьянц		
Н.контр	Коротенко		

ТП 904-1-74.87 -КЖИ-Л8д-5-I

Лоток Л8д-5-I

Стадия	Масса	Масштаб
РП	500	-
Лист	Листов 1	

Госстрой СССР РОСТОВСКИЙ ПРОМСТРОЙНИИПРОЕКТ

ФОРМАТ А4

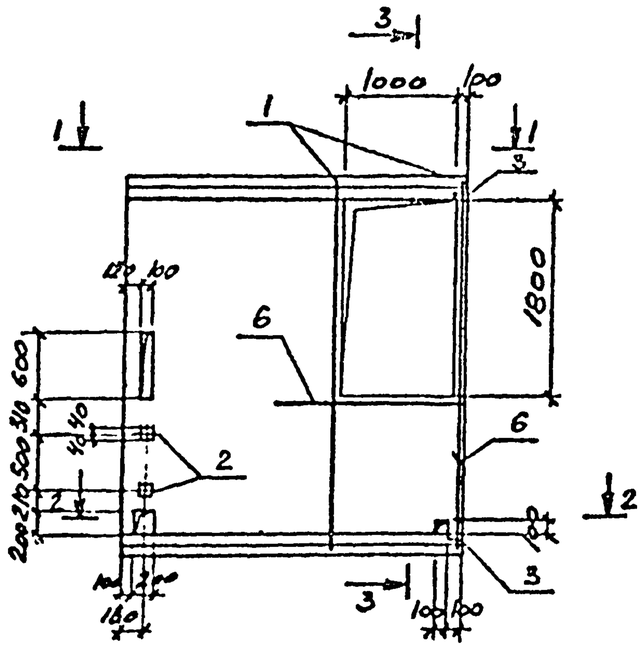

1 - 1

3 - 3

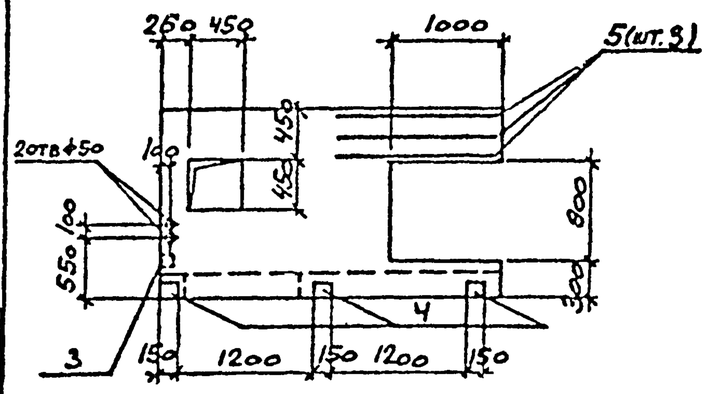

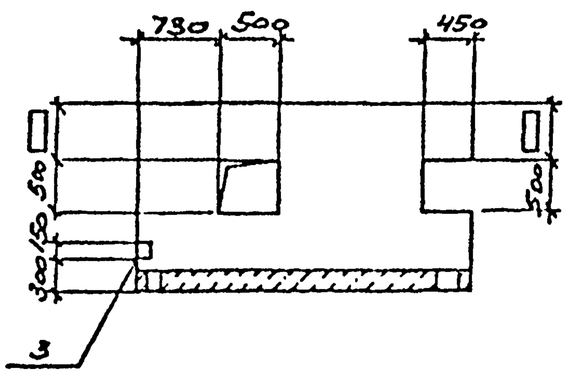

2 - 2

ФОРМАТ	ЗОНА	ПОЗ.	ОБОЗНАЧЕНИЕ	НАИМЕНОВАНИЕ	КОЛ.	ПРИМЕЧАНИЕ
				Сборочные единицы		
			3.006.1-2/82 вып.1-1	Лоток Л34-3	1	
		1	ТП 904-1- -КЖИ-КР4	Каркас плоский КР4	2	
		2	3.006.1-2/82 вып 1-3	Изделие закладное М-9	2	
		3	1.400-15 вып. 1	то же МН106-6	2	
		4		" МН111-3	3	
				Детали		
Б.4		5		А-III-10 ГОСТ 5781-82 ℓ=1400	6	0.9 кг
Б.4		6		А-III-10 ГОСТ 5781-82 ℓ=1800	2	1.1 кг

Остальное смотрите лоток Л34-3 по серии 3.006.1-2/82 вып.1-1 поз. 6

1400 | 400

1. В пределах отверстий стержни разрезать по месту и отогнуть в тело лотка.
2. Размер ▭ уточняется при привязке проекта.

Ведомость расхода стали на дополнительные арматурные и закладные изделия, кг.

Марка элемента	Изделия арматурные					Изделия закладные								Общий расход
	Арматура класса А-III ГОСТ 5781-82				Всего	Арматура класса А-III ГОСТ 5781-82				Прокат марки ВСт3кп2 ГОСТ 103-76				
	ф8	ф10	ф20	Итого		ф8			Итого	б=6	б=8		Итого	
Л34-3-1	3.4	7.6	32.8	43.8	43.8	1.3			1.3	5.9	0.8		6.7	50.5

Типовой проект 904-1-7к.87 кжи Альбом 9

Взамин.№ | Подпись и дата | Инв.№ подл.

Привязан

Инв №

9653/6 15

ТП 904-1-7к.87 -КЖИ-Л34-3-1

Сттехн	Растерляев		
Вединж	Макарова		
Рук.гр	Моргунов		
Гл.спец	Остапевский		
Нач.отд	Сдакьянц		
Н.контр	Коротенко		

Лоток Л34-3-1

Стадия	Масса	Масштаб
РП	7730	-
Лист	Листов 1	

Госстрой СССР РОСТОВСКИЙ ПРОМСТРОЙНИПРОЕКТ

Формат А3

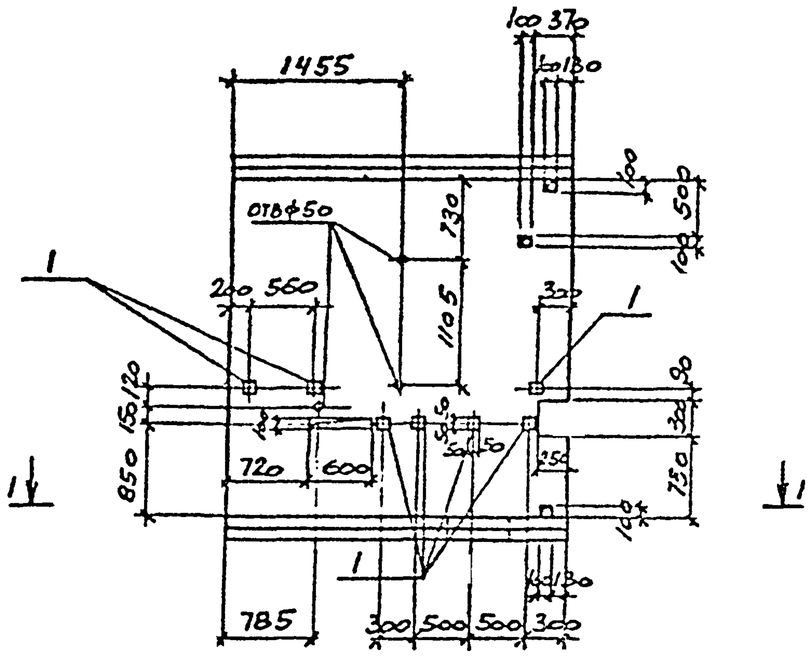

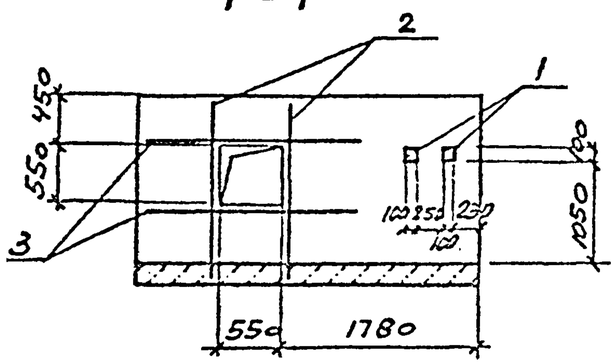

ФОРМАТ	ЗОНА	ПОЗ.	ОБОЗНАЧЕНИЕ	НАИМЕНОВАНИЕ	КОЛ.	ПРИМЕЧАНИЕ
				Сборочные единицы		
			3.006.1-2/82 вып.1-1	Лоток Л34-3	1	
				Изделие закладное		
		1	1.400-15 вып.1	МН105-6	9	
				Детали		
Б.Ч		2		А-III-10 ГОСТ 5781-82 ℓ=1640	4	1.0 кг
Б.Ч		3		А-III-10 ГОСТ 5781-82 ℓ=1150	4	0.7 кг

Остальное смотрите лоток 34-3 по серии 3.006.1-2/82 вып.1-1

В пределах отверстия стержни разрезать по месту и отогнуть в тело лотка.

Ведомость расхода стали на дополнительные арматурные и закладные изделия, кг.

Марка элемента	Изделия арматурные					Изделия закладные							Общий расход
	Арматура класса А-III ГОСТ 5781-82				Всего	Арматура класса А-III ГОСТ 5781-82			Прокат марки ВСТ3кп2 ГОСТ 103-76			Всего	
	ф10			Итого		ф8		Итого	б=6	б=8	Итого		
Л34-3-2	6.8			6.8	6.8	0.9		0.9	4.5	3.6	8.1	9.0	15.8

Типовой проект ТП 904-1-74.87 КЖИ Альбом 6

Инв.№ подл. | Подпись и дата | Взам.инв.№

Привязан

Инв. №

9653/6 16

Сттехн	Растеряева		
Вединж	Макарова		
Рук.гр	Моргунов		
Глспец	Осташевский		
Начотд	Саакьянц		
Нконтр	Коротенко		

ТП 904-I-74.87 КЖИ-Л34-3-2

Лоток Л34-3-2

Стадия	Масса	Масштаб
РП	7730	-
Лист	Листов 1	

Госстрой СССР РОСТОВСКИЙ ПРОМСТРОЙНИИПРОЕКТ

ФОРМАТ А3

Типовой проект ТП 904-1-74.87 КЖИ Альбом 6

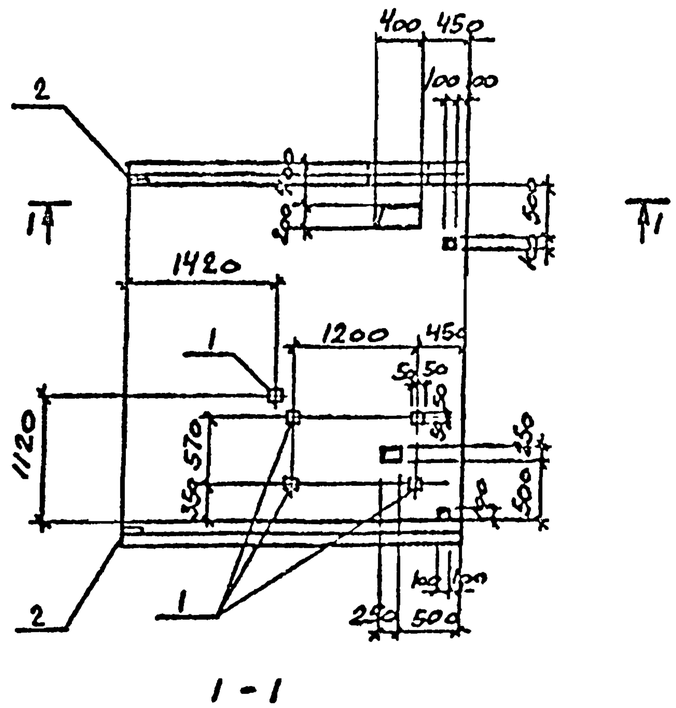

1 - 1

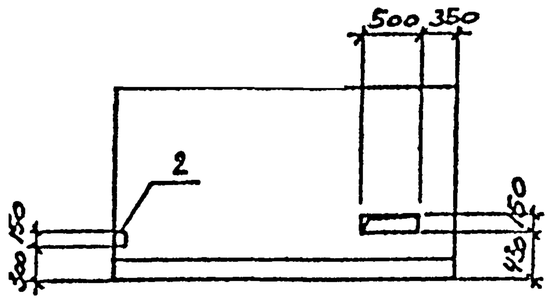

Формат	Зона	Поз.	Обозначение	Наименование	Кол.	Примечание
				Сборочные единицы		
			3.006.1-2/82 вып.1-1	Лоток Л34-3	1	
				Изделия закладные		
		1	1.400-15 вып.1	МН105-6	5	
		2		МН106-6	2	

Остальное смотрите лоток Л34-3 по серии 3.006.1-2/82 вып.1.

В пределах отверстия стержни разрезать по месту и отогнуть в тело лотка.

Ведомость расхода стали на дополнительные закладные изделия, кг

Марка элемента	Изделия закладные													Всего
	Арматура класса А-III ГОСТ 5781-82					Прокат марки ВСТ3кп2 ГОСТ 103-76								
	ф8				Итого	б=6	б=8						Итого	
Л34-3-3	0.7				0.7	3.9	2.8						6.7	7.4

Стт.техн.	Растеряева	
Бедник	Макарова	
Рук.гр.	Моргунов	
Гл.спец.	Осташевский	
Нач.отд.	Саакьянц	
Н.контр.	Коротенко	

Приказом

Инв. №

9653/6 17

ТП 904-1-74.87-КЖИ-Л34-3-3

Лоток Л34-3-3

Стадия	Масса, кг
РП	7730 —

Лист

Госстрой РСФСР ПРОМСТРОЙНИИПРОЕКТ

Инв. № подл. | Подпись и дата | Взамен инв. №

Формат

Типовой проект ТП 904-1-74.87 кжи Альбом 6

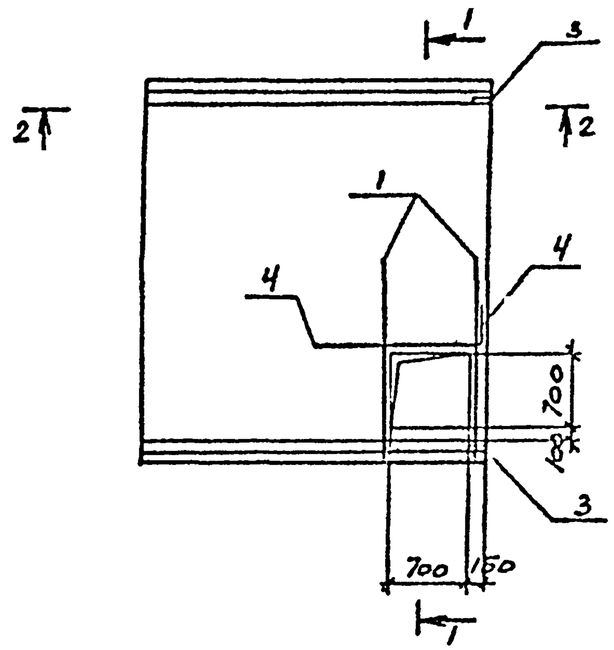

2-2

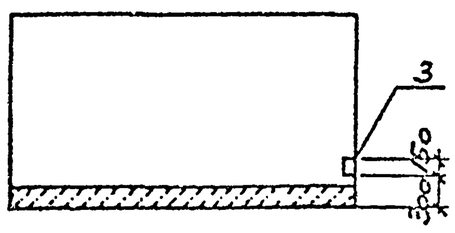

1-1

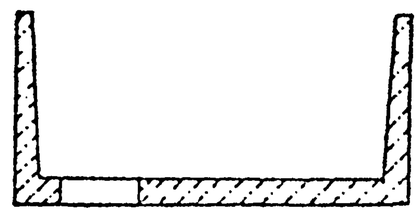

Формат	Зона	Поз.	Обозначение	Наименование	Кол.	Примечание
				Сборочные единицы		
			3.006.1-2/82 вып.1-1	Лоток Л34-5а	1	
		1	ТП 904-1- -КЖИ-КР5	Каркас плоский КР 5	2	
				Изделие закладное		
		3	1.400-15 вып.1	МН106-6	2	
				Детали		
Б4		4		А-III-10 ГОСТ 5781-82 l=1500	2	0.9кг

Остальное смотрите лоток Л34-5а по серии 3.006.1-2/82 вып.1-1.

поз.4

1200 | 300

В пределах отверстия стержни разрезать по месту и отогнуть в тело лотка.

Ведомость расхода стали на дополнительные арматурные и закладные изделия, кг.

Марка элемента	Изделия арматурные					Изделия закладные							Общий расход
	Арматура класса А-III ГОСТ 5781-82				Всего	Арматура класса А-III ГОСТ 5781-82			Прокат марки ВСт3кп2			Всего	
	ф8	ф10	ф16	Итого		ф8		Итого	б=6	б=8	Итого		
Л34-5а-1	1.8	1.8	10.8	13.4	13.4	0.2		0.2	1.4	0.8	2.2	2.4	15.8

Стт.техн	Растеряева	
Бедин.х	Макарова	
Рук.гр	Моргунов	
Гл.спец	Остаменский	
Нач.отд	Саакьянц	
Н.контр	Коротенко	

9653/6 18

Привязан

Инв. №

ТП 904-1-74.87 -КЖИ-Л34-5а-1

Лоток Л34-5а-1

Стадия	Масса	Масштаб
РП	7730	-
Лист	Листов 1	

Госстрой СССР Ростовский ПРОМСТРОЙНИИПРОЕКТ

Инв.№ подл. | Подпись и дата | Взам.инв.№

Формат А3

Формат	Зона	Поз.	Обозначение	Наименование	Кол.	Примечание
				Сборочные единицы		
			3.006.1-2/82 вып.1-1	Лоток Л34-5а	1	
				Детали		
Б4		1		А-III-16 ГОСТ 5781-82 ℓ=1640	4	2.6 кг
Б4		2		А-III-16 ГОСТ 5781-82 ℓ=2500	4	4.0 кг

Остальное смотрите лоток Л34-5а по серии 3.006.1-2/82 вып.1-1.

поз. 2

2400 | 100

В пределах отверстия стержни разрезать по месту и отогнуть в тело лотка.

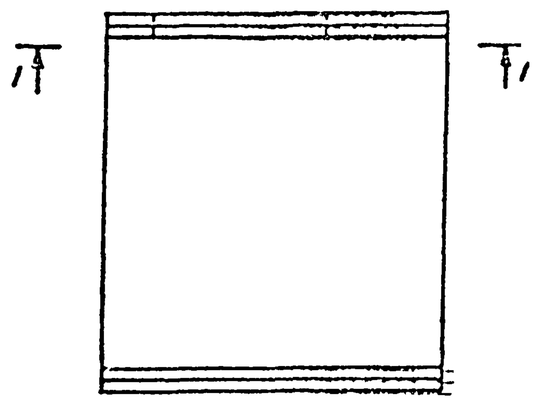

1-1

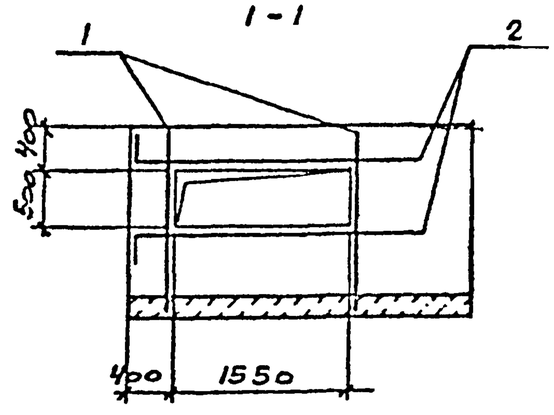

Ведомость расхода стали на дополнительные арматурные изделия, кг.

Марка элемента	Изделия арматурные					Всего
	Арматура класса А-III ГОСТ 5781-82					
	ф16				Итого	
Л34-5а - 2	26.4				26.4	26.4

Приказом

Инв. №

9653/6 19

Стт.техн.	Растеряева		
Ведущ. инж.	Лакарова		
Рук. гр.	Моргунов		
Гл. спец.	Остапевский		
Нач. отд.	Саакьянц		
Н. контр.	Коротенко		

ТП 904-1-74.87-КЖИ-Л34-5а-2

Лоток Л34-5а-2

Стадия	Масса	Масштаб
РП	7730	-
Лист	Листов 1	

Госстрой СССР РОСГИПРОСТРОЙ ПРОМСТРОЙНИИПРОЕКТ

Формат А3

Типовой проект ТП 904-1-74.87 КЖИ Альбом 6

Инв. № подл. | Подпись и дата | Взам. инв. №

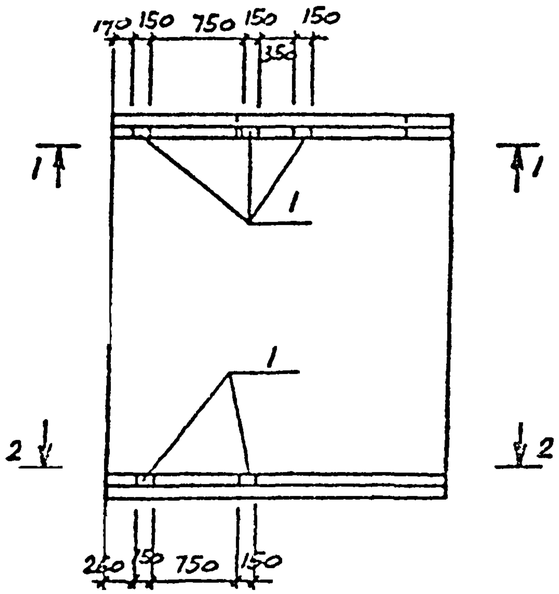

1 - 1

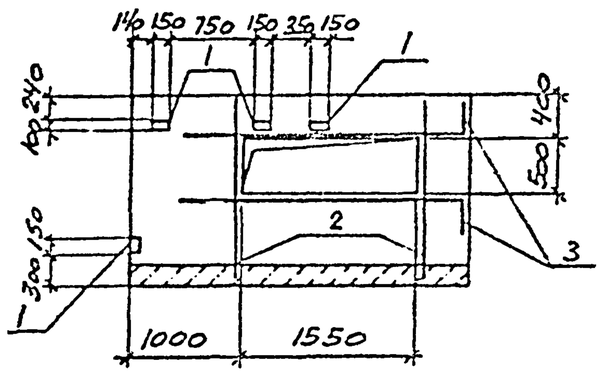

2 - 2

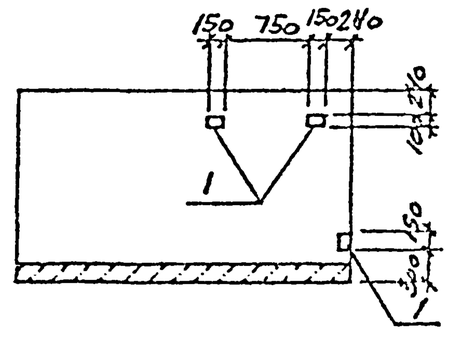

ФОРМАТ	ЗОНА	ПОЗ.	ОБОЗНАЧЕНИЕ	НАИМЕНОВАНИЕ	КОЛ.	ПРИМЕЧАНИЕ
				Сборочные единицы		
			3.006.1-2/82 вып. 1-1	Лоток Л34-5а	1	
				Изделие закладное		
		1	1.400-15 вып. 1	МН106-6	7	
				Детали		
5.4		2		А-III-16ГОСТ5781-82 ℓ=1640	4	2.6кг
5.4		3		А-III-16ГОСТ5781-82 ℓ=2500	4	4.0кг

Остальное смотрите лоток Л34-5а по серии 3.006.1-2/82 вып.1-1.

поз.

2400 | 100

В пределах отверстия стержни разрезать по месту и отогнуть в тело лотка.

Ведомость расхода стали на дополнительные арматурные и закладные изделия, кг

Марка элемента	Изделия арматурные				Изделия закладные							Общий расход
	Арматура класса А-III ГОСТ 5781-82			Всего	Арматура класса А-III ГОСТ 5781-82			Прокат марки ВСТ3кп2 ГОСТ 103-76			Всего	
	ф16		Итого		ф8		Итого	б=6	б=8	Итого		
Л34-5а-3	26.4		26.4	26.4	1.0		1.0	4.9	2.8	7.7	8.7	35.1

Типовой проект ТП 904-1-7Х.87 КЖИ Альбом 6

Взам.инв.№ | Подпись и дата | Инв.№подл.

Привязан

Инв № 9653/6 20

Стехн	Растеряева		
Ведущ	Захарова		
Рук.гр	Коргунов		
Гл.спец	Осташевский		
Начотд	Саакьянц		
Н.контр	Коротенко		

ТП 904-1-7Х.87 -КЖИ-Л34-5а-3

Лоток Л34-5а-3

Стадия	Масса	Масштаб
РП	7730	-
Лист	Листов 1	

Госстрой СССР Ростовский ПРОЦТРОЙНИПРОЕКТ

ФОРМАТ А3

Типовой проект 904-1-74.87 -КЖИ Альбом 6

Общий вид

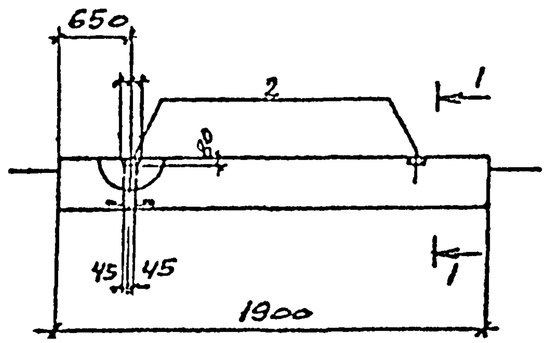

1-1

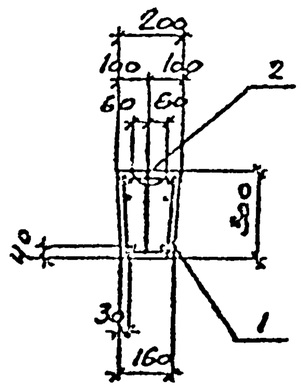

Схема армирования

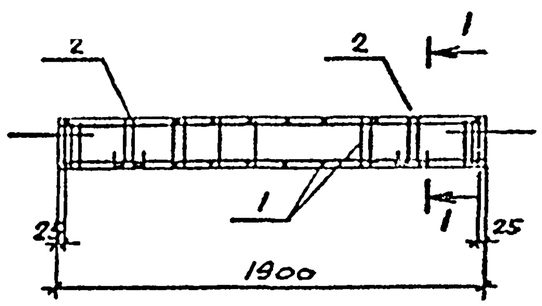

Формат	Зона	Поз.	Обозначение	Наименование	Кол.	Примечание
				Сборочные единицы		
А4		1	ТП 904-1- -КЖИ-КП1	Каркас пространственный КП1	1	
		2	1.400-9 вып.1	Изделие закладное УП2-2	2	
				Материалы		
				Бетон класса В15	0.1	м3

Балка изготавливается в опалубке балки ФБ6-44 серии 1.415-1 вып.1 с соблюдением требований данной серии.

Ведомость расхода стали на элемент, кг

Марка элемента	Изделия арматурные								Изделия закладные				Общий расход
	Арматура класса							Всего	Арматура класса			Всего	
	А-I			А-II		Вр-I			А-I				
	Гост 5781-82					Гост 6727-80			Гост 5781-82				
	ф8	ф18	Итого	ф10	Итого	ф5	Итого		ф10		Итого		
ФБ1	1.4	6.4	7.8	2.2	2.2	1.7	1.7	11.7	1.2		1.2	1.2	12.9

Привязан

Инв. №

9653/6 21

Сттехн	Растерева	
Вединж	Макарова	
Рук.гр	Моргунов	
Глспец	Осташевский	
Начотд	Саакьянц	
Нконтр	Коротенко	

ТП 904-I-74.87 -КЖИ-ФБI

Балка фундаментная ФБI

Стадия	Масса	Масштаб
РП	250	-
Лист	Листов I	

Госстрой СССР РОСТОВСКИЙ ПРОМСТРОЙНИИПРОЕКТ

Формат А3

Инв. № подл. | Подпись и дата | Взам. инв. №

Типовой проект 904-1-74.87 КЖИ Альбом 6

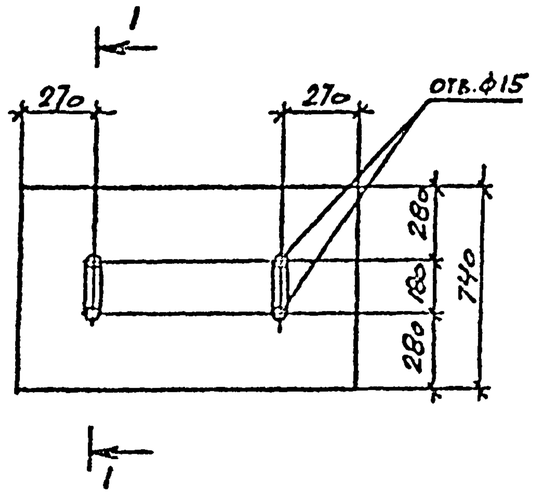

1 - 1

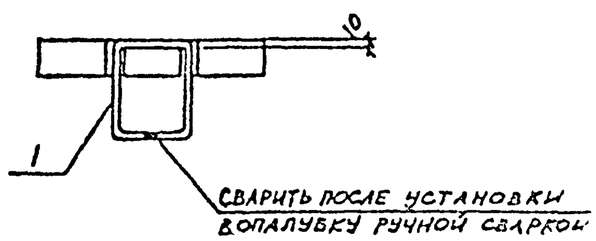

Формат	Зона	Поз.	Обозначение	Наименование	Кол. на исполн. 1	2	3		Примечание
				Сборочные единицы					
			3.006.1-2/82 вып.1-2	Плита П5д-5	1				
			3.006.1-2/82 вып.1-2	П7д-3		1			
			3.006.1-2/82 вып.1-2	П10д-3			1		
А4		1	ТП 904-1- -КЖИ-МН3	Изделие закладное МН3	2	2	2		

Остальное смотрите плиты П5д-5, П7д-3, П10д-3 серии 3.006.1-2/82 вып.1-2

Ведомость расхода стали на дополнительные закладные изделия, кг

Марка элемента	Изделия закладные. Арматура класса А-I ГОСТ 5781-82 ф10			Итого	Всего
П5д-5-1	1.0			1.0	1.0
П7д-3-1	1.0			1.0	1.0
П10д-3-1	1.0			1.0	1.0

Марка элемента	Номер на исполн.	Масса кг
П5д-5-1	1	100
П7д-3-1	2	150
П10д-3-1	3	190

Привязан

Инв. №

9653/6 22

Сттехн	Растеряева		
Белинж	Макарова		
Рук.гр	Моргунов		
Глспец	Остапенко		
Начотд	Саакьянц		
Нконтр	Хоротенко		

ТП 904-1-74.87 -КЖИ-П5д-5-1

Плита (П5д-5-1, П7д-3-1, П10д-3-1)

Стадия	Масса	Масштаб
РП	см. табл.	-
Лист	Листов 1	

Госстрой СССР РОСТОВСКИЙ ПРОМСТРОЙНИПРОЕКТ

Инв.№подл. | Подпись и дата | Взам.инв.№

Формат А3

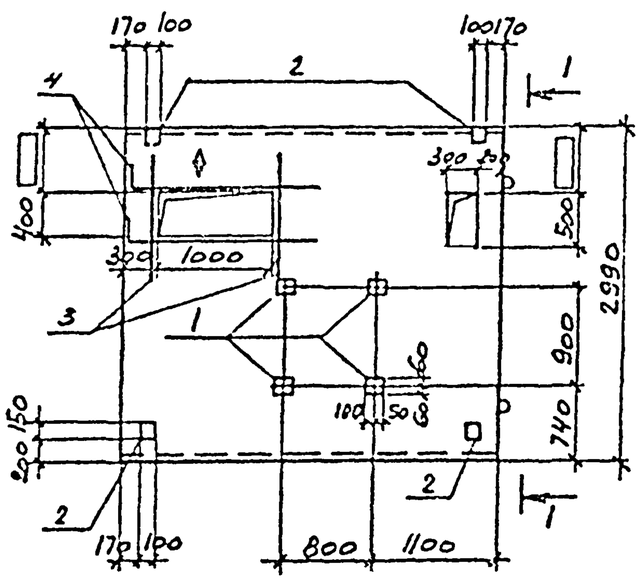

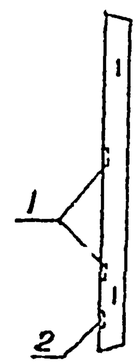

поз. 4

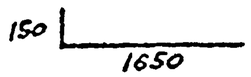

Формат	Зона	Поз.	Обозначение	Наименование	Кол. на испол.			Примечание
				Сборочные единицы				
			3.006.1-2/82 вып. 1-2	Плита П26-3	1	1		
		1		Изделие закладное М-8		4		
		2	1.400-15 вып. 1	то же М106-6	4	4		
				Детали				
Б.Ч		3		А-III-10 ГОСТ 5781-82 ℓ=1200		2		0.7кг
Б.Ч		4		А-III-10 ГОСТ 5781-82 ℓ=1800		2		1.1кг
					П26-3-1	П26-3-2		

Остальное смотрите плиту П26-3 по серии 3.006.1-2/82

1. Отверстия предусмотреть только для плиты П26-3-2
2. Размер ▭ уточняется при привязке проекта.
3. В пределах отверстий стержни разрезать по месту и отогнуть в тело плиты.
4. Со стороны расположения арматуры нанести несмываемой краской знак ⊕.

Ведомость расхода стали на дополнительные арматурные и закладные изделия, кг

Марка элемента	Изделия арматурные				Изделия закладные								Общий расход
	Арматура класса А-III ГОСТ 5781-82			Всего	Арматура класса А-III ГОСТ 5781-82			Прокат марки ВСт3кп2 ГОСТ 103-76				Всего	
	Ф10		Итого		Ф8		Итого	δ=6	δ=8		Итого		
П26-3-1					0.5		0.5	2.8	1.6		4.4	4.9	4.9
П26-3-2	3.6		3.6	3.6	2.2		2.2	6.0	1.6		7.6	9.8	13.4

Типовой проект ТП 904-1-74.87 Альбом 6

Инв. № подл. | Подпись и дата | Взам. инв. №

Привязан

Инв. №

9653/6 23

ТП 904-1-74.87-КЕИ-П26-3-1

Стадия	Масса	Масштаб	
РП	5050	-	
Лист	Листов 1		

Плита (П26-3-1, П26-3-2)

Сттехн Растерягина
Велинж Макарова
Рук.гр Моргунов
Гл.спец Осташевский
Начотд Саакьянц
Нконтр Коротенко

Госстрой СССР РОСТОВСКИЙ ПРОМСТРОЙНИИПРОЕКТ

ФОРМАТ А3

Типовой проект ТП 904-1-74.87 -КЖИ Альбом 6

1. Сварные швы выполнять электродами типа Э42 по ГОСТ 9467-75.

2. Материал конструкций (прокат) по ГОСТ 380-71.*

3. Закладные изделия, сетки, каркасы изготавливать в соответствии с ГОСТ 10922-75 „Арматурные изделия и закладные детали сварные для железобетонных конструкций. Технические требования и методы испытаний" и ГОСТ 14098-85 „Соединения сварные арматуры и закладных изделий железобетонных конструкций. Типы, конструкция и размеры. Основные типы и конструктивные элементы."

4. Стальные закладные изделия железобетонных конструкций должны быть защищены от коррозии:

– в колоннах, стропильных балках, стеновых панелях, и плитах покрытия горячим цинкованием толщиной 50-60 мкм;

– в остальных железобетонных конструкциях лакокрасочным покрытием, согласно общих указаний на ТП 904-1- -АР-2.

Привязан

Инв. №

Вед.инж	Макарова		
Рук. гр	Моргунов		
Гл. спец	Остаревский		
Нач.отд	Свакьянц		
Н контр	Лущенко		

ТП 904-1-74.87-КЖИ-ТТ.

Технические требования к изготовлению арматурных и закладных изделий

Стадия	Лист	Листов
РП		1

Госстрой СССР
РОСТОВСКИЙ ПРОМСТРОЙНИИПРОЕКТ

Формат А4

Типовой проект 904-1-74.87-КЖИ Альбом 6

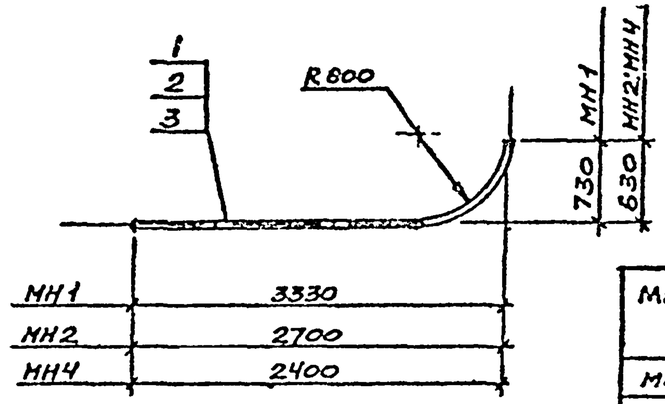

Марка,	Масса кг.
МН1	2,4
МН2	1,9
МН4	1,7

Формат	Зона	Поз.	Обозначение	Наименование	Кол.	Примечание
				МН1		
				Деталь		
Б.4		1		Труба ПВХ 75 ТУ6-19-215-83 ℓ=3,7м	1	2,4кг
				МН2		
				Деталь		
Б.4		2		Труба ПВХ 75 ТУ6-19-215-83 ℓ=3,0м	1	1,9кг
				МН4		
				Деталь		
Б.4		3		Труба ПВХ 75 ТУ6-19-215-83 ℓ=2,7м	1	1,7кг

Привязан

24
9653/6

Инв. №

ТП 904-1-74.87 - КЖИ- МН1

Инж.	Кабанова	
Редактор	Горская	
Рук. гр	Бескоровайный	
Гл.спец	Остаревский	
Бакотд	Свакьянц	
Нконтр	Лущенко	

Изделие закладное (МН1, МН2, МН4)

Стадия	Масса	Масштаб
РП	См. табл.	—
Лист	Листов 1	

Госстрой СССР
Ростовский
Промстройниипроект

Формат А4

Типовой проект ТП904-1-74.87-КЖИ Альбом 6

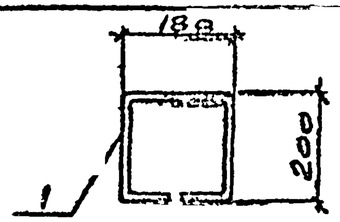

Формат	Зона	Поз.	Обозначение	Наименование	Кол.	Примечание
				ДЕТАЛИ		
		1		Ф10АI ГОСТ 5781-82 ℓ=760	1	0.5кг

Инв. № подл. | Подпись и дата | Взам. инв. №

Привязан

Инв. №

9653/6

Ст.техник	Растергаева		
Вед.инж.	Макарова		
Рук.гр.	Моручнов		
Гл.спец.	Осташевский		
Нач.ОСП-1	Саакьянц		
Н.контр.	Лученко		

ТП 904-1-74.87-КЖИ-МН3

Изделие закладное МН3

Стадия	Масса	Масштаб
РП	0.5	1:10

Лист | Листов 1

Госстрой СССР РОСТОВСКИЙ ПРОМСТРОЙНИИПРОЕКТ

Формат А4.

Типовой проект ТП904-1-74.87-КЖИ Альбом 6

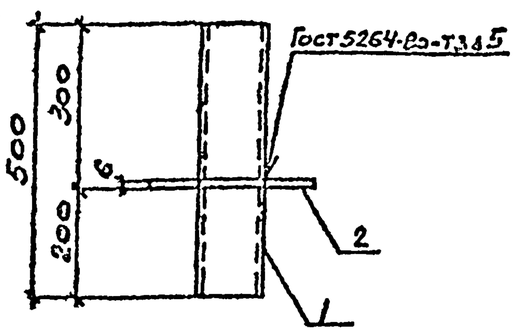

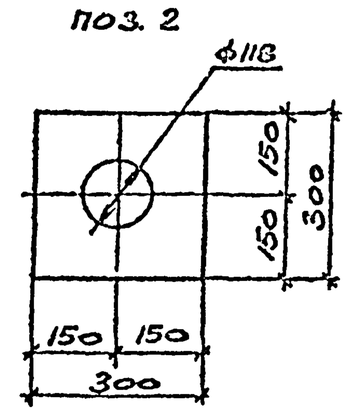

Формат	Зона	Поз.	Обозначение	Наименование	Кол.	Примечание
				ДОКУМЕНТАЦИЯ		
А4			ТП904-1-74.87КЖИ-ТТ	Технические требования		
				к изготовлению арматурных		
				и закладных изделий		
				ДЕТАЛИ		
Б4		1		Труба 100х4,5 ГОСТ 3262-75*Ст3	1	6.1кг
Б4		2		Лист Б-ПН-6х300х300 ГОСТ 19903-74* / ВСТ3кп2 ГОСТ 14637-79	1	4.2кг

Инв. № подл. | Подпись и дата | Взам. инв. №

Привязан

Инв. №

9653/6 25

Ст.техник	Растергаева		
Вед.инж.	Макарова		
Рук.гр.	Моручнов		
Гл.спец.	Осташевский		
Нач.ОСП-1	Саакьянц		
Н.контр.	Лученко		

ТП 904-1-74.87-КЖИ-МС1

Изделие соединительное МС1

Стадия	Масса	Масштаб
РП	10.3	1:10

Лист | Листов 1

Госстрой СССР РОСТОВСКИЙ ПРОМСТРОЙНИИПРОЕКТ

Формат А4

Типовой проект ТП 904-1-74.87-КЖИ Альбом 6

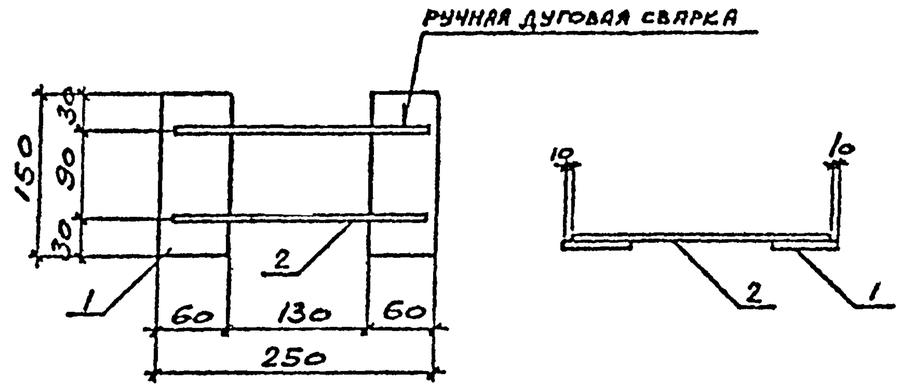

Формат	Зона	Поз.	Обозначение	Наименование	Кол.	Примечание
				Документация		
А4			ТП 904-1- -КЖИ-ТТ	Технические требования к изготовлению арматурных и закладных изделий		
				Детали		
Б4		1		лист Б-ПН-10х60х150 ГОСТ 19903-74 / ВСТ3кп2 ГОСТ 14637-79	2	0.7кг
Б4		2		⌀6АI ГОСТ 5781-82 ℓ=230	2	0.4кг

Привязан

Инв №

9653/6

Ст.техник	Растергуева		
Вед.инж	Макарова		
Рук.гр	Моргунов		
Гл.спец	Осташевский		
Нач.отд-1	Саакьянц		
Н.контр	Лущенко		

ТП 904-1-74.87-КЖИ-МС2

Изделие соединительное МС2

Стадия	Масса	Масштаб
РП	2.2	1:5

Лист | Листов 1

Госстрой СССР РОСТОВСКИЙ ПРОМСТРОЙНИИПРОЕКТ

Формат А4

Типовой проект ТП 904-1-74.87-КЖИ Альбом 6

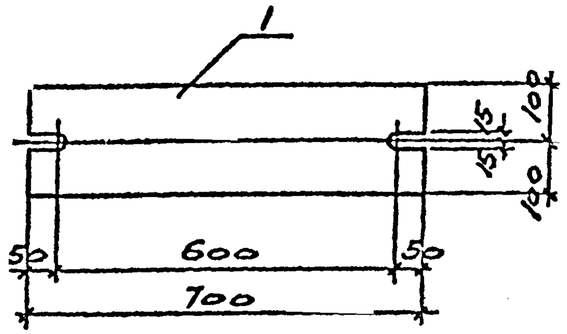

Формат	Зона	Поз.	Обозначение	Наименование	Кол.	Примечание
				Детали		
		1		лист Б-ПН-2х120х200 ГОСТ 19903-74 / ВСТ3пс6-1 ТУ14-1-3023-80	1	22.0кг

Привязан

Инв №

26

9653/6

Ст.техник	Растергуева		
Вед.инж	Макарова		
Рук.гр	Моргунов		
Гл.спец	Осташевский		
Нач.отд-1	Саакьянц		
Н.контр	Лущенко		

ТП 904-1-74.87-КЖИ-МС3

Изделие соединительное МС3

Стадия	Масса	Масштаб
РП	22.0	1:10

Лист | Листов 1

Госстрой СССР РОСТОВСКИЙ ПРОМСТРОЙНИИПРОЕКТ

Формат А4

Типовой проект 904-1-74.87-КЖИ Альбом 6

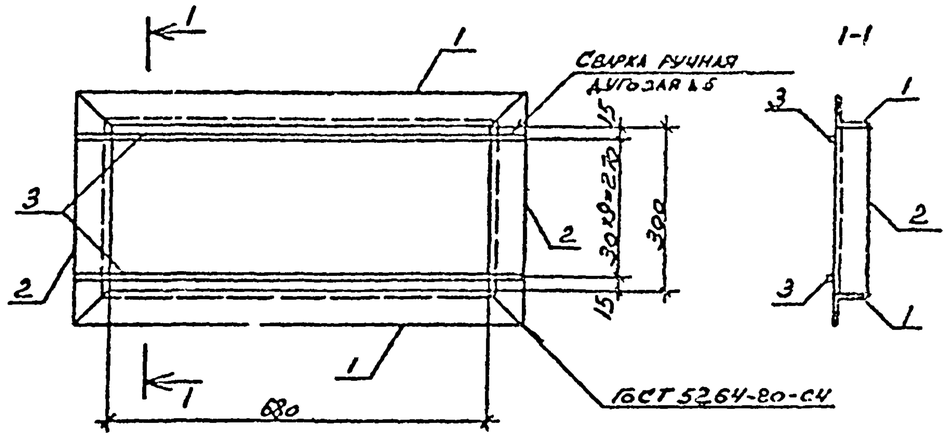

Формат	Зона	Поз.	Обозначение	Наименование	Кол.	Примечание
				Документация		
А4			ТП904-1- -КЖИ-ТТ	Технические требования		
				к изготовлению арматурных		
				и закладных изделий		
				Детали		
				Уголок Б50×50×5 ГОСТ 8509-72 ВСТ3кп2 ГОСТ 535-79		
Б4		1		ℓ=780	2	2,9кг
Б4		2		ℓ=400	2	1,5кг
Б4		3		А-I-10 ГОСТ 5781-82 ℓ=780	10	0,5кг

Привязан

Инв. №

3653/6

ТП 904-1-74.87-КЖИ-МС4

Ведущ.	Макарова	
Рук. гр	Моргунов	
Гл.спец	Остаревский	
Нач.отд	Саакьянц	
Н.контр	Луценко	

Изделие соединительное МС4

Стадия	Масса	Масштаб
РП	13,8	1:10
Лист	Листов 1	

Госстрой СССР РОСТОВСКИЙ ПРОМСТРОЙНИПРОЕКТ

Формат А4

Взам.инв.№ | Подпись и дата | Инв.№подл.

Типовой проект 904-1-74.87-КЖИ Альбом 6

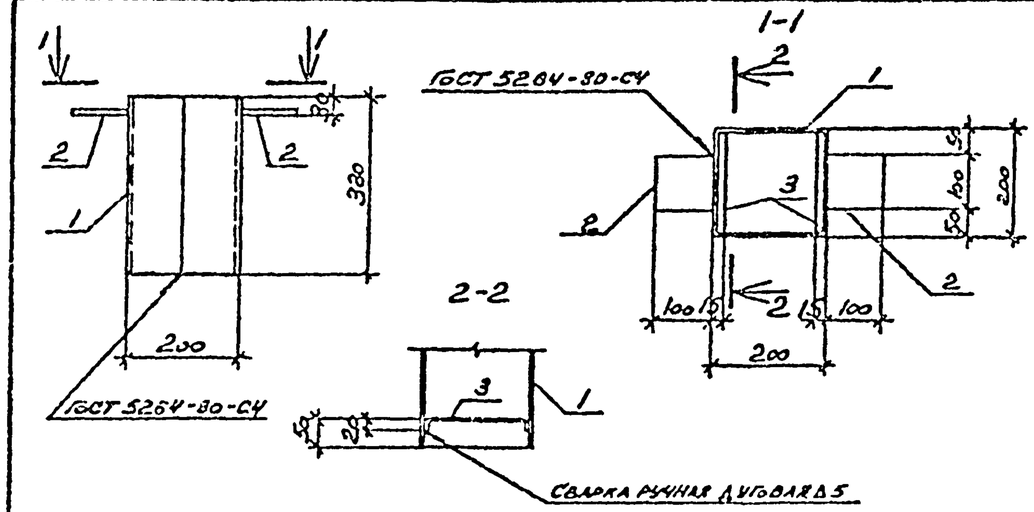

Формат	Зона	Поз.	Обозначение	Наименование	Кол.	Примечание
				Документация		
А4			ТП904-1-74.87-КЖИ-ТТ	Технические требования		
				к изготовлению арматур-		
				ных и закладных изделий		
				Детали		
				Лист Б-ПН-4 ГОСТ 19903-74* ВСТ3кп2 ГОСТ 14637-79		
Б4		1		330×800	1	8,3кг
Б4		2		100×100	2	0,3кг
Б4		3		А-I-6 ГОСТ 5781-82 ℓ=250	2	0,1кг

Привязан

Инв. №

3653/6 27

ТП 904-1-74.87-КЖИ-МС5

Ведущ.	Макарова	
Рук. гр	Моргунов	
Гл.спец	Остаревский	
Нач.отд	Саакьянц	
Н.контр	Луценко	

Изделие соединительное МС5

Стадия	Масса	Масштаб
РП	9,1	1:10
Лист	Листов 1	

Госстрой СССР РОСТОВСКИЙ ПРОМСТРОЙНИПРОЕКТ

Формат А4

Взам.инв.№ | Подпись и дата | Инв.№подл.

Альбом 6

Типовой проект 904-1-74.87 КЖИ

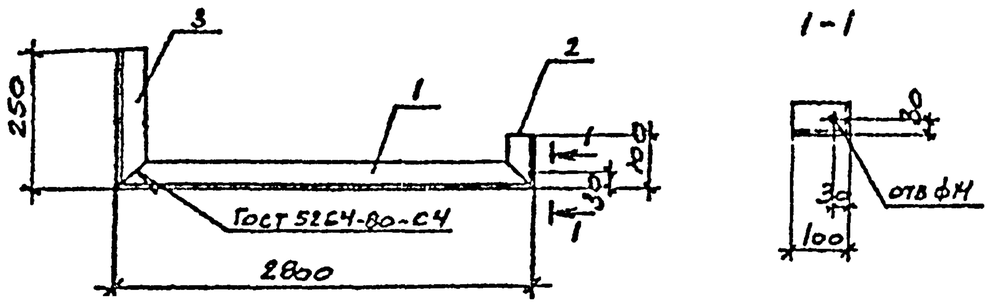

Формат	Зона	Поз.	Обозначение	Наименование	Кол.	Примечание
				Документация		
			ТП 904-1- -КЖИ-ТТ	Технические требования		
				к изготовлению арматурных		
				и закладных изделий		
				Детали		
				Уголок Б-50×50×5 ГОСТ 8509-72 / ВСТ3кп2 ГОСТ 535-79		
		1		ℓ=2800	1	10.6 кг
		2		ℓ=100	1	0.4 кг
		3		ℓ=250	1	0.9 кг

Привязан

Инв. №

9653/6

ТП 904-I-74.87 -КЖИ-МС6

Ст.техн	Растерляева		
Зедин	Макарова		
Рук.гр	Моргунов		
Гл.спец	Осташевский		
Нач.отд	Саакьянц		
Н.контр	Луценко		

Изделие соединительное МС6

Стадия	Масса	Масштаб
РП	11,9	1:10
Лист	Листов 1	

Госстрой СССР РОСТОВСКИЙ ПРОМСТРОЙНИИПРОЕКТ

Формат А4

Альбом 6

Типовой проект 904-1-74.87 КЖИ

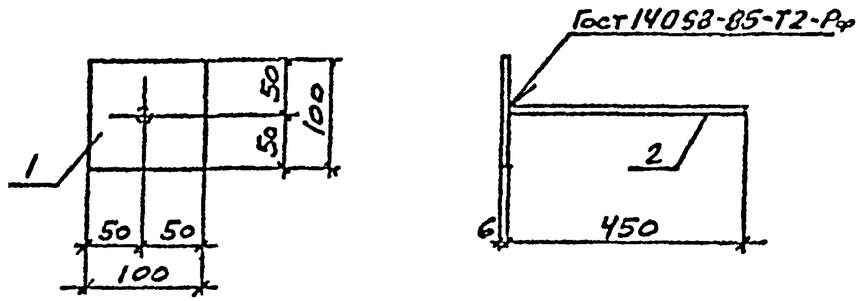

Формат	Зона	Поз.	Обозначение	Наименование	Кол.	Примечание
				Документация		
			ТП 904-1-74.87 -КЖИ-ТТ	Технические требования		
				к изготовлению арматурных		
				и закладных изделий		
				Детали		
				Лист Б-ПН-6 ГОСТ 19903-74 / ВСТ3кп2 ГОСТ 14637-79		
		1			1	0.5 кг
		2		А-I-10 ГОСТ 5781-82 ℓ=450	1	0.3 кг

Привязан

28

9653/6

Инв. №

ТП 904-I-74.87 -КЖИ-МС7

Ст.техн	Растерляева		
Зедин	Макарова		
Рук.гр	Моргунов		
Гл.спец	Осташевский		
Нач.отд	Саакьянц		
Н.контр	Луценко		

Изделие соединительное МС7

Стадия	Масса	Масштаб
РП	0,8	–
Лист	Листов 1	

Госстрой СССР РОСТОВСКИЙ ПРОМСТРОЙНИИПРОЕКТ

Формат А4

Типовой проект 904-1-74.87КЖИ Альбом 6

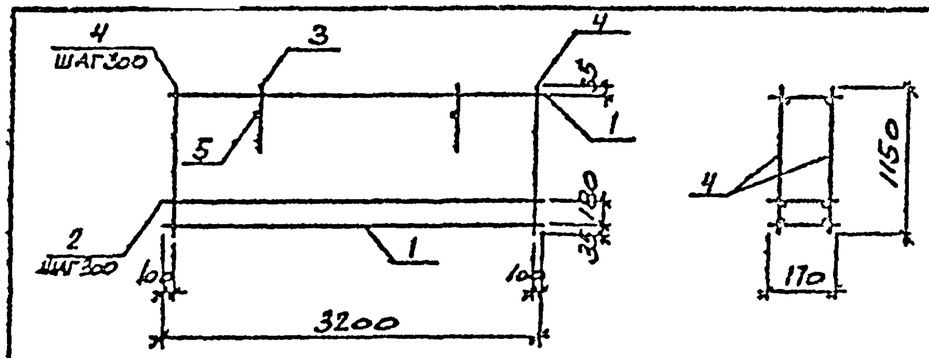

Формат	Зона	Поз.	Обозначение	Наименование	Кол.	Примечание
				Документация		
			ТП 904-1- -КЖИ-ТТ	Технические требования		
				к изготовлению арматурных		
				и закладных изделий		
				Сборочные единицы		
А4		1	ТП 904-1- -КЖИ-КР2	Каркас плоский КР2	2	
А4		2	ТП 904-1- -КЖИ-КР3	То же КР3	3	
		3	1.030.1-1 вып. 1-3	Петля СП2	2	
				Детали		
Б4		4		ф5ВрI ГОСТ 6727-80 ℓ=1150	22	0.2кг
Б4		5		А-III-В ГОСТ 5781-82 ℓ=170	2	0.07кг

Привязан

Инв. №

9653/6

ТП 904-I- 74.87 -КЖИ-КП2

Сттехн	Растерягина		
Ст.инж	Толмачев		
Вединж	Макарова		
Рук.гр	Моргунов		
Гл.спец	Остапевский		
Нач.отд	Саакьянц		
Н.контр	Коротенко		

Каркас пространственный КП2

Стадия	Масса	Масштаб
РП	14,5	-
Лист	Листов 1	

Госстрой СССР РОСТОВСКИЙ ПРОМСТРОЙНИИПРОЕКТ

Формат А4

Типовой проект 904-1-74.87КЖИ Альбом 6

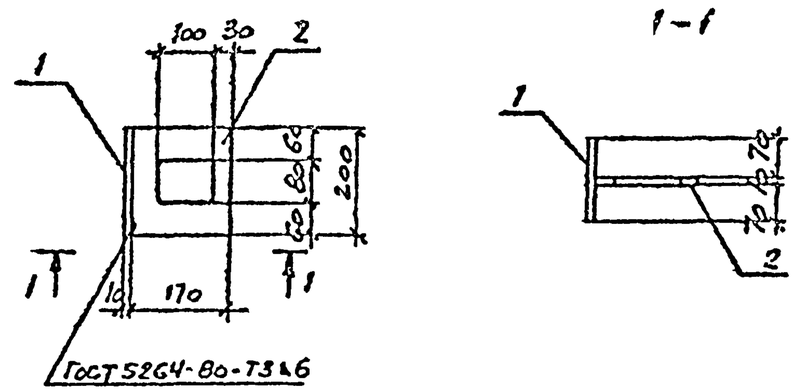

Формат	Зона	Поз.	Обозначение	Наименование	Кол.	Примечание
				Документация		
А4			ТП 904-1-74.87-КЖИ-ТТ	Технические требования		
				к изготовлению арматур-		
				ных и закладных изделий		
				Детали		
				Лист 10 ГОСТ 19903-74 / ВСТ3кп2 ГОСТ 14637-79		
		1		150×200	1	2.4кг
		2		Пок 200	1	2.7кг

Привязан

Инв. №

9653/6 29

ТП 904-I- 74.87 -КЖИ-МС8

Ст.техн	Растерягина		
Вединж	Макарова		
Рук.гр	Моргунов		
Гл.спец	Остапевский		
Нач.отд	Саакьянц		
Н.контр	Коротенко		

Изделие соединительное МС8

Стадия	Масса	Масштаб
РП	5,1	1:10
Лист	Листов 1	

Госстрой СССР РОСТОВСКИЙ ПРОМСТРОЙНИИПРОЕКТ

Формат А4

Инв. № подл. | Подпись и дата | Взам. инв. №

Типовой проект 904-1-74.87-КЖИ Альбом 6

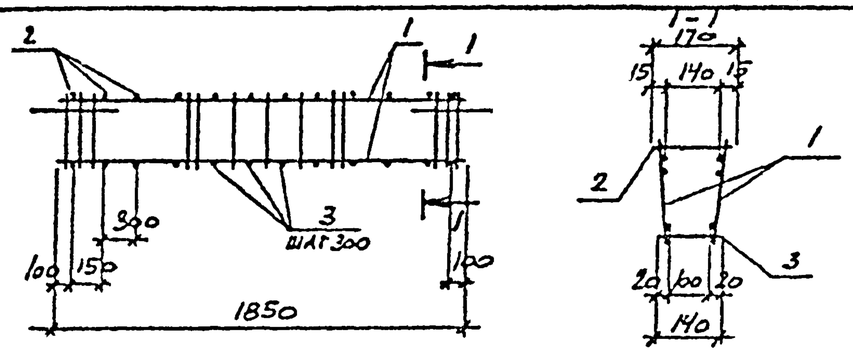

Формат	Зона	Поз.	Обозначение	Наименование	Кол.	Примечание
				Документация		
А4			ТП 904-1- -КЖИ-ТТ	Технические требования к		
				изготовлению арматурных		
				и закладных изделий		
				Сборочные единицы		
А4		1	ТП 904-1- -КЖИ-КР1	Каркас плоский КР1	2	
				Детали		
Б4		2		ф5Вр-I ГОСТ 6727-80 ℓ=170	7	0.03 кг
Б4		3		ф5Вр-I ГОСТ 6727-80 ℓ=140	7	0.02 кг

Привязан

Инв. №

9653/6

ТП 904-I- 74.87 -КЖИ-КПI

Каркас пространственный КПI	Стадия	Масса	Масштаб
	РП	11.8	-
	Лист	Листов 1	
	Госстрой СССР РОСТОВСКИЙ ПРОМСТРОЙНИПРОЕКТ		

Стехн. Растерягина; Ведущ. Макарова; Рук. гр. Коргунов; Главн. Осташевский; Начотд. Саакьянц; Н.контр. Коротенко

Взам. инв. № | Подпись и дата | Инв. № подл.

Формат А4

Типовой проект 904-1-74.87-КЖИ Альбом 6

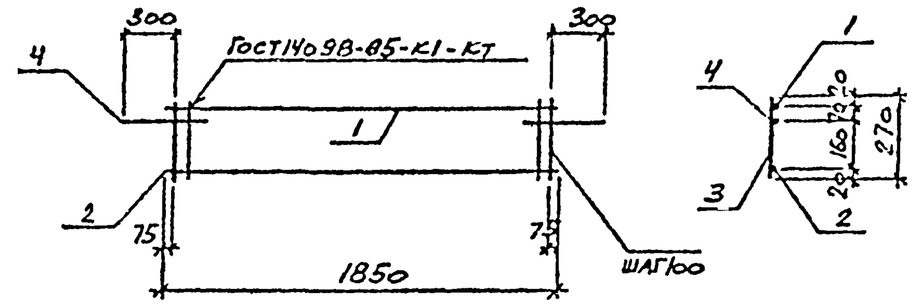

Формат	Зона	Поз.	Обозначение	Наименование	Кол.	Примечание
				Документация		
А4				Технические требования		
				к изготовлению арматурных		
				и закладных изделий		
				Детали		
Б4		1		А-I-8 ГОСТ 5781-82 ℓ=1850	1	0.7 кг
Б4		2		А-II-10 ГОСТ 5781-82 ℓ=1850	1	1.1 кг
Б4		3		ф5Вр-I ГОСТ 6727-80 ℓ=270	18	0.04 кг
Б4		4		А-I-18 ГОСТ 5781-82 ℓ=800	2	1.6 кг

Привязан

Инв. №

9653/6 30

ТП 904-I- 74.87 -КЖИ-КРI

Каркас плоский КРI	Стадия	Масса	Масштаб
	РП	5.7	-
	Лист	Листов 1	
	Госстрой СССР РОСТОВСКИЙ ПРОМСТРОЙНИПРОЕКТ		

Стехн. Растерягина; Ведущ. Макарова; Рук. гр. Коргунов; Главн. Осташевский; Начотд. Саакьянц; Н.контр. Коротенко

Взам. инв. № | Подпись и дата | Инв. № подл.

Формат А4

Типовой проект 904-1-74.87-КЖИ Альбом 6

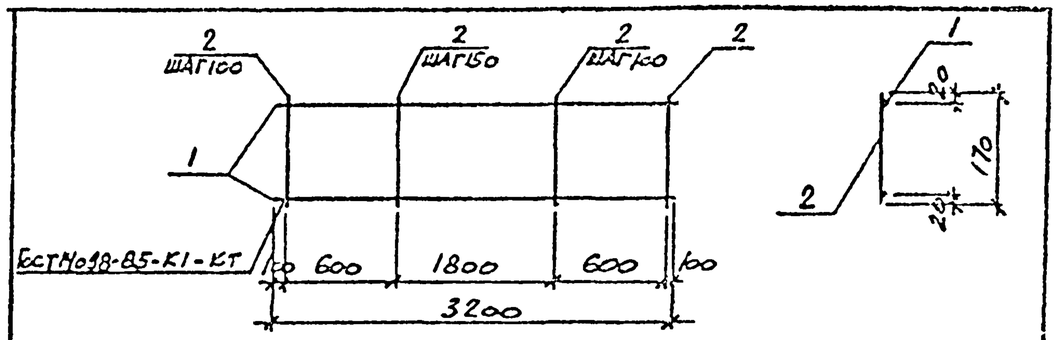

ФОРМАТ	ЗОНА	ПОЗ.	ОБОЗНАЧЕНИЕ	НАИМЕНОВАНИЕ	КОЛ.	ПРИМЕЧАНИЕ
				ДОКУМЕНТАЦИЯ		
			ТП 904-1- -КЖИ-ТТ	Технические требования		
				к изготовлению арматурных		
				и закладных изделий		
				ДЕТАЛИ		
Б.Ч		1		А-III-6 ГОСТ 5781-82 ℓ=3200	2	0.7кг
Б.Ч		2		⌀4Вр-I ГОСТ 6727-80 ℓ=170	25	0.02кг

Привязан

Инв. №

9653/6

ТП 904-1- 74.87 -КЖИ-КР2

Сттехн	Растеряева		
Ведущ	Макарова		
Рук.гр	Моргунов		
Гл.спец	Осташевский		
Начотд	Савкьянц		
Н.контр	Короткенко		

Каркас плоский КР2

Стадия	Масса	Масштаб
РП	1.9	-
Лист	Листов 1	

Госстрой СССР РОСТОВСКИЙ ПРОМСТРОЙНИПРОЕКТ

ФОРМАТ А4

Типовой проект 904-1-74.87-КЖИ Альбом 6

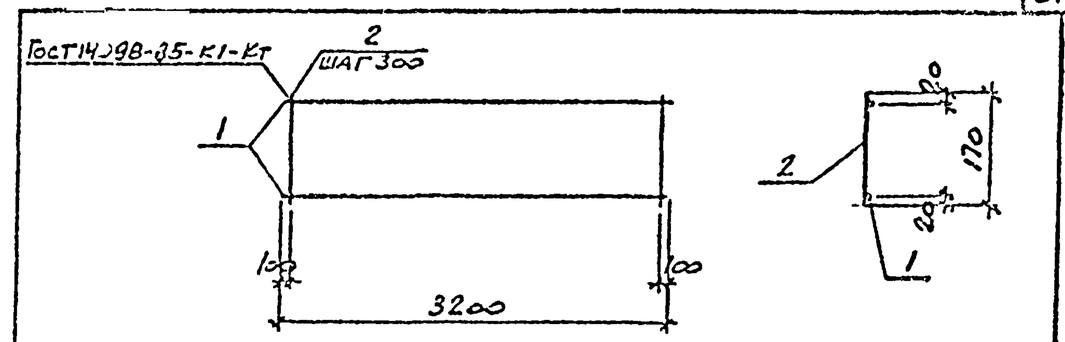

ФОРМАТ	ЗОНА	ПОЗ.	ОБОЗНАЧЕНИЕ	НАИМЕНОВАНИЕ	КОЛ.	ПРИМЕЧАНИЕ
				ДОКУМЕНТАЦИЯ		
			ТП 904-1-74.87-КЖИ-ТТ	Технические требования		
				к изготовлению арматурных		
				и закладных изделий		
				ДЕТАЛИ		
Б.Ч		1		А-III-6 ГОСТ 5781-82 ℓ=3200	2	0.7кг
Б.Ч		2		⌀4Вр-I ГОСТ 6727-80 ℓ=170	11	0.02кг

Привязан

Инв. №

9653/6 31

ТП 904-1- 74.87 -КЖИ-КР3

Сттехн	Растеряева		
Ведущ	Макарова		
Рук.гр	Моргунов		
Гл.спец	Осташевский		
Начотд	Селькьянц		
Н.контр	Короткенко		

Каркас плоский КР3

Стадия	Масса	Масштаб
РП	1.6	-
Лист	Листов 1	

Госстрой СССР РОСТОВСКИЙ ПРОМСТРОЙНИПРОЕКТ

ФОРМАТ А4

Типовой проект 904-1-74.87 Альбом 6

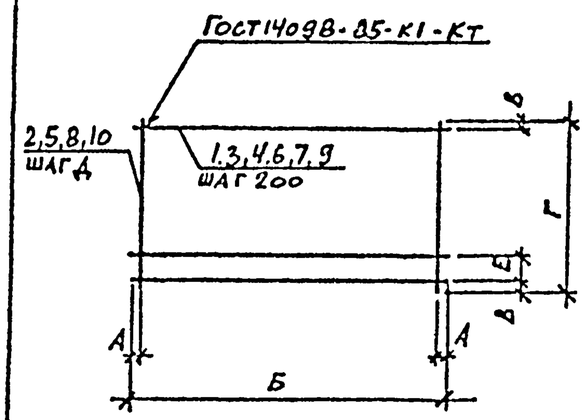

ФОРМАТ	ЗОНА	ПОЗ.	ОБОЗНАЧЕНИЕ	НАИМЕНОВАНИЕ	КОЛ. НА ИСПОЛН.									ПРИМЕЧАНИЕ
					С1	С2	С3	С4	С5	С6	С7			
				Документация										
А4			ТП 904-1- -КЖИ-ТТ	Технические требования										
				к изготовлению арматурных										
				и закладных изделий										
				Детали										
Б.ч		1		А-II-10 ГОСТ 5781-82 ℓ=2050	14		8							1.3 кг
Б.ч		2		А-II-10 ГОСТ 5781-82 ℓ=2750	11	8								1.7 кг
Б.ч		3		А-II-ГОСТ 5781-82 ℓ=1550		14	11							1.0 кг
Б.ч		4		А-I-6 ГОСТ 5781-82 ℓ=550				9						0.1 кг
Б.ч		5		А-III-12 ГОСТ 5781-82 ℓ=1800				4	5					1.6 кг
Б.ч		6		А-I-6 ГОСТ 5781-82 ℓ=850					9					0.2 кг
Б.ч		7		А-III-12 ГОСТ 5781-82 ℓ=550						5				0.5 кг
Б.ч		8		А-III-12 ГОСТ 5781-82 ℓ=850						4				0.8 кг
Б.ч		9		А-I-8 ГОСТ 5781-82 ℓ=1650							11			0.7 кг
Б.ч		10		А-I-8 ГОСТ 5781-82 ℓ=2050							9			0.8 кг

Марка	Размеры, мм							Масса кг
	А	Б	В	Г	Д	Е		
С1	25	2050	75	2750	200	200		36.9
С2	75	1550	75	2750	200	200		27.6
С3	25	2050	75	1550	200	200		21.4
С4	50	550	100	1800	150	200		9.3
С5	25	850	100	1800	200	200		9.8
С6	50	550	50	850	150	150		5.5
С7	25	1650	25	2050	200	200		14.9

Взамен № | Подпись и дата

Привязан

Инв. №

9653/6 32

ТП904-1-74.87 -КЖИ-СI

Стадия	Масса	Масштаб	
РП	см. табл.	-	
Лист	Листов 1		

Сетка арматурная (СI - С7)

Госстрой СССР РОСТОВСКИЙ ПРОМСТРОЙНИПРОЕКТ

Ст.техн. Растерге
Гл.инж. Макарова
Рук.гр. Моргунов
Ст.инж. Остапенко
Разраб. Саакьянц
Н.контр. Коротенко

Формат А3

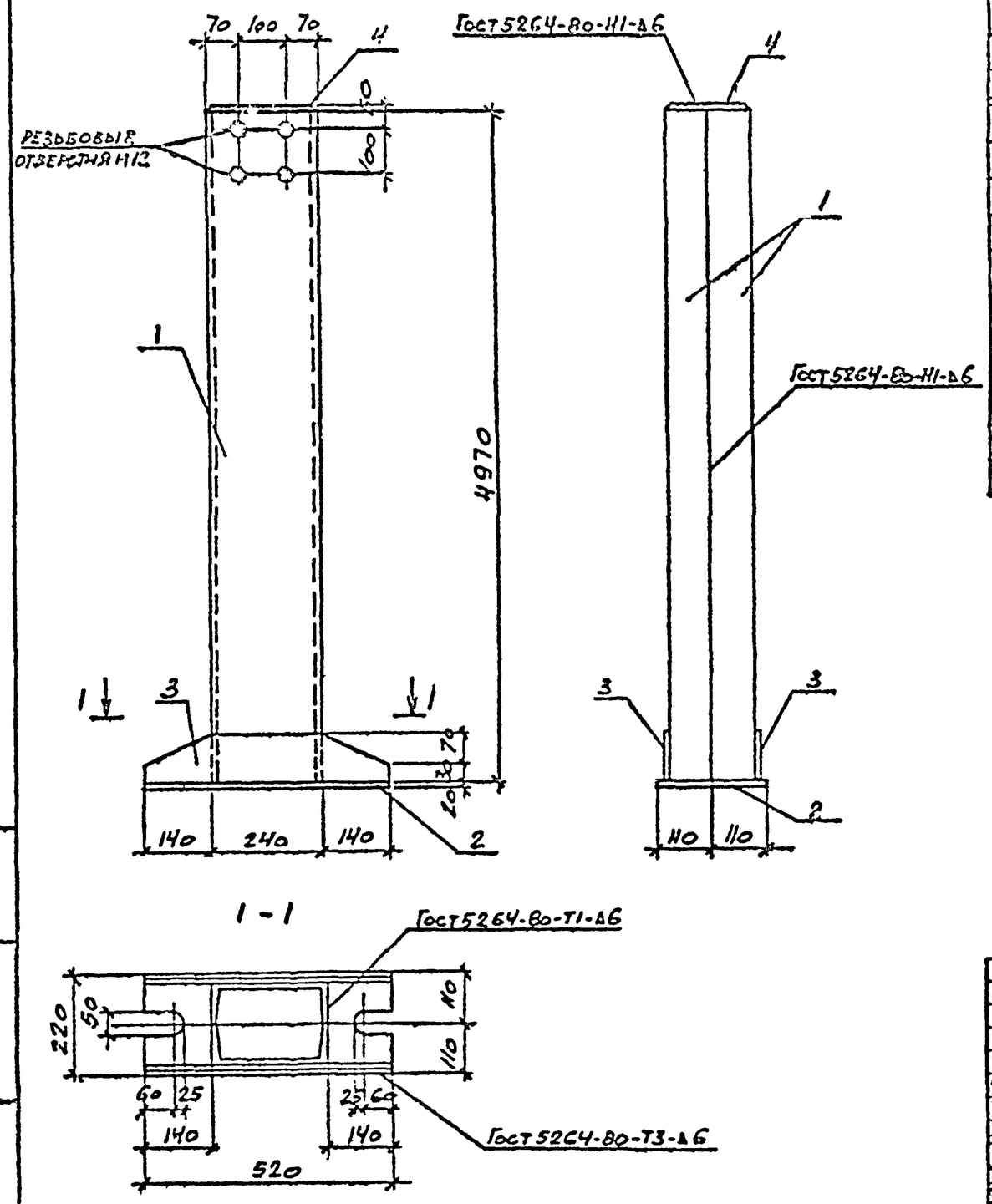

ФОРМАТ	ЗОНА	ПОЗ.	ОБОЗНАЧЕНИЕ	НАИМЕНОВАНИЕ	КОЛ.	ПРИМЕЧАНИЕ
				Документация		
А4			ТП 904-1- -КЖИ-ТТ	Технические требования		
				к изготовлению арматурных		
				и закладных изделий		
				Детали		
				Швеллер 24 ГОСТ 8240-72 / ВСТ3кп2 ГОСТ 535-79 ℓ=4970	2	119.3 кг
Б4		1				
				Лист 20 ГОСТ 19903-74 / ВСТ3кп2 ГОСТ 14637-79 220х520	1	18.0 кг
Б4		2				
				Лист 8 ГОСТ 19903-74 / ВСТ3кп2 ГОСТ 14637-79		
Б4		3		100х520	2	3.3 кг
Б4		4		170х230	1	2.5 кг

Типовой проект 904-1-74.87-КЖИ Альбом 6

Инв. № подл. | Подпись и дата | Взамен инв. №

Привязан

Инв. №

9653/6 33

ТП 904-1- 74.87 -КЖИ-СФ1

Стехн	Растеряева		
Ведущ	Макарова		
Рук.гр	Моргунов		
Гл.спец	Остаменский		
Н.отд	Садкьянц		
Н.контр	Коротенко		

Стойка фахверка СФ1

Стадия	Масса	Масштаб
РП	265,7	-
Лист	Листов 1	

Госстрой СССР РОСТОВСКИЙ ПРОМСТРОЙНИИПРОЕКТ

Формат А3

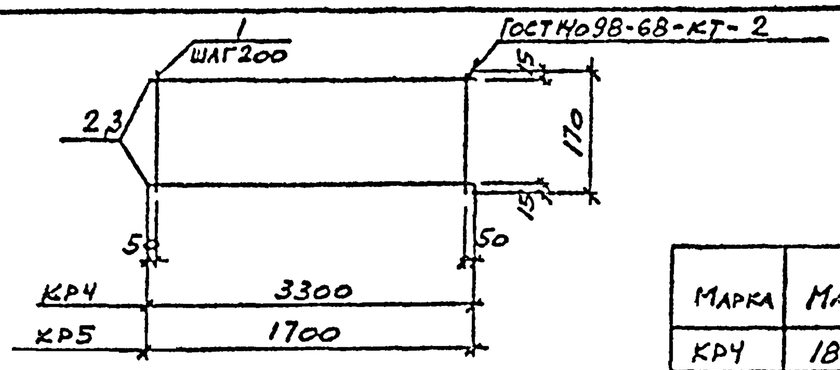

Марка	Масса
КР4	18.1
КР5	6.3

Формат	Зона	Поз.	Обозначение	Наименование	Кол.	Примечание
				Документация		
			ТП 904-1- -КЖИ-ТТ	Технические требования		
				к изготовлению арматурных		
				и закладных изделий		
				КР4		
				Детали		
Б.Ч		1		А-III-8 ГОСТ 5781-82 ℓ=170	17	0.1 кг
Б.Ч		2		А-III-20 ГОСТ 5781-82 ℓ=3300	2	8.2 кг
				КР5		
				Детали		
Б.Ч		1		А-III-8 ГОСТ 5781-82 ℓ=170	9	0.1 кг
Б.Ч		3		А-III-16 ГОСТ 5781-82 ℓ=1700	2	2.7 кг

Инв. № подл. | Подпись и дата | Взам. инв. №

9653/6

(34)

Сттехн	Растерлева		
Ведущ	Макарова		
Рук. гр	Моргунов		
Гл.спец	Осташевский		
Начотд	Саакьянц		
Н.контр	Колотенко		

ТП 904-1-74.87 -КЖИ-КР4

Каркас плоский (КР4, КР5)

Стадия	Масса	Масштаб
РП	см. табл.	-
Лист	Листов 1	

Госстрой СССР
РОСТОВСКИЙ
ПРОМСТРОЙНИИПРОЕКТ

(34)