30501

ТИПОВОЙ ПРОЕКТ 904-1-74.87

КОМПРЕССОРНАЯ СТАНЦИЯ

АВТОМАТИЗИРОВАННАЯ ОТДЕЛЬНО СТОЯЩАЯ

5К-12А

ПРОИЗВОДИТЕЛЬНОСТЬЮ 60 $м^3$/МИН ВОЗДУХА

С ВАРИАНТАМИ ДЛЯ БЛОКИРОВАНИЯ

АЛЬБОМ 5

СОСТАВ ПРОЕКТА:

АЛЬБОМ 1 ПОЯСНИТЕЛЬНАЯ ЗАПИСКА

АЛЬБОМ 2 ТЕХНОЛОГИЯ ПРОИЗВОДСТВА

АЛЬБОМ 3 СИЛОВОЕ ЭЛЕКТРООБОРУДОВАНИЕ, ЭЛЕКТРИЧЕСКОЕ ОСВЕЩЕНИЕ, СВЯЗЬ И СИГНАЛИЗАЦИЯ

АЛЬБОМ 4 АВТОМАТИЗАЦИЯ И КИП

АЛЬБОМ 5 СТРОИТЕЛЬНЫЕ РЕШЕНИЯ

АЛЬБОМ 6 СТРОИТЕЛЬНЫЕ КОНСТРУКЦИИ И ИЗДЕЛИЯ

АЛЬБОМ 7 СПЕЦИФИКАЦИИ ОБОРУДОВАНИЯ

АЛЬБОМ 8 СМЕТЫ НА ТЕХНОЛОГИЧЕСКИЕ РЕШЕНИЯ

АЛЬБОМ 9 СМЕТЫ НА СТРОИТЕЛЬНЫЕ РЕШЕНИЯ

АЛЬБОМ 10 ВЕДОМОСТИ ПОТРЕБНОСТИ В МАТЕРИАЛАХ

РАЗРАБОТАН ГОСУДАРСТВЕННЫМИ ПРОЕКТНЫМИ ИНСТИТУТАМИ:

ГИПРОСТРОЙДОРМАШ – АЛЬБОМЫ 1, 2, 3, 4, 7, 8, 10 ГЛАВНЫЙ ИНЖЕНЕР ИНСТИТУТА В.Р. НИКИТЕНКО

РОСТОВСКИЙ ПРОМСТРОЙНИИПРОЕКТ – АЛЬБОМЫ 1, 5, 6, 7, 9, 10 ГЛАВНЫЙ ИНЖЕНЕР ПРОЕКТА Г.В. ОСТАШЕВСКИЙ

УТВЕРЖДЕН И ВВЕДЕН В ДЕЙСТВИЕ МИНСТРОЙДОРМАШЕМ СССР ПРИКАЗОМ № 307 ОТ 20.05.1987г.

КФ ЦИТП инв. № 9653/5

Привязан

Инв. №

Типовой проект 904-1-74.87-АР Альбом 5

Ведомость рабочих чертежей основного комплекта ТП 904-1-АР

Лист	Наименование	Примечание
I	Общие данные (начало)	
2	Общиее данные (окончание)	
3	План на отметке 0.000 и -3.000	
4	Фрагмент I. Спецификация к плану	
5	Фасады . Разрезы	
6	План кровли . План полов	
7	Подвесной потолок. Схема расположения плит перекрытия	
8	Трансформаторная подстанция (КТПН)	

Ведомость спецификаций

Лист	Наименование	Примечание
4	Спецификация элементов к плану	
5	Спецификация к схеме заполнения оконных проемов	
7	Спецификация к схемам расположения элементов подвесного потолка и плит перекрытия	
8	Спецификация элементов к трансформаторной подстанции	

Ведомость ссылочных и прилагаемых документов

Обозначение	Наименование	Примечание
	ССЫЛОЧНЫЕ ДОКУМЕНТЫ	
ГОСТ 948-84	Перемычки железобетонные для зданий с кирпичными стенами	
ГОСТ 6629-74[x]	Двери деревянные внутренние для жилых и общественных зданий. Типы и размеры	
ГОСТ I2506-8I	Окна деревянные для производственных зданий	
I.400 - I5, выпуск I	Унифицированные закладные изделия железобетонных конструкций для крепления технологических коммуникаций и устройств. Рабочие чертежи унифицированных закладных изделий	
I.436.3 - I9, выпуск I	Двери с применением гнутых профилей из тонколистовой стали. Рабочие чертежи	
2.436 - I7, выпуск I	Узлы окон с деревянными переплетами по ГОСТ I2506-8I. Рабочие чертежи	
2.460 - I4, выпуск I	Типо[illegible]злы покрытий промышленных зданий в местах пропуска вентиляционных шахт Рабочие чертежи типовых узлов	
2.460 - I8, выпуск I, выпуск 3	Узлы покрытий одноэтажных промышленных зданий с рулонными кровлями и железобетонными плитами Узлы при уклонах кровель до I0%. Рабочие чертежи Изделия. Рабочие чертежи	
3.0I7 - I, выпуск I, выпуск 2, выпуск 4, выпуск 5	Ограждения площадок и участков предприятий, зданий и сооружений. Железобетонные элементы оград. Металлические элементы оград Монтажные узлы оград Ворота металлические распашные шириной 4,5 м и калитки.	

Обозначение	Наименование	Примечание
	ПРИЛАГАЕМЫЕ ДОКУМЕНТЫ	
ТП 904-I-74.87-КЖИ, Альбом 6	Строительные конструкции и изделия	
ТП 904-I-74.87-ВМ Альбом I0.	Ведомости потребности в материалах	

ДАННЫЙ ПРОЕКТ ВЫПОЛНЕН В СООТВЕТСТВИИ С ДЕЙСТВУЮЩИМИ СТРОИТЕЛЬНЫМИ НОРМАМИ И ПРАВИЛАМИ ПРОЕКТИРОВАНИЯ, КОТОРЫЕ ОДНОВРЕМЕННО ПРЕДУСМАТРИВАЮТ МЕРОПРИЯТИЯ, ОБЕСПЕЧИВАЮЩИЕ ВЗРЫВНУЮ, ВЗРЫВОПОЖАРНУЮ И ПОЖАРНУЮ БЕЗОПАСНОСТЬ ПРИ СОБЛЮДЕНИИ ПРАВИЛ БЕЗОПАСНОСТИ ПРИ ЭКСПЛУАТАЦИИ ЗДАНИЯ (СООРУЖЕНИЯ). МЕРОПРИЯТИЯ ВЫПОЛНЕНЫ НА ОСНОВАНИИ ТЕХНОЛОГИЧЕСКИХ ЗАДАНИЙ И УКАЗАННЫХ В НИХ КАТЕГОРИЙ ПОМЕЩЕНИЙ И ЗДАНИЙ

Главный инженер проекта Осташевский Г.В.
Главный инженер проекта организации, привязавшей проект
Дата

Инв. № подл. | Подпись и дата | Взам. инв. №

Привязан

Инв. №

9653/5 3

Арх.	Ище. ко		
Ведин.	Горская		
Рук.гр	Бескоровайный		
Начотд	Саакьянц		
Нконтр	Толоченко		
ГИП	Осташевский		

ТП 904-I-74.87-АР

Компрессорная станция 5К-I2А

Стадия	Лист	Листов
РП	I	8

Общие данные (начало)

Госстрой СССР РОСТОВСКИЙ ПРОМСТРОЙНИЙПРОЕКТ

Типовой проект ТП 904-1-74,87 -АР Альбом 5

Общие указания

I. Рабочие чертежи автоматизированной отдельно стоящей компрессорной станции 5К-I2А производительностью 60 $м^3$/мин разработаны на основании задания на разработку типового проекта, утвержденного Минстройдормашем СССР и технологических заданий, выданных институтом Гипростройдормаш г. Ростова-на-Дону.

2. За условную отметку 0.000 принят уровень чистого пола машинного зала ,соответствующий отметке по топографической съемке генерального плана.

3. Степень огнестойкости здания - II.

4. Класс ответственности здания - II.

5. Наружные стены компрессорной станции - однослойные панели толщиной 200 мм из керамзитобетона марки 50 плотностью ρ = II00 кг/$м^3$.

6. После монтажа наружных стеновых панелей горизонтальные и вертикальные швы заделать в соответствии с узлами 56-58 или 64,65 серии I.030.I-I выпуск 3-3. Указания по заделке швов даны в серии I.030.I-I выпуск 0-3.

7. Участки наружных стен в местах установки дверей и внутренние перегородки выполнить из красного кирпича (ГОСТ 530-80) марки 75 на растворе марки 25.

8. Наружные участки кирпичных стен оштукатурить с расшивкой швов под панели.

9. При кладке участков кирпичных стен в откосы дверных проемов заложить антисептированные деревянные пробки размером 250хI20х65 мм через I0 рядов кладки по высоте, но не менее двух с каждой стороны проема.

I0. Горизонтальная гидроизоляция наружных и внутренних стен на отметке -0.030 выполняется из цементно-песчаного раствора состава I:2 толщиной 30 мм.

II. Все деревянные конструкции должны быть антисептированы, а соприкасающиеся с бетоном или кирпичной кладкой - обернуты толем.

I2. Наружную площадку воздухосборников и трансформаторную подстанцию выгородить металлической оградой типов MIA и MIB по серии 3.0I7-I.

I3. Работы в зимних условиях должны производиться в соответствии с проектом производства работ.

I4. Внутренние отделочные работы в зимнее время при отрицательных температурах должны производиться только при наличии постоянно действующих систем отопления и вентиляции в помещениях.

I5. Окраску поверхностей стен и потолков в соответствии с ведомостью отделки помещений производить по подготовленным поверхностям: кирпичные участки, швы стеновых панелей и плит покрытия затираются. Штукатурка отдельных участков стен особо оговорена в ведомости отделки помещений.

I6. Схемы расположения фундаментов под каркас здания, фундаментных балок и характеристики грунтовых условий приведены в основном комплекте чертежей железобетонных конструкций ТП 904-I- -КЖ.

I7. По периметру наружных стен здания выполнить асфальтобетонную отмостку шириной 750 мм по щебеночному основанию толщиной I00 мм.

Ведомость отделки помещений площадь $м^2$

Наименование или номер помещения	Потолок		Стены или перегородки		Низ стен или перегородок (панель)			Колонны		Балки покрытий		Деревянные и стальные изделия		Стальные конструкции	
	Площадь	Вид отделки	Площадь	Вид отделки	Площадь	Вид отделки	Высота мм	Площадь	Вид отделки	Площадь	Вид отделки	Площадь	Вид отделки	Площадь	Вид отделки
Машинный зал, насосная станция		Затирка. Окраска полимерцементной краской (ГОСТ 19279-73)		Затирка. Окраска полимерцементной краской (ГОСТ 19279-73)		—			Окраска полимерцементной краской (ГОСТ 19279-73)		Окраска полимерцементной краской (ГОСТ 19279-73)				
Помещение оператора		Подвесной потолок, окраска водоэмульсионной краской Э-ВА-27А (ГОСТ 19214-80)		Штукатурка кирп. поверхн. до отм. 3 000 Окраска водоэмульсионной краской		—			Окраска водоэмульсионной краской Э-ВА-27А (ГОСТ 19214-80)		—		Окраска эмалью ПФ-115 (ГОСТ 6465-76) по грунту ГФ-021 (ГОСТ 25129-82)		
Помещение промывки фильтров		Затирка. Окраска полимерцементной краской (ГОСТ 19279-73)		Силикатная окраска		—			Силикатная окраска		Окраска полимерцементной краской (ГОСТ 19279-73)				
Гардеробная		Окраска полимерцементной краской (ГОСТ 19279-73)		Штукатурка кирпичных участков Водоэмульсионная окраска Э-ВА-27А (ГОСТ 19214-80)		Керамическая плитка светлых тонов (в месте установки умывальника)	1500		Окраска водоэмульсионной краской Э-ВА-27А (ГОСТ 19214-80)						
Душевая		Силикатная окраска		Керамическая плитка											
Санузел		Силикатная окраска		Штукатурка кирпичных поверхностей окраска силикатная											
Ограда площадки воздухосборников и КТПН.		—		—		—			—		—		—		Окраска алюминиевой краской БТ-177 (ГОСТ 5631-79)

Взам. инв. №

Подпись и дата

Инв. № подл.

Привязан

Инв. №

9653/5 4

ТП 904-I- 74.87 -АР

Компрессорная станция 5К-I2А

Арх.	Ишенко		
Зеленк.	Горская		
Рук. гр.	Бескоровайный		
Начальн.	Саакьянц		
Контр.	Толочанов		
ГИП	Остапенко		

Стадия	Лист	Листов
РП	2	

Общие данные (окончание)

Типовой проект 904-1-74.87 АР Альбом 5

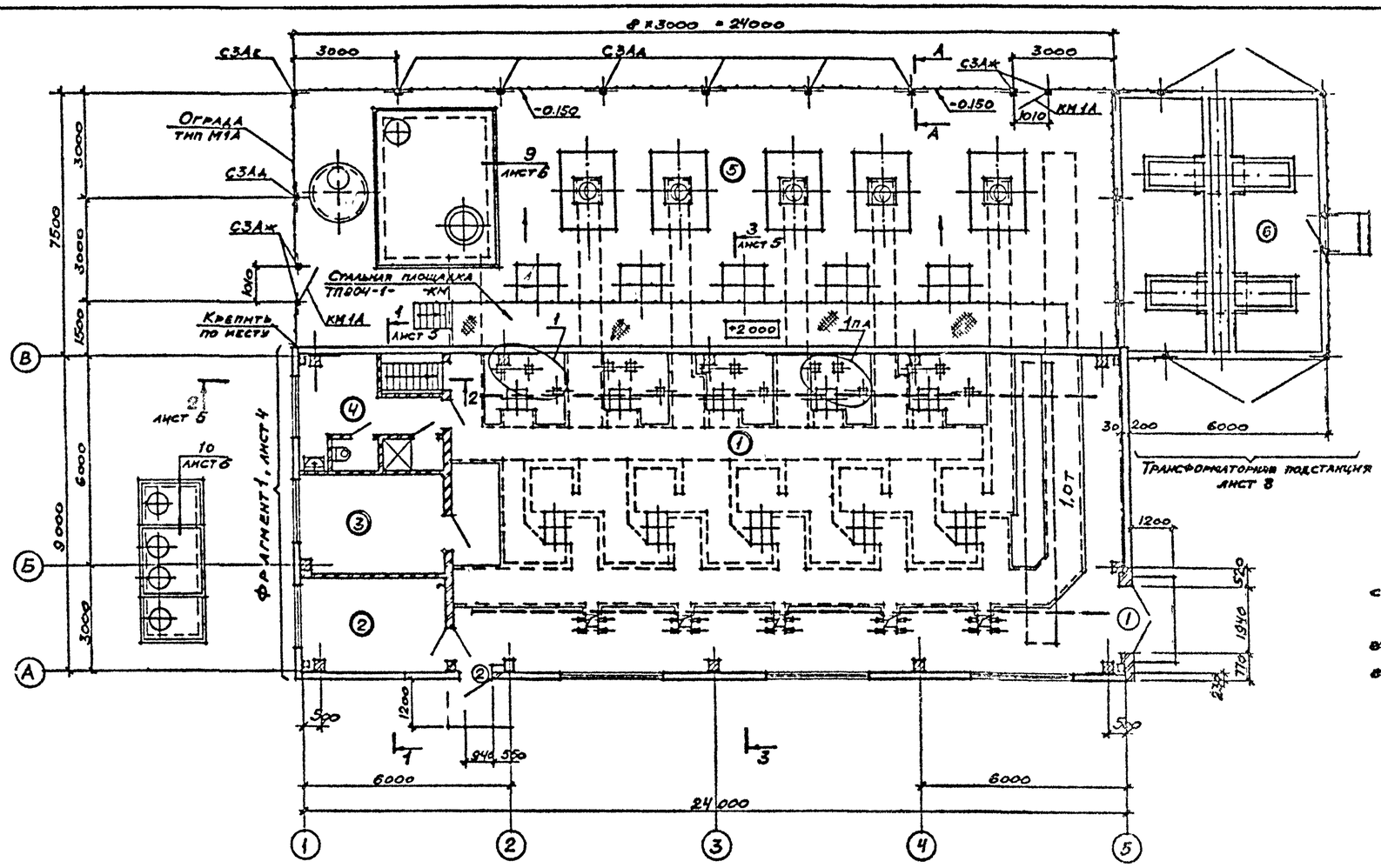

Экспликация помещений

Номер по плану	Наименование	Площадь м²	Категория производства по взрывной, взрыво пожарной и пожарной опасности
1	Машинный зал	176	Д
2	Помещение оператора	11	Д
3	Помещение для промывки фильтров	12	В
4	Бытовые помещения	11	—
5	Площадка воздухосборников	174	—
6	Трансформаторная подстанция	45	—
7	Насосная	27	Д

1. Схему расположения подземных конструкций смотрите на листе 7 ТП 904-1- -КЖ.
2. Металлическую ограду М1А наружной площадки выполнять согласно монтажным узлам 19-28 серии 3.017-1 выпуск 4.
3. Спецификация элементов к плану дана на листе 4.

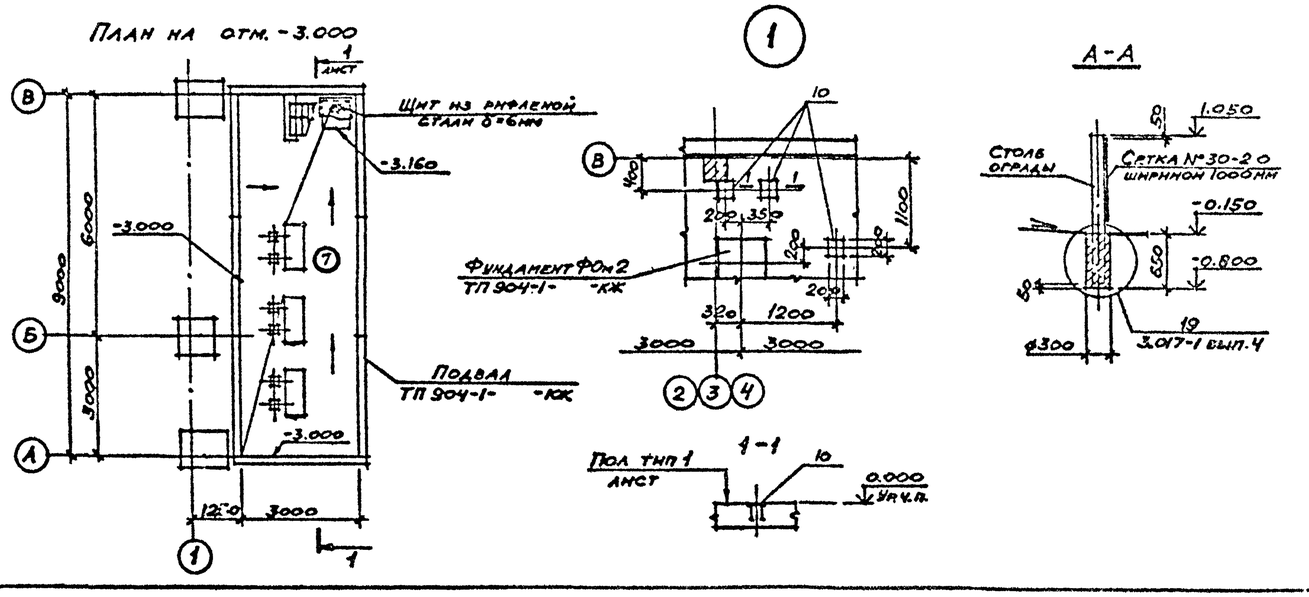
План на отм. -3.000

Согласовано: Рук.гр ОСП, ОВК, ОПВ

Инв. № подл. | Подпись и дата | Взамен инв. №

Привязан

Инв. №

9653/5 5

Инж.	Пищенко	ТП 904-I-74.87АР	
Ведин.	Горская	Компрессорная станция 5К-I2А	
Рук.гр	Бескоровайный	Стадия: РП	Лист: 3
Начотд	Саакьянц		
Н.контр	Толоченко	Планы на отметках 0000,3000	Госстрой ССР РОСТОВСКИЙ ПРОМСТРОЙНИЙ РОЕКТ
ГИП	Осташевский		

Формат А2

Типовой проект 904-1-74.87-АР Альбом 5

Фрагмент 1

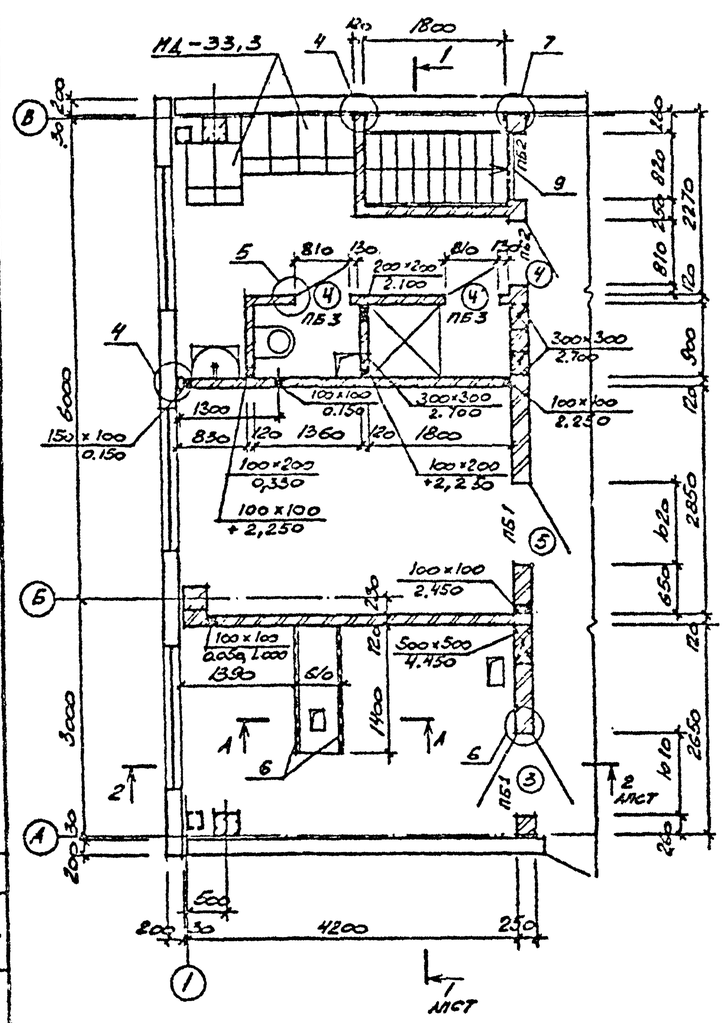

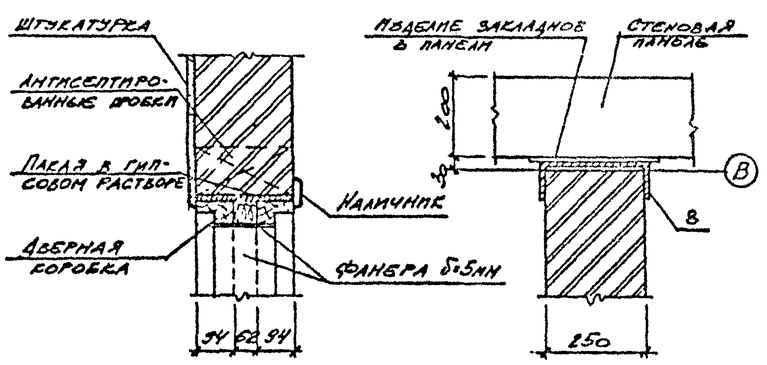

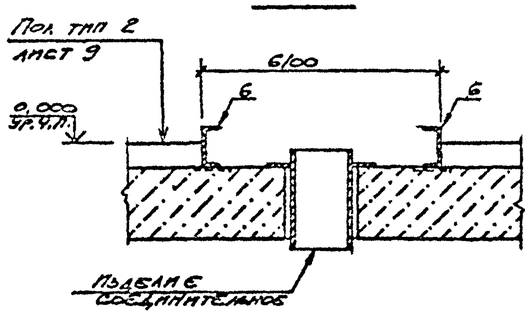

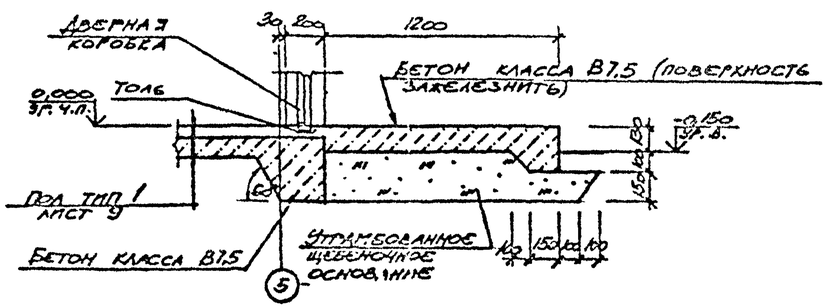

Ведомость проемов ворот и дверей

Марка поз.	Размер проема в хладке
1	1940 × 2400
2	940 × 2400
3	1010 × 2070
4	810 × 2070
5	1020 × 2070

Ведомость перемычек

Марка поз	Схема сечения
ПБ1 ПБ2	1ПБ 13-1 (ПБ1); 1ПБ 10-1 (ПБ2); 2,080
ПБ3	1ПВ 10-1; 2070

Спецификация элементов к плану на отметке 0.000

Марка поз.	Обозначение	Наименование	Кол.	Масса ед., кг	Примечание
		Дверные блоки			
1	1.436.3-19, вып. 1	ДНС 19-24 2Г	1		
2		ДНС 9-24Г	1		
3	ГОСТ 6629-74*	ДГ 21-10 ПП	1		
		ДГ 21-10 ЛП	1		
4		ДГ 21-8 ПВ	3		
5	2.435-6, вып. 5	ПД-5	1		
		Перемычки			
ПБ1	ГОСТ 948-84	1ПБ 13-1	4	25	
ПБ2		1ПБ 10-1	4	20	
ПБ3		1ПВ 10-1	2	20	
		Ограда тип М1А			
СЗАд	3.017-1, вып. 1	Столб СЗАд	7	60	
СЗАе		" СЗАе	1	60	
СЗАж		" СЗАж	4	60	
КМ1А	3.017-1, вып. 5	Калитка КМ1А	2		
МС2	3.017-1, вып. 2	Изделие соединительное МС2	8	0.3	
МС5		То же МС5	60	0.6	М
		Сетка №35-2,0 ГОСТ 5336-80, ширина 1000	30		М
6		Швеллер 10 ГОСТ 8240-72* Ст3кп2 ГОСТ 535-79 L=4м	2	12,0	
7		Швеллер 14 ГОСТ 8240-72* Ст3кп2 ГОСТ 535-79 L=4м	5	3,7	
8		Швеллер 27 ГОСТ 8240-72* Ст3кп2 ГОСТ 535-79 L=6м	5	8,3	
9		МН 548, с=820мм	1	4,2	
10		МН 117-С	15	2,4	поз.1 лист 2

Согласовано: Нач. ГП ОПБ Кобатэ; Рук. ГП Сачков

Инв. № подл. | Подпись и дата | Взам. инв. №

Привязан

Инв. №

9653/5 6

ТП 904-1-74.87-АР				
Компрессорная станция 5К-12А				
Арх.	Зинко		Стадия	Лист	Листов
Конструктор	Горская		РП	4	
Рук. гр.	Бескоровайная				
Нач. отд.	Сазкьян		Фрагмент 1. Спецификация к плану на отметке 0.000	Госстрой СССР РОСТО ПРОМСТРОЙПРОЕКТ (ОБСТ)	
Инженер	Толочкин				
ГИП	Остшевский				

Формат А2

Типовой проект 904-1-74.87 -АР Альбом 5

Фасад 1-5

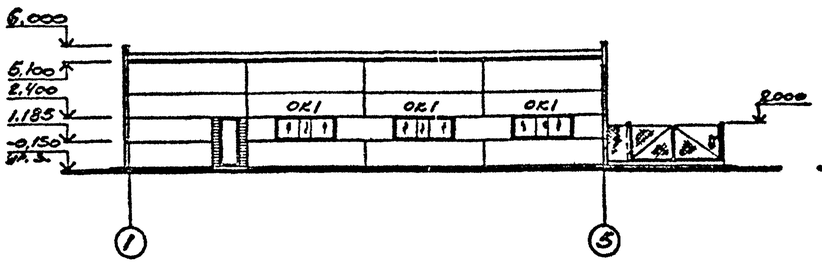

Фасад В-А

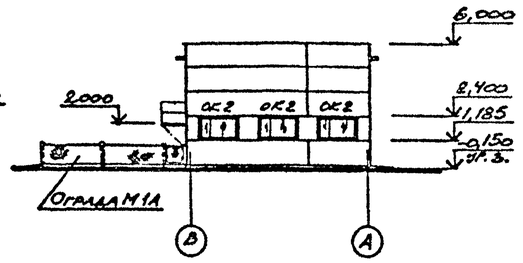

ОК1

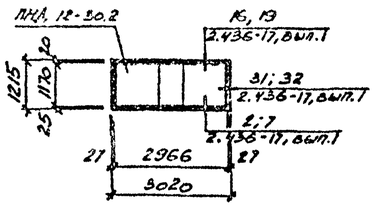

ОК2

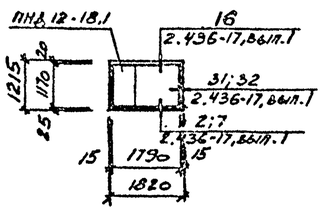

Спецификация к схеме заполнения оконных проемов

Марка, поз.	Обозначение	Наименование	Кол.	Масса ед., кг.	Приме-чание
ОК1 штук 3	ГОСТ 12506-81	Оконный блок ПНД 12-30.2	1		
ОК2 штук 3	ГОСТ 12506-81	Оконный блок ПНД 12-18.1	1		

Фасад 5-1

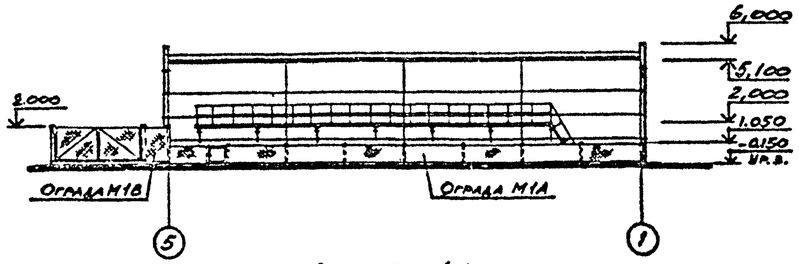

Фасад А-Б

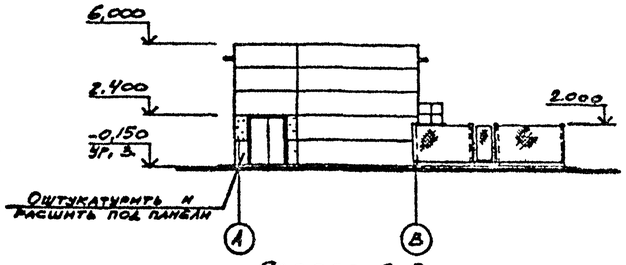

Разрез 1-1

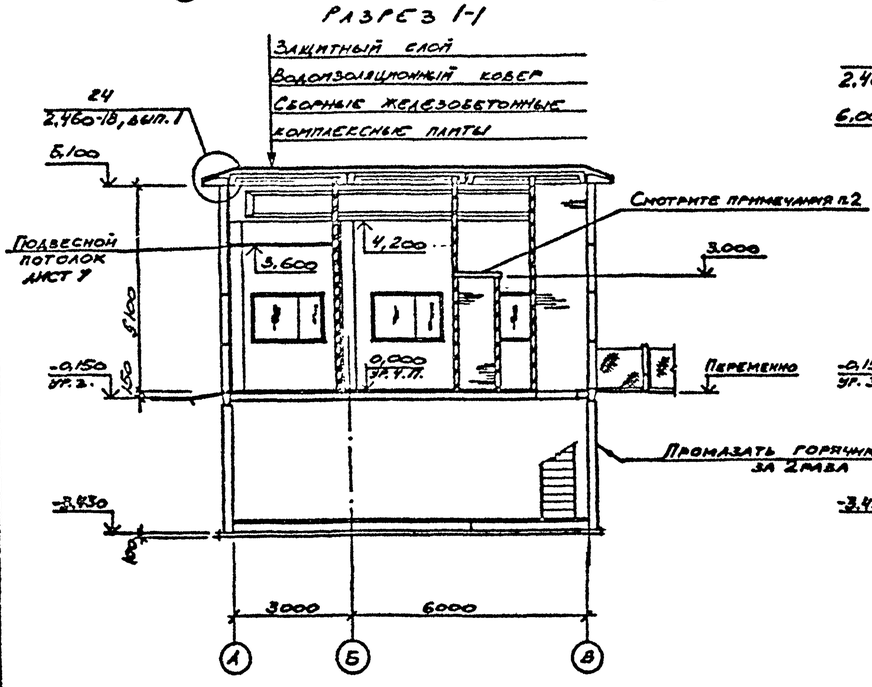

Разрез 2-2

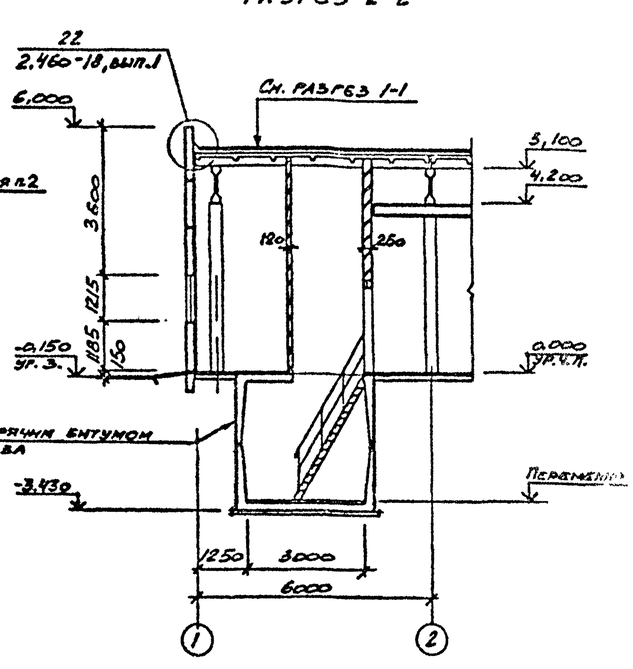

Разрез 3-3

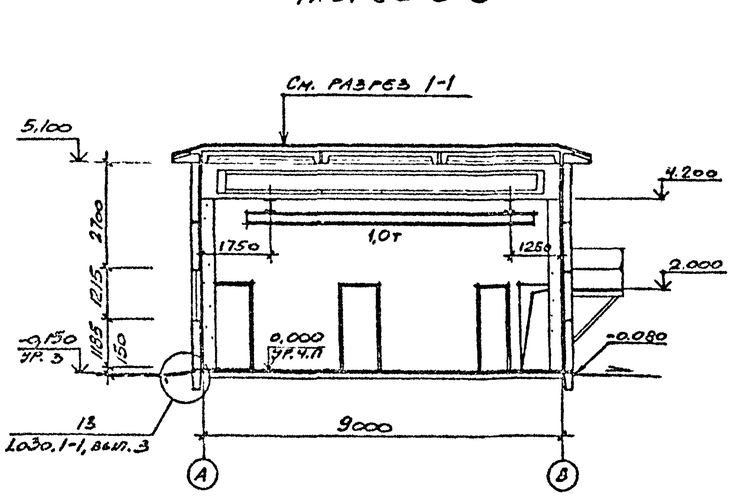

1. Состав кровли, указанный в выносной надписи на разрезе 1-1, приведен на листе 6
2. Схему расположения плит перекрытия смотрите на листе 7

9653/5 7

ТП 904-1-74.87-АР				
Компрессорная станция 5К-12А				
		Стадия	Лист	Листов
		РП	5	
Фасады. Разрезы.		Госстрой СССР РОСТОВСКИЙ ПРОМСТРОЙНИИПРОЕКТ		
Инж.	Нищенко			
Ведущ.	Горская			
Рук. гр.	Бескоровайный			
Нач. отд.	Сакьянц			
Н. контр.	Голоченко			
ГИП	Остаревский			

Привязан

Инв. №

Согласовано

Рук. ГАОСП	Ивлиев	
ОВК	Волчков	
СПЗ	Кизитов	

Инв. № подл. | Подпись и дата | Взам. инв. №

Копировал

Типовой проект 904-1-74.87-АР Альбом 5

План кровли

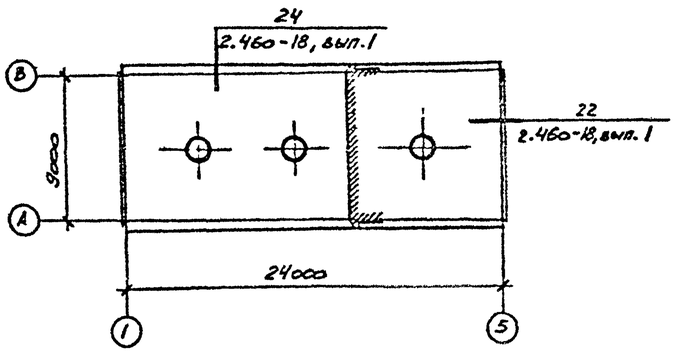

План полов на отм. 0.000

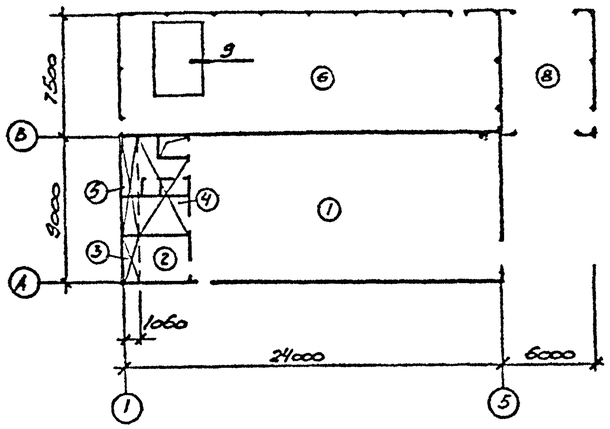

План пола на отм. -3.000

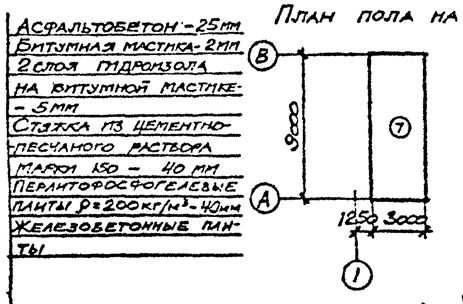

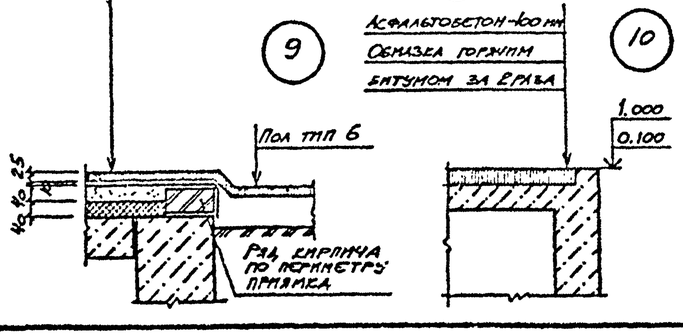

Экспликация полов

Наименование или номер помещения по проекту	Тип пола по проекту	Схема пола или номер узла по серии	Элементы пола и их толщина	Площадь пола
Машинный зал	I		Покрытие - бетон класса BI5-20мм Подстилающий слой - бетон класса B7,5 -100мм Основание - щебень, втрамбованный в грунт -40мм	69
Помещение оператора	2		Покрытие - линолеум по ГОСТ 7251-77 -3мм Прослойка - холодная мастика на водостойких вяжущих -1мм Стяжка - легкий бетон -46мм Основание - железобетонное перекрытие	8
	3		Покрытие - линолеум по ГОСТ 7251-77 -3мм Прослойка - холодная мастика на водостойких вяжущих -1мм Стяжка - легкий бетон -20мм Подстилающий слой - бетон класса B7,5 -100мм Основание - щебень, втрамбованный в грунт	3
Помещение промывки фильтров. Бытовые помещения	4		Покрытие - плитка керамическая по ГОСТ 6787-80 -13мм Прослойка и заполнение швов - битумная мастика-2мм Гидроизоляция - 2слоя гидроизола на битумной мастике -5мм Стяжка - бетон класса B7,5 по уклону от 0 до 30мм Основание - железобетонное перекрытие	10
	5		Покрытие - плитка керамическая по ГОСТ 6787-80 -13мм Прослойка и заполнение швов - битумная мастика-2мм Гидроизоляция - 2слоя гидроизола на битумной мастике -5мм Подстилающий слой - бетон класса B7,5 -100мм Основание - щебень, втрамбованный в грунт	5
Площадка воздухосборников	6		Покрытие- асфальтобетон -25мм Подстилающий слой - щебень -80мм Основание - щебень, втрамбованный в грунт -40мм	Уклоны полов тип 6,7 даны на листе 3
Насосная	7		Покрытие - бетон класса BI5 по уклону от 20 до 200мм Основание - сборный железобетон	25
КТПН	8		Покрытие - щебень - 80 мм Основание - щебень, втрамбованный в грунт - 40 мм.	36

1. Покрытия полов выполнять после устройства фундаментов под оборудование, каналов, сантехнических, энергетических и технологических разводок, а также после окончания монтажа технологического оборудования.

2. Грунт основания под полы уплотнить с доведением плотности скелета до 1,6т/м³ с втрамбованием в него слоя щебня.

3. По периметру каналов установить окаймляющий закладной элемент в соответствии с узлами на листе .

4. Конструкция кровли состоит из следующих слоев:

4.1. Защитный слой - чистый сухой гравий (ГОСТ 8268-82) крупностью 5-10мм, втопленный в антисептированную битумную мастику марки МБК-Г-55Г; МБК-Г-65Г (ГОСТ 2889-80). Битумную мастику антисептировать добавками порошковых гербицидов: монурона или симазина (ГОСТ 15123-78) в количестве 0,3-0,5% или аминной, натриевой соли 2,4Д в количестве 1-1,5% веса битума.

4.2. Водоизоляционный ковер - 3 слоя рубероида марки РКК-350Б (ГОСТ 10923-82) на горячей битумной мастике марки МБК-Г-55А, МБК-Г-65А. Битумную мастику антисептировать добавками кремнефтористого (ГОСТ87-77) или фтористого (ГОСТ 2871-75) натрия в количестве 4-5% от веса битума; в качестве наполнителя должен применяться низкосортный асбест.

5. В состав комплексной плиты входит теплоизоляционный слой из перлитофосфогелевых плит (ГОСТ 21500-76) плотностью ρ=200кг/м³ и защитного водоизоляционного ковра из одного слоя рубероида марки РКК-350Б, (ГОСТ 10923-82), наклеенного в заводских условиях.

6. В местах примыкания кровли к парапету предусмотреть усиление из 3 слоев рубероида на горячей битумной мастике марки МБК-Г-85; МБК-Г-100. В местах пропуска труб и других устройств предусмотреть 2 дополнительных слоя рубероида. Карнизные участки должны быть усилены 2 слоями водоизоляционного ковра на ширину не менее 400мм.

7. Продольные и поперечные стыки между комплексными плитами и места примыкания их к парапету заполнить вкладышами из перлитофосфогелевых плит и предусмотреть над стыками укладку полос шириной 250мм из подкладочного рубероида (ГОСТ 10923-82) и точечную приклейку их с одной стороны шва.

Согласовано: Рук. гр. ОПЛ Кабатов

Инв. № подл. | Подпись и дата | Взам. инв. №

Привязан

Инв. №

9653/5

8

ТП 904-1-74.87 -АР

Компрессорная станция 5К-12А

Арх.	Ищенко	Стадия	Лист	Листов
Инж.	Нищенко	РП	6	
Ведин.	Горская			
Рук.гр.	Бескоровайный			
Начотд.	Саакьянц			
Инконтр.	Толоченко			
ГИП	Осташевский			

План кровли. План полов.

Госстрой СССР
РОСТОВСКИЙ
ПРОМСТРОЙНИИПРОЕКТ

Типовой проект 904-1-74.87 - АР Альбом 5

Схема расположения направляющих балок подвесного потолка (Схема 1)

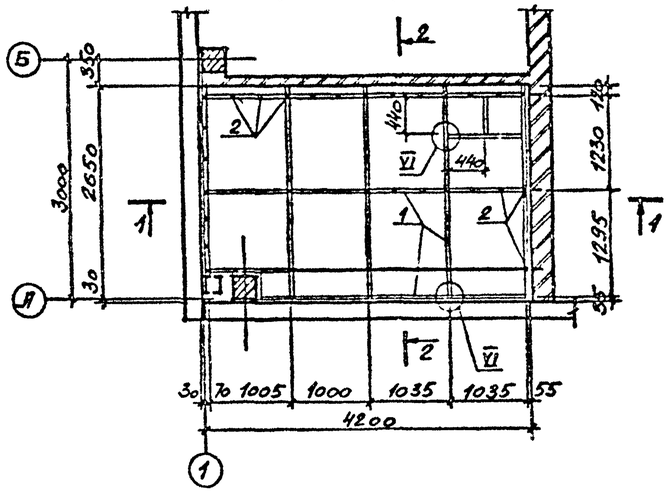

Схема расположения асбестоцементных плит (Схема 2)

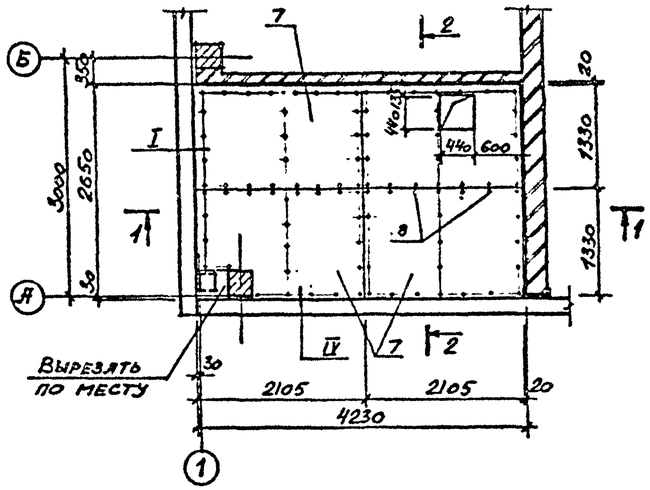

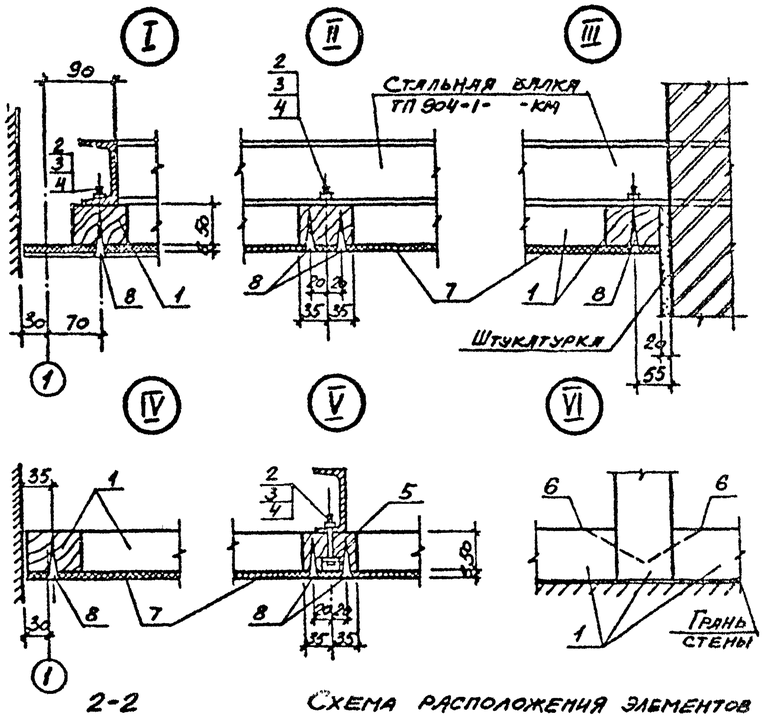

2-2

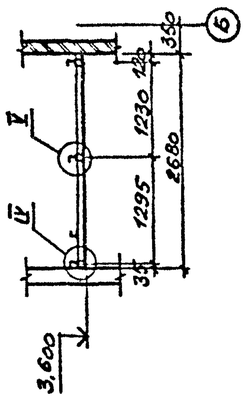

Схема расположения элементов перекрытия (Схема 3)

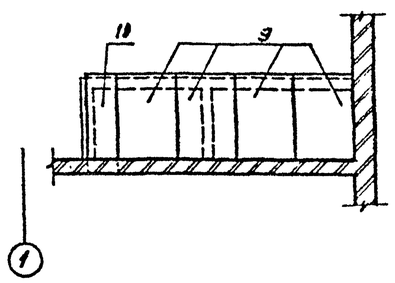

1-1

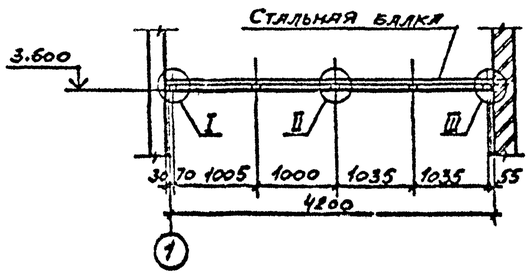

1. Деревянные элементы подвесного потолка выполняются из пиломатериала хвойных пород влажностью не выше 18% с глубокой пропиткой антипиренами.

2. Направляющие деревянные бруски крепятся к стальным балкам болтами. Асбестоцементные плиты крепятся к брускам оцинкованными шурупами с шагом 300мм.

3. Готовые потолки с нижней стороны грунтуются и окрашиваются. Перед грунтовкой и окраской швы между плитами шпаклюются с прокладкой миткаля.

4. Швы между плитами перекрытия бытовых помещений заполняются цементным раствором марки 50.

Спецификация к схемам расположения элементов подвесного потолка и плит перекрытия

Марка, поз.	Обозначение	Наименование	Кол.	Масса ед., кг	Примечание
		Схема 1			
1		Направляющая балка Брус деревянный 70х50 ГОСТ 8486-66**	0,1	—	м³
		Стандартные изделия			
2		Болт М8х60 ГОСТ 7798-70*	42		
3		Гайка 2М8 ГОСТ 5915-70*	42		
4		Шайба В.46.01 ГОСТ 11371-78	42		
5		Шайба В.65Г 019 ГОСТ 6402-70*	42		
6		Гвозди К3х70 ГОСТ 4028-63*	0,2		кг
		Схема 2			
7		Асбестоцементные прессованные плиты ГОСТ 18124-75*	4		
		Стандартные изделия			
8		Шуруп А4х40 ГОСТ 1145-80*	0,3		кг
		Схема 3			
9	3.006-2 вып. II-2	Плита П7д-3	4	150	
10	ГОСТ 948-84	Перемычка 1ПП12-3	1	72	

Привязан

Инв. №

9653/5 9

Арх.	Ищенко	ТП 904-I-74.87-АР	
Арх.	Кабанова	Компрессорная станция ЕК-12А	
Велик.	Горская		Стадия: РП; Лист: 7; Листов:
Рук. гр.	Бескоровайный		
Нач.ОСП	Сахарова		
Гл.арх.ТП	Орлов	Подвесной потолок. Схема расположения элементов перекрытия.	Ростовский Промстройниипроект
Инж.гр.	Толмачева		
ГИП	Осташевский		

Копировал

Формат А2

Типовой проект 904-1-74.87-АР Альбом 5

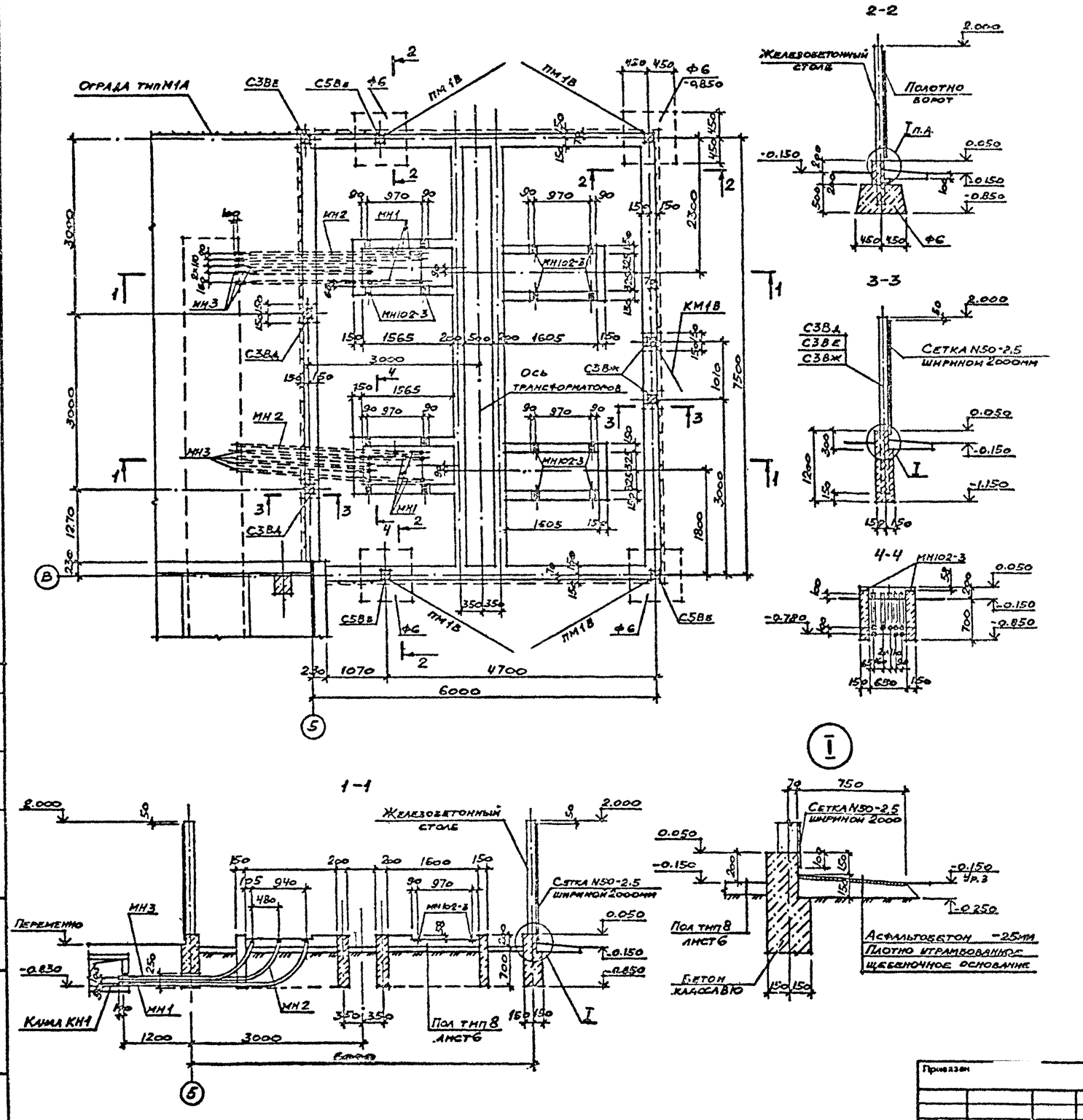

Спецификация элементов к трансформаторной подстанции

Марка, поз.	Обозн.	Наименование	Кол.	Масса ед., кг.	Примечание
		Ограда тип М1В			
		Столбы			
С3Вд	3.017-1 вып.1	С3Вд	2	140	
С3Ве		С3Ве	1	140	
С3Вж		С3Вж	2	140	
С5Вв		С5Вв	4	220	
Ф6		Фундамент Ф6	4	880	
ПМ1В	3.017-1 вып.5	Полотно ворот ПМ1В	4	110,6	
КМ1В		Полотно калитки КМ1В	1	30,9	
		Изделия соединительные			
МС4	3.017-1 вып.2	МС4	11	0,5	
МС5		МС5	32	0,6	м
		Сетка N50-2,5 ГОСТ шириной 2000мм	16		м
МН102-3	1.460-15 вып.1	Изделие закладное МН102-3	16	0,6	
МН1	ТП904-1- -ЮКИ-МН1	То же МН1	6	2,4	
МН2		" МН2	2	1,9	
МН4		" МН4	8	1,7	
		Материалы			
		Бетон класса В10	11,5		м³

1. Прокладку труб для электротехнических коммуникаций производить в процессе бетонирования приямков под наблюдением электриков.
2. На концах труб поставить деревянные пробки.
3. Подготовку под бетонные стенки выполнять из щебня толщиной 40мм, втрамбованного в грунт.

9653/5 10

Арх	Кабанова		
Велинж	Горская		
Рук. гр	Бескоровайный		
Начотд	Саакьянц		
Нконтр	Толоченко		
ГИП	Остапевский		

ТП 904-I-74.87-АР

Компрессорная станция 5КЦ-12А

Трансформаторная подстанция

Стадия	Лист	Листов
РП	8	

Госстрой СССР РОСТОВСКИЙ ПРОМСТРОЙНИЙ

Привязан

Инв. №

Копировал

Формат А2

Типовой проект 904-1-74.87-КЖ. Альбом 5

ВЕДОМОСТЬ РАБОЧИХ ЧЕРТЕЖЕЙ ОСНОВНОГО КОМПЛЕКТА ТП 904-I- -КЖ

ЛИСТ	НАИМЕНОВАНИЕ	ПРИМЕЧАНИЕ
I	Общие данные (начало)	
2	Общие данные (продолжение)	
3	Общие данные (окончание)	
4	Схема расположения элементов фундаментов	
5	Фундаменты ФмI - Фм3	
6	Фундаменты Фм4 - Фм8	
7	Схема расположения подземных конструкций	
8	Схема расположения элементов канала КНI	
9	Схема расположения плит перекрытия канала КНI и колодца КI	
I0	Участки монолитные УмI, Ум2 (начало)	
II	Участки монолитные УмI, Ум2 (продолжение)	
I2	Участки монолитные УмI, Ум2 (окончание)	
I3	Схема расположения элементов подвала	
I4	Резервуар РЕмI. Общий вид	
I5	Резервуар РЕмI. Схема армирования	
I6	Схема расположения элементов приямка. Приямок ПРмI (общий вид)	
I7	Приямок ПРмI (схема армирования). Плита ПмI	
I8	Фундаменты ФОмI - ФОм8 (начало)	
I9	Фундаменты ФОмI - ФОм8 (окончание)	
20	Схемы расположения элементов каркаса и плит покрытия	
2I	Схема расположения стеновых и карнизных панелей (начало)	
22	Схема расположения стеновых панелей (окончание). Узлы I, II, III к листу 22	

ВЕДОМОСТЬ СПЕЦИФИКАЦИЙ

ЛИСТ	НАИМЕНОВАНИЕ	ПРИМЕЧАНИЕ
4	Спецификация к схеме расположения элементов фундаментов	
7	Спецификация к схеме расположения подземных конструкций	
8	Спецификация к схеме расположения элементов канала КНI	
9	Спецификация к схемам расположения плит перекрытия канала КНI и колодца КI	
I3	Спецификация к схеме расположения элементов подвала	
I6	Спецификация к схеме расположения элементов приямка	
20	Спецификация к схемам расположения элементов каркаса и плит покрытия	
22	Спецификация к схеме расположения стеновых и карнизных панелей	

I. Общие указания к проекту даны на листе 2 ТП 904-I- -АР.

2. При разработке рабочих чертежей приняты следующие нормативные нагрузки:

2.I. Вес снегового покрова на I м^2 горизонтальной поверхности земли для III района по снеговому покрову - I,0 кПа (I00 кгс/м^2).

2.2. Скоростной напор ветра на высоте I0 м от поверхности земли по I району по скоростным напорам ветра - 270 Па (27 кгс/м^2). Тип местности Б.

2.3. Кран подвесной, ручной однобалочный по ГОСТ 7413-80Е грузоподъемностью Q=I,0 т.

3. Степень агрессивного воздействия среды на необетонируемые стальные закладные и соединительные изделия железобетонных конструкций - неагрессивная. Для защиты от коррозии этих изделий применяются следующие мероприятия:

3.I. Цинковое покрытие, получаемое горячим цинкованием толщиной 50-60 мкм, в колоннах, стропильных балках, плитах покрытия и панелях наружных стен.

3.2. Лакокрасочное покрытие согласно общих указаний на листе ТП 904-I- -АР-3 в остальных железобетонных конструкциях.

4. Монтаж конструкций осуществлять на монтажной сварке электродами типа Э42. Высоту сварных швов, не оговоренных в чертежах, принимать 6 мм. Контроль качества сварных швов должен производиться в соответствии с ГОСТ 3242-79 "Соединения сварные. Методы контроля качества".

5. В рабочих чертежах применены типовые железобетонные конструкции по действующим сериям общесоюзного каталога.

Сокращение слов:

см. - смотрите — отм. - отметка
н.а. - по аналогии — тр. - труба

ДАННЫЙ ПРОЕКТ ВЫПОЛНЕН В СООТВЕТСТВИИ С ДЕЙСТВУЮЩИМИ СТРОИТЕЛЬНЫМИ НОРМАМИ И ПРАВИЛАМИ ПРОЕКТИРОВАНИЯ, КОТОРЫЕ ОДНОВРЕМЕННО ПРЕДУСМАТРИВАЮТ МЕРОПРИЯТИЯ, ОБЕСПЕЧИВАЮЩИЕ ВЗРЫВНУЮ, ВЗРЫВОПОЖАРНУЮ И ПОЖАРНУЮ БЕЗОПАСНОСТЬ ПРИ СОБЛЮДЕНИИ ПРАВИЛ БЕЗОПАСНОСТИ ПРИ ЭКСПЛУАТАЦИИ ЗДАНИЯ (СООРУЖЕНИЯ). МЕРОПРИЯТИЯ ВЫПОЛНЕНЫ НА ОСНОВАНИИ ТЕХНОЛОГИЧЕСКИХ ЗАДАНИЙ И УКАЗАННЫХ В НИХ КАТЕГОРИЙ ПОМЕЩЕНИЙ И ЗДАНИЙ

Главный инженер проекта Остапевский Г.В.
Главный инженер проекта организации, привязавшей проект
Дата

Согласовано

Инв. № подл. | Подпись и дата | Взам. инв. №

9653/5 11

Привязан

Инв. №

ТП 904-I-74.87-КЖ

КОМПРЕССОРНАЯ СТАНЦИЯ БК-I2А

Стадия	Лист	Листов	
РП	I	22	

Общие данные (начало)

Госстрой СССР РОСТОВСКИЙ ПРОМСТРОЙНИИПРОЕКТ

Исп. Лобчен
Зав.лаб. Макарец
Рук.гр. Моргунов
Гл.спец. Скакун
Гл.спец. Брагинец
Гл.спец. Лапенко
Гл.инж. Остапевский

Типовой проект 904-1-74.87-КЖ. Альбом 5

ВЕДОМОСТЬ ССЫЛОЧНЫХ И ПРИЛАГАЕМЫХ ДОКУМЕНТОВ

ОБОЗНАЧЕНИЕ	НАИМЕНОВАНИЕ	ПРИМЕЧАНИЕ
	Ссылочные документы	
ГОСТ 3634-79	Люки чугунные для колодцев	
ГОСТ 22701.0-77	Плиты железобетонные ребристые предварительно напряженные размерами 6 х 3 м для покрытий производственных зданий. Технические условия	
ГОСТ 22701.1-77*	То же. Плиты типа ПГ. Показатели и армирование	
ГОСТ 22701.2-77*	То же. Плиты типа ПВ. Показатели и армирование	
ГОСТ 22701.5-77*	То же. Арматурные изделия и закладные детали	
ГОСТ 24379.0-80	Болты фундаментные. Общие технические условия	
ГОСТ 24379.1-80	Болты фундаментные. Конструкция и размеры	
1.030.1-1	Стены наружные из однослойных панелей для каркасных общественных зданий, производственных и вспомогательных зданий промышленных предприятий.	
вып. 0-0	Состав серии. Общие указания по применению изделий. Номенклатура изделий. Рабочие чертежи	
вып. 0-3	Материалы для проектирования стен одноэтажных производственных зданий. Рабочие чертежи	
вып. 1-1	Панели из легких и ячеистых бетонов. Рабочие чертежи	
вып. 1-2	Панели из легких и ячеистых бетонов. Пространственные каркасы. Рабочие чертежи	
вып. 1-3	Панели из легких и ячеистых бетонов. Арматурные и закладные изделия. Рабочие чертежи	
вып. 2-1	Карнизные панели. Рабочие чертежи	
вып. 3-3	Монтажные узлы стен одноэтажных производственных зданий. Рабочие чертежи	
вып. 4-1	Изделия соединительные стальные. Рабочие чертежи	
1.400-6/76	Унифицированные закладные детали сборных железобетонных конструкций зданий промышленных предприятий.	
вып. 1	Закладные детали конструкций одноэтажных зданий	
1.400-7	Стальные изделия для сопряжения сборных железобетонных конструкций одноэтажных промышленных зданий	
1.400-9	Унифицированные строповочные петли для подъема сборных железобетонных конструкций зданий и сооружений промышленных предприятий	
вып. 1	Строповочные петли железобетонных конструкций из тяжелого бетона	
1.400-15	Унифицированные закладные изделия железобетонных конструкций для крепления технологических коммуникаций и устройств	
вып. 0	Материалы для проектирования	
вып. 1	Рабочие чертежи унифицированных закладных изделий	
1.410-3	Сетки сварные для армирования железобетонных конструкций	
вып. 1	Сетки с рабочей арматурой диаметром от 10 до 32 мм	
1.412-1/77	Монолитные железобетонные фундаменты под типовые колонны прямоугольного сечения одноэтажных промышленных зданий	
вып. 3	Арматурные изделия	
1.415-1	Железобетонные фундаментные балки для стен производственных зданий	
вып. 1	Фундаментные балки для стен с шагом колонн 6 м	
1.423-3	Железобетонные колонны прямоугольного сечения для одноэтажных промышленных зданий без мостовых кранов высотой до 9,6 м	
вып. 0-1	Материалы для проектирования	
вып. 1	Рабочие чертежи колонн	
вып. 2	Арматурные и закладные изделия. Рабочие чертежи	
1.427.1-3	Колонны железобетонные прямоугольного сечения для продольного и торцового фахверка одноэтажных производственных зданий высотой 3,0 - 14,4 м	
вып. 0	Материалы для проектирования	
вып. 1	Колонны. Рабочие чертежи	
вып. 2	Арматурные и закладные изделия, стальные элементы колонн. Рабочие чертежи	
1.462.1-10/80	Балки стропильные железобетонные для покрытий зданий с пролетами 6 и 9 м	
вып. 1	Материалы для проектирования и рабочие чертежи балок	
1.465.1-10/82	Комплексные железобетонные плиты покрытий одноэтажных промышленных зданий	
вып. 0	Материалы для проектирования	
вып. 1	Комплексные плиты с несущей основой из железобетонных ребристых плит длиной 6 м. Рабочие чертежи	
1.494-24	Стаканы для крепления крышных вентиляторов, дифлекторов и зонтов	
вып. 1	Железобетонные стаканы с отверстиями диаметром 400, 700, 1000, 1200 и 1450 мм. Рабочие чертежи	
2.420-1	Монтажные детали сборных железобетонных колонн и подкрановых балок одноэтажных промышленных зданий	
вып. 1	Рабочие чертежи типовых монтажных деталей	

Согласовано

Взам. инв. №

Подпись и дата

Инв. № подл.

Привязан

9653/5

12 Инв. №

Исп.	Любченко		
Вед.инж.	Макарова		
Рук.гр.	Моргунов		
Нач.отд.	Саакьян		
Гл.спец.	Болрченко		
Н.контр.	Лищенко		
ГИП	Осташевский		

ТП 904-1-74.87-КЖ

КОМПРЕССОРНАЯ СТАНЦИЯ 5К-12А

Стадия	Лист	Листов
РП	2	

Общие данные (продолжение)

Госстрой СССР РОСТОВСКИЙ ПРОМСТРОЙНИИПРОЕКТ

Типовой проект 904-1-74.87-КЖ. Альбом 5

ВЕДОМОСТЬ ССЫЛОЧНЫХ И ПРИЛАГАЕМЫХ ДОКУМЕНТОВ (продолжение)

ОБОЗНАЧЕНИЕ	НАИМЕНОВАНИЕ	ПРИМЕЧАНИЕ
	Ссылочные документы	
2.460-2 вып. 2	Монтажные детали сборных железобетонных конструкций покрытий одноэтажных промышленных зданий Рабочие чертежи типовых монтажных деталей плит и температурных швов	
2.460-15 вып. 0	Типовые узлы покрытий промышленных зданий в местах установки крышных вентиляторов Указания по применению типовых узлов	
3.006.1-2/82 вып. 0 вып. 1-1 вып. 1-2 вып. 1-3 вып. 1-4 вып. 2-2	Сборные железобетонные каналы и тоннели из лотковых элементов Материалы для проектирования Лотки. Рабочие чертежи Плиты, опорные подушки. Рабочие чертежи Лотки. Арматурные и закладные изделия. Рабочие чертежи Плиты, опорные подушки. Арматурные и закладные изделия. Рабочие чертежи Узлы трасс. Лотки, плиты, балки. Рабочие чертежи	
3.900-3 вып.7, часть 1 вып. 7,часть 2	Сборные железобетонные конструкции емкостных сооружений для водоснабжения и канализации Изделия для круглых колодцев. Рабочие чертежи Арматурные изделия. Рабочие чертежи	
5.900-2	Сальники набивные Ду 50 - 1400 для пропуска труб через стены. Рабочие чертежи	
	Прилагаемые документы	
ТП 904-1- -КЖ Альбом 6	Строительные конструкции и изделия	

ВЕДОМОСТЬ ОБЪЕМОВ СБОРНЫХ БЕТОННЫХ И ЖЕЛЕЗОБЕТОННЫХ КОНСТРУКЦИЙ ПО РАБОЧИМ ЧЕРТЕЖАМ ОСНОВНОГО КОМПЛЕКТА

	НАИМЕНОВАНИЕ ГРУППЫ ЭЛЕМЕНТОВ КОНСТРУКЦИИ	КОД	КОЛ. $м^3$	ПРИМЕЧАНИЕ
1	Колонны	582100	6.10	
2	Фундаментные балки	582400	3.27	
3	Балки покрытия	582200	5.50	
4	Перемычки	582800	0.12	
5	Панели стеновые	583100	76.90	
6	Плиты покрытия	584100	18.57	
7	Детали смотровых колодцев	585500	2.17	
8	Конструкции и детали каналов	585800	32.42	
9	Элементы оград	589900	2.16	
10				
11				
12				
13				
	Итого		147.21	
	Материалы на изготовление сборных бетонных и железобетонных конструкций учтены в ведомости потребности в материалах и отдельно не учитываются			

Привязан

Инв. №

9653/5 13

Исп.	Любченко		ТП 904-1-74.87-КЖ
Вед.инж.	Макаров		КОМПРЕССОРНАЯ СТАНЦИЯ 5К-12А
Рук.гр.	Моргунов		Стадия: РП; Лист: 3; Листов:
Нач.отд.	Саакьян		
Гл.спец.	Болоченко		Общие данные (окончание)
Гл.конт.	Лубенко		Госстрой СССР РОСТОВСКИЙ ПРОМСТРОЙНИЙПРОЕКТ
ГИП	Осташевский		

СОГЛАСОВАНО

Взам. инв. №

Подпись и дата

Инв. № подл.

Типовой проект 904-1-74.87 -КЖ. Альбом 5.

Схема расположения элементов фундаментов

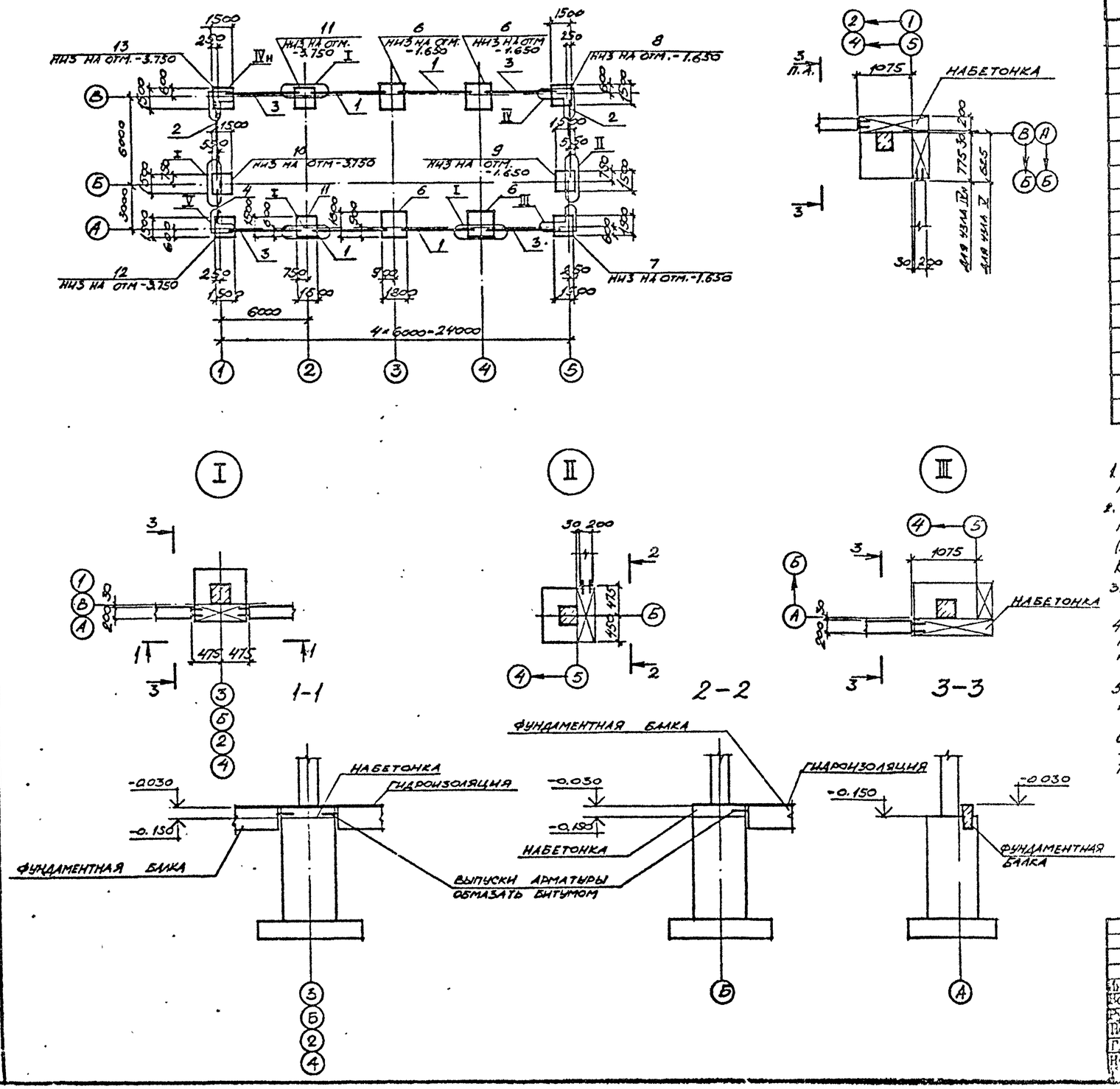

Спецификация к схеме расположения элементов фундаментов.

Марка поз.	Обозначение	Наименование	Кол	Масса ед., кг	Примечание
		Балки фундаментные			
1	1.415-1 вып. 1	ФБ 6-41	4	700	
2		ФБ 6-42	2	700	
3		ФБ 6-43	4	600	
4	ТП 904-1- -КЖИ-ФБ1	ФБ 1	1	250	
		Фундаменты			
6	ТП 904-1- -КЖ лист 5	ФМ 1	4		
7		ФМ 2	1		
8		ФМ 3	1		
9	лист 6	ФМ 4	1		
10		ФМ 5	1		
11		ФМ 6	2		
12		ФМ 7	1		
13		ФМ 8	1		

1. За условную отметку 0.000 принят уровень чистого пола первого этажа машинного зала.
2. Грунтовые воды отсутствуют. Грунты непучинистые, непросадочные со следующими характеристиками: $\varphi = 0.49$ рад (28°), $c = 2$ кПа (0.02 кгс/см²); $E = 14.7$ МПа (150 кгс/см²); $\rho = 1.8$ т/м³. Коэффициент безопасности по грунту $K_г = 1.0$
3. Фундаменты выполнять в типовой опалубке серии 1.412-1/77 вып. 1
4. Подготовку основания под фундаменты выполнять путем втрамбования в грунт щебня или гравия крупностью 40-60 мм
5. На участках между торцами фундаментных балок выполнить набетонки из бетона класса 7.5.
6. Гидроизоляция под стены выполняется на отметке -0.030 из слоя цементного раствора состава 1:2, толщиной 30 мм

Привязан

Инв. №

9653/5 14

Инж.	Прокопенко		
Вед.инж.	Макарова		
Рук.гр.	Моргунов		
Начотд.	Салкьянц		
Гл.спец.	Боярченко		
Н.контр.	Луценко		
	Осташевский		

ТП 904-1- 74.87 -КЖ

КОМПРЕССОРНАЯ СТАНЦИЯ 5К-12А

Стадия	Лист	Листов
РП	4	

Схема расположения элементов фундаментов.

Госстрой СССР РОСТОВСКИЙ ПРО

Типовой проект 904-1-74.87 -КЖ. Альбом 5.

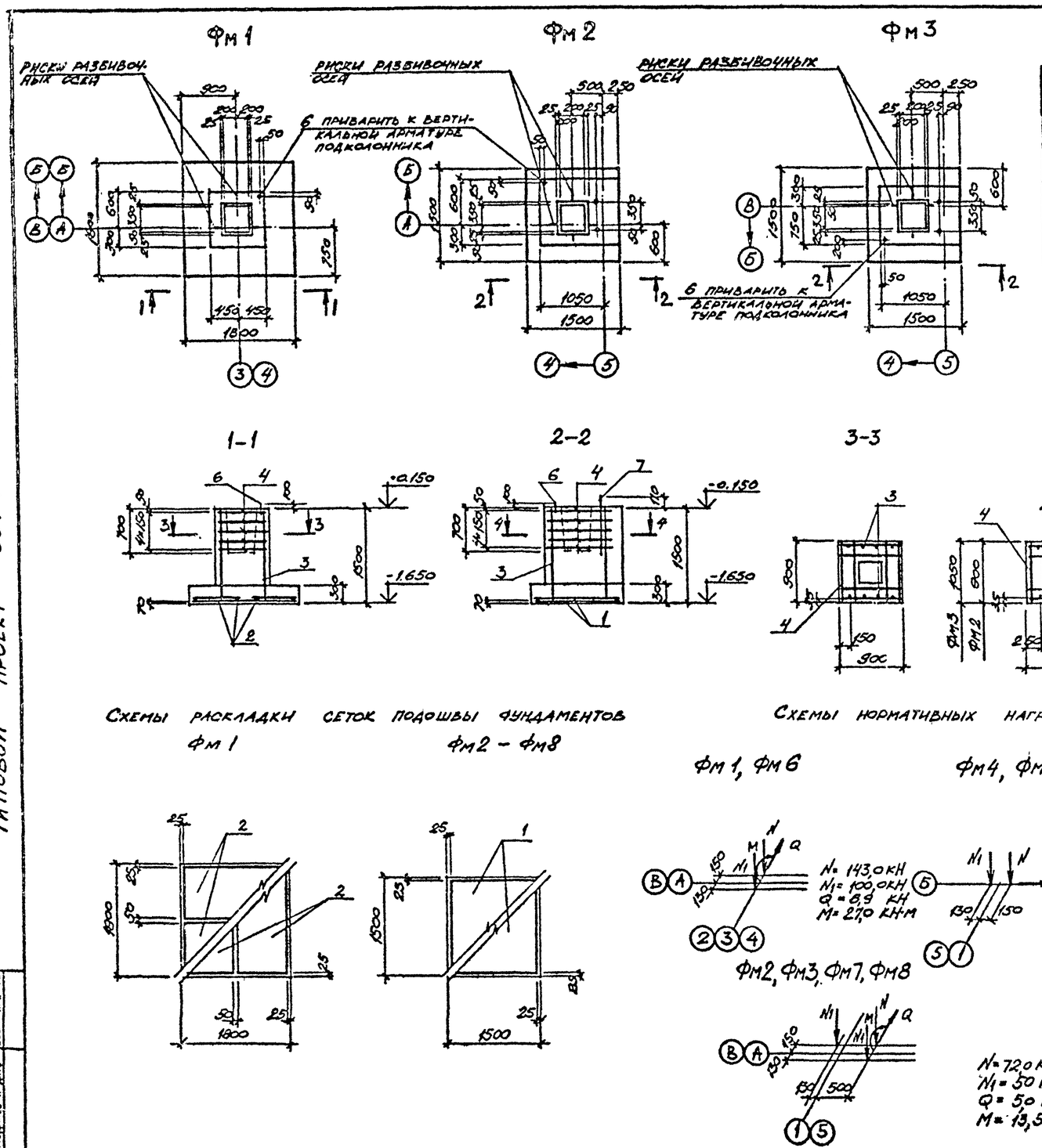

Спецификация к фундаментам Фм 1 – Фм 3

Формат	Зона	Поз	Обозначение	Наименование	Кол на исполн Фм1	Фм2	Фм3		Примечание
				Сборочные единицы					
				Сетки арматурные					
		1	1.410-3 вып.1	1С $\frac{10 A III}{6 A III}$ 145×145		2	2		
		2		1С $\frac{10 A III}{6 A III}$ 85×175	4				
		3		1С $\frac{12 A III}{6 A III}$ 85×145	2	2	2		
		4	1.412-1/77 вып.3	СА-8АI	5	5	5		
				Детали					
5.4		6		А-III-12 Гост 5781-82 l=250	1	1	1		
				Стандартные изделия					
		7		Болт 1.1 М24×800 ВСт3кп2 Гост 24379.1-80		2	2		3,42 кг
				Материалы					
				Бетон класса В12,5	1,8	2,0	2,2		м³

Ведомость расхода стали на элемент, кг

Марка элемента	Изделия арматурные: Арматура класса А-I, Гост 5781-82				А-III				Всего	Общий расход
	ф8			итого	ф6	ф10	ф12	итого		
Фм 1	13,5			13,5	3,6	21,6	12,8	38,0	51,5	51,5
Фм2	13,5			13,5	3,2	14,4	12,8	30,4	43,9	43,9
Фм 3	13,5			13,5	3,2	14,4	12,8	30,4	43,9	43,9

1. Нагрузки на фундаменты даны по верхнему обрезу фундамента без учета нагрузок на пол, веса фундамента и грунта на его уступах.
2. При установке в опалубку вертикальных сеток подколонников верхние поперечные стержни срезать.
3. Вертикальную арматуру фундамента приварить к арматуре подошвы в местах их пересечения

Привязан

Инв. №

9653/5 15

ТП 904-I- 74.87 -КЖ

КОМПРЕССОРНАЯ СТАНЦИЯ 5К-I2А

Инж.	Прокопен		
Ведущ.	Макарова		
Рук. гр.	Моргунов		
Начотд.	Салкьян		
Гл. спец.	Борисов		
Инконтр.	Ищенко		
ГИП	Сотатеев		

Стадия	Лист	Листов
РП	5	

Фундаменты Фм1 - Фм3

Госстрой СССР Ростовский Промстройниипроект

Инв. № подл. | Подпись и дата | Взам. инв. №

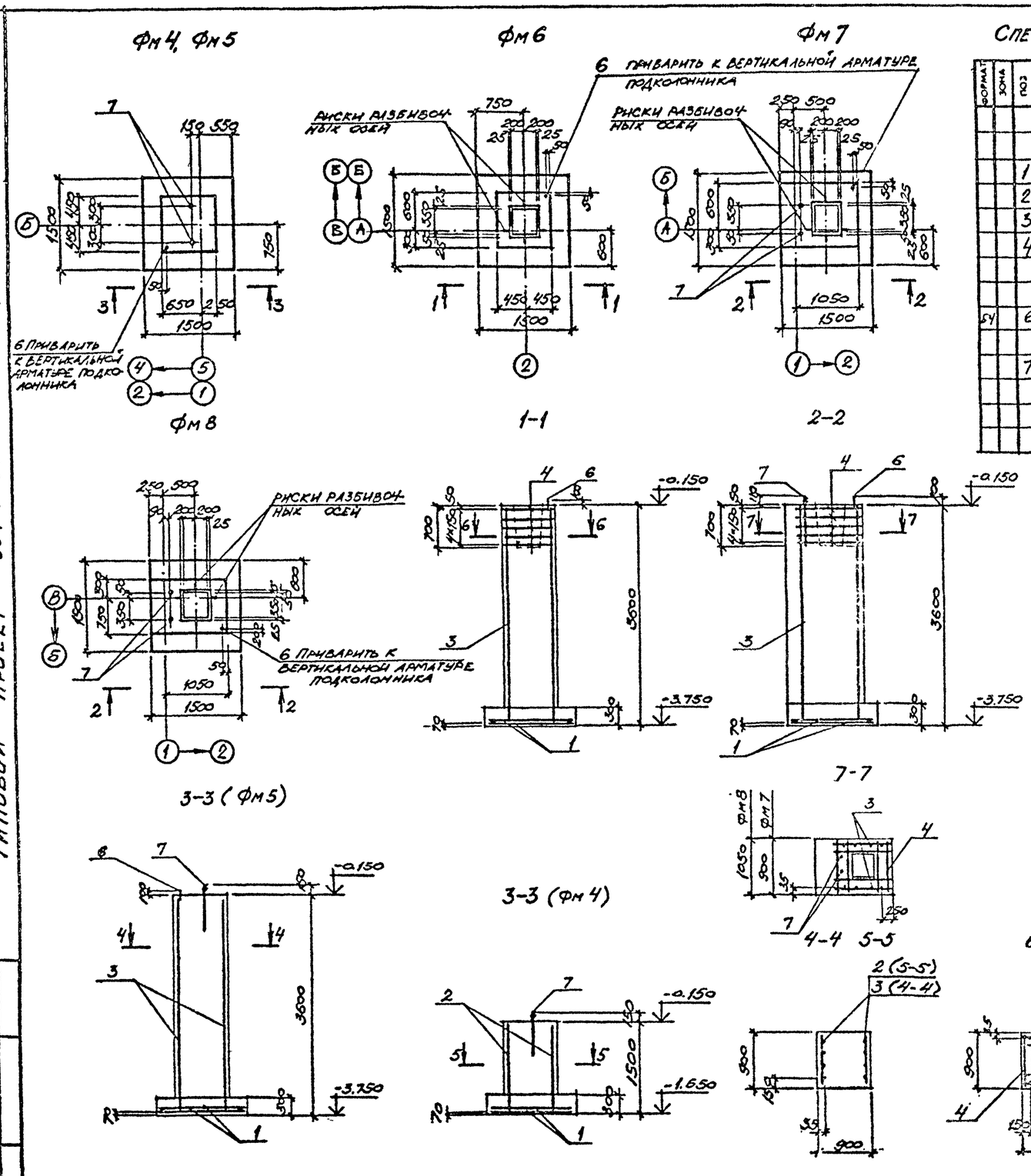

Спецификация к фундаментам Фм4 – Фм8

Формат	Зона	Поз	Обозначение	Наименование	Кол. на исполн. Фм4	Фм5	Фм6	Фм7	Фм8		Примечание
				Сборочные единицы							
				Сетки арматурные							
		1	1.410-3 вып. 1	1С $\frac{10\,A\,III}{6\,A\,III}$ 145×145	2	2	2	2	2		
		2		1С $\frac{12\,A\,III}{6\,A\,III}$ 85×145	2						
		3		1С $\frac{12\,A\,III}{6\,A\,III}$ 85×355		2	2	2	2		
		4	1.412-1/77 вып. 3	СА-8АI			5	5	5		
				Детали							
54		6		А-III-12 Гост 5781-82 l=250	1	1	1	1	1		
				Стандартные изделия							
		7		Болт 1.1М24×800ВСт3кп2 Гост 24379 1-80	2	2		2	2		3,42 кг
				Материалы							
				Бетон класса В 12.5	1,7	3,3	3,2	4,5	5,1		м³

Ведомость расхода стали на элемент, кг

Марка элемента	Изделия арматурные									Общий расход
	Арматура класса								Всего	
	А-I				А-III					
	Гост 5781-82									
	ф8			итого	ф6	ф10	ф12	итого		
Фм4					3,2	14,4	13,0	30,6	30,6	30,6
Фм5					4,2	14,4	31,8	50,4	50,4	50,4
Фм6	13,5			13,5	4,2	14,4	31,8	50,4	63,9	63,9
Фм7	13,5			13,5	4,2	14,4	31,8	50,4	63,9	63,9
Фм8	13,5			13,5	4,2	14,4	31,0	50,4	63,9	63,9

Схемы раскладки сеток подошвы фундаментов и нормативных нагрузок даны на листе 5

Типовой проект 904-1-74.87 -КЖ Альбом 5

Инв. № подл. | Подпись и дата | Взам. инв. №

Привязан

Инв. №

9653/5 16

ТП 904-I-74.87 -КЖ

КОМПРЕССОРНАЯ СТАНЦИЯ 5К-I2А

Инж.	Прокопенко		
Ведин.	Макарова		
Рук. гр.	Моргунов		
Начальн.	Саакьянц		
Гл. спец.	Боярченко		
Инж.	Луценко		
ГИП	Осташевский		

Стадия	Лист	Листов
РП	6	

Фундаменты Фм4 – Фм8

Госстрой СССР Ростовский Промстройниипроект

Типовой проект 904-1-74.87 - КЖ Альбом 5

Схема расположения подземных конструкций

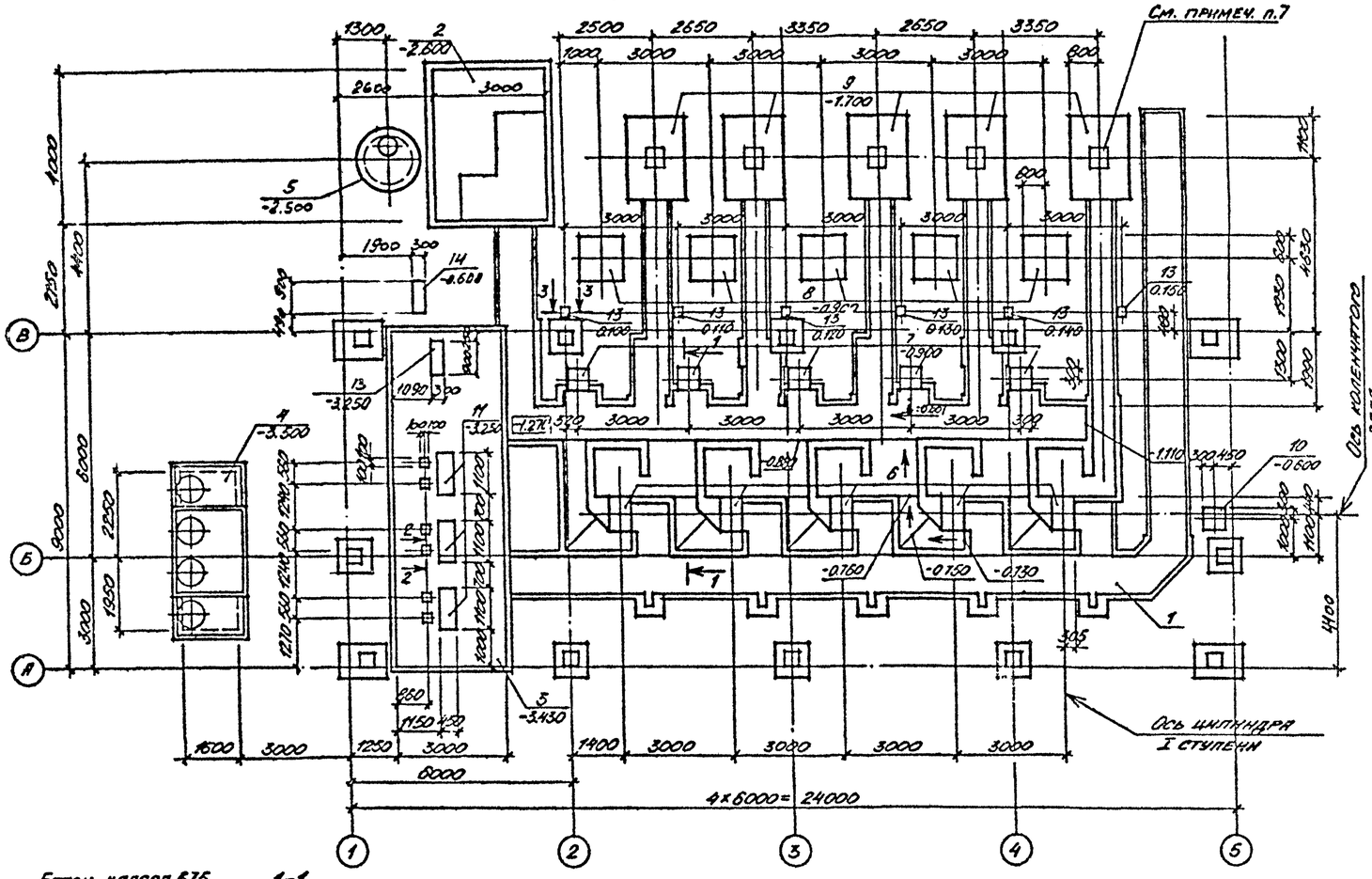

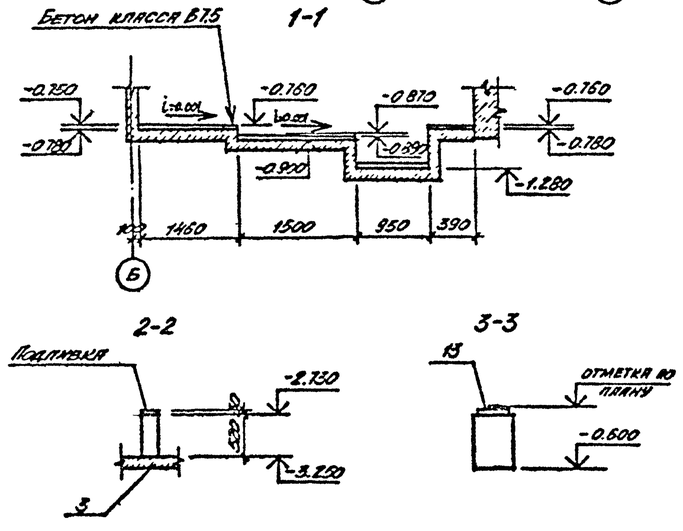

1. Схема расположения фундаментов под каркас здания и фундаментных балок дана на листе 4.

2. Подготовку основания под монолитные элементы подземных конструкций выполнять путем втрамбования в грунт щебня или гравия крупностью 40-60мм; под сборные железобетонные – из песка толщиной 100мм

3. Обратную засыпку пазух у стенок канала допускается производить после монтажа плит перекрытия канала непучинистым грунтом с послойным трамбованием через 200-300мм.

4. Наружные поверхности стен подземных конструкций, кроме фундаментов под оборудование, находящиеся в грунте, обмазать за 2 раза горячим битумом марки БН 70/30 ГОСТ 6617-76* по холодной битумной грунтовке.

Спецификация к схеме расположения подземных конструкций

Марка, поз.	Обозначение	Наименование	Кол	Масса ед., кг	Примечание
1	ТП 904-1- -КЖ лист 8	Канал КН1	1		
2	лист 16	Приямок ПРм1	1		
3	лист 13	Подвал	1		
4	лист 14	Резервуар РЕм1	1		
5	лист 9	Колодец К1	1		
		Фундаменты под			
		оборудование			
6	ТП 904-1- -КЖ лист 18.	ФОм 1	5		
7		ФОм 2	5		
8		ФОм 3	5		
9		ФОм 4	5		
10		ФОм 5	1		
11		ФОм 6	3		
12		ФОм 7	1		
14		ФОм 8	1		
13	3.006.1-2/82 Вып.1-2	Опорная подушка ОП1	6	10	
		Материалы			
		Бетон класса В7.5	3.6		м³

5. Подливку выполнить из цементнопесчаного раствора класса В15.

6. На схеме расположения подземных конструкций даны: отметки верха опорных подушек, отметки дна канала и отметки низа остальных элементов

7. Проем в фундаментах ФОм 4 после прокладки трубопроводов закрыть по месту рифленой сталью толщиной 5мм.

Привязан

Инв. №

9653/5 17

Инж.	Гудков	ТП 904-I-74.87-КЖ		
Ведущ.	Макарова	КОМПРЕССОРНАЯ СТАНЦИЯ 5К-I2А		
Рук. гр.	Моргунов		Стадия	Лист	Листов
Н. отд.	Саакьянц		РП	7	
Н. контр.	Пущенко	Схема расположения подземных конструкций	Госстрой СССР РОСТОВСКИЙ ПРОМС	
ГИП	Осташевский			

Типовой проект 904-1-74.87 -КЖ Альбом 5

Схема расположения элементов канала КН 1.

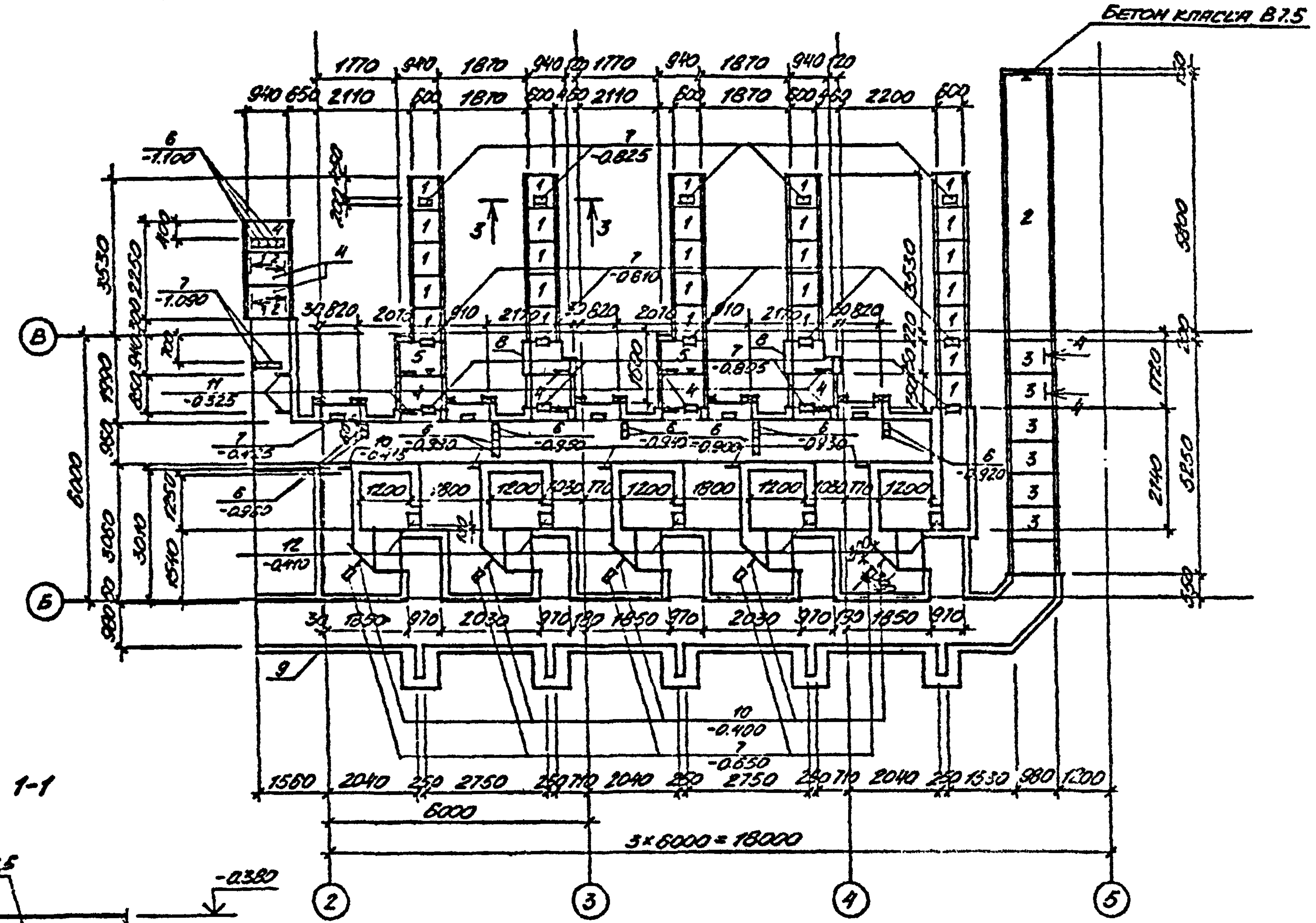

1-1

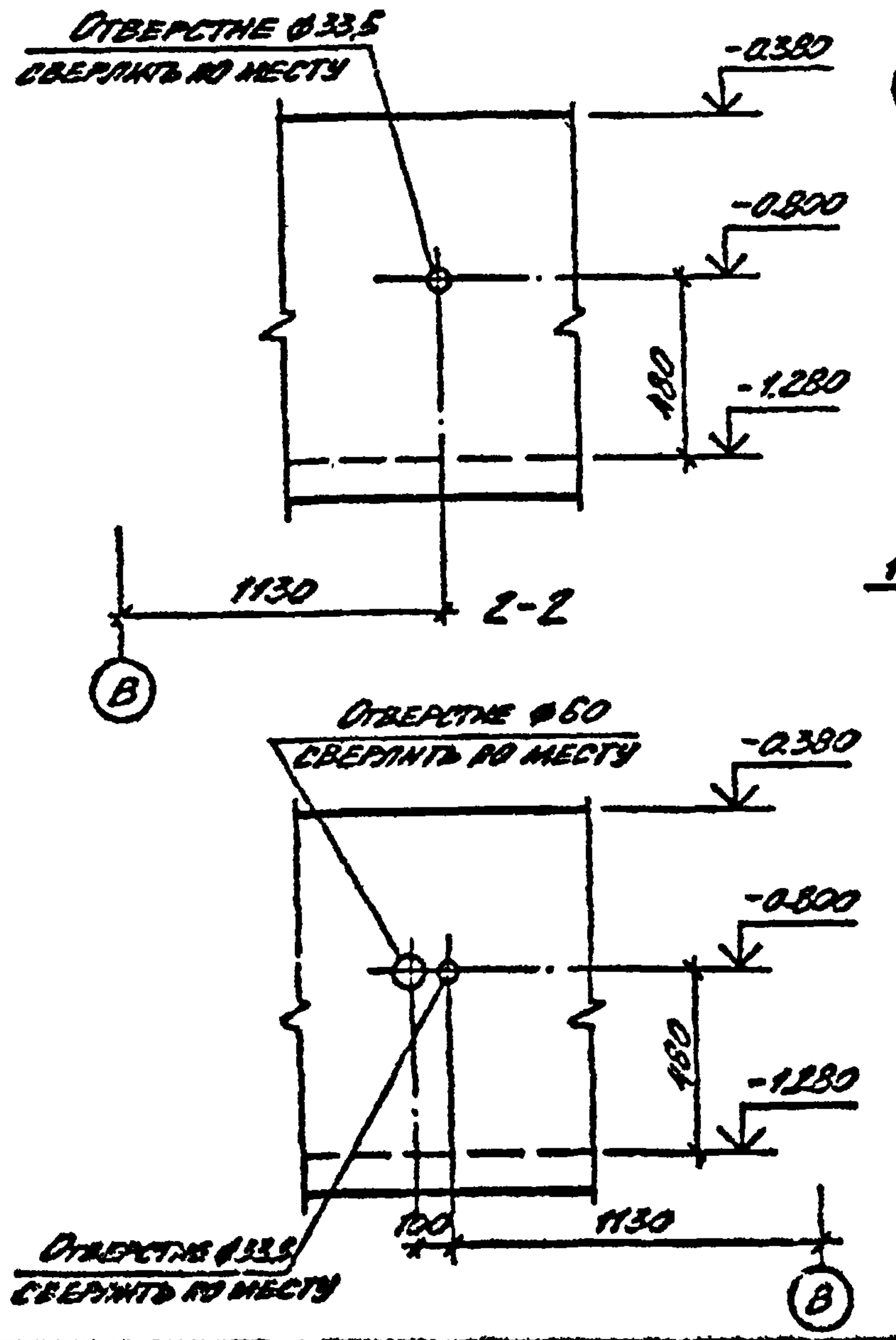

3-3

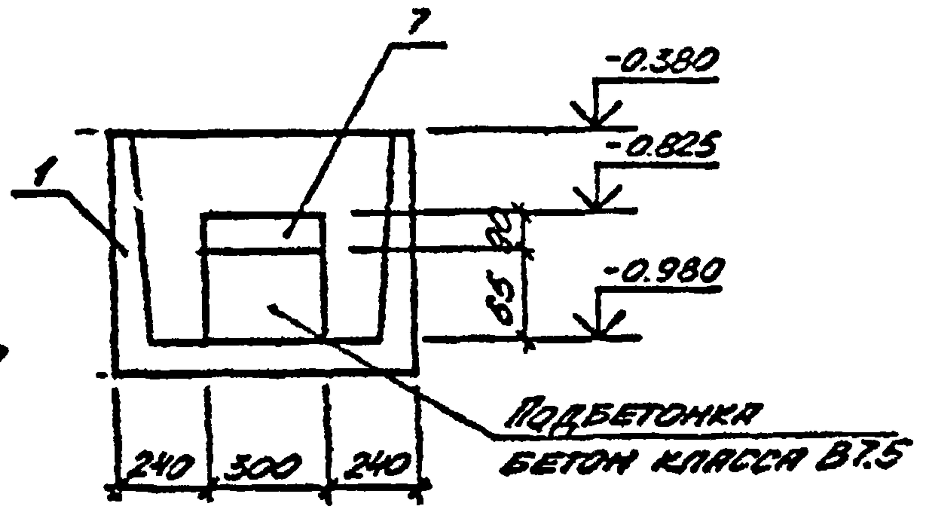

4-4

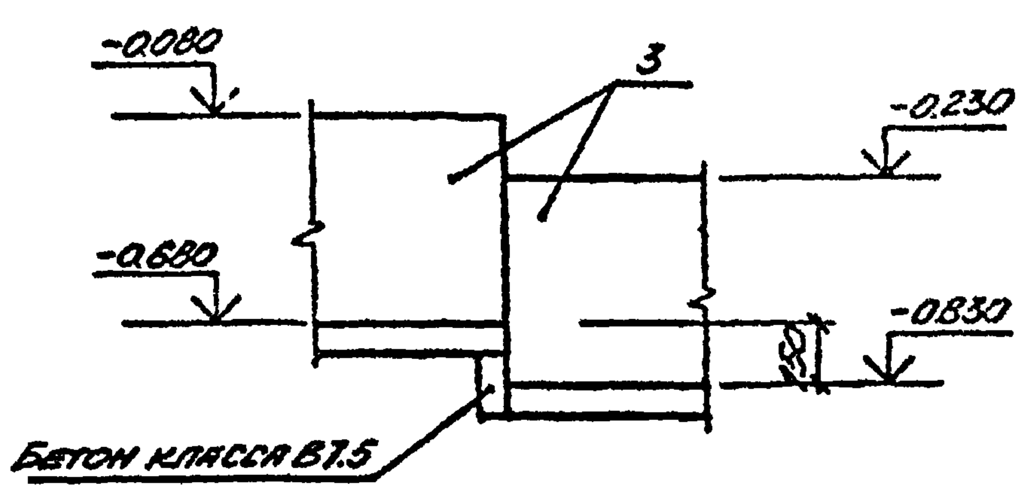

Спецификация к схеме расположения элементов канала КН1

Марка, поз.	Обозначение	Наименование	Кол.	Масса ед., кг.	Примечание
		Лотки			
1	3.006.1-2/82 Вып.1-1	Л5д-8	27	290	
2	ТП 904-1- -КЖИ-Л6-5-1	Л6-5-1	1	350	
3	-Л7д-5-1	Л7д-5-1	6	350	
4	3.006.1-2/82 Вып 1-1	Л8д-5	7	500	
5	ТП 904-1- -КЖИ-Л8д-5-1	Л8д-5-1	2	500	
		Опорные подушки			
6	3.006.1-2/82 Вып 1-2	ОП1	18	10	
7		ОП2	27	13	
		Участки монолитные			
8	ТП 904-1- -КЖ лист 10	Ум1	2		
9		Ум2	1		
		Уголок $\frac{Б50\times50\times5\ ГОСТ\ 8509-72^*}{ВСт3кп2\ ГОСТ\ 535-79^*}$			
10		ℓ=350	10	1,3	
11		ℓ=400	10	1,5	
12	1.400-15 Вып. 1	Изделие закладное МН 117-3	5	2.2	
		Материалы			
		Бетон класса В7.5	1,6		м³

1. Временная распределенная нагрузка на полы и плиты канала $P^н = 10 кПа\ (1\ тс/м^2)$
2. Знак ▼ дан для ориентации при монтаже.
3. Подготовку основания под сборную часть канала КН1 выполнить песчаную толщиной 100мм, а под монолитные участки путем втрамбования в грунт щебня или гравия крупностью 40-60 мм
4. На схеме расположения указана отметка верха опорных подушек.

Привязан

9653/5 18 Инв. №

ТП 904-1-74.87 -КЖ		
КОМПРЕССОРНАЯ СТАНЦИЯ 5К-12А		
Инж. Гулков	Стадия	Лист	Листов
Вед.инж. Макарова	РП	8	
Рук.гр. Моргунов			
Нач.отд. Садкьшин	Схема расположения элементов канала КН1	Госстрой СССР Ростовский Промстройниипроект
Н.контр. Луценко		
ГИП Остапенский		

Согласовано:

Взам. инв. № / Подпись и дата / Инв. № подл.

Типовой проект 904-1-74.87 - КНI Альбом 5

Схема расположения плит перекрытия канала КН1

Схема 1

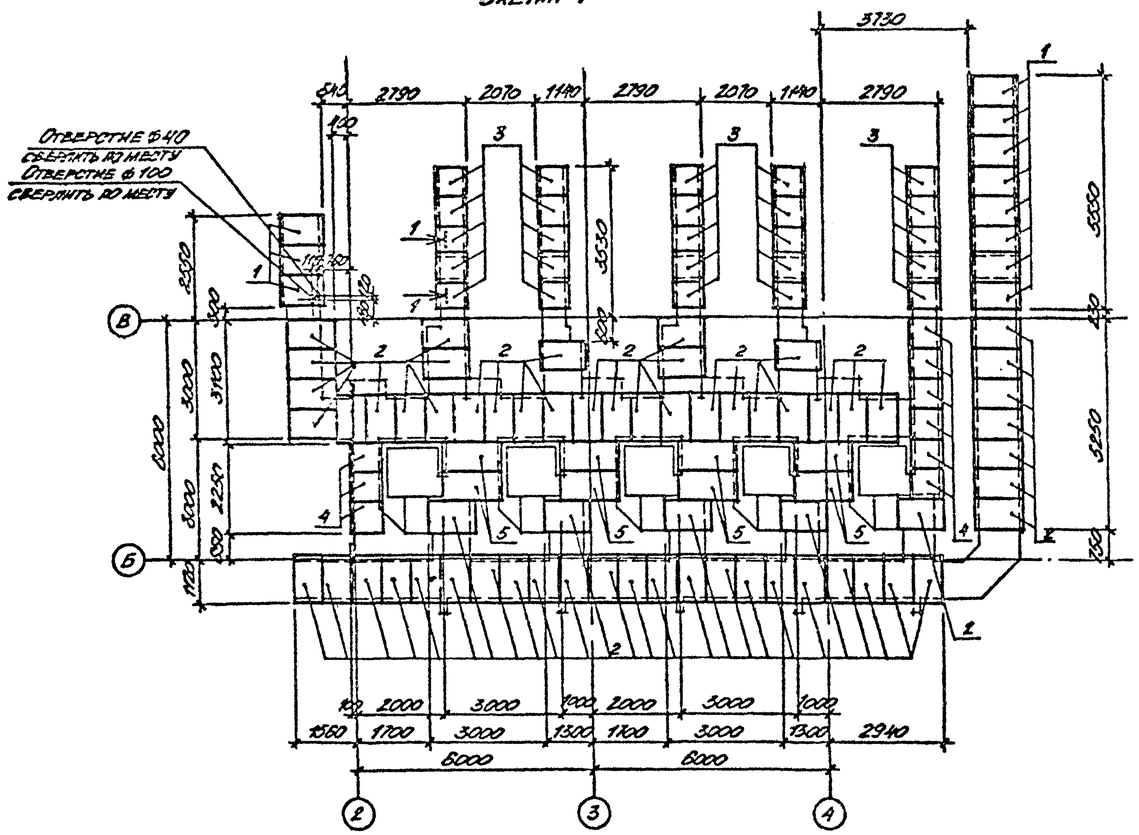

Схема расположения элементов колодца К1

Схема 2

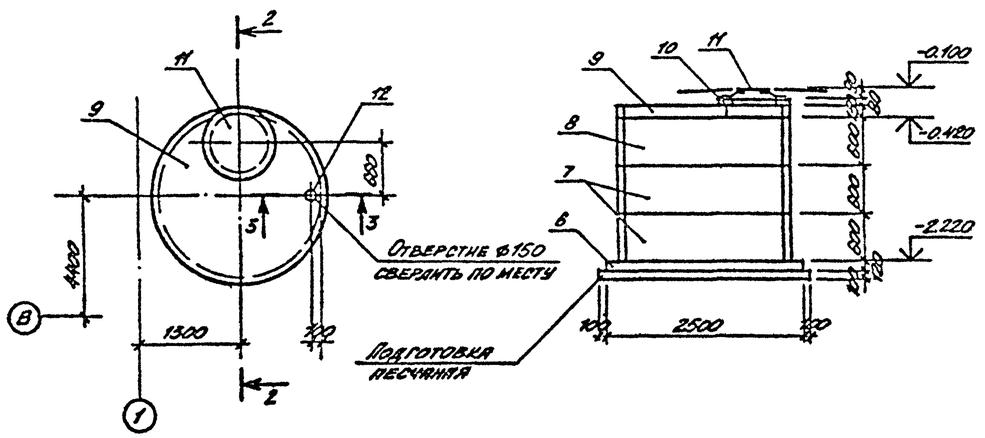

2-2

1-1

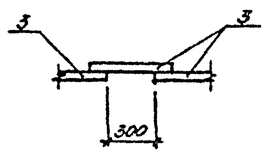

3-3

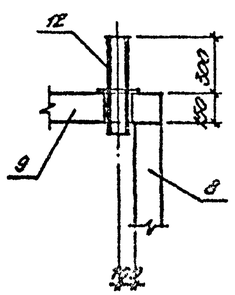

Спецификация к схемам расположения плит перекрытия канала КН1 и колодца К1

Марка, поз.	Обозначение	Наименование	Кол.	Масса ед., кг.	Примечание
		Схема 1			
		Плиты			
1	3.006.1-2/82 Вып.1-2	П7g-3	11	150	
2	ТП904-1- -КЖИ-П5g-5-1	П7g-3-1	63	150	
3	3.006.1-2/82 Вып 1-2	П5g-5	15	100	
4	ТП904-1- -КЖИ-П5g-5-1	П5g-5-1	9	100	
5		П10g-3-1	8	190	
		Схема 2			
6	3.900-3 Вып.7	Плита днища КЦД20	1	1470	
7		Кольцо стеновое КЦ-20-6	2	980	
8		То же КЦ-20-6а	1	730	
9		Плита перекрытия КЦП1-20-1	1	1280	
10		Кольцо опорное КЦО-1	1	50	
11	ГОСТ 3634-79	Люк легкий „Л"	1	70	
12	ТП904-1- -КЖИ-МС1	Изделие соединительное МС1	1	10.4	

1. Заделку отверстий в колодце К1 после прокладки труб и отмостку вокруг люка „Л" выполнить по деталям типового проекта 901-09-11.84 альбом 2 для сухих грунтов.

2. Внутренние поверхности колодца К1 покрыть мастикой на основе эпоксидной смолы ЭД-16 (ГОСТ 10587-76*) с отвердителем.

Согласовано:

Инв. № подл. | Подпись и дата | Взамен №

Привязан:

Инв. №

9653/5 19

ТП 904-I- 74.87 -КЖ

КОМПРЕССОРНАЯ СТАНЦИЯ 5К-I2А

Инж.	Гудков		Стадия	Лист	Листов
Вед.инж.	Макарова		РП	9	
Рук.гр.	Моргунов				
Нач.отд.	Сваньшин				
Инженер	Лученко				
ГИП	Осташова				

Схема расположения плит перекрытия канала КНI и колодца КI

Госстрой СССР РОСТОВСКИЙ ПРОМСТРОЙНИИПРОЕКТ

Типовой проект 904-1-74.87 - КН Альбом 5

Спецификация к участкам монолитным Ум1, Ум2

Формат	Зона	Поз.	Обозначение	Наименование	Кол. на исполн. Ум1	Ум2				Примечание
				Сборочные единицы						
				Изделия закладные						
		1	1.400-15 Вып.1	МН 105-6	1	60				
		2		МН 107-3		20				
		3		МН 111-3		76				
		4		МН 117-6		20				
		5		МН 555		52,5				м
				Детали						
				Ф10 АIII 5781-82						
Б.4		6*		ℓ=2380		12				1,5
Б.4		7*		ℓ=2025	3					1,3
				Ф8 АIII 5781-82						
Б.4		8*		ℓ=2020		16				0,8 кг
Б.4		9*		ℓ=2025		16				0,8 кг
Б.4		10*		ℓ=3190	3					1,3 кг
Б.4		11		ℓ=2590		35				1,0 кг
Б.4		12		ℓ=1300		35				0,5 кг
Б.4		13		ℓ=1190	3					0,5 кг
Б.4		14		ℓ=980		12				0,4 кг
Б.4		15		ℓ=925	3	16				0,4 кг
Б.4		16		ℓ=900		16				0,4 кг

Формат	Зона	Поз.	Обозначение	Наименование	Кол. на исполн. Ум1	Ум2				Примечание
				Ф6 АI 5781-82						
Б.4		17*		ℓ=1380		12				0.3 кг
Б.4		18*		ℓ=1240		35				0.2 кг
Б.4		19*		ℓ=1080	6.	16				0.2 кг
Б.4		20*		ℓ=1000		16				0,2 кг
Б.4		21*		ℓ=100	27	237				0,02 кг
				Материалы						
				Бетон класса В12,5	0,3	25,4				м³
		22		Ф6 АI ГОСТ 5781-82	17,5	306				0,222 м

*) Позиции 6-10, 17-21 смотрите ведомость деталей

ВЕДОМОСТЬ ДЕТАЛЕЙ

Поз	Эскиз
6	100 | 980 | 1300
7	100 | 925 | 1000
8	90 | 900 | 920
9	100 | 925 | 1000
10	1000 | 1190 | 1000

Поз.	Эскиз
17	1380
18	1240
19	1080
20	1000
21	100

ВЕДОМОСТЬ РАСХОДА СТАЛИ НА ЭЛЕМЕНТ, КГ

Марка элемента	Изделия арматурные: Арматура класса АI, ГОСТ 5781-82, Ф6			Итого	АIII, ГОСТ 5781-82, Ф8	Ф10			Итого	Всего	Изделия закладные: Арматура класса АI, ГОСТ 5781-82, Ф6		Итого	АIII, ГОСТ 5781-82, Ф8			Итого	Прокат марки Вст3кп2, ГОСТ 103-76, δ=6	δ=8		Итого	ГОСТ 8509-72*, L63×5		Итого	Всего	Общий расход
Ум 1	4,6			4,6	6,6	3.9			10,5	15,1				0.1			0.1	0.5	0.4		0.9				1.0	16,1
Ум 2	89,6			89,6	95,7	18,0			113,7	203,3	10,5		10,5	52,6			52,6	169,6	32,0		201,6	252,0		252,0	516,7	720,0

Взам. инв. № | Подпись и дата | Инв. № подл.

Привязан

Инв. №

9653/5 20

ТП 904-I- 74.87 -КЖ

КОМПРЕССОРНАЯ СТАНЦИЯ 5К-I2А

			Стадия	Лист	Листов
Инж.	Гудков		РП	10	
Ведущ.	Макарова				
Рук. гр.	Моргунов				
Начотд.	Саакьянц				
Инженер	Дуненко				
ГИП	Сотникова				

Участки монолитные УмI, Ум2 (начало)

Госстрой СССР Ростовский Промстройниипроект

Типовой проект 904-1-74.87 - КНИ Альбом 5

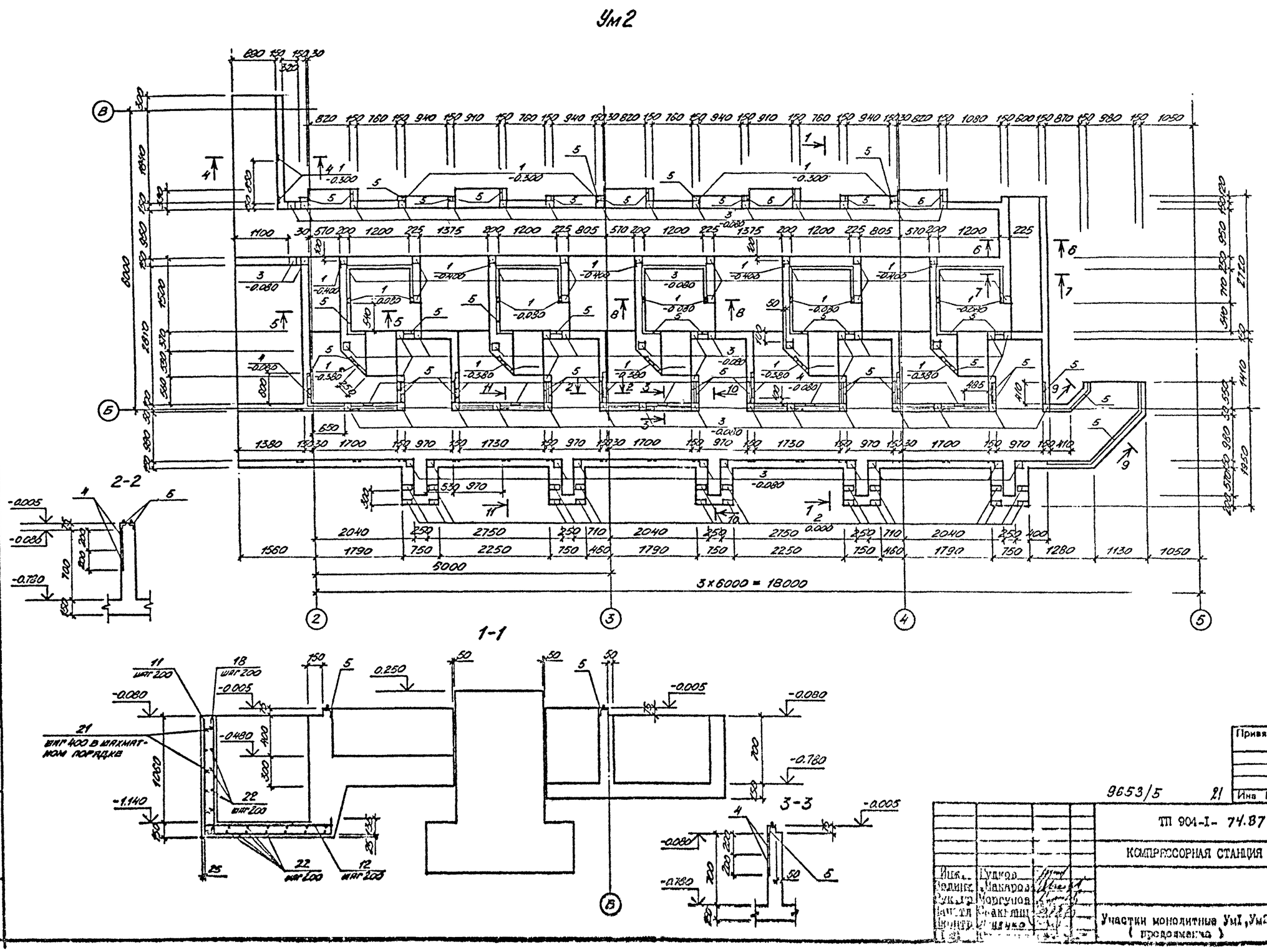

Инв.	Гудков		
Зелинг.	Макаров		
Рук. гр.	Моргунов		
Начальн.	Скакунин		
Контр.	Дидько		

Привязан

Инв. №

9653/5 21

ТП 904-I- 74.87 -КЖ

КОМПРЕССОРНАЯ СТАНЦИЯ БК-I2А

Стадия	Лист	Листов
РП	11	

Участки монолитные УмI, Ум2 (продолжение)

Госстро

ПРС

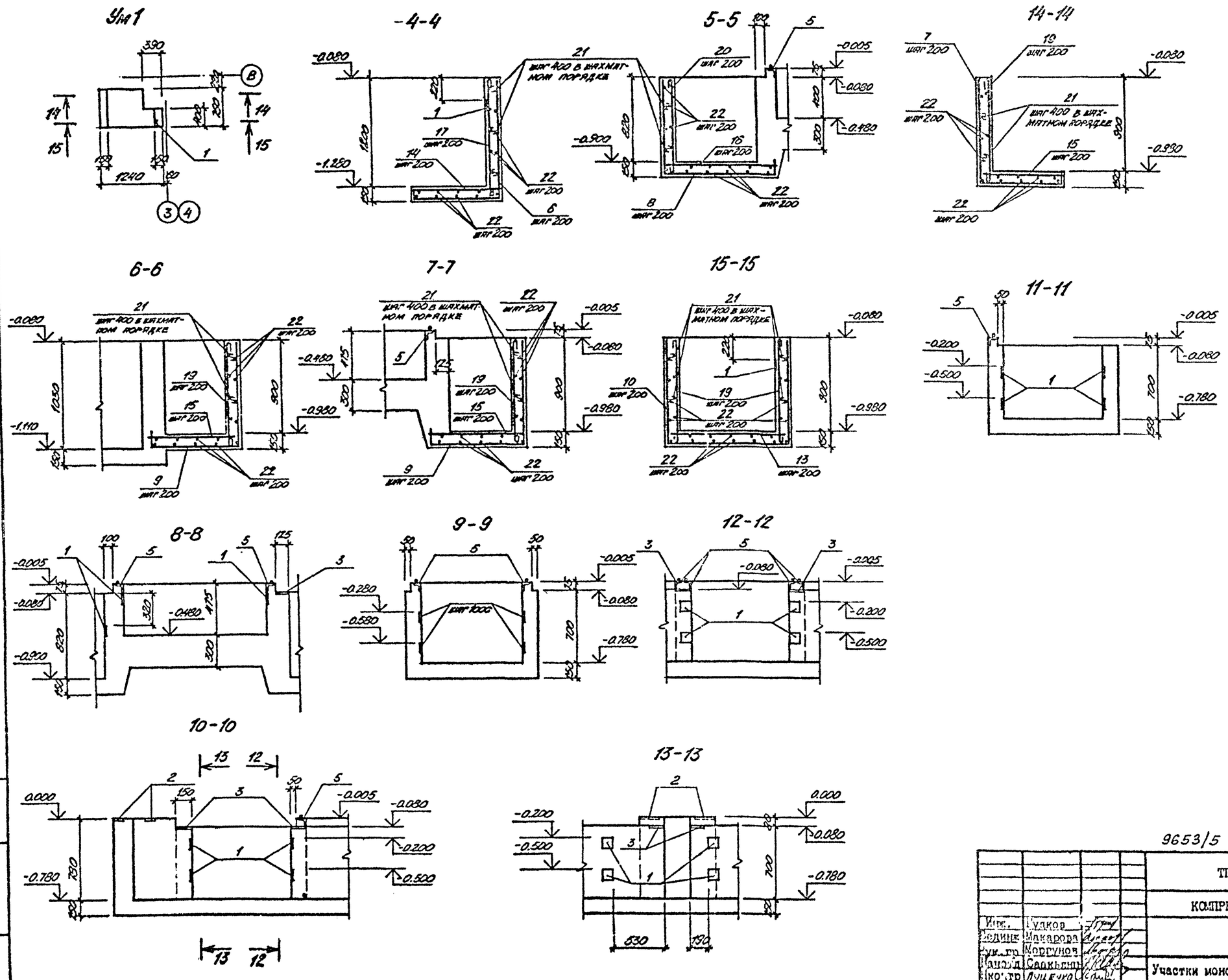

Типовой проект 904-1-74.87 -КН Альбом 5

Инв. № подл. | Подпись и дата | Взамен инв. №

Привязан

Инв. №

9653/5 22

ТП 904-I- 74.87 -КЖ

КОМПРЕССОРНАЯ СТАНЦИЯ 5К-I2А

Инж.	Гудков		Стадия	Лист	Листов
Ведущ.	Макарова		РП	12	
Рук. гр.	Моргунов				
Начальн.	Саакьянц				
Контр.	Луцечко				
Гл.	Осташевский				

Участки монолитные УмI, Ум2 (окончание).

Госстрой СССР РОСТОВСКИЙ ПРОМСТРОЙНИИПРОЕКТ

Типовой проект 904-1-74.87-КЖ Альбом 5

Схема расположения элементов подвала

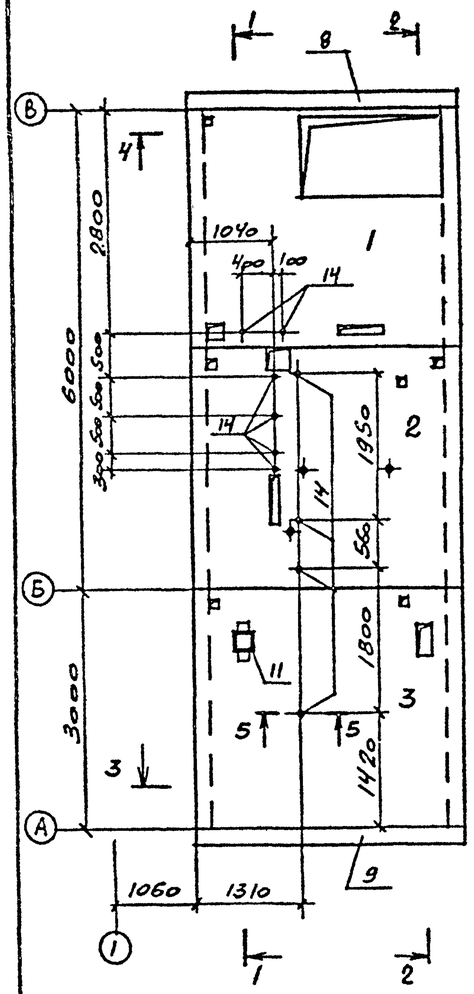

1-1

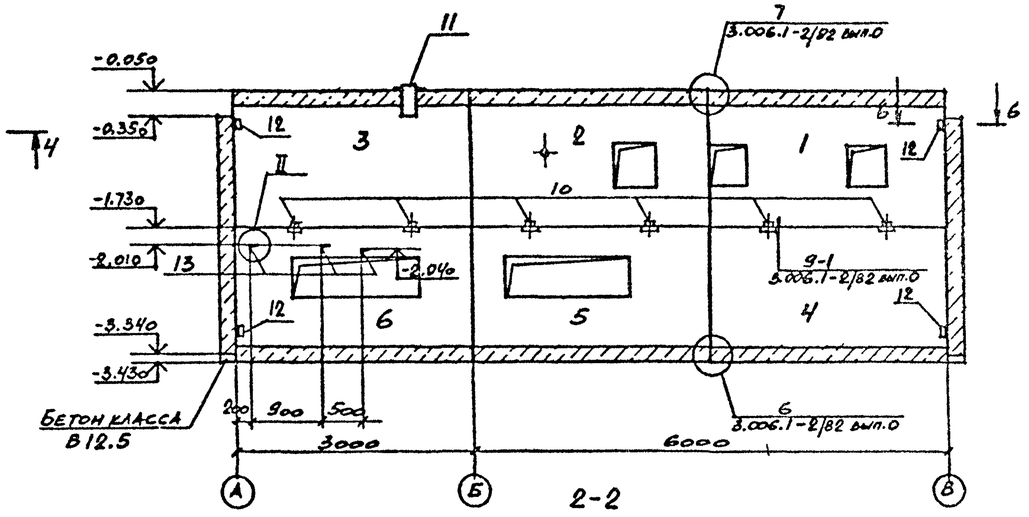

2-2

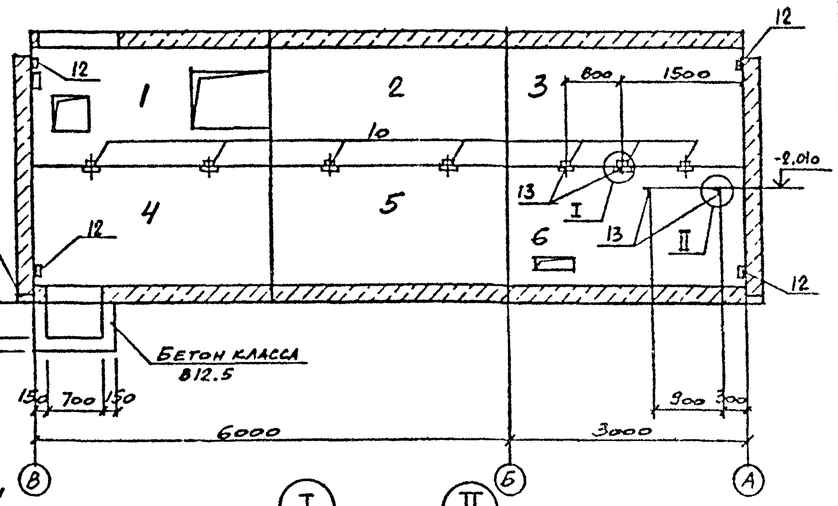

3-3

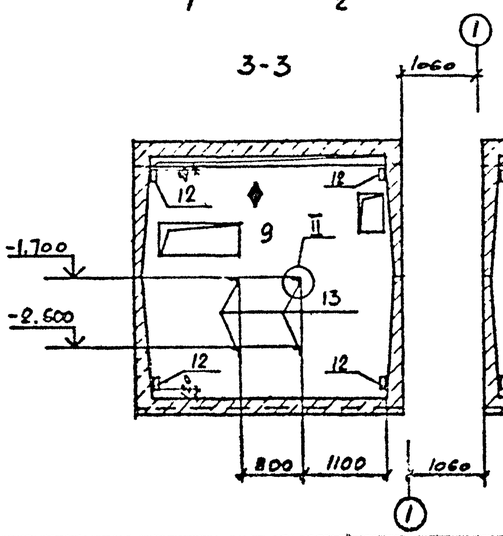

4-4

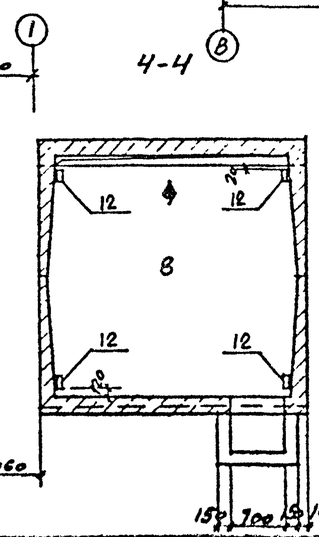

5-5

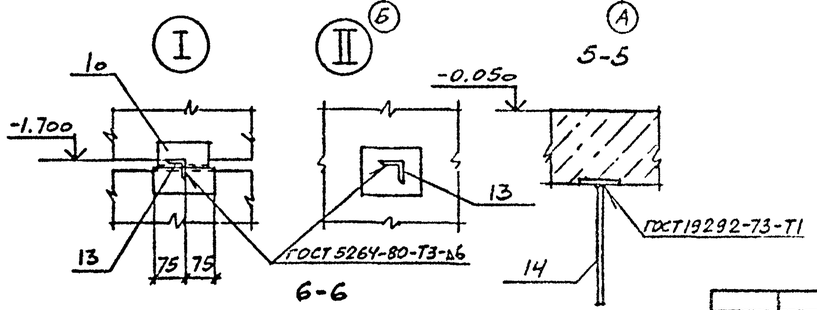

6-6

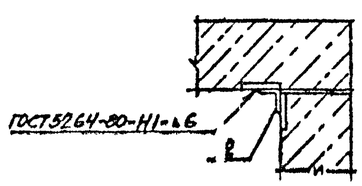

Спецификация к схеме расположения элементов подвала

Марка, поз.	Обозначение	Наименование	Кол	Масса ед., кг.	Примечание
		Лотки			
1	ТП904-1- -КЖИ-Л34-3-1	Л34-3-1	1	7730	
2	-Л34-3-2	Л34-3-2	1	7730	
3	-Л3Н-3-3	Л34-3-3	1	7730	
4	-Л34-5а-1	Л34-5а-1	1	7730	
5	-Л34-5а-2	Л34-5а-2	1	7730	
6	-Л34-5а-3	Л34-5а-3	1	7730	
		Плиты			
8	ТП904-1- -КЖИ-П26-3-1	П26-3-1	1	5050	
9		П26-3-2	1	5050	
		Изделия соединительные			
10	3.003.1-2/82 вып.1-3	МС-3	13	4,0	
11	ТП904-1- -КЖИ-МС5	МС 5	1	9.1	
		Уголок 50х50х5 ГОСТ 8509-72 Ст3кп2 ГОСТ 535-79			
12		ℓ=120	8	0.5	
13		ℓ=300	11	1.1	
14		А-I-20 ГОСТ 5781-82 ℓ=300	10	0,7	
		Материалы			
*)		В-I-4 ГОСТ 6727-80	18	0,1	м
		Бетон класса В12,5	0,5		м³

*) Арматура по узлу 9-1 серия 3.006.1-2/82 вып.0

Знак ◆ дан для ориентации при монтаже.

Инв. № подл. | Подпись и дата | Взам. инв. №

Ст. инж.	Толмачева		
Зед. инж.	Макарова		
Рук. гр.	Моргунов		
Нач. отд.	Славьянц		
Гл. спец.	Бравченко		
Н. контр.	Ручейко		
ГИП	Таранцев		

Привязан

Инв. №

9653/5 23

ТП904-1-74.87-КЖ

Компрессорная станция 5К-12А

Стадия	Лист	Листов
РП	13	

Схема расположения элементов подвала

Госстрой СССР РОСТОВСКИЙ ПРОМСТРОЙНИИПРОЕКТ

Типовой проект ТП 904-1-74.87-КЖ Альбом 5

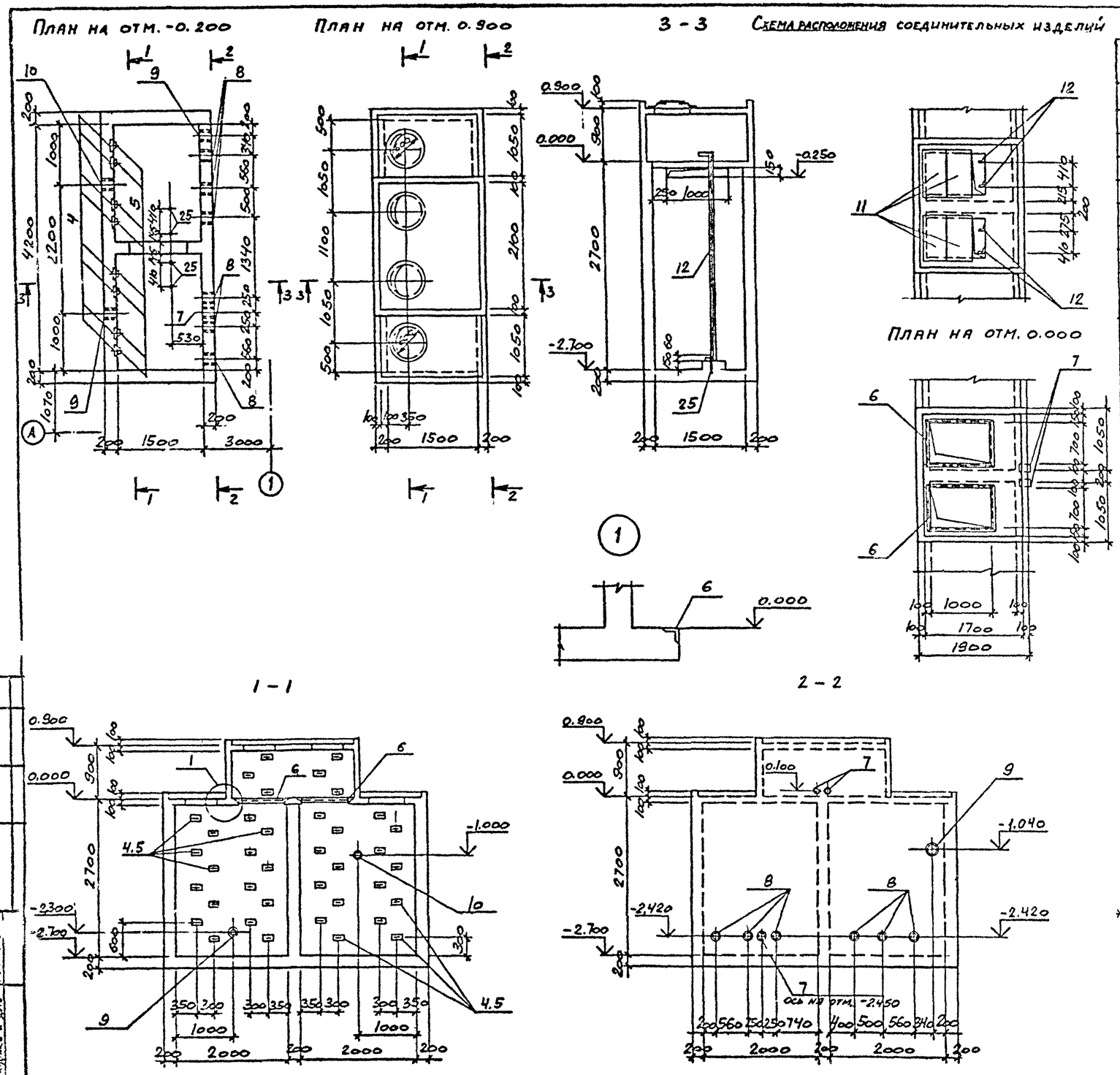

Спецификация к резервуару РЕм 1

Формат	Зона	Поз.	Обозначение	Наименование	Кол.	Примечание
				Сборочные единицы		
				Сетки арматурные		
		1	ТП 904-1- -КЖИ-С1	С 1	4	
		2		С 2	4	
		3		С 3	4	
				Изделия закладные		
		4	1.400-15 вып. 1	МН107-6	38	
		5		МН801	38	
		6		МН548	7.6	М
		7	5.900-2	Сальник Ду=50 ℓ=200	3	
		8		Сальник Ду=80 ℓ=200	6	
		9		Сальник Ду=150 ℓ=200	2	
		10		Сальник Ду=100 ℓ=200	1	
				Изделия соединительные		
		11	ТП 904-1- -КЖИ-МС4	МС 4	4	13.8 кг
		12	ТП 904-1- -КЖИ-МС6	МС 6	4	11.9 кг
				Детали		
Б4		13*		А-I-16 ГОСТ 5781-82 ℓ=2200	2	3.5 кг
Б4		14*		ℓ=2400	6	3.8 кг
Б4		15*		ℓ=3100	2	4.9 кг
Б4		16*		А-II-12 ГОСТ 5781-82 ℓ=3650	22	3.2 кг
Б4		17*		ℓ=3250	28	2.9 кг
Б4		19		ℓ=1500	38	1.3 кг
Б4		24*		ℓ=1600	20	1.4 кг
Б4		18*		А-II-10 ГОСТ 5781-82 ℓ=750	256	0.5 кг
Б4		23*		ℓ=1200	64	0.7 кг
Б4		20*		А-I-8 ГОСТ 5781-82 ℓ=1500	56	0.6 кг
Б4		21*		ℓ=2100	64	0.8 кг
				Стандартные изделия		
		25		Болт 1.1М12х400 ВСТ3КП2 ГОСТ 24379 1-80	4	0.44 кг
				Материалы		
Б4		22		А-I-6 ГОСТ 5781-82	280 м	0.22 кг
				Бетон класса В15	10.2	м3

*) Поз. 13-18, 20, 21, 23, 24 смотрите ведомость деталей на листе 15

Привязан

Инв. №

9653/5 24

ТП 904-I- 74.87 -КЖ

КОМПРЕССОРНАЯ СТАНЦИЯ 5К-I2А

Ст.техн.	Растеряева		
Вед.инж.	Макарова		
Рук.гр.	Моргунов		
Нач.отд.	Салькин		
Нач.отд.	Луценко		
ГИП	Осташевский		

Стадия	Лист	Листов
РП	19	

Резервуар РЕм1. Общий вид.

Гипрогазоочистка

Типовой проект ТП 904-1-74.87-КН Альбом 5

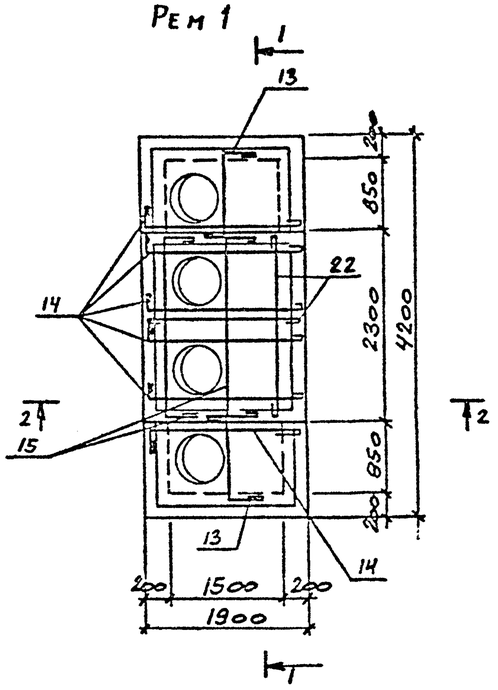

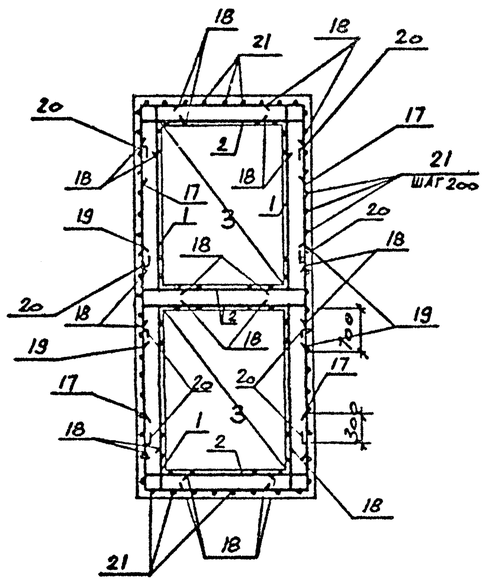

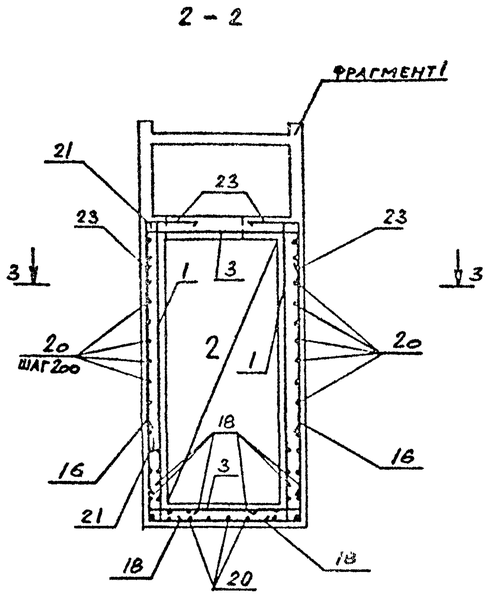

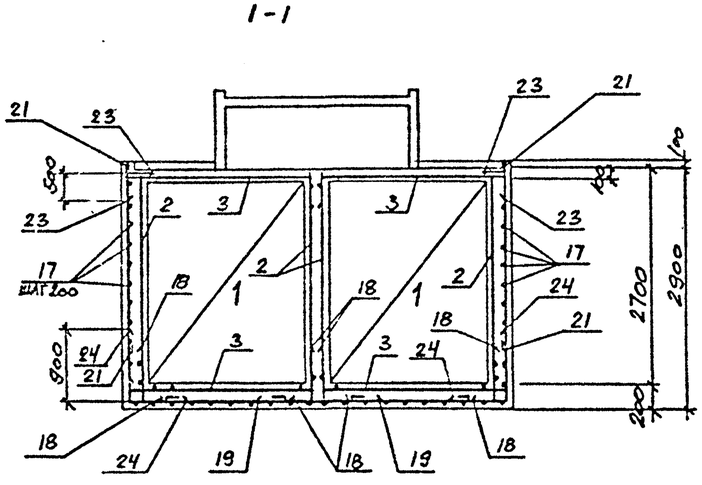

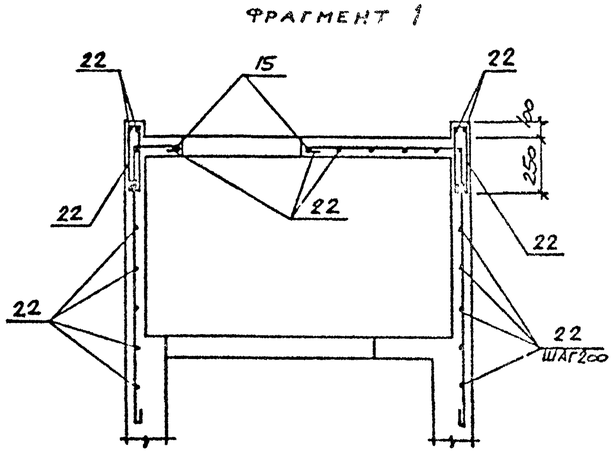

Арматуру в местах отверстий вырезать по месту.

ВЕДОМОСТЬ ДЕТАЛЕЙ

поз.	эскиз
13	500 1150 350
14	350 1850
15	350 2200 350
22	РЕЗАТЬ ПО МЕСТУ
17	700 1850 700
18	200 550
20	1400
21	2000
16	900 1850 900
23	700 500
24	700 900

ВЕДОМОСТЬ РАСХОДА СТАЛИ НА ЭЛЕМЕНТ, КГ

Марка элемента	Изделия арматурные								Изделия закладные																						Общий расход
	Арматура класса							Всего	Арматура класса					Прокат марки																	
	А-I				А-II				А-I			А-III		ВСт3кп2																	
	Гост 5781-82								Гост 5781-82					Гост 103-76		Гост 2590-71			Гост 19903-74		Гост 8509-72		Гост 3262-75				Гост 10704-76			Всего	
	ф6	ф8	ф16	Итого	ф10	ф12	Итого		ф10	ф16	Итого	ф8	Итого	б=6	Итого	ф7	ф10	Итого	б=10	Итого	L50 50×5	Итого	ТР 100×4,5	ТР 125×4,5	ТР 150×4,5	Итого	ТР 273×6		Итого		
РЕм 1	61.6	84.8	39.6	186.0	516.4	229.0	745.4	931.4	20.0	28.1	48.1	6.8	6.8	34.2	34.2	3.7	2.8	6.5	20.7	20.7	111.6	111.6	7.2	18.0	3.6	28.8	15.8		15.8	272.5	1203.9

Привязан

Инв №

9653/5 25

Стехн.	Растеряева	
Ведущ.	Макарова	
Рук. гр.	Моргунов	
Нач. отд.	Саакьянц	
Н. контр.	Луценко	
ГИП	Осташевский	

ТП 904-I-74.87 -КЖ

КОМПРЕССОРНАЯ СТАНЦИЯ 5К-I2А

Стадия	Лист	Листов
РП	15	

Резервуар РЕмI. Схема армирования.

Госстрой СССР РОСТОВСКИЙ ПРОМСТРОЙНИИПРОЕКТ

Инв. № подл. | Подпись и дата | Взамен инв. №

Типовой проект 904-1-74.87-КЖ. Альбом 5

Схема расположения элементов приямка

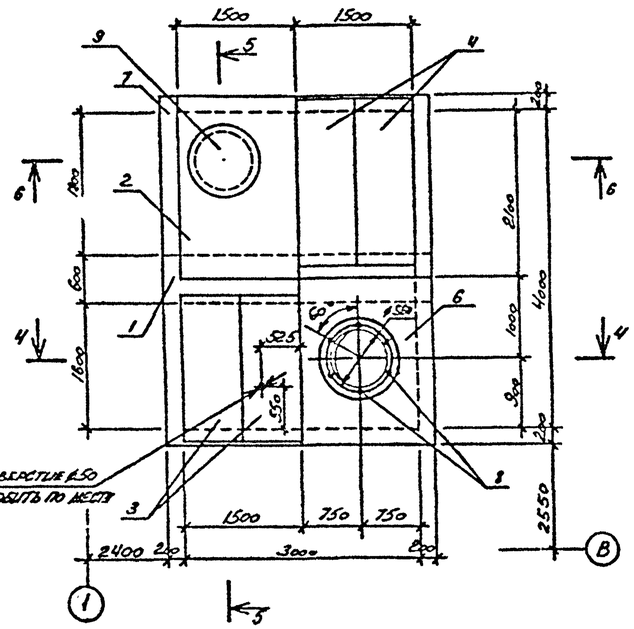

1-1

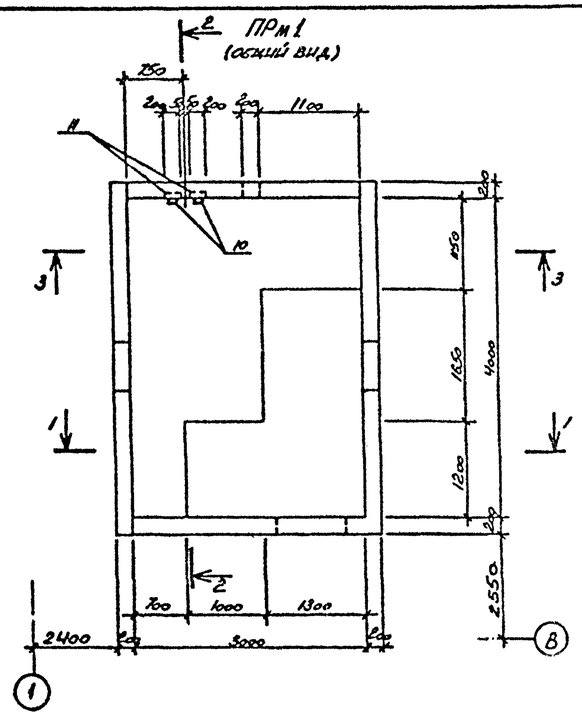

2-2

3-3

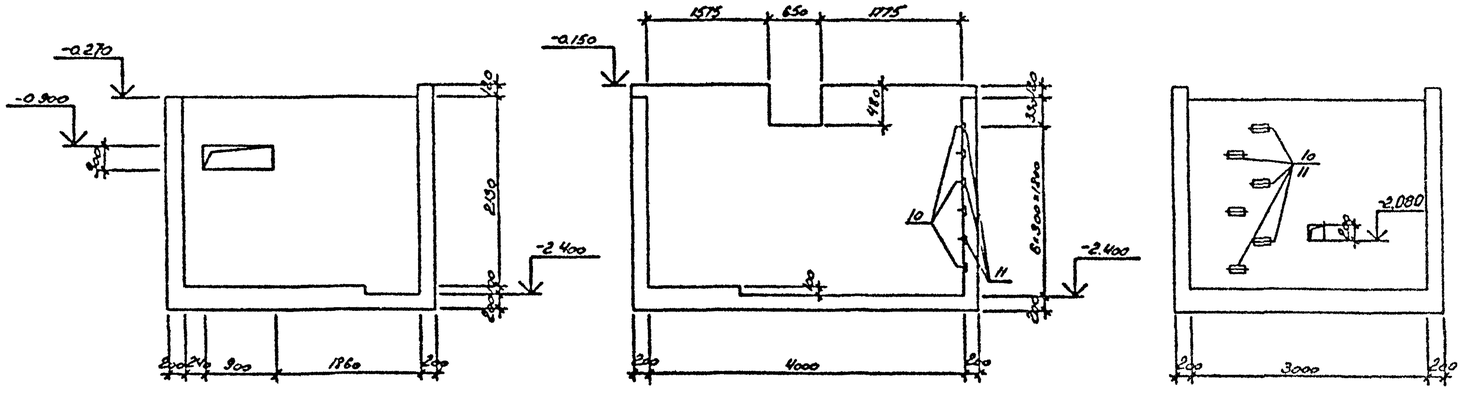

4-4

5-5

6-6

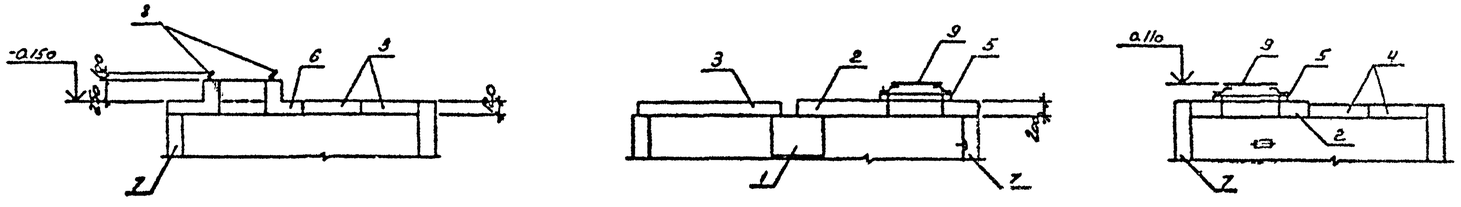

Спецификация к схеме расположения элементов приямка

Марка, поз.	Обозначение	Наименование	Кол.	Масса ед. кг	Примечание
1	3.006 1-2/82 вып 2-2	Балка Б7	1	1770	
2	3.006 1-2/82 вып 2-2	Плита По4	1	1530	
3	3.006 1-2/82 вып 1-2	" П15д-5	2	410	
4	3.006 1-2/82 вып 1-2	" П17д-3	2	480	
5	3.900-3 вып. 7	Кольцо опорное КЦО-1	1	50	
6	лист 17	Плита монолитная Пм1	1		
7	лист 17	Приямок монолитный ПРм1	1		
		Стандартные изделия			
8		Болт 5М20-250 ВСт3пс2 ГОСТ 24379.1-80	6	08	
9		Люк легкий „Л" ГОСТ 3634-79	1	70	

Болты Поз.8 установить при монтаже на эпоксидном клею

Привязан

Инв №

9653/5 26

ТП 904-1-74.87-КЖ

КОМПРЕССОРНАЯ СТАНЦИЯ 5К-12А

Сттехн	Растеряева		
Ведчиж	Макарова		
Рук.гр	Моргунов		
Нач.отд	Саакьянц		
Инконтр	Лещенко		
ГИП	Осташовский		

Стадия	Лист	Листов
РП	16	

Схема расположения элементов приямка. Приямок ПРм1 (общий вид).

Госстрой СССР Ростовский промстройниипроект

Инв.№ подл. | Подпись и дата | Взам.инв.№

Типовой проект 904-1-74.87-КЖ. Альбом 5.

Согласовано

Инв. № подл. | Подпись и дата | Взам. инв. №

ПРм1 (схема армирования)

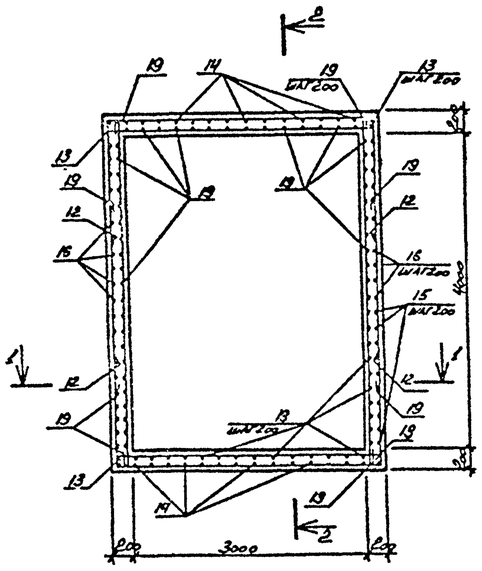

ПМ1 (общий вид)

ПМ1 (Схема армирования)

Ведомость деталей

Поз.	Эскиз
12	3350, 1600, 1800
19	Резать по месту
15	8230, 1820
16	2350, 1800
17	1500
21	1650
18	3300, 330, 350
19	2230, 2420
22	100, 370, 310, 300

Спецификация к приямку ПРм1 и к плите ПМ1

Формат	Зона	Поз.	Обозначение	Наименование	Кол.	Примечание
				ПРм1		
				Сборочные единицы		
		10	1.400-15 вып.1	Изделие закладное МН801	6	
		11	1.400-15 вып.1	То же МН107-6	6	
				Детали		
Б4		12*		А-II-12 ГОСТ 5781-82 с=6550	24	58кг
Б4		13*		А-II-12 ГОСТ 5781-82 с=3350	24	30кг
Б4		14		А-II-12 ГОСТ 5781-82 с=4650	34	41кг
Б4		15*		А-II-12 ГОСТ 5781-82 с=4150	12	37кг
Б4		16*		А-II-12 ГОСТ 5781-82 с=4250	31	38кг
Б4		17*		А-I-16 ГОСТ 5781-82 С=1700	4	27кг
Б4		18*		А-I-16 ГОСТ 5781-82 4Е0с	4	6.6кг
				Материалы		
				Бетон класса В15	65	м³
Б4		19*		А-I-8 ГОСТ 5781-82 с=398000		0222кг
				ПМ1		
				Сборочные единицы		
А4		20	ТП904-1- -КЖИ-С1	Сетка арматурная С7	1	
				Детали		
Б4		21*		А-I-16 ГОСТ 5781-82 с=185	4	2.9кг
Б4		22*		А-I-8 ГОСТ 5781-82 с=2250	8	0.5кг
				Материалы		
				Бетон класса В15	04	м³
Б4		19*		А-I-8 ГОСТ 5781-82 с=5900		0222кг

* - Смотреть ведомость деталей

1. Арматуру в местах отверстий вырезать по месту
2. Защитный слой бетона для рабочей арматуры принят 35 мм

Ведомость расхода стали на элемент, кг

Марка элемента	Изделия арматурные							Изделия закладные											Общий расход
	Арматура класса						Всего	Арматура класса						Прокат марки				Всего	
	A-I			A-II				A-I			A-III			Вст3кп2					
	ГОСТ 5781-82							ГОСТ 5781-82						ГОСТ 103-76					
	ø8	ø16		Итого	ø12		Итого	ø16		Итого	ø8		Итого	δ=6	δ=8			Итого		
ПРм1	15.92	37.2		19.64	51.28		52.8	70.92	44		4.4	0.6		0.6	5.4	2.4			7.8	12.8	722.0
ПМ1	22.0	11.6		33.6				33.6													33.6

9653/5 27

Привязан

Инв. №

Стехн	Растерняева		
Вед.инж	Макарова		
Рук.гр	Моргунов		
Н.контр	Салькынин		
Гл.конс	Луценко		
ГИП	Остапевский		

ТП 904-1-74.87-КЖ

КОМПРЕССОРНАЯ СТАНЦИЯ 5К-12А

Стадия	Лист	Листов
РП	17	

Приямок ПРм1 (схема армирования). Плита ПМ1.

Госстрой СССР РОСТОВСКИЙ ПРОМСТРОЙНИИПРОЕКТ

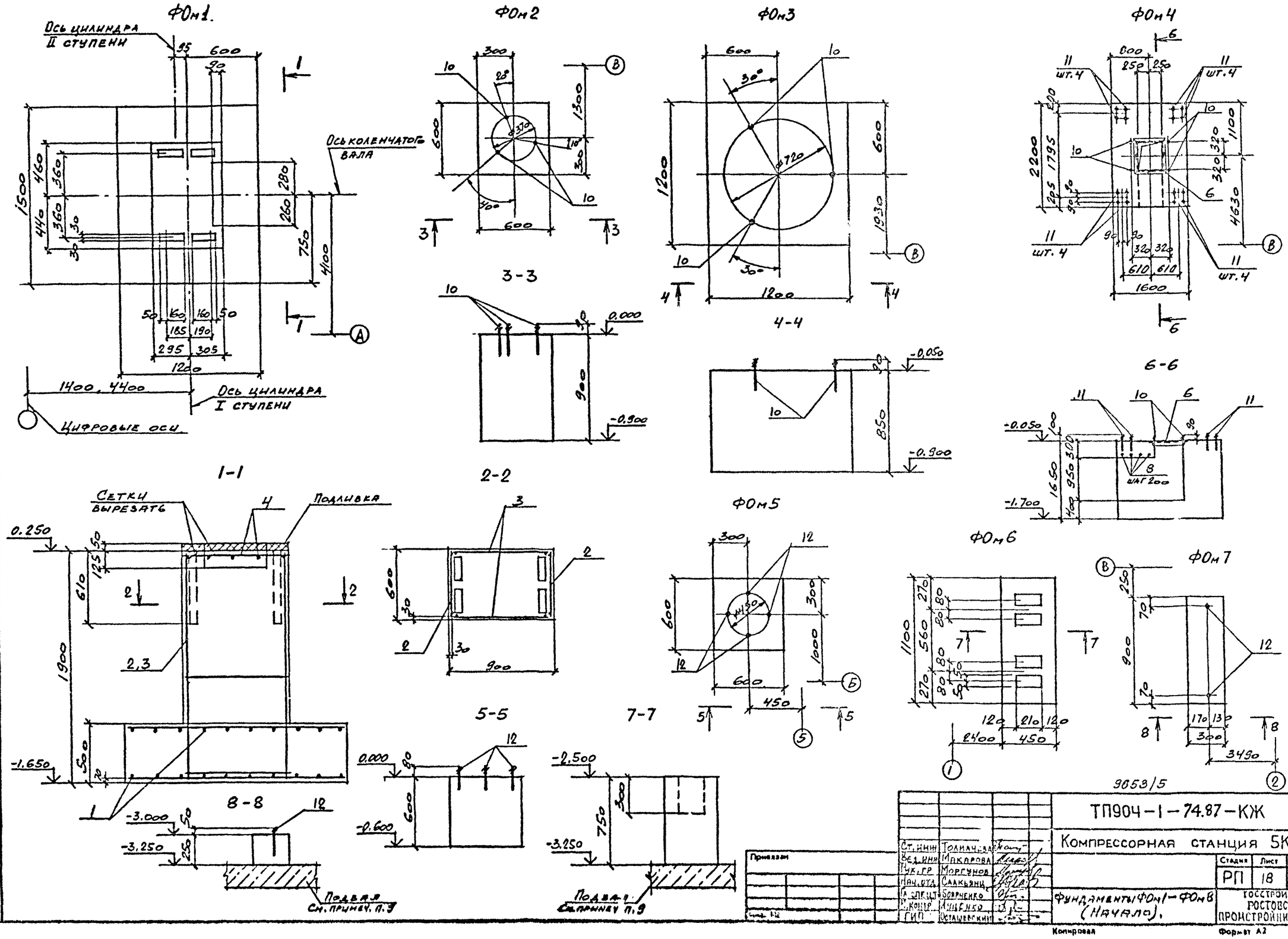

Типовой проект 904-1-74.87-КЖ. Альбом 5.

9653/5

28

Ст. инж.	Толмачева	
Вед. инж.	Макарова	
Рук. гр.	Моргунов	
Нач. отд.	Саакьянц	
Гл. спец.	Боярченко	
Н. контр.	Ищенко	
ГИП	Осташевский	

Приказан

ТП904-1-74.87-КЖ

Компрессорная станция 5К-12А

Стадия	Лист	Листов
РП	18	

Фундаменты ФОм1-ФОм8 (Начало).

Госстрой СССР РОСТОВСКИЙ ПРОМСТРОЙНИИПРОЕКТ

Копировал

Формат А2

Типовой проект 904-1-74.87-КЖ. Альбом 5

Спецификация к фундаментам ФОм1 — ФОм8

Формат	Зона	Поз.	Обозначение	Наименование	Кол. на исполн. ФОм1	ФОм2	ФОм3	ФОм4	ФОм5	ФОм6	ФОм7	ФОм8		Примечание
				Сборочные единицы										
				Сетки арматурные.										
		1	1.410-3 вып. 1	2С $\frac{12А\text{III}}{12А\text{II}}$ - 115×145	2									
		2		С4	2									
		3	ТП 904-1- -КЖИ-С1	С5	2									
		4		С6	1									
				Изделия закладные										
		6	1.400-15 вып. 1	МН556				2,7						М
				Детали										
5,4		8		А-III-8 ГОСТ5781-82 ℓ=1100				4						0,4кг
				Стандартные изделия										
		10		Болт5М16×250 ВСт3кп2 ГОСТ 24379.1-80.		3	3	4						0,5кг
		11		Болт5М20×300 ВСт3кп2 ГОСТ 24379.1-80				16						0,9кг
		12		Болт5М12×250 ВСт3кп2 ГОСТ 24379.1-80					4		2			0,3кг
		13		Болт1.1М12×400 ВСт3кп2 ГОСТ 24379.1-80								2		0,4кг
				Материалы										
				Бетон класса В15	1.7									$м^3$
				Бетон класса В12,5		0.3	1.2	5.1	0.2	0.4	0.1	0.2		$м^3$

ФОм8

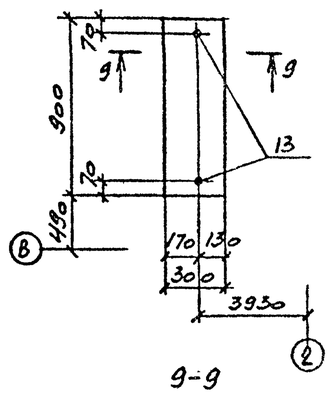

9-9

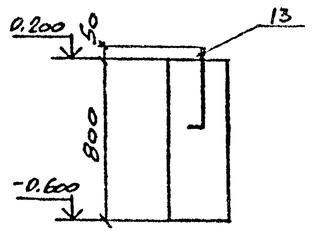

1. Фундамент ФОм1 под компрессор 2ВМ2,5-12/9 УХЛ4 разработан на основании монтажного чертежа ИГШП. 064212.003 М41 Краснодарского компрессорного завода

2. Расчет фундамента произведен на колебания, исходя из допускаемой амплитуды колебаний (при h=600 об/мин) равной 0,1мм.

3. Возведение фундамента следует осуществлять лишь после уточнения марки компрессора и сверки габаритов верхней части фундамента со строй заданием, высылаемым заводом вместе с компрессором.

4. Производство работ по возведению фундамента должно вестись в соответствии с рекомендациями СНиП III-15-76 „Правила производства и приемки работ".

5. Максимальное значение горизонтальных неуравновешенных сил инерции равно:

а) для I порядка — 526Н.

б) для II порядка — 120Н

6. Под подошвой фундаментов устраивается щебеночная подготовка толщиной 100мм.

7. Привязку фундаментов ФОм2 — ФОм4 к цифровым осям, а фундамента ФОм6 к буквенным осям смотрите на схеме расположения подземных конструкций ТП904-1- -КЖ лист.

8. Болты тип 5 установить в готовые фундаменты в просверленные скважины, закрепив с помощью эпоксидного клея, согласно инструкции по креплению технологического оборудования фундаментными болтами СН471-75.

9. Перед бетонированием фундаментов ФОм6, ФОм7 поверхность днища подвала насечь, очистить от пыли и грязи, промыть водой.

10. Поверхность фундамента ФОм1 на отметке 0,250 должна быть прямолинейной. Допускается отклонение от прямолинейности 0,5мм на 100мм длины, не более

11. Подливку выполнять из бетона класса В12,5.

Схема приложения неуравновешенных сил инерции.

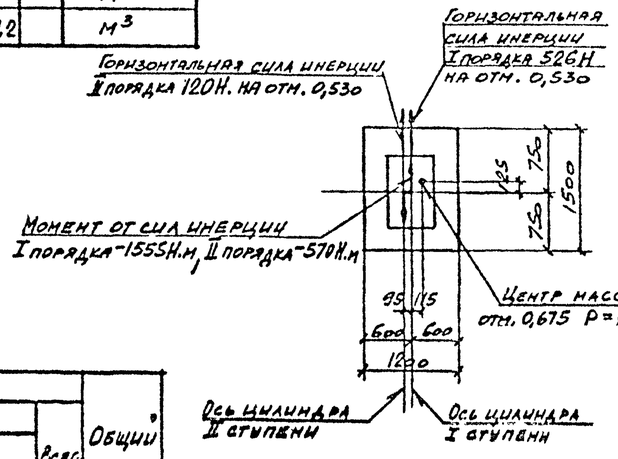

Нормативные нагрузки на фундаменты

Схема	Усилие	ФОм2	ФОм3	ФОм4	ФОм5	ФОм6	ФОм7	ФОм8
N ↓	N, кН	4,5	8,0	17,5	5,0	1,3	1,5	2,8

Ведомость расхода стали на фундамент, кг.

Марка элемента	Изделия арматурные: Арматура класса А-I ГОСТ 5781-82 ф6	Итого	А-III ф8	ф12	Итого	Всего	Изделия закладные: Арматура класса А-III ГОСТ 5781-82 ф8	Итого	А-I ф6	Итого	Прокат марки ВСт3кп2 ГОСТ 8509-72 ГОСТ 6315	Итого	Всего	Общий расход
ФОм1	5,4	5,4		66,1	66,1	71,5								71,5
ФОм4			1,6		1,6	1,6	1,2	1,2	0,6	0,6	13,0		14,8	16,4

9653/5 29

ТП904-1-74.87-КЖ

Компрессорная станция 5К-12А

Стадия	Лист	Листов
РП	19	

Фундаменты ФОм1 — ФОм8 (Окончание).

Ростовский Промстройниипроект

Приказы

Инв. №

Копировал

Формат А2

Типовой проект 904-1-74.87-КЖ. Альбом 5.

Схема расположения элементов каркаса (Схема 1)

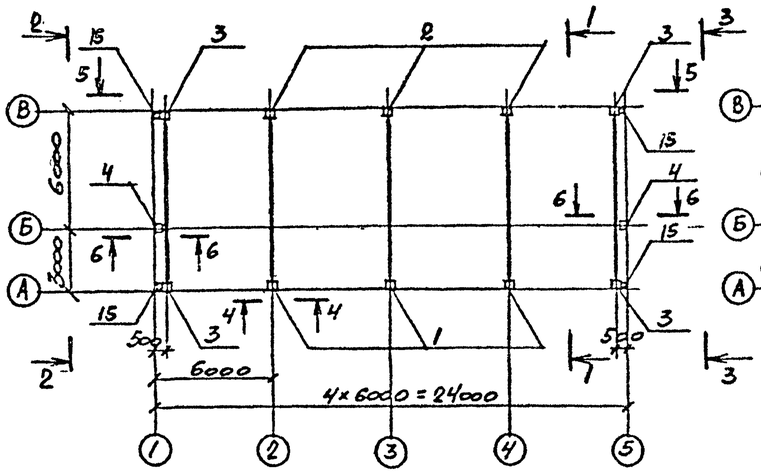

Схема расположения плит покрытия (Схема 2)

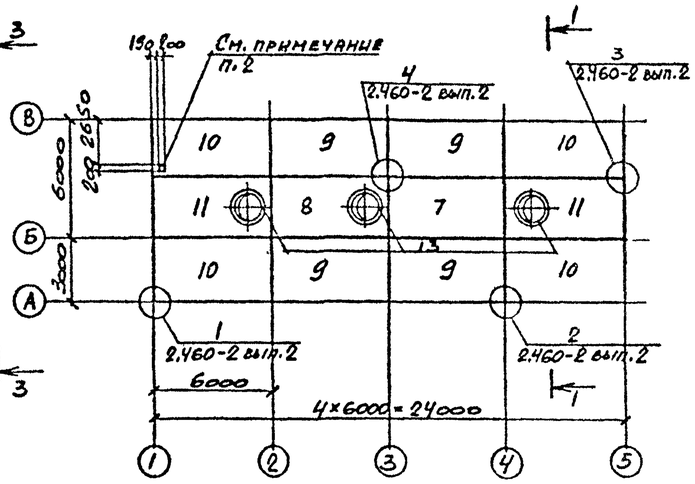

1-1

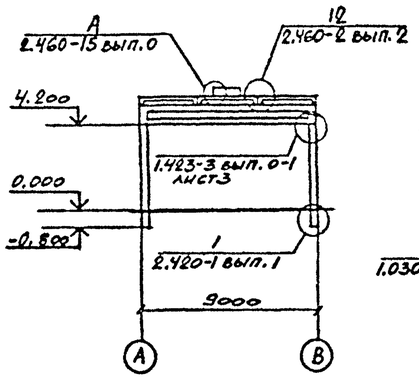

2-2

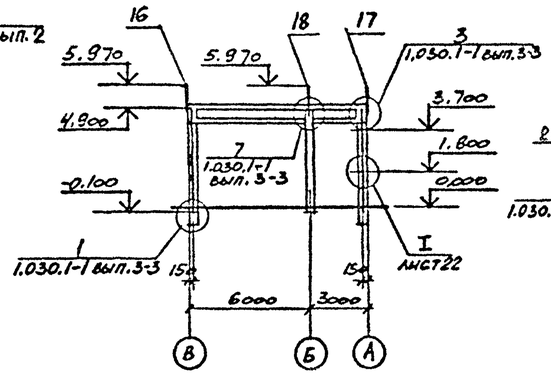

3-3

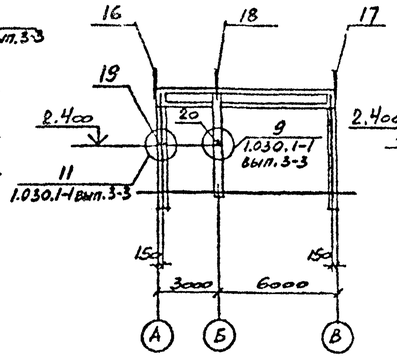

4-4

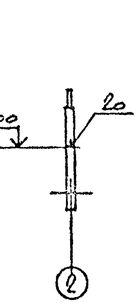

5-5

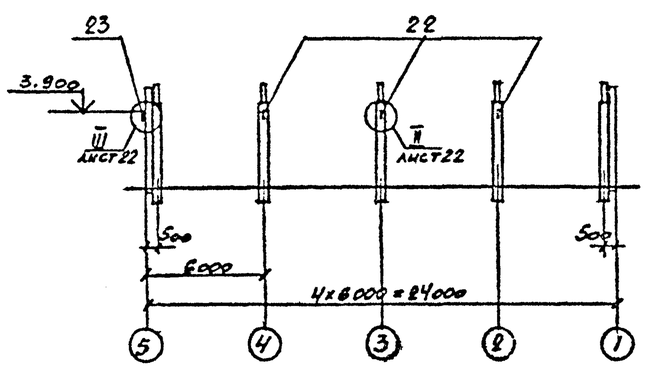

6-6

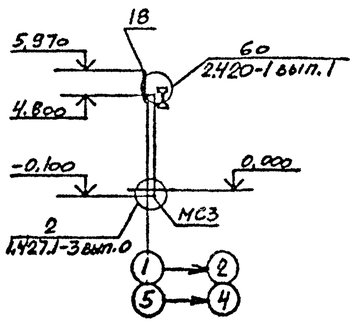

Спецификация к схемам расположения элементов каркаса и плит покрытия.

Марка, поз.	Обозначение	Наименование	Кол. схем 1	Кол. схем 2	Масса ед., кг.	Примечание
		Колонны				
1	ТП904-1- -КЖИ-200	К42-3-1	3		1100	
2	-201	К42-3-2	3		1100	
3	-202	К42-3-3	4		1100	
4	-203	1КФ49-1-1	2		1100	
		Балки покрытия				
6	ТП904-1- -КЖИ-100	1БСД9-4АтVT-1	5		2750	
		Плиты покрытия				
7	1.465.1-10/82 вып. 1	1ПГ-2АтVIП-60ПФГ-200П		1	2740	
8		1ПВ14-2АтVIП-60ПФГ-200П		1	3310	
9	ТП904-1- -КЖИ-300	1ПГ-2АтVIП-60ПФГ-200П-1		4	2740	
10		1ПГ-2АтVIП-60ПФГ-200П-2		4	2740	
11	-301	1ПВ14-2АтVIП-60ПФГ-200П-1		2	3310	
		Стаканы				
13	1.494-24 вып. 1	СБ14А-2		3	400	
15	ТП904-1- -КЖИ-СФ1	Стойка фахверка СФ1	4		264	
16	1.030.1-1 вып. 4-1	Насадка фахверка НУ1	2		25,2	
17		То же НУ2	2		25,2	
18		" НФ4	2		35,2	
19		Консоль опорная ТК4	1		12,2	
20		То же РК4	2		10,0	
		Изделия соединительные				
22		Лист 10 ГОСТ 19903-74 / ВСт3кп2 ГОСТ 14637-79 200×400	3		6,3	
23		Лист 10 ГОСТ 19903-74 / ВСт3кп2 ГОСТ 14637-79 200×550	1		8,6	
*)	2.460-15 вып. 0	МС1		12	0.03	*) по узлам 2.460-15 в.0, 2.420-1 в.1, 1.427.1-3 в.0 ТП904-1- -КЖ
	ТП904-1- -КЖИ-МС2	МС2	16		2,2	
	ТП904-1- -КЖИ-МС3	МС3	2		22,0	
	1.400-7	ММ-10	2		6.1	
		ММ-19	2		6.3	

1. Заделку колонн в фундамент по узлу 1 серии 2420-1 вып. 1 выполнить бетоном класса В15 на мелком заполнителе.

2. Отверстие 200×200 выполнить рассверловкой отверстий по периметру с последующей вырезкой арматуры.

3. Индекс (А) дан для ориентации при монтаже.

30

9653/5

Привязан

Ст. инж.	Толмачев	
Вед. инж.	Макарова	
Рук. гр.	Моргунов	
Нач. отд.	Салкьянц	
Гл. спец.	Боярченко	
Н. контр.	Луценко	
ГИП	Осташковский	

ТП904-1-74.87-КЖ

Компрессорная станция 5К-12А

Стадия	Лист	Листов
РП	20	

Схемы расположения элементов каркаса и плит покрытия

Госстрой СССР РОСТОВСКИЙ ПРОМСТРОЙНИЙПРОЕКТ

Схема расположения стеновых и карнизных панелей.

По оси А.

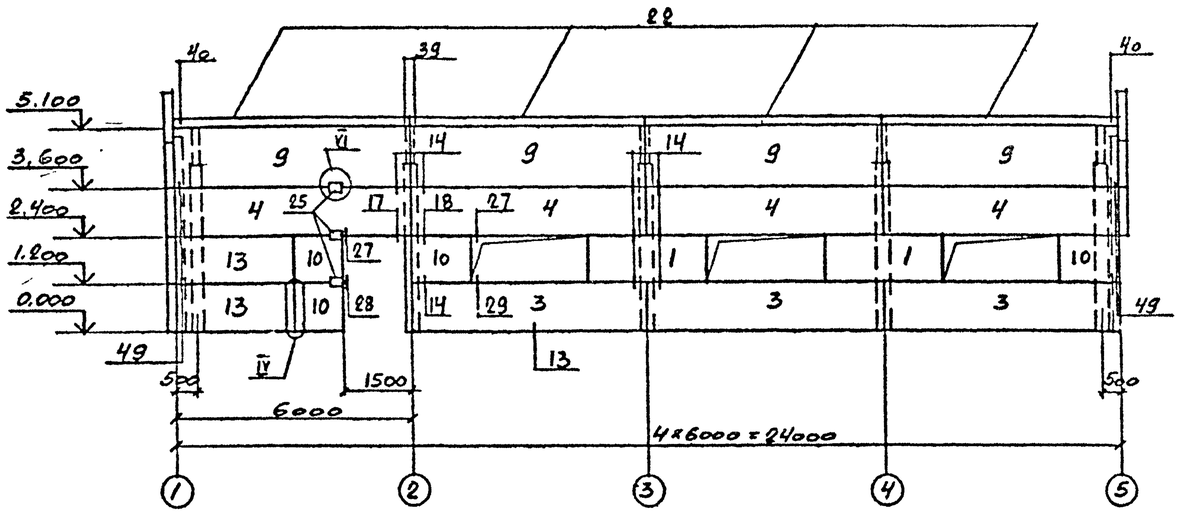

По оси В

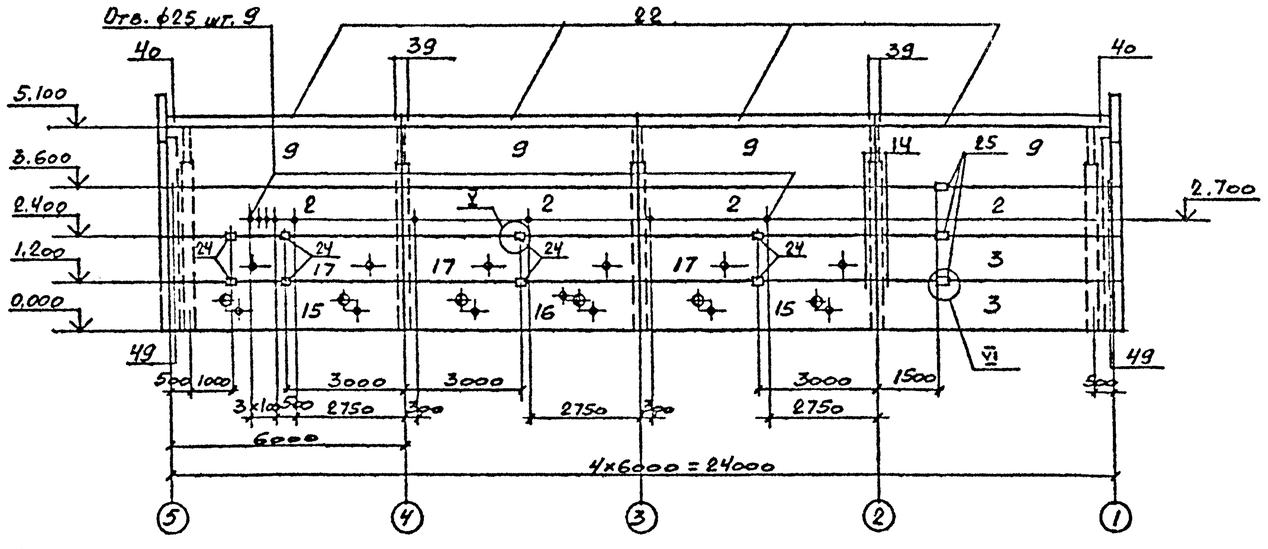

1. Стеновые панели изготовляются из керамзитобетона класса В3,5 с плотностью в сухом состоянии $\rho = 1100$ кг/м³.
2. Крепление карнизной панели к подкарнизной выполнить по узлам А и Б приведенным в серии 1.030.1-1 вып.0-3 стр.47.
3. Номера узлов арабскими шифрами даны по серии 1.030.1-1 вып. 3-3
4. Поз. 24, 25 заложить в швы между панелями при монтаже.
5. Отверстие в стеновой панели размером 100×100 просверлить по месту.

По оси 1

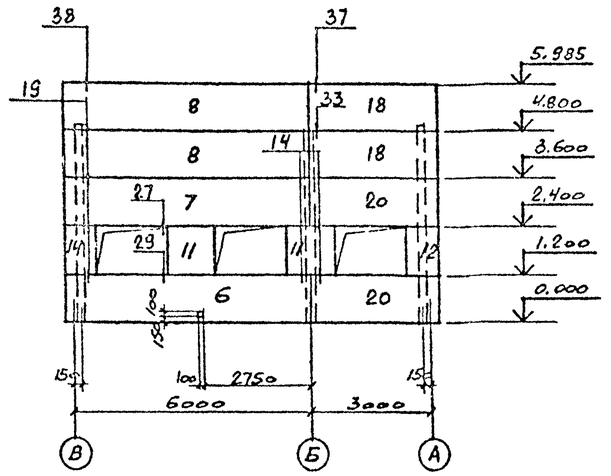

По оси 5

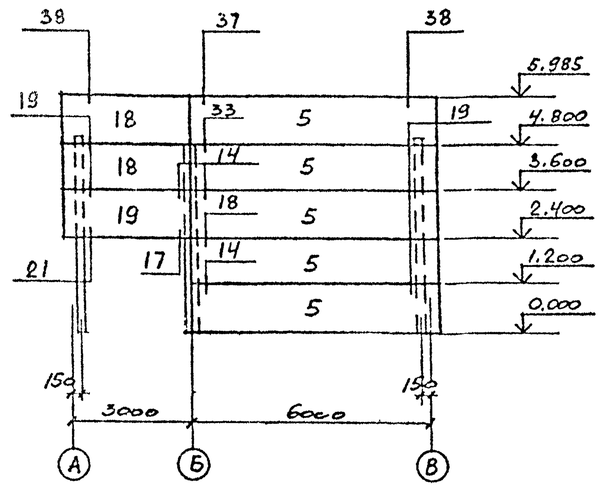

Типовой проект 904-1-74.87-КЖ. Альбом 5.

Инв. № подл. | Подпись и дата | Взам. инв. №

Привязан

Инв. №

Ст. инж.	Толмачева	
Н. отд.	Макарова	
Рук. гр.	Моргунов	
Нач. отд.	Саакьянц	
Гл. спец.	Боярченко	
Н. контр.	Луценко	
ГИП	Осташевский	

ТП 904-1-74.87-КЖ

Компрессорная станция 5К-12А

Стадия	Лист	Листов
РП	21	

Схема расположения стеновых и карнизных панелей. (Начало)

Госстрой СССР Ростовский Промстройниипроект

Копировал

Формат А2

9653/5 31

Типовой проект 904-1-74.87-КЖ. Альбом 5.

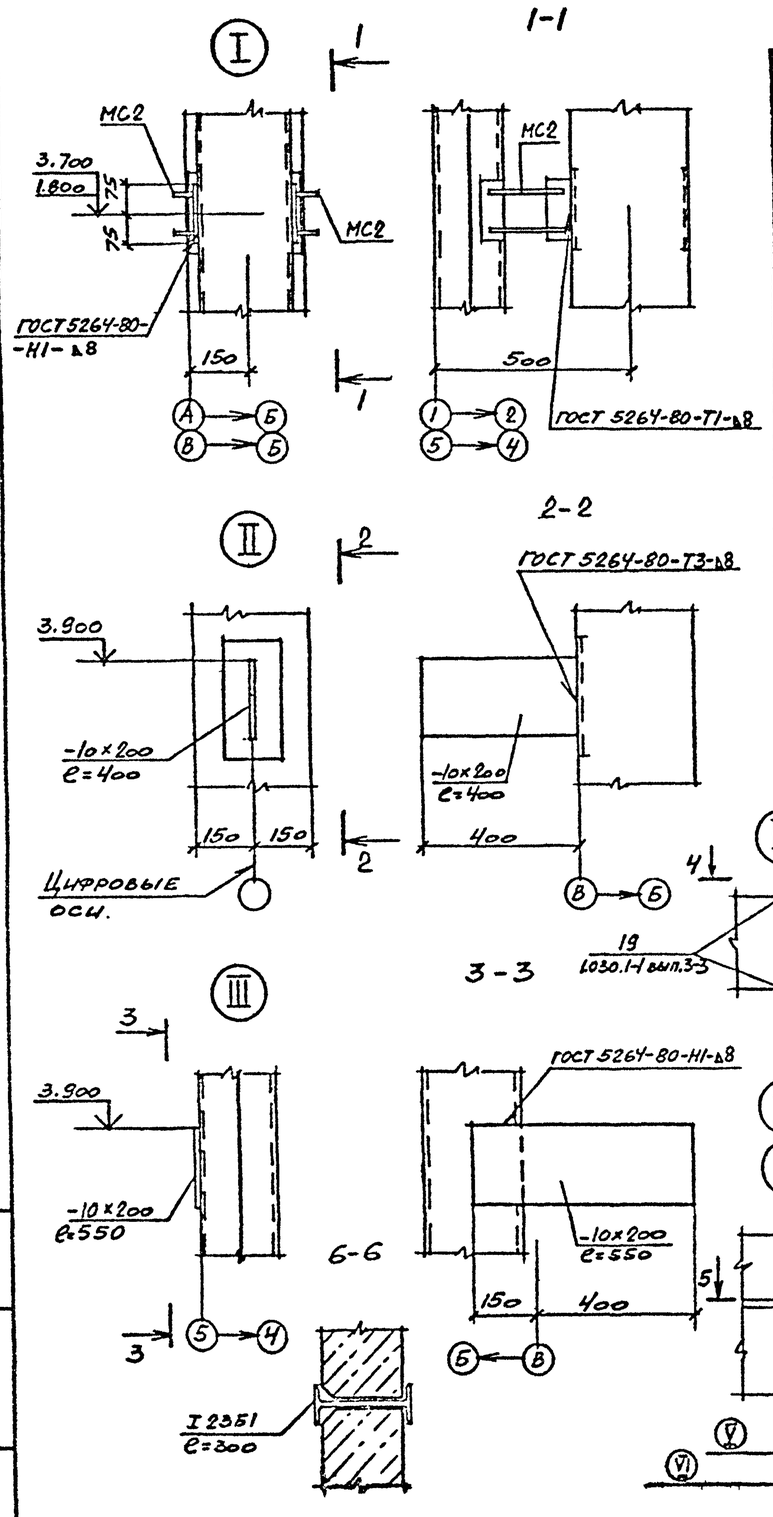

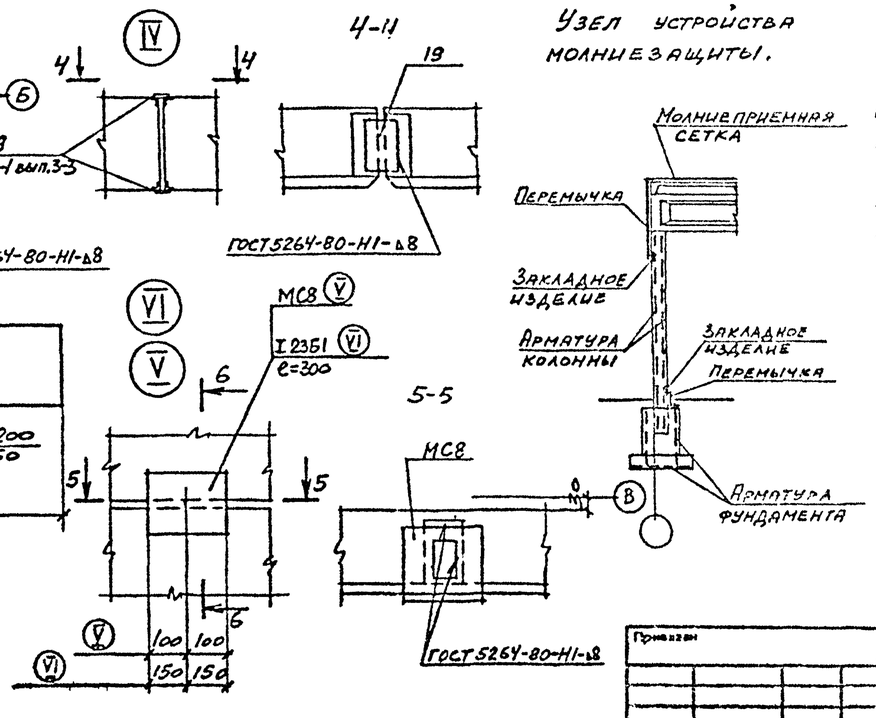

Спецификация к схеме расположения стеновых и карнизных панелей.

Марка, поз.	Обозначение	Наименование	Кол.	Масса ед., кг.	Примечание
		Панели стеновые			
1	1.030.1-1 вып. 0-3, 1-1 часть I	ПС30.12.2,0-6.Л-57	2	1010	
2		ПС60.12.2,0-2.Л-31	4	2020	
3		ПС60.12.2,0-2.Л-47	5	2020	
4		ПС60.12.2,0-2.Л-48	4	2020	
5		ПС62.5.12.2,0-2.Л-2.31	5	2110	
6		ПС62.5.12.2,0-2.Л-1.36	1	2110	
7		ПС62,5.12.2,0-2.Л-1.37	1	2110	
8		ПС62,5.12.2,0-2.Л-1.31	2	2110	
9		ПС60.15.2,0-2.Л-35	8	2520	
10	1.030.1-1 вып. 0-3, 1-1 часть II	2ПС15.12.2,0-Л-58	4	500	
11		2ПС12.12.2,0-Л-59	2	400	
12		2ПС8.12.2,0-Л-72	1	270	
13	ТП904-1- -КЖИ-402	ПС30.12.2,0-6.Л-1	2	1010	
14	-406	2ПС8.12.2,0-Л-72-1	1	270	
15	-400	ПС60.12.2,0-2.Л-31-1	2	2020	
16		ПС60.12.2,0-2.Л-31-2	1	2020	
17	-401	ПС60.12.2,0-2.Л-31-3	3	2020	
18	-403	ПС1	4		
19	-404	ПС1-1	1		
20	-405	ПС12	2		

Марка, поз.	Обозначение	Наименование	Кол	Масса ед., кг	Примечание
		Панели карнизные			
22	1.030.1-1 вып. 2-1	ПК60.6,5-Л	8	1200	
		Изделия соединительные			
24	ТП904-1- -КЖИ-МС8	МС8	8	5.1	
25		Двутавр 23Б1 ГОСТ 26020-83 / ВСт3пс6-1ТУ14-1-3023-60 С=300	6	7.7	
*)	1.030.1-1 вып. 0-3	А-1	16	0.7	*) по узлам 1.030.1-1 в. 3-3
		А-2	16	1.2	
		А-3	24	0.4	
	1.030.1-1 вып. 4-1	Т3	56	0.4	
		Т5	12	0.4	
		Т8	12	0.5	
		Т9	4	0.4	
		Т10	12	1.3	
		Т17	6	0.3	
	1.030.1-1 вып. 3-3	поз. 16			
		поз. 19	29	0.7	
		поз. 29	4	0.71	
		поз. 22	1	1.3	

Узел устройства молниезащиты.

1. Молниезащиту компрессорной станции выполнить согласно узлу на данном листе, соблюдая следующие мероприятия:

а) При устройстве кровли уложить молниеприемную сетку из стержней АI-8 с шагом 12,0м×9,0м. Все выступающие над кровлей металлические устройства должны быть присоединены к ней.

б) Молнеприемную сетку посредством перемычек из стержней АI-12 соединить с верхними закладными изделиями в колоннах, служащими для крепления стеновых панелей.

в) Закладные изделия в колоннах, находящиеся на отметке 0,300 соединить с выпусками из фундаментов посредством перемычек из стержней АI-12. К этим же закладным необходимо подсоединить всё электрооборудование компрессорной станции.

г) Узлы пересечения стержней молниеприемной сетки и все соединения молниезащитных устройств выполнять на сварке.

д) При разработке фундаментов предусмотрены мероприятия, позволяющие использовать их в качестве заземляющих устройств.

9653/5 32

Ст. инж.	Толмачева		
Вед. инж.	Макарова		
Рук. гр.	Моргунов		
Нач. отд.	Салкьянц		
Гл. спец.	Боярченко		
Инж.	Луценко		
Гл. инж.	Осташевский		

Привязан

Инв. №

ТП904-1-74.87-КЖ

Компрессорная станция 5К-12А

Стадия	Лист	Листов
РП	22	

Схема расположения стеновых панелей (окончание). Узлы I, II, III к листу 20

Госстрой СССР Ростовский промстройпроект

Типовой проект 904-1-74.87 -КМ Альбом 5.

Ведомость рабочих чертежей основного комплекта ТП 904-1- -КМ

Лист	Наименование	Примечание
1	Общие данные	
2	Техническая спецификация металла на объект. (начало).	
3	Техническая спецификация металла на объект. (окончание).	
4	Техническая спецификация металла на лестницы	
5	Схемы расположения подвесных путей, балок, кронштейнов и лестницы.	
6	Схема расположения балок перекрытия каналов на отметке 0.000	
7	Схемы расположения площадки на отметке 2.000 и кронштейнов по оси В.	

Ведомость ссылочных и прилагаемых документов

Обозначение	Наименование	Примечание
	Ссылочные документы	
1.426.2-3 выпуск 2	Стальные подкрановые балки Пути подвесного транспорта пролетом 3, 4 и 6 м.	
1.450.3-3 выпуск 0	Стальные лестницы, площадки, стремянки и ограждения. Материалы для проектирования.	
1.450.3-3 выпуск 1 часть 1,2	Стальные лестницы, площадки стремянки и ограждения. Конструкции из холодногнутых профилей.	
2.440-1 выпуск 1	Узлы стальных конструкций производственных зданий. Узлы площадок под оборудование.	
ТУ36-2044-77	Настил сварной решетчатый	

1. Общие указания к проекту даны на листе 2 ТП 904-1- -АР.

2. В узлах и деталях даны решения соединений элементов конструкций. Количество и диаметр болтов, длина и толщина сварных швов определяются при разработке деталировочных чертежей на основании расчетных усилий, указанных в ведомостях элементов.

Нагрузки

Крановая нагрузка: кран подвесной ручной однобалочный грузоподъемностью Q = 1.0т пролетом L = 6.0м по ГОСТ 7413-80Е.

ДАННЫЙ ПРОЕКТ ВЫПОЛНЕН В СООТВЕТСТВИИ С ДЕЙСТВУЮЩИМИ СТРОИТЕЛЬНЫМИ НОРМАМИ И ПРАВИЛАМИ ПРОЕКТИРОВАНИЯ, КОТОРЫЕ ОДНОВРЕМЕННО ПРЕДУСМАТРИВАЮТ МЕРОПРИЯТИЯ, ОБЕСПЕЧИВАЮЩИЕ ВЗРЫВНУЮ, ВЗРЫВОПОЖАРНУЮ И ПОЖАРНУЮ БЕЗОПАСНОСТЬ ПРИ СОБЛЮДЕНИИ ПРАВИЛ БЕЗОПАСНОСТИ ПРИ ЭКСПЛУАТАЦИИ ЗДАНИЯ (СООРУЖЕНИЯ). МЕРОПРИЯТИЯ ВЫПОЛНЕНЫ НА ОСНОВАНИИ ТЕХНОЛОГИЧЕСКИХ ЗАДАНИЙ И УКАЗАННЫХ В НИХ КАТЕГОРИЙ ПОМЕЩЕНИЙ И ЗДАНИЙ.

Главный инженер проекта Осташевский Г.Б.
Главный инженер проекта организации, осуществляющей проект
Дата

Согласовано

Инв. № подл. | Подпись и дата | Взам. инв. №

9653/5 33

Привязан

Инв. №

ТП 904-1- 74.87 -КМ

КОМПРЕССОРНАЯ СТАНЦИЯ 5К-12А

			Стадия	Лист	Листов
Инж.	Андреева		РП	1	7
Ведущ.	Макарова				
Рук. гр.	Моргунов				
Нач. отд.	Свакьянц				
Нач. сект.	Рыщенко		Общие данные	Госстрой СССР Ростовский Промстройниипроект	
Гип	Осташевский				

Вид профиля и ГОСТ, ТУ	Марка металла и ГОСТ	Обозначение и размер профиля (мм)	№ по порядку	Код: марки металла	Код: вида профиля	Код: размера профиля	Количество (шт)	Длина (мм)	Масса металла по элементам констр., т: Подкрановый путь	Балки перекрытий и настила	Прочие		Общая масса (т)	Масса потребности в металле по кварталам (заполняется изготовителем), (т): I	II	III	IV	Заполняется ВЦ
									Код элемента конструк: 526235	–	–							
Балки двутавровые и швеллеры специальные Сортамент ТУ14-2-427-80	Вст3гпс5 ГОСТ380-71*	I24М	1		3912				1.47				1.47					
	Итого		2	11360					1.47				1.47					
Сталь горячекатаная швеллеры Сортамент ГОСТ 8240-72*	Вст3кп2 ГОСТ380-71	С10	3		2416					0.32	0.02		0.34					
	Итого		4	11240						0.32	0.02		0.34					
Сталь прокатная угловая равнополочная Сортамент ГОСТ 8509-72*	Вст3кп2 ГОСТ380-71*	L50×50×5	5	11240					0.04	0.08	0.02		0.14					
		L63×63×5	6	11240					0.04	0.03			0.07					
	Вст3пс6 ГОСТ380-71	L75×75×6	7	12300						0.01			0.01					
		L80×80×6	8	12300						0.28			0.28					
	Вст3пс6-1 ГОСТ380-71	L100×100×7	9	12300					0.02				0.02					
	Итого		10		2120				0.10	0.40	0.02		0.52					
Всего профиля			11						0.10	0.40	0.02		0.52					
Проволока из углеродистой конструкционной стали Технические условия ГОСТ 17305-71*	Вст3кп2 ГОСТ380-71*	ф5	12							0.06			0.06					
	Итого		13	11240	1111					0.06			0.06					
Сталь листовая горячекатаная ГОСТ 19903-74*	Вст3кп2 ГОСТ380-71	б=5	14							0.08			0.08					
		б=8	15							0.01			0.01					
	Итого		16	11240	7110					0.09			0.09					
Всего профиля			17							0.09			0.09					
Сталь листовая холоднокатаная Сортамент ГОСТ 19904-74*	Вст3кп2 ГОСТ380-71	б=2	18							0.24			0.24					
	Итого		19	11240	7120					0.24			0.24					
Листы стальные с ромбическим и чечевичным рифлением Технические условия ГОСТ 8568-77*	Вст3кп2 ГОСТ380-71	б=5	20							1.10			1.10					
	Итого		21	11240	7152					1.10			1.10					
Швеллеры стальные гнутые равнополочные Сортамент ГОСТ 8278-83	Вст3кп2 ГОСТ380-71*	С60×32×3	22		7415				0.06				0.06					
		С180×80×5	23		7428					0.21			0.21					
	Итого		24	11240					0.06	0.21			0.27					
Всего профиля			25						0.06	0.21			0.27					
Итого масса металла			26						1.63	2.42	0.04		4.09					
Лестницы лист 4			27										0.40					
Всего масса металла			28										4.49					
Площадь поверхности			29						42.79	58.40	1.71							

Типовой проект 904-1-74.87 Альбом 5

Согласовано

Инв. № подл. | Подпись и дата | Взам. инв. №

Привязан

Инв. №

9653/5 34

ТП 904-1-74.87 -ОМ

КОМПРЕССОРНАЯ СТАНЦИЯ 5К-12А

Инж.	Андреева			
Ведущ.	Макарова			
Рук. гр.	Моргунов			
Нач. отд.	Саакьянц			
Н. контр.	Луценко			
ГИП	Обтемперский			

Стадия	Лист	Листов
РП	2	

Техническая спецификация металла на объект. (Начало)

Госстрой СССР РОСТОВСКИЙ ПРОМСТРОЙНИИПРОЕКТ

Типовой проект 904-1-74.87 Альбом 5

Техническая спецификация металла на объект (окончание)

Вид профиля и ГОСТ, ТУ	Марка металла и ГОСТ	Обозначение и размер профиля (мм)	№№ по порядку	Код: марки металла	Код: вида профиля	Код: размера профиля	Количество (шт)	Длина (мм)	Масса металла по элементам констр., т: Подъездные пути	Балки перекрытий и настил	Прочие		Общая масса (т)	Масса потребности в металле по кварталам (заполняется изготовителем), (т): I	II	III	IV	Заполняется ВЦ
									Код элемента констр.: 526235	-	-							
В том числе по маркам	ВСт3кп2												2.71					
	ВСт3Гпс5												1.47					
	ВСт3пс6												0.29					
	ВСт3пс6-1												0.02					
Масса поставки элементов по кварталам, т (заполняется заказчиком)																		

Ведомость металлоконструкций по видам профилей

Наименование конструкции по номенклатуре прейскуранта № 01-09	Позиции по прейск. № 01-02	№ п.п.	Код конструкций	Масса конструкций т: Всего сталей повыш. и высокой прочн.	По видам профилей стали: Балки и швеллер	Крупносортная сталь	Среднесортная сталь	Мелкосортная сталь	Толстолистовая сталь	Универсальная сталь	Тонколистовая сталь	Гнутые и гнутосварные	Трубы	Прочие	Всего	Количество шт	Серия типовых конструкций
Конструкции типовые лестницы, ограждения, площадки																	
МАХРБ 60-18 8		1													1	1.450.3-3 вып.1 часть 1
МАХФ 60-30.8	02-156	2	526235 0231												1	
ОГа МАХ 60-10 18	02-30	3	526244 0137												1	
ОГп МАХ 60-10.18	02-32	4	526244 0128			0.01		0.03	0.06			0.29			0.39	1	
ОГа МАХ 60-10.30	02-305	5	526244 0151													1	1.450.3-3 вып.1 часть 2
ОГп МАХ 60-10 30	02-306	6	526244 0138													1	
ОГПМХЭБ-10.9	02-47	7	526244 0204													1	
ОГПМХЭБ-10.30	02-48	8	526244 0207													3	
НАСТИЛ ТИПА «БАТАЙСК»																	
РН2-1	02-536	9	526240 0000									0.26		0.07	0,33	5	ТУ36-2044-71
РН16-1	02-544	10	526240 0000													18	
Конструкции нетиповые																	
Подъездной путь	18	11	526235 0005		1.51	0.10						0.06			1.69		
Балки перекрытий и настила	-	12	-		0.35	0.43			1.23			0.22			2.25		
Прочие	-	13	-			0.02									0.02		
Итого		14			1.86	0.56		0.03	1.29		0.26	0.57		0.07	4.68		

Согласовано

Инв. № подл. | Подпись и дата | Взам. инв. №

Привязан

Инв. №

9653/5 35

Инж.	Андреева		ТП 904-1-74.87 -КМ
Ведущ.	Макарова		Компрессорная станция 5К-12А
Рук. гр.	Моргунов		Стадия: РП; Лист: 3; Листов:
Нач. отд.	Сарыллин		Техническая спецификация металла на объект. (Окончание)
Нач. ОПП	Ананьев		Госстрой СССР Ростовский Промстройниипроект
	Охтамонский		

Типовой проект 904-1-74.97-КМ Альбом 5

Вид профиля и ГОСТ, ТУ	Марка металла и ГОСТ	Обозначение и размер профиля (мм)	№ по порядку	Код: марки металла	Код: вида профиля	Код: размера профиля	Количество (шт)	Длина (мм)	Масса металла по элементам констр., т: Лестницы		Масса металла по элементам констр., т: Ограждения		Общая масса (т)	Масса потребности в металле по кварталам (заполняется изготовителем), (т): I	II	III	IV	Заполняется ВЦ
									Код элемента конструк: 526242		526244							
Сталь прокатная угловая равнополочная ГОСТ 8509-72*	ВСт3кп2 ГОСТ 380-71*	L25×25×3	1								0.03		0.03					
		L75×75×6	2						0.01				0.01					
	Итого		3	11240	2120				0.01		0.03		0.04					
Всего профиля			4						0.01		0.03		0.04					
Сталь листовая холоднокатаная Сортамент ГОСТ 19904-74*	ВСт3кп2 ГОСТ 380-71	δ=2	5		7120				0.01				0.01					
		δ=6	6		7110				0.01				0.01					
	Итого		7	11240					0.02				0.02					
Всего профиля			8						0.02				0.02					
Листы стальные с ромбическим и чечевичным рифлением Технические условия ГОСТ 8568-77*	ВСт3кп2 ГОСТ 380-71*	δ=4	9						0.05				0.05					
	Итого		10	11240	7152				0.05				0.05					
Проволока из углеродистой конструкционной стали Технические условия ГОСТ 17305-71*	ВСт3кп2 ГОСТ 380-71*	ф5	11						0.01				0.01					
	Итого		12	11240	1111				0.01				0.01					
Швеллеры стальные гнутые Сортамент ГОСТ 8278-83	ВСт3кп2 ГОСТ 380-71*	С180×50×4	13		7430				0.09				0.09					
	Итого		14	11240					0.09				0.09					
Швеллеры стальные гнутые неравнополочные Сортамент ГОСТ 8281-80*	ВСт3кп2 ГОСТ 380-71*	L50×40×12×2.5	15		7319						0.12		0.12					
	Итого		16	11240							0.12		0.12					
Профиль гнутый ЧМТУ-130-70	ВСт3кп2 ГОСТ 380-71	90×30×25×3	17		–						0.07		0.07					
	Итого		18	11240							0.07		0.07					
Итого масса металла			19						0.18		0.22		0.40					
Всего масса металла			20						0.18		0.22		0.40					
Площадь поверхности			21						7.03		11.90							
В том числе по маркам													0.40					
Масса поставки элементов по кварталам, т (заполняется заказчиком)		I																
		II																
		III																
		IV																

Согласовано

Инв. № подл. | Подпись и дата | Взам. инв. №

Привязан

Инв. №

9653/5 36

ТП 901-1-74.97-КМ

КОМПРЕССОРНАЯ СТАНЦИЯ БК-12А

Инж.	Андреева	
Вед.	Макарова	
Рук. гр.	Горчунов	
Н. отд.	Завьялов	
Конс.	Ивченко	
ГИП	Остапенский	

Техническая спецификация металла на лестницы.

Стадия	Лист	Листов
РП	4	

Госстрой СССР РОСГОРПРОМСТРОЙПРОЕКТ

Типовой проект 904-1-74.87-КМ Альбом 5

Схема расположения подвесного пути

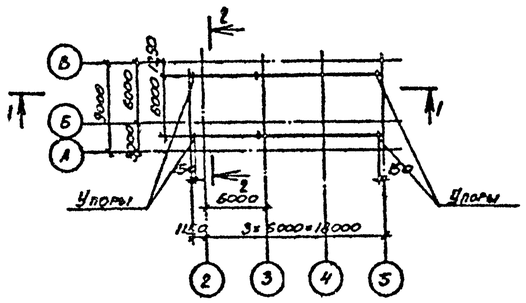

Схема расположения балок на отметке 3.760

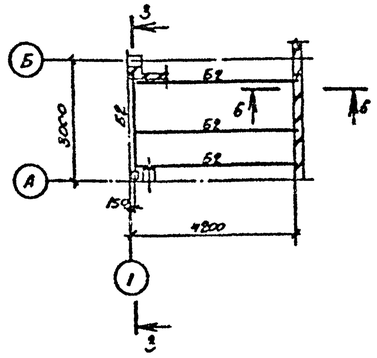

4-4

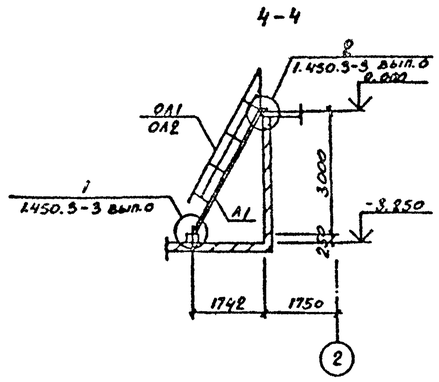

1-1

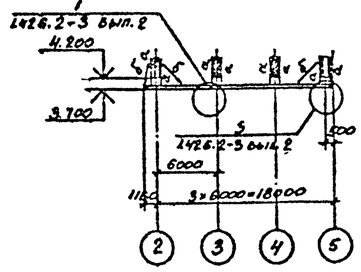

2-2

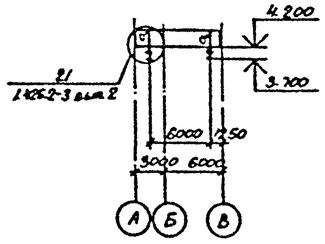

3-3

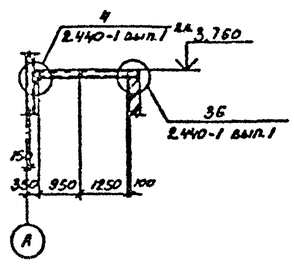

Схема расположения лестницы на отметке 0.000

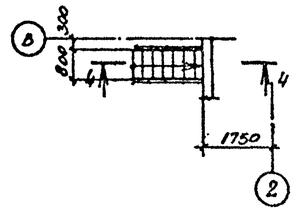

Схема расположения кронштейна на отметке -1.300

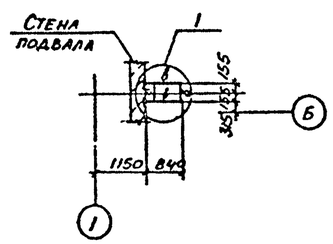

5-5

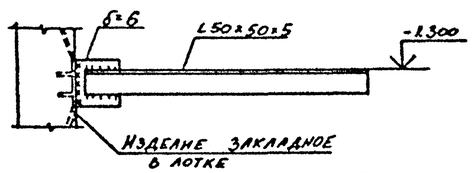

6-6

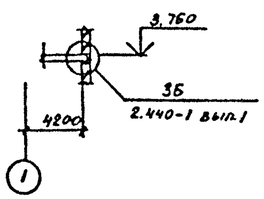

7-7

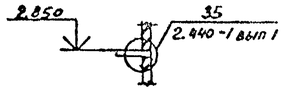

Схема расположения кронштейна на отметке 2.850

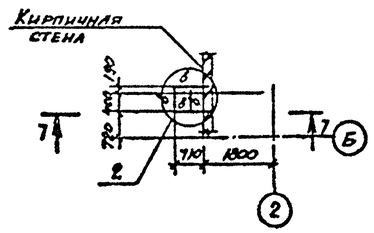

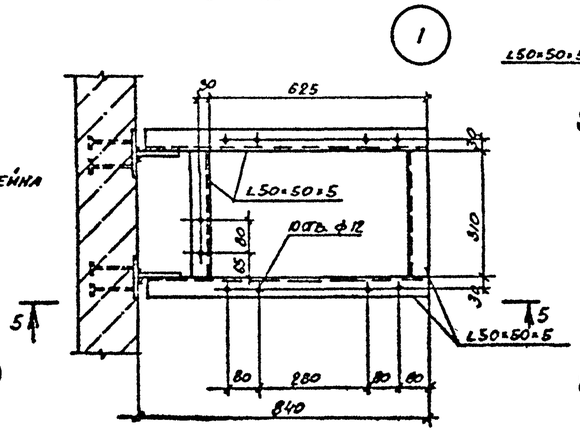

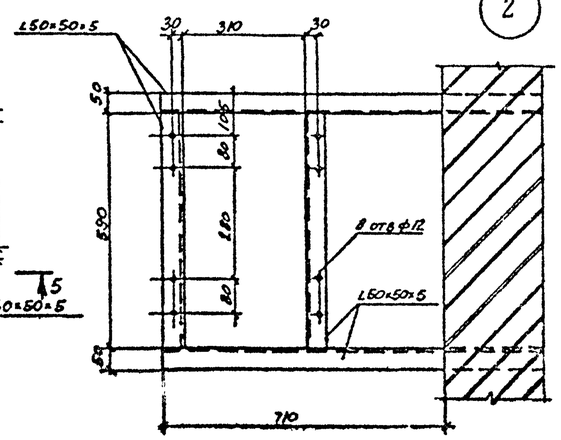

1. Нормативная нагрузка на кронштейны $q^{н}$ = 0,4 кН.
2. Конструкции сварные. Сварку элементов подвесных путей производить электродами Э42А, остальных конструкций электродами Э42 по ГОСТ 9467-75
3. Сварка ручная дуговая $h_ш$ = 4 мм.

ВЕДОМОСТЬ ЭЛЕМЕНТОВ

МАРКА	СЕЧЕНИЕ: ЭСКИЗ	ПОЗ	СОСТАВ	ОПОРНЫЕ УСИЛИЯ: M, ТСМ	N, ТС	a, ТС	ГРУППА КОНСТР.	МАРКА МЕТАЛЛА	ПРИМЕЧАНИЕ
Б1	I		I 24М			4.1	2	ВСт3Гпс5	
Б2	[		[10			0.1	4	ВСт3кп2	
а	236		2[60×32×3	а1	4.1		4	"	
б	L		L63×63×5					ВСт3кп2	
в	L		L50×50×5					"	Конструктивно
Л1	Смотрите таблицу 1								
ОЛ1									
ОЛ2									

Таблица 1

Условная марка	Марка элемента по серии 1.450.3-3 вып.0
Л1	МЛХФ60-30.8
ОЛ1	ОГлМЛХ60-10.30
ОЛ2	ОГлМЛХ60-10.30

Привязан

Инв. №

9653/5 37

ТП 904-I-74.87-КМ

КОМПРЕССОРНАЯ СТАНЦИЯ 5К-I2А

Инж.	Андреева		Стадия	Лист	Листов
Ведин.	Макарова		РП	5	
Рук. гр.	Моргунов				
Нач. отд.	Сакиянц				
Н. контр.	Авденко				
ГИП	Осташевский				

Схемы расположения подвесных путей, балок, кронштейнов и лестницы.

Госстрой СССР РОСТОВСКИЙ ПРОМСТРОЙНИИПРОЕКТ

Формат А2

Типовой проект 904-1-74.87-КМ Альбом 5

Схема расположения блок перекрытия каналов на отметке 0.000

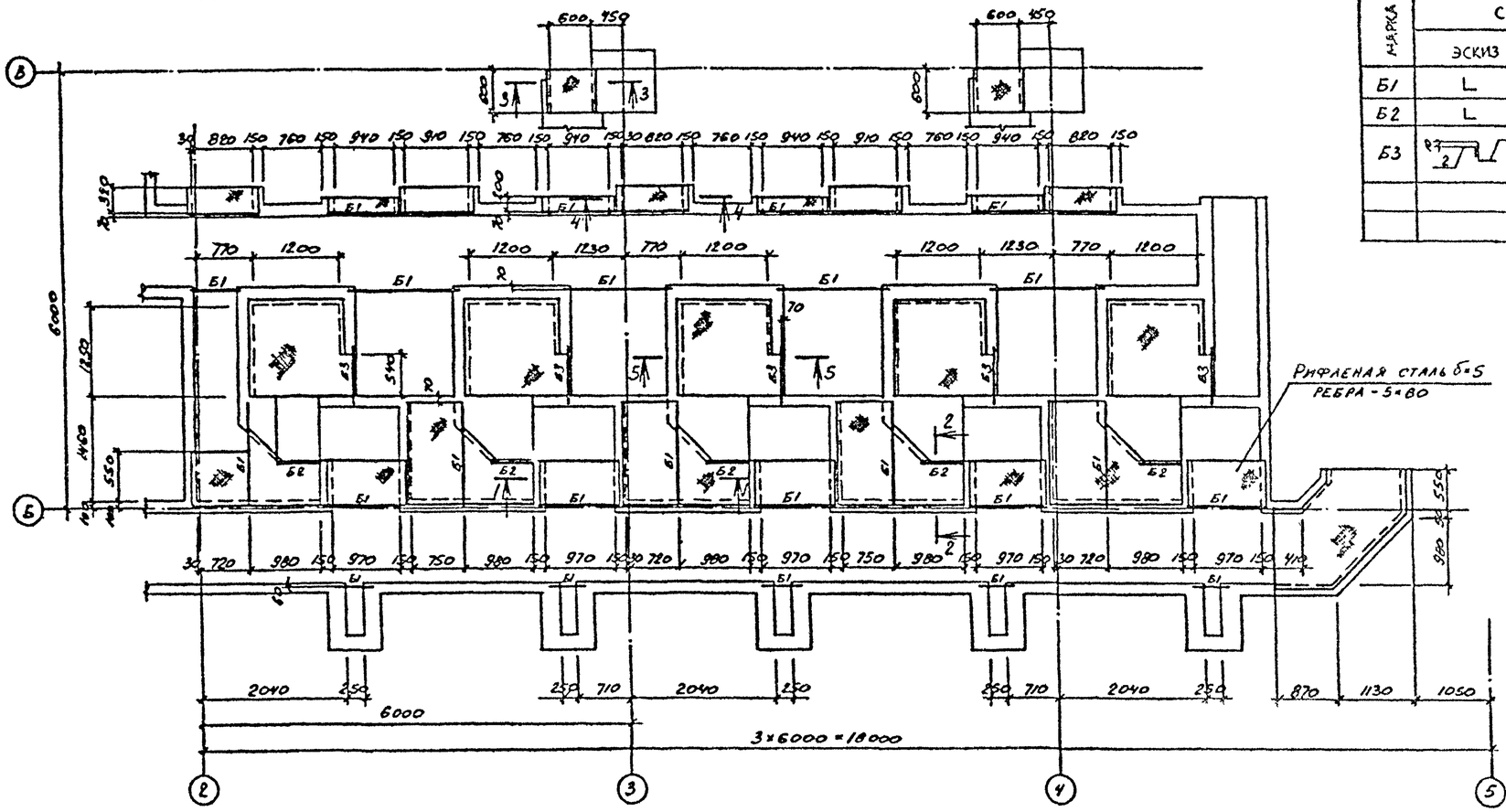

Ведомость элементов

Марка	Сечение: эскиз	Поз	Состав	Опорные усилия: M, тс·м	N, тс	Q, тс	Группа констр.	Марка металла	Примечание
Б1	L		∠80×80×6				4	ВСт3пс6	конструктивно
Б2	L		∠50×50×5				4	ВСт3кп2	"
Б3		1	∠80×80×6				4	ВСт3пс6	"
		2	∠50×50×5				4	ВСт3кп2	"

1 Нормативная нагрузка на перекрытие $q^н = 4{,}0$ кПа.

2. Перекрытие каналов выполнить из металлических щитов массой не более 50 кг.

3 Конструкции сварные. Сварку производить электродами Э42 по ГОСТ 9467-75

4. Сварка ручная дуговая $h_ш = 4$ мм.

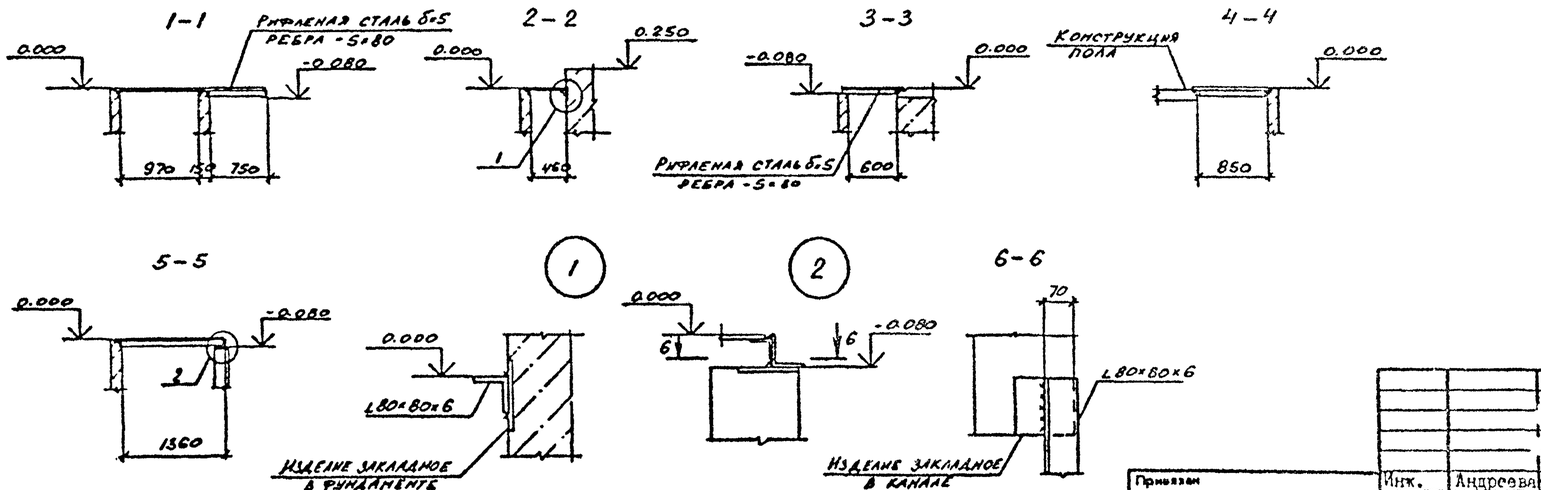

9653/5 38

Инж.	Андреева		ТП 904-1-74.87-КМ
Ведущ.	Макарова		КОМПРЕССОРНАЯ СТАНЦИЯ 5К-12А
Рук. гр.	Моргунов		Стадия: РП; Лист: 6; Листов:
Работ.	Сваръян		Схема расположения балок перекрытия каналов на отметке 0.000.
Н.контр.	Гущенко		Госстрой СССР РОСТОВСКИЙ ПРОМСТРОЙНИИПРОЕКТ
ГИП	Осташевский		

Привязан

Инв. №

Согласовано

Копировал

Формат А2

Типовой проект 904-1-74.87-КМ Альбом 5

Схема расположения площадки на отметке 2.000

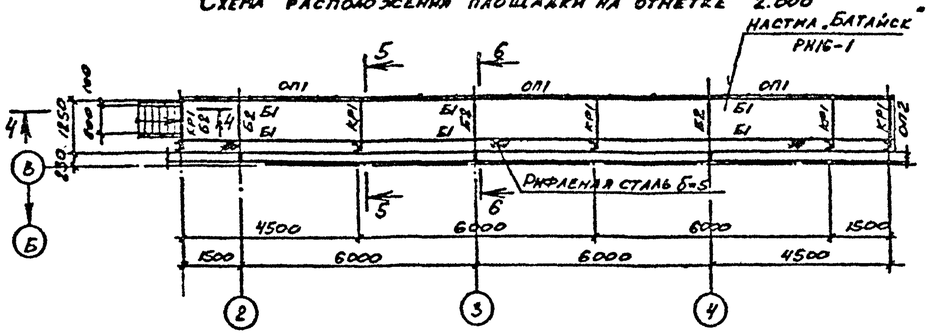

Схема расположения кронштейнов

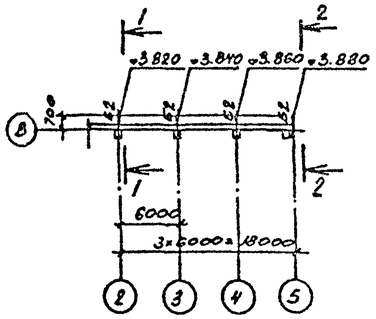

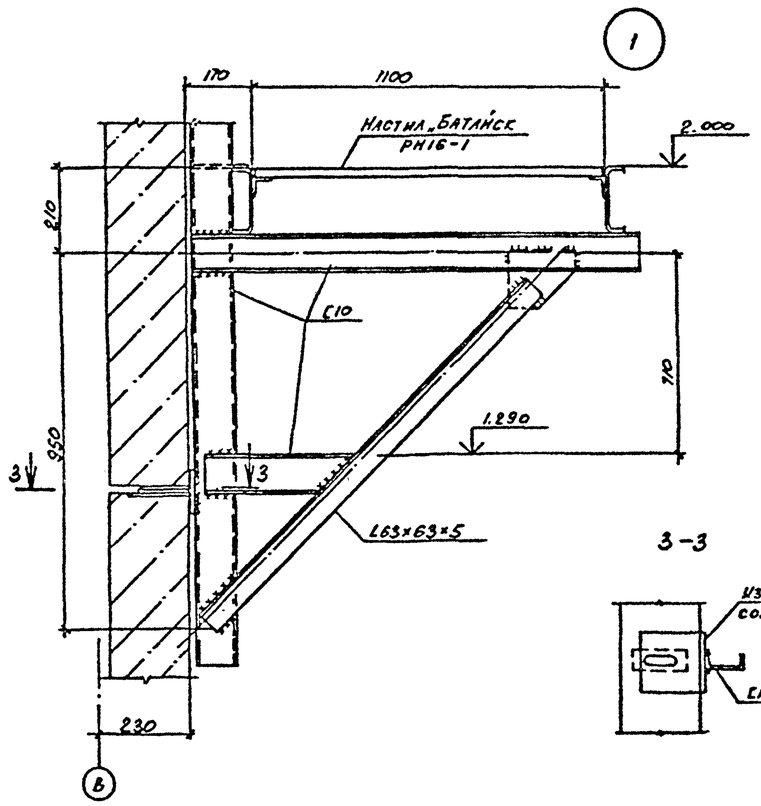

1-1

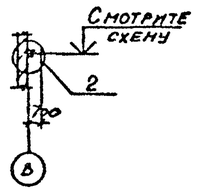

2-2

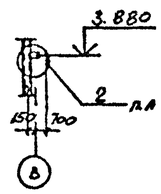

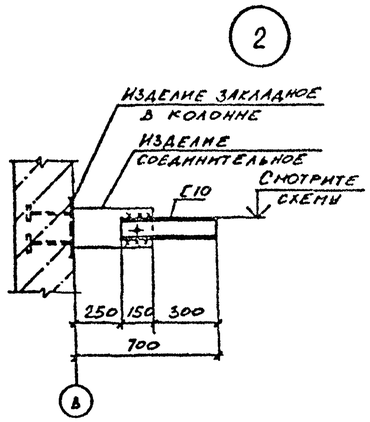

3-3

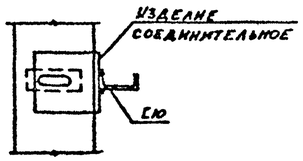

4-4

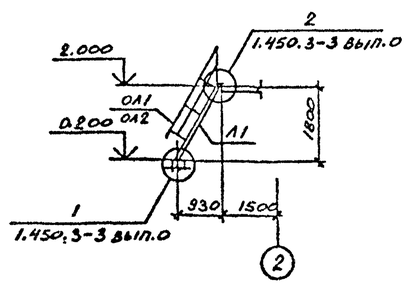

5-5

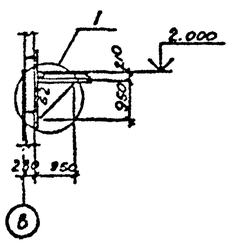

6-6

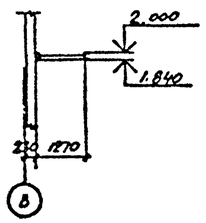

ВЕДОМОСТЬ ЭЛЕМЕНТОВ

МАРКА	СЕЧЕНИЕ: ЭСКИЗ	ПОЗ	СОСТАВ	ОПОРНЫЕ УСИЛИЯ: M, ТСМ	N, ТС	Q, ТС	ГРУППА КОНСТР.	МАРКА МЕТАЛЛА	ПРИМЕЧАНИЕ
Б1		1	[10			0.63	4	ВСт3кп2	
		2	L50×50×5				4	"	
Б2	[		[10				4	"	Конструктивно
КР1		1	[10			0.87	4	"	
		2	L63×63×5				4	"	по гибкости
Л1	Смотрите таблицу 1								
ОЛ1									
ОЛ2									
ОП1									
ОП2									
РН16-1	ТУ36-2044-77								

Таблица 1

Условная марка	Марка элемента по серии 1.450.3-3 вып.0
Л1	МЛХРБ60-18.8
ОЛ1	ОГлМЛХ60-10.18
ОЛ2	ОГпМЛХ60-10.18
ОП1	ОГПМХЭ510.60
ОП2	ОГПМХЭ510.9

1. Нормативная нагрузка на площадку $q^{н}$ = 2.5 кПа.
2. Конструкции сварные. Сварку производить электродами Э42 по ГОСТ 9467-75.
3. Крепление ограждений выполнить по узлам серии 1.450.3-3 вып.0.
4. Сварка ручная дуговая $h_{ш}$ = 4 мм.

Привязан

Инв №

9653/5 39

ТП 904-I-74.87-КМ

КОМПРЕССОРНАЯ СТАНЦИЯ 5К-12А

Инж.	Андреева		
Бедин.	Макарова		
Рук. гр.	Моргунов		
Начотд.	Саакьянц		
Нконтр.	Луценко		
ГИП	Осташевский		

Схемы расположения площадки на отметке 2.000 и кронштейнов по оси Б.

Стадия	Лист	Листов
РП	7	

Госстрой СССР Ростовский Промстройниипроект

Согласовано

Инв. № подл. | Подпись и дата | Взам. инв. №

Типовой проект 904-1- 74.87 -ВК. Альбом 5.

Данные по производственному водопотреблению и водоотведению.

№ потребителя по плану	Наименование потребителя	Количество потребителей	Количество часов работы в сутки	Водопотребление: Требования к качеству воды	Потребный напор у потребителя м	Режим водопотребления	Расход воды на одного потребителя м³/ч	Из водопровода хозяйственно-производственного м³/сут	м³/ч	л/с	Из сети горячего водоснабжения м³/сут	м³/ч	л/с	Из водопровода оборотной воды, подающего м³/сут	м³/ч	л/с	Водоотведение: Характеристика сточных вод	Режим водоотведения	В водопровод оборотной воды, обратный м³/сут	м³/ч	л/с	В производственную канализацию м³/сут	м³/ч	л/с	Концентрация загрязнений сточных вод после локальных очистных сооружений мг/л	Примечание
	Компрессоры 2ВМ2,5-12/9	5	24	техническая**	25	непрерывно	7,0							840,0	35,0	9,7	t = 40°C	непрерывно	840,0	35,0	9,7					
	Ванны для промывки фильтров	2	2	техническая	3	1 раз в неделю	0,7	1,4	0,7	0,2																сброс стоков смотри технологическую часть проекта
	Установка промывочного раствора	1	1	t=60-70°C	5	10 раз в год	1,8				1,0	1,8*	0,5*													сброс стоков смотри технологическую часть проекта
	Продувочный бак	1	24														t = 40°C	непрерывно				2,4	0,1	0,03		
	Подпитка оборотной системы		24	техническая	3			14,0	0,58*	0,16*																
	Итого:							15,4	0,7	0,2	1,0	1,8*	0,5*	840,0	35,0	9,7			840,0	35,0	9,7	2,4	0,1	0,03		

Расход, отмеченный знаком *, в расчетный расход основных показателей не включен.

** Качество охлаждающей воды компрессоров: 1. содержание растительных и механических примесей ≤ 40 мг/л; 2. общая жесткость ≤ 7 мг-экв/л; 3. температура 30°C.

Ведомость рабочих чертежей основного комплекта ТП904-1- -ВК.

Лист	Наименование	Примечание
1	Общие данные.	
2	План на отм. 0,000. Сечения 1-1, 2-2.	
3	Схемы систем В1, В4, В5, Т3, Т4, К1, К3.	
4	Насосная станция водопровода оборотной воды. План на отм.-3,000. Разрезы.	
5	Насосная станция водопровода оборотной воды. Схемы установок систем 1В4, 1В5, 1К1.	

Ведомость ссылочных и прилагаемых документов.

Обозначение	Наименование	Примечание
	Ссылочные документы.	
4.904-69	Детали крепления санитарно-технических приборов и трубопроводов	
4.900-8	Альбом оборудования, фасонных частей и арматуры для сетей и сооружений водопровода и канализации. Выпуск IV.	
	Прилагаемые документы	
ТП904-1- -ВК.СО1	Спецификация оборудования	
ТП904-1- -ВК.ВМ1	Ведомость потребности в материалах	

Общие указания.

1. Рабочие чертежи внутренних водопровода и канализации разработаны по исходным данным, приведенным в общих указаниях к основному комплекту рабочих чертежей комплекта АР.

2. Системы водопровода и канализации запроектированы в соответствии СНиП 2.04.01-85 „Внутренний водопровод и канализация зданий", СН 478-80 „Инструкция по проектированию и монтажу сетей водоснабжения и канализации из пластмассовых труб".

3. За условную отметку 0,000 принята отметка уровня чистого пола машинного зала, соответствующая отметке по топографической съемке.

4. Системы водопровода и канализации запроектированы:
- системы В1, Т3, Т4 из стальных водогазопроводных оцинкованных труб.
- системы В4, В5 из стальных электросварных труб.
- системы К1, К3 из пластмассовых канализационных труб

Ввод водопровода В1 выполнен из чугунных напорных труб.

5. Стальные трубопроводы, прокладываемые в земле, покрываются весьма усиленной противокоррозийной изоляцией.

6. Стальные трубопроводы окрашиваются эмалью ПФ-115 в два слоя по одному слою грунтовки ПФ-020.

7. Указания по привязке проекта приведены в пояснительной записке альбома 1 в разделе ВК.

8. Характеристика насосного оборудования:

Обозначение системы	Наименование и тип оборудования	Характеристика оборудования	Кол.	Примечание
В4	Насос центробежный КМ 20/30 с электродвигателем 4А100S2	Q=20 м³/час; H=30 м; N=4 квт; n=3000 об/мин	3	2-рабочих 1-резервный
В5	Насос центробежный КМ 20/30 с электродвигателем 4А100S2	Q=20 м³/час; H=30 м; N=4 квт; n=3000 об/мин	3	2-рабочих 1-резервный
К1	Электронасос ГНОМ 10-10	Q=10 м³/час; H=10 м N=1,1 квт; n=2900 об/мин	2	1-рабочий 1-на складе

Основные показатели по чертежам водопровода и канализации.

Наименование системы	Потребный напор на вводе м	Расчетный расход м³/сут	м³/ч	л/с	при пожаре л/с	Установленная мощность электродвигателей квт	Примечание
Водопровод хозяйственно-производственный	15	16,1	1,0	0,5			
Водопровод оборотной воды, подающий	29	840,0	35,0	9,7		12	
Водопровод оборотной воды, обратный		840,0	35,0	9,7		12	
Горячее водоснабжение	12	1,6	0,24	0,24			
Канализация бытовая		1,3	0,5	2,1		1,1	
Канализация производственная		2,4	0,1	0,03			

Условные обозначения.

- Вентиль с электромагнитным приводом.
- Счетчик воды.
- —В1— Водопровод хозяйственно-производственный.

9653/5 40

ДАННЫЙ ПРОЕКТ ВЫПОЛНЕН В СООТВЕТСТВИИ С ДЕЙСТВУЮЩИМИ СТРОИТЕЛЬНЫМИ НОРМАМИ И ПРАВИЛАМИ ПРОЕКТИРОВАНИЯ, КОТОРЫЕ ОДНОВРЕМЕННО ПРЕДУСМАТРИВАЮТ МЕРОПРИЯТИЯ, ОБЕСПЕЧИВАЮЩИЕ ВЗРЫВНУЮ, ВЗРЫВОПОЖАРНУЮ И ПОЖАРНУЮ БЕЗОПАСНОСТЬ ПРИ СОБЛЮДЕНИИ ПРАВИЛ БЕЗОПАСНОСТИ ПРИ ЭКСПЛУАТАЦИИ ЗДАНИЯ (СООРУЖЕНИЯ). МЕРОПРИЯТИЯ ВЫПОЛНЕНЫ НА ОСНОВАНИИ ТЕХНОЛОГИЧЕСКИХ ЗАДАНИЙ И УКАЗАННЫХ В НИХ КАТЕГОРИЙ ПОМЕЩЕНИЙ И ЗДАНИЙ

Главный инженер проекта Осташевский Г.В.
Главный инженер проекта организации, привязавшей проект
Дата

Взам. инв. №
Подпись и дата
Инв. № подл.

Привязан

Инв. №

ТП 904-I- 74.87 - ВК

КОМПРЕССОРНАЯ СТАНЦИЯ 5К-I2А

			Стадия	Лист	Листов
Ст. инж.	Новик		РП	I	5
Рук. гр.	Волчков				
Гл. спец.	Ионовский				
Начотд.	Верченко				
Инж.	Плаксина				
ГИП	Осташевский				

Общие данные

Госстрой СССР
Росстрой
ПРОМСТРОЙ

Типовой проект 904-I-74.87-ВК Альбом 5

План на отм. 0,000.

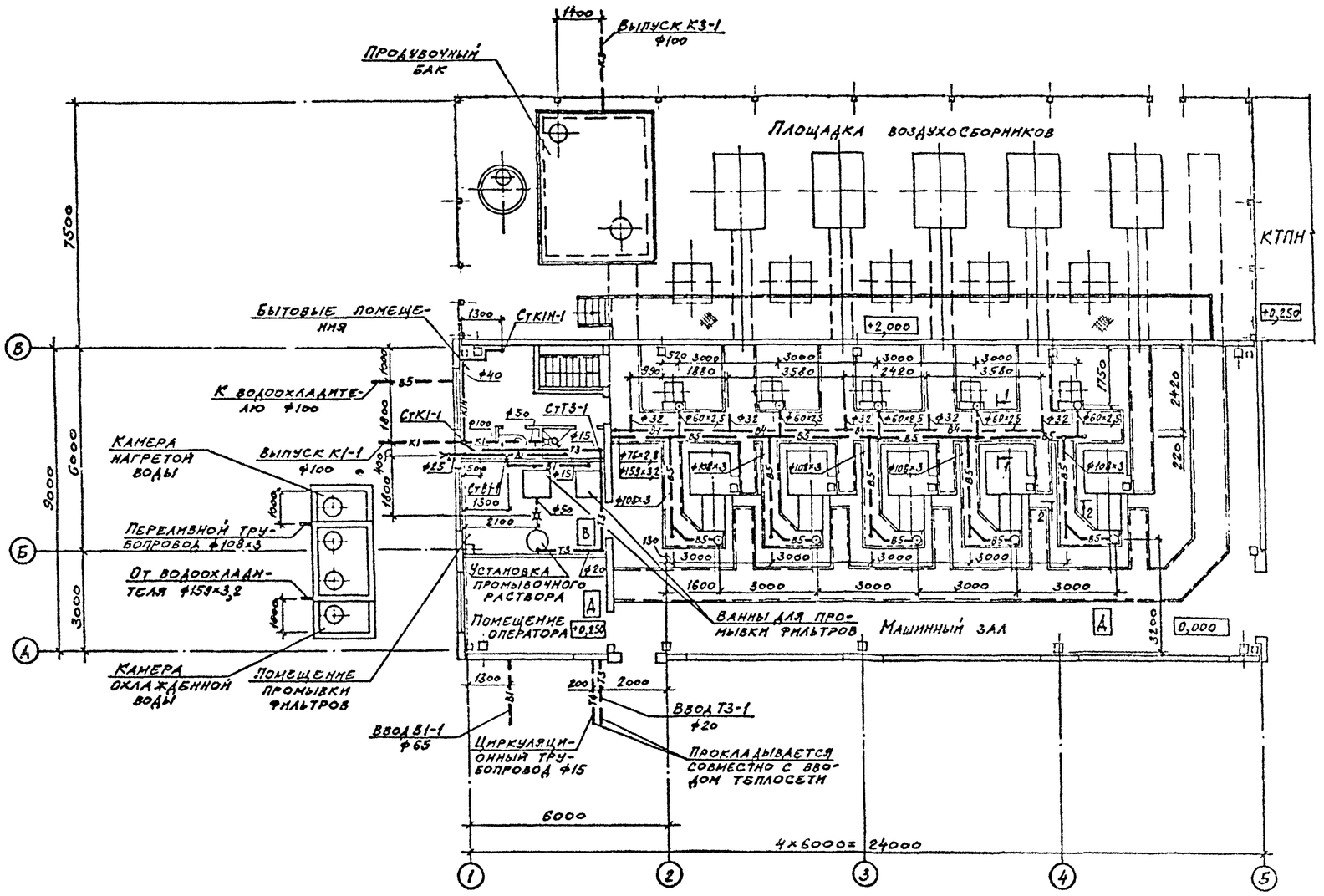

1-1

2-2

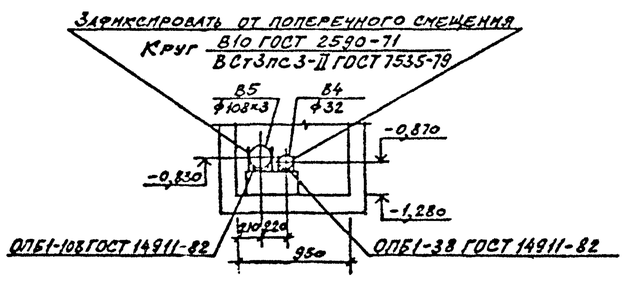

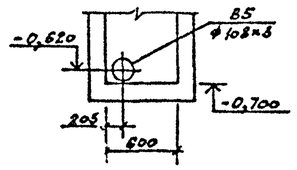

Привязан

Инв. №

9653/5 41

ТП 904-I- 74.87 - ВК

КОМПРЕССОРНАЯ СТАНЦИЯ 5К-12А

			Стадия	Лист	Листов
Ст. инж.	Новик		РП	2	
Рук. гр.	Волчков				
Гл. спец.	Ясиновская				
Нач. отд.	Верченко				
Н. контр.	Блажина				

План на отм. 0,000
Сечения I-I, 2-2

Госстрой СССР РОСТОВСКИЙ ПРОМСТРОЙНИИПРОЕКТ

Формат А2

Согласовано

Инв. № подл. | Подпись и дата | Взам. инв. №

Типовой проект 904-1-74.87 -ВК. Альбом 5.

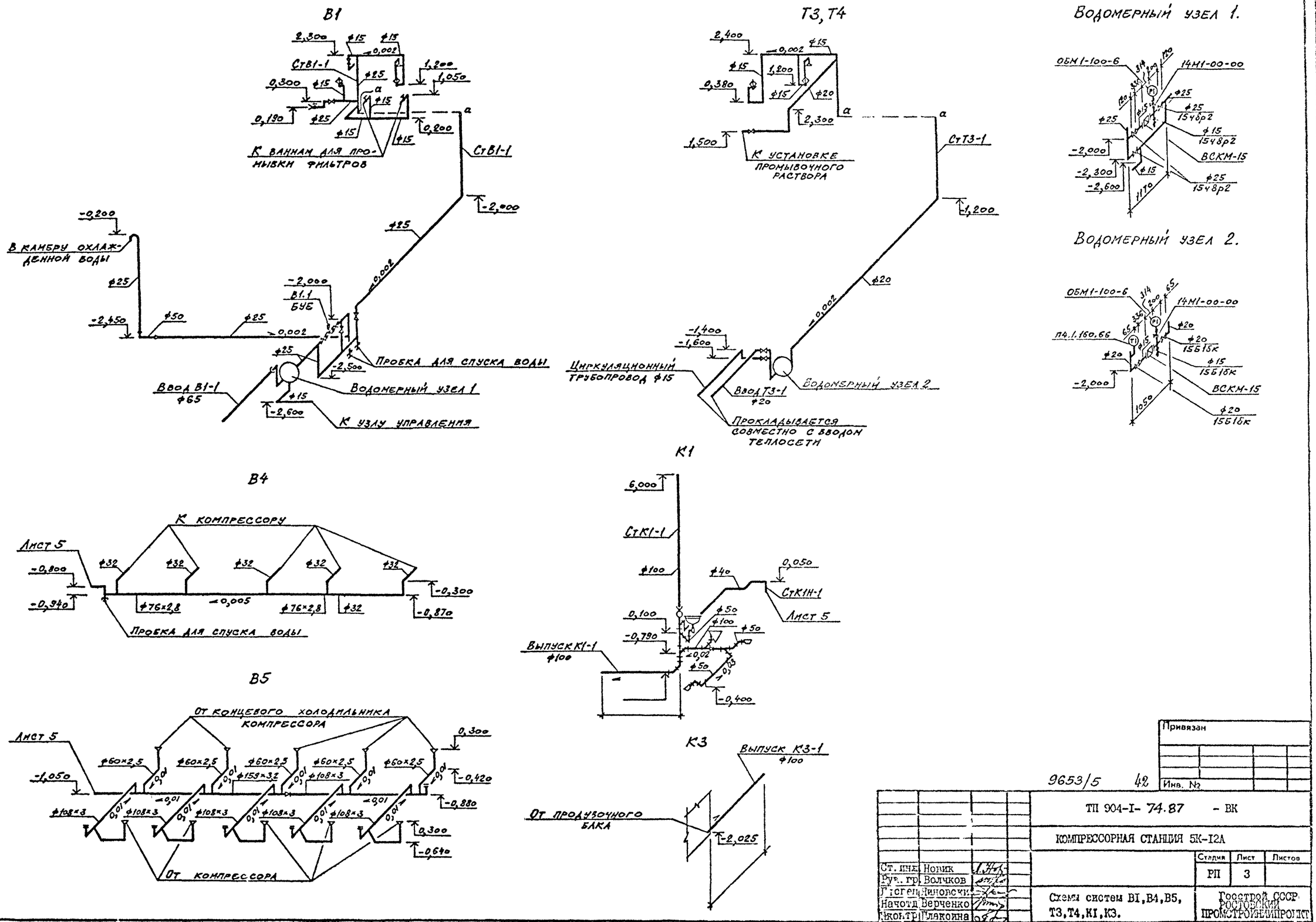

Ст. инж.	Новик		
Рук. гр.	Волчков		
Гл. спец.	Яиновский		
Нач. отд.	Верченко		
Инж. контр.	Плакоина		

ТП 904-I- 74.87 - ВК

КОМПРЕССОРНАЯ СТАНЦИЯ 5К-I2А

Стадия	Лист	Листов
РП	3	

Схемы систем ВI, В4, В5, Т3, Т4, КI, К3.

Госстрой СССР РОСТОВСКИЙ ПРОМСТРОЙНИЙПРОЕКТ

Привязан

Инв. №

9653/5 42

Формат А2

Согласовано: ОПВ Кабатов

Инв. № подл. | Подпись и дата | Взам. инв. №

Типовой проект 904-1-74.87-ВК. Альбом 5.

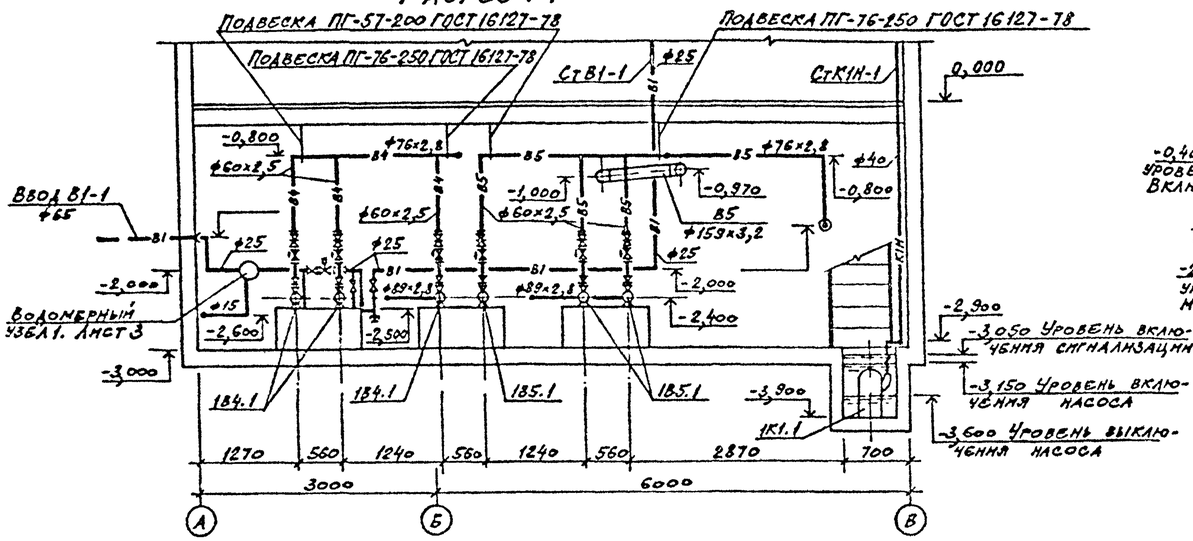
Разрез 1-1

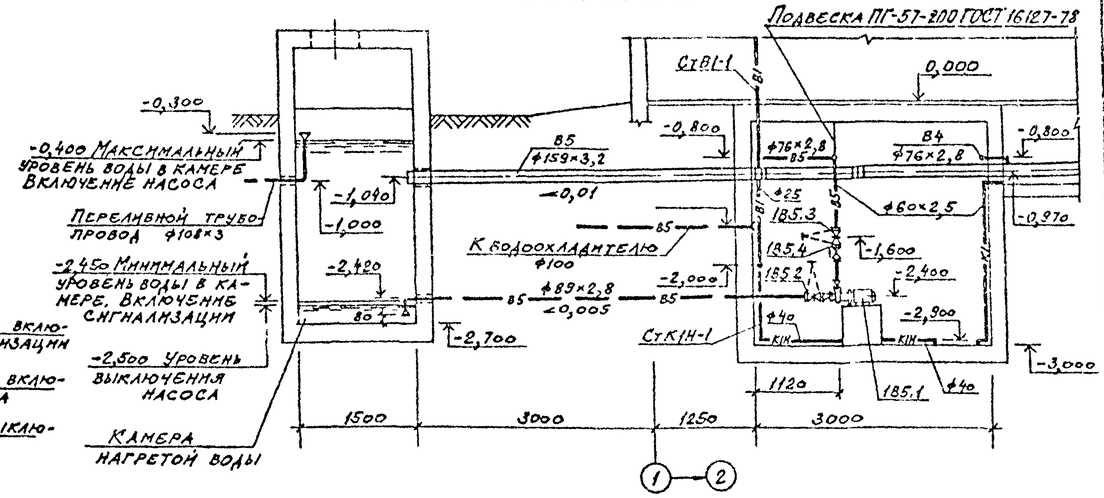
Разрез 2-2

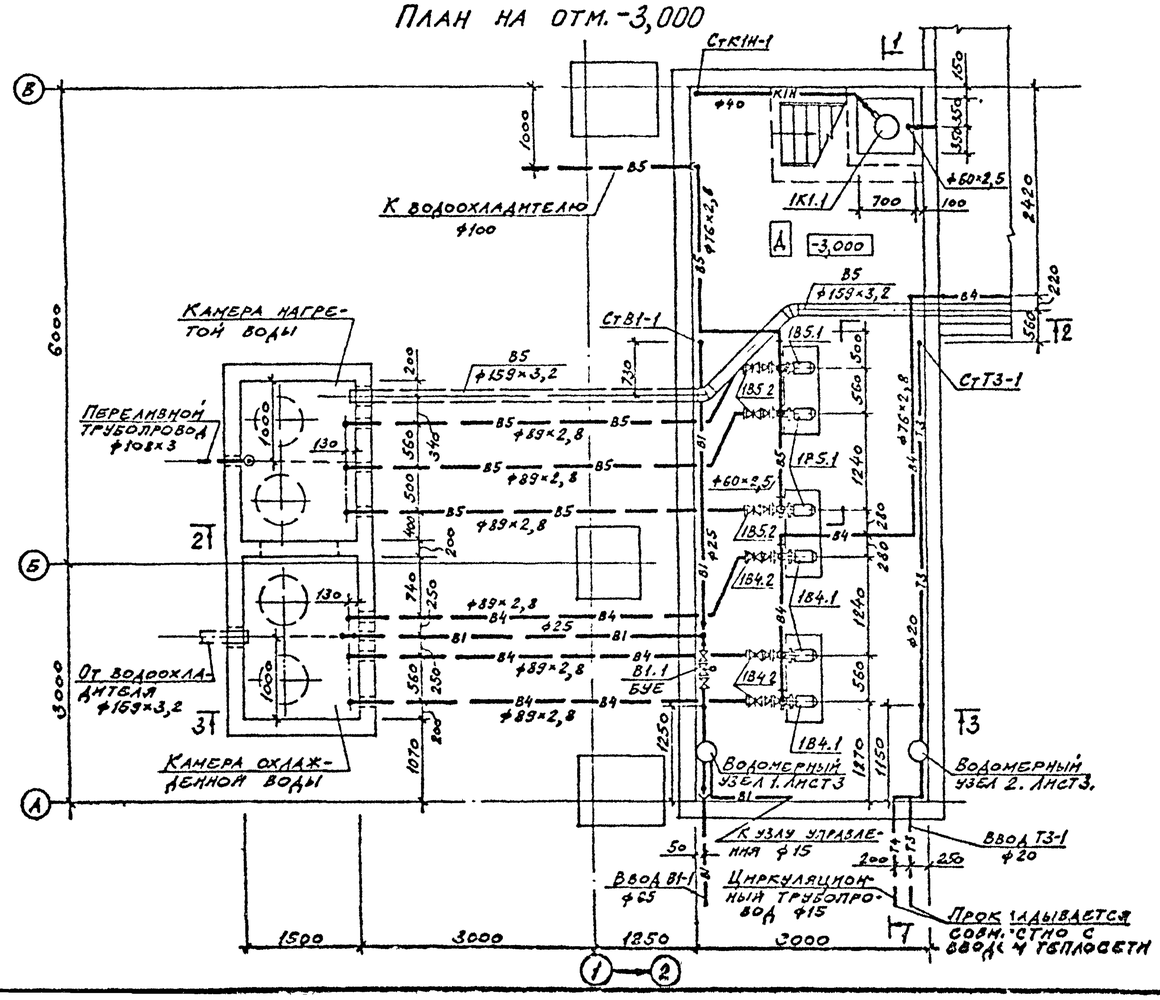
План на отм. -3,000

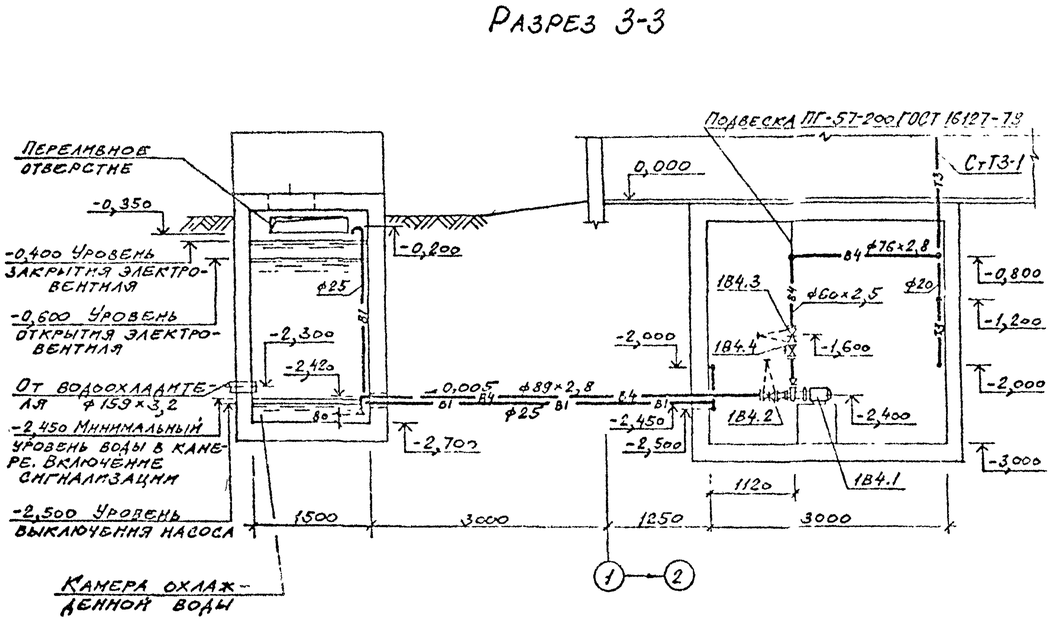
Разрез 3-3

Согласовано

Инв. № подл.	Подпись и дата	Взам. инв. №

Привязан

Инв. №

9653/5 43

ТП 904-I- 74.87 - ВК

КОМПРЕССОРНАЯ СТАНЦИЯ 5К-12А

Ст. инж.	Новик	
Рук. гр.	Волчков	
Гл. инж.	Ясиногорский	
Начальн.	Верченко	
Инженер	Плаксина	

Стадия	Лист	Листов
РП	4	

Насосная станция водопровода оборотной воды. План на отм. -3,000. Разрезы

Госстрой СССР Гостиский промстройпроект

Типовой проект 904-1-74.87-ВК. Альбом 5.

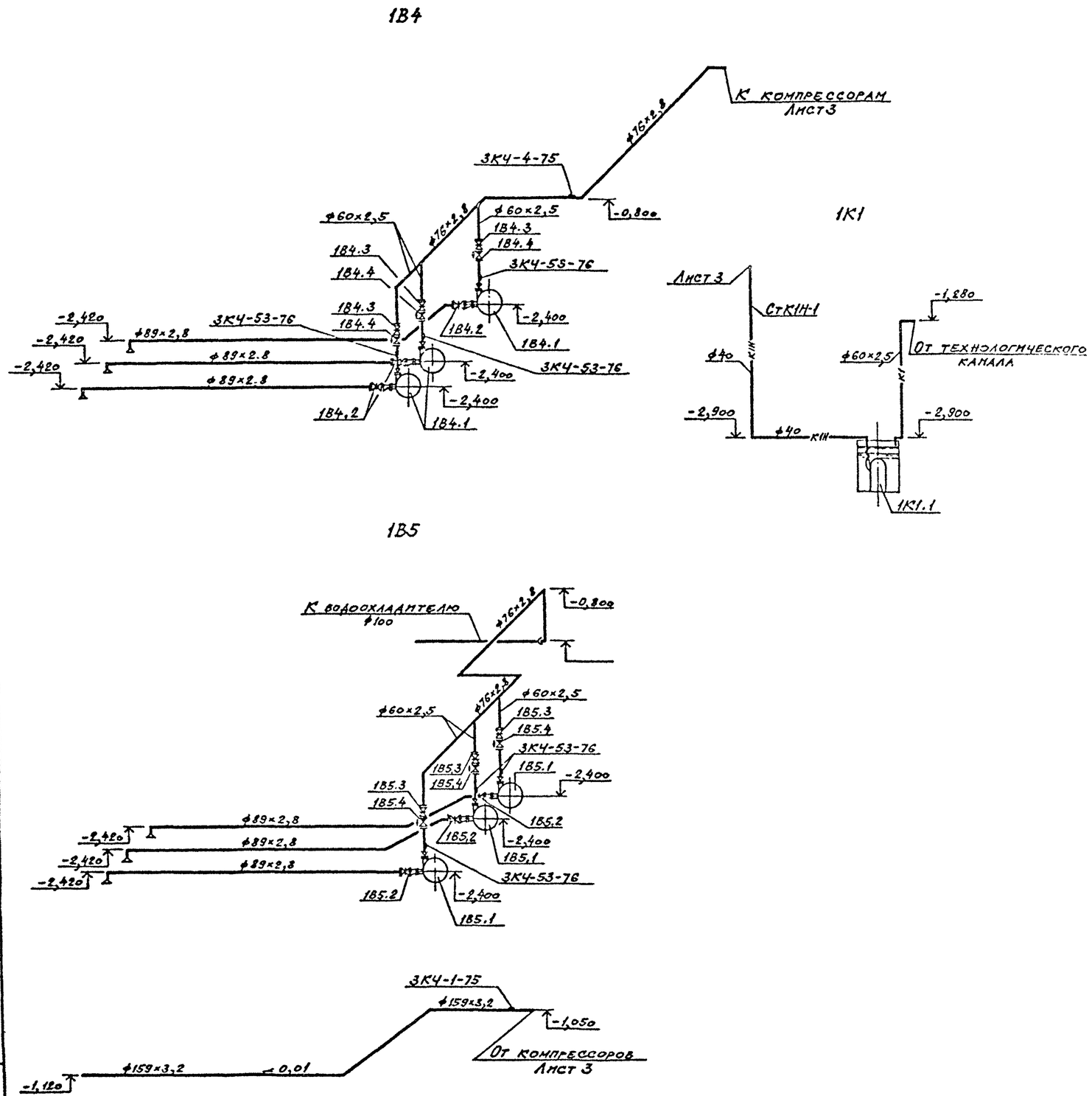

Спецификация установок систем водопровода и канализации.

Марка, поз.	Обозначение	Наименование	Кол.	Масса ед., кг	Примечание
		1В4			
1В4.1	П.О. „Армхиммаш"	Насос центробежный консольный КМ 20/30 с электродвигателем 4А 100S2, 3000 об/мин, 4 квт	3	92	
1В4.2	Каталог ЦКБА	Задвижка клиновая с невыдвижным шпинделем 30ч47бр ф80	3		
1В4.3		ф50	3		
1В4.4	Каталог ЦКБА	Клапан обратный поворотный фланцевый 19ч21р ф50	3		
		1В5			
1В5.1	П.О. „Армхиммаш"	Насос центробежный консольный КМ 20/30 с электродвигателем 4А100S2, 3000 об/мин, 4 квт	3	92	
1В5.2	Каталог ЦКБА	Задвижка клиновая с невыдвижным шпинделем 30ч47бр ф80	3		
1В5.3		ф50	3		
1В5.4	Каталог ЦКБА	Клапан обратный поворотный фланцевый 19ч21р ф50	3		
		1К1			
1К1.1	Московский механический завод	Электронасос ГНОМ 10-10 2900 об/мин, 1,1 квт	1	21	

Привязан

Инв №

9653/5 44

ТП 904-I-74.87 - ВК

КОМПРЕССОРНАЯ СТАНЦИЯ 5К-I2А

				Стадия	Лист	Листов
Ст. инж.	Новик			РП	5	
Рук. гр.	Волчков					
Гл. спец.	Ясиновск					
Нач. отд.	Верченко					
Инж.	Плаксина					

Насосная станция водопровода оборотной воды. Схемы установок систем 1В4, 1В5, 1К1

Гос... Ростовский промстройпроект

Инв. № подл. | Подпись и дата | Взам. инв. №

Типовой проект 904-1-7487ОВ Альбом 5

Общие указания.

1. Данный комплект рабочих чертежей отопления, вентиляции и производственного пароснабжения разработан на основании технической документации, оговоренной в общих указаниях на листе 2 ТП904-I- -АР
2. Проект разработан с учётом следующих требований основных действующих норм и правил: СНиП II-33-75, СН245-71, ГОСТ12.1.000-76, ГОСТ12.1.004-76, ГОСТ12.1.005-76, ГОСТ12.4.021-75, серии А3-776.
3. Проект разработан для климатического района с расчётной температурой холодного периода -30°С, тёплого +22°С.
4. Теплоноситель для систем отопления - перегретая вода с температурой 150 - 70°С.
5. Для производственных нужд, в качестве теплоносителя принят насыщенный пар высокого давления, редуцируемый на вводе до 4ата. Конденсат не возвращается, используется для нагрева воды.
6. Теплоснабжение предусматривается от теплосети промпредпроятия.
7. Узлы управления теплофикационной воды и пара разработаны в соответствии с типовыми проектными решениями по серии 903-04-13 и расположены в насосной.

Отопление и производственное пароснабжение.

1. Отопление машинного зала в рабочее время осуществляется за счёт производственных тепловыделений и нагревательными приборами - конвекторами типа "Комфорт". Поддержание в помещении машзала температуры 20° в рабочее время осуществляется автоматически регулятором температуры РТК-2216-ДП, установленным на трубопроводе системы отопления.
2. Отопление помещения оператора - регистрами из стальных труб, выполненных на сварке, с установкой запорно-регулирующей арматуры в помещении для промывки фильтров. Отопление вспомогательных помещений - конвекторами типа "Комфорт".
3. Трубопроводы систем отопления и производственного пароснабжения монтируются из стальных обыкновенных водогазопроводных труб по ГОСТ 3262-75. После монтажа трубопроводы и нагревательные приборы окрашиваются краской БТ-177 в два слоя.
4. Трубопроводы узлов управления I и 2 изолируются пухшнуром из минеральной ваты в оплётке из хлопчатобумажной ткани толщиной 35мм и покрываются лакостеклотканью по рубероиду.
5. Регулятор температуры РТК-2216-ДП (Ду-25мм) заказывается и устанавливается по чертежам ОВ, а подключается к датчикам по проекту автоматизации.
6. Кронштейны для крепления узлов управления I,2 и отопительных агрегатов разработаны на чертежах марки "КМ".
7. Суммарная потеря напора в системе отопления и теплоснабжения - 6000 Па.

Вентиляция.

1. Монтаж систем вентиляции производится в соответствии со СНиП 3.05.01-85. Круглые и прямоугольные воздуховоды выполняются по номенклатуре Минмонтажспецстроя СССР-ВСН 353-86.
2. На воздуховодах перед вентилятором системы В2 и после ветиляторов систем В2,В3 устанавливаются гибкие вставки по серии 5.904-38
3. Установка крышных вентиляторов выполняется по серии I.469-7.2.
4. Кронштейны для установки вентиляторов систем В2, В3 разработаны на чертежах КМ.
5. В схемах воздуховодов указаны отметки осей круглых воздуховодов и отметки низа прямоугольных воздуховодов.
6. Воздуховоды систем В2, В3, ВЕI изготавливаются из кровельной чёрной стали, а воздуховоды системы ВЕ2 - из оцинкованной стали.
7. Воздуховоды из чёрной стали, после изготовления покрываются внутри и снаружи эмалью ПФ-115 по грунту ПФ-020 в один слой. Вторая окраска наружной поверхности воздуховодов выполняется после их монтажа.
8. Опознавательная окраска воздуховодов и трубопроводов выполняется в соответствии с ГОСТ 14202-69.
9. Воздуховод системы ВЕI для вытяжки из помещения оператора звукоизолируется матами из стеклянного штапельного волокна МРТ-50 в рулонах толщиной 60мм с последующим покрытием лакостеклотканью.
10. Участок воздуховода системы В2, проложенный через помещение машинного зала, оштукатуривается асбестоцементным раствором толщиной 25мм по металлической сетке.

Указания по привязке проекта.

При привязке типового проекта к конкретным условиям промплощадки необходимо:

1. Уточнить присоединения внутренних сетей теплоснабжения к внешним; (узлы управления I и 2).
2. Уточнить необходимость установки редукционного клапана на вводе пара; (узел управления 2).
3. Исходя из климатических условий района строительства, проверить соответствие сопротивления теплопередаче ограждающих конструкций нормативным требованиям и при необходимости уточнить принятые решения по ограждающим конструкциям, а также количество и тип приборов отопления и вентиляционных устройств.

ВЕДОМОСТЬ РАБОЧИХ ЧЕРТЕЖЕЙ ОСНОВНОГО КОМПЛЕКТА ТП904-I- -ОВ

ЛИСТ	НАИМЕНОВАНИЕ	ПРИМЕЧАНИЕ
I	Общие данные (начало).	
2	Общие данные (окончание).	
3	Планы отопления, вентиляции. Таблица местных отсосов.	
4	Разрезы I-I, 2-2. Система отопления I. Схемы систем В2, В3, ВЕI, ВЕ2.	
5	Узел управления I. Системы отопления 2, 3.	
6	Узел управления 2. Система пароснабжения.	

ДАННЫЙ ПРОЕКТ ВЫПОЛНЕН В СООТВЕТСТВИИ С ДЕЙСТВУЮЩИМИ СТРОИТЕЛЬНЫМИ НОРМАМИ И ПРАВИЛАМИ ПРОЕКТИРОВАНИЯ, КОТОРЫЕ ОДНОВРЕМЕННО ПРЕДУСМАТРИВАЮТ МЕРОПРИЯТИЯ, ОБЕСПЕЧИВАЮЩИЕ ВЗРЫВНУЮ, ВЗРЫВОПОЖАРНУЮ И ПОЖАРНУЮ БЕЗОПАСНОСТЬ ПРИ СОБЛЮДЕНИИ ПРАВИЛ БЕЗОПАСНОСТИ ПРИ ЭКСПЛУАТАЦИИ ЗДАНИЯ (СООРУЖЕНИЯ). МЕРОПРИЯТИЯ ВЫПОЛНЕНЫ НА ОСНОВАНИИ ТЕХНОЛОГИЧЕСКИХ ЗАДАНИЙ И УКАЗАННЫХ В НИХ КАТЕГОРИЙ ПОМЕЩЕНИЙ И ЗДАНИЙ

Главный инженер проекта Осташевский Г.В.
Главный инженер проекта организации, привязавшей проект
Дата

Инв. № подл. | Подпись и дата | Взам. инв. №

СОГЛАСОВАНО

9653/5 45

Привязан

Инв. №

ТП 904-I-7487-ОВ

Компрессорная станция 5К-12А

Инж.	Кильдишева		
Ст.инж.	Шетковский		
Рук.гр.	Казатов		
Гл.спец.	Рывкис		
Нач.ОПС	Дэрба		
Н.контр.	Косоножкина		
ГИП	Осташевский		

Стадия	Лист	Листов
РП	I	6

Общие данные (начало)

ГОССТРОЙ СССР РОСТОВСКИЙ ПРОМСТРОЙНИИ

Типовой проект 904-1-74.87ОВ Альбом 5

ПЛАН-СХЕМА

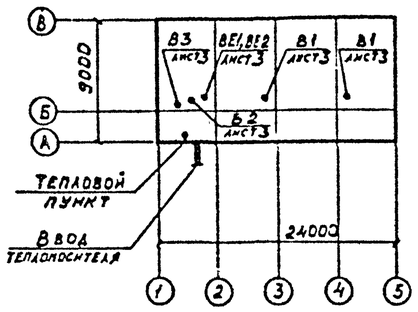

ВЕДОМОСТЬ ССЫЛОЧНЫХ И ПРИЛАГАЕМЫХ ДОКУМЕНТОВ

Обозначение	Наименование	Примечание
	Ссылочные документы.	
3.900-9	Детали крепления санитарно-технических приборов и трубопроводов.	комплект
5.904-10	Узлы прохода вентиляционных шахт через перекрытия зданий.	комплект
1.494-32	Зонты и дефлекторы вентиляционных систем.	комплект
5.904-38	Гибкие вставки к центробежным вентиляторам.	комплект
5.904-1выпуски 0,1	Детали крепления воздуховодов.	комплект
4.903-10выпуск 8	Изделия и детали трубопроводов для тепловых сетей. Грязевики.	комплект
5.903-2выпуски 0,1	Воздухосборники для систем отопления и теплоснабжения вентиляционных установок.	комплект
1.469-7выпуски 1, 2,3	Покрытия зданий с крышными вентиляторами для бесфонарных зданий и зданий с зенитными фонарями.	комплект
1.494-10	Решётки щелевые регулирующие тип Р.	комплект
1.494-21	Крепление решёток воздухоприточных типа "РР"и щелевых регулирующих типа "Р"к воздуховодам и строительным конструкциям.	комплект
4.903-37	Местные отсосы при ручной электросварке.	комплект
5.903-1	Узлы обвязки регулирующих клапанов на трубопроводах теплоснабжения калориферных установок.	листы 11÷16
ГПИ "Проектмонтажавтоматика" ТМЧ-143-75	Установка термометров на трубопроводах.	комплект
ГПИ "Проектмонтажавтоматика"ТКЧ-3136-70	Установка манометров на трубопроводах.	комплект
	Прилагаемые документы.	
ТП904-1- -ОВ.СО	Спецификация оборудования.	альбом 6
ТП904-1- -ОВ.ВМ	Ведомости потребности в материалах.	альбом 10

ОСНОВНЫЕ ПОКАЗАТЕЛИ ПО ЧЕРТЕЖАМ ОТОПЛЕНИЯ И ВЕНТИЛЯЦИИ

Наименование здания (сооружения), помещения	Объем, м3	Периоды года при $t_н$, °С	Расход тепла, Вт: На отопление	На вентиляцию	На горячее водоснабжение	Общий	Расход пара, кг/ч	Установлен. мощн. эл. двигат., кт.
Компрессорная станция 5К-12А	1420	зима -30	43150 / 44150	—	по проекту ВК	43150 / 44150	300	7,10

1ккал/ч ≈ 1,16Вт

В числителе приведен расход тепла на отопление помещений компрессорной в рабочее время, в знаменателе - при дежурном отоплении.

ХАРАКТЕРИСТИКА ОТОПИТЕЛЬНО-ВЕНТИЛЯЦИОННЫХ СИСТЕМ

Обозначение системы	Кол систем	Наименование обслуживаемого помещения (технологического оборудования)	Тип установки	Вентилятор: Тип, исполн по взрывозащите	№	Схема исполнен	положение	L, м3/ч	P, Па	n, об/мин	Электродвигатель: Тип, исполнение по взрывозащите	N, квт	n, об/мин	Воздухонагреватель: Тип	№	Кол	Т-ра нагрева, °С от	до	Расход тепла, Вт (ккал/ч)	ΔP, Па (кгс/м2)	Примечание
В1	2	Машинный зал 5К-12А	крышный центробежный	КЦ4-84	10	6	-	13000	220	480	4А100SА4	3,0	1425	—	—	—	—	—	—	—	
В2	1	Помещение промывки фильтров	В-Ц4-70-4-02	Ц4-70	4	1	Пр0°	2600	370	1410	4А71А4	0,55	1410	—	—	—	—	—	—	—	
В3	1	Насосная	В-Ц4-70-4-02	Ц4-70	4	1	Пр90°	1950	410	1410	4А71А4	0,55	1410	—	—	—	—	—	—	—	

Согласовано

Инв № подл. | Подпись и дата | Взам инв. №

Привязан

Инв №

9653/5 46

ТП 904-1-74.87-ОВ

Ст.инж.	Щетковск		
Рук.гр.	Кабатов		
Гл.спец.	Рыжкис		
Н.ч.ОПВ	Дзюба		
Н.конт.	Косоножкина		
ГИП	Осташевский		

(окончание)

Стадия	Лист	Л
РП	2	

ГОССТРОЙ СССР РОСТОВСКИЙ ПРОМСТРОЙНИПРОЕКТ

Типовой проект 904-1-74.87ОВ Альбом 5

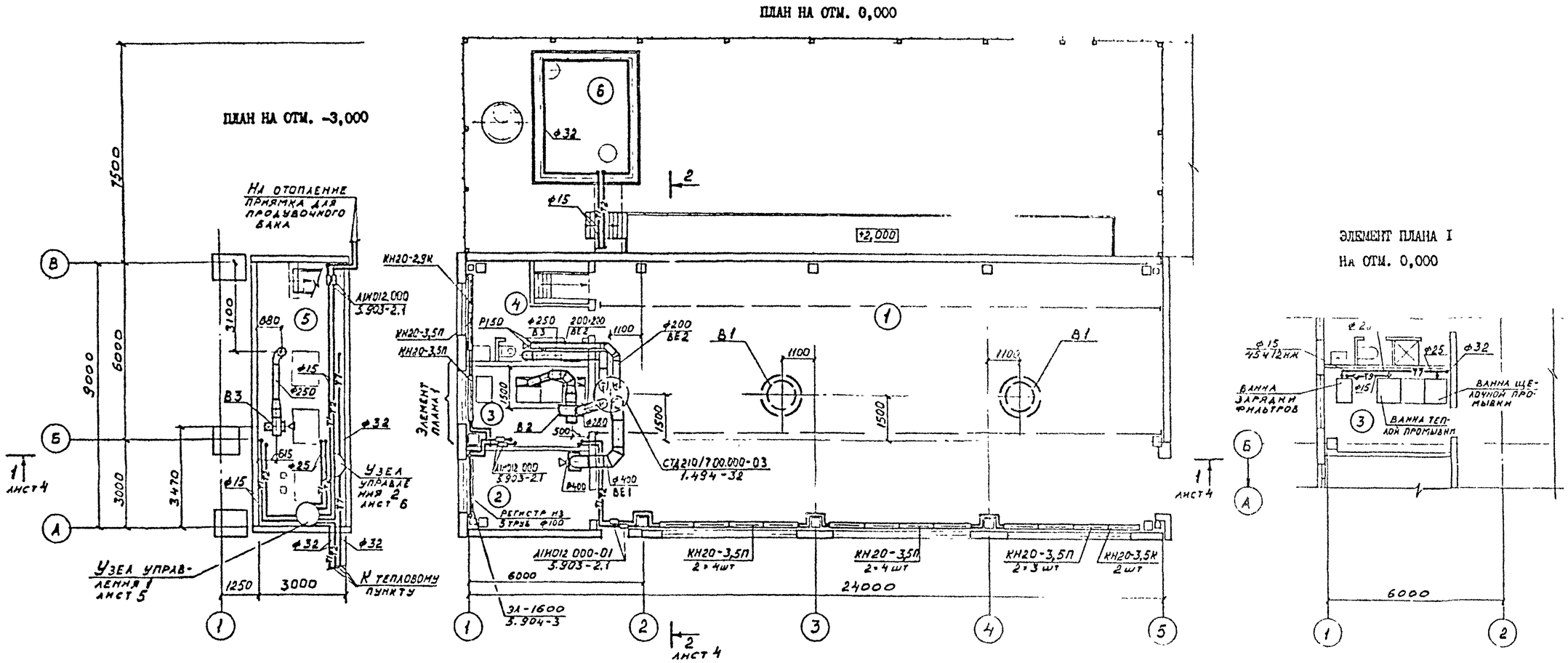

МЕСТНЫЕ ОТСОСЫ ОТ ТЕХНОЛОГИЧЕСКОГО ОБОРУДОВАНИЯ

Технологическое оборудование			Характеристика выделяющихся вредностей	Объем вытяжки, м3/ч		Характеристика местного отсоса		Обозначение системы	Примечание
Поз.	Наименование	Кол.		На ед оборуд	Всего	Обозначение	Применяемые документы		
—	Ванна щелочной промывки	I	пары щелочных растворов	I600	I600	ІП7,5	серия 4.904-37	В2	
—	Ванна теплой промывки	I	пары воды	I000	I000	ІП7,5	серия 4.904-37	В2	

ЭКСПЛИКАЦИЯ ПОМЕЩЕНИЙ

НОМЕР ПО ПЛАНУ	НАИМЕНОВАНИЕ	ПЛОЩАДЬ м²	КАТЕГОРИЯ ПРОИЗВОДСТВА ПО ВЗРЫВНОЙ, ВЗРЫВО-ПОЖАРНОЙ И ПОЖАРНОЙ ОПАСНОСТИ
I	Машинный зал	I76	Д
2	Помещение оператора	II	Д
3	Помещение для промывки фильтров	I2	В
4	Бытовые помещения	II	-
5	Насосная станция	27	Д
6	Приямок для продувочного бака	I4	-

Привязан

Инв №

9653/5 47

ТП 904-I-74.87-ОВ

Компрессорная станция 5К-I2А

Инж.	Кильдишева		
Ст.инж.	Щетковский		
Рук.гр.	Кабетов		
Гл.спец.	Рывкис		
Нач.СПВ	Дзюба		
Н.контр.	Косоножкина		
ГИП	Осташевский		

Планы отопления, вентиляции. Таблица местных отсосов

Стадия	Лист	Листов
РП	3	

ГОССТРОЙ СССР РОСТОВСКИЙ ПРОМСТРОЙНИИПРОЕКТ

СОГЛАСОВАНО: ОСП 1 Беспорядочный; ОСП 1 Моргунов; ОВК Волчков

Инв. № подл. | Подпись и дата | Взам. инв. №

Типовой проект 904-1-74.87-ОВ Альбом 5

РАЗРЕЗ I-I

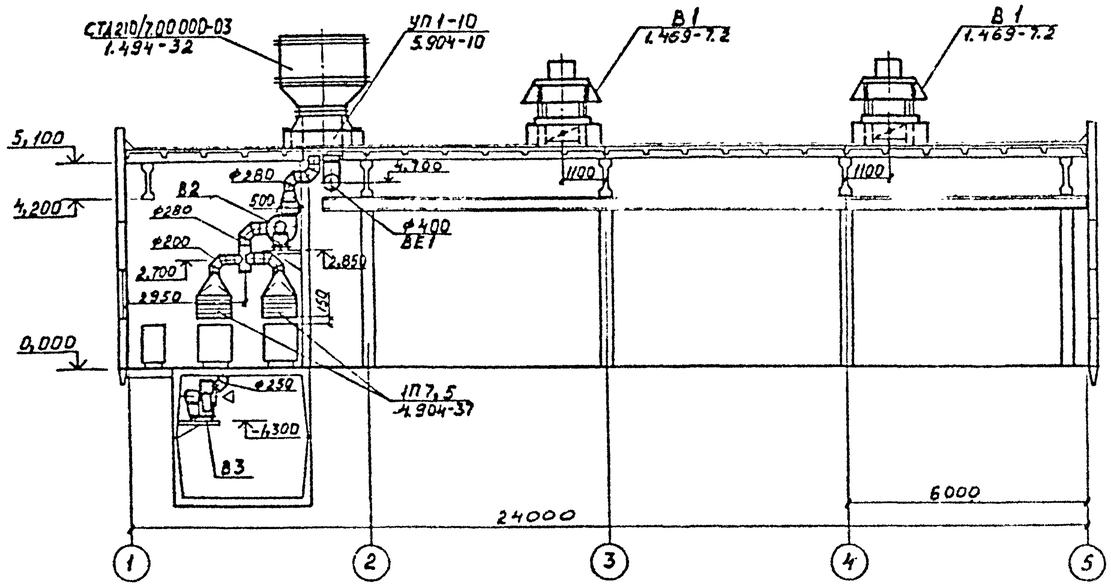

СИСТЕМА ОТОПЛЕНИЯ-I

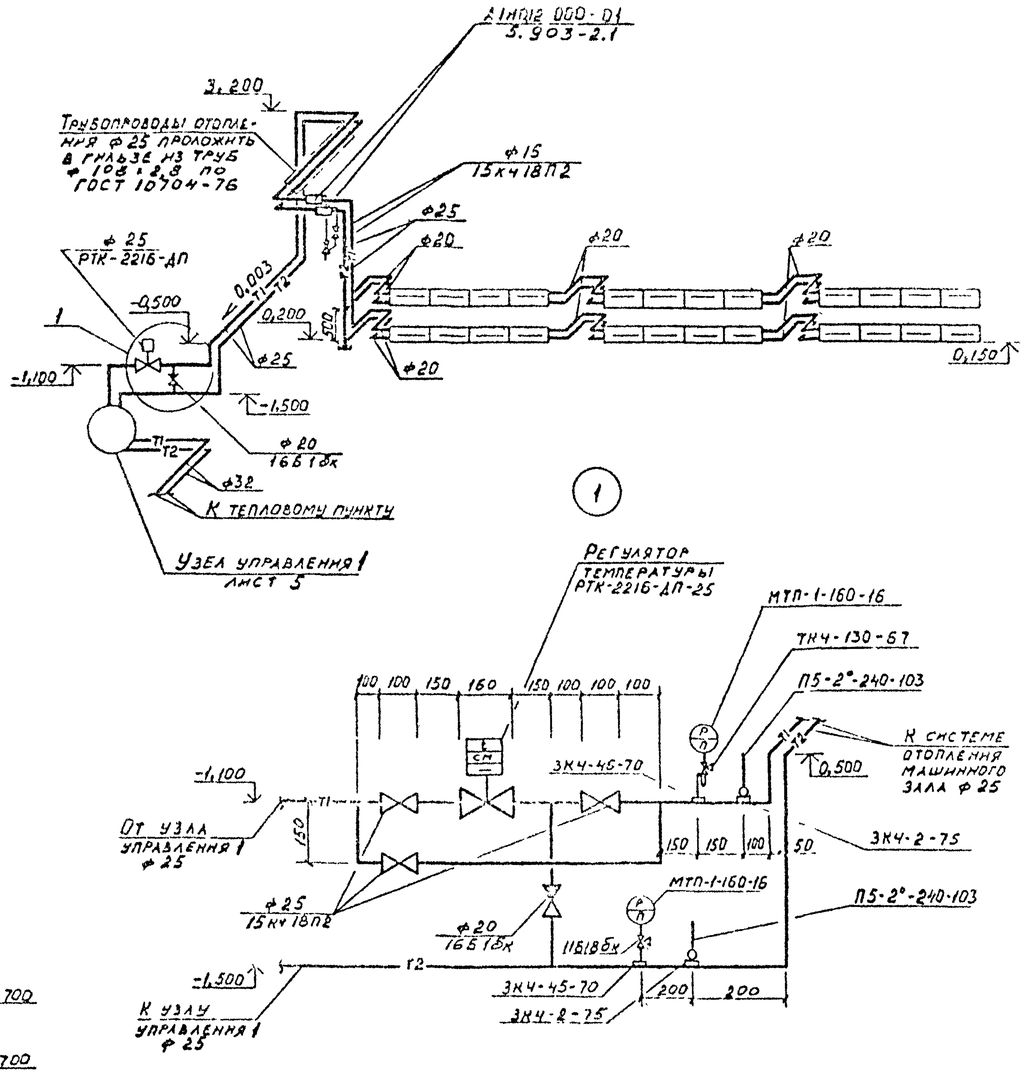

РАЗРЕЗ 2-2

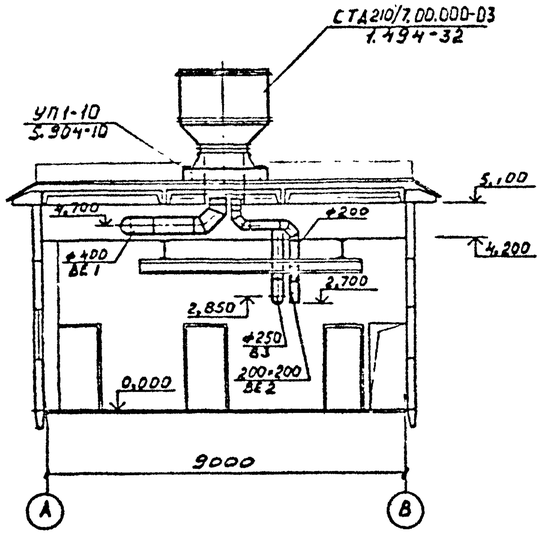

В2, В3, ВЕI, ВЕ2

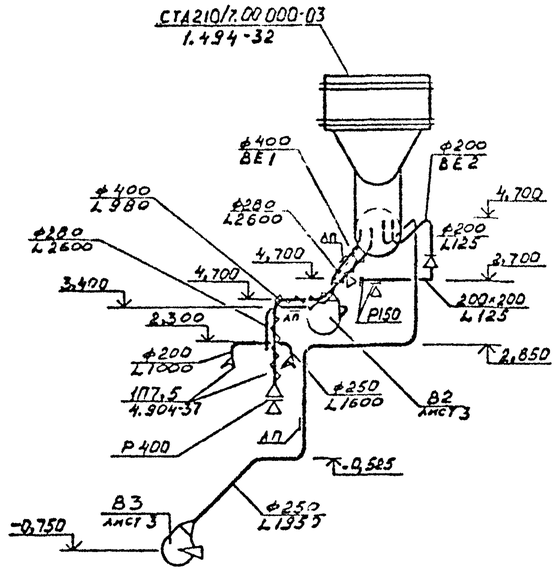

Изолированный воздуховод см. п.9 на листе I

Оштукатуренный воздуховод см. п.10 на листе I

Согласовано: ОСП 1 Бескоровайный; ОСП 1 Моргунов; ОВК Волчков

Инв. № подл. | Подпись и дата | Взам. инв. №

Привязан

Инв. №

9653/5 48

Инж.	Кильдишева	ТП 904-I-74.87-ОВ	
Ст.инж.	Петковский	Компрессорная станция 5К-I2А	
Рук.гр.	Кабатов		Стадия: РП; Лист: 4; Листов:
Гл.спец.	Рывкис		
Нач.ОПВ	Дзюба	Разрезы I-I, 2-2. Система отопления I. Схемы систем В2, В3, ВЕI, ВЕ2	ГОССТРОЙ СССР РОСТОВСКИЙ ПРОМСТРОЙНИЙПРОЕКТ
Н.контр.	Косоножкина		
ГИП	Осташевский		

Типовой проект 904-1-74.87 ОВ Альбом 5

СПЕЦИФИКАЦИЯ ОТОПИТЕЛЬНО-ВЕНТИЛЯЦИОННЫХ УСТАНОВОК

МАРКА, ПОЗ.	ОБОЗНАЧЕНИЕ	НАИМЕНОВАНИЕ	КОЛ.	МАССА ЕД, КГ	ПРИМЕЧАНИЕ
	Узел управления I.				
I	I5с27нж	Вентиль запорный стальной с ответными фланцами Ду 32мм	2	I5,5	
2	3.903-I0 вып.8	Грязевик I6-40Т34.0I из стальных труб диаметром корпуса 344мм, диаметр патрубков 40мм с ответными фланцами	2	I5,8	
3	I5кчI8п2	Вентиль запорный муфтовый Ду I5мм	I0	0,7	
4	I5кчI8п2	То же, Ду 25мм	2	I,4	
5	I6БI6к	Клапан обратный подъёмный муфтовый Ду I5мм	I	0,2	
6	МТП-I-I60-I6	Манометр показывающий общего назначения	2	I,4	
7	П5-2°-240-I03	Термометр технический стеклянный, ртутный, прямой ГОСТ2823-73 комплектно с оправой ГОСТ3029-75	2	0,II	
8	ТКЧ-I30-67	Отборное устройство давления Г-I6-225 с краном натяжным трёхходовым IIБI8бк ДуI5мм	3	0,9	
9	IIБI8бк	Кран натяжной муфтовый Ду I5мм с фланцем для контрольного манометра	3	0,36	
I0	ЗКЧ-46-70	Закладная конструкция на подающем трубопроводе Ду 32мм для установки манометра	3	0,2	
II	ЗКЧ-45-70	Закладная конструкция на обратном трубопроводе Ду 32мм для установки манометра	3	0,2	
I2	ЗКЧ-2-75	Закладная конструкция на трубопроводе Ду32мм для установки термометра	5	0,I8	

Для установки контрольно-измерительных приборов на трубопроводах, в местах, указанных на схеме узла управления I выполнить закладные конструкции по типовым чертежам ГПИ "Проектмонтажавтоматика" :

а) термометров -расширители по чертежу ЗКЧ-2-75;

б) манометров-штуцеры по чертежам ЗКЧ-45-70; ЗКЧ-46-70.

УЗЕЛ УПРАВЛЕНИЯ I

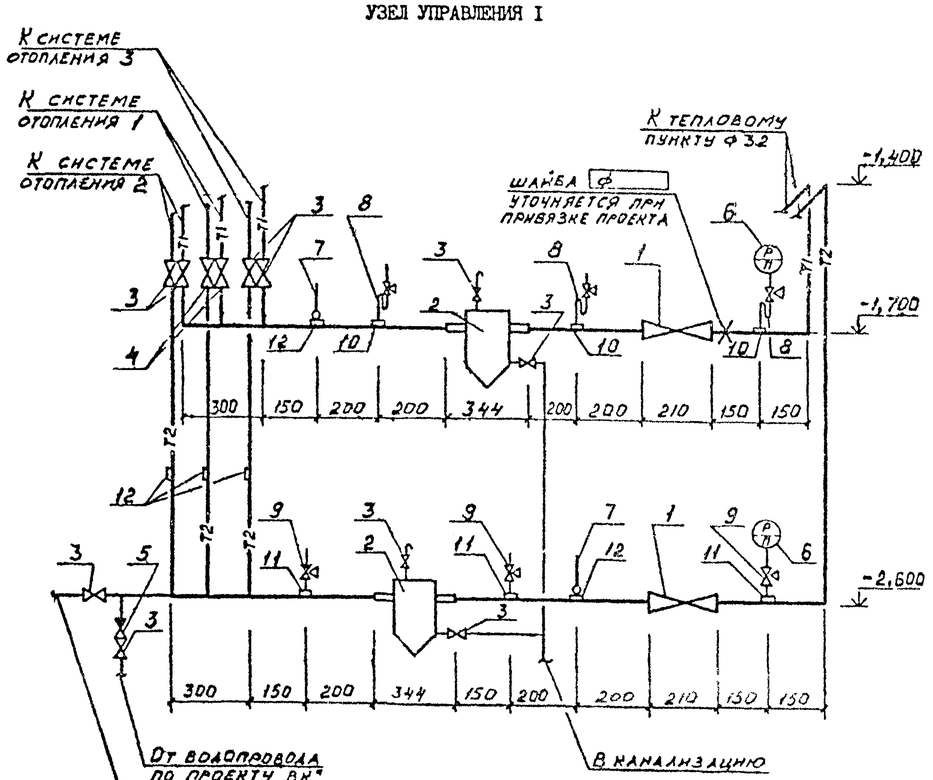

СИСТЕМА ОТОПЛЕНИЯ 3

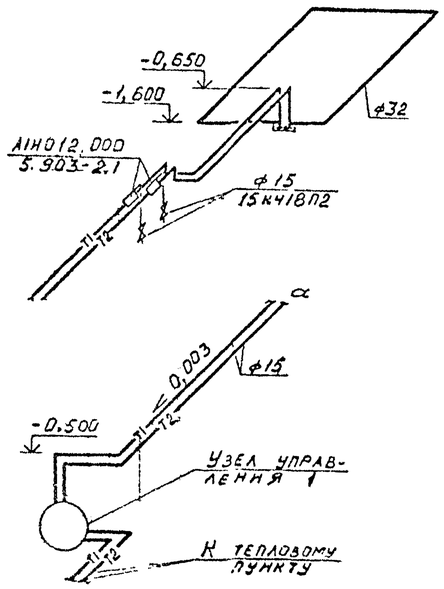

СИСТЕМА ОТОПЛЕНИЯ 2

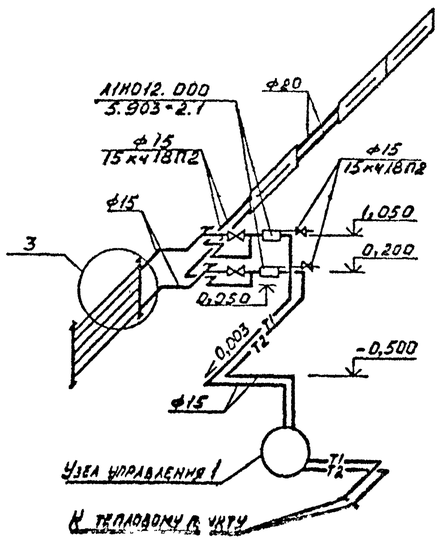

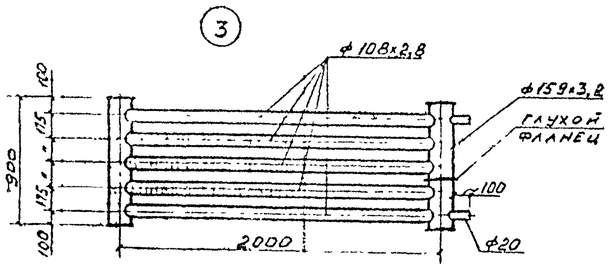

9653/5 49

Привязан

Инв. №

ТП 904-I-74.87-ОВ

Компрессорная станция 5К-I2А

Инж.	Кильдишев		
Ст.инж.	Цитковск		
Рук.гр	Кабатов		
Гл.спец.	Рыжкис		
Нач.ОП	Дорба		
Инженер	Косоножкина		
ГИП	Сетдиевский		

Стадия	Лист	Листов
РП	5	

Узел управления I. Системы отопления 2, 3

ГОССТРОЙ СССР РОСТОВСКИЙ ПРОМСТРОЙНИЙПРОЕКТ

Согласовано

Взам. инв. №

Подпись и дата

Инв. № подл.

Типовой проект 904-1-77.07-ОВ Альбом 5

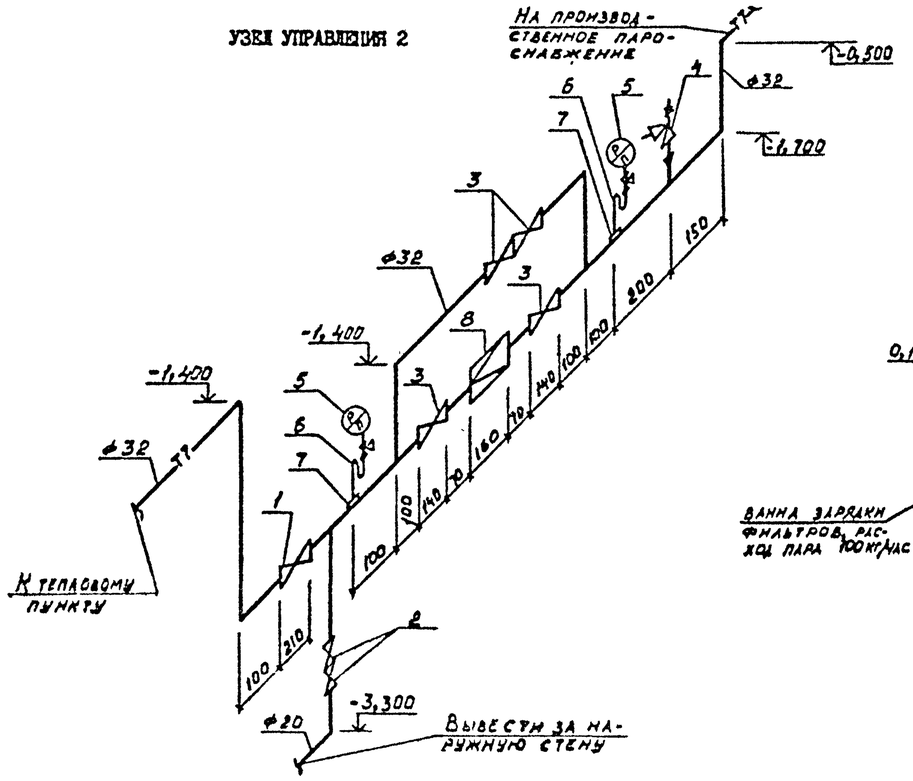

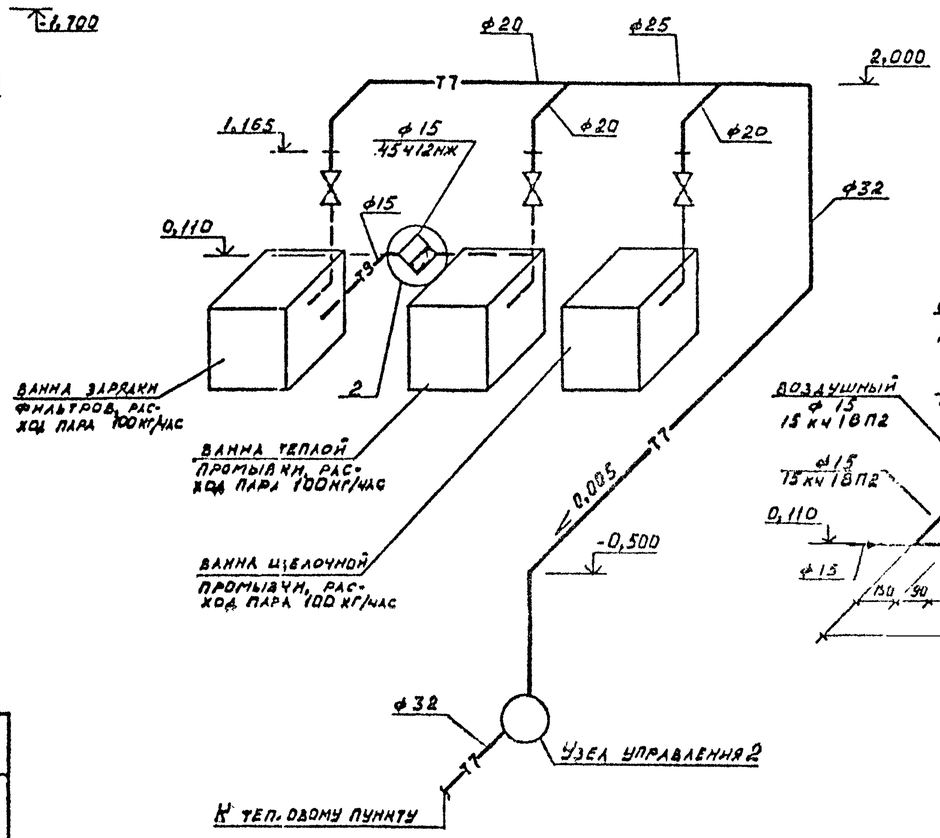

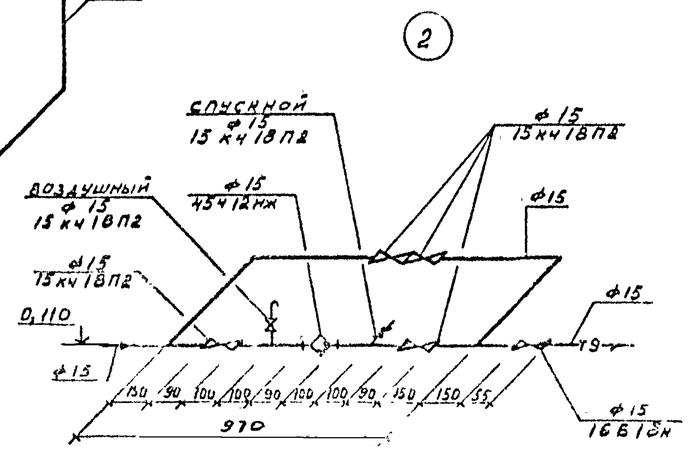

СПЕЦИФИКАЦИЯ ОТОПИТЕЛЬНО-ВЕНТИЛЯЦИОННЫХ УСТАНОВОК

МАРКА, ПОЗ.	ОБОЗНАЧЕНИЕ	НАИМЕНОВАНИЕ	КОЛ	МАССА ЕД, КГ	ПРИМЕЧАНИЕ
	Узел управления 2.				
I	I5с27нж	Вентиль запорный фланцевый стальной Ду32 с ответными фланцами	I	I7,5	
2	I5кчI8п2	Вентиль запорный муфтовый Ду20	2	0,9	
3	I5кчI8п2	То же, Ду32	4	2,I	
4	I7ч3бр	Клапан предохранительный малоподъёмный однорычажный Ду25 с ответными фланцами	I	I2,6	
5	МТП-I-I60-I6	Манометр показывающий общего назначения	2	I,4	
6	ТКЧ-I30-67	Отборное устройство давления Г-I6-225 с краном натяжным трёхходовым IIБI8бк ДуI5	2	0,9	
7	ЗКЧ-46-70	Закладная конструкция на трубопроводе Ду32 для установки манометра	2	0,2	
8	I8ч26р	Клапан редукционный Ду25	I	9,5	

I. Для установки манометров на трубопроводе узла управления 2 выполнить закладные конструкции-расширители по типовому чертежу ЗКЧ-46-70 ГПИ "Проектмонтажавтоматика".

2. Запорные вентили на паропроводах перед оборудованием предусмотрены в технологической части проекта.

Согласовано

Привязан

Инв. №

9653/5 (50)

ТП 904-I-74.07-ОВ

Компрессорная станция 8К-I2А

Узел управления 2. Система пароснабжения

Госстрой СССР

Промстройпроект