ТИПОВОЙ ПРОЕКТ

903-9-26.89

СТАЛЬНОЙ БАК-АККУМУЛЯТОР

ДЛЯ ГОРЯЧЕЙ ВОДЫ ОБЪЕМОМ 400 КУБ.М

Альбом 7

land for sale

Мосгр 2.7.90г

ТИПОВОЙ ПРОЕКТ
903-9-26. 89

СТАЛЬНОЙ БАК-АККУМУЛЯТОР ДЛЯ ГОРЯЧЕЙ ВОДЫ ОБЪЕМОМ 400 куб.м
АЛЬБОМ 7

ПЕРЕЧЕНЬ АЛЬБОМОВ

АЛЬБОМ 1 ТМ ТЕХНОЛОГИЧЕСКОЕ ОБОРУДОВАНИЕ
ЭГ МОЛНИЕЗАЩИТА
АТМ КОНТРОЛЬ И СИГНАЛИЗАЦИЯ. ТИЗ ТЕПЛОВАЯ ИЗОЛЯЦИЯ ЗАЩИТЫ
АЛЬБОМ 2 ТХ ПРОТИВОКОРРОЗИОННАЯ ЗАЩИТА
АЛЬБОМ 3 КМ КОНСТРУКЦИИ МЕТАЛЛИЧЕСКИЕ
АЛЬБОМ 4 КЖ ОСНОВАНИЯ И ФУНДАМЕНТЫ
АЛЬБОМ 5 ТИ ТЕПЛОВАЯ ИЗОЛЯЦИЯ
АЛЬБОМ 6 ПМ ОСНОВНЫЕ ПОЛОЖЕНИЯ ПО ПРОИЗВОДСТВУ МОНТАЖНЫХ РАБОТ
АЛЬБОМ 7 МП МОНТАЖНЫЕ ПРИСПОСОБЛЕНИЯ
АЛЬБОМ 8 ВМ ВЕДОМОСТИ ПОТРЕБНОСТИ В МАТЕРИАЛАХ
АЛЬБОМ 9 СО СПЕЦИФИКАЦИИ ОБОРУДОВАНИЯ
АЛЬБОМ 10 С СМЕТЫ
АЛЬБОМ 1 КМ СТАЛЬНАЯ КОНСТРУКЦИЯ ЗАЩИТЫ /ИЗ Т.П.Р. 903-9-031.89./

ПРИМЕНЕННЫЕ ТИПОВЫЕ МАТЕРИАЛЫ

Типовой проект 704-1-159.83 Альбомы I, III, VIII	Резервуар стальной горизонтальный цилиндрический для хранения нефтепродуктов емкостью 5 куб.м./Распространяет Казахский филиал ЦИТП г. Алма-Ата/

РАЗРАБОТАН

ГИПРОКОММУНЭНЕРГО

ДИРЕКТОР ИНСТИТУТА С.С.КОШЕЛЬКОВ
/ГЛАВНЫЙ ИНЖЕНЕР ПРОЕКТА Г.И.ШЕИН

ГИПРОНЕФТЕСПЕЦМОНТАЖ

ГЛАВНЫЙ ИНЖЕНЕР ИНСТИТУТА И.С.ГОЛЬДЕНБЕРГ
ГЛАВНЫЙ ИНЖЕНЕР ПРОЕКТА В.Н.ТЮРИН

Утвержден Министерством жилищно-коммунального хозяйства РСФСР
Приказ от 18.07.88.№ 201

1

© ЦИТП Госстроя СССР 1990

Обозначение	Наименование	Стр
15-1364.01.00.00	Стойка монтажная	3
15-1364.02.00.00	Ловитель	7
ПВ2.04.00.00	Приспособление для разметки днища	8
ПВ 8.04.00.00	Кронштейн для расчалок	13
ПВ 12.02.00.00	Поддон	13
ПВ.12.01.00.00	Отвес	14
ПВ 31.02.00.00	Скоба для развертывания рулона	15
ПВ 8.05.00.00	Упор клиновой	18
ПВ 6.07.00.00	Приспособление для замыкания вертикального монтажного стыка	22
ПВ 6.13.00.00	Подмости	34
ПВ 4.05.00.00	Стяжное приспособление	37
ПВ 4.03.00.00	Струбцина для прижима обвязочного уголка	39
15-1307.01.00.00	Приспособление для прижима стенки к щиту	41
15-1306.01.00.00	Строп 3х ветвевой	42
ПВ 31.01.00.00	Приспособление для раскатки рулонов	43
15-1307.02.00.00	Ловитель	45
ПВ 9.20.00.00	Лестница	46

2

Формат	Зона	Поз.	Обозначение	Наименование	Кол.	Приме-чание
				Стандартные изделия		
		7		Шпилька М16х100.58.013 ГОСТ 9066-75	12	
		8		Гайка М16.4.013 ГОСТ 5915-70	12	

Изм.	Лист	№докум.	Подп.	Дата	15-1364.01.00.00	Лист 2

Формат	Зона	Поз.	Обозначение	Наименование	Кол.	Приме-чание
				Документация		
А3			15-1364.01.00.00СБ	Сборочный чертеж		
				Сборочные единицы		
А4		1	15-1364.01.01.00	Стойка верхняя		
А4		2	15-1364.01.02.00	Стойка нижняя		
А4		3	15-1364.01.03.00	Лестница		
				Детали		
Б4		4	15-1364.01.00.01	Настил		
				Лист ПВ.508 ГОСТ 8706-78		
				Д=1000мм, d=210мм	1	4,0кг
Б4		5	15-1364.01.00.0	Крепление		
				Уголок $\frac{Б\text{-}50\times50\times5\ ГОСТ\ 8509\text{-}86}{Ст3\ ГОСТ\ 535\text{-}79}$		
				L=1000мм	2	3,77кг
Б4		6	15-1364.01.00.03	Балка соединительная		
				Уголок $\frac{Б\text{-}50\times50\times5\ ГОСТ\ 8509\text{-}86}{Ст3\ ГОСТ\ 535\text{-}79}$		
				L=450мм	2	1,7кг

Подп. и дата | Инв. № дубл. | Взамен инв. № | Подп. и дата | Инв. № подл.

Изм.	Лист	№докум.	Подп.	Дата	15-1364.01.00.00		
Разраб.	Кузьмина			01.88	Стойка монтажная	Лит. И	Лист 1 / Листов 2
Пров.						Гипронефтеспецмонтаж г. Москва	
ГИП	Тюрин			01.88			
Н.контр.	Панова			01.88			
Утв.	Кузнецов			01.88			

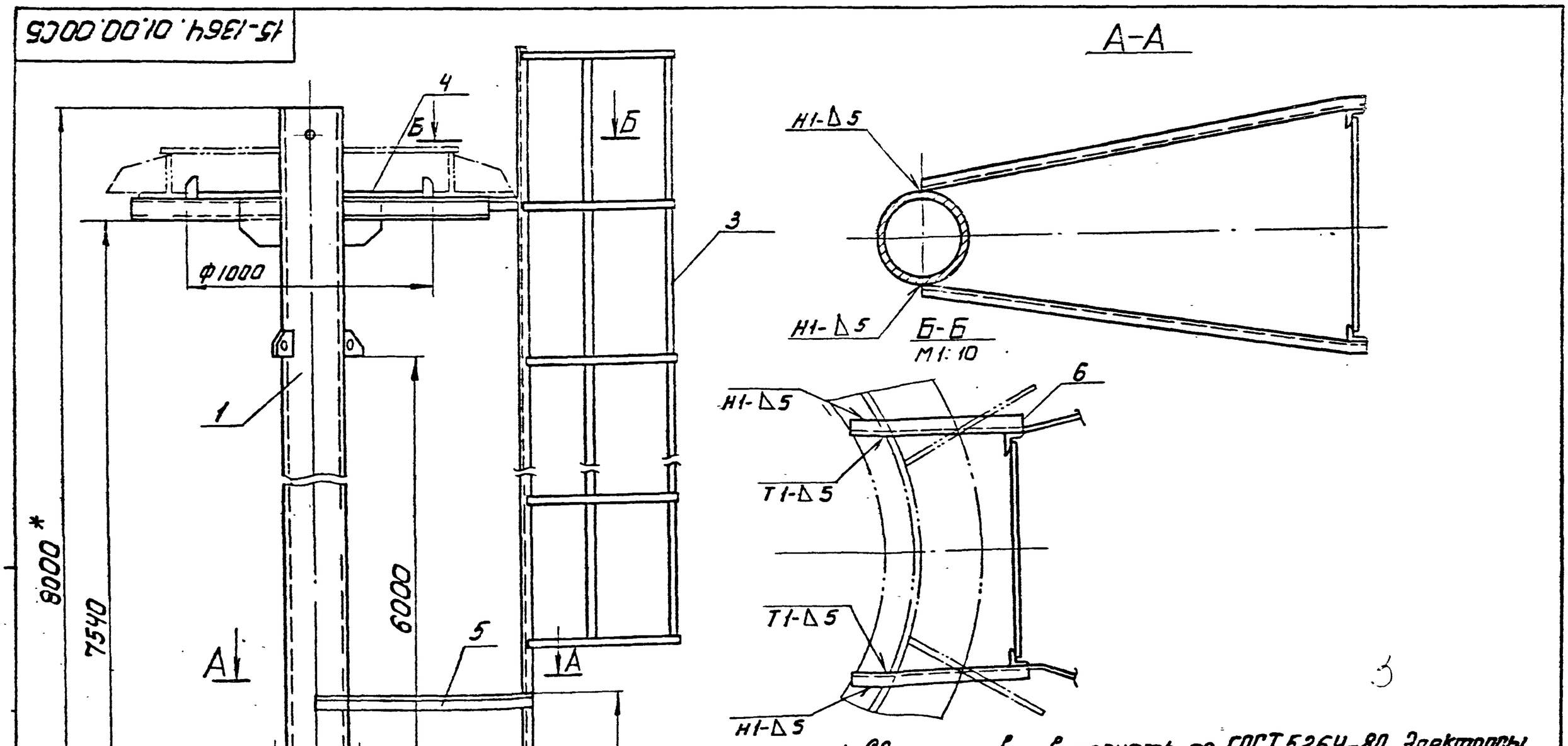

1. Сварные швы выполнять по ГОСТ 5264-80. Электроды сварочные типа Э42А ГОСТ 9467-75.
2. h14; H14; $\pm\frac{IT14}{2}$
3. Шероховатость поверхностей реза для дет. Б4 $\sqrt{50}$
4. *Размеры для справок.

Изм.	Лист	№докум.	Подп.	Дата	15-1364.01.00.00СБ		
Разраб.	Кузьмина			01.88	Стойка монтажная Сборочный чертеж	Лит. И	Масса 590 / Масштаб 1:20
Пров.						Лист	Листов 1
ГИП	Тюрин			01.88		Гипронефтеспецмонтаж г. Москва	
Н.контр.	Панова			01.88			
Утв.	Кузнецов			01.88			

Формат	Зона	Поз.	Обозначение	Наименование	Кол.	Примечание
				Документация		
А3			15-1364.01.01.00СБ	Сборочный чертеж		
				Детали		
Б4		1	15-1364.01.01.01	Стойка		
				Труба 219×8 ГОСТ 8732-78 / В10 ГОСТ 8731-74		
				L = 6792 мм	1	282,8 кг
А4		2	15-1364.01.01.02	Косынка	6	
Б4		3	15-1364.01.01.03	Раскосы		
				швеллер 10 ГОСТ 8240-72 / Ст3 ГОСТ 535-79		
				L = 630 мм	6	6,0 кг
А4		4	15-1364.01.01.04	Ребро	5	
Б4		5	15-1364.01.01.05	Захват		
				Труба 57×5 ГОСТ 8732-78 / В10 ГОСТ 8731-74		
				L = 230 мм	1	1,8 кг
Б4		6	15-1364.01.01.06	Ловитель		
				Лист Б-8 ГОСТ 19903-74 / Ст3 ГОСТ 14637-79		
				80мм × 170мм	6	
				Стандартные изделия		
		7		Фланец 200-2.5		
				ГОСТ 12820-80	1	

Изм.	Лист	№ докум.	Подп.	Дата	15-1364.01.01.00			
Разраб.		Кузьмина		01.88	Стойка верхняя	Лит.	Лист	Листов
Пров.						И		1
ГИП		Тюрин		01.88		Гипронефтеспецмонтаж г. Москва		
Н.контр.		Панова		01.88				
Утв.		Кузнецов		01.88				

15-1364.01.01.04

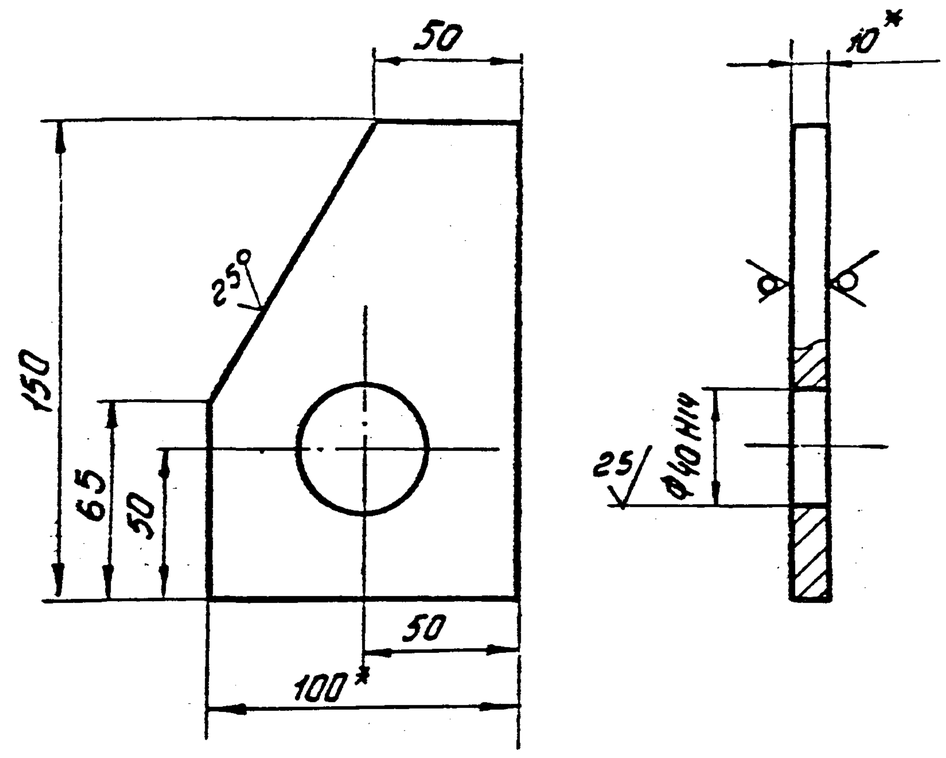

1. H14; h14; ± IT14/2
2. * Размеры для справок

Изм.	Лист	№ докум.	Подп.	Дата	15-1364.01.01.04			
Разраб.		Кузьмина		01.88	Ребро	Лит.	Масса	Масштаб
Пров.						И	1.0	1:2
Т.контр.						Лист	Листов	
ГИП		Тюрин		01.88	Полоса 10×100 ГОСТ 103-76 / Ст3 ГОСТ 535-79	Гипронефтеспецмонтаж г. Москва		
Н.контр.		Панова		01.88				
Утв.		Кузнецов		01.88				

Подп. и дата | Инв. № дубл. | Взам. инв. № | Подп. и дата | Инв. № подл.

15-1364.01.01.00СБ

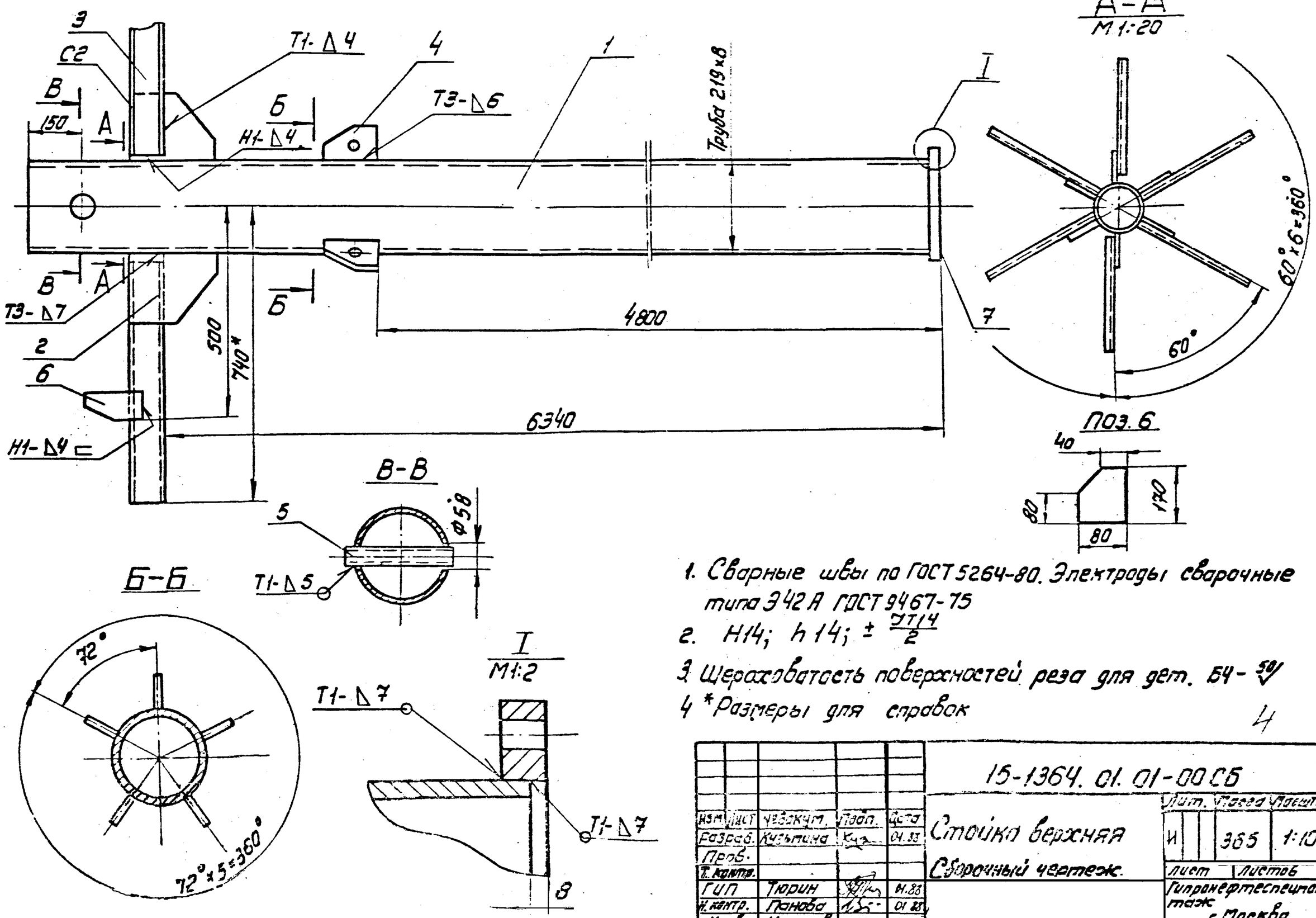

1. Сварные швы по ГОСТ 5264-80. Электроды сварочные типа Э42А ГОСТ 9467-75
2. H14; h14; ± IT14/2
3. Шероховатость поверхностей реза для дет. Б4 - Rz 50
4. * Размеры для справок

4

Изм.	Лист	№ докум.	Подп.	Дата	15-1364.01.01-00СБ			
Разраб.		Кузьмина		01.88	Стойка верхняя	Лит.	Масса	Масштаб
Пров.						И	365	1:10
Т.контр.					Сборочный чертеж	Лист	Листов	
ГИП		Тюрин		01.88		Гипронефтеспецмонтаж г. Москва		
Н.контр.		Панова		01.88				
Утв.		Кузнецов		01.88				

Формат	Зона	Поз	Обозначение	Наименование	Кол.	Примечание
				Документация		
А3			15-1364 01.02.00	Сборочный чертеж		
				Детали		
А4		1	15-1364. 01. 02. 01	Ребро	4	
Б4		2	15-1364. 01. 02 02	Труба		
				Труба $\frac{219\times8\ ГОСТ\ 8732-78}{В10\ ГОСТ\ 8731-74}$		
				L=1172 мм	1	48,8 кг
Б4		3	15-1364.01. 02.03	Плита опорная		
				Лист $\frac{Б\text{-}20\ ГОСТ\ 19903-74}{Ст3\ ГОСТ\ 14637-79}$		
				D=350 мм	1	16,0 кг
				Стандартные изделия		
		4		Фланец 200-2,5		
				ГОСТ 12820-80	1	

Изм	Лист	№ докум	Подп.	Дата	15-1364-01.02.00		
Разраб	Кузьмина			01 88	Стойка нижняя	Лит.	Лист	Листов
Пров						И		1
ГИП	Тюрин			01 88		Гипронефтеспецмонтаж г. Москва	
Н контр	Панова			01 88			
Утв.	Кузнецов			01 88			

15-1364.01.02.01

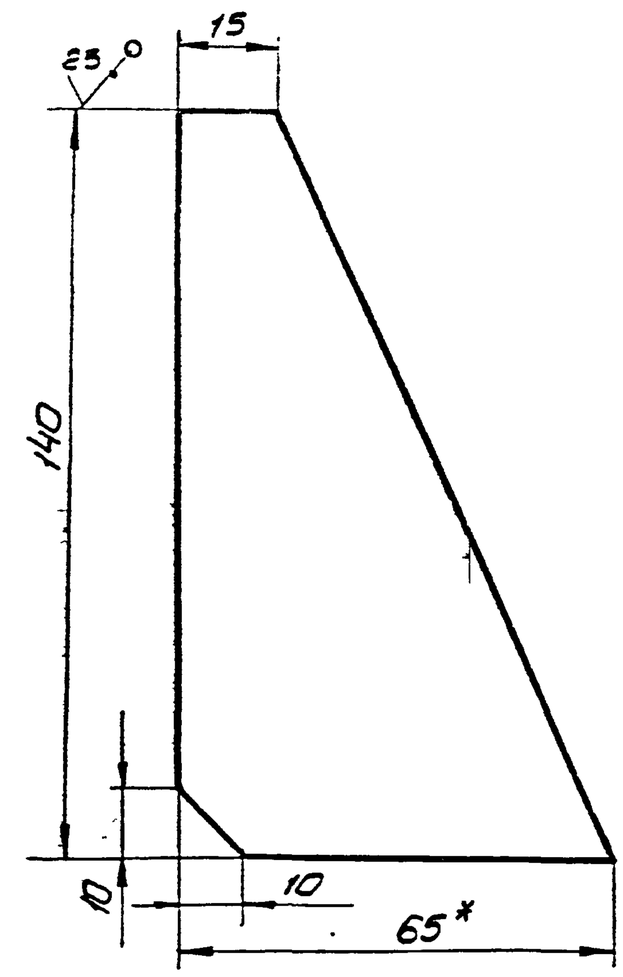

Неуказанные предельные отклонения размеров: $h14;\ \pm\frac{IT14}{2}$

Изм	Лист	№ докум	Подп.	Дата	15-1364.01.02 01			
Разраб	Кузьмина			01 88	Ребро	Лит.	Масса	Масштаб
Пров						И	0,28	1:5
Т контр.						Лист	Листов 1	
ГИП	Тюрин			01 88	Полоса $\frac{Б\text{-}8\times70\ ГОСТ\ 103-76}{Ст3\ ГОСТ\ 535-79}$	Гипронефтеспецмонтаж г. Москва		
Н.контр	Панова			01 88				
Утв	Кузнецов			01 88				

Взам.инв.№ | Инв.№ дубл. | Подп. и дата | Инв.№ подл. | Подп. и дата

15-1364.01.02.00 СБ

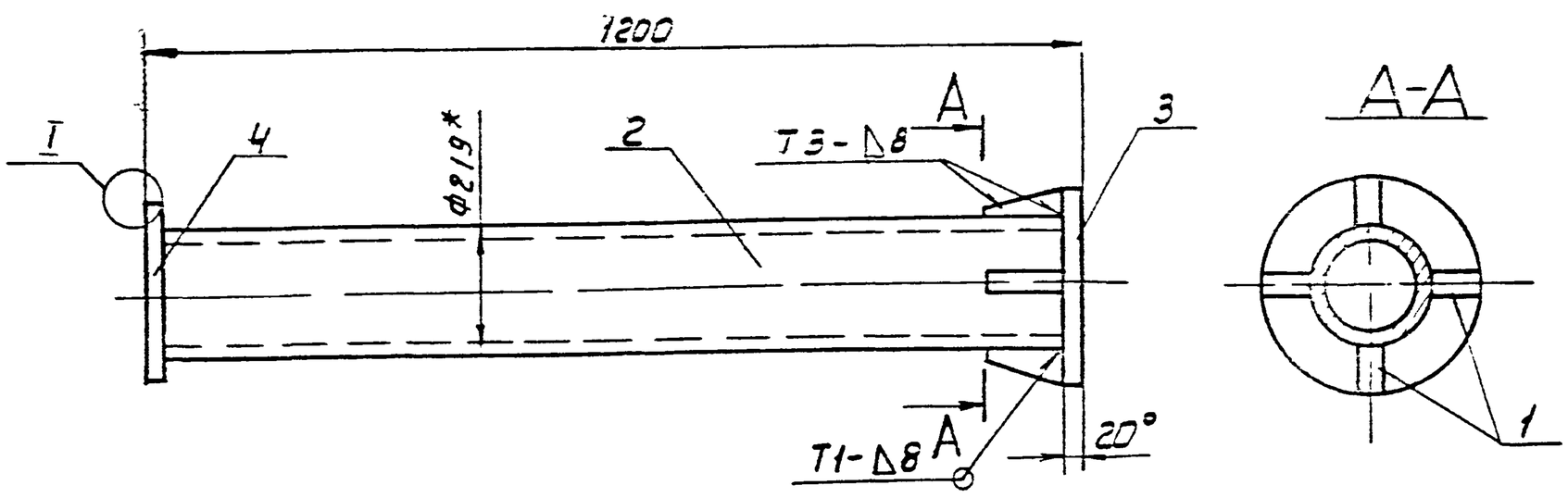

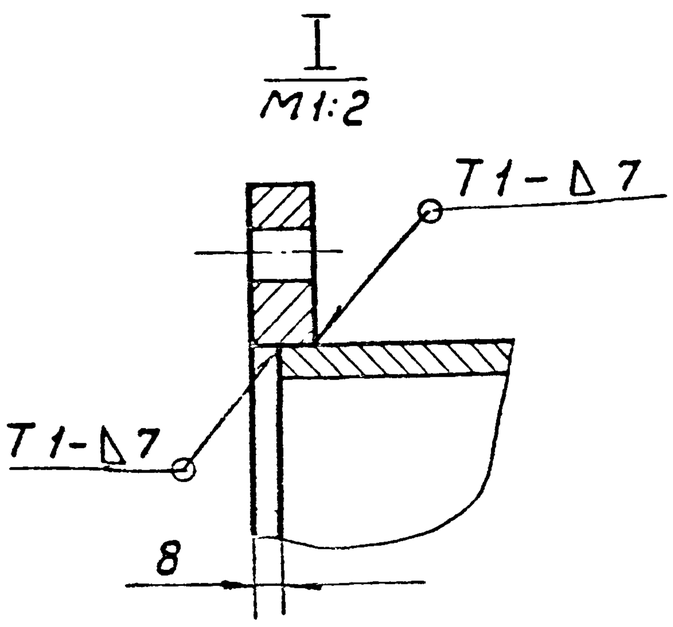

1. Сварные швы по ГОСТ 5264-80. Электроды сварочные типа Э42А ГОСТ 9467-75
2. $H14;\ h14;\ \pm\frac{IT14}{2}$
3. Шероховатость поверхностей реза для деталей Б4 - Rz 50
4. *Размеры для справок.

Изм	Лист	№ докум	Подп.	Дата	15-1364.01.02.00 СБ			
Разраб	Кузьмина			01 88	Стойка нижняя Сборочный чертеж	Лит.	Масса	Масштаб
Пров						И	80,0	1:10
Т контр.						Лист	Листов 1	
ГИП	Тюрин			01 88		Гипронефтеспецмонтаж г. Москва		
Н.контр	Панова			01 88				
Утв	Кузнецов			01 88				

Формат	Зона	Поз.	Обозначение	Наименование	Кол.	Примечание
				Документация		
А3			15-1364.01.02.00	Сборочный чертеж		
				Детали		
Б4		1	15-1364.01.03.01	Перекладина		
				Круг $\frac{В\text{-}18\ ГОСТ\ 2590\text{-}71}{Ст3\ ГОСТ\ 535\text{-}79}$		
				L=570 мм	21	1.14 кг
Б4		2	15-1364.01.03.02	Стойка		
				Уголок $\frac{Б\text{-}50\times50\times5\ ГОСТ\ 8509\text{-}86}{Ст.3\ ГОСТ\ 535\text{-}79}$		
				L=8750 мм	2	33.0 кг
				Ограждение		
				Полоса $\frac{Б4\times30\ ГОСТ\ 103\text{-}76}{Ст3\ ГОСТ\ 535\text{-}79}$		
Б4		3	15-1364.01.03.03	L=6750 мм	3	6.5 кг
Б4		4	15-1364.01.03.04	L=1950 мм	10	1.84 кг

Изм.	Лист	№ докум.	Подп.	Дата	15-1364.01.03.00			
Разраб.		Кузьмина		01.88	Лестница	Лит.	Лист	Листов
Пров.						И		1
ГИП		Тюрин		01.88		Гипронефтеспецмонтаж г. Москва		
Н.контр.		Панова		01.88				
Утв.		Кузнецов		01.88				

15-1364.01.01.02

А (✓)

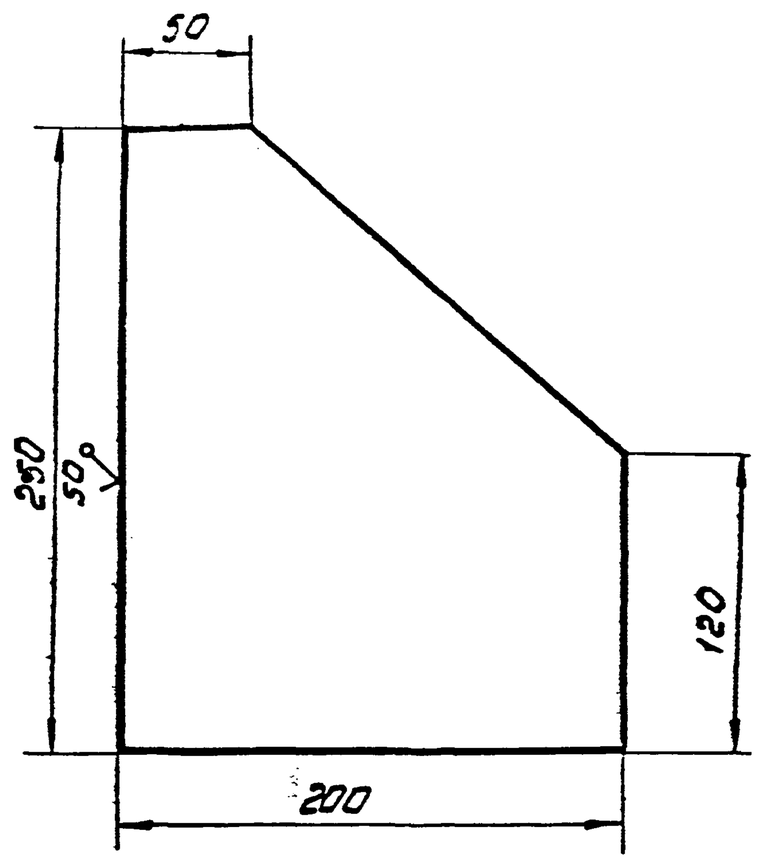

1. Неуказанные предельные отклонения размеров: $h14;\ \pm\frac{IT14}{2}$

Изм.	Лист	№ докум.	Подп.	Дата	15-1364.01.01.02			
Разраб.		Кузьмина		01.88	Косынка	Лит.	Масса	Масштаб
Пров.						И	3.2	1:2,5
Т.контр.						Лист	Листов 1	
ГИП		Тюрин		01.88	Лист Б-8 ГОСТ 19903-74 / Ст3 ГОСТ 14637-79	Гипронефтеспецмонтаж г. Москва		
Н.контр.		Панова		01.88				
Утв.		Кузнецов		01.88				

Подп. и дата | Инв. № дубл. | Взам. инв. № | Подп. и дата | Инв. № подл.

15-1364.01.03.00СБ

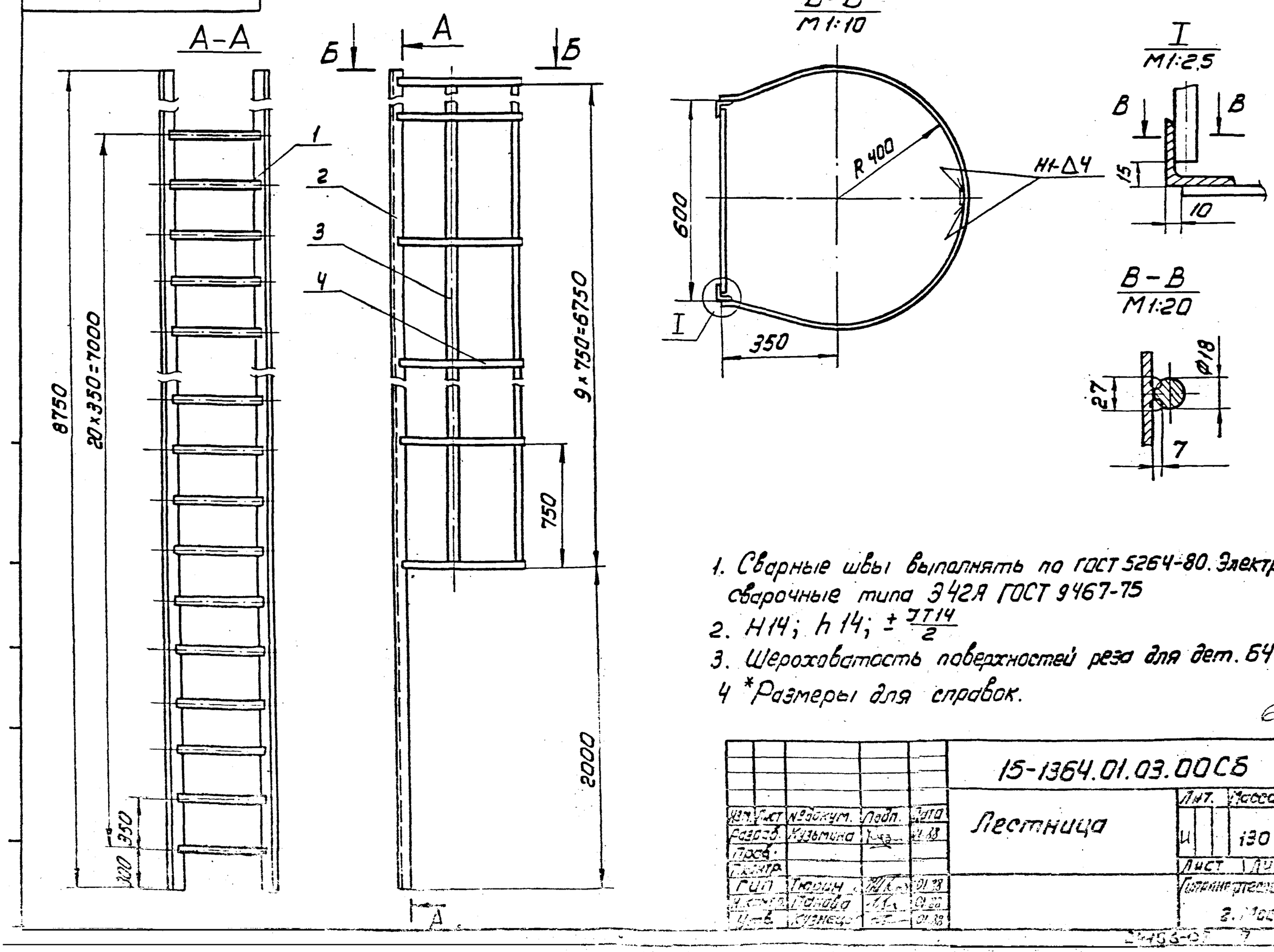

1. Сварные швы выполнять по ГОСТ 5264-80. Электроды сварочные типа Э42А ГОСТ 9467-75
2. $H14;\ h14;\ \pm\frac{IT14}{2}$
3. Шероховатость поверхностей реза для дет. Б4 $^{50}\sqrt{}$.
4 *Размеры для справок.

6

Изм.	Лист	№ докум.	Подп.	Дата	15-1364.01.03.00СБ			
Разраб.		Кузьмина		01.88	Лестница	Лит.	Масса	Масштаб
Пров.						И	130	1:20
Т.контр.						Лист	Листов 1	
ГИП		Тюрин		01.88		Гипронефтеспецмонтаж г. Москва		
Н.контр.		Панова		01.88				
Утв.		Кузнецов		01.88				

15-1364.02.00.01

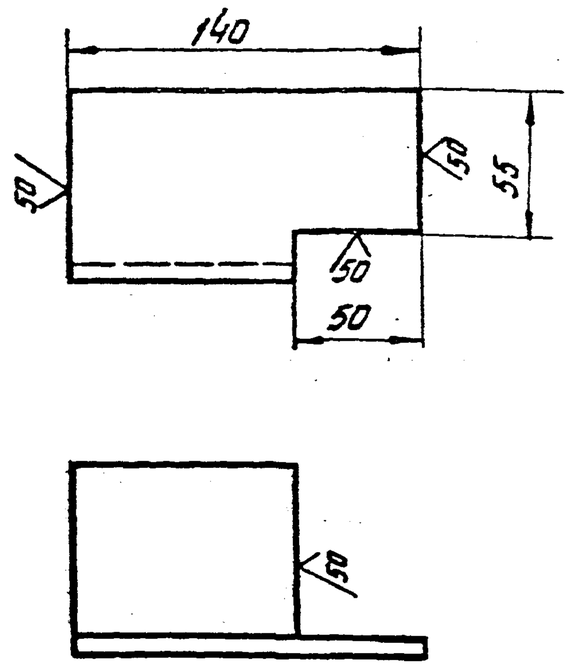

Неуказанные предельные отклонения размеров: $H16, h16, \pm\frac{IT16}{2}$

Изм.	Лист	№ докум.	Подп.	Дата	15-1364.02.00.01
Разраб.		Кузьмина		01.88	Опора
Пров.					
Т.контр.					
ГИП		Тюрин		01.88	Уголок 75×75×5 ГОСТ 8509-86 / Ст3 ГОСТ 535-79
Н.контр.		Панова		01.88	
Утв.		Кузнецов		01.88	

Лит. | Масса 0.8 | Масштаб 1:5 | Лист | Листов 1 | Гипронефтеспецмонтаж г. Москва

Формат	Зона	Поз.	Обозначение	Наименование	Кол.	Примечание
				Документация		
А4			15-1364.02.00.00 СБ	Сборочный чертеж		
				Детали		
А4		1	15-1364.02.00.01	Опора	1	
А4		2	15-1364.02.00.02	Вертикальный элемент	1	

Подп. и дата | Инв. № дубл. | Взам. инв. № | Подп. и дата | Инв. № подл.

Изм.	Лист	№ докум.	Подп.	Дата	15-1364.02.00.00
Разраб.		Кузьмина		01.88	Ловитель
Пров.					
ГИП		Тюрин		01.88	Лит. / Лист / Листов 1
Н.контр.		Панова		01.88	Гипронефтеспецмонтаж г. Москва
Утв.		Кузнецов		01.88	

15-1364.02.00.02

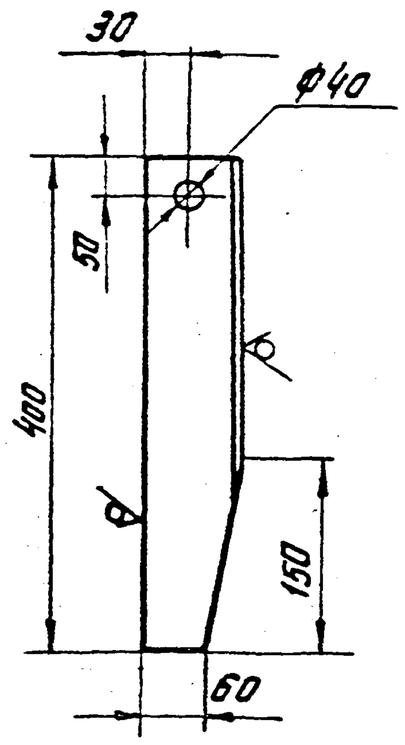

Неуказанные предельные отклонения размеров: $H16, h16, \pm\frac{IT16}{2}$

Изм.	Лист	№ докум.	Подп.	Дата	15-1364.02.00.02
Разраб.		Кузьмина		01.88	Вертикальный элемент
Пров.					
Т.контр.					
ГИП		Тюрин		01.88	Уголок 75×75×5 ГОСТ 8509-86 / Ст3 ГОСТ 535-79
Н.контр.		Панова		01.88	
Утв.		Кузнецов		01.88	

Лит. | Масса 23.0 | Масштаб 1:5 | Лист | Листов 1 | Гипронефтеспецмонтаж г. Москва

15-1364.02.00.00СБ

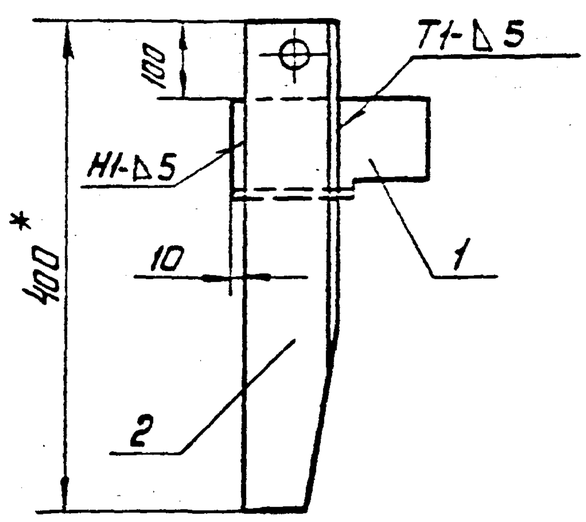

1. Сварные швы по ГОСТ 5264-80. Электроды сварочные типа Э42А ГОСТ 9467-75.
2. $h16, \pm\frac{IT16}{2}$
3. * Размеры для справок.

Изм.	Лист	№ докум.	Подп.	Дата	15-1364.02.00.00СБ
Разраб.		Кузьмина		01.88	Ловитель
Пров.					Сборочный чертеж
Т.контр.					
ГИП		Тюрин		01.88	Лит. / Масса 3.1 / Масштаб 1:5
Н.контр.		Панова		01.88	Лист / Листов 1
Утв.		Кузнецов		01.88	Гипронефтеспецмонтаж г. Москва

Подп. и дата | Инв. № дубл. | Взам. инв. № | Подп. и дата | Инв. № подл.

П82.04.00.00СБ

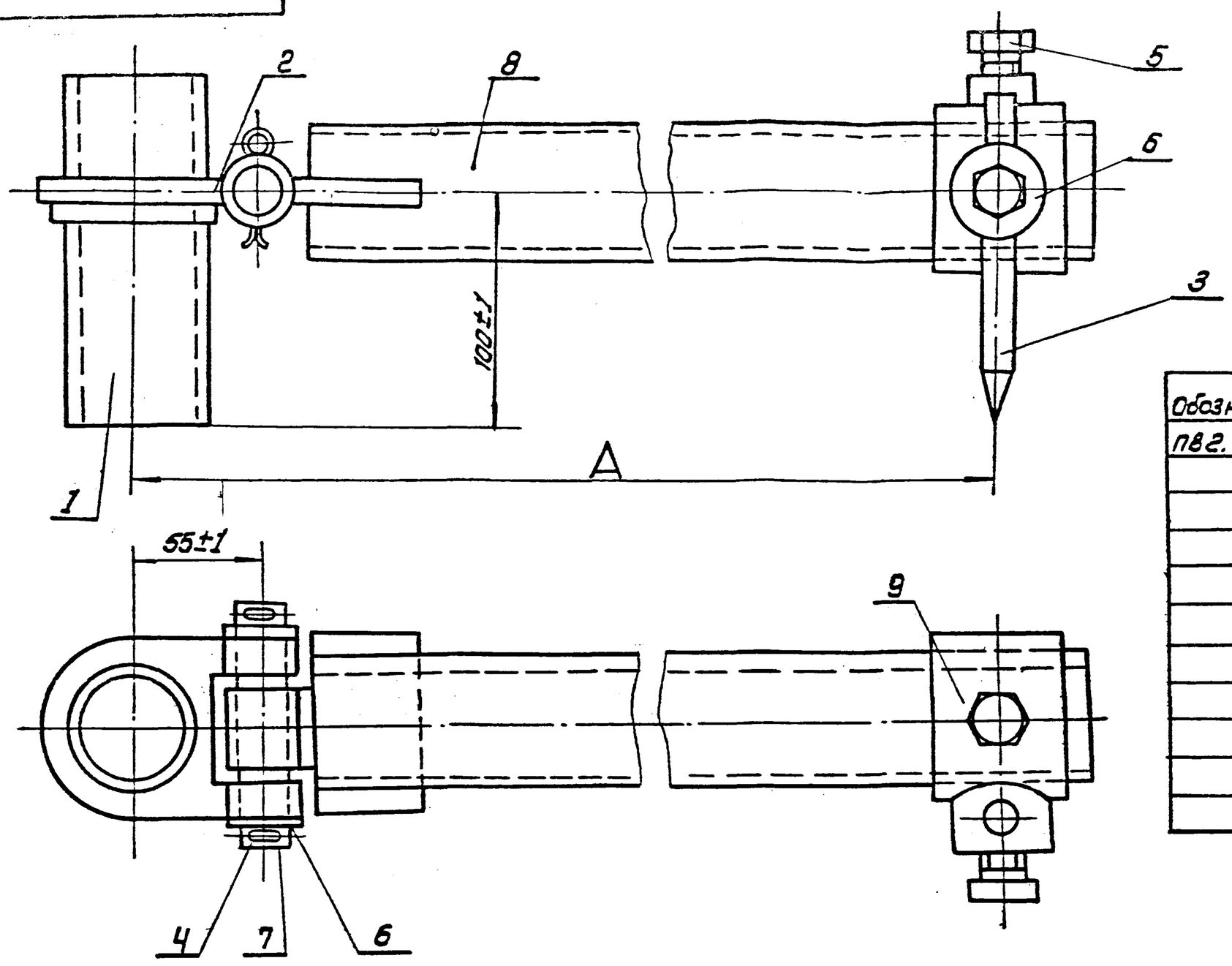

Обозначение	A, мм	Масса, кг
П82.04.00.00	2400	38,7
-01	3000	43,2
-02	3400	45,6
-03	3800	48,7
-04	4300	52,4
-05	5300	59,9
-06	6165	61,9
-07	6650	63,5
-08	7590	88,5
-09	9490	120

Изм.	Лист	N докум.	Подп.	Дата	П82.04.00.00СБ			
Разраб.		Кузьмина		01.88	Приспособление для разметки днища. Сборочный чертеж	Лит.	Масса	Масштаб
Пров.						И	ст. табл.	—
Т.контр.						Лист	Листов 1	
ГИП		Тюрин		01.88		Гипронефтеспецмонтаж г. Москва		
Н.контр.		Панова		01.88				
Утв.		Кузнецов		01.88				

Формат	Зона	Поз.	Обозначение	Наименование	Кол.	Примечание
				П82.04.00.00-01ст СБ		
				Сборочные единицы		
А4		8	П82.04.03.00-01	Штанга	1	
А4		9	П82.04.04.00	Движок	1	
				П82.04.00.00-02ст. СБ		
				Сборочные единицы		
А4		8	П82.04.03.00-02	Штанга	1	
А4		9	П82.04.04.00	Движок	1	
				П82.04.00.00.03ст. СБ.		
				Сборочные единицы		
А4		8	П82.04.03.00.-03	Штанга	1	
А4		9	П82.04.04.00	Движок	1	
				П82.04.00.00-04ст.СБ		
				Сборочные единицы		
А4		8	П82.04.03.00-04	Штанга	1	
А4		9	П82.04.04.00	Движок	1	
				П82.04.00.00-05ст СБ		
				Сборочные единицы		

П82.04.00.00 Лист 2

Формат	Зона	Поз.	Обозначение	Наименование	Кол.	Примечание
				Документация		
А3			П82.04.00.00 СБ	Сборочный чертеж		
				Сборочные единицы		
А4		1	П82.04.01.00	Ось	1	
А4		2	П82.04.02.00	Кронштейн	1	
				Детали		
А4		3	П82.04.00.01	Чертилка	1	
А4		4	П82.04.00.02	Ось	1	
				Стандартные изделия		
		5		Болт М12×25 ГОСТ 7798-70	2	
		6		Шайба 20-02 ГОСТ 11371-78	2	
		7		Шплинт 4×32 ГОСТ 397-79	2	
			Переменные данные	для исполнения П82.04.00.00ст. СБ		
				Сборочные единицы		
А4		8	П82.04.03.00	Штанга	1	
А4		9	П82.04.04.00	Движок	1	

Перв. примен. | Справ. № | Подп. и дата | Инв. № дубл. | Взам. инв. № | Подп. и дата

Изм.	Лист	N докум.	Подп.	Дата	П82.04.00.00			
Разраб.		Кузьмина		01.88	Приспособление для разметки днища	Лит.	Лист	Листов
Пров.		Калинина				И	1	3
Т.контр.						Гипронефтеспецмонтаж г. Москва		
ГИП		Тюрин		01.88				
Н.контр.		Панова		01.88				
Утв.		Кузнецов		01.88				

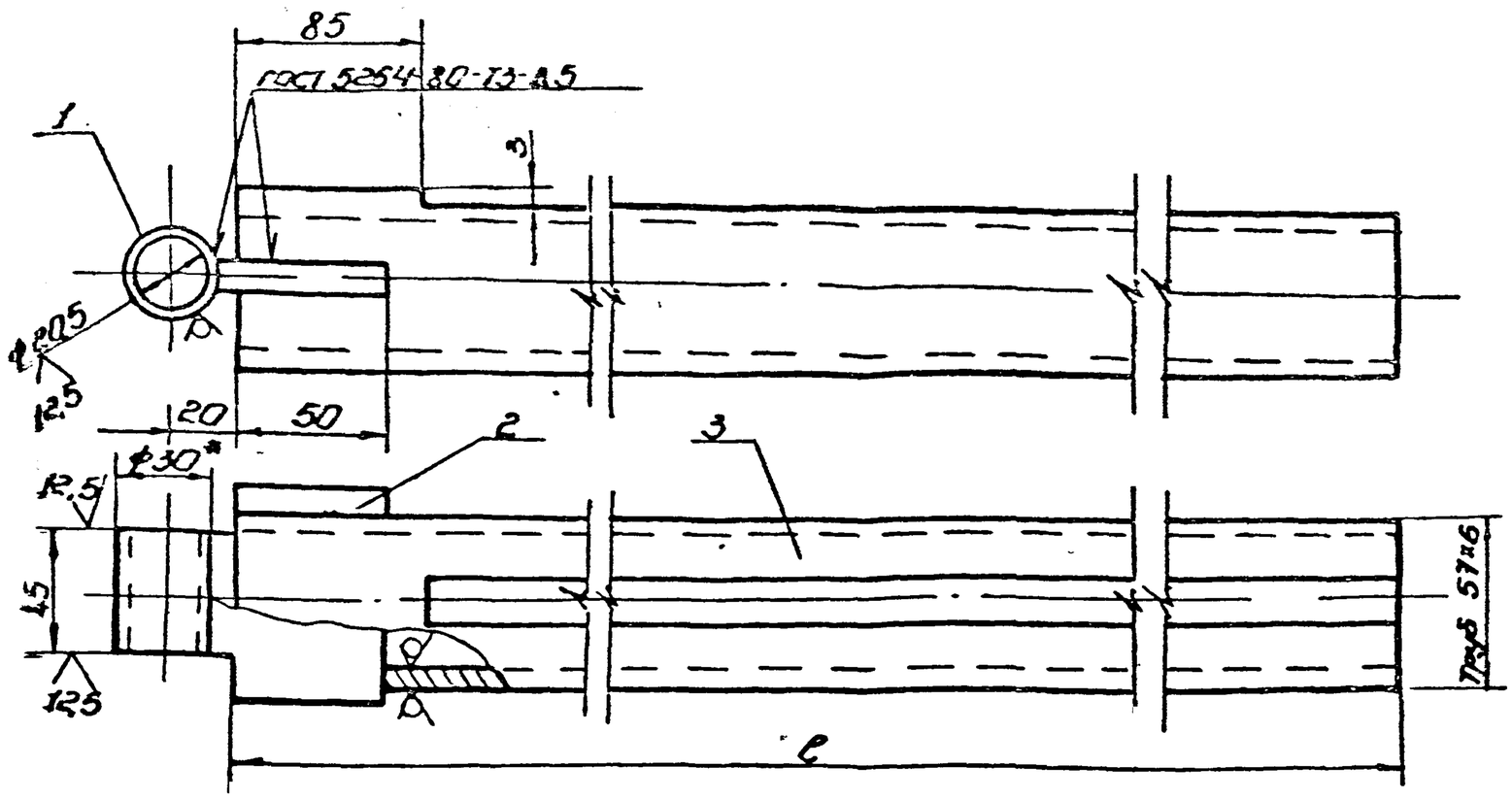

Обозначение	L, мм	Масса, кг
ПВ2.04.03.00	2355	18,6
-01	2955	23,3
-02	3355	25,7
-03	3755	28,8
-04	4955	32,5
-05	5255	40,1
-06	6120	54,0
-07	6605	58,2
-08	7545	66,5
-09	9445	98,3

1. Электроды сварочные типа Э42А ГОСТ 9467-75.
2. H16, h16, $\pm \frac{IT16}{2}$.
3. * Размер для справок.

Изм.	Лист	№ докум.	Подп.	Дата	ПВ2.04.03.00СБ		
Разраб.		Кузьмин		01.88	Штанга	Лит.	Масса	Масштаб
Пров.							Сн.	—
Т.контр.					Сборочный чертеж		ТОБЛ.	
ГИП		Тюрин		01.88		Лист	Листов 1	
Н.контр.		Панова		01.88		Гипронефтеспецмонтаж г. Москва		
Утв.		Кузнецов		01.88				

Копировал Формат

Формат	Зона	Поз.	Обозначение	Наименование	Кол.	Примечание
				Документация		
А3			ПВ2.04.03.00СБ	Сборочный чертеж		
				Детали		
А4		1	ПВ2.04.03.01	Пластина		
Б4		2	ПВ2.04.03.02	Втулка		
				Труба В30 ГОСТ 2590-71 / Ст3 ГОСТ 535-79		
				L=44мм	1	0,1кг
				Переменные данные для исполнений		
				ПВ2.04.03.00 Сн.СБ		
				Детали		
Б4		3	ПВ2.04.03.03	Труба		
				Труба 57х6 ГОСТ 8732-78 / В10 ГОСТ 8731-74		
				L=2355мм	1	18,2кг
				ПВ2.04.03.00-01 Сн.СБ		
				Детали		
Б4		3	ПВ2.04.03.03-01	Труба		
				Труба 57х6 ГОСТ 8732-78 / В10 ГОСТ 8731-74		
				L=2955мм	1	22,9кг

Изм.	Лист	№ докум.	Подп.	Дата	ПВ2.04.03.00		
Разраб.		Кузьмин		01.88	Штанга	Лит.	Лист	Листов
Пров.							1	2
ГИП		Тюрин		01.88		Гипронефтеспецмонтаж г. Москва		
Н.контр.		Панова		01.88				
Утв.		Кузнецов		01.88				

Копировал Формат

Формат	Зона	Поз.	Обозначение	Наименование	Кол.	Примечание
				ПВ2.04.03.00-02 Сн.СБ		
				Детали		
Б4		3	ПВ2.04.03.03-02	Труба		
				Труба 57х6 ГОСТ 8732-78 / В10 ГОСТ 8731-74		
				L=3355мм	1	25,3кг
				ПВ2.04.03.00-03 Сн.СБ		
Б4		3	ПВ2.04.03.03-03	Детали		
				Труба		
				Труба 57х6 ГОСТ 8732-78 / В10 ГОСТ 8731-74		
				L=3755мм	1	28,4кг
				ПВ2.04.03.00-04 Сн.СБ		
				Детали		
Б4		3	ПВ2.04.03.03-04	Труба		
				Труба 57х6 ГОСТ 8732-78 / В10 ГОСТ 8731-74		
				L=4255мм	1	32,1кг
				ПВ2.04.03.00-05 Сн.СБ		
				Детали		
Б4		3	ПВ2.04.03.03-05	Труба		
				Труба 57х6 ГОСТ 8732-78 / В10 ГОСТ 8731-74		
				L=5255мм	1	39,7кг

Инв. № подл. | Подп. и дата | Взам. инв. №

Изм.	Лист	№ докум.	Подп.	Дата	ПВ2.04.03.00	9	Лист 2

Копировал 24156-07 10 Формат

ПВ2.04.02.00СБ

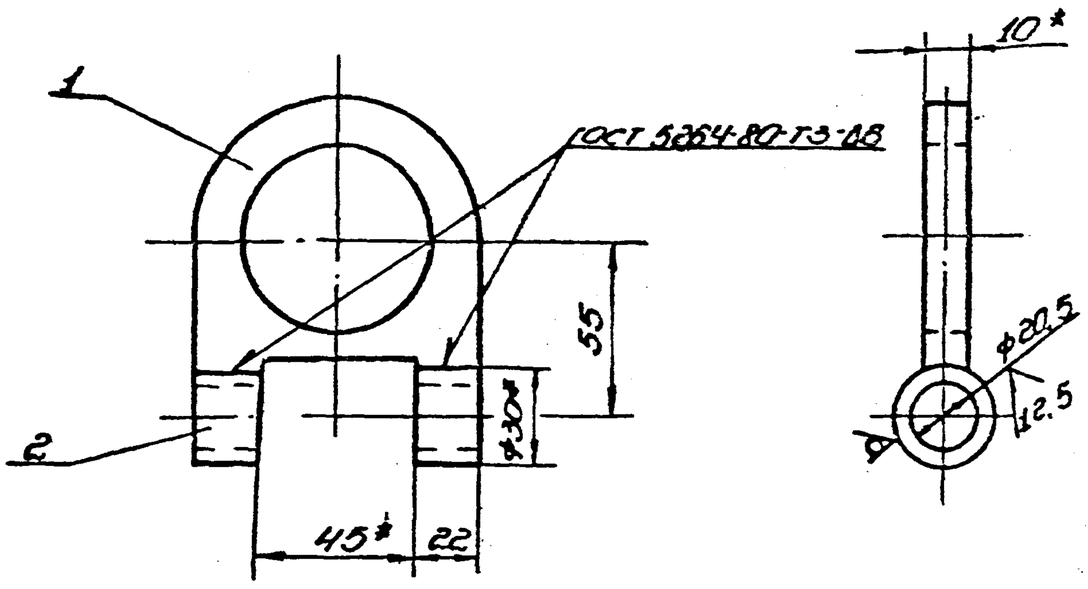

1. Электроды сварочные Э-42А ГОСТ 9467-75.
2. $H16, h16, \pm\frac{IT16}{2}$
3. * Размер для справок.

					ПВ2.04.02.00СБ			
Изм.	Лист	№ докум.	Подп.	Дата	Кронштейн	Лит.	Масса	Масштаб
Разраб.		Кузьмина		01.88		И	0,35	1:2
Пров.					Сборочный чертеж	Лист	Листов 1	
Т. контр.						Гипронефтеспецмонтаж г. Москва		
ГИП		Тюрин		01.88				
Н. контр.		Панова		01.88				
Утв.		Кузнецов		01.88				

Копировал формат

ПВ2.04.02.01

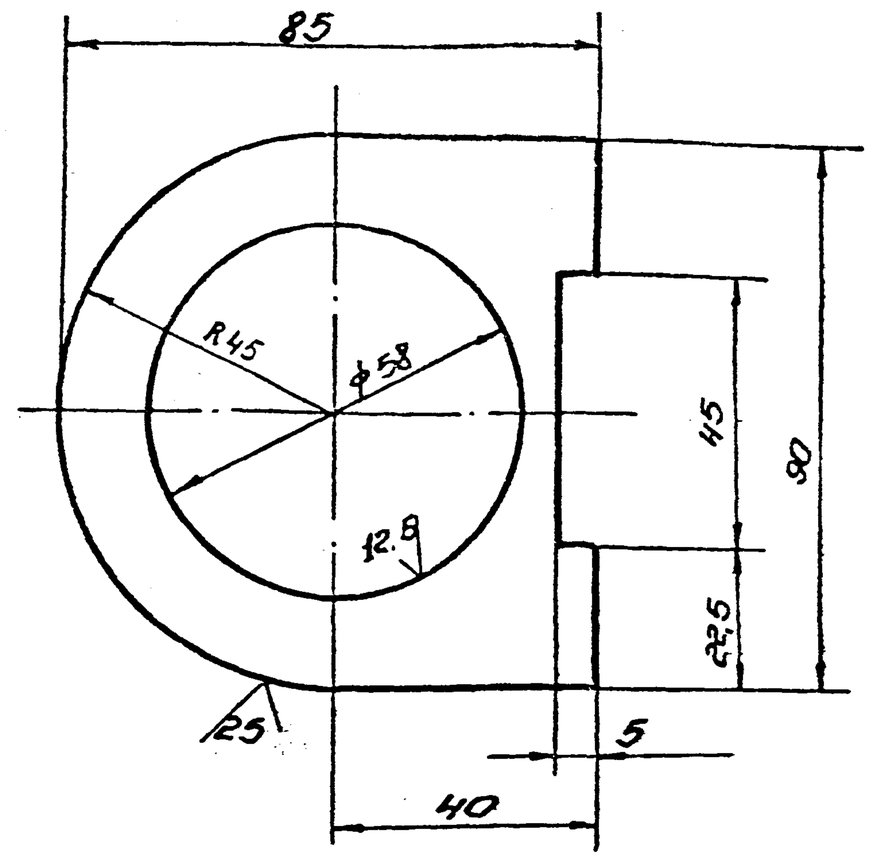

Предельные отклонения размеров: $H16, h16, \pm\frac{IT16}{2}$.

					ПВ2.04.02.01			
Изм.	Лист	№ докум.	Подп.	Дата	Пластина	Лит.	Масса	Масштаб
Разраб.		Кузьмина		01.88		И	0,3	1:1
Пров.						Лист	Листов 1	
Т. контр.						Гипронефтеспецмонтаж г. Москва		
ГИП		Тюрин		01.88	Лист $\frac{Б\text{-}10\ ГОСТ\ 19903\text{-}74}{Ст3\ ГОСТ\ 14637\text{-}79}$			
Н. контр.		Панова		01.88				
Утв.		Кузнецов		01.88				

Копировал формат

Формат	Зона	Поз.	Обозначение	Наименование	Кол.	Примеч.
				ПВ2.04.03.00СБ см. СБ		
				Детали		
Б4		3	ПВ2.04.03.03-06	Труба		
				Труба $\frac{70\times6\ ГОСТ\ 8732\text{-}78}{В10\ ГОСТ\ 8731\text{-}74}$		
				L=6120 мм	1	53,6 кг
				ПВ2.04.03.00-07 см. СБ		
				Детали		
Б4		3	ПВ2.04.03.03.07	Труба		
				Труба $\frac{70\times6\ ГОСТ\ 8732\text{-}78}{В10\ ГОСТ\ 8731\text{-}74}$		
				L=6605 мм	1	57,8 кг
				ПВ2.04.03.00-08 см. СБ		
				Детали		
Б4		3	ПВ2.04.03.03-08	Труба		
				Труба $\frac{70\times6\ ГОСТ\ 8732\text{-}78}{В10\ ГОСТ\ 8731\text{-}74}$		
				L=7545 мм	1	66,1 кг
				ПВ2.04.03.00-09 см. СБ		
				Детали		
Б4		3	ПВ2.04.03.03-09	Труба		
				Труба $\frac{89\times6\ ГОСТ\ 8732\text{-}78}{В10\ ГОСТ\ 8731\text{-}74}$		
				L=9445 мм	1	97,9 кг

Изм.	Лист	№ докум.	Подп.	Дата	ПВ2.04.03.00	Лист 3
						Копировал

Формат	Зона	Поз.	Обозначение	Наименование	Кол.	Примеч.
				Документация		
А4			ПВ2.04.02.00СБ	Сборочный чертеж		
				Детали		
А4		1	ПВ2.04.02.01	Пластина	1	
Б4		2	ПВ2.04.02.02	Втулка		
				Круг $\frac{В\ 30\ ГОСТ\ 2590\text{-}71}{Ст3\ ГОСТ\ 535\text{-}79}$		
				L=22 мм	2	0,05 кг

Изм.	Лист	№ докум.	Подп.	Дата	ПВ2.04.02.00	10
Разраб.		Кузьмина		01.88	Кронштейн	Лит. И	Лист	Листов 1
Пров.						Гипронефтеспецмонтаж г. Москва
ГИП		Тюрин		01.88		
Н. контр.		Панова		01.88		
Утв.		Кузнецов		01.88		

Копировал 24156-07 11 формат

ПВ2.04.00.02

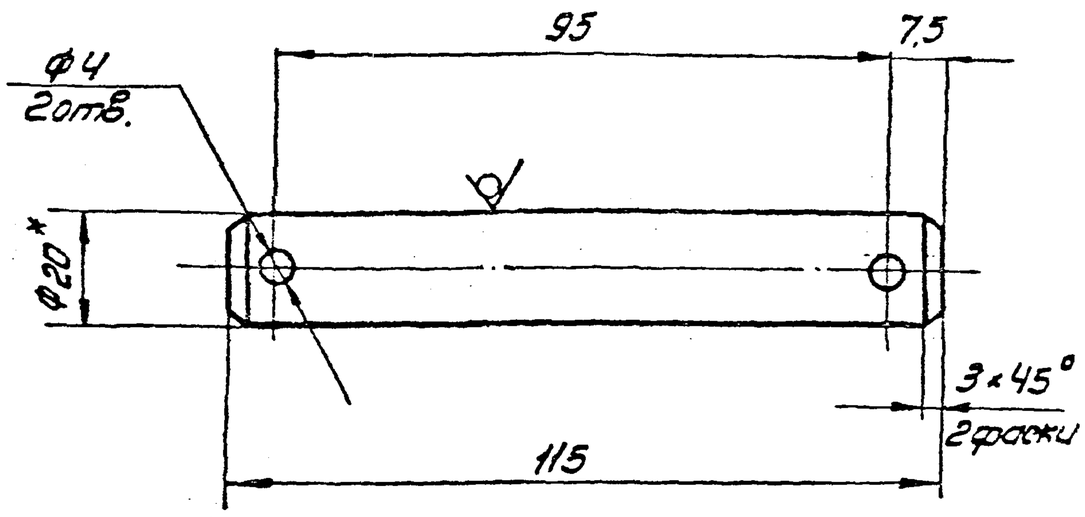

Неуказанные предельные отклонения размеров:
$H16,\ h16,\ \pm\frac{IT16}{2}$

Изм	Лист	№ докум.	Подп.	Дата	ПВ2.04.00.02			
Разраб.	Кузьмина			01.88	Ось	Лит.	Масса	Масштаб
Пров.						И	0.23	1:1
Т.контр.						Лист	Листов 1	
ГИП	Тюрин			01.88	Круг $\frac{В\text{-}20\ ГОСТ\ 2590\text{-}71}{Ст3\ ГОСТ\ 535\text{-}79}$	Гипронефтеспецмонтаж г. Москва		
Н.контр.	Панова			01.88				
Утв.	Кузнецов			01.88				

ПВ2.04.03.01

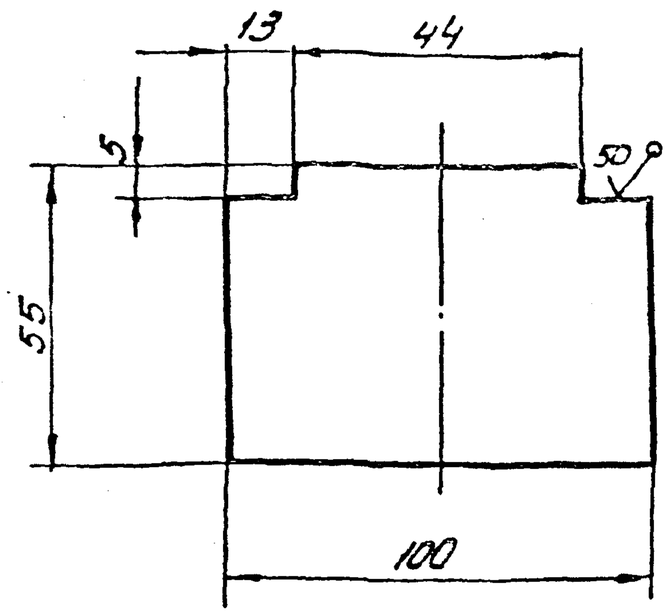

Неуказанные предельные отклонения размеров:
$\pm\frac{IT16}{2}$

Изм	Лист	№ докум.	Подп.	Дата	ПВ2.04.03.01			
Разраб.	Кузьмина			01.88	Пластина	Лит.	Масса	Масштаб
Пров.						И	0.3	1:2
Т.контр.						Лист	Листов 1	
ГИП	Тюрин			01.88	Лист $\frac{Б\text{-}10\ ГОСТ\ 19903\text{-}74}{Ст3\ ГОСТ\ 14637\text{-}79}$	Гипронефтеспецмонтаж г. Москва		
Н.контр.	Панова			01.88				
Утв.	Кузнецов			01.88				

Инв.№ подл. | Подп. и дата | Взам.инв.№ | Инв.№ дубл. | Подп. и дата

ПВ2.04.00.01

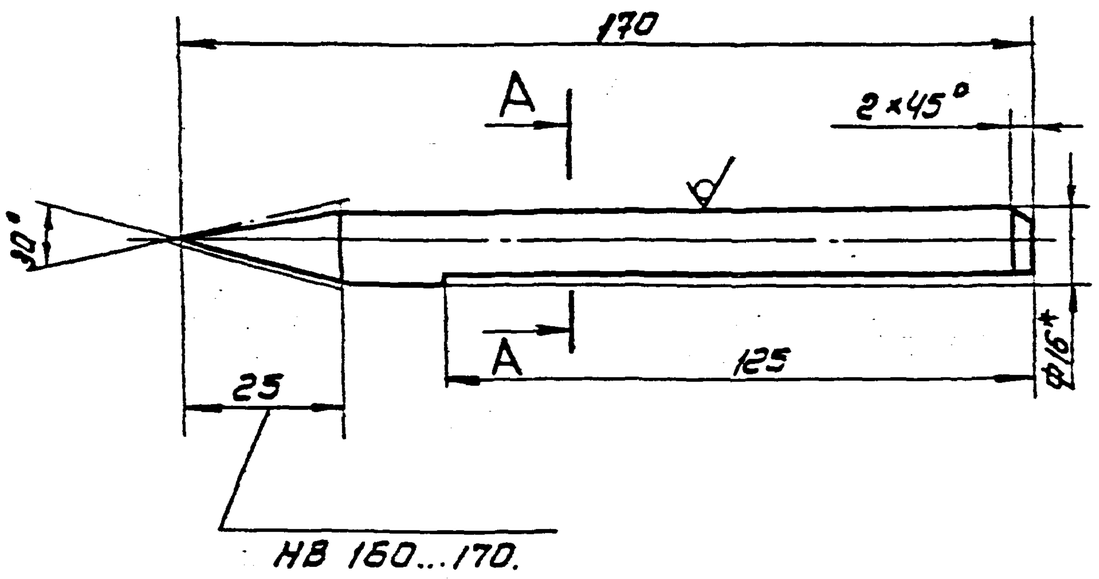

А–А повернуто

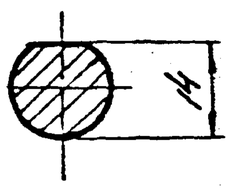

1. $H16,\ h16\ \pm\frac{IT16}{2}$
2. *Размеры для справок.

Изм	Лист	№ докум.	Подп.	Дата	ПВ2.04.00.01			
Разраб.	Кузьмина			01.88	Чертилка	Лит.	Масса	Масштаб
Пров.						И	0,2	1:1
Т.контр.						Лист	Листов 1	
ГИП	Тюрин			01.88	Круг $\frac{В14\ ГОСТ\ 2590\text{-}71}{45\ ГОСТ\ 1050\text{-}74}$	Гипронефтеспецмонтаж г. Москва		
Н.контр.	Панова			01.88				
Утв.	Кузнецов			01.88				

ПВ2.04.04.03

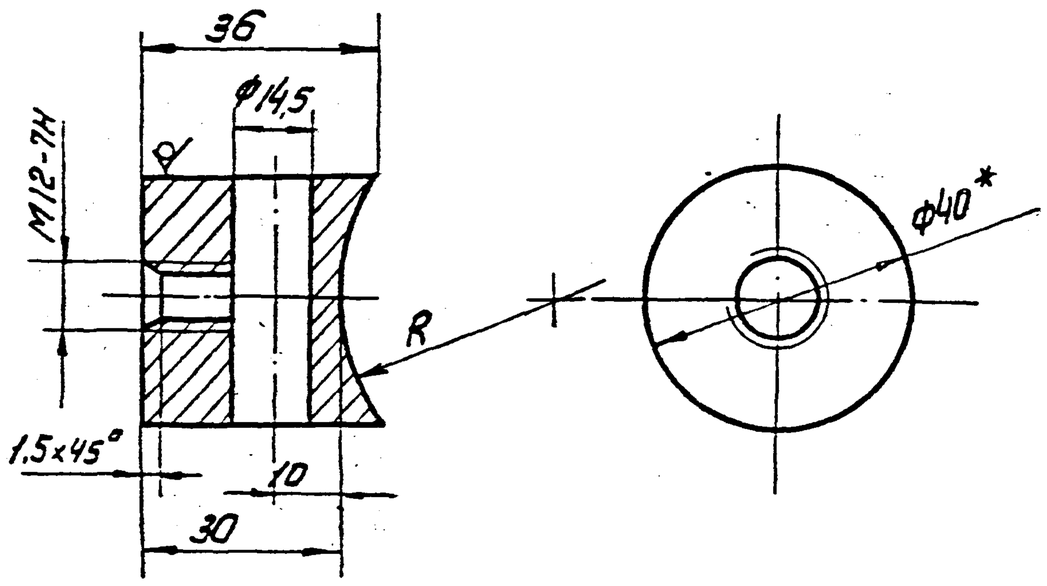

Обозначение	R мм	Масса, кг
ПВ2.04.06.03	35	0.25
-01	45	0.245
-02	56	0.24

1. $H16,\ h16\ \pm\frac{IT16}{2}$
2. *Размер для справок

Изм	Лист	№ докум.	Подп.	Дата	ПВ2.04.04.03			
Разраб.	Кузьмина			01.88	Бобышка	Лит.	Масса	Масштаб
Пров.						И	См. табл.	1:1
Т.контр.						Лист	Листов 1	
ГИП	Тюрин			01.88	Круг $\frac{В40\ ГОСТ\ 2590\text{-}71}{Ст3\ ГОСТ\ 535\text{-}79}$	Гипронефтеспецмонтаж г. Москва		
Н.контр.	Панова			01.88				
Утв.	Кузнецов			01.88				

ПВ2.04.04.01

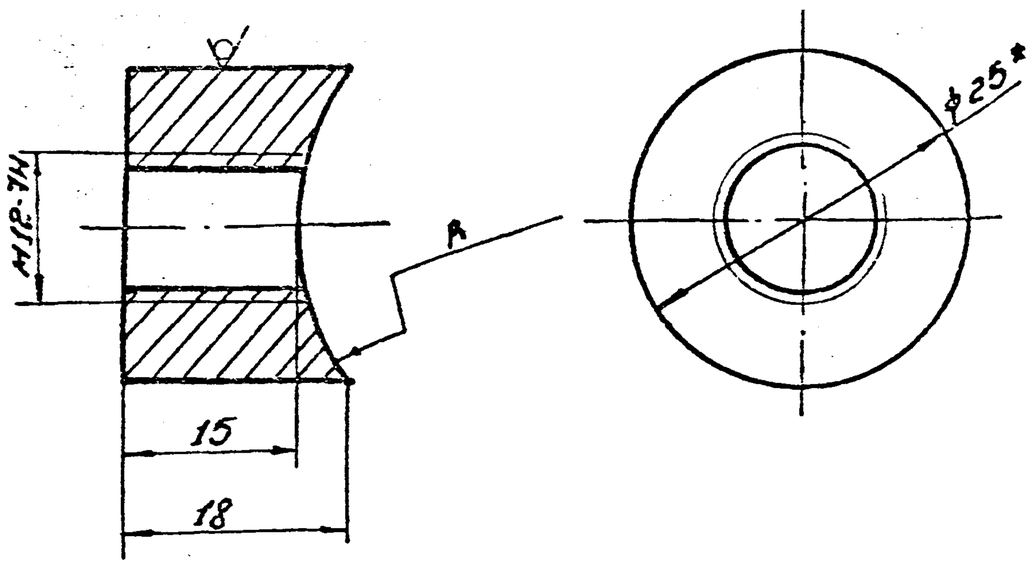

Обозначение	R, мм	Масса, кг
ПВ2.04.04.01	35	0,05
-01	45	0,045
-02	56	0,4

1. Неуказанные предельные отклонения размеров: валов - h16; отверстий - ±IT16/2.
2. * Размер для справок.

Изм.	Лист	№ докум.	Подп.	Дата
Разраб.	Кузьмина			01.88
Пров.				
Т.контр.				
ГИП	Тюрин			01.88
Н.контр.	Панова			01.88
Утв.	Кузнецов			01.88

ПВ2.04.04.01

Бобышка

Лит. | Масса | Масштаб: И | | | см. табл. | 2:1

Лист | Листов 1

Труб 8-14 ГОСТ 2590-71 / Ст3 ГОСТ 535-79

Гипронефтеспецмонтаж г. Москва

Копировал | Формат

ПВ2.04.04.00

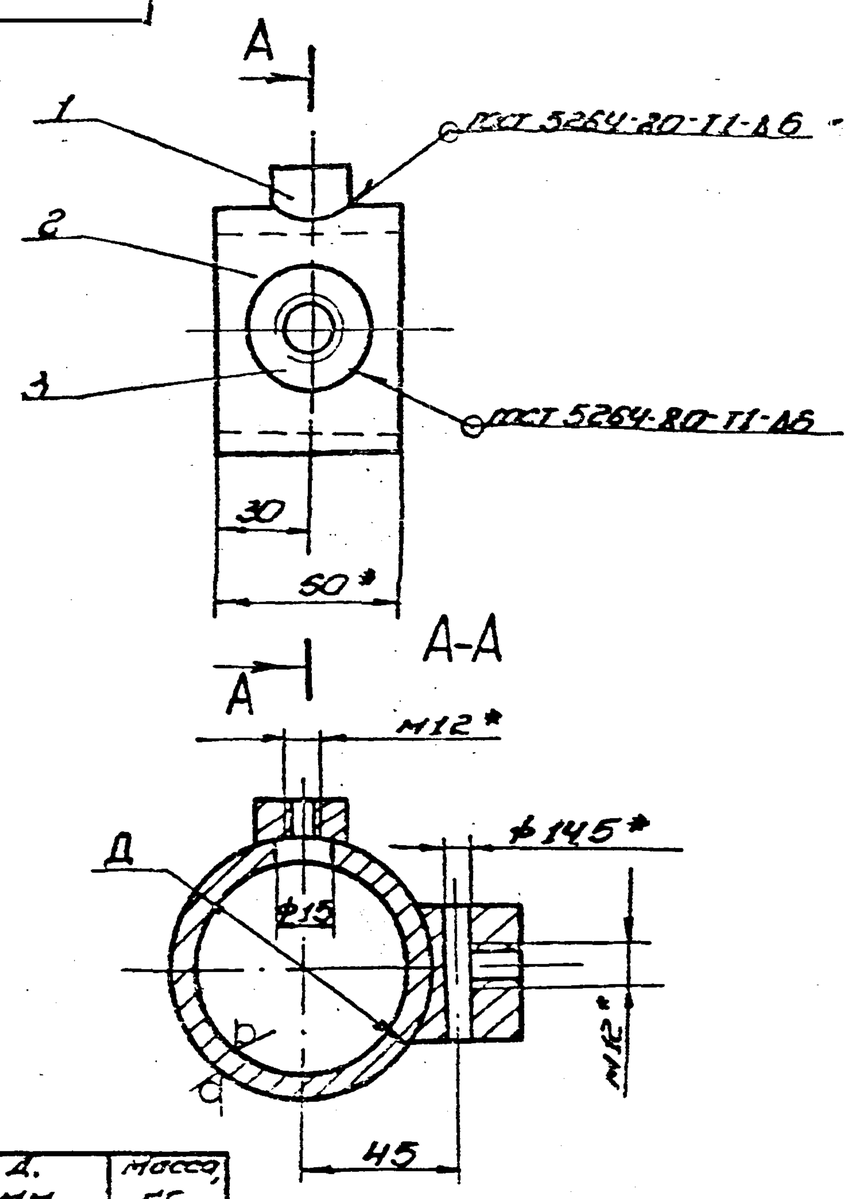

Обозначение	Д, мм	Масса, кг
ПВ2.04.04.00	Труба 70×5	0,9
-01	Труба 89×6	1,1
-02	Труба 102×6	1,2

1. Электроды сварочные типа Э-42А ГОСТ 9467-75.
2. * Размер для справок.

Изм.	Лист	№ докум.	Подп.	Дата
Разраб.	Кузьмина			01.88
Пров.				
Т.контр.				
ГИП	Тюрин			01.88
Н.контр.	Панова			01.88
Утв.	Кузнецов			01.88

ПВ2.04.04.00СБ

Движок

Сборочный чертеж

Лит. | Масса | Масштаб: И | | | см. табл. | —

Лист | Листов 1

Гипронефтеспецмонтаж г. Москва

Копировал | Формат

Формат	Зона	Поз.	Обозначение	Наименование	Кол.	Примеч.
				ПВ2.04.04.00 Сп.СБ		
				Детали		
А4		1	ПВ2.04.04.01-02	Бобышка	1	
Б4		2	ПВ2.04.04.02-02	Труба		
				Труба 10×6 ГОСТ 8732-78 / В10 ГОСТ 8731-74		
				L=60мм	1	0,85кг
А4		3	ПВ2.04.04.03-02	Бобышка	1	

Изм.	Лист	№ докум.	Подп.	Дата

ПВ2.04.04.00

Лист 2

Копировал | Формат

Формат	Зона	Поз.	Обозначение	Наименование	Кол.	Примеч.
				Документация		
А4			ПВ2.04.04.00СБ	Сборочный чертеж		
				Переменные данные для исполнений		
				ПВ2.04.04.00 Сп.СБ		
				Детали		
А4		1	ПВ2.04.04.01	Бобышка	1	
Б4		2	ПВ2.04.04.02	Труба		
				Труба 70×6 ГОСТ 8732-78 / В10 ГОСТ 8731-74		
				L=60мм	1	0,6кг
А4		3	ПВ2.04.04.03	Бобышка	1	
				ПВ2.04.04.00-01 Сп.СБ		
				Детали		
А4		1	ПВ2.04.04.01-01	Бобышка	1	
Б4		2	ПВ2.04.04.02-01	Труба		
				Труба 89×6 ГОСТ 8732-78 / В10 ГОСТ 8731-74		
				L=60мм	1	0,75кг
А4		3	ПВ2.04.04.03-01	Бобышка	1	

Изм.	Лист	№ докум.	Подп.	Дата
Разраб.	Кузьмина			01.88
Пров.				
ГИП	Тюрин			01.88
Н.контр.	Панова			01.88
Утв.	Кузнецов			01.88

ПВ2.04.04.00 12

Движок

Лит. | Лист 1 | Листов 2

Гипронефтеспецмонтаж г. Москва

Копировал | Формат А2 ГОСТ 2485-01 | 1.3

П8 12.02.00.00

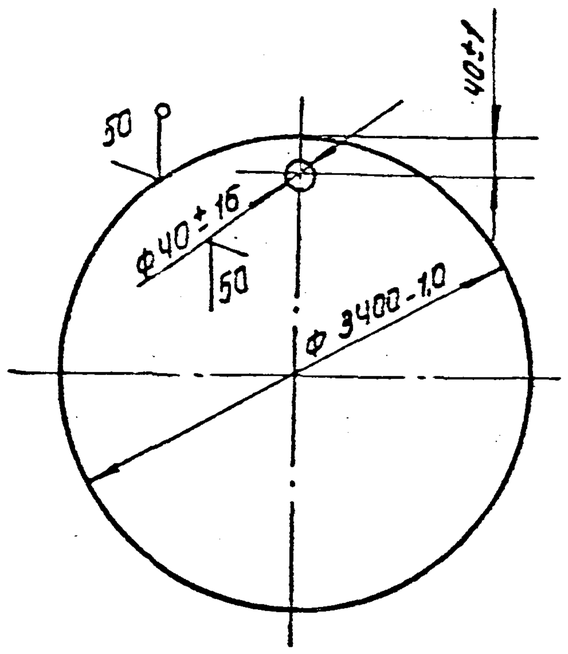

Изм.	Лист	N докум.	Подп.	Дата	П8 12.02.00.00			
Разраб.		Кузьмина		01.88	Поддон	Лит И	Масса 580,0	Масштаб 1:20
Пров.						Лист	Листов 1	
Т.контр.								
ГИП		Тюрин		01.88	Б-8 ГОСТ 19903-74 / Ст.3 ГОСТ 14637-79	Гипронефтеспецмонтаж г. Москва		
Н.контр.		Панова		01.88				
Утв.		Кузнецов		01.88				

Формат	Зона	Поз.	Обозначение	Наименование	Кол.	Примечание
				Документация		
А4			П88.04.00.00 СБ	Сборочный чертеж		
				Детали		
А4		1	П88.04.00.01	Пластина	1	
				Опора		
				Уголок $\frac{Б-63\times40\times4\ ГОСТ\ 8509-86}{Ст3\ ГОСТ\ 535-79}$		
Б4		2	П88.04.00.02	L= 50мм	1	0,16кг
Б4		3	П88.04.00.03	L= 250мм	1	0,80кг
				Стандартные изделия		
				Скоба СА-2,5 ОСТ 5.2312-79	2	1.38кг

Подп. и дата | Инв. N дубл. | Взам. инв. N | Подп. и дата | Инв. N подл.

Изм.	Лист	N докум.	Подп.	Дата	П88.04.00.00			
Разраб.		Кузьмина		01.88	Кронштейн для расчалок	Лит И	Лист	Листов 1
Пров.		Кузьмина		01.88		Гипронефтеспецмонтаж г. Москва		
ГИП.		Тюрин		01.88				
Н.контр.		Панова		01.88				
Утв.		Кузнецов		01.88				

П88.04.00.07

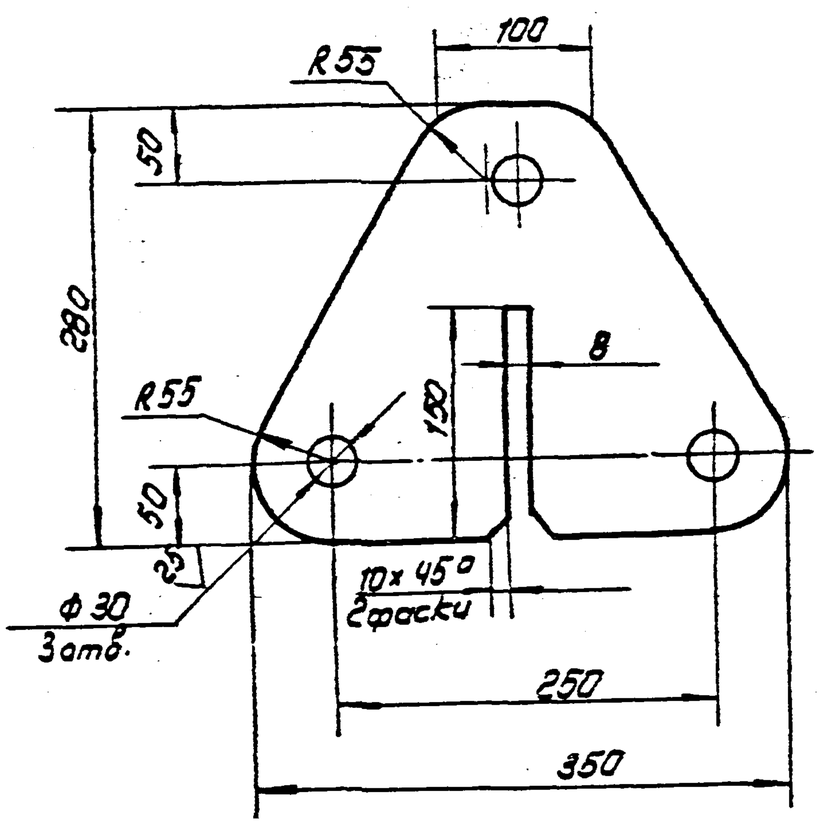

Неуказанные предельные отклонения:
$H16;\ h16;\ \pm\frac{IT16}{2}$

Изм.	Лист	N докум.	Подп.	Дата	П88.04.00.01			
Разраб.		Кузьмина		01.88	Пластина	Лит И	Масса 9,5	Масштаб 1:4
Пров.						Лист	Листов 1	
Т.контр.								
ГИП		Тюрин		01.88	Б8 ГОСТ 19903-74 / Ст3 ГОСТ 14637-79	Гипронефтеспецмонтаж г. Москва		
Н.контр.		Панова		01.88				
Утв.		Кузнецов		01.88				

П88.04.00.00СБ

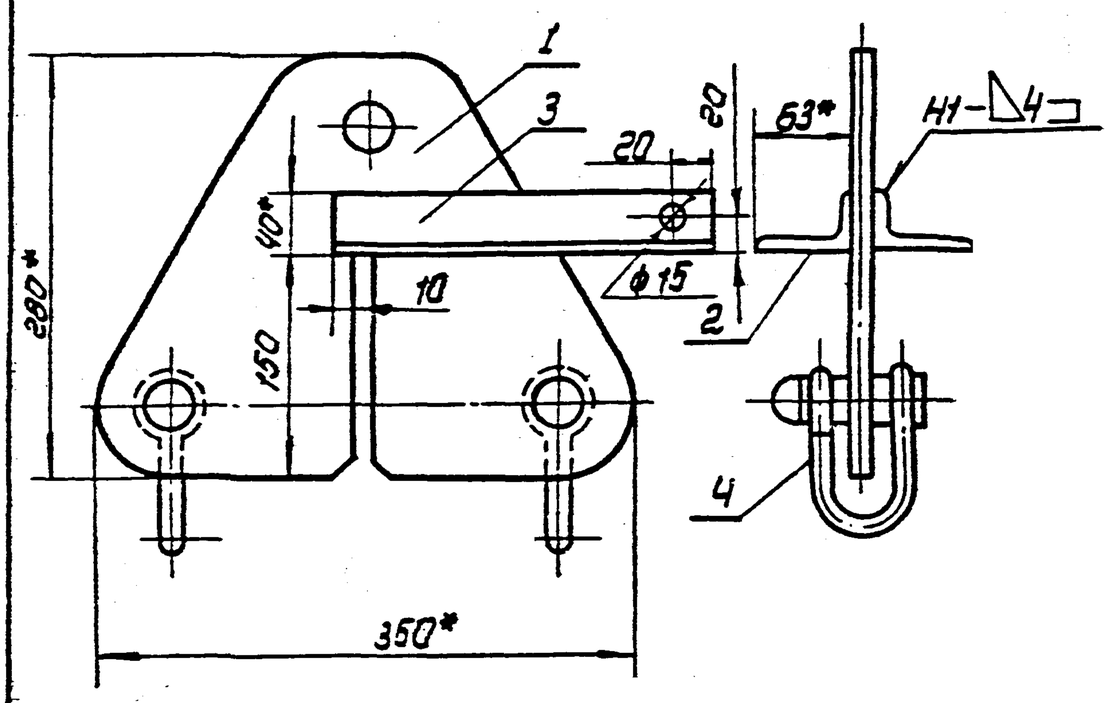

1. Сварные швы по ГОСТ 5264-80. Электроды типа Э42А ГОСТ 9467-75.
2. $H16,\ h16;\ \pm\frac{IT16}{2}$
3. * Размеры для справок.

Изм.	Лист	N докум.	Подп.	Дата	П88.04.00.00 СБ			
Разраб.		Кузьмина		01.88	Кронштейн для расчалок. Сборочный чертеж	Лит И	Масса 12,8	Масштаб 1:4
Пров.						Лист	Листов 1	
Т.контр.								
ГИП		Тюрин		01.88		Гипронефтеспецмонтаж г. Москва		
Н.контр.		Панова		01.88				
Утв.		Кузнецов		01.88				

ПВ12.01.00.01

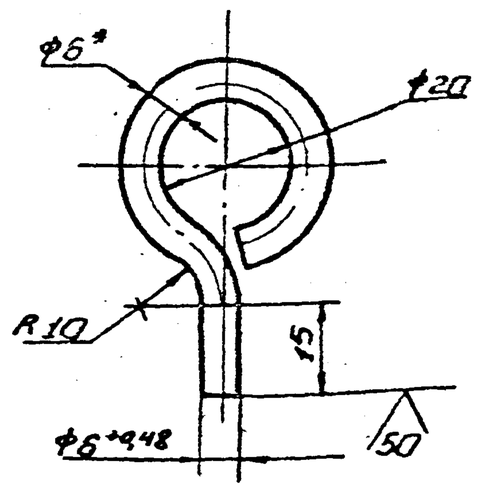

1. Длина заготовки 115±0,7 мм
2. H16; h16; ±IT16/2.
3. Размер для справок.

Изм.	Лист	№ докум.	Подп.	Дата	ПВ.12.01.00.01		
Разраб.	Кузьмина			01.88	Серьга	Лит.	Масса	Масштаб
Пров.						И	0,03	1:1
ГИП	Тюрин			01.88		Лист	Листов 1
Н. контр.	Панова			01.88	Круг В-6 ГОСТ 2590-71 / Ст3 ГОСТ 535-79	Гипронефтеспецмонтаж г. Москва	
Утв.	Кузнецов			01.88			

Копировал. Формат

ПВ12.01.00.02

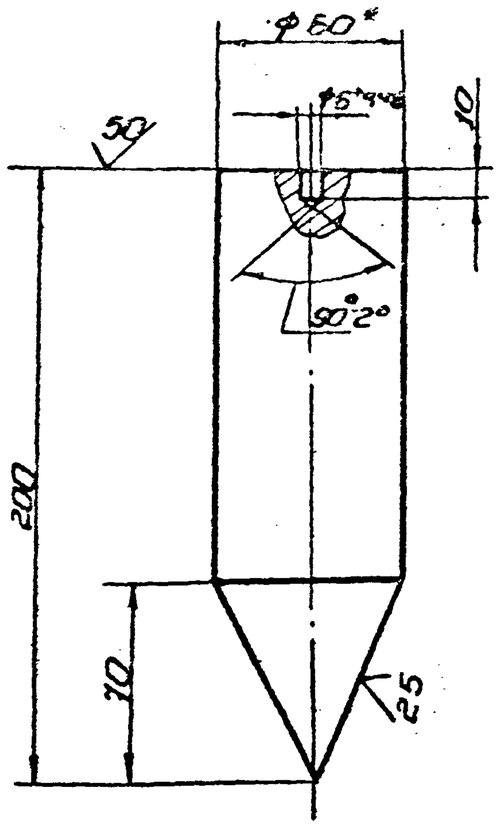

1. Длина заготовки 200±1,5 мм
2. H16; h16; ±IT16/2.
3. Размер для справок.

Изм.	Лист	№ докум.	Подп.	Дата	ПВ12.01.00.02		
Разраб.	Кузьмина			01.88	Груз	Лит.	Масса	Масштаб
Пров.						И	3,9	1:2
ГИП	Тюрин			01.88		Лист	Листов 1
Н. контр.	Панова			01.88	Круг В-60 ГОСТ 2590-71 / Ст3 ГОСТ 535-79	Гипронефтеспецмонтаж г. Москва	
Утв.	Кузнецов			01.88			

Копировал. Формат

ПВ12.01.00.00 СБ

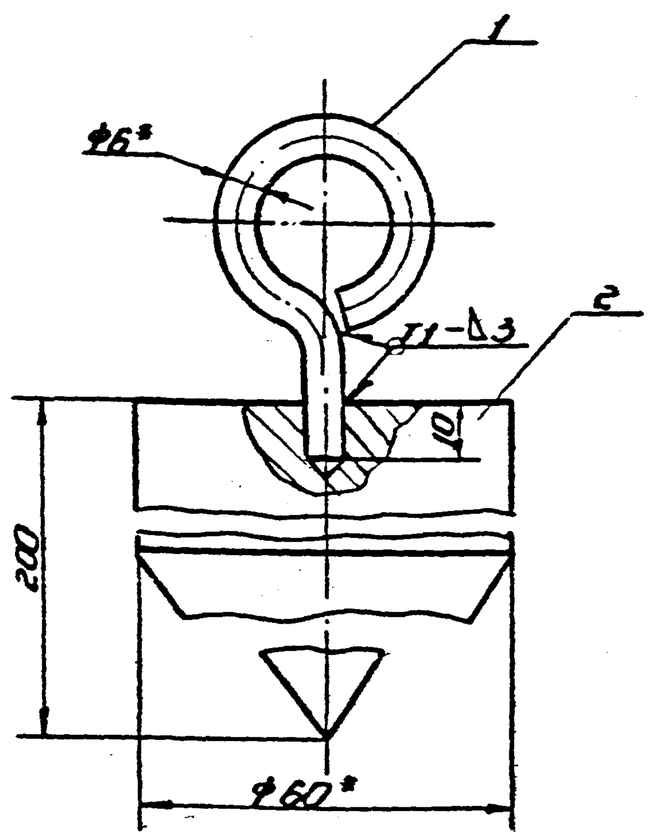

1. Сварные швы по ГОСТ 5264-80. Электроды типа Э42А ГОСТ 9467-75.
2. H16; h16; ±IT16/2.
3. Размеры для справок.

Изм.	Лист	№ докум.	Подп.	Дата	ПВ12.01.00.00 СБ		
Разраб.	Кузьмина			01.88	Отвес / Сборочный чертеж	Лит.	Масса	Масштаб
Пров.						И	40	1:1
ГИП	Тюрин			01.88		Лист	Листов 1
Н. контр.	Панова			01.88		Гипронефтеспецмонтаж г. Москва	
Утв.	Кузнецов			01.88			

Копировал. Формат

Формат	Зона	Поз.	Обозначение	Наименование	Кол.	Примечание
				Документация		
А4			ПВ12.01.00.00	Сборочный чертеж		
				Детали		
А4		1	ПВ12.01.00.01	Серьга	1	
А4		2	ПВ12.01.00.02	Груз	1	

Изм.	Лист	№ докум.	Подп.	Дата	ПВ12.01.00.00		
Разраб.	Кузьмина			01.88	Отвес	Лит.	Лист	Листов
Пров.						И		1
ГИП	Тюрин			01.88		Гипронефтеспецмонтаж г. Москва	
Н. контр.	Панова			01.88			
Утв.	Кузнецов			01.88			

Копировал. 24156-07 15 Формат

ПВ31.02.00.00 СБ

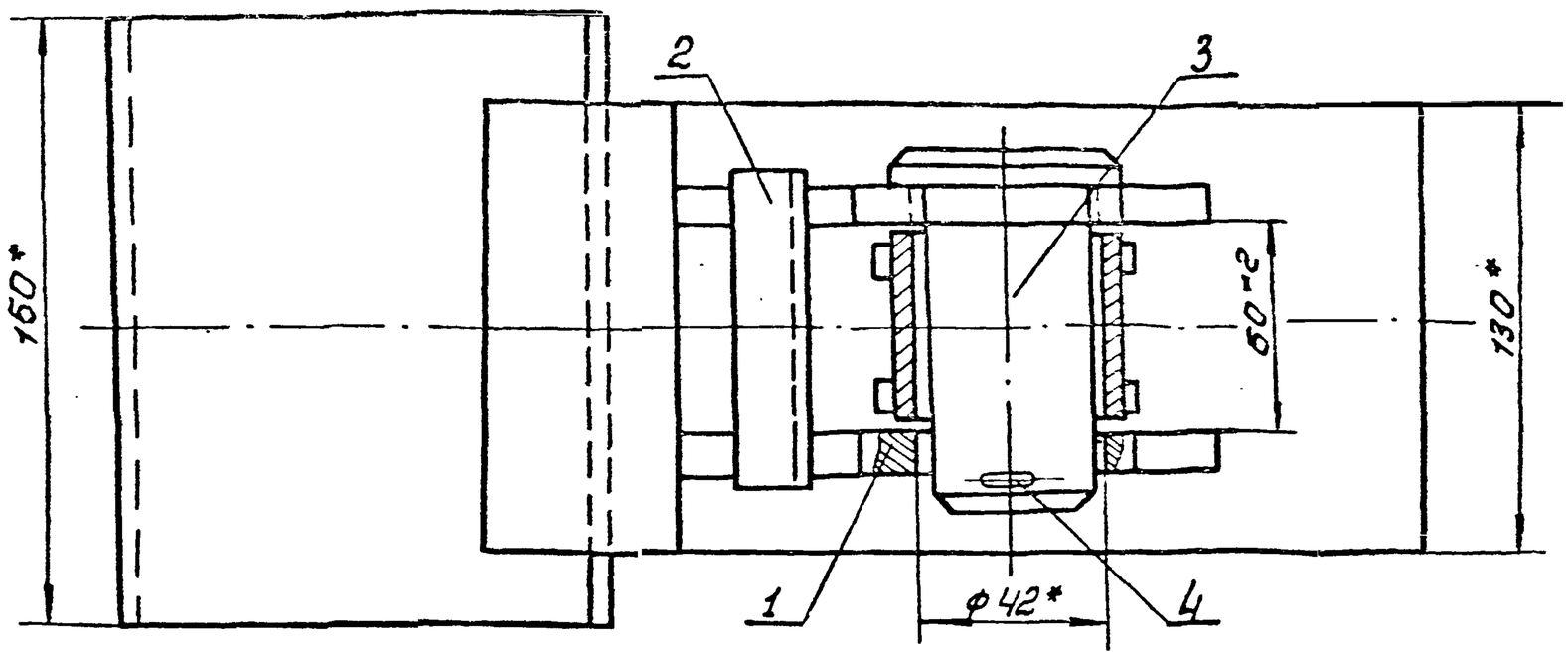

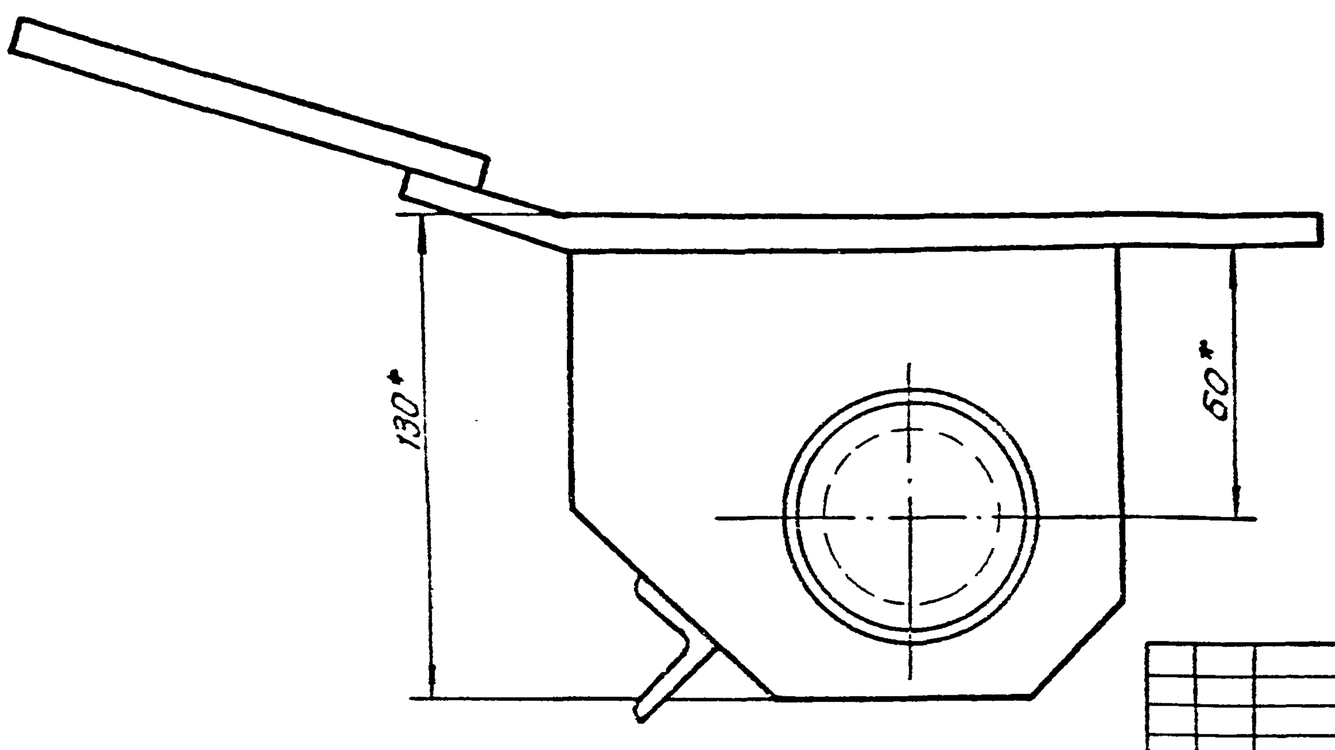

* Размер для справок.

Изм.	Лист	N докум.	Подп.	Дата	ПВ 31. 02. 00. 00 СБ			
Разраб.		Кузьмина		01.88	Скоба для развертывания рулона. Сборочный чертеж	Лит.	Масса	Масштаб
Пров.						И	9,4	1:2
Т.контр.						Лист	Листов 1	
ГИП		Тюрин		01.88		Гипронефтеспецмонтаж г. Москва		
Н.контр.		Панова		01.88				
Утв.		Кузнецов		01.88				

ПВ31.02.00.01

12.5/(√)

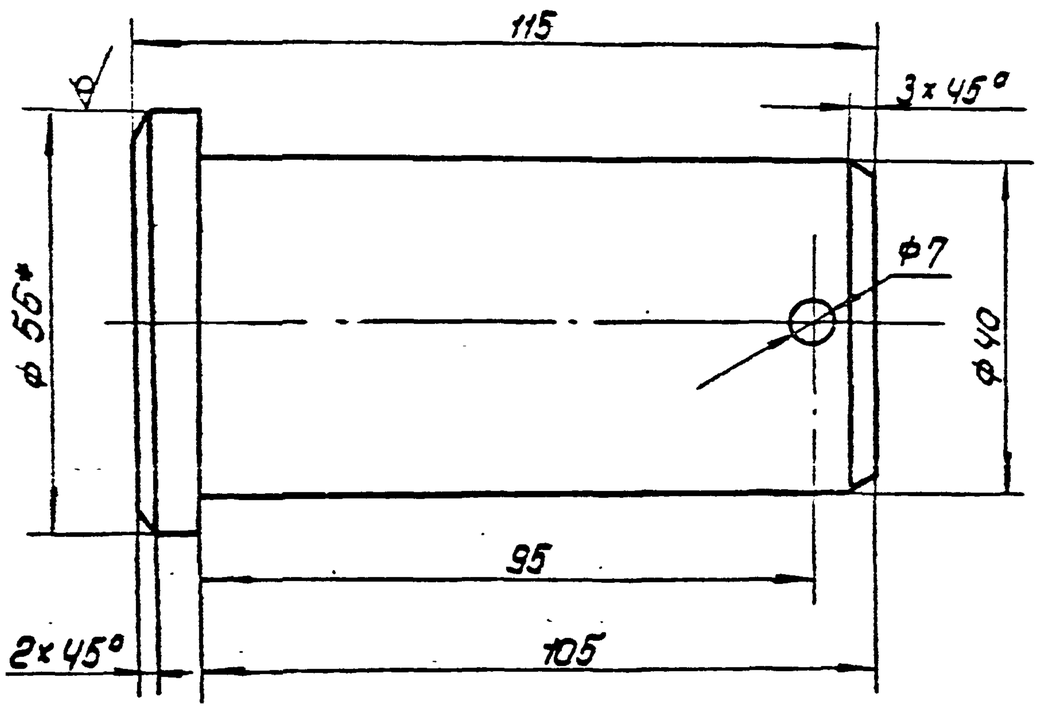

1. H14; h14; $\pm\frac{IT14}{2}$
2. * Размер для справок.

Изм.	Лист	N докум.	Подп.	Дата	ПВ31.02.00.01			
Разраб.		Кузьмина		01.88	Палец	Лит.	Масса	Масштаб
Пров.						И	1,2	1:1
Т.контр.						Лист	Листов 1	
ГИП		Тюрин		01.88	Круг $\frac{В-56\ ГОСТ\ 2590-71}{Ст3\ ГОСТ\ 535-79}$	Гипронефтеспецмонтаж г. Москва		
Н.контр.		Панова		01.88				
Утв.		Кузнецов		01.88				

Формат	Зона	Поз.	Обозначение	Наименование	Кол.	Примечание
				Документация		
А3			ПВ31.02.00.00 СБ	Сборочный чертеж		
				Сборочные единицы		
А4		1	ПВ 31. 02. 01. 00	Втулка	1	
А4		2	ПВ. 31. 02. 02. 00	Корпус	1	
				Детали		
А4		3	ПВ31. 02. 08. 01	Палец	1	
				Стандартные изделия		
		4		Шплинт 6,3x60-002 ГОСТ 397-79	1	0.02кг

Инв.N подл. | Подп. и дата | Взам.инв.N | Инв.N дубл. | Подп. и дата

Изм.	Лист	N докум.	Подп.	Дата	ПВ 31. 02. 00. 00			
Разраб.		Кузьмина		01.88	Скоба для развертывания рулона	Лит.	Лист	Листов
Пров.						И		1
ГИП		Тюрин		01.88		Гипронефтеспецмонтаж г. Москва		
Н.контр.		Панова		01.88				
Утв.		Кузнецов		01.88				

П831.02.00.00СБ

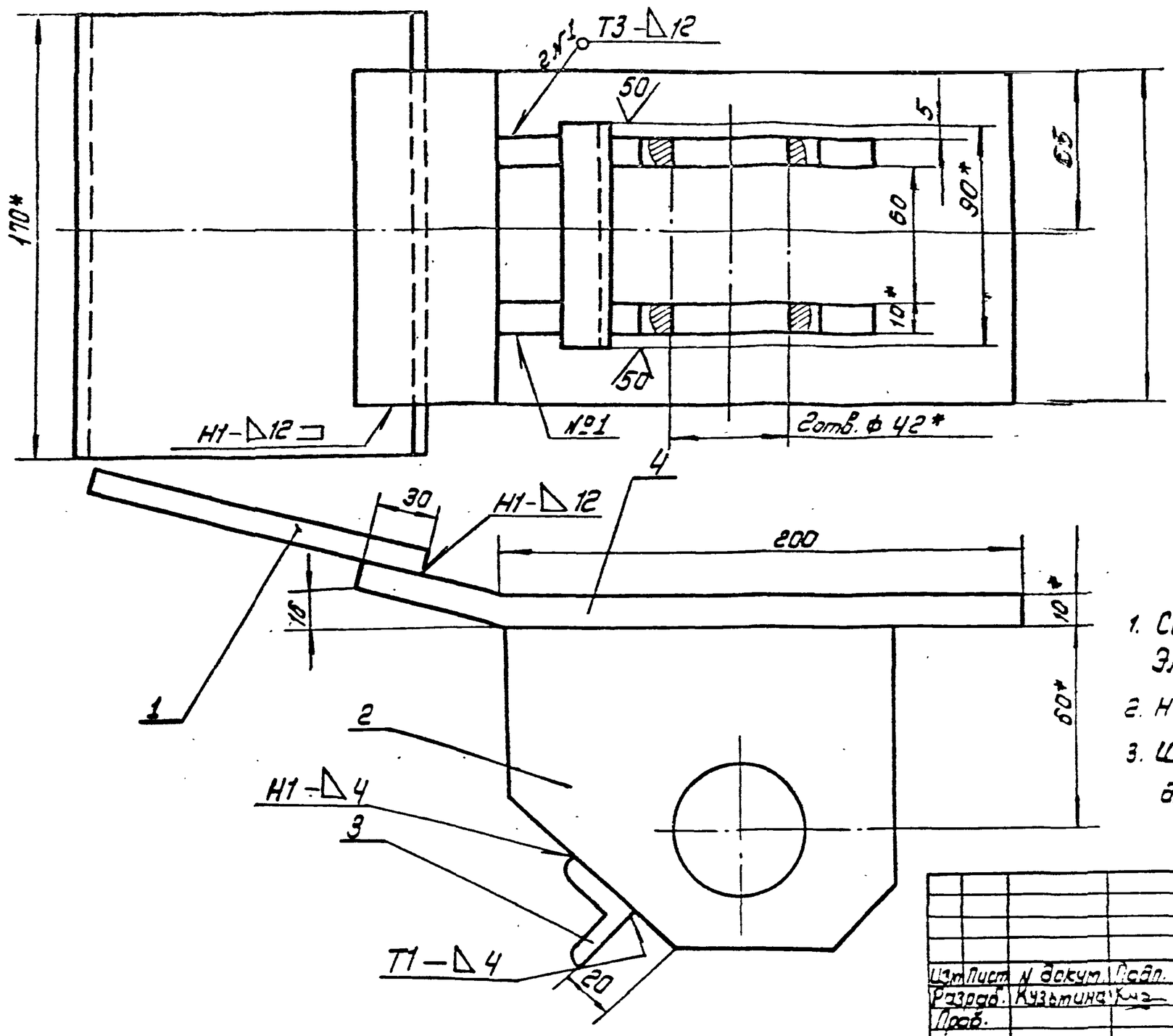

1. Сварные швы по ГОСТ 5264-80. Электроды типа Э42А ГОСТ 9467-75.
2. H16; h16; $\pm \frac{IT16}{2}$
3. Шероховатость поверхностей реза для дет. Б4- $\sqrt{50}$

					П831.02.00.00СБ			
Изм	Лист	N докум.	Подп.	Дата	Корпус Сборочный чертеж	Лит	Масс	Масштаб
Разраб.		Кузьмина		01.88		И	8.0	1:2
Пров.						Лист	Листов 1	
ГИП		Тюрин		01.88		Гипронефтеспецмонтаж г. Москва		
Н.контр.		Панова		01.88				
Утв.		Кузнецов		01.88				

П831.02.02.02

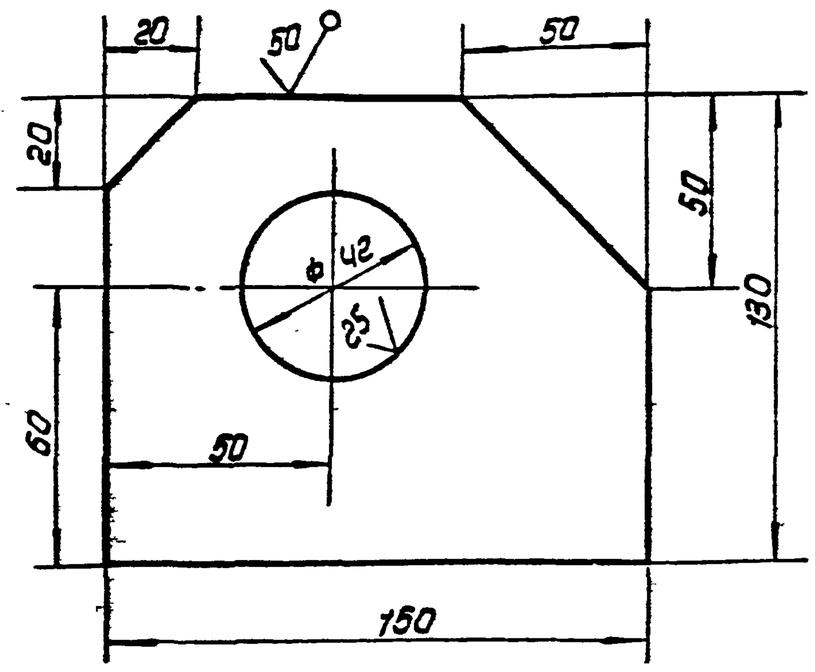

Неуказанные предельные отклонения размеров:
H16; h16; $\pm \frac{IT16}{2}$

					П831.02.02.02			
Изм	Лист	N докум.	Подп.	Дата	Щека	Лит	Масса	Масштаб
Разраб.		Кузьмина		01.88		И	2,5	1:2
Пров.						Лист	Листов 1	
ГИП		Тюрин		01.88	Допуск 12×150 ГОСТ 103-76 / Ст 3 ГОСТ 535-79	Гипронефтеспецмонтаж г. Москва		
Н.контр.		Панова		01.88				
Утв.		Кузнецов		01.88				

Формат	Зона	Поз	Обозначение	Наименование	Кол.	Примечание
				Документация		
А3			П831.02.00.00СБ	Сборочный чертеж		
				Детали		
Б4		1	П831.02.02.01	Пластина		
				Полоса $\frac{Б10\times150\ ГОСТ\ 103-76}{Ст.3\ ГОСТ\ 535-79}$		
				L = 200 мм	1	3.0кг
А4		2	П831.02.02.02	Щека	2	
Б4		3	П831.02.02.03	Перекладина		
				Уголок $\frac{Б.25\times25\times4\ ГОСТ\ 8509-86}{Ст3\ ГОСТ\ 535-79}$		
				L = 100 мм	1	0.20кг
Б4		4	П831.02.02.04	Пластина	7	
				Полоса $\frac{Б\text{-}10\times150\ ГОСТ\ 103-76}{Ст3\ ГОСТ\ 535-79}$		
				L = 270 мм	1	4.20кг

Подп. и дата | Инв. N дубл. | Взам. инв. N | Подп. и дата | Инв. N подл.

					П831.02.02.00			
Изм	Лист	N докум.	Подп.	Дата	Корпус	Лит.	Лист	Листов
Разраб.		Кузьмина		01.88		И		1
Пров.						Гипронефтеспецмонтаж г. Москва		
ГИП		Тюрин		01.88				
Н.контр.		Панова		01.88				
Утв.		Кузнецов		01.88				

ПВ31.02.01.02

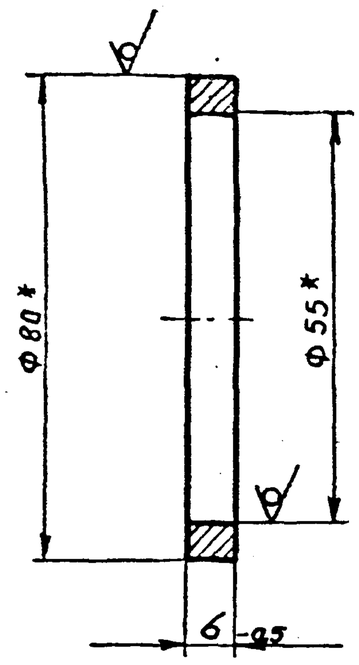

* Размеры для справок.

Изм.	Лист	№докум.	Подп.	Дата	ПВ. 31.02.01.02			
Разраб.		Кузьмина	Подп.		Кольцо	Лит.	Масса	Масшт.
Пров.						И	0,2	1:1
Т.контр.						Лист	Листов 1	
ГИП		Тюрин	"		Труба 80х5 ГОСТ 8732-78 / В10 ГОСТ 8731-74	Гипронефтеспецмонтаж г. Москва		
Н.контр.		Панова	"					
Утв.		Кузьмина	"					

Подп. и дата | Инв.№ дубл. | Взам.инв.№ | Подп. и дата | Инв.№ подл.

ПВ31.02.01.01

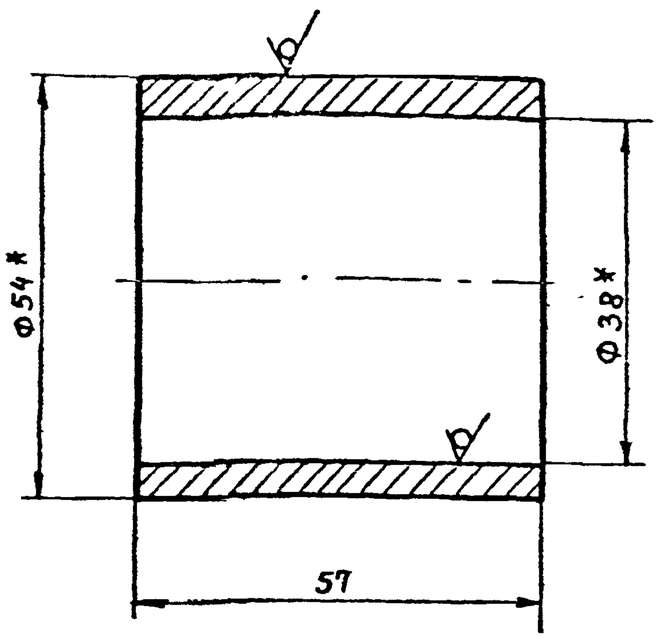

* Размеры для справок.

Изм.	Лист	№докум.	Подп.	Дата	ПВ 31.02.01.01			
Разраб.		Кузьмина	Подп.		Втулка	Лит.	Масса	Масшт.
Пров.						И	0,7	1:1
Т.контр.						Лист	Листов 1	
ГИП		Тюрин	"		Труба 54х8 ГОСТ 8732-78 / В10 ГОСТ 8731-74	Гипронефтеспецмонтаж г. Москва		
Н.контр.		Панова	"					
Утв.		Кузнецов	"					

ПВ31.02.01.00СБ

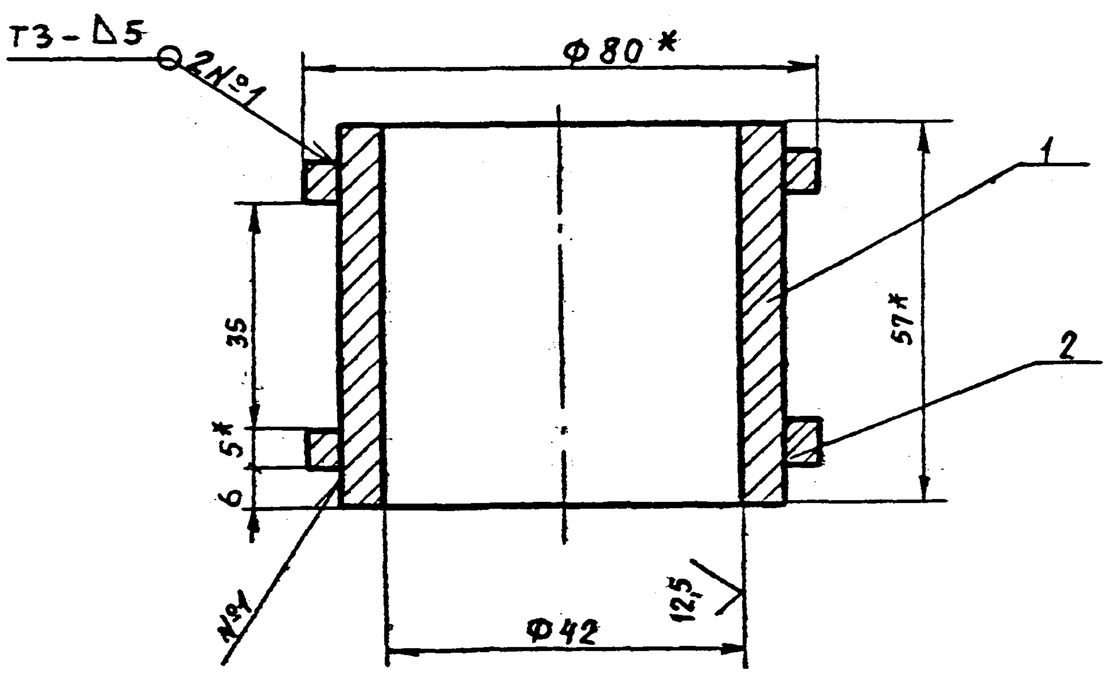

1. Сварные швы по ГОСТ 5264-80.
Электроды типа Э-42А ГОСТ 9467-75.
2. $h16$; $h16$; $\pm\frac{IT16}{2}$.
3. *Размеры для справок.

Изм.	Лист	№докум.	Подп.	Дата	ПВ. 31.02.01.00СБ			
Разраб.		Кузьмина	"		Втулка Сборочный чертеж	Лит.	Масса	Масшт.
Пров.						И	4,2	1:1
Т.контр.						Лист	Листов 1	
ГИП		Тюрин	"			Гипронефтеспецмонтаж г. Москва		
Н.контр.		Панова	"					
Утв.		Кузнецов	"					

Пров. Тюрин 21.6.07 Кон. Ерошин

Формат	Зона	Поз.	Обозначение	Наименование	Кол.	Примеч.
				Документация		
А4			ПВ31.02.01.00 СБ	Сборочный чертеж		
				Детали		
А4		1	ПВ31.02.01.01	Втулка	1	
А4		2	ПВ31.02.01.02	Кольцо	2	

Изм.	Лист	№докум.	Подп.	Дата	ПВ. 31.02.01.00			
Разраб.		Кузьмина	"		Втулка	Лит.	Лист	Листов
Пров.						И		1
ГИП		Тюрин	"			Гипронефтеспецмонтаж г. Москва		
Н.контр.		Панова	"					
Утв.		Кузнецов	"					

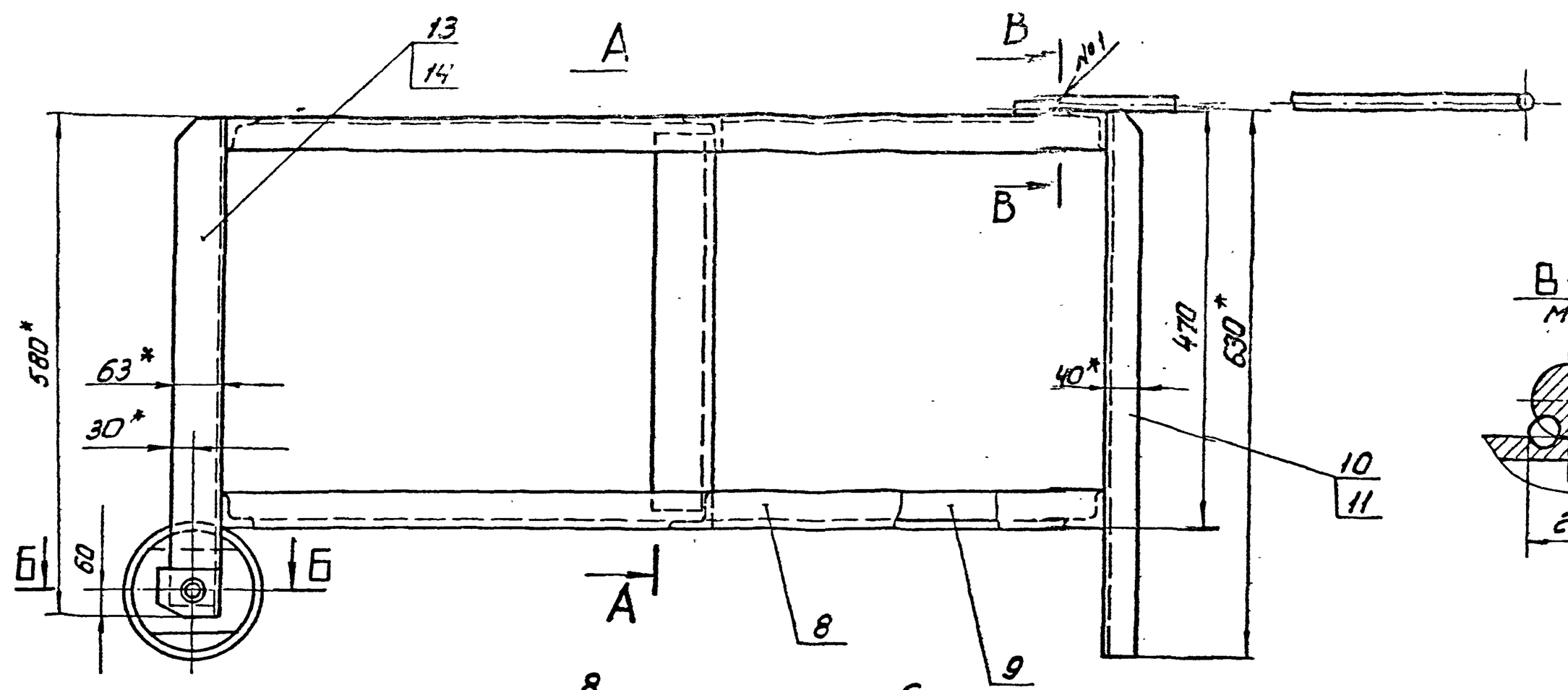

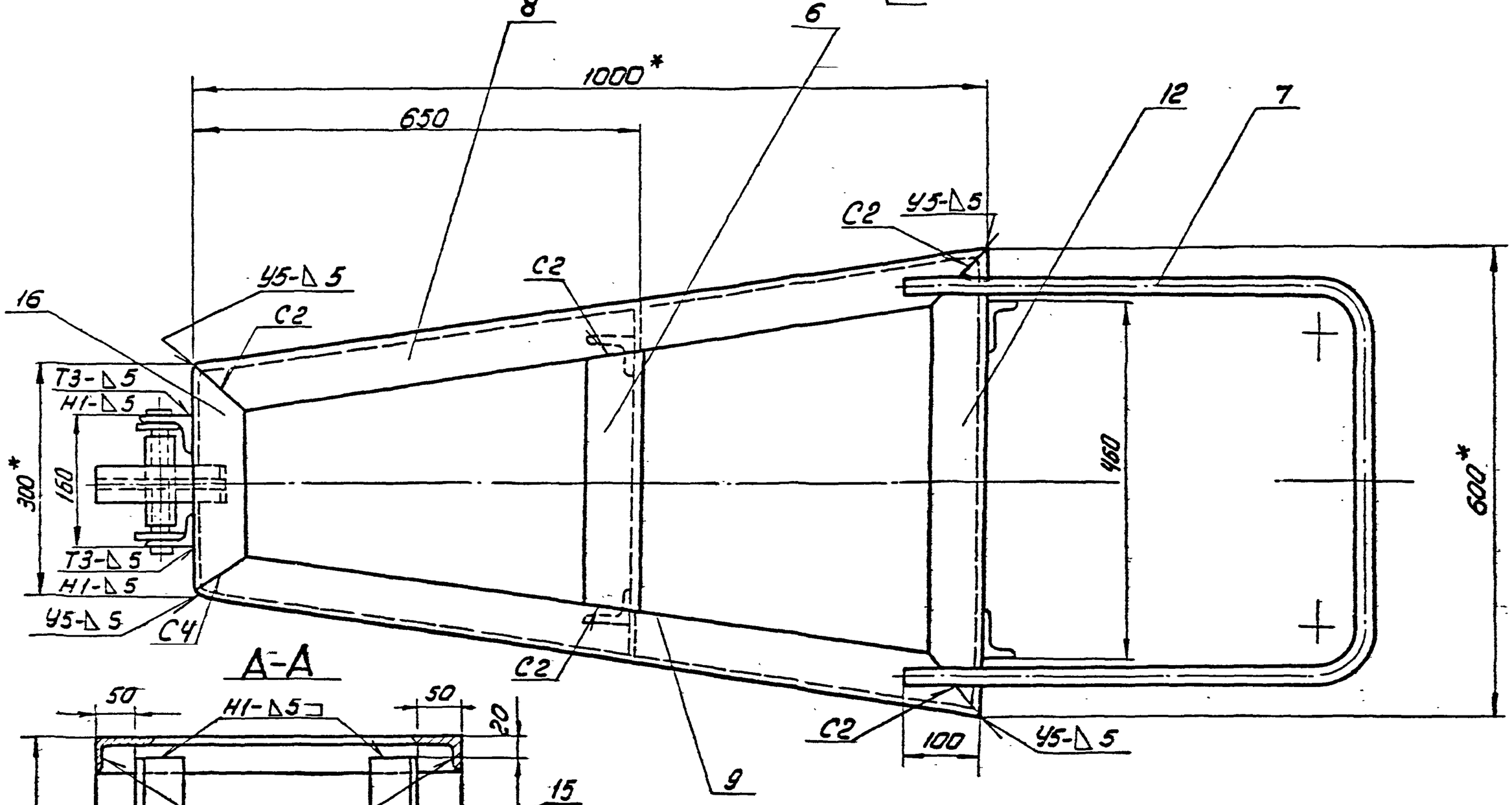

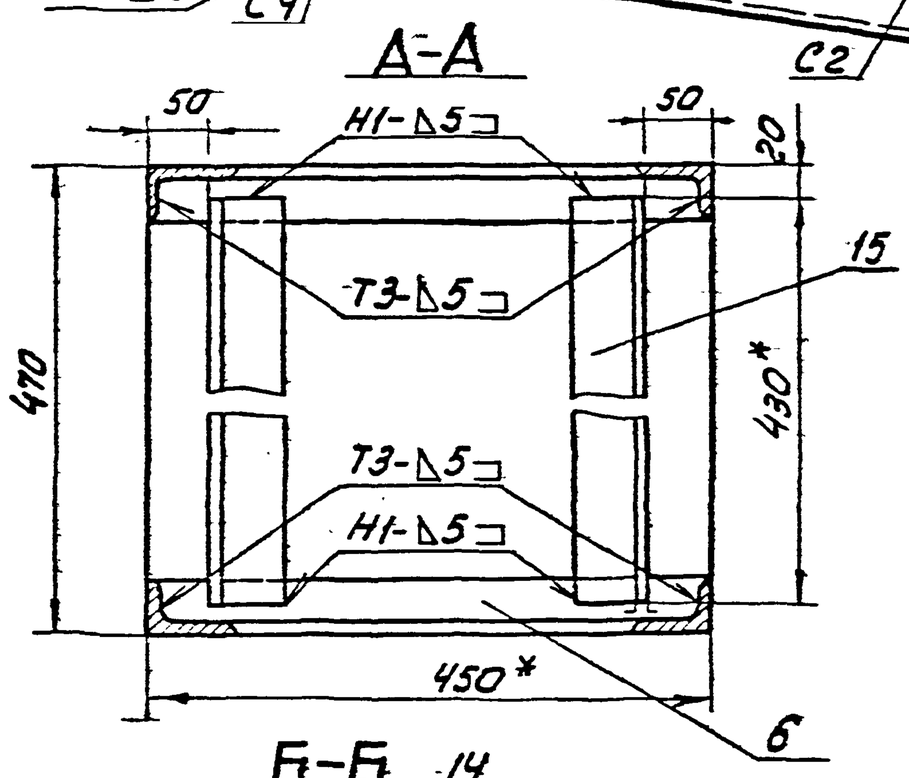

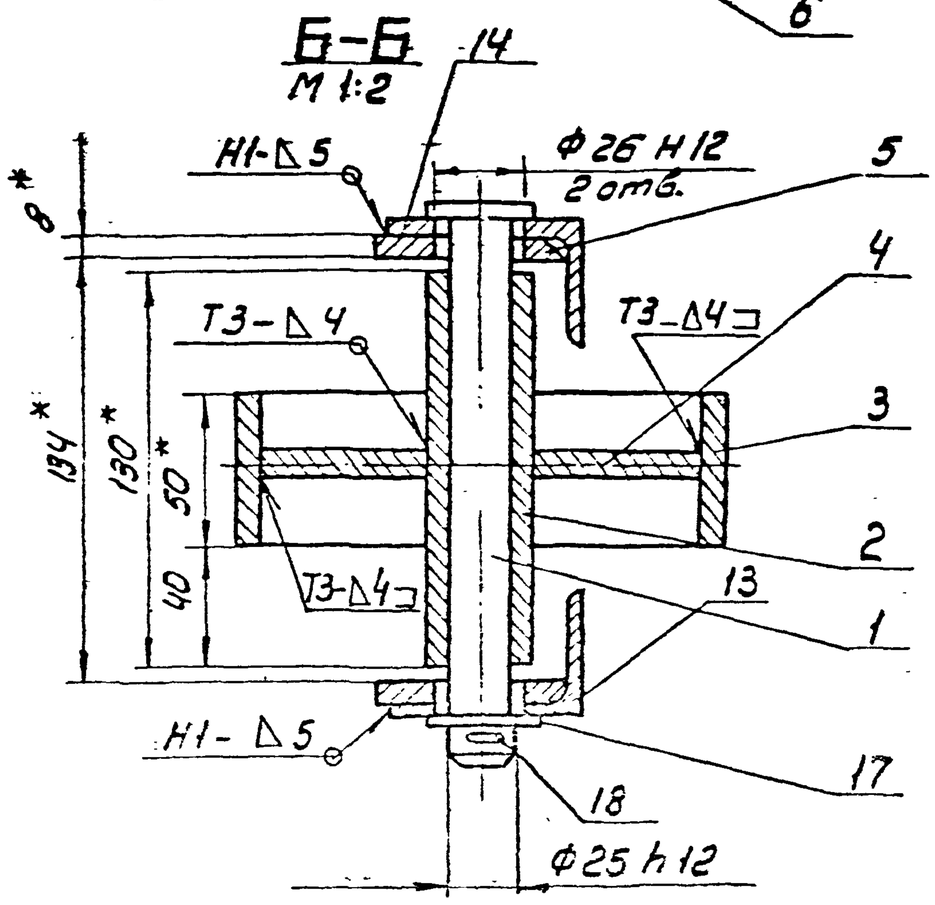

1. Сварные швы по ГОСТ 5264-80. Электроды типа Э42А ГОСТ 9467-75
   Шов №1 - сварка ручная электродуговая.
2. Неуказанные предельные отклонения размеров: $H16, h16, \pm\frac{IT16}{2}$
3. * Размеры для справок.
4. ** Отверстия Ф26 в дет. поз. 5, 13, 14 сверлить после сварки.
5. Шероховатость поверхности для деталей Б4 50 ✓

13

					ПВ8.05.00.00СБ			
Изм.	Лист	Неδокум.	Подп.	Дата				
Разраб.		Кузнецов		01.88	Упор клиновой	Лит.	Масса	Масштаб
Пров.						Ц	46,5	1:5
Т.контр.					Сборочный чертеж	Лист	Листов 1	
ГИП		Тюрин		01.88		Гипронефтеспецмонтаж г. Москва		
Н.контр.		Панова		01.88				
Утв.		Кузнецов		01.88				

24156-07 19

ПВ8.05.00.07

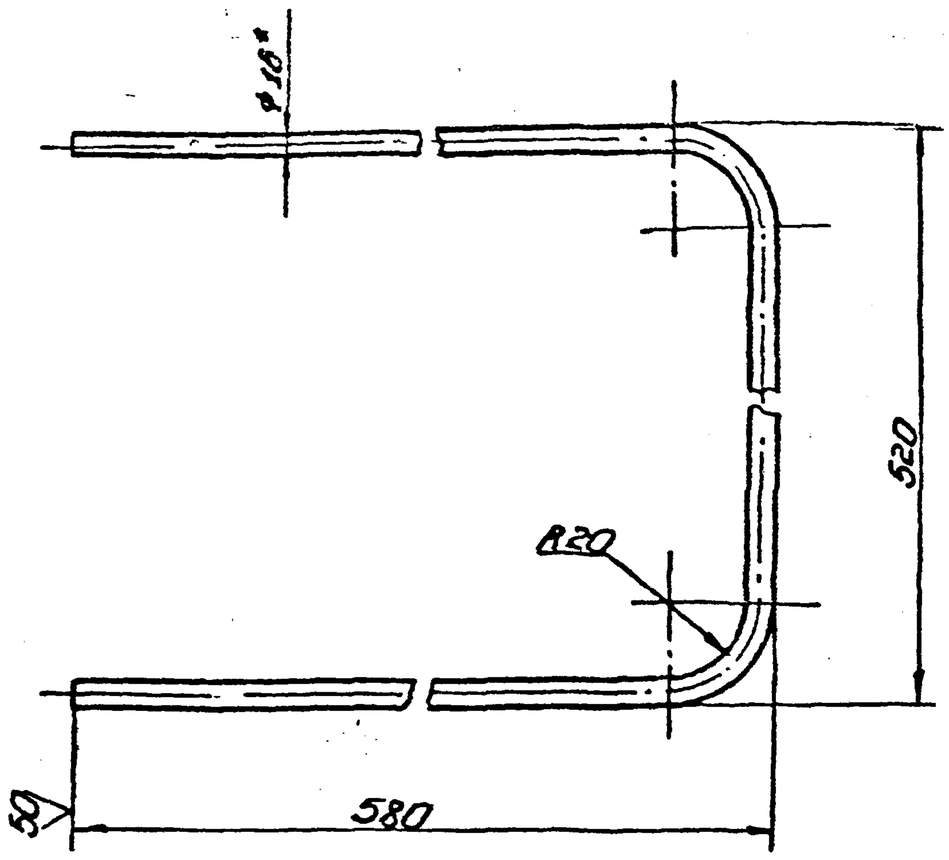

1. Длина заготовки 1600мм
2. Н16, h16, $\pm\frac{IT16}{2}$.
3.* Размер для справок.

Изм.	Лист	№ докум.	Подп.	Дата	ПВ8.05.00.07			
Разраб.	Кузьмина	Куз		01.88	Ручка	Лит. И	Масса 2,5	Масштаб 1:4
Пров.						Лист	Листов 1	
Т.контр.								
ГИП	Тюрин			01.88	Круг Б16 ГОСТ 2590-71 Ст3 ГОСТ 535-79	Гипронефтеспецмонтаж г. Москва		
Н.контр.	Панова			01.88				
Утв.	Кузнецов			01.88				

Копировал Формат

ПВ8.05.00.09

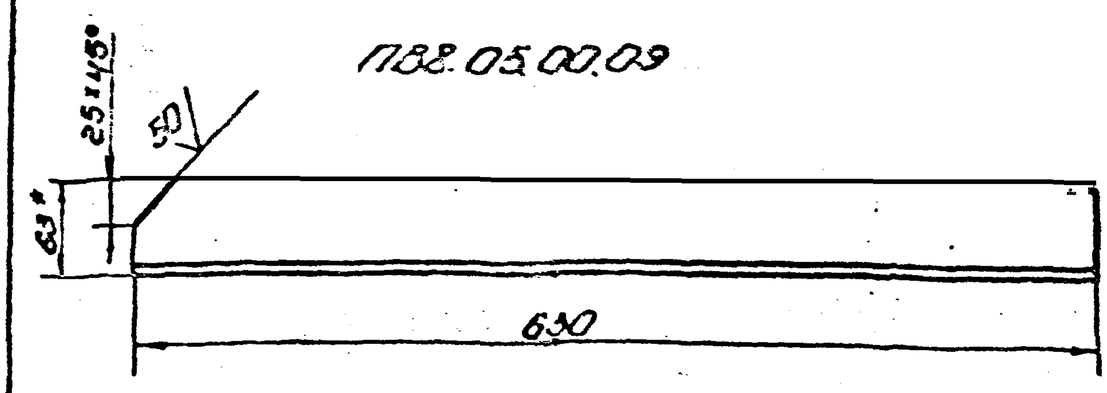

ПВ8.05.00.09-01 - зеркальное отражение
остальное см. ПВ8.05.00.09

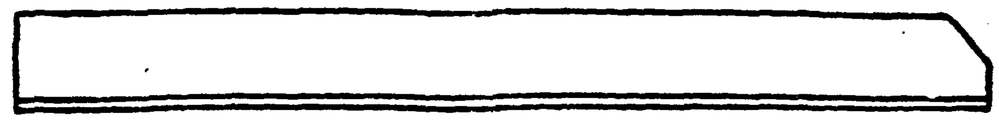

1. h16; $\pm\frac{IT16}{2}$.
2.* Размер для справок.

Изм.	Лист	№ докум.	Подп.	Дата	ПВ8.05.00.09			
Разраб.	Кузьмина	Куз		01.88	Уголок	Лит. И	Масса 2,46	Масштаб 1:4
Пров.						Лист	Листов 1	
Т.контр.								
ГИП	Тюрин			01.88	Уголок Б 63×40×5 ГОСТ 8510-86 Ст3 ГОСТ 535-79	Гипронефтеспецмонтаж г. Москва		
Н.контр.	Панова			01.88				
Утв.	Кузнецов			01.88				

Копировал Формат

Инв.№ подл. | Подп. и дата | Взам. инв.№ | Инв.№ дубл. | Подп. и дата

ПВ8.05.00.08

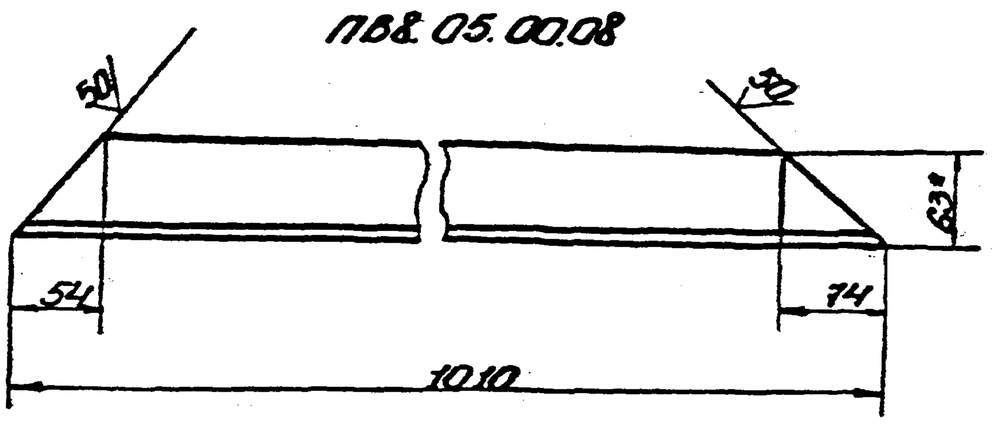

ПВ8.05.00.08-01 - зеркальное отражение
остальное см. ПВ8.05.00.08

1. h16 $\pm\frac{IT16}{2}$.
2.* Размер для справок.

Изм.	Лист	№ докум.	Подп.	Дата	ПВ8.05.00.08			
Разраб.	Кузьмина	Куз		01.88	Уголок	Лит. И	Масса 3,95	Масштаб 1:4
Пров.						Лист	Листов 1	
Т.контр.								
ГИП	Тюрин			01.88	Уголок Б 63×40×5 ГОСТ 8510-86 Ст3 ГОСТ 535-79	Гипронефтеспецмонтаж г. Москва		
Н.контр.	Панова			01.88				
Утв.	Кузнецов			01.88				

Копировал Формат

ПВ8.05.00.01

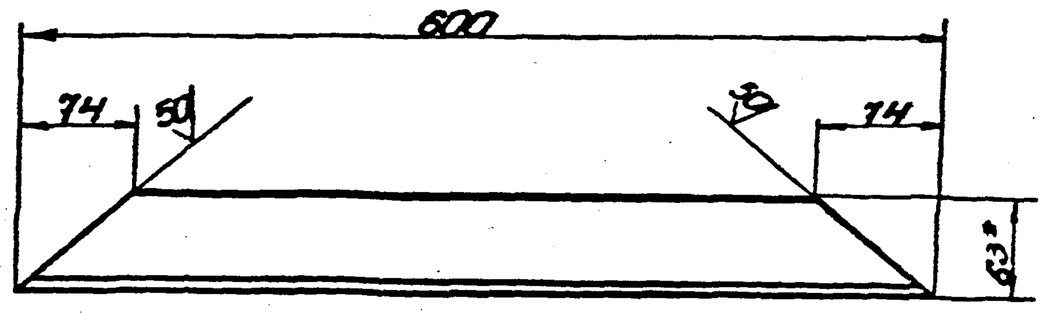

1. h16, $\pm\frac{IT16}{2}$.
2.* Размер для справок.

Изм.	Лист	№ докум.	Подп.	Дата	ПВ8.05.00.10			
Разраб.	Кузьмина	Куз		01.88	Уголок	Лит. И	Масса 2,35	Масштаб 1:4
Пров.						Лист	Листов 1	
Т.контр.								
ГИП	Тюрин			01.88	Уголок Б 55×40×5 ГОСТ 8510-86 Ст3 ГОСТ 535-79	Гипронефтеспецмонтаж г. Москва		
Н.контр.	Панова			01.88				
Утв.	Кузнецов			01.88				

Копировал 24156-07 20 Формат

Формат	Зона	Поз.	Обозначение	Наименование	Кол.	Примечание
				Документация		
А4			ПВ8.05.00.00СБ	Сборочный чертеж		
				Детали		
А4		1	ПВ8.05.00.01	Ось	1	
Б4		2	ПВ8.05.00.02	Ступица		
				Труба 25×3,2		
				ГОСТ 3262-75		
				L=130мм	1	0,38кг
Б4		3	ПВ8.05.00.03	Обод		
				Труба 159×8 ГОСТ 8732-78 / 8×10 ГОСТ 8731-74		
				L=50мм	1	1,5кг
А4		4	ПВ8.05.00.04	Диафрагма	1	
А4		5	ПВ8.05.00.05	Накладка	2	
А4		6	ПВ8.05.00.06	Перекладина	2	
А4		7	ПВ8.05.00.07	Ручка	1	
А4		8	ПВ8.05.00.08	Уголок	2	
А4		9	ПВ8.05.00.08-01	Уголок	2	
А4		10	ПВ8.05.00.09	Уголок	2	
А4		11	ПВ8.05.00.09-01	Уголок	2	
А4		12	ПВ8.05.00.10	Уголок	2	
А4		13	ПВ8.05.00.11	Уголок	2	
А4		14	ПВ8.05.00.11-01	Уголок	2	

Изм.	Лист	№ докум.	Подп.	Дата	ПВ8.05.00.00			
Разраб.		Кузьмина		01.88	Упор клиновой	Лит.	Лист	Листов
Пров.						И	1	2
Т.контр.						Гипронефтеспецмонтаж г. Москва		
ГИП		Тюрин		01.88				
Н.контр.		Панова		01.88				
Утв.		Кузнецов		01.88				

Копировал Формат

ПВ8.05.00.00

25 (√)

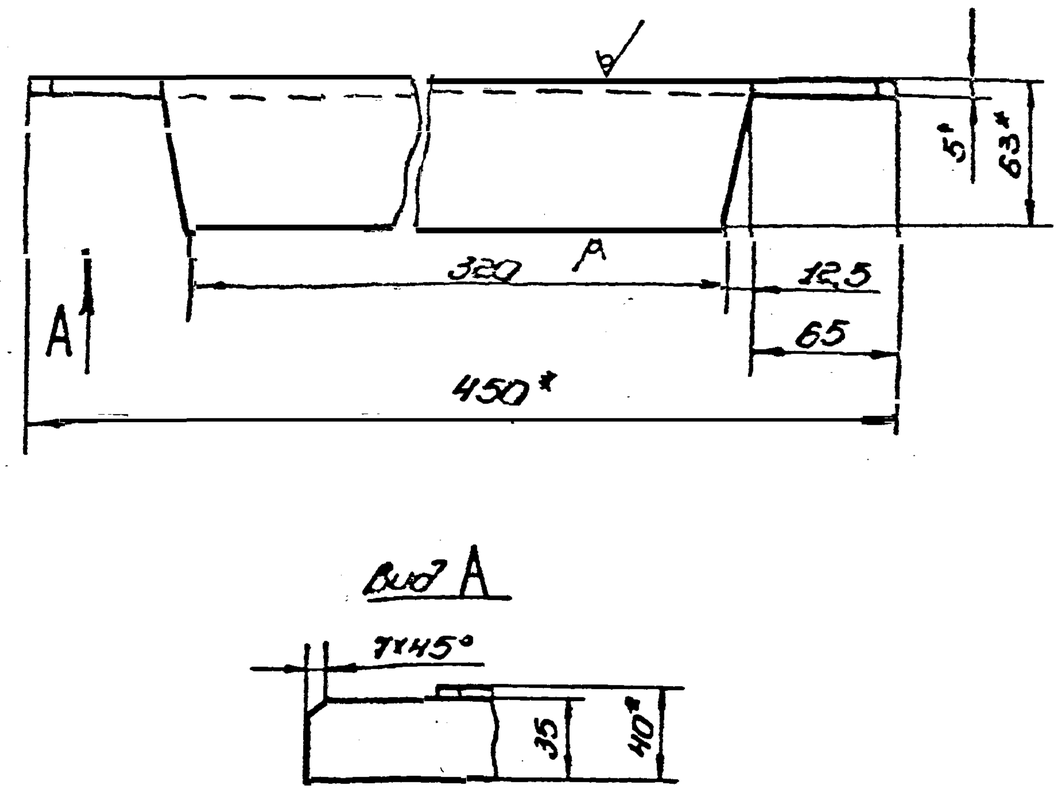

1. h 16, ± IT16/2.
2. * Размер для справок.

Изм.	Лист	№ докум.	Подп.	Дата	ПВ8.05.00.06			
Разраб.		Кузьмина		01.88	Перекладина	Лит.	Масса	Масштаб
Пров.						И	1,5	1:5
Т.контр.						Лист	Листов 1	
ГИП		Тюрин		01.88	Уголок 5-63×40×5 ГОСТ 8510-86 / СТ3 ГОСТ 535-79	Гипронефтеспецмонтаж г. Москва		
Н.контр.		Панова		01.88				
Утв.		Кузнецов		01.88				

Копировал Формат

Формат	Зона	Поз.	Обозначение	Наименование	Кол.	Примечание
Б4		15	ПВ8.05.00.12	Уголок		
				Уголок 5-63×40×5 ГОСТ 8510-86 / СТ3 ГОСТ 535-79		
				L=430мм		
А4		16	ПВ8.05.00.13	Уголок		
				Стандартные изделия		
		17		Шайба 25.04.016		
				ГОСТ 11371-78	1	
		18		Шплинт 5×50.002		
				ГОСТ 397-79	1	

Изм.	Лист	№ докум.	Подп.	Дата	ПВ8.05.00.00	Лис. 2

Копировал Формат

ПВ8.05.00.05

25 (√)

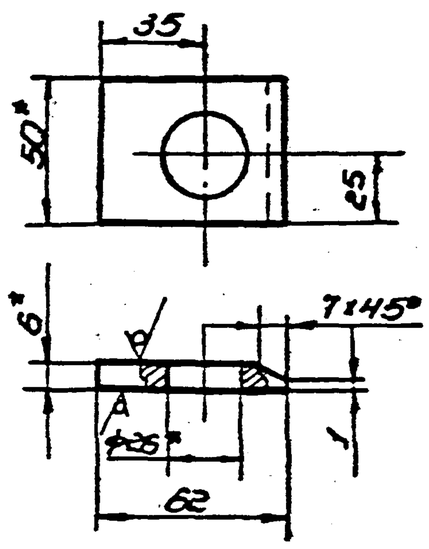

1. H16, h 16, ± IT16/2.
2. * Размер для справок.

Изм.	Лист	№ докум.	Подп.	Дата	ПВ8.05.00.05			
Разраб.		Кузьмина		01.88	Накладка	Лит.	Масса	Масштаб
Пров.						И	0,16	1:2
Т.контр.						Лист	Листов 1	
ГИП		Тюрин		01.88	Полоса 5-5×30 ГОСТ 103-76 / СТ3 ГОСТ 535-79	Гипронефтеспецмонтаж г. Москва		
Н.контр.		Панова		01.88				
Утв.		Кузнецов		01.88				

Копировал 24156-07 21 Формат

ПВ8.05.00.01

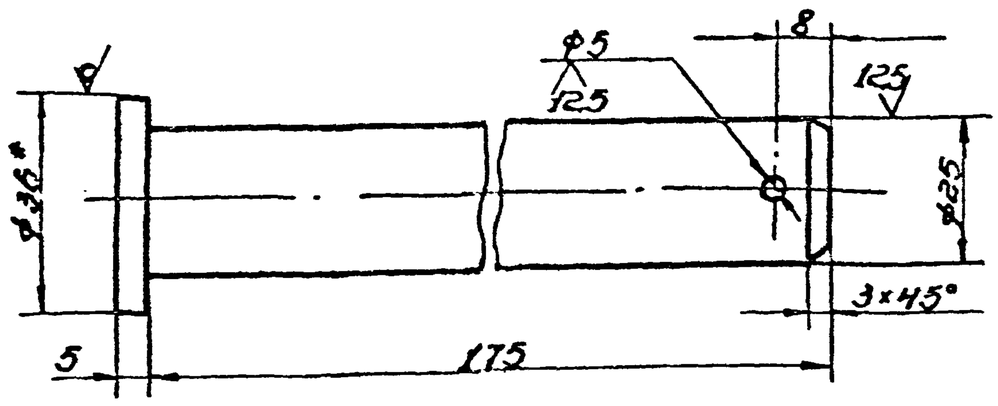

1. H16, h16, $\pm\frac{IT16}{2}$.
2. * Размер для справок.

Изм.	Лист	№ докум.	Подп.	Дата	ПВ8.05.00.01		
Разраб.		Кузьмина		01.88	Ось	Лит. И	Масса 0,70 / Масштаб 1:1
Пров.						Лист	Листов 1
Т.контр.							
ГИП		Тюрин		01.88	Круг 8-36 ГОСТ 2590-71 / СТ3 ГОСТ 535-79	Гипронефтеспецмонтаж г. Москва	
Н.контр.		Панова		01.88			
Утв.		Кузнецов		01.88			

Копировал — Формат

ПВ8.05.00.04

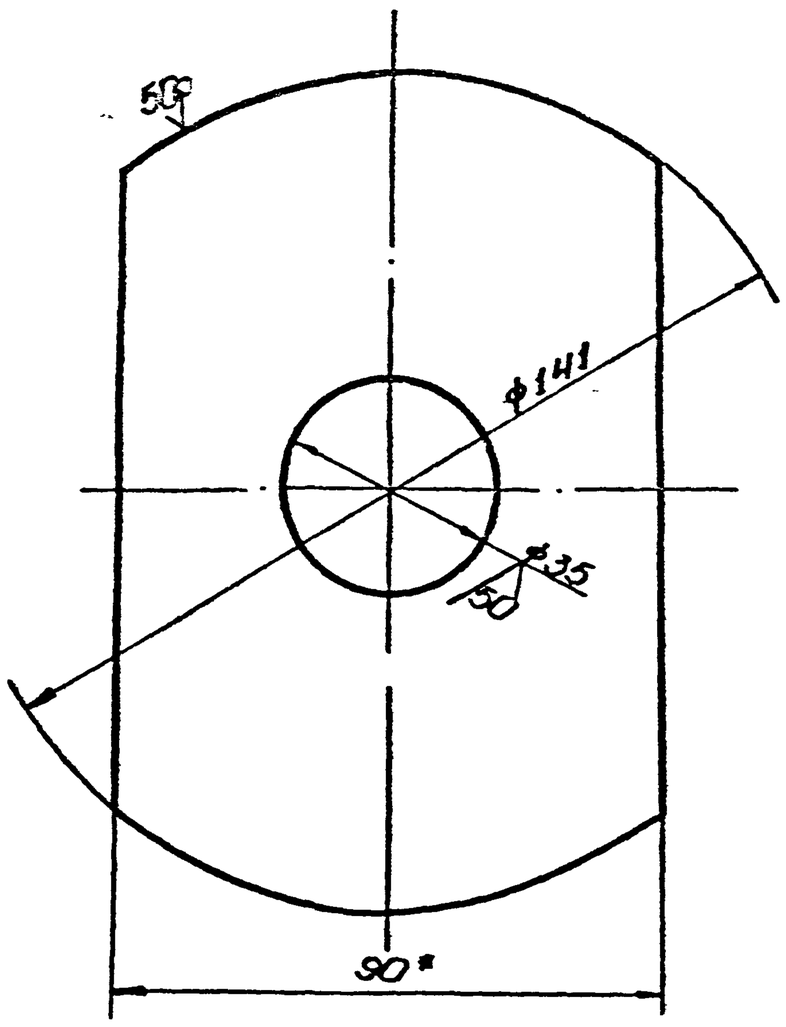

1. H16, h16, $\pm\frac{IT16}{2}$.
2. * Размер для справок.

Изм.	Лист	№ докум.	Подп.	Дата	ПВ8.05.00.04		
Разраб.		Кузьмина		01.88	Диафрагма	Лит. И	Масса 0,65 / Масштаб 1:1
Пров.						Лист	Листов 1
Т.контр.							
ГИП		Тюрин		01.88	Полоса 5-8×90 ГОСТ 103-76 / СТ3 ГОСТ 535-79	Гипронефтеспецмонтаж г. Москва	
Н.контр.		Панова		01.88			
Утв.		Кузнецов		01.88			

Копировал — Формат

Взам. инв. № | Подп. и дата | Инв. № подл.

ПВ8.05.00.13

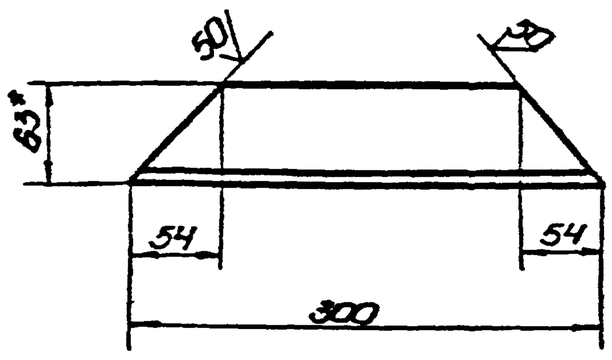

1. h16, $\pm\frac{IT16}{2}$.
2. * Размер для справок.

Изм.	Лист	№ докум.	Подп.	Дата	ПВ8.05.00.13		
Разраб.		Кузьмина		01.88	Уголок	Лит. И	Масса 11,7 / Масштаб 1:4
Пров.						Лист	Листов 1
Т.контр.							
ГИП		Тюрин		01.88	Уголок Б-63×40×5 ГОСТ 8509-72 / СТ3 ГОСТ 535-79	Гипронефтеспецмонтаж г. Москва	
Н.контр.		Панова		01.88			
Утв.		Кузнецов		01.88			

Копировал — Формат

ПВ8.05.00.11

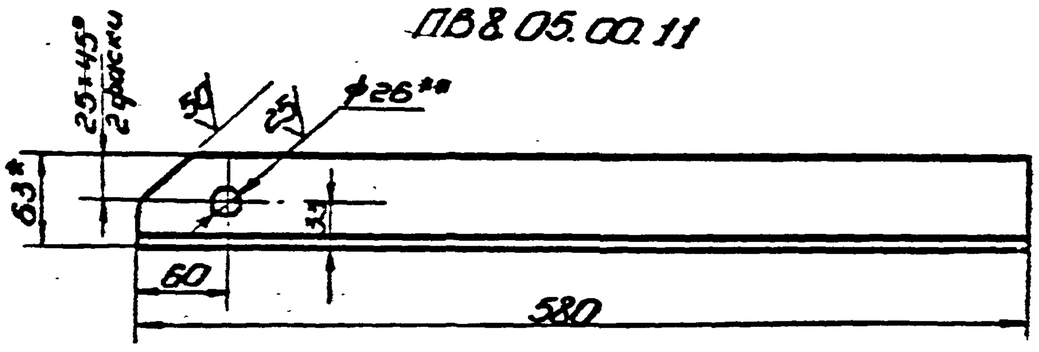

ПВ8.05.00.11-01 - зеркальное отражение, остальное см. ПВ8.05.00.11

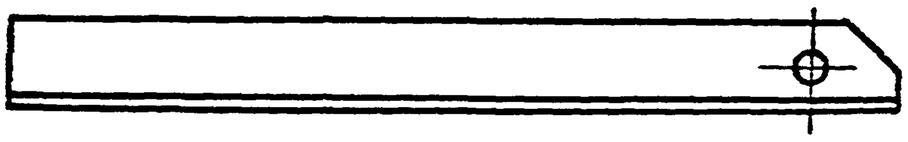

1. H16, h16, $\pm\frac{IT16}{2}$.
2. * Размер для справок.
3. ** Отверстия ф26 сверлить после сварки с деталью 5.

Изм.	Лист	№ докум.	Подп.	Дата	ПВ8.05.00.11		
Разраб.		Кузьмина		01.88	Уголок	Лит. И	Масса 2,27 / Масштаб 1:4
Пров.						Лист	Листов 1
Т.контр.							
ГИП		Тюрин		01.88	Уголок Б-63×40×5 ГОСТ 8509-72 / СТ3 ГОСТ 535-79	Гипронефтеспецмонтаж г. Москва	
Н.контр.		Панова		01.88			
Утв.		Кузнецов		01.88			

Копировал — Формат

ПВ6.07.00.00СБ

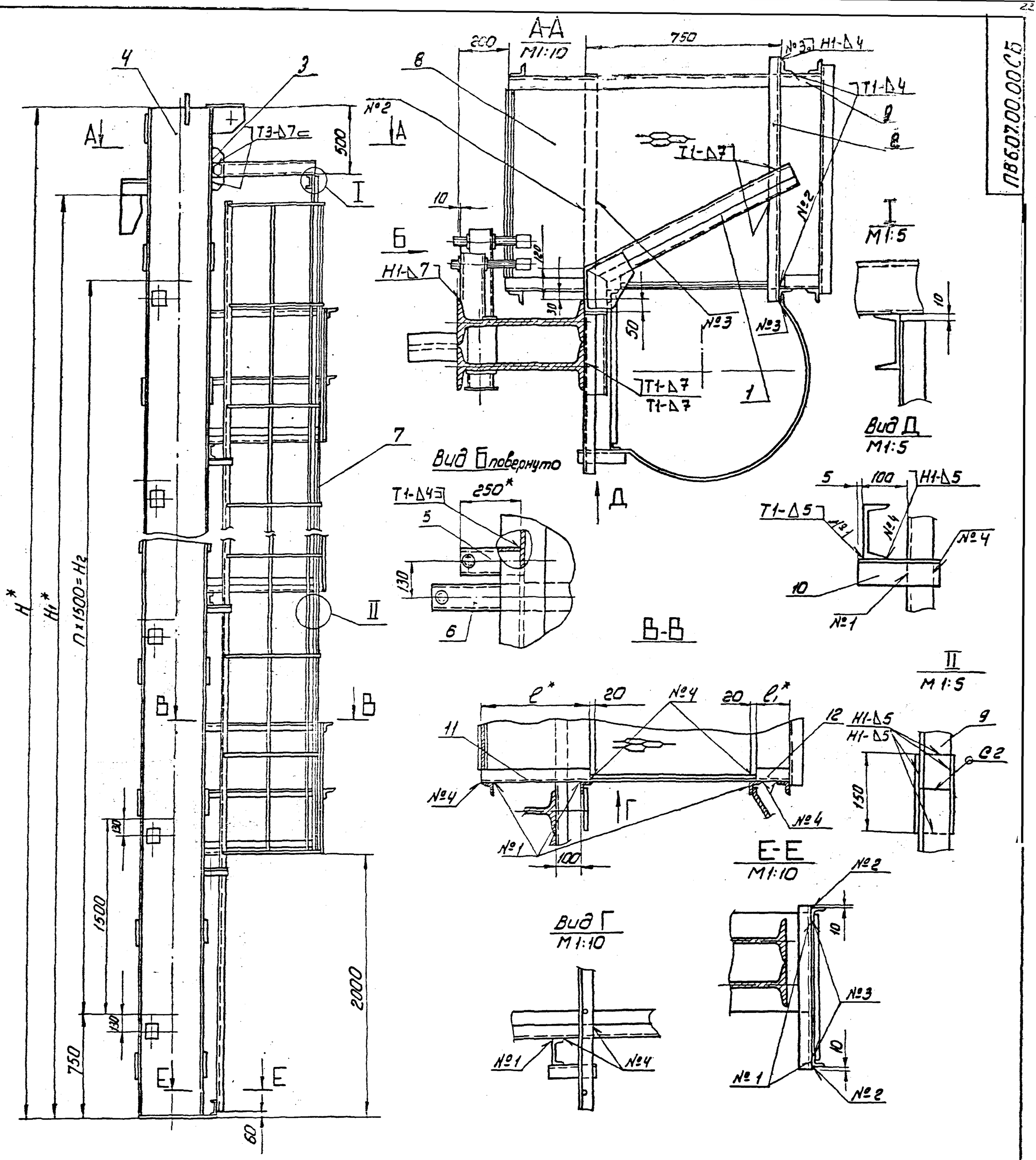

Обозначение	Размеры, мм H	H_1	h	H_2	ℓ	ℓ_1	Масса, кг	Объем, $м^3$
ПВ6.07.00.00	18520	17900	11	16500	430	130	4547	10000; 20000; 30000
-01	12520	11940	7	10500	290	270	2242	1000; 2000; 30000
-02	10520	8960	5	7500	230	330	1582	700
-03	8520	7470	4	6000	170	390	1094	300, 400
-04	6520	5980	3	4500	170	390	823	100, 200
-05	15640	14920	9	13500	330	230	3146	5000

1. Сварные швы по ГОСТ 5264-80. Электроды типа Э-42А ГОСТ 9467-75
2. H14, h14, $\pm \frac{IT14}{2}$
3. Шероховатость поверхностей реза деталей Б4 - $\sqrt{50}$
   остальное - $\sqrt{}$
4. *Размеры для справок

					ПВ6.07.00.00СБ			
Изм.	Лист	№докум.	Подп.	Дата	Приспособление для заты-кания вертикального монтажного стыка	Лит.	Масса	Масштаб
Разраб.		Кузьмина		01.88			См. табл.	--
Пров.						Лист	Листов 1	
Т.контр.						Гипронефтеспецмонтаж г. Москва		
ГИП		Турчин		01.88				
Н.контр.		Панов		01.88				
Утв.		Хуснетдинов		01.88				

Формат	Зона	Поз.	Обозначение	Наименование	Кол.	Примечание
Б4		10	ПВБ.07.00.04	Связь		
				Уголок Б50×50×5 ГОСТ 8509-86 / Ст.3 ГОСТ 535-79		
				L = 1010 мм	1	37,7 кг
Б4		10	ПВБ.07.00.04	Связь		
				Уголок Б-50×50×5 ГОСТ 8509-86 / Ст.3 ГОСТ 535-79		
				L = 160 мм	10	0,6 кг
Б4		11	ПВБ.07.00.05-01.	Ограждение		
				Уголок Б-50×50×5 ГОСТ 8509-86 / Ст3 ГОСТ 535-79		
				L = 290 мм	5	1,1 кг
Б4		12	ПВБ.07.00.06-01	Ограждение		
				Уголок Б-50×50×5 ГОСТ 8509-86 / Ст3 ГОСТ 535-79		
				L = 270 мм	5	1,0 кг
				ПВБ.07.00.00-09		
				Сборочные единицы		
А4		4	ПВБ.07.02.00-02	Стойка	1	
А4		5	ПВБ.07.03.00-03	Кронштейн	6	
А4		6	ПВБ.07.03.00-01	Кронштейн	6	
А4		7	ПВБ.07.04.00-02	Лестница	1	
А4		8	ПВБ.07.05.00	Площадка	4	
				Детали		
Б4		9	ПВБ.07.00.03-02	Связь		
				Уголок Б50×50×5 ГОСТ 8509-86 / Ст3 ГОСТ 535-79		
				L = 8010 мм	1	30,2 кг

Подп. и дата | Инв. № дубл. | Взам. инв. № | Подп. и дата | Инв. № подл.

Изм. Лист N докум. Подп. Дата

ПВБ.07.00.00 Лист 3

Формат	Зона	Поз.	Обозначение	Наименование	Кол.	Примечание
				Детали		
Б4		9	ПВБ.07.00.03	Связь		
				Уголок Б-50×50×5 ГОСТ 8509-86 / Ст.3 ГОСТ 535-79		
				L = 8005 мм	2	30,4 кг
Б4		10	ПВБ.07.00.04	Связь		
				Уголок Б-50×50×5 ГОСТ 8509-86 / Ст.3 ГОСТ 535-79		
				L = 160 мм	16	0,6 кг
Б4		11	ПВБ.07.00.05	Ограждение		
				Уголок Б-50×50×5 ГОСТ 8509-86 / Ст3 ГОСТ 535-79		
				L = 430 мм	8	1,6 кг
Б4		12	ПВБ.07.00.06	Ограждение		
				Уголок Б-50×50×5 ГОСТ 8509-86 / Ст.3 ГОСТ 535-79		
				L = 130 мм	8	0,5 кг
				ПВБ.07.00.00-01		
				Сборочные единицы		
А4		4	ПВБ.07.02.00-01	Стойка	1	
А4		5	ПВБ.07.03.00-02	Кронштейн	3	
А4		6	ПВБ.07.03.00-01	Кронштейн	3	
А4		7	ПВБ.07.04.00-01	Лестница	1	
А4		8	ПВБ.07.05.00	Площадка	3	
				Детали		
А4		9	ПВБ.07.00.03-01	Связь		

Изм. Лист N докум. Подп. Дата

ПВБ.07.00.00 Лист 2

Формат	Зона	Поз.	Обозначение	Наименование	Кол.	Примечание
				Документация		
А2			ПВБ.07.00.00 СБ	Сборочный чертеж		
				Сборочные единицы		
А4		1	ПВБ.07.01.00	Кронштейн	1	
				Детали		
Б4		2	ПВБ.07.00.01	Прокладка		
				Швеллер 10 ГОСТ 8240-72 / Ст.3 ГОСТ 535-79		
				L = 920 мм	1	7,9 кг
А4		3	ПВБ.07.00.02	Ребро	2	
			Переменные данные	для исполнений		
				ПВБ.07.00.00		
				Сборочные единицы		
А4		4	ПВБ.07.02.00	Стойка	1	
А4		5	ПВБ.07.03.00	Кронштейн	12	
А4		6	ПВБ.07.03.00-01	Кронштейн	12	
А4		7	ПВБ.07.04.00	Лестница	1	
А4		8	ПВБ.07.05.00	Площадка	8	

Подп. и дата | Инв. № дубл. | Взам. инв. № | Подп. и дата | Инв. № подл.

Изм.	Лист	N докум.	Подп.	Дата
Разраб.	Кузьмин			01.88
Пров.	Тюрин			01.88
ГИП	Тюрин			01.88
Утв.	Попова			01.88
Согл.				01.88

ПВБ.07.00.00

Приспособление для затягивания вертикального монтажного стыка

Лит.	Лист	Листов
И	4	7

Гипронефтеспецмонтаж г. Москва

24155-07 24

Формат	Зона	Поз.	Обозначение	Наименование	Кол.	Примечание
Б4		12	ПВ6.07.00.05-02	Ограждение		
				Уголок $\frac{Б\ 50\times50\times5\ ГОСТ\ 8509-86}{Ст3\ ГОСТ\ 535-79}$		
				L=230 мм	7	0,9 кг

Формат	Зона	Поз.	Обозначение	Наименование	Кол.	Примечание
				Уголок $\frac{Б\ 50\times50\times5\ ГОСТ\ 8509-86}{Ст3\ ГОСТ\ 535-79}$		
				L=170 мм	2	0,6 кг.
Б4		12	ПВ6.07.00.06-03	Ограждение		
				Уголок $\frac{Б\ 50\times50\times5\ ГОСТ\ 8509-86}{Ст3\ ГОСТ\ 535-79}$		
				L=390 мм	2	1,5 кг
				ПВ6.07.00.00-05		
				Сборочные единицы		
А4		4	ПВ6.07.02.00-05	Стойка	1	
А4		5	ПВ6.07.03.00-05	Кронштейн	10	
А4		6	ПВ6.07.03.00-01	Кронштейн	10	
А4		7	ПВ6.07.04.00-05	Лестница	1	
А4		8	ПВ6.07.05.00	Площадка	7	
				Детали		
Б4		9	ПВ6.07.00.03-05	Связь		
				Уголок $\frac{Б\ 50\times50\times5\ ГОСТ\ 8509-86}{Ст3\ ГОСТ\ 535-79}$		
				L=6565 мм	2	24,5 кг
Б4		10	ПВ6.07.00.04	Связь		
				Уголок $\frac{Б\ 50\times50\times5\ ГОСТ\ 8509-86}{Ст3\ ГОСТ\ 535-79}$		
				L=160 мм	14	0,6 кг
Б4		11	ПВ6.07.00.06-02	Ограждение		
				Уголок $\frac{Б\ 50\times50\times5\ ГОСТ\ 8509-86}{Ст3\ ГОСТ\ 535-79}$		
				L=330 мм	7	1,2 кг

Формат	Зона	Поз.	Обозначение	Наименование	Кол.	Примечание
				L=160 мм	6	0,6 кг
Б4		11	ПВ6.07.00.05-03	Ограждение		
				Уголок $\frac{Б\ 50\times50\times5\ ГОСТ\ 8509-86}{Ст3\ ГОСТ\ 535-79}$		
				L=170 мм	3	0,6 кг
Б4		12	ПВ6.07.00.06-03	Ограждение		
				Уголок $\frac{Б\ 50\times50\times5\ ГОСТ\ 8509-86}{Ст3\ ГОСТ\ 535-79}$		
				L=390 мм	3	1,5 кг
				ПВ6.07.00.00-04		
				Сборочные единицы		
А4		4	ПВ6.07.02.00-04	Стойка	1	
А4		5	ПВ6.07.03.00-04	Кронштейн	4	
А4		6	ПВ6.07.03.00-01	Кронштейн	4	
А4		7	ПВ6.07.04.00-04	Лестница	1	
А4		8	ПВ6.07.05.00	Площадка	2	
				Детали		
Б4		9	ПВ6.07.00.03-04	Связь		
				Уголок $\frac{Б\ 50\times50\times5\ ГОСТ\ 8509-86}{Ст3\ ГОСТ\ 535-79}$		
				L=4010 мм	1	15,1 кг
Б4		10	ПВ6.07.00.04	Связь		
				Уголок $\frac{Б\ 50\times50\times5\ ГОСТ\ 8509-86}{Ст3\ ГОСТ\ 535-79}$		
				L=160 мм	4	0,6 кг
Б4		11	ПВ6.07.00.05-03	Ограждение		

ПВ6.07.00.02

50 √(√)

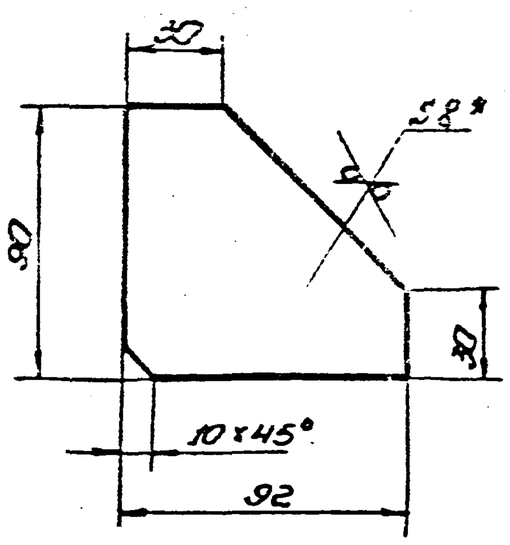

1. $\frac{*\ 2Т14}{2}$

2. * Размер для справок.

Разраб.	Кузьмина			Ребро	Лит.	Масса	Масштаб
Пров.					Ц	0,4	1:2
Т.контр.					Лист	Листов 1
ГИП	Зорин			Лист 5-8 ГОСТ 19903-74 Ст3 ГОСТ 14637-79	Гипронефтеспецмонтаж
Н.контр.					

ПВ6.07.01.00СБ

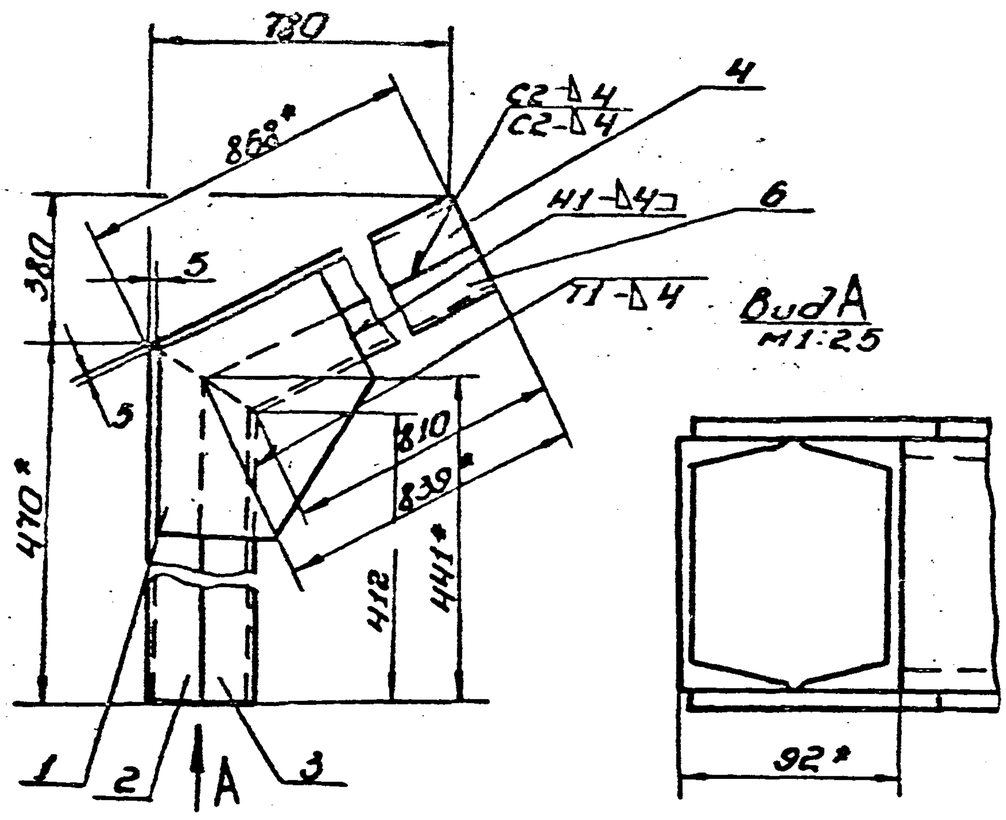

1. Сварные швы по ГОСТ 5264-80 электроды типа Э-42А ГОСТ 9467-75.
2. Шероховатость поверхностей реза дет. 64 $\overset{50}{\nabla}$, остальное - ∇.
3. $\pm \frac{IT14}{2}$.
4. * Размеры для справок.

					ПВ6.07.01.00СБ			
Изм.	Лист	№ докум.	Подп.	Дата	Кронштейн	Лит.	Масса	Масштаб
Разраб.		Кузьмина		01.88		И	26	1:5
Пров.					Сборочный чертеж	Лист	Листов 1	
ГИП		Тюрин		01.88		Гипронефтеспецмонтаж г. Москва		
Н. контр.		Панова		01.88				
Утв.		Кузнецов		01.88				

Копировал Формат

ПВ6.07.01.01

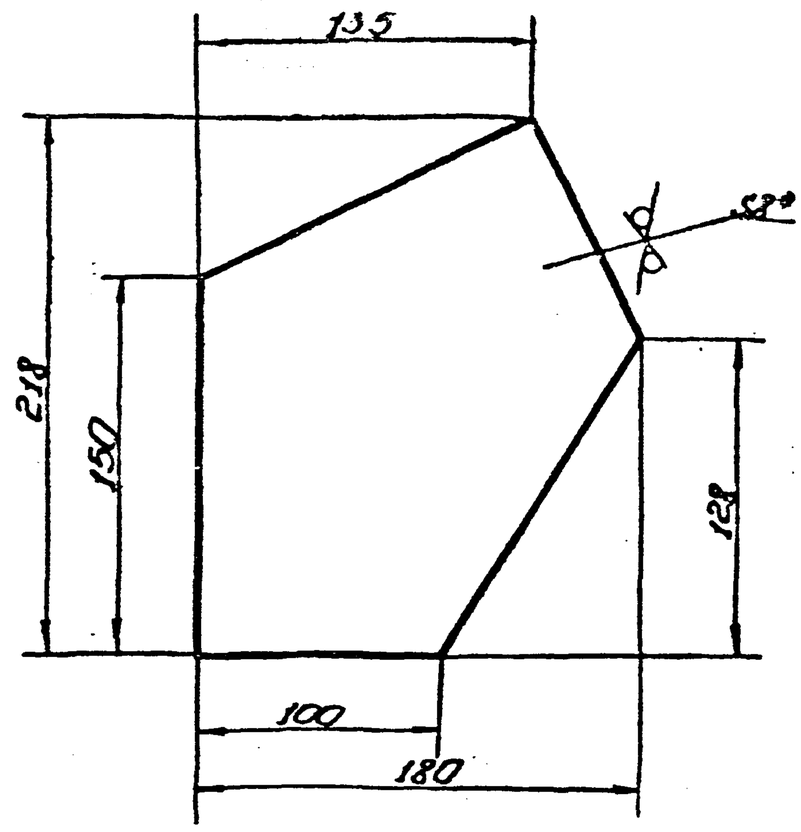

1. $\pm \frac{IT14}{2}$.
2. * Размер для справок.

					ПВ6.07.01.01			
Изм.	Лист	№ докум.	Подп.	Дата	Накладка	Лит.	Масса	Масштаб
Разраб.		Кузьмина		01.88		И	1,7	1:25
Пров.						Лист	Листов 1	
ГИП		Тюрин		01.88	Лист 6-8 ГОСТ 19903-74 Ст3 ГОСТ 14637-79	Гипронефтеспецмонтаж г. Москва		
Н. контр.		Панова		01.88				
Утв.		Кузнецов		01.88				

Копировал Формат

Формат	Зона	Поз.	Обозначение	Наименование	Кол.	Примечание
				Документация		
А4			ПВ6.07.01.00СБ	Сборочный чертеж		
				Детали		
А4		1	ПВ6.07.01.01	Накладка	2	
Б4		2	ПВ6.07.01.02	Балка		
				швеллер $\frac{10\ ГОСТ\ 8240-72}{Ст3\ ГОСТ\ 535-79}$		
				L=470 мм	1	4 кг
Б4		3	ПВ6.07.01.03	Балка		
				швеллер $\frac{10\ ГОСТ\ 8240-72}{Ст3\ ГОСТ\ 535-79}$		
				L=441 мм	1	3,8 кг
Б4		4	ПВ6.07.01.04	Балка		
				швеллер $\frac{10\ ГОСТ\ 8240-72}{Ст3\ ГОСТ\ 535-79}$		
				L=868 мм	1	7,5 кг
Б4		5	ПВ6.07.01.05	Балка		
				швеллер $\frac{10\ ГОСТ\ 8240-72}{Ст3\ ГОСТ\ 535-79}$		
				L=839 мм	1	7,2 кг

					ПВ6.07.01.00			
Изм.	Лист	№ докум.	Подп.	Дата	Кронштейн	Лит.	Лист	Листов
Разраб.		Кузьмина		01.88		И	-	1
Пров.						Гипронефтеспецмонтаж г. Москва		
ГИП		Тюрин		01.88				
Н. контр.		Панова		01.88				
Утв.		Кузнецов		01.88				

Копировал Формат

Формат	Зона	Поз.	Обозначение	Наименование	Кол.	Примечание
				ПВ6.07.03.00-05		
				Детали		
Б4		3	ПВ6.07.03.03-05	Балка		
				швеллер $\frac{10\ ГОСТ\ 8240-72}{Ст3\ ГОСТ\ 535-79}$		
				L=250 мм	2	2,1 кг

					ПВ6.07.03.00		Лист 3

Копировал 24156-07 26 Формат

ПВ6.07.02.00СБ

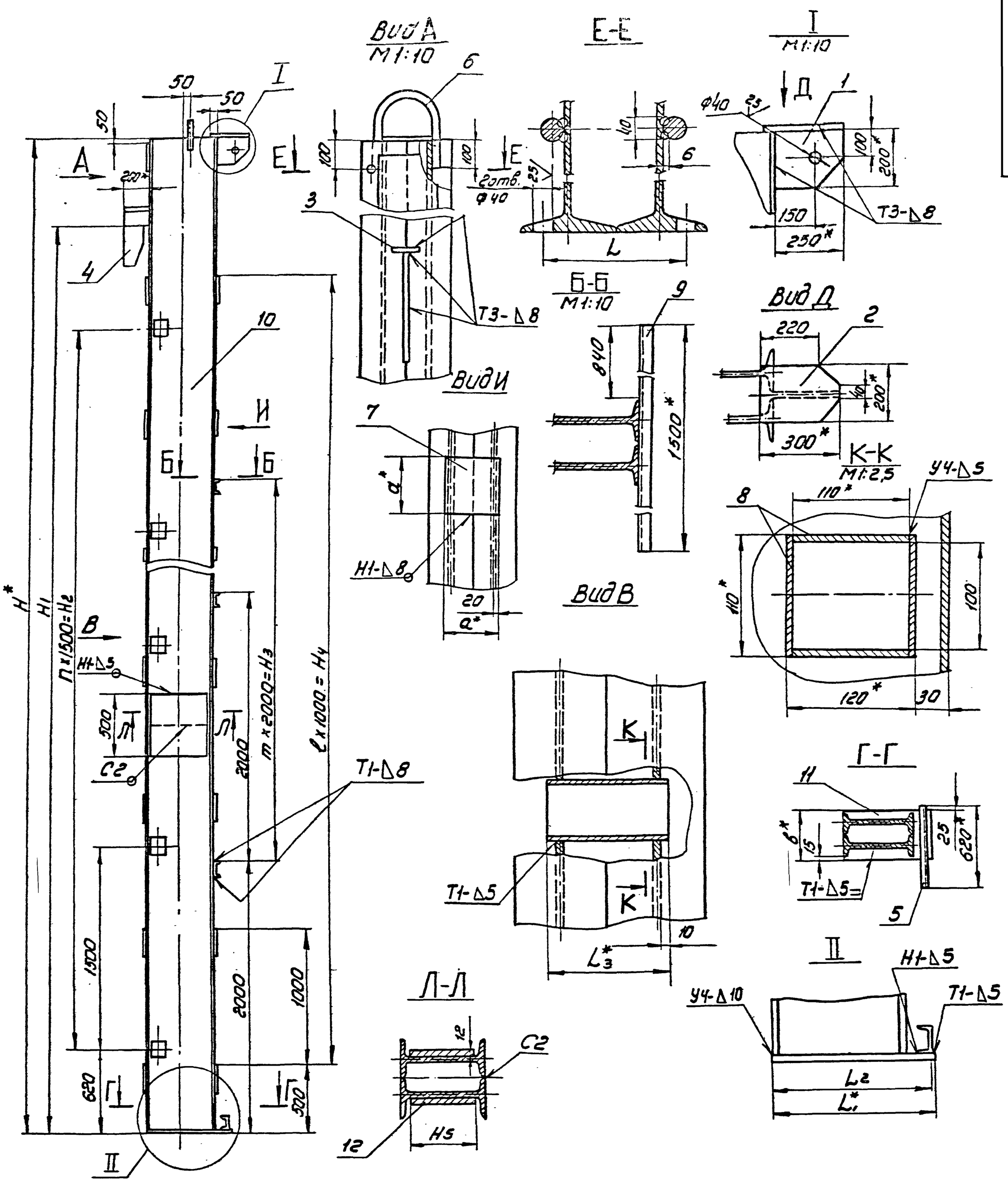

Размеры, мм

Обозначение	H	H1	n	H2	m	H3	ℓ	H4	H5
ПВ6.07.02.00	18520	17900	11	16500	7	14000	17	17000	430
-01	12520	11940	7	10500	4	8000	11	11000	—
-02	10520	8960	5	7500	3	6000	8	8000	—
-03	8520	7470	4	6000	2	4000	7	7000	—
-04	6520	5980	3	4500	1	2000	5	5000	—
-05	15640	14920	9	13500	6	12000	14	14000	330

продолжение

Обозначение	L	L1	L2	L3	a	в	Масса, кг
ПВ6.07.02.00	270	610	600	200	210	370	3296
-01	225	470	460	175	185	320	1433
-02	205	410	400	165	175	300	932
-03	175	350	340	140	155	260	587
-04	175	350	340	140	155	260	455
-05	235	510	500	185	195	340	2074

1. Сварные швы по ГОСТ 5264-80. Электроды типа Э-42А ГОСТ 9467-75.
2. $H14, h14, \pm \frac{IT14}{2}$
3. Шероховатость поверхностей реза деталей Б4-$\sqrt{50}$, остальное-$\sqrt{}$
4*. Размеры для справок.

Изм.	Лист	№докум.	Подп.	Дата	ПВ6.07.02.00СБ			
Разраб.		Кузьмина		01.88	Стойка	Лит.	Масса	Масштаб
Пров.							см. табл.	—
Т.контр.					Сборочный чертеж	Лист	Листов 1	
ГИП		Тюрин		01.88		Гипрогазтеспецмонтаж г. Москва		
Н.контр.		Панова		01.88				
Утв.		Кузнецов		01.88				

Формат	Зона	Поз.	Обозначение	Наименование	Кол.	Примечание
Б4		9	ПВБ. 07. 02. 09	Перекладина		
				швеллер 10 ГОСТ 8240-72 / Ст3 ГОСТ 535-79		
				L = 1500 мм	4	12.9 кг
Б4		10	ПВБ. 07. 02. 10-02	Балка		
				двутавр 30 ГОСТ 8239-72 / Ст3 ГОСТ 535-79		
				L = 10500 мм	2	383 кг
Б4		11	ПВБ. 07. 02. 11-02	Основание		
				лист 6-20 ГОСТ 19903-74 / Ст3 ГОСТ 14637-79		
				300 × 410	1	19.3 кг
				ПВБ. 07. 02. 00-03		
				Детали		
А4		6	ПВБ. 07. 02. 06-03	Скоба	1	
Б4		7	ПВБ. 07. 02. 07-03	Накладка		
				лист 6-8 ГОСТ 19903-74 / Ст3 ГОСТ 14637-79		
				155 × 155	17	1.5 кг
Б4		8	ПВБ. 07. 02. 08-03	Пластина		
				полоса 65 × 110 ГОСТ 103-76 / Ст3 ГОСТ 535-79		
				L = 140 мм	20	0,6 кг
Б4		9	ПВБ. 07. 02. 09	Перекладина		
				швеллер 10 ГОСТ 8240-72 / Ст3 ГОСТ 535-79		
				L = 1500 мм	3	12,9 кг

Изм. Лист N докум. Подп. Дата — ПВБ. 07. 02. 00 — Лист 4

Формат	Зона	Поз.	Обозначение	Наименование	Кол.	Примечание
				185 × 185	23	3,2 кг
Б4		8	ПВБ. 07. 02. 08-01	Пластина		
				полоса 65 × 110 ГОСТ 103-76 / Ст3 ГОСТ 535-79		
				L = 175 мм	32	0,8 кг
Б4		9	ПВБ. 07. 02. 09	Перекладина		
				швеллер 10 ГОСТ 8240-72 / Ст3 ГОСТ 535-79		
				L = 1500 мм	5	12,9 кг
Б4		10	ПВБ. 07. 02. 10-01	Балка		
				двутавр 36 ГОСТ 8239-72 / Ст3 ГОСТ 535-79		
				L = 12500 мм	2	607 кг
Б4		11	ПВБ. 07. 02. 11-01	Основание		
				лист 6-20 ГОСТ 19903-74 / Ст3 ГОСТ 14637-79		
				320 × 470	1	23,6 кг
				ПВБ. 07. 02. 00-02		
				Детали		
А4		6	ПВБ. 07. 02. 06-02	Скоба	1	
Б4		7	ПВБ. 07. 02. 07-02	Накладка		
				лист 6-10 ГОСТ 19903-74 / Ст3 ГОСТ 14637-79		
				175 × 175	19	2,4 кг
Б4		8	ПВБ. 07. 02. 08-02	Пластина		
				полоса 65 × 110 ГОСТ 103-76 / Ст3 ГОСТ 535-79		
				L = 165 мм	24	0,7 кг

Инв. N подл. | Подп. и дата | Взам. инв. N | Инв. N дубл. | Подп. и дата

Изм. Лист N докум. Подп. Дата — ПВБ. 07. 02. 00. — Лист 3

Формат	Зона	Поз.	Обозначение	Наименование	Кол.	Примечание
				Детали		
А4		6	ПВБ. 07. 02. 06	Скоба	1	
Б4		7	ПВБ. 07. 02. 07	Накладка		
				лист 6-14 ГОСТ 19903-74 / Ст3 ГОСТ 14637-79		
				210 × 210	37	4.8 кг
Б4		8	ПВБ. 07. 02. 08	Пластина		
				полоса 65 × 110 ГОСТ 103-76 / Ст3 ГОСТ 535-79		
				L = 200 мм	48	0,9 кг
Б4		9	ПВБ. 07. 02. 09	перекладина		
				швеллер 10 ГОСТ 8240-72 / Ст3 ГОСТ 535-79		
				L = 1500 мм	8	12,9 кг
Б4		10	ПВБ. 07. 02. 10	Балка		
				двутавр 50 ГОСТ 8239-72 / Ст3 ГОСТ 535-79		
				L = 9250 мм	4	7452 кг
				Основание		
				лист 6-20 ГОСТ 19903-74 / Ст3 ГОСТ 14637-79		
Б4		11	ПВБ. 07. 02. 11	370 × 610 ; S = 20	1	35,4 кг
Б4		12	ПВБ. 07. 02. 12	430 × 500 ; S = 12	2	15 кг
				ПВБ. 07. 02. 00-01		
				Детали		
А4		6	ПВБ. 07. 02. 06-01	Скоба	1	
Б4		7	ПВБ. 07. 02. 07-01	Накладка		
				лист 6-12 ГОСТ 19903-74 / Ст3 ГОСТ 14637-79		

Изм. Лист N докум. Подп. Дата — ПВБ. 07. 02. 00 — Лист 2

27

Формат	Зона	Поз.	Обозначение	Наименование	Кол.	Примечание
				Документация		
А2			ПВБ. 07. 02. 00 СБ	Сборочный чертеж		
				Детали		
Б4		1	ПВБ. 07. 02. 01	Кронштейн		
				лист 8-14 ГОСТ 19903-74 / Ст3 ГОСТ 14637-79		
				200 × 250	1	5,5 кг
Б4		2	ПВБ. 07. 02. 02	Пластина		
				лист 6×14 ГОСТ 19903-74 / Ст3 ГОСТ 14637-79		
				200 × 300	1	6,6 кг
Б4		3	ПВБ. 07. 02. 03	Пластина		
				полоса 6-14 × 100 ГОСТ 103-76 / Ст3 ГОСТ 535-79		
				L = 200 мм	1	2,2 кг
А4		4	ПВБ. 07. 02. 04	Ловитель	1	
Б4		5	ПВБ. 07. 02. 05	Перекладина		
				швеллер 10 ГОСТ 8240-72 / Ст3 ГОСТ 535-79		
				L = 620 мм	1	5,3 кг
			Переменные данные	для исполнений		
				ПВБ. 07. 02. 00		

Инв. N подл. | Подп. и дата | Взам. инв. N | Инв. N дубл. | Подп. и дата

Изм.	Лист	N докум.	Подп.	Дата	ПВБ. 07. 02. 00		
Разраб.		Кузьмина			Стойка	Лит.	Лист	Листов
Пров.						И	1	6
ГИП		Тюрин				Гипрогазспецмонтаж г. Москва	
Н. контр.		Попова					
Утв.		Виленкин					

2-1156-07 28

Формат	Зона	Поз.	Обозначение	Наименование	Кол.	Примечание
Б4		11	ПВ6.07.02.11-03	Основание		
				Лист Б-20 ГОСТ 19903-74 / Ст3 ГОСТ 14637-79		
				260 × 350	1	14,3 кг
				ПВ6.07.02.00-05		
				Детали		
А4		6	ПВ6.07.02.06-04	Скоба	1	
Б4		7	ПВ6.07.02.07-04	Накладка		
				Лист Б-12 ГОСТ 19903-74 / Ст3 ГОСТ 14637-79		
				195 × 195	31	3,6 кг
Б4		8	ПВ6.07.02.08-04	Пластина		
				Полоса 65×110 ГОСТ 103-76 / Ст.3 ГОСТ 535-79		
				L = 185 мм	40	0,8 кг
Б4		9	ПВ6.07.02.09	Перекладина		
				Швеллер 10 ГОСТ 8240-72 / Ст.3 ГОСТ 535-79		
				L = 1500 мм	7	12,9 кг
Б4		10	ПВ6.07.02.10-05	Балка		
				Двутавр 40 ГОСТ 8239-72 / Ст3 ГОСТ 535-79		
				L = 7810 мм	4	
				Накладка		
				Лист Б-8 ГОСТ 19903-74 / Ст.3 ГОСТ 14637-79		
Б4		11	ПВ6.07.02.11-04	340 × 510 S=20	1	27,2 кг
Б4		12	ПВ6.07.02.12-05	330 × 500 S = 12	2	15 кг

Изм. Лист N докум. Подп. Дата

ПВ6.07.02.00 — Лист 6

Формат	Зона	Поз.	Обозначение	Наименование	Кол.	Примечание
Б4		10	ПВ6.07.02.10-03	Балка		
				Двутавр 24 ГОСТ 8239-72 / Ст 3 ГОСТ 535-79		
				L = 8500 мм	2	232 кг
Б4		11	ПВ6.07.02.11-03	Основание		
				Лист Б-20 ГОСТ 19903-74 / Ст. 3 ГОСТ 14637-79		
				260 × 350	1	14,3 кг
				ПВ6.07.02.00-04		
				Детали		
А4		6	ПВ6.07.02.06-03	Скоба	1	
Б4		7	ПВ6.07.02.07-03	Накладка		
				Лист Б-8 ГОСТ 19903-74 / Ст3 ГОСТ 14637-79		
				155 × 155	13	1,5 кг
Б4		8	ПВ6.07.02.08-03	Пластина		
				Полоса 65×110 ГОСТ 103-76 / Ст.3 ГОСТ 535-79		
				L = 140 мм	16	0,6 кг
Б4		9	ПВ6.07.02.09	Перекладина		
				Швеллер 10 ГОСТ 8240-72 / Ст.3 ГОСТ 535-79		
				L = 1500 мм	2	12,9 кг
Б4		10	ПВ6.07.02.10-04	Балка		
				Двутавр 24 ГОСТ 8239-72 / Ст.3 ГОСТ 535-79		
				L = 6500 мм	2	177 кг

Изм. Лист N докум. Подп. Дата

ПВ6.07.02.00. — Лист 5

Инв. N подл. | Подп. и дата | Взам. инв. N | Инв. N дубл. | Подп. и дата

ПВ6.07.02.06

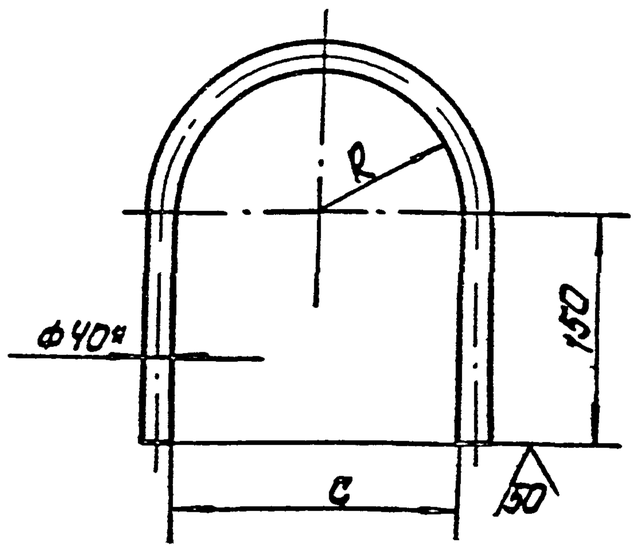

Обозначение	Размеры, мм R	C	Длина заготовки	Масса, кг
ПВ6.07.02.06	92	184	660	6,5
— 01	77	154	610	6,0
— 02	72	144	590	5,8
— 03	62	124	560	5,5
— 04	83	166	625	6,2

1. $h\,14$; $\pm\frac{IT14}{2}$
2. * Размер для справок.

Изм. Лист N докум. Подп. Дата
Разраб. Кузьмина 04.88
Пров.
ГИП Тихонов
Н. контр. Попова
Утв. Кузьмина

Скоба

Лит. И | Масса см. табл. | Масштаб —
Лист | Листов 1

Б-40 ГОСТ 2590-71 / Ст3 ГОСТ 535-79

Гипроагропромстройматериалы г. Москва

ПВ6.07.02.04

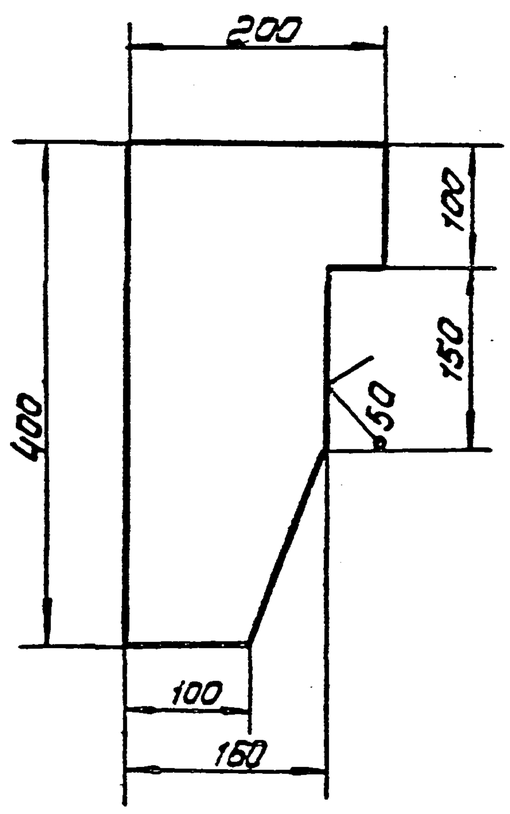

Неуказанные предельные отклонения размеров: $\pm\frac{IT14}{2}$

Изм. Лист N докум. Подп. Дата
Разраб. Кузьмина 04.88
Пров.
ГИП Тихонов
Н. контр. Попова
Утв. Кузьмина

Ловитель

Лит. И | Масса 7.0 | Масштаб 1:5
Лист | Листов 1

Б-14 ГОСТ 19903-74 / Ст 3 ГОСТ 14637-79

Гипроагропромстройматериалы г. Москва

ПВ6. 07. 03. 00 СБ

Рис. 1

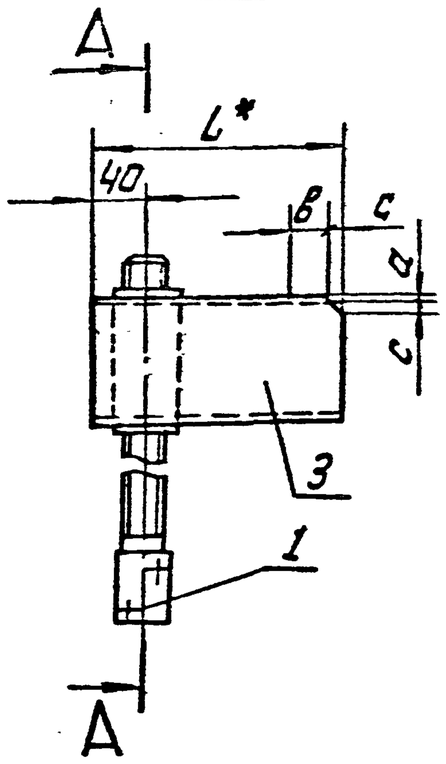

Рис. 2

остальное см. рис.1
М 1:5

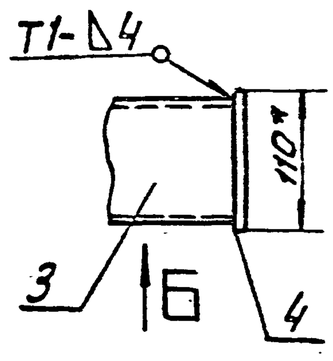

А-А

М 1:2

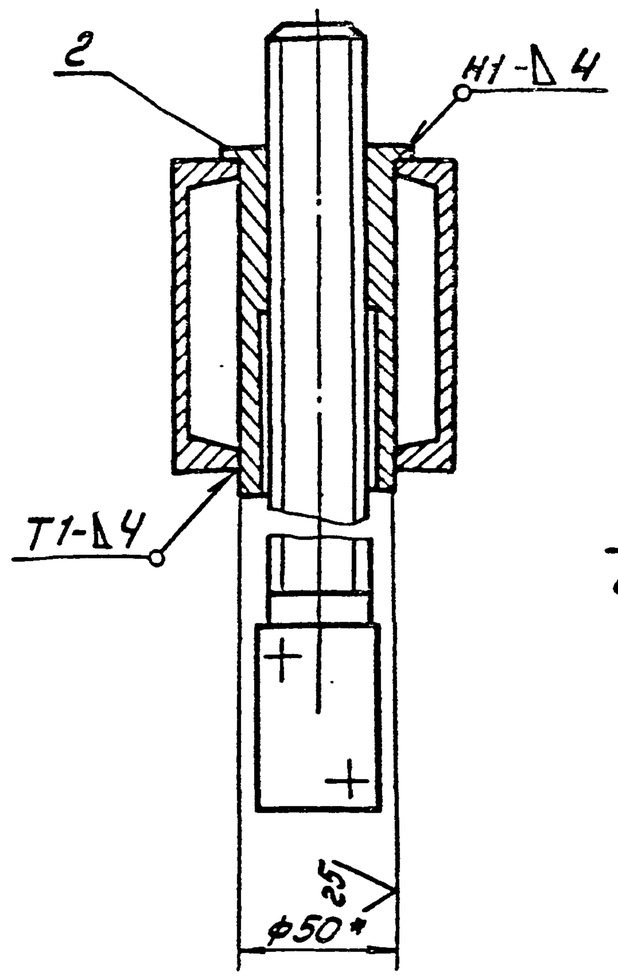

Вид Б

М 1:5

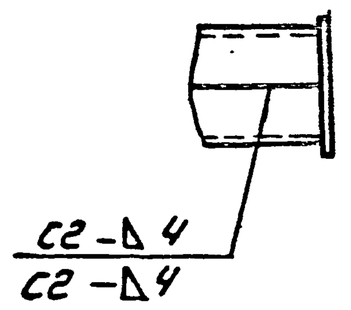

Размеры, мм

Обозначение	L	а	в	с	Рис	Масса, кг
ПВ 6. 07.03.00	250	16	55	9	1	5.1
—01	600	—	—	—	2	8,6
—02	250	8	38	10	1	5.1
—03	250	6	29	7	1	5.1
—04	250	5	21	5	1	5.1
—05	250	9	44	9	1	5.1

1. Сварные швы по ГОСТ 5264-80. Электроды типа Э-42А ГОСТ 9467-75.
2. Шероховатость поверхностей реза деталей Б4. $\sqrt{50}$, остальное - $\sqrt{}$
3. H14; h14; $\pm \frac{IT14}{2}$
4.* Размеры для справок.

Изм	Лист	N докум.	Подп.	Дата	ПВ 6. 07. 03. 00. СБ			
Разраб.	Кузьмина			01.88	Кронштейн	Лит.	Масса	Масштаб
Пров.					Сборочный чертеж	И	ст. табл.	—
ГИП	Тюрин			01.88		Лист	Листов 1	
Н.контр.	Панова			01.88		Гипронефтеспецмонтаж г. Москва		
Утв.	Кузнецов			01.88				

Формат	Зона	Поз.	Обозначение	Наименование	Кол.	Примечание
Б4		4	ПВ6. 07. 03. 04	Заглушка		
				Полоса Б5-110 ГОСТ 103-76 / Ст.3 ГОСТ 535-79		
				L = 110 мм	1	0,5 кг
				ПВ6. 07. 03. 00-02		
				Детали		
Б4		3	ПВ6. 07. 03. 03-02	Балка		
				Швеллер 10 ГОСТ 8240-72 / Ст3 ГОСТ 535-79		
				L = 250 мм	2	2,1 кг
				ПВ6. 07.03.00-03		
				Детали		
Б4		3	ПВ6. 07. 03. 03-03	Балка		
				Швеллер 10 ГОСТ 8240-72 / Ст.3 ГОСТ 535-79		
				L = 250 мм	2	2,1 кг
				ПВ6. 07.03.00-04		
				Детали		
Б4		3	ПВ6. 07. 03. 03-04	Балка		
				Швеллер 10 ГОСТ 8240-72 / Ст3 ГОСТ 535-79		
				L = 250 мм	2	2,1 кг

Изм	Лист	N докум.	Подп.	Дата	ПВ6. 07. 03. 00	Лист 2

Формат	Зона	Поз.	Обозначение	Наименование	Кол.	Примечание
				Документация		
А3			ПВ6. 07. 03. 00. СБ	Сборочный чертеж		
				Детали		
А4		1	ПВ6. 07. 03. 01	Винт	1	
А4		2	ПВ6. 07. 03. 02	Втулка	1	
			Переменные данные	для исполнений:		
				ПВ6. 07. 03. 00		
				Детали		
Б4		3	ПВ6. 07. 03. 03	Балка		
				Швеллер 10 ГОСТ 8240-72 / Ст.3 ГОСТ 535-79		
				L = 250 мм	2	2,1 кг
				ПВ6. 07. 03. 00-01		
				Детали		
Б4		3	ПВ6. 07. 03. 03-01	Балка		
				Швеллер 10 ГОСТ 8240-72 / Ст3 ГОСТ 535-79		
				L = 600 мм	2	5,1 кг

Инв. N подл. | Подп. и дата | Взам. инв. N | Инв. N дубл. | Подп. и дата

Изм	Лист	N докум.	Подп.	Дата	ПВ6. 07. 03. 00			
Разраб.	Кузьмина			01.88	Кронштейн	Лит.	Лист	Листов 3
Пров.						И	1	
ГИП	Тюрин			01.88		Гипронефтеспецмонтаж г. Москва		
Н.контр.	Панова			01.88				
Утв.	Кузнецов			01.88				

ПВ6.07.03.02

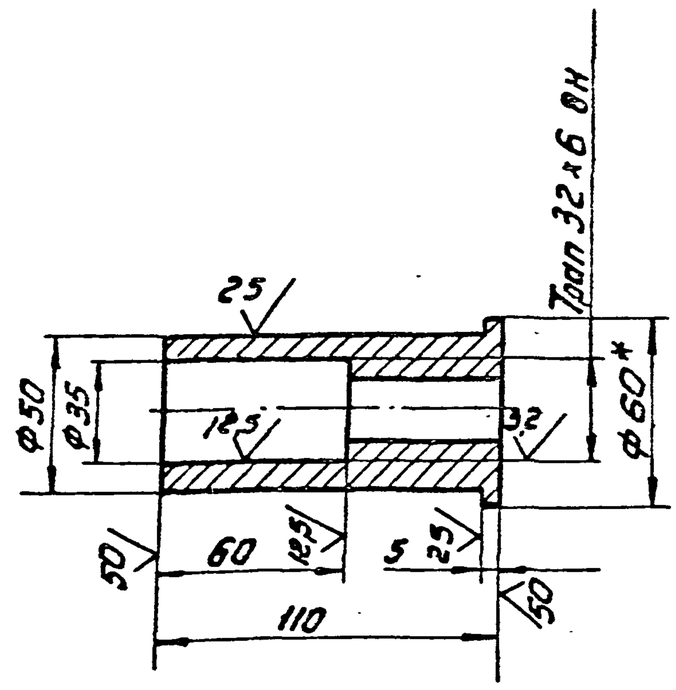

1. H14, h14, $\pm \frac{IT14}{2}$

2* Размер для справок

					ПВ6.07.03.02			
Изм.	Лист	№докум.	Подп.	Дата	Втулка	Лит.	Масса	Масштаб
Разраб.		Кузьмина		01.88		И	1,0	1:2
Пров.						Лист	Листов 1	
ГИП		Тюрин		01.88	Круг В-60 ГОСТ 2590-71 / Ст3 ГОСТ 535-79	Гипронефтеспецмонтаж г. Москва		
Н.контр.		Панова		01.88				
Утв.		Кузнецов		01.88				

ПВ6.07.03.01

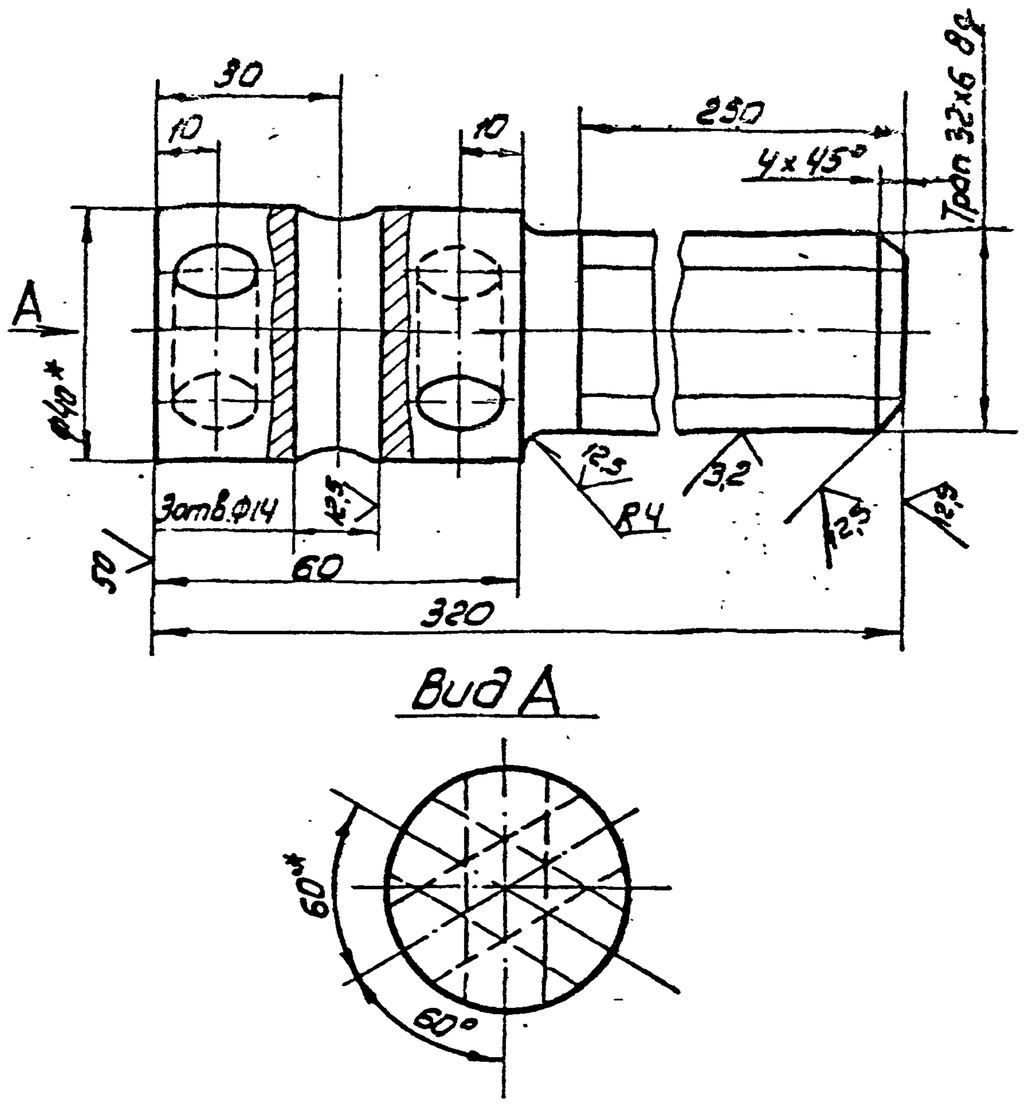

1 H14, h14, $\pm \frac{IT14}{2}$

2* Размер для справок

					ПВ6.07.03.01			
Изм.	Лист	№докум.	Подп.	Дата	Винт	Лит.	Масса	Масштаб
Разраб.		Кузьмина		01.88		И	2,0	1:1
Пров.						Лист	Листов 1	
ГИП		Тюрин		01.88	Круг В-40 ГОСТ 2590-71 / Ст3 ГОСТ 535-79	Гипронефтеспецмонтаж г. Москва		
Н.контр.		Панова		01.88				
Утв.		Кузнецов		01.88				

Подп. и дата | Инв.№ дубл. | Взам.инв.№ | Подп. и дата | Инв.№ подл.

ПВ6.07.04.00СБ

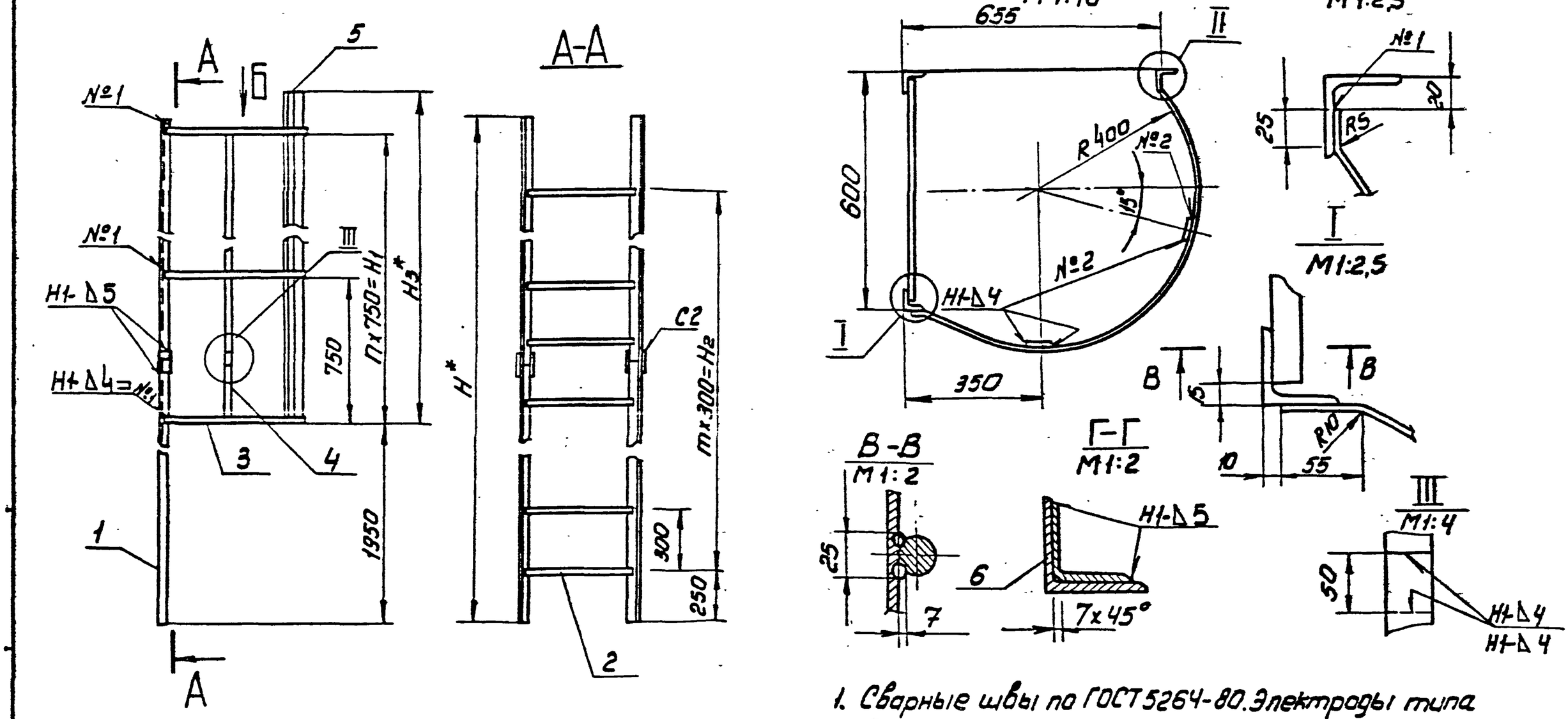

Размеры, мм

Обозначение	H	h	H_1	m	H_2	H_3	Масса, кг
ПВ6.07.04.00	17750	21	15750	56	16800	16010	333
– 01	11750	13	9750	36	10800	10010	215
– 02	9500	10	7500	29	8700	8010	173
– 03	7500	7	5250	23	6900	6010	134
– 04	5750	5	3750	16	4800	4010	98
– 05	14750	17	12750	46	13800	13130	274

4* Размеры для справок

1. Сварные швы по ГОСТ 5264-80. Электроды типа Э-42А ГОСТ 9467-75.
2. Шероховатость поверхностей реза деталей 50; остальное –
3. H14, h14, $\pm \frac{IT14}{2}$

					ПВ6.07.04.00СБ			
Изм.	Лист	№докум.	Подп.	Дата	Лестница	Лит.	Масса	Масштаб
Разраб.		Кузьмина		01.88	Сборочный чертеж	И	См. табл.	—
Пров.						Лист	Листов 1	
ГИП		Тюрин		01.88		Гипронефтеспецмонтаж г. Москва		
Н.контр.		Панова		01.88				
Утв.		Кузнецов		01.88				

Формат	Зона	Поз.	Обозначение	Наименование	Кол.	Примечание
				Уголок $\frac{Б\text{-}50\times50\times5\ ГОСТ\ 8509\text{-}86}{Ст.3\ ГОСТ\ 535\text{-}79}$		
				L = 7500 мм	2	28,3 кг
Б4		2	ПВБ. 07. 04. 02	Перекладина		
				Круг $\frac{В\text{-}20\ ГОСТ\ 2590\text{-}71}{Ст.3\ ГОСТ\ 535\text{-}79}$		
				L = 570 мм	24	1,4 кг
Б4		3	ПВБ. 07. 04. 03	Ограждение		
				Полоса $\frac{Б4\times30\ ГОСТ\ 103\text{-}76}{Ст.3\ ГОСТ\ 535\text{-}79}$		
				L = 1350 мм	8	1,9 кг
Б4		4	ПВБ. 07. 04. 04- 03	Ограждение		
				Полоса $\frac{Б4\times30\ ГОСТ\ 103\text{-}76}{Ст.3\ ГОСТ\ 535\text{-}79}$		
				L = 5280 мм	2	5.0 кг
Б4		5	ПВБ. 07. 04. 05- 03	Связь		
				Уголок $\frac{Б\text{-}50\times50\times5\ ГОСТ\ 8509\text{-}86}{Ст.3\ ГОСТ\ 535\text{-}79}$		
				L = 6010 мм	1	22,7 кг
				ПВБ. 07. 04. 00 - 04		
				Детали		
Б4		1	ПВБ. 07. 04. 01- 04	Стойка		
				Уголок $\frac{Б\text{-}50\times50\times5\ ГОСТ\ 8509\text{-}86}{Ст.3\ ГОСТ\ 535\text{-}79}$		
				L = 5750 мм	2	21,7 кг
Б4		2	ПВБ. 07. 04. 02	Перекладина		
				Круг $\frac{В\text{-}20\ ГОСТ\ 2590\text{-}71}{Ст.3\ ГОСТ\ 535\text{-}79}$		
				L = 570 мм	17	1,4 кг

Изм | Лист | N докум. | Подп. | Дата

ПВБ. 07. 04. 00

Лист 4

Формат	Зона	Поз.	Обозначение	Наименование	Кол.	Примечание
				ПВБ. 07. 04. 00- 02		
				Детали		
Б4		1	ПВБ. 07. 04. 01- 02	Стойка		
				Уголок $\frac{Б\text{-}50\times50\times5\ ГОСТ\ 8509\text{-}86}{Ст.3\ ГОСТ\ 535\text{-}79}$		
				L = 9500 мм	2	35.8 кг
Б4		2	ПВБ. 07.04.02	Перекладина		
				Круг $\frac{В\text{-}20\ ГОСТ\ 2590\text{-}71}{Ст.3\ ГОСТ\ 535\text{-}79}$		
				L = 570 мм	30	1,4 кг
Б4		3	ПВБ.07.04. 03	Ограждение		
				Полоса $\frac{Б4\times30\ ГОСТ\ 103\text{-}76}{Ст3\ ГОСТ\ 535\text{-}79}$		
				L = 1350 мм	11	1,3 кг
Б4		4	ПВБ.07 04.04-02	Ограждение		
				Полоса $\frac{Б4\times30\ ГОСТ\ 103\text{-}76}{Ст.3\ ГОСТ\ 535\text{-}79}$		
				L = 7530 мм	2	7,1 кг
Б4		5	ПВБ. 07. 04. 05-02	Связь		
				Уголок $\frac{Б\text{-}50\times50\times5\ ГОСТ\ 8509\text{-}86}{Ст.3\ ГОСТ\ 535\text{-}79}$		
				L = 8010 мм	1	30,2 кг
				ПВБ. 07.04.00-03		
				Детали		
Б4		1	ПВБ. 07.04. 01-03	Стойка		

Подп. и дата | Инв. N дубл. | Взам. инв. N | Подп. и дата | Инв. N подл.

Изм | Лист | N докум. | Подп. | Дата

ПВБ. 07. 04. 00

Лист 3

Формат	Зона	Поз.	Обозначение	Наименование	Кол.	Примечание
Б4		5	ПВБ. 07. 04. 05	Связь		
				Уголок $\frac{Б\text{-}50\times50\times5\ ГОСТ\ 8509\text{-}86}{Ст3.\ ГОСТ\ 535\text{-}79}$		
				L = 8005 мм	2	30,4 кг
Б4		6	ПВБ. 07. 04. 06	Уголок накладка		
				Уголок $\frac{Б\text{-}63\times63\times5\ ГОСТ\ 8509\text{-}86}{Ст.3\ ГОСТ\ 535\text{-}79}$		
				L = 150 мм	2	0,75 кг
				ПВБ. 07. 04. 00-01		
				Детали		
Б4		1	ПВБ. 07. 04. 01-01	Стойка		
				Уголок $\frac{Б\text{-}50\times50\times5\ ГОСТ\ 8509\text{-}86}{Ст.3\ ГОСТ\ 535\text{-}79}$		
				L = 11750 мм	2	44,3 кг
Б4		2	ПВБ. 07. 04. 02	Перекладина		
				Круг $\frac{В\text{-}20\ ГОСТ\ 2590\text{-}71}{Ст.3\ ГОСТ\ 535\text{-}79}$		
				L = 570 мм	37	1,4 кг
Б4		3	ПВБ. 07. 04. 03	Ограждение		
				Полоса $\frac{Б4\times30\ ГОСТ\ 103\text{-}76}{Ст.3\ ГОСТ\ 535\text{-}79}$		
				L = 1350 мм	14	1,3 кг
Б4		4	ПВБ. 07. 04. 04-01	Ограждение		
				Полоса $\frac{Б4\times30\ ГОСТ\ 103\text{-}76}{Ст.3\ ГОСТ\ 535\text{-}79}$		
				L = 9780 мм	2	9,2 кг
Б4		5	ПВБ. 07. 04. 05- 01	Связь		
				Уголок $\frac{Б\text{-}50\times50\times5\ ГОСТ\ 8509\text{-}86}{Ст.3\ ГОСТ\ 535\text{-}79}$		
				L = 10010 мм	1	37,7 кг

Изм | Лист | N докум. | Подп. | Дата

ПВБ. 07. 04. 00

Лист 2

31

Формат	Зона	Поз.	Обозначение	Наименование	Кол.	Примечание
				Документация		
А3			ПВБ. 07. 04. 00. СБ	Сборочный чертеж		
			Переменные данные	для исполнений		
				ПВБ. 07. 04. 00		
				Детали		
Б4		1	ПВБ. 07. 04. 01	Стойка		
				Уголок $\frac{Б\text{-}50\times50\times5\ ГОСТ\ 8509\text{-}86}{Ст.3\ ГОСТ\ 535\text{-}79}$		
				L = 8 875 мм	4	33,9 кг
Б4		2	ПВБ. 07.04. 02	Перекладина		
				Круг $\frac{В\text{-}20\ ГОСТ\ 2590\text{-}71}{Ст.3.\ ГОСТ\ 535\text{-}79}$		
				L = 570 мм	57	1,4 кг
Б4		3	ПВБ. 07. 04. 03	Ограждение		
				Полоса $\frac{Б4\text{-}30\ ГОСТ\ 103\text{-}76}{Ст.3\ ГОСТ\ 535\text{-}79}$		
				L = 1950 мм	22	1,9 кг
Б4		4	ПВБ. 07. 04. 04	Ограждение		
				Полоса $\frac{Б4\times30\ ГОСТ\ 103\text{-}76}{Ст.3\ ГОСТ\ 535\text{-}79}$		
				L = 7915 мм	2	14,9 кг

Подп. и дата | Взам. инв. N | Инв. N дубл. | Подп. и дата | Инв. N подл.

ПВБ. 07. 04. 00.

Изм	Лист	N докум.	Подп.	Дата		Лит.	Лист	Листов
Разраб.		Кузьмичев		01.88	Лестница	И	1	6
Пров.						Гипронефтеспецмонтаж г. Москва		
ГИП		Тюрин		01.88				
Н. контр.		Панова		01.88				
Утв.		Кузнецов		01.88				

24156-07 32

ПВ6.07.05.00СБ

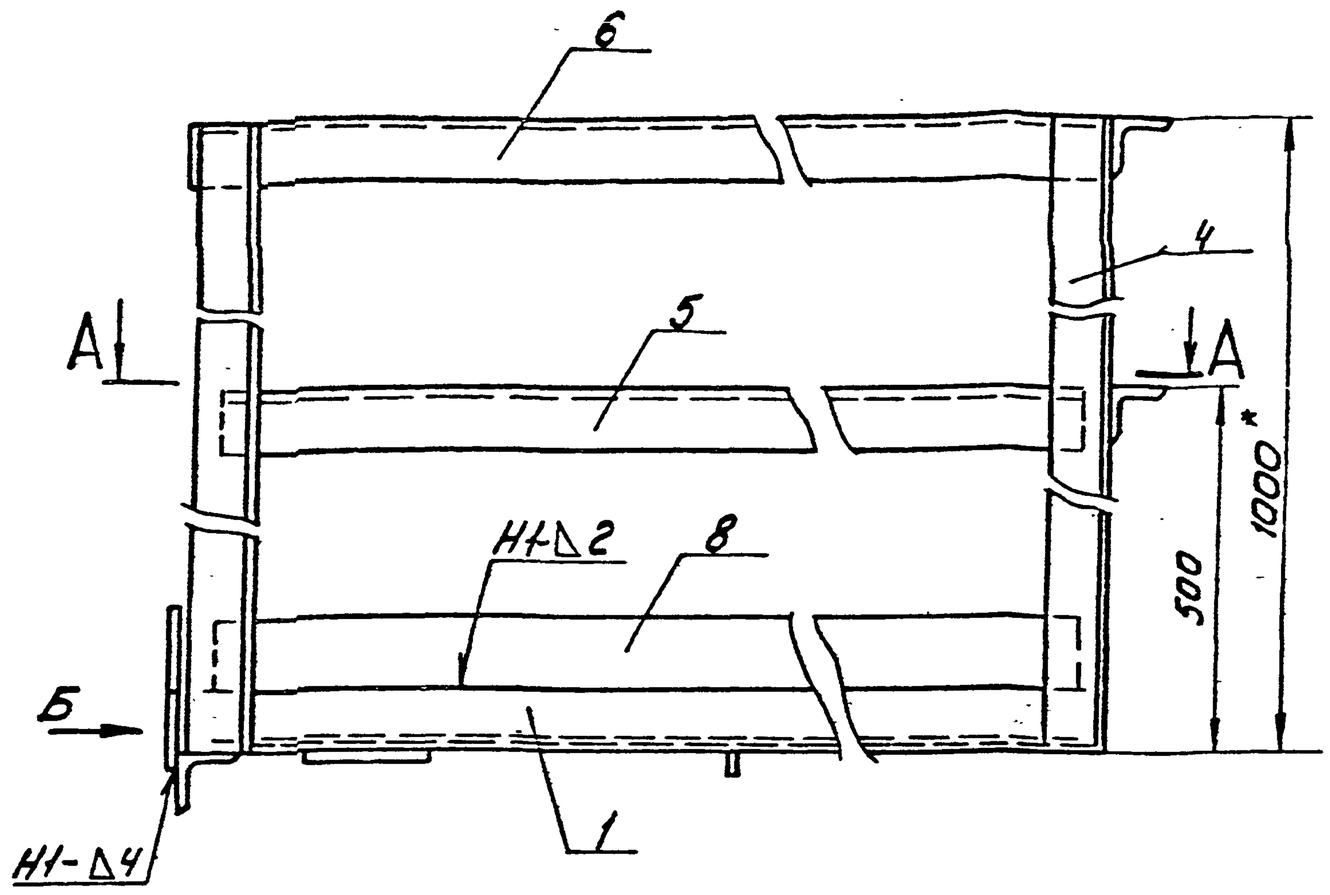

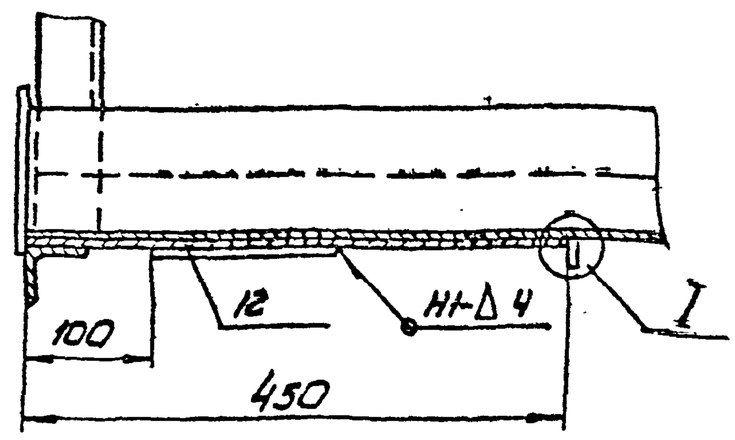

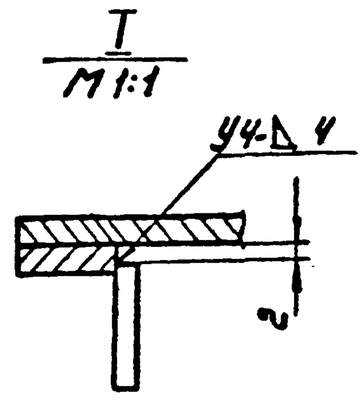

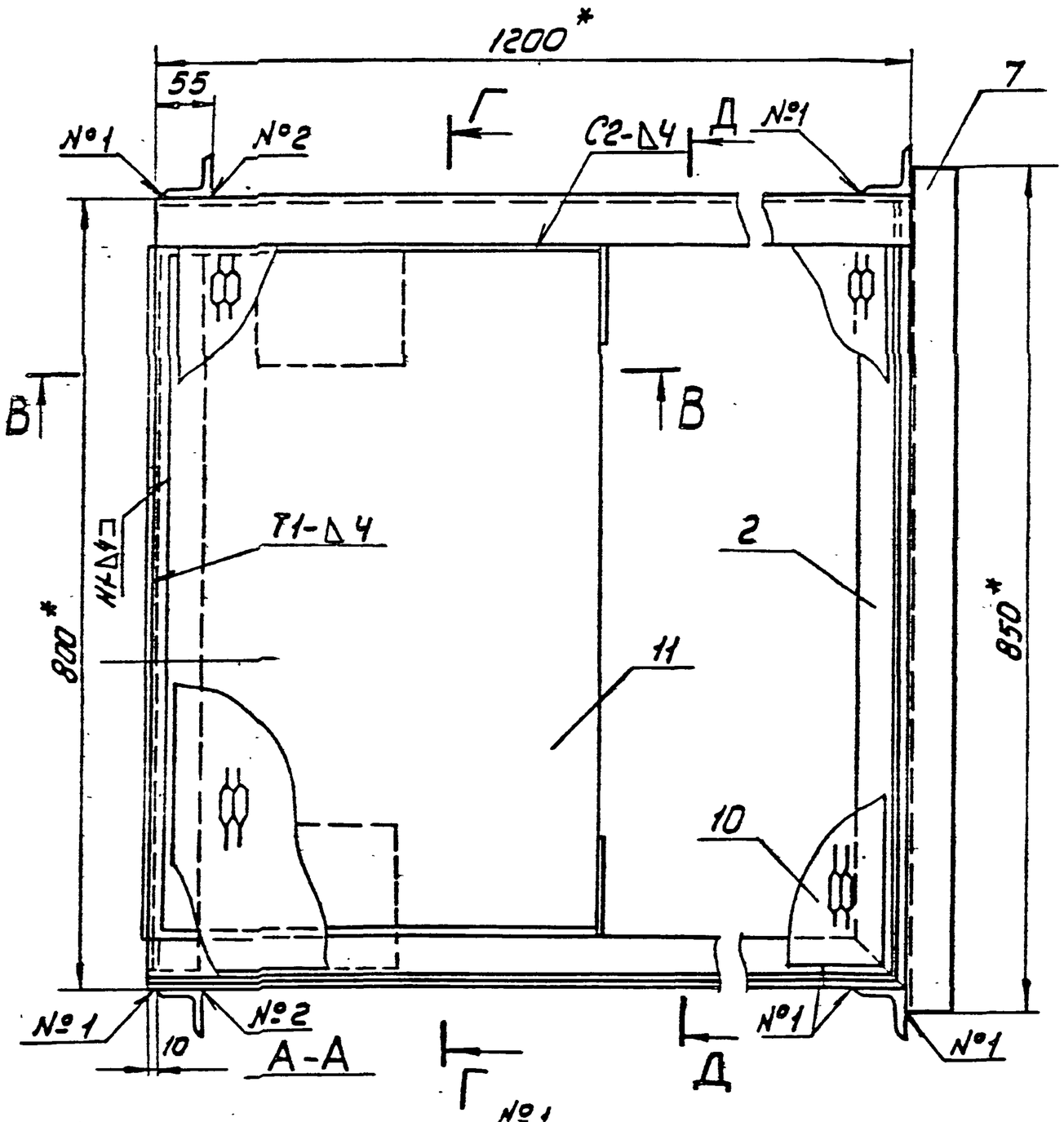

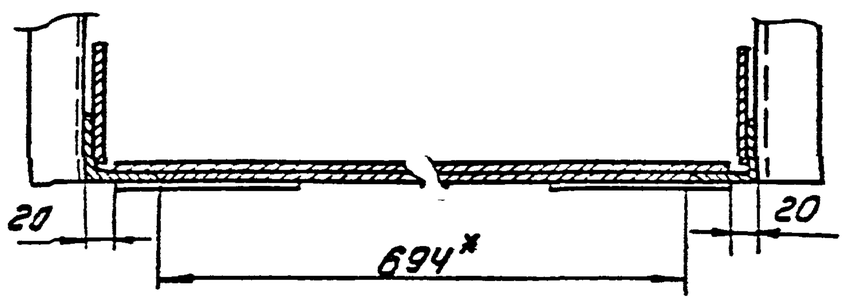

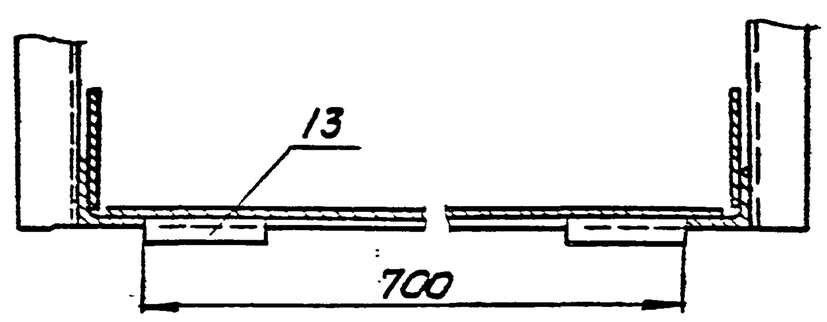

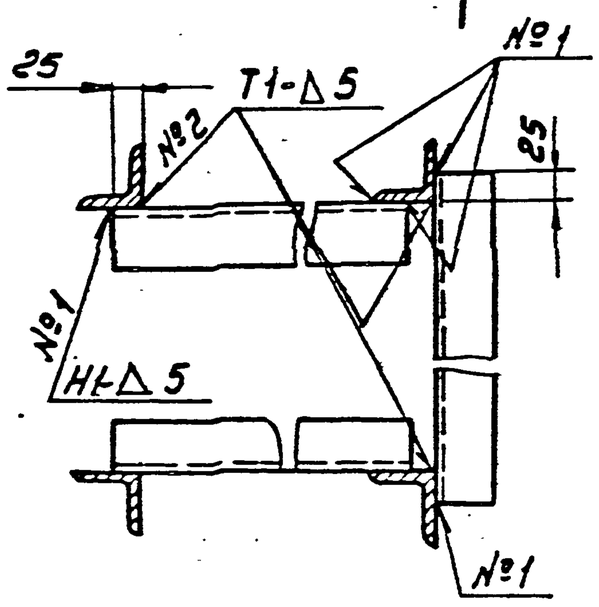

Вид Б повернуто

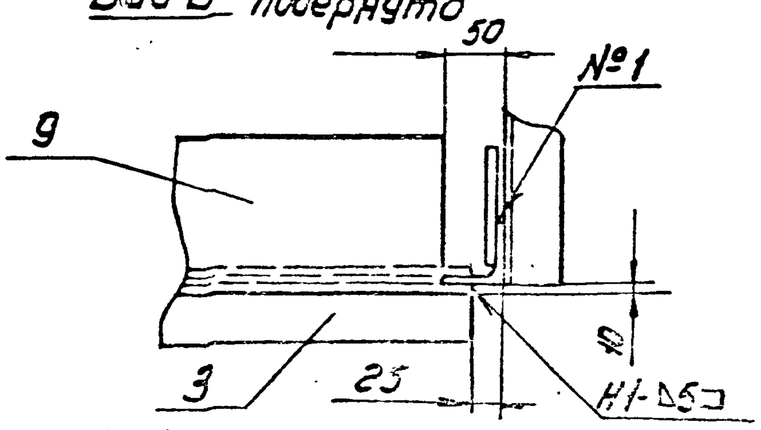

1. Сварные швы по ГОСТ 5264-80 электроды типа Э-42А ГОСТ 9467-75.
2. $\pm \frac{IT14}{2}$
3. Шероховатость поверхностей реза деталей – $\sqrt{50}$, остальное – $\sqrt{}$
4. *Размеры для справок.

					ПВ6.07.05.00СБ		
Изм.	Лист	Неодокум.	Подп.	Дата	Площадка Сборочный чертеж	Лит.	Масса	Масштаб
Разраб.		Кузьмина		01.83		И	79,0	1:5
Пров.						Лист	Листов 1
Т.контр.							Гипронефтеспецмонтаж г. Москва
ГИП		Тюрин		01.83			
Н.контр.		Ганова		01.83			
Утв.		Кузнецов		01.83			

Формат	Зона	Поз.	Обозначение	Наименование	Кол.	Примечание
Б4		6	ПВБ.07.05.06	Ограждение		
				Уголок $\frac{Б\text{-}50\times50\times5\ ГОСТ\ 8509\text{-}86}{Ст3\ ГОСТ\ 535\text{-}79}$		
				L = 1200 мм	1	4,5 кг
Б4		7	ПВБ.07.05.07	Ограждение		
				Уголок $\frac{Б50\times50\times5\ ГОСТ\ 8509\text{-}86}{Ст3\ ГОСТ\ 535\text{-}79}$		
				L = 850 мм	2	3,2 кг
Б4		8	ПВБ.07.05.08	Ограждение		
				Лист $\frac{Б\text{-}2\ ГОСТ\ 19903\text{-}74}{Ст3\ ГОСТ\ 16523\text{-}70}$		
				100 × 3200	1	5,0 кг
Б4		9	ПВБ.07.05.09	Ограждение		
				Полоса $\frac{Б4\times130\ ГОСТ\ 103\text{-}76}{Ст3\ ГОСТ\ 535\text{-}79}$		
				L = 700 мм	1	2,9 кг
Б4		10	ПВБ.07.05.10	Настил		
				Лист ПВ 506×760×1160		
				ГОСТ 8706-78	1	14,5 кг
Б4		11	ПВБ.07.05.11	Лист		
				Лист $\frac{Б\text{-}4\ ГОСТ\ 19903\text{-}74}{Ст3\ ГОСТ\ 14637\text{-}79}$		
				440 × 694	1	9,6 кг
Б4		12	ПВБ.07.05.12	Подкладка		
				Полоса $\frac{Б4\times150\ ГОСТ\ 103\text{-}76}{Ст3\ ГОСТ\ 535\text{-}79}$		
				L = 150 мм	2	0,7 кг
Б4		13	ПВБ.07.05.13	Упор		
				Полоса $\frac{Б4\times20\ ГОСТ\ 103\text{-}76}{Ст3\ ГОСТ\ 535\text{-}79}$		
				L = 100 мм	2	0,06 кг

Изм. Лист N докум. Подп. Дата — ПВБ.07.05.00 — Лист 2

Формат	Зона	Поз.	Обозначение	Наименование	Кол.	Примечание
Б4		3	ПВБ.07.04.03	Ограждение		
				Полоса $\frac{Б4\times30\ ГОСТ\ 103\text{-}76}{Ст3\ ГОСТ\ 535\text{-}79}$		
				L = 1350 мм	6	1,3 кг
Б4		4	ПВБ.07.04.04-04	Ограждение		
				Полоса $\frac{Б4\times30\ ГОСТ\ 103\text{-}76}{Ст3\ ГОСТ\ 535\text{-}79}$		
				L = 3780 мм	2	3,6 кг
Б4		5	ПВБ.07.04.05-04	Связь		
				Уголок $\frac{Б\text{-}50\times50\times5\ ГОСТ\ 8509\text{-}86}{Ст3\ ГОСТ\ 535\text{-}79}$		
				L = 4010 мм	1	15,1 кг
				ПВБ.07.04.00-05		
				Детали		
Б4		1	ПВБ.07.04.01-05	Стойка		
				Уголок $\frac{Б\text{-}50\times50\times5\ ГОСТ\ 8509\text{-}86}{Ст3\ ГОСТ\ 535\text{-}79}$		
				L = 7375 мм	4	27,6 кг
Б4		2	ПВБ.07.04.02	Перекладина		
				Круг $\frac{Б\text{-}20\ ГОСТ\ 2590\text{-}71}{Ст3\ ГОСТ\ 535\text{-}79}$		
				L = 570 мм	47	1,4 кг
Б4		3	ПВБ.07.04.03	Ограждение		
				Полоса $\frac{Б4\times30\ ГОСТ\ 103\text{-}76}{Ст3\ ГОСТ\ 535\text{-}79}$		
				L = 1350 мм	18	1,3 кг

Инв. N подл. | Подп. и дата | Взам. инв. N | Инв. N дубл. | Подп. и дата

Изм. Лист N докум. Подп. Дата — ПВБ.07.04.00 — Лист 5

Формат	Зона	Поз.	Обозначение	Наименование	Кол.	Примечание
Б4		4	ПВБ.07.04.04-05	Ограждение		
				Полоса $\frac{Б4\times30\ ГОСТ\ 103\text{-}76}{Ст3\ ГОСТ\ 535\text{-}79}$		
				L = 6415 мм	4	6 кг
Б4		5	ПВБ.07.04.05-05	Связь		
				Уголок $\frac{Б\text{-}50\times50\times5\ ГОСТ\ 8509\text{-}86}{Ст3\ ГОСТ\ 535\text{-}79}$		
				L = 6565 мм	2	25 кг
Б4		6	ПВБ.07.04.06	Уголок накладка		
				Уголок $\frac{Б\text{-}63\times63\times5\ ГОСТ\ 8509\text{-}86}{Ст3\ ГОСТ\ 535\text{-}79}$		
				L = 150 мм	2	0,75 кг

Изм. Лист N докум. Подп. Дата — ПВБ.07.05.00 — Лист 3

Формат	Зона	Поз.	Обозначение	Наименование	Кол.	Примечание
				Документация		
А2			ПВБ.07.05.00СБ	Сборочный чертеж		
				Детали		
Б4		1	ПВБ.07.05.01	Основание		
				Уголок $\frac{Б\text{-}50\times50\times5\ ГОСТ\ 8509\text{-}86}{Ст3\ ГОСТ\ 535\text{-}79}$		
				L = 1200 мм	2	4,5 кг
Б4		2	ПВБ.07.05.02	Основание		
				Уголок $\frac{Б\text{-}50\times50\times5\ ГОСТ\ 8509\text{-}86}{Ст3\ ГОСТ\ 535\text{-}79}$		
				L = 800 мм	1	3,9 кг
Б4		3	ПВБ.07.05.03	Основание		
				Уголок $\frac{Б\text{-}50\times50\times5\ ГОСТ\ 8509\text{-}86}{Ст3\ ГОСТ\ 535\text{-}79}$		
				L = 750 мм	1	2,8 кг
Б4		4	ПВБ.07.05.04	Стойка		
				Уголок $\frac{Б\text{-}50\times50\times5\ ГОСТ\ 8509\text{-}86}{Ст3\ ГОСТ\ 535\text{-}79}$		
				L = 1000 мм	4	3,8 кг
Б4		5	ПВБ.07.05.05	Ограждение		
				Уголок $\frac{Б\text{-}50\times50\times5\ ГОСТ\ 8509\text{-}86}{Ст3\ ГОСТ\ 535\text{-}79}$		
				L = 1145 мм	1	4,3 кг

Инв. N подл. | Подп. и дата | Взам. инв. N | Инв. N дубл. | Подп. и дата

Изм.	Лист	N докум.	Подп.	Дата	ПВБ.07.05.00	
Разраб.		Кузьмин		04.88	Площадка	Лит. И1 / Лист 1 / Листов 2
Пров.						Гипрокоммунэнергомонтаж г. Москва
Гл.спец.		Кузьмин		04.88		
Н.контр.		Кузьмин		04.88		
Утв.		Кузьмин				

ПВ6.13.00.00 СБ

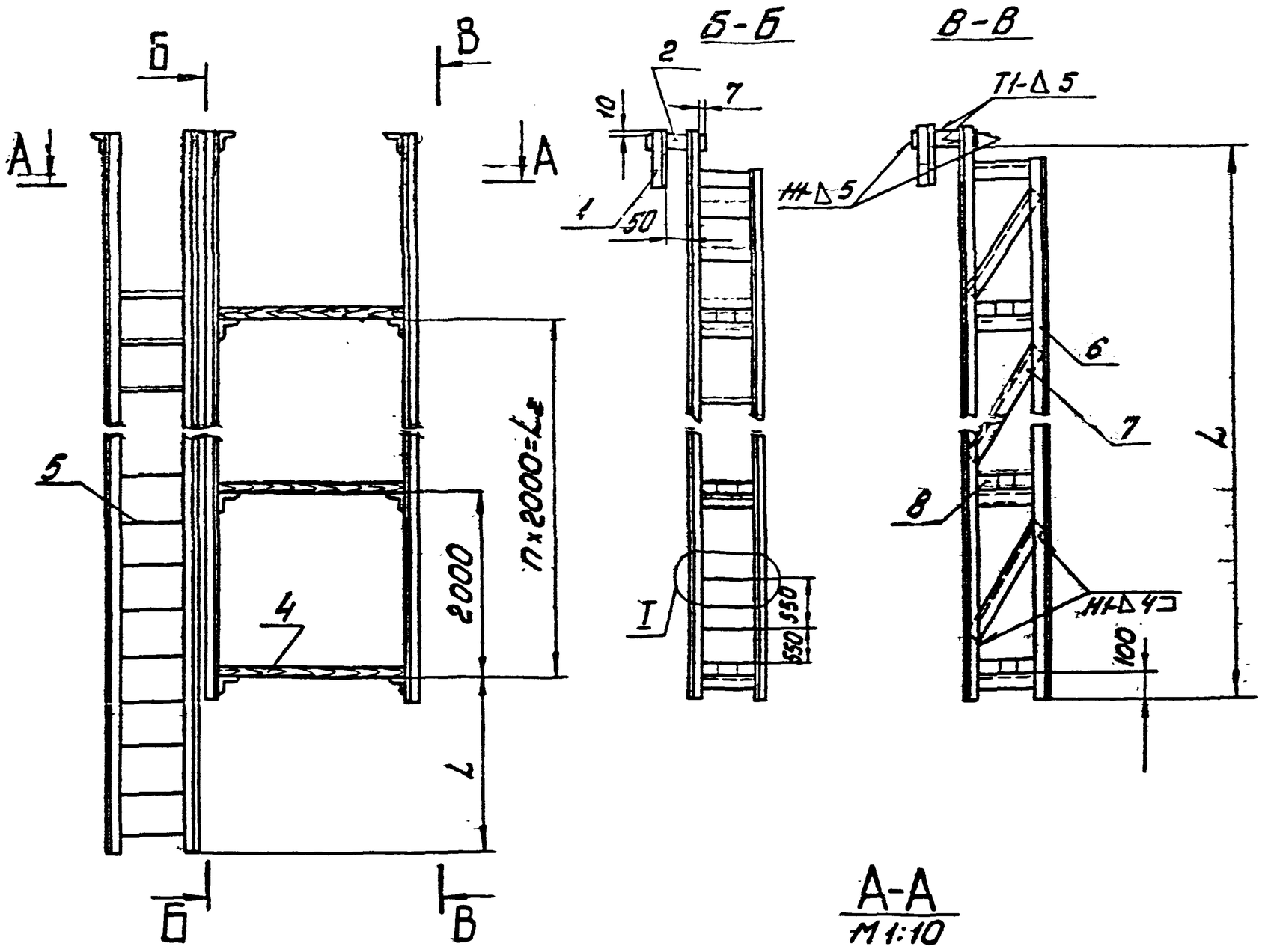

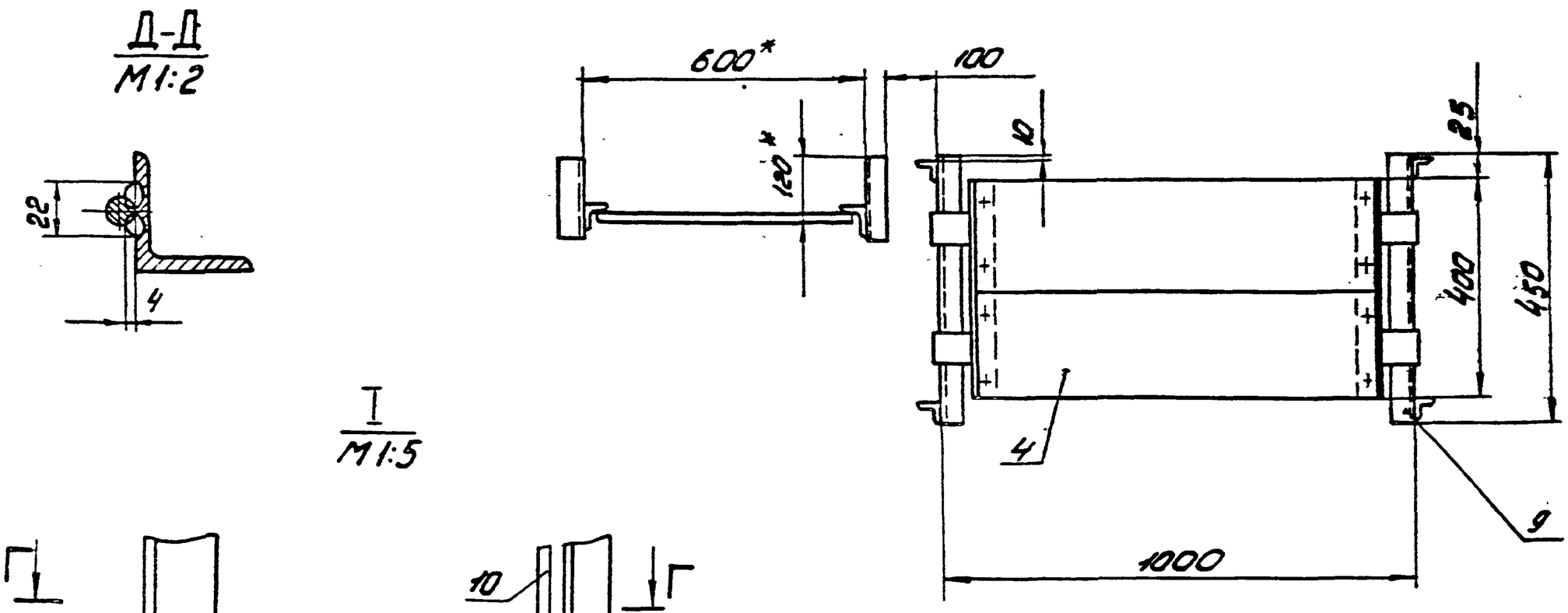

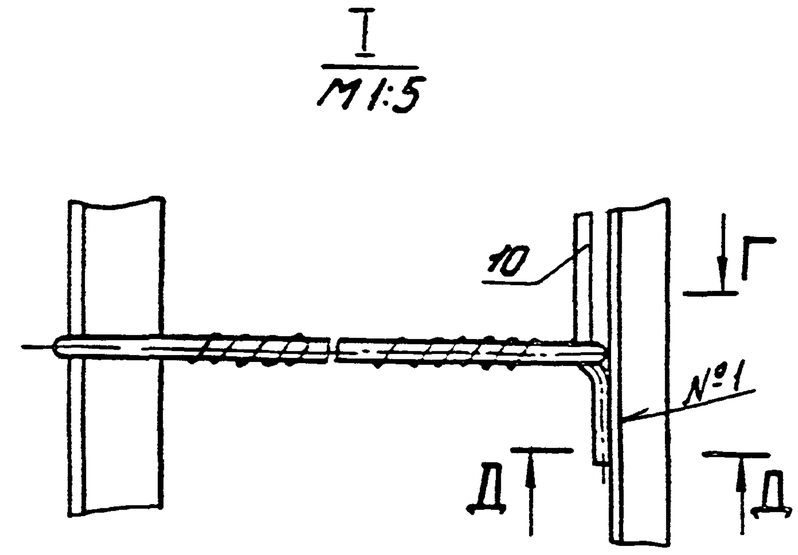

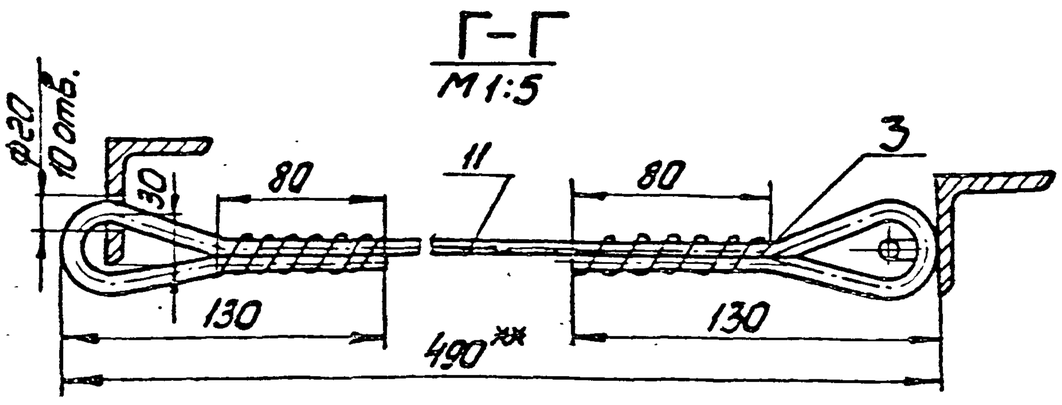

1. Шов №1 сварка ручная электродуговая
Неуказанные швы сварных соединений по ГОСТ 5264-80
Электроды сварочные типа Э42А ГОСТ 9467-75.
2. Н16, h16, $\pm \frac{IT16}{2}$
3. Шероховатость поверхностей реза для деталей Б4- $\sqrt{50}$
4 * Размеры для справок.
5. ** Размер уточнить по месту.

Обозначение	n	Размеры, мм			Масса, кг	Примечание
		L_1	L_2	L		
ПВ6.13.00.00	1	1910	2000	4000	208	V=100м³ 200м³
-01	2	1600	4000	5800	286,4	V=300м³ 400м³
-02	3	1590	6000	7300	350,2	V=700м³

Изм.	Лист	№ докум.	Подп.	Дата	ПВ6.13.00.00 СБ			
Разраб.		Кузьмина		01.88	Подмости	Лит.	Масса	Масштаб
Пров.						И	см. табл.	—
Т.контр.					Сборочный чертеж	Лист	Листов 1	
ГИП						Копировал		
Н.контр.								
Утв.								

Формат	Зона	Поз.	Обозначение	Наименование	Кол.	Примечание
Б4		8	ПВБ. 13.00.05-01	L = 5950 мм	2	28,8 кг
Б4		9	ПВБ. 13.00.06	L = 450 мм	8	2,2 кг
А4		10	ПВБ. 13.00.07	Крюк	12	
				Материалы		
		11		Канат 8,1-Г-I-1764 (180)		
				ГОСТ 7668-80		
				L = 750 мм		
				ПВБ.13.00.00-02 см. СБ		
				Сборочные единицы		
А4		4	ПВБ. 13.01.00	Площадка	4	
А4		5	ПВ9.20.00.00-04	Навесная лестница	1	
				Детали		
				Уголок		
				Уголок $\frac{Б\text{-}40\times40\times4\ ГОСТ\ 8509\text{-}86}{Ст.3\ ГОСТ\ 535\text{-}79}$		
Б4		6	ПВБ. 13.00.03-02	L = 7400 мм	2	17,9 кг
Б4		7	ПВБ. 13.00.04	L = 2100 мм	8	5.08 кг
				Уголок		
				Уголок $\frac{Б\text{-}63\times63\times5\ ГОСТ\ 8509\text{-}86}{Ст.3\ ГОСТ\ 535\text{-}79}$		
Б4		8	ПВБ. 13.00.05-02	L = 7450 мм	2	35,8 кг
Б4		9	ПВБ. 13.00.06	L = 450 мм	8	2,2 кг
А4		10	ПВБ. 13.00.07	Крюк	16	
				Материалы		
		11		Канат 8,1-Г-I-1764 (180) ГОСТ 7668-80		
				L = 750 мм		

Изм. Лист. N докум. Подп. Дата

ПВБ. 13.00.00

Лист 3

Формат	Зона	Поз.	Обозначение	Наименование	Кол.	Примечание
Б4		6	ПВБ.13.00.03	L = 4100 мм	2	10.0 кг
Б4		7	ПВБ. 13.00.04	L = 2100 мм	4	5.08 кг
				Уголок		
				Уголок $\frac{Б\text{-}63\times63\times5\ ГОСТ\ 8509\text{-}86}{Ст.3\ ГОСТ\ 535\text{-}79}$		
Б4		8	ПВБ. 13.00.05	L = 4150 мм	12	20.0 кг
Б4		9	ПВБ. 13.00.06	L = 450 мм	4	2,2 кг
А4		10	ПВБ. 13.00.07	Крюк	8	
				Материалы		
				Канат 8,1-Г-I-1764 (180)		
				ГОСТ 7668-80		
				L = 450 мм		
				ПВБ.13.00.00-01 см. СБ		
				Сборочные единицы		
А4		4	ПВБ. 13.01.00	Площадка	3	
А4		5	ПВ9.20.00.00-03	Навесная лестница	1	
				Детали		
				Уголок		
				Уголок $\frac{Б\text{-}40\times40\times4\ ГОСТ\ 8509\text{-}86}{Ст3\ ГОСТ\ 535\text{-}79}$		
Б4		6	ПВБ. 13.00.03-01	L = 5900 мм	2	14,3 кг
Б4		7	ПВБ. 13.00.04	L = 2100 мм	6	5.08 кг
				Уголок		
				Уголок $\frac{Б\text{-}63\times63\times5\ ГОСТ\ 8509\text{-}86}{Ст.3\ ГОСТ\ 535\text{-}79}$		

Изм. Лист. N докум. Подп. Дата

ПВБ. 13.00.00

Лист 2

Подп. и дата | Инв. N дубл. | Взам. инв. N | Подп. и дата | Инв. N подл.

Формат	Зона	Поз.	Обозначение	Наименование	Кол.	Примечание
				Документация		
А2			ПВБ. 13.00.00. СБ	Сборочный чертеж		
				Детали		
				Уголок		
				Уголок $\frac{Б\text{-}63\times63\times5\ ГОСТ\ 8509\text{-}86}{Ст.3\ ГОСТ\ 535\text{-}79}$		
Б4		1	ПВБ. 13.00.01	L = 300 мм	2	1,4 кг
Б4		2	ПВБ. 13.00.02	L = 190 мм	2	0,9 кг
				Материалы		
		3		Проволока 1,6 ГОСТ 2771-81		0,2 кг
			Переменные данные	для исполнений		
				ПВБ. 13.00.00 см. СБ		
				Сборочные единицы		
А4		4	ПВБ. 13.01.00	Площадка	2	
А4		5	ПВ9. 20.00.00-02	Навесная лестница	1	
				Детали		
				Уголок		
				Уголок $\frac{Б\text{-}40\times40\times4\ ГОСТ\ 8509\text{-}86}{Ст3\ ГОСТ\ 535\text{-}79}$		

Изм. Лист. N докум. Подп. Дата

ПВБ. 13.00.00

Разраб. Кузьмина 01.88
Пров.
Т. контр.
ГИП Тишин 01.88
Н. контр. Панова 01.88
Утв. Кузнецова 01.88

Подлинность

Лит. И | Лист 1 | Листов 3

Гипронефтеспецмонтаж г. Москва

ПВБ. 13.00.07

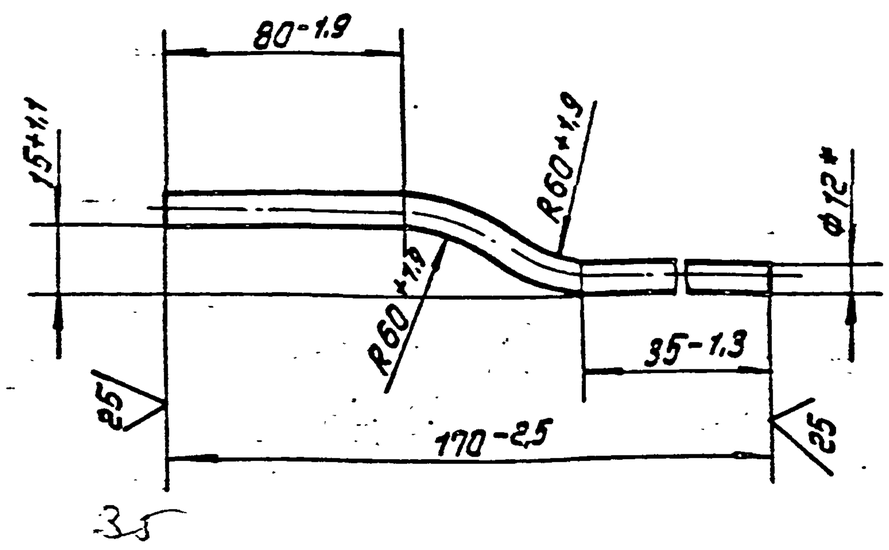

1. Длина заготовки L = 175 мм
2. * Размер для справок.

Изм. Лист. N докум. Подп. Дата

ПВБ. 13.00.07

Разраб. Кузьмина 01.88
Пров.
Т. контр.
ГИП Тишин 01.88
Н. контр. Панова 01.88
Утв. Кузнецова 01.88

Крюк

Лит. И | Масса 0,2 | Масштаб 1:2

Лист | Листов 1

Гипронефтеспецмонтаж г. Москва

Круг В12 ГОСТ 2590-71 / Ст.3 ГОСТ 535-79

ПВ6.13.01.03

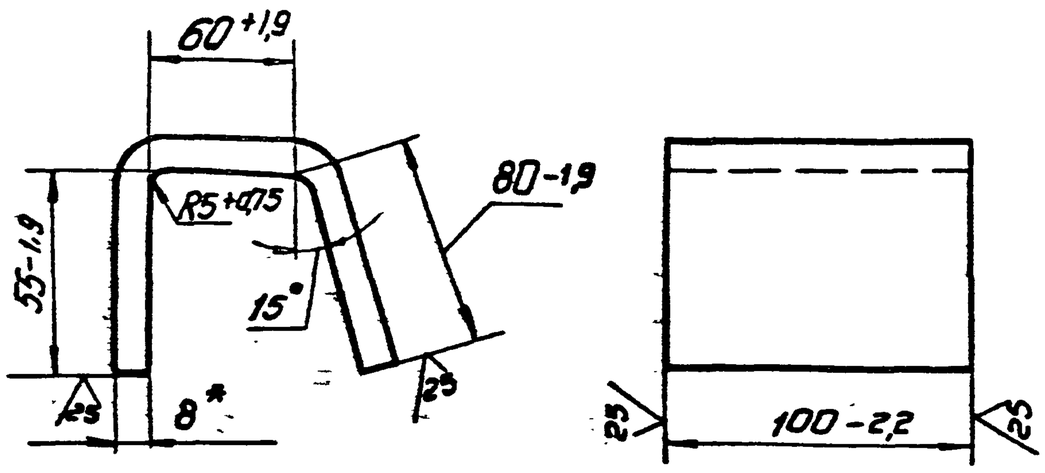

1. Длина заготовки L=225мм
2. *Размер для справок.

Изм.	Лист	№ докум.	Подп.	Дата
Разраб.		Кузьмина	Куз	01.88
Пров.				
Т.контр.				
ГИП		Тюрин		01.88
Н.контр.		Панова		01.88
Утв.		Кузнецов		01.88

ПВ 6.13.01.03

Крюк

Лит. И | Масса 1,55 | Масштаб 1:2

Лист | Листов 1

Лист Б-8 ГОСТ 19903-74 / Ст3 ГОСТ 14637-79

Гипронефтеспецмонтаж г. Москва

Формат	Зона	Поз.	Обозначение	Наименование	Кол.	Примечание
				Документация		
А3			ПВ6.13.01.00 СБ	Сборочный чертеж		
				Детали		
Б4		1	ПВ6.13.01.01	Полка		
				Уголок Б-50×50×5 ГОСТ 8509-86 Ст3 ГОСТ 535-79		
				L=400мм	2	1,51кг
Б4		2	ПВ6.13.01.02	Настил		
				Доска 40×200 ГОСТ 8486		
				L=990мм.	2	5,07кг
А4		3	ПВ6.13.01.03	Крюк	4	
				Стандартные изделия		
		4		Гвозди 6×50 ГОСТ 283-75		

Перв. примен. | Справ. № | Подп. и дата | Инв. № дубл. | Взам. инв. № | Подп. и дата | Инв. № подл.

Изм.	Лист	№ докум.	Подп.	Дата
Разраб.		Кузьмина	Куз	01.88
Пров.				
ГИП		Тюрин		01.88
Н.контр.		Панова		01.88
Утв.		Кузнецов		01.88

ПВ 6.13.01.00

Площадка

Лит. И | Лист | Листов 1

Гипронефтеспецмонтаж г. Москва

ПВ6.13.01.00СБ

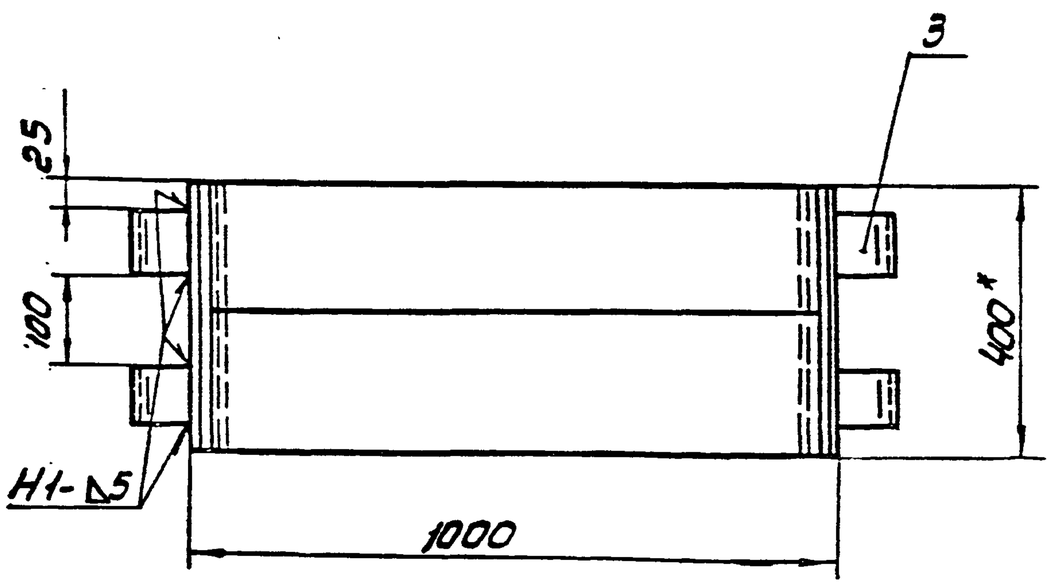

Поз.2
М1:2

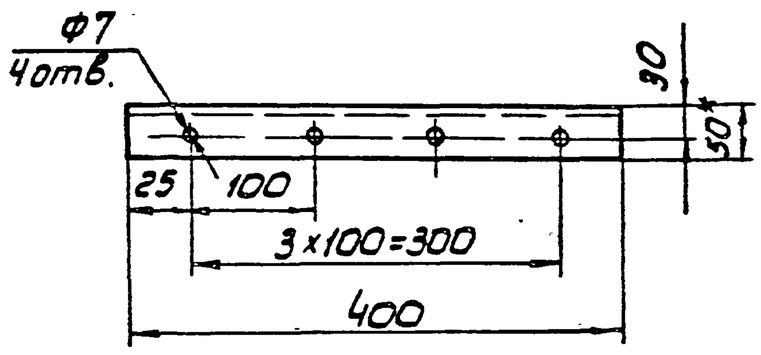

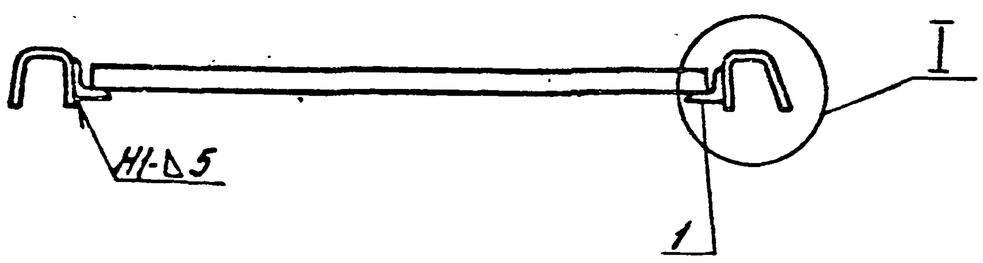

I
М1:2

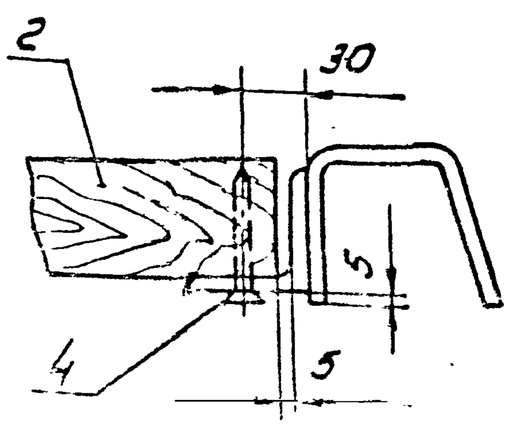

1. Сварные швы по ГОСТ 5264-80. Электроды сварочные типа Э42А ГОСТ 9467-75
2. Н16, h16, ± IT16/2
3. Шероховатость поверхностей реза для деталей Б4 25√.
4. *Размер для справок.

Изм.	Лист	№ докум.	Подп.	Дата
Разраб.		Кузьмина	Куз	01.88
Пров.				
ГИП		Тюрин		01.88
Н.контр.		Панова		01.88
Утв.		Кузнецов		01.88

ПВ6. 13.01.00 СБ

Площадка
Сборочный чертеж

Лит. И | Масса 19.4 | Масштаб 1:10

Лист | Листов 1

Гипронефтеспецмонтаж г. Москва

ПВ4.05.00.03

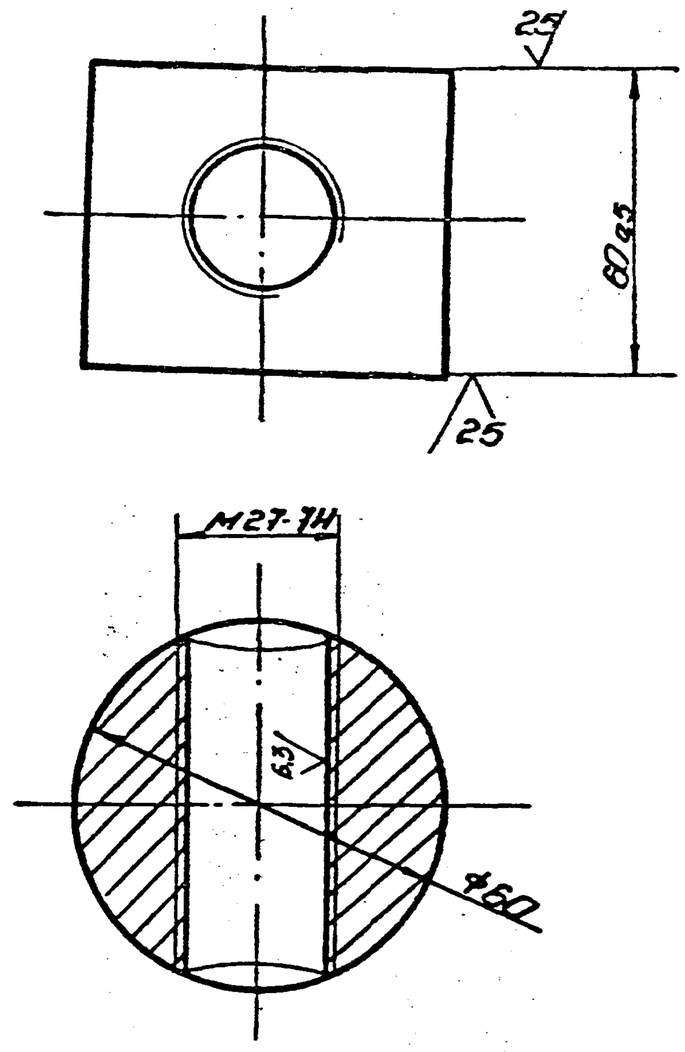

* Размер для справок.

Изм.	Лист	№ докум.	Подп.	Дата	ПВ4.05.00.03		
Разраб.	Кузьмина	Куз	01.88	Гайка	Лит.	Масса	Масштаб
Пров.	Кузьмина	Куз	01.88		И	1,2	1:1
Т.контр.					Лист	Листов 1	
ГИП	Тюрин		01.88	Круг В-60 ГОСТ 2590-71 / Ст3 ГОСТ 535-79	Гипронефтеспецмонтаж г. Москва		
Н.контр.	Панова		01.88				
Утв.	Кузнецов		01.88				

Копировал — Формат

ПВ4.05.01.01

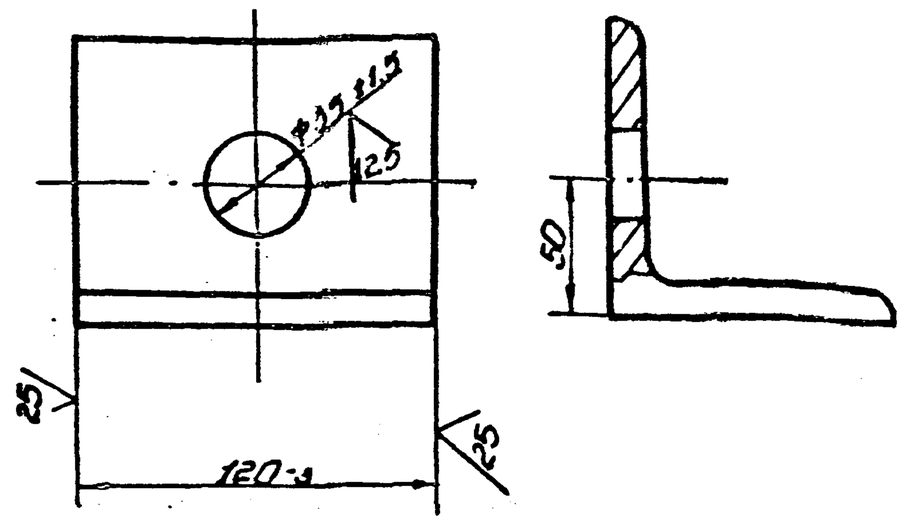

Неуказанные предельные отклонения размеров: H16, h16, $\pm\frac{IT16}{2}$.

Изм.	Лист	№ докум.	Подп.	Дата	ПВ4.05.01.01		
Разраб.	Кузьмина	Куз	01.88	Уголок	Лит.	Масса	Масштаб
Пров.	Кузьмина	Куз	01.88		И	1,25	1:2
Т.контр.					Лист	Листов 1	
ГИП	Тюрин		01.88	Уголок Б-30×30×3 ГОСТ 8509-86 / Ст3 ГОСТ 535-79	Гипронефтеспецмонтаж г. Москва		
Н.контр.	Панова		01.88				
Утв.	Кузнецов		01.88				

Копировал — Формат

Инв. № подл. | Подп. и дата | Взам. инв. №

ПВ4.05.00.05

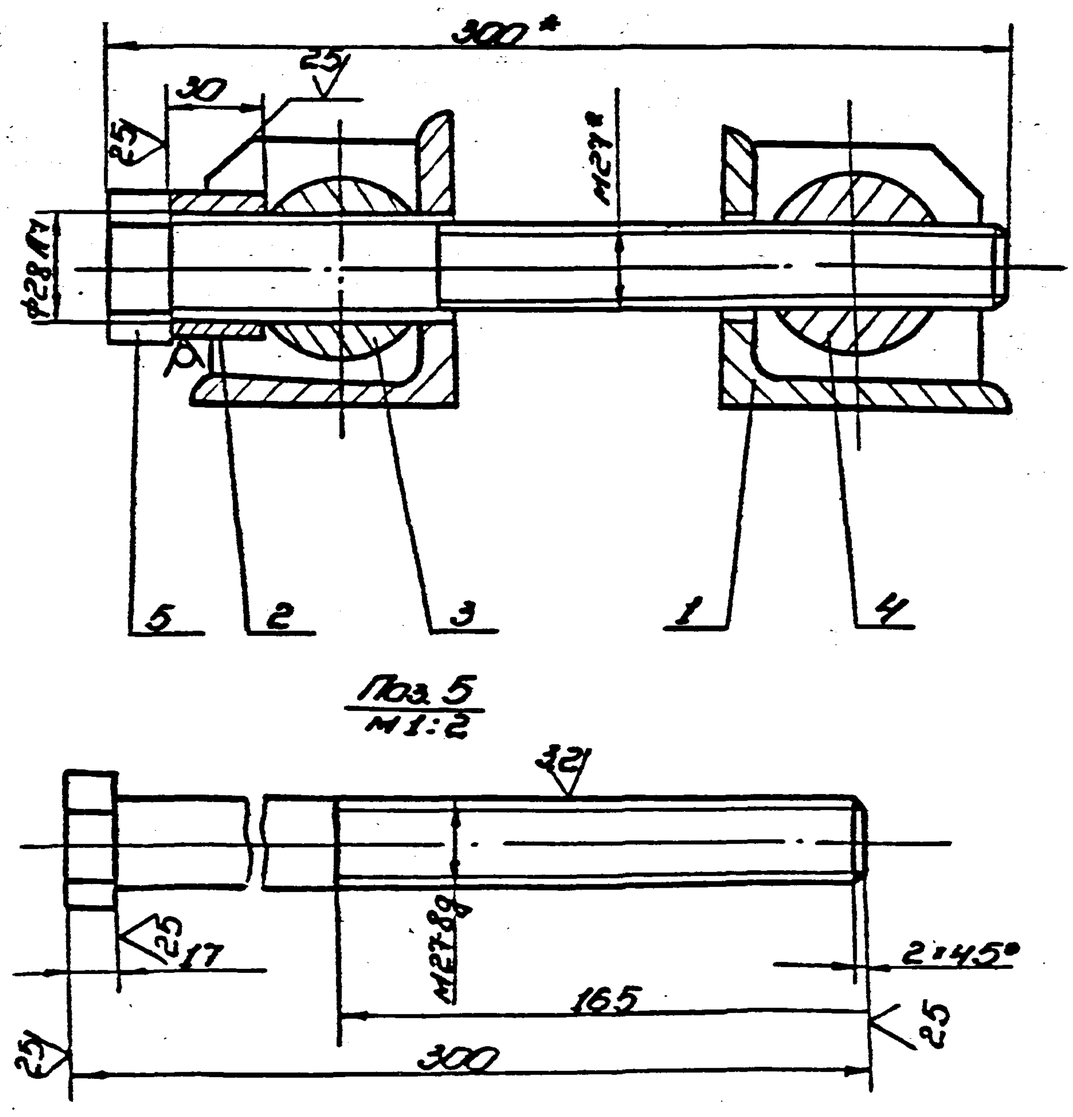

* Размеры для справок.

Изм.	Лист	№ докум.	Подп.	Дата	ПВ4.05.00.05		
Разраб.	Кузьмина	Куз	01.88	Стяжное приспособление	Лит.	Масса	Масштаб
Пров.				Сборочный чертеж	И	7,6	1:2
Т.контр.					Лист	Листов 1	
ГИП	Тюрин		01.88		Гипронефтеспецмонтаж г. Москва		
Н.контр.	Панова		01.88				
Утв.	Кузнецов		01.88				

Копировал — Формат

ПВ4.05.01.02

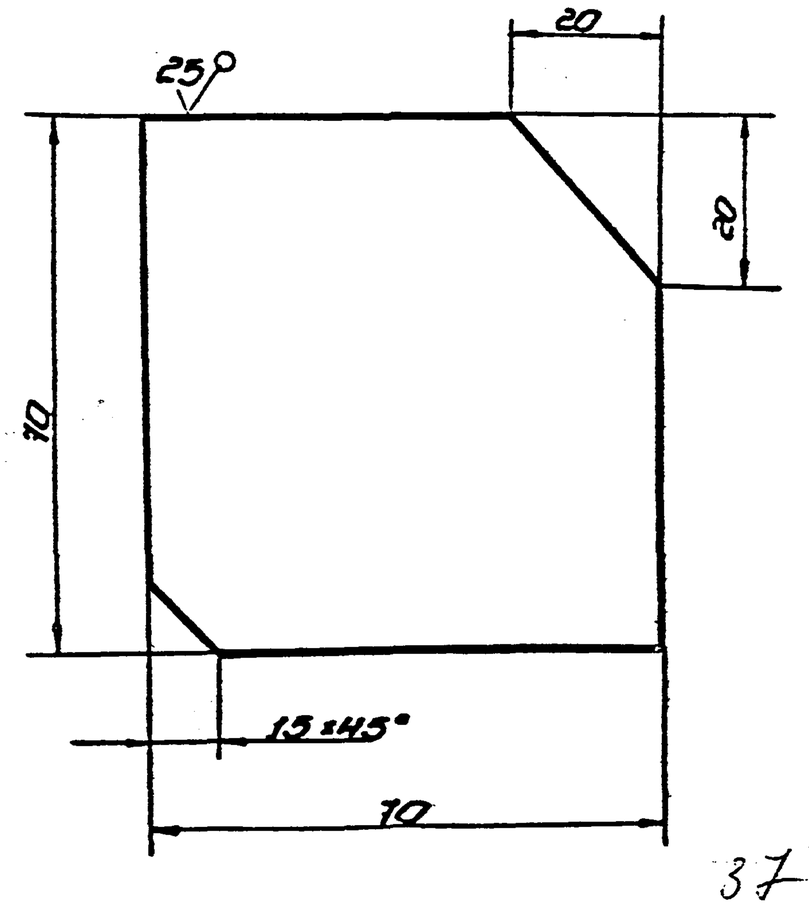

37

Неуказанные предельные отклонения размеров: h16, $\pm\frac{IT16}{2}$.

Изм.	Лист	№ докум.	Подп.	Дата	ПВ4.05.01.02		
Разраб.	Кузьмина	Куз	01.88	Ребро	Лит.	Масса	Масштаб
Пров.	Кузьмина	Куз	01.88		И	0,3	1:1
Т.контр.					Лист	Листов 1	
ГИП	Тюрин		01.88	Лист Б8 ГОСТ 19903-74 / Ст3 ГОСТ 14637-79	Гипронефтеспецмонтаж г. Москва		
Н.контр.	Панова		01.88				
Утв.	Кузнецов		01.88				

Копировал 24156-07. 32 — Формат

Формат	Зона	Поз.	Обозначение	Наименование	Кол.	Примечание
				Документация		
А4			ПВ4.05.01.00 СБ	Сборочный чертеж		
				Детали		
А4		1	ПВ4.05.01.01	Ребро	2	
А4		2	ПВ4.05.01.02	Уголок	1	

Изм.	Лист	N докум.	Подп.	Дата	ПВ4.05.01.00			
Разраб.		Кузьмина	Куз	01.88	Кронштейн	Лит.	Лист	Листов
Пров.		Кузьмина	Куз	01.88		И		1
ГИП		Тюрин		01.88		Гипронефтеспецмонтаж г. Москва		
Н.контр.		Панова		01.88				
Утв.		Кузнецов		01.88				

ПВ4.05.01.00.02

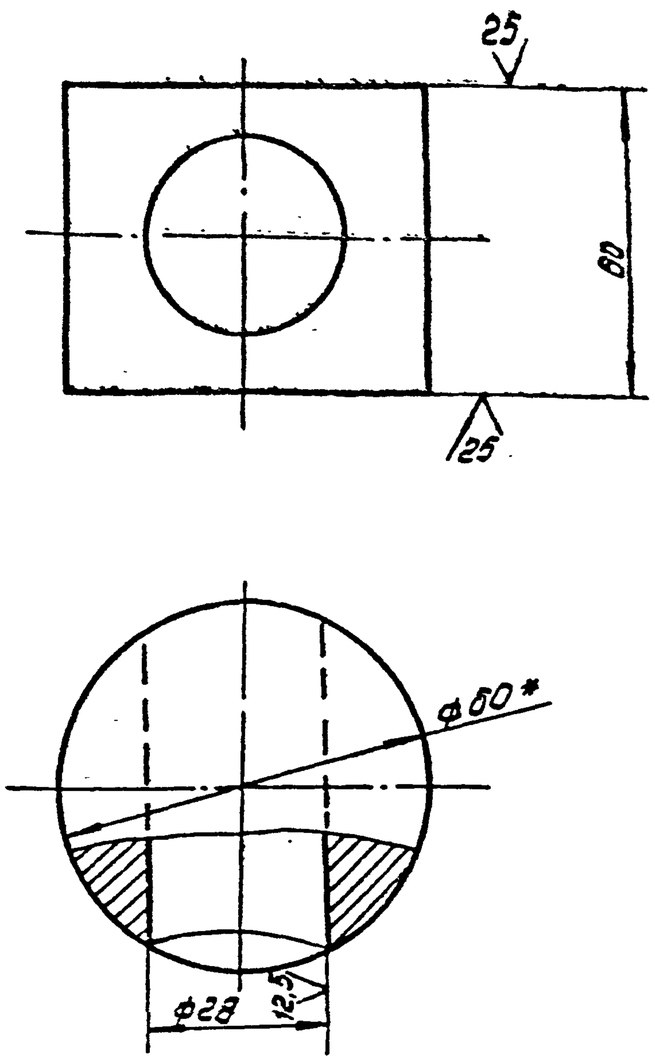

1. $H16;\ h16;\ \pm\frac{IT16}{2}$
2. *Размер для справок.

Изм.	Лист	N докум.	Подп.	Дата	ПВ4.05.00.02			
Разраб.		Кузьмина	Куз	01.88	Сухарь	Лит.	Масса	Масштаб
Пров.		Кузьмина	Куз	01.88		И	1.2	1:1
Т.контр.						Лист	Листов 1	
ГИП		Тюрин		01.88	Круг В-60 ГОСТ 2590-71 / Ст.3 ГОСТ 535-79	Гипронефтеспецмонтаж г. Москва		
Н.контр.		Панова		01.88				
Утв.		Кузнецов		01.88				

Инв.N подл. | Подп. и дата | Взам. инв.N | Инв.N дубл. | Подп. и дата

Формат	Зона	Поз.	Обозначение	Наименование	Кол.	Примечание
				Документация		
А4			ПВ4.05.00.00 СБ	Сборочный чертеж		
				Сборочные единицы		
А4		1	ПВ4.05.01.00	Кронштейн		
				Детали		
Б4		2	ПВ4.05.00.01	Втулка		
				Круг В-45 ГОСТ 2590-71 / Ст.3 ГОСТ 535-79		
				L=30мм	1	0,15 кг
А4		3	ПВ4.05.00.02	Сухарь	1	
А4		4	ПВ4.05.00.03	Гайка	1	
Б4		5	ПВ4.05.00.04	Болт		
				Шестигранник 40 ГОСТ 2879-89 / Ст3 ГОСТ 535-79		
				L=300мм	1	3,3 кг

Изм.	Лист	N докум.	Подп.	Дата	ПВ4.05.00.00			
Разраб.		Кузьмина	Куз	01.88	Стяжное приспособление	Лит.	Лист	Листов
Пров.		Кузьмина	Куз	01.88		И		1
ГИП		Тюрин		01.88		Гипронефтеспецмонтаж г. Москва		
Н.контр.		Панова		01.88				
Утв.		Кузнецов		01.88				

ПВ4.05.01.00.СБ

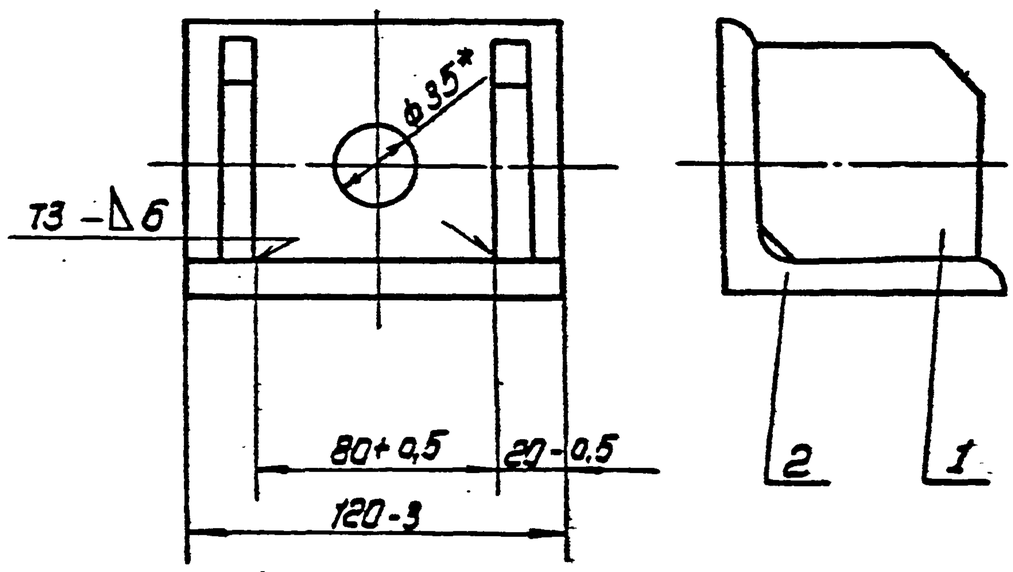

38

1. Сварные швы по ГОСТ 5264-80.
Электроды сварочные типа Э42А ГОСТ 9467-75.
2. * Размер для справок.

Изм.	Лист	N докум.	Подп.	Дата	ПВ4.05.01.00 СБ			
Разраб.		Кузьмина	Куз	01.88	Кронштейн Сборочный чертеж	Лит.	Масса	Масштаб
Пров.		Кузьмина	Куз	01.88		И	1.85.	1:2
Т.контр.						Лист	Листов 1	
ГИП		Тюрин		01.88		Гипронефтеспецмонтаж г. Москва		
Н.контр.		Панова		01.88				
Утв.		Кузнецов		01.88				

Инв.N подл. | Подп. и дата | Взам. инв.N | Инв.N дубл. | Подп. и дата

Формат	Зона	Поз.	Обозначение	Наименование	Кол.	Примечание
				Документация		
А3			ПВ4.03.01.00СБ	Сборочный чертеж		
				Детали		
Б4		1	ПВ4.03.01.01	Пластина		
				лист Б-24 ГОСТ 19903-74 / Ст.3 ГОСТ 14637-79		
				130×260	1	3,6кг
А4		2	ПВ4.03.01.02	Гайка	1	

Изм.	Лист	N докум.	Подп.	Дата	ПВ4.03.01.00			
Разраб.		Кузьмина		01.88	Корпус	Лит	Лист	Листов
Пров.						И		1
ГИП		Тюрин		01.88		Гипронефтеспецмонтаж г. Москва		
Н.контр.		Панова		01.88				
Утв.		Кузнецов		01.88				

Формат	Зона	Поз.	Обозначение	Наименование	Кол.	Примечание
				Документация		
А3			ПВ4.03.00.00СБ	Сборочный чертеж		
				Сборочные единицы		
А4		1	ПВ4.03.01.00	Корпус	1	
				Детали		
Б4		2	ПВ4.03.00.01	Ручка		
				Круг 8 ГОСТ 2590-71 / Ст8. ГОСТ 535-79		
				L=180 мм	1	0,4кг
А4		3	ПВ4.03.00.02	Винт	1	

Инв. N подл. | Подп. и дата | Взам. инв. N | Инв. N дубл. | Подп. и дата

Изм.	Лист	N докум.	Подп.	Дата	ПВ4.03.00.00			
Разраб.		Кузьмина		01.88	Струбцина для прижима обвязочного уголка	Лит.	Лист.	Листов.
Пров.						И		1
ГИП		Тюрин		01.88		Гипронефтеспецмонтаж г. Москва		
Н.контр.		Панова		01.88				
Утв.		Кузнецов		01.88				

ПВ4.03.00.00СБ

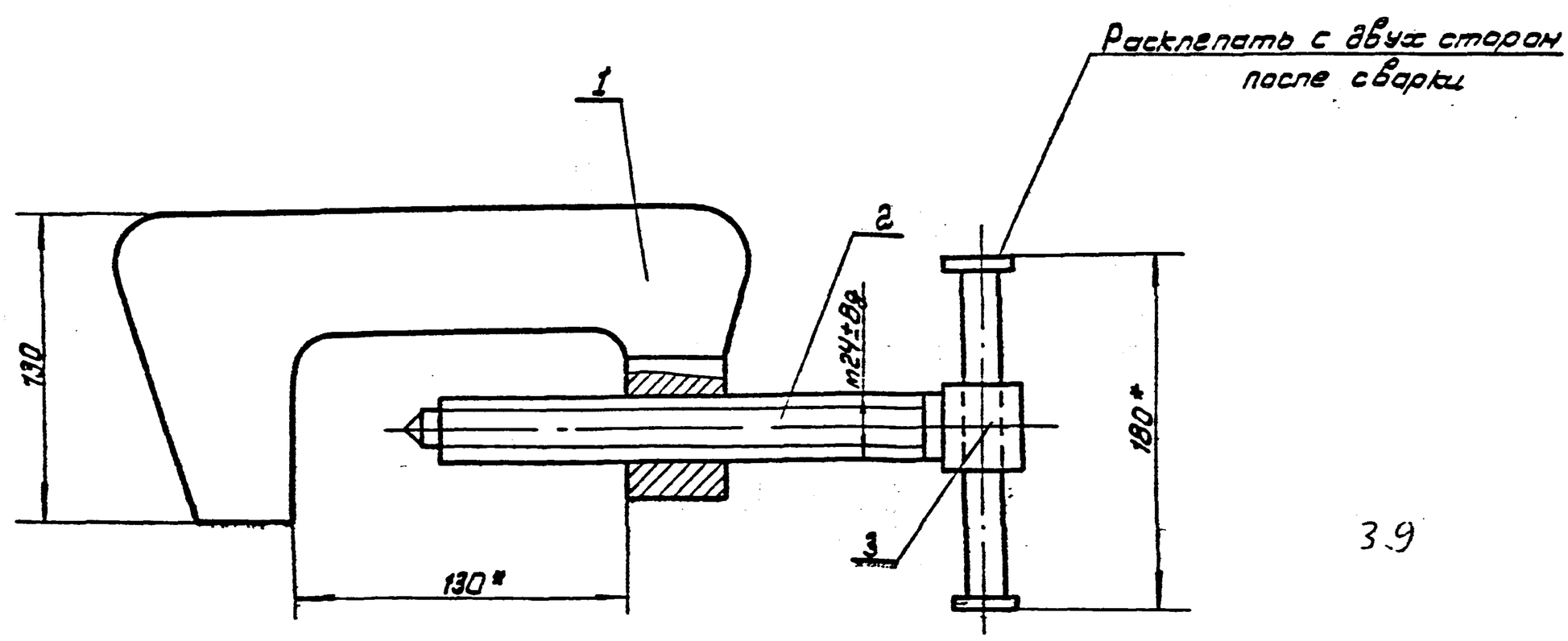

3.9

* Размеры для справок.

Изм.	Лист	N докум.	Подп.	Дата	ПВ4.03.00.00СБ			
Разраб.		Кузьмина		01.88	Струбцина для прижима обвязочного уголка. Сборочный чертеж	Лит.	Масса	Масштаб
Пров.						И	5.2	1:2
ГИП		Тюрин		01.88		Лист	Листов 1	
Н.контр.		Панова		01.88		Гипронефтеспецмонтаж г. Москва		
Утв.		Кузнецов		01.88				

ПВЧ. 03. 01. 02

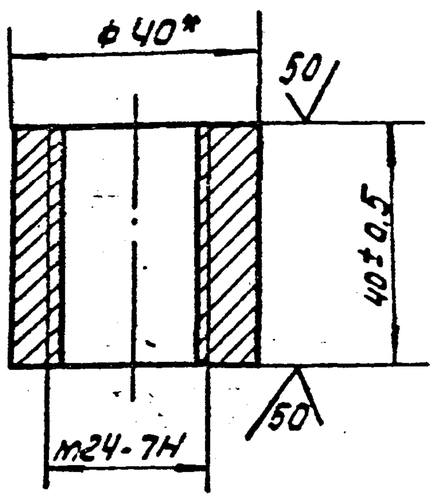

* Размер для справок.

Изм	Лист	N докум.	Подп.	Дата	ПВЧ. 03. 01. 02			
Разраб.		Кузьмина		01.88	Гайка	Лит. И	Масса 0,25	Масштаб 1:1
Пров.						Лист	Листов 1	
Т. контр.								
ГИП		Тюрин		01.88	Круг В-40 ГОСТ 2590-71 / Ст.3 ГОСТ 535-79	Гипронефтеспецмонтаж г. Москва		
Н. контр.		Панова		01.88				
Утв.		Кузнецов		01.88				

ПВЧ. 03. 00. 02

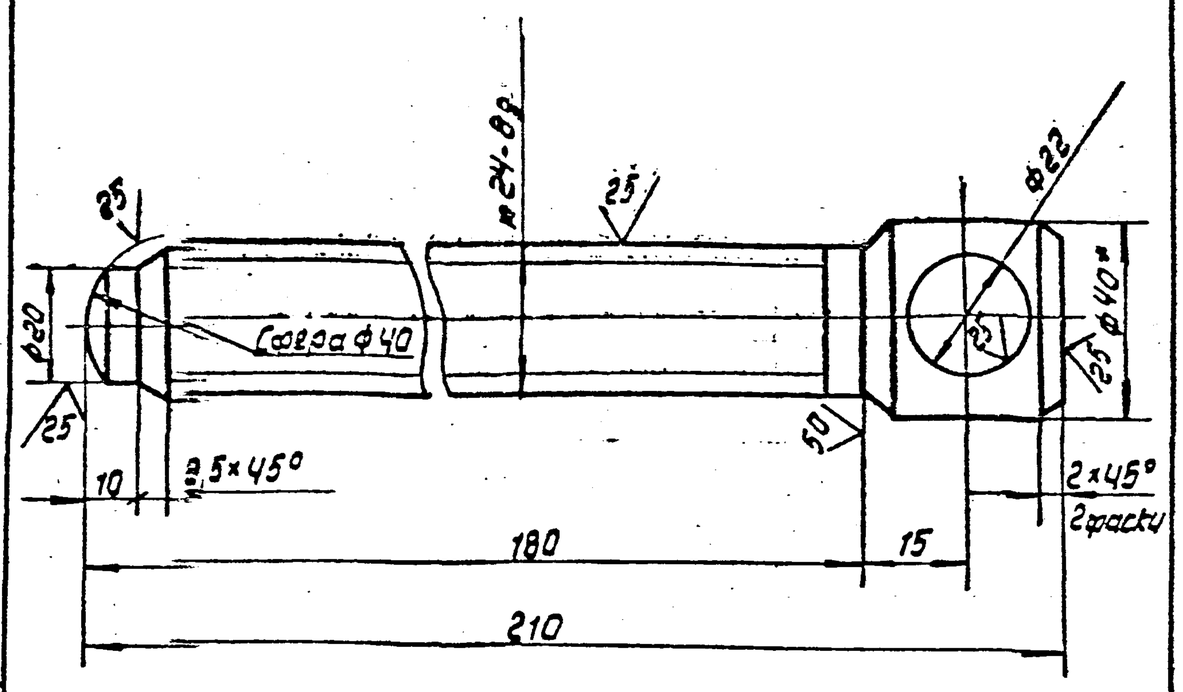

1. Н16; h16; ± ІТ16/2
2. * Размер для справок.

Изм	Лист	N докум	Подп.	Дата	ПВЧ. 03. 00. 02			
Разраб.		Кузьмина		01.88	Винт	Лит. И	Масса 0,8	Масштаб 1:1
Пров.						Лист	Листов 1	
Т. контр.								
ГИП		Тюрин		01.88	Круг В-40 ГОСТ 2590-71 / Ст.3 ГОСТ 535-79	Гипронефтеспецмонтаж г. Москва		
Н. контр.		Панова		01.88				
Утв.		Кузнецов		01.88				

Подп. и дата | Инв. N дубл. | Взам. инв. N | Подп. и дата | Инв. N подл.

ПВЧ. 03. 01. 00 СБ

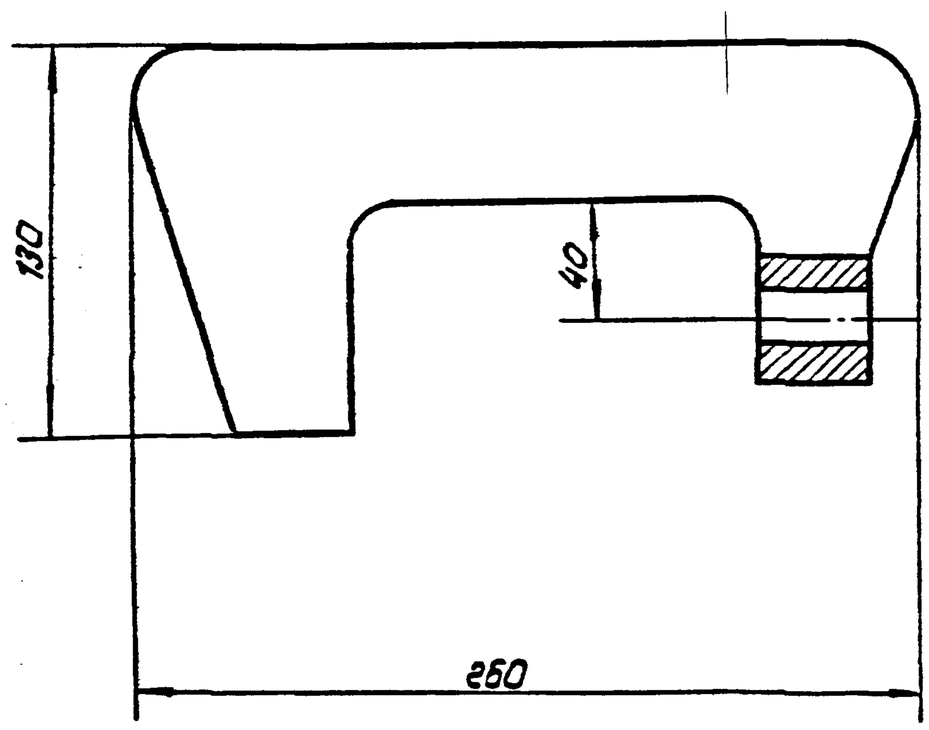

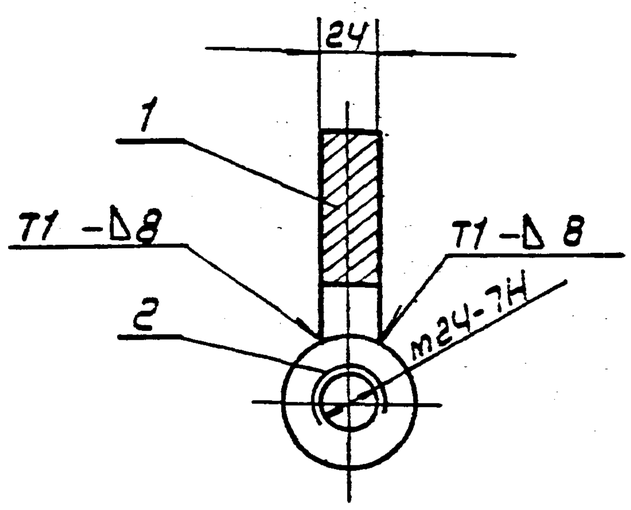

1. Сварные швы по ГОСТ 5264-80. Электроды сварочные типа Э42А ГОСТ 9467-75.
2. Н16; h16; ± ІТ16/2
3. Размер для справок.

Поз.1

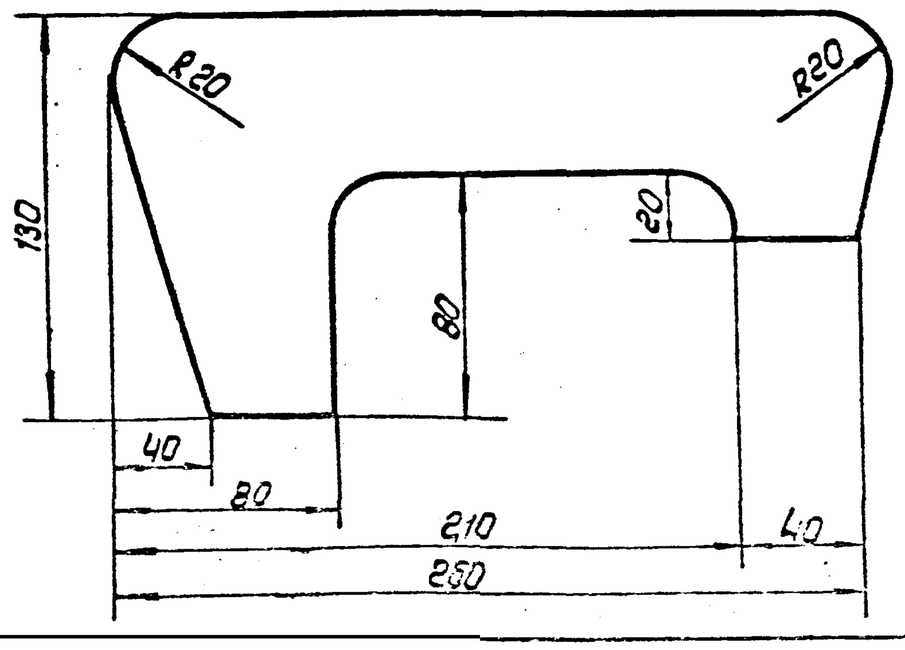

Изм	Лист	N докум	Подп.	Дата	ПВЧ. 03. 01. 00 СБ			
Разраб.		Кузьмина		01.88	Корпус / Сборочный чертеж	Лит. И	Масса 4,0	Масштаб 1:2
Пров.						Лист	Листов 1	
Т. контр.								
ГИП		Тюрин		01.88		Гипронефтеспецмонтаж г. Москва		
Н. контр.		Панова		01.88				
Утв.		Кузнецов		01.88				

15-1307.01.00.00СБ

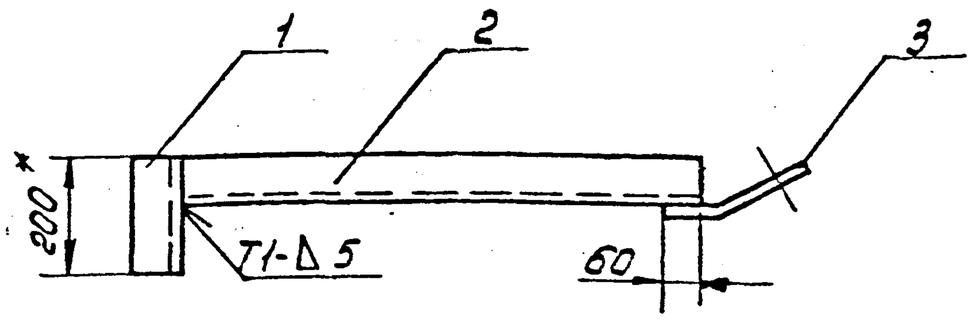

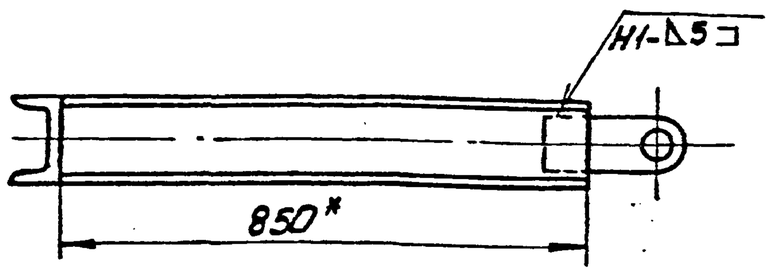

1. Сварные швы по ГОСТ 5264-80 Электроды типа Э42А ГОСТ 9467-75
2. $\pm \frac{IT16}{2}$
3. Шероховатость поверхностей реза для деталей Б4 - 50
4. * Размеры для справок.

					15.1307.01.00.00СБ		
Изм.	Лист	№ докум.	Подп.	Дата	Приспособление для прижима стенки к щиту. Сборочный чертеж	Лит.	Масса	Масштаб
Разраб.		Кузьмина		01.88		И	15,5	1:10
Пров.						Лист	Листов 1
ГИП		Тюрин		01.88		Гипронефтеспецмонтаж г. Москва
Н.контр.		Панова		01.88		
Утв.		Кузнецов		01.88		

15-1307.01.00.00СБ

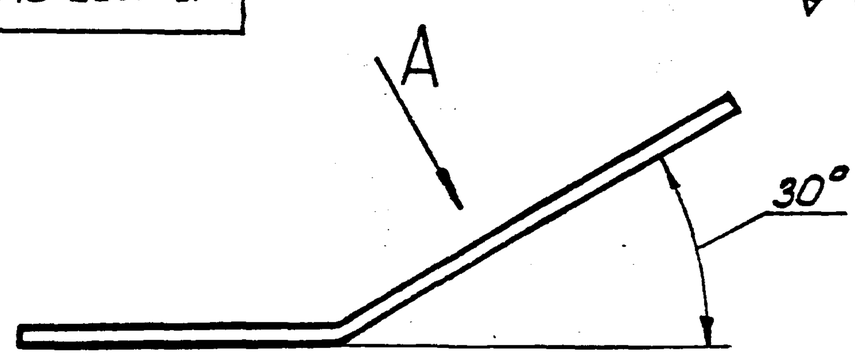

Вид А

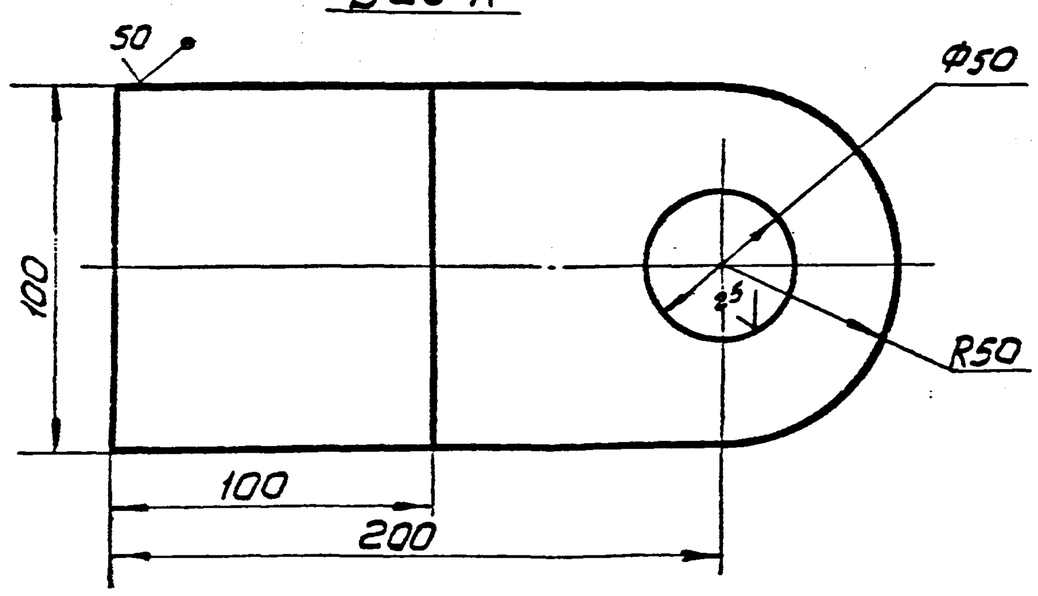

Неуказанные предельные отклонения размеров: H16, h16: $\pm \frac{IT16}{2}$

					15-1307.01.00.03		
Изм.	Лист	№ докум.	Подп.	Дата	Ухо	Лит.	Масса	Масштаб
Разраб.		Кузьмина		01.88		И	1.0	1:2
Пров.						Лист	Листов 1
ГИП		Тюрин		01.88	Лист Б-8 ГОСТ 19903-74 / Ст.3 ГОСТ 14637-79	Гипронефтеспецмонтаж г. Москва
Н.контр.		Панова		01.88		
Утв.		Кузнецов		01.88		

Формат	Зона	Поз.	Обозначение	Наименование	Кол.	Примечание
				Документация		
А3			15-1307.01.00.00	Сборочный чертеж		
				Детали		
Б4		1	15-1307.01.00.01	Прижим		
				Швеллер 14 ГОСТ 8240-72 / Ст.3 ГОСТ 535-79		
				L=200 мм	1	2,7кг
Б4		2	15-1307.01.00.02	Направляющая		
				Швеллер 14 ГОСТ 8240-72 / Ст.3 ГОСТ 535-79		
				L=860 мм	1	11,6кг
А4		3	15-1307.01.00.03	Ухо	1	

Подп. и дата | Взам. инв. № | Инв. № дубл. | Подп. и дата | Инв. № подл.

					15-1307.01.00.00СБ		
Изм.	Лист	№ докум.	Подп.	Дата	Приспособление для прижима стенки к щиту	Лит.	Лист	Листов
Разраб.		Кузьмина		01.88		И		1
Пров.						Гипронефтеспецмонтаж г. Москва
ГИП		Тюрин		01.88		
Н.контр.		Панова		01.88		
Утв.		Кузнецов		01.88		

24156-07 42

Формат	Зона	Поз.	Обозначение	Наименование	Кол.	Примечание
				15.1306.01.00.00-02 см.СБ		
				Стандартные изделия		
		1		Звено Р1-0.63 ГОСТ 25573-82	1	1.00 кг
		2		Звено ОВ1-0.4 ГОСТ 25573-82	1	0.101 кг
		3		Скоба СА-2 ОСТ 5.2312-79	3	0.06 кг
		4		Строп 2СК-0,5 3300		
				ГОСТ 25573-82	1	
		5		Строп 1СК-0.4 3550		
				ГОСТ 25573-82	1	
				15-1306.01.00.00-03 см СБ		
				Стандартные изделия		
		1		Звено Р1-1.0 ГОСТ 25573-82	1	1.0 кг
		3		Скоба СА-5 ОСТ 5.2312-79	3	0.13 кг
		4		Строп 3СК-1.0 4000		
				ГОСТ 25573-82	1	

Изм.	Лист	Nодокум.	Подп.	Дата	15-1306.01.00.00 СБ	Лист 2

Формат	Зона	Поз.	Обозначение	Наименование	Кол.	Примечание
				Документация		
			15-1306.01.00.00	Сборочный чертеж		
			Переменные данные	для исполнения		
				15-1300.01.00.00 см. СБ		
				Стандартные изделия		
		1		Звено Р1-0.63 ГОСТ 25573-82	1	1.00 кг
		2		Звено ОВ1-0.4 ГОСТ 25573-82	1	0.101 кг
		3		Скоба СА-2 ОСТ 52312-79	3	0.06 кг
		4		Строп 2СК-0.5 3200		
				ГОСТ 25573-82	1	
		5		Строп 1СК-0.4 3000		
				ГОСТ 25573-82	1	
				15-1308.01.00.00-01 см.СБ		
				Стандартные изделия		
		1		Звено Р1-0.63 ГОСТ 25573-82	1	1.00 кг
		2		Звено ОВ1-0.4 ГОСТ 25573-82	1	0.101 кг
		3		Скоба СА-2 ОСТ 5.2312-79	3	0.06 кг
		4		Строп 2СК-0.5 3100		
				ГОСТ 25573-82		
		5		Строп 1СК-0.4 3400		
				ГОСТ 25573-82		

Подп. и дата | Инв. Nподл. | Взам. инв. № | Подп. и дата | Инв. Nподл.

Изм.	Лист	Nодокум.	Подп.	Дата	15-1306.01.00.00			
разраб.		Кузьмина		01.88	Строп 3-х ветвевой Сборочный чертеж	Лит.	Лист	Листов
Пров.						И		6
ГИП		Тюрин		01.88		Гипронефтеспецмонтаж г. Москва		
Н.контр.		Панова		01.88				
Утв.		Кузнецов		01.88				

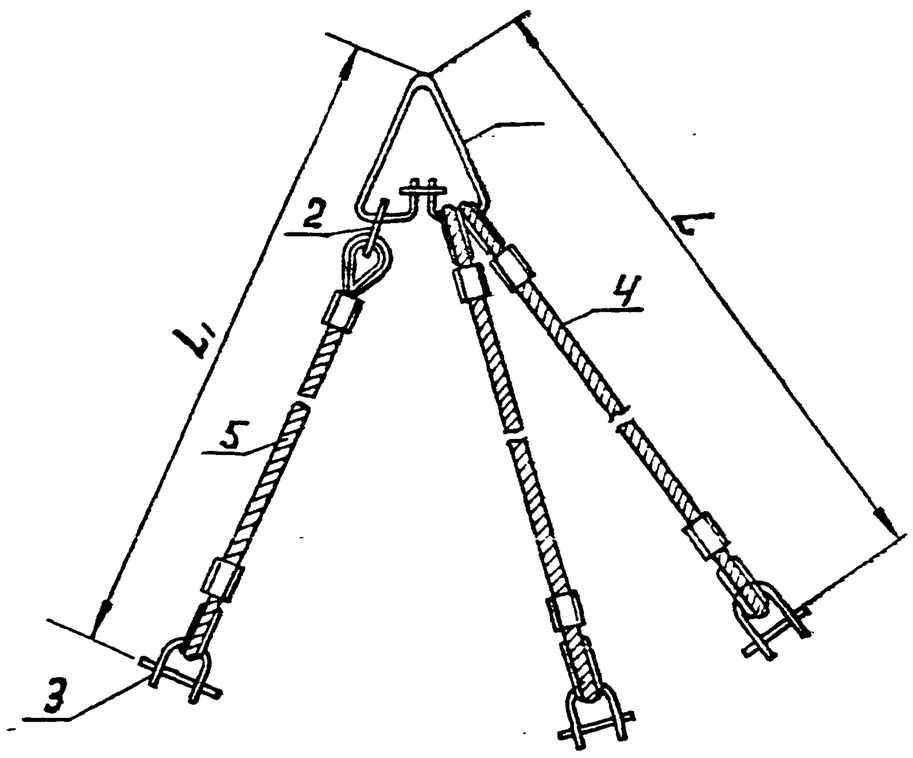

Обозначение	L мм	L1 мм	Грузоподъемность ТС	Масса кг	Примечание
15-1306.01.00.00	3200	3000	0.38	1.28	V=300 м³ 400 м³
15-1306.01.00.00-01	3100	3400	0,47	1,28	V=700 м³
15-1306.01.0000-02	3300	3550	0.3	1.28	V=100 м³
15-1306.01.00.00-03	4000	4000	1.0	1.39	V=200 м³

Подп. и дата | Инв. Nподл. | Взам. инв. № | Подп. и дата | Инв. Nподл.

Изм.	Лист	Nодокум.	Подп.	Дата	15-1306.01.00.00 СБ			
Разраб.		Кузьмина		01.88	Строп 3-х ветвевой Сборочный чертеж	Лит.	Масса	Масштаб
Пров.						И	см. табл.	—
Т.контр.						Лист	Листов 1	
ГИП		Тюрин		01.88		Гипронефтеспецмонтаж г. Москва		
Н.контр.		Панова		01.88				
Утв.		Кузнецов		01.88				

ПВ31.01.00.02

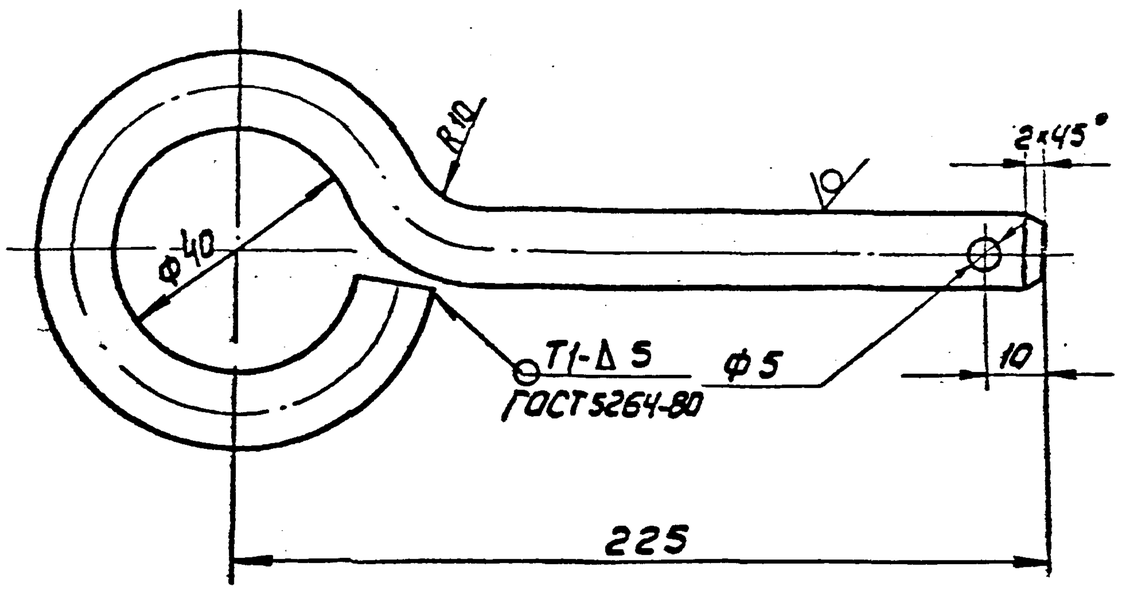

1. Электроды сварочные типа Э42А ГОСТ 9467-75.
2. $H16;\ h16;\ \pm\frac{IT16}{2}$
3. Длина заготовки 350мм

Изм.	Лист	№докум.	Подп.	Дата	ПВ31.01.00.02		
Разраб.		Кузьмина		01.88	Штырь	Лит.	Масса	Масштаб
Пров.						И	0.3	1:1
Т.контр.						Лист	Листов 1	
ГИП		Тюрин		01.88	Круг В12 ГОСТ 2590-71 / Ст.3 ГОСТ 535-79	Гипронефтеспецмонтаж г. Москва	
Н.контр.		Панова		01.88			
Утв.		Кузнецов		01.88			

Формат	Зона	Поз.	Обозначение	Наименование	Кол.	Примечание
				Документация		
А4			ПВ31.01.00.00 СБ	Сборочный чертеж		
				Сборочные единицы		
А4		1	ПВ31.01.01.00	Крестовина	1	
				Детали		
А4		2	ПВ31.01.00.01	Щека	1	
А4		3	ПВ31.01.00.02	Штырь	1	
				Стандартные изделия		
		4		Болт М20×70 ГОСТ 7798-70	4	
		5		Гайка М20 ГОСТ 5915-70	4	
		6		Шплинт 5×20 ГОСТ 397-79	1	

Подп. и дата | Инв. № дубл. | Взам. инв. № | Подп. и дата | Инв. № подл.

Изм.	Лист	№докум.	Подп.	Дата	ПВ31.01.00.00		
Разраб.		Кузьмина		01.88	Приспособление для раскатки рулонов	Лит.	Лист	Листов
Пров.						И		1
ГИП		Тюрин		01.88		Гипронефтеспецмонтаж г. Москва		
Н.контр.		Панова		01.88				
Утв.		Кузнецов		01.88				

ПВ31.01.00.00СБ

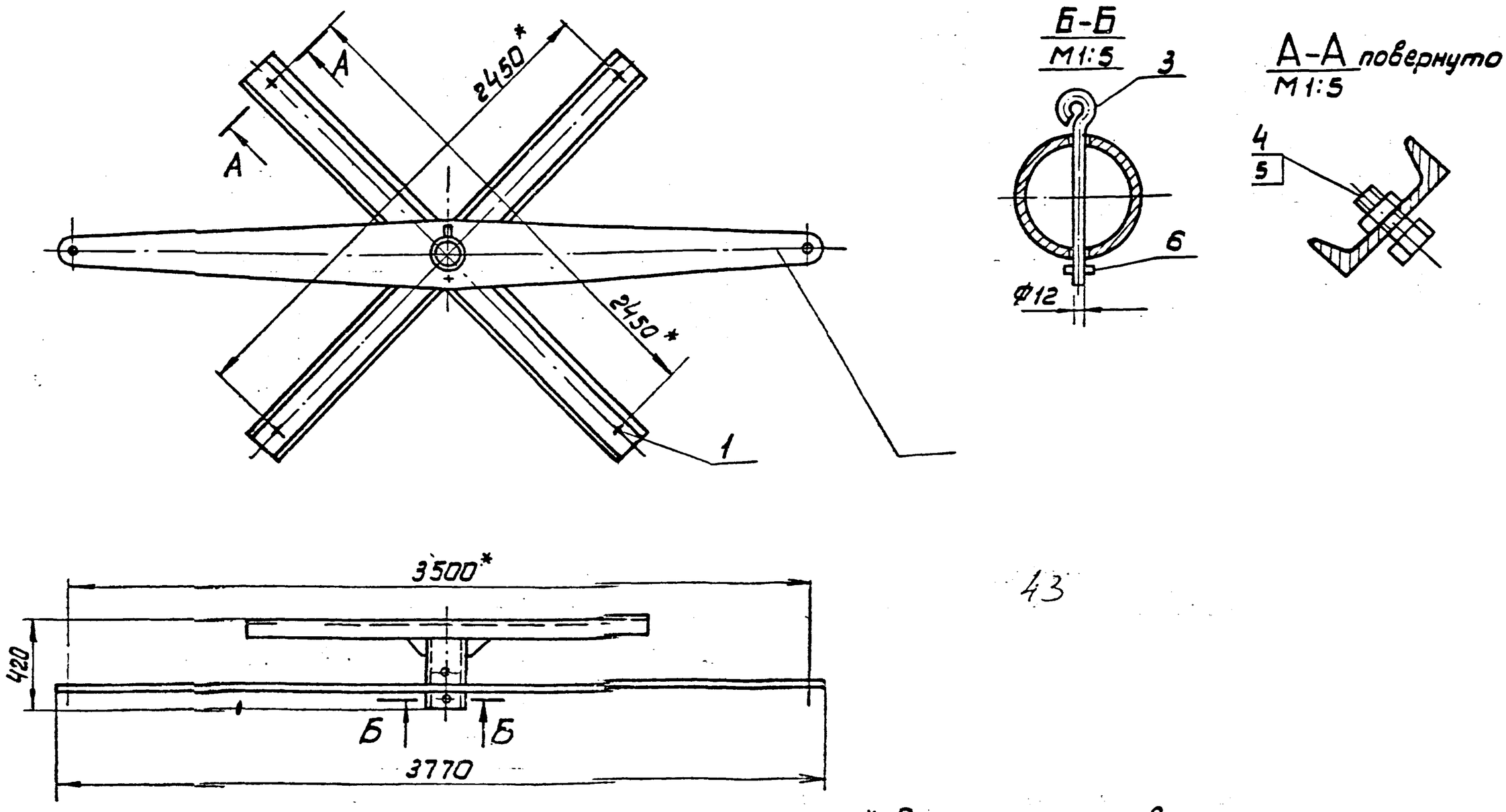

43

* Размеры для справок

Изм.	Лист	№докум.	Подп.	Дата	ПВ31.01.00.00СБ		
Разраб.		Кузьмина		01.88	Приспособление для раскатки рулонов Сборочный чертеж	Лит.	Масса	Масштаб
Пров.						И	170.0	1:20
Т.контр.						Лист	Листов 1	
ГИП		Тюрин		01.88		Гипронефтеспецмонтаж г. Москва		
Н.контр.		Панова		01.88				
Утв.		Кузнецов		01.88				

ПВ 31. 01. 01. 01

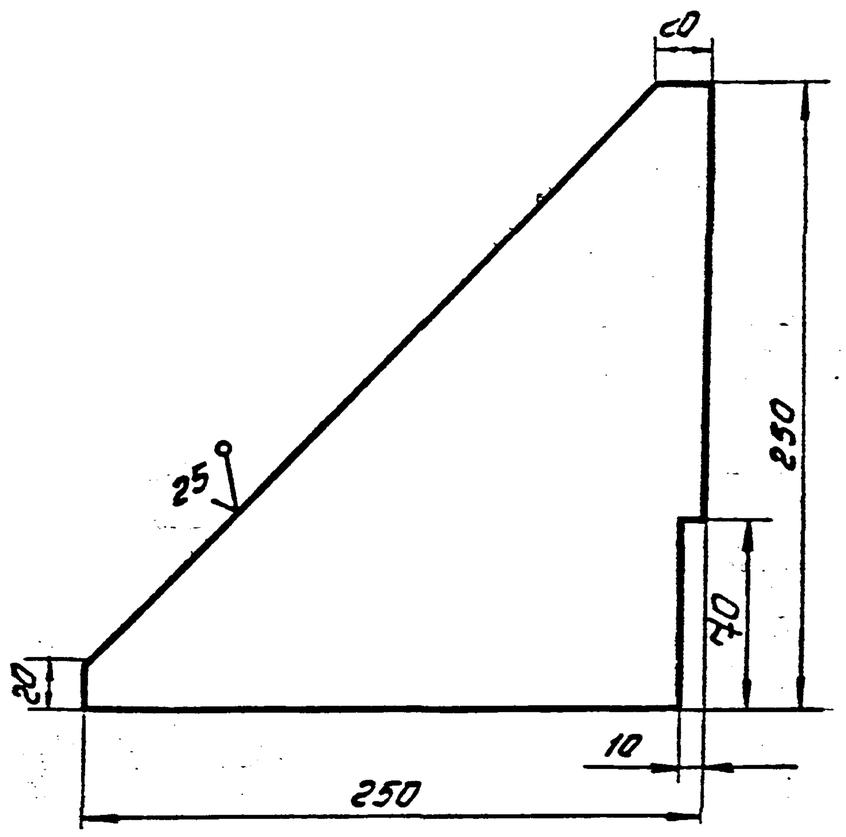

Неуказанные предельные отклонения размеров: h 16.

Изм.	Лист	№ докум.	Подп.	Дата	ПВ 31. 01. 01. 01		
Разраб.		Кузьмина		01.88	Косынка	Лит. И	Масса 20 / Масштаб 1:2,5
Пров.						Лист	Листов 1
Т.контр.							
ГИП		Тюрин		01.88	Лист Б-8 ГОСТ 19903-74 / Ст.3 ГОСТ 14637-79	Гипронефтеспецмонтаж г. Москва	
Н.контр.		Панова		01.88			
Утв.		Кузнецов		01.88			

ПВ 31. 01. 00. 00 СБ

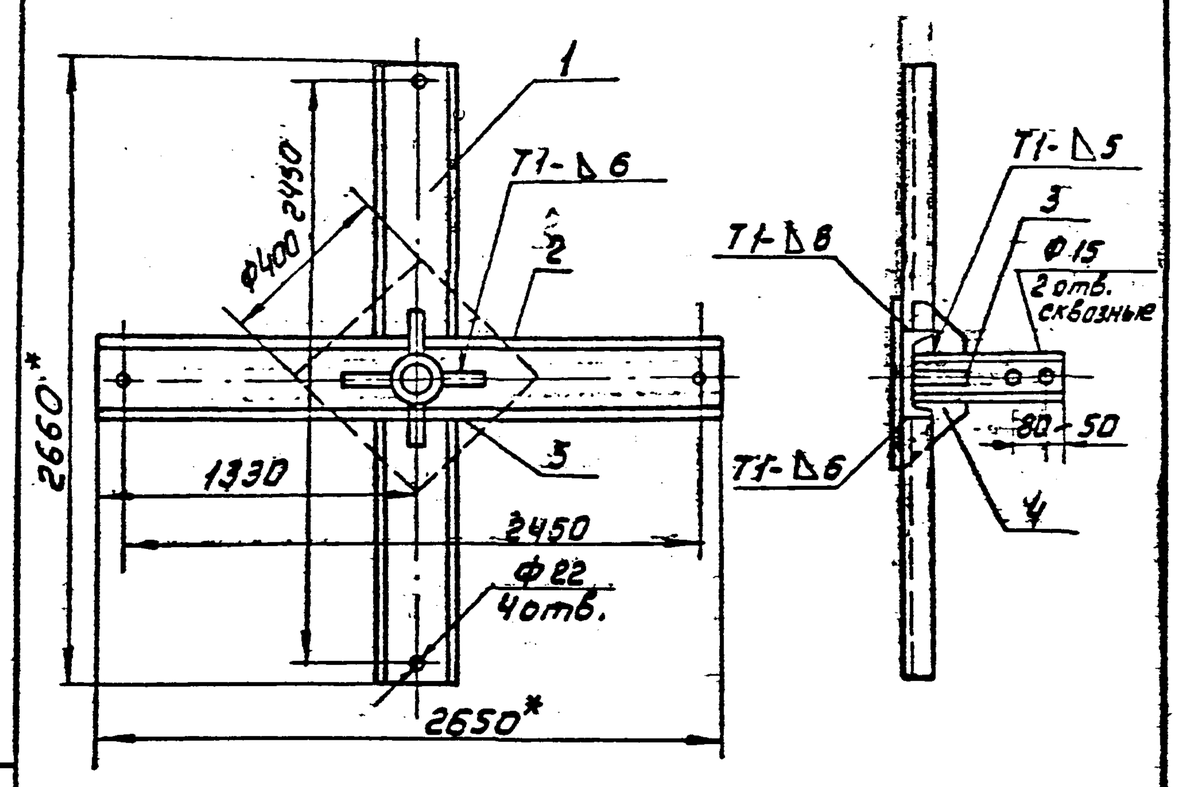

1. Сварные швы по ГОСТ 5264-80. Электроды сварочные типа Э42А ГОСТ 9467-75.
2. H16; h16; $\pm \frac{IT16}{2}$
3 Шероховатость поверхностей реза для дет. Б4 $\sqrt{25}$.
4 * Размеры для справок.

Изм.	Лист	№ докум.	Подп.	Дата	ПВ 31. 01. 01. 00 СБ		
Разраб.		Кузьмина		01.88	Крестовина	Лит. И	Масса 116,0 / Масштаб 1:20
Пров.					Сборочный чертеж	Лист	Листов 1
Т.контр.							
ГИП		Тюрин		01.88		Гипронефтеспецмонтаж г. Москва	
Н.контр.		Панова		01.88			
Утв.		Кузнецов		01.88			

ПВ 31. 01. 00. 01

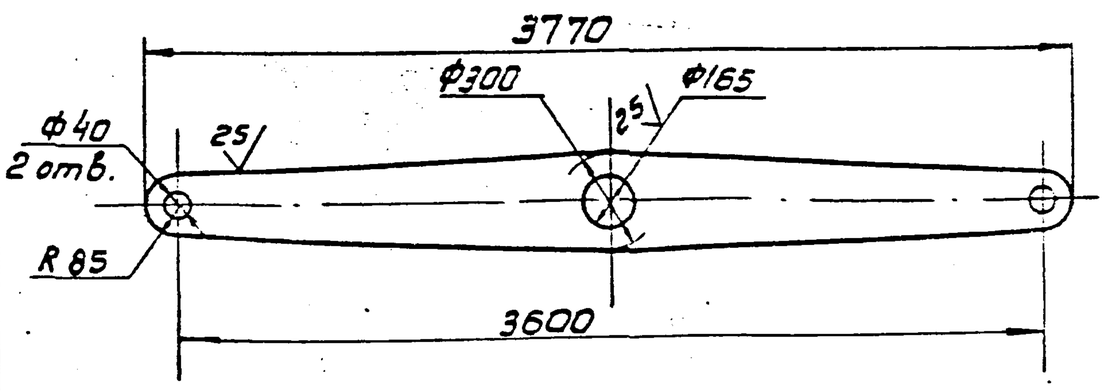

44

Неуказанные предельные отклонения размеров: H 16; h 16; $\pm \frac{IT16}{2}$

Изм.	Лист	№ докум.	Подп.	Дата	ПВ 31. 01. 00. 01		
Разраб.		Кузьмина		01.88	Щека	Лит. И	Масса 45,0 / Масштаб 1:20
Пров.						Лист	Листов 1
Т.контр.							
ГИП		Тюрин		01.88	Лист Б-8 ГОСТ 19903-74 / Ст.3 ГОСТ 14637-79	Гипронефтеспецмонтаж г. Москва	
Н.контр.		Панова		01.88			
Утв.		Кузнецов		01.88			

Формат	Зона	Поз.	Обозначение	Наименование	Кол.	Примечание
				Документация		
А4			ПВ31. 01. 01. 00	Сборочный чертеж		
				Детали		
Б4		1	ПВ 31. 01. 01. 01	Швеллер		
				Швеллер 18 ГОСТ 8240-72 / Ст3 ГОСТ 535-79		
				L=1240 мм	2	20,5 кг
Б4		2	ПВ31. 01. 01. 02	Швеллер		
				Швеллер 18 ГОСТ 8240-72 / Ст3 ГОСТ 535-79		
				L=2660 мм	1	43,5 кг
Б4		3	ПВ31. 01. 01. 03	Труба		
				Труба 159 x 8 ГОСТ 8732-78 / В10 ГОСТ 8731-74		
				L=450 мм	1	13,5 кг
А4		4	ПВ31. 01. 01. 04	Косынка	4	
А3		5	ПВ31. 01. 01. 05	Подкладка		
				Лист Б8 ГОСТ 19903-74 / Ст-3 ГОСТ 14637-79		
				400 x 400	1	10,0 кг

Изм.	Лист	№ докум.	Подп.	Дата	ПВ 31. 01. 01. 00		
Разраб.		Кузьмина		01.88	Крестовина	Лит. И	Лист / Листов 1
Т.контр.						Гипронефтеспецмонтаж г. Москва	
ГИП		Тюрин		01.88			
Н.контр.		Панова		01.88			
Утв.		Кузнецов		01.88			

Инв. № подл. | Подп. и дата | Взам. инв. № | Инв. № дубл. | Подп. и дата

15-1307.02.00.00СБ

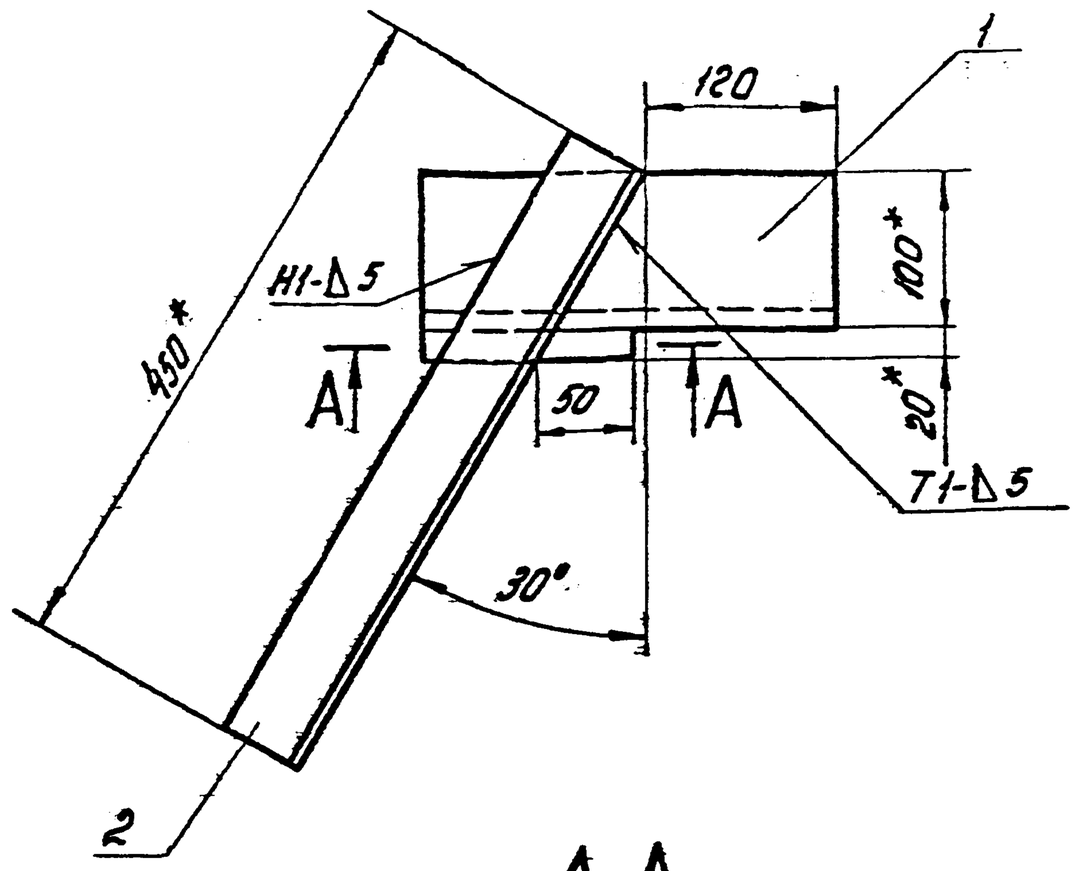

А-А

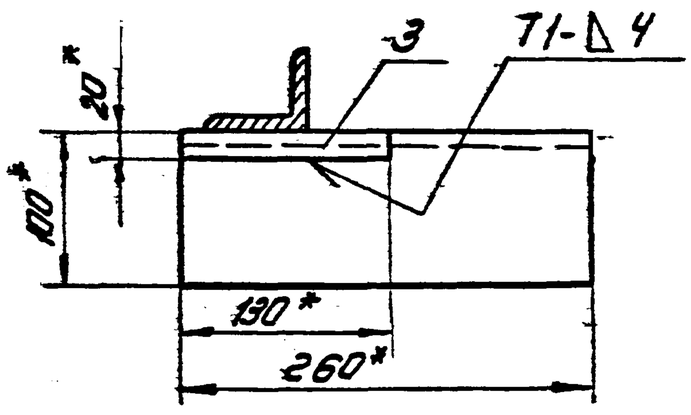

1. Сварные швы по ГОСТ 5264-80. Электроды типа Э42А ГОСТ 9467-75.
2. Н16; h16; ± IT16/2
3. Шероховатость поверхности реза для деталей Б4 25
4. *Размеры для справок

					15-1307.02.00.00СБ			
Изм.	Лист	№ докум.	Подп.	Дата	Ловитель Сборочный чертеж	Лит.	Масса	Масштаб
Разраб.		Кузьмина		01.88		И	6,0	1:4
Пров.						Лист	Листов 1	
Т.контр.						Гипронефтеспецмонтаж г. Москва		
ГИП		Тюрин		01.88				
Н.контр.		Панова		01.88				
Утв.		Кузнецов		01.88				

Формат	Зона	Поз.	Обозначение	Наименование	Кол.	Примечание
				Документация		
А3			15-1307.02.00.00СБ	Сборочный чертеж		
				Детали		
Б4		1	15-1307.02.00.01	Опора		
				Уголок Б-100×100×8 ГОСТ 8509-72 / Ст3 ГОСТ 535-79		
				L=260 мм	1	3,2 кг
Б4		2	15-1307.02.00.02	Укосина		
				Уголок Б-63×63×5 ГОСТ 8509-72 / Ст3 ГОСТ 535-79		
				L=450 мм	1	2,2 кг
Б4		3	15-1307.02.00.03	Брусок		
				Квадрат В-20 ГОСТ 2591-71 / Ст3 ГОСТ 535-79		
				L=130 мм	1	0,5 кг

Инв.№ подл. | Подп. и дата | Взам. инв.№ | Инв.№ дубл. | Подп. и дата

					15-1307.02.00.00			
Изм.	Лист	№ докум.	Подп.	Дата	Ловитель	Лит.	Лист	Листов
Разраб.		Кузьмина		01.88		И		1
Пров.						Гипронефтеспецмонтаж г. Москва		
ГИП		Тюрин		01.88				
Н.контр.		Панова		01.88				
Утв.		Кузнецов		01.88				

Формат	Зона	Поз.	Обозначение	Наименование	Кол.	Примечание
Б4		6	ПВ9.20.00.06	Полоса		
				Полоса $\frac{4\times20\ ГОСТ\ 103\text{-}76}{Ст3\ ГОСТ\ 535\text{-}79}$		
				L = 1500 мм	3	0,9кг
Б4		7	ПВ9.20.00.07	Круг		
				Круг $\frac{В18\ ГОСТ\ 2590\text{-}71}{Ст3\ ГОСТ\ 535\text{-}79}$		
				L = 580 мм	11	1,1кг
				ПВ9.20.00.00.01 См.СБ		
				Детали		
Б4		4	ПВ9.20.00.04-01	Уголок		
				Уголок $\frac{Б\ 40\times40\times4\ ГОСТ\ 8509\text{-}86}{Ст3\ ГОСТ\ 535\text{-}79}$		
				L = 4460 мм	2	13,8кг
Б4		5	ПВ9.20.00.05	Полоса		
				Полоса $\frac{4\times20\ ГОСТ\ 103\text{-}76}{Ст3\ ГОСТ\ 535\text{-}79}$		
				L = 1920 мм	4	1,2кг
Б4		6	ПВ9.20.00.08-01	Полоса		
				Полоса $\frac{4\times20\ ГОСТ\ 103\text{-}76}{Ст3\ ГОСТ\ 535\text{-}79}$		
				L = 2250 мм	3	1,4кг
Б4		7		Круг		
				Круг $\frac{В18\ ГОСТ\ 2590\text{-}71}{Ст3\ ГОСТ\ 535\text{-}79}$		
				L = 580 мм	13	1,1кг

Изм. Лист №докум. Подп. Дата — ПВ9.20.00.00 — Лист 2

Копировал — Формат

Формат	Зона	Поз.	Обозначение	Наименование	Кол.	Примечание
				Документация		
А3			ПВ9.20.00.00СБ	Сборочный чертеж		
				Детали		
Б4		1	ПВ9.20.00.01	Уголок		
				Уголок $\frac{В\ 40\times40\times4\ ГОСТ\ 8509\text{-}86}{Ст3\ ГОСТ\ 535\text{-}79}$		
				L = 270 мм	2	0,45 кг
		2		Уголок		
				Уголок $\frac{В\ 40\times40\times4\ ГОСТ\ 8509\text{-}86}{Ст3\ ГОСТ\ 535\text{-}79}$		
Б4		2	ПВ9.20.00.02	L = 300 мм	2	0,8кг
Б4		3	ПВ9.20.00.03	L = 150 м	2	0,4кг
			Переменные данные для исполнений			
				ПВ9.20.00.00 См.СБ		
				Детали		
Б4		4	ПВ9.20.00.04	Уголок		
				Уголок $\frac{В\ 40\times40\times4\ ГОСТ\ 8509\text{-}86}{Ст3\ ГОСТ\ 535\text{-}79}$		
				L = 3710 мм	2	11,5кг
Б4		5	ПВ9.20.00.05	Полоса		
				Полоса $\frac{4\times20\ ГОСТ\ 103\text{-}76}{Ст3\ ГОСТ\ 535\text{-}79}$		
				L = 1920 мм	3	1,2кг

Инв.№ подл. | Подп. и дата | Взам.инв.№ | Инв.№ дубл. | Подп. и дата

Изм.	Лист	№докум.	Подп.	Дата	ПВ9.20.00.00			
Разраб.		Кузьмина		01.88	Лестница	Лит.	Лист	Листов
Пров.							1	6
ГИП		Тюрин		01.88		Гипронефтеспецмонтаж г. Москва		
Н.контр.		Панова		01.88				
Утв.		Кузнецов		01.88				

Копировал — Формат

ПВ9.20.00.00СБ

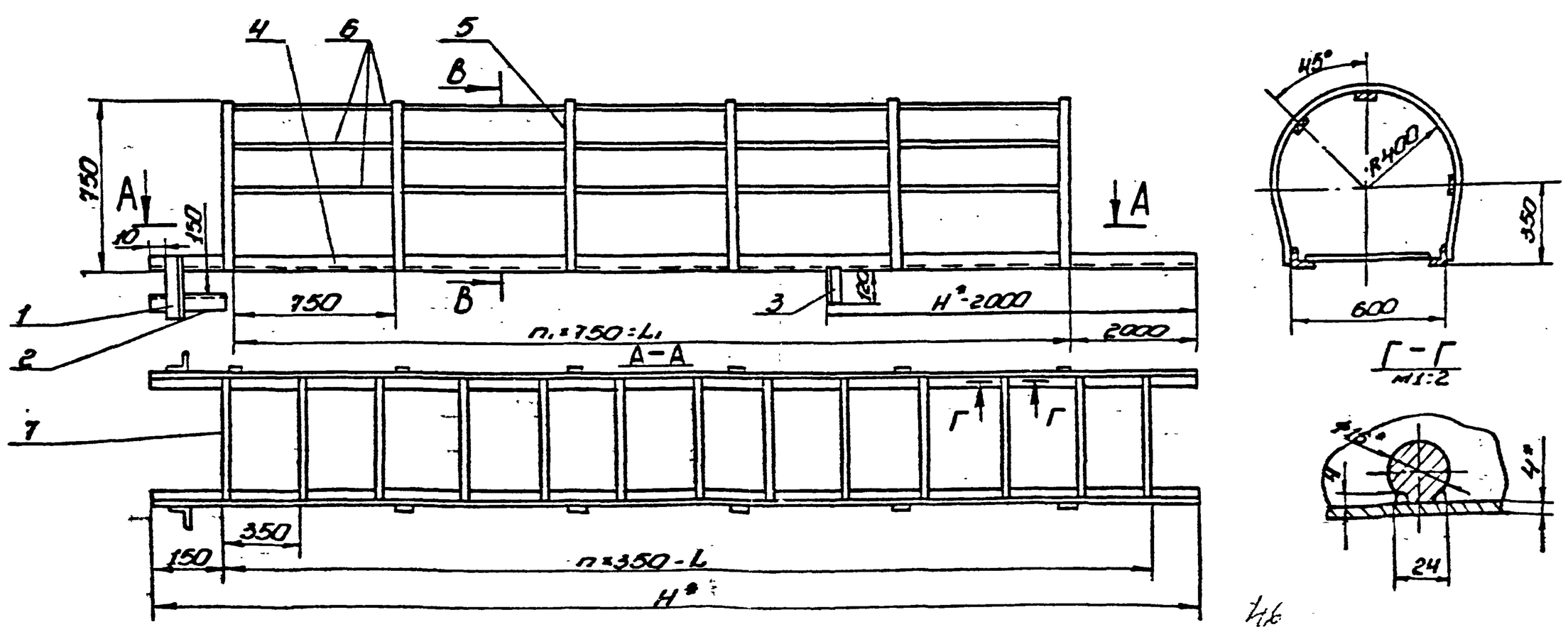

1. Неуказанные сварные швы соединений М1-Δ4 по контуру прилегания деталей. шов Δ1 - сварка ручная электродуговая. Сварные швы по ГОСТ 5264-80. Электроды сварочные типа Э42А ГОСТ 9467-75.
2. H16, h16, $\pm\frac{IT16}{2}$.
3. Шероховатость поверхностей реза для деталей Б4 $\overset{25}{\nabla}$.
4. * Размеры для справок.

Обозначение	Размеры, мм L	L₁	H*	h	n₁	Масса, кг
ПВ9.20.00.00	3500	1500	3110	10	2	44,7
-01	4200	2250	4460	12	3	54,2
-02	5600	3750	5960	16	5	73,2
-03	7000	5250	7440	20	7	91,5
-04	8400	6750	8940	24	9	109,0
-05	11550	9750	11920	33	13	146,6
-06	15750	13500	16000	45	18	188,3

Изм.	Лист	№докум.	Подп.	Дата	ПВ9.20.00.00СБ			
Разраб.		Кузьмина		01.88	Лестница сборочный чертеж	Лит.	Масса	Масштаб
Пров.							см. табл.	—
Т.контр.						Лист	Листов 1	
ГИП		Тюрин		01.88		Гипронефтеспецмонтаж г. Москва		
Н.контр.		Панова		01.88				
Утв.		Кузнецов		01.88				

Копировал — 24156-07 Формат А1

Формат	Зона	Поз.	Обозначение	Наименование	Кол.	Примечание
				Полоса $\frac{4\times20\ ГОСТ\ 103-76}{Ст3\ ГОСТ\ 535-79}$		
				L = 1920 мм	19	1,2 кг
Б4		6	П89.20.00.06-06	Полоса		
				Полоса $\frac{4\times20\ ГОСТ\ 103-76}{Ст.3\ ГОСТ\ 535-79}$		
				L = 13500 мм	3	8,9 кг
Б4		7	П89.20.00.07	Круг		
				Круг $\frac{8-18\ ГОСТ\ 2590-71}{Ст.3\ ГОСТ\ 535-79}$		
				L = 580 мм.	46	1,1 кг

Изм.	Лист	N докум.	Подп.	Дата	П89.20.00.00	Лист 6

Формат	Зона	Поз.	Обозначение	Наименование	Кол.	Примечание
				П89.20.00.00-05 ст СБ		
				Детали		
Б4		4	П89.20.00.04-05	Уголок		
				Уголок $\frac{Б-40\times40\times4\ ГОСТ\ 8509-86}{Ст.3\ ГОСТ\ 535-79}$		
				L = 11920 мм	2	35,7 кг
Б4		5	П89.20.00.05	Полоса		
				Полоса $\frac{4\times20\ ГОСТ\ 103-76}{Ст.3\ ГОСТ\ 535-79}$		
				L = 1920 мм	4	1,2 кг
Б4		1	П89.20.00.06-05	Полоса		
				Полоса $\frac{4\times20\ ГОСТ\ 103-76}{Ст3\ ГОСТ\ 535-79}$		
				L = 9750 мм	3	5,9 кг
Б4		7	П89.20.00.07	Круг		
				Круг $\frac{8-18\ ГОСТ\ 2590-76}{Ст.3\ ГОСТ\ 535-79}$		
				L = 580 мм	34	1,1 кг
				П89.20.00.00-06 ст. СБ		
				Детали		
Б4		4	П89.20.00.04-06	Уголок		
				Уголок $\frac{Б-40\times40\times4\ ГОСТ\ 8509-86}{Ст.3\ ГОСТ\ 535-79}$		
				L = 16000 мм	2	44,7 кг
Б4		5	П89.20.00.05	Полоса		

Подп. и дата | Инв. N дубл. | Взам. инв. N | Подп. и дата | Инв. N подл.

Изм.	Лист	N докум.	Подп.	Дата	П89.20.00.00	Лист 5

Формат	Зона	Поз.	Обозначение	Наименование	Кол.	Примечание
				Полоса $\frac{4\times20\ ГОСТ\ 103-76}{Ст.3\ ГОСТ\ 535-79}$		
				L = 1920 мм	8	1,2 кг
Б4		6	П89.20.00.06-03	Полоса		
				Полоса $\frac{4\times20\ ГОСТ\ 103-76}{Ст.3\ ГОСТ\ 535-79}$		
				L = 5250 мм	3	3,3 кг
Б4		7	П89.20.00.07	Круг		
				Круг $\frac{8-18\ ГОСТ\ 2590-71}{Ст.3\ ГОСТ\ 535-79}$		
				L = 580 мм	27	1,1 кг
				П89.20.00.00-04 ст. СБ		
				Детали		
Б4		4	П89.20.00.04-04	Уголок		
				Уголок $\frac{Б-40\times40\times4\ ГОСТ\ 8509-86}{Ст.3\ ГОСТ\ 535-79}$		
				L = 1940 мм	2	26,8 кг
Б4		5	П89.20.00.05	Полоса		
				Полоса $\frac{4\times20\ ГОСТ\ 103-76}{Ст3\ ГОСТ\ 535-79}$		
				L = 1920 мм	10	1,2 кг
Б4		6	П89.20.00.05-04	Полоса		
				Полоса $\frac{4\times20\ ГОСТ\ 103-76}{Ст3\ ГОСТ\ 535-79}$		
				L = 6750 мм	3	4,2 кг
Б4		7	П89.20.00.07.	Круг		
				Круг $\frac{8-18\ ГОСТ\ 2590-71}{Ст.3\ ГОСТ\ 535-79}$		
				L = 580 мм	25	1,1 кг

Изм.	Лист	N докум.	Подп.	Дата	П89.20.00.00	Лист 4

Формат	Зона	Поз.	Обозначение	Наименование	Кол.	Примечание
				П89.20.00.00-02 ст. СБ		
				Детали		
Б4		4	П89.20.00.04-02	Уголок		
				Уголок $\frac{Б-40\times40\times4\ ГОСТ\ 8509-86}{Ст.3\ ГОСТ\ 535-79}$		
				L = 5950 мм	2	18,4 кг
Б4		5	П89.20.00.05	Полоса		
				Полоса $\frac{4\times20\ ГОСТ\ 103-76}{Ст.3\ ГОСТ\ 535-79}$		
				L = 1920 мм	6	1,2 кг
Б4		6	П89.20.00.06-02	Полоса		
				Полоса $\frac{4\times20\ ГОСТ\ 103-76}{Ст.3\ ГОСТ\ 535-79}$		
				L = 3750 мм	3	2,4 кг
Б4		7	П89.20.00.07	Круг		
				Круг $\frac{8-18\ ГОСТ\ 2590-76}{Ст.3\ ГОСТ\ 535-79}$		
				L = 580 мм	17	1,1 кг
				П89.20.00.00-03 ст. СБ		
				Детали		
Б4		4	П89.20.00.04-03	Уголок		
				Уголок $\frac{Б-40\times40\times4\ ГОСТ\ 8509-86}{Ст.3\ ГОСТ\ 535-79}$		
				L = 7440 мм	2	22,8 кг
Б4		5	П89.20.00.05	Полоса		

Подп. и дата | Инв. N дубл. | Взам. инв. N | Подп. и дата | Инв. N подл.

Изм.	Лист	N докум.	Подп.	Дата	П89.20.00.00.	Лист 3