ТИПОВОЙ ПРОЕКТ

902-1-148.88

КАНАЛИЗАЦИОННАЯ НАСОСНАЯ СТАНЦИЯ ПРОИЗВОДИТЕЛЬНОСТЬЮ 800-1400 м³/ч, НАПОРОМ 80 м ПРИ ГЛУБИНЕ ЗАЛОЖЕНИЯ ПОДВОДЯЩЕГО КОЛЛЕКТОРА 4,0 м (СБОРНО-МОНОЛИТНЫЙ ВАРИАНТ)

АЛЬБОМ 10

Н НЕСТАНДАРТИЗИРОВАННОЕ ОБОРУДОВАНИЕ СТР.3-24

23464-10

ТИПОВОЙ ПРОЕКТ
902-1-148.88

КАНАЛИЗАЦИОННАЯ НАСОСНАЯ СТАНЦИЯ ПРОИЗВОДИТЕЛЬНОСТЬЮ 800-1400 м³/ч, НАПОРОМ 80 м ПРИ ГЛУБИНЕ ЗАЛОЖЕНИЯ ПОДВОДЯЩЕГО КОЛЛЕКТОРА 4,0 м (СБОРНО-МОНОЛИТНЫЙ ВАРИАНТ)

АЛЬБОМ 10
ПЕРЕЧЕНЬ АЛЬБОМОВ

АЛЬБОМ 1	ПЗ	ПОЯСНИТЕЛЬНАЯ ЗАПИСКА
АЛЬБОМ 2	ТХ	ТЕХНОЛОГИЯ ПРОИЗВОДСТВА
	ВК	ВНУТРЕННИЙ ВОДОПРОВОД И КАНАЛИЗАЦИЯ
	ОВ	ОТОПЛЕНИЕ И ВЕНТИЛЯЦИЯ
АЛЬБОМ 3		НАДЗЕМНАЯ ЧАСТЬ. ОБЩИЕ ЧЕРТЕЖИ.
	АР	АРХИТЕКТУРНЫЕ РЕШЕНИЯ
	КЖ1	КОНСТРУКЦИИ ЖЕЛЕЗОБЕТОННЫЕ
	КМ1	КОНСТРУКЦИИ МЕТАЛЛИЧЕСКИЕ
АЛЬБОМ 4	КЖ1И	ИЗДЕЛИЯ
	АРИ	ИЗДЕЛИЯ
АЛЬБОМ 5		ПОДЗЕМНАЯ ЧАСТЬ
	КЖ2	КОНСТРУКЦИИ ЖЕЛЕЗОБЕТОННЫЕ
	КМ2	КОНСТРУКЦИИ МЕТАЛЛИЧЕСКИЕ
	КЖ2И	ИЗДЕЛИЯ
АЛЬБОМ 6		РЕШЕНИЕ С РЕГУЛИРУЕМЫМ ЭЛЕКТРОПРИВОДОМ
	ЭМ1	СИЛОВОЕ ЭЛЕКТРООБОРУДОВАНИЕ
	АТХ1	ТЕХНОЛОГИЧЕСКИЙ КОНТРОЛЬ
АЛЬБОМ 7		ЗАДАНИЕ ЗАВОДАМ-ИЗГОТОВИТЕЛЯМ РЕШЕНИЕ С РЕГУЛИРУЕМЫМ ЭЛЕКТРОПРИВОДОМ
	ЭМ1	СИЛОВОЕ ЭЛЕКТРООБОРУДОВАНИЕ
	АТХ1	ТЕХНОЛОГИЧЕСКИЙ КОНТРОЛЬ
АЛЬБОМ 8		РЕШЕНИЕ БЕЗ РЕГУЛИРУЕМОГО ЭЛЕКТРОПРИВОДА
	ЭМ2	СИЛОВОЕ ЭЛЕКТРООБОРУДОВАНИЕ
	АТХ2	ТЕХНОЛОГИЧЕСКИЙ КОНТРОЛЬ
АЛЬБОМ 9		ЗАДАНИЕ ЗАВОДАМ-ИЗГОТОВИТЕЛЯМ РЕШЕНИЕ БЕЗ РЕГУЛИРУЕМОГО ЭЛЕКТРОПРИВОДА
	ЭМ2	СИЛОВОЕ ЭЛЕКТРООБОРУДОВАНИЕ
	АТХ2	ТЕХНОЛОГИЧЕСКИЙ КОНТРОЛЬ
АЛЬБОМ 10	Н	НЕСТАНДАРТИЗИРОВАННОЕ ОБОРУДОВАНИЕ
АЛЬБОМ 11	СО	СПЕЦИФИКАЦИИ ОБОРУДОВАНИЯ
АЛЬБОМ 12	ВМ	ВЕДОМОСТИ ПОТРЕБНОСТИ В МАТЕРИАЛАХ
АЛЬБОМ 13	С	СМЕТЫ. ОБЩАЯ ЧАСТЬ
АЛЬБОМ 14	С	СМЕТЫ. ПОДЗЕМНАЯ ЧАСТЬ.

ПРИМЕНЕННЫЕ ТИПОВЫЕ МАТЕРИАЛЫ:
СЕРИЯ 7.902-4 БАК РАЗРЫВА СТРУИ ВМЕСТИМОСТЬЮ 180 л

РАСПРОСТРАНИТЕЛЬ ЦИТП (Тбилисский филиал)
УТВЕРЖДЕН
ГЛАВНЫМ УПРАВЛЕНИЕМ ПРОЕКТИРОВАНИЯ
ГОССТРОЯ СССР
ПРОТОКОЛ ОТ 8.07.88 г. №20
ВВЕДЕН В ДЕЙСТВИЕ В/О СОЮЗВОДОКАНАЛНИИПРОЕКТ
ПРИКАЗ №298 ОТ 15.09.88 г.

РАЗРАБОТАН ПРОЕКТНЫМ ИНСТИТУТОМ
„ХАРЬКОВСКИЙ ВОДОКАНАЛПРОЕКТ"

ГЛАВНЫЙ ИНЖЕНЕР ИНСТИТУТА Г.А. БОНДАРЕНКО
ГЛАВНЫЙ ИНЖЕНЕР ПРОЕКТА В.С. ЛЯЛЮК

Альбом 10

Типовой проект 902-1-148.88

№№ листов	Обозначение документов	Наименование документов	Стр.
		Содержание альбома	2
1	Н1-04.200	Отвод	3
1	Н1-04.000	Устройство отборное напорное	3
1	Н1-03.000	Расширитель	3
1	Н1-04.100	Разделитель мембранный	3
1	Н1-03.000СБ	Расширитель. Сборочный чертеж	4
1	Н1-04.000СБ	Устройство отборное напорное. Сборочный чертеж.	4
1	Н1-03.002	Днище	5
1	Н1-03.001	Корпус	5
1	Н1-04.001	Прокладка	5
1	Н1-04.200 СБ	Отвод. Сборочный чертеж	5
1	Н1-04.100 СБ	Разделитель мембранный Сборочный чертеж	6
1	Н1-04.101	Корпус	6
1	Н1-04.002	Прокладка	7
1	Н1-04.003	Прокладка	7
1	Н1-04.004	Пробка	7
1	Н1-04.102	Кольцо	7
1	Н1-04.103	Мембрана	8
1	Н1-04.201	Труба	8
1	Н1-06.000СБ	Установка патрубка Сборочный чертеж	8
1	Н1-06.100	Патрубок	9
1	Н1-06.000	Установка патрубка	9
1	Н1-06.110	Патрубок	9
1	Н1-06.002	Прокладка	9
1	Н1-06.111	Конус	10
1	Н1-06.001	Заглушка	10
1	Н1-06.100СБ	Патрубок. Сборочный чертеж	10
1	Н1-06.110 СБ	Патрубок. Сборочный чертеж	10
1	Н1-08.000	Устройство отборное разрежения	11
1	Н1-04.202	Фланец	11
1	Н1-08.000 СБ	Устройство отборное разрежения. Сборочный чертеж	11
1	Н1-08.100 СБ	Патрубок. Сборочный чертеж	12
1	Н1-08.101	Фланец	12
1	Н1-08.102	Корпус	12
1	Н1-08.100	Патрубок	12
1	Н3-01.000	Решетка ремонтная	13
1	Н3-02.000	Гильза	13
1	Н3-03.000	Колокол воздушный	13
1	Н3-04.000	Эжектор	13
1	Н3-06.200	Патрубок	14
1	Н3-05.000	Тройник	14
1	Н3-05.100	Корпус	14
1	Н3-02.100	Корпус	14
2	Н3-06.000	Патрубок монтажный	15
2	Н3-06.100	Патрубок	15
1	Н3-02.001	Прокладка	16
1	Н3-02.002	Прокладка	16
1	Н3-01.000СБ	Решетка ремонтная Сборочный чертеж	16
1	Н3-02.000 СБ	Гильза. Сборочный чертеж	17
1	Н3-05.000СБ	Тройник. Сборочный чертеж	17
1	Н3-04.002	Диффузор	18
1	Н3-02.100СБ	Корпус. Сборочный чертеж	18
1	Н3-02.101	Труба	18
1	Н3-02.102	Штуцер	18
1	Н3-03.000СБ	Колокол воздушный Сборочный чертеж	19
1	Н3-01.001	Скоба	19
1	Н3-03.001	Крышка	19
1	Н3-03.002	Штуцер	19
1	Н3-04.001	Сопло	20
1	Н3-04.000 СБ	Эжектор. Сборочный чертеж	20
1	Н3-05.102	Труба	21
1	Н3-05.103	Обечайка	21
1	Н3-05.100 СБ	Корпус. Сборочный чертеж	21
1	Н3-05.101	Труба	21
1	Н3-06.000СБ	Патрубок монтажный Сборочный чертеж	22
1	Н3-06.002	Фланец	22
1	Н3-05.003	Прокладка	22
1	Н3-06.100 СБ	Патрубок. Сборочный чертеж	23
1	Н3-06.001	Прокладка	23
1	Н3-06.200 СБ	Патрубок. Сборочный чертеж	23
1	Н3-06.201	Труба	23
1	Н3-05.001	Гайка накидная	24
1	Н3-05.002	Кольцо	24
1	Н3-07.000СБ	Воронка	24
1	Н3-07.001	Конус	(24)

Альбом 10

Типовой проект 902-1-148.88

Формат	Зона	Поз.	Обозначение	Наименование	Кол.	Примечание
				Документация		
А3			Н1-04.200 СБ	Сборочный чертеж		
				Детали		
А4		1	Н1-04.201	Труба	1	
А4		2	Н1-04.202	Фланец	1	

Изм.	Лист	№ докум.	Подп.	Дата	Н1-04.200			
Разраб.		Анопко			Отвод	Лит.	Лист	Листов 1
Пров.		Брацлавский				Госстрой СССР Союзводоканалниипроект Харьковский Водоканалпроект		
Рук.гр.		Брацлавский						
Н.контр.		Толчинский						
Утв.								

Инв.№ подл. | Подп. и дата | Взам.инв.№ | Инв.№ дубл. | Подп. и дата

Формат А4

Формат	Зона	Поз.	Обозначение	Наименование	Кол.	Примечание
				Документация		
А3			Н1-04.000 СБ	Сборочный чертеж		
				Сборочные единицы		
А4		1	Н1-04.100	Разделитель мембранный	1	
А4		2	Н1-04.200	Отвод	1	
				Детали		
А4		3	Н1-04.001	Прокладка	1	
А4		4	Н1-04.002	Прокладка	1	
А4		5	Н1-04.003	Прокладка	1	
А4		6	Н1-04.004	Пробка	1	
				Стандартные изделия		
		7		Болт М10х50.58 ГОСТ 7798-70	4	
		8		Гайка М10.5 ГОСТ 5915-70	4	
		9		Шайба 10 65Г ГОСТ 6402-70	4	

Изм.	Лист	№ докум.	Подп.	Дата	Н1-04.000			
Разраб.		Анопко			Устройство отборное напорное	Лит.	Лист	Листов 1
Пров.		Брацлавский				Госстрой СССР Союзводоканалниипроект Харьковский Водоканалпроект		
Рук.гр.		Брацлавский						
Н.контр.		Толчинский						
Утв.								

Инв.№ подл. | Подп. и дата | Взам.инв.№ | Инв.№ дубл. | Подп. и дата

Формат А4

Формат	Зона	Поз.	Обозначение	Наименование	Кол.	Примечание
				Документация		
А3			Н1-03.000 СБ	Сборочный чертеж		
				Детали		
А4		1	Н1-03.001	Корпус	1	
А4		2	Н1-03.002	Днище	1	
Б4		3	Н1-03.003	Патрубок		
				Труба 15х2,5 ГОСТ 3262-75		
				L = 120 h14	2	0,14кг
Б4		4	Н1-03.004	Днище		
				Лист $\frac{4\ ГОСТ\ 19903-74}{Ст3\ ГОСТ\ 14637-79}$		
				Ф 100 h14	1	0,25кг
				Прочие изделия		
		5		Бобышка БП-М27х1,5-55 ТУ36.1097-85	1	Ленинградский опытный завод

Изм.	Лист	№ докум.	Подп.	Дата	Н1-03.000			
Разраб.		Анопко			Расширитель	Лит.	Лист	Листов 1
Пров.		Брацлавский				Госстрой СССР Союзводоканалниипроект Харьковский Водоканалпроект		
Рук.гр.		Брацлавский						
Н.контр.		Толчинский						
Утв.								

Инв.№ подл. | Подп. и дата | Взам.инв.№ | Инв.№ дубл. | Подп. и дата

Формат А4

Формат	Зона	Поз.	Обозначение	Наименование	Кол.	Примечание
				Документация		
А3			Н1-04.100 СБ	Сборочный чертеж		
				Детали		
А3		1	Н1-04.101	Корпус	1	
А4		2	Н1-04.102	Кольцо	1	
А4		3	Н1-04.103	Мембрана	1	
				Стандартные изделия		
		4		Винт М5х10.58 ГОСТ 17475-80	8	
		5		Винт М10х12.48 ГОСТ 1477-84	2	

Изм.	Лист	№ докум.	Подп.	Дата	Н1-04.100			
Разраб.		Анопко			Разделитель мембранный	Лит.	Лист	Листов 1
Пров.		Брацлавский				Госстрой СССР Союзводоканалниипроект Харьковский Водоканалпроект		
Рук.гр.		Брацлавский						
Н.контр.		Толчинский						
Утв.								

Инв.№ подл. | Подп. и дата | Взам.инв.№ | Инв.№ дубл. | Подп. и дата

Формат А4

Альбом 10

Типовой проект 902-1-148.88

Н1-03.000СБ

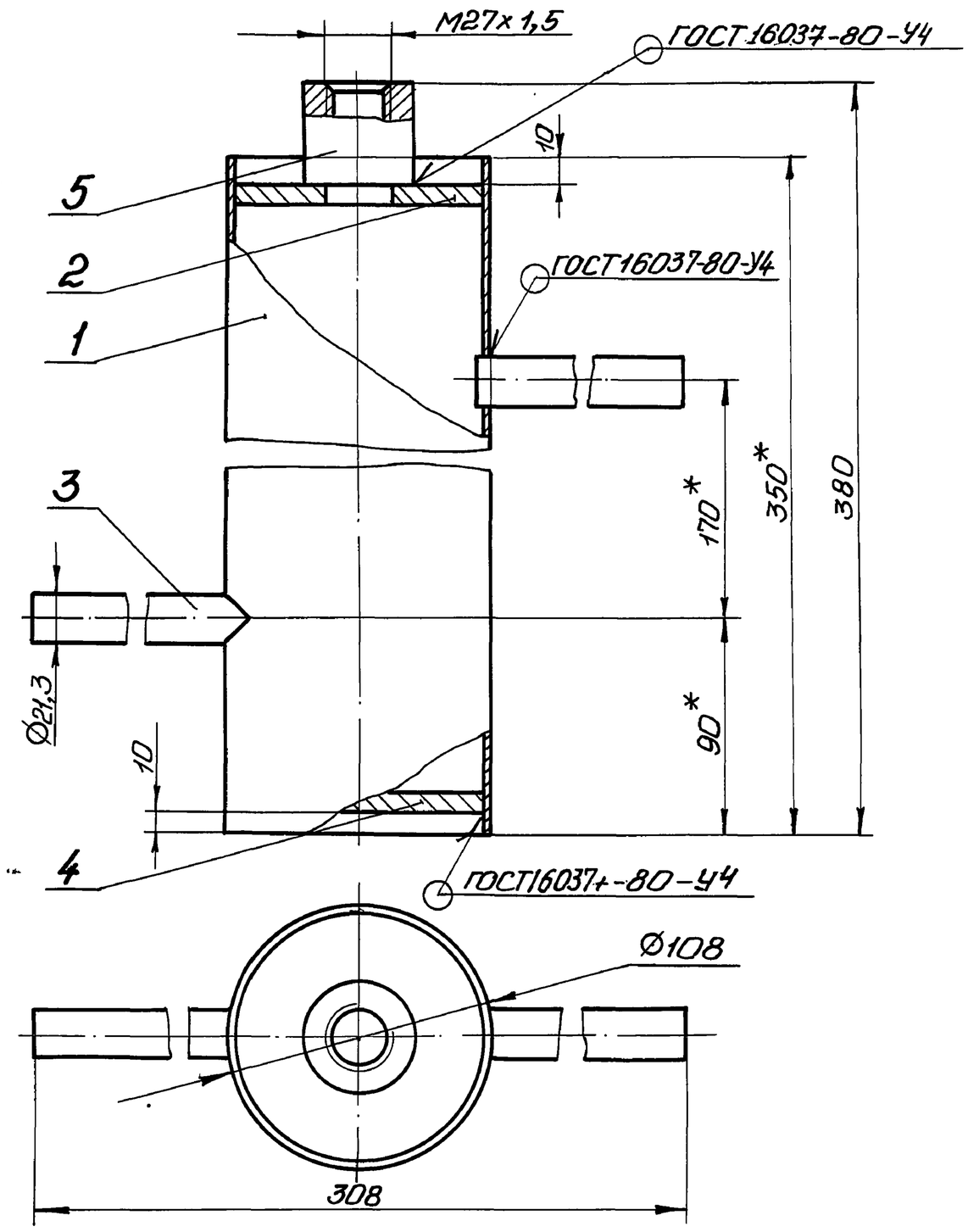

Техническая характеристика.

1. Назначение – установка прибора ТУДЭ.
2. Рабочее давление – МПа, 0,3.
3. Температура – °С, 70°.

Технические требования.

1. $\pm t_2/2$.
2. * Размеры для справок.

Изм.	Лист	№ докум.	Подп.	Дата	Н1-03.000СБ		
Разраб.		Браславский			Расширитель Сборочный чертеж	Лит.	Масса 3,5 / Масштаб 1:2
Пров.		Ясинов				Лист	Листов 1
Т. контр.		Браславский				Госстрой СССР Союзводоканалниипроект Харьковский Водоканалпроект	
Н. контр.		Толчинский					
Утв.		Чмелев					

Формат А3

Инв. № подл. | Подп. и дата | Взам. инв. № | Инв. № дубл. | Подп. и дата

Н1-04.000СБ

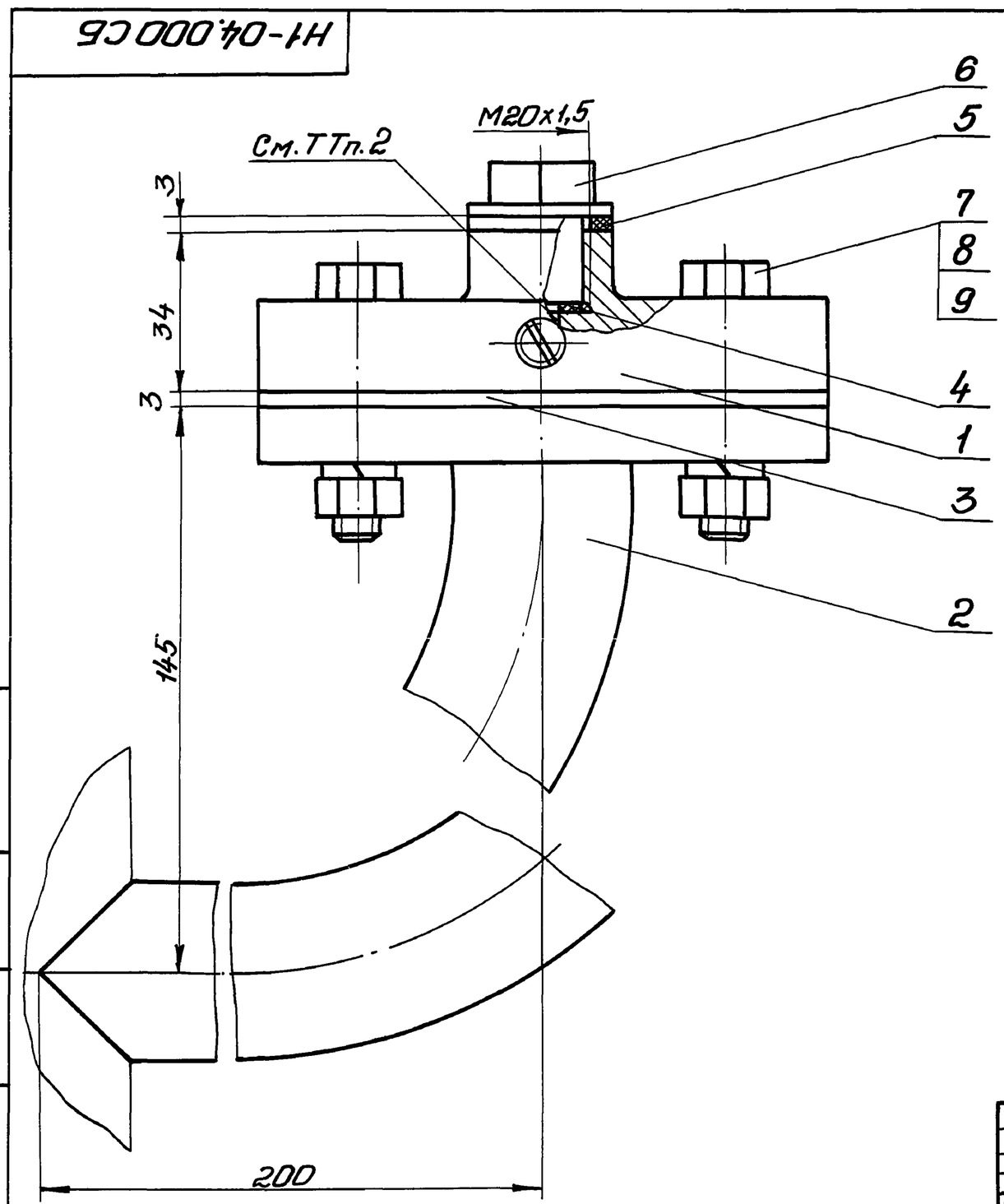

Техническая характеристика.

1. Назначение – установка манометра на напорном трубопроводе.
2. Среда – сточные воды.
3. Давление – МПа, 0.6.
4. Температура воды – °С, +10°... +30°
5. Рабочий агент – масло индустриальное, приборное МПВ, гидравлическое.

Технические требования.

1. Взамен пробки поз. 6 установить импульсную трубку (см. альбом 6).
2. Внутреннюю полость разделителя (поз. 1), импульсную трубку и манометр (см. альбом 6, раздел АТХ) заполнить маслом. Наличие воздушных пузырьков не допускается.
3. Размеры для справок.

Изм.	Лист	№ докум.	Подп.	Дата	Н1-04.000СБ		
Разраб.		Браславский			Устройство отборное напорное. Сборочный чертеж	Лит.	Масса 3,4 / Масштаб 1:1
Пров.		Ясинов				Лист	Листов 1
Т. контр.		Браславский				Госстрой СССР Союзводоканалниипроект Харьковский Водоканалпроект	
Н. контр.		Толчинский					
Утв.		Чмелев					

Инв. № подл. | Подп. и дата | Взам. инв. № | Инв. № дубл. | Подп. и дата

Альбом 10

Типовой проект 902-1-148.88

Н1-03.002

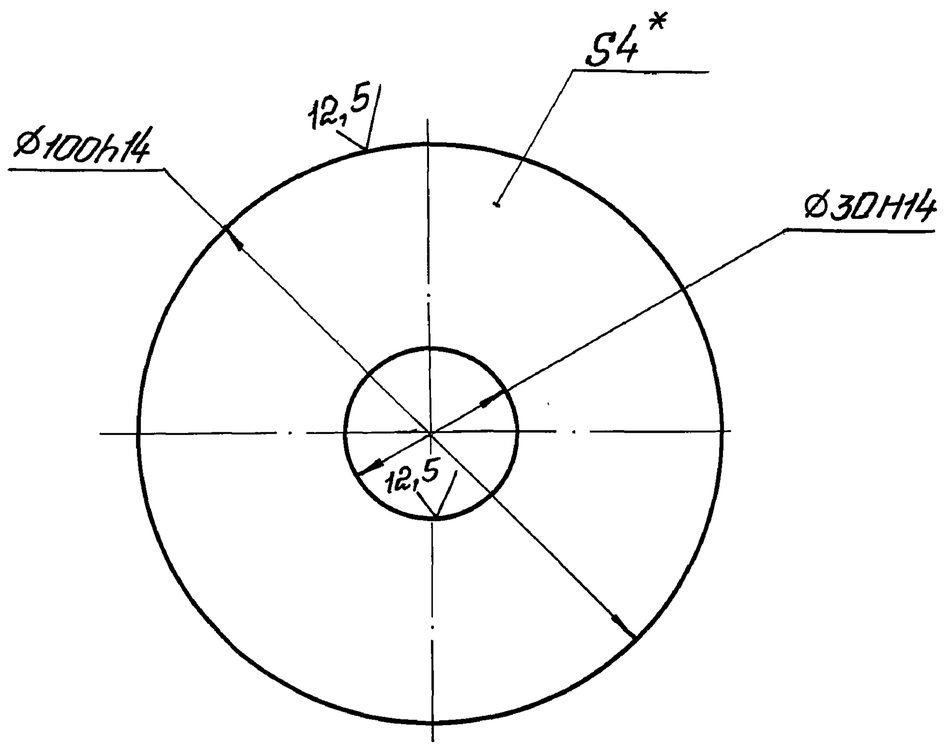

* Размер для справок.

Изм.	Лист	№ докум.	Подп.	Дата	Днище	Лит.	Масса 0,2 / Масштаб 1:1
Разраб.		Анопко				Лист	Листов 1
Пров.		Брацлавский			Лист 4 ГОСТ 19903-74 / Ст3 ГОСТ 14637-79	Госстрой СССР Союзводоканалниипроект Харьковский Водоканалпроект	
Т.контр.		Брацлавский					
Н.контр.		Толчинский					
Утв.							

Инв.№подл. | Подп. и дата | Взам. инв.№ | Инв.№ дубл. | Подп. и дата

формат А4

Н1-03.001

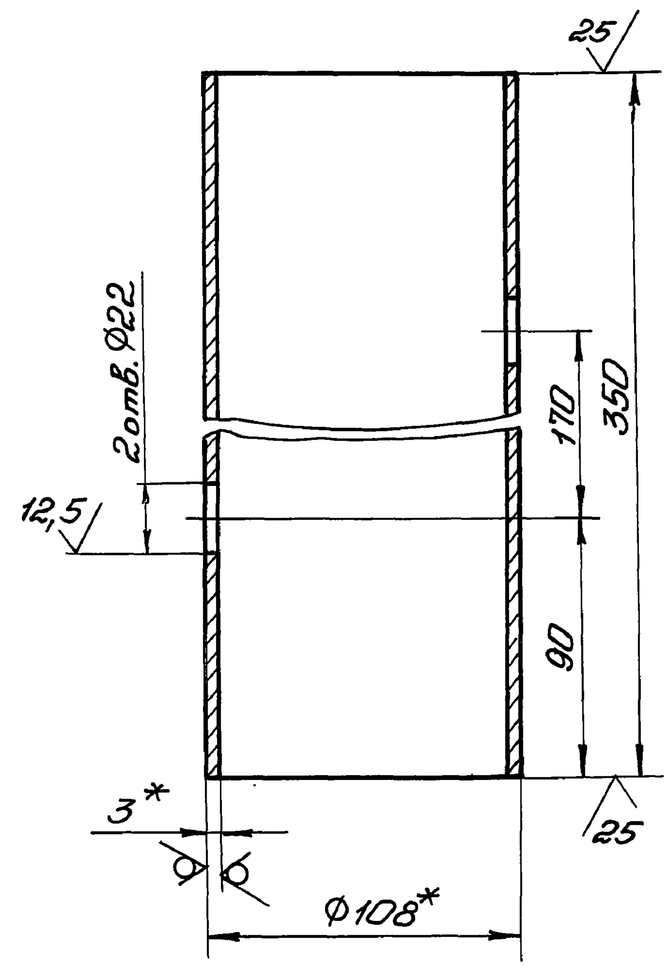

1. H14, h14, $\pm \frac{t2}{2}$.
2. * Размеры для справок.

Изм.	Лист	№ докум.	Подп.	Дата	Корпус	Лит.	Масса 2,7 / Масштаб 1:2
Разраб.		Анопко				Лист	Листов 1
Пров.		Брацлавский			Труба 108х3 ГОСТ 10704-76 / Ст3 ГОСТ 10705-80	Госстрой СССР Союзводоканалниипроект Харьковский Водоканалпроект	
Т.контр.		Брацлавский					
Н.контр.		Толчинский					
Утв.							

Инв.№подл. | Подп. и дата | Взам. инв.№ | Инв.№дубл. | Подп. и дата

формат А4

Н1-04.001

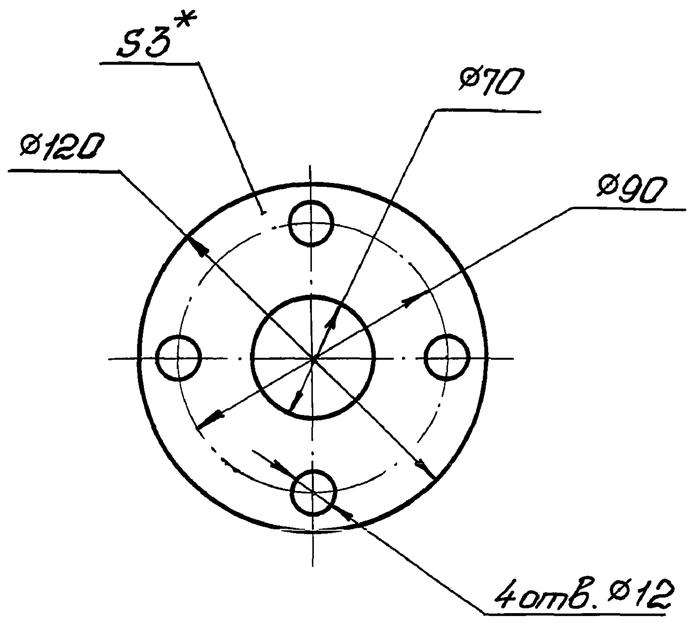

1. H14, h14, $\pm \frac{t2}{2}$.
2. * Размер для справок.

Изм.	Лист	№ докум.	Подп.	Дата	Прокладка	Лит.	Масса 0,05 / Масштаб 1:2
Разраб.		Анопко				Лист	Листов 1
Пров.		Брацлавский			Паронит ПОН3 ГОСТ 481-80	Госстрой СССР Союзводоканалниипроект Харьковский Водоканалпроект	
Т.контр.		Брацлавский					
Н.контр.		Толчинский					
Утв.							

Инв.№подл. | Подп. и дата | Взам. инв.№ | Инв.№дубл. | Подп. и дата

формат А4

Н1-04.200СБ

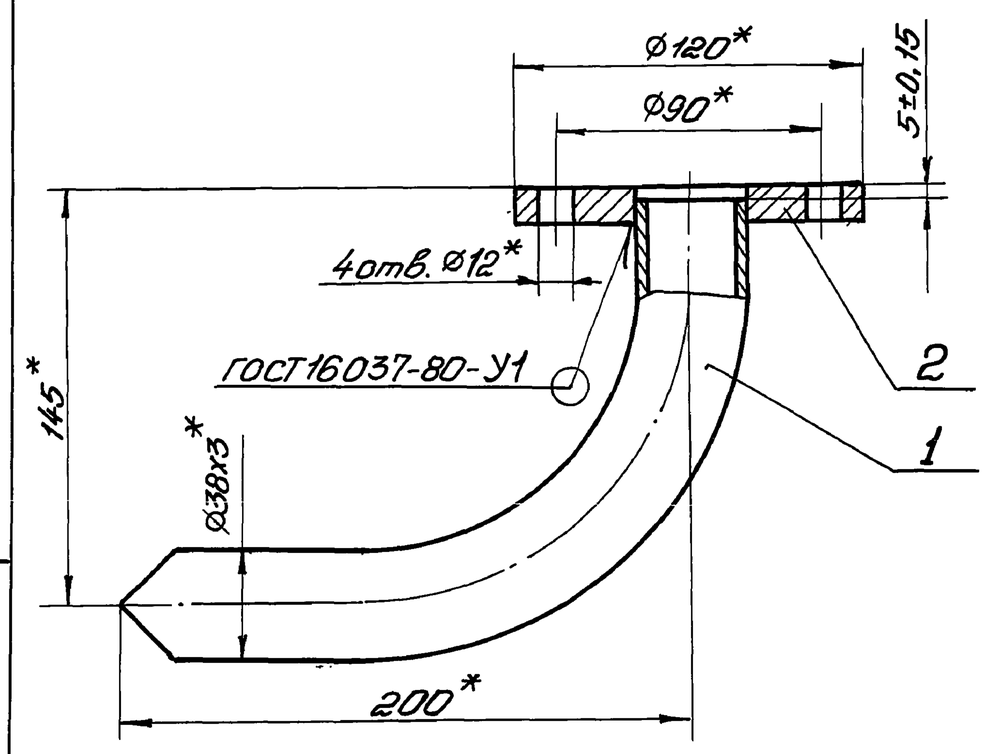

* Размеры для справок.

Изм.	Лист	№ докум.	Подп.	Дата	Отвод сборочный чертеж	Лит.	Масса 1,6 / Масштаб 1:2
Разраб.		Анопко				Лист	Листов 1
Пров.		Брацлавский				Госстрой СССР Союзводоканалниипроект Харьковский Водоканалпроект	
Т.контр.		Брацлавский					
Н.контр.		Толчинский					
Утв.							

Инв.№подл. | Подп. и дата | Взам. инв.№ | Инв.№дубл. | Подп. и дата

Копировал: Головская 23464-10 6 формат А4

Альбом 10

Типовой проект 902-1-148.88

Н1-04.100СБ

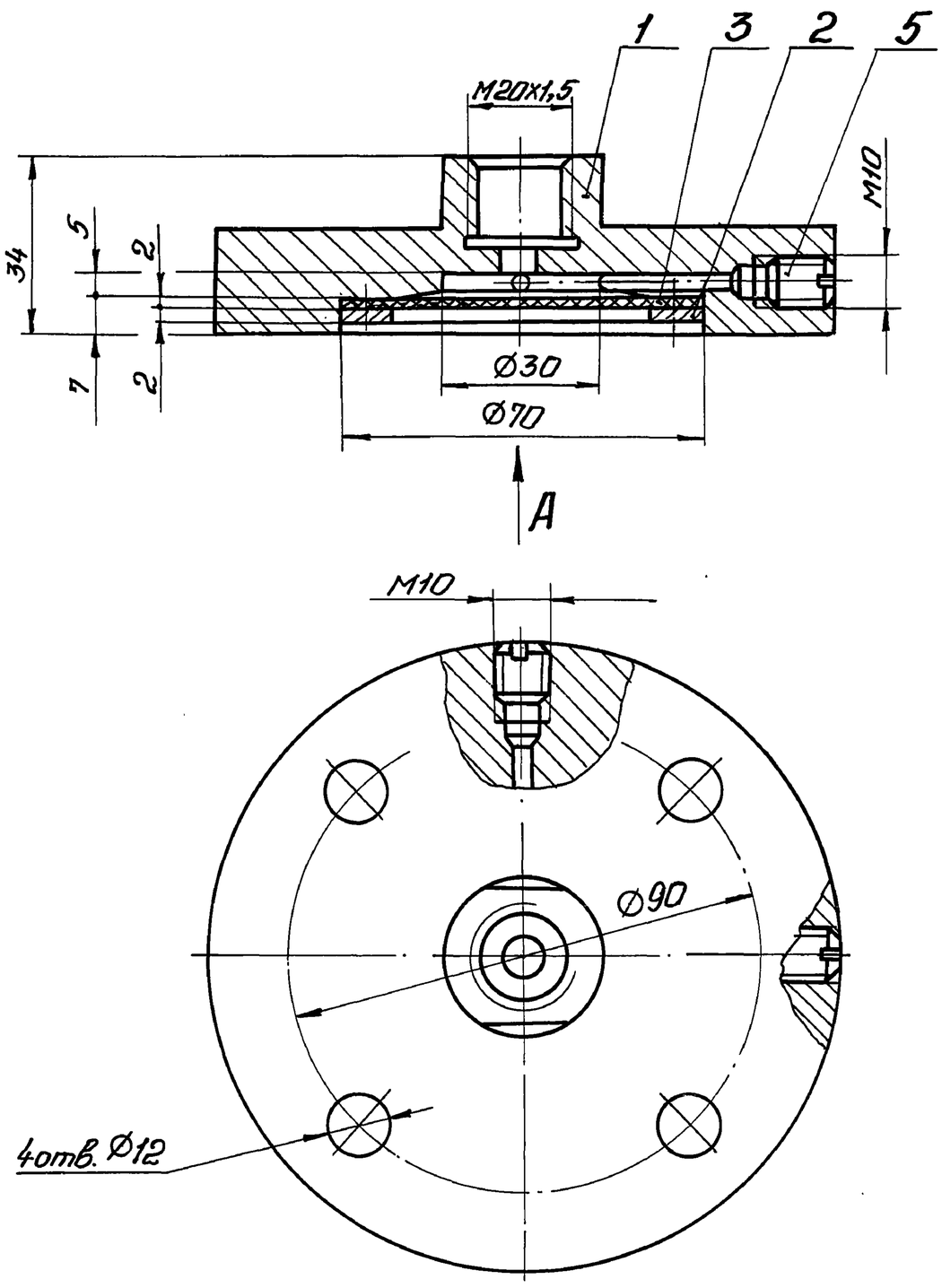

Вид А

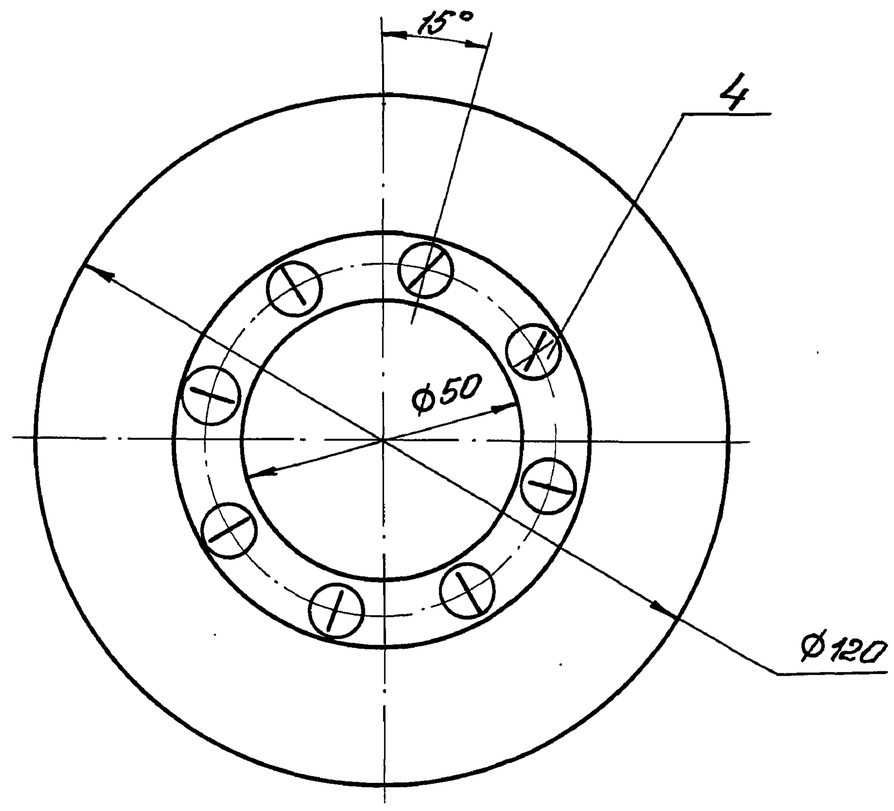

Размеры для справок.

Изм.	Лист	№ докум.	Подп.	Дата	Н1-04.100СБ			
Разраб.		Анопко			Разделитель мембранный. Сборочный чертеж	Лит.	Масса	Масштаб
Пров.		Браславский					1,6	1:1
Т.контр.		Браславский				Лист	Листов 1	
Н.контр.		Толчинский				Госстрой СССР Союзводоканалниипроект Харьковский Водоканалпроект		
Утв.								

Формат А3

Инв.№ подл. | Подп. и дата | Взам. инв.№ | Инв.№ дубл. | Подп. и дата

Н1-04.101

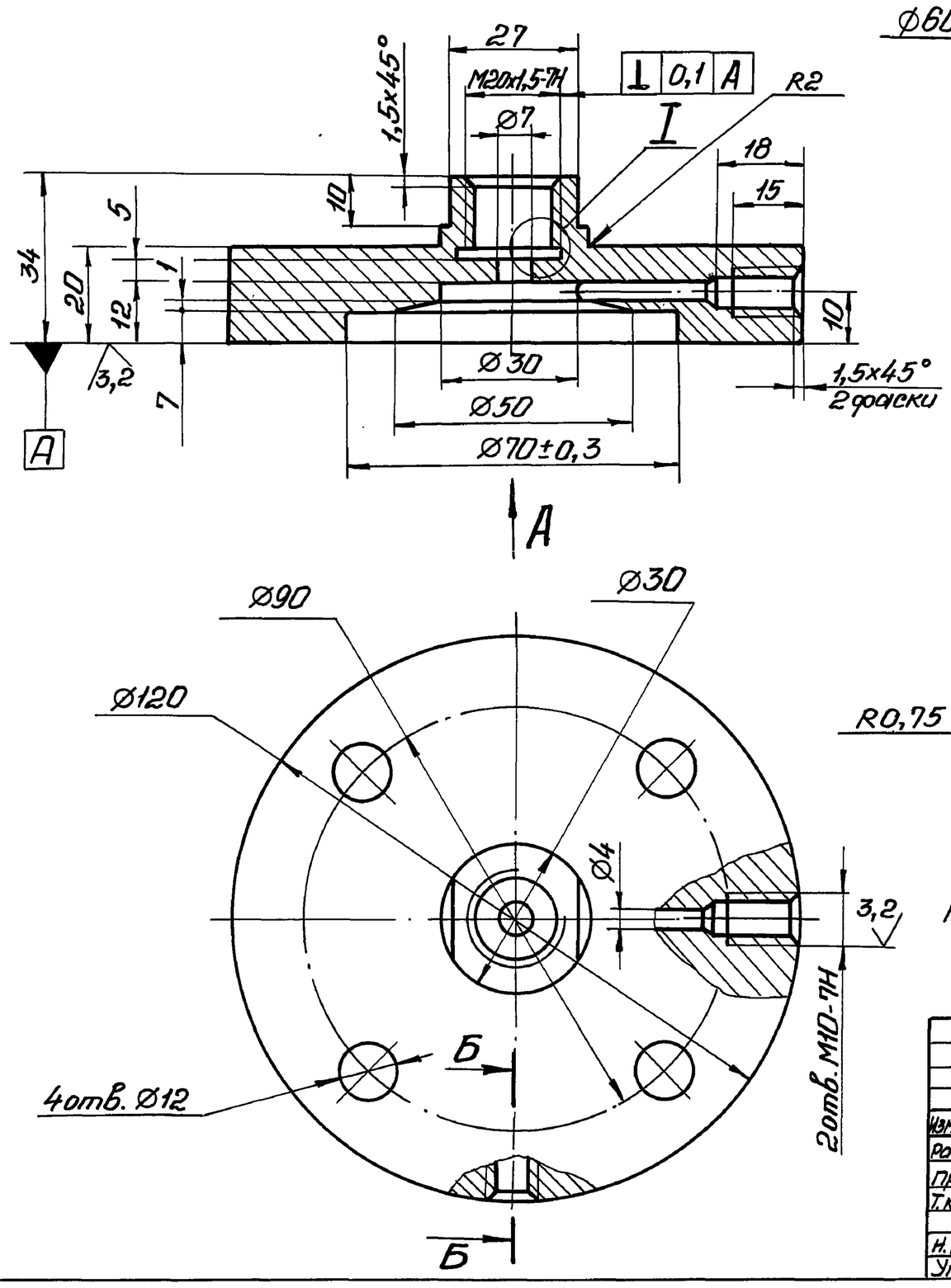

Вид А

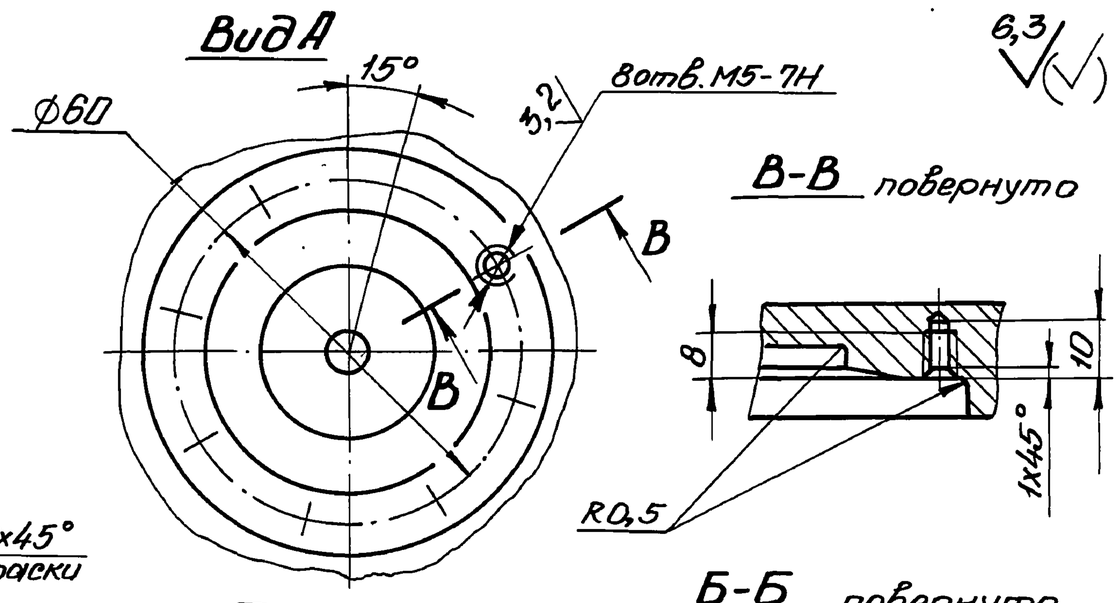

6,3

I

М2:1

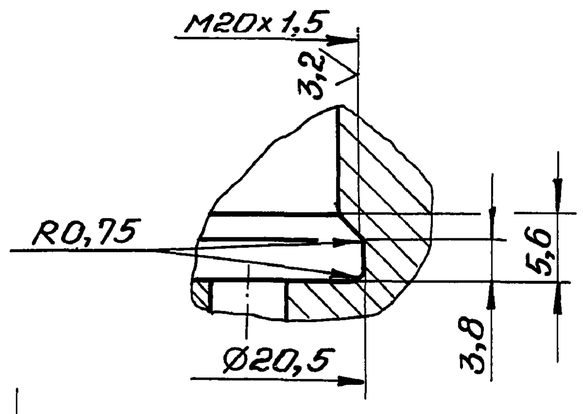

Неуказанные предельные отклонения размеров: $H14$; $h14 \pm \frac{t_2}{2}$.

Изм.	Лист	№ докум.	Подп.	Дата	Н1-04.101			
Разраб.		Анопко			Корпус	Лит.	Масса	Масштаб
Пров.		Браславский					1,5	1:1
Т.контр.		Браславский				Лист	Листов 1	
Н.контр.		Толчинский			Ст 3 ГОСТ 380-71	Госстрой СССР Союзводоканалниипроект Харьковский Водоканалпроект		
Утв.								

Копировал: Годовская

23464-10 7 Формат А3

Альбом 10

Типовой проект 902-1-148.88

Н1-04.002

12,5 (√)

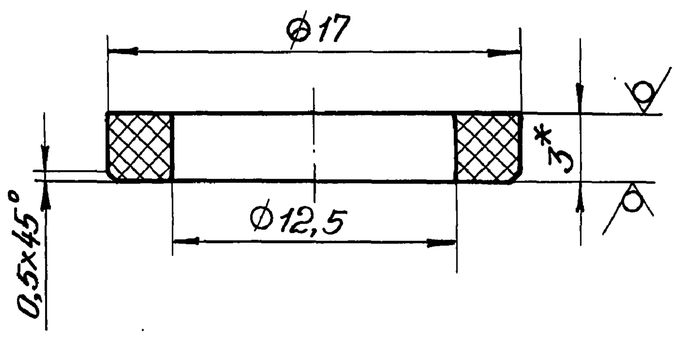

1. H14, h14, $\pm\frac{t_2}{2}$.
2. * Размер для справок.

Изм.	Лист	№ докум.	Подп.	Дата	Н1-04.002			
Разраб.		Анопко			Прокладка	Лит.	Масса	Масштаб
Пров.		Брацлавский					0,001	4:1
Т.контр.		Брацлавский				Лист	Листов 1	
Н.контр.		Толчинский			Паронит ПОН-3 ГОСТ 481-80	Госстрой СССР Союзводоканалниипроект Харьковский Водоканалпроект		
Утв.								

Формат А4

Подп. и дата | Инв. № дубл. | Взам. инв. № | Подп. и дата | Инв. № подл.

Н1-04.003

12,5 (√)

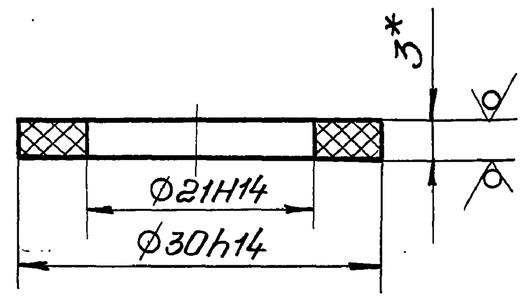

* Размер для справок.

Изм.	Лист	№ докум.	Подп.	Дата	Н1-04.003			
Разраб.		Анопко			Прокладка	Лит.	Масса	Масштаб
Пров.		Брацлавский					0,001	2:1
Т.контр.		Брацлавский				Лист	Листов 1	
Н.контр.		Толчинский			Паронит ПОН-3 ГОСТ 481-80	Госстрой СССР Союзводоканалниипроект Харьковский Водоканалпроект		
Утв.								

Формат А4

Подп. и дата | Инв. № дубл. | Взам. инв. № | Подп. и дата | Инв. № подл.

Н1-04.004

6,3 (√)

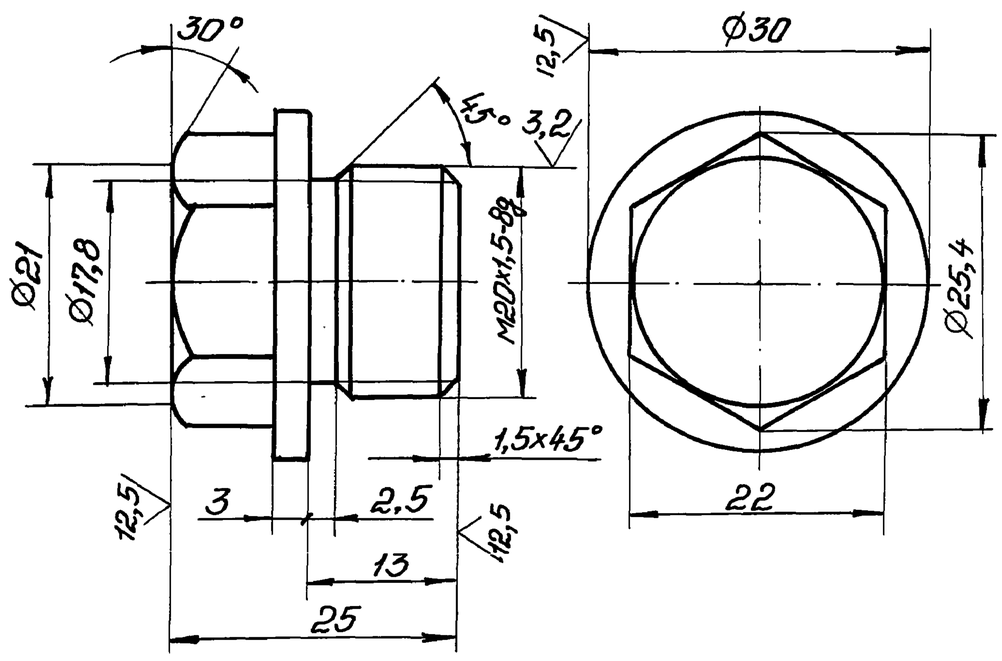

Неуказанные предельные отклонения размеров h14, $\pm\frac{t_2}{2}$.

Изм.	Лист	№ докум.	Подп.	Дата	Н1-04.004			
Разраб.		Анопко			Пробка	Лит.	Масса	Масштаб
Пров.		Брацлавский					0,07	2:1
Т.контр.		Брацлавский				Лист	Листов 1	
Н.контр.		Толчинский			Ст 3 ГОСТ 380-71	Госстрой СССР Союзводоканалниипроект Харьковский Водоканалпроект		
Утв.								

Формат А4

Подп. и дата | Инв. № дубл. | Взам. инв. № | Подп. и дата | Инв. № подл.

Н1-04.102

12,5 (√)

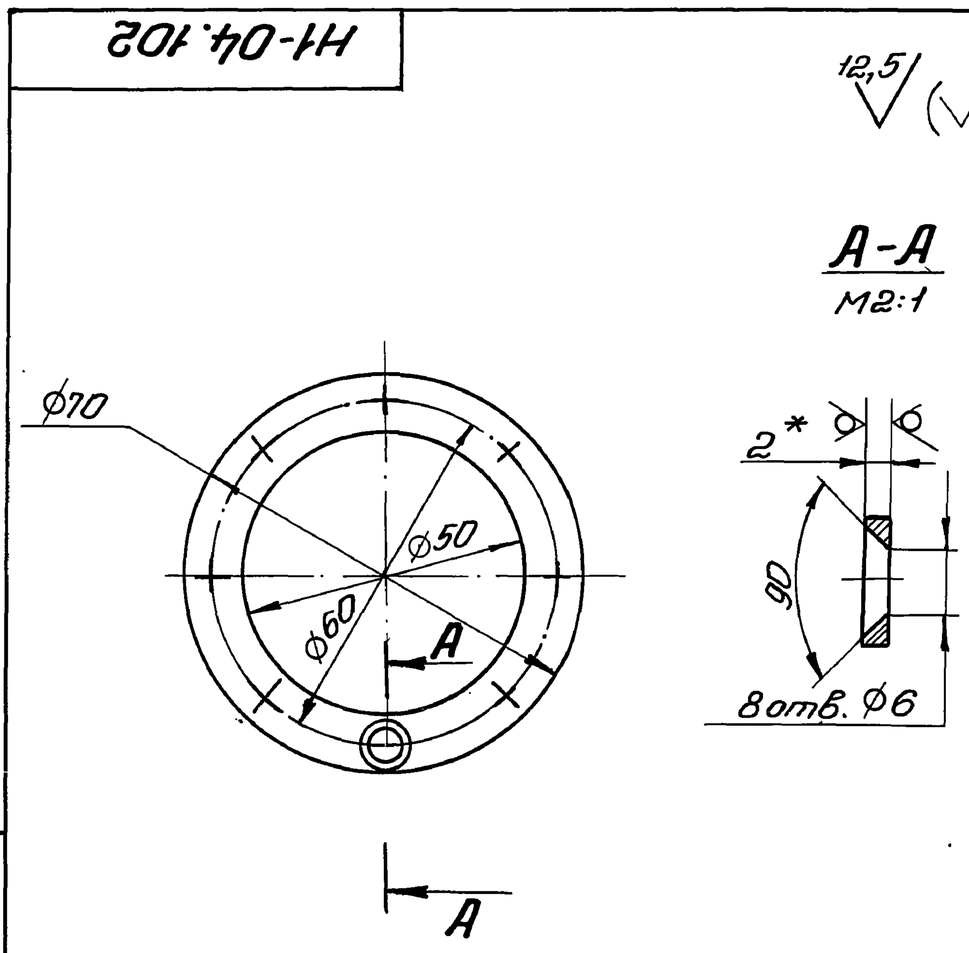

1. H14, h14, $\pm\frac{t_2}{2}$.
2. * Размер для справок.

Изм.	Лист	№ докум.	Подп.	Дата	Н1-04.102			
Разраб.		Анопко			Кольцо	Лит.	Масса	Масштаб
Пров.		Брацлавский					0,03	1:1
Т.контр.		Брацлавский				Лист	Листов 1	
Н.контр.		Толчинский			Лист 2 ГОСТ 19903-74 / Ст 3 ГОСТ 16523-70	Госстрой СССР Союзводоканалниипроект Харьковский Водоканалпроект		
Утв.								

Формат А4

Альбом 10

Типовой проект 902-1-148.88

Н1-04.103

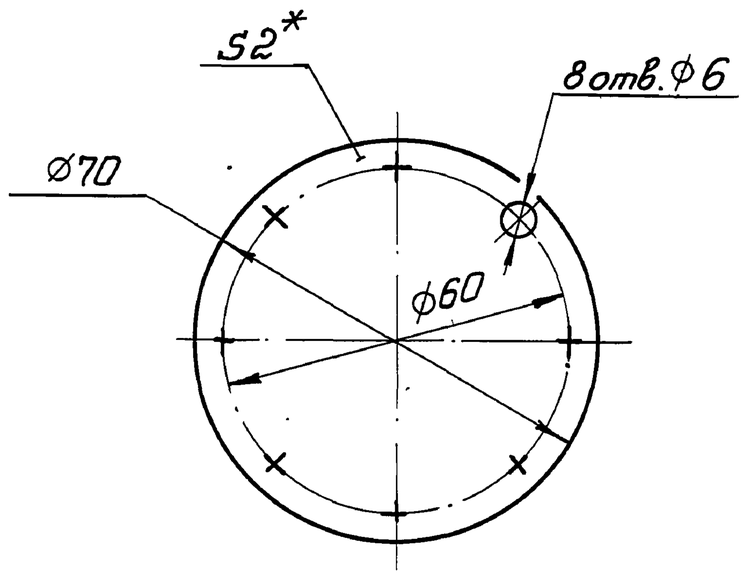

1. H14, h14, $\pm\frac{t2}{2}$.
2. *Размер для справок.

Изм.	Лист	№докум.	Подп.	Дата	Н1-04.103		
Разраб.		Анопко			Мембрана	Лит.	Масса 0,01 / Масштаб 1:1
Пров.		Брацлавский				Лист	Листов 1
Т.контр.		Брацлавский			Пластина I, лист, ПМБ-М-2-4.8 ГОСТ 7338-77	Госстрой СССР Союзводоканалниипроект Харьковский Водоканалпроект	
Н.контр.		Толчинский					
Утв.							

Формат А4

Подп. и дата | Инв. № дубл. | Взам. инв. № | Подп. и дата | Инв. № подл.

Н1-04.201

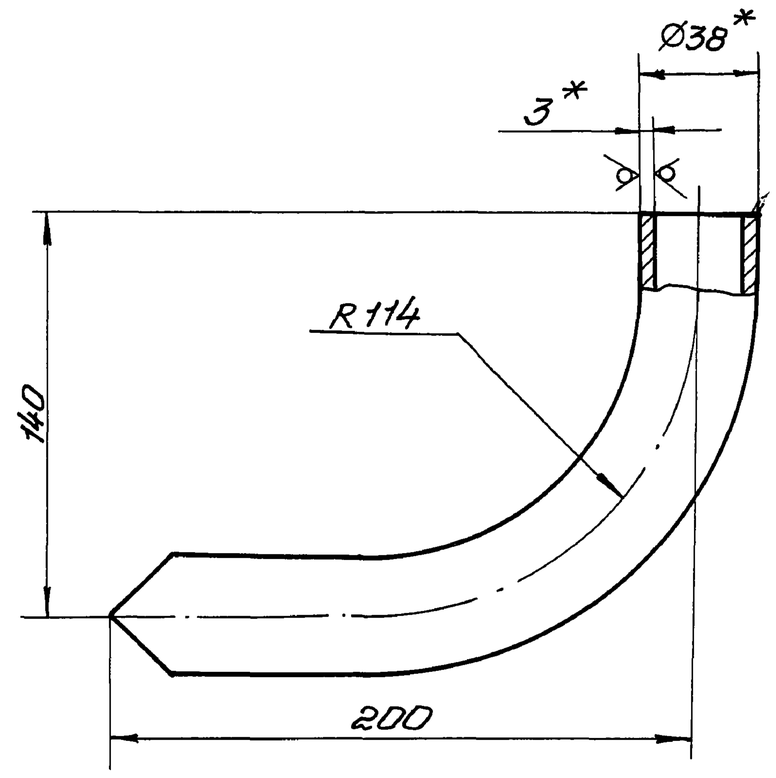

1. $\pm\frac{t2}{2}$.
2. *Размеры для справок.
3. Развернутая длина 291 мм.

Изм.	Лист	№докум.	Подп.	Дата	Н1-04.201		
Разраб.		Анопко			Труба	Лит.	Масса 0,7 / Масштаб 1:2
Пров.		Брацлавский				Лист	Листов 1
Т.контр.		Брацлавский			Труба 38х3 ГОСТ 10704-76 / Ст3 ГОСТ 10705-80	Госстрой СССР Союзводоканалниипроект Харьковский Водоканалпроект	
Н.контр.		Толчинский					
Утв.							

Формат А4

Подп. и дата | Инв. № дубл. | Взам. инв. № | Подп. и дата | Инв. № подл.

Н1-06.000СБ

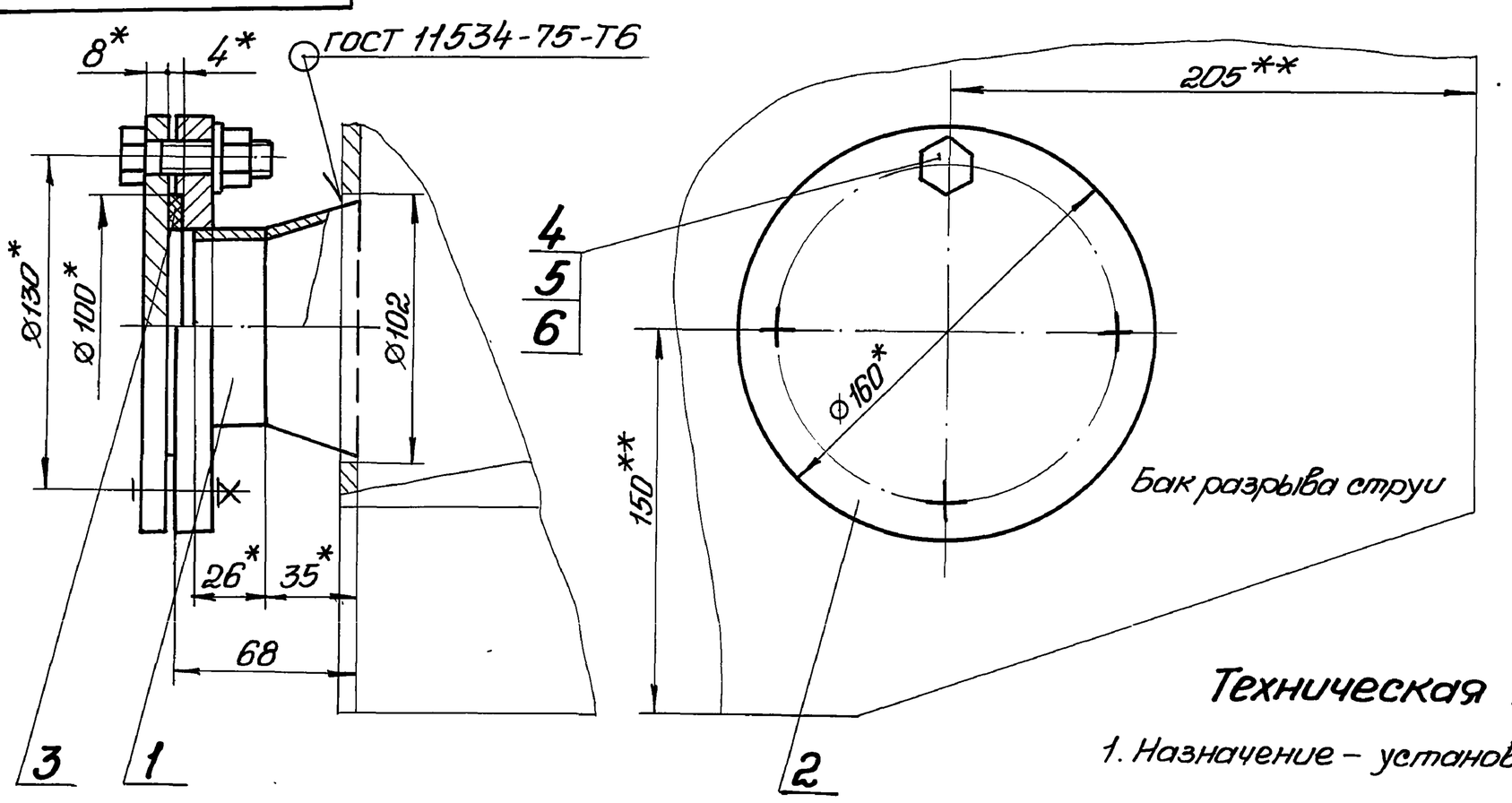

Техническая характеристика.

1. Назначение – установка датчика уровня ДПЭ.

Технические требования.

1. Бак разрыва струи см. серию 7.902-4.
2. **Патрубок поз. 1 вварить взамен штуцера М27х1,5.
3. H14, $\pm t_2/2$.
4. *Размеры для справок.

Изм.	Лист	№докум.	Подп.	Дата	Н1-06.000СБ		
Разраб.		Брацлавский			Установка патрубка Сборочный чертеж	Лит.	Масса 3,3 / Масштаб 1:2
Пров.		Ясинов				Лист	Листов 1
Т.контр.		Брацлавский				Госстрой СССР Союзводоканалниипроект Харьковский Водоканалпроект	
Н.контр.		Толчинский					
Утв.							

Подп. и дата | Инв. № дубл. | Взам. инв. № | Подп. и дата | Инв. № подл.

Альбом 10

Типовой проект 902-1-148.88

Формат	Зона	Поз.	Обозначение	Наименование	Кол.	Примечание
				Документация		
А4			Н1-06.100 СБ	Сборочный чертеж		
				Сборочные единицы		
А4		1	Н1-06.110	Патрубок	1	
				Стандартные изделия		
		2		Фланец 3-65-2,5-В Ст3сп2 ГОСТ 12820-80	1	

Изм.	Лист	№ докум.	Подп.	Дата	Н1-06.100		
Разраб.		Анопко			Патрубок	Лит. / Лист / Листов 1	
Пров.		Брацлавский				Госстрой СССР Союзводоканалниипроект Харьковский Водоканалпроект	
Рук. гр.		Брацлавский					
Н. контр.		Толчинский					
Утв.							

Подп. и дата | Инв. № дубл. | Взам. инв. № | Подп. и дата | Инв. № подл.

Формат А4

Формат	Зона	Поз.	Обозначение	Наименование	Кол.	Примечание
				Документация		
А3			Н1-06.000 СБ	Сборочный чертеж		
				Сборочные единицы		
А4		1	Н1-06.100	Патрубок		
				Детали		
А4		2	Н1-06.001	Заглушка	1	
А4		3	Н1-06.002	Прокладка	1	
				Стандартные изделия.		
		4		Болт М12х50.56 ГОСТ 7798-70	4	
		5		Гайка М12.5 ГОСТ 5915-70	4	
		6		Шайба 12 ГОСТ 11371-78	4	

Изм.	Лист	№ докум.	Подп.	Дата	Н1-06.000		
Разраб.		Анопко			Установка патрубка	Лит. / Лист / Листов 1	
Пров.		Брацлавский				Госстрой СССР Союзводоканалниипроект Харьковский Водоканалпроект	
Рук. гр.		Брацлавский					
Н. контр.		Толчинский					
Утв.		Чмелев					

Подп. и дата | Инв. № дубл. | Взам. инв. № | Подп. и дата | Инв. № подл.

Формат А4

Формат	Зона	Поз.	Обозначение	Наименование	Кол.	Примечание
				Документация		
А4			Н1-06.110 СБ	Сборочный чертеж		
				Детали		
А4		1	Н1-06.111	Конус	1	
Б4		2	Н1-06.112	Труба		
				Труба 76х3,5 ГОСТ 10704-76 / Ст3 ГОСТ 10705-80		
				L = 26 h14	1	0,16 кг

Изм.	Лист	№ докум.	Подп.	Дата	Н1-06.110		
Разраб.		Анопко			Патрубок	Лит. / Лист / Листов 1	
Пров.		Брацлавский				Госстрой СССР Союзводоканалниипроект Харьковский Водоканалпроект	
Рук. гр.		Брацлавский					
Н. контр.		Толчинский					
Утв.							

Подп. и дата | Инв. № дубл. | Взам. инв. № | Подп. и дата | Инв. № подл.

Формат А4

Г00·90-1Н

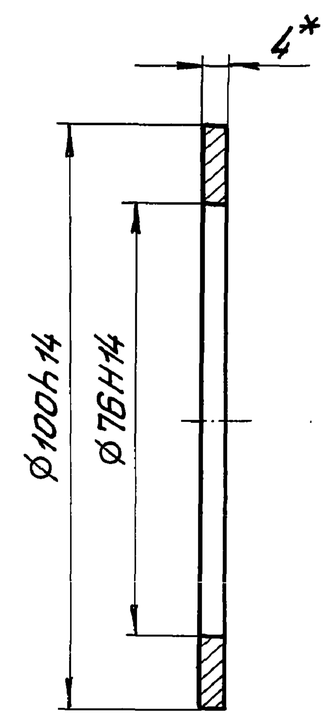

*. Размер для справок.

Изм.	Лист	№ докум.	Подп.	Дата	Н1-06.002			
Разраб.		Анопко			Прокладка	Лит.	Масса 0,02	Масштаб 1:1
Пров.		Брацлавский				Лист	Листов 1	
Т. контр.		Брацлавский				Госстрой СССР Союзводоканалниипроект Харьковский Водоканалпроект		
Н. контр.		Толчинский			Пластина I, лист ТМКЩ-С-4 ГОСТ 7338-77			
Утв.								

Подп. и дата | Инв. № дубл. | Взам. инв. № | Подп. и дата | Инв. № подл.

Формат А4

Альбом 10

Типовой проект 902-1-148.88

Н1-06.111

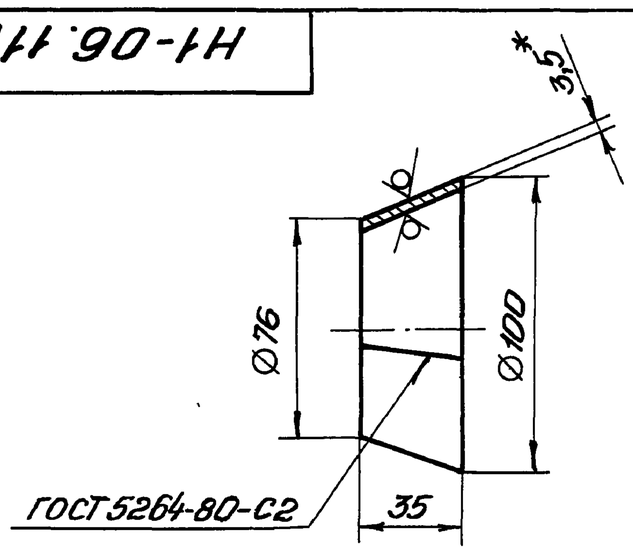

РАЗВЕРТКА

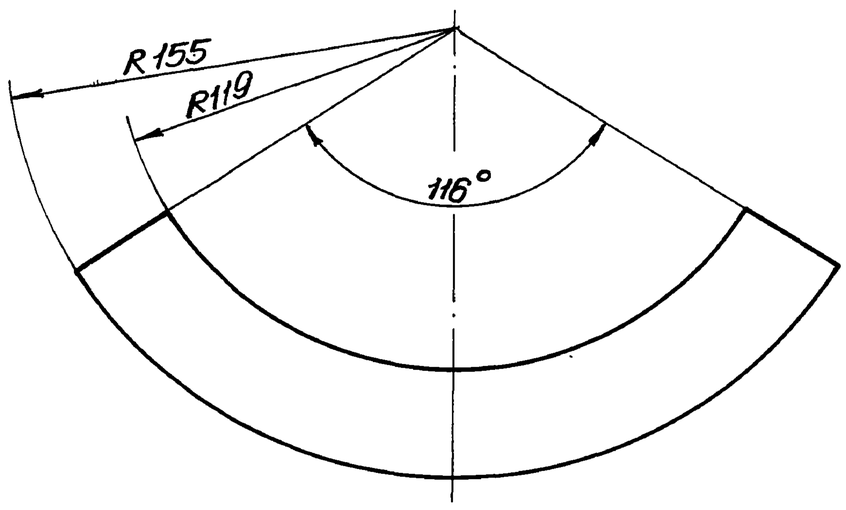

1. $h14, \pm \frac{t2}{2}$.
2. * Размер для справок.

Изм.	Лист	№ докум.	Подп.	Дата	Н1-06.111			
Разраб.		Анопко			Конус	Лит.	Масса 0,28	Масштаб 1:2
Пров.		Брацлавский				Лист	Листов 1	
Т.контр.		Брацлавский				Госстрой СССР Союзводоканалниипроект Харьковский Водоканалпроект		
Н.контр.		Толчинский			Лист 3,5 ГОСТ 19903-74 / Ст3 ГОСТ 16523-70			
Утв.								

Формат А4

Н1-06.001

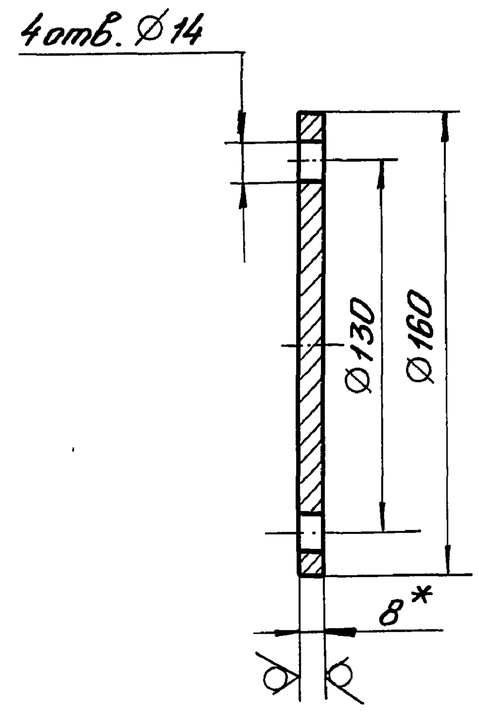

1. $H14, h14, \pm \frac{t2}{2}$.
2. * Размер для справок.

Изм.	Лист	№ докум.	Подп.	Дата	Н1-06.001			
Разраб.		Анопко			Заглушка	Лит.	Масса 1,26	Масштаб 1:2
Пров.		Брацлавский				Лист	Листов 1	
Т.контр.		Брацлавский				Госстрой СССР Союзводоканалниипроект Харьковский Водоканалпроект		
Н.контр.		Толчинский			Лист 8 ГОСТ 19903-74 / Ст3 ГОСТ 14637-79			
Утв.								

Формат А4

Н1-06.100 СБ

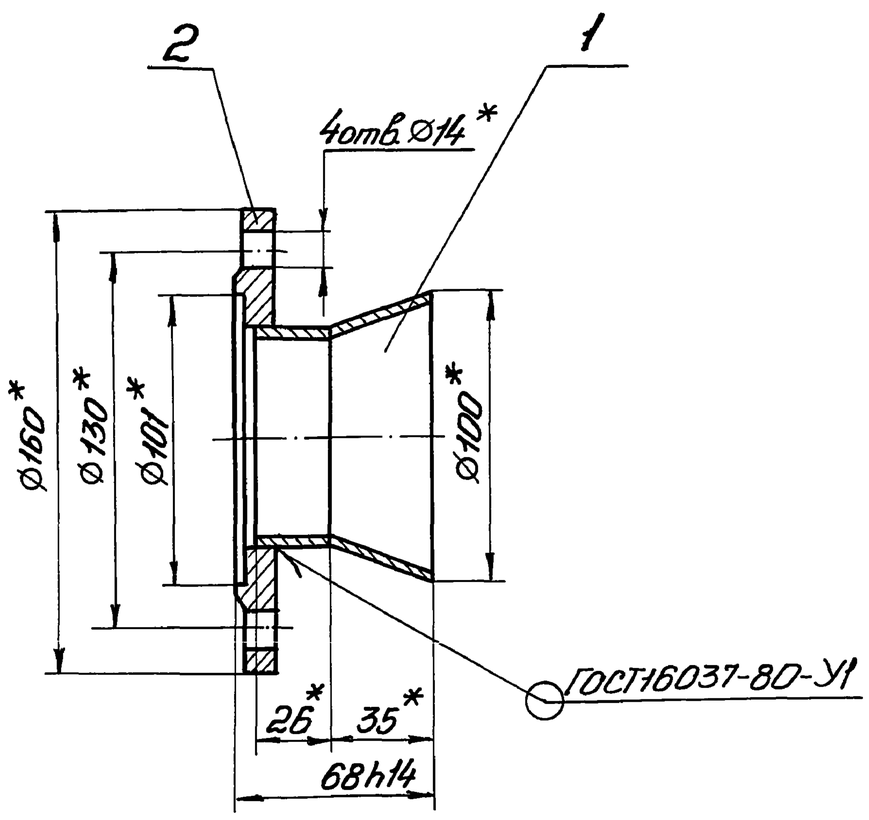

*. Размеры для справок.

Изм.	Лист	№ докум.	Подп.	Дата	Н1-06.100 СБ			
Разраб.		Анопко			Патрубок сборочный чертеж	Лит.	Масса 1,86	Масштаб 1:2
Пров.		Брацлавский				Лист	Листов 1	
Т.контр.		Брацлавский				Госстрой СССР Союзводоканалниипроект Харьковский Водоканалпроект		
Н.контр.		Толчинский						
Утв.								

Формат А4

Н1-06.110 СБ

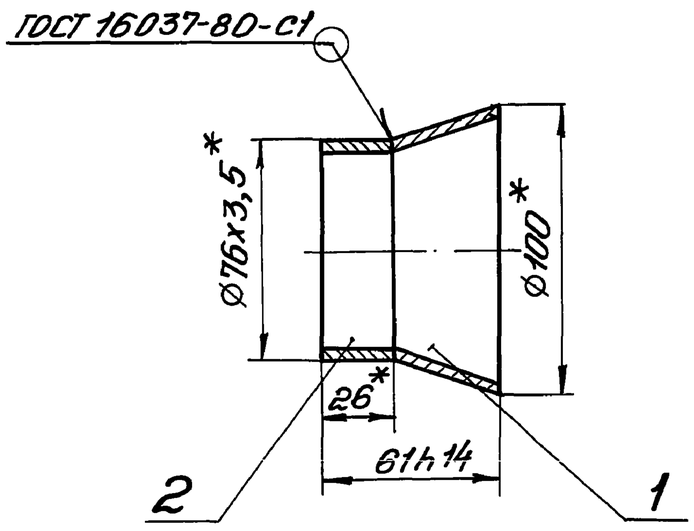

*. Размеры для справок.

Изм.	Лист	№ докум.	Подп.	Дата	Н1-06.110 СБ			
Разраб.		Анопко			Патрубок сборочный чертеж	Лит.	Масса 0,45	Масштаб 1:2
Пров.		Брацлавский				Лист	Листов 1	
Т.контр.		Брацлавский				Госстрой СССР Союзводоканалниипроект Харьковский Водоканалпроект		
Н.контр.		Толчинский						
Утв.								

Формат А4

Альбом 10

Типовой проект 902-1-148.88

Формат	Зона	Поз.	Обозначение	Наименование	Кол.	Примечание
				Документация		
А3			Н1-08.000СБ	Сборочный чертеж		
				Сборочные единицы		
А4		1	Н1-04.100	Разделитель мембранный	1	
А4		2	Н1-08.100	Патрубок	1	
				Детали		
А4		3	Н1-04.001	Прокладка	1	
А4		4	Н1-04.002	Прокладка	1	
А4		5	Н1-04.003	Прокладка	1	
А4		6	Н1-04.004	Пробка	1	
				Стандартные изделия		
		7		Шпилька М10-6g×50.58 ГОСТ 22042-76	4	
		8		Гайка М10.5 ГОСТ 5915-70	4	
		9		Шайба 10.65Г ГОСТ 6402-70	4	

Изм.	Лист	№ докум.	Подп.	Дата	Н1-08.000			
Разраб.		Анопко			Устройство отборное разрежения	Лит.	Лист	Листов 1
Пров.		Брацлавский				Госстрой СССР Союзводоканалниипроект Харьковский Водоканалпроект		
Рук. гр.		Брацлавский						
Н. контр.		Толчинский						
Утв.		Чмелев						

Формат А4

Подп. и дата | Инв. № дубл. | Взам. инв. № | Подп. и дата | Инв. № подл.

Н1-04.202

12,5 (√)

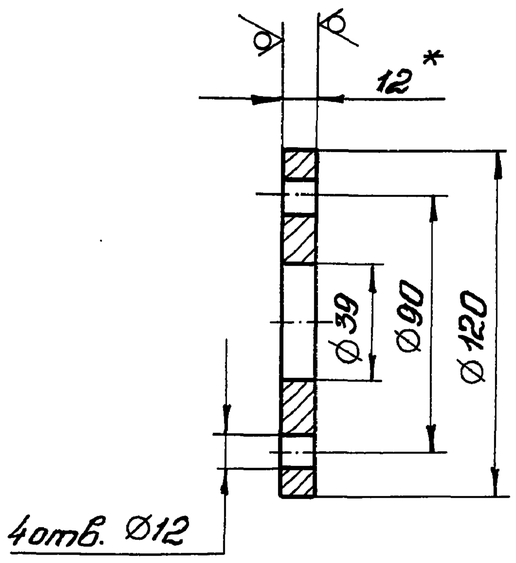

1. H14, h14, $\pm\frac{t2}{2}$.
2. *Размер для справок.

Изм.	Лист	№ докум.	Подп.	Дата	Н1-04.202			
Разраб.		Анопко			Фланец	Лит.	Масса	Масштаб
Пров.		Брацлавский					0,8	1:2
Т. контр.		Брацлавский				Лист	Листов 1	
Н. контр.		Толчинский			Лист 12 ГОСТ 19903-74 / Ст.3 ГОСТ 14637-79	Госстрой СССР Союзводоканалниипроект Харьковский Водоканалпроект		
Утв.								

Формат А4

Подп. и дата | Инв. № дубл. | Взам. инв. № | Подп. и дата | Инв. № подл.

Н1-08.000СБ

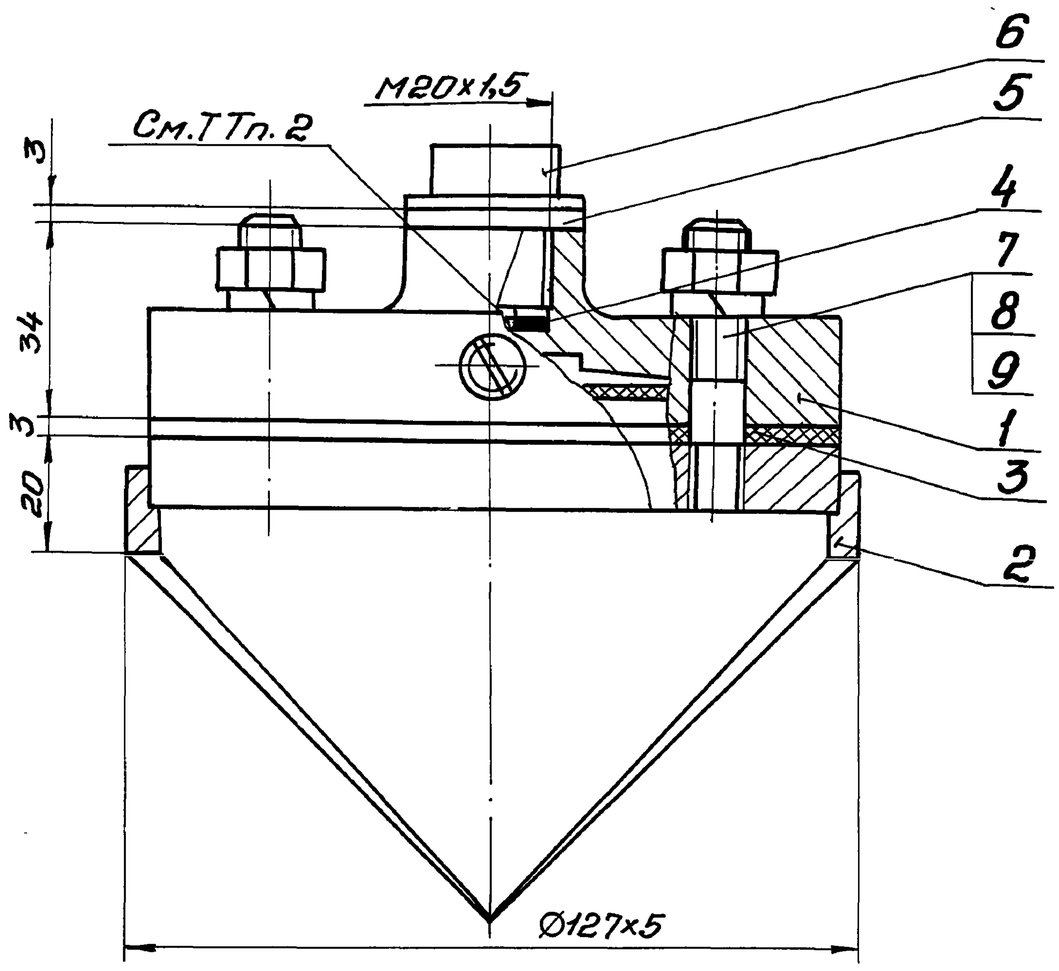

Техническая характеристика.

1. Назначение – установка манометра на всасывающем трубопроводе.
2. Среда – сточные воды
3. Давление – МПа, 0,6.
4. Температура воды – °С, +10...+30.
5. Рабочий агент – масло: индустриальное приборное МПВ гидравлическое

Технические требования.

1. Взамен пробки поз.6 установить импульсную трубку (см. альбом 6).
2. Внутреннюю полость разделителя (поз.1), импульсную трубку и манометр (см.альбом 6) заполнить маслом. Наличие воздушных пузырьков не допускается.
3. Размеры для справок.

Изм.	Лист	№ докум.	Подп.	Дата	Н1-08.000СБ			
Разраб.		Брацлавский			Устройство отборное разрежения. Сборочный чертеж	Лит.	Масса	Масштаб
Пров.		Ясинов					3,3	1:1
Т. контр.		Брацлавский				Лист	Листов 1	
Н. контр.		Толчинский				Госстрой СССР Союзводоканалниипроект Харьковский Водоканалпроект		
Утв.		Чмелев						

Подп. и дата | Инв. № дубл. | Взам. инв. № | Подп. и дата | Инв. № подл.

Копировал: Годовская 23464-10 12 Формат А3

Альбом 10

Типовой проект 902-1-146.88

Н1-08.100СБ

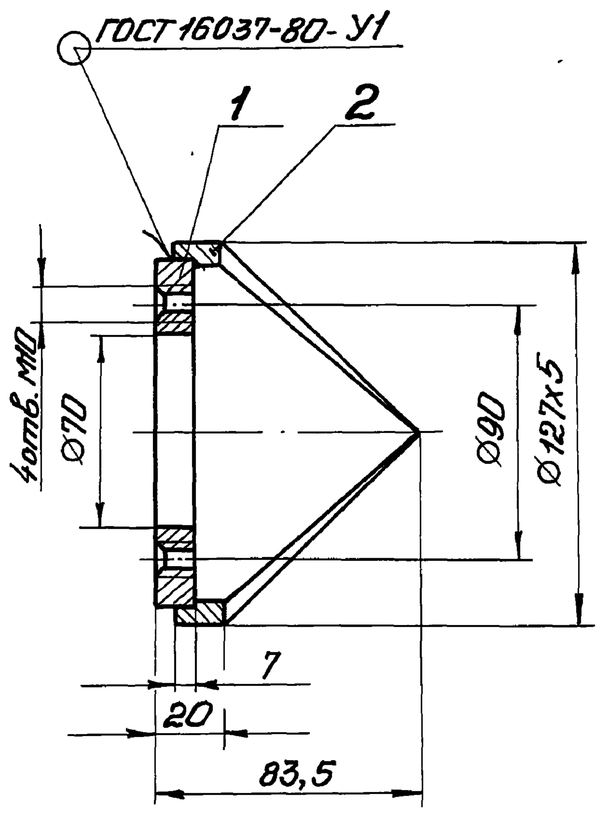

Размеры для справок.

Изм.	Лист	№ докум.	Подп.	Дата	Н1-08.100СБ	Лит.	Масса	Масштаб
Разраб.		Анопко			Патрубок		1,4	1:2
Пров.		Брацлавский			Сборочный чертеж	Лист	Листов 1	
Т.контр.		Брацлавский				Госстрой СССР Союзводоканалниипроект Харьковский Водоканалпроект		
Н.контр.		Толчинский						
Утв.								

Формат А4

Н1-08.101

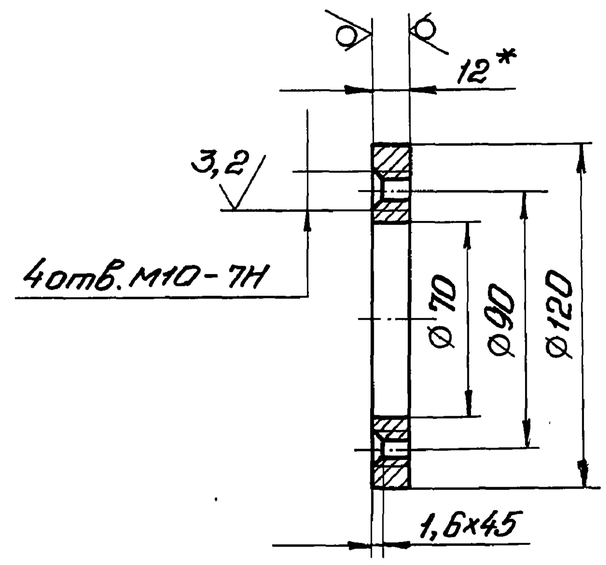

1. Неуказанные предельные отклонения размеров H14, h14, $\pm\frac{t2}{2}$.
2. * Размер для справок.

Изм.	Лист	№ докум.	Подп.	Дата	Н1-08.101	Лит.	Масса	Масштаб
Разраб.		Анопко			Фланец		0,7	1:2
Пров.		Брацлавский				Лист	Листов 1	
Т.контр.		Брацлавский			Лист 12 ГОСТ 19903-74 / Ст3 ГОСТ 14637-79	Госстрой СССР Союзводоканалниипроект Харьковский Водоканалпроект		
Н.контр.		Толчинский						
Утв.								

Формат А4

Н1-08.102

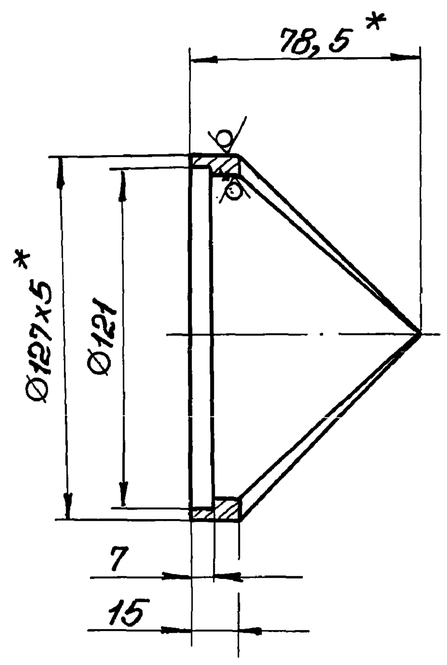

1. H14, h14, $\pm\frac{t2}{2}$.
2. * Размеры для справок.

Изм.	Лист	№ докум.	Подп.	Дата	Н1-08.102	Лит.	Масса	Масштаб
Разраб.		Анопко			Корпус		0,7	1:2
Пров.		Брацлавский				Лист	Листов 1	
Т.контр.		Брацлавский			Труба 127х5 ГОСТ 8732-78 / В10 ГОСТ 8731-74	Госстрой СССР Союзводоканалниипроект Харьковский Водоканалпроект		
Н.контр.		Толчинский						
Утв.								

Формат А4

Формат	Зона	Поз.	Обозначение	Наименование	Кол.	Примечание
				Документация		
А4			Н1-08.100СБ	Сборочный чертеж		
				Детали		
А4		1	Н1-08.101	Фланец	1	
А4		2	Н1-08.102	Корпус	1	

Изм.	Лист	№ докум.	Подп.	Дата	Н1-08.100	Лит.	Лист	Листов
Разраб.		Анопко			Патрубок			1
Провер.		Брацлавский				Госстрой СССР Союзводоканалниипроект Харьковский Водоканалпроект		
Рук. гр.		Брацлавский						
Н. контр.		Толчинский						
Утв.								

Альбом 10

Типовой проект 902-1-148.88

Формат	Зона	Поз.	Обозначение	Наименование	Кол.	Примечание
				Документация		
А3			Н3-01.000СБ	Сборочный чертеж		
				Детали		
А4		1	Н3-01.001	Скоба	1	
				Уголок 50х50х5-Б-ГОСТ8509-86 Ст3-II-ГОСТ 535-79		
Б4		2	Н3-01.002	Уголок		
				L = 900 h14	2	3,4кг
Б4		3	Н3-01.003	Уголок		
				L = 894 h14	2	3,4кг
Б4		4	Н3-01.004	Полоса		
				Полоса 5х50 ГОСТ103-76 Ст3 ГОСТ 535-79		
				L = 800 h14	14	1,57кг

Подп. и дата | Инв. № дубл. | Взам. инв. № | Подп. и дата | Инв. № подл.

Изм.	Лист	№ докум.	Подп.	Дата
Разраб.		Анопко		
Пров.		Брацлавский		
Рук. гр.		Брацлавский		
Н. контр.		Толчинский		
Утв.				

Н3-01.000

Решетка ремонтная

Лит.	Лист	Листов
		1

Госстрой СССР Союзводоканалниипроект Харьковский Водоканалпроект

Формат А4

Формат	Зона	Поз.	Обозначение	Наименование	Кол.	Примечание
				Документация		
А3			Н3-02.000СБ	Сборочный чертеж		
				Сборочные единицы		
А4		1	Н3-02.100	Корпус	1	
				Детали		
А4		2	Н3-02.001	Прокладка	1	
А4		3	Н3-02.002	Прокладка	1	

Подп. и дата | Инв. № дубл. | Взам. инв. № | Подп. и дата | Инв. № подл.

Изм.	Лист	№ докум.	Подп.	Дата
Разраб.		Брацлавский		
Пров.		Ясинов		
Н. контр.		Толчинский		
Утв.				

Н3-02.000

Гильза

Лит.	Лист	Листов
		1

Госстрой СССР Союзводоканалниипроект Харьковский Водоканалпроект

Формат А4

Формат	Зона	Поз.	Обозначение	Наименование	Кол.	Примечание
				Документация		
А4			Н3-03.000СБ	Сборочный чертеж		
				Детали		
А4		1	Н3-03.001	Крышка	1	
А4		2	Н3-03.002	Штуцер	1	
Б4		3	Н3-03.003	Труба		
				Труба 240х5 ГОСТ 8734-73 В20 ГОСТ8733-74		
				L = 250 h 14	1	
Б4		4	Н3-03.004	Ребро		
				Лист 4 ГОСТ 19903-74 Ст3 ГОСТ 14637-79		
				200 h 14 х 150 h 14	1	

Подп. и дата | Инв. № дубл. | Взам. инв. № | Подп. и дата | Инв. № подл.

Изм.	Лист.	№ докум.	Подп.	Дата
Разраб.		Анопко		
Пров.		Брацлавский		
Рук. гр.		Брацлавский		
Н. контр.		Толчинский		
Утв.				

Н3-03.000

Колокол воздушный

Лит.	Лист	Листов
		1

Госстрой СССР Союзводоканалниипроект Харьковский Водоканалпроект

Формат А4

Формат	Зона	Поз.	Обозначение	Наименование	Кол.	Примечание
				Документация		
А3			Н3-04.000СБ	Сборочный чертеж		
				Детали		
А3		1	Н3-04.001	Сопло	1	
А4		2	Н3-04.002	Диффузор	1	

Подп. и дата | Инв. № дубл. | Взам. инв. № | Подп. и дата | Инв. № подл.

Изм.	Лист	№ докум.	Подп.	Дата
Разраб.		Анопко		
Пров.		Брацлавский		
Рук. гр.		Брацлавский		
Н. контр.		Толчинский		
Утв.				

Н3-04.000

Эжектор

Лит.	Лист	Листов
		1

Госстрой СССР Союзводоканалниипроект Харьковский Водоканалпроект

Альбом 10

Типовой проект 902-1-148.88

Формат	Зона	Поз.	Обозначение	Наименование	Кол.	Примечание
				Документация		
А4			Н3-06.200	Сборочный чертеж		
			Переменные данные для исполнений			
				Н3-06.200		
				Детали		
А4		1	Н3-06.201	Труба	1	
				Стандартные изделия		
		2		Фланец 1-150-2,5 ВСт3сп2 ГОСТ 12820-80	1	
				Н3-06.200-01		
				Детали		
А4		1	Н3-06.201-01	Труба	1	
				Стандартные изделия		
		2		Фланец 1-200-2,5-ВСт3сп2 ГОСТ 12820-80	1	

Изм.	Лист	№ докум.	Подп.	Дата	Н3-06.200		
Разраб.		Анопко			Патрубок	Лит. / Лист / Листов 1	
Пров.		Брацлавский				Госстрой СССР Союзводоканалниипроект Харьковский Водоканалпроект	
Рук. гр.		Брацлавский					
Н. контр.		Толчинский					
Утв.							

Подп. и дата | Инв. № дубл. | Взам. инв. № | Подп. и дата | Инв. № подл.

Формат А4

Формат	Зона	Поз.	Обозначение	Наименование	Кол.	Примечание
				Документация		
А3			Н3-05.000СБ	Сборочный чертеж		
				Сборочные единицы		
А4		1	Н3-05.100	Корпус	1	
				Детали		
А4		2	Н3-05.001	Гайка накидная	1	
А4		3	Н3-05.002	Кольцо	1	
А4		4	Н3-05.003	Прокладка	1	

Изм.	Лист	№ докум.	Подп.	Дата	Н3-05.000		
Разраб.		Брацлавский			Тройник	Лит. / Лист / Листов 1	
Пров.		Ясинов				Госстрой СССР Союзводоканалниипроект Харьковский Водоканалпроект	
Н. контр.		Толчинский					
Утв.							

Подп. и дата | Инв. № дубл. | Взам. инв. № | Подп. и дата | Инв. № подл.

Формат А4

Формат	Зона	Поз.	Обозначение	Наименование	Кол.	Примечание
				Документация		
А4			Н3-05.100СБ	Сборочный чертеж		
				Детали		
А4		1	Н3-05.101	Труба	1	
А4		1	Н3-05.102	Труба	1	
А4		1	Н3-05.103	Обечайка	1	

Изм.	Лист	№ докум.	Подп.	Дата	Н3-05.100		
Разраб.		Анопко			Корпус	Лит. / Лист. / Листов 1	
Пров.		Брацлавский				Госстрой СССР Союзводоканалниипроект Харьковский Водоканалпроект	
Рук. гр.		Брацлавский					
Н. контр.		Толчинский					
Утв.							

Подп. и дата | Инв. № дубл. | Взам. инв. № | Подп. и дата | Инв. № подл.

Формат А4

Формат	Зона	Поз.	Обозначение	Наименование	Кол.	Примечание
				Документация		
А4			Н3-02.100СБ	Сборочный чертеж		
				Детали		
А4		1	Н3-02.101	Труба	1	
А4		2	Н3-02.102	Дно	1	

Изм.	Лист	№ докум.	Подп.	Дата	Н3-02.100		
Разраб.		Анопко			Корпус	Лит. / Лист / Листов 1	
Пров.		Брацлавский				Госстрой СССР Союзводоканалниипроект Харьковский Водоканалпроект	
Рук. гр.		Брацлавский					
Н. контр.		Толчинский					
Утв.							

Подп. и дата | Инв. № дубл. | Взам. инв. № | Подп. и дата | Инв. № подл.

Формат А4

Альбом 10

Типовой проект 902-1-148.88

Формат	Зона	Поз.	Обозначение	Наименование	Кол.	Примечание
				Документация		
А3			Н3-06.000СБ	Сборочный чертеж		
			Переменные данные для исполнений			
				Н3-06.000		
				Сборочные единицы		
А4		1	Н3-06.100	Патрубок	1	
А4		2	Н3-06.200	Патрубок	1	
				Детали		
А4		3	Н3-06.001	Прокладка	1	
А4		4	Н3-06.002	Фланец	1	
				Стандартные изделия		
		5		Фланец 1-150-2,5-ВСт3сп2 ГОСТ 12820-80	1	
		6		Болт М16х60.58 ГОСТ 7798-70	16	
		7		Гайка М16.5 ГОСТ 5915-70	16	
		8		Шайба 16 ГОСТ 11371-78	16	

Инв.№подл. | Подп. и дата | Взам.инв.№ | Инв.№дубл. | Подп. и дата

Изм.	Лист	№ докум.	Подп.	Дата
Разраб.	Анопко			
Пров.	Брацлавский			
Рук. гр.	Брацлавский			
Н.контр.	Толчинский			
Утв.				

Н3-06.000

Патрубок монтажный

Лит.	Лист	Листов
	1	2

Госстрой СССР Союзводоканалниипроект Харьковский Водоканалпроект

Формат А4

Формат	Зона	Поз.	Обозначение	Наименование	Кол.	Примечание
		9		Кольцо 155-165.46-2-3 ГОСТ 9833-73	1	
				Н3-06.000-01		
				Сборочные единицы		
А4		1	Н3-06.100-01	Патрубок	1	
А4		2	Н3-06.200-01	Патрубок	1	
				Детали		
А4		3	Н3-06.001-01	Прокладка	1	
А4		4	Н3-06.002-01	Фланец	1	
				Стандартные изделия		
		5		Фланец 1-200-2,5-ВСт3сп2 ГОСТ 12820-80	1	
		6		Болт М16х65.58 ГОСТ 7798-70	16	
		7		Гайка М16.5 ГОСТ 5915-70	16	
		8		Шайба 16 ГОСТ 11371-78	16	
		9		Кольцо 220-230-46-2-3 ГОСТ 9833-73	1	

Инв.№подл. | Подп. и дата | Взам.инв.№ | Инв.№дубл. | Подп. и дата

Н3-06.000

Лист 2

Формат А4

Формат	Зона	Поз.	Обозначение	Наименование	Кол.	Примечание
				Документация		
А4			Н3-06.100СБ	Сборочный чертеж		
			Переменные данные для исполнений			
				Н3-06.100		
				Детали		
Б4		1	Н3-06.001	Труба		
				Труба 159х5 ГОСТ 10704-76 / Ст3 ГОСТ 10705-80		
				L=92 h14	1	1,7кг
				Стандартные изделия		
		2		Фланец 1-150-2,5-ВСт3сп.2 ГОСТ 12820-80	2	
				Н3-06.100-01		
				Детали		
Б4		1	Н3-06.001-01	Труба		
				Труба 219х5 ГОСТ 10704-76 / Ст3 ГОСТ 10705-80		
				L=92 h14	1	2,4кг

Инв.№подл. | Подп. и дата | Взам.инв.№ | Инв.№дубл. | Подп. и дата

Изм.	Лист	№ докум.	Подп.	Дата
Разраб.	Анопко			
Пров.	Брацлавский			
Рук. гр.	Брацлавский			
Н.контр.	Толчинский			
Утв.				

Н3-06.100

Патрубок

Лит.	Лист	Листов
	1	2

Госстрой СССР Союзводоканалниипроект Харьковский Водоканалпроект

Формат А4

Формат	Зона	Поз.	Обозначение	Наименование	Кол.	Примечание
				Стандартные изделия		
		2		Фланец 1-200-2,5-ВСт3сп2 ГОСТ 12820-80	2	

Инв.№подл. | Подп. и дата | Взам.инв.№ | Инв.№дубл. | Подп. и дата

Н3-06.100

Лист 2

Формат А4

Альбом 10

Типовой проект 902-1-148.88

Н3-02.001

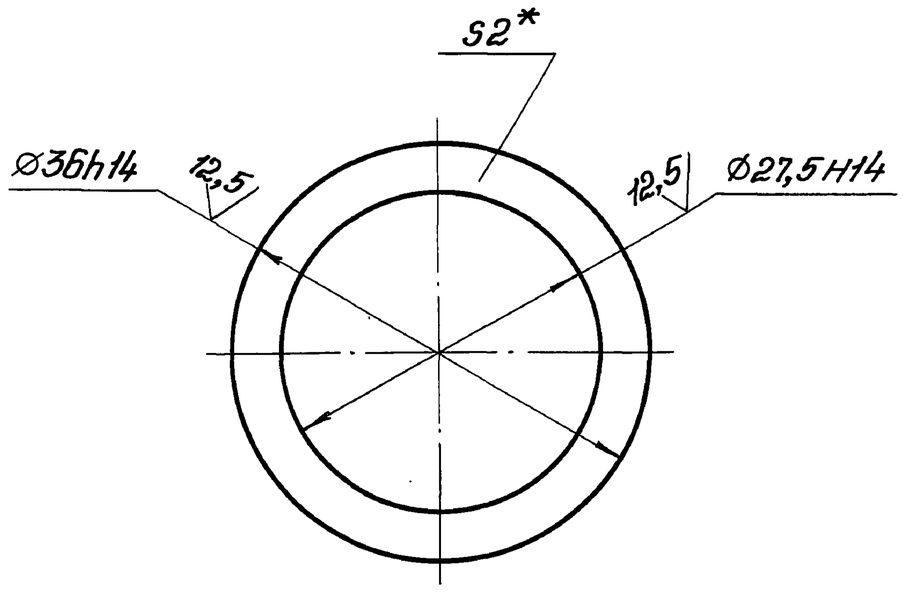

*. Размер для справок.

Изм.	Лист	№ докум.	Подп.	Дата	Н3-02.001		
Разраб.		Анопко			Прокладка	Лит.	Масса 0,001 / Масштаб 2:1
Пров.		Брацлавский				Лист	Листов 1
Т.контр.		Брацлавский				Госстрой СССР Союзводоканалниипроект Харьковский Водоканалпроект	
Н.контр.		Толчинский			Паронит ПОН2 ГОСТ 481-80		
Утв.							

Формат А4

Н3-02.002

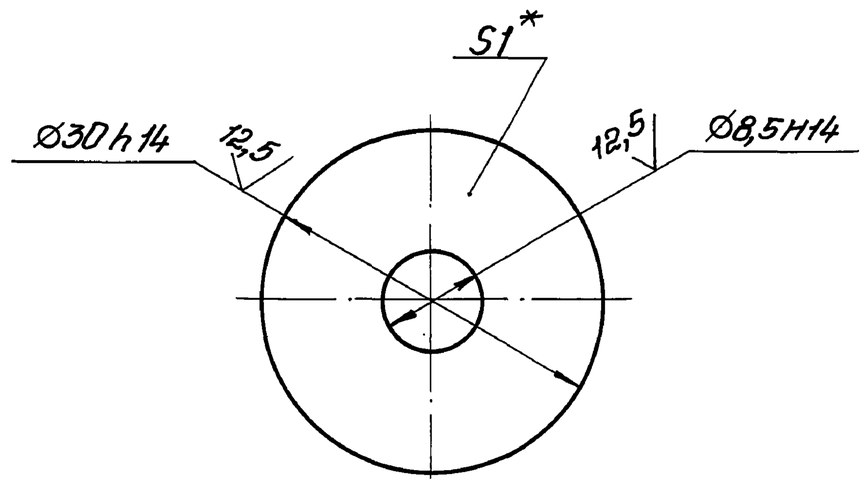

*. Размер для справок.

Изм.	Лист	№ докум.	Подп.	Дата	Н3-02.002		
Разраб.		Анопко			Прокладка	Лит.	Масса 0,001 / Масштаб 2:1
Пров.		Брацлавский				Лист	Листов 1
Т.контр.		Брацлавский				Госстрой СССР Союзводоканалниипроект Харьковский Водоканалпроект	
Н.контр.		Толчинский			Паронит ПОН1 ГОСТ 481-80		
Утв.							

Формат А4

Н3-01.000 СБ

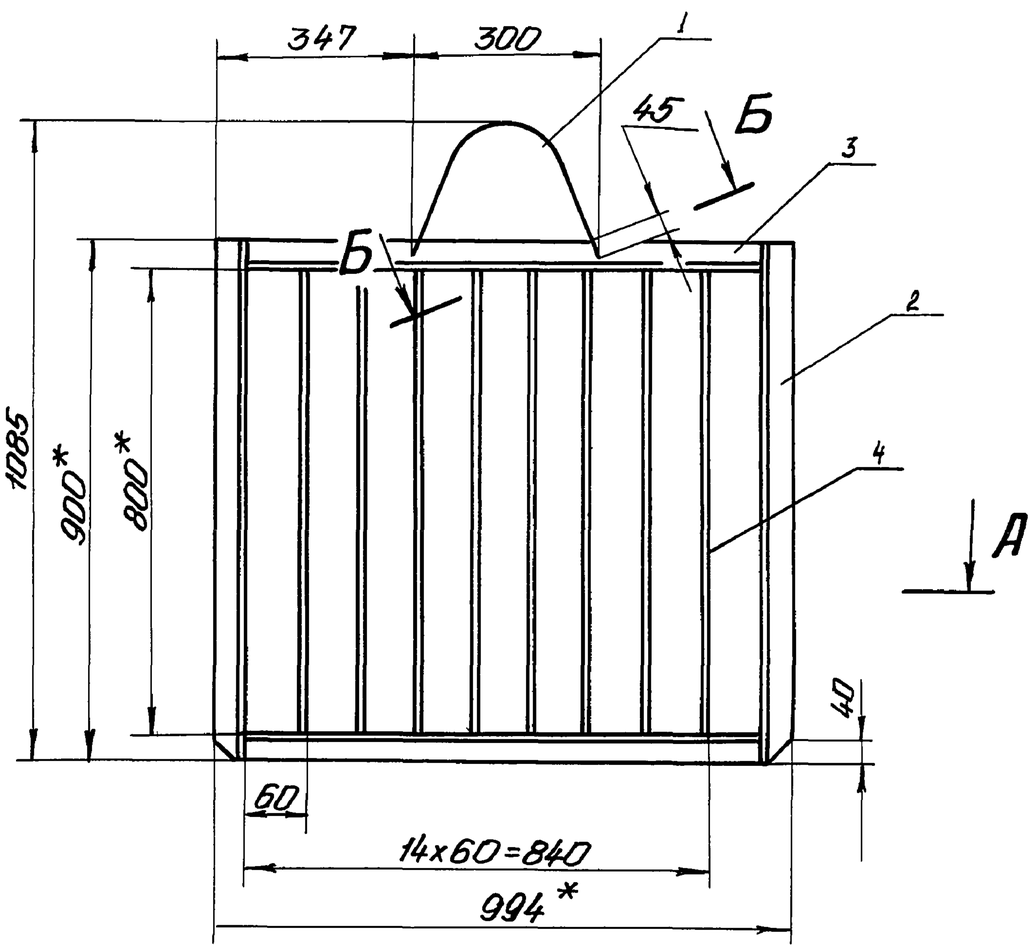

Б-Б повернуто
М2:1

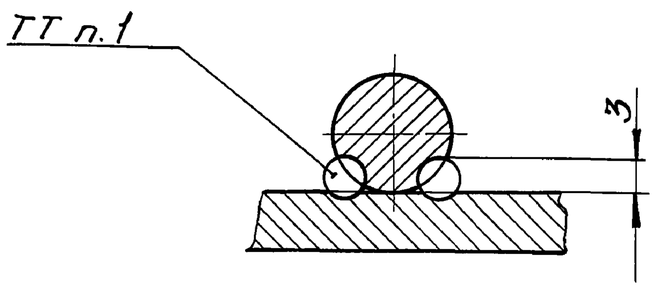

1. Сварка шва №1 ручная электродуговая.
2. $\pm \frac{t_2}{2}$.
3.* Размеры для справок.
4. Шероховатость обрабатываемых поверхностей дет. Б4 $\sqrt{25}$.
5. Конструкцию очистить, обезжирить, опескоструить и покрыть эпоксидной шпатлевкой ЭП-0010 ГОСТ 10277-76 в 4 слоя.

А-А

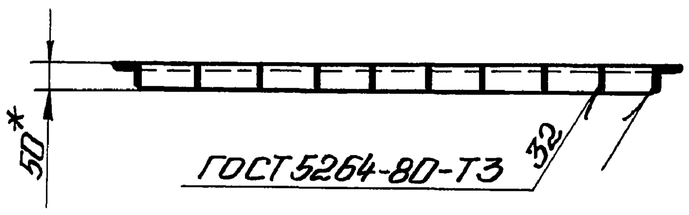

Изм.	Лист	№ докум.	Подп.	Дата	Н3-01.000 СБ		
Разраб.		Анопко			Решетка ремонтная	Лит.	Масса 37 / Масштаб 1:10
Пров.		Брацлавский			Сборочный чертеж	Лист	Листов 1
Т.контр.		Брацлавский				Госстрой СССР Союзводоканалниипроект Харьковский Водоканалпроект	
Гл.спец.		Ясинов					
Н.контр.		Толчинский					
Утв.		Чмелев					

Копировал: Гаврилова

Альбом 10

Типовой проект 902-1-148.88

Н3-02.000СБ

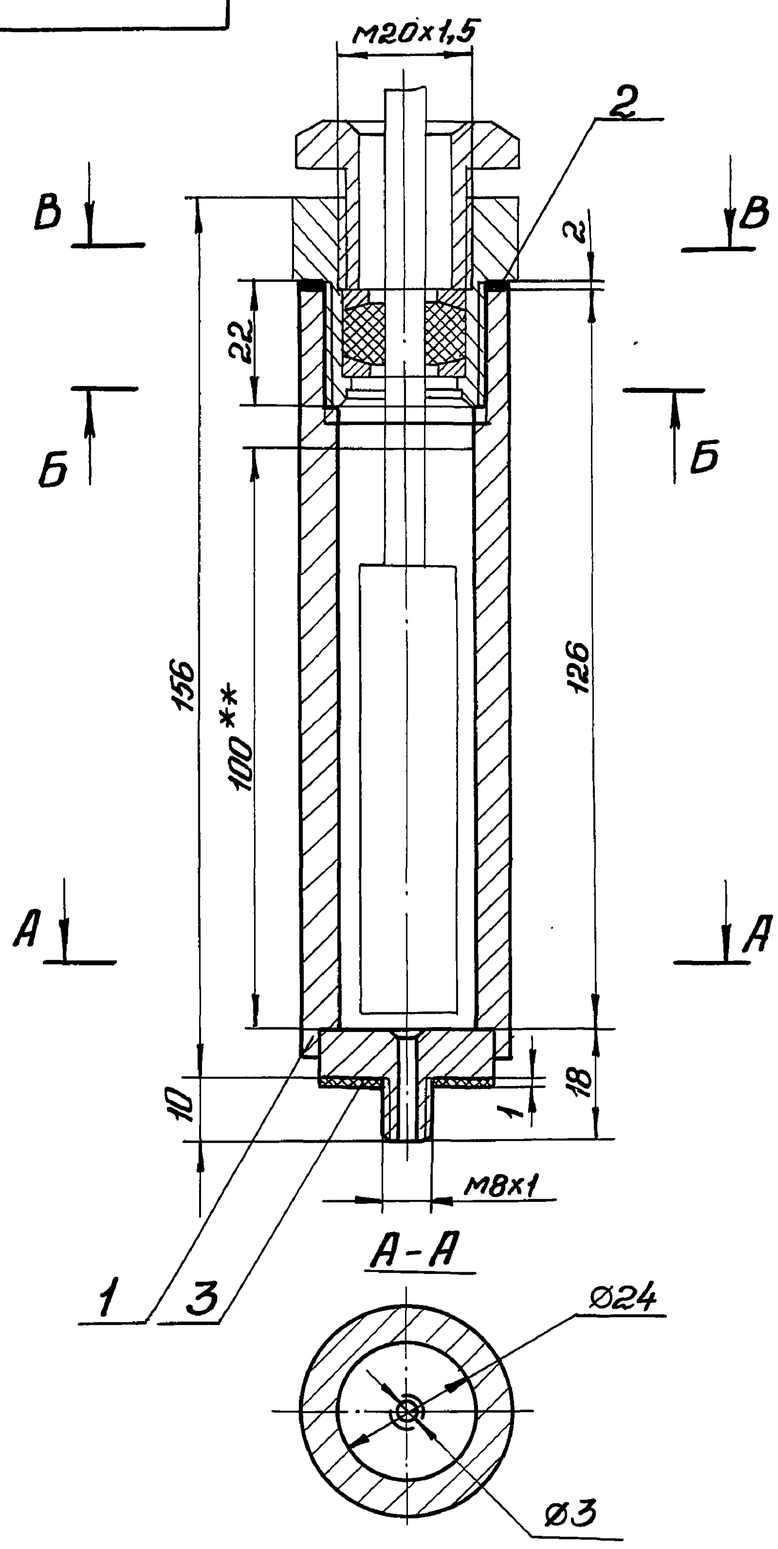

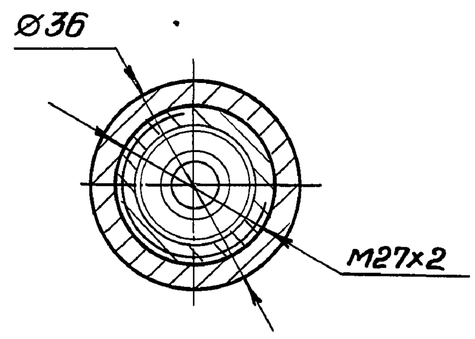

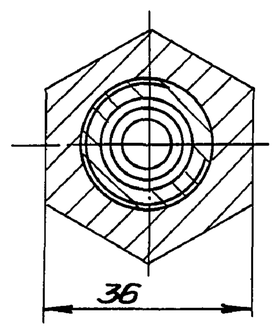

Техническая характеристика

1. Назначение - установка датчика термометра ТКП-100Эк на насосе.
2. Рабочий агент - масло индустриальное, ГОСТ 20799-75

Технические требования

1. Размеры для справок.
2. ** Уровень заливки масла.
3. Наружную поверхность корпуса очистить, обезжирить, загрунтовать грунтом ГФ-021 ГОСТ 25129-82 и окрасить эмалью ПФ-133 ГОСТ 926-82 в 2 слоя. Цвет определить по насосу.

					Н3-02.000СБ			
Изм.	Лист	№ докум.	Подп.	Дата	Гильза Сборочный чертеж	Лит.	Масса	Масштаб
Разраб.		Браславский					0,622	1:1
Пров.		Ясинов				Лист	Листов 1	
Т.контр.		Браславский				Госстрой СССР Союзводоканалниипроект Харьковский Водоканалпроект		
Н.контр.		Толчинский						
Утв.								

Формат А3

Н3-05.000СБ

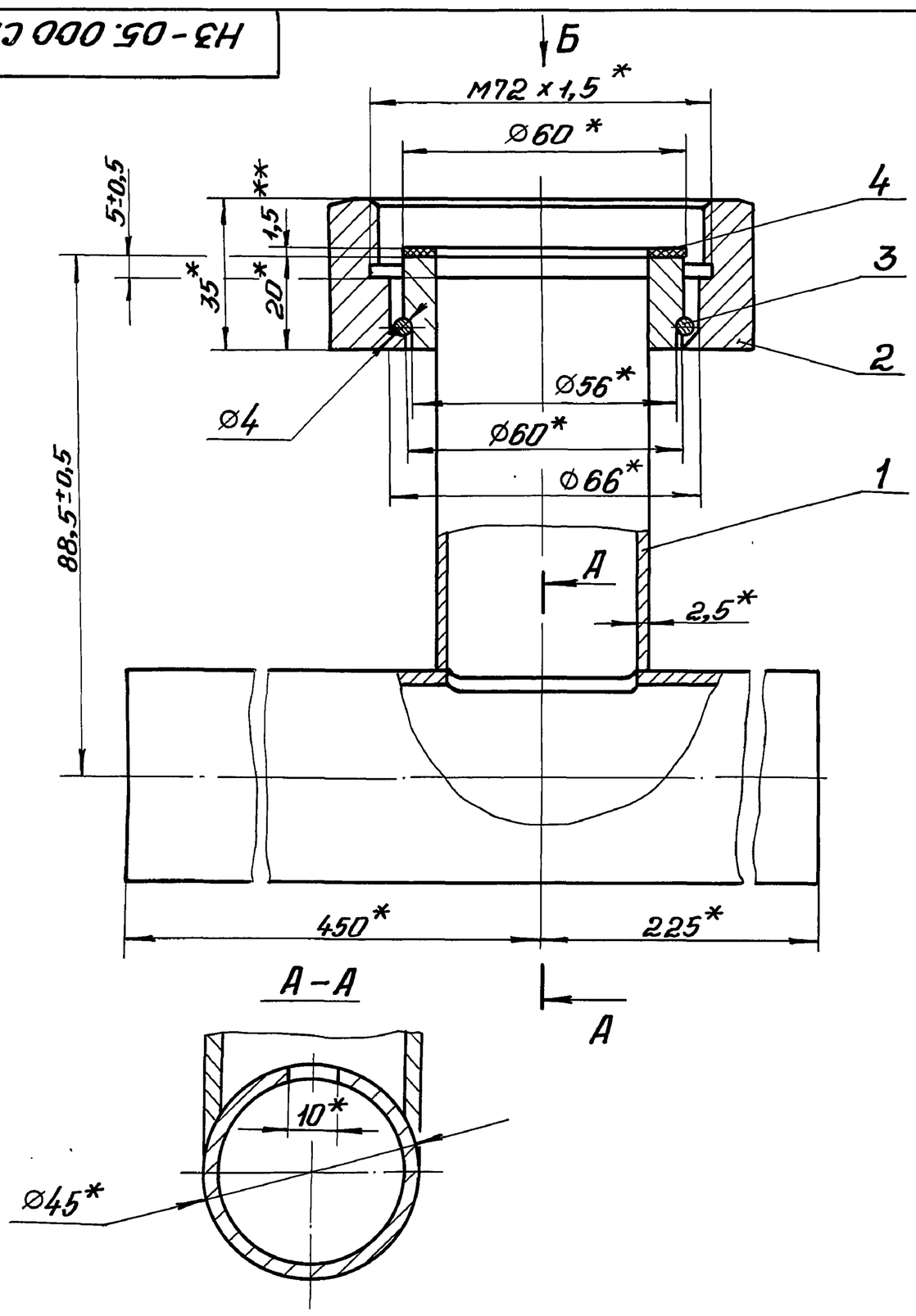

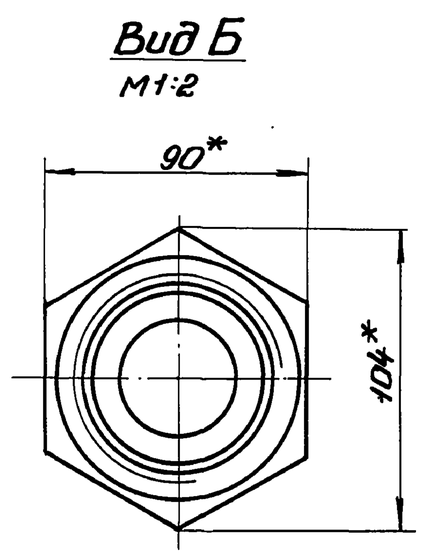

1. ** Толщину прокладки уточнить при монтаже реле потока РПИ.
2. * Размеры для справок.

					Н3-05.000СБ			
Изм.	Лист	№ докум.	Подп.	Дата	Тройник Сборочный чертеж	Лит.	Масса	Масштаб
Разраб.		Браславский					3,1	1:1
Пров.		Ясинов				Лист	Листов 1	
Т.контр.		Браславский				Госстрой СССР Союзводоканалниипроект Харьковский Водоканалпроект		
Н.контр.		Толчинский						
Утв.								

Копировал: Годовская 23464-10 18 Формат А3

Инв.№ подл. | Подп. и дата | Взам. инв.№ | Инв.№ дубл. | Подп. и дата

Альбом 10

Типовой проект 902-1-148.88

Н3-04.002

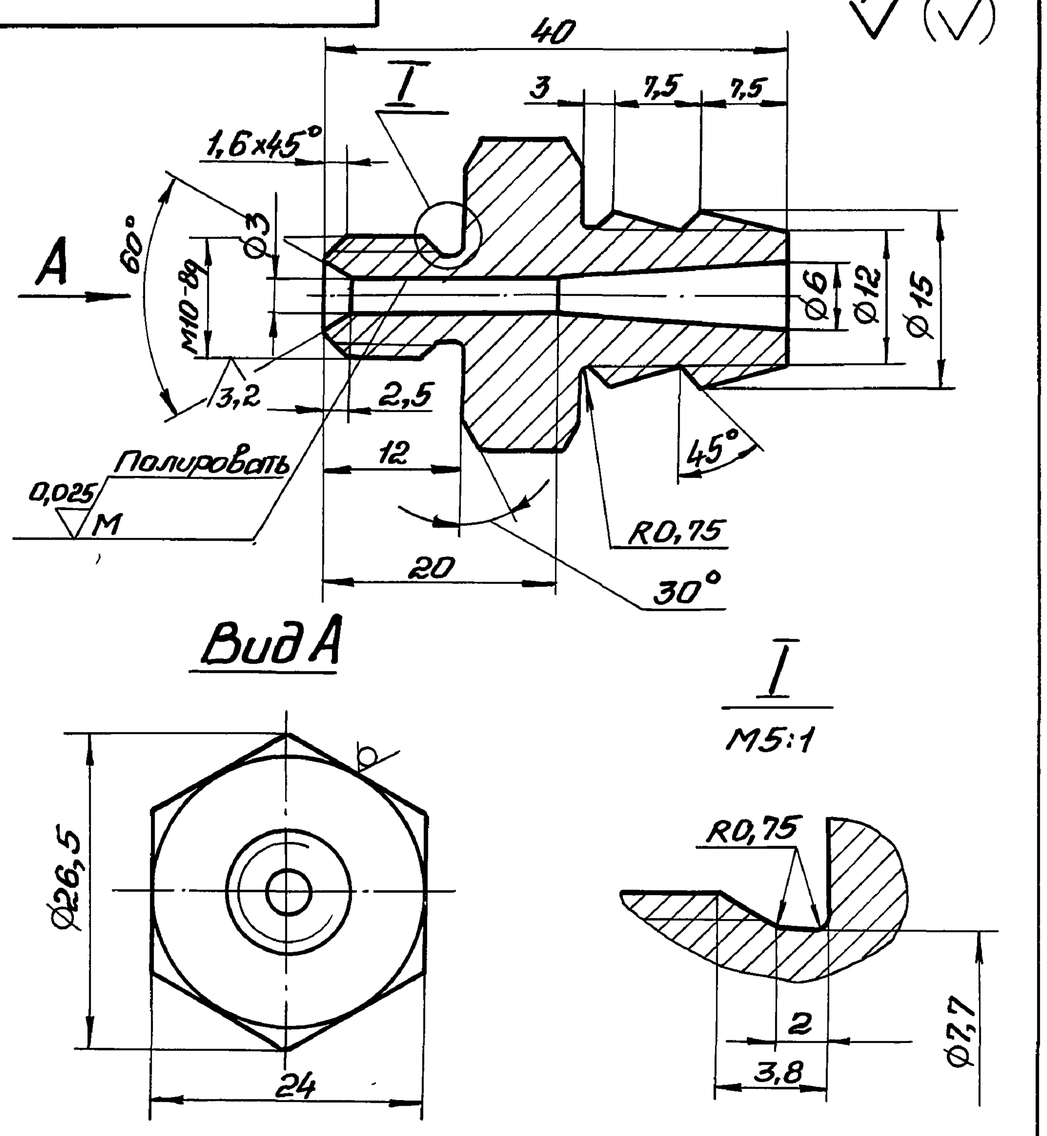

Неуказанные предельные отклонения размеров: H14, h14, $\pm\frac{t2}{2}$.

Изм.	Лист	№ докум.	Подп.	Дата	Н3-04.002		
Разраб.		Анопко			Диффузор	Лит.	Масса 0,06 / Масштаб 2:1
Пров.		Брацлавский				Лист	Листов 1
Т.контр.		Брацлавский			Шестигранник $\frac{24\ ГОСТ\ 2879-69}{30\ ГОСТ\ 535-79}$	Госстрой СССР Союзводоканалниипроект Харьковский Водоканалпроект	
Н.контр.		Толчинский					
Утв.							

Формат А4

Н3-02.100СБ

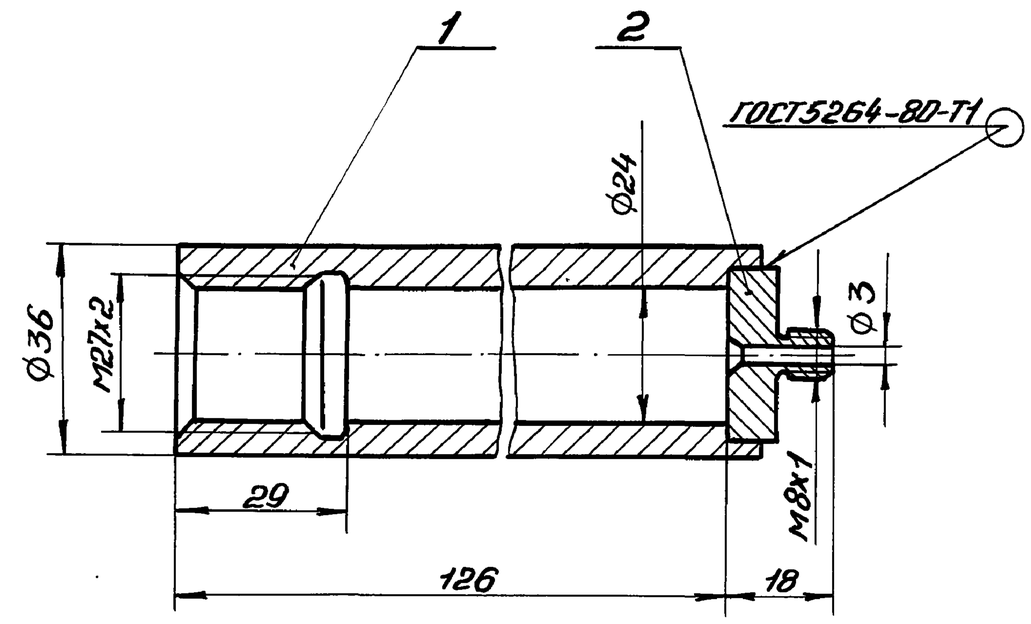

Размеры для справок.

Изм.	Лист	№ докум.	Подп.	Дата	Н3-02.100СБ		
Разраб.		Анопко			Корпус	Лит.	Масса 0,62 / Масштаб 1:1
Пров.		Брацлавский			Сборочный чертеж	Лист	Листов 1
Т.контр.		Брацлавский				Госстрой СССР Союзводоканалниипроект Харьковский Водоканалпроект	
Н.контр.		Толчинская					
Утв.							

Формат А4

Н3-02.101

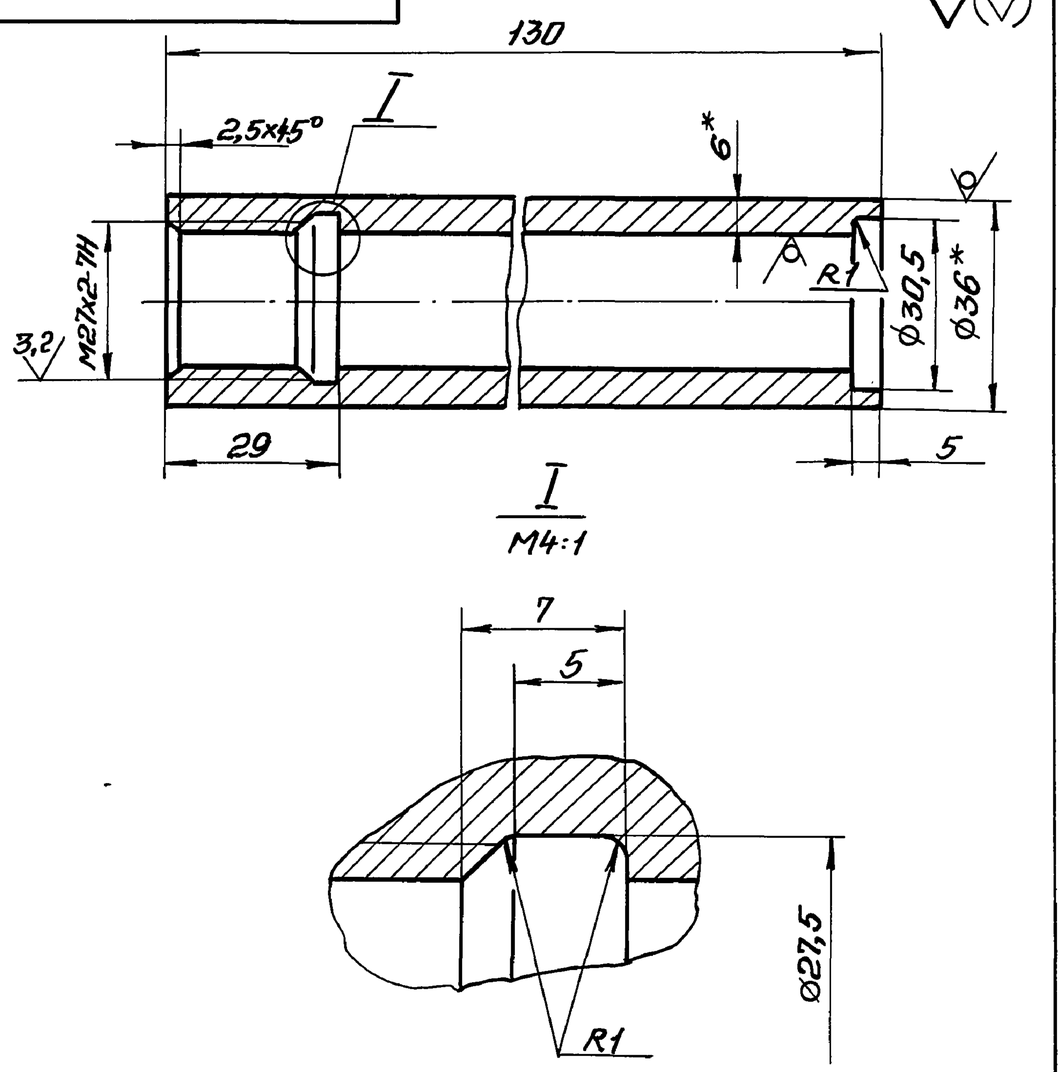

1. Неуказанные пред. откл. размеров: H14, h14, $\pm\frac{t2}{2}$.
2. * Размеры для справок.

Изм.	Лист	№ докум.	Подп.	Дата	Н3-02.101		
Разраб.		Анопко			Труба	Лит.	Масса 0,56 / Масштаб 1:1
Пров.		Брацлавский				Лист	Листов 1
Т.контр.		Брацлавский			Труба $\frac{36x6\ ГОСТ\ 8734-75}{В20\ ГОСТ\ 8733-74}$	Госстрой СССР Союзводоканалниипроект Харьковский Водоканалпроект	
Н.контр.		Толчинский					
Утв.							

Формат А4

Н3-02.102

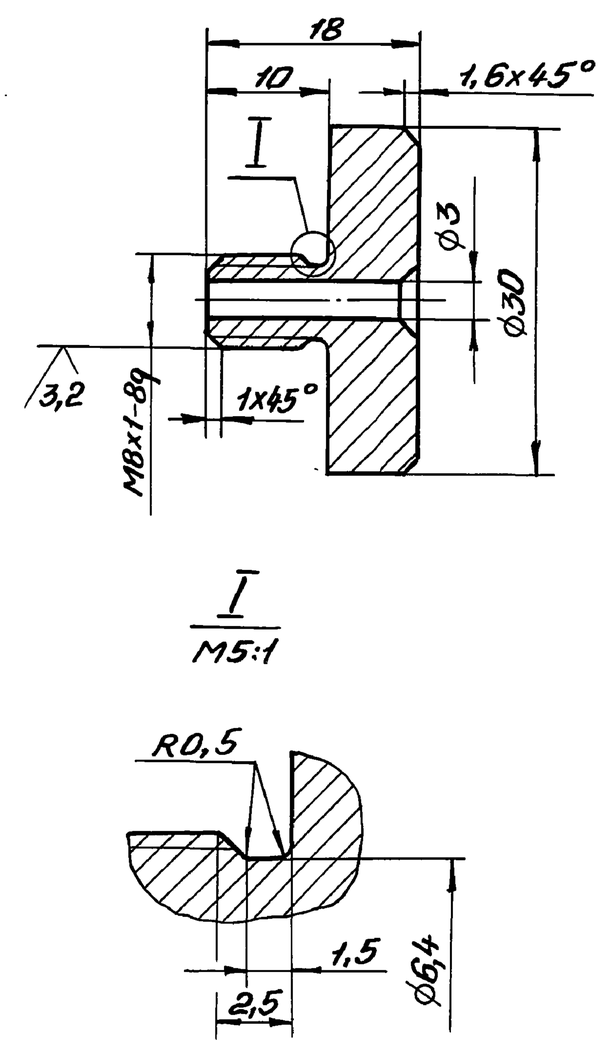

Неуказанные пред. откл. размеров: H14, h14, $\pm\frac{t2}{2}$.

Изм.	Лист	№ докум.	Подп.	Дата	Н3-02.102		
Разраб.		Анопко			Дно	Лит.	Масса 0,05 / Масштаб 2:1
Пров.		Брацлавский				Лист	Листов 1
Т.контр.		Брацлавский			Ст.3 ГОСТ 380-71	Госстрой СССР Союзводоканалниипроект Харьковский Водоканалпроект	
Н.контр.		Толчинский					
Утв.							

Формат А4

Инв.№ подл. | Подп. и дата | Взам. инв.№ | Инв.№ дубл. | Подп. и дата

Альбом 10 | Типовой проект 902-1-148.88

Н3-03.000 СБ

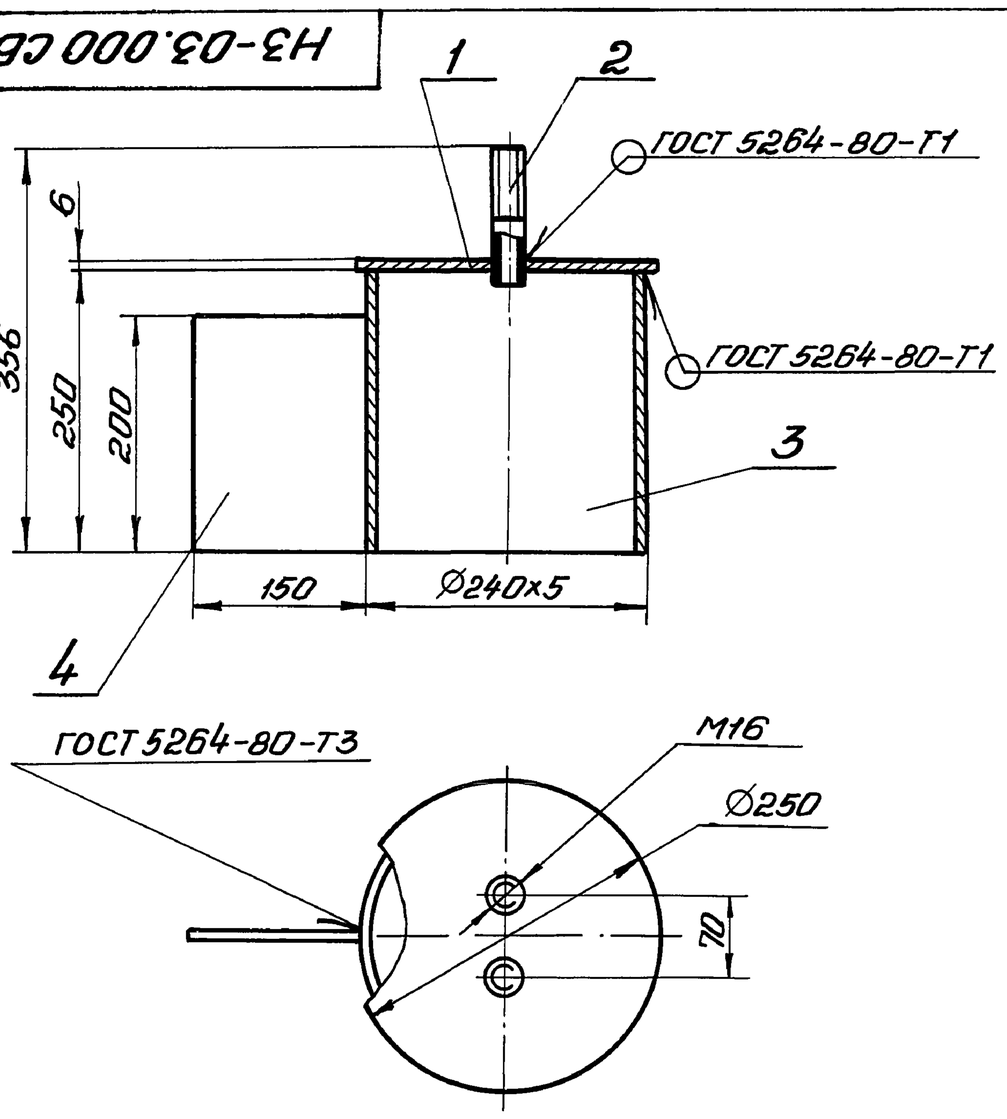

1. Размеры для справок.
2. Конструкцию очистить, обезжирить, опескоструить и покрыть эпоксидной шпатлевкой ЭП-0010 ГОСТ 10277-76 в 4 слоя.

Изм.	Лист	№ докум.	Подп.	Дата	Н3-03.000 СБ		
Разраб.		Анопко			Колокол воздушный	Лит.	Масса 10,6 / Масштаб 1:5
Пров.		Брацлавский				Лист	Листов 1
Т.контр.		Брацлавский			Сборочный чертеж	Госстрой СССР Союзводоканалниипроект Харьковский Водоканалпроект	
Н.контр.		Толчинский					
Утв.							

Формат А4

Подп. и дата | Инв. № дубл. | Взам. инв. № | Подп. и дата | Инв. № подл.

Н3-01.001

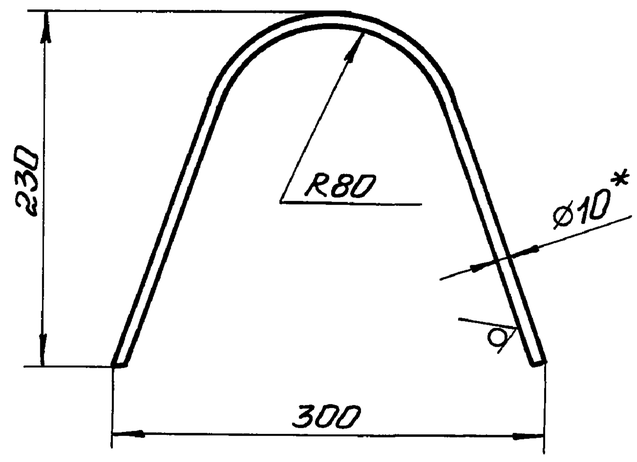

1. $\pm \frac{t_2}{2}$.
2. * Размер для справок.
3. Развернутая длина 570 мм.

Изм.	Лист	№ докум.	Подп.	Дата	Н3-01.001		
Разраб.		Анопко			Скоба	Лит.	Масса 0,35 / Масштаб 1:4
Пров.		Брацлавский				Лист	Листов 1
Т.контр.		Брацлавский				Госстрой СССР Союзводоканалниипроект Харьковский Водоканалпроект	
Н.контр.		Толчинский			Круг 10-В-ГОСТ 2590-71 / Ст3-II-ГОСТ 535-79		
Утв.							

Формат А4

Подп. и дата | Инв. № дубл. | Взам. инв. № | Подп. и дата | Инв. № подл.

Н3-03.001

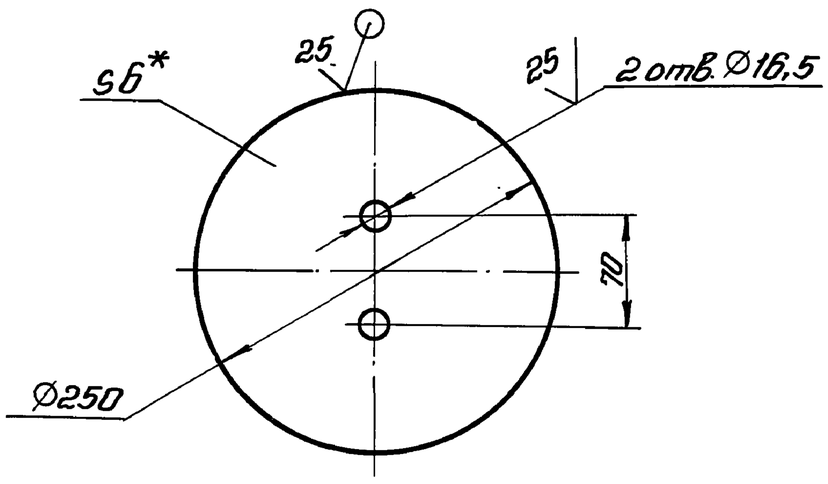

1. H14, $\pm \frac{t_2}{2}$.
2. * Размер для справок.

Изм.	Лист	№ докум.	Подп.	Дата	Н3-03.001		
Разраб.		Анопко			Крышка	Лит.	Масса 2,3 / Масштаб 1:4
Пров.		Брацлавский				Лист	Листов 1
Т.контр.		Брацлавский				Госстрой СССР Союзводоканалниипроект Харьковский Водоканалпроект	
Н.контр.		Толчинский			Лист 6 ГОСТ 19903-74 / Ст.3 ГОСТ 14637-79		
Утв.							

Подп. и дата | Инв. № дубл. | Взам. инв. № | Подп. и дата | Инв. № подл.

Н3-03.002

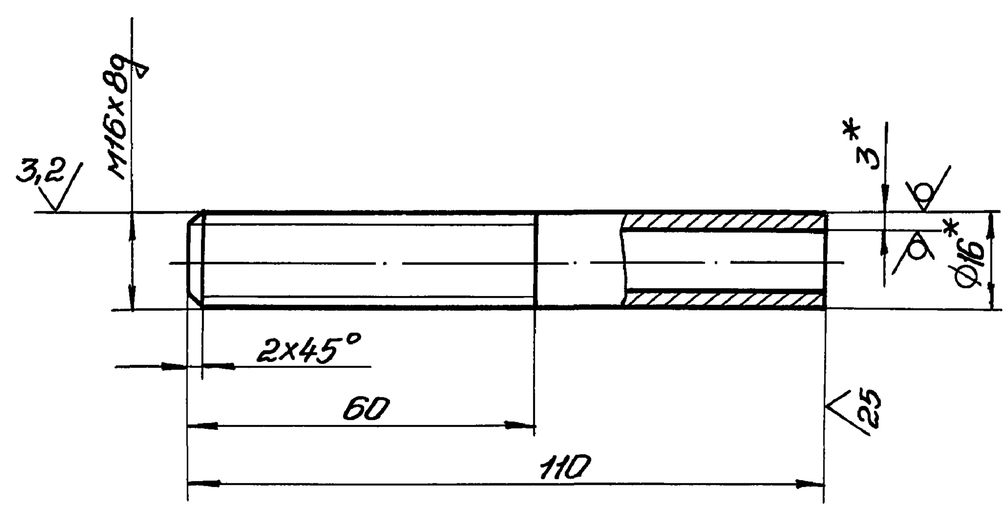

1. Неуказанные предельные отклонения размеров: $\pm \frac{t_2}{2}$.
2. * Размеры для справок.

Изм.	Лист	№ докум.	Подп.	Дата	Н3-03.002		
Разраб.		Анопко			Штуцер	Лит.	Масса 0,1 / Масштаб 1:1
Пров.		Брацлавский				Лист	Листов 1
Т.контр.		Брацлавский				Госстрой СССР Союзводоканалниипроект Харьковский Водоканалпроект	
Н.контр.		Толчинский			Труба 16×3 ГОСТ 8734-75 / В20 ГОСТ 8733-74		
Утв.							

Формат А3

Альбом 10

Типовой проект 902-1-148.88

Инв. № подл. | Подп. и дата | Взам. инв. № | Инв. № дубл. | Подп. и дата

Н3-04.001

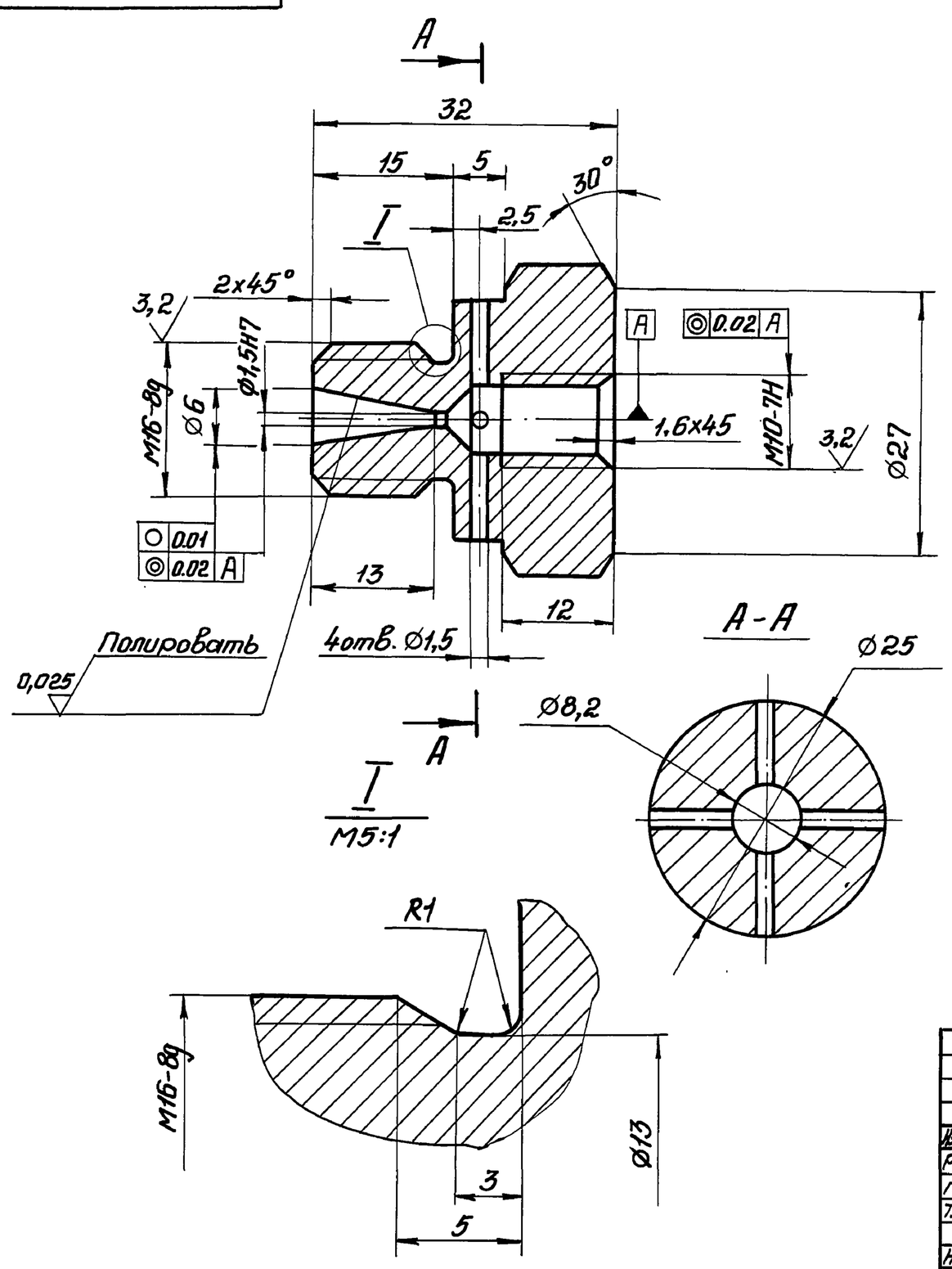

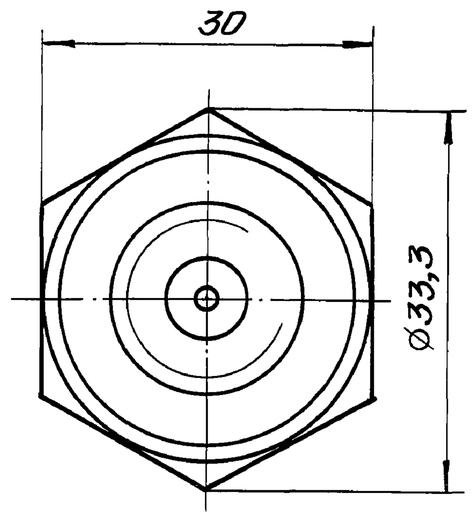

6,3 (√)

1. Неуказанные предельные отклонения размеров: Н14, h14, $\pm \frac{t_2}{2}$.
2. Допускается замена материала на 20Х23Н18.

					Н3-04.001			
Изм.	Лист	№ докум.	Подп.	Дата	Сопло	Лит.	Масса	Масштаб
Разраб.		Анопко					0,1	2:1
Пров.		Брацлавский				Лист	Листов 1	
Т.контр.		Брацлавский						
Н.контр.		Толчинский			Сталь 08Х18Н10ГОСТ5632-72	Госстрой СССР Союзводоканалниипроект Харьковский Водоканалпроект		
Утв.								

Формат А3

Н3-04.000СБ

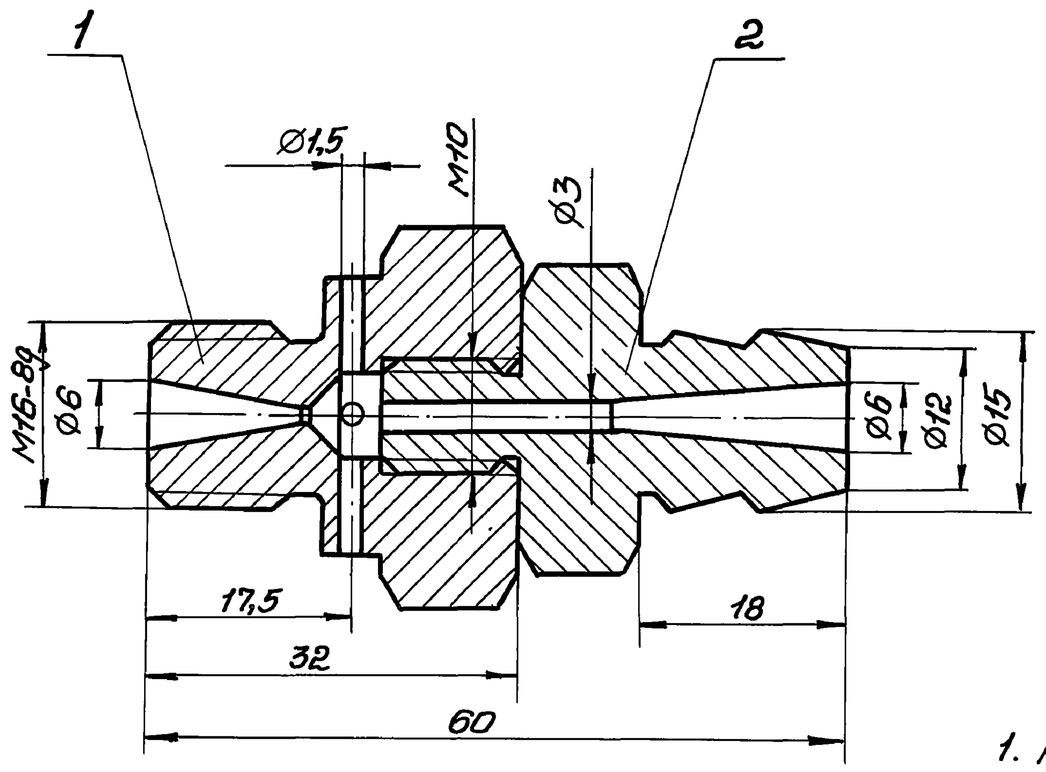

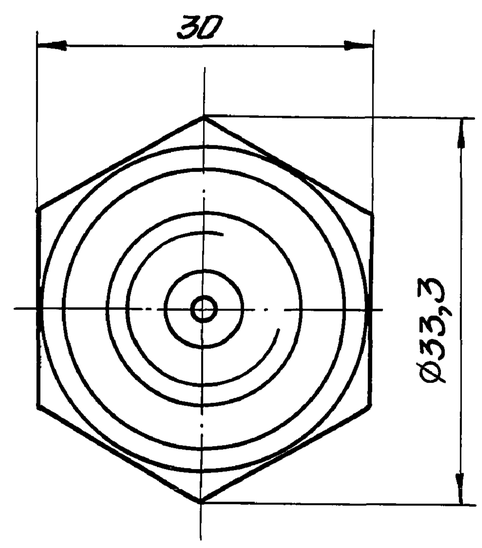

1. Размеры для справок.
2. Резьбу уплотнить лентой из фторопласта – 4 ГОСТ 24222-80.

					Н3-04.000 СБ			
Изм	Лист	№ докум.	Подп.	Дата	Эжектор	Лит.	Масса	Масштаб
Разраб.		Анопко					0,16	2:1
Пров.		Брацлавский			сборочный чертеж	Лист	Листов 1	
Т.контр.		Брацлавский						
Гл.спец.		Ясинов				Госстрой СССР Союзводоканалниипроект Харьковский Водоканалпроект		
Н.контр.		Толчинский						
Утв.		Чмелев						

Копировал: Гаевская

23464-10 21

Формат А3

Альбом 10

Типовой проект 902-1-148.88

Н3-05.102

12,5 (√)

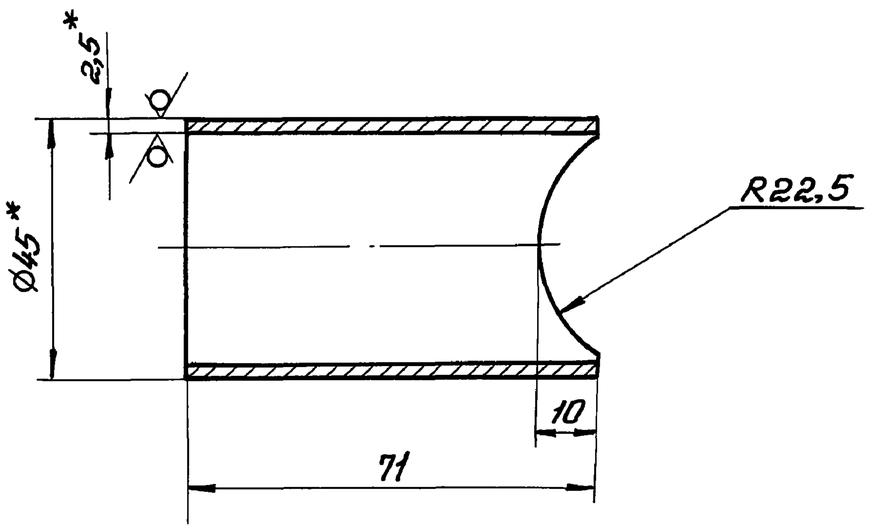

1. $\pm \frac{t2}{2}$.
2. * Размеры для справок.

Изм.	Лист	№ докум.	Подп.	Дата	Н3-05.102		
Разраб.		Анопко			Труба	Лит.	Масса 0,2 / Масштаб 1:1
Пров.		Брацлавский				Лист	Листов 1
Т.контр.		Брацлавский			Труба 45х2,5 ГОСТ 10704-76 / Ст3 ГОСТ 10705-80	Госстрой СССР Союзводоканалниипроект Харьковский Водоканалпроект	
Н.контр.		Толчинский					
Утв.							

Инв.№ подл. | Подп. и дата | Взам. инв.№ | Инв.№ дубл. | Подп. и дата

формат А4

Н3-05.103

12,5 (√)

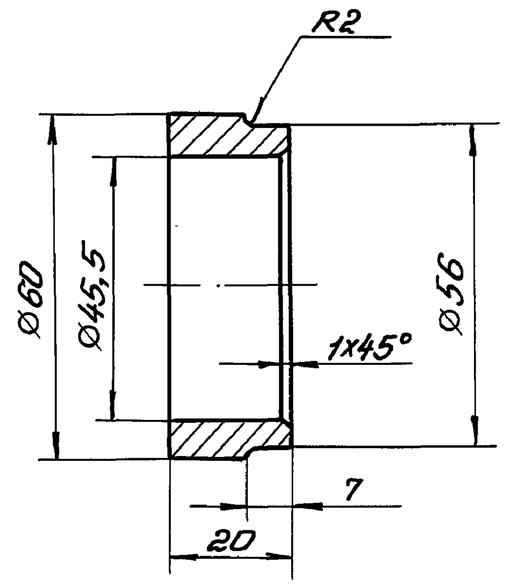

Предельные отклонения размеров: H14, h14, $\pm \frac{t2}{2}$.

Изм.	Лист	№ докум.	Подп.	Дата	Н3-05.103		
Разраб.		Анопко			Обечайка	Лит.	Масса 0,2 / Масштаб 1:1
Пров.		Брацлавский				Лист	Листов 1
Т.контр.		Брацлавский			Ст3 ГОСТ 380-71	Госстрой СССР Союзводоканалниипроект Харьковский Водоканалпроект	
Н.контр.		Толчинский					
Утв.							

Инв.№ подл. | Подп. и дата | Взам. инв.№ | Инв.№ дубл. | Подп. и дата

формат А4

Н3-05.100СБ

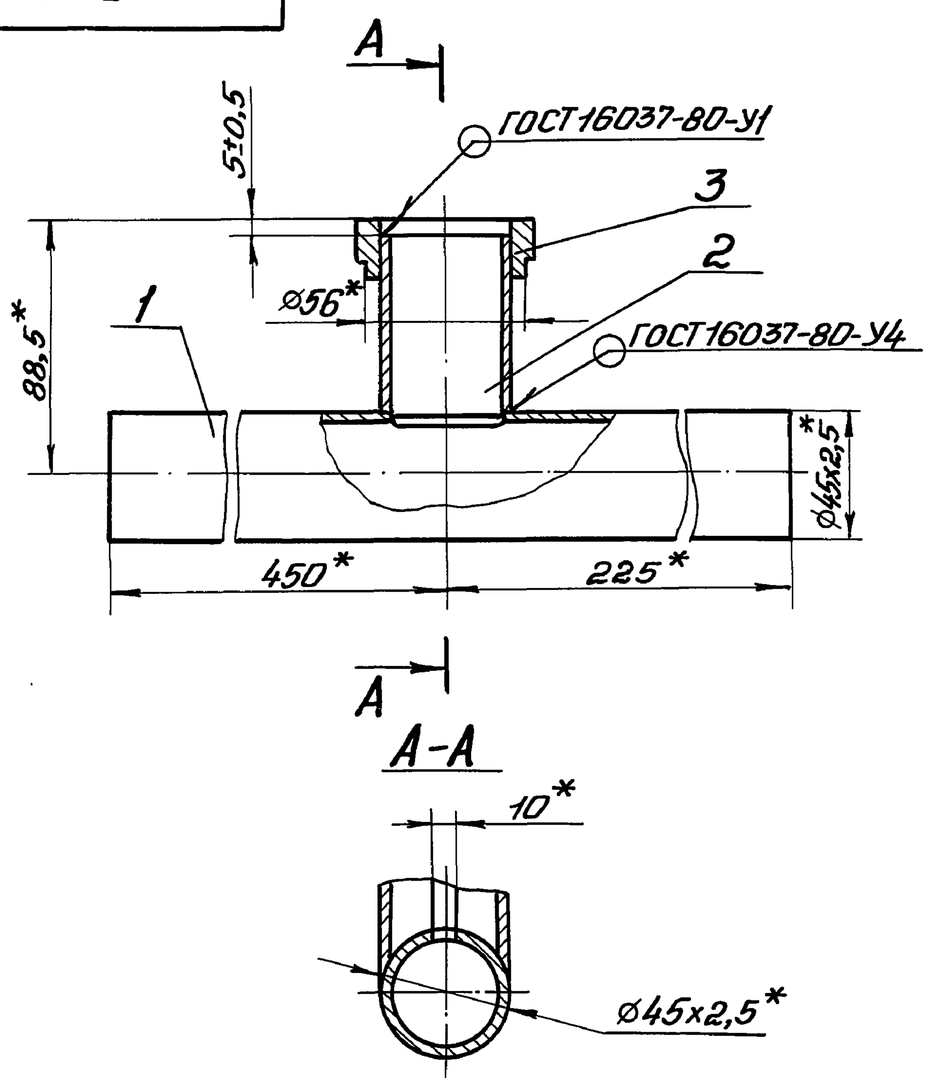

*. Размеры для справок.

Изм.	Лист	№ докум.	Подп.	Дата	Н3-05.100СБ		
Разраб.		Анопко			Корпус	Лит.	Масса 2,1 / Масштаб 1:2
Пров.		Брацлавский			Сборочный чертеж	Лист	Листов 1
Т.контр.		Брацлавский				Госстрой СССР Союзводоканалниипроект Харьковский Водоканалпроект	
Н.контр.		Толчинский					
Утв.							

Инв.№ подл. | Подп. и дата | Взам. инв.№ | Инв.№ дубл. | Подп. и дата

формат А4

Н3-05.101

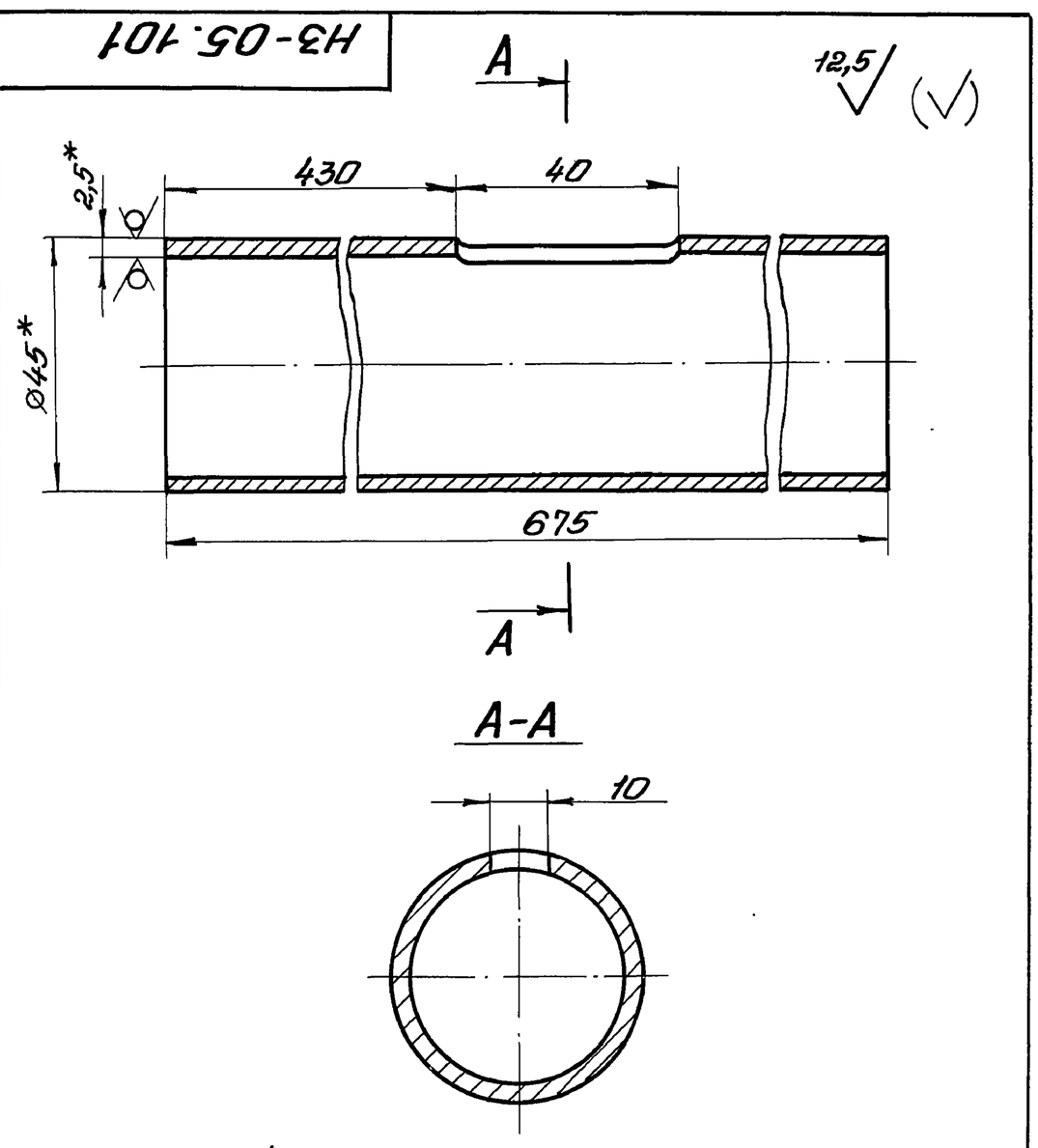

1. H14, h14, $\pm \frac{t2}{2}$.
2. * Размеры для справок.

Изм.	Лист	№ докум.	Подп.	Дата	Н3-05.101		
Разраб.		Анопко			Труба	Лит.	Масса 1,7 / Масштаб 1:1
Пров.		Брацлавский				Лист	Листов 1
Т.контр.		Брацлавский			Труба 45х2,5 ГОСТ 10704-76 / Ст3 ГОСТ 10705-80	Госстрой СССР Союзводоканалниипроект Харьковский Водоканалпроект	
Н.контр.		Толчинский					
Утв.							

Инв.№ подл. | Подп. и дата | Взам. инв.№ | Инв.№ дубл. | Подп. и дата

Альбом 10

Типовой проект 902-1-148.88

Н3-06.000СБ

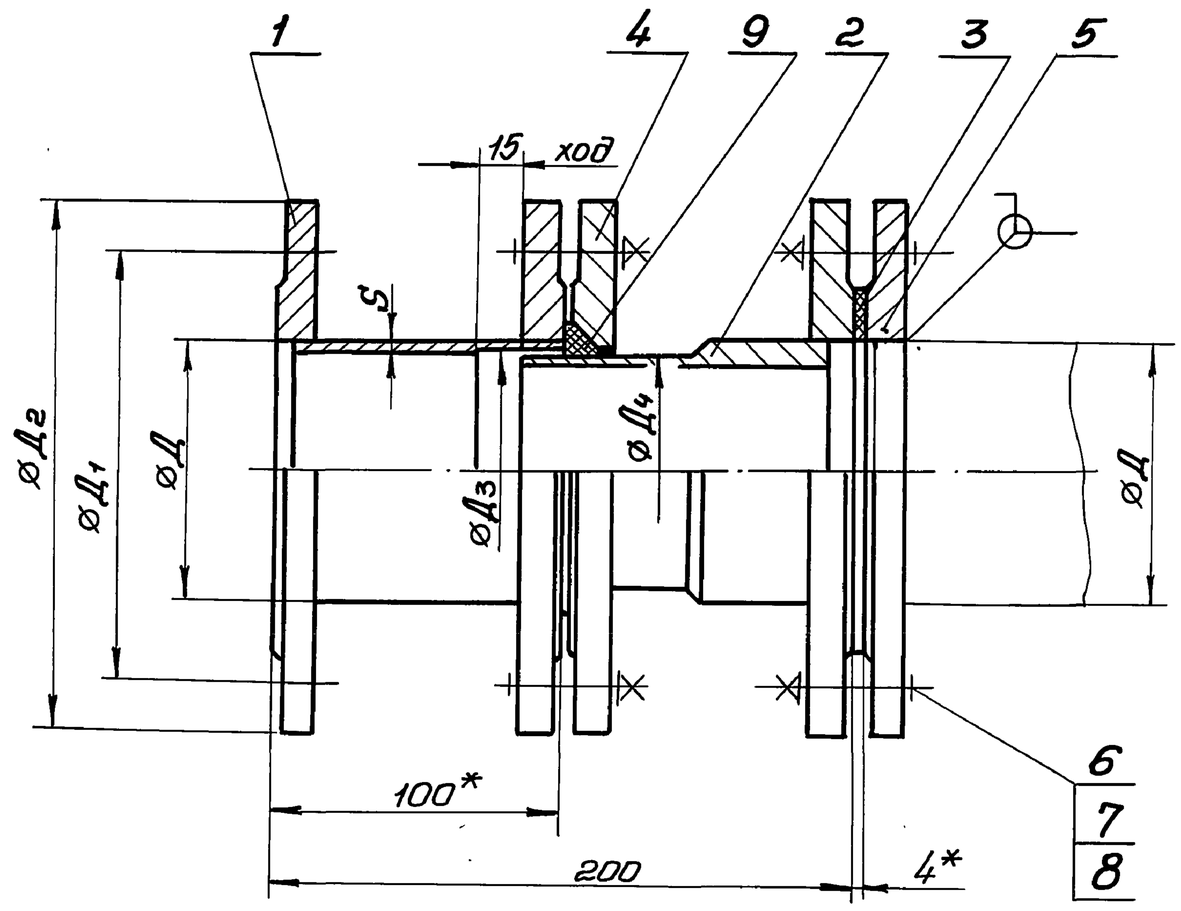

Обозначение	Д,мм	S,мм	Д1,мм	Д2,мм	Д3,мм	Д4,мм	Масса кг
Н3-06.000	159	5	225	260	155	153	23
-01	219	5	280	315	215	213	31

Техническая характеристика

1. Назначение – монтаж насосов и трубопроводов.
2. Рабочее давление – МПа, 0,1

Технические требования

1. $\pm t_2/2$.
2. Патрубок испытать под давлением 0,2 МПа в течении 3ч.
3. * Размеры для справок.

Изм.	Лист	№ докум.	Подп.	Дата	Н3-06.000СБ			
Разраб.		Анопко			Патрубок монтажный сборочный чертеж	Лит.	Масса	Масштаб
Пров.		Брацлавский					См. табл.	—
Т.контр.		Брацлавский				Лист	Листов 1	
Гл.спец.		Асинов				Госстрой СССР Союзводоканалниипроект Харьковский Водоканалпроект		
Н.контр.		Толчинский						
Утв.		Чмелев						

Формат А3

Подп. и дата | Инв. № дубл. | Взам. инв. № | Подп. и дата | Инв. № подл.

Н3-06.002

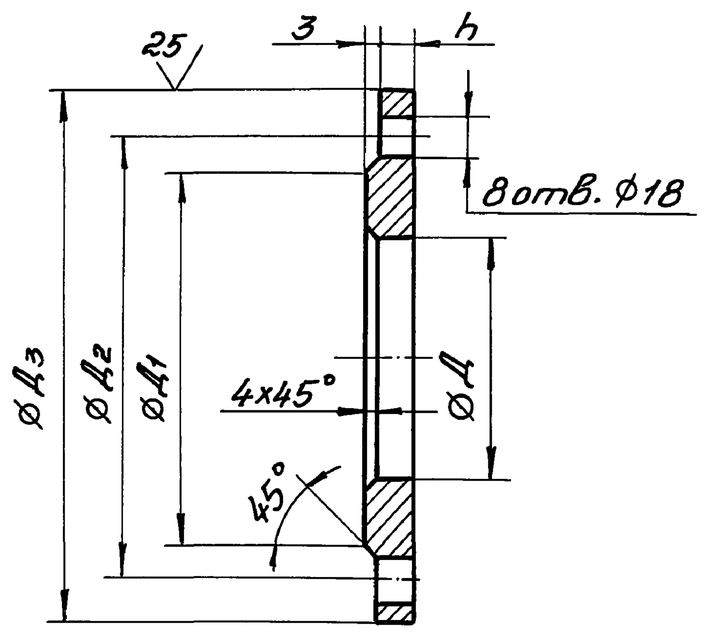

Обозначение	Д,мм	Д1,мм	Д2,мм	Д3,мм	h,мм	Масса кг
Н3-06.002	155	202	225	260	13	3,43
-01	215	258	280	315	15	4,73

Предельные отклонения размеров: H14, h14, $\pm \frac{t_2}{2}$.

Изм.	Лист	№ докум.	Подп.	Дата	Н3-06.002			
Разраб.		Анопко			Фланец	Лит.	Масса	Масштаб
Пров.		Брацлавский					См. табл.	—
Т.контр.		Брацлавский				Лист	Листов 1	
Н.контр.		Толчинский			Ст3 ГОСТ 380-71	Госстрой СССР Союзводоканалниипроект Харьковский Водоканалпроект		
Утв.								

Формат А4

Подп. и дата | Инв. № дубл. | Взам. инв. № | Подп. и дата | Инв. № подл.

Н3-05.003

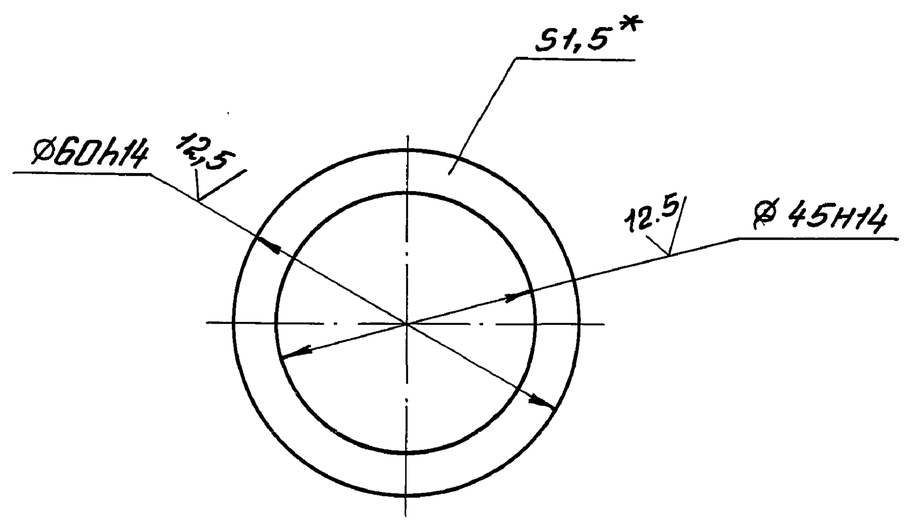

*. Размер для справок.

Изм.	Лист	№ докум.	Подп.	Дата	Н3-05.003			
Разраб.		Анопко			Прокладка	Лит.	Масса	Масштаб
Пров.		Брацлавский					0,01	1:1
Т.контр.		Брацлавский				Лист	Листов 1	
Н.контр.		Толчинский			Паронит ПОН 1,5 ГОСТ 481-80	Госстрой СССР Союзводоканалниипроект Харьковский Водоканалпроект		
Утв.								

Копировал: Годовская 23464-10 23 Формат А4

Альбом 10

Типовой проект 902-1-148.88

Н3-06.100СБ

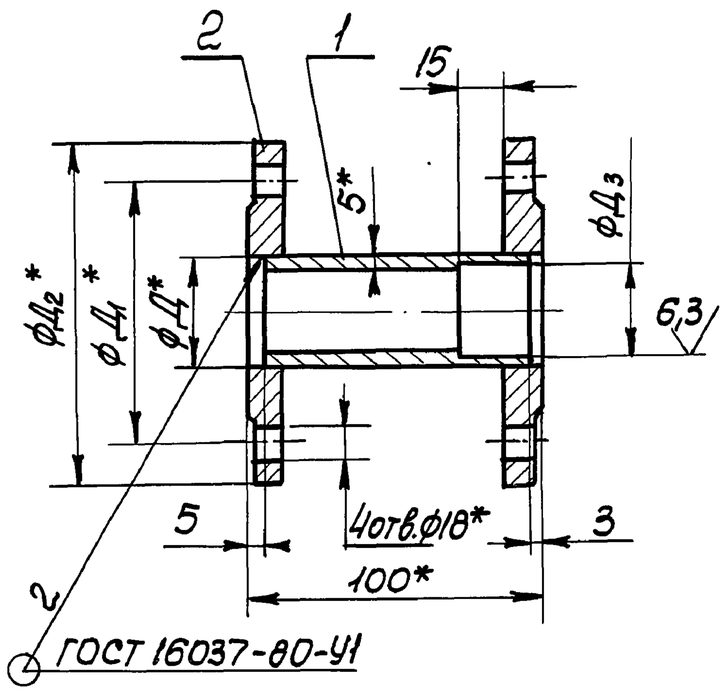

Обозначение	Д мм	Д1 мм	Д2 мм	Д3 мм	Масса кг
Н3-06.100	159	225	260	155	8,6
-01	219	280	315	215	11,9

1. $H14, \pm\frac{t_2}{2}$.
2.* Размеры для справок.

Изм.	Лист	№ докум.	Подп.	Дата	Н3-06.100СБ			
Разраб.		Анопко			Патрубок	Лит.	Масса см. табл.	Масштаб —
Пров.		Браславский			Сборочный чертеж	Лист	Листов 1	
Т.контр.		Браславский				Госстрой СССР Союзводоканалниипроект Харьковский Водоканалпроект		
Н.контр.		Толчинский						
Утв.								

Формат А4

Н3-06.001

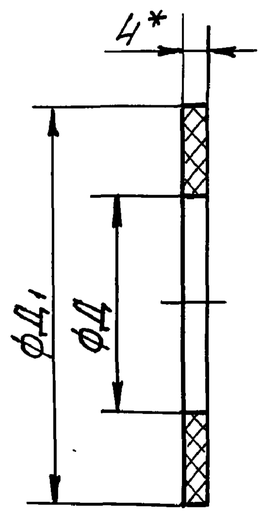

Обозначение	Д мм	Д1 мм	Масса кг
Н3-06.001	159	202	0,004
-01	219	258	0,004

1. H14, h14.
2.* Размер для справок.

Изм.	Лист	№ докум.	Подп.	Дата	Н3-06.001			
Разраб.		Анопко			Прокладка	Лит	Масса см. табл.	Масштаб —
Пров.		Браславский				Лист	Листов 1	
Т.контр.		Браславский			Пластина Т, лист, ТМКЩ-С-4 ГОСТ 7338-77	Госстрой СССР Союзводоканалниипроект Харьковский Водоканалпроект		
Н.контр.		Толчинский						
Утв.								

Формат А4

Н3-06.200СБ

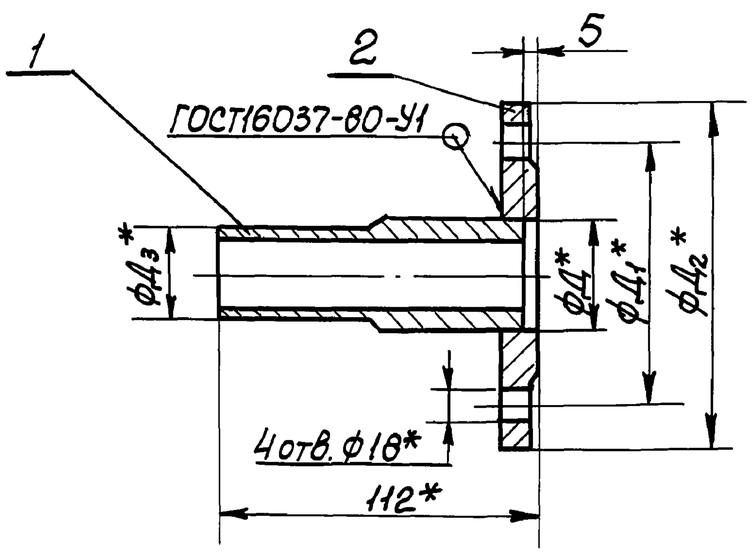

Обозначение	Д мм	Д1 мм	Д2 мм	Д3 мм	Масса кг
Н3-06.200	159	225	260	153	5,2
-01	219	280	315	213	7,2

1. $\pm\frac{t_2}{2}$.
2.* Размеры для справок.

Изм.	Лист	№ докум.	Подп.	Дата	Н3-06.200СБ			
Разраб.		Анопко			Патрубок	Лит.	Масса см. табл.	Масштаб —
Пров.		Браславский			Сборочный чертеж	Лист	Листов 1	
Т.контр.		Браславский				Госстрой СССР Союзводоканалниипроект Харьковский Водоканалпроект		
Н.контр.		Толчинский						
Утв.								

Формат А4

Н3-06.201

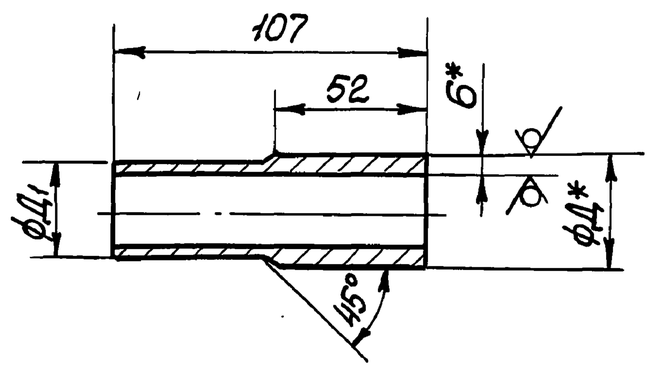

Обозначение	Д1 мм	Д1 мм	Масса кг
Н3-06.201	159	153	1,7
-01	219	213	2,4

1. $h14, \pm\frac{t_2}{2}$.
2.* Размеры для справок.

Изм.	Лист	№ докум.	Подп.	Дата	Н3-06.201			
Разраб.		Анопко			Труба	Лит.	Масса см. табл.	Масштаб —
Пров.		Браславский				Лист	Листов 1	
Т.контр.		Браславский			Труба $\frac{Д\times 6\ ГОСТ\ 8734-75}{В20\ ГОСТ\ 8733-74}$	Госстрой СССР Союзводоканалниипроект Харьковский Водоканалпроект		
Н.контр.		Толчинский						
Утв.								

Формат А4

Альбом 10

Типовой проект 902-1-148.88

Н3-05.001

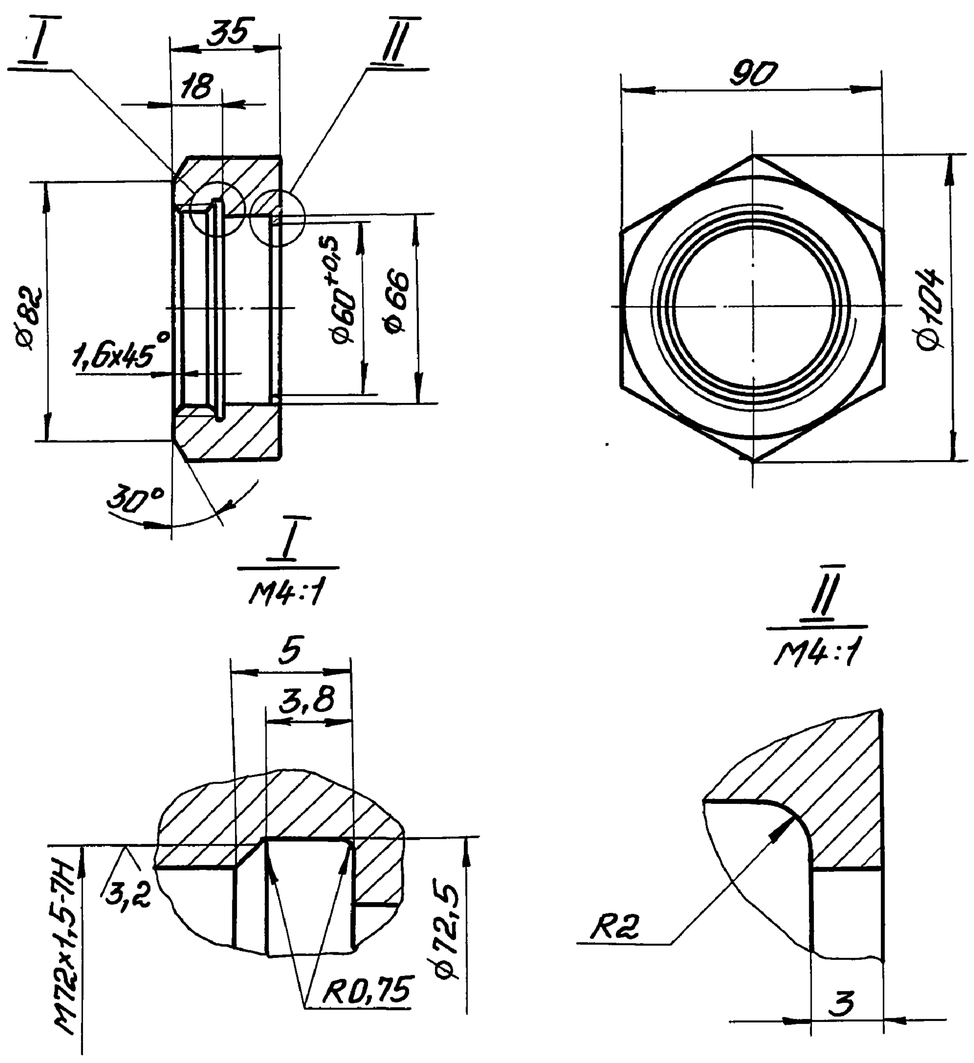

Неуказанные пред. откл. размеров: Н14, h14, $\pm\frac{t2}{2}$.

Изм.	Лист	№ докум.	Подп.	Дата	Н3-05.001			
Разраб.		Анопко			Гайка накидная	Лит.	Масса 1	Масштаб 1:2
Пров.		Брацлавский				Лист	Листов 1	
Т.контр.		Брацлавский				Госстрой СССР Союзводоканалниипроект Харьковский Водоканалпроект		
Н.контр.		Толчинский			Ст3 ГОСТ 380-71			
Утв.								

Формат А4

Н3-05.002

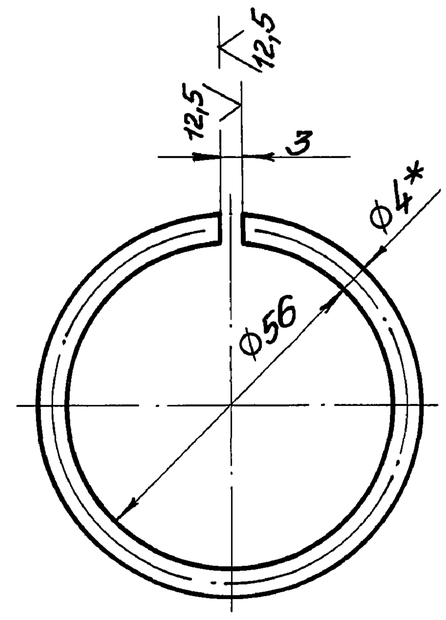

1. Н14.
2. * Размер для справок.
3. Развернутая длина L=185м.

Изм.	Лист	№ докум.	Подп.	Дата	Н3-05.002			
Разраб.		Анопко			Кольцо	Лит.	Масса 0.01	Масштаб 1:1
Пров.		Брацлавский				Лист	Листов 1	
Т.контр.		Брацлавский				Госстрой СССР Союзводоканалниипроект Харьковский Водоканалпроект		
Н.контр.		Толчинский			Проволока ДКРНМ 4,0 П80 ГОСТ 1066-80			
Утв.								

Формат А4

Н3-07.001

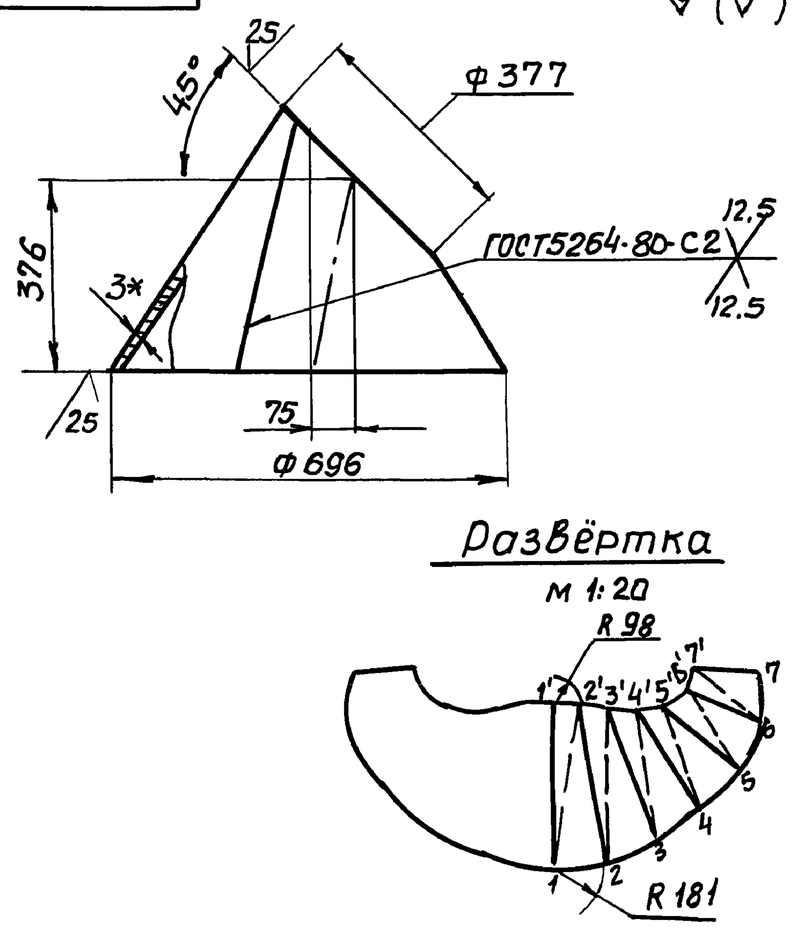

	1-1'	2-2'	3-3'	4-4'	5-5'	6-6'	7-7'	1-2'	2-3'	3-4'	4-5	5-6'	6-7'
ℓ	584	560	497	415	342	296	202	586	540	464	361	334	314

*Размеры для справок

Изм.	Лист	N докум.	Подп.	Дата	Н3-07.001			
Разраб.		Попова			Конус	Лит.	Масса 17.1	Масштаб 1:10
Пров.		Брацлавский				Лист	Листов 1	
Т.контр.		Брацлавский				Госстрой СССР Союзводоканалниипроект Харьковский Водоканалпроект		
Н.контр.		Толчинский			Лист 3 ГОСТ 19903-74 / Ст3 ГОСТ 14657-79			
Утв.								

Формат А4

Н3-07.000СБ

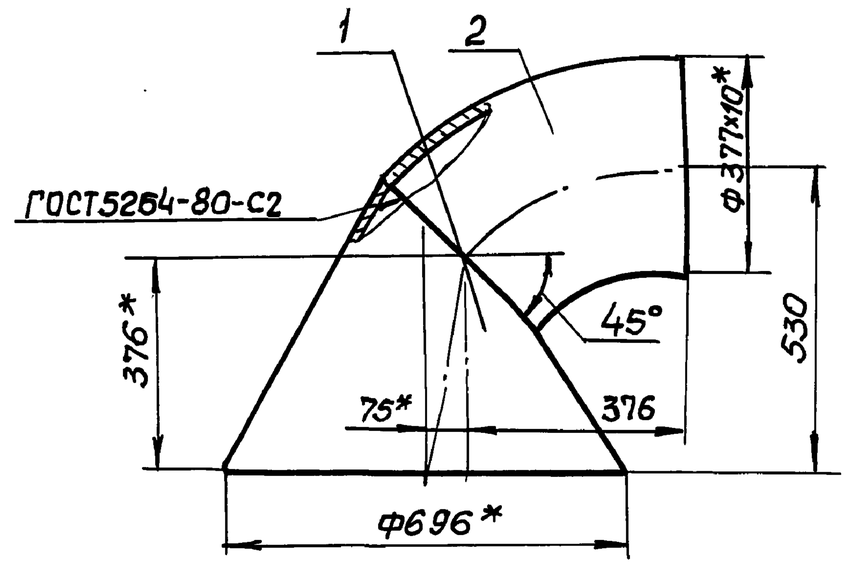

*Размеры для справок.

Формат	Зона	Поз.	Обозначение	Наименование	Кол.	Примечание
				Детали		
А4		1	Н3-07.001	Конус	1	
				Стандартные изделия		
		2		Отвод 45°377x10 ГОСТ 17375-83	1	

Изм.	Лист	№ докум.	Подп.	Дата	Н3-07.000СБ			
Разраб.		Попова			Воронка Сборочный чертеж	Лит.	Масса 55	Масштаб 1:10
Пров.		Брацлавский				Лист	Листов 1	
Т.контр.		Брацлавский				Госстрой СССР Союзводоканалниипроект Харьковский Водоканалпроект		
Н.контр.		Толчинский						
Утв.								

Копировал: Гордевская

Формат А3