ТИПОВОЙ ПРОЕКТ
902-1-148.88

КАНАЛИЗАЦИОННАЯ НАСОСНАЯ СТАНЦИЯ ПРОИЗВОДИТЕЛЬНОСТЬЮ 800-1400 м³/ч, НАПОРОМ 80 м ПРИ ГЛУБИНЕ ЗАЛОЖЕНИЯ ПОДВОДЯЩЕГО КОЛЛЕКТОРА 4,0 м (СБОРНО-МОНОЛИТНЫЙ ВАРИАНТ)

АЛЬБОМ 6

РЕШЕНИЕ С РЕГУЛИРУЕМЫМ ЭЛЕКТРОПРИВОДОМ

ЭМ 1 СИЛОВОЕ ЭЛЕКТРООБОРУДОВАНИЕ СТР. 3-40
АТХ 1 ТЕХНОЛОГИЧЕСКИЙ КОНТРОЛЬ СТР. 41-55

23464-06

Отпускная цена
на момент реализации
указана в счет-накладной

ТИПОВОЙ ПРОЕКТ
902-1-148.88

КАНАЛИЗАЦИОННАЯ НАСОСНАЯ СТАНЦИЯ ПРОИЗВОДИТЕЛЬНОСТЬЮ 800-1400 м³/ч, НАПОРОМ 80 м ПРИ ГЛУБИНЕ ЗАЛОЖЕНИЯ ПОДВОДЯЩЕГО КОЛЛЕКТОРА 4,0 м (СБОРНО-МОНОЛИТНЫЙ ВАРИАНТ)

АЛЬБОМ 6
ПЕРЕЧЕНЬ АЛЬБОМОВ

АЛЬБОМ 1	ПЗ	ПОЯСНИТЕЛЬНАЯ ЗАПИСКА
АЛЬБОМ 2	ТХ	ТЕХНОЛОГИЯ ПРОИЗВОДСТВА
	ВК	ВНУТРЕННИЙ ВОДОПРОВОД И КАНАЛИЗАЦИЯ
	ОВ	ОТОПЛЕНИЕ И ВЕНТИЛЯЦИЯ
АЛЬБОМ 3		НАДЗЕМНАЯ ЧАСТЬ. ОБЩИЕ ЧЕРТЕЖИ
	АР	АРХИТЕКТУРНЫЕ РЕШЕНИЯ
	КЖ1	КОНСТРУКЦИИ ЖЕЛЕЗОБЕТОННЫЕ
	КМ1	КОНСТРУКЦИИ МЕТАЛЛИЧЕСКИЕ
АЛЬБОМ 4	КЖ1И	ИЗДЕЛИЯ
	АРИ	ИЗДЕЛИЯ
АЛЬБОМ 5		ПОДЗЕМНАЯ ЧАСТЬ
	КЖ2	КОНСТРУКЦИИ ЖЕЛЕЗОБЕТОННЫЕ
	КМ2	КОНСТРУКЦИИ МЕТАЛЛИЧЕСКИЕ
	КЖ2И	ИЗДЕЛИЯ
АЛЬБОМ 6		РЕШЕНИЕ С РЕГУЛИРУЕМЫМ ЭЛЕКТРОПРИВОДОМ
	ЭМ1	СИЛОВОЕ ЭЛЕКТРООБОРУДОВАНИЕ
	АТХ1	ТЕХНОЛОГИЧЕСКИЙ КОНТРОЛЬ
АЛЬБОМ 7		ЗАДАНИЕ ЗАВОДАМ-ИЗГОТОВИТЕЛЯМ
		РЕШЕНИЕ С РЕГУЛИРУЕМЫМ ЭЛЕКТРОПРИВОДОМ
	ЭМ1	СИЛОВОЕ ЭЛЕКТРООБОРУДОВАНИЕ
	АТХ1	ТЕХНОЛОГИЧЕСКИЙ КОНТРОЛЬ
АЛЬБОМ 8		РЕШЕНИЕ БЕЗ РЕГУЛИРУЕМОГО ЭЛЕКТРОПРИВОДА
	ЭМ2	СИЛОВОЕ ЭЛЕКТРООБОРУДОВАНИЕ
	АТХ2	ТЕХНОЛОГИЧЕСКИЙ КОНТРОЛЬ
АЛЬБОМ 9		ЗАДАНИЕ ЗАВОДАМ-ИЗГОТОВИТЕЛЯМ
		РЕШЕНИЕ БЕЗ РЕГУЛИРУЕМОГО ЭЛЕКТРОПРИВОДА
	ЭМ2	СИЛОВОЕ ЭЛЕКТРООБОРУДОВАНИЕ
	АТХ2	ТЕХНОЛОГИЧЕСКИЙ КОНТРОЛЬ
АЛЬБОМ 10	Н	НЕСТАНДАРТИЗИРОВАННОЕ ОБОРУДОВАНИЕ
АЛЬБОМ 11	СО	СПЕЦИФИКАЦИИ ОБОРУДОВАНИЯ
АЛЬБОМ 12	ВМ	ВЕДОМОСТИ ПОТРЕБНОСТИ В МАТЕРИАЛАХ
АЛЬБОМ 13	С	СМЕТЫ. ОБЩАЯ ЧАСТЬ
АЛЬБОМ 14	С	СМЕТЫ. ПОДЗЕМНАЯ ЧАСТЬ

Примененные типовые материалы:
СЕРИЯ 7.902-4 БАК РАЗРЫВА СТРУИ ВМЕСТИМОСТЬЮ 180 л

РАЗРАБОТАН ПРОЕКТНЫМ ИНСТИТУТОМ
„ХАРЬКОВСКИЙ ВОДОКАНАЛПРОЕКТ"

РАСПРОСТРАНИТЕЛЬ ЦИТП (ТБИЛИССКИЙ ФИЛИАЛ)

УТВЕРЖДЕН ГЛАВНЫМ УПРАВЛЕНИЕМ ПРОЕКТИРОВАНИЯ ГОССТРОЯ СССР
ПРОТОКОЛ ОТ 08.07.86г №20.

ВВЕДЕН В ДЕЙСТВИЕ В/О СОЮЗВОДОКАНАЛНИИПРОЕКТ ПРИКАЗ № 298 ОТ 15.09.88г.

ГЛАВНЫЙ ИНЖЕНЕР ИНСТИТУТА Т.А БОНДАРЕНКО
ГЛАВНЫЙ ИНЖЕНЕР ПРОЕКТА В.С.ЛЯЛЮК

СОДЕРЖАНИЕ АЛЬБОМА №6

NN листов	Наименование и обозначение документов. Наименование листа.	Стр.
	Содержание альбома	2
	Основной комплект марки ЭМ1	
1,2	Общие данные	3,4
3,4	Схема электрическая принципиальная однолинейная	
	распределительной сети ~ 380/220в	5,6
5	Схемы электрические принципиальные переключения	
	III секции, АВР оперативного тока	7
6	Схема электрическая принципиальная управления	
	приводами 1,2 насосов перекачки стоков	8
7,8	Схема электрическая принципиальная управления	
	приводами 3,4,5 насосов перекачки стоков	9,10
9	Схема электрическая принципиальная управления	
	насосами гидроуплотнения	11
10	Схемы электрические принципиальные управления	
	дренажными насосами и решетками-	
	дробилками	12
11	Схема электрическая принципиальная управления	
	задвижкой на подводящем коллекторе	13
12	Схема электрическая принципиальная управления	
	задвижками на напорных трубопроводах	14
13	Схемы электрические принципиальные управления	
	вентиляторами	15
14	Схема электрическая принципиальная контроля	
	уровней	16
15,16	Схема электрическая принципиальная аварийно-	
	технологической сигнализации	17,18
17,18,19	Схема подключения электрооборудования	19,20,21
20	Схема подключения щита Щ1. Панель 2	22
21,22	Схема подключения шкафа ШУС	23,24

NN листов	Наименование и обозначение документов. Наименование листа	Стр
23,24	Кабельный журнал	25,26
25,26,27	План расположения электрооборудования.	
	Прокладка кабелей	27,28,29
28	План расположения электрооборудования.	
	Прокладка кабелей. Спецификация	30
29	Заземление и зануление	
30	План прокладки троллейного шинопровода	32
31	План прокладки магистрального шинопровода	
	ШМА-4У3	32
32	Электроосвещение	33
	Задание МЭЗ марки ЭМ1.И	
	Ведомость чертежей задания МЭЗ	34
	Ведомость электромонтажных конструкций,	
	подлежащих изготовлению в МЭЗ.	34
	Ведомость изделий и материалов для изготовления	
	электромонтажных конструкций в МЭЗ	34
	Блок управления БУ1. Общий вид.	
	Схема соединений	35
	Блок управления БУ2. Общий вид.	
	Схема соединений	36
	Блок управления БУ3 Общий вид.	
	Схема соединений.	37
	Блок управления БУ4. Общий вид.	
	Схема соединений	38
	Опросные листы для заказа комплектных	
	трансформаторных подстанций	39
	Опросный лист для заказа комплектного	
	устройства ПЧТ-1	40

NN листов	Наименование и обозначение документов Наименование листа	Стр.
	Основной комплект марки АТХ1	
1	Общие данные	41
2	Схема автоматизации	42
3	Схема электрическая принципиальная	
	распределительной сети	43
4	Схема электрическая принципиальная	
	измерения расхода	44
5	Схема электрическая принципиальная	
	регулирования уровня в приемном резервуаре	45
6	Схема электрическая принципиальная	
	предупредительной сигнализации	46
7,8	Схема соединений внешних проводок	47,48
9	Схема подключения внешних проводок	48
10,11	План расположения	49,50
	Задание МЗУ марки АТХ1.И	
	Ведомость чертежей задания МЗУ	51
	Ведомость узлов и конструкций,	
	подлежащих изготовлению на МЗУ	51
	Ведомость оборудования и материалов	
	для изготовления изделий МЗУ	52
	Стенд датчиков для приемного	
	резервуара. Монтажный чертеж	53
	Стенд датчиков для дренажного	
	приямка. Монтажный чертеж	53
	Стойка стенда датчиков. Монтажный чертеж	54
	Кронштейн для установки устройства ТУДЭ-1.	
	Монтажный чертеж	54
	Стенд приборов насоса.	
	Монтажный чертеж	55

Инв.№подл. | Подпись и дата | Взам.инв.№

Привязан

Инв.№

Альбом 6

Ведомость рабочих чертежей основного комплекта

Лист	Наименование	Примечание
1,2	Общие данные	
3,4	Схема электрическая принципиальная однолинейная распределительной сети ~380/220 в	
5	Схемы электрические принципиальные переключения III секции. АВР оперативного тока	
6	Схема электрическая принципиальная управления приводами 1,2 насосов перекачки стоков	
7.8	Схема электрическая принципиальная управления приводами 3,4,5 насосов перекачки стоков	
9	Схема электрическая принципиальная управления насосами гидроуплотнения	
10	Схемы электрические принципиальные управления дренажными насосами и решетками-дробилками	
11	Схема электрическая принципиальная управления задвижкой на подводящем коллекторе	
12	Схема электрическая принципиальная управления задвижками на напорных трубопроводах	
13	Схемы электрические принципиальные управления вентиляторами	
14	Схема электрическая принципиальная контроля уровней	
15.16	Схема электрическая принципиальная аварийно-технологической сигнализации	
17..19	Схема подключения электрооборудования	
20	Схема подключения щита Щ1 Панель 2	
21,22	Схема подключения шкафа ЩУС	
23,24	Кабельный журнал	
25.27	План расположения электрооборудования. Прокладка кабелей	
28	План расположения электрооборудования. Прокладка кабелей. Спецификация	
29	Заземление и зануление	
30	План прокладки троллейного шинопровода	
31	План прокладки магистрального шинопровода ШМА-4У3	
32	Электроосвещение	

Ведомость ссылочных и прилагаемых документов

Обозначение	Наименование	Примечание
	Ссылочные документы	
5.407-11	Заземление и зануление электроустановок. 1980	
4.407-223	Прокладка проводов и кабелей в коробах. 1977	
5.407-49	Прокладка кабелей и проводов на лотках типа НЛ. 1983	
5.407-7	Устройство комплектных гибких токоподводов к электроталям. 1980	
5.407-55	Установка одиночных ящиков с рубильниками и предохранителями. 1984	
5.407-71	Прокладка магистрального пакетного шинопровода ШМА 16У3 на 1600А.	
4.407-262	Прокладка троллейного шинопровода ШТА-75 на 250А. 1978.	
4.407-233	Прокладка осветительных электропроводок и установка светильников с лампами накаливания и ДРЛ на кронштейнах	
4.407-236	Установка светильников с люминесцентными лампами на железобетонных фермах и перекрытиях.	
	Прилагаемые документы	
ТП902-1-148.88-ЭМ1.СО	Спецификация оборудования	Альбом 11
ТП902-1-148.88-ЭМ1.ВМ	Ведомость потребности в материалах	Альбом 12
ТП902-1-148.88-ЭМ1.И	Задание МЭЗ	Альбом 6
ТП902-1-148.88-ЭМ1	Задание-заводу изготовителю	Альбом 7
ТП902-1-148.88-ЭМ1.ОЛ1,ОЛ2	Опросные листы для заказа комплектных трансформаторных подстанций	Альбом 6
ТП902-1-148.88-ЭМ1.ОЛ3	Опросный лист для заказа комплектных устройств ПЧТ-1	Альбом 6

Общие указания

Перечень технологического оборудования с электроприводом, установленного в насосной станции, приведен в таблице 1

Таблица 1

№ по плану	Наименование	Количество: Всего	Количество: в т.ч. резерв	Электродвигатель: Тип	Электродвигатель: Мощность кВт	Назначение
1,2	Насос СМ200-150-500/4	2	1	4А315М4У3	200	Перекачка сточных вод
3...5	Насос СМ200-150-500а/4	3	1	4А315S4У3	160	Перекачка сточных вод
6,7	Насос ВК 5/24	2	1	4А112М4У3	5,5	Гидроуплотнение сальников насосов 1...5
8,9	Насос ГНОМ 25-20	2	1	специальный	5,5	Дренажный насос
10,11	Решетка-дробилка КРД-40м	2	1	4А112МВ8У3	3,0	Задержание и дробление отбросов
12	Задвижка 30ч 915 бр с электроприводом Б099.054	1	—	4АХС100S4У3	3,2	На подводящем коллекторе
13,14	Задвижка 30ч 906 бр с электроприводом Б099.098-03м	2	1	4АХС80А4У3	1,3	На напорных трубопроводах
15,16	Вентсистема П1	2	1	4А100L4У3	4,0	Приток общеобменный
17	Вентсистема П2	1	—	4А100S4У3	3,0	Приток в машзал в летний период
18,19	Вентсистема В1	2	1	4А80А4У3	1,1	Вытяжка из помещения решеток
20,21	Вентсистема В2	2	1	4А80А4У3	1,1	Вытяжка из помещения машзала
22	Вентсистема В3	1	—	4А112МВ8У2	3,0	Вытяжка из машзала в летний период
23	Таль электрическая ТЭ200-52120-01	1	—		3,0 0,4	Обслуживание помещения машзала
24	Таль электрическая ТЭ100-52120-01	1	—		1,5 0,18	Обслуживание помещения решеток

Основные показатели проекта с учетом потерь в силовых трансформаторах приведены в таблице 2

Таблица 2

Установленная мощность, кВт	Расчетные нагрузки: Активная мощность, кВт	Реактивная мощность, кВ·Ар	Полная мощность, кВА	tg φ	Расчетный ток, А	Годовой расход электроэнергии, тыс. кВт·ч
943	500	270	570	0,88	870	

Согласовано
Гл. спец. ТО — Коновалова
Отдел ВИК-2 — Нарышкина
Сектор ОВ — Подольская
Взам. инв. №
Подпись и дата

Типовой проект разработан в соответствии с действующими нормами и правилами

Главный инженер проекта В.С. Лялюк

Привязан:

Инв. №

ТП902-1-148.88-ЭМ1

Нач.отд.	Фролов		
Гл.спец.	Обозная		
Н.контр.	Аронсон		
Рук.гр.	Барчан		08.88
Вед.инж.	Дорофеев		
Техник	Савина		

Канализационная насосная станция производительностью 800-1400 м³/ч, напором 80 м

Стадия	Лист	Листов
Р	1	32

Общие данные (начало)

Госстрой СССР Союзводоканалниипроект Харьковский водоканалпроект

23464-06 4

Копир. Майстренко

Формат А2

Альбом 6

Пояснительная записка к разделу „Силовое электрооборудование" приведена в альбоме 1 настоящего проекта. Пояснения к схемам управления приведены на чертежах.

Объем автоматизации насосных агрегатов обеспечивает работу насосной станции без постоянного обслуживающего персонала.

С целью снижения затрат электроэнергии на перекачку стоков и сокращения частоты пусков электродвигателей насосов перекачки стоков при большой неравномерности поступления стоков два насоса (1 рабочий и 1 резервный) из пяти приняты с регулируемым электроприводом.

В проекте разработана система автоматического поддержания уровня в приемном резервуаре с использованием новых комплектных устройств серии ПЧТ-1 для частотно-регулируемых электроприводов, серийно выпускаемых ПО ХЭМЗ, следящего уровнемера и ПИ-регулятора с аналоговыми выходными сигналами.

Проектом предусматривается возможность работы насосной станции без регулируемого электропривода на случай ремонта или ревизии последнего.

При этом нерегулируемые насосные агрегаты работают в автоматическом режиме по дискретным уровням.

Поставка КУ типа ПЧТ-1 осуществляется по фондам Союзглавэлектро.

Для оформления заказа на поставку КУ типа ПЧТ-1 необходимо, на основании опросного листа ОЛЗ, согласованного с НИИ ПО ХЭМЗ, составление поставочного протокола представителя заказчика с ПО ХЭМЗ.

Адрес ПО ХЭМЗ: 310105 г. Харьков, Московский проспект, 199
Отдел согласования поставки. тел. 90-54-98

Наладку и ввод в эксплуатацию КУ серии ПЧТ-1 по отдельному договору может производить Смоленское СМНУ АСУ ПО „Автоматика", участок N3.

Адрес: 214020 г. Смоленск, ул. Шевченко, 103
Нач. участка Т. Лежник В.А
тел. 3-70-93, 3-73-08

Указание по привязке проекта

1. Разработать проекты внешнего электроснабжения и телефонной связи.
2. Решить вопрос передачи аварийных сигналов о нарушении режима работы насосной станции на диспетчерский пункт или в другое помещение с постоянным обслуживающим персоналом.
3. В зависимости от действительного удельного сопротивления грунта на объекте привязки, руководствуясь техническим циркуляром Главэлектромонтажа N9-6-186/78 „Об использовании железобетонных фундаментов промышленных зданий в качестве заземлителей", утвержденным 04.11.78г, проверить выполнение условий, позволяющих использовать арматуру железобетонных конструкций здания в качестве заземлителей.

   При необеспечении необходимых требований по величине растекания или невозможности использования вышеуказанных естественных заземлителей, доработать проект в части заземления и зануления с использованием искусственных заземлителей.
4. Определить годовой расход электроэнергии в зависимости от режима работы насосной станции.

Блок-схема системы автоматического поддержания заданного уровня в приемном резервуаре

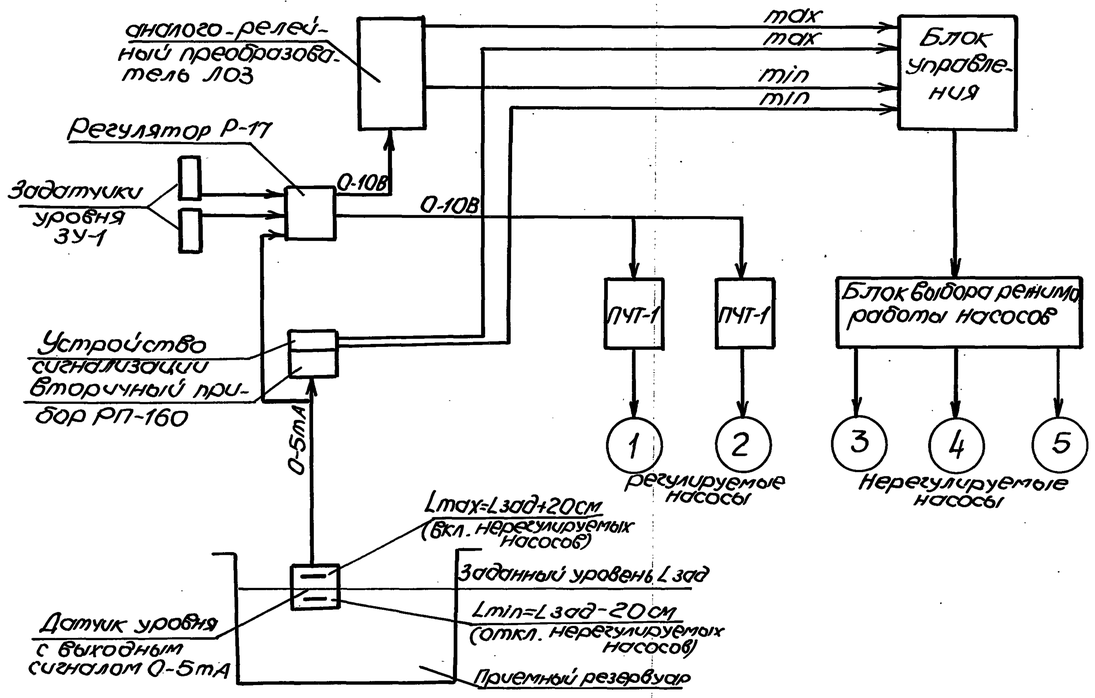

				ТП902-1-148.88-ЭМ1			
Привязан:	Нач.отд.	Фролов		Канализационная насосная станция производительностью 800-1400 м³/ч, напором 80м	Стадия	Лист	Листов
	Гл.спец.	Обозная			Р	2	
	Н.контр.	Аронсон					
	Рук.гр.	Барчан	08.88.	Общие данные (окончание)	Госстрой СССР Союзводоканалниипроект Харьковский водоканалпроект		
Инв.№	Вед.инж.	Дорофеев					
	Техник	Савина					

23464-06 5

Согласовано
Гл.спец.ТО
Инв.№подл. | Подпись и дата | Взам.инв.№

копир. Майстренко

Формат А2

Альбом 6

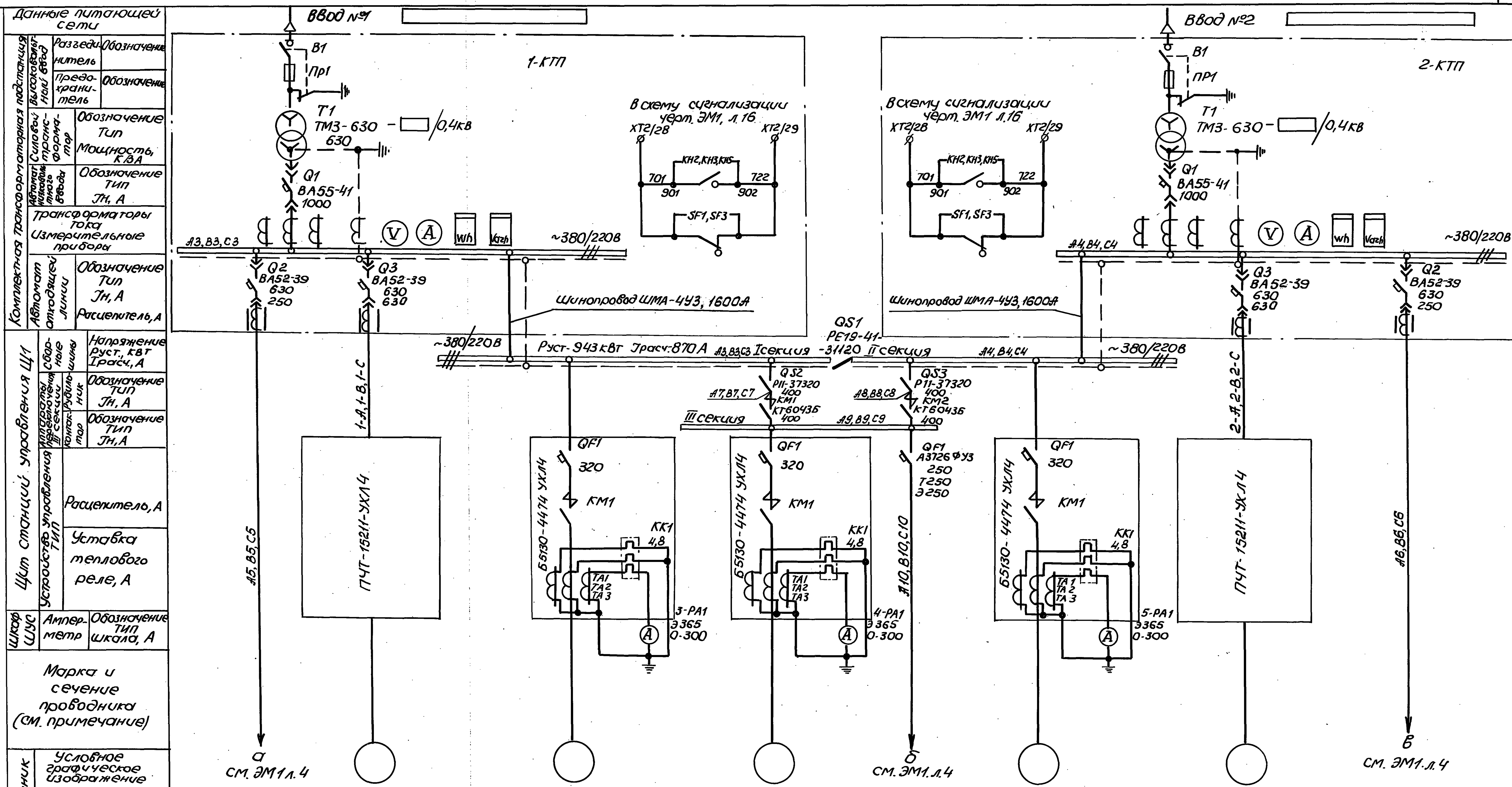

Электроприемник								
Номер по плану	—	1	3	4	—	5	2	—
Тип	—	4А 315 М 4 У3	4А 315 S 4 У3	4А315S4 У3	—	4А315 S4 У3	4А 315М4 У3	—
Рн, кВт	29,4	200	160	160	9,2	160	200	26,7
Ток, А Jн	48,0	351	285	285	14,8	285	351	42,7
Ток, А Jп	—	2106	1710	1710	—	1710	2106	—
Наименование механизма по плану	Вспомогательные механизмы I секции	Насос перекачки стоков	Насос перекачки стоков	Насос перекачки стоков	Вспомогательные механизмы III секции	Насос перекачки стоков	Насос перекачки стоков	Вспомогательные механизмы II секции

Марку и сечение проводника см. черт. ЭМ1 л. 23,24

Согласовано		
Гл. спец. ТО	Коновалова	
Отдел ВиК-2	Марьяная	
Сектор ОВ	Подольская	08.88

Инв. № подл. | Подпись и дата | Взам. инв. №

ТП 902-1-148.88-ЭМ1

Привязан					
Нач. отд.	Фролов			Канализационная насосная станция производительностью 800-1400 м³/ч, напором 80м	Стадия Р, Лист 3, Листов
Гл. спец.	Обозная				
Н. контр.	Аронсон				
Рук. гр.	Барчан		08.88	Схема электрическая принципиальная однолинейная распределительной сети ~380/220В (начало)	Госстрой СССР Союзводоканалниипроект Харьковский водоканалпроект
Вед. инж.	Дорофеев				
Инж.	Сачкова				

Инв. №

Альбом 6

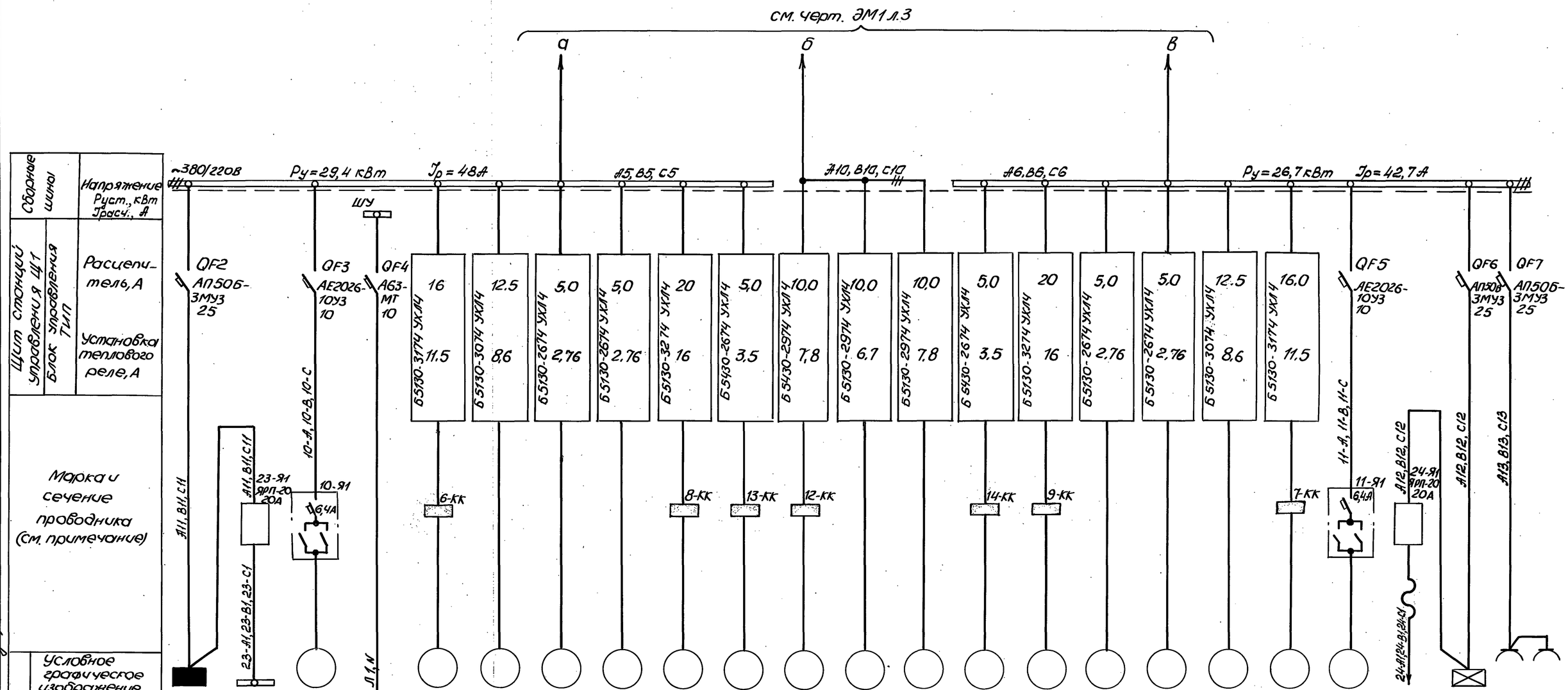

Сборные шины	Напряжение Руст., кВт Jрасч., А																							
Щит станций управления Щ1	Блок управления ТИП	Расцепитель, А																						
		Установка теплового реле, А																						
Марка и сечение проводника (см. примечание)																								
Электроприемник	Условное графическое изображение																							
	Номер по плану	ЩО	23	10	—	6	15	18	20	8	13	12	17	22	14	9	21	19	16	7	11	24	ЩОА	—
	Тип	ОЩ-6УХЛ4	АСВ2-31-4 АОЛ22-4	4А112М8ВУ3	—	4А112М4У3	4А100L4У3	4А80А4У3	4А80А4У3	спец	4АХС80А4У3	4АХС100S4У3	4А100S4У3	4А112М8ВУ2	4АХС80А4У3	спец.	4А80А4У3	4А80А4У3	4А100L4У3	4А112М4У3	4А112М8ВУ3	4АВС100LА4 4АА56В4У3	ОЩ-6УХЛ4	—
	Рн, квт.	3,88	3,0 0,4	3,0	1,0	5,5	4,0	1,1	1,1	5,5	1,3	3,2	3,0	3,0	1,3	5,5	1,1	1,1	4,0	5,5	3,0	1,5 0,18	1,7	13,0
	Ток, А Jн	5,92	5,8 0,9	7,8	2,6	11,5	8,6	2,76	2,76	16	3,5	7,8	6,7	7,8	3,5	16	2,76	2,76	8,6	11,5	7,8	2,3 0,66	2,6	10 10
	Jп	—		39	—	80,5	51,6	13,8	13,8	112	17,5	46,8	40,2	39	17,5	112	13,8	13,8	51,6	80,5	39	—	—	—
	Наименование механизма по плану	Щиток рабочего освещения	Троллеи тали ТЭ200-52120-01	Решетка-дробилка	Щит контроля ЩКС	Насос гидроуплотнения	Вент-система П1	Вент-система В1	Вент-система В2	Насос дренажный	Задвижка на напорном трубопроводе	Задвижка на подводящем коллекторе	Вент-система П2	Вент-система В3	Задвижка на напорном трубопроводе	Насос дренажный	Вент-система В2	Вент-система В1	Вент-система П1	Насос гидроуплотнения	Решетка-дробилка	Таль ТЭ100-52120-01	Щиток аварийного освещения	Мастерская

Согласовано

Гл. спец. ТО	Коноваленко		08.88
Отдел. ВИК-2	Нарожная		
Сектор ОВ	Подольская		

Взам. инв. №

Подпись и дата

Инв. № подл.

Нач. отд.	Фролов		
Гл. спец.	Обозная		
Н. контр.	Аронсон		
Рук. гр.	Варчан		08.88
Вед. инж.	Дорофеев		
Техник	Савина		

Привязан

Инв. №

ТП 902-1-148.88-ЭМ1

Канализационная насосная станция производительностью 800-1400 м³/ч, напором 80м

Схема электрическая принципиальная однолинейная распределительной сети ~380/220 (Окончание)

Стадия	Лист	Листов
Р	4	

Госстрой СССР Союзводоканалниипроект Харьковский Водоканалпроект

копир. Майстренко 23464-06 7 Формат А2

Альбом 6

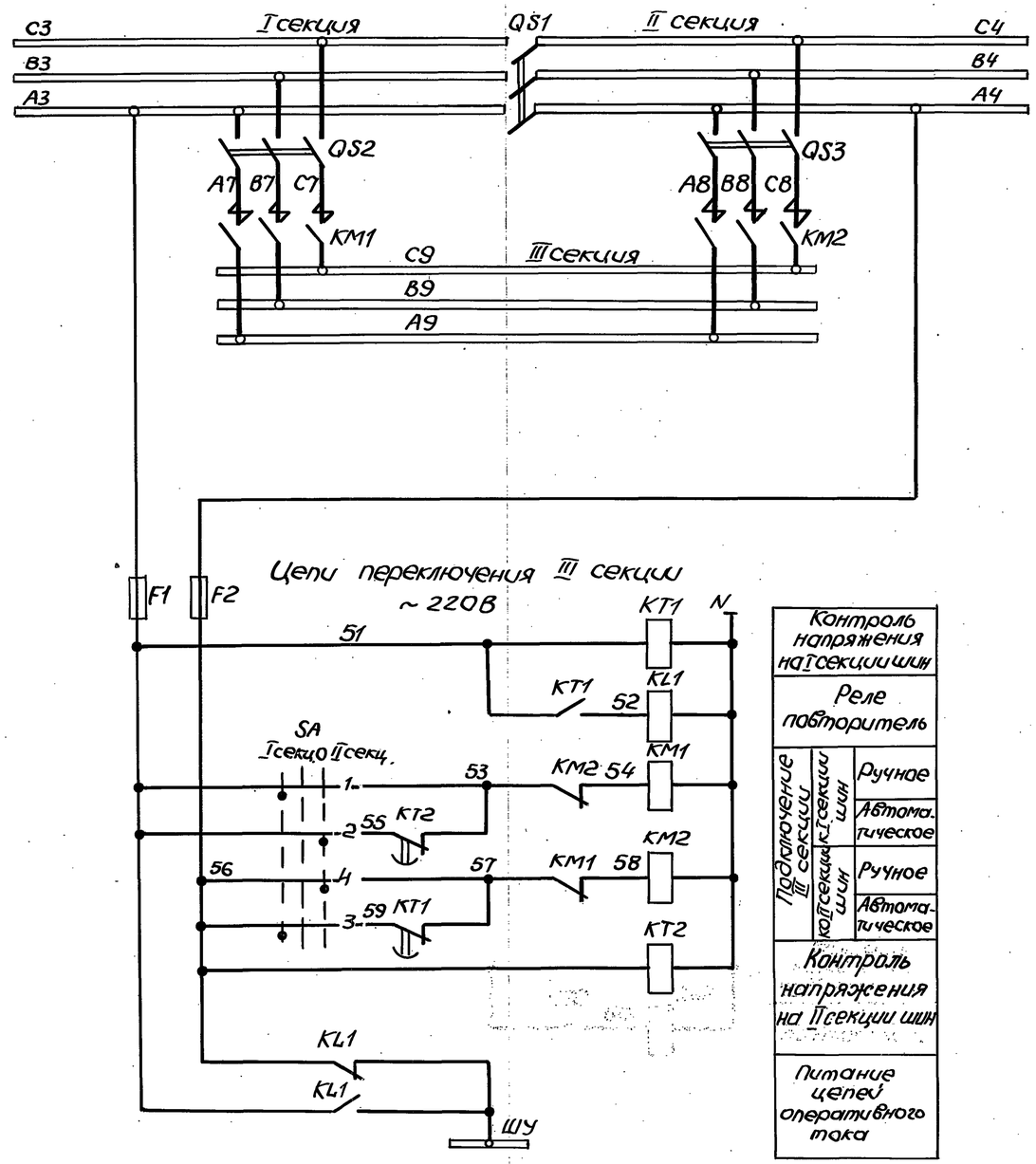

Поз. обозначение	Наименование	Кол.	Примечание
	Щит станций управления Щ1		
F1, F2	Предохранитель ПРС-25У3-П,		
	Iпл. вст. 16А, ТУ16-522.012-74	2	
KL1	Реле РП20-217 У3, 22, ~220В, ТУ16-523.578-79	1	
KM1, KM2	Контактор КТ604 3БУ3, U~220В, Вк.2з 2р,		
	ОСТ 16-0.524.001-72	2	
KT1, KT2	Реле РКВ11-33-222 УХЛ4, ~220В,		
	ТУ16.647.036-86	2	
QS1	Рубильник РЕ19-41-31120, ТУ16-525.023-78	1	
QS2, QS3	Рубильник Р11-37320 У3, ТУ16-525.005-74	2	
SA	Переключатель УП5311-С225У3,		
	ТУ16-524.074-75	1	

Подключение III секции к одной из секций шин производится с помощью переключателя SA.
При исчезновении напряжения на этой секции III секция автоматически переключается с выдержкой времени на питание от другой секции

Выдержку времени реле KT1 и KT2 принять 5с

В схему сигнализации черт. ЭМ1 л.16

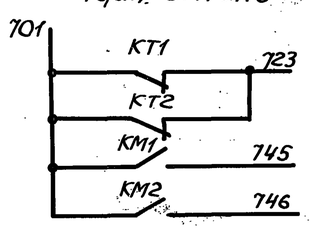

Диаграмма замыкания контактов переключателя SA

№ секции	№ контакта		Положение рукоятки					
			-45°		0°		+45°	
			I секц.		0		II секц.	
	Л	П	Л	П	Л	П	Л	П
I	1	2	X					X
II	3	4	X					X

ТП902-1-148.88-ЭМ1

Нач. отд.	Фролов			Канализационная насосная станция производительностью 800-1400 м³/ч, напором 80 м	Стадия	Лист	Листов
Гл. спец.	Обозная				Р	5	
Н. контр.	Аронсон						
Рук. гр.	Барчан		08.88	Схемы электрические принципиальные переключения III секции и АВР оперативного тока	Госстрой СССР Союзводоканалниипроект Харьковский водоканалпроект		
Вед. инж.	Дорофеев						
Инж.	Ткачева						

Привязан

Инв. №

Согласовано

Гл. спец. Т.О. Коновалова

Взам. инв. №

Подпись и дата

Инв. № подл.

копир. Майстренко 23464-06 8 формат А2

Альбом 6

Привод 1(2) насоса перекачки стоков

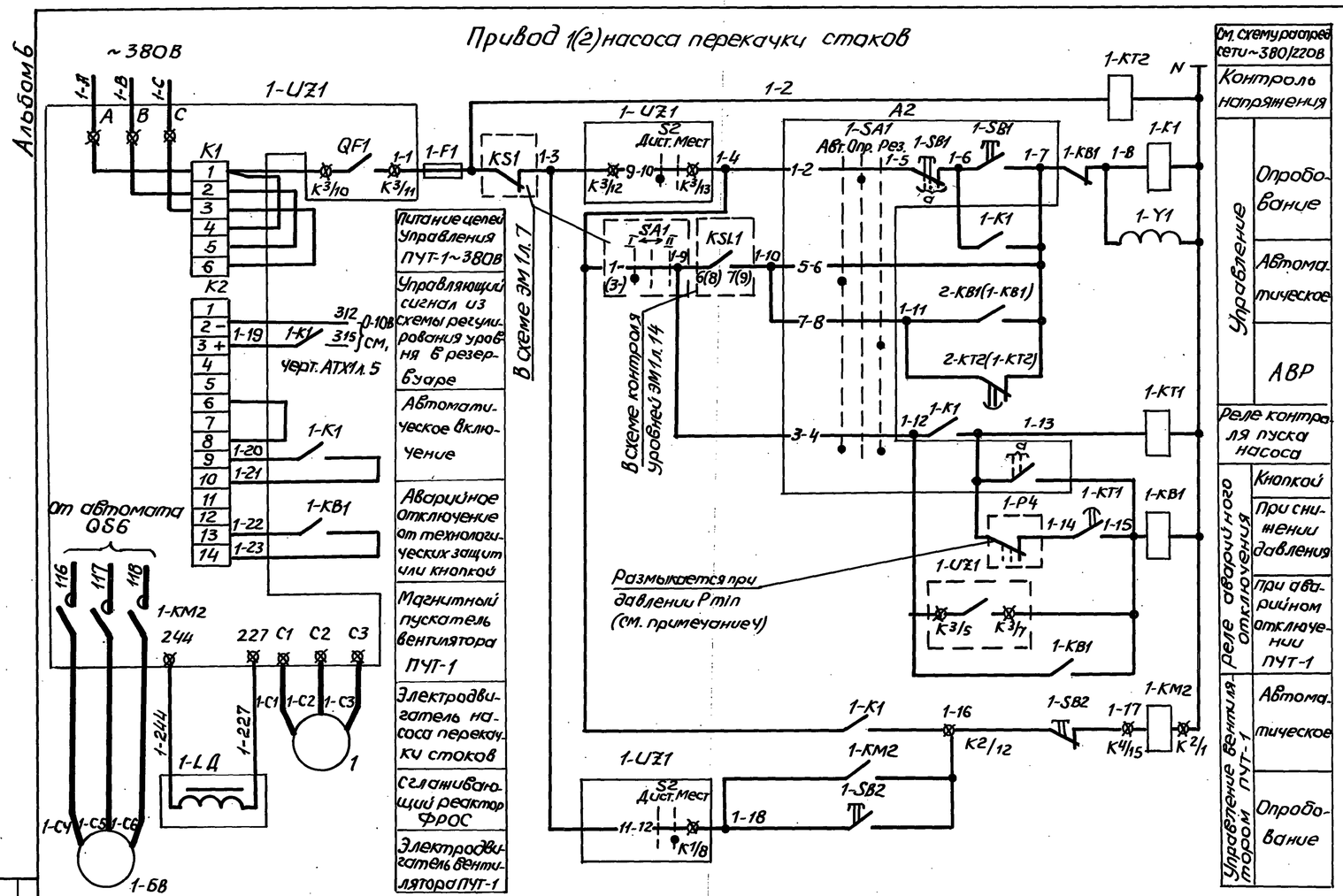

Поз. обозначение	Наименование	Кол.	Примечание
	Умеханизма		
1	Электродвигатель	1	см. схему распред. сети ~380/220В
1-P4	Манометр электроконтактный	1	Учтен в разделе АТХ
1-Y1	Вентиль запорный 15К 4888р СВМ, ~220В	1	Учтен в технологической части проекта
	По месту		
1-UZ1	Устройство комплектное ПУТ15211-УХЛ4, 400А, ~380В	1	
1-БВ	Блок вентилятора, 1, 1кВт, ~380В	1	поставляется комплектно с ПУТ-1
1-LД	Реактор ФРОС-500/0.5У3	1	
1-KM2	Пускатель ПМЛ-110001, ~220В, ТУ16-644.001-83	1	Устанавливается дополнительно на ПУТ-1
1-SB2	Пост ПКЕ-112-2У3, N1-Ц.Ч.1з+1р „ПУСК", N2-Ц.К.1з+1р „СТОП", ТУ16-526.216-78	1	
A2	Блок управления БУ1	1	
	1-SA1-Переключатель ПКУ3-2024У3В, ТУ16-642.046-86	1	
	1-SB1-пост ПКЕ-212.2У3, N1-Ц.Ч.1з+1р „ПУСК", N2-Ц.К.1з+1р „Стоп", ТУ16-526.216-78	1	
	Шкаф управления и сигнализации ШУС		
1-F1	Предохранитель ПРС-25У3-П, Iпл.вст. 16А ТУ16-522.112-74	1	
1-KT2	Реле РКВ11-33-222 УХЛ4, ~220В, ТУ16-647.036-86	1	
1-KT1	Реле РКВ11-33-122 УХЛ4, ~220В, ТУ16-647.036-86	1	
1-K1	Реле РП20-21ТУ3.62, ~220В, ТУ16-523.578-79	1	
1-KB1	Реле РП20-21ТУ3.42, ~220В, ТУ16-523.578-79	1	

Приводы 1,2 оборудованы комплектными устройствами (КУ) для частотного регулирования скорости вращения серии ПУТ-1.

Перед включением в работу ПУТ-1 необходимо переключатель S2 на КУ установить в положение „Местное" и произвести его настройку в соответствии с инструкцией по монтажу и эксплуатации.

На КУ установлены приборы и аппараты для его наладки, средства управления и сигнализации отдельными его узлами, а также приборы контроля выходных параметров - напряжения, частоты и кнопка аварийного отключения.

Для управления вентилятором ПУТ-1 на последнем дополнительно устанавливаются пускатель и кнопка, позволяющие обеспечить опробование вентилятора, а также его работу в автоматическом режиме.

Для насосов предусматривается два вида управления: автоматическое и опробование.

Для обеспечения работы схемы переключатель S2 на КУ устанавливается в положение „Дистанционное".

В автоматическом режиме работа насосов осуществляется от уровня в приёмном резервуаре. Предусматривается автоматическое включение резервного насоса при аварийном отключении рабочего или исчезновении напряжения в цепях управления последнего.

Аварийное отключение насосов предусматривается при срыве давления в напорном патрубке насоса или аварийном отключении ПУТ-1, а также вручную.

В схему сигнализации черт. ЭМ1 л. 15,16

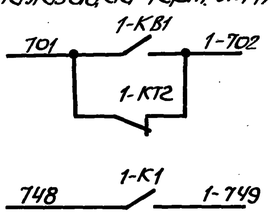

В схему предупредительной сигнализации черт. АТХ1 л. 6

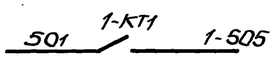

1. Схема приведена для привода 1. Для привода 2 схема аналогична. Цифра 1 в левой части обозначений аппаратов и маркировки цепей, обозначающая номер привода меняется на 2. Маркировка контактов реле KSL1, переключателя SA1, а также обозначение контактов реле в цепях АВР для привода 2 приведена в скобках.
2. Перечень элементов приведен на один привод.
3. Уставку времени реле 1-KT1, 2-KT1 принять 5с, реле 1-KT2, 2-KT2 - 3с и уточнить при наладке и эксплуатации.
4. Настройку контактов 1-P4; 2-P4 выполнить на давление, развиваемое насосом при минимальной скорости вращения вала

Диаграмма замыкания контактов переключателя 1-SA1

Соединение контактов	Положение рукоятки Авт. -45°	Опр. 0°	Рез. +45°
1-2	—	X	—
3-4	X	—	—
5-6	X	—	—
7-8	—	—	X
Маркир.	3	1	2

Условные обозначения:

⊠ — зажим устройства ПУТ-1

ТП902-1-148.88-ЭМ1

Привязан	Нач. отд.	Фролов		Канализационная насосная станция производительностью 800-1400 м³/ч, напором 80м	Стадия	Лист	Листов
	Гл. спец.	Обозная			Р	6	
	Н. контр.	Аронсон					
	Рук. гр.	Барчан	08.88	Схема электрическая принципиальная управления приводами 1,2 насосов перекачки стоков	Госстрой СССР Союзводоканалниипроект Харьковский Водоканалпроект		
Инв. №	Вед. инж.	Дорофеев					
	Инж.	Ткачева					

Согласовано: Гл. спец. ТО; Изменения; Взам. инв. №; Подпись и дата; Инв. № подл.

23464-06 9

копир. Майстренко

Формат А2

Альбом 6

Привод 3(4,5) насоса перекачки стоков

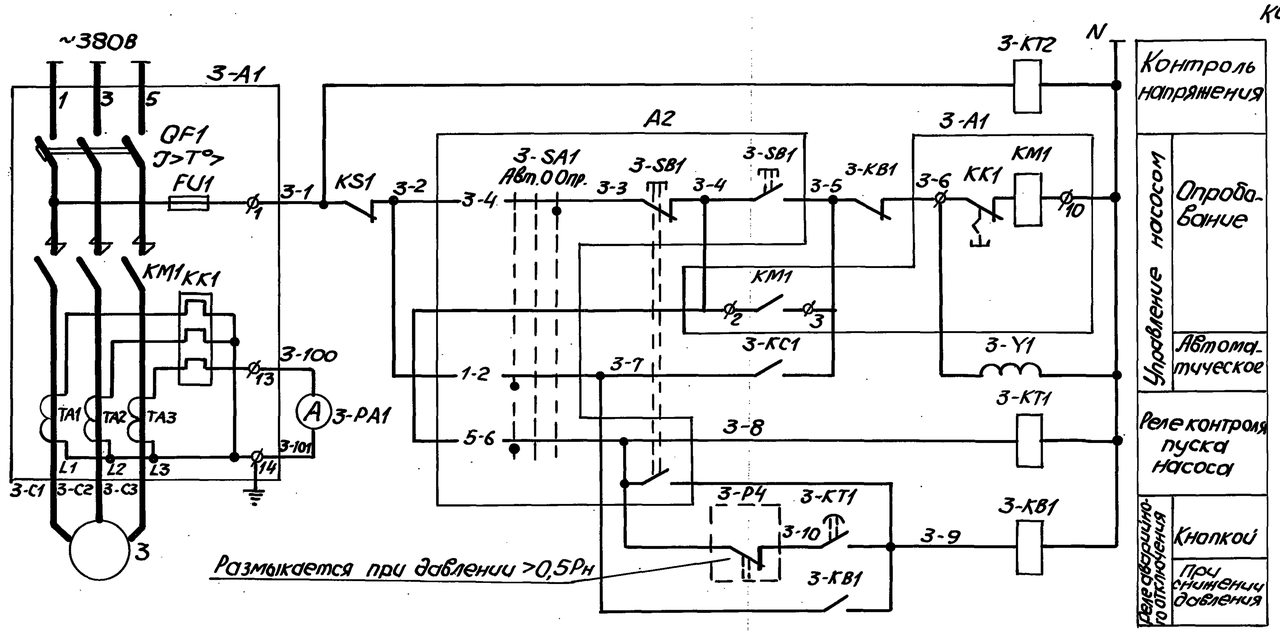

Диаграммы замыкания контактов переключателей

SA1

Секции	Контакты Л	Контакты П	Положение рукоятки I -45° Л	I -45° П	↔ 0° Л	↔ 0° П	II +45° Л	II +45° П
I	1	2		X			X	
II	3	4		X			X	
III	5	6		X			X	
IV	7	8		X			X	
V	9	10		X			X	
VI	11	12		X			X	
VII	13	14		X			X	
VIII	15	16		X			X	

3-SA1

Соединение контактов	Положение рукоятки Авт. -45°	0 0°	Опр. +45°
1-2	X		
3-4			X
5-6	X		
7-8	X		
Маркир	2	0	1

3-SAC1, 4-SAC1, 5-SAC1

Секции	Контакты Л	Контакты П	Положение рукоятки I раб. -45° Л	I раб. -45° П	Рез. 0° Л	Рез. 0° П	II рез +45° Л	II рез +45° П
I	1	2					X	X
II	3	4	X	X				
III	5	6			X	X		
IV	7	8			X	X		

*

В схему управления приводами 1,2 черт. ЭМ1 л. 6

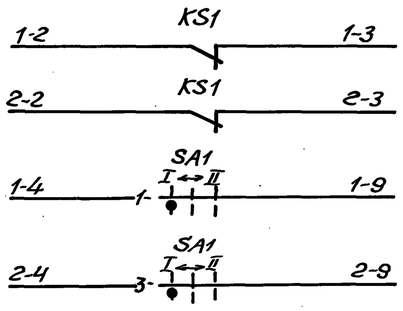

В схему управления насосами гидроуплотнения черт. ЭМ1 л. 9

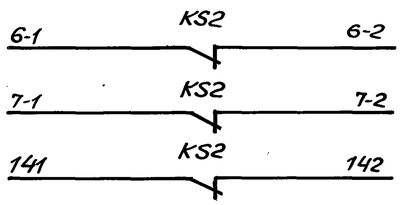

В схему предупредительной сигнализации черт. АТХ1 л. 6

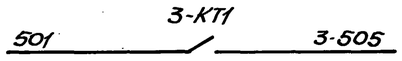

В схему сигнализации черт. ЭМ1 л. 15,16

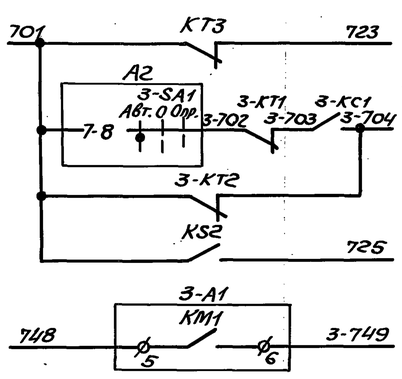

В схему управления задвижкой на подводящем коллекторе черт. ЭМ1 л. 11

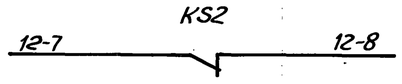

В схему диспетчерской сигнализации

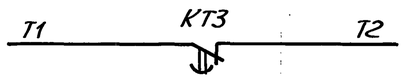

В схему контроля уровней черт. ЭМ1 л. 14

В схему управления задвижками на напорных трубопроводах черт. ЭМ1 л. 12

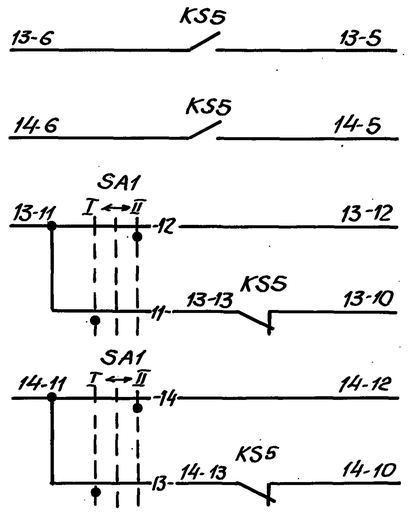

Поз. обознач.	Наименование	Кол.	Примечание
	У механизма		
3	Электродвигатель	1	См. схему распред. сети ~380/220В
3-Р4	Манометр электроконтактный	1	Учтен в разделе АТХ
3-Y1	Вентиль запорный 15кч 888рСВМ, ~220В	1	Учтен в технологической части проекта
А2	Блок управления БУ2		
	3-SA1- Переключатель ПКУ3-38С-200ЧУ3В,		
	ТУ16-642.046-86	1	
	3-SB1-Пост ПКЕ-212-2У3 N1 ц.ч. 1з+1р „Пуск",		
	N2-ц.к. 1з+1р „Стоп", ТУ16-526.216-78	1	
	Щит станций управления Щ1		
3-А1	Блок управления	1	См. схему распред. сети ~380/220В
3-КТ1, 3-КТ2	Реле РКВ11-33-122УХЛ4, ~220В,		
	ТУ16-647.036-86	2	
3-КВ1	Реле РП20-217У3, 42, ~220В, ТУ16-523.578-79	1	
KS1, KS2	Реле РП-9У4, ~220В, ТУ16-523.072-75	2	
	Шкаф управления и сигнализации ШУС		
3-РА1	Амперметр Э-365, 0-300А	1	
SA1	Переключатель УП5314-Ж141У3,		
	ТУ16-524.074-75	1	
3-SAC1... 5-SAC1	Переключатель УП5312-С45У3,		
	ТУ16-524.074-75		
КТ3	Реле РКВ11-33-222УХЛ4, ~220В, ТУ16-647.036-86	1	
КТ4	Реле РКВ11-33-112ХЛ4, ~220В, ТУ16-647.036-86	1	
К1...К4	Реле РП20-217У3, 42, ~220В, ТУ16-523.578-79	4	
3-КС1... 5-КС1	Реле РП20-217У3, 20, ~220В, ТУ16-523.578-79	3	
KS3... KS6	Реле РП-12У4, ~220В, ТУ16-523.075-75	4	
F3	Предохранитель ППТ-10У3, Тпл. вст. 6,3А,		
	ТУ16-521.037-75	1	
SB1	Кнопка КЕ011У3, исп. 4, толк. красн.,		
	ТУ16-642.015-84	1	

Условные обозначения:

ϕ - зажим блока управления.

o - зажим блока контроля сопротивления.

* - контакт переключателя не используется

ТП902-1-148.88-ЭМ1

Нач. отд.	Фролов			Канализационная насосная станция производительностью 800-1400 м³/ч, напором 80м	Стадия	Лист	Листов
Гл. спец.	Обозная				Р	7	
Н. контр.	Аронсон						
Рук. гр.	Барчан		08.88	Схема электрическая принципиальная управления приводами 3, 4, 5 насосов перекачки стоков (начало)	Госстрой СССР Союзводоканалниипроект Харьковский Водоканалпроект		
Вед. инж.	Дорофеев						
Инж.	Ткачева						

Привязан

Инв. №

Инв. № подл. | Подпись и дата | Взам. инв. № | Гл. спец. ТО | Коновалень

234649 06 10

Копир. Майстренко

Формат А2

Альбом 6

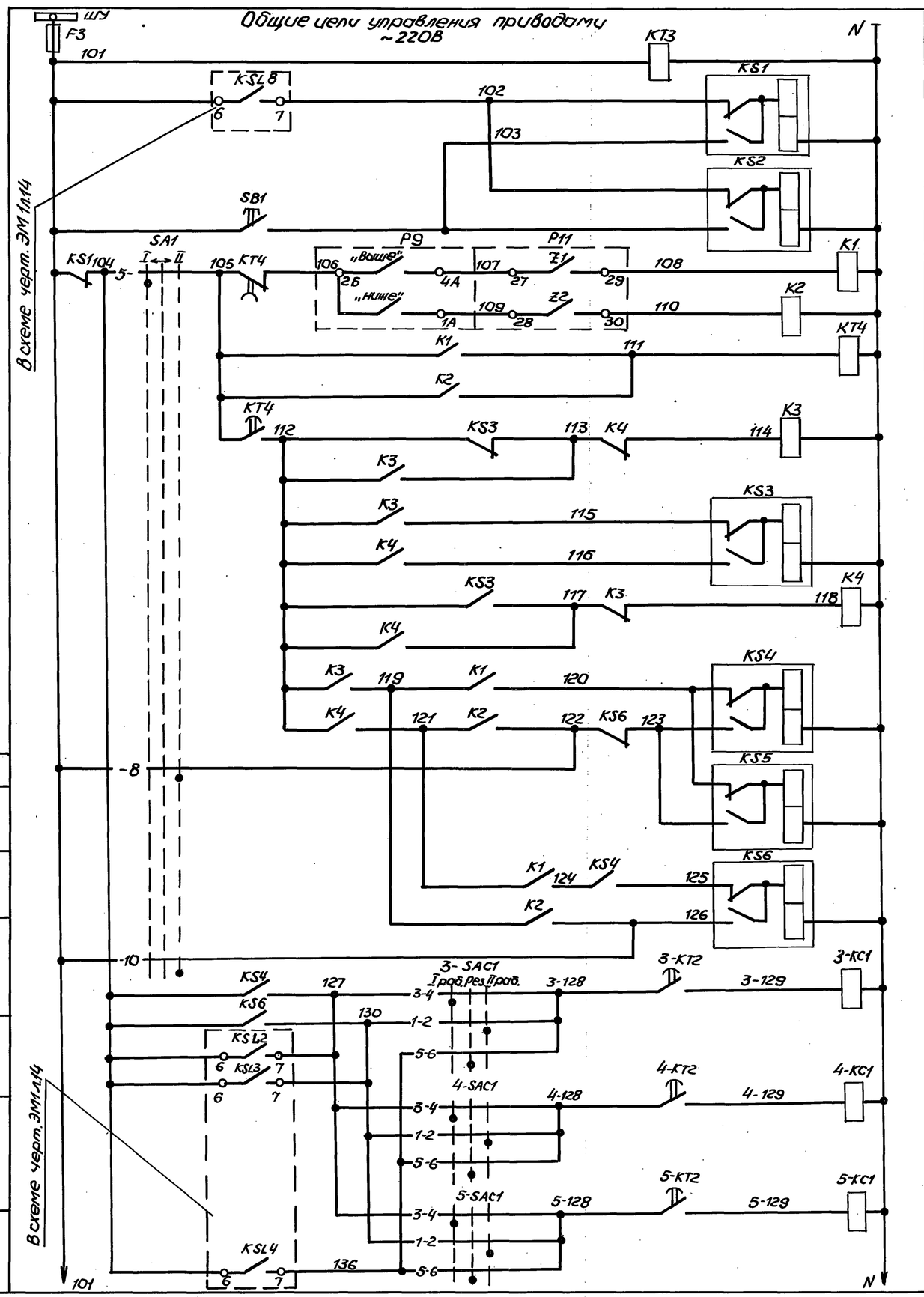

Питание ~220В	
Реле запоминания сигнала „Затопление"	
Съем сигнала „Затопление"	
Реле фиксации отклонения от заданного уровня	„выше" / „ниже"
Реле времени стабилизации уровня в приемном резервуаре	
Реле подготовки включения I раб. нерегулируемого насоса	
Реле запоминания команды включения нерегулируемых насосов	
Реле подготовки включения II раб. нерегулируемого насоса	
Реле управления I раб. нерегулируемым насосом	Включить / Отключить
Реле повторитель	
Реле управления II раб. нерегулируемым насосом	Включить / Отключить
Реле включения нерегулируемых насосов	3 / 4 / 5
Питание цепей контроля уровней черт. ЭМ1л.14	

1. Схема приведена для привода 3. Для приводов 4 и 5 схемы аналогичны. Цифра 3 в левой части обозначений аппаратов и маркировки цепей, обозначающая номер привода, меняется на 4 и 5.
2. Перечень элементов приведен на один привод и общие цепи.
3. Уставки времени реле принять: 3-KT1, 4-KT1, 5-KT1-5с; KT3-3с; KT4-180с и уточнить при наладке и эксплуатации.

Для предотвращения одновременного пуска электродвигателей насосов после кратковременного исчезновения напряжения выдержки времени реле 3-KT2, 4-KT2, 5-KT2 принять 3, 7 и 12с соответственно.

Для насосов 3, 4 и 5 предусматривается два вида управления: автоматическое и опробование.

При автоматическом управлении насосы могут работать во взаимодействии с регулируемым насосом (переключатель SA1 в положении „I") - основной режим, или без него по дискретным уровням (переключатель SA1 в положении „II").

Кроме того каждый насос может работать в одном из режимов: I рабочий, II рабочий и резервный.

В основном режиме при превышении заданного уровня в приемном резервуаре замыкаются контакты 2Б-4А и Z1 приборов P9 и P11 и с выдержкой времени до 180с, которая устанавливается при наладке и эксплуатации, включается I рабочий насос.

Если после его включения уровень в резервуаре не стабилизируется, т.е. цепь питания реле K1 остается замкнутой, с той же выдержкой времени подается команда на включение II рабочего насоса.

Если и после этого уровень в резервуаре продолжает повышаться, включается резервный насос от уровня включения резервного насоса (реле KSL4).

Отключение насосов производится при снижении уровня ниже заданной отметки (замыкаются контакты 2Б-1А и Z2 приборов P9 и P11) в обратной последовательности.

Предусматривается автоматическое отключение насосов при снижении давления в напорном патрубке ниже 0,5 Pном.

				ТП902-1-148.88-ЭМ1			
Привязан	Нач.отд.	Фролов		Канализационная насосная станция производительностью 800-1400м³/ч, напором 80м	Стадия	Лист	Листов
	Гл.спец.	Обозная			Р	8	
	Н.контр.	Аронсон					
	Рук. гр.	Барчан	08.88	Схема электрическая принципиальная управления приводами 3, 4, 5 насосов перекачки стоков (окончание)	Госстрой СССР Союзводоканалниипроект Харьковский Водоканалпроект		
Инв. №	Вед.инж.	Дорофеев					
	Инж.	Ткачева					

23464-06 11

Согласовано
Гл.спец. ТО
Коновалено
Взам.инв.№
Подпись и дата
Инв.№ подл.

Копир. Майстренко

Формат А2

Альбом 6

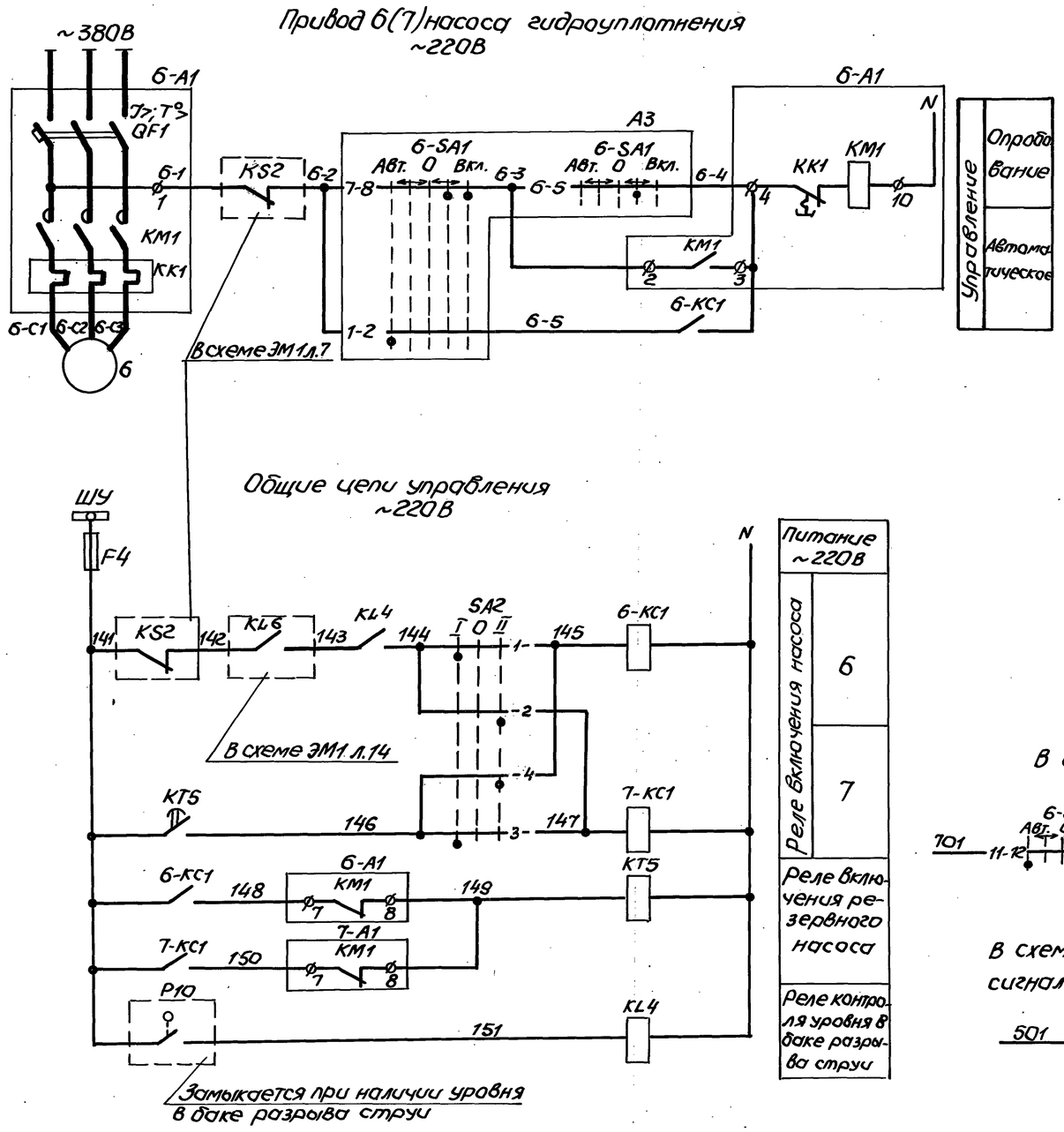

Диаграммы замыкания контактов переключателей

6-SA1

Соединение контактов	Положение рукоятки: Авт. -90°	↔ -45°	0 0°	↔ +45°	Вкл. +90°	
1-2	X					
3-4					X	*
5-6				X		
7-8				X	X	
9-10					X	*
11-12	X					
Маркир.	3	0	0	1	2	

SA2

№ секции	N контактов: Л	П	Положение рукоятки: I -45° Л	П	0 0° Л	П	II +45 Л	П
I	1	2	X					X
II	3	4	X					X

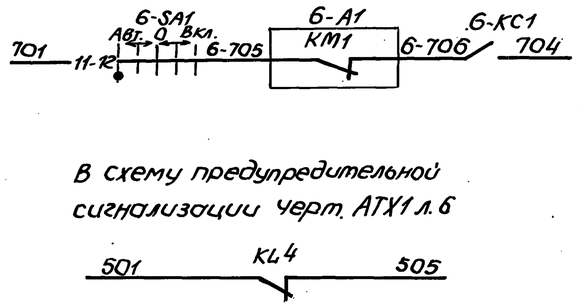

Поз. обозначение	Наименование	Кол.	Примечание
	Умеханизма		
6	Электродвигатель	1	см. схему распред. сети ~380/220В
Р10	Датчик уровня поплавковый ДПЭ-1	1	учтен в разделе АТХ
А3	Блок управления БУЗ		
	6-SA1-Переключатель ПКУЗ-38Е-310 5У3В,		
	ТУ16-642.046-86	2	
	Щит станций управления Щ1		
6-А1	Блок управления	1	см. схему распред. сети ~380/220В
	Шкаф управления и сигнализации ШУС		
F4	Предохранитель ППТ-10У3,		
	Jпл. вст. 6,3А, ТУ16-521-037-75	1	
6-КС1, 7-КС1	Реле РП20-217У3,40, ~220В, ТУ16-523.578-79	2	
KL4	Реле РП20-217У3,22, ~220В, ТУ16-523.578-79	1	
КТ5	Реле РКВ11-33-112, ~220В, ТУ16-647.036-86	1	
SA2	Переключатель УП 5311-С225,		
	ТУ16-524.074-75	1	

1. Схема приведена для привода 6. Для привода 7 схема аналогична. Цифра 6 в левой части обозначений аппаратов и маркировки цепей, обозначающая номер привода, меняется на 7.
2. Перечень элементов приведен на один насосный агрегат и общие цепи.
3. Уставку времени реле КТ5 принять 3с и уточнить при наладке и эксплуатации

Для насосов гидроуплотнения предусматривается два вида управления: автоматическое и опробование.

Автоматическое управление осуществляется от уровня в приёмном резервуаре. Насос при автоматическом управлении может работать только при наличии воды в баке разрыва струи

Условные обозначения

ϕ - зажим блока управления

* - контакт переключателя не используется

						902-1-148.88-ЭМ1		
Привязан		Нач. отд.	Фролов			Канализационная насосная станция производительностью 800-1400м³/ч, напором 80м	Стадия: Р	Лист: 9	Листов
		Гл. спец.	Обозная					
		Н. контр.	Аронсон					
		Рук. гр.	Барчан		08.88	Схема электрическая принципиальная управления насосами гидроуплотнения	Госстрой СССР Союзводоканалниипроект Харьковский водоканалпроект	
		Ст. инж.	Беликова					
Инв. №		Инж.	Ткачева					

23464-06 12

Копир. Майстренко

Формат А2

Согласовано

Инв. № подл. | Подпись и дата | Взам. инв. № | Гл. спец. ТО | Основание

Альбом 6

Привод 8 дренажного насоса ~220В

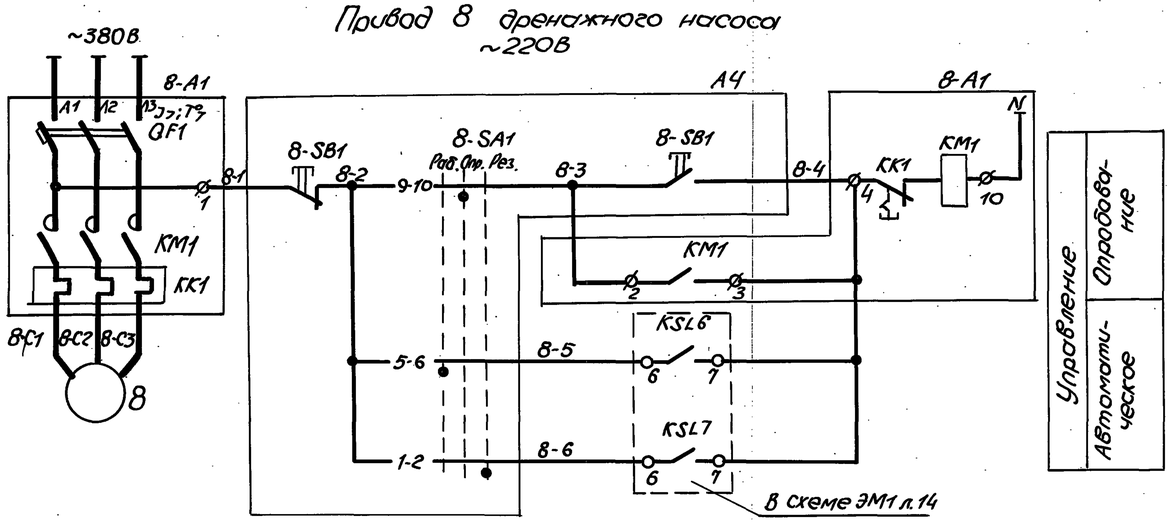

Привод 9 дренажного насоса ~220В

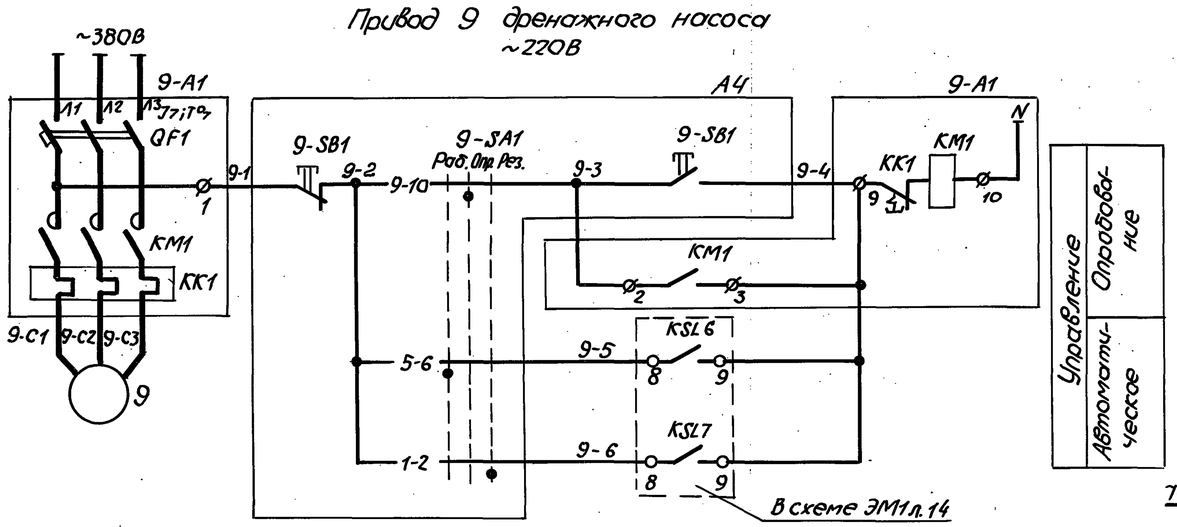

Привод 10(11) решетки-дробилки ~220В

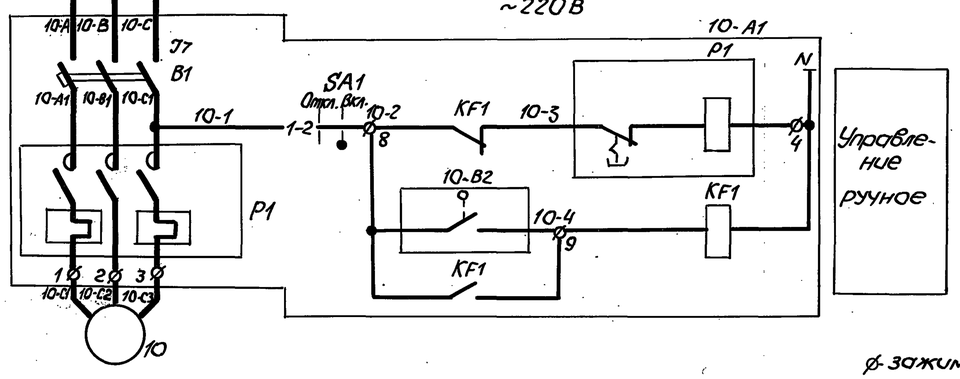

Диаграммы замыкания контактов переключателей

8-SA1, 9-SA1

Соединение контактов	Положение рукоятки Раб. -45°	Опр. 0°	Рез. +45°
1-2			X
3-4			X
5-6	X		
7-8	X		
9-10		X	
11-12			X *
Маркир.	3	1	2

10-SA1, 11-SA1

Секции	Контакты Л	П	Положение рукоятки Откл. 0° Л	П	Вкл. +45° Л	П
I	1	2			X	X
II	3	4			X	X

Конечного выключателя 10-В2, 11-В2

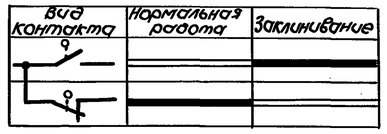

В схему сигнализации черт. ЭМ1 л.15

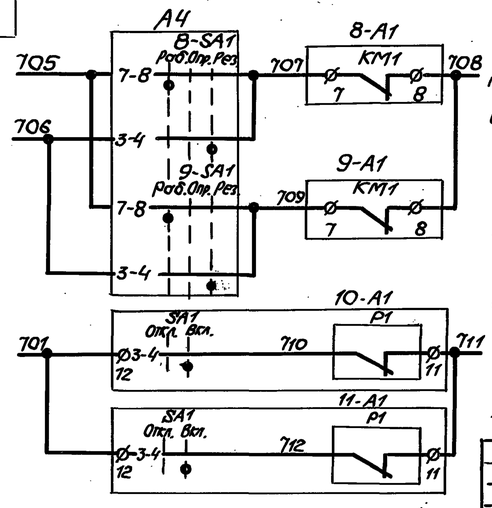

Поз. обозначение	Наименование	Кол.	Примечание
	У механизма		
8...11	Электродвигатель	4	См. схему распред. сети ~380/220В
А4	Блок управления БУ4		
	8-SA1, 9-SA1-Переключатель ПКУ3-38С-3091У3В,		
	ТУ16-642.046-86	2	
	8-SB1, 9-SB1-Пост ПКЕ 112-2У3 3/4", N1-ц.ч.		
	1в+1р „Пуск", N2-ц.к. 1з+1р „Стоп",		
	ТУ16-526.216-78	2	
10-А1, 11-А1	Ящик 10-я1 (11-я1)		
	В1- Выключатель АЕ2033-10У3, Jр 6,3А,		
	ТУ16-522.064-75	2	
	KF1-Реле РПЛ 12204, ~220В, ТУ16-523.554-78	2	Устанавливается дополнительно
	Р1- Пускатель ПМЕ-112, -220В,		
	ОСТ16-0536.001-72	2	
	SA1- Переключатель УП5311-И25У3,		Устанавливается дополнительно
	ТУ 16-524.074-75	2	
	Щит станций управления Щ1		
8-А1, 9-А1	Блок управления	2	См. схему распред. сети ~380/220В

Схема управления решеткой-дробилкой приведена для привода 10. Для привода 11 схема аналогична. Цифра 10 в левой части обозначений аппаратов и маркировки цепей, обозначающая номер привода, меняется на 11.

Для насосов предусматривается два вида управления: автоматическое и опробование. Автоматическое управление осуществляется в зависимости от уровней в дренажном приямке.

Схема управления решеткой-дробилкой КРД-40М выполнена на основании черт. КРД-40М-00.00.00033 НИКТИ Гх г. Киев с заменой кнопок на переключатель SA1 и установкой дополнительного реле KF1.

Защита электродвигателя решетки-дробилки от перегрузок осуществляется конечным выключателем В2 и тепловым реле, встроенным в магнитный пускатель Р1.

Аппаратура управления решеткой-дробилкой установлена на ящике управления, поставляемом комплектно с решеткой

Условные обозначения

ϕ-зажим блока управления

о-зажим блока контроля сопротивлений

*-контакт переключателя не используется

ТП 902-1-148.88-ЭМ1

Привязан							
Инв. №				Нач. отд.	Фролов		
				Гл. спец.	Обозная		
				Н. контр.	Аронсон		
				Рук. гр.	Барчан		08.88
				Ст. инж.	Беликова		
				Инж.	Ткачева		

Канализационная насосная станция производительностью 800-1400 м³/ч, напором 80м

Схема электрическая принципиальная управления дренажными насосами и решетками-дробилками

Стадия	Лист	Листов
Р	10	

Госстрой СССР Союзводоканалниипроект Харьковский водоканалпроект

Копир. Майстренко 23464-06 13 Формат А2

Инв. № подл. | Подпись и дата | Взам. инв. № | Гл. спец. ТО | Коноваленко

Альбом 6

Привод 12 задвижки на подводящем коллекторе ~220В

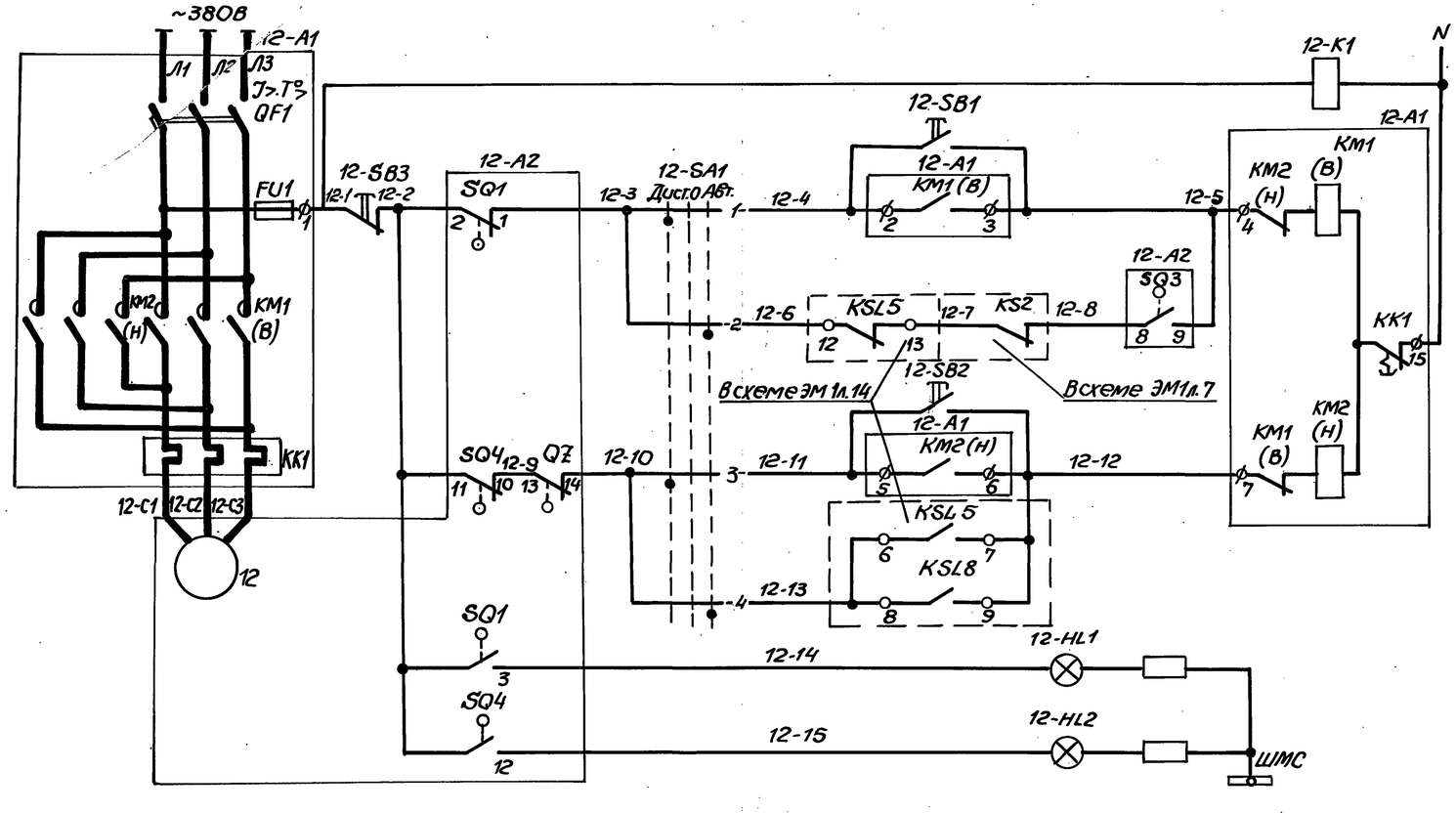

Управление		
Открыть	Дистанционное	
	Автоматическое	
Закрыть	Дистанционное	
	Автоматическое	
Сигнализация положения задвижки	Открыта	
	Закрыта	

Реле контроля напряжения

Поз. обозначение	Наименование	Кол.	Примечание
12-А2	Электропривод задвижки		
	12-Электродвигатель	1	см. схему распред. сети ~380/220В
	SQ1...SQ4-выключатель путевой		
	QZ-выключатель односторонней муфты предельного момента		
	Щит станций управления Щ1		
12-А1	Блок управления	1	см. схему распред. сети ~380/220В
	Шкаф управления и сигнализации ШУС		
12-HL1	Арматура АЕ-3232111У2, ~220В,		
	ТУ16-535.582-76	1	
12-HL2	Арматура АЕ3212111У2, ~220В,		
	ТУ16-535.582-76	1	
12-К1	Реле РП20-217У3, 22~220В, ТУ16-523.578-79	1	
12-SA1	Переключатель УП5311-С225У3, ТУ16-524.074-75	1	
12-SB1 12-SB2	Кнопка КЕ011У3, исполн.4. ТУ16-526.407-79	2	
12-SB3	Кнопка КЕ011У3, исполн.5, толк. красн.,		
	ТУ16-526.407-79	1	

Задвижка имеет два вида управления, выбираемые избирателем 12-SA1: дистанционное с помощью кнопок 12-SB1...12-SB3 со шкафа управления и автоматическое.

При автоматическом управлении, в случае переполнения приемного резервуара или затоплении машзала, задвижка закрывается.

После откачки стоков из приемного резервуара до уровня приоткрытия задвижка с помощью путевого выключателя SQ3, частично открывается. Величина приоткрытия задвижки (настройка путевого выключателя SQ3) определяется в процессе наладки и эксплуатации таким образом, чтобы обеспечить приток стоков в количестве, равном производительности одного насоса.

В случае затопления машзала приоткрытие задвижки возможно только при снятии блокировки после ликвидации затопления.

Диаграммы замыкания контактов путевых выключателей SQ1...SQ4

Обозначение	Контакт	Положение арматуры: Закрыта	Промежуточное	Открыта	Назначение цепи
SQ1	2 -1 -3	■			Отключение при открытии
				□	Сигнализация открытия
SQ2	5 -4 -6	■			не используется
				□	не используется
SQ3	8 -7 -9		□	□	не используется
			■		приоткрытие задвижки
SQ4	11 -10 -12			□	Отключение при закрытии
		■			Сигнализация закрытия

■ – контакт замкнут □ – контакт разомкнут

Диаграммы замыкания контактов муфты предельного момента QZ

Обозначение	Контакт	Положение арматуры: Нормальная работа	Заклинивание	Назначение цепи
QZ	13 -14 -15	■		Отключение при заклинивании
			■	не используется

■ – контакт замкнут □ – контакт разомкнут

Положение рукоятки переключателя 12-SA1

Секции	Контакты	Дист. -45° Л	Дист. -45° П	0° Л	0° П	Авт. +45° Л	Авт. +45° П
I	1 2	✕					✕
II	3 4	✕					✕

Контакты путевых выключателей и выключателя муфты предельного момента изображены в промежуточном положении задвижки

Всхему сигнализации черт. ЭМ1л.15,16

12-К1
701 723

Условные обозначения

ф – зажим блока управления

○ – зажим блока контроля сопротивления

Привязан		Нач.отд.	Фролов		902-1-148.88-ЭМ1
		Гл.спец.	Обозная		
		Н.контр.	Аронсон		
		Рук.гр.	Барчан	08.88	Канализационная насосная станция производительностью 800-1400м³/ч, напором 80м
		Вед.инж.	Дорофеев		Стадия: Р; Лист: 11; Листов:
Инв.№		Инж.	Ткачева		Схема электрическая принципиальная управления задвижкой на подводящем коллекторе
					Госстрой СССР Союзводоканалниипроект Харьковский Водоканалпроект

23464-06 14

Копир. Майстренко

Формат А2

Инв.№ подл. | Подпись и дата | Взам.инв.№ | Инв.№ дубл. | Подпись и дата

Альбом 6

Привод 13(14) задвижки на напорном трубопроводе ~220В

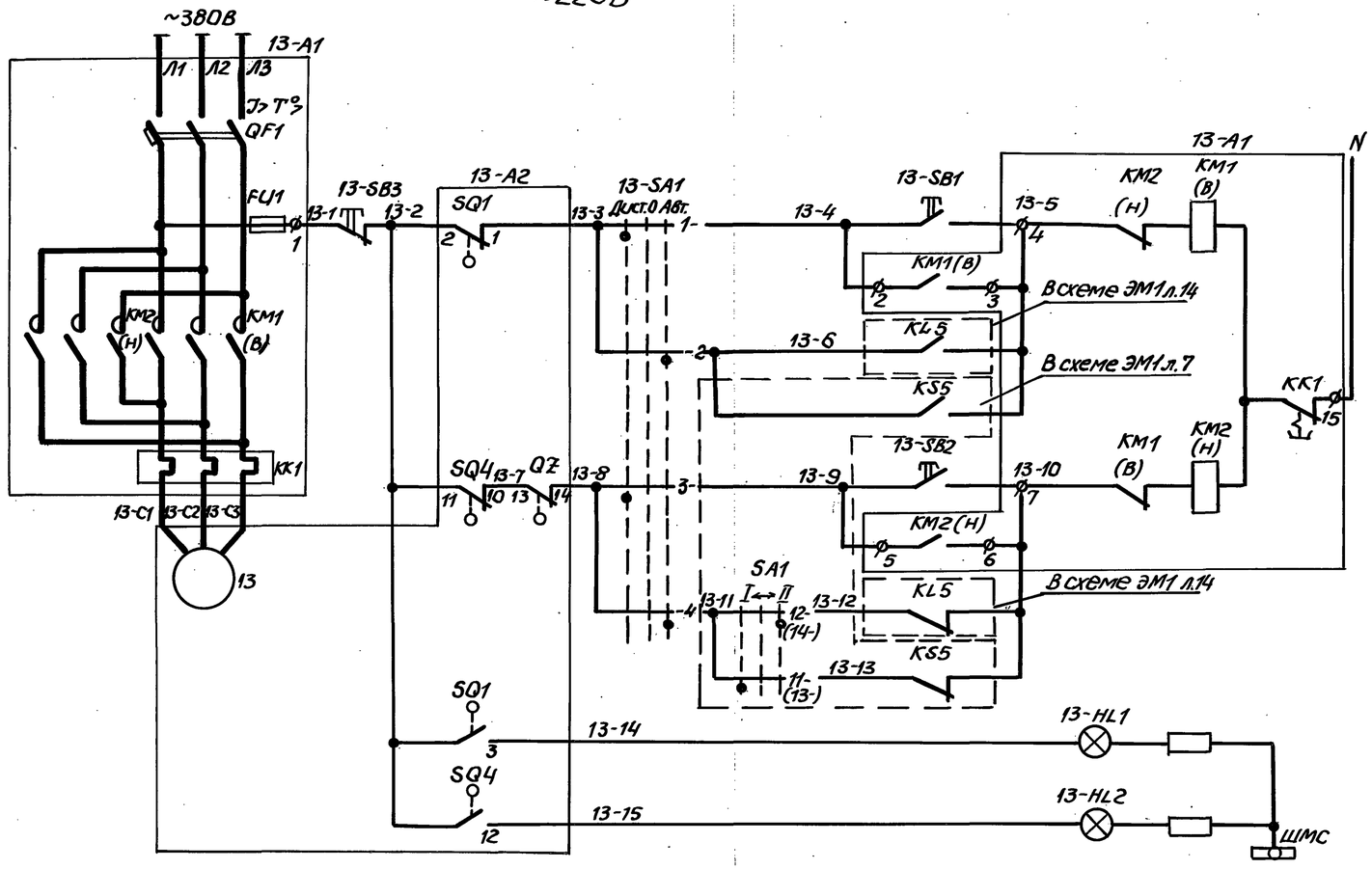

Поз. обозначение	Наименование	Кол.	Примечание
13-А2	Электропривод задвижки		
	13-Электродвигатель	1	см. схему распред сети ~380/220В
	SQ1... SQ4-выключатель путевой		
	QZ-выключатель односторонней		
	муфты предельного момента		
	Щит станций управления Щ1		
13-А1	Блок управления	1	см. схему распред сети ~380/220В
	Шкаф управления и сигнализации ШУС		
13-HL1	Арматура АЕ-32322.1У2, ~220В		
	ТУ16-535.582-76	1	
13-HL2	Арматура АЕ-32122.1У2, ~220В		
	ТУ16-535.582-76	1	
13-SA1	Переключатель УП5311-С225У3, ТУ16-524.074-75	1	
13-SB1 13-SB2	Кнопка КЕ011У3, исполн. 4, ТУ16-526.407-79	2	
13-SB3	Кнопка КЕ011У3, исполн. 5, толк. красн.,		
	ТУ16-526.407-79	1	

Управление: Открыть — Дистанционное; Автоматическое. Закрыть — Дистанционное; Автоматическое.

Сигнализация положения задвижки: Открыта; Закрыта.

1. Схема приведена для привода 13 задвижки. Для привода 14 схема аналогична. Цифра 13 в левой части обозначений аппаратов и маркировки цепей, обозначающая номер привода, меняется на 14. Номера контактов переключателя SA1 для привода 14 приведены в скобках.
2. Перечень элементов приведен на один привод.

Для задвижек предусматривается два вида управления: дистанционное со шкафа управления и автоматическое. При автоматическом управлении задвижки открываются и закрываются от уровня включения I рабочего нерегулируемого насоса при работе с регулируемым электроприводом или от уровня включения II рабочего насоса при работе по дискретным уровням

Диаграммы замыкания контактов

путевых выключателей SQ1...SQ4

Обозначение	Контакт	Положение арматуры: Закрыта	Промежуточное	Открыта	Назначение цепи
SQ1	2 -1				Отключение при открытии
	-3				сигнализация открытия
SQ2	5 -4				не используется
	-6				не используется
SQ3	8 -7				не используется
	-9				не используется
SQ4	11 -10				Отключение при закрытии
	-12				сигнализация закрытия

■ – контакт замкнут ▭ – контакт разомкнут

муфты предельного момента QZ

Обозначение	Контакт	Положение арматуры: Нормальная работа	Заклинивание	Назначение цепи
QZ	13 -14			Отключение при заклинивании
	-15			не используется

■ – контакт замкнут ▭ – контакт разомкнут

переключателя 13-SA1

Секции	Контакты Л	Контакты П	Положение рукоятки Дист. -45° Л	П	0 0° Л	П	Авт. +45° Л	П
I	1	2	X					X
II	3	4	X					X

Контакты путевых выключателей и выключателя муфты предельного момента изображены в промежуточном положении задвижки

Условные обозначения

ф – зажим блока управления

Привязан	Нач. отд.	Фролов		902-1-148.88-ЭМ.1
	Гл. спец.	Обозная		Канализационная насосная станция производительностью 800-1400 м³/ч, напором 80 м
	Н. контр.	Аронсон		Стадия: Р; Лист: 12; Листов:
	Рук. гр.	Барчан	08.88	Схема электрическая принципиальная управления задвижками на напорных трубопроводах
	Вед. инж.	Дорофеев		Госстрой СССР Союзводоканалниипроект Харьковский водоканалпроект
Инв. №	Инж.	Ткачева		

23464-06 15

Копир. Майстренко

Формат А2

Инв. № подл. | Подпись и дата | Взам. инв. № | Гл. спец. ТО | Коновалентов

Альбом

Привод 15 приточной вентсистемы П1

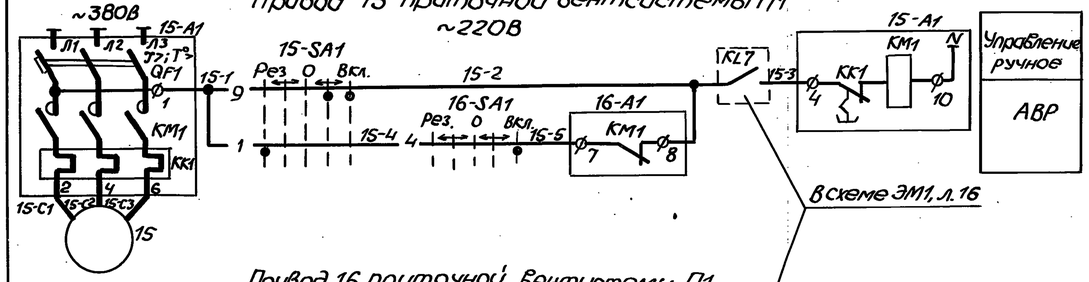

Привод 16 приточной вентсистемы П1

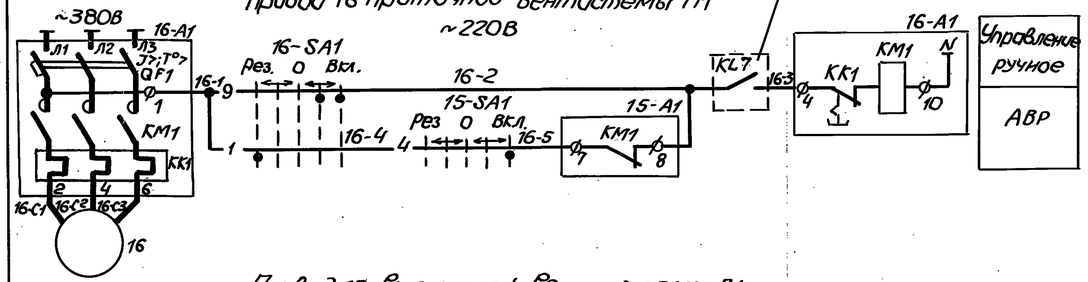

Привод 18 вытяжной вентсистемы В1

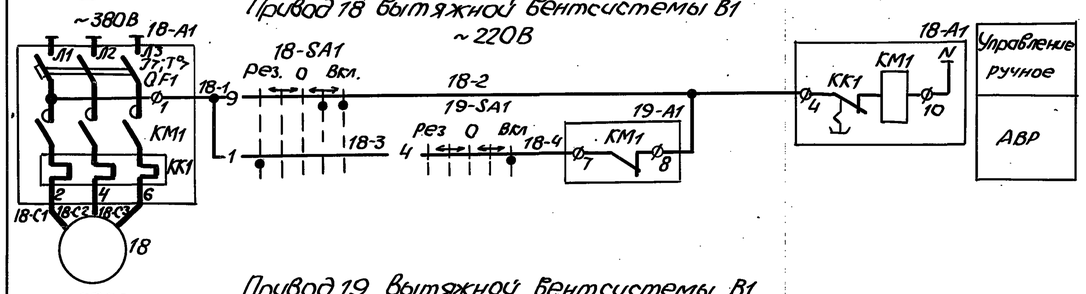

Привод 19 вытяжной вентсистемы В1

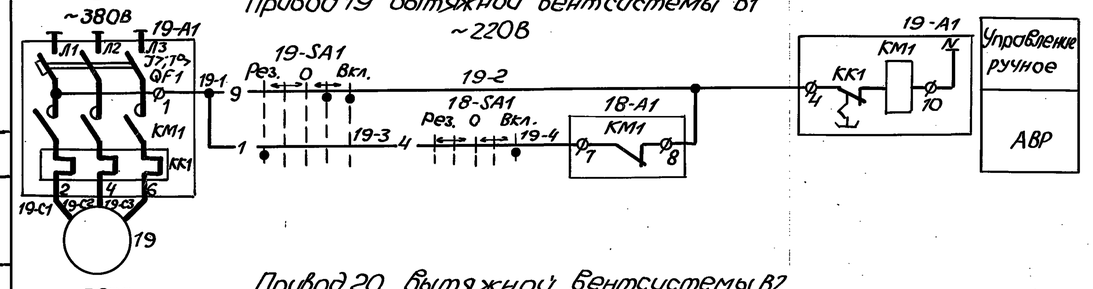

Привод 20 вытяжной вентсистемы В2

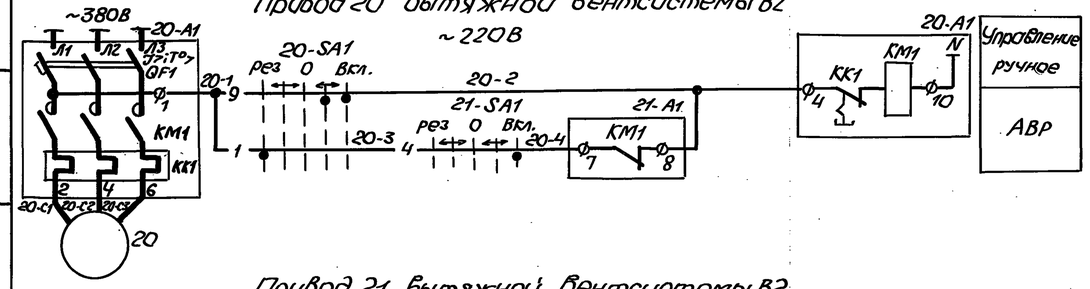

Привод 21 вытяжной вентсистемы В2

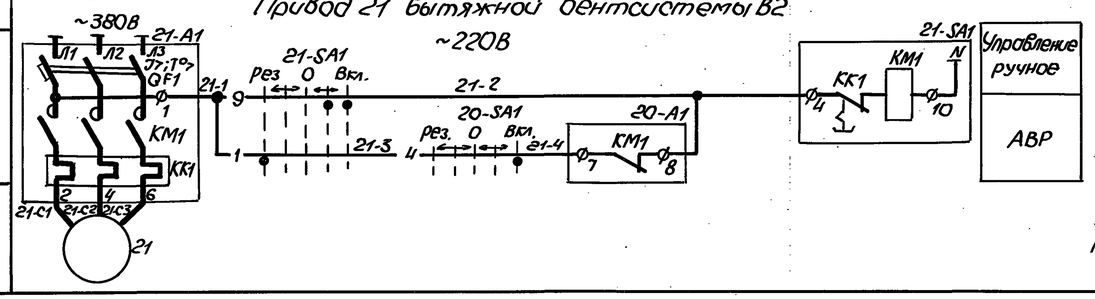

Привод 17(22) приточной вентсистемы П2 (вытяжной вентсистемы В3)

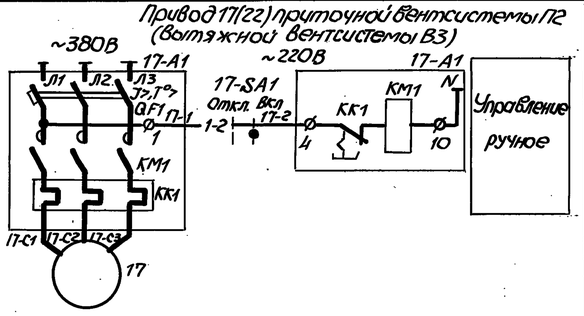

Поз. обозначение	Наименование	Кол.	Примечание
	У механизма		
15...22	Электродвигатель	8	см. схему распр. сети 380/220В
	Щит станций управления Щ1		
15-А1... ...22-А1	Блок управления	8	см. схему распред. сети ~380/220В
	Шкаф управления и сигнализации ШУС		
	Переключатель, ТУ16-524.074-75		
15-SA1, 16-SA1, 18-SA1...21-SA1	УП5313-Е50У3	6	
17-SA1, 22-SA1	УП5311-И25У3	2	

В схему сигнализации черт. ЭМ1 л. 15, 16

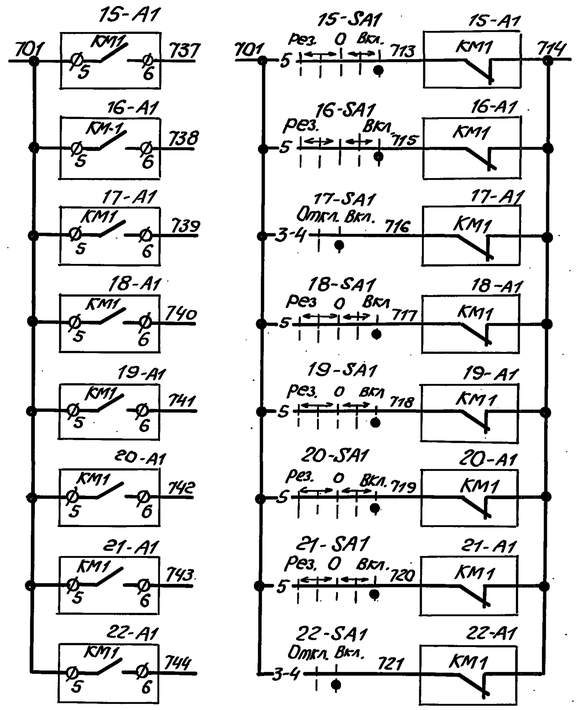

Схема приведена для привода 17 вентсистемы П2. Для привода 22 вентсистемы П3 схема аналогична. Цифра 17 в левой части обозначения аппаратов и маркировки цепей, обозначающая номер привода, меняется на 22.

Управление постоянно работающими вентсистемами П1, В1, В2, а также вентсистемами П2, В3, предназначенными для работы только в летний период, осуществляется дистанционно со шкафа ШУС.

Для вентсистемы П1, В1, В2 предусматривается автоматическое включение резервного вентилятора при отключении рабочего. Для приточной вентсистемы П1 предусматривается защита калорифера от замораживания

Диаграммы замыкания контактов переключателей

15-SA1, 16-SA1, 18-SA1...21-SA1

Секции	Контакты	Положение рукоятки: Рез. (-90°)	Рез. (-45°)	0 (0°)	Вкл. (+45°)	Вкл. (+90°)
		Л	П	Л	П	Л	П	Л	П	Л	П
I	1		X								
II	4										X
III	5								X		
IV	8		X						X		
V	9						X		X		
VI	12		X		X						*

* — контакт переключателя не используется

17-SA1, 22-SA1

Секции	Контакты	Положение рукоятки: Откл. (0°)	Вкл. (+45°)
		Л	П	Л	П
I	1 2			X	X
II	3 4			X	X

Условные обозначения

ф — зажим блока управления

* — контакт переключателя не используется

Привязан

Инв. № подл.

Нач. отд	Фролов			902-1-148.88-ЭМ1	
Гл. спец.	Обозная				
Н. контр.	Аронсон				
Рук. гр.	Варуан		08.88	Канализационная насосная станция производительностью 800-1400 м³/ч, напором 80м	Стадия: Р; Лист: 13; Листов:
Вед. инж.	Дорофеев			Схемы электрические принципиальные управления вентиляторами	Госстрой СССР Союзводоканалниипроект Харьковский водоканалпроект
Инж.	Сачкова				

Инв. № подл. | Подпись и дата | Взам. инв. № | Гл. спец. Обозная

Копир. Майстренко 23464-06 16 Формат А2

Альбом 6

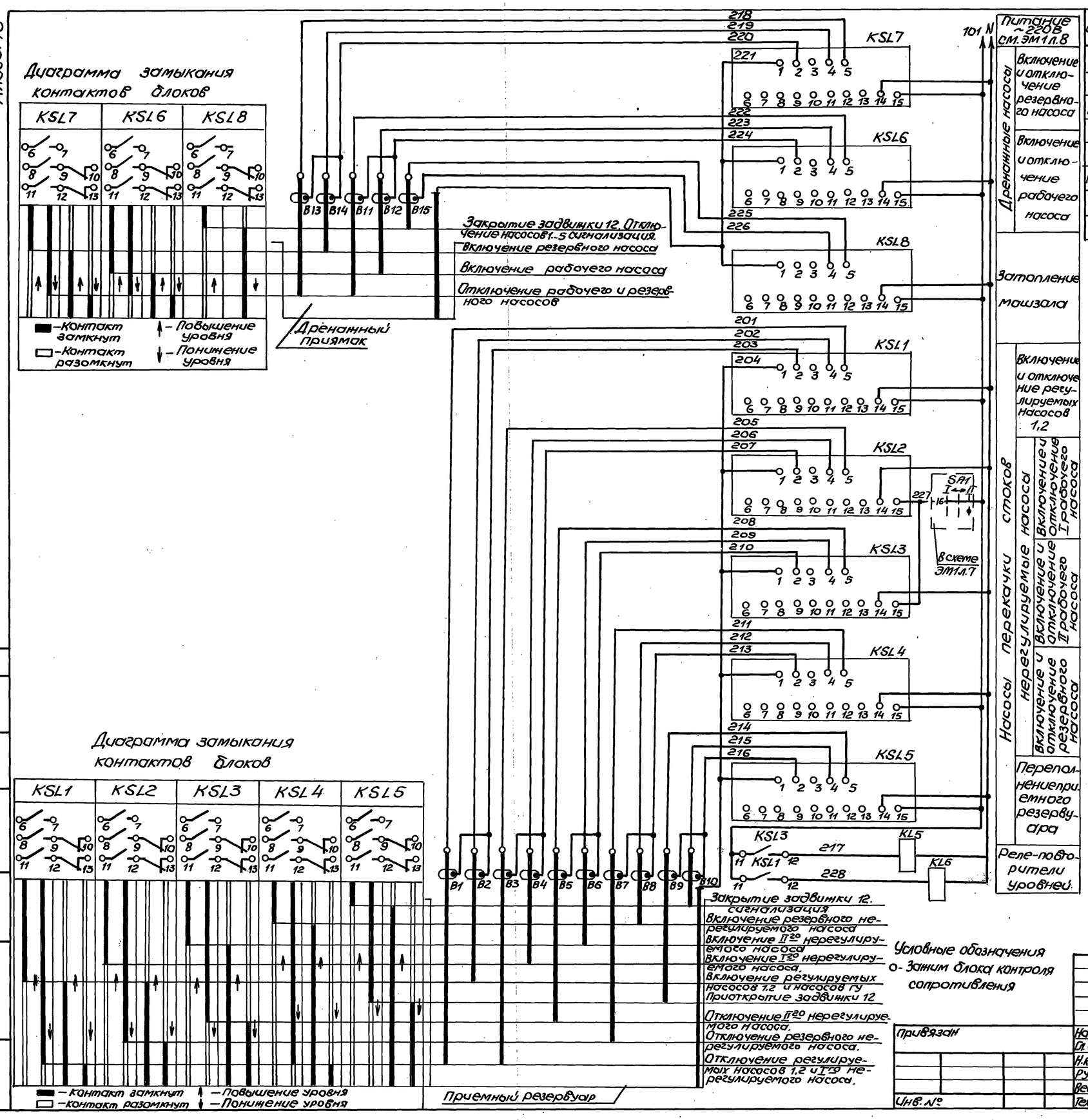

Условные обозначения
o – Зажим блока контроля сопротивления

Поз. обозначение	Наименование	Кол.	Примечание
	Приемный резервуар, дренажный приямок		
B1...B15	Датчик	15	Учтен в разделе АТХ1
	Шкаф управления и сигнализации ШУС		
KSL1...KSL7	Блок контроля сопротивления БКС-2.2	7	
KSL8	Блок контроля сопротивления БКС-2.1	1	
KL6	Реле РП20-21ТУ3,42~220В, ТУ16.523.578-79	2	

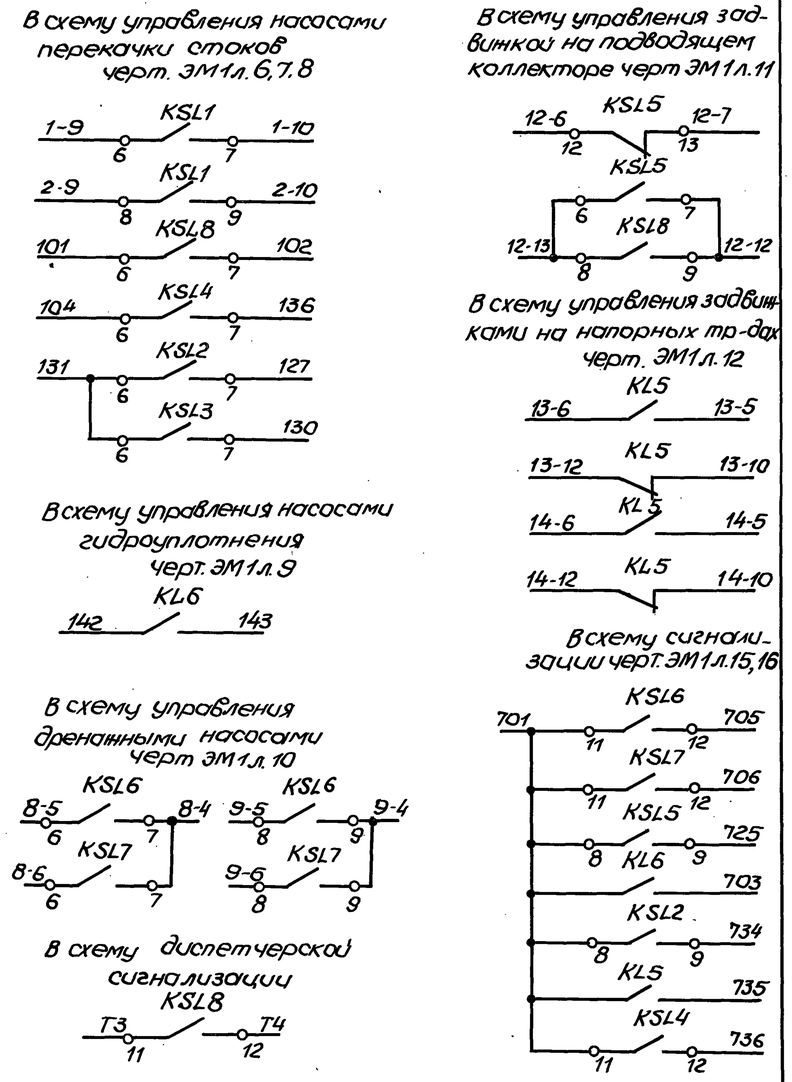

ТП902-1-148.88-ЭМ1

Нач.отд.	Фролов		
Гл.спец.	Обозная		
Н.контр.	Аронсон		
Рук.гр.	Барчан		08.88
Вед.инж.	Дорофеев		
Техник	Савина		

Канализационная насосная станция производительностью 800-1400 м³/ч, напором 80 м

Схема электрическая принципиальная контроля уровней

Стадия	Лист	Листов
Р	14	

Госстрой СССР Союзводоканалниипроект Харьковский водоканалпроект

Привязан

Инв. №

Гл. спец. ТО Коновалень

Взам. инв. №

Подпись и дата

Инв. № подл.

23464-06 17

Копир. Майстренко

Формат А2

Альбом 6

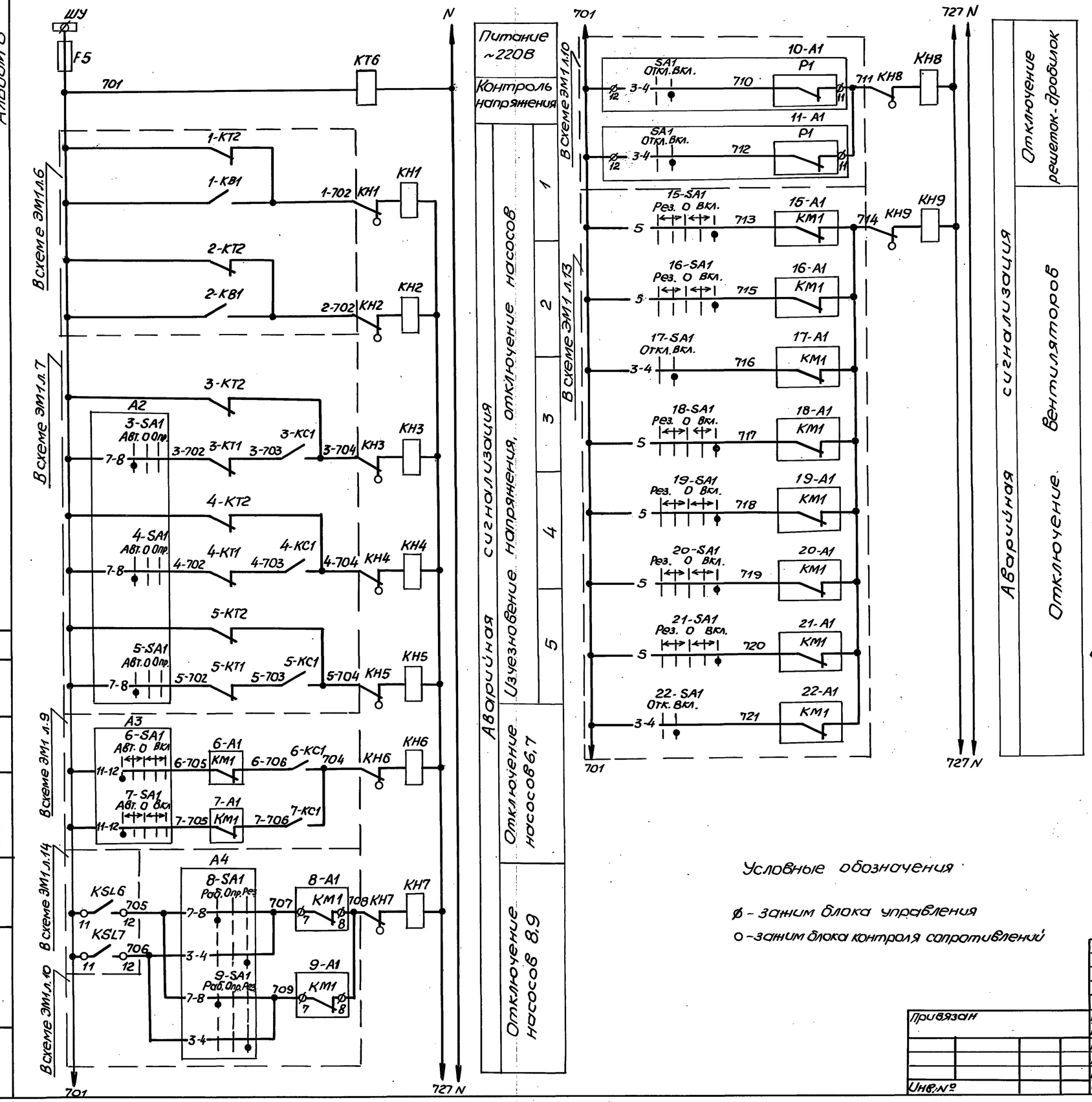

Поз. обозначение	Наименование	Кол.	Примечание
	По месту		
B16	Устройство терморегулирующее дила-		
	тометрическое ТУДЭ-1	1	Учтены в
B17	Устройство терморегулирующее дила-		разделе АТХ
	тометрическое ТУДЭ-4	1	
	Щит станции управления Щ1		
HL13, HL14	Арматура АЕ32121У2, ~220В, ТУ16-535.582-76	2	
	Шкаф управления и сигнализации ШУС		
EL1	Патрон Ц27Фп-02	1	
F5	Предохранитель ППТ-10У3, Эпл. вст. 6,3А, ТУ25-05.1045-76	1	
HA1	Звонок МЗ-1, ~220В, ТУ16-739.059-76	1	
HL1... HL12	Арматура АЕ32121У2, ~220В, ТУ16-535.582-76	12	
KS7	Реле РП-12УЦ, ~220В, ТУ16-523.072-15	1	
KH1... KH13	Реле РЭУ11-110У3, ТО.25А, ТУ16-647.022-85	13	
KL7	Реле РП20-217У3, 22; ~220В, ТУ16-523.578-79	1	
KT6	Реле РКВ11-33-222 УХЛ4; ~220В, ТУ16-523.578-79	1	
KTH1	Реле ВЛ64, ~220В, В.В1...10с, ТУ16-646.039-86	1	
1-PT1... 5-PT1	Счетчик моточасов 228 ЧП, ~24В, ТУ25-07-187-10	5	
R1	Резистор ПЭВР-100, R470 Ом, 10%, ГОСТ6513-75	1	
SAH1	Переключатель УП5311-U25У3, ТУ16-524.074-75	1	
SB2, SB3	Кнопка КЕ011У3, исп. 4, ТУ16-526.407-79	2	
SQ1	Выключатель ВПК-2110АУ2, ТУ16-526.433-78	1	
T1	Трансформатор ОСМ1-0,4, ~220/29В, ГОСТ16770-76Е	1	
VД1...VД4	Диод Д-243Б, ~200В, 5А	4	

Схема имеет общее реле времени КТН, позволяющее осуществлять отстройку от ложных кратковременных сигналов и работает следующим образом: при поступлении сигнала неисправности получает питание реле КТН1, но мгновенное выпадение блинкера не происходит, т.к. ток, протекающий при этом через указательное реле, недостаточен для срабатывания. Реле КТН1 с выдержкой времени создает цепь, необходимую для срабатывания указательного реле и включения реле KS7, запоминающего сигнал аварии. Указательное реле, срабатывая, размыкает цепь питания реле КТН1, которое приходит в исходное положение и готово для приёма нового сигнала.

Регулируемое сопротивление R1 установить ~2700м из расчёта возможности одновременного приёма 3-х сигналов.

Уставку времени реле КТ5 принять 3с, КТН1-8с и уточнить при наладке и эксплуатации.

Условные обозначения

Ø – зажим блока управления

○ – зажим блока контроля сопротивлений

Согласовано:
Гл. спец. ТО Кононенко
Инв. № подл. | Подпись и дата | Взам. инв. №

Привязан				ТП902-1-148.88-ЭМ1			
Инв. №				Нач. отд. Фролов	Каналищационная насосная станция производительностью 800-1400 м³/ч, напором 80м	Стадия Р	Лист 15	Листов
				Гл. спец. Обозная				
				Н. контр. Аронсон				
				Рук. гр. Баруан	08.88			
				Вед. инж. Дорофеев	Схема электрическая принципиальная, аварийно-технологической сигнализации (начало)	Госстрой СССР Союзводоканалниипроект Харьковский Водоканалпроект		
				Инж. Дюкова				

23464-06 18

Копир. Майстренко

Формат А2

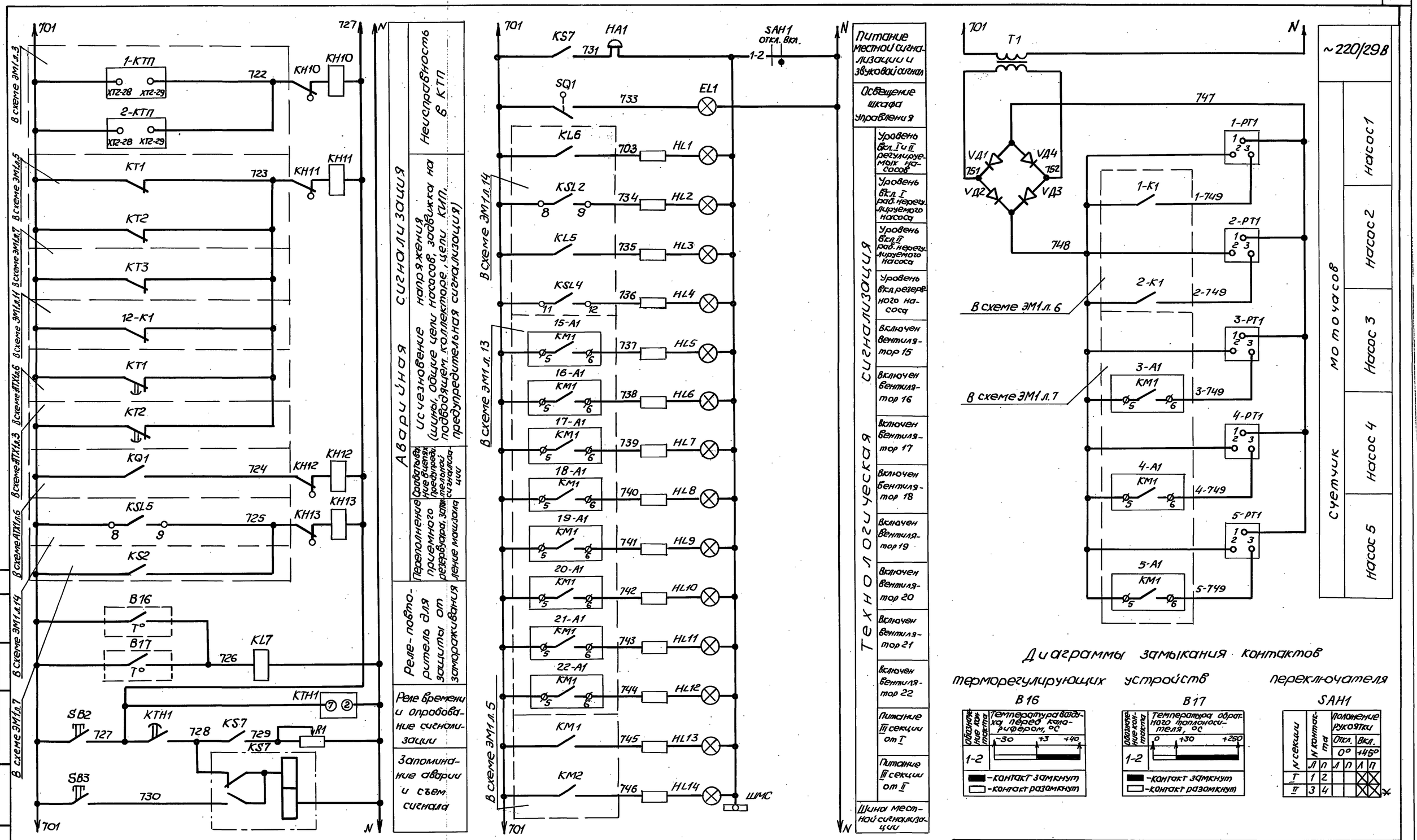

Диаграммы замыкания контактов

терморегулирующих устройств

В16

Обозначение контакта	Температура воздуха перед калорифером, °С		
1-2	-30	+3	+40

■ - контакт замкнут
□ - контакт разомкнут

В17

Обозначение контакта	Температура обратного топлоносителя, °С		
1-2	0	+30	+250

■ - контакт замкнут
□ - контакт разомкнут

переключателя

SAH1

N секции	N контакта		Положение рукоятки: Откл. 0°		Вкл. +45°	
	Л	П	Л	П	Л	П
I	1	2			✕	✕
II	3	4			✕	✕

*

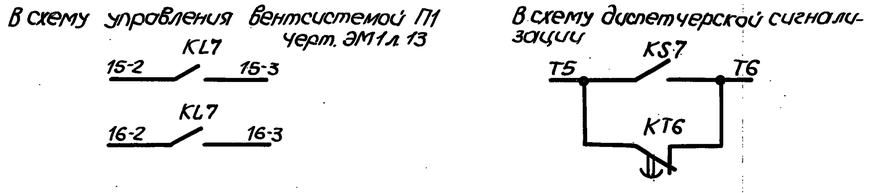

Условные обозначения

ø - зажим блока управления

o - зажим блока контроля сопротивлений

* - контакт переключателя не используется

Привязан	Нач.отд.	Фролов			ТП902-1-148.88-ЭМ1
	Гл.спец.	Обозная			
	Н.контр.	Аронсон			
	Рук.гр.	Барчан		08.88	Канализационная насосная станция производительностью 800-1400м³/ч, напором 80м.
	Вед.инж.	Дорофеев			Схема электрическая принципиальная аварийно-технологической сигнализации (окончание)
Инв.№	Инж.	Дюкова			

Стадия	Лист	Листов
Р	16	

Госстрой СССР Союзводоканалниипроект Харьковский Водоканалпроект

Копир. Майстренко

23464-06 19 Формат А2

Согласовано
Гл. спец. ТО
Инв. № подл.
Подпись и дата
Взам. инв. №

Альбом 6

Комплектные трансформаторные подстанции

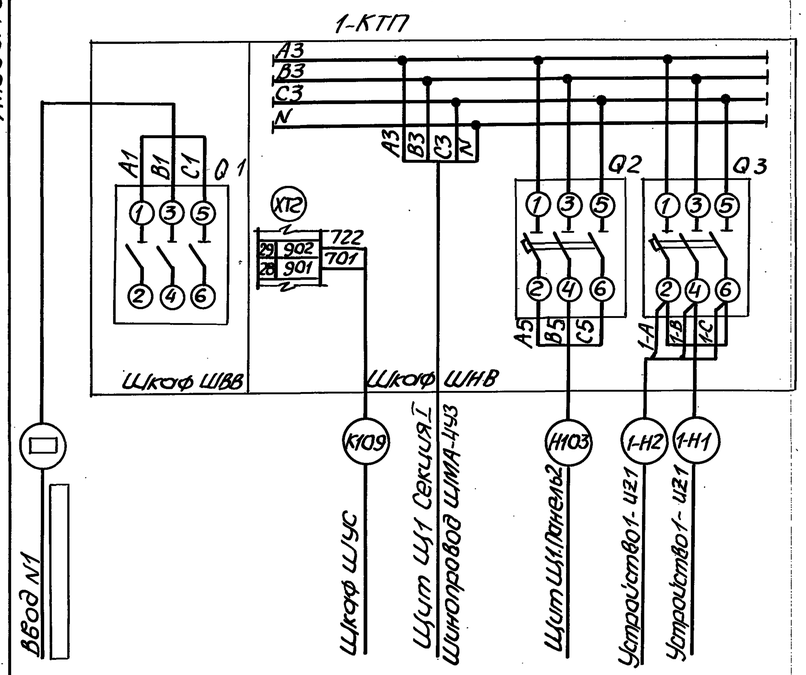

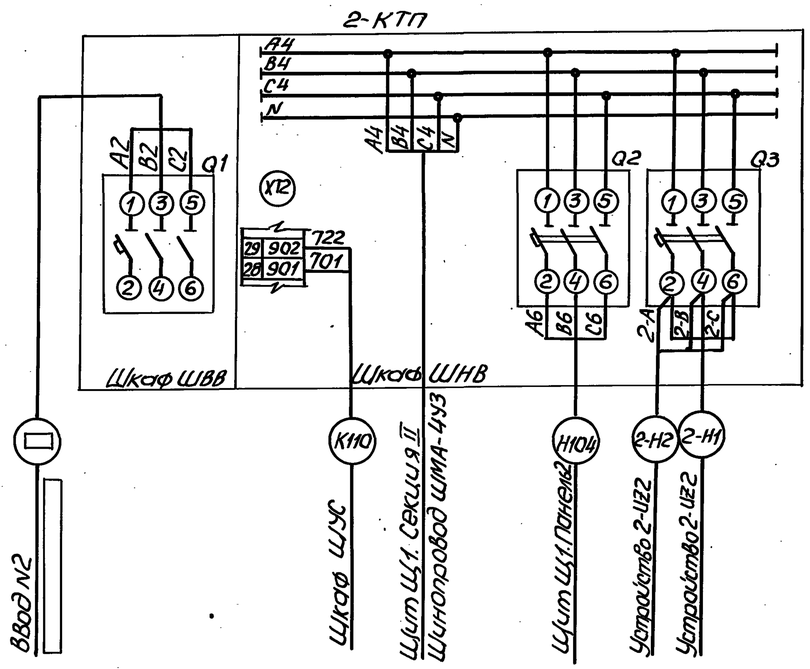

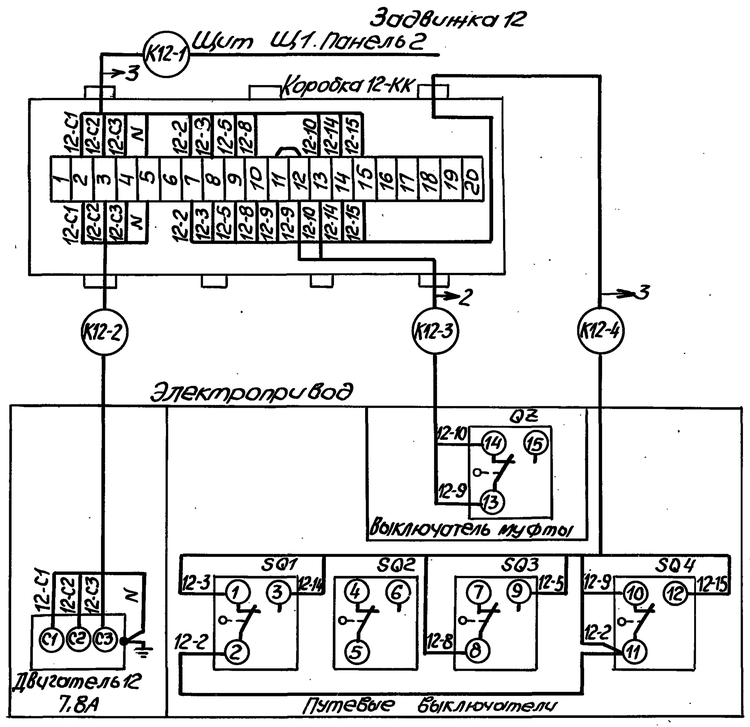

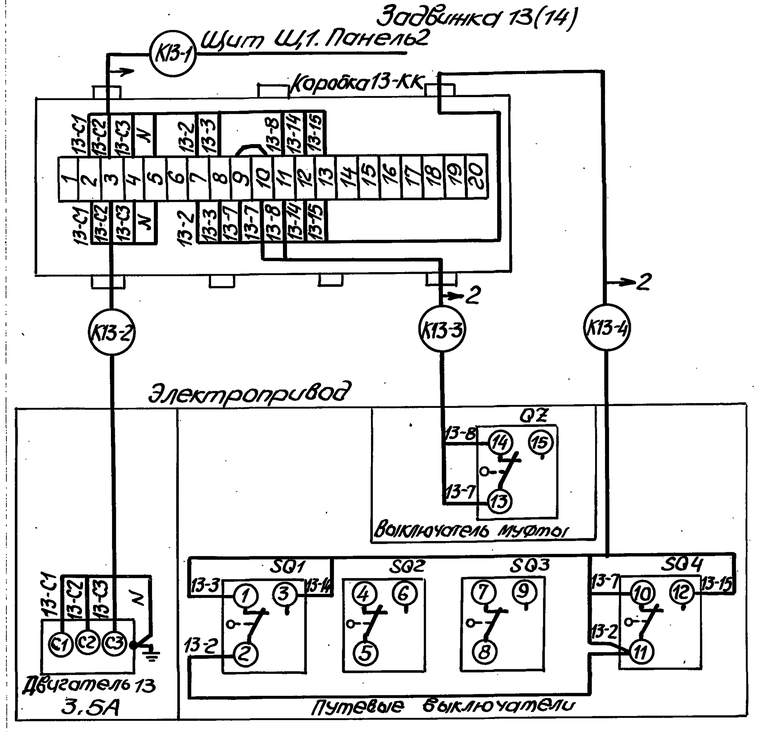

Схемы подключения электрооборудования приведены для приводов 10;13;15; устройства 1-ИЗ1 и панели 1 щита Щ1. Для приводов 11;14;16;18...22; устройства 2-ИЗ1 и панелей 4,5 щита Щ1 схемы соответственно аналогичны. Цифры 10,13,15,1,3 в левой части обозначений аппаратов, маркировки цепей и кабелей, обозначающие номер привода, соответственно меняются на 11;14;16;18..22;2;4,5. Маркировка, приведенная в скобках, относится к приводу 11.

Схема подключения ящика 10-Я (11-Я) выполнена на основании чертежа КРД-40т-00.00.000Э4 НИКТИ ГХ г. Киев. Работы по демонтажу аппаратуры в ящике решетки-дробилки КРД-40м выполнить на месте монтажа. Подключение дополнительно устанавливаемой аппаратуры произвести проводом ПВ1 1,0 ГОСТ 6323-79Е.

Материалы для выполнения указанных работ учтены в спецификации оборудования ЭМ1.СО альбом 11. Марку и сечение проводника см. черт. ЭМ1 л. 23,24.

Условные обозначения

— демонтировать

— монтировать

** устанавливается дополнительно

Инв.№ подл. | Подпись и дата | Взам.инв.№

				ТП902-1-148.88-ЭМ1		
Привязан		Нач.отд.	Фролов	Канализационная насосная станция производительностью 800-1400 м³/ч, напором 80м	Стадия: Р	Лист: 17	Листов:
		Гл.спец.	Обозная				
		Н.контр.	Аронсон				
		Рук.гр.	Баруан	08.88 Схема подключения электрооборудования (начало)	Госстрой СССР Союзводоканалниипроект Харьковский водоканалпроект		
Инв.№		Инж.	Дорофеев				
		Инж.	Ткачева				

23464-06 20

Копир. Майстренко

Формат А2

Альбом 6

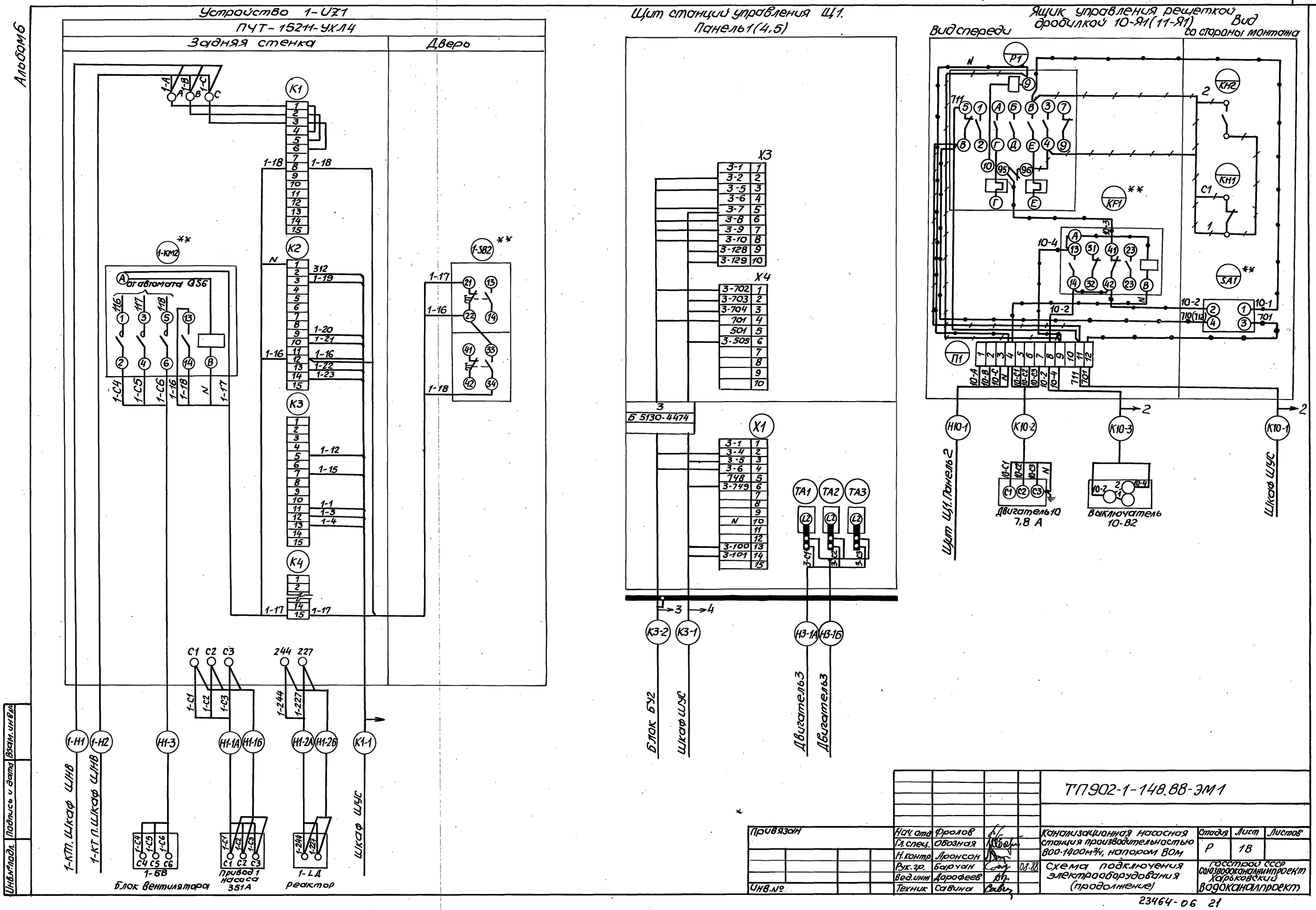

				ТП902-1-148.88-ЭМ1			
Привязан	Нач. отд.	Фролов		Канализационная насосная станция производительностью 800-1400 м³/ч, напором 80м	Стадия	Лист	Листов
	Гл. спец.	Обозная			Р	18	
	Н. контр.	Аронсон					
	Рук. гр.	Барчан	08.88	Схема подключения электрооборудования (продолжение)	Госстрой СССР Союзводоканалпроект Харьковский водоканалпроект		
Инв. №	Вед. инж.	Дорофеев					
	Техник	Савина					

23464-06 21

Копир. Майстренко

Формат А2

Инв. № подл. | Подпись и дата | Взам. инв. №

Альбом 6

Блок управления БУ 1

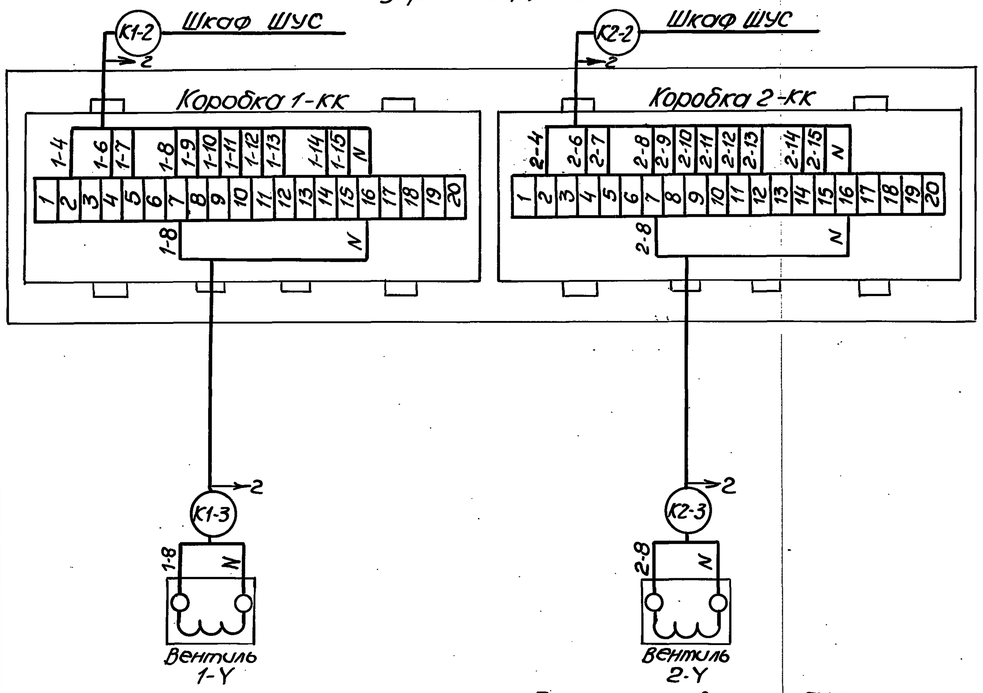

Блок управления БУ2

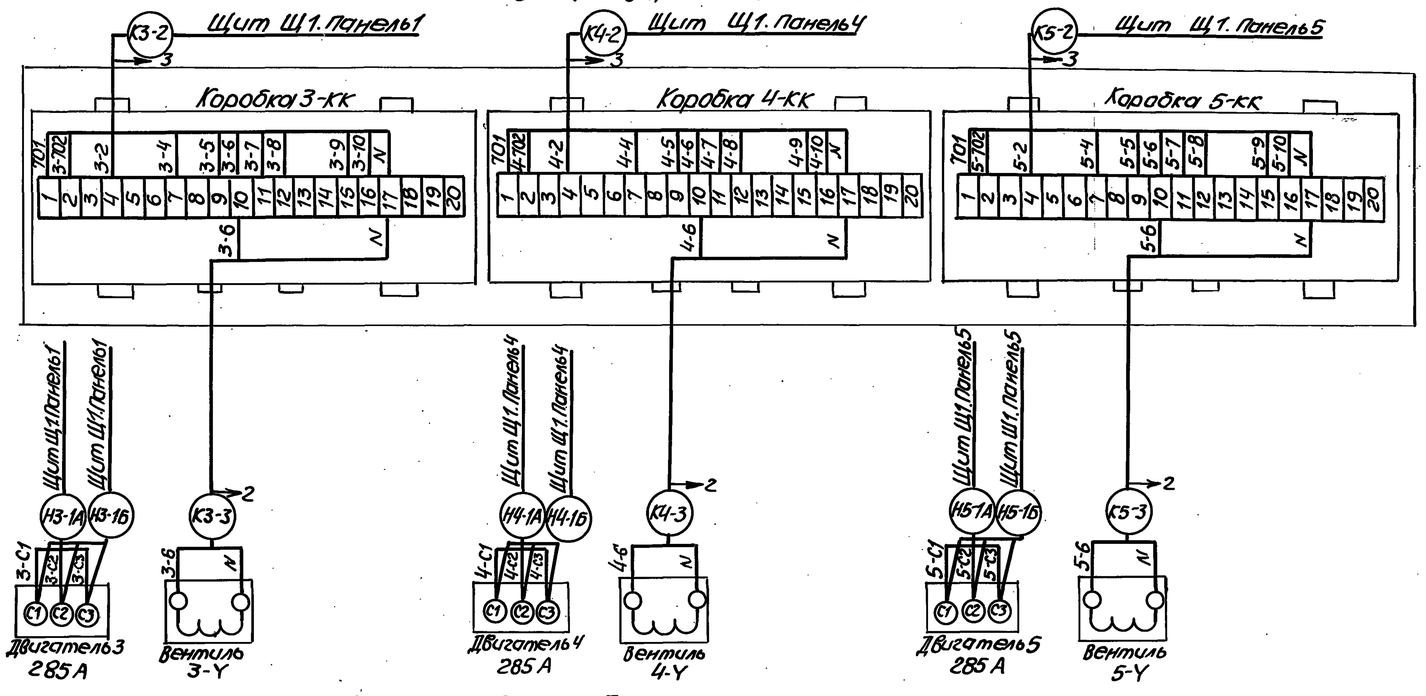

Блок управления БУ 3

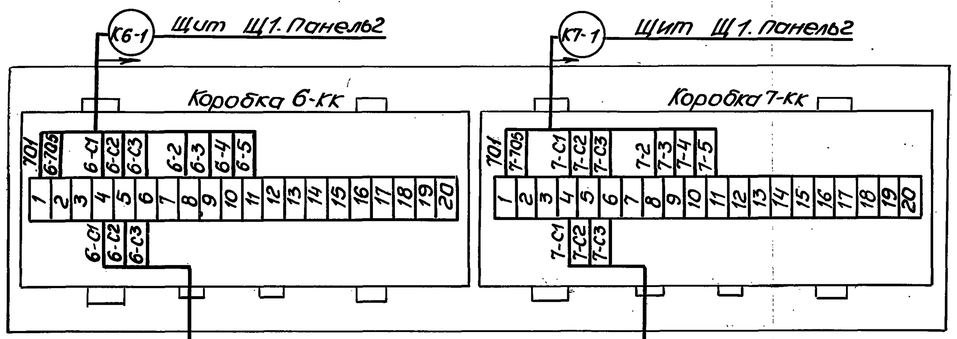

Блок управления БУ 4

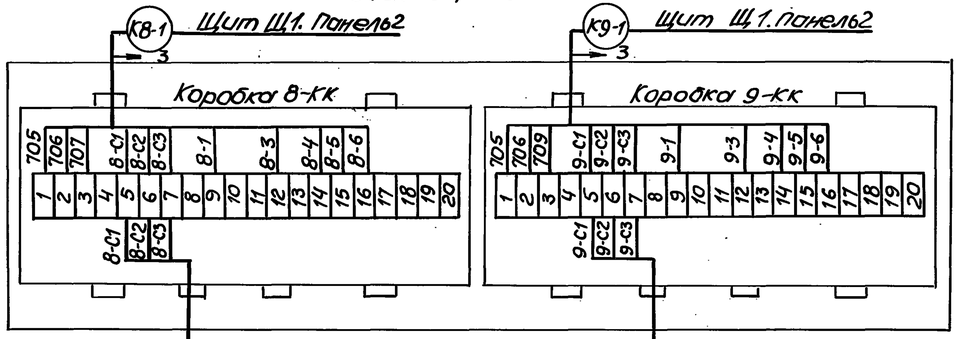

Вентилятор 15(16,18...22)

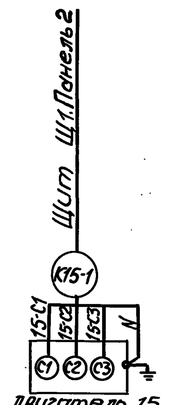

Вентилятор 17

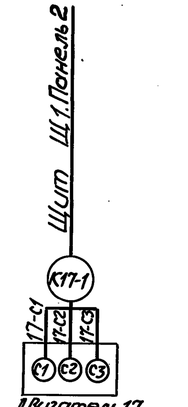

Таблица

Номер привода	Jн, А
15,16	6
18... 22	5

Электроталь 23

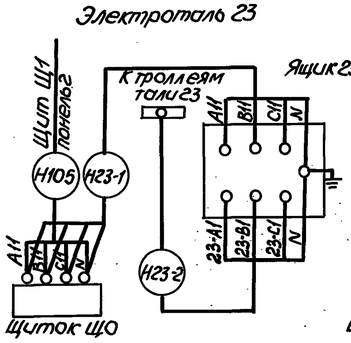

Электроталь 24

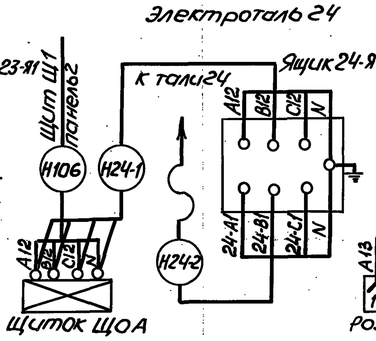

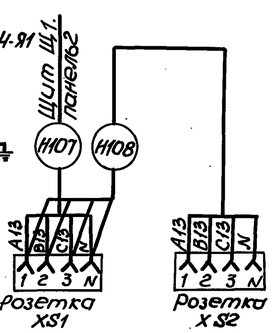

Привязан

Инв.№

Нач.отд	Фролов		
Гл.спец.	Обозная		
Н.контр.	Аронсон		
Рук.гр.	Барчан		08.88
Ст.инж.	Беликова		
Техник	Савина		

ТП 902-1-148.88-ЭМ1

Канализационная насосная станция производительностью 800-1400 м³/ч, напором 80м

Стадия	Лист	Листов
Р	19	

Схема подключения электрооборудования (окончание)

Госстрой СССР Союзводоканалниипроект Харьковский Водоканалпроект

Копир. Майстренко

23464-06 22

Формат А2

Инв.№подл. | Подпись и дата | Взам.инв.№

Альбом 6

Панель 2

1 секция

Шины силовые ~380В, 80А

Шины силовые ~380В, 80А

1-КТП Шкаф ШНВ (НШ3)

2-КТП Шкаф ШНВ (НШ4)

Щиток ЩО (НЩ5)

Ящик 10-Я1 (НЩ-1)

Щит ЩКС (К116)

Шкаф ШУС (К111)

Коробка 12-КК (К12-1)

Двигатель 18 (К18-1)

Блок БУЗ (К6-1)

Шкаф ШУС (К112)

Блок БУЧ (К8-1)

Двигатель 15 (К15-1)

Коробка 13-КК (К13-1)

Блок БУЧ (К9-1)

Двигатель 17 (К17-1)

Шкаф ШУС (К113)

Шкаф ШУС (К114)

Блок БУЗ (К7-1)

Двигатель 20 (К20-1)

Коробка 14-КК (К14-1)

Двигатель 21 (К21-1)

Двигатель 22 (К22-1)

Шкаф ШУС (К115)

Двигатель 16 (К16-1)

Двигатель 19 (К19-1)

Ящик 11-Я1 (НЩ-1)

Щиток ЩОА (НЩ6)

Мастерская розетки Х51 (НО7)

Х13 Х12 Х11 Х10 Х9 Х8 Х7 Х6

15 — Б5130-3074 УХЛ4 — 15-1 … 15-3 — 15-С1 15-С2 15-С3 — 2 КМ1

18 — Б5130-2674 УХЛ4 — 18-1 … 18-2 — 18-С1 18-С2 18-С3 — 2 КМ1

17 — Б5130-2974 УХЛ4 — 17-1 … 17-2 — 17-С1 17-С2 17-С3 — 2 КМ1

13 — Б5130-2674 УХЛ4 — 13-1 … 13-5 — 13-С1 13-С2 13-С3 — 2 КМ1 3 КМ2

20 — Б5130-2674 УХЛ4 — 20-1 … 20-2 — 20-С1 20-С2 20-С3 — 2 КМ1

12 — Б5130-2974 УХЛ4 — 12-1 … 12-5 — 12-С1 12-С2 12-С3 — 2 КМ1 3 КМ2

21 — Б5130-2674 УХЛ4 — 21-1 … 21-2 — 21-С1 21-С2 21-С3 — 2 КМ1

14 — Б5130-2674 УХЛ4 — 14-1 … 14-5 — 14-С1 14-С2 14-С3 — 2 КМ1 3 КМ2

22 — Б5130-2974 УХЛ4 — 22-1 … 22-2 — 22-С1 22-С2 22-С3 — 2 КМ1

19 — Б5130-2674 УХЛ4 — 19-1 … 19-2 — 19-С1 19-С2 19-С3 — 2 КМ1

16 — Б5130-3074 УХЛ4 — 16-1 … 16-3 — 16-С1 16-С2 16-С3 — 2 КМ1

6 — Б5130-3174 УХЛ4 — 6-1 … 6-3 — 6-С1 6-С2 6-С3 — 2 КМ1

8 — Б5130-3274 УХЛ4 — 8-1 … 8-4 — 8-С1 8-С2 8-С3 — 2 КМ1

9 — Б5130-3274 УХЛ4 — 9-1 … 9-4 — 9-С1 9-С2 9-С3 — 2 КМ1

7 — Б5130-3174 УХЛ4 — 7-1 … 7-4 — 7-С1 7-С2 7-С3 — 2 КМ1

QF1 — А11 В11 С11

QF2 — 10-А 10-В 10-С

QF3 — Л1

QF4 — 11-А 11-В 11-С

QF5 — А12 В12 С12

QF6 — А13 В13 С13

QF7

ТП 902-1-148.88-ЭМ1

Привязан

Нач.отд.	Фролов	
Гл.спец.	Обозина	
Н.контр.	Афонсон	
Рук.гр.	Бауэрман	
Гл.инж.	Белухова	
Инж.	Ткачева	

Инв.№подл. | Подпись и дата | Взам.инв.№

Дата

Инв.№

Гипрокоммунэнергосельстрой

Канализационная насосная станция производительностью 800-1400 м³/ч, напором 80 м

Схема подключения

Стадия | Лист | Листов

Р | 20

Госстрой СССР Главгосэнергокоммунпроект Харьковское ВОДОКАНАЛПРОЕКТ

Шифр 4148-06 23

Копир. Мадисларенко

Формат А2

Инв.№ подл.	Подпись и дата	Взам. инв.№

Шкаф ШУС

Щит Щ1. Панель 2 — К111 — 3
Ящик 10-Я1 — К10-1 — 2
Щит Щ1. Панель 2 — К112 — 1
Ящик 11-Я1 — К11-1 — 2
Щит Щ1. Панель 2 — К114 — 3
Щит Щ1. Панель 2 — К115 — 3
1-КТП — К109 — 2
2-КТП — К110 — 2
Щит ЩКС — К118 — 1
Коробка КСК 8 №1 — 3 *
Щит Щ1. Панель 2 — К113 — 1

X1

701	1
701	2
701	3
701	4
	5
704	6
705	7
706	8
711	9
711	10

X2

708	1
713	2
714	3
715	4
716	5
717	6
718	7
719	8
720	9
721	10

X3

722	1
722	2
724	3
725	4
726	5
727	6
730	7
731	8
738	9
739	10

X4

734	1
735	2
736	3
737	4
740	5
741	6
742	7
743	8
723	9
723	10

X5

744	1
747	2
748	3
748	4
6-4	5
6-5	6
6-706	7
7-4	8
7-5	9
7-706	10

X6

8-4	1
8-5	2
8-6	3
9-4	4
9-5	5
9-6	6
	7
	8
	9
	10

X7

15-1	1
15-2	2
15-3	3
15-5	4
16-1	5
16-2	6
16-3	7
16-5	8
17-1	9
17-2	10

X8

18-1	1
18-2	2
18-4	3
19-1	4
19-2	5
19-4	6
20-1	7
20-2	8
20-4	9
	10

X9

21-1	1
21-2	2
21-4	3
22-1	4
22-2	5
	6
ШУ	7
	8
ШМС	9
ШМС	10

X21

1	1-1
2	1-2
3	1-3
4	1-4
5	1-4
6	1-6
7	1-7
8	1-8
9	1-9
10	1-9

X22

1	1-10
2	1-11
3	1-12
4	1-12
5	1-13
6	1-14
7	1-15
8	1-15
9	1-16
10	

X23

1	1-19
2	1-20
3	1-21
4	1-22
5	1-23
6	312
7	312
8	315
9	2-1
10	2-2

X24

1	2-3
2	2-4
3	2-4
4	2-6
5	2-7
6	2-8
7	2-9
8	2-9
9	2-10
10	2-11

X25

1	2-12
2	2-12
3	2-13
4	2-14
5	2-15
6	2-15
7	2-16
8	2-19
9	2-20
10	2-21

X26

1	2-22
2	2-23
3	3-5
4	3-7
5	3-100
6	3-101
7	3-128
8	3-129
9	3-703
10	3-704

X27

1	3-749
2	4-5
3	4-7
4	4-100
5	4-101
6	4-128
7	4-129
8	4-703
9	4-704
10	4-749

X28

1	5-5
2	5-7
3	5-100
4	5-101
5	5-128
6	5-129
7	5-703
8	5-704
9	5-749
10	

X29

1	501
2	1-505
3	2-505
4	3-505
5	4-505
6	5-505
7	1-749
8	2-749
9	505
10	227

К1-2 — 3 — Блок БУ1
К1-1 — 2 — Устройство 1-УЗ1
К2-2 — 3 — Блок БУ1
К2-1 — 2 — Устройство 2-УЗ1
К3-1 — 4 — Щит Щ1. Панель 1
К4-1 — 4 — Щит Щ1. Панель 4
К5-1 — 4 — Щит Щ1. Панель 5
К117 — 2 — Щит ЩКС

Линия сводки с листом ЭМ1 л. 22

* Учтено в разделе АТХ1.

Привязан

Инв.№

Нач.отд.	Фролов		
Гл.спец.	Обозная		
Н.контр.	Аронсон		
Рук.гр.	Барчан		
Ведущ. инж.	Дорофеев		08.88
Техник	Савина		

ТП 902-1-148.88-ЭМ1

Канализационная насосная станция производительностью 800-1400 м³/ч, напором 80 м

Схема подключения шкафа ШУС

Стадия	Лист	Листов
Р	21	

Госстрой СССР Союзводоканалпроект Харьковский ВОДОКАНАЛПРОЕКТ

23464-06 24

Копир. Мастеренко

Формат А2

Альбом 6

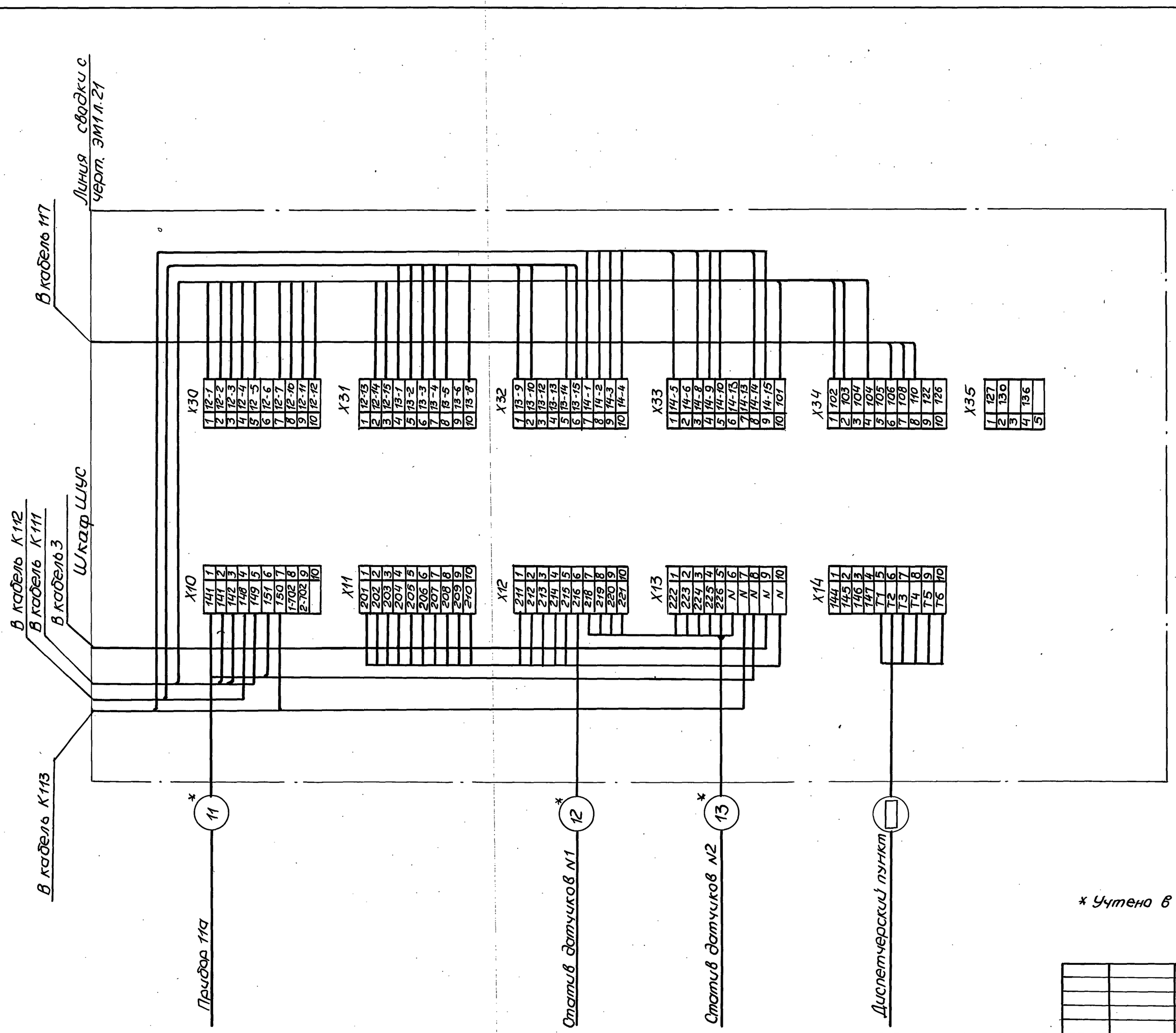

* Учтено в разделе АТХ1

Инв.№подл. | Подпись и дата | Взам.инв.№

				ТП902-1-148.88-ЭМ1	
Привязан				Канализационная насосная станция производительностью 800-1400 м3/ч, напором 80 м.	Стадия: Р; Лист: 22; Листов:
	Нач.отд.	Фролов			
	Гл.спец.	Обозная			
	Н.контр.	Аронсон			
	Рук.гр.	Баруан	08.88	Схема подключения шкафа ШУС	Госстрой СССР Союзводоканалниипроект Харьковский Водоканалпроект
Инв.№	Ведущ.инж.	Дорофеев			
	Техник	Савчина			

23464-06 25

Копир. Мастренко

Формат А2

Альбом 6

Маркировка кабеля	Трасса: Начало	Трасса: Конец	Кабель по проекту: Марка	Кабель по проекту: Количество кабелей, число и сечение жил, напряжение	Кабель по проекту: Длина, м	Кабель проложен: Марка	Кабель проложен: Количество кабелей, число и сечение жил, напряжение	Кабель проложен: Длина, м
		Кабели силовые [ ] В						
[ ]	Ввод №1 от [ ]	1-КТП Шкаф ШВВ	[ ]	[ ]				
[ ]	Ввод №2 от [ ]	2-КТП Шкаф ШВВ	[ ]	[ ]				
		Кабели силовые до 1000 В						
1-Н1	1-КТП Шкаф ШНВ	Устройство 1-UZ1	АВВГ	1(3×120+1×35)	15			
1-Н2	1-КТП Шкаф ШНВ	Устройство 1-UZ1	АВВГ	1(3×120+1×35)	15			
2-Н1	2-КТП Шкаф ШНВ	Устройство 2-UZ1	АВВГ	1(3×120+1×35)	14			
2-Н2	2-КТП Шкаф ШНВ	Устройство 2-UZ1	АВВГ	1(3×120+1×35)	14			
Н103	1-КТП Шкаф ШНВ	Щит Щ1. Панель 2	АВВГ	1(3×10+1×6)	7			
Н104	2-КТП Шкаф ШНВ	Щит Щ1. Панель 2	АВВГ	1(3×10+1×6)	7			
Н1-1А	Устройство 1-UZ1	Двигатель 1	АВВГ	1(3×120)	40			
Н1-1Б	Устройство 1-UZ1	Двигатель 1	АВВГ	1(3×120)	40			
Н1-2А	Устройство 1-UZ1	Реактор 1-ЛД	ВВГ	1(2×95)	9			
Н1-2Б	Устройство 1-UZ1	Реактор 1-ЛД	ВВГ	1(2×95)	9			
Н1-3	Устройство 1-UZ1	Блок вентилятора 1-БВ	АВВГ	1(3×4)	3			
Н2-1А	Устройство 2-UZ1	Двигатель 2	АВВГ	1(3×120)	44			
Н2-1Б	Устройство 2-UZ1	Двигатель 2	АВВГ	1(3×120)	44			
Н2-2А	Устройство 2-UZ1	Реактор 2-ЛД	ВВГ	1(2×95)	9			
Н2-2Б	Устройство 2-UZ1	Реактор 2-ЛД	ВВГ	1(2×95)	9			
Н2-3	Устройство 2-UZ1	Блок вентилятора 2-БВ	АВВГ	1(3×4)	3			
Н3-1А	Щит Щ1. Панель 1	Двигатель 3	АВВГ	1(3×95)	33			
Н3-1Б	Щит Щ1. Панель 1	Двигатель 3	АВВГ	1(3×95)	33			
Н4-1А	Щит Щ1. Панель 4	Двигатель 4	АВВГ	1(3×95)	37			
Н4-1Б	Щит Щ1. Панель 4	Двигатель 4	АВВГ	1(3×95)	37			
Н5-1А	Щит Щ1. Панель 5	Двигатель 5	АВВГ	1(3×95)	41			
Н5-1Б	Щит Щ1. Панель 5	Двигатель 5	АВВГ	1(3×95)	41			
Н105	Щит Щ1. Панель 2	Щиток ЩО	АВВГ	1(3×4+1×2,5)	25			
Н106	Щит Щ1. Панель 2	Щиток ЩОА	АВВГ	1(3×4+1×2,5)	26			
Н10-1	Щит Щ1. Панель 2	Ящик 10-Я1	АВВГ	1(3×4+1×2,5)	48			
Н11-1	Щит Щ1. Панель 2	Ящик 11-Я1	АВВГ	1(3×4+1×2,5)	53			

Маркировка кабеля	Трасса: Начало	Трасса: Конец	Кабель по проекту: Марка	Кабель по проекту: Количество кабелей, число и сечение жил, напряжение	Кабель по проекту: Длина, м	Кабель проложен: Марка	Кабель проложен: Количество кабелей, число и сечение жил, напряжение	Кабель проложен: Длина, м
Н107	Щит Щ1. Панель 2	Мастерская розетка XS-1	АВВГ	1(3×4+1×2,5)	40			
Н108	Мастерская розетка XS-1	Мастерская розетка XS-2	АВВГ	1(3×4+1×2,5)	5			
Н24-1	Щиток ЩОА	Ящик 24-Я1	АВВГ	1(3×4+1×2,5)	12			
Н23-1	Щиток ЩО	Ящик 23-Я1	АВВГ	1(3×4+1×2,5)	12			
Н23-2	Ящик 23-Я1	Троллеи тали 23	АВВГ	1(3×4)	5			
Н24-2	Ящик 24-Я1	Таль 24	КГ	1(4×1,5)	10			
		Кабели контрольные						
К109	1-КТП Шкаф ШНВ	Шкаф ШУС	АКВВГ	1(4×2,5)	23			
К110	2-КТП Шкаф ШНВ	Шкаф ШУС	АКВВГ	1(4×2,5)	23			
К1-1	Устройство 1-UZ1	Шкаф ШУС	АКВВГ	1(14×2,5)	10			
К2-1	Устройство 2-UZ1	Шкаф ШУС	АКВВГ	1(14×2,5)	9			
К3-1	Щит Щ1. Панель 1	Шкаф ШУС	АКВВГ	1(14×2,5)	20			
К3-2	Щит Щ1. Панель 1	Блок БУ2	АКВВГ	1(14×2,5)	28			
К111	Щит Щ1. Панель 2	Шкаф ШУС	АКВВГ	1(27×2,5)	19			
К112	Щит Щ1. Панель 2	Шкаф ШУС	АКВВГ	1(19×2,5)	19			
К113	Щит Щ1. Панель 2	Шкаф ШУС	АКВВГ	1(19×2,5)	19			
К114	Щит Щ1. Панель 2	Шкаф ШУС	АКВВГ	1(27×2,5)	19			
К115	Щит Щ1. Панель 2	Шкаф ШУС	АКВВГ	1(27×2,5)	19			
К116	Щит Щ1. Панель 2	Щит ЩКС	АКВВГ	1(4×2,5)	19			
К6-1	Щит Щ1. Панель 2	Блок БУ3	АКВВГ	1(10×2,5)	36			
К7-1	Щит Щ1. Панель 2	Блок БУ3	АКВВГ	1(10×2,5)	36			
К8-1	Щит Щ1. Панель 2	Блок БУ4	АКВВГ	1(14×2,5)	43			
К9-1	Щит Щ1. Панель 2	Блок БУ4	АКВВГ	1(14×2,5)	43			
К12-1	Щит Щ1. Панель 2	Коробка 12-КК	АКВВГ	1(14×2,5)	30			
К13-1	Щит Щ1. Панель 2	Коробка 13-КК	АКВВГ	1(10×2,5)	46			
К14-1	Щит Щ1. Панель 2	Коробка 14-КК	АКВВГ	1(10×2,5)	46			
К15-1	Щит Щ1. Панель 2	Двигатель 15	КВВГ	1(4×1,5)	36			
К16-1	Щит Щ1. Панель 2	Двигатель 16	КВВГ	1(4×1,5)	35			
К17-1	Щит Щ1. Панель 2	Двигатель 17	АКВВГ	1(4×2,5)	30			
К18-1	Щит Щ1. Панель 2	Двигатель 18	КВВГ	1(4×1,5)	53			

Инв.№ подл. | Подпись и дата | Взам. инв.№

ТП 902-1-148.88-ЭМ1

Привязан	Нач.отд.	Фролов		Канализационная насосная станция производительностью 800-1400 м³/ч, напором 80 м
	Гл.спец.	Обозная		Стадия: Р; Лист: 23; Листов:
	Н.контр.	Аронсон		
	Рук.гр.	Баруан	08.88	Кабельный журнал (начало)
	Вед.инж.	Дорофеев		Госстрой СССР Союзводоканалниипроект Харьковский водоканалпроект
Инв.№	Инж.	Сачкова		

23464-06 26

Копир. Майстренко

Формат А2

Альбом 6

Маркировка кабеля	Трасса: Начало	Трасса: Конец	Кабель по проекту: Марка	Кабель по проекту: Количество кабелей, число и сечение жил, напряжение	Кабель по проекту: Длина, м	Кабель проложен: Марка	Кабель проложен: Количество кабелей, число и сечение жил, напряжение	Кабель проложен: Длина, м
К19-1	Щит Щ1. Панель 2	Двигатель 19	КВВГ	1(4×1,5)	56			
К20-1	Щит Щ1. Панель 2	Двигатель 20	КВВГ	1(4×1,5)	20			
К21-1	Щит Щ1. Панель 2	Двигатель 21	КВВГ	1(4×1,5)	21			
К22-1	Щит Щ1. Панель 2	Двигатель 22	КВВГ	1(4×1,5)	23			
К4-1	Щит Щ1. Панель 4	Шкаф ШУС	АКВВГ	1(14×2,5)	16			
К4-2	Щит Щ1. Панель 4	Блок БУ2	АКВВГ	1(14×2,5)	26			
К5-1	Щит Щ1. Панель 5	Шкаф ШУС	АКВВГ	1(14×2,5)	15			
К5-2	Щит Щ1. Панель 5	Блок БУ2	АКВВГ	1(14×2,5)	25			
К10-1	Шкаф ШУС	Ящик 10-Я1	АКВВГ	1(4×2,5)	46			
К11-1	Шкаф ШУС	Ящик 11-Я1	АКВВГ	1(4×2,5)	50			
К117	Шкаф ШУС	Щит ЩКС	АКВВГ	1(14×2,5)	6			
К118	Шкаф ШУС	Щит ЩКС	АКВВГ	1(4×2,5)	6			
	Шкаф ШУС	Диспетчерский пункт						
К1-2	Шкаф ШУС	Блок БУ1	АКВВГ	1(14×2,5)	18			
К2-2	Шкаф ШУС	Блок БУ1	АКВВГ	1(14×2,5)	18			
К1-3	Блок БУ1	Вентиль 1-У	АКВВГ	1(4×2,5)	8			
К2-3	Блок БУ1	Вентиль 2-У	АКВВГ	1(4×2,5)	10			
К3-3 *	Блок БУ2	Вентиль 3-У	АКВВГ	1(4×2,5)	11			
К4-3 *	Блок БУ2	Вентиль 4-У	АКВВГ	1(4×2,5)	10			
К5-3 *	Блок БУ2	Вентиль 5-У	АКВВГ	1(4×2,5)	8			
К6-2 *	Блок БУ3	Двигатель 6	АКВВГ	1(4×2,5)	5			
К7-2 *	Блок БУ3	Двигатель 7	АКВВГ	1(4×2,5)	6			
К8-2	Блок БУ4	Двигатель 8				поставляется комплектно с насосом		
К9-2	Блок БУ4	Двигатель 9						
К10-2	Ящик 10-Я1	Двигатель 10	АКВВГ	1(4×2,5)	3			
К10-3	Ящик 10-Я1	Выключатель 10-В2	АКВВГ	1(4×2,5)	3			
К11-2	Ящик 11-Я1	Двигатель 11	АКВВГ	1(4×2,5)	3			
К11-3	Ящик 11-Я1	Выключатель 11-В2	АКВВГ	1(4×2,5)	3			
К12-2	Коробка 12-КК	Двигатель 12	АКВВГ	1(4×2,5)	3			
К12-3	Коробка 12-КК	Выключатель муфты 12-QZ	АКВВГ	1(4×2,5)	3			
К12-4	Коробка 12-КК	Путевые выключатели	АКВВГ	1(10×2,5)	5			
К13-2	Коробка 13-КК	Двигатель 13	АКВВГ	1(4×2,5)	3			
К13-3	Коробка 13-КК	Выключатель муфты 13-QZ	АКВВГ	1(4×2,5)	3			
К13-4	Коробка 13-КК	Путевые выключатели	АКВВГ	1(7×2,5)	5			
К14-2	Коробка 14-КК	Двигатель 14	АКВВГ	1(4×2,5)	3			
К14-3	Коробка 14-КК	Выключатель муфты 14-QZ	АКВВГ	1(4×2,5)	3			
К14-4	Коробка 14-КК	Путевые выключатели	АКВВГ	1(7×2,5)	5			

Сводка кабелей

Число жил, сечение и напряжение	Марка: ВВГ	АВВГ	КГ	АКВВГ	КВВГ
2×95	36				
3×4		11			
3×95		222			
3×120		168			
3×4+1×2,5		221			
3×10+1×6		14			
3×120+1×35		58			
4×1,5			10		244
4×2,5				285	
7×2,5				10	
10×2,5				169	
14×2,5				307	
19×2,5				38	
27×2,5				58	

1. Кабели, отмеченные * поставляются с блоками управления БУ1... БУ4, изготовляемыми в МЭЗ.
2. Длина кабеля К12-1 принята из условия размещения колодца с задвижкой на расстоянии 10м от насосной станции.

Инв.№ подл. | Подпись и дата | Взам. инв.№

				ТП 902-1-148.88-ЭМ1	
Привязан	Нач. отд.	Фролов		Канализационная насосная станция производительностью 800-1400 м³/ч, напором 80м	Стадия: Р; Лист: 24; Листов:
	Гл. спец.	Обозная			
	Н. контр.	Аронсон			
	Рук. гр.	Барчан	08.88	Кабельный журнал (окончание)	Госстрой СССР Союзводоканалниипроект Харьковский водоканалпроект
Инв.№	Вед. инж.	Дорофеев			
	Техник	Савина			

23464-06 27

Копир. Майстренко

Формат А2

Альбом 6

План на отм. 0.000

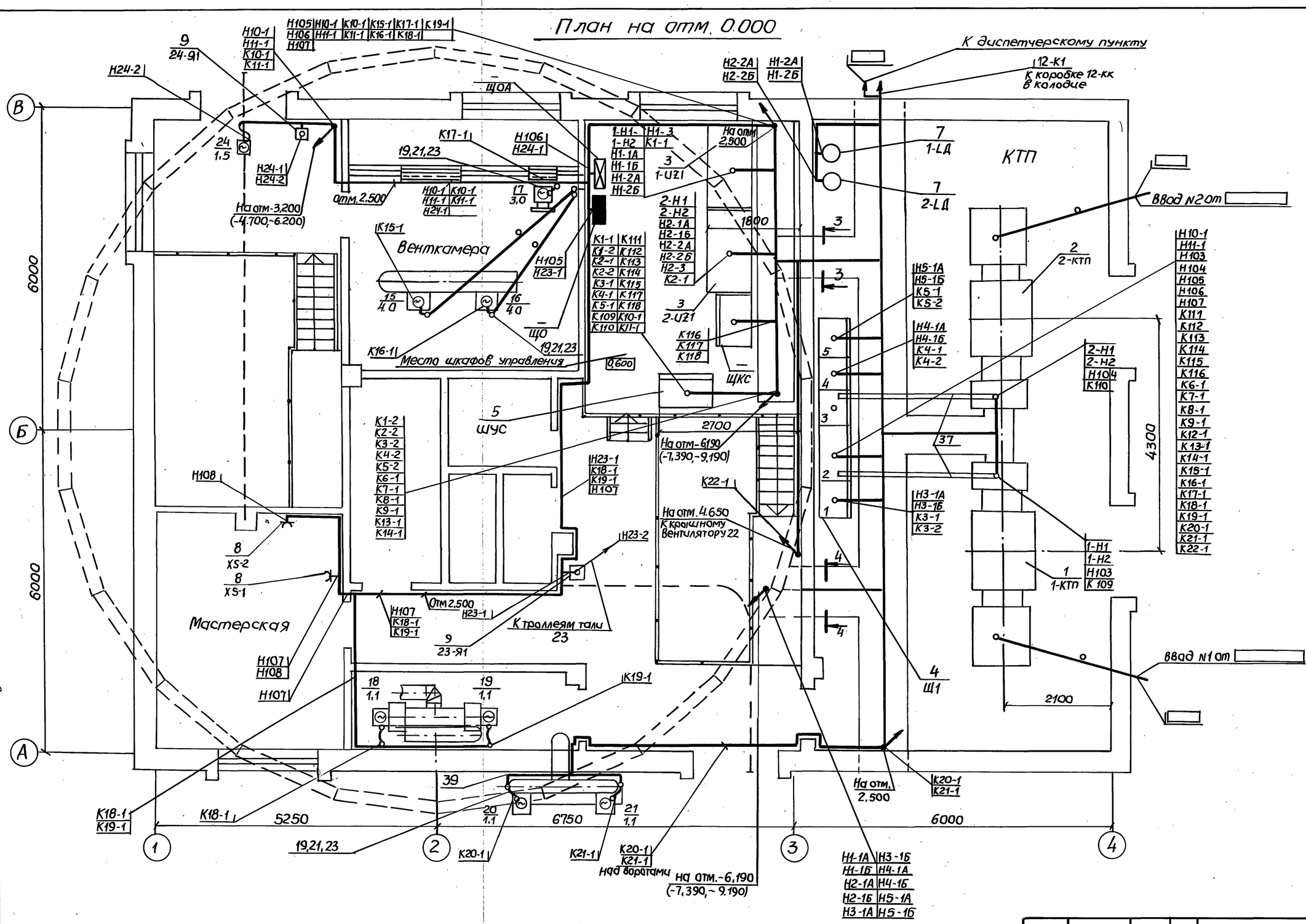

Спецификацию см. черт. ЭМ1. л.28

Отдел ВИК-2	Новичная		
Отдел СЛС	Боровик		
Сектор ОВ	Подольская		

Инв.№подл. | Подпись и дата | Взам.инв.№

				ТП 902-1-148.88 -ЭМ1	
Привязан					
Инв.№					
Нач.отд	Фролов			Канализационная насосная станция производительностью 800-1400 м³/ч, напором 80м	Стадия: Р; Лист: 25; Листов:
Гл.спец.	Обозная				
Н.контр.	Аронсон				
Рук.гр.	Бароян		08.88	План расположения электрооборудования. Прокладка кабелей (начало)	Госстрой СССР Союзводоканалниипроект Харьковский Водоканалпроект
Вед.инж.	Дорофеев				
Техник	Савина				

23464-06 28

Колир. Майстренко

Формат А2

Альбом 6

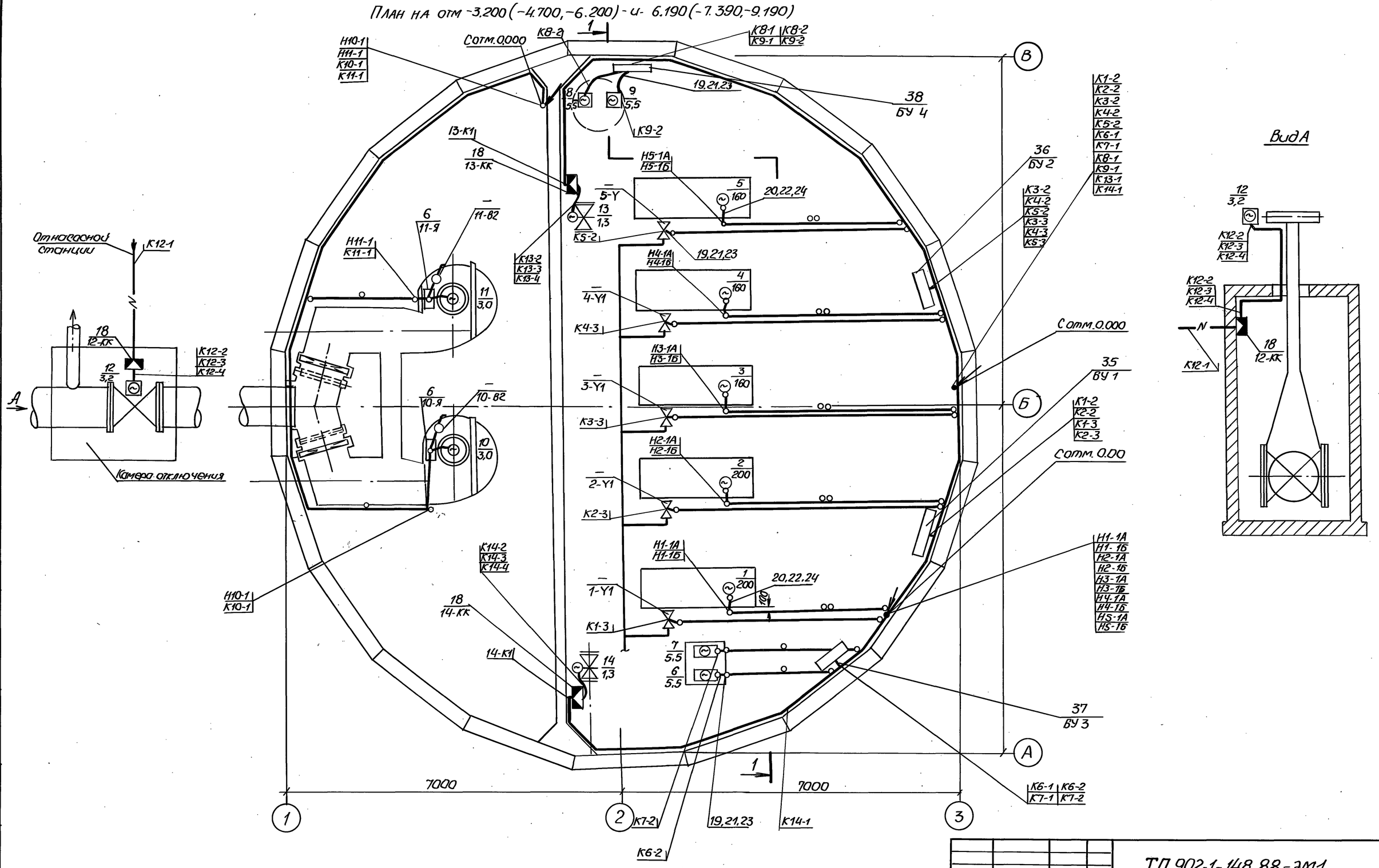

Согласовано							
Отдел ВИК2	Наранжная		08.88				
Отдел. СПС	Боровик						
Инв.№ подл.	Подпись и дата	Взам. инв.№					

ТП 902-1-148.88-ЭМ1

Привязан		Нач.отд.	Фролов		Канализационная насосная станция производительностью 800-1400 м³/ч, напором 80 м	Стадия	Лист	Листов
		Гл.спец.	Обозная			Р	26	
		Н.контр.	Аронсон					
		Рук.гр.	Варчан	08.88	План расположения электрооборудования прокладка кабелей (продолжение)	Госстрой СССР Союзводоканалниипроект Харьковский Водоканалпроект		
		Вед.инж.	Дорофеев					
Инв.№		Техник	Савина					

Копир. Майстренко

23464-06 29 Формат А2

Альбом 6

1–1

Глубина заложения подводящего коллектора - 4,0м

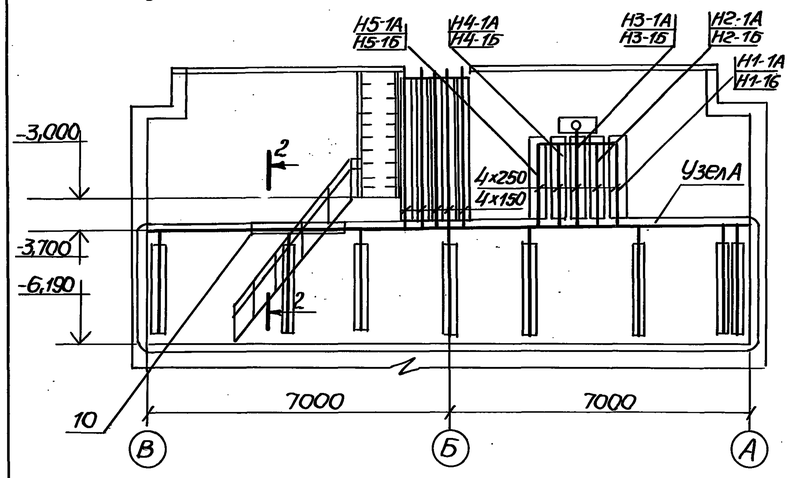

1–1

Глубина заложения подводящего коллектора - 5,5

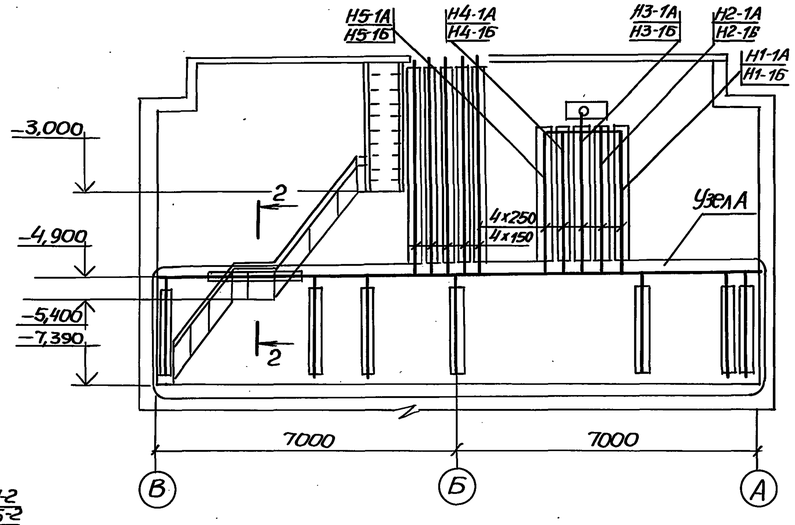

1–1

Глубина заложения подводящего коллектора - 7,0

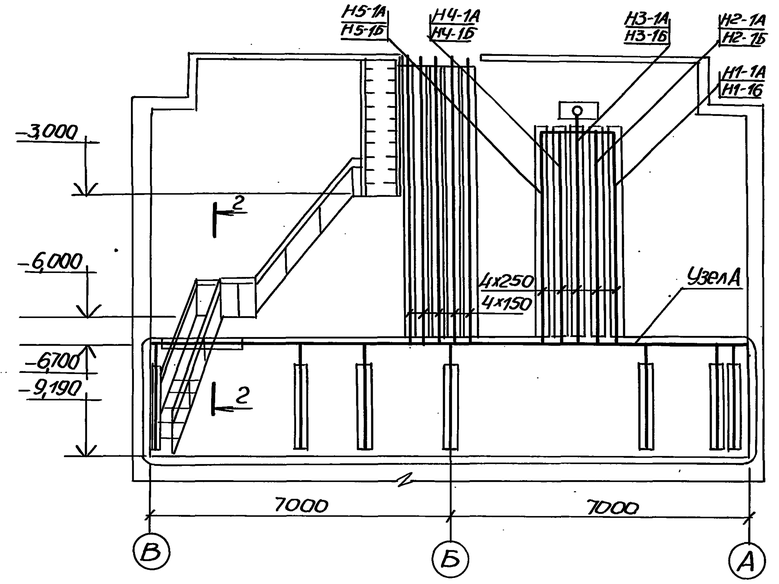

Узел А

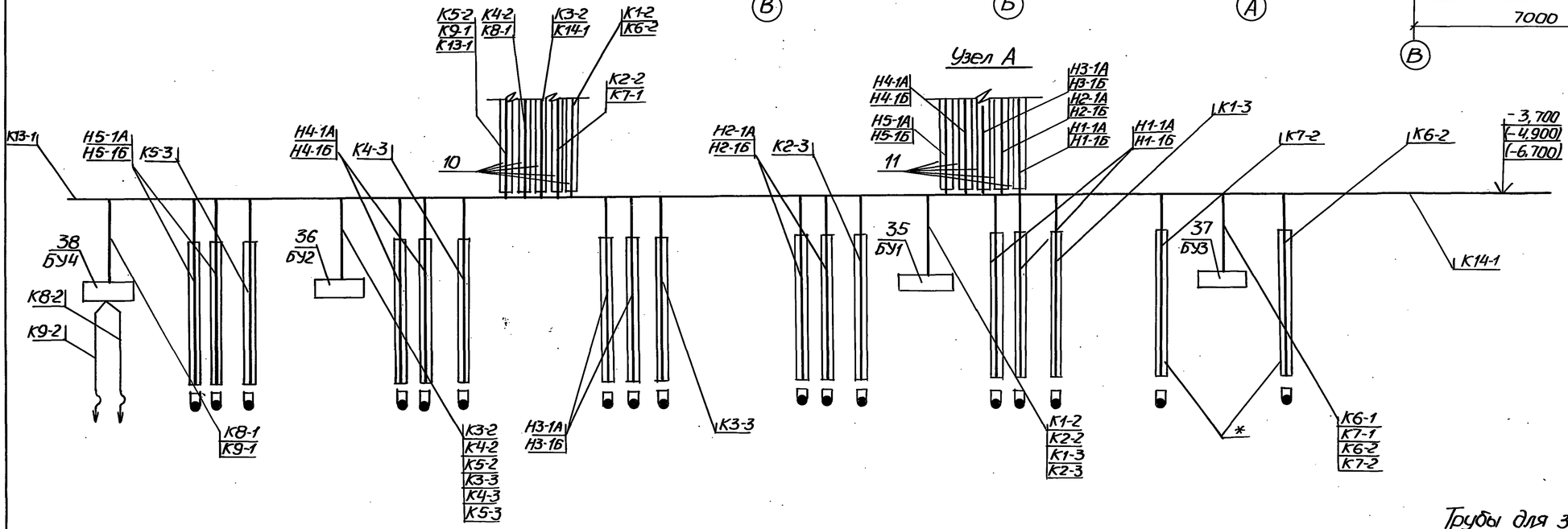

Трубы для защиты кабелей предусмотрены в строительной части проекта

2–2

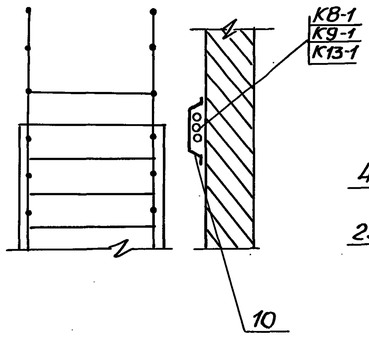

3–3

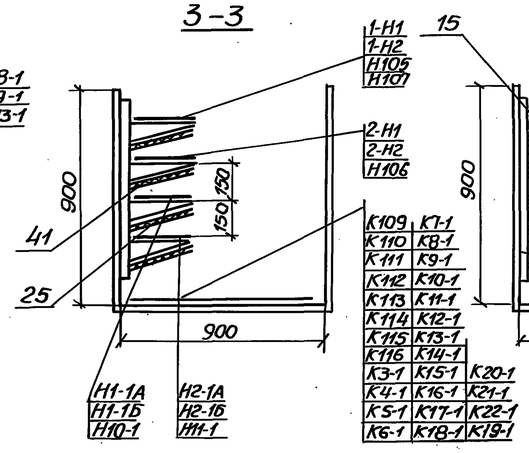

1-Н1
1-Н2
Н105
Н107
2-Н1
2-Н2
Н106

К109	К7-1		
К110	К8-1		
К111	К9-1		
К112	К10-1		
К113	К11-1		
К114	К12-1		
К115	К13-1		
К116	К14-1		
К3-1	К15-1	К20-1	
К4-1	К16-1	К21-1	
К5-1	К17-1	К22-1	
К6-1	К18-1	К19-1	

4–4

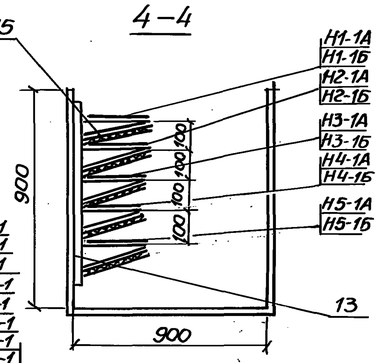

Н1-1А
Н1-1Б
Н2-1А
Н2-1Б
Н3-1А
Н3-1Б
Н4-1А
Н4-1Б
Н5-1А
Н5-1Б

Привязан				Нач. отд.	Фролов	
				Гл. спец.	Обозная	
				Н. контр.	Аромсон	
				Рук. гр.	Баруан	08.88
				Вед. инж.	Дорофеев	
Инв. №				Техник	Савина	

ТП 902-1-148.88-ЭМ1

Канализационная насосная станция производительностью 800-1400 м³/ч, напором 80м	Стадия	Лист	Листов
	Р	27	
План расположения электрооборудования прокладка кабелей (окончание)	Госстройсссср Союзводоканалниипроект Харьковский Водоканалпроект		

Копир. Мойстренко 23464-06 30 Формат А2

Инв. № подл. | Подпись и дата | Взам. инв. №

Альбом 6

Марка поз.	Обозначение	Наименование	Кол.	Масса, ед.кг.	Примечание
		Электрооборудование			
1		Комплектная транс-			
		форматорная под-			
		станция КТП-□-			
		□/0,4-84У3	1		Опр. лист ЭМ1.ОЛ2
2		Комплектная транс-			
		форматорная под-			
		станция КТП- 630-			
		□/04-84У3	1		Опр. лист ЭМ1.ОЛ1
3		Устройство ПЧТ-			
		-1521 УХЛ4	2		
4		Щит станций уп-			
		равления	1		
5		Шкаф управления	1		
6		Ящик управления			
		решеткой-дробилкой	2		Комплект КРД-40
7		Реактор			
		Фрос-500/05У3	2		
8		Розетка штепсельная			
		А700	2		
		Изделия заводов ГЭМ			
9		Ящик ЯРП-20У3	2		
10		Короб прямой У1105У3	13		
11		Короб прямой У1098У3	10		
12		Стойка К1152	26		
13		Стойка К1151	20		
14		Полка К 1162	60		

Марка поз.	Обозначение	Наименование	Кол	Масса, ед.кг	Примечание
15		Полка К 1161	42		
16		Лоток НЛ10-П2У3	19		
17		Лоток НЛ20-П2У3	9		
18		Коробка клеммная			
		У615АУ3	3		
19		Шланг ШЭМ 32У2	20		
20		Шланг ШЭМ 50У2	10		
21		Муфта вводная			
		МВ32У2	20		
22		Муфта вводная			
		МВ50У2	10		
23		Муфта трубная			
		МТ32У2	20		
24		Муфта трубная			
		МТ 50У2	10		
25		Соединитель пере-			
		городок К168У3	18		
26		Подвеска К1166У3	36		
27		Держатель НЛ-ДУ3	42		
28		Зажим У1116У3	27		
29		Скоба У1078У3	34		
30		Скоба К1157У3	92		
31		Скоба К142У3	100		
32		Скоба К144У3	15		

Марка поз.	Обозначение	Наименование	Кол.	Масса, ед.кг	Примечание
		Сборочные единицы			
33		Ящик типа ЯРП-	2		
		20У3. Монтажный			
		чертеж			
34	5.407-7 л.13	Гибкий токоподвод			
		к электроталям 0,5-5т			
		Длина монорельса 6-12м			
35	ЭМ1.И.01СБ	Блок управления БУ1	1		
36	ЭМ1.И.02СБ	Блок управления БУ2	1		
37	ЭМ1.И.03.СБ	Блок управления БУ3	1		
38	ЭМ1.И.04.СБ	Блок управления БУ4	1		
39	ЭМ1 л.30	План прокладки			
		троллейного шино-			
		провода	1		
40	ЭМ1л.31	План прокладки			
		магистрального ши-			
		нопровода ШМА-4У3	1		
		Материалы			
41		Лист асбестоце-			
		ментный δ-8,			
		310х1500,			
		ГОСТ 18124-75	18		
42		Металлорукав			
		РЗ-ЦХ32			
		ТУ22-3988-77	10м	0,82	

Инв.№ подл. | Подпись и дата | Взам.инв.№

Нач.отд.	Фролов			902-1-148.88-ЭМ1
Гл.спец.	Обозная			
Н.контр.	Аронсон			
Рук.гр.	Барчан		08.88	
Вед.инж.	Дорофеев			
Техник	Савина			

Привязан

Инв.№

Канализационная насосная станция производительностью 800-1400 м³/ч, напором 80м

План расположения электрооборудования. Прокладка кабелей. Спецификация

Стадия	Лист	Листов
Р	28	

Госстрой СССР Союзводоканалниипроект Харьковский Водоканалпроект

Копир. Майстренко 23464-06 31 Формат А2

Альбом 6

План на отм. 0,000

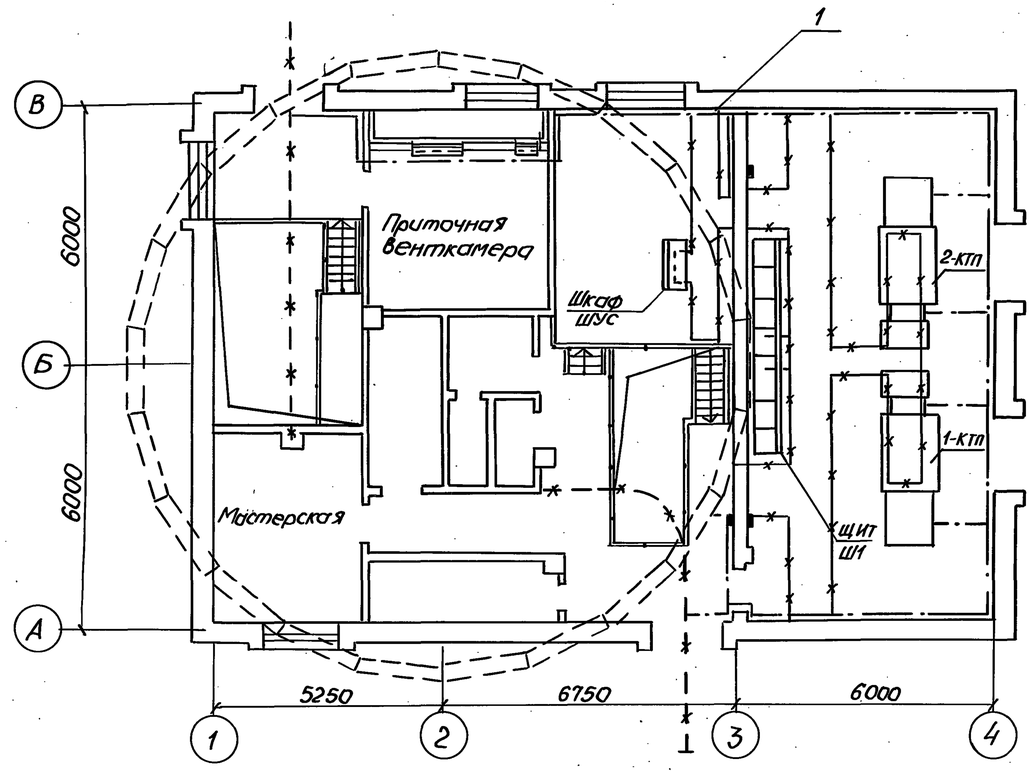

План на отм.- 3,200(-4,700,-6,200) и -6,190(-7,390,-9,190)

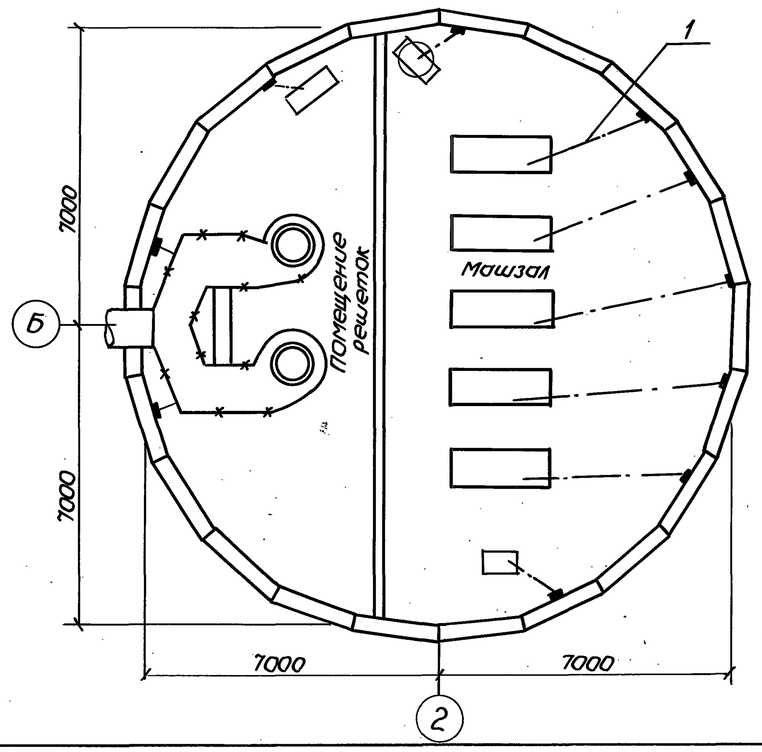

Обход дверного проема

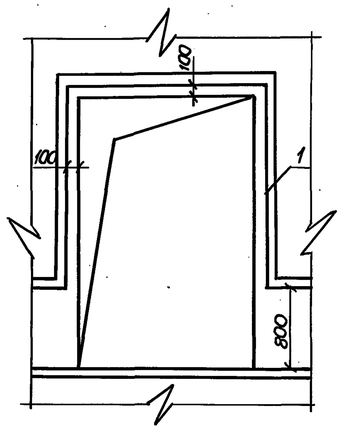

Марка поз.	Обозначение	Наименование	Кол.	масса ед.кг	Примечание
1		Сталь полосовая			
		ГОСТ 103-76, 25×4	150м		
2	5.407-11. л. 59	Перемычка исп.4	17		
3	5.407-11 л. 61	Флажок	13		

Условные обозначения

—·— Прокладываемая магистраль зануления

—×—·—×— Металлоконструкции, используемые в качестве магистрали зануления.

▬ Закладные конструкции предусмотрены в строительной части проекта.

Все оборудование, подлежащее заземлению и занулению присоединяется к магистрали заземления и зануления с помощью полосовой стали сечением 25×4мм.

В качестве магистрали заземления и зануления используется арматура стен подземной части насосной станции, железобетонных конструкций, монорельсы талей, подкрановые пути, обрамление каналов, а также специально проложенные отрезки полосовой стали.

Непрерывная электрическая цепь по металлу, а также установка закладных конструкций для присоединения заземляемого и зануляемого оборудования, предусматриваются в строительной части проекта на чертежах КМ.

Сопротивление заземляющего устройства должно быть не более 40м.

Нулевая шина шкафа ШУС присоединяется к магистрали зануления не менее, чем в двух местах. Зануление корпусов решеток, вентиляторов П1, В1, В2, В3, а также светильников осуществляется при помощи нулевых проводников. Монтаж отдельных элементов зануления выполняется в соответствии с т.п. 5.407-11

Согласовано

Отдел СПС | Боровик

Инв. № подл. | Подпись и дата | Взам. инв. №

Нач. отд.	Фролов			902-1-148.88-ЭМ1
Гл. спец.	Обозная			
Н. контр.	Аронсон			
Рук. гр.	Барчан		08.88	Канализационная насосная станция производительностью 800-1400 м³/ч, напором 80м
Вед. инж.	Дорофеев			Заземление и зануление
Техник	Савина			

Стадия: Р | Лист: 29 | Листов:

Госстрой СССР Союзводоканалниипроект Харьковский водоканалпроект

Привязан

Инв. №

Копир. Майстренко 23464-06 32 Формат А2

Инв.№ подл. | Подпись и дата | Взам. инв.№

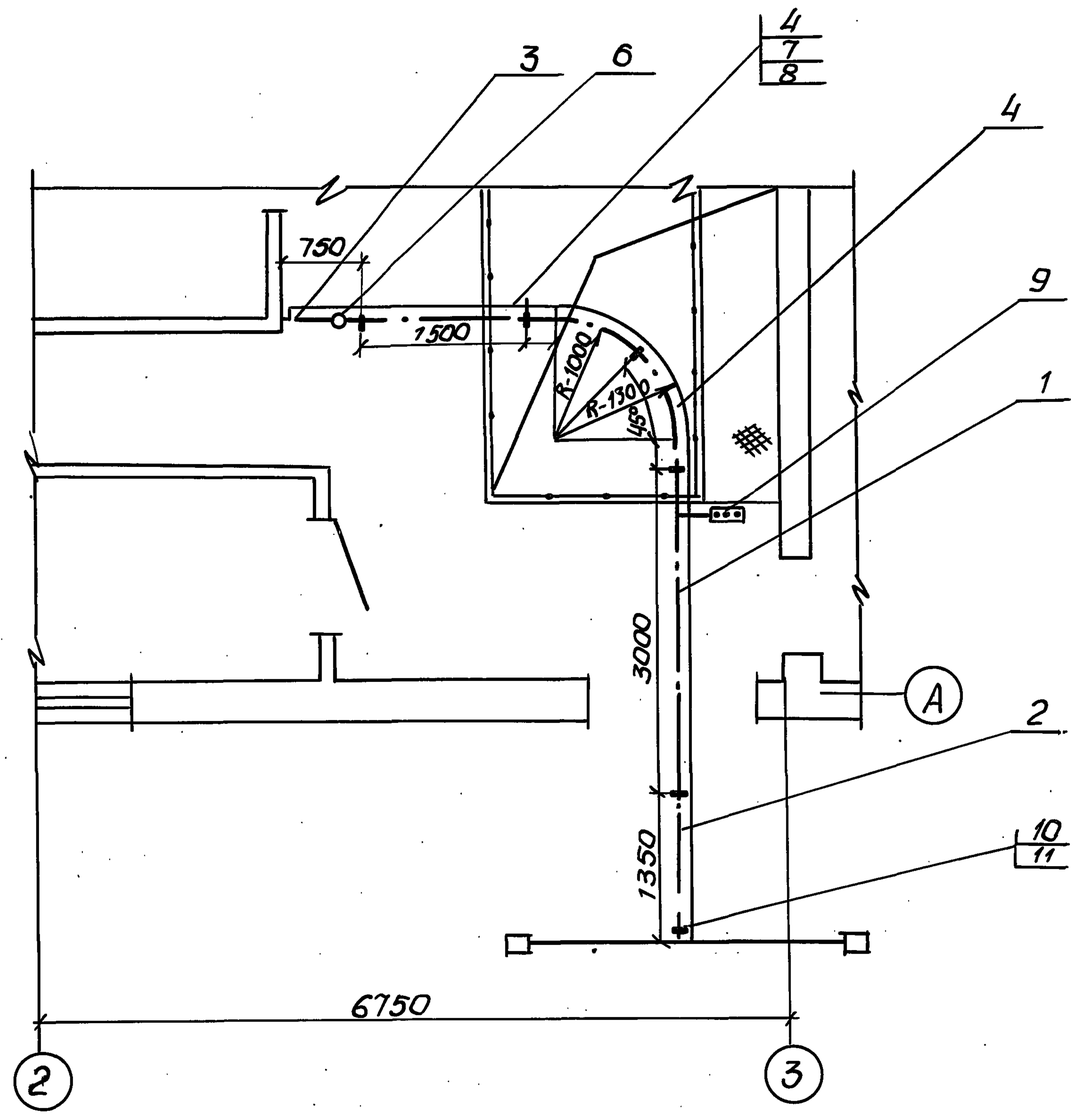

Марка поз.	Обозначение	Наименование	Кол.	Масса, кг	Примечание
		Изделия заводов ГЭМ			
1		Секция прямая 3000мм			
		У2604УЗ	1		
2		Секция прямая 1500мм			
		У2603УЗ	2		
3		Секция концевая			
		У2606УЗ	1		
4		Секция для ввода			
		каретки У2607УЗ	1		
5		Секция угловая У2611УЗ	1		
6		Комплект для подключе-			
		ния питания У2623УЗ	1		
7		Каретка токосъемная			
		У2328УЗ	1		
8		Скоба ведущая У2321УЗ	1		
9		Коробка индикаторная			
		У2629УЗ	1		
10		Кронштейн К775УЗ	6		
11		Подвеска промежуточ-			
		ная К780УЗ	6		
		Изделия по чертежам			
12	4.407-262-013	Установка кронштейна	6		
13	4.407-262-020	Установка светофора	1		

Привязан

Инв. №

Нач.отд.	Фролов		
Гл.спец.	Обозная		
Н.контр.	Аронсон		
Рук.гр.	Баруан		08.88
Вед.инж.	Дорофеев		
Техник	Савина		

902-1-148.88-ЭМ1

Канализационная насосная станция производительностью 800-1400 м³/ч, напором 80м

Стадия	Лист	Листов
Р	30	

План прокладки троллейного шинопровода

Госстрой СССР Союзводоканалниипроект Харьковский водоканалпроект

Копир. Мастренко

23464-06 33

Формат А2

Согласовано: Отдел СПС Боровик

Инв.№ подл. | Подпись и дата | Взам. инв.№

План на отм. 0,00

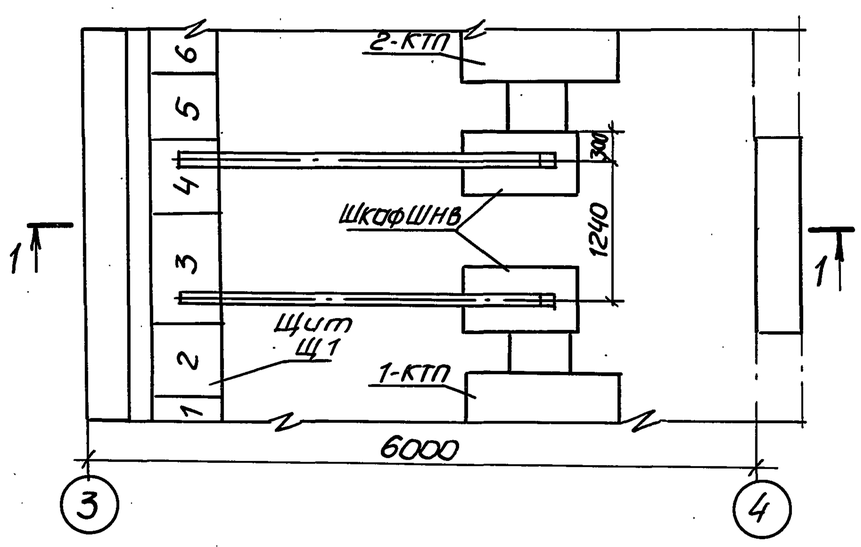

I-I

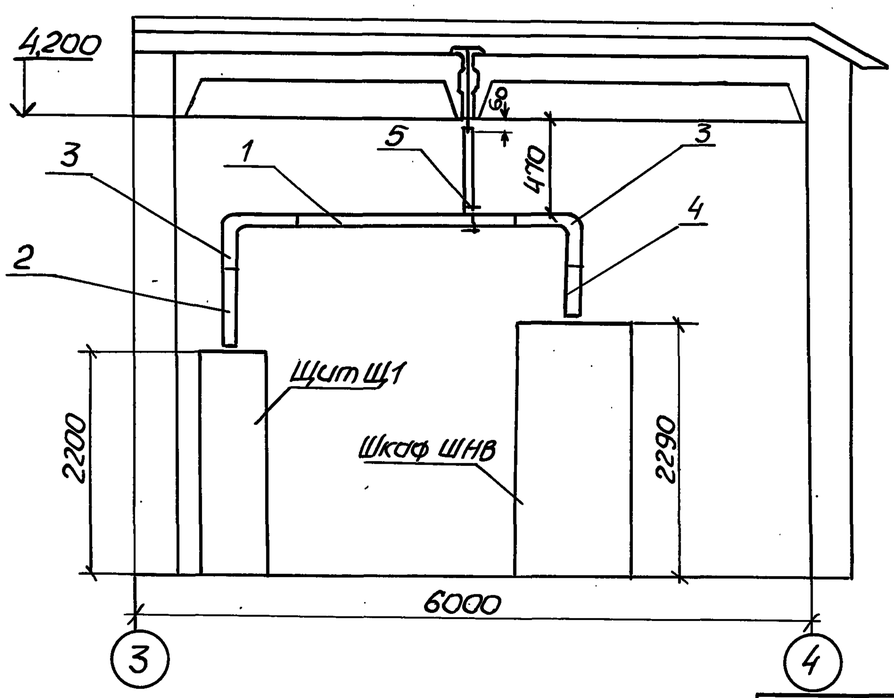

Марка поз.	Обозначение	Наименование	Кол.	Масса, кг	Примечание
		Изделия заводов ГЭМ			
1		Секция прямая 3000мм			
		У3332УЗ	2		
2		Секция прямая 1500мм			
		У3331УЗ	2		
3		Секция угловая			
		У3338УЗ	2		
4		Секция присоедини-			
		тельная У33 43УЗ	2		
		Изделия по чертежам			
5	5.407-71.1.70М4	Установка шинопро-			
		вода под сборным			
		перекрытием	2		

Привязан

Инв. №

Нач.отд.	Фролов		
Гл.спец.	Обозная		
Н.контр.	Аронсон		
Рук.гр.	Баруан		08.88
Вед.инж.	Дорофеев		
Техник	Савина		

902-1-148.88-ЭМ1

Канализационная насосная станция производительностью 800-1400 м³/ч, напором 80м

Стадия	Лист	Листов
Р	31	

План прокладки магистрального шинопровода ШМА-4УЗ

Госстрой СССР Союзводоканалниипроект Харьковский водоканалпроект

Альбом 6

План на отм. 0,000

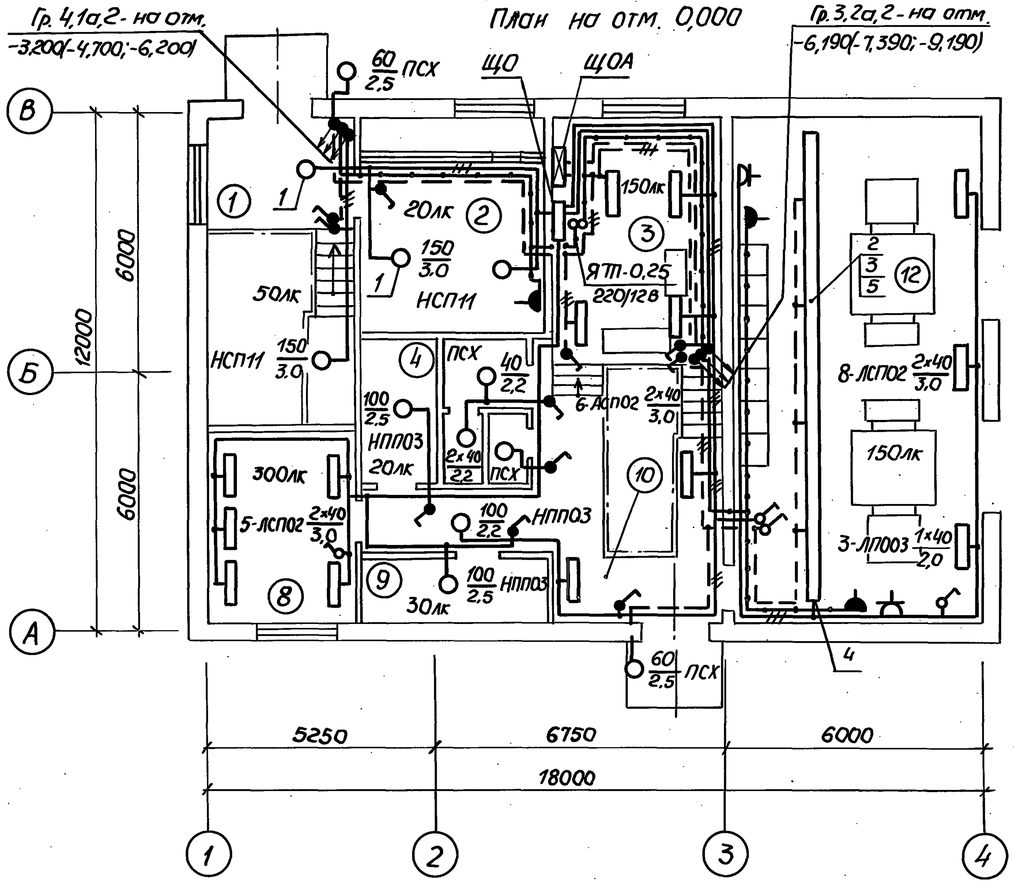

План на отм. -3,200(-4,700; -6,200); -6,190(-7,390; -9,190)

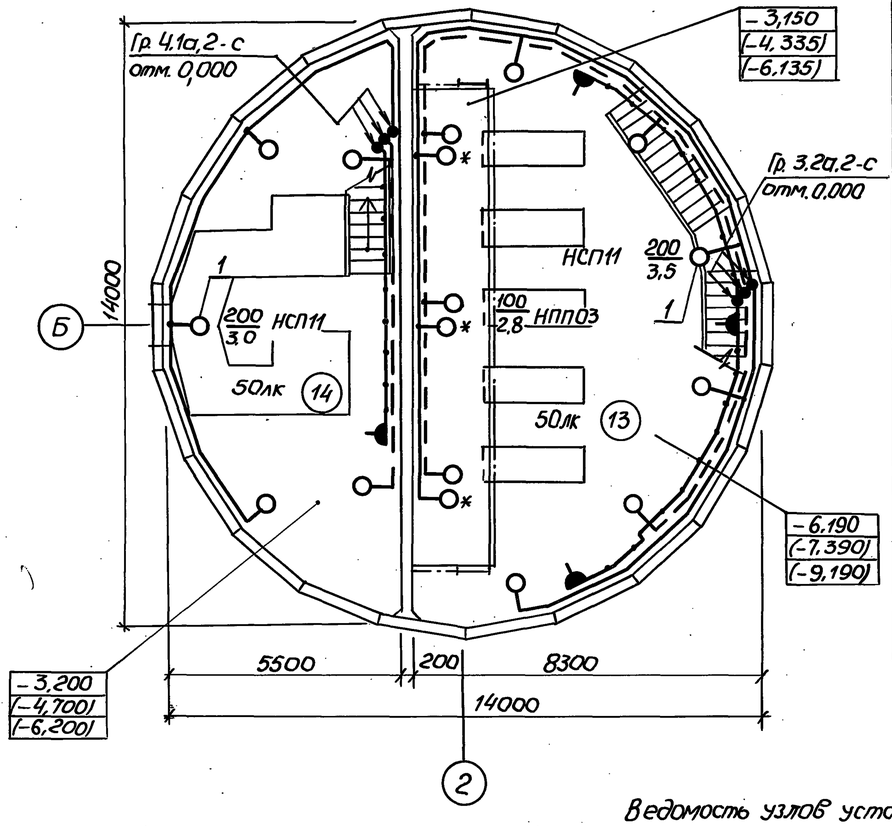

Экспликация помещений

Номер по плану	Наименование
1	Монтажная площадка помещения решеток
2	Венткамера
3	Место для электроустановки
4	Кладовая
5	Служебное помещение
6	Душевая
7	Санузел
8	Мастерская
9	Тепловой ввод
10	Монтажная площадка машзала
11	Коридор
12	КТП
	Подземная часть
13	Машзал
14	Помещение решеток
15	Приемный резервуар

1. Условные обозначения на плане выполнены по ГОСТ 2.754-72 и ГОСТ 21.608-84.
2. В скобках указаны отметки уровней для насосной станции с глубиной подводящего коллектора -5,5 и -7,0 м.
3. Напряжение сети освещения:
   общего ~ 220 В;
   переносного ремонтного 12 В.
4. Схему распределительной сети см. черт. ЭМ1 листы 3, 4.
5. Групповую осветительную сеть выполнить кабелем АВВГ открыто по стенам с креплением скобами, а также по установленным конструкциям трасс электропроводок силового электрооборудования.
6. Светильники, отмеченные знаком *, установить под площадкой.
7. Для зануления элементов электрооборудования используется рабочий нулевой провод сети.

Данные о групповых щитках с автоматическими выключателями

Номер щитка	Тип	Установленная мощность, кВт	Номера автоматических выключателей: однополюсные, занятые	однополюсные, резервные	трехполюсные, занятые	трехполюсные, резервные	Ток расцепителя, А: на вводе	на линиях
ЩО	ОЩ-6УХЛ4	3,88	1÷5	6	—	—	—	16
ЩОА	ОЩ-6УХЛ4	1,7	1,2	3	—	—	—	16

Сводка кабелей

Число и сечение жил, напряжение	Марка: АВВГ	АПВ	
2х4-0,66	550м	—	
3х4-0,66	80м	—	
2х6-0,66	120м	—	
1х2,5-0,38	-	40м	
1х4-0,38	-	45м	

Ведомость узлов установки электрического оборудования на плане расположения

Поз.	Обозначение	Наименование	Кол.	Примеч.
1	4.407-233-001.исп.1	Установка кронштейна У116 со		
		светильником НСП11х200	15	
2	4.407-236-010.исп.2	Линия из коробов КЛ-1 с 8 све-		
		тильниками ЛСП02. Провод АПВ-2(1х4)	1	
3	4.407-236-030.исп.1,2	Крепление коробов КЛ-1	7	
4	4.407-236-032.исп.4	Ввод кабеля в короб	1	
5	4.407-236-064	Подвес	7	

Привязан

Инв. №

Нач. отд.	Фролов		
Н. контр.	Аронсон		
Гл. спец.	Обозная		08.88
Рук. гр.	Трофименко		
Вед. инж.	Гурин		

ТП902-1-148.88-ЭМ1

Канализационная насосная станция производительностью 800-1400 м³/ч, напором 80 м

Стадия	Лист	Листов
Р	32	

Электроосвещение

Госстрой СССР Союзводоканалниипроект Харьковский водоканалпроект

Копир. Майстренко 23464-06 34 Формат А2

Согласовано:
Отдел. спец. Хесина

Инв. № подл. | Подпись и дата | Взам. инв. №

Альбом 6

Инв.№подл. | Подпись и дата | Взам.инв.№

Лист	Наименование	Примечан.
ДО	Ведомость чертежей задания МЭЗ	
ВБ	Ведомость электромонтажных конструкций, подлежащих изготовлению в МЭЗ	
ВА	Ведомость изделий и материалов для изготовления электромонтажных конструкций в МЭЗ	
01.СБ	Блок управления БУ1. Общий вид. Схема соединений	
02.СБ	Блок управления БУ2. Общий вид. Схема соединений	
03.СБ	Блок управления БУ3. Общий вид. Схема соединений	
04.СБ	Блок управления БУ4. Общий вид. Схема соединений	

Привязан

Инв.№

ТП902-1-148.88-ЭМ1.И. ДО

Нач.отд.	Фролов			Канализационная насосная станция производительностью 800-1400м³/ч, напором 80м	Стадия	Лист	Листов
Гл.спец.	Обозная				Р	1	
Н.контр.	Аронсон						
Рук.гр.	Барчан		08.88	Ведомость чертежей задания МЭЗ	Госстрой СССР Союзводоканалниипроект Харьковский водоканалпроект		
Ст.инж.	Беликова						
Техник	Савина						

Формат А4

Обозначение чертежа	Наименование	Кол.	Примеч.
ТП902-1-148.88-ЭМ1.И.01.СБ	Блок управления БУ1. Общий вид.		
	Схема соединений	1	
ТП902-1-148.88-ЭМ1.И.02.СБ	Блок управления БУ2. Общий вид.		
	Схема соединений	1	
ТП902-1-148.88-ЭМ1.И.03.СБ	Блок управления БУ3. Общий вид.		
	Схема соединений	1	
ТП902-1-148.88-ЭМ1.И.04СБ	Блок управления БУ4. Общий вид.		
	Схема соединений	1	
5.407-7 л.48	Кронштейн правый	1	
5.407-7 л.51	Кронштейн левый	1	
5.407-7 л.53	Поводок	1	
5.407-11 л.59	Перемычка	22	
5.407-11 л.61	Фланок	22	
5.407-71.170 МЧ	Подвес	2	

Привязан

Инв.№

ТП902-1-148.88-ЭМ1.И. ВБ

Нач.отд.	Фролов			Канализационная насосная станция производительностью 800-1400м³/ч, напором 80 м	Стадия	Лист	Листов
Гл.спец.	Обозная				Р	1	
Н.контр.	Аронсон						
Рук.гр.	Барчан		08.88	Ведомость электромонтажных конструкций подлежащих изготовлению в МЭЗ	Госстрой СССР Союзводоканалниипроект Харьковский водоканалпроект		
Ст.инж.	Беликова						
Техник	Савина						

Формат А4

Наименование и техническая характеристика изделия и материала	Тип, марка	Ед. изм.	Кол.
1. Электрооборудование			
Переключатель ТУ16-642.046-86	ПКУ3-38С-2004УЗВ	шт.	3
Переключатель ТУ16-642.046-86	ПКУ3-38Е-3105УЗВ	шт.	2
Переключатель ТУ 16-642.046-86	ПКУ3-38С-3091УЗВ	шт.	2
Переключатель ТУ 16-642.046-86	ПКУ3-38С-2024УЗВ	шт	2
Пост ТУ16-526.216-78	ПКЕ212-2УЗ	шт	7
Кабель контрольный сечением 4х2.5мм²	АКВВГ	м	52
Кабель контрольный сечением 5х2.5мм²	АКВВГ	м	2.5
Кабель контрольный сечением 7х2.5мм²	АКВВГ	м	4,5
2. Материалы			
Полоса стальная, ГОСТ 103-76	4х40	кг	6,0
Полоса стальная, ГОСТ 103-76	5х36	кг	0,25
Полоса стальная, ГОСТ 103-76	6х60	кг	3,2
Сталь листовая, ГОСТ 19903-74, толщиной 1,6мм		кг	0,88
Сталь листовая, ГОСТ 19903-74, толщиной 4мм		кг	2.56
Сталь листовая, ГОСТ19903-74, толщиной 5мм		кг	2,6
Лента стальная, ГОСТ 6009-74, 3х30		кг	0.35
Сталь угловая, ГОСТ 8509-86	50х50х5	кг	7,8
Сталь круглая, ГОСТ 2590-71, диаметром 12мм		кг	0,3
Канат стальной, ГОСТ 3063-80, диаметром 6,1мм		кг	3,3
Цепь, ГОСТ 2319-81	СН6х19		0,3
Проволока, ГОСТ 3282-74	2,0-1-Ц-Т	кг	0,1
Проволока, ГОСТ 3282-74	6,0-1-Ц-Т	кг	2,7

Привязан

Инв.№

ТП902-1-148.88-ЭМ1.И. ВА

Нач.отд.	Фролов			Канализационная насосная станция производительностью 800-1400м³/ч, напором 80м	Стадия	Лист	Листов
Гл.спец.	Обозная				Р	1	2
Н.контр.	Аронсон						
Рук.гр.	Барчан		08.88	Ведомость изделий и материалов для изготовления электромонтажных конструкций в МЭЗ	Госстрой СССР Союзводоканалниипроект Харьковский водоканалпроект		
Ст.инж.	Беликова						
Техник	Савина						

Формат А4

Наименование и техническая характеристика изделия и материала	Тип, марка	Ед. изм.	Кол.
Изделия ГЭМ			
Ящик	ЯРП20У3	шт	2
Коробка клеммная	У615 АУ2	шт	9
Профиль С-образный	К101/2У2	м	11
Швеллер	УСЭК53У3	шт	2
Полоса	УСЭК56У3	шт	1
Подвес	У3393У3	шт	2
Шайба царапающая	УСЭК76У1	шт	2
Гайка закладная	К609УХЛ2	шт	48
Подвес скользящего крепления	ПСК 10-20	шт	6
Подвес концевого крепления	ПКК10-20	шт	1
Муфта натяжная	К804У3	шт	1
Зажим трассовый	К676У3	шт	2
Стандартные изделия			
Болт М5х16 ГОСТ 7805-70		шт	36
Болт М6х10 ГОСТ 7805-70		шт	27
Болт М6х20 ГОСТ 7805-70		шт	21
Болт М8х18 ГОСТ 7798-70		шт	22
Болт М12х40 ГОСТ 7798-70		шт	4
Гайка М5 ГОСТ 5916-70		шт	42
Гайка М8 ГОСТ 5915-70		шт	22
Гайка М12 ГОСТ 5915-70		шт	8
Винт М5х12 ГОСТ 17473-80		шт	6
Шайба 5 ГОСТ 6402-70		шт	6
Шайба 5 ГОСТ 11371-78		шт	42
Шайба 6 ГОСТ 11371-78		шт	21
Шайба 6.01.05 ГОСТ 6958-78		шт	27

Привязан

Инв.№подл.

ТП902-1-148.88-ЭМ1.И. ВА

Лист 2

Формат А4

Копир. Мастеренко

Формат А2 23464-06 35

Альбом 6

Блок управления БУ1

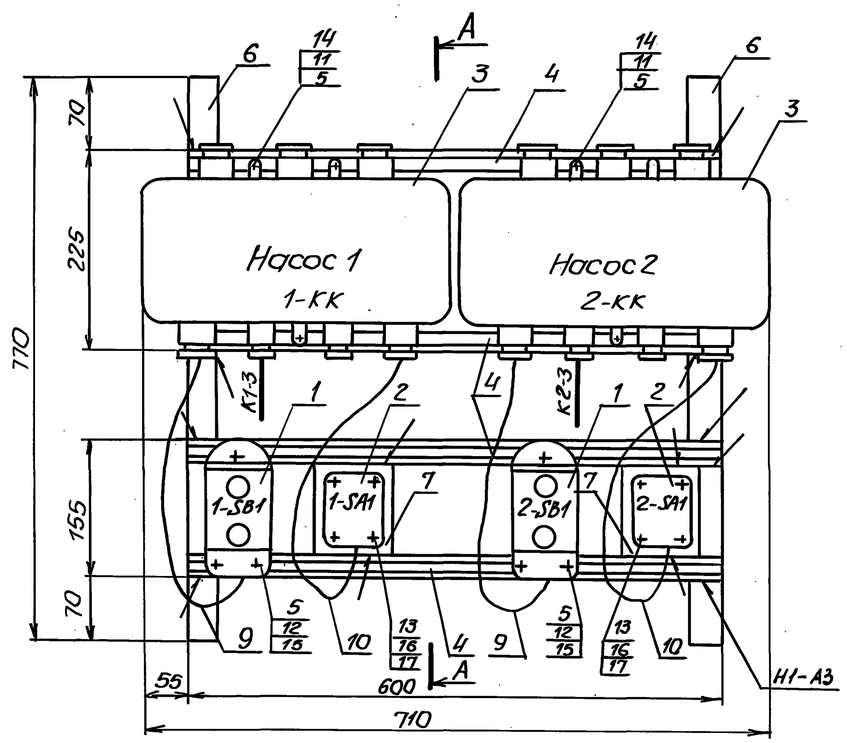

А - А

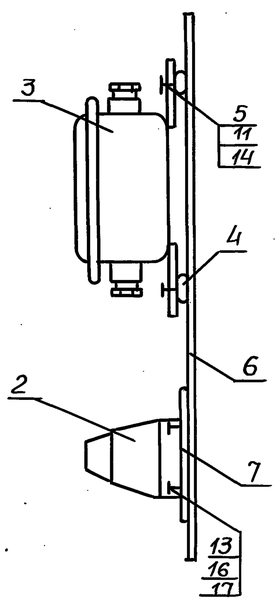

Деталь 7

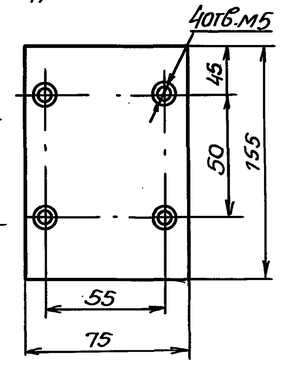

Схема соединений блока управления БУ1

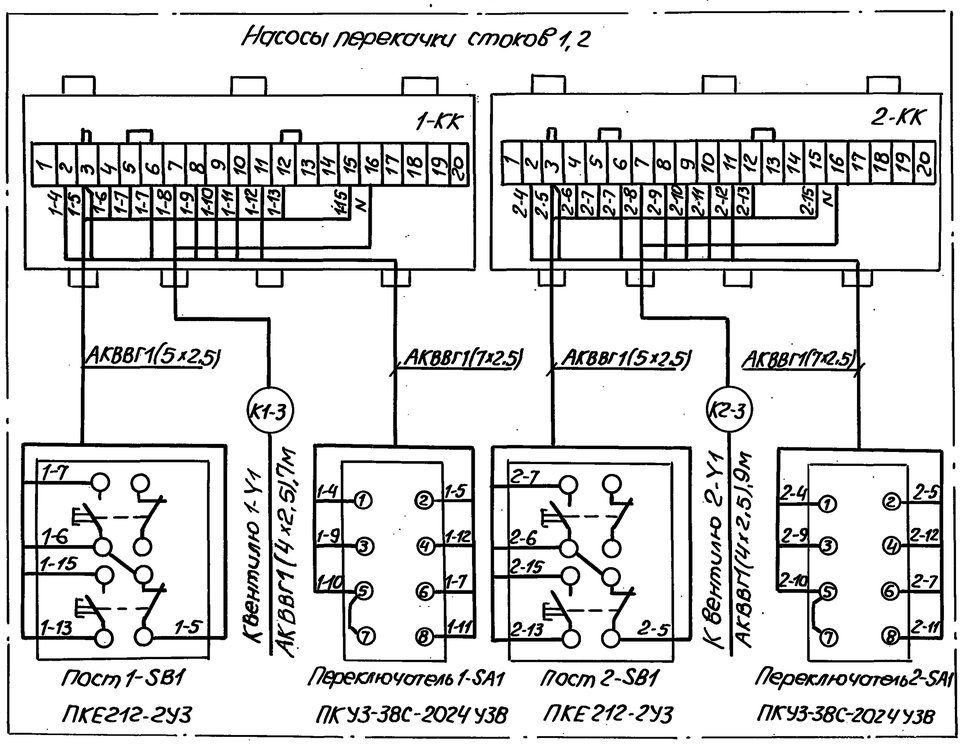

Формат	Зона	Поз	Обозначение	Наименование	Кол.	Примеч.
				Электрооборудование		
		1	1-SB1, 2-SB1	Пост ПКЕ 212-2 У3	2	
		2	1-SA1, 2-SA1	Переключатель ПКУ3-38С		
				-2024 У3В	2	
				Изделия заводов ГЭМ		
		3	1-КК, 2-КК	Коробка клеммная		
				У615 АУ2	2	
		4		Профиль К101/2у2, ℓ=600	4	
		5		Гайка закладная К609УХЛ2	12	
				Материалы		
		6		Полоса 4х40 х770 ГОСТ 103-76	2	
		7		Лист 4х75х155 ГОСТ 103-76	2	
		8		Кабель АКВВГ 4х2.5	16	м
		9		Кабель АКВВГ 5х2.5	1	м
		10		Кабель АКВВГ 7х2.5	1	м
				Стандартные изделия		
		11		Болт М6х10 ГОСТ 7805-70	6	
		12		Болт М6х20 ГОСТ 7805-70	6	
		13		Болт М5х16 ГОСТ 7805-70	8	
		14		Шайба 6.01.05 ГОСТ 6958-78	6	
		15		Шайба 6 ГОСТ 11371-78	6	
		16		Шайба 5 ГОСТ 11371-78	8	
		17		Гайка М5 ГОСТ 5916-70	8	

1. Сварку производить электродами типа Э42 сплошным швом по контуру присоединения деталей.
2. Покрытие: эмаль серая ПФ-115 ГОСТ 6465-76.
3. Надписи на электрооборудовании выполнить по настоящему чертежу.
4. Кабели К1-3, К2-3 разделываются и подключаются к клеммным коробкам 1-КК, 2-КК в МЭЗ.
   Для транспортировки кабели К1-3, К2-3 сматываются в бухты и привязываются к блоку БУ1

Инв.№ подл. | Подпись и дата | Взам.инв.№

					ТП902-1-148.88-ЭМ1 И. 01. СБ	
Привязан		Нач.отд.	Фролов		Канализационная насосная станция производительностью 800-1400м³/ч, напором 80м	Стадия: Р; Лист: 1; Листов:
		Гл.спец.	Обозная			
		Н.контр.	Аронсон			
		Рук. гр.	Баруон	08.88	Блок управления БУ1. Общий вид. Схема соединений	Госстрой СССР Союзводоканалниипроект Харьковский водоканалпроект
Инв.№		Ст.инж.	Белякова			
		Инж.	Саукова			

Копир. Майстренко 23464-06 36 Формат А2

Альбом 6

Блок управления БУ2

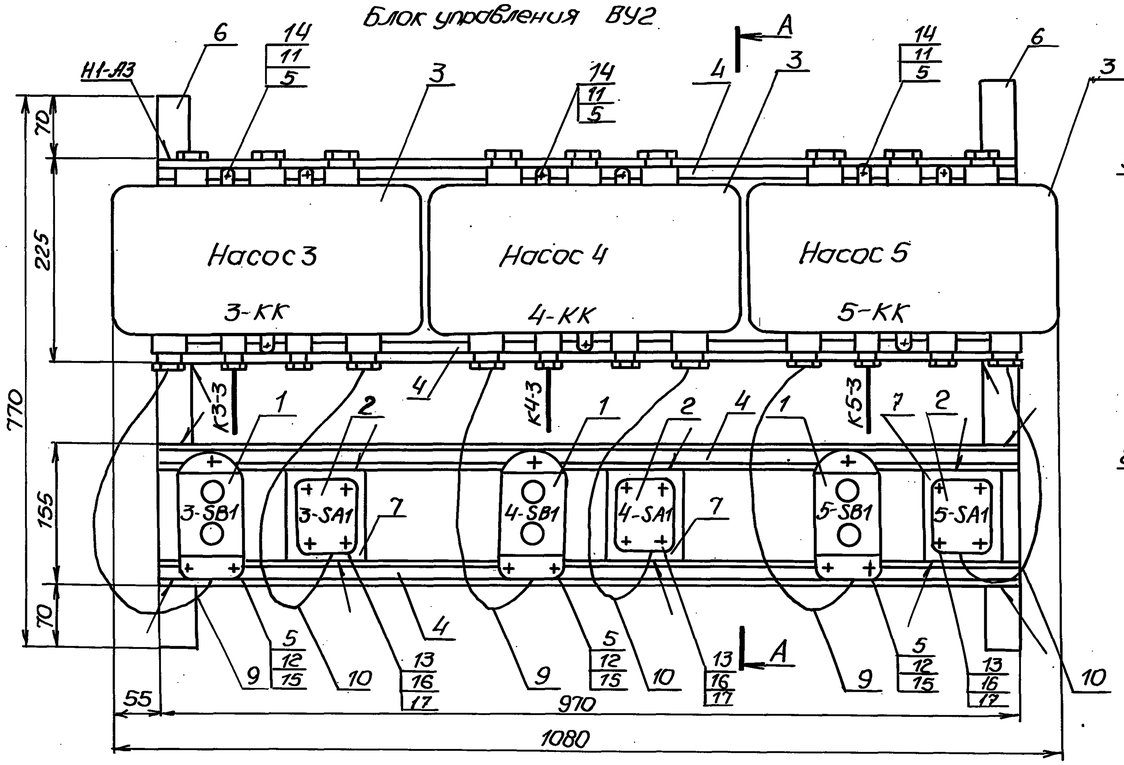

А - А

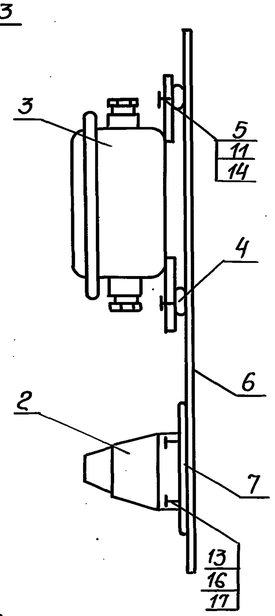

Деталь 7

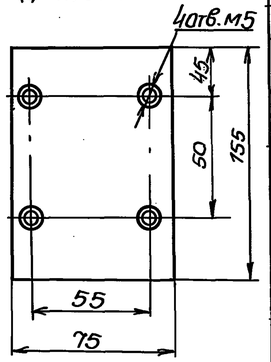

Формат	Зона	Поз.	Обозначение	Наименование	Кол.	Примеч.
				Электрооборудование		
		1	3-SB1... 5SB1	Пост ПКЕ 212-2У3	3	
		2	3-SA1... 5SA1	Переключатель ПКУ3-38С-2004У3В	3	
				Изделия заводов ГЭМ		
		3	3-КК... 5кк	Коробка клеммная У615 А42	3	
		4		Профиль К101 2У2, ℓ=970	4	
		5		Гайка закладная К609 УХЛ2	18	
				Материалы		
		6		Полоса 4×40×270 ГОСТ 103-76	2	
		7		Лист 4×75×155 ГОСТ 103-76	3	
		8		Кабель АКВВГ, 4×2.5	26	м
		9		Кабель АКВВГ, 5×2.5	1.5	м
		10		Кабель АКВВГ, 7×2.5	1.5	м
				Стандартные изделия		
		11		Болт М6×10.ГОСТ 7805-70	9	
		12		Болт М6×20.ГОСТ 7805-70	9	
		13		Болт М5×16.ГОСТ 7805-70	12	
		14		Шайба 6.01.05.ГОСТ 6958-78	9	
		15		Шайба 6 ГОСТ 11371-78	9	
		16		Шайба 5.ГОСТ 11371-78	12	
		17		Гайка М5.ГОСТ 5916-70	12	

Схема соединений блока управления БУ2

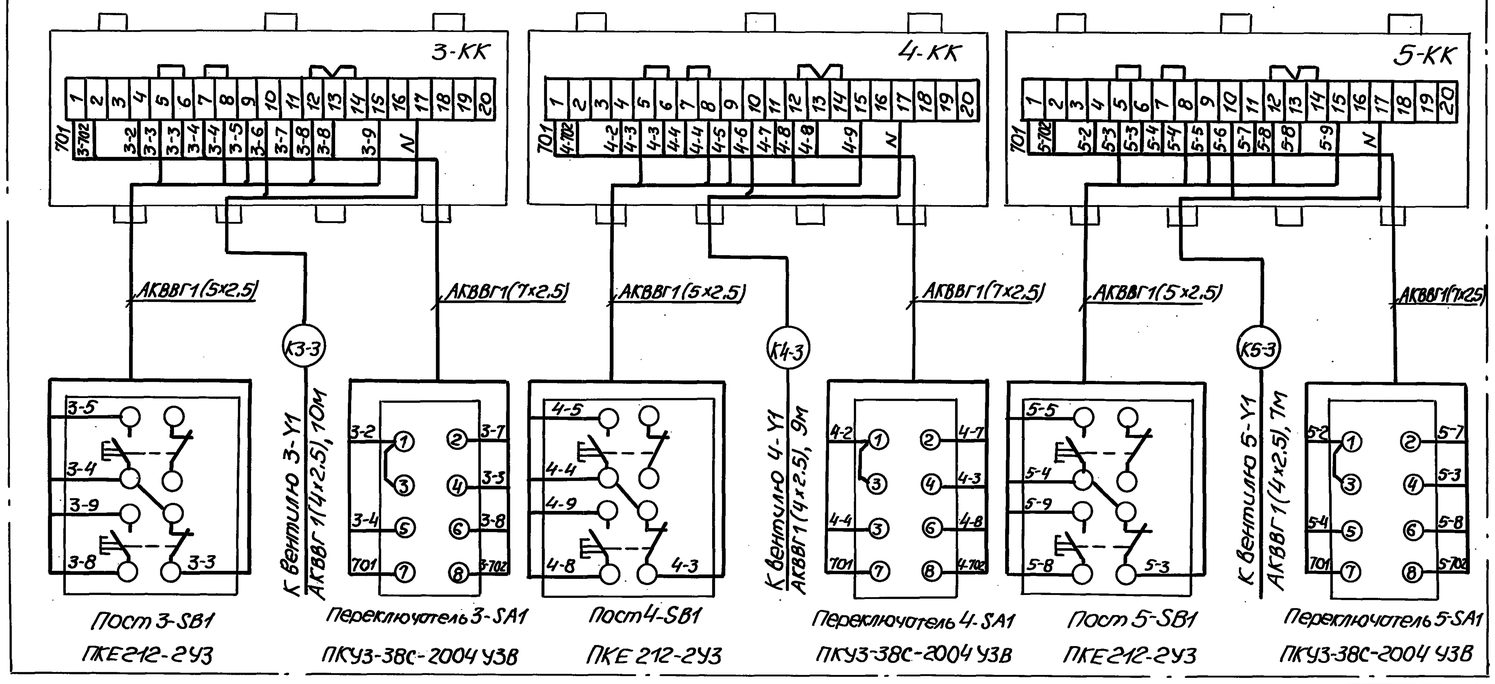

1. Сварку производить электродами типа Э42 сплошным швом по контуру присоединения деталей.
2. Покрытие: эмаль серая ПФ-115 ГОСТ 6465-76.
3. Надписи на электрооборудовании выполнить по настоящему чертежу.
4. Кабели К3-3... К5-3 разделываются и подключаются к клеммным коробкам 3-КК... 5-КК в МЭЗ.
   Для транспортировки кабели К3-3... К5-3 сматываются в бухты и привязываются к блоку БУ2

Привязан

Инв.№

Нач.отд.	Фролов		
Гл.спец.	Обозная		
Н.контр.	Аронсон		
Рук.гр.	Барчан		08.88
Ст.инж.	Белигова		
Инж.	Сачкова		

ТП902-1-148.88-ЭМ1 И.02.СБ

Канализационная насосная станция производительностью 800-1400 м³/ч, напором 80м

Блок управления БУ2. Общий вид. Схема соединений.

Стадия	Лист	Листов
Р	1	

Госстрой СССР Союзводоканалниипроект Харьковский водоканалпроект

Копир. Майстренко 23464-06 37 Формат А2

Инв.№ подл. | Подпись и дата | Взам.инв.№

Альбом 6

Блок управления БУЗ

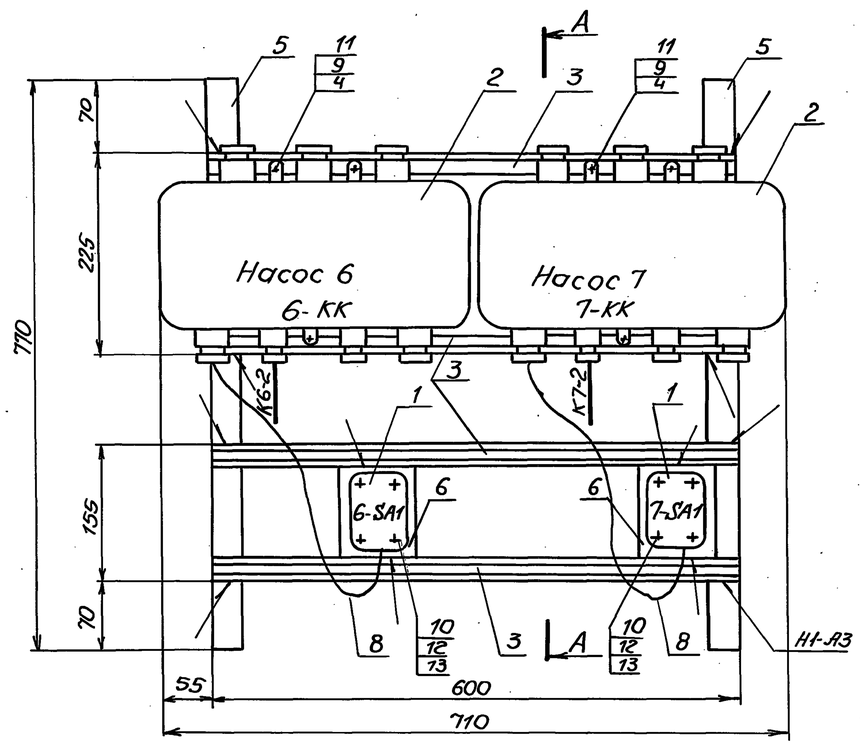

А - А

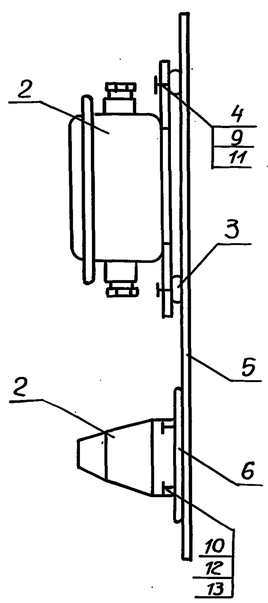

Деталь

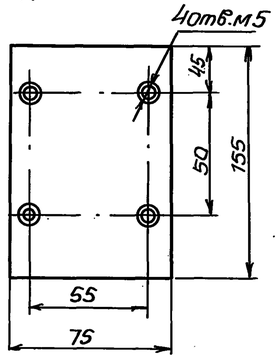

Формат	Зона	Поз.	Обозначение	Наименование	Кол.	Примеч.
				Электрооборудование		
		1	6-SA1, 7-SA1	Переключатель ПКУ3-38Е -3105 У3В	2	
				Изделия заводов ГЭМ		
		2	6-КК, 7-КК	Коробка клеммная У615 А42	2	
		3		Профиль К101/2У2, ℓ=600	4	
		4		Гайка закладная К609У42	6	
				Материалы		
		5		Полоса 4×40×770 ГОСТ 103-76	2	
		6		Лист 4×75×155 ГОСТ 103-76	2	
		7		Кабель АКВВГ, 4×2.5	9	м
		8		Кабель АКВВГ, 7×2.5	1	м
				Стандартные изделия		
		9		Болт М6×10.ГОСТ 7805-70	6	
		10		Болт М5×16.ГОСТ 7805-70	8	
		11		Шайба 6.01.05.ГОСТ 6958-78	6	
		12		Шайба 5.ГОСТ 11371-78	8	
		13		Гайка М5.ГОСТ 5916-70	8	

Схема соединений блока управления БУЗ

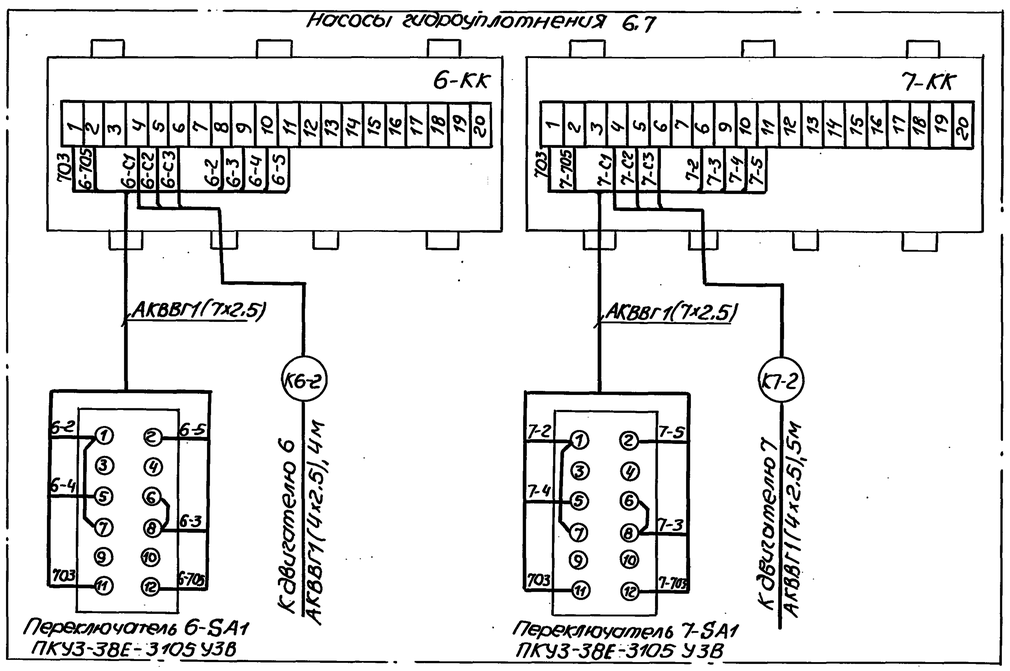

1. Сварку производить электродами типа Э42 сплошным швом по контуру присоединения деталей.
2. Покрытие : эмаль серая ПФ-115 ГОСТ 6465-76.
3. Надписи на электрооборудовании выполнить по настоящему чертежу.
4. Кабели К6-2, К7-2 разделываются и подключаются к клеммным коробкам 6-КК, 7-КК в МЭЗ.
   Для транспортировки кабели К6-2, К7-2 сматываются в бухты и привязываются к блоку БУЗ.

Инв.№подл. | Подпись и дата | Взам.инв.№

					ТП902-1-148.88-ЭМ1 И.ОЗСБ	
Привязан			Нач.отд.	Фролов	Канализационная насосная станция производительностью 800-1400м³/ч, напором 80м	Стадия: Р; Лист: 1; Листов:
			Гл.спец.	Обозная		
			Н.контр.	Аронсон		
			Рук.гр.	Баруан	08.88 Блок управления БУЗ. Общий вид. Схема соединений	Госстрой СССР Союзводоканалпроект Харьковский водоканалпроект
Инв.№			Ст.инж.	Беликова		
			Инж.	Сачкова		

Копир. Майстренко 23464-06 38 Формат А2

Альбом 6

Блок управления БУЧ

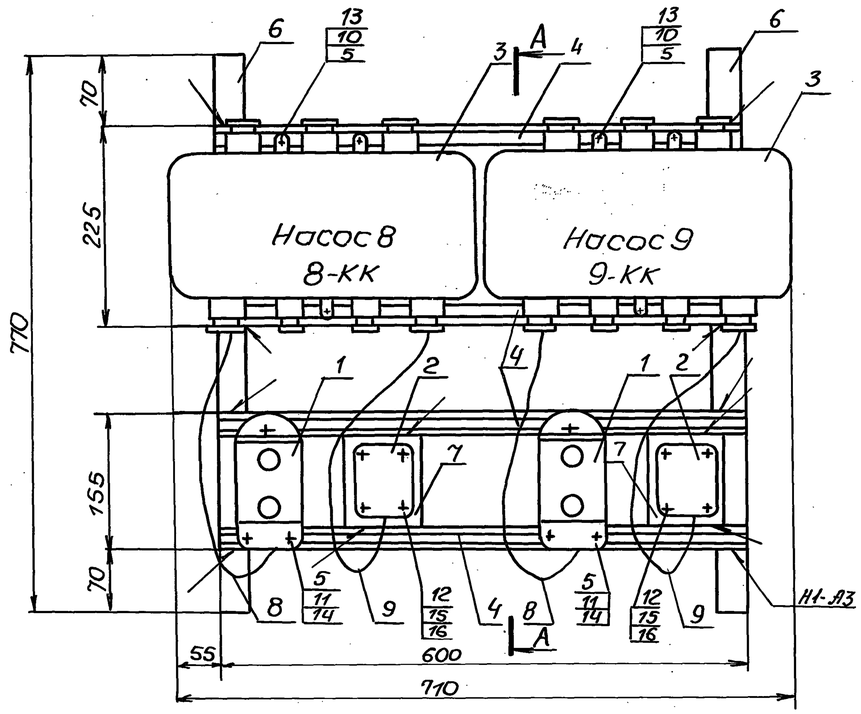

А - А

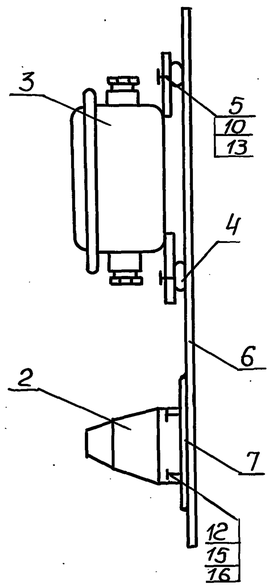

Деталь 7

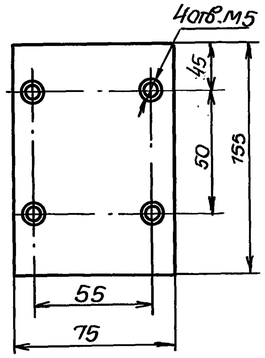

Формат	Зона	Поз.	Обозначение	Наименование	Кол.	Примеч.
				Электрооборудование		
		1	8-SB1, 9-SB1	Пост ПКЕ 212-2У3	2	
		2	8-SA1, 9-SA1	Переключатель ПКУ3-		
				-38С-3091У3В	2	
				Изделия заводов ГЭМ		
		3	8-КК, 9-КК	Коробка клеммная		
				У615 АУ2	2	
		4		Профиль К101/2уг, ℓ=600	4	
		5		Гайка закладная К609 ухлг	12	
				Материалы		
		6		Полоса 4х40х770 ГОСТ 103-76	2	
		7		Лист 4х75х155 ГОСТ 103-76	2	
		8		Кабель АКВВГ, 4х2.5	1	м
		9		Кабель АКВВГ, 7х2,5	1	м
				Стандартные изделия		
		10		Болт М6х10.ГОСТ 7805-70	6	
		11		Болт М6х20.ГОСТ 7805-70	6	
		12		Болт М5х16.ГОСТ 7805-70	8	
		13		Шайба 6.01.05.ГОСТ 6958-78	6	
		14		Шайба 6.ГОСТ 11371-78	6	
		15		Шайба 5.ГОСТ 11371-78	8	
		16		Гайка М5.ГОСТ 5916-70	8	

Схема соединений блока управления БУЧ

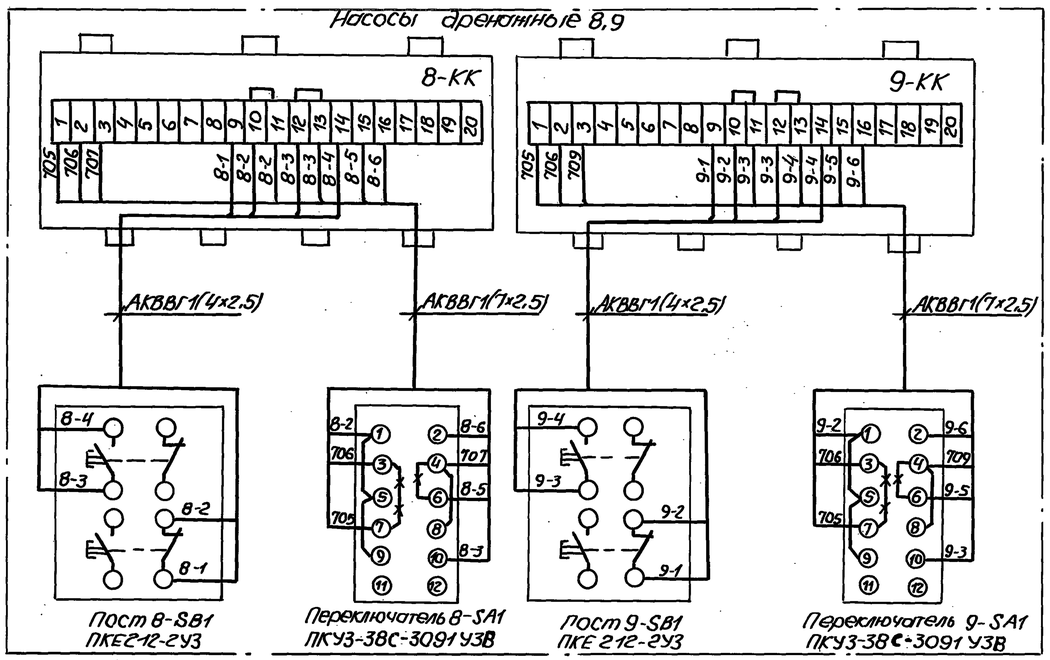

1. Сварку производить электродами типа Э42 сплошным швом по контуру присоединения деталей.
2. Покрытие: эмаль серая ГФ-115 ГОСТ 6465-76.
3. Надписи на электрооборудовании выполнить по настоящему чертежу

⤫⤫ демонтировать

Инв.№ подл. | Подпись и дата | Взам. инв.№

Привязан

Инв.№

Нач.отд.	Фролов		
Гл.спец.	Обозная		
Н.контр.	Аронсон		
Рук. гр.	Барчуан		08.88
Ст.инж.	Беликова		
Инж.	Сачкова		

ТП902-1-148.88.-ЭМ1 И.04.СБ

Канализационная насосная станция производительностью 800-1400 м³/ч, напором 80м

Стадия	Лист	Листов
Р	1	

Блок управления БУЧ. Общий вид. Схема соединений

Госстрой СССР Союзводоканалпроект Харьковский водоканалпроект

Копир. Майстренко 23464-06 39 Формат А2

Инв. № подл. | Подпись и дата | Взам. инв. №

Опросный лист № для заказа комплектных трансформаторных подстанций мощностью 630 кВА „ ___ " _____ 19 г

Запрашиваемые данные

Наименование и адрес	Заказчика		
	Проектной организации		
	Объекта		
Реквизиты заказчика	Платежные		
	Отгрузочные		
Трансформатор силовой	Тип, мощность, кВА		КТП-630-□/0,4
	Сочетание напряжений		
	Схема и группа соединений	Масляный У/Ун-0 или Д/У-11	У/Ун-0
		Сухой Д/У-11	
Климатическое исполнение и категория размещения	У3 или Т3	Однорядная однотрансформаторная левого или правого исполнения	Однотрансформаторная правого исполнения
		Двухтрансформаторная однорядная или двухрядная	—
	У1	Однорядная однотрансформаторная или двухтрансформаторная	—
Нейтраль	Изолированная или глухозаземленная		
Тип вводного устройства высокого напряжения			ШВВ-1У3
Тип шкафа ввода НН			ШНВ-2У3
Приспособление для подъема и съема выключателей			—
Количество подстанций			1

Порядковый № ячейки аппарата	Аппарат: Тип	Аппарат: Номинальный ток аппарата, А	Аппарат: Номинальный ток расцепителя макс. тока, А	Номинальный ток трансформатора тока, А	Шкала амперметра, А
1	2	3	4	5	6
1	ВА55-41-3347Т10-20УХЛ3	1000	1000	1000/5	0÷1000
2	ВА52-39-341850-20УХЛ3	630	250	250/5	0÷250
3	ВА52-39-341850-20УХЛ3	630	630	630/5	0÷630

Порядок номеров ячеек автомата

Номер ячейки выключателей шкафа
1
2
3
Шкаф ввода ШНВ-2У3
1

Схема принципиальная однолинейная

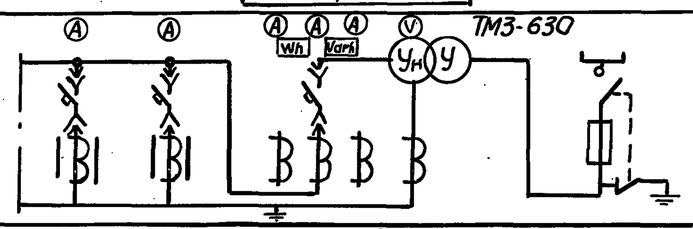

План подстанции

Подстанцию изготовить по ТУ 16-674.029-84.
Заказ на изготовление подстанции типа КТП-630/□/04-84У3
по наряду № ____ от „ ___ " _____ 19 г

ТП902-1-148.88-ЭМ1. ОЛ1

Привязан

Инв. №

Нач. отд.	Фролов			Канализационная насосная станция производительностью 800-1400 м³/ч, напором 80 м.	Стадия: Р; Лист; Листов
Гл. спец.	Обозная				
Н. контр.	Аронсон				
Рук. гр.	Барчан		08.88	Опросный лист для заказа комплектной трансформаторной подстанции	Госстрой СССР Союзводоканалниипроект Харьковский Водоканалпроект
Ст. инж.	Беликова				
Инж.	Сачкова				

Формат А3

Опросный лист № для заказа комплектных трансформаторных подстанций мощностью 630 кВА „ ___ " _____ 19 г

Запрашиваемые данные

Наименование и адрес	Заказчика		
	Проектной организации		
	Объекта		
Реквизиты заказчика	Платежные		
	Отгрузочные		
Трансформатор силовой	Тип, мощность, кВ·А		КТП-630-□/0,4
	Сочетание напряжений		
	Схема и группа соединений	Масляный У/Ун-0 или Д/У-11	У/Ун-0
		Сухой Д/У-11	
Климатическое исполнение и категория размещения	У3 или Т3	Однорядная однотрансформаторная левого или правого исполнения	Однотрансформаторная левого исп.
		Двухтрансформаторная однорядная или двухрядная	—
	У1	Однорядная однотрансформаторная или двухтрансформаторная	—
Нейтраль	Изолированная или глухозаземленная		
Тип вводного устройства высокого напряжения			ШВВ-1У3
Тип шкафа ввода НН			ШНВ-2У3
Приспособление для подъема и съема выключателей			—
Количество подстанций			1

Порядковый № ячейки аппарата	Аппарат: Тип	Аппарат: Номинальный ток аппарата, А	Аппарат: Номинальный ток расцепителя макс. тока, А	Номинальный ток трансформатора тока, А	Шкала амперметра, А
1	2	3	4	5	6
1	ВА55-41-3347Т10-20УХЛ3	1000	1000	1000/5	0÷1000
2	ВА52-39-341850-20УХЛ3	630	250	250/5	0÷250
3	ВА52-39-341850-20УХЛ3	630	630	630/5	0÷630

Порядок номеров ячеек автомата

Номер ячейки выключателей шкафа
1
2
3
Шкаф ввода ШНВ-2У3
1

Схема принципиальная однолинейная

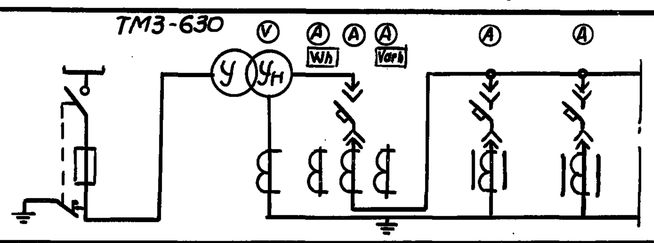

План подстанции

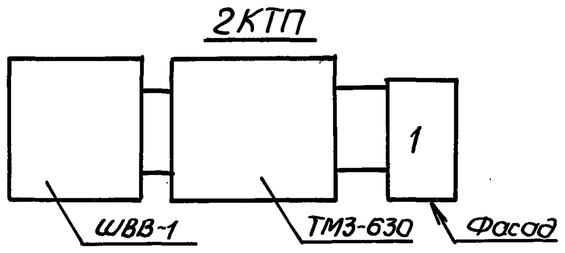

Подстанцию изготовить по ТУ 16-674.029-84
Заказ на изготовление подстанции типа КТП-630/□/04-84У3
по наряду № ____ от „ ___ " _____ 19 г.

ТП902-1-148.88-ЭМ1. ОЛ2.

Привязан

Инв. №

Нач. отд.	Фролов			Канализационная насосная станция производительностью 800-1400 м³/ч, напором 80 м	Стадия: Р; Лист; Листов
Гл. спец.	Обозная				
Н. контр.	Аронсон				
Рук. гр.	Барчан		08.88	Опросный лист для заказа комплектной трансформаторной подстанции	Госстрой СССР Союзводоканалниипроект Харьковский Водоканалпроект
Ст. инж.	Беликова				
Инж.	Сачкова				

Формат А3

Копир. Майстренко

Инв. № подл. | Подпись и дата | Взам. инв. №

Формат А2 23464-06 ОВ

Инв. № подл. | Подпись и дата | Взам. инв. №

ОПРОСНЫЙ ЛИСТ ОЛ3

(к протоколу №71/ОП12- _____ от "__" _____ 198__г.)

(для приводов типа ПЧТ)

по типовому проекту 902-1-148.88

Заказчик _____

Проектная организация _____

По согласованию с заказчиком выбирается:

1. Напряжение и частота питающей сети 380В; 50Гц
2. Тип электропривода ПЧТ-15211 УХЛ4 количество 2
   № чертежа ИЖКШ.656433.003-05.07 ТУ16-656090-85
3. Данные для заказа:
   - Тип механизма НАСОС
   - Тип приводного эл. двигателя 4А315М4У3 и его номинальные данные 200 квт, 351А
   - Диапазон регулирования выходной части 25÷50 Гц
   - Наличие или отсутствие перегрузки —
   - Наличие или отсутствие реверса —
4. Трансформатор —
5. Шкаф ШВВ —
6. Условия заказчика по эксплуатации, приемо-сдаточным испытаниям Сеть с глухозаземленной нейтралью, ЯФС-0047 не требуется
7. Документация 1 комплект
   количество комплектов

Представители Харьковский Водоканалпроект (Обозная И.Г)
НИИ ПО "ХЭМЗ" (Блюмина И.А)
_____ ( )
_____ ( )

Привязан

Инв. №

				ТП 902-1-148.88-ЭМ1.ОЛ3	
Нач.отд.	Фролов			Канализационная насосная станция производительностью 800-1400 м³/ч, напором 80м	Стадия: Р; Лист: 1; Листов:
Гл.спец.	Обозная				
Н.контр.	Аронсон				
Рук.гр.	Баруан		08.88	Опросный лист для заказа комплектного устройства ПЧТ-1	Госстрой СССР Союзводоканалниипроект Харьковский Водоканалпроект
Ст.инж.	Дорофеев				
Инж.	Сагалович				

Копир. Майстренко

Формат А2

23464-06 41

Альбом 6

Ведомость рабочих чертежей основного комплекта

Лист	Наименование	Примечание
1	Общие данные	
2	Схема автоматизации	
3	Схема электрическая принципиальная	
	распределительной сети	
4	Схема электрическая принципиальная	
	измерения расхода	
5	Схема электрическая принципиальная	
	регулирования уровня	
6	Схема электрическая принципиальная	
	предупредительной сигнализации	
7,8	Схема соединений внешних	
	проводок	
9	Схема подключения внешних	
	проводок	
10,11	План расположения	

Ведомость ссылочных и прилагаемых документов

Обозначение	Наименование	Примечание
	Ссылочные документы	
РМ4-2-84	Системы автоматизации технологических процессов. Схемы автоматизации	

Ведомость ссылочных и прилагаемых документов (продолжение)

Обозначение	Наименование	Примечание
РМ4-4-85	Системы автоматизации технологических процессов. Проектирование систем электропитания	
РМ4-106-82	Системы автоматизации технологических процессов. Схемы электрические принципиальные	
ГОСТ 21.404-85	СПДС. Обозначения условные приборов и средств автоматизации в схемах	
ГОСТ 2.710-81	ЕСКД. Обозначения буквенно-цифровые в электрических схемах	
	Прилагаемые документы	
ТП902-1-148.88-АТХ1.СО1	Спецификация оборудования	Альбом 11
ТП902-1-148.88-АТХ1.СО2	Спецификация щитов	Альбом 11
ТП902-1-148.88-АТХ1.ВМ	Ведомость потребности в материалах	Альбом 12
ТП902-1-148.88-АТХ1.И	Задание МЗУ	
ТП902-1-148.88-АТХ1	Задание заводу-изготовителю	Альбом 7

Общие указания

Предусмотренный проектом объем технологического контроля обеспечивает работу насосной станции без постоянного обслуживающего персонала.

Пояснительная записка к разделу „Технологический контроль" приведена в альбоме 1

Указания по привязке проекта

При привязке проекта к конкретным условиям необходима в соответствии с выбранным типом насоса перекачки стоков (приводы 1...5) указать переменные величины в прямоугольниках на чертеже АТХ1 л. 2 и в спецификации оборудования АТХ1.СО1, альбом 11, а также определить места размещения колодцев для установки первичных преобразователей расходомеров УЗР-В. При этом учесть, что длина прямых участков до колодцев должна быть не менее 30 Ду, после колодцев - не менее 5 Ду

Типовой проект разработан в соответствии с действующими нормами и правилами

Главный инженер проекта В.С.Лялюк

Инв.№ подл. | Подпись и дата | Взам.инв.№ | Гл.спец. ТО | Консультант

Привязан

Инв.№

ТП902-1-148.88-АТХ1

Нач.отд.	Фролов		Канализационная насосная станция производительностью 800-1400 м³/ч, напором 80 м	Стадия: Р; Листов: 1; Листов: 11
Гл.спец.	Обозная			
Н.контр.	Аронсон			
Рук.гр.	Баруан	08.88	Общие данные	Госстрой СССР Союзводоканалниипроект Харьковский водоканалпроект
Ст.инж.	Сизова			
Инж.	Ткачева			

23464-06 42

Копир. Майстренко

Формат А2

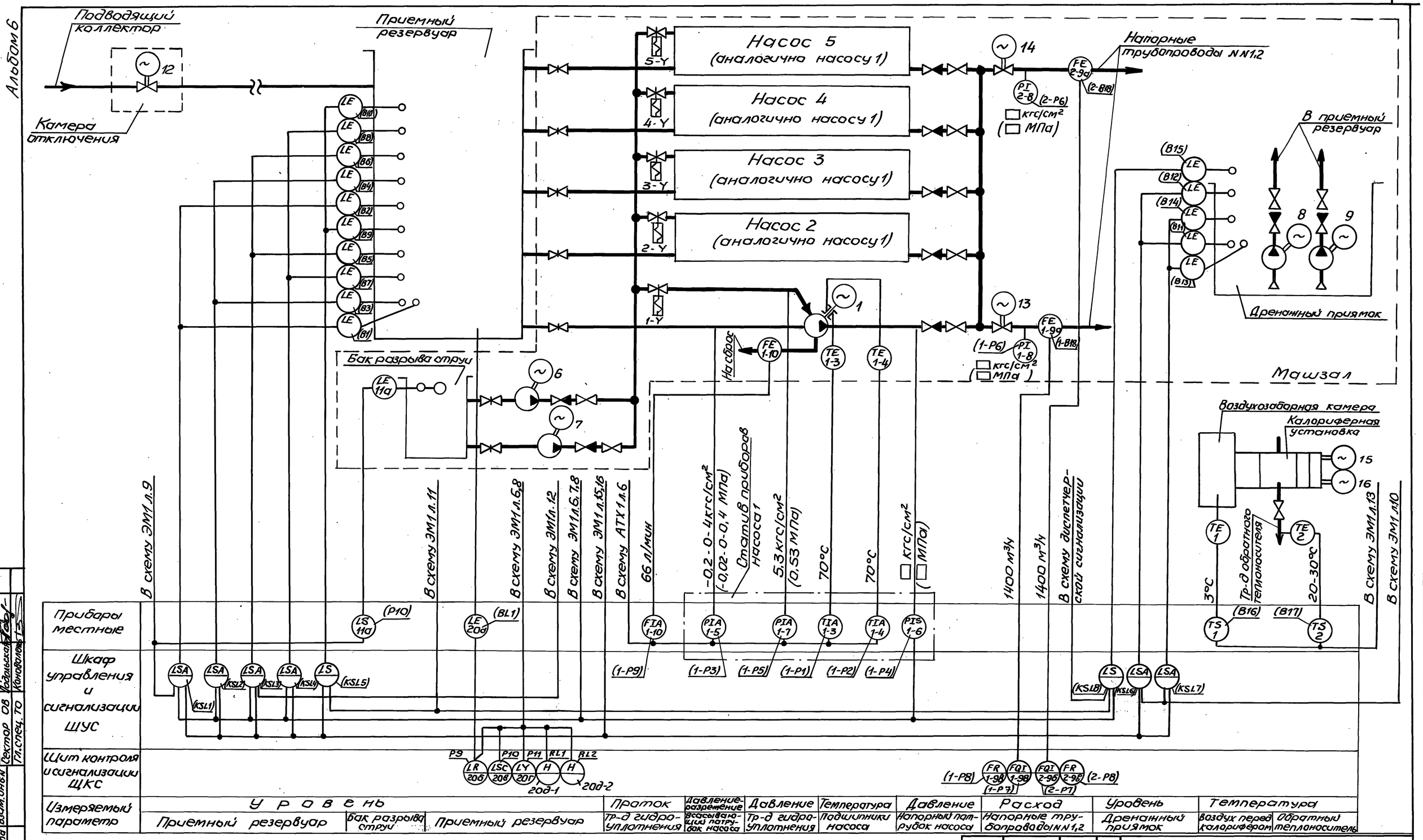

1. В скобках приведены условные обозначения приборов по принципиальным схемам АТХ1 л.6 и ЭМ1 л.6,7.

2 Приборы KSL1... KSL8 учтены в разделе марки ЭМ1 „Силовое электрооборудование"

Привязан	Нач.отд.	Фролов		ТП 902-1-148.88-АТХ1			
	Гл.спец.	Обозная		Канализационная насосная станция производительностью 800-1400 м³/ч, напором 80 м	Стадия	Лист	Листов
	Н.контр.	Аронсон			Р	2	
	Рук. гр.	Барчан	08.88	Схема автоматизации	Госстрой СССР Союзводоканалниипроект Харьковский водоканалпроект		
Инв.№	Ст. инж.	Сизова					
	Инж.	Дюкова					

23464-06 43

Согласовано
Отдел ВИК-2 Нарынная
Сектор ОВ Лодольская
Гл.спец. ТО Коновалов
Взам.инв.№
Подпись и дата
Инв.№подл.

Копир. Майстренко

Формат А2

Альбом 6

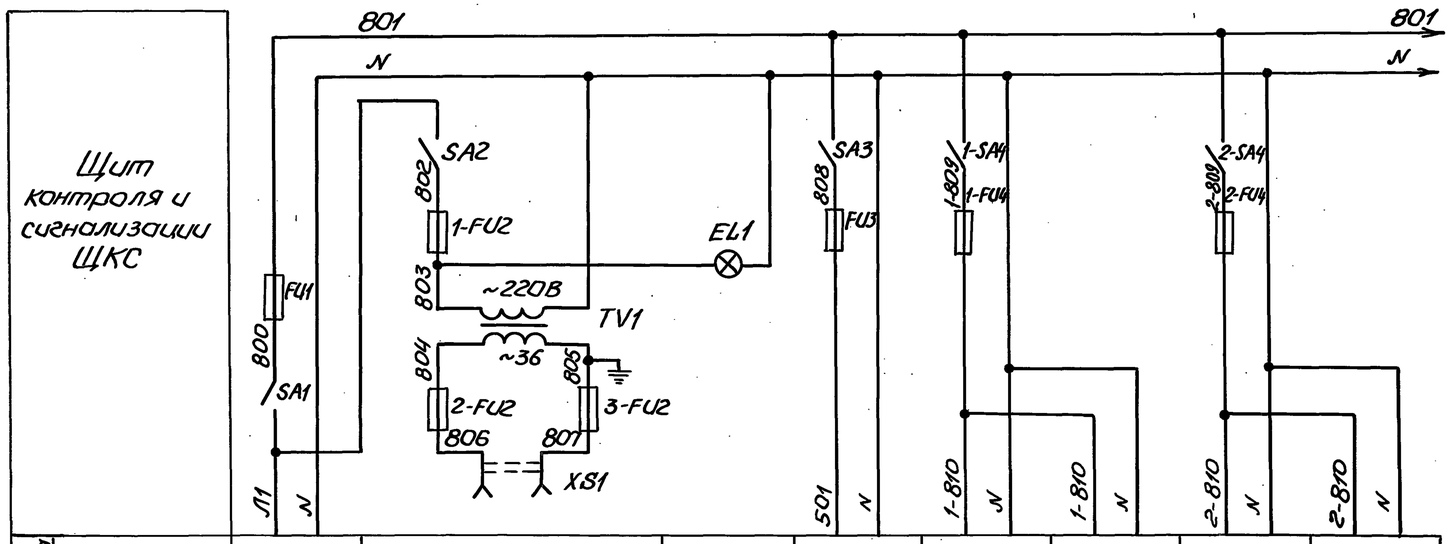

Характеристика электроприемника								
Позиция	—	—	—	—	1-9б	1-9в	2-9б	2-9в
Тип	Ввод от щита Щ1	Электроинструмент и переносное освещение	Освещение щита	Схема предупредительной сигнализации	ПИ расходомера УЗР-В	РП-160	ПИ расходомера УЗР-В	РП-160
Напряжение, В	~220	~36	~220	~220	~220		~220	
Мощность, Вт	624	150	60	72	70	20	70	20
Место установки	Щит контроля и сигнализации ЩКС							

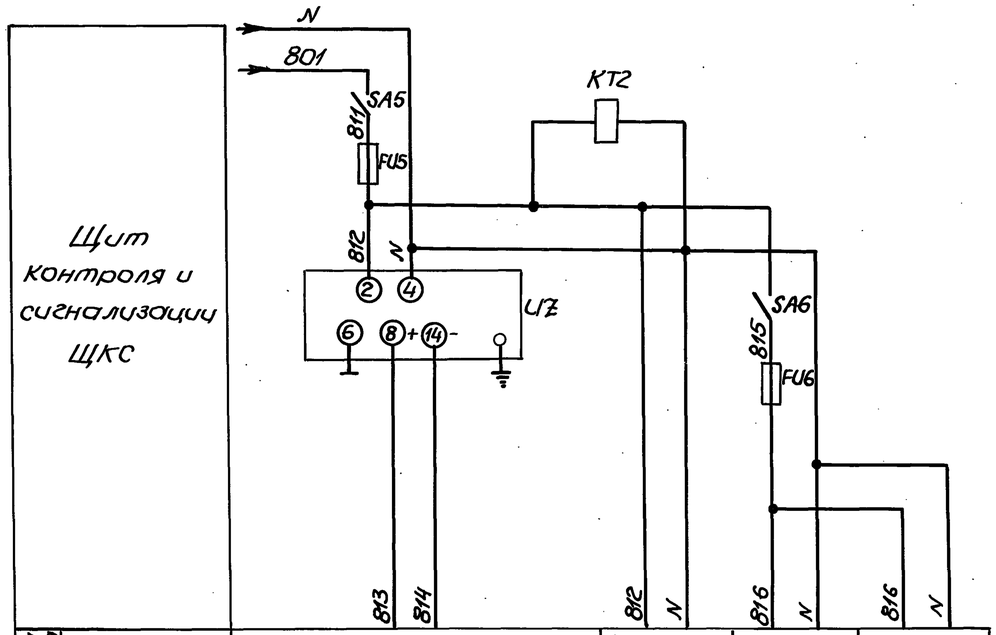

Характеристика электроприемника				
Позиция	20а	20б	20в	20г
Тип	Сапфир-22 ДИ	РП-160	Р17	ЛО3
Напряжение, В	-36	~220	~220	~220
Мощность, Вт	0,35	20	10,5	10,5
Место установки	Приемный резервуар	Щит контроля и сигнализации ЩКС		

Поз. обозначение	Наименование	Кол.	Примечание
	Щит контроля и сигнализаци	ЩКС	
EL1	Лампа накаливания ~220В 60Вт	1	
	Вставки плавкие ВП2Б-1		Держатель ДВП4-2В
FU1	J4A	1	
1-FU2, FU5	J1A	2	
FU3, FU6	J0,5A	4	
1-FU4, 2-FU4			
2-FU2, 3-FU2	J6,3A	2	
KT2	Реле РКВ11-33-211УХЛ4 U~220В к1з1р с в/в	1	
SA1, SA2, SA3	Выключатель ПВ1-10Б исполн III	7	
SA5, SA6	~220 В 10А ТУ16-642.051-86		
1-SA4, 2-SA4			
TV1	Трансформатор ОСМ-0,25УЗ U~220/~36	1	
UZ	ГСП. Блок питания 22БП-36,	1	
	1-УХЛ4-2-1 ~220В одноканальный		
	ТУ25-02.720.159-81		
XS1	Розетка штепсельная ~36В	1	

В схему сигнализации черт. ЭМ1 л.16

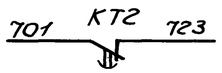

Привязан	Нач.отд.	Фролов		ТП902-1-148.88 - АТХ1	
	Гл.спец.	Обозная		Канализационная насосная станция производительностью 800-1400 м³/ч, напором 80м	Стадия: Р; Лист: 3; Листов:
	Н.контр.	Аронсон			
	Рук.гр.	Барчан	08.88	Схема электрическая принципиальная распределительной сети	Госстрой СССР Союзводоканалниипроект Харьковский Водоканалпроект
Инв.№	Ст.инж.	Сизова			
	Инж.	Дюкова			

23464-06 44

Согласовано
Глав.спец.ТО Коновалень
Взам.инв.№
Подпись и дата
Инв.№подл.

Копир. Майстренко

Формат А2

Альбом 6

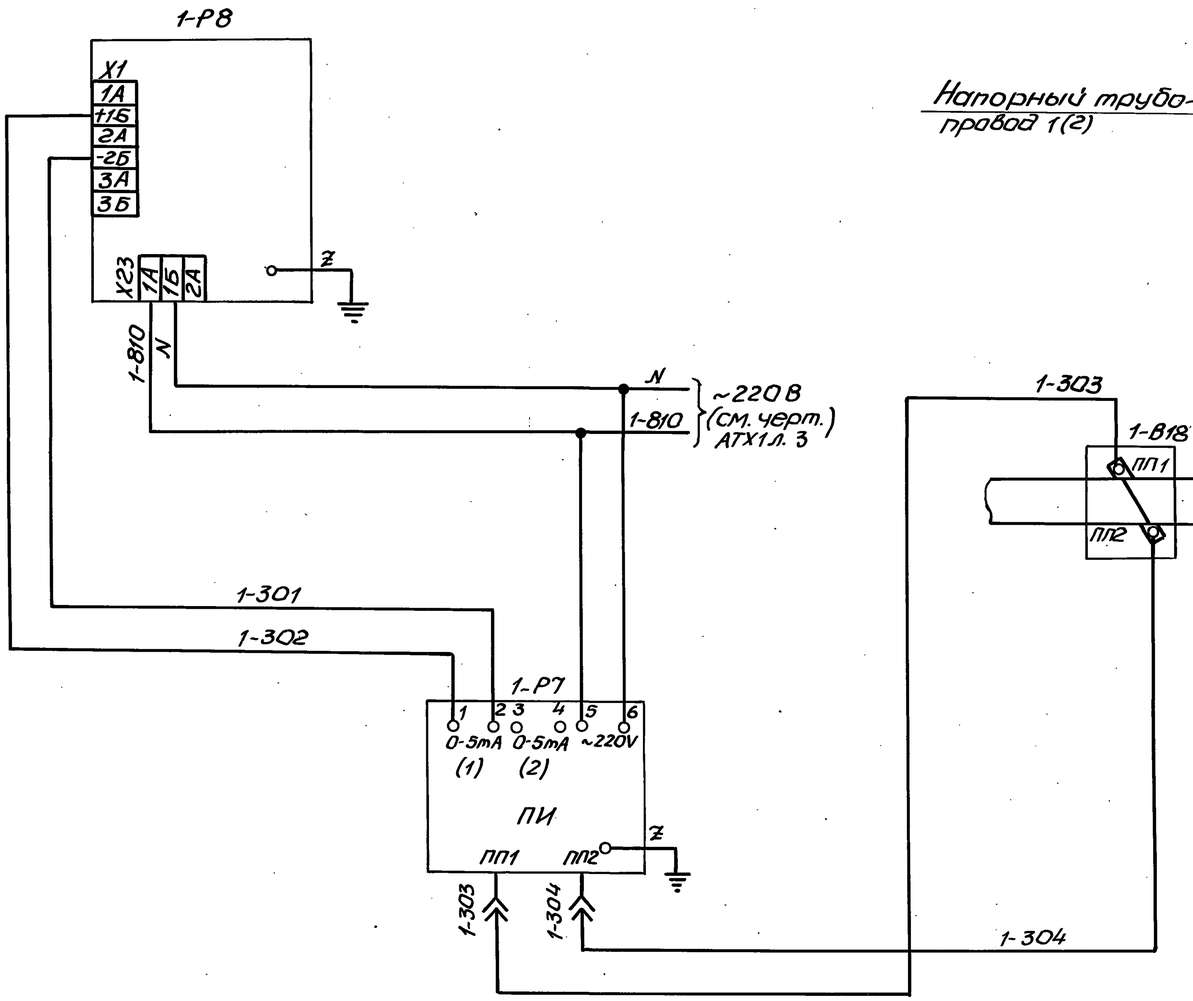

Поз. обозначение	Наименование	Кол.	Примечание
	Щит контроля и сигнализации	ЩКС	
1-Р7	Прибор измерительный ПИ ультразвукового расходомера УЗР-В-0,4	1	1-9б
1-Р8	Прибор регистрирующий РП160-0В, предел измерения 0...0,63 м³/с, скорость продвижения диаграммной ленты 20 мм/ч, быстродействие 5с, код 23008001 ТУ25-0521.113-85	1	1-9в
	Аппаратура по месту		
1-В18	Комплект преобразователей пьезоэлектрических ПП1, ПП2 ультразвукового расходомера УЗР-В-0,4		1-9а

1. Схема выполнена для напорного трубопровода 1. Для трубопровода 2 схема аналогична. Цифра „1" в левой части обозначений приборов и маркировок цепей меняется на „2".

2. Перечень элементов приведен на один трубопровод.

3. Условные обозначения приборов приняты по ГОСТ 2.710-81 „Обозначения буквенно-цифровые в электрических схемах."

				ТП 902-1-148.88-АТХ1			
Привязан	Нач.отд.	Фролов		Канализационная насосная станция производительностью 800-1400 м³/ч, напором 80 м	Стадия	Лист	Листов
	Гл.спец.	Обозная			Р	4	
	Н.контр.	Аронсон					
	Рук.гр.	Барчан	08.88	Схема электрическая принципиальная измерения расхода	Госстрой СССР Союзводоканалниипроект Харьковский Водоканалпроект		
Инв.№	Ст.инж.	Сизова					
	Инж.	Сачкова					

23464-06 45

Копир. Майстренко

Формат А2

Инв.№ подл. | Подпись и дата | Взам. инв.№ | Гл.спец. ТО | Коновалент

Альбом 6

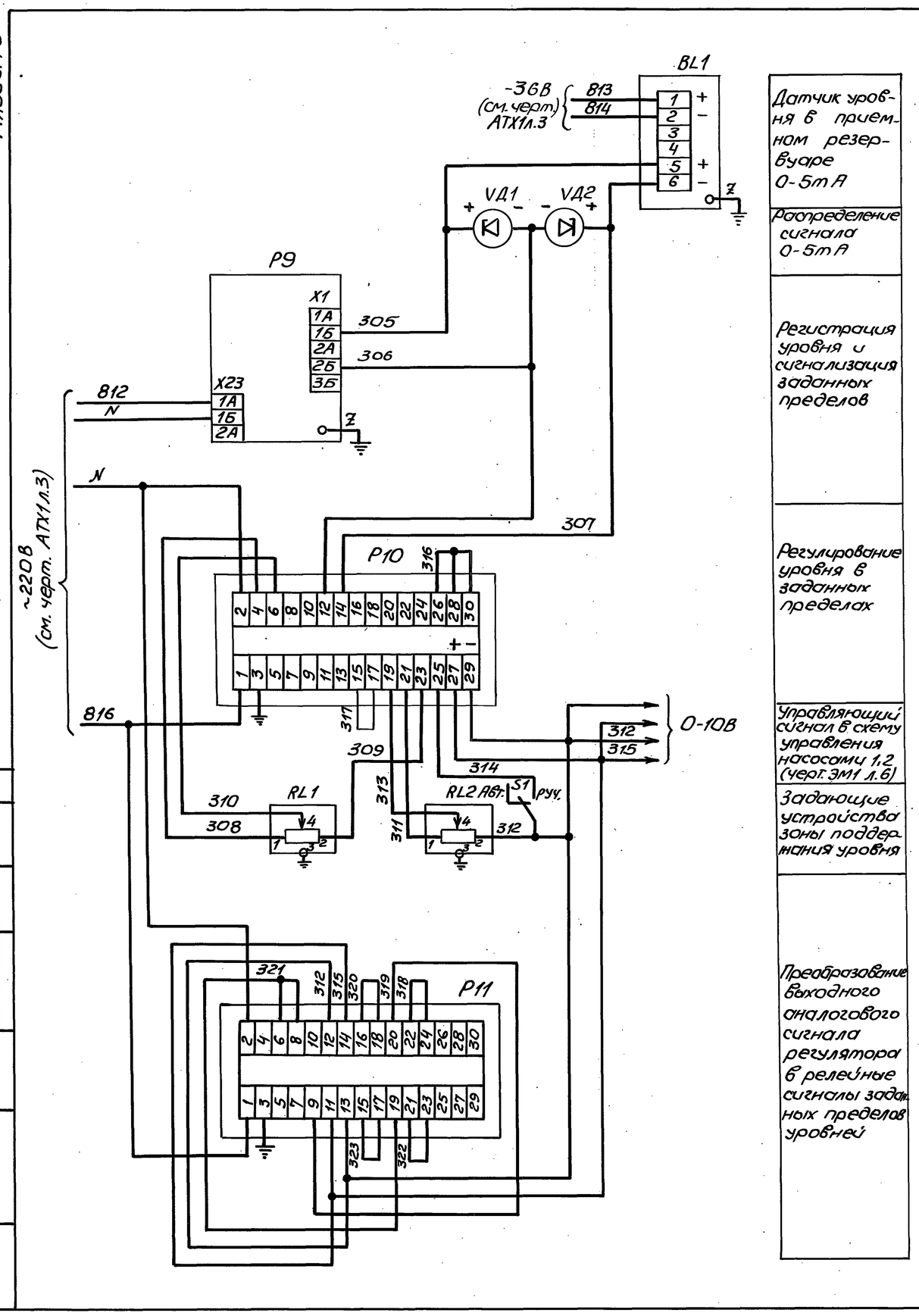

Датчик уровня в приемном резервуаре 0-5mA

Распределение сигнала 0-5mA

Регистрация уровня и сигнализация заданных пределов

Регулирование уровня в заданных пределах

Управляющий сигнал в схему управления насосами 1,2 (черт. ЭМ1 л.6)

Задающие устройства зоны поддержания уровня

Преобразование выходного аналогового сигнала регулятора в релейные сигналы заданных пределов уровней

В схему управления нерегулируемыми насосами 3,4,5 черт. ЭМ1 л.8

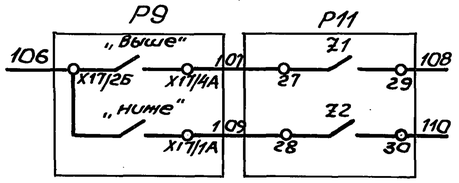

1. Условные обозначения приборов приняты по ГОСТ 2.710-81 „Обозначения буквенно-цифровые в электрических схемах"

Поз обозначение	Наименование	Кол.	Примечание
	Щит контроля и сигнализации		ЩКС
P9	Прибор регистрирующий РП160-09,	1	20б
	предел измерения 0...5 м, скорость		
	продвижения диаграммной ленты		
	20мм/ч, быстродействие 5с,		
	код 24009001 ТУ25-0521.113-85		
P10	Блок регулирующий аналоговый с	1	20в
	непрерывным выходным сигналом		
	типа Р17 климатическое исполнение		
	УХЛ 4.2 шифр 101 ТУ25-02.050083-81		
P11	Блок аналого-релейного преобразо-	1	20г
	вания ЛО3 климатическое исполне-		
	ние УХЛ 4.2 ТУ25-02.050168-81		
RL1,RL2	Устройство задающее потенцемет-	2	20д-1, 20д-2
	рическое ЗУ11.001 климатическое		
	исполнение УХЛ 4.2 ТУ25.02.1675-74		
VД1,VД2	Устройство защитное В01.001	2	
	0-5mA ТУ25-02.1683-74		
S1	Переключатель „Тумблер" типа ТВ	1	
	УСО.360.075 ТУ		
	Аппаратура по месту		
BL1	Преобразователь Сапфир-22ДИ-	1	20а
	-2140-01-УХЛ*3.1-05/0,04 МПа-05-В		
	в комплекте с монтажными дета-		
	лями 08895016 ТУ25-02.720136-83		

Согласовано

Гл. спец. ТО | Коновалень

Инв. № подл. | Подпись и дата | Взам. инв. №

ТП 902-1-148.88-АТХ1

Нач. отд.	Фролов			Канализационная насосная станция производительностью 800-1400 м³/ч, напором 80м	Стадия	Лист	Листов
Гл. спец.	Обозная				Р	5	
Н. контр.	Аронсон						
Рук. гр.	Барчан		08.88	Схема электрическая принципиальная регулирования уровня в приемном резервуаре	Госстрой СССР Союзводоканалниипроект Харьковский Водоканалпроект		
Ст. инж.	Сизова						
Инж.	Ткачева						

Привязан

Инв. №

23464-06 46

Копир. Майстренко

Формат А2

Альбом

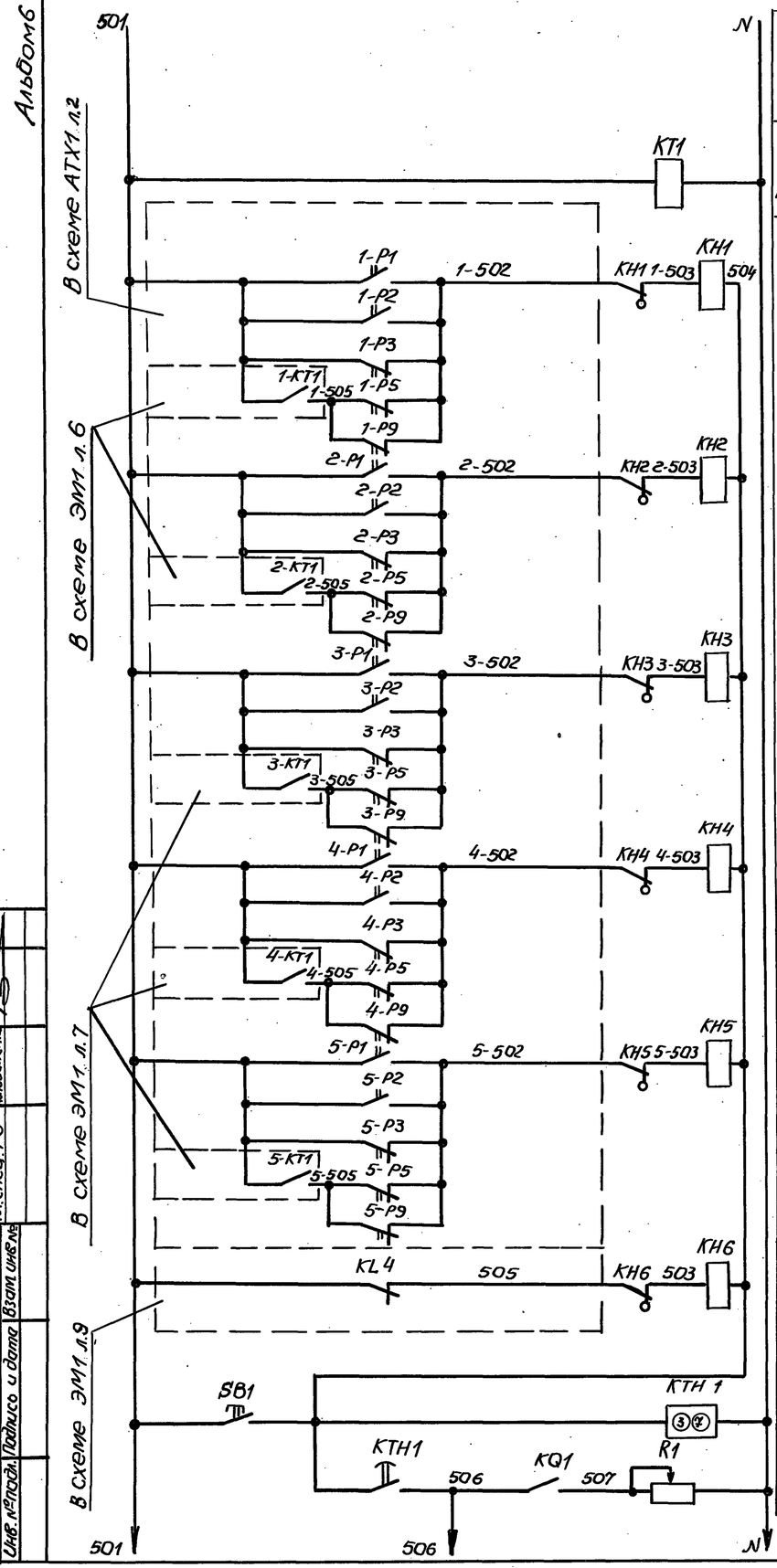

~220В черт. АТХ1, л.3	
Контроль напряжения	
Отклонение технологических параметров	Насос 1 — Температура подшипников выше 70°; Разрежение ниже нормы; Ввод на ГУ — Давление ниже нормы, Отсутствие потока
	Насос 2 — Аналогично насосу 1
	Насос 3 — Аналогично насосу 1
	Насос 4 — Аналогично насосу 1
	Насос 5 — Аналогично насосу 1
Понизился уровень в баке разрыва струи	
Реле времени и опробование сигнализации	

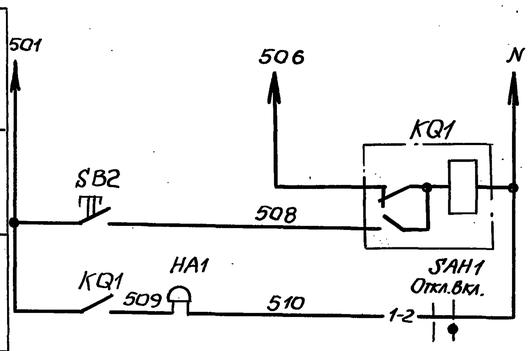

Запоминание сигнала аварии и его съем
Звуковой сигнал

Диаграмма замыкания контактов переключателя SAH1

Секции	Контакты		Положение рукоятки			
			Откл. 0°		Вкл. +45°	
	л	п	л	п	л	п
I	1	2			⊠	⊠
II	3	4			⊠	⊠ *

В схему сигнализации черт. ЭМ1 л.16

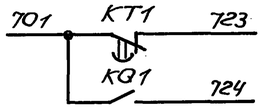

Условные обозначения

* – контакт переключателя не используется

Поз. обозначение	Наименование	Кол.	Примечание
	Щит контроля и сигнализации	ЩКС	
KQ1	Реле РП-12У4 U~220В пп	1	
КН1...КН6	Реле РЭУ11-1107У3 Т 0,25А	6	
КТ1	Реле РКВ11-33-211УХЛ4 U~220В К1з1рсВВ	1	
КТН1	Реле ВЛ 43У3 U~220В ВВ 1-10с	1	
R1	Резистор ПЭВР-100 R470Ом 10%	1	
SB1,SB2	Кнопка КЕ011У3 исполн. 4	2	
SAH1	Переключатель УП5311-И25	1	
	Аппаратура по месту		
HA1	Звонок МЗ-1 ~220В	1	

Схема имеет общее реле времени КТН1, позволяющее осуществить отстройку от ложных кратковременных сигналов и работает следующим образом: при поступлении сигнала неисправности получает питание реле КТН1, но мгновенное выпадание блинкера не происходит, т.к. ток, протекающий при этом через указательное реле, не достаточен для его срабатывания. Реле КТН1 с выдержкой времени создает цепь, необходимую для срабатывания указательного реле и включения реле KQ1, запоминающего сигнал аварии. Указательное реле, срабатывая, размыкает цепь питания реле КТН1, которое приходит в исходное положение и готово к приему нового сигнала.

Уставку времени реле КТ1 принять 3с, КТН1–8с и уточнить при наладке и эксплуатации. Настройку контактов приборов 1-Р3...5-Р3, 1-Р5...5-Р5, 1-Р9...5-Р9 выполнить при наладке.

Величину регулируемого сопротивления R1 установить ~270 Ом из расчета возможности одновременного приема 3х сигналов

Согласовано
Гл. спец. ТО
Инв. № подл. | Подпись и дата | Взам. инв. №

Привязан				ТП902-1-148.88-АТХ1	
Инв. №	Нач. отд.	Фролов		Канализационная насосная станция производительностью 800-1400 м³/ч, напором 80м	Стадия: Р; Лист: 6; Листов:
	Гл. спец.	Обозная			
	Н. контр.	Аронсон			
	Рук. гр.	Баруан	08.88	Схема электрическая принципиальная предупредительной сигнализации	Госстрой СССР Союзводоканалниипроект Ухтоканалский Водоканалпроект
	Ст. инж.	Сизова			
	Техник	Савина			

Копир. Мастеренко 23464-06 47 Формат А2

Альбом 6

Наименование параметра и место отбора импульса	Температура		Давление-разрежение	Давление	Проток	Давление	
			Насос 1			Напорный трубопровод	
	Воздухозаборная камера	Трубопровод обратного теплоносителя	Подшипники: левый	Подшипники: правый	Всасывающий патрубок	Напорный патрубок	Тр-д гидроуплотнения: подача	Тр-д гидроуплотнения: отвод	N1	N2
Обозначение чертежа установки	TSO2	TSO1	TIO1		PIO1			FIO1	PIO2	
Позиция	1	2	1-3	1-4	К1-5	К1-6	К1-7	1-10	К1-8	К2-8

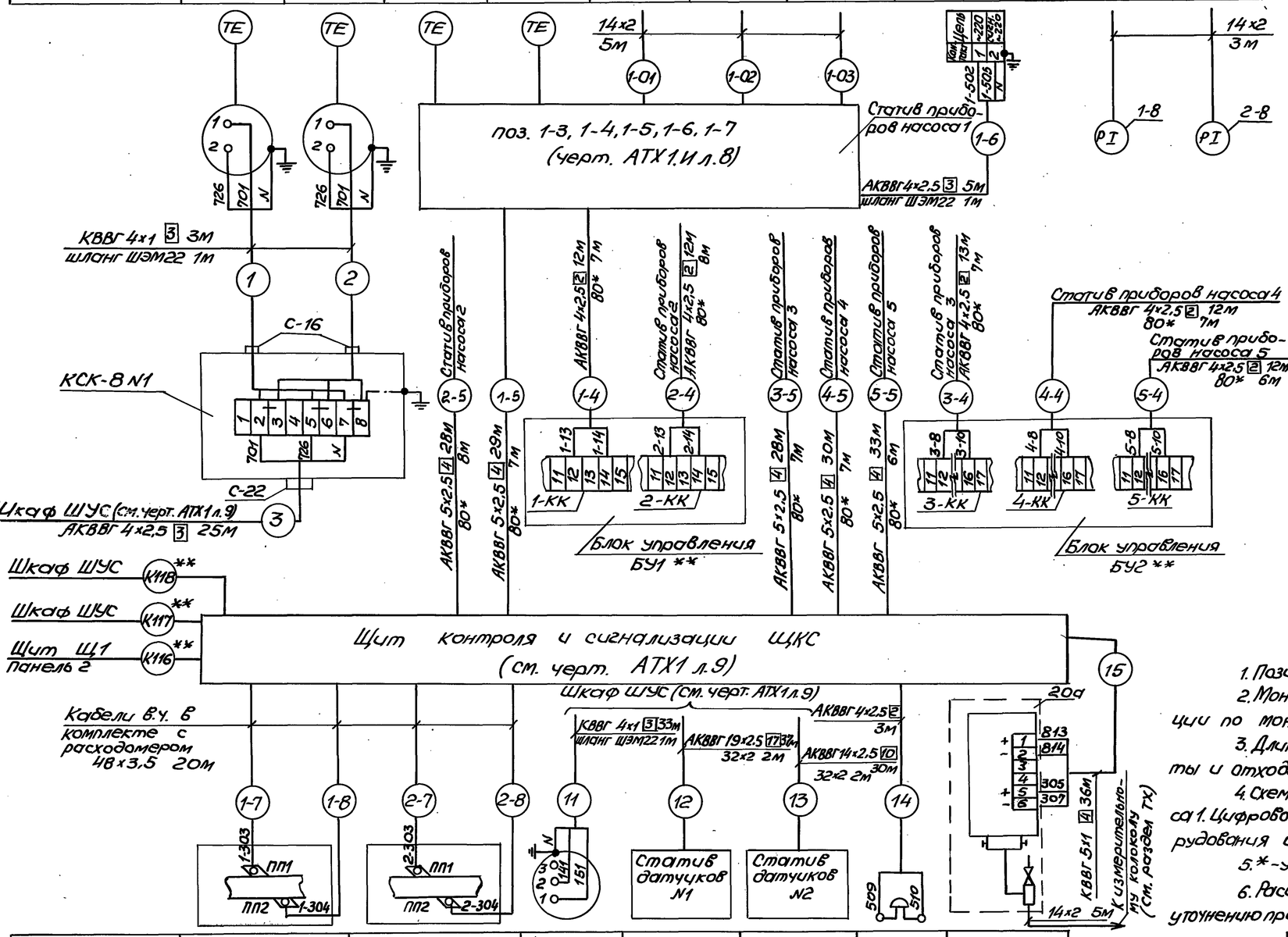

Позиция	1-9а	2-9а	11а	—	—	НА1	К 20а
Обозначение чертежа установки			LSO1	АТХ1.И л.4	АТХ1.И л.5	НАО1	LEO1
Наименование параметра и место отбора импульса	N 1	N2	Бак разрыва струи	Приемный резервуар	Дренажный приямок	Помещение щитов управления	Приемный резервуар
	Колодец на напорном трубопроводе (см. примечание п.6)						
	Расход		Уровень			Звуковой сигнал	Уровень

поз. обозн.	Наименование	Кол.	Примечание
	Вентиль запорный исп.5 ГОСТ 23230-78	1	
	Коробка соединительная КСК-8 ТУ36.1753-75	1	
	Кабели по ГОСТ 1508-78Е		
	КВВГ 4х1	40	м
	КВВГ 5х1	40	м
	АКВВГ 4х2,5	100	м
	АКВВГ 5х2,5	150	м
	АКВВГ 14х2,5	30	м
	АКВВГ 19х2,5	40	м
	Труба по ГОСТ 8734-75 14х2	100	м
	Труба по ГОСТ 10704-76 32х2	5	м
	48х3,5	80	м
	Шланг электромонтажный ШЭМ22У2	4	м
	Вводная муфта МВ22У2	4	
	Трубная муфта МТ22У2	4	
	Прокладка ТУ36.1103-74 20х26	1	
	10х18	17	
	Скоба С-19 ТК4-3485-79	1	
	Фланец ТК4-3455-74	1	
	Кронштейн ДП ТУ36.1228-72	1	
	Подставка ГСП ТУ36.1227-84Е	1	
	Соединитель НСВ 14х М20	15	
	НСВ 14-К тр 1/2"	2	
	Болт ГОСТ 7798-70 М10х18	2	
	М8х18	4	
	Гайка ГОСТ 5916-70 М10	2	
	М8	4	
	Шайба ГОСТ 11371-78 10	2	
	8	4	

Условное обозначение	Наименование
	Защитный проводник, присоединяемый к корпусу электрооборудования

1. Позиции приборов указаны согласно черт. АТХ1 л.2.
2. Монтаж защитного зануления выполнить согласно инструкции по монтажу защитного заземления и зануления ВСН296-81 ММСС СССР.
3. Длины кабелей даны с учетом 6% надбавки на изгибы, повороты и отходы согласно письму Госстроя СССР от 17.12.79г. N 89-А.
4. Схемы соединений для насосов 2...5 аналогичны приведенной для насоса 1. Цифровой индекс в обозначении приборов, кабелей, импульсных труб и оборудования изменяется в соответствии с номером насоса.
5. *-учтено строительной частью проекта, **-учтено разделом ЭМ1.
6. Расстояние до колодца с расходомером принято 20м и подлежит уточнению при привязке проекта с учетом требований к установке расходомера

Привязан

Инв. N

Нач.отд.	Фролов			
Гл.спец.	Обозная			
Н.контр.	Аронсон			
Рук.гр.	Баруан		08.88	
Ст.инж.	Сизова			
Инж.	Дюкова			

ТП 902-1-148.88-АТХ1

Канализационная насосная станция производительностью 800-1400 м³/ч, напором 80 м

Схема соединений внешних проводок (начало)

Стадия	Лист	Листов
Р	7	

Госстрой СССР Союзводоканалниипроект Харьковский Водоканалпроект

Инв. N подл. | Подпись и дата | Взам. инв. N

23464-06 48

Копир. Майстренко

Формат А2

Инв. № подл.	Подпись и дата	Взам. инв. №

Монтажные схемы

МС	TS01
Графич. изображ.	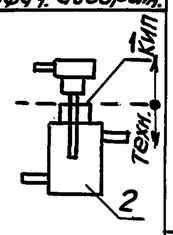

Тип	ТУДЭ-4
Подключение	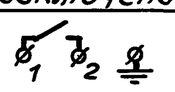

Поз.	Наименование
1	Прокладка 20х26
2	Расширитель 6

КИП / Техн.

МС	TS02
Графич. изображ.	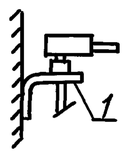

Тип	ТУДЭ-1
Подключение	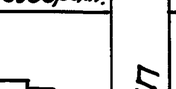

Поз.	Наименование
1	Кронштейн (АТХ1.И л.7)

КИП / Техн.

МС	HA01
Графич. изображ.	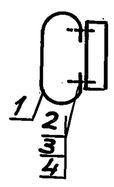

Тип	М3-1
Подключение	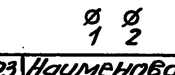

Поз.	Наименование
1	Скоба С-19
2	Болт М10
3	Гайка М10
4	Шайба 10

КИП / Техн.

МС	TI01
Графич. изображ.	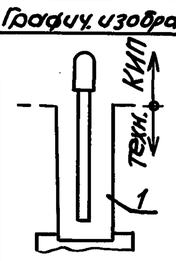

Тип	ТКП-100ЭК
Подключение	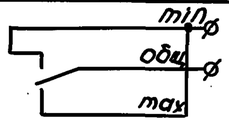

Поз.	Наименование
1	Гильза

КИП / Техн.

МС	PI01
Графич. изображ.	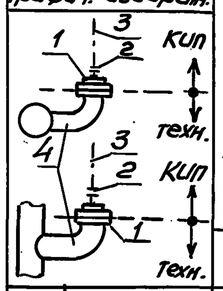

Тип	ЭКМВ-1У, ЭКМ-1У
Подключение	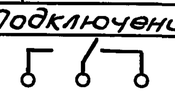

Поз	Наименование
1	Прокладка 10х18
2	Соединитель НСВ 1/4"х М20
3	Тр 14х2
4	Отборное устройство с расширителем

КИП / Техн.

МС	LS01
Графич. изображ.	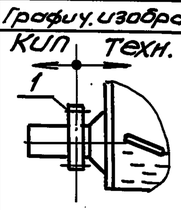

Тип	ДПЭ-1
Подключение	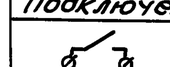

Поз.	Наименование
1	Фланец

КИП / Техн.

МС	FI01
Графич. изображ.	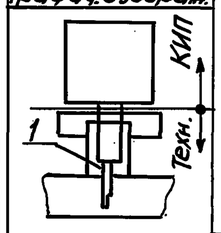

Тип	РПИ-25
Подключение	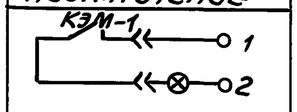

Поз.	Наименование
1	Тройник

КИП / Техн.

Установка манометров

МС	PI02
Графич. изображ.	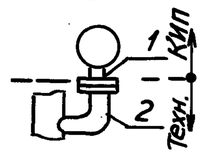

Тип	МП4-У
Технич. характер.	Ру ≤ 16 кгс/см² среда - жидкость

Поз.	Наименование
1	Прокладка 10х18
2	Отбор

Поз. обознач.	Пред. изм. кгс/см²	Место установ.	Уст. ЗК Поз.	Уст. ЗК Лист марки
1-8, 2-8	0-10	Напорные трубопр. №№1,2		ТХл.7

КИП / Техн.

Установка преобразователя

МС	LE01
Графическое изображение	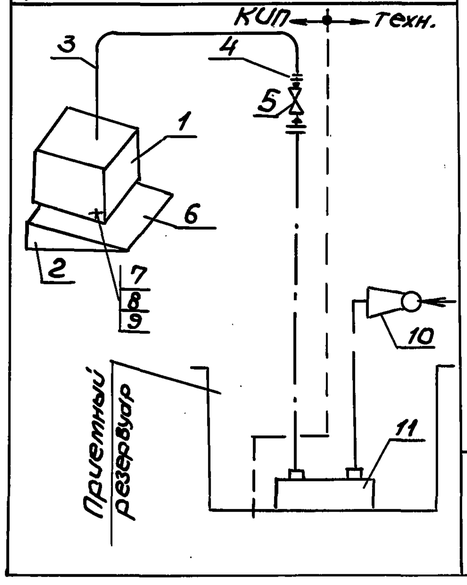

Тип	САПФИР-22ДИ

Поз.	Наименование
1	Преобразователь
2	Кронштейн ДП
3	Тр 14х2
4	Соединитель НСВ-14-К тр. 1/2"
5	Вентиль исп. 5
6	Подставка ГСП
7	Болт М8
8	Гайка М8
9	Шайба 8
10	Эжектор
11	Измерительный колокол
12	Тр 15

КИП / Техн.

Поз. обозн	Место уст.	Уст. ЗК Поз.	Уст. ЗК Лист марки
20а	Приемный резервуар	–	ТХл.6

Инв. № подл.	Подпись и дата	Взам. инв. №
Коп. Мастеренко	Формат А2	6н 90-149.82

Привязан			Нач. отд	Фролов	
			Гл. спец.	Обозная	
			Н. контр.	Аронсон	
			Рук. гр.	Барчан	08.88
			Ст. инж.	Сизова	
Инв. №			Техник	Савина	

ТП 902-1-148.88 - АТХ1

Канализационная насосная станция производительностью 800-1400 м³/ч, напором 80 м	Стадия	Лист	Листов
	Р	8	
Схема соединений внешних проводок (окончание)	Госстрой СССР Союзводоканалниипроект Харьковский Водоканалпроект		

Формат А3

Щит ЩКС

Передняя стенка (вид сзади)

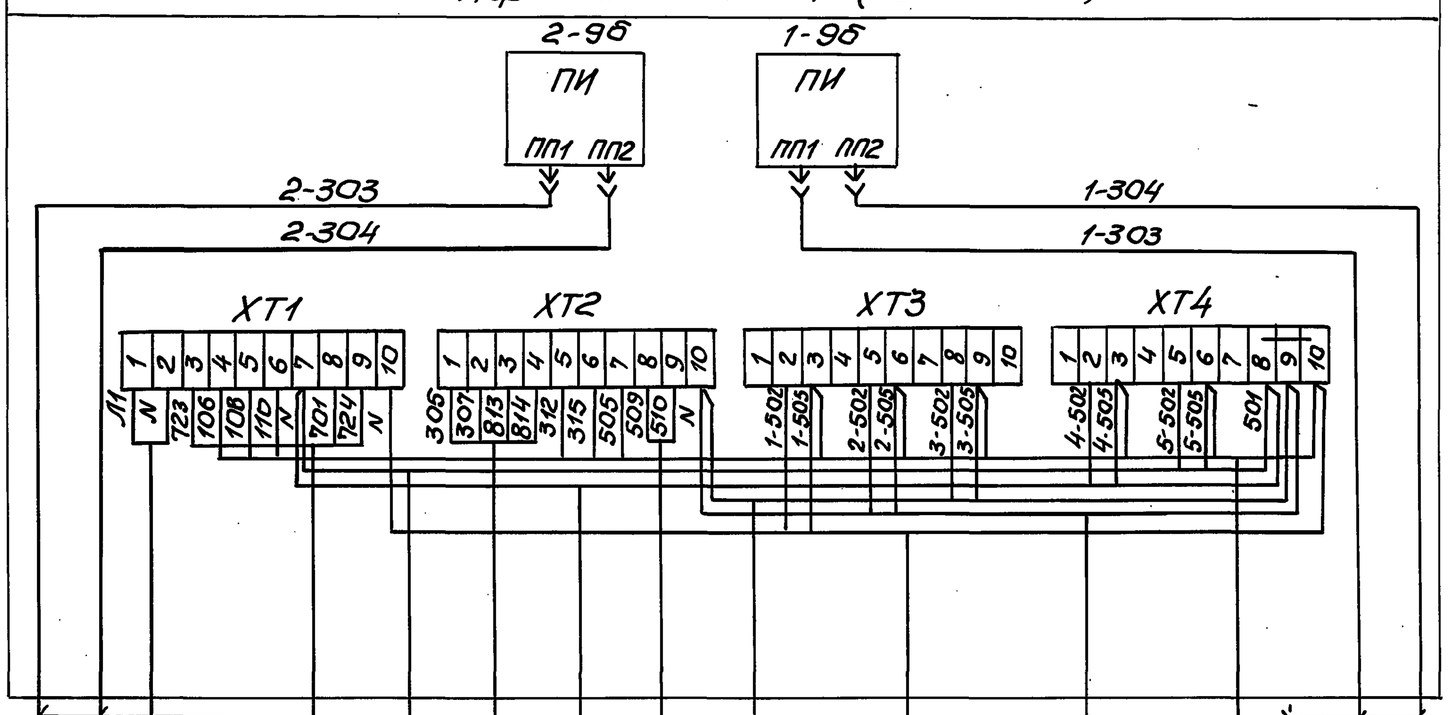

2-7	поз. 2-9а, ПП1
2-8	поз. 2-9а, ПП2
К116 **	Щит ЩУ1, панель 2
	Кабели б.у. 6 комплекте с расходомером
К118 **	Шкаф ШУС
5-5	Статив приборов насоса 5 АКВВГ 5х2,5
15	поз. 20 а КВВГ 5х1
4-5	Статив приборов насоса 4 АКВВГ 5х2,5
14	Звонок НА1 АКВВГ 4х2,5
3-5	Статив приборов насоса 3 АКВВГ 5х2,5
1-5	Статив приборов насоса 1 АКВВГ 5х2,5
2-5	Статив приборов насоса 2 АКВВГ 5х2,5
К117 **	Шкаф ШУС
	Кабели б.у. 6 комплекте с расходомером
1-7	поз. 1-9а, ПП1
1-8	поз. 1-9а, ПП2

Шкаф ШУС

Панель

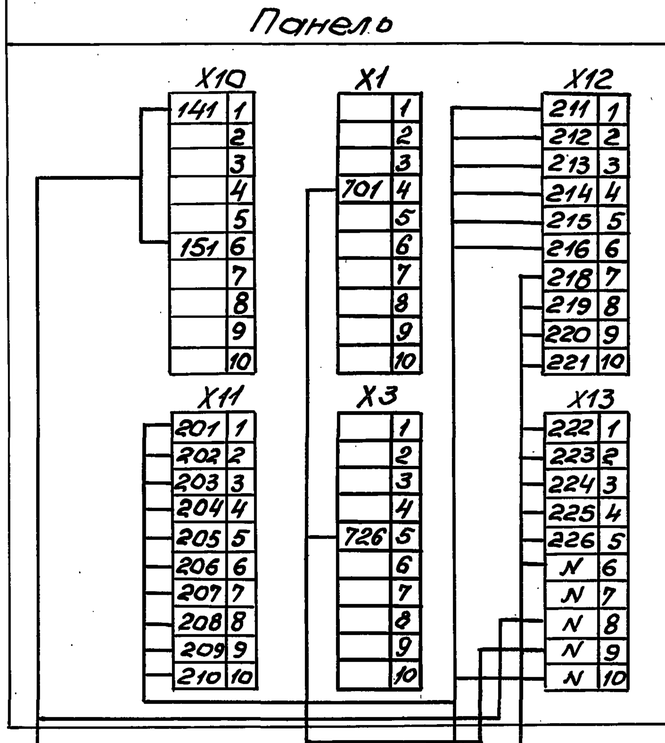

11	поз. 11а (см. черт. АТХ1 л.7)
3	Коробка КСК-8.№1 (см. черт. АТХ1 л.7)
12	Статив датчиков №1 (см. черт. АТХ1 л.7)
13	Статив датчиков №2 (см. черт. АТХ1 л.7)

** учтено разделом ЭМ1

Привязан			Нач. отд	Фролов	
			Гл. спец.	Обозная	
			Н. контр.	Аронсон	
			Рук. гр.	Барчан	08.88
			Ст. инж.	Сизова	
Инв. №			Техник	Савина	

ТП 902-1-148.88 - АТХ1

Канализационная насосная станция производительностью 800-1400 м³/ч, напором 80 м	Стадия	Лист	Листов
	Р	9	
Схема подключения внешних проводок	Госстрой СССР Союзводоканалниипроект Харьковский Водоканалпроект		

Формат А3

Альбом 6

План на отм. 0.000
М 1:50

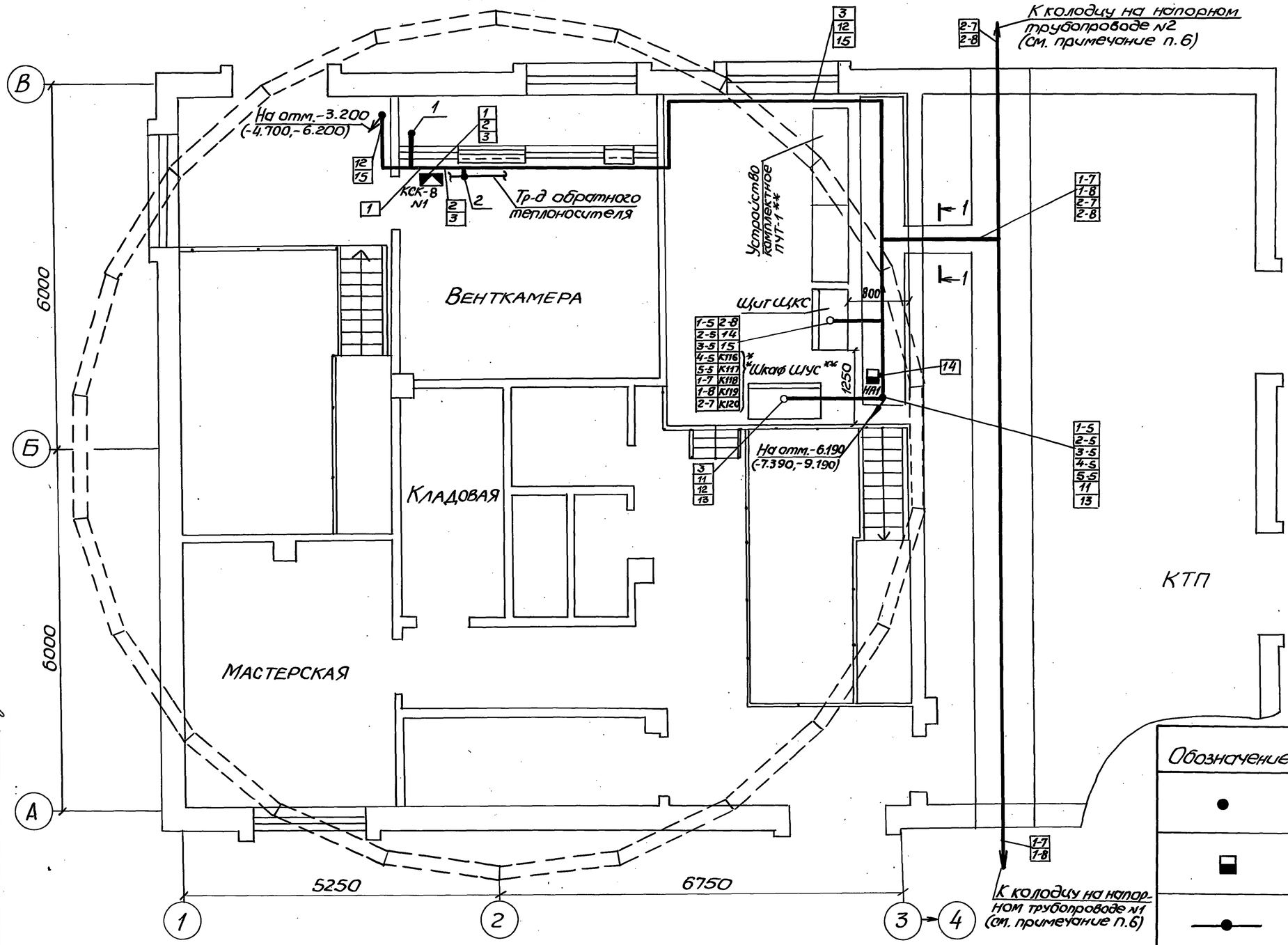

Колодец на напорном трубопроводе №1(№2)
(см. примечание п.4)

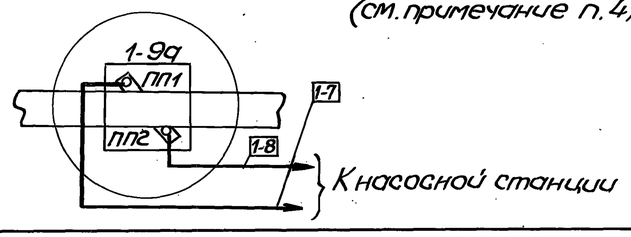

1. Позиции монтируемых приборов, а также нумерация и типы кабелей и труб соответствуют схеме соединений внешних проводок черт. АТХ1 л.7.

2. В прямоугольниках указаны номера труб и кабелей.

3. Монтаж приборов и средств автоматизации выполнить согласно строительным нормам и правилам СНиП 3.05.07-85 Госстроя СССР.

4. Размещение электрических проводок в колодце на напорном трубопроводе №2 аналогично приведенному для трубопровода №1. Цифровой индекс в обозначении прибора и кабелей изменяется в соответствии с номером трубопровода.

5. ** учтено разделом ЭМ1.

6. Расстояние до колодца на напорном трубопроводе принято 20м и подлежит уточнению при привязке проекта с учетом требований к установке расходомера.

7. Прокладка кабелей осуществляется по трассам, предусмотренным разделом ЭМ1. Одиночные кабели прокладываются открыто по стенам с креплением скобами

Обозначение	Наименование
●	Отборное устройство, первичный измерительной прибор или датчик, встраиваемый в технологическое оборудование или трубопровод
▬	Прибор, регулятор, исполнительный механизм, электроаппаратура и другое оборудование, устанавливаемое вне щитов
—●—	Проводка уходит на более высокую или более низкую отметку, охватываемую данным планом

Отдел ВИК-2 Иванова
СПС Хесина
Сектор 08 Голинкой Ефимов

Инв.№подл. | Подпись и дата | Взам.инв.№

Привязан			Нач.отд.	Фролов	
			Гл.спец.	Обозная	
			Н.контр.	Аронсон	
			Рук.гр.	Баруан	08.88
			Ст.инж.	Сизова	
Инв.№			Техник	Сабина	

ТП902-1-148.88-АТХ1

Канализационная насосная станция производительностью 800-1400 м³/ч, напором 80м

Стадия	Лист	Листов
Р	10	

Госстрой СССР Союзводоканалниипроект Харьковский Водоканалпроект

План расположения (начало)

23464-06 50

Копир. Майстренко

Формат А2

Альбом 6

План на отм. -3.200(-4.700,-6.200) и -6.190(-7.390,-9.190)
М 1:50

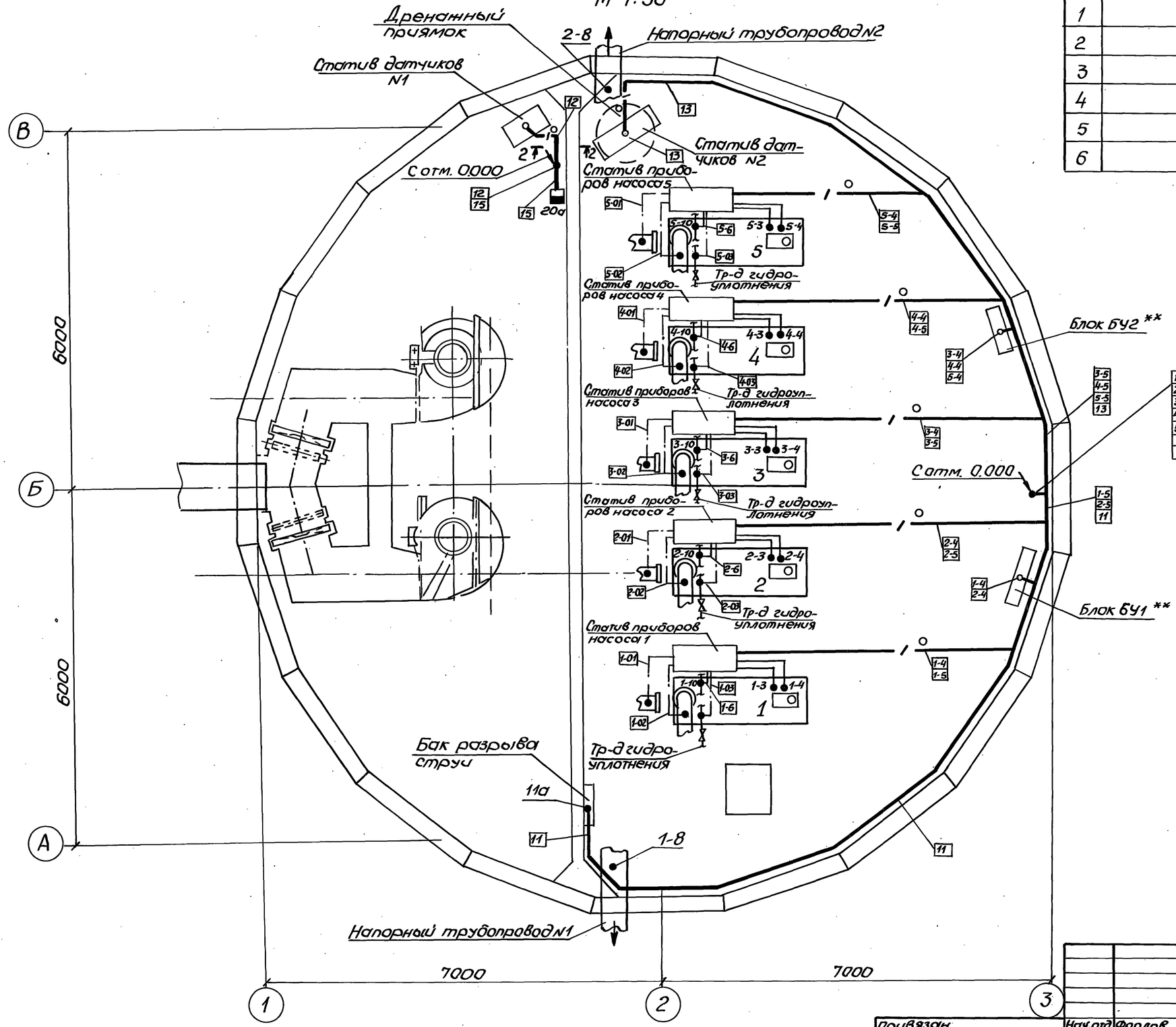

1 – 1

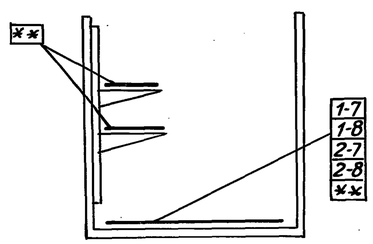

2 – 2

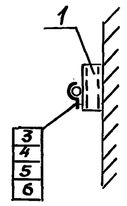

Поз.	Обозначение	Наименование	Кол.	Примечание
1		Профиль П7-2000 ТУ36.1113-84Е	2	
2		Скоба СО-12 ТУ36.1086-76Е	10	
3		Скоба СО-14 ТУ36.1086-76Е	10	
4		Болт М6х20.58.01 ГОСТ7798-70	20	
5		Гайка М6.5.01 ГОСТ5916-70	20	
6		Шайба 6 ГОСТ11371-78	20	

Инв.№ подл. | Подпись и дата | Взам. инв.№ | Альбом ВИК-2 Харитонов Шмаков 8722

Привязан

Инв.№

Нач.отд.	Фролов		
Гл.спец.	Обозная		
Н.контр.	Аронсон		
Рук.гр.	Баруди		08.88
Ст.инж.	Сизова		
Инж.	Ткачева		

ТП 902-1-148.88-АТХ1

Канализационная насосная станция производительностью 800-1400 м³/ч, напором 80 м

Стадия	Лист	Листов
Р	11	

План расположения (окончание)

Госстрой СССР Союзводоканалниипроект Харьковский водоканалпроект

23464-06 51

Копир. Майстренко

Формат А2

Альбом 6

Обозначение	Наименование	Кол. листов	Примечание
902-1-148.88-АТХ1.И	Ведомость чертежей задания МЗУ		
Л.1.1, 1.2		2	
902-1-148.88-АТХ1.И	Ведомость узлов и конструкций, подлежащих изготовлению на МЗУ		
Л.2.1, 2.2		2	
902-1-148.88-АТХ1.И	Ведомость оборудования и материалов для изготовления изделий МЗУ		
Л.3.1...3.4		4	
902-1-148.88-АТХ1.И	Статив датчиков N1 для приемного резервуара. Монтажный чертеж		
Л.4		1	
902-1-148.88-АТХ1.И	Статив датчиков N2 для дренажного приямка. Монтажный чертеж		
Л.5		1	
902-1-148.88-АТХ1.И	Стойка статива датчиков. Монтажный чертеж		
Л.6		1	

Привязан

Инв.№

Инв.№подл. | Подпись и дата | Взам.инв.№

ТП902-1-148.88-АТХ1.И

Нач.отд.	Фролов			Канализационная насосная станция производительностью 800-1400 м³/ч, напором 80м	Стадия	Лист	Листов
Гл.спец.	Обозная				Р	1.1	2
Н.контр.	Аронсон						
Рук.гр.	Барчан		08.88	Ведомость чертежей задания МЗУ	Госстрой СССР Союзводоканалниипроект Харьковский водоканалпроект		
Ст.инж.	Сизова						
Инж.	Дюкова						

Формат А4

Обозначение	Наименование	Кол. листов	Примечание
902-1-148.88-АТХ1.И	Кронштейн для установки устройства ТУДЭ-1. Монтажный чертеж		
Л.7		1	
902-1-148.88-АТХ1.И	Статив приборов насоса. Монтажный чертеж		
Л.8		1	

Привязан

Инв.№

Инв.№подл. | Подпись и дата | Взам.инв.№

ТП902-1-148.88-АТХ1.И

Лист 1.2

Формат А4

Копир. Мастеренко

Обозначение	Наименование	Кол. листов	Примечание
902-1-148.88-АТХ1.И	Статив датчиков N1 для приемного резервуара		
Л.4		1	
902-1-148.88-АТХ1.И	Статив датчиков N2 для дренажного приямка		
Л.5		1	
902-1-148.88-АТХ1.И	Кронштейн для установки устройства ТУДЭ-1		
Л.7		1	
902-1-148.88-АТХ1.И	Статив приборов насоса. Монтажный чертеж (групповая установка приборов на полу. Общий вид)		
Л.8		5	
ТК4-507-86	Коллектор КС-1100	5	
ТК4-546-86	Рама РПП-2	5	
ТМ4-413-86	Установка манометра, мановакуумметра		
		15	
ТМ4-416-86	Установка 5 коробки соединительной КС-40		
		5	

Привязан

Инв.№

Инв.№подл. | Подпись и дата | Взам.инв.№

ТП-902-1-148.88-АТХ1.И

Нач.отд.	Фролов			Канализационная насосная станция производительностью 800-1400 м³/ч, напором 80м	Стадия	Лист	Листов
Гл.спец.	Обозная				Р	2.1	2
Н.контр.	Аронсон						
Рук.гр.	Барчан		08.88	Ведомость узлов и конструкций, подлежащих изготовлению на МЗУ	Госстрой СССР Союзводоканалниипроект Харьковский водоканалпроект		
Ст.инж.	Сизова						
Инж.	Дюкова						

Формат А4

Обозначение	Наименование	Кол. листов	Примечание
ТМ4-419-86	Установка 2 коллектора сливного КС-1100		
		5	
ТМ4-424-86	Установка 2 преобразователя Сапфир-22ДИ на стене		
		1	

Привязан

Инв.№

Инв.№подл. | Подпись и дата | Взам.инв.№

ТП902-1-148.88-АТХ1.И

Лист 2.2

Формат А4

23464-06 252

Формат А2

51

Инв.№подл. | Подпись и дата | Взам.инв.№

NN пп	Наименование	Обозначение	Ед. изм.	Потребность по проекту
	Поставка заказчика			
1	Датчик уровня из комплекта бло-			
	ков контроля уровня БКС-2		шт.	15
2	Термометр показывающий			
	сигнализирующий	ТКП-100Эк	шт.	10
3	Мановакуумметр показывающий	ЭКМВ-1У	шт.	5
4	Манометр показывающий			
	электроконтактный	ЭКМ-1У	шт.	10
5	Провод с алюминиевой жилой			
	сечением 1×2.5кв.мм ГОСТ20520-80	АПРТО	м	60
6	Кабель контрольный с алюминиевы-			
	ми жилами сеч.4×2.5кв.мм ГОСТ1508-78Е	АКВВГ	м	22.5
7	То же, сеч. 10×2.5кв.мм ГОСТ1508-78Е	АКВВГ	м	1
8	То же, с медными жилами сеч.4×1кв.мм	КВВГ	м	15
	ГОСТ 1508-78Е			
9	Вентиль исп 5 Ду15 к трубе 1/2" ГОСТ23230-78		шт.	31

Привязан

Инв.№

Инв.№подл. | Подпись и дата | Взам.инв.№

ТП902-1-148.88-АТХ1.И

Нач.отд.	Фролов			Канализационная насосная станция производительностью 800-1400м³/ч, напором 80м	Стадия	Лист	Листов
Гл.спец.	Обозная				Р	3.1	4
Н.контр.	Аронсон						
Рук.гр.	Барчан		03.88	Ведомость оборудования и материалов для изготовления изделий МЗУ	Госстрой СССР Союзводоканалниипроект Харьковский водоканалпроект		
Ст.инж.	Сизова						
Инж.	Сачкова						

Формат А4

Альбом 6

NN пп	Наименование	Обозначение	Ед. изм.	Потребность по проекту
10	Труба 14×2 ГОСТ 8734-75 / Д20 ГОСТ 8733-74	14×2	м	9
11	Труба 20×4 ГОСТ 8734-75 / Д20 ГОСТ 8733-74	20×4	м	0.5
12	Труба 28×2 ГОСТ 10704-76		м	30
13	Труба 32×2.8 ГОСТ 3262-75		м	0.5
14	Труба 32×4 ГОСТ 8734-75 / Д20 ГОСТ 8733-74	32×4	м	7
	Поставка подрядчика			
15	Труба 15×2,5 ГОСТ3262-75		м	0,2
16	Полоса 4×2,5 ГОСТ 103-76 / Ст3 ГОСТ 535-79		м	5,3
17	Круг 8 ГОСТ 2590-71 / Ст3 ГОСТ 535-79		м	2
18	Лист 3 ГОСТ 19903-74 / Ст3 ГОСТ 14637-79		кг	0,25
19	Лист 5 ГОСТ 19903-74 / Ст3 ГОСТ 14637-79		кг	1,2
20	Лист Б2,5 ГОСТ 19904-74 / 3-III-10 КП ГОСТ16523-70		кг	4
21	Лист Б 3,0 ГОСТ 19904-74 / 3-III-Ст3 ГОСТ16523-70		кг	0,6
22	Лист Б-ПН-0-5,0 ГОСТ19904-74 / 3-III-Ст3 ГОСТ14637-79		кг	24,7
23	Лист Б 2,0 ГОСТ 19904-74 / 3-III-Ст3 ГОСТ16523-70		кг	22,5
	Поставка монтажной организации			
24	Коробка соединительная ТУ36.2568-83	КС-20	шт.	3

Привязан

Инв.№

Инв.№подл. | Подпись и дата | Взам.инв.№

ТП902-1-148.88-АТХ1.И | Лист 3.2

Формат А4

NN пп	Наименование	Обозначение	Ед. изм.	Потребность по проекту
25	Коробка соединительная ТУ36.2568-83	КС-40	шт.	5
26	Бобышка прямая ТУ36.1097-85	БП1-18×1.5-55	шт.	1
27	Полоса ТУ36.1434-82	ПП-30	м	4
28	Полоса ТУ36.1113-84Е	ПП-270	м	6
29	Швеллер ТУ36.1113-84Е	ШП60×35	м	43
30	Лоток ТУ36.1113-84Е	ЛП145	м	2
31	Скоба ТУ36.1086-76	СО-14	шт.	15
32	Хомут ТУ36.1107-80	Х35У1	шт.	15
33	Рамка ТУ36.1130-85	РПМ55×15У3	шт.	15
34	Соединение ТУ36.1104-82	НСН-14×М20	шт.	31
		УХЛ4		
35	То же	НСВ-14×Ктр	шт.	46
		1/2" УХЛ4		
36	Трубка 3.31 10×1,2 белая	ТВ-40	м	30
	ГОСТ 19034-82			
37	То же 3.31 ГОСТ 19034-82	ТВ-40,5	м	1
38	Болт ГОСТ 7798-70	М8×20.58.01	шт.	58
39	Гайка ГОСТ 5916-70	М8 5.01	шт.	58
40	Шайба пружинная ГОСТ 6402-70	8Н65Г	шт.	58
41	Болт анкерный	М12	шт.	8
42	Гайка ГОСТ 5916-70	М12.5.01	шт.	8

Привязан

Инв.№

Инв.№подл. | Подпись и дата | Взам.инв.№

ТП902-1-148.88-АТХ1.И | Лист 3.3

Формат А4

Копир. Макаренко

23464-06 53

Формат А2

NN пп	Наименование	Обозначение	Ед. изм.	Потребность по проекту
43	Болт ГОСТ 7798-70	М8-8g×16.46.019	шт.	65
44	Гайка ГОСТ 5915-70	М8-7Н.5.019	шт.	50
45	Шайба ГОСТ 11371-78	8.01.019	шт.	80
46	Уголок ТУ36.1113-75	УП35×35	м	24.5
47	Болт ГОСТ 7798-70	М6-8g×16.46.019	шт.	5
48	Гайка ГОСТ 5915-70	М6-7Н.5.019	шт.	5
49	Шайба ГОСТ 11371-78	6.01.019	шт.	10
50	Винт ГОСТ 1491-80	ВМ4-8g×16.46.019	шт.	15
51	Гайка ГОСТ 5916-70	М4-7Н5.019	шт.	15
52	Шайба ГОСТ 6958-78	4.01.019	шт.	30

Привязан

Инв.№

Инв.№подл. | Подпись и дата | Взам.инв.№

ТП902-1-148.88-АТХ1.И | Лист 3.4

Формат А4

Инв.№подл.	Подпись и дата	Взам.инв.№

Альбом 6

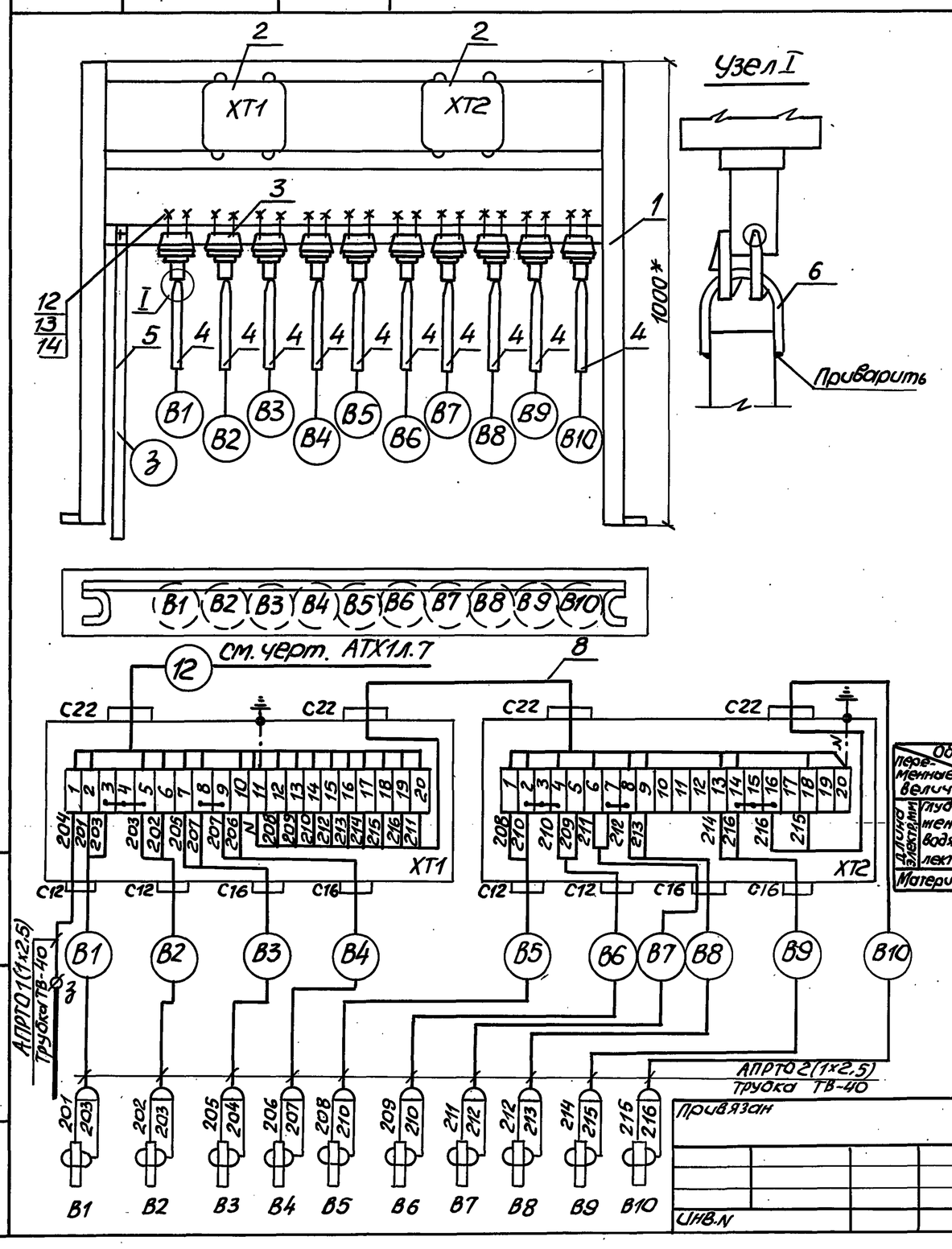

Поз.	Обозначение	Наименование	Кол.	Примечание
1		Стойка статива	1	
2		Коробка соединительная		
		КС-20 ТУ36.2568-85	2	
3		Датчик	10	компл. БКС-2
4		Труба 28х2, ГОСТ10704-76	▭	см. табл.
5		Полоса 4х25, ГОСТ103-76	▭	см. табл.
6		Круг $\frac{8ГОСТ2590-71}{Ст3ГОСТ535-79}$, ℓ=150	9	м
7		Провод АПРТО1х2,5, ГОСТ20520-80	50	м
8		Кабель АКВВГ 10х2,5, ГОСТ1508-78Е	1	м
9		Трубка 3.31, ТВ-40,5,		
		белая, ГОСТ 19034-82	1	м
10		Трубка 3.31, ТВ-40, 10х1,2,	25	м
		белая, ГОСТ 19034-82		
11		Лента изоляционная ПВХ	0,2	кг
12		Болт М8х20.58.01, ГОСТ7798-70	37	
13		Гайка М8.5.01., ГОСТ 5916-70	37	
14		Шайба пружинная 8Н 65Г,		
		ГОСТ 6402-70	37	
15		Болт анкерный М12	4	
16		Гайка М12.5.01, ГОСТ5916-70	4	

Таблица длин электродов

Переменные величины \ Обозначение электрода		В1	В2	В3	В4	В5	В6	В7	В8	В9	В10	З
Длина электр., мм	Глубина заложения подводящего коллектора, м 4	3050	2000	3050	1900	2750	1400	2900	1200	2450	600	4030
	5,5	2750	2000	2750	1900	2450	1400	2600	1200	2150	600	3730
	7	3050	2000	3050	1900	2750	1400	2900	1200	2450	600	4030
Материал электр.		Труба 28х2										Полоса 4х25

1.* Размеры для справок.
2. Провода затянуть в трубку ТВ-40. Место ввода проводов загерметизировать подмоткой лентой ПВХ

Нач. отд.	Фролов			ТП902-1-148.88-АТХ1.И
Гл. спец.	Обозная			
Н.контр.	Аронсон			
Рук. гр.	Барчан		08.88	
Ст. инж.	Сизова			
Инж.	Сачкова			

Канализационная насосная станция производительностью 800-1400 м³/ч, напором 80м

Стадия	Лист	Листов
Р	4	

Статив датчиков для приемного резервуара. Монтажный чертеж

Госстрой СССР Союзводоканалниипроект Харьковский водоканалпроект

Формат А3

Привязан

Инв.№

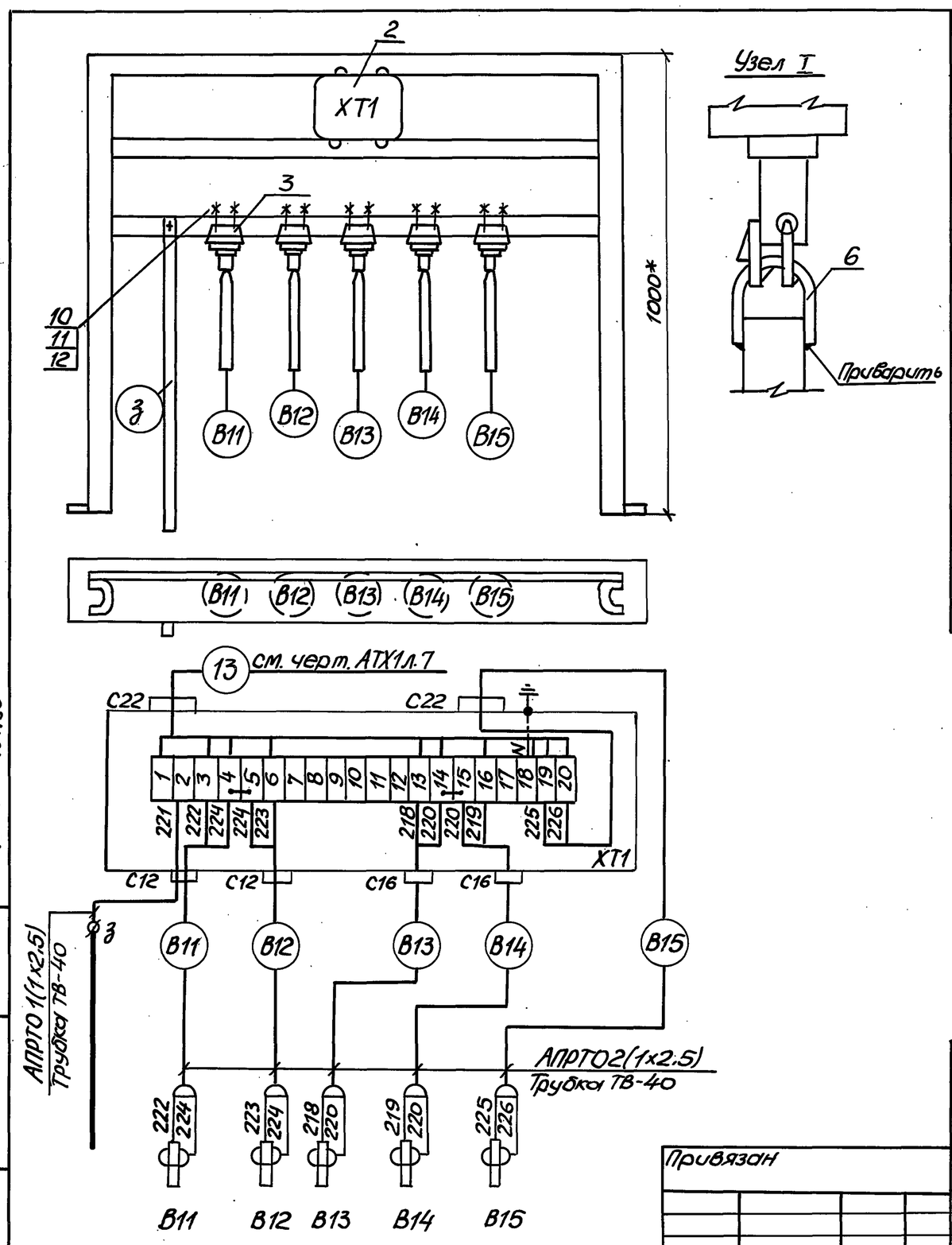

Поз.	Обозначение	Наименование	Кол.	Примечание
1		Стойка статива	1	
2		Коробка соединит		
		КС-20 ТУ36.2568-85	1	
3		Датчик	5	компл. БКС-2
4		Труба 28х2 ГОСТ10704-76	4	см. табл.
5		Полоса 4х25 ГОСТ103-76	1,2	см. табл.
6		Круг $\frac{8ГОСТ2590-71}{Ст3ГОСТ535-79}$, ℓ=150	5	
7		Провод АПРТО 1х2,5 ГОСТ20520-80	10	м
8		Трубка 3.31, ТВ-40, 10х1,2,		
		белая, ГОСТ 19034-82	5	м
9		Лента изоляционная ПВХ	0,1	кг
10		Болт М8х20.58.01, ГОСТ7798-70	21	
11		Гайка М8х20.58.01, ГОСТ5916-70	21	
12		Шайба пружинная 8Н65Г,		
		ГОСТ 6402-70	21	
13		Болт анкерный М12	4	
14		Гайка М12.5.01, ГОСТ5916-70	4	

Таблица длин электродов

Переменные величины \ Обозначение электрода	В11	В12	В13	В14	В15	З
Длина электр., мм	900	600	350	900	550	1150
Материал электрода	Труба 28х2					Полоса 4х25

1.* Размеры для справок.
2. Провода затянуть в трубку ТВ-40. Место ввода проводов загерметизировать подмоткой лентой ПВХ

Нач. отд.	Фролов			ТП902-1-148.88-АТХ1.И
Гл. спец.	Обозная			
Н.контр.	Аронсон			
Рук. гр.	Барчан		08.88	
Ст. инж.	Сизова			
Инж.	Сачкова			

Канализационная насосная станция производительностью 800-1400 м³/ч, напором 80м

Стадия	Лист	Листов
Р	5	

Статив датчиков для дренажного приямка. Монтажный чертеж

Госстрой СССР Союзводоканалниипроект Харьковский водоканалпроект

Формат А3

Копир. Майстренко

23464-06 54

Формат А2

Инв.№подл. | Подпись и дата | Взам.инв.№

Инв.№подл. | Подпись и дата | Взам.инв.№

Инв. N подл.	Подпись и дата	Взам. инв. N

Альбом 6

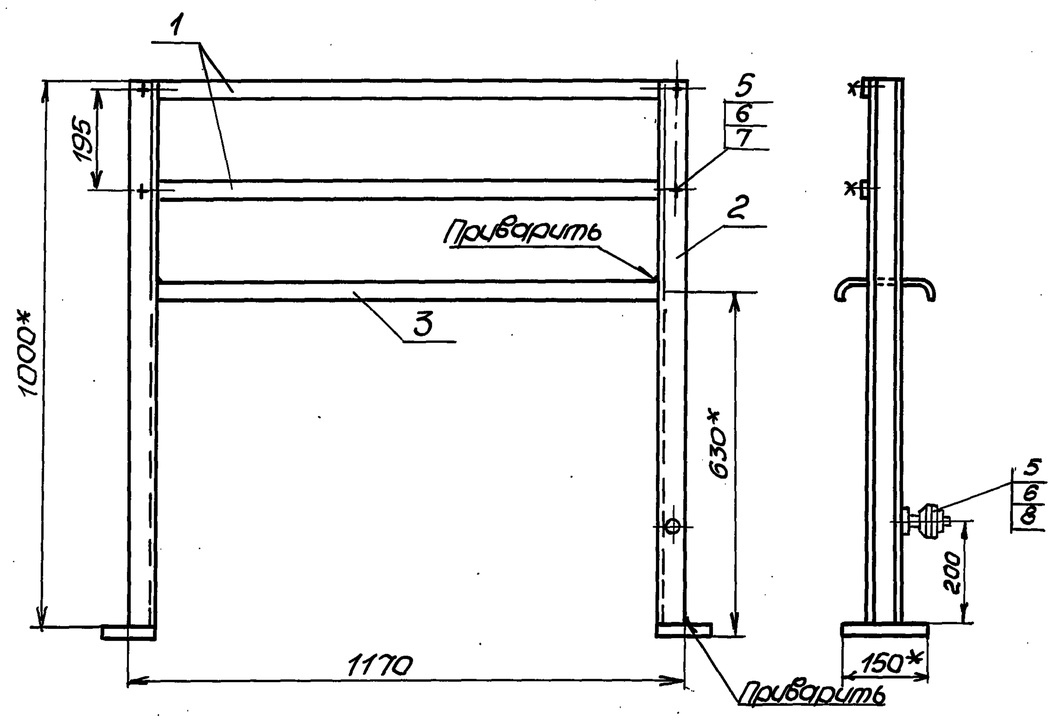

Поз.	Обозначение	Наименование	Кол.	Примечание
1		Полоса ПП30, ℓ=1200		
		ТУ36.1434-82	2	
2		Швеллер ШП60х35		
		ℓ=1000, ТУ36.1113-84Е	2	
3		Лоток ЛП145, ℓ=1100		
		ТУ36.1113-84Е	1	
4		Пластина		
		Лист 5 ГОСТ 19903-74 / Ст3 ГОСТ 14637-79	2	0,6 кг
5		Болт М8х20.58.01, ГОСТ7798-70	5	
6		Гайка М8.5.01, ГОСТ5916-70	6	
7		Шайба пружинная		
		В 65Г, ГОСТ6402-70	4	
8		Шайба 8.01.01, ГОСТ11371-78	2	

1.* Размеры для справок.
2. Сварку производить электродом Э-42 сплошным швом по контуру прилегания деталей.
3. Покрытие: эмаль ХВ-125, серебристая, ГОСТ10144-74.

Привязан	Нач.отд.	Фролов		ТП902-1-148.88-АТХ1.И
	Гл.спец.	Обозная		Канализационная насосная станция производительностью 800-1400м³/ч, напором 80м
	Н.контр.	Аронсон		Стадия: Р; Лист: 6; Листов:
	Рук.гр.	Барчан	08.88	Стойка статива датчиков. Монтажный чертеж
Инв. №	Ст.инж.	Сизова		Госстрой СССР Союзводоканалниипроект Харьковский Водоканалпроект
	Инж.	Дюкова		Формат А3

Поз	Обозначение	Наименование	Кол.	Примечание
1		Кронштейн		
		Лист 3 ГОСТ 19903-74 / Ст3 ГОСТ 14637-79	1	0,25кг
2		Бобышка БП1-18х1,5-55,		
		ТУ36.1097-85	1	

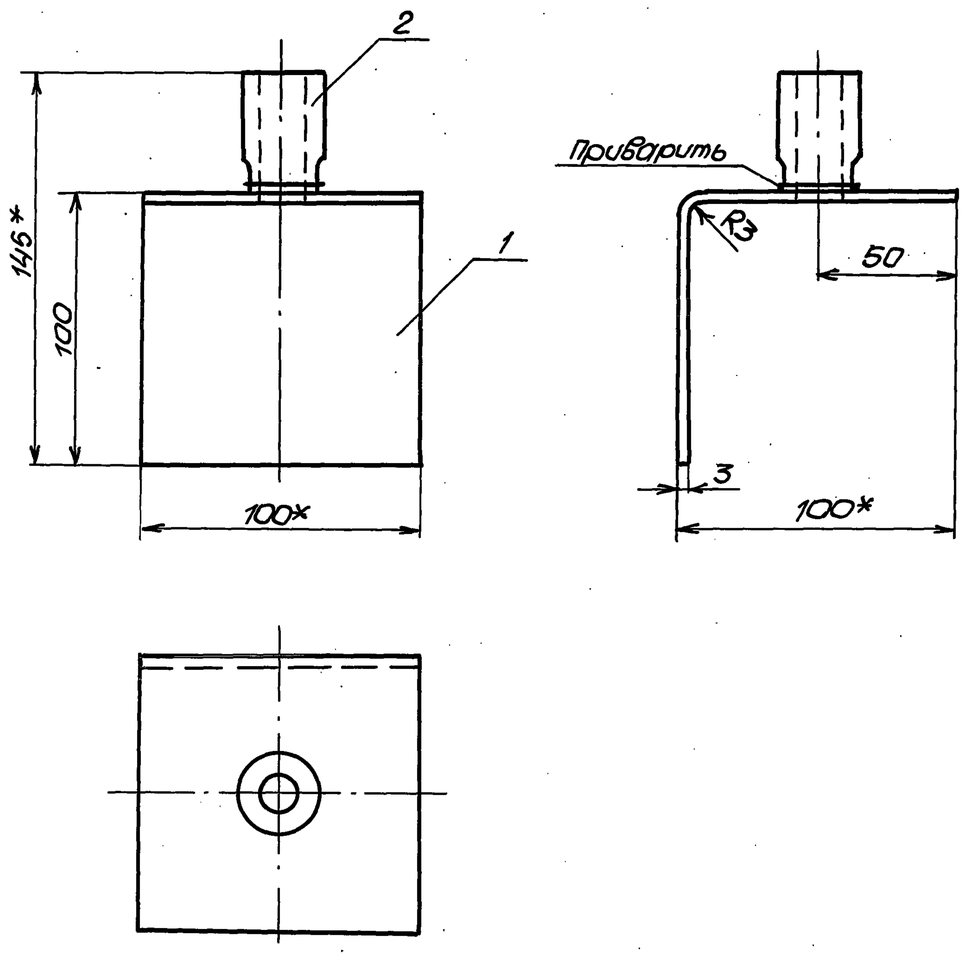

1.* Размеры для справок.
2. Сварку производить электродом Э-42 сплошным швом по контуру прилегания детали.
3. Покрытие: эмаль ХВ-125, серебристая, ГОСТ10144-74

Привязан	Нач.отд.	Фролов		ТП902-1-148.88-АТХ1.И
	Гл.спец.	Обозная		Канализационная насосная станция производительностью 800-1400м³/ч, напором 80м
	Н.контр.	Аронсон		Стадия: Р; Лист: 7; Листов:
	Рук.гр.	Барчан	08.88	Кронштейн для установки устройства ТУДЭ-1. Монтажный чертеж
Инв. №	Ст.инж.	Сизова		Госстрой СССР Союзводоканалниипроект Харьковский Водоканалпроект
	Инж.	Ткачева		Формат А3

Копир. Майстренко

Формат А2

23464-06 55

Альбом 6

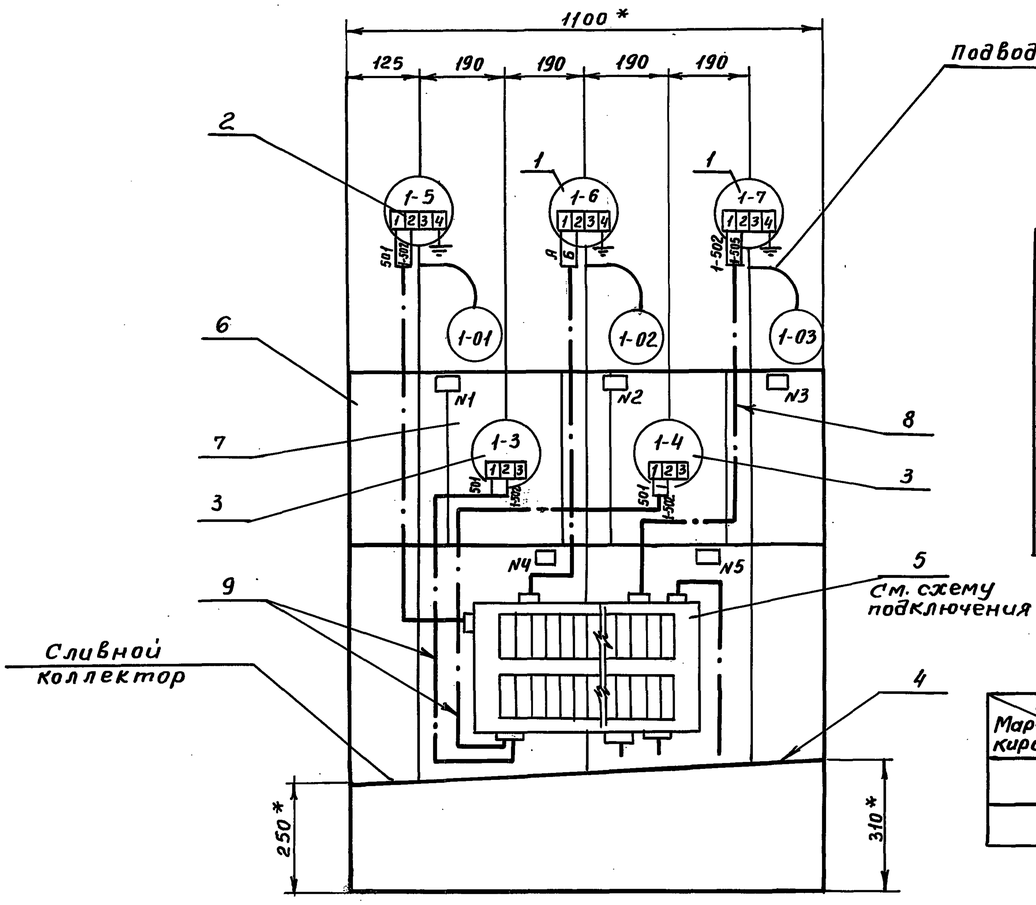

Надписи в рамках

№ рамки	Надпись	Кол.
1	Давление-разрежение на всасе	1
2	Давление на напоре	1
3	Давление воды на гидроуплотнение	1
4	Температура подшипника (левый)	1
5	Температура подшипника (правый)	1

Таблица маркировок

Маркировка \ N привода	1	2	3	4	5
А	1-13	2-13	3-8	4-8	5-8
Б	1-14	2-14	3-10	4-10	5-10

Марка, поз.	Обозначение	Наименование	Кол.	Масса ед, кг	Примечание
1	ТУ 25.02.31-75	Манометр ЭКМ-1У	2		ТМ4-413-86
2	ТУ 25.02.31-75	Мановакуумметр ЭКМВ-1У	1		ТМ4-413-86
3		Термометр ТКП-100ЭК	2		
4	ТК4-507-86	Коллектор КС-1100	1		Устан. ТМ4-419-86
5	ТУ36.2568-83	Коробка КС-40	1		Устан. ТМ4-416-86
6	ТК4-546-86	Рама РПП-2	1		
7	ТУ36.1113-84Е	Полоса ПП-270	1,1		м
8	ГОСТ 1508-78Е	Кабель АКВВГ 4×2,5	4,5		м
9	ГОСТ 1508-78Е	Кабель КВВГ 4×1,0	3		м

1.* Размеры для справок.

2. Настоящий чертеж выполнен для статива приборов насоса 1. Для насосов 2...5 стативы приборов аналогичны. Цифровой индекс 1 в левой части обозначений приборов, кабелей и маркировок цепей изменяется в соответствии с номером насоса. Переменные маркировки А и Б приведены в таблице.

3. Перечень элементов приведен на один статив.

4. По данному чертежу изготовить пять стативов.

поз. 5 (коробка КС-40) Схема подключения

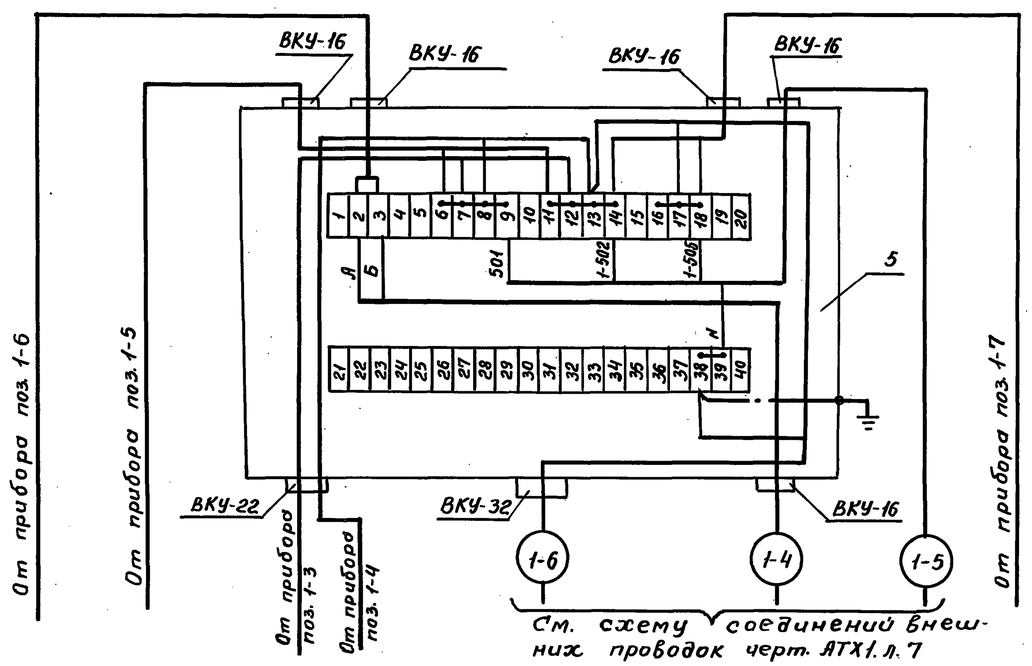

Привязан	Нач. отд.	Фролов	Канализационная насосная станция производительностью 800-1400 м³/ч, напором 80 м.	Стадия: Р	Лист: 8	Листов:
	Гл. спец.	Обозная				
	Н. контр.	Аронсон				
	Рук. гр.	Барчан	Статив приборов насоса. Монтажный чертеж	Госстрой СССР Союзводоканалниипроект Харьковский Водоканалпроект		
	Ст. инж.	Сизова				
Инв №	Инж.	Сачкова				

ТП 902-1-148.88 - АТХ1. И

Инв. № подл. | Подпись и дата | Взам. инв. №

Пров. Шаш 13.1.92г Коп. Фр

23464-06 (56)