ТИПОВОЙ ПРОЕКТ

901-2-192.91

ВОДОПРОВОДНАЯ НАСОСНАЯ СТАНЦИЯ ПРОИЗВОДИТЕЛЬНОСТЬЮ ОТ 10 ДО 50 $м^3/ч$

Альбом 4

Чертежи задания заводу изготовителю на шкафы управления Ш

25113-04

Отпускная цена
на момент реализации
указана в счет-накладной

ТИПОВОЙ ПРОЕКТ

901-2-192.91

ВОДОПРОВОДНАЯ НАСОСНАЯ СТАНЦИЯ ПРОИЗВОДИТЕЛЬНОСТЬЮ ОТ 10 ДО 50 $м^3/ч$

Альбом 4

Перечень альбомов

Альбом 1	ПЗ	Пояснительная записка
	ТХ	Технологические решения
	ОВ	Отопление и вентиляция
	ВК	Внутренние водопровод и канализация
	ЭМ	Электротехническая часть
	АТХ	Автоматизация
Альбом 2	АР	Архитектурные решения
	КЖ	Конструкции железобетонные
	КЖИ	Строительные изделия
Альбом 3	НО	Нестандартизированное оборудование
Альбом 4	ЗЗ	Чертежи задания заводу изготовителю на шкафы управления Ш
Альбом 5	СО	Спецификации оборудования
Альбом 6	ВМ	Ведомости потребности в материалах
Альбом 7	С	Сметы

Разработан
проектно-изыскательским институтом
„Мосгипротранс“

Главный инженер института В. А. Кобзев
Главный инженер проекта Г. И. Белянинов

Утвержден
и введен в действие Министерством
Транспортного Строительства
Указание от 3.07.1991 г. № СВ-588

Альбом 4

Типовой проект 901-2-192.91

Обозначение	Наименование	Стр.
1	2	3
	Обложка	
	Заглавный лист	
	Содержание альбома	2
Ш. 001. 000	Шкаф управления Ш.	
	Технические данные аппаратов	
	(Мощность электродвигателя	
	насоса 2.2 кВт)	3
Ш.001. 000.ТБ	Шкаф управления Ш.	
	Перечень надписей	
	(Мощность электродвигателя	
	насоса 2.2 кВт)	3
Ш. 001. 000. ВО	Шкаф управления Ш.	
	Чертеж общего вида.	
	(Мощность электродвигателя	
	насоса 2.2 кВт)	4
Ш. 001. 000. Э4	Шкаф управления Ш.	
	Схема электрическая	
	соединений. (Мощность	
	электродвигателя насоса 2.2кВт)	5-7

Подпись и дата | Инв. N дубл. | Взам. инв. N | Подпись и дата | Инв. N подл.

Изм.	Лист	N докум.	Подп.	Дата	ТП 901-2-192.91		
Разраб.	Давыдова				Содержание альбома	Лит.	Лист 1 / Листов 3
Пров.	Белянинов					Мосгипротранс	
Гл.спец.	Федотов						
Н.контр.	Фомина						
Утв.	Москалец						

Копировал: Добер Формат А4

1	2	3
Ш. 002. 000	Шкаф управления Ш.	
	Технические данные аппаратов	
	(Мощность электродвигателя	
	насоса 5.5 и 7.5 кВт)	8
Ш. 002. 000. ТБ	Шкаф управления Ш.	
	Перечень надписей.	
	(Мощность электродвигателя	
	насоса 5.5 и 7.5 кВт)	8
Ш. 002. 000. ВО	Шкаф управления Ш.	
	Чертеж общего вида.	
	(Мощность электродвигателя	
	насоса 5.5 и 7.5 кВт)	9
Ш. 002. 000. Э4	Шкаф управления Ш	
	Схема электрическая	
	соединений.	
	(Мощность электродвигателя	
	насоса 5.5 и 7.5 кВт)	10-12

Подпись и дата | Инв. N дубл. | Взам. инв. N | Подпись и дата | Инв. N подл.

Изм.	Лист	N докум.	Подп.	Дата	ТП 901-2-192.91	Лист 2

Копировал: Добер Формат А4

1	2	3
Ш. 003. 000	Шкаф управления Ш.	
	Технические данные аппаратов	
	(Мощность электродвигателя	
	насоса 15 кВт)	13
Ш. 003. 000. ТБ	Шкаф управления Ш.	
	Перечень надписей	
	(Мощность электродвигателя	
	насоса 15 кВт)	13
Ш. 003. 000. ВО	Шкаф управления Ш.	
	Чертеж общего вида	
	(Мощность электродвигателя	
	насоса 15 кВт)	14
Ш. 003. 000. Э4	Шкаф управления Ш.	
	Схема электрическая	
	соединений.	
	(Мощность электродвигателя	
	насоса 15 кВт)	15-17

Подпись и дата | Инв. N дубл. | Взам. инв. N | Подпись и дата | Инв. N подл.

Изм.	Лист	N докум.	Подп.	Дата	ТП 901-2-192.91	Лист 3

Копировал: Добер Формат А4

1	2	3

Подпись и дата | Инв. N дубл. | Взам. инв. N | Подпись и дата | Инв. N подл.

Изм.	Лист	N докум.	Подп.	Дата	ТП 901-2-192.91	Лист

Копировал: Добер 25113-04 3 Формат А4

Типовой проект 901-2-192.91 Альбом 4

Формат	Зона	Поз.	Обозначение	Наименование	Кол.	Примечание
				Документация		
А2			Ш. 001.000. ВО	Чертеж общего вида		
А2			Ш. 001.000. ЭЧ	Схема электрическая		
				соединений		
А4			Ш. 001.000. ТБ	Перечень надписей		
				Сборочные единицы		
				Панель 1		
				Н 1		
		1		Выключатель		
				ВА51-31-3200100-00УХЛ4 Iр 40А	2	QF-1; QF-2
		2		Предохранитель		
				ПРС 25 Iпл.вст. 16А	4	FU1-1; FU2-1 FU1-2; FU2-2
		3		Трансформатор тока		
				ТК 20 У3 ; I 30/50	6	TA1-1; TA2-1; TA3-1 TA1-2; TA2-2; TA3-2
		4		Блок зажимов		
				Б3 24-4П25-В/ВУ3-10	2	X6; X8
				Б324-4П25-В/ВУ3-5	2	X6; X8
				Панель 2		
				Блоки		
		1		Б5130 - 2874Г УХЛ4	4	Комплектно с тепловым реле
		2		Б5130 - [ ] УХЛ4	1	
				Н2		
		3		Выключатель		
				АП50 Б-3МТ Iр 16А	1	QF

Ш. 001.000

Изм.	Лист	N докум.	Подп.	Дата
Разраб.	Бурыгин			
Пров.	Белянинов			
Гл.спец.	Федотов			
Н.контр.	Фомина			
Утв.	Москалец			

Шкаф управления Ш. Технические данные аппаратов. (Мощность электродвигателя насоса 2,2 кВт)

Лит.	Лист	Листов
	1	2

Мосгипротранс

Копировал: Доберг Формат А4

Формат	Зона	Поз.	Обозначение	Наименование	Кол.	Примечание
				Реле		
		4		ПЭ-37-22 У3 U~12В	2	K1; K2
		5		ПЭ-37-22 У3 U~220В	1	K3
		6		Предохранитель ППТ-10		
				U~220В, вставка ВТФ-6	2	FU-1; FU-2
		7		Трансформатор ОСМ1-0,063		
				U~220/12В; 0,063 КВА	1	TV
		8		Блок зажимов		
				Б324-4П25-В/ВУ3-10	1	X24
				Б324-4П25-В/ВУ3-5	1	X24
				Дверь		
				HS1		
				Переключатели		
		1		УП 5312-Ф105 У3	2	SA-1; SA-2
		2		УП 5311-С23 У3	3	3-SA; 4-SA 5-SA
				Кнопки		
		3		КЕ011У3, исполн. 2		
				Черный „пуск"	2	1-SB1; 2-SB1
		4		КЕ011У3, исполн. 2		
				красный „стоп"	2	1-SB2; 2-SB2
		5		Вольтметр Э365 кл. 1,5		
				предел измер. 0-500 В	2	PV-1; PV-2
		6		Амперметр Э365, кл. 1,5		
				предел измер. 0-30А	2	PA-1; PA-2
		7		Счетчик САЧУ-И672М, кл.2		
				U~380/220 В	2	PJ-1; PJ-2
		8		Арматура светосигнальная		1-HL...4-HL
				АЕ3212212У2 U~220 В	5	5-HL

Ш. 001.000

Изм.	Лист	N докум.	Подп.	Дата

Лист 2

Копировал: Доберг Формат А4

Панель	Надпись	Поз. обозначение	Место надписи	Текст	Кол.	Вид шрифта	Заготовка
				Панель			
1	1	FU1-1	Табличка	Защита PV-1	2		
		FU2-1					
	2	FU1-2	То же	Защита PV-2	2		
		FU2-2			1		
	3	QF-1	"	Ввод 1	1		
	4	QF-2	"	Ввод 2	1		
			"	TA1-1	1		
			"	TA2-1	1		
			"	TA3-1	1		
			"	TA1-2	1		
			"	TA2-2	1		
			"	TA3-2	1		
				Панель			
2	5	FU-1	Табличка	Питание цепей			
				Вакуум-насосов	1		
	6	FU-2	То же	Резерв	1		
	7	QF	"	Электроосвещение	1		
			"	TV	1		
			"	K1	1		
			"	K2	1		
			"	K3	1		
			"	3	1		
			"	4	1		
			"	1	1		
			"	2	1		
			"	5	1		

Ш. 001.000. ТБ

Изм.	Лист	N докум.	Подп.	Дата
Разраб.	Бурыгин			
Пров.	Белянинов			
Гл.спец.	Федотов			
Н.контр.	Фомина			
Утв.	Москалец			

Шкаф управления Ш. Перечень надписей (Мощность электродвигателя насоса 2,2 кВт)

Лит.	Лист	Листов
	1	2

Мосгипротранс

Копировал: Доберг Формат А4

Панель	Надпись	Поз. обозначение	Место надписи	Текст	Кол.	Вид шрифта	Заготовка
				Дверь			
1	8		Табличка	Ввод 1~380 В	2		
	9		То же	Ввод 2~380 В	2		
	10		"	PV-1	1		
	11		"	PV-2	1		
	12		"	PA-1	1		
	13		"	PA-2	1		
	14		"	PJ-1	1		
	15		"	PJ-2	1		
	16		"	SA-1 Ввод 1	1		
	17		"	SA-2 Ввод 2	1		
	18		На ключе	1 2 3 4	2		
				ВС - АВ - 0 - АС			
2	19		Табличка	3-Вакуум-насос 1 ВН	1		
	20		То же	4-Вакуум-насос 2 ВН	1		
	21	1-HL	"	Включен	4		
		2-HL					
		3-HL					
		4-HL					
	22		"	3-SA	1		
	23		"	4-SA	1		
	24		На ключе	1 2 3	3		
				Авт. — 0 — 0проб.			
	25		Табличка	5-Электроотопление	1		
	26	5-HL	То же	Включено	1		
	27		"	5-SA	1		
	28		"	1-Насос 1Н	1		
	29		"	2-Насос 2Н	1		
	30	1-SB1 2-SB1	"	Пуск	2		
	31	1-SB2 2-SB2		Стоп	2		

Ш. 001.000. ТБ

Изм.	Лист	N докум.	Подп.	Дата

Лист 2

Копировал: Доберг 25113-04 4 Формат А4

Альбом 4

Типовой проект 901-2-192.91

Ш.001.000.ВО

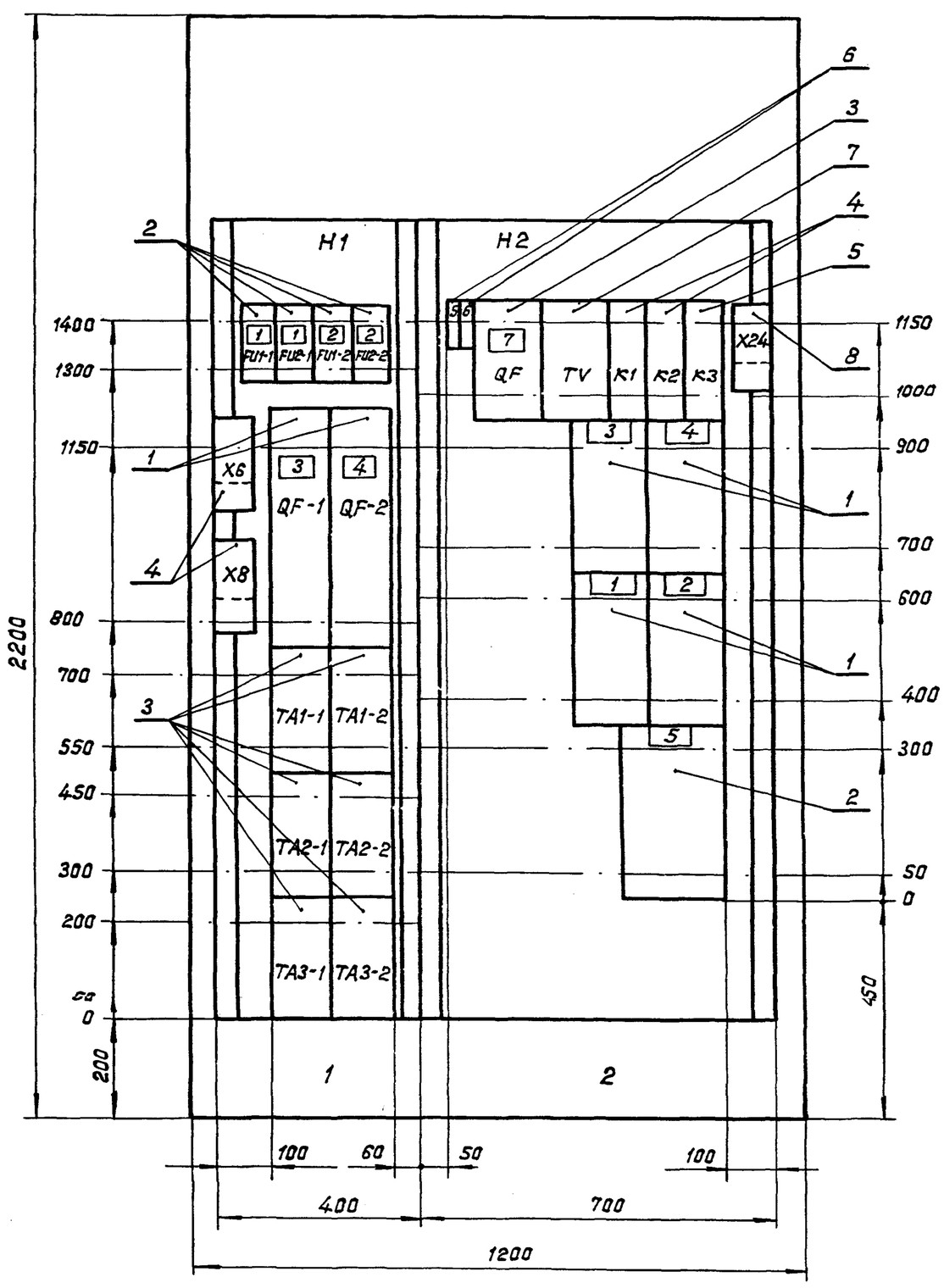

Двери шкафа
Вид спереди
М1:10

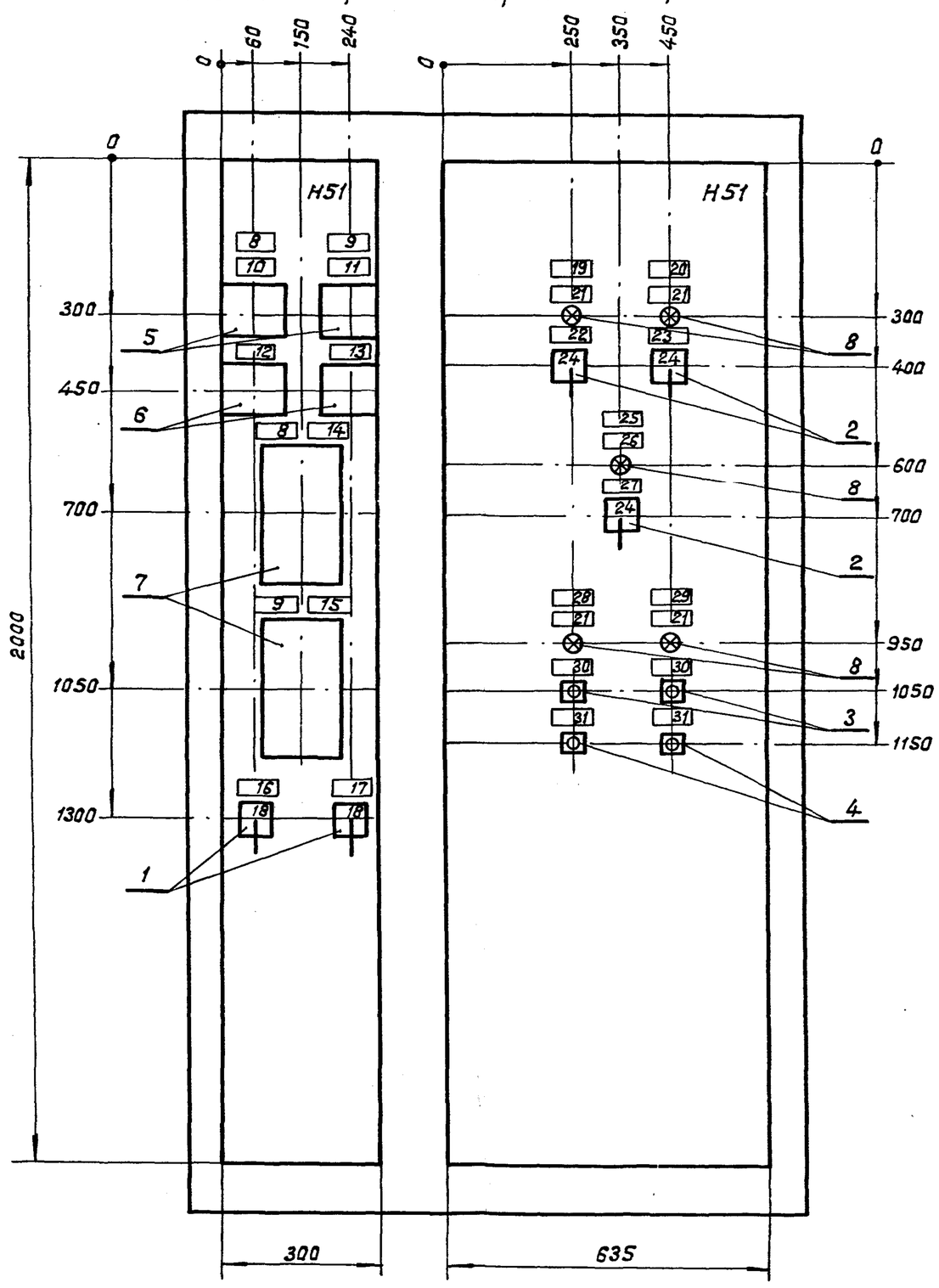

Вид сверху

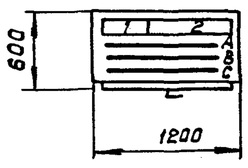

Изм.	Лист	N докум.	Подп.	Дата
Разраб.		Бурыгин		
Пров.		Белянинов		
Т.контр.		Белянинов		
Гл.спец.		Федотов		
Н.контр.		Фомина		
Утв.		Москалец		

Ш.001.000.ВО

Шкаф управления Ш.
Чертеж общего вида
(Мощность электродвигателя)
насоса 2,2 кВт)

Лит.	Масса	Масштаб
Лист 1	Листов 1	

Мосгипротранс

Инв.N подл. | Подпись и дата | Взам.инв.N | Инв.N дубл. | Подпись и дата

Копировал: Доберман 25113-04 5 Формат А2

Ш.001.000.ЭЧ

Альбом 4

Типовой проект 901-2-192.91

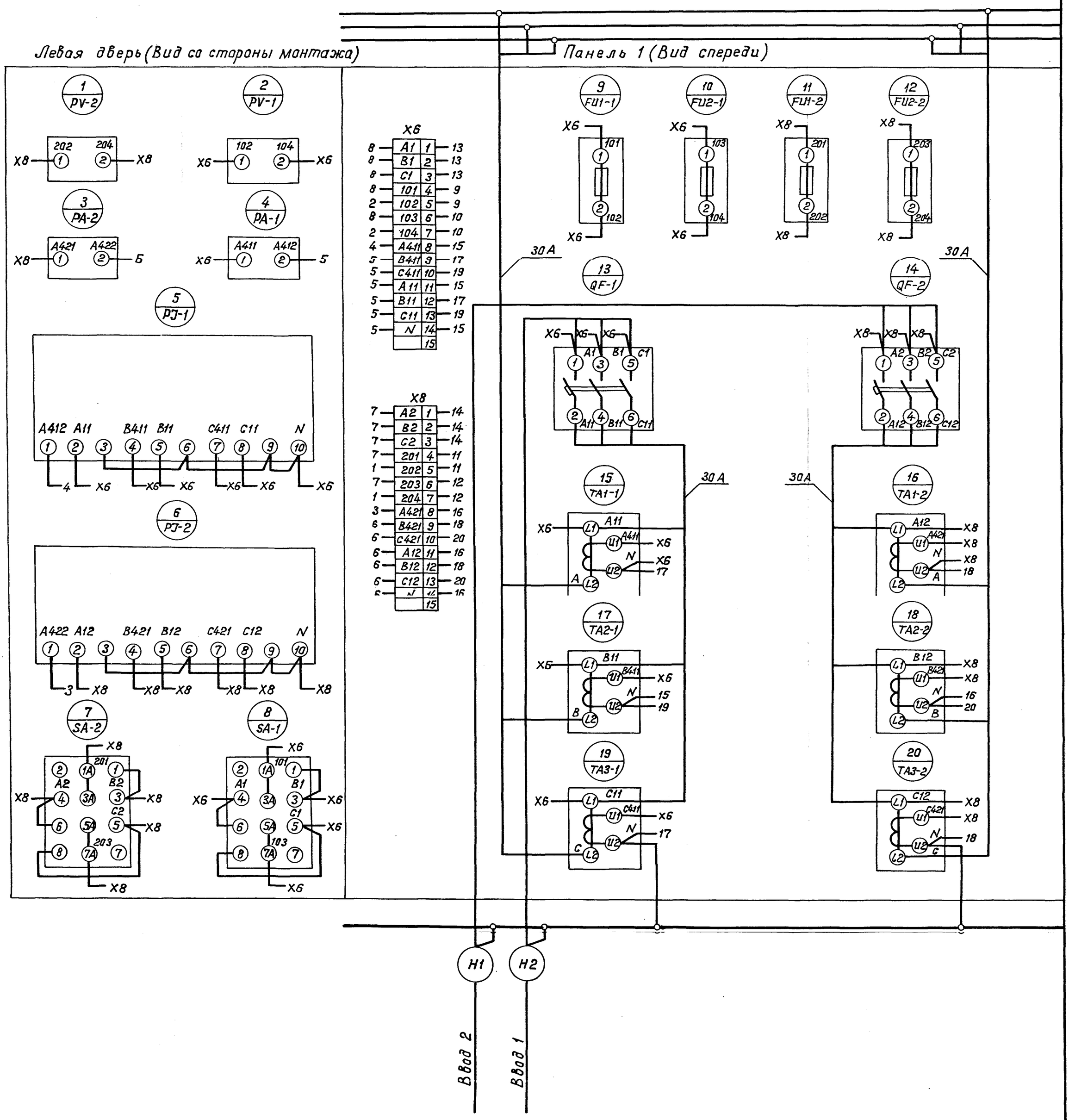

Изм.	Лист	N докум.	Подп.	Дата	Ш.001.000.ЭЧ		
Разраб.		Бурыгин			Шкаф управления Ш. Схема электрическая соединений (Мощность электродвигателя насоса 2,2 кВт)	Лит.	Масса	Масштаб
Пров.		Белянинов						
Т.контр.		Белянинов				Лист 1	Листов 3	
Гл.спец.		Федотов				Мосгипротранс		
Н.контр.		Фомина						
Утв.		Москалец						

Подпись и дата | Инв. N дубл. | Взамен инв.N | Подпись и дата | Инв. N подл.

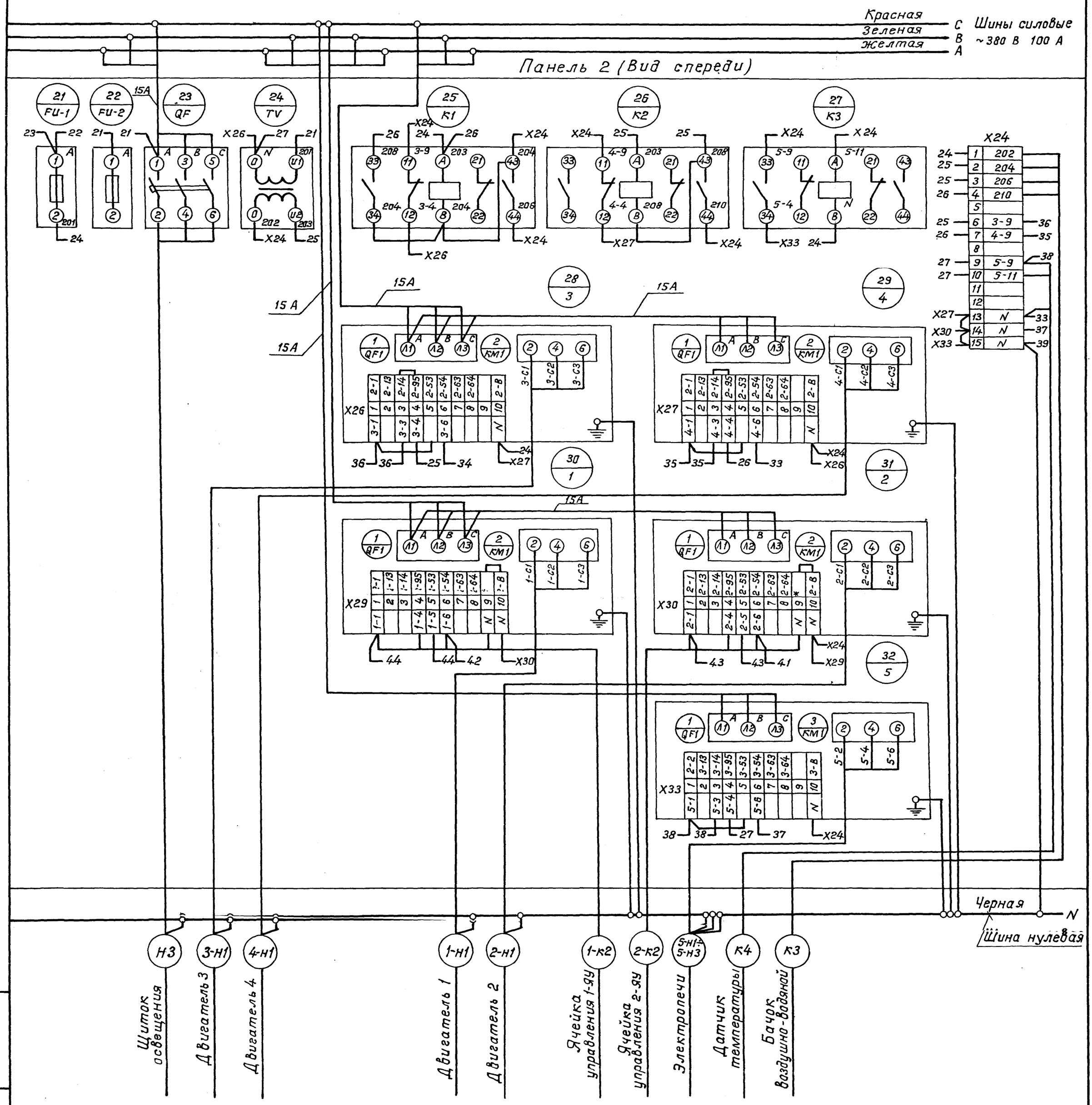

Альбом 4

Типовой проект 901-2-192.91

Инв.N подл.	Подпись и дата	Взам. инв.N	Инв.N дубл.	Подпись и дата

Изм	Лист	N докум.	Подп.	Дата	Ш.001.000.ЭЧ	Лист 2

Копировал: 25113-04 7 Формат А2

Ш.001.000.ЭЧ

Альбом 4

Типовой проект 901-2-192.91

Правая дверь (Вид со стороны монтажа)

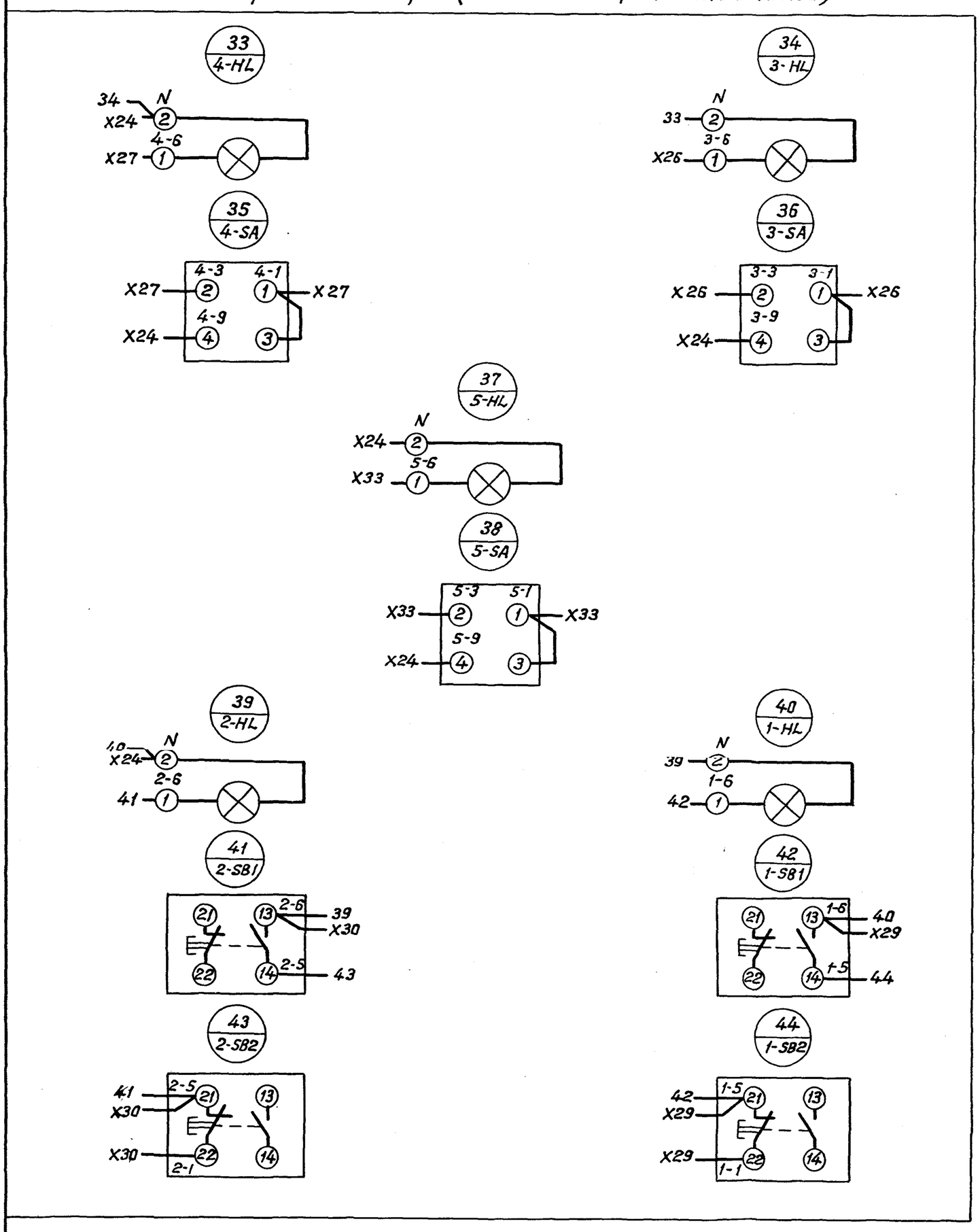

Инв.N подл.	Подпись и дата	Взам.инв.N	Инв.N дубл.	Подпись и дата

Изм.	Лист	N докум.	Подп.	Дата	Ш.001.000.ЭЧ	Лист 3

Альбом 4

Типовой проект 901-2-192.91

Формат	Зона	Поз.	Обозначение	Наименование	Кол.	Примечание
				Документация		
А2			Ш. 002.000.ВО	Чертеж общего вида		
А2			Ш. 002.000.ЭЧ	Схема электрическая		
				соединений		
А4			Ш. 002.000.ТБ	Перечень надписей		
				Сборочные единицы		
	1			Панель 1		
				Н1		
		1		Выключатель		
				ВА51-31-3200100-00УХЛ3 Iр63А	2	QF-1; QF-2
		2		Предохранитель		
				ПРС 25 Iпл.вст. 16А	4	FU1-1; FU2-1 FU1-2; FU2-2
		3		Трансформатор тока		
				ТК 20 У3; I 50/5А	6	TA1-1; TA2-1; TA3-1 TA1-2; TA2-2; TA3-2
		4		Блок зажимов		
				Б3 24-4П25-В/ВУ3-10	2	X6; X8
				Б324-4П25-В/ВУ3-5	2	X6; X8
	2			Панель 2		
				Блоки		
		1		Б5130-[ ] УХЛ4	2	Комплектно
		2		Б5130 - 2874Г УХЛ4	2	тепловым
		3		Б5130-[ ] УХЛ4	1	реле
				Н2		
		4		Выключатель		
				АП50 Б-3МТ Iр 16А	1	QF

Подпись и дата | Инв. N дубл. | Взам. инв. N | Подпись и дата | Инв. N подл.

Изм.	Лист	N докум.	Подп.	Дата
Разраб.	Бурыгин			
Пров.	Белянинов			
Гл.спец.	Федотов			
Н.контр.	Фомина			
Утв.	Москалец			

Ш. 002.000

Шкаф управления Ш. Технические данные аппаратов (Мощность электродвигателя насоса 5,5 и 7,5 кВт)

Лит.	Лист	Листов
	1	2

Мосгипротранс

Копировал: Формат А4

Формат	Зона	Поз.	Обозначение	Наименование	Кол.	Примечание
				Реле		
		5		РЭ-37-22 У3 U~12В	2	К1; К2
		6		РЭ-37-22 У3 U~220В	1	К3
		7		Предохранитель ППТ-10		
				U~220В, вставка ВТФ-6	2	FU-1; FU-2
		8		Трансформатор ОСМ1-0,063		
				U~220/12В; 0,063 КВА	1	TV
		9		Блок зажимов		
				Б3 24-4П25-В/ВУ3-10	1	X24
				Б3 24-4П25-В/ВУ3-5	1	X24
				Дверь		
				HS1		
				Переключатели		
		1		УП5312-Ф105У3	2	SA-1; SA-2
		2		УП5311-С23 У3	3	3-HL, 4-HL 5-HL
				Кнопки		
		3		КЕ011У3, исполн. 2		
				черный „пуск"	2	1-SB1; 2-SB1
		4		КЕ011У3, исполн. 2		
				красный „стоп"	2	1-SB2; 2-SB2
		5		Вольтметр Э 365, кл. 1,5		
				предел измер. 0-500 В	2	PV-1; PV-2
		6		Амперметр Э 365, кл. 1,5		
				предел измер. 0-50А	2	PA-1; PA-2
		7		Счетчик СА4У-И672М, кл. 2		
				U~380/220В	2	PJ-1; PJ-2
		8		Арматура светосигнальная		
				АЕ 3212212У2 U~220В	5	1-HL...4-HL 5-HL

Подпись и дата | Инв. N дубл. | Взам. инв. N | Подпись и дата | Инв. N подл.

Изм.	Лист.	N докум.	Подп.	Дата

Ш. 002.000.

Лист 2

Копировал: Формат А4

Панель	Надпись	Поз. обозначение	Место надписи	Текст	Кол.	Вид шрифта	Заготовка
				Панель			
1	1	FU1-1	Табличка	Защита PV-1	2		
		FU2-1					
	2	FU1-2	То же	Защита PV-2	2		
		FU2-2			1		
	3	QF-1	"	Ввод 1	1		
	4	QF-2	"	Ввод 2	1		
			"	TA1-1	1		
			"	TA2-1	1		
			"	TA3-1	1		
			"	TA1-2	1		
			"	TA2-2	1		
			"	TA3-2	1		
				Панель			
2	5	FU-1	Табличка	Питание цепей			
				вакуум-насосов	1		
	6	FU-2	То же	Резерв	1		
	7	QF	"	Электроосвещение	1		
			"	TV	1		
			"	K1	1		
			"	K2	1		
			"	K3	1		
			"	3	1		
			"	4	1		
			"	1	1		
			"	2	1		
			"	5	1		

Подпись и дата | Инв. N дубл. | Взам. инв. N | Подпись и дата | Инв. N подл.

Изм.	Лист.	N докум.	Подп.	Дата
Разраб.	Бурыгин			
Пров.	Белянинов			
Гл.спец.	Федотов			
Н.контр.	Фомина			
Утв.	Москалец			

Ш. 002.000.ТБ

Шкаф управления Ш. Перечень надписей (Мощность электродвигателя насоса 5,5 и 7,5 кВт)

Лит.	Лист	Листов
	1	2

Мосгипротранс

Копировал: Формат А4

Панель	Надпись	Поз. обозначение	Место надписи	Текст	Кол.	Вид шрифта	Заготовка
				Дверь			
1	8		Табличка	Ввод 1~380 В	2		
	9		То же	Ввод 2~380 В	2		
	10		"	PV-1	1		
	11		"	PV-2	1		
	12		"	PA-1	1		
	13		"	PA-2	1		
	14		"	PJ-1	1		
	15		"	PJ-2	1		
	16		"	SA-1 Ввод 1	1		
	17		"	SA-2 Ввод 2	1		
	18		На ключе	1 2 3 4	2		
				ВС — АВ — 0 — АС			
2	19		Табличка	3-Вакуум-насос 1 ВН	1		
	20		То же	4-Вакуум-насос 2 ВН	1		
	21	1-HL	"	Включен	4		
		2-HL					
		3-HL					
		4-HL					
	22		"	3-SA	1		
	23		"	4-SA	1		
	24		На ключе	1 2 3	3		
				Авт. — 0 — Опроб.			
	25		Табличка	5-Электроотопление	1		
	26	5-HL	То же	Включено	1		
	27		"	5-SA			
	28		"	1-Насос 1Н	1		
	29		"	2-Насос 2Н	1		
	30	1-SB1; 2-SB1	"	Пуск	2		
	31	1-SB2; 2-SB2	"	Стоп	2		

Подпись и дата | Инв. N дубл. | Взам. инв. N | Подпись и дата | Инв. N подл.

Изм.	Лист	N докум.	Подп.	Дата

Ш. 002.000.ТБ

Лист 2

Копировал: Формат А4

Альбом 4

Типовой проект 901-2-192.91

Ш.002.000.ВО

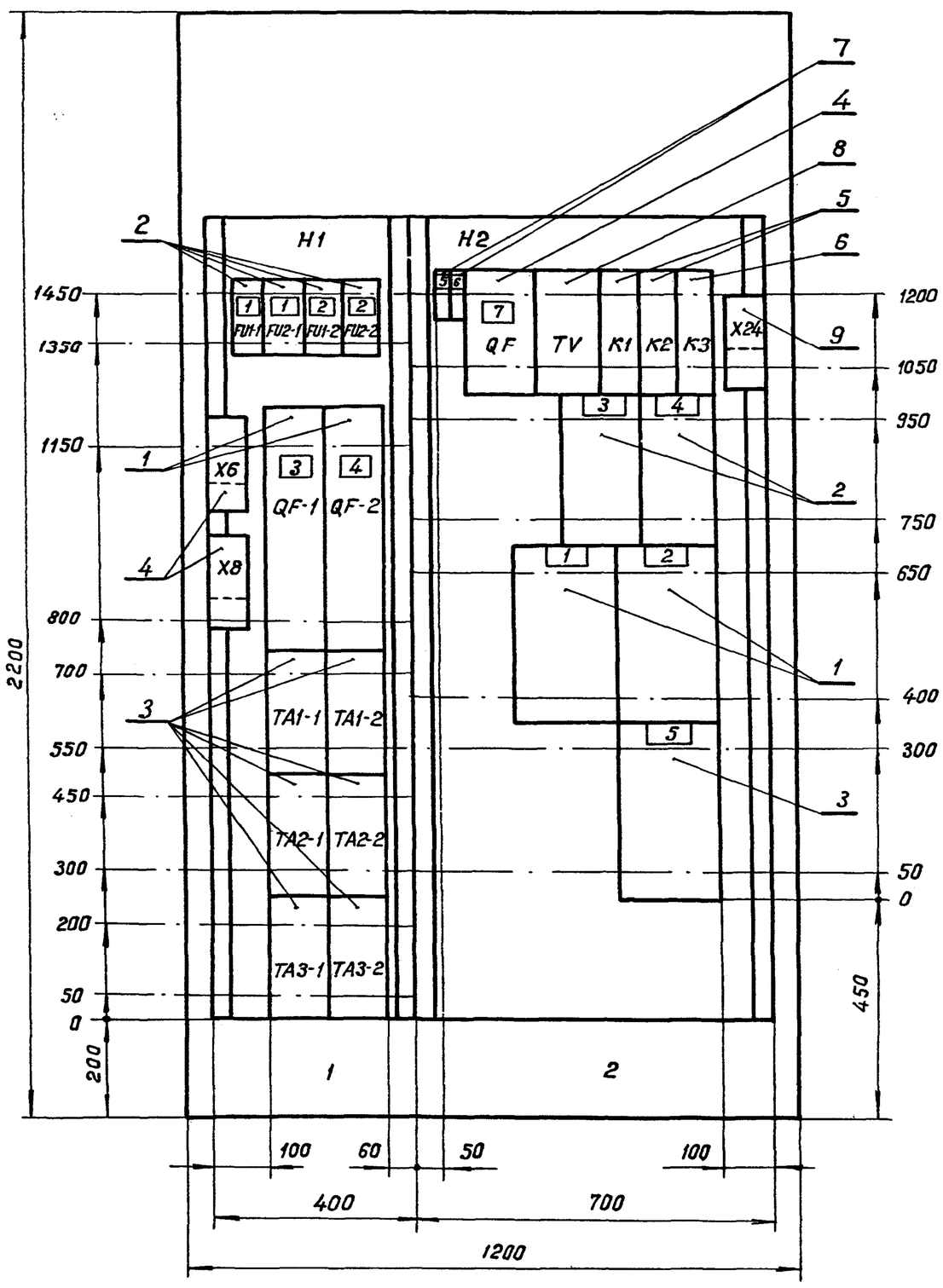

Двери шкафа
Вид спереди
М 1:10

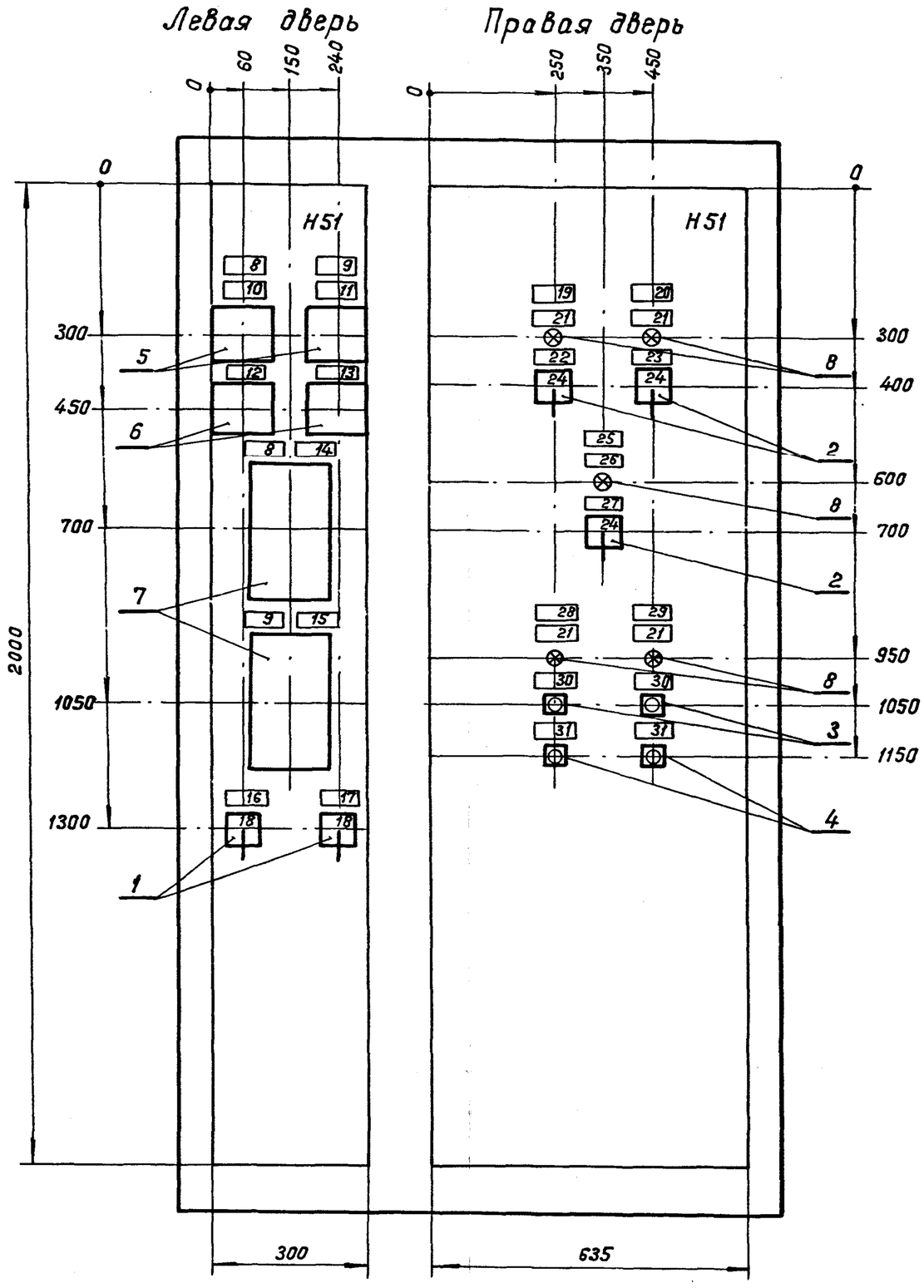

Вид сверху

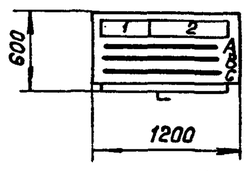

Изм.	Лист	N докум.	Подп.	Дата
Разраб.		Бурыгин		
Пров.		Белянинов		
Т.контр.		Белянинов		
Гл.спец.		Федотов		
Н.контр.		Фомина		
Утв.		Москалец		

Ш.002.000.ВО

Шкаф управления Ш. Чертеж общего вида. (Мощность электродвигателя насоса 5,5 и 7,5 кВт)

Лит.	Масса	Масштаб
Лист 1	Листов 1	

Мосгипротранс

Инв. N подл. | Подпись и дата | Взам. инв. N | Инв. N дубл. | Подпись и дата

Ш.002.000.ЭЧ

Альбом 4

Типовой проект 901-2-192.91

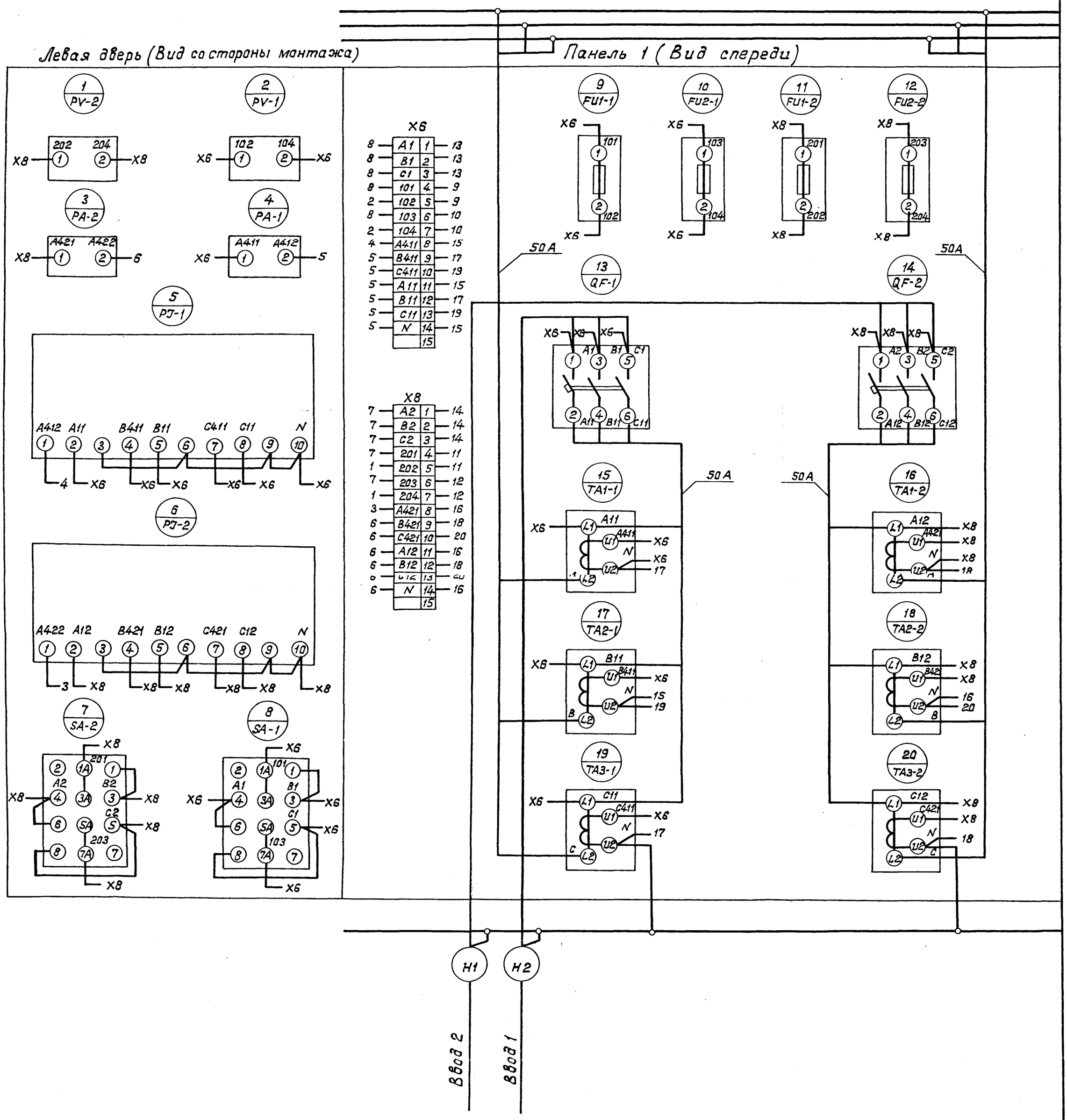

Изм.	Лист	N докум.	Подп.	Дата	Ш.002.000.ЭЧ			
Разраб.		Бурыгин			Шкаф управления Ш. Схема электрическая соединений. (Мощность электродвигателя насоса 5,5 и 7,5 кВт)	Лит.	Масса	Масштаб
Пров.		Белянинов						
Т.контр.		Белянинов				Лист 1	Листов 3	
Гл.спец.		Федотов				Мосгипротранс		
Н.контр.		Фомина						
Утв.		Москалец						

Инв. N подл. | Подпись и дата | Взам. инв. N | Инв. N дубл. | Подпись и дата

Ш.002.000.ЭЧ

Альбом 4

Типовой проект 901-2-192.91

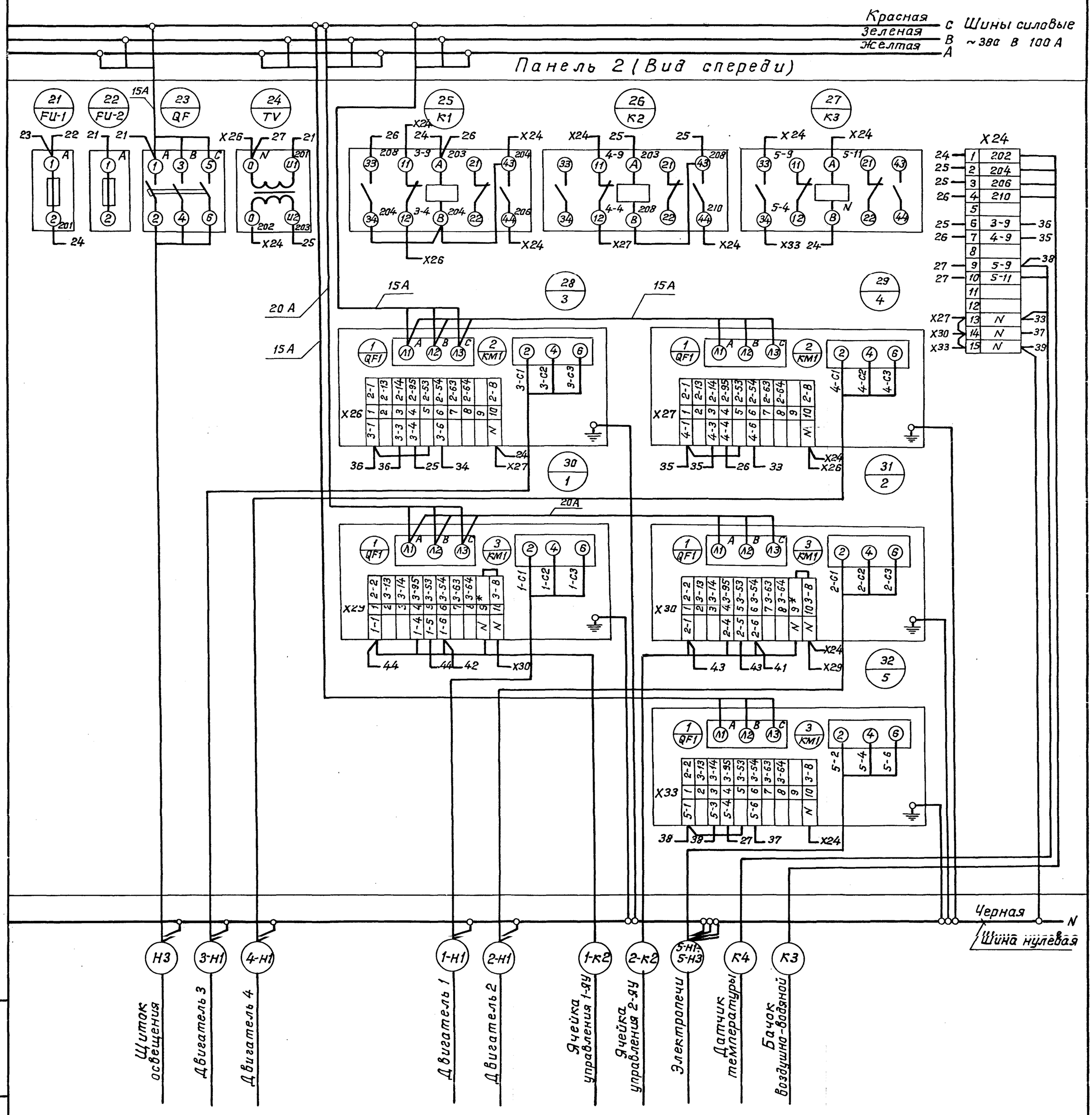

Изм.	Лист	N докум.	Подп.	Дата

Ш.002.000.ЭЧ

Лист 2

Инв. N подл. | Подпись и дата | Взам. инв. N | Инв. N дубл. | Подпись и дата

Копировал: Добусь 25113-04 12 Формат А2

Ш.002.000.ЭЧ

Альбом 4

Типовой проект 901-2-192.91

Правая дверь (Вид со стороны монтажа)

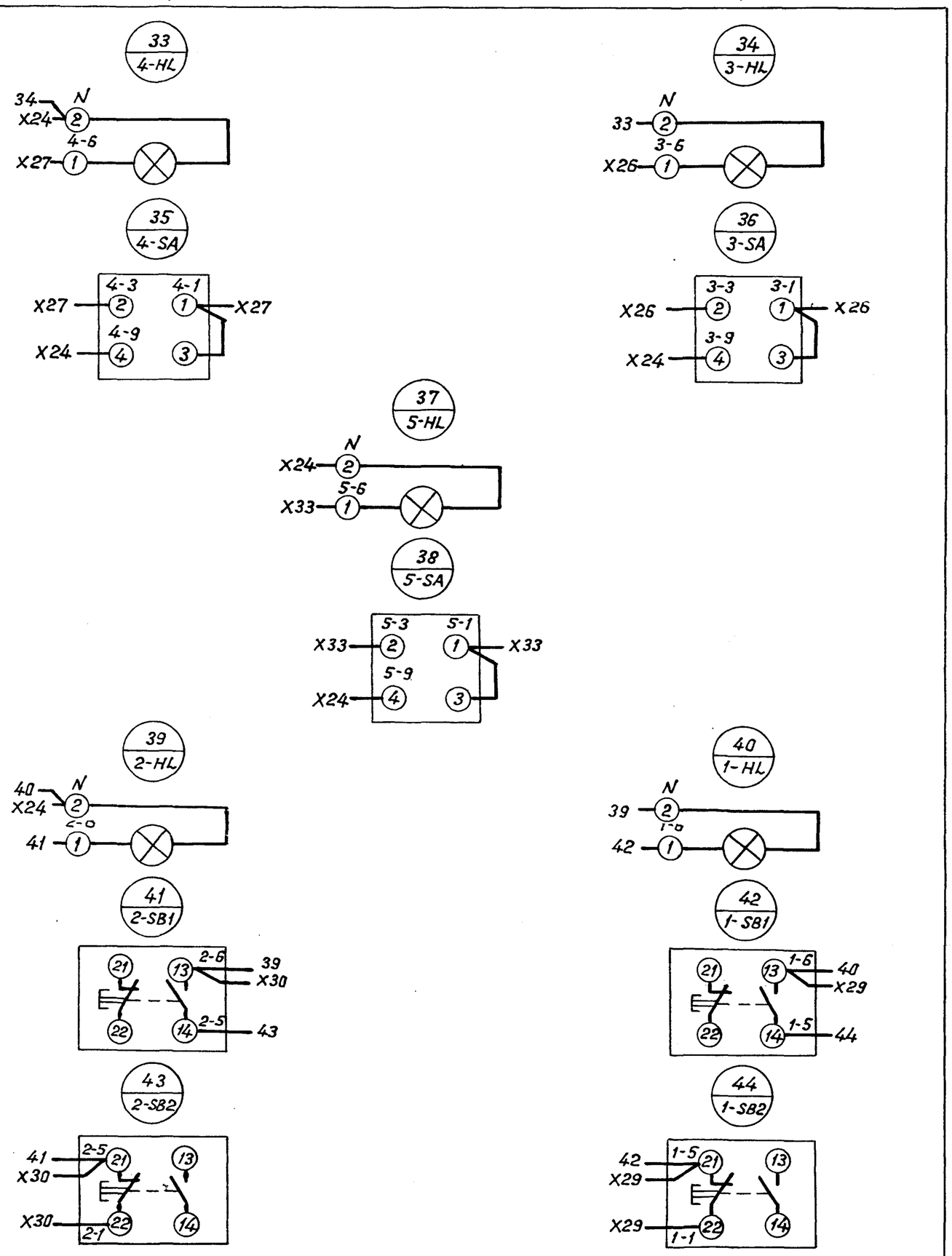

Инв.N подл.	Подпись и дата	Взам.инв.N	Инв.N дубл.	Подпись и дата

Изм.	Лист	N докум.	Подп.	Дата	Ш.002.000.ЭЧ	Лист 3

Альбом 4

Типовой проект 901-2-192.91

Формат	Зона	Поз.	Обозначение	Наименование	Кол.	Примечание
				Документация		
А2			Ш.003.000.ВС	Чертеж общего вида		
А2			Ш.003.000.ЭЧ	Схема электрическая		
				соединений		
А4			Ш.003.000.ТБ	Перечень надписей		
				Сборочные единицы		
	1			Панель 1		
				Н1		
		1		Выключатели		
				ВА-31-3200100-00УХЛ3 Iр100 А	2	QF-1;QF-2
		2		Предохранитель		
				ПРС 25 Iпл. Вст. 16А	4	FU1-1;FU2-1 FU1-2;FU2-2
		3		Трансформатор тока		
				ТК20 У3; I 100/5А	6	TA1-1;TA2-1;TA3-1 TA1-2;TA2-2;TA3-2
		4		Блок зажимов		
				Б324-4П25-В/ВУ3-10	2	X6;X8
				Б324-4П25-В/ВУ3-5	2	X6;X8
	2			Панель 2		
				Блоки		
		1		Б5130 - 3574 УХЛ4	2	Комплектно
		2		Б5130 - 2874Г УХЛ4	2	с тепловым
		3		Б5130 — [ ] УХЛ4	1	реле
				Н2		
		4		Выключатель		
				АП50Б-3МТ Iр16А	1	QF

Изм.	Лист	N докум.	Подп.	Дата	Ш.003.000			
Разраб.	Бурыгин				Шкаф управления Ш. Технические данные аппаратов. (Мощность электродвигателя насоса 15 кВт)	Лит.	Лист 1	Листов 2
Пров.	Белянинов					Мосгипротранс		
Гл.спец.	Федотов							
Н.контр.	Фомина							
Утв.	Москалец							

Копировал: Формат А4

Формат	Зона	Поз.	Обозначение	Наименование	Кол.	Примечание
				Реле		
		5		ПЭ-37-22 У3 U~12В	2	K1;K2
		6		ПЭ-37-22 У3 U~220В	1	K3
		7		Предохранитель ПРТ-10		
				U~220В, вставка ВТФ-6	2	FU-1;FU-2
		8		Трансформатор ОСМ1-0,063		
				U~220/12В; 0,063 КВА	1	TV
		9		Блок зажимов		
				Б3 24-4П25-В/ВУ3-10	1	X24
				Б3 24-4П25-В/ВУ3-5	1	X24
				Дверь		
				Н51		
				Переключатели		
		1		УП 5312-Ф105 У3	2	SA-1;SA-2
		2		УП5311-С23 У3	3	3-SA;4-SA 5-SA
				Кнопки		
		3		КЕ011 У3, исполн. 2		
				Черный „пуск"	2	1-SB1;2-SB1
		4		КЕ011 У3, исполн. 2		
				Красный „стоп"	2	1-SB2;2-SB2
		5		Вольтметр Э365, кл. 1,5		
				предел измер. 0-500 В	2	PV-1;PV-2
		6		Амперметр Э365, кл. 1,5		
				предел измер. 0-100А	2	PA-1;PA-2
		7		Счетчик СА4У-И672М, кл.2		
				U~380/220В	2	PJ-1;PJ-2
		8		Арматура светосигнальная		
				АЕ 3212212У2 U~220В	5	1-HL...4-HL 5-HL

Изм.	Лист	N докум.	Подп.	Дата	Ш.003.000	Лист 2

Копировал: Формат А4

Панель	Надпись	Поз. обозначение	Место надписи	Текст	Кол.	Вид шрифта	Заготовка
				Панель			
1	1	FU1-1	Табличка	Защита PV-1	2		
		FU2-1					
	2	FU1-2	То же	Защита PV-2	2		
		FU2-2			1		
	3	QF-1	"	Ввод 1	1		
	4	QF-2	"	Ввод 2	1		
			"	TA1-1	1		
			"	TA2-1	1		
			"	TA3-1	1		
			"	TA1-2	1		
			"	TA2-2	1		
			"	TA3-2	1		
				Панель			
2	5	FU-1	Табличка	Питание цепей			
				вакуум-насосов	1		
	6	FU-2	То же	Резерв	1		
	7	QF	"	Электроосвещение	1		
			"	TV	1		
			"	K1	1		
			"	K2	1		
			"	K3	1		
			"	3	1		
			"	4	1		
			"	1	1		
			"	2	1		
			"	5	1		

Изм.	Лист	N докум.	Подп.	Дата	Ш.003.000.ТБ			
Разраб.	Бурыгин				Шкаф управления Ш. Перечень надписей. (Мощность электродвигателя насоса 15 кВт)	Лит.	Лист 1	Листов 2
Пров.	Белянинов					Мосгипротранс		
Гл.спец.	Федотов							
Н.контр.	Фомина							
Утв.	Москалец							

Копировал: Формат А4

Панель	Надпись	Поз. обозначение	Место надписи	Текст	Кол.	Вид шрифта	Заготовка
				Дверь			
1	8		Табличка	Ввод 1~380 В	2		
	9		То же	Ввод 2~380 В	2		
	10		"	PV-1	1		
	11		"	PV-2	1		
	12		"	PA-1	1		
	13		"	PA-2	1		
	14		"	PJ-1	1		
	15		"	PJ-2	1		
	16		"	SA-1 Ввод 1	1		
	17		"	SA-2 Ввод 2	1		
	18		На ключе	1 2 3 4	2		
				ВС — АВ — 0 — АС			
2	19		Табличка	3-Вакуум-насос 1 ВН	1		
	20		То же	4-Вакуум-насос 2 ВН	1		
	21	1-HL	"	Включен	4		
		2-HL					
		3-HL					
		4-HL					
	22		"	3-SA	1		
	23		"	4-SA	1		
	24		На ключе	1 2 3	3		
				Авт. — 0 — Опроб.			
	25		Табличка	5-электроотопление	1		
	26	5-HL	То же	Включено	1		
	27		"	5-SA	1		
	28		"	1-Насос 1Н	1		
	29		"	2-Насос 2Н	1		
	30	1-SB1;2-SB1	"	Пуск	2		
	31	1-SB2;2-SB2		Стоп	2		

Изм.	Лист	N докум.	Подп.	Дата	Ш.003.000.ТБ	Лист 2

Копировал: Формат А4

Альбом 4

Типовой проект 901-2-192.91

Ш.003.000.ВО

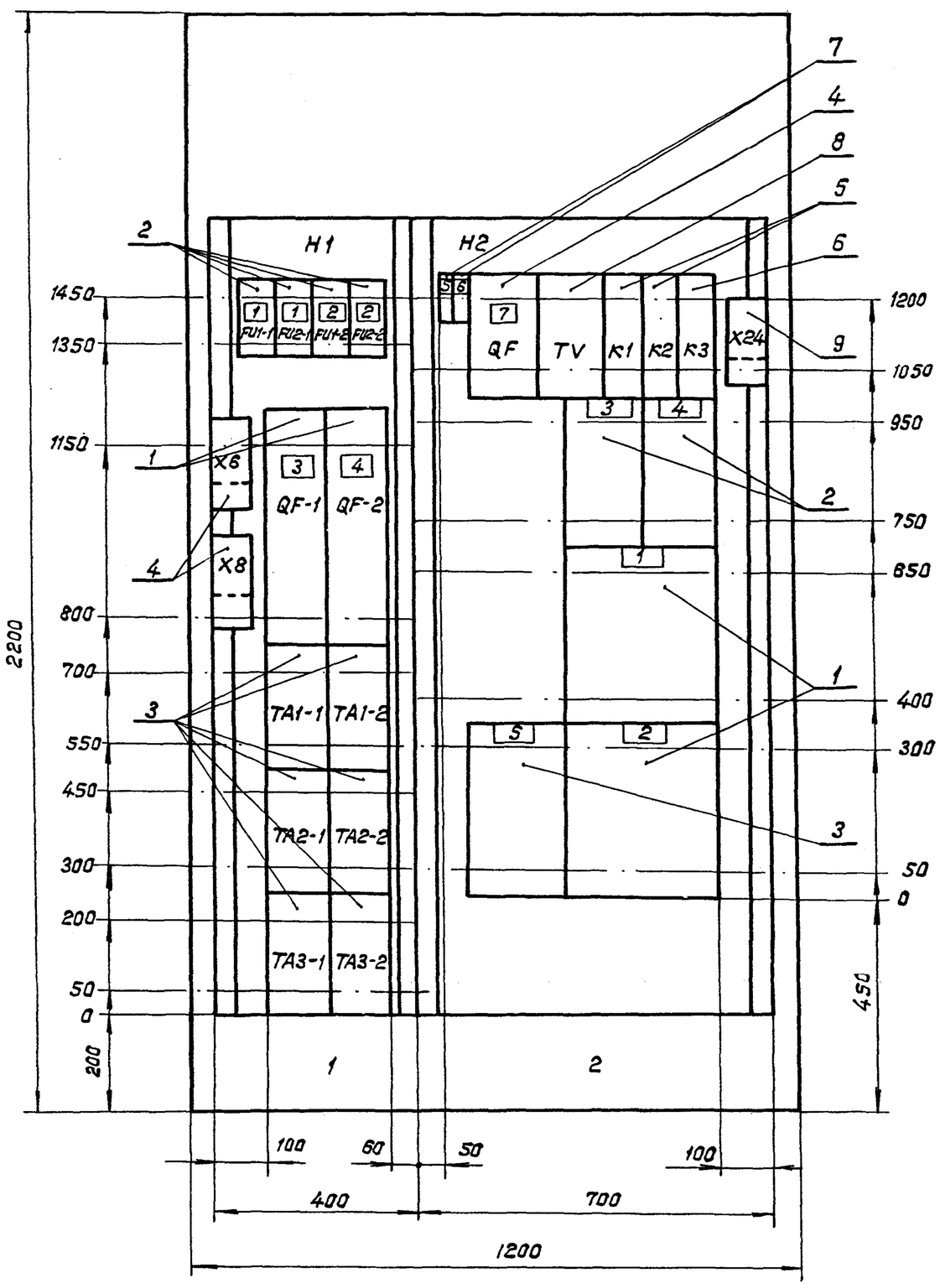

Двери шкафа
Вид спереди
М1:10

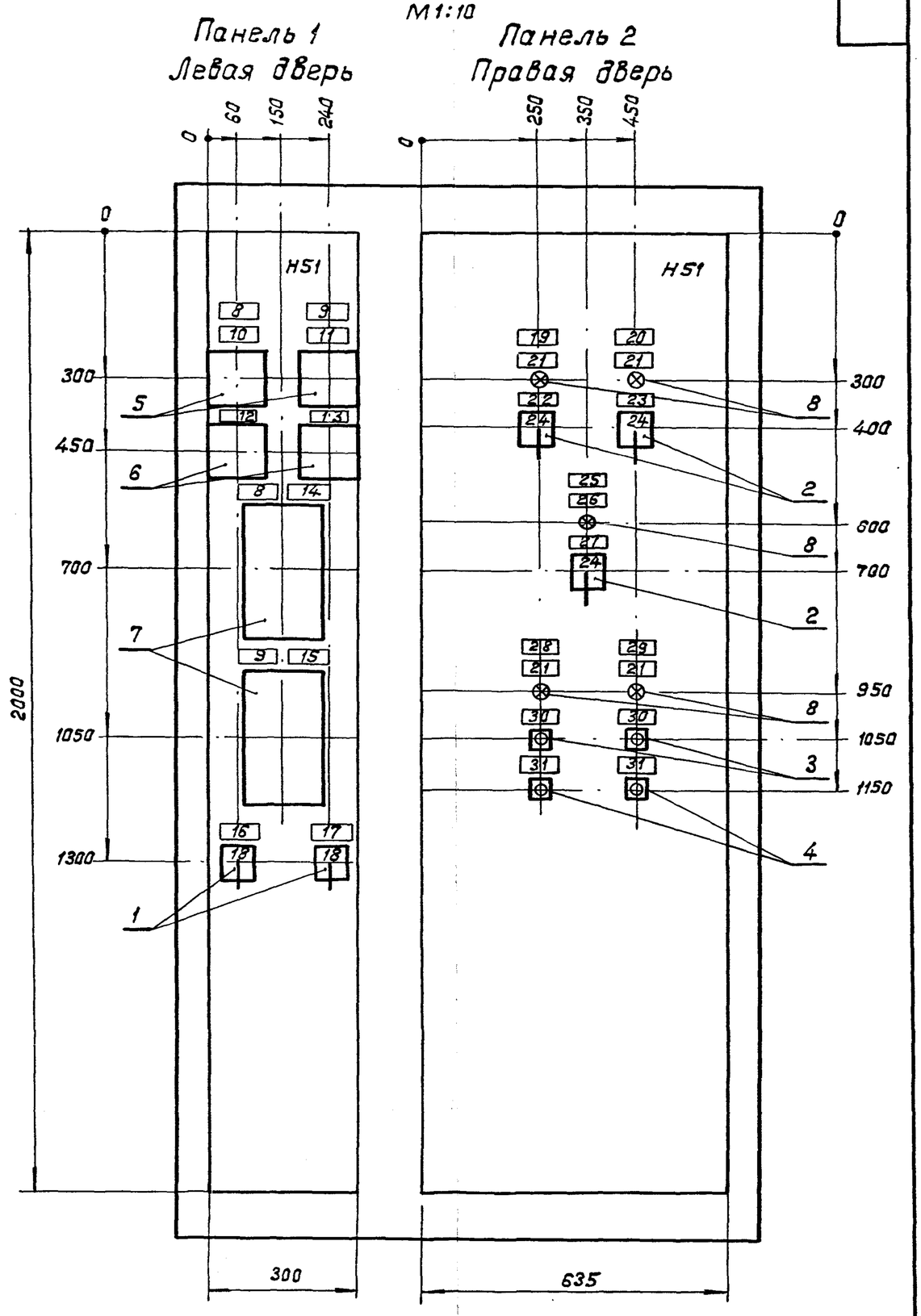

Вид сверху

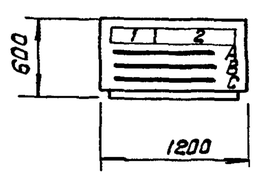

Изм.	Лист	N докум.	Подп.	Дата
Разраб.		Бурыгин		
Пров.		Белянинов		
Т.контр.		Белянинов		
Гл.спец.		Федотов		
Н.контр.		Фомина		
Утв.		Москалец		

Ш.003.000.ВО

Шкаф управления Ш. Чертеж общего вида. (Мощность электродвигателя насоса 15 кВт)

Лит.	Масса	Масштаб
Лист 1	Листов 1	

Мосгипротранс

Подпись и дата | Взам. инв. N | Инв. N дубл. | Подпись и дата | Инв. N подл.

Копировал: Альбом 25113-04 15 Формат А2

Альбом 4

Типовой проект 901-2-192.91

Ш. 003.000.ЭЧ

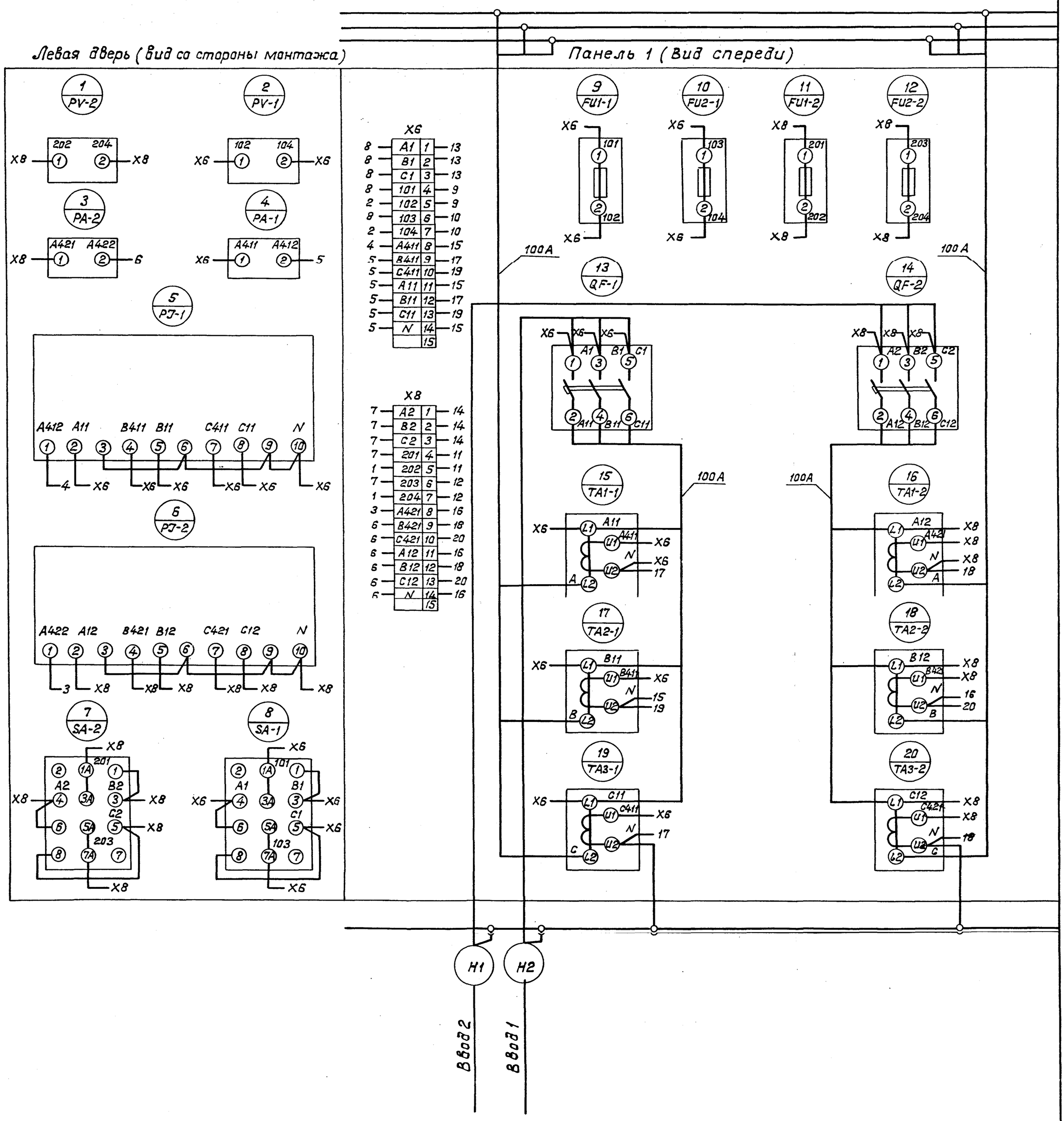

Изм.	Лист	N докум.	Подп.	Дата
Разраб.		Бурыгин		
Пров.		Белянинов		
Т.контр.		Белянинов		
Гл.спец.		Федотов		
Н.контр.		Фомина		
Утв.		Москалец		

Ш.003.000.ЭЧ

Шкаф управления Ш. Схема электрическая соединений (Мощность электродвигателя насоса 15 кВт)

Лит.	Масса	Масштаб

Лист 1 | Листов 3

Мосгипротранс

Инв.N подл. | Подпись и дата | Взам.инв.N | Инв.N дубл. | Подпись и дата

Копировал: Формат 25113-04 16 Формат А2

Ш.003.000.ЭЧ

Альбом 4

Типовой проект 901-2-192.91

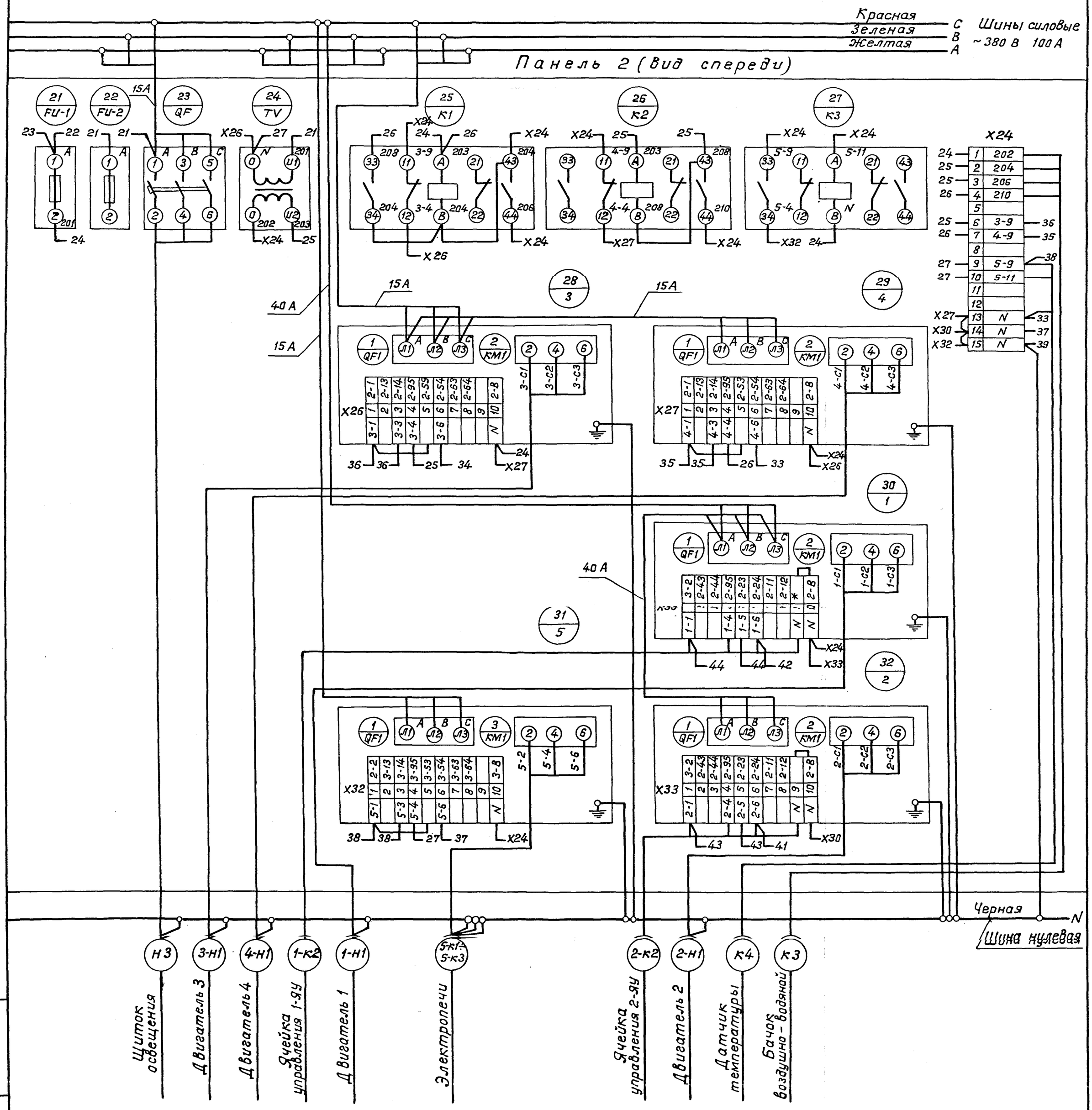

Инв. N подл.	Подпись и дата	Взам. инв. N	Инв. N дубл.	Подпись и дата

Изм	Лист	N докум.	Подп.	Дата	Ш.003.000.ЭЧ	Лист 2

Копировал: 25113-04 17 Формат А2

Альбом 4

Типовой проект 901-2-192.91

Ш. 0103.000.ЭЧ

Правая дверь (Вид со стороны монтажа)

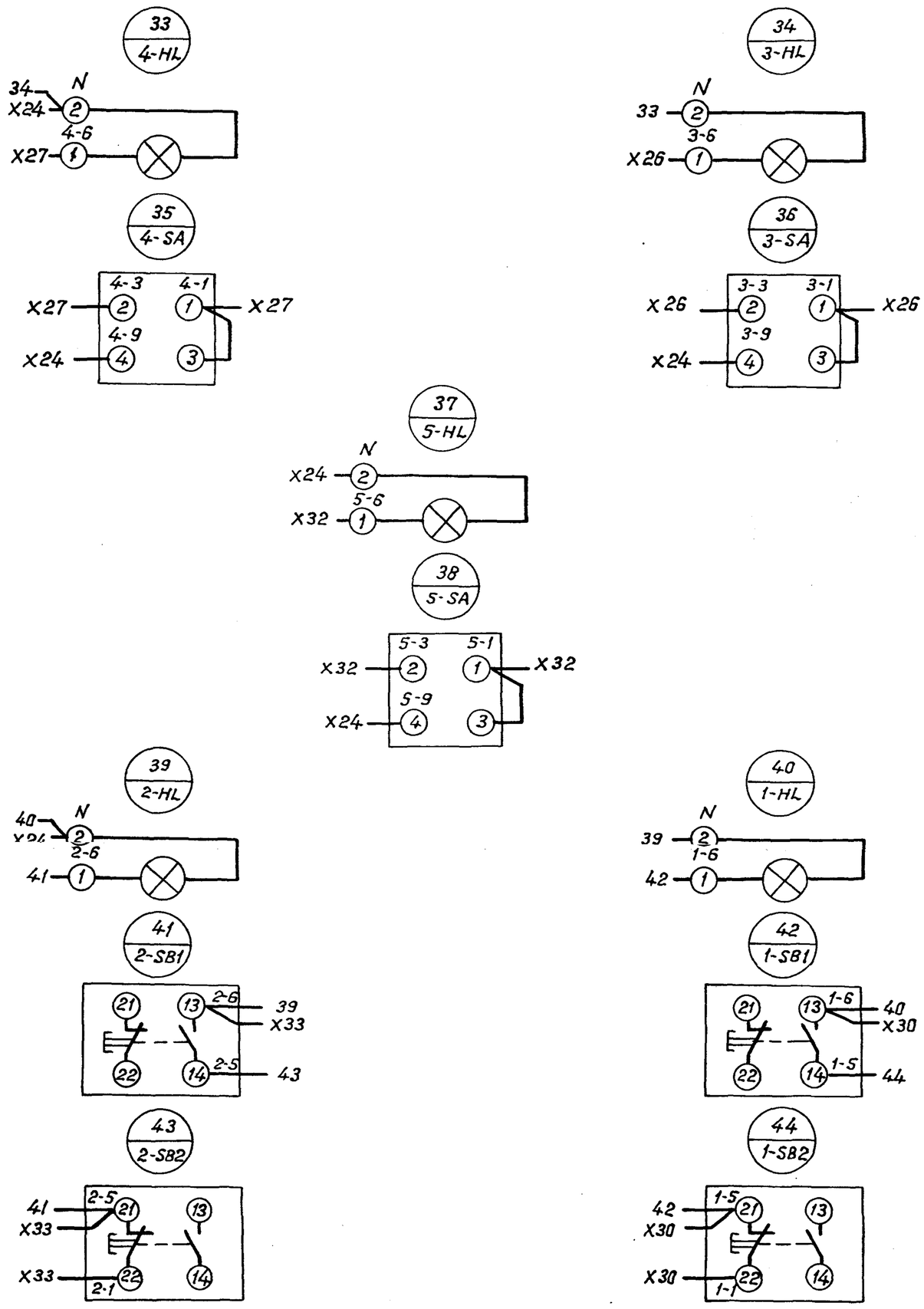

Инв. N подл.	Подпись и дата	Взам. инв. N	Инв. N дубл.	Подпись и дата

Изм.	Лист	N докум.	Подп.	Дата	Ш. 003.000.ЭЧ	Лист 3