ТИПОВОЙ ПРОЕКТ

903-9-12сп86

БАК-АККУМУЛЯТОР ГОРЯЧЕЙ ВОДЫ ДЛЯ СИСТЕМ ТЕПЛОСНАБЖЕНИЯ ЕМКОСТЬЮ 2 ТЫС.КУБ.М

АЛЬБОМ VII

ТЕПЛОИЗОЛЯЦИОННЫЕ КОНСТРУКЦИИ И ДЕТАЛИ

21661 — 07

ЦЕНА

Отпускная цена
на момент реализации
указана в счет-накладной

Пров. 29.10.90г Кон.

28А

ТИПОВОЙ ПРОЕКТ

903-9-12сп86

БАК-АККУМУЛЯТОР ГОРЯЧЕЙ ВОДЫ ДЛЯ СИСТЕМ ТЕПЛОСНАБЖЕНИЯ ЕМКОСТЬЮ 2 ТЫС. КУБ. М

АЛЬБОМ VII

СОСТАВ ПРОЕКТА:

АЛЬБОМ I ТЕХНОЛОГИЧЕСКОЕ ОБОРУДОВАНИЕ
АЛЬБОМ II ПРОТИВОКОРРОЗИОННАЯ ЗАЩИТА
АЛЬБОМ III КОНСТРУКЦИИ МЕТАЛЛИЧЕСКИЕ
АЛЬБОМ IV ПЕРЕДВИЖНАЯ СТРЕМЯНКА
АЛЬБОМ V ОСНОВАНИЕ И ФУНДАМЕНТ
АЛЬБОМ VI ТЕПЛОВАЯ ИЗОЛЯЦИЯ
АЛЬБОМ VII ТЕПЛОИЗОЛЯЦИОННЫЕ КОНСТРУКЦИИ
АЛЬБОМ VIII ТЕХНОЛОГИЯ МОНТАЖА
АЛЬБОМ IX ПРИСПОСОБЛЕНИЯ ДЛЯ МОНТАЖА
АЛЬБОМ X СМЕТЫ
АЛЬБОМ XI ВЕДОМОСТЬ ПОТРЕБНОСТИ В МАТЕРИАЛАХ
АЛЬБОМ XII СПЕЦИФИКАЦИИ ОБОРУДОВАНИЯ

РАЗРАБОТАН

ВНИПИЭНЕРГОПРОМ — АЛЬБОМ I, II, X, XI, XII
ЦНИИПРОЕКТСТАЛЬКОНСТРУКЦИЯ — АЛЬБОМ III, IV
ГПИ ФУНДАМЕНТПРОЕКТ — АЛЬБОМ V
ВНИПИТЕПЛОПРОЕКТ — АЛЬБОМ VI, VII
ГИПРОНЕФТЕСПЕЦМОНТАЖ — АЛЬБОМ VIII, IX

ДИРЕКТОР ИНСТИТУТА И.К.ЭННО
ГЛАВНЫЙ ИНЖЕНЕР ПРОЕКТА В.В.ПОПОВА

УТВЕРЖДЕН

НА СТАДИИ ПРОЕКТ
МИНЭНЕРГО СССР ПРОТОКОЛОМ
ОТ 18.06.85 №58
ВВЕДЕН В ДЕЙСТВИЕ
НА СТАДИИ РАБОЧАЯ
ДОКУМЕНТАЦИЯ
МИНЭНЕРГО СССР ПРОТОКОЛОМ
ОТ 18.06.85 №58 С
НОЯБРЯ 1985 Г

Альбом VII

Типовой проект

© и © ГУП ЦПП, 1996

Инв. №

Привязан:

21661-07

СОДЕРЖАНИЕ

Обозначение	Наименование	Стр.	Примеч.
	Титульный лист	1	
	Содержание	2	
Н 10283-01	Конструкция теплоизо-		
	ляционная полносбор-		
	ная панельная КТПП	3	
Н 10283-01 СБ	Сборочный чертеж	4;5	
Н 10283-02	Покрытие П-1	6	
Н 10283-02 СБ	Сборочный чертеж	7;8	
Н 10283-03	Упор	9	
Н 10283-03 СБ	Сборочный чертеж	9	
Н 10283-04	Лист профилированный	10	
Н 10283-05	Захват	11	
Н 10283-06	Штырь	11	
Н 10283-07	Уголок	6	
Н 10283-08	Шпилька	9	
Н 10283-10	Конструкция теплоизо-		
	ляционная полносборная		
	панельная прикарниз-		
	ная КТПП-П	12	
Н 10283-10 СБ	Сборочный чертеж	13;14	
Н 10283-12	Покрытие П-2	15	
Н 10283-12 СБ	Сборочный чертеж	16;8	
Н 10283-13	Кронштейн	17	
Н 10283-14	Карниз	17	
Н 10283-15	Лист профилированный	18	
Н 10283-16	Поддон для перевозки	19	
	конструкций полносбор-		
	ных панельных		
Н 10283-16 СБ	Сборочный чертеж	20	
Н 10283-17	Стяжка	19	
Н 10283-18	Подкладка	19	

Типовой проект 903-9-12сп86 Альбом VII

Формат	Зона	Поз.	Обозначение	Наименование	Кол.	Примечание
		4		Маты минерало-		
				ватные прошивные		
				2М-100 толщ. 100мм		
				ГОСТ 21880-76 с об-		
				кладкой из проволоч-		
				ной сварной сетки с		
				квадратными ячейка-		
				ми № 12,5/05		
				ТУ14-4-714-76	0,202	м³
				Н 10283-01-02		
				Сборочные единицы		
А4		2	Н10283-02-02	Покрытие		
				П-1-3020-60	1	
				Материалы		
		3		Проволока 1,2-0-4		
				ГОСТ 3282-74	14	м
		4		Маты минераловатные про-		
				шивные 2М-100 толщ. 80мм		
				ГОСТ 21880-76 с обклад-		
				кой из проволочной свар.		
				ной сетки с квадратными		
				ячейками № 12,5/05		
				ТУ 14-4-714-76	0,240	м³

Инв. № подл. | Подпись и дата | Взам. инв. № | Инв. № дубл. | Подпись и дата

Формат	Зона	Поз.	Обозначение	Наименование	Кол.	Примечание
				Н10283-01-03		
				Сборочный чертеж		
А4		2	Н10283-02-03	Покрытие		
				П-1-3020-80	1	
				Материалы		
		3		Проволока 1,2-0-4		
				ГОСТ 3282-74	14	м
		4		Маты минераловатные		
				прошивные		
				2М-100 толщ. 100мм		
				ГОСТ 21880-76 с об-		
				кладкой из прова-		
				лочной сварной		
				сетки с квадрат-		
				ными ячейками		
				№ 12,5/05		
				ТУ14-4-714-76	0,30	м³

Подпись и дата | Инв. № дубл. | Взам. инв. № | Подпись и дата | Инв. № подл.

Формат	Зона	Поз.	Обозначение	Наименование	Кол.	Примечание
				Материалы		
		3		Проволока 1,2-0-4		
				ГОСТ 3282-74	8	м
		4		Маты минераловат-		
				ные 2М-100 толщ. 80мм		
				ГОСТ 21880-76 с об-		
				кладкой из проволоч-		
				ной сварной сетки		
				с квадратными ячей-		
				ками № 12,5/05		
				ТУ 14-4-714-76	0,162	м³
				Н10283-01-01		
				Сборочные единицы		
А4		2	Н 10283-02-01	Покрытие		
				П-1-2040-80	1	
				Материалы		
		3		Проволока 1,2-0-4		
				ГОСТ 3282-74	8	м

Подпись и дата | Инв. № дубл. | Взам. инв. № | Подпись и дата | Инв. № подл.

Формат	Зона	Поз.	Обозначение	Наименование	Кол.	Примечание
				Документация		
А4			Н 10283-01 СБ	Сборочный чертеж		
				Детали		
Б4		1	Н 10283-09	Сшивка		
				Проволока 0,8-0-4		
				ГОСТ 3282-74		
				L = 4 м	1	0,016 кг
			Переменные данные	для исполнений:		
				Н 10283-01		
				Сборочные единицы		
А4		2	Н 10283-02	Покрытие		
				П-1-2040-60	1	

Подпись и дата | Инв. № дубл. | Взам. инв. № | Подпись и дата | Инв. № подл.

Изм.	Лист	№ докум.			Н 10283-01		
Разраб.	Савельева			15.11.84	Конструкция теплоизоляционная полносборная панельная КТПП	Литера	Лист 1 / Листов 4
Пров.	Лисенкова			30.11.84		ВНИПИ ТЕПЛОПРОЕКТ Москва	
Н. контр.	Чернова			05.12.84			
Утв.	Попова			14.12.84			

Н 10283-01СБ

Типовой проект 903-9-12сп86 Альбом VII

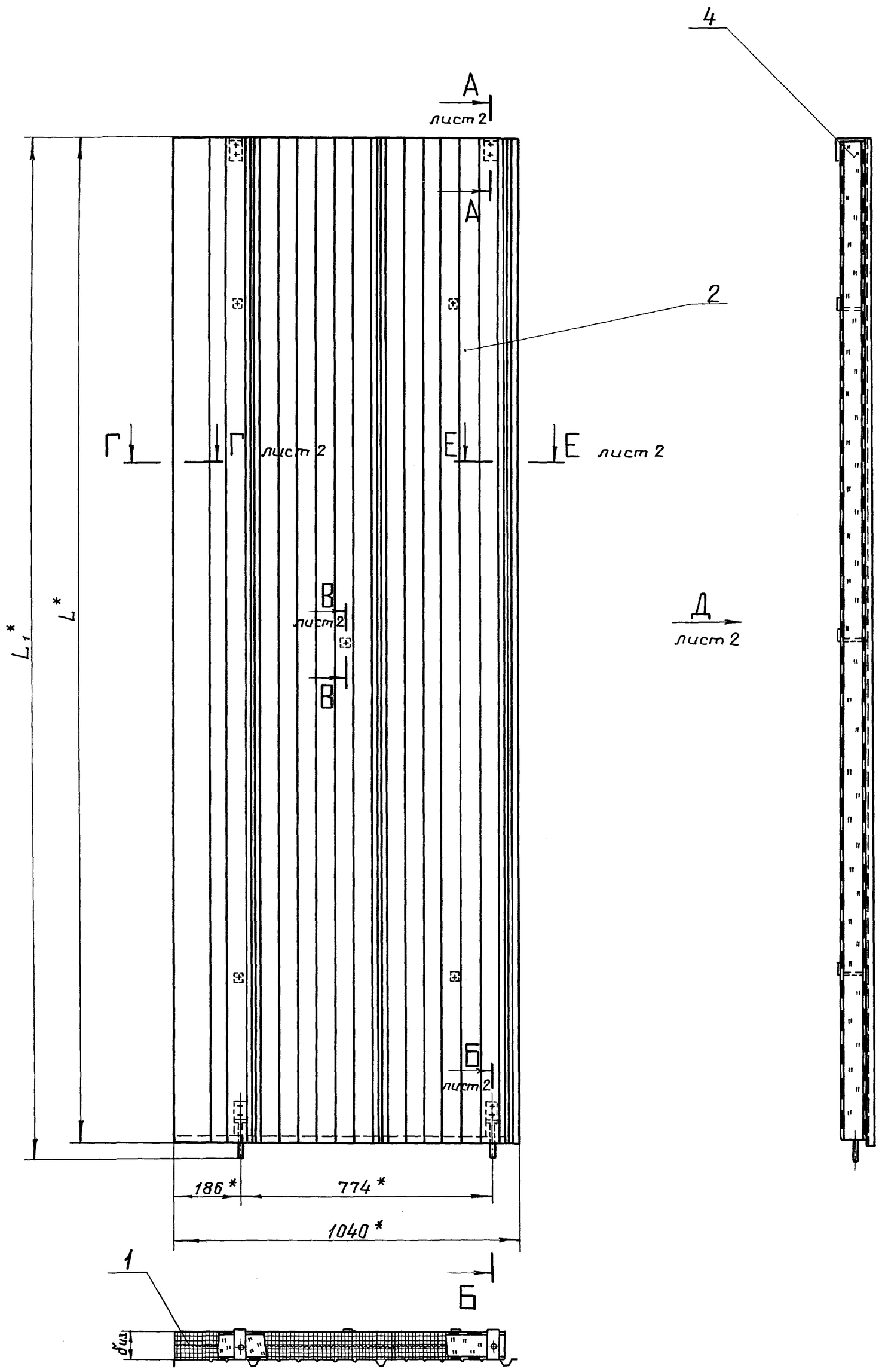

Размеры в мм

Обозначение	Шифр	L*	L_1*	$L_з$	$\delta_{из}$	Масса, кг с листом профилированным из лист АД1.Н-1	лист оцинков.
Н 10283-01	КТПП-2040-60	2040	2090	2020	60	24,45	33,66
-01	КТПП-2040-80				80	28,5	37,72
-02	КТПП-3020-60	3020	3070	3000	60	35,96	49,5
-03	КТПП-3020-80				80	42,02	55,56

1. *Размеры для справок.

2. Покрытие сетки, входящей в маты минераловатные поз. 4, лаком БТ-577 ГОСТ 5631-79.

3. Пример условного обозначения конструкции теплоизоляционной полносборной панельной с длиной листа профилированного 2040 мм, толщиной изоляции 60 мм: КТПП-2040-60.

Графическое обозначение материала:

— маты минераловатные прошивные с обкладкой из сетки с двух сторон

Изм.	Лист	N: докум.	Подп.	Дата	Н 10283-01СБ			
Разраб.		Савельева		15.11.84	Конструкция теплоизоляционная полносборная панельная КТПП	Литера	Масса	Масштаб
Пров.		Лисенкова		30.11.84			См. табл.	—
Т.контр.		Храпова		30.11.84	Сборочный чертеж	Лист 1	Листов 2	
Н.контр.		Чернова		3.5.12.84		ВНИПИ ТЕПЛОПРОЕКТ		
Утв.		Попова		10.12.84				

Подпись и дата | Инв. N: дубл. | Взам. инв. N: | Подпись и дата | Инв. N: подл.

Н10283-01СБ

Типовой проект 903-9-12сп86 Альбом VII

Вид Д лист 1

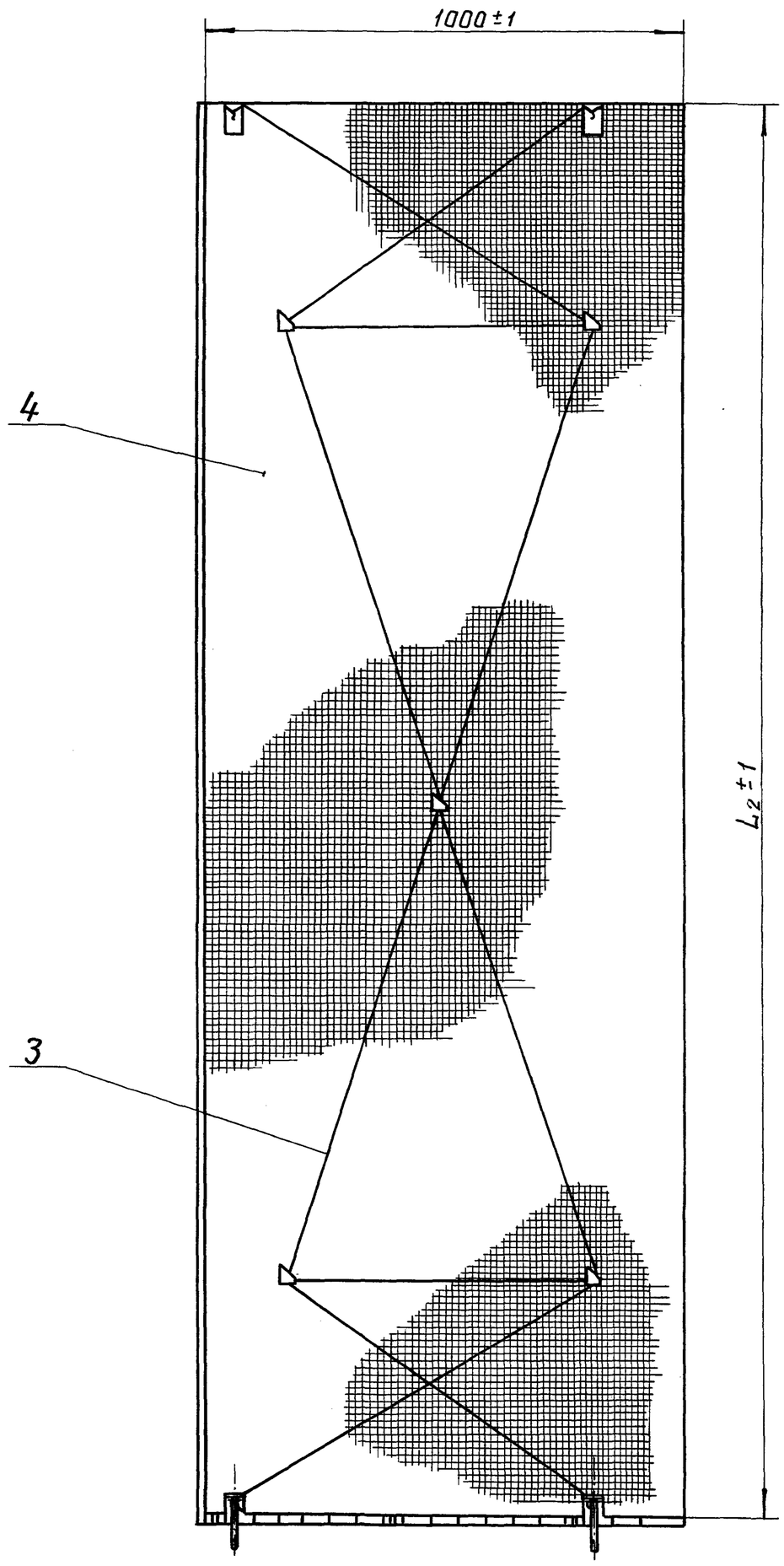

А – А / М 1:2 лист 1

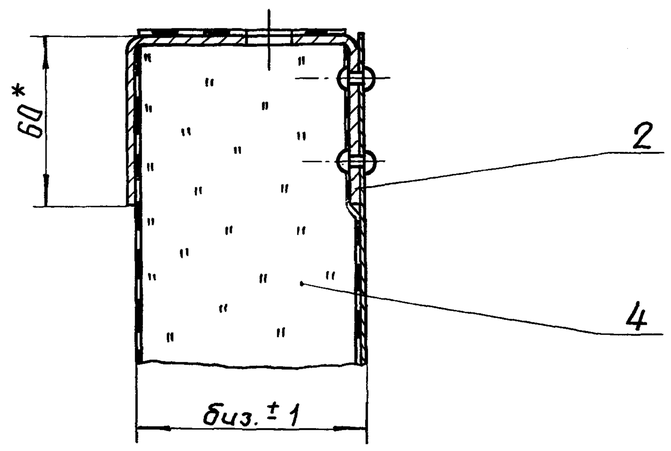

Б – Б / М 1:2 лист 1

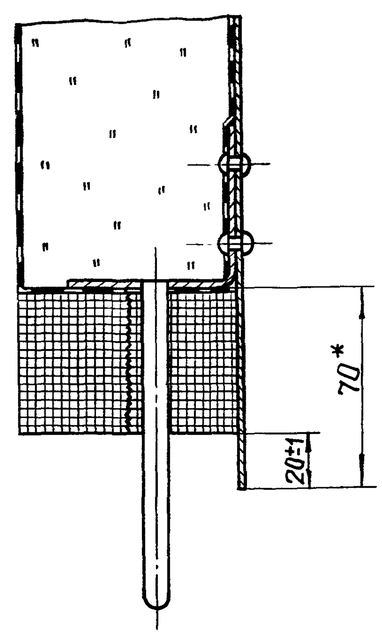

В – В / М 1:2 лист 1

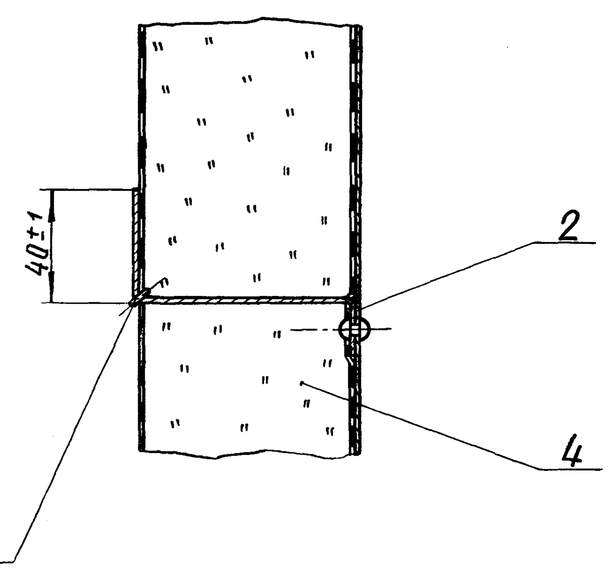

Е – Е / М 1:2 лист 1

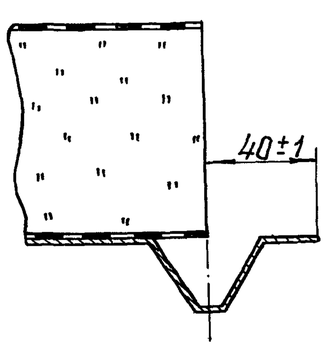

Г – Г / М 1:2 лист 1

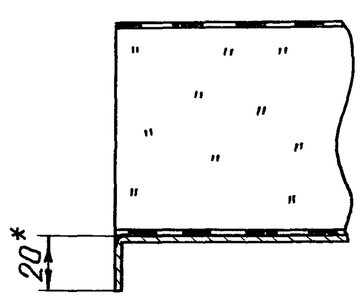

Инв.№подл. | Подпись и дата | Взам.инв.№ | Инв.№дубл. | Подпись и дата

Изм.	Лист	№ докум.	Подп.	Дата

Н 10283 - 01СБ

Лист 2

Типовой проект 903-9-12сп86 Альбом VII

Н 10283-07

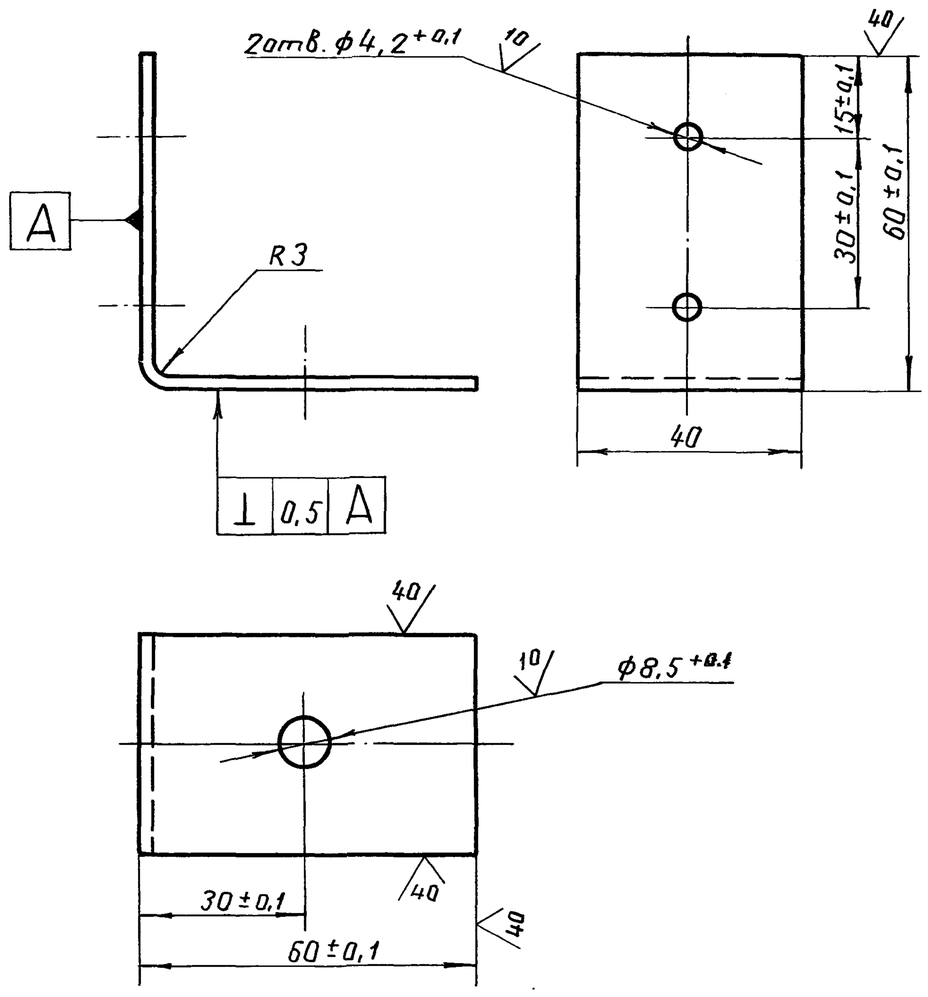

Покрытие – лак БТ-577 ГОСТ 5631-79.

Изм	Лист	№ докум.	Подп.	Дата	Н 10283-07		
Разраб.		Савельева		15.11.84	Уголок	Литера / Масса 0,075	Масштаб 1:1
Пров.		Лисенкова		30.11.84		Лист / Листов 1	
Т.контр.				30.11.84			
Н.контр.		Чернова		15.12.84	Лист Б-ПН-2 ГОСТ19903-74	ВНИПИ ТЕПЛОПРОЕКТ	
Утв.		Попова		14.12.84	В Ст3пс ГОСТ16523-70		

Формат А4

Подпись и дата | Инв. № дубл. | Взам. инв. № | Подпись и дата | Инв. № подл.

Формат	Зона	Поз.	Обозначение	Наименование	Кол.	Примечание
				Н10283-02-03		
				Детали		
А2		3	Н 10283-04-01	Лист профилированный Лп-3020	1	
А3		4	Н 10283-05-01	Захват З-80	2	
А3		5	Н 10283-06-01	Штырь Ш-80	5	

Изм.	Лист	№ докум.	Подп.	Дата	Н 10283-02	Лист 3

Формат А4

Форма 8.1

Формат	Зона	Поз.	Обозначение	Наименование	Кол.	Примечание
А3		5	Н 10283-06	Штырь Ш-60	5	
				Н 10283-02-01		
				Детали		
А2		3	Н 10283-04	Лист профилированный Лп-2040	1	
А3		4	Н 10283-05-01	Захват З-80	2	
А3		5	Н 10283-06-01	Штырь Ш-80	5	
				Н 10283-02-02		
				Детали		
А2		3	Н 10283-04-01	Лист профилированный Лп-3020	1	
А3		4	Н 10283-05	Захват З-60	2	
А3		5	Н 10283-06	Штырь Ш-80	5	

Изм.	Лист	№ докум.	Подп.	Дата	Н 10283-02	Лист 2

Формат А4

Форма 8

Формат	Зона	Поз.	Обозначение	Наименование	Кол.	Примечание
				Документация		
*)			Н 10283-02 СБ	Сборочный чертеж		*) А3; А2
				Сборочные единицы		
А4		1	Н 10283-03	Упор	2	
				Прочие изделия		
		2		Заклепка комбинированная СТД 985 ТУ 36-1598-77	13	
			Переменные данные для исполнений			
				Н 10283-02		
				Детали		
А2		3	Н 10283-04	Лист профилированный Лп-2040	1	
А3		4	Н 10283-05	Захват З-60	2	

Изм.	Лист	№ докум.	Подп.	Дата	Н 10283-02		
Разраб.		Савельева		15.11.84	Покрытие П-1	Литера / Лист 1	Листов 3
Пров.		Лисенкова		30.11.84		ВНИПИ ТЕПЛОПРОЕКТ	
Н.контр.		Чернова		15.12.84			
Утв.		Попова		14.12.84			

21661-07 7

Формат А4

Типовой проект 903-9-12сп86 Альбом VII

Н 10283-02СБ

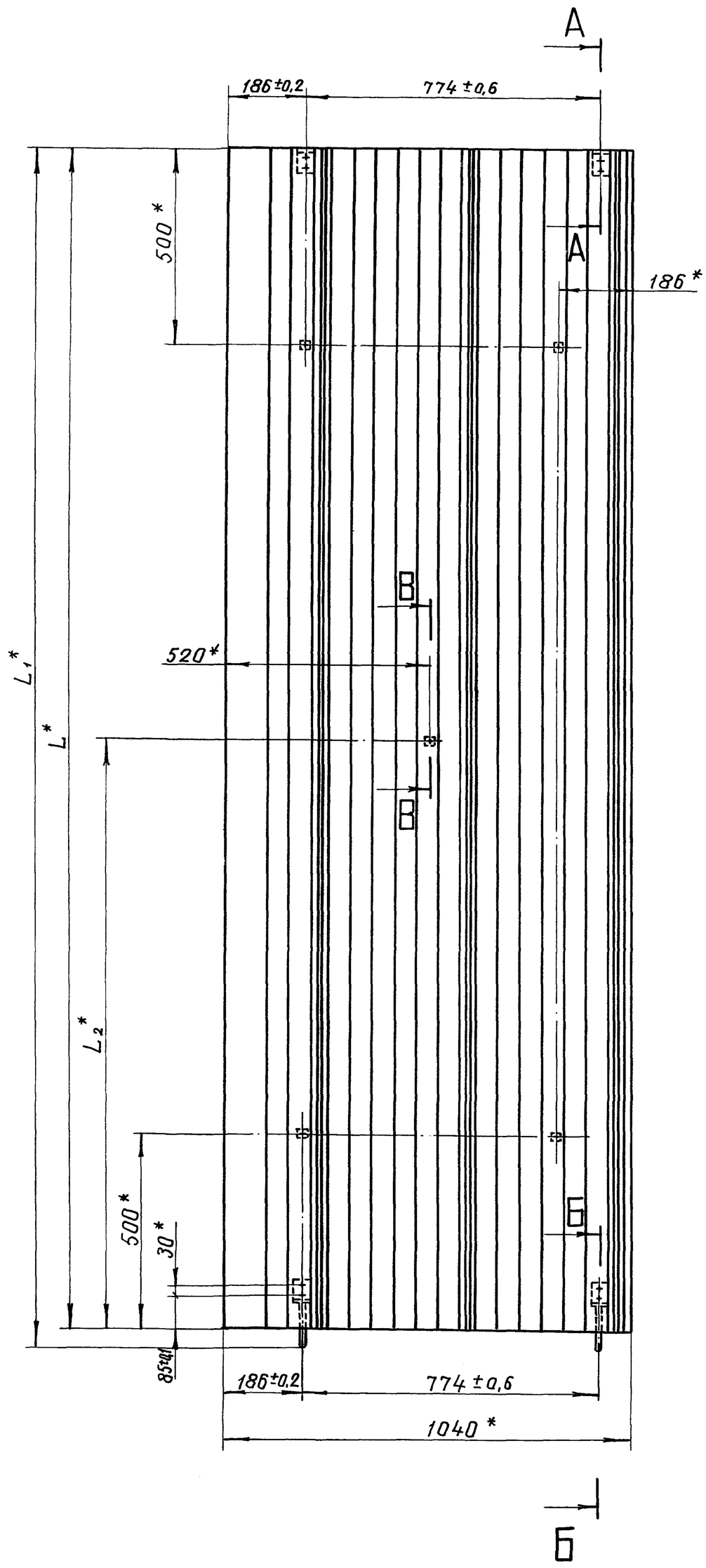

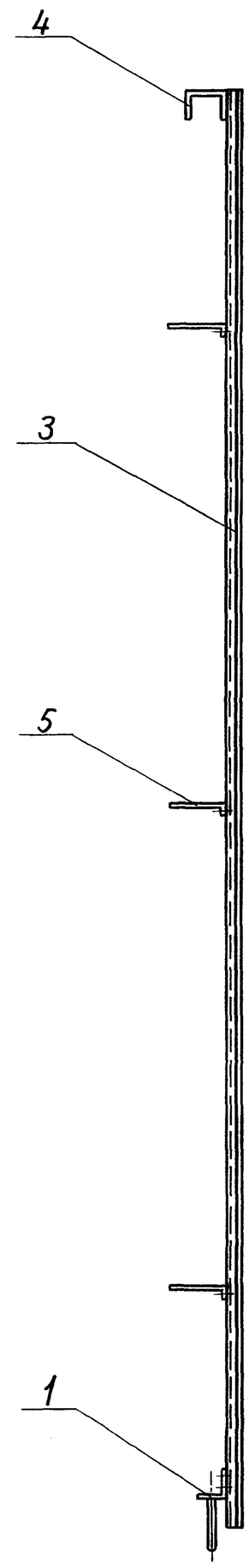

А – А
М1:2

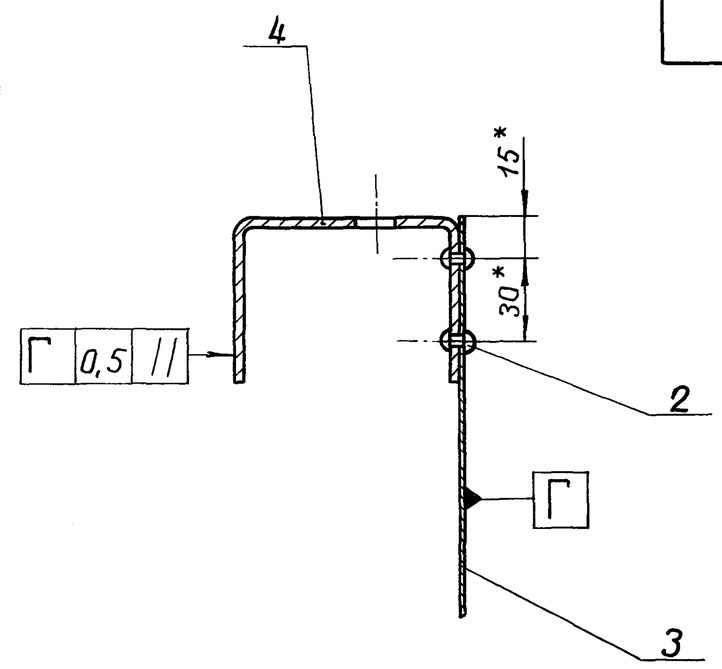

Б – Б
М1:2

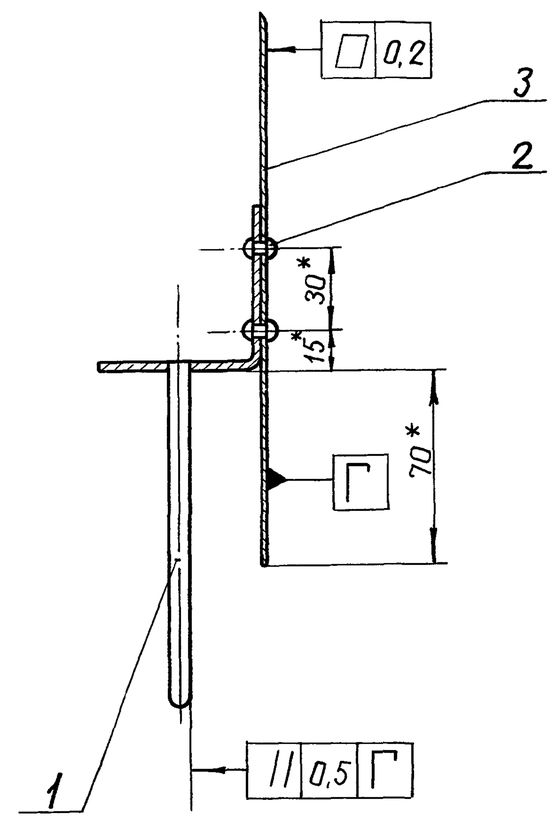

В – В

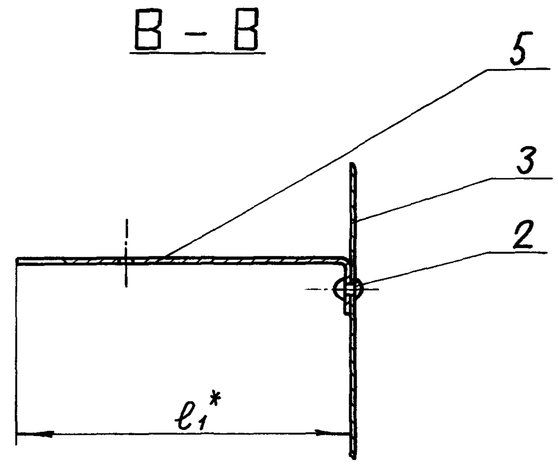

1. * Размеры для справок.

2. Таблицу исполнений смотреть на листе 2.

Изм.	Лист	№ докум.	Подп.	Дата	Н 10283 - 02 СБ		
Разраб.		Савельева		15.11.84	Покрытие П-1 Сборочный чертеж	Литера	Масса: См. табл. / Масштаб: –
Пров.		Лисенкова		30.11.84		Лист 1	Листов 2
Т.контр.		Храпова		30.11.84		ВНИПИ ТЕПЛОПРОЕКТ	
Н.контр.		Чернова		15.12.84			
Утв.		Попова		14.12.84			

Подпись и дата | Инв. № дубл. | Взам. инв. № | Подпись и дата | Инв. № подл.

Альбом Типовой проект 903-9-12.86

Размеры в мм

Обозначение	Шифр	L	L_1	L_2	e	e_1	Масса, кг с листом профилированным из	
							лист АД1.Н-1	лист оцинков.
Н10283-12	П-2-1360-60	1360	1390	1340	62	100	5,05	12,51
-01	П-2-1360-80				82	120	5,09	12,55
-02	П-2-2850-60	2850	2880	2830	62	100	9,7	23,83
-03	П-2-2850-80				82	120	9,74	23,88

Пример условного обозначения покрытия типа 2 с листом профилированным длиной 1360 мм для толщины изоляции 60 мм: П-2-1360-60.

Инв.№ подл. | Подпись и дата | Взам. инв.№ | Инв.№ дубл. | Подпись и дата

Изм.	Лист	№ докум.	Подп.	Дата	Н10283-12СБ	Лист 2

Формат А3

Размеры в мм

Обозначение	Шифр	L^*	L_1^*	L_2^*	e	e_1^*	Масса, кг с листом профилированным из	
							лист АД1.Н-1	лист оцинков.
Н10283-02	П-1-2040-60	2040	2090	1020	62	100	6,88	16,1
-01	П-1-2040-80				82	120	6,92	16,13
-02	П-1-3020-60	3020	3070	1510	62	100	9,95	23,5
-03	П-1-3020-80				82	120	9,99	23,53

Пример условного обозначения покрытия типа 1 с листом профилированным длиной 2040 мм для толщины изоляции 60 мм: П-1-2040-60.

Инв.№ подл. | Подпись и дата | Взам. инв.№ | Инв.№ дубл. | Подпись и дата

Изм.	Лист	№ докум.	Подп.	Дата	Н10283-02СБ	Лист 2

Формат А3

Типовой проект 903-9-12сп86 Альбом VIII

Н 10283-08

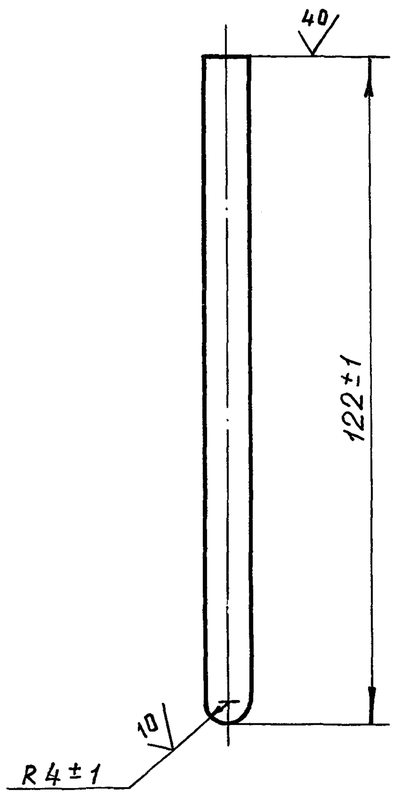

Изм.	Лист	№ докум.	Подп.	Дата	Н 10283-08		
Разраб.		Савельева		30.11.84	Шпилька	Литера / Масса 0,047	Масштаб 1:1
Пров.		Лисенкова		30.11.84			1
Т. контр.		Храпова					
Н. контр.		Чернова		05.12.84	Круг 8-В-ГОСТ 2590-71 / ВСт3пс-II-ГОСТ 535-79	ВНИПИ ТЕПЛОПРОЕКТ	
Утв.		Попова		14.12.84			

Формат А4

Формат	Зона	Поз.	Обозначение	Наименование	Кол.	Примечание
				Документация		
А3			Н 10283-03 СБ	Сборочный чертеж		
				Детали		
А4		1	Н 10283-07	Уголок	1	
А4		2	Н 10283-08	Шпилька	1	

Изм.	Лист	№ докум.	Подп.	Дата	Н 10283-03		
Разраб.		Савельева		30.11.84	Упор	Литера / Лист	Листов 1
Пров.		Лисенкова		30.11.84			
Н. контр.		Чернова		05.12.84		ВНИПИ ТЕПЛОПРОЕКТ	
Утв.		Попова		14.12.84			

Формат А4

Н 10283-03 СБ

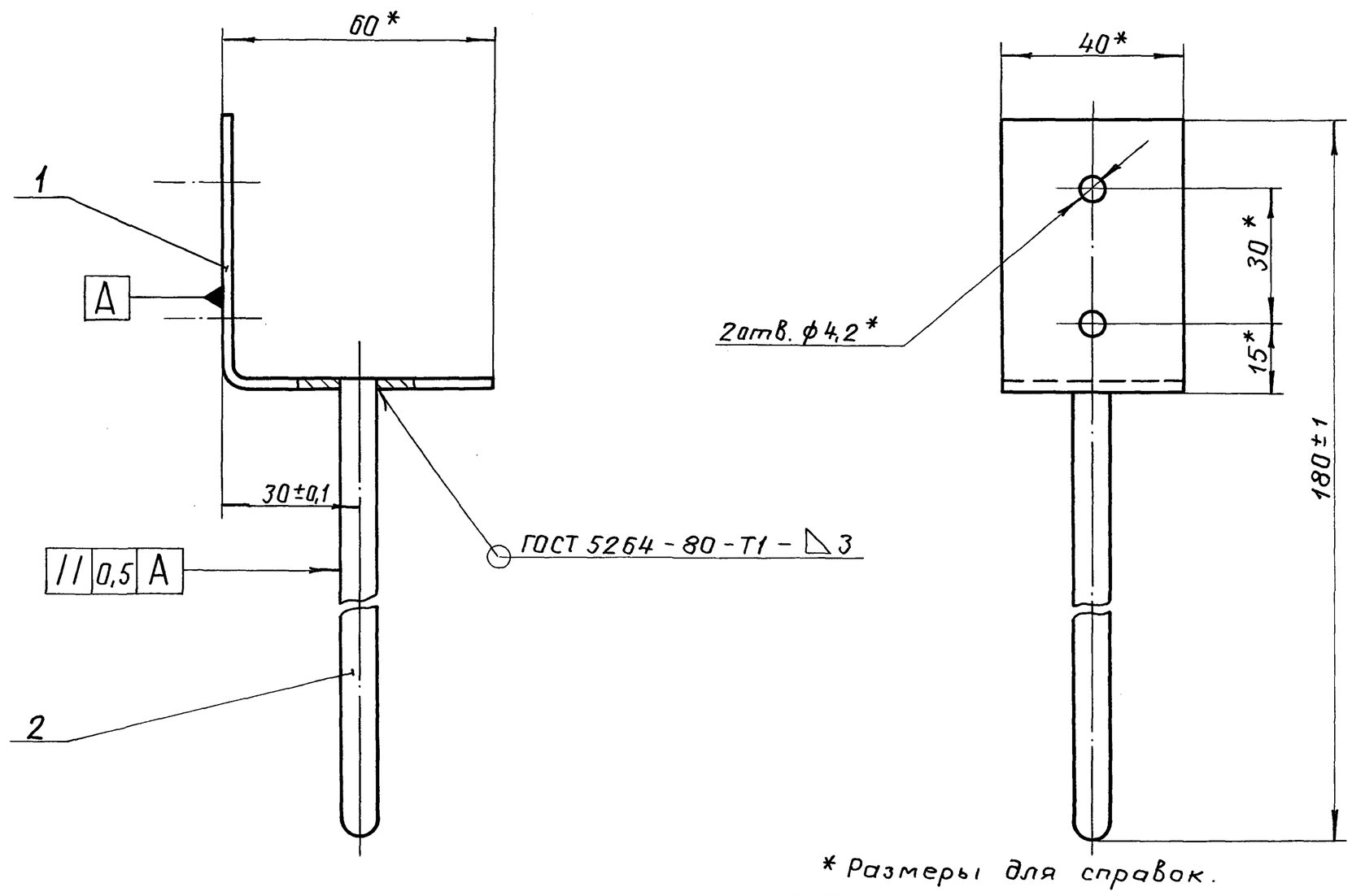

* Размеры для справок.

Изм.	Лист	№ докум.	Подп.	Дата	Н 10283-03СБ		
Разраб.		Савельева		15.11.84	Упор сборочный чертеж	Литера / Масса 0,12	Масштаб 1:1
Пров.		Лисенкова		30.11.84		Лист	Листов 1
Т. контр.		Храпова		30.11.84			
Н. контр.		Чернова		05.12.84		ВНИПИ ТЕПЛОПРОЕКТ	
Утв.		Попова		14.12.84			

21661-07 10 Формат А3

Типовой проект 903-9-12.86 Альбом VII

Н 10283-04

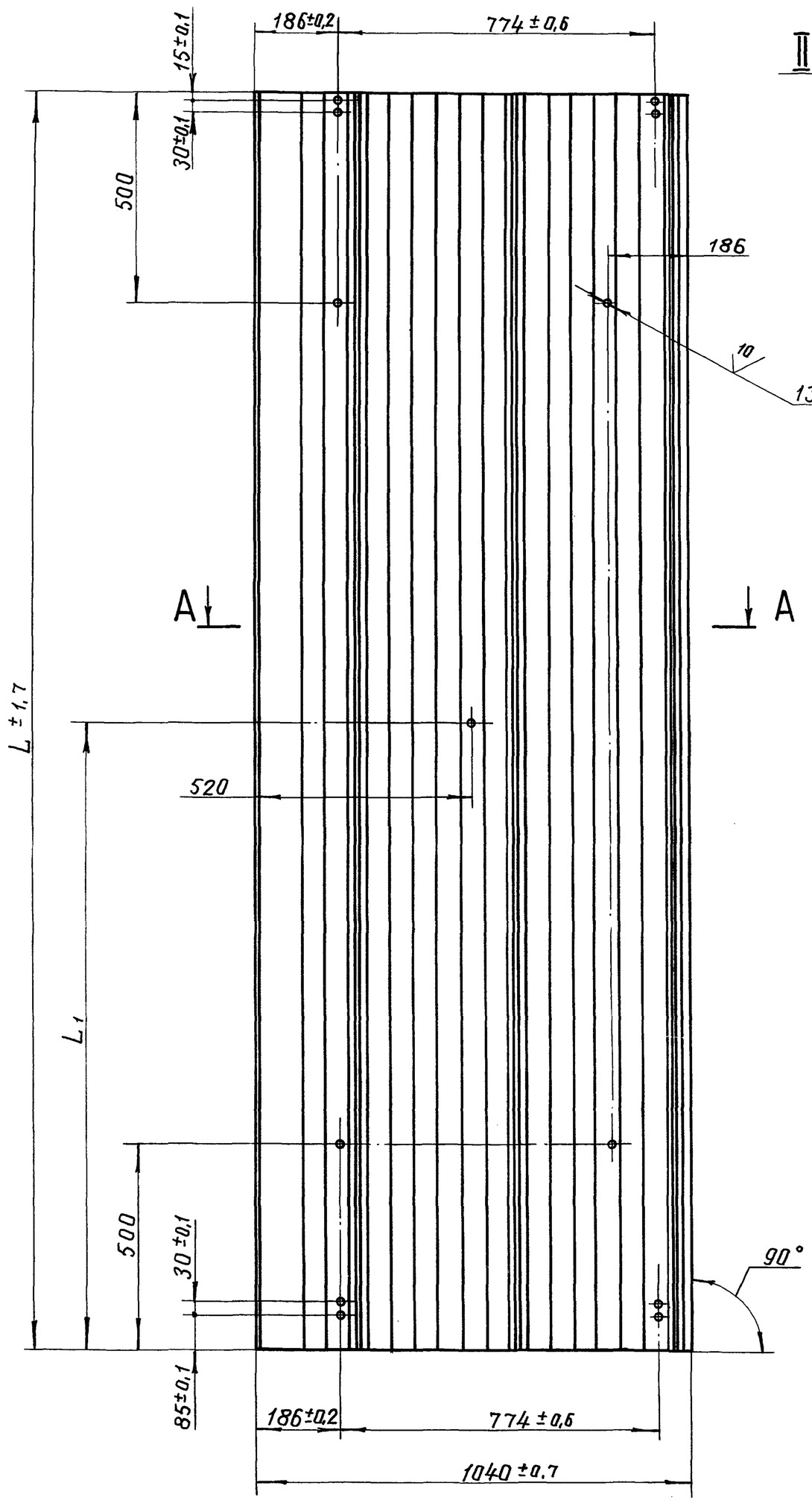

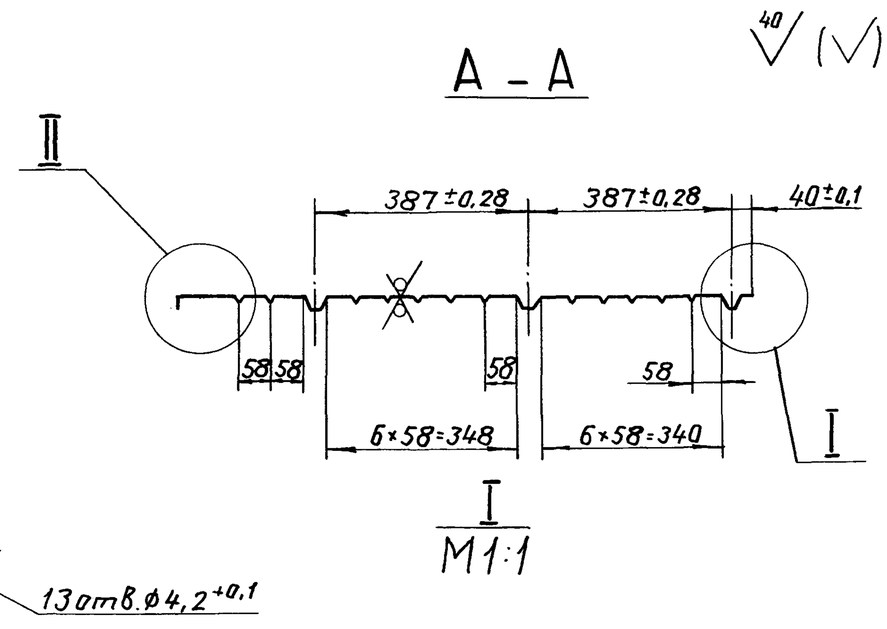

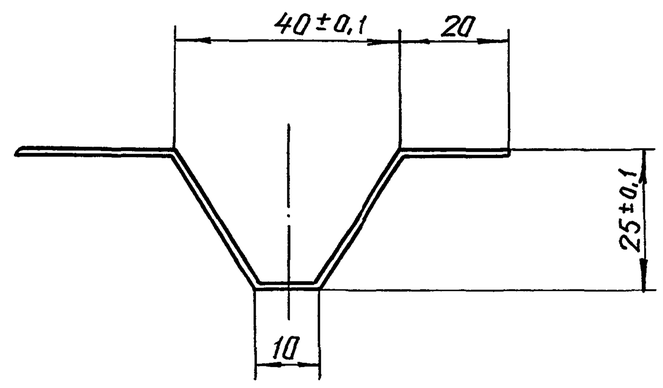

II
M1:2

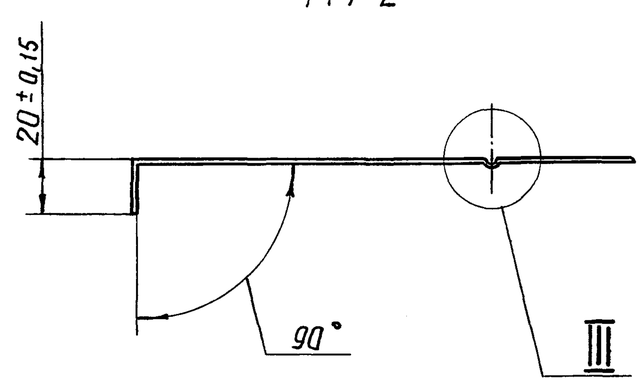

III (для листа из алюминия)
M2:1

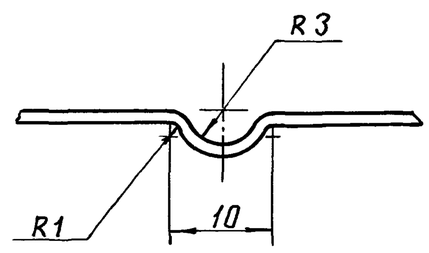

Размеры в мм

Обозначение	Шифр	L	L_1	Масса, кг с листом профилированным из	
				лист АД1.Н-1	лист оцинков.
Н 10283-04	Лп-2040	2040	1020	6,36	15,5
-01	Лп-3020	3020	1510	9,41	22,9

1. Неуказанные предельные отклонения размеров ± 1 мм.

2. Лист алюминиевый АД1.Н-1 ГОСТ 21631-76 допускается заменить на лист оцинкованный ОЦ $\frac{\text{Б-ПН-О-0,8 ГОСТ 19904-74}}{\text{ОН-КР-1 ГОСТ 14918-80}}$

3. Пример условного обозначения листа профилированного длиной 2040 мм: Лп-2040.

Изм.	Лист	№ докум.	Подп.	Дата	Н 10283-04			
Разраб.		Савельева		15.11.84	Лист профилированный	Литера	Масса см. табл.	Масштаб
Пров.		Лисенкова		30.11.84		Лист	Листов 1	
Т.контр.		Храгова		30.11.84		ВНИПИ ТЕПЛОПРОЕКТ		
Н.контр.		Чернова		15.12.84	Лист АД1.Н-1 ГОСТ 21631-76			
Утв.		Попова		14.12.84				

Инв.№ подл. | Подпись и дата | Взам.инв.№ | Инв.№ дубл. | Подпись и дата

Типовой проект 903-9-12сп86 Альбом VII

Н 10283-05

40 (✓)

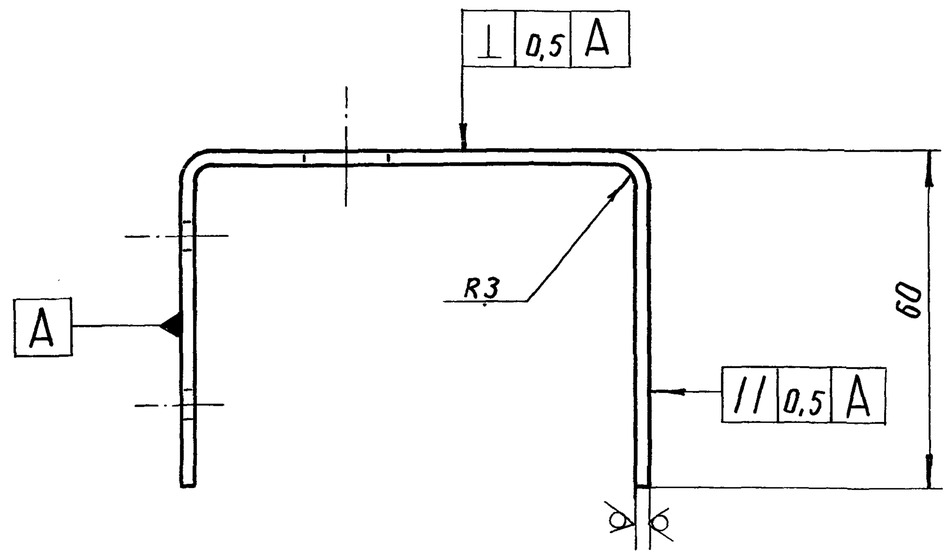

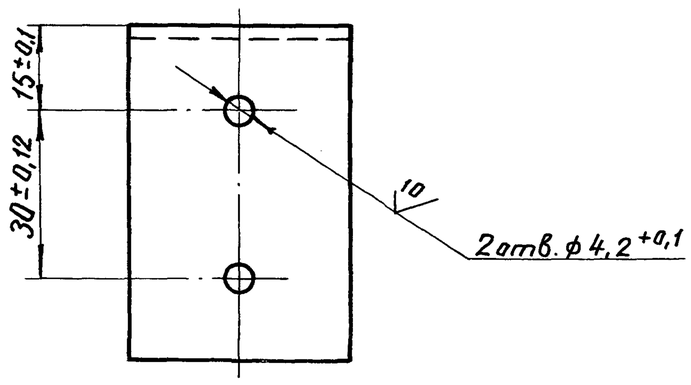

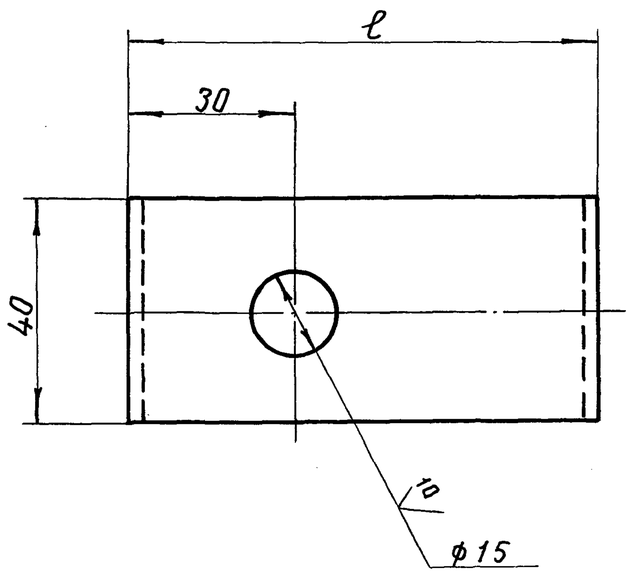

Обозначение	Шифр	ℓ, мм	Масса, кг
Н10283-05	3-60	62	0,11
-01	3-80	82	0,123

1. Неуказанные предельные отклонения размеров ± 1 мм.
2. Покрытие – лак БТ-577 ГОСТ 5631-79.
3. Пример условного обозначения захвата для толщины изоляции 60 мм: 3-60.

Изм.	Лист	№ докум.	Подп.	Дата	Н 10283-05			
Разраб.		Савельева		15.11.84	Захват	Литера	Масса	Масштаб
Пров.		Лисенкова		30.11.84			См. табл.	–
Т.контр.		Храпова		30.11.84		Лист	Листов 1	
Н.контр.		Чернова		05.12.84	Лист Б-ПН-2 ГОСТ 19903-74 / ВСт3пс ГОСТ 16523-70	ВНИПИ ТЕПЛОПРОЕКТ		
Утв.		Попова		14.12.84				

Формат А3

Инв.№ подл. | Подпись и дата | Взам.инв.№ | Инв.№ дубл. | Подпись и дата

Н 10283-06

40 (✓)

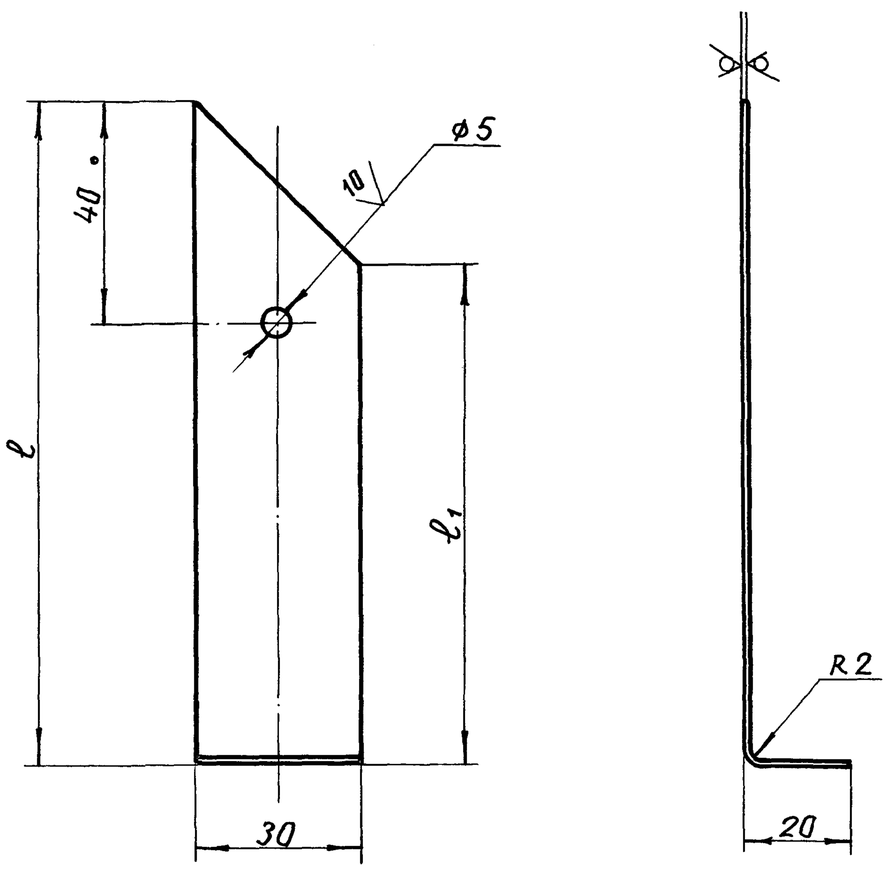

Размеры в мм

Обозначение	Шифр	ℓ	ℓ1	Масса, кг: лист АД1Н-1	Масса, кг: лист оцинк.
Н10283-06	Ш-60	100	70	0,009	0,023
-01	Ш-80	120	80	0,012	0,027

1. Неуказанные предельные отклонения размеров ± 1 мм.
2. Пример условного обозначения штыря для толщины изоляции 60 мм: Ш-60.
3. Лист алюминиевый АД1Н-1 ГОСТ 21631-76 допускается заменить на лист оцинкованный ОЦ Б-ПН-0-0,8 ГОСТ 19904-74 / ОН-КР-1 ГОСТ 14918-80

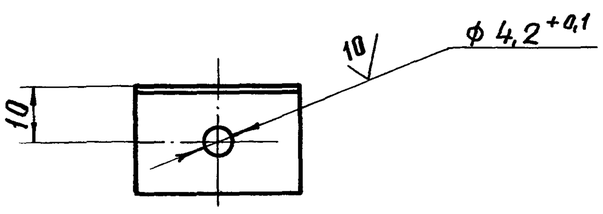

Изм.	Лист	№ докум.	Подп.	Дата	Н 10283-06			
Разраб.		Савельева		15.11.84	Штырь	Литера	Масса	Масштаб
Пров.		Лисенкова		30.11.84			См. табл.	–
Т.контр.		Храпова		30.11.84		Лист	Листов 1	
Н.контр.		Чернова		05.12.84	Лист АД1.Н-1 ГОСТ 21631-76	ВНИПИ ТЕПЛОПРОЕКТ		
Утв.		Попова		14.12.84				

Инв.№ подл. | Подпись и дата | Взам.инв.№ | Инв.№ дубл. | Подпись и дата

Формат А3

Альбом

Типовой проект 903-9-12сп86

Формат	Зона	Поз.	Обозначение	Наименование	Кол.	Примечание
				2М-100 толщ. 100 мм		
				ГОСТ 21880-76 с об-		
				кладкой из проволо-		
				лочной сварной		
				сетки с квадрат-		
				ными ячейками №12,5/05		
				ТУ 14-4-714-76		
				Н10283-10-02		
				Сборочные единицы		
А4		2	Н10283-12-02	Покрытие		
				П-2-2850-60	1	
				Материалы		
		3		Проволока 1,2-0-4		
				ГОСТ 3282-74	12	м
		4		Маты минераловат-		
				ные прошивные		
				2М-100 толщ. 80 мм		
				ГОСТ 21880-76 с об-		
				кладкой из проволо-		
				лочной сварной сет-		
				ки с квадратными		
				ячейками №12,5/05		
				ТУ 14-4-714-76		

Подпись и дата | Инв. № дубл. | Взам. инв. № | Подпись и дата | Инв. № подл.

Изм. | Лист | № докум. | Подп. | Дата

Н10283-10

Лист 3

Формат А4

Формат	Зона	Поз.	Обозначение	Наименование	Кол.	Примечание
				Н10283-10-03		
				Сборочные единицы		
А4		2	Н10283-12-03	Покрытие		
				П-2-2850-80	1	
				Материалы		
		3		Проволока 1,2-0-4		
				ГОСТ 3282-74	12	м
		4		Маты минераловат-		
				ные прошивные		
				2М-100 толщ. 100 мм		
				ГОСТ 21880-76 с об-		
				кладкой из проволо-		
				лочной сварной		
				сетки с квадратны-		
				ми ячейками № 12,5/05		
				ТУ 14-4-714-76		

Подпись и дата | Инв. № дубл. | Взам. инв. № | Подпись и дата | Инв. № подл.

Изм. | Лист | № докум. | Подп. | Дата

Н10283-10

Лист 4

Формат А4

Формат	Зона	Поз.	Обозначение	Наименование	Кол.	Примечание
				Материалы		
		3		Проволока 1,2-0-4		
				ГОСТ 3282-74	6	м
		4		Маты минераловат-		
				ные прошивные		
				2М-100 толщ. 80		
				ГОСТ 21880-76 с об-		
				кладкой из проволо-		
				лочной сварной сет-		
				ки с квадратными		
				ячейками №12,5/05		
				ТУ 14-4-714-76		
				Н10283-10-01		
				Сборочные единицы		
А4		2	Н10283-12-01	Покрытие		
				П-2-1360-80	1	
				Материалы		
		3		Проволока 1,2-0-4		
				ГОСТ 3282-74	6	м
		4		Маты минераловат-		
				ные прошивные		

Подпись и дата | Инв. № дубл. | Взам. инв. № | Подпись и дата | Инв. № подл.

Изм. | Лист | № докум. | Подп. | Дата

Н10283-10

Лист 2

Формат А4

Формат	Зона	Поз.	Обозначение	Наименование	Кол.	Примечание
				Документация		
А2			Н10283-10СБ	Сборочный чертеж		
				Детали		
Б4		1	Н10283-11	Сшивка		
				Проволока 0,8-0-4		
				ГОСТ 3282-74		
				L = 4 м	1	0,016 кг
			Переменные данные	для исполнений:		
				Н10283-10		
				Сборочные единицы		
А4		2	Н10283-12	Покрытие		
				П-2-1360-60	1	

Подпись и дата | Инв. № дубл. | Взам. инв. № | Подпись и дата | Инв. № подл.

Изм. | Лист | № докум. | Подп. | Дата

Н10283-10

Разраб.	Савельева		15.11.84
Пров.	Лисенкова		30.11.84
Н. контр.	Чернова		15.12.84
Утв.	Попова		14.12.84

Конструкция теплоизоляционная полносборная панельная прикарнизная КТПП-П

Литера	Лист	Листов
	1	4

ВНИПИ ТЕПЛОПРОЕКТ Москва

Н 10283-10 СБ

Альбом VII

Типовой проект 903-9-12сп86

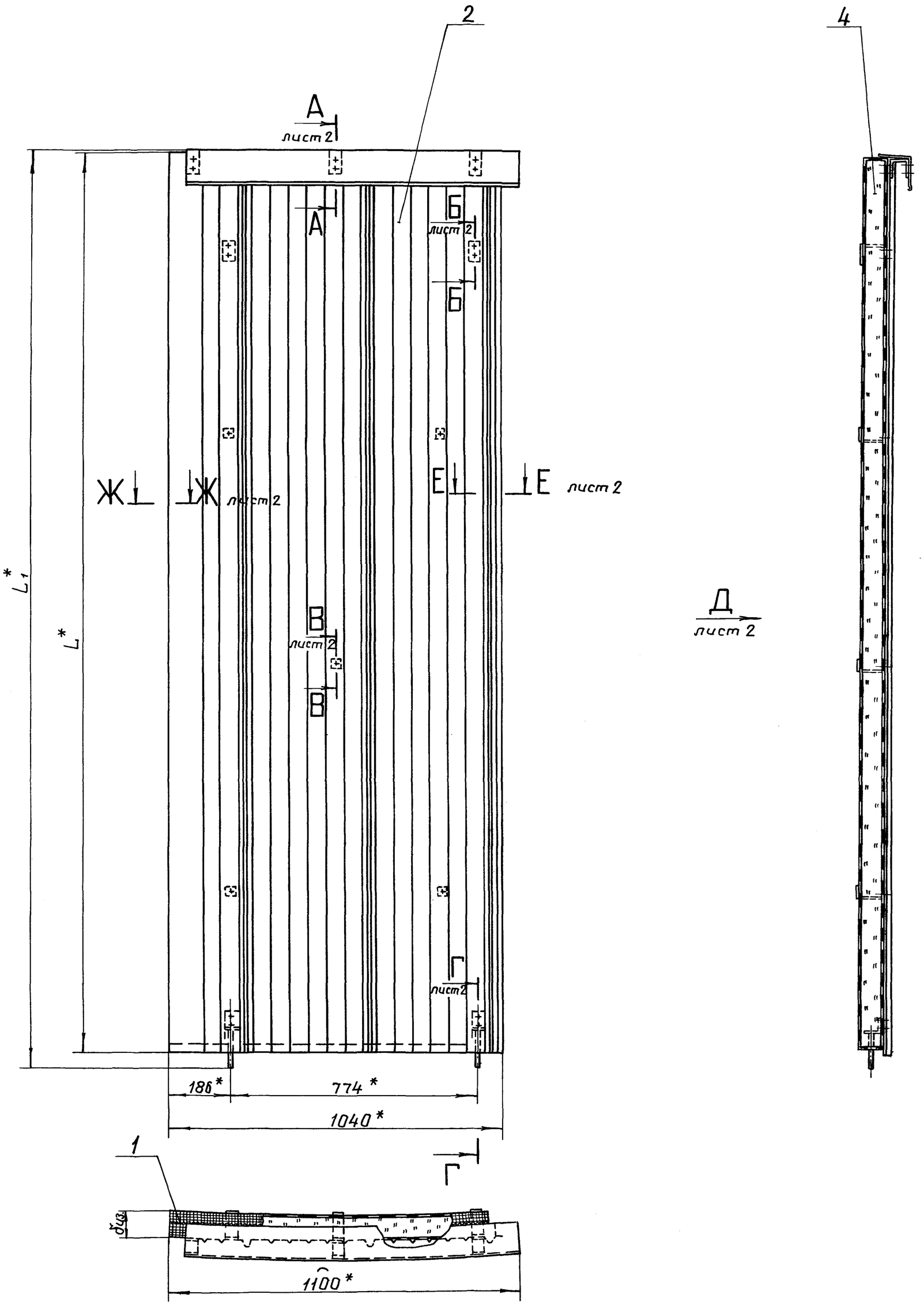

Размеры в мм

Обозначение	Шифр	L^*	L_1^*	L_2	$б_{из.}$	Масса, кг с листом профилированным из	
						лист АД1.Н-1	лист оцинков.
Н 10283-10	КТПП-П-1360-60	1360	1390	1340	60	16,67	24,1
-01	КТПП-П-1360-80				80	19,42	26,9
-02	КТПП-П-2850-60	2850	2880	2830	60	34,17	48,3
-03	КТПП-П-2850-80				80	39,9	54,1

3. Покрытие сетки, входящей в маты минераловатные поз. 4, лаком БТ-577 ГОСТ 5631-79.
4. Пример условного обозначения конструкции теплоизоляционной полносборной панельной прикарнизной с длиной листа профилированного 1360мм с толщиной изоляции 60мм: КТПП-П-1360-60.

Графическое обозначение материала:

- маты минераловатные прошивные с обкладкой из сетки с двух сторон.

1. *Размеры для справок.
2. Неуказанные предельные отклонения размеров ±1 мм.

Изм.	Лист	№докум.	Подп.	Дата
Разраб.		Савельева		15.11.84
Пров.		Лисенкова		30.11.84
Т.контр.		Храпова		30.11.84
Н.контр.		Чернова		05.12.84
Утв.		Попова		14.12.84

Н 10283-10 СБ

Конструкция теплоизоляционная полносборная панельная прикарнизная КТПП-П

Сборочный чертеж

Литера	Масса	Масштаб
	См. табл.	–

Лист 1 Листов 2

ВНИПИ ТЕПЛОПРОЕКТ

Подпись и дата | Инв.№ дубл. | Взам.инв.№ | Подпись и дата | Инв.№ подл.

Н10283-10СБ

Альбом VII

Типовой проект 903-9-12сп86

Вид Д лист 1

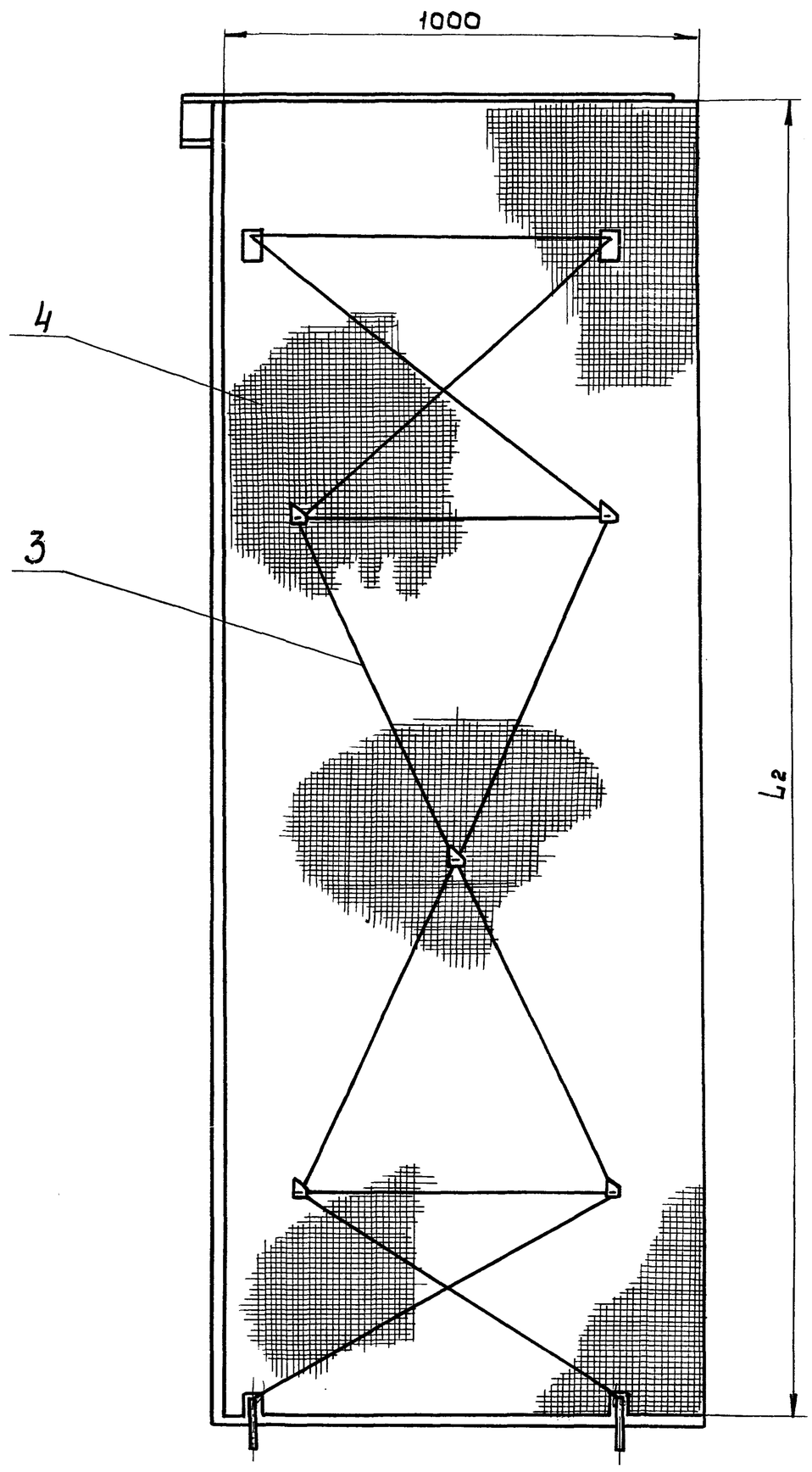

А - А лист 1 / М 1:2

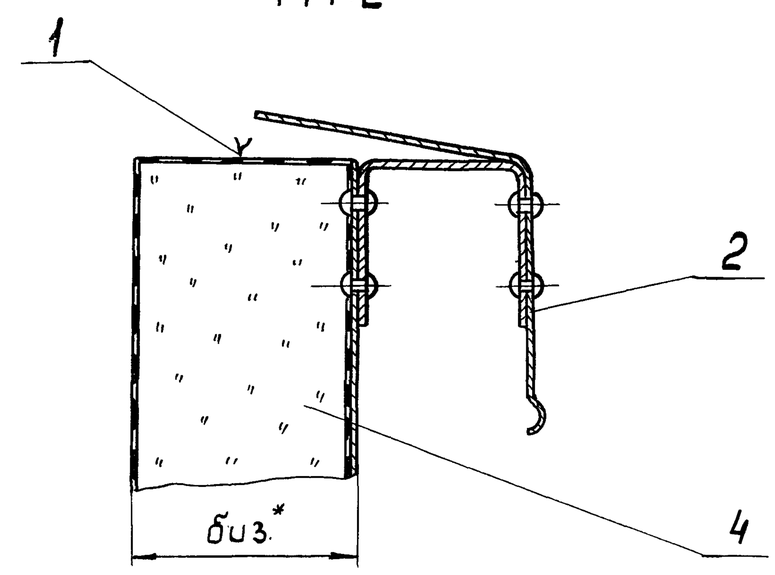

Б - Б лист 1 / М 1:2

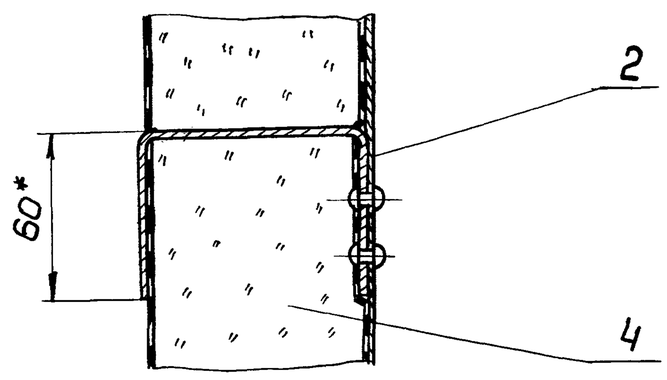

В - В лист 1 / М 1:2

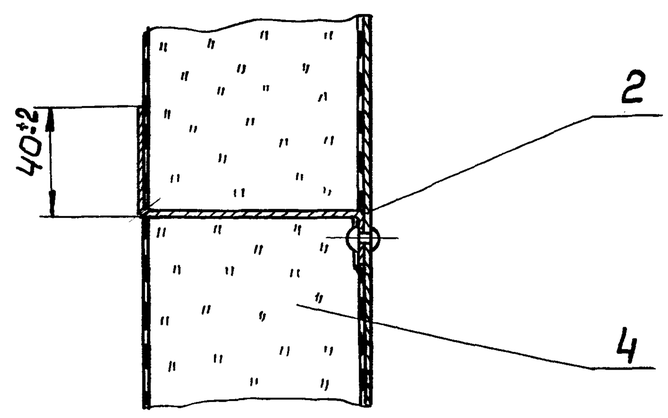

Г - Г лист 1 / М 1:2

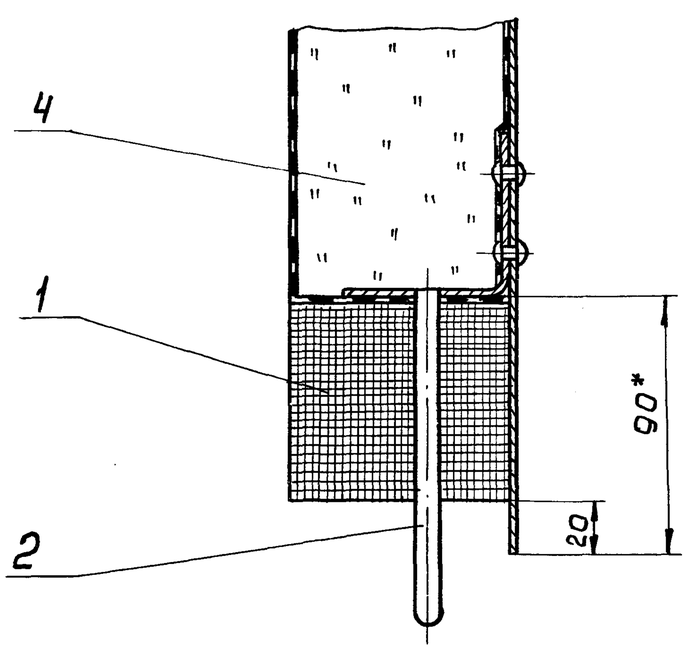

Е - Е лист 1 / М 1:2

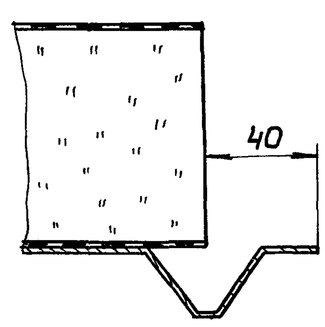

Ж - Ж лист 1 / М 1:2

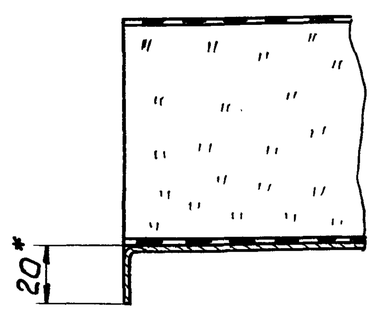

Изм.	Лист	№ докум.	Подп.	Дата	Н10283-10СБ	Лист 2

Инв. № подл. | Подпись и дата | Взам. инв. № | Инв. № дубл. | Подпись и дата

Форма 8.1

Формат	Зона	Поз.	Обозначение	Наименование	Кол.	Примечание
				Н 10283-12-02		
				Детали		
А3		4	Н 10283-05	Захват З-60	2	
А3		5	Н 10283-06	Штырь Ш-60	5	
А2		6	Н 10283-15-01	Лист профилированный Лп-2850	1	
				Прочие изделия		
		7		Заклепка комбинированная СТД 985 ТУ 36-1598-77	19	
				Н 10283-12-03		
				Детали		
А3		4	Н 10283-05-01	Захват З-80	2	
А3		5	Н 10283-06-01	Штырь Ш-80	5	
А2		6	Н 10283-15-01	Лист профилированный Лп-2850	1	

Подпись и дата | Инв. № дубл. | Взам. инв. № | Подпись и дата | Инв. № подл.

Изм. Лист № докум. Подп. Дата

Н 10283-12

Лист 3

Формат А4

Формат	Зона	Поз.	Обозначение	Наименование	Кол.	Примечание
				Прочие изделия		
		7		Заклепка комбинированная СТД 985 ТУ 36-1598-77	19	

Подпись и дата | Инв. № дубл. | Взам. инв. № | Подпись и дата | Инв. № подл.

Изм. Лист № докум. Подп. Дата

Н 10283-12

Лист 4

Формат А4

Форма 8.1

Формат	Зона	Поз.	Обозначение	Наименование	Кол.	Примечание
				Прочие изделия		
		7		Заклепка комбинированная СТД 985 ТУ 36-1598-77	18	
				Н 10283-12-01		
				Детали		
А3		4	Н 10283-05-01	Захват З-80	2	
А3		5	Н 10283-06-01	Штырь Ш-80	4	
А2		6	Н 10283-15	Лист профилированный Лп-1360	1	
				Прочие изделия		
		7		Заклепка комбинированная СТД 985 ТУ 36-1598-77	18	

Подпись и дата | Инв. № дубл. | Взам. инв. № | Подпись и дата | Инв. № подл.

Изм. Лист № докум. Подп. Дата

Н 10283-12

Лист 2

Формат А4

Форма 8

Формат	Зона	Поз.	Обозначение	Наименование	Кол.	Примечание
				Документация		
*)			Н 10283-12 СБ	Сборочный чертеж		*) А3;А2
				Сборочные единицы		
А4		1	Н 10283-03	Упор	2	
				Детали		
А4		2	Н 10283-13	Кронштейн	3	
А3		3	Н 10283-14	Карниз	1	
				Переменные данные для исполнений:		
				Н 10283-12		
				Детали		
А3		4	Н 10283-05	Захват З-60	2	
А3		5	Н 10283-06	Штырь Ш-60	4	
А2		6	Н 10283-15	Лист профилированный Лп-1360	1	

Подпись и дата | Инв. № дубл. | Взам. инв. № | Подпись и дата | Инв. № подл.

Изм	Лист	№ докум.	Подп.	Дата	Н 10283-12		
Разраб.		Савельева		15.11.84	Покрытие П-2	Литера	Лист 1 / Листов 4
Пров.		Лисенкова		30.11.84			
Н.контр.		Чернова		05.12.84		ВНИПИ ТЕПЛОПРОЕКТ	
Утв.		Попова		14.12.84			

Формат А4

Н 10283-12СБ

Типовой проект 903-9-12вып.86 Альбом VII

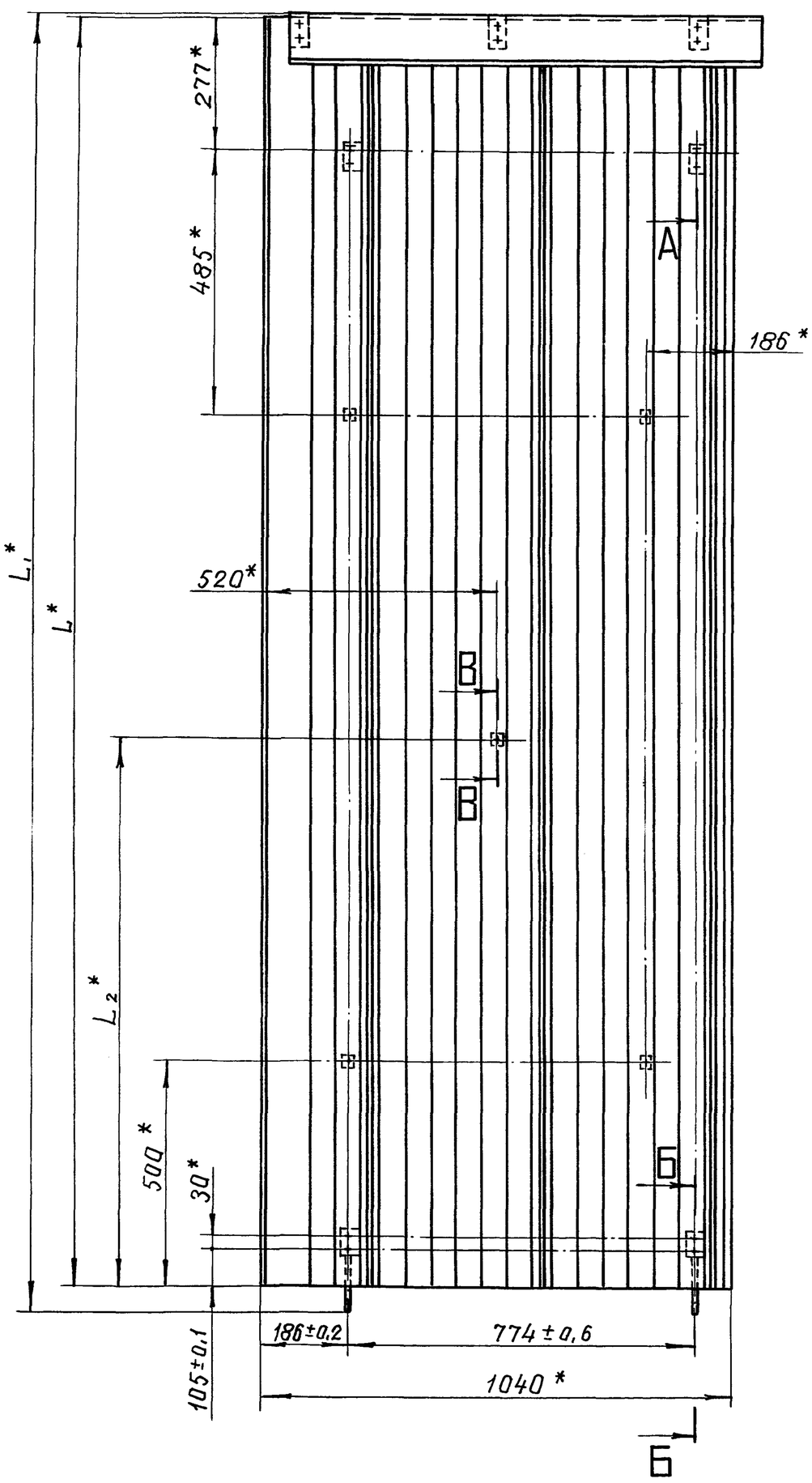

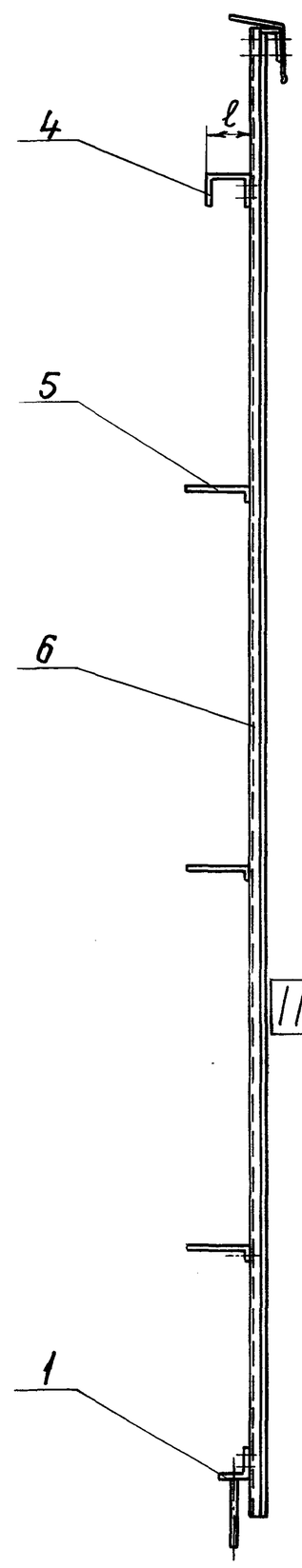

А - А
М 1:2

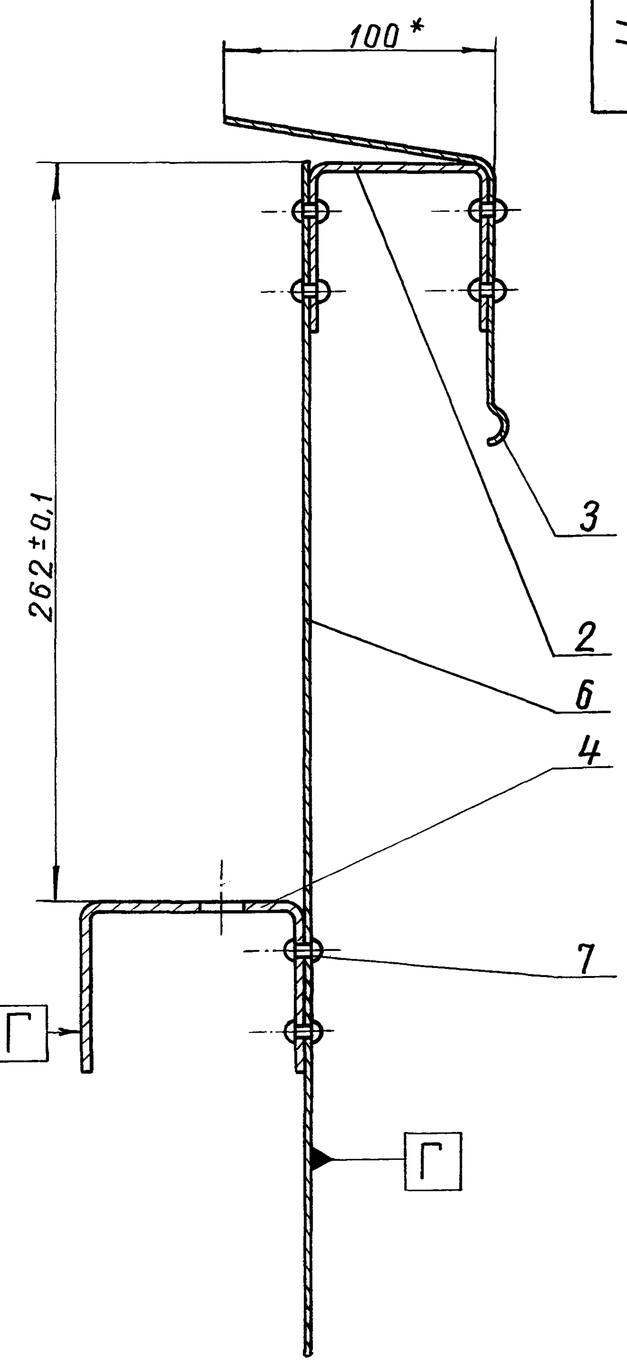

Б - Б
М 1:2

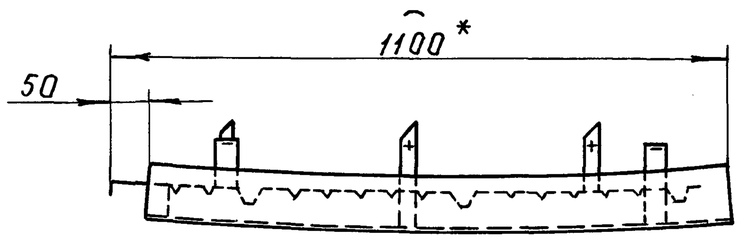

В - В
М 1:2

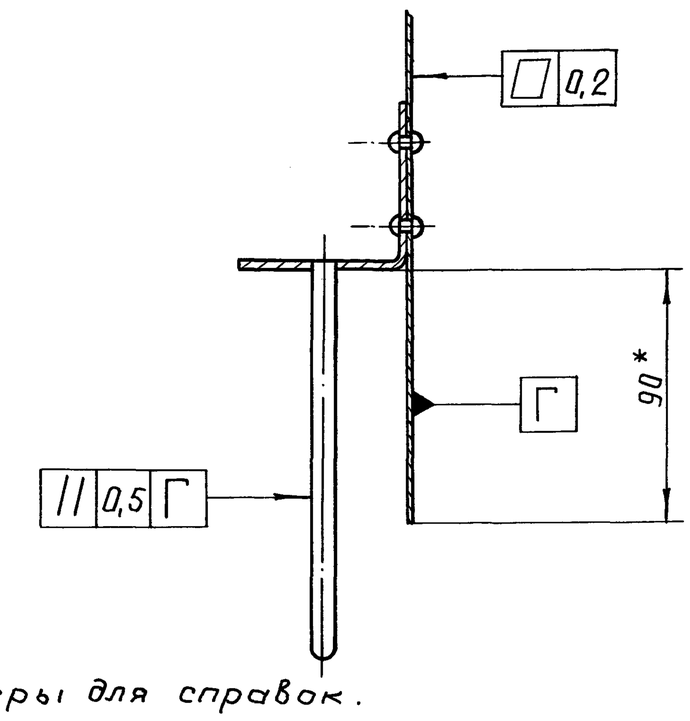

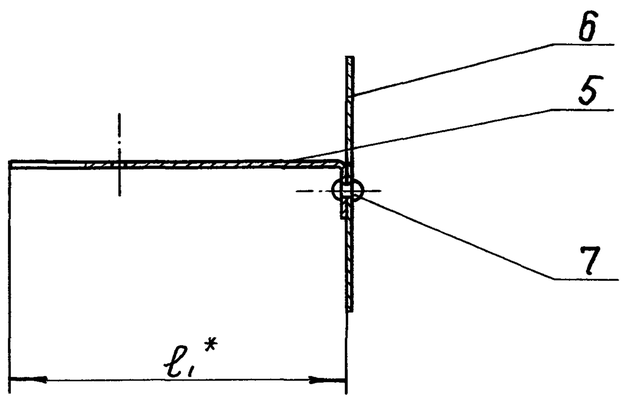

1. * Размеры для справок.
2. Неуказанные предельные отклонения размеров ± 1 мм.
3. Таблицу исполнений смотреть на листе 2.

					Н 10283-12 СБ			
Изм.	Лист	N-докум.	Подп.	Дата	Покрытие П-2	Литера	Масса	Масштаб
Разраб.		Савельева		15.11.84			См. табл.	–
Пров.		Лисенкова		30.11.84				
Т.контр.		Храмова		30.11.84	Сборочный чертеж	Лист 1	Листов 2	
Н.контр.		Чернова		05.12.84		ВНИПИ ТЕПЛОПРОЕКТ		
Утв.		Попова		14.12.84				

Инв. N подл. | Подпись и дата | Взам. инв. N | Инв. N дубл. | Подпись и дата

Типовой проект 903-9-12сп86 Альбом VII

Н 10283-14

40 (√)

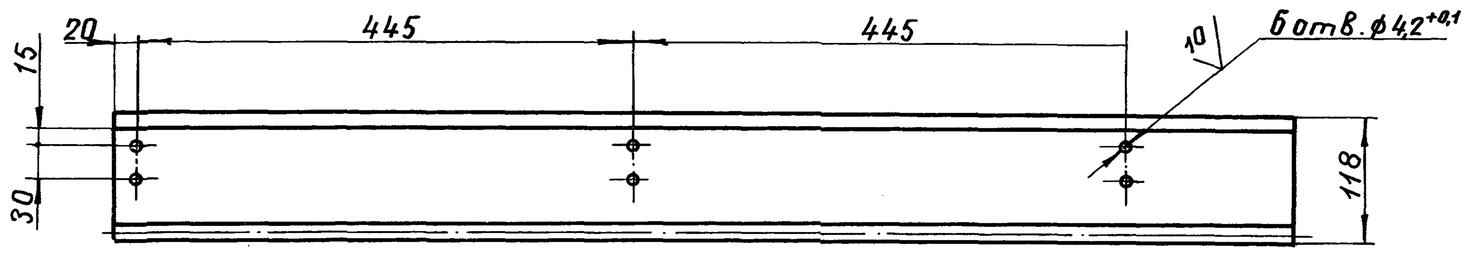

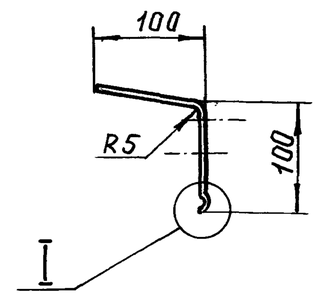

I
М 1:1

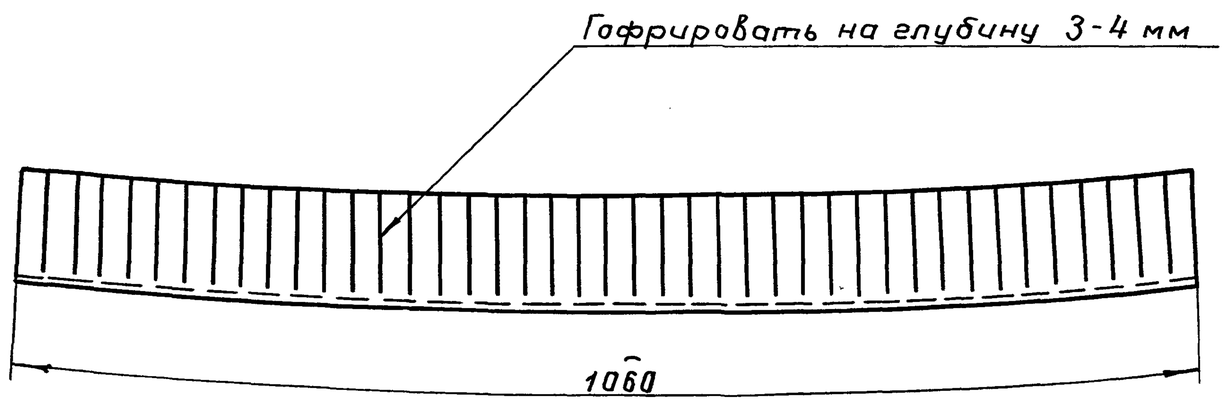

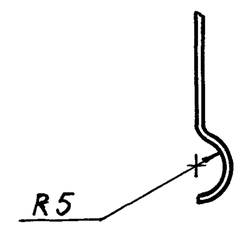

1. Неуказанные предельные отклонения размеров ± 1 мм.

2. Лист алюминиевый АД1.Н-1 ГОСТ 21631-76 допускается заменить на лист оцинкованный ОЦ Б-ПН-О-0,8 ГОСТ 19904-74 / ОН-КР-1 ГОСТ 14918-80

Масса, кг	
лист АД1.Н-1	лист оцинков.
0,6	1,4

					Н 10283-14			
Изм.	Лист	№ докум.	Подп.	Дата	Карниз	Литера	Масса	Масштаб
Разраб.		Савельева		15.11.84			см. табл.	1:5
Пров.		Лисенкова		30.11.84		Лист	Листов 1	
Т. контр.		Храпова		30.11.84				
Н. контр.		Чернова		05.12.84	Лист АД1.Н-1 ГОСТ 21631-76	ВНИПИ ТЕПЛОПРОЕКТ		
Утв.		Попова		14.12.84				

Формат А3

Инв. № подл. | Подпись и дата | Взам. инв. № | Инв. № дубл. | Подпись и дата

Н 10283-13

40 (√)

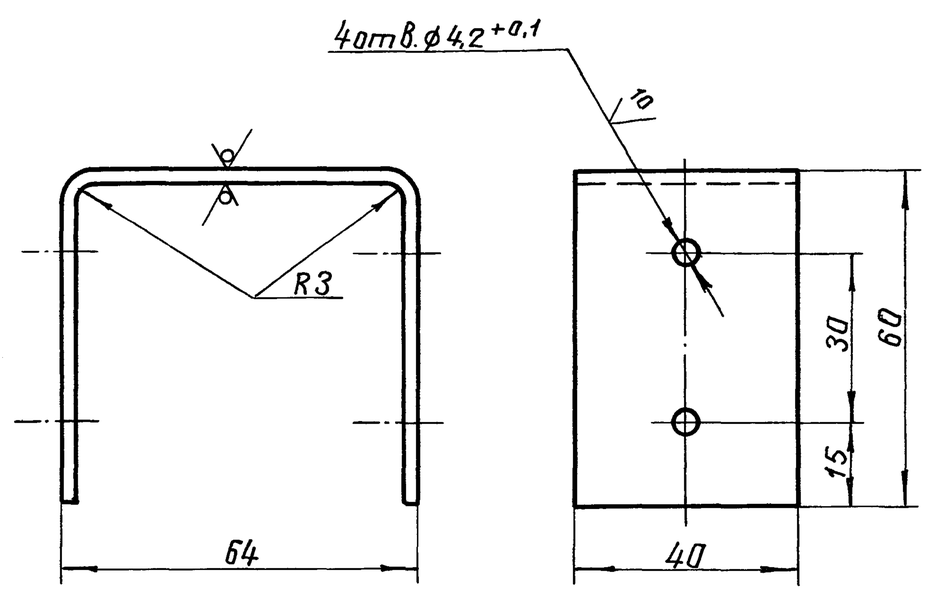

1. Неуказанные предельные отклонения размеров ± 1 мм.
2. Покрытие - лак БТ-577 ГОСТ 5631-79.

					Н 10283-13			
Изм.	Лист	№ докум.	Подп.	Дата	Кронштейн	Литера	Масса	Масштаб
Разраб.		Савельева		15.11.84			0,11	1:1
Пров.		Лисенкова		30.11.84		Лист	Листов 1	
Т. контр.		Храпова		30.11.84				
Н. контр.		Чернова		05.12.84	Лист Б-ПН-2 ГОСТ 19903-74 / ВСт3пс ГОСТ 16523-70	ВНИПИ ТЕПЛОПРОЕКТ		
Утв.		Попова		14.12.84				

Инв. № подл. | Подпись и дата | Взам. инв. № | Инв. № дубл. | Подпись и дата

Формат А4

Типовой проект 903-9-12сп86 Альбом VII

Н 10283-15

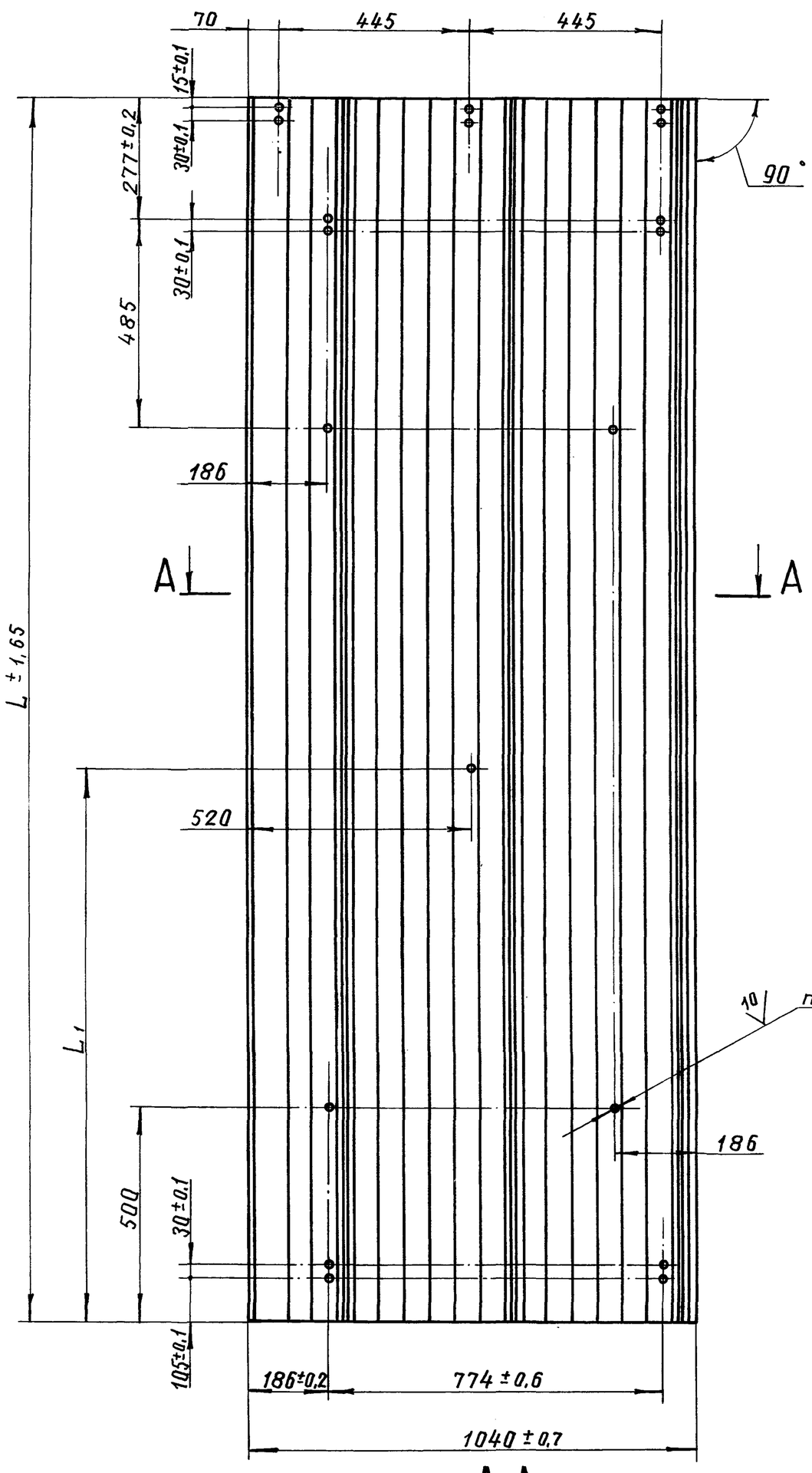

A-A

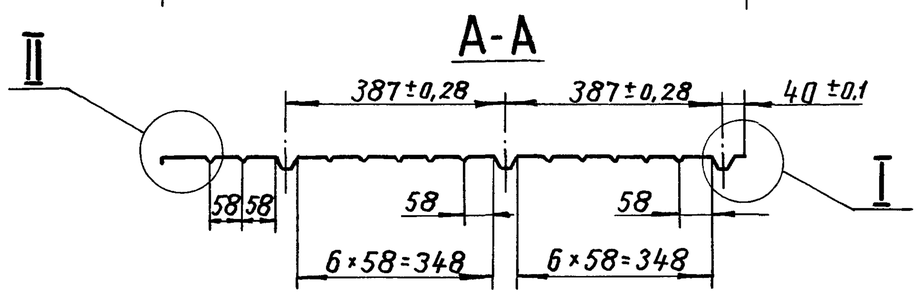

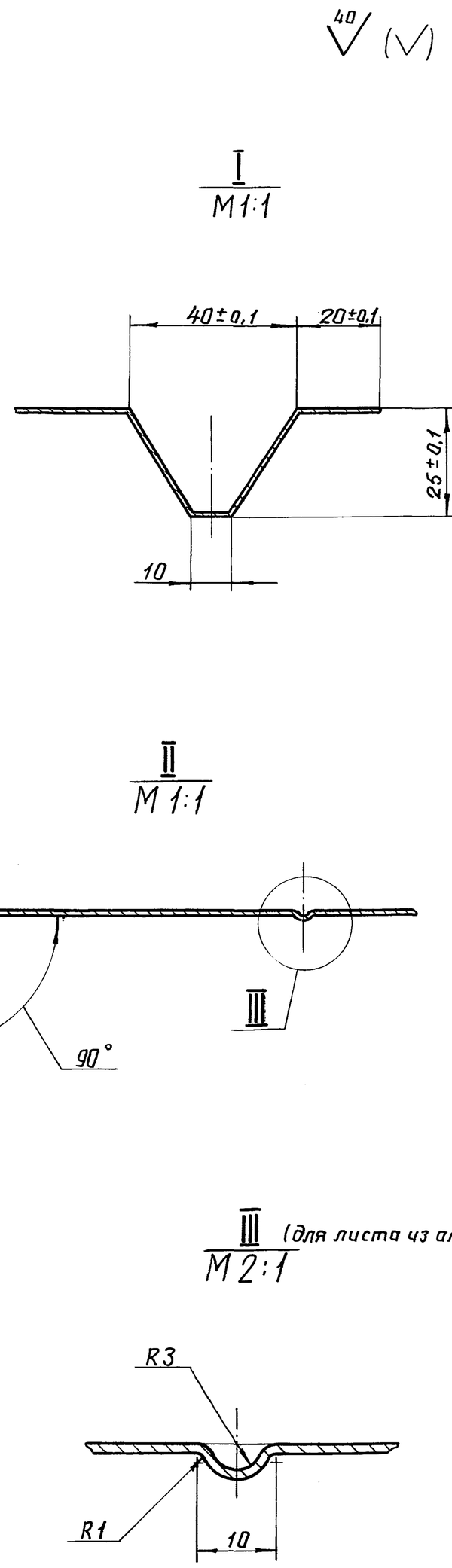

Размеры в мм

Обозначение	Шифр	L	L1	п, шт	Масса, кг с листом профилированным из: лист АД1.Н-1	лист оцинков.
Н10283-15	Лп-1360	1360	–	18	4,24	10,3
-01	Лп-2850	2850	1285	19	8,88	21,6

2. Лист алюминиевый АД1.Н-1 ГОСТ 21631-76 допускается заменить на лист оцинкованный ОЦ $\frac{\text{Б-ПН-О-08 ГОСТ 19904-74}}{\text{ОН-КР-1 ГОСТ 14918-80}}$

3. Пример условного обозначения листа профилированного длиной 1360 мм: Лп-1360.

1. Неуказанные предельные отклонения размеров ±1 мм.

Изм.	Лист	№ докум.	Подп.	Дата
Разраб.		Савельева		15.11.84
Пров.		Лисенкова		30.11.84
Т.контр.		Храпова		30.11.84
Рук. гр.		Лисенкова		30.11.84
Н.контр.		Чернова		05.12.84
Утв.		Попова		14.12.84

Н 10283-15

Лист профилированный

Литера	Масса	Масштаб
	См. табл	–

Лист | Листов 1

Лист АД1Н-1 ГОСТ21631-76

ВНИПИ ТЕПЛОПРОЕКТ

Инв. № подл. | Подпись и дата | Взам. инв. № | Инв. № дубл. | Подпись и дата

Типовой проект 903-9-12.86 Альбом VII

Н10283-18

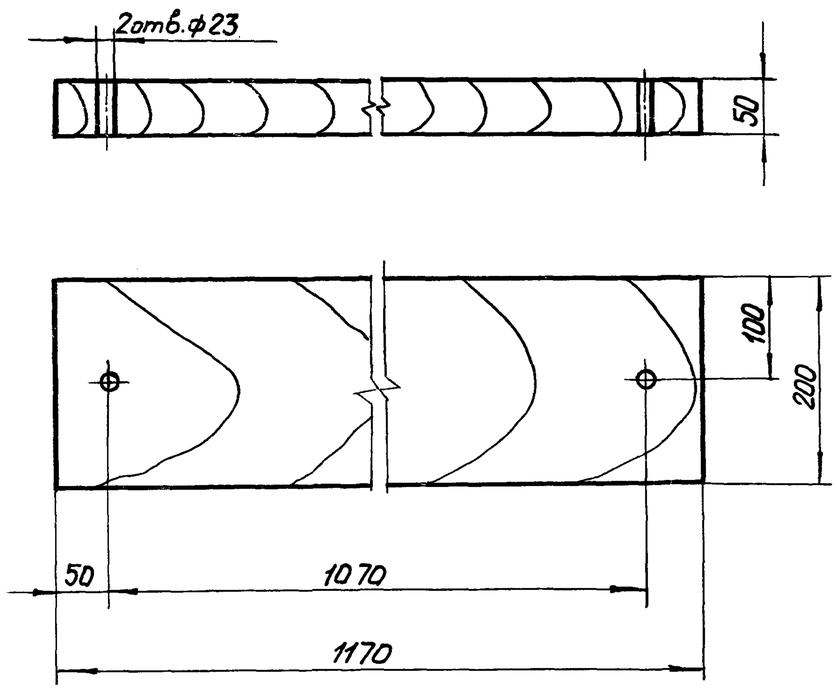

Пиломатериалы не должны иметь трещин, расслоений, надломов.

Изм.	Лист	№ докум.	Подп.	Дата	Н 10283 - 18			
Разраб.		Лазарева		30.11.84	Подкладка	Литера	Масса 7,2	Масштаб 1:5
Пров.		Никишина		3.12.84		Лист	Листов 1	
Т.контр.		Новикова		3.12.84	Пиломатериалы 2сорт-сосна ГОСТ 8486-66	ВНИПИ ТЕПЛОПРОЕКТ Москва		
Н.контр.		Чернова		3.12.84				
Утв.		Горбачев		4.12.84				

Формат А4

Н10283-17

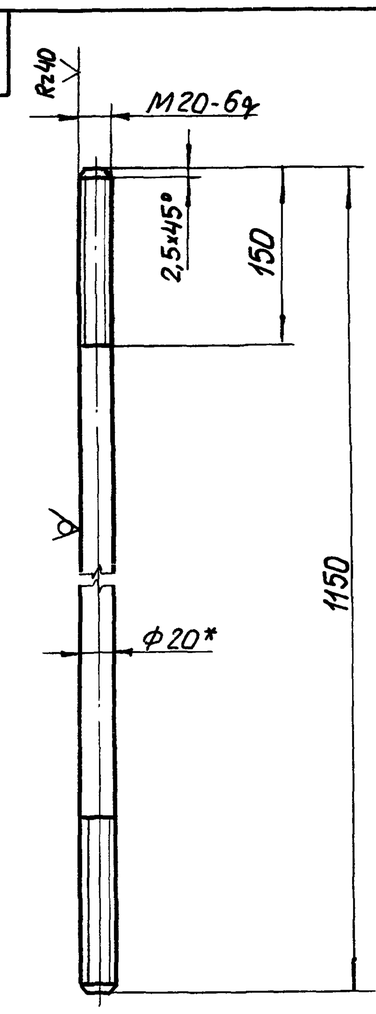

1. * Размеры для справок.
2. Неуказанные предельные отклонения $\pm\frac{IT14}{2}$.

Изм.	Лист	№ докум.	Подп.	Дата	Н 10283 - 17			
Разраб.		Лазарева		30.11.84	Стяжка	Литера	Масса 2,84	Масштаб 1:5
Пров.		Никишина		3.12.84		Лист	Листов 1	
Т.контр.		Новикова		3.12.84	Круг 20-В ГОСТ 7417-75 / 20 ГОСТ 1050-74	ВНИПИ ТЕПЛОПРОЕКТ Москва		
Н.контр.		Чернова		3.12.84				
Утв.		Горбачев		4.12.84				

Формат А4

Н10283-16

Формат	Зона	Поз.	Обозначение	Наименование	Кол.	Примечание
				Документация		
А2			Н10283-16СБ	Сборочный чертеж	1	
				Детали		
А4		1	Н10283-17	Стяжка	4	
А4		2	Н10283-18	Подкладка	4	
				Стандартные изделия		
		3		Гайка М20.5.019 ГОСТ 5915-70	2	
		4		Шайба 20.01.019 ГОСТ 11371-78	2	
		5		Гвоздь К4,0x100 ГОСТ 4028-63	40	

Изм.	Лист	№ докум.	Подп.	Дата	Н 10283 - 16			
Разраб.		Лазарева		30.11.84	Поддон для перевозки конструкций полносборных панельных	Литера	Лист 1	Листов 2
Пров.		Никишина		3.12.84		ВНИПИ ТЕПЛОПРОЕКТ Москва		
Т.контр.		Новикова		3.12.84				
Н.контр.		Чернова		3.12.84				
Утв.		Горбачев		4.12.84				

Формат А4

Формат	Зона	Поз.	Обозначение	Наименование	Кол.	Примечание
				Материалы		
		6		Пиломатериалы 100x100 ГОСТ 24454-80 2сорт-сосна ГОСТ 8486-66	2м	
		7		Пиломатериалы 25x150 ГОСТ 24454-80 2сорт-сосна ГОСТ 8486-66	4м	
		8		Пиломатериалы 25x100 ГОСТ 24454-80 2сорт-сосна ГОСТ 8486-66	2м	

Изм.	Лист	№ докум.	Подп.	Дата	Н 10283 - 16	Лист 2

Н10283 - 16СБ

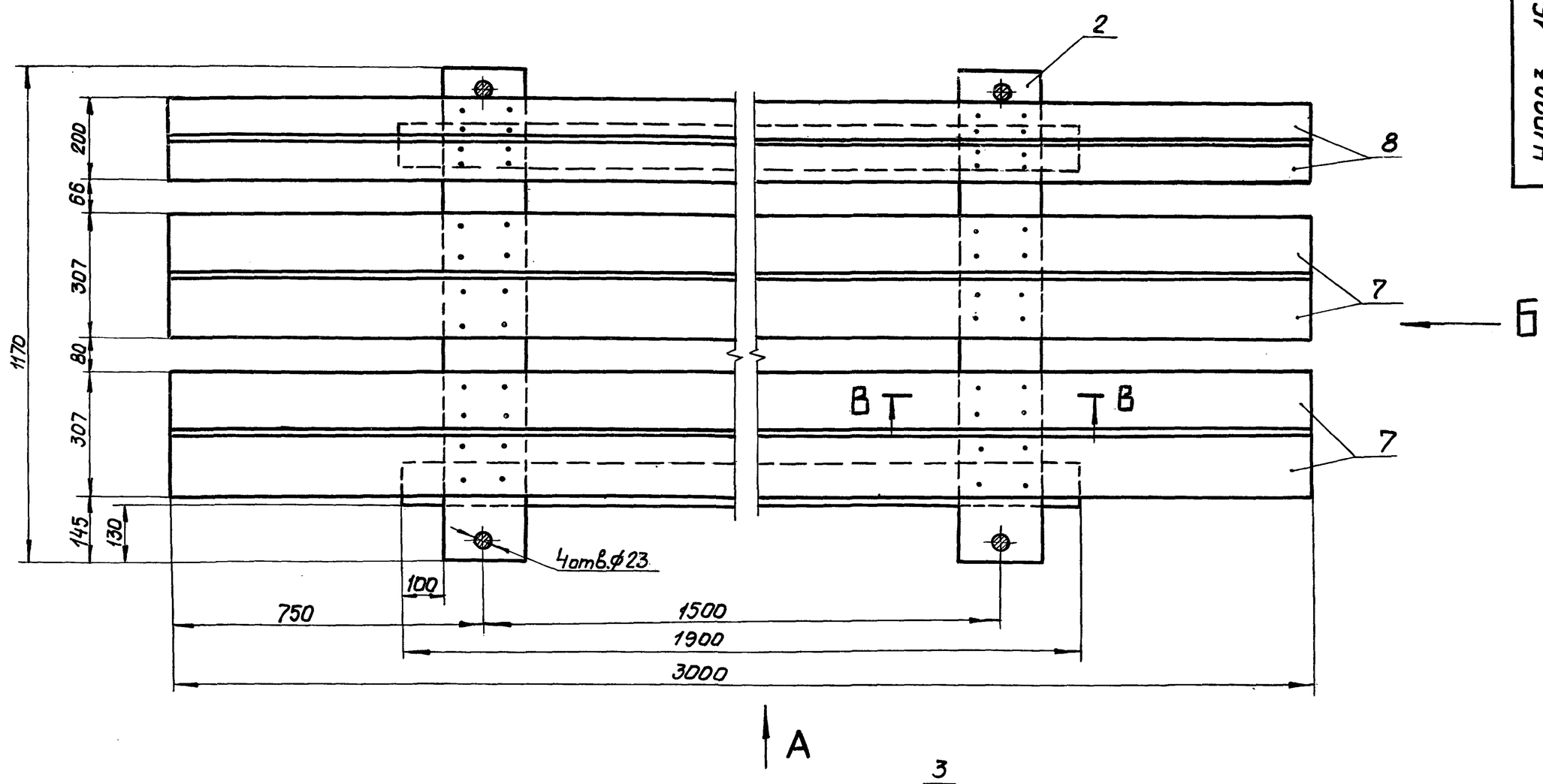

ВИД А

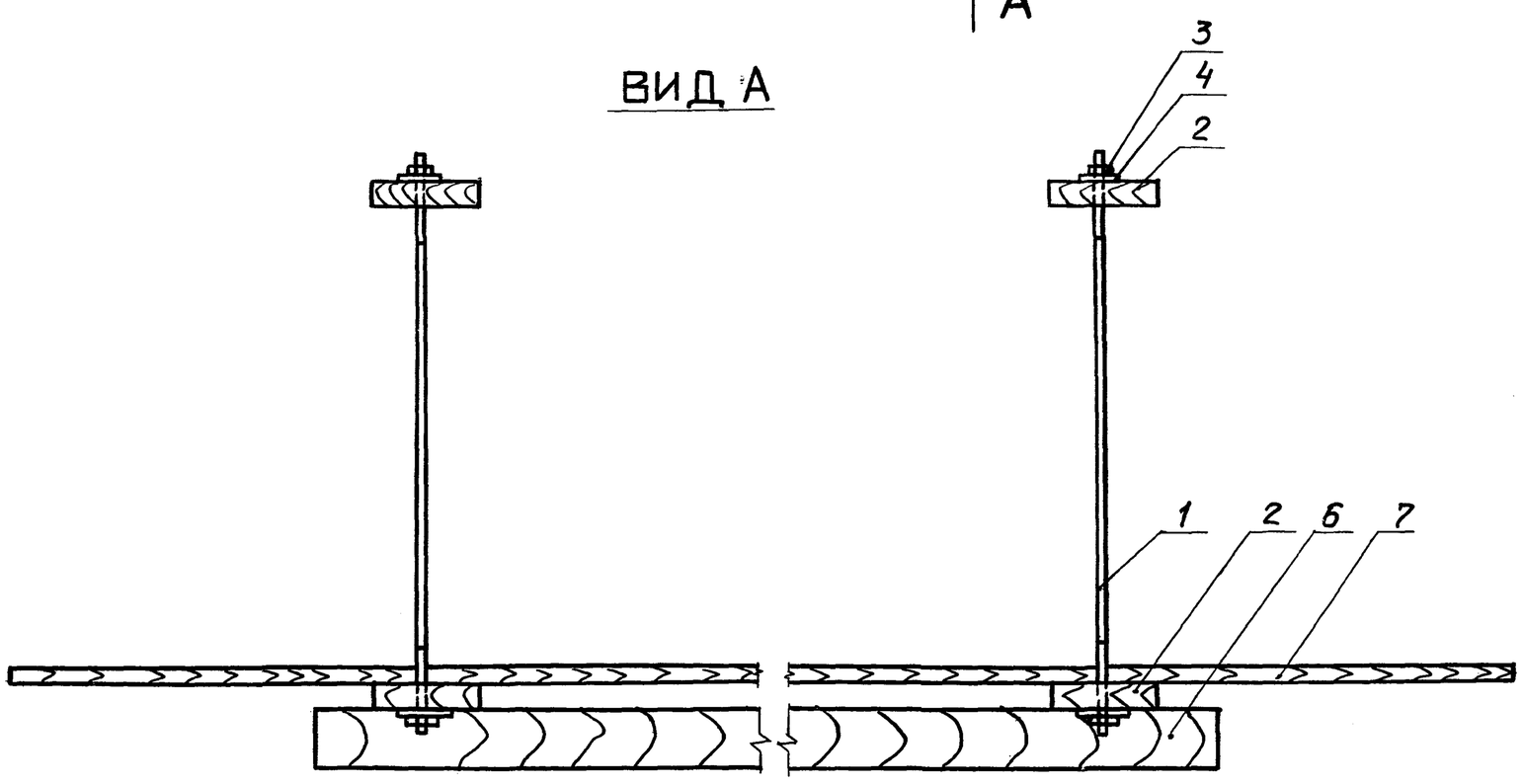

Вид Б

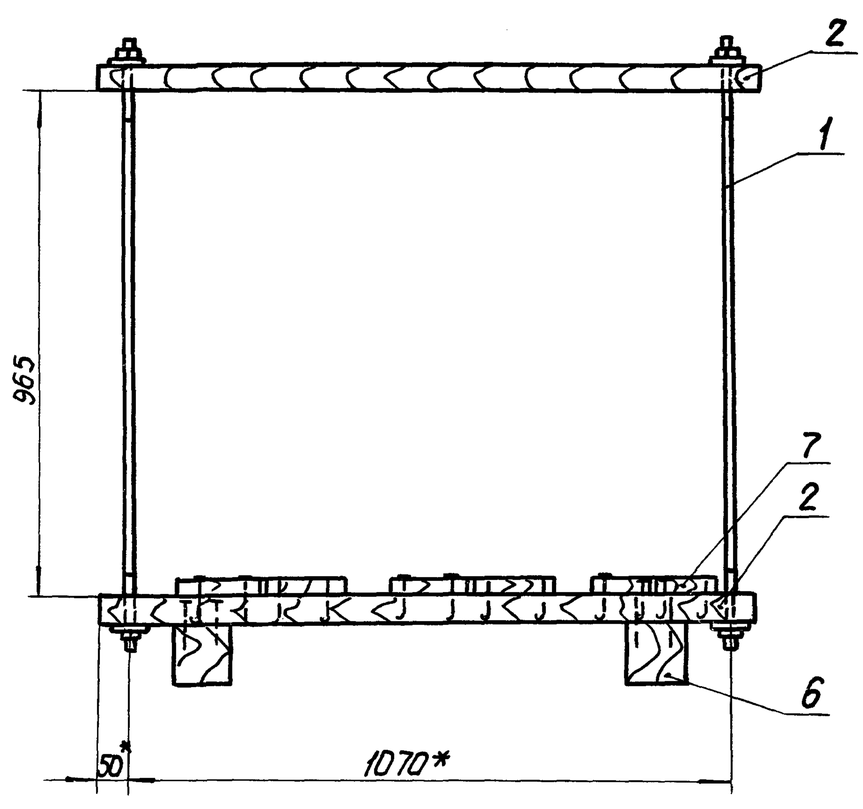

В - В
М 1:5

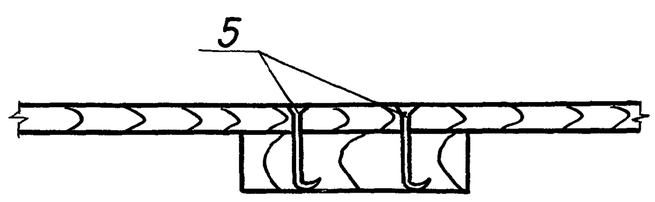

1. * Размеры для справок.
2. Предельные отклонения размеров $\pm \frac{IT14}{2}$.

Изм.	Лист	№ докум.	Подп.	Дата	Н 10283 - 16СБ		
Разраб.		Лазарева		30.11.84	Поддон для перевозки конструкций полносборных панельных. Сборочный чертеж	Литера	Масса 79,3 / Масштаб 1:10
Пров.		Никишина		3.12.84		Лист	Листов 1
Т. контр.		Новикова		3.12.84		ВНИПИ ТЕПЛОПРОЕКТ Москва	
Н. контр.		Чернова		3.12.84			
Утв.		Горбачев		4.12.84			

Альбом VII

Типовой проект 903-9-12сп86

Инв. № подл. | Подпись и дата | Взамен инв. № | Инв. № дубл. | Подпись и дата

РН 10283