ТИПОВЫЕ КОНСТРУКЦИИ, ИЗДЕЛИЯ И УЗЛЫ ЗДАНИЙ И СООРУЖЕНИЙ

СЕРИЯ 3.902.1-10

СБОРНЫЕ УНИФИЦИРОВАННЫЕ ЖЕЛЕЗОБЕТОННЫЕ СТЕНОВЫЕ ПАНЕЛИ ПОДЗЕМНЫХ ЧАСТЕЙ КРУГЛЫХ КАНАЛИЗАЦИОННЫХ НАСОСНЫХ СТАНЦИЙ

ВЫПУСК 1

ПАНЕЛИ СТЕНОВЫЕ

РАБОЧИЕ ЧЕРТЕЖИ

18282-02
ЦЕНА 2-51

ЦЕНТРАЛЬНЫЙ ИНСТИТУТ ТИПОВОГО ПРОЕКТИРОВАНИЯ
ГОССТРОЯ СССР

Москва, А-445, Смольная ул., 22

Сдано в печать XII 1982 года

Заказ № 13055 Тираж 4650 экз.

ТИПОВЫЕ КОНСТРУКЦИИ, ИЗДЕЛИЯ И УЗЛЫ ЗДАНИЙ И СООРУЖЕНИЙ

СЕРИЯ 3.902.1-10

СБОРНЫЕ УНИФИЦИРОВАННЫЕ ЖЕЛЕЗОБЕТОННЫЕ СТЕНОВЫЕ ПАНЕЛИ ПОДЗЕМНЫХ ЧАСТЕЙ КРУГЛЫХ КАНАЛИЗАЦИОННЫХ НАСОСНЫХ СТАНЦИЙ

ВЫПУСК 1

ПАНЕЛИ СТЕНОВЫЕ.

РАБОЧИЕ ЧЕРТЕЖИ

РАЗРАБОТАНЫ ГПИ Укрводоканалпроект

ДИРЕКТОР ИНСТИТУТА — В.Н.Якименко

Главный инженер института — Н.В.Писанко

Начальник отдела — М.Я.Волошин

Главный инженер проекта — И.Н.Новоминский

ПРИ УЧАСТИИ: ЦНИИПРОМЗДАНИЙ

Главный инженер института — И.А.Петров

Начальник отдела — Н.А.Ушаков

Главный инженер проекта — А.П.Черномаз

НИИЖБ

Зам. директора института — Н.Н.Коровин

Руководитель лаборатории — Г.И.Бердичевский

Утверждены и введены в действие с 1 марта 1983 года

Постановлением Госстроя СССР от 2 ноября 1982 года № 267

Обозначение	Наименование			стр.
	Содержание			
3.902.1-10.1 00.00.00ТУ	Технические	условия		3÷8
01.00.00	панель	стеновая	1ПС	9÷10
02.00.00	панель	стеновая	2ПС	11÷17
02.00.00 СБ	панель	стеновая	2ПС.Сбор.черт.	18÷21
03.00.00	панель	стеновая	3ПС	22÷23
03.00.00 СБ	панель	стеновая	3ПС.Сбор.черт.	24÷25
00.01.00	каркас	плоский	КР	26
00.02.00	сетка	арматурная	С	26
00.02.00 СБ	сетка	арматурная	С. Сбор.черт.	27
00.03.00	сетка	арматурная	С	27
00.03.00 СБ	сетка	арматурная	С. Сбор.черт.	28
00.04.00	сетка	арматурная	С	28÷29
00.04.00 СБ	сетка	арматурная	С.Сбор.черт.	29
00.05.00	сетка	арматурная	С	30
00.05.00 СБ	сетка	арматурная	С. Сбор.черт.	30
00.06.00	сетка	арматурная	С	31
00.06.00 СБ	сетка	арматурная	С.Сбор.черт.	31
00.07.00	сетка	арматурная	С	32
00.07.00 СБ	сетка	арматурная	С.Сбор.черт.	33
00.08.00	сетка	арматурная	С	33
00.08.00 СБ	сетка	арматурная	С.Сбор.черт.	34
00.09.00	сетка	арматурная	С	34÷35
00.09.00 СБ	сетка	арматурная	С.Сбор.черт.	36
00.10.00	сетка	арматурная	С	36÷38
00.10.00 СБ	сетка	арматурная	С. Сбор.черт.	38÷39
00.11.00	сетка	арматурная	С	39
00.11.00 СБ	сетка	арматурная	С. Сбор.черт.	40
00.12.00	сетка	арматурная	С	40÷41
00.12.00 СБ	сетка	арматурная	С. Сбор.черт.	41
00.13.00	сетка	арматурная	С	42

Обозначение	Наименование			стр
3.902.1-10.1 00.13.00 СБ	сетка	арматурная	С.Сбор.черт.	13
00.14.00	сетка	арматурная	С	43
00.15.00	сетка	арматурная	С	44
00.15.00СБ	сетка	арматурная	С.Сбор.черт.	44
00.16.00	сетка	арматурная	С	45
00.16.00 СБ	сетка	арматурная	С.Сбор.черт.	46
00.17.00	сетка	арматурная	С	46
00.17.00 СБ	сетка	арматурная	С. Сбор.черт.	47
00.18.00	сетка	арматурная	С	47
00.18.00 СБ	сетка	арматурная	С.Сбор.черт.	48
00.19.00	сетка	арматурная	С	48÷49
00.19.00 СБ	сетка	арматурная	С.Сбор.черт.	49
00.20.00	сетка	арматурная	С	50
00.20.00 СБ	сетка	арматурная	С.Сбор.черт.	50
00.21.00	сетка	арматурная	С	51
00.22.00	изделие	закладное	МН	51
00.22.00 СБ	изделие	закладное	МН. Сбор.черт.	52
00.23.00	изделие	закладное	МН	52-53
00.23.00 СБ	изделие	закладное	МН.Сбор.черт.	53
00.24.00	изделие	закладное	МН 11	54
00.25.00	изделие	закладное	МН	54
00.00.00 У	узел 1÷7			55
00.00.00 ВМС	Выборка стали			56÷59
00.26.00	изделие	соединительное	МС	60
00.27.00	изделие	соединительное	МС	61
00.28.00	изделие	соединительное	МС	61
00.29.00	изделие	соединительное	МС	62
00.30.00	изделие	соединительное	МС 63	62
00.31.00	изделие	соединительное	МС	63
00.32.00	изделие	соединительное	МС	64
00.00.00	схемы укладки стеновых панелей на железнодорожную платформу и в полувагон			64

Инв. № подл. | Подпись и дата | Взам. инв. №

Технические условия.

Серия 3.902.1-10 состоит из двух выпусков:
Выпуск 0. Материалы для проектирования. Монтажные узлы.
Выпуск 1. Панели стеновые. Рабочие чертежи.

1. Технические требования.

1.1. Марка бетона по прочности на сжатие для панелей принята М300, по водонепроницаемости - В4. Марка бетона по морозостойкости должна назначаться в каждом конкретном проекте в соответствии с требованиями СНиП II-31-74 „Водоснабжение. Наружные сети и сооружения", п. 13.22.

1.2. Материалы для приготовления бетона должны отвечать требованиям ГОСТ 10178-76; ГОСТ 22266-76 и ГОСТ 10268-80.

При выборе вида цемента следует руководствоваться следующими указаниями:

— для бетона с морозостойкостью Мрз 150 и ниже следует применять низкоалюминатный или сульфатостойкий портландцемент, допускается применять пластифицированный и гидрофобный портландцемент;

— для бетона с морозостойкостью Мрз 100 и ниже допускается применять портландцемент;

— для бетона с морозостойкостью Мрз 50 допускается применять шлакопортландцемент.

Вода для приготовления бетонной смеси, промывки заполнителей, а также поливки твердеющего бетона должна отвечать требованиям ГОСТ 23732-79.

Для уменьшения водопотребления бетонной смеси и расхода цемента, а также для улучшения основных свойств бетона, следует вводить в бетонную смесь при ее приготовлении поверхностно-активные добавки в соответствии с ГОСТ 24211-80.

Оптимальное количество и состав добавок должны устанавливаться строительной лабораторией (СНиП III-15-76 „Правила производства и приемки работ. Бетонные и железобетонные конструкции монолитные", п. 4.5 и СНиП III-16-80 „Правила производства и приемки работ. Бетонные и железобетонные конструкции сборные, п. 5.7.).

1.3. Армирование стеновых панелей предусмотрена горячекатаной арматурной сталью класса А III и А I по ГОСТ 5781-81.

1.4. Монтажные петли приняты из горячекатаной арматуры класса А-II марки 10ГТ по ГОСТ 5781-81.

Взам. инв. № | Подпись и дата | Инв. № подл.

				3.902.1-10.1 00.00.00ТУ
Гл. инж.	Новомиский			Технические условия.
Н. контр.	Плотник		05.03.82	
Нач. отд.	Волошин			
Гл. спец.	Плотник			
Рук. гр.	Айзенберг			

Стадия	Лист	Листов
Р	1	12

Укрводоканалпроект

Взам. инв. № | Подпись и дата | Инв. № подл.

3.902.1-10.1 00.00.00ТУ Лист 2

18282-02 4

1.4. Монтажные петли приняты из горячекатаной арматуры класса А-II марки 10ГТ по ГОСТ 5781-81.

1.5. Для закладных деталей принята прокатная углеродистая сталь группы В марок Ст.3 по ГОСТ 380-71*. В рабочих чертежах указан только класс применяемой стали. Марки стали должны назначаться в конкретных проектах в зависимости от характера нагрузок и температурных воздействий в соответствии с требованиями СНиП II-21-75, приложения 3 и 4.

1.6. Изделия должны поставляться потребителю после достижения бетоном проектной прочности на сжатие. Допускается по согласованию с проектной организацией и потребителем назначать отпускную прочность бетона ниже проектной, но не менее 70% от проектной марки бетона по прочности на сжатие. При этом должна учитываться возможность дальнейшего нарастания прочности бетона в конструкции в зависимости от технологии изготовления изделий, условий транспортирования, монтажа, климатических условий района строительства и времени года, однако к моменту обвалования сооружения (при строительстве в открытом котловане) или опускания сооружения в грунт (при строительстве опускным способом или способом „стена в грунте") прочность бетона должна быть проектной.

1.7. Отклонение фактической массы изделий при отпуске потребителю не должно превышать ±7% номинальной массы

1.8. Сварку соединений арматуры и закладных деталей выполнять в соответствии с СН393-78 „Инструкция по сварке соединений арматуры и закладных деталей железобетонных конструкций."

1.9. Панели армируются сварными сетками и каркасами, разработанными по ГОСТ 23279-78, которые должны изготавливаться при помощи контактной точечной электросварки по ГОСТ 14098-68. Применение дуговой электросварки вместо предусмотренной контактной точечной не допускается.

К сварным сеткам, изготовленным на многоэлектродных машинах, привариваются дополнительные стержни и закладные детали.

1.10. В местах, предусмотренных проектом, для дуговой сварки стержневой арматуры с закладными деталями, а также для сварных соединений стержневой арматуры между собой следует применять электроды типа Э50А, Э46А, Э42А в соответствии с СН393-78.

1.11. Необетонируемые закладные детали панелей должны защищаться металлическим цинковым покрытием толщиной 150 мкм. Покрытие должна быть нанесено как на пластины, так и на анкерные стержни и элементы арматурных сеток, привариваемые к закладной детали, на длине 40-50 мм от пластины.

1.12. Панели следует изготавливать в стальных формах, удовлетворяющих требованиям ГОСТ 18886-73*. Для создания шероховатости наклонную торцевую поверхность формы выполнить из рифленой стали.

Инв.№ подл. | Подпись и дата | Взам.инв.№

1.13. Проектное положение арматурных изделий и толщину защитного слоя бетона следует фиксировать прокладками из цементно-песчаного раствора или пластмассовыми фиксаторами. Применение стальных фиксаторов, выходящих на поверхность изделий не допускается.

1.14. При бетонировании панелей должен быть обеспечен операционный технологический контроль на всех стадиях производства.

1.15. При изготовлении панелей отклонения в мм от проектных размеров не должны превышать:

по длине	±8
по ширине	±5
по толщине	±5
по размерам вырезов, выступов, отверстий	±5

1.16. Отклонения от прямолинейности реального профиля поверхности панели в любом сечении на длине 2 м (местная непрямолинейность) не должно превышать:

для наружных боковых поверхностей панелей ±3 мм

для остальных поверхностей ± 5 мм

1.17. Непрямолинейность на всю длину панелей, проверяемая в любом сечении боковых граней, не должна превышать:

для панелей общей длиной до 8м ± 8 мм

для панелей общей длиной свыше 8м ±13 мм.

Инв.№ подл. | Подпись и дата | Взам.инв.№

1.18. Отклонение от плоскостности панелей не должно превышать:

для панелей общей длиной до 8м - 8 мм

для панелей общей длиной свыше 8м - 13 мм.

1.19. Разность длин диагоналей лицевых плоскостей панелей не должна превышать:

для панелей общей длиной до 8м - 16 мм

для панелей общей длиной свыше 8м - 20 мм.

1.20. Отклонения от номинального положения элементов стальных закладных деталей, расположенных по проекту в одном уровне с поверхностью бетона, не должны превышать:

в плоскости панелей - 5 мм

из плоскости панелей - 3 мм.

1.21. Отклонения размеров пластин закладных деталей по длине и ширине не должны превышать 0, +5 мм.

1.22. Отклонения от толщины защитного слоя бетона, указанного на чертежах, не должны превышать ± 5 мм.

1.23. Обнажение арматуры на поверхности изделий не допускается.

1.24. Открытые поверхности стальных закладных деталей, монтажные петли и строповочные отверстия должны быть очищены от наплывов бетона или раствора.

1.25. Размеры раковин, местных наплывов и впадин на бетонных поверхностях не

Инв.№ подл. | Подпись и дата | Взам.инв.№

должны превышать указанных в таблице:

Требования к бетонным поверхностям панелей

Характеристика бетонной поверхности		Предельные размеры, мм				
		раковины		местных наплывов (высота) и впадин (глубина)	околов бетона	
Вид	Категория по ГОСТ 13015-75	диаметр	глубина		глубина	длина на 1 м торца
Внутренняя поверхность панелей	А6	6	3	3	5	50
Наружная поверхность панелей	А7	15	5	5	10	100

1.26. В бетоне панелей, поставляемых потребителю, не допускаются трещины за исключением усадочных и поверхностных технологических трещин, ширина которых не должна превышать 0.1мм.

2. Правила приемки.

2.1. Изделия должны приниматься техническим контролем предприятия-изготовителя в соответствии с требованиями настоящих технических условий и ГОСТ 13015-81.

2.2. Приемочные испытания панелей должны проводиться неразрушающими методами в соответствии с ГОСТ 8829-77.

2.3. Приемка должна производиться партиями не менее пяти панелей, изготовленных предприятием в течение одних суток. При изготовлении в сутки менее пяти изделий в состав партии могут входить панели, изготовленные в течение одной недели.

2.4. Потребитель имеет право производить выборочную контрольную проверку соответствия изделий требованиям настоящих технических условий.

2.5. Для контрольной проверки потребителем от каждой партии изделий, принятых техническим контролем, отбирают образцы в количестве 3%, но не менее трех штук, которые подвергают поштучному осмотру, обмеру и взвешиванию.

2.6. Если при проверке отобранных образцов окажется хотя бы одно изделие, не соответствующее требованиям настоящих технических условий, следует произвести повторную проверку на удвоенном количестве образцов. Если при повторной проверке окажется хотя бы одна изделие, не соответствующее требованиям настоящих технических условий, данная партия изделий приемке не подлежит.

2.7. Допускается по соглашению между изготовителем и потребителем приемку изделий производить поштучно.

Инв. № подл. | Подпись и дата | Взам. инв. №

2.8. Результаты приемочного контроля и испытаний должны быть записаны в журналы ОТК или заводской лаборатории. Изделия, поставляемые потребителю, должны иметь штамп технического контроля предприятия - изготовителя.

3. Методы контроля и испытаний.

3.1. Размеры, непрямолинейность и неплоскостность изделий, положение закладных деталей, вес, толщину защитного слоя бетона до арматуры, качество поверхностей и внешний вид изделий следует проверять по ГОСТ 13015-75.

3.2. Испытание сварных соединений арматурных, закладных и соединительных изделий и оценку их качества следует производить по ГОСТ 10922-75.

3.3. Прочность бетона на сжатие следует определять по ГОСТ 10180-78. Допускается определять фактическую прочность бетона в изделиях ультразвуковым методом по ГОСТ 17624-78.

3.4. Контроль и оценку проектной и отпускной прочности бетона на сжатие следует производить по ГОСТ 18105-72* или по ГОСТ 21217-75. с учетом однородности прочности бетона.

3.5. Водонепроницаемость бетона следует определять по ГОСТ 12730.5-78 на образцах 28 дневного возраста.

3.6. Морозостойкость бетона следует определять по ГОСТ 10060-76.

3.7. Испытания бетона на водонепроницаемость и морозостойкость следует производить не реже одного раза в месяц, а также при замене материалов, применяемых для приготовления бетона, или изменении технологических процессов при изготовлении панелей.

4. Маркировка, хранение и транспортирование.

4.1. На каждом изделии, поставляемом потребителю, должны быть нанесены несмываемой краской при помощи трафарета или штампов следующие знаки:

а) товарный знак предприятия-изготовителя или его краткое наименование;

б) марка изделия;

в) дата изготовления изделия;

г) штамп технического контроля;

д) отпускная масса изделия в кг.

4.2. Маркировочные знаки должны быть нанесены на верхнем торце панелей.

4.3. Изготовитель должен сопровождать каждую принятую техническим контролем партию изделий или часть партии паспортом, в котором следует указывать:

а) наименование и адрес изготовителя;

б) номер и дату выдачи паспорта;

в) номер партии или порядковый номер изделия;

г) наименование и марки панелей с указанием количества изделий каждой марки;

д) дату изготовления панелей;

е) проектную марку бетона;

ж) отпускную прочность бетона в процентах от проектной марки;

и) марки бетона по морозостойкости и водонепроницаемости;

к) обозначение настоящей серии.

Паспорт должен быть подписан лицом, ответственным за технический контроль предприятия-изготовителя.

4.4. Складировать панели следует в горизонтальном положении.

4.5. Погрузка, транспортирование и разгрузка панелей должны производиться с соблюдением мер, исключающих возможность их повреждения.

4.6. Транспортировка стеновых панелей автотранспортом может осуществляться по одной штуке в горизонтальном положении автопоездом в составе автомобиля МАЗ-504А и полуприцепа УПР1212 или полуприцепа ПП1292 конструкции Минпромстроя СССР.

4.7. Транспортировка стеновых панелей железнодорожным транспортом мо-

жет осуществляться на платформах либо в полувагонах с выполнением технических условий перевозки, размещения и крепления грузов. Примерные схемы укладки стеновых панелей на железнодорожной платформе и в полувагоне приведены на л. 3.902.1-10.1 0000.00.

4.8. Каждое изделие при хранении и транспортировке следует устанавливать на деревянные инвентарные прокладки, толщиной равной высоте выступающих монтажных петель плюс 20 мм.

Прокладки должны быть расположены по вертикали одна над другой по линии подъемных петель.

5. Гарантии поставщика

5.1. Изготовитель должен гарантировать соответствие поставляемых изделий требованиям настоящих технических условий при соблюдении потребителем правил транспортирования, условий применения и хранения изделий.

В спецификациях в графе "кол. на исполнение" номер серии и выпуска условно опущен.

Инв.№ подл. | Подпись и дата | Взам. инв.№

18282 02 9

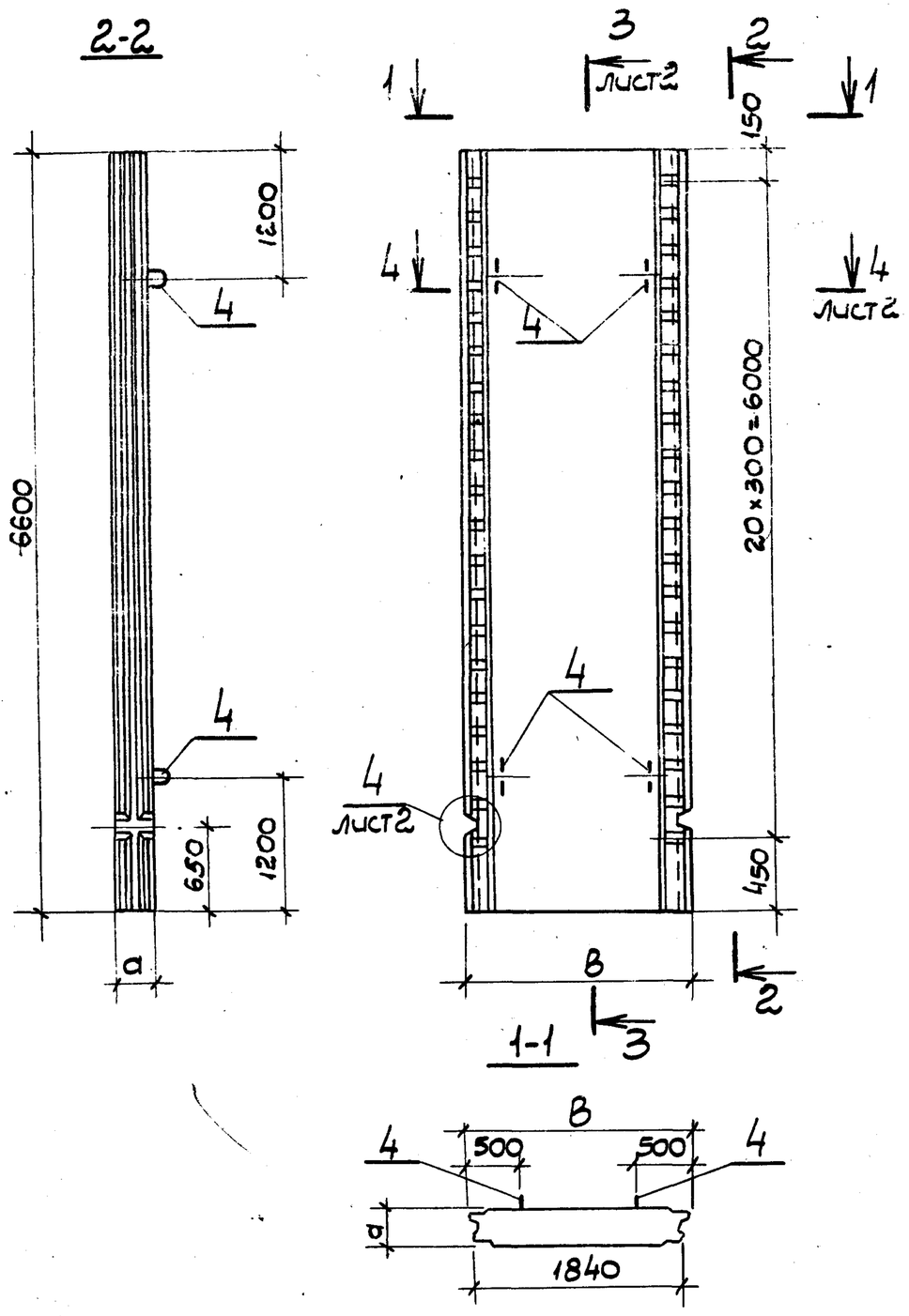

Формат	Зона	Поз.	Обозначение	Наименование	Кол на испол. —	Кол на испол. 01	Примеч.
				Документация			
11			3.902.1-10.1 00.00.00.ТУ	Технические условия	×	×	
12			3.902.1-10.1 00.00.00ВМС	Выборка стали	×	×	
				Сборочные единицы			
11		1	3.902.1-10.1 00.01.00	Каркас плоский КР1		10	
			-01	Каркас плоский КР2	10		
11		2	3.902.1-10.1 00.02.00	Сетка арматурная С1	1		
			-01	Сетка арматурная С2		1	
		3	-02	Сетка арматурная С3	1		
			-03	Сетка арматурная С4		1	
11		4	3.902.1-10.1 00.11.00	Изделие закладное МН1	4		
			-01	Изделие закладное МН2		4	
				Материалы			
				Бетон марки 300	2.42	3.62	м³

Таблицу исполнений см. на листе 2.

Гл. инж. пр.	Новоминский		
Н. контр.	Плотник		
Нач. отд.	Волошин		
Гл. спец.	Плотник		
Рук. гр.	Айзенберг		

3.902.1-10.1 01.00.00 СБ

Панель стеновая 1ПС. Сборочный чертеж

Стадия	Масса	Масштаб
Р	см. табл.	1:50
Лист 1	Листов 2	

Укрводоканалпроект

Инв. № подл. | Подпись и дата | Взам. инв. №

Копировал Скороход 18282-02 Формат А2

3-3

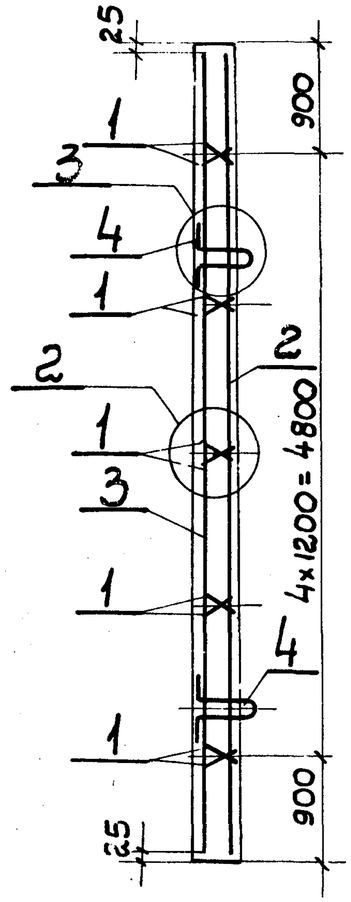

1

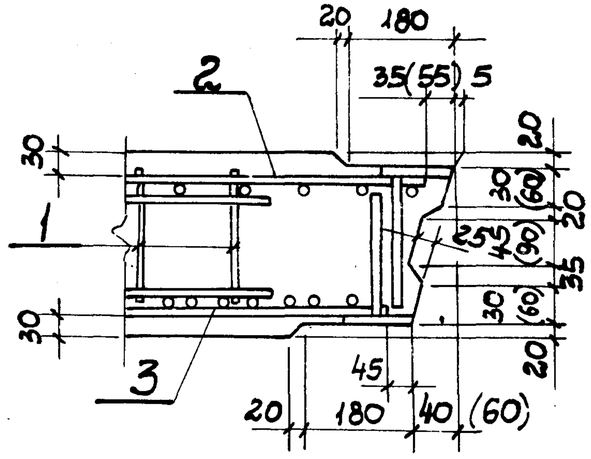

4

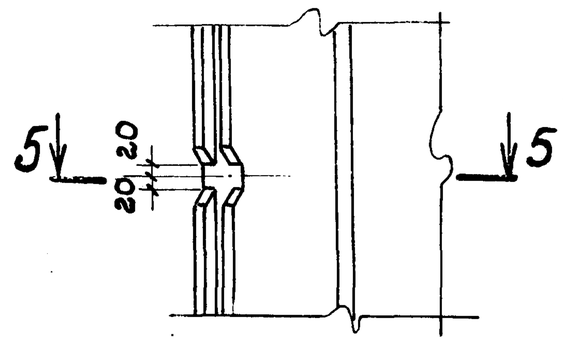

6-6

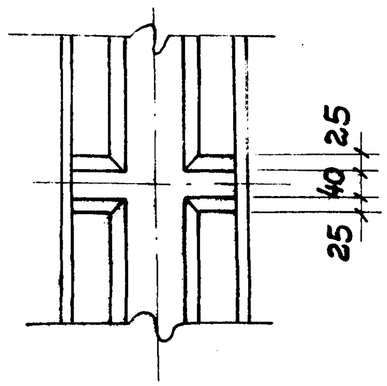

5-5

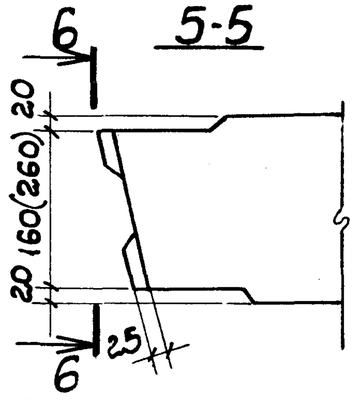

2

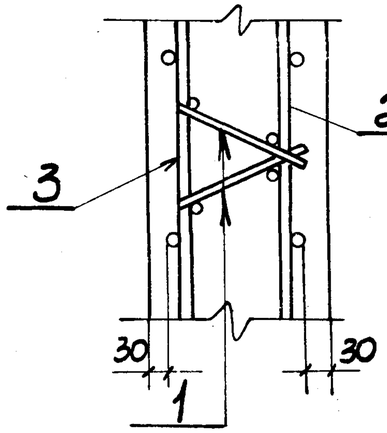

3

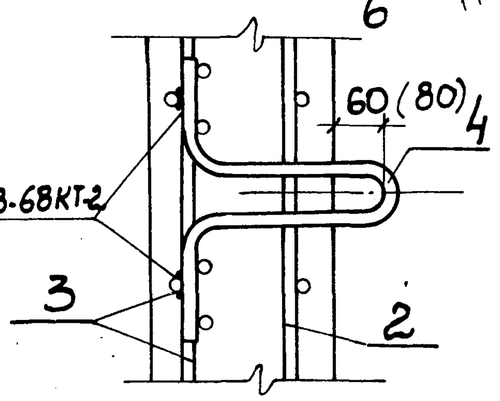

4-4

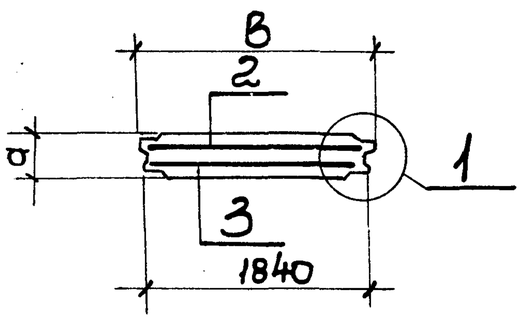

Размеры в скобках только для исполнения 01.

Обозначение	Марка	а мм	в мм	Масса кг
3.902.1-10.1 01.00.00	1пс66-1ш	200	1930	6040
-01	1пс66-2ш	300	1970	9030

Инв. № подл.	Подпись и дата	Взам. инв. №

Формат	Зона	Поз.	Обозначение	Наименование	Кол. на исполнение 02.00.00-										Примечание
					–	01	02	03	04	05	06	07	08	09	
				Документация											
12			3.902.1-10.1 02.00.00 СБ	Сборочный чертеж	×	×	×	×	×	×	×	×	×	×	
11			3.902.1-10.1 00.00.00 ТУ	Технические условия	×	×	×	×	×	×	×	×	×	×	
12			3.902.1-10.1 00.00.00 ВМС	Выборка стали	×	×	×	×	×	×	×	×	×	×	
				Сборочные единицы											
11		1	3.902.1-10.1 00.01.00	Каркас плоский КР1	10	10	10	12	12	12	10	10	10	10	
11		2	3.902.1-10.1 00.03.00	Сетка арматурная С5	1										
			-01	Сетка арматурная С6		1									
			-02	Сетка арматурная С7			1								
			-03	Сетка арматурная С8				1							
			-04	Сетка арматурная С9					1						
			-05	Сетка арматурная С10						1					

Гл.инж.пр.	Новоминский		
Н.контр.	Платник		
Нач.отд.	Валошин		
Гл.спец.	Платник		
Рук.гр.	Зизенберг		
Ст.инж.	Малинина		

3.902.1-10.1 02.00.00

Панель стеновая 2ПС

Стадия	Лист	Листов
Р	1	14

Укрводоканалпроект

Инв. № подл.	Подпись и дата	Взам. инв. №

Формат	Зона	Поз.	Обозначение	Наименование	Кол. на исполнение 02.00.00-										Примечание
					–	01	02	03	04	05	06	07	08	09	
11		2	3.902.1-10.1 00.04.00	Сетка арматурная С11							1				
			-01	Сетка арматурная С12								1			
			-02	Сетка арматурная С13									1		
			-03	Сетка арматурная С14										1	
11		3	3.902.1-10.1 00.09.00	Сетка арматурная С37	1										
			-01	Сетка арматурная С38		1									
			-02	Сетка арматурная С39			1								
			-03	Сетка арматурная С40				1							
			-04	Сетка арматурная С41					1						
			-05	Сетка арматурная С42						1					
			3.902.1-10.1 00.10.00	Сетка арматурная С49							1				
			-01	Сетка арматурная С50								1			
			-02	Сетка арматурная С51									1		
			-03	Сетка арматурная С52										1	
11		4	3.902.1-10.1 00.12.00	Сетка арматурная С69	1			1							
			-01	Сетка арматурная С70		1			1						
			-02	Сетка арматурная С71			1			1					

18282-02 12

Формат	Зона	Поз.	Обозначение	Наименование	Кол. на исполнение 02.00.00-										Примечание
					—	01	02	03	04	05	06	07	08	09	
11		4	3.902.1-10.1 00.12.00-03	Сетка арматурная С72							1				
			-04	Сетка арматурная С73								1			
			-05	Сетка арматурная С74									1		
			-06	Сетка арматурная С75										1	
11		5	3.902.1-10.1 00.13.00	Сетка арматурная С76	1			1							
			-01	Сетка арматурная С77		1			1						
			-02	Сетка арматурная С78			1			1					
			-03	Сетка арматурная С79							1				
			-04	Сетка арматурная С80								1			
			-05	Сетка арматурная С81									1		
			-06	Сетка арматурная С82										1	
11		6	3.902.1-10.1 00.14.00	Сетка арматурная С83	2	2	2				2	2	2	2	
			-01	Сетка арматурная С84				2	2	2					
11		7	3.902.1-10.1 00.22.00-01	Изделие закладное МН2	4	4	4				4	4	4	4	
			-02	Изделие закладное МН3				4	4	4					
11		8	3.902.1-10.1 00.23.00	Изделие закладное МН4	1			1							
			-01	Изделие закладное МН5		1			1						

Инв.№ подл.	Подпись и дата	Взам. инв.№

Формат	Зона	Поз.	Обозначение	Наименование	Кол. на исполнение 02.00.00-										Примечание
					—	01	02	03	04	05	06	07	08	09	
11		8	3.902.1-10.1 00.23.00-02	Изделие закладное МН6			1			1					
			-03	Изделие закладное МН7							1				
			-04	Изделие закладное МН8								1			
			-05	Изделие закладное МН9									1		
			-06	Изделие закладное МН10										1	
11		9	3.902.1-10.1 00.24.00	Изделие закладное МН11	1	1	1	1	1	1	1	1	1	1	
11		10	1.400-15	Изделие закладное МН53В	1.5	1.5	1.5	1.5	1.5	1.5	1.5	1.5	1.5	1.5	М
				Детали											
Б.4.		11	3.902.1-10.1 02.00.01	Ф6АI ГОСТ5781-81 Ест.=300	24	24	24	24	24	24	24	24	24	24	0.07 кг
				Материалы											
				Бетон марки 300	3,86	3.86	3.86	4.46	4.46	4.46	3.86	3.86	3.86	3.86	$м^3$

Исполнения 10÷19 см. л. 5÷8;
Исполнения 20÷29 см. л. 9÷12;
Исполнения 30,31 см. л. 13,14

18282-02 13

Инв. № подл.	Подпись и дата	Взам. инв. №

Формат	Зона	Поз.	Обозначение	Наименование	Кол. на исполнение 02.00.00- 10	11	12	13	14	15	16	17	18	19	Примечание
				Документация											
12			3.902.1-10.1 02.00.00 СБ	Сборочный чертеж	×	×	×	×	×	×	×	×	×	×	
11			3.902.1-10.1 00.00.00 ТУ	Технические условия	×	×	×	×	×	×	×	×	×	×	
12			3.902.1-10.1 00.00.00 ВМС	Выборка стали	×	×	×	×	×	×	×	×	×	×	
				Сборочные единицы											
11		1	3.902.1-10.1 00.01.00	Каркас плоский КР1	12	12	12	12	10	12	10	10	10	12	
11		2	3.902.1-10.1 00.04.00-04	Сетка арматурная С15	1										
			-05	Сетка арматурная С16		1									
			-06	Сетка арматурная С17			1								
			-07	Сетка арматурная С18				1							
			3.902.1-10.1 00.05.00	Сетка арматурная С19					1						
			-01	Сетка арматурная С20						1					
			3.902.1-10.1 00.06.00	Сетка арматурная С21							1				
			-01	Сетка арматурная С22								1			
			-02	Сетка арматурная С23									1		

3.902.1-10.1 02.00.00 Лист 5

Инв. № подл.	Подпись и дата	Взам. инв. №

Формат	Зона	Поз.	Обозначение	Наименование	Кол. на исполнение 02.00.00- 10	11	12	13	14	15	16	17	18	19	Примечание
11		2	3.902.1-10.1 00.06.00-03	Сетка арматурная С24										1	
11		3	3.902.1-10.1 00.10.00-04	Сетка арматурная С53	1										
			-05	Сетка арматурная С54		1									
			-06	Сетка арматурная С55			1								
			-07	Сетка арматурная С56				1							
			3.902.1-10.1 00.11.00	Сетка арматурная С65					1						
			-01	Сетка арматурная С66						1					
			3.902.1-10.1 00.09.00-06	Сетка арматурная С43							1				
			-07	Сетка арматурная С44								1			
			-08	Сетка арматурная С45									1		
			-09	Сетка арматурная С46										1	
11		4	3.902.1-10.1 00.12.00-	Сетка арматурная С69							1			1	
			-01	Сетка арматурная С70								1			
			-02	Сетка арматурная С71									1		
			-03	Сетка арматурная С72	1										
			-04	Сетка арматурная С73		1									
			-05	Сетка арматурная С74			1								
			-06	Сетка арматурная С75				1	1	1					

3.902.1-10.1 02.00.00 Лист 6

18282-02 14

Формат	Зона	Поз.	Обозначение	Наименование	Кол. на исполнение 02.00.00-										Примечание
					10	11	12	13	14	15	16	17	18	19	
11		5	3.902.1-10.1 00.13.00	Сетка арматурная С76							1			1	
			-01	Сетка арматурная С77								1			
			-02	Сетка арматурная С78									1		
			-03	Сетка арматурная С79	1										
			-04	Сетка арматурная С80		1									
			-05	Сетка арматурная С81			1								
			-06	Сетка арматурная С82				1	1	1					
11		6	3.902.1-10.1 00.14.00	Сетка арматурная С83					2		2	2	2		
			-01	Сетка арматурная С84	2	2	2	2		2				2	
11		7	3.902.1-10.1 00.22.00-01	Изделие закладное МН2					4		4	4	4		
			-02	Изделие закладное МН3	4	4	4	4		4				4	
11		8	3.902.1-10.1 00.23.00	Изделие закладное МН4							1			1	
			-01	Изделие закладное МН5								1			
			-02	Изделие закладное МН6									1		
			-03	Изделие закладное МН7	1										
			-04	Изделие закладное МН8		1									
			-05	Изделие закладное МН9			1								

3.902.1-10.1 02.00.00 — Лист 7

Инв. N подл. | Подпись и дата | Взам. инв. N

Формат	Зона	Поз.	Обозначение	Наименование	Кол. на исполнение 02.00.00-										Примечание
					10	11	12	13	14	15	16	17	18	19	
11		8	3.902.1-10.1 00.13.00-06	Изделие закладное МН10				1	1	1					
11		9	3.902.1-10.1 00.14.00	Изделие закладное МН11	1	1	1	1	1	1	1	1	1	1	
		10	1.400-15	Изделие закладное МН538	1.5	1.5	1.5	1.5	1.5	1.5	1.5	1.5	1.5	1.5	м
				Детали											
БЧ		11	3.902.1-10.1 02.00.01	ф6AIГОСТ 5781-81 $\ell_ф$=300	24	24	24	24	24	24	24	24	24	24	0.09кг
				Материалы											
				Бетон марки 300	4.46	4.46	4.46	4.46	3.86	4.46	3.86	3.86	3.86	4.46	$м^3$

3.902.1-10.1 02.00.00 — Лист 5

Инв. N 20 28.81

Инв. № подл.	Подпись и дата	Взам. инв. №

Формат	Зона	Поз.	Обозначение	Наименование	Кол. на исполнение 02.00.00-										Примечание
					20	21	22	23	24	25	26	27	28	29	
				Документация											
12			3.902.1-10.1 02.00.00 СБ	Сборочный чертеж	×	×	×	×	×	×	×	×	×	×	
11			3.902.1-10.1 00.00.00 ТУ	Технические условия	×	×	×	×	×	×	×	×	×	×	
12			3.902.1-10.1 00.00.00 ВМС	Выборка стали	×	×	×	×	×	×	×	×	×	×	
				Сборочные единицы											
11		1	3.902.1-10.1 00.01.00	Каркас плоский КР1	12	12	10	10	10	10	12	12	12	12	
11		2	3.902.1-10.1 00.06.00-04	Сетка арматурная С25	1										
			- 05	Сетка арматурная С26		1									
			3.902.1-10.1 00.07.00	Сетка арматурная С27			1								
			- 01	Сетка арматурная С28				1							
			- 02	Сетка арматурная С29					1						
			- 03	Сетка арматурная С30						1					
			- 04	Сетка арматурная С31							1				
			- 05	Сетка арматурная С32								1			
			- 06	Сетка арматурная С33									1		

Инв. № подл.	Подпись и дата	Взам. инв. №

Формат	Зона	Поз.	Обозначение	Наименование	Кол. на исполнение 02.00.00-										Примечание
					20	21	22	23	24	25	26	27	28	29	
11		2	3.902.1-10.1 00.07.00 -07	Сетка арматурная С34										1	
11		3	3.902.1-10.1 00.09.00 -10	Сетка арматурная С47	1										
			- 11	Сетка арматурная С48		1									
			3.902.1-10.1 00.10.00- 08	Сетка арматурная С57			1								
			- 09	Сетка арматурная С58				1							
			- 10	Сетка арматурная С59					1						
			- 11	Сетка арматурная С60						1					
			- 12	Сетка арматурная С61							1				
			- 13	Сетка арматурная С62								1			
			- 14	Сетка арматурная С63									1		
			- 15	Сетка арматурная С64										1	
11		4	3.902.1-10.1 00.12.00- 01	Сетка арматурная С70	1										
			- 02	Сетка арматурная С71		1									
			- 03	Сетка арматурная С72			1				1				
			- 04	Сетка арматурная С73				1				1			
			- 05	Сетка арматурная С74					1				1		
			- 06	Сетка арматурная С75						1				1	

Формат	Зона	Поз.	Обозначение	Наименование	Кол. на исполнение 02.00.00- 20	21	22	23	24	25	26	27	28	29	Примечание
11		5	3.902.1-10.1 00.13.00-01	Сетка арматурная С77	1										
			-02	Сетка арматурная С78		1									
			-03	Сетка арматурная С79			1				1				
			-04	Сетка арматурная С80				1				1			
			-05	Сетка арматурная С81					1				1		
			-06	Сетка арматурная С82						1				1	
11		6	3.902.1-10.1 00.14.00	Сетка арматурная С83			2	2	2	2					
			-01	Сетка арматурная С84	2	2					2	2	2	2	
11		7	3.902.1-10.1 00.22.00-01	Изделие закладное МН2			4	4	4	4					
			-02	Изделие закладное МН3	4	4					4	4	4	4	
11		8	3.902.1-10.1 00.23.00-01	Изделие закладное МН5	1										
			-02	Изделие закладное МН6		1									
			-03	Изделие закладное МН7			1				1				
			-04	Изделие закладное МН8				1				1			
			-05	Изделие закладное МН9					1				1		
			-06	Изделие закладное МН10						1				1	

Инв. № подл. | Подпись и дата | Взам. инв. №

Формат	Зона	Поз.	Обозначение	Наименование	Кол. на исполнение 02.00.00- 20	21	22	23	24	25	26	27	28	29	Примечание
11		9	3.902.1-10.1 00.24.00	Изделие закладное МН11	1	1	1	1	1	1	1	1	1	1	
		10	1.400-15	Изделие закладное МН538	1.5	1.5	1.5	1.5	1.5	1.5	1.5	1.5	1.5	1.5	м
				Детали											
6.4		11	3.902.1-10.1 02.00.01	⌀6AI ГОСТ 5781-81 ℓср.=300	24	24	24	24	24	24	24	24	24	24	0,07 кг
				Материалы											
				Бетон марки 300	4.46	4.46	3.86	3.86	3.86	3.86	4.46	4.46	4.46	4.46	м³

Инв. № подл.	Подпись и дата	Взам. инв. №

Формат	Зона	Поз.	Обозначение	Наименование	Кол. на исполнение 02.00.00 – 30	31	Примечание
				Документация			
12			3.902.1-10.1 02.00.00 СБ	Сборочный чертеж	X	X	
11			3.902.1-10.1 00.00.00 ТУ	Технические условия	X	X	
12			3.902.1-10.1 00.00.00 ВМС	Выборка стали	X	X	
				Сборочные единицы			
11		1	3.902.1-10.1 00.01.00	Каркас плоский КР1	10	12	
11		2	3.902.1-10.1 00.08.00	Сетка арматурная С35	1		
			-01	Сетка арматурная С36		1	
11		3	3.902.1-10.1 00.11.00-02	Сетка арматурная С67	1		
			-03	Сетка арматурная С68		1	
11		4	3.902.1-10.1 00.12.00-06	Сетка арматурная С75	1	1	
11		5	3.902.1-10.1 00.13.00-06	Сетка арматурная С82	1	1	
11		6	3.902.1-10.1 00.14.00	Сетка арматурная С83	2		
			-01	Сетка арматурная С84		2	

Инв. № подл.	Подпись и дата	Взам. инв. №

Формат	Зона	Поз.	Обозначение	Наименование	Кол. на исполнение 02.00.00 30	31	Примечание
11		7	3.902.1-10.1 00.22.00-01	Изделие закладное МН2	4		
			-02	Изделие закладное МН3		4	
11		8	3.902.1-10.1 00.23.00-06	Изделие закладное МН10	1	1	
11		9	3.902.1-10.1 00.24.00	Изделие закладное МН11	1	1	
		10	1.400-15	Изделие закладное МН538	1.5	1.5	м
				Детали			
Е.Ч.		11	3.902.1-10.1. 02.00.01	ФБАI ГОСТ 5781-81 $l_{ср}$=300	24	24	0.07 кг
				Материалы			
				Бетон марки 300	3.86	4.44	$м^3$

18282 02 18

1-1

Рис. 1

2-2

Рис. 2

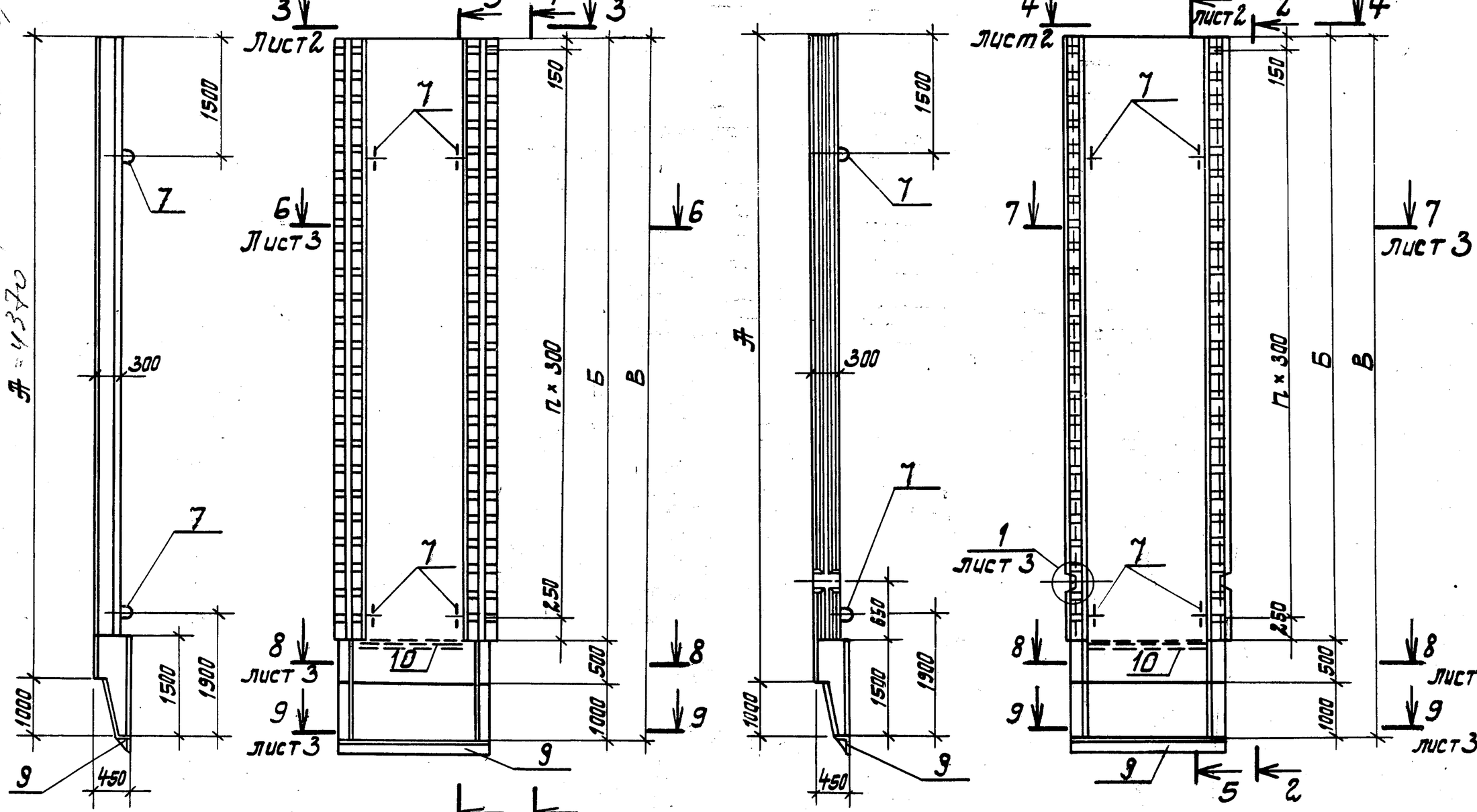

Гл. инж. пр.	Новаминский		
Н. контр.	Платник		
Нач. отд.	Волошин		
Гл. спец.	Платник		
Рук. гр.	Айзенберг		
Ст. инж.	Малинина		

3.902.1-10.1.02.00.00СБ

Панель стеновая 2ПС. Сборочный чертеж

Стадия	Масса	Масштаб
Р	См. табл.	1:50
Лист 1	Листов 4	

Укрводоканалпроект

Инв. № подл. | Подпись и дата | Взам. инв. №

18282 02 19 Формат А2

Рис. 3

Остальное см. рис. 1

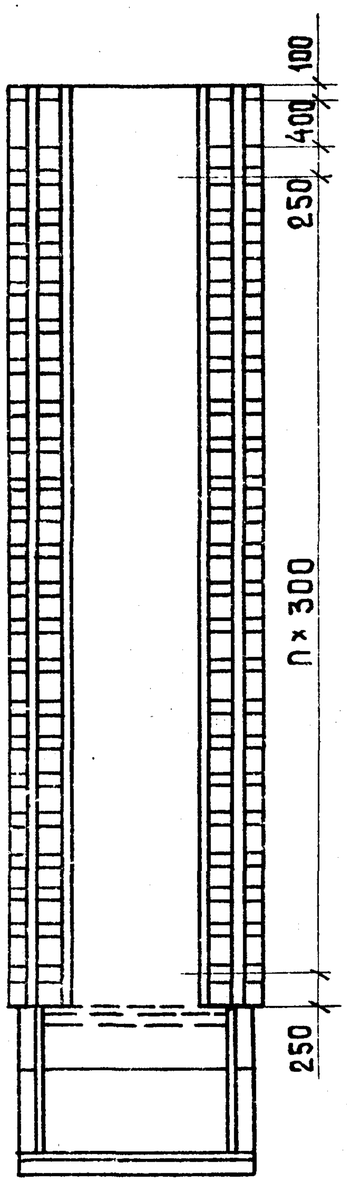

Рис. 4

Остальное см. рис. 2

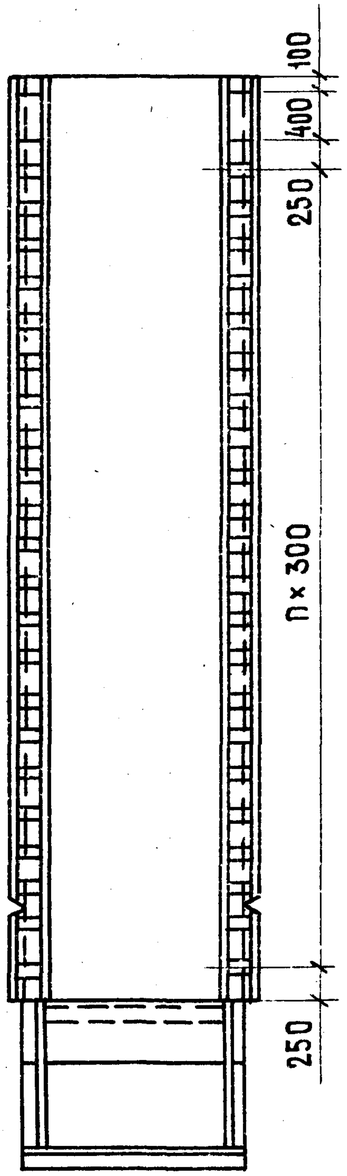

Рис. 5

Остальное см. рис. 1

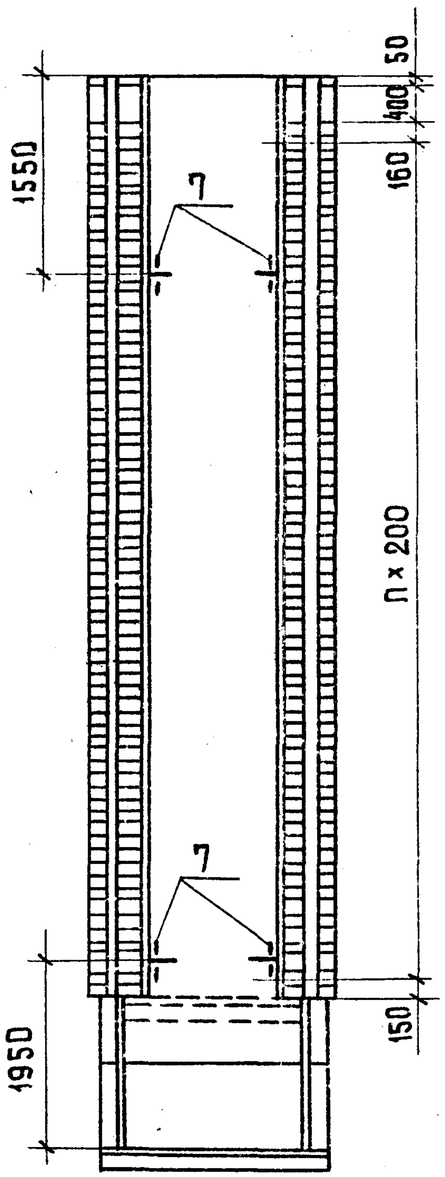

Рис. 6

Остальное см. рис. 2

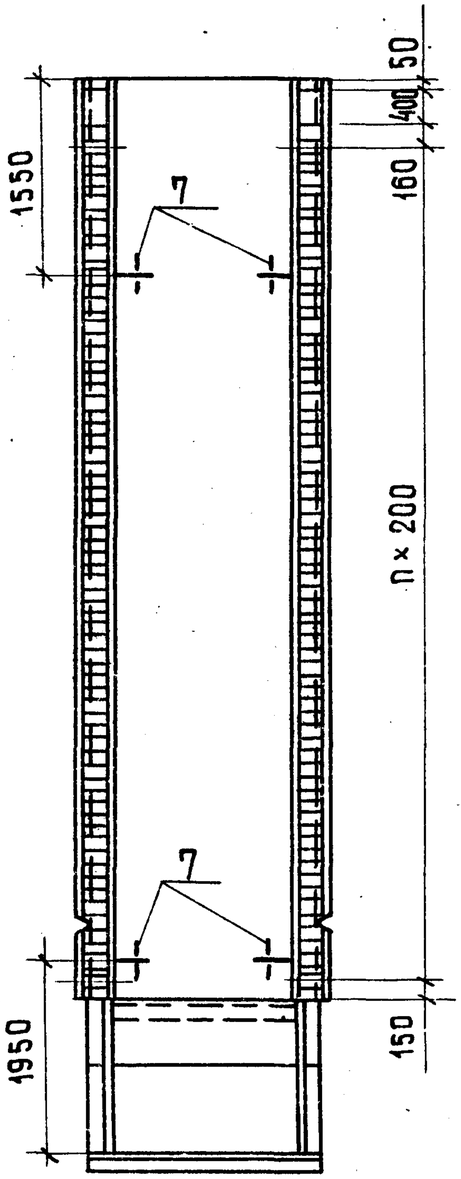

5-5

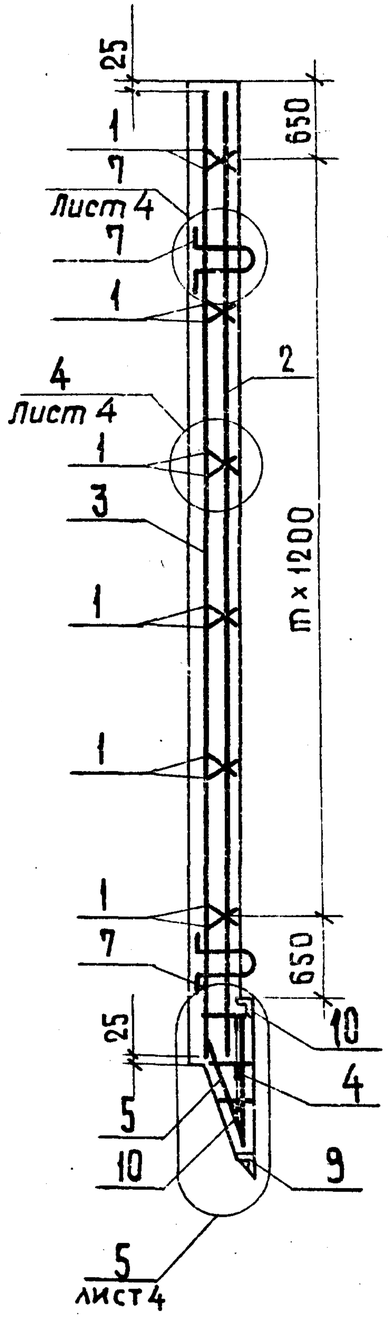

3-3

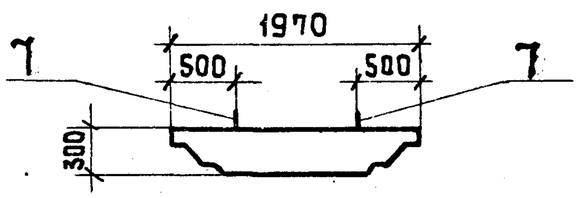

4-4

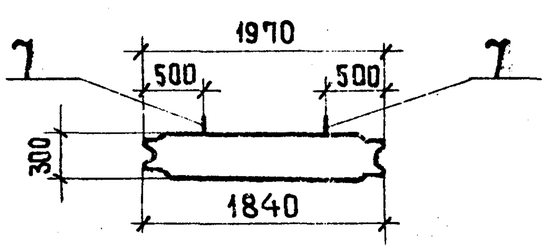

18282 02 20

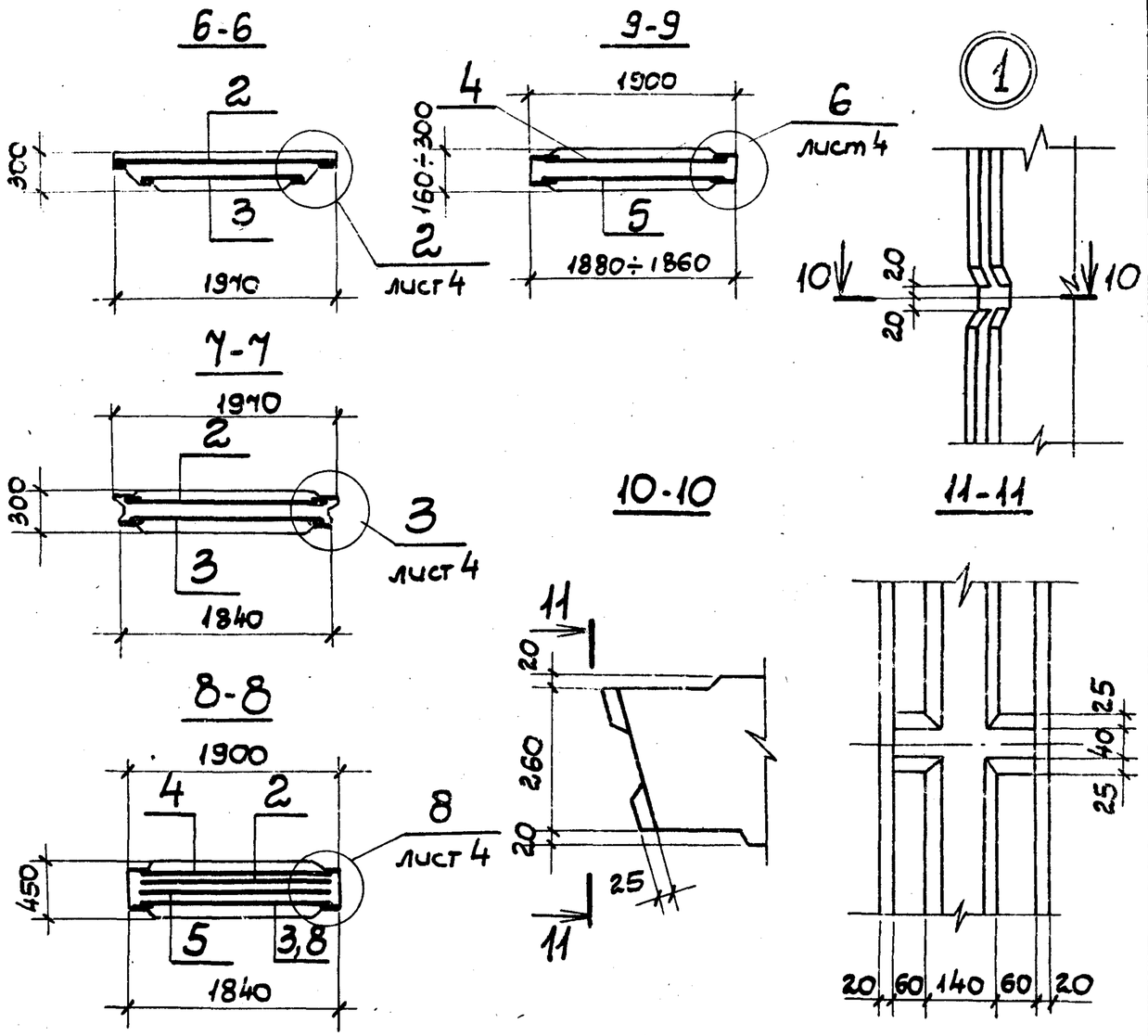

Рис.	Обозначение	Марка	А мм	Б мм	В мм	С мм	Кол. шагов m	Кол. шагов n	Масса кг
3	3.902.1-10.1 02.00.00-06	2ПС66-4К	6600	6100	7600	39	4	17	9650
	-07	2ПС66-5К				35			
	-08	2ПС66-6К				33			
	-09	2ПС66-7К				30			
	-10	2ПС78-4К	7800	7300	8800	39	5	21	11150
	-11	2ПС78-5К				35			
	-12	2ПС78-6К				33			
	-13	2ПС78-7К							
5	-14	2ПС66-8К	6600	6100	7600		4	27	9650
	-15	2ПС78-8К	7800	7300	8800		5	33	11150
2	-16	2ПС66-1Ш	6600	6100	7600		4	19	10425
	-17	2ПС66-2Ш							
	-18	2ПС66-3Ш							
	-19	2ПС78-1Ш	7800	7300	8800		5	23	12425
	-20	2ПС78-2Ш							
	-21	2ПС78-3Ш							
4	-22	2ПС66-4Ш	6600	6100	7600	30	4	17	10425
	-23	2ПС66-5Ш							
	-24	2ПС66-6Ш							
	-25	2ПС66-7Ш							
	-26	2ПС78-4Ш	7800	7300	8800		5	21	12425
	-27	2ПС78-5Ш							
	-28	2ПС78-6Ш							
	-29	2ПС78-7Ш							
6	-30	2ПС66-8Ш	6600	6100	7600		4	27	10425
	-31	2ПС78-8Ш	7800	6300	7600		5	33	12425

Рис.	Обозначение	Марка	А мм	Б мм	В мм	С мм	Кол. шагов m	Кол. шагов n	Масса кг
1	3.902.1-10.102.00.00	2ПС66-1К	6600	6100	7600	45	4	19	9650
	-01	2ПС66-2К				43			
	-02	2ПС66-3К				41			
	-03	2ПС78-1К	7800	7300	8800	45	5	23	11150
	-04	2ПС78-2К				43			
	-05	2ПС78-3К				41			

Взам. инв. N | Подпись и дата | Инв. N подл.

3.902.1-10.1 . 02.00.00СБ

Лист 2

182

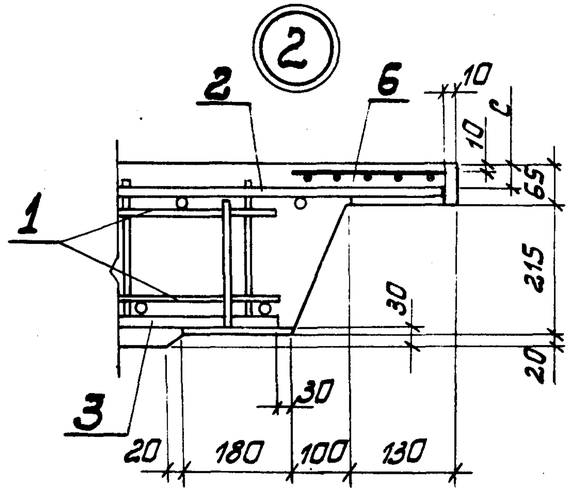

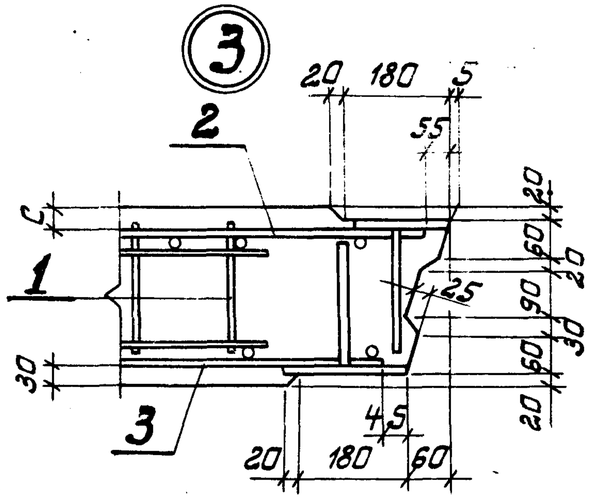

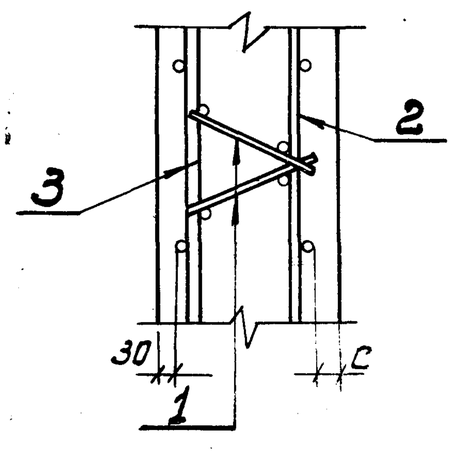

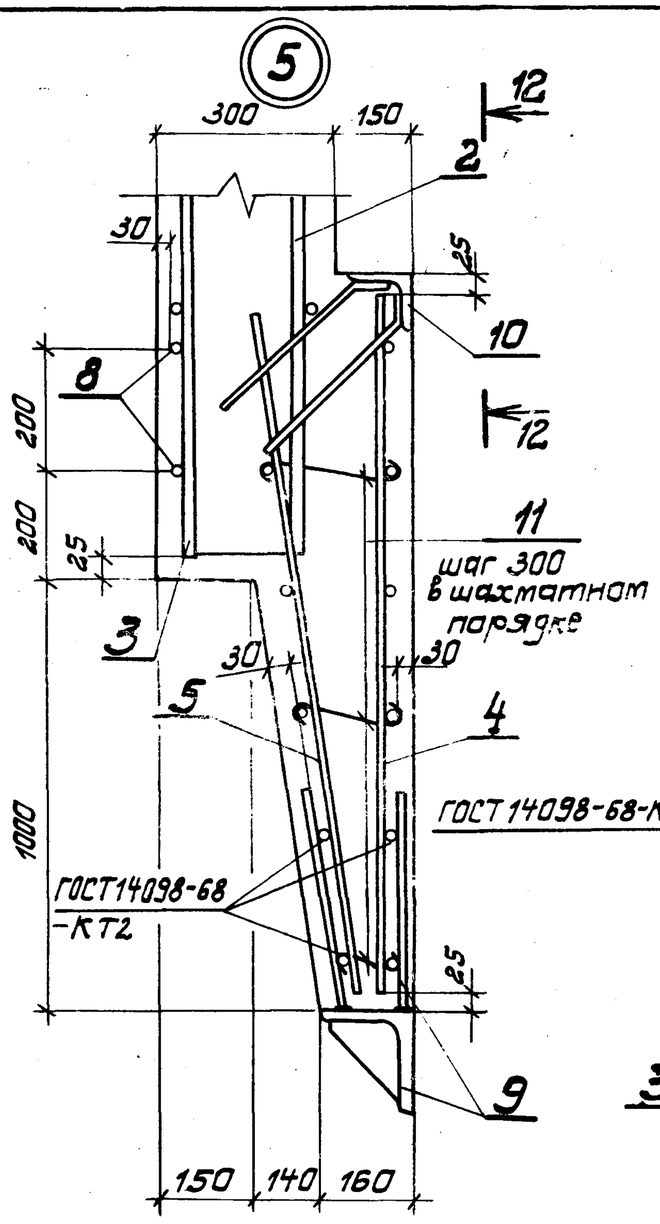

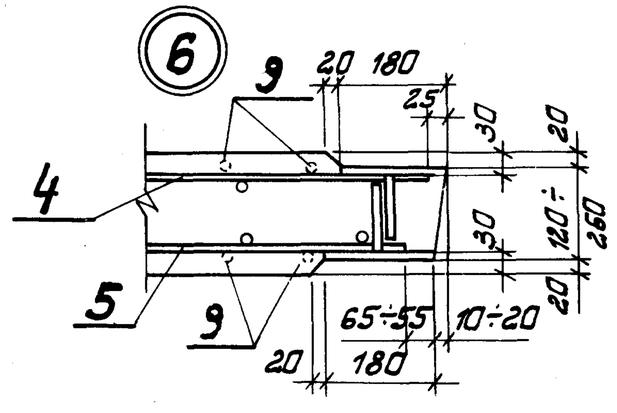

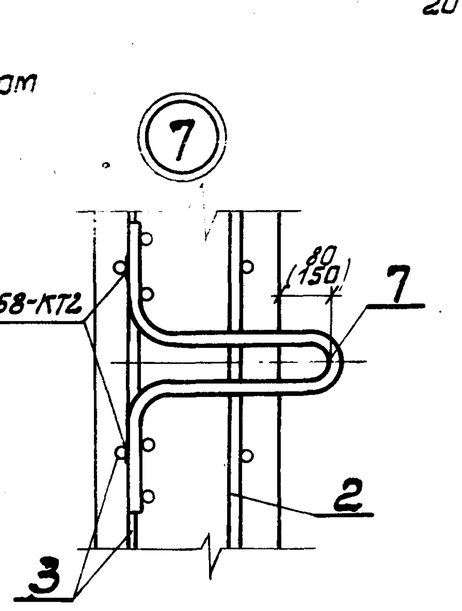

12-12

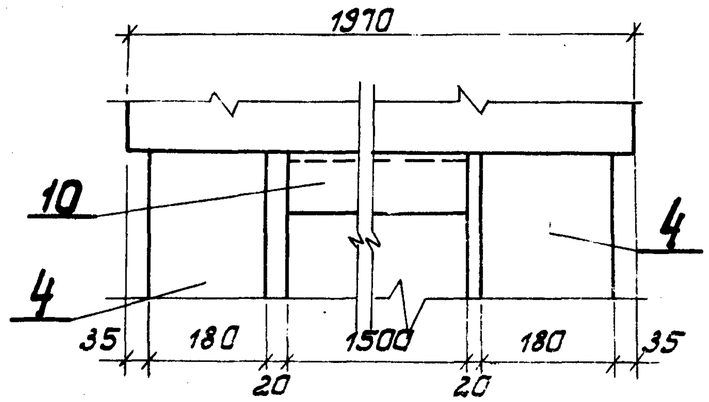

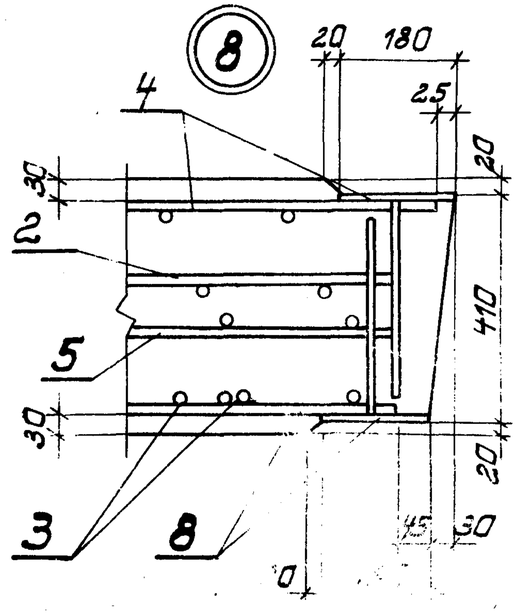

Размер в скобках только для исполнения 08÷31

Ведомость заполнений

Поз.	Эскиз
11	120÷270

Инв. № подл.	Подпись и дата	Взам. инв. №

Формат	Зона	Поз.	Обозначение	Наименование	Кол. на исполнение 03.00.00-										Примечание
					–	01	02	03	04	05	06	07	08	09	
				Документация											
12			3.902.1-10.1 03.00.00СБ	Сборочный чертеж	X	X	X	X	X	X	X	X	X	X	
11			3.902.1-10.1 00.00.00ТУ	Технические условия	X	X	X	X	X	X	X	X	X	X	
12			3.902.1-10.1 00.00.00ВМС	Выборка материалов	X	X	X	X	X	X	X	X	X	X	
				Сборочные единицы											
11		1	3.902.1-10.1 00.01.00	Каркас плоский КР1	10	10	10	10	10	10	12	12	12	12	
12		2	3.902.1-10.1 00.15.00	Сетка арматурная С85	1										
			3.902.1-10.1 00.16.00	Сетка арматурная С87		1									
			-01	Сетка арматурная С88			1								
			-02	Сетка арматурная С89				1							
			-03	Сетка арматурная С90					1						
			3.902.1-10.1 00.17.00	Сетка арматурная С95						1					

Гл. инж. пр.	Новоминский	
Н. контр.	Плотник	
Нач. отд.	Валошин	
Гл. спец.	Плотник	
Рук. гр.	Айзенберг	
Рук. гр.	Клоцман	

3.902.1-10.1 03.00.00

Панель стеновая ЗПС

Стадия	Лист	Листов
Р	1	4

Укрводоканалпроект

Инв. № подл.	Подпись и дата	Взам. инв. №

Формат	Зона	Поз.	Обозначение	Наименование	Кол. на исполнение 03.00.00-										Примечание
					–	01	02	03	04	05	06	07	08	09	
		2	3.902.1-10.1 00.15.00	Сетка арматурная С86							1				
			3.902.1-10.1 00.16.00	Сетка арматурная С91								1			
			-01	Сетка арматурная С92									1		
			-02	Сетка арматурная С93										1	
		3	3.902.1-10.1 00.18.00	Сетка арматурная С97	1										
			3.902.1-10.1 00.19.00	Сетка арматурная С99		1									
			-01	Сетка арматурная С100			1								
			-02	Сетка арматурная С101				1							
			-03	Сетка арматурная С102					1						
			3.902.1-10.1 00.20.00	Сетка арматурная С107						1					
			3.902.1-10.1 00.18.00	Сетка арматурная С98							1				
			3.902.1-10.1 00.19.00	Сетка арматурная С103								1			
			-01	Сетка арматурная С104									1		
			-02	Сетка арматурная С105										1	
		4	3.902.1-10.1 00.21.00	Сетка арматурная С109	1	1	1	1	1	1	1	1	1	1	
		5	-01	Сетка арматурная С110	1	1	1	1	1	1	1	1	1	1	

Формат	Зона	Поз.	Обозначение	Наименование	Кол. на исполнение 03.00.00-										Примечание
					—	01	02	03	04	05	06	07	08	09	
		6	3.902.1-10.1 00.14.00	Сетка арматурная С 83	2	2	2	2	2	2					
			- 01	Сетка арматурная С 84							2	2	2	2	
		7	3.902.1-10.1 00.25.00	Изделие закладное МН12	2	2	2	2	2	2					
			- 01	Изделие закладное МН13							2	2	2	2	
		8	3.902.1-10.1 00.22.00-01	Изделие закладное МН2	4	4	4	4	4	4					
			- 02	Изделие закладное МН3							4	4	4	4	
		9	1.400-15 Вып.0	Изделие закладное МН1073	4	4	4	4	4	4	4	4	4	4	
				Детали											
		10	3.902.1-10.1 03.00.01	ф6АI ГОСТ 5781-81, L = 190	100	100	100	100	100	100	100	100	100	100	0,05 кг
				Материалы											
				Бетон марки 300	3.48	3.48	3.48	3.48	3.48	3.48	4.07	4.07	4.07	4.07	м³

Исполнения 10, 11 см. л. 4.

Формат	Зона	Поз	Обозначение	Наименование	Кол.	Примечание
				Документация		
12			3.902.1-10.1 03.00.00 СБ	Сборочный чертеж	X	для исп. 10
					X	- 11
11			3.902.1-10.1 00.00.00 ТУ	Технические условия	X	
12			3.902.1-10.1 00.00.00 ВМС	Выборка материалов	X	
				Сборочные единицы		
		1	3.902.1-10.1 00.01.00	Каркас плоский КР1	12	
		4	3.902.1-10.1 00.21.00-01	Сетка арматурная С 109	1	
		5	- 03	Сетка арматурная С 110	1	
		6	3.902.1-10.1 00.14.00-01	Сетка арматурная С 84	2	
		7	3.902.1-10.1 00.25.00-01	Изделие закладное МН13	2	
		8	3.902.1-10.1 00.22.00-02	Изделие закладное МН3	4	
		9	1.400-15 Вып.0	Изделие закладное МН1073	4	
				Детали		
		10	3.902.1-10.1 03.00.01	ф6АI ГОСТ 5781-81, L = 190	100	0,05 кг
				Материалы		
				Бетон марки 300	4.07	м³
				Переменные данные для исполнений		
				3.902.1-10.1 03.00.00 - 10		
		2	3.902.1-10.1 00.16.00	Сетка арматурная С 94	1	
		3	3.902.1-10.1 00.19.00	Сетка арматурная С 106	1	
				3.902.1-10.1 03.00.00 - 11		
		2	3.902.1-10.1 00.17.00	Сетка арматурная С 96	1	
		3	3.902.1-10.1 00.20.00	Сетка арматурная С 108	1	

Инв. № подл. | Подпись и дата | Взам. инв. №

Рис.1

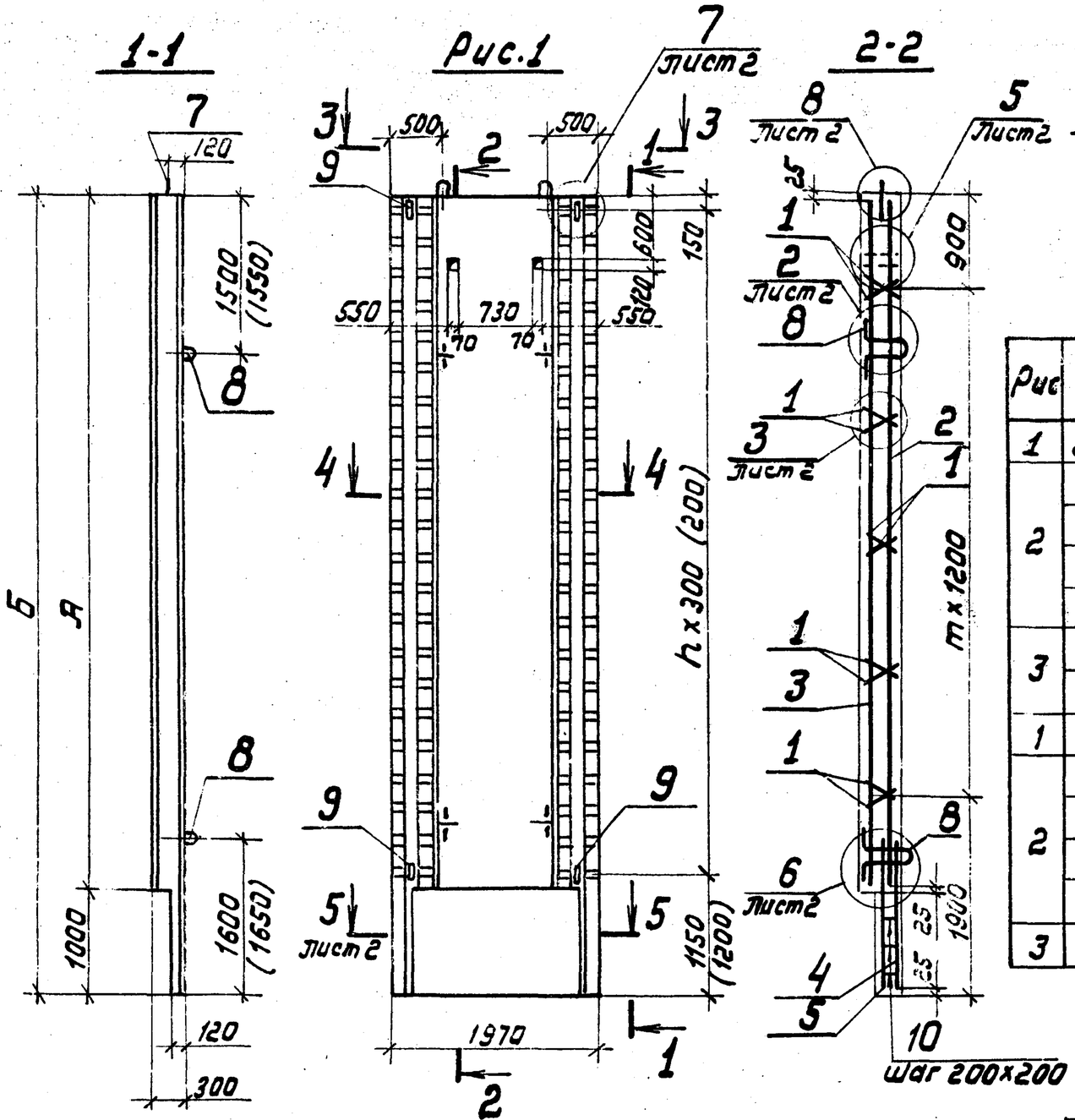

Рис	Обозначение	Марка	А мм	Б мм	С мм	Кол. шагов m	Кол. шагов n	Масса кг
1	3.902.1-10.1 03.00.00	ЗПС 66-1к	6600	7600	41	4	21	8700
2	-01	ЗПС 66-2к			39			
	-02	ЗПС 66-3к			35			
	-03	ЗПС 66-4к			33		19	
	-04	ЗПС 66-5к			30			
3	-05	ЗПС 66-6к					29	
1	-06	ЗПС 78-1к	7800	8800	41	5	25	10175
2	-07	ЗПС 78-2к			39			
	-08	ЗПС 78-3к			35		23	
	-09	ЗПС 78-4к			33			
	-10	ЗПС 78-5к			30			
3	-11	ЗПС 78-6к					29	

Размеры в скобках только для исполнений 05 и 11.

Рис.2

Остальное см. Рис.1

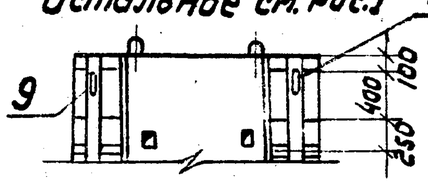

Рис.3

Остальное см. Рис.1

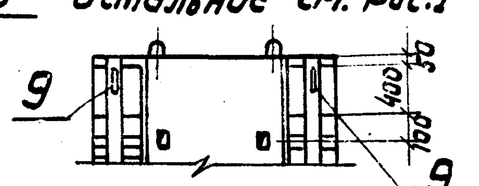

Гл.инж.пр.	Новоминский	
Н.контр.	Плотник	
Нач.отд.	Волошин	
Гл.спец.	Плотник	
Рук.гр.	Айзенберг	
Рук.гр.	Клоцман	

3.902.1-10.1 03.00.00 СБ

Панель стеновая ЗПС
Сборочный чертеж

Стадия	Масса	Масштаб
Р	см. табл.	1:50
Лист 1	Листов 2	

Укрводоканалпроект

Инв.№ подл. | Подпись и дата | Взам. инв.№

18282 02 25

5-5

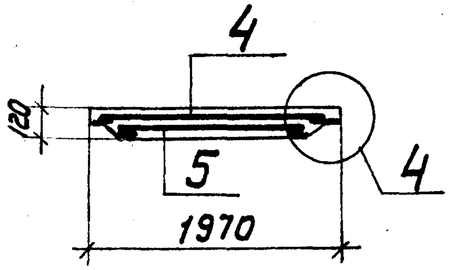

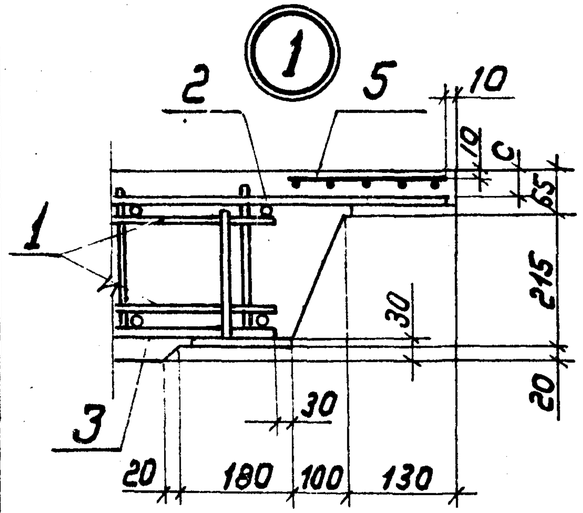

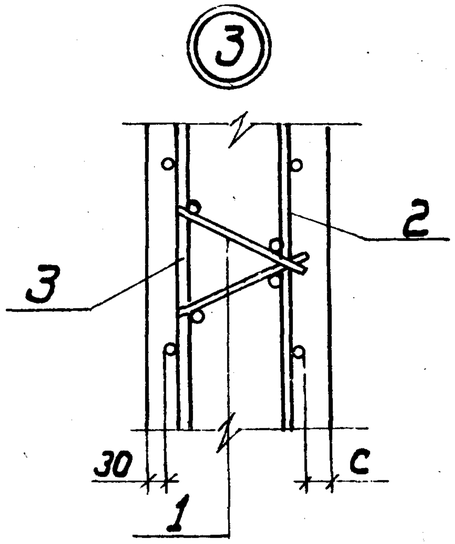

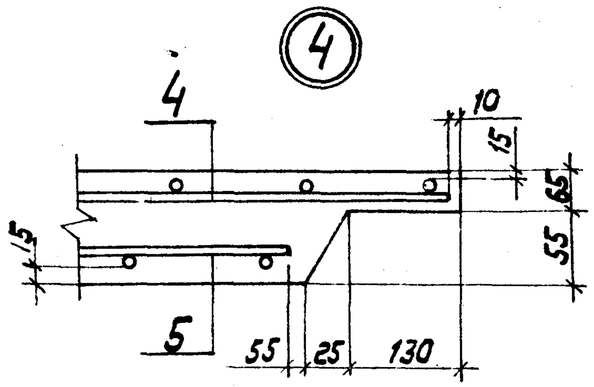

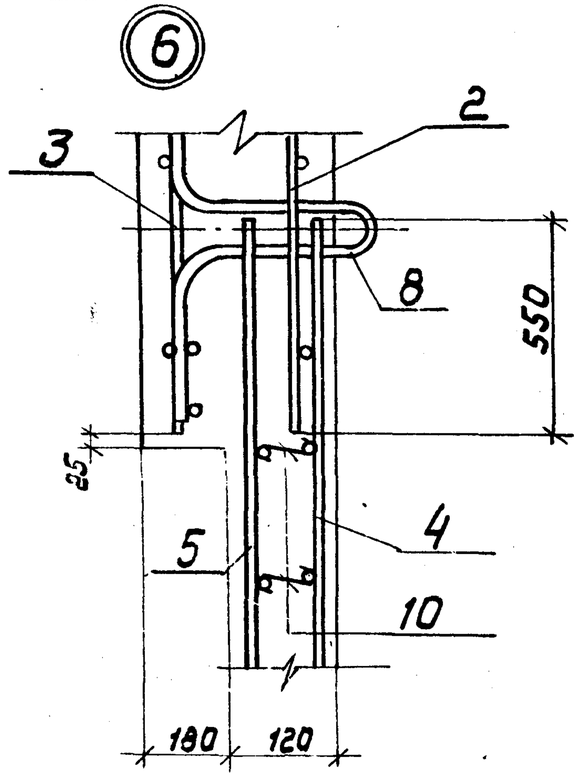

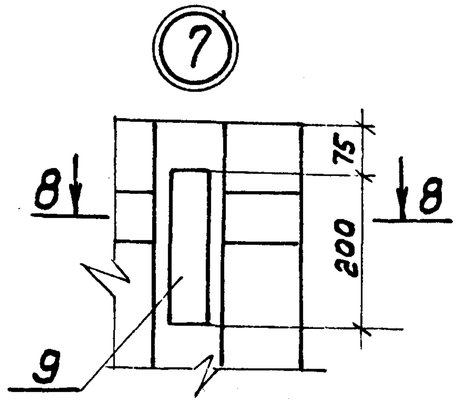

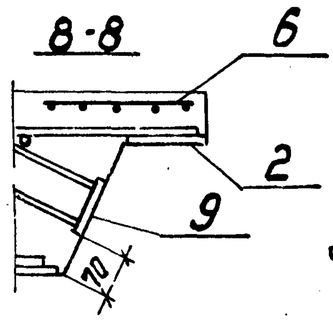

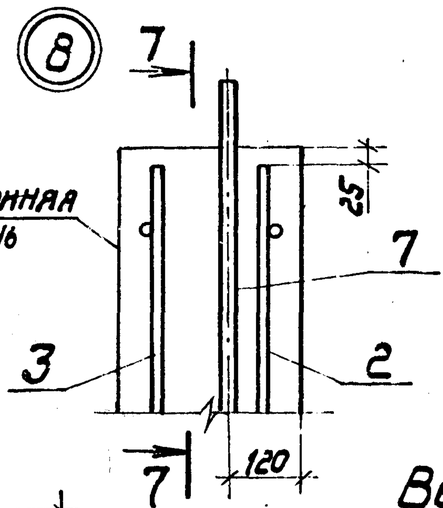

7-7

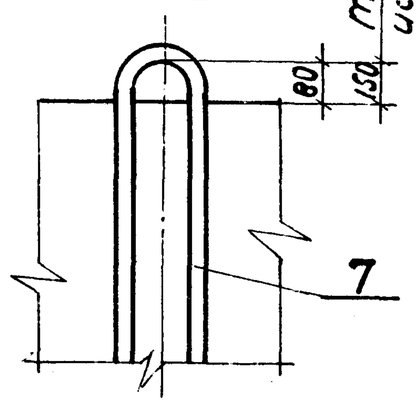

Только для исполнений 06÷11

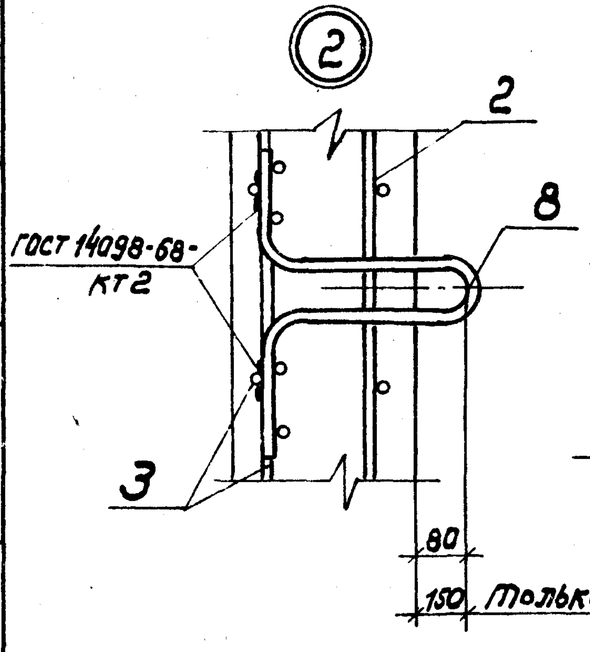

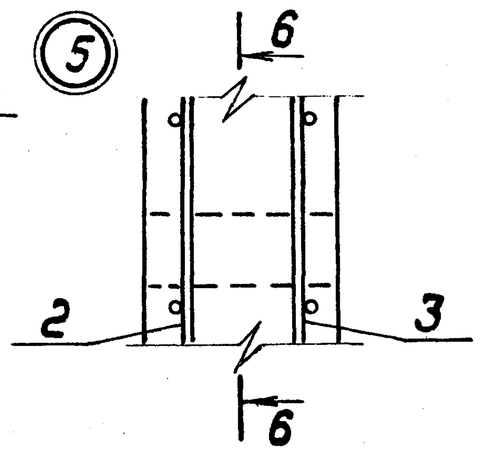

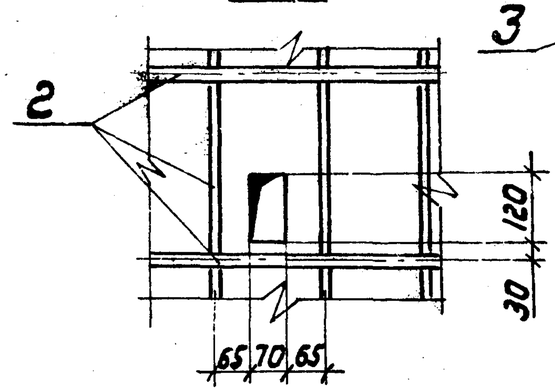

Ведомость деталей

Поз	Эскиз
10	110

Только для исполнений 06÷11

18282 02 26

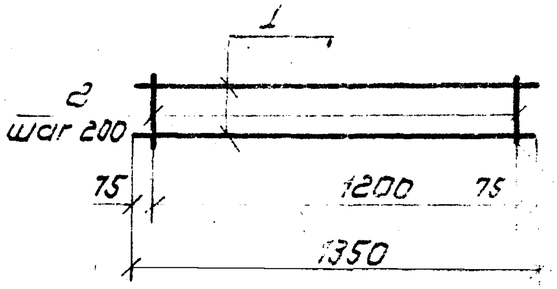

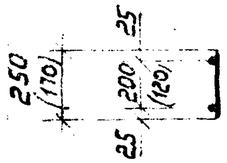

ГОСТ 14098-68 КТ2

Обозначение	Марка	Масса кг
3.902.1-10.1 00.01.00	КР1	1.78
-01	КР2	1.57

в скобках даны размеры для исполнения 01

Формат	Зона	Поз.	Обозначение	Наименование	Кол.	Примеч.
				Документация		
11			3.902.1-10.1 00.00.00ТУ	Технические условия		
				Детали		
6.4		1	3.902.1-10.1 00.01.01	Ф8АI ГОСТ 5781-81 L=1350	2	0.54кг
			Переменные данные для исполнений:			
				3.902.1-10.1 .00.01.00		
				Детали		
6.4		2	3.902.1-10.1 00.01.01-01	Ф8АI ГОСТ 5781-81 L=250	7	0.10кг
				3.902.1-10.1 00.01.00-01		
				Детали		
6.4		2	-02	Ф8АI ГОСТ 5781-81 L=170	7	0.07кг

Инв. № подл. | Подпись и дата | Взам. инв. №

Гл. инж. пр.	Новоминский	
Н. контр.	Плотник	
Нач. отд.	Волошин	
Гл. спец.	Плотник	
Рук. гр.	Айзенберг	
Рук. гр.	Клоцман	

3.902.1-10.1 00.01.00

Каркас плоский КР

Стадия	Масса	Масштаб
Р	См. табл.	
Лист	Листов 1	

УкрВодоканалпроект

Инв. № подл. | Подпись и дата | Взам. инв. №

Формат	Зона	Поз.	Обозначение	Наименование	Кол. на исполнение 00.02.00-				Примечания
					-	01	02	03	
				Документация					
11			3.902.1-10.1 00.02.00СБ	Сборочный чертеж	×	×	×	×	
11			3.902.1-10.1 00.00.00ТУ	Технические условия	×	×	×	×	
12			3.902.1-10.1 00.00.00У	Узлы 1÷7	×	×	×	×	
				Детали					
6.4		1	3.902.1-10.1 00.02.01	Ф14АIII ГОСТ 5781-81 L=6550	10	10	9	9	7.92кг
6.4		2	3.902.1-10.1 00.02.02	Ф10АIII ГОСТ 5781-81 L=1850	22				1.14кг
			-01	Ф12АIII ГОСТ 5781-81 L=1850		22			1.64кг
			3.902.1-10.1 00.02.03	Ф10АIII ГОСТ 5781-81 L=1750			22		1.08кг
			-01	Ф12АIII ГОСТ 5781-81 L=1750				22	1.55кг
6.4		3	3.902.1-10.1 00.02.04	Полоса 80×10 ГОСТ 103-76					
				L=120	42	42	42	42	0.75кг
6.4		14	3.902.1-10.1 00.02.05	Ф10АIII ГОСТ 5781-81 L=130	84	84	84	84	0.08кг

3.902.1-10.1 00.02.00

Сетка арматурная С

Стадия	Лист	Листов
Р		1

УкрВодоканалпроект

Гл. инж. пр.	Новоминский	
Н. контр.	Плотник	
Нач. отд.	Волошин	
Гл. спец.	Плотник	
Рук. гр.	Айзенберг	

18282 02 27

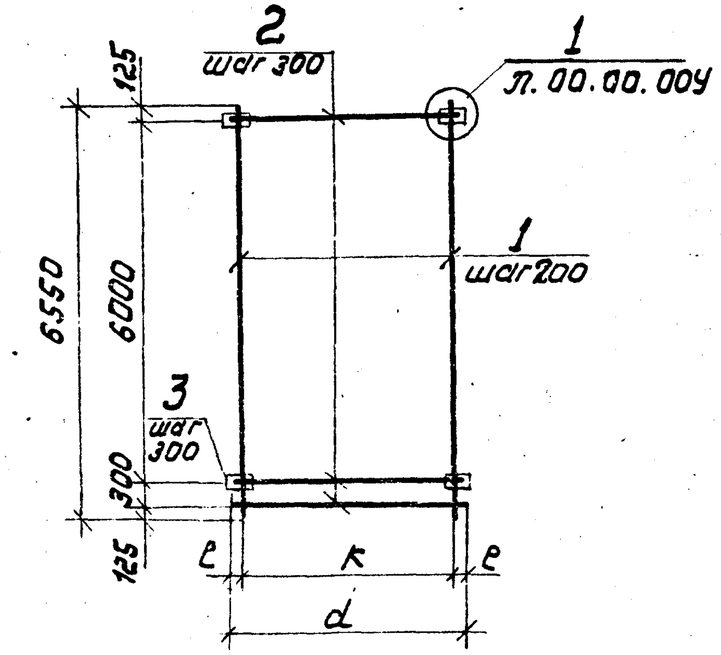

Обозначение	Марка	d мм	k мм	δ мм	p мм	e мм	q мм	Длина шва e, мм	Высота шва h, мм	Масса кг
3.902.1-10.1 00.02.00	С1	1850	1800	120	35	25	75	40	4	142.50
-01	С2				55			50		153.50
-02	С3	1750	1600		45	75	60	40		133.26
-03	С4							50		143.60

1. Позицию 3 приварить к поз. 2 после изготовления сеток
2. Табличные размеры δ, p, q, e, h" п. 00.00.00У.

Гл.инж.пр.	Новоминский		
Н.контр.	Плотник		
Нач.отд.	Волошин		
Гл.спец.	Плотник		
Рук.гр	Айзенберг		
Ст.инж.	Малинина		

3.902.1-10.1 00.02.00СБ

Сетка арматурная С-
Сборочный чертеж

Стадия	Масса	Масштаб
Р	Ст. табл.	
Лист	Листов 1	

Укрводоканалпроект

Поз.	Обозначение	Наименование	Кол. на изделие 00.03.00- 01	02	03	04	05	Примечания
		Документация						
	3.902.1-10.1 00.03.00СБ	Сборочный чертеж						
	3.902.1-10.1 00.00.00ТУ	Технические условия						
	3.902.1-10.1 00.00.00У	Узлы 1:7						
		Детали						
1	3.902.1-10.1 00.03.01	Ф14А III ГОСТ 5781-81 L=6550	8	8				7.92кг
1	3.902.1-10.1 00.03.02	Ф14А III ГОСТ 5781-81 L=7750			8	8	8	9.37кг
2	3.902.1-10.1 00.03.03	Ф10А III ГОСТ 5781-81 L=1950	20		24			1.20кг
	-01	Ф12А III ГОСТ 5781-81 L=1950		20		24		1.73кг
	-02	Ф14А III ГОСТ 5781-81 L=1950			20		24	2,35кг
3	3.902.1-10.1 00.03.04	Ф10А III ГОСТ 5781-81 L=1800	1		1			1.11кг
	-01	Ф12А III ГОСТ 5781-81 L=1800		1		1		1.60кг
	-02	Ф14А III ГОСТ 5781-81 L=1800			1		1	2,17кг
	3.902.1-10.1 00.03.05	Полоса 80х10 ГОСТ 103-76 L=60	40		48			0.37кг
	-01	Полоса 80х10 ГОСТ 103-76 L=80		40		48		0.50кг
	-02	Полоса 80х10 ГОСТ 103-76 L=90			40		48	0.50кг

Инв.№ подл. | Подпись и дата | Взам.инв.№

Формат | Зона | Поз. | Кол.

3.902.1-10.1 00.03.00

Стадия	Лист	Листов
Р		1

Сетка арматурная С

Укрводоканалпроект

Гл.инж.пр.	Новоминский	
Н.контр.	Плотник	
Нач.отд.	Волошин	
Гл.спец.	Плотник	
Рук.гр.	Айзенберг	
Ст.инж.	Малинина	

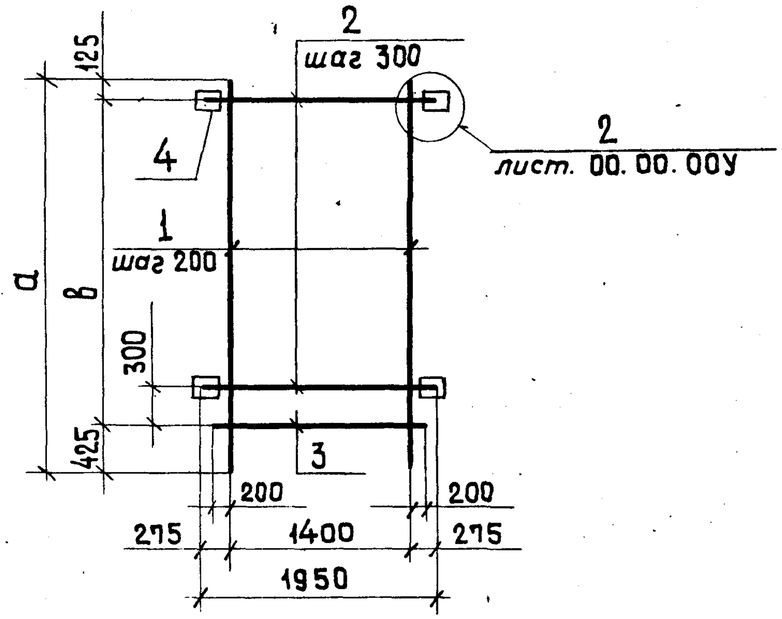

Обозначение	Марка	а мм	в мм	δ мм	Длина шва ℓ, мм	Высота шва h, мм	Масса кг
3.902.1-10.1 00.03.00	С5	6550	6000	60	40	4	103.27
-01	С6			80	50		119.56
-02	С7			90	60		132.53
-03	С8	7750	7200	60	40		122.63
-04	С9			80	50		142.08
-05	С10			90	60		157.53

1. Поз.4 приварить к поз. 2 после изготовления сеток.

2. Табличные размеры „δ, ℓ, h" см. л. 00.00.00У.

Гл. инж. пр.	Новоминский	
Н. контр.	Плотник	
Нач. отд.	Волошин	
Гл. спец.	Плотник	
Рук. гр.	Айзенберг	
Ст. инж.	Малинина	

Инв. № подл. | Подпись и дата | Взам. инв. №

3.902.1-10.1 00.03.00 СБ

Сетка арматурная С. Сборочный чертеж.

Стадия	Масса	Масштаб
Р	См. табл	
Лист	Листов 1	

Укрводоканалпроект

Инв. №	Подп.	Дата	Взам. инв. №

Обозначение	Наименование	Кол. на исполнение 00.04.00- 01	02	03	04	05	06	07			Примечания
	Документация										
3.902.1-10.1 00.04.00 СБ	Сборочный чертеж	×	×	×	×	×	×	×	×		
3.902.1-10.1 00.00.00 ТУ	Технические условия	×	×	×	×	×	×	×	×		
3.902.1-10.1 00.00.00 У	Узлы 1÷7	×	×	×	×	×	×	×	×		
	Детали										
3.902.1-10.1 00.04.01	ф14 АIII ГОСТ 5781-81 L=6550	8	8	8	8						7.92 кг
3.902.1-10.1 00.04.02	ф14 АIII ГОСТ 5781-81 L=7750					8	8	8			9.37 кг
-01	ф18 АIII ГОСТ 5781-81 L=7750								8		15.48 кг
3.902.1-10.1 00.04.03	ф16 АIII ГОСТ 5781-81 L=1950	23				27					3.08 кг
-01	ф20 АIII ГОСТ 5781-81 L=1950		23				27				4.81 кг
-02	ф22 АIII ГОСТ 5781-81 L=1950			23				27			5.81 кг
-03	ф25 АIII ГОСТ 5781-81 L=1950				23				27		7.50 кг

Гл. инж. пр.	Новоминский	
Н. контр.	Плотник	
Нач. отд.	Волошин	
Гл. спец.	Плотник	
Рук. гр.	Айзенберг	
Ст. инж.	Малинина	

3.902.1-10.1 00.04.00

Сетка арматурная С

Стадия	Лист	Листов
Р	1	2

Укрводоканалпроект

Формат	Зона	Поз.	Обозначение	Наименование	Кол. на изделие 00.04.00-								Примечание
					–	01	02	03	04	05	06	07	
		3	3.902.1-10.1 00.04.04	ф16 AIII ГОСТ 5781-81 L=1800	1				1				2.84кг
			-01	ф20 AIII ГОСТ 5781-81 L=1800		1				1			4.44кг
			-02	ф22 AIII ГОСТ 5781-81 L=1800			1				1		5.36кг
			-03	ф25 AIII ГОСТ 5781-81 L=1800				1				1	6.93кг
		4	3.902.1-10.1 00.04.05	Полоса 80×10 ГОСТ 103-76 L=100	36				44				0.62кг
			-01	Полоса 80×10 ГОСТ 103-76 L=120		36				44			0.74кг
			-02	Полоса 80×10 ГОСТ 103-76 L=140			36				44		0.86кг
			-03	Полоса 80×10 ГОСТ 103-76 L=150				36				44	0.92кг
		5	3.902.1-10.1 00.04.06	Полоса 100×10 ГОСТ 103-76 L=400	2				2				3.14кг
			-01	Полоса 120×10 ГОСТ 103-76 L=400		2				2			3.76кг
			-02	Полоса 140×10 ГОСТ 103-76 L=400			2				2		4.39кг
			-03	Полоса 150×10 ГОСТ 103-76 L=400				2				2	4.70кг

Инв.№ подл. | Подпись и дата | Взам.инв.№

3.902.1-10.1 00.04.00

Лист 2

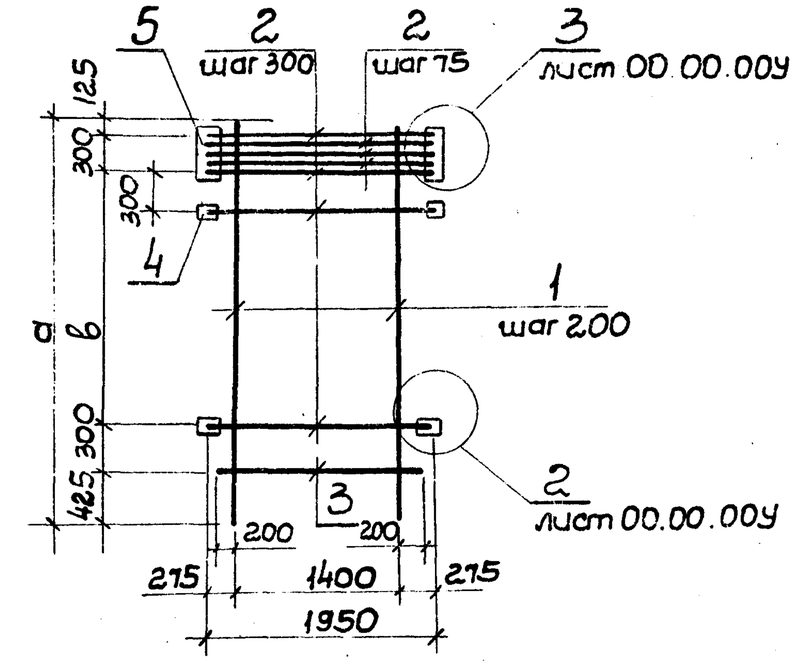

Обозначение	Марка	а мм	в мм	б мм	Длина шва е, мм	Высота шва h, мм	Масса кг
3.902.1-10.1 00.04.00	С11	6550	5400	100	70	4	165.64
-01	С12			120	80	5	212.96
-02	С13			140	90	6	242.09
-03	С14			150	100	7	285.63
-04	С15	7750	6600	100	70	4	194.52
-05	С16			120	80	5	249.35
-06	С17			140	90	6	283.81
-07	С18			150	100	7	383.15

1. Поз. 4.5 и дополнительные стержни поз. 2 приварить после изготовления сетки.
2. Табличные размеры „ б, в, h " см. л. 00. 00. 00У

Инв.№ подл. | Подпись и дата | Взам.инв.№

3.902.1-10.1 00.04.00 СБ

Гл.инж.пр.	Новотинский	
Н.контр.	Плотник	
Нач.отд.	Волошин	
Гл.спец.	Плотник	
Рук.гр.	Айзенберг	
Ст.инж.	Малинина	

Сетка арматурная Сборочный чертеж

Стадия	Масса	Масштаб
Р	см. табл.	
Лист	Листов 1	

Укрводоканалпроект

Обозначение		Наименование	Кол. на исполнение 00.05.00- 01	Примечания
		Документация		
11	3.902.1-10.1 00.05.00 СБ	Сборочный чертеж	×	
11	3.902.1-10.1 00.00.00 ТУ	Технические условия	×	
12	3.902.1-10.1 00.00.00 У	Узлы 1÷7	×	
		Детали		
6Ч. 1	3.902.1-10.1 00.05.01	ф14 AIII ГОСТ 5781-81 L=6550	8	7.92 кг
·	3.902.1-10.1 00.05.02	ф18 AIII ГОСТ 5781-81 L=7750	8	15.48 кг
6Ч. 2	3.902.1-10.1 00.05.03	ф25 AIII ГОСТ 5781-81 L=1950	39	1.50 кг
6Ч. 3	3.902.1-10.1 00.05.04	ф25 AIII ГОСТ 5781-81 L=1800	1	6.93 кг
6Ч. 4	3.902.1-10.1 00.05.05	Полоса 80×10 ГОСТ 103-76 L=150	68	0.92 кг
6Ч. 5	3.902.1-10.1 00.05.06	Полоса 150×10 ГОСТ 103-76 L=400	2	4.70 кг

3.902.1-10.1 00.05.00	Стадия	Лист	Листов
	Р		1
Сетка арматурная С	Укрводоканалпроект		

Гл.инж.пр.	Новоминский	
Н.контр.	Плотник	
Нач.отд.	Волошин	
Гл.спец.	Плотник	
Рук.гр.	Айзенберг	
Ст.инж.	Малинина	

Инв. № подл. | Подпись и дата | Взам. инв. №

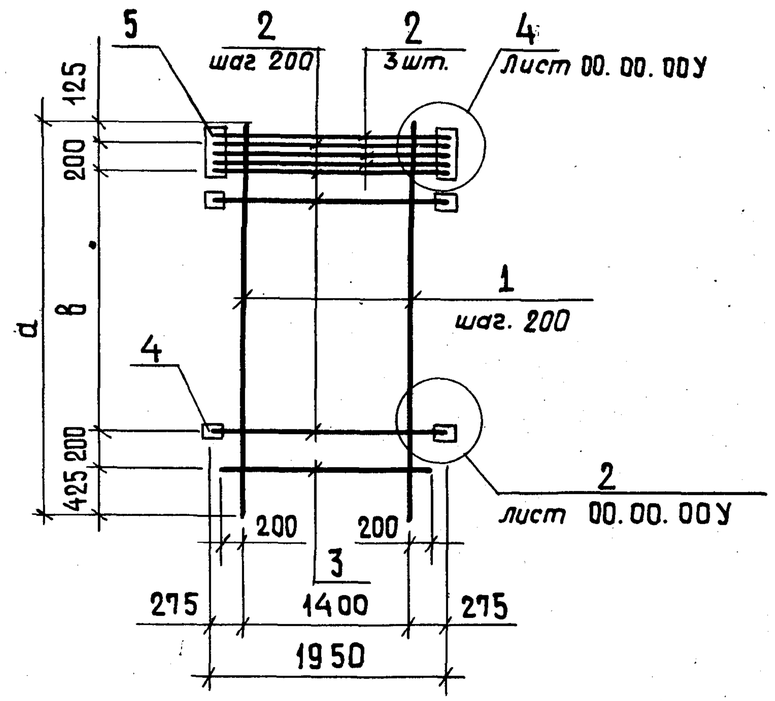

Обозначение	Марка	a мм	b мм	δ мм	Длина шва ℓ мм	Высота шва h мм	Масса кг
3.902.1-10.1 00.05.00	С19	6550	5600	150	100	7	378.71
-01	С20	7750	6800				495.23

1. Поз. 4, 5 и дополнительные стержни поз. 2 приварить после изготовления сетки.
2. Табличные размеры δ, ℓ, h см. л. 00.00.00У.

Инв. № подл. | Подпись и дата | Взам. инв. №

Гл.инж.пр.	Новоминский	
Н.контр.	Плотник	
Нач.отд.	Волошин	
Гл.спец.	Плотник	
Рук.гр.	Айзенберг	
Ст.инж.	Малинина	

3.902.1-10.1 00.05.00 СБ

Сетка арматурная С
Сборочный чертеж.

Стадия	Масса	Масштаб
Р	см. табл.	
Лист	Листов 1	

Укрводоканалпроект

Формат	Зона	Поз.	Обозначение		Наименование	Кол. на исполнение 00.06.00-										Примечания
						—	01	02	03	04	05					
					Документация											
11			3.902.1-10.1	00.06.00 СБ	Сборочный чертеж	×	×	×	×	×	×					
11			3.902.1-10.1	00.00.00 ТУ	Технические условия	×	×	×	×	×	×					
12			3.902.1-10.1	00.00.00 У	Узлы 1÷7	×	×	×	×	×	×					
					Детали											
6.4		1	3.902.1-10.1	00.06.01	ф14 А III ГОСТ 5781-81 L=6550	9	9	9								7.92 кг
			3.902.1-10.1	00.06.02	ф14 А III ГОСТ 5781-81 L=7750				9	9	9					9.37 кг
6.4		2	3.902.1-10.1	00.06.03	ф10 А III ГОСТ 5781-81 L=1850	21			25							1.14 кг
				-01	ф12 А III ГОСТ 5781-81 L=1850		21			25						1.64 кг
				-02	ф14 А III ГОСТ 5781-81 L=1850			21			25					2.23 кг
6.4		3	3.902.1-10.1	00.06.04	Полоса 100×10 ГОСТ 103-76 L=120	40	40	40	48	48	48					0.94 кг
6.4		14	3.902.1-10.1	00.06.05	ф10 А III ГОСТ 5781-81 L=230	80	80	80	96	96	96					0.14 кг

Гл.инж.пр.	Новомунский	
Н.контр.	Плотник	
Нач.отд.	Волошин	
Гл.спец.	Плотник	
Рук.гр.	Айзенберг	
Ст.инж.	Малинина	

3.902.1-10.1 00.06.00

Сетка арматурная С

Стадия	Лист	Листов
Р		1

Укрводоканалпроект

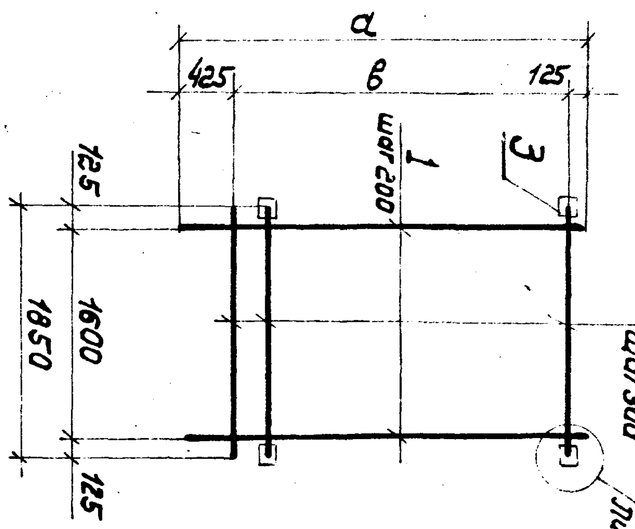

1. Поз. 3 приварить к поз. 2 после изготовления сетки.
2. Табличные размеры "б, р, g, ℓ, h" см. л. 00.00.00У.

Обозначение		Марка	а мм	в мм	б мм	р мм	g мм	Длина выпуска шва ℓ, мм	Высота шва h, мм	Масса кг
3.902.1-10.1	00.06.00	С21						40		144.02
	-01	С22	6550	6000				50		154.52
	-02	С23			120	55	65	60	4	166.91
	-03	С24						40		171.39
	-04	С25	7750	7200				50		183.89
	-05	С26						60		198.62

Инв.№ подл.	Подпись и дата	Взам. инв.№

Гл.инж.пр.	Новомунский		Сетки арматурные С. Сборочный чертеж	Стадия	Масса
Н.контр.	Плотник			Р	см. табл.
Нач.отд.	Волошин			Лист	Листов 1
Гл.спец.	Плотник			Укрводоканалпроект	
Рук.гр.	Айзенберг				
Ст.инж.	Малинина				

3.902.1-10.1 00.06.00 СБ

Инв. № подл.	Подпись и дата	Взам. инв. №

Формат	Зона	Поз.	Обозначение	Наименование	Кол. на исполнение 00.07.00-										Примечания
					–	01	02	03	04	05	06	07			
				Документация											
11			3.902.1-10.1 00.07.00СБ	Сборочный чертеж	×	×	×	×	×	×	×	×			
11			3.902.1-10.1 00.00.00ТУ	Технические условия	×	×	×	×	×	×	×	×			
12			3.902.1-10.1 00.00.00У	Узлы 1÷7	×	×	×	×	×	×	×	×			
				Детали											
6.4		1	3.902.1-10.1 00.07.01	ф14 A III ГОСТ 5781-81 L=6550	9	9	9	9							7.92кг
			3.902.1-10.1 00.07.02	ф14 A III ГОСТ 5781-81 L=7750					9	9	9				9.36 кг
			-01	ф18 A III ГОСТ 5781-81 L=7750								9			15.48кг
6.4		2	3.902.1-10.1 00.07.03	ф16 A III ГОСТ 5781-81 L=1850	24				28						2.92 кг
			-01	ф20 A III ГОСТ 5781-81 L=1850		24				28					4.56кг
			-02	ф22 A III ГОСТ 5781-81 L=1850			24				28				5.51кг
			-03	ф25 A III ГОСТ 5781-81 L=1850				24				28			7.12кг

Гл. инж. пр	Новоминский		
Н. контр.	Плотник		
Нач. отд.	Волошин		
Гл. спец.	Плотник		
Рук. гр.	Айзенберг		
Ст. инж.	Малинина		

3.902.1-10.1 00.07.00

Сетка арматурная С

Стадия	Лист	Листов
Р	1	2

Укрводоканалпроект

Инв. № подл.	Подпись и дата	Взам. инв. №

Формат	Зона	Поз.	Обозначение	Наименование	Кол. на исполнение 00.07.00-										Примечание
					–	01	02	03	04	05	06	07			
6.4		3	3.902.1-10.1 00.07.04	Полоса 100×10 ГОСТ 103-76 L=140	36				44						1.09кг
			-01	Полоса 100×10 ГОСТ 103-76 L=150		36				44					1.17кг
			-02	Полоса 100×10 ГОСТ 103-76 L=160			36				44				1.24кг
			-03	Полоса 100×10 ГОСТ 103-76 L=170				36				44			1.33кг
6.4		4	3.902.1-10.1 00.07.05	Полоса 140×10 ГОСТ 103-76 L=400	2				2						3.14кг
			-01	Полоса 150×10 ГОСТ 103-76 L=400		2				2					4.70кг
			-02	Полоса 160×10 ГОСТ 103-76 L=400			2				2				5.01кг
			-03	Полоса 170×10 ГОСТ 103-76 L=400				2				2			5.32кг
6.4		5	00.07.06	ф10 A III ГОСТ. 5781-81 L=230	78	78	78	78	96	96	96	96			0.14

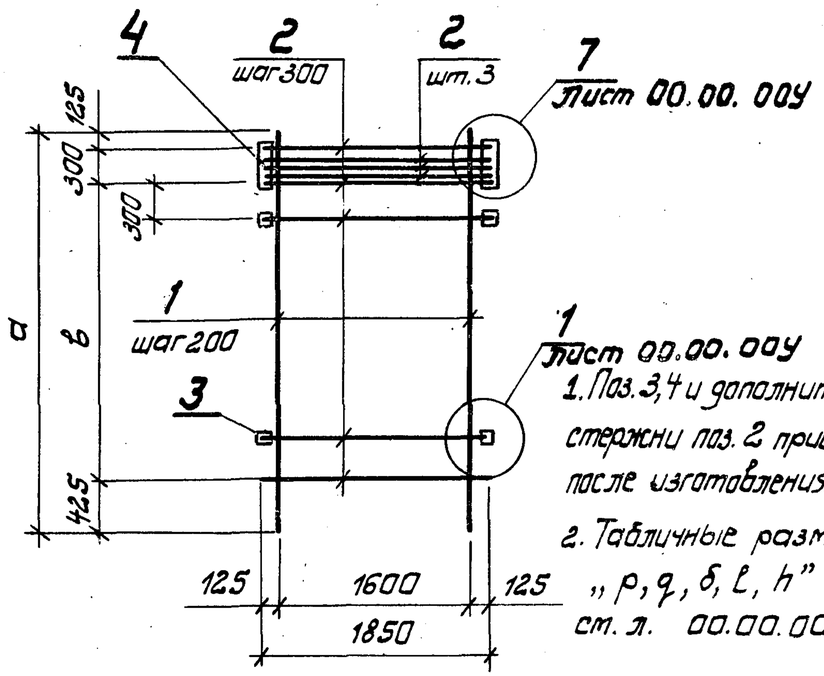

1. Поз. 3,4 и дополнительные стержни поз. 2 приварить после изготовления сетки.
2. Табличные размеры „p, q, δ, l, h" см. л. 00.00.00У.

Обозначение	Марка	а мм	в мм	p мм	q мм	δ мм	Длина шва l мм	Высота шва h мм	Масса кг
3.902.1-10.1 00.07.00	С27	6550	5700	55	65	140	70	4	197.80
-01	С28					150	80	5	243.52
-02	С29					160	90	6	269.10
-03	С30					170	100	7	311.60
-04	С31	7750	6900			140	70	4	233.77
-05	С32					150	80	5	286.69
-06	С33					160	90	6	316.63
-07	С34					170	100	7	421.28

3.902.1-10.1 00.07.00 СБ

Гл.инж.пр.	Новоминский	
Н.контр.	Плотник	
Нач.отд.	Волошин	
Гл.спец.	Плотник	
Рук.гр.	Айзенберг	
Ст.инж.	Малинина	

Сетка арматурная
Сборочный чертеж

Стадия	Масса	Масштаб
р	см. табл.	
Лист	Листов 1	

Укрводоканалпроект

Инв.№ подл.	Подпись и дата	Взам. инв.№

Формат	Зона	Поз.	Обозначение	Наименование	Кол. на исполнение 00.06.00 -									Примечание
					-	01								
				Документация										
11			3.902.1-10.1 00.08.00 СБ	Сборочный чертеж	×	×								
11			3.902.1-10.1 00.00.00 ТУ	Технические условия	×	×								
12			3.902.1-10.1 00.00.00У	Узлы 1÷7	×	×								
				Детали										
Б.Ч.		1	3.902.1-10.1 00.08.01	Ф14АIII ГОСТ5781-81 L=6550	9									7.92 кг
			3.902.1-10.1 00.08.02	Ф18АIII ГОСТ5781-81 L=7750		9								15.48 кг
Б.Ч.		2	3.902.1-10.1 00.08.03	Ф25АIII ГОСТ5781-81 L=1850	34	40								7.12 кг
Б.Ч.		3	3.902.1-10.1 00.08.04	Полоса 100×10 ГОСТ103-76 l=170	56	68								1.33 кг
Б.Ч.		4	3.902.1-10.1 00.08.05	Полоса 170×10 ГОСТ103-76 l=400	2	2								5.32 кг
Б.Ч.		6	3.902.1-10.1 00.08.06	Ф10АIII ГОСТ5781-81 L=230	118	142								0.14 кг

3.902.1-10.1 00.08.00

Сетка арматурная С

Стадия	Лист	Листов
р		1

Укрводоканалпроект

Гл.инж.пр.	Новоминский	
Н.контр.	Плотник	
Нач.отд.	Волошин	
Гл.спец.	Плотник	
Рук.гр.	Айзенберг	
Ст.инж.	Малинина	

18282 02 34

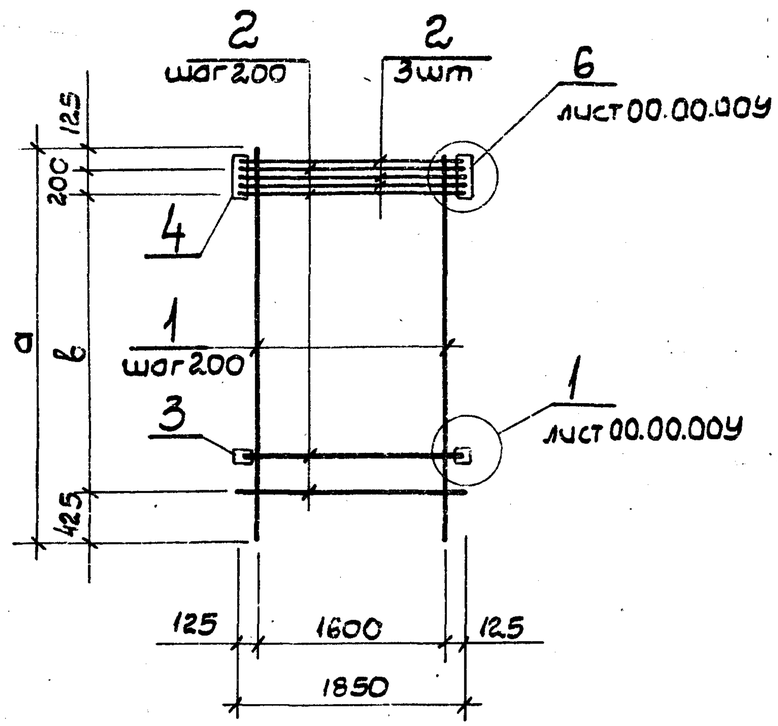

Обозначение	Марка	а мм	в мм	б мм	р мм	q мм	Длина шва l, мм	Высота шва h, мм	Масса кг
3.902.1-10.1 00.08.00	С35	6550	5800	110	55	65	100	7	415.00
-01	С36	7150	7000				100		545.08

1. Поз. 3; 4 и дополнительные стержни поз. 2 приварить после изготовления сетки.
2. Табличные размеры „р, q, б, l, h" см. л. 00.00.00У.

Гл.инж.пр.	Новоминский		
Н.контр.	Плотник		
Нач.отд.	Волошин		
Гл.спец.	Плотник		
Рук.гр.	Айзенберг		
Ст.инж.	Малинина		

Инв.№ подл. | Подпись и дата | Взам.инв.№

3.902.1-10.1 00.08.00СБ

Сетка арматурная С. Сборочный чертеж

Стадия	Масса	Масштаб
Р	см. табл.	
Лист	Листов 1	

Укрводоканалпроект

Поз.	Обозначение	Наименование	Кол. на исполнение 00.09.00-										Примечания
			–	01	02	03	04	05	06	07	08	09	
		Документация											
	3.902.1-10.1 00.09.00СБ	Сборочный чертеж	X	X	X	X	X	X	X	X	X	X	
11	3.902.1-10.1 00.00.00ТУ	Технические условия	X	X	X	8	8	8				9	7.92 кг
12	3.902.1-10.1 00.00.00У	Узлы 1÷7	X	X	X								9.13 кг
		Детали				25							0.89 кг
1 БУ	3.902.1-10.1 00.09.01	ф14 А III ГОСТ 5781-81 L=6550	8	8	8				9	9	9		1.29 кг
	3.902.1-10.1 00.09.02	ф14 А III ГОСТ 5781-81 L=1550				8	8	8				9	1.75 кг
2 БУ	3.902.1-10.1 00.09.03	ф10 А III ГОСТ 5781-81 L=1450	21		21		25						
	-01	ф12 А III ГОСТ 5781-81 L=1450		21		25		25					
	-02	ф14 А III ГОСТ 5781-91 L=1450											

Инв.№ подл. | Подпись и дата | Взам.инв.№

3.902.1-10.1 00.09.00

Сетка арматурная С

Укрводоканалпроект

Стадия	Лист	Листов
Р	1	3

Гл.инж.пр.	Новоминский	
Н.контр.	Плотник	
Нач.отд.	Волошин	
Гл.спец.	Плотник	
Рук.гр.	Айзенберг	
Рук.гр.	Клоцман	
Ст.инж.	Малинина	

42
30,55
2,17
26

Формат	Зона	Поз.	Обозначение	Наименование	Кол. на исполнение 00.09.00- —	01	02	03	04	05	06	07	08	09	Примечания
Б.Ч.		2	3.902.1-10.1 00.09.04	Ф10 AIII ГОСТ 5781-81 L=1750							21			25	1.08кг
			-01	Ф12 AIII ГОСТ 5781-81 L=1750								21			1.55кг
			-02	Ф14 AIII ГОСТ 5781-81 L=1750									21		2.11кг
Б.Ч.		3	3.902.1-10.1 00.09.05	Полоса 80×10 ГОСТ 103-76 L=100	40			48							0.63кг
			-01	Полоса 90×10 ГОСТ 103-76 L=100		40			48						0.71кг
			-02	Полоса 100×10 ГОСТ 103-76 L=100			40			48					0.79кг
			-03	Полоса 120×10 ГОСТ 103-76 L=100							40	40	40	48	0.94кг
Б.Ч.		14	3.902.1-10.1 00.09.06	Ф10 AIII ГОСТ 5781-81 L=230	80	80	80	96	96	96	80	80	80	96	0.14кг

Исполнения 10, 11 см. л. 3.

3.902.1-10.1 00.09.00 — Лист 2

Инв. № подл. | Подпись и дата | Взам. инв. №

Формат	Зона	Поз.	Обозначение	Наименование	Кол. на исполнение 00.09.00- 10	11	Примечания
				Документация			
11			3.902.1-10.1 00.09.00 СБ	Сборочный чертеж	×	×	
11			3.902.1-10.1 00.00.00 ТУ	Технические условия	×	×	
12			3.902.1-10.1 00.00.00 У	Узлы 1÷7	×	×	
				Детали			
Б.Ч.		1	3.902.1-10.1 00.09.01	Ф14 AIII ГОСТ 5781-81 L=7550	3	9	9.13кг
Б.Ч.		2	3.902.1-10.1 00.09.04 -01	Ф12 AIII ГОСТ 5781-81 L=1750	25		1.55кг
			-02	Ф14 AIII ГОСТ 5781-81 L=1750		25	2.11кг
Б.Ч.		3	3.902.1-10.1 00.09.05 -03	Полоса 120×10 ГОСТ 103-76 L=100	48	48	0.94кг
Б.Ч.		14	3.902.1-10.1 00.09.06	Ф10 AIII ГОСТ 5781-81 L=230	96	96	0.14кг

3.902.1-10.1 00.09-00 — Лист 3

18282-02 36

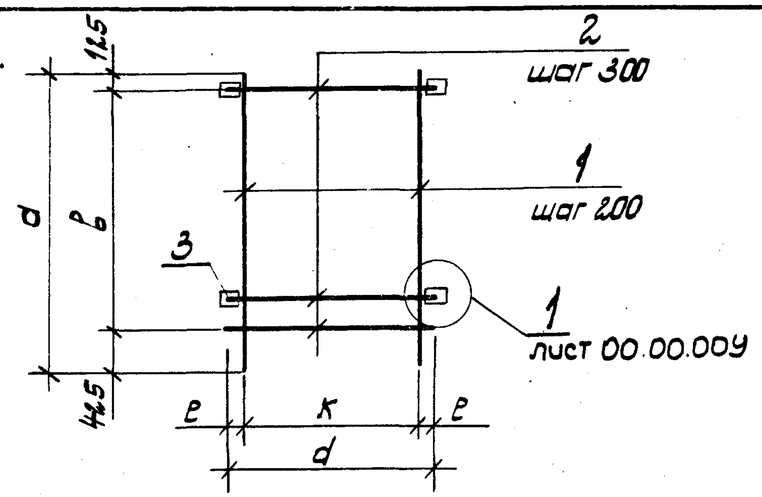

Обозначение	Марка	а мм	в мм	d мм	к мм	е мм	б мм	g мм	р мм	Длина шва l, мм	Высота шва h, мм	Масса кг
3.902.1-10.1 00.09.00	С37						80			40		118.45
-01	С38	6550	6000				90			50		130.05
-02	С39			1450	1400	25	100	30	30	60		142.91
-03	С40						80			40		138.97
-04	С41	7750	7200				90			50		152.81
-05	С42						100			60	4	168.15
-06	С43									40		142.75
-07	С44	6550	6000							50		152.63
-08	С45			1750	1600	75	120	60	45	60		164.39
-09	С46									40		167.73
-10	С47	7750	7200							50		179.68
-11	С48									60		193.68

1. Поз. 3 приварить к поз. 2 после изготовления сеток.

Гл.инж.пр.	Новоминский		
Н.контроль	Плотник		
Нач.отд.	Волошин		
Гл.спец.	Плотник		
Рук.гр.	Айзенберг		
Ст.инж.	Малинина		

Инв. № подл. | Подпись и дата | Взам. инв. №

3.902.1-10.1 00.09.00СБ

Сетка арматурная. Сборочный чертеж

Стадия	Масса	Масштаб
Р	см. табл.	

Лист | Листов 1

Укрводоканалпроект

Обозначение	Наименование	Кол на исполнение 00.10.00-										Примечание
		-	01	02	03	04	05	06	07	08	09	
	Документация											
3.902.1-10.1 00.10.00СБ	Сборочный чертеж	X	X	X	X	X	X	X	X	X	X	
3.902.1-10.1 00.10.00ТУ	Технические условия	X	X	X	X	X	X	X	X	X	X	
3.902.1-10.1 00.00.00У	Узлы 1÷7	X	X	X	X	X	X	X	X	X	X	
	Детали											
3.902.1-10.1 00.10.01	Ф14АIII ГОСТ 5781-81 L=6550	8	8	8	8					9	9	7,92кг
3.902.1-10.1 00.10.02	Ф14АIII ГОСТ 5781-81 L=7750					8	8	8				9,36кг
-01	Ф18АIII ГОСТ 5781-81 L=7750								8			15,48кг
3.902.1-10.1 00.10.03	Ф16АIII ГОСТ 5781-81 L=1450	24				28						2,29кг
-01	Ф20АIII ГОСТ 5781-81 L=1450		24				28					3,58кг
-02	Ф22АIII ГОСТ 5781-81 L=1450			24				28				4,33кг
-03	Ф25АIII ГОСТ 5781-81 L=1450				24				28			5,57кг
3.902.1-10.1 00.10.04	Ф16АIII ГОСТ 5781-81 L=1750									24		2,76кг

Инв. № подл.	Подпись и дата	Взам. инв. №

Формат	Зона	Поз.	
11			3.902.1-10.1 00.10.00СБ
11			3.902.1-10.1 00.10.00ТУ
12			3.902.1-10.1 00.00.00У
6.4		1	3.902.1-10.1 00.10.01
			3.902.1-10.1 00.10.02
			-01
6.4		2	3.902.1-10.1 00.10.03
			-01
			-02
			-03
			3.902.1-10.1 00.10.04

3.902.1-10.1 00.10.00

Сетка арматурная С

Стадия	Лист	Листов
Р	1	4

Укрводоканалпроект

Гл.инж.пр.	Новоминский	
Н.контр.	Плотник	
Нач.отд.	Волошин	
Гл.спец.	Плотник	
Рук.гр.	Айзенберг	
Ст.инж.	Малинина	

18282 02 37

Формат	Зона	Поз.	Обозначение	Наименование	Кол. на исполнение 00.10.00- —	01	02	03	04	05	06	07	08	09	Примечания
Б.4		2	3.902.1-10.1 00.10.04 -01	ф20 AIII ГОСТ 5781-81 L=1750										24	4.32кг
Б.4		3	3.902.1-10.1 00.10.05	Полоса 100×10 ГОСТ 103-76 L=110	36				44						0.86кг
			-01	Полоса 100×10 ГОСТ 103-76 L=120		36				44					0.94кг
			-02	Полоса 100×10 ГОСТ 103-76 L=130			36				44		36		1.02кг
			-03	Полоса 100×10 ГОСТ 103-76 L=150				36				44			1.18кг
			-04	Полоса 100×10 ГОСТ 103-76 L=140										36	1.10кг
Б.4		4	3.902.1-10.1 00.10.06	Полоса 110×10 ГОСТ 103-76 L=400	2				2						3.46кг
			-01	Полоса 120×10 ГОСТ 103-76 L=400		2				2					3.77кг
			-02	Полоса 130×10 ГОСТ 103-76 L=400			2				2		2		4.08кг
			-03	Полоса 150×10 ГОСТ 103-76 L=400				2				2			4.71кг
			-04	Полоса 140×10 ГОСТ 103-76 L=400										2	4.40кг
Б.4		5	3.902.1-10.1 00.10.07	ф10 AIII ГОСТ 5781-81 L=230	78	78	78	78	94	94	94	94	78	78	0.14кг

- Исполнения 10÷15 см. л. 3, 4.

3.902.1-10.1 00.10.00 — Лист 2

Инв. № подл. | Подпись и дата | Взам. инв. №

Формат	Зона	Поз.	Обозначение	Наименование	Кол. на исполнение 00.10.00- 10	11	12	13	14	15					Примечания
				Документация											
11			3.902.1-10.1 00.10.00СБ	Сборочный чертеж	X	X	X	X	X	X					
11			3.902.1-10.1 00.00.00ТУ	Технические условия	X	X	X	X	X	X					
12			3.902.1-10.1 00.00.00У	Узлы 1÷7	X	X	X	X	X	X					
				Детали											
Б.4		1	3.902.1-10.1 00.10.01	ф14 AIII ГОСТ 5781-81 L=6550	9	9									7.92кг
			3.902.1-10.1 00.10.02	ф14 AIII ГОСТ 5781-81 L=7750			9	9	9						9.36кг
			-01	ф18 AIII ГОСТ 5781-81 L=7750						9					15.49кг
Б.4		2	3.902.1-10.1 00.10.04	ф16 AIII ГОСТ 5781-81 L=1750			28								2.76кг
			-01	ф20 AIII ГОСТ 5781-81 L=1750				28							4.32кг
			-02	ф22 AIII ГОСТ 5781-81 L=1750	24				28						5.22кг
			-03	ф25 AIII ГОСТ 5781-81 L=1750		24				28					6.72кг
Б.4		3	3.902.1-10.1 00.10.05-03	Полоса 100×10 ГОСТ 103-76 L=150	36				44						1.18кг
			-05	Полоса 100×10 ГОСТ 103-76 L=160		36				44					1.25кг
			-02	Полоса 100×10 ГОСТ 103-76 L=130			44								1.02кг

3.902.1-10.1 00.10.00 — Лист 3

Инв.№ подл.	Подпись и дата	Взам. инв.№	Обозначение	Наименование	Кол. на исполнение 00.10.00- 10	11	12	13	14	15	Примечания
				Сборочные единицы							
				Марка 103. Зона 64							
			3.902.1-10.1 00.10.05-04	Полоса 100х10 ГОСТ 103-76 L=440	3			44			1.10кг
			3.902.1-10.1 00.10.06-03	Полоса 150х10 ГОСТ 103-76 L=400	4	2			2		4.71кг
			-05	Полоса 160х10 ГОСТ 103-76 L=400		2				2	5.02кг
			-02	Полоса 130х10 ГОСТ 103-76 L=400			2				4.08кг
			-04	Полоса 140х10 ГОСТ 103-76 L=400				2			4.40кг
			3.902.1-10.1 00.10.07	Ø 10 Ат III ГОСТ 5781-81 L=230	5	78	94	94	94	94	0.14кг
				Марка 103. Зона 64							

Лист 4

3.902.1-10.1 00.10.00

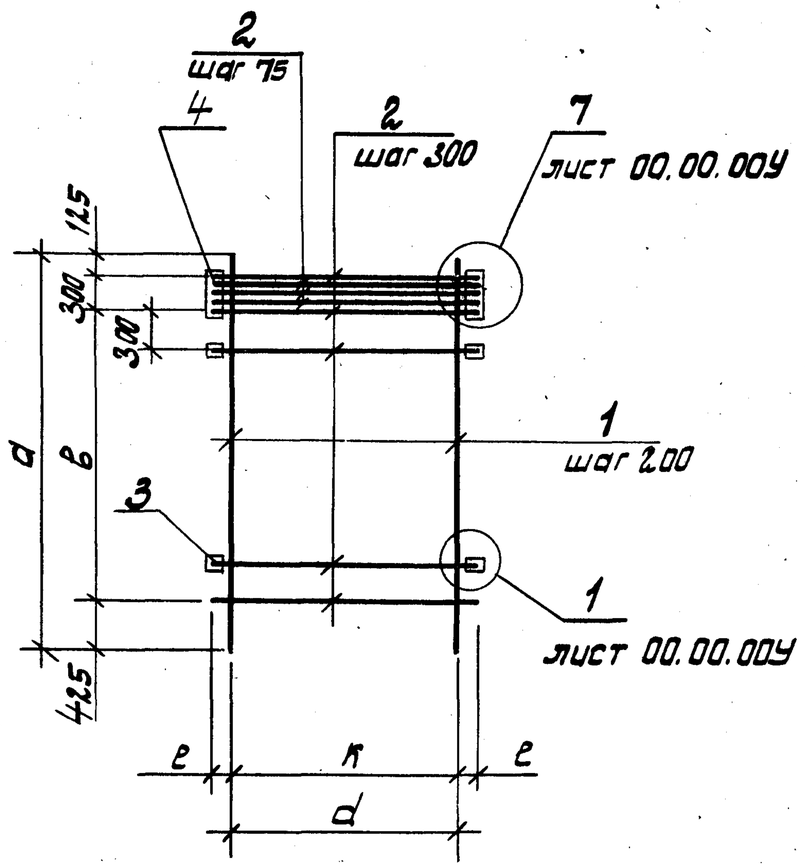

1. Поз. 3,4 и дополнительные стержни поз. 2 (с шагом 75) приварить к поз. 1 и 2 после изготовления сетки.
2. Табличные размеры „a, g, p, c, h" см. л. 00.00.004.

Инв.№ подл.	Подпись и дата	Взам. инв.№

Гл. инж. пр.	Новотинский		
Н. контр.	Плотник		
Нач. отд.	Волошин		
Гл. спец.	Плотник		
Рук. гр.	Айзенберг		
Ст. инж.	Малинина		

3.902.1-10.1 00.10.00 СБ

Сетка арматурная С. Сборочный чертеж

Стадия	Масса	Масштаб
Р	см. табл.	
Лист 1	Листов 2	

Укрводоканалпроект

Обозначение	Марка	a мм	b мм	d мм	k мм	e мм	б мм	g мм	p мм	Длина шва l, мм	Высота шва h, мм	Масса кг
3.902.1-10.1 00.10.00	С49						110	20		70	4	167.12
-01	С50	6550	5700				120	30		80	5	201.58
-02	С51						130			90	6	223.08
-03	С52						150	70		100	7	259.86
-04	С53			1450	1400	25	110	20	30	70	4	196.92
-05	С54	7750	6900				120	30		80	5	237.18
-06	С55						130			90	6	262.32
-07	С56						150	70		100	7	354.38
-08	С57						130			70	4	193.32
-09	С58	6550	5700				140	70		80	5	234.28
-10	С59						150			90	6	259.38
-11	С60			1750	1600	75	160	80	45	100	7	298.88
-12	С61						130			70	4	227.72
-13	С62	7750	6900				140	70		80	5	275.56
-14	С63						150			90	6	304.90
-15	С64						160	80		100	7	406.21

3.9. 10.1. 00.10.00 СБ

Лист 2

Инв. № подл.	Подпись и дата	Взам. инв. №

Формат	Зона	Поз.	Обозначение	Наименование	Кол. на исполнение 00.11.00 –										Примечание
					–	01	02	03							
				Документация											
11			3.902.1-10.1 00.11.00 СБ	Сборочный чертеж	×	×	×	×							
11			3.902.1-10.1 00.11.00 ТУ	Технические условия	×	×	×	×							
12			3.902.1-10.1 00.00.00У	Узлы 1÷7	×	×	×	×							
				Детали											
Б.Ч.		1	3.902.1-10.1 00.11.02	Ф14 А III ГОСТ 5781-81 l=6550	8		9								7.91 кг
			3.902.1-10.1 00.11.02	Ф18 А III ГОСТ 5781-81 l=7750		8		9							15.49 кг
Б.Ч.		2	3.902.1-10.1 00.11.03	Ф25 А III ГОСТ 5781-81 l=1450	34	40									5,57 кг
			3.902.1-10.1 00.11.04	Ф25 А III ГОСТ 5781-81 l=1750			34	40							6.72 кг
Б.Ч.		3	3.902.1-10.1 00.11.05	Полоса 150×10 ГОСТ 103-76 L=400	2	2									4.71 кг
			-01	Полоса 160×10 ГОСТ 103-76 L=400			2	2							5.02 кг
Б.Ч.		4	3.902.1-10.1 00.11.06	Полоса 100×10 ГОСТ 103-76 L=150	56	68									1.18 кг
			-01	Полоса 100×10 ГОСТ 103-76 L=160			56	68							1.26 кг
Б.Ч.		5	3.902.1-10.1 00.11.07	Ф10 А III ГОСТ 5781-81 L=230	118	142	118	142							0.14 кг.

Гл. инж. пр.	Новоминский	
Н. контр.	Плотник	
Нач. отд.	Волошин	
Гл. спец.	Плотник	
Рук. гр.	Айзенберг	
Ст. инж.	Малинина	

3.902.1-10.1 00.11.00

Сетка арматурная С

Стадия	Лист	Листов
Р		1

Укрводоканалпроект

18282.02 40

59

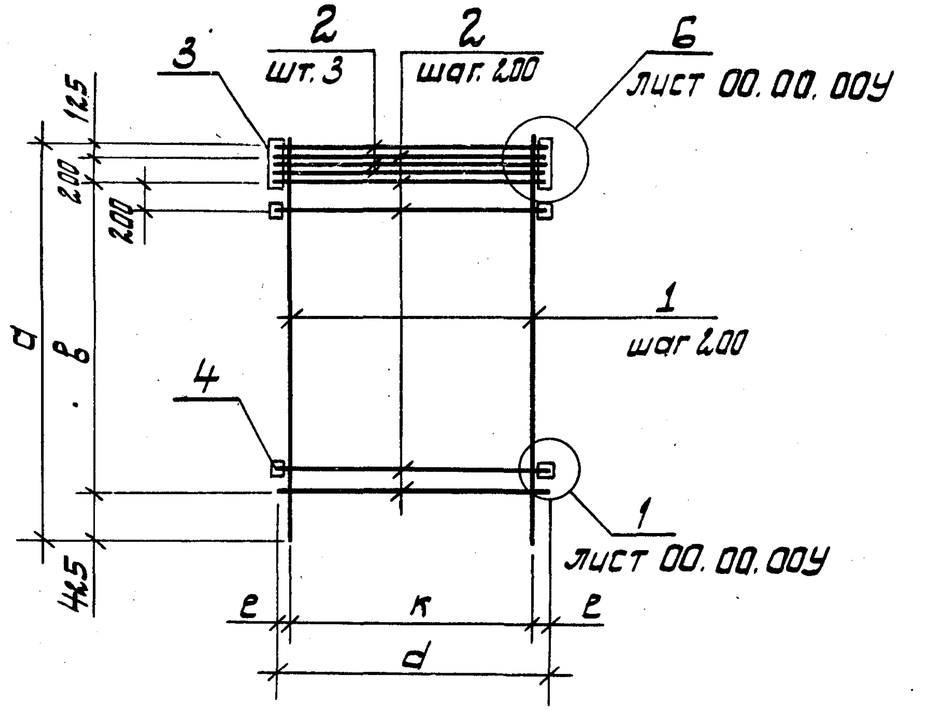

Обозначение	Марка	а мм	в мм	d мм	к мм	е мм	б мм	д мм	р мм	Длина шва l, мм	Высота шва h, мм	Масса кг
3.902.1-10.1 00.11.00	С65	6550	5800	1450	1400	25	150	70	30	100	7	344,68
-01	С66	7750	7000									456.26
-02	С67	6550	5800	1750	1600	75	160	80	45			396.79
-03	С68	7750	7000									523.81

1. Поз. 3.4 и поз. 2 (3шт.) приварить к поз. 1 и 2 после изготовления сеток.
2. Табличные размеры б, д, р, l, h ст. л. 00.00.00У.

Гл. инж. пр.	Новоминский	
Н. контр.	Плотник	
Нач. отд.	Волошин	
Гл. спец.	Плотник	
Рук. гр.	Айзенберг	
Ст. инж.	Малинина	

Инв. № подл. | Подпись и дата | Взам. инв. №

3.902.1-10.1 00.11.00СБ

Сетка арматурная С. Сборочный чертеж

Стадия	Масса	Масштаб
Р	см. табл.	
Лист	Листов 1	

Укрводоканалпроект

Формат	Зона	Поз.	Обозначение	Наименование	Кол. на исполнение 00.12.00- 01	02	03	04	05	06				Примечание
				Документация										
11			3.902.1-10.1 00.12.00СБ	Сборочный чертеж	X	X	X	X	X	X	X			
11			3.902.1-10.1 00.00.00ТУ	Технические условия	X	X	X	X	X	X	X			
12			3.902.1-10.1 00.00.00У	Узлы 1-7	X	X	X	X	X	X	X			
				Детали										
5.4		1	3.902.1-10.1 00.12.01	Ф10АIII ГОСТ 5781-81 L=1850	7									1.14кг
			-01	Ф12АIII ГОСТ 5781-81 L=1850		7								1.64кг
			-02	Ф14АIII ГОСТ 5781-81 L=1850			7							2.24кг
			-03	Ф16АIII ГОСТ 5781-81 L=1850				7						2.92кг
			-04	Ф20АIII ГОСТ 5781-81 L=1850					7					4.56кг
			-05	Ф22АIII ГОСТ 5781-81 L=1850						7				5.52кг
			-06	Ф25АIII ГОСТ 5781-81 L=1850							7			7.10кг.

3.902.1-10.1 00.12.00

Сетка арматурная С

Стадия	Лист	Листов
Р	1	2

Укрводоканалпроект

Гл. инж. пр.	Новоминский	
Н. контр.	Плотник	
Нач. отд.	Волошин	
Гл. спец.	Плотник	
Рук. гр.	Айзенберг	
Рук. гр.	Клоцман	

18282 02 41

Формат	Зона	Поз.	Обозначение	Наименование	Кол. на исполнение 00.12.00- –	01	02	03	04	05	06	Примечание
БЧ		2	3.902.1-10.1 00.12.02	ф12АIII ГОСТ 5781-81 L=1450	8	8	8	8	8	8	8	1.29кг
БЧ		3	3.902.1-10.1 00.12.03	ф10АIII ГОСТ 5781-81 L=150	6	6	6	6	6	6	6	0.09кг
БЧ		4	3.902.1-10.1 00.12.04	Полоса 70х10 ГОСТ 103-76 L=1450	2							7.98кг
			-01	Полоса 80х10 ГОСТ 103-76 L=1450		2						9.11кг
			-02	Полоса 90х10 ГОСТ 103-76 L=1450			2					10.25кг
			-03	Полоса 100х10 ГОСТ 103-76 L=1450				2				11.38кг
			-04	Полоса 120х10 ГОСТ 103-76 L=1450					2			13.66кг
			-05	Полоса 130х10 ГОСТ 103-76 L=1450						2		14.81кг
			-06	Полоса 140х10 ГОСТ 103-76 L=1450							2	15.94

3.902.1-10.1 00.12.00 Лист 2

Инв. № подл. | Подпись и дата | Взам. инв. №

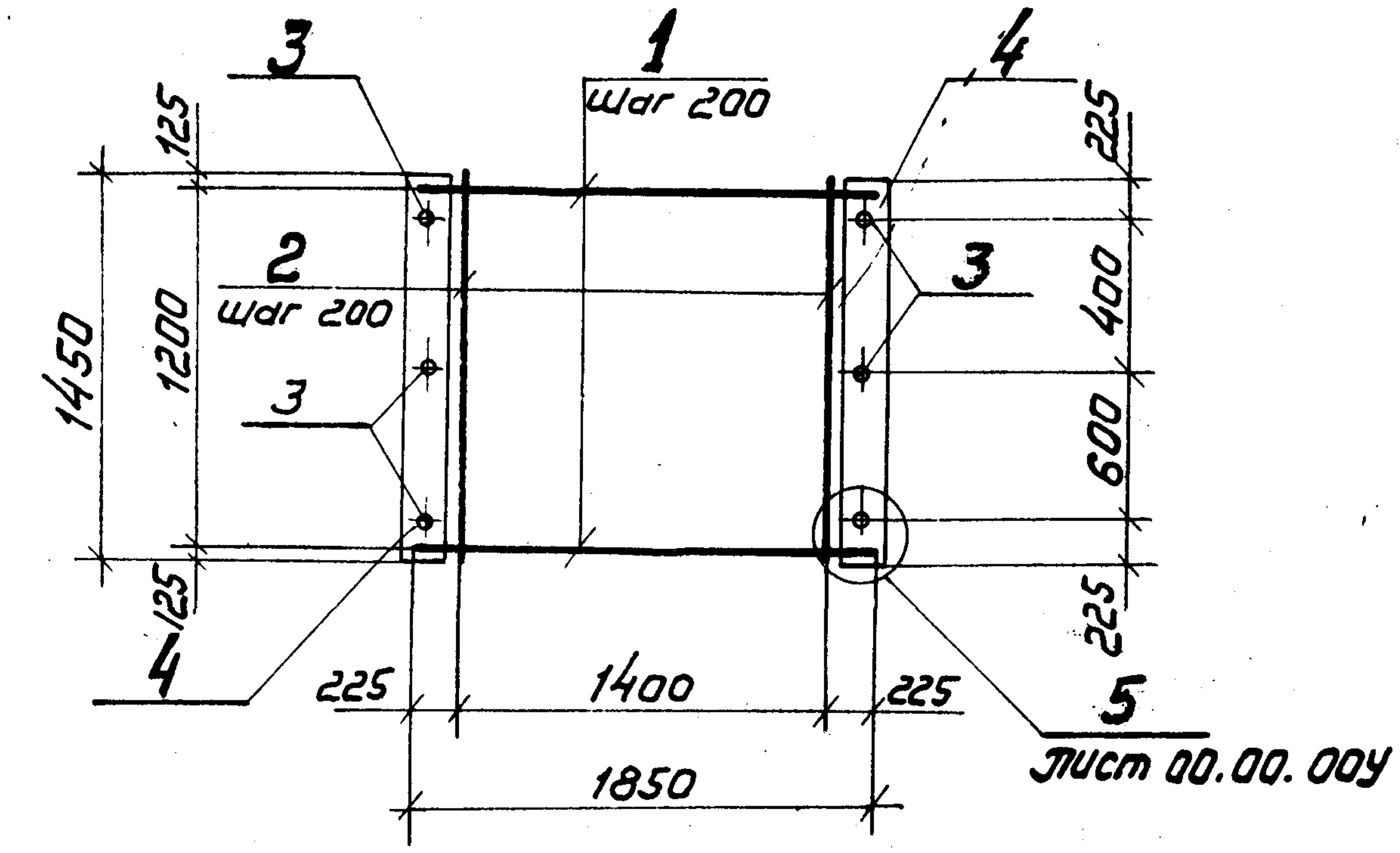

Обозначение	Марка	δ мм	Длина шва ℓ мм	Высота шва h мм	P мм	Масса кг
3.902.1-10.1 00.12.00	С69	70	40	4	25	34.80
-01	С70	80	50			40.56
-02	С71	90	60			47.04
-03	С72	100	70			54.06
-04	С73	120	80	5		70.10
-05	С74	130	90	6		79.12
-06	С75	140	100	7		92.44

1. Поз. 4, 5 приварить к поз. 1 после изготовления сеток.
2. Табличные размеры „δ, ℓ, h, P" см. л. 00.00.00У.

3.902.1-10.1 00.12.00 СБ

Гл. инж. пр.	Новоминский	
Н. контр.	Плотник	
Нач. отд.	Волошин	
Гл. спец.	Плотник	
Рук. гр.	Айзенберг	
Рук. гр.	Клоцман	

Сетка арматурная С. Сборочный чертеж

Стадия	Масса	Масштаб
Р	См. табл.	
Лист	Листов 1	

Укрводоканалпроект

Инв. № подл. | Подпись и дата | Взам. инв. №

Формат	Зона	Поз	Обозначение	Наименование	Кол. на исполнение 00.13.00-										Примечание
					–	01	02	03	04	05	06				
				Документация											
11			3.902.1-10.1 00.13.00СБ	Сборочный чертеж	X	X	X	X	X	X	X				
11			3.902.1-10.1 00.00.00ТУ	Технические условия	X	X	X	X	X	X	X				
12			3.902.1-10.1 00.00.00У	Узлы 1÷7	X	X	X	X	X	X	X				
				Детали											
Б.Ч.		1	3.902.1-10.1 00.14.01	Ф10АIII ГОСТ 5781-81 L=1750	7										1.08кг
			-01	Ф12АIII ГОСТ 5781-81 L=1750		7									1.55кг
			-02	Ф14АIII ГОСТ 5781-81 L=1750			7								2.11кг
			-03	Ф16АIII ГОСТ 5781-81 L=1750				7							2.76кг
			-04	Ф20АIII ГОСТ 5781-81 L=1750					7						4.32кг
			-05	Ф22АIII ГОСТ 5781-81 L=1750						7					5.22кг
			-06	Ф25АIII ГОСТ 5781-81 L=1750							7				6.72кг

Гл.инж.пр.	Новоминский	
Н.контр.	Плотник	
Нач.отд.	Волошин	
Гл.спец.	Плотник	
Рук.гр.	Айзенберг	
Рук.гр.	Клоцман	

3.902.1-10.1 00.13.00

Сетка арматурная С

Стадия	Лист	Листов
Р	1	2

Укрводоканалпроект

Инв.№ подл.	Подпись и дата	Взам.инв.№

Формат	Зона	Поз.	Обозначение	Наименование	Кол. на исполнение 00.14.00-										Примечание
					–	01	02	03	04	05	06				
Б.Ч.		2	3.902.1-10.1 00.13.02	Ф12АIII ГОСТ 5781-81 L=1450	7	7	7	7	7	7	7				1.29кг
Б.Ч.		3	3.902.1-10.1 00.13.03	Ф10АIII ГОСТ 5781-81 L=150	4	4	4	4	4	4	4				0.09кг
Б.Ч.		4	3.902.1-10.1 00.13.04	Полоса 100×10 ГОСТ 103-76 L=1000	2										7.85кг
			-01	Полоса 110×10 ГОСТ 103-76 L=1000		2									8.64кг
			-02	Полоса 120×10 ГОСТ 103-76 L=1000			2								9.42кг
			-03	Полоса 130×10 ГОСТ 103-76 L=1000				2							10.21кг
			-04	Полоса 150×10 ГОСТ 103-76 L=1000					2						11.78кг
			-05	Полоса 160×10 ГОСТ 103-76 L=1000						2					12.56кг
			-06	Полоса 170×10 ГОСТ 103-76 L=1000							2				13.35кг

18282-02 13

3.902.1-10.1 00.13.00

Лист 2

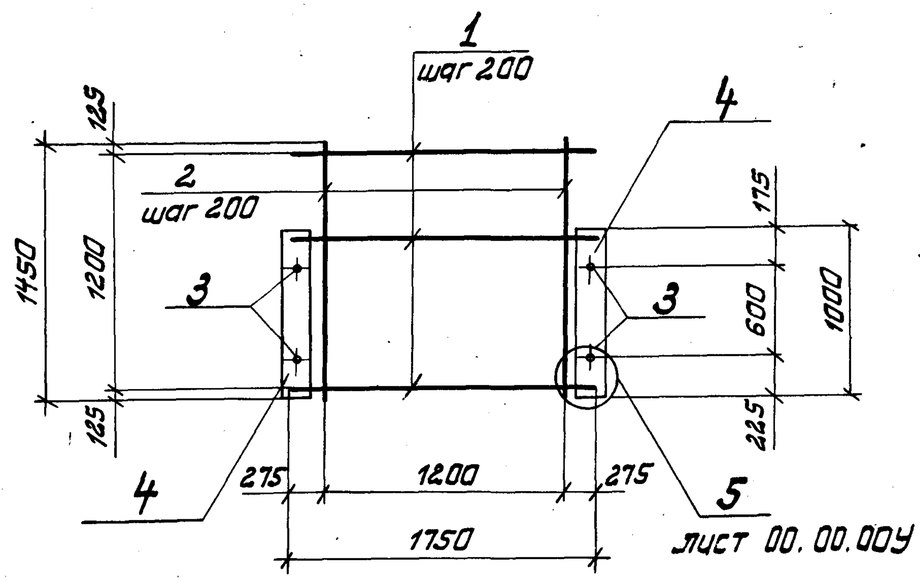

Обозначение	Марка	δ мм	Длина шва ℓ мм	Высота шва h мм	ρ мм	Масса кг
3.902.1-10.1 00.13.00	С76	100	40	4	55	32.65
-01	С77	110	50			37.52
-02	С78	120	60			43.00
-03	С79	130	70			49.13
-04	С80	150	80	5		63.19
-05	С81	160	90	6		71.05
-06	С82	170	100	7		84.13

1. Поз. 4.5 приварить к поз. 1 после изготовления сеток.
2. Табличные размеры „δ, ℓ, h, ρ" см. л. 00.00.00У.

Взам. инв. № | Подпись и дата | Инв. № подл.

Гл. инж. пр.	Новоминский	
Н. контр.	Платник	
Нач. отд.	Волашин	
Гл. спец.	Платник	
Рук. гр.	Айзенберг	
Рук. гр.	Клацман	

3.902.1-10.1 00.13.00 СБ

Сетка арматурная С. Сборочный чертеж

Стадия	Масса	Масштаб
Р	см. табл.	
Лист	Листов 1	

Укрводоканалпроект

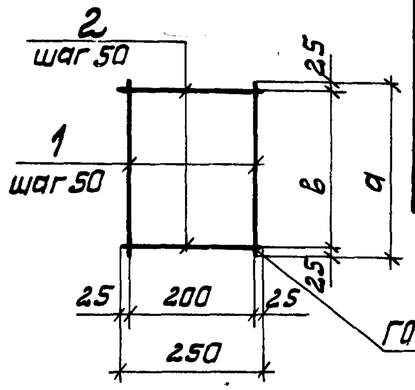

Обозначение	Марка	а мм	в мм	Масса кг
3.902.1-10.1 00.14.00	С83	6000	5950	13.85
-01	С84	7200	7150	16.64

Формат	Зона	Поз.	Обозначение	Наименование	Кол.	Примечание
				Документация		
11			3.902.1-10.1 00.00.00 ТУ	Технические условия		
				Переменные данные для исполнений		
				3.902.1-10.1 00.14.00		
				Детали		
Б.Ч.		1	3.902.1-10.1 00.14.01	ф6 AI ГОСТ 7581-81 L=6000	5	1.33 кг
Б.Ч.		2	3.902.1-10.1 00.14.02	ф6 AI ГОСТ 7581-81 L=2.50	120	0.06 кг
				3.902.1-10.1 00.14.00-01		
				Детали		
Б.Ч.		1	3.902.1-10.1 00.14.01	ф6 AI ГОСТ 5781-81 L=7200	5	1.60 кг
Б.Ч.		2	3.902.1-10.1 00.14.02	ф6 AI ГОСТ 5781-81 L=2.50	144	0.06 кг

Взам. инв. № | Подпись и дата | Инв. № подл.

Гл. инж. пр.	Новоминский	
Н. контр.	Платник	
Нач. отд.	Волашин	
Гл. спец.	Платник	
Рук. гр.	Айзенберг	
Рук. гр.	Клацман	

3.902.1-10.1 00.14.00

Сетка арматурная С

Стадия	Масса	Масштаб
Р	см. табл.	
Лист	Листов 1	

Укрводоканалпроект

18282-03 1.1.

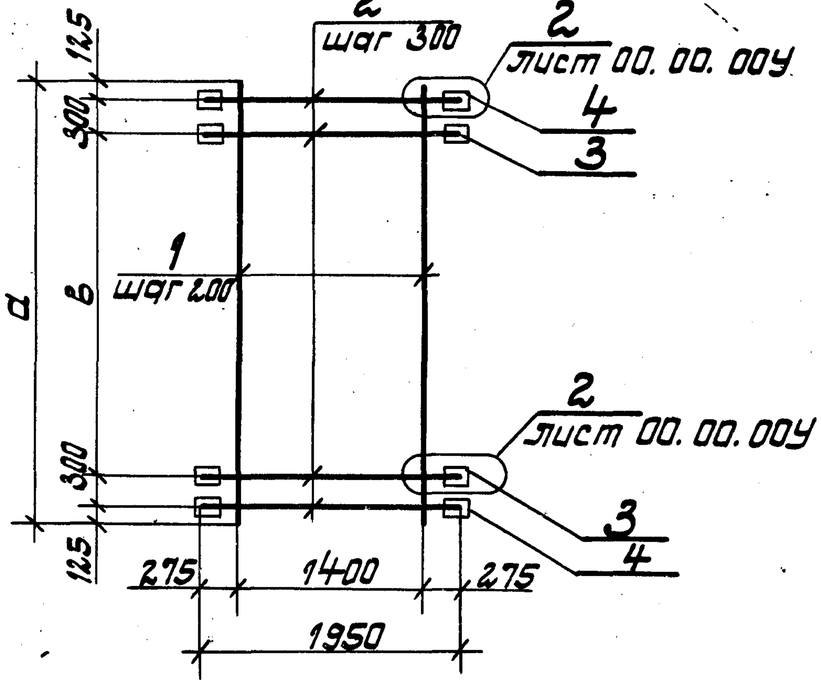

Обозначение	Марка	а мм	в мм	б мм	Длина шва ℓ мм	Высота шва h мм	Масса кг
3.902.1-10.1 00.15.00	С85	6550	5700	90	60	4	141.28
-01	С86	7750	6900	(130)			166.88

1. Позиции 3,4 приварить к позиции 2 после изготовления сетки.
2. Значение в скобках для позиции 4.
3. Табличные значения „б", „ℓ", „h" см. л. 00.00.00У.

Гл. инж. пр.	Новоминский		
Н. контр.	Плотник		
Нач. отд.	Волощин		
Гл. спец.	Плотник		
Рук. гр.	Айзенберг		
Рук. гр.	Клоцман		

Инв. № подл. | Подпись и дата | Взам. инв. №

3.902.1-10.1 00.15.00СБ

Сетка арматурная С. Сборочный чертеж

Стадия	Масса	Масштаб
Р	см. табл.	
Лист	Листов 1	

Укрводоканалпроект

Обозначение	Наименование	Кол. на исполнение 00.15.00-		Примечания
		-	01	
	Документация			
3.902.1-10.1 00.15.00СБ	Сборочный чертеж	X	X	
3.902.1-10.1 00.00.00ТУ	Технические условия	X	X	
3.902.1-10.1 00.00.00У	Узлы 1÷7	X	X	
	Детали			
3.902.1-10.1 00.15.01	ф14АIII ГОСТ 5781-81 ℓ=6550	8		7.91 кг
3.902.1-10.1 00.15.02	ф14АIII ГОСТ 5781-81 ℓ=7750		8	9.36 кг
3.902.1-10.1 00.15.03	ф14АIII ГОСТ 5781-81 ℓ=1950	22	26	2.36 кг
3.902.1-10.1 00.15.04	Полоса 80×10 ГОСТ 103-76 ℓ=90	40	48	0.57 кг
-01	Полоса 80×10 ГОСТ 103-76 ℓ=130	4	4	0.82 кг

Формат	Зона	Поз.	Обозначение	Наименование	Кол.	Примечания
11			3.902.1-10.1 00.15.00СБ	Сборочный чертеж		
11			3.902.1-10.1 00.00.00ТУ	Технические условия		
12			3.902.1-10.1 00.00.00У	Узлы 1÷7		
Б.ч.		1	3.902.1-10.1 00.15.01	ф14АIII ГОСТ 5781-81 ℓ=6550	8	7.91 кг
			3.902.1-10.1 00.15.02	ф14АIII ГОСТ 5781-81 ℓ=7750	8	9.36 кг
Б.ч.		2	3.902.1-10.1 00.15.03	ф14АIII ГОСТ 5781-81 ℓ=1950	26	2.36 кг
Б.ч.		3	3.902.1-10.1 00.15.04	Полоса 80×10 ГОСТ 103-76 ℓ=90	48	0.57 кг
Б.ч.		4	-01	Полоса 80×10 ГОСТ 103-76 ℓ=130	4	0.82 кг

3.902.1-10.1 00.15.00

Сетка арматурная С

Стадия	Лист	Листов
Р		1

Укрводоканалпроект

Гл. инж. пр.	Новоминский	
Н. контр.	Плотник	
Нач. отд.	Волощин	
Гл. спец.	Плотник	
Рук. гр.	Айзенберг	
Рук. гр.	Клоцман	

18282-02 45

Инв. № подл.	Подпись и дата	Взам. инв. №

Формат	Зона	Поз.	Обозначение	Наименование	Кол. на исполнение 00.16.00-										Примечания
					–	01	02	03	04	05	06	07			
				Документация											
11			3.902.1-10.1 00.16.00СБ	Сборочный чертеж	X	X	X	X	X	X	X	X			
11			3.902.1-10.1 00.00.00ТУ	Технические условия	X	X	X	X	X	X	X	X			
12			3.902.1-10.1 00.00.00У	Узлы 1÷7	X	X	X	X	X	X	X	X			
					X	X	X	X	X	X	X	X			
				Детали											
6.4		1	3.902.1-10.1 00.16.01	ф14 AIII ГОСТ 5781-81 L=6550	8	8	8	8							7.91 кг
			3.902.1-10.1 00.16.02	ф14 AIII ГОСТ 5781-81 L=7750					8	8	8				9.36 кг
			-01	ф18 AIII ГОСТ 5781-81 L=7750								8			16.48 кг
6.4		2	3.902.1-10.1 00.16.03	ф16 AIII ГОСТ 5781-81 L=1950	25				29						3.08 кг
			-01	ф20 AIII ГОСТ 5781-81 L=1950		25				29					4.81 кг
			-02	ф22 AIII ГОСТ 5781-81 L=1950			25				29				5.82 кг
			-03	ф25 AIII ГОСТ 5781-81 L=1950				25				29			7.49 кг

Гл. инж. пр.	Новомінський	
Н. контр.	Платник	
Нач. отд.	Волошин	
Гл. спец.	Платник	
Рук. гр.	Фізенберг	
Рук. гр.	Клоцман	

3.902.1-10.1 00.16.00

Сетка арматурная С

Стадия	Лист	Листов
Р	1	2

Укрводоканалпроект

Инв. № подл.	Подпись и дата	Взам. инв. №

Формат	Зона	Поз.	Обозначение	Наименование	Кол. на исполнение 00.16.00-										Примечания
					–	01	02	03	04	05	06	07			
6.4		3	3.902.1-10.1 00.16.04	Полоса 80×10 ГОСТ 103-76 L=100	38				46						0.63 кг
			-01	Полоса 80×10 ГОСТ 103-76 L=120		38				46					0.75 кг
			-02	Полоса 80×10 ГОСТ 103-76 L=140			40				48				0.88 кг
			-03	Полоса 80×10 ГОСТ 103-76 L=150				40				48			0.94 кг
6.4		4	-04	Полоса 80×10 ГОСТ 103-76 L=130	2	2			2	2					0.82 кг
6.4		5	3.902.1-10.1 00.16.05	Полоса 130×10 ГОСТ 103-76 L=400	2	2			2	2					4.08 кг
			-01	Полоса 140×10 ГОСТ 103-76 L=400			2				2				4.40 кг
			-02	Полоса 150×10 ГОСТ 103-76 L=400				2				2			4.71 кг

Инв. № 10282-07

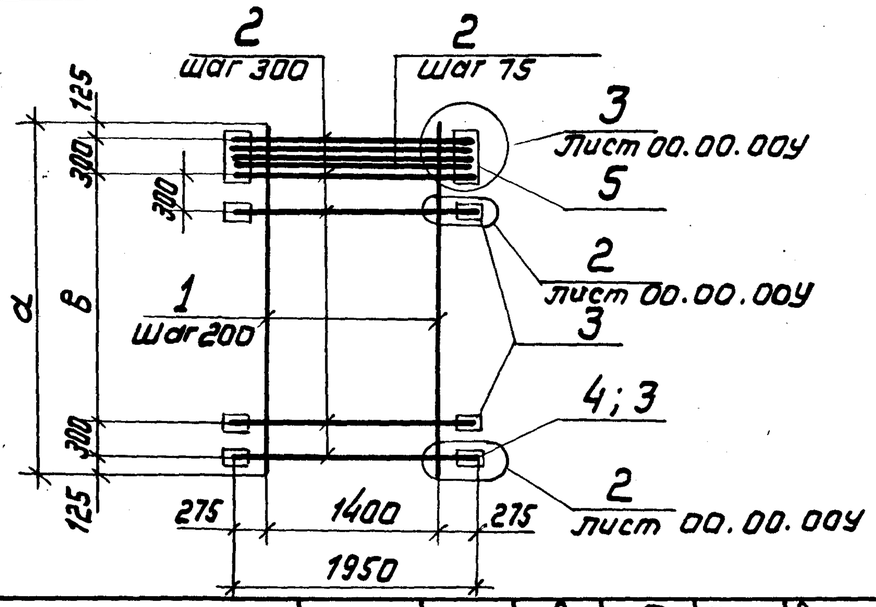

Обозначение	Марка	а мм	в мм	б мм	Длина шва e мм	Высота шва h мм	Масса кг
3. 902.1-10.1 00.16.00	С87	6550	5700	100/130	70	4	174.02
-01	С88	6550	5700	120/130	80	5	221.83
-02	С89	6550	5700	140/140	90	6	252.78
-03	С90	6550	5700	150/150	100	7	297.53
-04	С91	7750	6900	100/130	70	4	202.98
-05	С92	7750	6900	120/130	80	5	258.67
-06	С93	7750	6900	140/140	90	6	294.70
-07	С94	7750	6900	150/150	100	7	395.62

1. Позиции 3,4,5 и 2 с шагом 75 (3 стержня) приварить к позициям 2 и 1 после изготовления сетки.
2. Значения в числителе - для позиции 3, в знаменателе - для позиций 4, 5.
3. Табличные значения „б", „e", „h" см. л. 00.00.00У

Гл.инж.пр.	Новоминский	
Н.контр.	Плотник	
Нач.отд.	Волошин	
Гл.спец.	Плотник	
Рук.гр.	Айзенберг	
Рук.гр.	Клоцман	

3. 902.1-10.1 00.16.00СБ

Сетка арматурная С.
Сборочный чертеж

Стадия	Масса	Масштаб
Р	См. табл.	
Лист	Листов 1	

Укрводоканалпроект

Инв. № подл.	Подпись и дата	Взам. инв. №

Формат	Зона	Поз.	Обозначение	Наименование	Кол. на исполнение 00.17.00-									Примечания
					–	01								
				Документация										
11			3.902.1-10.1 00.17.00СБ	Сборочный чертеж	X	X								
11			3.902.1-10.1 00.00.00ТУ	Технические условия	X	X								
12			3.902.1-10.1 00.00.00У	Узлы 1÷7	X	X								
				Детали										
6.4		1	3.902.1-10.1 00.17.01	Ф14АIII ГОСТ 5781-81 L=6550	8									7.91кг
			3.902.1-10.1 00.17.02	Ф18АIII ГОСТ 5781-81 L=7750		8								15.49кг
6.4		2	3.902.1-10.1 00.17.03	Ф25АIII ГОСТ 5781-81 L=1950	35	41								7.49кг
6.4		3	3.902.1-10.1 00.17.04	Полоса 80х10 ГОСТ 103-76 L=150	60	72								0.94кг
6.4		4	3.902.1-10.1 00.17.05	Полоса 150х10 ГОСТ 103-76 L=400	2	2								4.71кг

Гл.инж.пр.	Новоминский	
Н.контр.	Плотник	
Нач.отд.	Волошин	
Гл.спец.	Плотник	
Рук.гр.	Айзенберг	
Рук.гр.	Клоцман	

3. 902.1-10.1 00.17.00

Сетка арматурная С

Стадия	Лист	Листов
Р		1

Укрводоканалпроект

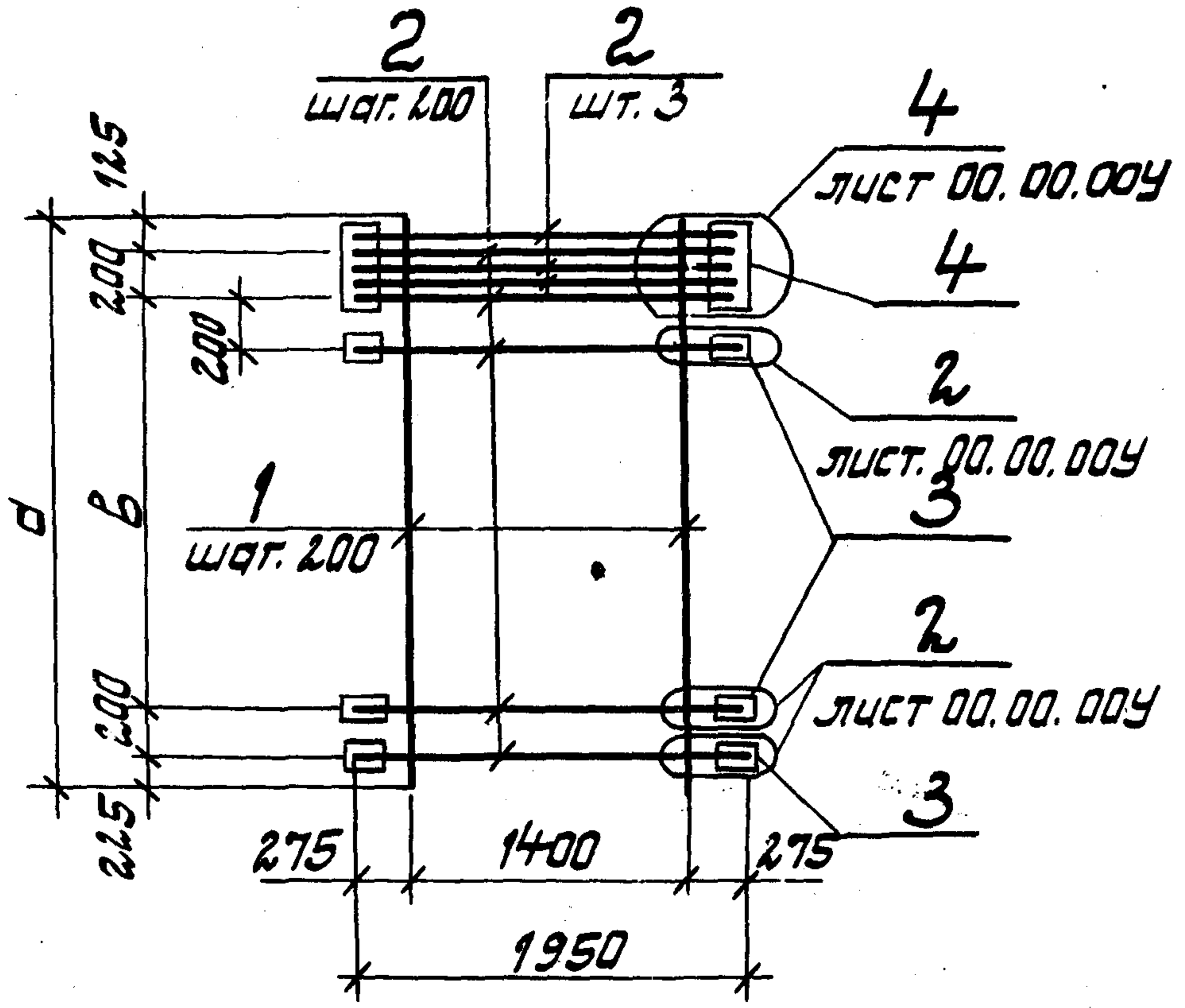

Обозначение	Марка	а мм	в мм	б мм	Длина шва ℓ мм	Высота шва h мм	Масса кг
3.902.1-10.1 00.17.00	С95	6550	5800	150	100	7	391.25
-01	С96	7750	7000				508.11

1. Позиции 3,4 и 2 (3 стержня) приварить к позициям 2 и 1 после изготовления сетки.
2. Табличные значения „б", „ℓ", „h" см. л. 00.00.00У.

Гл.инж.пр.	Навоминский		
Н. контр.	Плотник		
Нач.отд.	Волошин		
Гл.спец.	Плотник		
Рук.гр.	Айзенберг		
Рук.гр.	Клоцман		

3.902.1-10.1 00.17.00СБ

Сетка арматурная С. Сборочный чертеж

Стадия	Масса	Масштаб
Р	см. табл.	
Лист	Листов 1	

Укрводоканалпроект

Инв.№ подл. | Подпись и дата | Взам. инв.№

Формат	Зона	Поз	Обозначение	Наименование	Кол. на исполнение 00.18.00- —	01	
				Документация			
11			3.902.1-10.1 00.18.00СБ	Сборочный чертеж	X	X	
11			3.902.1-10.1 00.00.00ТУ	Технические условия	X	X	
12			3.902.1-10.1 00.00.00У	Узлы 1÷7	X	X	
				Детали			
Б.4		1	3.902.1-10.1 00.18.01	ф16 А-III ГОСТ 5781-81 L=6550	8		10.34 кг
			3.902.1-10.1 00.18.02	ф20 А-III ГОСТ 5781-81 L=7750		8	19.11 кг
		2	3.902.1-10.1 00.18.03	ф14 А-III ГОСТ 5781-81 L=1450	22	26	1.75 кг
		14	3.902.1-10.1 00.18.04	ф10 А-III ГОСТ 5781-81 L=230	88	104	0.14 кг
		3	3.902.1-10.1 00.18.05	Полоса 100×10 ГОСТ 103-76 L=100	44	52	0.79 кг

Гл.инж.пр.	Навоминский		
Н. контр.	Плотник		
Нач.отд.	Волошин		
Гл.спец.	Плотник		
Рук.гр.	Айзенберг		
Рук.гр.	Клоцман		

3.902.1-10.1 00.18.00

Сетка арматурная С

Стадия	Лист	Листов
Р		1

Укрводоканалпроект

Инв.№ подл. | Подпись и дата | Взам. инв.№

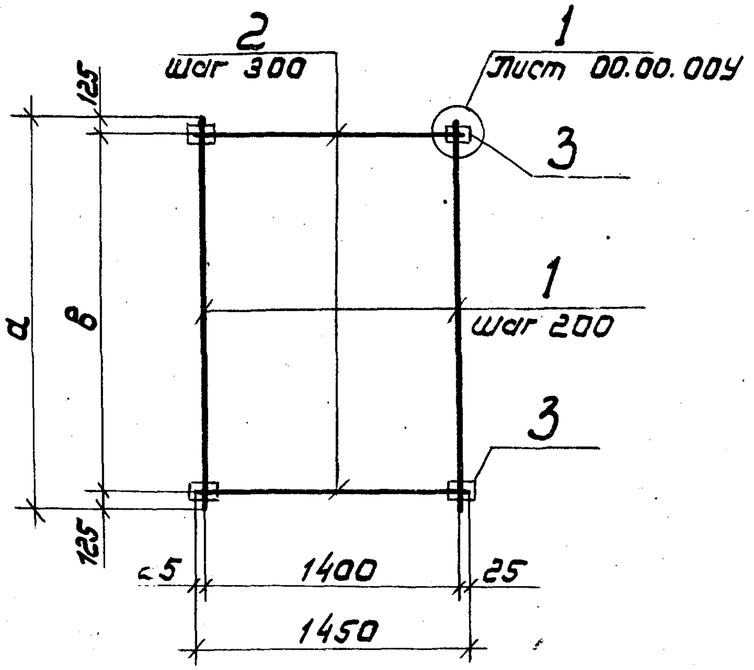

Обозначение	Марка	а мм	в мм	б мм	р мм	д мм	Длина шва l мм	Высота шва h мм	Масса кг
3.902.1-10.1 00.18.00	С 97	6550	6300	100	30	35	60	4	168.30
-01	С 98	7750	7500						254.02

1. Позицию 3 приварить к позиции 2 после изготовления сетки.
2. Табличные значения „б", „р", „д", „l" и „h" см.л. 00.00.00У.

Гл.инж.пр.	Новоминский		
Н.контр.	Плотник		
Нач.отд.	Волошин		
Гл.спец.	Плотник		
Рук.гр.	Айзенберг		
Рук.гр.	Клоцман		

3.902.1-10.1 00.18.00СБ

Сетка арматурная С.
Сборочный чертеж

Стадия	Масса	Масштаб
Р	см табл.	
Лист	Листов 1	

Укрводоканалпроект

Инв.№ подл.	Подпись и дата	Взам. инв.№

Обозначение		Наименование	Кол. на исполнение 00.19.00-									Примечание
			–	01	02	03	04	05	06	07		
		Документация										
11	3.902.1-10.1 00.19.00СБ	Сборочный чертеж	×	×	×	×	×	×	×	×		
11	3.902.1-10.1 00.00.00ТУ	Технические условия	×	×	×	×	×	×	×	×		
12	3.902.1-10.1 00.00.00У	Узлы 1÷7	×	×	×	×	×	×	×	×		
		Детали										
5.4.	1 3.902.1-10.1 00.19.01	Ф16АIII ГОСТ5781-81 L:6550	8	8	8	8						10.34кг
	3.902.1-10.1 00.19.02	Ф20АIII ГОСТ5781-81 L:7750					8	8	8	8		19.11кг
5.4.	2 3.902.1-10.1 00.19.03	Ф16АIII ГОСТ5781-81 L:1450	25				29					2.29кг
	-01	Ф20АIII ГОСТ5781-81 L:1450		25				29				3.58кг
	-02	Ф22АIII ГОСТ5781-81 L:1450			25				29			4.33кг
	-03	Ф25АIII ГОСТ5781-81 L:1450				25				29		5.57кг

3.902.1-1. 1 00.19.00

Сетка арматурная

Стадия	Лист	Листов
Р	1	2

Укрводоканалпроект

Гл.инж.пр.	Новоминский	
Н.контр.	Плотник	
Нач.отд.	Волошин	
Гл.спец.	Плотник	
Рук.гр.	Айзенберг	
Рук.гр.	Клоцман	

18282 02 49

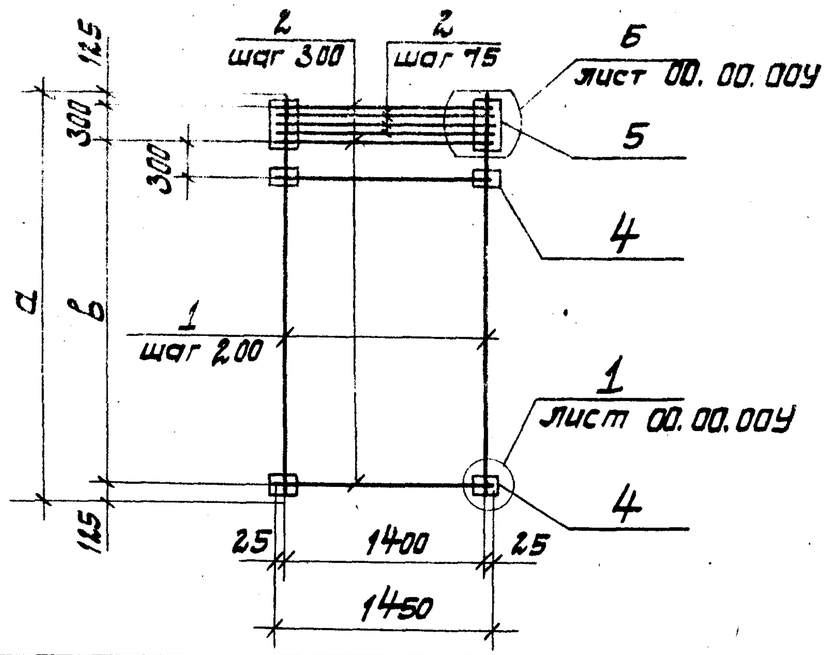

Обозначение	Марка	а мм	в мм	б мм	р мм	д мм	Длина шва е мм	Высота шва h мм	Масс. кг
3.902.1-10.1 00.19.00	С99	6550	6000	110	30	35	70	4	193.33
-01	С100	6550	6000	120			80	5	229.40
-02	С101	6550	6000	130		80	90	6	251.97
-03	С102	6550	6000	150			100	7	290.63
-04	С103	7750	7200	110		35	70	4	281.77
-05	С104	7750	7200	120			80	5	323.64
-06	С105	7750	7200	130		80	90	6	349.85
-07	С106	7750	7200	150			100	7	394.75

1. Позиции 4, 5 и 2 с шагом 75 (3 стержня) приварить к позициям 1,2 после изготовления сетки.
2. Табличные значения „б", „р", „д", „е" и „h" ст. л. 00.00.00У.

Гл. инж. пр.	Новоминский	
Н. контр.	Плотник	
Нач. отд.	Волошин	
Гл. спец.	Плотник	
Рук. гр.	Айзенберг	
Рук. гр.	Клоцман	

3.902.1-10.1 00.19.00СБ

Сетка арматурная С. Сборочный чертеж

Стадия	Масса	Масштаб.
Р	ст. табл.	
Лист	Листов 1	

Укрводоканалпроект

Инв. № подл. | Подпись и дата | Взам. инв. №

Формат	Зона	Поз.	Обозначение	Наименование	Кол. на исполнение 00.19.00 –	01	02	03	04	05	06	07		Примечания
6.4		14	3.902.1-10.1 00.19.04	Ф10АIII ГОСТ 5781-81 L=230	86	86	86	86	102	102	102	102		0.14кг
6.4		4	3.902.1-10.1 00.19.05	Полоса 100×10 ГОСТ 103-76 L=110	40				48					0.86кг
			-01	Полоса 100×10 ГОСТ 103-76 L=120		40				48				0.94кг
			-02	Полоса 100×10 ГОСТ 103-76 L=130			40				48			1.02кг
			-03	Полоса 100×10 ГОСТ 103-76 L=150				40				48		1.18кг
		5	3.902.1-10.1 00.19.06	Полоса 110×10 ГОСТ 103-76 L=400	2				2					3.46кг
			-01	Полоса 120×10 ГОСТ 103-76 L=400		2				2				3.77кг
			-02	Полоса 130×10 ГОСТ 103-76 L=400			2				2			4.08кг
			-03	Полоса 150×10 ГОСТ 103-76 L=400				2				2		4.71кг

3.902.1-10.1 00.19.00

Лист 2

Формат	Зона	Поз.	Обозначение	Наименование	Кол. на исполнение 00.20.00-										Примечания
					—	01									
				Документация											
11			3.902.1-10.1 00.20.00СБ	Сборочный чертеж	×	×									
11			3.902.1-10.1 00.00.00ТУ	Технические условия	×	×									
12			3.902.1-10.1 00.00.00У	Узлы 1÷7	×	×									
				Детали											
5.4.		1	3.902.1-10.1 00.20.01	Ф16АIII ГОСТ 5781-81 L=6550	8										10,34кг
			3.902.1-10.1 00.20.02	Ф20АIII ГОСТ 5781-81 L=7750		8									19.11кг
5.4		2	3.902.1-10.1 00.20.03	Ф25АIII ГОСТ 5781-81 L=1450	35	41									5.57кг
5.4.		14	3.902.1-10.1 00.20.04	Ф10АIII ГОСТ 5781-81 L=230	126	150									0.14кг
5.4		4	3.902.1-10.1 00.20.05	Полоса 100х10 ГОСТ 103-76 L=150	60	72									1.18кг
5.4.		5	3.902.1-10.1 00.20.06	Полоса 150х10 ГОСТ 103-76 L=400	2	2									4.71кг

3.902.1-10.1 00.20.00

Сетка арматурная С.

Стадия	Лист	Листов
Р		1

Укрводоканалпроект

Гл.инж.пр.	Новоминский	
Н.контр.	Платник	
Нач.отд.	Волошин	
Гл.спец.	Платник	
Рук.гр.	Айзенберг	
Рук.гр.	Клоцман	

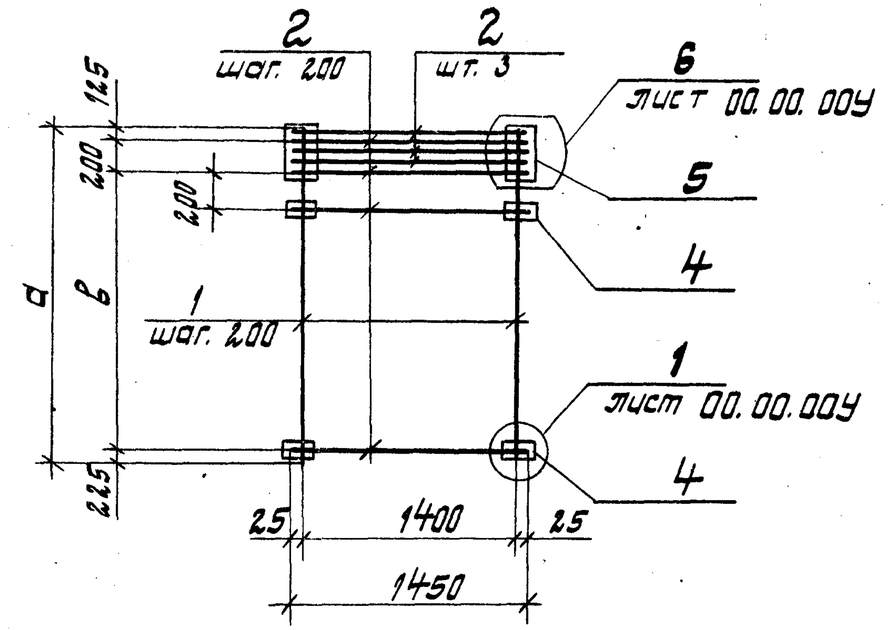

Обозначение	Марка	а мм	в мм	б мм	р мм	д мм	Длина шва е мм	Высота шва h мм	Масса кг
3.902.1-10.1 00.20.00	С 107	6550	6000	150	30	80	100	7	375,63
-01	С 108	7750	7200						496,63

1. Позиции 3,4 и 2 (3 стержня) приварить к позициям 2 и 1 после изготовления сетки.
2. Табличные значения „б", „р", „д", „е" и „h" см.л. 00.00.00У.

Инв.№ подл.	Подпись и дата	Взам.инв.№

3.902.1-10.1 00.20.00СБ

Гл.инж.пр.	Новоминский	
Н.контр.	Платник	
Нач.отд.	Волошин	
Гл.спец.	Платник	
Рук.гр.	Айзенберг	
Рук.гр.	Клоцман	

Сетка арматурная С.
Сборочный чертеж

Стадия	Масса	Масштаб
Р	см. табл.	

Лист | Листов 1

Укрводоканалпроект

18282-02 51

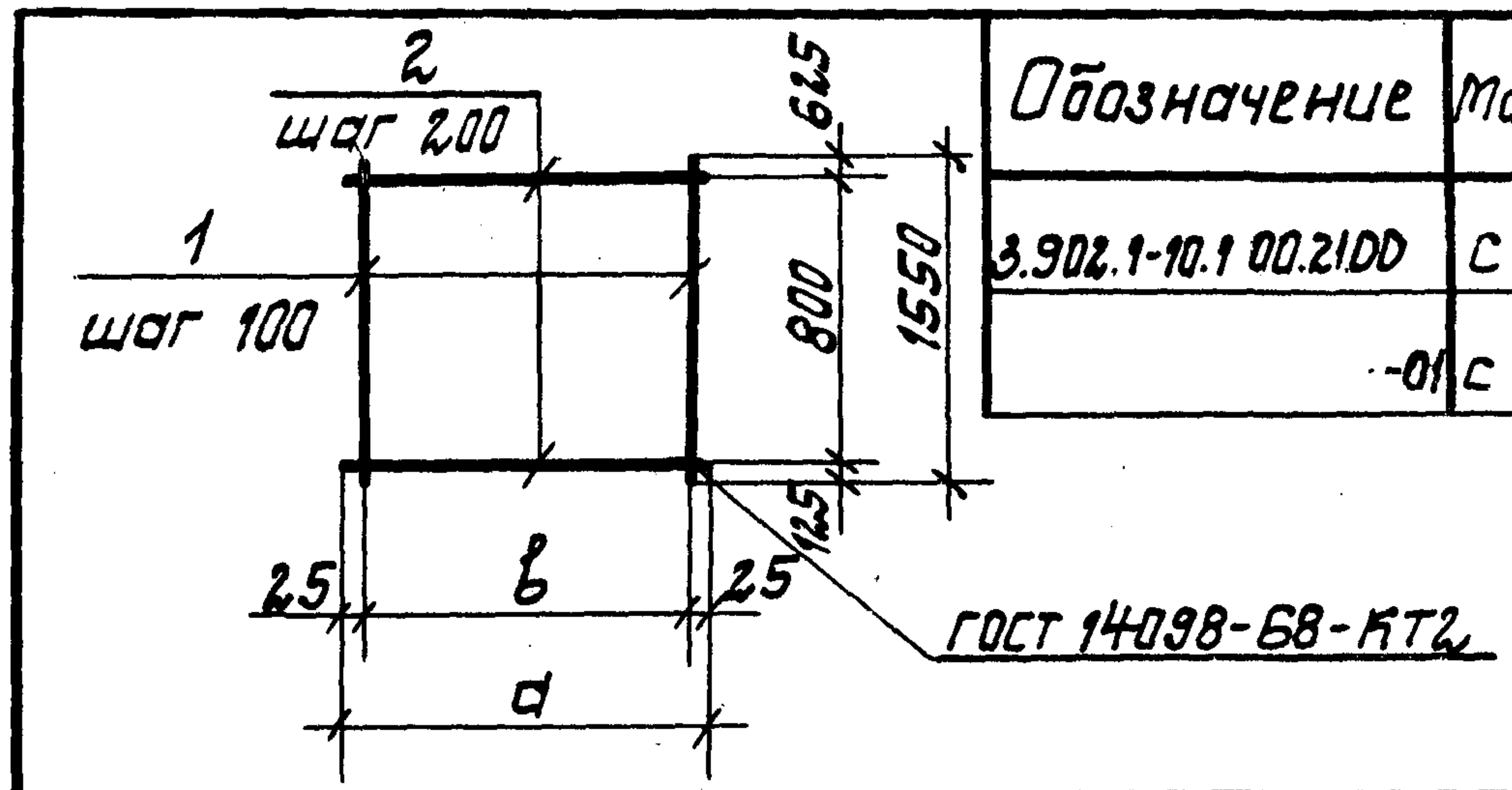

Обозначение	Марка	a мм	в мм	Масса кг
3.902.1-10.1 00.21.00	С 109	1950	1900	46.05
-01	С 110	1550	1500	36.82

Формат	Зона	Поз.	Обозначение	Наименование	Кол.	Примечание
				Документация		
11			3.902.1-10.1 00.00.00ТУ	Технические условия		
				Переменные данные для исполнений		
				00.21.00		
				Детали		
Б.Ч.		1	3.902.1-10.1 00.21.01	ф14АIII ГОСТ 5781-81 L=1550	20	1.87кг
Б.Ч.		2	3.902.1-10.1 00.21.02	ф12АIII ГОСТ 5781-81 L=1950	5	1.73кг
				00.21.00-01		
				Детали		
Б.Ч.		1	3.902.1-10.1 00.21.01	ф14АIII ГОСТ 5781-81 L=1550	16	1.87кг
Б.Ч.		2	3.902.1-10.1 00.21.02	ф12АIII ГОСТ 5781-81 L=1550	5	1.88кг

3.902.1-10.1 00.21.00

Сетка арматурная С

Стадия	Масса	Масштаб
Р	см. табл.	

Лист | Листов 1

Укрводоканалпроект

Гл.инж.пр.	Новаминский
Н.контр.	Плотник
Нач.отд.	Волошин
Гл.спец.	Плотник
Рук.гр.	Айзенберг
Рук.гр.	Клоцман

Инв.№ подл. | Подпись и дата | Взам.инв.№

Формат	Зона	Поз.	Обозначение	Наименование	Кол. на исполнение 00.22.00- —	01	02	Примечание
				Документация				
11			3.902.1-10.1 00.22.00СБ	Сборочный чертеж	X	X	X	
11			3.902.1-10.1 00.00.00ТУ	Технические условия	X	X	X	
				Детали				
Б.Ч.		1	3.902.1-10.1 00.22.01	ф18АII ГОСТ 5781-81 L=1200	1			2.40кг
			3.902.1-10.1 00.22.02	ф22АII ГОСТ 5781-81 L=1510		1		4.38кг
			3.902.1-10.1 00.22.03	ф25АII ГОСТ 5781-81 L=2020			1	7.75кг
Б.Ч.		2	3.902.1-10.1 00.22.04	ф6АI ГОСТ 5781-81 L=600	6	6		0.13кг
			-01	ф8АI ГОСТ 5781-81 L=600			6	0.24кг

3.902.1-10.1 00.22.00

Изделие закладное МН

Стадия	Лист	Листов
Р		1

Укрводоканалпроект

Гл.инж.пр.	Новаминский
Н.контр.	Плотник
Нач.отд.	Волошин
Гл.спец.	Плотник
Рук.гр.	Айзенберг
Рук.гр.	Клоцман

Инв.№ подл. | Подпись и дата | Взам.инв.№

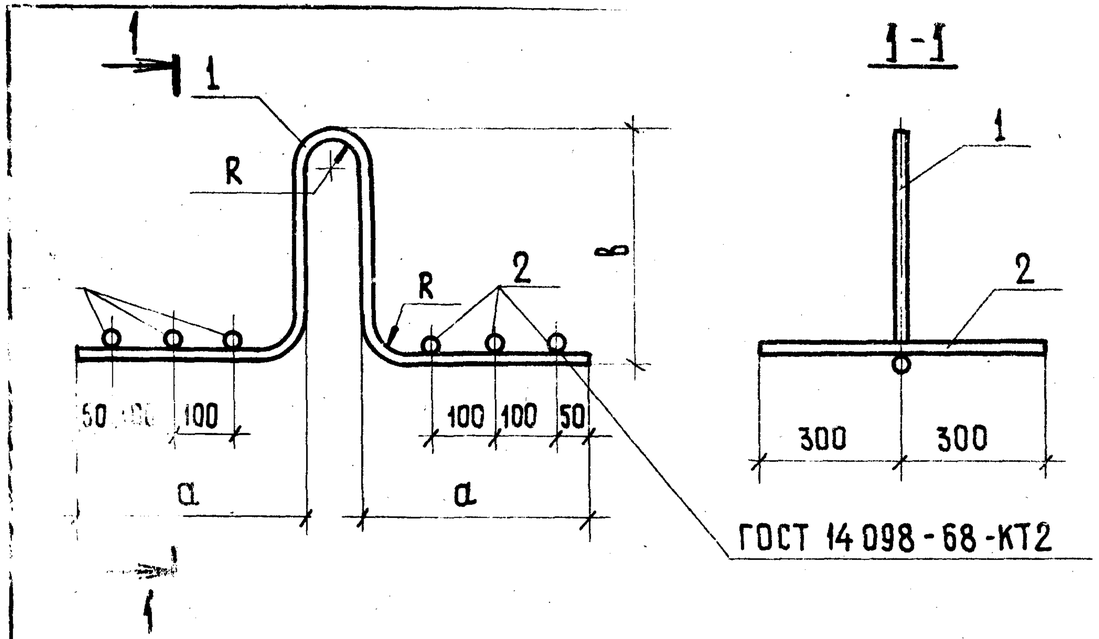

Обозначение	Марка	R мм	а мм	в мм	Масса кг	Примечание
3.902.1-10.1 .00.22.00	МН1	30	300	250	3.18	
-01	МН2	40	320	370	5.16	
-02	МН3	60	460	450	9.19	

Гл.инж.пр.	Новоминский		
Н.контр.	Платник		
Нач.отд.	Волошин		
Гл.спец.	Платник		
Рук.гр.	Айзенберг		
Рук. гр.	Клацман		

3.902.1-10.1 00.22.00.СБ

Изделие закладное МН Сборочный чертеж	Стадия: Р	Масса: см. табл.
	Масштаб:	
	Лист	Листов 1
	Укрводоканалпроект	

Инв. № подл. | Подпись и дата | Взам. инв. №

Поз.	Обозначение	Наименование	Кол. на исполнение 00.23.00- 01	02	03	04	05	06	Примечание
		Документация							
11	3.902.1-10.1 00.23.00 СБ	Сборочный чертеж	X	X	X	X	X	X	
11	3.902.1-10.1 00.00.00.ТУ	Технические условия	X	X	X	X	X	X	
12	3.902.1-10.1 00.00.00.У	Узлы 1÷7	X	X	X	X	X	X	
		Детали							
1	3.902.1-10.1 00.23.01	ф10 АШ ГОСТ 5781-81 L=1750	2						1.08 кг
-01		ф12 АШ ГОСТ 5781-81 L=1750		2					1.55 кг
-02		ф14 АШ ГОСТ 5781-81 L=1750			2				2.11 кг
-03		ф16 АШ ГОСТ 5781-81 L=1750				2			2.76 кг
-04		ф20 АШ ГОСТ 5781-81 L=1750					2		4.32 кг
-05		ф22 АШ ГОСТ 5781-81 L=1750						2	5.22 кг
-06		ф25 АШ ГОСТ 5781-81 L=1750							6.72 кг

3.902.1-10.1 00.23.00

Изделие закладное МН

Стадия: Р | Лист: 1 | Листов: 2

Укрводоканалпроект

Гл.инж.пр.	Новоминский	
Н.контр.	Платник	
Нач.отд.	Волошин	
Гл.спец.	Платник	
Рук.гр.	Айзенберг	
Рук.гр.	Клацман	

18282 02 53

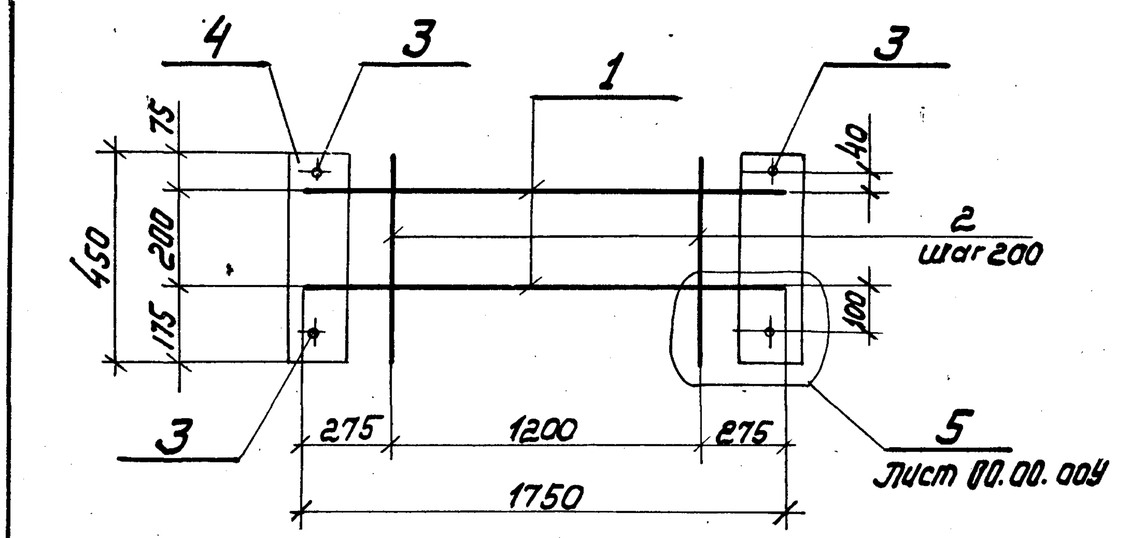

Обозначение	Марка	δ мм	Длина шва c мм	Высота шва h мм	ρ мм	Масса кг
3.902.1-10.1 00.23.00	МН4	90	40	4	45	9.58
-01	МН5	100	50			11.22
-02	МН6	110	60			13.08
-03	МН7	120	70			15.06
-04	МН8	140	80	5		19.60
-05	МН9	150	90	6		22.10
-06	МН10	160	100	7		26.36

1. Поз. 4 приварить к поз. 1 после сварки. между собой поз. 1 и 2.
2. Табличные размеры „δ, c, h, ρ" см. л. 00.00.00У.

Инв. № подл.	Подпись и дата	Взам. инв. №

Гл. инж. пр	Новомичский	
Н. контр.	Плотник	
Нач. отд.	Волошин	
Гл. спец.	Плотник	
Рук. гр.	Айзенберг	
Рук. гр.	Клоцман	

3.902.1-10.1 00.23.00 СБ

Изделие закладное МН. Сборочный чертеж

Стадия	Масса	Масштаб
Р	см. табл.	
Лист	Листов 1	

Укрводоканалпроект

Инв. № подл.	Подпись и дата	Взам. инв. №

Формат	Зона	Поз.	Обозначение	Наименование	Кол. на исполнение 00.23.00-							Примечание
					–	01	02	03	04	05	06	
Б.Ч.		2	3.902.1-10.1 00.23.02	ФБ.Я1 ГОСТ 5781-81 L=450	7	7	7	7	7	7		0.10кг
			-01	ФВЯ1 ГОСТ 5781-81 L=450							7	0.18кг
Б.Ч.		3	3.902.1-10.1 00.23.03	ФЮЯ1Ш ГОСТ 5781-81 L=150	4	4	4	4	4	4	4	0.09кг
Б.Ч.		4	3.902.1-10.1 00.23.04	Полоса 90х10 ГОСТ 103-76 L=450	2							3.18кг
			-01	Полоса 100х10 ГОСТ 103-76 L=450		2						3.53кг
			-02	Полоса 110х10 ГОСТ 103-76 L=450			2					3.90кг
			-03	Полоса 120х10 ГОСТ 103-76 L=450				2				4.24кг
			-04	Полоса 140х10 ГОСТ 103-76 L=450					2			4.95кг
			-05	Полоса 150х10 ГОСТ 103-76 L=450						2		5.30кг
			-06	Полоса 160х10 ГОСТ 103-76 L=450							2	5.65кг

Лист 2

3.902.1-10.1 00.23.00

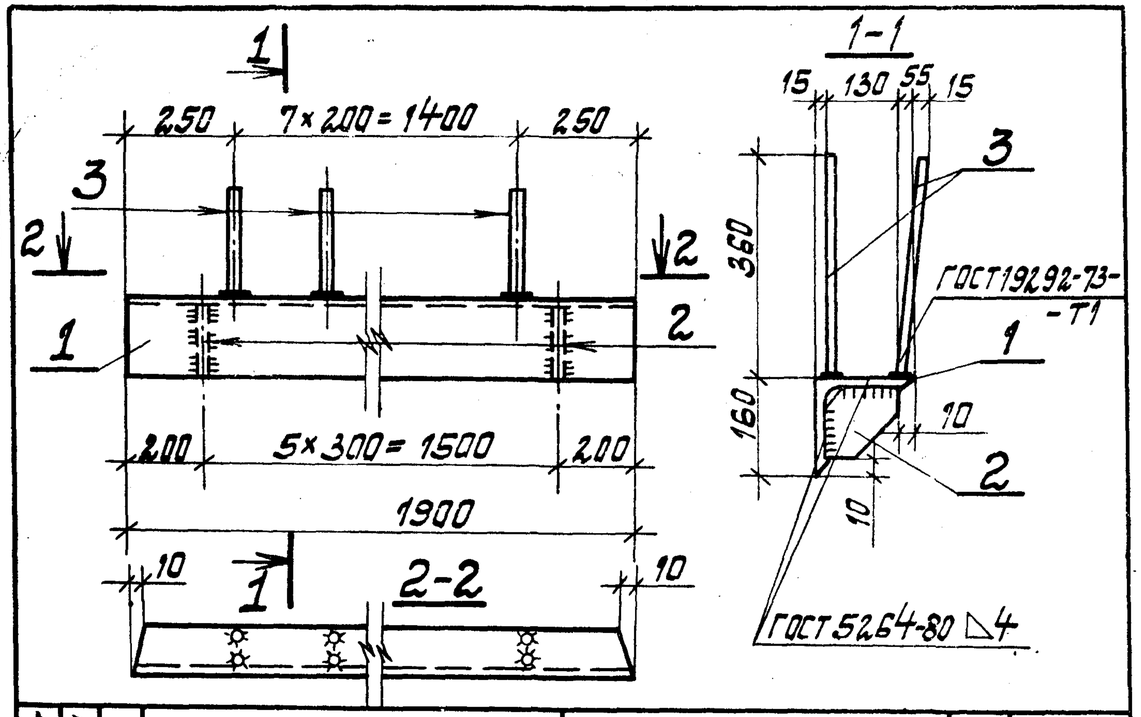

Формат	Зона	Поз.	Обозначение	Наименование	Кол.	Примеч.
				Документация		
11			3.902.1-10.1 00.00.00ТУ	Технические условия		
				Детали		
Б.ч.		1	3.902.1-10.1 00.24.01	Уголок 160×160×12 ГОСТ 8509-72*		
				L = 1900	1	55.86кг
Б.ч.		2	3.902.1-10.1 00.24.02	Полоса 150×10 ГОСТ 103×76		
				L = 150	6	1.76кг
Б.ч.		3	3.902.1-10.1 00.24.03	ф12 AIII ГОСТ 5781-81 L=360	8	0.32кг

Гл. инж. пр.	Новоминский		3.902.1-10.1 00.24.00
Н. контр.	Платник		Изделие закладное МН11 — Стадия: Р; Масса: 57.94кг; Масштаб: — Лист: — Листов 1
Нач. отд.	Волошин		Укрводоканалпроект
Гл. спец.	Платник		
Рук. гр.	Айзенберг		

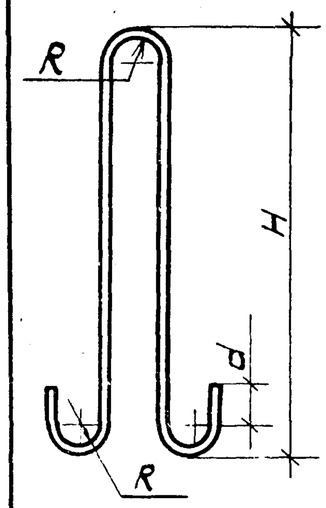

Обозначение	Марка	R мм	d мм	H мм	Масса, кг
3.902.1-10.1 00.25.00	МН12	40	70	650	4.95кг
-01	МН13	60	100	800	8.84кг

Формат	Зона	Поз.	Обозначение	Наименование	Кол.	Примеч.
				Документация		
			3.902.1-10.1 00.00.00ТУ	Технические условия		
				Переменные данные для исполнений		
				3.902.1-10.1 00.25.00		
				Детали		
Б.ч.		1	3.902.1-10.1 00.25.01	ф22 AII марки 10ГТ ГОСТ 5781-81 L=1690	1	4.95кг
				3.902.1-10.1 00.25.00-01		
				Детали		
Б.ч.		1	-01	ф25 AII марки 10ГТ ГОСТ 5781-81 L=1920	1	8.84кг

Взам. инв. №

Подпись и дата

Инв. № подл.

Гл. инж. пр.	Новоминский		3.902.1-10.1 00.25.00
Н. контр.	Платник		Изделие закладное МН — Стадия: Р; Масса: см. табл.; Масштаб: — Лист: — Листов 1
Нач. отд.	Волошин		Укрводоканалпроект
Гл. спец.	Платник		
Рук. гр.	Айзенберг		

1

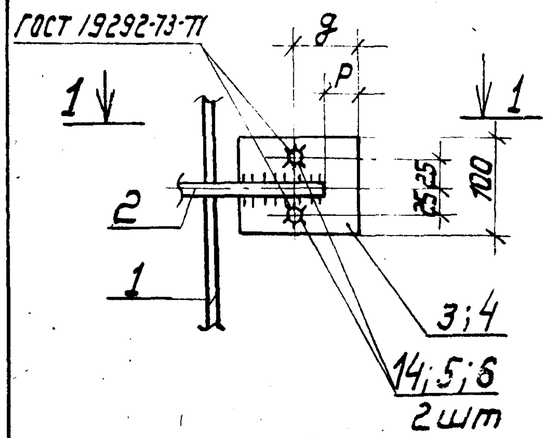

1-1

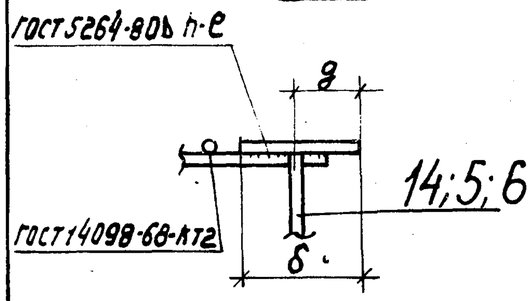

2

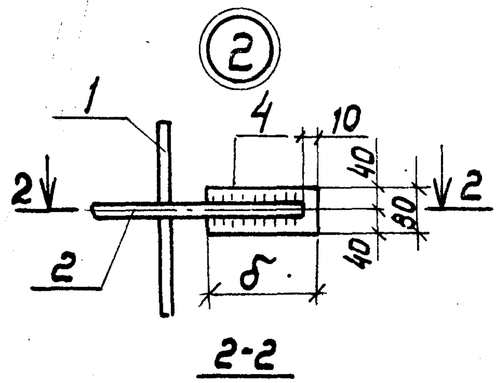

2-2

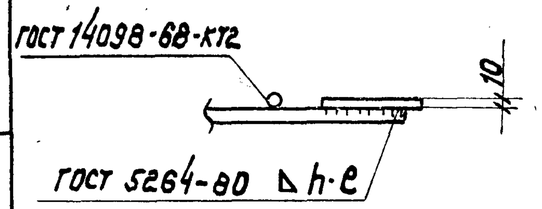

3

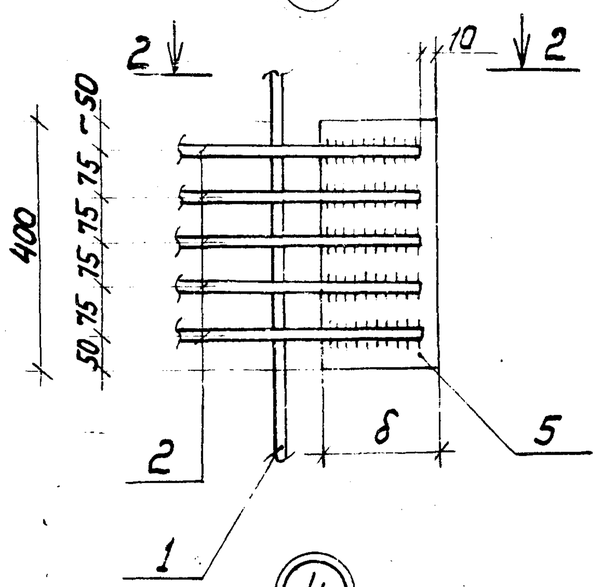

4

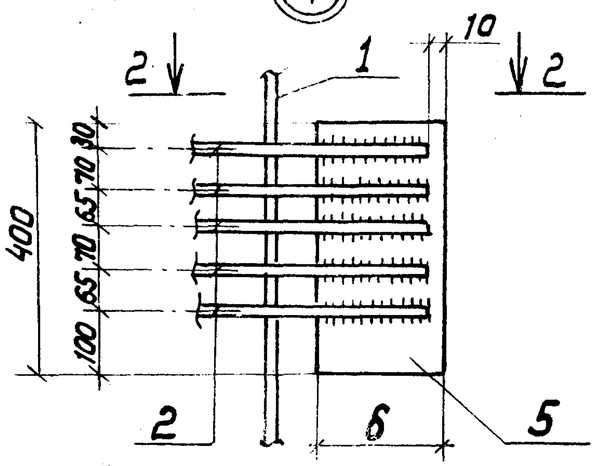

5

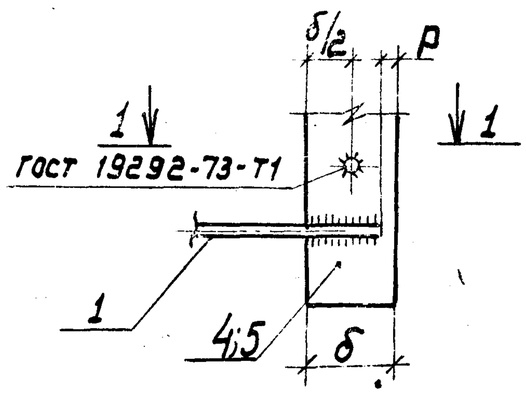

6

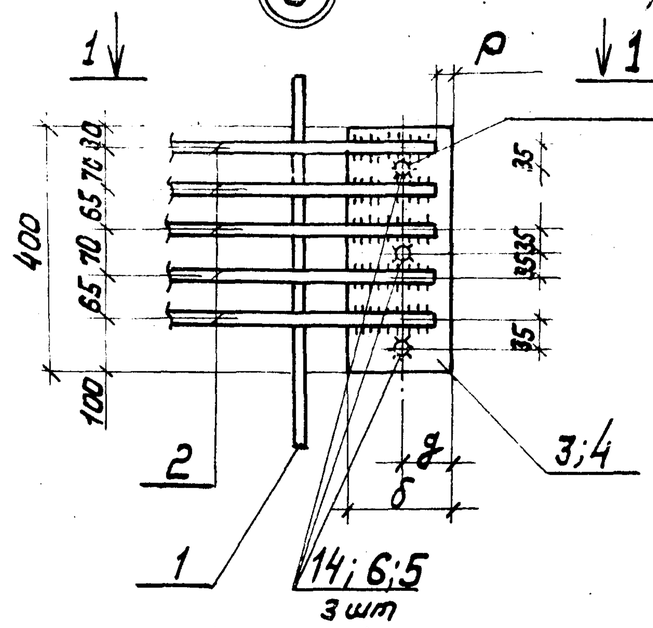

7

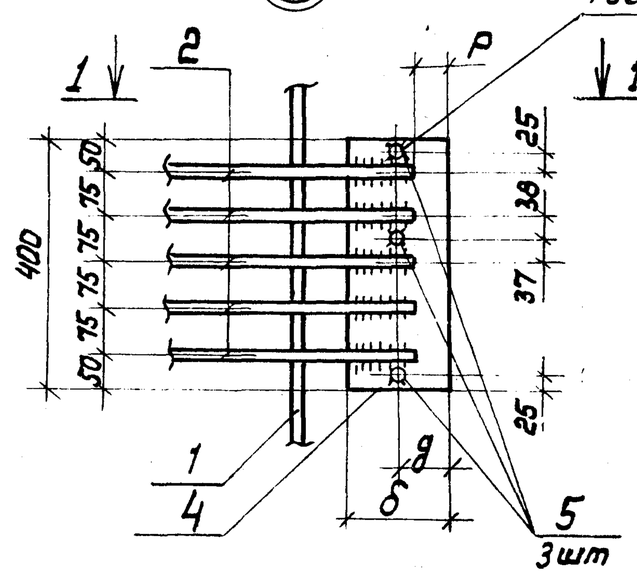

Гл.инж.пр.	Новомлинский		3.902.1-10.1 00.00.00У
Н.контр.	Плотник		
Нач.отд.	Волошин		Узел 1÷7
Гл.спец.	Плотник		Стадия Р; Лист; Листов 1
Рук.гр.	Айзенберг		Укрводоканалпроект
Ст.инж.	Малинина		

Инв.№подл. | Подпись и дата | Взам.инв.№

18282 02 56

Ведомость расхода стали на элемент, кг

Марка элемента	Изделия арматурные																		Всего
	Арматура класса															Прокат марки			
	А-I					А III										Вст3 кп2			
	ГОСТ 5781 - 81					ГОСТ 5781-81										ГОСТ 103-76			
	ф6	ф8			Итого	ф10	ф12	ф14	ф16	ф18	ф20	ф22	ф25		Итого	-δ=10		Итого	
1ПС 66-1ш		15.70			15.70	62.28		150.48							212.76	63.00		63.00	291.46
1ПС 66-2ш		17.80			17.80	13.44	70.18	150.48							234.10	63.00		63.00	314.90
2ПС 66-1к	29.38	17.80			47.18	70.90	19.89	126.82							217.61	71.66		71.66	336.45
2ПС 66-2к	29.38	17.80			47.18	12.10	104.97	126.82							243.89	83.90		83.90	374.97
2ПС 66-3к	29.38	17.80			47.18	12.10	19.35	243.09							274.54	90.94		90.94	412.66
2ПС 66-4к	29.38	17.80			47.18	11.82	19,35	126.72	168.40						326.29	111.28		111.28	484.75
2ПС 66-5к	29.38	17.80			47.18	11.82	19.35	126.72			263.15				421.04	126.42		126.42	594.64
2ПС 66-6к	29.38	17.80			47.18	11.82	19.35	126.72				318.09			475.98	139.36		139.36	662.52
2ПС 66-7к	29.38	17.80			47.18	11.82	19.35	126.72					409.85		567.74	155.00		155.00	769.92
2ПС 66-8к	29.38	17.80			47.18	17.42	19.35	126.64					540.55		703.96	196.00		196.00	947.14
2ПС 78-1к	34.96	21.36			56.32	81.50	19.89	148.00							249.39	79.66		79.66	385.37
2ПС 78-2к	34.96	21.36			56.32	14.34	111.05	148.00							279.39	93.58		93.58	429.29
2ПС 78-3к	34.96	21.36			56.32	14.34	19.35	280.77							314.46	101.26		101.26	472.04
2ПС 78-4к	34.96	21.36			56.32	14.06	19.35	149.84	189.88						373.13	121.50		121.50	550.95
2ПС 78-5к	34.96	21.36			56.32	14.06	19.35	149.84			296.71				479.96	139.86		139.86	676.14
2ПС 78-6к	34.96	21.36			56.32	14.06	19.35	149.84				358.65			541.90	154.40		154.40	752.62
2ПС 78-7к	34.96	21.36			56.32	14.06	19.35	247.76					462.13		743.30	170.80		170.80	970.42
2ПС 78-8к	34.96	21.36			56.32	20.78	19.35	247.76					618.97		906.86	221.20		221.20	1184.38
2ПС 66-1ш	29.38	17.80			47.18	84.92	19.89	142.56							247.37	106.86		106.86	401.41
2ПС 66-2ш	29.38	17.80			47.18	23.30	108.67	142.56							274.53	110.70		110.70	432.41
2ПС 66-3ш	29.38	17.80			47.18	23.30	19.35	264.15							306.80	114.54		114.54	468.52

Инв. № подл. | Подпись и дата | Взам. инв. №

Гл. инж. пр.	Новаминский		
Н. контр.	Плотник		
Нач. отд.	Волошин		
Гл. спец.	Плотник		
Рук. гр.	Айзенберг		
Рук. гр.	Клоцман		

3.902.1-10.1 00.00.00 ВМС

Выборка стали

Стадия	Лист	Листов
Р	1	4

Укрводоканалпроект

Марка элемента	Изделия арматурные																		
	Арматура класса															Прокат марки			Всего
	AI					AIII										В Ст. 3 кп2			
	ГОСТ 5781-81					ГОСТ 5781-81										ГОСТ 103-76			
	ф6	ф8			Итого	ф10	ф12	ф14	ф16	ф18	ф20	ф22	ф25		Итого	-δ=10		Итого	
2ПС66-4Ш	29.38	17.80			47.18	22.74	19.35	142.56	176.08						360.73	133.58		133.58	541.49
2ПС66-5Ш	29.38	17.80			47.18	22.74	19.35	142.56			275.28				459.93	151.16		151.16	657.87
2ПС66-6Ш	29.38	17.80			47.18	22.74	19.35	142.56				332.70			517.35	161.30		161.30	725.83
2ПС66-7Ш	29.38	17.80			47.18	22.74	19.35	142.56					428.90		613.55	173.50		173.50	834.23
2ПС66-8Ш	29.38	17.80			47.18	33.94	19.35	142.47					567.30		763.06	225.30		225.30	1035.54
2ПС78-1Ш	34.96	21.36			56.32	98.28	19.89	166.50							284.67	121.90		121.90	462.89
2ПС78-2Ш	34.96	21.36			56.32	27.78	121.43	166.50							315.71	125.74		125.74	497.77
2ПС78-3Ш	34.96	21.36			56.32	27.78	19.35	305.45							352.58	129.58		129.58	538.48
2ПС78-4Ш	34.96	21.36			56.32	27.50	19.35	168.57	198.80						414.22	150.46		150.46	620.00
2ПС78-5Ш	34.96	21.36			56.32	27.50	19.35	168.57			310.80				526.22	169.32		169.32	751.86
2ПС78-6Ш	34.96	21.36			56.32	27.50	19.35	168.57				375.62			591.04	180.66		180.66	828.02
2ПС78-7Ш	34.96	21.36			56.32	27.50	19.35			278.73			484.26		809.84	194.22		194.22	1060.38
2ПС78-8Ш	34.96	21.36			56.32	40.66	19.35			278.73			650.34		989.08	256.38		256.38	1301.78
3ПС66-1К	32.70	17.80			50.50	12.32	15.55	221.02	82.72						331.61	60.84		60.84	442.95
3ПС66-2К	32.70	17.80			50.50	12.04	15.55	130.60	216.97						375.16	75.06		75.06	500.72
3ПС66-3К	32.70	17.80			50.50	12.04	15.55	130.60	82.72		209.75				450.66	83.44		83.44	584.60
3ПС66-4К	32.70	17.80			50.50	12.04	15.55	130.60	82.72		145.50	108.25			494.66	92.96		92.96	638.12
3ПС66-5К	32.70	17.80			50.50	12.04	15.55	130.60	82.72				326.50		567.41	103.60		103.60	721.51
3ПС66-6К	32.70	17.80			50.50	17.64	15.55	130.60	82.72				457.10		703.61	146.04		146.04	900.15
3ПС78-1К	38.28	21.36			59.64	14.56	15.55	249.06			152.88				432.05	71.72		71.72	563.41
3ПС78-2К	38.28	21.36			59.64	14.28	15.55	142.20	155.73		152.88				480.64	86.98		86.98	627.26
3ПС78-3К	38.28	21.36			59.64	14.28	15.55	142.20			396.19				568.22	96.96		96.96	724.82
3ПС78-4К	38.28	21.36			59.64	14.28	15.55	142.20			152.88	294.35			619.26	108.16		108.16	787.06
3ПС78-5К	38.28	21.36			59.64	14.28	15.55	67.32		123.84	152.88		378.74		752.61	120.60		120.60	932.85
3ПС78-6К	38.28	21.36			59.64	21.00	15.55	67.32		123.92	152.88		535.46		916.13	171.50		171.50	1147.27

Марка элемента	Изделия закладные																							Общий расход
	Арматура класса																		Прокат марки ВСт3кп2					
	AI			AII				AIII											ГОСТ 103-76			ГОСТ 8509-72*	ГОСТ 8510-72*	
	ГОСТ 5781-81			ГОСТ 5781-81				ГОСТ 5781-81																
	ф6	ф8	Итого	ф18	ф22	ф25	Итого	ф8	ф10	ф12	ф14	ф16	ф18	ф20	ф22	ф25	Итого	-δ=6	-δ=10	Итого	L160×12	L125×80×8	Всего	
1ПС66-1Ш	3.12		3.12	9.60			9.60																12.72	304.18
1ПС66-2Ш	3.12		3.12		17.52		17.52																20.64	335.54
2ПС66-1К	3.82		3.82		17.52		17.52		6.42	0.32							6.74		8.12	8.12	55.86	18.75	110.81	447.26
2ПС66-2К	3.82		3.82		17.52		17.52		4.26	3.42							7.68		8.82	8.82	55.86	18.75	112.45	487.42
2ПС66-3К	3.82		3.82		17.52		17.52		4.26	0.32	4.22						8.84		9.56	9.56	55.86	18.75	114.35	527.01
2ПС66-4К	3.82		3.82		17.52		17.52		4.26	0.32		5.52					10.10		10.24	10.24	55.86	18.75	116.29	601.04
2ПС66-5К	3.82		3.82		17.52		17.52		4.26	0.32				8.64			13.22		11.66	11.66	55.86	18.75	120.83	715.47
2ПС66-6К	3.82		3.82		17.52		17.52		4.26	0.32					10.44		15.02		12.36	12.36	55.86	18.75	123.33	785.85
2ПС66-7К	3.12	1.26	4.38		17.52		17.52		4.26	0.32						13.44	18.02		13.06	13.06	55.86	18.75	127.59	897.51
2ПС66-8К	3.12	1.26	4.38		17.52		17.52		4.26	0.32						13.44	18.02		13.06	13.06	55.86	18.75	127.59	1074.73
2ПС78-1К	0.70	5.76	6.46			31.0	31.00		6.42	0.32							6.74		8.12	8.12	55.86	18.75	126.93	512.30
2ПС78-2К	0.70	5.76	6.46			31.00	31.00		4.26	3.42							7.68		8.82	8.82	55.86	18.75	128.57	557.86
2ПС78-3К	0.70	5.76	6.46			31.00	31.00			0.32	4.22						8.84		9.56	9.56	55.86	18.75	130.47	602.51
2ПС78-4К	0.70	5.76	6.46			31.00	31.00		4.26	0.32		5.52					10.10		10.24	10.24	55.86	18.75	132.41	683.35
2ПС78-5К	0.70	5.76	6.46			31.00	31.00		4.26	0.32				8.64			13.22		11.66	11.66	55.86	18.75	136.95	813.29
2ПС78-6К	0.70	5.76	6.46			31.00	31.00		4.26	0.32					10.44		15.02		12.36	12.36	55.86	18.75	139.45	892.07
2ПС78-7К		7.02	7.02			31.00	31.00		4.26	0.32						13.44	18.02		13.06	13.06	55.86	18.75	143.71	1114.13
2ПС78-8К		7.02	7.02			31.00	31.00		4.26	0.32						13.44	18.02		13.06	13.06	55.86	18.75	143.71	1328.09
2ПС66-1Ш	3.82		3.82		17.52		17.52		6.42	0.32							6.74		8.12	8.12	55.86	18.75	110.81	512.22
2ПС66-2Ш	3.82		3.82		17.52		17.52		4.26	3.42							7.68		8.82	8.82	55.86	18.75	112.45	544.86
2ПС66-3Ш	3.82		3.82		17.52		17.52		4.26	0.32	4.22						8.84		9.56	9.56	55.86	18.75	114.35	582.87

Взам.инв.№ | Подпись и дата | Инв.№ подл.

Марка элемента	Изделия закладные																							Общий расход
	Арматура класса																			Прокат марки					
	AI			AII				AIII												Ст. 3 кп. 2					
	ГОСТ 5781-81			ГОСТ 5781-81				ГОСТ 5781-81												ГОСТ 103-76			ГОСТ 8509-72*	ГОСТ 8510-72*	Всего
	ф6	ф8	Итого	ф18	ф22	ф25	Итого	ф8	ф10	ф12	ф14	ф16	ф18	ф20	ф22	ф25	Итого	-δ=6	-δ=10	Итого	L160×12	L125×80×8	
2ПС66-4Ш	3.82		3.82		17.52		17.52		4.26	0.32		5.52					10.10		10.24	10.24	55.86	18.75	116.29	657.78
2ПС66-5Ш	3.82		3.82		17.52		17.52		4.26	0.32				8.64			13.22		11.66	11.66	55.86	18.75	120.83	778.70
2ПС66-6Ш	3.82		3.82		17.52		17.52		4.26	0.32					10.44		15.02		12.36	12.36	55.86	18.75	123.33	849.16
2ПС66-7Ш	3.12	1.26	4.38		17.52		17.52		4.26	0.32						13.44	18.02		13.06	13.06	55.86	18.75	127.59	961.82
2ПС66-8Ш	3.12	1.26	4.38		17.52		17.52		4.26	0.32						13.44	18.02		13.06	13.06	55.86	18.75	127.59	1163.13
2ПС78-1Ш	0.10	5.76	6.46			31.00	31.00		6.42	0.32							6.74		8.12	8.12	55.86	18.75	126.93	589.82
2ПС78-2Ш	0.10	5.76	6.46			31.00	31.00		4.26	3.42							7.68		8.82	8.82	55.86	18.75	128.57	626.34
2ПС78-3Ш	0.10	5.76	6.46			31.00	31.00		4.26	0.32	4.22						8.84		9.56	9.56	65.86	18.75	130.47	668.95
2ПС78-4Ш	0.10	5.76	6.46			31.00	31.00		4.26	0.32		5.52					10.10		10.24	10.24	55.86	18.75	132.41	753.41
2ПС78-5Ш	0.10	5.76	6.46			31.00	31.00		4.26	0.32				8.64			13.22		11.66	11.66	55.86	18.75	136.95	888.81
2ПС78-6Ш	0.10	5.76	6.46			31.00	31.00		4.26	0.32					10.44		15.02		12.36	12.36	55.86	18.75	139.45	967.47
2ПС78-7Ш		7.02	7.02			31.00	31.00		4.26	0.32						13.44	18.02		13.06	13.06	55.86	18.75	143.71	1204.09
2ПС78-8Ш		7.02	7.02			31.00	31.00		4.26	0.32						13.44	18.02		13.06	13.06	55.86	18.75	143.71	1445.49
3ПС66-1К	3.12		3.12		27.42		27.42	1.20									1.20	3.60		3.60			35.34	478.29
3ПС66-2К	3.12		3.12		27.42		27.42	1.20									1.20	3.60		3.60			35.34	536.06
3ПС66-3К	3.12		3.12		27.42		27.42	1.20									1.20	3.60		3.60			35.34	619.94
3ПС66-4К	3.12		3.12		27.42		27.42	1.20									1.20	3.60		3.60			35.34	673.46
3ПС66-5К	3.12		3.12		27.42		27.42	1.20									1.20	3.60		3.60			35.34	756.85
3ПС66-6К	3.12		3.12		27.42		27.42	1.20									1.20	3.60		3.60			35.34	935.49
3ПС78-1К					17.68	31.00	48.68	6.96									6.96	3.60		3.60			59.24	622.65
3ПС78-2К					17.68	31.00	48.68	6.96									6.96	3.60		3.60			59.24	686.50
3ПС78-3К					17.68	31.00	48.68	6.96									6.96	3.60		3.60			59.24	784.06
3ПС78-4К					17.68	31.00	48.68	6.96									6.96	3.60		3.60			59.24	846.30
3ПС78-5К					17.68	31.00	48.68	6.96									6.96	3.60		3.60			59.24	992.09
3ПС78-6К					17.68	31.00	48.68	6.96									6.96	3.60		3.60			59.24	1206.51

Развертка

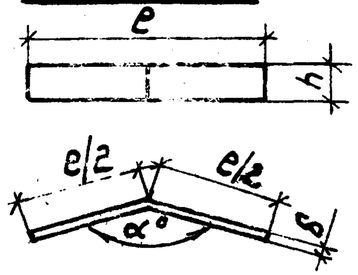

Обозначение	Марка	h мм	e мм	δ мм	α°	Масса кг	Примеч.
3.902.1-10.1 00.26.00	МС1	60	250	6	147°17'	0.71	
-01	МС2		300		152°18'	0.85	
-02	МС3		280		156°	0.79	
-03	МС4		240		162°	0.68	
-04	МС5				165°36'		
-05	МС6				167°35'		
-06	МС7				169°25'		
-07	МС8				170°46'		
-08	МС9		260	10	165°36'	1.22	
-09	МС10		270	12	167°35'	1.53	
-10	МС11			16	169°25'	2.03	
-11	МС12				170°46'		
-12	МС13		340	10	165°36'	1.60	
-13	МС14		380	12	167°35'	2.15	
-14	МС15			16	169°25'	2.86	
-15	МС16				170°46'		
-16	МС17	380	240	6	162°	4.29	
-17	МС18		260	10	165°36'	7.75	

Инв.№ подл. | Подпись и дата | Взам. инв.№

3.902.1-10.1 00.26.00

Изделие
Соединительное МС

Стадия: Р | Масса: см. лист | Масштаб

Лист 1 | Листов 2

Укрвостокпроект

Нач.отд. Чайченко
Гл.инж. Платник
Нач.отд. Рассцин
Гл.спец. Платник
Рук.гр. Жуковорг
Рук.гр. Клещенок

Спецификация стали МС34-МС41 ГОСТ 19281-73*; МС33 сталь 6 ГОСТ 380-70*

Обозначение	Марка	h мм	e мм	δ мм	α°	Масса кг	Примеч.
3.902.1-10.1 00.26.00 -18	МС19	380	270	12	167°35'	9.66	
-19	МС20			16	169°25'	12.88	
-20	МС21				170°46'		
-21	МС22		340	10	165°36'	10.14	
-22	МС23		380	12	167°35'	12.17	
-23	МС24			16	169°25'	18.13	
-24	МС25				170°46'		
-25	МС26	500	220	8	147°17'	6.90	
-26	МС27		300		152°18'	9.42	
-27	МС28		280		156°	8.79	
-28	МС29		270		162°	8.47	
-29	МС30		300		165°36'	9.42	
-30	МС31		320		167°35'	10.04	
-31	МС32		300		169°25'	9.42	
-32	МС33				170°46'		
-33	МС34	160	260	12	147°17'	3.91	
-34	МС35		310		152°18'	4.90	
-35	МС36		280		156°	4.42	
-36	МС37		240		162°	3.79	
-37	МС38		250		165°36'	2.37	
-38	МС39		260		167°35'	4.11	
-39	МС40		240		169°25'	3.79	
-40	МС41		230		170°46'	3.63	

Инв.№ подл. | Подпись и дата | Взам. инв.№

3.902.1-10.1 00.26.00

Лист 2

19282-02 04

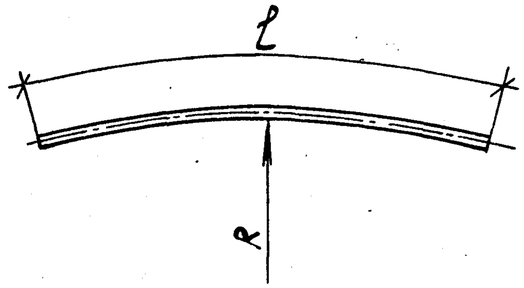

Обозначение	Наименование	Марка	R мм	Масса кг
3.902.1-10.1 00.27.00	ф10 AIII ГОСТ 5781-81; ℓ=500	МС42	3165	0.31
-01	ф12 AIII ГОСТ 5781-81; ℓ=580	МС43	3915	0.51
-02	ф14 AIII ГОСТ 5781-81; ℓ=610	МС44	4515	0.94
-03	ф16 AIII ГОСТ 5781-81; ℓ=550	МС45	6010	1.11
-04	ф20 AIII ГОСТ 5781-81; ℓ=600	МС46	7660	1.89
-05	ф22 AIII ГОСТ 5781-81; ℓ=650	МС47	9010	2.47
-06	ф25 AIII ГОСТ 5781-81; ℓ=660	МС48	10510	3.24
-07	ф25 AIII ГОСТ 5781-81; ℓ=660	МС49	12010	3.24

Взам.инв.№ | Подпись и дата | Инв.№ подл.

Гл.инж.пр	Новоминский	
Н.контр.	Плотник	
Нач.отд.	Валошин	
Гл.спец.	Плотник	
Рук.гр.	Айзенберг	
Рук.гр.	Клоцман	

3.902.1-10.1 00.27.00

Изделие соединительное МС

Стадия	Масса	Масштаб
Р	см. табл.	
Лист	Листов 1	

Укрводоканалпроект

Формат	Зона	Поз.	Обозначение	Наименование	Кол.	Примечание
				Документация		
			3.902.1-10.1 00.00.00ТУ	Технические условия		
				3.902.1-10.1 00.28.00		МС 50
				Детали		
6.4		1	3.902.1-10.1 00.28.00	ф18 AIII ГОСТ 5781-81; ℓ=1100	1	2.20 кг
				3.902.1-10.1 00.28.00-01		МС 51
				Детали		
6.4		2	-01	ф16 AIII ГОСТ 5781-81; ℓ=1100	1	1,74 кг
				3.902.1-10.1 00.28.00-02		МС 52
				Детали		
5.4		3	-02	ф10 AIII ГОСТ 5781-81; ℓ=220	1	0.14 кг
				3.902.1-10.1 00.28.00-03		МС 53
				Детали		
		4	-03	ф10 AIII ГОСТ 5781-81; ℓ=450	1	0.28 кг

Взам.инв.№ | Подпись и дата | Инв.№ подл.

Гл.инж.пр.	Новоминский	
Н.контр.	Плотник	
Нач.отд.	Валошин	
Гл. спец.	Плотник	
Рук.гр.	Айзенберг	
Рук.гр.	Клоцман	

3.902.1-10.1 00.28.00

Изделие соединительное МС

Стадия	Масса	Масштаб
Р	см. табл.	
Лист	Листов 1	

Укрводоканалпроект

18282 02 62

Рис. 1

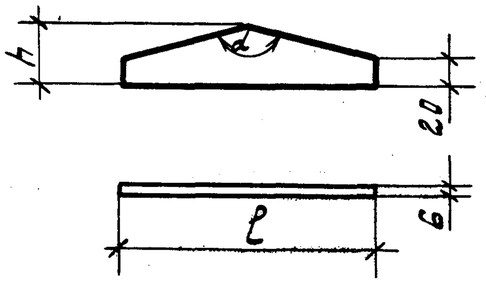

Рис. 2

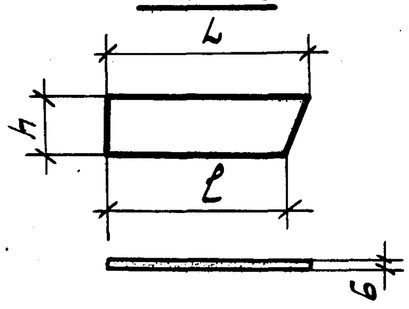

Рис.	Обозначение	Марка	h мм	L мм	ℓ мм	α°	Масса кг	Примечание
1	3.902.1-10.1 00.29.00	МС 54	50	отсутствует	210	147°19'	0.50	
	-01	МС 55	50		250	152°18'	0.59	
	-02	МС 56	45		225	156°00'	0.48	
2	-03	МС 57	120	305	270	отсутствует	1.72	
	-04	МС 58		320	290		1.81	
	-05	МС 59		300	275		1.70	
	-06	МС 60		275	255		1.55	
	-07	МС 61		280	265		1.58	
	-08	МС 62		265	255		1.50	

Гл.инж.пр.	Новотинский	
Н.контр.	Платник	
Нач.отд.	Волошин	
Гл.спец.	Платник	
Рук.гр.	Айзенберг	
Рук.гр.	Клоцман	

3.902.1-10.1 00.29.00

Изделие соединительное МС

Сталь ГОСТ 103-76

Стадия	Масса	Масштаб
Р	см. табл.	
Лист	Листов 1	

Укрводоканалпроект

Инв.№ подл. | Подпись и дата | Взам.инв.№

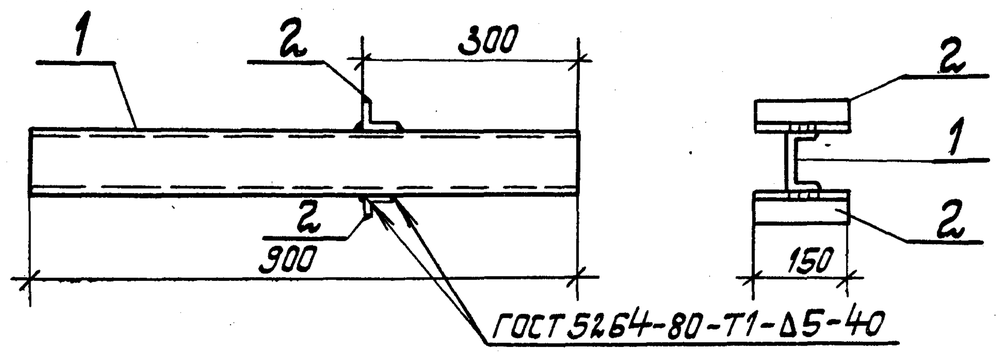

Формат	Зона	Поз.	Обозначение	Наименование	Кол.	Примечание
				Документация		
			3.902.1-10.1 00.00.00ТУ	Технические условия		
				Детали		
Б.4		1	3.902.1-10.1 00.30.01	Швеллер 10, ГОСТ 8240-72, l=300	1	7.73 кг
Б.4		2	3.902.1-10.1 00.30.02	Уголок 50×50×5, ГОСТ 8509-72		
				L = 150	2	0.57 кг

Гл.инж.пр.	Новотинский	
Н.контр.	Платник	
Нач.отд.	Волошин	
Гл.спец.	Платник	
Рук.гр.	Айзенберг	
Рук.гр.	Клоцман	

3.902.1-10.1 00.30.00.

Изделие соединительное МС63

Стадия	Масса	Масштаб
Р	8.87кг	
Лист	Листов 1	

Укрводоканалпроект

Инв.№ подл. | Подпись и дата | Взам.инв.№

Формат	Зона	Поз.	Обозначение	Наименование	Кол. на исполнение 00.31.00 –										Примеч.
					–	01	02	03	04	05	06	07	08	09	
				Документация											
			3.902.1-10.1 00.31.00СБ	Сборочный чертеж	X	X	X	X	X	X	X	X	X	X	
			3.902.1-10.1 00.00.00ТУ	Технические условия	X	X	X	X	X	X	X	X	X	X	
				Детали											
БЧ		1	3.902.1-10.1 00.31.01	-380×8 ГОСТ 82-70 L=500	1				1	1			1		11.93 кг
			-01	-420×8 ГОСТ 82-70 L=500		1								1	13.18 кг
			-02	-400×8 ГОСТ 82-70 L=500			1								12.56 кг
			-03	-360×8 ГОСТ 82-70 L=500				1			1	1			11.30 кг
БЧ		2	3.902.1-10.1 00.31.02	ф10 AIII ГОСТ 5781-82 L=350	2	2	2	2	2	2	2	2			0.22 кг
			-01	ф10 AIII ГОСТ 5781-82 L=150									2	2	0.09 кг

Исполнения 10÷15
см. л.2

Гл.инж.пр	Новоминский	
Н.контр.	Плотник	
Нач.отд.	Волошин	
Гл.спец.	Плотник	
Рук.гр.	Айзенберг	
Рук.гр.	Клоцман	

3.902.1-10.1 00.31.00

Изделие соединительное МС

Стадия	Лист	Листов
Р	1	2

Укрводоканалпроект

Инв.№ подл. | Подпись и дата | Взам. инв.№

Формат	Зона	Поз.	Обозначение	Наименование	Кол. на исполнение 00.31.00 –						Примеч.
					10	11	12	13	14	15	
				Документация							
			3.902.1-10.1 00.31.00СБ	Сборочный чертеж	X	X	X	X	X	X	
			3.902.1-10.1 00.00.00ТУ	Технические условия	X	X	X	X	X	X	
				Детали							
БЧ		1	3.902.1-10.1 00.31.01	-380×8 ГОСТ 82-70 L=500			1	1			11.93 кг
			-02	-400×8 ГОСТ 82-70 L=500	1						12.56 кг
			-03	-360×8 ГОСТ 82-70 L=500		1			1	1	11.30 кг
БЧ		2	3.902.1-10.1 00.31.02-01	ф10 AIII ГОСТ 5781-82 L=150	2	2	2	2	2	2	0.09 кг

3.902.1-10.1 00.31.00

Лист 2

63

Развертка

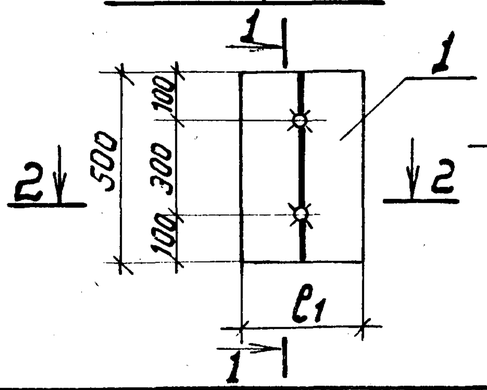

1-1

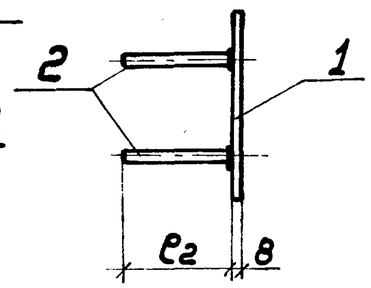

2-2

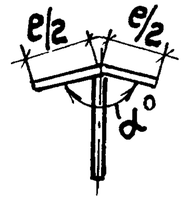

Обозначение	Марка	ℓ_1 мм	ℓ_2 мм	$\alpha°$	Масса кг	Примечан.
3.902.1-10.1 00.32.00	МС 64	380	250	147°17'	12.37	
-01	МС 65	420		152°18'	13.62	
-02	МС 66	400		156°00'	13.00	
-03	МС 67	360		162°00'	11.74	
-04	МС 68	380		165°36'	12.37	
-05	МС 69			167°35'	12.37	
-06	МС 70	360		169°25'	11.74	
-07	МС 71			170°46'	11.74	
-08	МС 72	380	150	147°17'	12.11	
-09	МС 73	420		152°18'	13.36	
-10	МС 74	400		156°00'	12.74	
-11	МС 75	360		162°00'	11.48	
-12	МС 76	380		165°36'	12.11	
-13	МС 77			167°35'	12.11	
-14	МС 78	360		169°25'	11.48	
-15	МС 79			170°46'	11.48	

Взам. инв. № | Подпись и дата | Инв. № подл.

Гл. инж. пр.	Новоминский	
Н. контр.	Плотник	
Нач. отд.	Долошин	
Гл. спец.	Плотник	
Рук. гр.	Айзенберг	
Рук. гр.	Клоцман	

3.902.1-10.1 00.32.00СБ

Изделие соединительное мс

Стадия	Масса	Масштаб
Р	см. табл.	
Лист	Листов 1	

Укрводоканалпроект

1-1

Погрузка на платформу

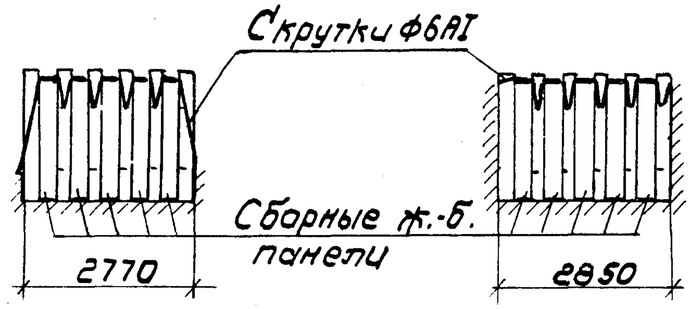

Погрузка в полувагон

План

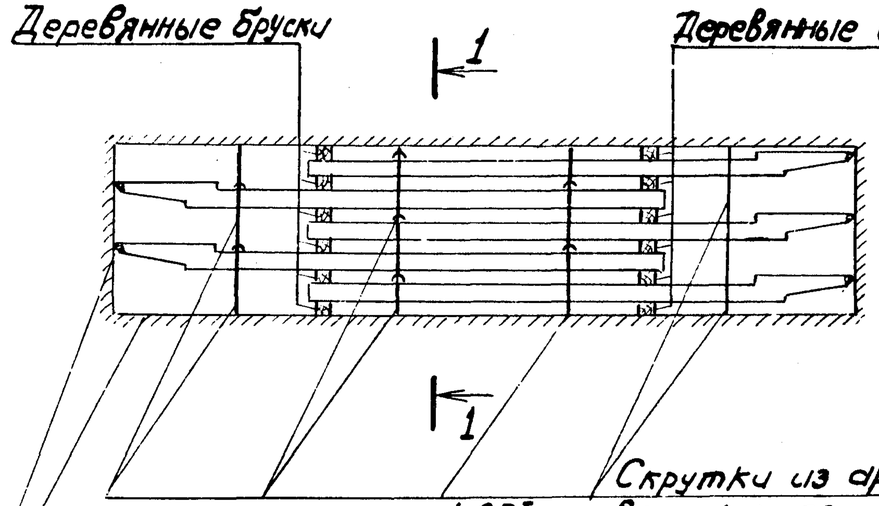

Скрутки из арматурной стали ф6 AI, привязать к петлям ж.-б. панелей и к бортам платформы или полувагона.

Грани бортов платформы или полувагона

Взам. инв. № | Подпись и дата | Инв. № подл.

Гл. инж. пр.	Новоминский	
Н. контр.	Плотник	
Нач. отд.	Волошин	
Гл. спец.	Плотник	
Рук. гр.	Айзенберг	
Рук. гр.	Клоцман	

3.902.1-10.1 00.00.00

Схемы укладки стеновых панелей на железнодорожную платформу и в полувагон.

Стадия	Лист	Листов
Р		1

Укрводоканалпроект