ТИПОВЫЕ КОНСТРУКЦИИ, ИЗДЕЛИЯ И УЗЛЫ ЗДАНИЙ И СООРУЖЕНИЙ

СЕРИЯ 1.188.1-8

ЖЕЛЕЗОБЕТОННЫЕ КАБИНЫ САНИТАРНО-ТЕХНИЧЕСКИХ УЗЛОВ ЖИЛЫХ ДОМОВ ДО 9ти ЭТАЖЕЙ С ВЫСОТОЙ ЭТАЖА 3,0 м

ВЫПУСК 9

САНИТАРНО-ТЕХНИЧЕСКИЕ ЧЕРТЕЖИ ОБОРУДОВАНИЯ КАБИН ИЗ ТЯЖЕЛОГО ЦЕМЕНТНОГО БЕТОНА ТИПОВ 1СК, 2СК, 2СК...1, 3СК, 4СК, 8СК, 9СК

РАБОЧИЕ ЧЕРТЕЖИ

ПРОДОЛЖЕНИЕ АЛЬБОМА

(СТР. 91÷182)

20991-09

Формат	Зона	поз.	Обозначение	Наименование	Кол. на исполнен. 1.188.1-8.9-05.03.100- —	-01	-02	-03	-04	-05	-06	-07	Примечание
				Документация									
А3			1.188.1-8.9 - 05.03.100СБ	Сборочный чертеж	×	×	×	×	×	×	×	×	
				Стандартные изделия									
БЧ		1		Тройник ТП-100×100									
				ГОСТ 6942.12-80	1	1	1	1					
БЧ		2		Крестовина КПС-100×50									
				ГОСТ 6942.19-80					1	1	1	1	
БЧ		3		Патрубок ПК-100 ГОСТ6942.5-80	1	1	1	1	1	1	1	1	
БЧ		4		Патрубок П-100-350 ГОСТ6942.4-80		1		1		1		1	
БЧ		5		Ревизия Р-100 ГОСТ 6942.24-80		1		1		1		1	
				Материалы									
БЧ		6		Труба ТЧК-100-									
				ГОСТ 6942.3-80 м	2.20	1.68	2.20	1.68	2.20	1.68	2.20	1.68	

Гл.сп. об.	Масленников		04.87
Н.контр.	Шубина		04.87
Гип инж.об	Вострикова		04.87
Гип	Толмачева		04.87
Инженер	Савушкина		04.87

1.188.1-8.9 -05.03.100

Стояк

(Ст. К1-5... Ст. К1-12)

Стадия	Лист	Листов
Р		1

ЛенЗНИИЭП

Инв.N подл. | Подп. и дата | Взам.инв.N

Копировал

Формат А3

Рис. 1 Рис. 2 Рис. 3 Рис. 4 Рис. 5 Рис. 6 Рис. 7 Рис. 8

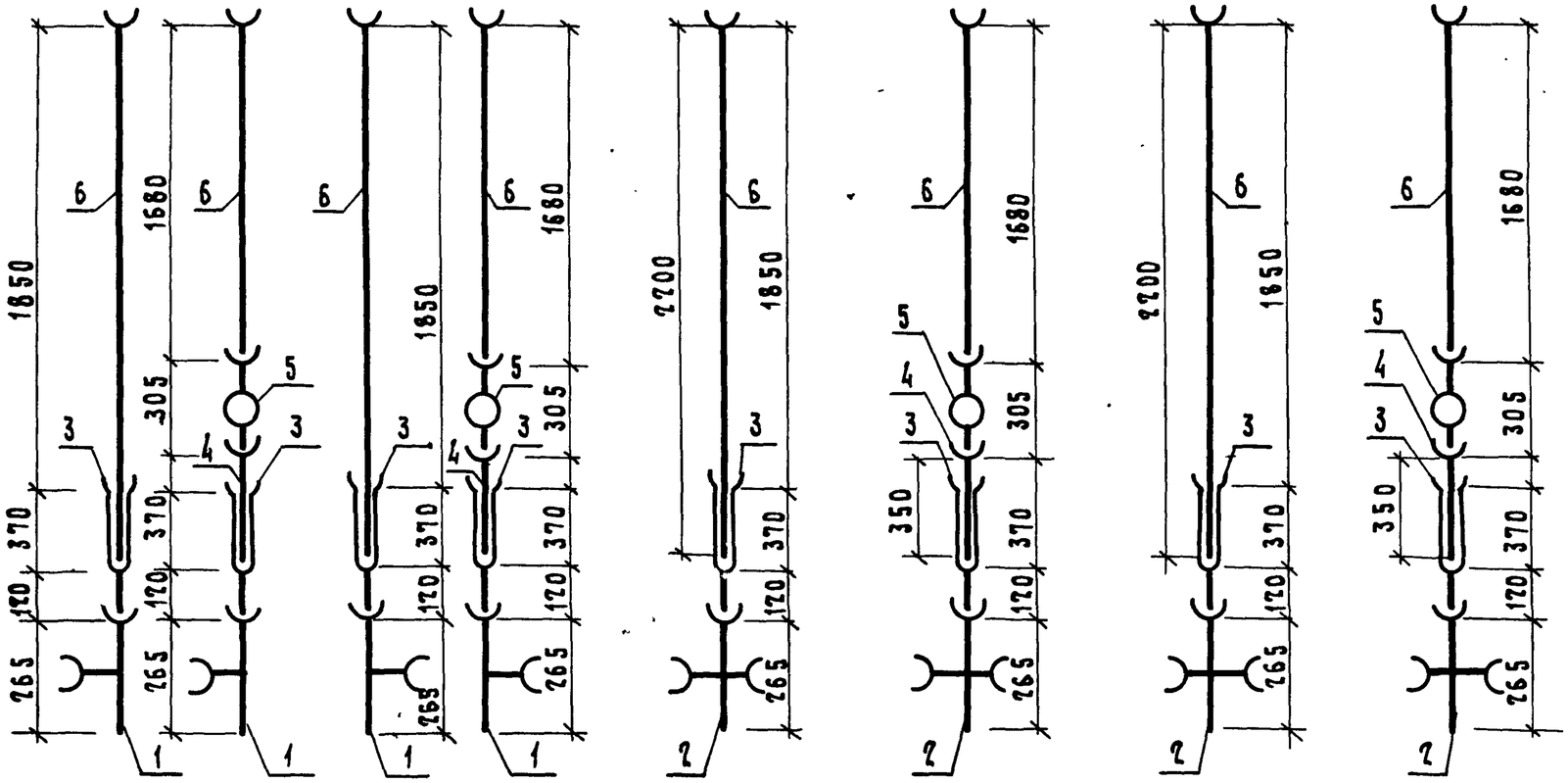

Обозначение	Марка	Рис	Масса, кг
1.188.1-8.9 -0.5.03.100	Ст К1-5	1	48,7
-01	Ст К1-6	2	55,06
-02	Ст К1-7	3	48,7
-03	Ст К1-8	4	55,06
-04	Ст К1-9	5	47,5
-05	Ст К1-10	6	53,86
-06	Ст К1-11	7	47,5
-07	Ст К1-12	8	53,86

Гл.спец.об	Масленников		04.84
Н.контр.	Шубина		04.84
ГИП инж.об.	Востриков		04.84
ГИП	Толмачева		04.84
Ст. инж.	Тенц		04.84

1.188.1-8.9 -05.03.100 СБ

Стояк (Стояк К1-5... Ст К1-12) Сборочный чертеж

Стадия	Масса	Масштаб
Р	см. табл.	
Лист	Листов 1	

ЛенЗНИИЭП

Инв.№ подл. | Подп. и дата | Взам.инв.№

Формат	Зона	Поз.	Обозначение	Наименование	Кол. на исполн. 05.03.200-								Примечание
					–	-01	-02	-03	-04	-05	-06	-07	
				Документация									
А3			1.188.1-8.9 -05.03.200 СБ	Сборочный чертеж	х	х	х	х	х	х	х	х	
				Стандартные изделия									
Бч		1		Муфта прямая короткая									
				ГОСТ 8954-75 ф15	1	1	1	1	1	1	1	1	
Бч		2		Контргайка ф15 ГОСТ 8968-75	1	1	1	1	1	1	1	1	
Бч		3		Вентиль проходной муфтовый									
				бронзовый исполн. 1 ГОСТ 9086-74 ф15	1	1	1	1	1	1	1	1	
				Соединительная муфта									
Бч		4		СТД-1157.00.000ТУ ф25	1	1							
Бч		5		ф32					1	1			
				Материалы									
				Трубы стальные водогазопроводные									
				оцинкованные ГОСТ 3262-75*									
Бч		6		ф15х2.5 м	0,385	0,385	0,385	0,385	0,385	0,385	0,385	0,385	
Бч		7		ф25х2.8 м	2,98	2,98	0,8	0,8					
Бч		8		ф32х2.8 м					2,98	2,98	0,8	0,80	

Гл.сп.об.	Масленников		07.84
Н.контр.	Шубина		07.84
ГИП инж.об	Востриков		04.84
ГИП	Толмачева		04.84
Инженер	Савушкина		04.84

1.188.1-8.9 -05.03.200

Стояк
(Ст В1-9 ... Ст В1-16)

Стадия	Лист	Листов
Р		1

ЛенЗНИИЭП

Инв.№ подл. | Подп. и дата | Взам. инв.№

Рис. 1

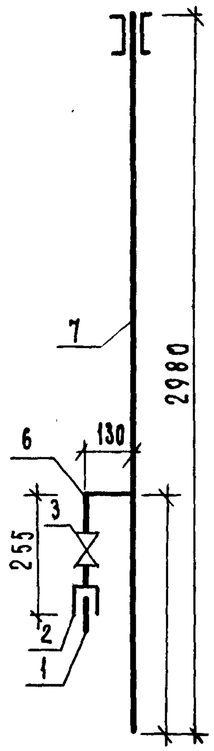

Рис. 2

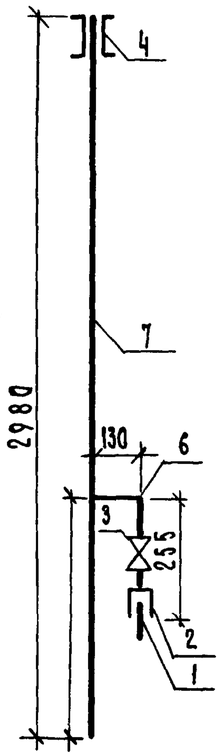

Рис. 3

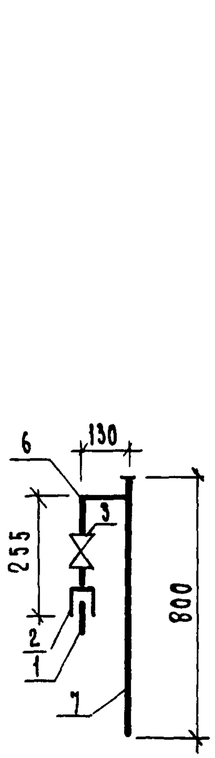

Рис. 4

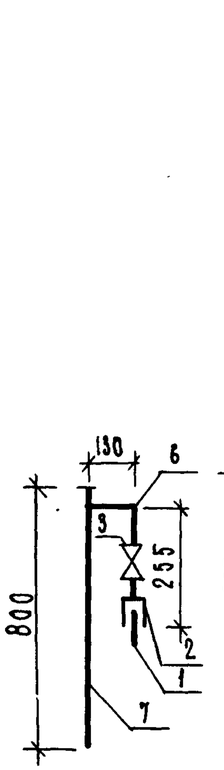

Рис. 5

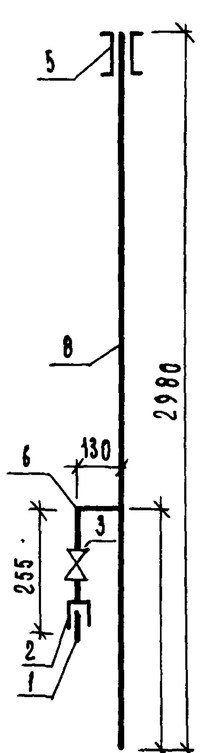

Рис. 6

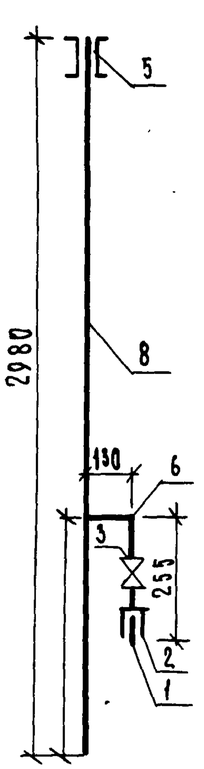

Рис. 7

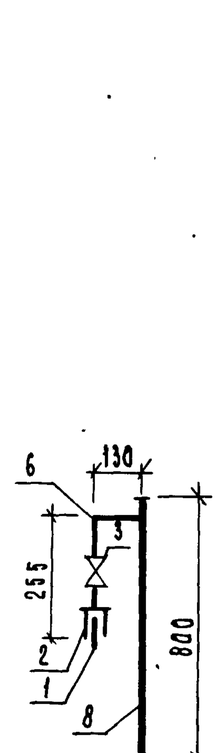

Рис 8

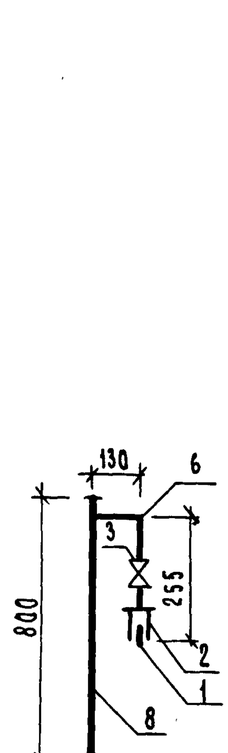

Обозначение	Марка	Рис.	Масса, кг.
1.188.1-8.9-01.03.200	Ст В1-9	1	6,76
-01	Ст. В1-10	2	6,76
-02	Ст В1-11	3	2,56
-03	Ст В1-12	4	2,56
-04	Ст. В1-13	5	9.386
-05	Ст. В1-14	6	9,386
-06	Ст. В1-15	7	3,05
-07	Ст В1.-16	8	3,05

Гл.спец.об.	Масленников		04.84
Н.контр	Шубина		04.84
ГИП.инж.об	Вострикова		04.84
ГИП	Тодмачева		04.84
Ст.инж.	Тенц		04.84

1.188.1-8.9 - 05.03.200 СБ

Стояк (Ст В1-9 ... Ст В1-16)

Сборочный чертеж

Стадия	Масса	Масштаб
Р	см. табл.	
Лист	Листов 1	

ЛенЗНИИЭП

Взам. инв. N | Подп. и дата | Инв. N подл.

Формат	Зона	Поз.	Обозначение	Наименование	Кол. на исполн. 1.188.1-8.9 - 05.03.300-											Примечание
					—	-01	-02	-03	-04	-05	-06					
				Документация												
А3			1.188.1-8.9 - 05.03.300 СБ	Сборочный чертеж	X	X	X	X	X	X	X					
				Стандартные изделия												
				Тройник переходной ГОСТ 8949-75												
БЧ		1		Ф25×15	1	1										
БЧ		2		Ф32×15			1	1								
БЧ		3		Муфта короткая прямая												
				ГОСТ 8954-75 Ф15	1	1	1	1								
БЧ		4		Муфта ГОСТ 8957-75 Ф32×15					2	2	2					
БЧ		5		Контргайка ГОСТ 8961-75 Ф15	1	1	1	1								
БЧ		6		Ф32					2	2	2					
БЧ		7		Вентиль проходной муфтовый брон-												
				зовый, исполн. 2 ГОСТ 9086-74* Ф15	1	1	1	1								
				Муфта соединительная												
БЧ		8		СТД-1157.00.000 ТУ Ф15					1	1	1					
БЧ		9		Ф25	1	1										
БЧ		10		Ф32			1	1								
				Материалы												
				Труба стальная водогазопровод-												
				ная оцинкованная ГОСТ 3262-75*												
БЧ		11		Ф15×2,5 м	0,42	0,42	0,42	0,42	3,28	3,28	3,28					
БЧ		12		Ф25×2,8 м	2,98	2,98										
БЧ		13		Ф32×2,8 м			2,98	2,98								

Инв.№ подл. | Подп. и дата | Взам. инв.№

Гл. сп. об.	Масленников		04.84
Н. контр.	Шубина		04.84
Гип инж. об	Востриков		04.84
Гип	Толмачева		04.84
Ст. инж.	Тенц		04.84

1.188.1-8.9 - 05.03.300

Стояк
(Т3-3...Т3-6, Т2-2...Т2-4)

Стадия	Лист	Листов
Р		1

ЛенЗНИИЭП

Рис. 1

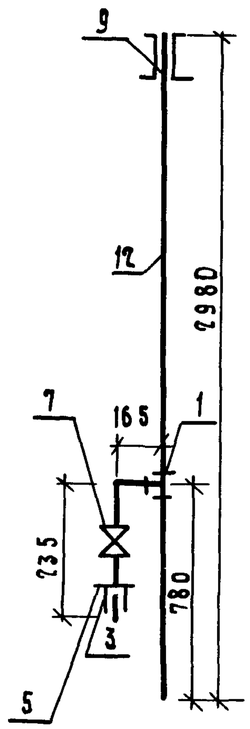

Рис. 2

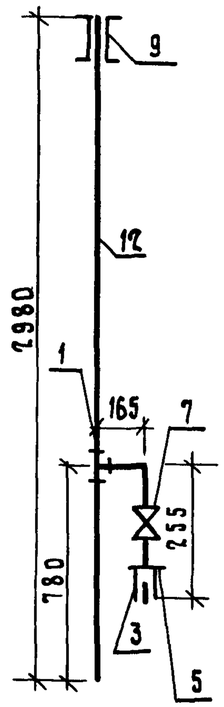

Рис. 3

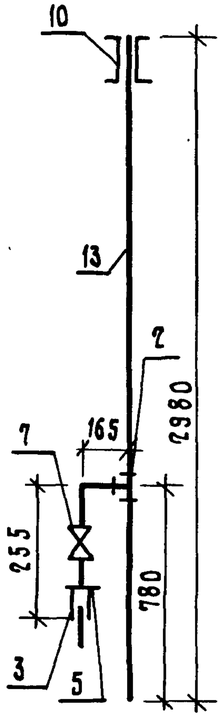

Рис. 4

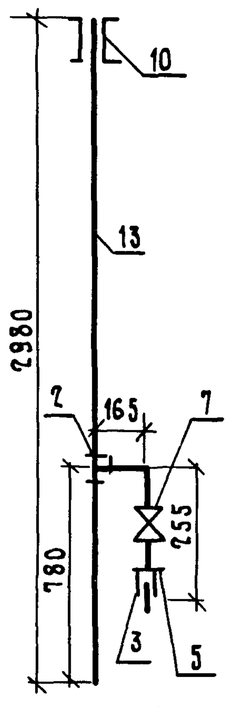

Рис. 5

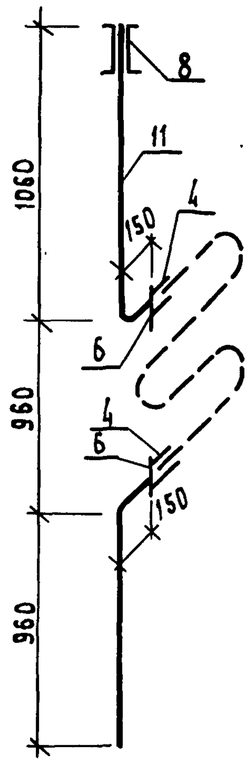

Рис. 6

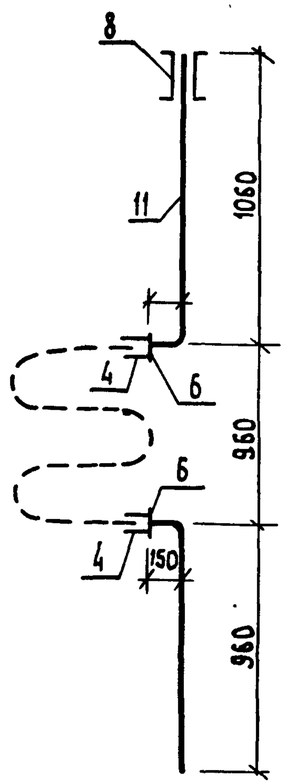

Рис. 7

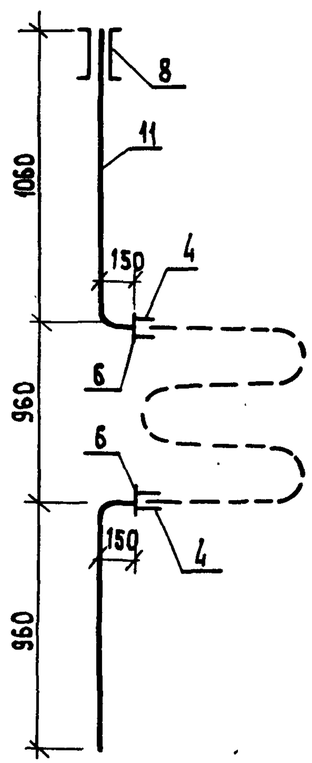

Обозначение	Марка	Рис.	Масса, кг
1.188.1-8,9-05.03.300	Ст Т3-3	1	7,74
-01	Ст Т3-4	2	7,74
-02	Ст Т3-5	3	9,78
-03	Ст Т3-6	4	9,78
-04	Ст Т2-2	5	4,54
-05	Ст Т2-3	6	4,54
-06	Ст Т2-4	7	4,54

Гл.сп.об.	Масленников		04.84
Н. контр.	Шубина		04.84
ГИП инж.об	Востриков		04.84
ГИП	Толмачева		04.84
Ст. инж.	Тенц		04.84

1.188.1-8.9 - 05.03.300 ОБ

Стояк (Т3-3...Т3-6, Т2-2...Т2-4) Сборочный чертеж

Стадия	Масса	Масштаб
Р	см. табл.	
Лист.	Листов 1	

ЛенЗНИИЭП

Инв.№ подл. | Подп. и дата | Взам. инв.№

20991-09 97

Формат	Зона	Поз.	Обозначение	Наименование	Кол. на исполнение 1.188.1-8.9 -05.03.400-						Примечание
					—	-01	-02	-03	-04	-05	
				Документация						-	
А3			1.188.1-8.9 -05.03.400 СБ	Сборочный чертеж	X	X	X	X	X	X	
				Стандартные изделия							
БЧ		1		Патрубок П-50-350 ГОСТ 6942.4-80		1	1		1	1	
БЧ		2		Патрубок ПП-50/100 ГОСТ 6942.6-80	1	1	1	1	1	1	
БЧ		3		Отвод 0135°-50 ГОСТ 6942.9-80	1		1	1		1	
БЧ		4		Тройник ТП-100×100 ГОСТ 6942.12-80	1	1	1	1	1	1	
БЧ		5		Тройник ТП-50×50 ГОСТ 6942.12-80	1	1	1	1	1	1	
БЧ		6		Тройник ТК-50×50 ГОСТ 6942.17-80		1	1		1	1	
БЧ		7		Муфта МФН 50 ГОСТ 6942.23-80	1			1			
БЧ		8		Муфта прямая короткая							
				ГОСТ 8954-75 Ф40	1			1			
				Материалы							
				Труба стальная водогазо-							
				проводная оцинкованная							
БЧ		9		ГОСТ 3262-75* Ф40×3 м	0.13			0,13			
БЧ		10		Труба ТЧК-50 ГОСТ 6942.3-80 м	0,22	0,6	0,20	0,22	0,6	0,2	

Гл.сп. ОБ.	Масленников		04.84
Н. контр.	Шубина		04.84
ГИП инж. об	Вострикова		04.84
ГИП	Толмачева		04.84
Ст. инж.	Тенц.		04.84

1.188.1-8.9 -05.03.400

Трубопровод отводной (К1-13... К1-18)

Стадия	Лист	Листов
Р		1

ЛенЗНИИЭП

Инв.№ подл. | Подп. и дата | Взам. инв.№

Рис.1

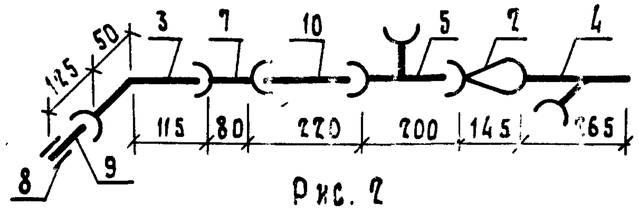

Рис. 2

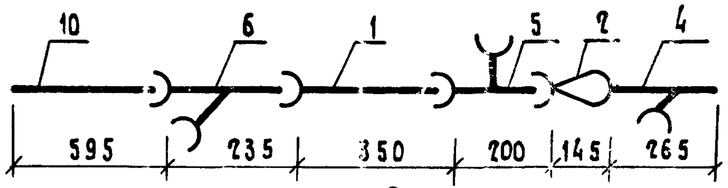

Рис. 3

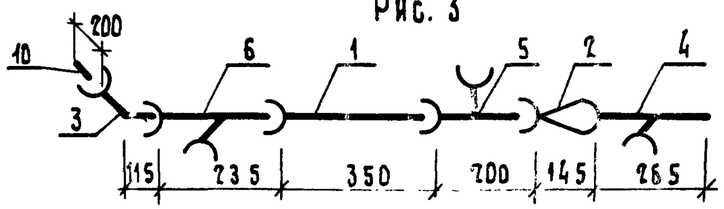

Рис. 4

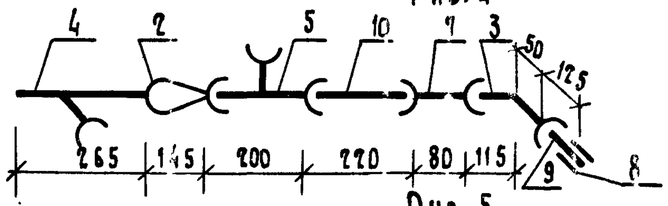

Рис. 5

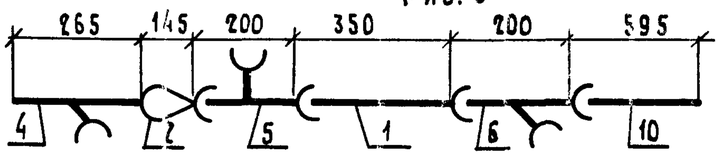

Рис. 6

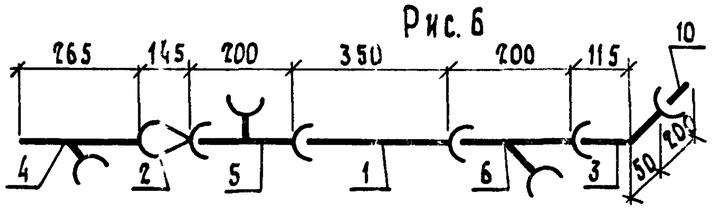

Обозначение	Марка	Рис.	Масса, кг
1.188.1 -8.9 -05.03.400	К1-13	1	18,18
— 01	К1-14	2	22,26
— 02	К1-15	3	21,22
— 03	К1-16	4	18,18
— 04	К1-17	5	22,26
— 05	К1-18	6	21,22

Гл.сп.об.	Масленников		04.84
Н.контр.	Шубина		04.84
ГИП инж.об	Востриков		04.84
ГИП	Толмачева		04.84
Ст. инж.	Теиц		04.84

1.188.1-8.9 -05.03.400 СБ

Трубопровод отводкой (К1-13 ... К1-18) Сборочный чертеж

Стадия	Масса	Масштаб
Р	см. табл.	
Лист	Листов 1	

ЛенЗНИИЭП

Инв.N подл. | Подп. и дата | Взам. инв.N

Формат	Зона	Поз.	Обозначение	Наименование	Кол-во на исполнение 1.188.1-8.9 -05.03.500								Примечание
					—	01	-02	-03	-04	-05	-06	-07	
				Документация									
А3			1.188.1-8.9 -05.03.500 СБ	Сборочный чертеж	X	X	X	X	X	X	X	X	
				Стандартные изделия									
БЧ		1		Угольник прямой ф15									
				ГОСТ 8946-75	2	2	2	2	2	2	2	2	
БЧ		2		Тройник прямой ф15 ГОСТ 8948-75	1	2	2	2	1	2	2	2	
БЧ		3		Муфта прямая короткая ф15									
				ГОСТ 8954-75	1	2	2	2	1	2	2	2	
БЧ		4		Контргайка ф15 ГОСТ 8961-75	1	2	2	2	1	2	2	2	
БЧ		5		Вентиль проходной муфтовый									
				бронзовый исполн. 1									
				ГОСТ 9086-74*	1	1	1	1	1	1	1	1	
				Материалы									
БЧ		6		Труба стальная водогазопро-									
				водная оцинкованная ф15×1,5									
				ГОСТ 3262-75 м	2,94	3,19	3,54	3,48	2,94	3,19	3,54	3,48	

Инв.№ подл. | Подп. и дата | Взам. инв.№

Гл.сп.об.	Масленников		04.87	1.188.1-8.9 -05.03.500
Н.контр.	Шубина		04.87	Подводка (В1-9 ... В1-16)
ГИП инж.об.	Востриков		04.87	Стадия: Р; Лист: ; Листов: 1
РИП	Толмачева		04.87	ЛенЗНИИЭП
Инженер	Савушкина		04.87	

Рис. 1

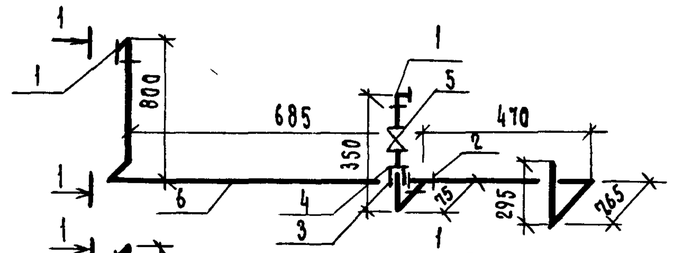

Рис. 2

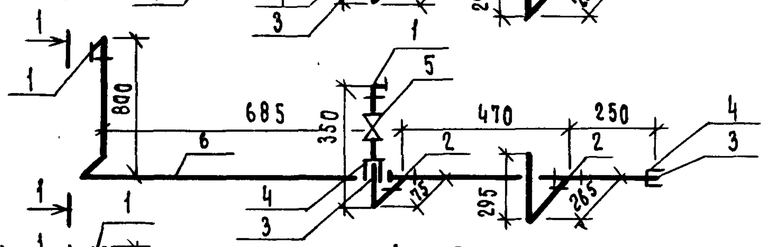

Рис. 3

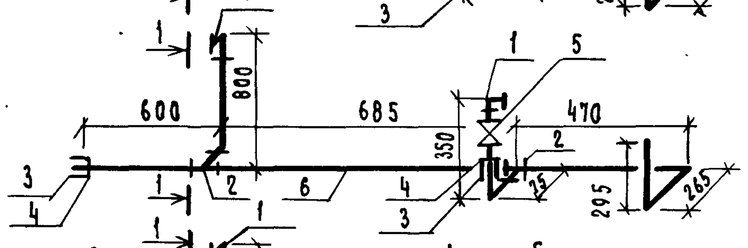

Рис. 4

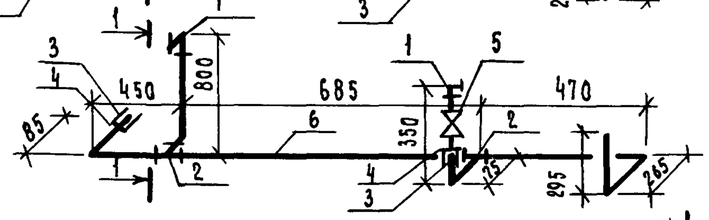

Рис. 5

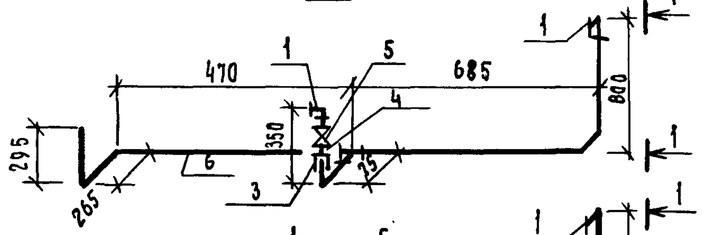

Рис. 6

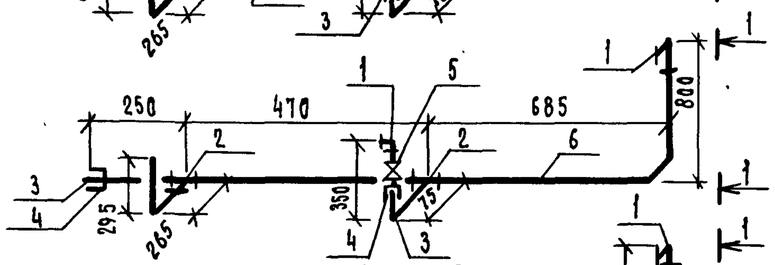

Рис. 7

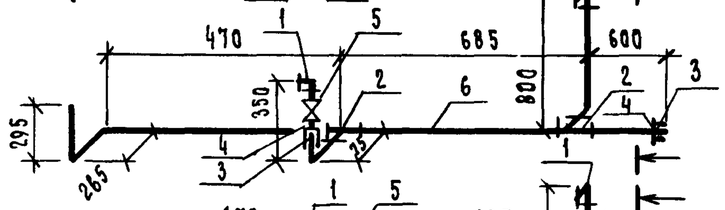

Рис. 8

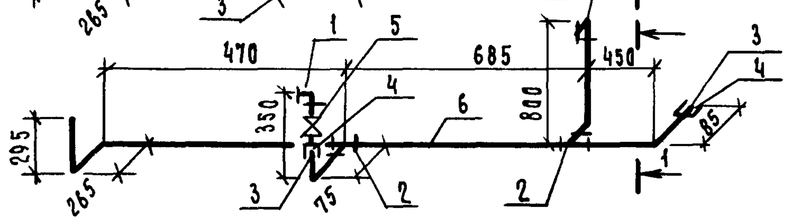

1–1

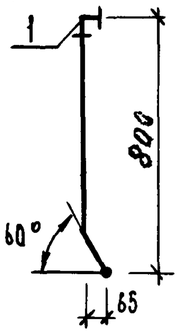

Обозначение	Марка	Рис	Масса, кг
1.188.1-8.9 -05.03.500	В1-9	1	4,02
-01	В1-10	2	4,68
-02	В1-11	3	5,09
-03	В1-12	4	5,02
-04	В1-13	5	4,02
-05	В1-14	6	4,68
-06	В1-15	7	5,09
-07	В1-16	8	5,02

Гл.сп.об.	Масловников		04.84
Н.контр.	Шубкина		04.84
ГИП инж.об	Востриков		04.84
ГИП	Толмачева		04.84
Ст. инж.	Гинзбург		04.84

1.188.1-8.9 -05.03.500 СБ

Подводка (В1-9 ... В1-16)

Сборочный чертеж

Стадия	Масса	Масштаб
Р	см. табл.	
Лист	Листов 1	

ЛенЗНИИЭП

Инв.N подл. | Подп. и дата | Взам.инв.N

Формат	Зона	Поз.	Обозначение	Наименование	Кол-во на исполнение 1.188.1-8.9-05.03.600								Примечание
					—	-01	-02	-03	-04	-05	-06	-07	
				Документация									
А3			1.188.1-8.9 -05.03.600 СБ	Сборочный чертеж	X	X	X	X	X	X	X	X	
				Стандартные изделия									
Бч		1		Угольник прямой Ф15,									
				ГОСТ 8946-75	1	1	1	1	1	1	1	1	
Бч		2		Тройник прямой Ф15									
				ГОСТ 8948-75		1	1	1		1	1	1	
Бч		3		Муфта прямая короткая									
				ГОСТ 8954-75 Ф15		1	1	1		1	1	1	
Бч		4		Контргайка ГОСТ 8961-75									
				Ф15		1	1	1		1	1	1	
				Материалы									
Бч		5		Труба стальная водогазо-									
				проводная оцинкованная									
				ГОСТ 3262-75* Ф15х1,5 м	2,75	2,50	2,93	2,86	2,75	2,50	2,93	2,86	

Инв.№ подл. | Подп. и дата | Взам.инв.№

Гл.сп. об.	Масленников		04.87
Н.контр.	Шубина		04.87
ГИП инж.об	Востриков		04.87
ГИП	Толмачева		04.87
Инженер	Брановицкая		04.87

1.188.1-8.9 -05.03.600

Подводка
(Т3-9 ... Т3-16)

Стадия	Лист	Листов
Р		1

ЛенЗНИИЭП

Рис. 1

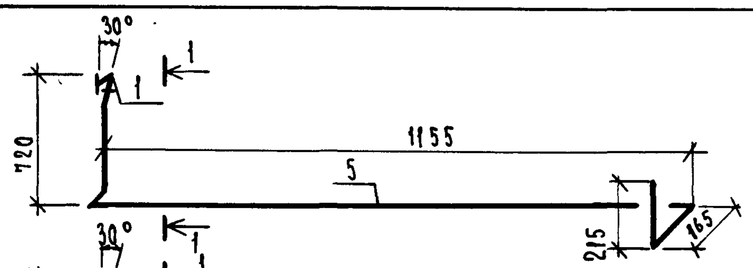

Рис. 2

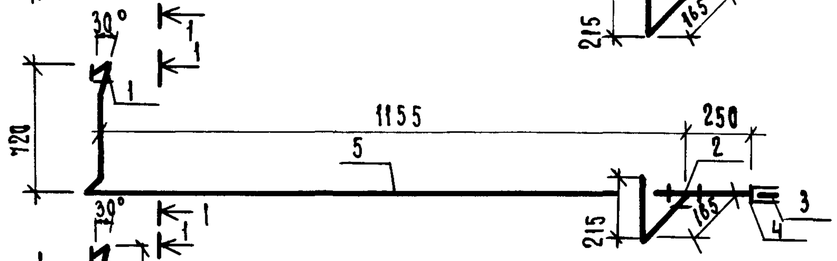

Рис. 3

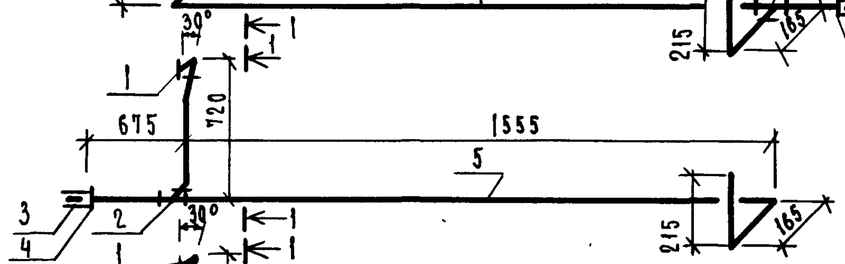

Рис. 4

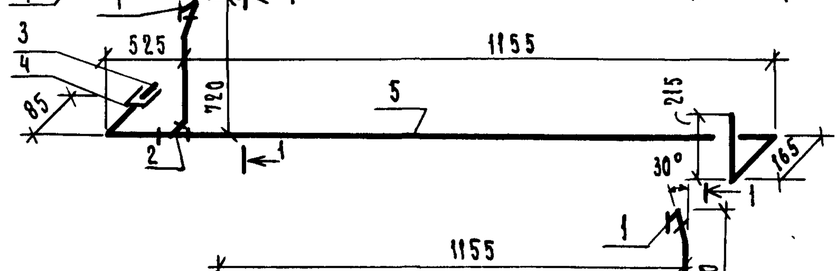

Рис. 5

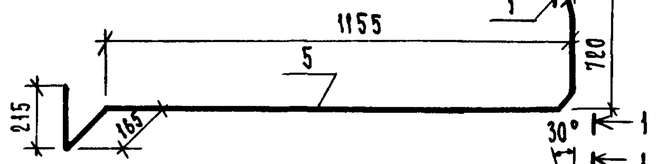

Рис. 6

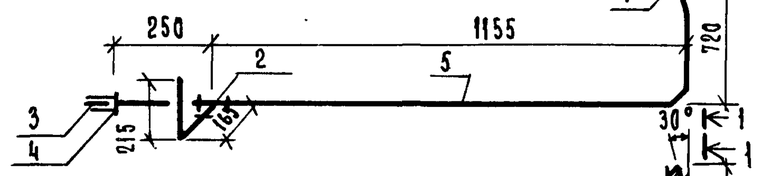

Рис. 7

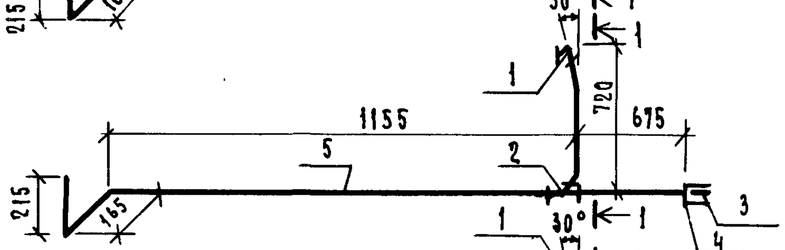

Рис. 8

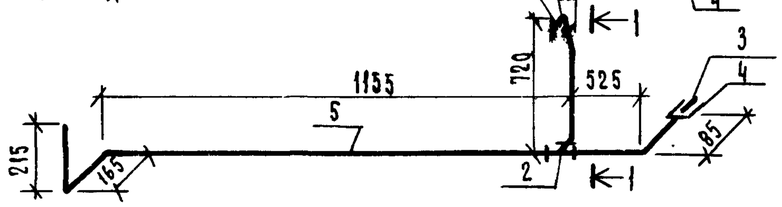

1-1

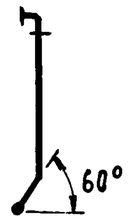

Обозначение	Марка	Рис.	Масса, кг
1.188.1-8.9- 05.03.000	Т3-9	1	2,70
-01	Т3-10	2	3,23
-02	Т3-11	3	3,73
-03	Т3-12	4	3,65
-04	Т3-13	5	2,70
-05	Т3-14	6	3,23
-06	Т3-15	7	3,73
-07	Т2-16	8	3,65

Гл.сп. об.	Масленников		04.84
Н. контр.	Шубина		04.84
Гип. цикла	Востриков		04.84
ГИП	Толмачева		04.84
Инженер	Брановицкая		04.84

1.188.1-8.9-05.03.600 ВБ

Подводка (Т3-9 ... Т3-16)

Сборочный чертеж

Стадия	Масса	Масштаб
Р	см. табл.	
Лист	Листов 1	

ЛенЗНИИЭП

Инв.№ подл. | Подп. и дата | Взам.инв.№

Формат	Зона	Поз.	Обозначение	Наименование	Кол. на исполнение 1.188.1-8.9 -06.03.000- —	-01	-02	-03	-04	-05	-06	-07	-08	-09	-10	-11	-12	-13	-14	-15	-16	-17	-18	-19	-20	-21	-22	-23	Примечание
				Документация																									
А3			1.188.1-8.9-06.03.000 СБ	Сборочный чертеж	×	×	×										×	×	×									
А3			1.188.1-8.9-06.03.000-03 СБ	Сборочный чертеж				×	×	×										×	×	×						
А3			1.188.1-8.9-06.03.000-06 СБ	Сборочный чертеж							×	×	×										×	×	×			
А3			1.188.1-8.9-06.03.000-09 СБ	Сборочный чертеж										×	×	×										×	×	×
				Сборочные единицы																									
А3		1	1.188.1-8.9-06.03.100 -02	Стояк К1-7	1						1			1			1						1			1			
			-03	Стояк К1-8		1	1					1	1		1	1		1	1					1	1		1	1	
			-06	Стояк К1-11				1												1								
			-07	Стояк К1-12					1	1											1	1						
А3		2	1.188.1-8.9-06.03.200 -01	Стояк В1-10	1	1		1	1		1	1		1	1													
			-03	Стояк В1-12			1			1			1			1												
			-05	Стояк В1-14													1	1		1	1		1	1		1	1	
			-07	Стояк В1-16															1			1			1			1
А3		3	1.188.1-8.9-06.03.300 -01	Стояк Т3-4	1	1	1	1	1	1	1	1	1	1	1	1												
			-03	Стояк Т3-6													1	1	1	1	1	1	1	1	1	1	1	1	
		4	-04	Стояк Т2-2	1	1	1	1	1	1	1	1	1	1	1	1	1	1	1	1	1	1	1	1	1	1	1	1	
			-06	Стояк Т2-4	×	×	×	×	×	×	×	×	×	×	×	×	×	×	×	×	×	×	×	×	×	×	×	×	Для сантехкабин 4СК-27-Т. Взамен Ст, Т2-2
А3		5	1.188.1-8.9-06.03.400 -03	Трубопровод отводной К1-16	1	1	1	1	1	1							1	1	1	1	1	1							
			-04	Трубопровод отводной К1-17							1	1	1										1	1	1				
			-05	Трубопровод отводной К1-18										1	1	1										1	1	1	
А3		6	1.188.1-8.9-06.03.500 -04	Подводка В1-13	1	1	1										1	1	1										
			-05	Подводка В1-14				1	1	1										1	1	1							
			-06	Подводка В1-15							1	1	1										1	1	1				
			-07	Подводка В1-16										1	1	1										1	1	1	
А3		7	1.188.1-8.9-06.03.600 -04	Подводка Т3-13	1	1	1										1	1	1										
			-05	Подводка Т3-14				1	1	1										1	1	1							

Взам. инв. N | Подп. и дата | Инв. N подл.

Гл. сп. об	Масленников		04.84
Н. контр.	Шубина		04.84
Гип инж. об	Вострикова		04.84
ГИП	Толмачева		04.84
Ст. инж.	Тенч		04.84

1.188.1-8.9-06.03.000

Оборудование санитарно-техническое кабин 3СК 27-Т, 4СК27-Т

Стадия	Лист	Листов
Р	1	2

ЛенЗНИИЭП

Формат	Зона	Поз.	Обозначение	Наименование	Кол. на исполнение 1.188.1-8.9 – 06.03.000-																							Примечание
					–	-01	-02	-03	-04	-05	-06	-07	-08	-09	-10	-11	-12	-13	-14	-15	-16	-17	-18	-19	-20	-21	-22	-23	
				-06 Подводка Т3-15							1	1	1										1	1	1				
				-07 Подводка Т3-16										1	1	1										1	1	1	
А3		8	1.188.1-8.9 – 00.03.100	Полотенцесушитель	1	1	1	1	1	1	1	1	1	1	1	1	1	1	1	1	1	1	1	1	1	1	1	1	
			1.188.1-8.9 – 00.03.800	Уравнитель потенциалов																								
А3		9		ванн	1	1	1	1	1	1	1	1	1	1	1	1	1	1	1	1	1	1	1	1	1	1	1	1	
				Стандартные изделия																								
Б4		10		Унитаз „Компакт" тарельчатый																								
				с цельноотлитой полочкой и																								
				косым выпуском ГОСТ 22847-77	1	1	1	1	1	1	1	1	1	1	1	1	1	1	1	1	1	1	1	1	1	1	1	1	
Б4		11		Ванна чугунная эмалированная																								
				типа 1В-1 разм. 1700×750мм																								
				с сифоном, переливом и выпус-																								
				ком ГОСТ 1154-80, ГОСТ 23412-79	1	1	1	1	1	1	1	1	1	1	1	1	1	1	1	1	1	1	1	1	1	1	1	1	
Б4		12		Умывальник полукруглый																								
				размером 550×420мм с сифо-																								
				ном, выпуском и кронштейнами																								
				ГОСТ 23759-79, ГОСТ 23412-79,																								
				ГОСТ 1153-76	1	1	1	1	1	1	1	1	1	1	1	1	1	1	1	1	1	1	1	1	1	1	1	1	
Б4		13		Смеситель общий для ванны																								
				и умывальника с душевой сет-																								
				кой на гибком шланге																								
				СМ-ВУ-Шл ГОСТ 19804-74	1	1	1	1	1	1	1	1	1	1	1	1	1	1	1	1	1	1	1	1	1	1	1	1	
Б4		14		Вентиляционная решетка пласт-																								
				массовая ГОСТ 13448-68	1	1	1	1	1	1	1	1	1	1	1	1	1	1	1	1	1	1	1	1	1	1	1	1	

Взам. инв. N | Подп. и дата | Инв. N подл.

20991-09 105

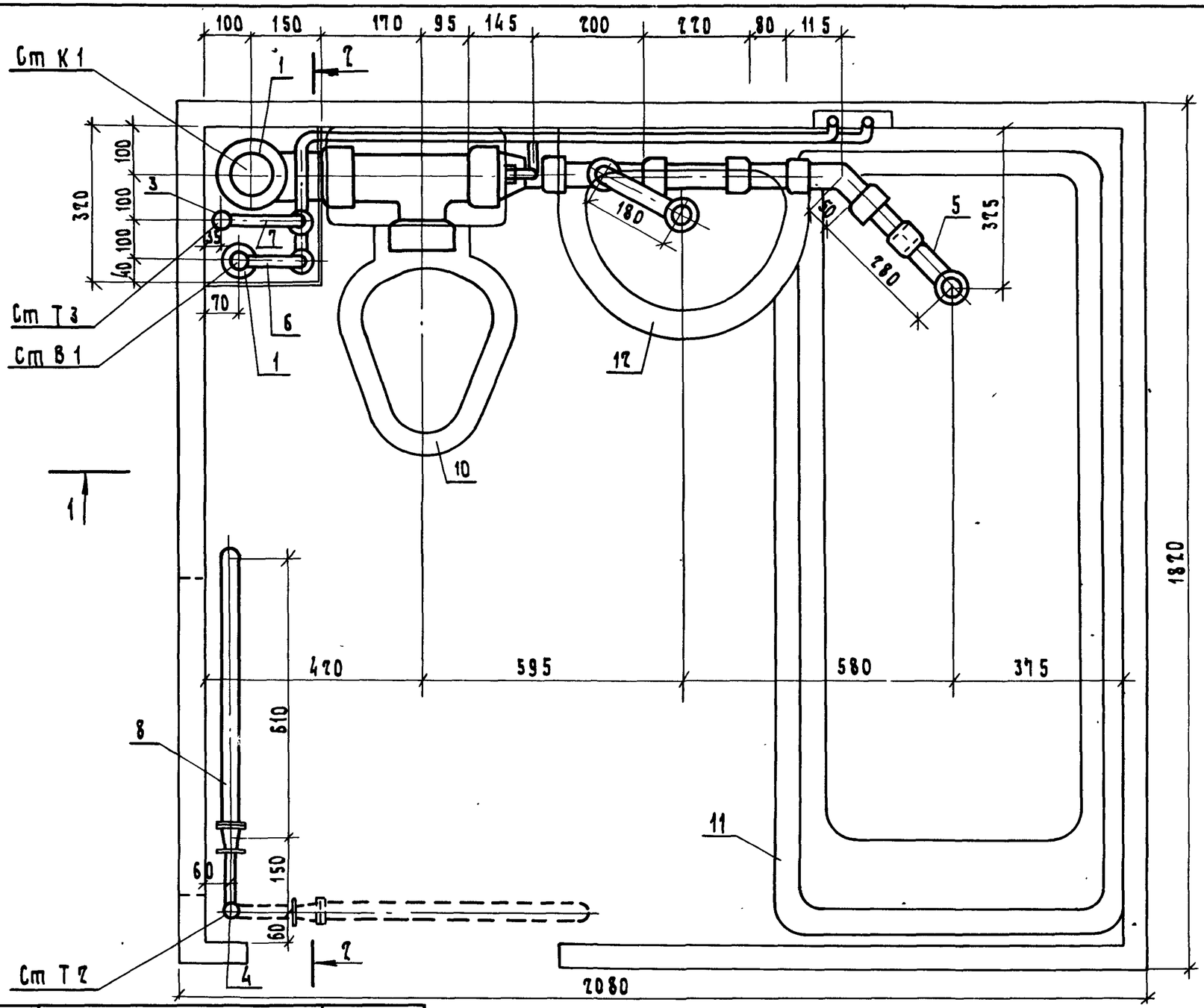

Пунктиром показано местоположение полотенцесушителя для сантехнических кабин 4ск 27-Т-01, 4ск 27-Т-02

Обозначение	Марка	Масса, кг
1.188.1-8.9 -06.03.000	3ск 27-Т-01	266,79
-01	3ск 27-Т-01р	270,45
-02	3ск 27-Т-01в	268,95
-12	3ск 27-Т-02	271,46
-13	3ск 27-Т-02р	275,12
-14	3ск 27-Т-02в	271,48

Гл.сп. об.	Масленников		04.84
Н.контр.	Шубина		04.84
Гип инж.	Востриков		04.84
Гип	Толмачева		04.84
Ст. инж.	Теиц		04.84
Ст. техн.	Дементьева		04.84

1.188.1-8.9 -06.03.000 СБ

Оборудование санитарно-техническое кабин 3ск 27-Т-01 3ск 27-Т-02
Сборочный чертеж

Стадия	Масса	Масштаб
Р	см. таблицу	1:10
Лист 1	Листов 3	

ЛенЗНИИЭП

Инв.№ подл. | Подп. и дата | Взам.инв.№

Инв.N подл.	Подп. и дата	Взам.инв.N

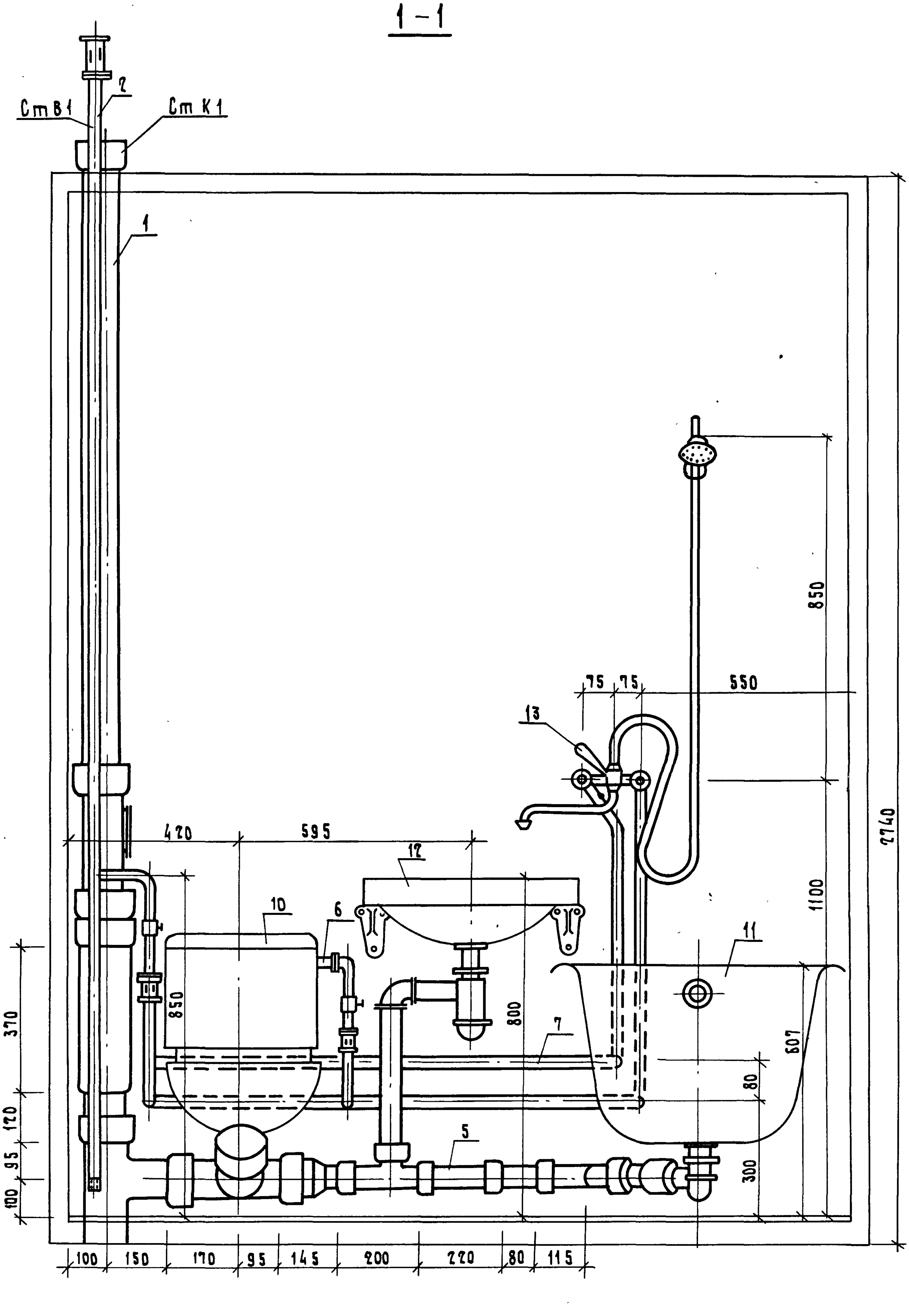

1.188.1 - 8.9 -06.03.000 СБ

20991-09 107

Лист 2

20991-09 108

Инв.№ подл.	Подп. и дата	Взам. инв.№

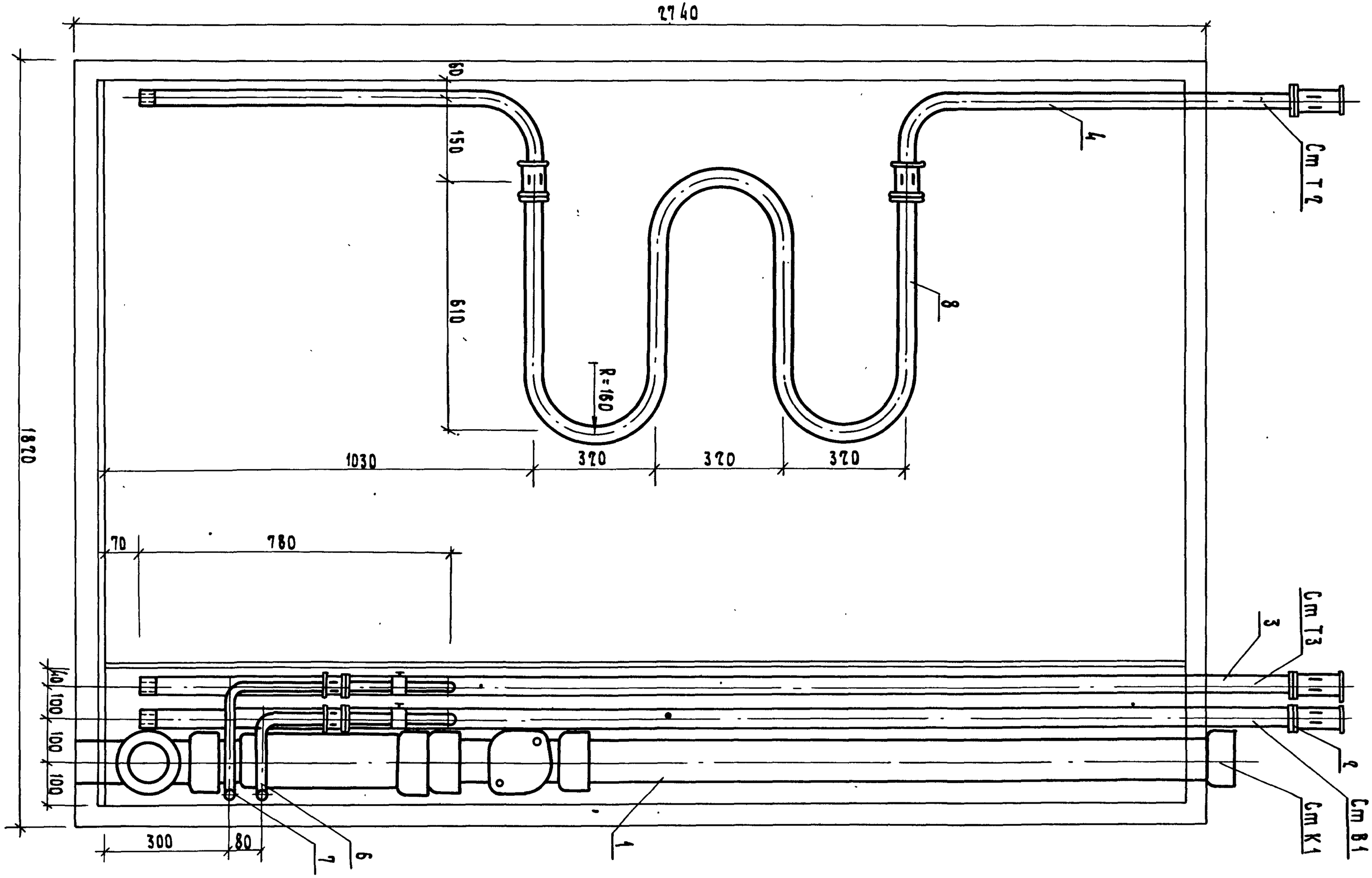

2-2

Лист	1.188.1-8.9 - 06.03.000 СБ	3

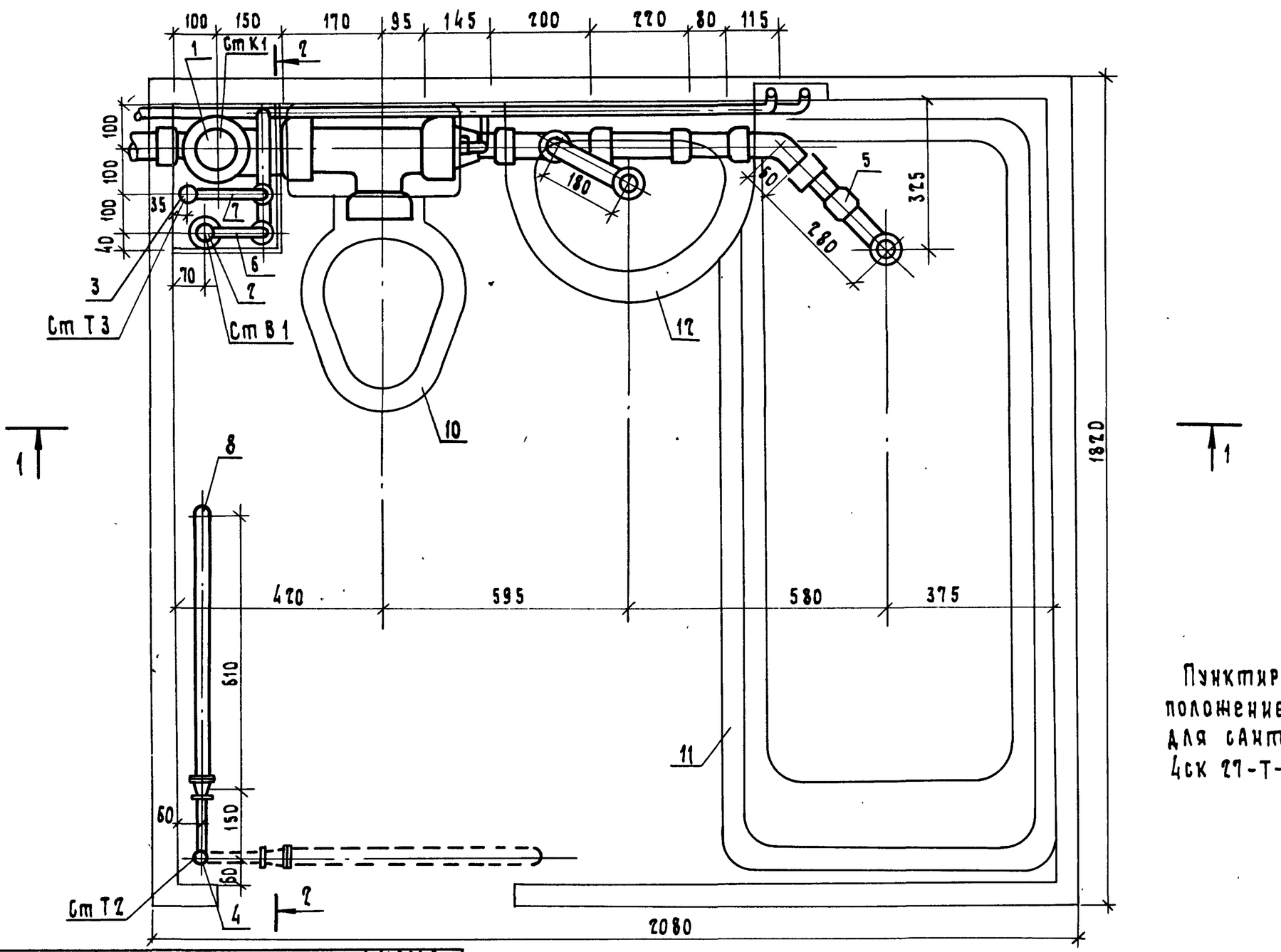

Пунктиром показано местоположение полотенцесушителя для сантехнических кабин 4ск 27-Т-11, 4ск 27-Т-12

Обозначение	Марка	Масса, кг
1.188.1-8.9 -06.03.000-03	3ск 27-Т-11	266,78
-04	3ск 27-Т-11р	273,14
-05	3ск 27-Т-11в	268,94
-15	3ск 27-Т-17	271,45
-16	3ск 27-Т-17р	277,81
-17	3ск 27-Т-17в	271,47

Рд.сп.об.	Масленников		04.84
Н.контр.	Шубина		04.84
Гип инж.об	Востриков		04.84
Гип	Трамачева		04.84
Ст. инж.	Гинзбург		04.84

1.188.1-8.9 -06.03.000-03 СБ

Оборудование санитарно-техническое кабин 3ск 27-Т-11, 3ск 27-Т-17

Сборочный чертеж

Стадия	Масса	Масштаб
Р	см. табл.	1:10
Лист 1	Листов 3	

ЛенЗНИИЭП

Инв.№ подл. | Подп. и дата | Взам. инв.№

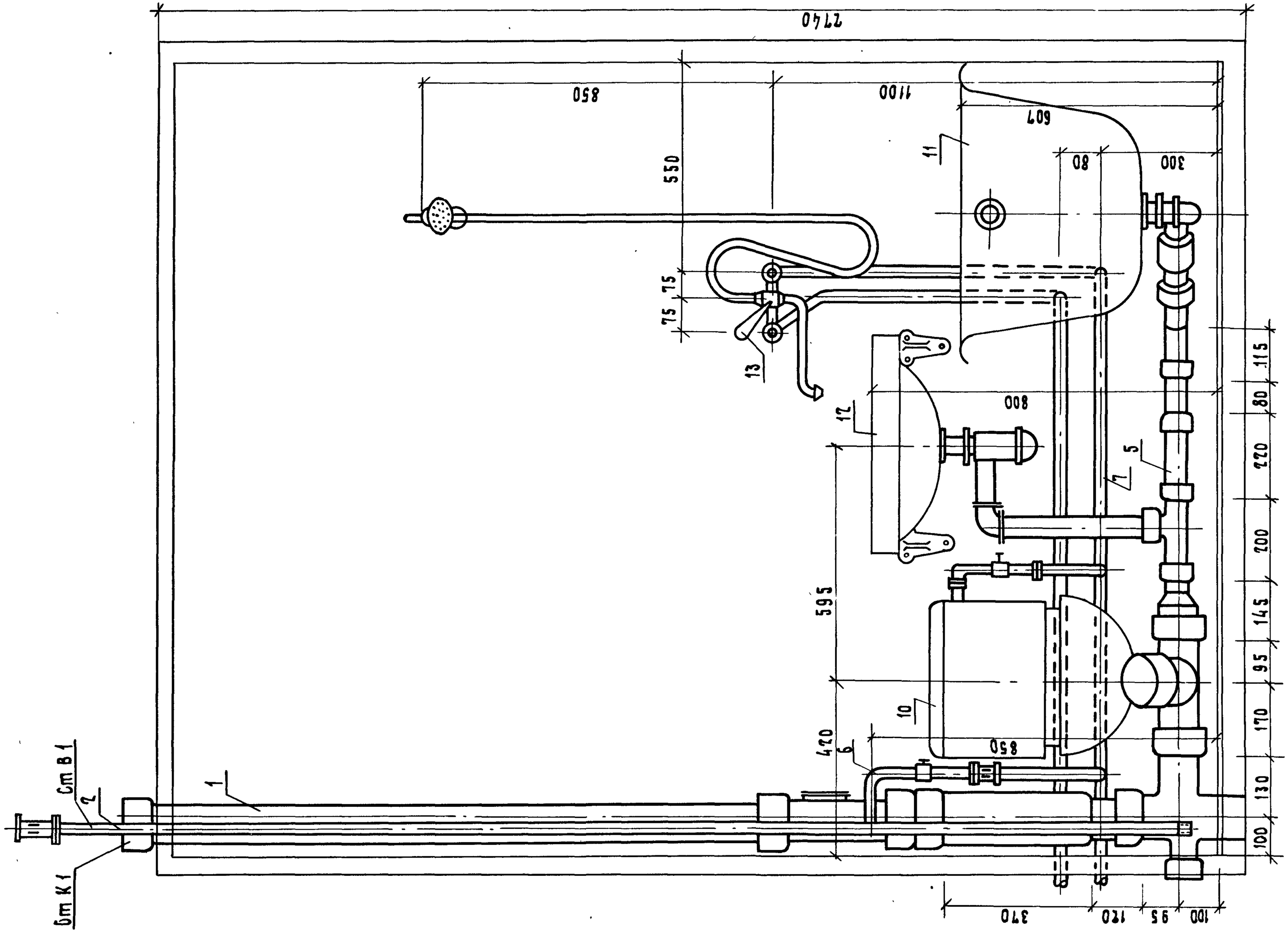

Инв.№ подл. | Подп. и дата | Взам. инв.№

	1.188.1-8.9 -06.03.000-03 СБ	Лист 2

20991-09 110

Калькировал Формат А3

Инв. N подл.	Подп. и дата	Взам. инв. N

2—2

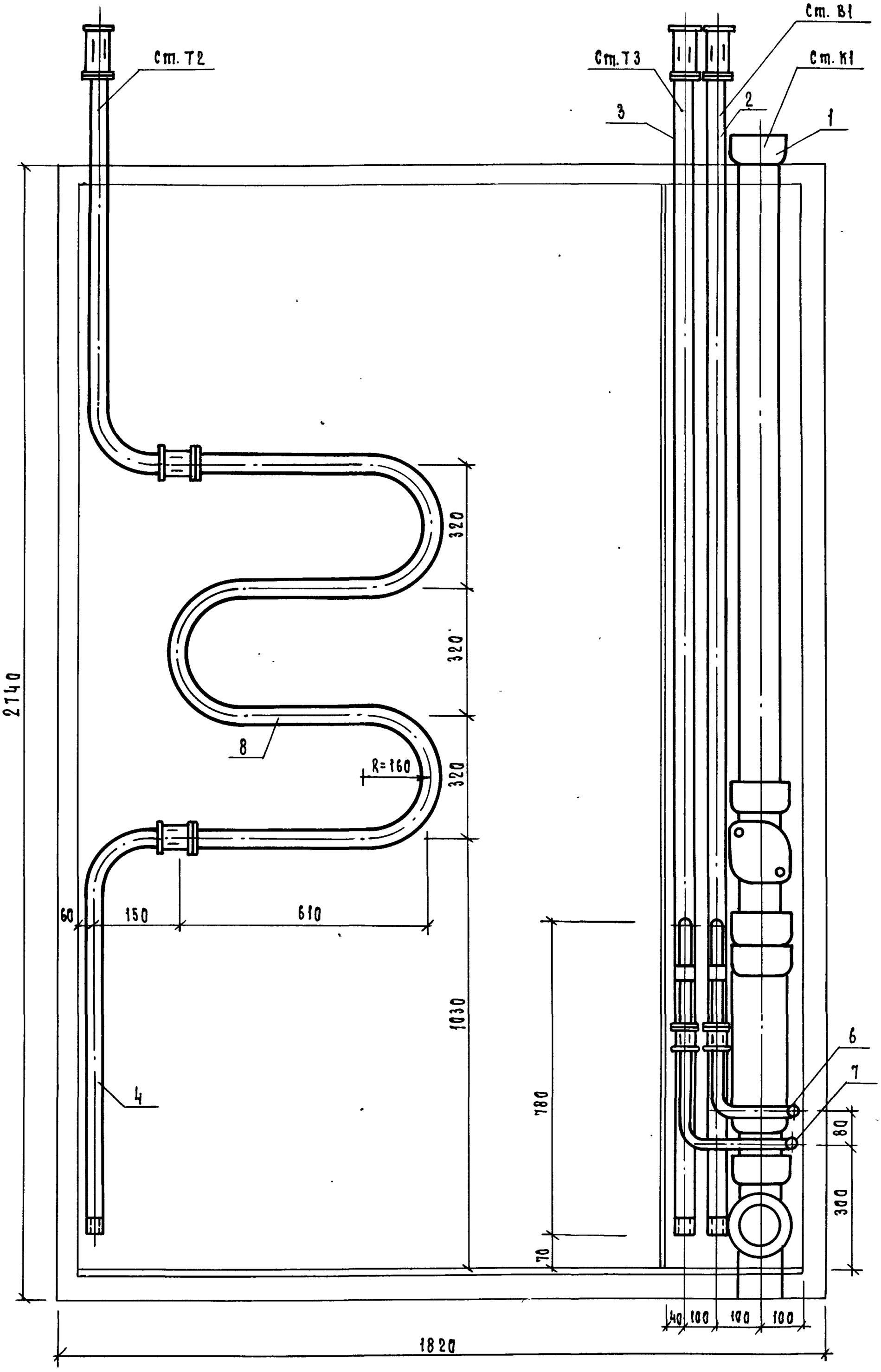

1.188.1-8.9 - 06.03.000-03СБ

20991-09 111

Лист 3

110

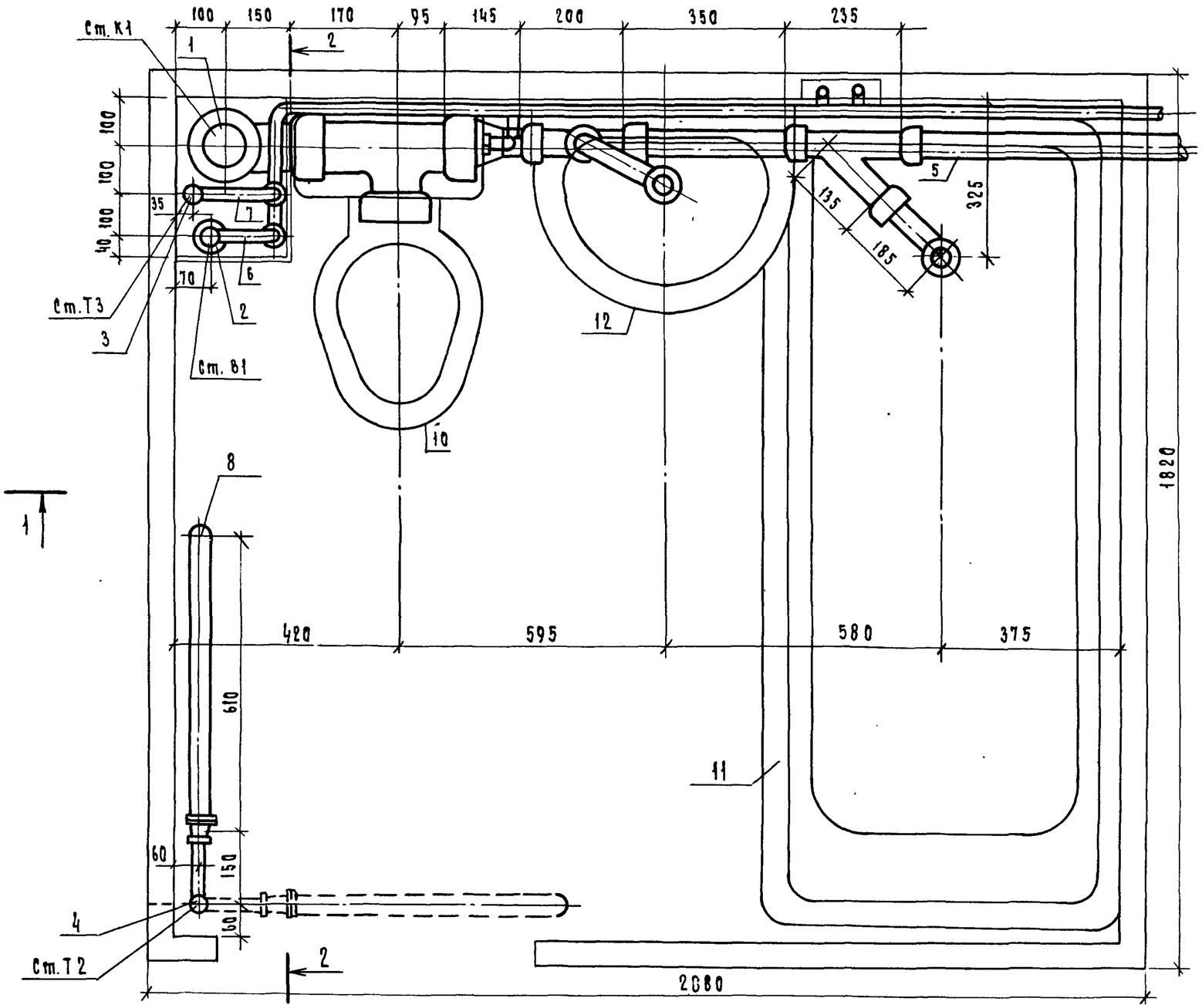

Пунктиром показано местоположение полотенцесушителя для санитехнических кабин 4СК27-Т-21, 4СК27-Т-22

Обозначение	Марка	Масса, кг
1.188.1-8.9 – 06.03.000-06	3СК27-Т-21	272,97
-07	3СК27-Т-21Р	279,33
-08	3СК27-Т-21В	275,13
-18	3СК27-Т-22	277,64
-19	3СК27-Т-22Р	283,996
-20	3СК27-Т-22В	277,66

Гл.сп.об.	Масленников		04.84
Н.контр.	Щубина		04.84
Гип.инж.об.	Востриков		04.84
ГИП	Тодмачева		04.84
Инженер	Савушкина		04.84

1.188.1-8.9-06.03.000-06 СБ

Оборудование санитарно-техническое кабин 3СК27-Т-21, 3СК27-Т-22	Стадия	Масса	Масштаб
Сборочный чертеж	Р	см. таблицу	1:10
	Лист 1	Листов 3	
	ЛенЗНИИЭП		

Взам. инв. N | Подп. и дата | Инв. N подл.

20991-09 113

Лист	1.188.1-8.9 - 06.03.000-06 СБ	2

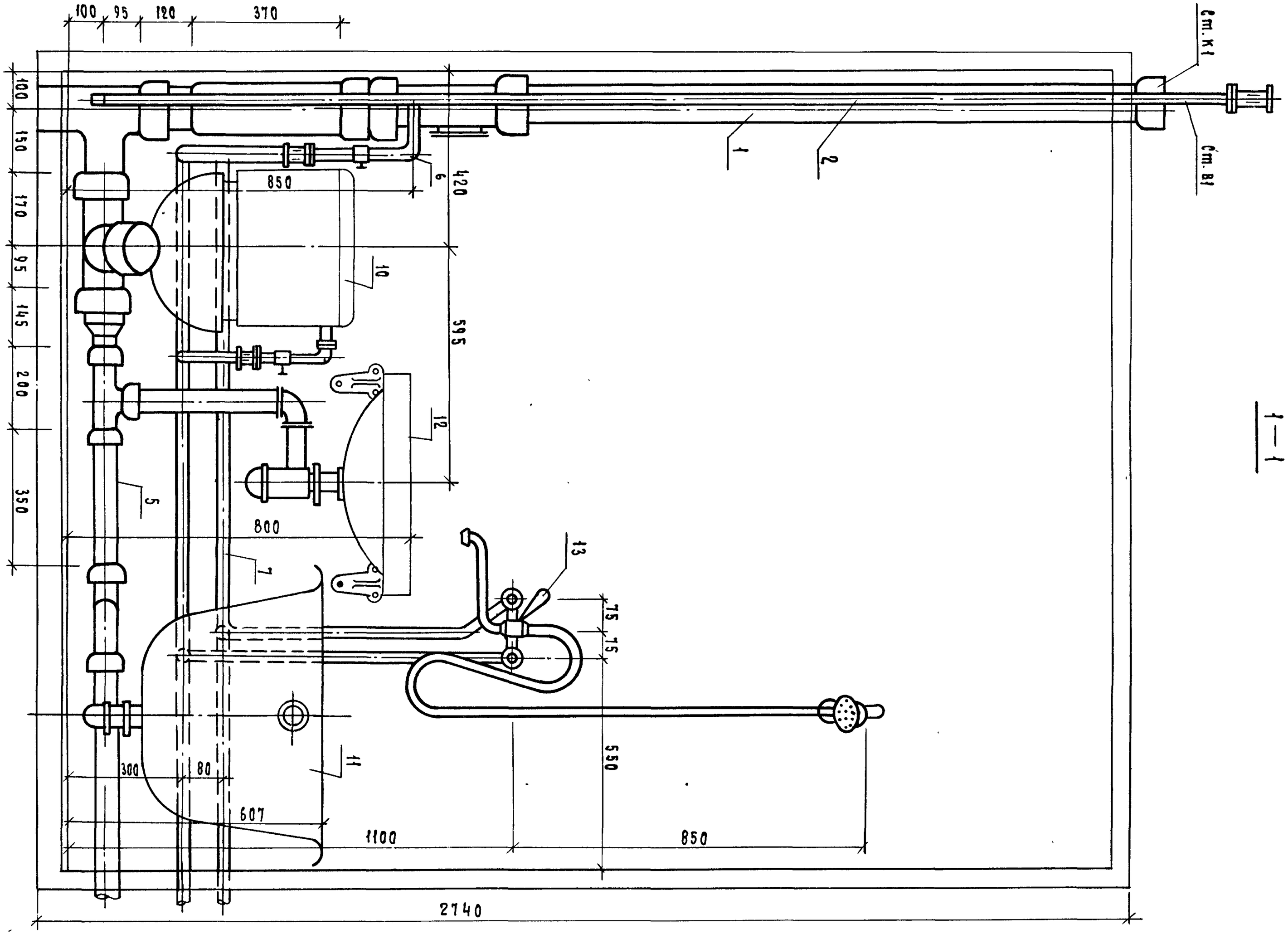

Инв. N подл.	Подп. и дата	Взам. инв. N

Инв. N подл.	Подп. и дата	Взам. инв. N

2—2

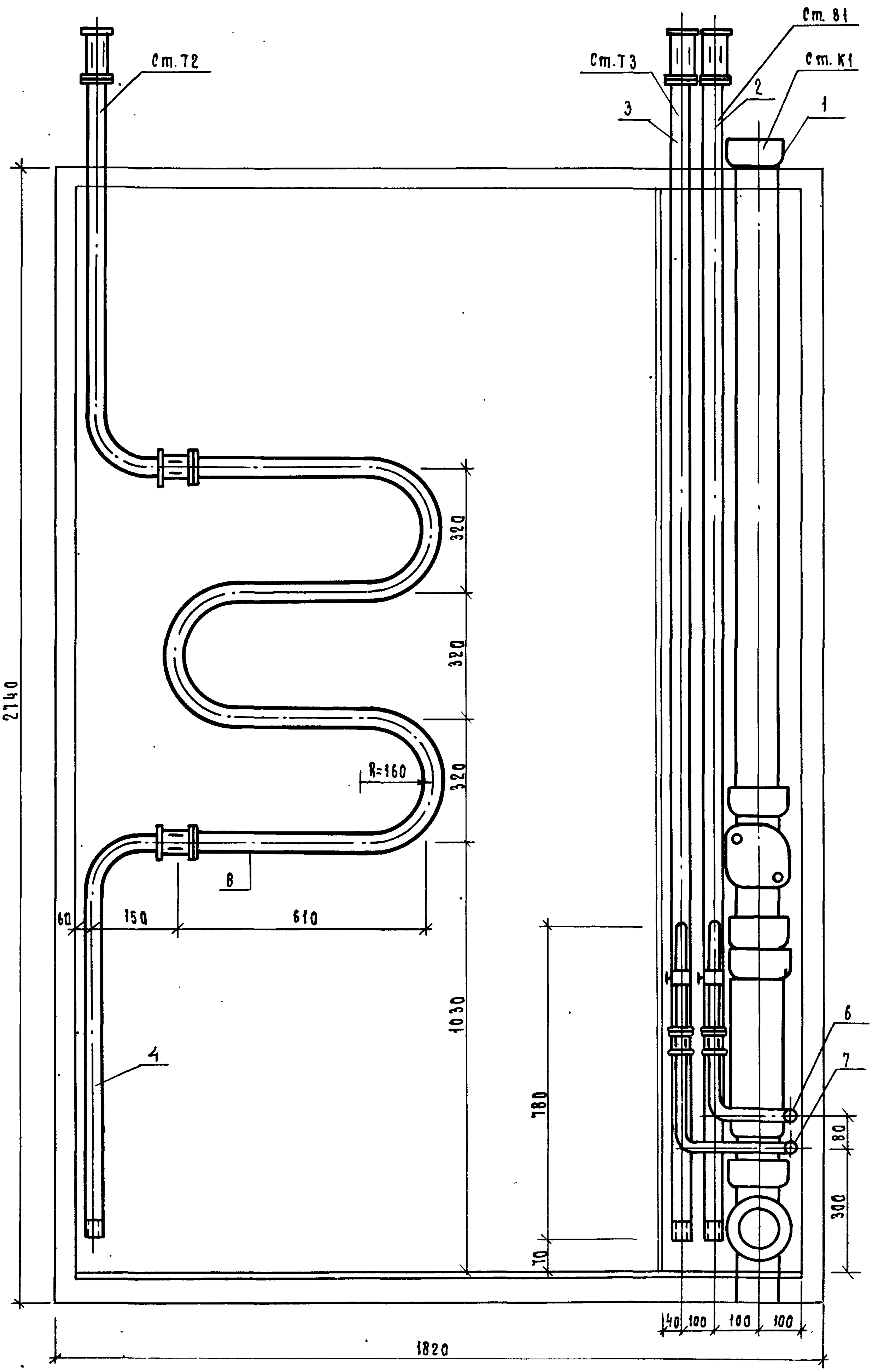

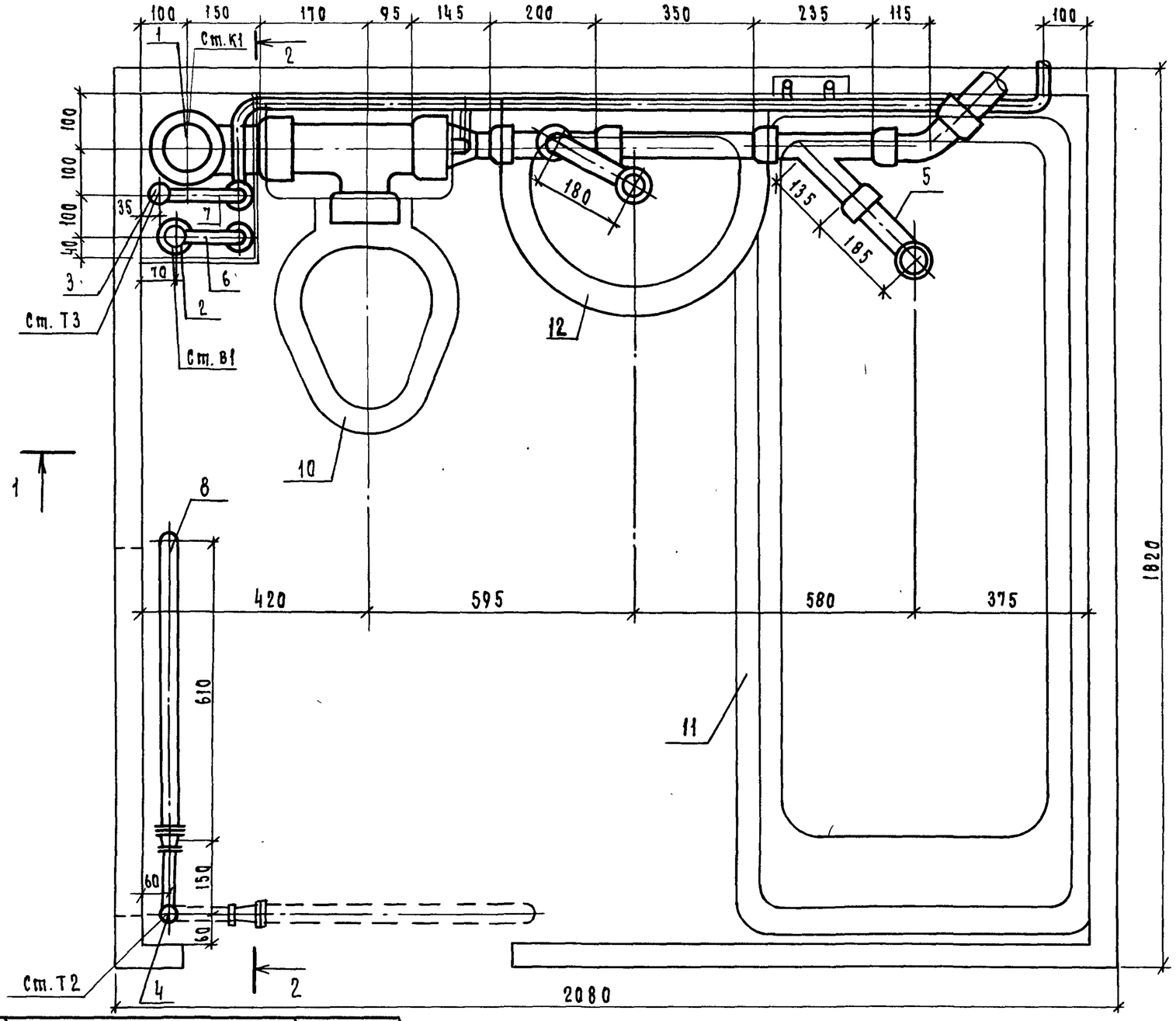

Пунктиром показано местоположение полотенцесушителя для сантехнических кабин 4СК 27-Т-31, 4СК 27-Т-32.

Обозначение	Марка	Масса, кг
1.188.1-8.9-06.03.000-09	3СК 27-Т-31	271,78
-10	3СК 27-Т-31Р	278,14
-11	3СК 27-Т-31В	274,98
-21	3СК 27-Т-32	276,45
-22	3СК 27-Т-32Р	282,81
-23	3СК 27-Т-32В	276,47

ГА.СП.ОБ.	Масленников		04.84
Н.контр.	Шубина		04.84
Гип инж.об.	Востриков		04.84
ГИП	Толмачева		04.84
Ст.инж.	Тенц.		04.84
Ст.техн.	Дементьева		04.84

1.188.1-8.9-06.03.000-09 СБ

Оборудование санитарно-техническое кабин 3СК 27-Т-31, 3СК 27-Т-32. Сборочный чертеж

Стадия	Масса	Масштаб
Р	См. таблицу	1:10
Лист 1	Листов 3	

ЛенЗНИИЭП

Инв.N подл. | Подп. и дата | Взам.инв.N

Инв.№ подл.	Подп. и дата	Взам. инв.№

1-1

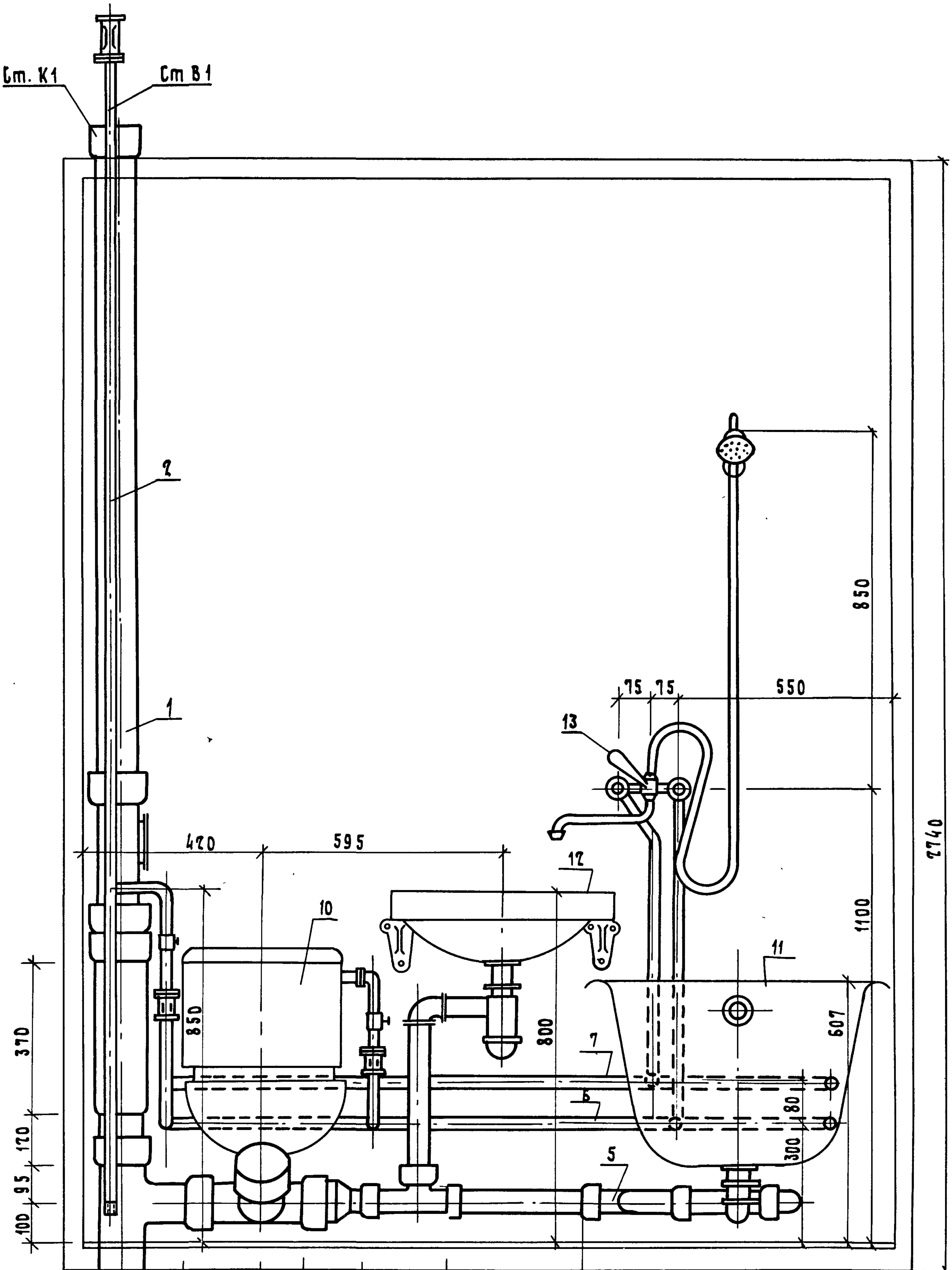

1.188.1-8.9 -06.03.000-09 СБ

Лист	2

20991-09 116

Инв.№ подл. | Подп. и дата | Взам.инв.№

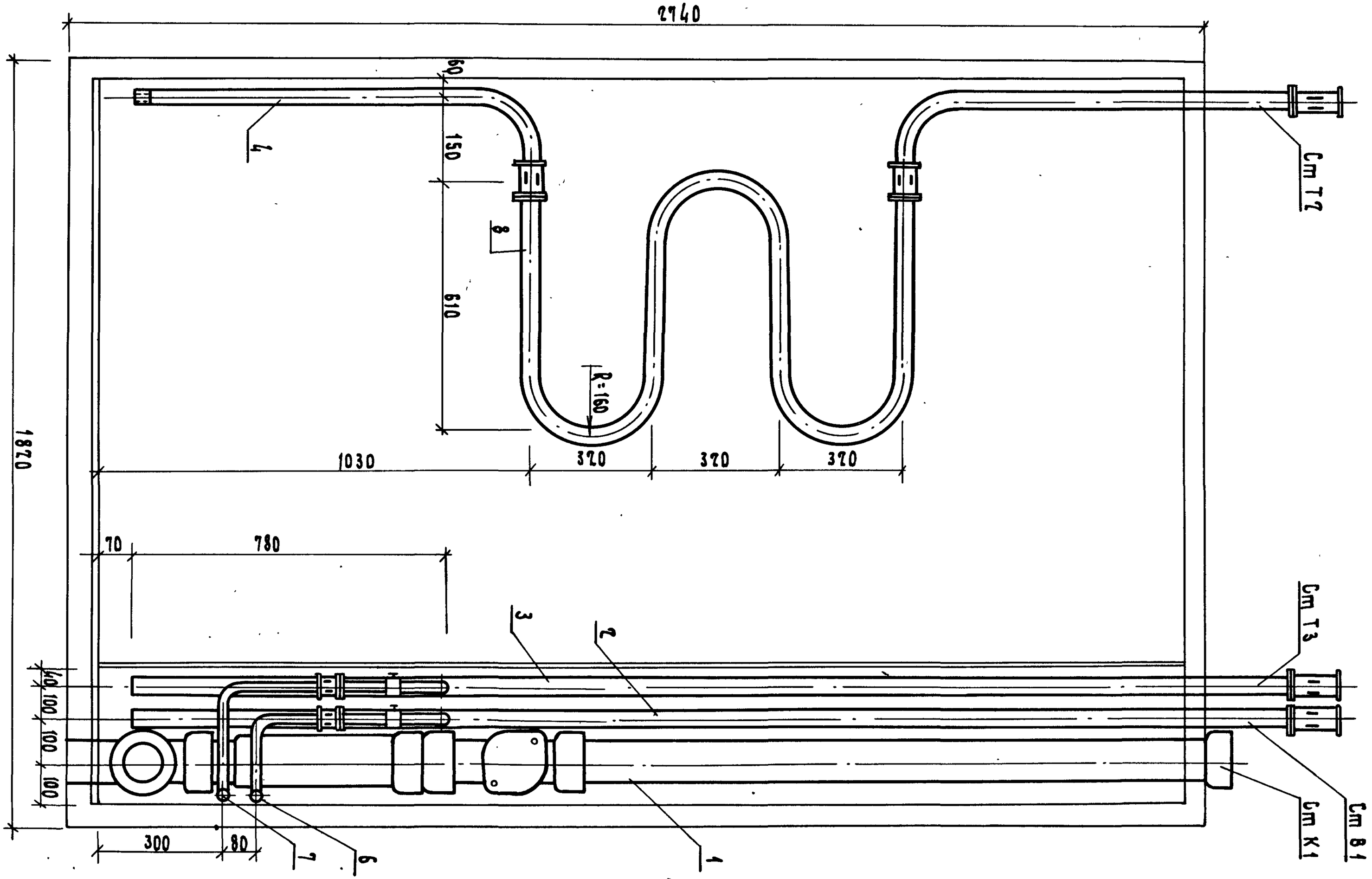

2-2

Формат	Зона	Поз.	Обозначение	Наименование	Кол. на исполнение 1.188.1-8.9 -09.03.000-																							Примечание
					–	-01	-02	-03	-04	-05	-06	-07	-08	-09	-10	-11	-12	-13	-14	-15	-16	-17	-18	-19	-20	-21	-22	-23	
				Документация																								
А3			1.188.1-8.9 -09.03.000 СБ	Сборочный чертеж	Х	Х	Х										Х	Х	Х										
А3			1.188.1-8.9 -09.03.000-03 СБ	Сборочный чертеж				Х	Х	Х										Х	Х	Х							
А3			1.188.1-8.9 -09.03.000-06СБ	Сборочный чертеж							Х	Х	Х										Х	Х	Х				
А3			1.188.1-8.9 -09.03.000-09СБ	Сборочный чертеж										Х	Х	Х										Х	Х	Х	
				Сборочные единицы																								
А3		1	1.188.1-8.9 -09.03.100 –	Стояк К1-13	1						1						1						1						
			-01	Стояк К1-14		1	1					1	1					1	1					1	1				
			-02	Стояк К1-15				1												1									
			-03	Стояк К1-16					1	1											1	1							
			-04	Стояк К1-17										1												1			
			-05	Стояк К1-18											1	1											1	1	
А3		2	1.188.1-8.9 -05.03.200 –	Стояк В1-10	1	1		1	1		1	1		1	1													
			-01	Стояк В1-12			1			1			1			1													
			-02	Стояк В1-14													1	1		1	1		1	1		1	1		
			-03	Стояк В1-16															1			1			1			1	
А3		3	1.188.1-8.9 -05.03.300 –	Стояк Т3-4				1	1	1	1	1	1	1	1	1													
			-01	Стояк Т3-6																1	1	1	1	1	1	1	1	1	
А3		4	1.188.1-8.9 -09.03.400 –	Трубопровод отводной К1-19	1	1	1	1	1	1				1	1	1	1	1	1	1	1	1				1	1	1	
			-01	Трубопровод отводной К1-20							1	1	1										1	1	1				
А3		5	1.188.1-8.9 -09.03.500	Подводка В1-17	1	1	1										1	1	1										
			-01	Подводка В1-18				1	1	1										1	1	1							
			-02	Подводка В1-19							1	1	1										1	1	1				
			-03	Подводка В1-20										1	1	1										1	1	1	
А3		6	1.188.1-8.9 -09.03.600 –	Подводка Т3-17				1	1	1										1	1	1							
			-01	Подводка Т3-18							1	1	1										1	1	1				
			-02	Подводка Т3-19										1	1	1										1	1	1	

Инв.№ подл. | Подп. и дата | Взам.инв.№

Гл.сп. об.	Масленников	04.84
Н. контр.	Шубина	04.84
Гип инж.об	Востриков	04.84
ГИП	Толмачева	04.84
Инженер	Савушкина	04.84

1.188.1-8.9 -09.03.000

Оборудование санитарно-техническое кабины 8СК 27 л-Т

Стадия	Лист	Листов
Р	1	2

ЛенЗНИИЭП

Копировал

Формат	Зона	Поз.	Обозначение	Наименование	Количество на исполнение 1.188.1-8.9-09.03.000-																							Примечание
					–	-01	-02	-03	-04	-05	-06	-07	-08	-09	-10	-11	-12	-13	-14	-15	-16	-17	-18	-19	-20	-21	-22	-23	
				Стандартные изделия																								
БЧ		7		Унитаз „Компакт" тарельчатый с цельноотлитой полочкой и косым выпуском ГОСТ 22847-77	1	1	1	1	1	1	1	1	1	1	1	1	1	1	1	1	1	1	1	1	1	1	1	1	

Инв.№ подл. | Подп. и дата | Взам.инв.№

20991-09 119

Формат А3

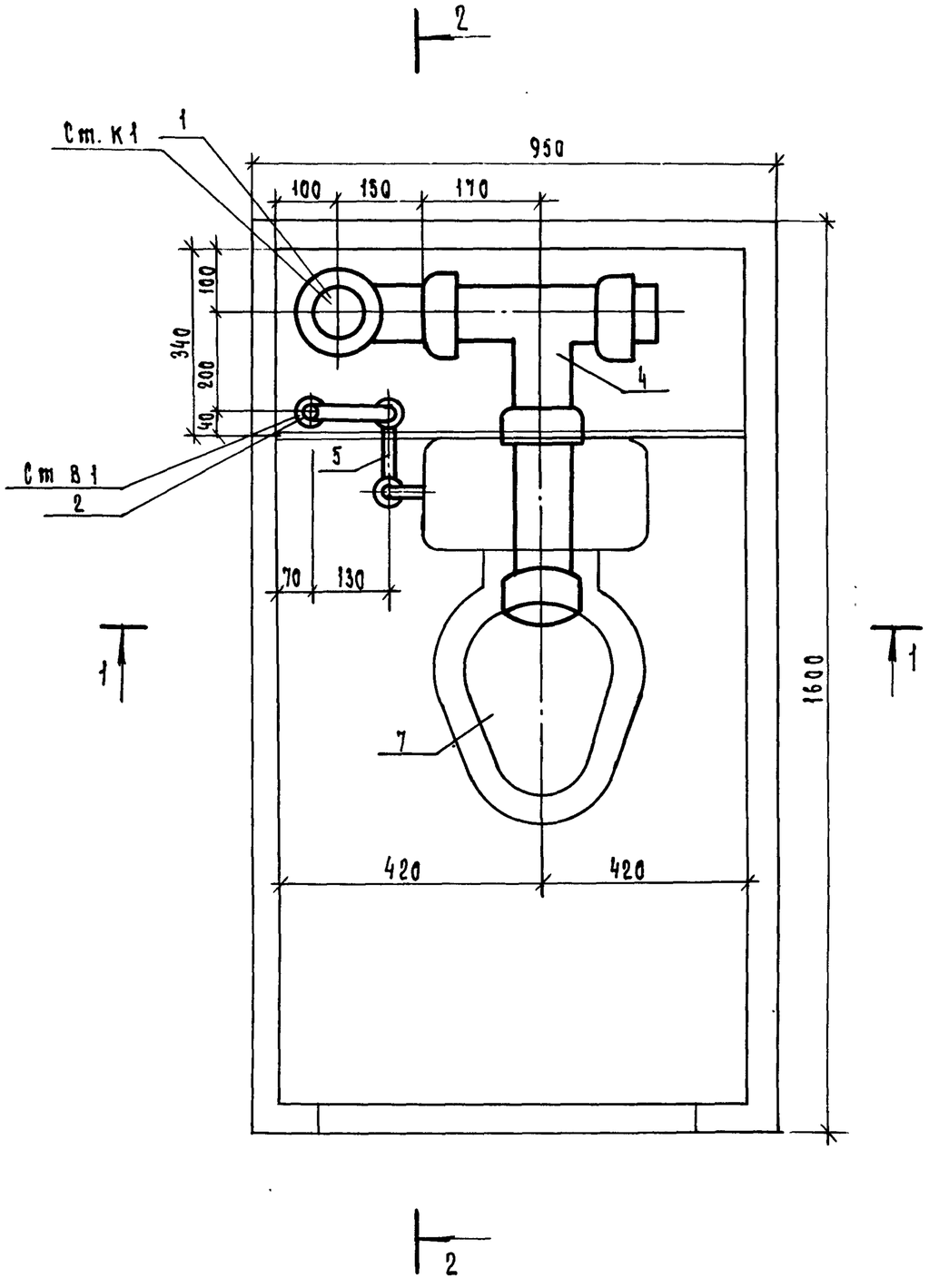

Обозначение	Марка	Масса, кг
1.188.1-8.9 - 09.03.000	8СК27л-Т-01	98,54
-01	8СК27л-Т-01р	106,54
-02	8СК27л-Т-01В	101,66
-12	8СК 27л-Т-02	102,52
-13	8СК 27л-Т-02р	110,52
-14	8СК 27л-Т-02В	104,18

Гл.спецоб	Масленников		04.84
Н.контр.	Шубина		04.84
Гипинжоб	Вострикова		04.84
ГИП	Толмачева		04.84
Ст.инж.	Теиц		04.84

1.188.1-8.9-09.03.000 СБ

Оборудование санитарно-техническое кабин 8СК27л-Т-01, 8СК27л-Т-02
Сборочный чертеж

Стадия	Масса	Масштаб
Р	см. табл.	1:10
Лист 1	Листов 3	

ЛенЗНИИЭП

Инв.N подл. | Подп. и дата | Взам.инв.N

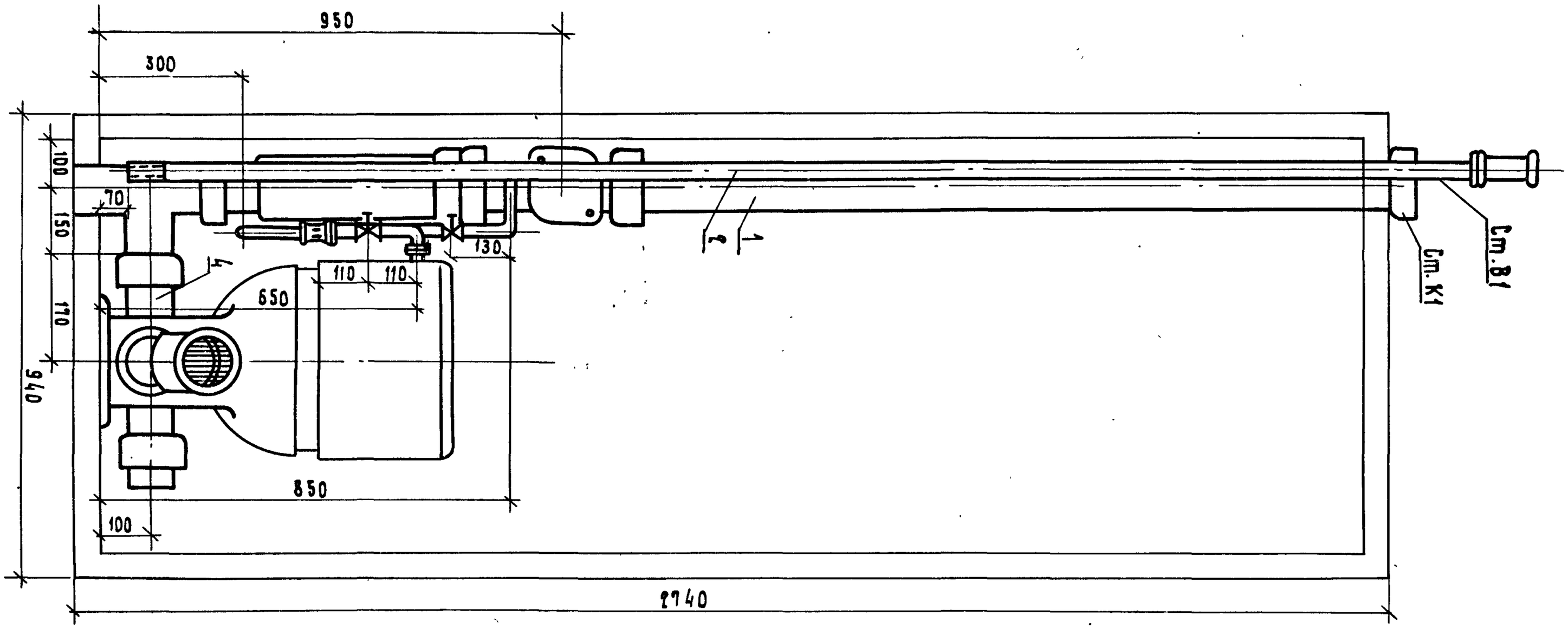
950
300
100
70
150
170
940
650
110
110
130
850
100
2740
Cm.B1
Cm.K1
1
2
4

1-1

Инв.N подл.	Подп. и дата	Взам. инв.N

2 - 2

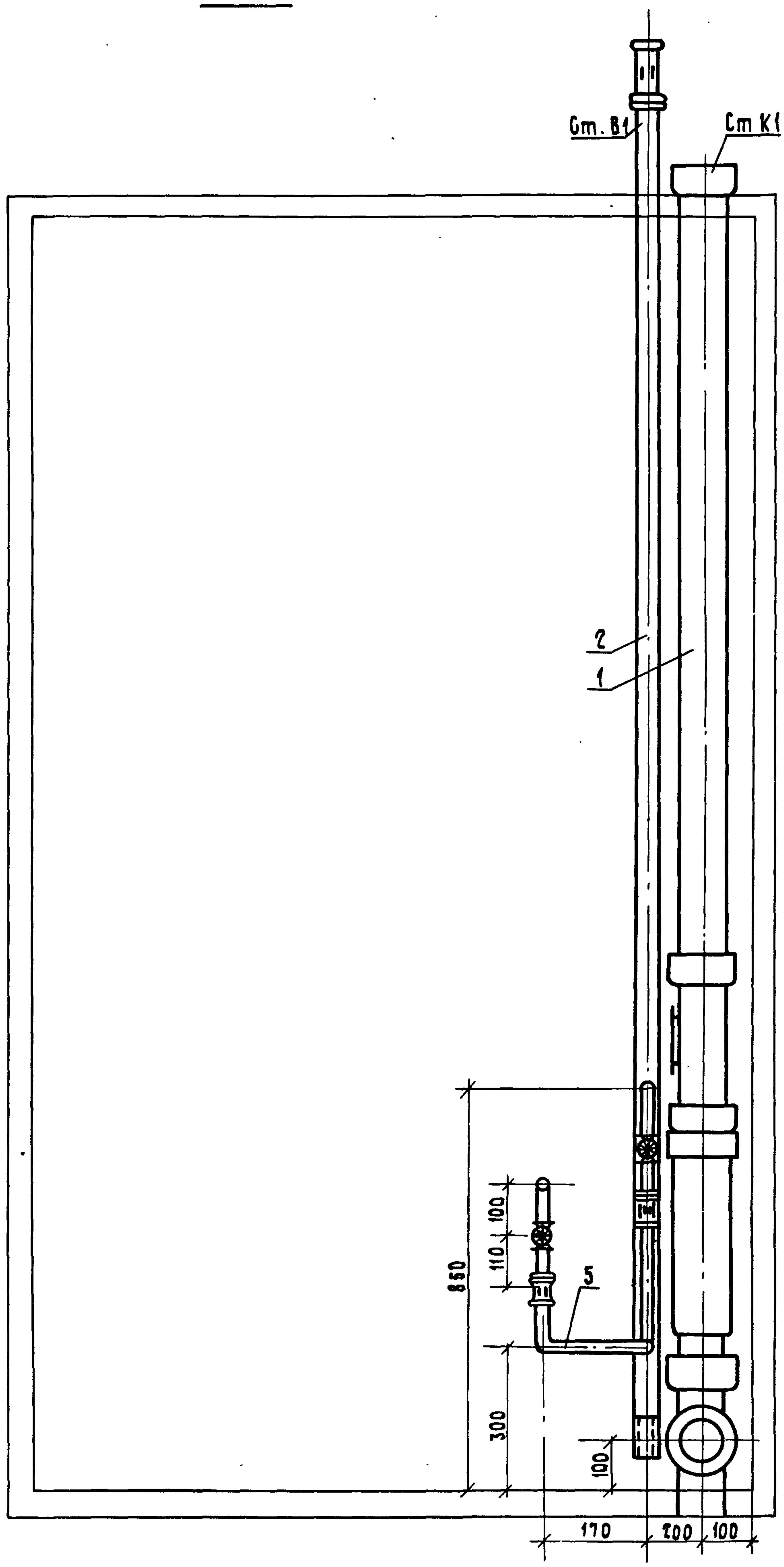

1.188.1-8.9 - 09.03.000 СБ

Лист 3

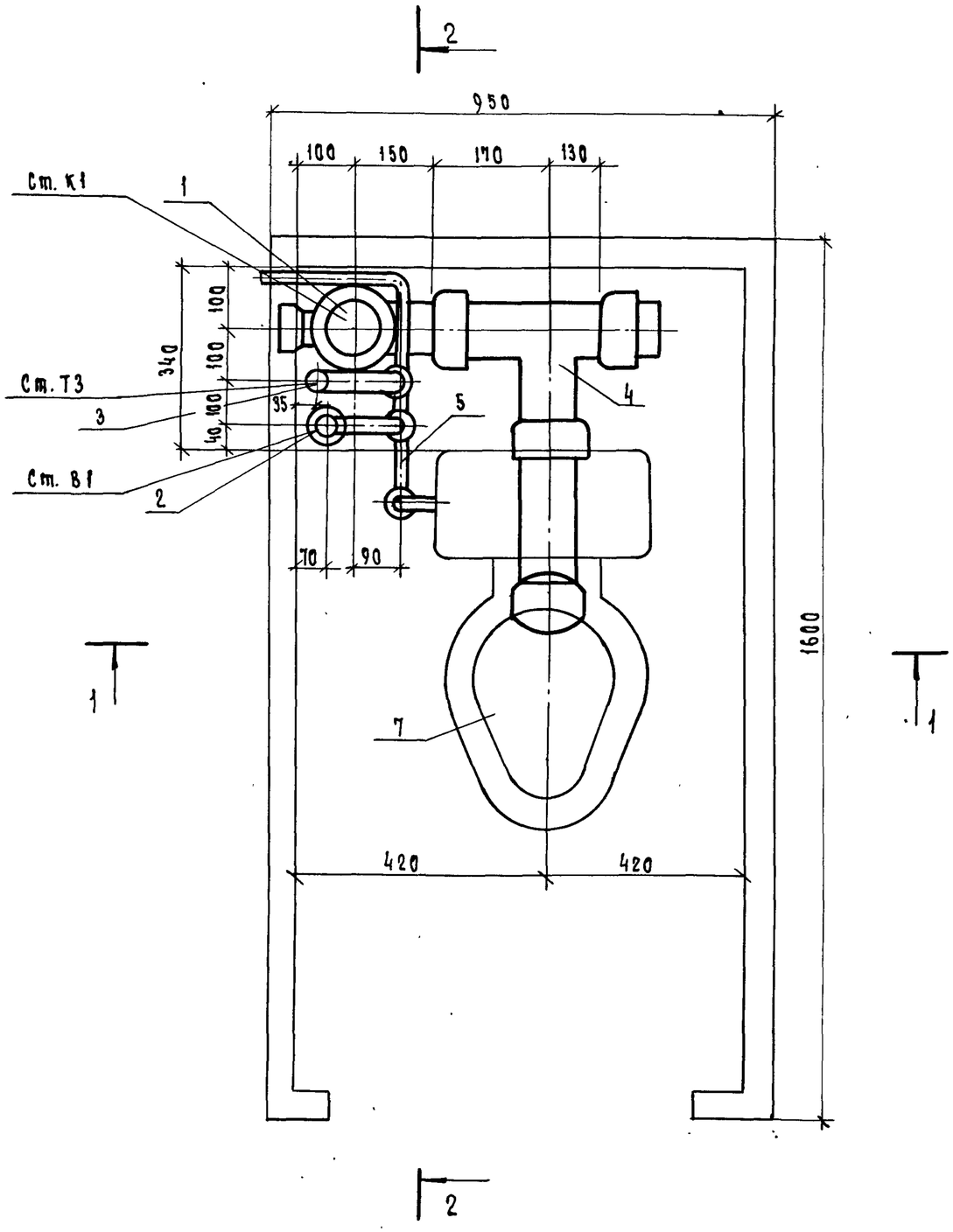

Обозначение	Марка	Масса, кг
1.188.1-8.9 - 09.03.000-03	8СК 27л-Т-01	100,6
-04	8СК 27л-Т-01р	108,6
-05	8СК 27л-Т-01в	103,72
-15	8СК 27л-Т-02	104,58
-16	8СК 27л-Т-02р	112,58
-17	8СК 27л-Т-02в	106,24

Гл.спец.об.	Масленников		04.87
Н.контр.	Шубина		04.87
Гип инж.об	Востриков		04.87
ГИП	Толмачева		04.87
Ст. инж.	Гинзбург		04.87

1.188.1-8.9 — 09.03.000-03 ЕБ

Оборудование санитарно-техническое кабин 8СК 27л-Т-11, 8СК 27л-Т-12. Сборочный чертеж

Стадия	Масса	Масштаб
Р	см. табл.	1:10
Лист		Листов 3

ЛенЗНИИЭП

Инв.N подл. | Подп. и дата | Взам.инв.N

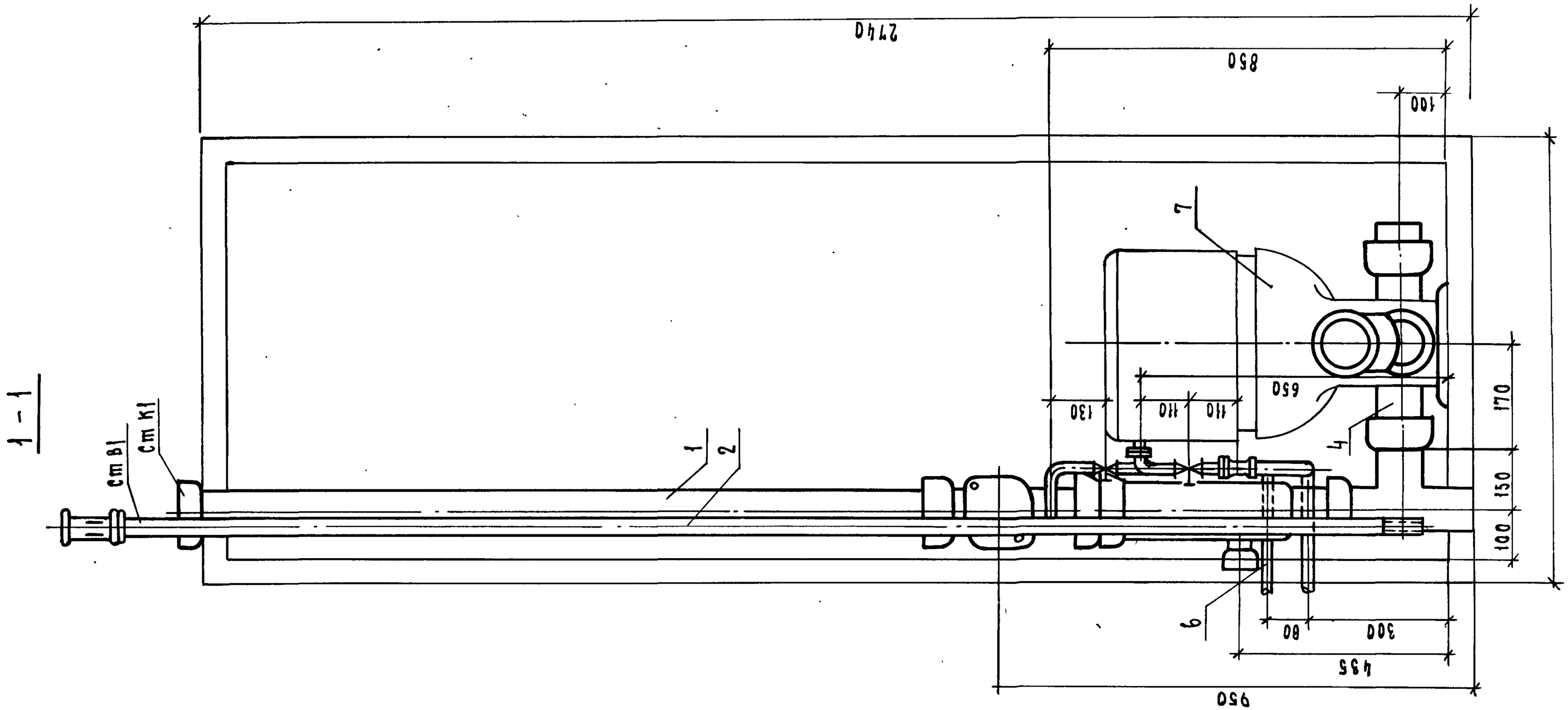

Инв.№ подл.	Подп. и дата	Взам.инв.№

1.188.1-8.9 -09.03.000-03 СБ

Лист 2

20991-09 124

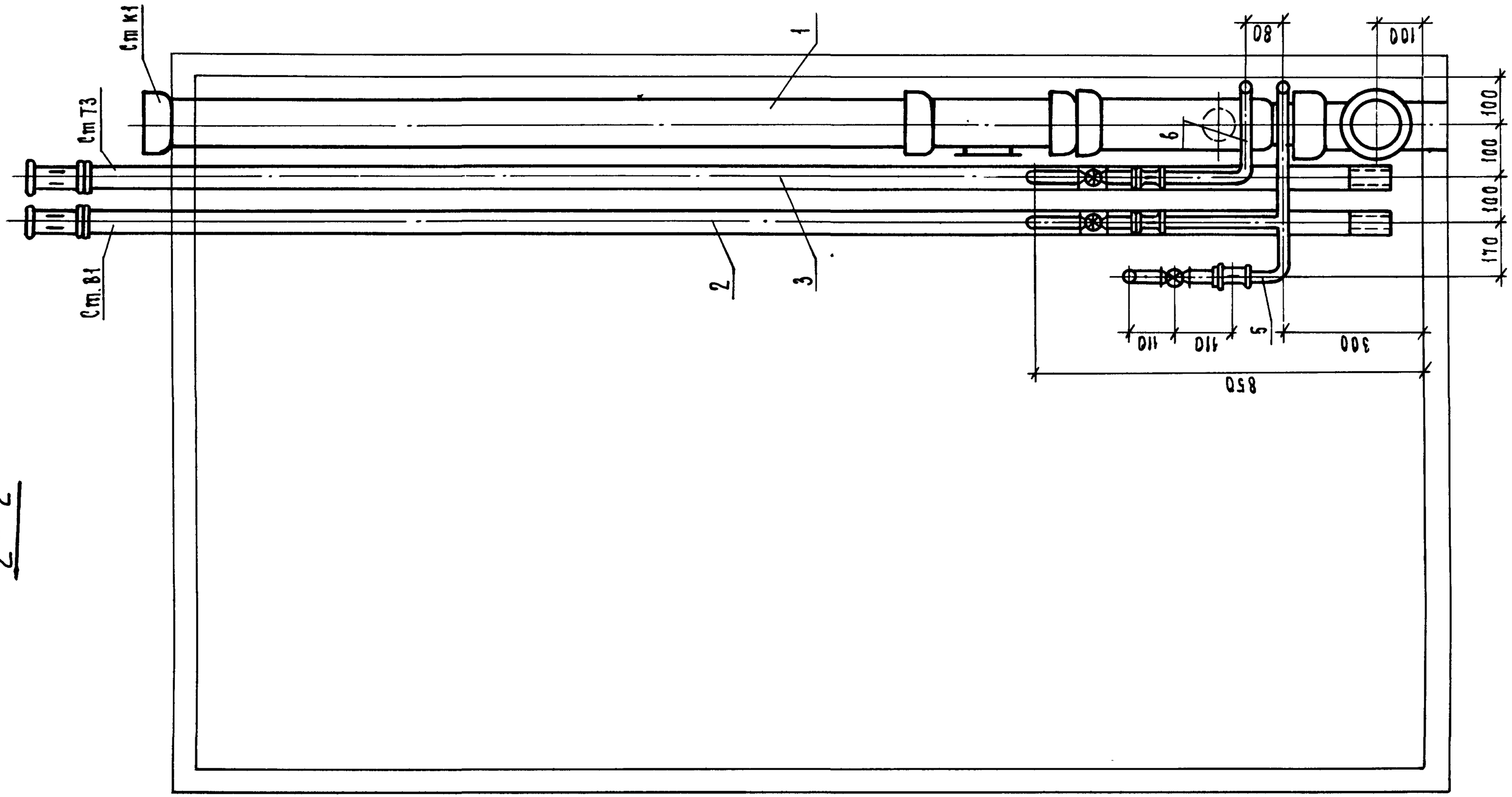

2 - 2

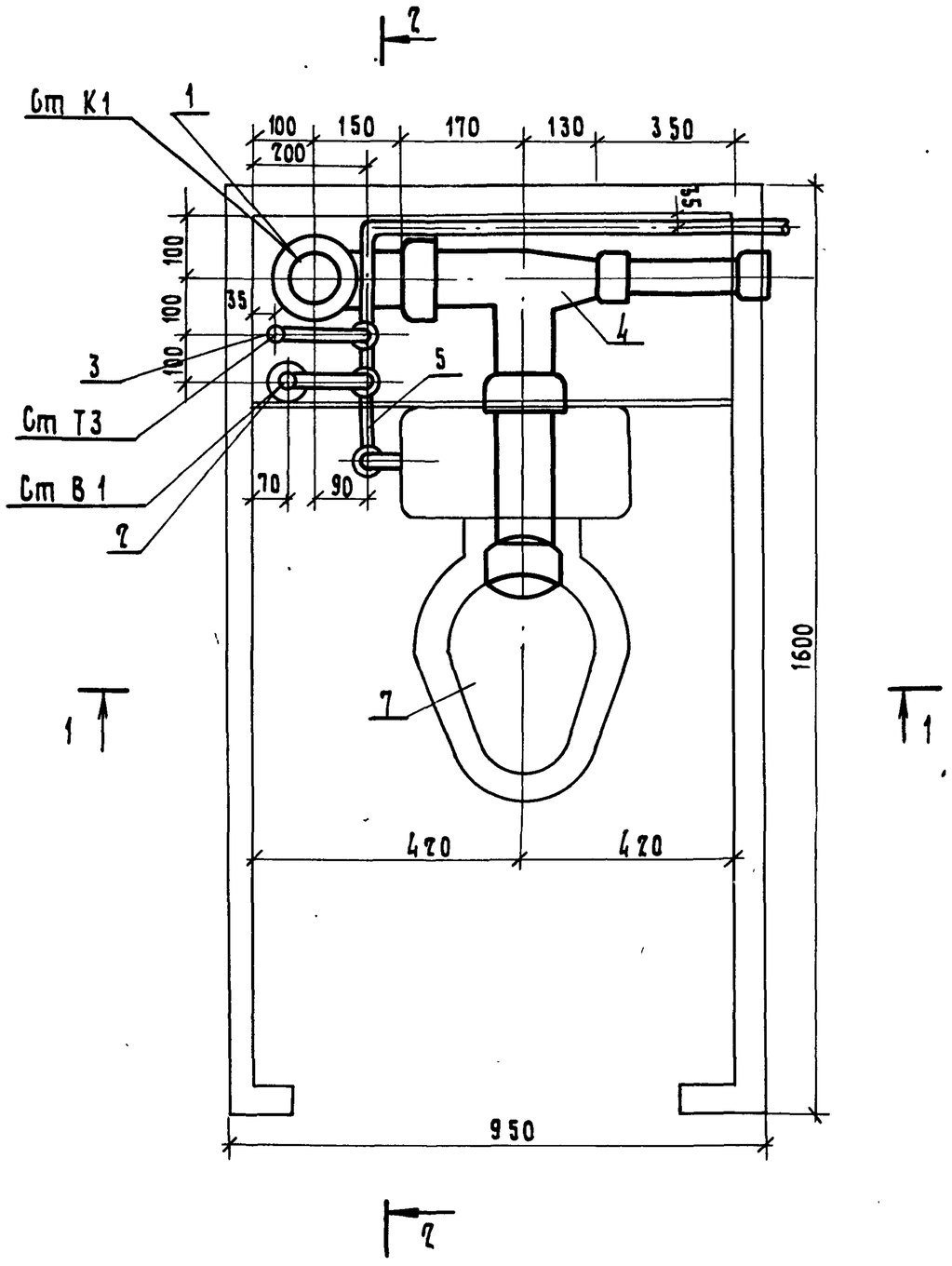

Обозначение	Марка	Масса, кг
1.188.1-8.9 -09.03.000-06	8СК 27А-Т-21	103,04
-07	8СК 27А-Т-21Р	111,04
-08	8СК 27А-Т-21В	106,16
-18	8СК 27А-Т-22	107,02
-19	8СК 27А-Т-22Р	115,02
-20	8СК 27А-Т-22В	108,68

Гл.спец.об	Масленников		04.84
Н. контр.	Шубина		04.84
ГИП инж.об	Востряков		04.84
ГИП	Толмачева		04.84
Ст.инж.	Теиц		04.84

1.188.1-8.9 -09.03.000-06 СБ

Оборудование санитарно-техническое кабин 8СК 27А-Т-21 8СК 27А-Т-22 Сборочный чертеж

Стадия	Масса	Масштаб
Р	см. табл.	1:10
Лист 1	Листов 3	

ЛенЗНИИЭП

Инв.№ подл. | Подп. и дата | Взам.инв.№

Инв.N подл.	Подп. и дата	Взам. инв.N

1 — 1

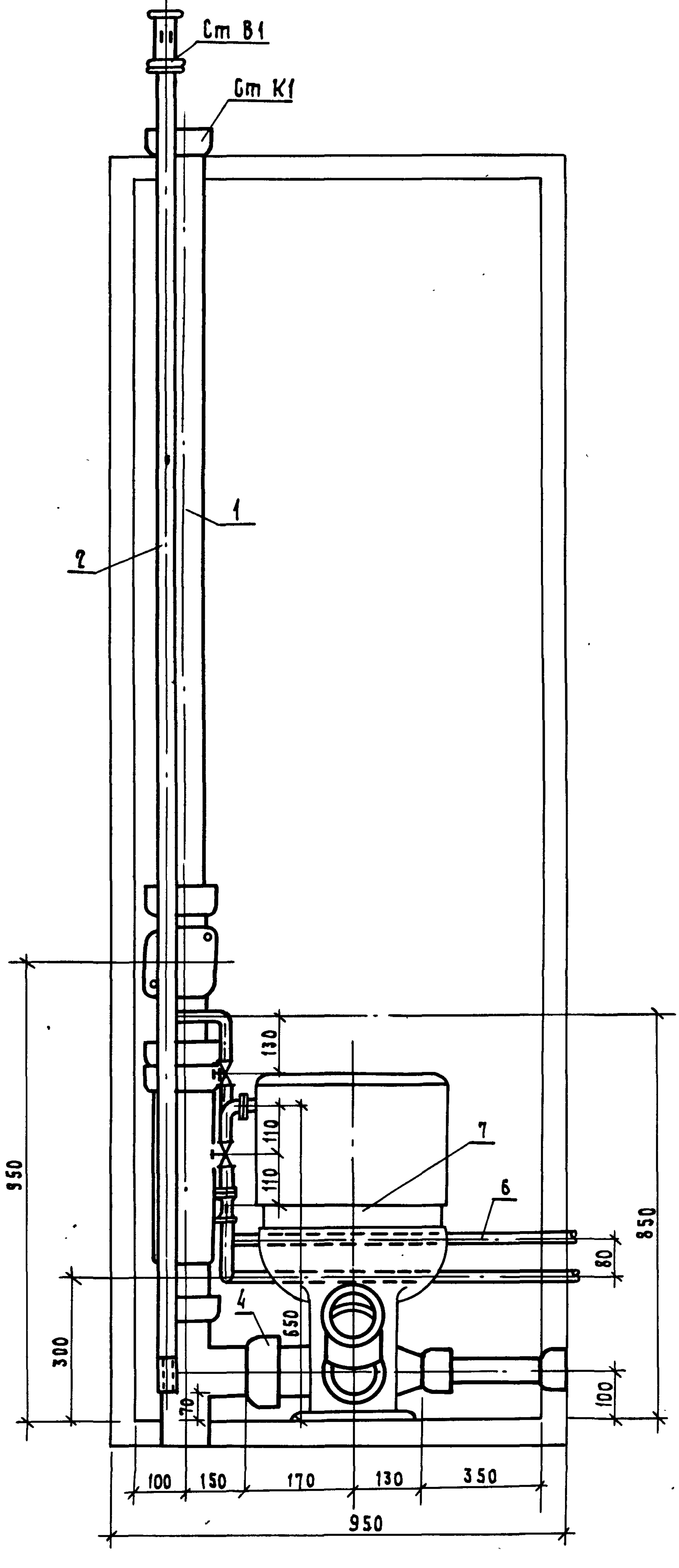

1.188.1-8.9 -09.03.000-06 СБ

Лист 2

20991-09 127

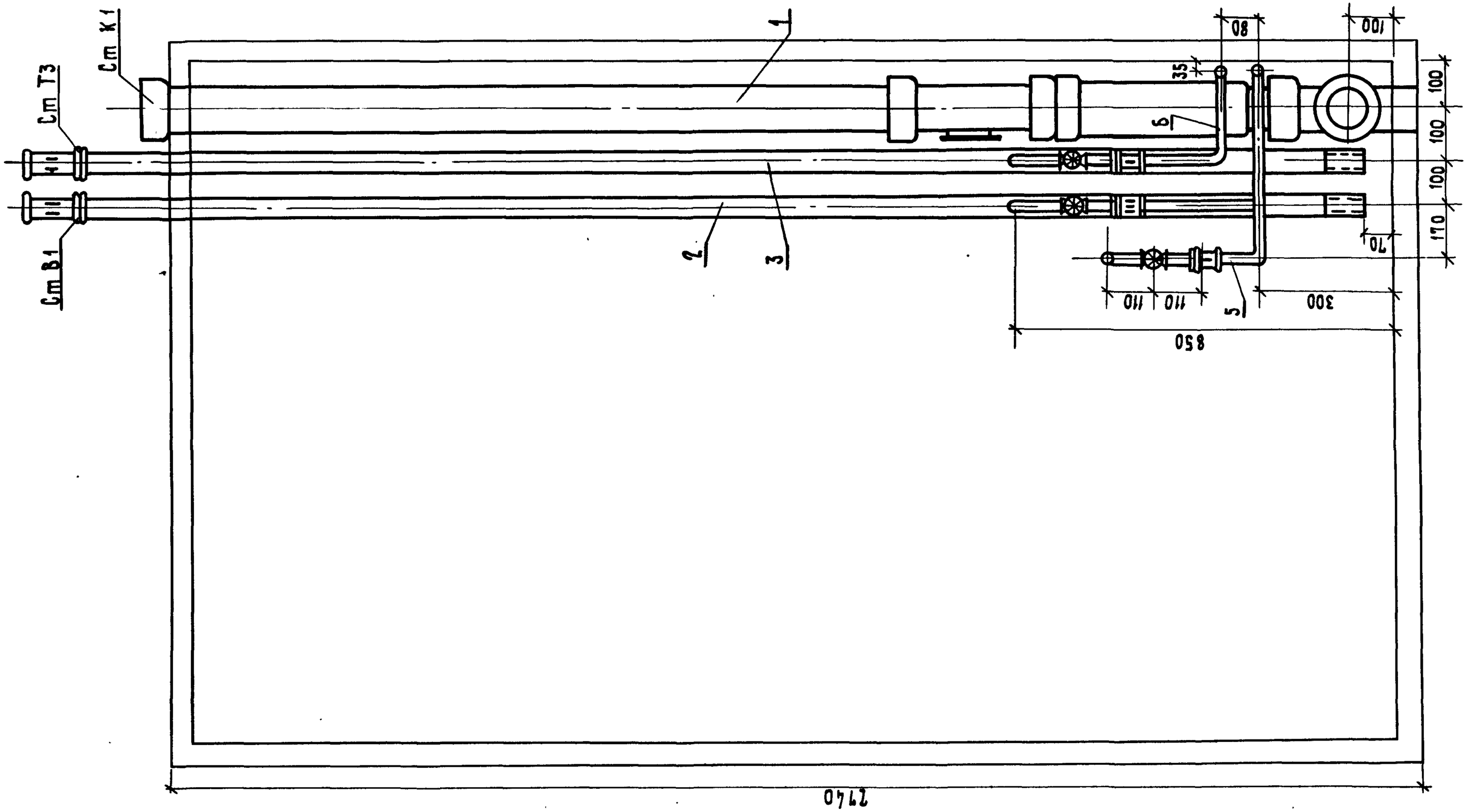
См К1
См Т3
См В1
1
2
3
6
5
80
100
35
100
100
100
170
70
110
110
300
850
2740

1 - 1

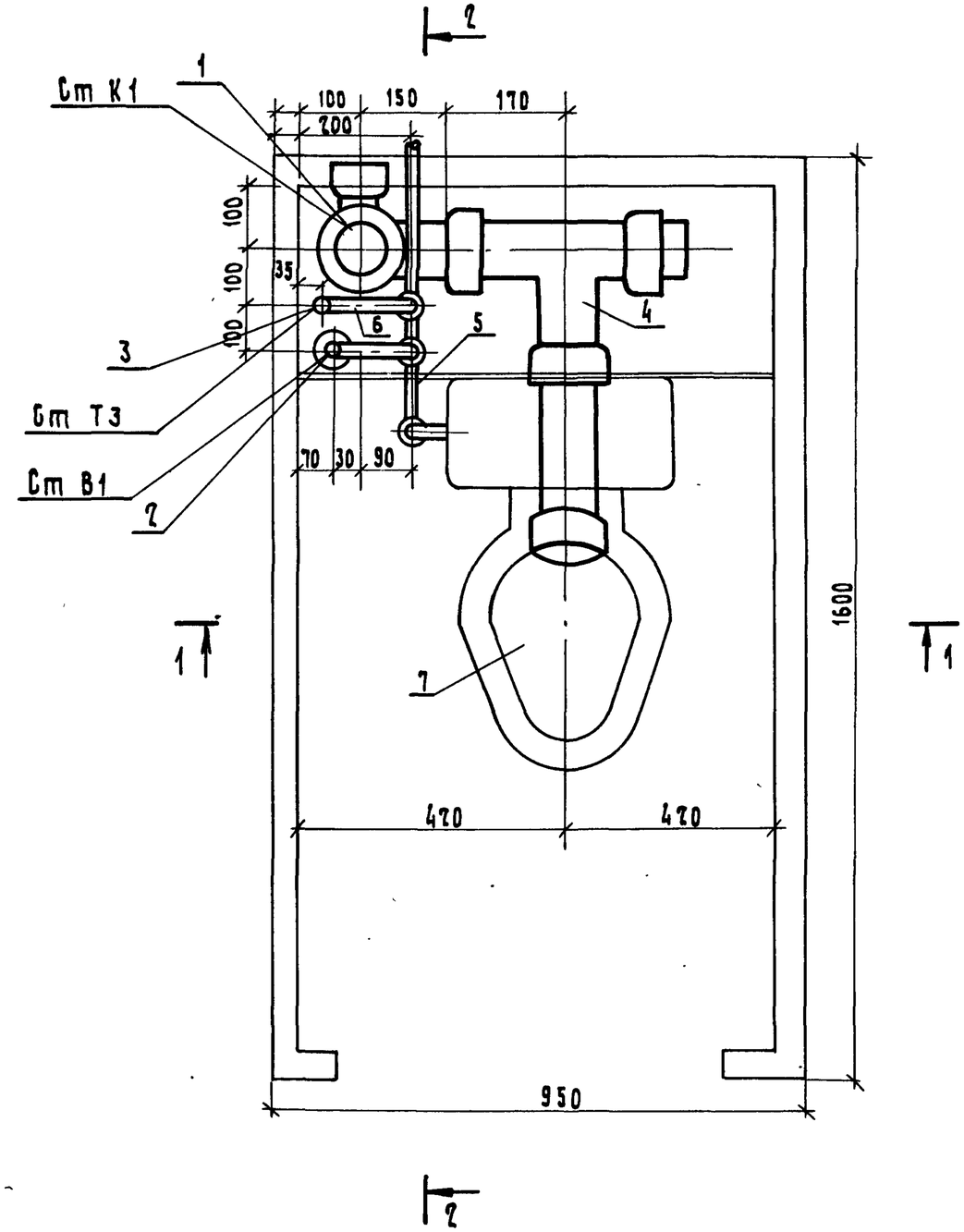

Обозначение	Марка	Масса, кг
1.188.1-8.9 -09.03.000 -09	8СК 27А-Т-31	100,23
-10	8СК 27А-Т-31Р	108,23
-11	8СК 27А-Т-31В	103,35
-21	8СК 27А-Т-32	104,21
-22	8СК 27А-Т-32Р	112,21
-23	8СК 27А-Т-32В	105,87

Гл.спец.об.	Малянников		04.84
Н.контр.	Шубина		04.84
Гип инж.об	Востриков		04.84
ГИП	Толмачева		04.84
Ст. инж.	Тенц		04.84

1.188.1-8.9 -09.03.000-09 СБ

Оборудование санитарно-техническое кабин 8СК 27А-Т-31, 8СК 27А-Т-32 Сборочный чертеж

Стадия	Масса	Масштаб
Р	см. табл.	1:10
Лист 1	Листов 3	

ЛенЗНИИЭП

Инв.№ подл. | Подп. и дата | Взам. инв.№

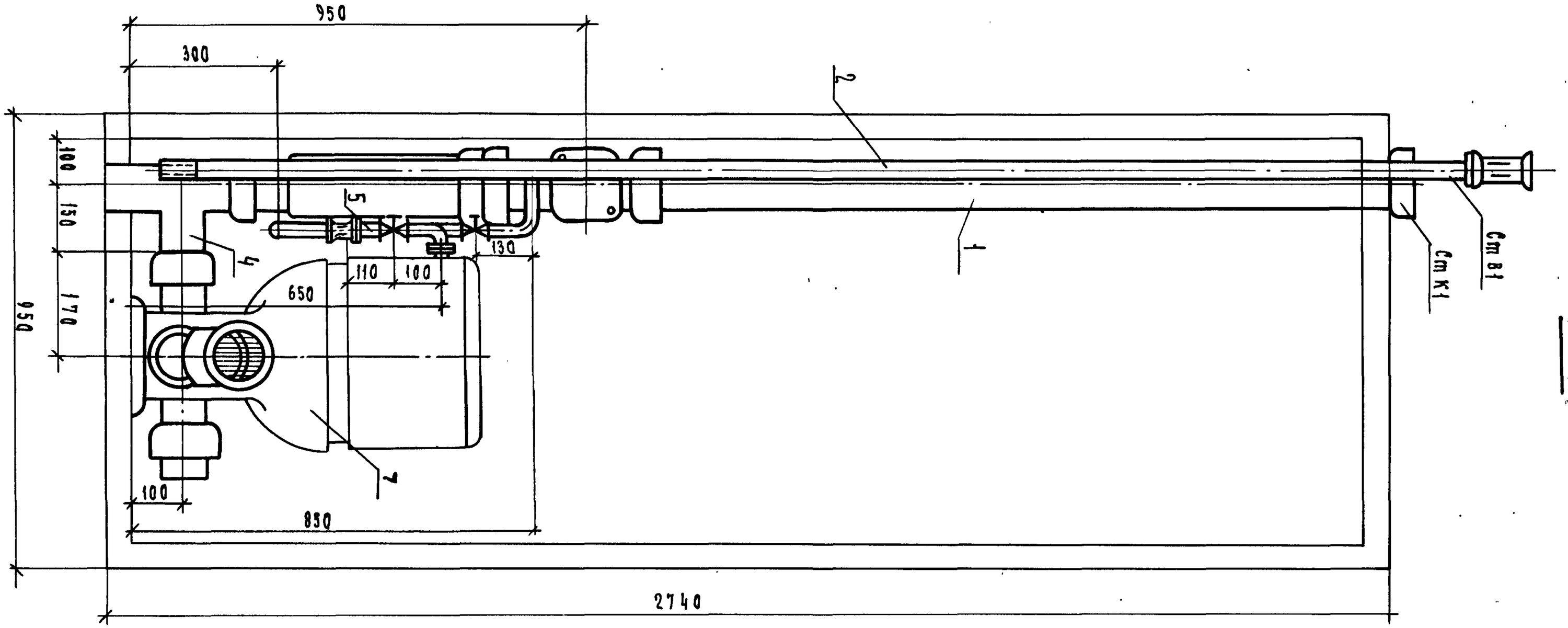
950
300
100
150
170
950
650
110
100
130
5
4
2
1
Ст В1
Ст К1
100
850
2740
1 — 1

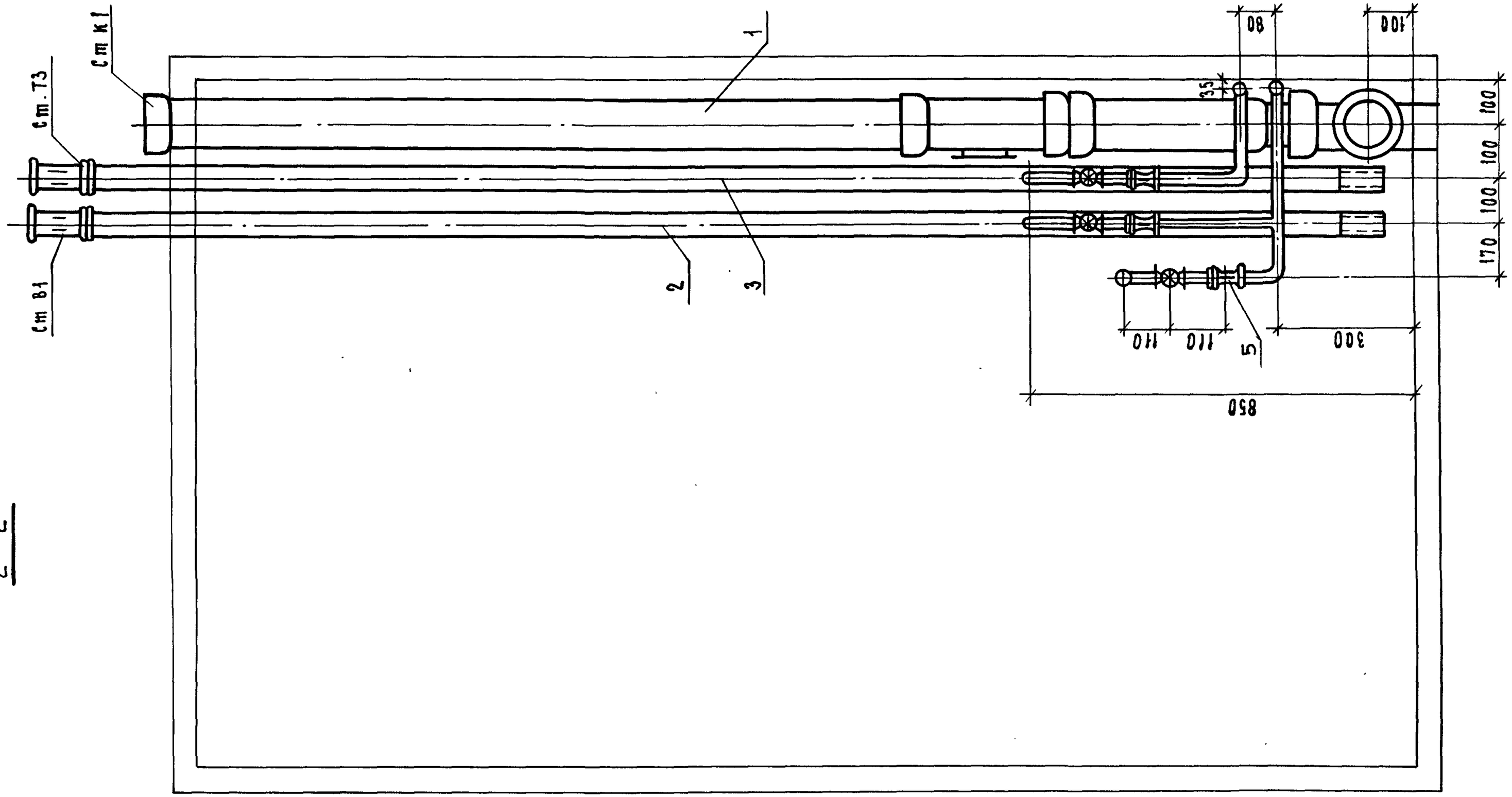

2–2

Инв.N подл.	Подп. и дата	Взам.инв.N

Формат	Зона	Поз.	Обозначение	Наименование	Кол. на исполн. 1.188.1-8.9 -09.03.100-								Примечание
					—	-01	-02	-03	-04	-05			
				Документация									
Дз			1.188.1-8.9 -09.03.100 СБ	Сборочный чертеж	×	×	×	×	×	×			
				Стандартные изделия									
БЧ		1		Тройник ТП-100×100									
				ГОСТ 6942.12-80	1	1	1	1	1	1			
БЧ		2		Патрубок ПК-100 ГОСТ 6942.5-80	1	1							
БЧ		3		Патрубок П-100-350									
				ГОСТ 6942.4-80		1		1		1			
БЧ		4		Ревизия Р-100 ГОСТ 6942.24-80		1		1		1			
БЧ		5		Тройник ТПК-100×50									
				ГОСТ 6942.13-80			1	1	1	1			
				Материалы									
				Труба ТЧК-100									
БЧ		6		ГОСТ 6942.3-80 м	2,2	1,68	2,2	1,68	2,2	1,68			

				1.188.1-8.9 -09.03.100			
Гл.сп.об.	Масленников		04.84	Стояк (Ст К1-13... Ст К1-18)	Стадия	Лист	Листов
Н.контр.	Шубина		04.84		Р		1
ГИП инж.об.	Востриков		04.84		ЛенЗНИИЭП		
ГИП	Толмачева		04.84				
Инженер	Брановицкая		04.84				

Инв.№ подл. | Подп. и дата | Взам.инв.№

Рис.-1

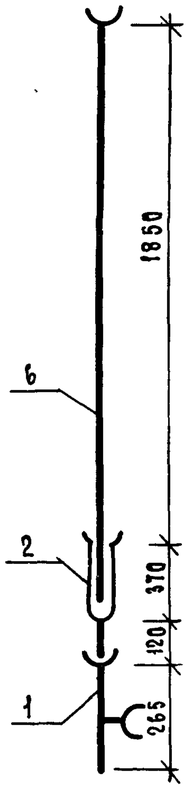

Рис-2

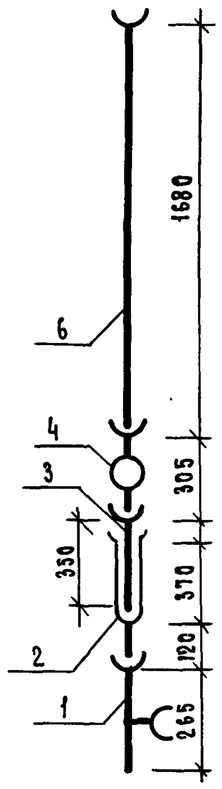

Рис-3

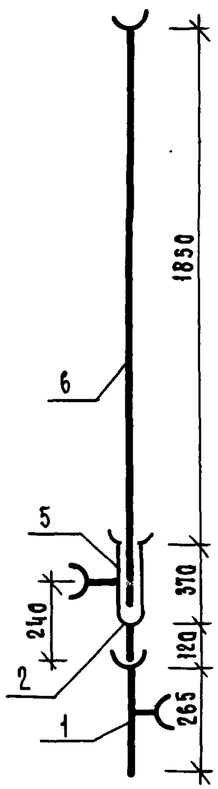

Рис-4

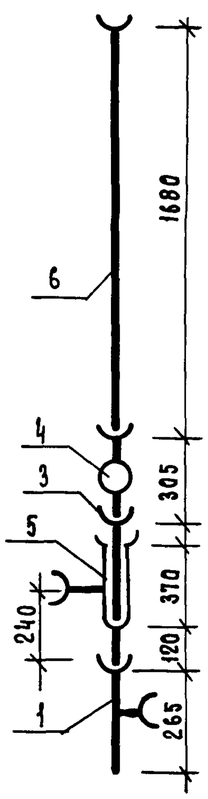

Рис-5

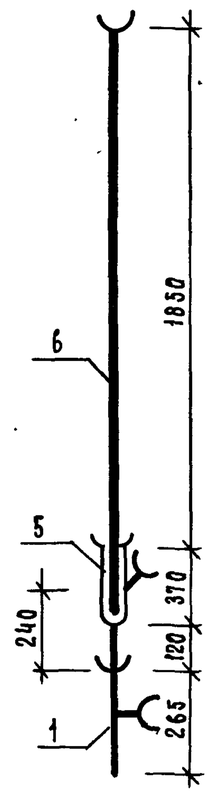

Рис-6

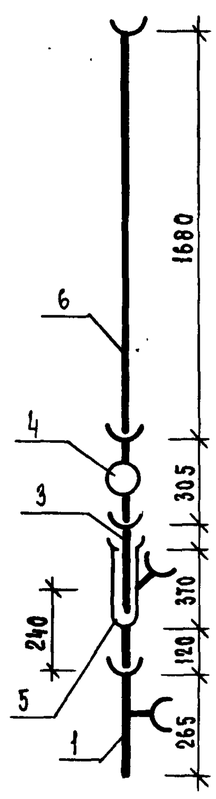

Обозначение	Марка	Рис.	Масса, кг
1.188.1-8.9 - 09.03.100	Ст.К1-13	1	44,1
-01	Ст.К1-14	2	52,1
-02	Ст.К1-15	3	44,5
-03	Ст.К1-16	4	52,5
-04	Ст.К1-17	5	44,5
-05	Ст.К1-18	6	52,5

Гл.сп.об	Масаенников		04.84
Н.контр.	Шубина		04.84
Гип инж.об	Вострикова		04.84
Гип	Толмачева		04.84
Инженер	Брановицкая		04.84

1.188.1-8.9 - 09.03.100 СБ

Стояк (Ст К1-13... Ст К1-18)

Сборочный чертеж

Стадия	Масса	Масштаб
Р	см. табл.	
Лист	Листов 1	

ЛенЗНИИЭП

Инв.N подл. | Подп. и дата | Взам.инв.N

Формат	Зона	Поз.	Обозначение	Наименование	Кол. на исполнение 1.188.1-8.9 -09.03.400 —	-01	-02	-03	Примечание
				Документация					
А3			1.188.1-8.9 -09.03.400 ББ	Сборочный чертеж	×	×	×	×	
				Стандартные изделия					
				Патрубок П-50-350					
БЧ		1		ГОСТ 6942.4-80		1		1	
				Отвод О150°-100					
БЧ		2		ГОСТ 6942.9-80	1	1	1	1	
				Тройник ТП-100×100					
БЧ		3		ГОСТ 6942.12-80	1		1		
				Тройник ТПР-100×50					
БЧ		4		ГОСТ 6942.15-80		1		1	

Гл.спецов.	Масленников		04.84
Н.контр.	Шубина		04.84
ГИП инж.об.	Востриков		04.84
ГИП	Толмачева		04.84
Инженер	Бранковицкая		04.84

1.188.1-8.9 -09.03.400

Трубопровод отводной (К1-19 ... К1-22)

Стадия	Лист	Листов
Р		1

ЛенЗНИИЭП

Инв.№ подл. | Подп. и дата | Взам.инв.№

Рис. 1

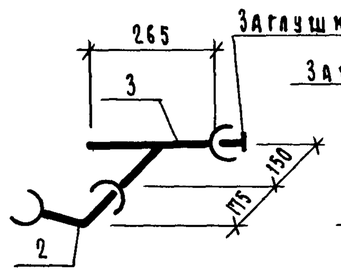

Рис. 2

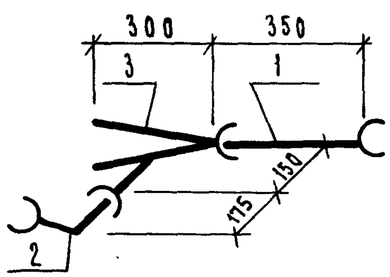

Рис. 3

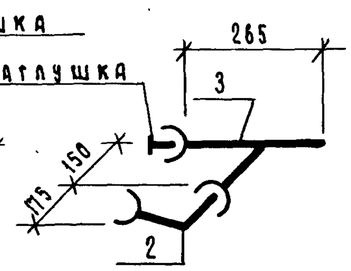

Рис. 4

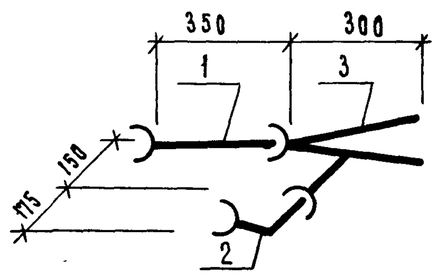

Обозначение	Марка	Рис.	Масса, кг
1.188.1-8.9-09.03.400	К1-19	1	12,8
-01	К1-20	2	14,6
-02	К1-21	3	12,8
-03	К1-22	4	14,6

Гл.спец.об.	Масленников		04.84
Н.контр.	Шубина		04.84
Гип инж.об	Вострикова		04.84
ГИП	Толмачева		04.84
Инженер	Брановицкая		04.84

1.188.1-8.9 - 09.03.400 СБ

Трубопровод отводной (К1-19... К1-22) Сборочный чертеж

Стадия	Масса	Масштаб
Р	см. табл.	
Лист	Листов 1	

ЛенЗНИИЭП

Инв.N подл. | Подп. и дата | Взам.инв.N

Формат	Зона	Поз.	Обозначение	Наименование	Кол. на исполнение 1.188.1-8.9 -09.03.500								Примечание
					—	-01	-02	-03	-04	-05	-06	-07	
				Документация									
А3				Сборочный чертеж	х	х	х	х	х	х	х	х	
				Стандартные изделия									
БЧ		1		Угольник прямой ф15									
				ГОСТ 8946-75	1	1	1	1	1	1	1	1	
БЧ		2		Тройник прямой ф15 ГОСТ									
				8948-75		1	1	1		1	1	1	
БЧ		3		Муфта прямая короткая									
				ф15 ГОСТ 8954-75	1	2	2	2	1	2	2	2	
БЧ		4		Контргайка ф15 ГОСТ 8961-75	1	2	2	2	1	2	2	2	
БЧ		5		Вентиль проходной муфто-									
				вый бронзовый исполн. 1									
				ГОСТ 9086-74*	1	1	1	1	1	1	1	1	
				Материалы									
БЧ		6		Труба стальная водогазо-									
				проводная оцинкованная									
				ф15х2,5 ГОСТ 3262-75* м	0,82	1,33	1,78	1,17	0,82	1,33	1,78	1,17	

Инв.№ подл. | Подп. и дата | Взам.инв.№

Гл.сп.об.	Масленников		04.84
Н.контр	Шубина		04.84
Гип инж.об	Востриков		04.84
ГИП	Толмачева		04.84
Инженер	Савушкина		04.84

1.188.1 - 8.9 -09.03.500

Подводка (В1-17 ... В1-24)

Стадия	Лист	Листов
Р		1

ЛенЗНИИЭП

Рис. 1

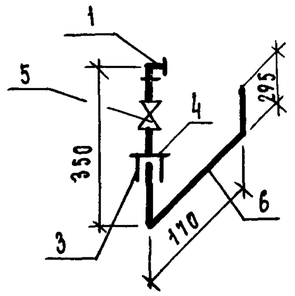

Рис. 2

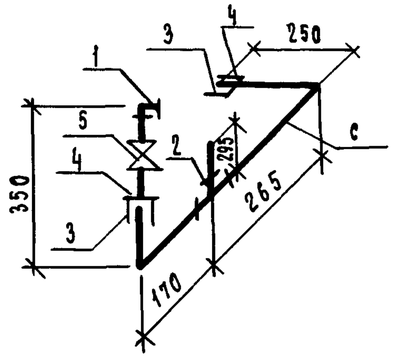

Рис. 3

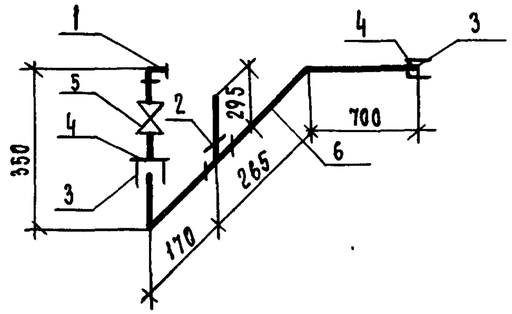

Рис. 4

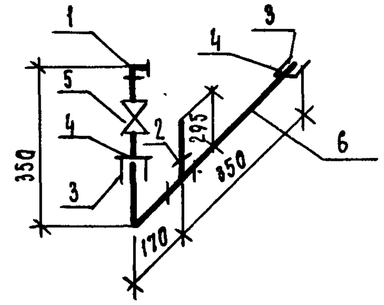

Рис. 5

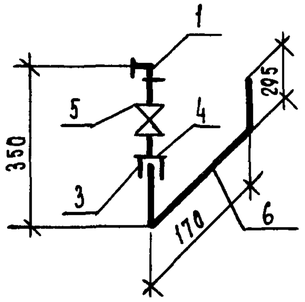

Рис. 6

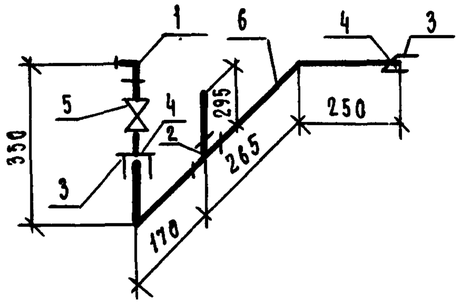

Рис. 7

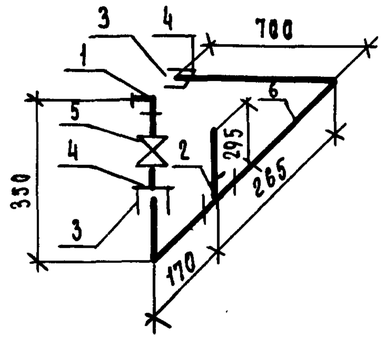

Рис. 8

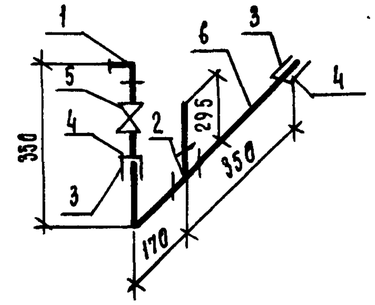

Обозначение	Марка	Рис.	Масса, кг
1.188.1-8.9 - 09.03.500	В1-17	1	1,46
-01	В1-18	2	2,29
-02	В1-19	3	2,81
-03	В1-20	4	2,11
-04	В1-21	5	1,46
-05	В1-22	6	2,29
-06	В1-23	7	2,81
-07	В1-24	8	2,11

Гл.спец.об.	Масленников		04.84
Н.контр.	Шубина		04.84
Гип.инж.об	Вострнков		04.84
ГИП	Толмачева		04.84
Ст.инж.	Гинзбург		04.84

1.188.1-8.9-09.03.500 СБ

Подводка (В1-17... В1-24)
Сварочный чертеж

Стадия	Масса	Масштаб
Р	см. табл.	
Лист	Листов 1	

ЛенЗНИИЭП

Инв.N подл. | Подп. и дата | Взам.инв.N

Формат	Зона	Поз.	Обозначение	Наименование	Кол. на исп. 1.188.1-8.9-09.03.600 —	—01	—02	—03	—04		Примечание
				Документация							
А3			1.188.1-8.9 – 09.03.600 СБ	Сборочный чертеж	×	×	×	×	×		
				Стандартные изделия							
				Муфта прямая короткая							
Б4		1		ГОСТ 8954-75 Ф15	1	1	1	1	1		
				Контргайка ГОСТ 8961-75							
Б4		2		Ф15	1	1	1	1	1		
				Материалы							
				Труба стальная водогазо-							
				проводная оцинкованная							
Б4		3		ГОСТ 3262-75* Ф 16×1,5 м	0,63	1,08	0,47	0,63	1,08		

Гл.спец.об.	Масленников		04.84
Н.контр.	Щубина		04.84
Гип инж.об.	Вострикова		04.84
ГИП	Толмачева		04.84
Инженер	Брановицкая		04.84

1.188.1-8.9-09.03.600

Подводка (Т3-17...Т3-21)

Стадия	Лист	Листов
Р		1

ЛенЗНИИЭП

Инв. N подл. | Подп. и дата | Взам. инв. N

Рис. 1

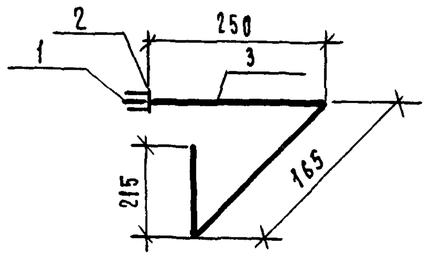

Рис. 2

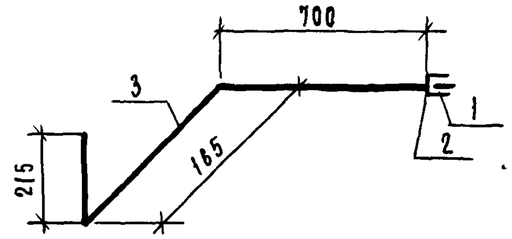

Рис. 3

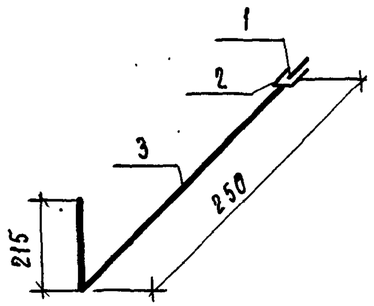

Рис. 4

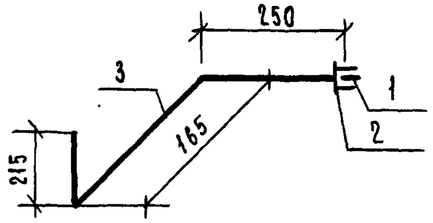

Рис. 5

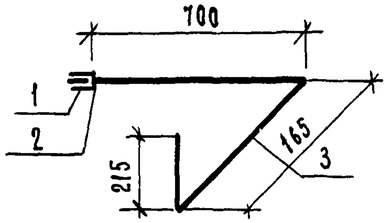

Обозначение	Марка	Рис.	Масса, кг
1.188.1-8.9 - 09.03.600	ТЗ-17	1	0,83
-01	ТЗ-18	2	1,35
-02	ТЗ-19	3	0,64
-03	ТЗ-20	4	0,83
-04	ТЗ-21	5	1,35

Гл.спец.об.	Масленников		04.84
Н.контр.	Шубина		04.84
Гип.инж.об.	Востриков		04.84
ГИП	Толмачева		04.84
Инженер	Савушкина		04.84

1.188.1-8.9-09.03.600 СБ

Подводка (ТЗ-17 ... ТЗ-21)

Сборочный чертеж

Стадия	Масса	Масштаб
Р	см. табл.	
Лист	Листов 1	

ЛенЗНИИЭП

20991-09 139

Инв.N подл. | Подп. и дата | Взам. инв.N

Формат	Зона	Поз.	Обозначение	Наименование	Кол. на исполнение 1.188.1-8.9-10.03.000-																							Примечание
					–	-01	-02	-03	-04	-05	-06	-07	-08	-09	-10	-11	-12	-13	-14	-15	-16	-17	-18	-19	-20	-21	-22	-23	
				Документация																								
А3			1.188.1-8.9 – 10.03.000 СБ	Сборочный чертеж	×	×	×										×	×	×										
А3			1.188.1-8.9 – 10.03.000-03 СБ	Сборочный чертеж				×	×	×										×	×	×							
А3			1.188.1-8.9 – 10.03.000-06 СБ	Сборочный чертеж							×	×	×										×	×	×				
А3			1.188.1-8.9 – 10.03.000-09 СБ	Сборочный чертеж										×	×	×										×	×	×	
				Сборочные единицы																								
А3		1	1.188.1-8.9 – 10.03.100	Стояк К1-19	1						1						1						1						
			-01	Стояк К1-20		1	1					1	1					1	1					1	1				
			-02	Стояк К1-21				1												1									
			-03	Стояк К1-22					1	1											1	1							
			-06	Стояк К1-23										1												1			
			-07	Стояк К1-24											1	1											1	1	
А3		2	1.188.1-8.9 – 05.03.200	Стояк В1-9	1	1		1	1		1	1		1	1													
			-01	Стояк В1-11			1			1			1			1													
			-02	Стояк В1-13													1	1		1	1		1	1		1	1		
			-03	Стояк В1-15															1			1			1			1	
А3		3	1.188.1-8.9 – 05.03.300-	Стояк Т3-3				1	1	1	1	1	1	1	1	1													
			-01	Стояк Т3-5																1	1	1	1	1	1	1	1	1	
А3		4	1.188.1-8.9 – 09.03.400-02	Трубопровод отводной К1-21	1	1	1	1	1	1				1	1	1	1	1	1	1	1	1				1	1	1	
			-03	Трубопровод отводной К1-22							1	1	1										1	1	1				
А3		5	1.188.1-8.9 – 09.03.500-04	Подводка В1-21	1	1	1										1	1	1										
			-05	Подводка В1-22				1	1	1										1	1	1							
			-06	Подводка В1-23							1	1	1										1	1	1				
			-07	Подводка В-24										1	1	1										1	1	1	
А3		6	1.188.1-8.9 – 09.03.600-03	Подводка Т3-20				1	1	1										1	1	1							
			-04	Подводка Т3-21							1	1	1										1	1	1				
			-05	Подводка Т3-19										1	1	1										1	1	1	

Гл.сп.об.	Масленников		04.84
Н.контр.	Шубина		04.84
Гипинж.об	Вострикова		04.84
ГИП	Толмачева		04.84
Ст.инж.	Тенц		04.84

1.188.1-8.9 – 10.03.000

Оборудование санитарно-техническое кабин ВСК 27-Т.

Стадия	Лист	Листов
Р	1	2

ЛенЗНИИЭП

Взам. инв. N | Подп. и дата | Инв. N подл.

Формат	Зона	Поз.	Обозначение	Наименование	Количество на исполнение 1.188.1-8.9 -10.03.000-																							Примечание
					—	-01	-02	-03	-04	-05	-06	-07	-08	-09	-10	-11	-12	-13	-14	-15	-16	-17	-18	-19	-20	-21	-22	-23	
				Стандартные изделия																								
бч		7		Унитаз „Компакт" тарельчатый с цельнофаянтой полочкой и косым выпуском гост 22847-77	1	1	1	1	1	1	1	1	1	1	1	1	1	1	1	1	1	1	1	1	1	1	1	1	

Инв.№ подл. | Подп. и дата | Взам. инв.№

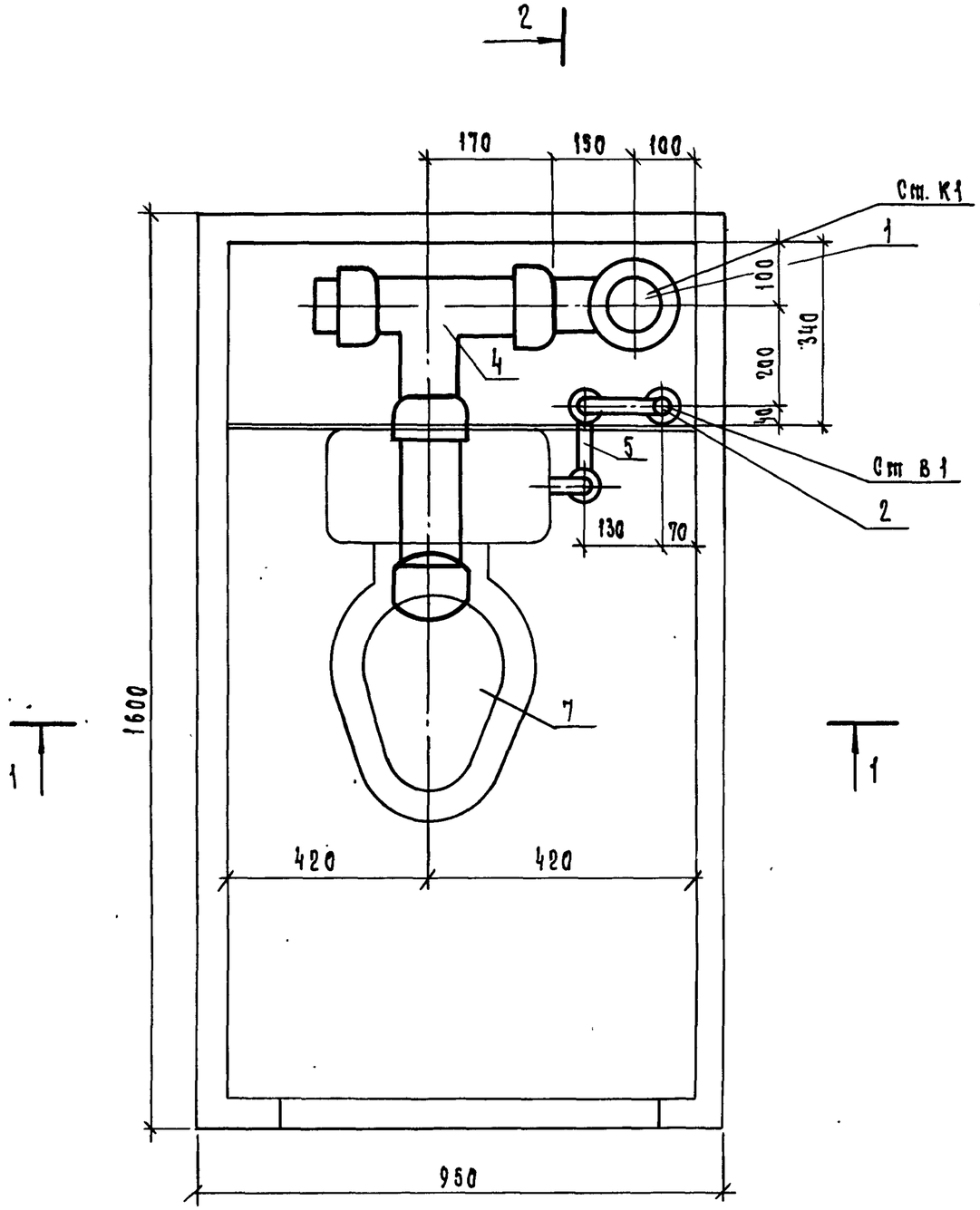

Обозначение	Марки	Масса, кг
1.188.1-8.9-10.03.000	8СК27-Т-01	98,54
-01	8СК27-Т-01Р	106,54
-02	8СК27-Т-01В	101.66
-12	8СК27-Т-02	102,52
-13	8СК27-Т-02Р	110,52
-14	8СК27-Т-02В	104,18

Гл.спец.об.	Масленников		04.84
Н.контр.	Шубина		04.84
Гип инж.об	Вострикова		04.84
ГИП	Толмачева		04.84
Ст.инж.	Тенц		04.84

1.188.1-8.9-10.03.000 СБ

Оборудование санитарно-техническое кабин 8СК27-Т-01, 8СК27-Т-02. Сборочный чертеж

Стадия	Масса	Масштаб
Р	см. табл.	1:10
Лист 1	Листов 3	

ЛенЗНИИЭП

Инв.№ подл. | Подп. и дата | Взам.инв.№

Лист	1.188.1 - 8.9 -10.03.000 СБ	ч

Инв.№ подл. | Подп. и дата | Взам.инв.№

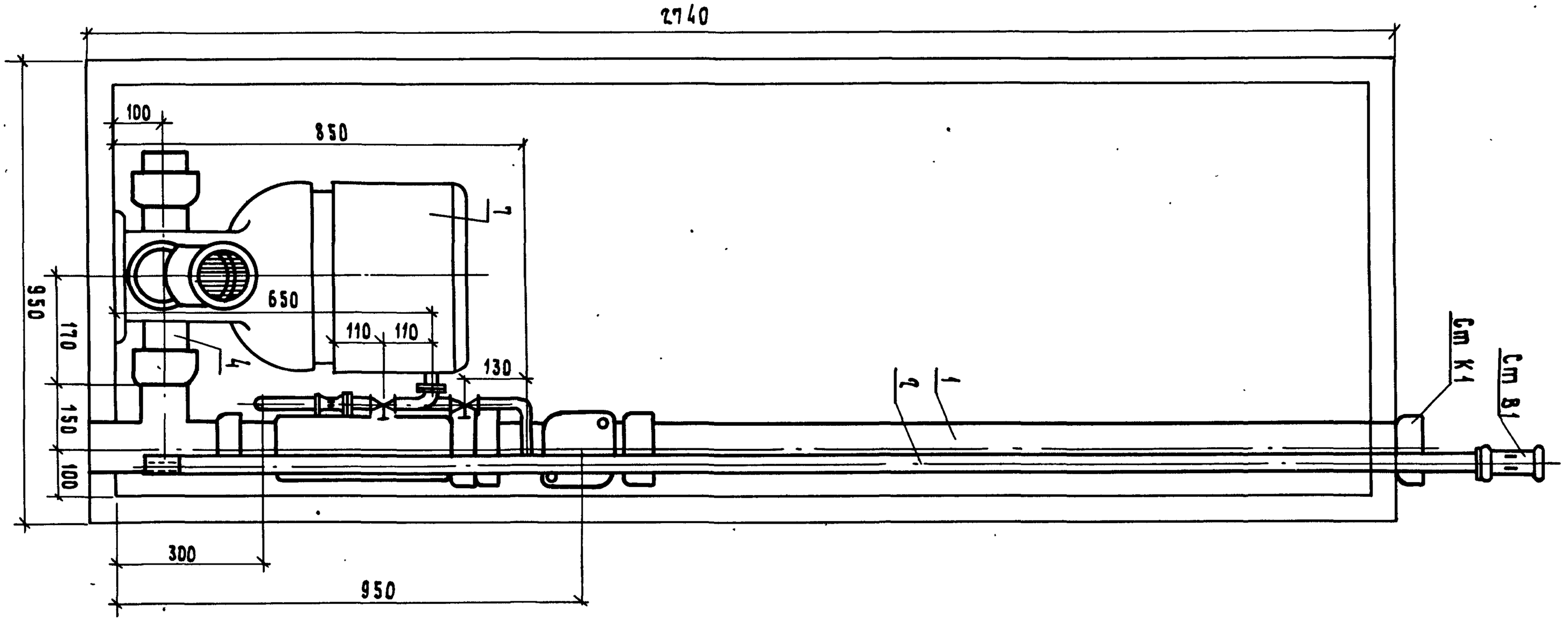

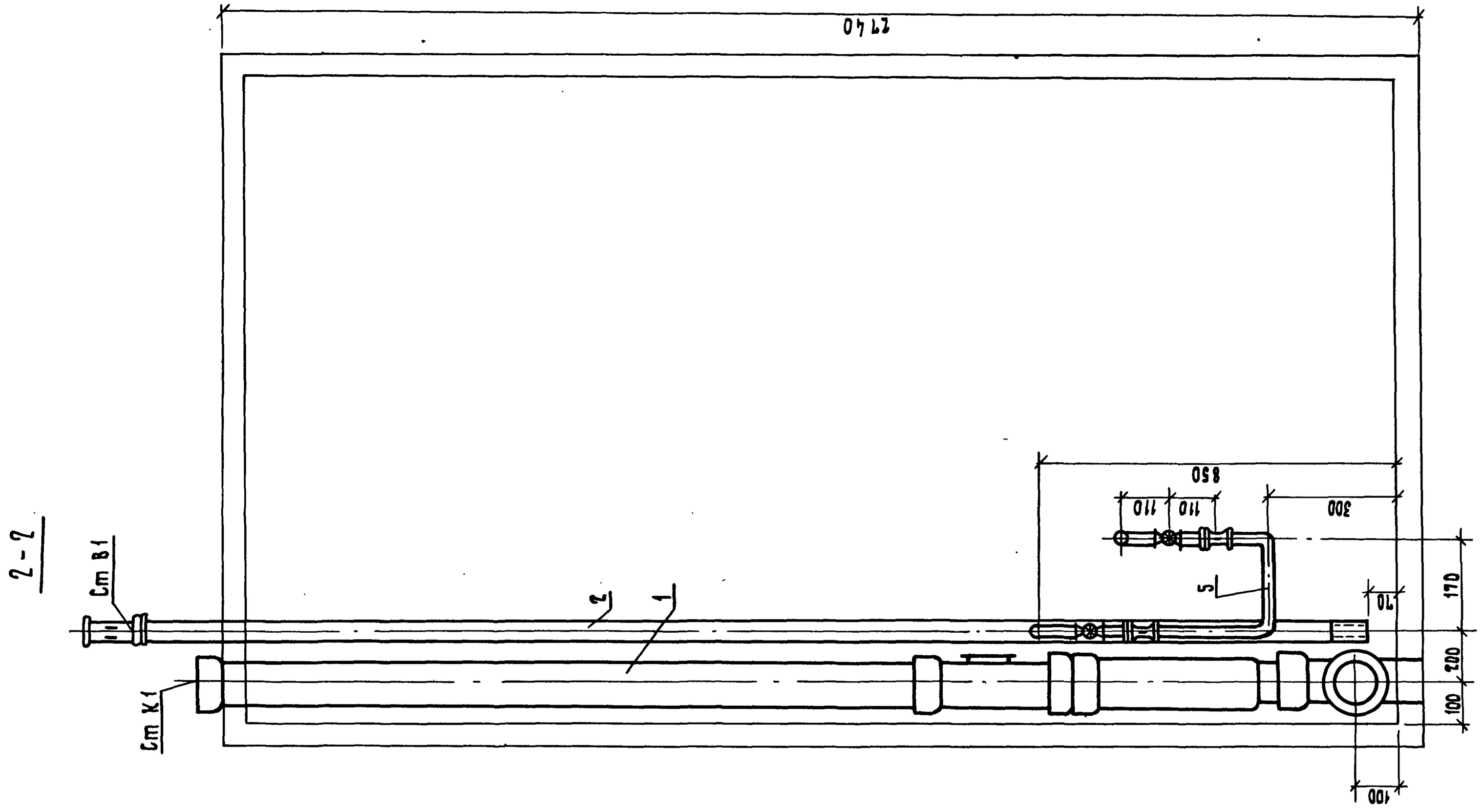

Инв.№ подл. | Подп. и дата | Взам.инв.№

ЭП991-09 144

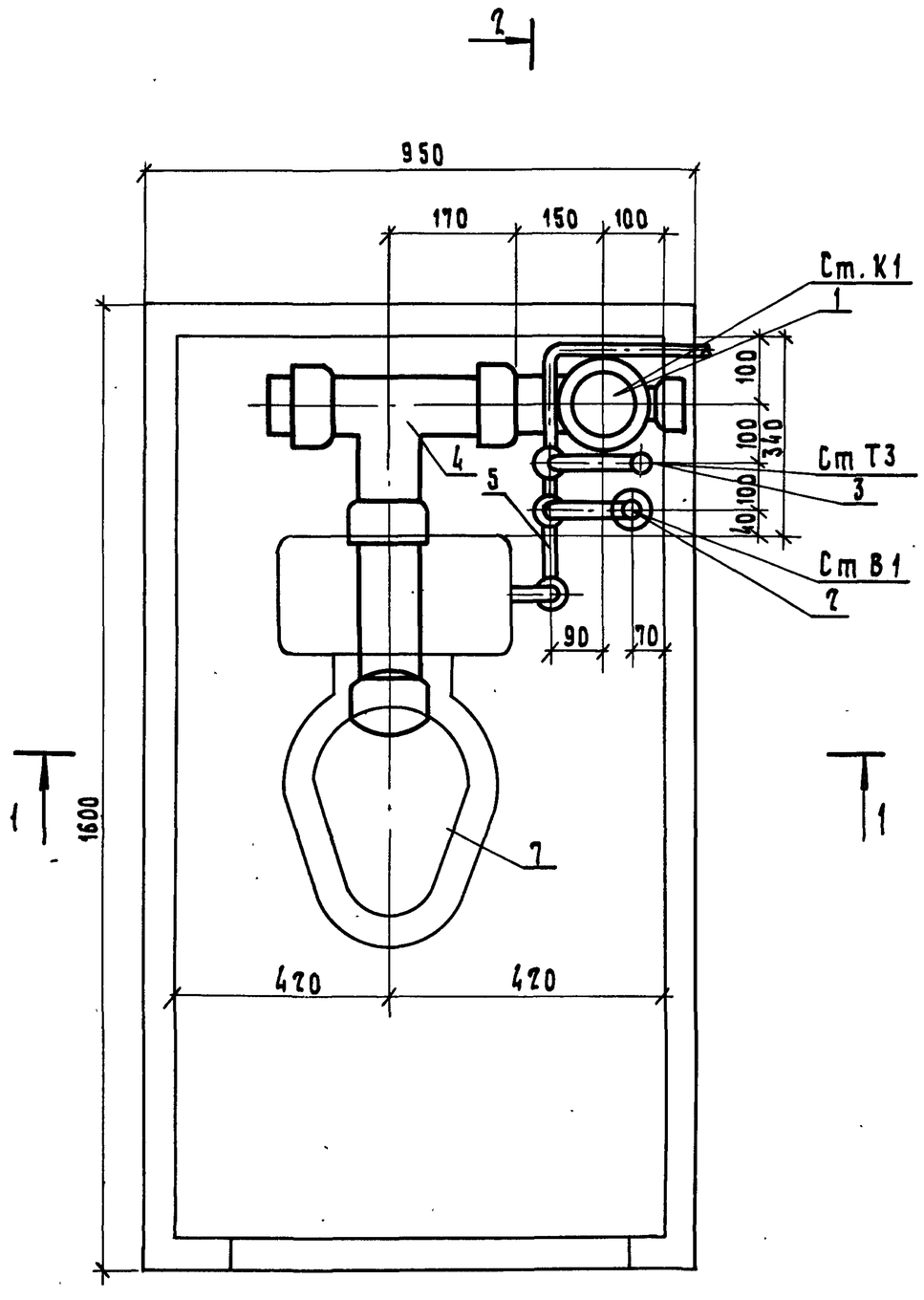

Обозначение	Марка	Масса, кг
1.188.1-8.9 -10.03.000-03	8СК 27-Т-11	100,6
-04	8СК 27-Т-11Р	108,6
-05	8СК 27-Т-11В	103,72
-15	8СК 27-Т-12	104,58
-16	8СК 27-Т-12Р	112,58
-17	8СК 27-Т-12В	106,24

Гл.спец.об.	Масленников		04.84
Н.контр.	Шубина		04.84
ГИП инж.об	Вострюков		04.84
Рип	Толмачева		04.84
Ст.инж.	Тенц		04.84

1.188.1-8.9 -10.03.000-03 СБ

Оборудование санитарно-техническое кабин 8СК 27-Т-11, 8СК 27-Т-12
Сборочный чертеж

Стадия	Масса	Масштаб
Р	см. табл.	1:10
Лист 1	Листов 3	

ЛенЗНИИЭП

Инв.№ подл. | Подп. и дата | Взам. инв.№

Инв. N подл.	Подп. и дата	Взам. инв. N

1 — 1

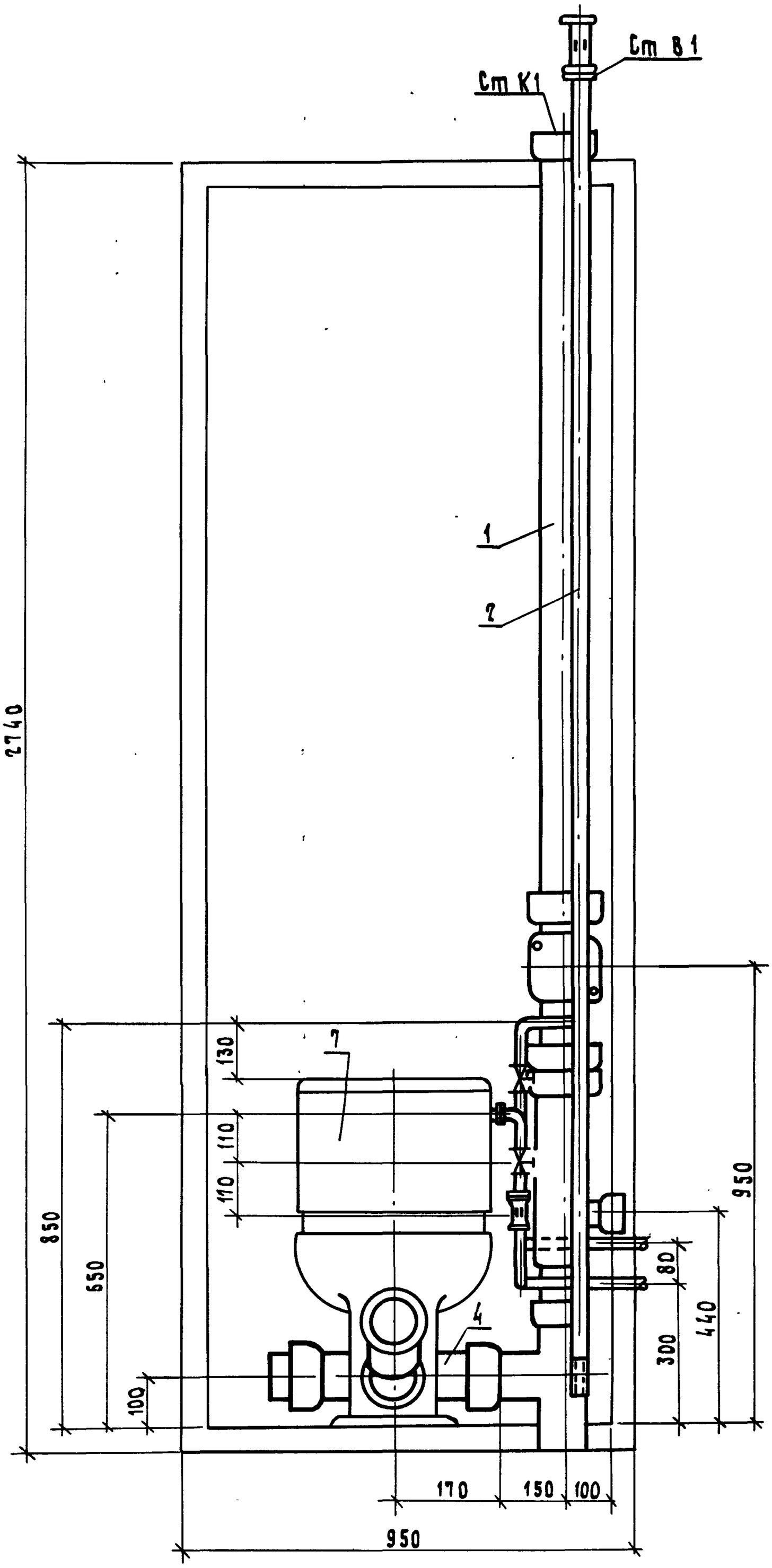

1.188.1-8.9 -10.03.000-03СБ

Лист 2

20991-09 146

145

2 - 2

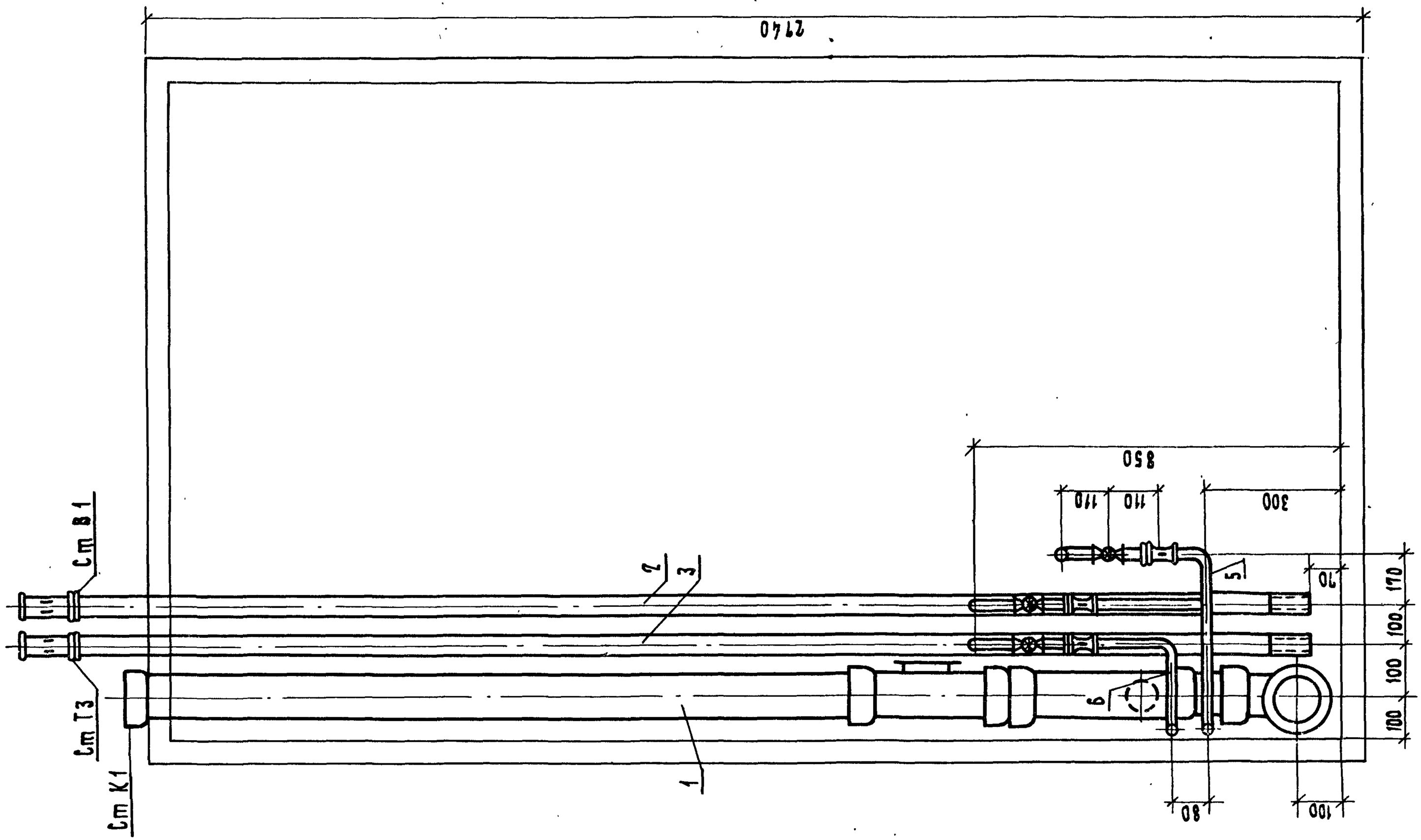

Инв.№ подл. | Подп. и дата | Взам. инв.№

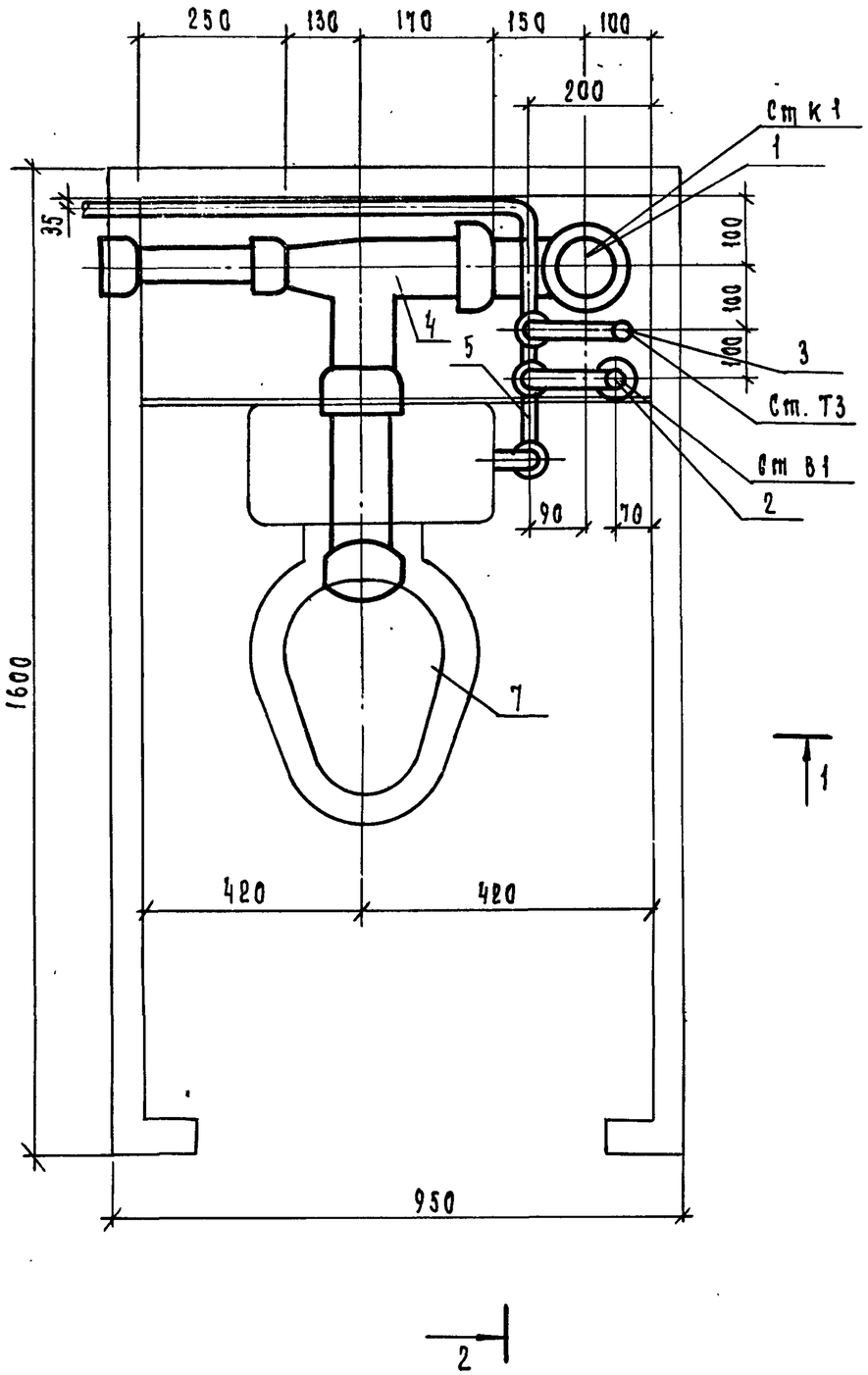

Обозначение	Марка	Масса, кг	
1.188.1-8.9-10.03.000-06	8СК 27-Т-21	103.04	
-07	8СК 27-Т-21р	111.04	
-08	8СК 27-Т-21В	106.16	
-18	8СК 27-Т-22	107.02	
-19	8СК 27-Т-22р	115.02	
-20	8СК 27-Т-22В	108.68	

Гл.спец.об.	Масленников		04.84
Н.контр.	Шубина		04.84
Гип инж.об	Вострикова		04.84
ГИП	Толмачева		04.84
Ст.инж.	Тенц		04.84

1.188.1-8.9 – 10.03.000-06 СБ

Оборудование санитарно-техническое кабин 8СК 27-Т-21 8СК 27-Т-22 Сборочный чертеж

Стадия	Масса	Масштаб
Р	См. табл.	1:10
Лист 1	Листов 3	

ЛенЗНИИЭП

Инв.№ подл. | Подп. и дата | Взам.инв.№

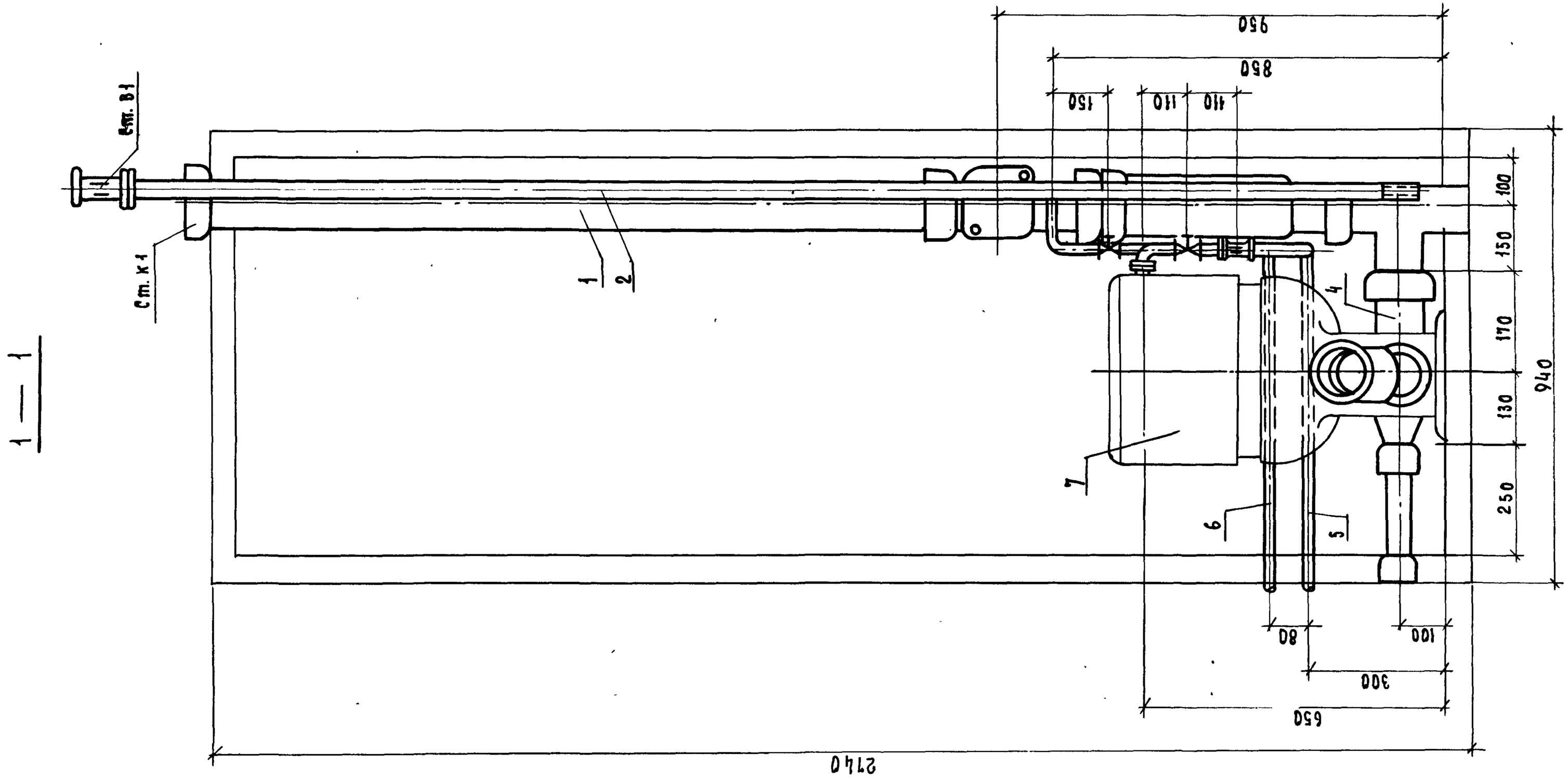

Инв. N подл.	Подп. и дата	Взам. инв. N

1.188.1-8.9 10.03.000-06 СБ

Лист 2

20991-09 150

1.188.1-8.9 -10.03.000-06 СБ

Лист 3

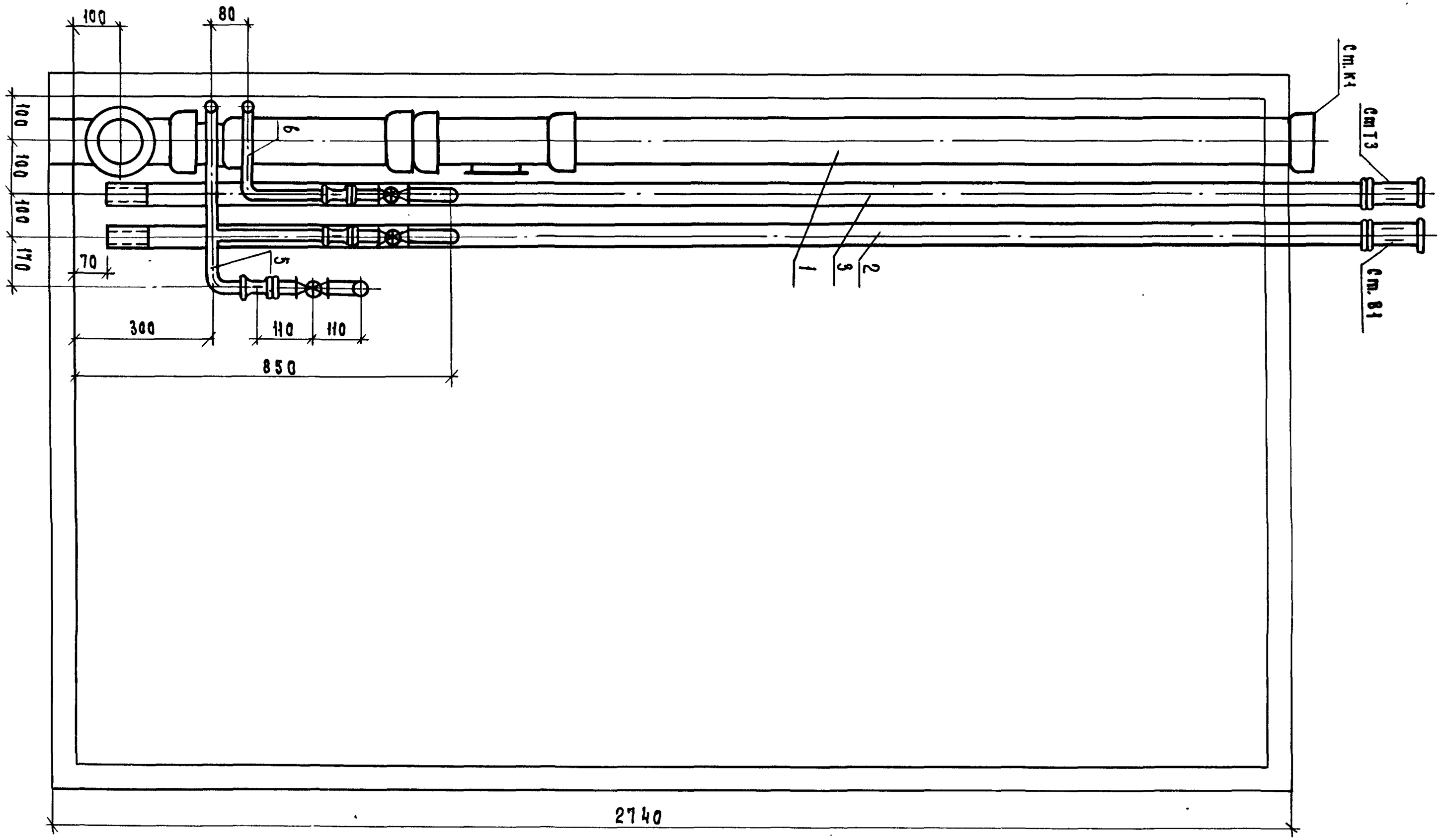

2—2

Инв.N подл. | Подп. и дата | Взам. инв.N

149

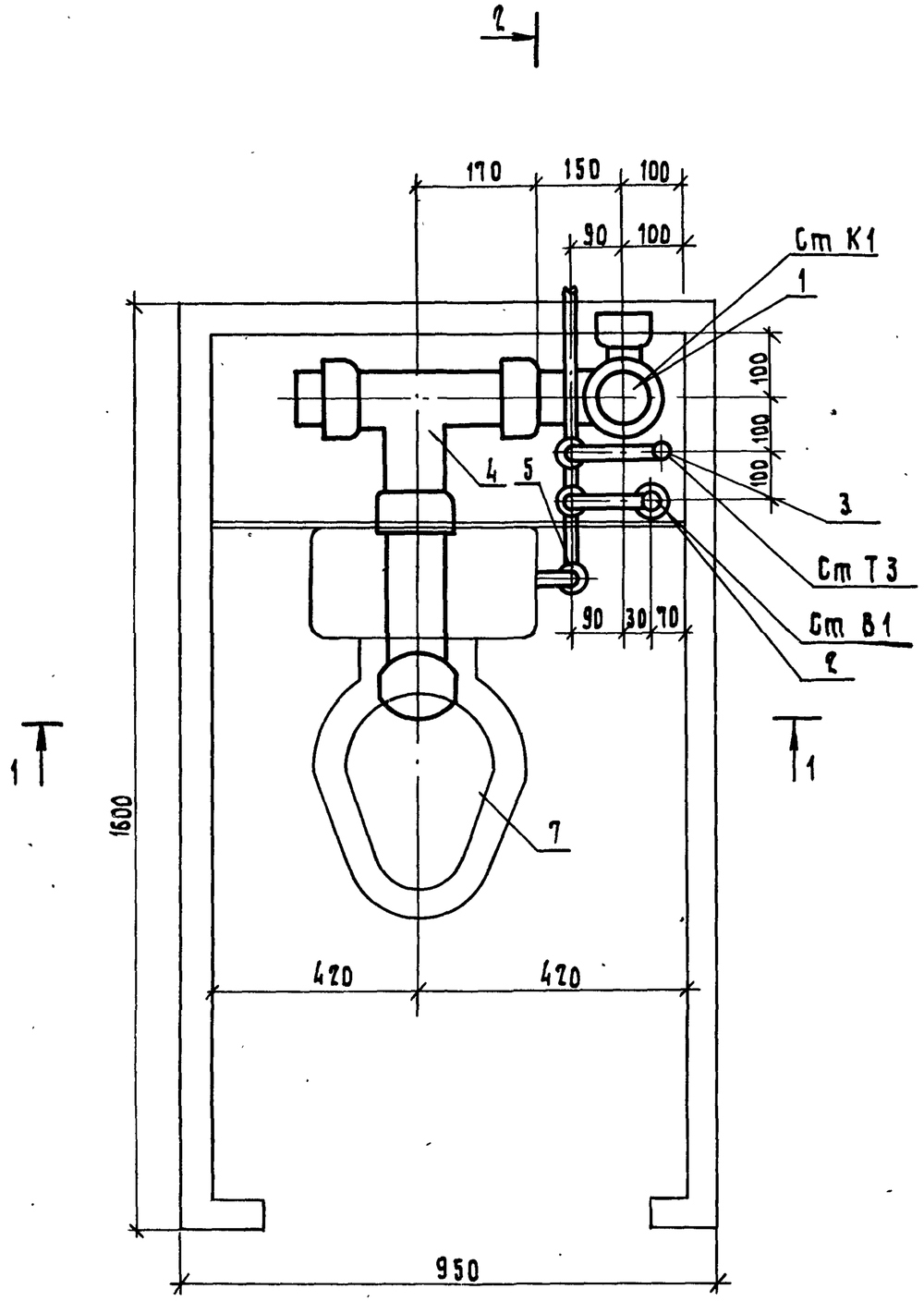

Обозначение	Марка	Масса, кг
1.188.1-8.9 -10.03.000-09	8СК 27-Т-31	100, 23
-10	8СК 27-Т-31Р	108, 23
-11	8СК 27-Т-31В	103,35
-21	8СК 27-Т-32	104,21
-22	8СК 27-Т-32Р	112, 21
-23	8СК 27-Т-32В	105,87

Гл.спец.об	Масленников		04.84
Н. контр.	Шубина		04.84
ГИПинж.об	Вострюков		04.84
ГИП	Толмачева		04.84
Бт. инж.	Тенц		04.84

1.188.1-89 -10.03.000-09 СБ

Оборудование санитарно-техническое кабин 8СК 27-Т-31, 8СК 27-Т-32
Сборочный чертеж

Стадия	Масса	Масштаб
Р	см. табл.	1:10
Лист 1	Листов 3	

ЛенЗНИИЭП

Инв.№ подл. | Подп. и дата | Взам.инв.№

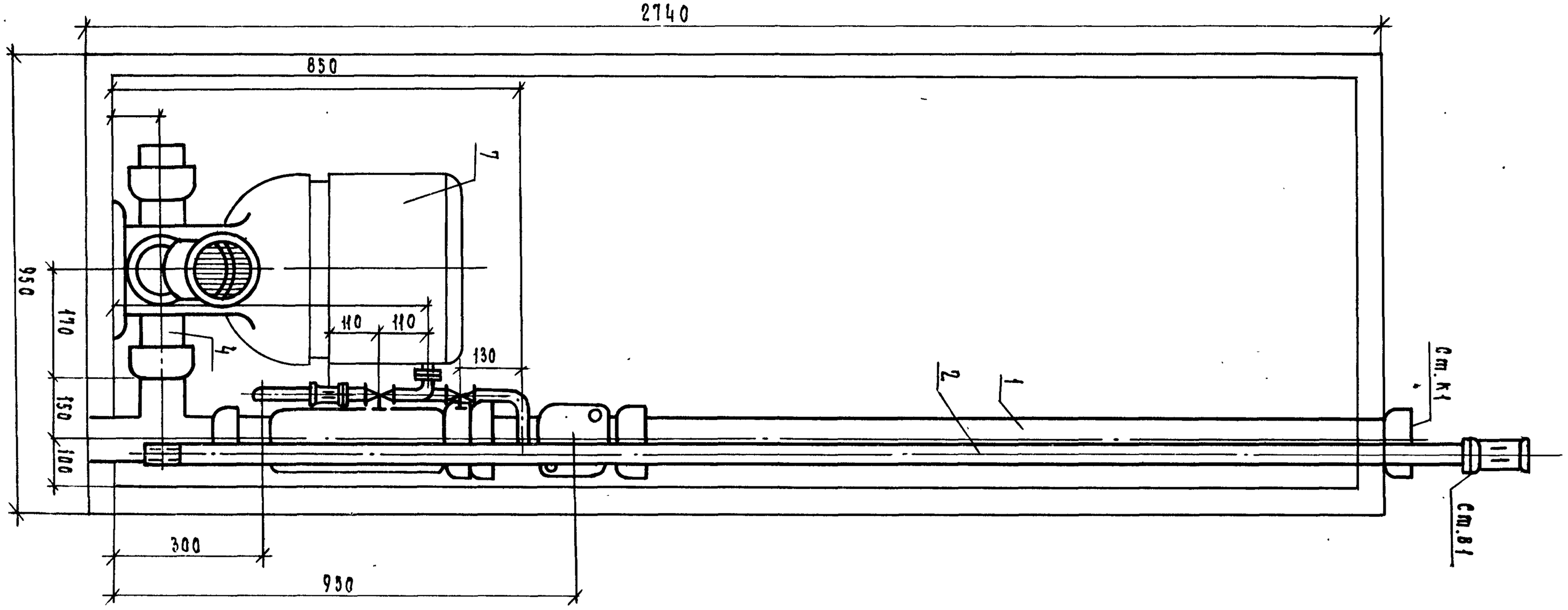
2740
850
950
170
150
100
110
110
130
300
950
7
4
2
1
Ст.К1
Ст.В1
1—1

2-2

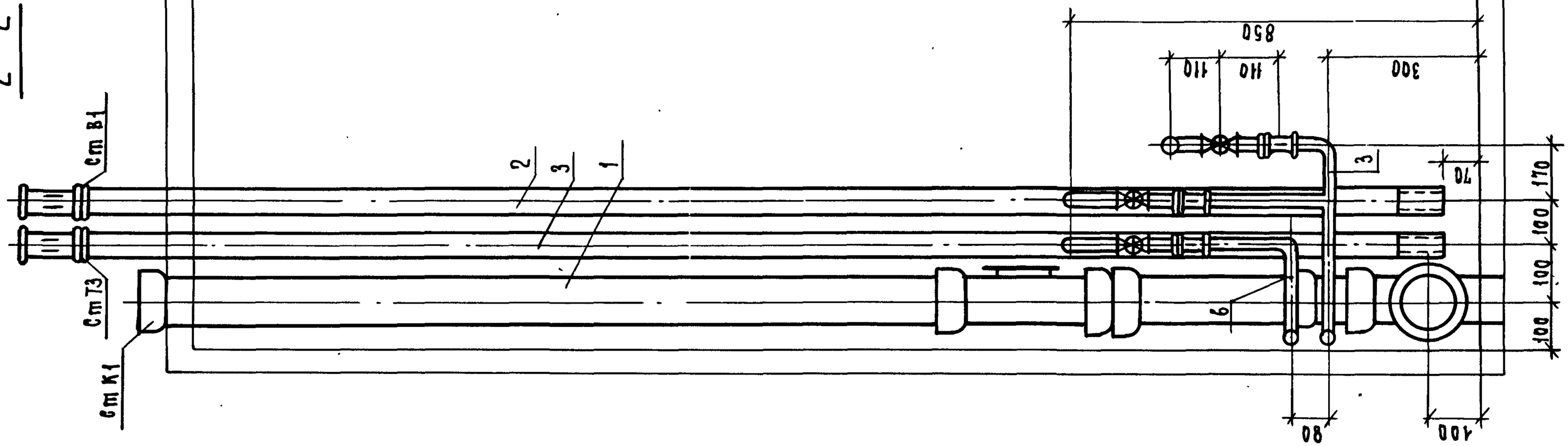

Инв. N подл. | Подп. и дата | Взам. инв. N

Формат	Зона	Поз.	Обозначение	Наименование	Кол. на исполн. 1.188.1-8.9-10.03.100-						Примечание
					—	-01	-02	-03	-04	-05	
				Документация							
А3			1.188.1-8.9 -10.03.100 СБ	Сборочный чертеж	×	×	×	×	×	×	
				Стандартные изделия							
БЧ		1		Тройник ТП-100х100							
				ГОСТ 6942.12-80	1	1	1	1	1	1	
БЧ		2		Патрубок ПК-100 ГОСТ6942.5-80	1	1					
БЧ		3		Патрубок П-100-350							
				ГОСТ 6942.4-80		1		1		1	
БЧ		4		Ревизия Р-100 ГОСТ 6942.24-80		1		1		1	
БЧ		5		Тройник ТПК-100х50							
				ГОСТ 6942-13-80			1	1	1	1	
				Материалы							
БЧ		6		Труба ТЧК-100							
				ГОСТ 6942.3-80 м	2.2	1.68	2.2	1.68	2.2	1.68	

Инв.N подл. | Подп. и дата | Взам.инв.N

Гл.ен.об.	Масленников		04.84
Н.контр.	Шубина		04.84
Гип инж.об.	Востриков		04.84
Гип	Толмачева		04.84
Инженер	Брановицкая		04.84

1.188.1-8.9 -10.03.100

Стояк

(Ст. К1-19... Ст. К1-24)

Стадия	Лист	Листов
Р		1

ЛенЗНИИЭП

Рис-1

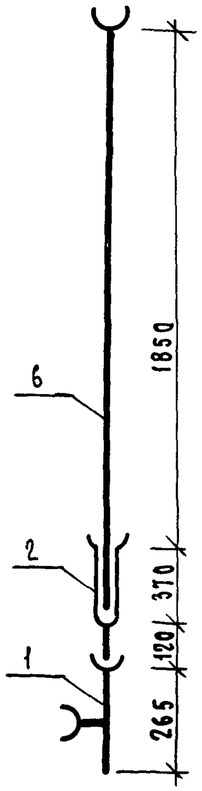

Рис-2

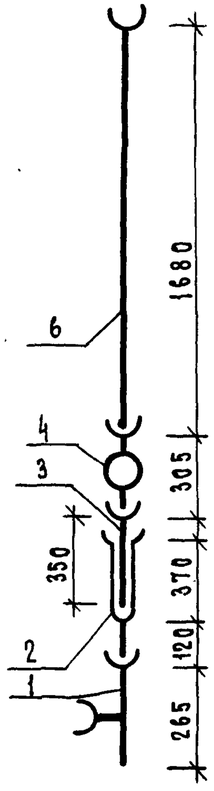

Рис-3

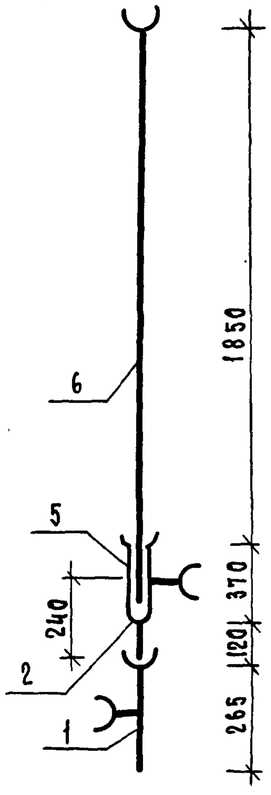

Рис-4

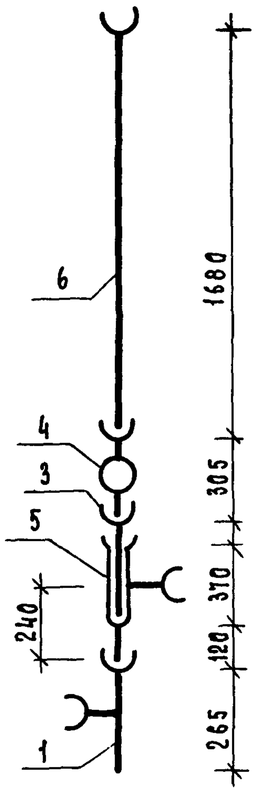

Рис-5

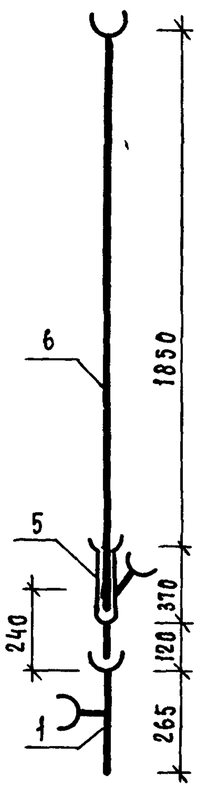

Рис-6

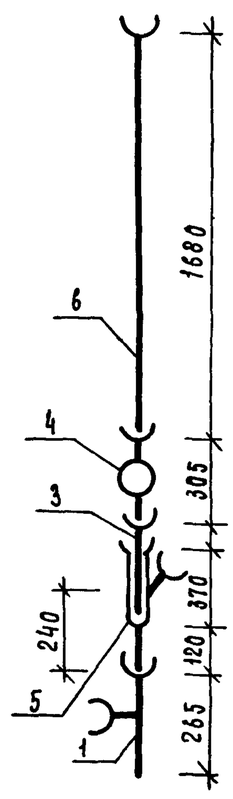

Обозначение	Марка	Рис.	Масса, кг.
1.188.1-8.9 - 10.03.100	Ст. К1-19	1	44,1
-01	Ст. К1-20	2	52,1
-02	Ст. К1-21	3	44,5
-03	Ст. К1-22	4	52,5
-04	Ст. К1-23	5	44,5
-05	Ст. К1-24	6	52,5

Гл. Сп. ОБ.	Масленников		04.84
Н. контр.	Шувина		04.84
Гип инж. ОБ	Вострикова		04.84
ГИП	Толмачева		04.84
Инженер	Брановицкая		04.84

1.188.1-8.9 - 10.03.100 СБ

Стояк (Ст К1-19 ... Ст К1-24) Сборочный чертеж

Стадия	Масса	Масштаб
Р	см. табл.	
Лист	Листов 1	

ЛенЗНИИЭП

Инв.N подл. | Подп. и дата | Взам. инв.N

Формат	Зона	Поз.	Обозначение	Наименование	Кол. на исполн. 1.188.1-8.9 -11.03.000-						Примечание
					—	-01	-02	-03	-04	-05	
				Документация							
А3			1.188.1-8.9 -11.03.000 СБ	Сборочный чертеж							
				Сборочные единицы							
А3		1	1.188.1-8.9 -11.03.100	— Стояк К1-25	1			1			
				-01 Стояк К1-26		1	1		1	1	
А3		2	1.188.1-8.9 -11.03.200	— Стояк В1-17	1	1					
				-01 Стояк В1-18			1				
				-02 Стояк В1-19				1	1		
				-03 Стояк В1-20						1	
А3		3	1.188.1-8.9 -11.03.300	- Стояк Т3-7	1	1	1				
				-01 Стояк Т3-8				1	1	1	
А3		4		-02 Стояк Т2-5	1	1	1	1	1	1	
А3		5	1.188.1-8.9 -11.03.400	— Трубопровод отводной К1-23	1	1	1	1	1	1	
А3		6	1.188.1-8.9 -11.03.500	— Подводка В1-25	1	1	1	1	1	1	
А3		7	1.188.1-8.9 -11.03.600	— Подводка Т3-22	1	1	1	1	1	1	
А3		8	1.188.1-8.9 -00.03.700	— Полотенцесушитель	1	1	1	1	1	1	
А3		9	1.188.1-8.9 -00.03.800	— Уравнитель потенциалов ванн	1	1	1	1	1	1	

Рл.сп.об.	Масленников		04.84
Н.контр.	Шубина		04.84
ГИП инж.об	Востриков		04.84
ГИП	Толмачева		04.84
Ст. инж.	Тенц		04.84

1.188.1-8.9 -11.03.000

Оборудование санитарно-техничвское кабины 9ск 27а-Т

Стадия	Лист	Листов
Р	1	2

ЛенЗНИИЭП

Инв.№ подл. | Подп. и дата | Взам.инв.№

Формат	Зона	Поз.	Обозначение	Наименование	Кол. на исп. 1.188.1.-89-11.03.000						Примечание
					—	-01	-02	-03	-04	-05	
				Стандартные изделия							
БЧ		10		Ванна чугунная эмалированная типа ПВ-1 разм. 1700×750мм с сифоном, переливом и выпуском ГОСТ 1154-80, ГОСТ 23417-79	1	1	1	1	1	1	
БЧ		11		Умывальник полукруглый размером 550×420мм с сифоном, выпуском и кронштейнами ГОСТ 23759-79, ГОСТ 23417-79, ГОСТ 1153-76	1	1	1	1	1	1	
БЧ		12		Смеситель общий для ванны и умывальника с душевой сеткой на гибком шланге см-ву-шл. ГОСТ 19974-74	1	1	1	1	1	1	
БЧ		13		Вентиляционная решетка пластмассовая ГОСТ 13448-68	1	1	1	1	1	1	

Инв.№ подл. | Подп. и дата | Взам.инв.№

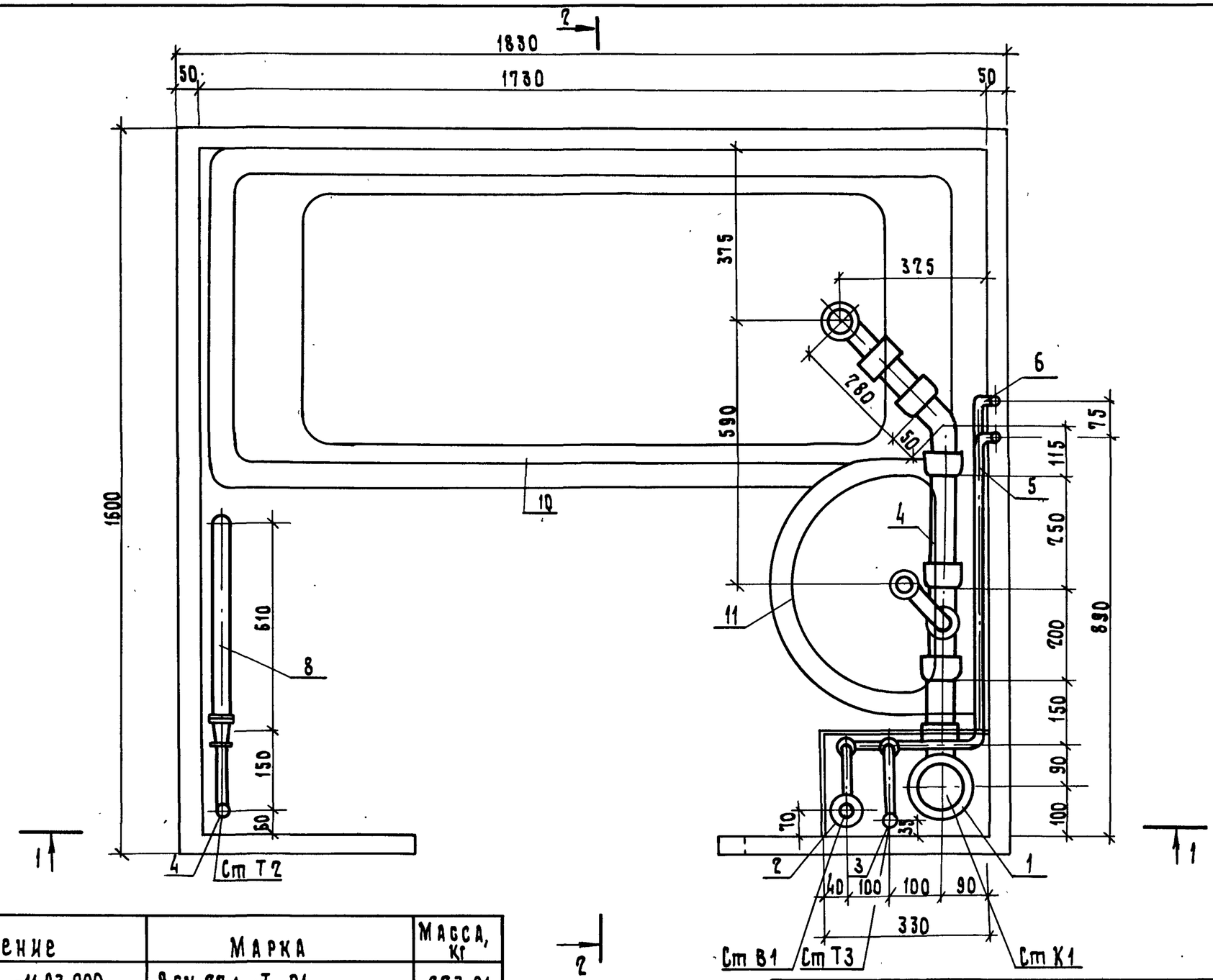

Обозначение	Марка	Масса, кг
1.188.1-8.9 -11.03.000	9 СК 27 л-Т-01	223,01
-01	9 СК 27 л-Т-01 Р	231,01
-02	9 СК 27 л-Т-01 В	226,13
-03	9 СК 27 л-Т-02	226,99
-04	9 СК 27 л-Т-02 Р	234,99
-05	9 СК 27 л-Т-02 В	228,65

Рук.гр.об.	Масленников		04.84
Н. контр.	Шубина		04.84
Гип инж.об.	Востриков		04.84
ГИП	Толмачева		04.84
Инженер	Брановицкая		04.84
Ст.техн.	Дементьева		04.84

1.188.1-8.9 -11.03.000 СБ

Оборудование санитарно-техническое кабин 9 СК 27 л-Т-01 9 СК 27 л-Т-02
Сборочный чертеж

Стадия	Масса	Масштаб
Р	см. табл.	1:10
Лист 1	Листов 3	

ЛенЗНИИЭП

Инв.№ подл. | Подп. и дата | Взам.инв.№

1—1

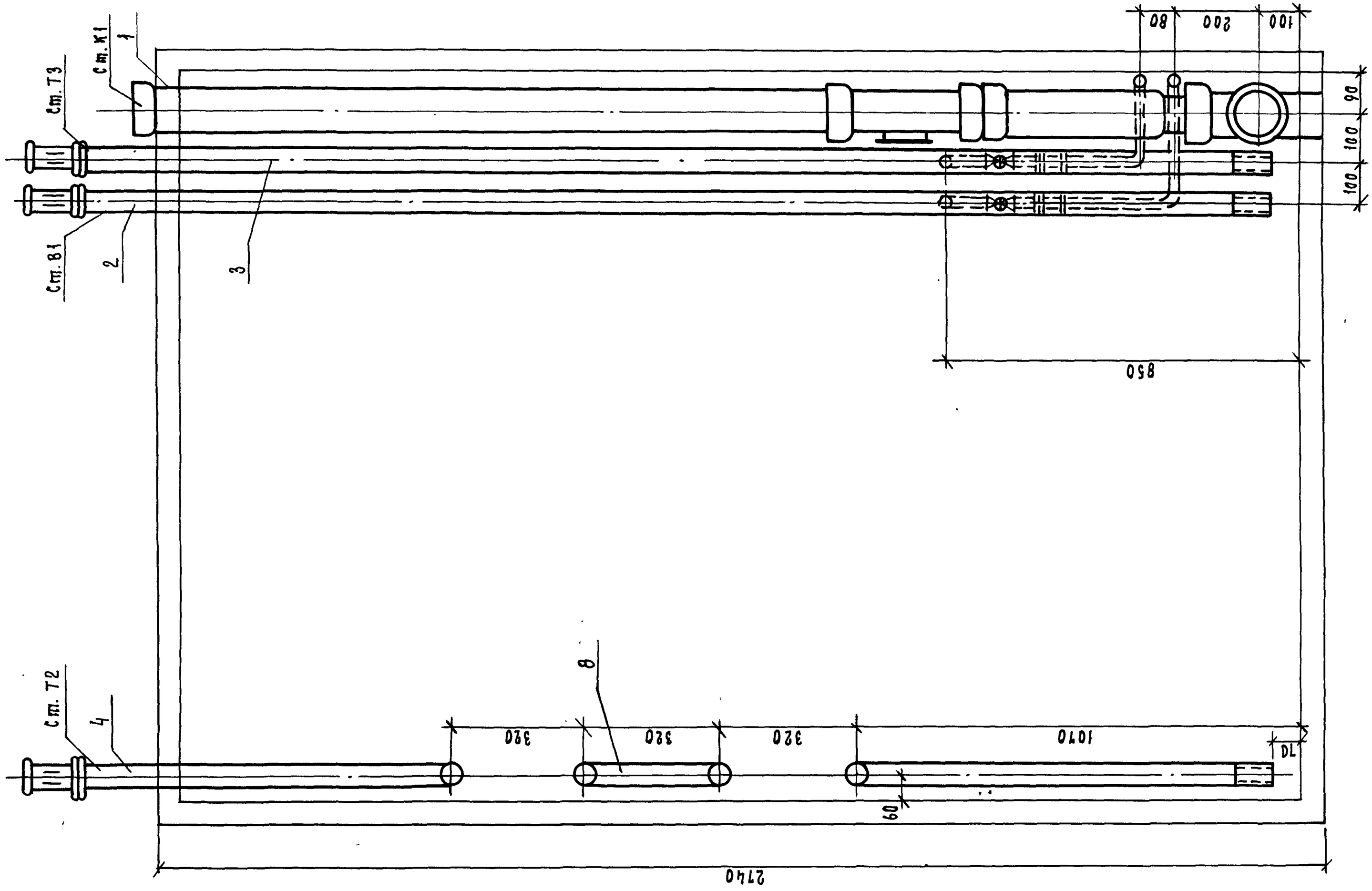

Инв. N подл.	Подп. и дата	Взам. инв. N

1.188.1-8.9 -11.03.000 СБ	Лист 2

Инв.№ подл.	Подп. и дата	Взам. инв.№

2 — 2

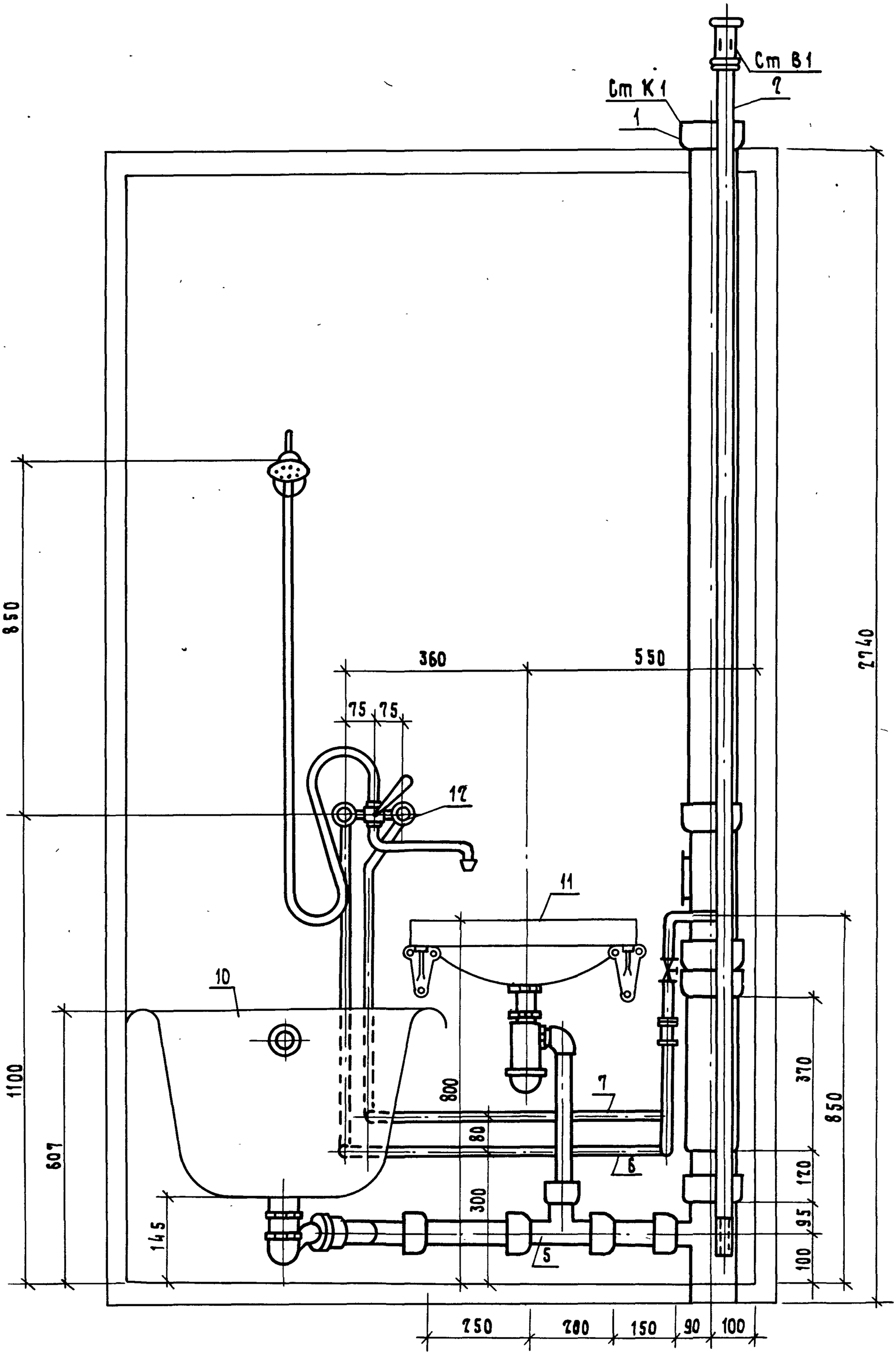

1.188.1 - 8.9 -11.03.000 СБ

20991-09 160

Лист 3

159

Формат	Зона	Поз.	Обозначение	Наименование	Кол. на исп. 1.188.1-8.9-11.03.60 —	Кол. на исп. 1.188.1-8.9-11.03.60 01	Примечание
				Документация			
А3			1.188.1-8.9 – 11.03.100 СБ	Сборочный чертеж	Х	Х	
				Стандартные изделия			
Б4		1		Тройник ТП-100х100			
				ГОСТ 6942.12-80	1	1	
Б4		2		Патрубок ПК-100			
				ГОСТ 6942.5-80	1	1	
Б4		3		Патрубок П-100-350			
				ГОСТ 6942.4-80		1	
Б4		4		Ревизия Р-100 ГОСТ			
				6942.24-80		1	
				Материалы			
				Труба ТЧК-100			
Б4		5		ГОСТ 6942.3-80	2,2	1,68	

Гл.сп.об.	Масленников		04.84
Н.контр.	Щувина		04.84
Гип инж.об.	Востриков		04.84
Гип	Толмачева		04.84
Инженер	Бранковицкая		04.84

1.188.1-8.9 – 11.03.100

Стояк
Ст К1-25, Ст К1-26

Стадия	Лист	Листов
Р		1

ЛенЗНИИЭП

Инв.№ подл. | Подп. и дата | Взам.инв.№

Рис. 1

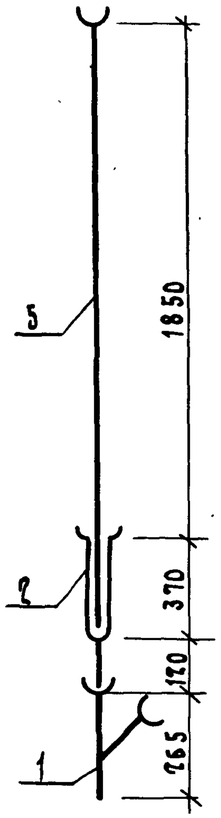

Рис. 2

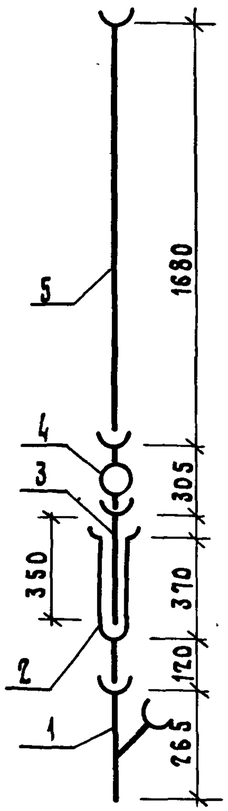

Обозначение	Марка	Рис.	Масса, кг
1.188.1-8.9 -11.03.100	См. К1-25	1	41,4
-01	См. К1-26	2	49,4

Инв.№ подл. | Подп. и дата | Взам. инв.№

Рл.сп.об.	Масленников		04.84
Н.контр.	Шубина		04.84
Гип инж.об	Востриков		04.84
ГИП	Толмачева		04.84
Инженер	Брановицкая		04.84

1.188.1-8.9 -11.03.100 СБ

Стояк (Ст К1-25, Ст К1-26) Сборочный чертеж

Стадия	Масса	Масштаб
Р	см. табл.	
Лист	Листов 1	

ЛенЗНИИЭП

Формат	Зона	Поз.	Обозначение	Наименование	Кол. на исполн. 1.188.1-8.9-К-03.200- —	-01	-02	-03	Примечание
				Документация					
А3			1.188.1-8.9-09.03.200 СБ	Сборочный чертеж	×	×	×	×	
				Стандартные изделия					
БЧ		1		Муфта прямая короткая					
				ГОСТ 8954-75 Ф15	1	1	1	1	
БЧ		2		Контргайка Ф15 ГОСТ 8961-75	1	1	1	1	
БЧ		3		Вентиль проходной муфтовый					
				бронзовый, исполн.1 ГОСТ 9086-74*Ф15	1	1	1	1	
				Соединительная муфта					
БЧ		4		СТД-1157.00.000ТУ Ф25	1				
БЧ		5		Ф32			1		
				Материалы					
				Трубы стальные водогазопроводные					
				оцинкованные ГОСТ 3262-75*					
БЧ		6		Ф15×2,5 м	0,38	0,38	0,38	0,38	
БЧ		7		Ф25×2,8 м	2,98	0,80			
БЧ		8		Ф32×2,8 м			2,98	0,80	

Инв.N подл. | Подп. и дата | Взам. инв.N

Гл.сп.об.	Масленников		04.84
Н.контр.	Шувкина		04.84
Гип инж.об	Вострикова		04.84
Гип	Толмачева		04.84
Ст.инж.	Тенц		04.84

1.188.1-8.9-11.03.200

Стояк (Ст В1-17... Ст В1-20)

Стадия	Лист	Листов
Р		1

ЛенЗНИИЭП

Рис. 1

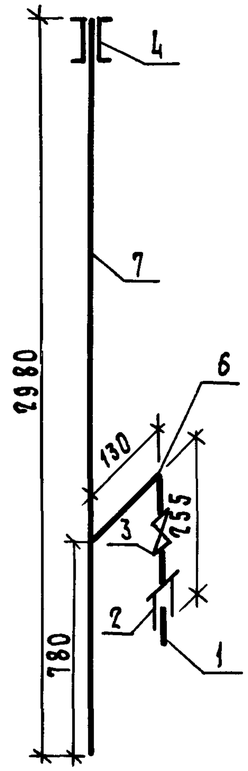

Рис. 2

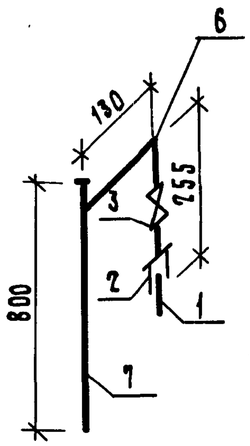

Рис. 3

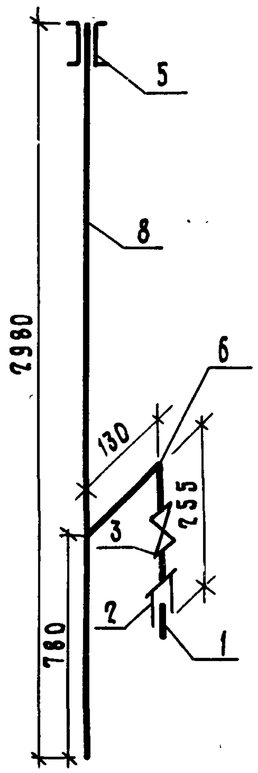

Рис. 4

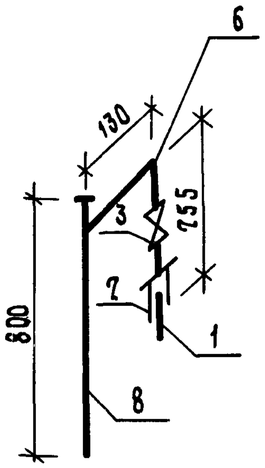

Обозначение	Марка	Рис.	Масса, кг
1.188.1-8.9 -09.03.200	Ст В1-17	1	7,44
-01	Ст В1-18	2	2,56
-02	Ст В1-19	3	9,38
-03	Ст В1-20	4	3,04

Гл.сп. об.	Масленников		04.84
Н. контр.	Шубина		04.84
ГИП инж.об	Вострюков		04.84
ГИП	Толмачева		04.84
Ст. инж.	Тенц		04.84

1.188.1-8.9 -11.03.200 СБ

Стояк (Ст В1-17... Ст В1-20) Сборочный чертеж

Стадия	Масса	Масштаб
Р	см. табл.	
Лист	Листов 1	

ЛенЗНИИЭП

Инв.№ подл. | Подп. и дата | Взам. инв.№

Формат	Зона	Поз.	Обозначение	Наименование	Кол. на исполн. 1.188.1-8.9-11.03.300 —	-01	-02	Примечание
				Документация				
А3			1.188.1-8.9 – 11.03.300СБ	Сборочный чертеж	X	X	X	
				Стандартные изделия				
				Тройник переходной ГОСТ 8949-75				
БЧ		1		Ф25×15	1			
БЧ		2		Ф32×15		1		
БЧ		3		Муфта короткая прямая				
				ГОСТ 8954-75 Ф15	1	1		
БЧ		4		Муфта ГОСТ 8957-75 Ф32×15		1	2	
БЧ		5		Контргайка ГОСТ 8961-75 Ф15	1			
БЧ		6		Ф32			2	
БЧ		7		Вентиль проходной муфтовый				
				Бронз. исполн. 2 ГОСТ 9086-74* Ф15	1	1		
БЧ		8		Муфта соединительная				
				СТД-1157.00.000ТУ Ф15			1	
БЧ		9		Ф25	1			
БЧ		10		Ф32		1		
				Материалы				
				Труба стальная водогазопро-				
				водная оцинков. ГОСТ 3262-75*				
БЧ		11		Ф15×2,5 м	0,42	0,42	3,28	
БЧ		12		Ф25×2,8 м	2,98			
БЧ		13		Ф32×2,8 м		2,98		

Гл.сп.об.	Масленников		04.84
Н.контр.	Шубина		04.84
Гип.инж.об	Вострикова		04.84
ГИП	Толмачева		04.84
Ст.инж.	Гинзбург		04.84

1.188.1-8.9 -11.03.300

Стояк
(Ст Т3-7, Ст. Т3-8, Ст.Т2-5)

Стадия	Лист	Листов
Р		1

ЛенЗНИИЭП

Инв.N подл. | Подп. и дата | Взам.инв.N

Рис - 1

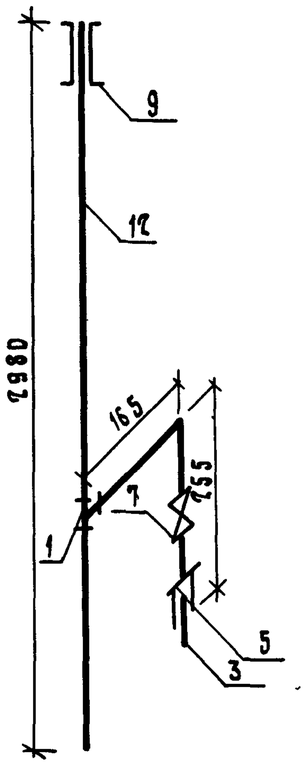

Рис - 2

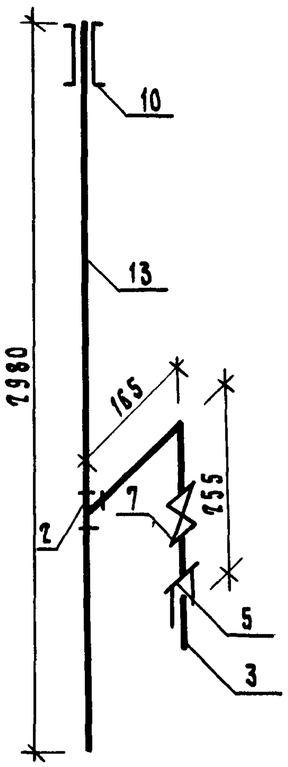

Рис - 3

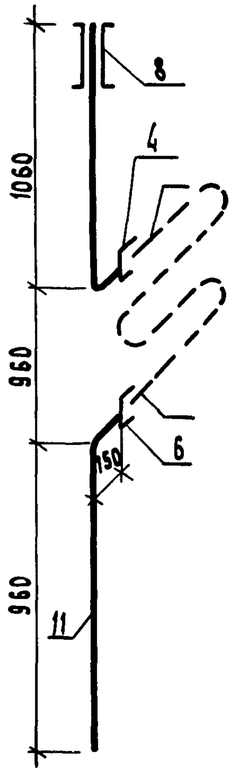

Обозначение	Марка	Рис.	Масса, кг
1.188.1-8.9 -11.03.300	Ст. Т3-7	1	7,74
-01	Ст. Т3-8	2	9,78
-02	Ст. Т2-5	3	4,54

Инв.№ подл. | Подп. и дата | Взам. инв.№

Гл.сп.об.	Масленников		04.84
Н.контр.	Шубина		04.84
ГИП инж.об	Вострикова		04.84
ГИП	Толмачева		04.84
Ст. инж.	Теиц		04.84

1.188.1-8.9 -11.03.300 СБ

Стояк (Ст Т3-7, Ст Т3-8, Ст Т2-5) Сборочный чертеж

Стадия	Масса	Масштаб
Р	см. табл.	
Лист	Листов 1	

ЛенЗНИИЭП

Рис. 1

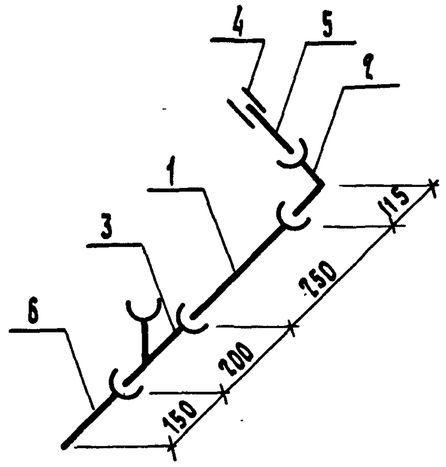

Рис. 2

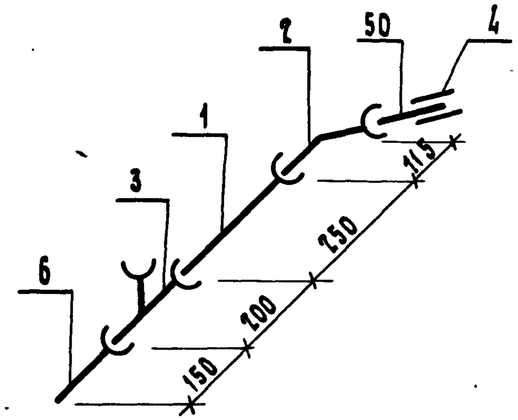

Обозначение	Марка	Рис.	Масса, кг
1.188.1-8.9 -11.03.400	К1-23	1	8,12
-01	К1-24	2	8,12

Формат	Зона	Поз.	Обозначение	Наименование	Кол. на исп. 11.03.400 —	Кол. на исп. 11.03.400 -01	Примечание
А3				Стандартные изделия			
		1		Патрубок П-50-250 ГОСТ			
				6942.4-80	1	1	
		2		Отвод О135°-50 ГОСТ 6942.9-80	1	1	
		3		Тройник ТП-50×50 ГОСТ 6942.12-80	1	1	
		4		Муфта прямая короткая			
				ГОСТ 8954-75 ф40	1	1	
				Материалы			
				Труба стальная водогазопро-			
				водная оцинкованная			
		5		ГОСТ 3262-75* ф40×3 м	0,13	0,13	
		6		Труба ТЧК-50 ГОСТ 6942.3-80 м	0,15	0,15	

Гл.спец.об.	Маблянников		04.84
Н.контр.	Шубина		04.84
ГИП инж.ов.	Вострикова		04.84
ГИП	Толмачева		04.84
Инженер	Брановицкая		04.84

1.188.1-8.9 -11.03.400

Трубопровод отводной (К1-23, К1-24)

Стадия	Масса	Масштаб
Р	см. табл.	
Лист	Листов 1	

ЛенЗНИИЭП

Инв.№ подл. | Подп. и дата | Взам. инв. №

Рис. 1

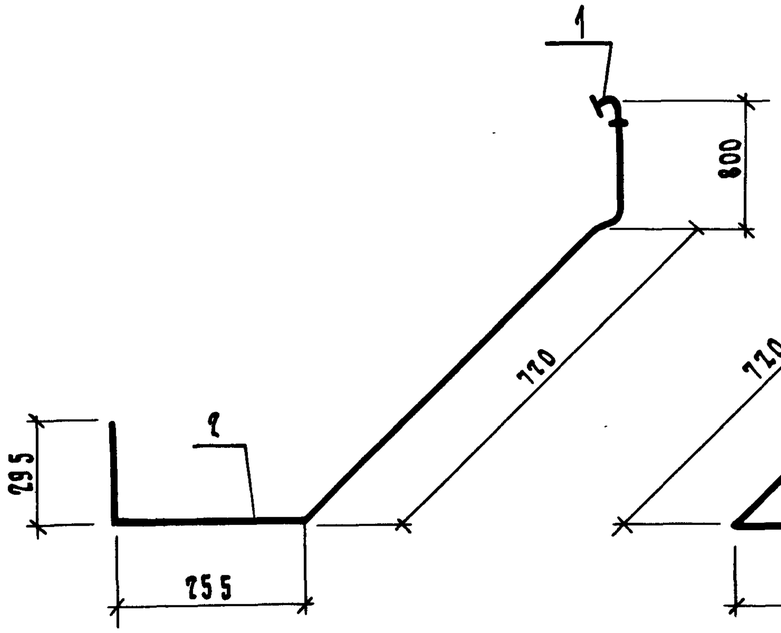

Рис. 2

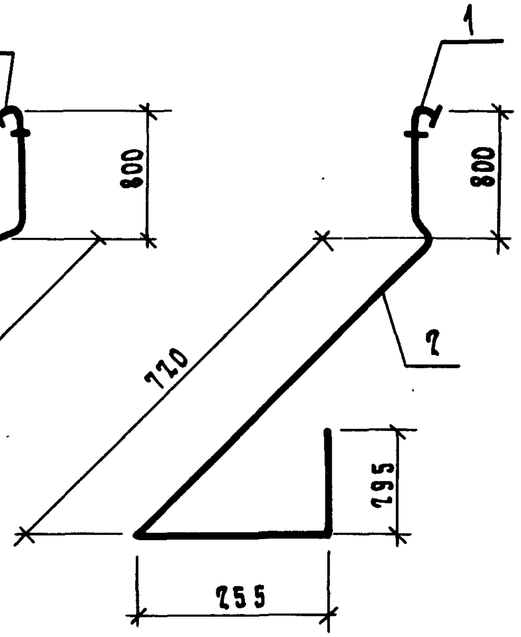

Обозначение	Марка	Рис.	Марка, кг
1.188.1-8.9 -11.03.500	В1-25	1	2,50
-01	В1-26	2	2,50

Поз.	Обозначение	Наименование	Кол на исп. 1.188.1-8.9 11.03.500 —	Кол на исп. 1.188.1-8.9 11.03.500 -01	Примечание
		Стандартные изделия			
		Угольник прямой Ф15			
1		ГОСТ 8946-75	1	1	
		Материалы			
		Труба стальная водогазопроводная оцинкованная Ф15×1,5			
2		ГОСТ 3262-75* м	2,07	2,07	

Гл.спец.об.	Масленников		04.84
Н.контр.	Шубика		04.84
ГИП инж.об.	Востриков		04.84
ГИП	Толмачева		04.84
Инженер	Брановицкая		04.84

1.188.1-8.9 -11.03.500

Подводка (В1-25 ... В1-26)

Стадия	Масса	Масштаб
Р	см. табл.	

Лист 1 Листов 1

ЛенЗНИИЭП

Инв.№ подл. | Подп. и дата | Взам.инв.№

Рис.1

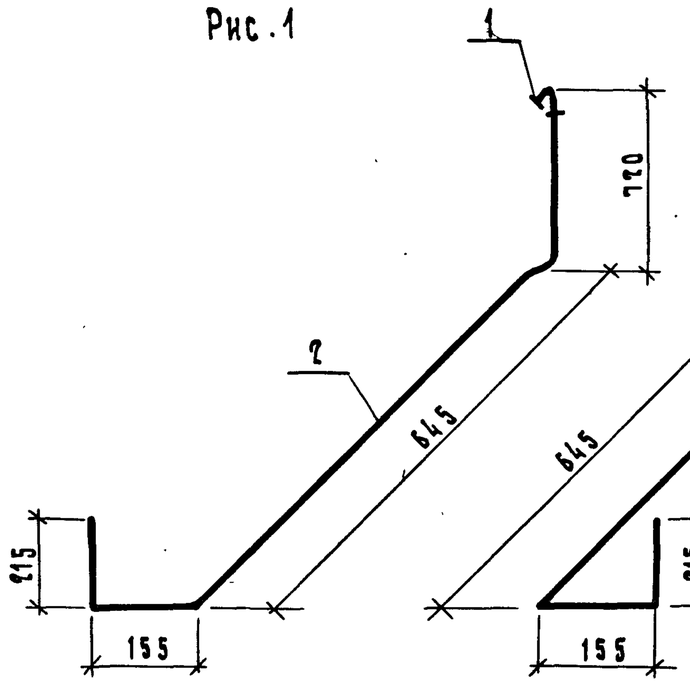

Рис.2

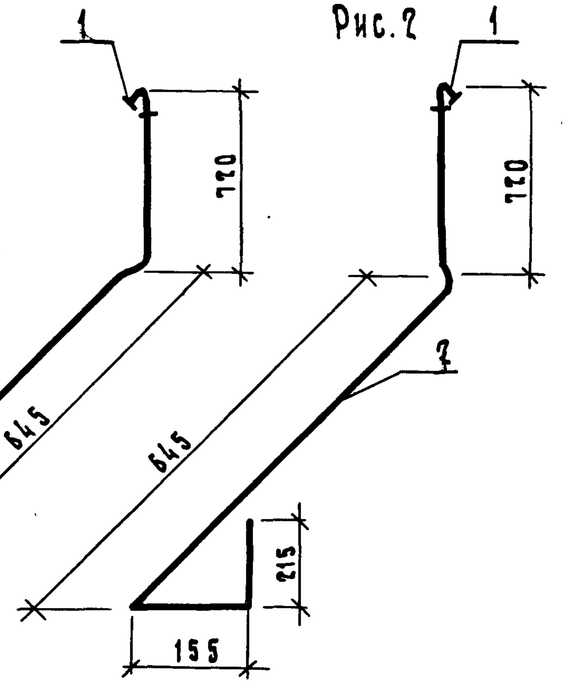

Обозначение	Марка	Рис.	Масса, кг
1.188.1-8.9 -11.03.600	Т3-22	1	2,12
-01	Т3-23	2	2,12

Формат	Зона	Поз.	Обозначение	Наименование	Кол. на исп. 1.188.1-8.9 11.03.600 —	Кол. на исп. 1.188.1-8.9 11.03.600 -01	Примечание
А3				Стандартные изделия			
				Угольник прямой Ф15			
		1		ГОСТ 8946-75	1	1	
				Материалы			
				Труба стальная водогазопро-			
				водная оцинкованная ф15×1.5			
		2		ГОСТ 3262-75* м	1,74	1,74	

Гл.спец.об.	Масленников		04.84
Н.контр.	Шубина		04.84
Гип инж.об.	Востриков		04.84
ГИП	Толмачева		04.84
Инженер	Брановицкая		04.84

1.188.1-8.9 -11.03.600

Подводка (Т3-22, Т3-23)

Стадия	Масса	Масштаб
Р	см. табл.	
Лист	Листов 1	

ЛенЗНИИЭП

Инв.№ подл. | Подп. и дата | Взам. инв.№

Формат	Зона	Поз.	Обозначение	Наименование	Кол. на испол. 1.188.1-8.9-12.03.000						Примечание
					—	-01	-02	-03	-04	-95	
				Документация							
А3			1.188.1-8.9 -12.03.000 СБ	Сборочный чертеж	×	×	×	×	×	×	
				Сборочные единицы							
А3		1	1.188.1-8.9 -11.03.100 —	Стояк К1-25	1			1			
			-01	Стояк К1-26		1	1		1	1	
А3		2	1.188.1-8.9 -11.03.200 —	Стояк В1-17	1	1					
			-10	Стояк В1-18			1				
			-02	Стояк В1-19				1	1		
			-03	Стояк В1-20						1	
А3		3	1.188.1-8.9 -11.03.300 —	Стояк Т3-7	1	1	1				
			-01	Стояк Т3-8				1	1	1	
А3		4	-02	Стояк Т2-5	1	1	1	1	1	1	
А3		5	1.188.1-8.9 — 11.03.400-01	Трубопровод отводной К1-24	1	1	1	1	1	1	
А3		6	1.188.1-8.9 — 11.03.500-01	Подводка В1-25	1	1	1	1	1	1	
А3		7	1.188.1-8.9 — 11.03.600-01	Подводка Т3-23	1	1	1	1	1	1	
А3		8	1.188.1-8.9 — 00.03.700	Полотенцесушитель	1	1	1	1	1	1	
А3		9	1.188.1-8.9 — 00.03.800	Уравнитель потенциалов							
				ванн	1	1	1	1	1	1	

Инв.№ подл. | Подп. и дата | Взам.инв.№

Гл.сп. об.	Масленников		04.84	1.188.1-8.9 -12.03.000	
Н.контр.	Щубина		04.84	Оборудование санитарно-техническое кабины 9ск 27-Т	Стадия: Р; Лист: 1; Листов: 2
ГИП инж.об	Востриков		04.84		ЛенЗНИИЭП
ГИП	Толмачева		04.84		
Ст. инж.	Текц		04.84		

Формат	Зона	Поз.	Обозначение	Наименование	Кол. на испол. 1.188.1-8.9-12.03.001							Примечание
					—	-01	-02	-03	-04	-05	-06	
				Стандартные изделия								
БЧ		10		Ванна чугунная эмалированная								
				типа ПВ-1 разм. 1700×750мм								
				с сифоном, переливом и выпус-								
				ком ГОСТ 1154-80, ГОСТ 23412-79	1	1	1	1	1	1	1	
БЧ		11		Умывальник полукруглый								
				размером 550×420мм с сифо-								
				ном, выпуском и кронштейна-								
				ми ГОСТ 23759-79, ГОСТ 23412-79,								
				ГОСТ 1153-76	1	1	1	1	1	1	1	
БЧ		12		Смеситель общий для ванны								
				и умывальника с душевой								
				сеткой на гибком шланге								
				См-ву-шл. ГОСТ 19874-74	1	1	1	1	1	1	1	
БЧ		13		Вентиляционная решетка								
				пластмассовая ГОСТ 13448-68	1	1	1	1	1	1	1	

Инв.N подл. | Подп. и дата | Взам.инв.N

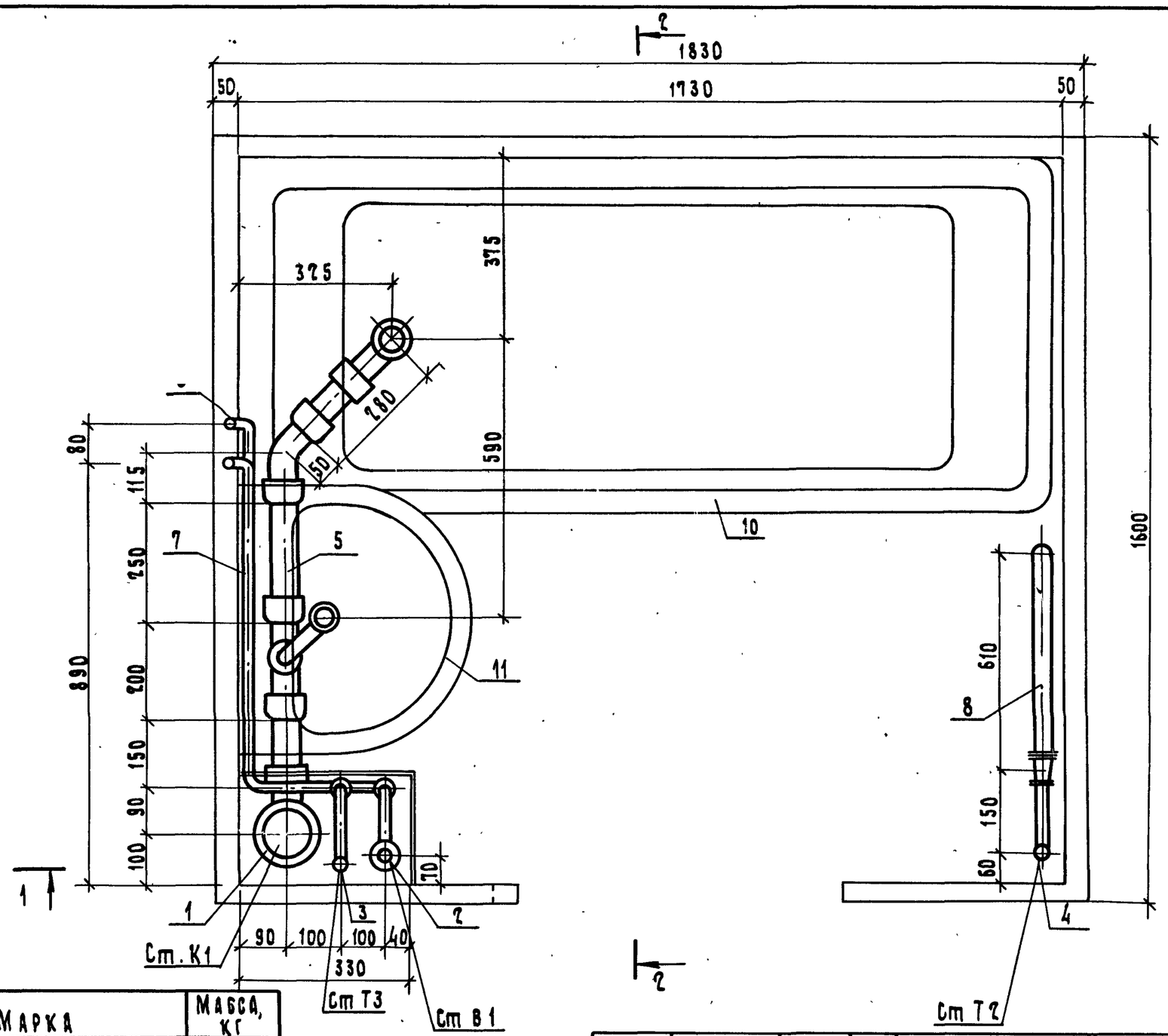

Обозначение	Марка	Масса, кг
1.188.1-8.9 -12.03.000	9СК 27-Т-01	273,01
-01	9СК 27-Т-01Р	231,01
-02	9СК 27-Т-01В	226,13
-03	9СК 27-Т-02	226,99
-04	9СК 27-Т-02Р	234,99
-05	9СК 27-Т-02В	228,65

Гл.сп.об.	Масленников		04.84
Н.контр.	Шубина		04.84
Гипинжов	Востриков		04.84
ГИП	Толмачева		04.84
Инженер	Савушкина		04.84
Ст.техн.	Дементьева		04.84

1.188.1-8.9 -12.03.000 ОБ

Оборудование санитарно-техническое кабин 9СК 27-Т-01, 9СК 27-Т-02 Сборочный чертеж

Стадия	Масса	Масштаб
Р	см. табл.	1:10
Лист 1	Листов 3	

ЛенЗНИИЭП

Инв.№ подл. | Подп. и дата | Взам. инв.№

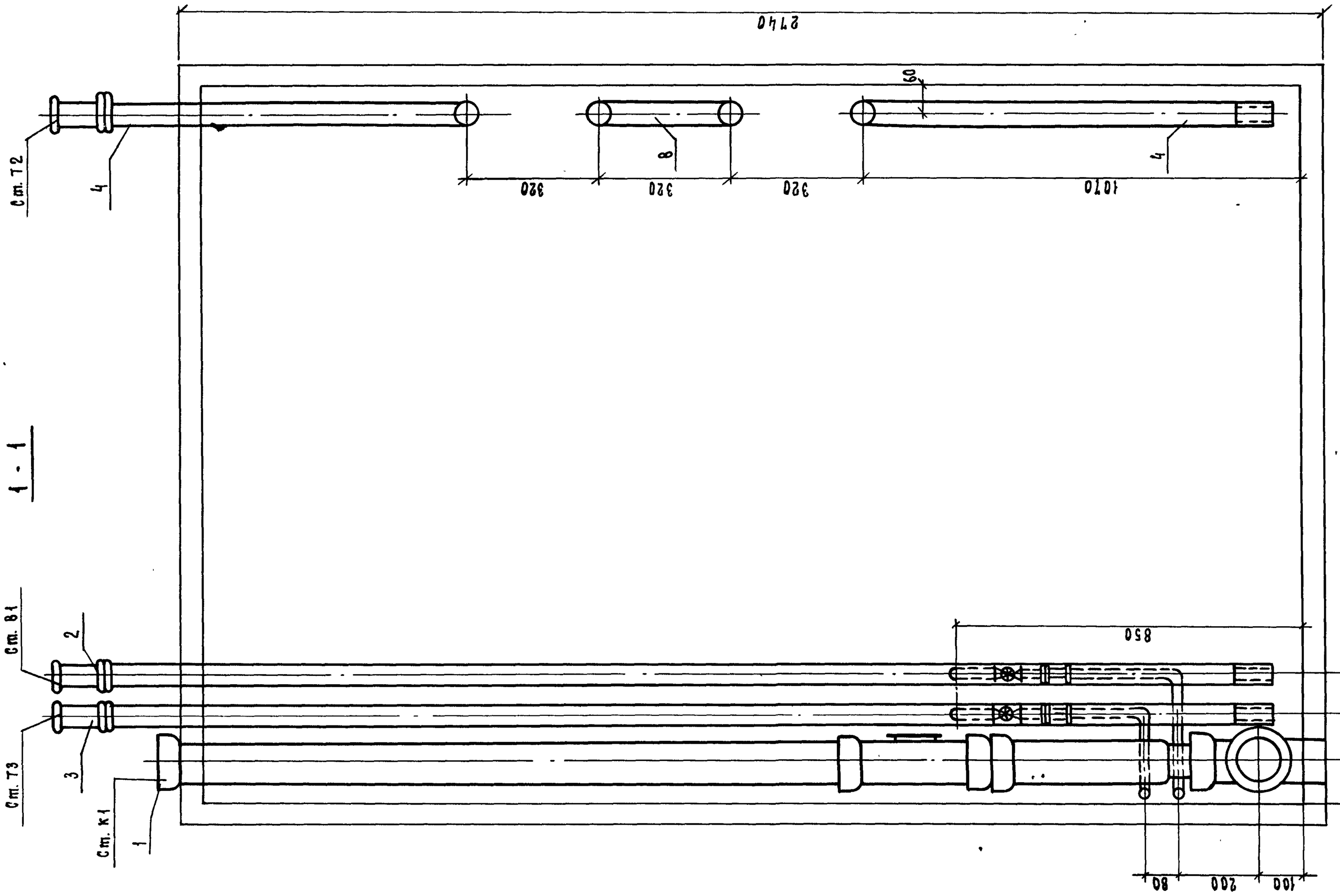

Инв. N подл. | Подп. и дата | Взам. инв. N

1.188.1-8.9 - 12.03.000 СБ

Лист 2

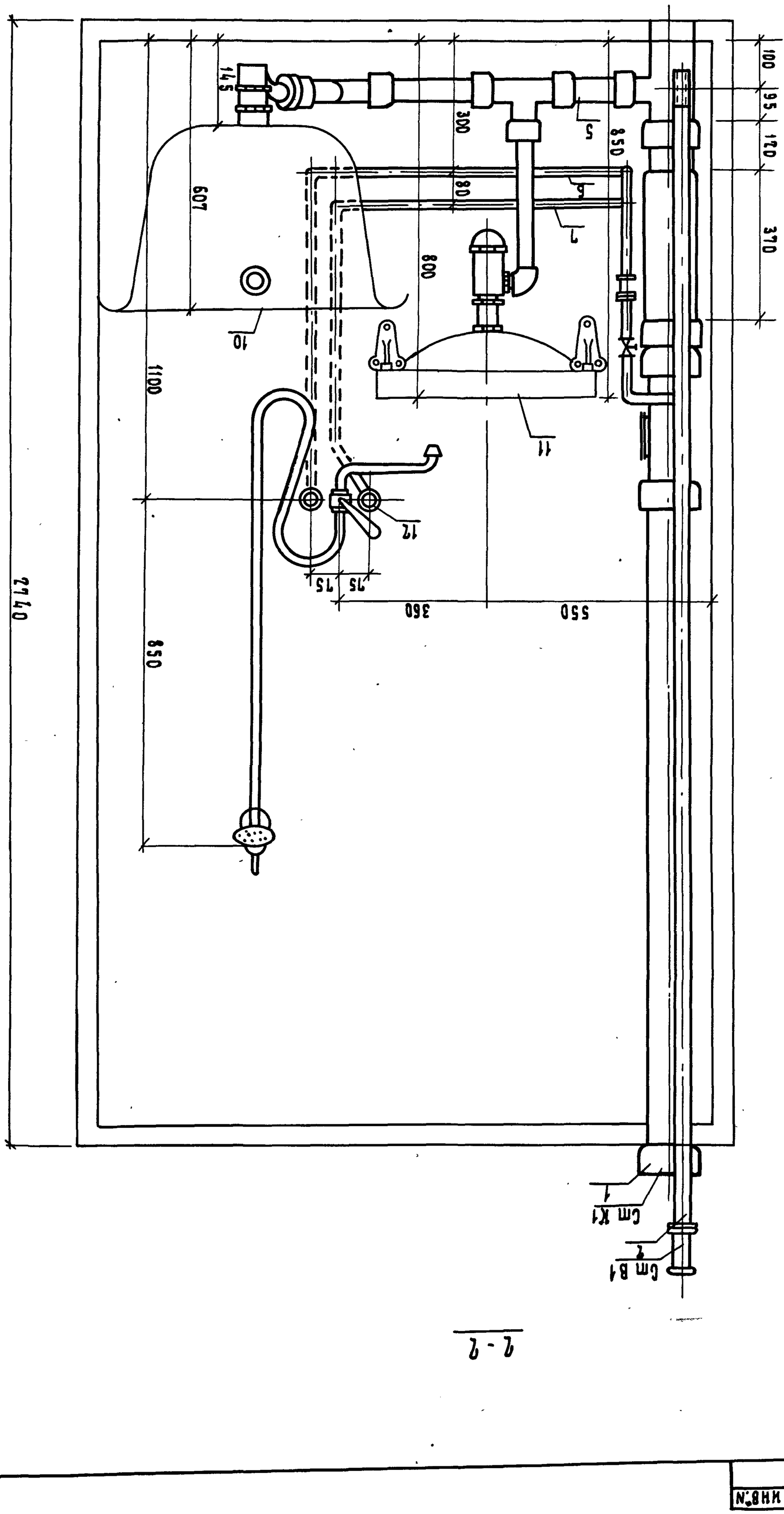
145
607
10
1100
850
2140
300
850
80
800
5
6
4
11
12
75
75
360
550
100
95
120
370
Ст В1
7
Ст Х1
1

2 - 2

Формат	Зона	Поз.	Обозначение	Наименование	Кол.	Масса, кг
				Материалы		
БЧ		1		Стальная полоса сеч. 30×4		
				ГОСТ 103-76 м	0,8	0,75
БЧ		2		Труба стальная водогазо-		
				проводная оцинкованная		
				ГОСТ 3262-75* ф32×2,8 м	2,72	8,4

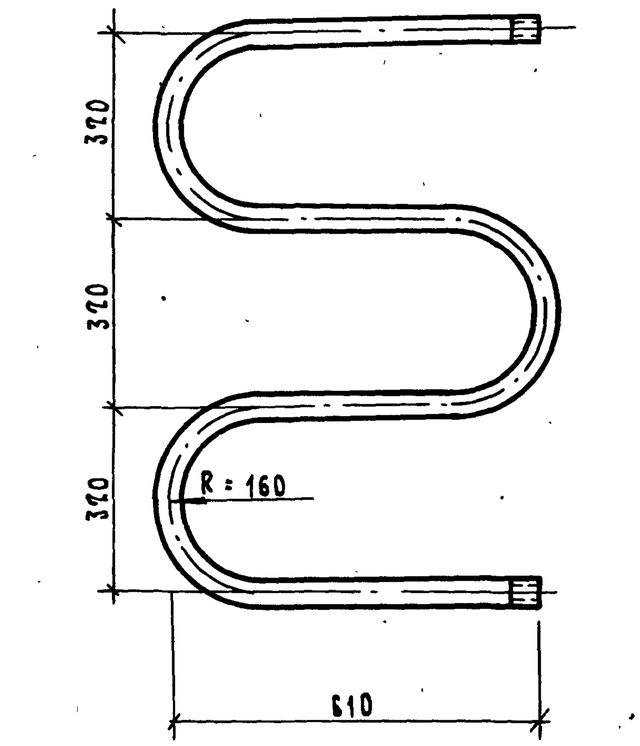

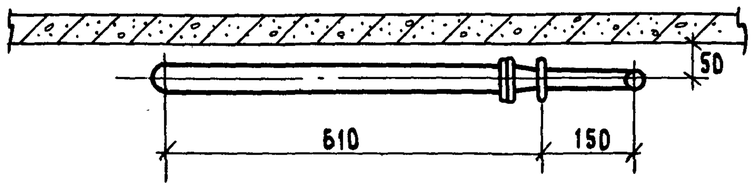

Крепление полотенцесушителя к стене выполнять хомутами из полосовой стали пристреливаемыми к стене дюбелями.

				1.188.1-8.9 -00.03.700	
				Полотенцесушитель	Стадия: Р; Масса: 9,15; Масштаб:
					Лист; Листов 1
Рук.спец.об	Масленников		04.84		
Н. контр	Шубина		04.84		
Гип инж.об	Вострикова		04.84		
ГИП	Толмачева		04.84		ЛенЗНИИЭП
Ст. инж.	Теич		04.84		

Инв.№ подл. | Подп. и дата | Взам. инв.№

Монтажная схема уравнителя потенциалов ванн

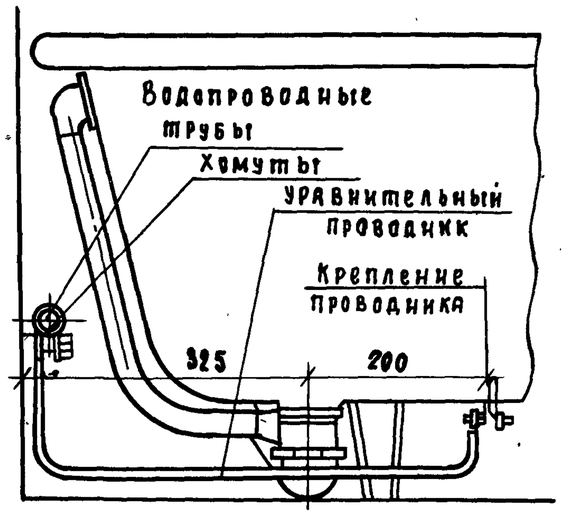

Детали соединения, уравнивающего электрические потенциалы между корпусом ванны и водопроводной трубой

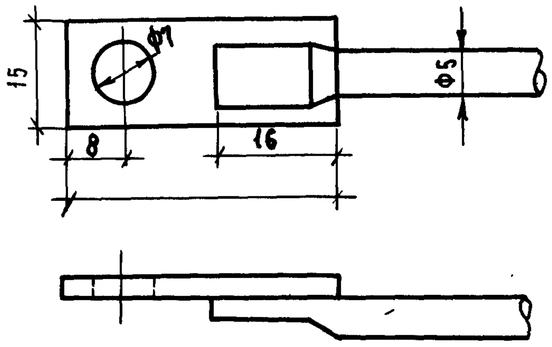

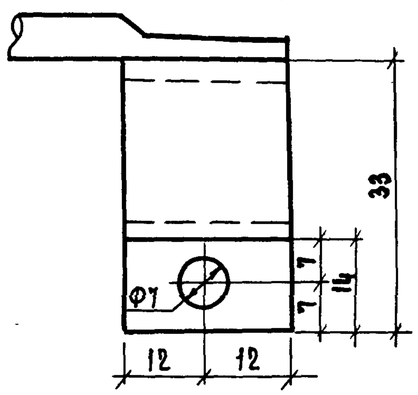

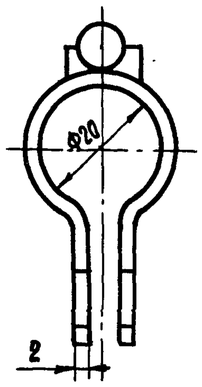

1. Контактные поверхности ванны и труб должны быть зачищены до металлического блеска и покрыты тонким слоем вазелина.
2. Крепление наконечника и хомута к стальной проволоке осуществляется сваркой. Проволока с приваренными деталями оцинковывается.
3. Хомут крепится на трубе холодного водоснабжения.
4. Наконечник присоединяется к контактному приливу ванны.

Формат	Зона	Поз.	Обозначение	Наименование	Кол.	Масса, кг
А3				Материалы		
		1		Наконечник из стальной		
				ленты 15×2мм (заготовка)		
				15×30мм ГОСТ 503-71*	1	
		2		Хомут из стальной ленты		
				24×2мм (заготовка) 21×91мм		
				ГОСТ 503-71*	1	
		3		Проволока стальная Ф5мм		
				ℓ=1000мм ГОСТ 1535-71	1	
		4		Болт М6×1×20 ГОСТ 7798-70*	1	
		5		Гайка М6×1 ГОСТ 5915-70*	2	
		6		Шайба под болт 6мм		
				ГОСТ 11371-78	4	
		7		Шайба пружинная под		
				болт 6мм ГОСТ 6402-70*Е	2	
		8		Болт М6×1×40 ГОСТ 7798-70*	1	

Гл.спец.об	Масленников		04.84
Н.контр.	Шубкина		04.84
Гип инж.об	Востриков		04.84
ГИП	Толмачева		04.84
Инженер	Брановицкая		04.84

1.188.1-8.9 - 00.03.800

Уравнитель потенциалов ванн. Монтажная схема

Стадия	Масса	Масштаб
Р		
Лист	Листов 1	

ЛенЗНИИЭП

Инв.N подл. | Подп. и дата | Взам.инв.N

Обозначение	Наименование	Стр.
	Содержание	176
	Спецификация сантехкабин	177
	Электрооборудование кабин 1СК27л-Т,	
	1СК27пр-Т	179
	Электрооборудование кабин 2СК27.I-Т,	
	2СК27.IА-Т, 2СК27л-Т, 2СК27пр-Т	180
	Электрооборудование кабин 3СК27л-Т,	
	3СК27пр-Т, 4СК27л-Т, 4СК27пр-Т	181
	Электрооборудование кабин 8СК27л-Т,	
	8СК27пр-Т, 9СК27л-Т, 9СК27пр-Т	182

Инв.№ подл. | Подп. и дата | Взам.инв.№

				1.188.1-8.9	
Гл.сп.об.	Масленников		04.84	Содержание	Стадия: Р; Лист: ; Листов: 1
Н.контр.	Шубина		04.84		
ГИП инж.об	Востриков		04.84		
Рук. гр.	Двойрин		04.84		ЛенЗНИИЭП
Ст. инж.	Фокина		04.84		

Формат	Зона	поз.	Обозначение	Наименование	Кол. на испол. 1ск27л-Т	1ск27пр-Т	2ск27л-Т	2ск27пр-Т	2ск27.1-Т	2ск27.1л-Т	3ск27л-Т	3ск27пр-Т	4ск27л-Т	4ск27пр-Т	8ск27л-Т	8ск27пр-Т	9ск27л-Т	9ск27пр-Т	Примечание
		1	Заводы Минэлектротехпрома	Патрон стенной пластмас-															
				совый, ЭП-6 инд. 0119	2	2	2	2	2	2	—	—	—	—	1	1	—	—	шт.
		2	ПО „Ватра"	Спецарматура для ван-															
				ных комнат, И5006×100/Р2	1	1	1	1	1	1	1	1	1	1	—	—	1	1	шт.
		3	Заводы Минэлектротехпрома	Выключатель однополюс-															
				ный 250В, 6А для скрытой															
				установки, нормального															
				исполнения, одинарный,															
				инд. 02210	1	1	—	—	—	—	—	—	—	—	1	1	—	—	шт.
		4	Рижский опытный завод	Блок на 3 однополюсных															
				выключателя и 1 двухпо-															
				люсную розетку, УБс-3	1	1	1	1	1	1	—	—	—	—	—	—	—	—	шт.
		5	— " —	То же на 2 выключателя															
				и 1 розетку, УБс-2.	—	—	—	—	—	—	1	1	1	1	—	—	1	1	шт.
		6	Заводы Минэлектротехпрома	Лампа накаливания напря-															
				жением 220В, мощностью															
				60 Вт.	3	3	3	3	3	3	1	1	1	1	1	1	1	1	шт.

Гл.спец.об.	Масленников		04.84
Н.контр.	Шубкина		04.84
Гип инж.об	Вострикова		04.84
Рук. гр.	Двойрин		04.84
Ст. инж.	Фокина		04.84

1.188.1-8.9

Спецификация
сантехкабин

Стадия	Лист	Листов
Р	1	2

ЛенЗНИИЭП

Инв. N подл. | Подп. и дата | Взам. инв. N

Формат	Зона	Поз.	Обозначение	Наименование	Кол. на испол.														Примечание
					1ск27л-Т	1ск27пр-Т	2ск27л-Т	2ск27пр-Т	2ск27.1-Т	2ск27л-Т	3ск27л-Т	3ск27пр-Т	4ск27л-Т	4ск27пр-Т	8ск27л-Т	8ск27пр-Т	9ск27л-Т	9ск27пр-Т	
		7	Заводы Министерства кабельной промышленности	Провод с алюминиевой жилой, в поливинилхлоридной изоляции, одножильный сечением 2,5мм², АПВ-660	20	20	20	20	20	20	12	12	12	12	5	5	12	12	м
		8	Заводы Минэлектротехпрома	Труба напорная среднего типа из винипласта, наружным диаметром 25мм, ПВХ 6-25.	5	5	5	5	5	5	3	3	3	3	2	2	4	4	м
		9		Трубка электромонтажная ХВТ-22УХЛ-2	1	1	1	1	1	1	1	1	1	1	1	1	1	1	м
		10		Коробка ответвительная, У197	4	4	3	3	3	3	2	2	2	2	2	2	2	2	м

1СК 27 л – Т

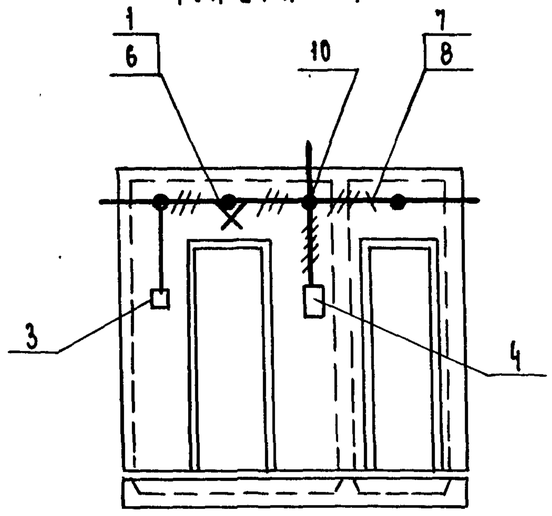

1СК 27 пр - Т

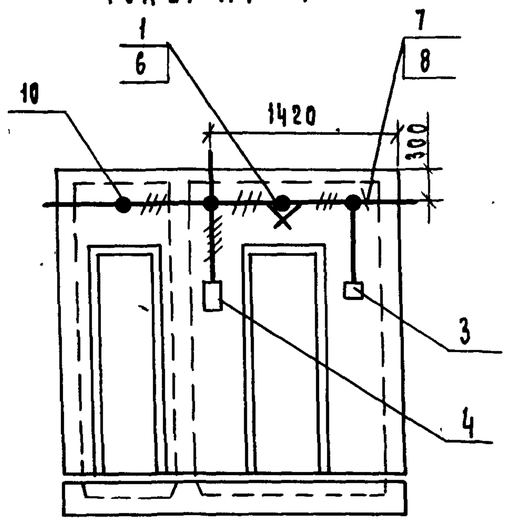

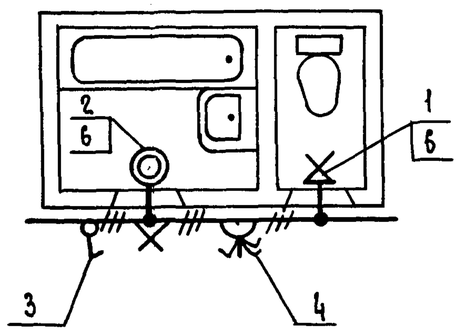

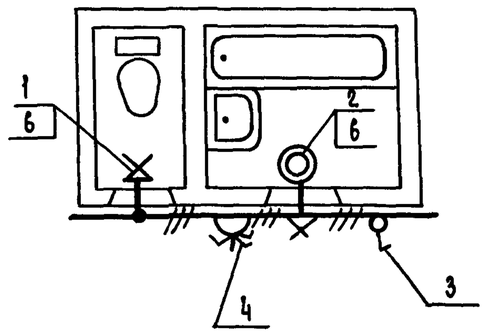

Условные обозначения

– светильник на стене
– стенной патрон
– блок выключателей и розеток
– выключатель
– ответвительная коробка

1. Все электрооборудование кабины монтируется на 4СК.

2. Электропроводка к светильникам и блокам выполняется по стенам на высоте 2,5 м от пола, проводом АППВС-2,5 мм^2 скрыто в штрабах, при изготовлении санкабины на заводе, и заделываются алебастровым раствором. В ответвительных коробках оставить концы проводов не менее 300 мм.

3. Блоки выключателей и розеток устанавливаются на высоте 1,5 м от пола.

4. В качестве светильников, устанавливаемых на высоте 2,5 м приняты:

в туалете - стенной патрон в пластмассовом исполнении, который устанавливается над дверью;

в ванной - специальный светильник НБ006, который устанавливается над дверью.

5. Отметки ответвительных коробок, закладных частей и штрабы указаны в строительных чертежах.

6. Спецификацию электрооборудования на данные кабины смотри лист 5,6.

Гл.спец.об	Масленников		04.84
Н.контр.	Шубина		04.84
Гип.инж.об	Востриков		04.84
Рук.гр.	Двойрин		19.04.84
Ст.инж.	Фокина		19.04.84

1.188.1-8.9

Электрооборудование кабин 1СК 27 л-Т, 1СК 27 пр-Т

Стадия	Масса	Масштаб
Р		
Лист	Листов 1	

ЛенЗНИИЭП

Инв.N подл. | Подп. и дата | Взам.инв.N

2СК27.1-Т

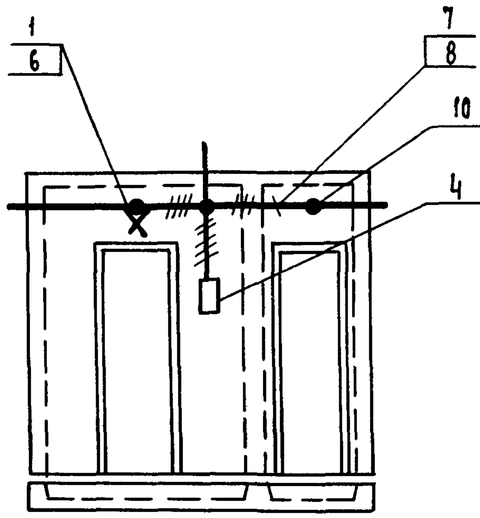

2СК27.1л-Т

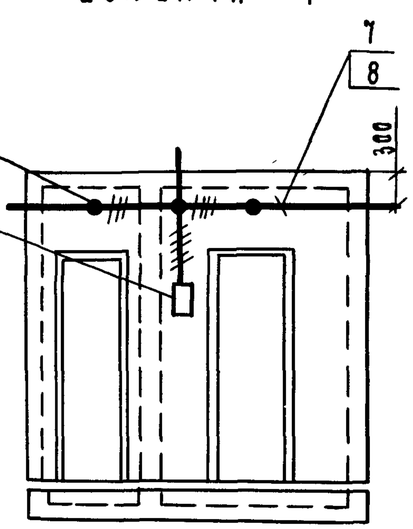

2СК27л-Т

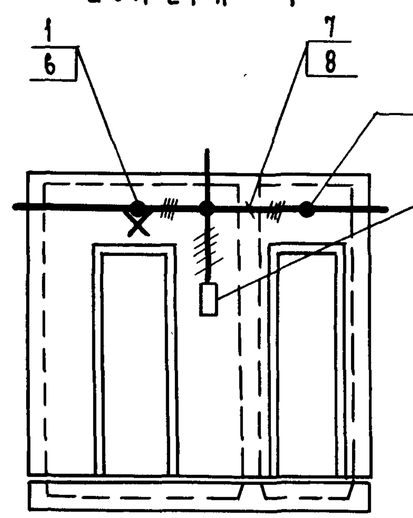

2СК27пр-Т

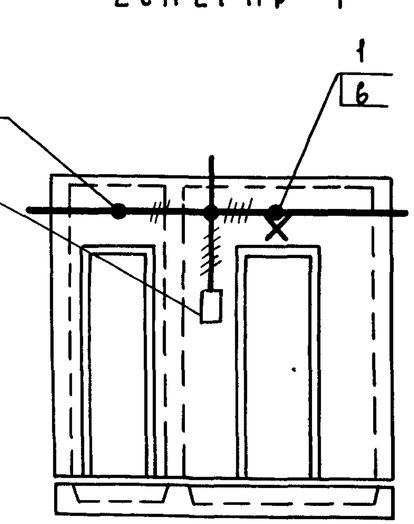

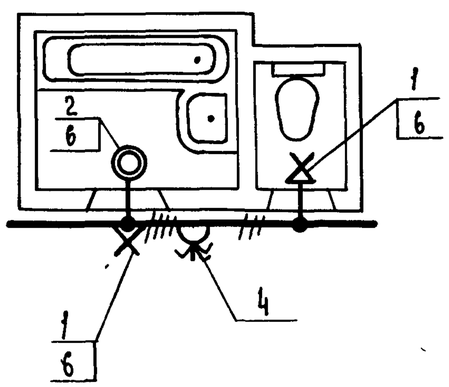

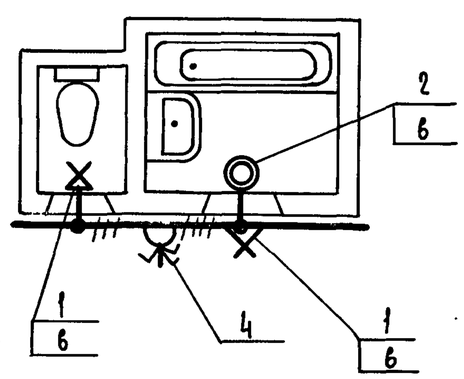

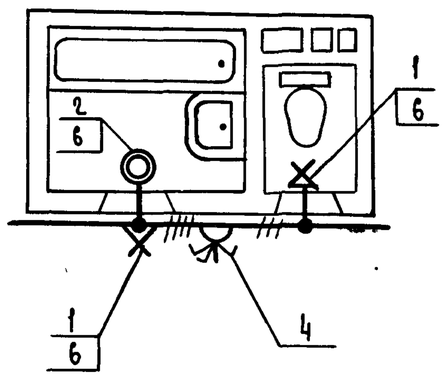

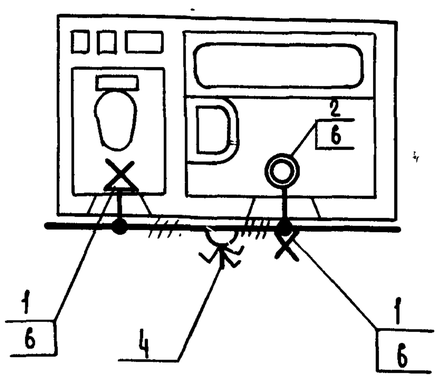

Гл.спец.об	Масленников		04.84
Н.контр.	Шубина		04.84
Гип инжоб	Востриков		19.04.84
Рук.гр.	Двойрин		19.04.84
Ст.инж.	Фокина		19.04.84

1.188.1-8.9

Электрооборудование кабин 2СК27.1-Т, 2СК27.1л-Т 2СК27л-Т, 2СК27пр-Т

Стадия	Масса	Масштаб
Р		
Лист	Листов 1	

ПензНИИЭП

Инв.№ подл. | Подп. и дата | Взам.инв.№

3СК27л – Т

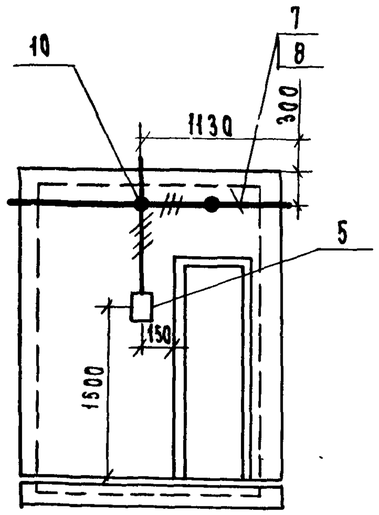

3СК27пр – Т

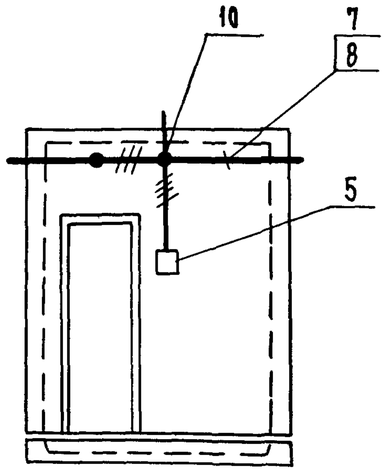

4СК27л – Т

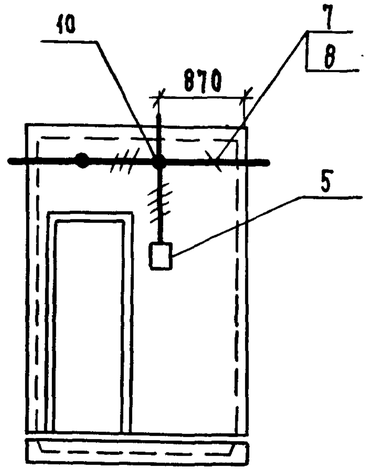

4СК27пр – Т

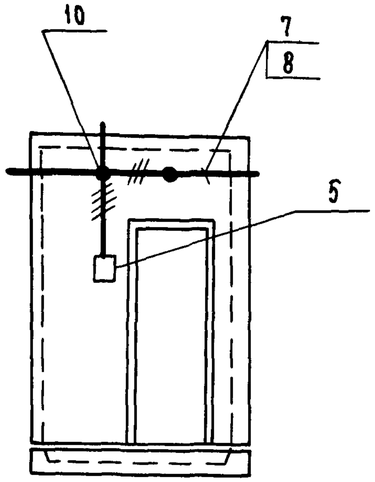

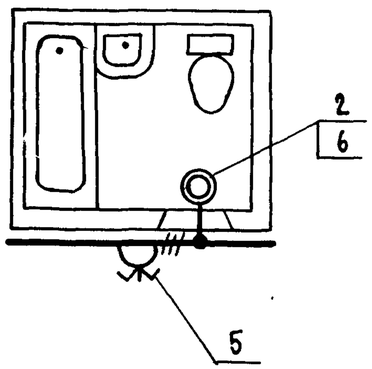

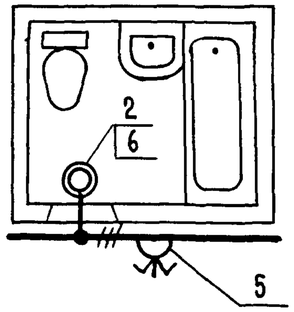

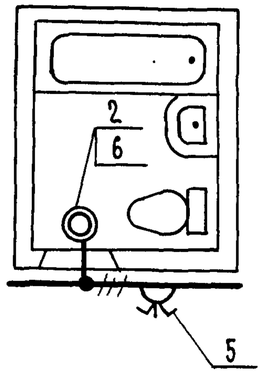

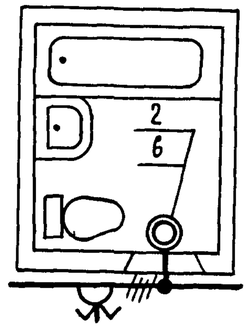

Гл.спец.об	Масленников		04.84
Н.контр.	Шубина		04.84
ГИП инж.об	Вострикав		04.84
Рук.гр	Двойрин		19.04.84
Ст.инж.	Фокина		19.04.84

1.188.1–8.9

Электрооборудование кабин 3СК27л-Т, 3СК27пр-Т 4СК27л-Т, 4СК27пр-Т

Стадия	Масса	Масштаб
Р		
Лист	Листов 1	

ЛенЗНИИЭП

20991-09 182

Инв.N подл. | Подп. и дата | Взам.инв.N

8СК27л – Т

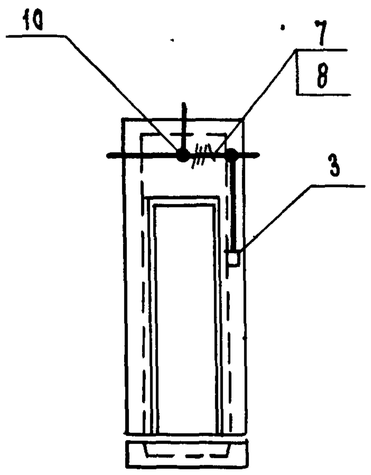

8СК27пр – Т

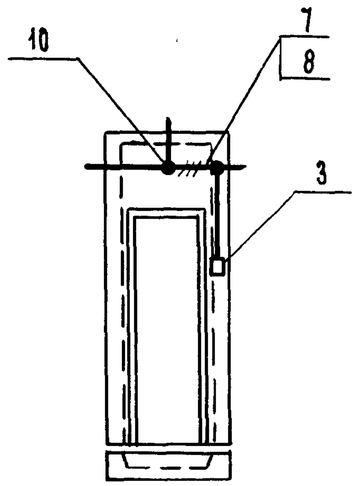

9СК27л – Т

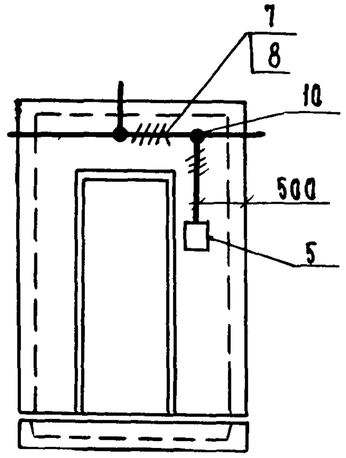

9СК27пр – Т

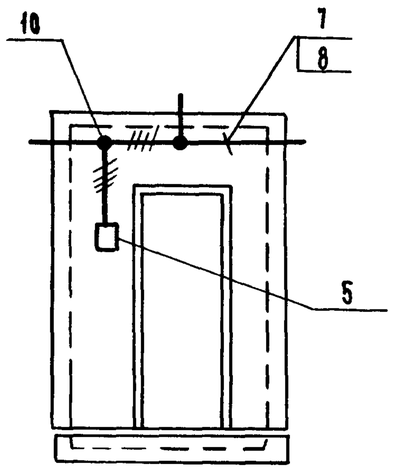

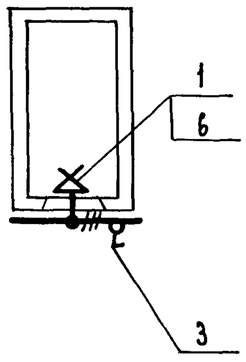

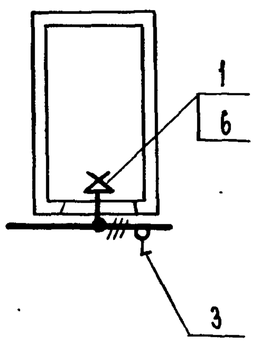

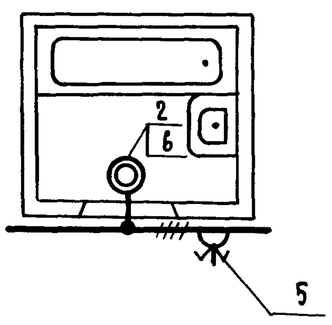

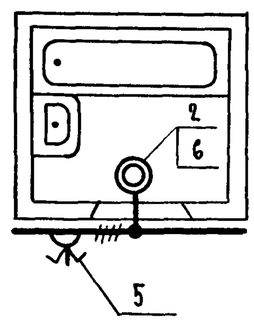

Гл.спец.об.	Масленников		04.84
Н.контр.	Шубина		04.84
Гип инж.об	Вострикова		04.84
Рук. гр.	Двойрин		19.04.84
Ст.инж.	Факина		19.04.84

1.188.1 – 8.9

Электрооборудование кабин 8СК27л-Т, 8СК27пр-Т 9СК27л-Т, 9СК27пр-Т

Стадия	Масса	Масштаб
Р		
Лист	Листов 1	

ЛенЗНИИЭП

Инв.N подл. | Подп. и дата | Взам.инв.N