ТИПОВОЙ ПРОЕКТ

704-1-251 с. 92

РЕЗЕРВУАР СТАЛЬНОЙ ВЕРТИКАЛЬНЫЙ ЦИЛИНДРИЧЕСКИЙ ДЛЯ ХРАНЕНИЯ МАЗУТА ЕМКОСТЬЮ 300 куб.м

АЛЬБОМ 6

ПМ ОСНОВНЫЕ ПОЛОЖЕНИЯ ПО МОНТАЖУ МЕТАЛЛИЧЕСКИХ КОНСТРУКЦИЙ

25607-06

Отпускная цена

на момент реализации,
указана в счет-накладной

ТИПОВОЙ ПРОЕКТ

704-1-251 с. 92

РЕЗЕРВУАР СТАЛЬНОЙ ВЕРТИКАЛЬНЫЙ ЦИЛИНДРИЧЕСКИЙ ДЛЯ ХРАНЕНИЯ МАЗУТА ЕМКОСТЬЮ 300 КУБ.М

АЛЬБОМ 6

ПЕРЕЧЕНЬ АЛЬБОМОВ

АЛЬБОМ 1 ПЗ	Пояснительная записка
ТХ	Оборудование технологическое, электротехническое, автоматики
АЛЬБОМ 2 КМ	Конструкции металлические
АЛЬБОМ 3 КЖ	Основания и фундаменты
АЛЬБОМ 4 ТИ1	Тепловая изоляция
АЛЬБОМ 5 ТИ2	Основные положения по монтажу теплоизоляционных конструкций
АЛЬБОМ 6 ПМ	Основные положения по монтажу металлических конструкций
АЛЬБОМ 7 СО	Спецификации оборудования
АЛЬБОМ 8 ВМ	Ведомости потребности в материалах
АЛЬБОМ 9 С	Сметы

Разработан
ГИПРОНЕФТЕСПЕЦМОНТАЖОМ

Главный инженер института /И.С. Гольденберг/

Главный инженер проекта /А.В. Рохин/

Утвержден и введен в действие
протоколом Сантехниипроекта от 13 октября 1992 года №35

Инв.№подл. | Подп. и дата | Взам. инв.№

Альбом 6

Типовой проект 704-1-251 с. 92

Ведомость рабочих чертежей основного комплекта

Лист	Наименование	Примечание
1	Общие данные	
6	Ведомость оборудования, инструмента и материалов для производства сварочных работ резервуара	
7	График производства работ	
8	Схема строительного генерального плана	
9	Общий вид резервуара	
10	Монтаж днища	
12	Разметка днища	
13	Сборка конического рулонирования покрытия резервуара	
16	Монтаж площадок обслуживания и ограждений резервуара	
17	Подъем рулона стенки	
20	Развертывание полотнища стенки резервуара	
25	Замыкание вертикального монтажного стыка стенки резервуара.	
27	Установка крыши в проектное положение	
28	Испытание резервуара	
31	Сварка днища	
32	Сварка стенки	
34	Сварка люков на стенке	
36	Сварка крыши, люков и ограждений	

1. ОБЩАЯ ЧАСТЬ

Типовой проект „Резервуар стальной вертикальный цилиндрический для хранения мазута емкостью 300 куб.м." выполнен по плану типового проектирования Госстроя СССР на 1991г., тема ТП7-3-13 в соответствии с заданием, утвержденным Сантехниипроектом.

Стадия разработки – рабочий проект.

В типовом проекте:

альбом 6 – „Основные положения по монтажу металлических конструкций"

– содержит технологические схемы монтажа и сварки резервуара емкостью 300 куб.м. из элементов, поступающих на монтаж с завода-изготовителя.

1.1. В основу альбома 6 при разработке настоящего проекта положены следующие материалы:

1) задание на проектирование, утвержденное Сантехниипроектом;

2) альбом 2 „Конструкции металлические"

1.2. Альбом 6 разработан на основе положений следующей нормативно-технической документации:

1) СНиП 3.03.01-87. „Несущие и ограждающие конструкции";

2) СНиП III-4-80* „Строительные нормы и правила Техника безопасности в строительстве"

2. ПОСТАВКА МЕТАЛЛОКОНСТРУКЦИЙ

2.1. Металлоконструкции резервуара емкостью 400 куб.м. с рулонированной конической крышей поставляют на монтажную площадку с завода-изготовителя в следующем виде:

1) полотнища днища, стенки, крыши – свернутыми в рулон на каркасе или шахтной лестницы;

2) площадки обслуживания – сварными транспортабельными секциями;

3) люки, патрубки – с ответными фланцами (заглушками) и комплектом болтов.

3. ПРИЕМКА ОСНОВАНИЯ И ТРЕБОВАНИЯ К НЕМУ

3.1. При приемке основания проверяют:

1) общее состояние основания, соответствие его проекту, наличие актов на скрытые работы;

2) правильность разбивки осей резервуара на основании, шахтной лестницы, наличие репера, определяющего центр основания;

3) соответствие толщин, технологического состава гидроизолирующего слоя и степень его уплотнения;

4) обеспечение отвода поверхностных вод от основания.

3.2. Разность отметок любых нестежных точек основания 20мм.

3.3. Устройство проектного бетонного поддона вокруг основания следует выполнять после монтажа металлоконструкций резервуара.

4. ТРЕБОВАНИЯ К МОНТАЖНОЙ ПЛОЩАДКЕ

4.1. До начала монтажа металлоконструкций резервуара должны быть выполнены следующие работы:

1) построено и принято основание под резервуар;

2) устроены временные подъезды (не менее двух) к основанию для транспортировки металлоконструкций;

3) спланирована и уплотнена кольцевая площадка вокруг основания для работы крана и других механизмов.

Площадка должна быть уплотнена до несущей способности, отвечающей паспортным характеристикам применяемого механизма;

4) произведена общая планировка территории монтажной площадки с уклоном для отвода поверхностных вод;

5) подведена электроэнергия для обеспечения работы грузоподъемных механизмов, сварочного оборудования, ручного механизированного инструмента и освещения;

Проект выполнен в соответствии с действующими нормами и правилами.

Главный инженер проекта А.В. Рохин

ГИП САН ТЕХНИ-ПРОЕКТА	Мыскин		ТП 704-1-251 с. 92		ПМ
Нач.отд	Ларионов		Резервуар стальной вертикальный цилиндрический для хранения мазута емкостью 300 куб.м	Стадия	Лист	Листов
Гл.спец	Рохин	11.92		РП	1	39
Н.контр	Панова		Общие данные (начало)	ГИПРОНЕФТЕСПЕЦМОНТАЖ г. Москва		
Инж.	Пак					

Привязан:

Инв №

Инв.№ подл. | Подпись и дата | Взам. инв.№

25607-06 3

6) уложен трубопровод для подачи и слива воды при гидроиспытании резервуара;

7) устроены площадки для складирования металлоконструкций резервуара и сборки;

8) установлены все временные здания и сооружения, необходимые для нормальной работы производственного персонала.

5. КРАТКОЕ ОПИСАНИЕ ОСНОВНЫХ ТЕХНОЛОГИЧЕСКИХ ПРОЦЕССОВ

Раздел содержит краткое описание процессов монтажа резервуара в их технологической последовательности.

5.1. Монтаж днища:

1) днище резервуара, поставляемое с завода-изготовителя полотнищем, разворачивают на основании с помощью двух тракторов;

2) укладывают днище с помощью трактора в проектное положение, ориентируя его относительно осей I-III и II-IV.

После установки днища в проектное положение на нем собирают крышу резервуара.

5.2. Сборка конической рулонированной крыши.

Сборку рулонированной крыши производят на днище резервуара, используя его как стенд для сборки.

После сборки и сварки крыши производят разметку и установку на ней всех люков, патрубков и площадок обслуживания. Приваривают к крыше строповочные скобы и с помощью крана снимают с днища. Установленную на подставки высотой 1 м. крышу сваривают с внутренней стороны.

5.3. Подъем рулона стенки в вертикальное положение.

Рулон с полотнищем стенки поднимают с одной стоянки крана изменением вылета стрелы, при этом нижний конец рулона опирается на грунт.
Кран устанавливают на площадке, имеющей несущую способность не менее 0,5 МПа (5 кГс/см²), с уклоном не более 1° в любую сторону.

Подъем рулона производят чередуя операции:

1) подъем рулона до отклонения грузового полиспаста крана от вертикали на допустимый угол с контролем по рискам на угловом секторе, закрепленном на рулоне;

2) разворот стрелы крана до отклонения полиспаста на допустимый угол с контролем по отвесу и установленным шнуром.

При достижении рулоном положения неустойчивого равновесия включают в работу тормозной канат, закрепленный на тракторе. Трактором плавно устанавливают рулон в вертикальное положение на грунте. Переместив кран в положение два, устанавливают рулон на днище резервуара.

5.4. Развертывание рулона стенки.

Развертывание рулона стенки производят с помощью трактора за тяговую скобу. По мере развертывания рулона на верхней кромке полотнища устанавливают элементы обрамляющего уголка.

Развернув полотнище стенки, приступают к сборке и сварке вертикального монтажного стыка.

5.5. Монтаж крыши.

Собранную и сваренную крышу устанавливают краном на обрамляющий уголок стенки, ориентируя относительно осей I-III, II-IV.

Собирают и приваривают крышу к обрамляющему уголку.

5.6. Испытания резервуара

По окончании всех сборочных и сварочных работ, а также контроля сварных соединений приступают к испытаниям резервуара.

На днище резервуара производят контроль всех 100% заводских швов на герметичность.

До начала испытаний выполняют все подготовительные работы:

1) монтируют подводящие трубопроводы для подачи и слива воды;

2) производят нивелировку наружного контура днища, выполняют замеры геометрических размеров и отклонений корпуса резервуара.

Испытания резервуара на прочность и устойчивость производят в следующей последовательности:

1) корпуса на прочность – гидравлическим испытанием наливом воды до проектной отметки и выдержкой под нагрузкой 24 часа;

2) крыши на герметичность – пробным избыточным давлением воздухом 100 мм. вод. ст.

После проведения прочностных испытаний производят необходимые измерения металлоконструкций и основания резервуара. Допустимые отклонения от геометрических размеров корпуса резервуара даны на соответствующих технологических листах альбома.

6. ОБЩИЕ ПОЛОЖЕНИЯ ПО СВАРКЕ

Технология сварки резервуара емкостью 300 куб. м. для мазута разработана на основании чертежей альбома 2 и настоящего альбома 6 проекта, СНиП 3.03.01-87.

Металлические конструкции резервуара изготовлены из стали класса С245 марки ВСт3пс6 и ВСт3пс2 по ГОСТ 380-88*.

Сварные монтажные соединения элементов резервуара выполнять ручным электродуговым способом электродами марки УОНИ-13/45 типа Э42А по ГОСТ 9467-75 диаметром 3 и 4 мм.

6.1. Подготовка узлов резервуара к сварке

6.1.1. Перед сборкой необходимо проверить:

1) качество изготовленных конструкций внешним осмотром;

2) соответствие металла требованиям проекта (по сертификатам и маркировке на стальных листах);

3) отсутствие расслоений на кромках;

4) соответствие собираемых элементов монтажной схеме, проектным размерам и геометрической форме;

5) правильность подготовки кромок под сварку.

Обнаруженные отклонения должны быть устранены.

6.1.2. В случае возникновения необходимости подгонки листовых элементов по месту, обрезку производить механическим способом или газовой резкой

Альбом 6

Типовой проект 704-1-251 с. 92

Привязан:							
				Нач.отд	Ларионов		
				Гл.спец	Рохин		
				Н.контр	Панова		
Инв №				Инж	Пак		

ТП 704-1-251 с. 92 ПМ

Резервуар стальной вертикальный цилиндрический для хранения мазута емкостью 300 куб.м	Стадия	Лист	Листов
	РП	2	
Общие данные (продолжение)	Гипронефтеспецмонтаж г. Москва		

Инв № подл. | Подпись и дата | Взам. инв №

25607-06 4

с последующей зачисткой шлифмашинками.

6.1.3. Сборку конструкций производить с использованием сборочных приспособлений в соответствии с настоящим проектом и с помощью прихваток.
Минимальная длина прихватки должна быть не менее 30÷50 мм. Расстояние между прихватками не более 400÷500 мм. Катет шва прихватки должен быть не менее половины катета шва.

6.1.4. Форма скоса кромок и размеры зазоров при сборке сварных соединений показаны на чертежах.

6.1.5. Перед сваркой следует зачистить свариваемые кромки и прилегающие к ним зоны металла на ширину не менее 20мм от грязи, масла и других загрязнений, осушить от влаги.

6.1.6. После удаления сборочных приспособлений, остатки швов в местах их приварки следует зачистить заподлицо с поверхностью основного металла и подрезы глубиной более 1мм подварить и зачистить.

6.1.7. К сварке резервуара допускаются сварщики не ниже 4 разряда, аттестованные в соответствии с „Правилами аттестации сварщиков", утвержденными Госгортехнадзором СССР и сварившие контрольные образцы.

6.1.8. Перед началом сварочных работ сварщики должны заварить контрольные пластины из стали ВСт3пс6 и ВСт3пс2 размером 400×200×4 в вертикальном положении с разделкой кромок, тождественной при сварке на монтаже.

6.1.9. Из сваренных контрольных пластин после просвечивания или УЗК изготовить и испытать образцы для механических испытаний по ГОСТ 6996-66*;

1) для испытания на статическое растяжение при температуре +20°С - 2 образца (типа XII, XIII или XIV);

2) для испытания на статический изгиб (загиб) при температуре +20°С - 2 образца (типа XXVII, XXVIII)

Временное сопротивление сварных соединений должна быть не ниже минимального значения временного сопротивления основного металла, угол загиба- не менее 120°.

При получении неудовлетворительных результатов механических свойств производится повторное испытание удвоенного количества соответствующих образцов.

6.1.10. Все сварочные материалы должны соответствовать стандартам и иметь сертификаты завода-изготовителя.

6.1.11. Сварочные материалы перед сваркой необходимо прокалить:

электроды марки УОНИ-13/45- при температуре 350°-370°С в течение 1,5-2 часов.

6.1.12. Электроды после прокалки по вышеприведенному режиму рекомендуется хранить в печи хранения при температуре 70-100°С.

6.1.13. Прихватки выполнить теми же электродами, что и сварку. После зачистки прихваток произвести проверку их качества. Дефектные прихватки вышлифовать и выполнить вновь.

6.1.14. При сварке производить тщательную зачистку каждого слоя, остатки шлака между слоями недопустимы.

6.1.15. В стыковых соединениях с разделкой кромок обязательна вышлифовка корня шва перед сваркой с обратной стороны разделки и подварка.

6.1.16. Перед сваркой рекомендуется отработать режимы на пробных пластинах в условиях, тождественных с теми, в которых будет выполняться сварка на монтаже.

6.1.17. Для выполнения сварочных работ электроды выдаются сварщику в количестве, необходимом для полусменной работы. Полученные электроды следует содержать во влагонепроницаемом закрытом пенале. После работы все оставшиеся электроды подлежат возврату на склад и затем эти электроды подвергаются вторичной прокалке, тем же методом для повторного использования.

6.1.18. Удаление прихваток и корня шва, а также снятие усиления, зачистку шва, удаление дефектных мест и т.д. рекомендуется осуществлять с помощью высокооборотных электрических шлифмашинок.

6.1.19. Процесс сварки необходимо вести на стабильном режиме. Допускаемые отклонения принятых значений силы тока и напряжения дуги не должны превышать ± 5%.

6.1.20. После окончания сварки электросварщики должны проставить присвоенные им клейма на расстоянии 40÷50мм от оси шва в начале и конце стыка.

6.2. Рекомендации по организации сварочных работ.

6.2.1. Сварочный участок необходимо укомплектовать сварочным оборудованием, инструментом и материалами в соответствии с ведомостью.

6.2.2. Сварочными работами должен руководить квалифицированный специалист по сварке.

6.2.3. Для производства сварочных работ необходимо следующий численный состав исполнителей (в одну смену), чел.:

1) мастер по сварке -1
2) электросварщики по ручной дуговой сварке (не ниже 4 разряда) -2
3) газорезчики (не ниже 4 разряда) -1
4) оператор по контролю качества сварных швов неразрушающими методами -1
5) слесарь- монтажник -1

6.2.4. К началу производства сварочных работ следует:

1) обеспечить объект всей необходимой документацией по сварке;

2) установить силовые пункты питания электроэнергией („сборки") и проверить работу всего сварочного оборудования;

3) в непосредственной близости от места производства сварочных работ установить переносные металлические будки с размещенными в них сварочной аппаратурой и источниками питания;

4) оборудовать кладовую для хранения сварочных материалов и установить в ней печь с температурой до 500° для прокалки и просушки;

5) опробовать оборудование, электроды и подобрать режимы сварки на контрольных образцах;

Альбом 6

Типовой проект 704-1-251 с. 92

Инв. N подл. | Подпись и дата | Взам. инв. N

Привязан:				ТП 704-1-251 с. 92 ПМ	
Нач. отд	Ларионов			Резервуар стальной вертикальный цилиндрический для хранения мазута емкостью 300 куб. м.	Стадия: РП; Лист: 3; Листов:
Гл. спец.	Рожин		11.01.0	Общие данные (Продолжение)	ГИПРОНЕФТЕСПЕЦМОНТАЖ г. Москва
Н. контр	Панова				
Инв. №	Инж.	Пак			

25607-06 5

6) оградить свариваемые поверхности конструкций и рабочее место сварщика от атмосферных осадков и ветра;

7) проверить состояние изоляции сварочных кабелей и правильность присоединения их к клеммам источников постоянного тока;

8) проверить арматуру газовых баллонов, рукава для кислорода и горючих газов, а также инструмент для газоплазменной обработки металлов.

6.2.5 Сварочные посты должны быть снабжены контрольно-измерительной аппаратурой.

6.2.6. Источники сварочного тока рекомендуется устанавливать в закрытых переносных машинных залах на далее 50м от места сварки.

6.2.7. Разделку кромок вертикального монтажного стыка производить газовой резкой с применением специальных приспособлений.

6.3. Контроль качества сварных соединений.

6.3.1. Контроль качества сварных соединений должен выполняться в соответствии с требованиями глав 4 и 8 СНИП 3.03.01-87.

6.3.2. Все 100% сварных швов должны быть подвергнуты внешнему осмотру и измерению шаблонами по ГОСТ 3240-79. При внешнем осмотре рекомендуется применять лупу с 5-10-кратным увеличением.

6.3.3. По внешнему виду швы сварных соединений должны удовлетворять следующим требованиям:

1) иметь гладкую или равномерночешуйчатую поверхность (без наплывов, прожогов, сужений и перерывов) и не иметь резкого перехода к основному металлу.

Угловые швы должны выполняться с плавным переходом к основному металлу;

2) наплавленный металл должен быть плотным по всей длине шва, не иметь трещин и дефектов, выходящих за пределы, указанные в п. 6.4;

3) подрезы основного металла допускаются глубиной не более 0,5мм при толщине стали от 4 до 10мм;

4) все кратеры должны быть заварены.

6.3.4. Объем и методы контроля указаны на чертежах.

6.4. Допустимые дефекты швов при радиационном контроле следующие.

6.4.1. Для соединений, доступных для сварки с двух сторон, и соединений на подкладках допускаются непровары в корне шва высотой до 5% толщины свариваемого проката, но не более 2мм и длиной не более удвоенной длины оценочного участка.

6.4.2. Для соединений без подкладок, доступных для сварки с одной стороны, допускаются непровары в корне шва высотой до 15% толщины свариваемого проката, но не более 3мм.

6.4.3. Для всех соединений.

Удлиненные и сферические дефекты:

1) одиночные- высотой не более 0,8 мм;

2) образующие цепочку или скопление пор высотой не более 0,4 мм и длиной не более длины оценочного участка;

3) удлиненные протяженностью не более 3,75мм;

4) непровары, цепочки и скопления пор, соседние по длине шва, суммарные в продольном сечении шва с расстоянием между близлежащими концами не менее 200мм. и суммарной площадью на оценочном участке не более 3мм².

Чувствительность контроля радиографией устанавливается по третьему классу согласно ГОСТ 7512-82.

6.4.4. Сварные соединения днищ резервуара должны быть проверены на непроницаемость вакуумированием.

Браковочным признаком является появление воздушных пузырьков воздуха на шве, смоченном мыльным индикаторным составом, при перепаде давлений под вакуумной рамкой 500÷600 мм. рт. ст.

6.4.5. Непроницаемость сварных соединений стенок резервуара с днищем должна быть проверена керосином или вакуумированием.

Браковочным признаком является появление пятен керосина на обмыленной поверхности швов.

6.4.6. Сварные соединения покрытия резервуара следует контролировать на герметичность при избыточном давлении до 200 мм вод. ст.

Браковочным признаком негерметичности швов является появление воздушных пузырьков на смоченной мыльным индикаторным составом поверхности швов.

6.4.7. Сварные соединения люков и патрубков на вертикальной стенке резервуара должны быть проверены на герметичность смачиванием керосином до сварки усиливающих колец.

Сварочные соединения люков и патрубков покрытия резервуара должны быть проверены на герметичность при испытании резервуара избыточным давлением по пункту 6.4.6.

6.5. Исправление дефектов сварочных соединений.

6.5.1. Недопустимые дефекты, обнаруженные в сварных швах, устраняются под наблюдением мастера по сварке.

6.5.2. Выявленные неразрушающими методами контроля внутренние дефекты удаляются из шва при помощи шлифмашинок с последующей сваркой и повторным контролем исправленных участков сварного шва.

6.5.3. Исправление одного и того же дефектного места допускается не более 2х раз.

Сведения об исправлении дефектов и количества исправлений заносятся в сварочный журнал.

6.5.4. Швы неполного сечения должны быть доварены до проектного размера.

6.5.5. Участок шва с порами, непроварами и т.п. удалить на длину дефектного участка плюс 15мм с каждой стороны и заварить вновь.

6.5.6. В швах с трещинами начало и конец трещины засверлить, удалить на длину дефектного места плюс 15мм с каждой стороны и заварить вновь.

6.5.7. Дефекты сварных соединений заварить с применением электродов меньшего диаметра и на минимальных режимах сварки, установленных технологическим процессом.

Альбом 6

Типовой проект 704-1-251 с. 92

Инв. № подл. | Подпись и дата | Взам. инв. №

Привязан:				ТП 704-1-251 с. 92 ПМ		
				Резервуар стальной вертикальный цилиндрический для хранения мазута емкостью 300 куб.м.	Стадия	Лист	Листов
					РП	4	
Нач.отд	Ларионов			Общие данные (продолжение)	ГИПРОНЕФТЕСПЕЦМОНТАЖ г. Москва		
Гл.спец.	Рогин						
Н.контр	Панова						
Инж	Пак						
Инв. №							

Альбом 6

Типовой проект 704-1-251 с. 92

7. ТРЕБОВАНИЯ БЕЗОПАСНОСТИ ТРУДА

7.1. Требования безопасности труда при монтаже.

При выполнении монтажных работ необходимо руководствоваться следующими основными положениями.

1) до начала работ необходимо подробно ознакомиться с данным проектом;

2) при перекатывании рулона, как впереди, так и сзади него не должны находиться люди;

3) при подъеме рулона в зоне подъема (в радиусе 25м) не должны находиться люди. Опасную зону оградить предупредительными знаками;

4) в процессе развертывания рулона стенки люди не должны находиться в непосредственной близости от освобождающегося витка полотнища. Запрещается пребывание людей вблизи каната, с помощью которого производится развертывание;

5) запрещается пребывание людей под поднимаемым грузом и в зоне действия стрелы грузоподъемного механизма;

6) при подъеме и спуске по лестнице монтажнику необходимо закрепиться предохранительным поясом за скобу ПВУ-2, установленную на верхней части лестницы;

7) все колодцы, лотки траншей и другие коммуникации, находящиеся на пути грузоподъемных транспортных машин, должны быть ограждены хорошо видимыми указателями;

8) лица, выполняющие работы на высоте трех метров и более, обязаны пользоваться ящиками или сумками для инструмента и крепежных материалов; опускать все необходимые для работы предметы веревкой;

9) вновь изготовленные леса, подмости и т.п. должны быть испытаны и приняты комиссией с участием представителей органов техники безопасности и устанавливаться под наблюдением ответственного лица.

7.2. Требования безопасности труда при сварке

При выполнении сварочных работ необходимо руководствоваться следующими основными положениями:

1) сварщик перед началом сварочных работ должен пройти инструктаж по безопасности труда в соответствии с ГОСТ 12.3.003-75 и главой СНиП по технике безопасности в строительстве;

2) металлические части основного и вспомогательного электросварочного оборудования (источники питания, сушильные печи и др.), не находящиеся под напряжением, а также свариваемые изделия должны быть заземлены;

3) присоединение и отключение от сети источников питания дуги и другого оборудования выполняет электрик, имеющий квалификационную группу по электробезопасности не ниже III;

4) при сварке в резервуаре сварщик, кроме обычной рабочей одежды, обязан использовать диэлектрические перчатки, галоши и коврик;

5) сварочные кабели, шланги, подведенные к рабочим местам, должны быть защищены от возможных повреждений. Сварочные провода должны быть изолированы. Соединять концы сварочного кабеля следует с помощью специальных муфт. Подключение проводов к сварочному оборудованию выполнять через кабельные наконечники;

6) источники сварочного тока должны быть вынесены за пределы резервуара.

7.3. Дополнительные меры по электробезопасности

7.3.1. При внесении внутрь монтируемого резервуара напряжения 220/380В необходимо принять дополнительные меры от поражения рабочих недопустимо большим током согласно ПУЭ.

7.3.2. Для снижения токов однофазного замыкания необходимо применять разделяющие трансформаторы, причем каждый трехфазный электроприемник, вносимый внутрь резервуара, должен присоединяться к отдельному трансформатору.

7.3.3. Для защиты от двухфазного замыкания необходимо применять быстродействующие отключающие устройства типа УАКИ или АЗАК.

7.3.4. При невозможности обеспечить выполнение вышеуказанных требований электробезопасности необходимо:

1) освещение внутри резервуара обеспечить светильниками напряжением 12В, питающимися от трансформаторов с раздельными обмотками первичного и вторичного напряжения. Один из выводов вторичной обмотки должен быть заземлен.
Применение автотрансформаторов внутри резервуара запрещается;

2) электроинструмент на напряжение выше 12 в заменить на пневматический.

7.3.5. Все металлические леса, электрооборудование и механизмы, которые могут оказаться под током, должны быть надежно заземлены.

8. ДЕЙСТВУЮЩИЕ ПРАВИЛА ТЕХНИКИ БЕЗОПАСНОСТИ

Во всем остальном, неоговоренном в предыдущем разделе, необходимо руководствоваться следующими нормами, правилами и инструкциями по технике безопасности:

1) СНиП III-4-80* „Строительные нормы и правила, Техника безопасности в строительстве;"

2) ГОСТ 12.1.046-85 „Нормы электрического освещения строительных и монтажных работ";

3) „Правила устройства и безопасной эксплуатации грузоподъемных кранов";

4) „Типовая инструкция для стропальщиков (такелажников, зацепщиков), обслуживающих грузоподъемные краны;

5) „Руководство по производственной санитарии на строительно-монтажных работах", разделы 2, 3, 4, 7, 8, 9, 10;

6) ВСН 311-89 „Монтаж стальных вертикальных цилиндрических резервуаров для хранения нефти и нефтепродуктов".

Инв. № подл.	Подпись и дата	Взам. инв. №						ТП 704-1-251 с. 92 ПМ		
			Нач. отд	Ларионов			Резервуар стальной вертикальный цилиндрический для хранения мазута емкостью 300 куб.м	Стадия	Лист	Листов
			Гл. спец	Рожин		12.91		РП	5	
			Н. контр	Панова			Общие данные (окончание)	ГИПРОНЕФТЕСПЕЦМОНТАЖ г. Москва		
			Инж.	Пек						

Привязан:

Инв. №

25607-06 7

Альбом 6

Типовой проект 704-1-251 с. 92

Ведомость оборудования, инструмента и материалов для производства сварочных работ.

Номер п/п	Наименование	Марка, тип	Ед. изм.	Кол.	Примечание
1	2	3	4	5	6
	Сварочное оборудование				
1	*Сварочный выпрямитель или	ВДМ-1001; ПСМ-1001	шт	1	Либо ВКСМ-1000 с РБ-300
	преобразователь				
2	Балластные реостаты	РБ-301	шт	4	В случае применения ВКСМ-1000
3	Устройство для снижения напряжения	УСНП-1	шт	1	ТУ 16-739-184-77
	холостого хода сварочных ист. питания				
	Сварочные кабели и провода				
1	Кабель силовой	КГ3×70+1×25 мм²	м	50	Для подключения машинных помещений
		КГ3×50+1×16 мм²	м	100	Для подключения выпрямителя ВДМ-1001
2	Кабель сварочный	КГ1×35	м	240	
		КГ1×50	м	20	
3.	Шнур с резиновой изоляцией	ШРПС2×4+1×1,5 мм²	м	100	Для подключения шлифмашинок
4.	Кабельные наконечники	К-7; К-4	шт	10	
5.	Клемма заземления	КЗ-9; КЗ-1	шт	10	
	Вспомогательное оборудование и инструмент.				
1.	Эл. печь для прокалки сварочных	СНОП3.5.3,5.3,5/3м	шт	1	
	материалов на 500°С				
2	Электрические высокооборотные	WSBA-1400; Ш-230	шт	2÷4	Или Ш-178; И3-2102А
	шлифмашинки				
3.	Круги (диски) абразивные, армированные	Д-230 мм; Д-180 мм	шт	300	S 3,6 мм
4.	Электрододержатель на 500А	ЭД-12; ЭЗР-4	шт	4	ГОСТ 14651-78*Е
5.	Щитки для защиты электросварщика	НН	шт	4	ГОСТ 12.4.035-78*
6.	Очки защитные	ОД	шт	2	ГОСТ 12.4.013-85 Е
7	Светофильтры	С-2; С-3	шт	20	ОСТ 21-6-87
8	Стекла покровные (простые)	ТС-3	шт	50	ГОСТ 111-78

*Примечание: Допускается использование других источников питания дуги, имеющих крутопадающую вольтамперную характеристику.

Продолжение

1	2	3	4	5	6
9	Щетка стальная		шт	10	ОСТ 21-6-87
10	Молоток для очистки от шлака		шт	4	ГОСТ 111-78
11	Набор шаблонов для проверки швов		шт	4	
12	Слесарный инструмент		компл.	1	
13	Клейма сварщиков		шт	4	
14	Пенал для электродов		шт	4	
15	Коврик резиновый, диэлектрический		шт	4	
16	Лупа 10-ти кратного увеличения		шт	2	
17	Вакуум-камера с вакуум-насосом	РВН-20	шт	1	
	на 600 мм. рт. ст.				
	Газорезательная аппаратура.				
1	Резак для пропан-бутановой смеси	"Ракета-1"	шт	1	Кировоканский завод „Автогенмаш"
2	Резак для ручной кислородной резки	"Маяк-1"	шт	1	Кировоканский завод „Автогенмаш"
3	Горелка ацетиленовая	ГАО-2-12	шт	1	Кировоканский завод „Автогенмаш"
4	Редуктор пропан-бутановый	ДПП-1-65	шт	2	ГОСТ 6268-78*
5	Редуктор кислородный	ДКП-1-65	шт	1	ГОСТ 6268-78*
6	Рукав резиновый (кислородный)	III-9-20	м	40	ГОСТ 9356-75*
7	Рукав резиновый (пропан-бутановый)	I-9-63	м	40	ГОСТ 9356-75*
8	Баллон для кислорода	40-150Л	шт	5	ГОСТ 949-73*
9	Баллон для пропан-бутана	3-50	шт	3	ГОСТ 15860-84
	Сварочные материалы				
1	Электроды металлические	УОНИ 13/45. 2 гр. качества	кг	38.0	ф 3,0 мм
			кг	29.4	ф 4.0 мм
2	Рентгеновская пленка	РТ-4м или РТ-5	п.м.	2,5	В пересчете на 35мм кинопленки
			шт	7	размером 300×400

Привязан:

Инв. №

Нач. отд	Ларионов		
Гл. спец.	Рохин		11.91
Гл. спец.	Чернышев		
Н. контр	Панова		11.91
Инж	Яшина		

ТП 704-1-251 с. 92 ПМ

Резервуар стальной вертикальный цилиндрический для хранения мазута емкостью 300 куб. м

Ведомость сварочного оборудования

Стадия	Лист	Листов
РП	6	

Гипронефтеспецмонтаж г. Москва

Инв. № подл. | Подп. и дата | Взам. инв. №

Обоснование ЕНиР	Наименование работ	Ед. изм.	Объем работ	Норма времени, чел. ч.	Затраты труда, чел. ч / чел. дн.	Численность рабочих, чел.	Продолжительность, дн.	Рабочие дни 5	Рабочие дни 10
5-1-1	Сортировка металлоконструкций (75% от общей массы)	т	9.2	0.65	6.0 / 0,1	3	0,3		
5-2-1	Монтаж днища	Резервуар	1	3,4	3,4 / 0,42	3	0,2		
22-1-6 k=1,4	Сварка днища	10м	0,77	1.1	1,2 / 0,14	2	0,1		
*Таблицы 2;16	Контроль сварных швов	1м	0,5 7,2	2,37 0,82	7,1 / 0,9	1	0,9		
5-2-1 k=1,5	Сборка конического рулонированного покрытия	Резервуар	1	3,4	5,1 / 0,6	3	0,2		
22-1-6 k=1,4	Сварка покрытия	10м	3,57	1,1	5,5 / 0,7	2	0,4		
22-1-6 k=1,4	Сварка люков и патрубков в покрытии	10м	1,5	1,1	2,31 / 0,3	2	0,2		
5-2-13 k=0,7	Монтаж площадок и ограждений на крыше	Резервуар	1	4,7	3,3 / 0,4	3	0,2		
22-1-6 k=1,4 k=1,25	Сварка площадок и ограждений	10м	3,4	1,1	6,55 / 0,8	2	0,4		
5-2-2	Установка рулона стенки на днище в вертикальное положение	Резервуар	1	5,5	5,5 / 0,7	4	0,2		
5-2-4	Развертывание рулона стенки	Резервуар	1	28,5	28,5 / 3,5	5	0,7		
22-1-6 k=1,4 k=2	Сварка таврового шва	10м	2,4	1,1	7,4 / 0,9	2	0,5		
*Таблицы 15;16	Контроль двухстороннего таврового шва керосином и вакуумированием.	1м	24	0,7 0,82	36,5 / 4,4	1	4,4		
5-2-4	Соединение вертикальной кромки	Резервуар	1	14,5	14,5 / 1,77	5	0,4		
22-1-2; 22-1-9 k=1,4; k=1,5; k=2	Сварка вертикального монтажного стыка	10м	0,75	2,2	6,93 / 0,9	2	0,5		
*Таблица 2	Контроль сварного шва радиографией	1м	7,5	2,37	17,8 / 2	1	2		
22-1-4 k=1,4	Сварка люков и патрубков в стенке	10м	1,5	1,5	3,15 / 0,4	2	0,2		
*Таблица 15	Контроль сварных швов на герметичность керосином	1м	1,5	0,7	10,5 / 1,3	1	1,3		
5-1-6	Установка покрытия в проектное положение	шт. / т	1 / 2,57	7,6 / 0,87	9,8 / 1,2	4	0,3		
22-1-6 k=1,4; k=1,5	Сварка покрытия со стенкой	10м	2,4	1,1	5,54 / 0,7	2	0,4		
*Таблица 16	Контроль сварных швов люков, патрубков в покрытии, швов покрытия на герметичность при гидроиспытании	1м	24	0,2	4,8 / 0,6	1	0,6		
5-2-6	Испытание резервуара	Резервуар	1	25	25 / 3,1	2	1,6		
	Прочие неучтенные работы (10% от общего объема работ)	Резервуар	1	21,6	21,6 / 2,6	2	1,3		

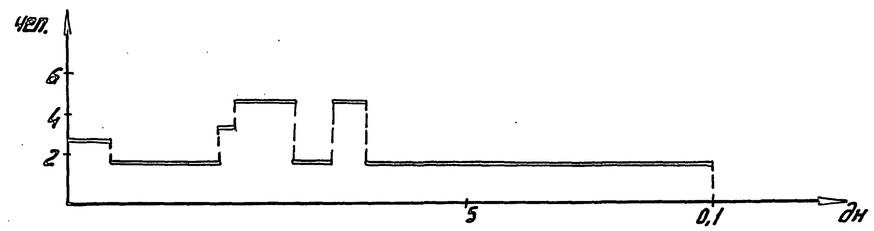

Технико-экономические показатели

1. Общие затраты труда – 29 чел. дн.
2. Общая продолжительность сооружения резервуара – 8,1 дн.
3. Средняя численность рабочих $\frac{29}{8,1} = 4$ чел.

Примечания

1. График составлен на основании действующей нормативной документации.
2. График рассчитан на работу в одну смену, кроме рентгеноконтроля, который производится во вторую смену, а испытание резервуара – круглосуточно.

* Нормативы для планирования работ по контролю качества сварных соединений.

Нач. отд.	Поршнов		
Гл. спец.	Розин		11.91
Н. контр.	Панова		11.91
Инж.	Пак		

Привязан

Инв. №

ТП 704-1-251 с. 92 ПМ

Резервуар стальной вертикальный цилиндрический для хранения мазута емкостью 300 куб. м

Стадия	Лист	Листов
РП	7	

График производства работ

Гипронефтеспецпромстрой г. Москва

25607-06 9

Альбом 6

Типовой проект 704-1-251 с. 92

Инв. № подл. | Подп. и дата | Взам. инв. №

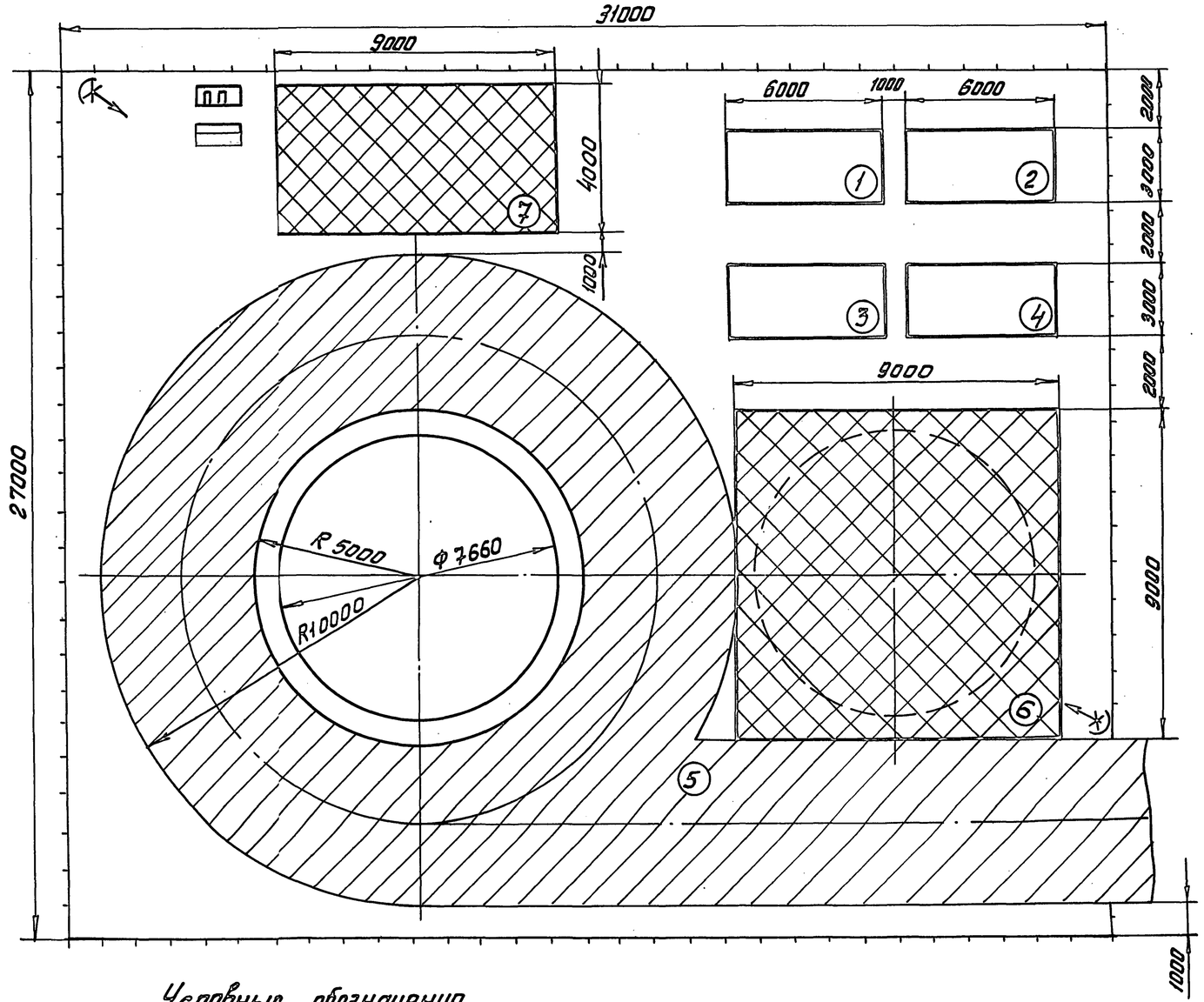

Технические требования

До начала монтажных работ необходимо выполнить следующие работы:

1. Установить временный забор и вывесить предупреждающие знаки по периметру монтажной площадки;
2. Произвести устройство площадок для временного складирования поступающих конструкций с несущей способностью 4 кгс/см²;
3. Произвести устройство площадки для работы монтажного крана из железобетонных плит с несущей способностью в соответствии с ВСН 274-88, не менее 4 кгс/см², а уклон не более 1;
4. Установить инвентарные здания для рабочих и ИТР, занятых на монтаже;
5. Установить прожекторные мачты со светильниками.

Ведомость временных сооружений и площадок для временного складирования конструкций.

Поз.	Наименование	Ед. изм.	Кол.	Краткая характеристика	Примечание
1	Прорабская	шт.	1	S пл.=18,0 м²	Инвентарные здания ММСС СССР
2	Склад	-//-	1	S пл.=18,0 м²	
3	Раздевалка для рабочих	-//-	1	S пл.=18 м²	
4	Комната приема пищи	-//-	1	S пл.=18,0 м²	
5	Площадка для работы крана	-//-	1	S пл.=287 м²	
6	Площадка для складирования крыши.	-//-	1	S пл.=81 м²	
7	Площадка для складирования металлоконструкций.	-//-	1	S пл.=36 м²	

Условные обозначения

- — площадка для работы крана из ж/б. плит
- — площадка для складирования металлоконструкций
- — временный забор для ограждения монтажной площадки
- — прожектор
- — распределительный электрощит
- ПП — пожарный пост

Привязан:

Инв. №

Нач.отд.	Парианов		
Гл.спец.	Рожин		11.91
Н.контр.	Панова		11.91
Вед.инж.	Чиепова		

ТП 704-1-251 с. 92 ПМ

Резервуар стальной вертикальный цилиндрический для хранения мазута емкостью 300 куб.м

Схема строительного генерального плана

Стадия	Лист	Листов
РП	8	

Гипронефтеспецгидромонтаж г. Москва

25607-06 10

Инв. № подл. | Подп. и дата | Взам. инв. №

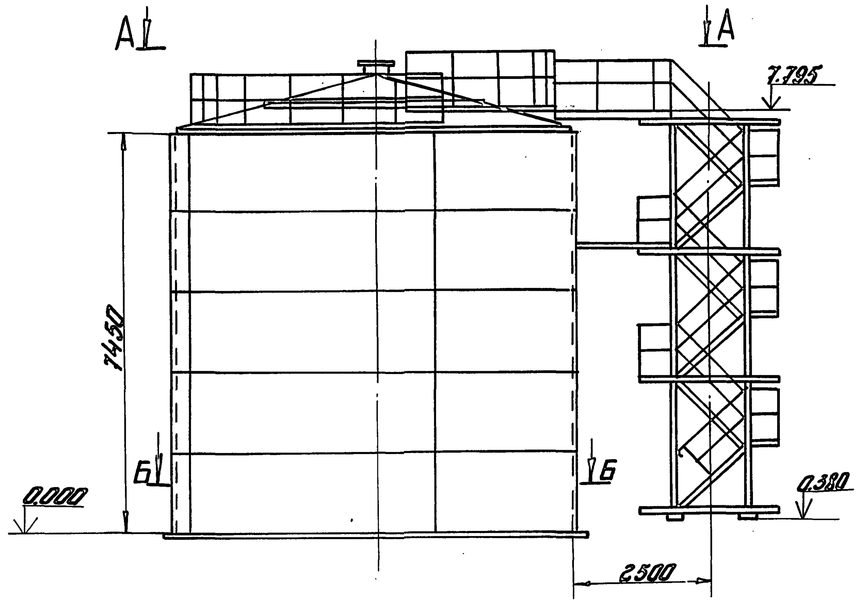

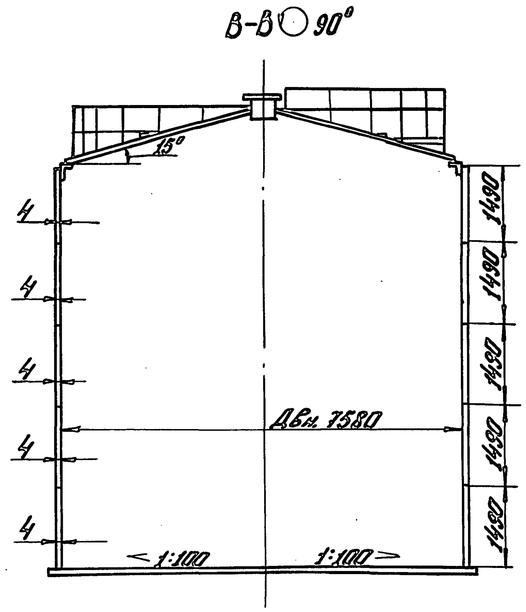

Основные монтажные механизмы

Таблица 1

Наименование работ	Необходимый механизм	Кол.
1. Монтаж днища	Трактор С-100 или тракторная лебедка ТЛ-1а/1260	2
2. Подъём рулона стенки	Кран МКП-25 Трактор С-100	1 1
3. Развертывание стенки	Трактор С-100 АГП-12	1 1
4. Монтаж покрытия	Кран МКП-25 Трактор С-100	1 1
5. Установка крыши в проектное положение	Кран МКП-25	1

Основные монтажные элементы резервуара

Таблица 2

Наименование	Вид поставки н/конструк.	Кол. шт.	Масса, т
Днище	Полотнище	1	1,48
Стенка	Полотнище	1	5,66
Крыша	Полотнище	1	1,91
Площадки и ограждения	Комплект	1	0,65
Шахтная лестница с переходной площадкой	Комплект	1	2,19
Люки-лазы	Комплект	1	0,36
Общая масса резервуара			12,25

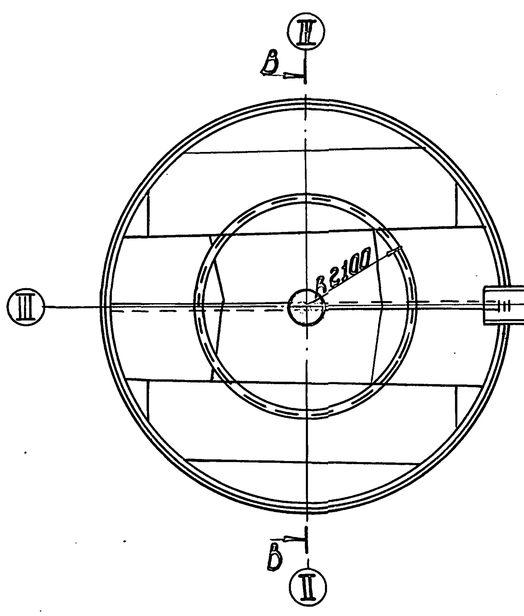

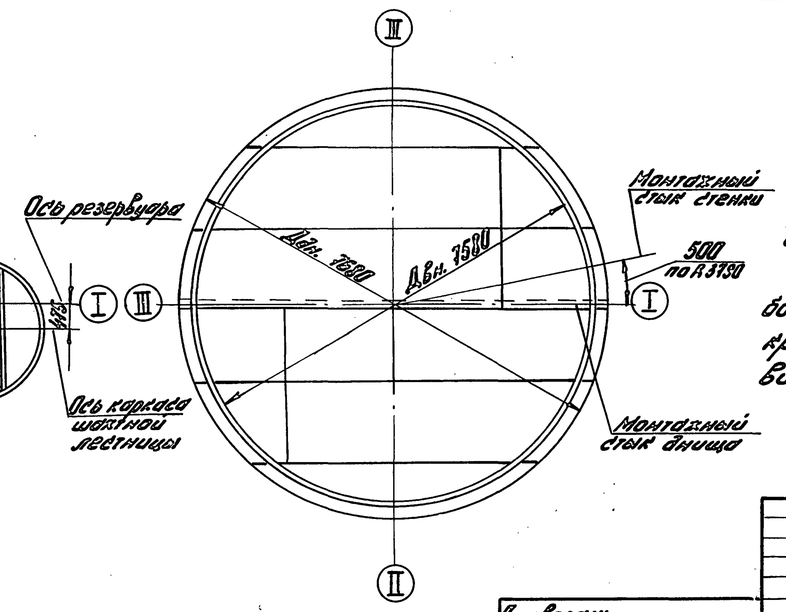

Указания

1. Механизмы, указанные в табл. 1, являются оптимальными для данных операций.

2. При разработке проекта производства работ на основании данного альбома монтажные краны и другие механизмы подбираются из условий строительства конкретного объекта

Альбом 6

Типовой проект 704-1-251 с. 92

Инв. № подл. | Подп. и дата | Взам. инв. №

Привязан:

Инв. №

Нач отд.	Ларионов		
Гл. спец.	Рокин		11.91
Н. контр.	Попова		11.91
Инж.	Пак		

ТП 704-1-251 с. 92 ПМ

Резервуар стальной вертикальный цилиндрический для хранения мазута емкостью 300 куб.м

Общий вид резервуара

Стадия	Лист	Листов
РП	9	

Гипронефтеспецмонтаж г. Москва

25607-06 11

Альбом 6

Типовой проект 704-1-251 с. 92

Схема 1. Разворачивание полотнищ днища.

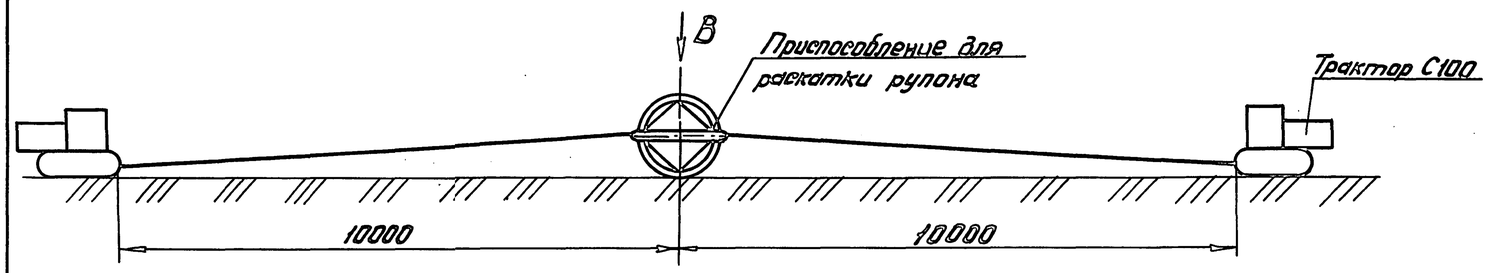

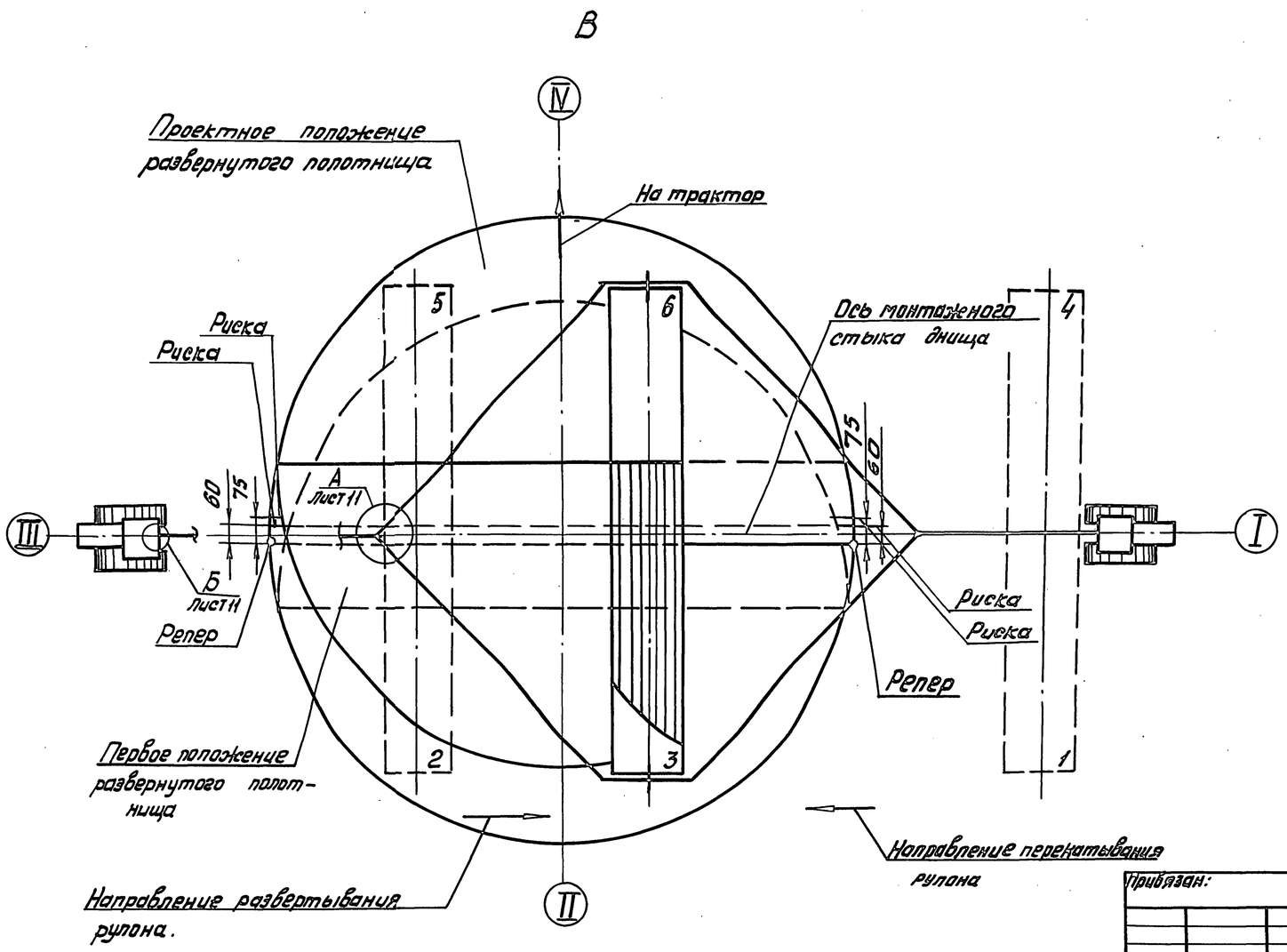

Порядок работ

1. Произвести строповку рулона (схема 1, вид В, узел А, узел Б).

2. Установить рулон в исходное положение для развертывание (положение 2) (перпендикулярно от монтаженого стыка днища) при этом начальный участок полотнища должен быть прижат рулоном (схема 2).

3. Перерезать планки, удерживающие кромки полотнища, и перекатывая рулон, развернуть первый элемент днища. Перекатить рулон в положение 4.

4. Перетащить развернутое полотнище с помощью трактора в проектное положение (схема 3) и уложить его таким образом, чтобы продольная кромка совпала со струной, натянутой между реперами (вид В), а середина продольной кромки находилась на оси II-IV.

5. Нанести на кольцевых участках развернутого полотнища риски, первую на расстоянии 60мм – для укладки полотнища, вторую на расстоянии 75мм – для контроля величины нахлеста.

6. Перекатить рулон в положение 5 и произвести операции, указанные в п.п 2; 3.

7. Уложить второе полотнище, проверить проектные размеры днища и произвести прихватку элементов между собой швом Н1-Δ4-20/100.

					ТП 704-1-251 с. 92 ПМ		
Прибязан:							
			Нач. отд.	Перунов	Резервуар стальной вертикальный цилиндрической для хранения мазута емкостью 300 куб.м	Стадия: РП	Лист: 10	Листов:
			Н. контр.	Панова	11.91	Монтаж днища резервуара (начало)	Гипронефтеспецмонтаж г. Москва	
			Гл. спец.	Рохин	11.91			
Инв. №			Вед. инж.	Чистова				

Инв. № подл. | Подпись и дата | Взам. инв. №

25607-06 12

Альбом 6

Типовой проект 704-1-251 с. 92

А (1:10) лист 10

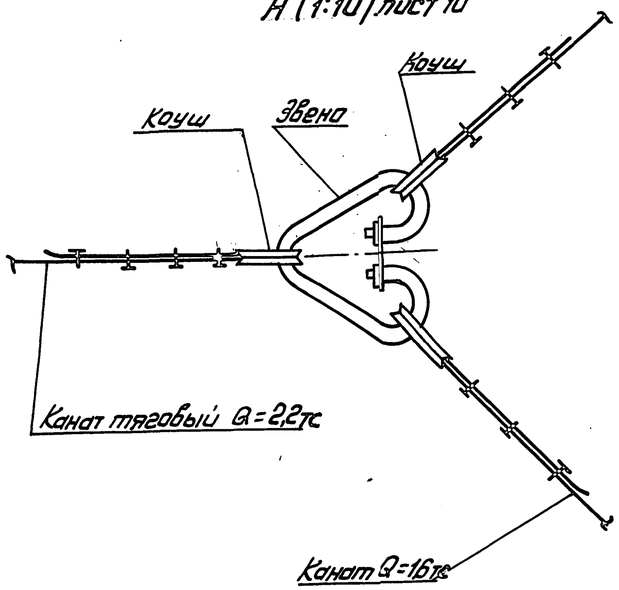

Схема 2. Положение рулона перед срезкой планок.

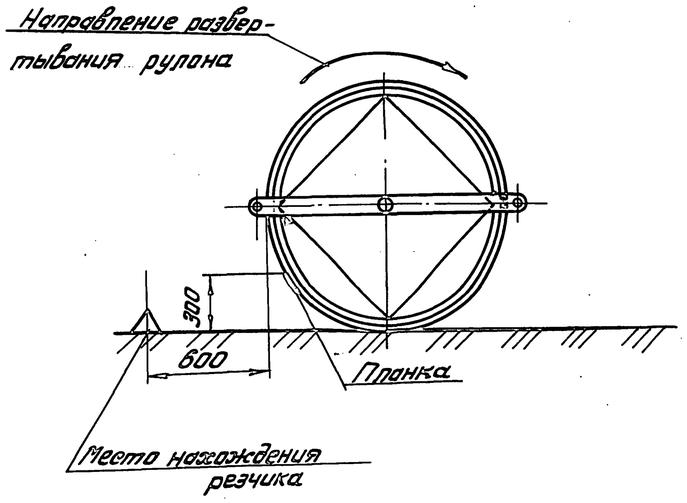

Схема 3. Крепление каната трактора к полотнищу днища при укладке его в проектное положение.

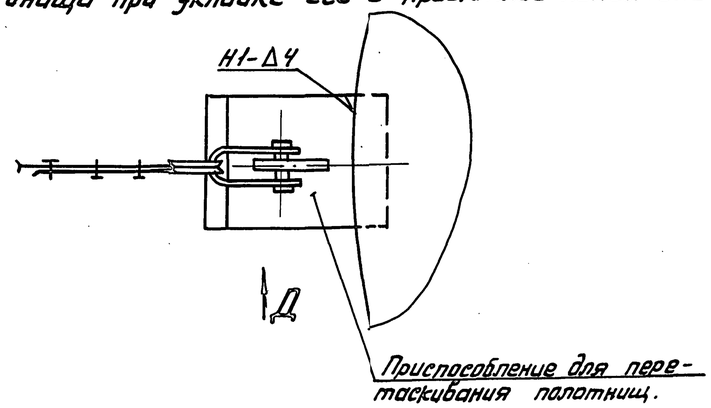

Б (1:10) лист 10

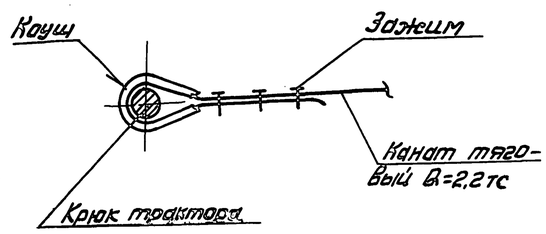

Схема 4. Крепление канатов трактора к приспособлению для раскатки рулона

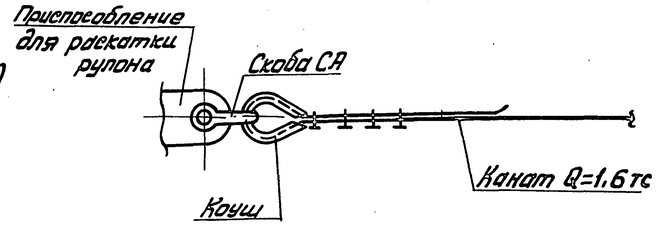

Д (1:5)

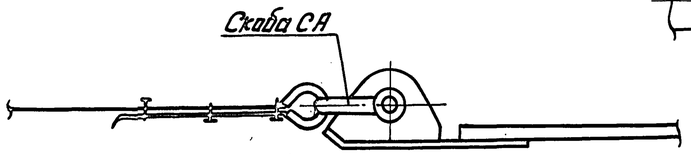

Порядок работ (продолжение)

8. Произвести сварку монтажного стыка днища

9. Произвести проверку всех заводских и монтажных швов на плотность.

Требования безопасности труда.

1. Срезку скрепляющих планок производить при натянутых канатах приспособления.

2. Оставлять рулон в стадии развертывания на длительный срок (обеденный перерыв, окончание смены) запрещается.

3. Рулон, не находящийся в стадии развертывания, должен быть закреплен 2 мя клиньями с каждой стороны.

4. Перед началом работ четко отработать систему сигнализации между бригадиром и трактористами.

5. Команды по перекатыванию рулонов дает только руководитель работ.

Привязан:

Инв. №

Нач. отд.	Ларионов			ТП 704-1-251 с. 92 ПМ	
Н. контр.	Панова		11.91	Резервуар стальной вертикальный цилиндрический для хранения мазута ёмкостью 3000 куб.м	Стадия: РП; Лист: 11; Листов:
Гл. спец.	Рогин		11.91	Монтаж днища резервуара (окончание)	Гипронефтеспецмонтаж г. Москва
Вед. инж.	Чистова				

25607-06 13

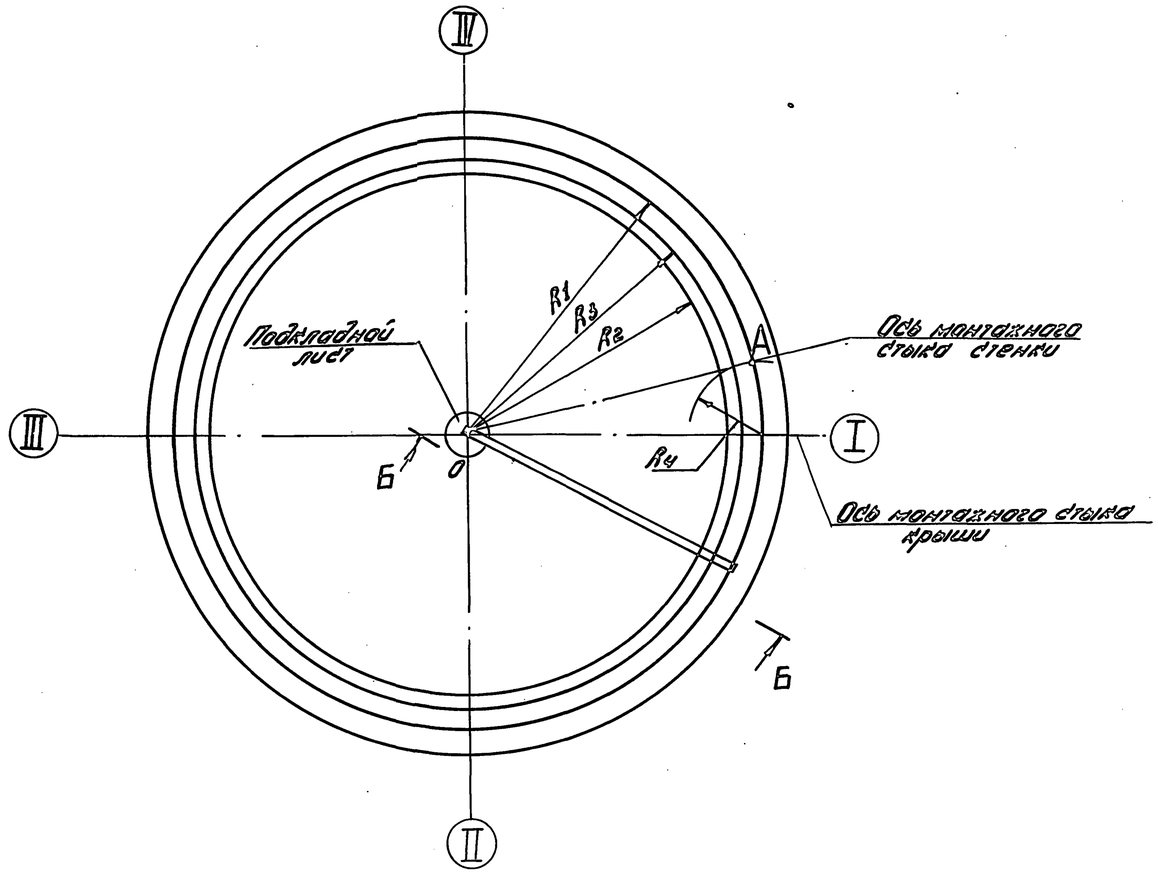

Б-Б

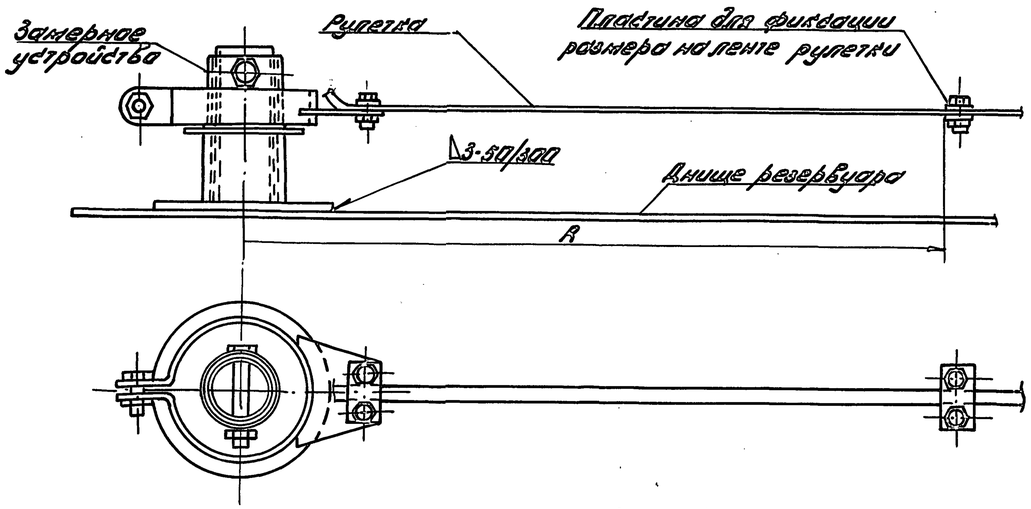

Порядок работ

1. Нанести оси I-III, II-IV и центр O на днище резервуара.
2. В центре подкладного листа просверлить отв. ⌀10мм
3. Установить и приварить в центре днища резервуара подкладной лист ⌀100.
4. Приварить в центре днища ось замерного устройства.
5. С помощью замерного устройства на днище нанести кольцевые риски радиусами.
   - R_1 3794 мм - для приварки ограничительных уголков.
   - R_2 3594 мм - для проверки вертикальности стенки резервуара по отвесу.
   - R_3 3760 мм - для приварки упоров при сборке конического рулонированного покрытия.
6. Отметить радиусом R_4 500 мм на кольцевой риске R_1 3794 мм точку „А" - ось вертикального монтажного стыка стенки

Указания

1. Все риски и точки, указанные на схеме должны быть отмечены кернением.
2. Подкладной лист отмеченным на нём центром резервуара оставить на всё время его эксплуатации.
3. Приварку подкладного листа к днищу резервуара производить электродами типа Э-42А ГОСТ 9467-75. Сварной шов выполнять по ГОСТ 5264-80.

Альбом 6

Типовой проект 704-1-251с.92

Привязан:				ТП 704-1-251с.92 ПМ		
				Резервуар стальной вертикальный цилиндрический для хранения мазута емкостью 300 куб.м	Стадия	Лист	Листов
			Нач.отд. Ларионов		РП	12	
			Гл.спец. Ролин 11.91.	Разметка днища	Гипронефтеспецмонтаж г. Москва		
			Н.контр. Панова 11-91.				
Инв.№			Ведущ. Чидлова				

Инв.№ подл. | Подп. и дата | Взам.инв.№

Альбом 6

Г ○ (1:2)

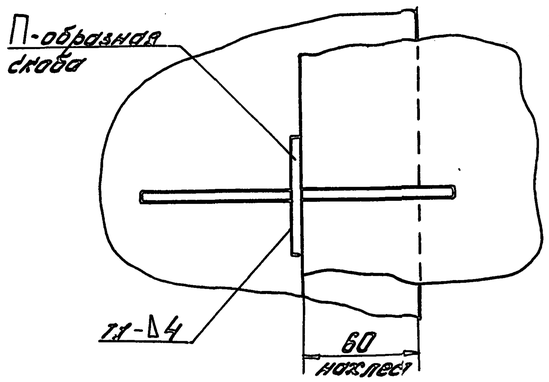

Т (1:5) лист 14

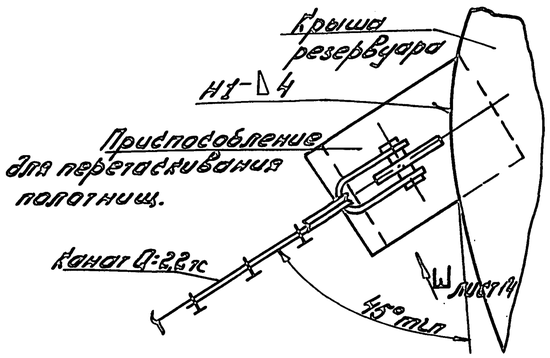

Порядок работ

1. Работы по разворачиванию полотнищ крыши резервуара производить аналогично работам по разворачиванию полотнищ днища резервуара (см. листы „Монтаж днища").
2. Собрать стык АБ (схема 1) с помощью П-образных скоб и клиньев (узел Г и сеч. В-В).
3. Произвести сварку стыка согласно технологии сварки.
4. Отметить кольцевую риску R=3760 на днище резервуара (схема 2).
5. Установить и приварить 18 штук пластин встык к днищу (схема 2, сеч. Д-Д, узел Ж), расположив их равномерно по окружности. На эти пластины установить и приварить упоры (сеч. Д-Д).
6. Натащить полотнище крыши резервуара на днище, используя приспособление для перетаскивания полотнищ (схема 3, узлы Р, Н, вид Ш).

В-В ○ (1:2)

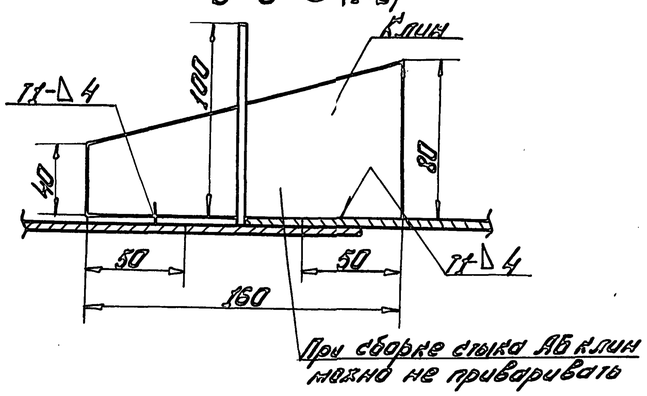

СХЕМА 1 Сборка крыши

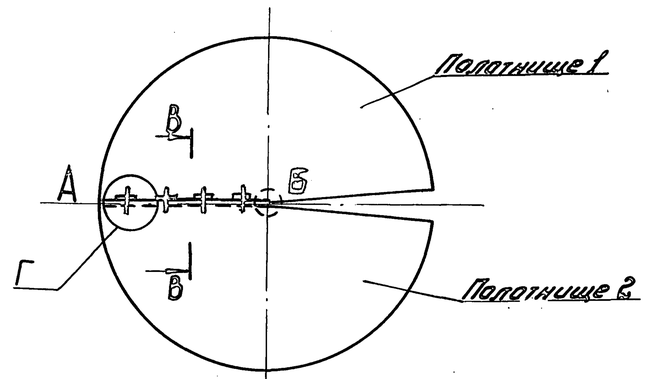

СХЕМА 2. Расположение упоров днища

Д - Д

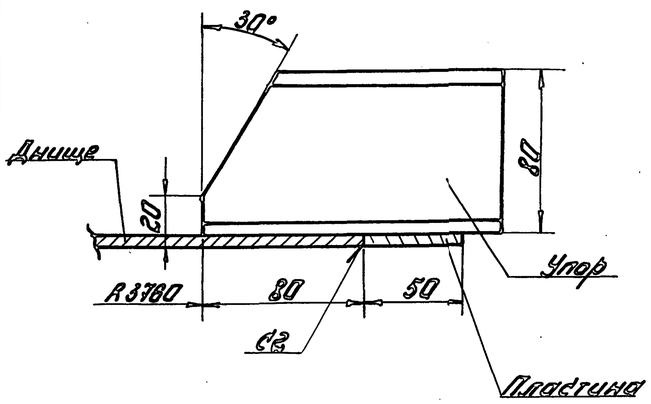

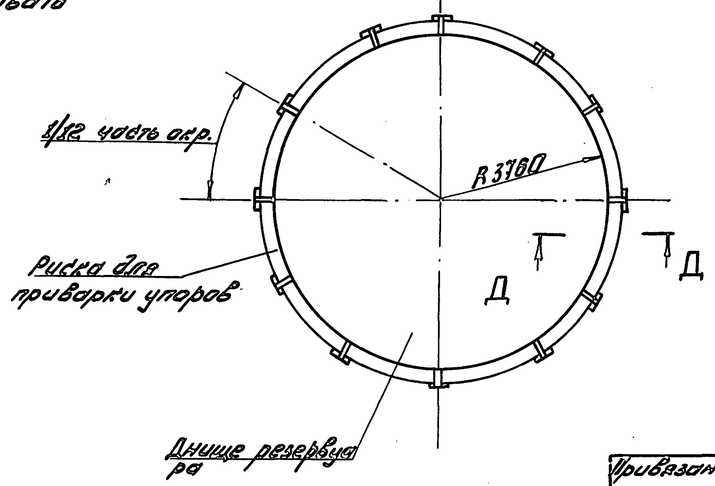

Типовой проект 704-1-251 с. 92

Инв. № подл. | Подп. и дата | Взам. инв. №

Привязан:					ТП 704-1-251 с. 92 ПМ		
					Резервуар стальной вертикальный цилиндрический для хранения мазута ёмкостью 300 куб.м	Стадия	Лист	Листов
			Нач.отд.	Марьинов		РП	13	
			Н.контр.	Попова	11-91	Сборка конического рулонированного покрытия резервуара (Начало)	Гипронефтеспецмонтаж г. Москва	
			Гл.спец.	Рохин	11-91			
Инв. №			Ведущий инж.	Чистова				

25607-06 1S

Альбом 6

Типовой проект 704-1-251 с. 92

Схема 3. Натаскивание полотнища крыши на днище

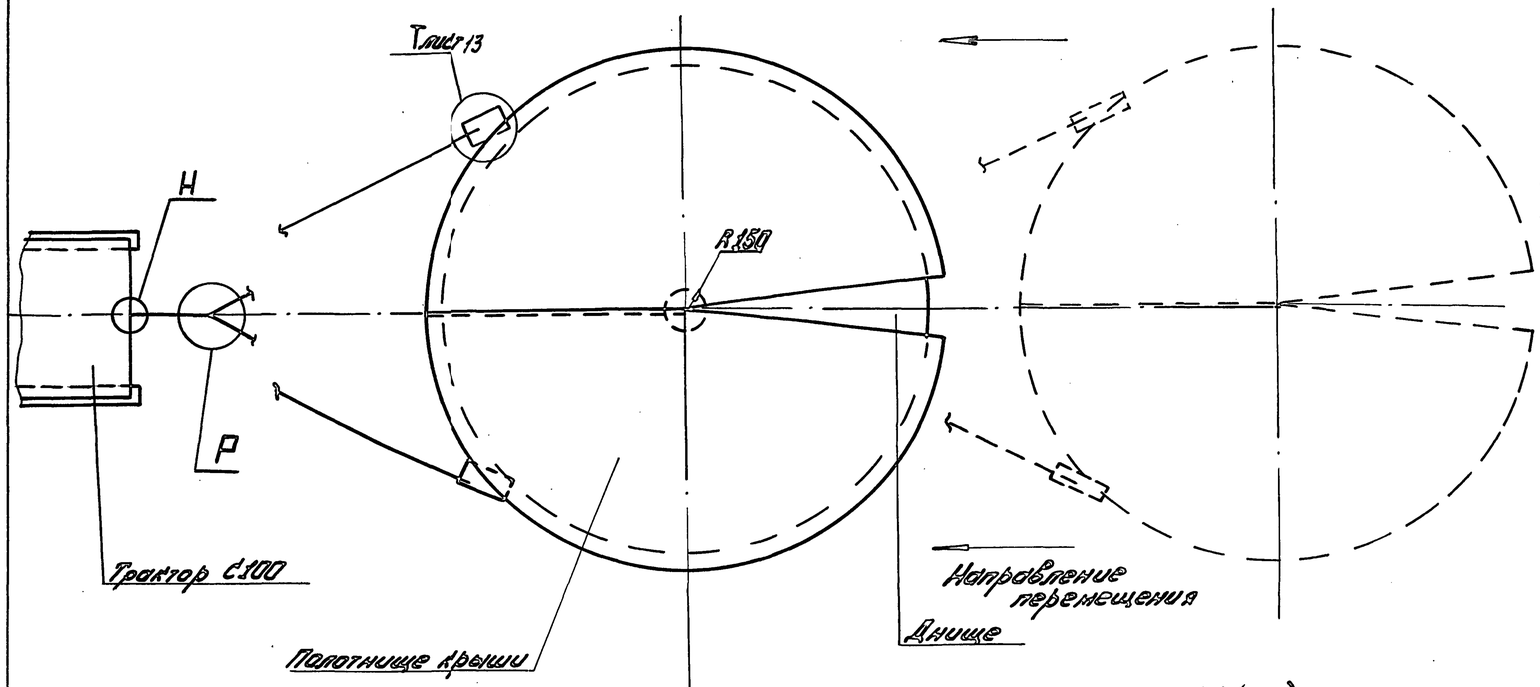

Порядок работ (продолжение)

7. Разметить и вырезать отверстие R=150 мм в центре полотнища (схема 3).

8. Отметить на радиальной кромке величину нахлеста 60 мм, провести вдоль кромки риску.

9. Установить по риске П-образные скобы (схема 4, узел Г, сечение В-В, вид К).

10. Установить на полотнище крыши строповочные скобы (схема 5, вид Л).

11. Застропить полотнище 4-х ветвевым стропом и приподнять на высоту 300 мм над днищем.

12. Завести нижнюю кромку полотнища в упоры по мере образования конуса (схема 4).

13. Прижим кромок и сборку нахлеста производить с помощью клиньев (узел Г, сеч. В-В) с общим направлением снизу вверх.

Р (1:5)

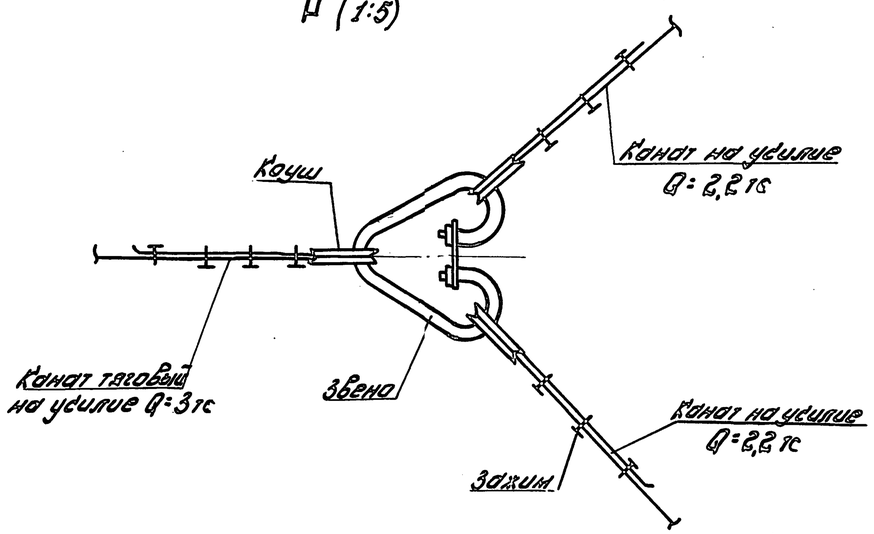

Ш (1:5) лист 13

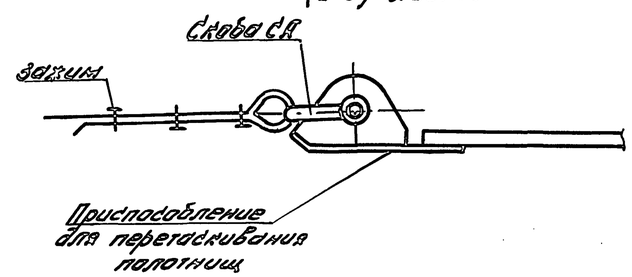

Н (1:5)

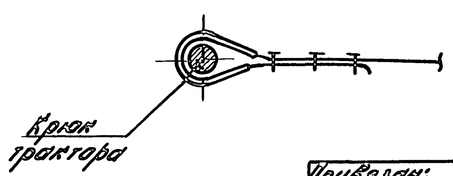

Привязан:					ТП 704-1-251 с. 92				ПМ
					Резервуар стальной вертикальный цилиндрический для хранения мазута емкостью 300 куб.м	Стадия	Лист	Листов	
			Нач.отд.	Перинова		РП	14		
			Н.контр.	Панова	11.91	Сборка конического рулонированного покрытия (Продолжение)	Гипронефтеспецмонтаж г. Москва		
			Гл.спец.	Ролин	11.91				
Инв.№			Ведущ.	Чудлова					

Инв.№ подл. | Подп. и дата | Взам.инв.№

25607-06 16

Альбом 6

Типовой проект 704-1-251 с. 92

Схема 4. Сборка полотнища в конус

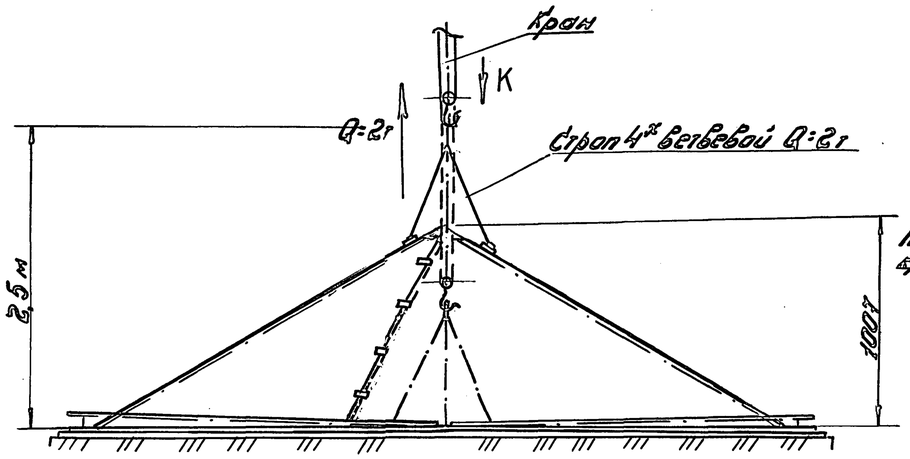

Ж ○ (1:2)

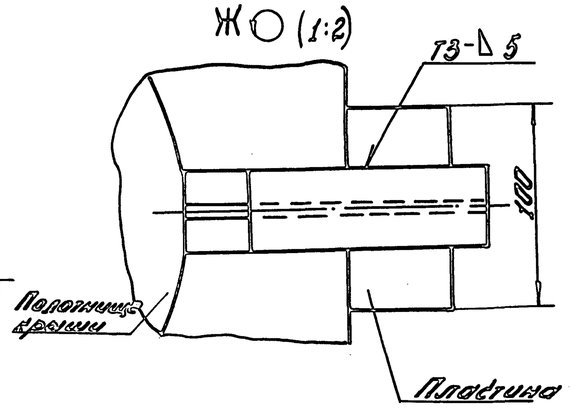

Порядок работ (продолжение)

14. По мере сборки нахлеста клинья приваривать к сопрягаемым участкам полотнища.
15. После сборки нахлеста на приваренных клиньях разгерметить полотнище крыши и сварить стык прерывистым швом Δ4-50/300.
16. Срезать все монтажные приспособления и заварить стык проектным швом.

Схема 5. Установка строповочных скоб

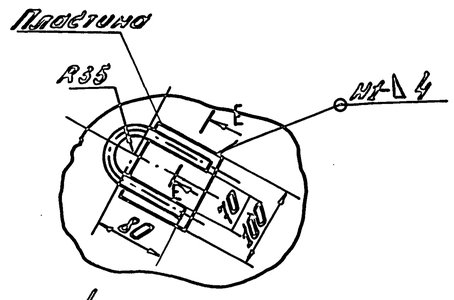

Л (1:5)

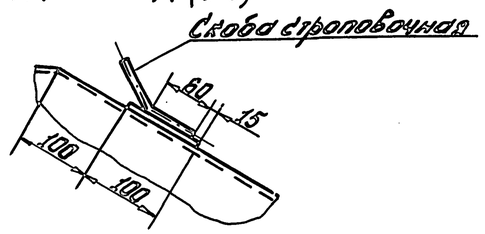

Е-Е ○ (1:1)

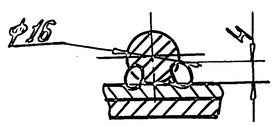

К

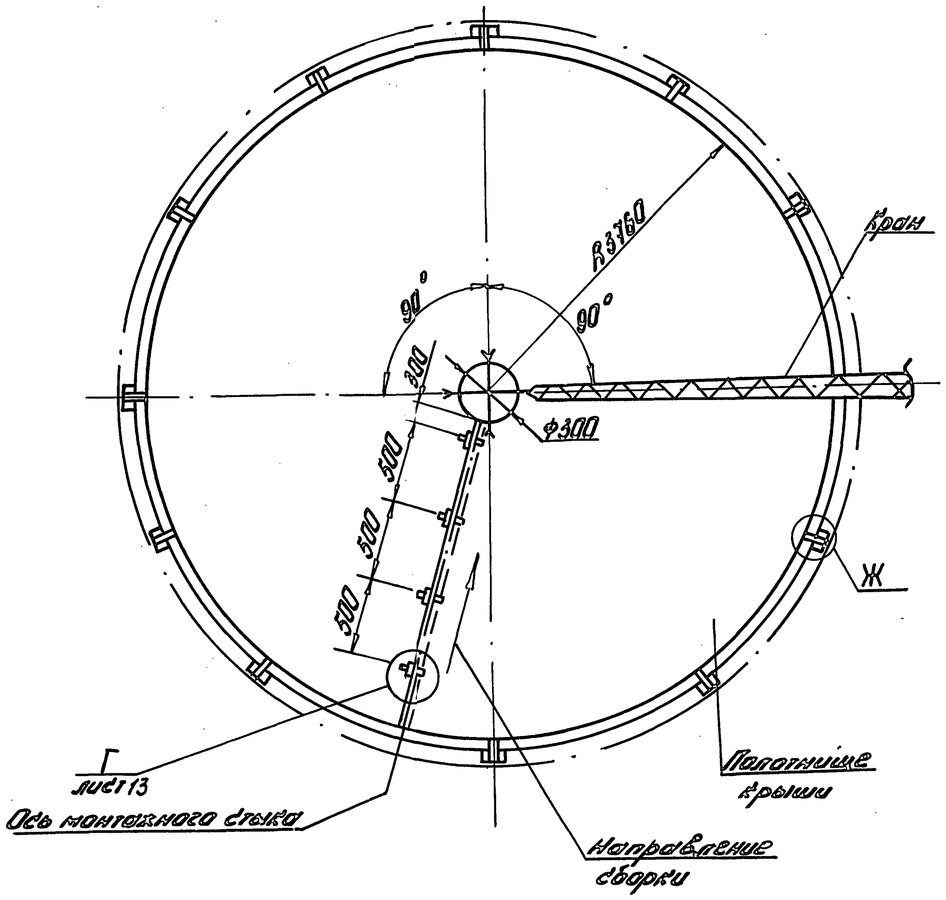

Указания

1. Сборку и сварку стыка производить с приставных инвентарных монтажных лестниц.
2. Приварку монтажных приспособлений к днищу и крыше резервуара производить электродами типа Э42А ГОСТ 9467-75. Сварные швы выполнять по ГОСТ 5264-80.

Привязан:				ТП 704-1-251 с. 92 ПМ			
				Резервуар стальной вертикальный цилиндрический для хранения мазута емкостью 300 куб.м	Стадия	Лист	Листов
			Нач.отд. Поршонов		РП	15	
			Н.контр. Панова	Сборка конического рулонированного покрытия резервуара (окончание)	Гипронефтеспецмонтаж г. Москва		
			Гл.инж. Рожин				
Инв.№			Разраб. Аидлова				

25607-06 17

Инв.№подл. | Подп. и дата | Взам.инв.№

Альбом 6

Типовой проект 704-1-251 с. 92

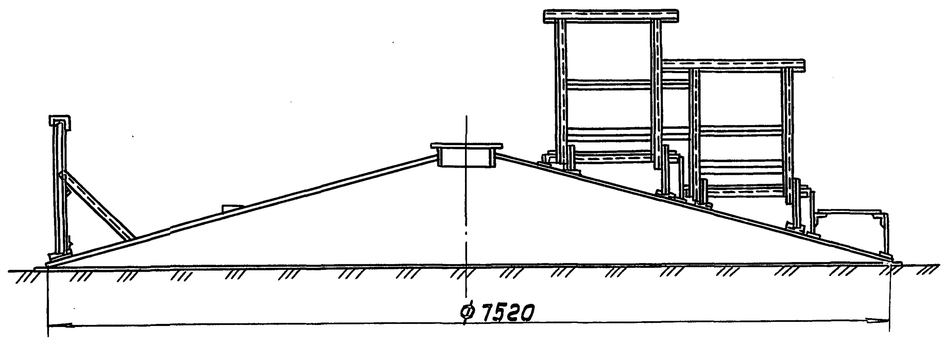

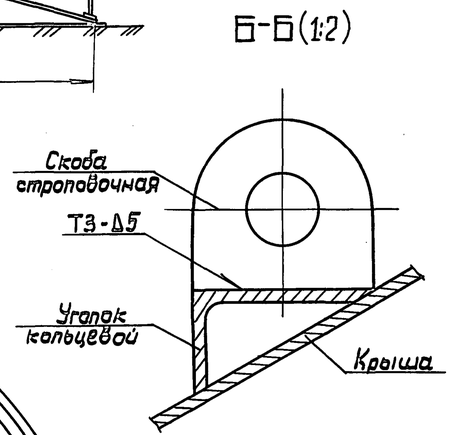

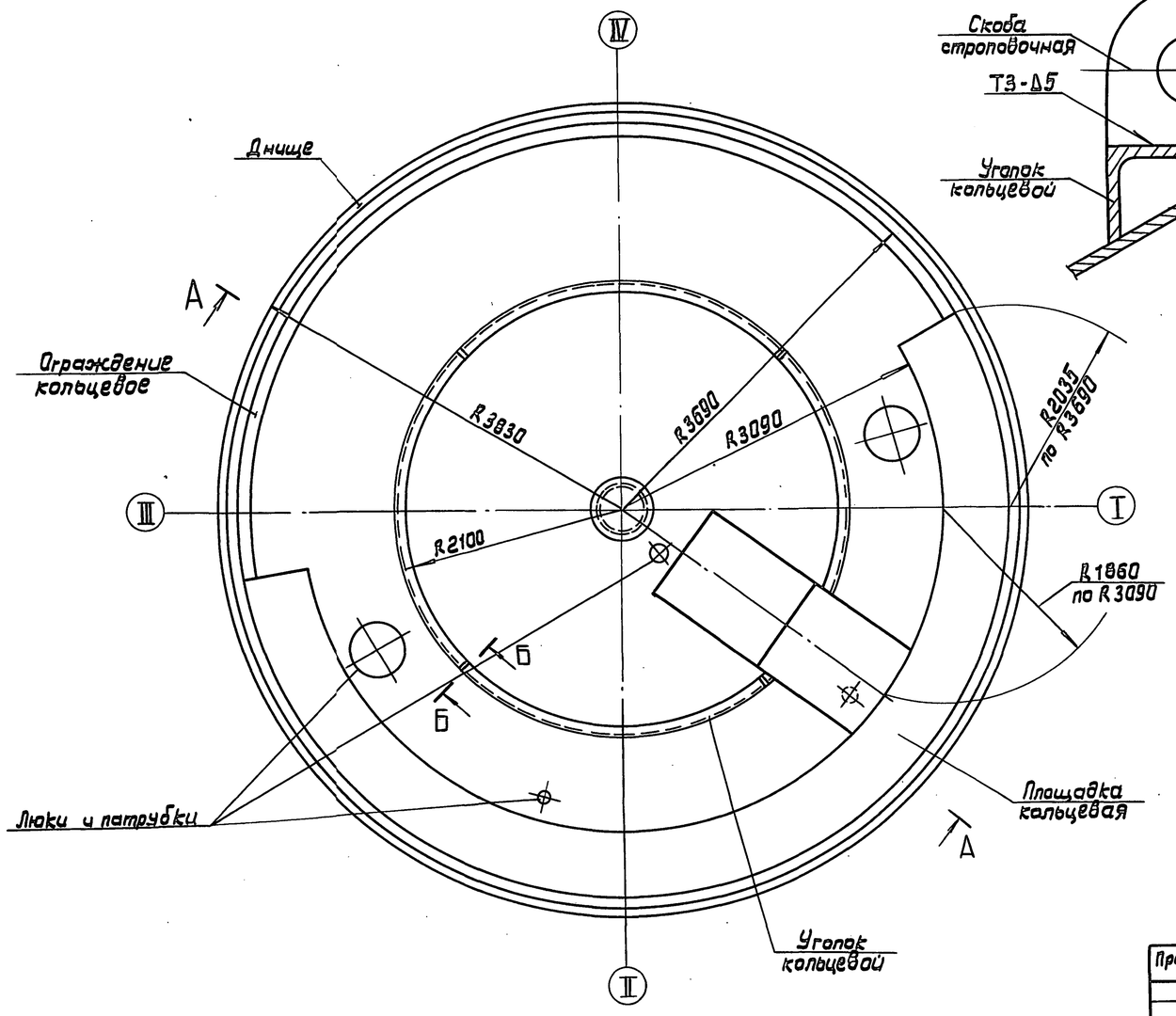

ПОРЯДОК РАБОТ

1. Установить и приварить на крыше кольцевое ограждение.
2. Установить и приварить на крыше кольцевой уголок.
3. Произвести разметку крыши под вырезку люков и патрубков.
4. Вырезать отверстия, установить и приварить люки и патрубки.
5. Установить и приварить на крыше площадки обслуживания с ограждениями.
6. Приварить к кольцевому уголку крыши 4 строповочные скобы (сеч. Б-Б).
7. Снять крышу с днища краном и установить на подставки в стороне от резервуара.

Строповку крыши ст. стр. 16.

УКАЗАНИЕ

Разметку крыши под вырезку отверстий, установку люков, патрубков, площадок, обслуживания производить согласно разметке, указанной на чертежах КМ альбома 2.

Привязан:						ТП 704-1-251 с. 92 ПМ		
						Резервуар стальной вертикальный цилиндрический для хранения мазута емкостью 300 куб.м	Стадия	Лист	Листов
			Нач. отд.	Ларионов			РП	16	
			Гл. спец.	Рахин	11.91	Монтаж площадок и ограждения на крыше	ГИПРОНЕФТЕСПЕЦМОНТАЖ г. Москва		
			Н. контр.	Панова	11.91				
Инв. №			Инж.	Пак					

Инв. № подл. | Подпись и дата | Взам. инв. №

25607-06 18

Альбом 6

Типовой проект 704-1-251 с. 92

СХЕМА 1. Установка рулона перед подъемом

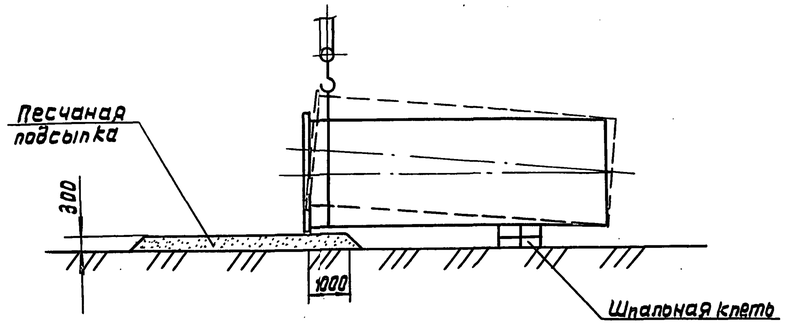

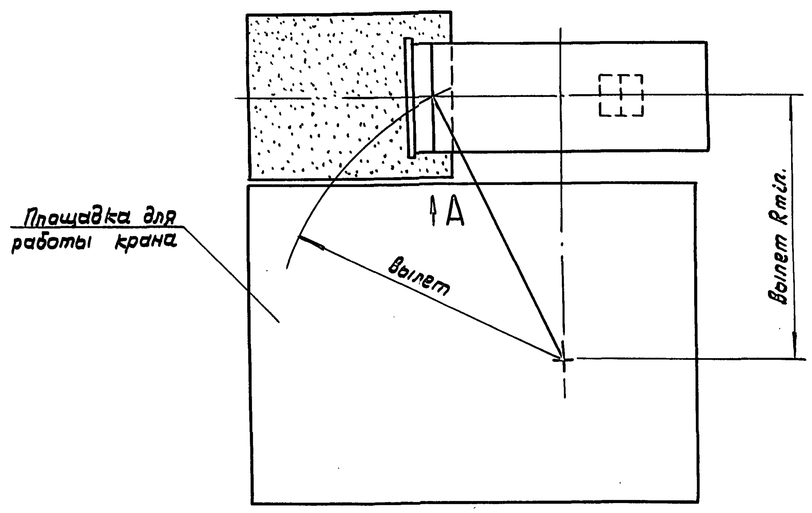

СХЕМА 3. Строповка рулона

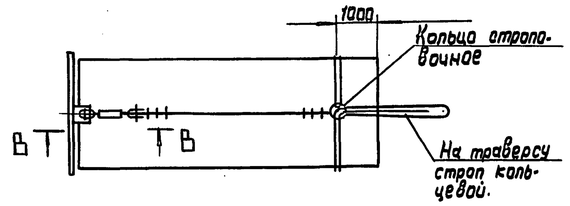

В-В

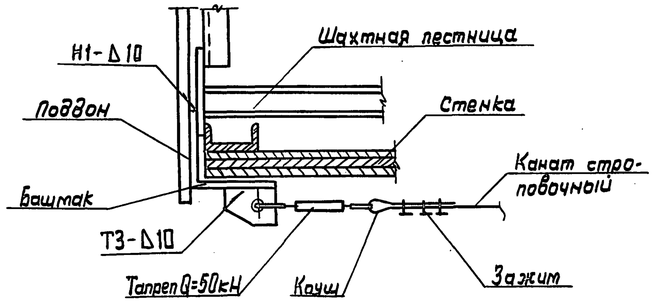

Б (1:10)

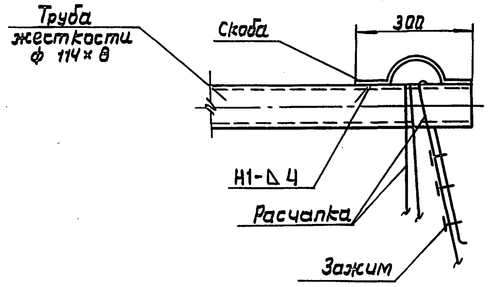

А

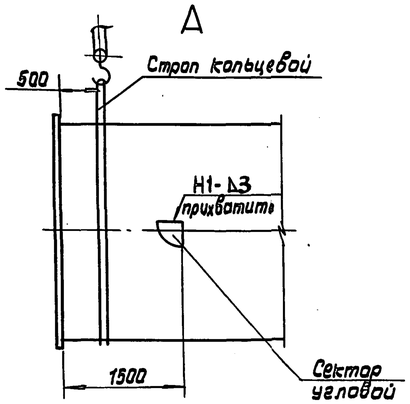

СХЕМА 2. Крепление трубы жесткости к рулону

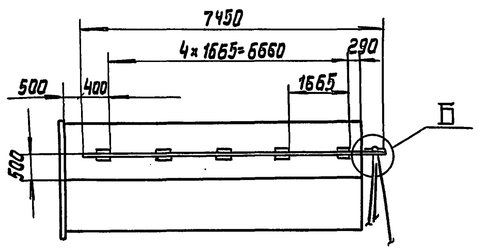

Г-Г (1:10)

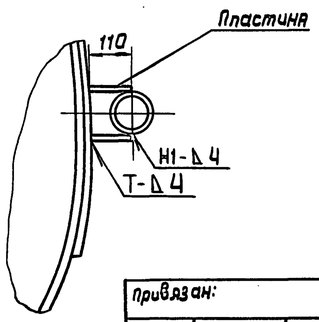

ПОРЯДОК РАБОТ

1. Подготовительные работы.

1.1. Подготовить площадку для установки и перемещения крана, а также площадку для укладки рулона с последующей установкой его в вертикальное положение, обеспечив:

г) горизонтальность площадки (допустимое отклонение не более 1°);

г) несущую способность площадки не менее 0,5 мПа (5 кГс/см²). Проверку производить ударником ДОРНИИ. В случае необходимости площадку укрепить гравием или железобетонными дорожными плитами с песчаной подсыпкой толщиной 50-100 мм.

1.2. Отметить места установки рулона перед подъемом, I и II стоянки крана (схема 4).

1.3. Уложить рулон краном с помощью кольцевого стропа на песчаную подсыпку и шпальную клеть в исходное положение перед подъемом (Схема 1. Вид А).

1.4. Разметить угловой сектор согласно схемы 7 и укрепить его на рулоне (вид А).

1.5. Установить опорный башмак и произвести строповку рулона (Схема 3. В-В).

1.6. Установить и закрепить на нижнем торце рулона поддон согласно схемы 6.

1.7. Установить трактор на продольной оси рулона (схема 4).

1.8. Согласно разметки (схема 8) установить шнур для контроля поворота стрелы крана.

1.9. Установить кран в исходное положение I (Схема 4). На стреле крана на расстоянии 2 м от оси рулона подвесить отвес (схема 5).

1.10. Приподнять верхний конец рулона на 100-150 мм. и выдержать в таком положении в течении 10 минут, после чего опустить и осмотреть такелажную оснастку, при отсутствии неисправностей - продолжить подъем.

2. Подъем рулона стенки.

2.1. Подъем рулона стенки в вертикальное положение осуществлять краном с одной стоянки поэтапно:

I этап. Подъем рулона полиспастом крана с одновременным контролем допустимого отклонения полиспаста от вертикали по соответствующей риске на угловом секторе. Подъем прекратить, когда стрелка совместится с очередной риской на угловом секторе.

				ТП 704-1-251 с. 92 ПМ			
Нач. отд.	Ларионов			Резервуар стальной вертикальный цилиндрический для хранения мазута емкостью 300 куб.м	Стадия	Лист	Листов
Гл. спец.	Рохин		11.91		РП	17	
Н. контр.	Панова		11.91	Подъем рулона стенки краном (начало)	ГИПРОНЕФТЕСПЕЦМОНТАЖ г. Москва		
Инж.	Яшина						

Привязан:

Инв №

Инв. № подл. | Подпись и дата | Взам. инв. №

25607-06 19

Альбом 6

Типовой проект 704-1-251 с. 92

Схема 4. Подъем рулона стенки.

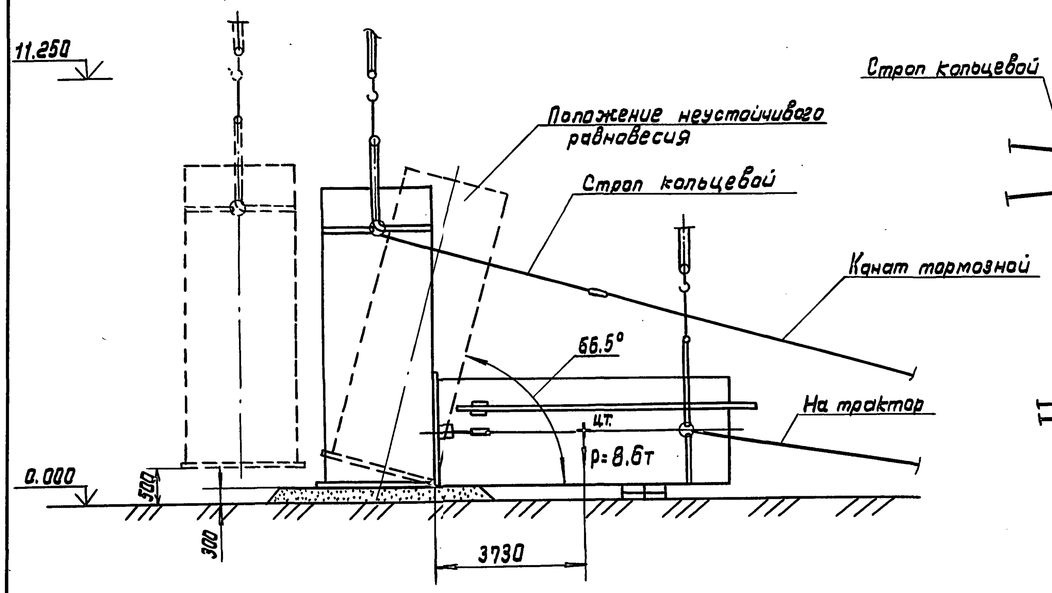

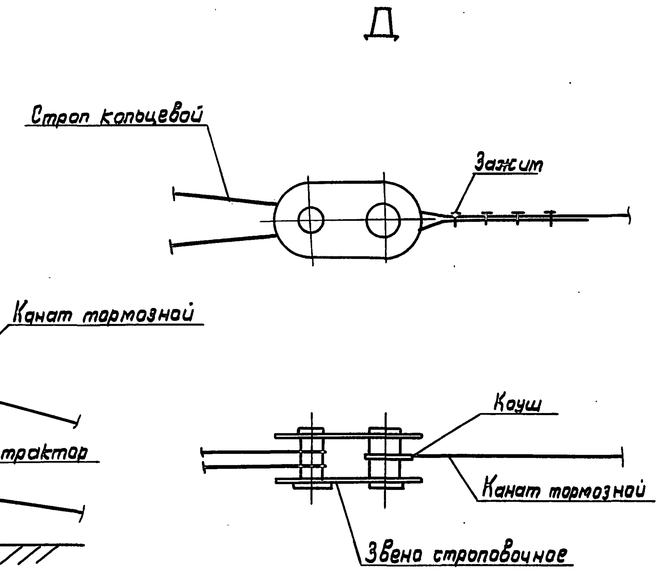

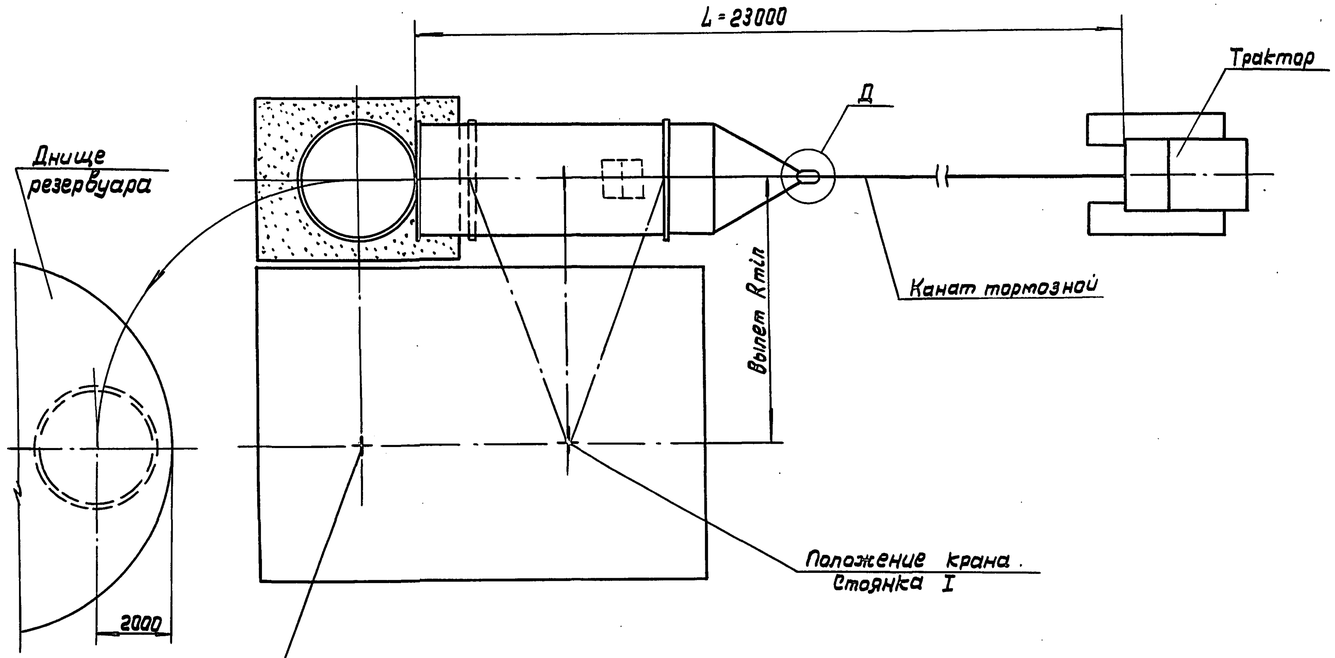

ПОРЯДОК РАБОТ /продолжение/

II этап. Поворот стрелы крана с изменением вылета на очередной угол, соответствующий расстоянию между реперами. Контроль производить по отвесу.

2.2. В процессе подъема руководитель монтажа попеременно дает команду крановщику на очередной этап подъема рулона, прекращая его после получения сигнала от наблюдателя, стоящего напротив углового сектора. После этого он дает сигнал крановщику на поворот стрелы крана до следующей риски.

2.3. При достижении рулоном угла наклона 60° канат тормозного трактора должен иметь провисание. На дальнейших этапах подъема провисание каната уменьшить до минимума. При достижении рулоном угла наклона $\alpha°_{кр.}$ 66.5°, соответствующего положению неустойчивого равновесия, включить в работу тормозной канат, натяжение грузового полиспаста крана ослабить. Перемещением трактора установить рулон в вертикальное положение (схема 4).

3. Установка рулона стенки резервуара.

3.1. Установить кран на II стоянку согласно схемы 4.

3.2. Поднять рулон на 100-150 мм, выдержать в этом положении 10 минут, опустить его и осмотреть такелажную оснастку. При отсутствии неисправностей продолжить подъем на 500 мм. выше днища резервуара и поворотом стрелы плавно установить рулон на днище.

3.3. Произвести расстроповку рулона.

УКАЗАНИЯ

1. Учитывая трудности определения неустойчивого равновесия из-за отсутствия точных данных (силы ветра и др.), после достижения рулоном угла наклона 60° следует уделить особое внимание контролю за провисанием тормозного каната во избежание рывка при включении в работу тормозного трактора.
2. Сварку производить по ГОСТ 5264-80, электродами типа Э-42А, ГОСТ 9467-75.

Инв. № подл. | Подпись и дата | Взам. инв. №

Привязан:

Инв. №

Нач. отд.	Ларионов		
Гл. спец.	Рожин		11.91
Н. контр.	Панова		11.91
Инж.	Яшина		

ТП 704-1-251 с. 92 ПМ

Резервуар стальной вертикальный цилиндрический для хранения мазута емкостью 300 куб.м

Подъем рулона стенки краном (продолжение)

Стадия	Лист	Листов
РП	18	

ГИПРОНЕФТЕСПЕЦМОНТАЖ г. Москва

Альбом 6

Типовой проект 704-1-251 с. 92

Схема 5

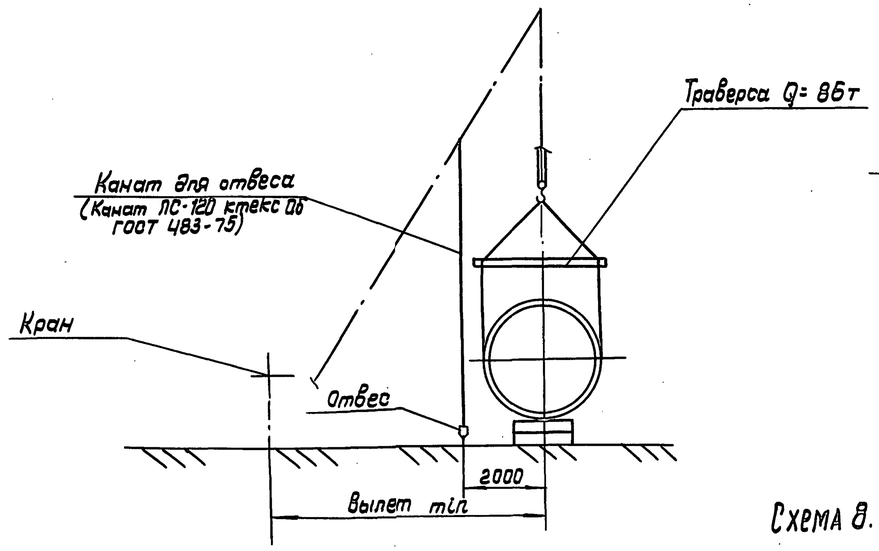

Схема 6 Крепление рулона к поддону

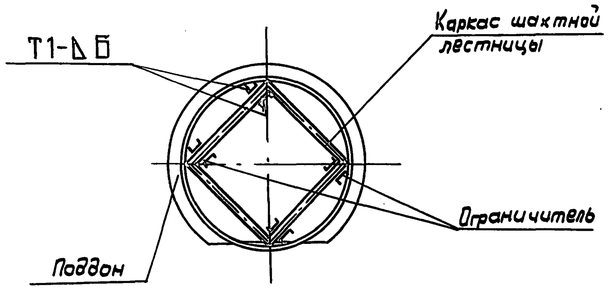

Схема 8. Разметка шнура для поворота стрелы

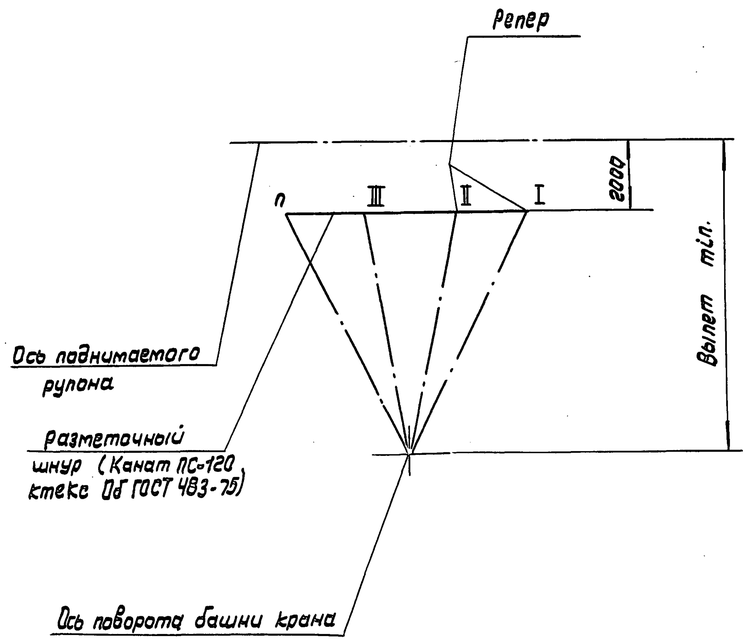

Схема 7. Разметка углового сектора резервуара

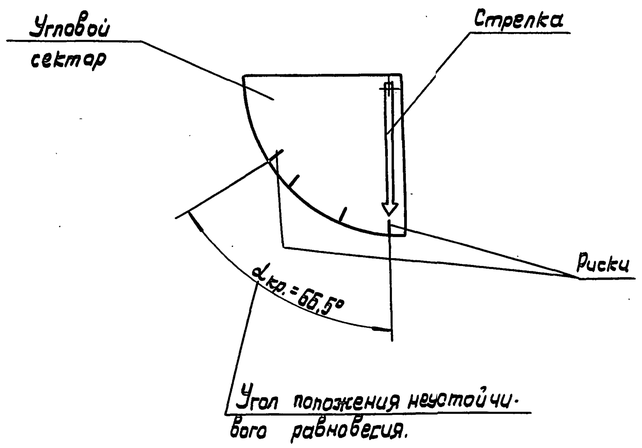

ТРЕБОВАНИЯ БЕЗОПАСНОСТИ ТРУДА

1. Подъем рулона запрещается производить в гололедицу, при сильном тумане, снегопаде или ветре более 10 м/с.
2. Перед подъемом необходимо проверить исправность крана. Площадка для передвижения и маневрирования крана должна полностью просматриваться.
3. Руководитель подъема должен постоянно находиться в поле зрения машиниста крана, который должен видеть его сигналы, а также слышать команду. Команды машинисту крана и трактористу подает только руководитель подъема.
4. При подъеме рулона стенки в вертикальное положение в зоне подъема (в радиусе L от нижнего края рулона и под канатом) не должны находиться люди.
5. Опасную зону оградить сигнальным стоечным ограждением согласно ГОСТ 23407-78.

Инв. № подл. | Подпись и дата | Взам. инв. №

Привязан:						ТП 704-1-251 с. 92 ПМ		
			Нач. отд	Ларионов		Резервуар стальной вертикальный цилиндрический для хранения мазута емкостью 300 куб. м	Стадия: РП	Лист: 19 / Листов:
			Гл. спец	Рохин	11.91	Подъем рулона стенки краном (окончание)	Гипронефтеспецмонтаж г. Москва	
			Н. контр	Панова	11-91			
Инв. №			Инж	Яшина				

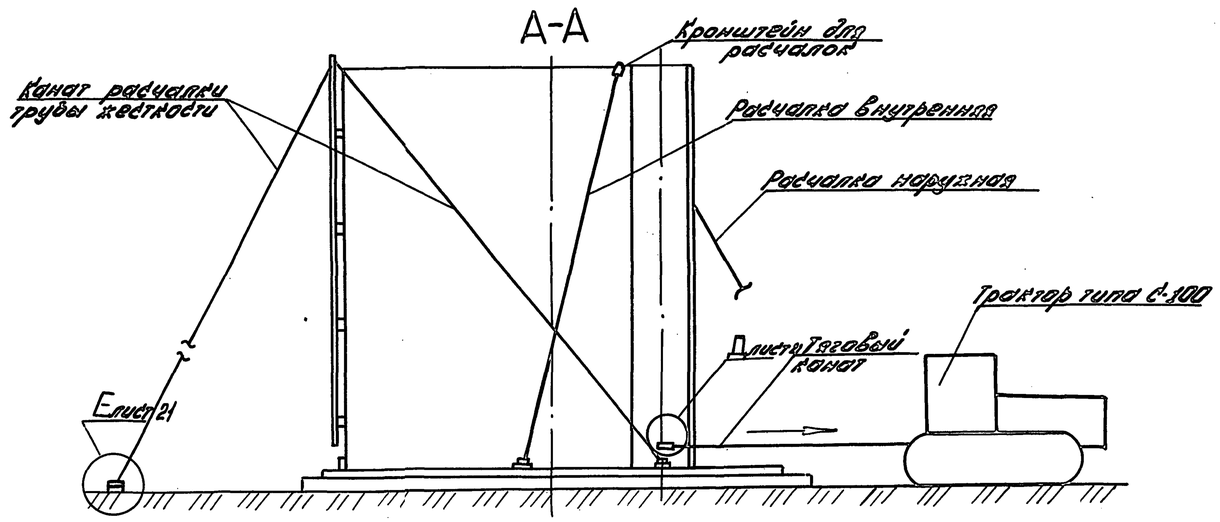

Схема 1. Расположение оснастки при разворачивании рулона

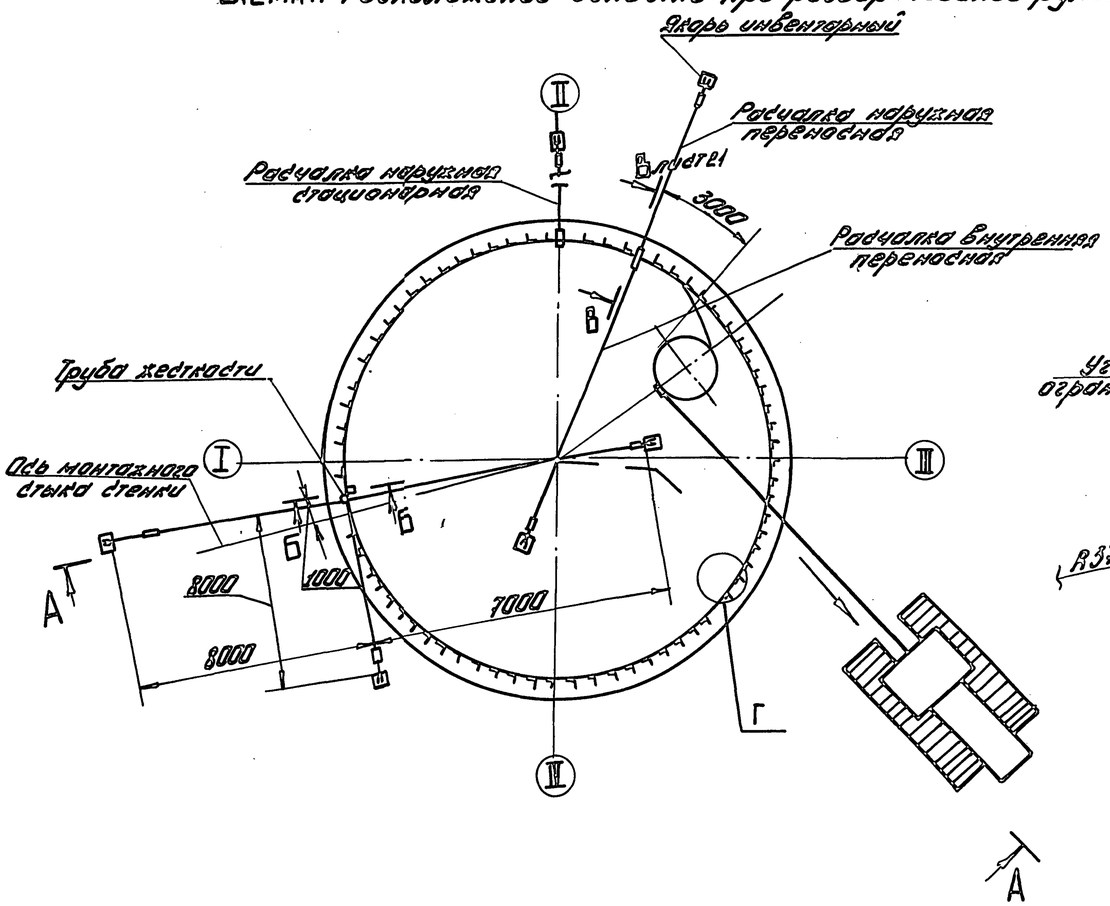

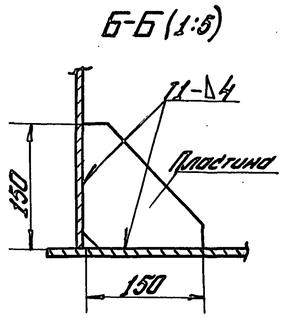

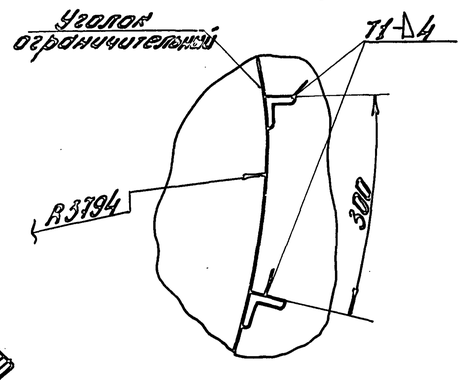

Порядок работ

1. Приварить на днище по кольцевой риске R3794 мм ограничительные уголки с шагом 300 мм (узел Г).

2. Установить рулон на днище так, чтобы после срезки удерживающих планок вертикальная кромка располагалась согласно разметке.

3. До срезки удерживающих планок, для предотвращения самопроизвольного распушивания, рулон обтянуть несколькими витками каната (удлиненная расчалка трубы жесткости), прикрепить его к крюку трактора и натянуть.

4. Произвести срезку удерживающих планок с автогидроподъемника АПТ-18 (схема 6). До срезки последних двух нижних планок приварить к рулону тяговую скобу с канатом для развертывания рулона.

Последние планки срезать стоя на днище со стороны, противоположной развертыванию.

5. Ослабляя натяжение каната, дать возможность рулону распушиться.

6. Начальный участок полотнища временно закрепить к днищу приваркой косынки (сеч. Б-Б) на расстоянии 1000 мм от вертикальной кромки.

7. Проверить вертикальность начальной кромки полотнища по отвесу, закрепленному к трубе жесткости, и зафиксировать полотнище в этом положении расчалками.

8. По мере развертывания рулона производить прихватку полотнища к днищу швом 3-40/400 (в местах неплотного прилегания стенки к ограничительным уголкам произвести прижатие стенки с помощью клина или речного домкрата). Схема 2.

Инв. № подл. | Подп. и дата | Взам. инв. №

Привязан:					ТП 704-1-251 с. 92 ПМ			
			Нач. отд.	Парианов				
			Гл. спец.	Ряшин		11.91	Резервуар стальной вертикальный цилиндрический для хранения мазута емкостью 300 куб.м Развертывание полотнища стенки резервуара (начало)	Стадия: РП; Лист: 20; Листов:
			Н. контр.	Панова		11.91		Гипронефтеспецконтрольмонтаж г. Москва
Инв. №			Инж.	Пак				

25607-06 22

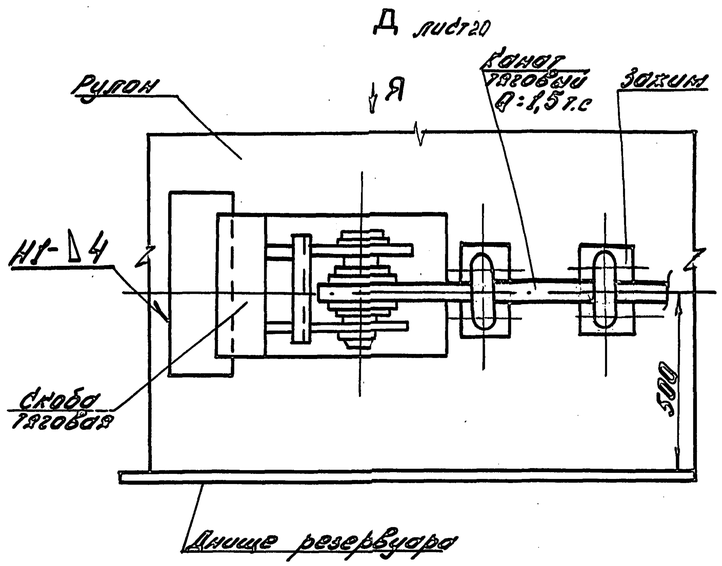

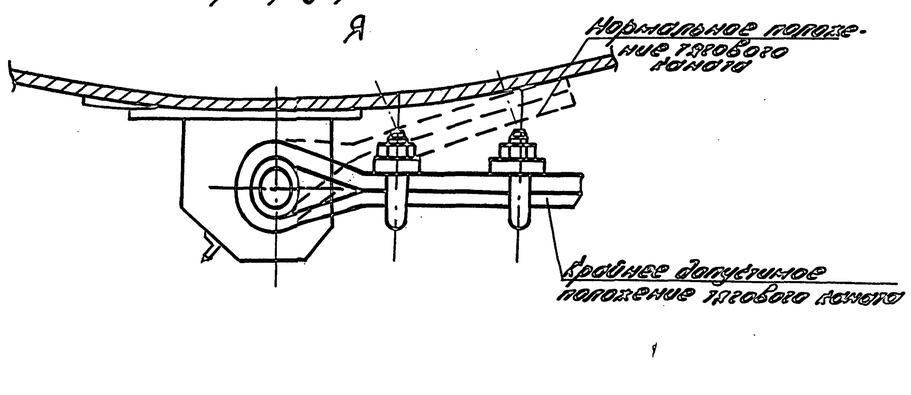

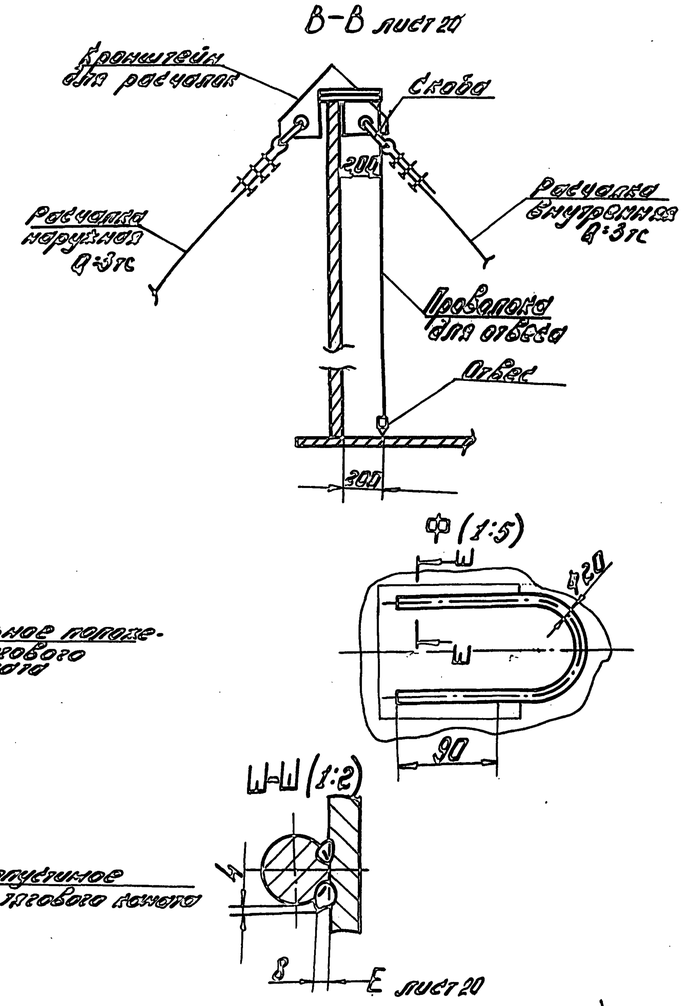

Порядок работ (продолжение)

9. В процессе всего развертывания стенки производить постоянный контроль её вертикальности по отвесу (сеч. В-В). При необходимости стенку выводить в вертикальное положение с помощью переносных расчалок.

10. При развертывании полотнища стенки по осям II и IV устанавливаются стационарные расчалки. Переносная расчалка находится на расстоянии 3 м от перемещаемого рулона (схема 1).

11. Установку и прихватку обрамляющего уголка производить по мере развертывания рулона.

12. После развертывания полотнища стенки производить замыкание вертикального монтажного стыка стенки.

13. Сварку стенки с днищем, покрытия к стенке и вертикального монтажного стыка производить в соответствии с технологией сварки.

Схема 2. Прижатие полотнища стенки к ограничительным уголкам

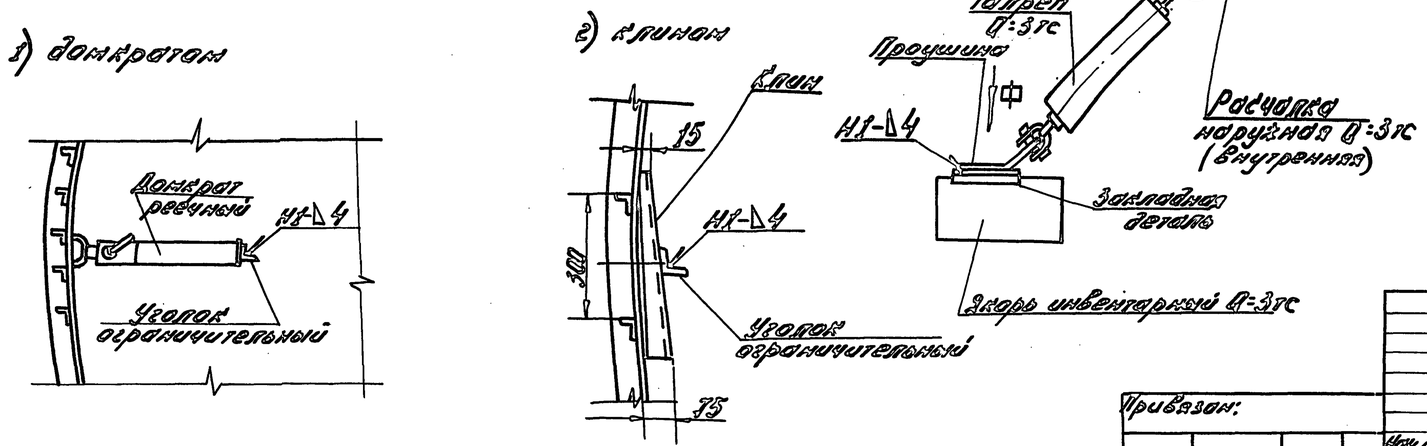

Привязан:

Инв. №

Нач. отд.	Ларионов			ТП 704-1-251 с.92		ПМ
Гл. спец.	Рахин		11.91	Резервуар стальной вертикальный цилиндрический для хранения мазута емкостью 300 куб.м	Стадия: РП	Лист: 21 / Листов:
Н. контр.	Панова		11.91	Развертывание полотнища стенки резервуара (Продолжение)	Гипронефтеспецмонтаж г. Москва	
Инж.	Пан					

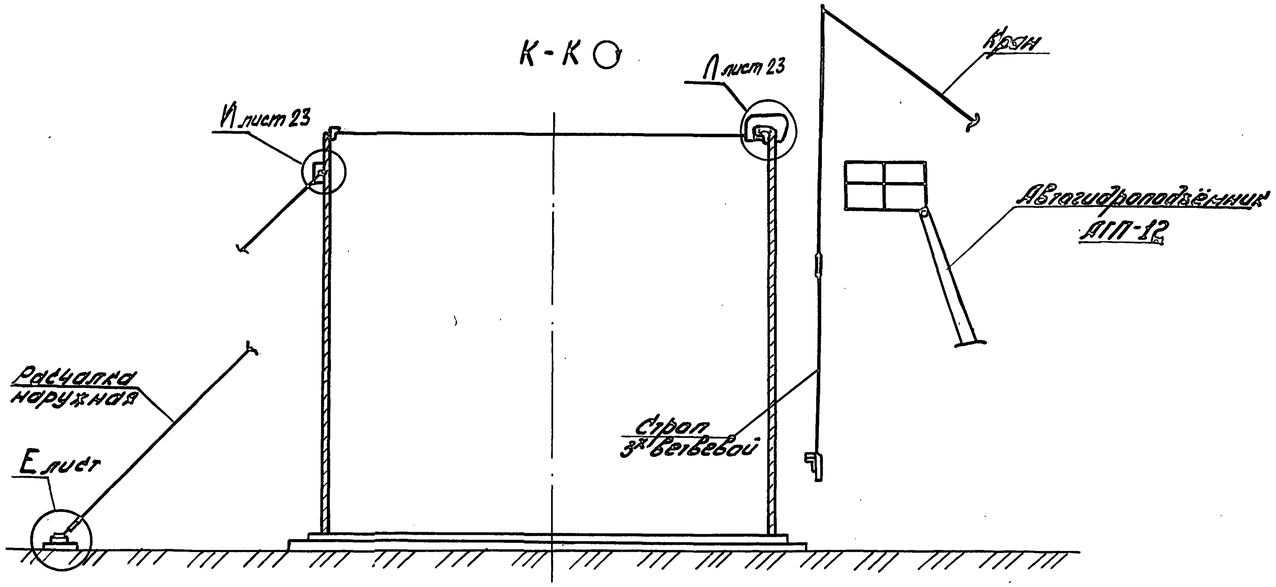

Схема 3. Установка обрамляющего уголка резервуара

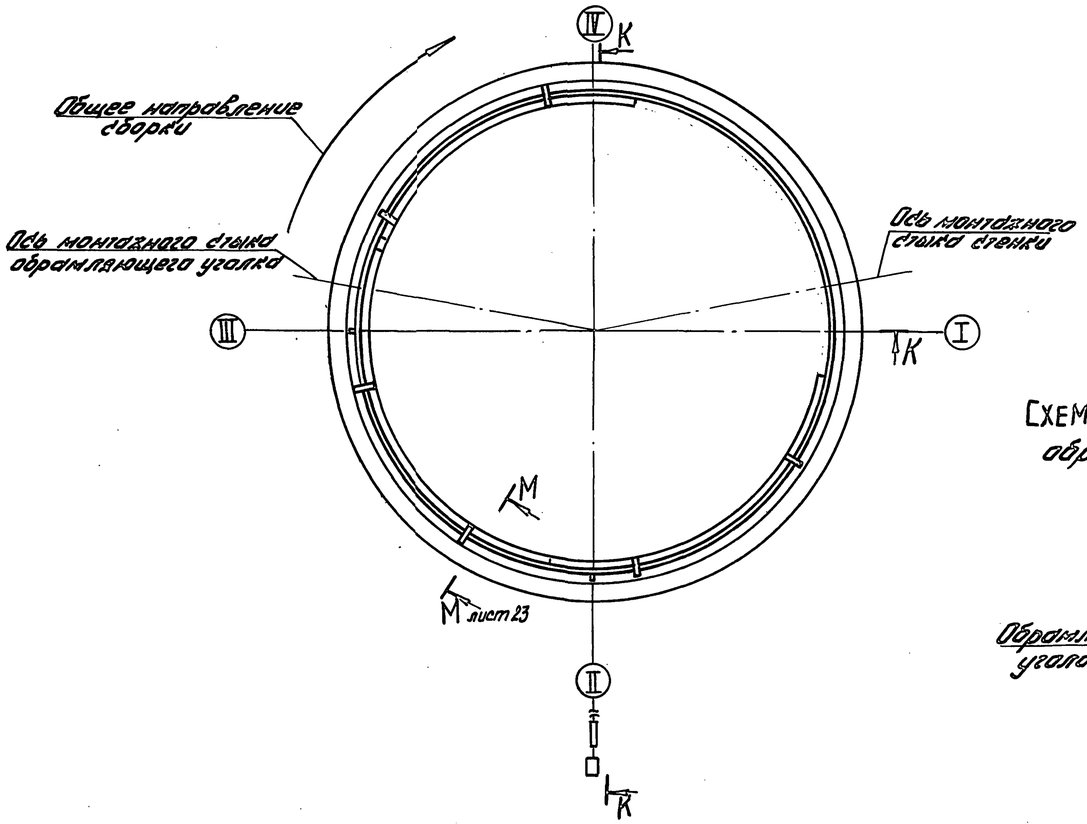

Схема 4. Установка обрамляющего уголка

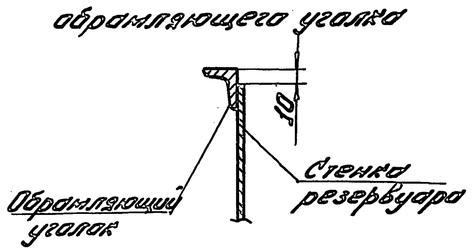

Порядок работ к схеме 3

1. Установить автогидроподъёмник АГП-12 в место установки первого элемента обрамляющего уголка.
2. Приварить к элементам обрамляющего уголка по два ловителя с отведами (деч. М-М).
3. Произвести строповку элемента обрамляющего уголка согласно схеме 5.
4. Поднять краном и наведить элемент обрамляющего уголка на стенку, стоя на автогидроподъёмнике.
5. Проверить по отведам вертикальность стенки и в случае необходимости вывести стенку в вертикальное положение с помощью талрепов расчалок (узел Е). По мере подгонки уголок приварить к стенке.
6. Следующий элемент обрамляющего уголка установить аналогично установке первого элемента уголка. В месте стыковки элементов обрамляющего уголка проверить, чтобы их горизонтальные полки были на одном уровне (без выступов).
7. Прихватие уголка к стенке резервуара производить струбциной (узел Л).
8. Последний элемент обрамляющего уголка установить после сборки вертикального стыка стенки.
9. Удалить все ловители и расчалки. Места приварки зачистить.

Указания

1. До начала монтажа обрамляющего уголка проверить его периметр.
2. Место установки первого элемента обрамляющего уголка - т. Б перенести на верхнюю кромку стенки с днища (см. „Разметку днища").
3. После сборки всего кольца-обрамляющего уголка на прихватках приступить к его сварке проектным сварным швом.
4. Приварку монтажных приспособлений к днищу и стенке резервуара производить электродами марки Э42А по ГОСТ 9467-75. Сварной шов выполнять по ГОСТ 5264-80.

Инв. № подл. | Подп. и дата | Взам. инв. №

Привязан.					ТП 704-1-251 с. 92 ПМ		
					Резервуар стальной вертикальный цилиндрический для хранения мазута емкостью 300 куб. м	Стадия	Лист	Листов
			Нач. отд.	Лорианов		РП	22	
			Гл. спец.	Рогин	11.91	Разверывание полотнища стенки резервуара (Продолжение)	Гипронефтеспецмонтаж г. Москва	
			Н. контр.	Панова	11.91			
Инв. №			Инж.	Пак				

Альбом 6

Типовой проект 704-1-251 с. 92

Схема 5. Строповка обрамляющего уголка

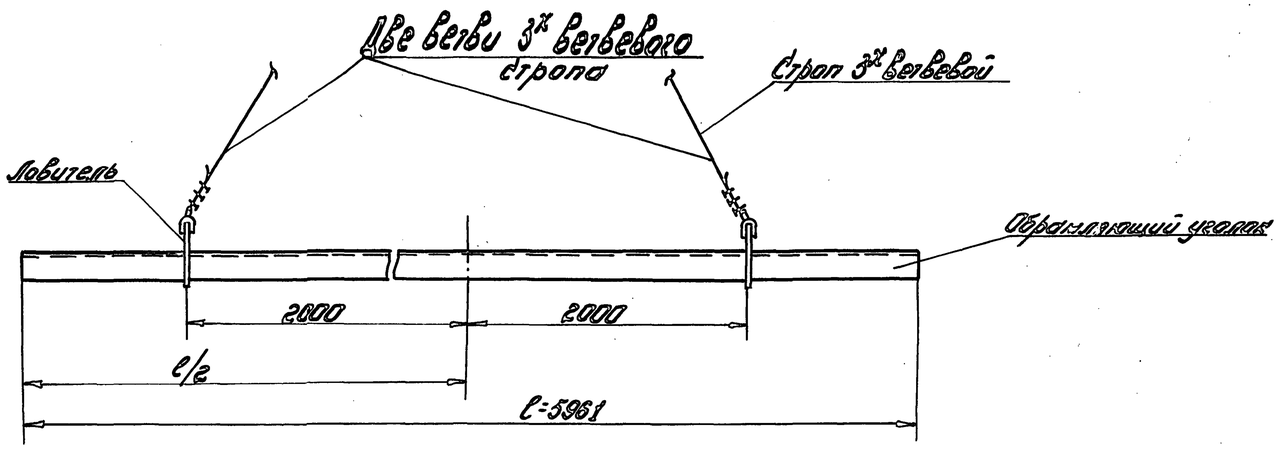

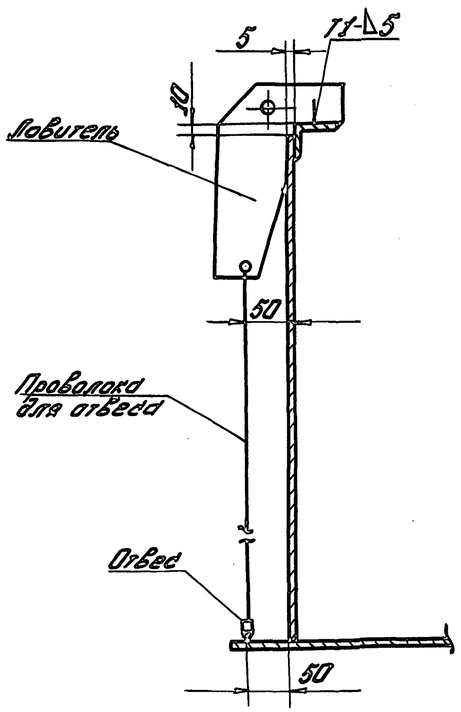

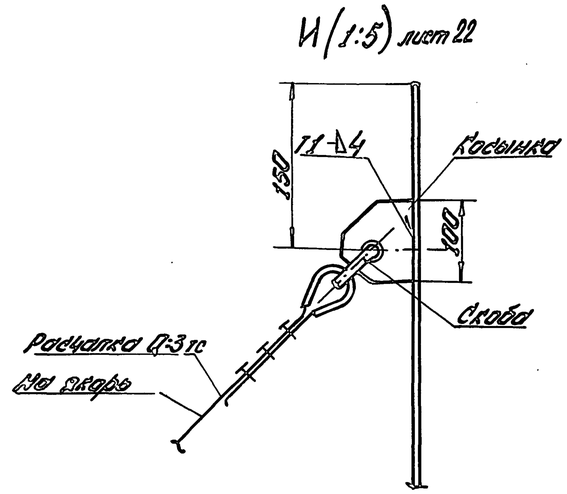

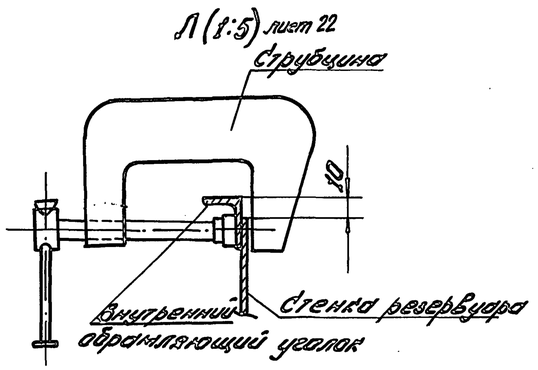

Требования безопасности труда

1. До срезки удерживающих планок обмотать рулон удлиненной (наддавленной) расчалкой, закрепленной к трубе жесткости (схема 6). Срезку производить с автогидроподъёмника АГП12.

2. После срезки удерживающих планок ослабить канат, идущий на трактор, давая рулону распушиться.

3. Для развертывания начального участка полотнища приварить тяговую скобу (схема 7) предварительно приварив ограничительную пластину (сеч. Б-Б).

4. До срезки тяговой скобы, не ослабляя натяжение тягового каната, установить клиновой упор между рулоном и развернутой частью стенки. Вершина клинового упора должна находиться на прямой, проходящей через центры резервуара и рулона (схема 8).

5. Ослабить натяжение тягового каната до прижатия рулона к клиновому упору и погашения упругих деформаций полотнища.

6. Приварить вторую тяговую скобу с канатом и снять первую.

7. Сварной шов тяговой скобы не должен работать на изгиб, т.е. развертывание производить до положения тягового каната по касательной к рулону.

8. Приварку тяговой скобы должен производить квалифицированный сварщик, имеющий удостоверение на право производства ответственных работ.

9. Устойчивость стенки резервуара в процессе её монтажа должна быть обеспечена строгим соблюдением последовательности установки расчалок.

Привязан:						ТП 704-1-251 с. 92 ПМ		
						Резервуар стальной вертикальный цилиндрический для хранения мазута емкостью 3000 куб. м	Стадия	Лист	Листов
				Нач. отд.	Ларионов	11.91	РП	23	
				Гл. спец.	Рогин	11.91	Развертывание полотнища стенки резервуара (пробивание)	Гипронефтеспецмонтаж г. Москва	
				Н. контр.	Панова	11.91			
Инв. №				Инж.	Пак				

Инв. № подл. | Подп. и дата | Взам. инв. №

25607-06 25

Альбом 6

Типовой проект 704-1-251 с. 92

Схема 6. Рулон перед срезкой пленок

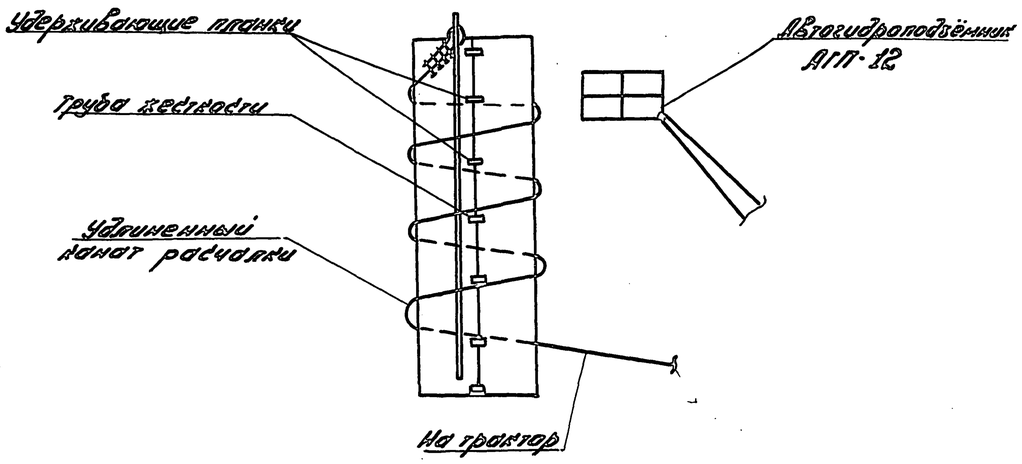

Требования безопасности труда (продолжение)

10. Запрещается пребывание людей в зоне между развернутой частью полотнища и рулоном, и в зоне развёртывания рулона (схема 8).

Сварщик должен находиться на расстоянии не менее 1м от клинового упора.

Бригадир должен отработать систему связи и сигнализации, располагаясь на расстоянии 6м от разворачиваемого рулона.

11. Оставлять рулон, находящийся в стадии развертывания (обеденный перерыв или по окончании смены), допускается после установки клинового упора в рабочее положение.

Схема 7. Начало развертывания полотнища стенки резервуара

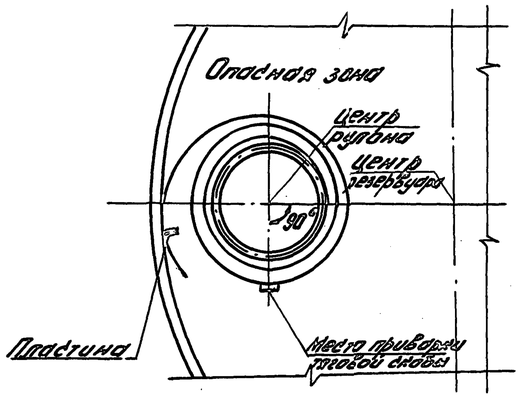

Схема 8. Промежуточное положение при развертывании полотнища стенки

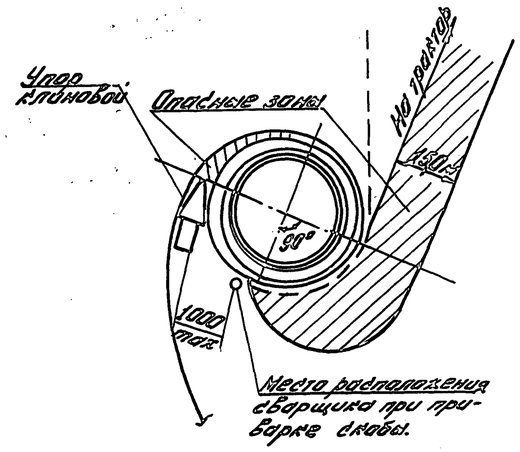

								ТП 704-1-251 с. 92	ПМ
Привязан:									
				Нач. отд.	Ларионов			Резервуар стальной вертикальный цилиндрический для хранения мазута емкостью 300 куб. м	Стадия: РП; Лист: 24; Листов:
				Гл. спец.	Рохин		11.91	Развертывание полотнища стенки резервуара (Окончание)	Гипронефтеспецмонтаж г. Москва
				Н. контр.	Панова		11.91		
Инв. №				Инж.	Поп				

Инв. № подл. | Подп. и дата | Взам. инв. №

25607-06 26

Альбом 6

Типовой проект 704-1-251с 92

Схема 1 Установка приспособления для замыкания и подмостей

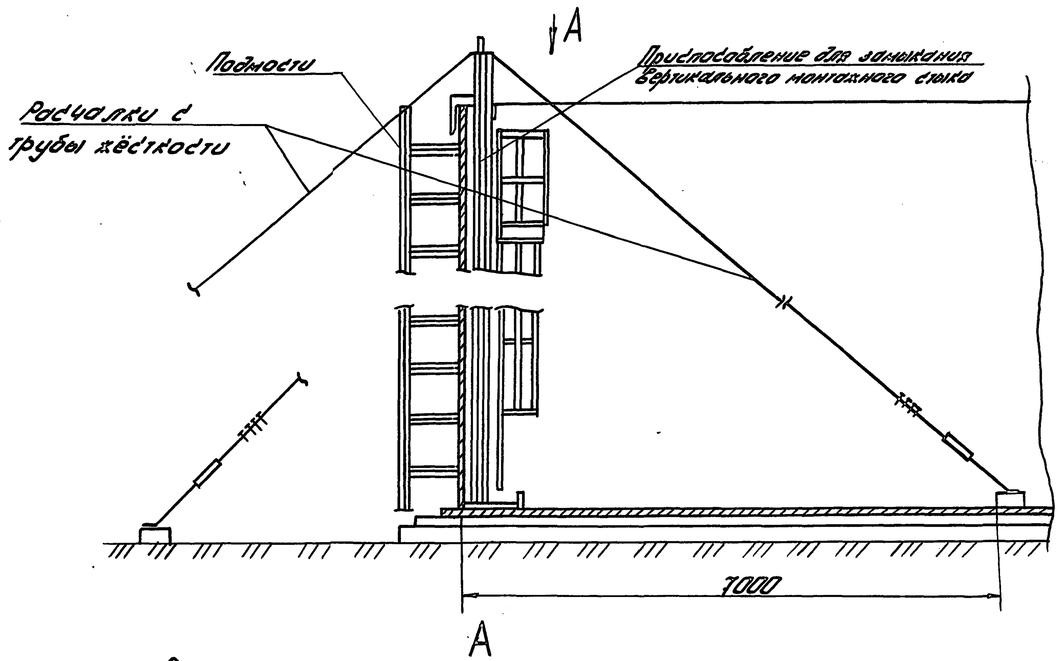

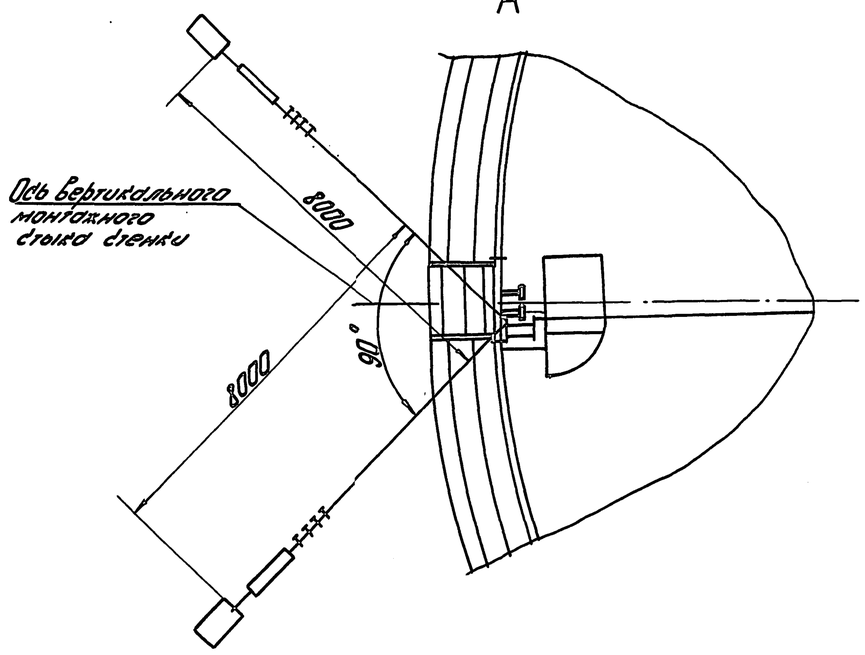

Е(1:5) лист 26

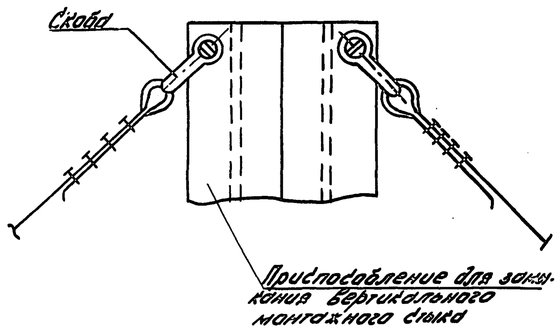

Порядок работ

1. До замыкания вертикального монтажного стыка стенки завести внутрь резервуара приспособление для замыкания вертикального монтажного стыка.

2. Выверить домкратами концевые участки полотнищ стенки за контрольную риску R3794 мм (радиус резервуара наружный) на величину, равную 6мм (1,5 толщины нижнего пояса стенки).

Зафиксировать смежные кромки в этом положении приварными пластинами (сеч. Г-Г).

3. Установить в исходное положение приспособление для замыкания, закрепить подпятник, приварив ограничители (сеч. Б-Б, сеч. Д-Д).

Проверить по отвесам вертикальность приспособления и зафиксировать это положение расчалками (схема 1, вид Е, вид А).

4. Произвести выравнивание стенки в зоне стыка с помощью винтов приспособления (сеч. В-В).

Стык выставить вертикально, контроль производить по отвесу.

5. Установить с наружной стороны подмости.

6. Произвести срезку наплеста стыка, выдерживая прямолинейность реза и зачистку кромок под сварку.

7. Произвести сборку стыка на прихватках (при необходимости применять стяжные приспособления) и его сварку.

						ТП 704-1-251с.92 ПМ			
Привязан:						Резервуар стальной вертикальный цилиндрический для хранения мазута емкостью 300 куб.м	Стадия	Лист	Листов
				Нач.отд.	Ларионов		РП	25	
				Гл.спец.	Рогин	11.91	Замыкание вертикального монтажного стыка стенки резервуара (начало)	Гипронефтеспецмонтаж г. Москва	
				Н.контр.	Попова	11.91			
Инв.№				Инж.	Пак				

Инв.№ подл. | Подп. и дата | Взам. инв.№

Альбом 6

Типовой проект 704-1-251 с. 92

СХЕМА 2. Строповка приспособления для замыкания

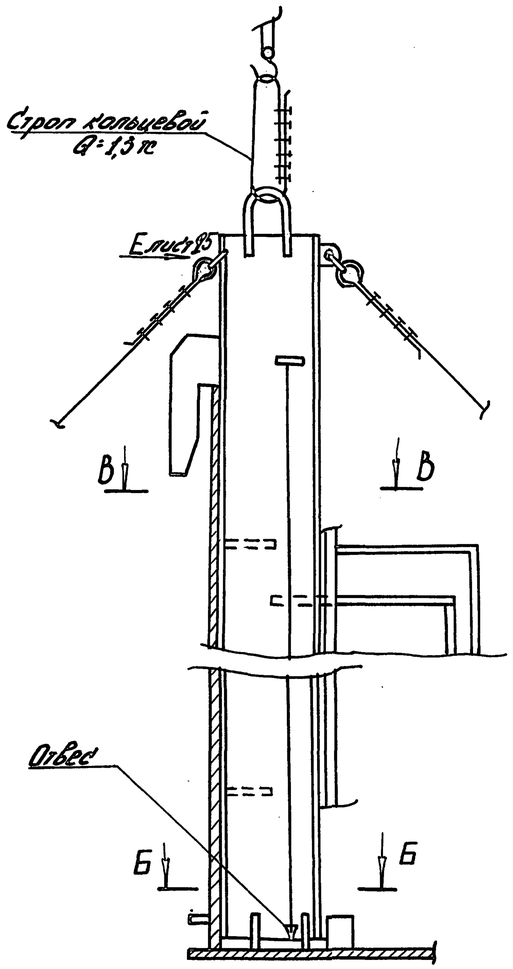

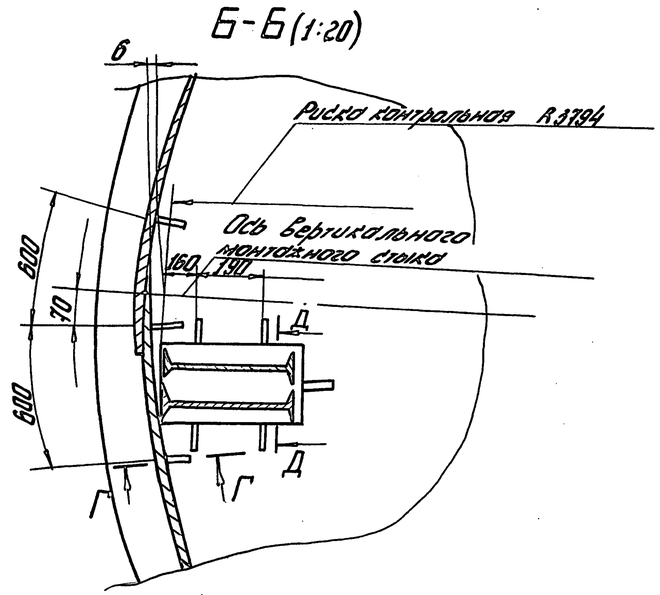

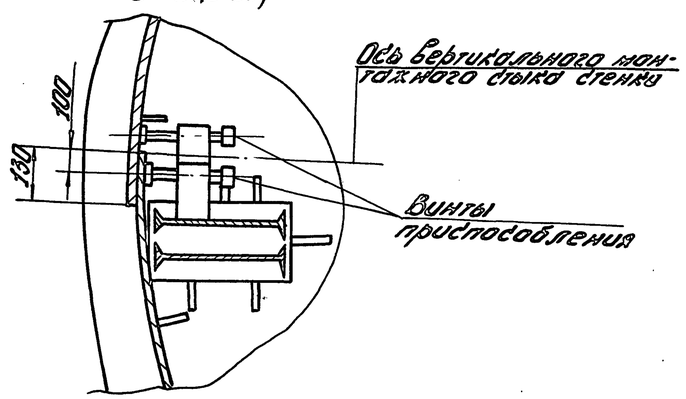

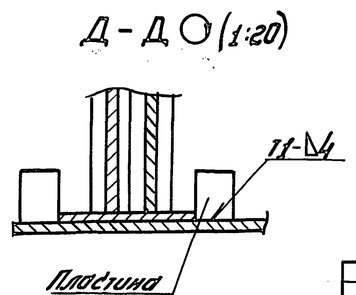

СХЕМА 3. Установка стяжного приспособления

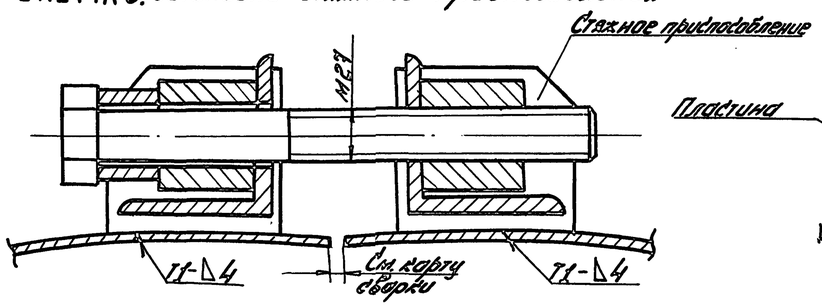

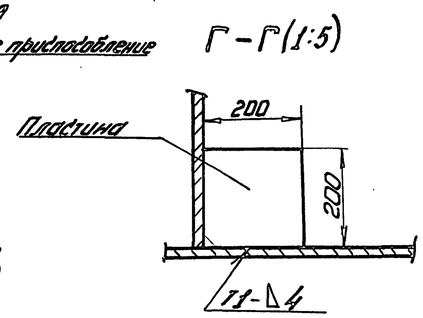

Указания

1. Расположение вертикального монтажного стыка стенки уточнить с учетом фактического состояния кромок полотнища.

2. При расчаливании приспособления для замыкания стыка использовать расчалки с демонтированной трубы жесткости.

3. Приварку монтажных приспособлений к стенке и днищу резервуара производить электродами типа Э42А по ГОСТ 9467-75.
Сварной шов выполнять по ГОСТ 5264-80.

Привязан:					ТП 704-1-251 с. 92			
					Резервуар стальной вертикальный цилиндрический для хранения мазута емкостью 300 куб. м	Стадия	Лист	Листов
			Нач. отд.	Ларионов		РП	26	
			Гл. спец.	Розин	11.91	Замыкание вертикального монтажного стыка стенки резервуара (окончание)	Гипронефтеспецмонтаж г. Москва	
			Н. контр.	Панова	11.91			
Инв. №			Инж.	Пак				

25607-06 28

Альбом 6

Типовой проект 704-1-251с. 92

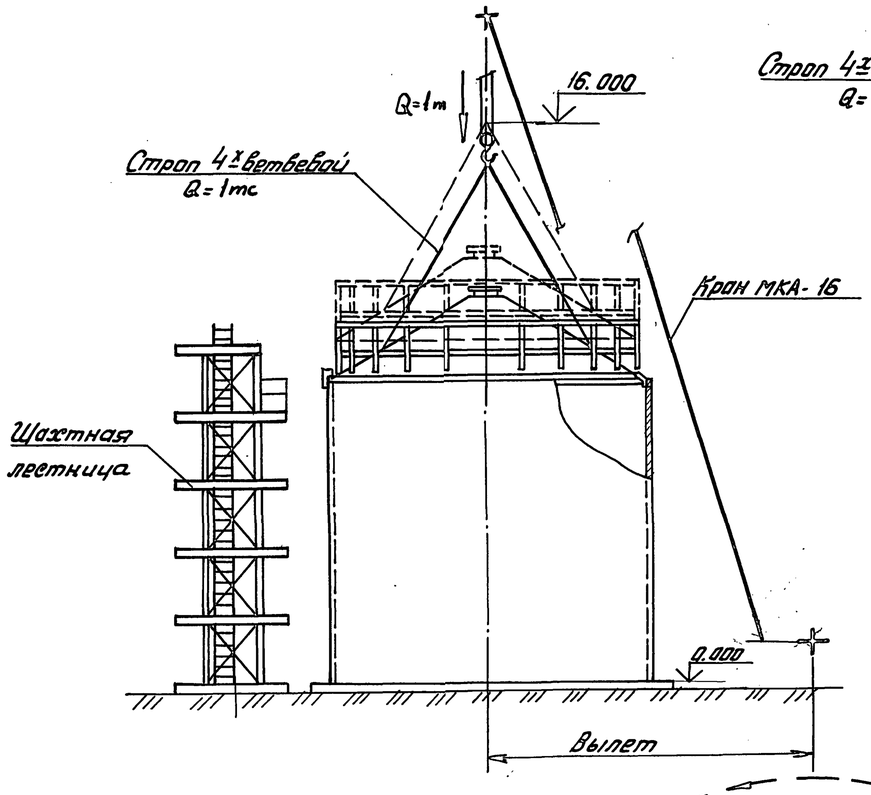

Схема 1. Строповка крыши

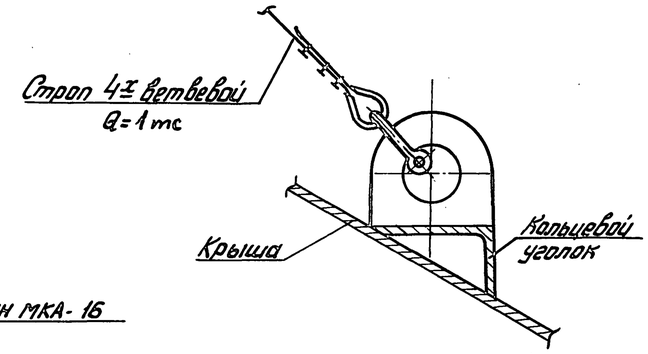

Схема 2. Крепление ловителя.

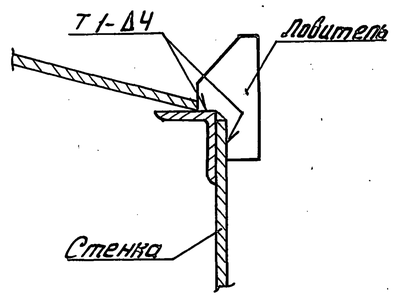

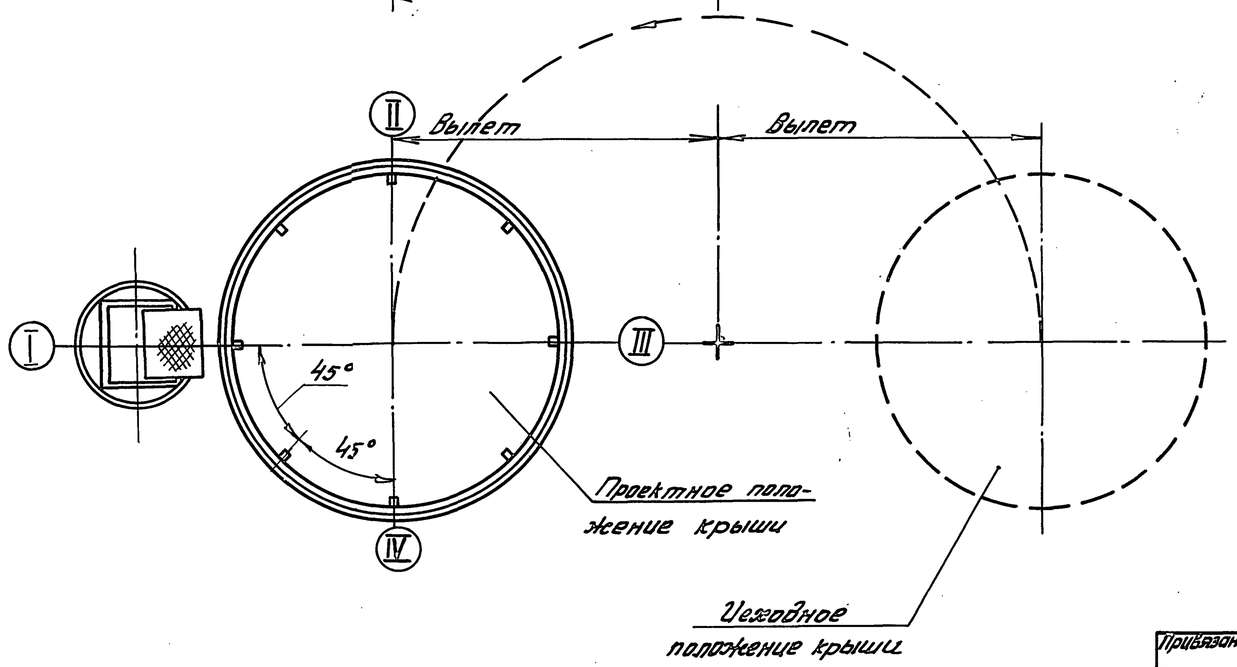

Порядок работ

1. Приварить к обрамляющему уголку и к стенке резервуара 8 ловителей (схема 2).
2. Застропить на кран при помощи 4х ветвевого стропа крышу выше проектной отметки на 1м, выдержать ее в этом положении в течение 10 минут, после чего установить ее в проектное положение.
3. Произвести расстроповку крыши и отогнать кран.
4. Подогнать кромку крыши к обрамляющему уголку стенки, сварив стык прерывистым швом.
5. Приварить крышу к обрамляющему уголку проектным катетом.

Указания

1. Перед подъемом крыши установить шахтную лестницу резервуара на проектном фундаменте.
2. При установке крыши на стенку ее необходимо сориентировать относительно главных осей резервуара (I-III, II-IV).
3. Работы по подгонке и приварке крыши к стенке резервуара производить с автогидроподъемника АГП-12.
4. Для попадания на крышу установить проектную переходную площадку с шахтной лестницы. Переходная площадка устанавливается после сварки крыши с уголком стенки прерывистым швом по всему периметру.

Инв. № подл. | Подп. и дата | Взам. инв. №

Привязан

Инв. №

Нач. отд.	Ларионов		
Гл. спец.	Рахин		11.91
Н. контр.	Панова		11.91
Инж.	Пак		

ТП 704-1-251с. 92 ПМ

Резервуар стальной вертикальный цилиндрический для хранения мазута емкостью 300 куб.м

Установка крыши резервуара в проектное положение

Стадия	Лист	Листов
РП	27	

Гипронефтеспецмонтаж г. Москва

Альбом 6

Типовой проект 704-1-251 с. 92

Схема 1. Разводка временных трубопроводов.

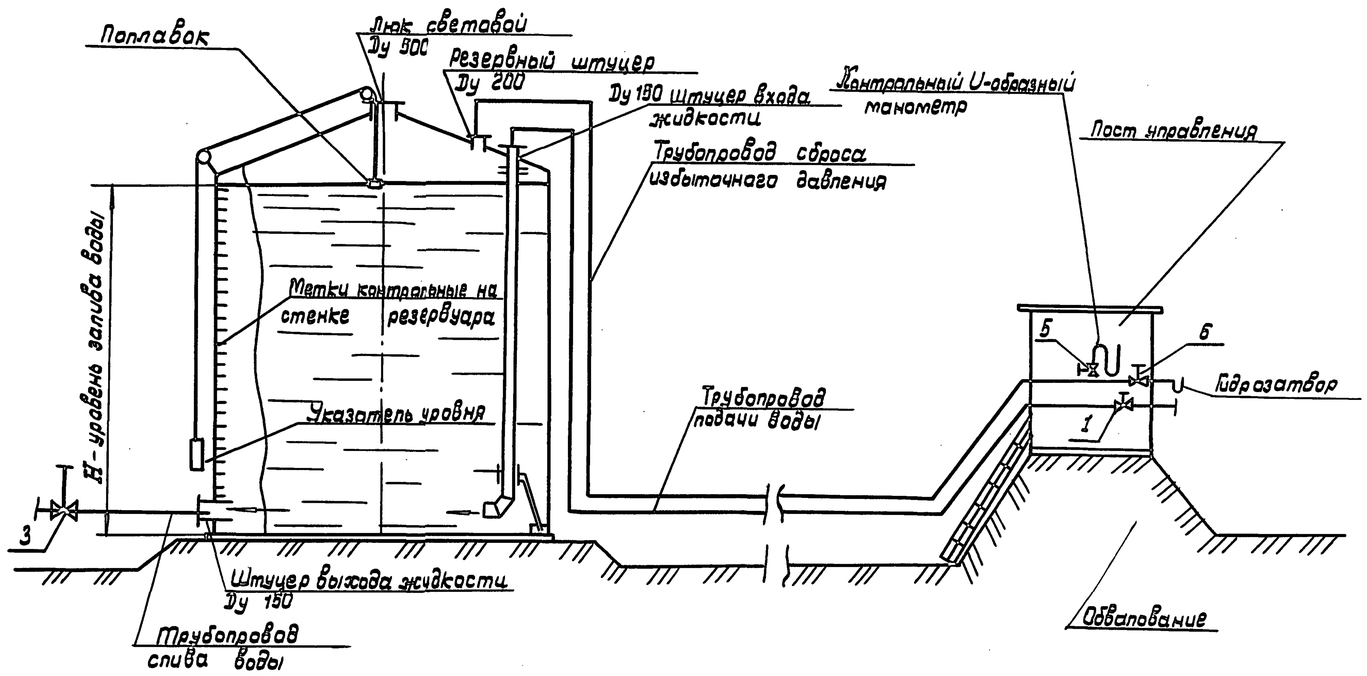

Схема 2. Подача и слив воды.

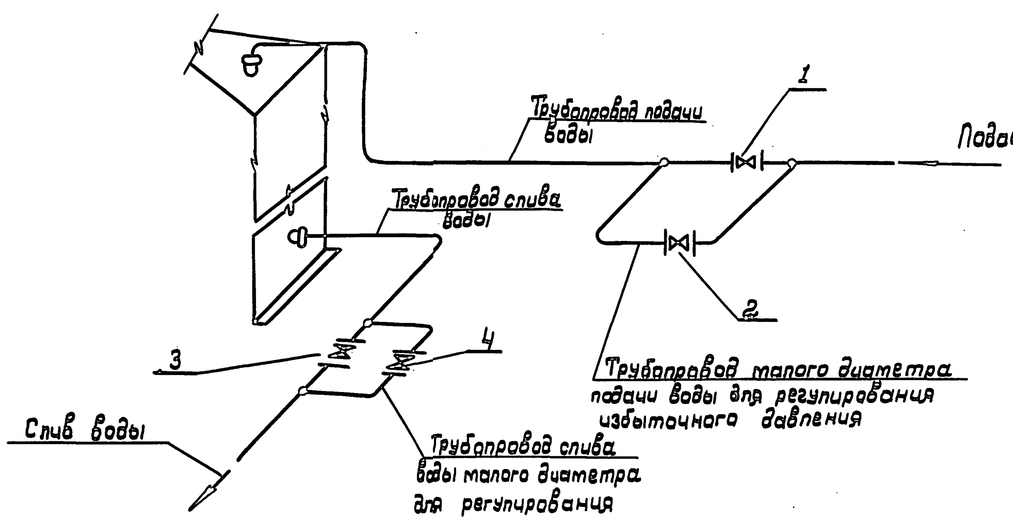

Схема 3. Гидрозатвор

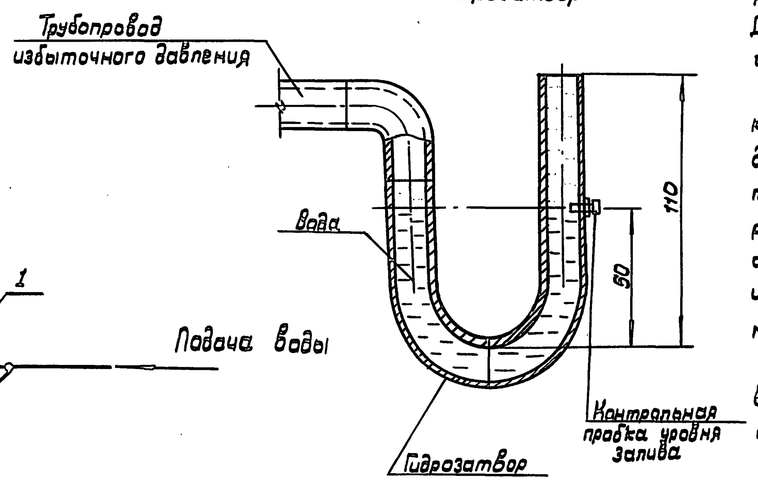

1. Подготовительные работы.

1.1. До начала испытаний закончить все сварочные работы и контроль сварных соединений.

1.2. Удалить из резервуара все посторонние предметы.

1.3. Очистить днище и стенку от грязи.

1.4. Произвести осмотр соединений и поверхности днища, нижних поясов стенки, крыши на предмет выявления и устранения возможных прожогов или других повреждений.

1.5. Смонтировать временный подводящий трубопровод подачи и слива воды. Использование проектных трубопроводов для проведения испытаний согласовать при привязке проекта с заказчиком.

Диаметр временного трубопровода определить с учетом максимальной производительности имеющегося насосного оборудования (схемы 1, 2).

1.6. Смонтировать временные подводящие трубопроводы для установки гидравлического U-образного манометра и регулирования давления.

1.7. Все контрольно-измерительные приборы, задвижки для регулирования избыточного давления должны находиться за пределами обвалования, где расположить пост управления. Для этой цели из кровли резервуара вывести трубу необходимого диаметра с отводами для манометра и регулирования давления. Рекомендуемые диаметры труб Ду 50÷200. В конце трубопроводов должны быть поставлены соответствующие задвижки.

1.8. Гидравлический манометр (U-образная трубка) одним концом подсоединяется к отводу трубопровода, который должен быть заглушен и иметь на конце металлический трубчатый переход с наружным диаметром, равным диаметру стеклянной трубы. Другой конец U-образной трубки оставить открытым. Гидравлический манометр собрать из стеклянных трубок диаметром 7÷15мм, соединенных между собой резиновыми вставками.

Величину избыточного давления измерить в мм. вод. ст. по разности между уровнями воды в U-образной трубе, для чего последнюю закрепить на доске,

Привязан:						ТП 704-1-251 с. 92 ПМ			
				Нач. отд	Ларионов				
				Гл. спец	Розин	11.91	Резервуар стальной вертикальный цилиндрический для хранения мазута емкостью 300 куб.м	Стадия	Лист	Листов
				Н. контр	Панова			РП	28	
Инв №				инж	Пак		Испытание резервуара (начало)	ГИПРОНЕФТЕСПЕЦМОНТАЖ г. Москва		

Инв № подл. | Подпись и дата | Взам. инв. №

Альбом 6

Типовой проект 704-1-251 с. 92

Таблица 1

Объем резервуара	Разность отметок наружного контура днища, мм			
	при незаполненном резервуаре		при заполненном резервуаре	
	смежных точек на расстоянии 6м по периметру	любых других точек	смежных точек на расстоянии 6м по периметру	любых других точек
куб. м. 300	10	25	20	40

Таблица 2

Номер п/п	Наименование отклонений	Предельные отклонения, мм	Примечания
	Днище		
1	Высота хлопунов	150	Предельная площадь хлопуна на 2 м²
	Стенка		
2	Отклонение внутреннего диаметра на уровне днища	± 40	
3	Отклонение высоты при монтаже	± 20	
4	Отклонения от вертикали образующих стенки по поясам:		
	I	± 10	Замеры производить для каждого пояса на расстоянии до 50мм от верхнего горизонтального шва. Проверку отклонений производить через 6м по окружности резервуара.
	II	± 20	
	III	± 30	
	IV	± 40	
	V	± 45	

ПОРЯДОК РАБОТ /продолжение /

на которой нанести шкалу с миллиметровыми делениями.

До установки манометр должен быть испытан.

1.9. Подготовить автогидроподъемник АГП-12 или другое средство для проведения соответствующих измерений и наблюдений.

1.10. Проверить высотные отметки наружного контура днища и произвести измерения геометрических размеров резервуара в соответствии с требованиями таблиц 1,2.

Если отклонения не превышают допустимых, приступить к испытаниям. При наличии отклонений, превышающих допустимые, они должны быть устранены монтажной организацией до начала испытаний.

1.11. Смонтировать трубопровод для аварийного сброса воды из резервуара, выведенный за пределы обвалования.

Диаметр трубопровода должен обеспечить максимальный сброс воды из резервуара.

1.12. Установить на резервуаре указатель уровня налива воды нанести контрольные метки на стенке (схема 1).

1.13. Заглушить люки и патрубки на стенке резервуара, световые люки на кровле оставить открытыми.

1.14. На время испытания установить границы опасной зоны радиусом не менее двух диаметров резервуара, внутри которой не допускается присутствие людей, не связанных с испытаниями.

1.15. Все лица, принимающие участия в испытаниях, должны пройти инструктаж по безопасным методам ведения работ с соответствующим письменным оформлением.

1.16. По окончании всех подготовительных работ, предусмотренных настоящим разделом, представителями монтажной организации, ответственной за проведение прочностных испытаний, и заказчиком составляется акт о готовности резервуара к испытаниям.

Инв.№ подл. | Подп. и дата | Взам. инв.№

Привязан:				ТП 704-1-251 с. 92 ПМ	
Нач. отд	Ларионов			Резервуар стальной вертикальный цилиндрический для хранения мазута емкостью 300 куб.м	Стадия: РП; Лист: 29; Листов:
Гл. спец.	Рахин		16.91	Испытание резервуара (продолжение)	ГИПРОНЕФТЕСПЕЦМОНТАЖ г. Москва
Н. контр	Панова				
Инв№	Инж.	Пак			

Альбом 6

Типовой проект 704-1-251 с. 92

2. Испытания резервуара

Испытание резервуара на прочность и устойчивость производить при различных сочетаниях нагрузок: гидростатическое давление, гидростатическое и избыточное давление. Для испытания сварных швов крыши на плотность.

2.1. Гидравлическое испытание.

2.1.1. Открыть все световые люки на крыше резервуара, а также все задвижки и вентили трубопровода, сброса избыточного давления (вакуума) (схема 1).

2.1.2. Закрыть задвижку 3,4 трубопровода слива воды (схема 2). Задвижка 2 должна быть закрыта.

2.1.3. Открыть задвижку 1 и подать воду в резервуар, налив воды до расчетной высоты H=6,94м.
Заполнение осуществлять ступенями, по поясам, с промежутками, необходимыми для осмотра. По мере заполнения резервуара водой необходимо визуально наблюдать за состоянием конструкций и сварных соединений стенки. Полный резервуар, залитый водой до проектной отметки; испытать на гидростатическое давление с выдержкой 24часа. При этом задвижки должна быть закрыта.

Если в процессе испытания и при выдержке под гидростатической нагрузкой на поверхности стенки резервуара или по краям днища не появятся течи и если уровень воды не будет снижаться, резервуар считается выдержавшим гидравлическое испытание.

2.1.4. Если в процессе испытания будут обнаружены отпотины, свищи, течи и трещины в швах поясов стенки (вне зависимости от величины дефекта), испытание должно быть прекращено и вода немедленно слита до уровня на один пояс ниже расположения дефекта.

Обнаруженные дефектные места подлежат удалению и заварке. Исправленные места повторно проверить на герметичность и при отсутствии течи испытание может быть продолжено.

2.1.5. После залива резервуара водой до расчетного уровня и выдержки под нагрузкой 24часа произвести следующие измерения:

1) горизонтальности наружного контура днища и определения осадки основания;

2) отклонений, образующих стенки от вертикали и местных отклонений стенки.

Указанные измерения должны сопоставляться с замерами до залива резервуара.

2.1.6. Гидравлическое испытание необходимо проводить при температуре окружающего воздуха +5°С и выше. При необходимости испытания резервуара в зимних условиях водой должны быть приняты меры по предотвращению замерзания воды в трубках и задвижках, а также обмерзания стенок резервуара.

2.2. Испытание сварных швов крыши на плотность.

2.2.1. Слить воду в резервуаре до высоты.

2.2.2. Закрыть все люки и патрубки на крыше резервуара, проверить их герметичность. Открыть вентили 5,6 контрольного манометра и гидрозатвора (схема 1). Все остальные задвижки 1,2,3,4 по схемам 1,2 при этом должны быть закрыты.

2.2.3. Залить воду в гидрозатвор до уровня контрольной пробки (схема 3).

2.2.4. Закрыть задвижку 1 и подавать воду по трубопроводу малого диаметра, открыв вентиль 2. Довести давление до 100мм. вод. ст. и закрыть вентиль 2. Контроль давления вести по U-образному манометру.

2.2.5. Произвести контроль сварных швов крыши обмыливанием. Все обнаруженные дефектные места отметить, после чего сбросить давление. Исправить дефектные места и повторить контроль, создав давление 100мм вод. ст.

3. Требования безопасности труда.

3.1. До начала испытаний приказом по организации, на которую возложено проведение испытаний, назначить ответственное лицо- руководителя испытаний.

3.2. Перед проведением испытаний все работники, принимающие участие в них, обязательно должны пройти инструктаж по безопасным методам ведения работ непосредственно на местах их выполнения, с соответствующим письменным оформлением.

3.3. Установленная граница опасной зоны должна быть ограждена предупредительными знаками.

Площадка внутри опасной зоны должна обеспечивать свободный доступ к резервуару и задвижкам, снабжена инвентарными трапами для прохода через траншеи, предупредительными знаками и т.д.

3.4. Выполнять работы на крыше резервуара разрешается только при наличии ограждения.

3.5 Работы внутри резервуара производить только под непосредственным надзором лица, ответственного за проведение испытаний.

3.6. Для наблюдения за состоянием конструкций во время испытаний в ночное время сам резервуар, а также все места установки приборов, приспособлений, лестниц, проходы и т.п. должны быть хорошо освещены.

3.7. На все время испытаний нахождение лиц, не участвующих в испытаниях, внутри зоны обвалования запрещается.

3.8. Осмотр состояния конструкций резервуара при испытаниях и проведении замеров производить только лицам, назначенным руководителем испытаний.

3.9. Во время повышения избыточного давления нахождение лиц, участвующих в испытаниях, в зоне обвалования не разрешается.

3.10. Допуск к осмотру конструкций резервуара разрешается не ранее чем через 10мин. после достижения установленных рабочих нагрузок.

3.11. Производить остукивание молотком или кувалдой стенки резервуара, наполненного водой, запрещается.

3.12. Производить испытание кровли резервуара на прочность и герметичность во время дождя не разрешается.

3.13. При испытаниях крыши резервуара за показаниями U-образного манометра и состоянием конструкций установить постоянное наблюдение с безопасного расстояния (за обваловании резервуара).

3.14. В процессе испытаний, когда резервуар залит водой и создано испытательное давление, подходить к резервуару или подниматься на крышу строго запрещается.

Подходить к резервуару для производства работ разрешается только после выдержки конструкции под нагрузкой не менее 30мин. и после сброса давления.

3.15. До испытаний крыши резервуара избыточным давлением на люках крыши установить предохранительную арматуру (клапаны, гидрозатворы), рассчитанную на соответствующие испытательные нагрузки.

Инв № подл. | Подпись и дата | Взам. инв №

				ТП 704-1-251 с. 92 ПМ				
Привязан:				Резервуар стальной вертикальный цилиндрический для хранения мазута емкостью 300 куб.м	Стадия	Лист	Листов	
			Нач.отд	Ларионов	РП	30		
			Гл.спец	Рожин	11.01			
			Н.контр	Панова	Испытания резервуара (окончание)	ГИПРОНЕФТЕСПЕЦМОНТАЖ г. Москва		
Инв №			Инж.	Лак				

Альбом 6

Типовой проект 704-1-251 с. 92

Схема 1. Сварка шва №1

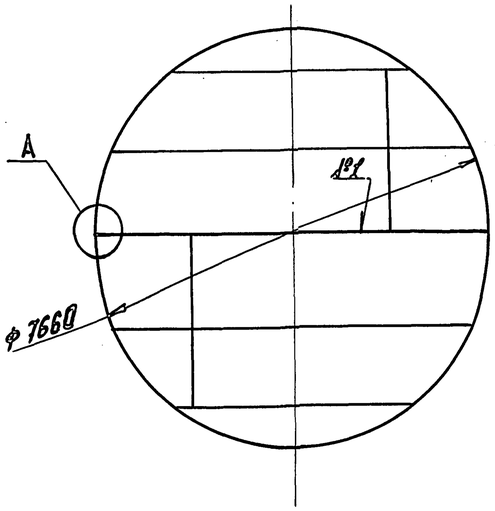

А

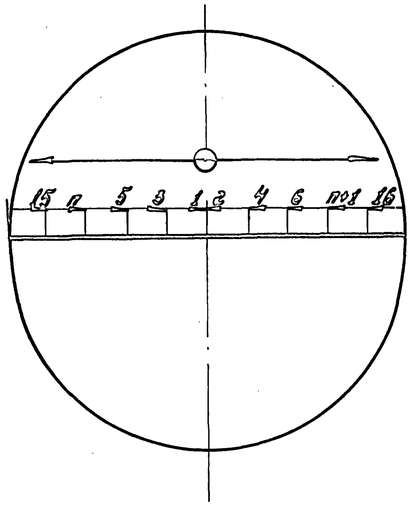

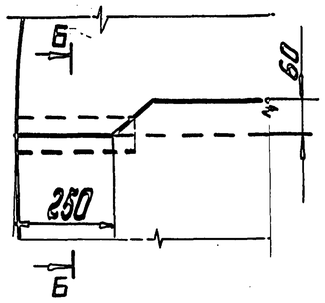

Б-Б (1:1)

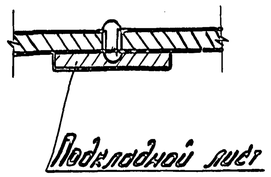

Порядок работ

1. Сборку элементов днища производить согласно технологии монтажа (стр. 14). При сборке обеспечить величину нахлеста листа 60 мм и зазор $2^{+1}_{-0,5}$ мм на краевых участках шва L = 250 мм.

2. Прихватку и сварку днища производить способом ручной электродуговой сварки электродами типа Э-42А марки УОНИ 13/45 диаметром 3,0 и 4,0 мм.

3. Произвести прихватку элементов днища швом Н1-Δ4 $^{60}/_{250}$.

4. Произвести сварку шва №1. Сварку выполнять участками согласно схеме сварки.

5. Произвести контроль выполненного шва 100% внешним осмотром и измерением. Проверить герметичность методом вакуумирования.

Контроль периферийных участков шва №1 (по l = 250 мм) производить методом радиографии.

Характеристика сварных соединений днища

Номер шва	Сечение шва и размеры	Тип шва	Положение шва	Толщина соединяемых деталей, мм	Длина шва, м	Масса н. м., кг	Расход электродов марки УОНИ 13/45	
							ф 3,0	ф 4,0
1	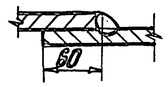	Н1-Δ4	Нижнее	4+4	7,16	0,96	0,7	1,3
	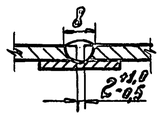	С-5	"	"	0,5	0,1	0,2	—

Условные обозначения:

— Сварной шов

① — Размещение сварщика и общее направление сварки

③ — Номер технологического участка шва и направление его сварки.

Привязан:				ТП 704-1-251 с. 92 ПМ	
	Нач. отд.	Лорионов		Резервуар стальной вертикальный цилиндрический для хранения мазута емкостью 300 куб. м	Стадия: РП; Лист: 31; Листов:
	Гл. спец.	Родин	11.91		
	Гл. спец.	Нефедкина		Сварка днища	Гипронефтеспецмонтаж г. Москва
	Н. контр.	Панова	11.91		
Инв. №	Инж.	Яшина			

Инв. № подл. | Подп. и дата | Взам. инв. №

Альбом 6

Сварка стенки с днищем и обвязочным уголком

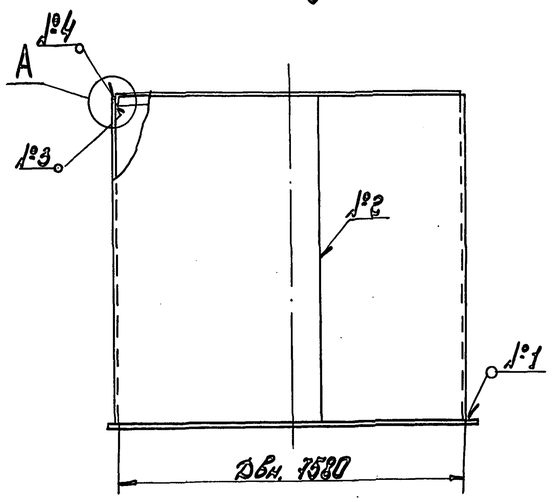

Схема 1. Сварка шва №1

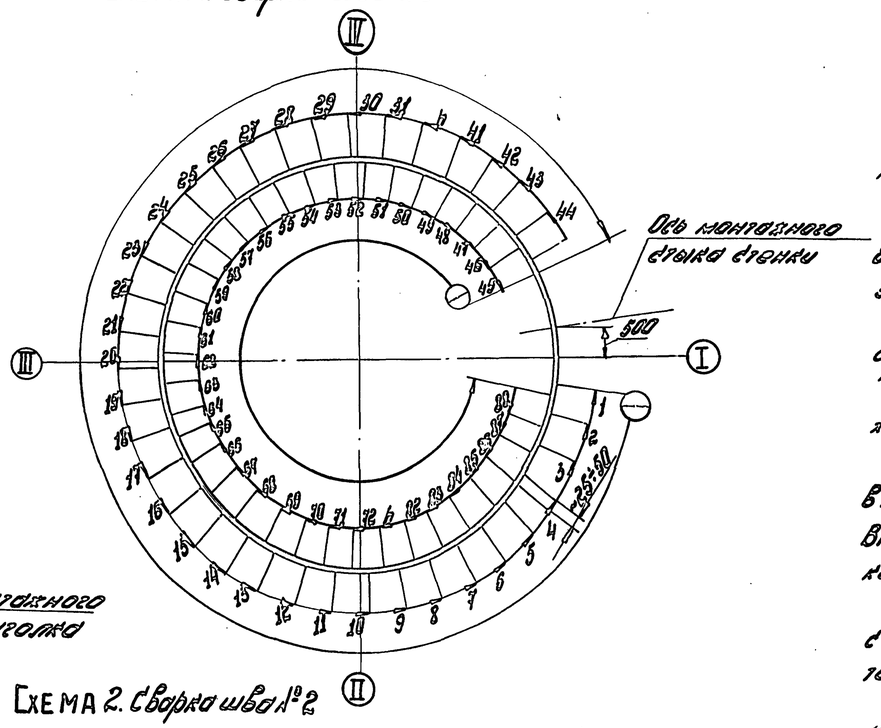

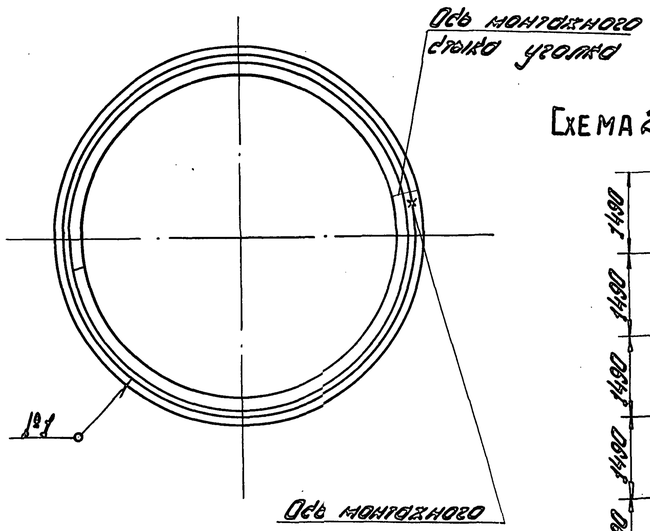

Схема 2. Сварка шва №2

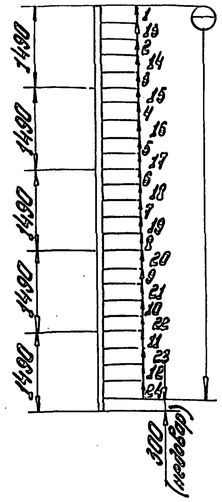

Схема 3. Сварка пересечения шва №1. со швом №2

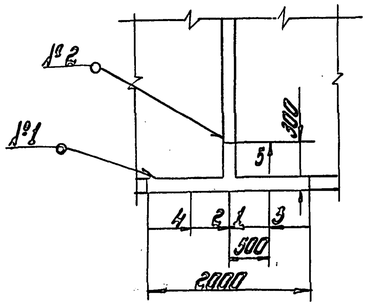

А (1:5)

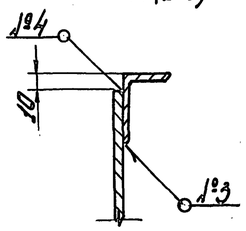

Порядок работ

1. Разворачивание рулона стенки и замыкание вертикального стыка производить согласно технологии монтажа (стр. 21,26).

2. Прихватку и сварку швов №1-4 выполнять способом ручной электродуговой сварки электродами типа Э-42А марки УОНИ 13/45 диаметром 3,0 и 4,0 мм.

3. Сварка швов №1,3,4 рекомендуется выполнять двумя сварщиками при одновременной их работе на разных высотах.

4. По мере разворачивания рулона производить прихватку швом 11-Δ4-50/250 с наружной стороны стенки.

5. Произвести сварку шва №1,3 и 4. Сварку выполнять в последовательности указанной в табл. 1 и схеме 1.
Внимание! Участки шва №1 длиной по 1м от вертикального шва №2 доваривоются после сварки шва №2.
По мере разворачивания рулона и сварки шва №1 с наружной стороны производить контроль герметичности смачиванием керосином.

6. Произвести сварку шва №1 с внутренней стороны стенки. Сварку выполнять в последовательности указанной в табл. 1 и схеме 1.

7. Произвести сварку шва №2 сначала с наружной, а затем с внутренней стороны стенки.
Внимание! Участок шва №2 примыкающий к днищу (300 мм) недоваривать.

8. Произвести доварку шва №1 и №2 согласно схемы 3.

9. Произвести контроль качества швов №1-4 100% внешним осмотром и измерением. Шов №1 проверить на герметичность с внутренней стороны методом вакуумирования при перепаде давления до 0,6 кгс/см².
Шов №2 проверить методом радиографии в объёме 100% протяженности.

Условные обозначения:
- Сварной шов
- Размещение сварщика и общее направление сварки.
- 5 Номер технологического участка шва и направление его сварки

Типовой проект 704-1-251 с. 92

Инв. № подл. | Подп. и дата | Взам. инв. №

Привязан:				ТП 704-1-251 с. 92	ПМ
	Нач. отд.	Порионов		Резервуар стальной вертикальный цилиндрический для хранения мазута емкостью 900 куб.м	Стадия: РП / Лист: 32 / Листов:
	Гл. спец.	Ролин	11.91		
	Гл. спец.	Черномор		Сварка стенки (Начало)	Гипронефтеспецмонтаж г. Москва
	Н. конт.	Панова			
Инв. №	Инж.	Зимина			

25 607-06 34

Альбом 6

Типовой проект 704-1-251 с. 92

Последовательность работ по сварке при разворачивании рулона стенки

Таблица 1

Порядковый номер операции	Содержание работ	Эскиз
1	Начало разворачивания рулона стенки L=3,0 м и прихватка с наружной стороны 13-Δ4-50/250 на длине 2,0 м.	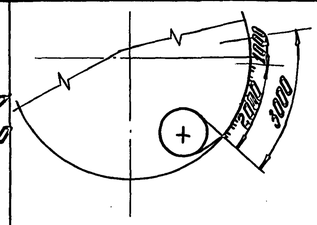
2	Продолжение разворачивания рулона стенки, прихватки и начало сварки шва №1 с наружной стороны, установка и прихватка обвязочного уголка 90×56×5,5 (швы №3 и 4).	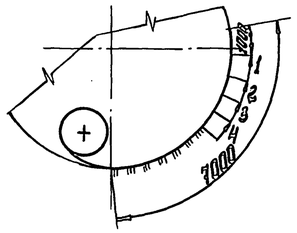
3	Окончание разворачивания рулона, прихватки и сварку шва №1 с наружной стороны и обвязочного уголка (швы №3,4). Сварка шва №2	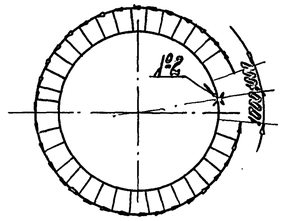
4	Доварка участков шва №1 (L=2,0 м) и шва №2 (L=0,3 м)	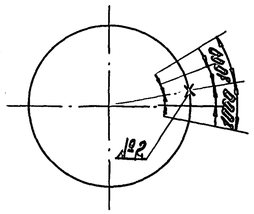
5	Сварка шва №1 с внутренней стороны	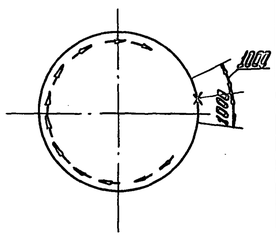

Характеристика монтажных сварных соединений стенки, стенки с днищем и уголком.

Таблица 2

Номер шва	Сечение шва и размеры	Тип шва	Положение шва	Толщина соединяемых деталей, мм	Длина одного шва, м	Масса н. м., кг	Расход электродов марки УОНИ 13/45	
							ф3,0 мм	ф4,0 мм
1	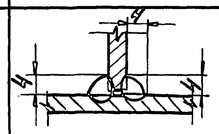	13-Δ4	Нижнее	4+4	23,83	6,34	4,2	8,5
2	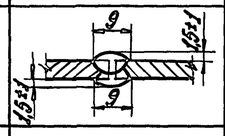	С7	Вертикальное	4+4	7,45	2,58	5,2	—
3,4	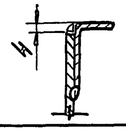	Н2-Δ4	Нижнее	4+5,5	23,83	6,7	13,4	—
Итого							22,8	8,5

Указание

Анкерное крепление стенки см. чертежи КМ

Привязан:

Инв. №

Нач. отд.	Парионов		
Гл. спец.	Розин		11.91
Гл. спец.	Чернышов		
Н. контр.	Панова		
Инж.	Зашина		

ТП 704-1-251 с. 92 ПМ

Резервуар стальной вертикальный цилиндрический для хранения мазута емкостью 300 куб. м

Стадия РП | Лист 33 | Листов

Сварка стенки (окончание)

Гипронефтеспецмонтаж г. Москва

Подп. и дата | Взам. инв. №

Альбом 6

Монтажные сварные соединения врезок патрубков в стенке резервуара

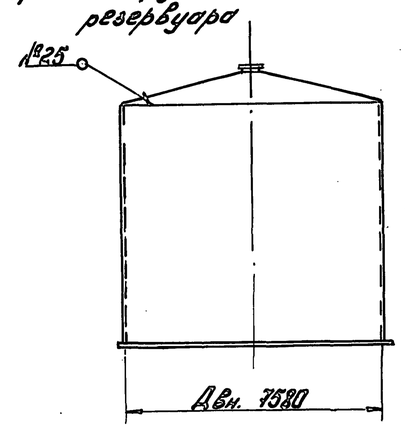

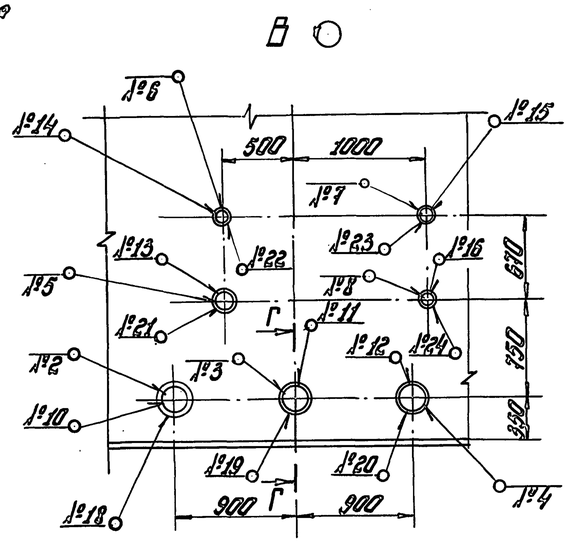

Г-Г (1:10)

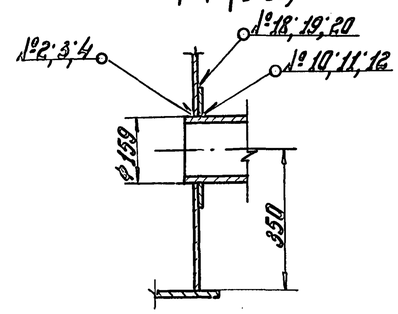

Схема сварки швов №1;9;17 в стенке резервуара

Схема сварки швов №2÷5; 10÷13; 18-21 в стенке резервуара

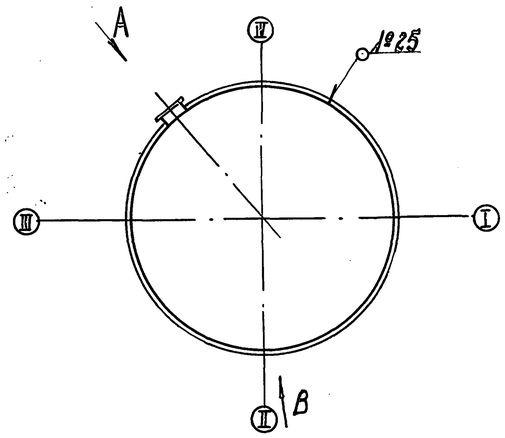

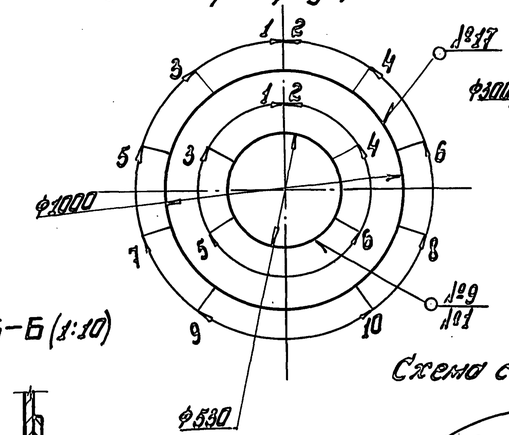

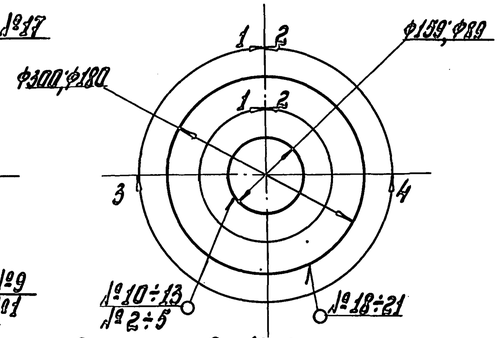

Б-Б (1:10)

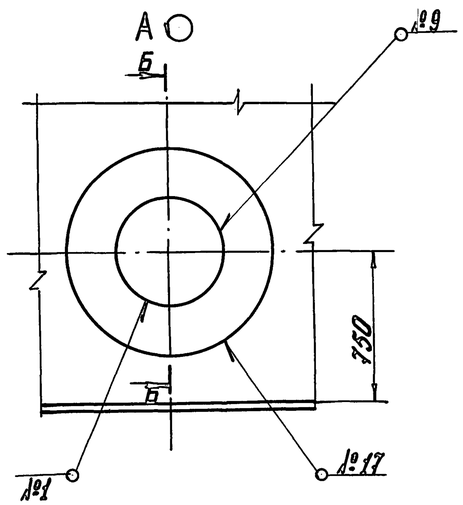

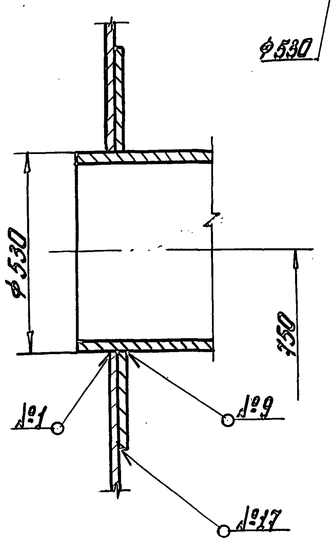

Схема сварки шва №25

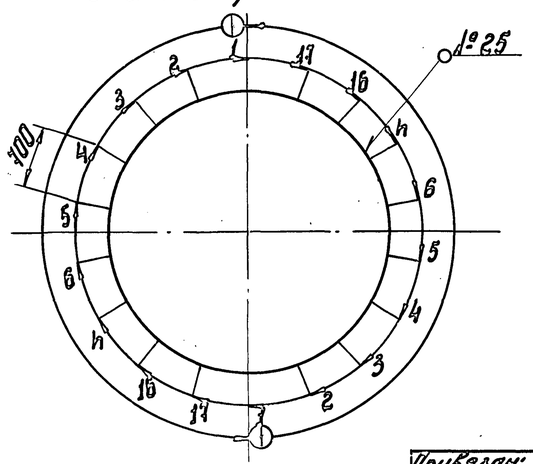

Порядок работ

1. Произвести разметку и вырезку отверстий под установку люков и патрубков. Вырезку отверстий выполнять кислородной резкой с учетом припуска не менее 4,0мм на последующую механическую обработку торцов реза и зазор под сварку.

Обработать торцы резов армированными абразивными кругами до снятием слоя металла 2,0мм.

2. Прихватку и сварку швов люков и патрубков выполнять ручной электродуговой сваркой электроды типа Э-42А марки УОНИ 13/45 диаметром 3,0мм.

3. Произвести прихватку труб патрубков и люков прерывистым швом 11-Δ3-50/250.

4. Произвести сварку швов №1÷8 в стенке резервуара. Сварку выполнять участками согласно схем сварки, см. лист 34.

5. Произвести контроль качества выполненных швов №1÷8 100% внешним осмотром, измерением и проверить их герметичность смачиванием керосином.

6. Произвести прихватку усиливающих колец швом Н1-Δ3-50/250 и сварку швов №9÷24.

Сварку выполнять участками согласно схем сварки см.

7. Произвести контроль качества швов №9-24 100% внешним осмотром и измерением.

8. После установки крыши резервуара в проектное положение см. технологию монтажа стр. произвести прихватку крыши с обратным уклоном прерывистым швом Н1-Δ4-70/300.

9. Произвести сварку кольцевого шва №25. Сварку выполнять одновременно двум сварщикам участками согласно схеме сварки шва №25.

10. Произвести контроль качества выполненного шва №25 внешним осмотром и измерением катета.

Шов №25, а также швы люков и патрубков проверить на герметичность созданием избыточного давления воздуха до 100 мм вод. ст. в процессе гидравлических испытаний резервуара.

Типовой проект 704-1-251 с. 92

Инв. № подл. | Подп. и дата | Взам. инв. №

Привязан:

Инв. №

Нач. отд.	Парионов			
Гл. спец.	Рахин			
Гл. спец.	Чернышов			
Н. контр.	Панова		11.11	
Инж.	Ашина			

ТП 704-1-251 с. 92 ПМ

Резервуар стальной вертикальный цилиндрический для хранения мазута емкостью 300 куб. м

Сварка люков и патрубков на стенке резервуара (начало)

Стадия	Лист	Листов
РП	34	

Гипронефтеспецмонтаж г. Москва

Альбом 6

Типовой проект 704-1-251 с. 92

Характеристика монтажных сварных соединений стенки резервуара

Номер шва	Сечение шва и размеры	Тип шва	Положение шва	Толщина соединяемых деталей, мм	Длина одного шва, м	Масса н. м., кг	Расход электродов марки УОНИ 13/45, кг	
							ф3,0	ф4,0
1	2	3	4	5	6	7	8	9
1	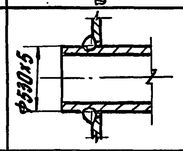	T1-Δ4	Вертикальное неповоротное	5+4	1,68	0,25	0,5	—
2,3,4	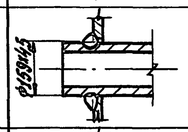	T1-Δ4	То же	4,5+4	0,5	0,24	0,48	—
5	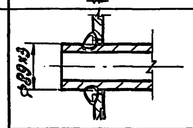	T1-Δ3	—"—	3+4	0,28	0,03	0,06	—
6	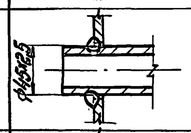	T1-Δ3	—"—	2,5+4	0,15	0,013	0,03	—
7	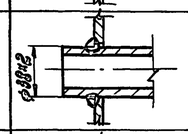	T1-Δ3	—"—	2+4	0,11	0,01	0,02	—
8	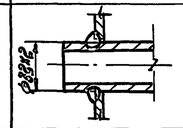	T1-Δ3	—"—	2+4	0,1	0,01	0,02	—
9	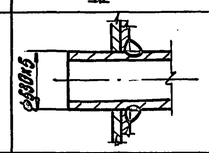	T1-Δ5	—"—	5+5	1,68	0,37	0,74	—
10,11, 12	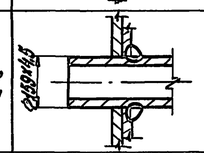	T1-Δ4	—"—	4,5+4	0,5	0,24	0,48	—
13	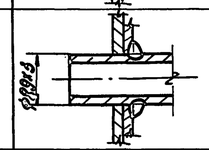	T1-Δ3	—"—	3+4	0,28	0,03	0,06	—
14	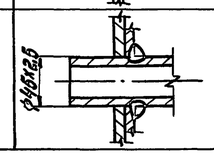	T1-Δ3	—"—	2,5+4	0,15	0,013	0,03	—

Продолжение

1	2	3	4	5	6	7	8	9
15	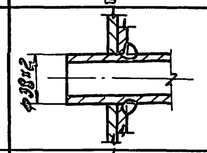	T1-Δ3	Вертикальное неповоротное	2+4	0,11	0,01	0,02	—
16	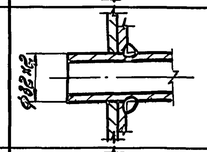	T1-Δ3	То же	2+4	0,1	0,01	0,02	—
17	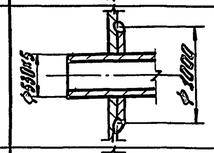	H1-Δ4	—"—	5+4	3,14	0,47	0,94	—
18, 19, 20	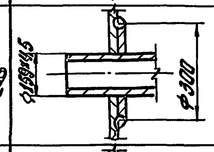	H1-Δ4	—"—	4+4	0,95	0,14	0,28	—
21	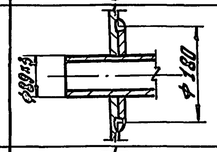	H1-Δ4	—"—	4+4	0,57	0,09	0,2	—
22	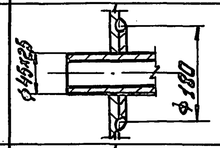	H1-Δ4	—"—	4+4	0,3	0,05	0,1	—
23	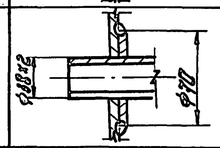	H1-Δ4	—"—	4+4	0,22	0,03	0,06	—
24	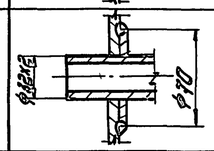	H1-Δ4	—"—	4+4	0,22	0,03	0,06	—
25	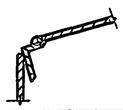	H1-Δ4	нижнее	5,5+4	23,8	3,2	2,0	4,4
Итого:							6,1	4,4

Привязан:

Инв. №

Нач. отд.	Ларионов		
Гл. спец.	Рогин		11.91
Гл. спец.	Черньшов		
Н. контр.	Панова		11.91
ГИП	Вишня		

ТП 704-1-251 с. 92 ПМ

Резервуар стальной вертикальный цилиндрический для хранения мазута емкостью 300 куб. м

Сборка люков и патрубков на стенке резервуара (окончание)

Стадия	Лист	Листов
РП	35	

Гипронефтеспецмонтаж г. Москва

Альбом 6

Типовой проект 704-1-251 с. 92

Монтажные сварные соединения крыши с люками и площадкой ограждения

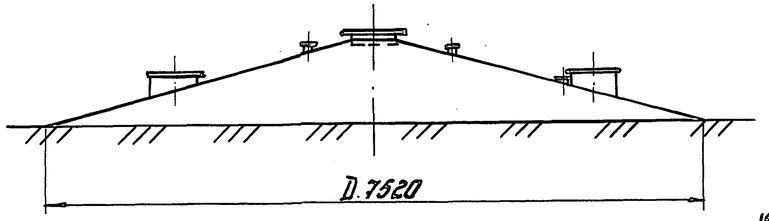

Схема сварки швов №1,2,3,4

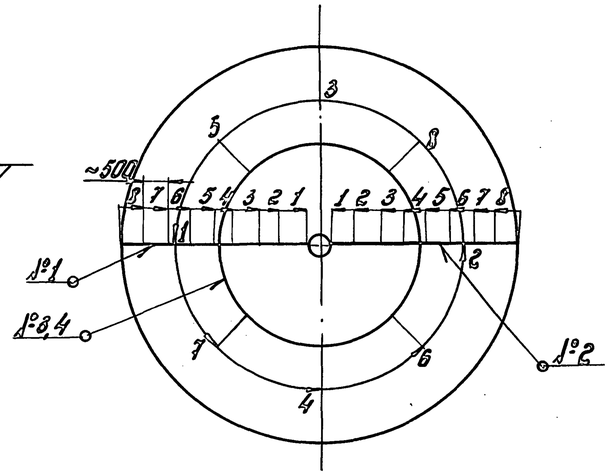

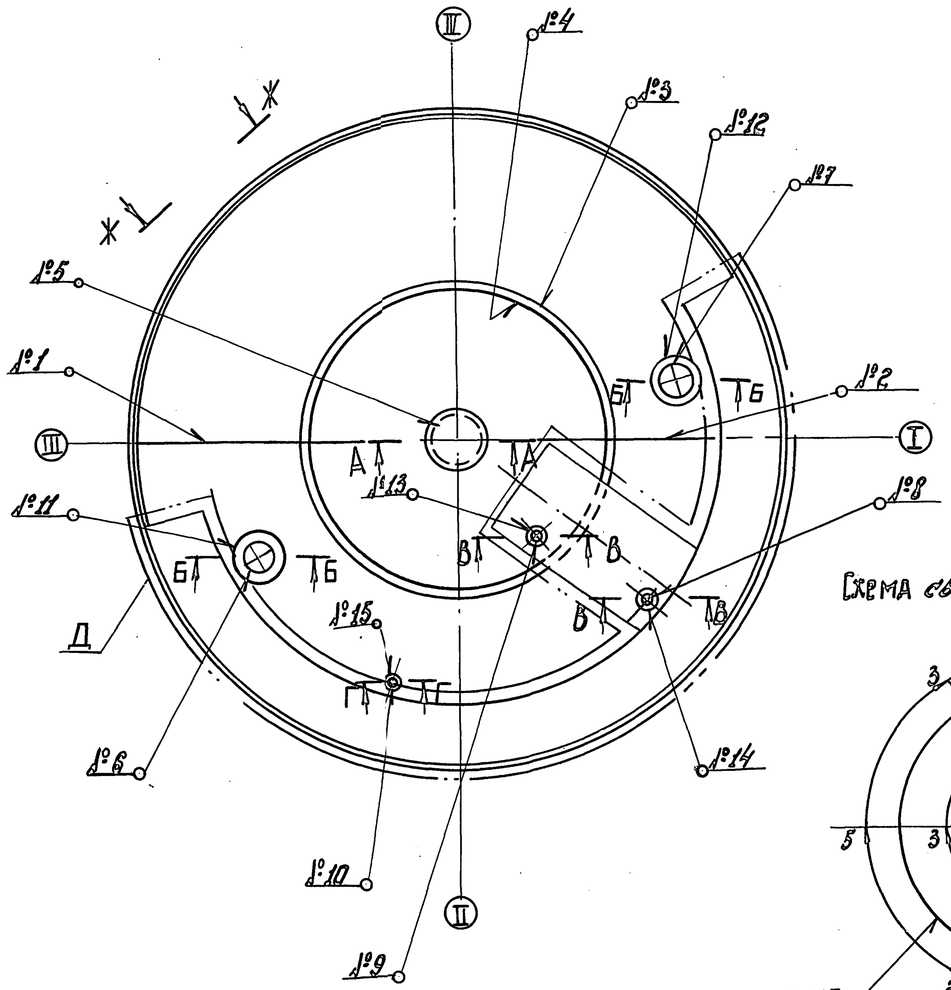

Схема сварки швов №6,7,11,12

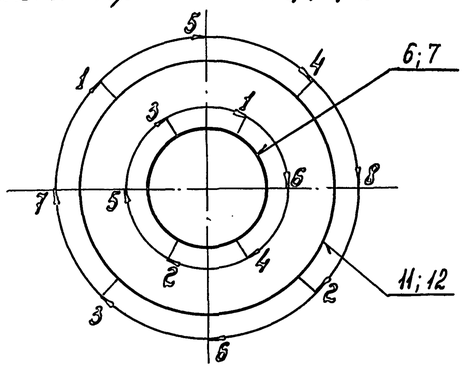

Схема сварки швов №8,9,10,13÷15

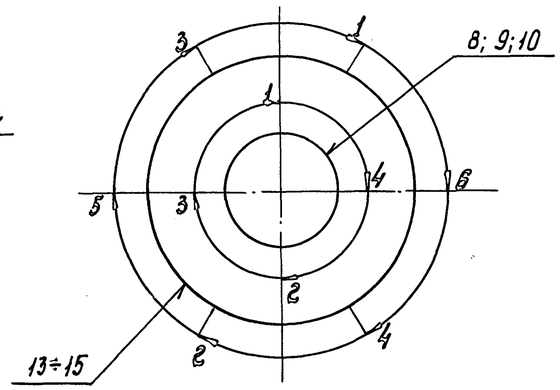

Порядок работ

1. Сборку элементов крыши с люками и площадками выполнять в соответствии с технологией монтажа, стр14.

2. Прихватку и сварку всех швов производить способом ручной электродуговой сварки электродами типа Э-42А марки УОНИ 13/45 диаметром 3,0 и 4,0 мм.

3. После сборки двух полотнищ крыши произвести прихватку стыка №1 прерывистым швом Н1-Д3-50/250 и сварку шва №1. Сборку выполнять технологическими участками согласно схеме.

4. Произвести разметку центрального отверстия ф300 мм для формообразования конуса и вырезку его ацетилен-кислородной резкой.

5. После формообразования полотнищ „в конус" см. технологию монтажа стр14. Произвести прихватку и сварку шва №2. Сварку производить участками согласно схеме.

6. Зачистить зоны по ~150 мм на швах №1,2 заподлицо с основным металлом под установку усиливающего кольца жесткости.

Проверить швы №1,2 внешним осмотром, измерением и на герметичность смачиванием керосином по ОСТ 5.1180-87.

Допускается контроль герметичности вместо смачивания керосином методом вакуумирования.

7. Разметить место врезки патрубков и люков на крыше и вырезать отверстия под их установку кислородной резкой с последующей зачисткой мест реза армированными абразивными кругами со снятием слоя около 2,0 мм.

Обеспечить зазор 1^{+1} мм между торцами отверстий и стенкой устанавливаемых патрубков и люков.

8. Произвести прихватку патрубков и люков к крыше прерывистым швом Т1-Д4-25/150.

9. Произвести сварку швов №5÷10. Сварку выполнять участками согласно схеме сварки.

10. Проверить качество швов №5÷10 100% внешним осмотром и измерением.

11. После пригонки усиливающих колец с поверхностью крыши произвести прихватку их швом Д4-25/150. и сварку швов №11÷15. Сварку выполнять участками согласно схеме сварки.

Привязан:					ТП 704-1-251 с. 92 ПМ			
Инв.№								
				Нач. отд. Ларионов	Резервуар стальной вертикальный цилиндрический для хранения мазута емкостью 300 куб.м	Стадия	Лист	Листов
				Гл. спец. Резин		РП	36	
				Гл. спец. Чернышов	Сварка крыши, люков и ограждения (начало)	Гипронефтеспецмонтаж г. Москва		
				Гл. контр. Панова				
Инв.№				Инж. Зыкина				

Альбом 6

Типовой проект 704-1-251 с. 92

А-А (1:10)

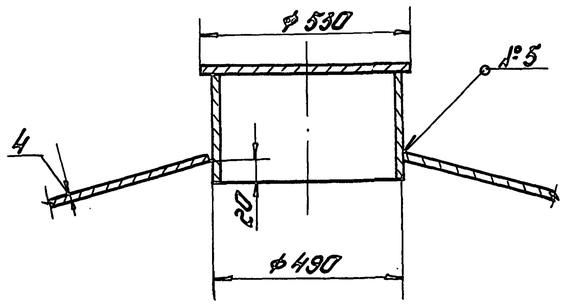

В-В (1:5)

Патрубок на крыше Ду 150

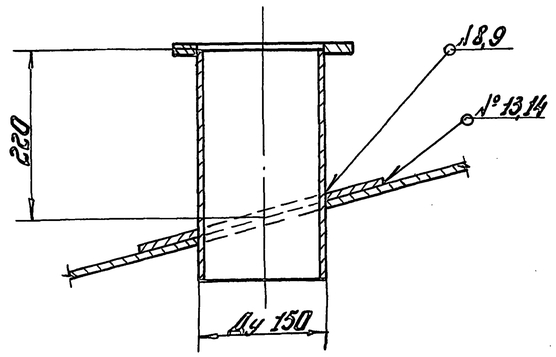

Б-Б (1:10)

Люк Ду 500

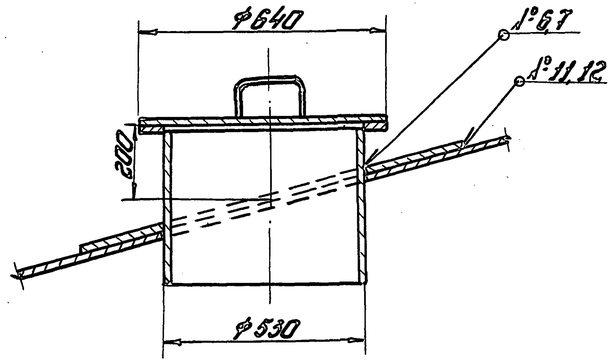

Г-Г (1:5)

Патрубок на крыше Ду 100

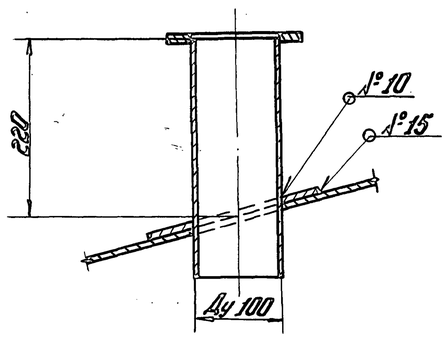

Порядок работ (продолжение)

12. После установки площадок и ограждений по чертежам КМ произвести прихватку и сварку группы соединений швы № 16.

13. Произвести контроль качества швов № 11÷15 100% внешним осмотром и измерением. После установки крыши в проектное положение швы № 1÷15 проверить на герметичность созданием избыточного давления при гидроиспытаниях до 100 мм вод. ст. с определением мест неплотностей обмыливанием швов.

Привязан:					ТП 704-1-251 с. 92 ПМ			
			Нач. отд.	Ларионов				
			Гл. спец.	Ролин		11.90	Резервуар стальной вертикальный цилиндрический для хранения мазута емкостью 300 куб. м	Стадия: РП; Лист: 37; Листов:
			Гл. спец.	Чернышов			Сборка крыши, люков и ограждений (продолжение)	Гипронефтеспецмонтаж г. Москва
			Н. контр.	Панова				
Инв. №			Инж.	Яшина				

Инв. № подл. | Подп. и дата | Взам. инв. №

Альбом 6

Типовой проект 704-1-251 с. 92

Д (1:20)

Сборка ограждения на крыше резервуара шов Л°16

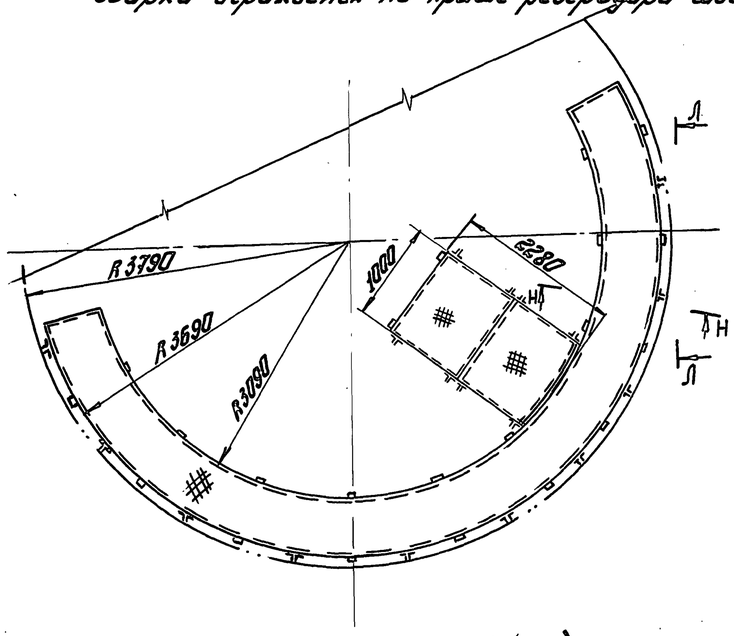

Л-Л (1:20)

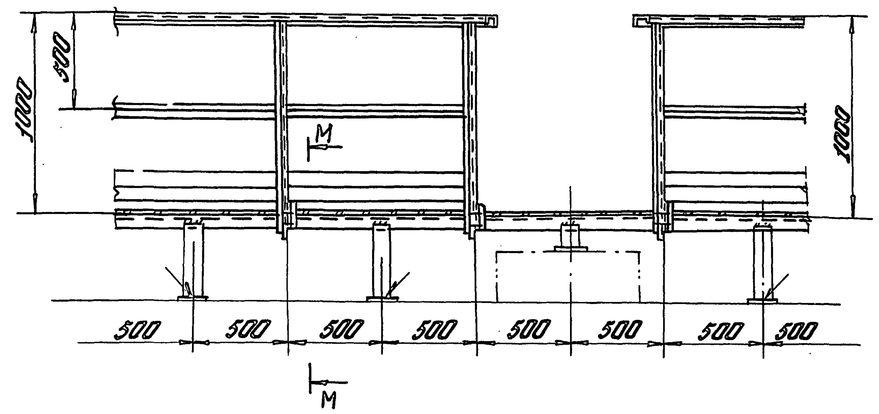

М-М (1:10)

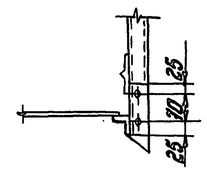

Н-Н (1:20)

П-П (1:20)

Ж-Ж (1:20)

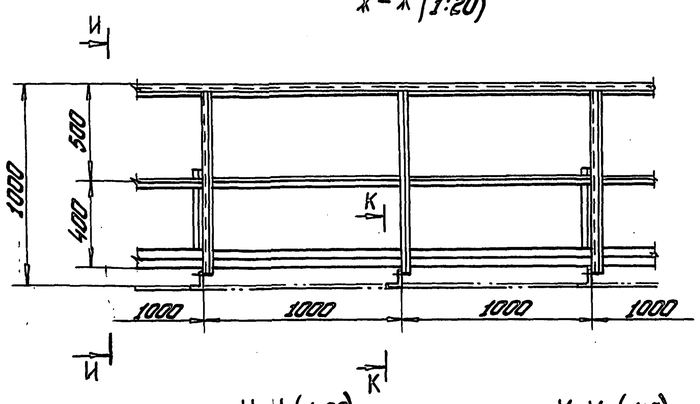

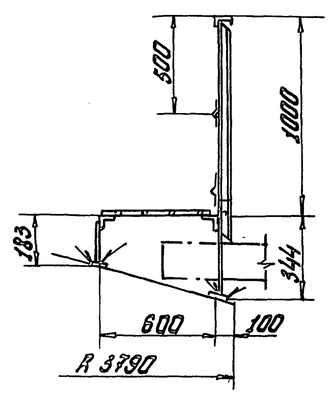

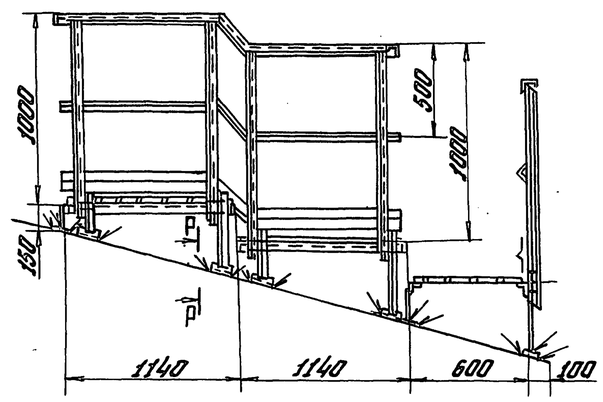

Р-Р (1:5)

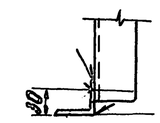

И-И (1:20)

К-К (1:5)

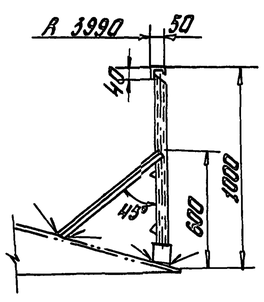

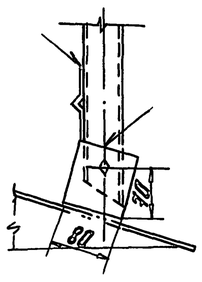

Привязан:				ТП 704-1-251 с. 92			ПМ
	Нач. отд.	Парионов		Резервуар стальной вертикальный цилиндрический для хранения мазута емкостью 300 куб.м	Стадия	Лист	Листов
	Гл. спец.	Ролин	11.91		РП	38	
	Гл. спец.	Чернышов		Сборка крыши, планов и ограждений (продолжение)	Гипронефтеспецмонтаж г. Москва		
Инв. №	Н. контр.	Панова					
	Инж.	Ашина					

Инв. № подл. | Подп. и дата | Взам. инв. №

25607-06 40

Альбом 6

Типовой проект 704-1-251 с. 92

Характеристика монтажных сварных соединений

Номер шва	Сечение шва и размеры	Тип шва	Положение шва	Толщина соединяемых деталей, мм	Длина одного шва, мм	Масса н. м., кг	Расход электродов марки УОНИ 13/45, кг	
							ф3,0	ф4,0
1	2	3	4	5	6	7	8	9
	Соединения элементов крыши							
1,2		Н1-∆4	Наклонное	4+4	3,9	1,05	0,6	1,5
3,4	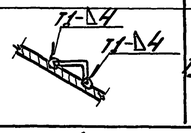	Т1-∆4	Нижнее	4+4	13,2 12,63	1,76 1,68	1,16 1,1	2,36 2,3
	Соединение патрубков и лазов							
5	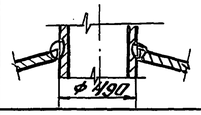	Т1-∆4	Нижнее	4+4	1,54	0,21	0,12	0,3
6,7	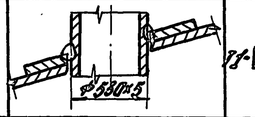	Т1-∆4	Нижнее	5+4	1,67	0,46	0,30	0,62
8,9	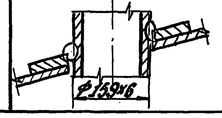	Т1-∆4	Нижнее	6+4	0,499	0,133	0,3	—

Продолжение

1	2	3	4	5	6	7	8	9
10	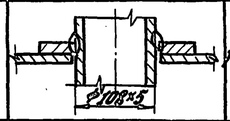	Т1-∆4	Нижнее	5+4	0,34	0,05	0,1	—
11,12	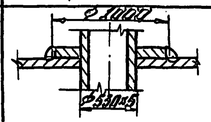	Н1-∆4	Нижнее	4+4	3,14	0,84	0,7	1,0
13,14	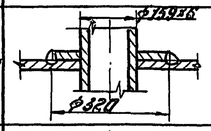	Н1-∆4	Нижнее	4+4	1,0	0,266	0,54	—
15	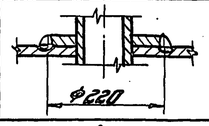	Н1-∆4	Нижнее	4+4	0,7	0,1	0,2	—
	Соединения элементов площадок и ограждений							
16	По чертежам КМ		Нижнее горизонтальное вертикальное	4+4 3+4	—	4,56	3,0	6,2
					Итого:		8,2	14,3

Привязан:					ТП 704-1-251 с. 92 АМ
	Нач. отд.	Ларионов			Резервуар стальной вертикальный цилиндрический для хранения мазута емкостью 300 куб. м
	Гл. спец.	Ролин		11.91	Сварка крыши, лазов и ограждений (окончание)
	Гл. спец.	Чернышов			
	Н. контр.	Панова			
Инв. №	Инж.	Зшина			

Стадия	Лист	Листов
РП	39	

Гипронефтеспецмонтаж г. Москва

Инв. № подл. | Подп. и дата | Взам. инв. №