ТИПОВОЙ ПРОЕКТ
704-3-51.91

РЕЗЕРВУАРНЫЙ ПАРК С ДВУМЯ МЕТАЛЛИЧЕСКИМИ РЕЗЕРВУАРАМИ ДЛЯ МАЗУТА ВМЕСТИМОСТЬЮ ПО 2000 $м^3$

АЛЬБОМ 3

НЕСТАНДАРТИЗИРОВАННОЕ ОБОРУДОВАНИЕ
КОНСТРУКТОРСКАЯ ДОКУМЕНТАЦИЯ

25312-03

Отпускная цена
на момент реализации
указана
в счет-накладной

ТИПОВОЙ ПРОЕКТ
704-3-51.91

РЕЗЕРВУАРНЫЙ ПАРК С ДВУМЯ МЕТАЛЛИЧЕСКИМИ РЕЗЕРВУАРАМИ ДЛЯ МАЗУТА ВМЕСТИМОСТЬЮ ПО 2000 $м^3$

АЛЬБОМ 3
СОСТАВ ПРОЕКТА

АЛЬБОМ 1	ПЗ	Пояснительная записка.
АЛЬБОМ 2	МС	Мазутоснабжение. АС Конструкции строительные. КЖ Конструкции железобетонные.
	АТМ	Автоматизация. ЭМ Силовое электрооборудование. ЭО Внутреннее электроосвещение.
	ОВ	Отопление и вентиляция. НВК Наружные сети водопровода и канализации.
АЛЬБОМ 3		Нестандартизированное оборудование. Конструкторская документация.
АЛЬБОМ 4	СО	Спецификации оборудования. Конструкторская документация.
АЛЬБОМ 5		Тепловая изоляция металлического резервуара вместимостью 2000 $м^3$ для мазута.
АЛЬБОМ 6	ВМ	Ведомости потребности в материалах.
АЛЬБОМ 7		Сметы.

ПРИМЕНЕННЫЕ ТИПОВЫЕ МАТЕРИАЛЫ

Типовой проект 704-1-167.84 Ал. I, III, VII, VIII, IX, X, XI	Резервуар стальной вертикальный цилиндрический для нефти и нефтепродуктов емкостью 2000 $м^3$ (Распространяет КазТИПпроект Алма-Ата).

Разработан

проектным институтом

ЛАТГИПРОПРОМ

Главный инженер института /В. Архипов/

Главный инженер проекта /Я. Нидбальский/

Утвержден ГПКННИ „Сантехниипроект"
Протокол № 31 от 22.01.1992 г.

© АПП ЦИТП 1992

Альбом 3

Типовой проект 704-3-51.91

Содержание альбома

Обозначение	Наименование	№ стр.	Обозначение	Наименование	№ стр.
48.03.01.000СБ	Патрубок вентиляционный ПВ-150	2	60.16.00.000	Подставка опоры	12
48.03.01.000	Патрубок вентиляционный ПВ-150	3	60.16.00.000СБ	Подставка опоры	12
48.03.01.100	Крышка	3	60.16.00.002	Стойка	12
48.03.01.100СБ	Крышка	3			
48.03.01.101	Ручка	4			
48.03.01.102	Крышка	4	60.11.00.000	Опора неподвижная лобовая	13
48.03.01.103	Колпак	4	60.11.00.000СБ	Опора неподвижная лобовая	13
48.03.01.200	Патрубок	4	60.11.00.001	Косынка	13
48.03.01.200СБ	Патрубок	5	60.11.00.002	Плита	13
48.03.01.201	Патрубок	5			
48.03.01.202	Лапа	5			
48.03.01.203	Хомут	6	67.06.00.000	Хомут	14
			67.06.00.000СБ	Хомут	14
28.21.00.000СБ	Люк световой Ду 500	6	67.06.00.001	Ушко	14
28.21.00.001	Кольцо	6	67.02.00.001	Ниппель	14
28.21.00.002	Прокладка	7			
28.21.00.000	Люк световой Ду 500	7			
28.21.01.000	Крышка	7			
28.21.01.001	Ручка	7			
28.21.01.002	Диск	8			
28.21.02.000	Корпус люка Ду 500	8			
28.21.02.000СБ	Корпус люка Ду 500	8			
28.21.02.002	Обечайка	8			
28.21.02.001	Фланец	9			
28.22.00.000	Люк Ду500 для уровнемера ДУЕ	9			
28.22.00.000СБ	Люк Ду 500 для уровнемера ДУЕ	9			
28.22.01.000	Крышка	10			
67.10.00.003	Фланец	10			
50.26.00.000	Рама	10			
50.26.00.000СБ	Рама	11			

48.03.01.000СБ

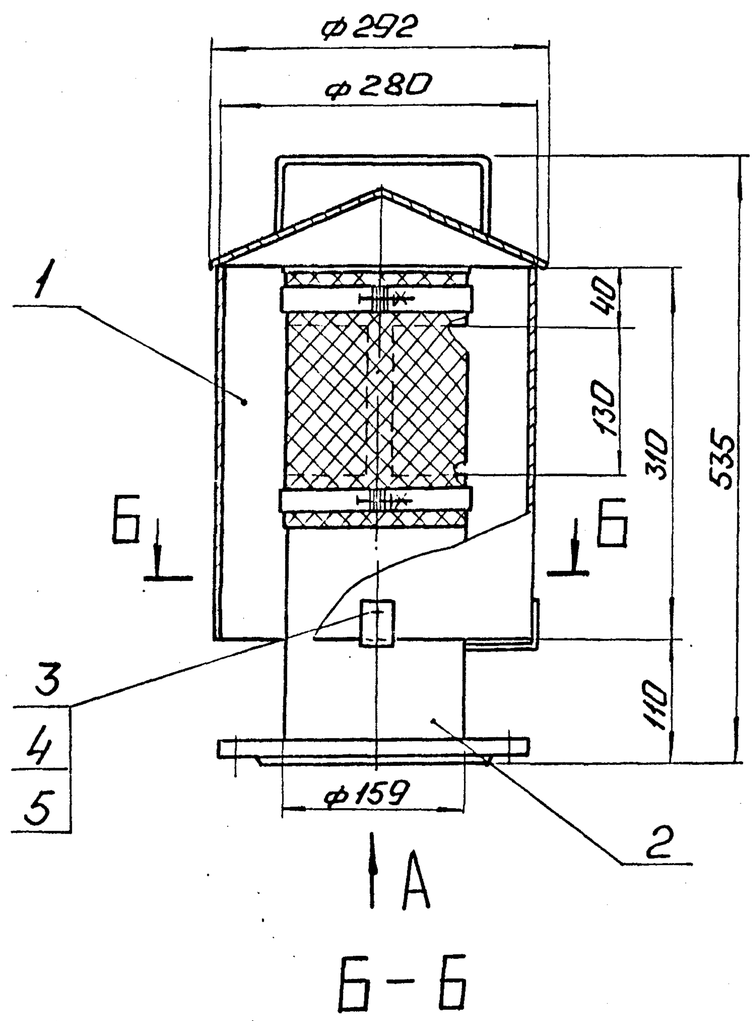

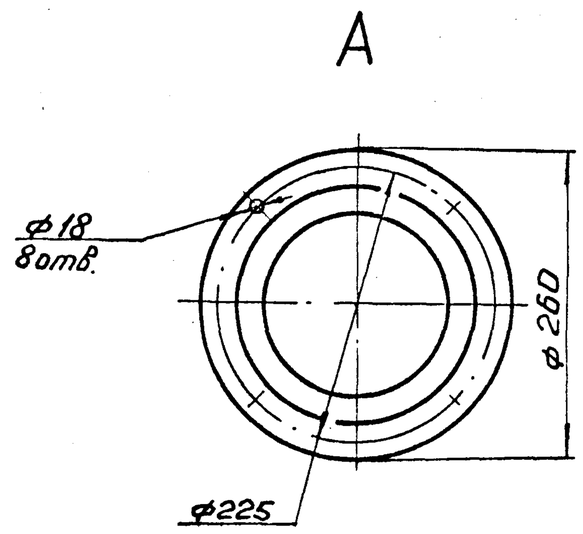

Размеры для справок.

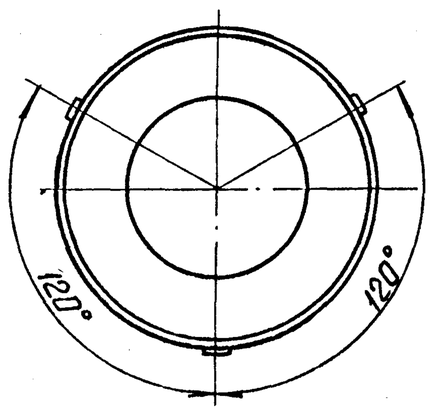

Изм.	Лист	№ докум.	Подп.	Дата	48.03.01.000СБ			
Разраб.		Крачя			Патрубок вентиляционный ПВ-150	Лит.	Масса	Масштаб
Пров.		Колмец					21,7	1:5
Т.контр.						Лист	Листов 1	
Н.контр.		Колмец				ЛАТГИПРОПРОМ		
Утв.								

Инв.№ подл. | Подп. и дата | Взам.инв.№ | Инв.№ дубл. | Подп. и дата

Альбом 3

Типовой проект 704-3-51.91

Альбом 3 | Типовой проект 704-3-51.91

Формат	Зона	Поз.	Обозначение	Наименование	Кол.	Примечание
				Документация		
А3			48.03.01.000 СБ	Сборочный чертеж		
				Сборочные единицы		
А4		1	48.03.01.100	Крышка	1	
А4		2	48.03.01.200	Патрубок	1	
				Стандартные изделия		
		3		Болт М6 х 25.46 ГОСТ 7798-70	3	
		4		Гайка М6.4 ГОСТ 5915-70	3	
		5		Шайба 6.02 ГОСТ 11371-78	3	

Изм.	Лист	№ докум.	Подпись	Дата	48.03.01.000		
Разраб.		Крауя			Патрубок Вентиляционный ПВ-150	Лит. / Лист / Листов 1	
Пров.		Колмец				ЛАТГИПРОПРОМ	
Н.контр.		Колмец					
Утв.							

Инв.№ подл. | Подп. и дата | Взам.инв.№ | Инв.№ дубл. | Подп. и дата

Копировал Ж.Г. Формат А4

Альбом 3 | Типовой проект 704-3-51.91

Формат	Зона	Поз.	Обозначение	Наименование	Кол.	Примечание
				Документация		
А3			48.03.01.100 СБ	Сборочный чертеж		
				Детали		
А4		1	48.03.01.101	Ручка	1	
А4		2	48.03.01.102	Крышка	1	
А4		3	48.03.01.103	Колпак	1	

Изм.	Лист	№ докум.	Подп.	Дата	48.03.01.100		
Разраб.		Крауя			Крышка	Лит. / Лист / Листов 1	
Пров.		Колмец				ЛАТГИПРОПРОМ	
Н.контр.		Колмец					
Утв.							

Инв.№ подл. | Подп. и дата | Взам.инв.№ | Инв.№ дубл. | Подп. и дата

Копировал Ж.Г. Формат А4

Альбом 3 | Типовой проект 704-3-51.91

48.03.01.100 СБ

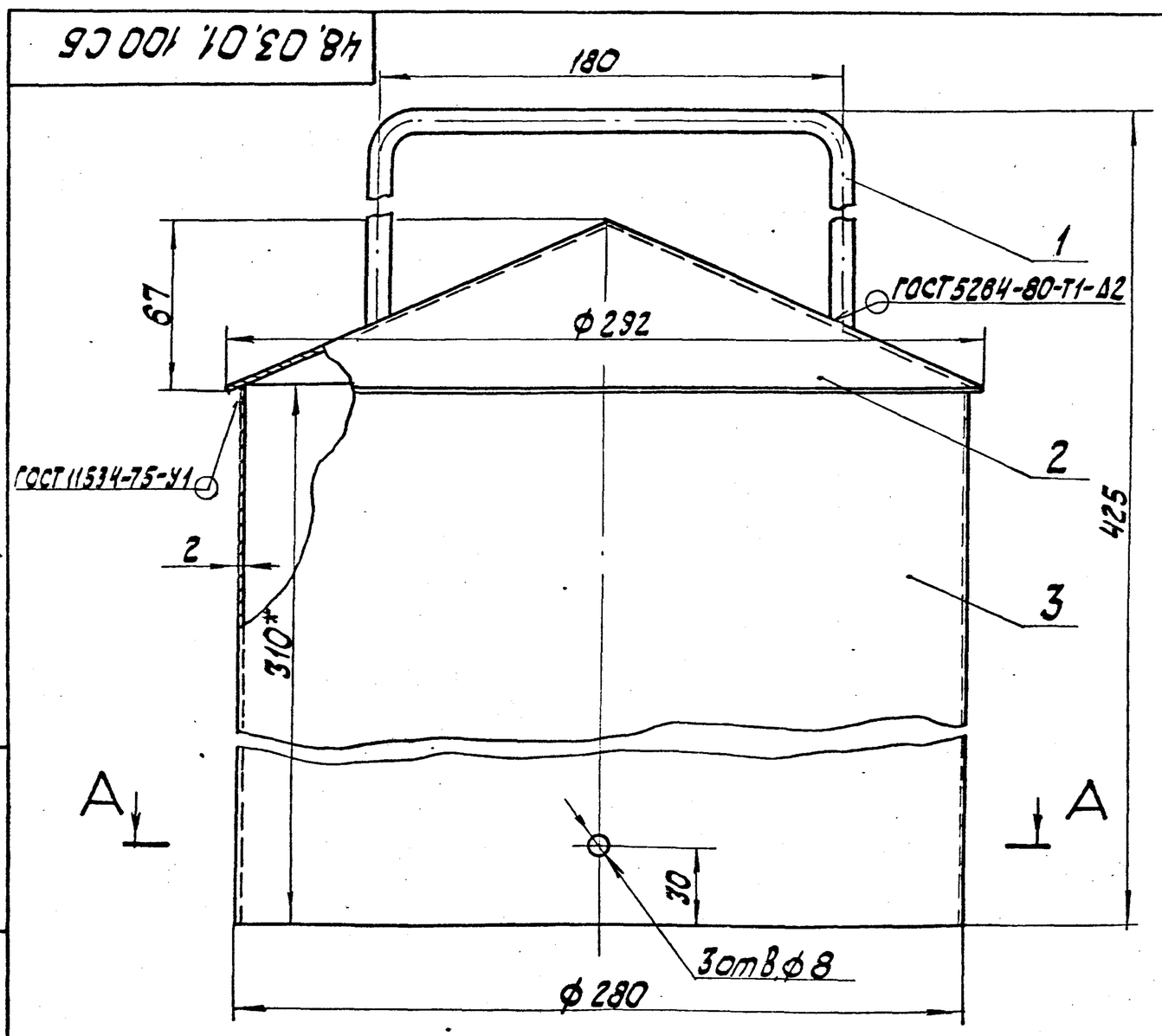

А-А (1:4)

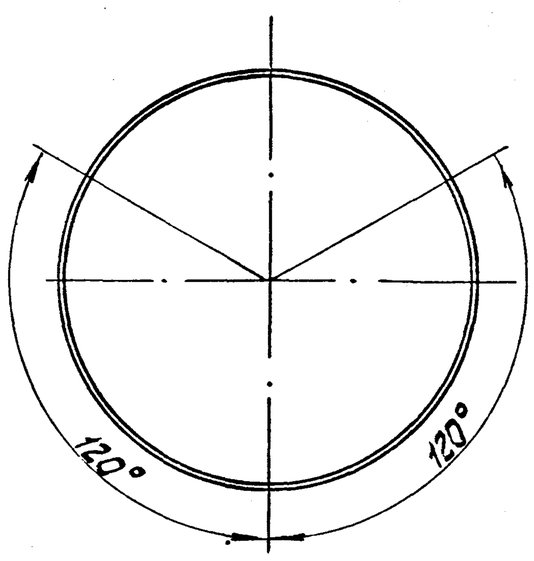

Размеры для справок.

Изм.	Лист	№ докум.	Подп.	Дата	48.03.01.100 СБ		
Разраб.		Крауя			Крышка	Лит. / Масса 5,7 / Масштаб 1:2	
Пров.		Колмец				Лист / Листов 1	
Т.контр.						ЛАТГИПРОПРОМ	
Н.контр.		Колмец					
Утв.							

Инв.№ подл. | Подп. и дата | Взам.инв.№ | Инв.№ дубл. | Подп. и дата

25312-03 4 Копировал Ж.Г. Формат А3

Альбом 3

Типовой проект 704-3-51.91

48.03.01.102

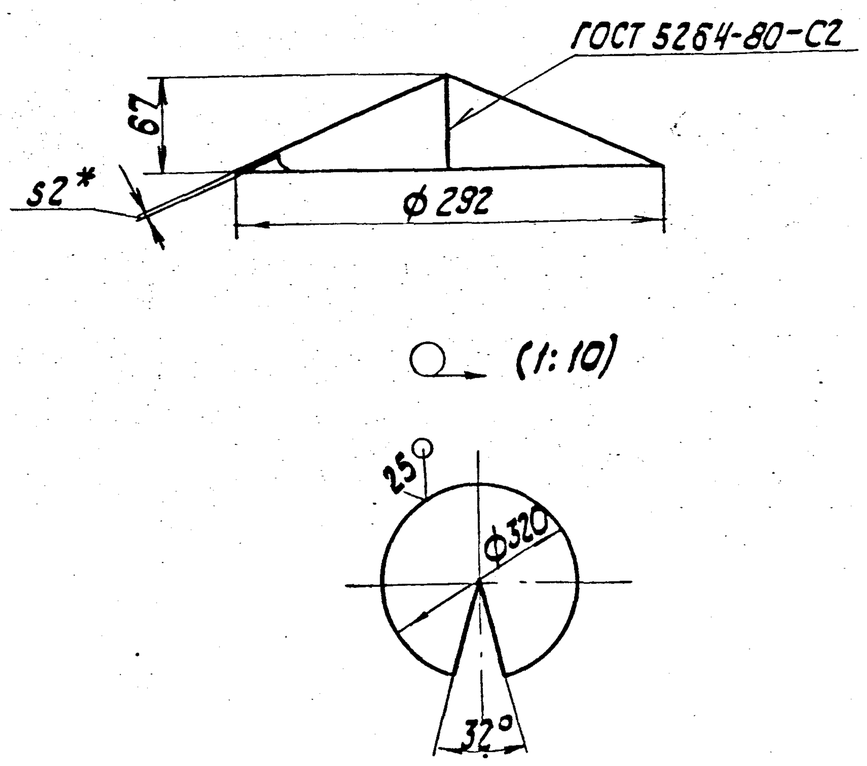

1. * Размеры для справок.
2. $\pm \frac{IT14}{2}$.

Изм. Лист	№ докум.	Подп.	Дата	48.03.01.102			
Разраб.	Крауя			Крышка	Лит.	Масса 1,16	Масштаб 1:4
Пров.	Колмец				Лист	Листов 1	
Т.контр.							
Н.контр.	Колмец			Лист 2 ГОСТ 19903-74 Ст3кп4 ГОСТ 16523-70	ЛАТГИПРОПРОМ		
Утв.							

Копировал Ж.Г. Формат А4

Альбом 3

Типовой проект 704-3-51.91

48.03.01.103

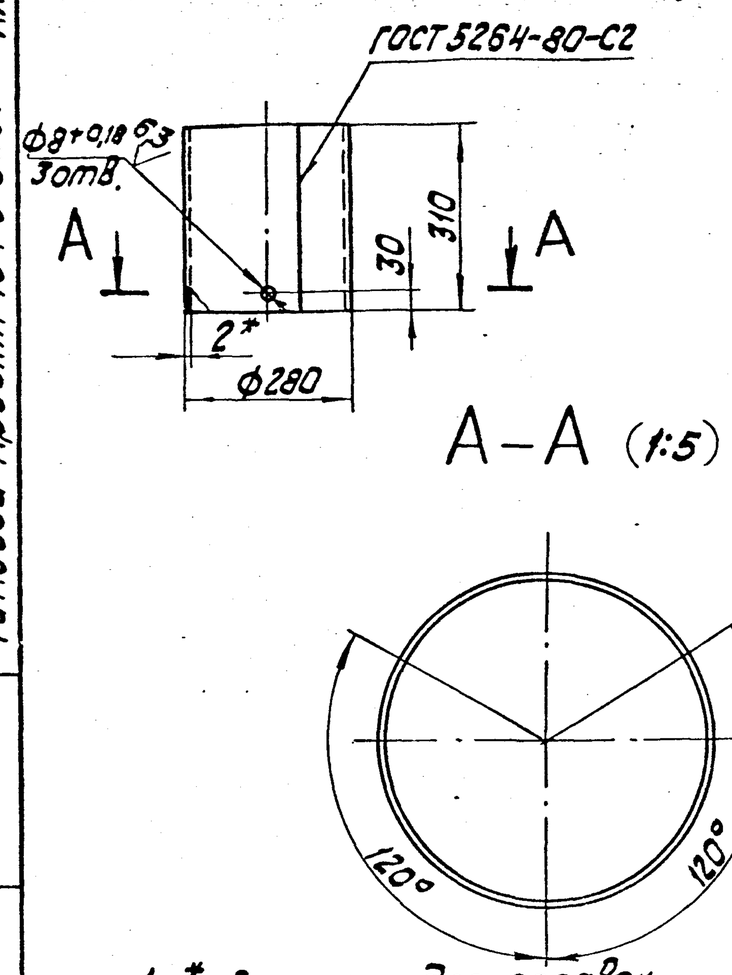

1. * Размеры для справок.
2. $\pm \frac{IT14}{2}$.

Изм. Лист	№ докум.	Подп.	Дата	48.03.01.103			
Разраб.	Крауя			Колпак	Лит.	Масса 4,3	Масштаб 1:10
Пров.	Колмец				Лист	Листов 1	
Т.контр.							
Н.контр.	Колмец			Лист 2 ГОСТ 19903-74 ВСт3кп4 ГОСТ 16523-70	ЛАТГИПРОПРОМ		
Утв.							

Копировал Ж.Г. Формат А4

Альбом 3

Типовой проект 704-3-51.91

48.03.01.101

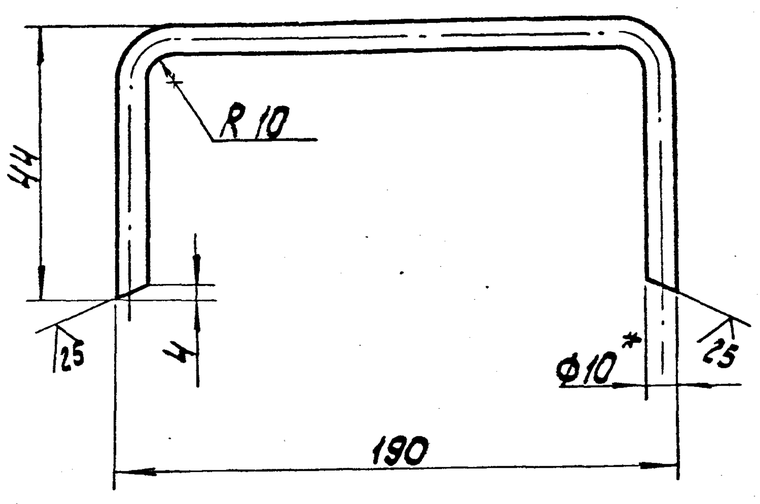

1. * Размер для справок.
2. $\pm \frac{IT14}{2}$.

Изм. Лист	№ докум.	Подп.	Дата	48.03.01.101			
Разраб.	Крауя			Ручка	Лит.	Масса 0,18	Масштаб 1:2
Пров.	Колмец				Лист	Листов 1	
Т.контр.							
Н.контр.	Колмец			Круг 10-8-ГОСТ 2590-88 Ст3кп4-II-ГОСТ 535-79	ЛАТГИПРОПРОМ		
Утв.							

Копировал Ж.Г. Формат А4

Альбом 3

Типовой проект 704-3-51.91

Формат	Зона	Поз.	Обозначение	Наименование	Кол.	Примечание
				Документация		
А3			48.03.01.200 СБ	Сборочный чертеж		
				Детали		
А4		1	48.03.01.201	Патрубок	1	
А4		2	48.03.01.202	Лапа	3	
А4		3	48.03.01.203	Хомут	2	
Б4		4	48.03.01.204	Крышка		
				лист 2 ГОСТ 19903-74 Ст3кп4 ГОСТ 16523-70	1	0,36 кг
				Стандартные изделия		
		5		Болт М6 х 25.46 ГОСТ 7798-70	2	
		6		Гайка М6.4 ГОСТ 5915-70	2	
		7		Шайба 6.02 ГОСТ 11371-78	2	
		8		Фланец 1-150-2,5 Ст3сп3 ГОСТ 12820-80	1	
				Материалы		
		9		Сетка 2,8-0,7 ГОСТ 3826-82	0,11	м²

Изм. Лист	№ докум.	Подп.	Дата	48.03.01.200			
Разраб.	Крауя			Патрубок	Лит.	Лист	Листов 1
Пров.	Колмец				ЛАТГИПРОПРОМ		
Н.контр.	Колмец						
Утв.							

Копировал Ж.Г. Формат А4

Альбом 3 | Типовой проект 704-3-51.91

48.03.01.202

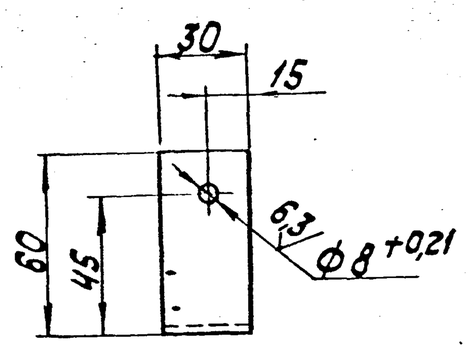

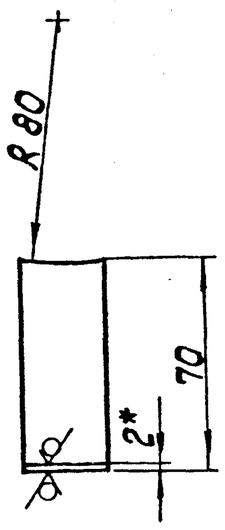

1. * Размер для справок.
2. $\pm \frac{IT14}{2}$.

					48.03.01.202			
Изм.	Лист	№ докум.	Подп.	Дата	Лапа	Лит.	Масса	Масштаб
Разраб.		Крауя					0,07	1:2
Пров.		Колмец				Лист	Листов 1	
Т.контр.								
Н.контр.		Колмец			Лист 2 ГОСТ 19903-74 Ст3кп4 ГОСТ 16523-70	ЛАТГИПРОПРОМ		
Утв.								

Подп. и дата | Инв. № дубл. | Взам. инв. № | Подп. и дата | Инв. № подл.

формат А4

Альбом 3 | Типовой проект 704-3-51.91

48.03.01.201

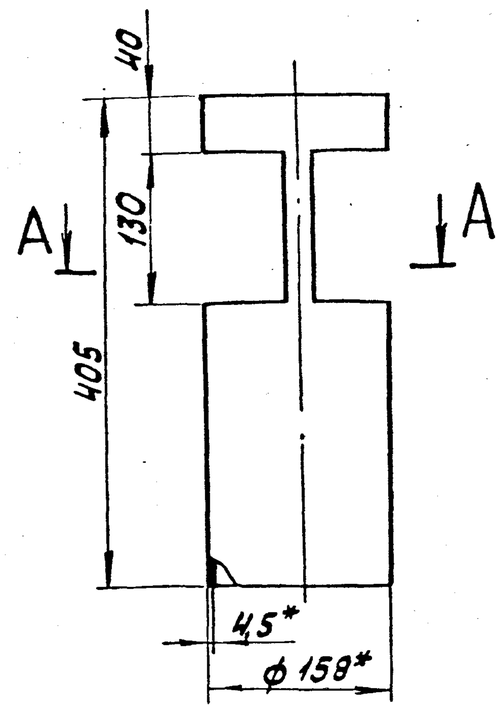

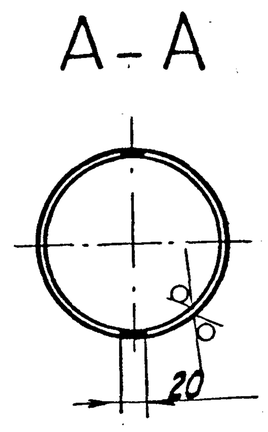

1. * Размеры для справок.
2. $\pm \frac{IT14}{2}$.

					48.03.01 201			
Изм.	Лист	№ докум.	Подпись	Дата	Патрубок	Лит.	Масса	Масштаб
Разраб.		Крауя					5	1:5
Пров.		Колмец				Лист	Листов 1	
Т.контр.								
Н.контр.		Колмец			Труба 159×4,5 ГОСТ 10704-76 / Ст3сп ГОСТ 10705-80	ЛАТГИПРОПРОМ		
Утв.								

Подп. и дата | Инв. № дубл. | Взам. инв. № | Подп. и дата | Инв. № подл.

копировал Ж.Д. формат А4

Альбом 3 | Типовой проект 704-3-51.91

48.03.01.200 СБ

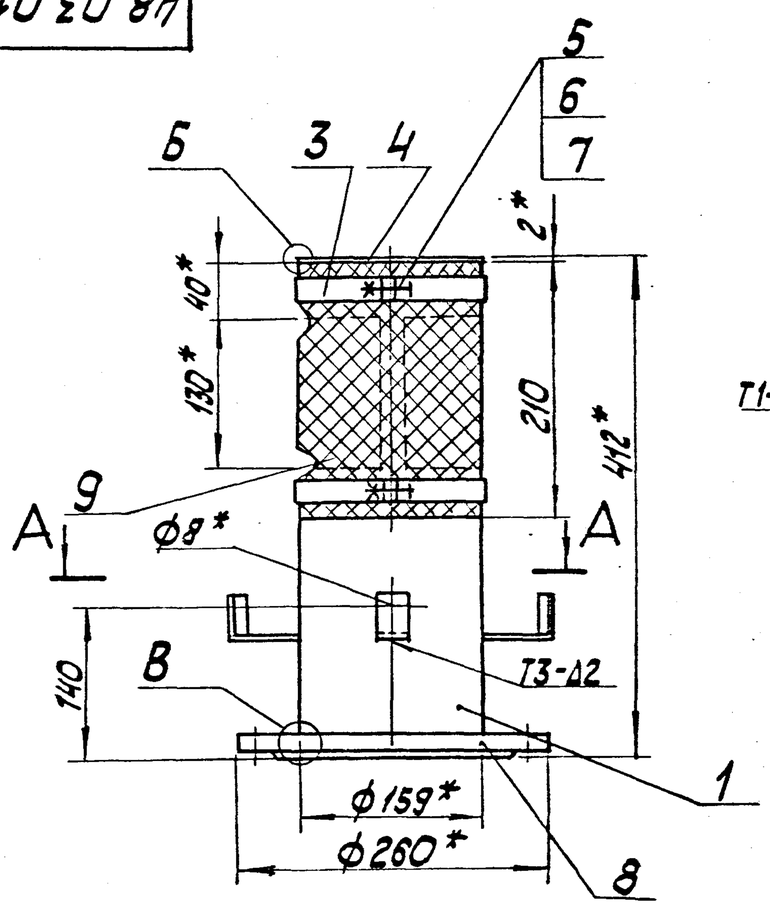

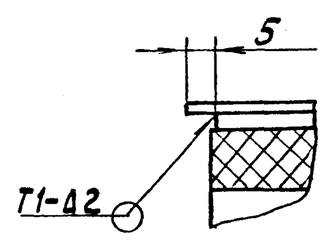

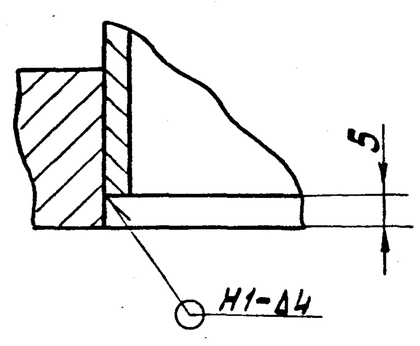

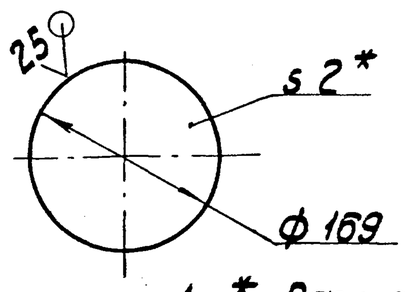

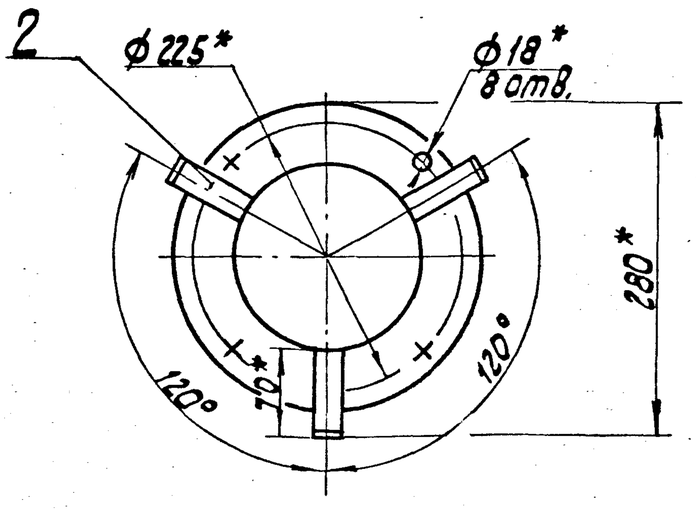

1. * Размеры для справок.
2. $\pm \frac{IT14}{2}$.
3. Сварные швы по ГОСТ 5264-80.

					48.03.01.200 СБ			
Изм.	Лист	№ докум.	Подп.	Дата	Патрубок	Лит.	Масса	Масштаб
Разраб.		Крауя					16	1:5
Пров.		Колмец				Лист	Листов 1	
Т.контр.								
Н.контр.		Колмец				ЛАТГИПРОПРОМ		
Утв.								

Инв. № подл. | Подп. и дата | Взам. инв. № | Инв. № дубл. | Подп. и дата

копировал Ж.Д. формат А3

Альбом 3 | Типовой проект 704-3-51.91 | 28.21.00.000СБ

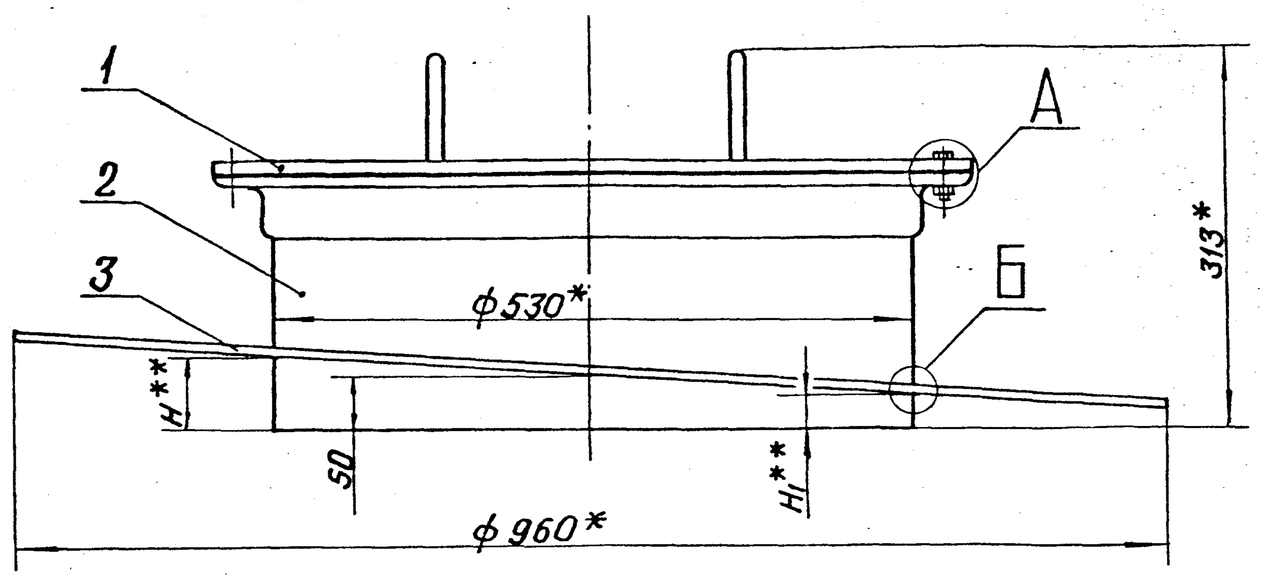

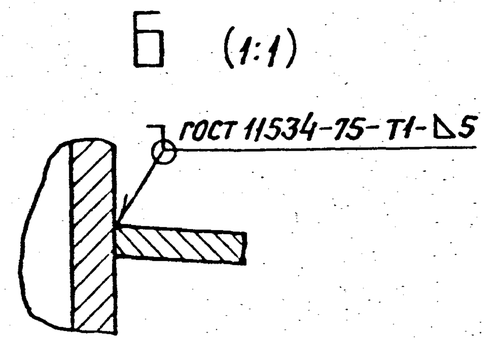

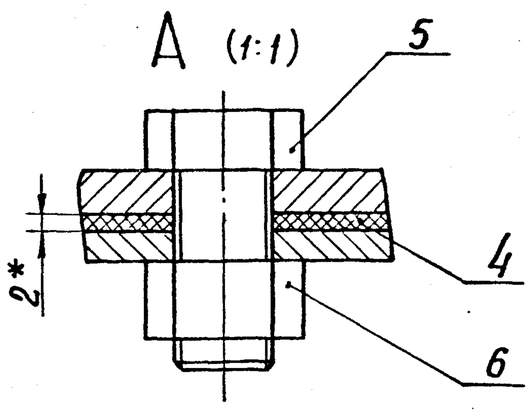

1.* Размеры для справок.
2.** Размеры H и H1 определить по месту.

Изм.	Лист	№ докум.	Подп.	Дата	28.21.00.000СБ		
Разраб.		Тихонова			Люк световой Ду 500	Лит.	Масса 53 / Масшт. 1:5
Пров.		Колмец				Лист	Листов 1
Т.контр.						ЛАТГИПРОПРОМ	
Н.контр.		Колмец					
Утв.							

Копир. В.Ф. Формат А3

Альбом 3 | Типовой проект 704-3-51.91 | 48.03.01.203

25 (√)

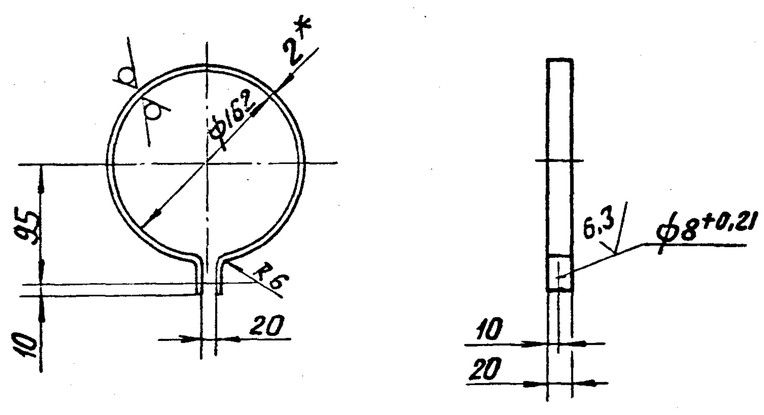

1.* Размер для справок.
2. $^{+1T14}_{-2}$

Изм.	Лист	№ докум.	Подп.	Дата	48.03.01.203		
Разраб.		Крауя			Хомут	Лит.	Масса 0.17 / Масшт. 1:5
Пров.		Колмец				Лист	Листов 1
Т.контр.						ЛАТГИПРОПРОМ	
Н.контр.		Колмец			Лист 2 ГОСТ 19903-74 Ст3кп4 ГОСТ 16523-70		
Утв.							

Копир. В.Ф. Формат А4

Альбом 3 | Типовой проект 704-3-51.91 | 28.21.00.001

(√)

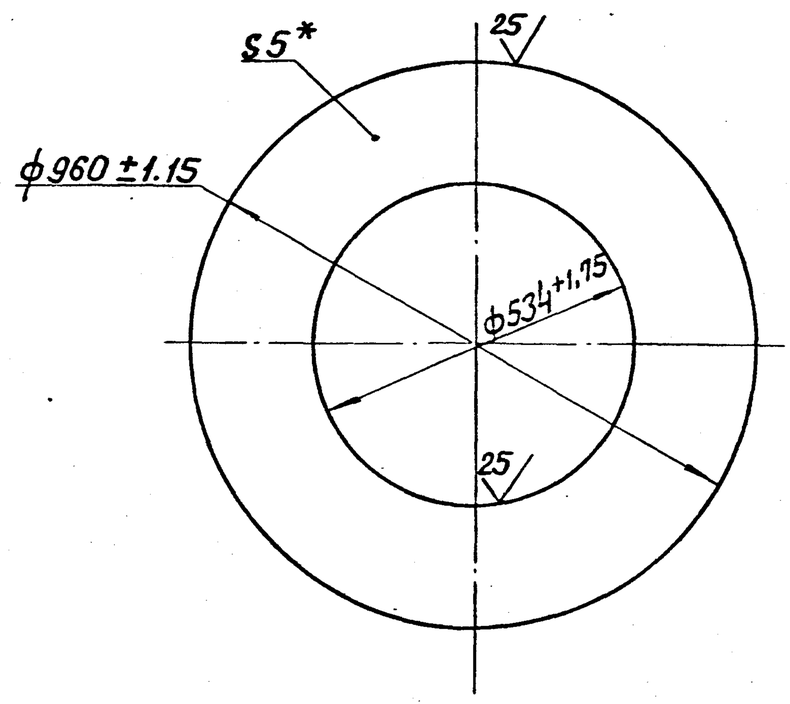

*Размер для справок.

Изм.	Лист	№ докум.	Подп.	Дата	28.21.00.001		
Разраб.		Тихонова			Кольцо	Лит.	Масса 19,7 / Масшт. 1:10
Пров.		Колмец				Лист	Листов 1
Т.контр.						ЛАТГИПРОПРОМ	
Н.контр.		Колмец			Лист 5 ГОСТ 19903-74 Ст.3кп2 ГОСТ 14637-79		
Утв.							

25312-03 7 Копир. В.Ф. Формат А4

Альбом 3

Типовой проект 704-3-51.91

28.21.00.002

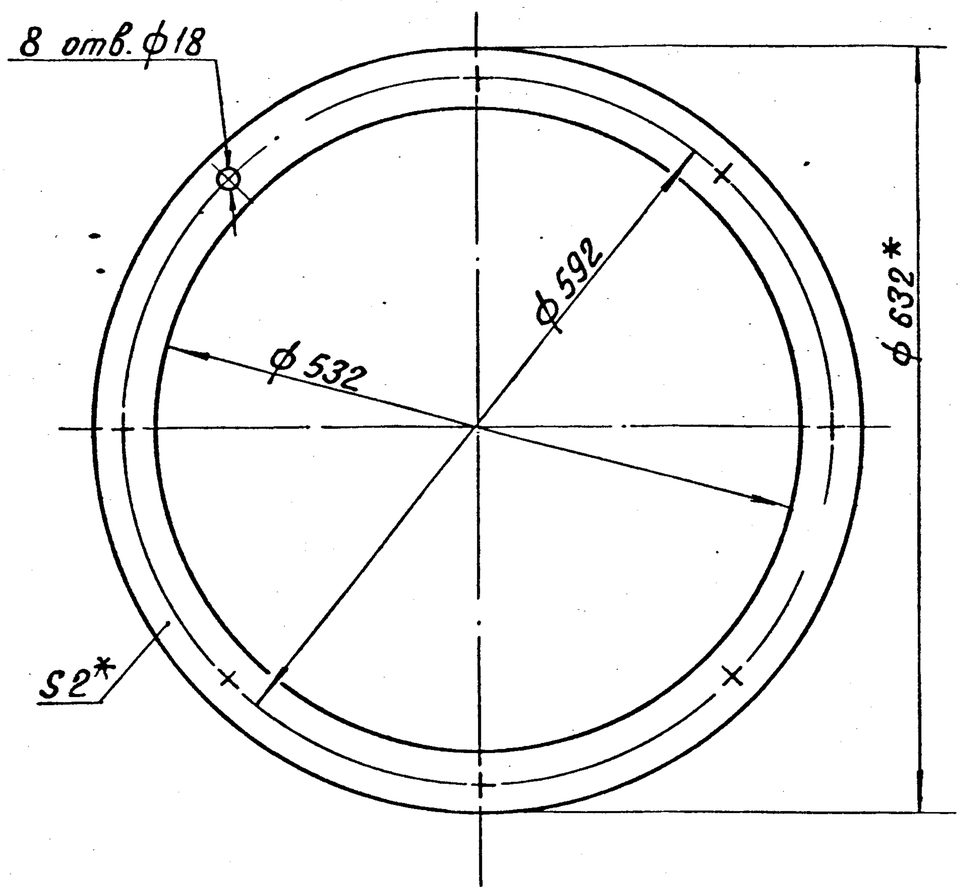

1.* Размеры для справок
2. $\pm\frac{IT14}{2}$

Изм.	Лист	№ докум.	Подп.	Дата	28.21.00.002		
Разраб.		Тихонова			Прокладка	Лит.	Масса 0,37 / Масштаб 1:5
Пров.		Колмец				Лист	Листов 1
Т.контр.					Паронит ПОН-2 ГОСТ 481-80	ЛАТГИПРОПРОМ	
Н.контр.		Колмец					
Утв.							

Копир. В.Бур — Формат А4

Альбом 3

Типовой проект 704-3-51.91

Формат	Зона	Поз.	Обозначение	Наименование	Кол.	Примечание
				Документация		
А3			28.21.00.000 СБ	Сборочный чертеж		
				Сборочные единицы		
А4		1	28.21.01.000	Крышка	1	
А4		2	28.21.02.000	Корпус люка Ду 500	1	
				Детали		
А4		3	28.21.00.001	Кольцо	1	
А4		4	28.21.00.002	Прокладка	1	
				Стандартные изделия		
		5		Болт М16×40.46 ГОСТ 7798-70	8	
		6		Гайка М16.5 ГОСТ 5915-70	8	

Изм.	Лист	№ докум.	Подп.	Дата	28.21.00.000		
Разраб.		Тихонова			Люк световой Ду 500	Лит.	Лист / Листов 1
Пров.		Колмец				ЛАТГИПРОПРОМ	
Н.контр.		Колмец					
Утв.							

Копир. В.Бур — Формат А4

Альбом 3

Типовой проект 704-3-51.91

28.21.01.000

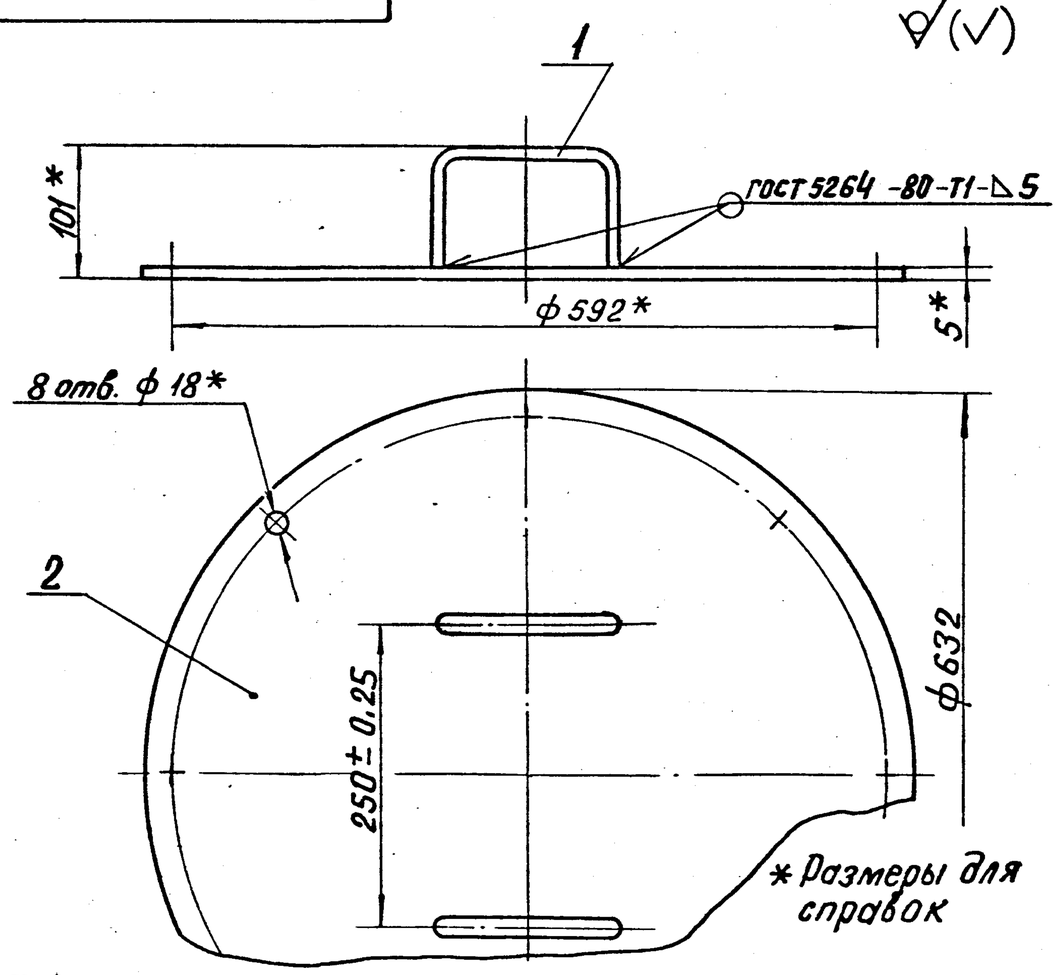

Формат	Зона	Поз.	Обозначение	Наименование	Кол.	Примечание
				Детали		
А4		1	28.21.01.001	Ручка	2	
А4		2	28.21.01.002	Диск	1	

Изм.	Лист	№ докум.	Подп.	Дата	28.21.01.000		
Разраб.		Тихонова			Крышка	Лит.	Масса 12.8 / Масшт. 1:5
Пров.		Колмец				Лист	Листов 1
Т.контр.						ЛАТГИПРОПРОМ	
Н.контр.		Колмец					
Утв.							

Копировал В.Бур — Формат А4

Альбом 3

Типовой проект 704-3-51.91

28.21.01.001

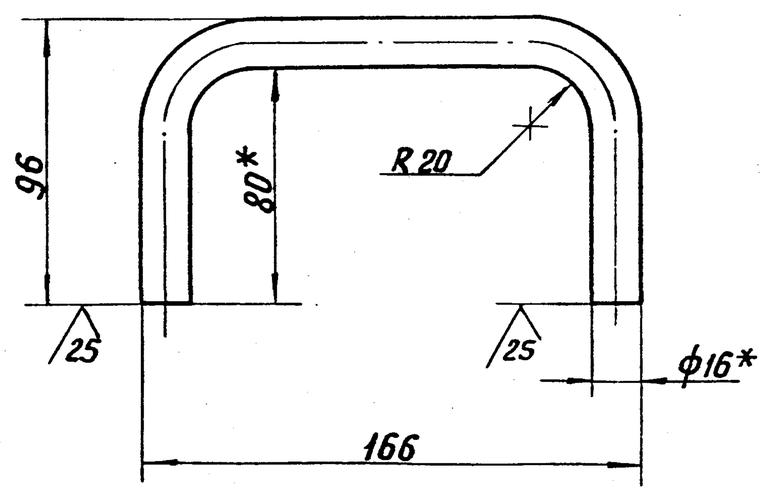

1.* Размеры для справок.
2. $\pm\frac{IT14}{2}$.

Изм.	Лист	№ докум.	Подп.	Дата	28.21.01.001		
Разраб.		Тихонова			Ручка	Лит.	Масса 0,48 / Масшт. 1:2
Пров.		Колмец				Лист	Листов 1
Т.контр.					Круг 16-В-ГОСТ 2590-88 / 20-Б-ГОСТ 1050-74	ЛАТГИПРОПРОМ	
Н.контр.		Колмец					
Утв.							

Копировал В.Бур — Формат А4

Альбом 3

Типовой проект 704-3-51.91

28.21.01.002

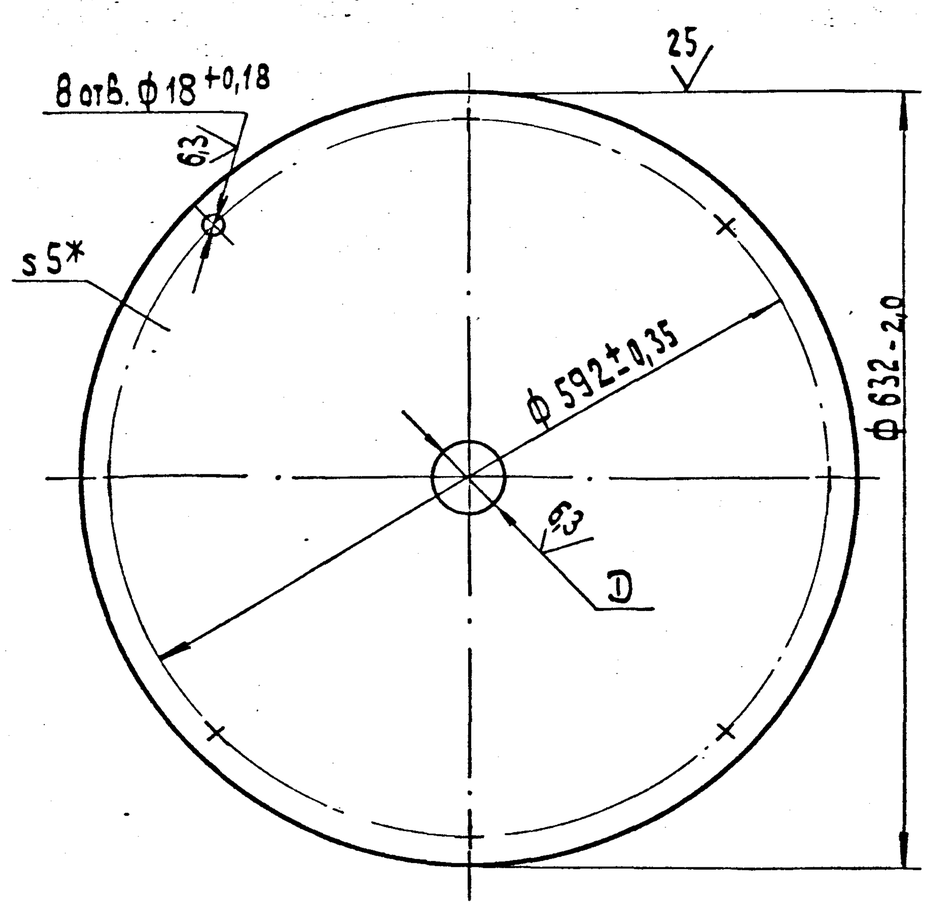

*Размер для справок

Обозначение	D, мм	Масса, кг
28.21.01.002	—	12,3
-01	ф49 +0,62	12,2

Изм.	Лист	№ докум.	Подп.	Дата	28.21.01.002			
Разраб.		Тихонова			Диск	Лит.	Масса	Масштаб
Пров.		Колмец					См. табл.	
Т.контр.						Лист	Листов 1	
Н.контр.		Колмец			Лист 5 ГОСТ 19903-74 / Ст3кп2 ГОСТ 14637-79	ЛАТГИПРОПРОМ		
Утв.								

Копировал 38 Формат А4

Альбом 3

Типовой проект 704-3-51.91

28.21.02.000

Формат	Зона	Поз.	Обозначение	Наименование	Кол.	Примечание
				Документация		
А4			28.21.02.000 СБ	Сборочный чертеж		
				Детали		
А4		1	28.21.02.001	Фланец	1	
А4		2	28.21.02.002	Обечайка	1	

Изм.	Лист	№ докум.	Подп.	Дата	28.21.02.000			
Разраб.		Тихонова			Корпус люка Ду 500	Лит.	Лист	Листов 1
Пров.		Колмец						
Т.контр.						ЛАТГИПРОПРОМ		
Н.контр.		Колмец						
Утв.								

Копировал 38 Формат А4

Альбом 3

Типовой проект 704-3-51.91

28.21.02.000 СБ

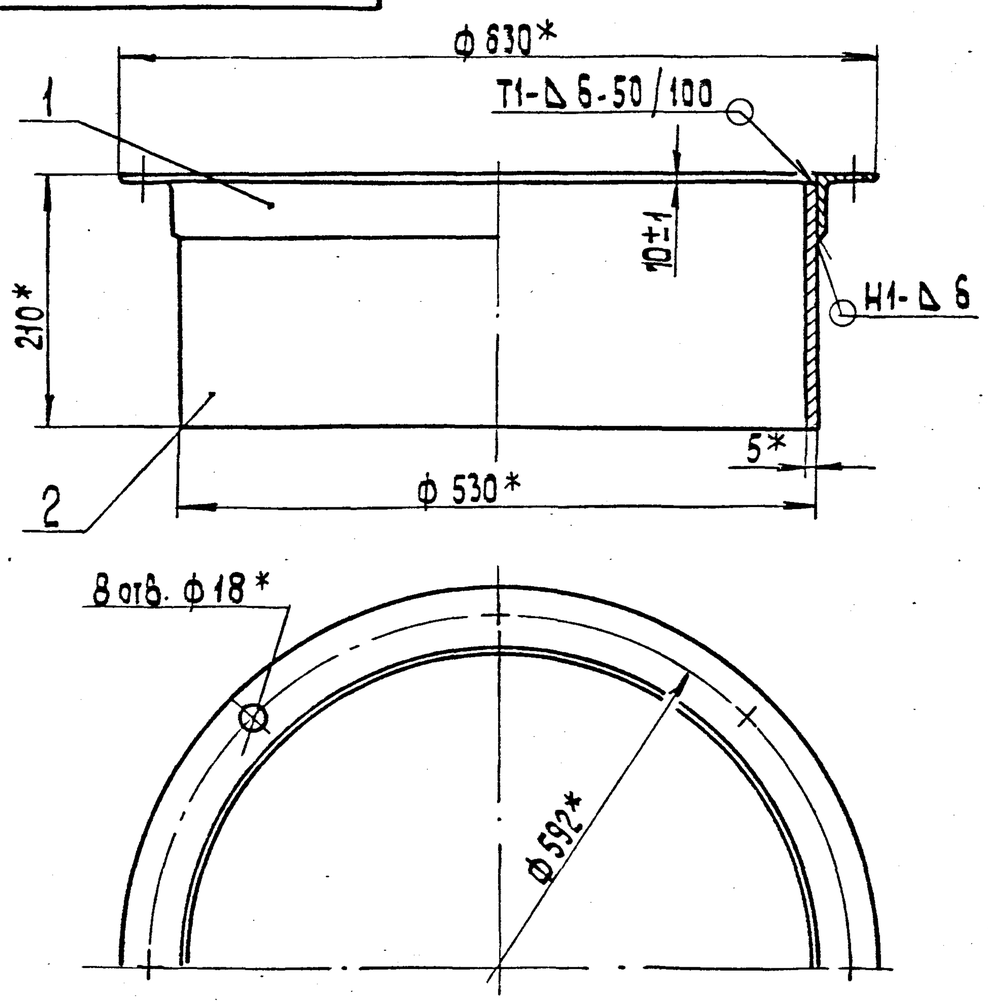

1.* Размеры для справок.

2. $\frac{+1T14}{-2}$.

Изм.	Лист	№ докум.	Подп.	Дата	28.21.02.000 СБ			
Разраб.		Тихонова			Корпус люка Ду 500	Лит.	Масса 20,1	Масштаб 1:5
Пров.		Колмец				Лист	Листов 1	
Т.контр.						ЛАТГИПРОПРОМ		
Н.контр.		Колмец						
Утв.								

Копировал 38 Формат А4

Альбом 3

Типовой проект 704-3-51.91

28.21.02.002

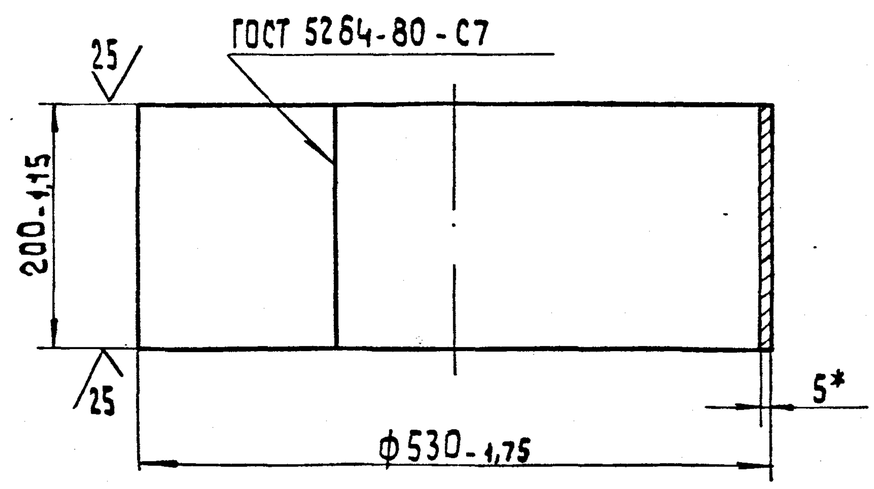

* Размер для справок.

Изм.	Лист	№ докум.	Подп.	Дата	28.21.02.002			
Разраб.		Тихонова			Обечайка	Лит.	Масса 13,1	Масштаб 1:5
Пров.		Колмец				Лист	Листов 1	
Т.контр.						ЛАТГИПРОПРОМ		
Н.контр.		Колмец			Лист 5 ГОСТ 19903-74 / Ст3кп2 ГОСТ 14637-79			
Утв.								

Копировал 38 Формат А4

Альбом 3 | Типовой проект 704-3-51.91 | Подп. и дата | Инв. № дубл. | Взам. инв. № | Подп. и дата | Инв. № подл.

28.21.02.001

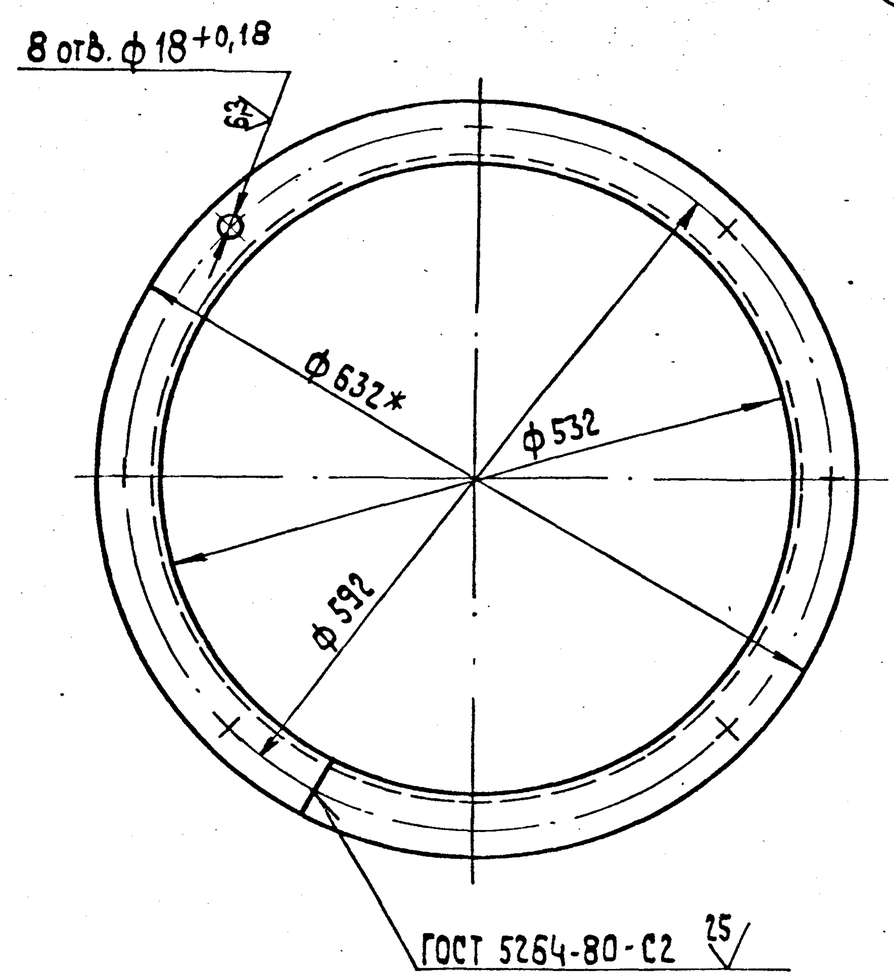

Размер для справок

Изм.	Лист	№ докум.	Подп.	Дата	28.21.02.001			
Разраб.		Тихонова			Фланец	Лит.	Масса 7	Масштаб 1:5
Пров.		Колмец				Лист	Листов 1	
Т.контр.						ЛАТГИПРОПРОМ		
Н.контр.		Колмец			Уголок 50×50×5-В-ГОСТ 8509-86 / Ст3сп3-I-ГОСТ 535-88			
Утв.								

Копировал | Формат А4

Альбом 3 | Типовой проект 704-3-51.91 | Подп. и дата | Инв. № дубл. | Взам. инв. № | Подп. и дата | Инв. № подл.

Формат	Зона	Поз.	Обозначение	Наименование	Кол.	Примечание
				Документация		
А3			28.22.00.000 СБ	Сборочный чертеж		
				Сборочные единицы		
А4		1	28.22.01.000	Крышка	1	
А4		2	28.21.02.000	Корпус люка Ду 500	1	
				Детали		
А4		3	28.21.00.001	Кольцо	1	
А4		4	28.21.00.002	Прокладка	1	
А4		5	67.10.00.003	Фланец	1	
Б4		6	28.21.00.003	Патрубок		
				Труба 40×3,5 ГОСТ 3262-75	1	0,45 кг
				Стандартные изделия		
		7		Болт М 16×40.46 ГОСТ 7798-70	8	
		8		Гайка М 16.5 ГОСТ 5915-70	8	

Изм.	Лист	№ докум.	Подп.	Дата	28.22.00.000			
Разраб.		Тихонова			Люк Ду 500 для уровнемера ДУЕ	Лит.	Лист	Листов 1
Пров.		Колмец				ЛАТГИПРОПРОМ		
Н.контр.		Колмец						
Утв.								

Копировал | Формат А4

Альбом 3 | Типовой проект 704-3-51.91 | Подп. и дата | Инв. № дубл. | Взам. инв. № | Подп. и дата | Инв. № подл.

28.22.00.000 СБ

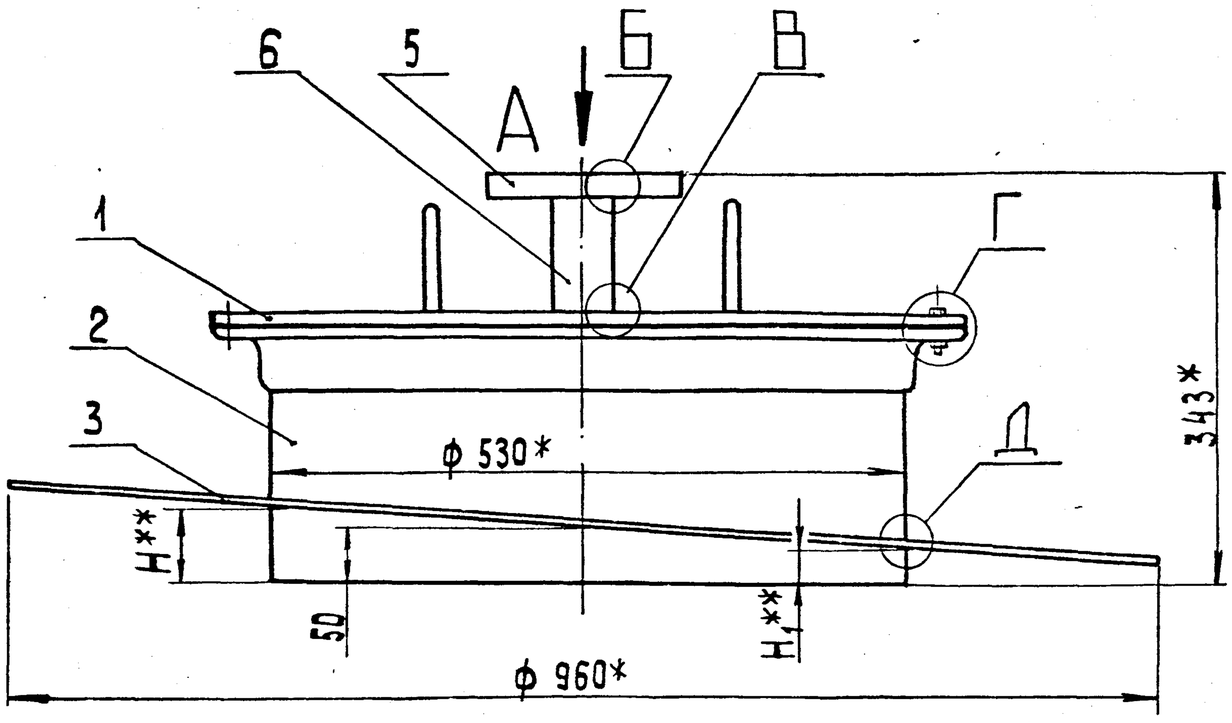

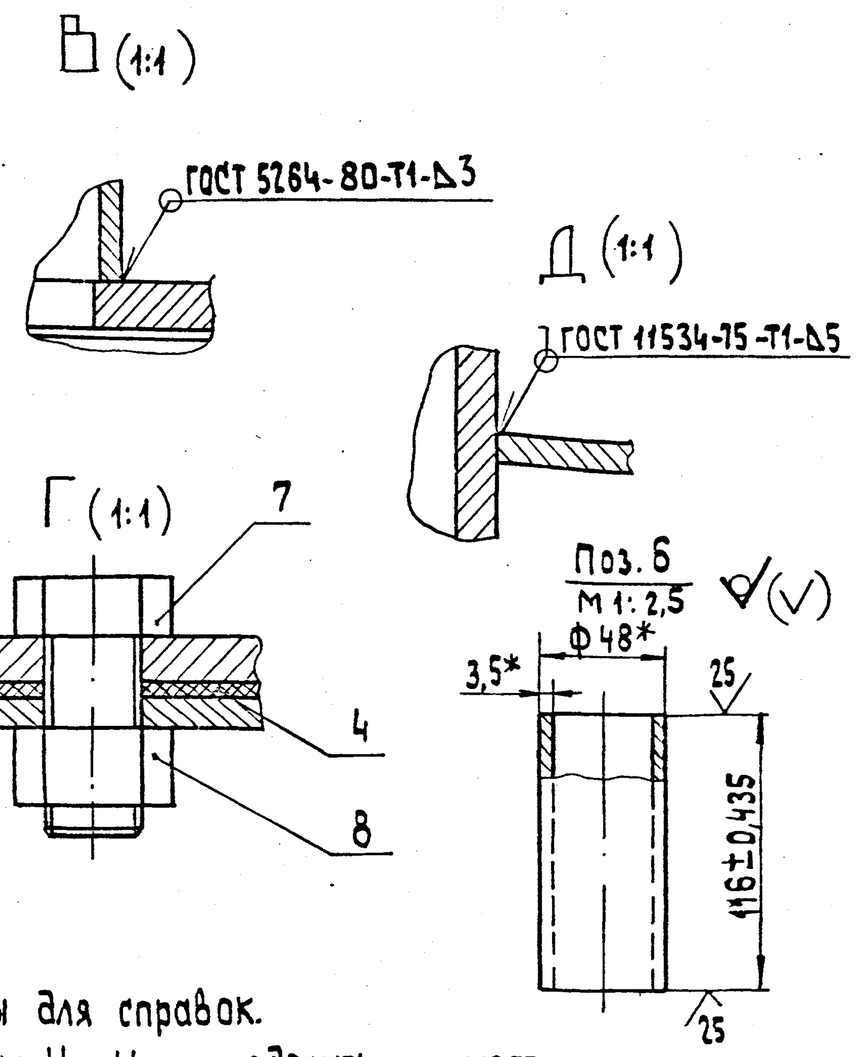

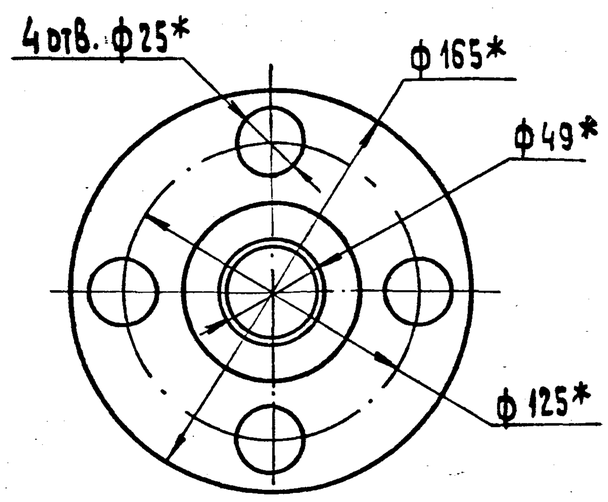

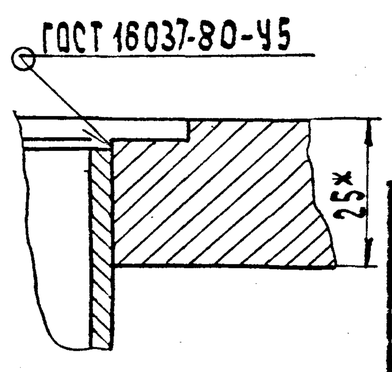

1.* Размеры для справок.
2.** Размеры H и H_1 определить по месту.

Изм.	Лист	№ докум.	Подп.	Дата	28.22.00.000 СБ			
Разраб.		Тихонова			Люк Ду 500 для уровнемера ДУЕ	Лист	Масса 67	Масштаб 1:5
Пров.		Колмец				Лист	Листов 1	
Т.контр.						ЛАТГИПРОПРОМ		
Н.контр.		Колмец						
Утв.								

Альбом 3 | Типовой проект 704-3-51.91

67.10.00.003

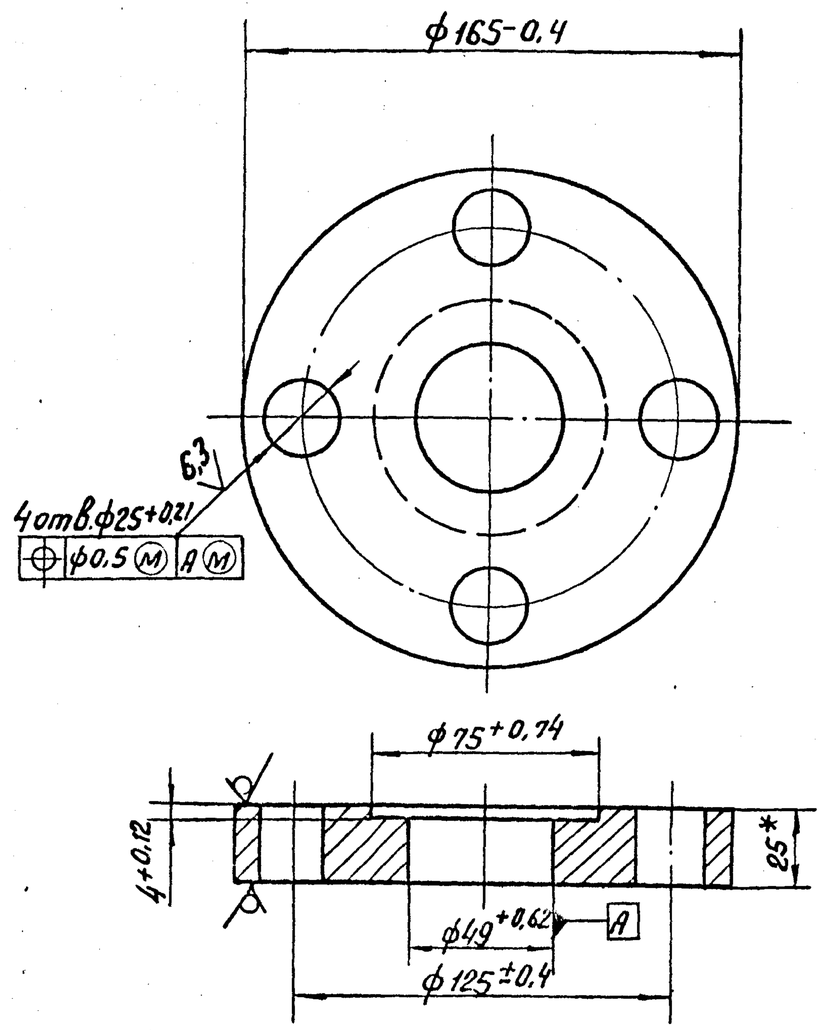

* Размер для справок

Изм.	Лист	№ докум.	Подп.	Дата	67.10.00.003		
Разраб.		Михайлова			Фланец	Лит. / Масса 13,38	Масштаб 1:2
Пров.		Колмец				Лист / Листов 1	
Н.контр.					Лист: 25 ГОСТ 19903-74 / Ст3кп2 ГОСТ 14637-79	ЛАТГИПРОПРОМ	
Утв.							

Копир. В.Ф. Формат А4

Альбом 3 | Типовой проект 704-3-51.91

28.22.01.000

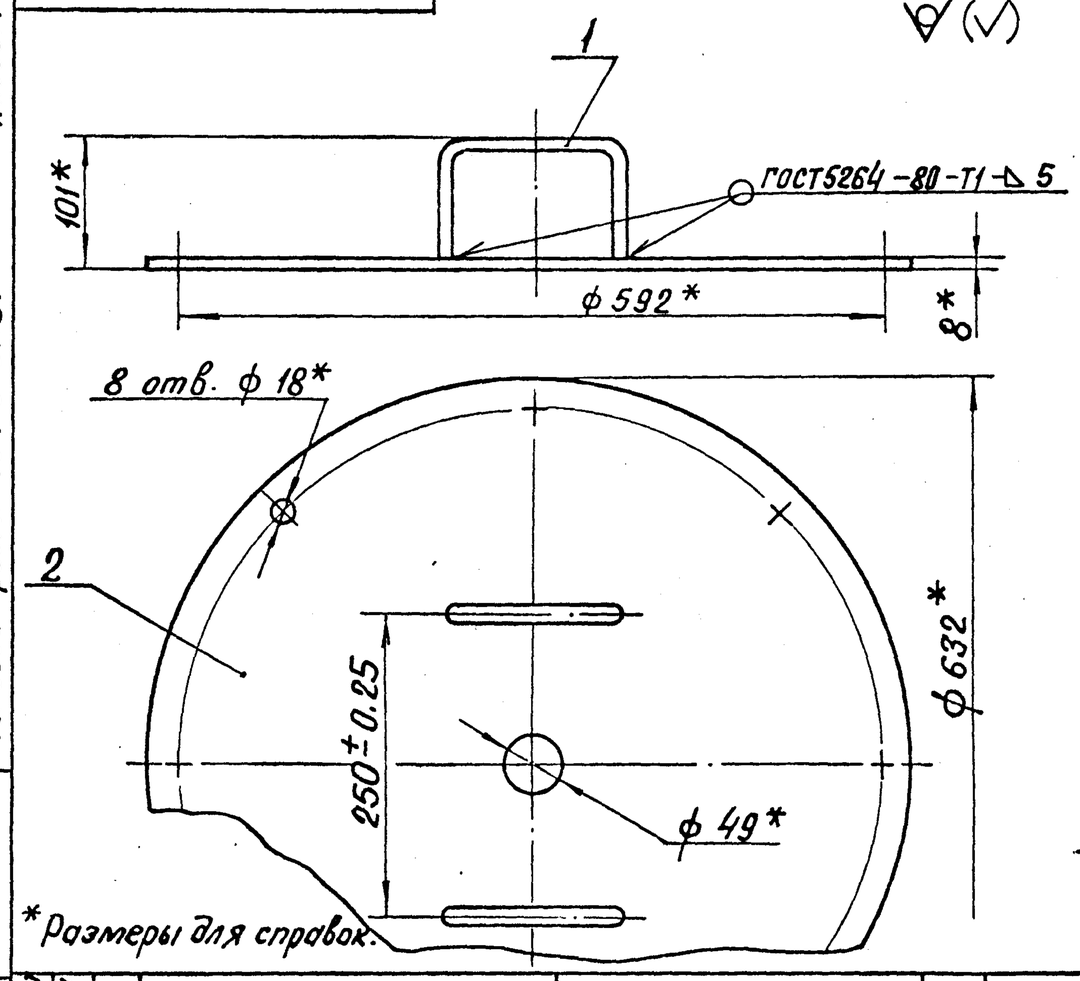

* Размеры для справок.

Формат	Зона	Поз.	Обозначение	Наименование	Кол.	Примечание
				Детали		
А4		1	28.21.01.001	Ручка	2	
А4		2	28.21.01.002-01	Диск	1	

Изм.	Лист	№ докум.	Подп.	Дата	28.22.01.000		
Разраб.		Тихонова			Крышка	Лит. / Масса 12,8	Масштаб 1:5
Пров.		Колмец				Лист / Листов 1	
Т.контр.						ЛАТГИПРОПРОМ	
Н.контр.		Колмец					
Утв.							

Копир. В.Ф. Формат А4

Альбом 3 | Типовой проект 704-3-51.91

Формат	Зона	Поз.	Обозначение	Наименование	Кол.	Примечание
				Документация		
А2			50.26.00.000 СБ	Сборочный чертеж		
				Детали		
Б4		1	50.26.00.001	Соединитель		
				Уголок 50×50×5-В ГОСТ 8509-86 / Ст3сп ГОСТ 535-88		
				L=1740±1,85 мм	2	6,56 кг
Б4		2	50.26.00.002	Стойка		
				Швеллер 10 ГОСТ 8240-72 / Ст3сп ГОСТ 535-88	2	10,84 кг
Б4		3	50.26.00.003	Стойка		
				Швеллер 10 ГОСТ 8240-72 / Ст3сп ГОСТ 535-88	1	10,84 кг
Б4		4	50.26.00.004	Стойка		
				Швеллер 10 ГОСТ 8240-72 / Ст3сп ГОСТ 535-88	2	10,84 кг
Б4		5	50.26.00.005	Стойка		
				Швеллер 10 ГОСТ 8240-72 / Ст3сп ГОСТ 535-88	1	10,84 кг
Б4		6	50.26.00.006	Поперечина		
				Швеллер 10 ГОСТ 8240-72 / Ст3сп ГОСТ 535-88		
				L=1008-2,6 мм	1	8,66 кг

Изм.	Лист	№ докум.	Подп.	Дата	50.26.00.000		
Разраб.		Колмец			Рама	Лит. / Лист 1 / Листов 2	
Пров.		Краюя				ЛАТГИПРОПРОМ	
Н.контр.		Колмец					
Утв.							

Формат А4

Альбом 3 | Типовой проект 704-3-51.91

Формат	Зона	Поз.	Обозначение	Наименование	Кол.	Примечание
Б4		7	50.26.00.007	Поперечина		
				Швеллер 10 ГОСТ 8240-72 / Ст3сп ГОСТ 535-88		
				L=900-2,3 мм	1	7,73 кг
Б4		8	50.26.00.008	Поперечина		
				Швеллер 10 ГОСТ 8240-72 / Ст3сп ГОСТ 535-88		
				L=900-2,3 мм	1	7,73 кг

Изм.	Лист	№ докум.	Подп.	Дата	50.26.00.000	Лист 2

Копир. В.Ф. 25312-03 11 Формат А4

50.26.00.000СБ

Альбом 3

Типовой проект 704-3-51.91

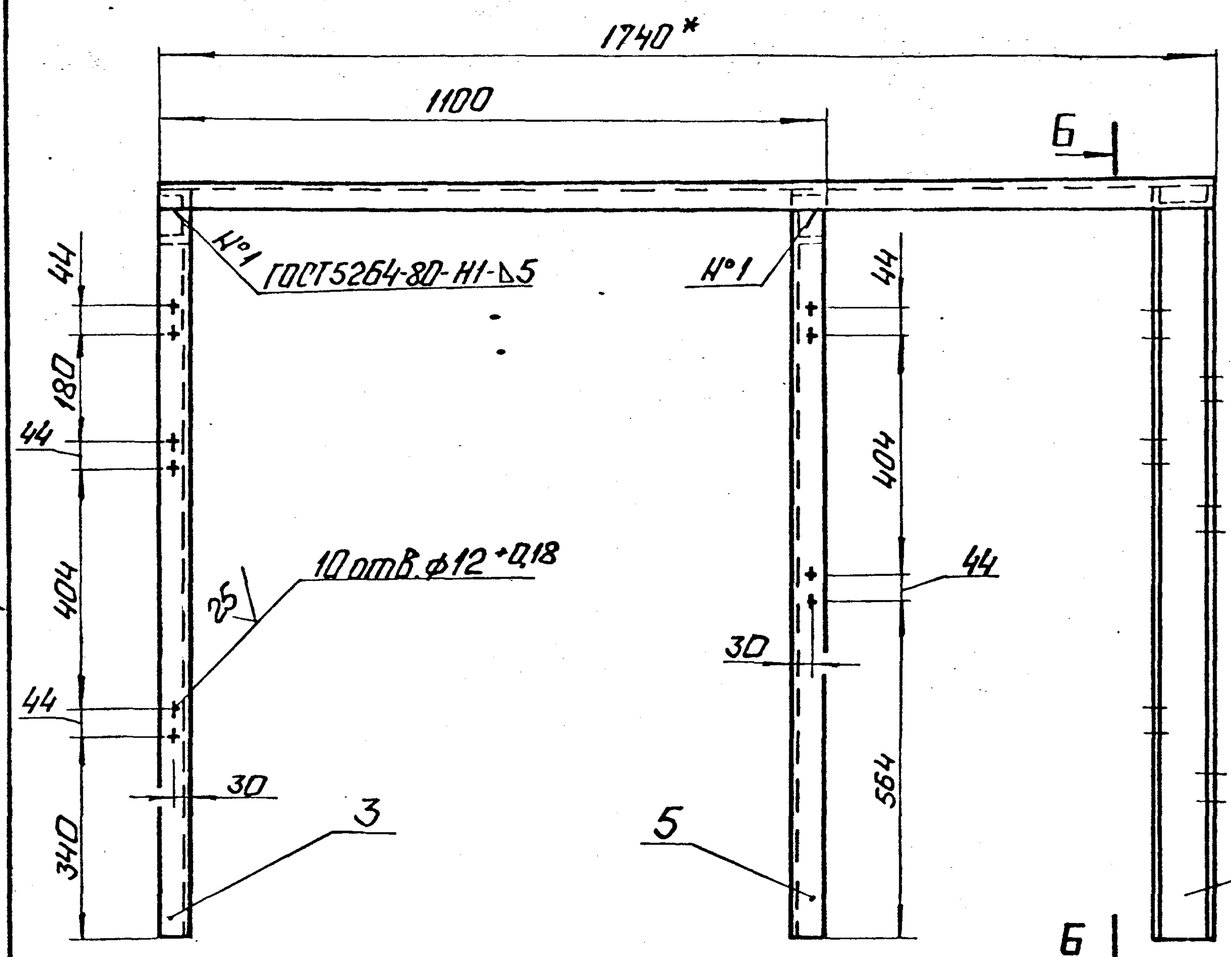

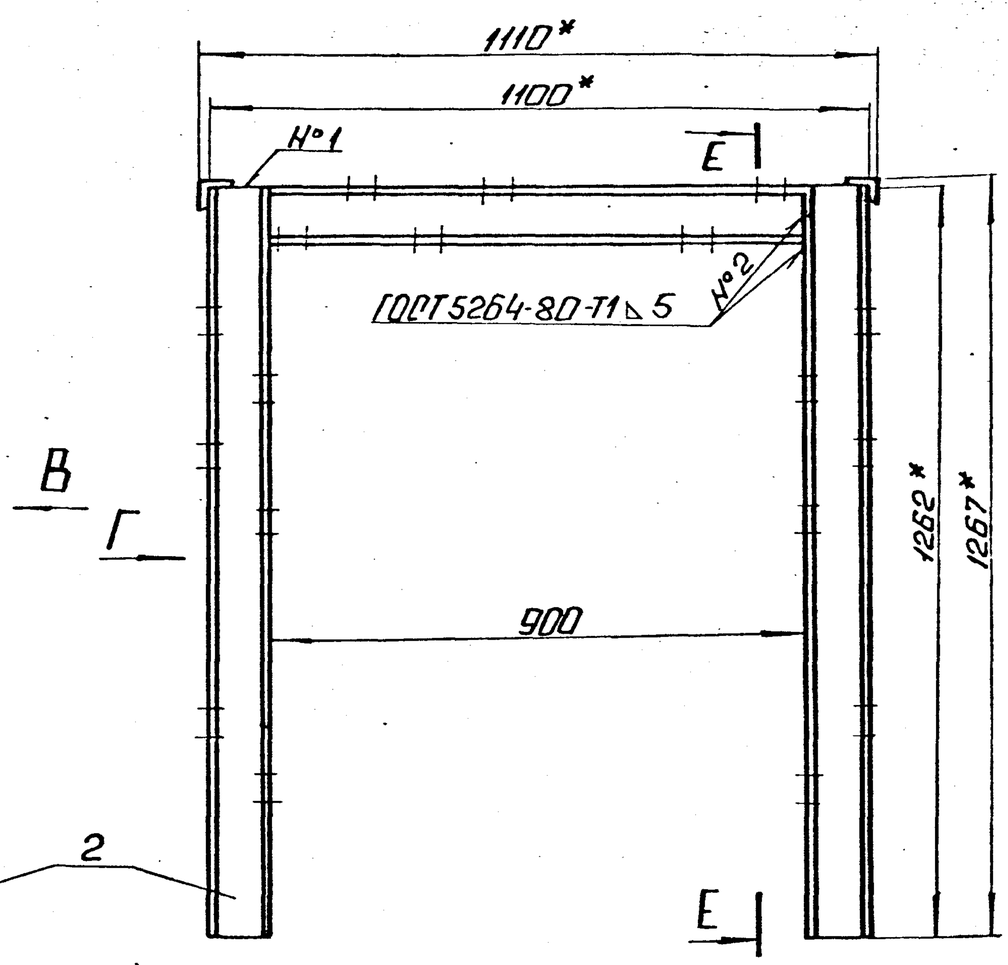

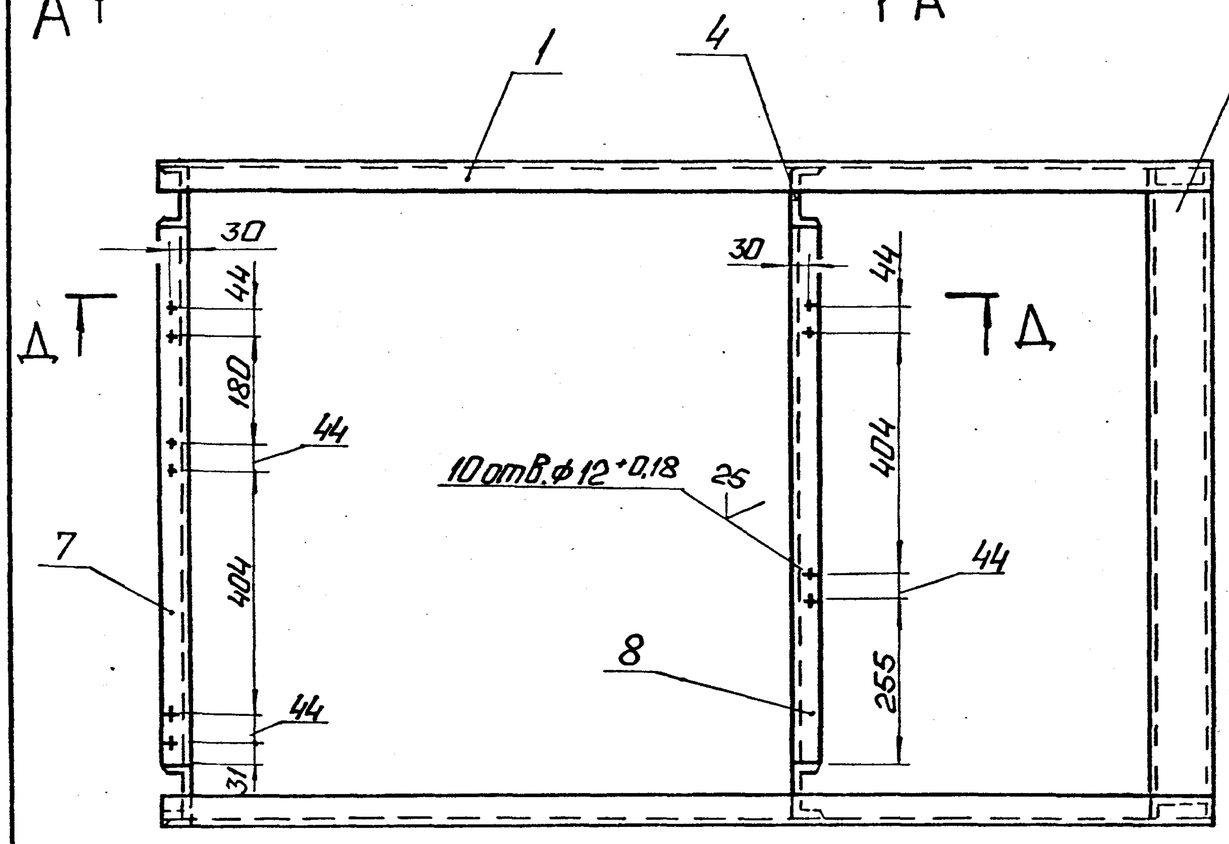

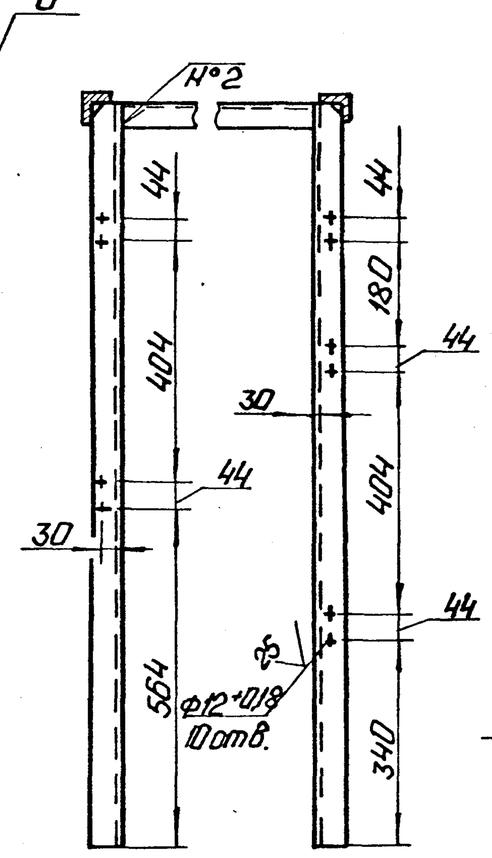

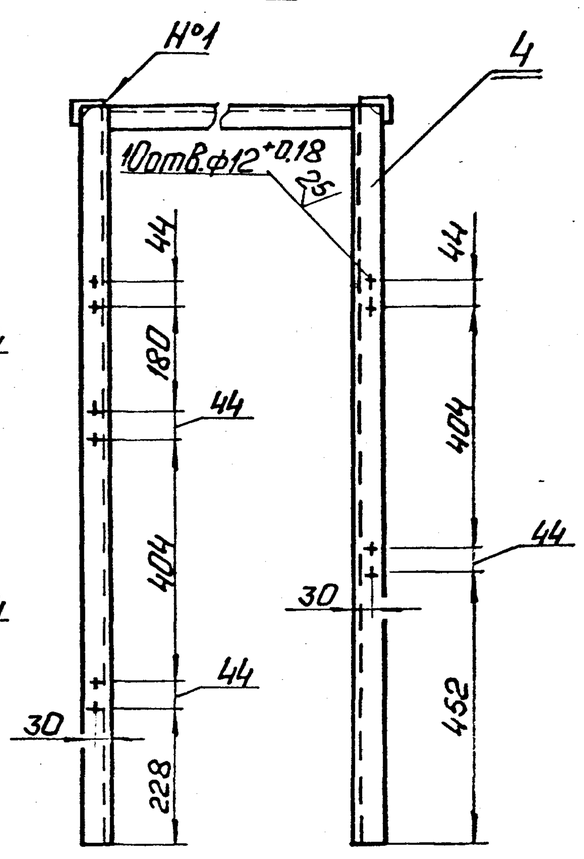

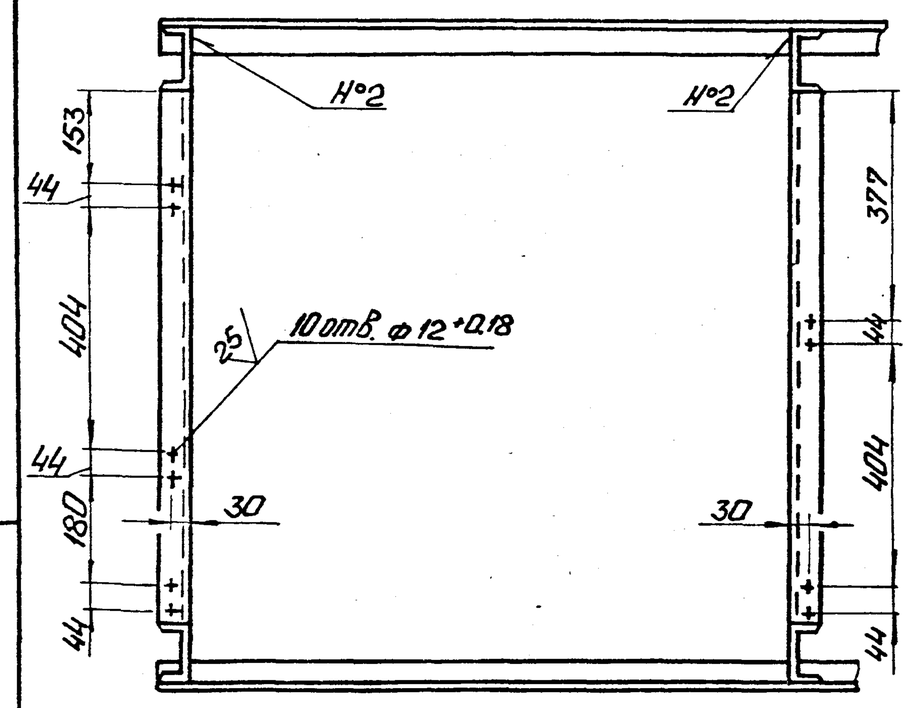

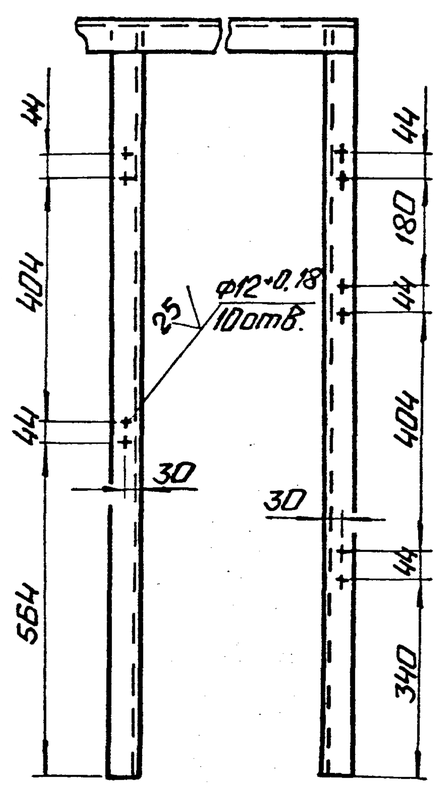

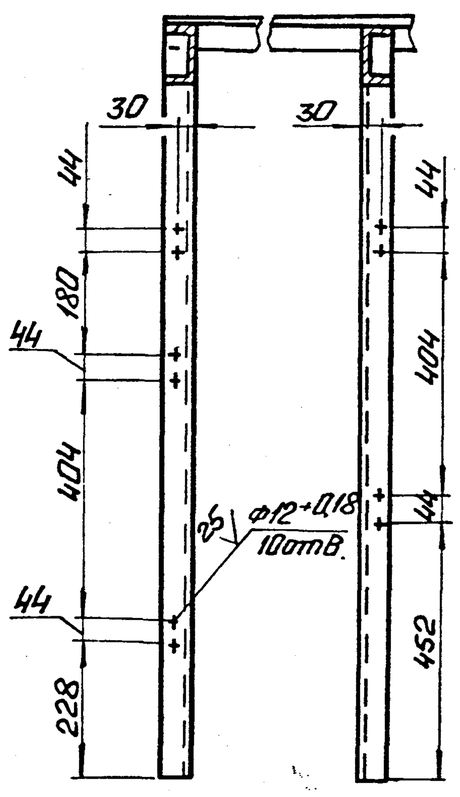

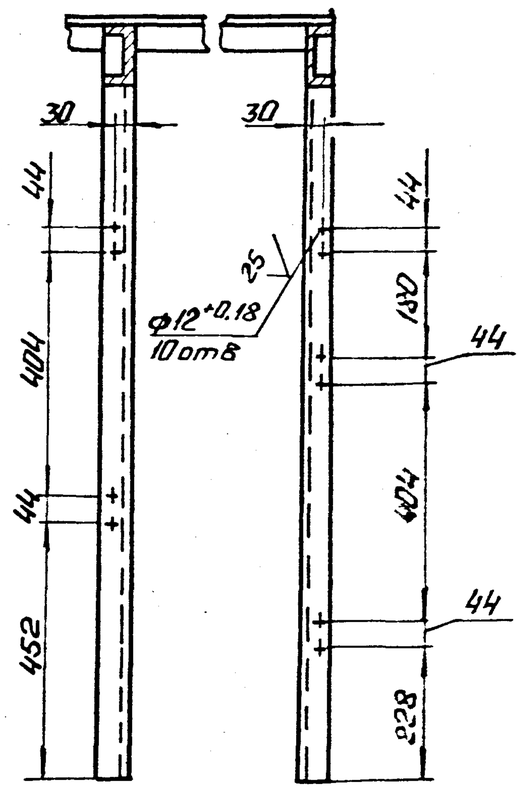

1* Размеры для справок.

2. $\pm \frac{IT14}{2}$.

3. Обработка поверхностей реза деталей Б4 25.

					50.26.00.000СБ			
Изм.	Лист	№ докум.	Подп.	Дата	Рама Сборочный чертеж	Лит.	Масса	Масштаб
Разраб.		Колмец					102.3	1:10
Пров.		Крачя				Лист	Листов 1	
Т.контр.						ЛАТГИПРОПРОМ		
Н.контр.		Колмец						
Утв.								

Инв.№ подл. | Подп. и дата | Взам.инв.№ | Инв.№ дубл. | Подп. и дата

Копировал: 25312-03 12 Формат А2

Типовой проект 704-3-51.91 Альбом 3

60.16.00.000 СБ

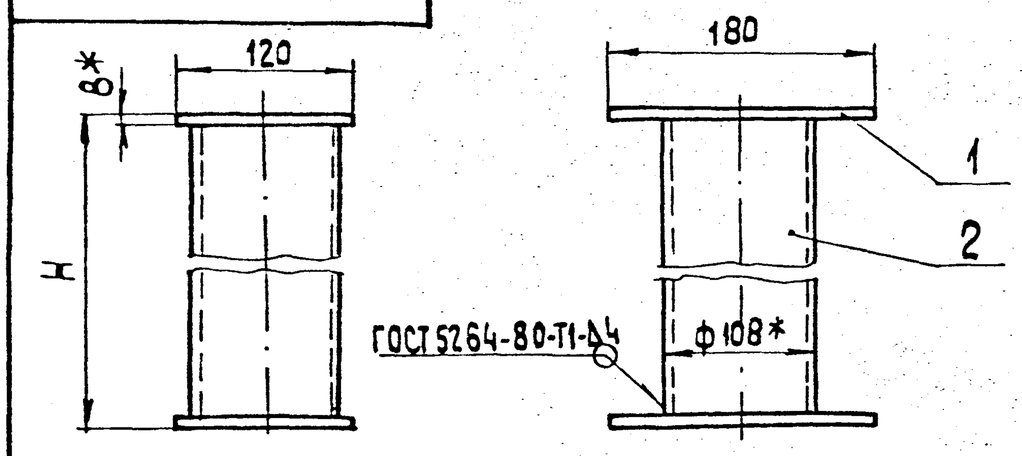

Обозначение	H, мм	Масса, кг
60.16.00.000	87±1	4,2
-01	127±1	4,7
-02	150±1	4,9
-03	855±1	13,1
-04	1570±1	21,3
-05	1612±1	21,7

1.* Размеры для справок.
2. $\pm\frac{IT14}{2}$.
3. Обработка поверхностей реза деталей БЧ $\sqrt{25}$

Изм	Лист	№ докум.	Подп.	Дата	60.16.00.000 СБ			
Разраб.		Колмец			Подставка опоры	Лит.	Масса: См. табл.	Масштаб 1:4
Пров.						Лист	Листов 1	
Т.контр.						ЛАТГИПРОПРОМ		
Н.контр.		Колмец						
Утв.								

Копировал 38 формат А4

Типовой проект 704-3-51.91 Альбом 3

60.16.00.002

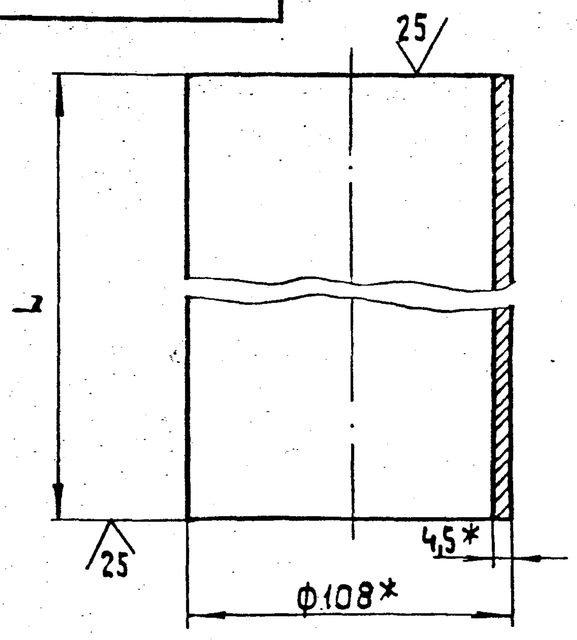

Обозначение	L, мм	Масса, кг
60.16.00.002	71-1	0,82
-01	111-1	1,30
-02	134-1	1,50
-03	839-1	
-04	1554-1	
-05	1596-1	

* Размеры для справок.

Изм	Лист	№ докум.	Подп.	Дата	60.16.00.002			
Разраб.		Колмец			Стойка	Лит.	Масса: См. табл.	Масштаб 1:2
Пров.						Лист	Листов 1	
Т.контр.					Труба 108х4,5 ГОСТ 10704-76 / ВСт3сп ГОСТ 10705-80	ЛАТГИПРОПРОМ		
Н.контр.		Колмец						
Утв.								

Копировал 38 формат А4

Типовой проект 704-3-51.91 Альбом 3

Формат	Зона	Поз.	Обозначение	Наименование	Кол.	Примечание
				Документация		
А4			60.16.00.000 СБ	Сборочный чертеж		
				Детали		
БЧ		1	60.16.00.001	Пластина		
				Лист $\frac{8\ ГОСТ\ 19903-74}{Ст3кп2\ ГОСТ\ 14637-79}$	2	1,7 кг
			Переменные данные	для исполнений		
				60.16.00.000		
				Детали		
А4		2	60.16.00.002	Стойка	1	
				60.16.00.000-01		
				Детали		
		2	60.16.00.002-01	Стойка	1	

Изм	Лист	№ докум.	Подп.	Дата	60.16.00.000			
Разраб.		Колмец			Подставка опоры	Лит.	Лист 1	Листов 2
Пров.						ЛАТГИПРОПРОМ		
Н.контр.		Колмец						
Утв.								

Копировал 38 формат А4

Типовой проект 704-3-51.91 Альбом 3

Формат	Зона	Поз.	Обозначение	Наименование	Кол.	Примечание
				60.16.00.000-02		
				Детали		
		2	60.16.00.002-02	Стойка	1	
				60.16.00.000-03		
				Детали		
		2	60.16.00.002-03	Стойка	1	
				60.16.00.000-04		
				Детали		
		2	60.16.00.002-04	Стойка	1	
				60.16.00.000-05		
				Детали		
		2	60.16.00.002-05	Стойка	1	

Изм	Лист	№ докум.	Подп.	Дата	60.16.00.000	Лист 2

Копировал 38 25312-03 13 формат А4

Альбом 3 | Типовой проект 704-3-51.91

Формат	Зона	Поз.	Обозначение	Наименование	Кол.	Примечание
				Документация		
А4			60.11.00.000СБ	Сборочный чертеж		
				Детали		
А4		1	60.11.00.001	Косынка	2	
			Переменные данные для исполнений			
				60.11.00.000		
				Детали		
А4		2	60.11.00.002	Плита	1	
				60.11.00.000-01		
				Детали		
		2	60.11.00.002-001	Плита	1	
				60.11.00.000-02		
				Детали		
		2	60.11.00.002-02	Плита	1	

Подп. и дата | Инв. № дубл. | Взам. инв. № | Подп. и дата | Инв. № подл.

Изм.	Лист	№ докум.	Подп.	Дата	60.11.00.000			
Разраб.		Крауя			Опора неподвижная лобовая	Лит.	Лист	Листов 1
Пров.		Колмец				ЛАТГИПРОПРОМ		
Н.контр.		Колмец						
Утв.								

Копировал: Ф.8 Формат А4

Альбом 3 | Типовой проект 704-3-51.91

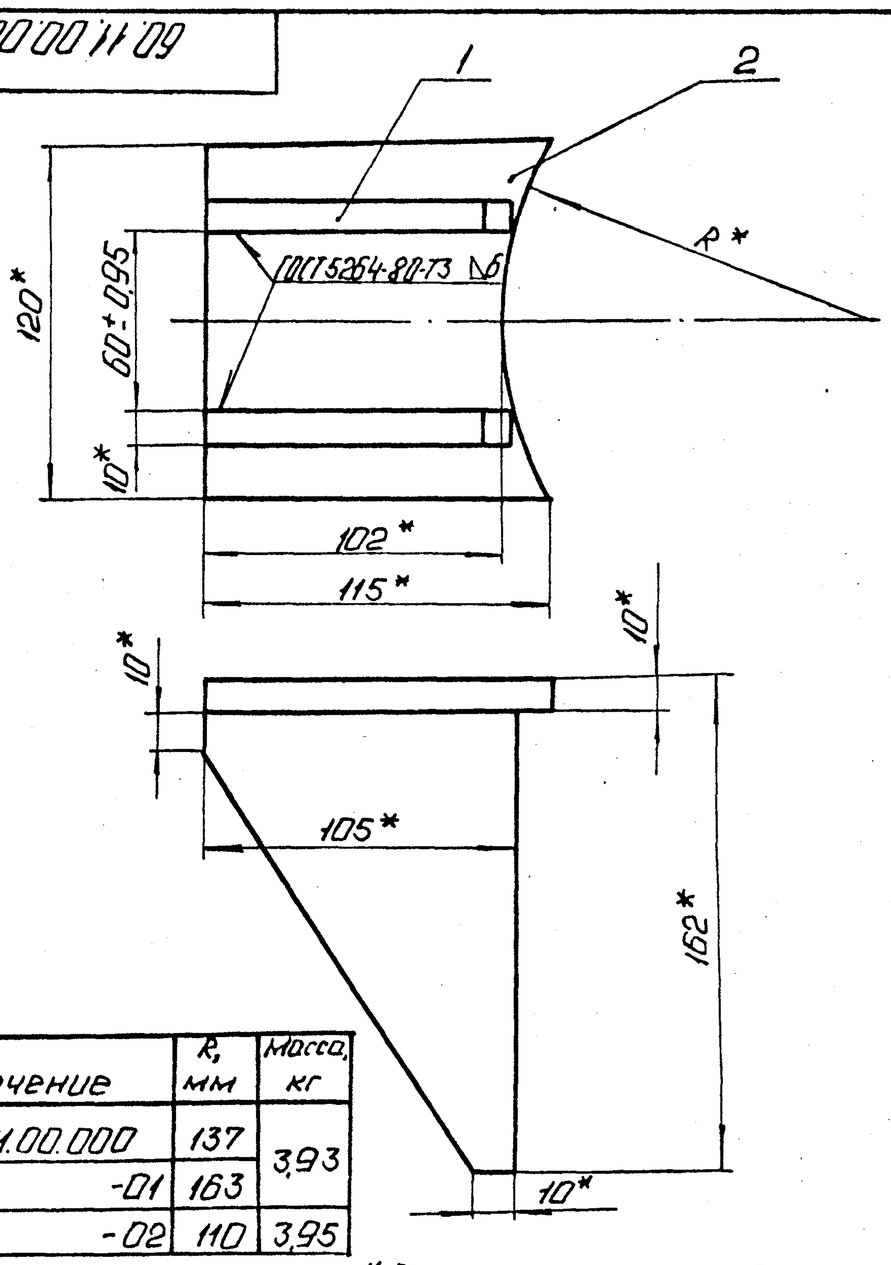

Обозначение	R, мм	Масса, кг
60.11.00.000	137	3,93
-01	163	
-02	110	3,95

*Размеры для справок.

Подп. и дата | Инв. № дубл. | Взам. инв. № | Подп. и дата | Инв. № подл.

Изм.	Лист	№ докум.	Подп.	Дата	60.11.00.000СБ			
Разраб.		Крауя			Опора неподвижная лобовая. Сборочный чертеж.	Лит.	Масса	Масштаб
Пров.		Колмец					см. табл.	1:2
Т.контр.						Лист	Листов 1	
Н.контр.		Колмец				ЛАТГИПРОПРОМ		
Утв.								

Копировал: Ф.8 Формат А4

Альбом 3 | Типовой проект 704-3-51.91

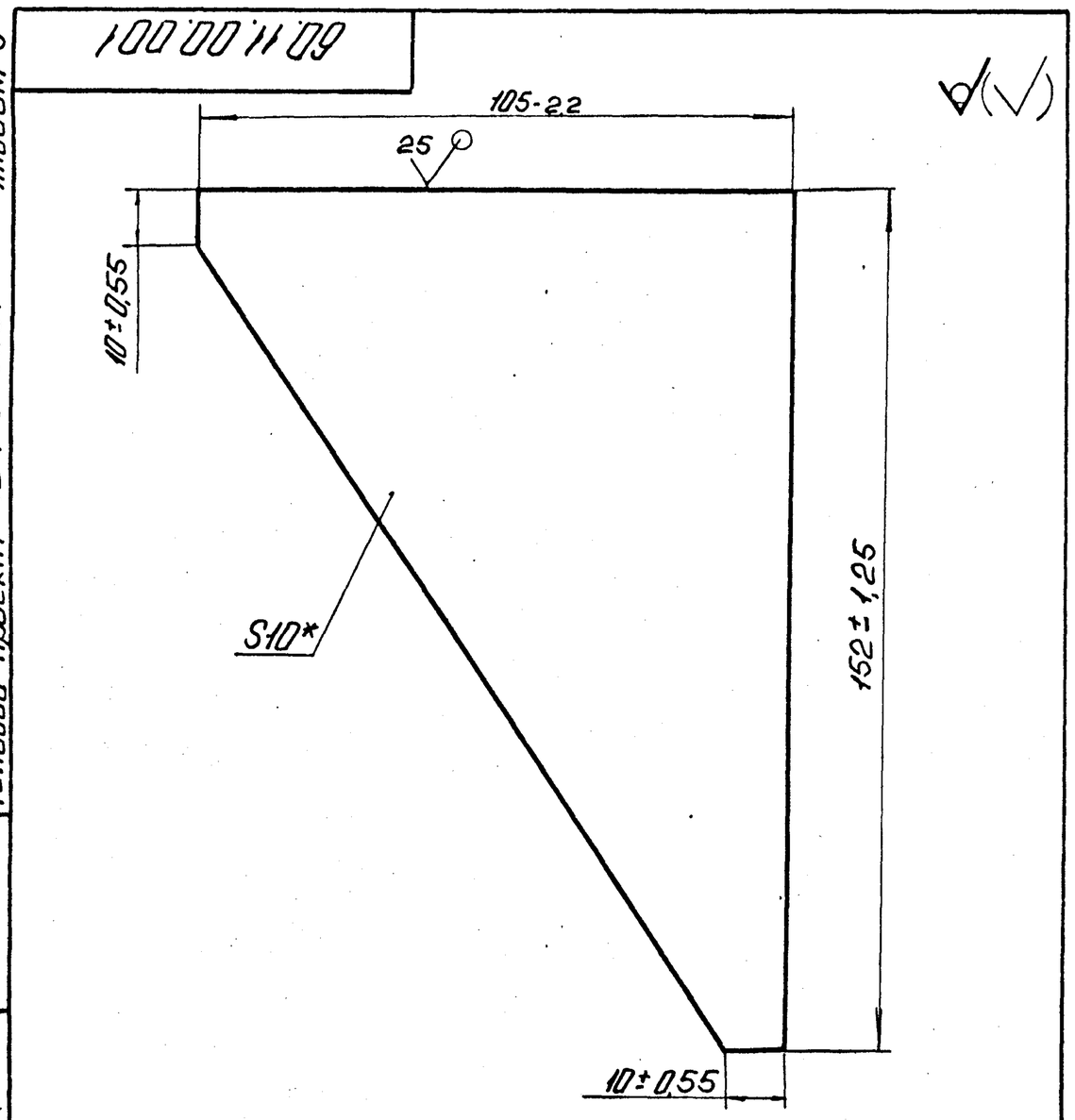

*Размер для справок.

Подп. и дата | Инв. № дубл. | Взам. инв. № | Подп. и дата | Инв. № подл.

Изм.	Лист	№ докум.	Подп.	Дата	60.11.00.001			
Разраб.		Крауя			Косынка	Лит.	Масса	Масштаб
Пров.		Колмец					1,45	1:1
Т.контр.						Лист	Листов 1	
Н.контр.		Колмец			Лист 10 ГОСТ 19903-74 / Ст3кп2 ГОСТ 14637-79	ЛАТГИПРОПРОМ		
Утв.								

Копировал: Ф.1 Формат А4

Альбом 3 | Типовой проект 704-3-51.91

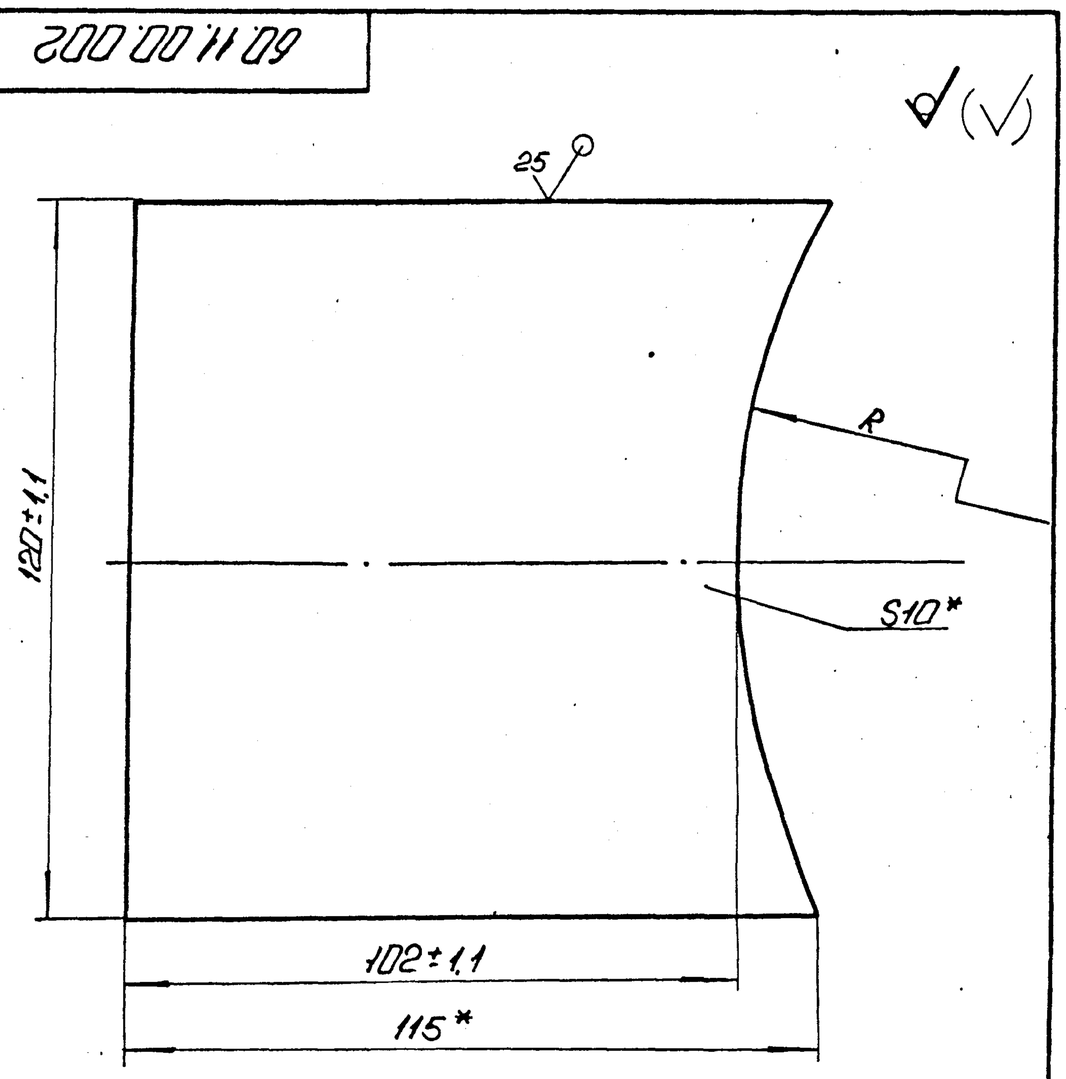

Обозначение	R, мм	Масса, кг
60.11.00.002	137±1,25	1,026
-01	163±1,25	1,017
-02	110±1,1	1,046

*Размеры для справок.

Подп. и дата | Инв. № дубл. | Взам. инв. № | Подп. и дата | Инв. № подл.

Изм.	Лист	№ докум.	Подп.	Дата	60.11.00.002			
Разраб.		Крауя			Плита	Лит.	Масса	Масштаб
Пров.		Колмец					см. табл.	1:1
Т.контр.						Лист	Листов 1	
Н.контр.		Колмец			Лист 10 ГОСТ 19903-74 / Ст3кп2 ГОСТ 14637-79	ЛАТГИПРОПРОМ		
Утв.								

Копировал: Ф.1 Формат А4

Альбом 3 | Типовой проект 704-3-51.91

Формат	Зона	Поз.	Обозначение	Наименование	Кол.	Примечание
				Документация		
А4			67.06.00.000 СБ	Сборочный чертеж		
				Детали		
А4		1	67.06.00.001	Ушко	1	
Б4		2	67.06.00.002	Лента		
				Лист Б5 ГОСТ 19903-74 / Ст3кп4 ГОСТ 16523-70		
				400±2×5±0,15 мм	1	0,008кг
				Стандартные изделия		
		3		Шплинт 5×16 ГОСТ 397-79	1	

Изм.	Лист	№ докум.	Подп.	Дата	67.06.00.000	
Разраб.		Колмец			Хомут	Лит. / Лист / Листов 1
Пров.		Колмец				ЛАТГИПРОПРОМ
Н.контр.		Колмец				
Утв.						

Копировал: Формат А4

67.06.00.000 СБ

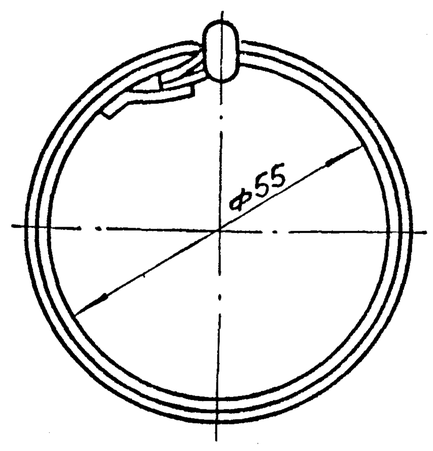

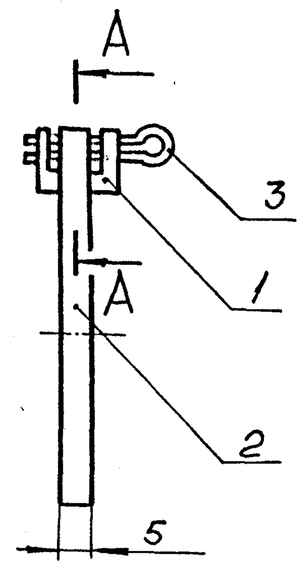

А–А (4:1)

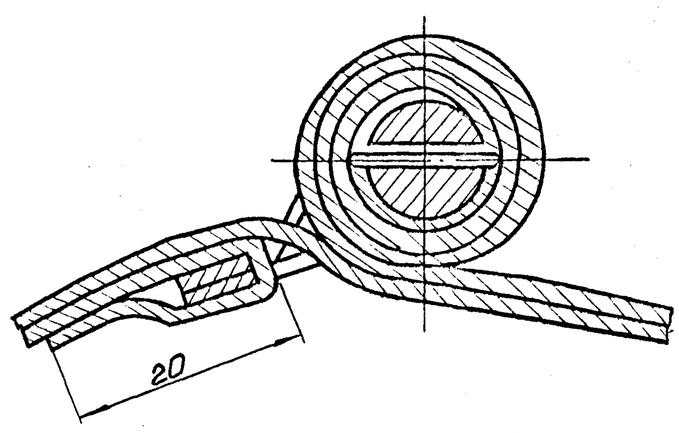

Размеры для справок.

Изм.	Лист	№ докум.	Подп.	Дата	67.06.00.000 СБ	
Разраб.		Колмец			Хомут. Сборочный чертеж.	Лит. / Масса 0,014 / Масштаб 1:1
Пров.		Колмец				Лист / Листов 1
Т.контр.						ЛАТГИПРОПРОМ
Н.контр.		Колмец				
Утв.						

Копировал: Формат А4

67.06.00.001

Ra (✓)

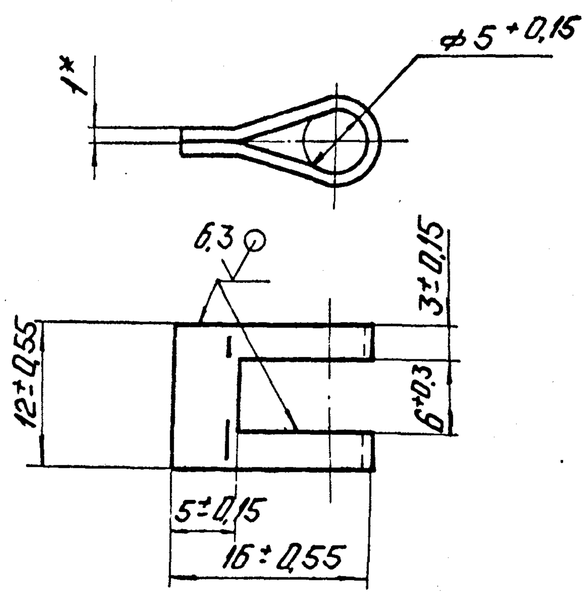

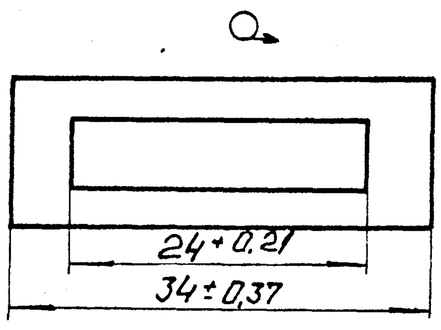

* Размеры для справок.

Изм.	Лист	№ докум.	Подп.	Дата	67.06.00.001	
Разраб.		Колмец			Ушко	Лит. / Масса 0,002 / Масштаб 2:1
Пров.		Колмец				Лист / Листов 1
Т.контр.						ЛАТГИПРОПРОМ
Н.контр.		Колмец			Лист 1 ГОСТ 19903-74 / Ст3кп4 ГОСТ 16523-70	
Утв.						

Копировал: Формат А4

67.02.00.001

12,5 (✓)

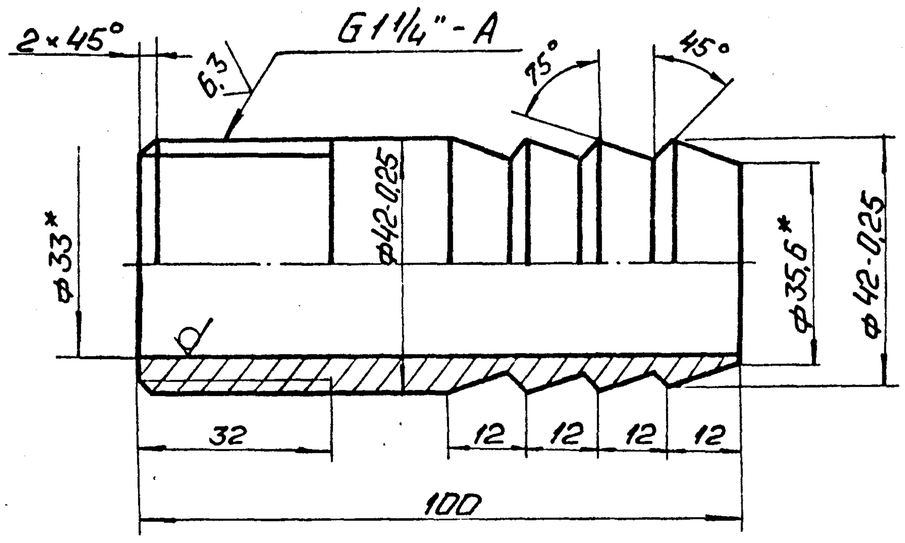

1. * Размеры для справок.
2. $\pm \frac{IT14}{2}$.

Изм.	Лист	№ докум.	Подп.	Дата	67.02.00.001	
Разраб.		Колмец			Ниппель	Лит. / Масса 0,45 / Масштаб 1:1
Пров.		Колмец				Лист / Листов 1
Т.контр.						ЛАТГИПРОПРОМ
Н.контр.		Колмец			Труба 45×6 ГОСТ 8734-75 / В20 ГОСТ 8733-87	
Утв.						

Копировал: Формат А4