ТИПОВАЯ ДОКУМЕНТАЦИЯ НА СТРОИТЕЛЬНЫЕ СИСТЕМЫ И ИЗДЕЛИЯ ЗДАНИЙ И СООРУЖЕНИЙ

СЕРИЯ 4. 507-8

СПЕЦИАЛЬНЫЕ ЧАСТИ КОНТАКТНОЙ СЕТИ ТРОЛЛЕЙБУСА

ВЫПУСК 2

ИЗ ДВУХ ЧАСТЕЙ, ЧАСТЬ II

УЗЛЫ СТРЕЛОЧНЫЕ ТРОЛЛЕЙБУСНЫЕ СТУ-5, СТС-5

18985-03

ЦЕНА 4-03

973.062.004

$R_z 40$

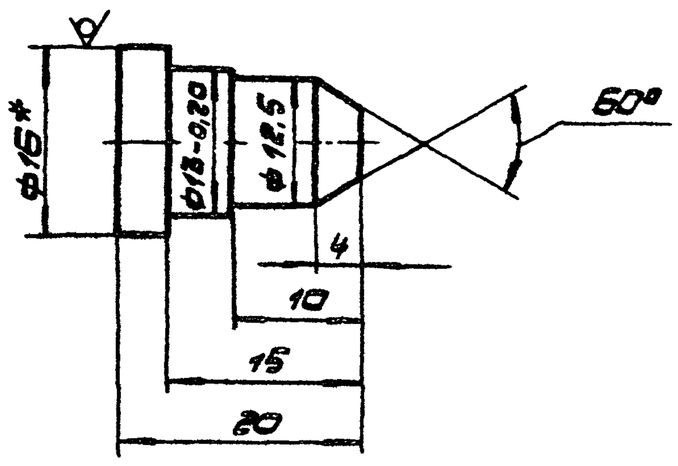

1. * Размер для справок.
2. Неуказанные предельные отклонения размеров: валов h14, остальных $\pm \frac{IT14}{2}$.

Изм.	Лист	№ докум.	Подп.	Дата	973.062.004		
Разраб.		Сокольцова			Палец	Лит.	Масса	М-6
Пров.		Айзенберг					0,021	2:1
Т.контр.		Айзенберг				Лист	Листов 1
Н.контр.		Садов			Круг $\frac{В\ 16\ ГОСТ\ 2590-71}{Ст.3\ ГОСТ\ 535-79}$	Мосгортрансниипроект
Утв.		Данилов				

Копировал: Формат А4

973.062.005

$R_z 40$

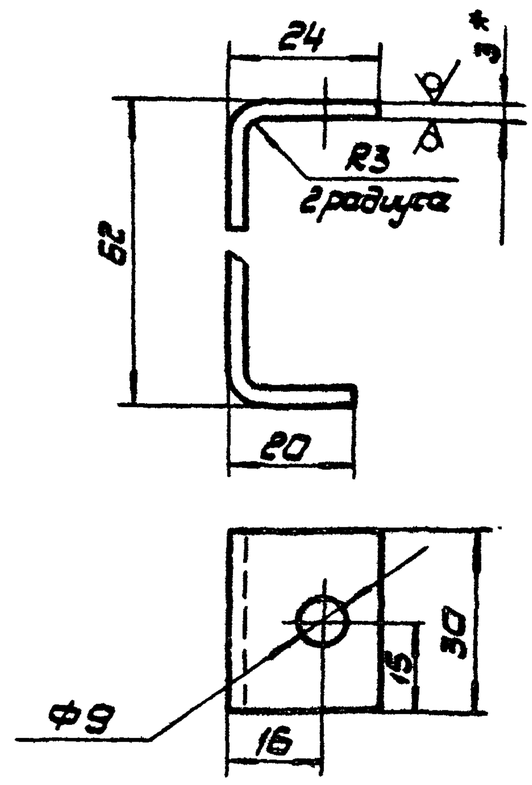

1. Длина развертки L = 96мм.
2. *Размер для справок.
3. Предельные отклонения размеров: отверстий H14, остальных $\pm \frac{IT14}{2}$.

Изм.	Лист	№ докум.	Подп.	Дата	973.062.005		
Разраб.		Сокольцова			Скоба	Лит.	Масса	М-6
Пров.		Айзенберг					0,067	1:1
Т.контр.		Айзенберг				Лист	Листов 1
Н.контр.		Садов			Лист $\frac{В3\ ГОСТ\ 19903-74}{Ст.3\ ГОСТ\ 10523-70}$	Мосгортрансниипроект
Утв.		Данилов				

Копировал: Формат А4

Формат	Зона	Поз.	Обозначение	Наименование	Кол.	Примечание
				Документация		
А2			973.063.000.СБ	Сборочный чертеж		
				Детали		
А4		1	973.062.002	Ушко	2	
А2		2	973.063.001	Плита	1	
А4		3	973.063.002	Ребро	1	
А4		4	973.063.003	Кронштейн	1	
А4		5	971.123.003	Кронштейн	1	
				Стандартные изделия		
		6		Болт М10х26.58.019 ГОСТ 7798-70		

Изм.	Лист	№ докум.	Подп.	Дата	973.063.000		
Разраб.		Сокольцова			Плита	Лит.	Лист	Листов 1
Пров.		Айзенберг					
Н.контр.		Садов			Мосгортрансниипроект	
Утв.		Данилов				

Копировал: Формат А4

973.063.002

$R_z 80$

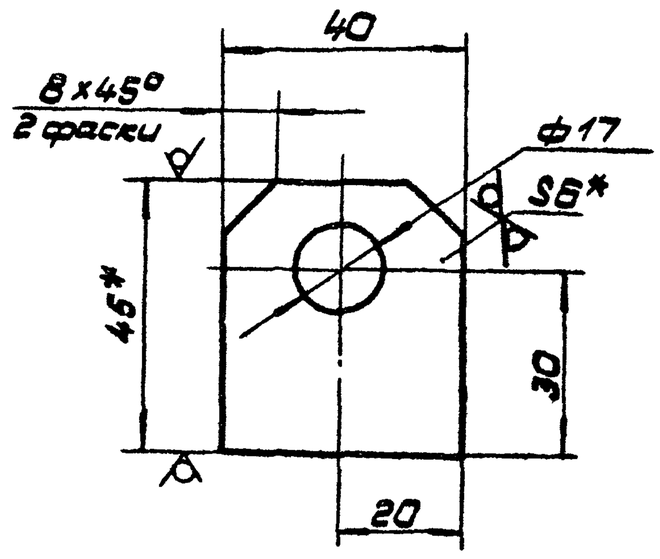

1. * Размеры для справок.
2. Предельные отклонения размеров: отверстий H14, остальных $\pm \frac{IT14}{2}$.

Изм.	Лист	№ докум.	Подп.	Дата	973.063.002		
Разраб.		Сокольцова			Ребро	Лит.	Масса	М-6
Пров.		Айзенберг					0,06	1:1
Т.контр.		Айзенберг				Лист	Листов 1
Н.контр.		Садов			Полоса $\frac{Б-2\ 6х45\ ГОСТ\ 103-76}{Ст.3\ ГОСТ\ 535-79}$	Мосгортрансниипроект
Утв.		Данилов				

Копировал: 18985-03 2 Формат А4

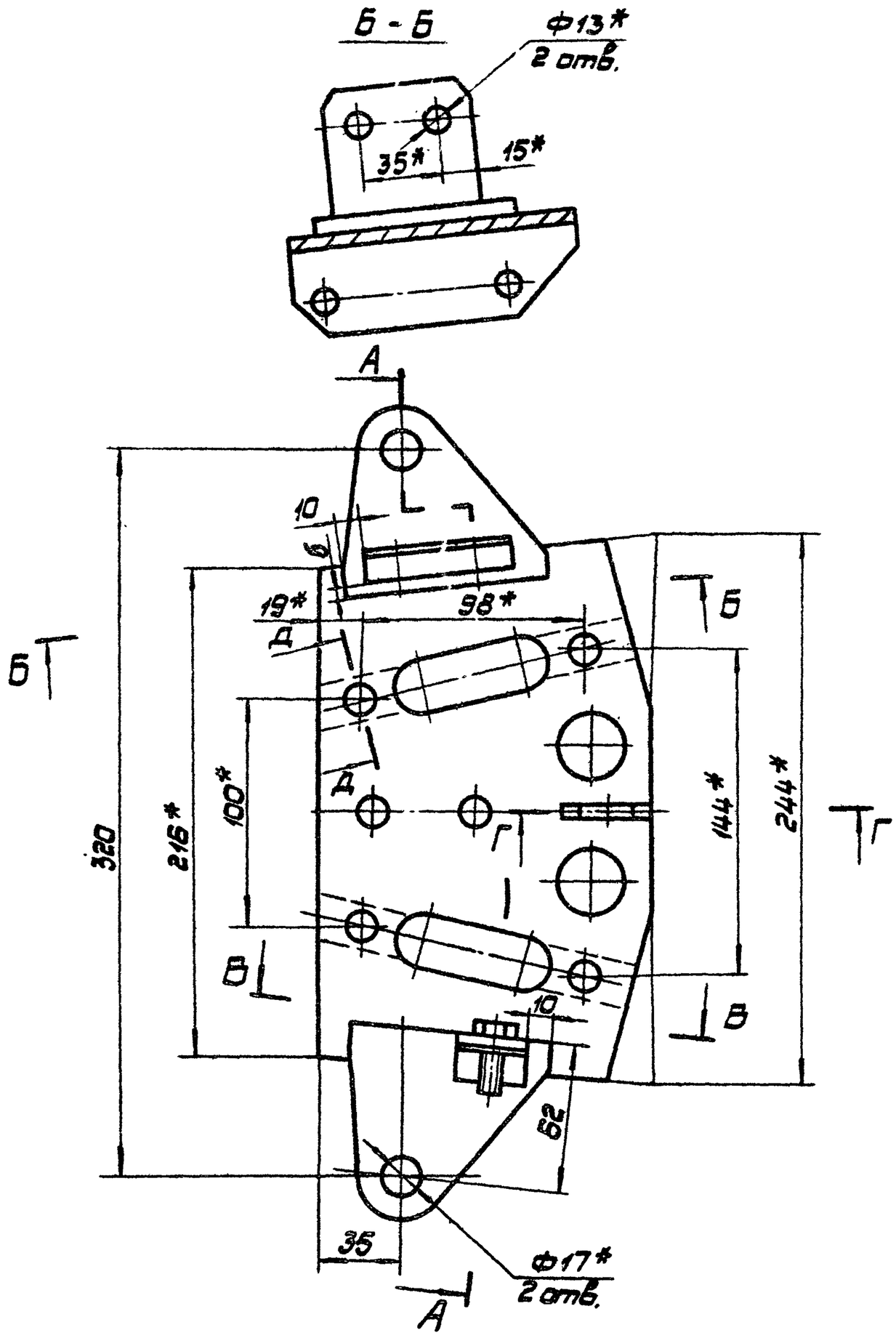

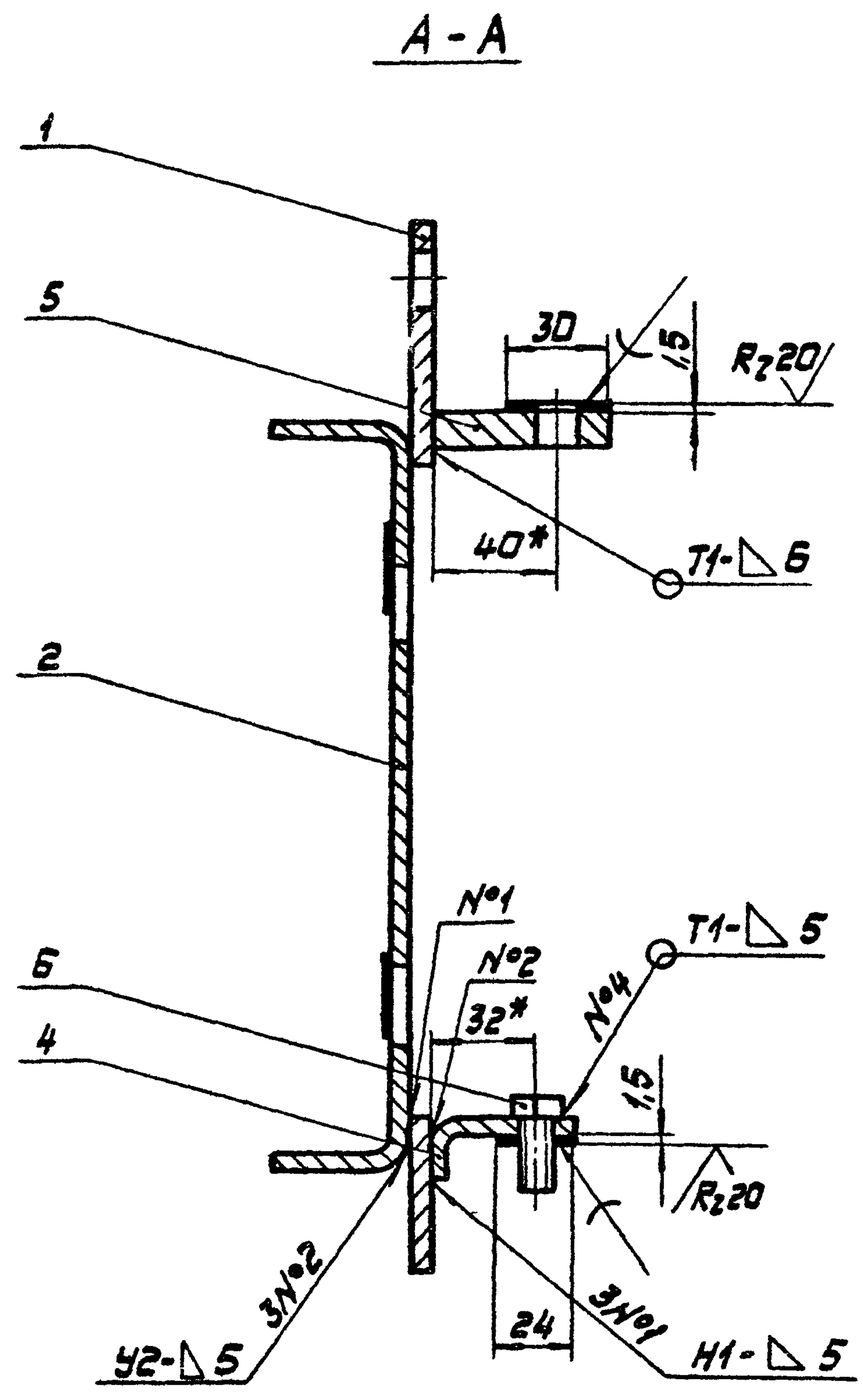

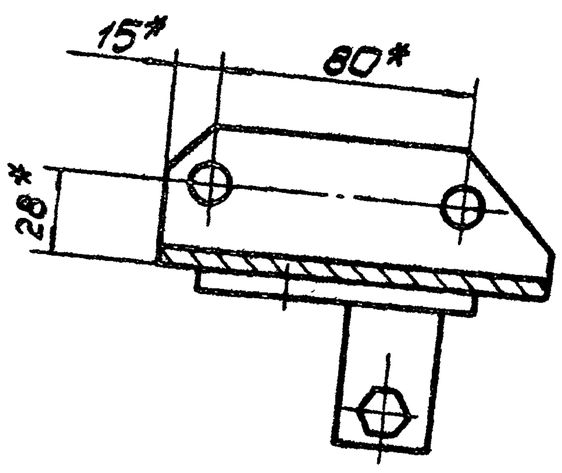

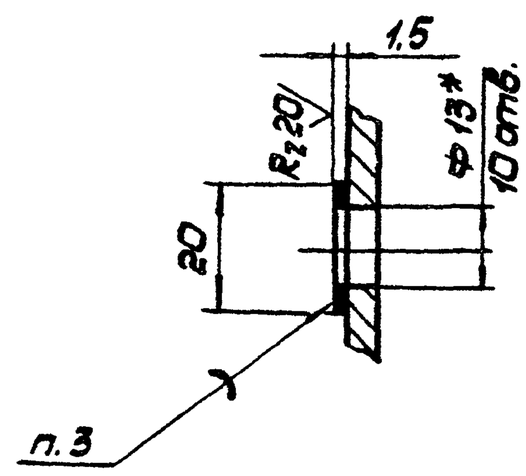

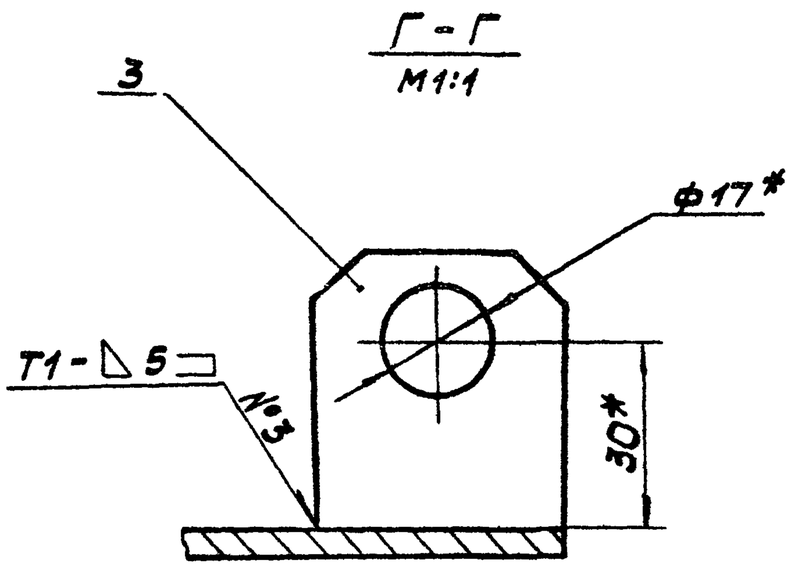

1. * Размеры для справок.
2. Неуказанные предельные отклонения размеров $\pm \frac{IT14}{2}$.
3. Сварные швы по ГОСТ 5264-80.
4. Наплавку производить медью марки М1 ГОСТ 859-78.
5. Покрытие: Ц.21хр, кроме наплавки.

Изм.	Лист	№ докум.	Подп.	Дата	973.063.000.СБ		
Разраб.		Соколецова			Плита	Лит.	Масса	М-б
Пров.		Айзенберг					2,6	1:2
Т.контр.		Айзенберг			Сборочный чертеж	Лист	Листов 1
Н.контр.		Садов				Мосгортрансниипроект
Утв.		Данилов				

Копировал: 18985-03 3 Формат А2

973.063.001

Rz 40 (√)

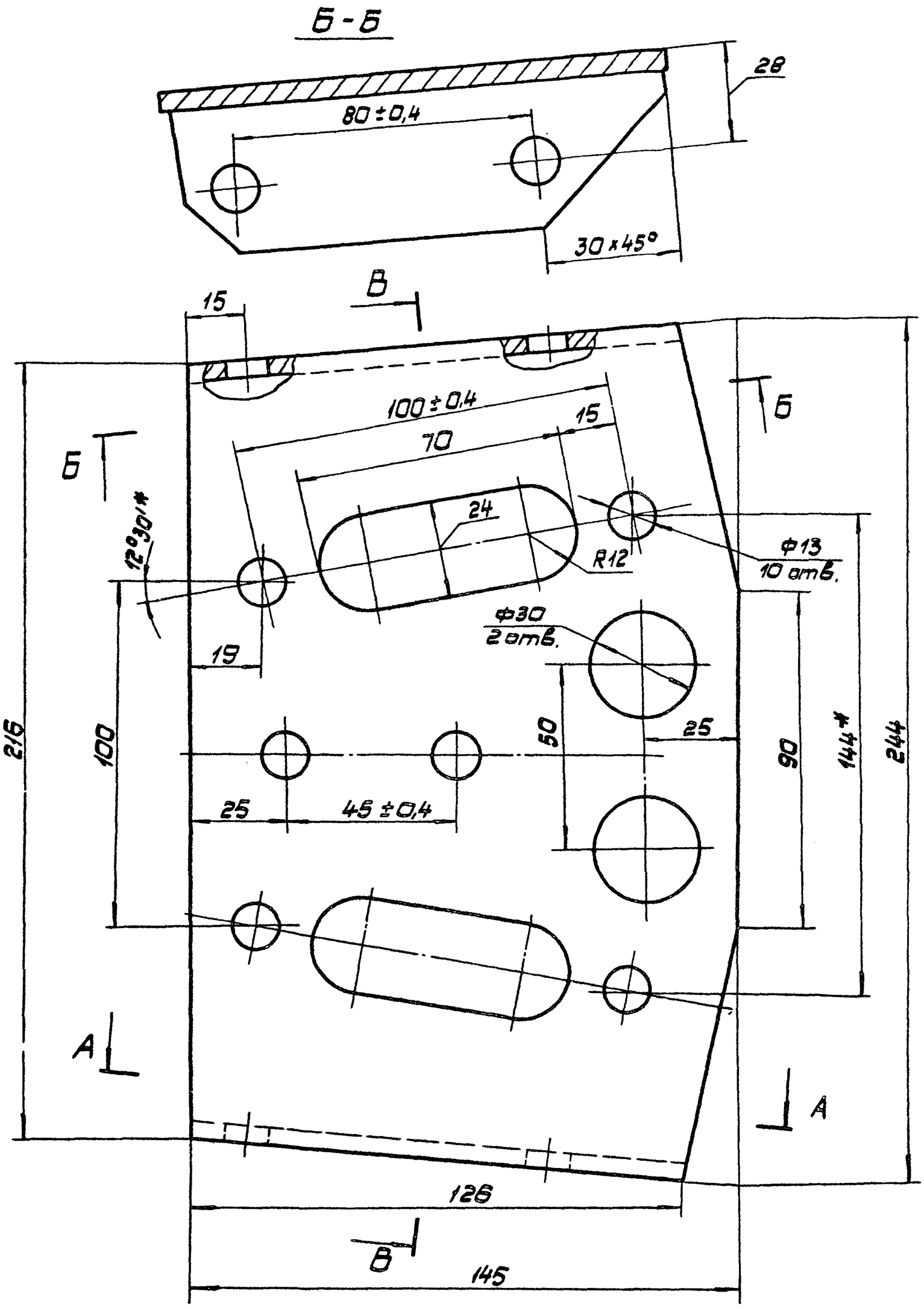

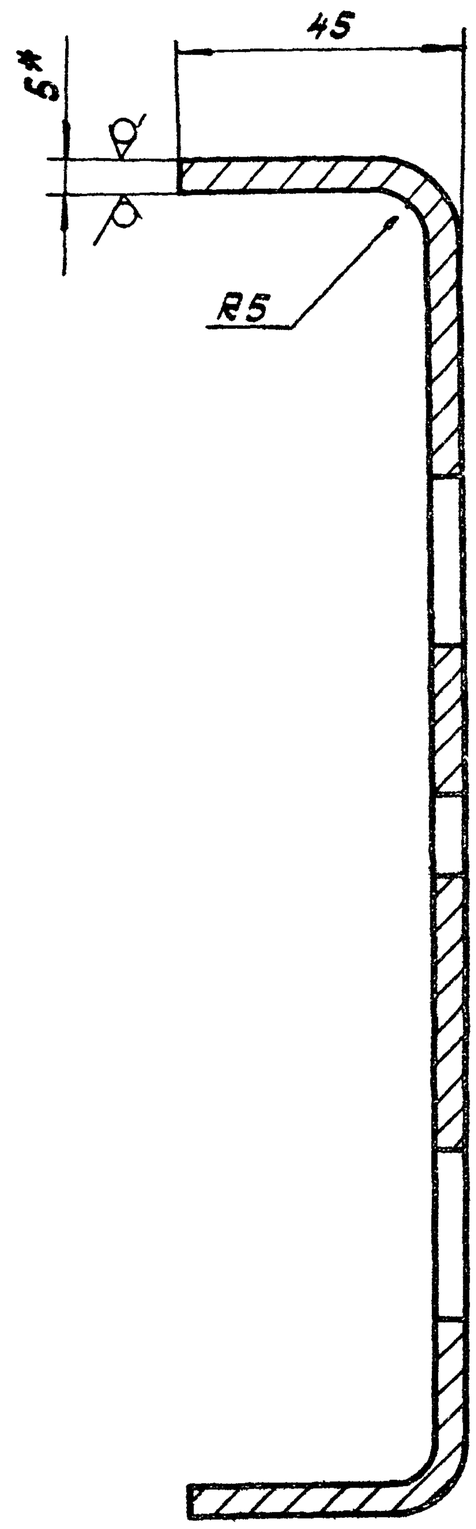

Развертка
М 1:2

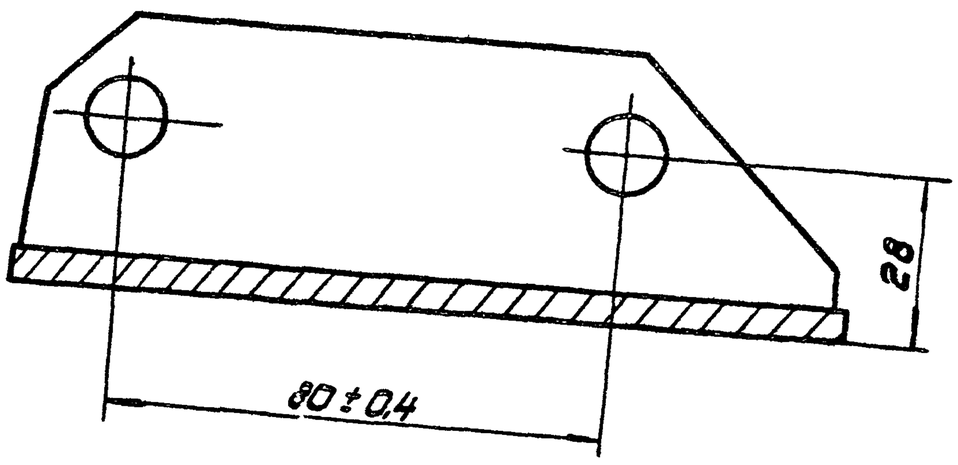

А-А

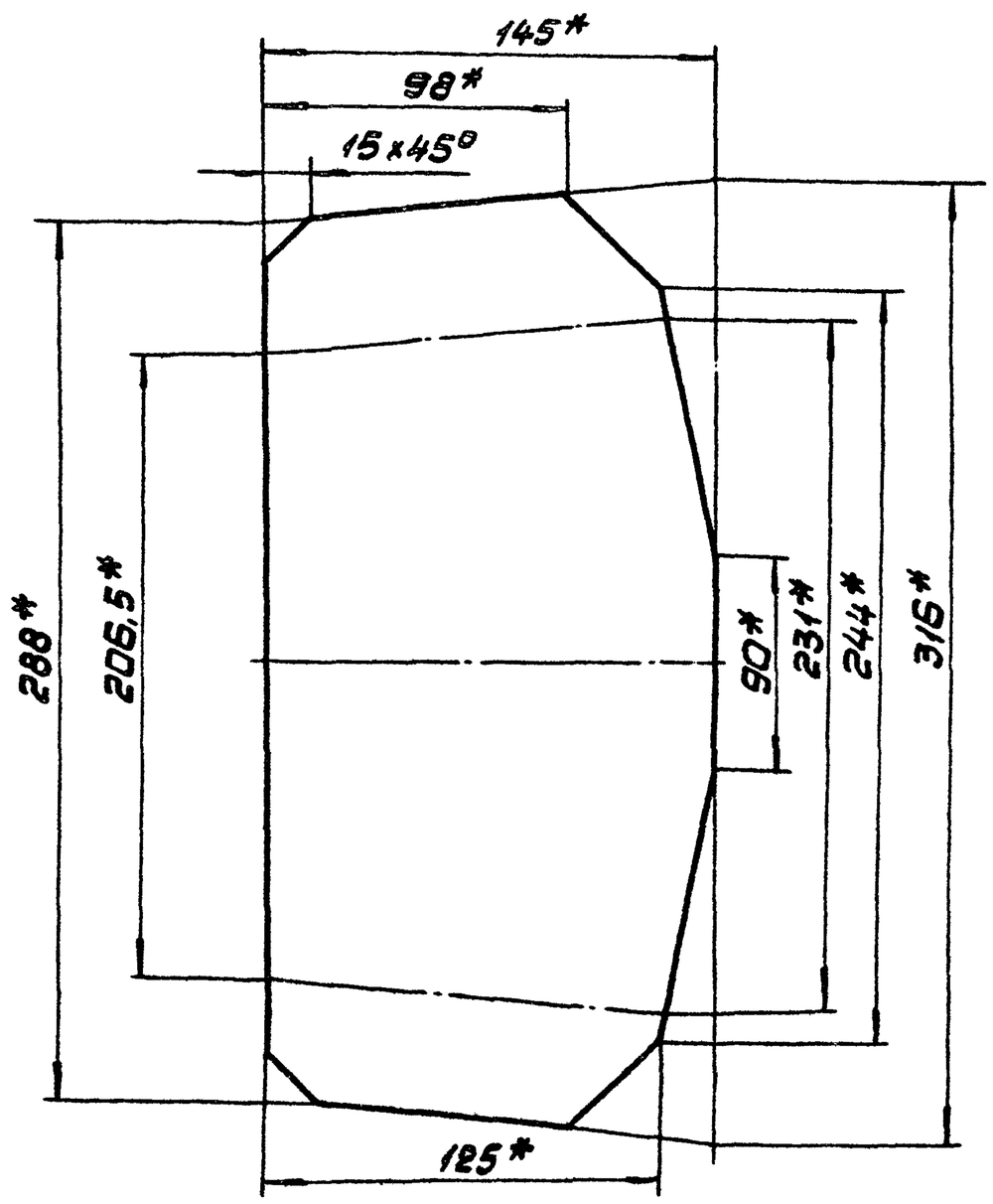

1. Размеры для справок.
2. Неуказанные предельные отклонения размеров отверстий H14, остальных $\pm\frac{IT14}{2}$.

Изм. Лист	№ докум.	Подп.	Дата	973.063.001			
Разраб.	Сокольцева			Плита	Лит.	Масса	М-б.
Пров.	Лизенберг					1,6	1:1
Т.контр.	Лизенберг				Лист	Листов 1	
Н.контр.	Садов			Лист Б5 ГОСТ 19903-74 / Ст.3 ГОСТ 14637-69	Мосгортрансниипроект		
Утв.	Данилов						

Копировал: 18985-03 4 Формат А2

973.063.003

Rz 80 (√)

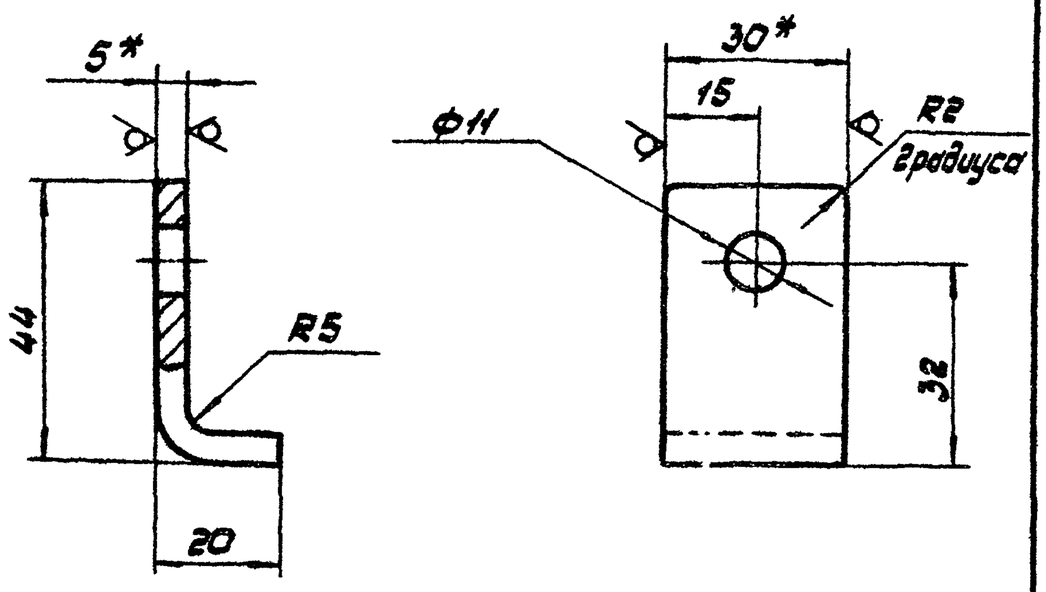

1. Длина развертки L=56 мм.
2. * Размеры для справок.
3. Предельные отклонения размеров: отверстий H14, остальных $\pm \frac{IT14}{2}$.

Изм.	Лист	№докум.	Подп.	Дата	973.063.003			
Разраб.		Сокольцова			Кронштейн	Лит.	Масса	М-6
Пров.		Айзенберг					0,06	1:1
Т.контр.		Айзенберг				Лист	Листов 1	
Н.контр.		Садов			Полоса $\frac{Б\text{-}2\ 5\times30\ ГОСТ\ 103\text{-}76}{Ст.3\ ГОСТ\ 535\text{-}79}$	Мосгортрансниипроект		
Утв.		Данилов						

Копировал: Формат А4

Формат	Зона	Поз.	Обозначение	Наименование	Кол.	Примечание
				Документация		
А2			973.064.000.СБ	Сборочный чертеж		
				Детали		
А3		1	973.064.001	Основание	1	
А3		2	973.064.002	Боковина	2	

Инв.№ подл. | Подп. и дата | Взам. инв.№ | Инв.№ дубл. | Подп. и дата

Изм.	Лист	№докум.	Подп.	Дата	973.064.000			
Разраб.		Сокольцова			Кожух	Лит.	Лист	Листов 1
Пров.		Айзенберг				Мосгортрансниипроект		
Н.контр.		Садов						
Утв.		Данилов						

Копировал: Формат А4

973.064.001

Rz 80 (√)

Развертка
М 1:4

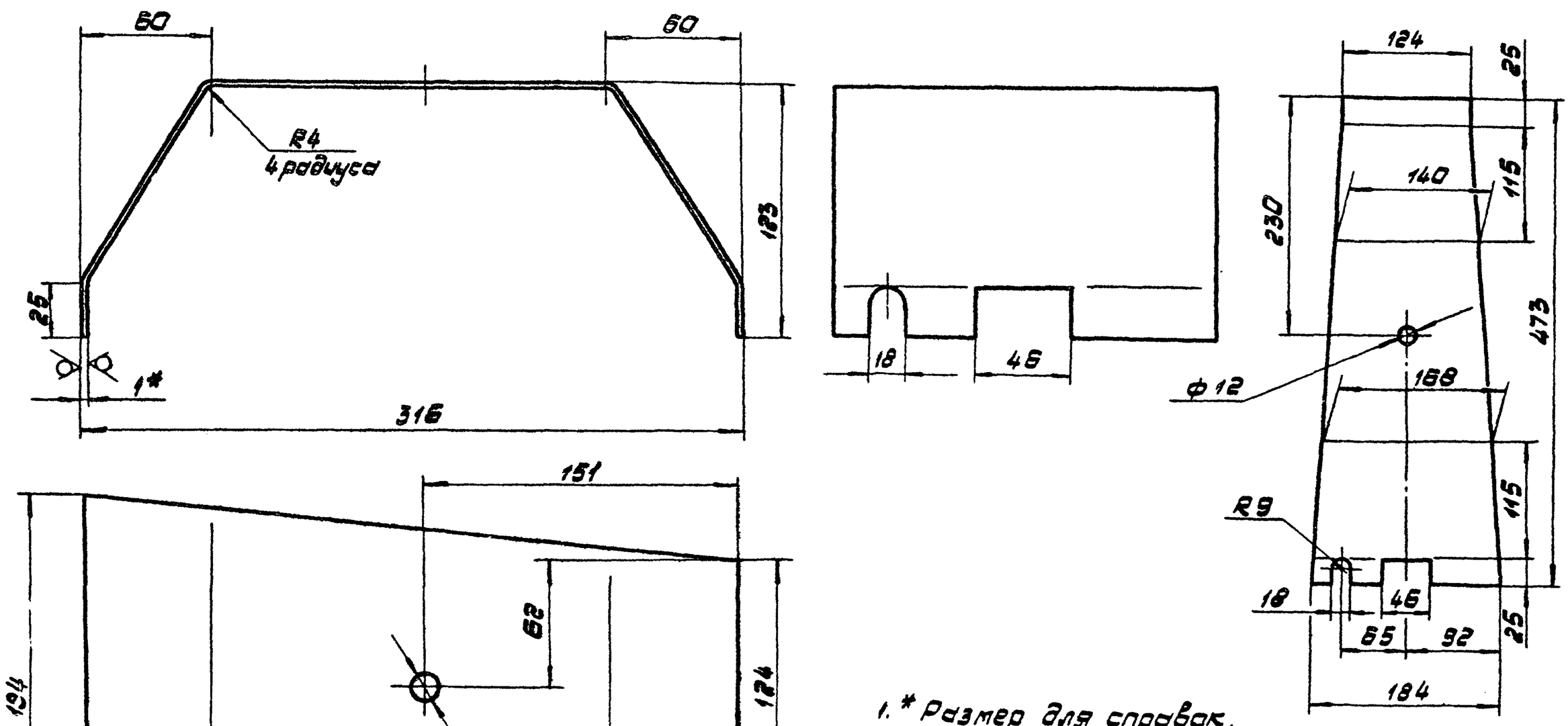

1. * Размер для справок.
2. Предельные отклонения размеров: отверстий H14, остальных $\pm \frac{IT14}{2}$.

Изм.	Лист	№докум.	Подп.	Дата	973.064.001			
Разраб.		Сокольцова			Основание	Лит.	Масса	М-6
Пров.		Айзенберг					0,55	1:2
Т.контр.		Айзенберг				Лист	Листов 1	
Н.контр.		Садов			Лист $\frac{Б\ 1.0\ ГОСТ\ 19903\text{-}74}{Ст.3\ ГОСТ\ 16523\text{-}70}$	Мосгортрансниипроект		
Утв.		Данилов						

Копировал: 18985-03 5 Формат А3

973.064.000.СБ

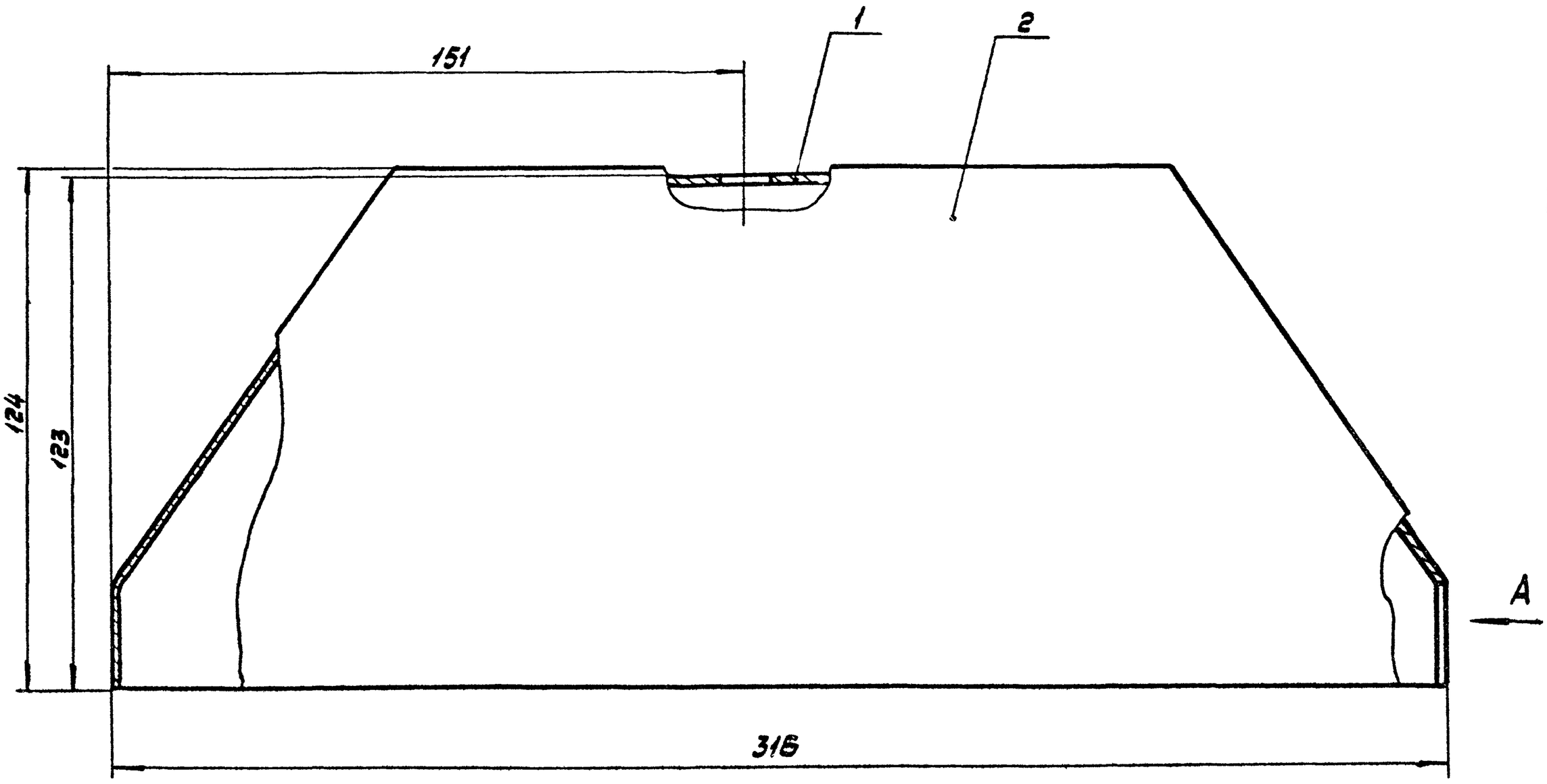

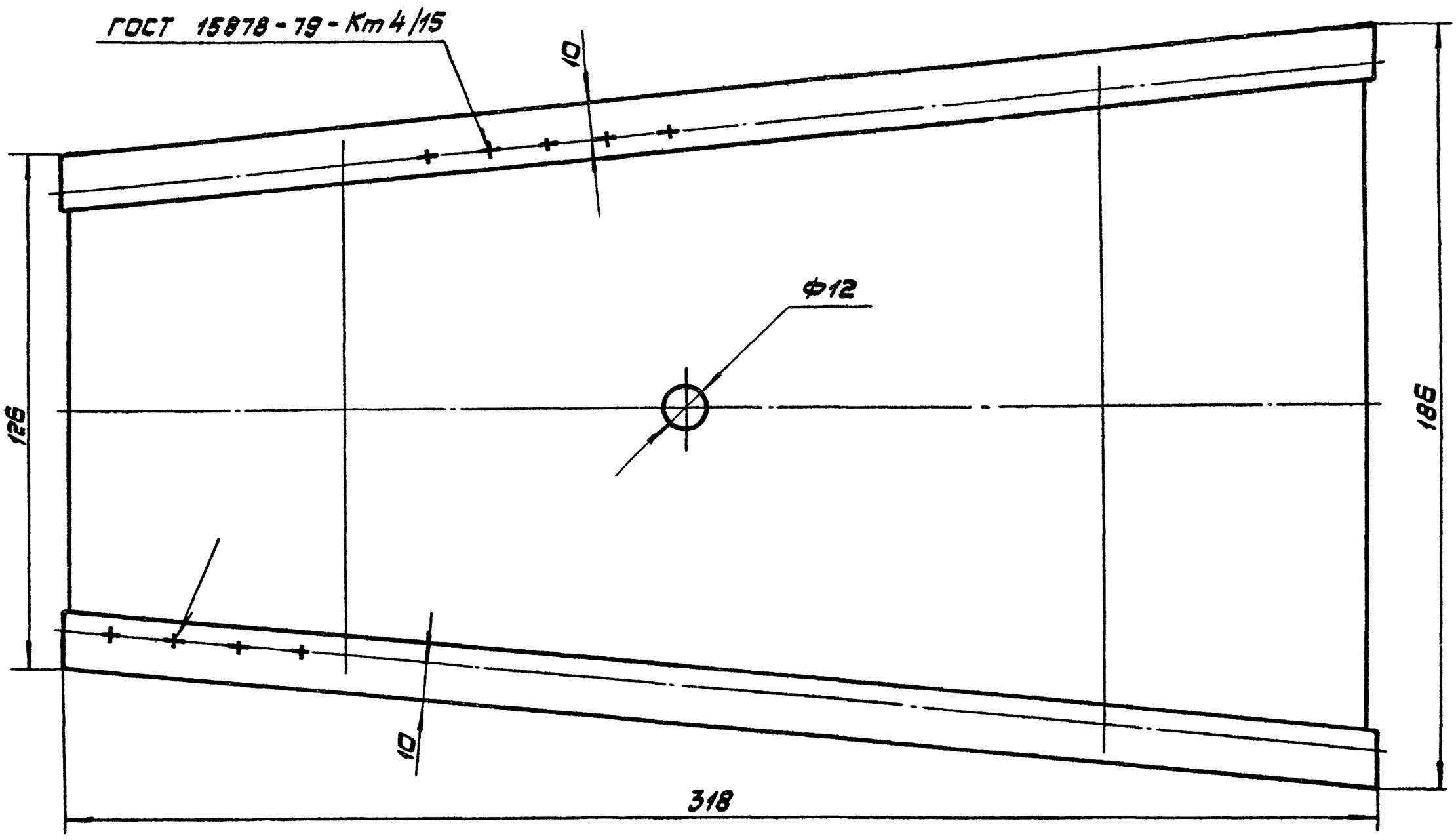

Вид А

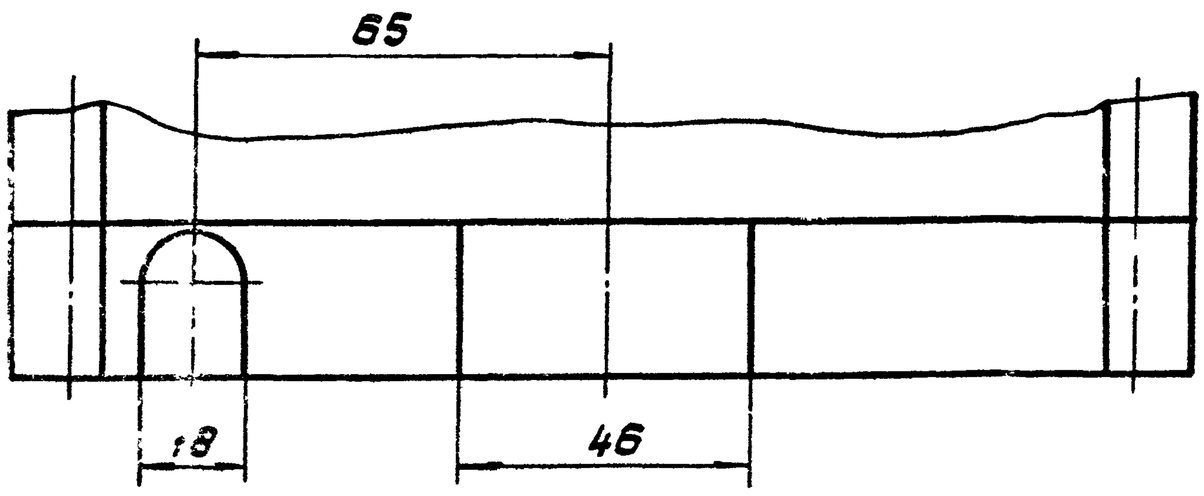

1. Размеры для справок.
2. Покрытие: эмаль ПФ-115 серая, ГОСТ 6465-76. V. ЖС2.

Изм. Лист	№докум.	Подп.	Дата	973.064.000.СБ	
Разраб.	Сокольцов			Кожух Сборочный чертеж	Лит. / Масса 1,0 / М-6 1:1
Пров.	Айзенберг				Лист / Листов 1
Т.контр.	Айзенберг				Мосгортрансниипроект
Н.контр.	Садов				
Утв.	Данилов				

Копировал: 18985-03 6 Формат А2

973.064.002

Развертка
М1:1

$R_z 80$ (√)

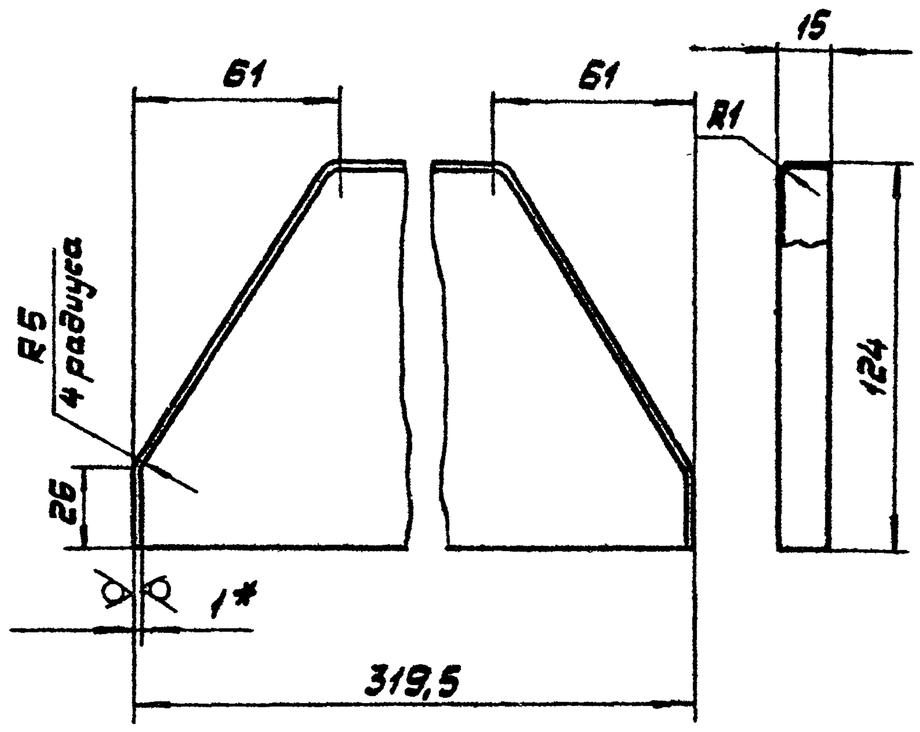

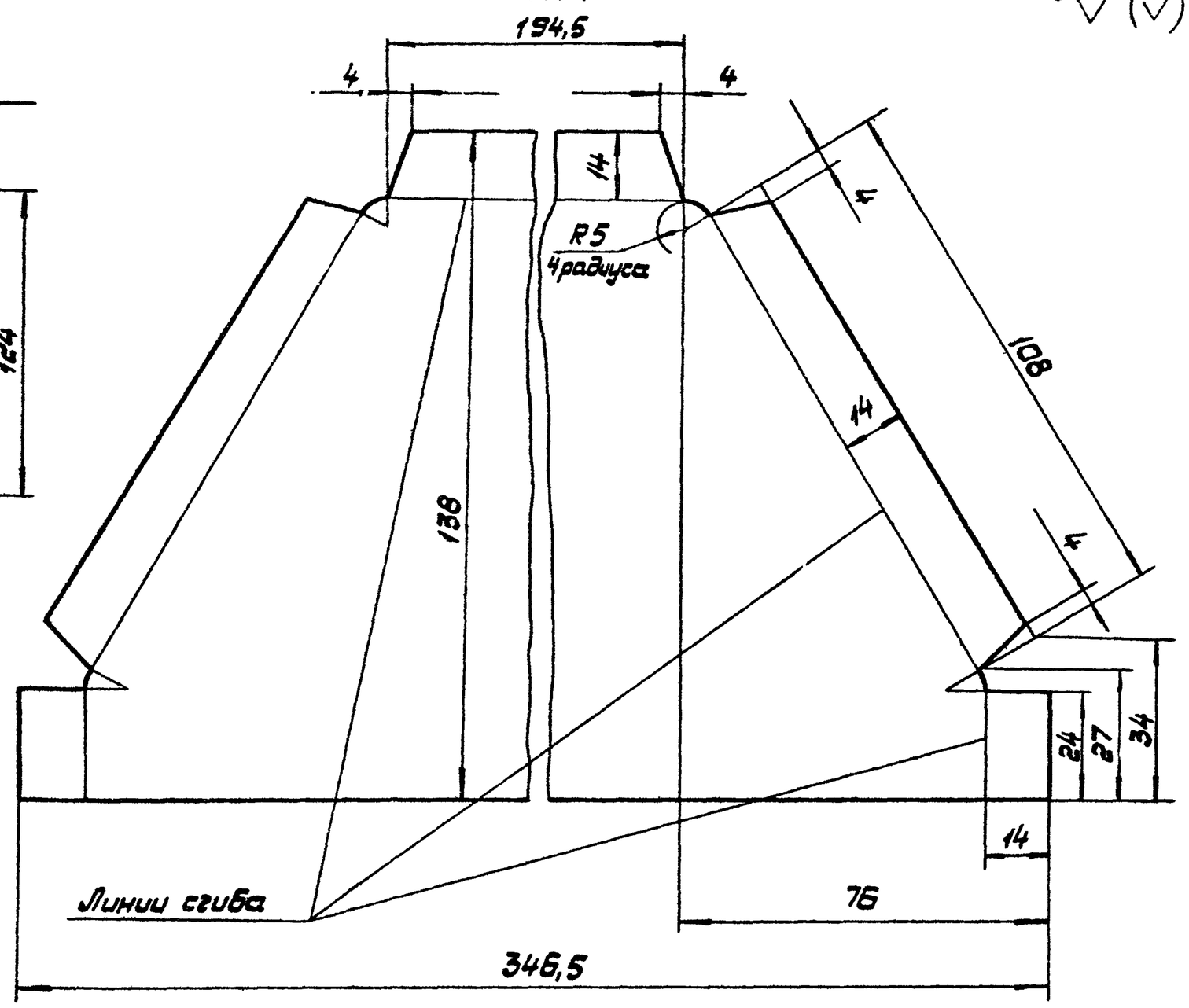

1.* Размер для справок.
2. Предельные отклонения размеров $\pm \frac{IT14}{2}$.

					973.064.002			
Изм.	Лист	№ докум.	Подп.	Дата	Боковина	Лит.	Масса	М-6
Разраб.		Сокольцова					0,23	1:2
Пров.		Айзенберг				Лист	Листов 1	
Т.контр.		Айзенберг						
Н.контр.		Садов			Лист Б1,0 ГОСТ 19903-74 / Ст.3 ГОСТ 16523-70	Мосгортрансниипроект		
Утв.		Данилов						

Копировал: Формат А3

973.060.001

$R_z 80$ (√)

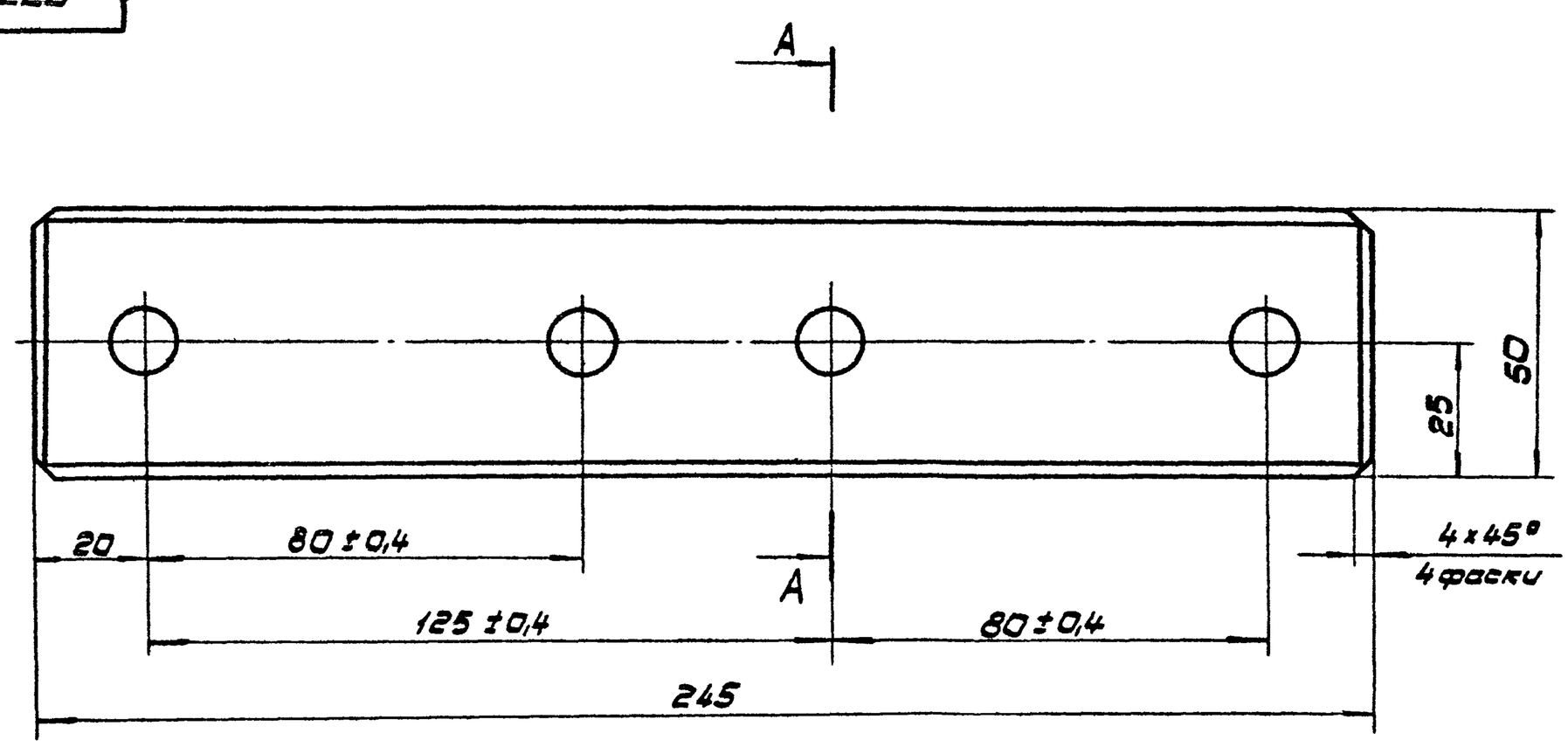

А-А

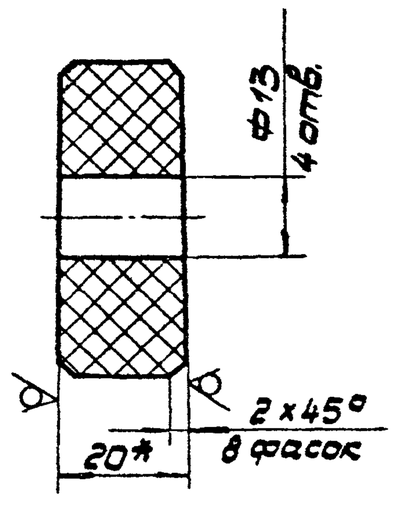

1.* Размер для справок.
2. Неуказанные предельные отклонения размеров: отверстий Н14, остальных $\pm \frac{IT14}{2}$.
3. Пропитать в лаке ГФ-95 ГОСТ 8018-70.

					973.060.001			
Изм.	Лист	№ докум.	Подп.	Дата	Изолятор	Лит.	Масса	М-6
Разраб.		Сокольцова					0,31	1:1
Пров.		Айзенберг				Лист	Листов 1	
Т.контр.		Айзенберг						
Н.контр.		Садов			Пластик древесный слоистый ДСП-Б-3 δ=20 ГОСТ 13913-78	Мосгортрансниипроект		
Утв.		Данилов						

Копировал: 18985-03 7 Формат А3

973.060.002

Rz 80 √(√)

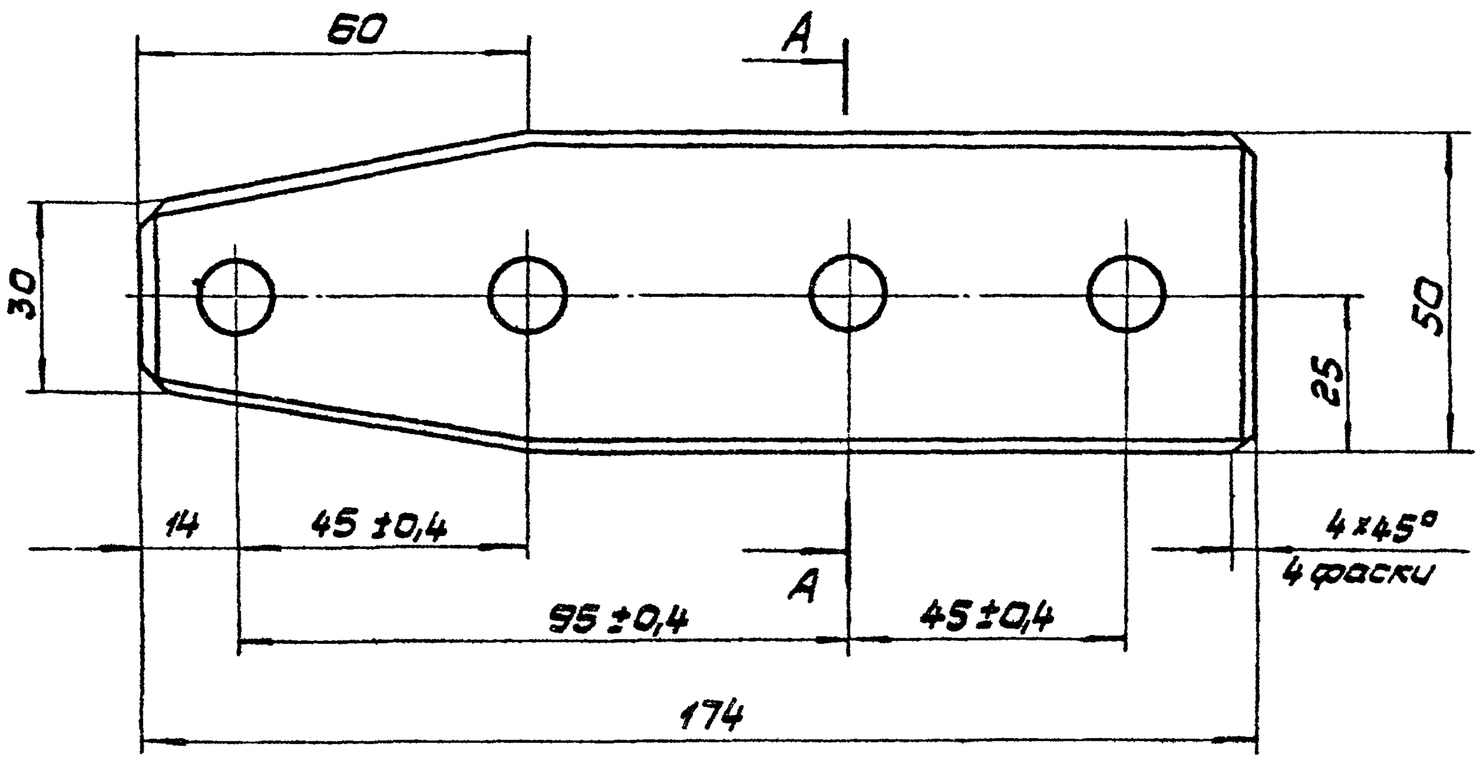

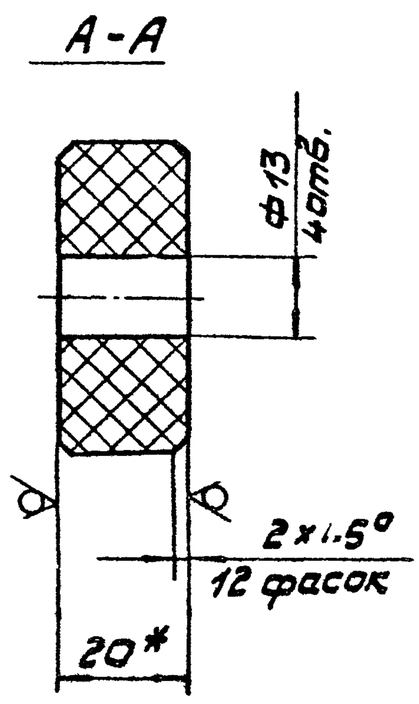

1.* Размер для справок.
2. Неуказанные предельные отклонения размеров отверстий Н14, остальных $\pm \frac{IT14}{2}$.
3. Пропитать в лаке ГФ-95 ГОСТ 8018-70.

Изм.	Лист	№ докум.	Подп.	Дата	973.060.002			
Разраб.		Сокольников			Изолятор	Лит.	Масса	М-5
Пров.		Айзенберг					0,2	1:1
Т.контр.		Айзенберг				Лист	Листов 1	
Н.контр.		Садов			Пластик древесный слоистый АСП-Б-3, δ=20 ГОСТ 13913-78	Мосгортрансниипроект		
Утв.		Данилов						

Копировал: Формат А3

973.060.003

Rz 40 √(√)

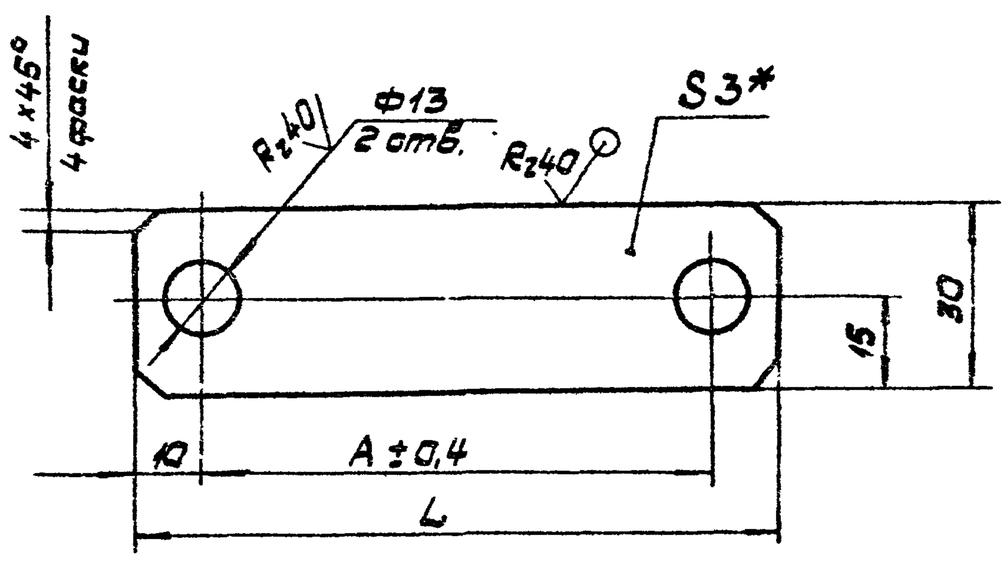

Обозначение	L мм	A мм	Масса кг
973.050.003	100	80	0,067
-01	65	45	0,042

1. *Размер для справок.
2. Неуказанные предельные отклонения размеров: отверстий Н14, остальных $\pm \frac{IT14}{2}$.
3. Покрытие: Ц21хр.

Изм.	Лист	№ докум.	Подп.	Дата	973.060.003			
Разраб.		Сокольников			Пластина	Лит.	Масса	М-5
Пров.		Айзенберг					см. табл.	—
Т.контр.		Айзенберг				Лист	Листов	
Н.контр.		Садов			Лист Б-3 ГОСТ 19903-74 Ст.3 ГОСТ 16523-70	Мосгортрансниипроект		
Утв.		Данилов						

973.060.004

Rz 80 √(√)

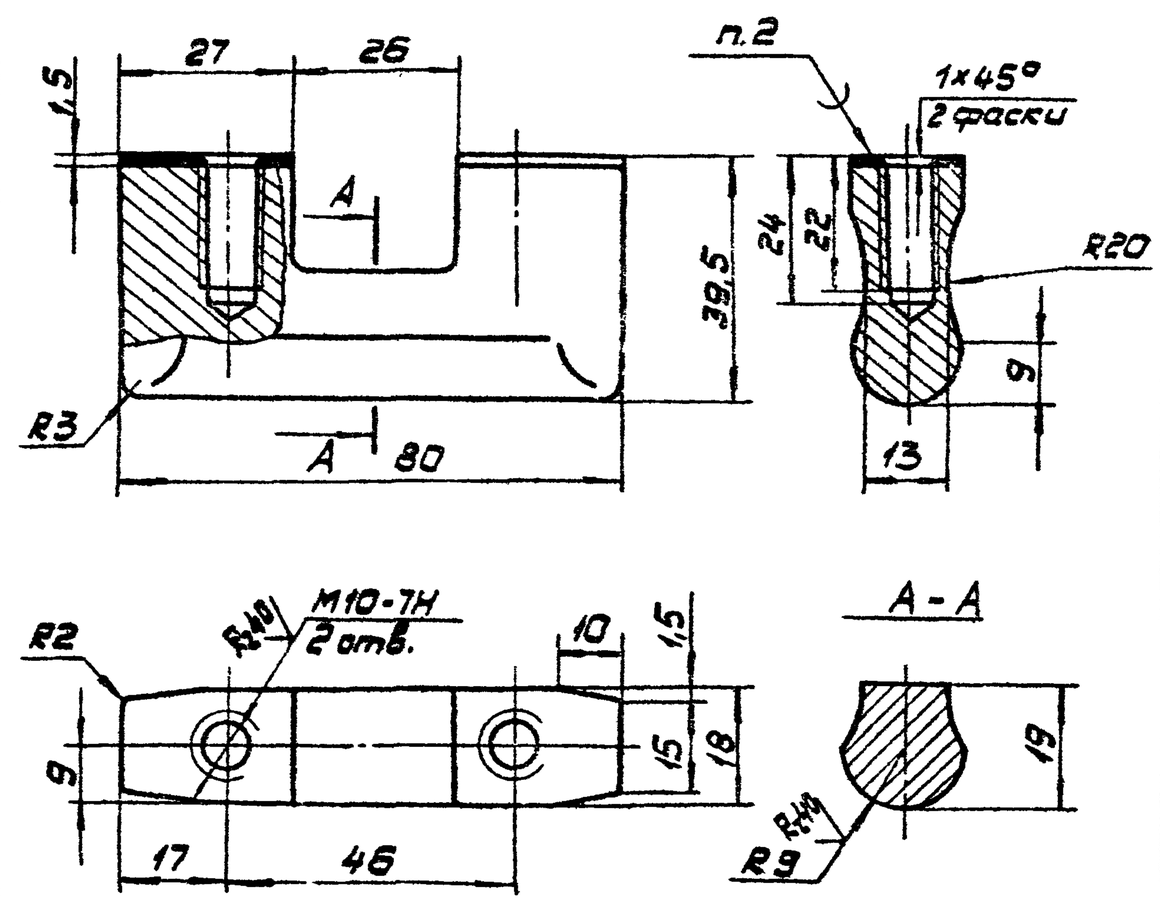

1. Предельные отклонения размеров $\pm \frac{IT14}{2}$.
2. Наплавку производить медью марки М1 ГОСТ 859-78.
3. Покрытие: Ц21хр.

Изм.	Лист	№ докум.	Подп.	Дата	973.060.004			
Разраб.		Сокольников			Элемент подогревающий	Лит.	Масса	М-5
Пров.		Айзенберг					0,25	1:1
Т.контр.		Айзенберг				Листов 1		
Н.контр.		Садов			Сталь 35 ГОСТ 1050-74	Мосгортрансниипроект		
Утв.		Данилов						

Подп. и дата | Взам.инв.№ | Инв.№ дубл. | Подп. и дата

18985-03

Формат	Зона	Поз.	Обозначение	Наименование	Кол.	Примечание
				Документация		
А2			973.070.000.СБ	Сборочный чертеж		
				Сборочные единицы		
А4		1	973.071.000	Рама	1	
				Детали		
А2		3	973.070.001	Центр встречи	1	
				Стандартные изделия		
		5		Болт М12х30.58.019 ГОСТ 7798-70	4	
		6		Гайка М12.5.019 ГОСТ 5915-70	4	
		7		Шайба 12.65Г.019 ГОСТ 6402-70	4	

Изм.	Лист	№ докум.	Подп.	Дата	973.070.000			
Разраб.		Сокольцова			Крестовина стрелочная	Лит.	Лист	Листов 1
Пров.		Айзенберг				Мосгортрансниипроект		
Н.контр.		Садов						
Утв.		Данилов						

Копировал: Формат А4

Формат	Зона	Поз.	Обозначение	Наименование	Кол.	Примечание
				Документация		
А2			973.071.000.СБ	Сборочный чертеж		
				Детали		
А3		1	973.071.001	Основание	1	
А4		2	973.071.002	Ушко	2	
А4		3	973.071.003	Ушко	2	

Подп. и дата | Инв. № дубл. | Взам. инв. № | Подп. и дата | Инв. № подл.

Изм.	Лист	№ докум.	Подп.	Дата	973.071.000			
Разраб.		Сокольцова			Рама	Лит.	Лист	Листов 1
Пров.		Айзенберг				Мосгортрансниипроект		
Н.контр.		Садов						
Утв.		Данилов						

Копировал: Формат А4

973.071.001

Rz 80 √(√)

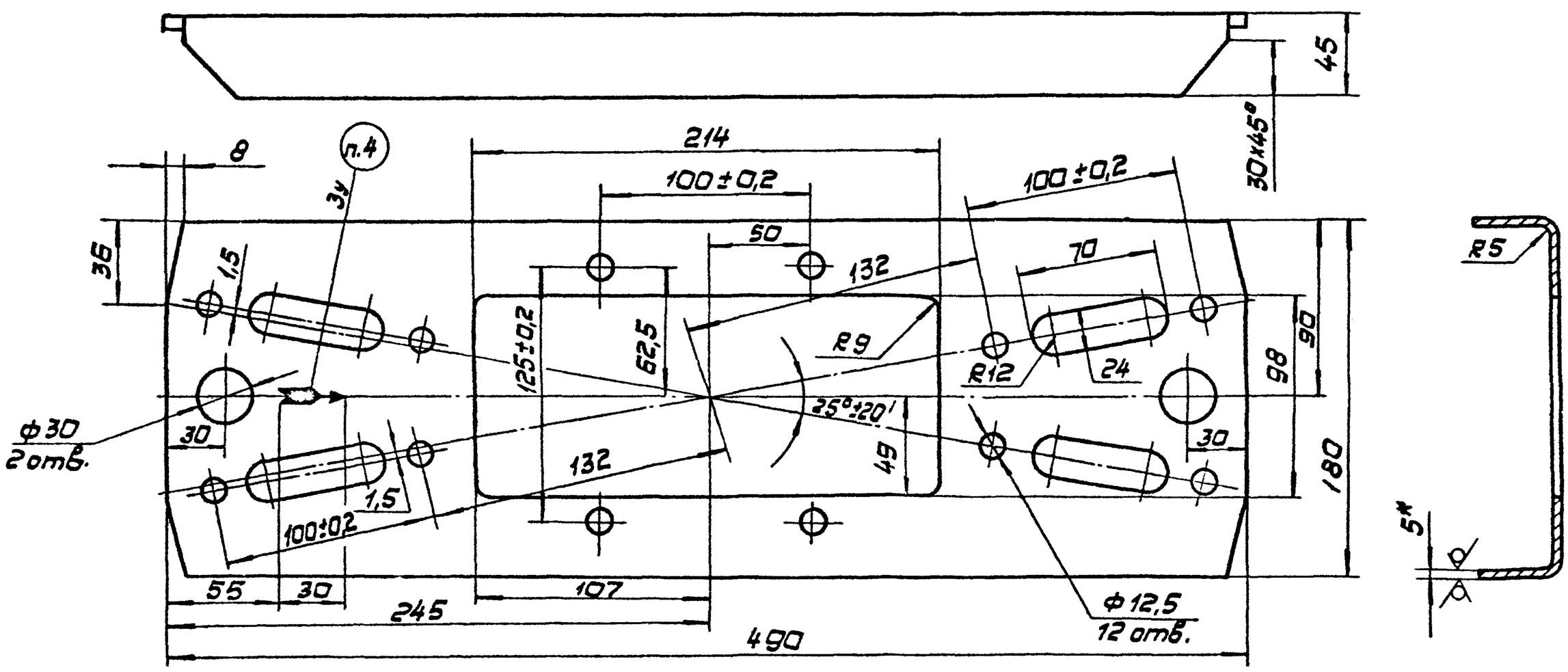

1. Длина развертки L = 254 мм.
2. * Размер для справок.
3. Неуказанные предельные отклонения размеров: отверстий H14, остальных $\pm \frac{IT14}{2}$.
4. Маркировать: знак „Направление движения".

Изм.	Лист	№ докум.	Подп.	Дата	973.071.001			
Разраб.		Сокольцова			Основание	Лит.	Масса	М-б
Пров.		Айзенберг					3,3	1:2
Т.контр.		Айзенберг				Лист	Листов 1	
Н.контр.		Садов			Лист Б5 ГОСТ 19903-74 / Ст.3 ГОСТ 14637-79	Мосгортрансниипроект		
Утв.		Данилов						

А-А

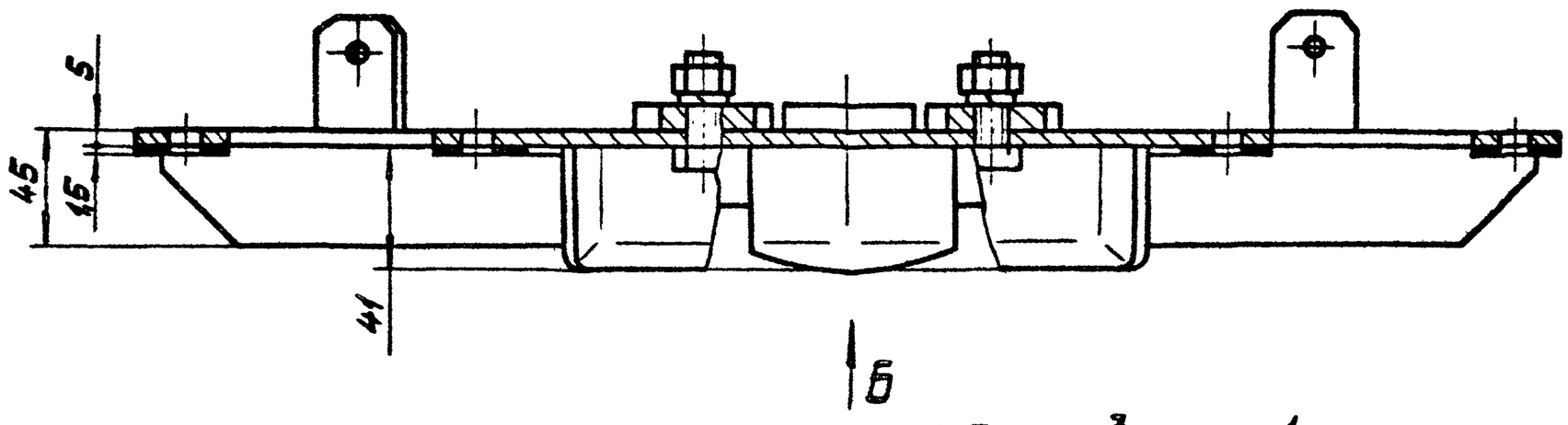

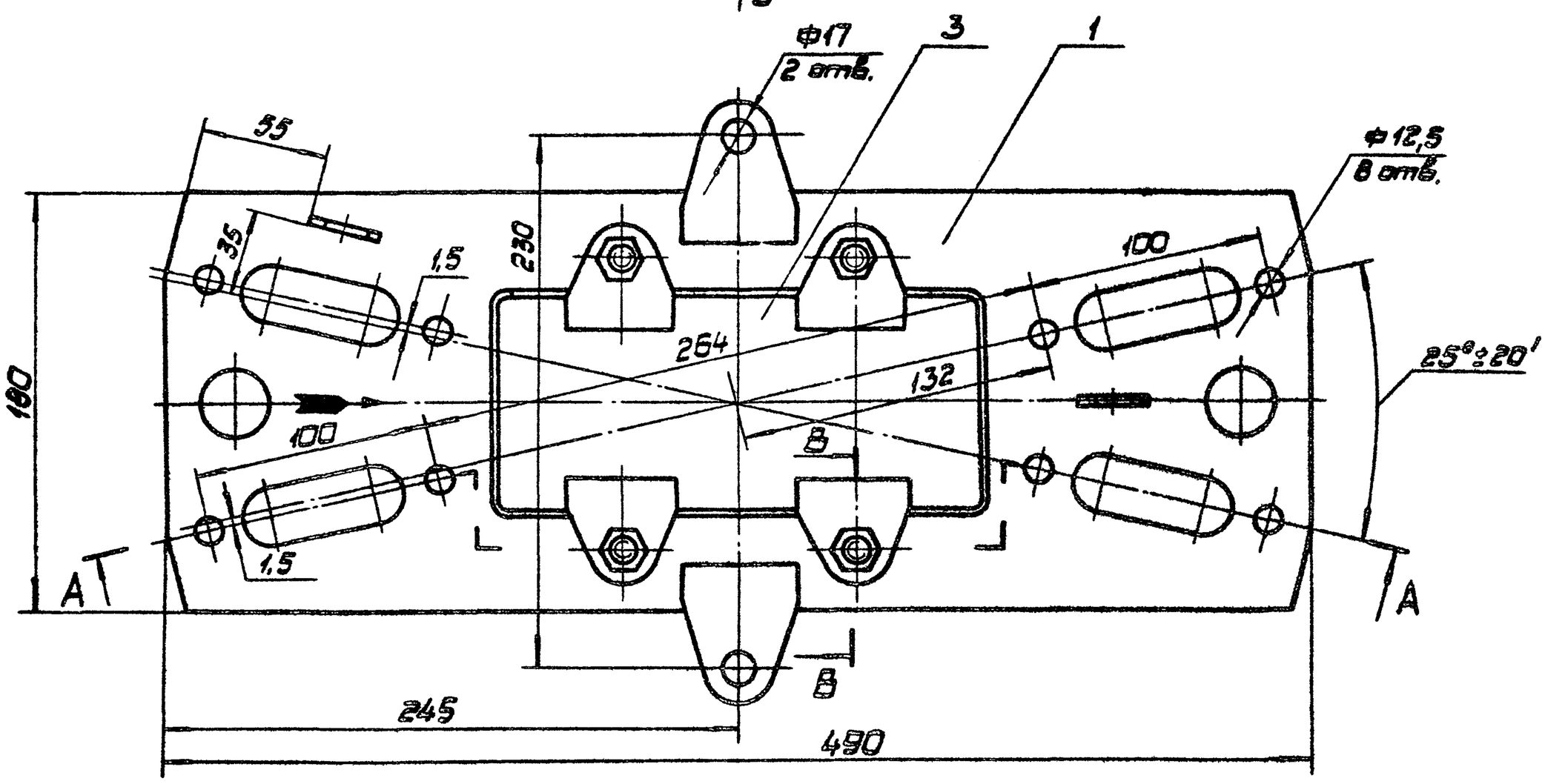

Вид Б

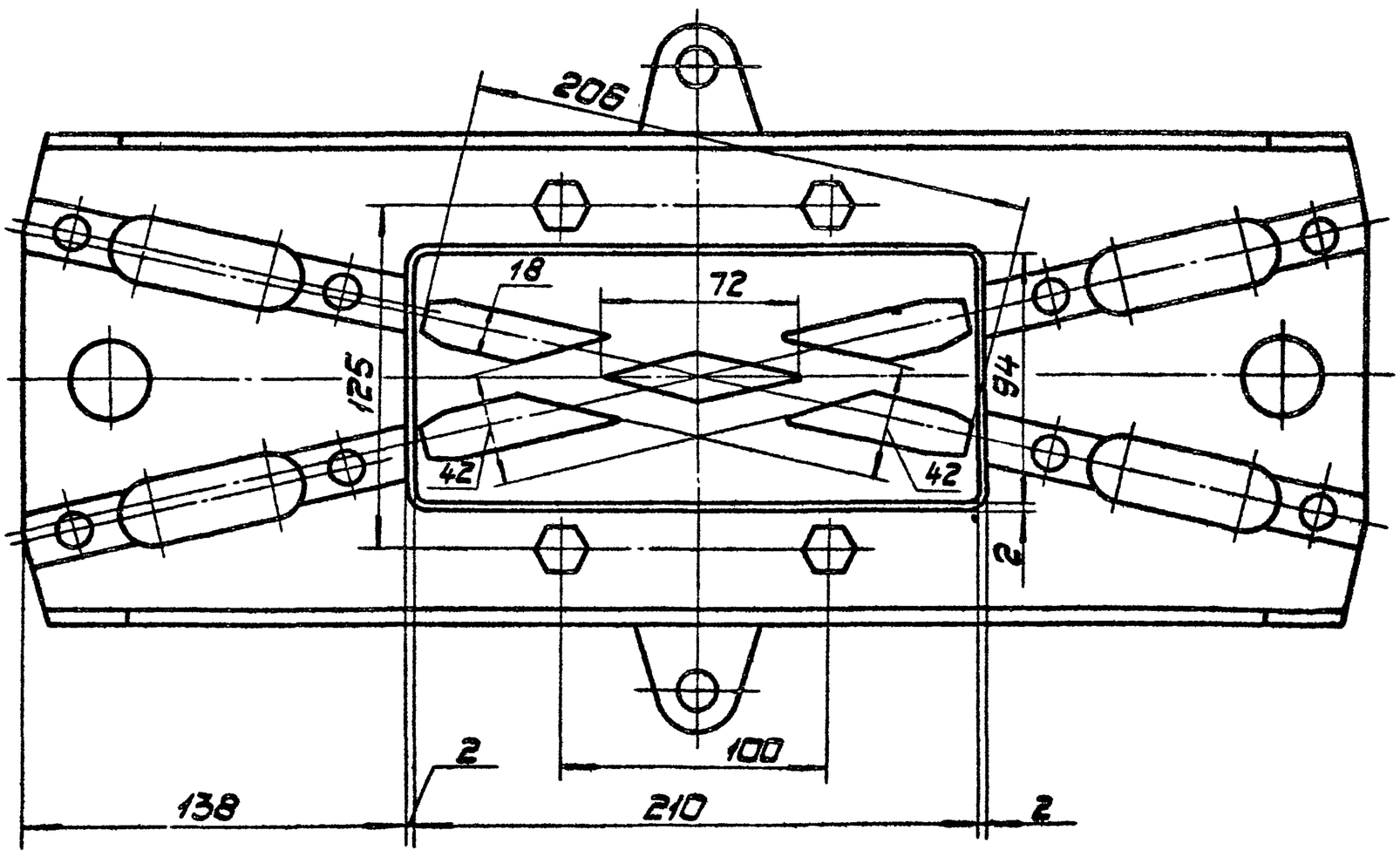

В-В повернуто

М1:1

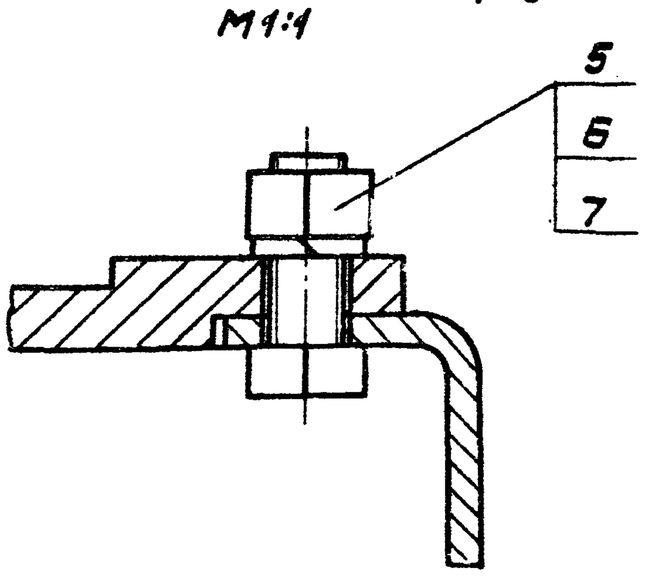

1. Размеры для справок.
2. При сборке резьбовые соединения смазать смазкой литол 24 ГОСТ 21150-75.

Изм.	Лист	№докум.	Подп.	Дата	973.070.000.СБ		
Разраб.		Соколов			Крестовина стрелочная Сборочный чертеж	Лит.	Масса	М-б
Пров.		Лізенберг					7,5	1:2
Т.контр.		Лізенберг				Лист	Листов 1	
Н.контр.		Садов				Мосгортрансниипроект		
Утв.		Данилов						

Копировал: 18985-03 10 Формат А2

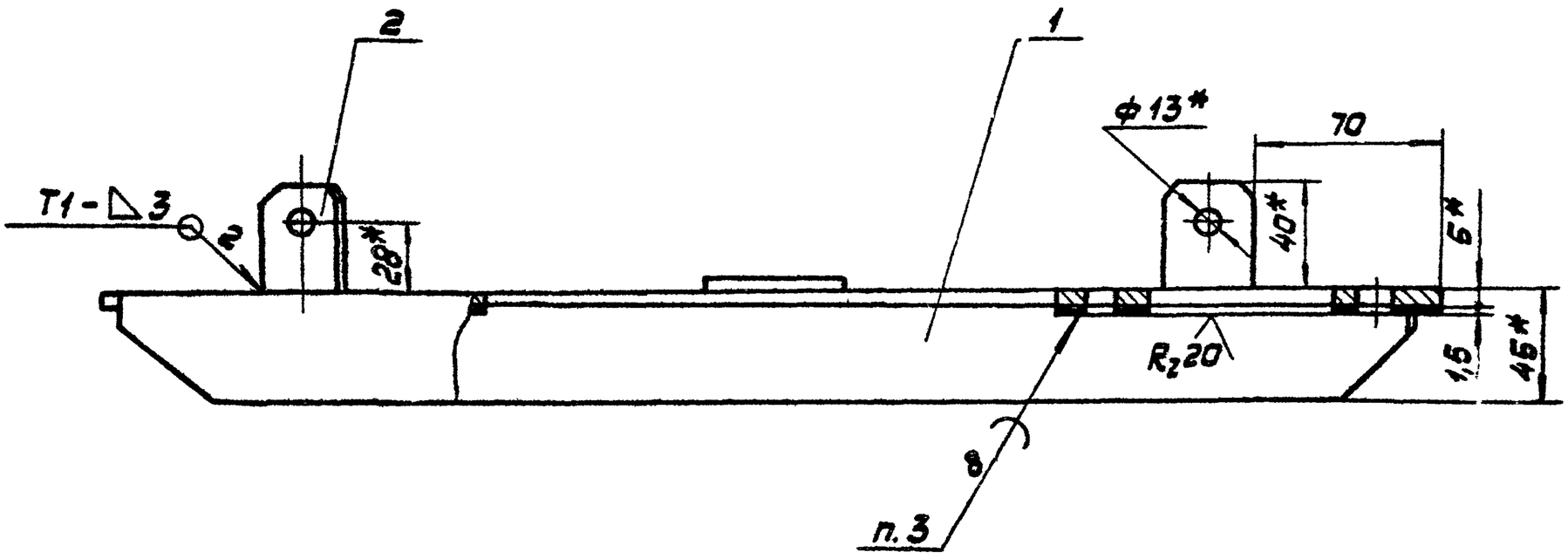

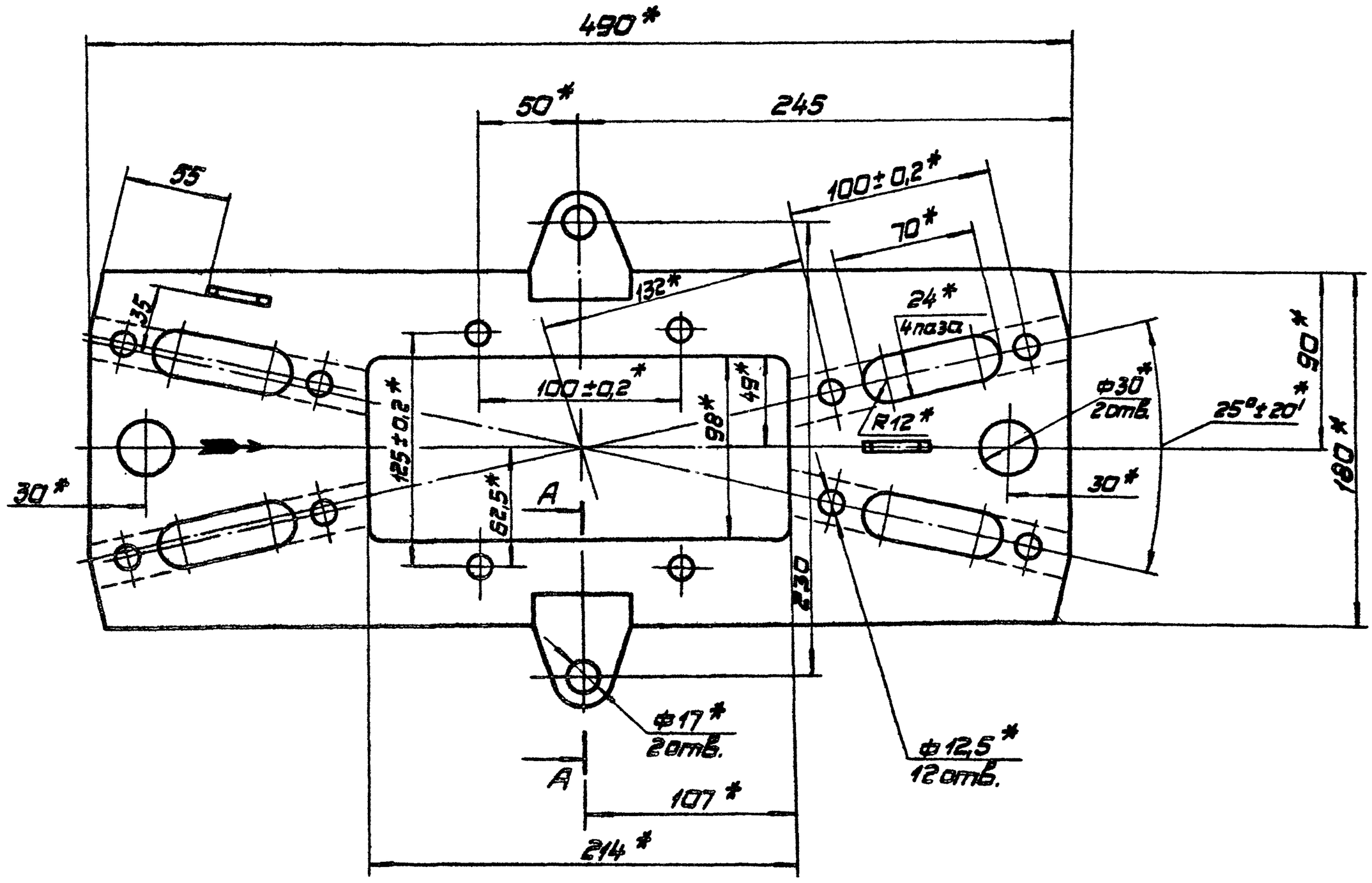

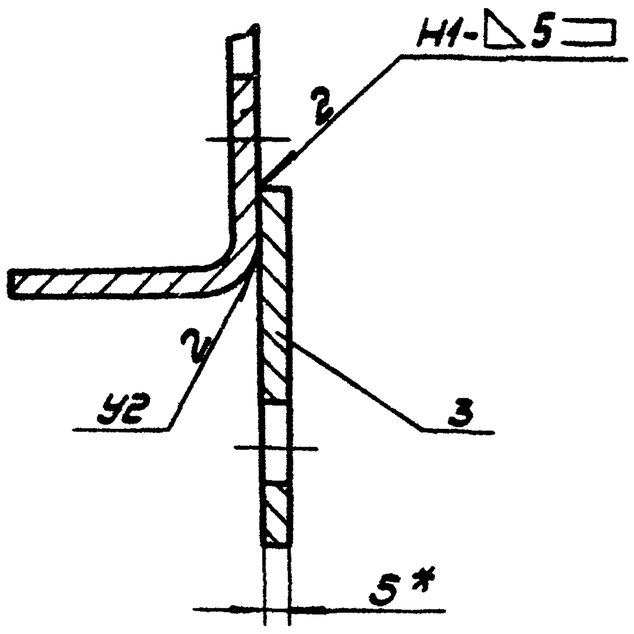

1. * Размеры для справок.
2. Сварные швы по ГОСТ 5264-80.
3. Наплавку производить медью марки М1 ГОСТ 859-78.
4. Покрытие: Ц21 хр, кроме наплавки.

Изм. Лист	№ докум.	Подп.	Дата	973.071.000.СБ			
Разраб.	Сокольцов			Рама Сборочный чертеж	Лит.	Масса	М-Б
Пров.	Лізрнберг					4,0	1:2
Т.контр.	Лізрнберг				Лист	Листов 1	
Н.контр.	Садов				Мосгортранспроект		
Утв.	Данилов						

Копировал: 18985-03 11 Формат А2

973.071.002

R_z80 (√)

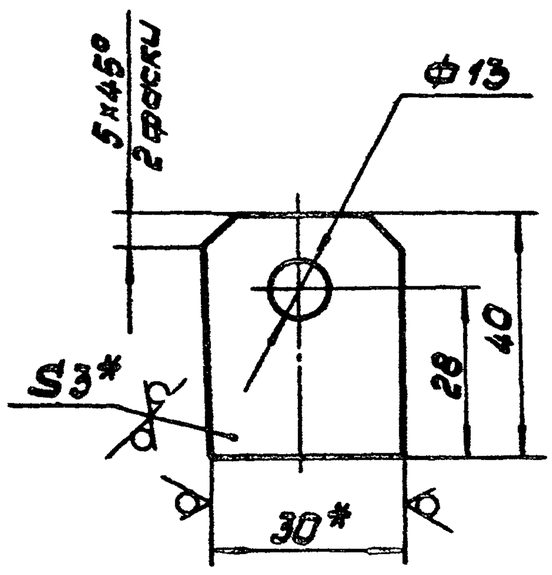

1. * Размеры для справок.
2. Предельные отклонения размеров: отверстий H14, остальных $\pm \frac{IT14}{2}$.

Изм.	Лист	№ докум.	Подп.	Дата	973.071.002		
Разраб.		Сокольцова			Ушко	Лит.	Масса	М-Б
Пров.		Айзенберг					0,03	1:1
Т.контр.		Айзенберг				Лист	Листов 1
Н.контр.		Садов			Лента 3×30 Б Ст.3пс ГОСТ 8009-74	Мосгортрансниипроект
Утв.		Данилов				

Копировал: Формат А4

973.071.003

R_z80 (√)

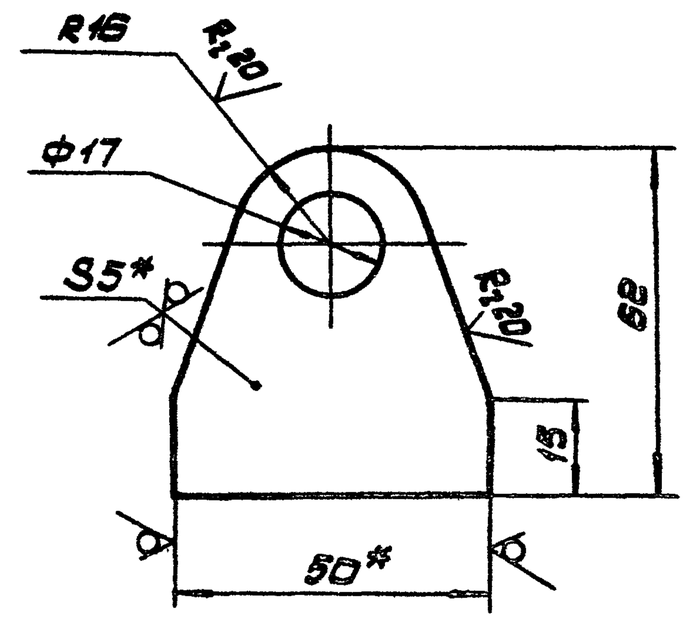

1. * Размеры для справок.
2. Предельные отклонения размеров: отверстий H14, остальных $\pm \frac{IT14}{2}$.

Изм.	Лист	№ докум.	Подп.	Дата	973.071.003		
Разраб.		Сокольцова			Ушко	Лит.	Масса	М-Б
Пров.		Айзенберг					0,09	1:1
Т.контр.		Айзенберг				Лист	Листов 1
Н.контр.		Садов			Полоса Б-2 5×50 ГОСТ 103-76 / Ст.3 ГОСТ 535-79	Мосгортрансниипроект
Утв.		Данилов				

Копировал: Формат А4

Инв.№ подл. | Подп. и дата | Взам. инв.№ | Инв.№ дубл. | Подп. и дата

Формат	Зона	Поз.	Обозначение	Наименование	Кол.	Примечание
				Документация		
А2			973.080.000.СБ	Сборочный чертеж		
				Сборочные единицы		
А4		1	971.110.000	Зажим специальный	1	серия 4.407-8.83
А4		2	971.130.000	Зажим концевой	1	серия 4.407-8.83
А4		3	973.081.000	Скоба контактная	1	
				Детали		
А4		5	971.000.001	Прокладка		Набор серия 4.407-8.83
А4		6	971.120.004	Накладка	4	серия 4.407-8.83
А3		7	971.123.002-01	Скоба	1	серия 4.407-8.83
А4		8	973.060.004	Элемент подогревающий	1	
А4		9	973.080.001	Брус	2	

Изм.	Лист	№ докум.	Подп.	Дата	973.080.000		
Разраб.		Сокольцова			Контакт сериесный	Лит.	Лист	Листов
Пров.		Айзенберг					1	2
Н.контр.		Садов				Мосгортрансниипроект
Утв.		Данилов				

Копировал: Формат А4

Формат	Зона	Поз.	Обозначение	Наименование	Кол.	Примечание
				Стандартные изделия		
				Болты ГОСТ 7798-70		
		13		М10×25.58.019	2	
		14		М12×25.58.019	8	
				Шайбы ГОСТ 6402-70		
		15		10.65Г.019	2	
		16		12.65Г.019	2	
		17		Заклепка 5×36.01.Ц9хр ГОСТ 10299-80	16	

Изм.	Лист	№ докум.	Подп.	Дата	973.080.000	Лист 2

973.070.001

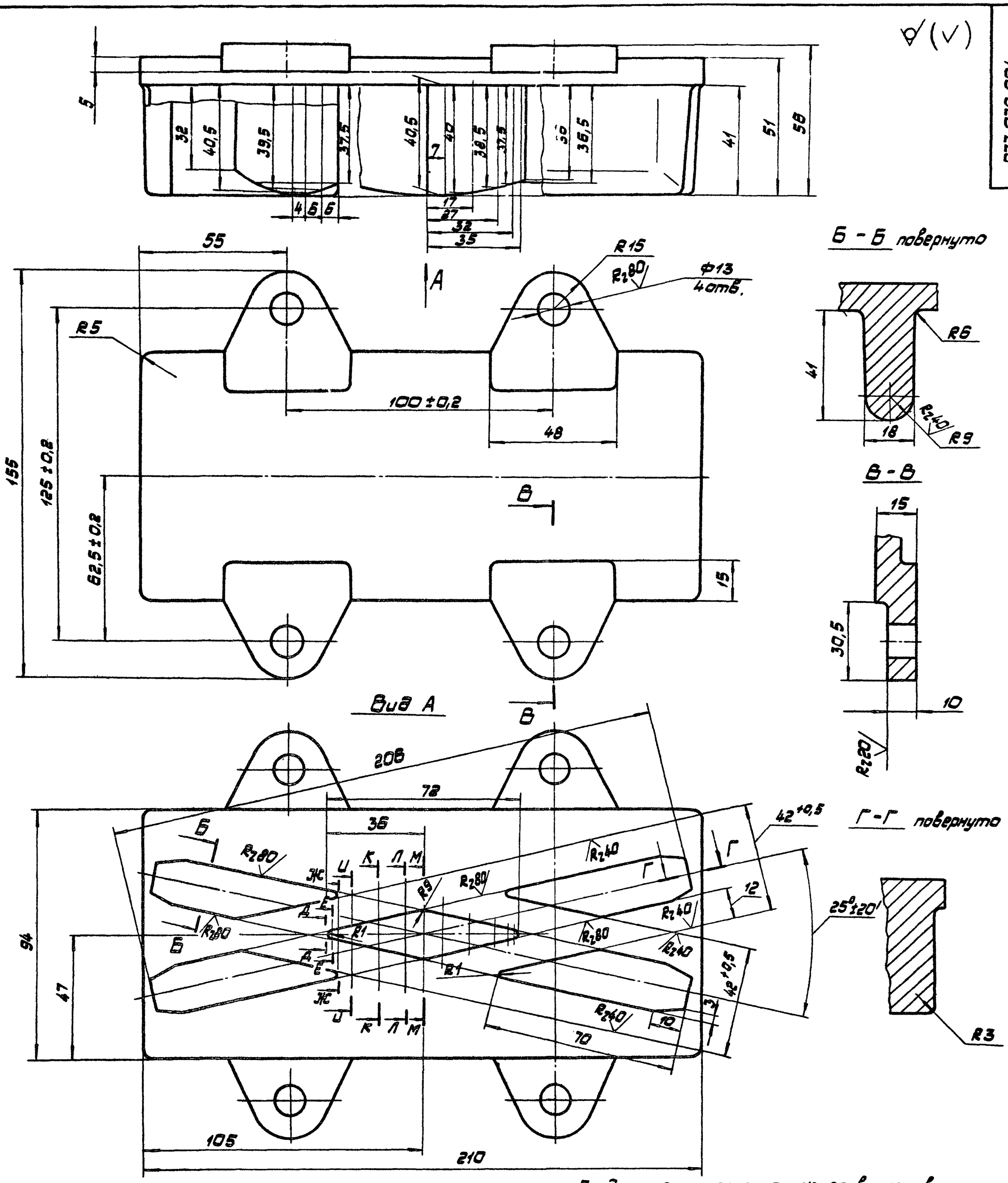

1. Предельные отклонения размеров отливки и припуски на механическую обработку - по III классу точности ГОСТ 1855-55.
2. Неуказанные литейные радиусы 3 мм.
3. Литейные уклоны 3°.
4. Рабочая поверхность элемента должна быть ровной без трещин и забоин.
5. Неуказанные предельные отклонения размеров: отверстий H14; остальных $\pm \frac{IT14}{2}$.
6. Покрытие: Ц21хр.

Изм. Лист	№ докум.	Подп.	Дата	973.070.001	
Разраб.	Сокольцова			Центр встречи	Лит. / Масса 3,5 / М-Б 1:1
Пров.	Айзенберг				
Т.контр.	Айзенберг				Лист / Листов 1
Н.контр.	Сабов			СЧ 12-28 ГОСТ 1412-79	Мосгортрансниипроект
Утв.	Данилов				

Копировал: 18985-03 13 Формат А2

973.080.000.СБ

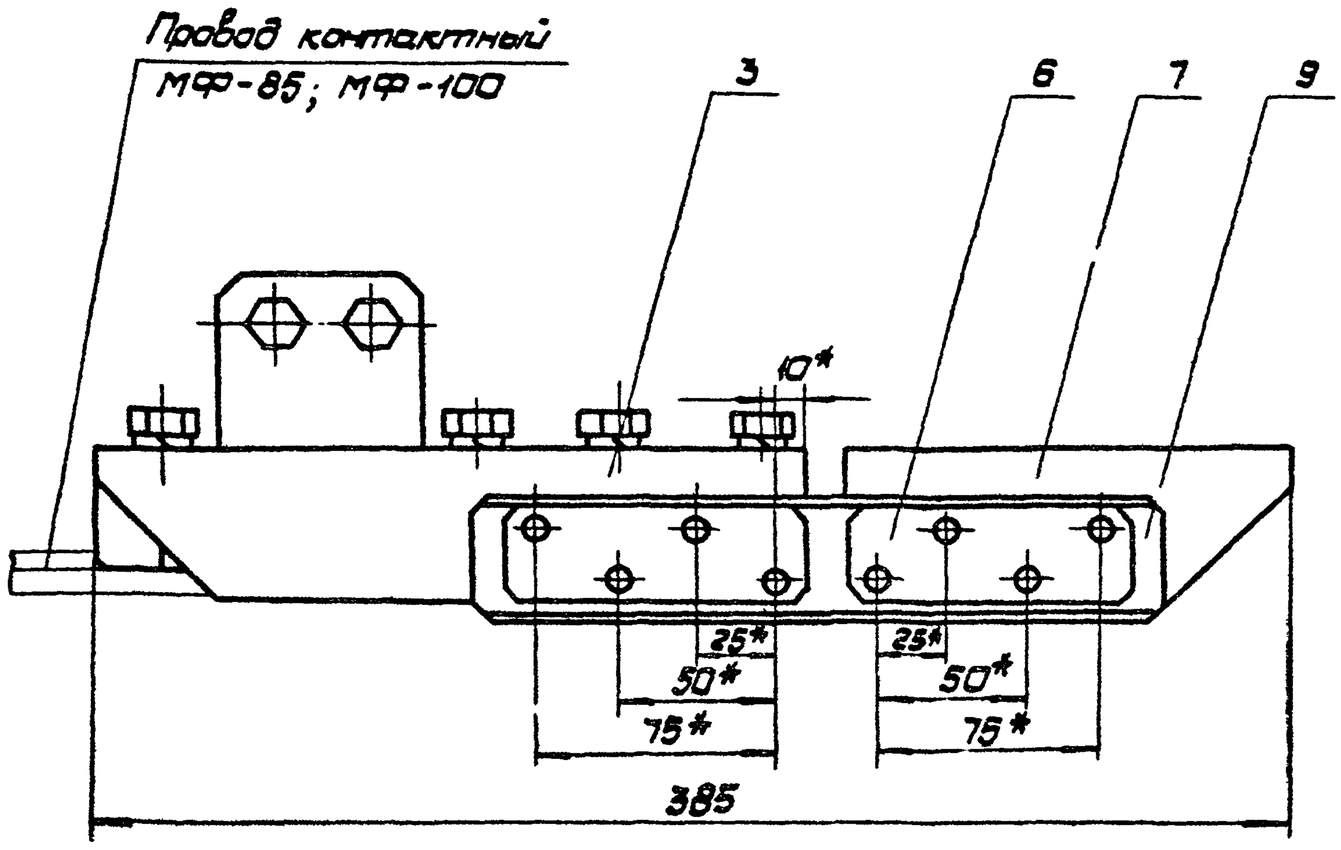

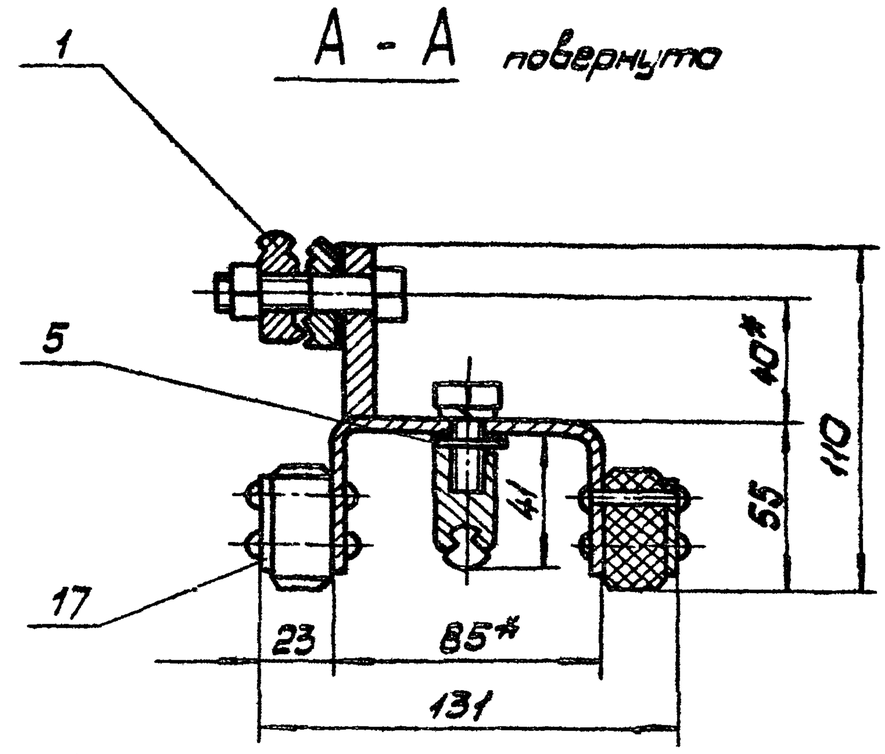

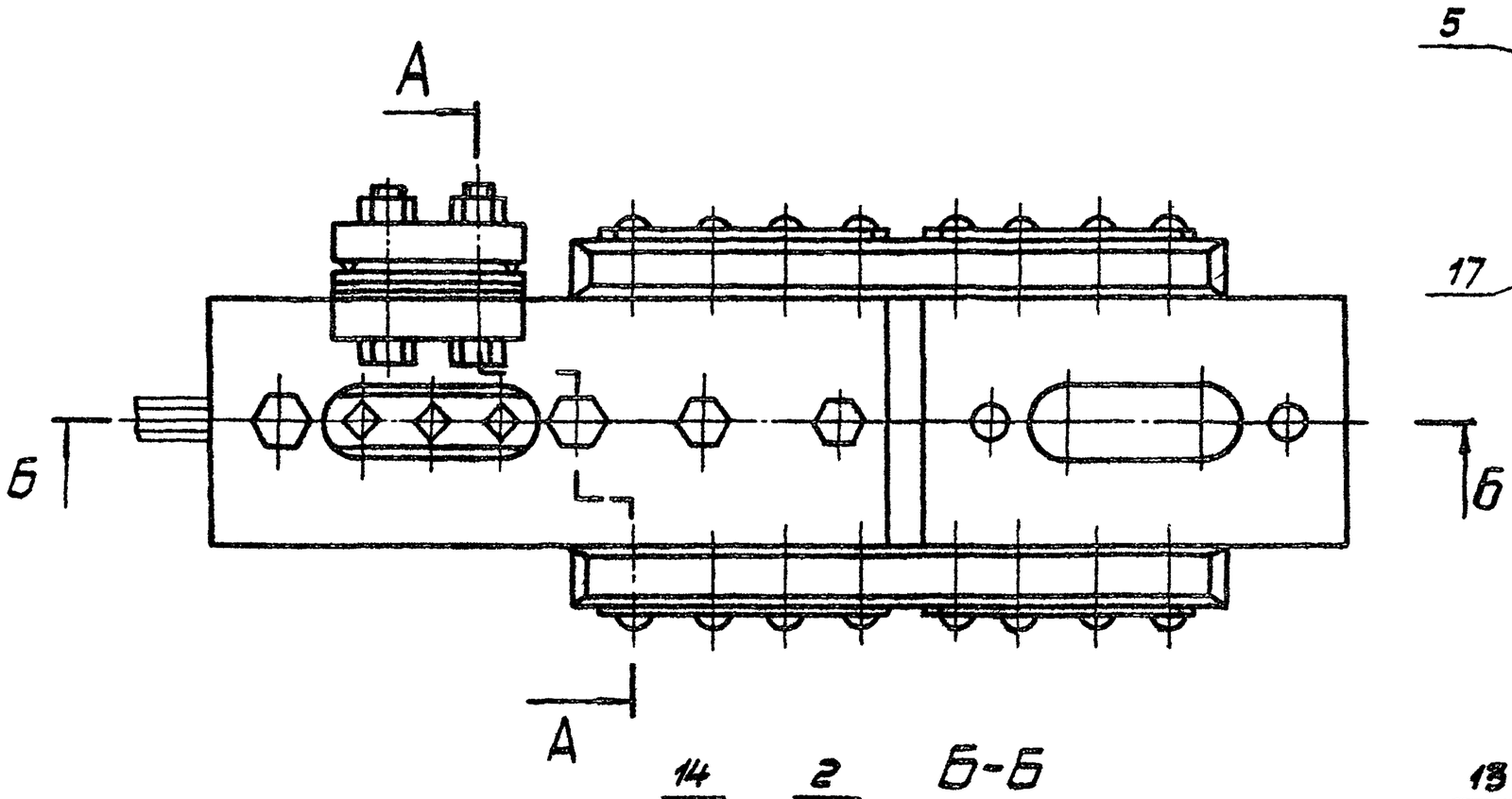

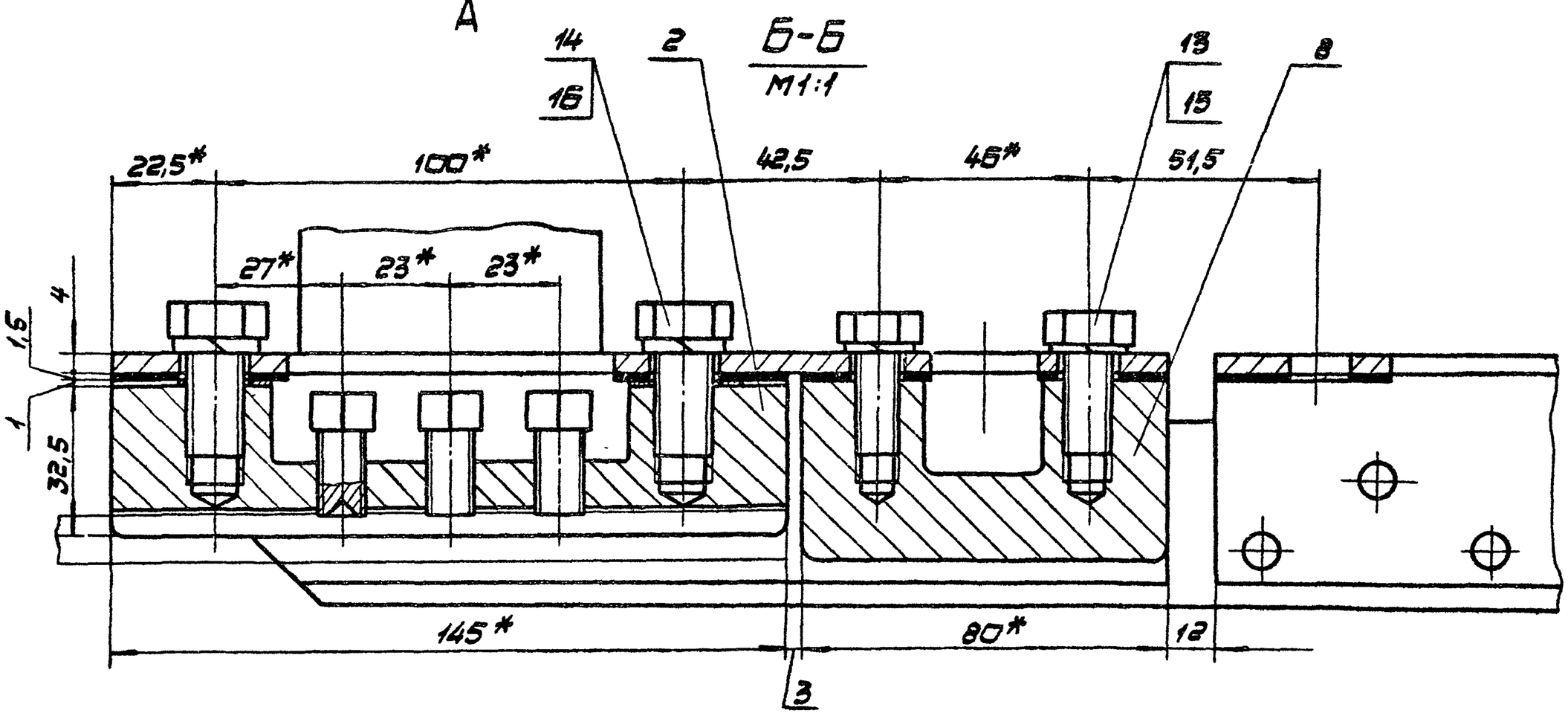

1.* Размеры для справок.

2. Встречные пороги в местах сопряжения ходовых элементов в вертикальной плоскости не допускаются.

3. Регулировка ходовых элементов по высоте производится прокладками поз. 5.

4. При сборке резьбовые соединения смазать смазкой литол 24 ГОСТ 21150-75.

Изм.	Лист	№ докум.	Подп.	Дата	973.080.000.СБ		
Разраб.		Сокольцова			Контакт серийный сборочный чертеж	Лит.	Масса	М-б
Пров.		Айзенберг					3,7	1:2
Т.контр.		Айзенберг				Лист	Листов 1	
Н.контр.		Сабов				Мосгортрансниипроект	
Утв.		Данилов					

Копировал: 18985-03 14 Формат А2

Формат	Зона	Поз.	Обозначение	Наименование	Кол.	Примечание
				Документация		
А3			973.081.000.СБ	Сборочный чертеж		
				Детали		
А4		1	971.123.003	Кронштейн	1	серия 4.407-8.83
А3		2	973.081.001	Скоба	1	

973.081.000

Изм.	Лист	№ докум.	Подп.	Дата	Скоба контактная	Лит.	Лист	Листов
Разраб.		Сокольцова						1
Пров.		Айзенберг				Мосгортрансниипроект		
Н.контр.		Садов						
Утв.		Данилов						

Копировал: Формат А4

973.080.001

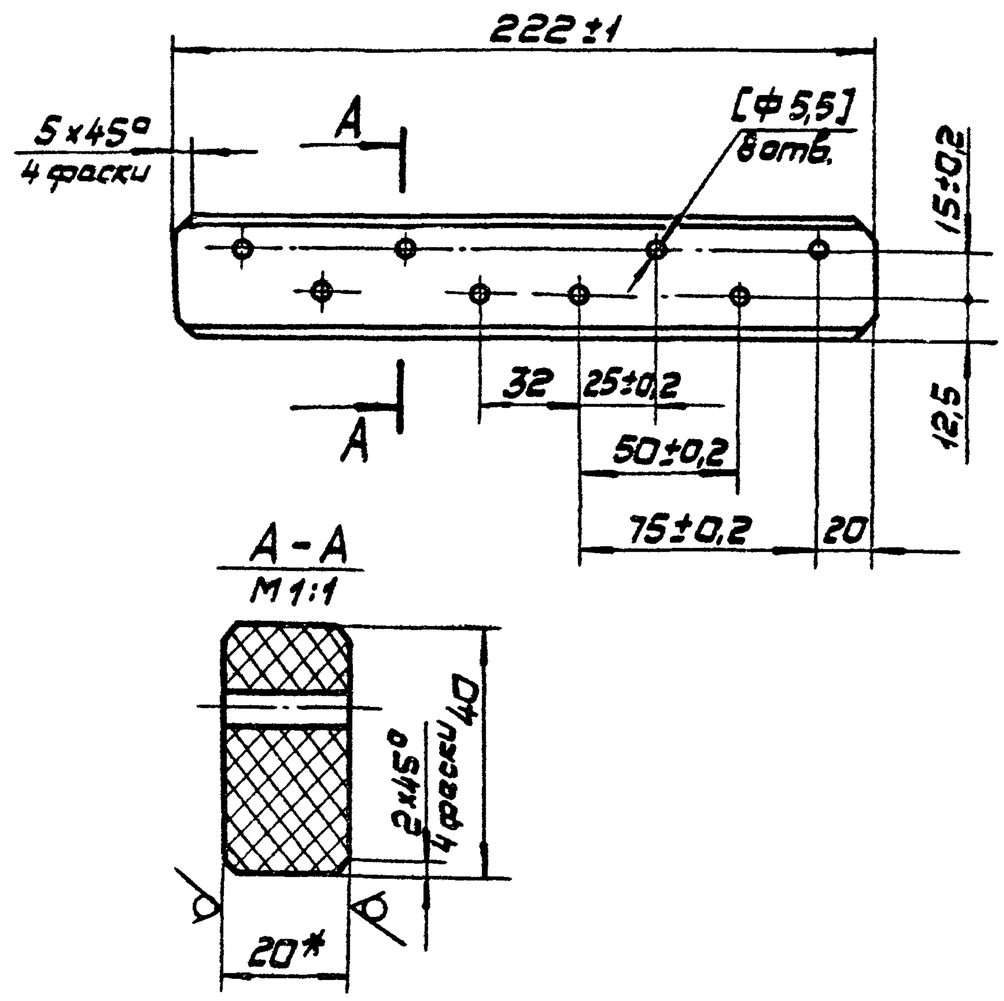

1. *Размер для справок.
2. Обработку по размерам в квадратных скобках производить совместно с дет. 971.120.004; 971.123.000-02.
3. Неуказанные предельные отклонения размеров: отверстий Н14, остальных $\pm\frac{IT14}{2}$.
4. Брус пропитать в лаке ГФ-95 ГОСТ 8018-70.

Изм.	Лист	№ докум.	Подп.	Дата	973.080.001	Лит.	Масса	М-б
Разраб.		Сокольцова			Брус		0,23	1:2
Пров.		Айзенберг				Лист	Листов 1	
Т.контр.		Айзенберг			Пластик древесный слоистый АСП-Б-3 δ 20мм ГОСТ 13913-78	Мосгортрансниипроект		
Н.контр.		Садов						
Утв.		Данилов						

Копировал: Формат А4

Инв.№ подл. | Подп. и дата | Взам.инв.№ | Инв.№ дубл. | Подп. и дата

973.081.000.СБ

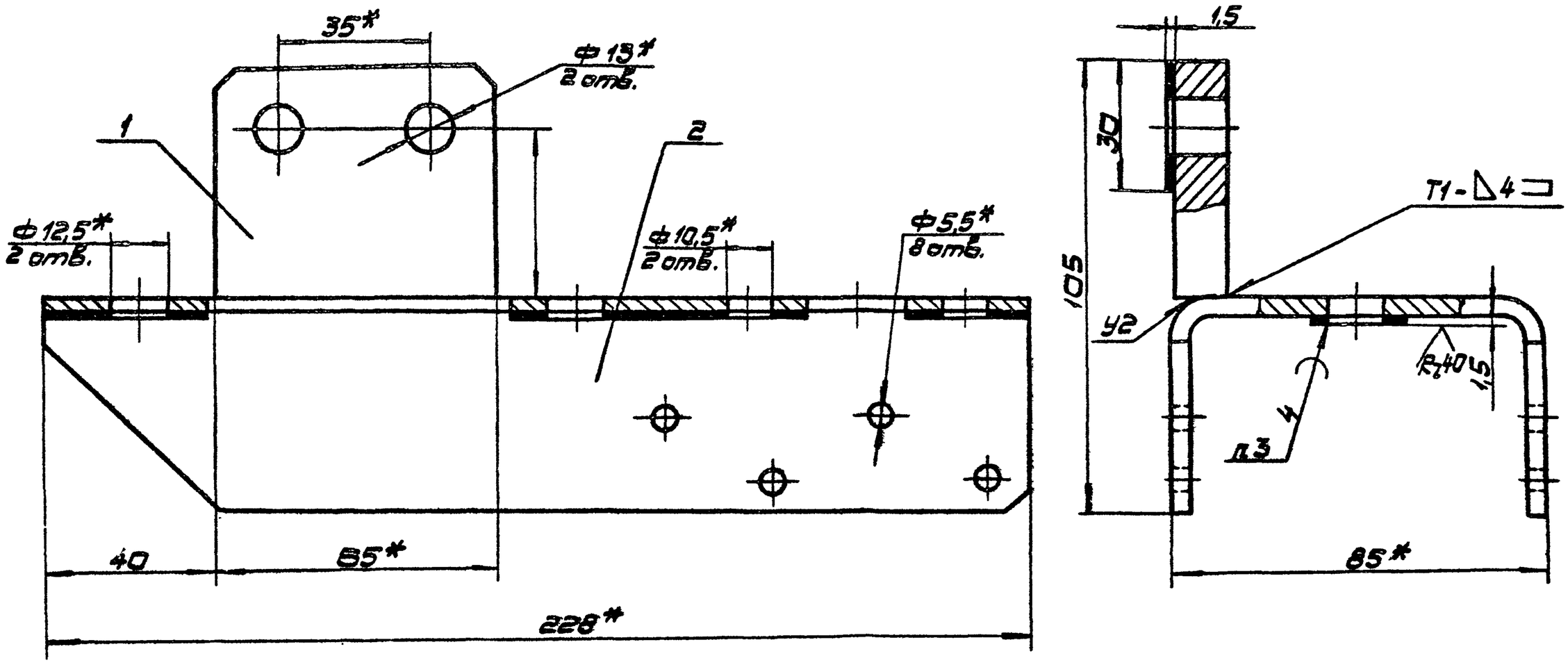

1. * Размеры для справок.
2. Неуказанные предельные отклонения размеров $\pm\frac{IT14}{2}$.
3. Сварные швы по ГОСТ 5264-80.
4. Наплавку производить медью марки М1 ГОСТ 859-78.
5. Покрытие: Ц21хр, кроме наплавки.

Изм.	Лист	№ докум.	Подп.	Дата	973.081.000.СБ	Лит.	Масса	М-б
Разраб.		Сокольцова			Скоба контактная		1,24	1:1
Пров.		Айзенберг			Сборочный чертеж	Лист	Листов 1	
Т.контр.		Айзенберг				Мосгортрансниипроект		
Н.контр.		Садов						
Утв.		Данилов						

Копировал: 18985-03 15 Формат А3

Rz 80 (V)

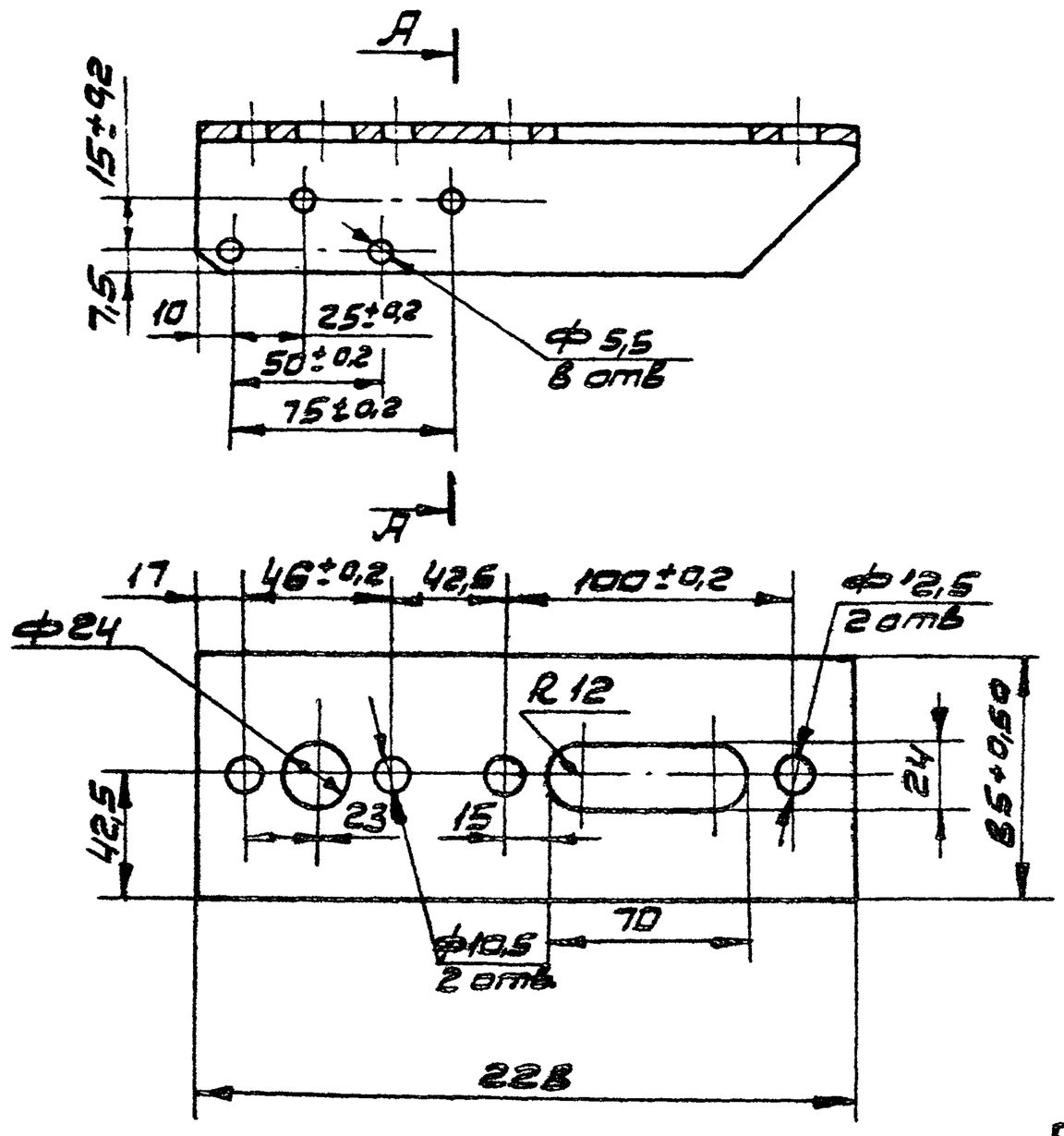

А-А

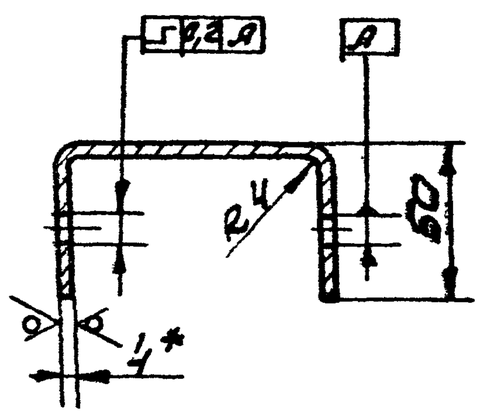

Развертка
М1:5

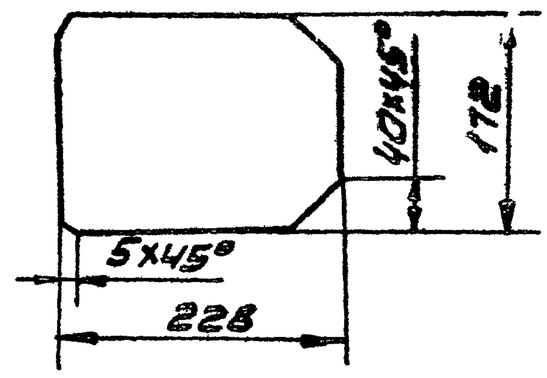

1.* Размер для справок.

2. Неуказанные предельные отклонения размеров: отверстий H14, остальных $\pm\frac{IT14}{2}$

Изм.	Л-т	№ докум.	Подп.	Дата	973.081.001			
Разр.	Сокольцов				Скоба	Лит.	Масса	М-б
Пров.	Айзенберг						1,05	1:2
Т.контр.	Айзенберг					Лист	Листов 1	
Н.контр.	Садов				Полоса Б-2 ГК180 ГОСТ 103-72 Ст.3 ГОСТ 535-79	Мосгортрансниипроект		
Утв.	Данилов							

Копировал: Формат А3

Форм.	Зона	Поз.	Обозначение	Наименование	Кол.	Прим.
				Документация		
Д2			973.090.000.СБ	Сборочный чертеж		
				Сборочные единицы		
Д4		1	971.140.000	Элемент токопроводящий	1	серия 4.407-8.83
Д4		2	971.150.000	Элемент нейтральный	1	серия 4.407-8.83
Д4		3	971.160.000	Катушка дугогасительная	1	серия 4.407-8.83
Д4		4	971.170.000	Камера дугогасительная	1	серия 4.407-8.83
Д4		5	971.220.000	Элемент ходовой	1	серия 4.407-8.83
Д4		6	973.091.000	Рама	1	
				Стандартные изделия		
				Болты ГОСТ 7798-70		

Изм.	Л-т	№ докум.	Подп.	Дата	973.090.000			
Разр.	Сокольцов				Изолятор секционный троллейбусной сети удлиненный СИ-6ДУ.	Лит.	Лист 1	Листов 3
Пров.	Айзенберг					Мосгортрансниипроект		
Н.контр.	Садов							
Утв.	Данилов							

Копировал: Формат А4

Форм.	Зона	Поз.	Обозначение	Наименование	Кол.	Прим.
		9		М10×25 БрАМц9-2	4	
		10		М10×25.58.019	2	
		11		М12×20.58.019	2	
		12		Винт В1М6-8g×6,32.ЛС 59-1-019		
				ГОСТ 17475-72	1	
				Гайки ГОСТ 5915-70		
		13		М6.5.019	1	
		14		М10.5.019	1	
				Шайбы ГОСТ 11371-78		
		15		6.01.019	1	
		16		10ЛС 59-1-32-019	4	
		17		10.01.019	2	
				Шайбы ГОСТ 6402-70		
		18		10.65Г.019	2	
		19		12.65Г.019	2	
				Переменные данные для исполнений		
				973.090.000		
				Стандартные изделия		

Изм.	Л-т	№ докум.	Подп.	Дата	973.090.000	Лист 2

Инв.№ подл. | Подп. и дата | Взам. инв.№ | Инв.№ дубл. | Подп. и дата

18985-03 16

Копировал: Формат А4

Формат	Зона	Поз.	Обозначение	Наименование	Кол.	Примечание
		22		Болт М12×60.58.019 ГОСТ 7798-70	2	
		23		Зажим 3С ГОСТ 23476-79	1	
				973.090.000-01		
				Сборочные единицы		
А4		24	971.110.000	Зажим специальный	1	серия 4.507-8.83
А4		25	971.130.000	Зажим концевой	1	серия 4.507-8.83
				Детали		
А4		26	971.000.001	Прокладка	2	серия 4.507-8.83
				Стандартные изделия		
		27		Болт М12×25.58.019 ГОСТ 7798-70	2	
		28		Шайба 12.65Г.019 ГОСТ 6402-70	2	

973.090.000 — Лист 3

Изм. Лист №докум. Подп. Дата

Копировал: Формат А4

Формат	Зона	Поз.	Обозначение	Наименование	Кол.	Примечание
				Документация		
А2			973.091.000.СБ	Сборочный чертеж		
				Сборочные единицы		
А4		1	971.121.000	Магнитопровод	1	серия 4.507-8.83
А4		2	-01	Магнитопровод	1	серия 4.507-8.83
А4		3	971.122.000	Скоба диаметральная	1	серия 4.507-8.83
А4		4	971.123.000	Скоба концевая	1	серия 4.507-8.83
А4		5	971.123.000-02	Скоба	1	серия 4.507-8.83
				Детали		
		7	971.120.001	Скоба	1	
		8	-01	Скоба	1	

973.091.000

Изм.	Лист	№ докум.	Подп.	Дата		Лит.	Лист	Листов
Разраб.		Сокольцова			Рама		1	2
Пров.		Лизенберг				Мосгортрансниипроект		
Н.контр.		Садов						
Утв.		Данилов						

Копировал: Формат А4

Формат	Зона	Поз.	Обозначение	Наименование	Кол.	Примечание
А4		9	971.120.003	Накладка	2	серия 4.507-8.83
А4		10	971.120.004	Накладка	4	серия 4.507-8.83
А4		11	971.120.005	Накладка	4	серия 4.507-8.83
А4		12	-01	Накладка	2	серия 4.507-8.83
А4		13	971.120.006	Прокладка	2	серия 4.507-8.83
А4		14	971.120.007	Шпилька специальная	1	серия 4.507-8.83
А3		15	971.210.001	Скоба промежуточная	1	серия 4.507-8.83
А4		16	971.210.003	Накладка	2	серия 4.507-8.83
А3		17	973.091.001	Брус	1	
				Стандартные изделия		
				Заклепки ГОСТ 10289-68		
		19		5×36.01.Ц9хр	26	
		20		5×36.35.00	10	
		21		Заклепка 5×36.01Ц9хр ГОСТ 10300-68		

973.091.000 — Лист 2

Изм. Лист №докум. Подп. Дата

Копировал: Формат А4

Формат	Зона	Поз.	Обозначение	Наименование	Кол.	Примечание
				Документация		
А2			973.110.000.СБ	Сборочный чертеж		
				Сборочные единицы		
А4		1	971.220.000	Элемент ходовой	2	серия 4.507-8.83
А4		2	973.111.000	Рама	1	
				Стандартные изделия		
		4		Болт М10×25.58.019 ГОСТ 7798-70	4	
		5		Шайба 10.65Г.019 ГОСТ 6402-70	4	
			Переменные данные для исполнений			
				973.110.000		

973.110.000

Изм.	Лист	№ докум.	Подп.	Дата		Лит.	Лист	Листов
Разраб.		Сокольцова			Изолятор секционный троллейбусной сети удлиненный СИ-6У		1	2
Пров.		Лизенберг				Мосгортрансниипроект		
Н.контр.		Садов						
Утв.		Данилов						

Копировал: 18985-03 17 Формат А4

Рис. 1

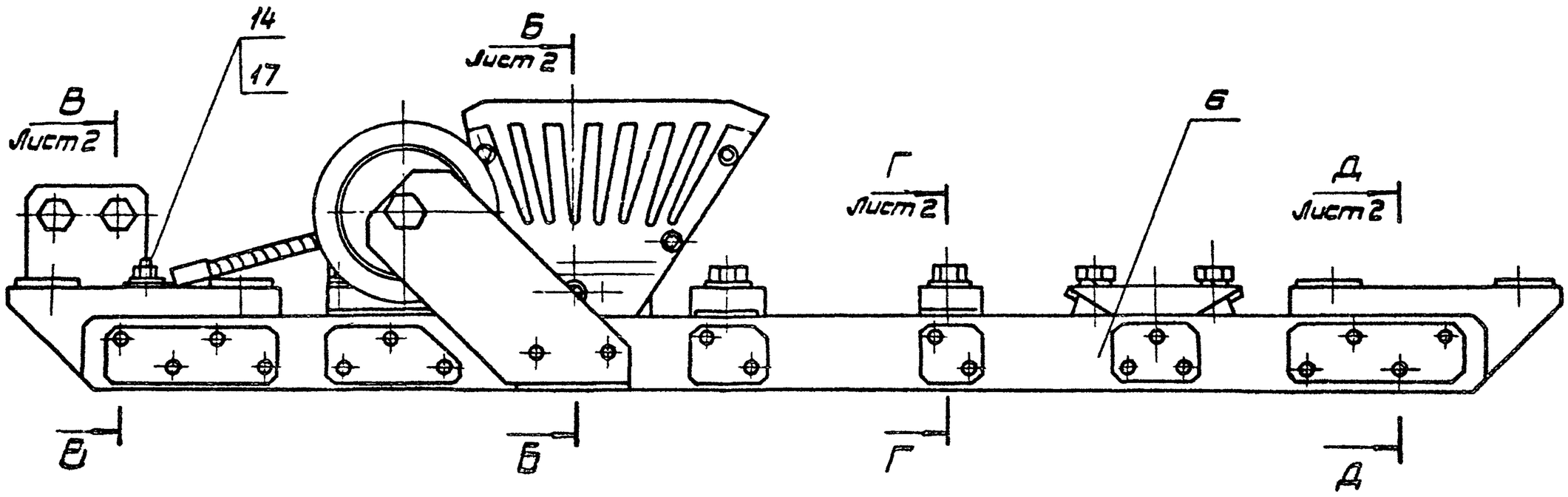

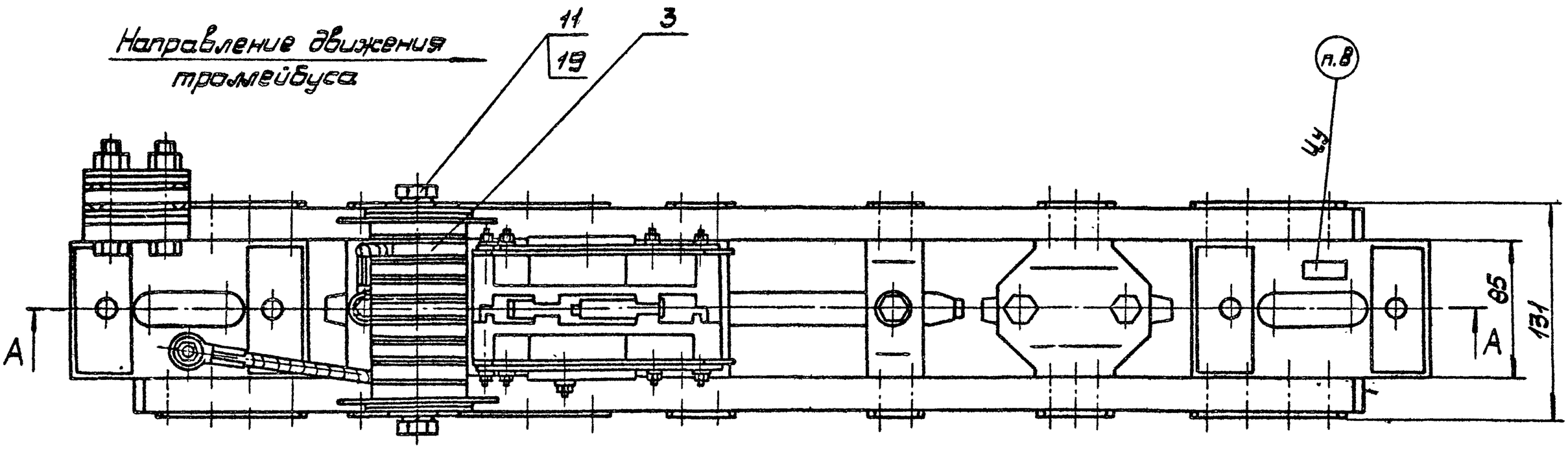

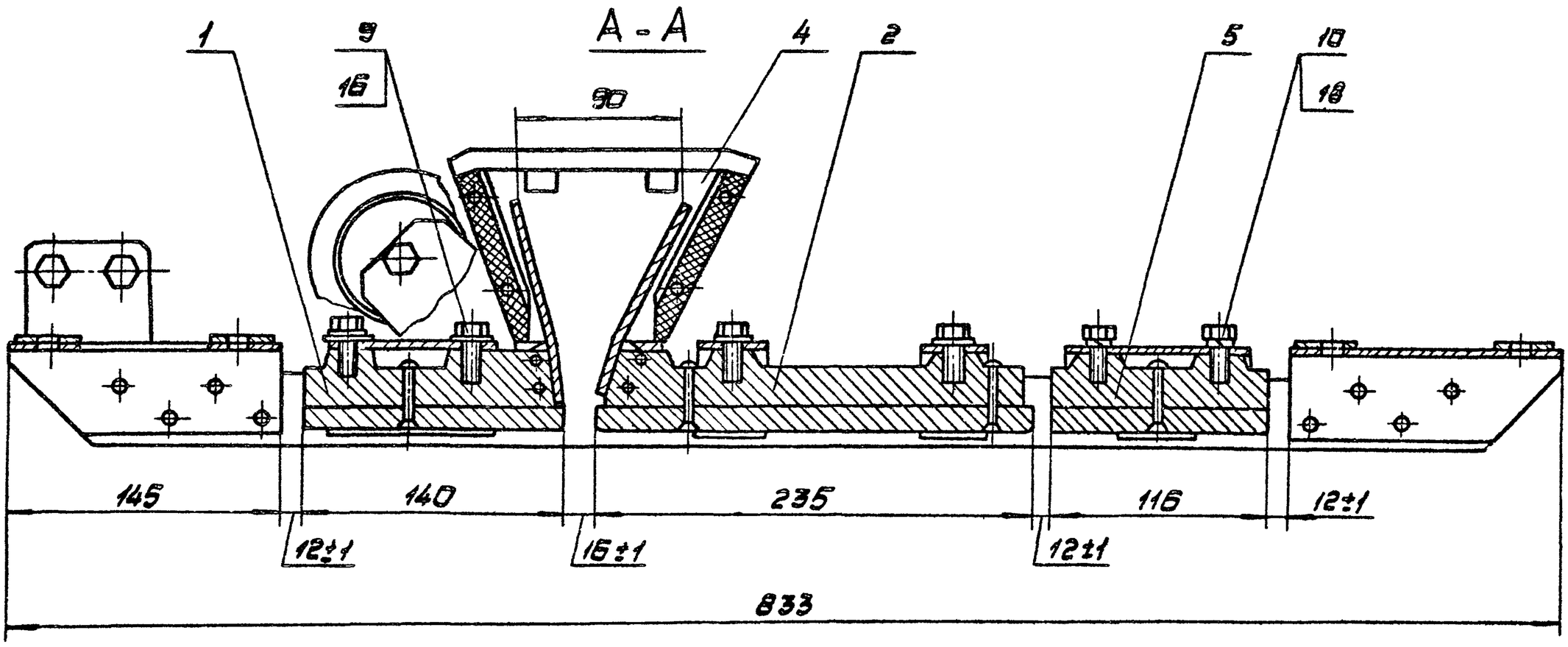

1. Размеры для справок.
2. Встречные пороги в местах сопряжения ходовых элементов в вертикальной плоскости не допускаются.
3. Регулировка ходовых элементов по высоте производится прокладками поз. 26.
4. Встречные пороги в горизонтальной плоскости допускаются в пределах 0,5 мм.
5. После сборки дугогасительной камеры рога элементов развести до размера не менее 90 мм.
6. Проверить работу дугогасительной системы на выдувание электрической дуги в камеру.
7. При сборке резьбовые соединения смазать смазкой литол 24 ГОСТ 21150-75.
8. Маркировать СИ-6ДУ шрифтом 5-Пр3 ГОСТ 26.020-80.

Обозначение	Рис.	Масса кг
973.090.000	1	10,5
-01	2	10,3

Изм. Лист	№ докум.	Подп.	Дата	973.090.000.СБ	
Разраб.	Сокольцев			Изолятор секционный троллейбусной сети удлиненный СИ-6ДУ. Сборочный чертеж	Лит. / Масса см. табл. / М-5 1:2,5
Пров.	Айзенберг				Лист 1 / Листов 2
Т.конт.	Айзенберг				Мосгортрансниипроект
Н.конт.	Садов				
Утв.	Данилов				

Копировал: 18985-03 18 Формат А2

Б-Б лист 1
М1:1

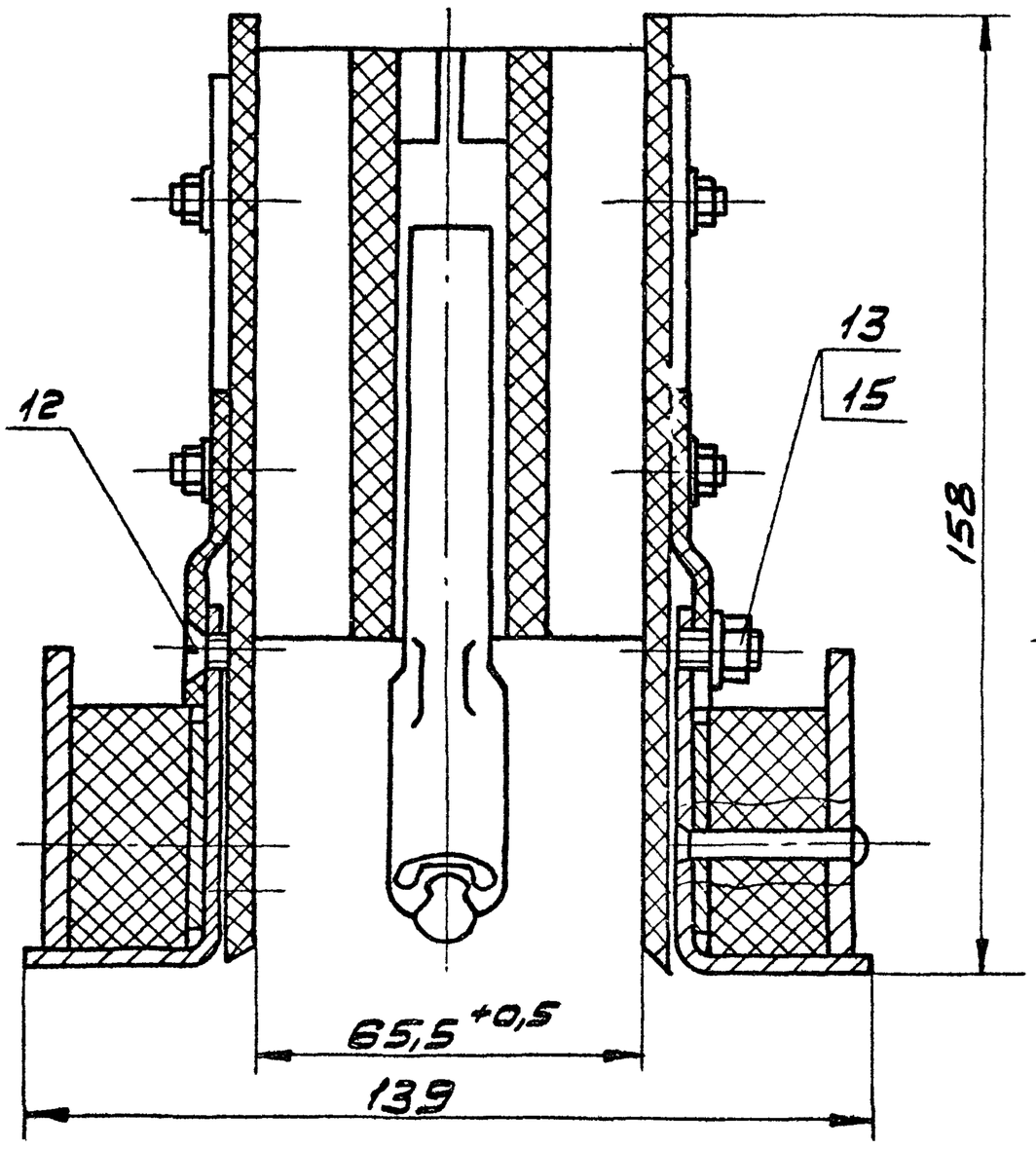

В-В лист 1
М1:2

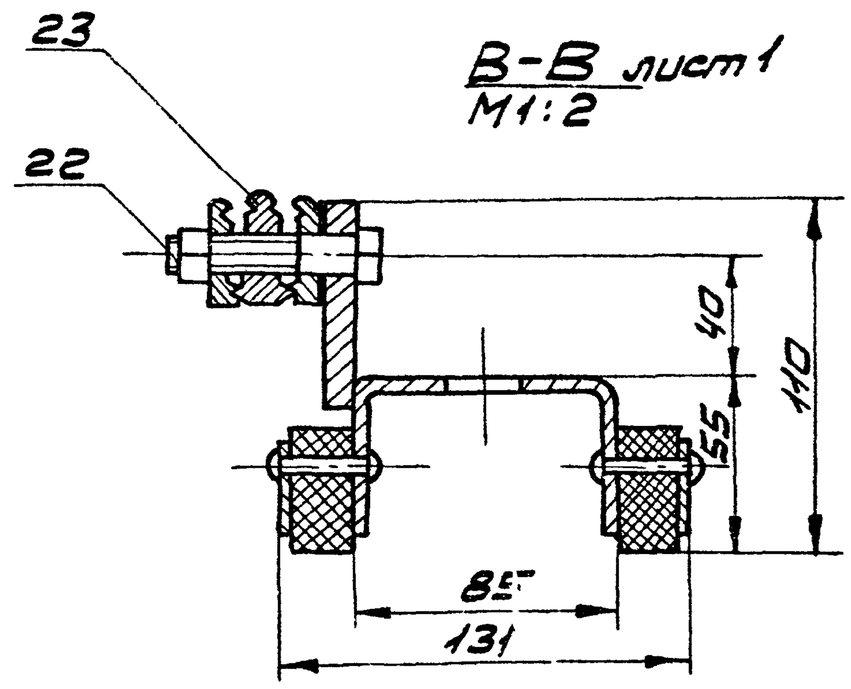

Г-Г лист 1
М1:1

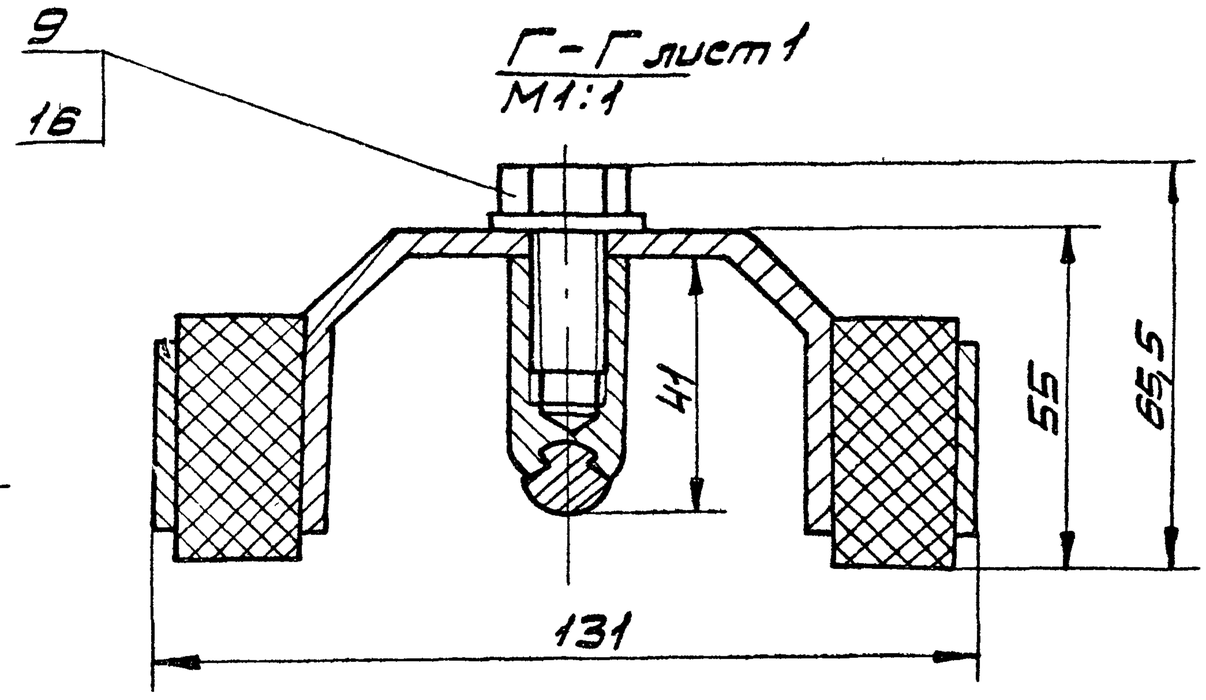

Е-Е
М1:2

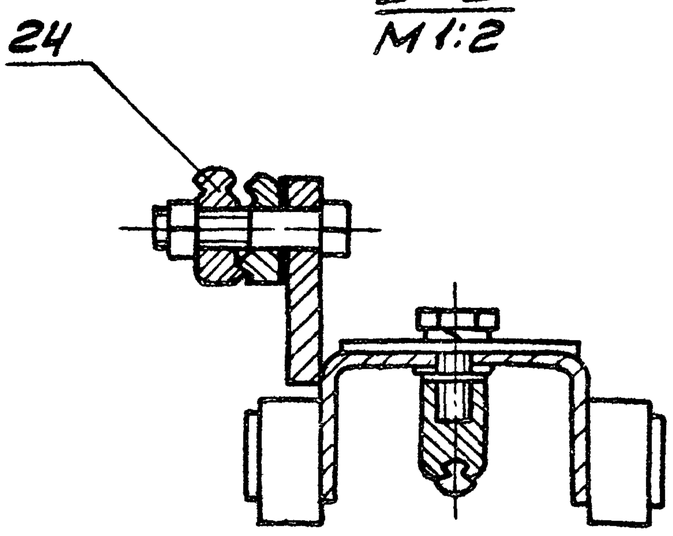

Д-Д лист 1
М1:1

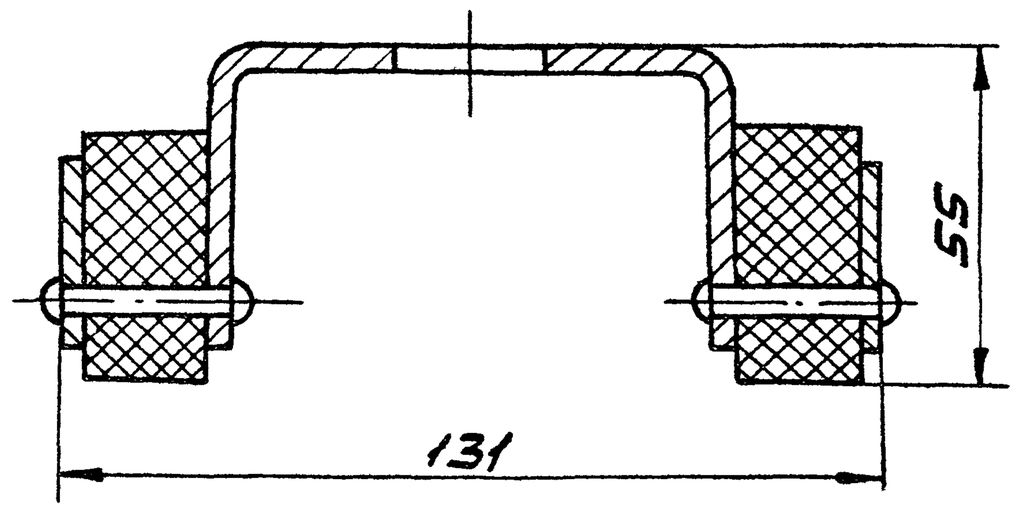

Рис. 2
Остальное-см. рис.1

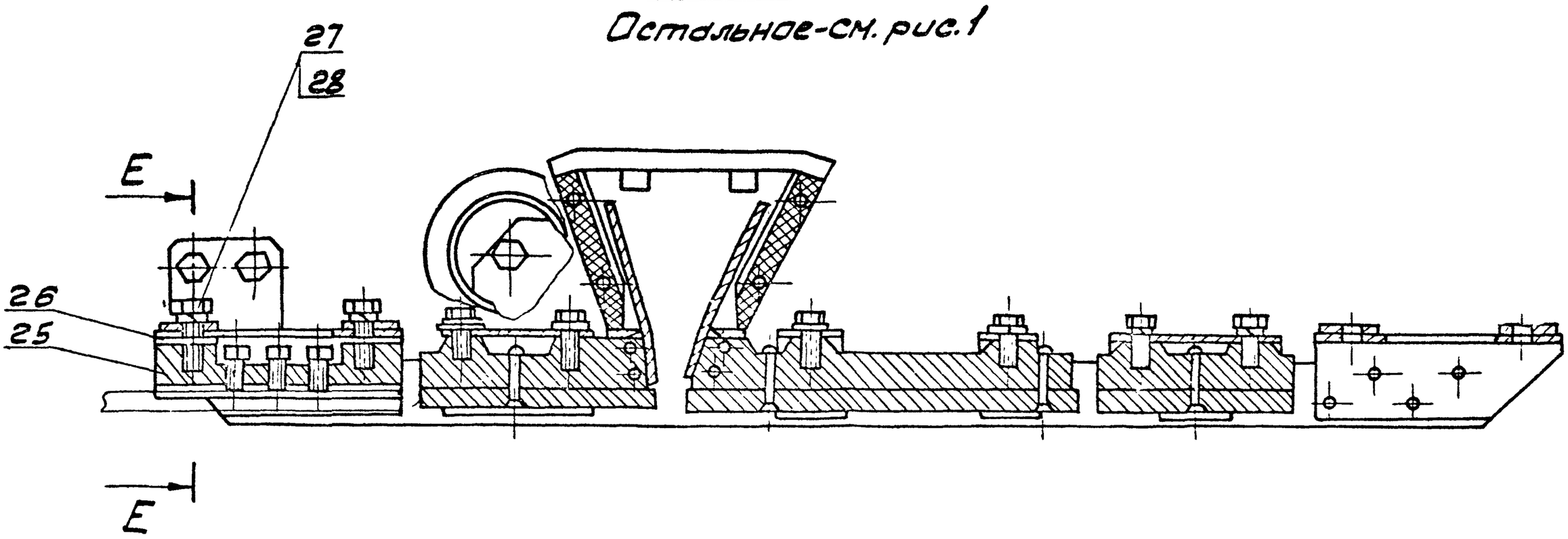

Изм.	Л-т	№ докум.	Подп.	Дата	973.090.000 СБ	Лист 2

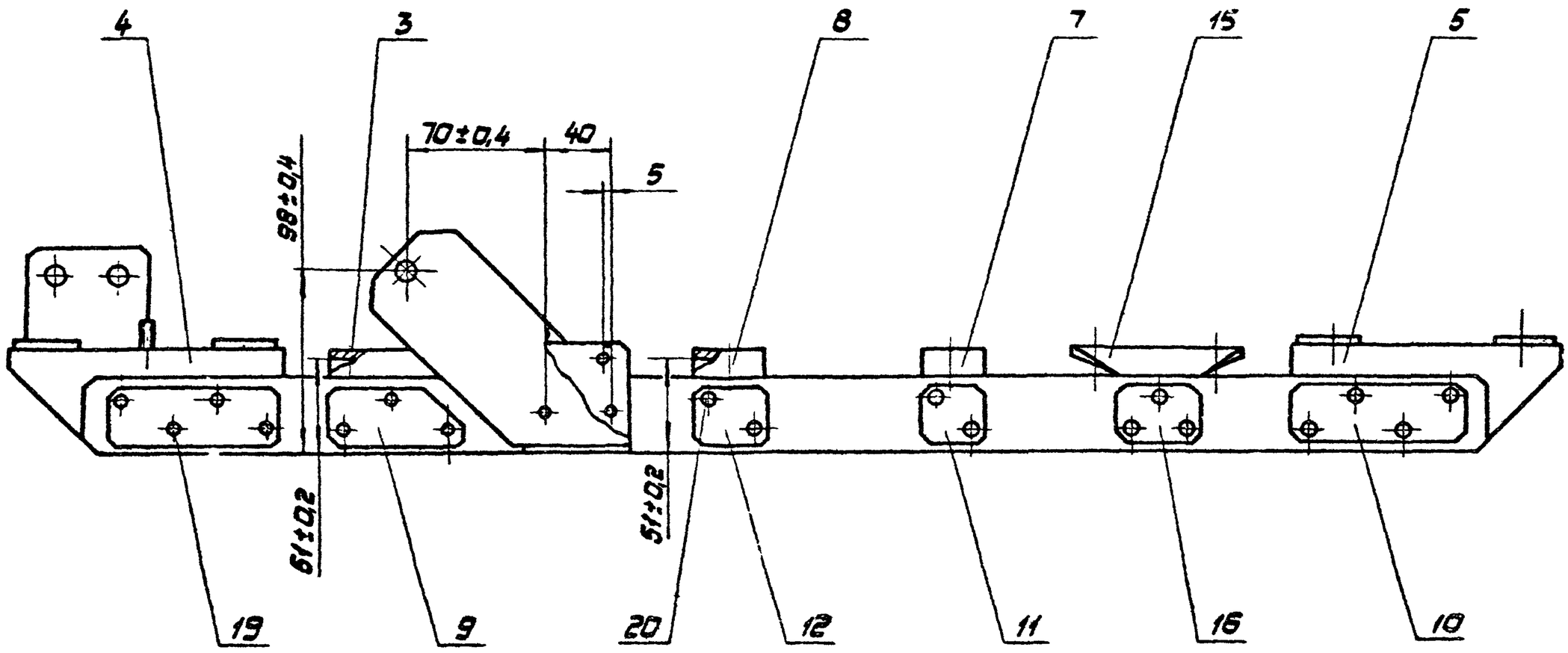

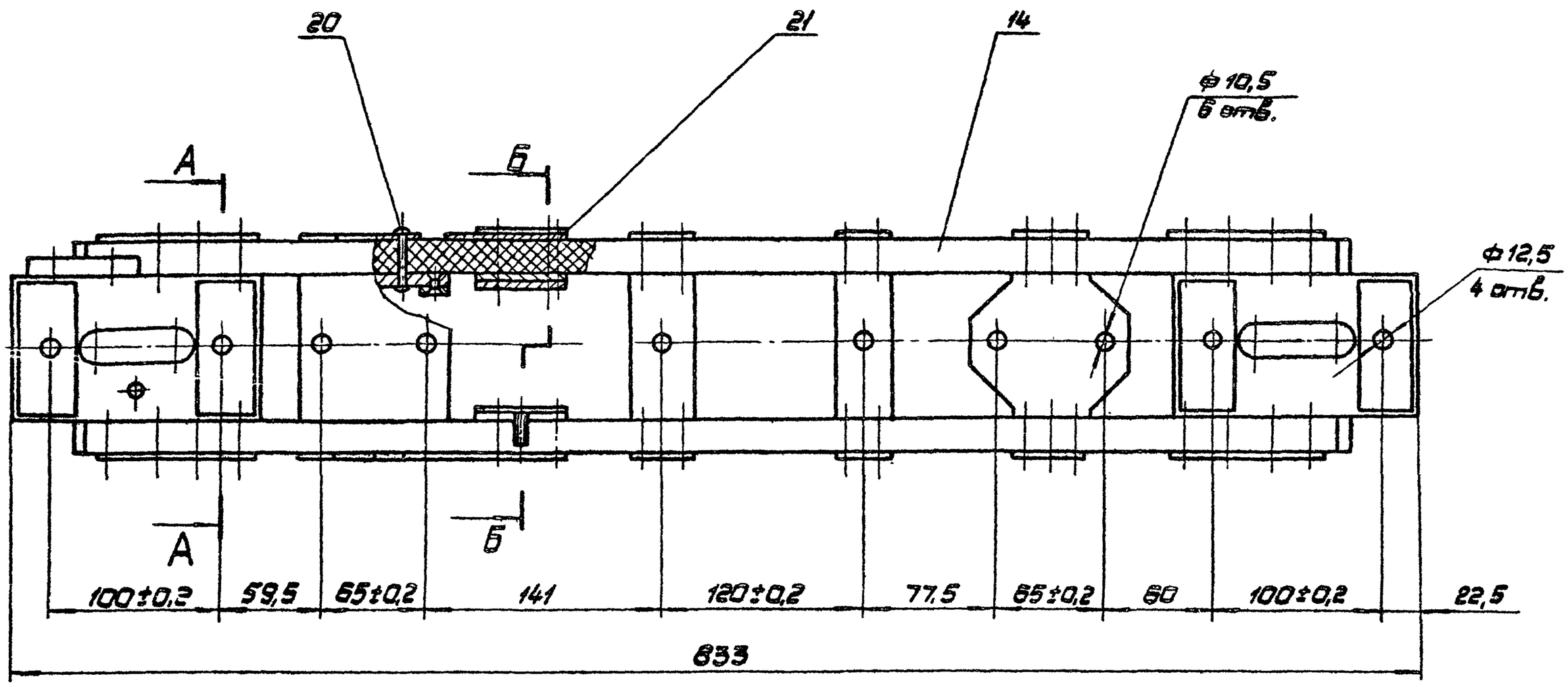

Б-Б
М 1:2

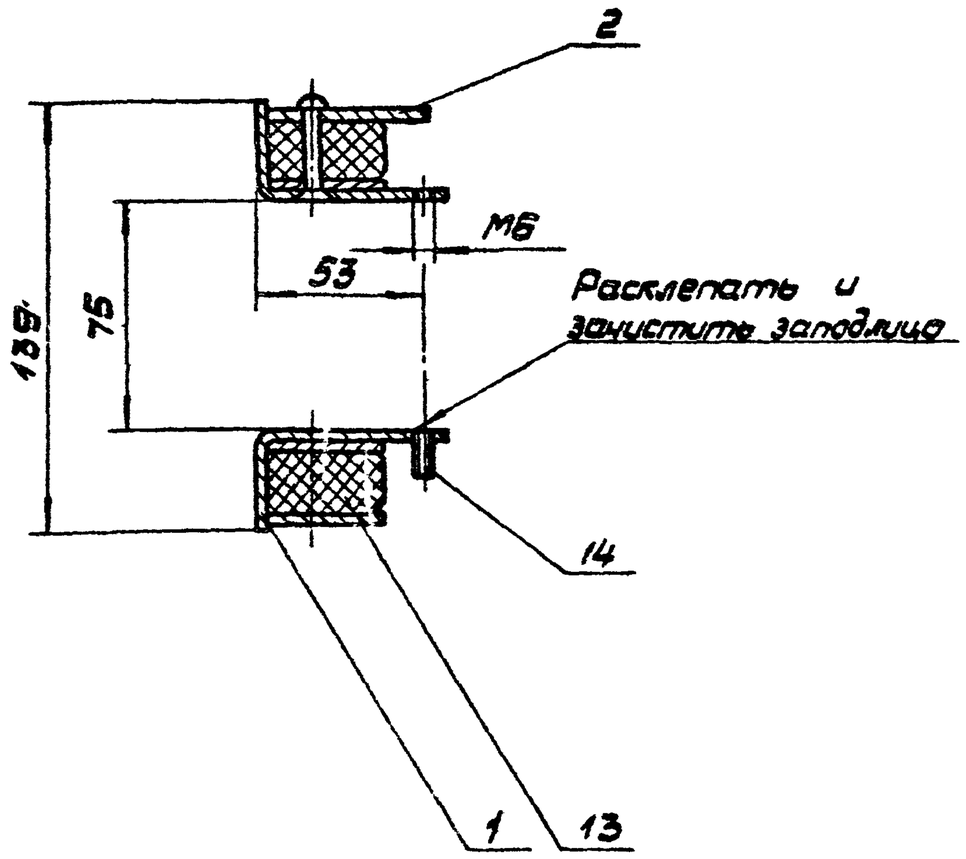

А-А повернуто
М 1:2

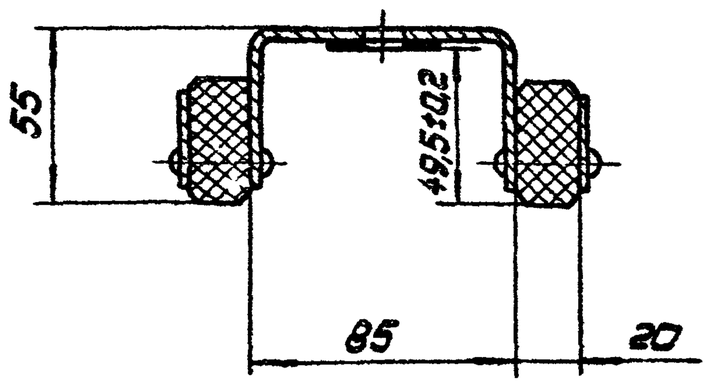

1. Размеры для справок.
2. Покрытие: эмаль ПФ-115 серая ГОСТ 6465-76. V. Ж2.

					973.091.000.СБ			
Изм.	Лист	№докум.	Подп.	Дата	Рама	Лит.	Масса	М-б
Разраб.		Сокольцов			Сборочный чертеж		3,1	1:2,5
Пров.		Айзенберг				Лист	Листов 1	
Т.контр.		Айзенберг						
Н.контр.		Сабов				Мосгортрансниипроект		
Утв.		Данилов						

Копировал: 18985-03 20 Формат А2

Rz80 (✓)

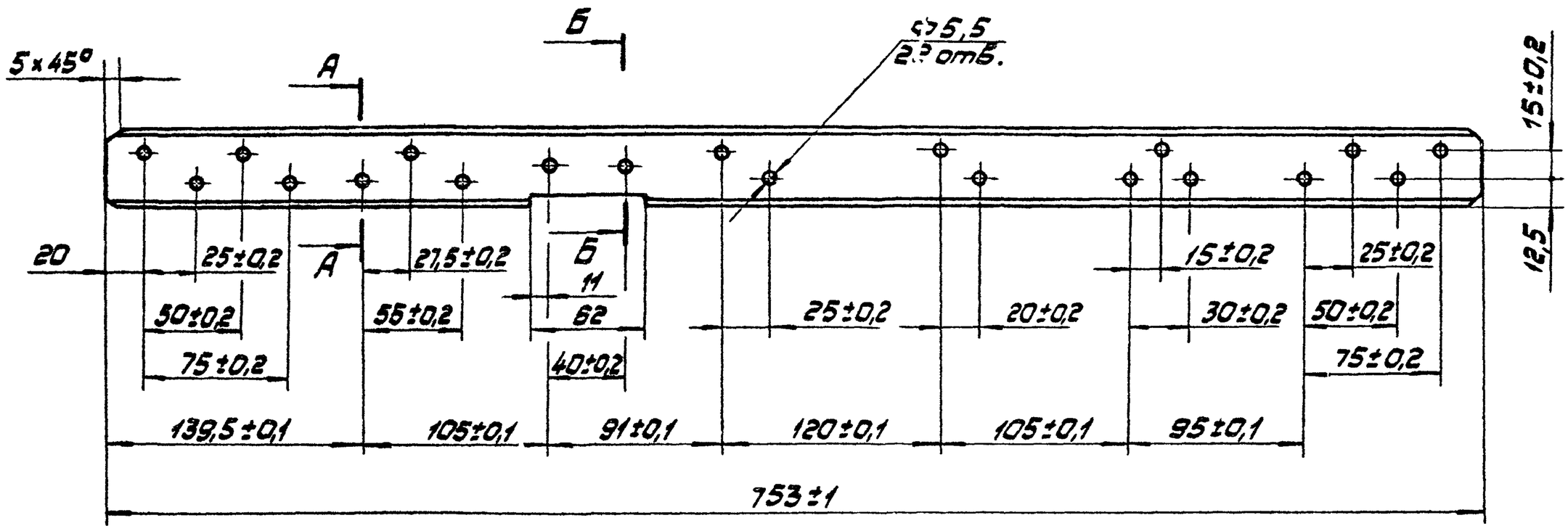

А-А
М1:1

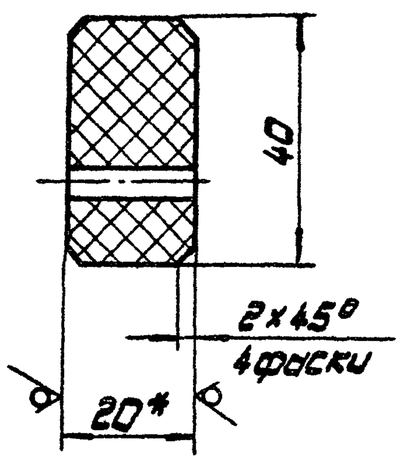

Б-Б
М1:1

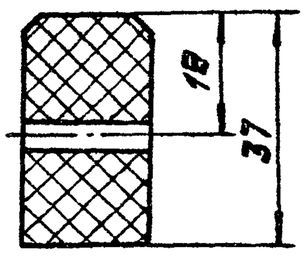

1* Размер для справок.

2. Неуказанные предельные отклонения размеров: отверстий H14; остальных $\pm\frac{IT14}{2}$

3. Брус пропитать в лаке ГФ-95 ГОСТ 8018-70.

Изм. Лист	№ докум.	Подп.	Дата	973.091.001				
Разраб.	Сокольцова			Брус	Лит.	Масса	М-6	
Пров.	Айзенберг					0,78	1:2,5	
Т.контр.	Айзенберг				Лист	Листов 1		
Н.контр.	Сидов			Пластик древесный слоистый ДСП-Б-3, S=20, ГОСТ 13913-78	Мосгортрансниипроект			
Утв.	Данилов							

Копировал: Формат А3

Формат	Зона	Поз.	Обозначение	Наименование	Кол.	Примечание
				Сборочные единицы		
А4		7	971.110.000	Зажим специальный	1	серия 4.507-8.В3
А4		8	971.130.000	Зажим концевой	1	серия 4.507-8.В3
				Детали		
А4		9	971.000.001	Прокладка	4	серия 4.507-8.В3
				Стандартные изделия		
		10		Болт М12×25.58.019 ГОСТ 7798-70		
		11		Шайба 12.65Г.019 ГОСТ 6402-70		
				973.110.000-01		
				Стандартные изделия		
		12		Болт М12×65.58.019 ГОСТ 7798-70	2	
		13		Зажим ЗС ГОСТ 23476-79	1	

Изм. Лист	№ докум.	Подп.	Дата	973.110.000	Лист 2	

Копировал: Формат А4

Формат	Зона	Поз.	Обозначение	Наименование	Кол.	Примечание
				Документация		
А2			973.111.000.СБ	Сборочный чертеж		
				Сборочные единицы		
А4		1	971.123.000-01	Скоба концевая	1	серия 4.507-8.В3
А4		2	971.123.000-02	Скоба концевая	1	серия 4.507-8.В3
				Детали		
А4		4	971.120.004	Накладка	4	серия 4.507-8.В3
А3		5	971.210.001	Скоба	2	серия 4.507-8.В3
А4		6	971.210.003	Накладка	4	
А3		7	973.111.001	Брус	2	
				Стандартные изделия		
		9		Заклепка 5×36.01.49хр ГОСТ 10299-80	28	

Взам. инв. № | Подп. и дата | Инв. № дубл. | Подп. и дата

Изм. Лист	№ докум.	Подп.	Дата	973.111.000				
Разраб.	Сокольцова			Рама	Лит.	Лист	Листов 1	
Пров.	Айзенберг				Мосгортрансниипроект			
Н.контр.	Сидов							
Утв.	Данилов							

Копировал: 18985-03 21 Формат А4

973.110.000.СБ

Рис. 1

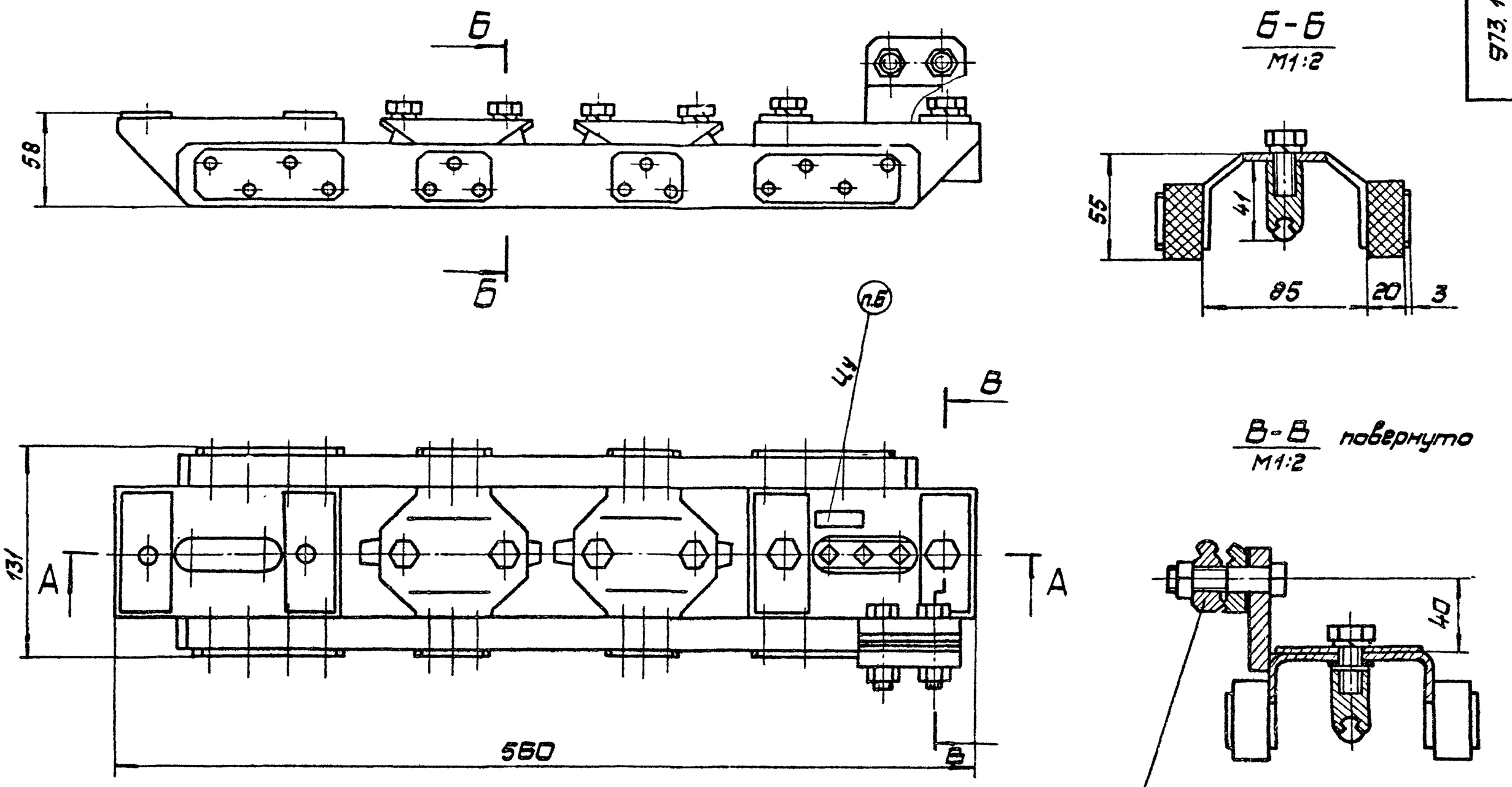

Рис. 2

Остальное см. рис. 1

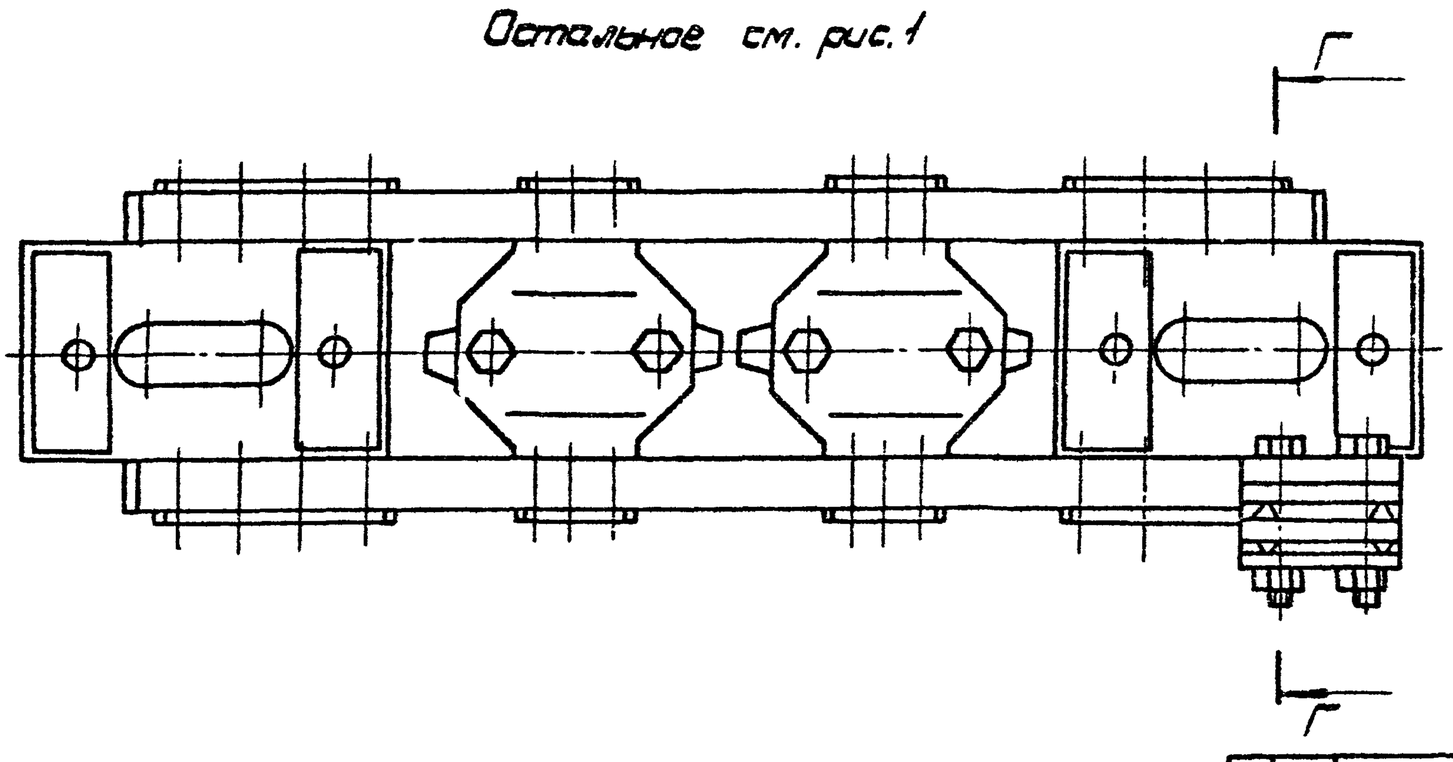

1. Размеры для справок.
2. Встречные пороги в местах сопряжения ходовых элементов в вертикальной плоскости не допускаются.
3. Регулировка ходовых элементов по высоте производится прокладками поз. 9.
4. Встречные пороги в горизонтальной плоскости допускаются в пределах 0,5 мм.
5. При сборке резьбовые соединения смазать смазкой литол 24 ГОСТ 21150-75.
6. Маркировать СИ-6У шрифтом 5-Пр3 ГОСТ 26.020-80.

Обозначение	Рис.	Масса кг
973.110.000	1	5,2
-01	2	5,5

Изм.	Лист	№ докум.	Подп.	Дата	973.110.000.СБ			
Разраб.		Соколова			Изолятор секционный троллейбусной сети удлиненный СИ-6У Сборочный чертеж	Лит.	Масса	М-6
Пров.		Мазенберг					см. табл.	1:2,5
Т.контр.		Мазенберг				Лист	Листов 1	
Н.контр.		Садов				Мосгортрансниипроект		
Утв.		Данилов						

Копировал: 18985-03 22 Формат А2

973.111.000.СБ

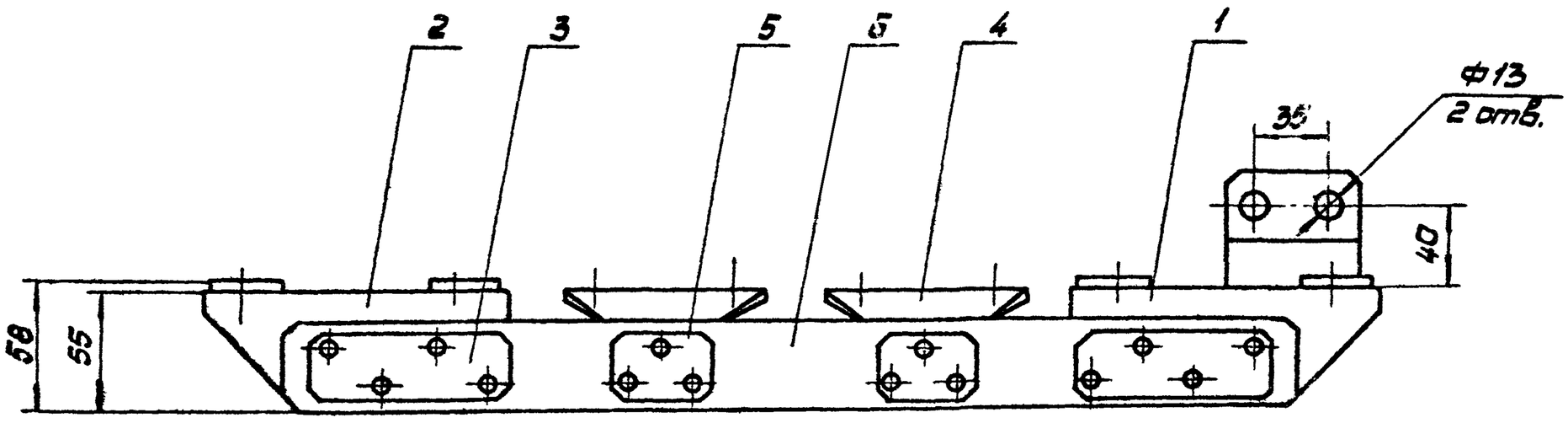

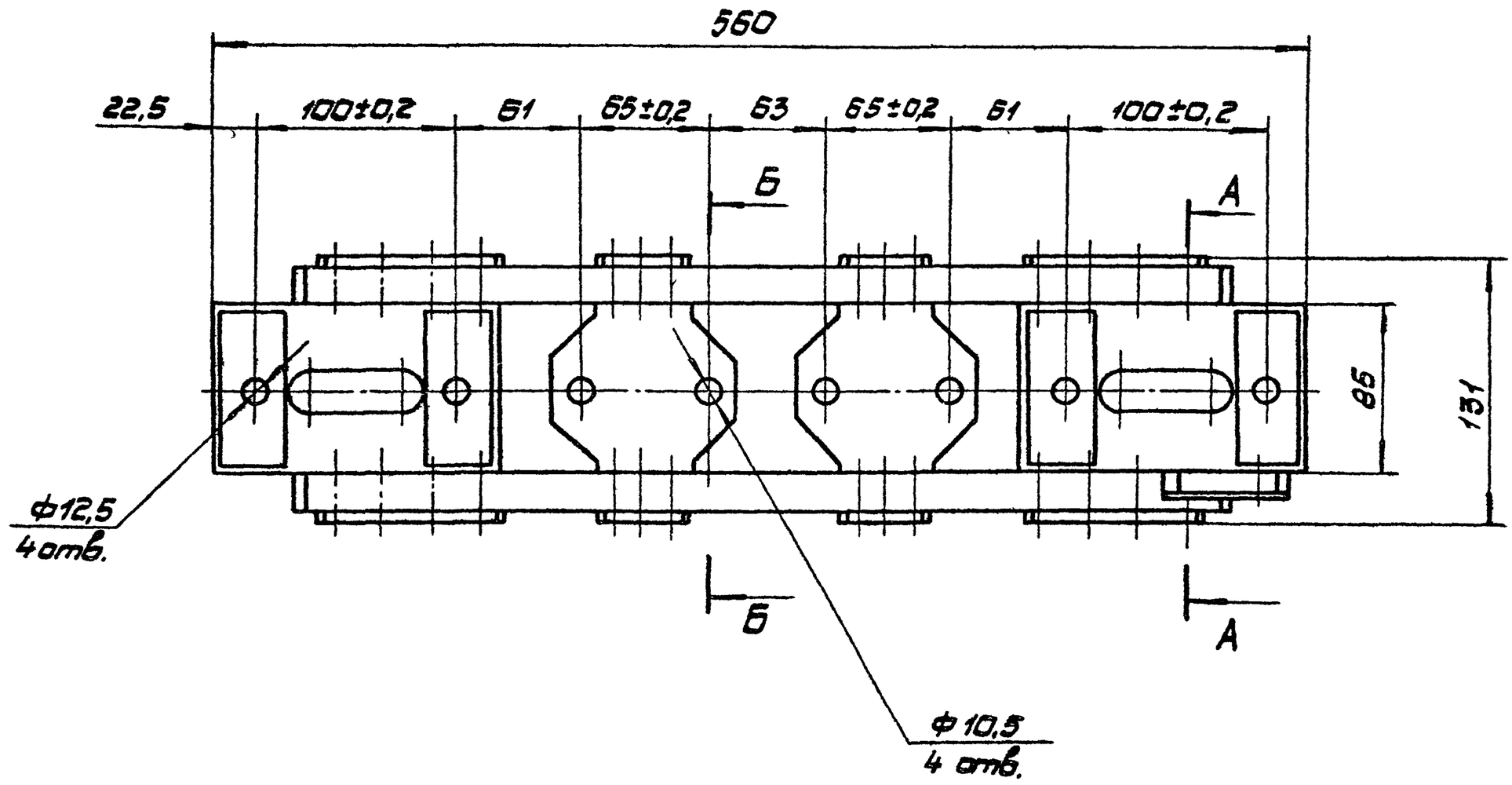

А - А повернуто
М1:2

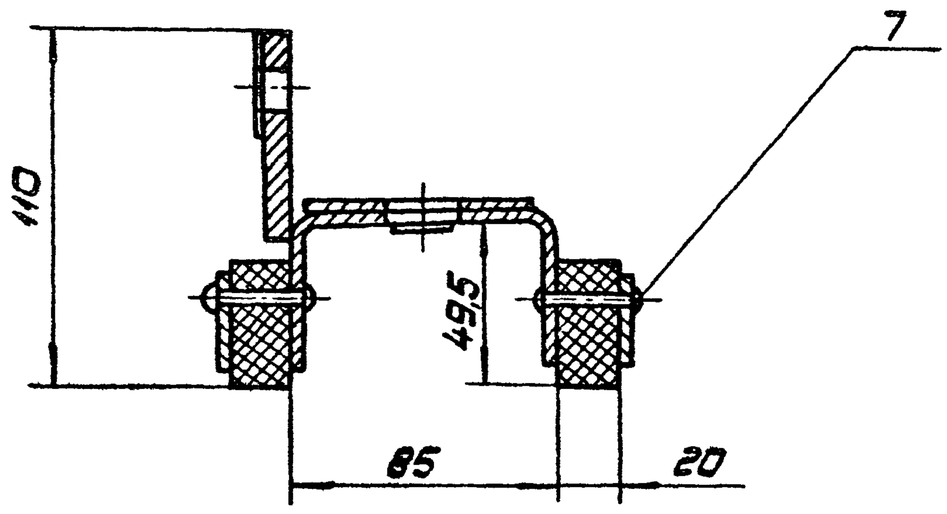

Б - Б повернуто
М1:2

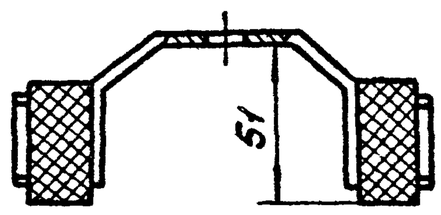

1. Размеры для справок.
2. Покрытие: эмаль ПФ-115, серая ГОСТ 6465-76. V.Ж2.

				973.111.000.СБ			
Изм. Лист	№ докум.	Подп.	Дата	Рама Сборочный чертеж	Лит.	Масса	М-б
Разраб.	Сокольников					3,8	1:2,5
Пров.	Айзенберг				Лист	Листов 1	
Т.контр.	Айзенберг						
Н.контр.	Сагов				Мосгортрансниипроект		
Утв.	Данилов						

Копировал: 18985-03 23 Формат А2

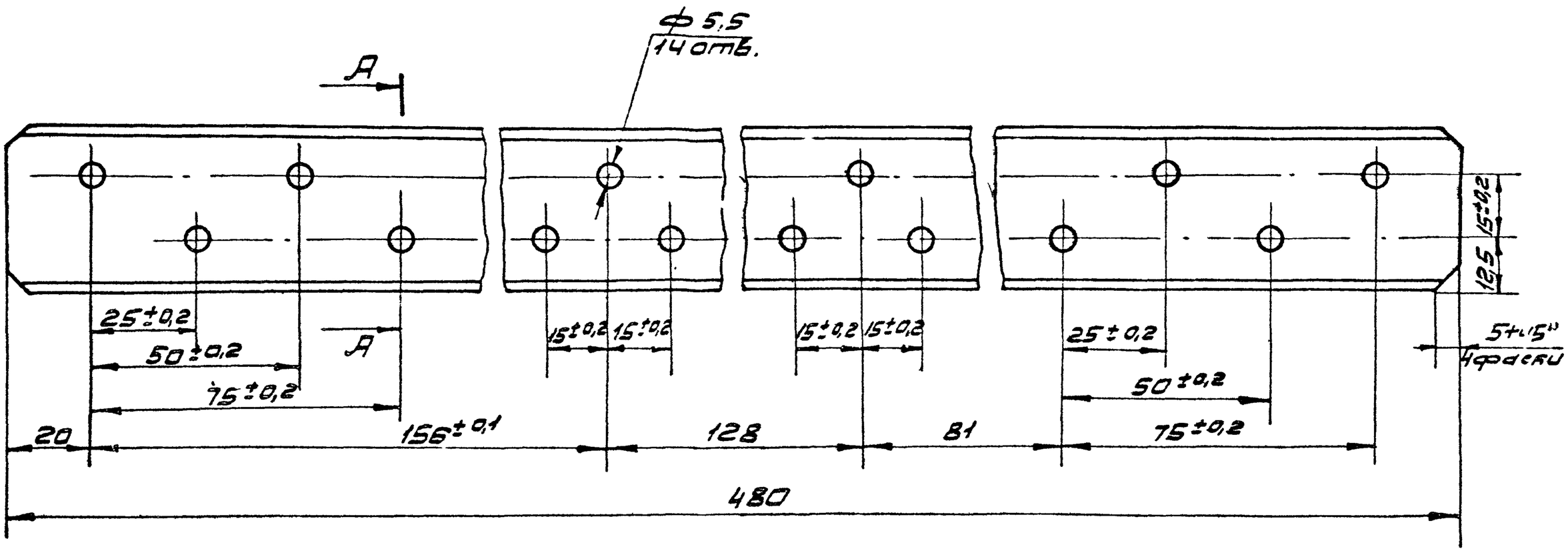

А-А

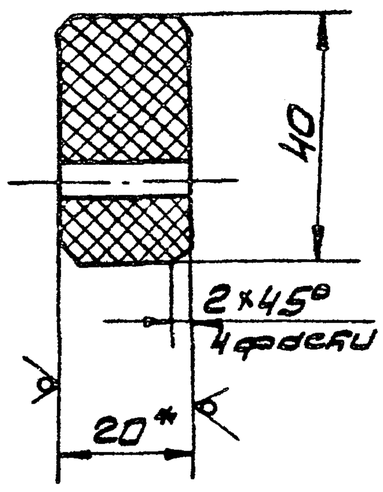

1.* Размер для справок.
2. Неуказанные предельные отклонения размеров: отверстий Н14, остальных $\pm\frac{IT14}{2}$.
3. Брус пропитать в лаке ГФ-95 ГОСТ 8018-70

					973.111.001			
Изм. Л-т	N докум.	Подп.	Дата	Брус	Лит	Масса	М-б
Разр.	Сокольцова					0,5	1:1
Пров.	Айзендерг				Лист	Листов 1	
Т.контр.	Айзендерг						
Н.контр.	Садов			Пластик древесный слоистый ДСП-Б-3, S=20 ГОСТ 13913-78	Мосгортрансниипроект		
Утв.	Данилов						

Копировал: формат А3

Форм.	Зона	Поз.	Обозначение	Наименование	Кол.	Прим.
				Документация		
А3			973.120.000.СБ	Сборочный чертеж		
				Детали		
А4		1	973.120.001	Колодка	2	
			Переменные данные для исполнений:			
				973.120.000		
				Детали		
А4		2	973.120.002	Полоз	1	
				973.120.000-01		
				Детали		
А4		2	973.120.002-01	Полоз	1	

				973.120.000			
Изм. Л-т	N докум.	Подп.	Дата	Шина	Лит.	Лист 1	Листов 2
Разр.	Сокольцова				Мосгортрансниипроект		
Пров.	Айзендерг						
Н.контр.	Садов						
Утв.	Данилов						

Копировал: формат А4

Форм.	Зона	Поз.	Обозначение	Наименование	Кол.	Прим.
				973.120.000-02		
				Детали		
А4		2	973.120.002-02	Полоз	1	

				973.120.000		Л-Т
Изм.	Лист	N докум.	Подп.	Дата		2

Инв. N подл. | Подп. и дата | Взам. инв. N | Инв. N дубл. | Подп. и дата

5-82-3157

Копировал: формат А4

973.120.000.СБ

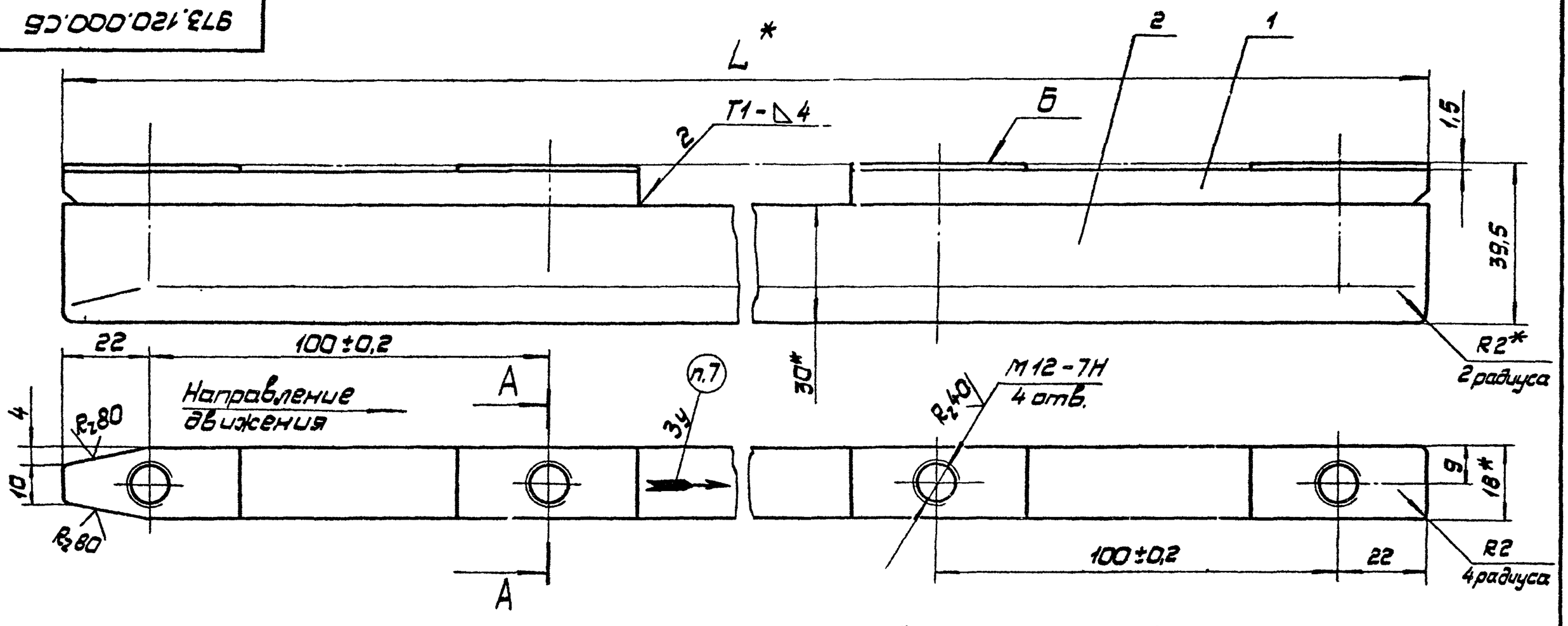

А-А повернуто

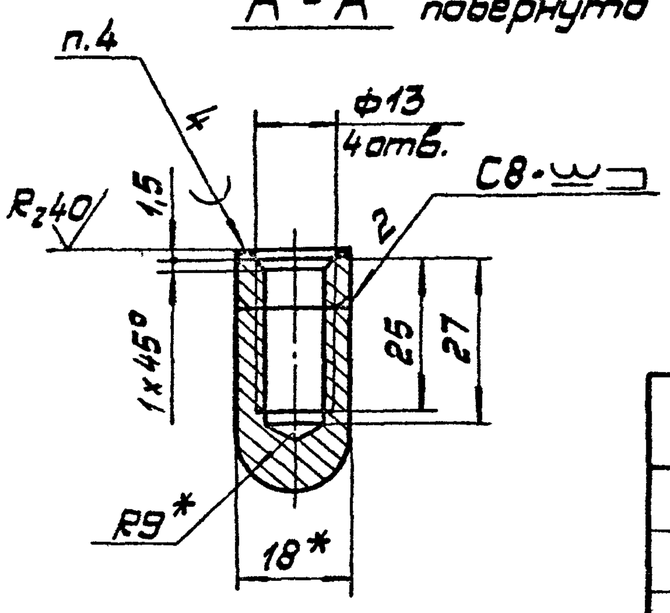

1. * Размеры для справок.
2. Неуказанные предельные отклонения размеров: отверстий Н14, остальных $\pm \frac{IT14}{2}$.
3. Сварные швы по ГОСТ 5264-80.
4. Наплавку производить медью марки М1 ГОСТ 859-78.
5. Ходовая поверхность полоза должна быть ровной и гладкой без вмятин, забоин и раковин.
6. Покрытие: Ц21хр, кроме поверхности Б.
7. Маркировать: знак „Направление движения" шрифтом 5-Пр.3 ГОСТ 26.020-80.

Обозначение	L мм	Масса кг
973.120.000	318	1,6
-01	590	2,8
-02	1180	5,2

Изм.	Лист	№ докум.	Подп.	Дата	973.120.000.СБ
Разраб.		Сокольцова			Шина. Сборочный чертеж — Лит. / Масса см. табл. / М-6 / 1:1
Пров.		Айзенберг			Лист / Листов 1
Т.контр.		Айзенберг			
Н.контр.		Садов			Мосгортрансниипроект
Утв.		Данилов			

Копировал: Формат А3

973.120.001

R_z80 (√)

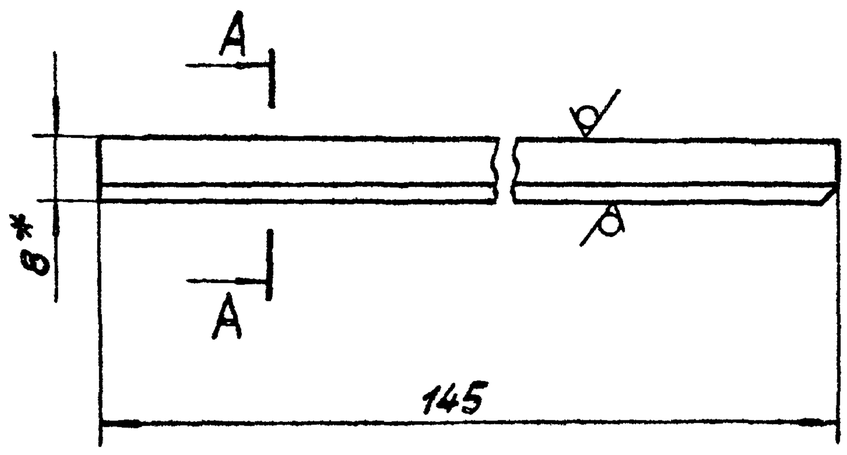

А-А

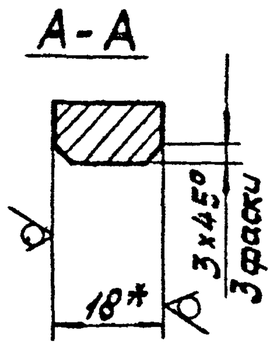

1. * Размеры для справок.
2. Предельные отклонения размеров $\pm \frac{IT14}{2}$.

Изм.	Лист	№ докум.	Подп.	Дата	973.120.001
Разраб.		Сокольцова			Колодка — Лит. / Масса 0,15 / М-6 / 1:1
Пров.		Айзенберг			Лист / Листов 1
Т.контр.		Айзенберг			
Н.контр.		Садов			Полоса $\frac{Б-2\ 8х18\ ГОСТ\ 103-76}{Ст.3\ ГОСТ\ 535-79}$ — Мосгортрансниипроект
Утв.		Данилов			

Копировал: Формат А4

973.120.002

R_z80 (√)

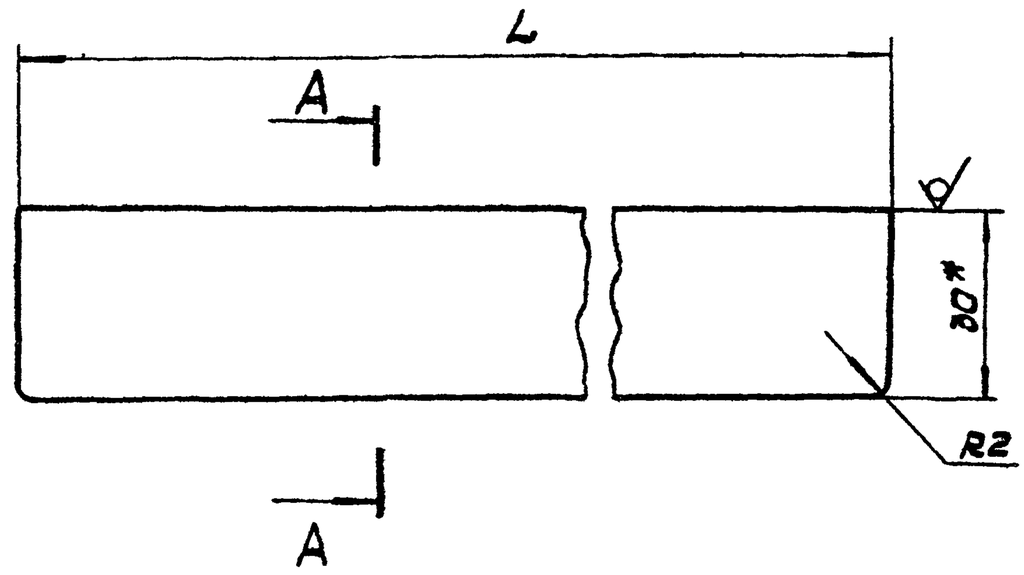

А-А

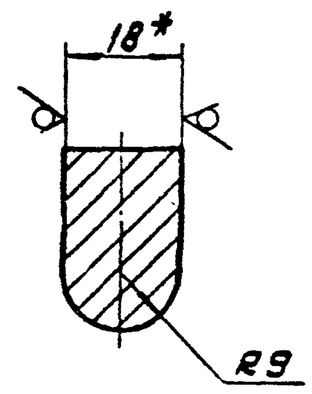

Обозначение	L мм	Масса кг
973.120.002	318	1,3
-01	590	2,5
-02	1180	4,9

1. * Размеры для справок.
2. Предельные отклонения размеров $\pm \frac{IT14}{2}$.

Изм.	Лист	№ докум.	Подп.	Дата	973.120.002
Разраб.		Сокольцова			Полоз — Лит. / Масса см. табл. / М-6 / 1:1
Пров.		Айзенберг			Лист / Листов 1
Т.контр.		Айзенберг			
Н.контр.		Садов			Полоса $\frac{Б-2\ 18х30\ ГОСТ\ 103-76}{Ст.3\ ГОСТ\ 535-79}$ — Мосгортрансниипроект
Утв.		Данилов			

Инв.№ подл. | Подп. и дата | Взам.инв.№ | Инв.№ дубл. | Подп. и дата

Копировал: 18985-03 25 Формат А4

Формат	Зона	Поз.	Обозначение	Наименование	Кол.	Примечание
				Документация		
А3			973.130.000.СБ	Сборочный чертеж		
				Сборочные единицы		
А4		1	973.131.000	Стойка	1	
			Переменные данные для исполнений			
				973.130.000		
				Детали		
Б.4		2		Провод контактный		
				МФ-100 ГОСТ2584-75		
				L=1870	1	1,68кг
Б.4		3		Рукав III-16-20		
				ГОСТ 9356-75		
				L=1730	1	0,57кг

Изм.	Лист	№ докум.	Подп.	Дата	973.130.000			
Разраб.		Сокольцова			Перемычка электрическая	Лит.	Лист 1	Листов 2
Пров.		Айзенберг				Мосгортрансниипроект		
Нач.отд.								
Н.контр.		Садов						
Утв.		Данилов						

Формат А4

Формат	Зона	Поз.	Обозначение	Наименование	Кол.	Примечание
				973.130.000-01		
				Детали		
Б.4		2		Провод контактный		
				МФ-100		
				ГОСТ 2584-75		
				L=2020	1	1,8кг
Б.4		3		Рукав III-16-20		
				ГОСТ 9356-75		
				L=1880	1	0,59кг
А4		4	971.600.003-01	Трубка изоляцио-		
				нная	1	
				Стандартные изделия		
		5		Винт М16-8g×20.58.019		
				ГОСТ 17473-80	1	

Инв.№ подл. | Подп. и дата | Взам. инв.№ | Инв.№ дубл. | Подп. и дата

Изм.	Лист	№ докум.	Подп.	Дата	973.130.000	Лист 2

Копировал: Формат А4

973.130.000.СБ

Рис.1

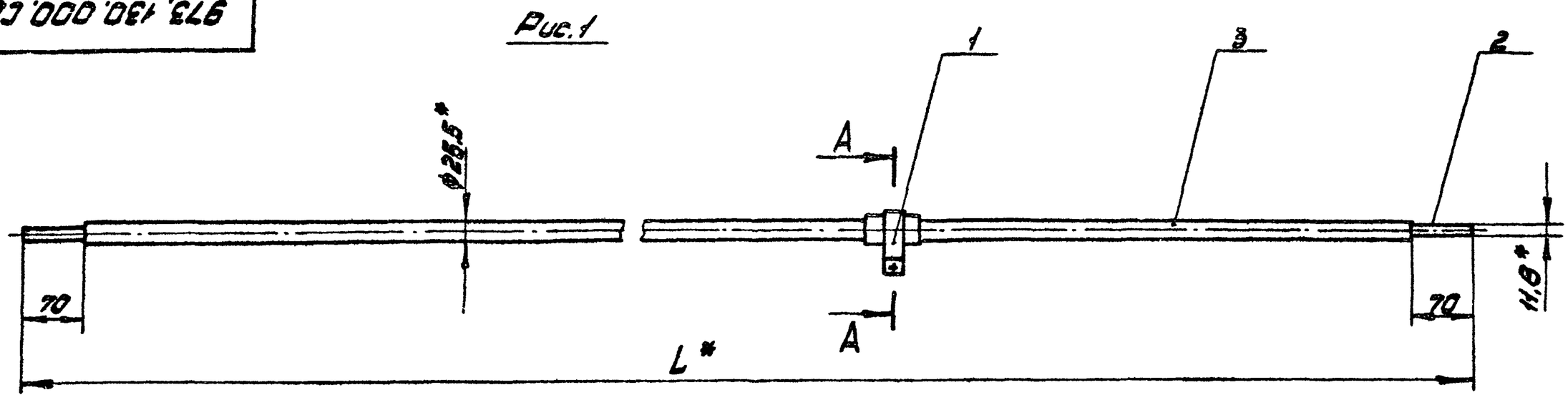

А-А
М1:1

Б-Б
М1:1

Рис.2

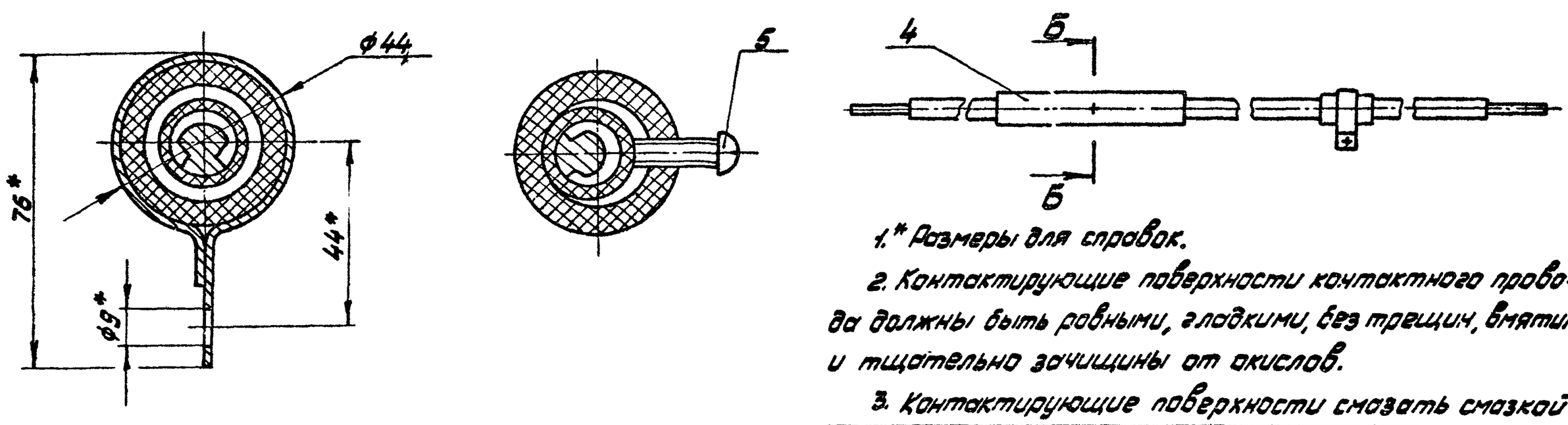

1.* Размеры для справок.

2. Контактирующие поверхности контактного провода должны быть ровными, гладкими, без трещин, вмятин и тщательно зачищены от окислов.

3. Контактирующие поверхности смазать смазкой литол 24 ГОСТ 21150-75.

Обозначение	Рис.	L мм	Масса кг
973.130.000	1	1870	2,41
-01	2	2020	2,55

Изм.	Лист	№ докум.	Подп.	Дата	973.130.000.СБ			
Разраб.		Сокольцова			Перемычка электрическая Сборочный чертеж	Лит.	Масса См. табл.	Масштаб 1:5
Пров.		Айзенберг				Лист	Листов 1	
Т.контр.		Айзенберг				Мосгортрансниипроект		
Н.контр.		Садов						
Утв.		Данилов						

Копировал: 18985-03 26 Формат А3

973.131.000

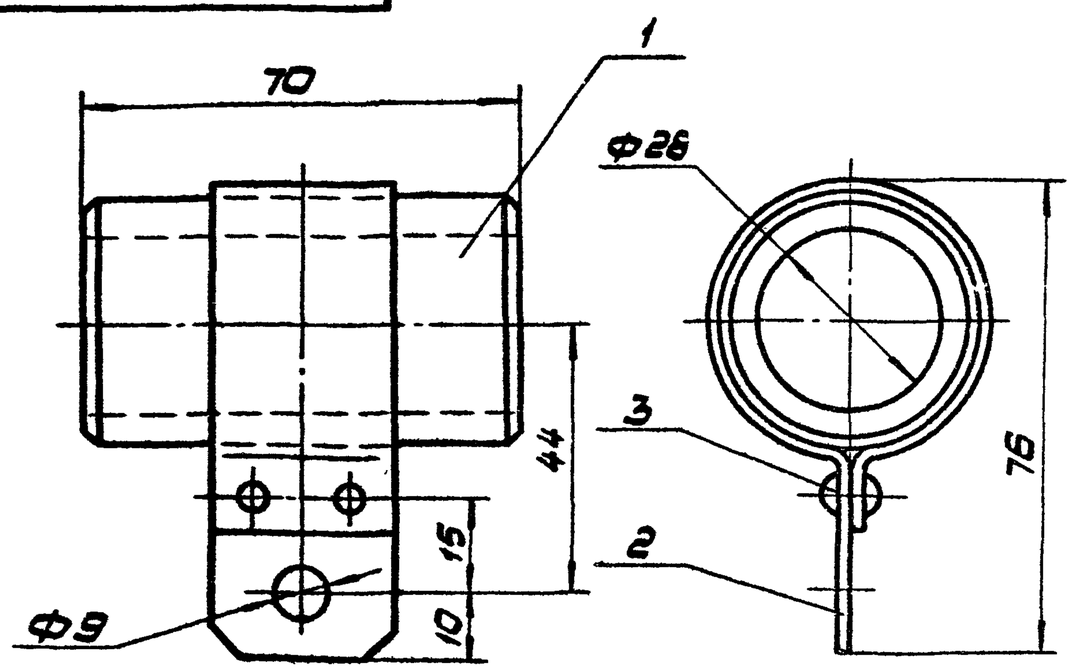

Размеры для справок.

Формат	Зона	Поз.	Обозначение	Наименование	Кол.	Примечание
				Детали		
А4		1	971.600.003	Трубка изоляционная	1	
А4		2	973.131.001	Хомут	1	
				Стандартные изделия		
				Заклепка 3х8.01.019		
		3		ГОСТ 10299-80	2	

973.131.000

Изм.	Лист	№ докум.	Подп.	Дата	Стойка	Лит.	Масса	М-б
Разраб.		Сокольцова					0,16	1:1
Пров.		Айзенберг				Лист	Листов 1	
Т.контр.		Айзенберг				Мосгортрансниипроект		
Н.контр.		Сабов						
Утв.		Данилов						

Копировал: Формат А4

973.131.001

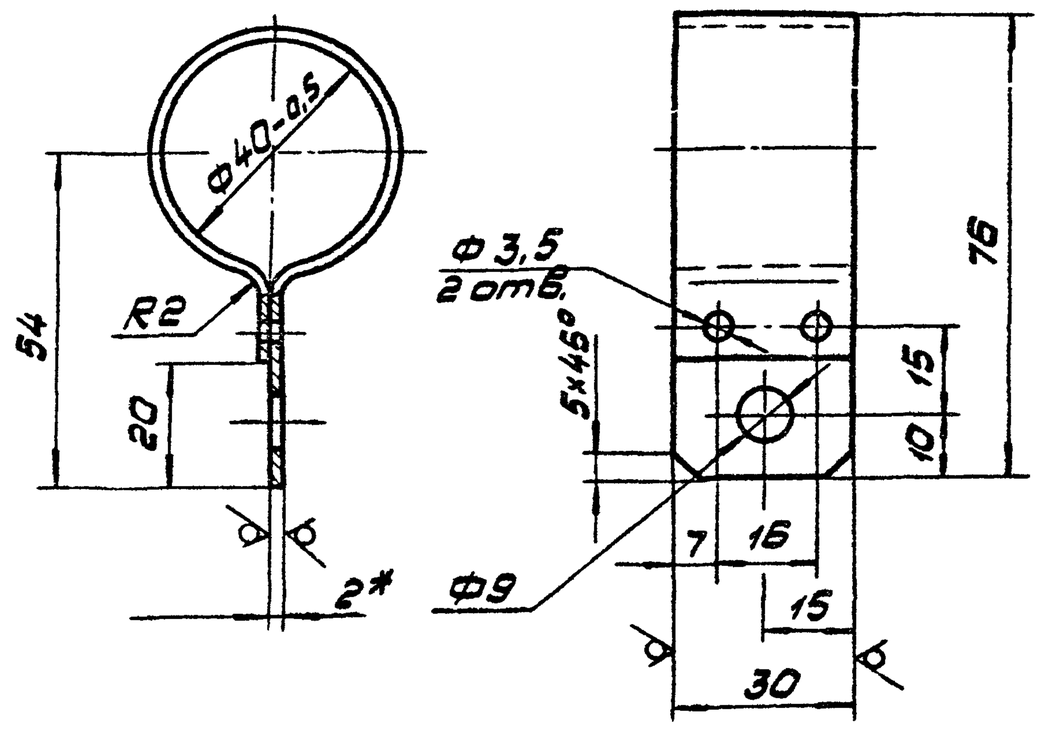

1. Развертка L=178мм.
2. * Размеры для справок.
3. Неуказанные предельные отклонения размеров: отверстий Н14, остальных $\pm \frac{IT14}{2}$
4. Покрытие: эмаль ПФ-115, серая ГОСТ 6465-78. V.ЖС2.

973.131.001

Изм.	Лист	№ докум.	Подп.	Дата	Хомут	Лит.	Масса	М-б
Разраб.		Сокольцова					0,08	1:1
Пров.		Айзенберг				Лист	Листов 1	
Т.контр.		Айзенберг			Лента 2х30 Ст.3 пс ГОСТ 6009-74	Мосгортрансниипроект		
Н.контр.		Сабов						
Утв.		Данилов						

Копировал: Формат А4

973.140.000

Формат	Зона	Поз.	Обозначение	Наименование	Кол.	Примечание
				Документация		
А2			973.140.000.СБ	Сборочный чертеж		
				Сборочные единицы		
А4		1	973.141.000	Обойма	1	
А4		2	973.142.000	Кронштейн	2	
А4		3	973.143.000	Кронштейн	2	
А4		4	973.144.000	Держатель		
				Тип КД-14	4	
				Детали		
А4		6	973.140.001	Ушко	4	
А4		7	973.140.002	Брус	2	
		8	-01	Брус	2	
				Стандартные изделия		

973.140.000

Изм.	Лист	№ докум.	Подп.	Дата	Распор симметричный стрелочный Тип РСС-6	Лит.	Лист 1	Листов 2
Разраб.		Сокольцова						
Пров.		Айзенберг				Мосгортрансниипроект		
Н.контр.		Сабов						
Утв.		Данилов						

Копировал: Формат А4

973.140.000 Лист 2

Копировал: 18985-03 27 Формат А4

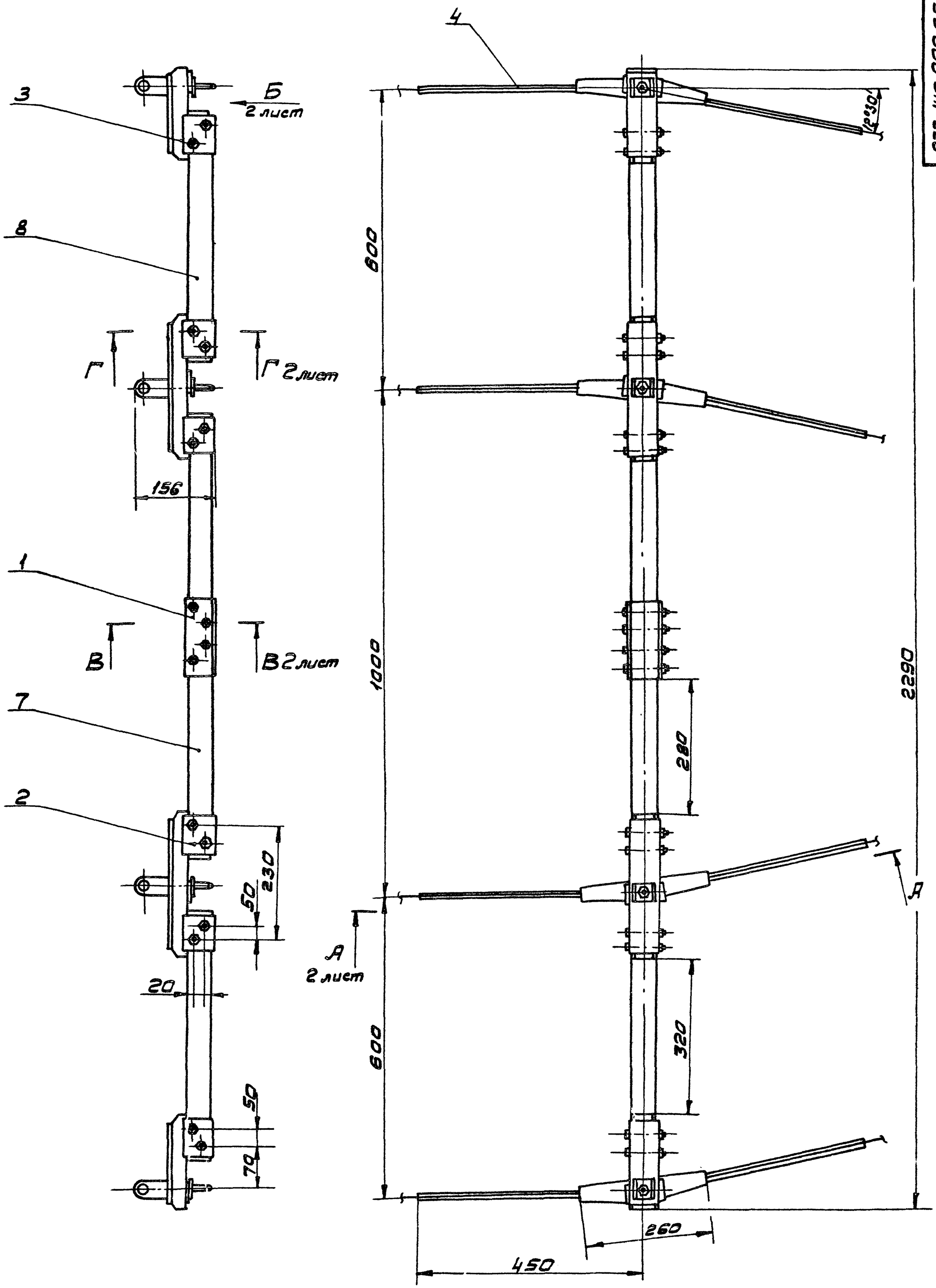

973.140.000.СБ

1. Размеры для справок.
2. Резьбовые соединения смазать смазкой УС-3 ГОСТ 1033-79.

					973.140.000.СБ			
Изм.	Л	N докум.	Подп.	Дата	Распор симметрии стрелочный. Тип РСС-6. Сборочный чертеж.	Лит.	Масса	М-б
Разр.		Сокольцов					32	1:5
Пров.		Айзенберг				Лист 1	Листов 2	
Т.контр.		Айзенберг				Мосгортрансгипрос		
Н.контр.		Сидов						
Утв.		Данилов						

Копировал: Формат 18985-03 28 Формат А2

973.140.000 СБ

А-А лист 1
М1:2

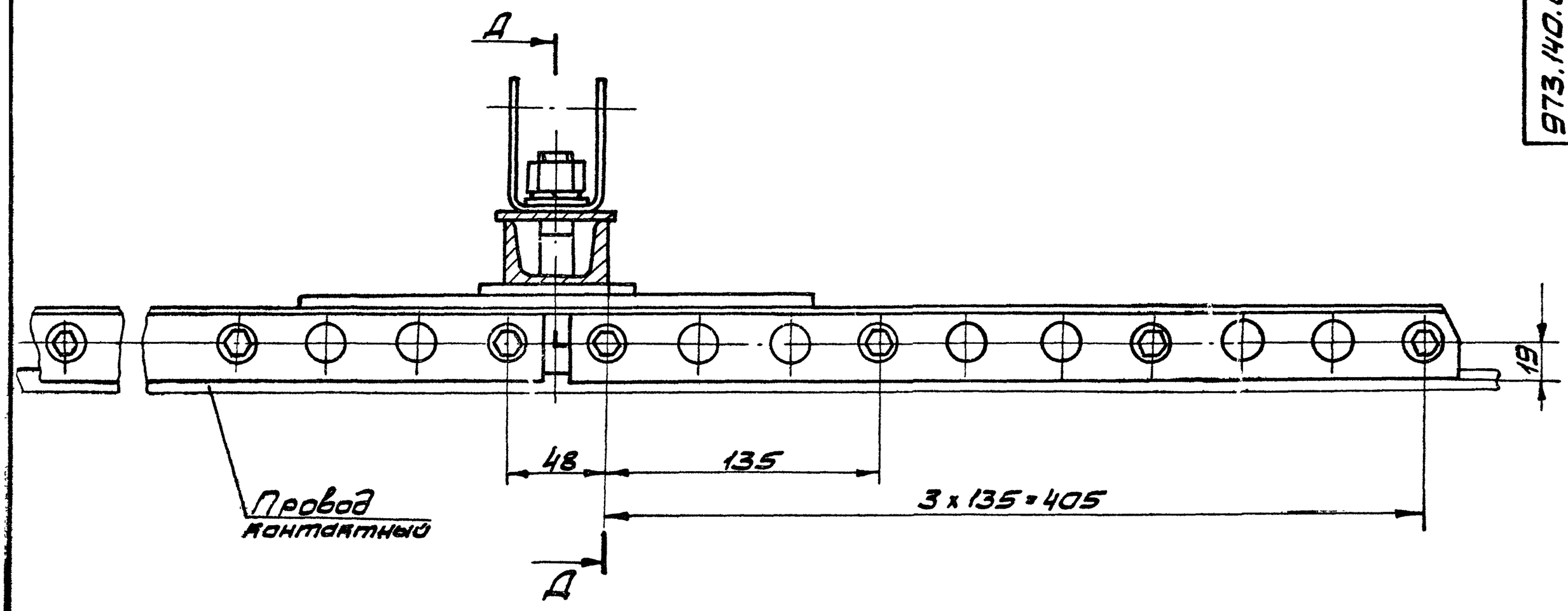

В-В лист 1
М1:1

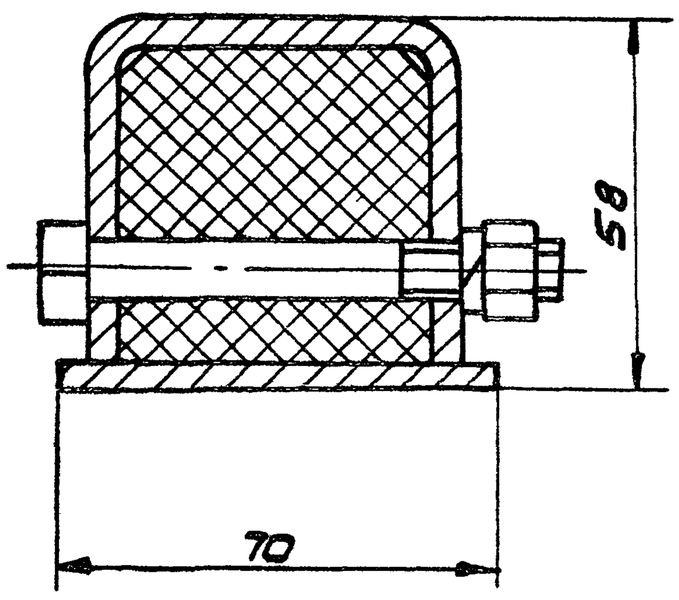

Г-Г лист 1
М1:1

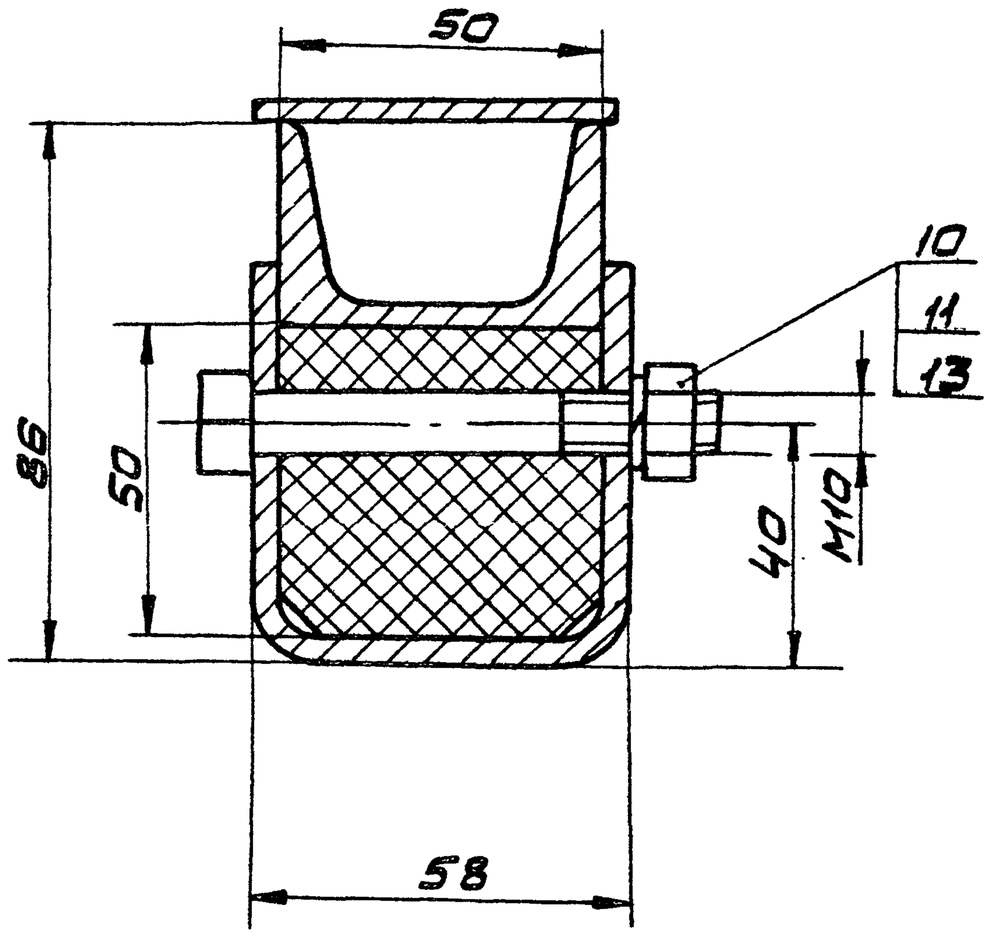

Д-Д
М1:1

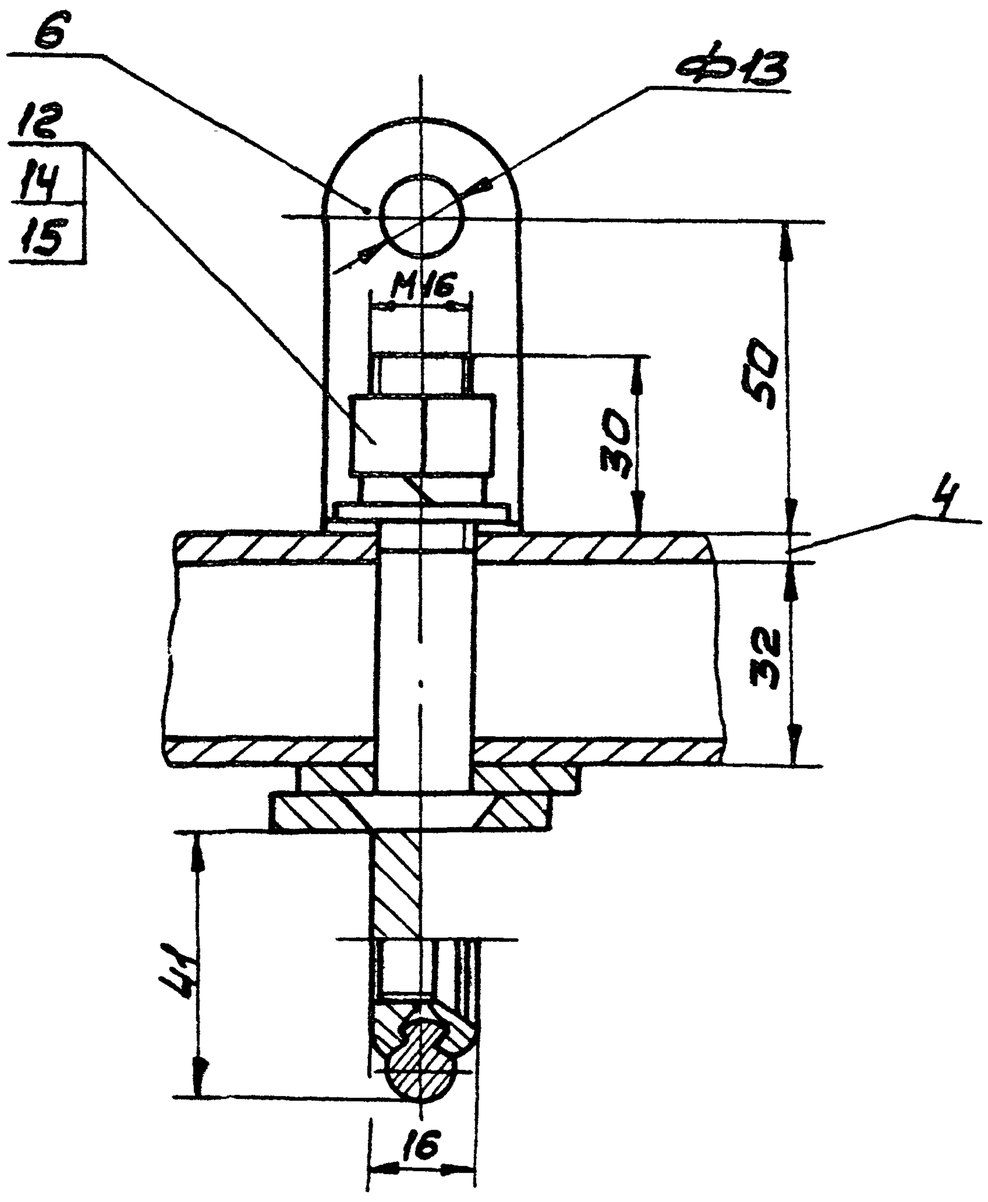

Вид Б лист 1

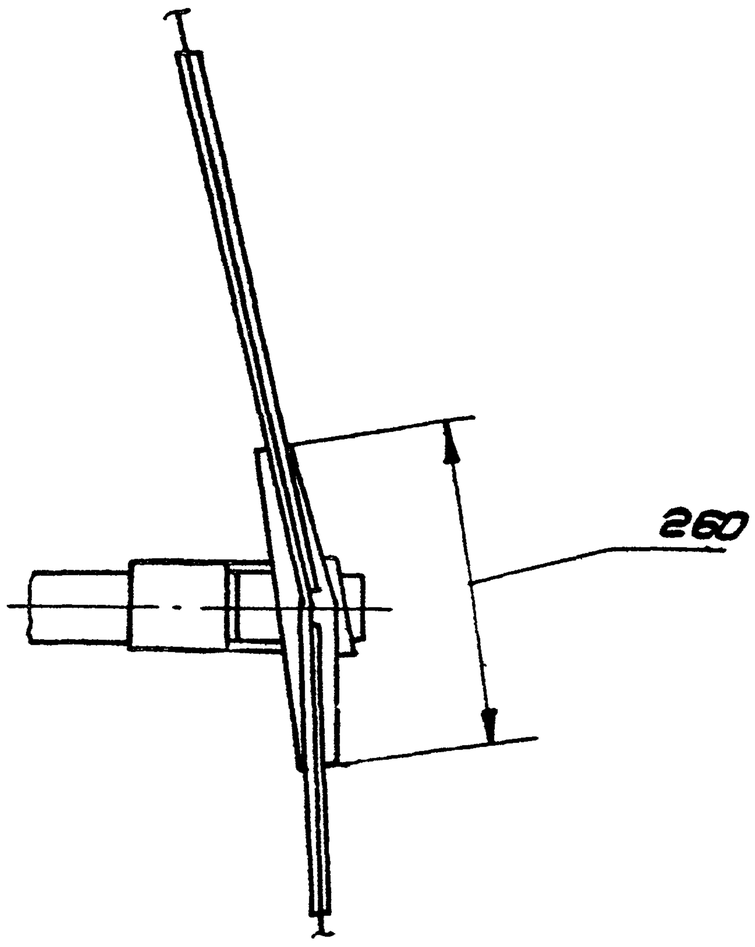

Изм.	Л-т	№ докум.	Подп.	Дата	973.140.000.СБ	Лист 2

Формат	Зона	Поз.	Обозначение	Наименование	Кол.	Примечание
				Документация		
А3			973.141.000.СБ	Сборочный чертеж		
				Детали		
А4		1	973.141.001	Скоба	1	
Б4		2	973.141.002	Основание		
				Полоса $\frac{Б\text{-}2\ 4\times160\ ГОСТ\ 103\text{-}76}{Ст.3\ ГОСТ\ 535\text{-}79}$		
				L = 160	1	0,35кг

973.141.000

Изм.	Лист	№ докум.	Подп.	Дата	Обойма	Лит.	Лист	Листов
Разраб.		Сокольцова						1
Пров.		Айзенберг				Мосгортрансниипроект		
Н.контр.		Садов						
Утв.		Данилов						

Копировал: Формат А4

973.141.001

$R_z 80$

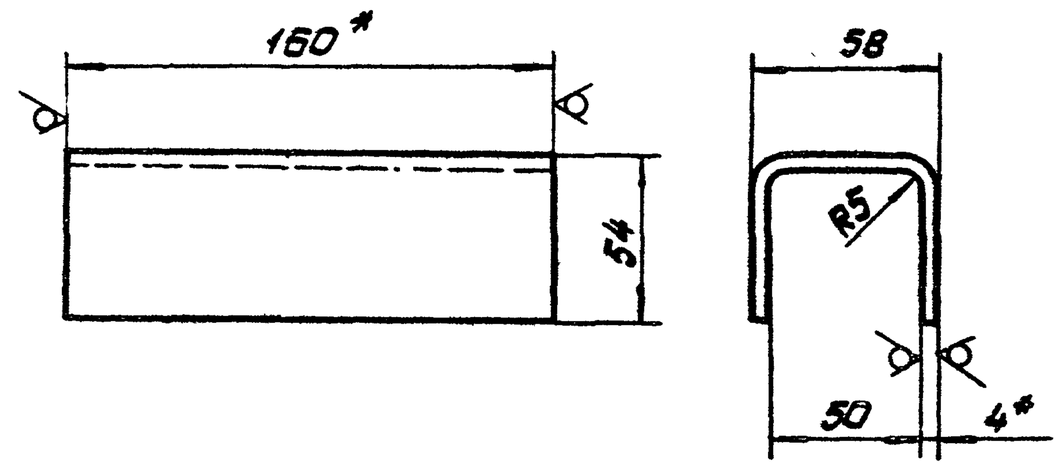

1. Развертка L = 152 мм.
2. * Размеры для справок.
3. Предельные отклонения размеров $\pm \frac{IT14}{2}$.

973.141.001

Изм.	Лист	№ докум.	Подп.	Дата	Скоба	Лит.	Масса	М-б
Разраб.		Сокольцова					0,16	1:2
Пров.		Айзенберг				Лист	Листов 1	
Т.контр.		Айзенберг						
Н.контр.		Садов			Полоса $\frac{Б\text{-}2\ 4\times160\ ГОСТ\ 103\text{-}76}{Ст.3\ ГОСТ\ 535\text{-}79}$	Мосгортрансниипроект		
Утв.		Данилов						

Копировал: Формат А4

Инв.№ подл. | Подп. и дата | Взам.инв.№ | Инв.№ дубл. | Подп. и дата

973.141.000.СБ

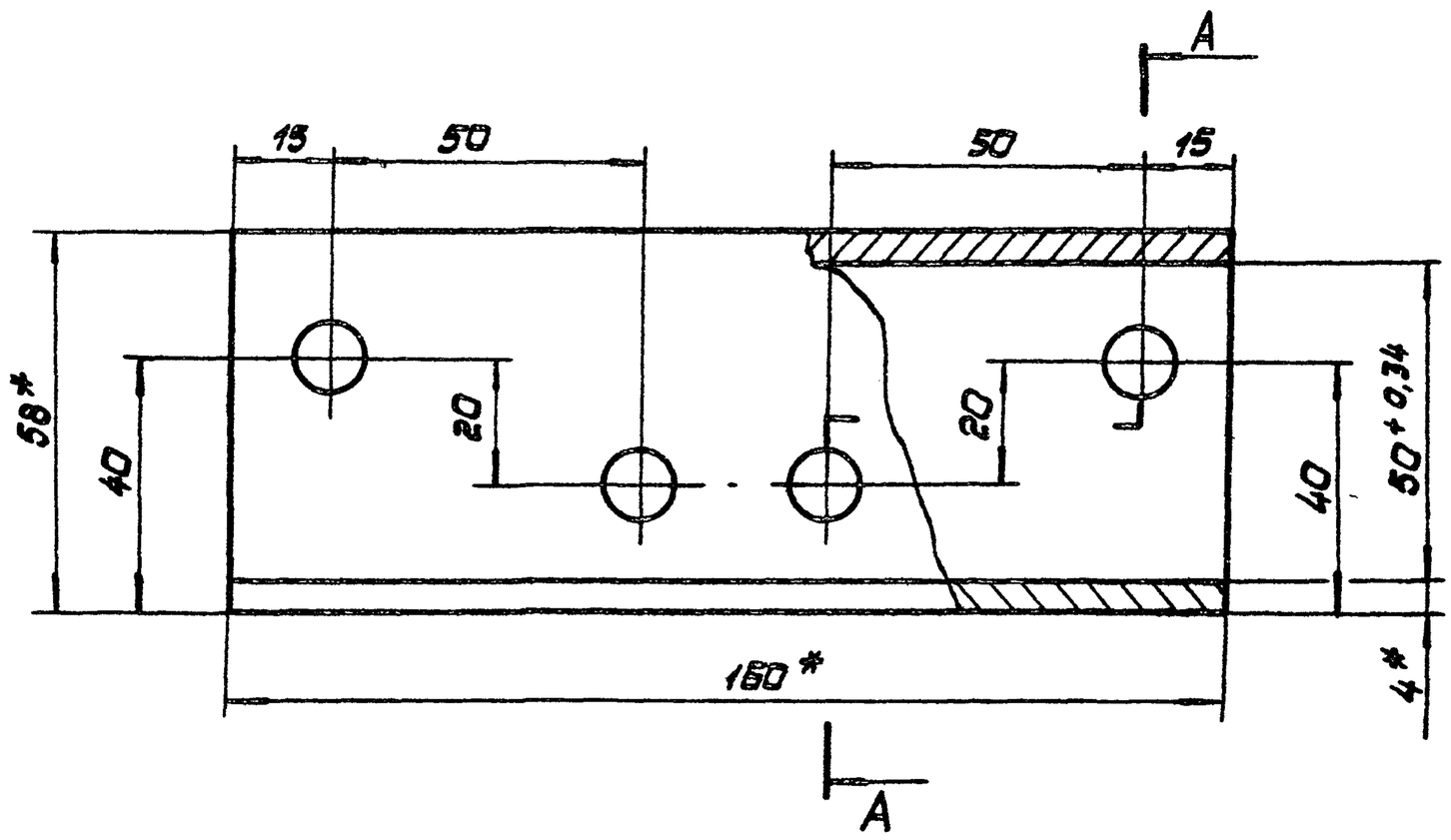

А-А

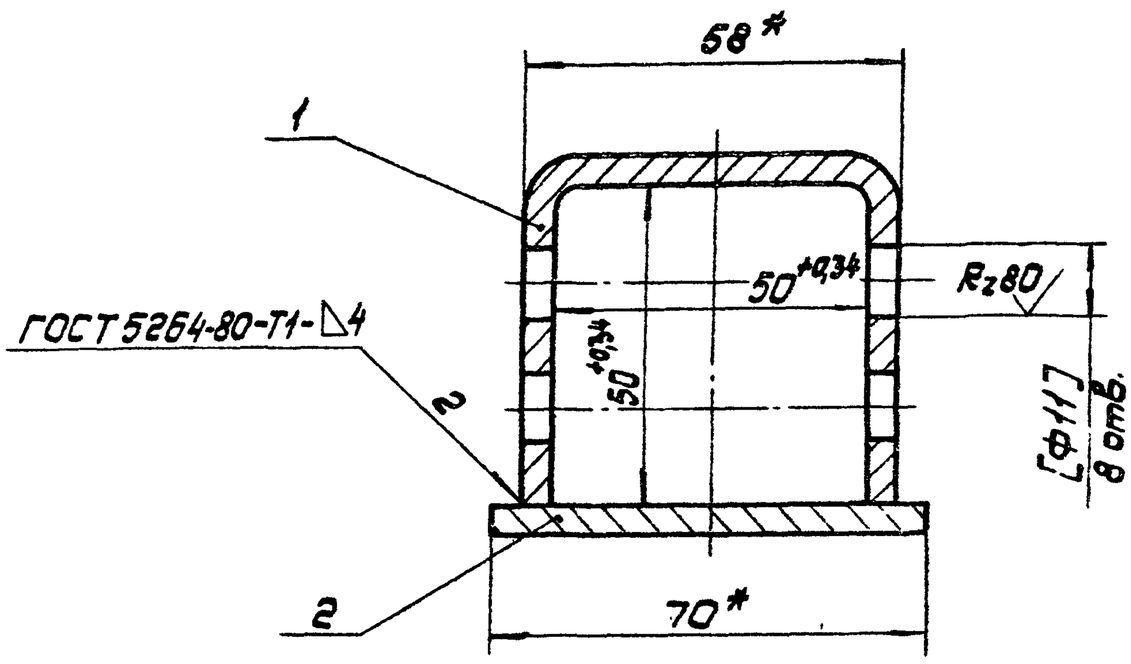

1. * Размеры для справок.
2. Обработку по размерам в квадратных скобках производить совместно с дет. 973.140.002.
3. Неуказанные предельные отклонения размеров: отверстий H14, остальных $\pm \frac{IT14}{2}$
4. Покрытие: эмаль ПФ-115, серая, ГОСТ 6465-76. V. Ж2.

973.141.000.СБ

Изм.	Лист	№ докум.	Подп.	Дата	Обойма Сборочный чертеж	Лит.	Масса	М-б
Разраб.		Сокольцова					1,1	1:1
Пров.		Айзенберг				Лист	Листов 1	
Т.контр.		Айзенберг						
Н.контр.		Садов				Мосгортрансниипроект		
Утв.		Данилов						

Копировал: 18985-03 30

Формат	Зона	Поз.	Обозначение	Наименование	Кол.	Примечание
				Документация		
А2			973. 142. 000.СБ	Сборочный чертеж		
				Детали		
А4		1	973. 142.001	Скоба	2	
А4		2	973. 142. 002	Швеллер	1	
А4		3	973. 142. 003	Заглушка	2	
А4		4	973. 142.004	Пластина	1	

973. 142. 000

Изм.	Лист	№ докум.	Подп.	Дата				
Разраб.		Сокольцова			Кронштейн	Лит.	Лист	Листов 1
Пров.		Айзенберг						
Н.контр.		Садов				Мосгортрансниипроект		
Утв.		Данилов						

Копировал: Формат А4

973.142.001

$R_z 80$ √(√)

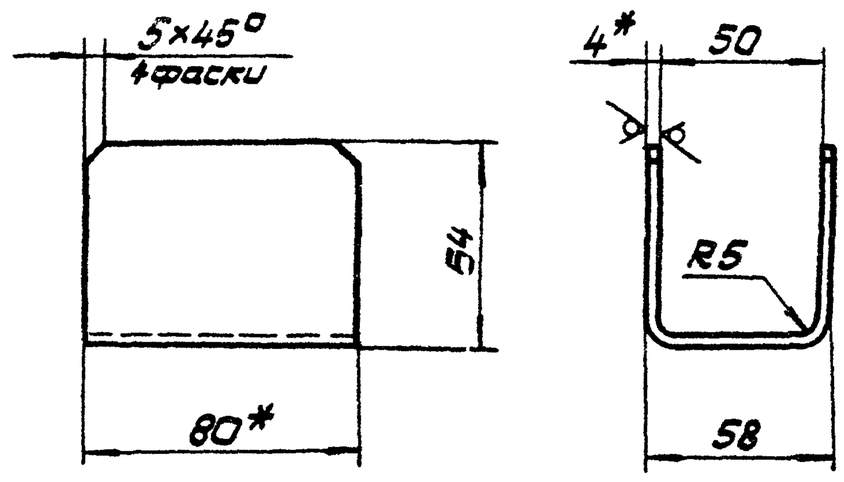

1. Развертка L = 164 мм.
2. * Размеры для справок.
3. Предельные отклонения размеров $\pm \frac{IT14}{2}$.

973.142.001

Изм.	Лист	№ докум.	Подп.	Дата				
Разраб.		Сокольцова			Скоба	Лит.	Масса	М-6
Пров.		Айзенберг					0,43	1:2
Т.контр.		Айзенберг				Лист	Листов 1	
Н.контр.		Садов			Полоса $\frac{Б\text{-}2\ 4\times80\ ГОСТ\ 103\text{-}76}{Ст.3\ ГОСТ\ 535\text{-}79}$	Мосгортрансниипроект		
Утв.		Данилов						

Копировал: Формат А4

973. 142. 002

√(√)

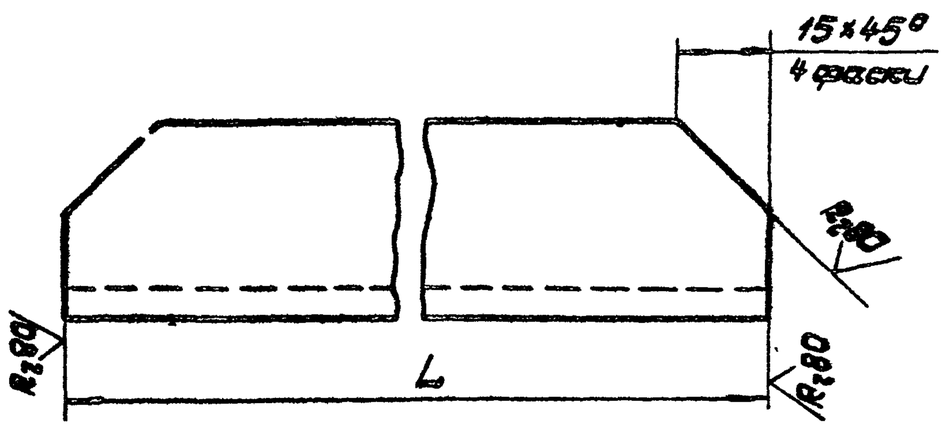

Обозначение	L, мм	Масса, кг
973. 142.002	280	1,3
-01	185	0,8

Предельные отклонения размеров $\pm \frac{IT14}{2}$.

973. 142. 002

Изм.	Лист	№ докум.	Подп.	Дата				
Разраб.		Сокольцова			Швеллер	Лит.	Масса	М-6
Пров.		Айзенберг					см. табл.	1:1
Т.контр.		Айзенберг				Лист	Листов 1	
Н.контр.		Садов			Швеллер $\frac{5\ ГОСТ\ 8240\text{-}72}{Ст.3\ ГОСТ\ 535\text{-}79}$	Мосгортрансниипроект		
Утв.		Данилов						

Копировал: Формат А4

973. 142. 003

√(√)

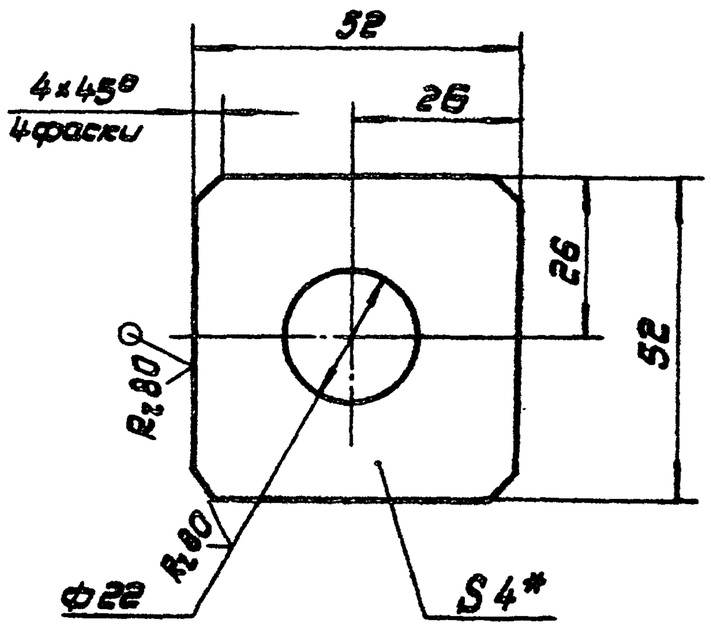

1. * Размер для справок.
2. Предельные отклонения размеров: отверстий H14, остальных $\pm \frac{IT14}{2}$.

973. 142. 003

Изм.	Лист	№ докум.	Подп.	Дата				
Разраб.		Сокольцова			Заглушка	Лит.	Масса	М-6
Пров.		Айзенберг					0,07	1:1
Т.контр.		Айзенберг				Лист	Листов 1	
Н.контр.		Садов			Лист $\frac{Б4\ ГОСТ\ 19903\text{-}74}{Ст.3\ ГОСТ\ 14637\text{-}70}$	Мосгортрансниипроект		
Утв.		Данилов						

Копировал: 18985-03 31 Формат А4

Инв. N подл. | Подп. и дата | Взам. инв. N | Инв. N дубл. | Подп. и дата

973.142.000.СБ

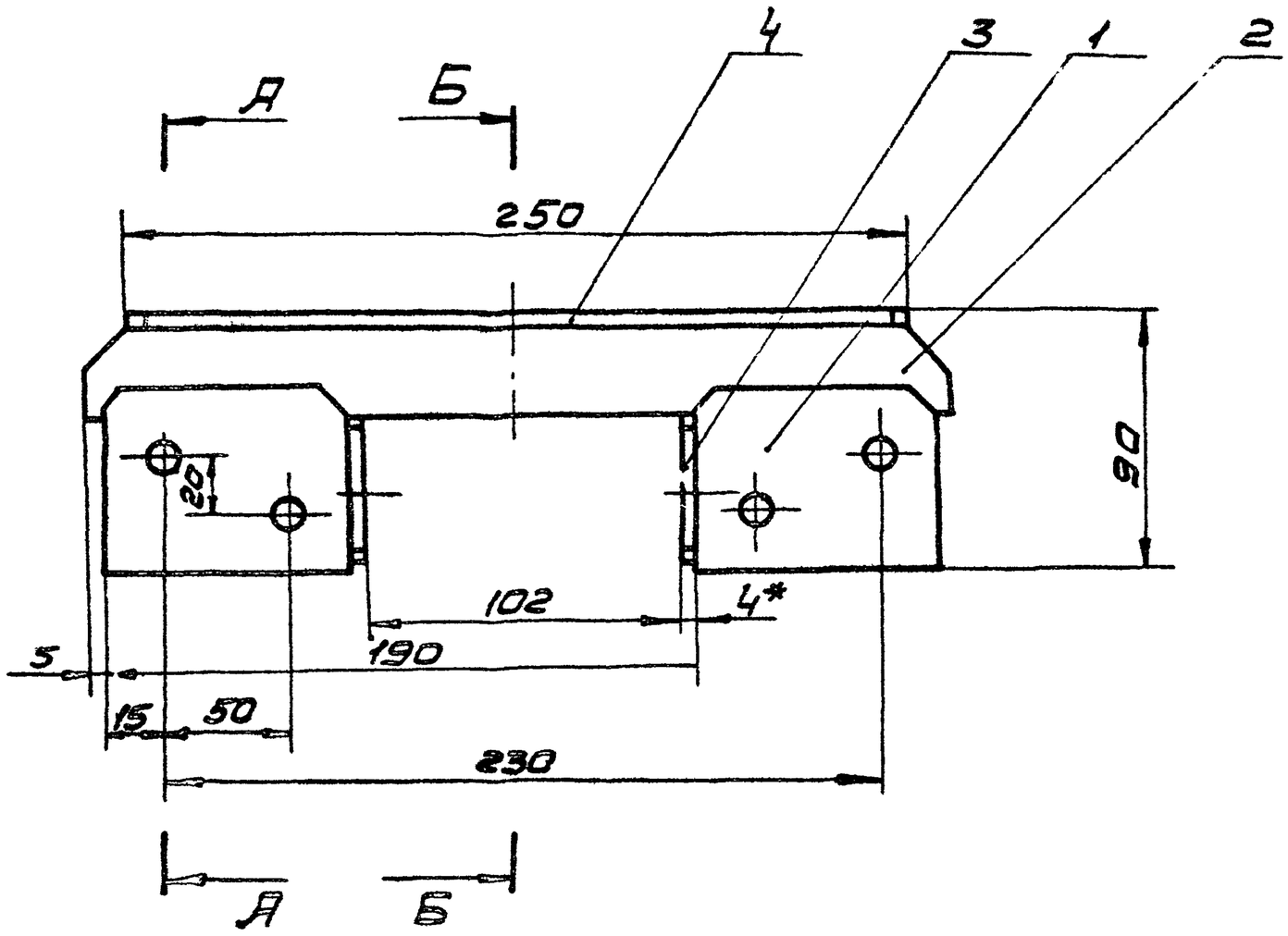

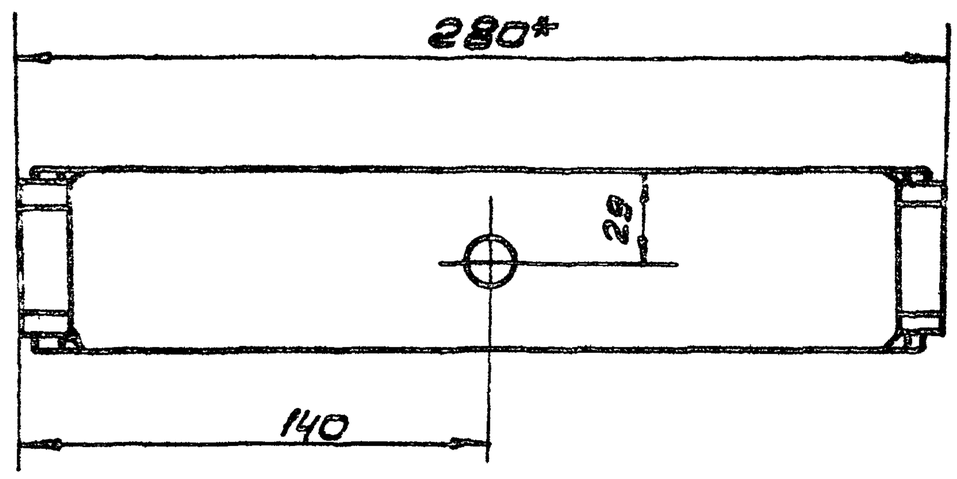

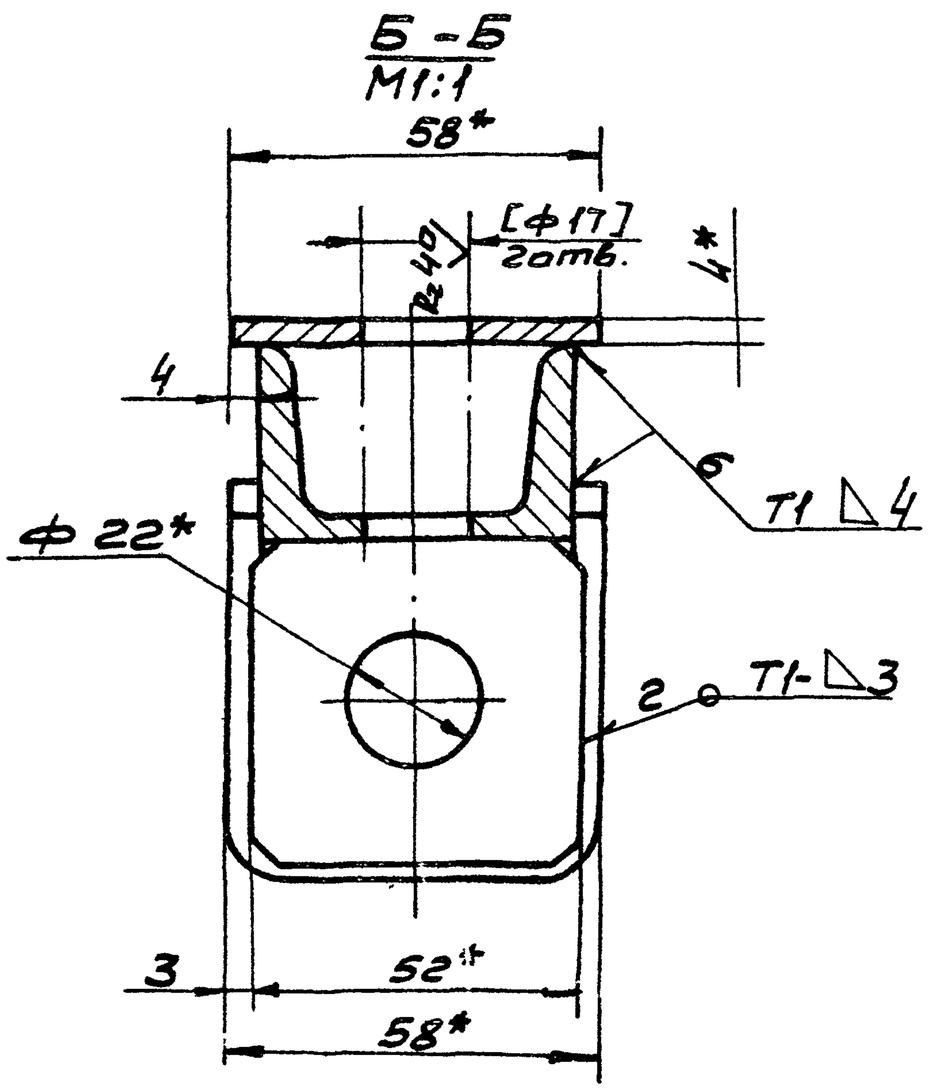

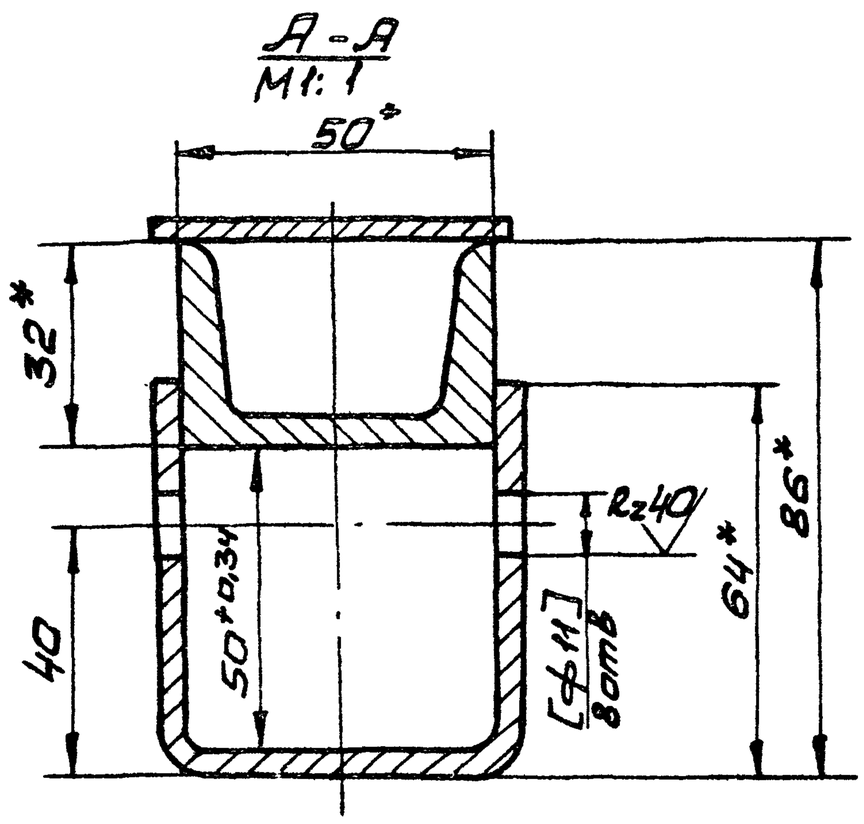

1.* Размеры для справок.
2. Обработку по размерам в квадратных скобках производить совместно с дет. 973.140.002, 973.140.002-01.

3. Неуказанные предельные отклонения размеров: отверстий H14, остальных $\pm\frac{IT14}{2}$.
4. Сварные швы по ГОСТ 5264-80.
5. Покрытие: эмаль ПФ-115, серая, ГОСТ 6465-76. Ж2

Изм.	Л-т	№ докум.	Подп.	Дата	973.142.000.СБ		
Разр.		Соколова			Кронштейн Сборочный чертеж.	Лит.	Масса	М-б
Пров.		Айзенберг					2,6	1:2
Т.контр.		Айзенберг				Лист	Листов 1
Н.контр.		Сазов				Мосгортранспроект
ГИП		Дорин				
03		32				

973.142.004

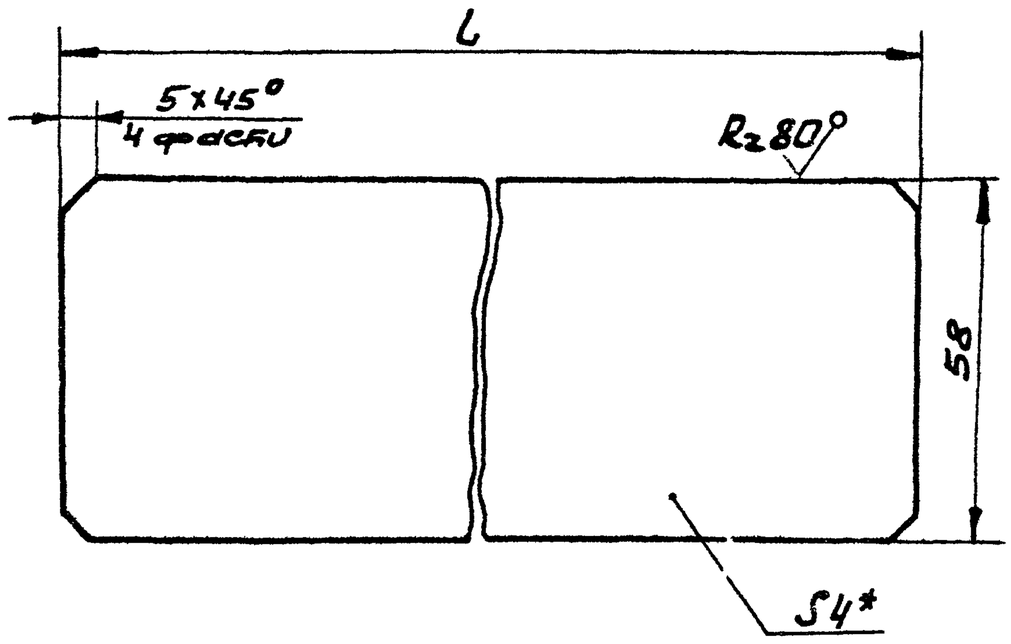

Обозначение	L мм	Масса кг
973.142.004	250	0,46
-01	155	0,28

1*. Размер для справок.

2. Предельные отклонения размеров $\pm \frac{IT14}{2}$.

Изм.	Л-т	№ докум.	Подп.	Дата	973.142.004			
Разр.		Сабальцова			Пластина	Лит	Масса	М-б
Пров.		Айзенберг					см. табл.	1:1
Т.контр.		Айзенберг				Лист	Листов 1	
Н.контр.		Садов			Лист S4 ГОСТ 19903-74 ст.3 ГОСТ 14637-79	Мосгортрансниипроект		
Утв.		Данилов						

Копировал: Формат А4

Форм.	Зона	Поз.	Обозначение	Наименование	Кол.	Прим.
				Документация		
А4			973.143.000.СБ	Сборочный чертеж		
				Детали		
А4		1	973.142.001	Скоба	1	
А4		2	973.142.002-01	Швеллер	1	
А4		3	973.142.003	Заглушка	1	
А4		4	973.142.004-01	Пластина	1	

Подп. и дата | Инв. № дубл. | Взам. инв. № | Инв. № подл. | Подп. и дата

Изм.	Л-т	№ докум.	Подп.	Дата	973.143.000			
Разр.		Сабальцова			Кронштейн	Лит	Лист	Листов 1
Пров.		Айзенберг				Мосгортрансниипроект		
Н.контр.		Садов						
Утв.		Данилов						

Инв. № подл. Ф-82-3193

Копировал: Формат А4

Форм.	Зона	Поз.	Обозначение	Наименование	Кол.	Прим.
				Документация		
А2			973.144.000 СБ	Сборочный чертеж		
				Сборочные единицы		
А4		1	973.144.100	Направляющая	1	
А4		2	973.144.200	Щечка	1	
А4		3	-01	Щечка	1	
				Детали		
М4		4	973.020.001	Винт специальный	8	

Подп. и дата | Инв. № дубл. | Взам. инв. № | Инв. № подл. | Подп. и дата

Изм.	Л-т	№ докум.	Подп.	Дата	973.144.000			
Разр.		Сабальцова			Держатель Тип FD-14	Лит	Лист	Листов 1
Пров.		Айзенберг				Мосгортрансниипроект		
Н.контр.		Садов						
Утв.		Данилов						

Копировал: Формат А4

Форм.	Зона	Поз.	Обозначение	Наименование	Кол.	Прим.
				Документация		
А2			973.144.100 СБ	Сборочный чертеж		
				Детали		
А2		1	973.144.101	Щечка	1	
А4		2	973.144.102	Штырь	1	
А4		3	973.144.103	Плита	1	
А4		4	973.144.104	Планка	1	

Подп. и дата | Инв. № дубл. | Взам. инв. № | Инв. № подл. | Подп. и дата

Изм.	Л-т	№ докум.	Подп.	Дата	973.144.100			
Разр.		Сабальцова			Направляющая	Лит.	Лист	Листов 1
Пров.		Айзенберг				Мосгортрансниипроект		
Н.контр.		Садов						
Утв.		Данилов						

Инв. № подл. Ф-82-3195

Копировал: Формат А4

973.143.000 СБ

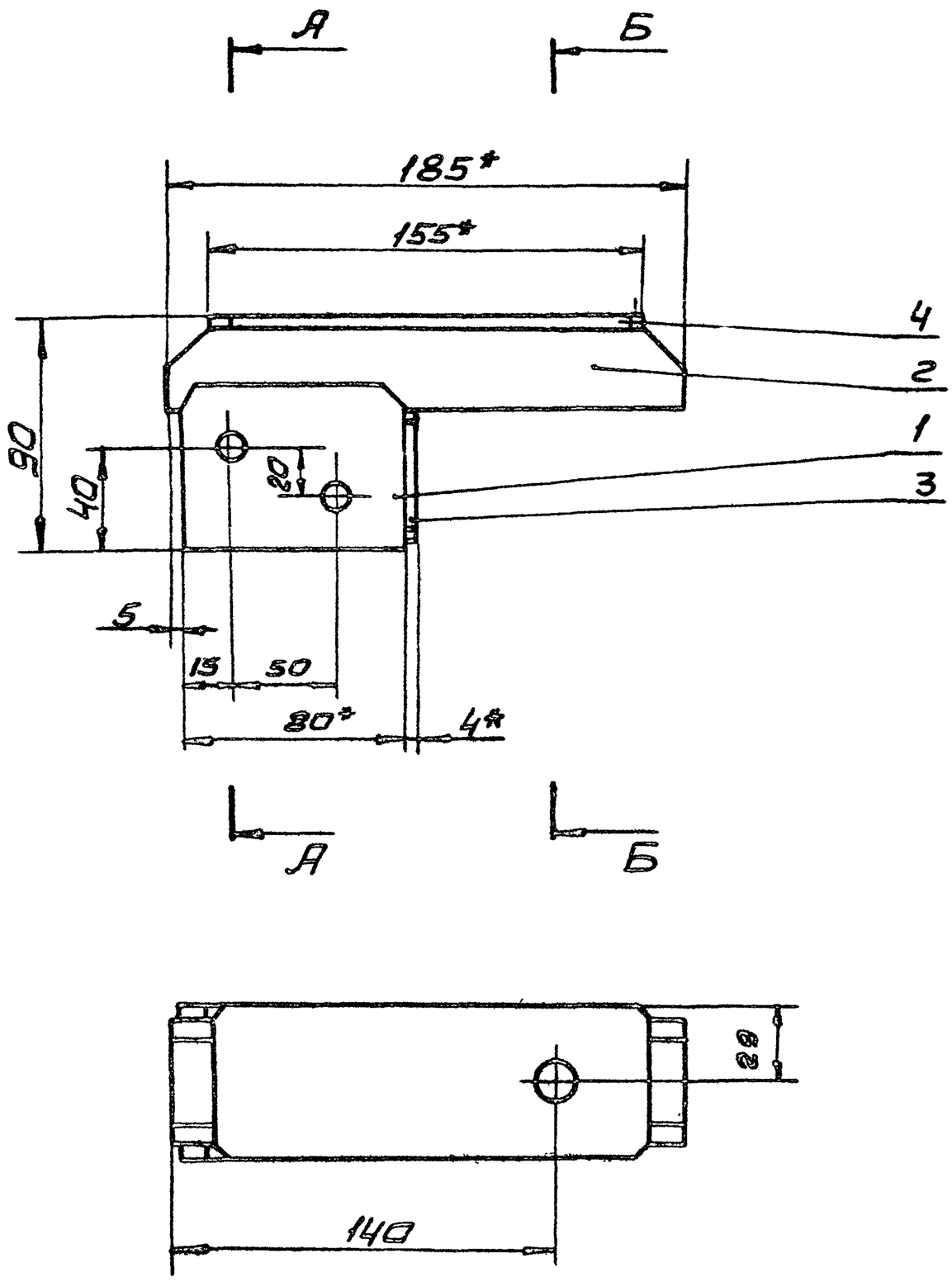

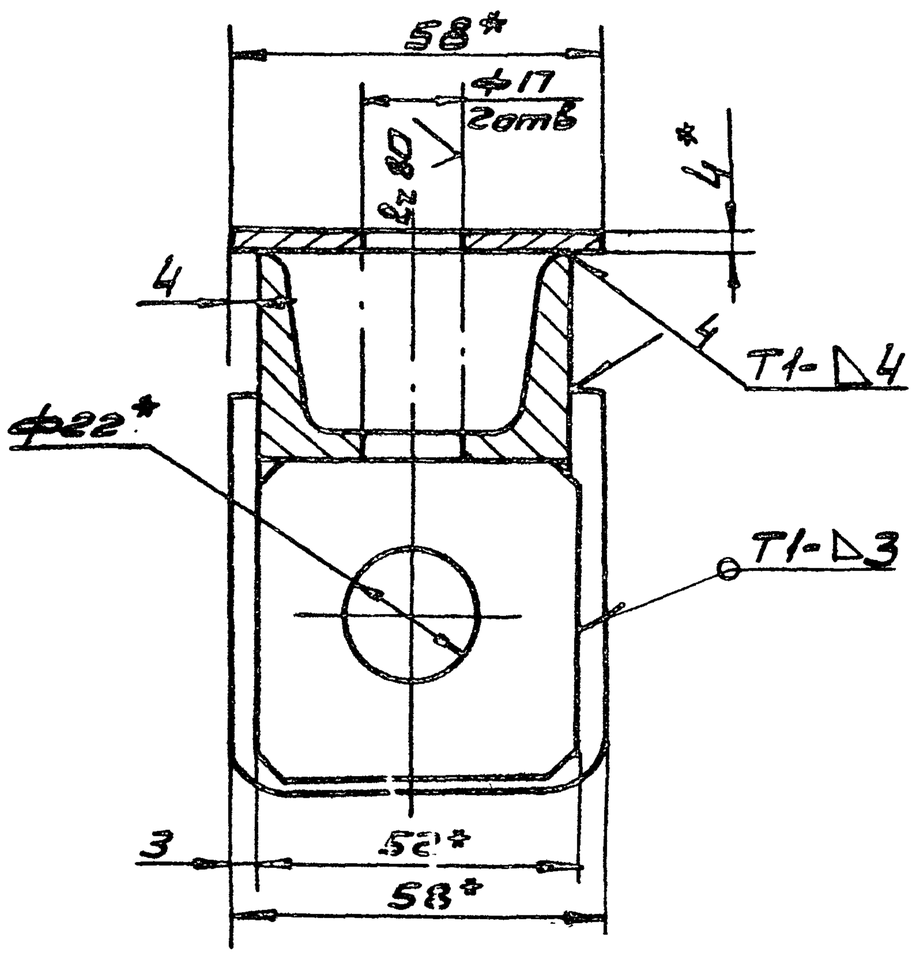

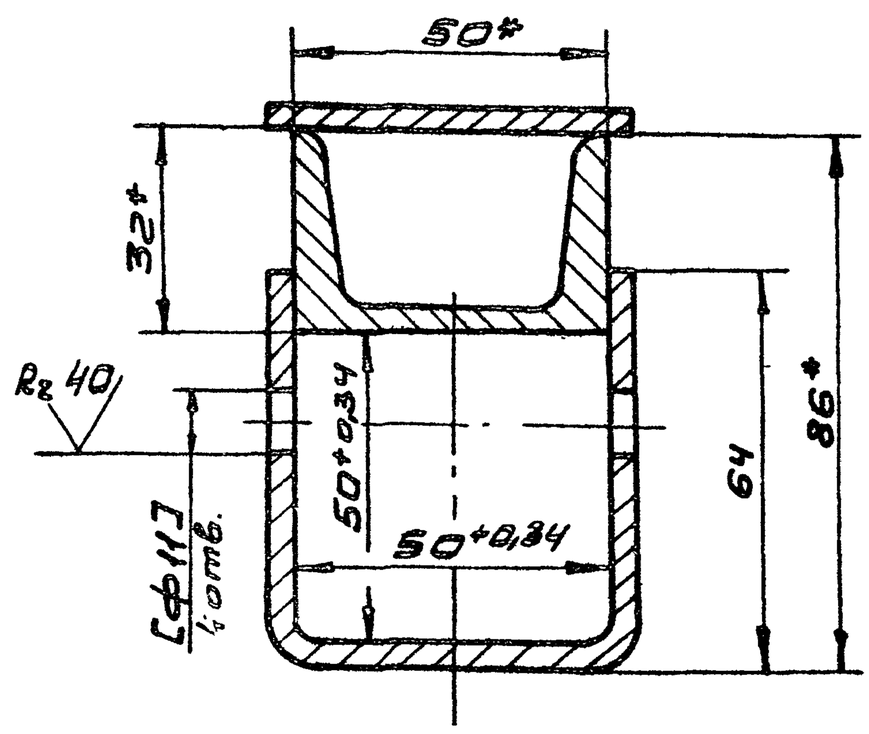

1.* Размеры для справок.
2. Обработку по размерам в квадратных скобках производить совместно с дет. 973.140.002.

3. Неуказанные предельные отклонения размеров: отверстий H14, остальных ± $\frac{IT14}{2}$.
4. Сварные швы по ГОСТ 5264-80.
5. Покрытие: эмаль ПФ-115, серая, ГОСТ 6465-76. V. Ж2.

					973.143.000 СБ			
Изм.	Л.	N докум.	Подп.	Дата	Кронштейн Сборочный чертеж	Лит.	Масса	М-б
Разр.		Сокольцова					1,6	1:2
Пров.		Айзенберг				Лист	Листов 1	
Т.контр.		Айзенберг				Мосгортрансниипроект		
Н.контр.		Садов						
Утв.		Данилов						

973.144.000 СБ

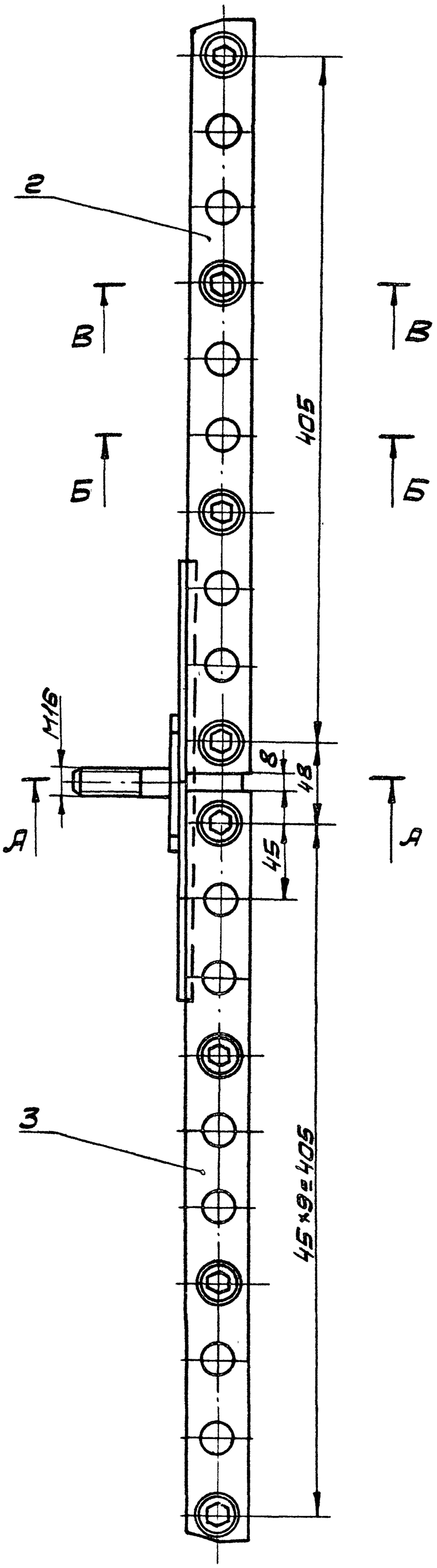

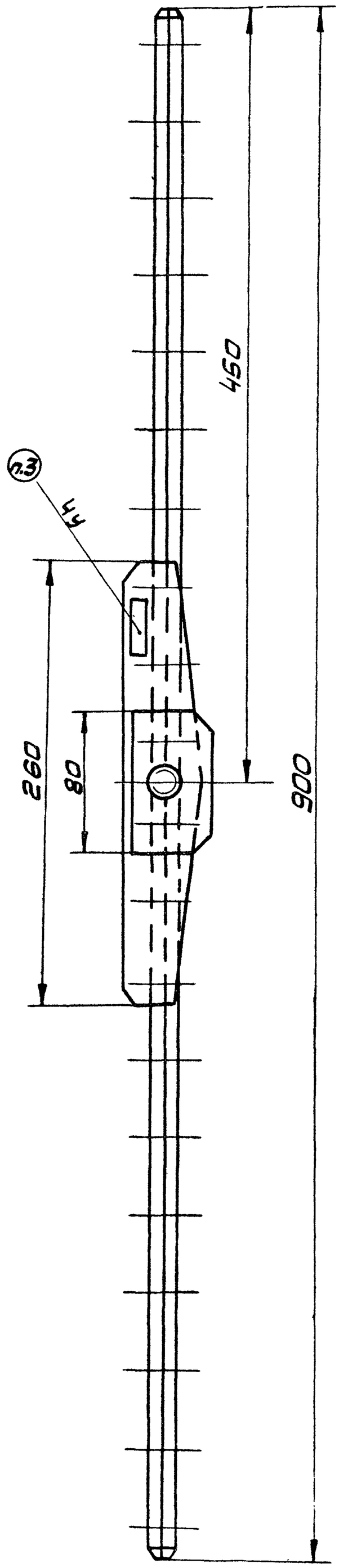

Б-Б
М1:1

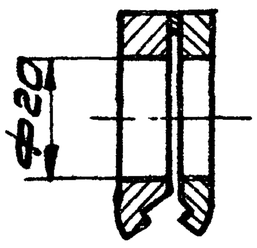

В-В
М1:1

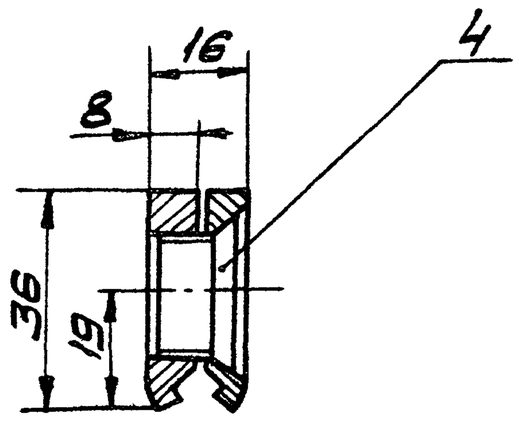

А-А
М1:1

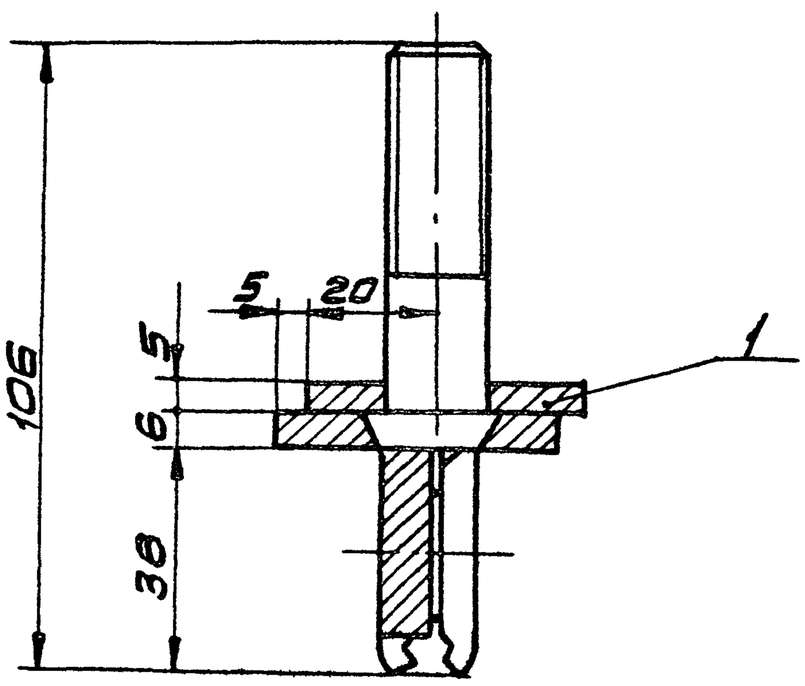

1. Размеры для справок.
2. При сборке все резьбовые соединения покрыть смазкой УС-3 ГОСТ 1033-79
3. Маркировать КД-14 шрифтом 5-Пр3 ГОСТ 26.020-80.

					973.144.000.СБ		
Изм.	Лист	№ докум.	Подп.	Дата	Держатель. Тип КД-14 Сборочный чертеж	Лит	Масса	М-б
Разр.		Сокольцов					3,4	1:2
Пров.		Айзенберг				Лист	Листов 1
Т.контр.		Айзенберг					
Н.контр.		Садов				Мосгорпроект	
Утв.		Данилов					

973.144.100 СБ

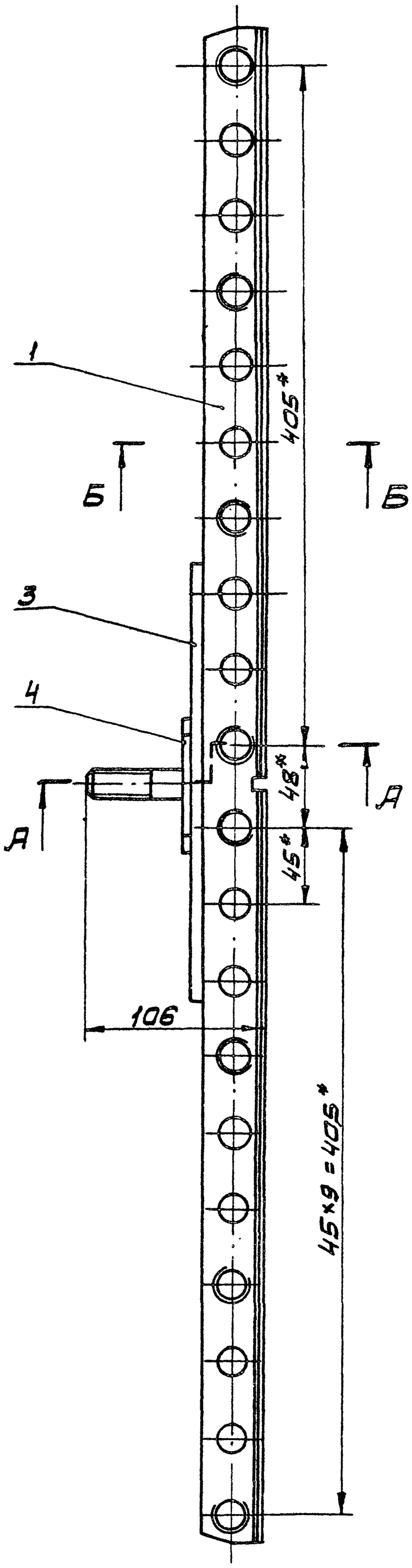

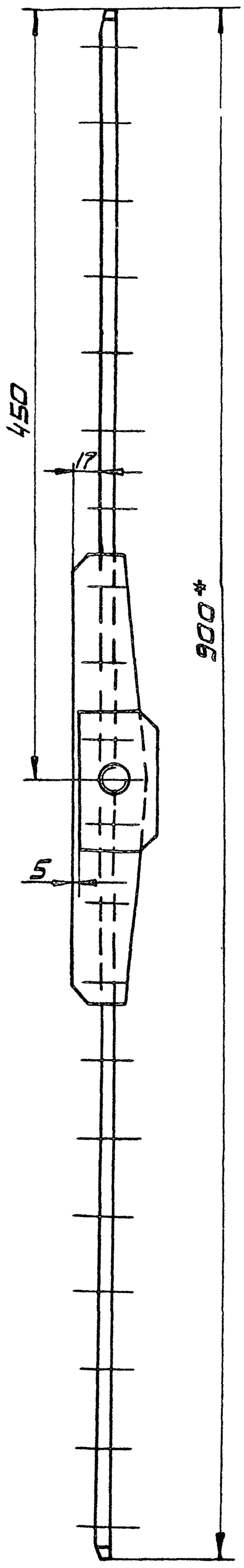

А-А повернуто
М1:1

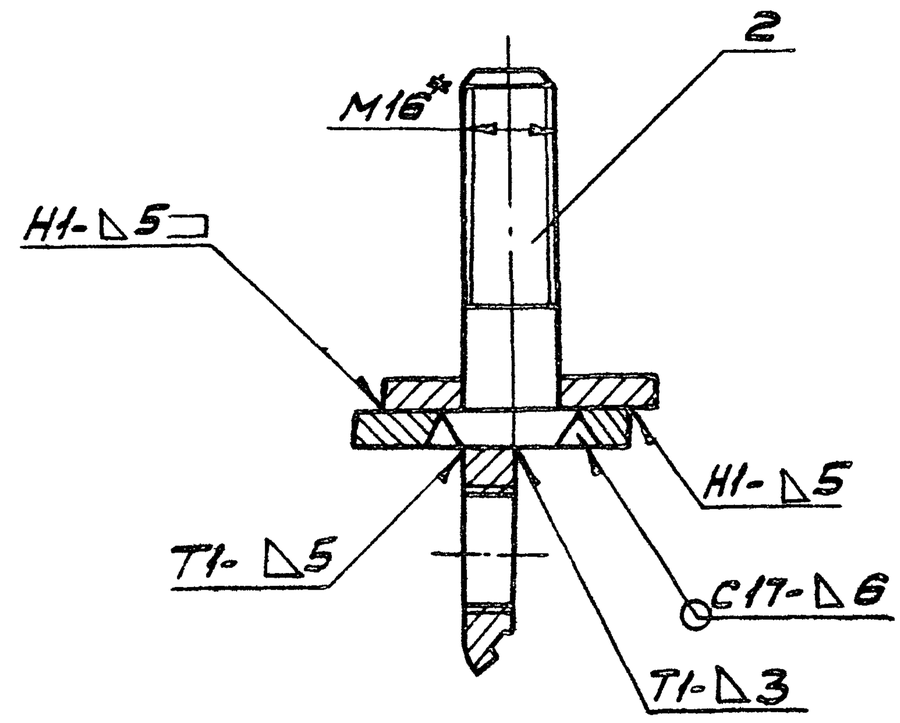

Б-Б повернуто
М1:1

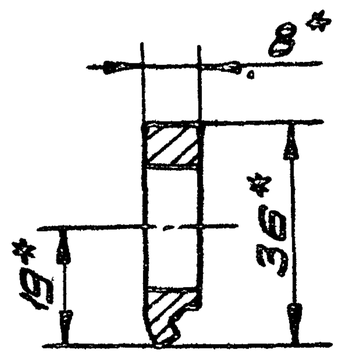

1.* Размеры для справок.
2. Сварные швы по ГОСТ 5264-80.
3. Покрытие: эмаль ПФ-115, серая, ГОСТ 6465-76. V.Ж2.
Резьбу от покраски предохранить.

					973.144.100 СБ			
Изм.	Л-т	№ докум.	Подп.	Дата	Направляющая Сборочный чертеж	Лит.	Масса	М-б
Разр.		Сокольцова					2,0	1:2
Пров.		Айзендерг				Лист	Листов 1	
Т.контр.		Айзендерг				Мосгортрансниипроект		
Н.контр.		Садов						
Утв.		Данилов						

18985-03 36 Копировал: Формат А2

Rz 80 (√)

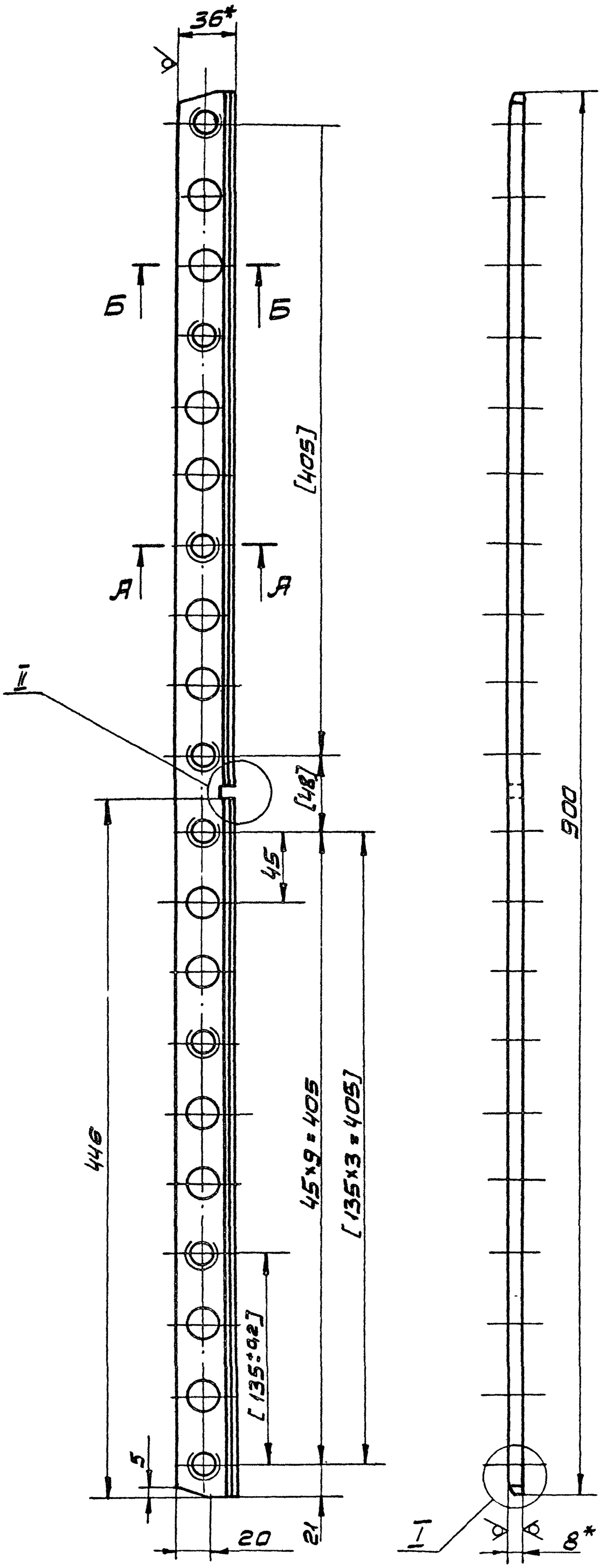

А-А повернуто
М5:1

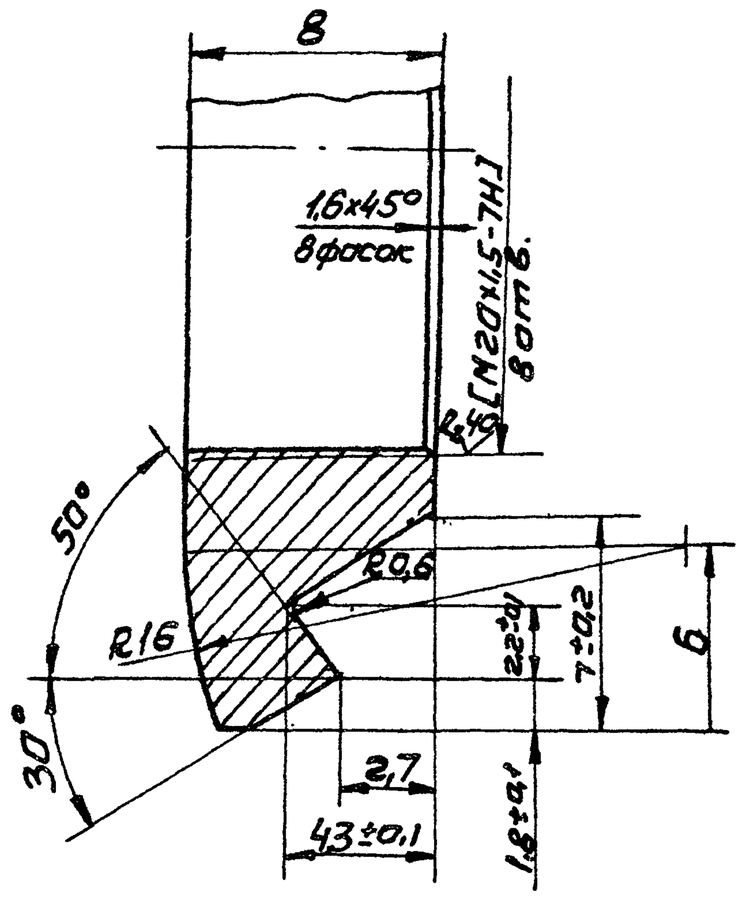

Б-Б повернуто
М5:1

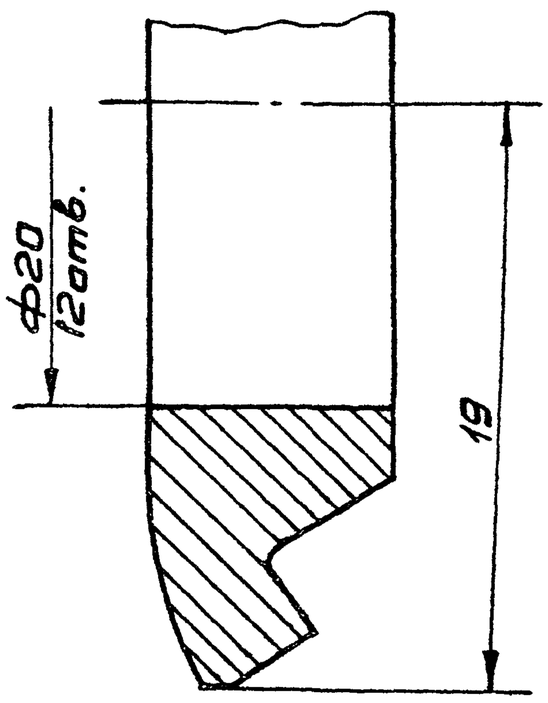

I
М1:1

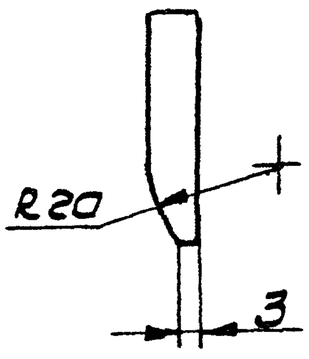

II
М1:1

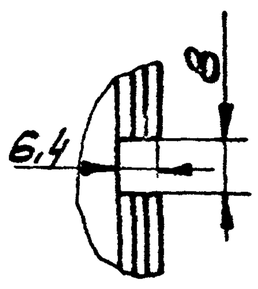

1.* Размеры для справок.
2. Обработку по размерам в квадратных скобках производить совместно с дет. 973.144.202, и дет. 973.144.202-01.
3. Неуказанные предельные отклонения размеров: отверстий H14 остальных ± $\frac{IT14}{2}$.

					973.144.101		
Изм.	Л-т	№ докум.	Подп.	Дата	Щечка	Лит.	Масса	М-б
Разр.		Сапельцев					1,4	1:2
Пров.		Айзенберг				Лист	Листов 1
Т.контр.		Айзенберг					
Н.контр.		Сабов			Полоса Б-28×36 ГОСТ 103-76 / Ст.3 ГОСТ 535-79	Ленгипроспецсталь	
Утв.		Данилов					

973.144.102

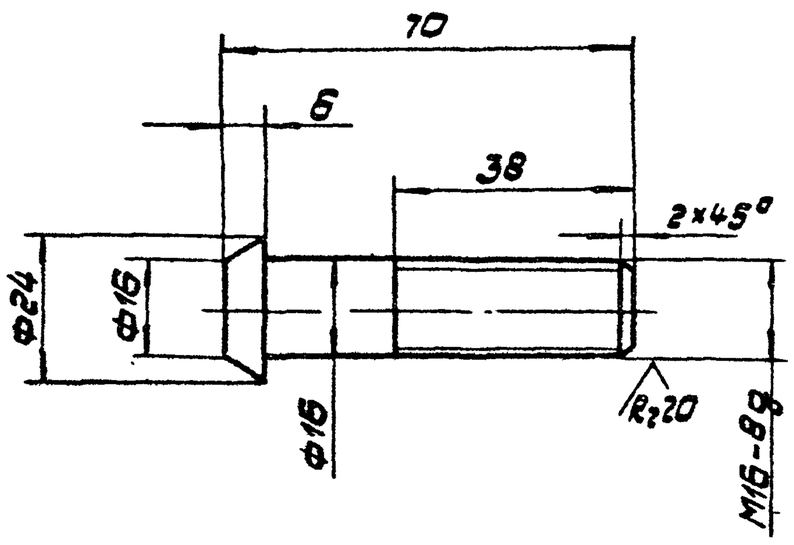

1.* Размер для справок.
2. Предельные отклонения размеров ±IT14/2.
3. Покрытие: Ц21хр.

Изм. Лист	№ докум.	Подп.	Дата	973.144.102			
Разраб.	Сокольцова			Штырь	Лит.	Масса	М-6
Пров.	Айзенберг					0,1	1:1
Т.контр.	Айзенберг				Лист	Листов 1	
Н.контр.	Садов			Круг В 25 ГОСТ 2590-71 / Ст.3 ГОСТ 535-79	Мосгортрансниипроект		
Утв.	Данилов						

Копировал: Формат А4

973.144.103

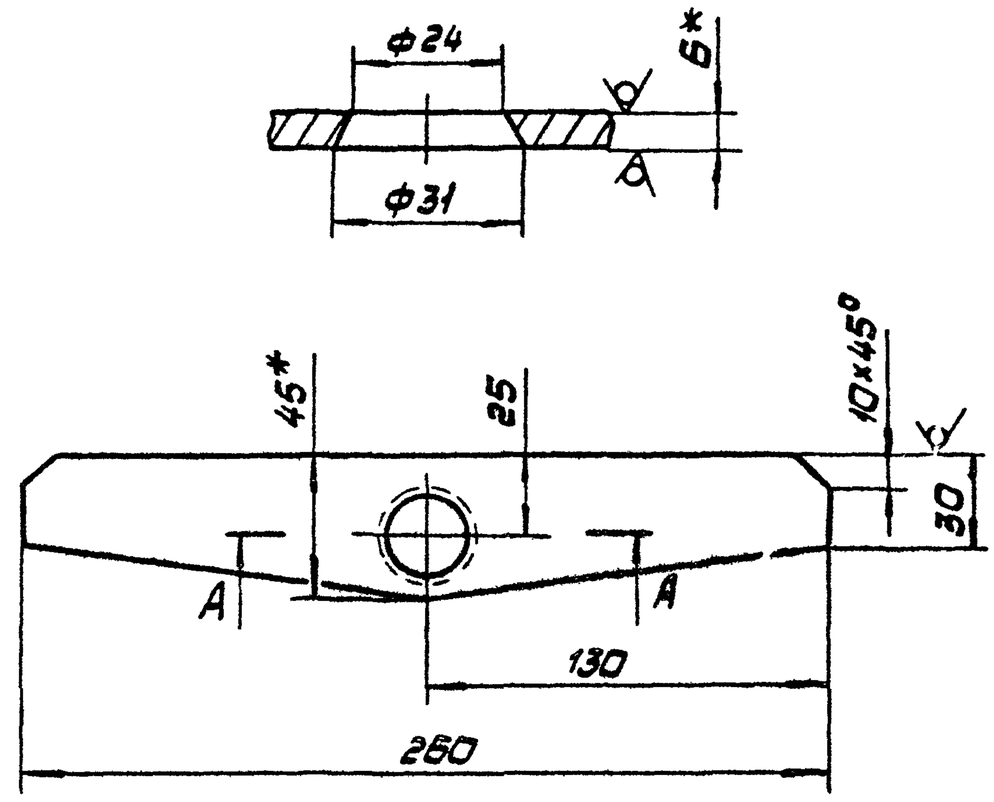

1.* Размеры для справок.
2. Предельные отклонения размеров: отверстий Н14, остальных ±IT14/2.

Изм. Лист	№ докум.	Подп.	Дата	973.144.103			
Разраб.	Сокольцова			Плита	Лит.	Масса	М-6
Пров.	Айзенберг					0,4	1:2
Т.контр.	Айзенберг				Лист	Листов 1	
Н.контр.	Садов			Полоса Б-2 Б×45 ГОСТ 103-76 / Ст.3 ГОСТ 535-79	Мосгортрансниипроект		
Утв.	Данилов						

Копировал: Формат А4

973.144.104

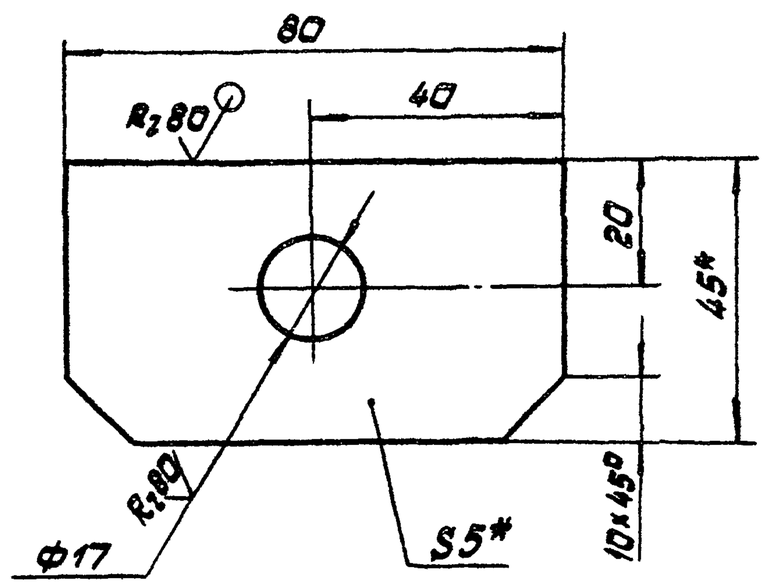

1.* Размеры для справок.
2. Предельные отклонения размеров: отверстий Н14; остальных ±IT14/2.

Изм. Лист	№ докум.	Подп.	Дата	973.144.104			
Разраб.	Сокольцова			Планка	Лит.	Масса	М 6
Пров.	Айзенберг					0,13	1:1
Т.контр.	Айзенберг				Лист	Листов 1	
Н.контр.	Садов			Полоса Б-2 5×45 ГОСТ 103-76 / Ст.3 ГОСТ 535-79	Мосгортрансниипроект		
Утв.	Данилов						

Копировал: Формат А4

Формат	Зона	Поз.	Обозначение	Наименование	Кол.	Примечание
				Документация		
А2			973.144.200.СБ	Сборочный чертеж		
				Детали		
Б4		1	973.144.201	Упор		
				Лист Б-2 ГОСТ 19903-74 / Ст.3 ГОСТ 16523-70		
				L = 310	1	0,014кг
Б4		2	973.144.202	Прижим		
				Полоса Б-2-Б×36 ГОСТ 103-76 / Ст.3 ГОСТ 535-79		
				L = 446	1	0,6кг
				Различие исполнений 973.144.200 и 973.144.200-01 по сборочному чертежу		

Изм. Лист	№ докум.	Подп.	Дата	973.144.200			
Разраб.	Сокольцова			Щечка	Лит.	Лист	Листов 1
Пров.	Айзенберг				Мосгортрансниипроект		
Н.контр.	Садов						
Утв.	Данилов						

Копировал 18985-03 38 Формат А4

973.144.200 - изображено
973.144.200-01 - зеркальное отражение

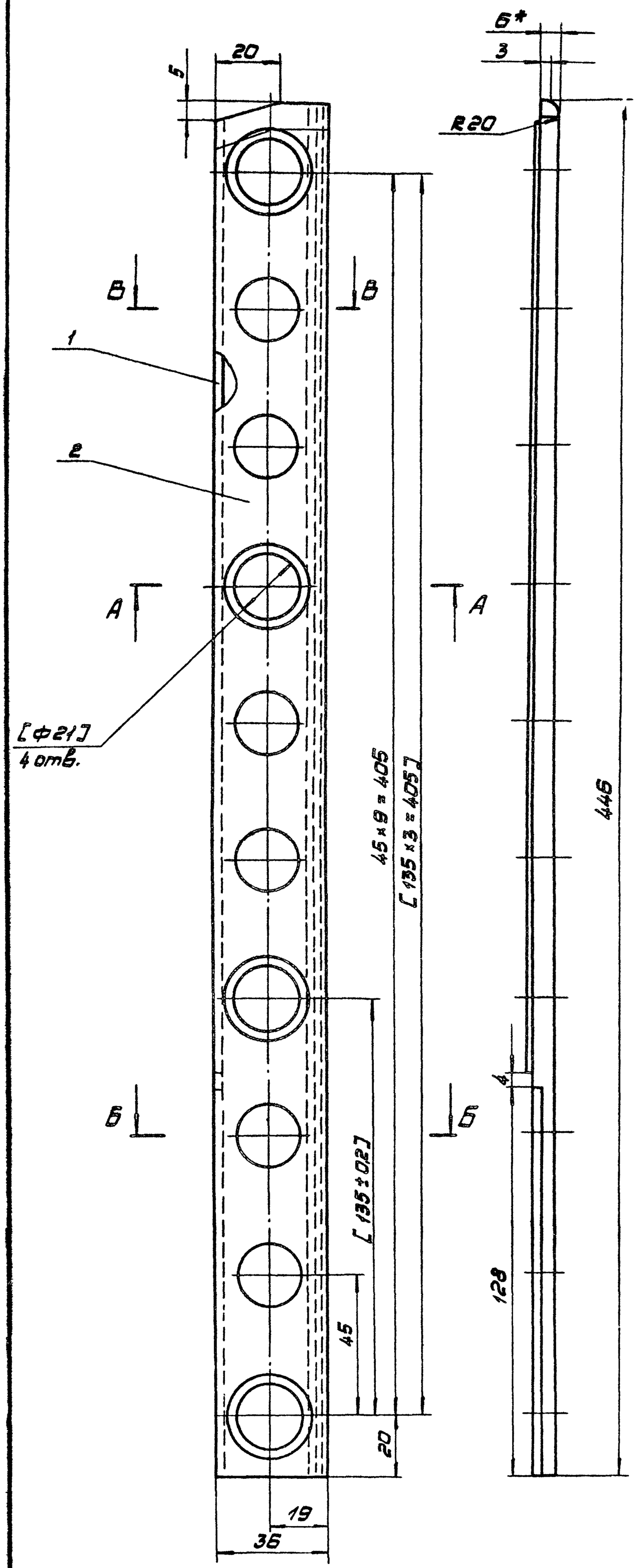

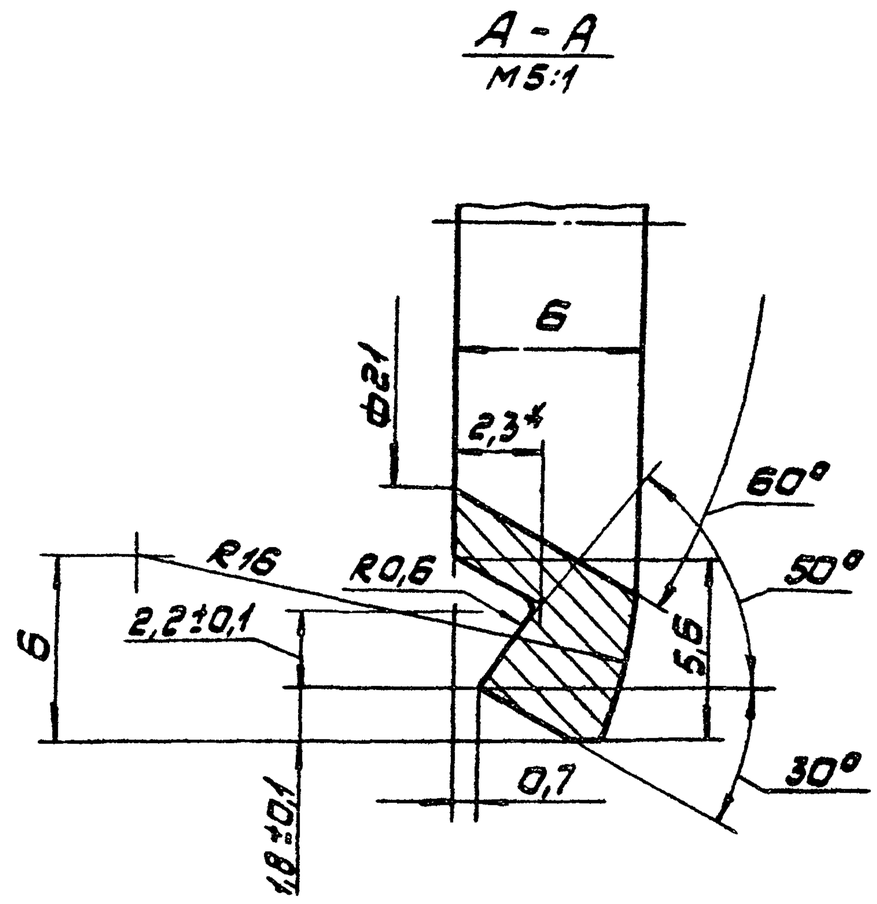

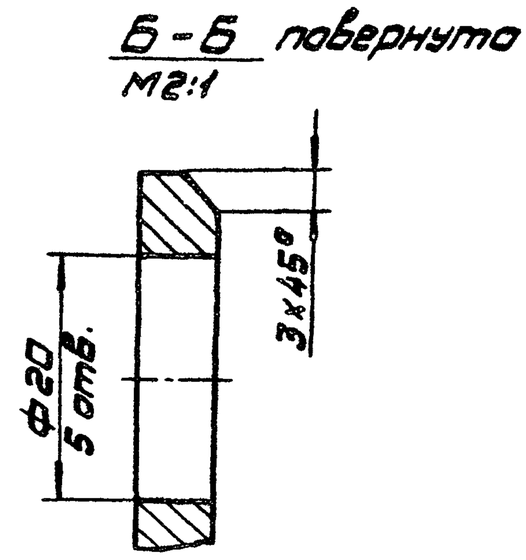

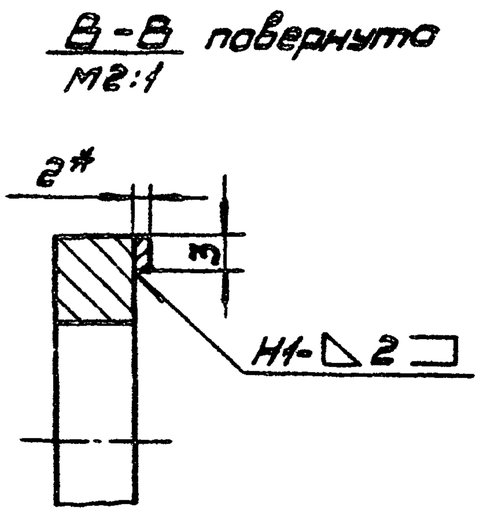

1. *Размеры для справок.
2. Обработку по размерам в квадратных скобках производить совместно с дет. 973.144.101.
3. Неуказанные предельные отклонения размеров: отверстий Н14, остальных ± IT14/2.
4. Сварные швы по ГОСТ 5264-80.
5. Покрытие: эмаль ПФ-115, серая ГОСТ 6465-76. V. Ж2.

					973.144.200.СБ		
Изм.	Лист	№докум.	Подп.	Дата	Щечка Сборочный чертеж	Лит.	Масса	М-б
Разраб.		Соколова					0,6	1:1
Пров.		Айзенберг				Лист	Листов 1
Т.контр.		Айзенберг					
Н.контр.		Сабов				Мосгортрансниипроект
Утв.		Данилов					

Копировал: 18985-03 39 Формат А2

973.144.200.СБ

973.140.001

Rz 80 √(√)

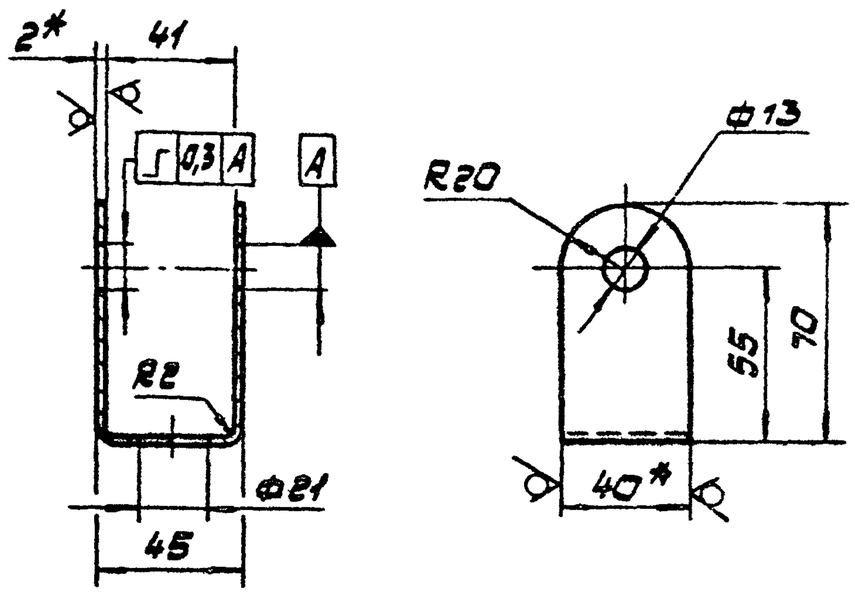

1. Развертка L = 179 мм.
2. * Размеры для справок.
3. Неуказанные предельные отклонения размеров: отверстий H14; остальных ± IT14/2.
4. Покрытие: Ц21 хр.

Изм.	Лист	№ докум.	Подп.	Дата	973.140.001			
Разраб.		Сокольцова			Ушко	Лит.	Масса	М-6
Пров.		Айзенберг					0,1	1:2
Т.контр.		Айзенберг				Лист	Листов 1	
Н.контр.		Садов			Лента 2×40 Б Ст. 2 пс ГОСТ 6009-74	Мосгортрансниипроект		
Утв.		Данилов						

Копировал: Формат А4

973.000.001

(√)

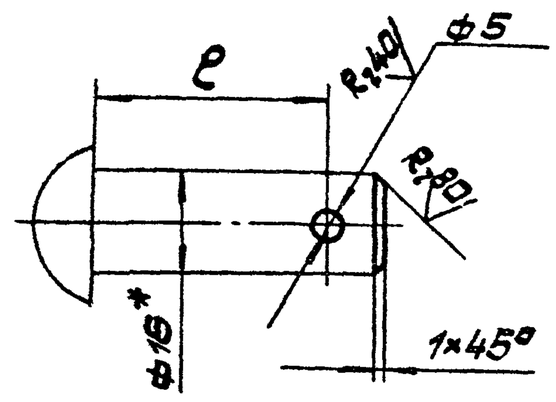

Обозначение	ℓ	Заготовка	Масса, кг
973.000.001	38	Заклепка 16х46.01.Ц9хр ГОСТ 10299-80	0,094
-01	47	Заклепка 16х55.01.Ц9хр ГОСТ 10299-80	0,11

1. * Размер для справок.
2. Предельные отклонения размеров: отверстий H14; остальных ± IT14/2.

Изм.	Лист	№ докум.	Подп.	Дата	973.000.001			
Разраб.		Сокольцова			Ось	Лит.	Масса	М-6
Пров.		Айзенберг					см. табл.	—
Т.контр.		Айзенберг				Лист	Листов 1	
Н.контр.		Садов			См. табл.	Мосгортрансниипроект		
Утв.		Данилов						

Инв.№подл. | Подп. и дата | Взам.инв.№ | Инв.№дубл. | Подп. и дата | К-82-3187

Копировал: Формат А4

973.140.002

Rz 80 √(√)

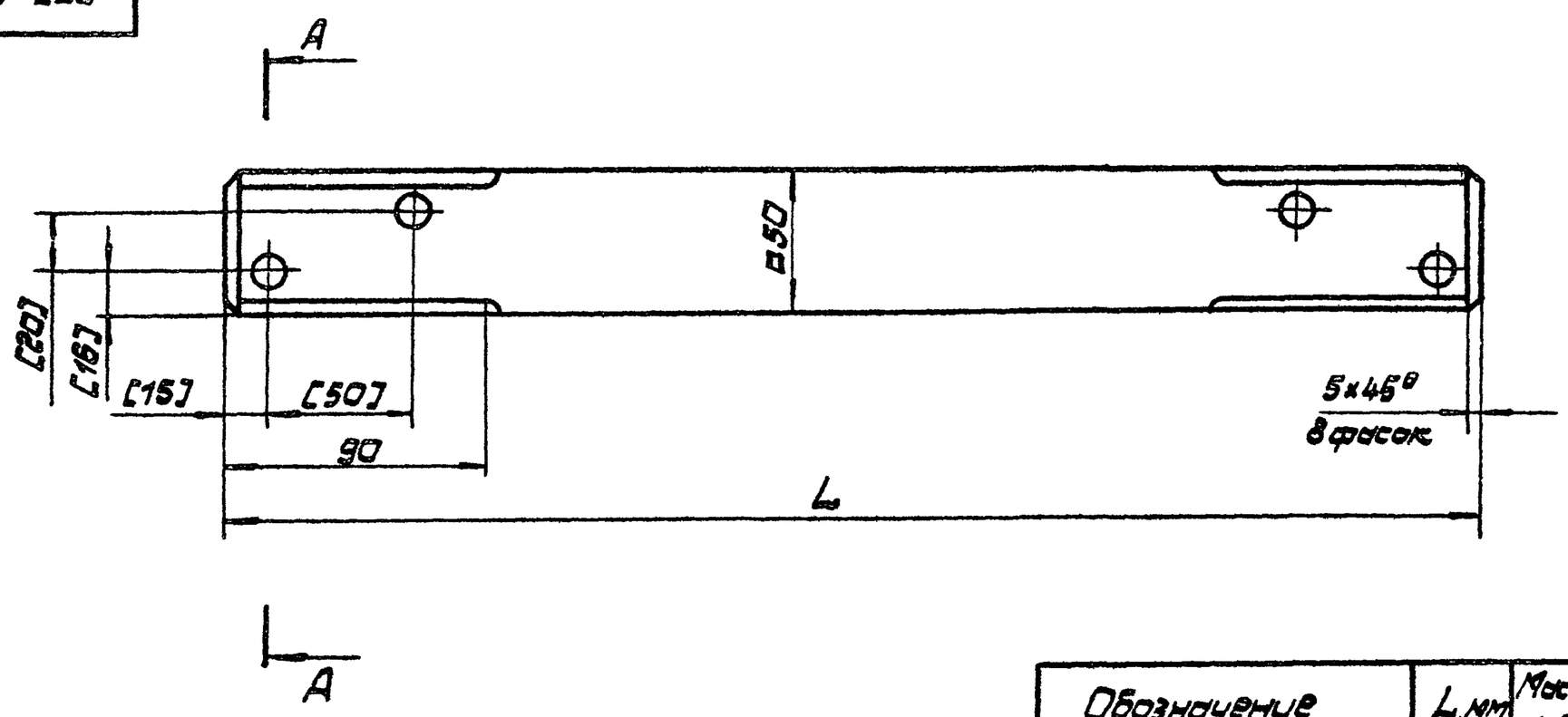

Обозначение	L, мм	Масса, кг
973.140.002	444	1,4
-01	488	1,6

А-А

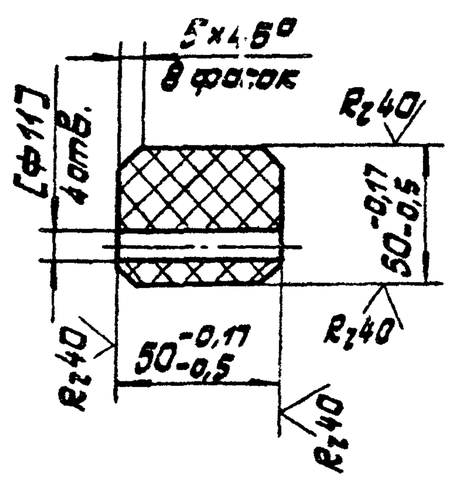

1. Обработку по размерам в квадратных скобках производить совместно с дет. 973.141.000; 973.142.000 и 973.143.000.
2. Неуказанные предельные отклонения размеров ±IT14/2.
3. Размер $50^{-0,17}_{-0,5}$ выдержать на длине 90 с каждого конца бруса.
4. Пропитать в лаке ГФ-95 ГОСТ 8018-70.

Изм.	Лист	№ докум.	Подп.	Дата	973.140.002			
Разраб.		Сокольцова			Брус	Лит.	Масса	М-6
Пров.		Айзенберг					см. табл.	—
Т.контр.		Айзенберг				Лист	Листов 1	
Н.контр.		Садов			Пластик древесный слоистый ДСП-Б-3 ГОСТ 13913-78	Мосгортрансниипроект		
Утв.		Данилов						

Копировал: 18985-03 40

Формат	Зона	Поз.	Обозначение	Наименование	Кол.	Примечание
				Документация		
А3			974.000.000.ВС	Ведомость спецификаций		
А3			974.000.000.ВП	Ведомость покупных изделий		
А2			974.000.000.СБ	Сборочный чертеж		
				Сборочные единицы		
А4		1	971.130.000	Зажим концевой	5	Серия 4.407-8 В3
А4		2	973.010.000	Изолятор специальный	2	
А4		3	973.020.000	Зажим подвесной, тип ЗПБ-2	2	
А4		4	973.030.000	Изолятор	1	
А4		5	-01	Изолятор	1	
А4		6	973.040.000	Изолятор	1	
А4		7	973.070.000	Крестовина стрелочная	1	

Изм.	Лист	№ докум.	Подп.	Дата	974.000.000			
Разраб.		Нечаенко			Узел стрелочный троллейбусный сходной СТС-5	Лит.	Лист 1	Листов 4
Пров.		Айзенберг				Мосгортрансниипроект		
Нач.отд.		Данилов						
Н.контр.		Садов						
Утв.		Каплун		23.11				

Копировал: Формат А4

Формат	Зона	Поз.	Обозначение	Наименование	Кол.	Примечание
А4		8	973.090.000-01	Изолятор секционный троллейб. сети удлиненный СИ-6АУ	1	
А4		9	973.110.000-01	Изолятор секционный троллейб. сети удлиненный СИ-6У	1	
А4		10	973.120.000	Шина	2	
А4		11	-01	Шина	1	
А4		12	-02	Шина	1	
А4		13	973.130.000	Перемычка электрическая	1	
А4		14	973.140.000	Распор симметрич стрелочный тип РСС-6	1	
А4		15	974.010.000	Стрелка сходная	1	
А4		16	-01	Стрелка сходная	1	
				Детали		
						Набор серия 4.407-8.В.3
А4		18	971.100.001	Прокладка		
А4		19	973.000.001	Ось	2	
А4		20	-01	Ось	2	

Инв.№ подл. | Подп. и дата | Взам. инв.№ | Инв.№ дубл. | Подп. и дата

Изм.	Лист	№ докум.	Подп.	Дата	974.000.000	Лист 2

Копировал: Формат А4

Формат	Зона	Поз.	Обозначение	Наименование	Кол.	Примечание
А4		21	974.000.001	Соединитель		
				Провод контактный МФ-100 ГОСТ 2584-75		
				L = 0,55	1	0,48 кг
				Стандартные изделия		
				Болты ГОСТ 7798-70		
		24		М8х20.58.019	1	
		25		М12х25.58.019	26	
		26		М16х20.58.019	2	
		27		М16х30.58.019	2	
				Гайки ГОСТ 5915-70		
		28		М8.5.019	1	
		29		М16.5.019	2	
				Шайбы ГОСТ 6402-70		
		30		8.65Г.019	1	
		31		12.65Г.019	26	
		32		16.65Г.019	2	

Изм.	Лист	№ докум.	Подп.	Дата	974.000.000	Лист 3

Копировал: Формат А4

Формат	Зона	Поз.	Обозначение	Наименование	Кол.	Примечание
		33		Шайба 16.01.019 ГОСТ 11371-78	4	
		34		Шплинт 5х32.01.019 ГОСТ 397-79	4	
		35		Изолятор ИП-2 ГОСТ 23476-79	4	

Инв.№ подл. | Подп. и дата | Взам. инв.№ | Инв.№ дубл. | Подп. и дата

Изм.	Лист	№ докум.	Подп.	Дата	974.000.000.	Лист 4

Копировал: 18985-03 41 Формат А4

974.000.000.СБ

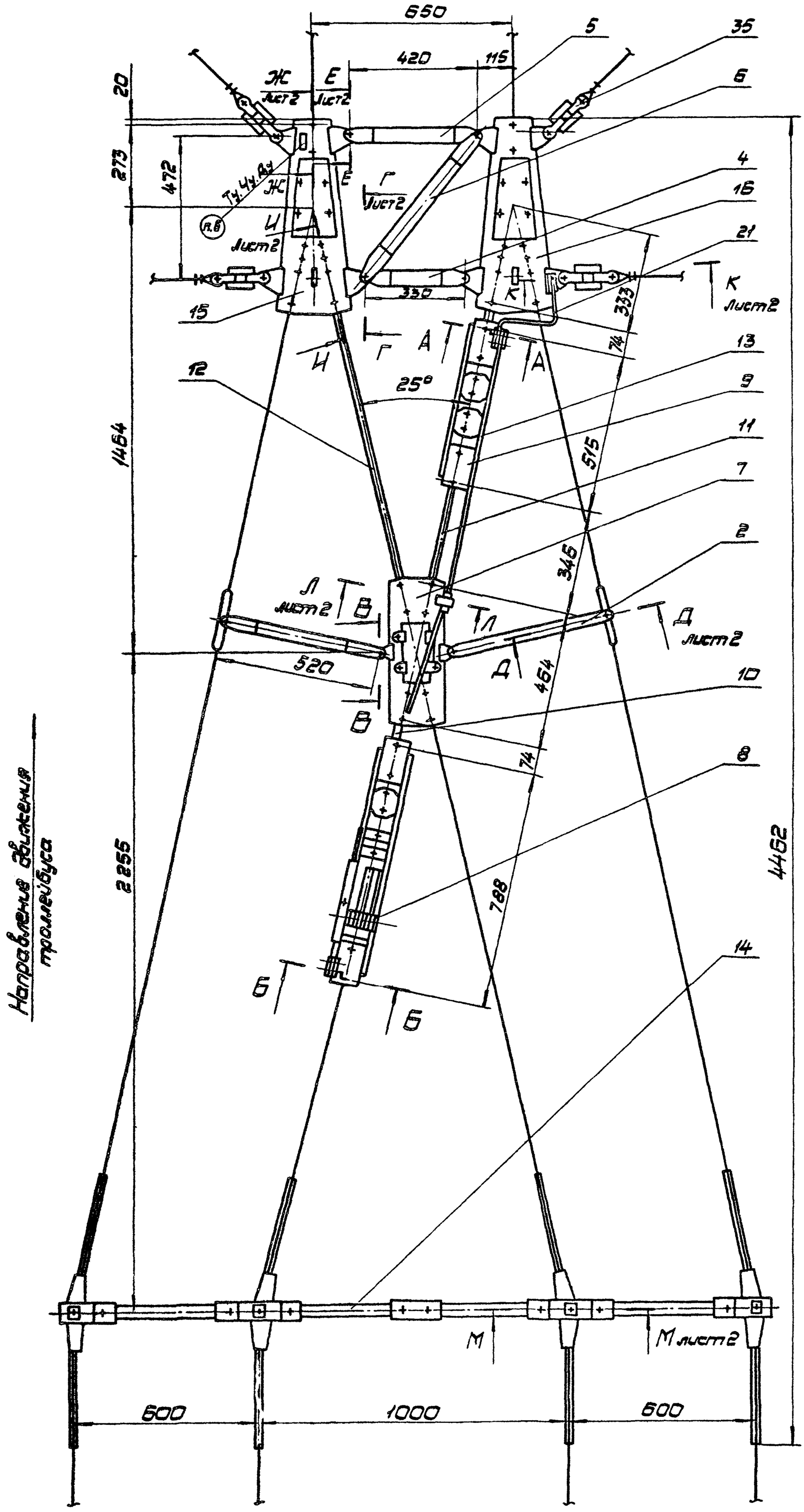

А - А повернуто
М1:2

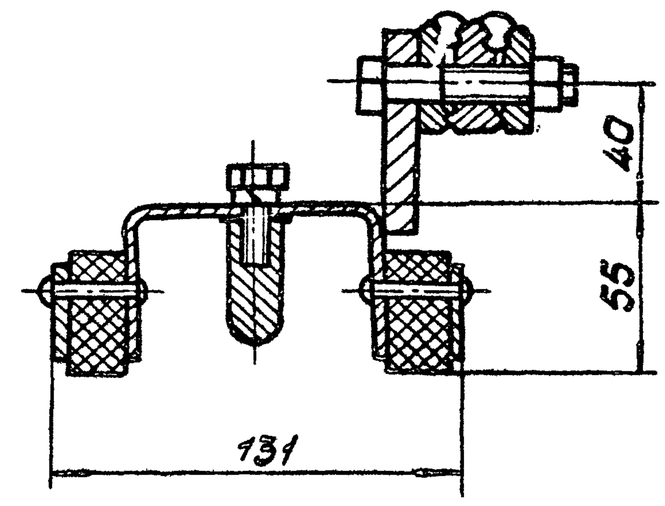

Б - Б повернуто
М1:2

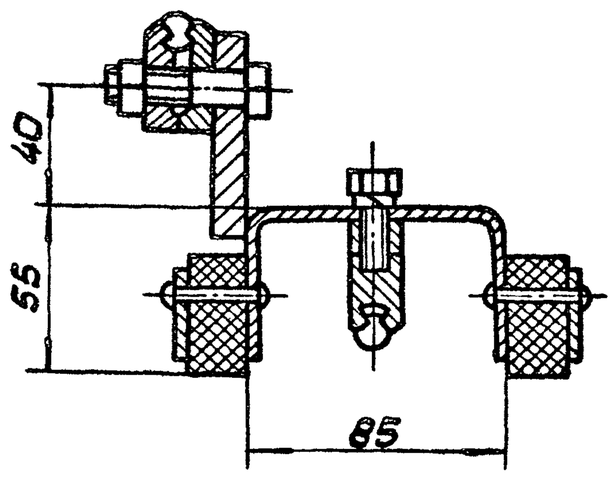

1. Размеры для справок.
2. Встречные пороги в местах сопряжения ходовых элементов в вертикальной плоскости не допускаются.
3. Регулировка ходовых элементов по высоте производится прокладками поз. 18.
4. Встречные пороги в горизонтальной плоскости допускаются в пределах 0,5 мм.
5. При сборке шарнирные и резьбовые соединения смазать смазкой Литол 24 ГОСТ 21150-75.
6. Маркировать шрифтом Б-Пр3 ГОСТ 26.020-80.
7. Остальные технические требования по ТУ 400-12-280-80.

В - В повернуто
М1:1

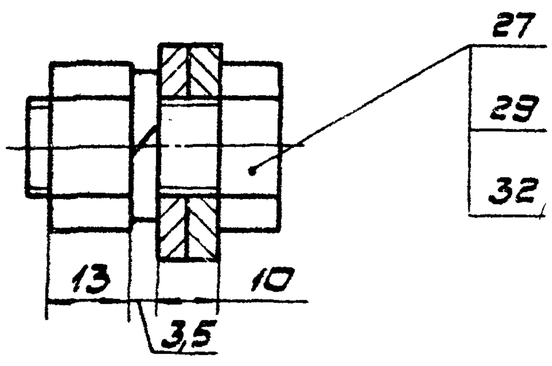

Изм. Лист	№докум.	Подп.	Дата	974.000.000.СБ			
Разраб.	Наумenко			Узел стрелочный троллейбусный сходной СТС-5 Сборочный чертеж	Лит.	Масса	М-б
Пров.	Лизенберг					10,3	1:10
Т.контр.	Лизенберг				Лист 1	Листов 2	
Нач.отд.	Данилов				Мосгортрансниипроект		
Н.контр.	Садов						
Утв.	Каплун		23.12				

Копировал: 18985-03 42 Формат А2

Г-Г лист 1
М1:1

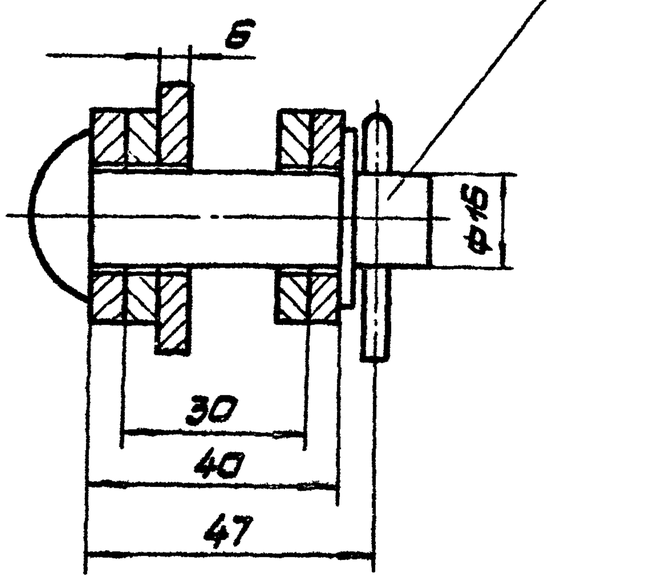

Д-Д повернуто, лист 1
М1:1

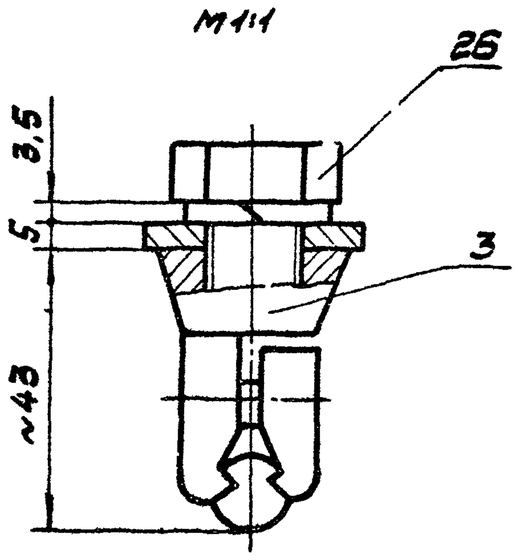

Е-Е лист 1
М1:1

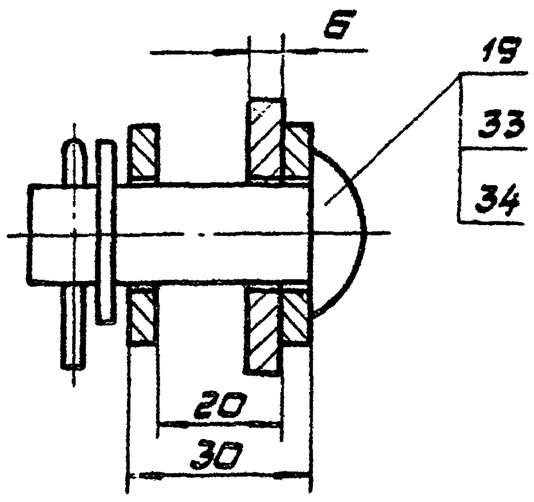

Ж-Ж повернуто, лист 1
М1:1

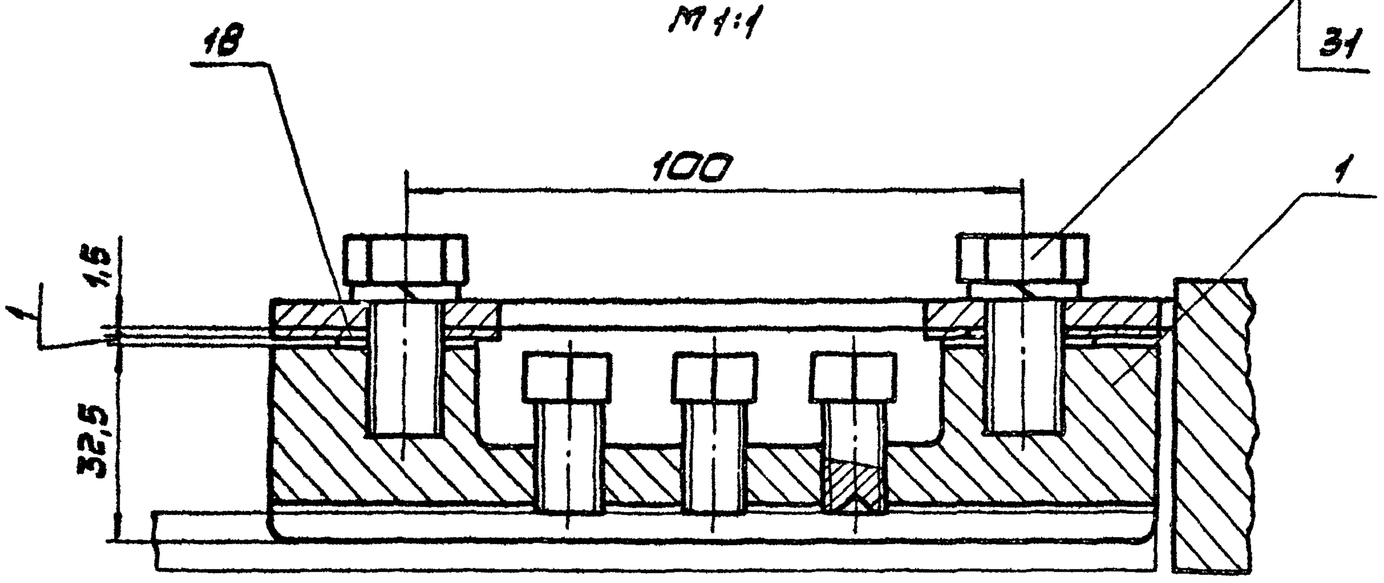

К-К лист 1
М1:2

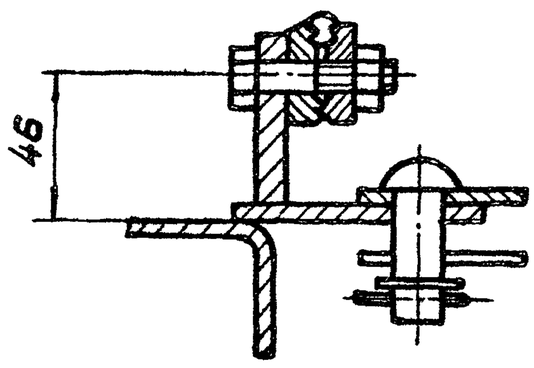

И-И повернуто, лист 1
М1:1

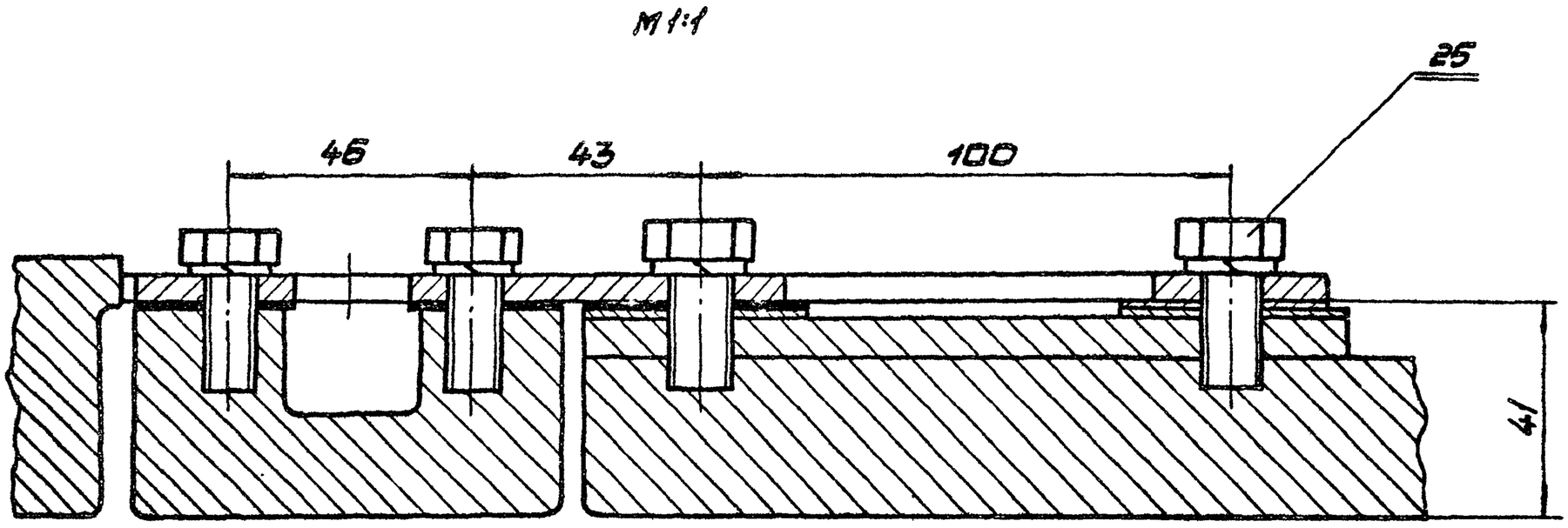

Л-Л повернуто, лист 1
М1:1

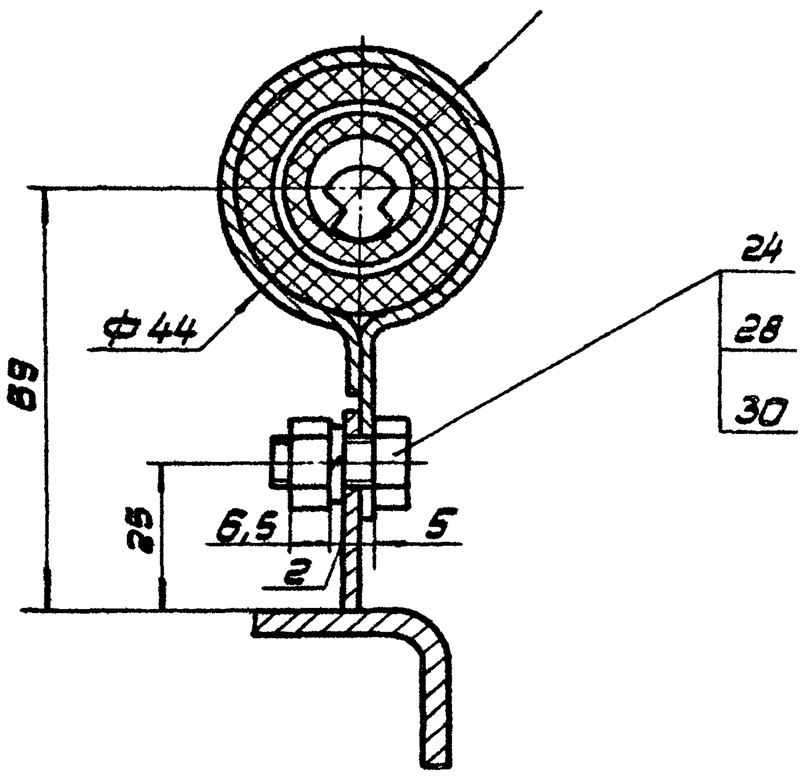

М-М лист 1
М1:2

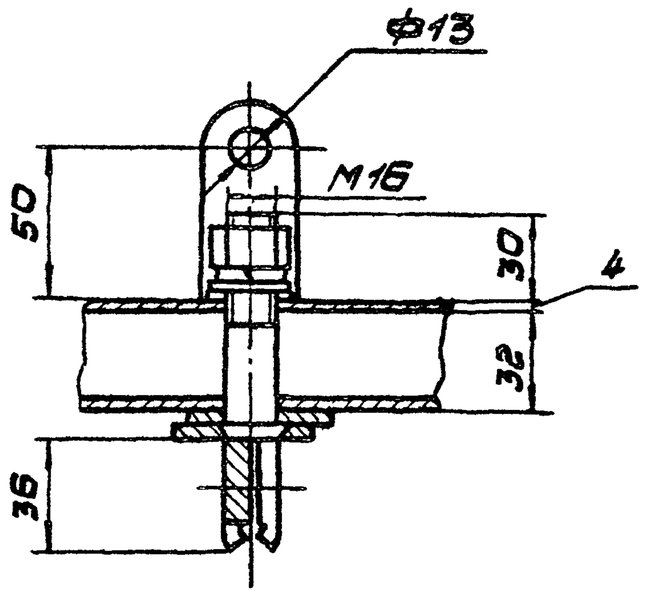

Изм.	Лист	№ докум.	Подп.	Дата	974.000.000.СБ	Лист 2

№ строки	Обозначение	Наименование	Куда входит: Обозначение	Кол.	Общее кол.	Примечание
1	974.000.000	Узел стрелочный троллейбусный				
2		сходной СТС-5				
3						
4	971.130.000	Зажим концевой		5	5	
5			973.090.000-01	1	1	
6			973.110.000-01	1	1	
7					7	
8	973.010.000	Изолятор специальный		2	2	
9						
10	973.020.000	Зажим подвесной тип ЗПВ-2		2	2	
11						
12	973.030.000	Изолятор		1	1	
13						
14	-01	Изолятор		1	1	
15						
16	973.040.000	Изолятор		1	1	
17						
18	973.070.000	Крестовина стрелочная		1	1	
19	973.071.000	Рама	973.070.000	1	1	
20						
21	973.090.000-01	Изолятор секционный троллей-				
22		бусной сети удлиненный СИ-6ДУ		1	1	
23	971.110.000	Зажим специальный	973.090.000-01	1	1	
24			973.110.000-01	1	1	
25			974.011.000-01	1	1	
26					3	

Изм.	Лист	№ докум.	Подп.	Дата	974.000.000.ВС			
Разраб.		Сокольцова			Узел стрелочный троллейбусный сходной СТС-5 Ведомость спецификаций	Лит.	Лист 1	Листов 3
Пров.		Айзенберг				Мосгортрансниипроект		
Нач. отд.		Данилов						
Н. контр.		Садов						
Утв.		Каплун						

Копировал: Формат А3

№ строки	Обозначение	Наименование	Куда входит: Обозначение	Кол.	Общее кол.	Примечание
1	971.140.000	Элемент токопроводящий	973.090.000-01	1	1	
2	971.141.000	Основание	971.140.000	1	1	
3						
4	971.150.000	Элемент нейтральный	973.090.000-01	1	1	
5	971.151.000	Основание	971.150.000	1	1	
6						
7	971.160.000	Катушка дугогасительная	973.090.000-01	1	1	
8	971.161.000	Каркас катушки	971.160.000	1	1	
9						
10	971.170.000	Камера дугогасительная	973.090.000-01	1	1	
11						
12	971.220.000	Элемент ходовой	973.090.000-01	2	2	
13			973.110.000-01	1	1	
14					3	
15						
16	971.091.000	Рама	973.090.000-01	1	1	
17	971.121.000	Магнитопровод	973.091.000	1	1	
18	-01	Магнитопровод	973.091.000	1	1	
19	971.122.000	Скоба диамагнитная	973.091.000	1	1	
20	971.123.000	Скоба концевая	973.091.000	1	1	
21		Скоба концевая	973.091.000	1	1	
22			973.110.000	1	1	
23					2	
24						
25	973.110.000-01	Изолятор секционный троллейбус-				
26		ной сети удлиненный СИ-6У		1	1	
27	973.111.000	Рама	973.110.000	1	1	
28	973.123.000-01	Скоба концевая	973.110.000	1	1	
29						
30	973.120.000	Шина		2	2	
31						

Изм.	Лист	№ докум.	Подп.	Дата	974.000.000.ВС	Лист 2

№ строки	Обозначение	Наименование	Куда входит: Обозначение	Кол.	Общее кол.	Примечание
1	973.120.000-01	Шина		1	1	
2	973.120.000-02	Шина		1	1	
3						
4	973.130.000	Перемычка электрическая		1	1	
5	973.131.000	Стойка	973.130.000	1	1	
6						
7	973.140.000	Распор симметрии стрелочный.				
8		Тип РСС-6		1	1	
9	973.141.000	Обойма	973.140.000	1	1	
10						
11	973.142.000	Кронштейн	973.140.000	2	2	
12						
13	973.143.000	Кронштейн	973.140.000	2	2	
14						
15	973.144.000	Держатель. Тип КД-14	973.140.000	4	4	
16	973.144.100	Направляющая	973.144.000	1	4	
17	973.144.200	Щечка	973.144.000	1	4	
18	-01	Щечка	973.144.000	1	4	
19						
20	974.010.000	Стрелка сходная		1	1	
21	974.011.000	Плита в сборе	974.010.000	1	1	
22						
23	974.010.000-01	Стрелка сходная		1	1	
24	974.011.000-01	Плита в сборе	974.010.000-01	1	1	
25						
26						
27						
28						
29						
30						
31						

Изм. Лист № докум. Подп. Дата

974.000.000.ВС

Лист 3

Копировал: Формат А3

№ строки	Наименование	Обозначение документа на поставку	Поставщик	Куда входит (обозначение)	Количество: на изделие	в комплекте	на регулир.	всего	Примечание
1	Крепежные изделия								
2									
3	Болт М6х10.58.019	ГОСТ 7798-70			4			4	
4	М6х16.58.019				2			2	
5	М8х20.58.019				3			3	
6	М10х25.Бр.АМц9-2				4			4	
7	М10х25.58.019				20			20	
8	М10х75.58.019				16			16	
9	М12х25.58.019				38			38	
10	М12х30.58.019				6			6	
11	М12х45.58.019				24			24	
12	М12х50.58.019				2			2	
13	М12х60.58.019				6			6	
14	М16х20.58.019				2			2	
15	М16х30.58.019				2			2	
16									
17	Винт В1М4-8gх6.58.019	ГОСТ 17473-80			4			4	
18	В1М6-8gх20.58.019				1			1	
19	Винт В1М6-8gх6.32.лс59-1.019	ГОСТ 17475-80			1			1	
20									

Изм. Лист № докум. Подп. Дата

974.000.000.ВП

Разраб.	Сокольникова	
Пров.	Айзенберг	
Нач.отд	Данилов	
Н.контр.	Садов	
Утв.	Каплун	

Узел стрелочный троллейбусный сходной СТС-5

Ведомость покупных изделий

Лит.	Лист	Листов
	1	3

Мосгортрансниипроект

Копировал: 18985-03 45 Формат А3

№ строки	Наименование	Обозначение документа на поставку	Поставщик	Куда входит (обозначение)	Количество на изделие	в комплекты	на регулир.	всего	Примечание
1	Гайка М10.35.019	ГОСТ 3032-76			4			4	
2	М5.5.019	ГОСТ 5915-70			8			8	
3	М6.5.019				5			5	
4	М8.5.019				11			11	
5	М10.5.019				17			17	
6	М12.5.019				32			32	
7	М16.5.019				3			3	
8	М12.5.019	ГОСТ 5918-73			2			2	
9									
10	Заклепка 4х34.01.Ц9хр	ГОСТ 10299-80			5			5	
11	5х36.35.00				10			10	
12	5х36.01.Ц9хр				90			90	
13	6х36.01.Ц9хр				12			12	
14	8х40.01.Ц9хр				12			12	
15	8х50.01.Ц9хр				12			12	
16	16х46.01.Ц9хр				2			2	
17	16х56.01.Ц9хр				2			2	
18	4х22.01.Ц9хр	ГОСТ 10230-80			4			4	
19	5х14.01.Ц9хр				4			4	
20	5х36.01.Ц9хр				6			6	
21									
22	Шайба 4.65Г.019	ГОСТ 6402-70			4			4	

№ строки	Наименование	Обозначение документа на поставку	Поставщик	Куда входит (обозначение)	Количество на изделие	в комплекты	на регулир.	всего	Примечание
1	Шайба 6.65Г.019	ГОСТ 6402-70			10			10	
2	8.65Г.019				3			3	
3	10.65Г.019				32			32	
4	12.65Г.019				68			68	
5	16.65Г.019				5			5	
6	5.01.019	ГОСТ 11371-78			8			8	
7	6.01.019				5			5	
8	10.32ЛС59-1.019				4			4	
9	10.01.019				8			8	
10	12.01.019				2			2	
11	16.01.019				4			4	
12									
13	Шплинт 2,5х25.01.019	ГОСТ 397-79			2			2	
14	3,2х32.01.019				2			2	
15	5х32.01.019				4			4	
16									
17	Подшипник 203	ГОСТ 8338-75			4			4	
18									
19	Арматура контактной сети								
20									
21	Зажим ЗС	ГОСТ 23476-79			7			7	
22	Изолятор ИП-2				4			4	

Формат	Зона	Поз.	Обозначение	Наименование	Кол.	Примечание
				Документация		
А2			974.010.000.СБ	Сборочный чертеж		
				Детали		
А4		1	973.060.005	Элемент подгорающий	2	
А2		2	974.010.001	Центр схождения	1	
				Стандартные изделия		
				Болты ГОСТ 7798-70		
		4		М10х25.58.019	4	
		5		М12х30.58.019	2	
		6		Гайка М12.5.019 ГОСТ 5915-70	2	
				Шайбы ГОСТ 6402-70		
		7		10.65Г.019	4	
		8		12.65Г.019	2	

Изм.	Лист	№ докум.	Подп.	Дата	974.010.000			
Разраб.		Науменко			Стрелка сходная	Лит.	Лист 1	Листов 2
Пров.		Айзенберг				Мосгортрансниипроект		
Н.контр.		Садов						
Утв.		Данилов						

Копировал: Формат А4

Формат	Зона	Поз.	Обозначение	Наименование	Кол.	Примечание
				Переменные данные для исполнений:		
				974.010.000		
				Сборочные единицы		
А4		10	974.011.000	Плита в сборе	1	
				Сборочные единицы		
А4		10	974.011.000-01	Плита в сборе	1	
А4		11	971.110.000	Зажим специальный	1	Серия 4.503-3.83

Инв.№ подл. | Подп. и дата | Взам.инв.№ | Инв.№ дубл. | Подп. и дата

Изм.	Лист	№ докум.	Подп.	Дата	974.010.000	Лист 2

Копировал: Формат А4

Формат	Зона	Поз.	Обозначение	Наименование	Кол.	Примечание
				Документация		
А2			974.011.000.СБ	Сборочный чертеж		
				Детали		
А4		1	973.062.002	Ушко	4	
А4		2	973.062.003	Планка	4	
А4		3	973.062.004	Палец	2	
А4		4	973.063.002	Ребро	2	
А3		5	974.011.001	Плита	1	
			Переменные данные для исполнений:			
				974.011.000		
				Отсутствуют		

Изм.	Лист	№ докум.	Подп.	Дата	974.011.000			
Разраб.		Науменко			Плита в сборе	Лит.	Лист 1	Листов 2
Пров.		Айзенберг				Мосгортрансниипроект		
Н.контр.		Садов						
Утв.		Данилов						

Копировал: Формат А4

Формат	Зона	Поз.	Обозначение	Наименование	Кол.	Примечание
				974.011.000-01		
				Детали		
А4		7	973.063.003	Кронштейн	1	

Инв.№ подл. | Подп. и дата | Взам.инв.№ | Инв.№ дубл. | Подп. и дата

Изм.	Лист	№ докум.	Подп.	Дата	974.011.000	Лист 2

Копировал: 18985-03 47 Формат А4

974.010.000.СБ

Рис. 1

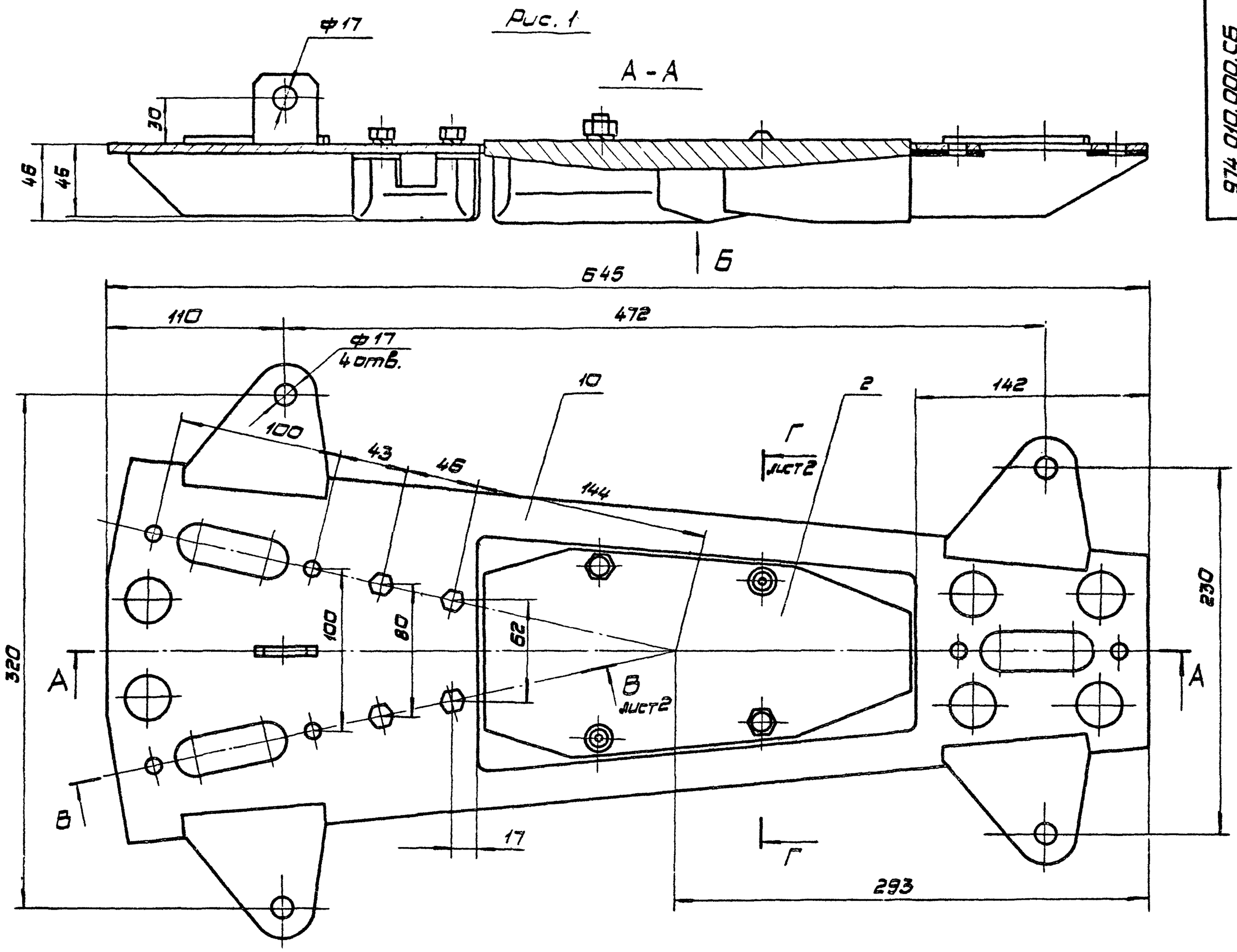

Вид Б

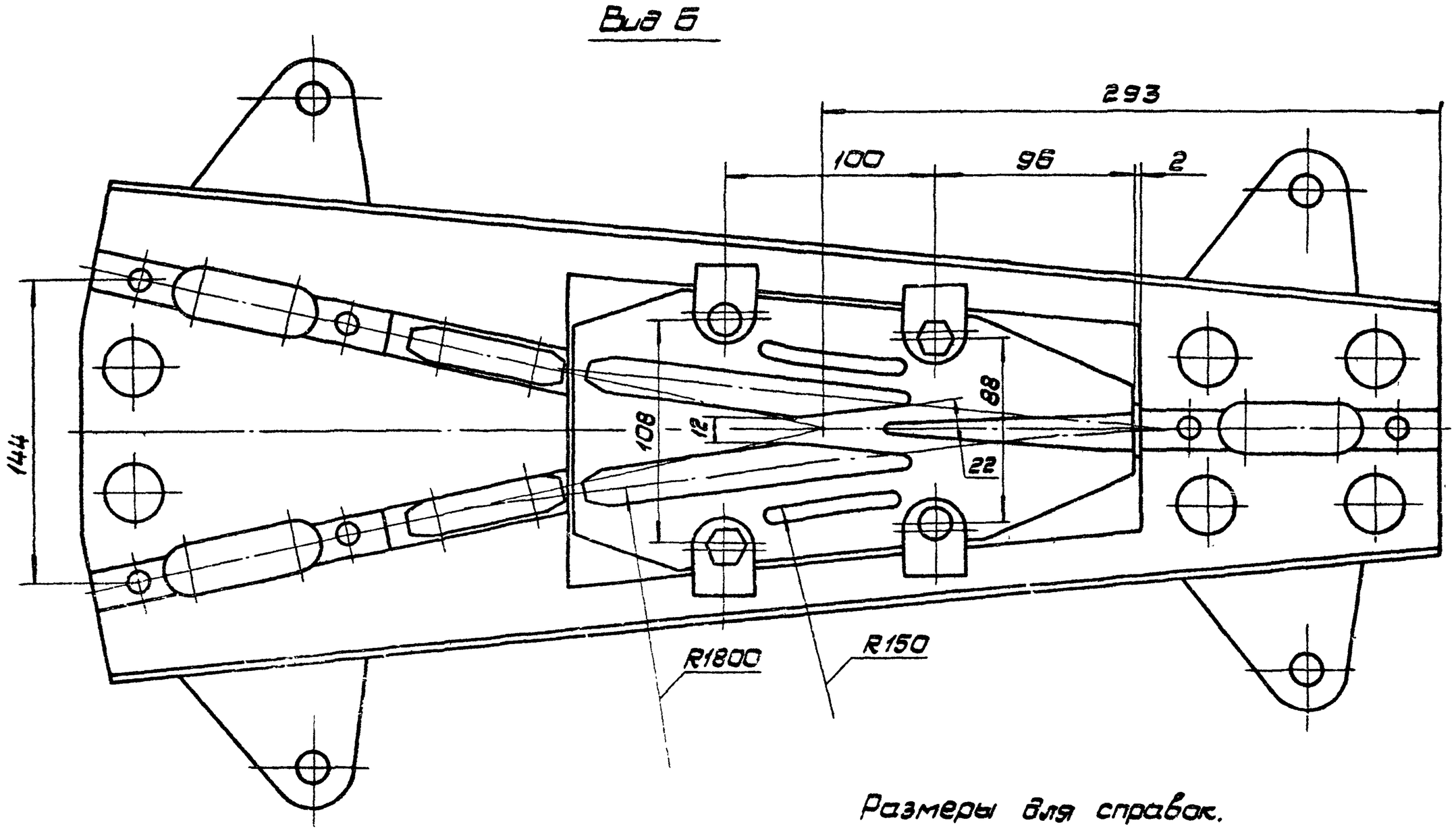

Размеры для справок.

Обозначение	Рис.	Масса, кг
974.010.000	1	11,5
-01	2	11,8

Изм.	Лист	№ докум.	Подп.	Дата	974.010.000.СБ			
Разраб.		Науменко			Стрелка сходная	Лит.	Масса	М-б
Пров.		Айзенберг					см. табл.	1:2
Т.контр.		Айзенберг			Сборочный чертеж	Лист 1	Листов 2	
Н.контр.		Садов				Мосгортрансниипроект		
Утв.		Данилов						

Копировал: 18985-03 48 Формат А2

974.010.000.СБ

Г - Г повернуто, лист 1
М 1:1

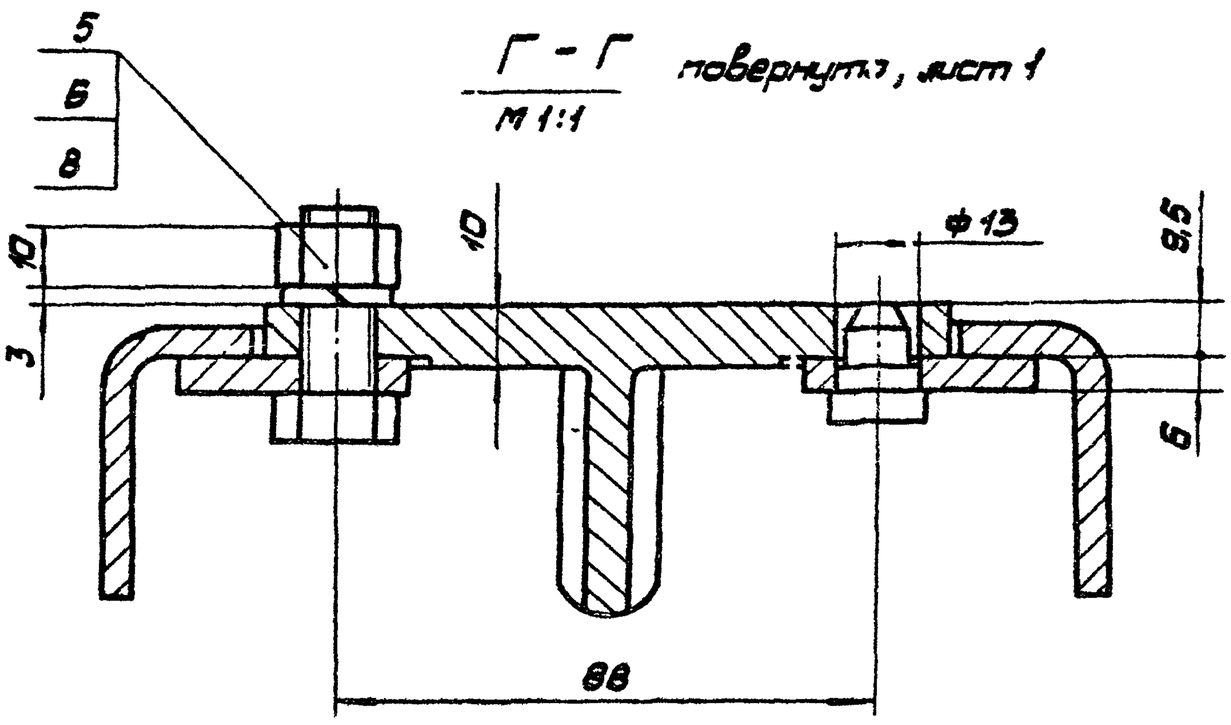

В - В повернуто, лист 1
М1:1

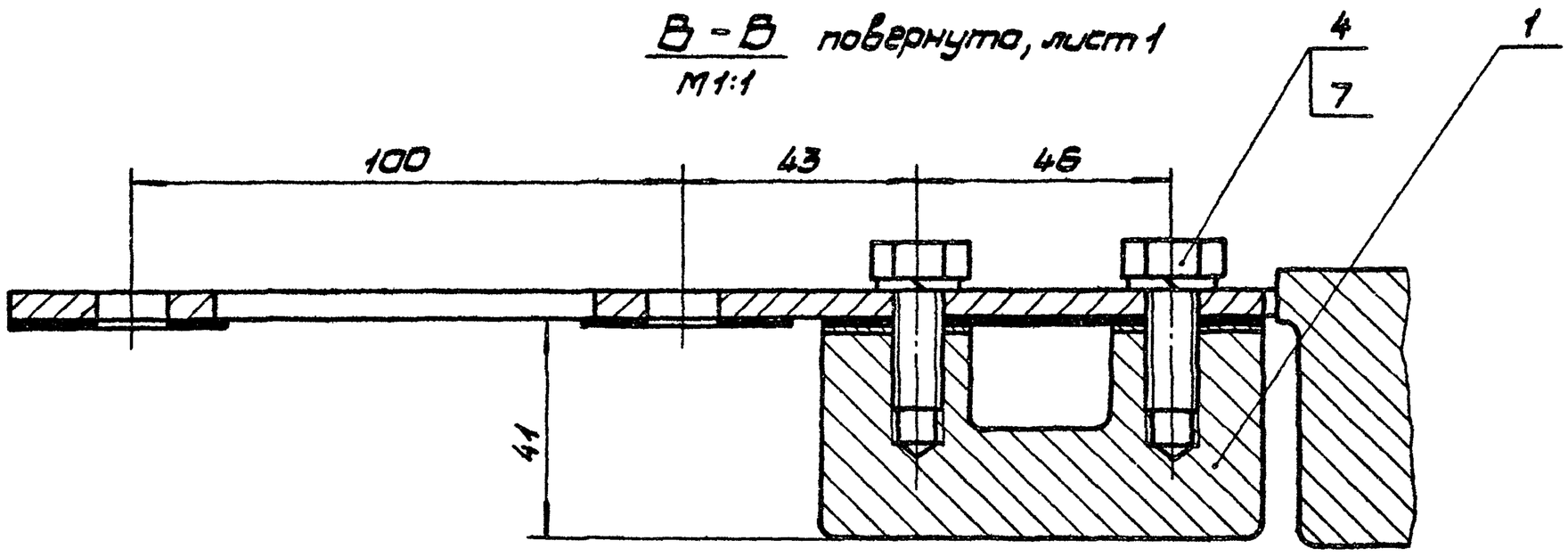

Рис. 2

Остальное - см. рис. 1

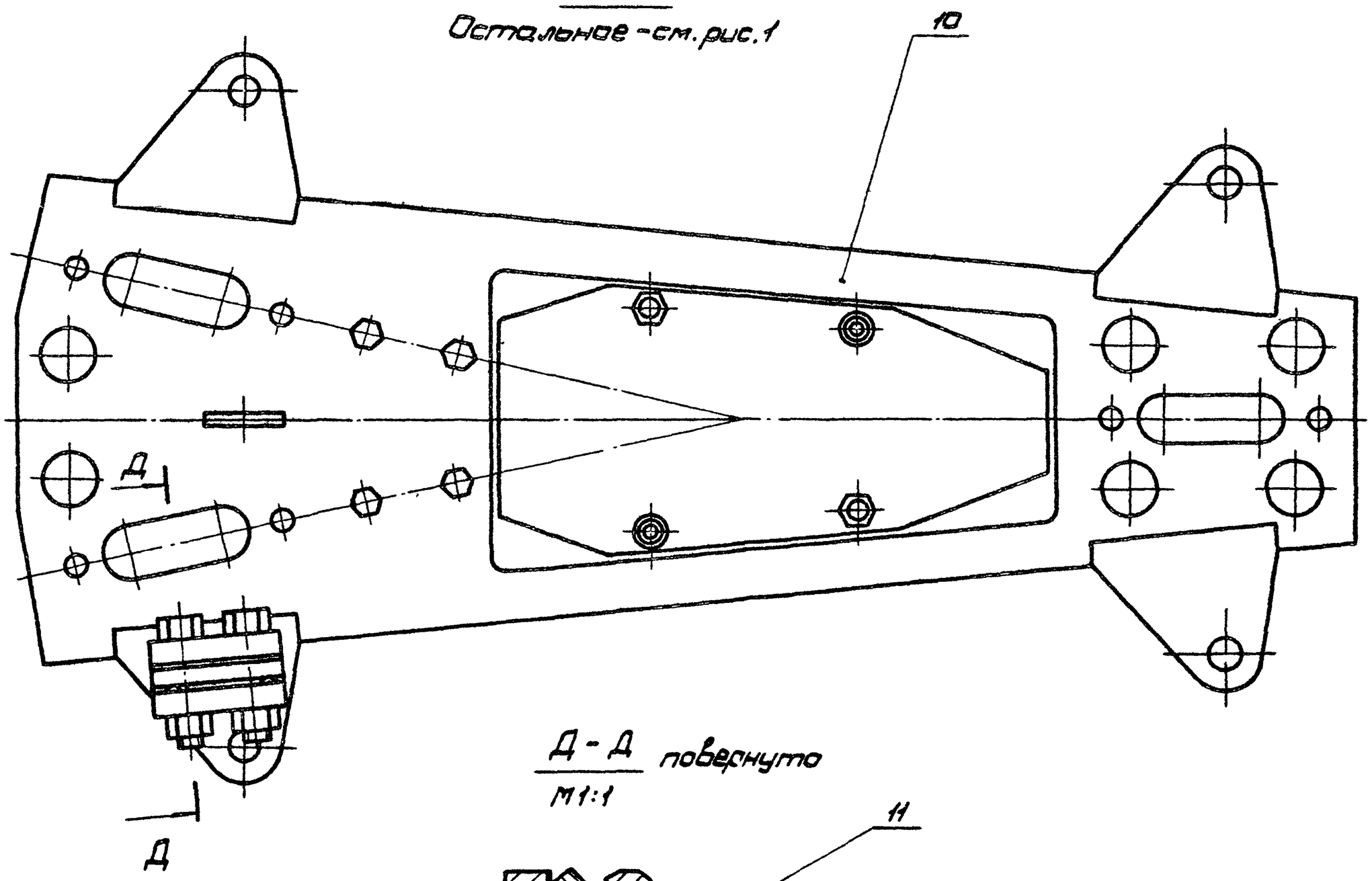

Д - Д повернуто
М1:1

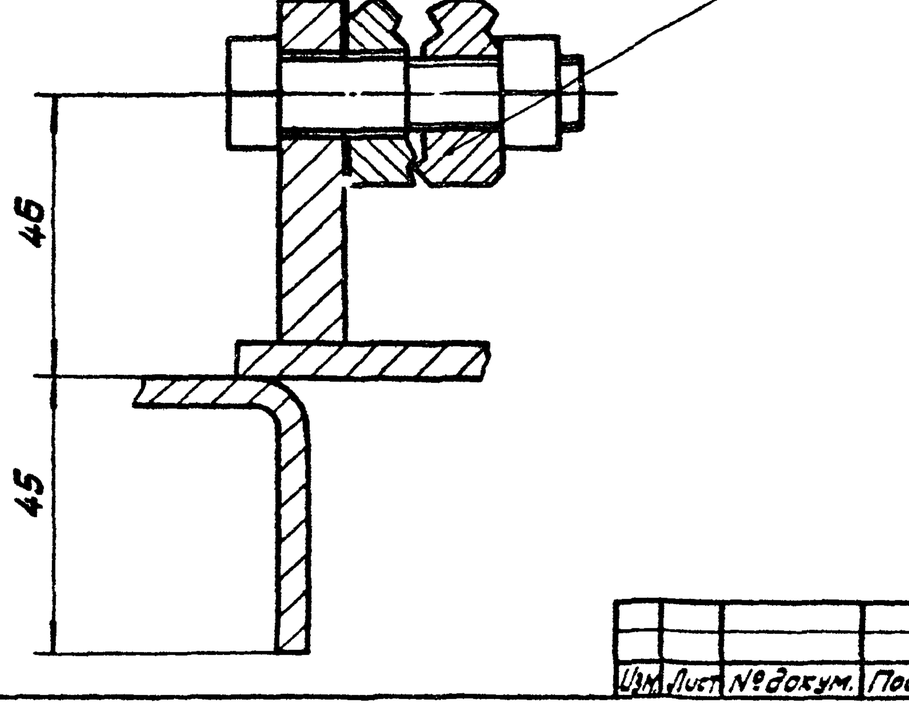

Изм.	Лист	№ докум.	Подп.	Дата	974.010.000.СБ	Лист 2

А(✓)

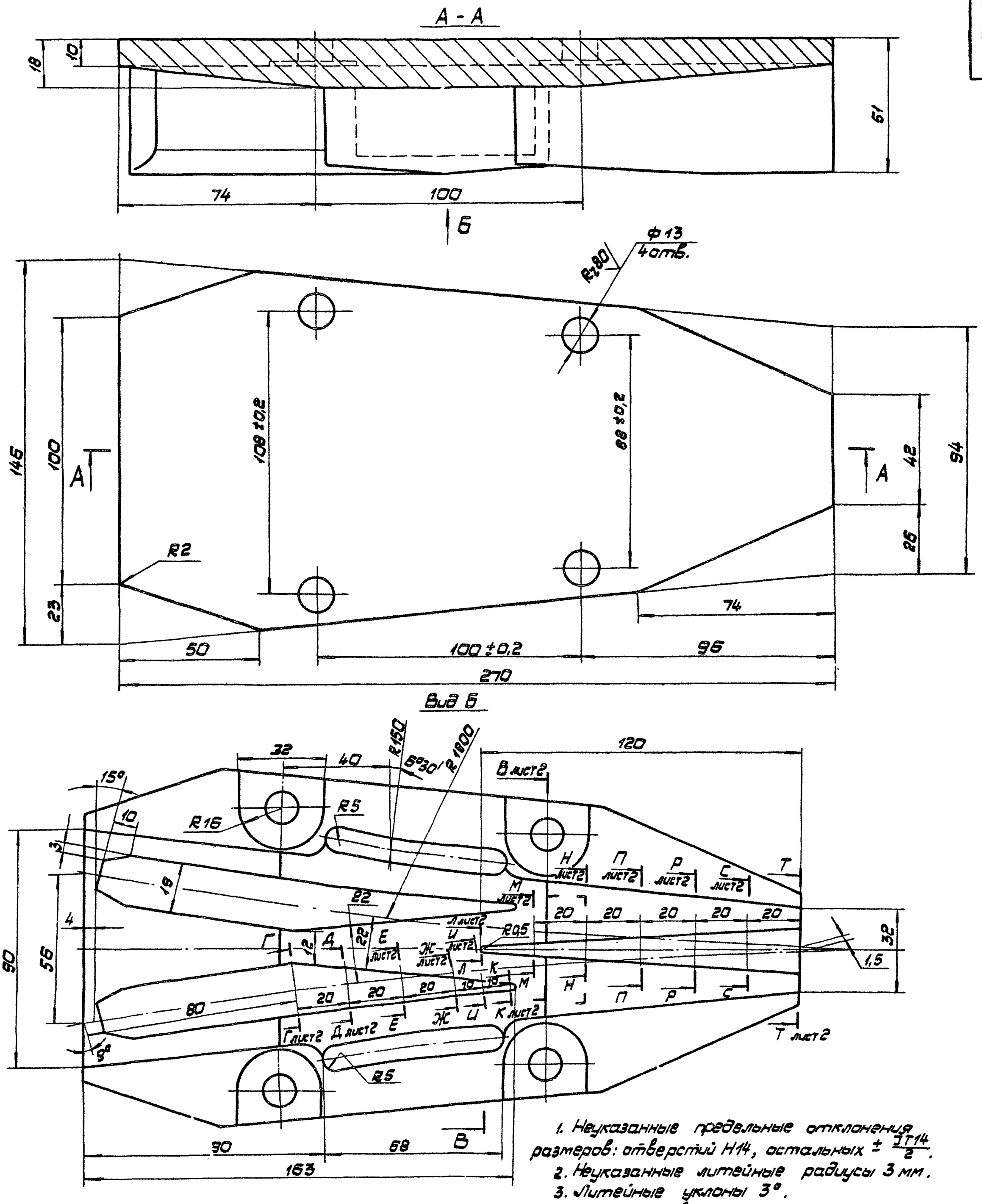

1. Неуказанные предельные отклонения размеров: отверстий H14, остальных $\pm \frac{IT14}{2}$.
2. Неуказанные литейные радиусы 3 мм.
3. Литейные уклоны 3°.
4. Рабочая поверхность должна быть ровной без трещин и забоин.

5. Предельные отклонения размеров отливки и припуски на механическую обработку - по III классу точности ГОСТ 1855-55.

				974.010.001	
Изм. Лист	№ докум.	Подп.	Дата		
Разраб.	Науменко			Центр схождения	Лит. / Масса 4,8 / М-5 1:1
Пров.	Айзенберг				Лист 1 / Листов 2
Т.контр.	Айзенберг				
Н.контр.	Савов			СЧ10 ГОСТ 1412-79	Мосгортрансниипроект
Утв.	Данилов				

Копировал: 18985-03 50 Формат А2

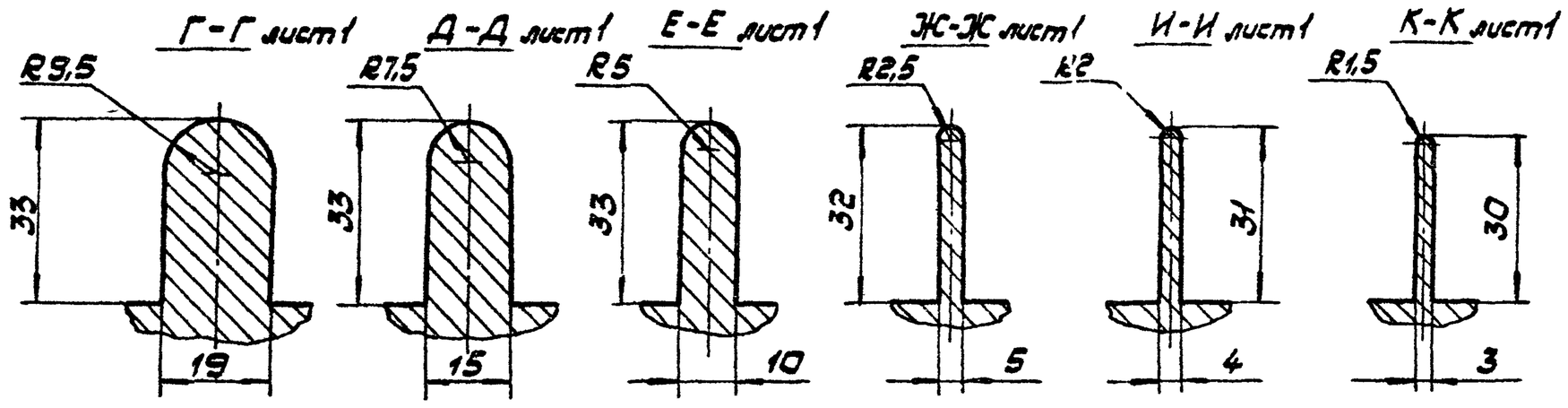

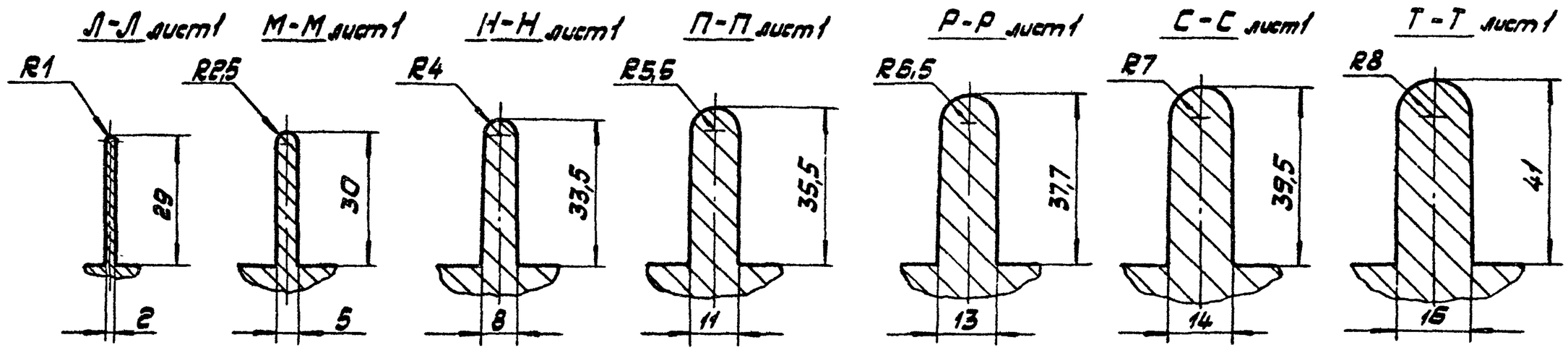

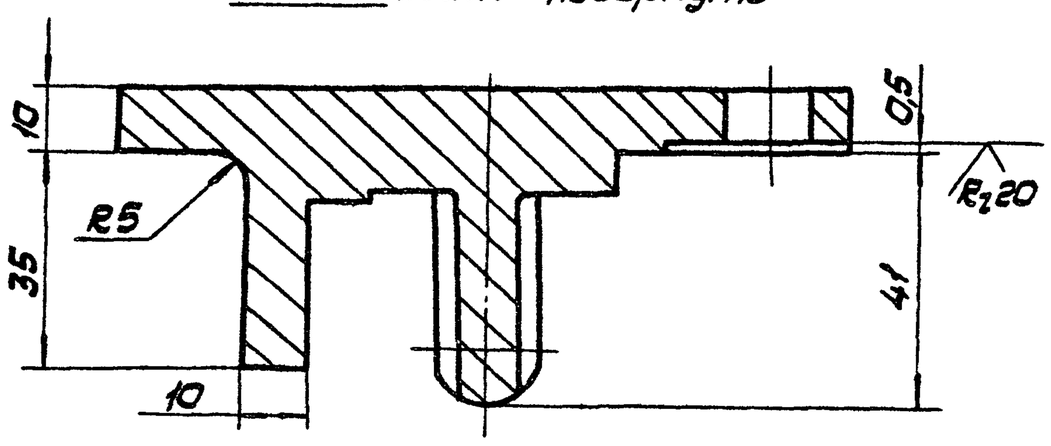

Изм.	Лист	№ докум.	Подп.	Дата	974.010.001	Лист 2

Копировал: Формат А3

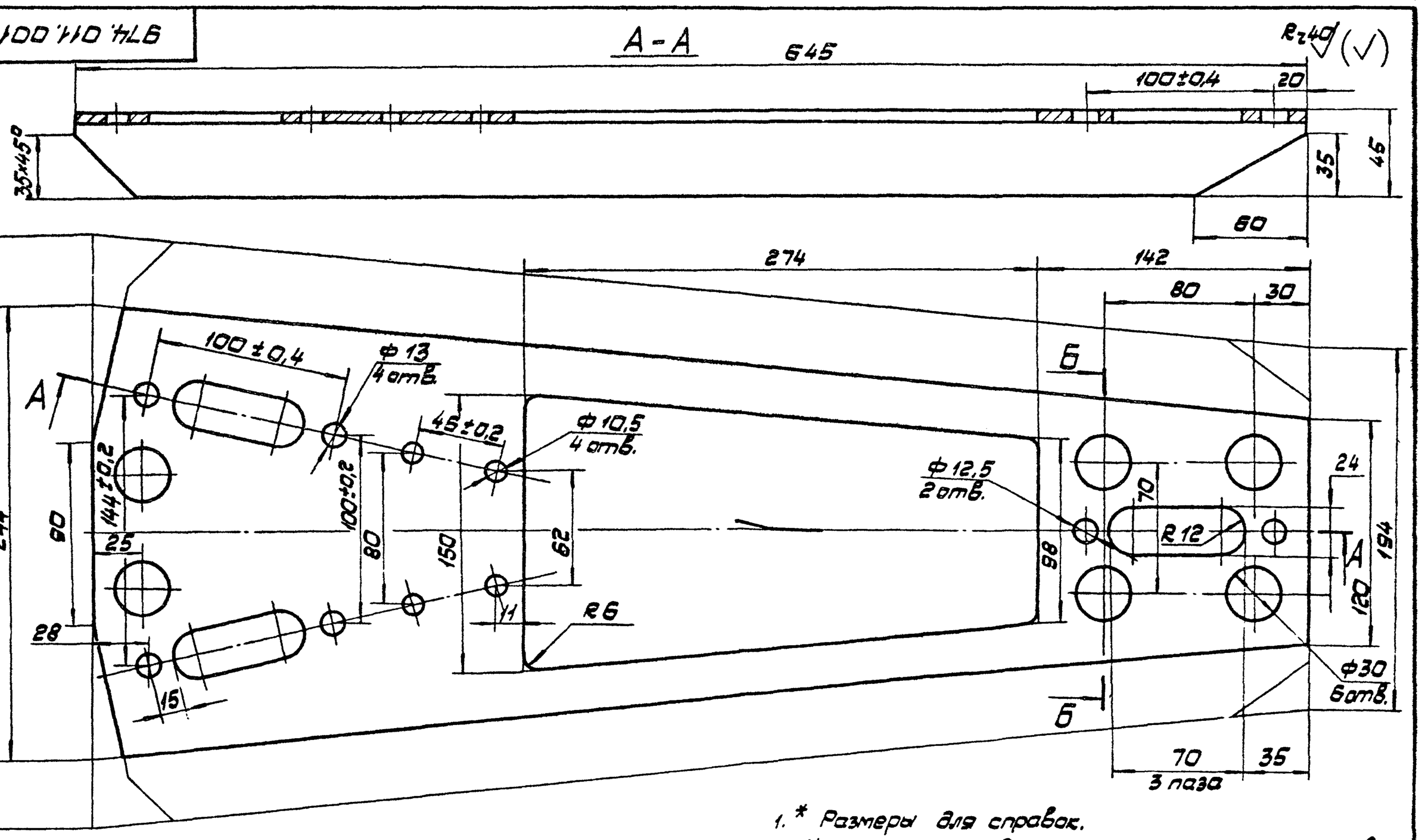

1.* Размеры для справок.

2. Неуказанные предельные отклонения размеров:

отверстий H14, остальных $\pm\frac{IT14}{2}$.

Б-Б повернуто

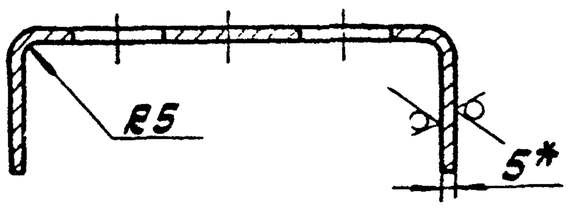

					974.011.001			
Изм.	Лист	№ докум.	Подп.	Дата	Плита	Лит.	Масса	М-б
Разраб.		Науменко					4,8	1:2
Пров.		Айзенберг				Лист	Листов 1	
Т.контр.		Айзенберг						
Н.контр.		Сабов			Лист 6 ГОСТ 19903-74 Ст.3 ГОСТ 14637-79	Мосгортрансгипроект		
Утв.		Данилов						

Копировал: 18985-03 Формат А3

Рис. 1

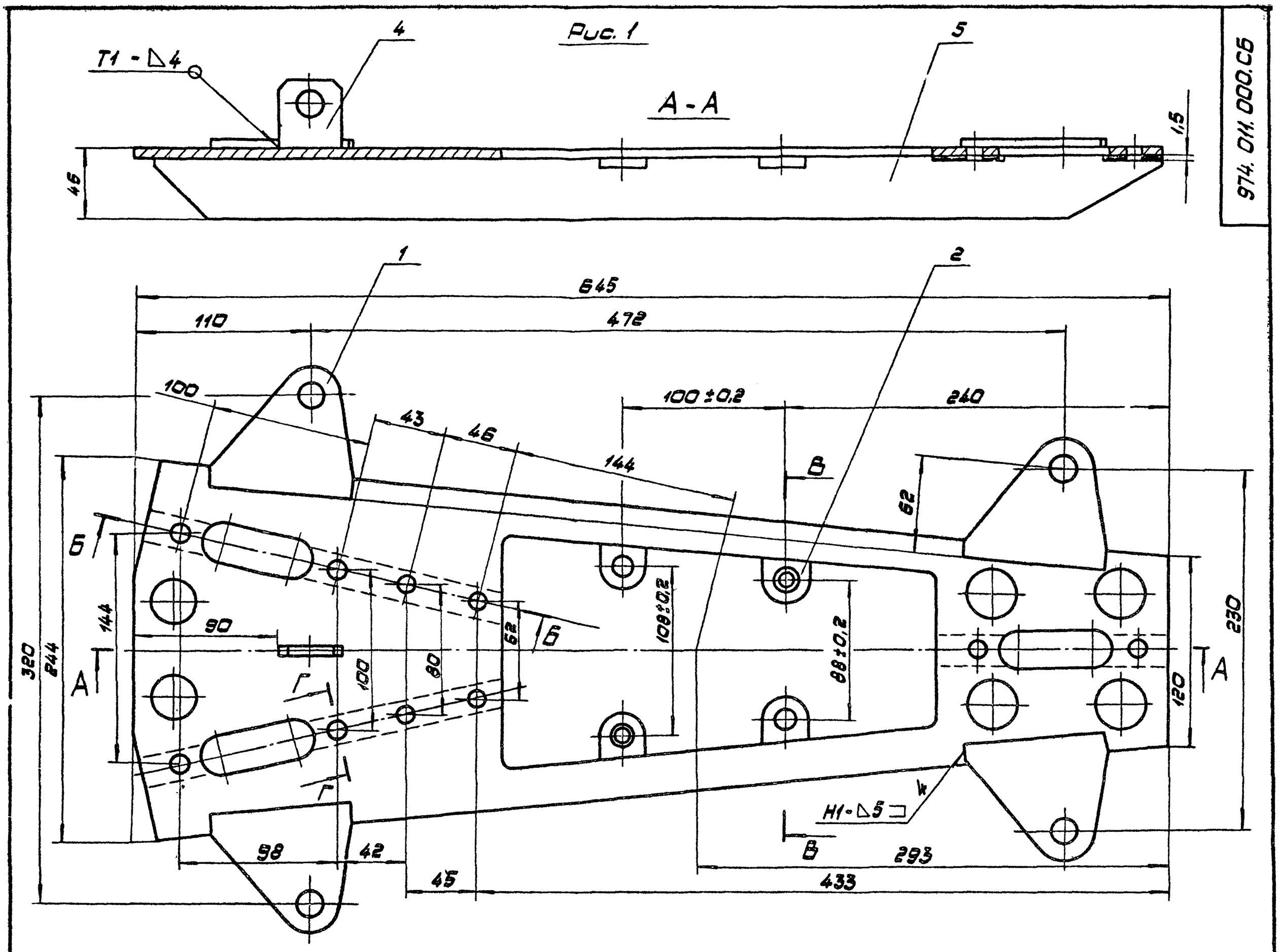

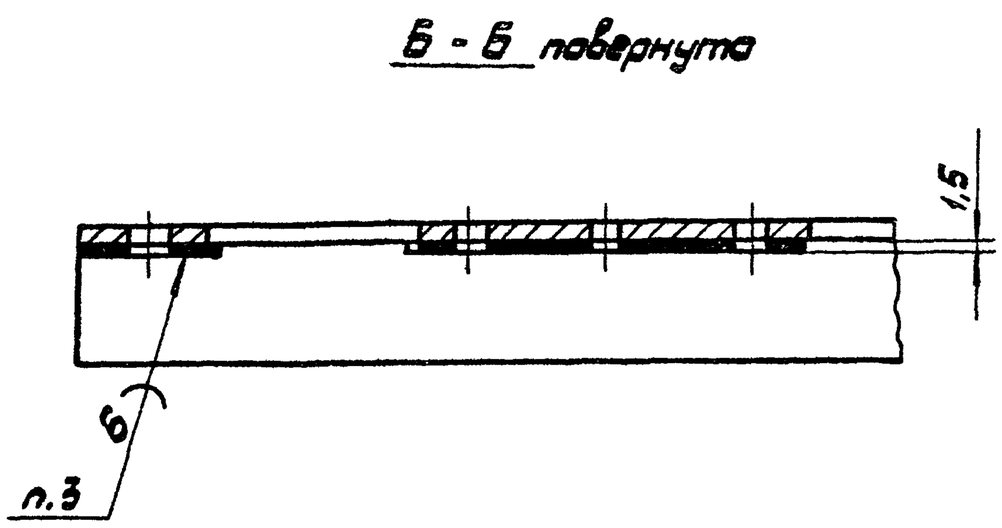

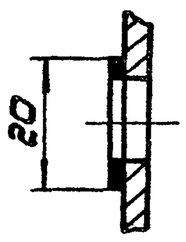

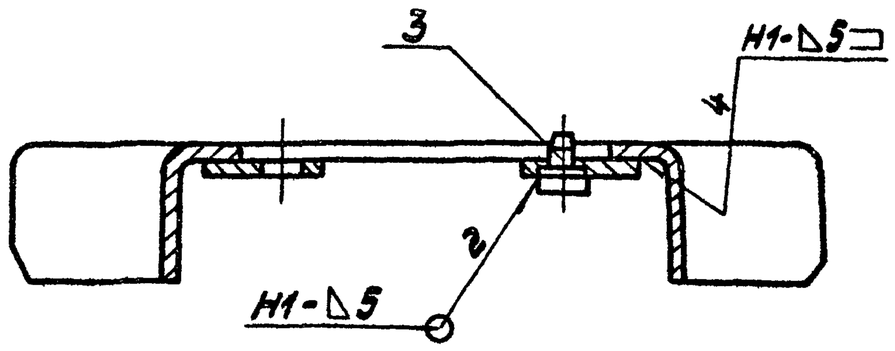

Рис. 2
М1:5
Остальное - см. рис. 1

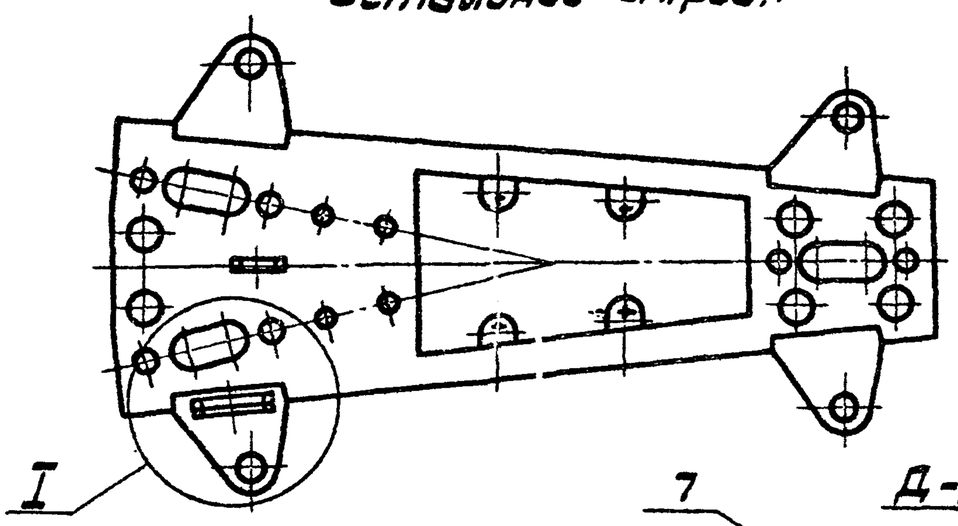

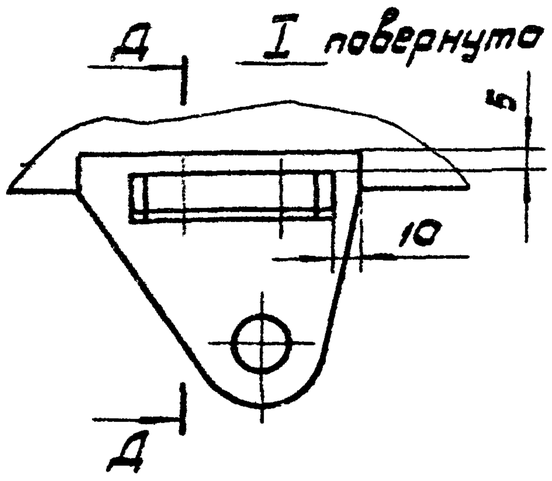

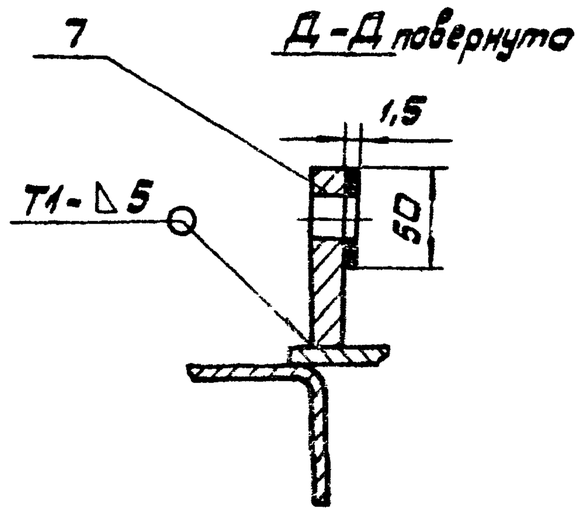

Обозначение	Рис.	Масса кг
974.011.000	1	6,2
-01	2	8,5

1. Размеры для справок.
2. Сварные швы по ГОСТ 5264-80.
3. Наплавку производить медью марки М1 ГОСТ 859-78.
4. Покрытие: Ц21хр, кроме наплавки.

Изм.	Лист	№ докум.	Подп.	Дата	974.011.000.СБ			
Разраб.		Науменко			Плита в сборе сборочный чертеж	Лит.	Масса	М-Б
Пров.		Андреев					см. табл.	1:2
Т.контр.		Андреев				Лист	Листов 1	
Н.контр.		Сидов				Мосгортранспроект		
Утв.		Денисов						