ТИПОВОЙ ПРОЕКТ
214-1-309.85

ДЕТСКИЕ ЯСЛИ-САД НА 280 МЕСТ

(СТЕНЫ КИРПИЧНЫЕ)

АЛЬБОМ II

САНИТАРНО-ТЕХНИЧЕСКИЕ ЧЕРТЕЖИ

20523-03

ТИПОВОЙ ПРОЕКТ
214-1-309.85

ДЕТСКИЕ ЯСЛИ-САД НА 280 МЕСТ
(СТЕНЫ КИРПИЧНЫЕ)
АЛЬБОМ II

СОСТАВ ПРОЕКТА:

АЛЬБОМ 0 – МАТЕРИАЛЫ ДЛЯ ПРИВЯЗКИ И ЧЕРТЕЖИ НУЛЕВОГО ЦИКЛА РАБОТ
АЛЬБОМ I – АРХИТЕКТУРНО-СТРОИТЕЛЬНЫЕ И ТЕХНОЛОГИЧЕСКИЕ ЧЕРТЕЖИ
АЛЬБОМ II – САНИТАРНО-ТЕХНИЧЕСКИЕ ЧЕРТЕЖИ
АЛЬБОМ III – ЭЛЕКТРОТЕХНИЧЕСКИЕ ЧЕРТЕЖИ
АЛЬБОМ IV – ИЗДЕЛИЯ ЗАВОДСКОГО ИЗГОТОВЛЕНИЯ
АЛЬБОМ V – СМЕТЫ
АЛЬБОМ VI – ВЕДОМОСТЬ ПОТРЕБНОСТИ В МАТЕРИАЛАХ
АЛЬБОМ VII СПЕЦИФИКАЦИИ ОБОРУДОВАНИЯ
ЧАСТЬ I ТЕХНОЛОГИЧЕСКОЕ ОБОРУДОВАНИЕ
ЧАСТЬ II САНИТАРНО-ТЕХНИЧЕСКОЕ ОБОРУДОВАНИЕ
ЧАСТЬ III ЭЛЕКТРОТЕХНИЧЕСКОЕ ОБОРУДОВАНИЕ

УТВЕРЖДЕН ГОСГРАЖДАНСТРОЕМ
ПРИКАЗ № 213 ОТ 10.08 1982 г.
РАБОЧИЕ ЧЕРТЕЖИ ВВЕДЕНЫ В ДЕЙСТВИЕ ЦНИИЭП УЧЕБНЫХ ЗДАНИЙ
ПРИКАЗ № 45 ОТ 16.05 1985 г.

РАЗРАБОТАН
ЦНИИЭП УЧЕБНЫХ ЗДАНИЙ
ГЛАВНЫЙ ИНЖЕНЕР ИНСТИТУТА А.К. ЛЯХОВИЧ
НАЧАЛЬНИК ОТДЕЛА Л.И. БАБИН

20523-03

				ПРИВЯЗАН
ИНВ. №				

Альбом II

Типовой проект 214-1-309.85

Ведомость чертежей основного комплекта

Лист	Наименование	Примечание
1	Общие данные /начало/	
2	Общие данные /продолжение/	
3	Общие данные /продолжение/	
4	Общие данные /окончание/	
5	План техподполья между осями 1-8 и А-Е /вариант/	
6	План техподполья между осями 9-14 и А-Е /вариант/	
7	План 1 этажа между осями 1-8 и А-Е.	
8	План 1 этажа между осями 9-14 и А-Е. Схемы систем П1, П2, В1÷В4	
9	План 2 этажа между осями 1-8 и А-Е	
10	План 2 этажа между осями 9-14 и А-Е	
11	Схема системы отопления между осями 1-8 и А-Е	
12	Схема системы отопления между осями 9-14 и А-Е	
13	Установка систем П1, П2. Схема теплоснабжения установок систем П1, П2	
14	Установка системы В1. Спецификация установок систем П1, П2, В1.	

Основные показатели по чертежам отопления и вентиляции

Наименование здания /сооружения/ помещения	Объем м³	Периоды года при t°С	Расход тепла, Вт / ккал/ч: на отопление	на вентиляцию	на горячее водоснабжение	Общий	Расход хладагента ккал/ч	Установленная мощность электродвигателей кВт
Детские ясли-сад на 280 мест	9370	-20	131039 / 112670	56870 / 48900	410319 / 352800	598210 / 574370	—	2.44
		-25	141000 / 121240	63730 / 54800	410319 / 352800	615040 / 528840	—	2.44
		-30	127230 / 109400	75360 / 64800	410319 / 352800	612900 / 527000	—	2.44
		-35	137070 / 118630	85360 / 73400	410319 / 352800	633640 / 544830	—	2.44
		-40	147490 / 126820	93140 / 80500	410319 / 352800	651549 / 560220	—	2.44

Коэффициент теплопередачи

Наименование ограждений	Вт / К.ккал/м².ч.град при t°С: -20	-25	-30	-35	-40
Стена	1.035 / 0.89	1.035 / 0.89	0.849 / 0.73	0.849 / 0.73	0.779 / 0.63
Окна	2.91 / 2.5	2.91 / 2.3	1.94 / 1.67	1.94 / 1.67	1.94 / 1.67
Покрытие	0.6 / 0.52	0.56 / 0.48	0.49 / 0.42	0.45 / 0.39	0.43 / 0.37
Дверь	2.32 / 2.0	2.32 / 2.0	2.32 / 2.0	2.32 / 2.0	2.32 / 2.0

Ведомость ссылочных и прилагаемых документов

Обозначение	Наименование	Примечание
	Ссылочные документы	
4.904-69	Детали крепления санитарно-технических приборов и трубопроводов	
1.494-8	Решетки воздухоприточные типа РР	
1.494-10	Решетки щелевые регулирующие типа Р	
4.904-25	Подставки под калориферы	
5.904-5	Гибкие вставки для центробежных вентиляторов	
5.904-4	Двери и люки для вентиляционных камер	
5.904-1, вып. 8.1	Детали крепления стальных неизолированных воздуховодов	
4.903-10, вып. 8	Грязевики	
1.494-21	Крепление решеток воздухоприточных типа РР и щелевых регулирующих типа Р к воздуховодам и строительным конструкциям	
2.400-4, вып. 1.2	Детали тепловой изоляции промышленных объектов с положительными температурами	
1.494-14, вып. 2	Заслонки воздушные унифицированные для систем вентиляции	
5.903-1	Узлы обвязки регулирующих клапанов на трубопроводах теплоснабжения калориферных установок	
	Прилагаемые документы	
ОВ и-1	Воздуховод из асбестоцементных листов	
ОВ и-2	Приемная секция установки системы П1	
ОВ и-3	Соединительная секция установки системы П1	
ОВ и-4	Приемная секция установки системы П2	
ОВ и-5	Соединительная секция установки системы П2	
ВВ. ВМ	Ведомость потребности в материалах	Альбом

Условные обозначения

- (101) Номер отапливаемого помещения.
- —Т1— Трубопровод системы отопления - подающий
- —Т2— Трубопровод системы отопления - обратный
- —Тн— Трубопровод системы теплоснабжения - подающий
- —Тн2— Трубопровод системы теплоснабжения - обратный
- —Тс— Трубопровод для спуска воды
- * Вставка заказчика.
- Воздуховод металлический из тонколистовой стали.
- Воздуховод металлический из тонколистовой оцинкованной стали
- Воздуховод из асбестоцементных листов
- Воздуховод в строительных конструкциях в среде системы вентиляции

План-схема

м 1:400

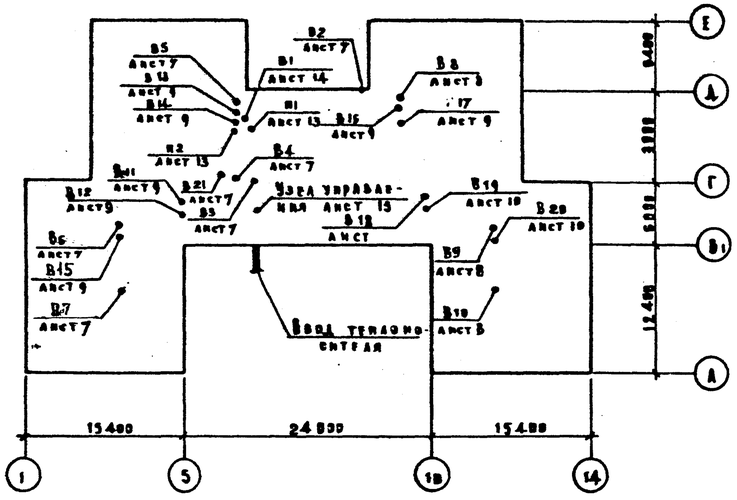

Расход стальных труб на систему отопления	Всего тонн	Кг. на 1 м² пол. зданий
	3.4	1.34

Настоящий проект выполнен в соответствии с действующими нормами и правилами

Главный инженер проекта /Равиопорт А.С/

Главный инженер привязки

Привязан

Инв. №

214-1-309.85 - ВВ

Детские ясли-сад на 280 мест

Нач. отд.	Бабин		Стадия	Лист	Листов
Гл. инж. пр.	Халимский		Р	1	14
Гл. инж. пр.	Равиопорт				
Рук. груп.	Подольская				
Проверил	Равиопорт		Общие данные /начало/	ЦНИИЭП учебных зданий	
Разработ.	Корозкова				
Н. контр.	Курченко				

Копировал Дорофеева Формат 22г.

20523-03

Взам. инв. №

Подпись и дата

Инв. № подл.

Альбом

Типовой проект 214-1-309.85

Характеристика вентиляционных систем

Обозначение системы	Код систем	Наименование обслуживаемого помещения	Тип установки агрегата	Вентилятор: Тип	№	Схема исполнения	Положение	L м³/ч	P кгс/м²	n об/мин	Электродвигатель: Тип	N квт	n об/мин	Воздухонагреватель: Тип	№	Кол	Температ. нагрева °С: От	До	Расход тепла кг/ч / ккал/ч	Др кгс/м²	Фильтр: Тип	Кол	Др кгс/м²
П1	1	Кухня	В-ЦУ-70-5-03	ЦУ-70	5	1	Л0°	4500	34	1000	4А 80А6	0.75	1000	КВСН7-п	7	1	-9.5	+16	39070 / 33600		Фяу	4	
														КВСН8-п	8	1	-13	+16	43610 / 37500				
														КВСН9-п	9	1	-19	+16	52910 / 45500				
														КВСН9-п	9	1	-24	+16	60480 / 52000				
														КВСН10-п	10	1	-28	+16	66520 / 57200				
П2	1	Стиральная	В-ЦУ-70-3.15-02	ЦУ-70	3.15	1	Л0°	1400	30	1400	4АА 63В4	0.37	1400	КВСН6-п	6	1	-20	+18	17800 / 15300		—	—	
														КВСН6-п	6	1	-25	+18	20120 / 17300				
														КВСН6-п	6	1	-30	+18	22450 / 19300				
														КВСН7-п	7	1	-35	+18	24880 / 21400				
														КВСН7-п	7	1	-40	+18	27200 / 23400				
В1	1	Кухня	В-ЦУ-70-5-03	ЦУ-70	5	1	Пр0°	4500	30	1000	4А 80А6	0.75	1000	—	—	—	—	—	—	—	—	—	—
В2	1	Машинное отделение	—	ВО-300	4	1	—	1500	7	1410	4АА 56А4	0.12	1315	—	—	—	—	—	—	—	—	—	—
В3	1	Стиральная	—	ВК-6-УЧ	—	—	—	300	—	—	—	0.025	—	—	—	—	—	—	—	—	—	—	—
В4	1	Гладильная	—	ВК-6-УЧ	—	—	—	220	—	—	—	0.025	—	—	—	—	—	—	—	—	—	—	—
В5÷В20	16	Туалетные	—	ВК-6-УЧ	—	—	—	45÷80	—	—	—	0.025	—	—	—	—	—	—	—	—	—	—	—
В21	1	Сушильный барабан	В комплекте с технологическим оборудованием																				

Общие указания

Теплоснабжение здания предусматривается от наружной тепловой сети с параметрами теплоносителя $T_н = 150°C$, $T_о = 70°C$.

Отопление разработано для наружных температур воздуха -20°С, -25°С, -30°С, -35°С, -40°С. Внутренние температуры помещений приняты по СНиП II-64-88. Система отопления здания присоединяется к наружной тепловой сети через элеватор. Параметры теплоносителя системы отопления $t_н = 95°C$, $t_о = 70°C$. Система отопления запроектирована горизонтальная однотрубная с разводкой магистральных трубопроводов в техническом подполье или подпольных каналах. В качестве нагревательных приборов приняты радиаторы М140-АО. Для обогрева пола игральных-ставовых 1 этажа в конструкции пола этих помещений проложен змеевик.

Вентиляция запроектирована приточно-вытяжная с механическим и естественным побуждением. Кратности обменов воздуха приняты по СНиП II-64-80 и СНиП II-А.8-71. В помещениях с выделением вредностей воздухообмены определены расчетом.

Магистральные трубопроводы системы отопления, трубопроводы системы теплоснабжения и воздуховод до калорифера теплоизолируются по серии 2.400-4. Остальные трубопроводы и воздуховоды окрашиваются масляной краской. Для помещений отопительно-вентиляционного оборудования используется грузовая тележка.

Производство и приемку работ по внутренним санитарно-техническим устройствам выполняется в соответствии с требованиями СНиП III-28-75.

Таблица теплопотерь по помещениям

№ № помещений	Теплопотери ккал/ч при t °С: -20	-25	-30	-35	-40
1	2	3	4	5	6
			1 этаж		
101	3420	3680	3190	3480	3710
102	2860	3140	2900	3180	3420
103	1100	1200	1100	1230	1340
104	610	680	640	710	770
105	250	280	290	320	350
106	570	610	560	620	660
107	580	630	580	630	680
108	530	570	520	570	610
109	530	570	520	570	610
110	460	530	570	630	690
111	840	900	820	900	980
112	690	760	720	800	860
113	480	530	490	550	590
114. 131	420	480	510	560	610
115. 130	960	1040	930	1020	1110
116. 129	3160	3420	2990	3270	3500
117. 128	3210	3520	3250	3570	3820
118	1380	1500	1390	1530	1660
119	2810	2990	2560	2810	3010
120	990	1090	1050	1160	1240
121	1040	1140	1100	1210	1300
122	3030	3220	2810	3080	3330
123	3320	3510	3050	3340	3580
124	1020	1120	1080	1190	1280
125	990	1090	1050	1160	1240
126	2810	2990	2560	2810	3010
127	1380	1500	1390	1530	1660
132	180	200	220	250	270
133	430	440	430	430	470
			2 этаж		
201	4860	5210	4250	4590	4890
202	3020	4280	3560	3840	4070
203	540	570	520	550	590
204	3550	3740	3400	3600	3820
205	540	570	520	550	590
206	1060	1130	1010	1090	1160
207	4830	5150	4660	4990	5290
208	730	770	680	730	780
209. 224	1140	1210	1080	1160	1240
210. 223	4140	4420	3960	4280	4540
211. 222	3510	3810	3540	3820	4050
212. 221	2070	2190	2010	2140	2250
213. 220	4120	4410	3940	4250	4520
214. 215	1020	1080	980	1040	1110
216	3720	4010	3690	3980	4210
217	4450	4750	4240	4580	4870
218	1020	1080	980	1040	1110
219	890	960	880	940	1000
225	550	610	610	660	710
226	180	200	220	250	270
227	430	440	430	430	450
АК I	800	870	890	950	1100
АК II	800	870	890	950	1100

Инв. № подл. | Подпись и дата | Взам. инв. №

Привязан

Инв. №

Нач. отд.	Бабин	
Гл. инж. пр.	Хеаимский	
Гл. инж. пр.	Рапопорт	
Рук. груп.	Лодольская	
Проверил	Рапопорт	
Разработ.	Коробкова	
Н. контроль	Курченко	

214-1-309.85 - ВВ

Детские ясли-сад на 280 мест

Стадия	Лист	Листов
Р	2	

Общие данные / продолжение /

ЦНИИЭП учебных зданий

Копировал Дорофея Формат 22 г.

20503-02

Альбом II

Типовой проект 214-1-309.85

Спецификация систем отопления и вентиляции

Марка поз.	Обозначение	Наименование	Код	Масса ед. кг	Примечание
1	2	3	4	5	6
		Отопление			
1	ГОСТ 18161-72	Вентиль запорный			
		муфтовый 15кч 18п-2			
		ф20	8		
2		ф25	28		
3		ф32	1		
4	ГОСТ 10944-75	Кран регулирующий			
		проходной КРП			
		ф20	73		
5	Завод треста „Сантехдеталь" г. Красный Кут	Кран воздухо-выпускной СТД 861-7	122		
6	ГОСТ 5762-74	Задвижка чугунная фланцевая 3ч 6нж ф50	2		
7		Радиатор М140-АО			
		$t_н = -20°C$	876 / 386.3		Секц. / экм.
		$t_н = -25°C$	937 / 334.9		
		$t_н = -30°C$	854 / 291.8		
		$t_н = -35°C$	933 / 326.5		
		$t_н = -40°C$	1000 / 358.0		
8		Трубопровод из водогазопроводных обыкновенных труб по ГОСТ 3262-75			
		ф20	200		
9		ф25	960		
10		ф32	30		
11		ф40	12		
12		ф50	40		
13		Трубопровод из электросварных труб по ГОСТ 10704-76			
		ф76х3.0	15		
14	ГОСТ 695-77	Краска масляная	500		м²
15	2.400-4	Изоляция трубопроводов. комп А			
	вып 1.2	а) Вата минеральная	2.0		м³
		б) Стеклоткань	80		м²
		в) Краска масляная	80		м²

1	2	3	4	5	6
		Теплоснабжение установок систем П1, П2.			
1	ГОСТ 18161-72	Вентиль запорный муфтовый 15кч 18п-2 ф15	7		
2		ф20	1		
3		ф25	5		
4		Расширитель на трубопроводе ф20.25 3кч-2-75	2		
5		Трубопровод из водогазопроводных обыкновенных труб по ГОСТ 3262-75			
		ф15	5		
6		ф20	35		
7		ф25	25		
8		ф32	30		
9		ф50	8		
10	2.400-4. вып 1.2	Изоляция трубопроводов. комп А:			
		а) Вата минеральная	0.2		
		б) Стеклоткань	8		
		в) Краска масляная	8		
		Узел управления			
1	ВТИ-теплосеть Мосэнерго	Задвижка стальной №2	1		
2	ГОСТ 10194-69	Задвижка стальная	1		
		фланцевая ЗКА2-16 ф50	2		
3		Задвижка чугунная			
		фланцевая 31ч6нж ф80	2		
4	ГОСТ 18161-72	Вентиль запорный			
		фланцевый 15кч18п-2 ф32	2		
5	Завод „Теплоприбор"	Регулятор расхода УРРД-25			
	г. Улан-Удэ	нормально закрытый	1		
6	Приборостроительный	Счетчик горячей			
	завод г. Луцк	воды УВКГ-40	1		
7	4.903-10 вып. 8	Грязевик латунный			
		16-50 т. 34-82	2		
8	п/я ВМ-216/у г. Гвардейск	Ручной насос „Родник"	1		

1	2	3	4	5	6
9	ГОСТ 8625-77	Манометр показывающий пружинный			
		предел измерения 0÷10кгс/см²	1		
10		0÷16кгс/см²	2		
11	ГОСТ 2045-71	Термометр технический			
		предел измерения			
		0÷100°С	3		
12		0÷150°С	1		
13	МВИ 1943-65	Гильза термометра со			
		штуцером	4		
14	МВИ 1650-59	Кран трехходовой со			
		штуцером	5		
		Кран пробковый проходной 116бк ф25	7		
15		Трубопровод из			
		электросварных труб			
		по ГОСТ 10704-76 ф76х3.0	3		
16		Трубопровод из водогазопроводных обыкновенных труб по			
		ГОСТ 3262-75 ф50	5		
		Вентиляция			
1	УЮ 400/4	Агрегат вентиляторный В-Ц4-70-5-0.3 уз.			
	г. Плавск	лев. комп:	1		
	Тульской обл.	а. Вентилятор центробежный В-Ц4-70 №5			
		исполн. 1 положение АО°			
		б. Электродвигатель			
		4АА66В6 1000об/мин. 0.75кВт			
		в. Виброизолятор Д-40	5		
2	УЮ 400/4	Агрегат вентиляторный			
	г. Плавск	В-Ц4-70-315-02 уз лев. комп	1		
	Тульской обл.	а. Вентилятор центробежный			
		В-Ц4-70 №3.15 исп. 1 пол. АВ°			
		б. Электродвигатель			
		4АА63В4 1400об/мин. 0.37кВт			
		в. Виброизолятор Д-38	5		

Инв. № подл. | Подпись и дата | Взам. инв. №

Привязан

Инв. №

Нач. отд.	Дзюин	
Гл. инж. от	Хелимский	
Гл. инж. пр	Рапопорт	
Рук. груп	Водольская	
Проверил	Рапопорт	
Разработ	Коровкова	
Н. контр.	Курченко	

214-1-309.85-ОВ

Детские ясли-сад на 280 мест

Стадия	Лист	Листов
Р	3	

Общие данные / продолжение /

ЦНИИЭП учебных зданий

Копировал Дорофеева Формат 22г.

20523-03

Типовой проект 214-1-309.85 Альбом I

Продолжение

Марка поз.	Обозначение	Наименование	Кол.	Масса ед.кг	Примечание
1	2	3	4	5	6
3	УИ 400/4	Агрегат вентиляторный			
	г. Ливны	В-Ц4-70-5-03 33 компл	1		
	Тульской обл.	а. Вентилятор центробеж			
		ный В-Ц4-70 №5, исполн.1			
		правое Пр.В°			
		б. Электродвигатель			
		4А 80А 1000об/мин 0.75 квт			
		в. Виброизолятор ДО 40	5		
4		Вентилятор осевой			
		ВО-300 №4 с электродви-			
		гателем 4АА 56А4	1		
5	Учреждение	Калорифер			
	ЯА 61/4	$t_н$ = -20°С КВС №7-п	1		
	ИВС. Середки	КВС №5-п	1		
		$t_н$ = -25°С КВС №8-п	1		
		КВС №6-п	1		
		$t_н$ = -30°С КВС №9-п	1		
		КВС №6-п	1		
		$t_н$ = -35°С КВС №9-п	1		
		КВС №7-п	1		
		$t_н$ = -40°С КВС №10-п	1		
		КВС №7-п	1		
6	Талды-Курганский экспе-	Заслонка утепленная			
	риментальный з-д комму-	без электроподогрева			
	нального оборудования и	№ 1000×600Э с исполни-			
	з-д электрических исполн	тельным механизмом			
	механизмов г. Чебоксары	МЭВ 4/100	2		
7	5.904-4	Дверь герметическая			
		Ду 0.5 × 1.25	2		
8	5.904-4	Дверь герметическая			
		Ду 0.4 × 0.9	2		
9	ВВИ-2	Секция приемная	2		
10	ВВИ-3	Секция соединительная	2		
11	5.904-5	Вставка мягкая			
12		ВВ-17	1		
13		ВВ-19	2		
14		ВИ-10	1		
15		ВИ-12	2		
16	1.494-25	Подставка под кало-			
		рифер h=300	8		
17	ГОСТ 12847-67	Тележка грузовая тип 4 и 43	1		

1	2	3	4	5	6
18	Учреждение	Фильтр ячейковый			
	УС-319/56	унифицированный			
		тип ФЯУ	4		
19		Вентилятор осевой ВК-6-УЧ	18		
20	1.494-10	Решетка щелевая			
		регулирующая			
		Р150	18		
21		Р200	80		
22	1.494-8	Решетка воздухопри-			
		точная РРА3	4		
23		Воздуховод из тонко-			
		листовой стали по			
		ГОСТ 19904-74			
		δ=0.5 100×200	7		
24		200×200	2		
25		200×250	5		
26		δ=0.7 250×400	7		
27		300×300	30		
28		400×500	10		
29		Воздуховод из тонко-			
		листовой оцинкован-			
		ной стали по ГОСТ 19904-74			
30		δ=0.5 100×150	8		
31		100×200	9		
32		δ=0.7 400×400	11		
33		500×400	12		
34		600×1000	3		
35	ГОСТ стали	Переход 224×224→			
	19904-74	300×300 l=500	1		шт
36	ГОСТ стали	Переход 350×350→			
	19904-74	400×400	1		
37	ГОСТ стали	Переход 350×350→			
	19904-74	400×500	1		
38	Лист ОВИ-1	Воздуховод из асбесто			
		цементных листов			
		200×200	90		
39		200×250	12		
40		Сталь листовая			
		для фасонных			
		деталей δ=0.9 мм	5		м²
41		Краска масляная	70		м²

1	2	3	4	5	6
42	ГОСТ 12184-66	Сетка проволочная			
		тканная с квадратны-			
		ми ячейками общего			
		назначения №10, dпр=1.0мм	0.3		м²
43		Изоляция воздуховод-			
		ов. компл			
		а) Вата минеральная	0.5		м³
		б) Стеклоткань	20		м²
		в) Краска масляная	20		

Группировка нагревательных приборов

Наименование	Кол-во мест при $t_н$°С				
	-20	-25	-30	-35	-40
Радиатор М140-АО из 3 секции	14	11	12	19	4
4	13	7	14	4	16
5	1	10	7	13	12
6	18	7	11	11	2
7	7	13	14	13	16
8	13	8	20	8	11
9	36	19	27	27	15
10	11	28	7	21	25
11	–	10	1	6	13
12	–	–	2	–	3
13	2	–	4	2	–
14	4	2	–	4	2
15	–	4	–	–	4
Итого: секций	876	957	851	933	1000
Итого: Экм	306.6	334.9	297.8	326.5	350.0

Привязан

Инв. №

Нач.отд.	Бавин	
Гл.инж.пр.	Хелимский	
Гл.инж.пр.	Рапопорт	
Рук.груп.	Подольская	
Проверил	Рапопорт	
Разработ.	Коробкова	
Н.контрол.	Курченко	

214-1-309.85 - ОВ

Детские ясли-сад на 280 мест

Стадия	Лист	Листов
Р	4	

Общие данные /окончание/

ЦНИИЭП учебных зданий

Копировал Дорофея Формат 22г

Инв.№ подл. | Подпись и дата | Взам.инв.№

Альбом III

Типовой проект 214-1-309.85

Инв.№ подл. | Подпись и дата | Взам.инв.№

Согласовано: ВК

Н.отд. Баленков | Н.отд. Малинкина | Н.отд. Белов

Н.п. Т1 | Н.п. Э1Т

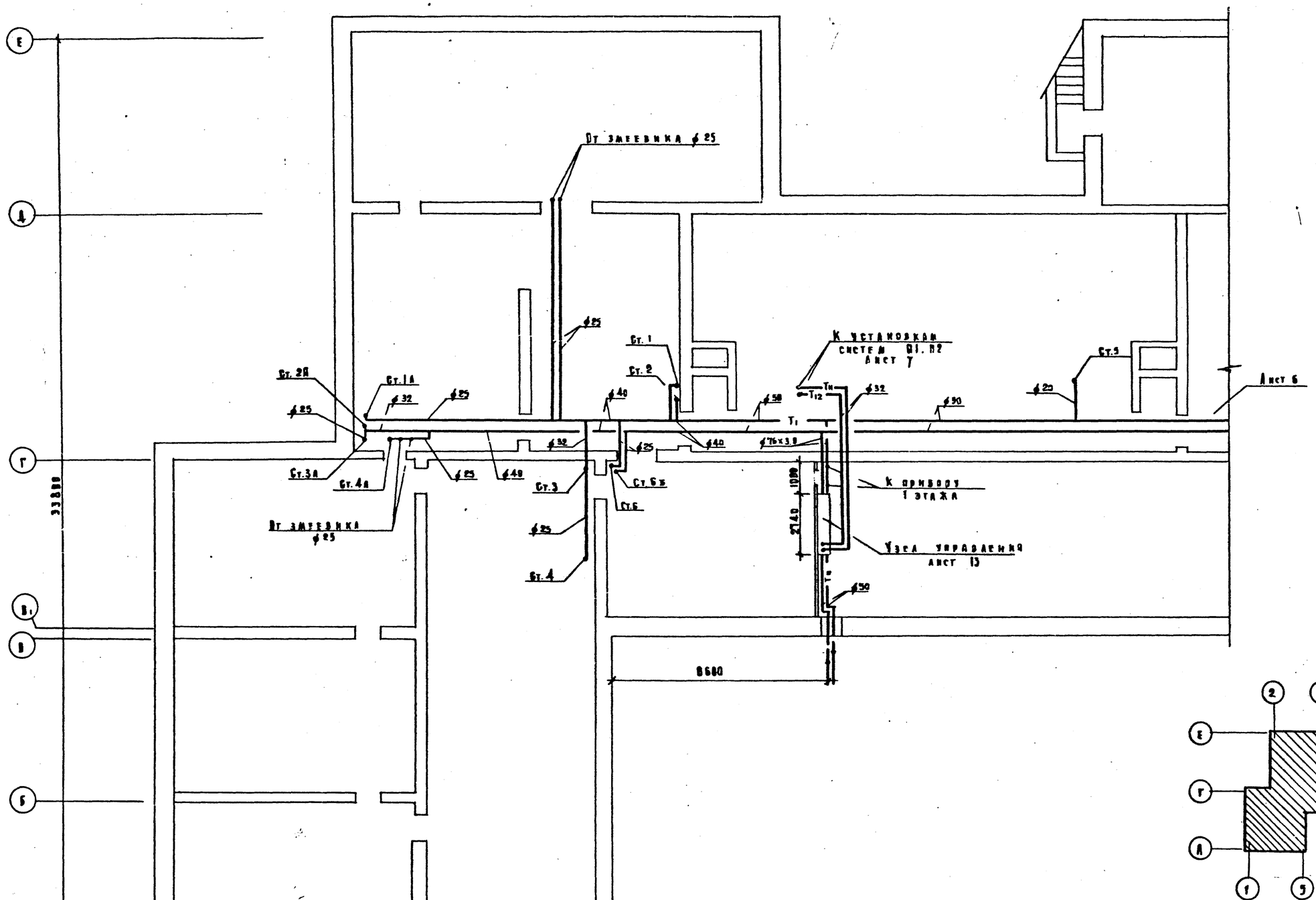

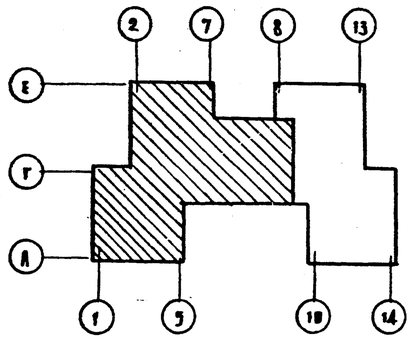

Нач.отд.	Бабин		
Гл.инж.пр.	Хелимский		
Гл.инж.пр.	Рапопорт		
Рук.груп.	Подольская		
Проверил	Рапопорт		
Разработ.	Коробкова		
Н.контроля	Курченко		

Привязан

Инв.№

214-1-309.85 ВВ

Детские ясли-сад на 280 мест

Стадия	Лист	Листов
Р	5	

План техподполья между осями 1-8 и А-Е. / Вариант /

ЦНИИЭП учебных зданий

Копировал Дорофея Формат 22г.

20523-03

Альбом II

Типовой проект 214-1-309.85

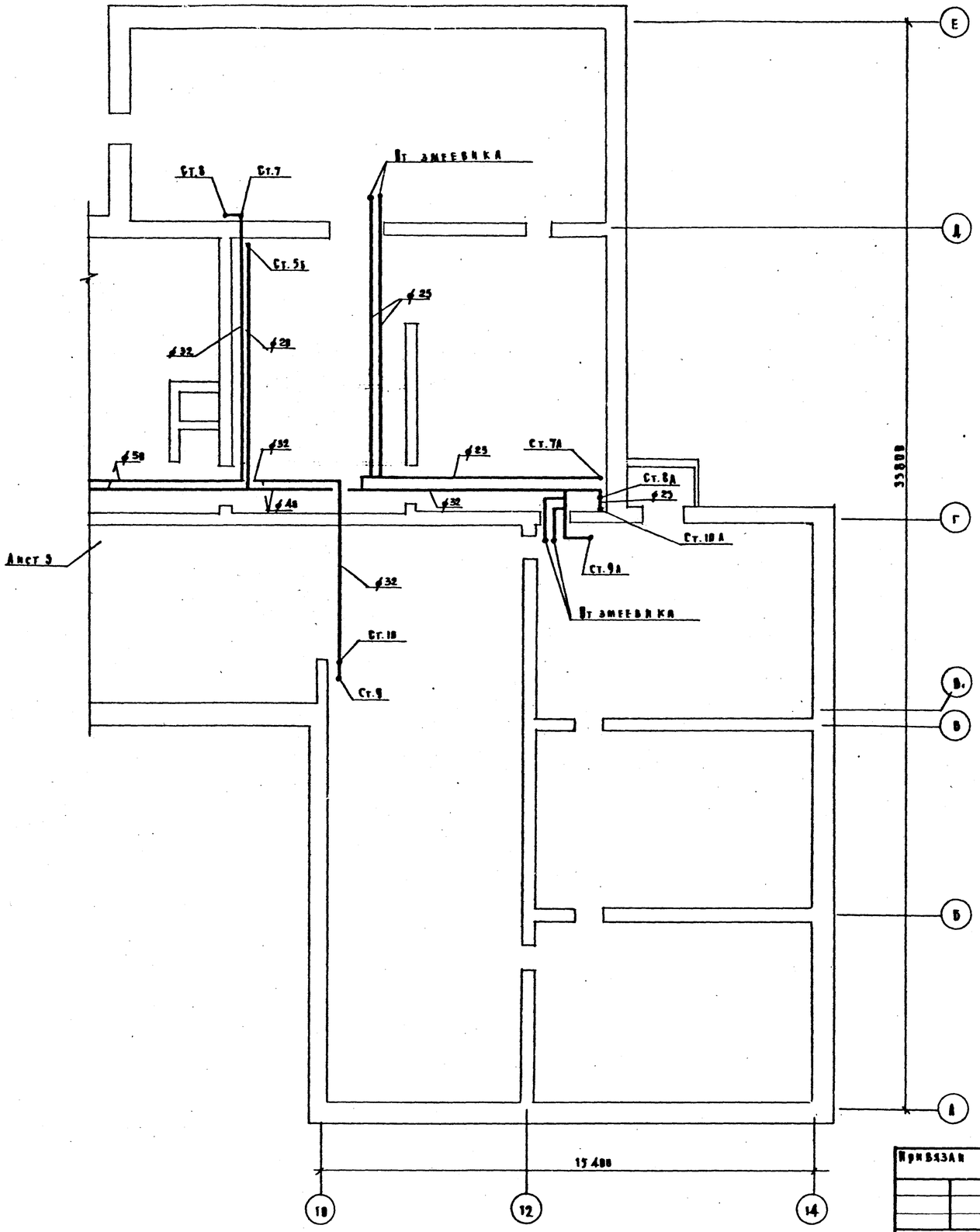

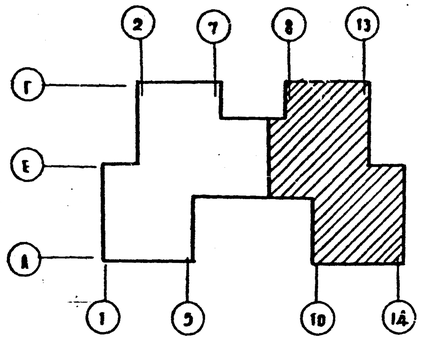

Согласовано			
А.М.I	Вайченко		
ТП	Малышева		
ЭТВ	Ведов		
Взам. инв.№			
Подпись и дата			
Инв.№ подл.			

Привязан

Инв. №:

Нач.отд.	Бабин		
Гл.инж.пр.	Хелимский		
Гл.инж.пр.	Рапопорт		
Рук.груп.	Подольская		
Проверил	Рапопорт		
Разработ.	Коробкова		
Н.контроль	Курченко		

214-1-309.85-ВК

Детские ясли-сад на 280 мест

Стадия	Лист	Листов
Р	6	

План техподполья между осями 9-14 и А-Е / Вариант /

ЦНИИЭП учебных зданий

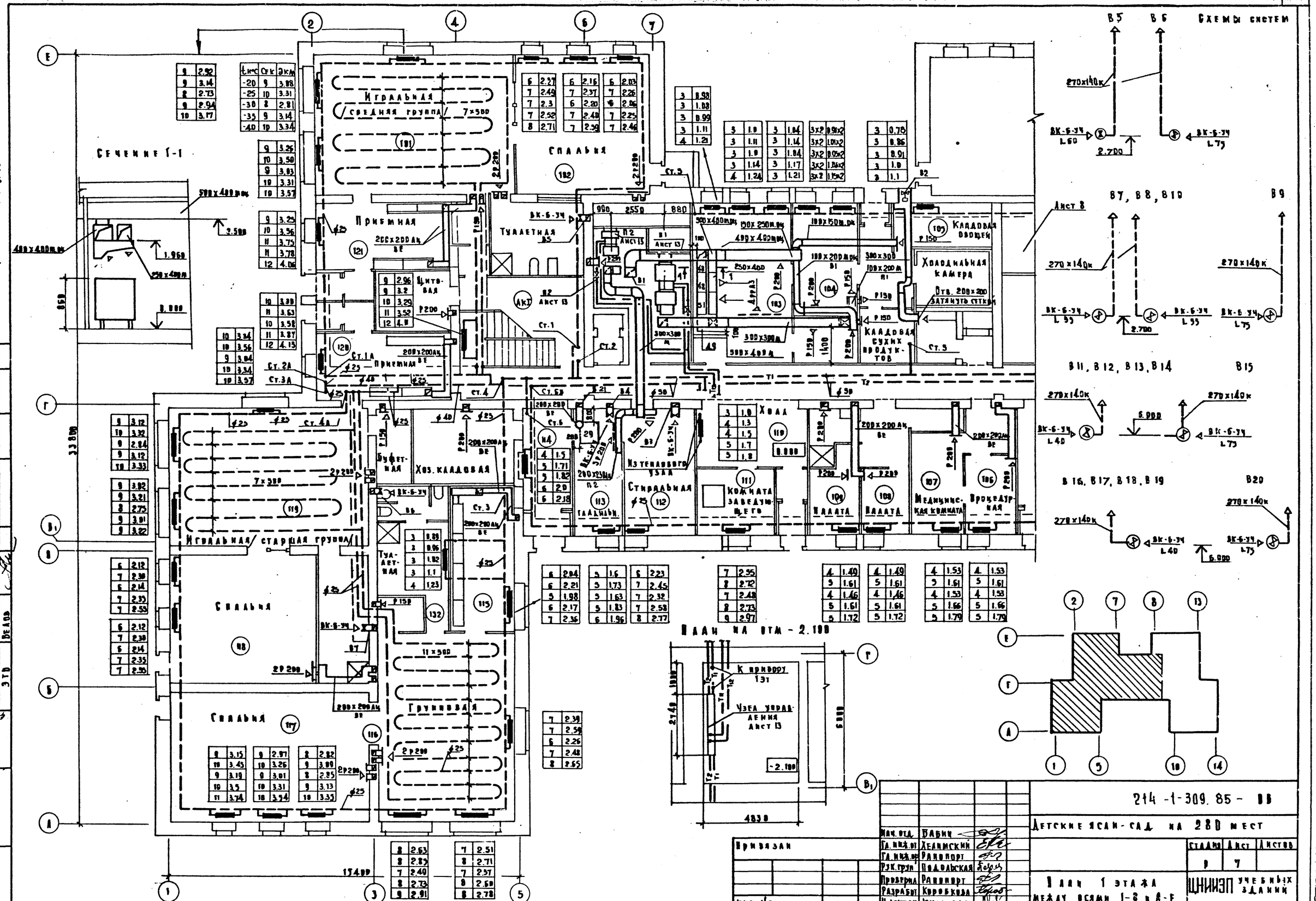
Альбом III
Типовой проект 214-1-309.85
Согласовано
Инв. № подл.
Подпись и дата
Взам. инв. №
Схемы систем
Игральная (средняя группа) 7×500
Спальня
Сечение 1-1
Приемная
Туалетная
Буфетная
Хоз. кладовая
Игральная (старшая группа)
Спальня
Спальня
Раздевальная
Стиральная
Комната заведующего
Палата
Палата
Медицинская комната
Процедурная
Кладовая овощей
Холодильная камера
Кладовая сухих продуктов
Хоз. кладовая
Из теплового узла
Групповая
План на отм. -2.100
К приводу 13т
Узел управления Лист 13
-2.100
Привязан
Инв. №
Нач. отд. Бавин
Гл. инж. пр. Хелимский
Гл. инж. пр. Рапопорт
Рук. груп. Подольская
Проверил Рапопорт
Разработ. Коробкова
Н. контроль Курченко
214-1-309.85-ВВ
Детские ясли-сад на 280 мест
Стадия Р
Лист 7
Листов
План 1 этажа между осями 1-8 и А-Е
ЦНИИЭП учебных зданий
Копировал Дорофеева
Формат 22г.
20523-03

Альбом 3

Типовой проект 214-1-309.85

Ин.№ подл.	Подпись и дата	Взам. инв.№	
Гл.инж.проекта	Потапова		
Гл.инж.пр.	Бк		
Ин.1	Добрецкая		
ТВ	Малышева		
ЭТО	Белов		

Согласовано

Схемы систем

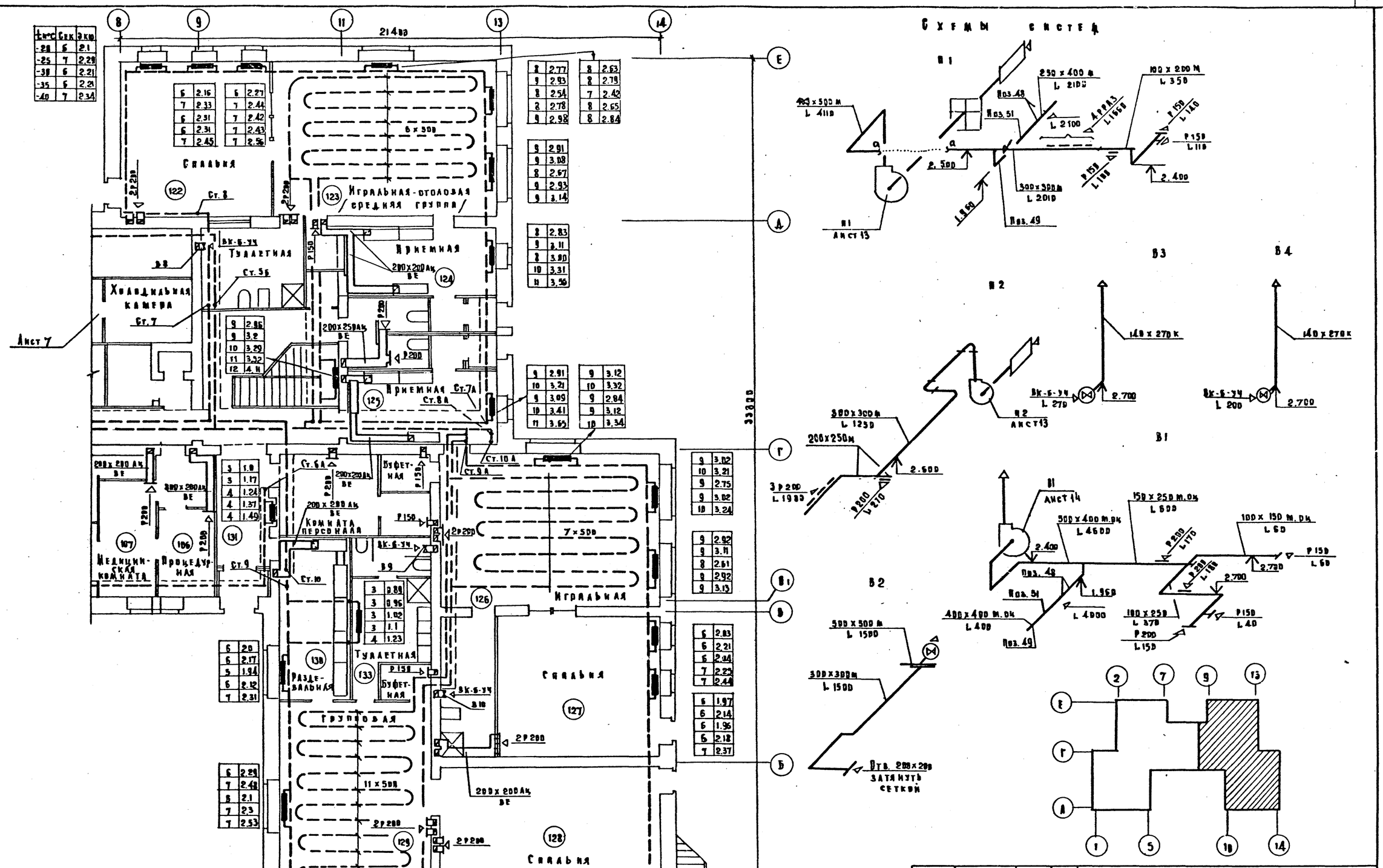

Нач.отд.	Бабин		
Гл.инж.пр.	Хелимский		
Гл.инж.пр.	Рапопорт		
Рук.груп.	Подгайская		
Проверил	Рапопорт		
Разработ.	Коробкова		
Н.контроль	Курченко		

Привязан

Инв.№

214-1-309.85 - ВВ

Детские ясли-сад на 280 мест

Стадия	Лист	Листов
Р	8	

План I этажа между осями 9-14 и А-Г. Схемы систем П1,П2, В1 ÷ В4.

ЦНИИЭП учебных зданий

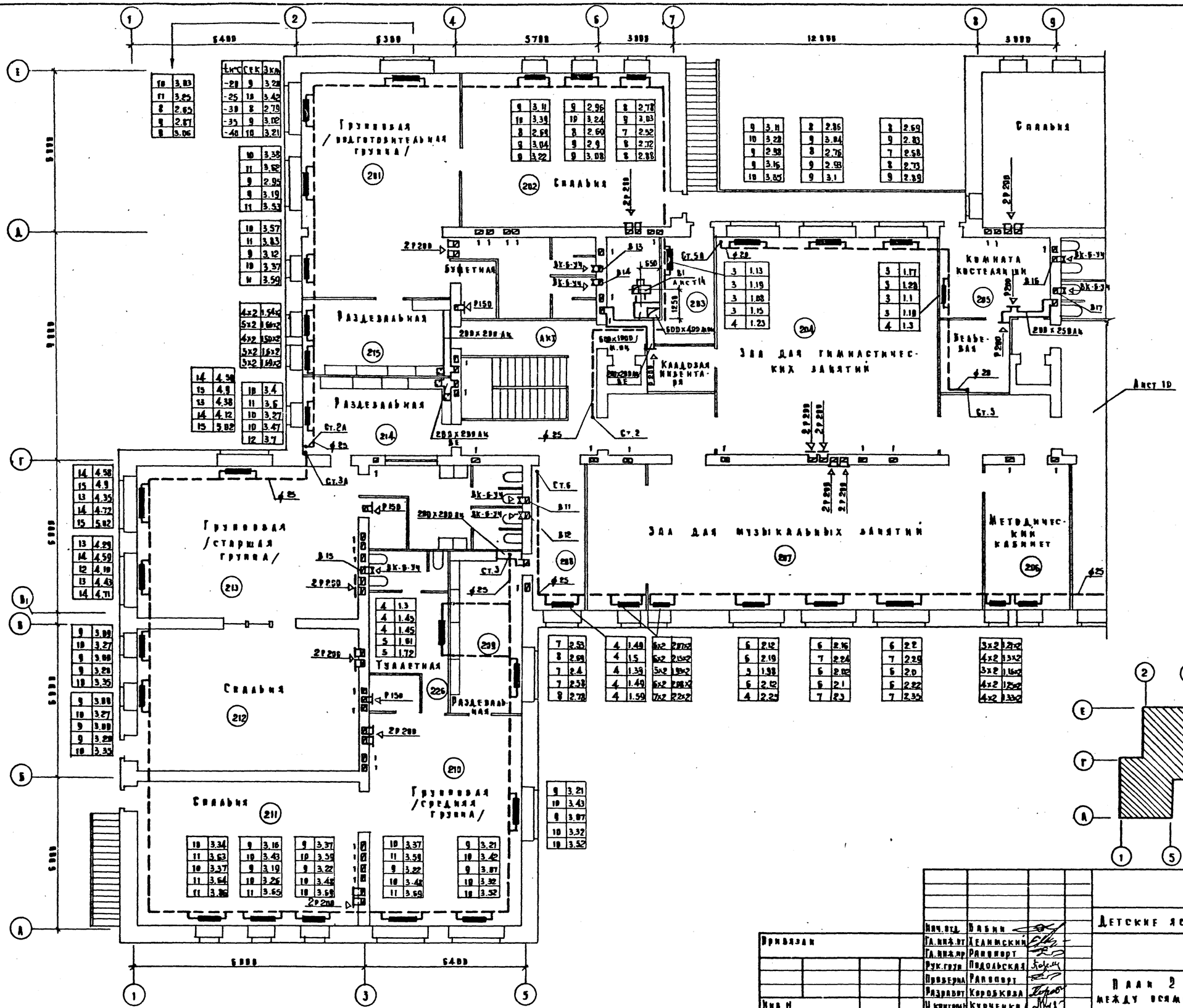

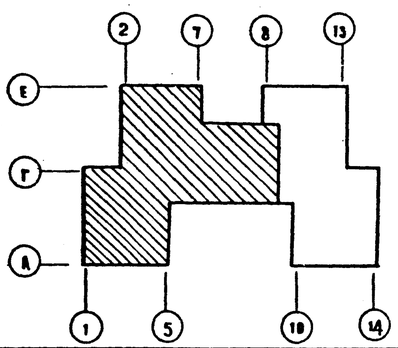

Нач.отд.	Дабин		
Гл.инж.от	Хелимский		
Гл.инж.пр	Рапопорт		
Рук.груп	Подольская		
Проверил	Рапопорт		
Разработ	Коробкова		
Н.контроль	Курченко		

Привязан

Инв. №

214-1-309.85 – ОВ

Детские ясли-сад на 280 мест

Стадия	Лист	Листов
Р	9	

План 2 этажа между осями 1-8 и А-Е.

ЦНИИЭП учебных зданий

Копировал Дорофд Формат 22 г.

20523-03

Альбом II

Типовой проект 214-1-309.85

Согласовано: ВК; ВМ1 Пашенков; ТО Мальцева; ЭТО Белов

Подпись и дата

Инв. № подл.

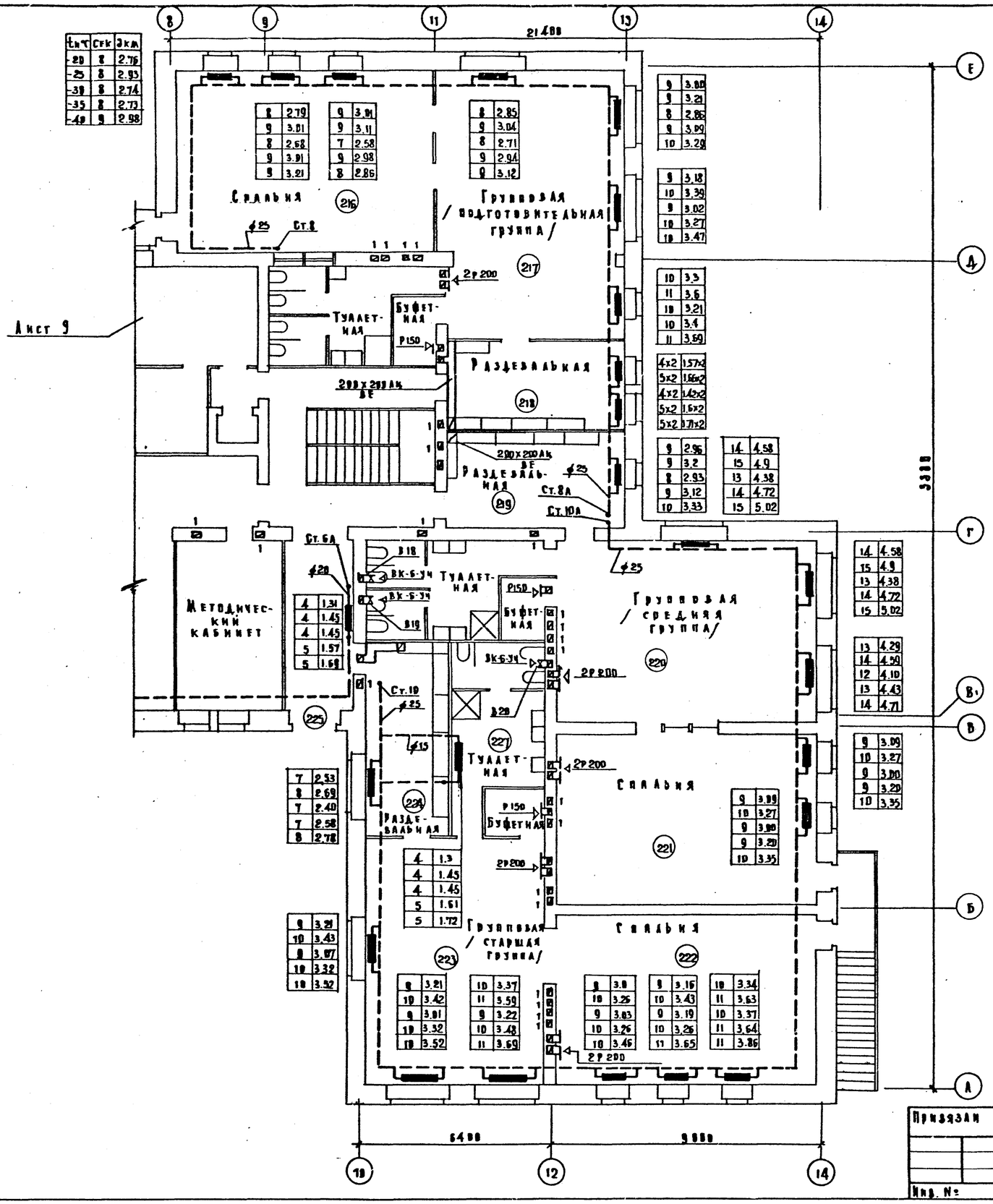

Технологическое оборудование			Характеристика выделяющихся вредностей
Поз	Наименование	Кол	
48	Ванна секционная ВЗСМ-4 шб	2	Тепло-влаговыделения
51	Котел секционный КПЗСМ-60м	1	Тепло-влаговыделения
49	Шкаф жарочный секционный ШЖСМ-2	1	Тепло-влаговыделения
29	Барабан сушильный КП-307	1	Тепло-влаговыделения

Объем вытяжки м³/ч		Характеристика местного отсоса		Обозначение системы	Примечание
На ед. оборуд.	Всего	Обозначение	Применяемые документы		
1250	2500	МВО-420ф	Поставляется вместе с технологическим оборудованием	В1	Лист
800	800	МВО-420ф		В1	Лист
700	700	МВО-840ф		В1	Лист
760	760	–		В3	Лист

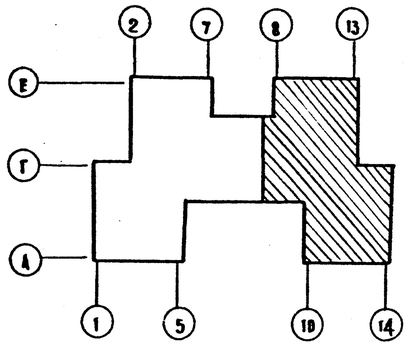

Привязан

Инв. №

Нач. отд.	Бабин	
Гл. инж. пр.	Хелимский	
Гл. инж. пр.	Рапопорт	
Рук. груп.	Подольская	
Проверил	Рапопорт	
Разработ.	Коробкова	
Н. контроль	Курченко	

21А-1-309.85 – ОВ

Детские ясли-сад на 280 мест

Стадия	Лист	Листов
Р	10	

План 2 этажа между осями 9-14 и А-Е.

ЦНИИЭП учебных зданий

Копировал Дорофея Формат А2г.

Типовой проект 214-1-309.85 Альбом

Согласовано: Лотанова, Зк; Бабенков, Ильичева, Белов; Ал.-1, ТВ, ЭТО

Инв. № подл. | Подпись и дата | Взам. инв. №

Альбом II

Типовой проект 214-1-909.85

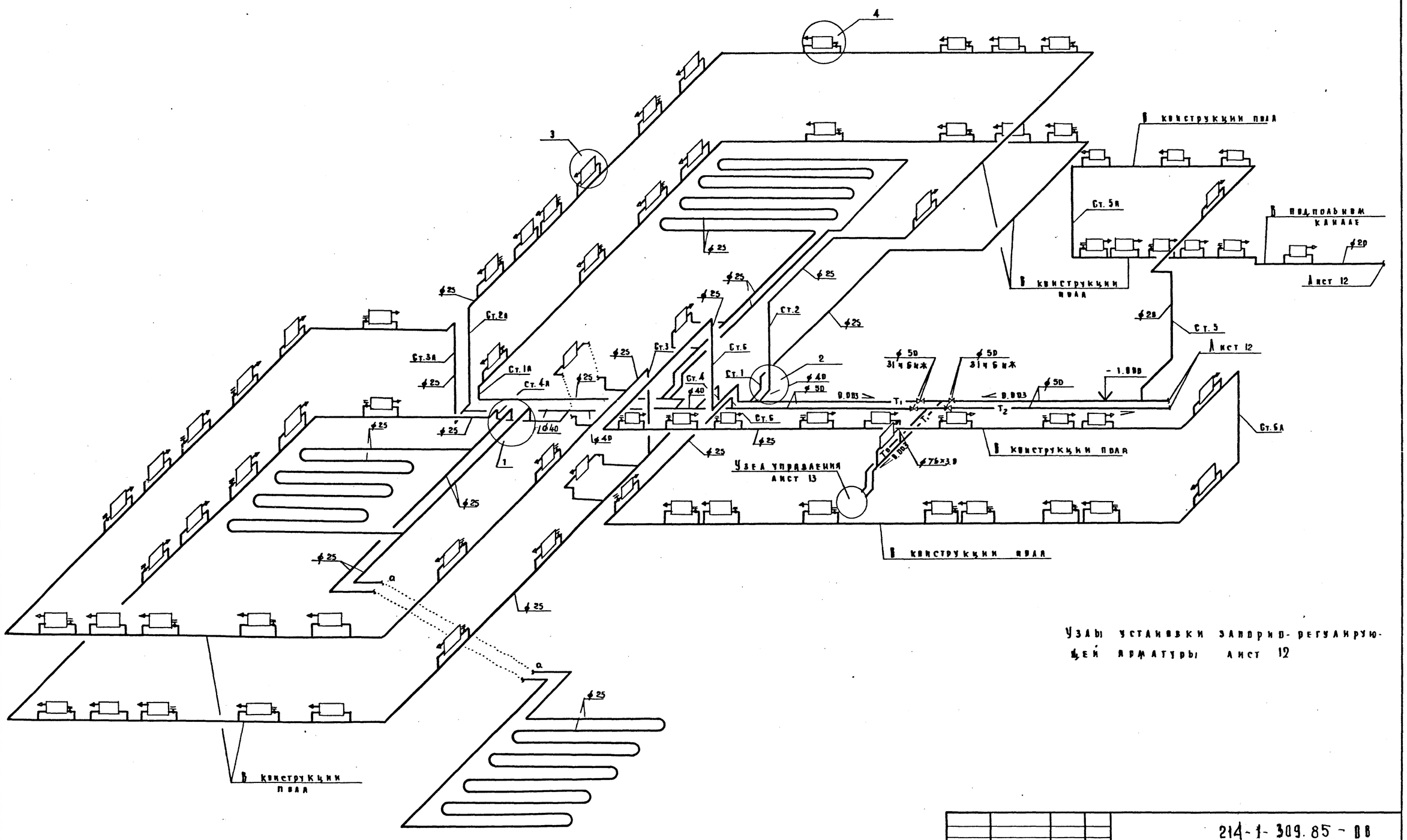

Узлы установки запорно-регулирующей арматуры лист 12

				214-1-309.85-ВВ			
				Детские ясли-сад на 280 мест			
Нач.отд.	Бабин				Стадия	Лист	Листов
Гл.инж.пр	Хейнский				Р	11	
Гл.инж.пр	Рапопорт						
Рук.груп	Подольская			Схема системы отопления между осями 1-8 и А-Е	ЦНИИЭП учебных зданий		
Проверил	Рапопорт						
Разработ	Коробкова						
Н.контроль	Курченко						

Привязан

Инв. №:

Инв. № подл. | Подпись и дата | Взам. инв. №

Копировал Дорофеева Формат 22г

20523-03

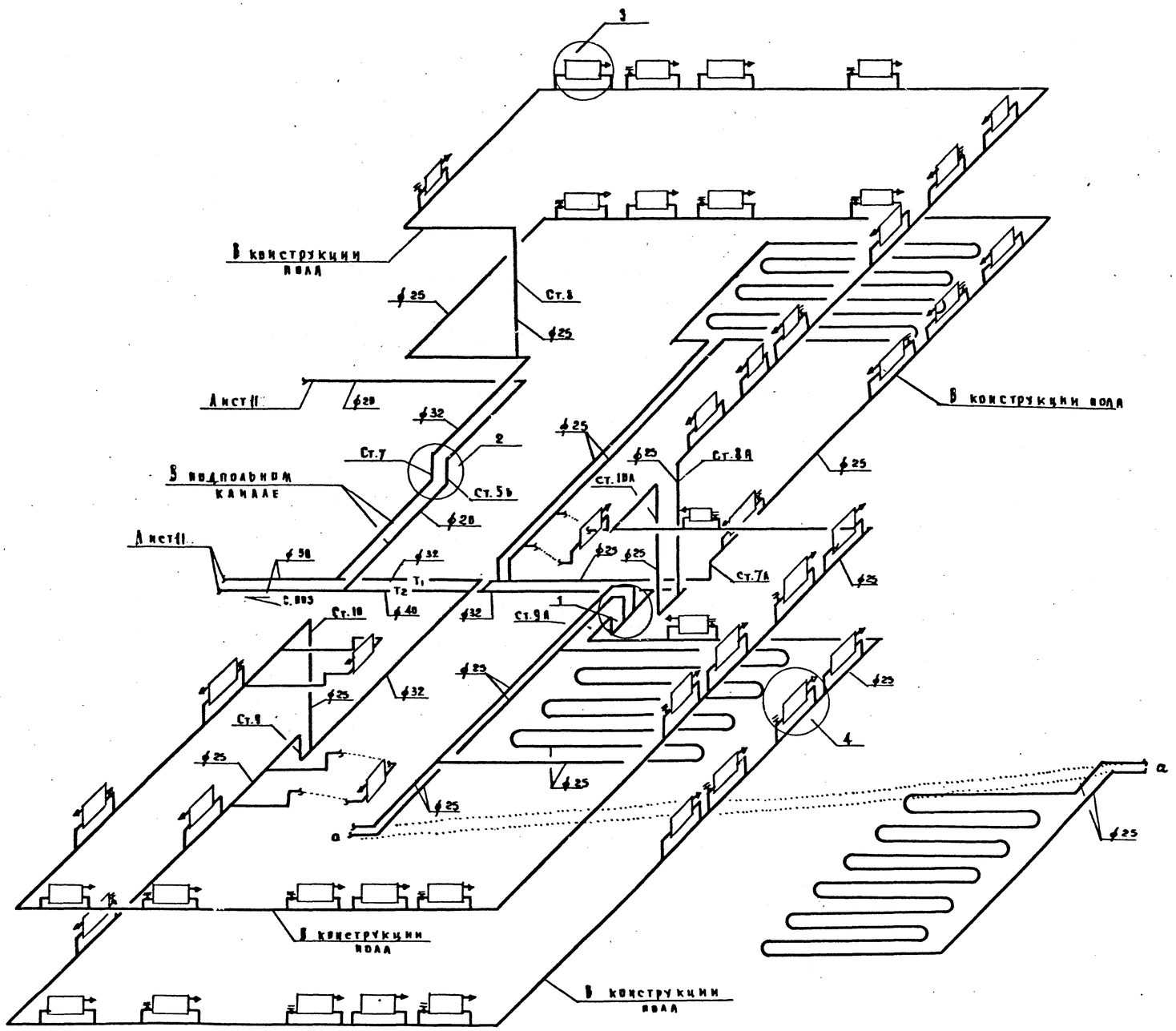

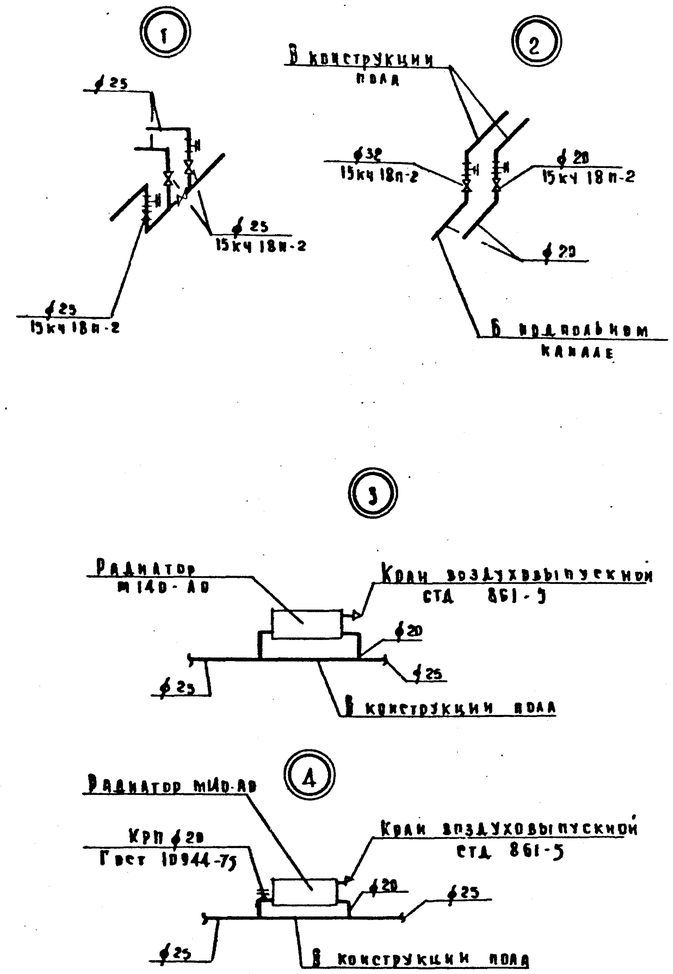

Инв. № подл. | Подпись и дата | Взам. инв. №

Привязан

Инв. №

Нач. отд.	Бабин	
Гл. инж. пр	Хелимский	
Гл. инж. п	Равинерт	
Рук. груп	Подвальская	
Проверил	Равинерт	
Разработ	Коробкова	
Н. контрол.	Курченко	

214-1-309.85-ВВ

Детские ясли-сад на 280 мест

Стадия	Лист	Листов
Р	12	

Схема системы отопления между осями 9-14 и А-Е.

ЦНИИЭП учебных зданий

Копировал Дорофеева Формат 22г.

Альбом III

Типовой проект 214-1-389.85

Разрез 1-1

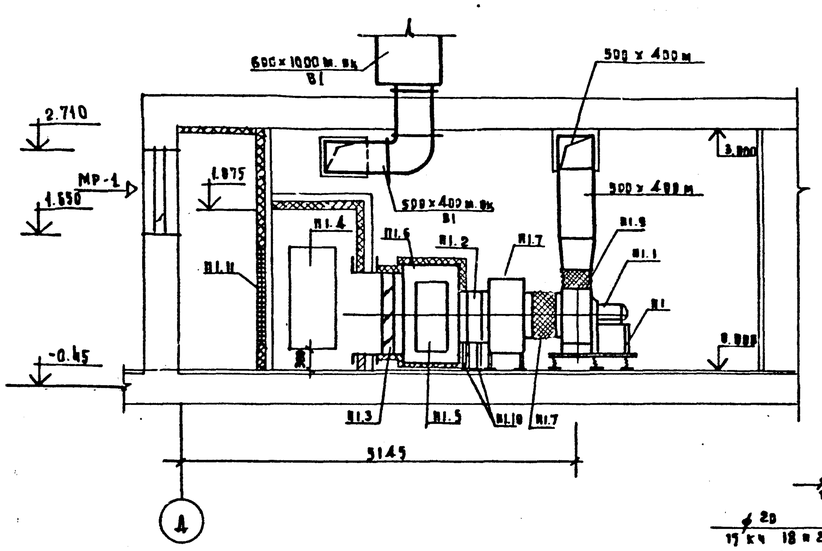

План

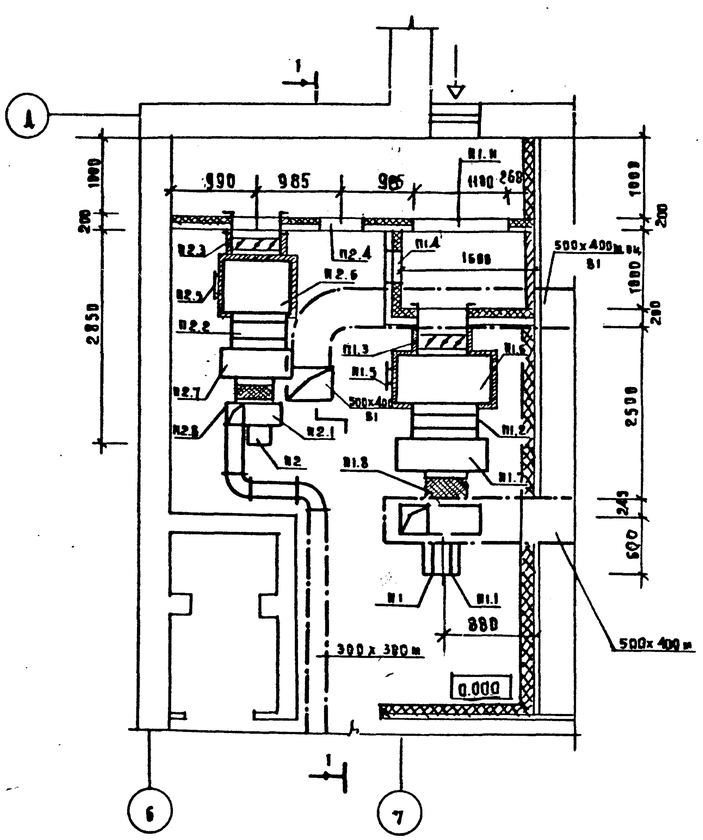

3

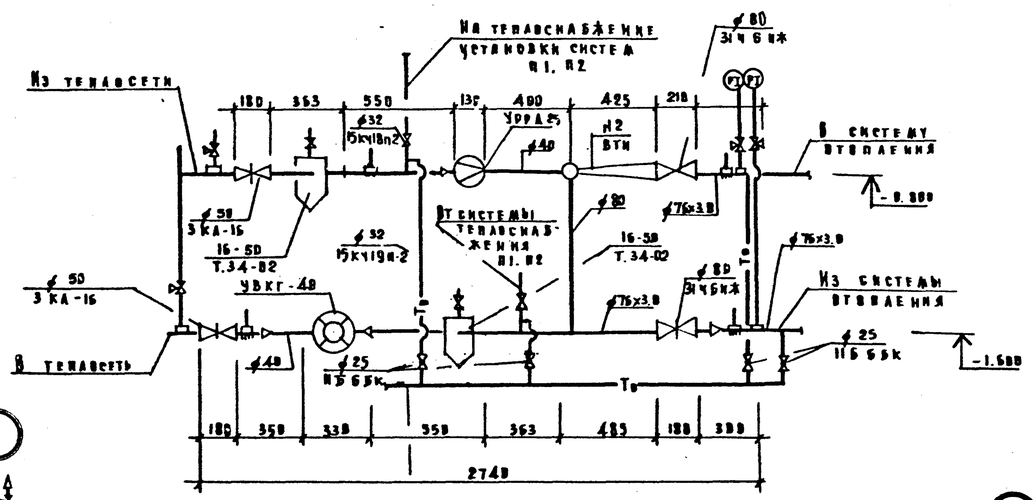

1

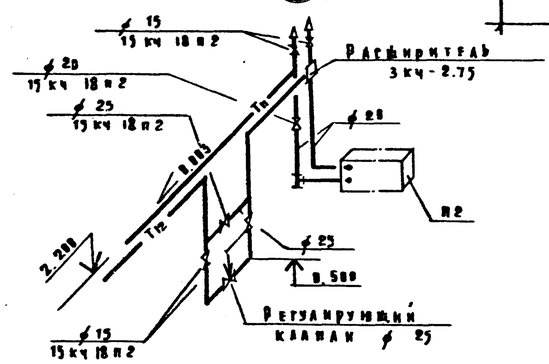

2

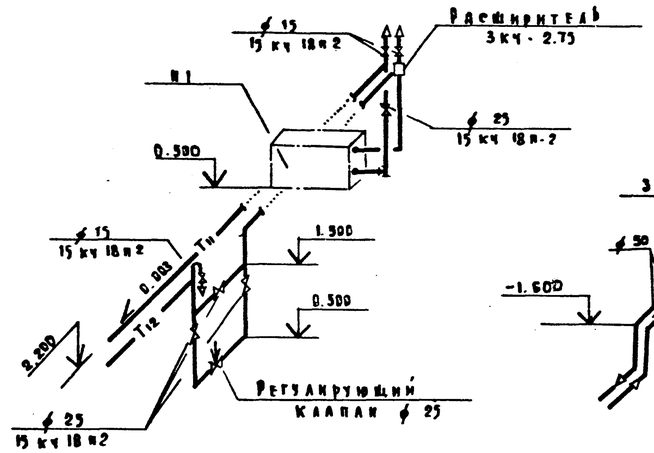

4

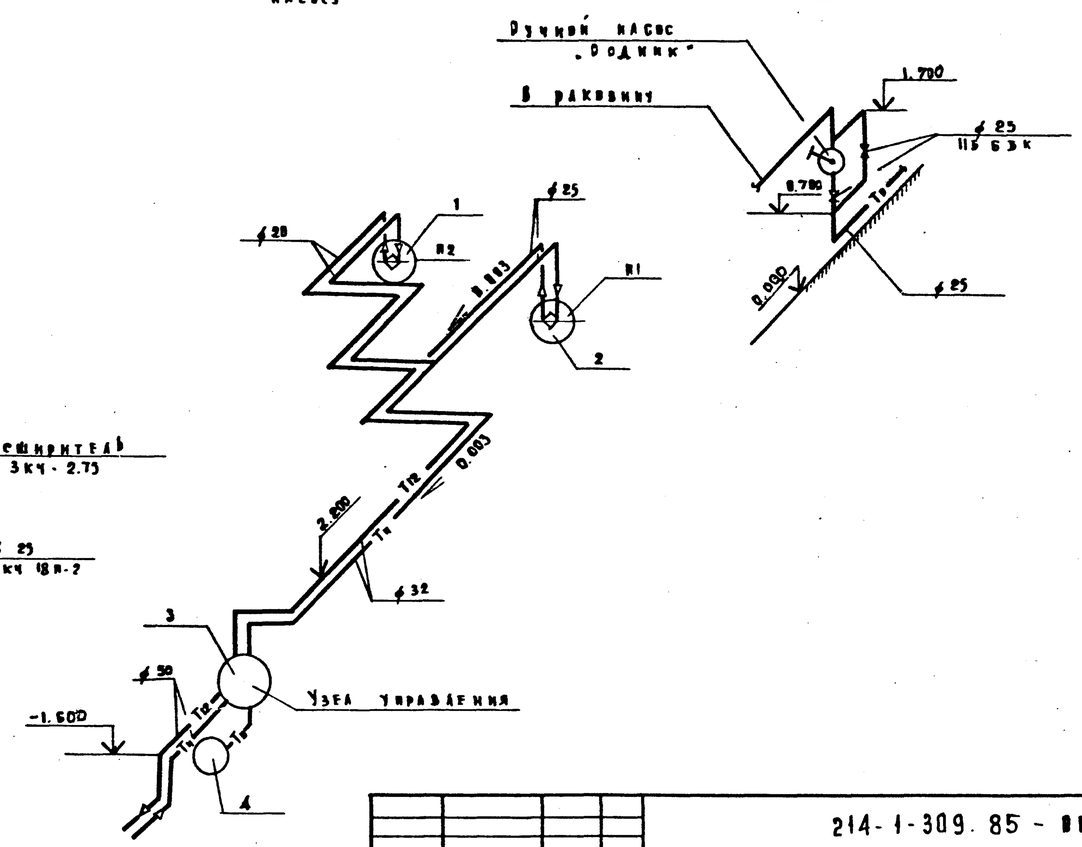

Нач. отд.	Бабин		
Гл. инж. пр.	Хейнинский		
Гл. инж. пр.	Рапопорт		
Рук. груп.	Подольская		
Проверил	Рапопорт		
Разработ.	Коробкова		
Н. контроль	Курченко		

Привязан

Инв. №

214-1-309.85 - ВВ

Детские ясли-сад на 280 мест

Стадия	Лист	Листов
Р	13	

Установка систем П1, П2. Схема теплоснабжения установок систем П1, П2

ЦНИИЭП учебных зданий

Копировал Дорофэ

Формат 22 г.

20523-03

Согласовано: ВК Петелина; Башенков, Мальцева, Белов; Л.М1 ТВ ЭТВ

Инв. № подл. | Подпись и дата | Взам. инв. №

Альбом II

Типовой проект 214-1-309.85

Разрез 1-1

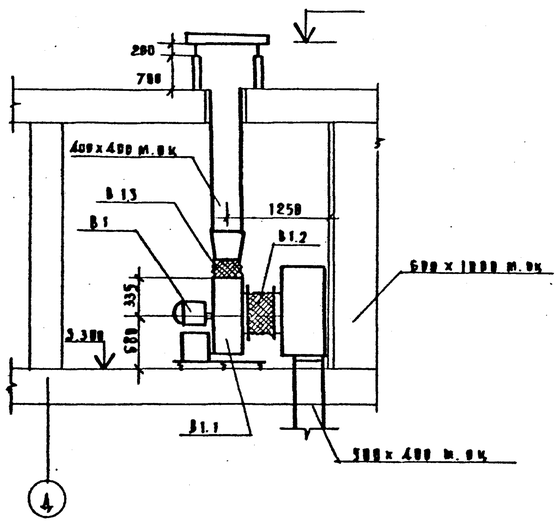

План

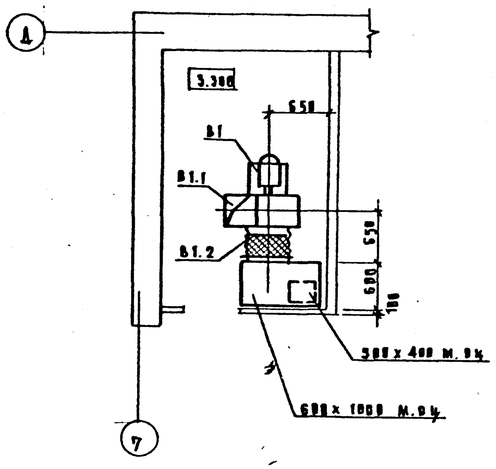

Марка поз.	Обозначение	Наименование	Кол.	Масса ед.кг	Примечание
		П1			
П1.1	Учреждение	Агрегат вентиляторный			*
	УЮ 400/4	В-Ц4-70-5-03.У3 Лев.компл	1		
	г. Плавск	а. Вентилятор центробеж			
	Тульской обл.	ный В-Ц4-70 №5, исполн.1			
		положен. Л0°			
		б. Электродвигатель			
		4А 80 А6 1000 об/мин. 0.75кВт			
		В. Виброизолятор Д-40	5		
П1.2	Учреждение	Калорифер			*
	ЯА 61/4	tн = -20°С КВС №7-п	1		
	пос. Середки	tн = -25°С КВС №8-п	1		
	Псковской обл	tн = -30°С КВС №9-п	1		
		tн = -35°С КВС №9-п	1		
		tн = -40°С КВС №10-п	1		
П1.3	Талды-Курганский экспериментальный з-д коммунального оборудования и з-д электрических исполнит. механизмов г. Чебоксары	Заслонка утепленная без электроподогрева п 1000 х 600 э с исполнительным механизмом МЭО 4/100	1		*
П1.4	5.904-4	Дверь герметическая			
		Ду 0.5 х 1.25	1		
П1.5	5.904-4	Дверь герметическая			
		Ду 0.4 х 0.9	1		
П1.6	ПВИ-2	Секция приемная	1		шт
П1.7	ПВИ-3	Секция соединительная	1		шт
	5.904-5	Вставка мягкая			
П1.8		ВВ-19	1		
П1.9		ВИ-12	1		
П1.10	1.494-25	Подставка под калорифер h = 300	4		
П1.11	Учреждение	Фильтр ячейковый			
	УС-319/56	унифицированный			
		типа ФЯУ	4		
		П2			
П2.1	Учреждение	Агрегат вентиляторный			
	УЮ 400/4	В-Ц4-70-3.15-02 У3 Лев. компл	1		
	г. Плавск	а. Вентилятор центробеж-			
	Тульской обл.	ный В-Ц4-70 №3.15, исполн. 1			
		положен Л0°			
		б. Электродвигатель			
		4АА63В4, 1400 об/мин, 0.37кВт			
		В. Виброизолятор Д-38	5		
П2.2	Учреждение	Калорифер			
	ЯА 61/4	tн = -20°С КВС №8-п	1		
	пос. Середки	tн = -25°С КВС №8-п	1		
	Псковской обл.	tн = -30°С КВС №8-п	1		
		tн = -35°С КВС №7-п	1		
		tн = -40°С КВС №7-п	1		
П2.3	Талды-Курганский эксперим.	Заслонка утепленная	1		
	з-д коммунального	без электроподогрева			
	оборудования и з-д	п 1000 х 600 э с			
	электрических исполнит-	исполнительным меха-			
	механизмов г. Чебоксары	низмом МЭО 4/100			
П2.4	5.904-4	Дверь герметическая	1		
		Ду 0.5 х 1.25			
П2.5	5.904-4	Дверь герметическая	1		
		Ду 0.9 х 0.4			
П2.6	ПВИ-4	Секция приемная	1		шт
П2.7	ПВИ-5	Секция соединительная	1		шт
	5.904-5	Вставка мягкая			
П2.8		ВВ-17	1		
П2.9		ВИ-10	1		
П2.10	1.494-25	Подставка под калорифер h = 300			
		В1			
В1.1	Учреждение	Агрегат вентиляторный			
	УЮ 400/4	В-Ц4-70-5-03.У3 Лев компл	1		
	г. Плавск	а. Вентилятор центробеж-			
	Тульской обл	ный В-Ц4-70 №5, исполн. 1			
		положен Пр.В°			
		б. Электродвигатель			
		4А 80 А6 1000 об/мин. 0.75кВт			
		В. Виброизолятор Д-40	5		шт.
	5.904-5	Вставка мягкая			
В1.2		ВВ-19	1		
В1.3		ВИ-12	1		

Привязан

Инв. №

Нач. отд.	Бабин	
Гл. инж. пр.	Хеанский	
Гл. инж. пр.	Рапопорт	
Рук. груп	Подольская	
Проверил	Рапопорт	
Разработ	Коровкова	
Н. контроль	Курченко	

214-1-309.85 – ВВ

Детские ясли-сад на 280 мест

Стадия	Лист	Листов
Р	14	

Установка системы В1. Спецификация установок систем П1, П2, В1.

ЦНИИЭП учебных зданий

Копировал Дорофа Формат 22г.

Согласовано: ВК; Бойченко; Малыбев; ЭТО; Белов

Инв. № подл. | Подпись и дата | Взам. инв. №

Альбом III

Типовой проект 214-1-309.85

Ведомость чертежей основного комплекта

Лист	Наименование	
1	Общие данные /начало/	
2	Общие данные /продолжение/	
3	Общие данные /окончание/	
4	План 1 этажа между осями 1-8; А-Е.	
	системы В1, Т3, Т4, Т31.	
5	План 1 этажа между осями 9-14; А-Е.	
	системы В1, Т3, Т4, Т31.	
6	План 1 этажа между осями 1-8; А-Е.	
	системы К1, К2, К3.	
7	План 1 этажа между осями 9-14; А-Е.	
	системы К1, К2, К3.	
8	План 2 этажа между осями 1-8; А-Е.	
	системы В1, Т3, Т4, Т31, К1, К2, К3.	
9	План 2 этажа между осями 9-14; А-Е.	
	системы В1, Т3, Т4, Т31, К1, К2, К3.	
10	План техподполья между осями 1-8; А-Е.	
	системы В1, Т3, Т4, К1, К2, К3 /Вариант с техподпольем/	
11	План техподполья между осями 9-14; А-Е.	
	системы В1, Т3, Т4, К1, К2, К3 /Вариант с техподпольем/	
12	План 1 этажа между осями 1-8; А-Е.	
	системы В1, Т3, Т4, Т31, К1, К2, К3 /Вариант с техподпольем/	
13	План 1 этажа между осями 9-14; А-Е.	
	системы В1, Т3, Т4, Т31, К1, К2, К3 /Вариант с техподпольем/	
14	Схема системы В1.	
15	Схема системы В1 /Вариант с техподпольем/	
16	Схемы систем Т3, Т4.	
17	Схемы систем Т3, Т4 /Вариант с техподпольем/	
18	Схемы систем К1, К2. Выпуски К1-1, К3-1, К1-2, К1-3.	
19	Схемы систем К1, К2. Выпуски К1-4, К1-5, К2-1, К2-2.	
20	Схемы систем К1, К3. Выпуски К1-1, К3-1, К1-2, К1-3.	
	/Вариант с техподпольем/	
21	Схемы систем К1, К2. Выпуски К1-4, К1-5, К2-2, К2-1	
	/Вариант с техподпольем/	

Основные показатели

по чертежам водопровода и канализации

Наименование систем	Потребный напор на вводе м	Расчетный расход м³/сут	м³/ч	л/с	при пожаре л/с	Установленная мощность электродвигателей кВт	Примечание
В1	15	50	10.4	3.45			
В1	19.5	–			2.5		
Т3	17.5	20	4.9	1.7			
К1, К3		70					

Ведомость ссылочных и прилагаемых документов

Обозначение	Наименование	Примечание
	Прилагаемые документы	
– ВК вм	Ведомость потребности в материалах	

Общие указания.

Проект разработан в соответствии с положениями СНиП III 3.01-76, II 34-76.

Монтаж, испытание и приемку санитарно-технических систем производить в соответствии с положениями СНиП 3.05-75.

Планы кровли с размещением водосточных воронок и деталей их установки приведены в архитектурно-строительной части проекта.

Канализационные стояки и отводные трубопроводы ниже пола 1 этажа монтировать из чугунных труб.

Отводные трубопроводы на этажах из полиэтиленовых труб.

Трубопроводы водостоков ниже пола 1 этажа монтировать из чугунных труб.

Трубопроводы, проложенные у пола и по стенам закрыть коробами. В местах установки ревизий и вентилей необходимо устроить дверцы.

Высоту установки до борта приборов для детей следует принимать: умывальников - в ясельных группах – 0.4 м.
в дошкольных группах – 0.5 м.
душевых поддонов - глубоких в средних и старших группах – 0.6 м
мелких в дошкольных группах – 0.3 м.

Умывальники №№ 6, 26, 35, 38, 39, 51, 60, 61, 71, 76 – взрослые
Унитазы №№ 59, 62 - взрослые.

В варианте под по грунту трубопроводы, показанные пунктиром на 1 этаже, прокладываются в бетонной подготовке пола

Настоящий проект выполнен в соответствии с действующими нормами и правилами
/ Главный инженер проекта /Потапова/
Главный инженер привязки

Расход труб на систему	Всего тонн	кг на 1 м² полезной площ.
Стальные для холодного и горячего водоснабжения	4.3	1.8
Чугунные для канализации	4.2	1.8

Инв. № подл. | Подпись и дата | Взам. инв. №

Н. контроль	Колганова		
Нач. отд.	Бабин		11.85
Гл. инж. пр.	Хелимский		
Гл. спец.	Потапова		
Проверил	Потапова		
Разработ.	Ракова		

Привязан

214-1-309.85 – ВК

Детские ясли-сад на 280 мест

Стадия	Лист	Листов
Р	1	21

Общие данные

ЦНИИЭП учебных зданий

Копировал Дорофеева Формат 22 г.

20523-03

Альбом II

Типовой проект 214-1-309.85

/Начало/

Марка поз.	Обозначение	Наименование	Кол	Масса ед. кг	Примечание
		В1			
		Счетчик холодной воды			
		ВТ-50 Гост 14167-76	1		
		Манометр показывающий			
		пружинный ОБМ-1-100×10			
		Гост 8625-77	1		
		Кран КВ-15Д Гост 20275-74	1		
		Кран пожарный с рукавом			
		напорным льняным длиной			
		20м диаметром спрыска			
		16 мм.	13		
		Кран поливочный наружный			
		⌀25	4		
		Задвижка чугунная фланцевая 30ч6бр Гост 8437-75			
		⌀80	3		
		⌀100	7		
		Переход ХФ Гост 5525-61 ⌀100×50	2		
		Рукав резиновый напорный			
		с текстильным каркасом			
		Гост 1869-79 ⌀25	70,8		
		Фланец стальной плоский			
		приварной Ру 10 кг/см²			
		Гост 12820-80 ⌀50	4		
		⌀80	2		
		⌀100	8		
		Вентиль запорный муфтовый			
		латунный 15б3р Гост 9086-74*			
		⌀15	82		
		⌀20	14		
		⌀25	12		
		⌀32	5		
		Трубопровод из оцинкованных			
		легких труб Гост 3262-75*			
		⌀15	154		
		⌀20	61		
		⌀25	49		
		⌀32	37		
		⌀40	4		
		⌀50	128		
		⌀80	116		
		⌀100	23		
		Тройник ТФ Гост 5525-61*			
		⌀100	4		

/Продолжение/

Марка поз.	Обозначение	Наименование	Кол	Масса ед. кг	Примечание
		Колено УФ Гост 5525-61*			
		⌀100	4		
		Патрубок ПФГ Гост 5525-61*			
		ℓ300 ⌀100	2		
		Колено УР Гост 5525-61*			
		⌀100	2		
		Изоляция труб комплект:			
		а) матами из минеральной			
		ваты	1,9		
		б) обертка рубероидом и			
		сеткой из проволоки	87		
		в) оштукатуривание изоли-			
		рованных труб с последую-			
		щей оклейкой мешковиной и			
		покрытием масляной краской	95		
		Окраска неизолированных			
		труб	48		
		Т3 ; Т4			
		Счетчик горячей воды			
		УВК-40 Гост 6819-73	1		
		Счетчик горячей воды			
		УВК-32 Гост 6819-73	1		
		Манометр показывающий			
		пружинный ОБМ-1-100×10			
		Гост 8625-77	2		
		Кран КВ-15Д Гост 20275-74	2		
		Смеситель ТСВБ ⌀15	13		
		Полотенцесушитель ПО-30			
		ТУ 21-01-327-70	13		
		Душевая сетка с гибким			
		шлангом ⌀15	13		
		Смеситель СМ-Д-ст			
		Гост 10874-74*	1		
		Трубы отопительные чугунные			
		ребристые ℓ1,0м Гост 1816-64	56		
		Задвижка чугунная фланцевая			
		30ч6бр Гост 8437-75* ⌀50	2		
		Фланец стальной плоский			
		приварной Ру 10 кг/см²			
		Гост 12820-80 ⌀50	4		

/Продолжение/

Марка поз.	Обозначение	Наименование	Кол	Масса ед. кг	Примечание
		Смеситель для мойки			
		настенный СМ-М-НК			
		Гост 19802-74	2		
		Вентиль запорный муфтовый			
		латунный 15б1р Гост 9086-74*			
		⌀15	50		
		⌀20	18		
		⌀25	38		
		⌀32	1		
		⌀40	2		
		Трубопровод из оцинкованных			
		легких труб Гост 3262-75*			
		⌀15	362		
		⌀20	166		
		⌀25	452		
		⌀32	83		
		⌀40	54		
		⌀50	36		
		Изоляция труб комплект			
		а) матами из минераль-			
		ной ваты	2,1		
		б) обертка сеткой из			
		проволоки	108		
		в) оштукатуривание изоли-			
		рованных труб с после-			
		дующей оклейкой меш-			
		ковиной и покрытием			
		масляной краской	121		
		Окраска неизолированных			
		труб	107		

Привязан

Инв. №

Н. контроль	Колганова	
Нач. отд.	Бабин	
Гл. инж. пр.	Хелимский	
Гл. спец.	Потапова	
Проверил	Потапова	
Разработ	Ракова	

214-1-309.85 — 1 К

Детские ясли-сад на 280 мест

Стадия	Лист	Листов
Р	2	

Общие данные /продолжение/

ЦНИИЭП учебных зданий

Инв. № подл. | Подпись и дата | Взам. инв. №

Альбом II

Типовой проект 214-1-309.85

/ Продолжение /

Марка поз.	Обозначение	Наименование	Кол	Масса ед. кг	Примечание
		К1 ; К3			
		Унитаз керамический			
		тарельчатый с косым			
		выпуском с высокорасположенным смывным бачком			
		ГОСТ 22847-77 детский	32		
		взрослый	2		
		Умывальник 500х400 тип I			
		с выпуском ВсУ сифоном			
		СФБВ смесителем			
		СМ-УМ-ВКСЦ ГОСТ 23759-79	9		
		Умывальник 500х400 тип I			
		с выпуском ВсУ сифоном			
		СФБВ с гудаетным краном			
		КТИ 10Д ГОСТ 23759-79	42		
		Поддон ПМ с сифоном			
		ГОСТ 10161-73	9		
		Поддон ПГ с сифоном			
		ГОСТ 10161-73	4		
		Биде ТУ21-01-327-70			
		с высокорасположенным			
		смывным бачком и сме			
		сителем ТУ21-26-125-75	5		
		Ванна чугунная эмалиро			
		ванная 1700х750 АВ-1 с			
		выпуском, переливом,			
		сифоном и смесителем			
		СМ-В-Ш ГОСТ 1154-80	1		
		Мойка чугунная эмалиро			
		ванная МЧ-2 600х800с			
		сифоном чугунным СФ150Д			
		и смесителем настольным			
		СМ-М-ВКСЦ ГОСТ 7506-73	13		
		Раковина РСТВ-2 500х400			
		с сифоном СФ110Д смеси-			
		телем СМ-УМ-НВР			
		ГОСТ 24843-81	2		
		Раковина РСТВ-1 500х400			
		с сифоном СФ110Д без			
		подводки воды ГОСТ 24843-81	1		
		Трап чугунный эмалиро-			
		ванный Т100			
		ГОСТ 1811-81 ø100	8		
		Сифон-ревизия 2 оборотный			
		ø50 СФ110Д ГОСТ 6924-73	5		

/ Окончание /

Марка поз.	Обозначение	Наименование	Кол	Масса ед. кг	Примечание
		Труба ПВП ГОСТ 22689.3-77			
		ø50	90		
		ø100	60		
		Труба ТЧК ГОСТ 6942.3-80			
		ø50	69		
		ø100	295		
		Ревизия ПВП ГОСТ 22689.15-77			
		ø100	25		
		Кран проходной			
		сальниковый 11Ч-6бк ø50	1		
		К2			
		Воронка водосточная ВР-96			
		ø100	2		
		Патрубок ПВП ГОСТ 22689.5-77			
		ø100	2		
		Ревизия ПВП ГОСТ 22689.15-77			
		ø100	2		
		Труба ПВП ГОСТ 22689.3-77			
		ø100	16		
		Труба ТЧК ГОСТ 6942.3-80			
		ø100	35		

Привязан

Инв. №

Н. контроля	Крагинова	
Нач. отд.	Бабин	
Гл. инж. пр.	Хаимский	
Гл. спец.	Потапова	
Проверил	Потапова	
Разработ.	Ракова	

214-1-309.85 - ВК

Детские ясли-сад на 280 мест

Стадия	Лист	Листов
Р	3	

Общие данные / окончание /

ЦНИИЭП учебных зданий

Копировал Дорофеева Формат 22г.

20523-03

Взам. инв. № | Подпись и дата | Инв. № подл.

Альбом III

Типовой проект 214-1-309.85

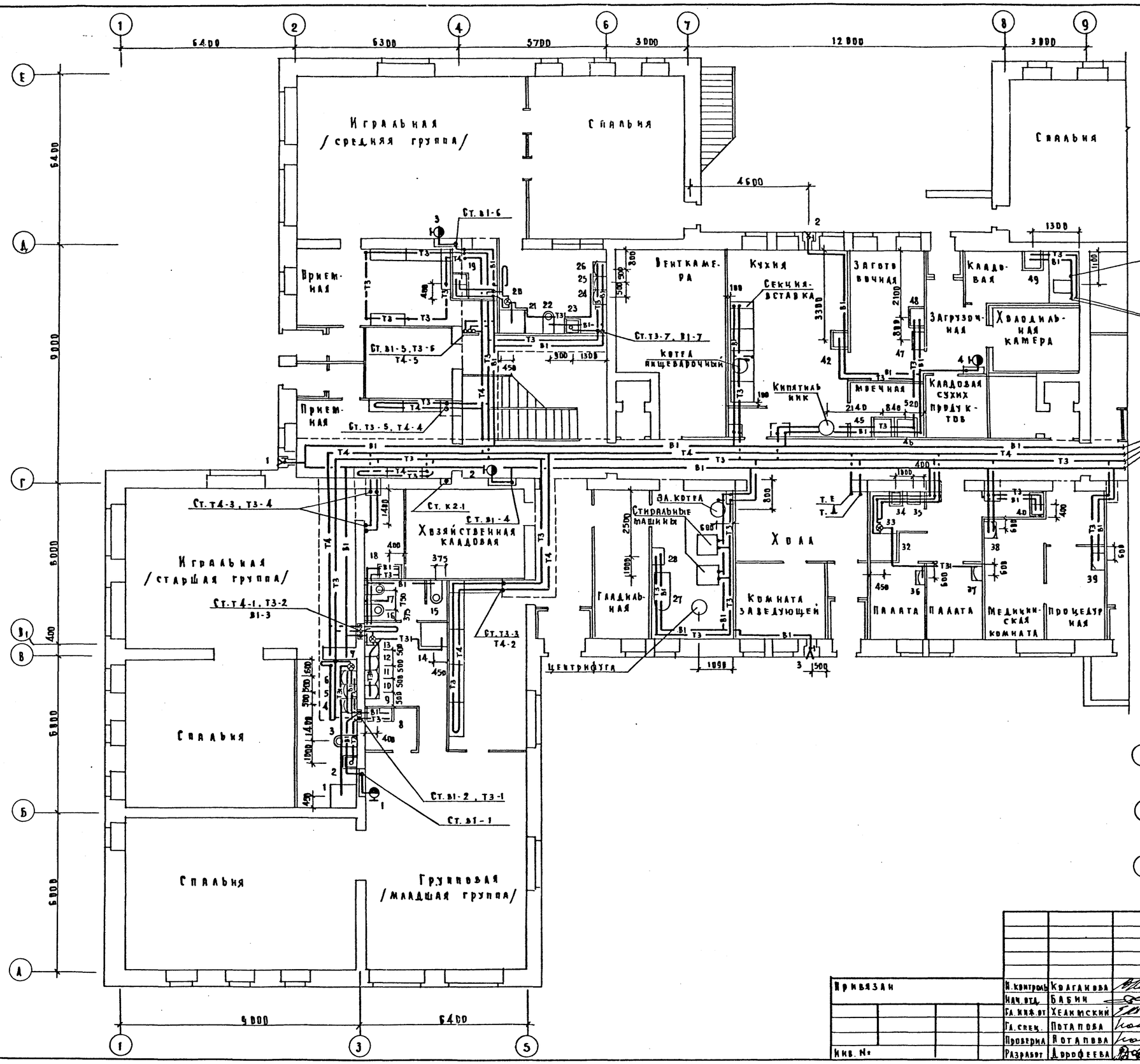

Согласовано			
Разработ.	Стд		
Н.ОТ	Минхе		
ЭТР	Белов		
ТО	Малышева		
Инв. № подл.	Подпись и дата	Взам. инв. №	

Привязан	Н. контроль	Крагинова	
	Нач. отд.	Бабин	
	Гл. инж. пр.	Хелимский	
	Гл. спец.	Потапова	
	Проверил	Потапова	
Инв. №	Разработ.	Дорофеева	

214-1-309.85 -ВК

Детские ясли-сад на 280 мест

Стадия	Лист	Листов
Р	4	

План 1 этажа между осями 1-8, А-Е. Системы в1, т3, т4, т31

ЦНИИЭП учебных зданий

Копировал Дорофе. Формат 22г.

Альбом II

Типовой проект 214-1-309.85

Согласовано: СТО Рапопорт; Инж. Беляев; ЭТО Мальцева; ТО

Инв. № подл. | Подпись и дата | Взам. инв. №

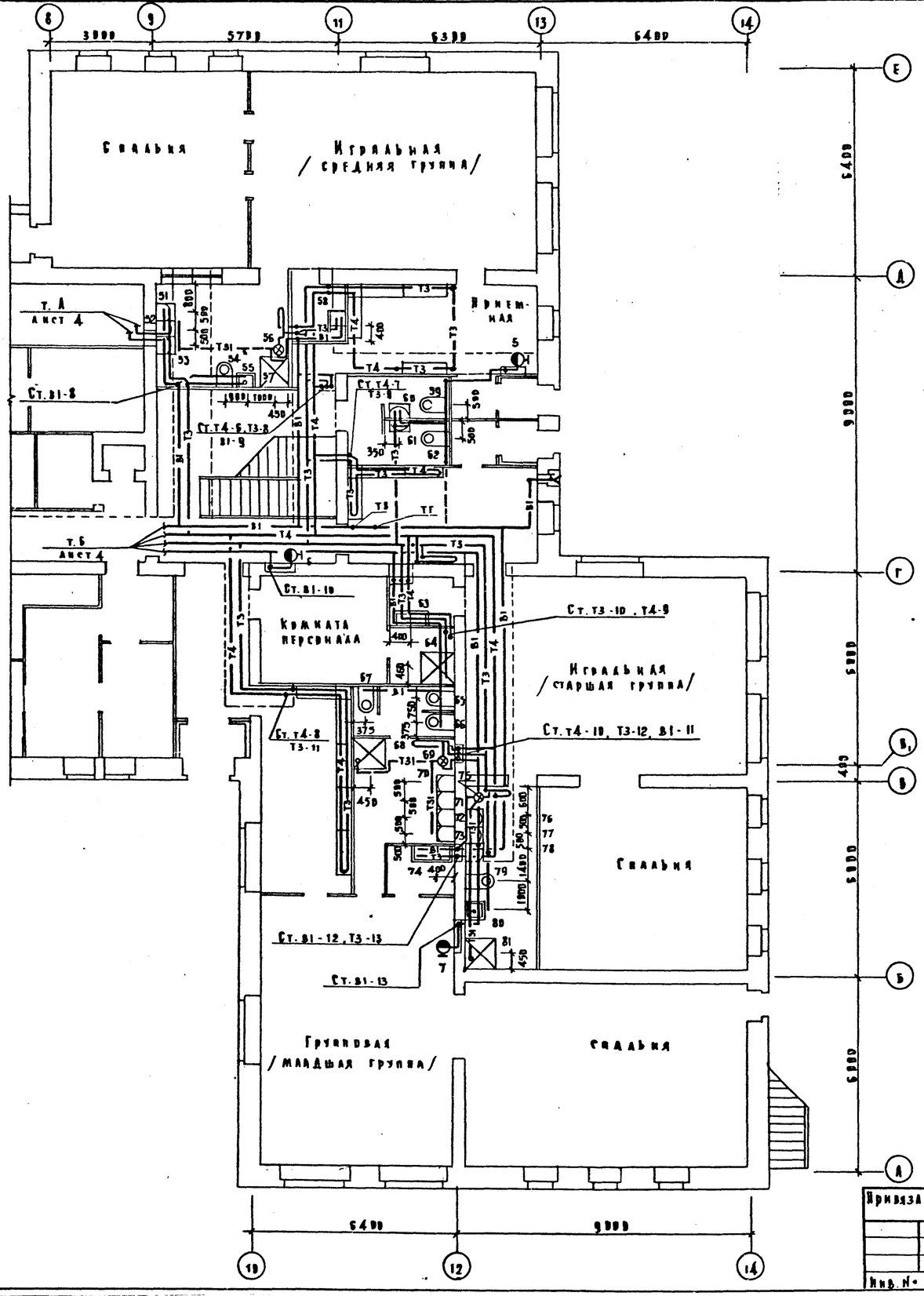

Выкопировка из плана технподполья в осях 11-13

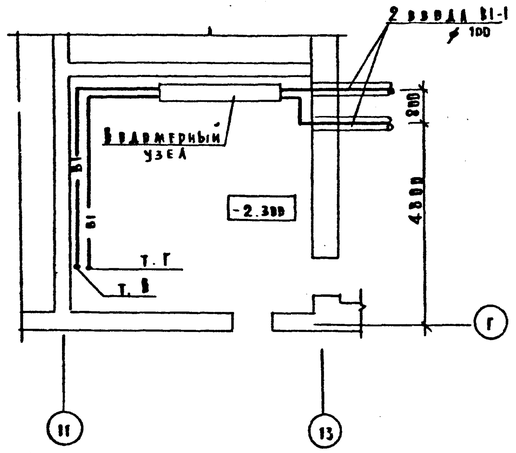

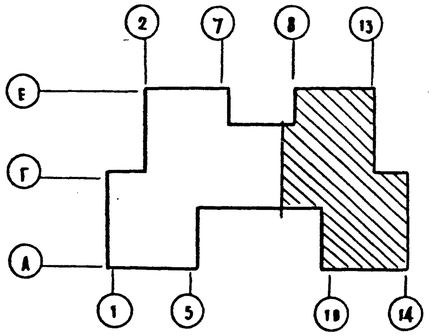

Н. контроль	Колганова		
Нач. отд.	Бабин		
Гл. инж. пр.	Хедимский		
Гл. спец.	Потапова		
Проверил	Потапова		
Разработ.	Дорофеева		

Привязан

Инв. №

214-1-309.85 - ВК

Детские ясли-сад на 280 мест

Стадия	Лист	Листов
Р	5	

План 1 этажа между осями 9-14; А-Е. Системы В1, Т3, Т4, Т31.

ЦНИИЭП учебных зданий

Копировал Дорофе

Формат 22 г.

20523-03

Альбом II

Типовой проект 214-1-309.85

Игральная /средняя группа/

Спальня

Приемная

Витрина

Вентка-мера

Секция вставка

Кухня

Котел кипятильник

Заготовочная

Кладовая

Загрузочная

Холодильная камера

Кладовая сухих продуктов

Мясочная

Кипятильник

Электро-котел

Хозяйственная кладовая

Игральная /старшая группа/

Спальня

Раздевальная

Гладильная

Центрифуга

Хозяйственная машина

Комната завхоза

Палата

Палата

Медицинская комната

Процедурная

Спальня

Групповая /младшая группа/

Вывуск К3-1 ⌀100

Вывуск К1-1 ⌀100

Вывуск К2-1 ⌀100

Вывуск К1-3 ⌀100

Вывуск К1-2 ⌀100

Ст. К1-6

Ст. К1-5

Ст. К3-8

Ст. К2-1

Ст. К1-4

Ст. К1-3

Ст. К1-2

Ст. К1-1

Ст. К1-7

В помещении теплового пункта в техподполье

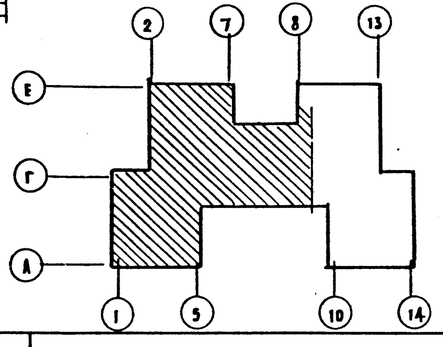

Инв. N подл.	Подпись и дата	Взам. инв. N	
Гл. арх. проект	Гл. инж. проекта	Гл. спец.	Гл. инж. проекта
Гл. арх. проекта

Альбом III

Типовой проект 214-1-309.85

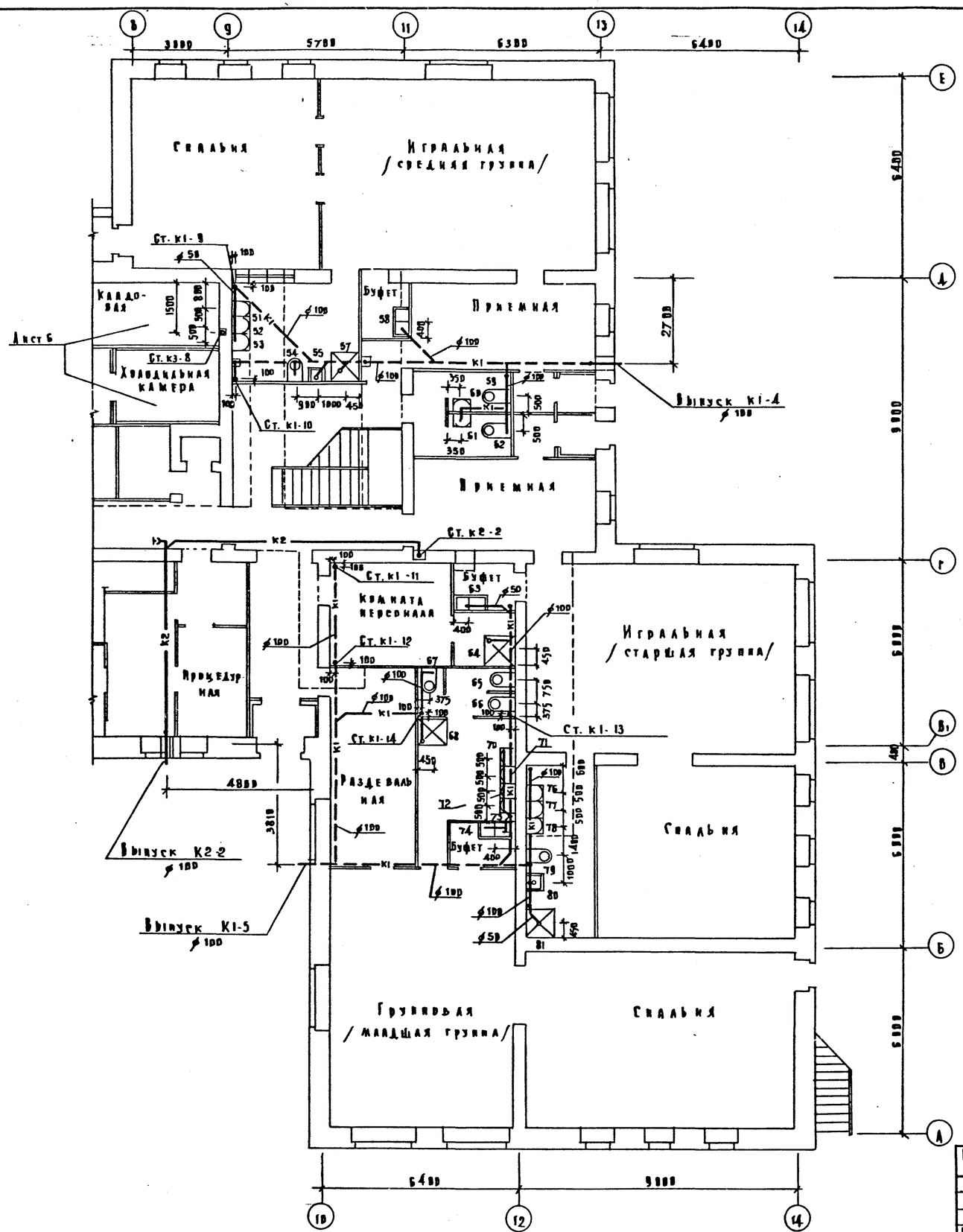

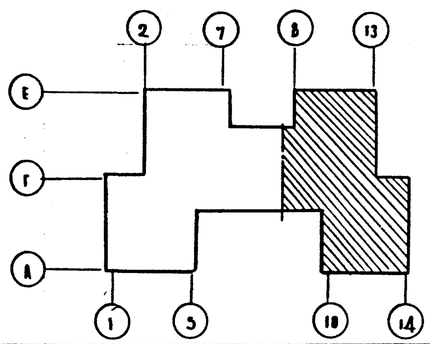

Согласовано			
Инв. № подл.	Подпись и дата	Взам. инв. №	
Н.контроля	Колганова		214-1-309.85 -ВК
Нач.отд.	Бабин		Детские ясли-сад на 280 мест
Гл.инж.пр.	Хейнский		Стадия: Р; Лист: 7; Листов:
Гл.спец.	Потапова		План 1 этажа между осями 9-14, А-Е. Системы К1, К2, К3.
Проверил	Потапова		ЦНИИЭП учебных зданий
Разработ.	Дорофеева		
Инв. №			Копировал Дорофеева Формат 22г.

20523-03

Альбом III

Типовой проект 214-1-309.85

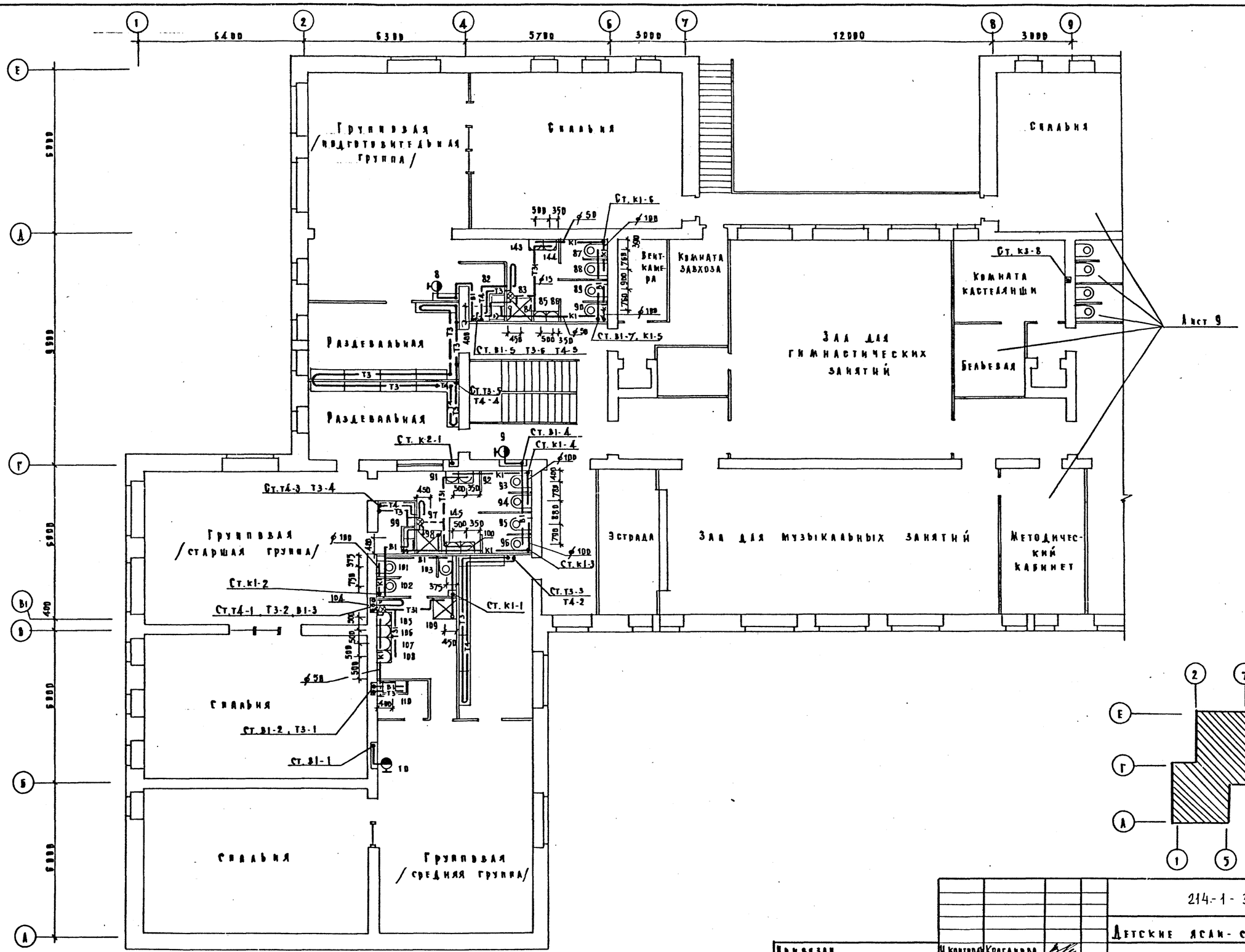

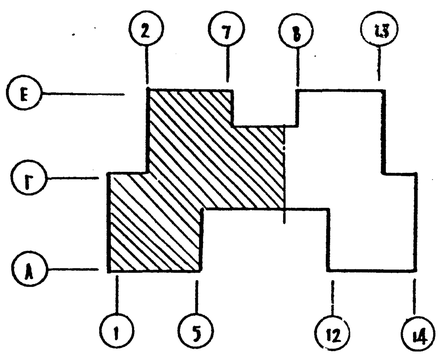

Привязан	Н. контроля	Колганова	
	Нач. отд.	Бабин	
	Гл. инж. пр.	Хелимский	
	Гл. спец.	Потапова	
Инв. №	Проверил	Потапова	
	Разработ.	Дорофеева	

214-1-309.85 - ВК

Детские ясли-сад на 280 мест

Стадия	Лист	Листов
Р	8	

План 2 этажа между осями 1-8, А-Е. Системы В1, Т3, Т4, Т31, К1, К2, К3

ЦНИИЭП учебных зданий

Копировал Дорофа Формат 22 г.

Согласовано: ОТО Рапопорт; Михе, Белов, Малышев; ЭТО, ТО

Инв. № подл. | Подпись и дата | Взам. инв. №

Типовой проект 214-1-309.85 Альбом III

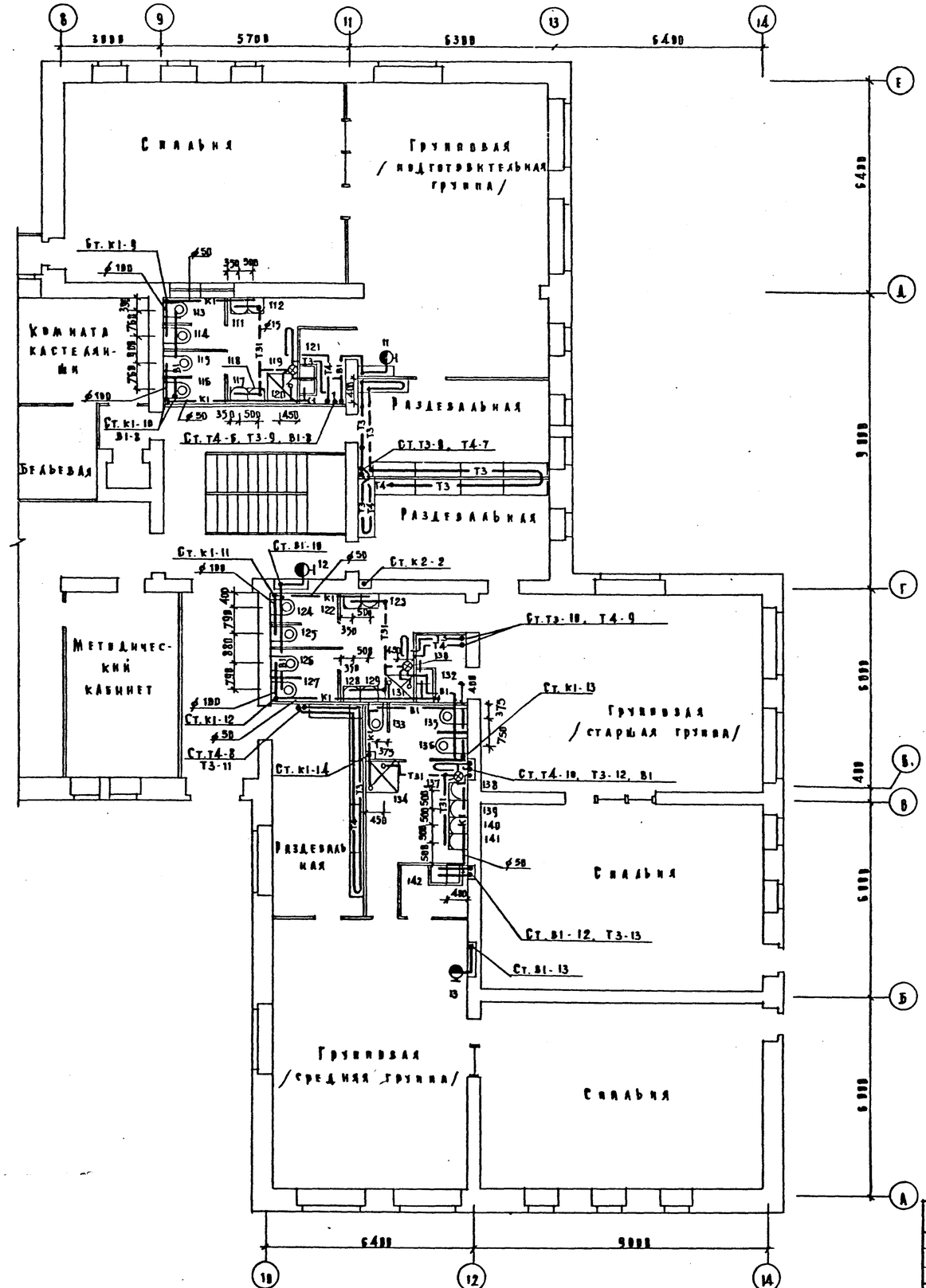

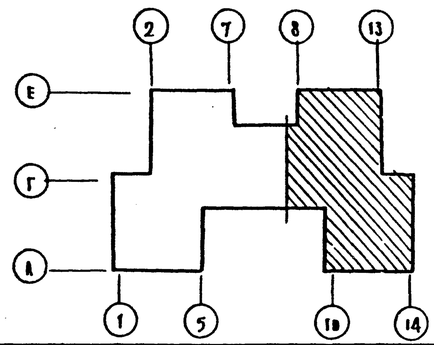

Согласовано							
Ам	Мухе	Инв. № подл.	Подпись и дата	Взам. инв. №			
ЭТО	Беляев						
ТО	Мальцева						
Инв. № подл.							

Привязан			
Инв. №			

Н. контроль	Колганова		
Нач. отд.	Бабин		
Гл. инж. пр.	Хелимский		
Гл. спец.	Потапова		
Проверил	Потапова		
Разработ.	Дорофеева		

214-1-309.85 — ВК

Детские ясли-сад на 280 мест

Стадия	Лист	Листов
Р	9	

План 2 этажа между осями 9-14, А-Е. Системы В1, Т3, Т4, Т31, К1, К2, К3

ЦНИИЭП учебных зданий

Копировал Дорофе

Формат 22г.

20523-03

Альбом II

Типовой проект 214-1-309.85

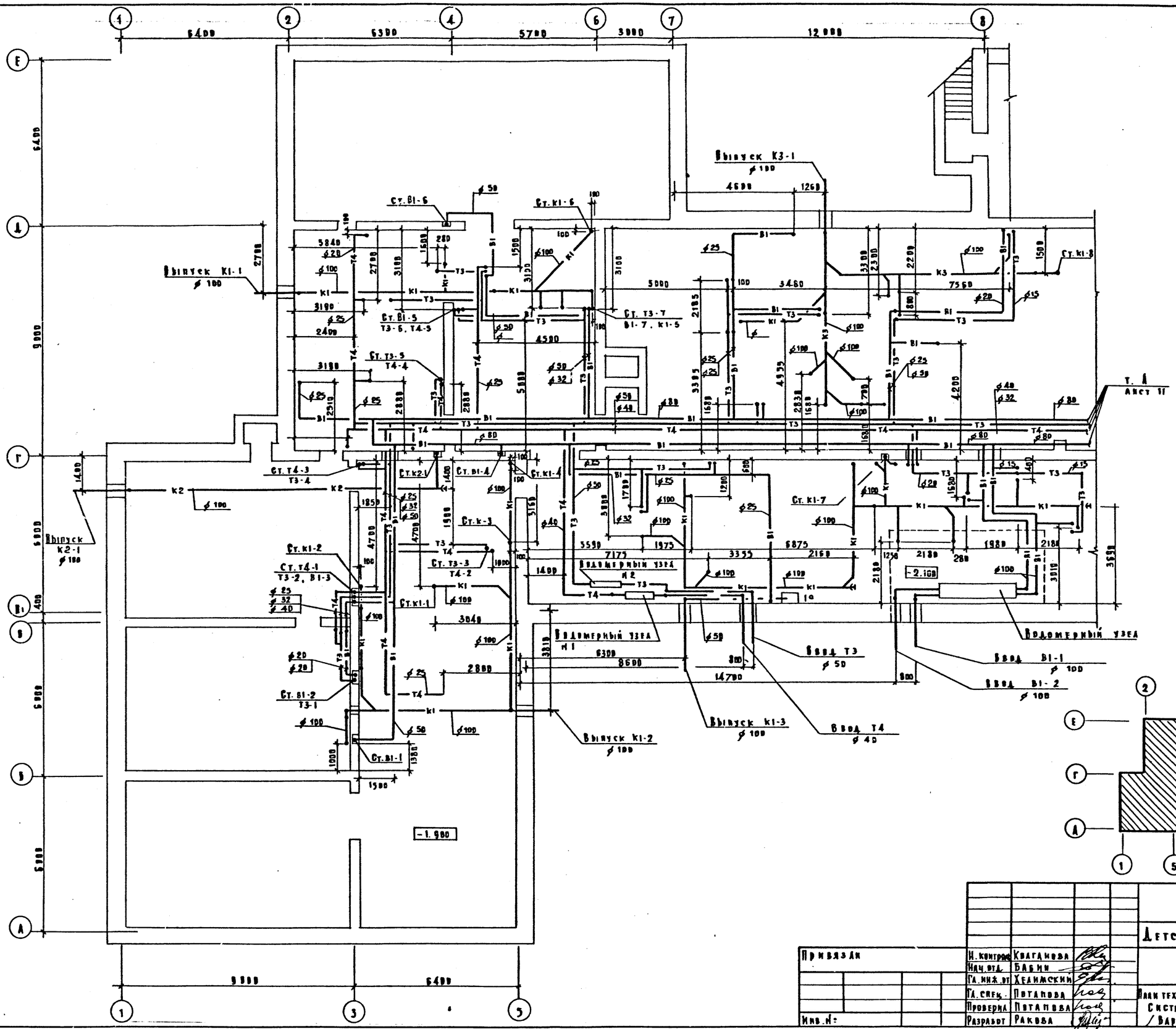

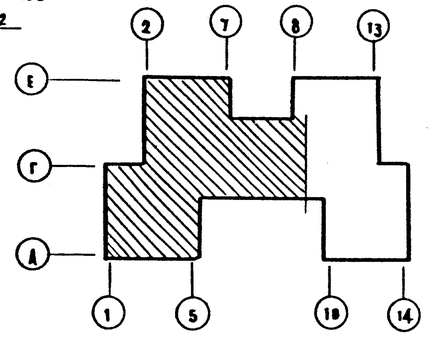

Н. контрол.	Квагинова		
Нач. отд.	Бабин		
Гл. инж. пр.	Хелимский		
Гл. спец.	Потапова		
Проверил	Потапова		
Разработ.	Раковa		

Привязан

Инв. №

214-1-309.85 – ВК

Детские ясли-сад на 280 мест

Стадия	Лист	Листов
Р	10	

План технического этажа между осями 1-8, А-Е
Системы В1, Т3, Т4, К1, К2, К3.
/Вариант с техподпольем/

ЦНИИЭП учебных зданий

Копировал Дорофеева Формат 22г.

Согласовано: Стр. Рапопорт; Мяхе, Беляев, Малинцева

Инв. № подл. | Подпись и дата | Взам. инв. №

Альбом II

Типовой проект 214-1-309.85

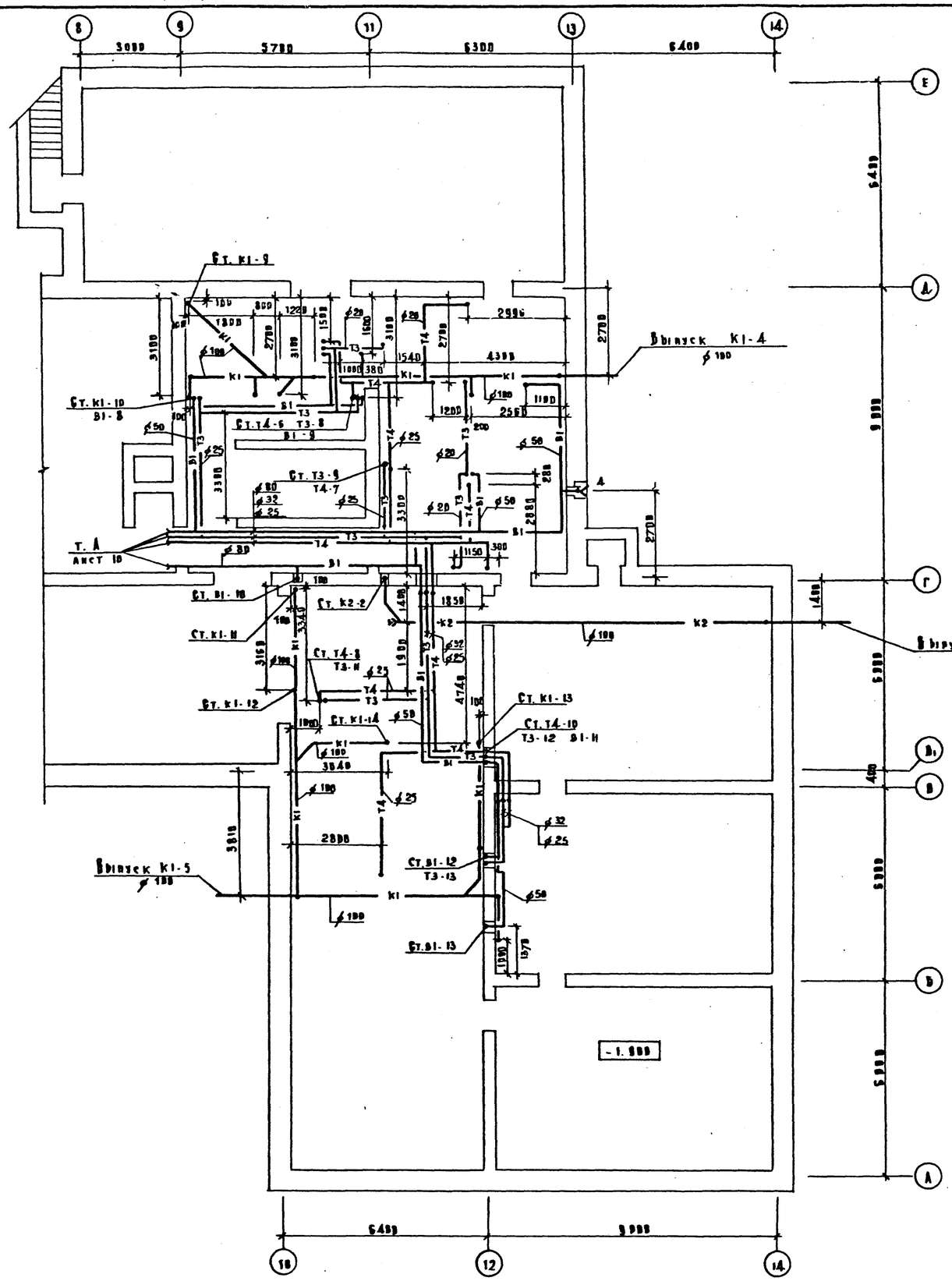

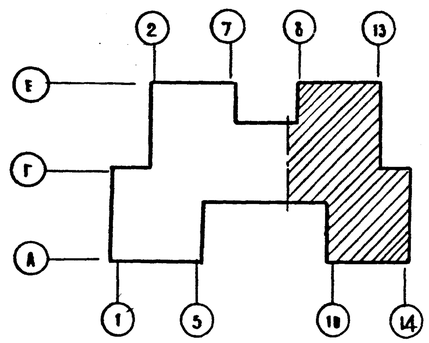

Согласовано	Мухе	Беляев	Малинская
	ОТО	Равенфорт	
	Ам	ЭТВ	ТП

Инв. № подл. | Подпись и дата | Взам. инв. №

Привязан

Инв. №

Н. контроля	Колганова	
Нач. отд.	Бабин	
Гл. инж. пр.	Хелимский	
Гл. спец.	Потапова	
Проверил	Потапова	
Разработ.	Ракова	

214-1-309.85 – 8 К

Детские ясли-сад на 280 мест

Стадия	Лист	Листов
Р	11	

План технического этажа между осями 9-14, А-Е. Системы В1, Т3, Т4, К1, К2, К3. /Вариант с техподпольем/

ЦНИИЭП учебных зданий

Копировал Дорофеева Формат 22г.

20523-03

Альбом II

Типовой проект 214-1-309.85

Разработан ЦТП

Главный инженер проекта Ряпопорт

Гл. инж. проекта Белов

Гл. инженер Мальцева

Инв. № подл. | Подпись и дата | Взам. инв. №

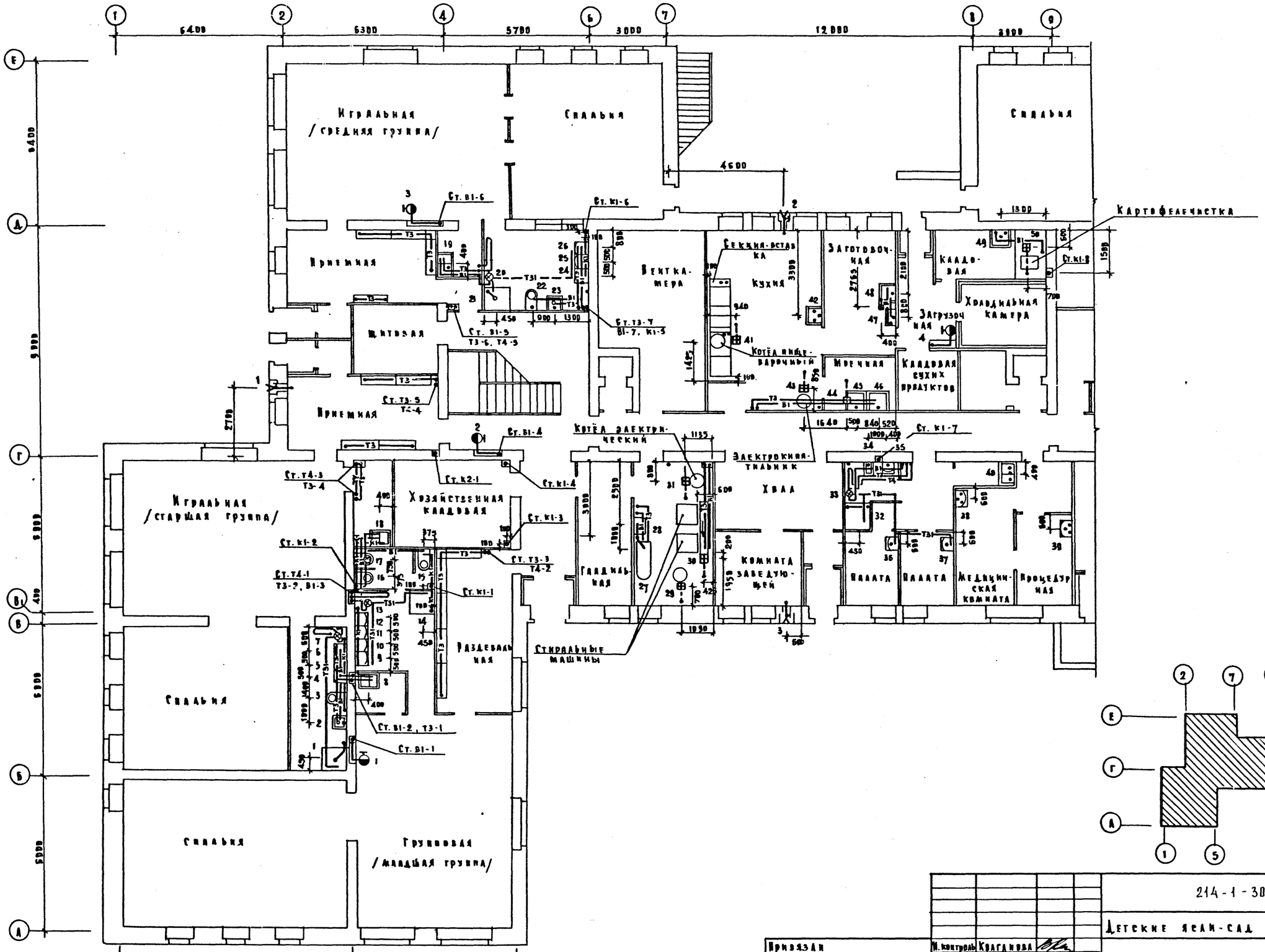

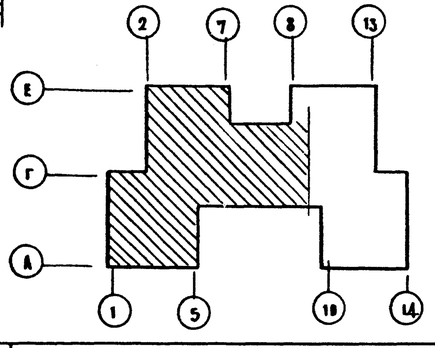

Привязан			
Инв. №			
Н. контроль	Крагинова		
Нач. отд.	Бабин		
Гл. инж. пр.	Хелимский		
Гл. спец.	Потапова		
Проверил	Потапова		
Разработ	Ракова		

214-1-309.85 – ВК

Детский ясли-сад на 280 мест

Стадия	Лист	Листов
Р	12	

План 1 этажа между осями 1-8, А-Е. Системы В1, Т3, Т4, Т31, К1, К2, К3. /Вариант с техподпольем/

ЦНИИЭП учебных зданий

Копировал Дорофеева Формат 22 г.

20523-03

Типовой проект 214-1-309.85

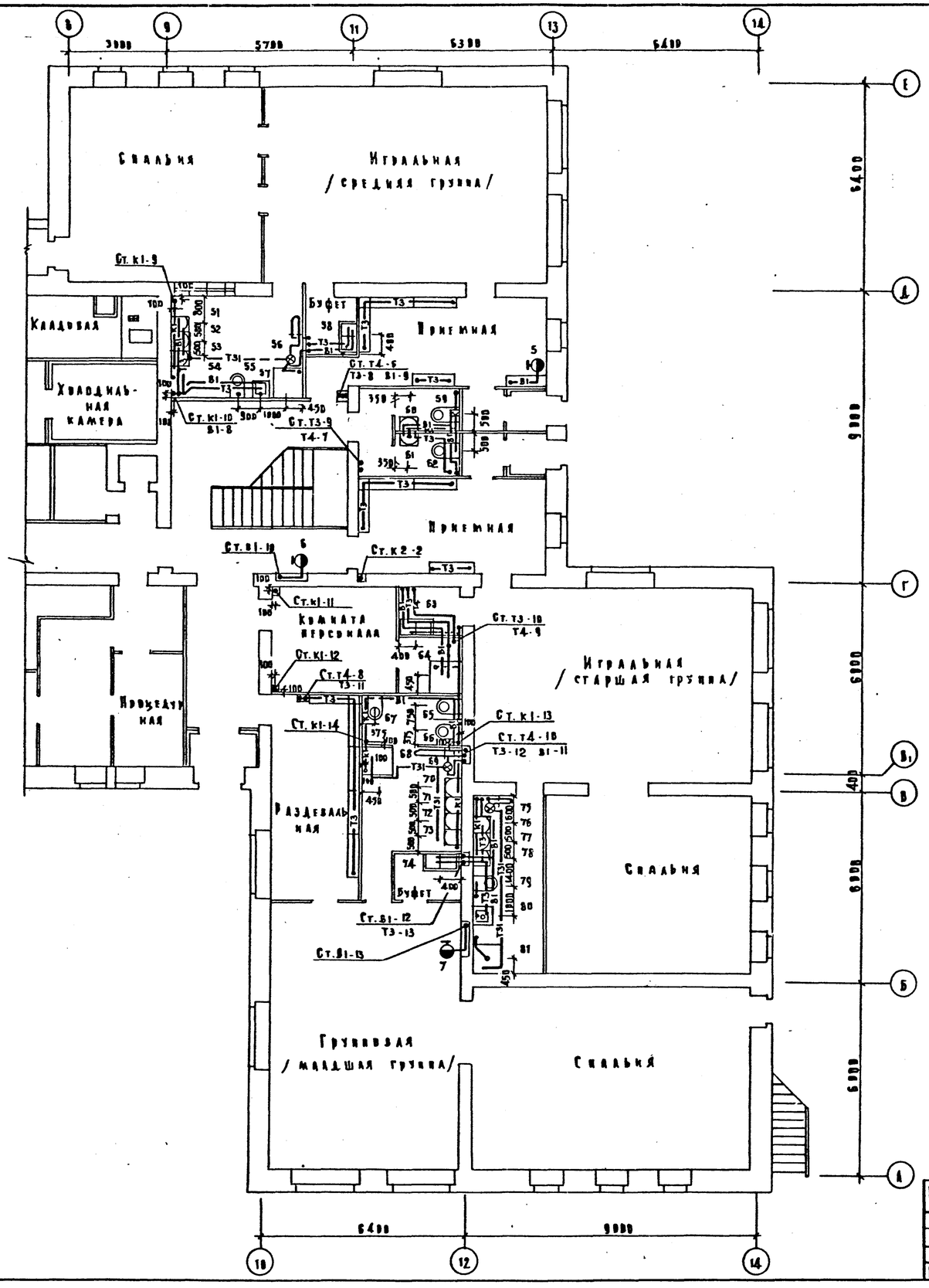

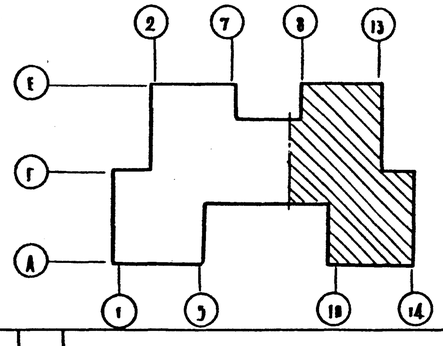

Н. контроль	Квагинова		
Нач. отд.	Бабин		
Гл. инж. пр.	Хейнинский		
Гл. спец.	Потапова		
Проверил	Потапова		
Разработ.	Ракова		

Привязан

Инв. №

214-1-309.85 — ВК

Детские ясли-сад на 280 мест

Стадия	Лист	Листов
Р	13	

План 1 этажа между осями 9-14, А-Е. Системы В1, Т3, Т4, Т31, К1, К2, К3. /Вариант с техподпольем/

ЦНИИЭП учебных зданий

Копировал Дорофз Формат 2Д г.

Согласовано: Гл. спец. ОТО Рапопорт; Гл. инж. Микке; Гл. арх. Белов; Гл. инж. ЭТО Малышева; Гл. инж. ТО

Инв. № подл. | Подпись и дата | Взам. инв. №

Типовой проект 214-1-309.85

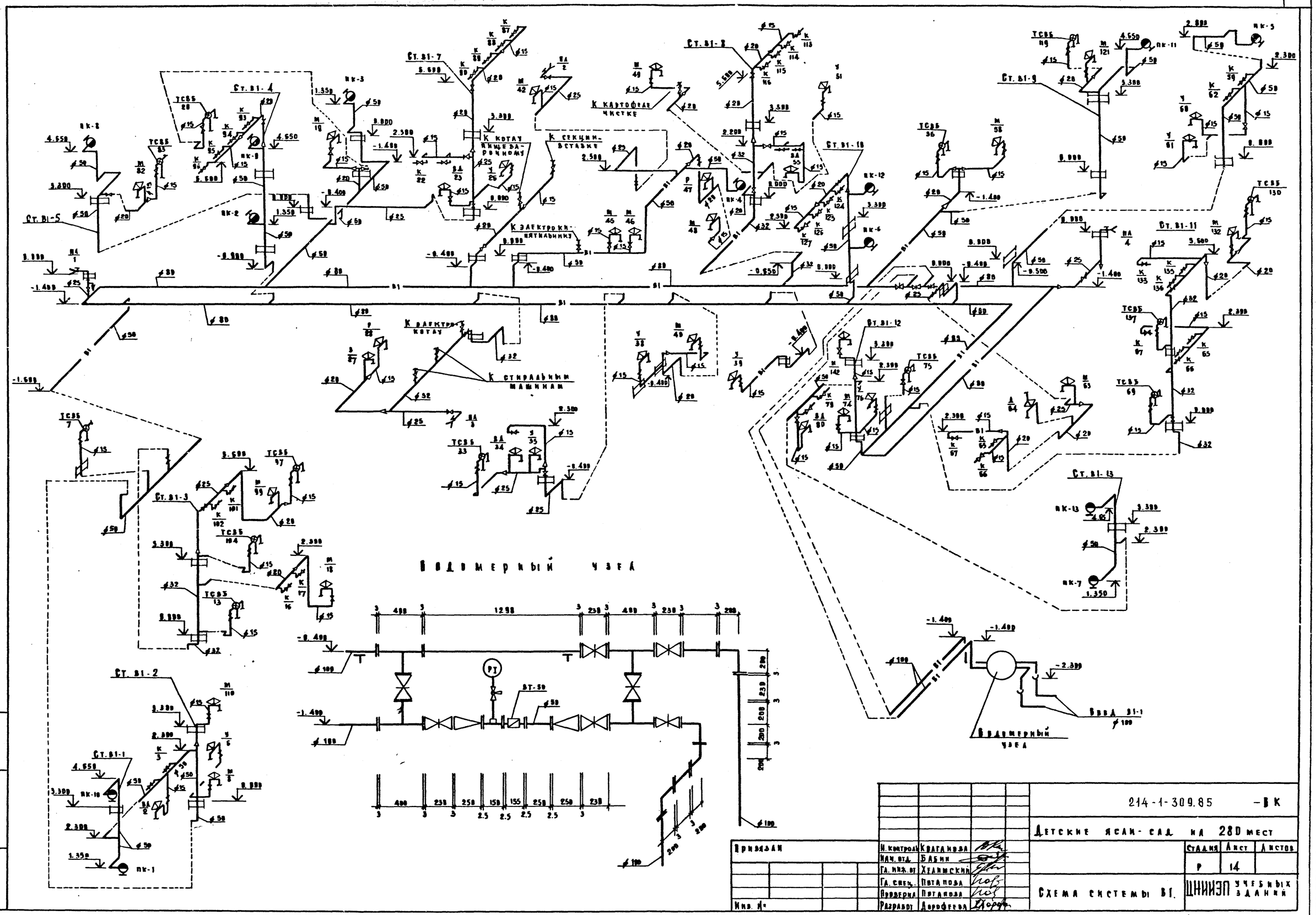

Привязан					214-1-309.85		-ВК
					Детские ясли-сад на 280 мест		
						Стадия	Лист	Листов
						Р	14	
					Схема системы В1.	ЦНИИЭП учебных зданий	
Инв. №							

Н. контроль Квагинова
Нач. отд. Бабин
Гл. инж. пр. Хаванский
Гл. спец. Потапова
Проверил Потапова
Разработ. Дорофеева

Копировал Дорофеева Формат 22г.

20523-03

Альбом VII

Типовой проект 214-1-309.85

В1

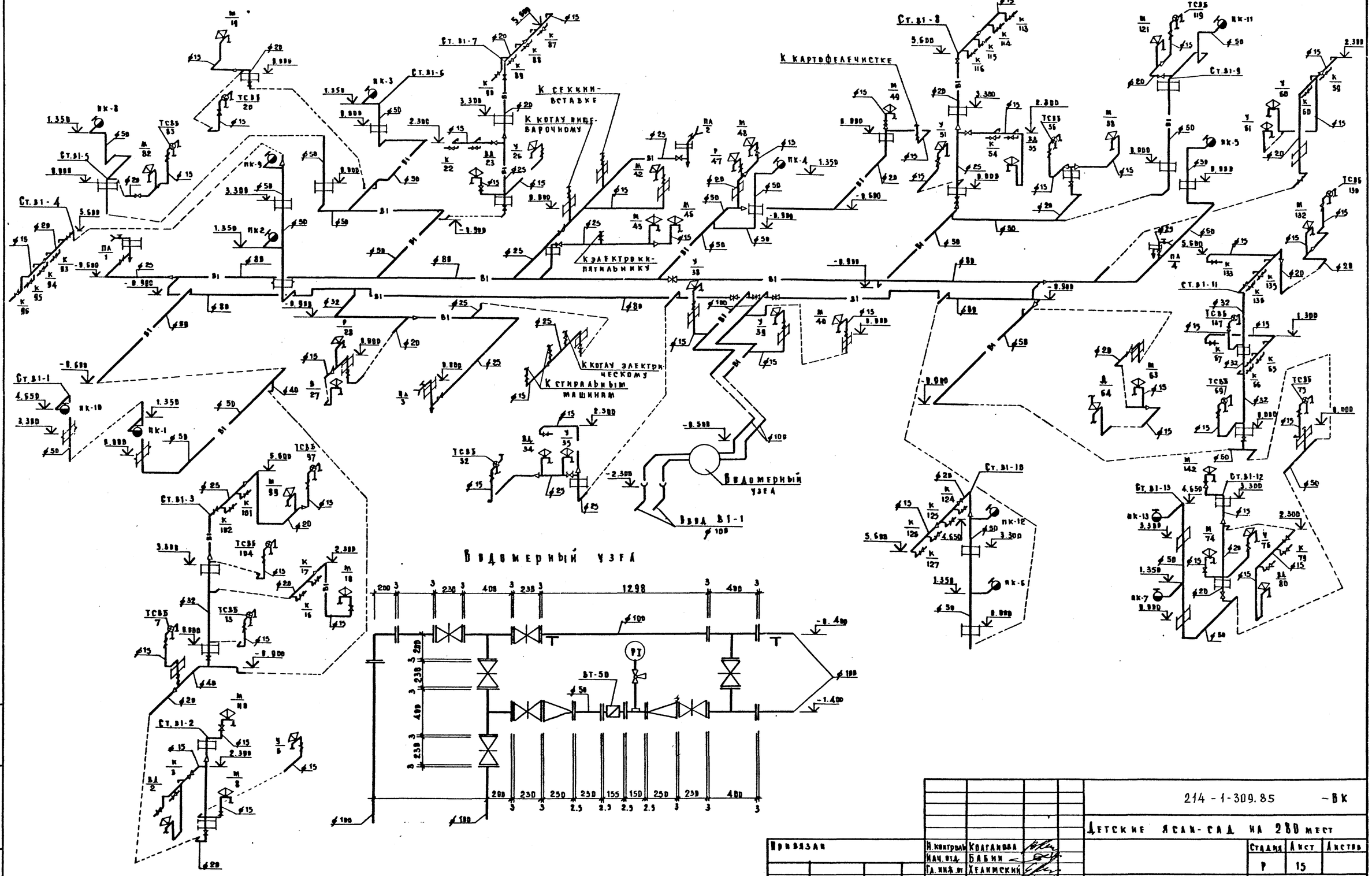

Привязан					214-1-309.85		-ВК
					Детские ясли-сад на 280 мест		
						Стадия	Лист	Листов
						Р	15	
Инв. №					Схема системы В1 Вариант с техподпольем	ЦНИИЭП учебных зданий	

Н. контроль	Колганова	
Нач. отд.	Бабин	
Гл. инж. пр.	Хелимский	
Гл. спец.	Потапова	
Проверил	Потапова	
Разработ.	Ракова	

Копировал Дорофеева Формат 22г.

Инв. № подл. | Подпись и дата | Взам. инв. №

Альбом II

Типовой проект 214-1-309.85

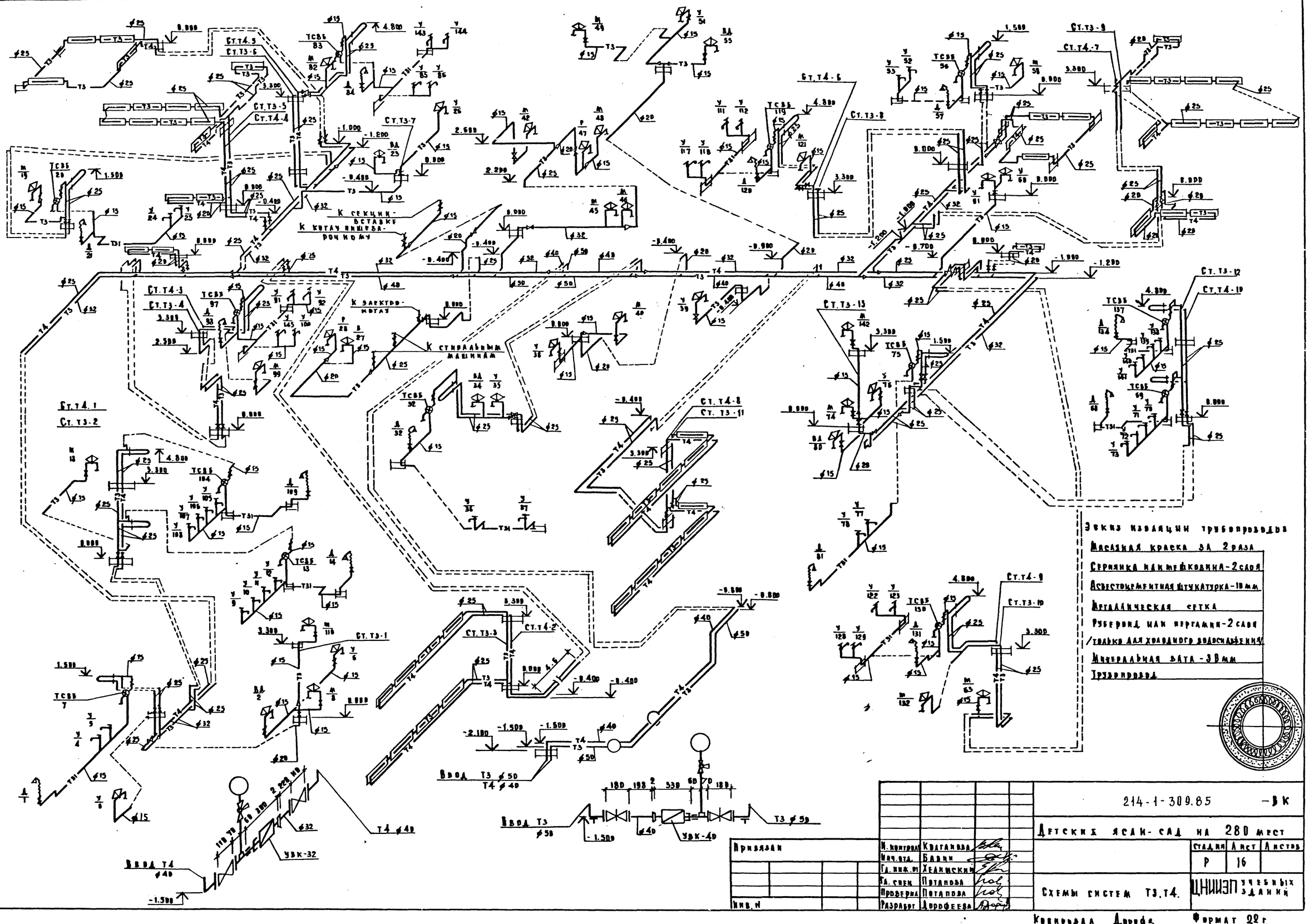

Эскиз изоляции трубопроводов

Масляная краска за 2 раза

Серпянка или мешковина-2 слоя

Асбестоцементная штукатурка-10 мм

Металлическая сетка

Рубероид или пергамин-2 слоя /только для холодного водоснабжения/

Минеральная вата-30 мм

Трубопровод

Инв. N подл.	Подпись и дата	Взам. инв. N					

Привязан

Инв. N

Н. контроль	Квагинова		
Нач. отд.	Баяни		
Гл. инж. пр.	Хейнинский		
Гл. спец.	Потапова		
Проверил	Потапова		
Разработ.	Дорофеева		

214-1-309.85 — ВК

Детский ясли-сад на 280 мест

Стадия	Лист	Листов
Р	16	

Схемы систем Т3.Т4.

ЦНИИЭП учебных зданий

Копировал Дорофе

Формат 22 г.

20523-03

Альбом II

Типовой проект 214-1-309.85

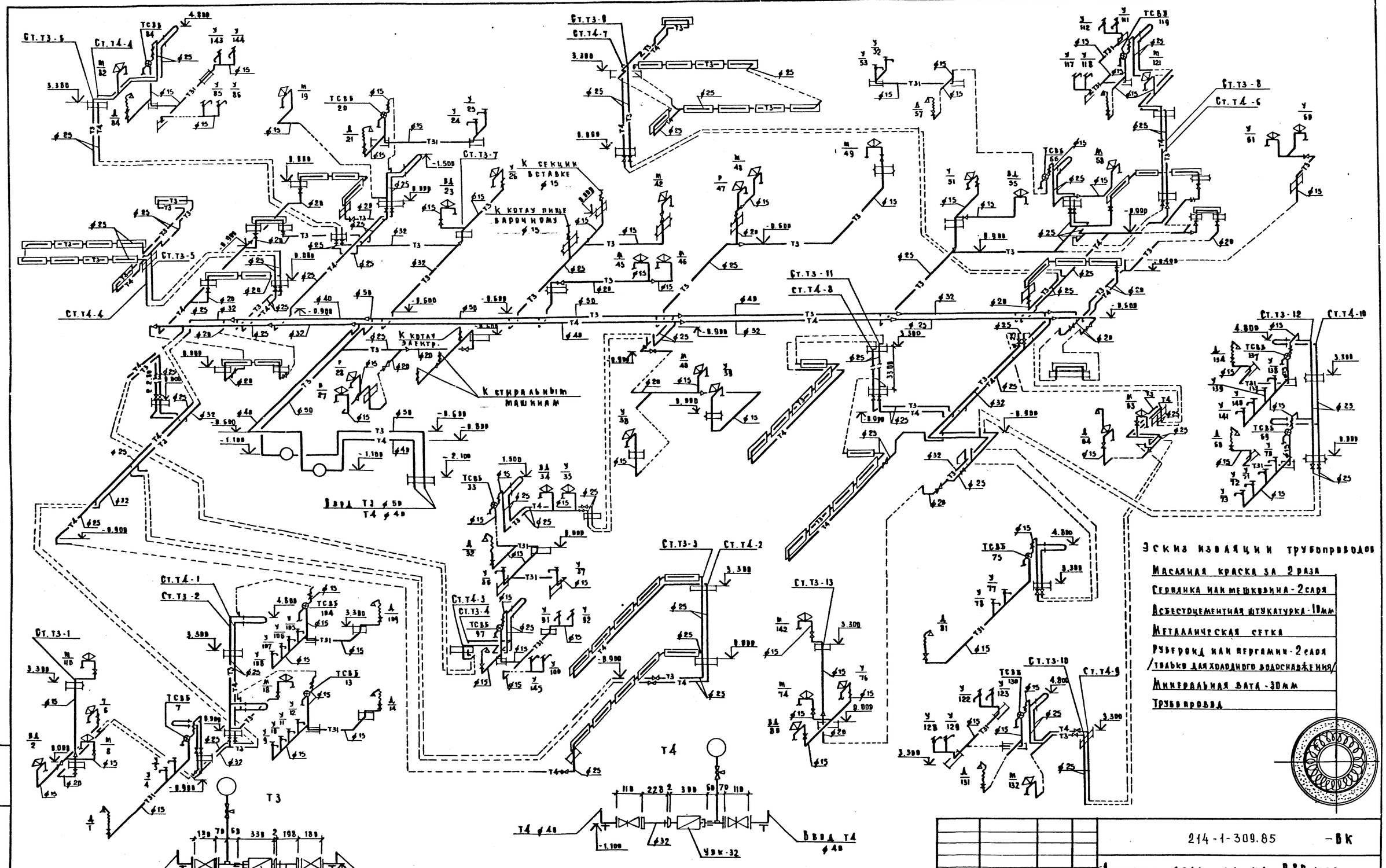

Эскиз изоляции трубопроводов

Масляная краска за 2 раза
Сервянка или мешковина - 2 слоя
Асбестоцементная штукатурка - 10мм
Металлическая сетка
Рубероид или пергамин - 2 слоя
/только для холодного водоснабжения/
Минеральная вата - 30мм
Трубопровод

Н.контроль	Квагинова		
Нач.отд.	Бабин		
Гл.инж.пр.	Хелимский		
Гл.спец.	Потапова		
Проверил	Потапова		
Разработ.	Дорофеева		

Привязан

Инв.N

214-1-309.85 - ВК

Детские ясли-сад на 280 мест

Стадия	Лист	Листов
Р	17	

Схемы систем Т3, Т4. /Вариант с техподпольем/

ЦНИИЭП учебных зданий

Копировал Дорофз Формат 22г.

Инв.N подл. | Подпись и дата | Взам.инв.N

Типовой проект 214-1-309.85 Альбом II

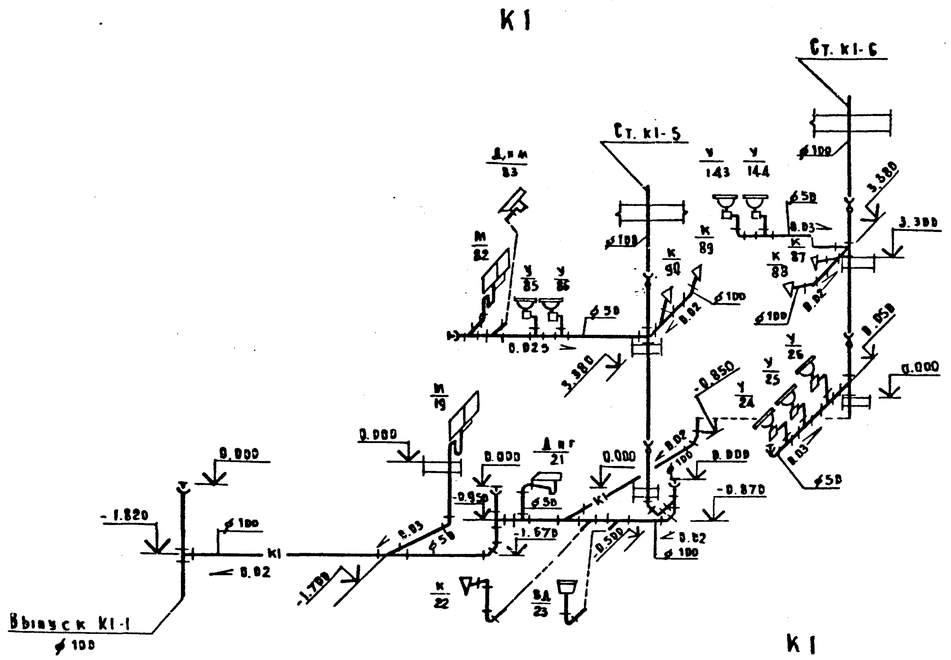

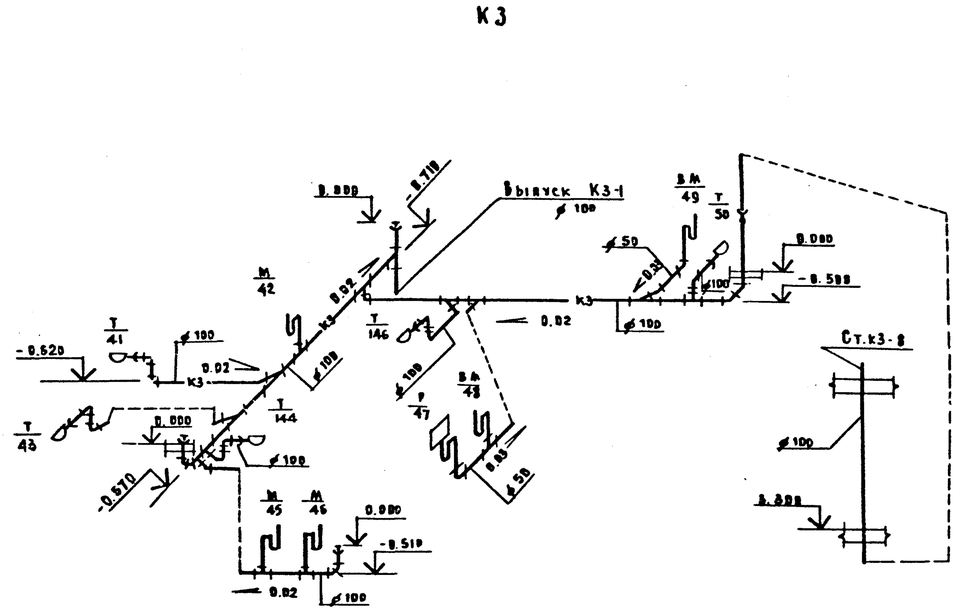

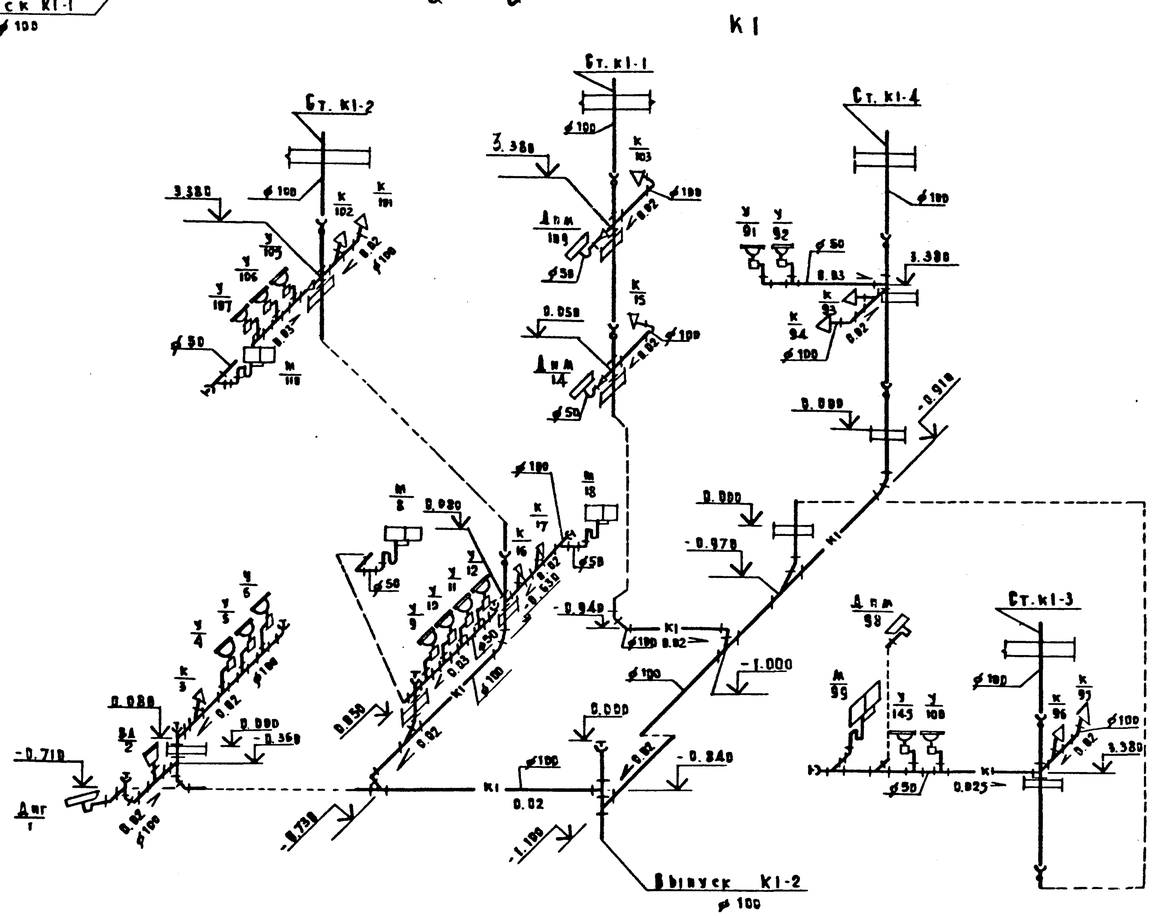

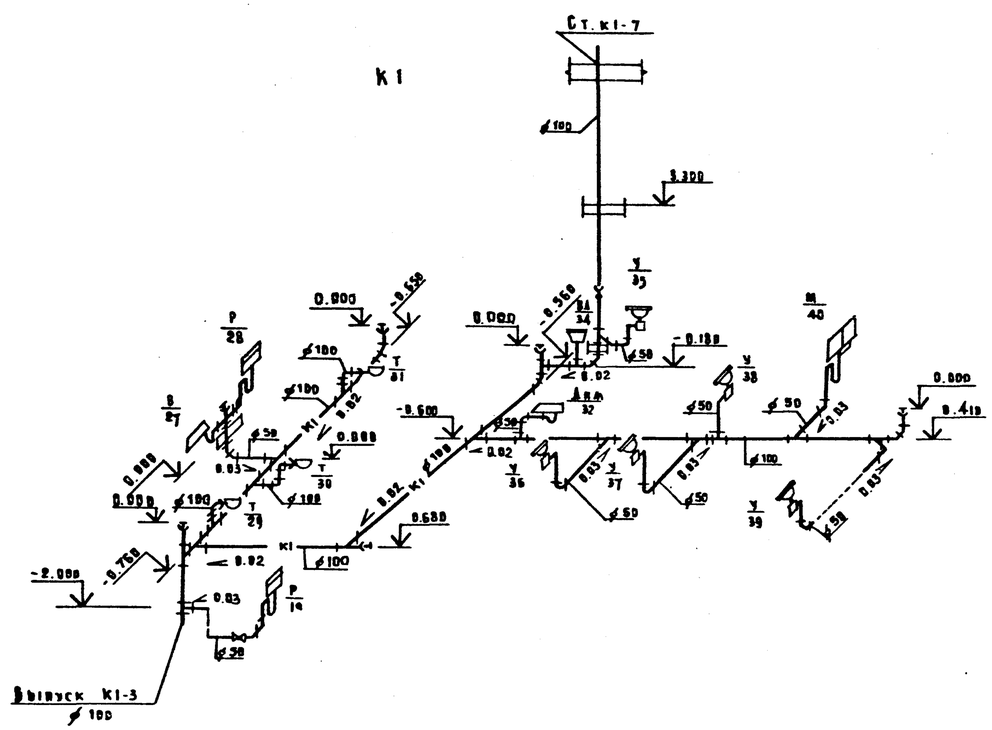

Привязан	Н. контроль	Квагинова	
	Нач. отд.	Бабин	
	Гл. инж. пр.	Халимский	
	Гл. спец.	Потапова	
	Проверил	Потапова	
Инв. №	Разработ.	Дорофеева	

214-1-309.85 -ВК

Детские ясли-сад на 280 мест

Стадия	Лист	Листов
Р	18	

Схемы систем К1, К3. Выпуски К1-1, К3-1, К1-2, К1-3

ЦНИИЭП учебных зданий

Копировал Дорофеева Формат 22 г

Инв. № подл. | Подпись и дата | Взам. инв. №

Альбом II

Типовой проект 214-1-309.85

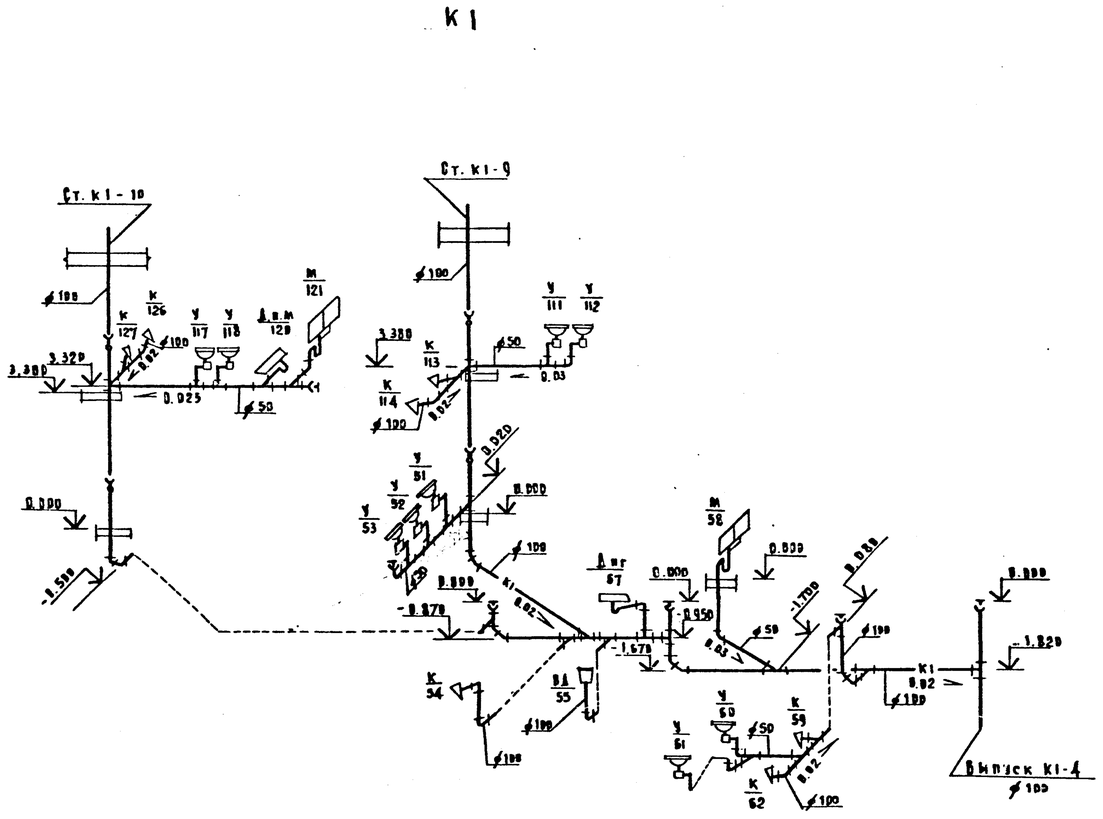

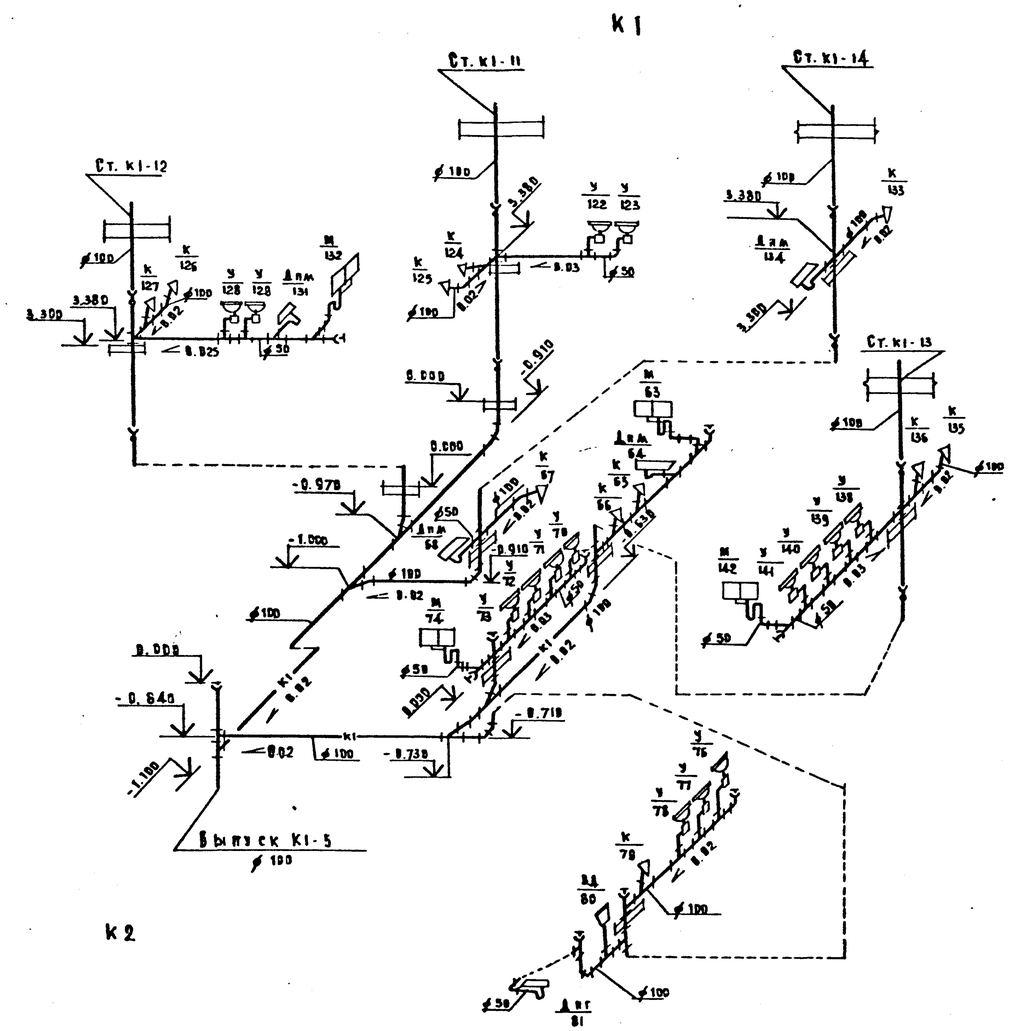

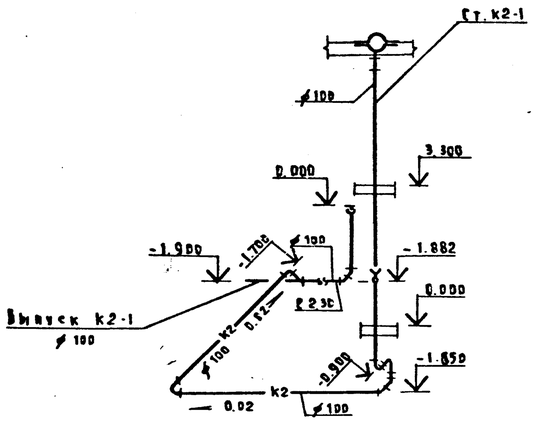

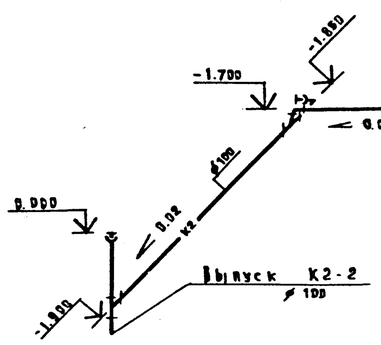

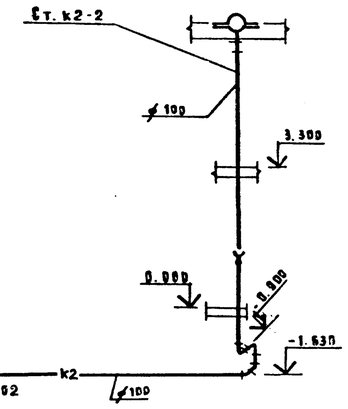

Привязан			
Инв. №			

Н. контроль	Квагинова	
Нач. отд.	Бабин	
Гл. инж. пр.	Хаимский	
Гл. спец.	Потапова	
Проверил	Потапова	
Разработ.	Дорофеева	

214-1-309.85 – ВК

Детские ясли-сад на 280 мест

Стадия	Лист	Листов
Р	19	

Схемы систем К1, К2. Выпуски К1-4, К1-5, К2-1, К2-2.

ЦНИИЭП учебных зданий

Копировал Дорофе. Формат 22 г.

Инв. № подл. | Подпись и дата | Взам. инв. №

Альбом II

Типовой проект 214-1-309.85

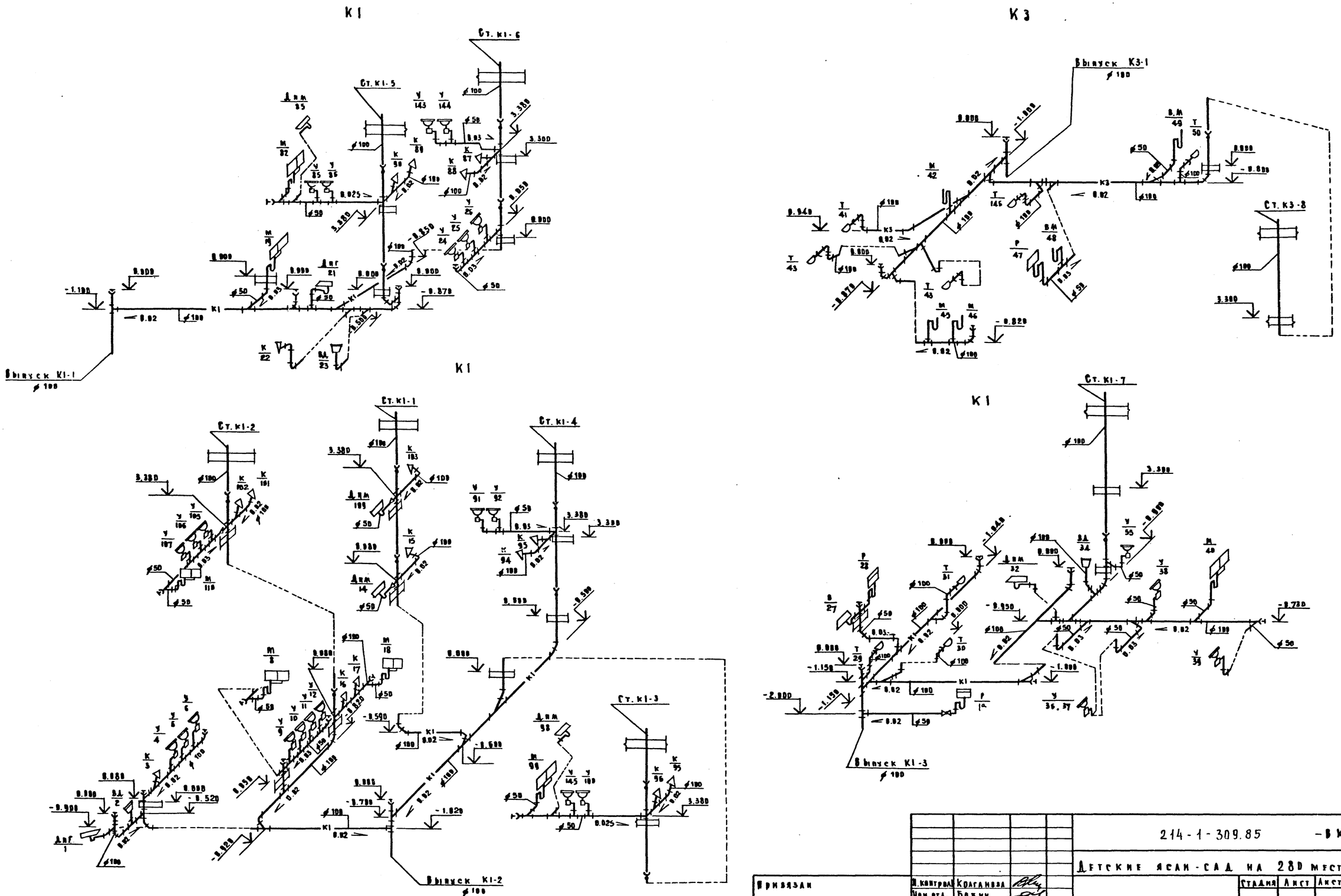

					214-1-309.85		-ВК
					Детские ясли-сад на 280 мест		
Привязан				Н. контроля	Краганова	Стадия	Лист	Листов
				Нач. отд.	Бавин			
				Гл. инж. пр.	Хеймский	Р	20	
				Гл. спец.	Потапова			
				Проверил	Потапова	Схема систем К1, К3 Выпуски К1-1, К3-1, К1-2, К1-3 /Вариант с техподпольем/	ЦНИИЭП учебных зданий	
Инв. №				Разработ.	Дорофеева			

Копировал Дорофе

Формат 22 г.

20.523-02

Инв. № подл. | Подпись и дата | Взам. инв. №

Альбом II

Типовой проект 214-1-309.85

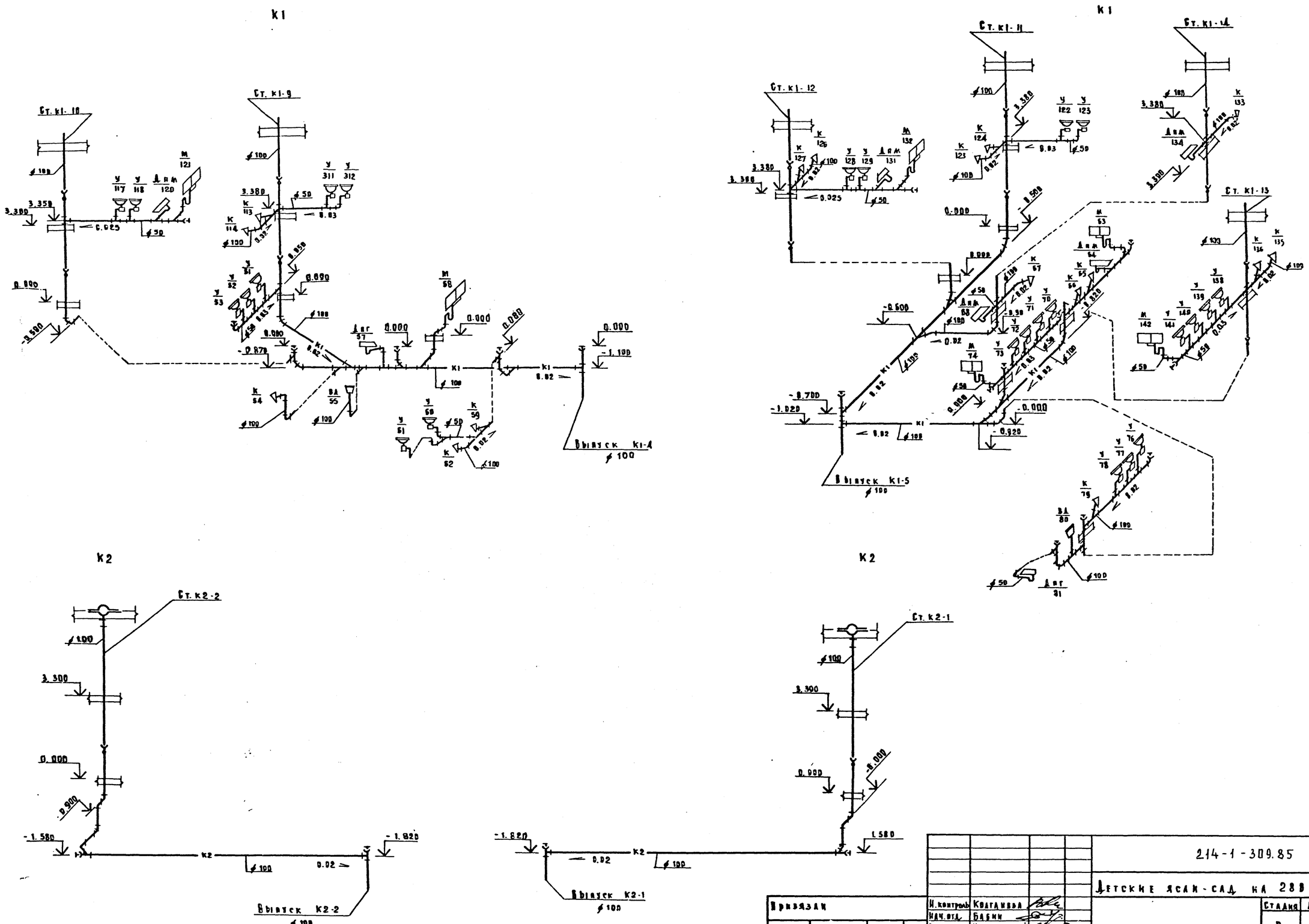

Привязан			
Инв. №			

И. контроль	Колганова	
Нач. отд.	Бабин	
Гл. инж. пр.	Хединский	
Гл. спец.	Потапова	
Проверил	Потапова	
Разработ.	Дорофеева	

214-1-309.85 - ВК

Детские ясли-сад на 280 мест

Стадия	Лист	Листов
Р	21	

Схемы систем К1, К2. Выпуски К1-4, К1-5, К2-2, К2-1. / Вариант с техподпольем /

ЦНИИЭП учебных зданий

Копировал Лапова

Формат 22 г.

Взам. инв. №

Подпись и дата

Инв. № подл.

Альбом II

Типовой проект 214-1-309.85

Типовой проект
Детские ясли-сад на 280 мест

Альбом II (ВВ)
Чертежи общих видов нетиповых конструкций по ВВ

Привязан

Инв. №

Инв. № подл. | Подпись и дата | Взам. инв. №

Альбом II

Типовой проект 214-1-309.85

Обозначение	Наименование	Примечание
ВВН-1	Воздуховод из асбестоцементных листов	
ВВН-2	Приемная секция установки системы П2	
ВВН-3	Соединительная секция установки системы П2	
ВВН-4	Приемная секция установки системы П1	
ВВН-5	Соединительная секция установки системы П1	

Привязан

Инв. №

Нач. отд.	Вольман	
Гл. инж. пр	Хелимский	
Гл. инж. пр	Рапопорт	
Гл. спец.	Абрамова	
Проверил	Белякова	
Разработ	Коробкова	
Н. контроль	Курченко	

214-1-309.85 – ВВН

Стадия Р | Лист | Листов

ЦНИИЭП учебных зданий

Альбом II

Типовой проект 214-1-309.85

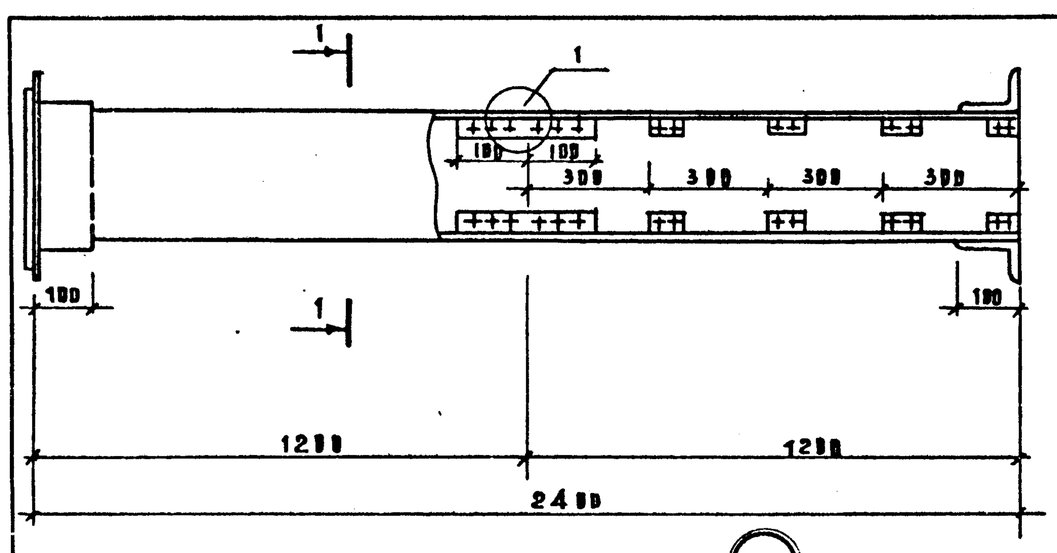

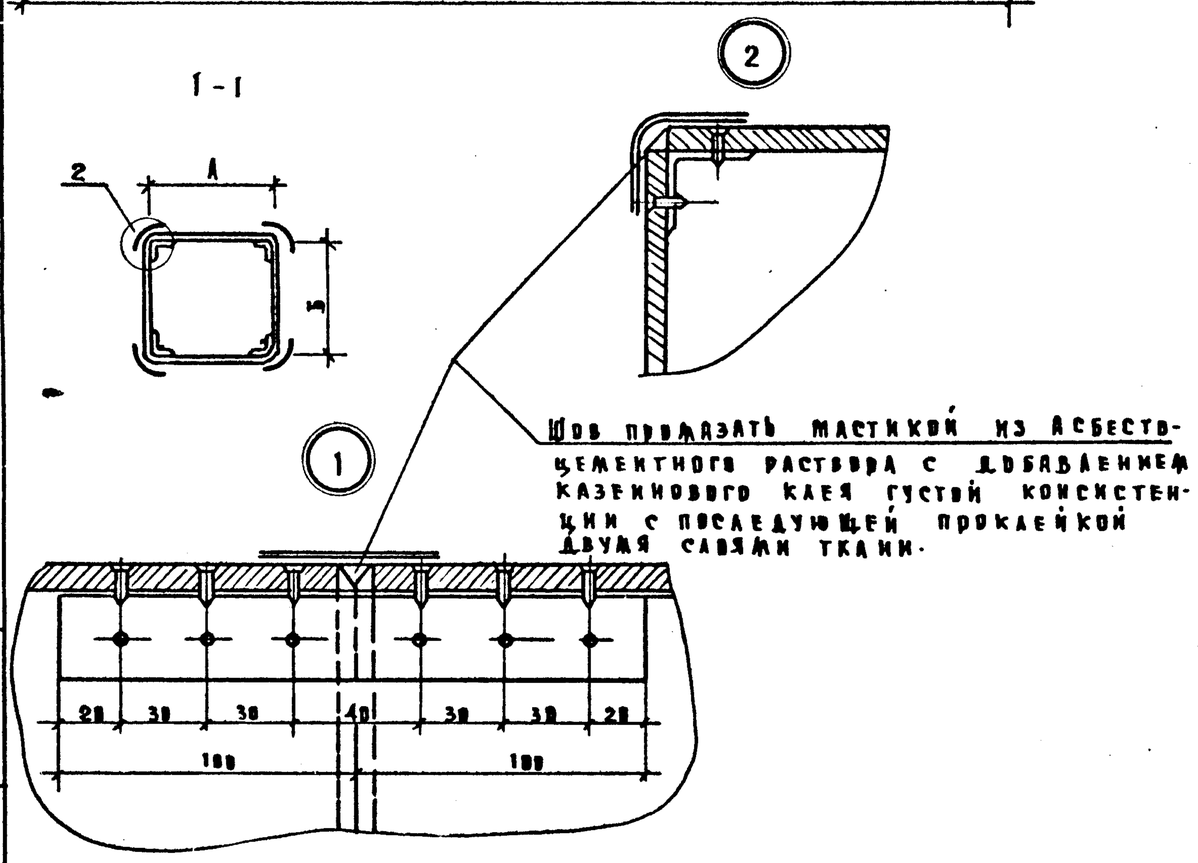

Внутренние размеры воздуховода

А	Б
200	200
200	250

1. В качестве материала стенок приняты асбестоцементные листы толщиной 8 и 10 мм и размером 800-1200 мм
2. Воздуховод перед установкой грунтуются под масляную окраску.
3. Каждое звено воздуховода после изготовления испытывается на плотность. Смонтированные воздуховоды так же подвергаются испытанию на плотность. Подсос или утечка воздуха не должны превышать величин, указанных в п.4.42 главы СНиП III-28-75
4. При монтаже крепление воздуховодов осуществляется аналогично креплению металлических воздуховодов
5. В чертеже дана максимальная длина звена, которая при необходимости, может быть уменьшена

Привязан

Инв. №

Нач. отд.	Вольман	
Гл. инж. пр	Бабин	
Гл. инж. пр	Рапопорт	
Гл. спец.	Абрамова	
Проверил	Белякова	
Разработ	Коробкова	
Н. контроль	Курченко	

214-1-309.85 – ВВН-1

Воздуховод из асбестоцементных листов

Стадия Р | Лист 1 | Листов 4

ЦНИИЭП учебных зданий

20523-03 Кенировал Дорофх Формат 22 г.

Типовой проект 214-1-309.85 Альбом II

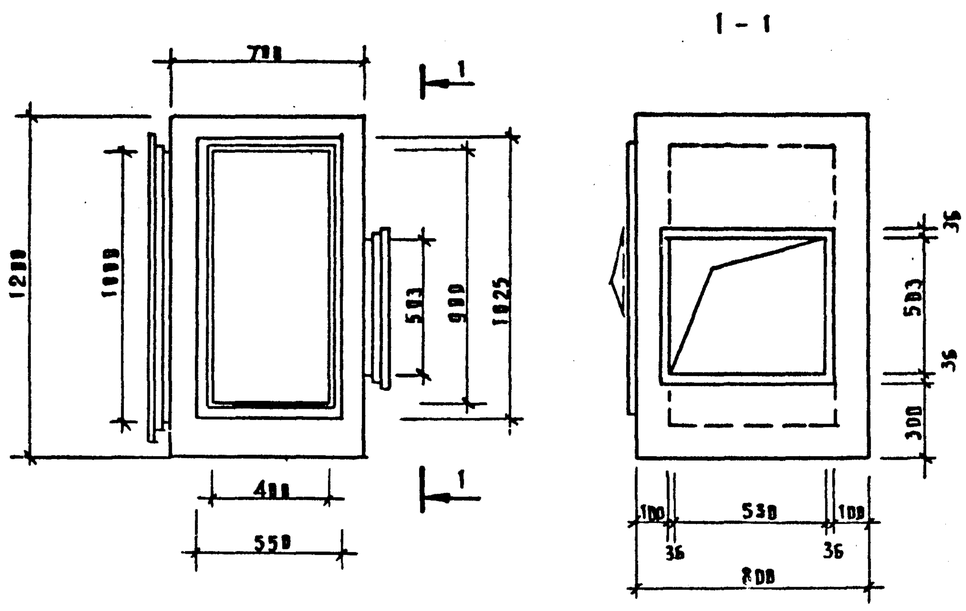

Секцию изготовить из листовой стали толщиной S=1.6мм.

Привязан

Инв. №

Нач.отд.	Бабин		214-1-903.85 - ОВИ
Гл.инж.от.	Хелимский		Приемная секция установки системы П2
Гл.инж.пр	Рапопорт		Стадия Р, Лист 2, Листов
Разработ.	Коробкова		ЦНИИЭП учебных зданий
Проверил	Беликова		
Н.контроль	Никитина		

Типовой проект 214-1-309.85 Альбом II

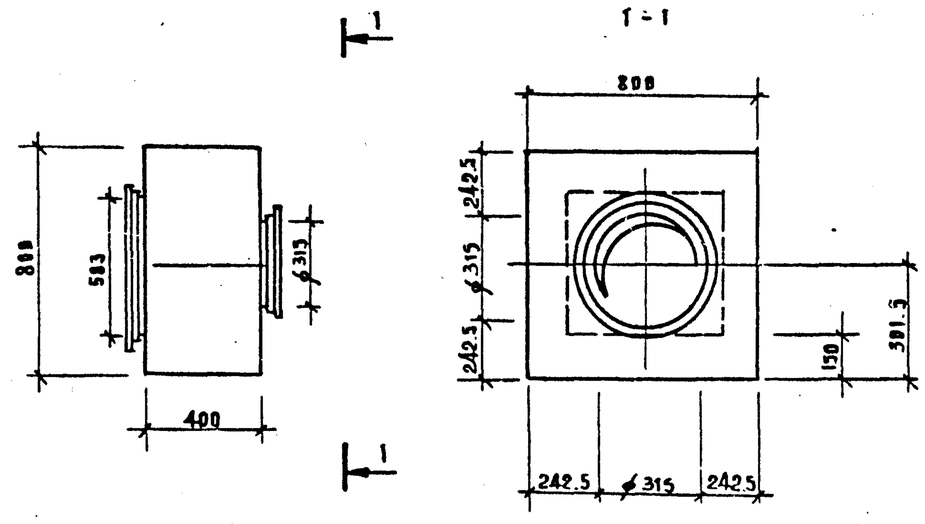

Секцию изготовить из листовой стали толщиной S=1.6мм.

Привязан

Инв. №

Нач.отд.	Бабин		214-1-903.85-ОВИ
Гл.инж.от	Хелимский		Переходная секция установки системы П2
Гл.инж.пр	Рапопорт		Стадия Р, Лист 3, Листов
Разработ	Коробкова		ЦНИИЭП учебных зданий
Проверил	Беликова		
Н.контроль	Никитина		

Подпись и дата | Взам. инв. №

Инв. № подл.

Типовой проект 214-1-309.85 Альбом II

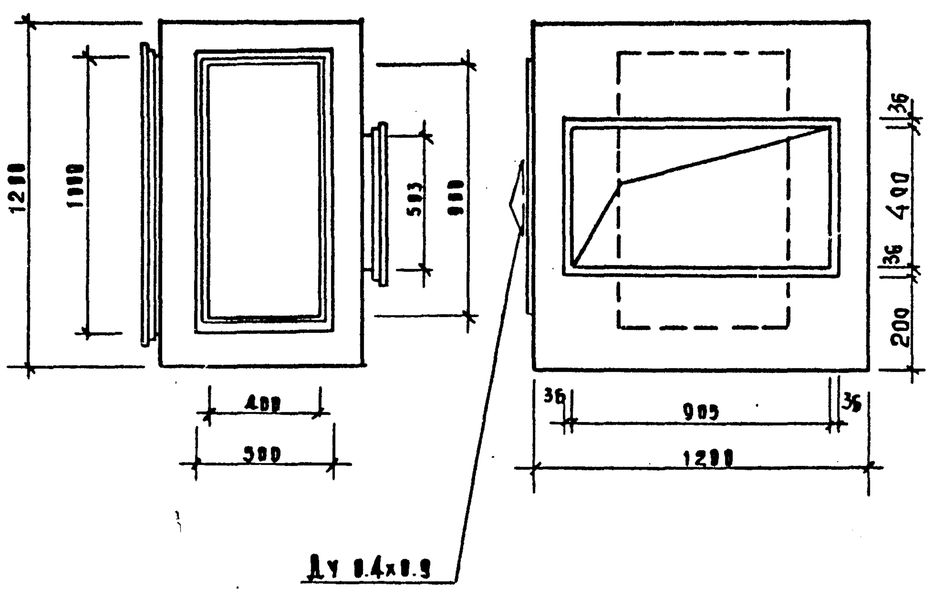

Зонт изготовить из листовой стали толщиной S=1.6мм

Привязан

Инв. №

Нач.отд.	Бабин		214-1-909.85 ОВИ
Гл.инж.от	Хелимский		Приемная секция установки системы П1
Гл.инж.пр	Рапопорт		Стадия Р, Лист 4, Листов
Разработ.	Коробкова		ЦНИИЭП учебных зданий
Проверил	Беликова		
Н.контроль	Никитина		

Типовой проект 214-1-309.85 Альбом II

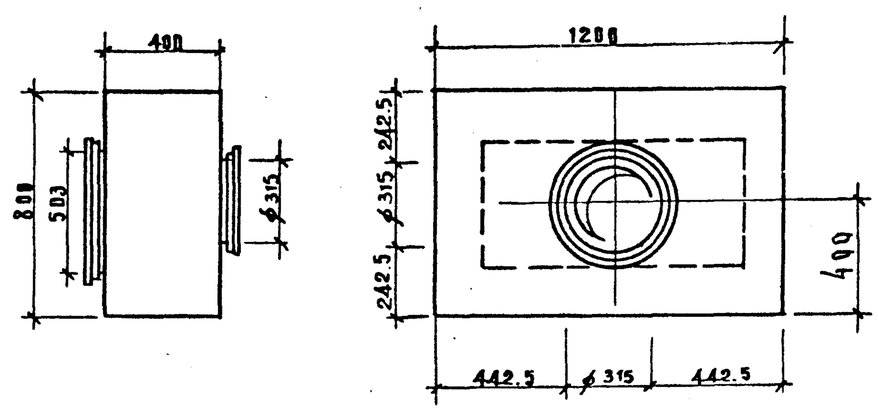

Привязан

Инв. №

Нач.отд.	Бабин		214-1-309.85-ОВИ
Гл.инж.от	Хелимский		Переходная секция установки системы П1
Гл.инж.пр	Рапопорт		Стадия Р, Лист 5, Листов
Разработ	Коробкова		ЦНИИЭП учебных зданий
Проверил	Беликова		
Н.контроль	Никитина		

Подпись и дата | Взам. инв. №

Инв. № подл.

20523-03

Копировал Формат 22г