ТИПОВОЙ ПРОЕКТ
214-1-309.85

ДЕТСКИЕ ЯСЛИ-САД НА 280 МЕСТ

(СТЕНЫ КИРПИЧНЫЕ)

АЛЬБОМ I

АРХИТЕКТУРНО-СТРОИТЕЛЬНЫЕ И ТЕХНОЛОГИЧЕСКИЕ ЧЕРТЕЖИ

20523-02

				ПРИВЯЗАН
ИНВ. №				

ТИПОВОЙ ПРОЕКТ
214-1-309.85

ДЕТСКИЕ ЯСЛИ-САД НА 280 МЕСТ
(СТЕНЫ КИРПИЧНЫЕ)
АЛЬБОМ I

СОСТАВ ПРОЕКТА:

АЛЬБОМ 0 – МАТЕРИАЛЫ ДЛЯ ПРИВЯЗКИ И ЧЕРТЕЖИ НУЛЕВОГО ЦИКЛА РАБОТ
АЛЬБОМ I – АРХИТЕКТУРНО-СТРОИТЕЛЬНЫЕ И ТЕХНОЛОГИЧЕСКИЕ ЧЕРТЕЖИ
АЛЬБОМ II – САНИТАРНО-ТЕХНИЧЕСКИЕ ЧЕРТЕЖИ
АЛЬБОМ III – ЭЛЕКТРОТЕХНИЧЕСКИЕ ЧЕРТЕЖИ
АЛЬБОМ IV – ИЗДЕЛИЯ ЗАВОДСКОГО ИЗГОТОВЛЕНИЯ
АЛЬБОМ V – СМЕТЫ
АЛЬБОМ VI – ВЕДОМОСТЬ ПОТРЕБНОСТИ В МАТЕРИАЛАХ
АЛЬБОМ VII СПЕЦИФИКАЦИИ ОБОРУДОВАНИЯ
ЧАСТЬ I ТЕХНОЛОГИЧЕСКОЕ ОБОРУДОВАНИЕ
ЧАСТЬ II САНИТАРНО-ТЕХНИЧЕСКОЕ ОБОРУДОВАНИЕ
ЧАСТЬ III ЭЛЕКТРОТЕХНИЧЕСКОЕ ОБОРУДОВАНИЕ

УТВЕРЖДЕН ГОСГРАЖДАНСТРОЕМ
ПРИКАЗ № 213 ОТ 10.08 1982 г.
РАБОЧИЕ ЧЕРТЕЖИ ВВЕДЕНЫ В ДЕЙСТВИЕ ЦНИИЭП УЧЕБНЫХ ЗДАНИЙ
ПРИКАЗ № 45 ОТ 16.05 1985 г.

РАЗРАБОТАН
ЦНИИЭП УЧЕБНЫХ ЗДАНИЙ
ГЛАВНЫЙ ИНЖЕНЕР ИНСТИТУТА А.К. ЛЯХОВИЧ
ГЛАВНЫЙ АРХИТЕКТОР ПРОЕКТА А. МИХЕ

20523-02

				ПРИВЯЗАН
ИНВ. №				

Типовой проект 214-1-309.85 Альбом I

ВЕДОМОСТЬ ЧЕРТЕЖЕЙ АЛЬБОМА I

Лист	Наименование	Примечание
	Обложка	
	Титульный лист	
	Архитектурно-строительные чертежи АС	
1	Общие данные /начало/	
2	Общие данные /окончание/	
3	План 1го этажа в осях „1"—„8"	
4	План 1го этажа в осях „8"—„14"	
5	План 2го этажа в осях „1"—„8"	
6	План 2го этажа в осях „8"—„14"	
7	Развертки стен по осям „3", „6", „9", „5", „10", „12", „Д" фрагменты планов	
8	Развертки стен по осям „Г", „4", „11" фрагменты планов	
9	Фасад 14-1, фасад Е-А.	
10	Фасад 1-14; В-А. Разрез 1-1.	
11	Вариант фасадов 1-14; Е-А.	
12	Монтажный план перекрытия на отм. 3.00	
13	Монтажный план покрытия	
14	План кровли, сечения	
15	Лестницы №1, №2.	
16	Раскладка гипсобетонных перегородок /1 этаж/	
17	Раскладка гипсобетонных перегородок /2 этаж/	
18	Раскладка перегородок поэлементной сборки/вариант/	
19	Лифты 1, 2; приямок, лестница в техподполье	
20	Фундаменты под оборудование стиральной	
21	Интерьеры /примеры решений/	
	Технологические чертежи ТХ	
1	Общие данные	
2	План 1 этажа в осях 1-8. Расстановка технологического оборудования	
3	План 1 этажа в осях 8-14. Расстановка технологического оборудования	
4	План 2 этажа в осях 1-8. Расстановка технологического оборудования	
5	План 2 этажа в осях 8-14. Расстановка технологического оборудования	
6	Спецификация технологического оборудования	
7	Спецификация технологического оборудования	
	Чертежи холодоснабжения ХС	
1	Общие данные. Охлаждаемая камера. Схема фреоновых трубопроводов	
2	Испаритель ИРСН-100. Детали крепления	

Типовой проект разработан архитектурной мастерской №1 ЦНИИЭП учебных зданий авторским коллективом:

архитекторы: Михе Я., Кожаринова Е.
инженеры: Воронцов С., Кузнецова Л., Дмитриева Л., Канунникова Т.
инженеры технологи: Таран Г., Голубева Н.
инженеры сантехники: Рапопорт Л., Коробкова Г., Потапова Г., Дорофеева Л.
инженеры электрики: Гордеев А.
инженеры по сметам:

Типовой проект разработан в соответствие с действующими нормами и правилами и предусматривает мероприятия, обеспечивающие взрывную, взрывопожарную безопасность при эксплуатации здания

Главный инженер проекта /С. Воронцов/

ПОЯСНИТЕЛЬНАЯ ЗАПИСКА

Рабочая документация по типовому проекту детских яслей-сада на 280 мест со стенами из кирпича разработана в соответствии с решениями на стадии „проект", утвержденный комитетом по гражданскому строительству и архитектуре при Госстрое СССР 10.08.82 и заданием на разработку типовой проектной документации, утвержденной комитетом 8.10.82.

ХАРАКТЕРИСТИКА ЗДАНИЯ

Класс здания II. Степень долговечности II. Степень огнестойкости II. Класс ответственности здания I. Коэффициент надежности I.

КОНСТРУКТИВНЫЕ РЕШЕНИЯ И УКАЗАНИЯ ПО ВОЗВЕДЕНИЮ ЗДАНИЙ

Наружные и внутренние стены выполнять из кирпича глиняного обыкновенного по ГОСТ 530-71* марки „75" на цементно-песчаном растворе марки „50".

Перегородки запроектированы из гипсобетонных проканных панелей, разработан вариант перегородок поэлементной сборки из сухой гипсовой штукатурки на деревянном каркасе. Плиты перекрытия и лестничные площадки и марши монтировать по слою свежеуложенного цементного раствора толщиной 10 мм. Здание возводить в соответствии с требованиями СНиП III-В 4-72. Отделочные работы выполнять только после устройства кровли и прокладки всех коммуникаций.

ЗАЩИТА МЕТАЛЛИЧЕСКИХ ИЗДЕЛИЙ ОТ КОРРОЗИИ

Все открытые металлические детали покрывать слоем цементного раствора М 100. Антикоррозионную защиту сварных соединений, оцинкование закладных деталей производить в соответствии с СНиП II 28-73.

Привязка настоящего типового проекта выполнена в соответствии с действующими нормами и правилами и предусматривает мероприятия, обеспечивающие взрывную, взрывопожарную безопасность при эксплуатации здания.

УКАЗАНИЯ ПО ПРОИЗВОДСТВУ РАБОТ В ЗИМНЕЕ ВРЕМЯ

Проект выполнен при условии производства работ при температуре наружного воздуха не ниже нуля градусов. При производстве работ в зимнее время руководствоваться СНиП II-В 2-71; III-17-78, кирпичную кладку выполнять с химическими добавками /поташ, нитрит натрия и др./.

УКАЗАНИЯ ПО ПРИВЯЗКЕ ПРОЕКТА

Привязанные листы корректируются в зависимости от конкретных условий. Проектная документация дополняется новыми листами: генпланом участка, сводным планом сетей, вертикальной планировкой территории и озеленением участка и т.д.

ВЕДОМОСТЬ КОМПЛЕКТОВ

Обозначение	Наименование	Примечание
-АС	Материалы для привязки чертежи нулевого цикла работ	Альбом „0"
-АС -ТХ,ХС	Архитектурно-строительные и технологические чертежи	Альбом I
-ОВ,ВК	Санитарно-технические чертежи	Альбом II
-ЭМ,ЭО,А,СС	Электро-технические чертежи	Альбом III
	Изделия заводского изготовления	Альбом IV
-СМ	Сметы	Альбом V ч.1
-СМ	Сметы	Альбом V ч.2

Инв.№			
Гл.инж.ин-та	Ляхович		
Нормоконтр.	Жирнова		
Нач.маст.	Башенков		
Гл.инж.и.	Назаров		
ГАП	Михе		
ГИП	Воронцов		
Рук.гр.инж	Кузнецова		
Архитект.	Кожаринова		

Привязан

214-1-309.85 АС

Детские ясли-сад на 280 мест

Стадия	Лист	Листов
Р	1	

Общие данные (начало)

ЦНИИЭП учебных зданий

Согласовано

Взамен инв.№ | Подпись и дата | Инв.№ подл.

Альбом I

Типовой проект 214-1-309.85

ВЕДОМОСТЬ СПЕЦИФИКАЦИЙ

Лист	Наименование	Примечание
АС-12	Плиты перекрытия, балконные плиты, козырьки входов. Изделия соединительные.	
АС-13	Плиты перекрытия, балконные плиты, козырьки входов. Изделия соединительные.	
АС-14	Плиты парапетные, перемычки, радиостойка, телеантенна.	
АС-15	Балки, плиты перекрытия, перемычки, лестничные марши, площадки, ступени. Металлические ограждения. Соединительные детали.	
АС-16	Перегородки гипсобетонные. Панели-вставки над дверными проемами.	
АС-17	Перегородки гипсобетонные. Панели-вставки над дверными проемами. Соединительные детали.	
АС-18	Соединительные детали.	
АС-19	Перемычки, ступени лестниц. Фундаментные блоки. (Вариант с техподпольем).	

ВЕДОМОСТЬ ОБЪЕМОВ СБОРНЫХ БЕТОННЫХ И ЖЕЛЕЗОБЕТОННЫХ КОНСТРУКЦИЙ

№ строки	Наименование группы элементов конструкций	К-во м³
1.	Фундаменты ленточные и блоки стен подвалов	162,3
2.	Лотки	19.2
3.	Плиты балконные, козырьки, парапетные плиты	12.5
4.	Плиты перекрытий	165,2
5.	Плиты покрытий	151,2
6.	Перемычки	29.2
7.	Прогоны	17.2
8.	Элементы лестниц	4.2
9	Перегородки	63.8
	Итого	624.8

ВЕДОМОСТЬ ССЫЛОЧНЫХ И ПРИЛАГАЕМЫХ ДОКУМЕНТОВ

Обозначение	Наименование	Примечание
1.243-2	Плиты плоские железобетонные	
1.141-1 вып.52,58 1.241-1 в.15	Панели перекрытий железобетонные	
1.136-2	Доски подоконные деревянные	
1.136-10	Двери деревянные внутренние	
1.136-5-19	Двери деревянные входные наружные.	
1.138-10 вып.1,2	Перемычки брусковые плитные.	
1.219.1-3	Лотки железобетонные для подпольных каналов.	
1.236.5-9	Окна и балконные двери деревянные стройным остеклением.	
1.231-3 вып.1	Перегородки поэлементной сборки.	
1.055-1 вып.1	Ступени бетонные и железобетонные.	
1.251-3 вып.1	Накладные проступи.	
1.238-1 вып.1	Железобетонные козырьки входов и парапетные плиты	
1.231-1 вып.3-7	Панели перегородок гипсобетонные.	
2.244-1 вып.4	Детали полов общественных зданий.	
21-0-3	Альбом интерьеров детских дошкольных учреждений	
1.225-1 1.225-2. вып.5	Прогоны и опорные плиты	
1.251-3 вып.1	Железобетонные лестничные марши	
1.252-3 вып.1	Железобетонные лестничные площадки	
1.136-12 вып.1	Фрамуги для входных, балконных и внутренних дверей	

Обозначение	Наименование	Примечание
ГОСТ 13579-78	Блоки бетонные для стен подвала	
8510-72	Сталь прокатная, угловая неравнобокая	
8509-72	Сталь прокатная, угловая равнобокая	
8240-72	Сталь горячекатанная, швеллеры	
1133-71	Сталь кованая круглая и квадратная	
17715-72	Сталь тонколистовая кровельная	
2590-71	Сталь горячекатаная круглая	
5781-75	Сталь горячекатаная	
51459-72	Сталь горячекатаная периодического профиля	
103-76	Полоса стальная горячекатаная	
4028-63*	Гвозди строительные	
10140-80	Плиты теплоизоляционные	
9573-72	Плиты и маты теплоизоляционные	
6727-80	Проволока из низкоуглеродистой стали.	
18108-80	Линолеум на теплозвукоизолирующей основе	
7415-74	Гидроизол	
5742-76	Изделия из ячеистых бетонов	

Согласовано

Инв.№ подл. | Подпись и дата | Взамен инв.№

Привязан

Инв.№

Нормоконтр.	Жирнова	
Нач.маст.1	Башенкова	
Гл.инж.м.	Назаров	
ГАП	Михе	
ГИП	Воронцов	
Рук.гр.инж.	Кузнецова	
Архитект.	Кожаринова	

Т.П. 214-1-309.85 АС

Детские ясли-сад на 280 мест

Стадия	Лист	Листов
	2	

Общие данные /окончание/

ЦНИИЭП учебных зданий

20523-02

Типовой проект 214-1-309.85 Альбом I

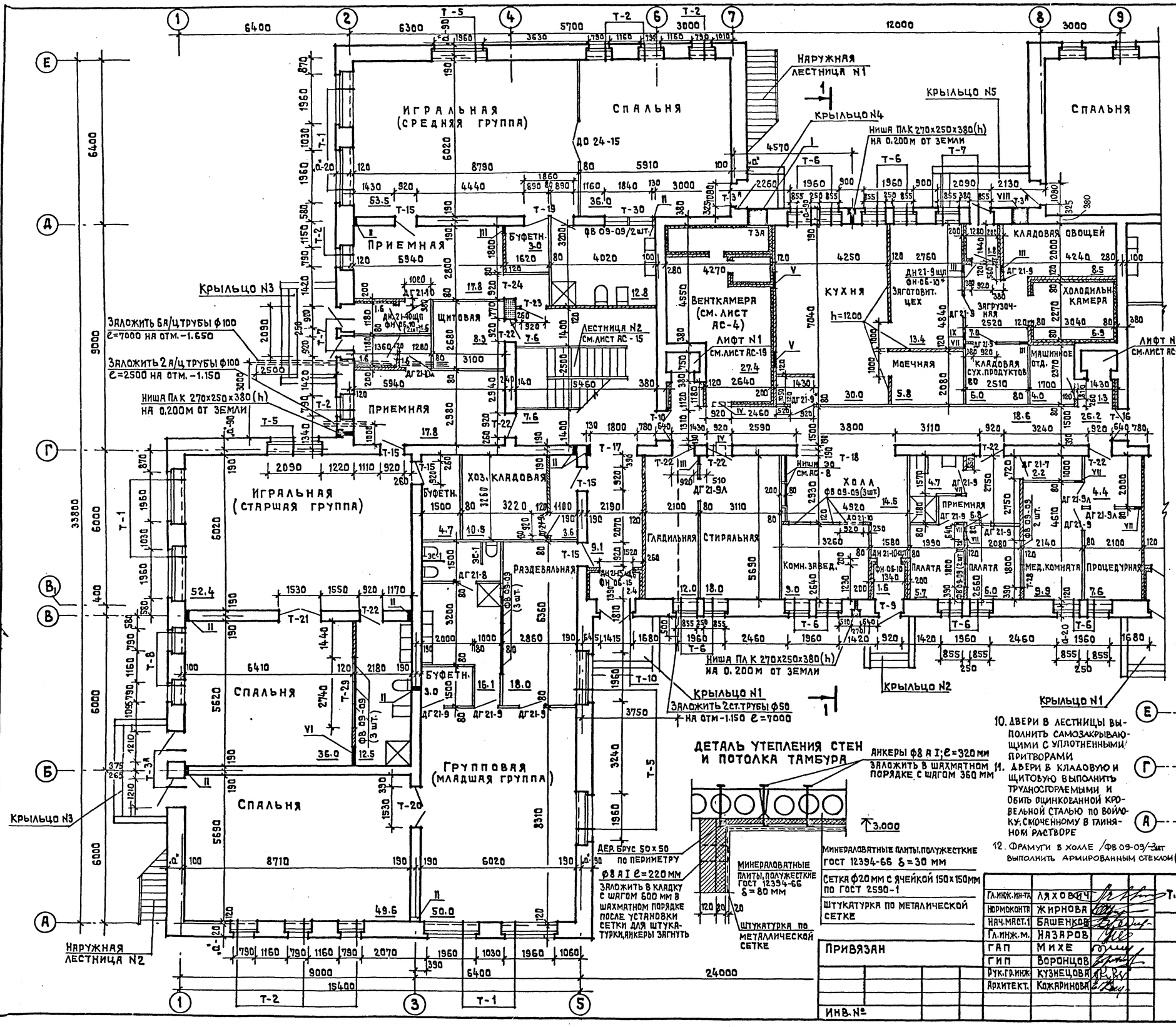

Экспликация отверстий

Тип отв.	Размеры в мм В	Размеры в мм Н	Отм. низа м	Назначение
I	850	1060	1.650	ОВ
II	140	160	0.080	ОВ
III	270	310	2.690	ОВ
IV	400	385	2.600	ОВ
V	660	610	2.400	ОВ
VI	660	230	2.770	ОВ
VII	200	200	2.70	ОВ
VIII	660	610	2.100	ОВ
IX	200	200	2.400	ОВ

Примечания

1. За относительную отметку ±0.000 принята отметка чистого пола 1 этажа здания.
2. Кирпичную кладку стен и перегородок выполнять из обыкновенного глиняного кирпича пластического прессования марки „75" на растворе марки „50"
3. В местах опирания прогонов стены армировать на h=1.00 м сетками из проволоки ф4 В I с ячейкой 50х50 мм через 2 ряда кладки.
4. Заштрихованные участки стен армировать сетками из проволоки ф4 В I с ячейкой 50х50 мм через 2 ряда кладки (см. листы АС-7, АС-8)
5. Данный лист смотри совместно с листом АС-4.
6. Развертки стен с привязкой каналов, штраб и отверстий смотри на листах АС-7, АС-8
   На планах этажей условно не показаны каналы, отверстия, ниши, штрабы.
7. Наружные лестницы и крыльца смотри на листе АС-010.
8. Развертки перегородок с фрамугами смотри на листе АС-8.
9. В дверном блоке ДГ21-9* на кухне выполнить раздаточное окно согласно п.3 листа АС-017.
10. Двери в лестницы выполнить самозакрывающими с уплотненными притворами
11. Двери в кладовую и щитовую выполнить трудносгораемыми и обить оцинкованной кровельной сталью по войлоку, смоченному в глиняном растворе
12. Фрамуги в холле /ФВ 09-09/-3шт выполнить армированным стеклом

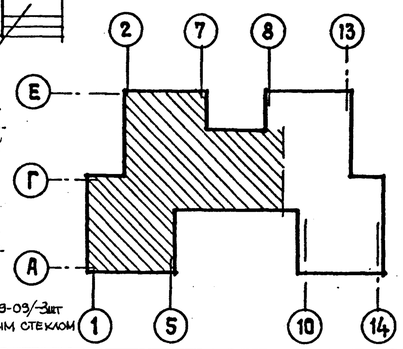

Согласовано		
ТО	Малышева	
СТО	Бабин	
ЭТО	Белов	

Привязан

Инв. №

Гл. инж. ин-та	Ляхович	
Нормоконтр.	Жирнова	
Нач. маст. 1	Башенкова	
Гл. инж. м.	Назаров	
ГАП	Михе	
ГИП	Воронцов	
Рук. гр. инж.	Кузнецова	
Архитект.	Кожаринова	

Т.П. 214-1-309.85 АС

Детские ясли-сад на 280 мест

Стадия	Лист	Листов
Р	3	

План 1го этажа. В осях „1"-„8"

ЦНИИЭП учебных зданий

20523-02

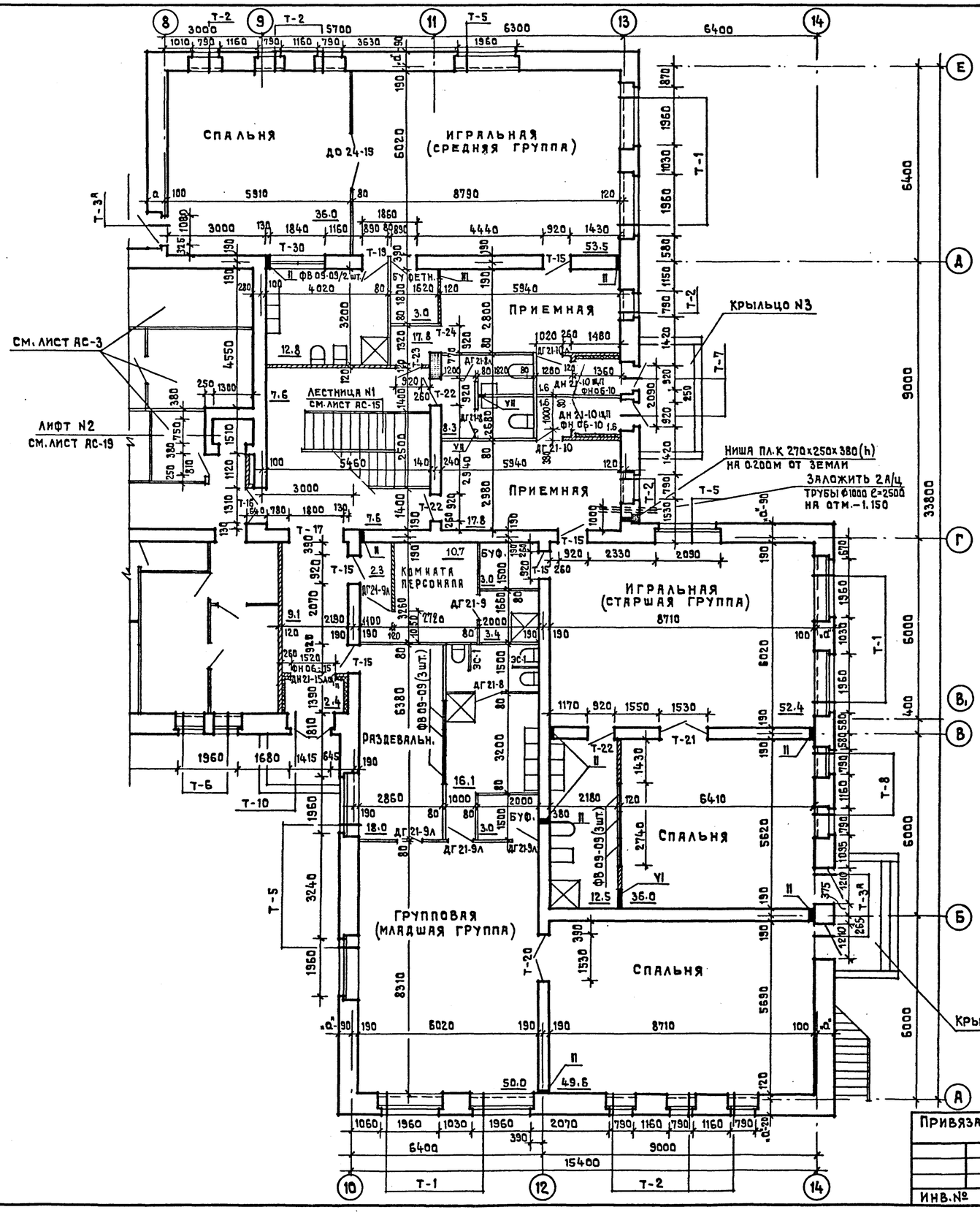

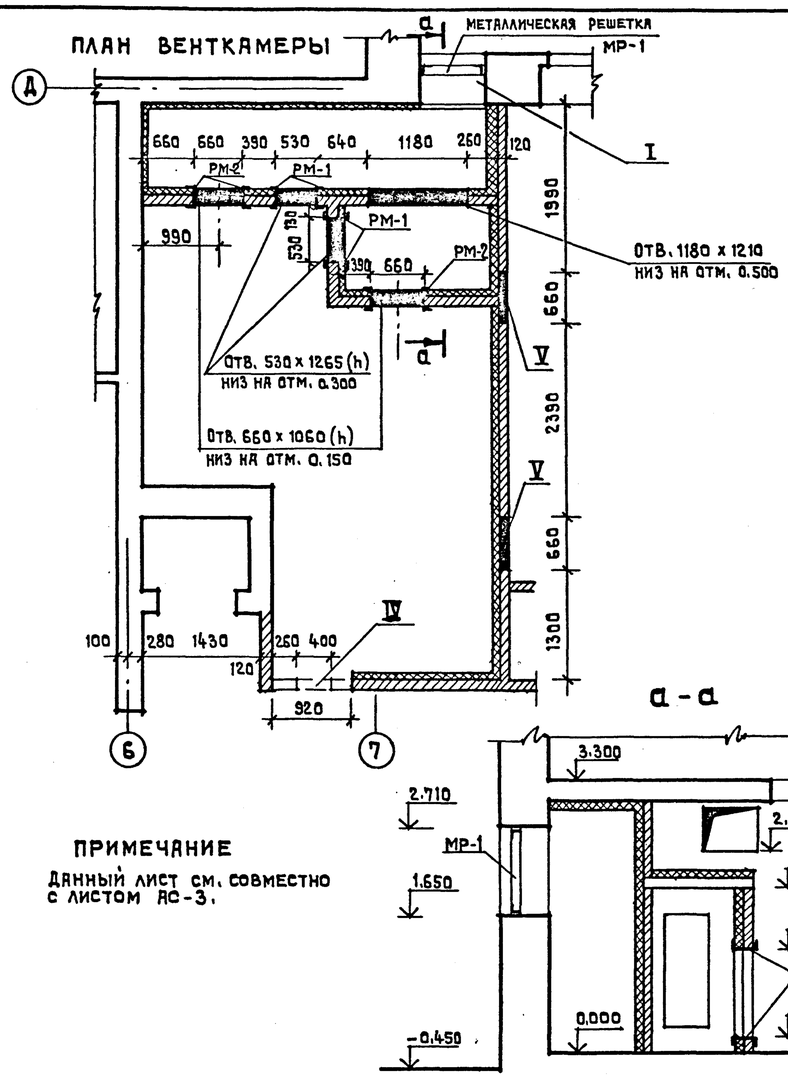

Примечание

Данный лист см. совместно с листом АС-3.

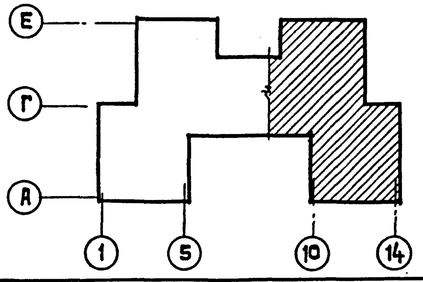

Привязан

Инв. №

Гл. инж. ин-та	Ляхович		
Нормоконтр.	Жирнова		
Нач. маст. 1	Башенков		
Гл. инж. м.	Назаров		
ГАП	Михе		
ГИП	Воронцов		
Рук. гр. инж.	Кузнецова		
Архитект.	Кожаринова		

Т.П. 214-1-309.85 АС

Детские ясли-сад на 280 мест

Стадия	Лист	Листов
Р	4	

План 1го этажа в осях „8" - „14"

ЦНИИЭП учебных зданий

Альбом I

Типовой проект 214-1-309.85

Согласовано

ТО	Малышева	
СТО	Бабин	
ЗТО	Белов	

Инв. № подл. | Подпись и дата | Взамен инв. №

20523-02

Альбом I

Типовой проект 214-1-309.85

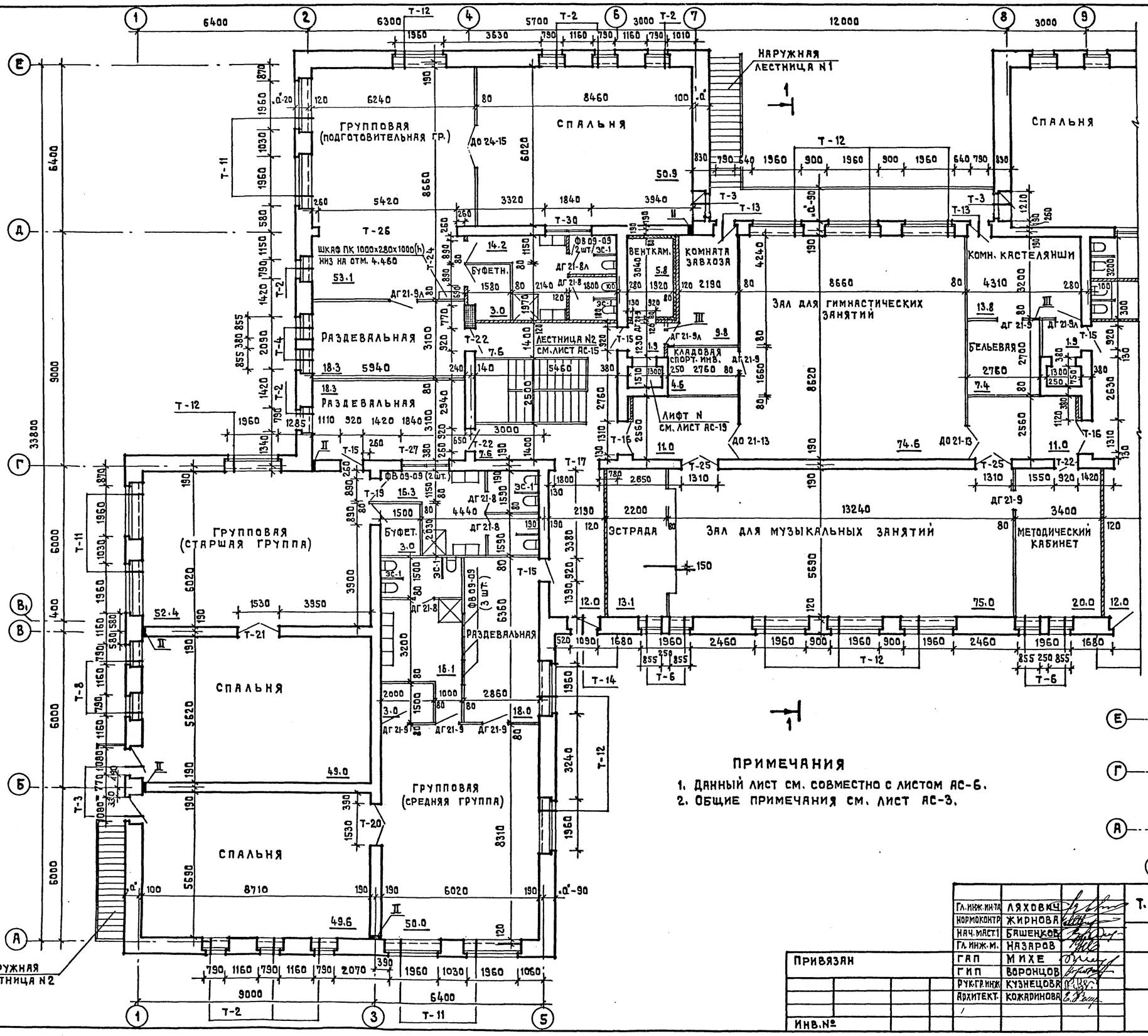

Экспликация отверстий

Тип отв.	Размеры в мм		Отм. низа м	Назначение
	В	Н		
II	140	160		ОВ
III	270	310	5990	ОВ

Примечания

1. Данный лист см. совместно с листом АС-6.
2. Общие примечания см. лист АС-3.

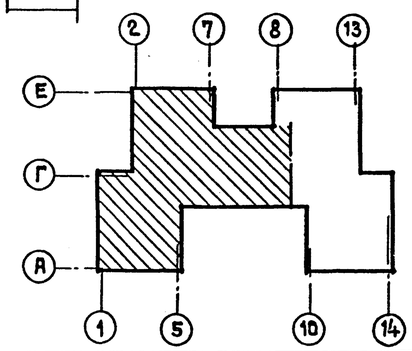

Гл. инж. ин-та	Ляхович		
Нормоконтр.	Жирнова		
Нач. маст.	Башенков		
Гл. инж. пр.	Назаров		
ГАП	Михе		
ГИП	Воронцов		
Рук. гр. инж.	Кузнецова		
Архитект.	Кожаринова		

Привязан

Инв. №

Т.П. 214-1-309.85 АС

Детские ясли-сад на 280 мест

Стадия	Лист	Листов
Р	5	

План 2го этажа в осях «1»—«8»

ЦНИИЭП учебных зданий

Согласовано

ТО	Малышева	
СТО	Бабин	
ЭТО	Белов	

Инв. № подл. | Подпись и дата | Взамен инв. №

20523-09

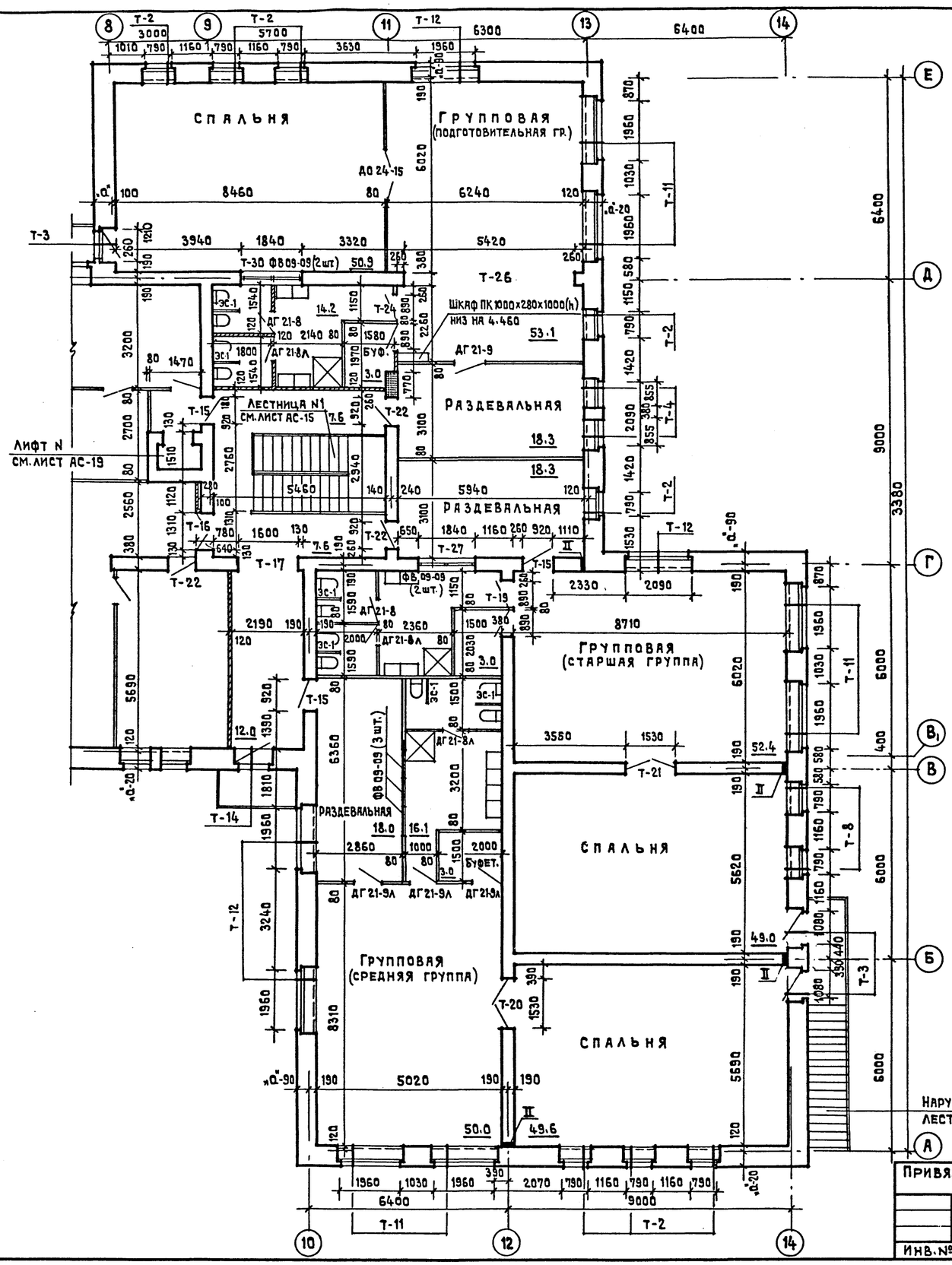

ВАРИАНТЫ УСТРОЙСТВА ТРАНСФОРМИРУЕМОЙ ОСТЕКЛЕННОЙ ПЕРЕГОРОДКИ

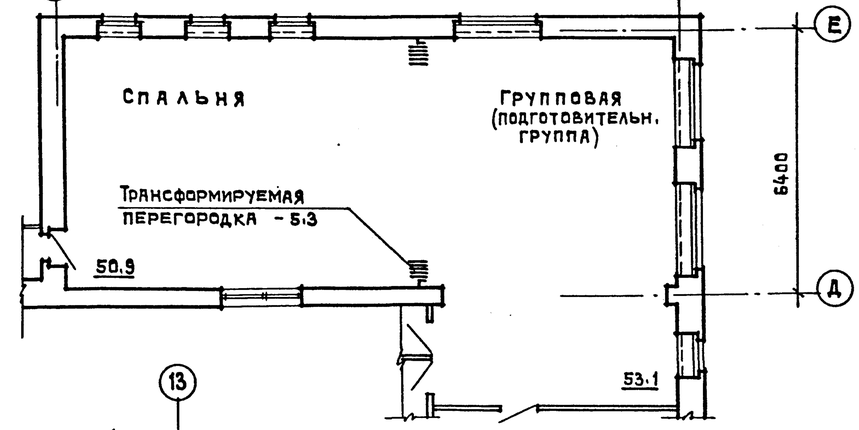

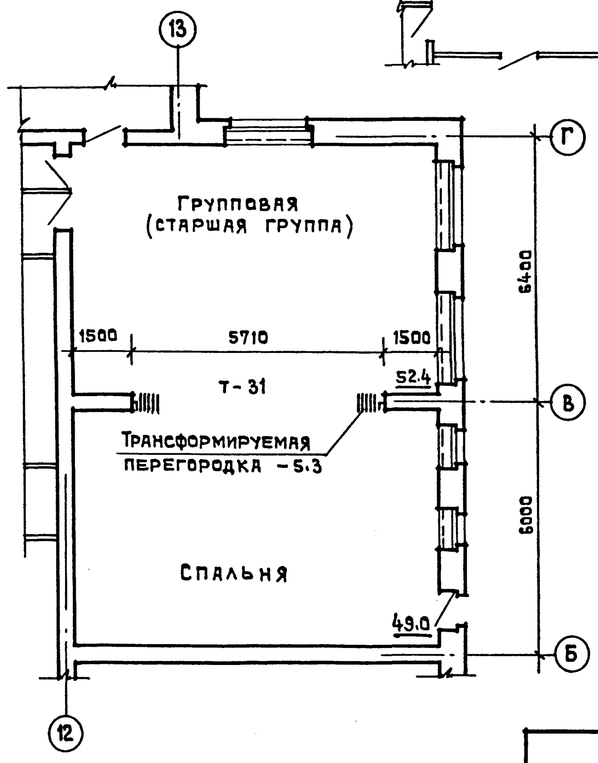

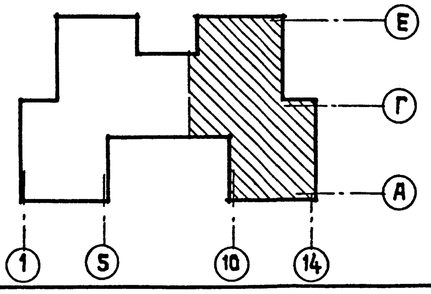

Примечания

1. Данный лист см. совместно с листом АС-5.
2. Общие примечания на листе АС-3.
3. Трансформируемая перегородка - трудносгораемая с пределом огнестойкости 1ч.

Гл.инж.инта	Ляхович		Т.П. 214-1-309.85 АС
Нормоконтр.	Жирнова		Детские ясли-сад на 280 мест
Нач.маст.1	Башенков		
Гл.инж.м.	Назаров		
ГАП	Михе		Стадия Р · Лист 6 · Листов
ГИП	Воронцов		
Рук.гр.инж.	Кузнецова		План 2го этажа в осях «8»-«14»
Архитект.	Кожаринова		ЦНИИЭП учебных зданий

Привязан

Инв.№

Альбом I

Типовой проект 214-1-309.85

Согласовано: ТО Малышева; СТО Бабин; ЭТО Белов

Инв.№ подл. | Подпись и дата | Взамен инв.№

20523-02

ТИПОВОЙ ПРОЕКТ 214-1-309.85 АЛЬБОМ I

РАЗВЕРТКА СТЕНЫ ПО ОСИ „3"

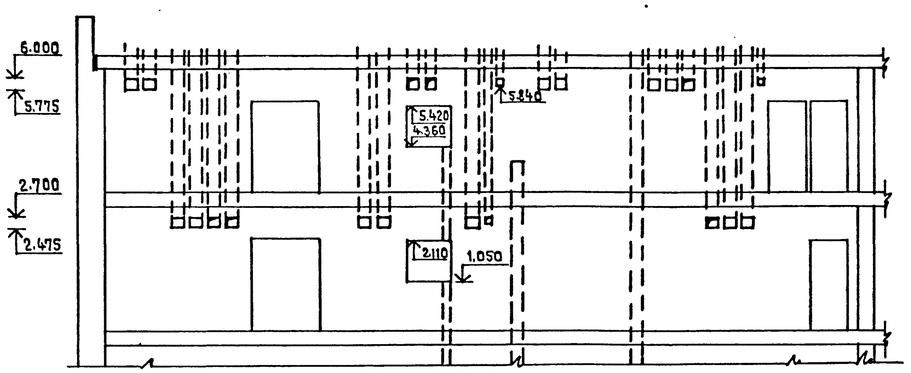

РАЗВЕРТКА СТЕНЫ ПО ОСИ „12"

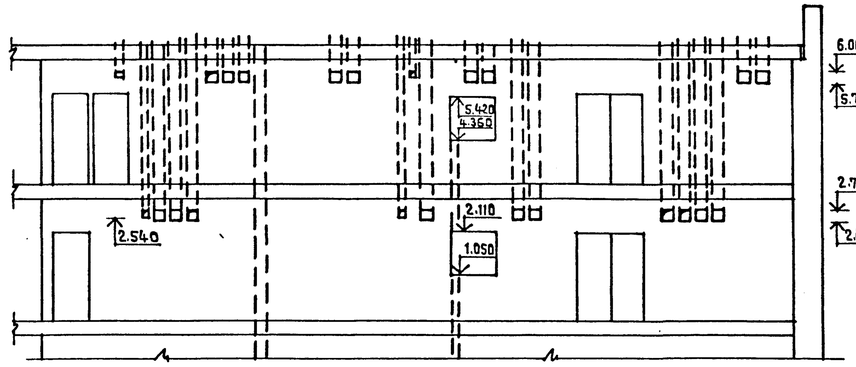

РАЗВЕРТКА СТЕНЫ ПО ОСИ „Д"

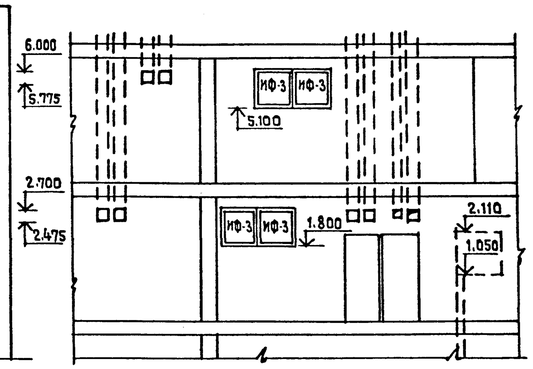

ФРАГМЕНТ ПЛАНА 2 ЭТАЖА

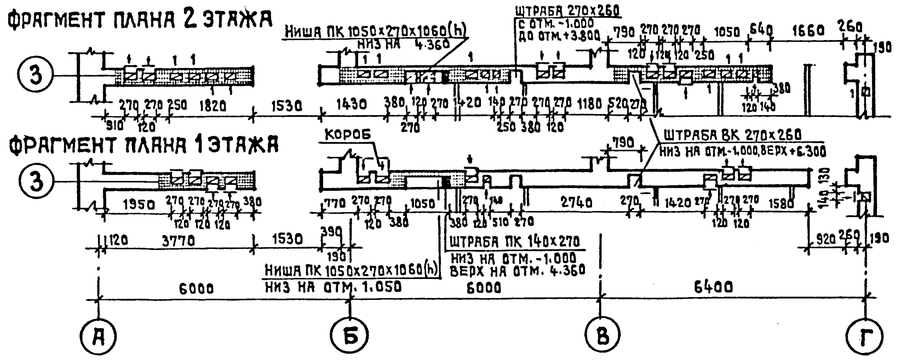

ФРАГМЕНТ ПЛАНА 1 ЭТАЖА

ФРАГМЕНТ ПЛАНА 2 ЭТАЖА

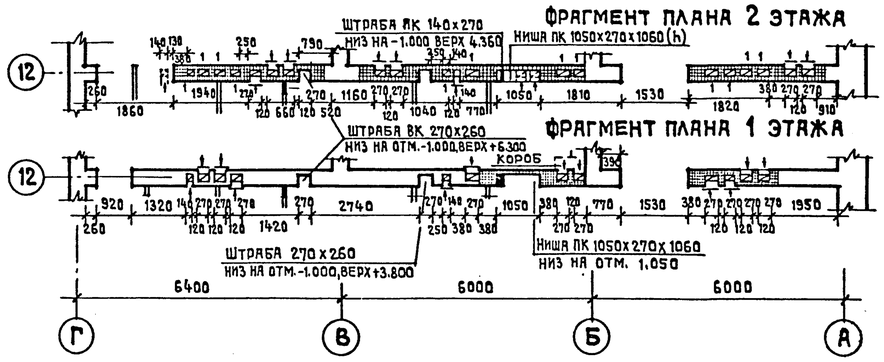

ФРАГМЕНТ ПЛАНА 2 ЭТАЖА

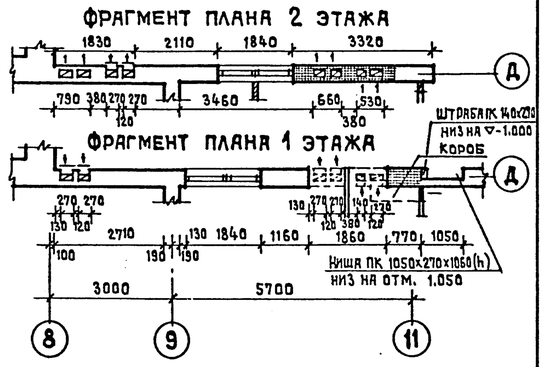

ФРАГМЕНТ ПЛАНА 1 ЭТАЖА

РАЗВЕРТКА СТЕНЫ ПО ОСИ „6"

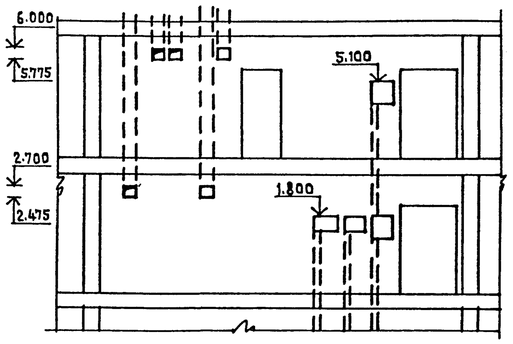

РАЗВЕРТКА СТЕНЫ ПО ОСИ „9"

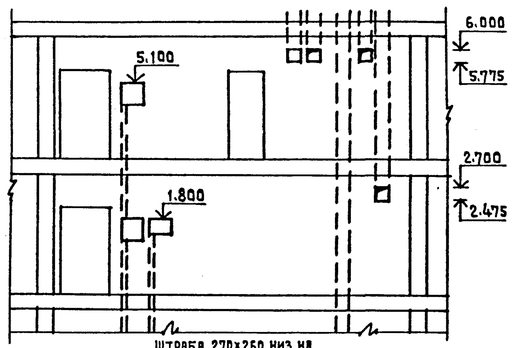

РАЗВЕРТКА СТЕНЫ ПО ОСИ „10"

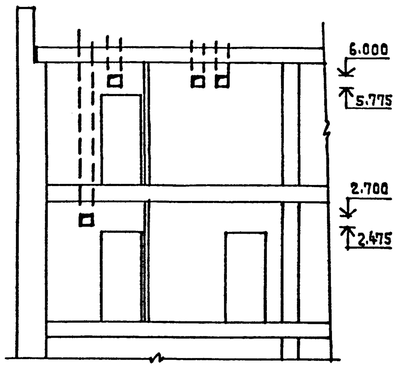

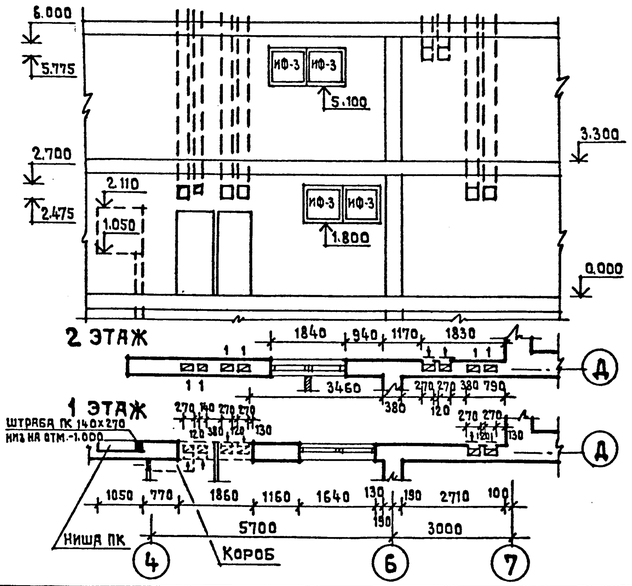

2 ЭТАЖ

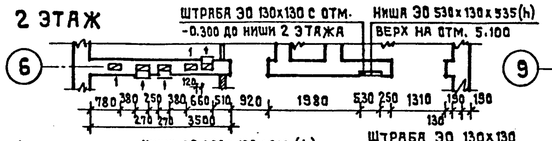

1 ЭТАЖ

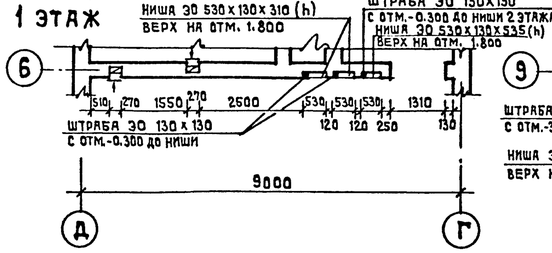

2 ЭТАЖ

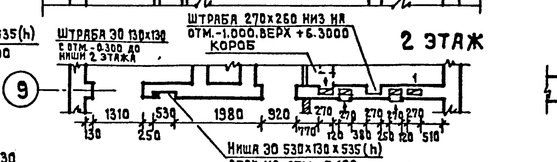

1 ЭТАЖ

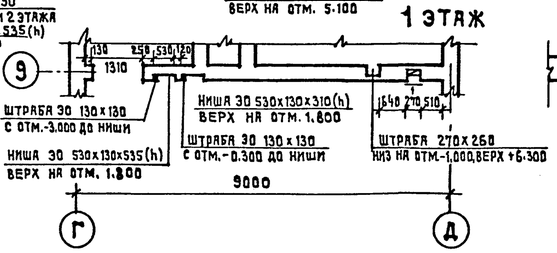

2 ЭТАЖ

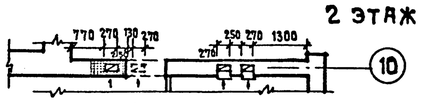

1 ЭТАЖ

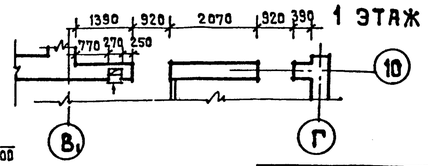

ПРИМЕЧАНИЕ

1. КЛАДКУ СТЕНЫ ПО ОСИ „5" ВЫПОЛНЯТЬ ЗЕРКАЛЬНО КЛАДКЕ СТЕНЫ ПО ОСИ „10".

СОГЛАСОВАНО
СТО БАБИН
ЭТО БЕЛОВ

Нормоконтр.	Жирнова		
Нач.маст. 1	Башенков		
Гл.инж.м.	Назаров		
ГАП	Михе		
ГИП	Воронцов		
Рук.гр.инж.	Кузнецова		
Архитект.	Кожаринова		

ПРИВЯЗАН

ИНВ.№

Т.П. 214-1-309.85 АС

ДЕТСКИЕ ЯСЛИ-САД НА 280 МЕСТ

Стадия	Лист	Листов
Р	7	

РАЗВЕРТКИ СТЕН ПО ОСЯМ „3", „6", „9", „5", „10", „12", „Д" ФРАГМЕНТЫ ПЛАНОВ.

ЦНИИЭП УЧЕБНЫХ ЗДАНИЙ

Инв.№ подл. | Подпись и дата | Взамен инв.№

20523-03

Альбом I

Типовой проект 214-1-309.85

Развертка стены по оси „Г"

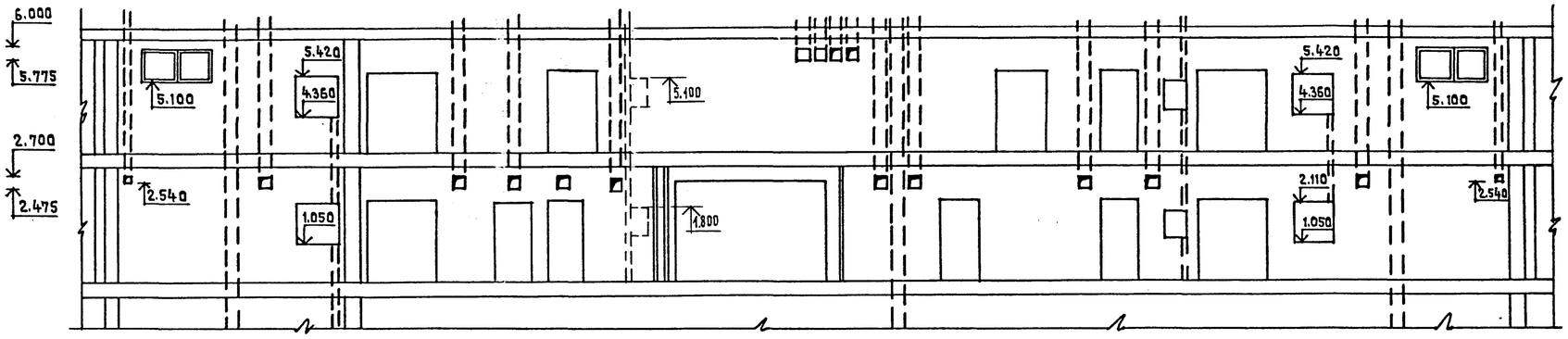

Фрагмент плана 2 этажа

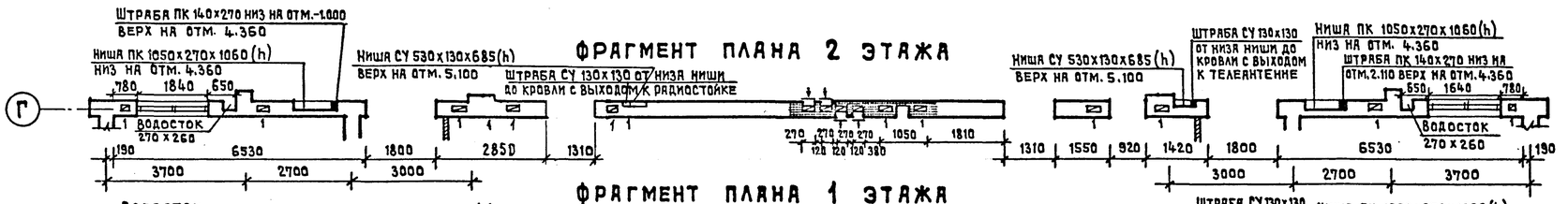

Фрагмент плана 1 этажа

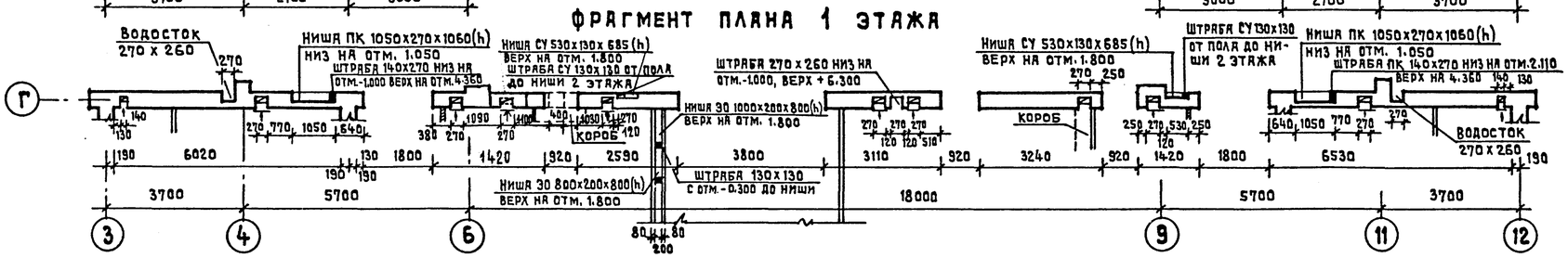

Развертки стен по оси „4"; „11"

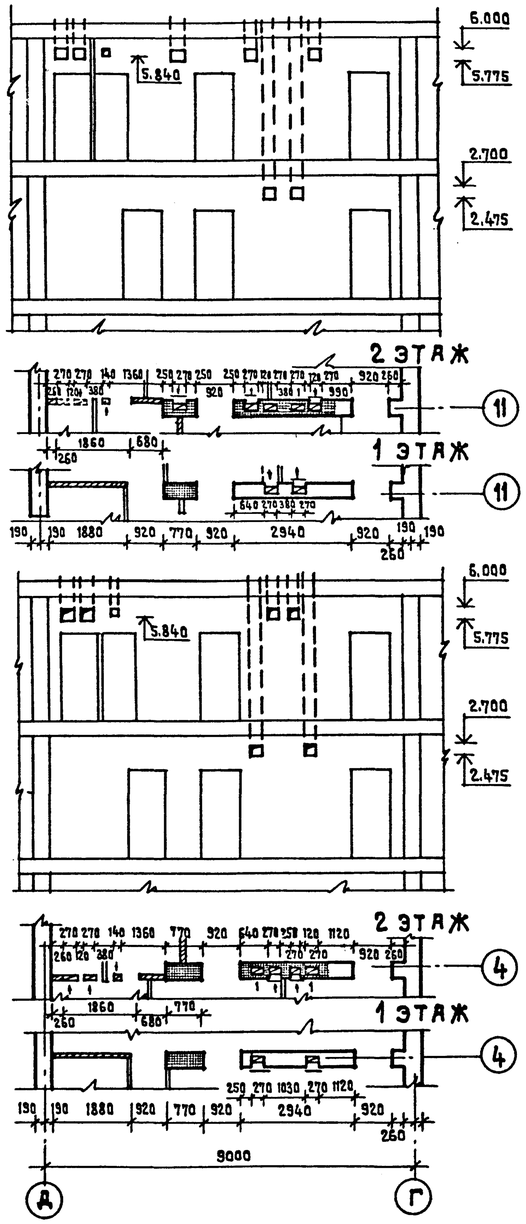

Развертка кирпичной перегородки между спальней и туалетной на 1 эт. между осями 1-3, 12-14 и Б-В

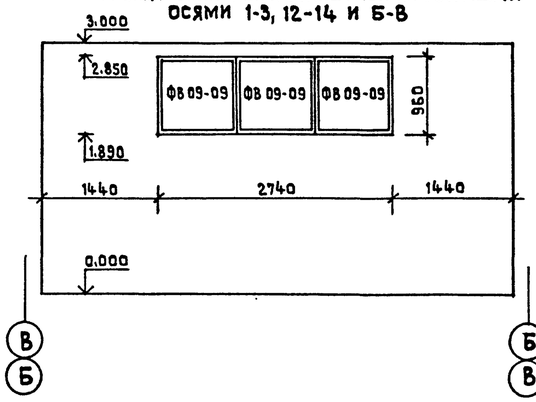

Развертка перегородки между раздевальной и туалетной на 1 и 2 эт. между осями 3-6, 10-12 и Б-Г

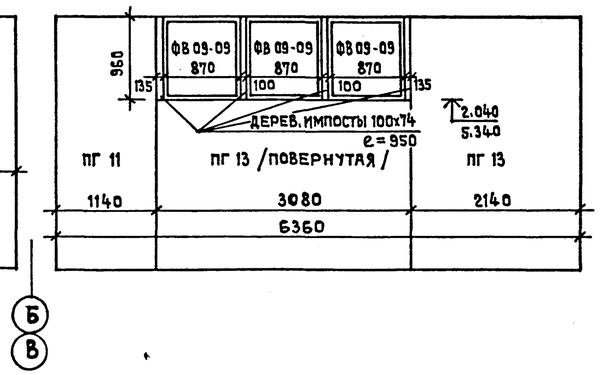

Развертка кирпичной перегородки между палатами и медицинской к.

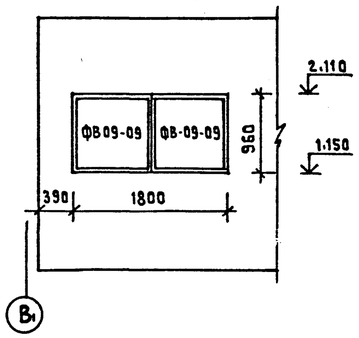

Согласовано: СТО Бабин; ЗТО Белов

Инв. № подл. | Подпись и дата | Взамен инв. №

Нормоконтр.	Жирнова		
Нач.маст. 1	Башенкова		
Гл.инж.м.	Назаров		
ГАП	Михе		
ГИП	Воронцов		
Рук.гр.инж.	Кузнецова		
Архитект.	Кожаринова		

Привязан

Инв. №

Т.П. 214-1-309.85 АС

Детские ясли-сад на 280 мест

Стадия	Лист	Листов
Р	8	

Развертки стен по осям „Г"; „4"; „11"; фрагменты планов.

ЦНИИЭП учебных зданий

20523-02

ТИПОВОЙ ПРОЕКТ 214-1-309.85 АЛЬБОМ I

ФАСАД 14-1

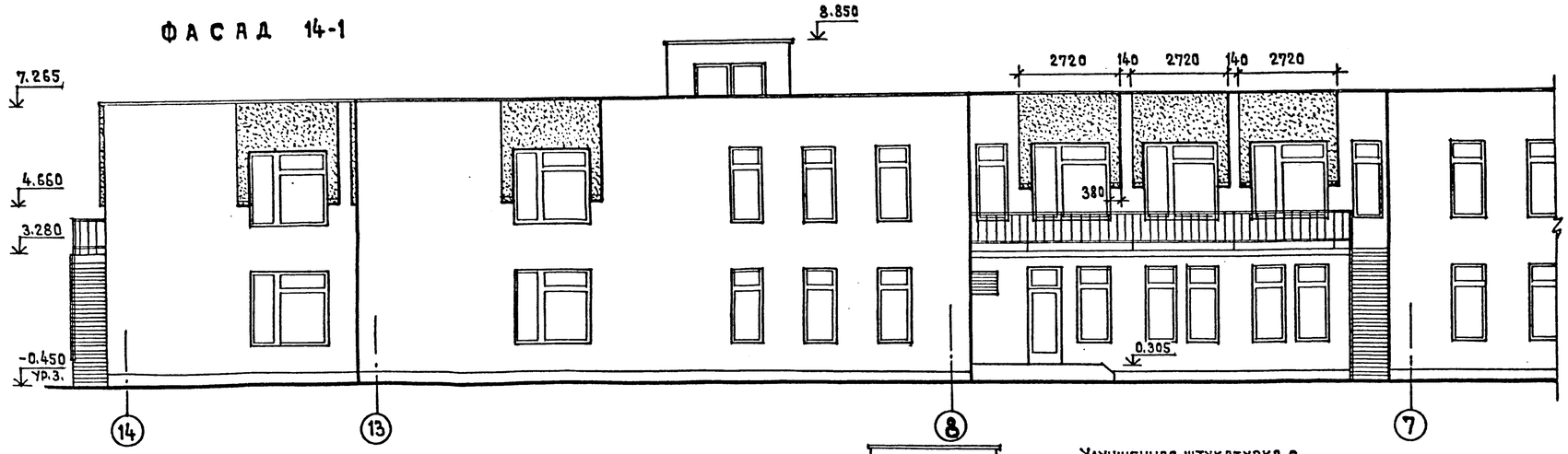

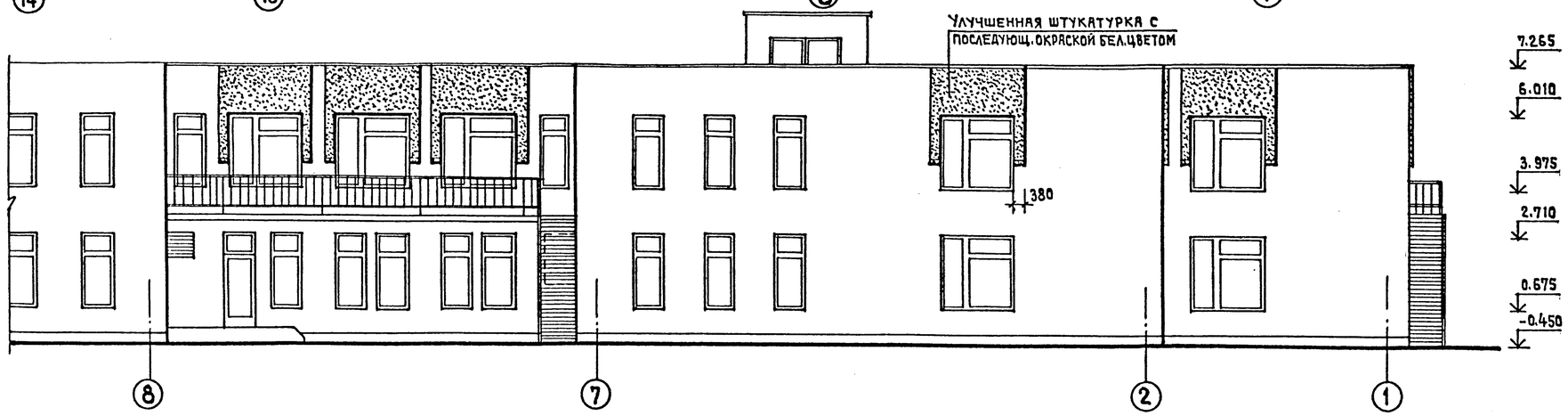

ФАСАД Е-А

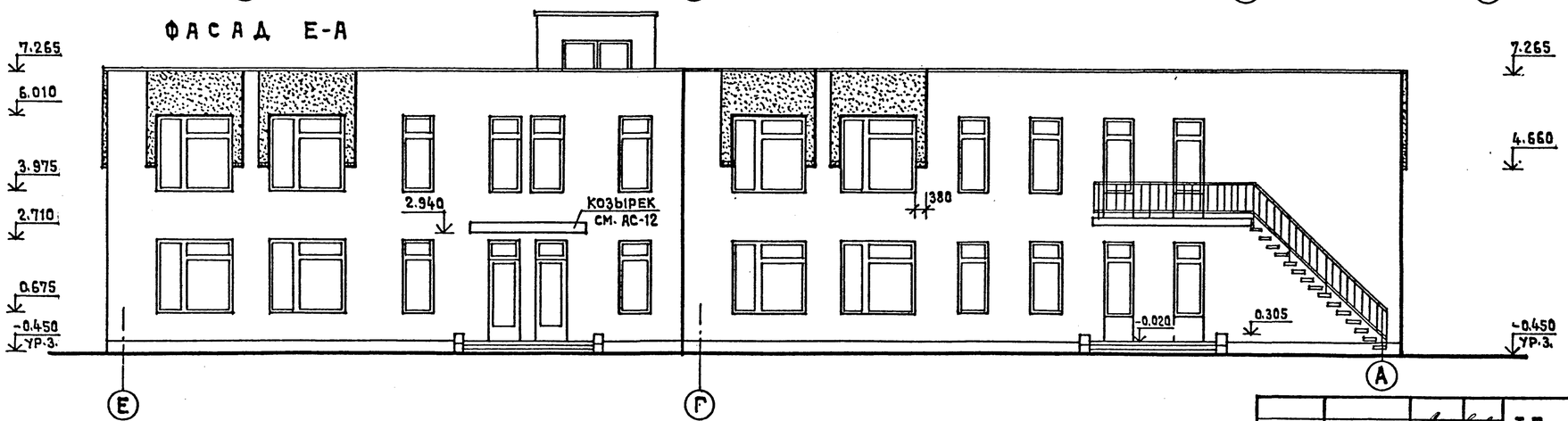

Гл. инж. инта	Ляхович		
Нормоконтр.	Жирнова		
Нач. маст. 1	Башенков		
Гл. инж. маст.	Назаров		
ГАП	Михе		
ГИП	Воронцов		
Рук. гр. инж.	Кузнецова		
Архитект.	Кожаринова		

Привязан

Инв. №

Т.П. 214-1-309.85 АС

ДЕТСКИЕ ЯСЛИ-САД НА 280 МЕСТ

Стадия	Лист	Листов
Р	9	

Фасад 14-1; Фасад Е-А.

ЦНИИЭП учебных зданий

Согласовано СТО Бабин

Инв. № подл. | Подпись и дата | Взамен инв. №

Типовой проект 214-1-309.85 Альбом I

ФАСАД 1-14

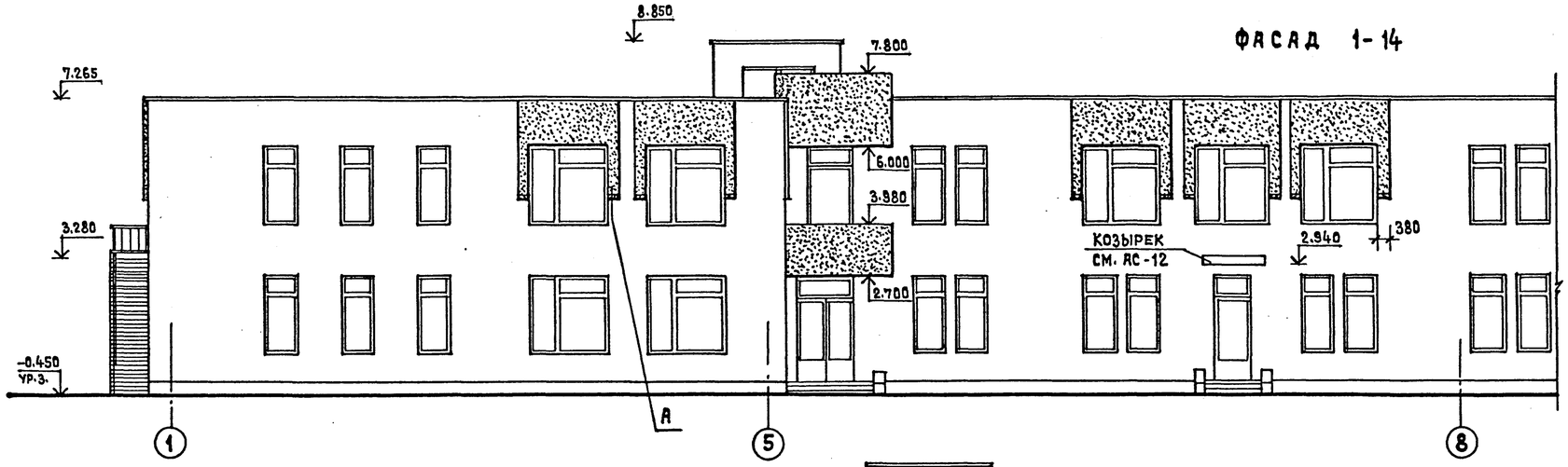

УЗЕЛ А

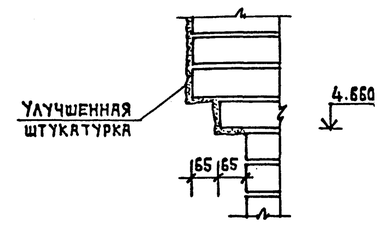

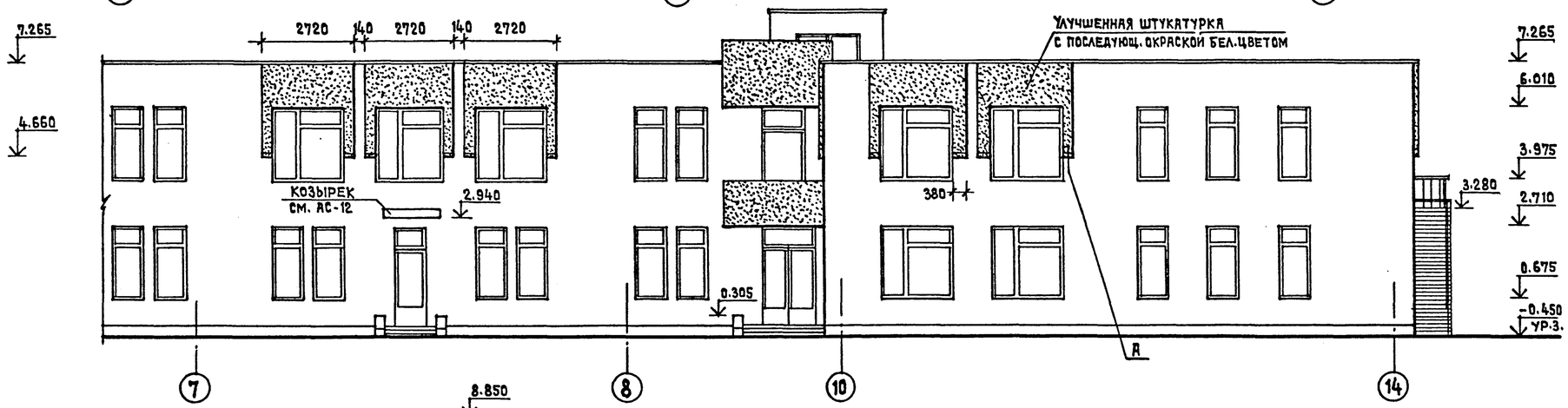

РАЗРЕЗ 1-1

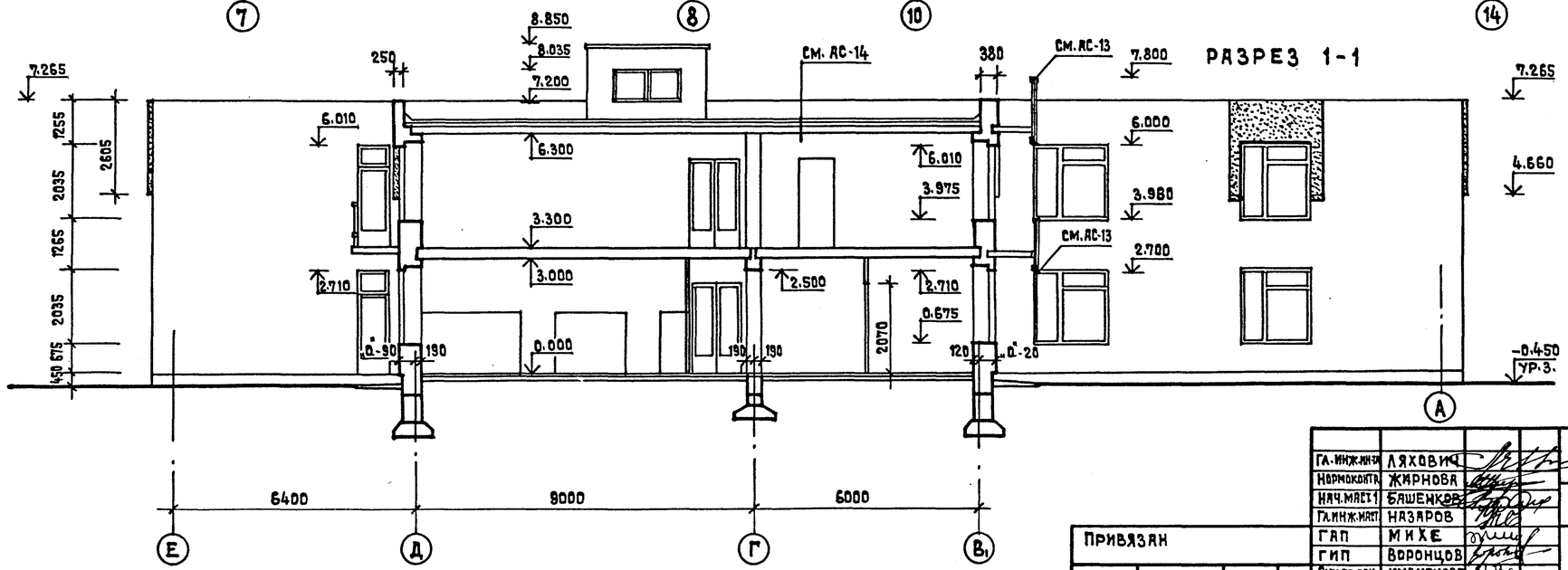

Гл. инж. инд.	Ляхович		
Нормоконтр.	Жирнова		
Нач. маст.	Бяшенкова		
Гл. инж. маст.	Назаров		
ГАП	Михе		
ГИП	Воронцов		
Рук. гр. арх.	Кузнецова		
Архитект.	Кожаринова		

Привязан

Инв. №

Согласовано: СТО Бабин

Инв. № подл. | Подпись и дата | Взамен инв. №

Т.П. 214-1-309.85 АС

Детские ясли-сад на 280 мест

Стадия	Лист	Листов
Р	10	

Фасад 1-14; В-А. Разрез 1-1

ЦНИИЭП учебных зданий

Типовой проект 214-1-309.85 Альбом I

ФАСАД 1-14

ФАСАД Е-А

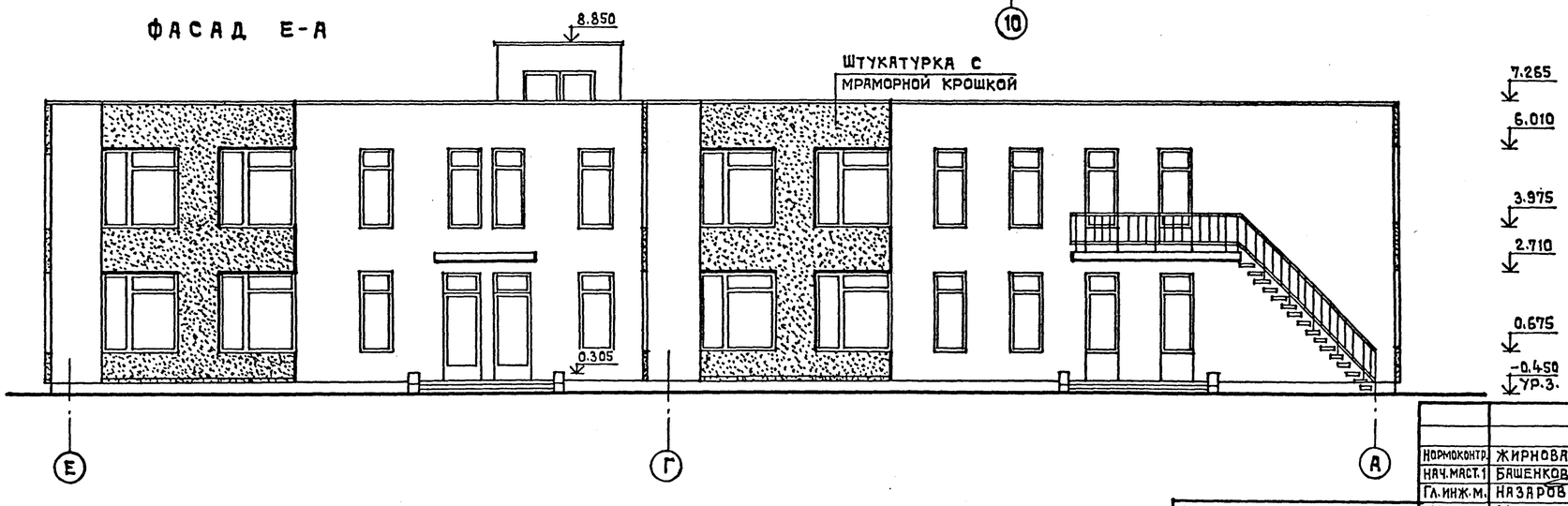

ПРИМЕЧАНИЕ

Участки стены обозначенные точками штукатурятся с мраморной крошкой, толщина слоя 3-4 см.

Согласовано

Инв.№ подл. | Подпись и дата | Взамен инв.№

Привязан

Инв. №

Нормоконтр.	Жирнова	
Нач.маст.1	Башенков	
Гл.инж.м.	Назаров	
ГАП	Михе	
ГИП	Воронцов	
Рук.гр.арх.	Кузнецова	
Архитект.	Кожаринова	

Т.П. 214-1-309.85 АС

Детские ясли-сад на 280 мест

Стадия	Лист	Листов
Р.	11	

Вариант фасадов 1-14, Е-А.

ЦНИИЭП учебных зданий

20523-02

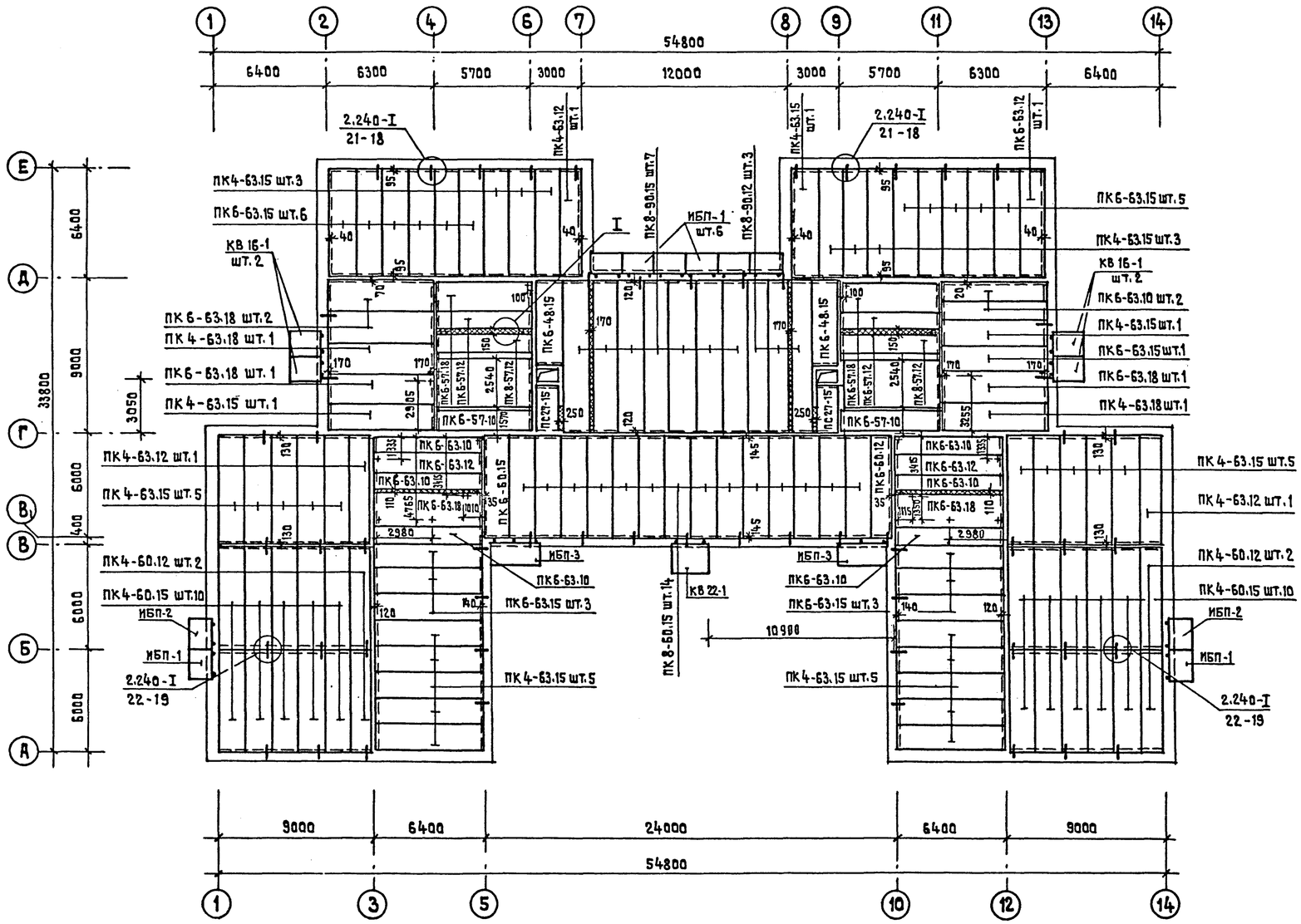

ПОЗ. ОБОЗНАЧЕН.	НАИМЕНОВАНИЕ	КОЛ. ШТ.	МАССА ЕД.Т.	ПРИМЕ-ЧАНИЕ
	ПК6-57.10	2	1.650	
	ПК6-57.12	2	2.000	
	ПК6-57.18	2	3.025	
	ПК4-60.12	4	2.100	
	ПК4-60.15	20	2.800	
	ПК4-63.12	3	2.200	
	ПК4-63.15	29	2.950	
	ПК4-63.18	2	3.350	
	ПК6-63.10	8	1.825	
	ПК6-63.12	3	2.200	
	ПК6-63.15	18	2.950	
	ПК6-63.18	6	3.350	
	ПК8-90.12	3	3.200	
	ПК6-60.15	1	2.800	
	ПК8-90.15	7	4.250	
	ПК8-57.12	2	2.000	
	ПК8-60.15	14	2.800	
	ПК6-60.12	1	2.100	
	ПК6-48.15	2	2.250	
	ПС 27-15	2	1.290	
	КВ 16-1	4	0.800	
	КВ 22-1	1	1.100	
	ИБП-1	8	0.740	
	ИБП-2	2	0.740	
	ИБП-3	2	1.120	
	ИЗДЕЛИЯ СОЕДИНИТЕЛЬНЫЕ			
	ММ 9 ℓ=490 мм	46	0.310	
	ММ 11 ℓ=630 мм	24	0.40	

ПРИМЕЧАНИЯ

1. ОБЩИЕ ПРИМЕЧАНИЯ СМ. ЛИСТ АС-13
2. РАСХОД МАТЕРИАЛОВ НА ЛИСТ
   - ф 8 AI — 96.6 КГ
   - ф 6 AI — 72.0 КГ
   - БЕТОН МАРКИ «200» — 3.646 $м^3$
3. ИЗДЕЛИЯ ИБП-1, ИБП-2 УЧТЕНЫ НА ЛИСТЕ АС-010.

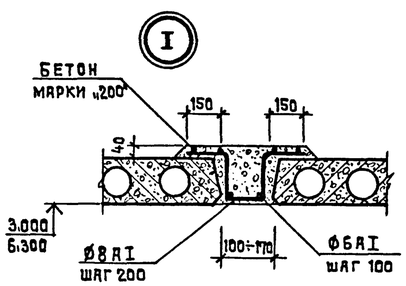

ДЕТАЛЬ ОКАЙМЛЕНИЯ ОТВЕРСТИЙ В ПАНЕЛЯХ

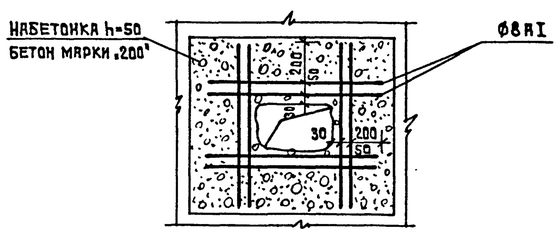

Гл.инж.инта	ЛЯХОВИЧ		
Норм.контр.	ЖИРНОВА		
Нач.маст.1	БАШЕНКОВ		
Гл.инж.м.	НАЗАРОВ		
ГАП	МИХЕ		
ГИП	ВОРОНЦОВ		
Рук.гр.инж.	КУЗНЕЦОВА		
Инженер.	КАНУННИКОВА		

ПРИВЯЗАН

ИНВ. №

Т.П. 214-1-309.85 АС

ДЕТСКИЕ ЯСЛИ-САД НА 280 МЕСТ

СТАДИЯ	ЛИСТ	ЛИСТОВ
Р	12	

МОНТАЖНЫЙ ПЛАН ПЕРЕКРЫТИЯ НА ОТМ. 3.00

ЦНИИЭП УЧЕБНЫХ ЗДАНИЙ

ТИПОВОЙ ПРОЕКТ 214-1-309.85 АЛЬБОМ I

СОГЛАСОВАНО
СТО БАБИН
ЭТО БЕЛОВ

ВЗАМЕН ИНВ.№ | ПОДПИСЬ И ДАТА | ИНВ.№ ПОДЛ.

Альбом I

Типовой проект 214-1-309.85

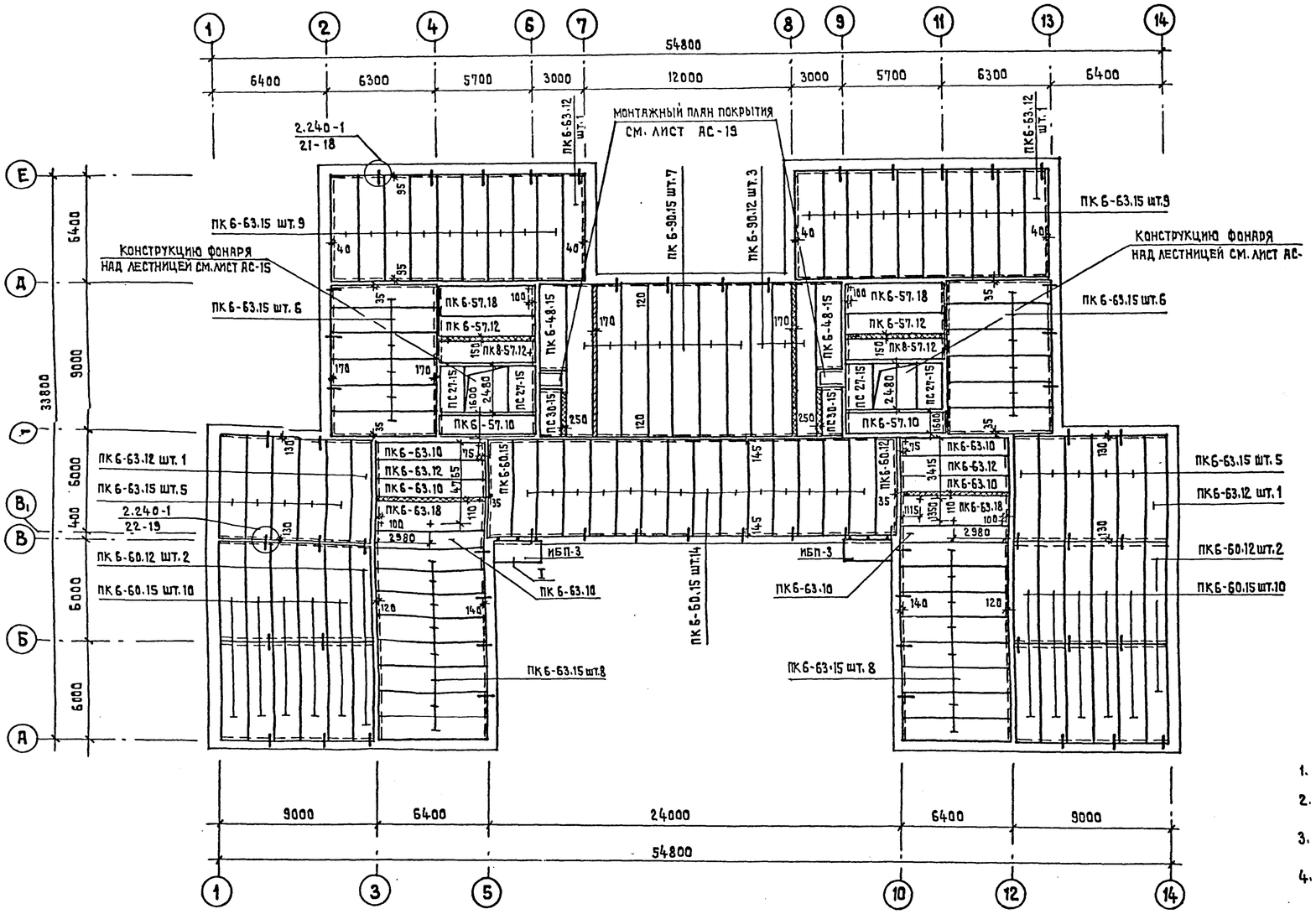

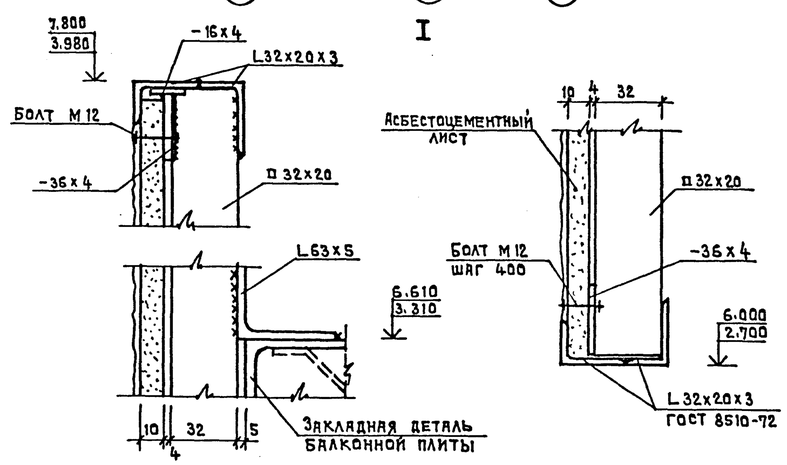

Перечень элементов

Поз. обозначен.	Наименование	Кол-во шт.	Масса ед.т.	Примечание
	ПС 30-15	2	1.425	
	ПС 27-15	4	1.290	
	ПК 6-48.15	2	2.250	
	ПК 6-57.12	4	2.000	
	ПК 6-57.18	2	3.025	
	ПК 6-60.12	5	2.100	
	ПК 6-60.15	35	2.800	
	ПК 6-63.18	2	3.350	
	ПК 6-63.10	6	1.825	
	ПК 6-63.12	6	2.200	
	ПК 6-63.15	56	2.950	
	ПК 6-90.12	3	3.200	
	ПК 6-90.15	7	4.260	
	ПК 6-57.10	2	1.650	
	ИБП-3	2	1.120	
	Изделия соединительные			
	ММ 9 ℓ = 490 мм	46	0.310	
	ММ 11 ℓ = 630 мм	24	0.40	

Примечания

1. Монтажные узлы замаркированные на данном листе и указанные по монтажу см. серию 2.240-1.
2. Панели перекрытия укладываются на свежеуложенный, выравненный слой цементного раствора марки 100 толщиной 20 мм.
3. Швы между панелями перекрытия должны быть тщательно заполнены раствором марки 100. Швы перед заделкой очистить от пыли и грязи.
4. Отверстия в многопустотных панелях пробивать строго в пределах пустот шириной не более 150 мм с последующим замоноличиванием бетоном марки „200" (после пропуска коммуникаций).
5. Оси отверстий в перекрытиях привязаны по горизонтали к внутренним граням стен.
6. Панели перекрытия следует укладывать строго по монтажному плану, что обеспечивает размещение всех сантехнических отверстий в местах расположения пустот панелей или в монолитных участках.
7. Знаком + на плане отмечены отверстия размером 150 x 150; знаком ++ размером 150 x 300; +++ размером 150 x 800. Отверстия больших размеров оговорены на плане.

8. Расход материалов на ограждение козырьков

□ 32 x 20	—	264.0 кг
— 36 x 4	—	34.4 кг
— 16 x 4	—	7.6 кг
L 32 x 20 x 3	—	91.3 кг

Асбестоцементный лист δ=10мм — 22.8 м²

9. Расход материалов на покрытие

ф 8 AI	—	96.6 кг
ф 6 AI	—	72.0 кг

Бетон марки „200" — 3.646 м³

Согласовано: СТО ЗТО Бабин Белов

Инв. № подл. | Подпись и дата | Взамен инв. №

Привязан

Инв. №

Гл. инж. ин-та	Ляхович	
Нормоконтр.	Жирнова	
Нач. маст. 1	Башенкова	
Гл. инж. м.	Назаров	
ГАП	Михе	
ГИП	Воронцов	
Рук. гр. инж.	Кузнецова	
Инженер	Клунникова	

Т.П. 214-1-309.85 АС

Детские ясли-сад на 280 мест

Стадия	Лист	Листов
Р	13	

Монтажный план покрытия

ЦНИИЭП учебных зданий

20523-02

Альбом I

Типовой проект 214-1-309.85

ПЛАН КРОВЛИ

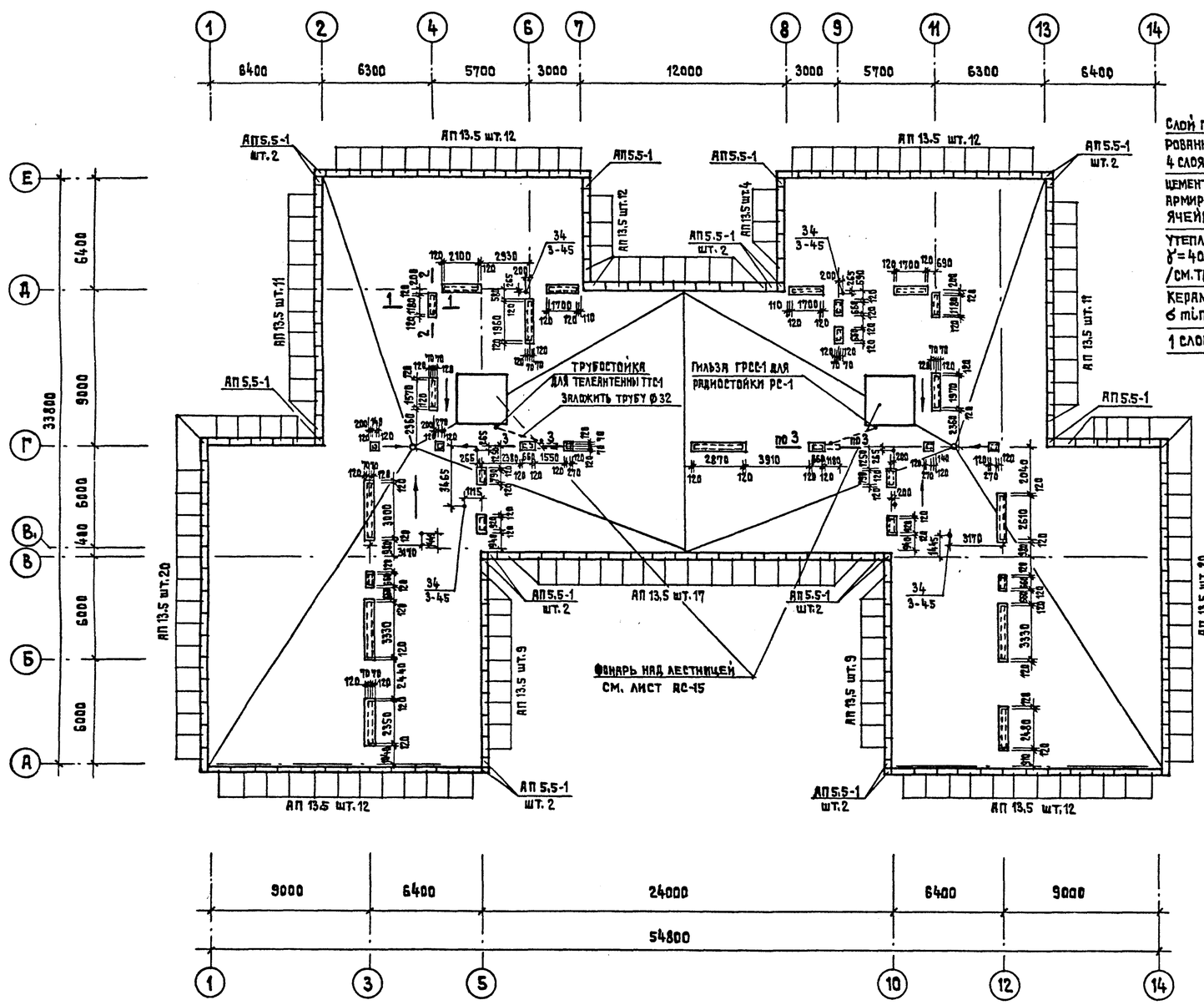

Слой гравия, втопленный в антисептированную битумную мастику МБК-Г-55
4 слоя рубероида на битумной мастике
Цементно-песчаная стяжка марки 100, армированная сеткой ф3 В-I с ячейкой 200х200 – 30 мм
Утеплитель – пенобетонные плиты γ=400 кг/м³ ГОСТ 5742-76 Н=220 /см. таблицу в пояснительной зап.
Керамзит γ=400 кг/м³ по уклону δ min = 30 мм.
1 слой пергамина насухо

ПЕРЕЧЕНЬ Ж.Б. ЭЛЕМЕНТОВ

	Позиц. обознач.	Наименование	Кол. шт.	Масса ед. кг.	Примечан.
Плиты парапетные		АП 13.5	161	94	
		АП 5.5-1	18	33	
		АП 13.6	15	115	
		АП 6.6-1	66	53	
Перемычки плитные		2ПР3-11.38.6	1	72	
		2ПР4-14.38.14	1	190	
Радиостойка		РС-1	1	30.35	
Телеантенна		ТТС-1	1	33.71	

СХЕМА КРЕПЛЕНИЯ РАДИОСТОЙКИ И ТЕЛЕАНТЕННЫ

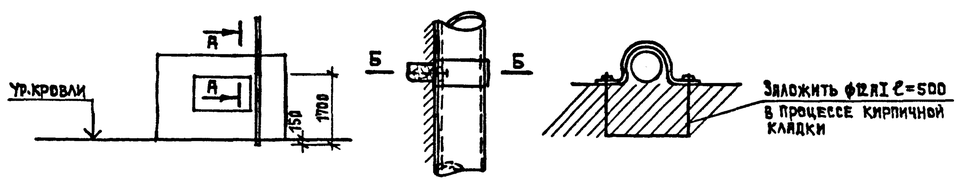

Согласовано: СТО Бабин, ЭТО Белов

Нормоконтр.	Жирнова		
Нач.маст.I	Башенков		
Гл.инж.м.	Назаров		
ГАП	Михе		
ГИП	Воронцов		
Рук.гр.инж.	Кузнецова		
Архитект.	Кожаринова		

Привязан

Инв. №

Т.П. 214-1-309.85 АС

Детские ясли-сад на 280 мест

Стадия	Лист	Листов
Р	14	

План кровли. Сечения.

ЦНИИЭП учебных зданий

Взамен инв. № | Подпись и дата | Инв. № подл.

20523-02

Альбом I

Типовой проект 214-1-309.85

ЛЕСТНИЦА № 1
/ЛЕСТНИЦА № 2 ЗЕРКАЛЬНО/

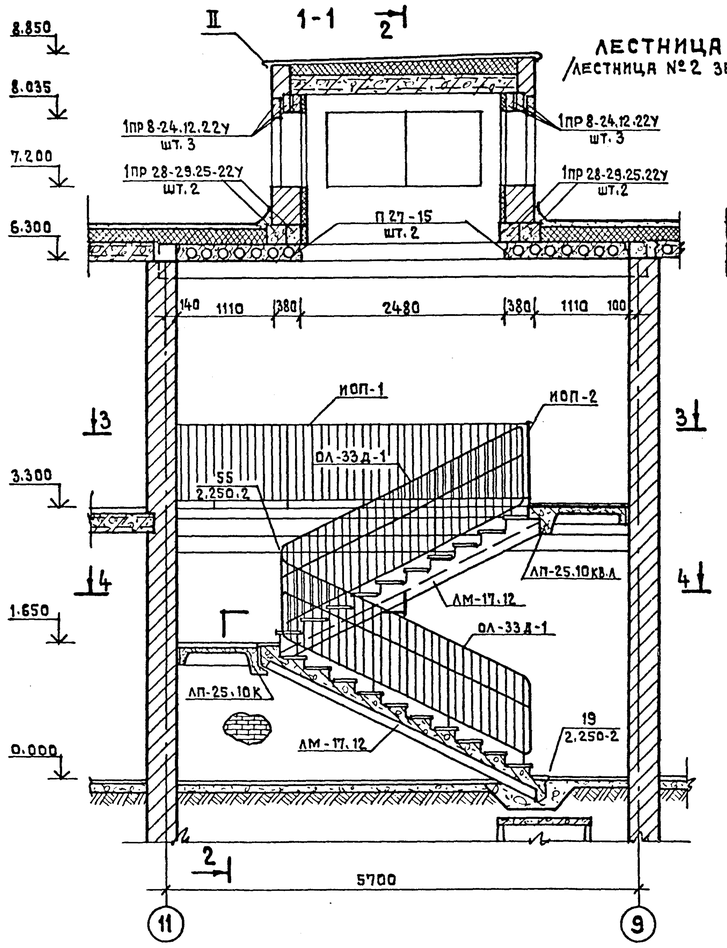

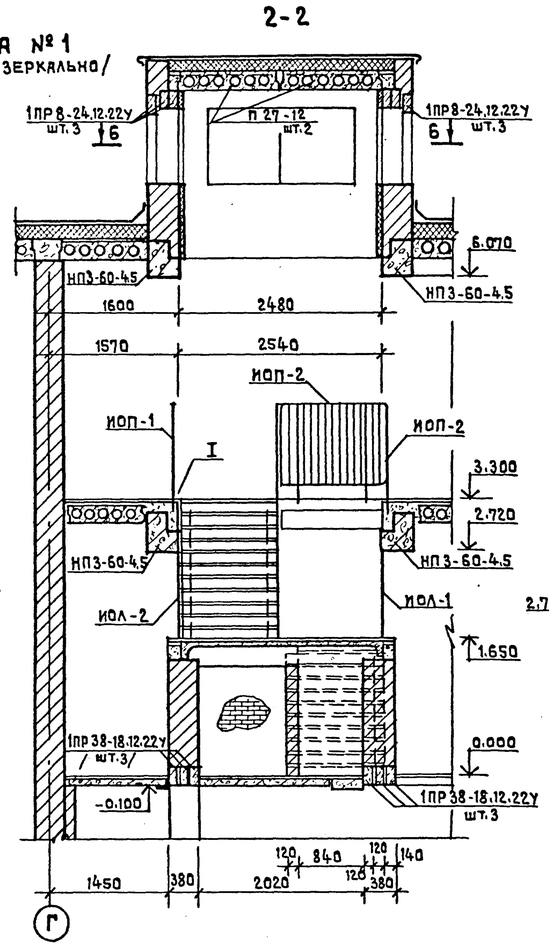

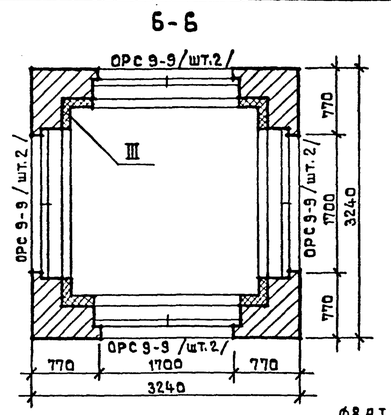

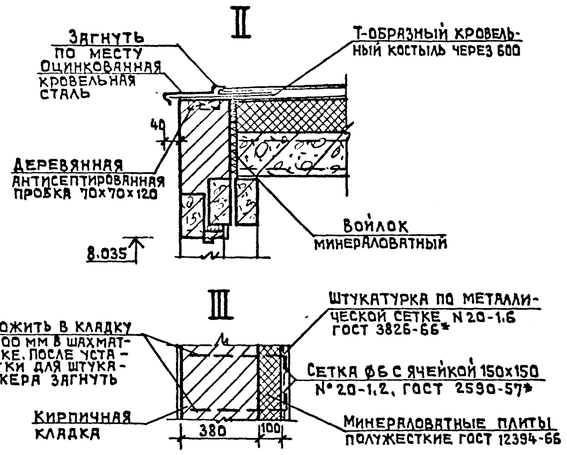

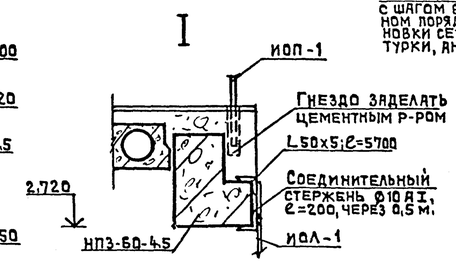

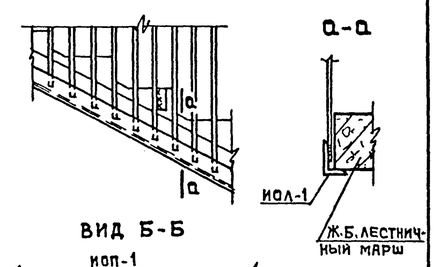

ПЕРЕЧЕНЬ ЭЛЕМЕНТОВ

Поз. обознач.	Наименование	К-во штук без техпод.	К-во штук стех-подп.	Масса т	Примечания
	ЖЕЛЕЗОБЕТОННЫЕ ИЗДЕЛИЯ				
	НП 3-60-4.5	8	12	2.08	
	ПС 27-15		4	1.29	
	П 27-15	4	4	1.29	
	П 27-12	4	6	0.97	
	1ПР 28-29.25.22У	8	8	0.40	
	1ПР 8-24.12.22У	24	24	0.175	
	1ПР 38-18.12.22У	12		0.125	
	ЛМ-17.12	4	4	1.285	
	ЛП-25.10 К	2	2	0.892	
	ЛП-25.10 КВ.Л.	1	2	1.03	
	ЛП-25.10 КВ.ПР.	1	2	1.03	
	ЛН-12	40	40	0.033	
	ЛН-12 В	4	4	0.028	
	ЛН-12 Н	4	4	0.023	
	ОП 4-4; АIII	20	20	0.050	
	МЕТАЛЛИЧЕСКИЕ ИЗДЕЛИЯ, кг				
	ОЛ-33Д-1	4	4	65.1	
	ИОЛ-1	2	2	97.12	
	ИОЛ-2	2	2	54.77	
	ИОП-1	4	4	71.29	
	ИОП-2	2	2	26.69	

ДЛЯ ВАРИАНТА С ТЕХПОДПОЛЬЕМ

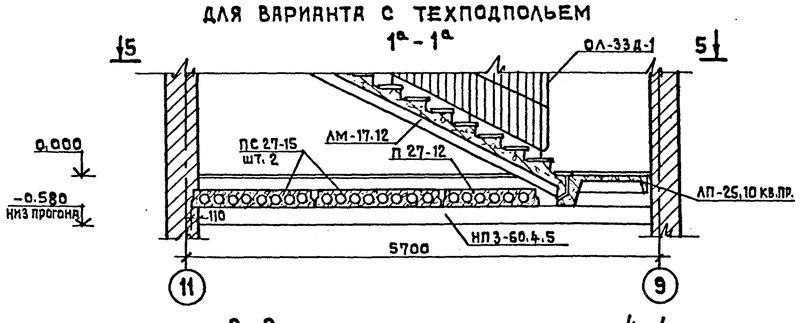

ВИД А-А

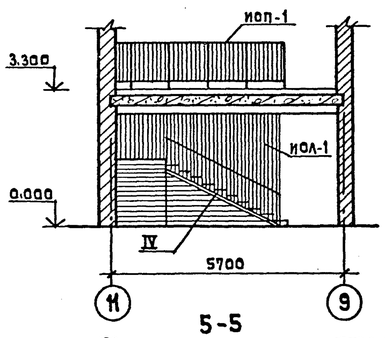

ВИД Б-Б

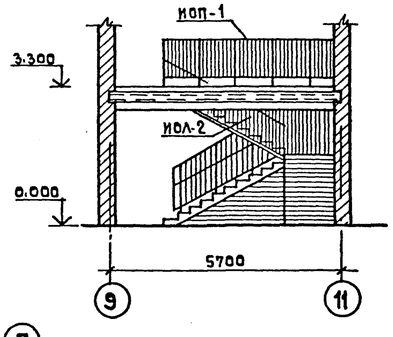

3-3

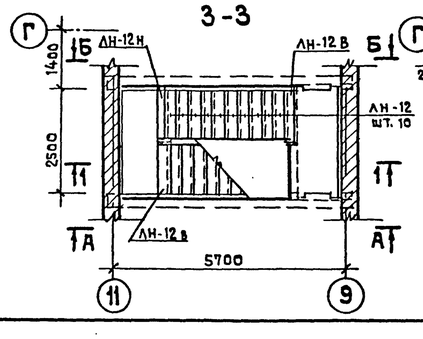

4-4

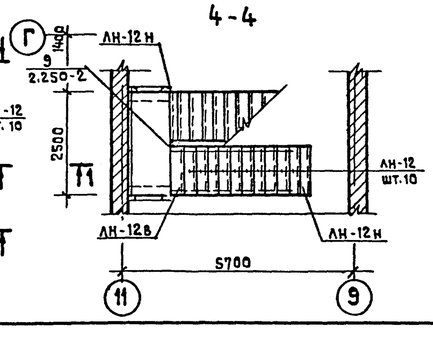

5-5

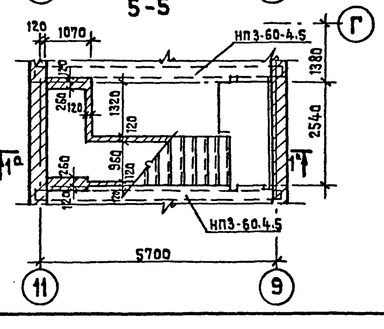

ПРИМЕЧАНИЕ

1. Все прогоны укладываются на опорные подушки.

Нормоконтр.	Жирнова		
Нач.маст.1	Башенков		
Гл.инж.м.	Назаров		
ГАП	Михе		
ГИП	Воронцов		
Рук.гр.инж.	Кузнецова		
Ст.инженер	Дмитриева		

Привязан

Инв. №

Т.П. 214-1-309.85 АС

ДЕТСКИЕ ЯСЛИ-САД НА 280 МЕСТ

Стадия	Лист	Листов
Р	15	

ЛЕСТНИЦЫ №1, №2.

ЦНИИЭП учебных зданий

Согласовано

Взамен инв. №

Подпись и дата

Инв. № подл.

20592-02

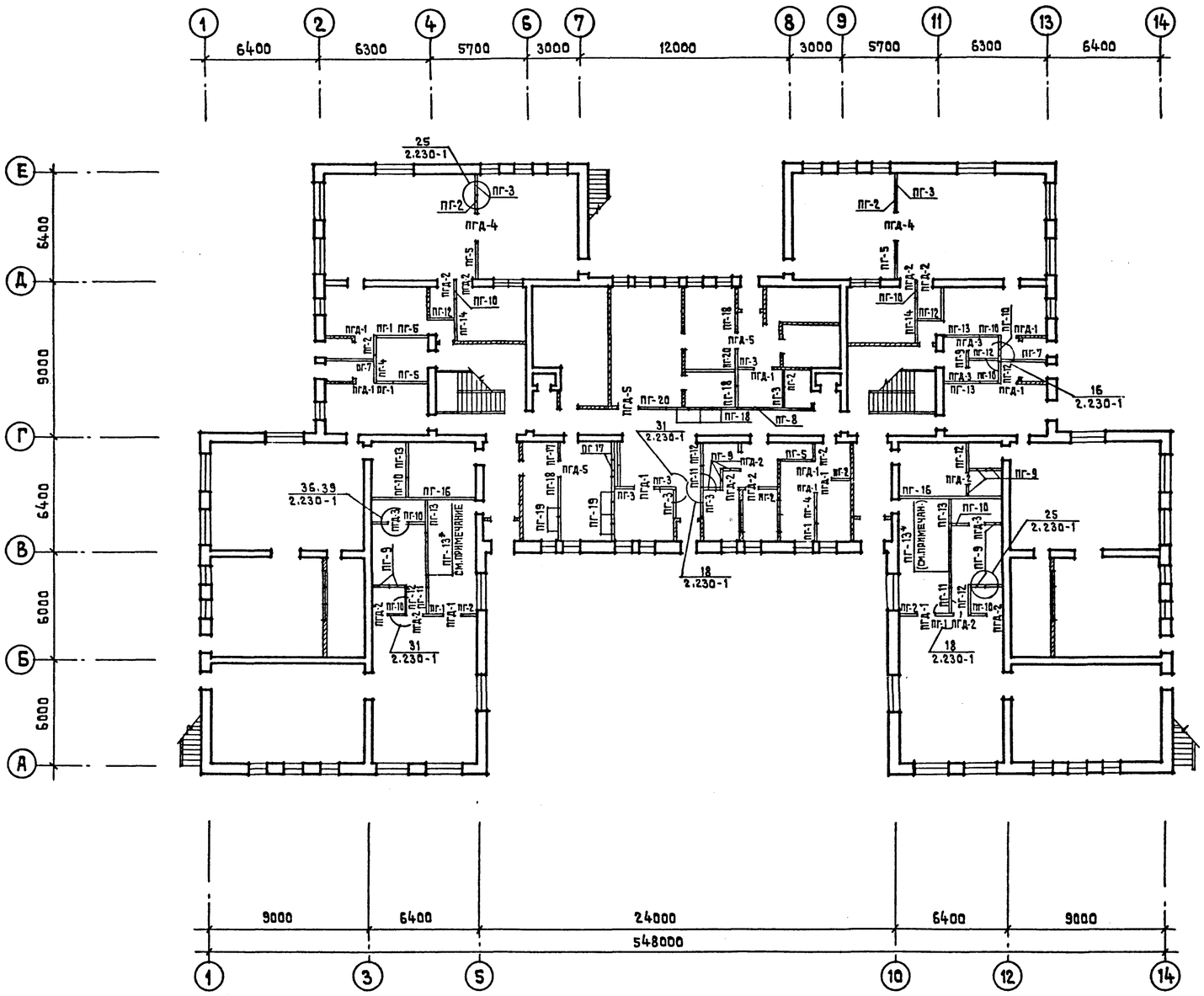

СОЕДИНИТЕЛЬНЫЕ ДЕТАЛИ				
	ММ 3	128	0.44	
	ММ 39	52	0.16	
	ММ 43	4	0.16	
	ММ 44	342	0.15	

ПОЗ. ОБОЗНАЧЕН.	НАИМЕНОВАНИЕ	КОЛ. ШТ.	МАССА ЕД. КГ	ПРИМЕ-ЧАНИЕ
ПГ-1	ПГ 10.30.8-5Г	5	310	
ПГ-2	ПГ 11.30.8-5Г	9	345	
ПГ-3	ПГ 12.30.8-5Г	8	375	
ПГ-4	ПГ 17.30.8-5Г	2	535	
ПГ-5	ПГ 21.30.8-5Г	5	660	
ПГ-6	ПГ 60.30.8-5Г	–	1880	
ПГ-7	ПГ 27.30.8-5Г	2	845	
ПГ-8	ПГ 42.30.8-5Г	1	1320	
ПГ-9	ПГ 10.30.8-5ГЦ	14	310	
ПГ-10	ПГ 11.30.8-5ГЦ	10	345	
ПГ-11	ПГ 12.30.8-5ГЦ	3	375	
ПГ-12	ПГ 17.30.8-5ГЦ	7	535	
ПГ-13	ПГ 21.30.8-5ГЦ	7	660	
ПГ-14	ПГ 24.30.8-5ГЦ	–	–	
ПГ-15	ПГ 27.30.8-5ГЦ	–	–	
ПГ-16	ПГ 60.30.8-5ГЦ	2	1880	
ПГ-17	ПГ 11.30.8-7ГЦ	2	345	
ПГ-18	ПГ 12.30.8-7ГЦ	4	375	
ПГ-19	ПГ 17.30.8-7ГЦ	5	535	
ПГ-20	ПГ 21.30.8-7ГЦ	2	660	
	ПАНЕЛИ-ВСТАВКИ НАД ДВЕРНЫМИ ПРОЕМАМИ			
ПГД-1	ПГ 9.9.8-5Г	10	85	
ПГД-2	ПГ 9.9.8-5ГЦ	12	85	
ПГД-3	ПГ 8.9.8-5ГЦ	4	50	
ПГД-4	ПГ 15.6.8-5Г	2	93	
ПГД-5	ПГ 9.9.8-7ГЦ	3	85	

ПРИМЕЧАНИЕ

Перегородки ПГ-13* см. развертки перегородок лист АС-8.

Привязан

Инв. №

Т.П. 214-1-309.85 АС			
ДЕТСКИЕ ЯСЛИ-САД НА 280 МЕСТ			
Кормоконтр.	Жирнова		
Нач.маст.I	Башенков		
Гл.инж.м.	Назаров		
ГАП	Михе		
ГИП	Воронцов		
Рук.гр.инж.	Кузнецова		
Архитект.	Кожаринова		
Раскладка гипсобетонных перегородок/1 этаж/	Стадия: Р	Лист: 16	Листов:
ЦНИИЭП учебных зданий			

Альбом I

Типовой проект 214-1-309.85

Согласовано

Инв. № подл. | Подпись и дата | Взамен инв. №

20523-02

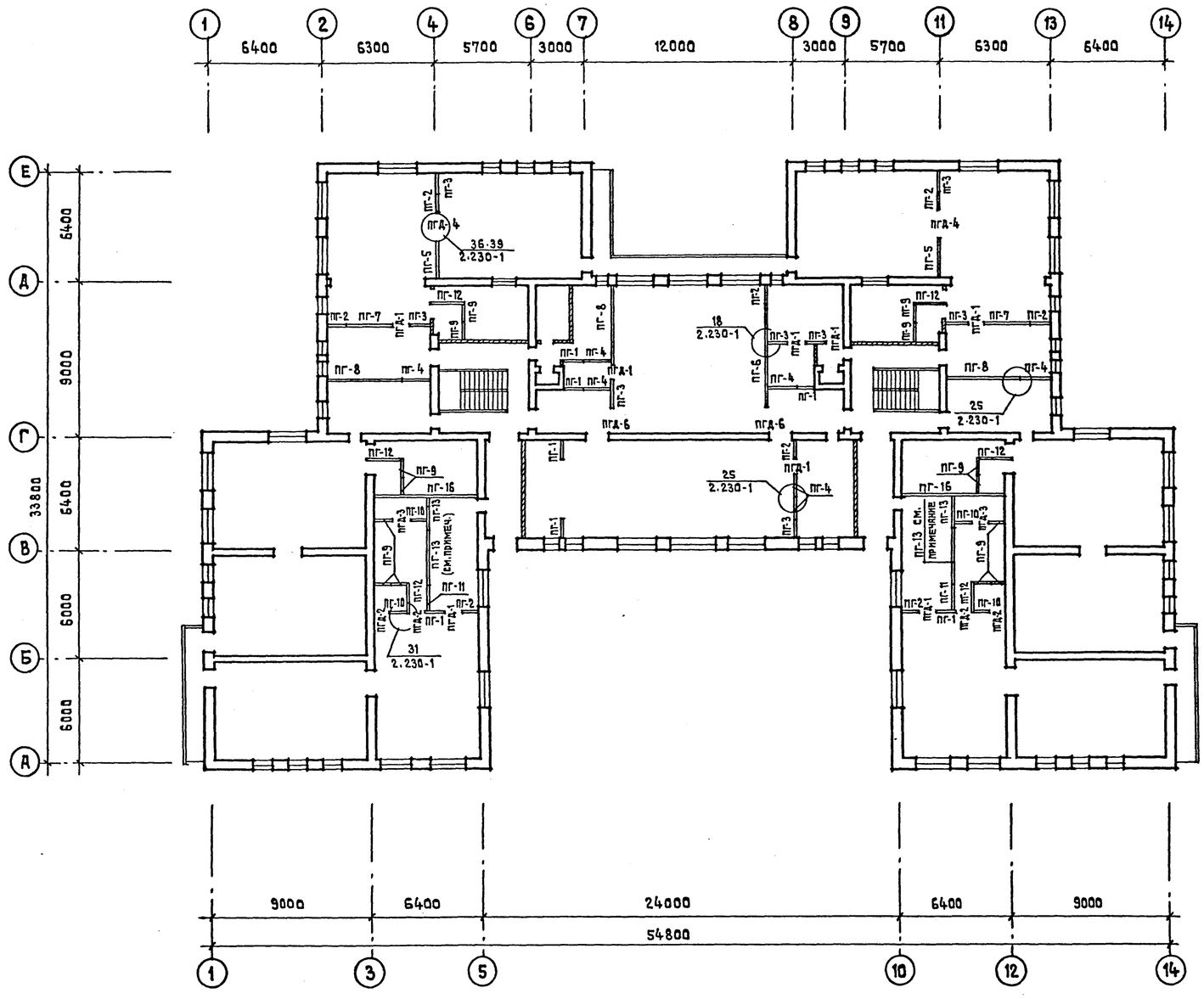

Поз. обознач.	Наименование	Кол. шт.	Масса ед. кг.	Примечание
ПГ-1	ПГ 10.30.8-5Г	7	310	
ПГ-2	ПГ 11.30.8-5Г	8	345	
ПГ-3	ПГ 12.30.8-5Г	9	375	
ПГ-4	ПГ 17.30.8-5Г	7	535	
ПГ-5	ПГ 21.30.8-5Г	2	660	
ПГ-6	ПГ 60.30.8-5Г	1	1880	
ПГ-7	ПГ 27.30.8-5Г	2	845	
ПГ-8	ПГ 42.30.8-5Г	3	1320	
ПГ-9	ПГ 10.30.8-5Гц	14	310	
ПГ-10	ПГ 11.30.8-5Гц	4	345	
ПГ-11	ПГ 12.30.8-5Гц	2	375	
ПГ-12	ПГ 17.30.8-5Гц	6	535	
ПГ-13	ПГ 21.30.8-5Гц	4	660	
ПГ-16	ПГ 60.30.8-5Гц	2	1880	
	ПАНЕЛИ-ВСТАВКИ НАД ДВЕРНЫМИ ПРОЕМАМИ			
ПГД-1	ПГ 9.9.8-5Г	8	85	
ПГД-2	ПГ 9.9.8-5Гц	4	85	
ПГД-3	ПГ 8.9.8-5Гц	2	50	
ПГД-4	ПГ 15.6.8-5Г	2	93	
ПГД-6	ПГ 12.9.8-5Г	2	122	
СОЕДИНИТЕЛЬНЫЕ ДЕТАЛИ				
	ММ 3	95	0.44	
	ММ 39	20	0.16	
	ММ 44	224	0.15	

Альбом I

Типовой проект 214-1-309.85

Согласовано

Инв. № подл. | Подпись и дата | Взамен инв. №

Привязан

Инв. №

Нормоконтр	Жирнова	
Нач.маст.1	Башенкова	
Гл.инж.м.	Назаров	
ГАП	Михе	
ГИП	Воронцов	
Рук.гр.инж	Кузнецова	
Архитект.	Кожаринова	

Т.П. 214-1-309.85 АС

Детский ясли-сад на 280 мест

Стадия	Лист	Листов
Р	17	

Раскладка гипсобетонных перегородок (2 этаж)

ЦНИИЭП учебных зданий

20523-02

Типовой проект 214-1-309.85 Альбом I

Поз. обознач.	Наименование	Кол. шт.	Масса ед. кг	Примечание
	Панели перегородок гипсобетонные			
	ПГ 10.30.8-5гц	19	310	
	ПГ 11.30.8-5гц	10	345	
	ПГ 12.30.8-5гц	14	375	
	ПГ 17.30.8-5гц	14	535	
	ПГ 21.30.8-5гц	12	660	
	ПГ 24.30.8-5гц	4	750	
	ПГ 60.30.8-5гц	5	1880	
	Перегородки поэлементной сборки			
	ПД-1 Расход сухой гипсов. штукатурки δ=14мм ($м^2$) Расход древесины ($м^3$)	$275{,}8 м^2$ 551.6 1.93	26.52	
	ПД-2 м Расход сухой гипсовой штукатурки δ=50мм ($м^2$) Расход древесины ($м^3$) Минераловатн. плиты ГОСТ 9573-72 γ=125 $кг/м^3$	$54{,}3 м^2$ 108.6 0.4 272	32.77	

План 2 этажа

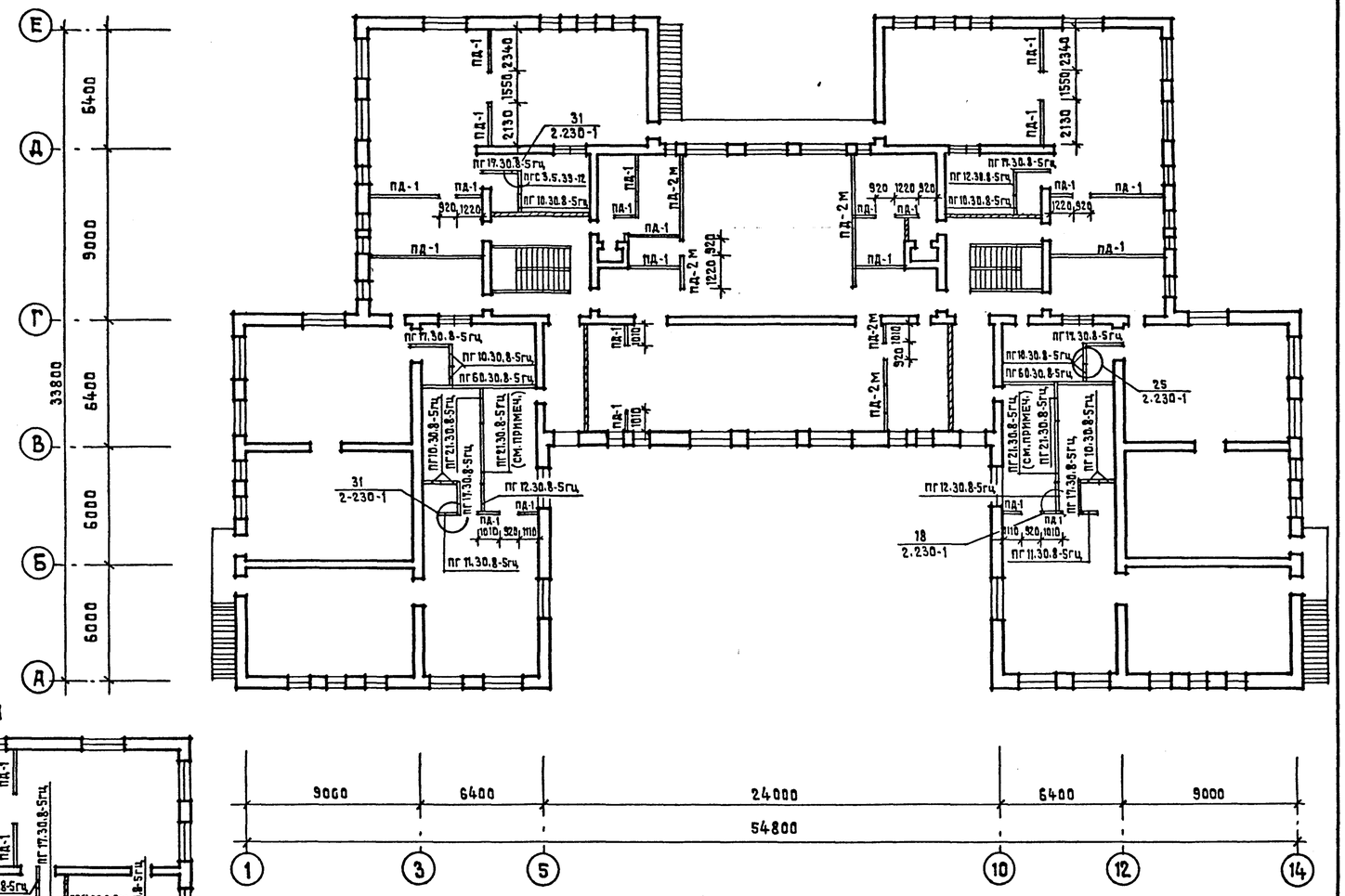

План 1 этажа

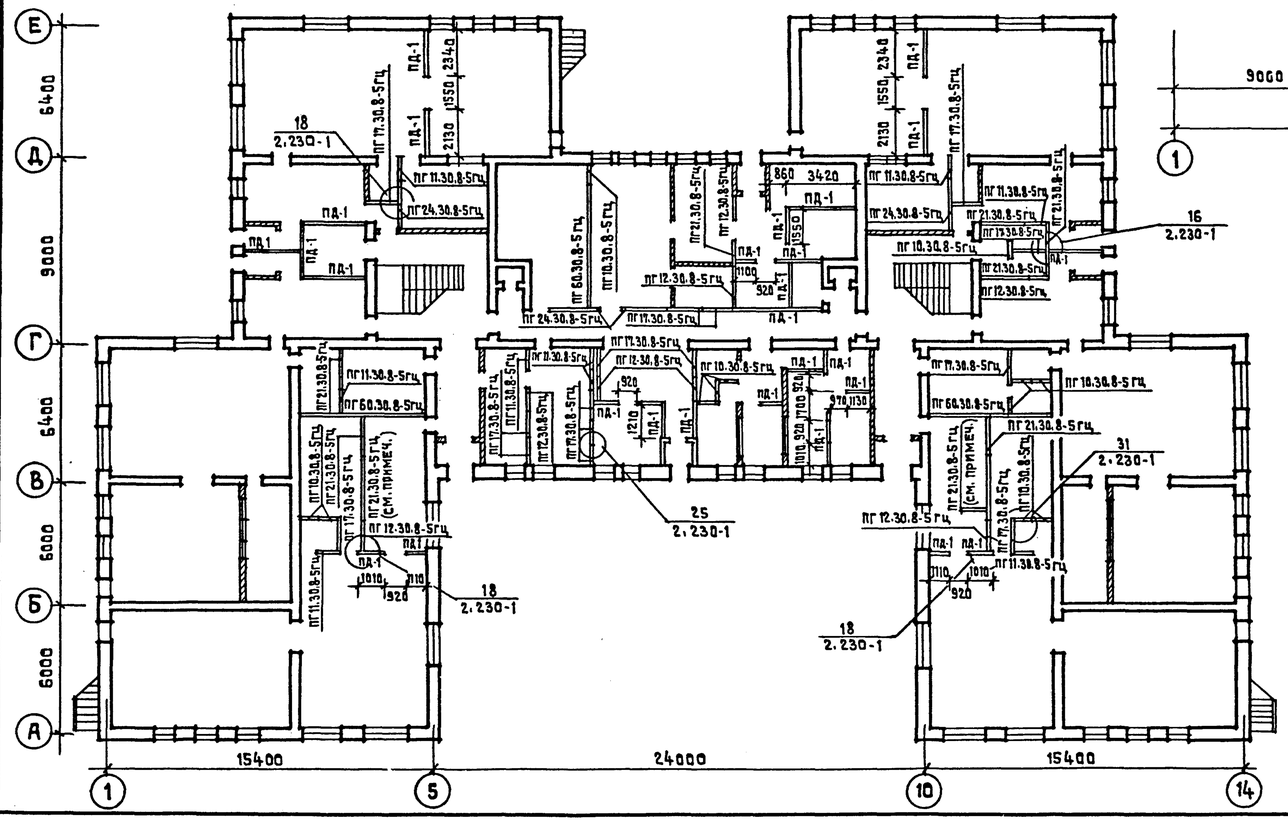

Поз. обознач.	Наименование	Кол. шт.	Масса кг	Примечания
	Соединительные детали			
	ММ 3	142	0.44	
	ММ 39	84	0.16	
	ММ 43	2	0.16	
	ММ 44	140	0.15	

Примечание

1. Перегородки с пометкой „см. примечания" см. развертки перегородок лист АС-8.

Согласовано

Привязан

Инв. №

Нормоконтр.	Жирнова	
Нач.маст.1	Башенков	
Гл.инж.м.	Назаров	
ГАП	Михе	
ГИП	Воронцов	
Рук.гр.инж.	Кузнецова	
Архитект.	Кожаринова	

Т.П. 214-1-309.85 АС

Детские ясли-сад на 280 мест

Раскладка перегородок поэлементной сборки /вариант/

Стадия	Лист	Листов
Р	18	

ЦНИИЭП учебных зданий

Инв. № подл. | Подпись и дата | Взамен инв. №

20523-02

Альбом I

Типовой проект 214-1-309.85

1-1

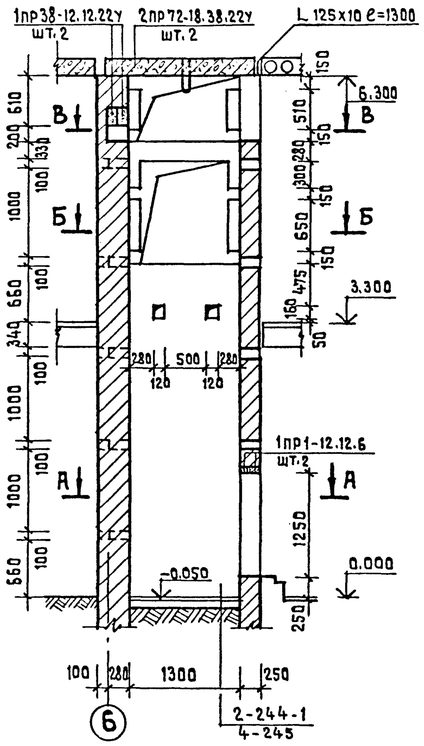

А-А

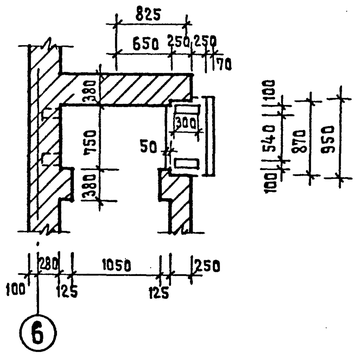

Б-Б

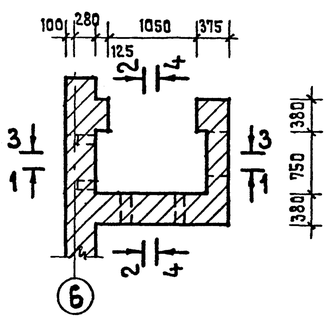

2-2

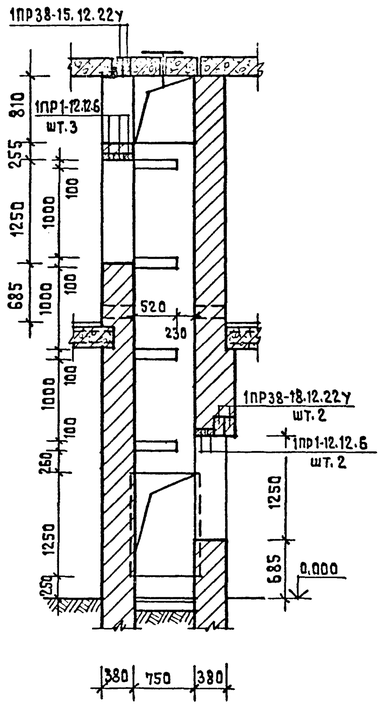

В-В

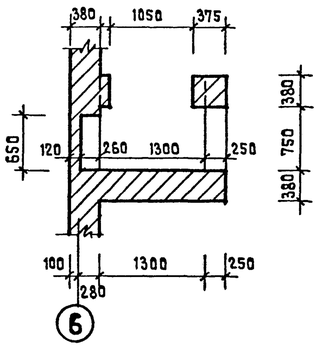

МОНТАЖНЫЙ ПЛАН ПОКРЫТИЯ

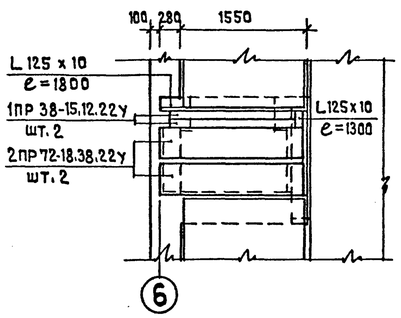

3-3

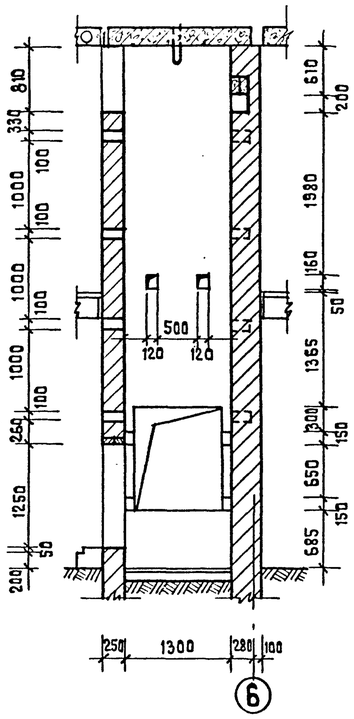

1-1

ФРАГМЕНТ ДЛЯ ВАРИАНТА С ТЕХНИЧЕСКИМ ПОДПОЛЬЕМ

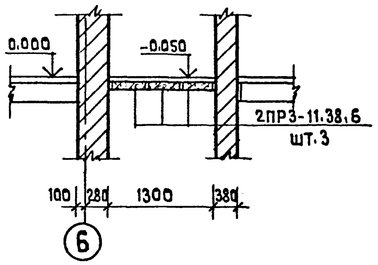

ПРИЯМОК В ТЕХПОДПОЛЬЕ
шт. 2

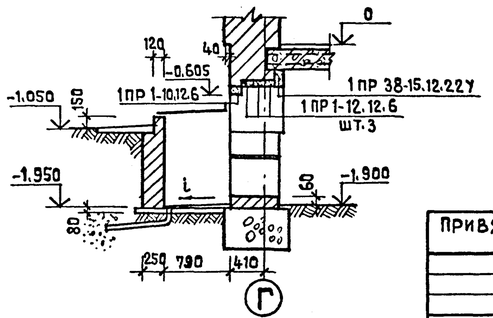

4-4

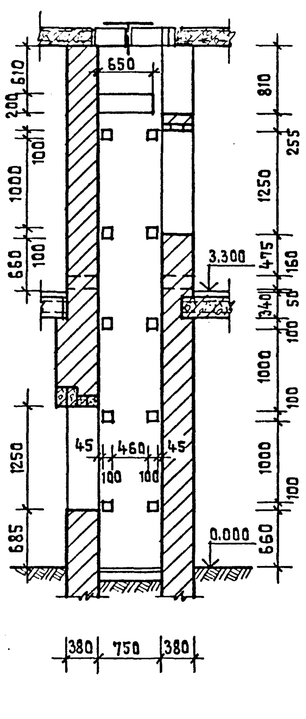

ЛЕСТНИЦА В ТЕХПОДПОЛЬЕ

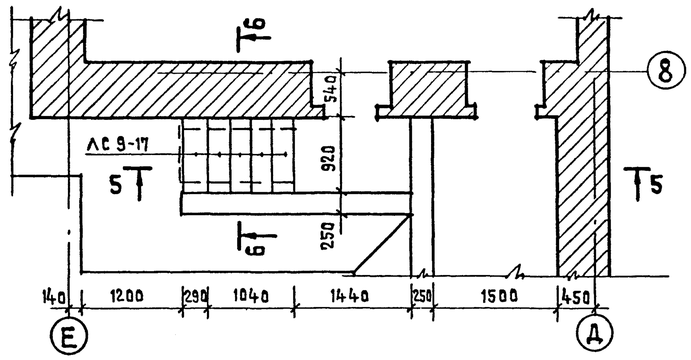

5-5

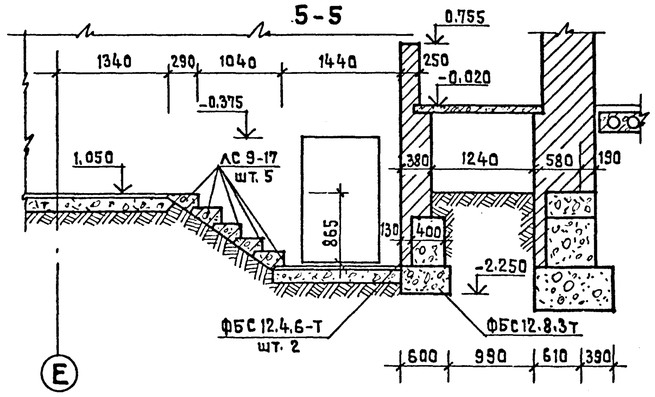

6-6

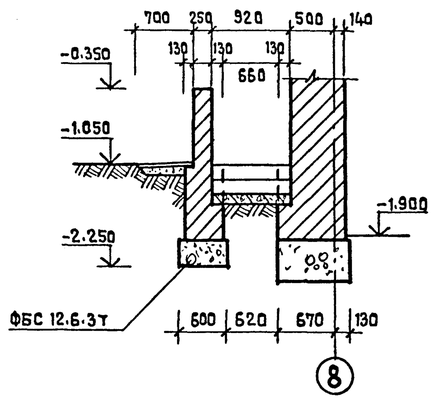

ПЕРЕЧЕНЬ Ж.Б. ЭЛЕМЕНТОВ

Позиц. обознач.	Наименование	Кол.	Масса ед. кг.	Примечан.
	1ПР1-12.12.6	14	25	
	1ПР38-12.12.22У	4	75	
	1ПР38-15.12.22У	4	100	
	1ПР38-18.12.22У	2	125	
	2ПР72-18.38.22У	4	375	
	ЛС 9-17	5	100	
	ФБС.12.4.6-Т	2	640	
	ФБС.12.6.3-Т	3	460	
	2ПР3-11.38.6	6	95	Для вариант. с техподп.
	1ПР38-15.12.22У	2	100	"
	1ПР1-12.12.6	6	25	"
	1ПР1-10.12.6	2	25	"

Нормоконтр	Жирнова		
Нач.маст.1	Башенков		
Гл.инж.м.	Назаров		
ГАП	Михе		
ГИП	Воронцов		
Рук.гр.инж.	Кузнецова		

Привязан

Инв. №

Т.П. 214-1-309.85 АС

ДЕТСКИЕ ЯСЛИ-САД НА 280 МЕСТ

Стадия	Лист	Листов
Р	19	

Лифты №№ 1,2. Приямок. Лестница в техподполье.

ЦНИИЭП учебных зданий

Согласовано.

Взамен инв. №

Подпись и дата

Инв. № подл.

Альбом I

Типовой проект 214-1-309.85

БАРАБАН СУШИЛЬНЫЙ КП-307

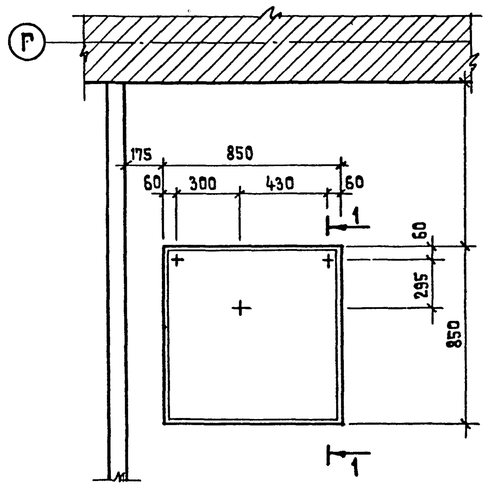

СХЕМА КРЕПЛЕНИЯ КП-114

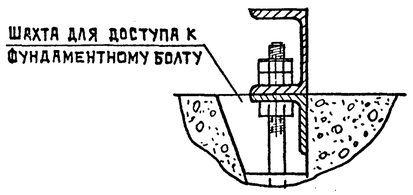

МАШИНА СТИРАЛЬНАЯ КП-114 ЦЕНТРИФУГА Ц-10

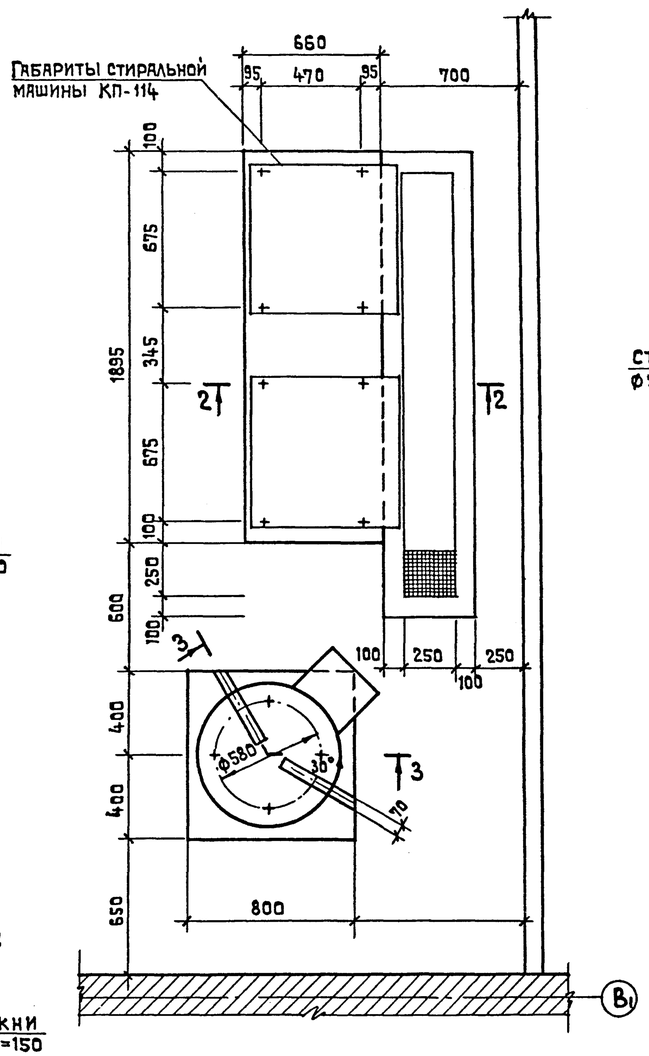

1-1

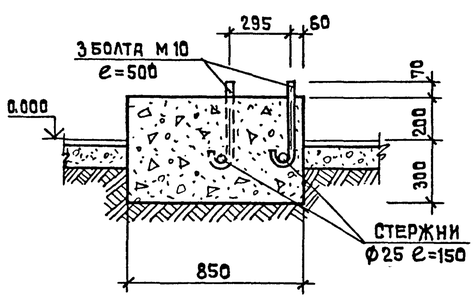

1-1 (ДЛЯ ВАРИАНТА С ТЕХПОДПОЛЬЕМ)

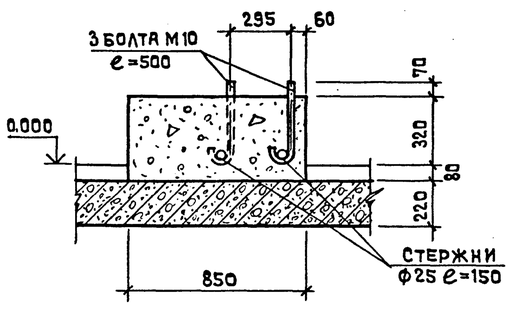

2-2

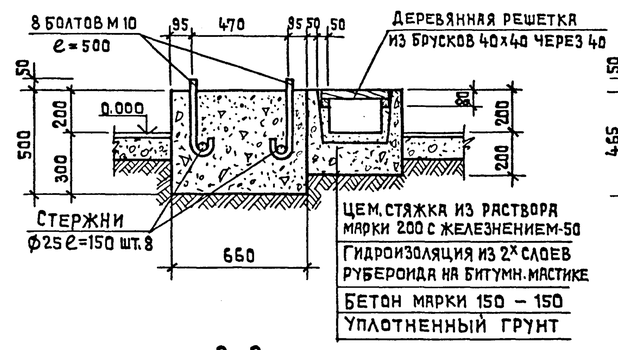

3-3

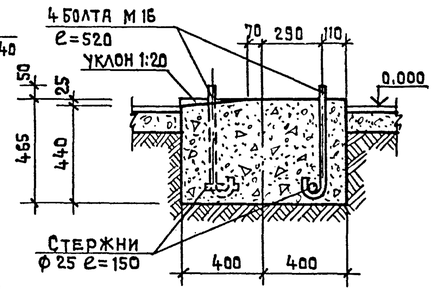

2-2 (ДЛЯ ВАРИАНТА С ТЕХПОДПОЛЬЕМ)

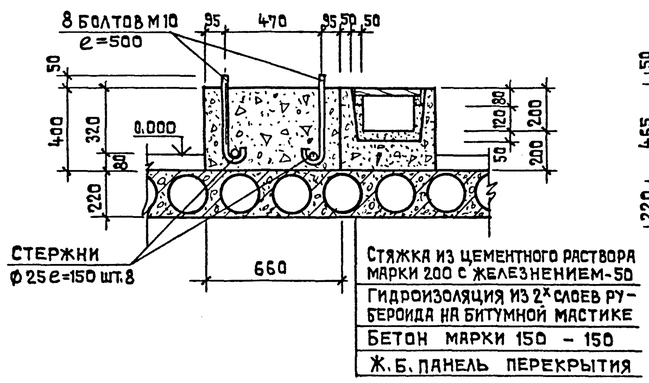

3-3 (ДЛЯ ВАРИАНТА С ТЕХПОДПОЛЬЕМ)

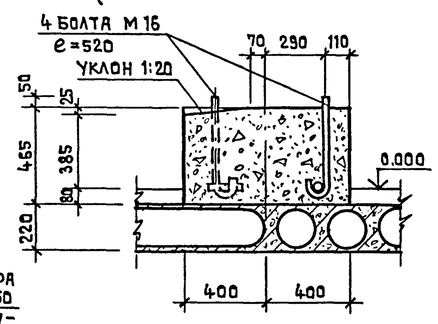

РАСХОД МАТЕРИАЛОВ

Наименование материалов		Един. изм.	Решение с полами по гр.	Вариант с тех. подпольем
Бетон марки 150		$м^3$	1.54	1.34
Арматура класса А-1	ф 10	кг	4.89	4.89
	ф 16	кг	3.3	3.3
	ф 25	кг	8.72	8.72

Нормоконтр	Жирнова		
Нач.маст.1	Башенков		
Гл.инж.м.	Назаров		
ГАП	Михе		
ГИП	Воронцов		
Рук.гр.инж	Кузнецова		

Т.П. 214-1-309.85 АС

ДЕТСКИЕ ЯСЛИ-САД НА 280 МЕСТ

Стадия	Лист	Листов
Р	20	

ФУНДАМЕНТЫ ПОД ОБОРУДОВАНИЕ СТИРАЛЬНОЙ

ЦНИИЭП учебных зданий

Привязан

Инв. №

Согласовано

Инв. № подл. | Подпись и дата | Взамен инв. №

20523-02

ТИПОВОЙ ПРОЕКТ 214-1-309.85 АЛЬБОМ I

СОГЛАСОВАНО

ИГРАЛЬНАЯ СТАРШЕЙ ГРУППЫ

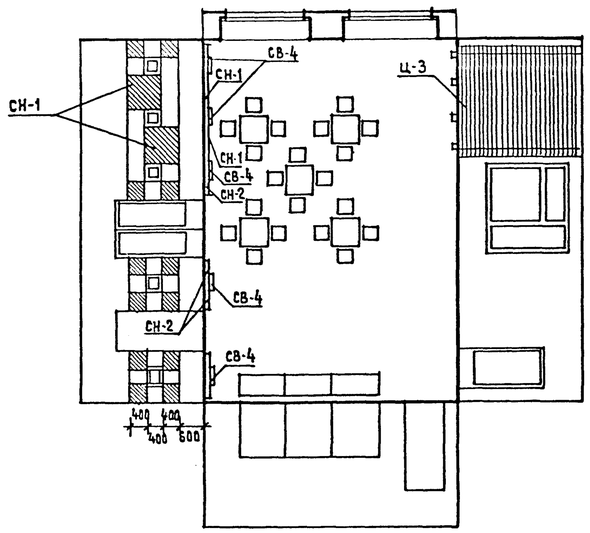

ГРУППОВАЯ СТАРШЕЙ ГРУППЫ

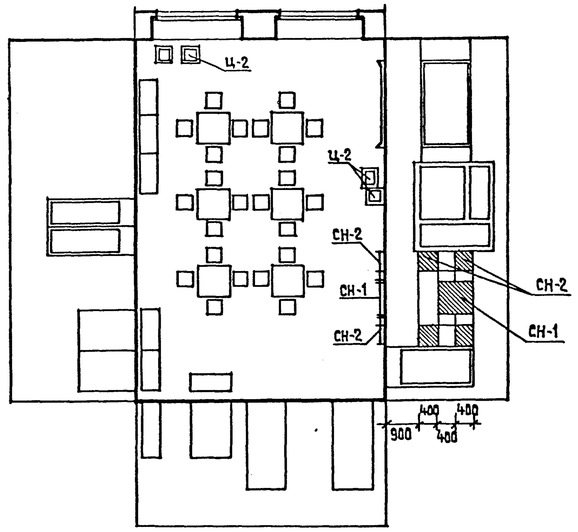

РАЗДЕВАЛЬНАЯ

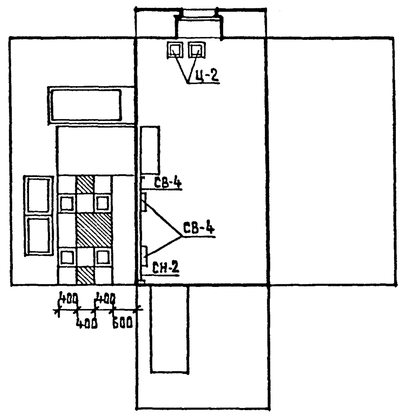

ПРИЕМНАЯ

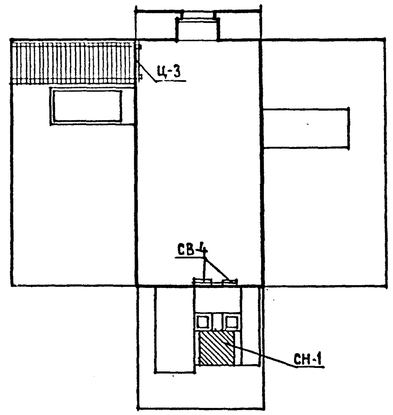

СПЕЦИФИКАЦИЯ СТЕНДОВ И ЦВЕТОЧНИЦ

№п/п	НАИМЕНОВАНИЕ ПОМЕЩЕНИЯ	СН-1	СН-2	СВ-4	СР-1	Ц-2	Ц-3
1	ИГРАЛЬНЫЕ: СТАРШЕЙ ГРУППЫ	2	12	5	27 п.м.	—	1
	ГРУППОВЫЕ:						
2	МЛАДШЕЙ ГРУППЫ	1	4	—	10 п.м.	—	1
3	СРЕДНЕЙ ГРУППЫ	1	4	—	10 п.м.	4	—
4	СТАРШЕЙ ГРУППЫ	1	4	—	10 п.м.	4	—
5	ПОДГОТОВИТЕЛЬНОЙ ГР.	1	4	—	10 п.м.	4	—
6	ПРИЕМНАЯ	1	—	2	4.5 п.м.	—	1
7	РАЗДЕВАЛЬНАЯ	1	2	4	10 п.м.	2	—
8	ЗАЛ ДЛЯ МУЗЫКАЛЬНЫХ ЗАНЯТИЙ	—	—	—	—	3	—
9	ЗАЛ ДЛЯ ГИМНАСТИЧЕСКИХ ЗАНЯТИЙ	3	—	5	16 п.м.	—	1

ЗАЛ ДЛЯ МУЗЫКАЛЬНЫХ ЗАНЯТИЙ

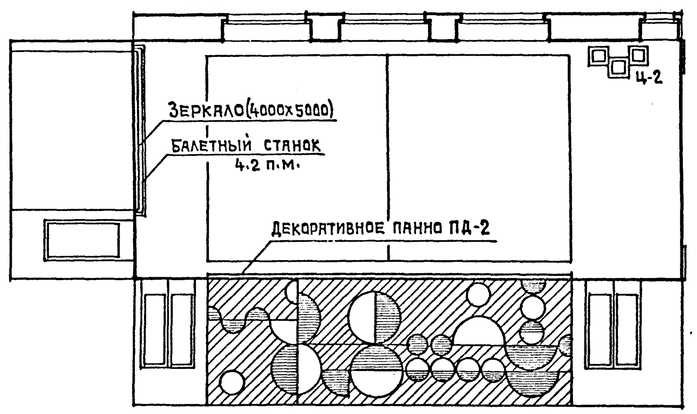

ЗАЛ ДЛЯ ГИМНАСТИЧЕСКИХ ЗАНЯТИЙ

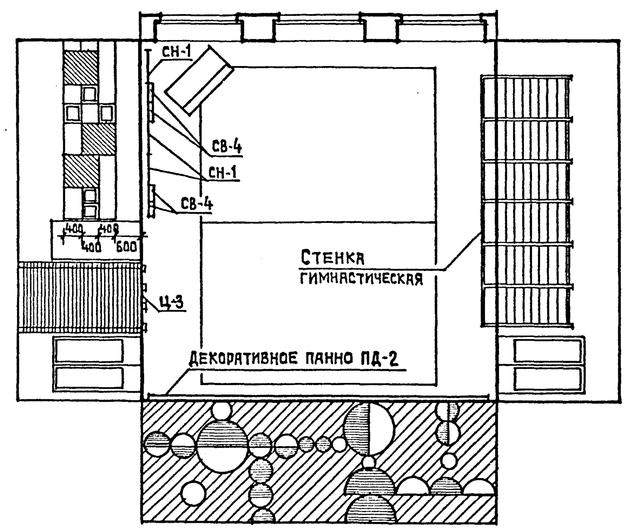

ПРИМЕЧАНИЯ

1. При решении интерьеров использованы альбомы «Типовые элементы интерьеров детских яслей-садов" серия 21-0-3 выпуск 1, выпуск 2.
2. Декоративные панно в залах выполняются из керамической плитки. Унифицированные элементы панно из глазурованной плитки изготовлять путем нанесения над глазурной краски и последующего обжига.
3. В спецификации указаны изделия на каждый вид помещений общееколичество изделий определяется при привязке.

Нормоконтр.	Жирнова		
Нач.маст.1	Башенков		
Гл.инж.м.	Назаров		
ГАП	Михе		
ГИП	Воронцов		
Рук.гр.инж.	Кузнецова		
Архитект.	Кожаринова		

Привязан

Инв. №

Т.П. 214-1-309.85 АС

ДЕТСКИЕ ЯСЛИ-САД НА 280 МЕСТ

Стадия	Лист	Листов
Р.	21	

ИНТЕРЬЕРЫ /ПРИМЕРЫ РЕШЕНИЙ/

ЦНИИЭП учебных зданий

Взамен инв.№ | Подпись и дата | Инв.№ подл.

20502-02

Типовой проект 214-1-309.85 Альбом I

Ведомость чертежей основного комплекта

Лист	Наименование	Примечание
1		
2	План 1 этажа в осях „1-8". Расстановка технологического оборудования.	
3	План 1 этажа в осях „8-14". Расстановка технологического оборудования.	
4.	План 2 этажа в осях „1-8". Расстановка технологического оборудования	
5	План 2 этажа в осях „8-14". Расстановка технологического оборудования.	
6	Спецификация технологического оборудования	
7	Спецификация технологического оборудования	

Условные обозначения

Электророзетка штепсельная двухполюсная 220 в., 6 А

Раковина (лабораторная) со смесителем с поворотным изливом.

Умывальник со смесителем с поворотным изливом

Трап

Пояснительная записка

Настоящий проект разработан для детских яслей-сада на 280 мест в градостроительном варианте

Общие указания

Назначение

Детские ясли-сад на 12 групп /280 мест/ предназначены для воспитания детей дошкольного возраста с ясельного возраста до семи лет.

Наполняемость детей в группах

детского сада – 25 человек
яслей – 20 человек

Количество групп в яслях – 4
Количество групп в детском саду – 8
Общее количество – 280 человек

Нормативные документы.

1. СНиП II-64-80 строительные нормы и правила часть II, глава 64. Детские дошкольные учреждения
2. НП-21-73. Нормали основных планировочных элементо жилых и общественных зданий. Помещения детских яслей-садов.

Режим работы:

Круглосуточное пребывание детей

Технологическое оборудование принято в комплекте, обеспечивающем проведение занятий и игр. Наборы мебели и оборудования приняты по типовым наборам мебели и оборудования, утвержденным государственным комитетом по гражданскому строительству и архитектуре при Госстрое СССР. Мебель принята стандартной, выпускаемой предприятиями „Союзмебель". Стоимость технологического оборудования и мебели принимается по СНиП IV-13-82 „Сборник сметных норм затрат на оборудование и инвентарь общественных и административных зданий – Сборник №5.3 „Детские дошкольные учреждения.

Пищеблок работает на сырье, оборудование кухни – электрическое, секционное, модулированное

Количество реализуемых блюд – в день –

Время работы персонала пищеблока – 12 часов.

Состав и площади всех помещений приняты в соответствии со СНиП II-64-80.

Постирочная оборудована стиральными машинами, центрифугой, электрическим котлом для кипячения наиболее загрязненного белья, сушильным барабаном. Для замачивания белья предусмотрена бытовая ванна. В постирочной стирается 0.26 кг белья на одно место, т.е 73 кг в день, остальное белье сдается в централизованную прачечную.

Общий штат детских яслей-сада – 96 человек

Настоящий типовой проект разработан в соответствии с действующими нормами и правилами.
Главный инженер проекта Ревекин А.И.
Главный инженер проекта привязки

Инв. №			
Н.контр.	Ревекин		
Нач.отд.	Малышева		
Гл.инж.	Ревекин		
Исполн.	Гищенко		

Привязан:

214-1-309.85 ТХ

Детские ясли-сад на 280 мест

Стадия	Лист	Листов
Р	1	

Общие данные

ЦНИИЭП учебных зданий

Инв. № подл. | Подпись и дата | Взамен инв. №

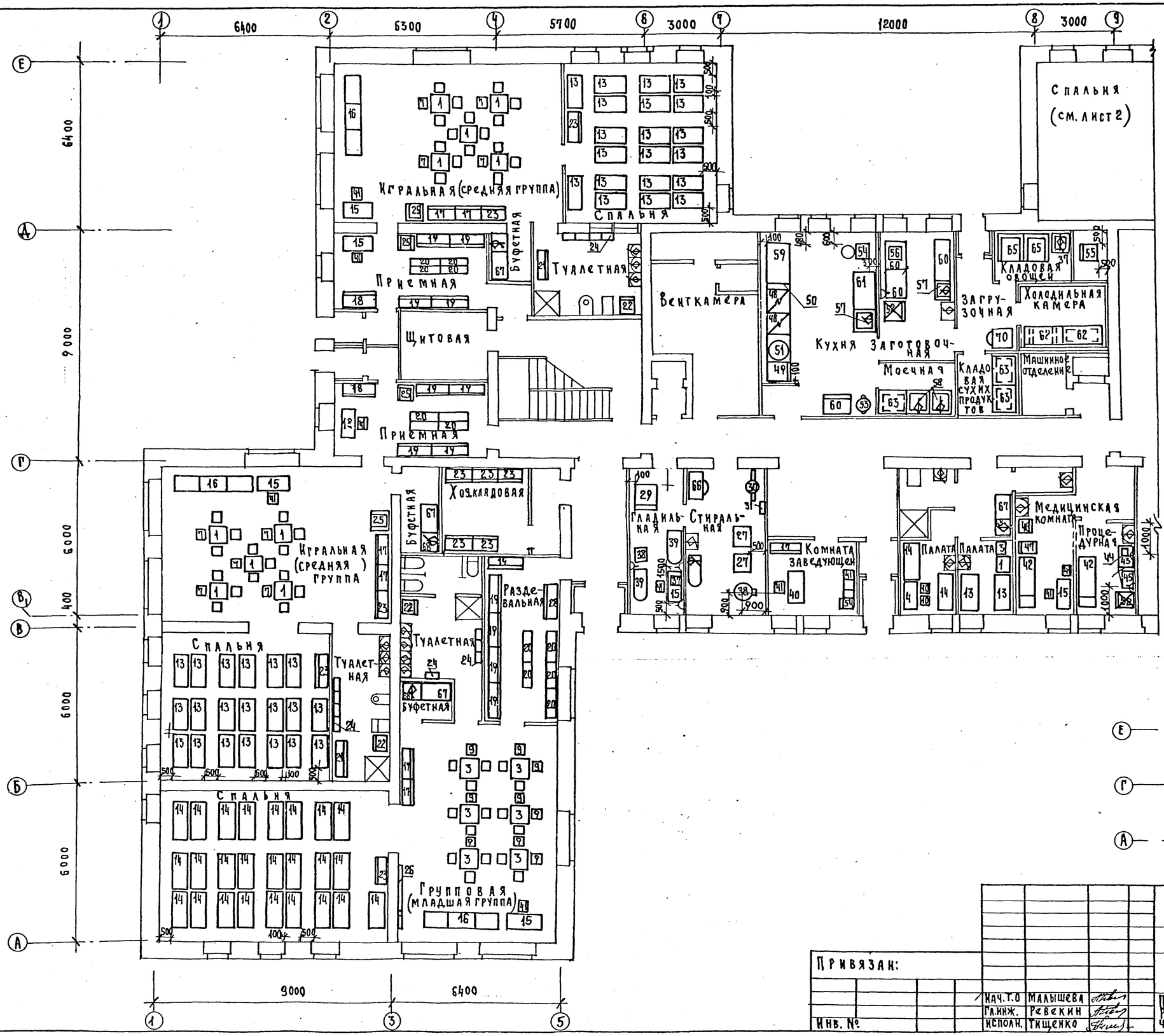

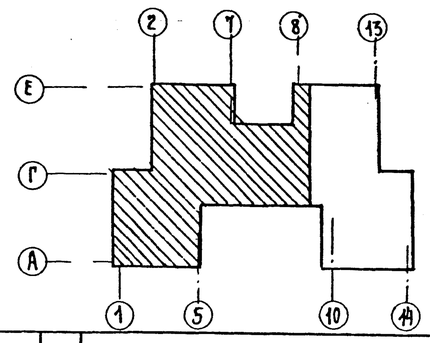

Нач. Т.О	Малышева		214-1-309.85		ТХ
Глиж.	Ревекин		Детские ясли-сад на 280 мест		
Исполн.	Тищенко			Стадия	Лист	Листов
				Р	2	
			План 1го этажа в осях 1-8 Расстановка технологического оборудования.	ЦНИИЭП учебных зданий	

Привязан:

Инв. №

Альбом I

Типовой проект 214-1-309.85

Согласовано: ГАП Михс, СТО Бабин, ЭТО Белов

Взамен инв. №

Подпись и дата

Инв. № подл.

20523-02

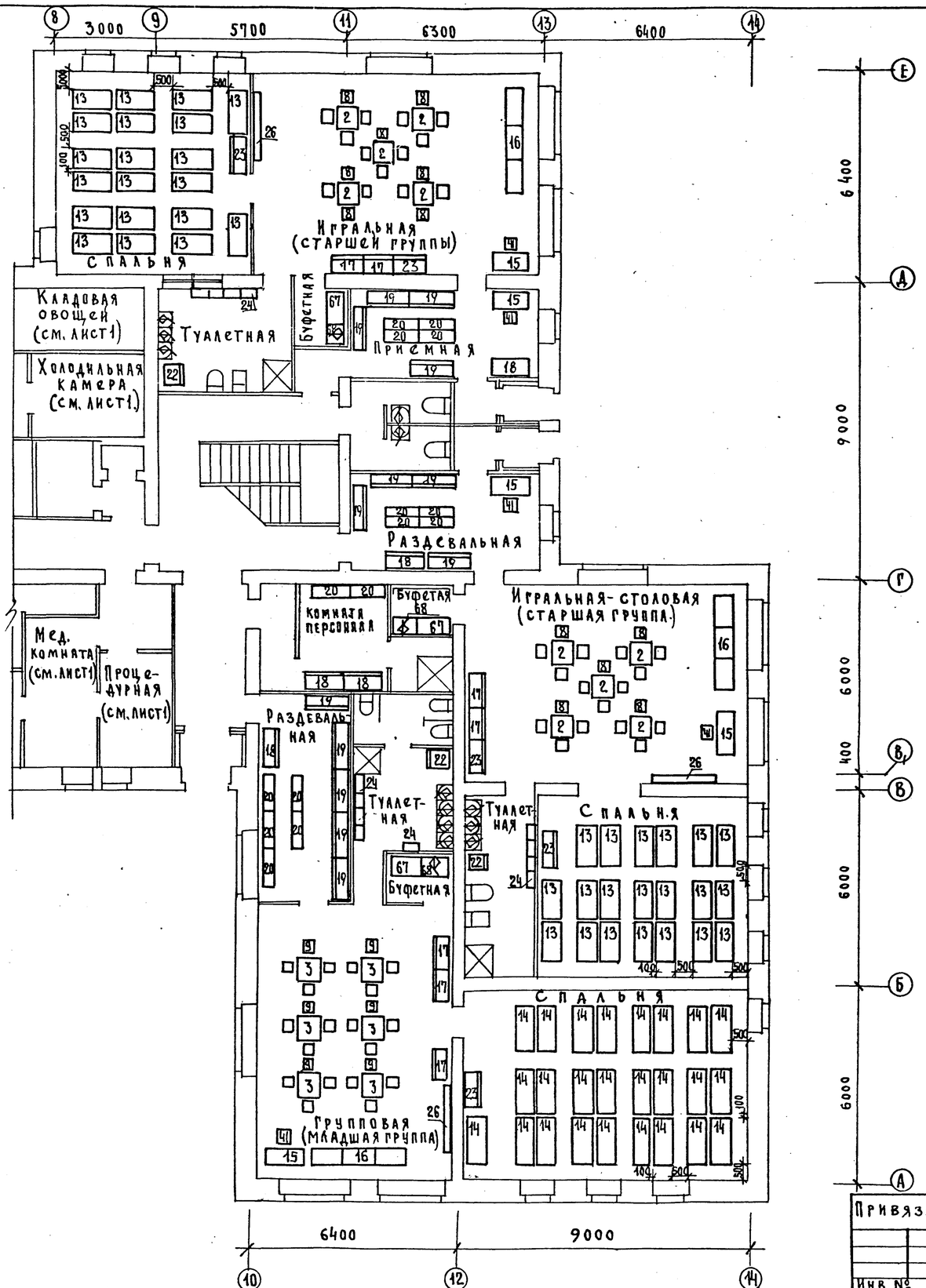

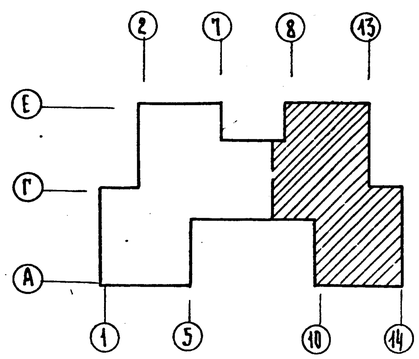

Привязан:			
Инв. №	Нач. ТО	Малышева	
	Гл. инж.	Ревекин	
	Исполнит	Тищенко	

214-1-309.85 ТХ

Детские ясли-сад на 280 мест

Стадия	Лист	Листов
Р	3	

План 1го этажа в осях 8–14. Расстановка технологического оборудования

ЦНИИЭП учебных зданий

Типовой проект 214-1-309.85 Альбом I

ГАП	Михе	
СТО	Бабин	
ЭТО	Белов	

Взамен инв. | Подпись и дата | Инв. № подл.

20523-02

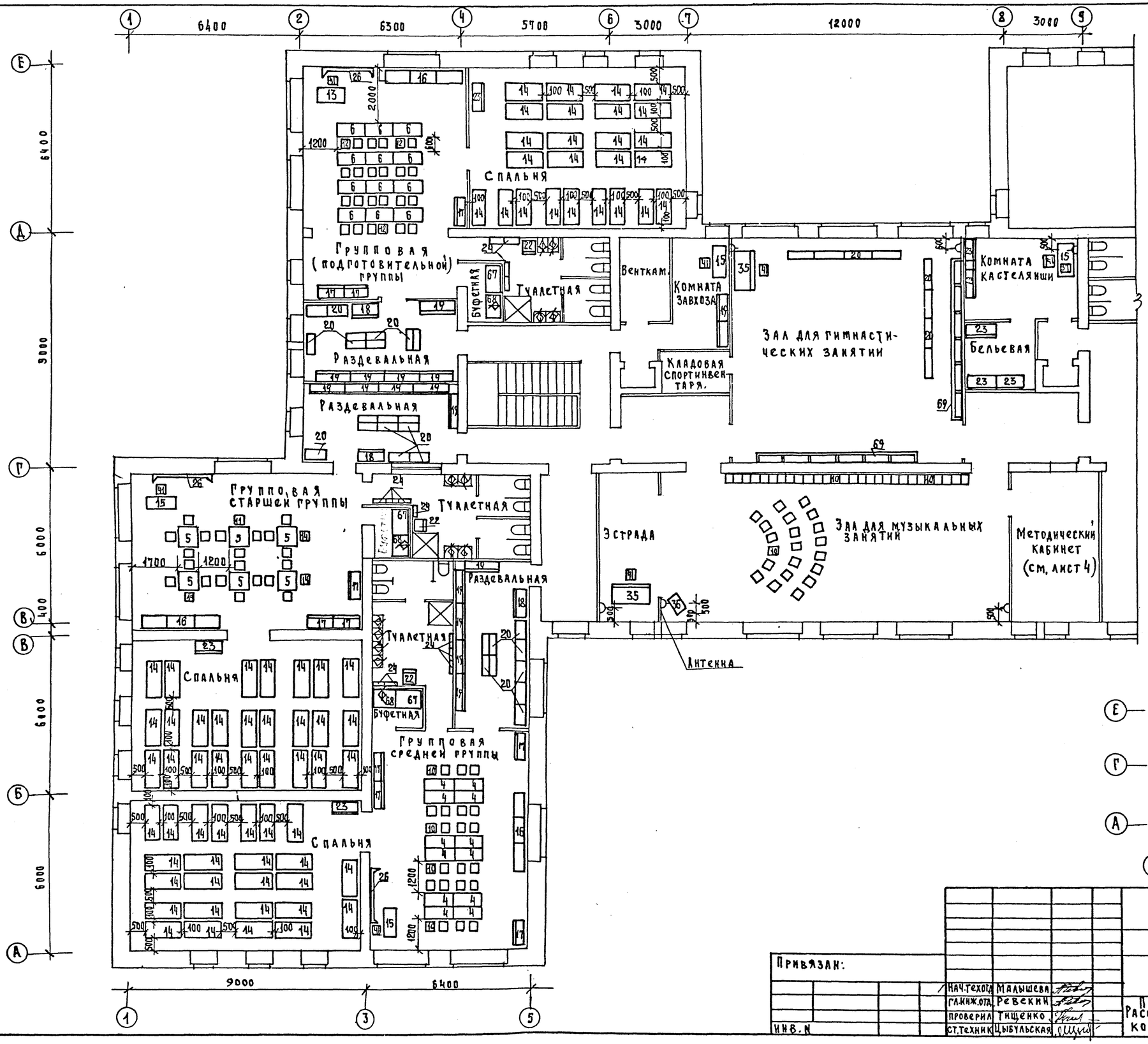

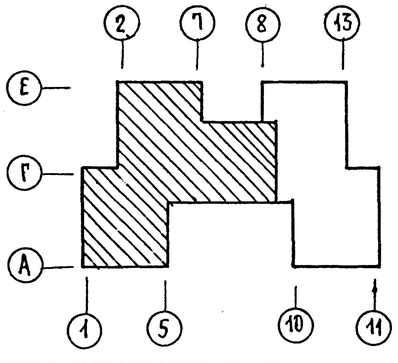

Типовой проект 214-1-309.85 Альбом I

Согласовано:

ГАП	Михе	
СТО	Бабин	
ЭТО	Белов	

Инв. № подл. | Подпись и дата | Взамен инв. №

Привязан:

Инв. №

Нач. техотд.	Малышева	
Гл. инж. отд.	Ревекин	
Проверил	Тищенко	
Ст. техник	Цыбульская	

214-1-309.85 ТХ

Детские ясли-сад на 280 мест

План 2 этажа в осях 1-8. Расстановка технологического оборудования

Стадия	Лист	Листов
Р.	4	

ЦНИИЭП учебных зданий

Типовой проект 214-1-309.85 Альбом I

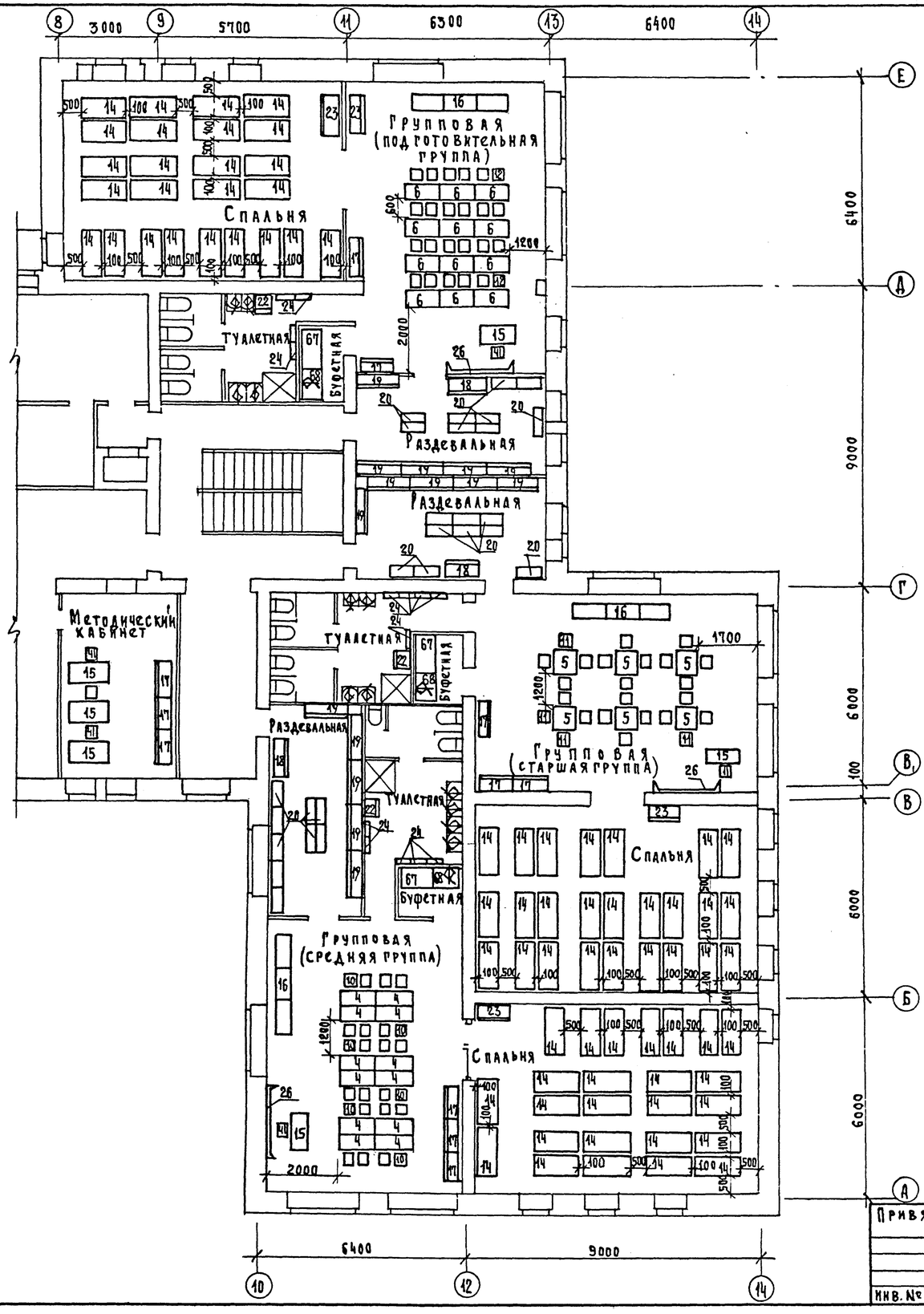

Варианты устройства трансформируемой стеклянной перегородки.

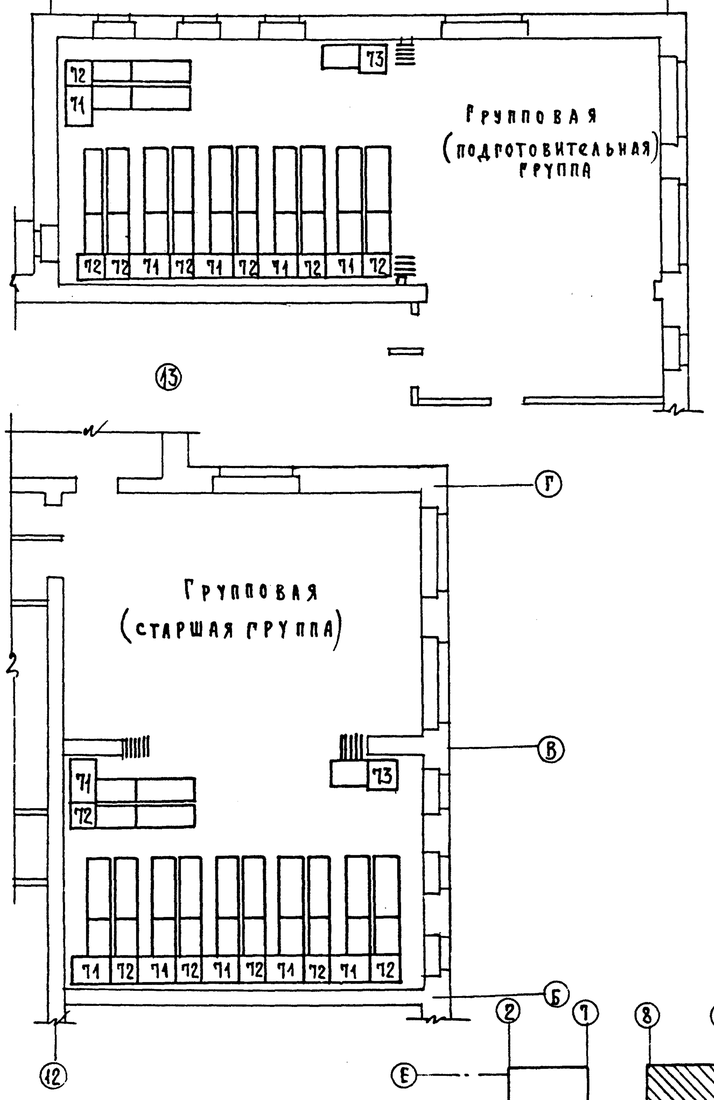

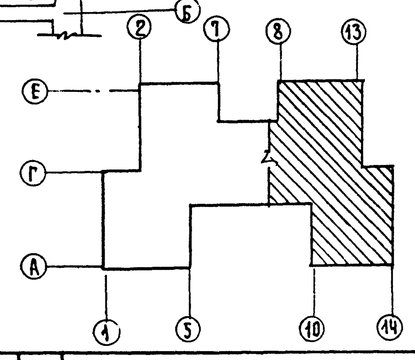

ГАП	Михе		
СТО	Бабин		
ЭТО	Белоб		

Взамен. инв. №

Подпись и дата

Инв. № подл.

Привязан:

Инв. №

Нач. Т.О.	Малышева	
Гл. инж. Т.О.	Ревекин	
Проверил	Тищенко	
Ст. техник	Цыбульская	

214-1-309.85 ТХ

Детские ясли-сад на 280 мест

Стадия	Лист	Листов
Р.	5	

План 2го этажа в осях 8-14
Расстановка технологического оборудования

ЦНИИЭП учебных зданий

20523-02

Марка поз. №	Обозначение	Наименование	Кол-во	Масса ед. кг.	Примечание
1	2	3	4	5	6
1.	Союзмебель г. Москва	Стол четырехместный ОН-1-840/1 700х700х340	11		
2	"	Стол четырехместный ОН-1-840/1 700х700х380	10		
3	"	Стол четырехместный ОН-1-840/1 700х700х430	12		
4	"	Стол четырехместный ОН-1-840/1 700х700х480	25		
5	"	Стол двухместный ОН-2-715/7 1100х450х540	12		
6	"	Стол двухместный ОН-2-715/7 1100х450х600	24		
7	"	Стул детский ОН-1-799/10 220х160х170/320	42		
8	"	Стул детский ОН-1-799/10 240х180х200/370	40		
9	"	Стул детский ОН-1-799/10 260х200х240/430	48		
10	"	Стул детский ОН-1-799/10 280х230х280/480	98		
11	"	Стул детский ОН-1-799/10 300х260х320/560	48		
12	"	Стул детский ОН-799/10 320х290х360/630	48		
13	"	Кровать детская Т-МД-205 1200х600х1000	82		
14	"	Кровать детская ОН-1-799/23 1400х600х600	202		
15	"	Стол воспитателя ОН-1-799/5 1050х600х720	24		
16	"	Шкаф-секция для уголка природы ОХ-00-188 3076х400х790	12		
17	"	Шкаф для пособий и игрушек ОХ-01-25/1 1038х404х1450	32		
18	"	Шкаф для одежды персонала ОН-2-864/5 1200х470х1950	15		
19	"	Шкаф для одежды с подсушкой ОХ-6-967 1350х320х1550	55		
20	"	Скамья ОН-2-864/13 800х280х204	91		
21	"	Шкаф для горшков ОН-1-864/3 998х320х1400	2		
22	"	Шкаф хозяйственный ОН-2-864/8 556х470х1400	11		
23	"	Шкаф для белья ОН-1-864/4 998х470х1400	32		
24	"	Вешалка для полотенец ОН-2-864/15 668х125х766	46		
25	Союзмебель г. Москва	Стол туалетно-пеленальный ОН-2-864/12 780х765х930	4		
26	Союзмебель г. Москва	Доска комбинированная настенная ОН-1-799/18 2000х120х1029	9		
27	Алитуский машиностр. з-д	Машина стиральная КП-114 720х720х1050 11.3квт; 3ф	2		
28	Харьковский з-д коммунального машиностр.	Центрифуга Ц-10 930х700х965 1.1квт; 3ф	1		
29	"	Барабан сушильный КП-307 840х800х1300 12.4квт; 3ф	1		
30	Ярославский з-д холодильных машин	Котел электрический КПЭ-60 945х640х1130 9.15квт 3ф	1		
31	"	Станция управления к котлу СУ 360х640х490 9.45квт, 3ф	1		
32	Комиссаровский з-д торгмаш.	Местный вентиляционный отсос МВО-420ф 420х120х400	7		
33	"	Местный вентиляционный отсос МВО-840в 840х1000х460	1		
34	З-д „Металлоизделия" г. Москва	Сейф №2 450х450х1480	1		
35	Торговая сеть	Пианино 1500х750х1500	2		
36	"	Телевизор 0.15квт; 1ф.	1		
37	"	Машина швейная настольная „Подольск" 0.27квт; 1ф	2		
38	"	Тумбочка для белья 500х400х950	1		
39	"	Доска гладильная 1200х500х800 С-10	2		
40	"	Стол письменный однотумбовый Арт. 1500 1100х650х760	1		
41	"	Стул Арт. 300 400х470х804	31		
42	Мебельная деревообраб фирма „Казбек".	Кушетка смотровая ОН-7-301/12 1850х600х615	2		
43	Одесский з-д медоборудования	Стол инструментальн. СИ-4 650х410х805	1		
44	Тюменский з-д медоборудования	Стерилизатор Э-34-200 314х160х185 1квт; 1ф	1		
45	Львовский з-д медоборудования	Шкаф медицинский 827х447х1610	1		
46	Орехово-Зуевский з-д Приборделаль	Весы медицинские ВМ-150 370х677х1430	1		
47	З-д ДПИ г. Киев	Ростомер деревянный 420х530х2200	1		

Альбом I

Типовой проект 214-1-309.85

Согласовано: ГАП Михе; С.Т.О. Бабин; Э.Т.О. Белов

Инв. № подл. | Подпись и дата | Взамен инв. №

Привязан:

Инв. №

Нач. Т.О.	Малышева	
Гл. инж.	Ревекин	
Исполн.	Тищенко	
Инженер	Волкова	

214-1-309.85 ТХ

Детские ясли-сад на 280 мест

Стадия	Лист	Листов
Р	6	7

Спецификация технологического оборудования

ЦНИИЭП учебных зданий

20523-02

1	2	3	4	5	6
48	Душанбинский з-д торгового машиностр.	Плита электрич. секционная модул. ПЭСМ-4шв 840х840х860 17.04квт.3ф	2		
49	Объединение „Таджикторгмаш".	Шкаф жарочный секционный модулир. ШЖЭСМ-2 800х830х1500 9.6квт; 3ф.	1		
50	Люберецкий з-д торгового машиностр.	Секция-вставка к тепловому обор. с краном смес. ВКСМ 840х840х860	1.		
51	Сокулукский з-д торгового машиностр.	Котел пищеварочн. электр. КПЭСМ-60М 1050х840х860 9.45квт. 3ф	1		
52	Марийский з-д торгового машиностроен.	Холодильник шх-0,40м 750х750х1810 0.25квт; 1ф.	2		
53	Челябинск п/я 48/8	Кипятильник электр. КНЭ-100М 440х370х800 1.2квт; 3ф.	1		
54	Пермский з-д торг. маш.	Привод универсальн. ПУ-0.6 1000х480х1000 0.6квт. 3ф	1		
55	Барановичский з-д торг. маш.	Картофелечистка МОК-250 820х430х920 0.6квт. 3ф.	1		
56	Барановичский з-д торг. маш.	Мясорубка М-2 840х310х420 1квт; 3ф.	1		
57	Минторг СССР „Союзторгоборудование"	Ванна моечная ВМ-1А 630х630х860	2		
58	"	Ванна моечная ВМ-1 840х840х860	3		
59	"	Стол производственный СП-1470 1470х840х860 860	2		
60	"	Стол производственный СП-1050 1050х840х860	3		
61	"	Стол производственный СП-1470А 1470х630х860	1		
62	"	Стеллаж производств. СПС-1 1470х840х2000	1		
63	"	Стеллаж производств. СПС-2 1050х840х2000	3		
64	"	Подтоварник ПТ-1А 1470х630х280	1		
65	"	Ларь для овощей ЛО-2 1050х1050х1500	2		
66	"	Ларь для белья ЛБ-2 1050х630х860	1		
67	"	Шкаф для посуды ШП-2 1050х630х2000	12		
68	Луганский эмаль-завод им. Артема	Мойка кухон. эмалиров. на 2 отд. МЧ-2 800х600	12		
69	Союзмебель г. Москва	Стенка гимнастическая ОН-1-799/24	12		
70	Армавирский приборостроительный з-д	Весы товарные РП-500г 850х1045х1375	1		
71	Чертежи ЦНИИЭПучзданий шифр 82-592	Секционный шкафной блок с 2 кроватями 1000х580х1827 ШВ-14.0	10		
72	"	Шкафная секция с 2 кроватями ШВ-14-1А 668х580(2979)х1827	13		
73	"	Шкафная секция с одной кроватью ШВ-14.16 668х580(1558)х1827	2		

Условные обозначения:

Электророзетка штепсельная двухполюсная 220в. 6А.

Раковина (лабораторная) со смесителем с поворотным изливом.

Умывальник со смесителем с поворотным изливом.

Ванна со смесителем с поворотным изливом

Трап

Согласовано: ГАП Михе; СТО Бабин; ЭТО Белов

Типовой проект 214-1-309.85 Альбом I

Взамен инв. №; Подпись и дата; Инв. № подл.

Привязан:

Инв. №

Нач. то.	Малышева	
Гл. инж.	Ревекин	
Исполнит.	Тищенко	
Инженер	Волкова	

214-1-309.85 ТХ

Детские ясли-сад на 280 мест

Стадия	Лист	Листов
Р	7	7

Спецификация технологического оборудования

ЦНИИЭП учебных зданий

20523-02

Альбом I

Типовой проект 214-1-309.85

ВЕДОМОСТЬ ЧЕРТЕЖЕЙ. ОСНОВНОГО КОМПЛЕКТА

Лист	Наименование	Примечания
ХС-1	Общие данные. Охлаждаемая камера. Схема фреоновых трубопроводов.	
ХС-2	Испаритель ИРСН-10С. Детали крепления испарителей.	

СПЕЦИФИКАЦИЯ

Поз. обозначение	Обозначение	Наименование	Кол-во	Масса ед.т.	Примеч.
1	Завод холодильного машиностроения г. Ярославль	Фреоновый автоматический компрессорно-конденсаторный агрегат ФАК-1.5 М3, холодопроизводительностью 1500 ст. ккал/ч. с электродвигателем А41-4, N=1,7 квт, n=1420 об/мин, компл.	1	—	—
2		Испаритель настенный ребристый ИРСН-10С. шт.	2	—	—
3		Терморегулирующий вентиль ТРВ-2 М, шт.	1	—	—
4		Поддон деревянный обитый оцинкованной сталью 1670 х 210 х 20, шт.	1	—	—
5		Щит деревянный обитый оцинкованной сталью 1670 х 1000 х 20, шт.	1	—	—
6	ГОСТ 5157-53	Кронштейн L 50х5, ℓ 1620, шт.	2	—	—
7	ГОСТ 103-76	Подвеска верхняя -40х4, ℓ 230, шт.	2	—	—
8	То же	Подвеска нижняя -40х4 ℓ 715, шт.	2	—	—
9	ГОСТ 7798-70	Болт с гайкой и шайбой М 8 х 35, шт.	8	—	—
10	То же	То же М 12 х 35, шт.	12	—	—
11	ГОСТ 5496-78	Резиновый шланг ℓ 1500, шт.	1	—	—
12	ГОСТ 9177-74	Термометр настенный со шкалой -10/+60°С, шт.	1	—	—
13	ГОСТ 19212-73	Фреон - 12, кг	10	—	—
14	ГОСТ 5546-66	Масло ХФ-12, кг	4	—	—
15	ГОСТ 617-72	Труба медная ф 10х1, м	5	—	—
16	То же	То же ф 8х1, м	5	—	—
17	ГОСТ 8732-78	Труба стальная бесшовная ф 57х3.5 м	1	—	—

1-1

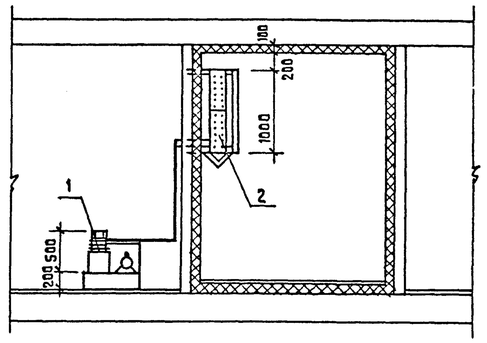

2-2

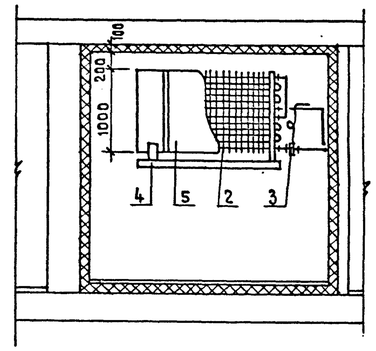

Фрагмент плана 1 этажа

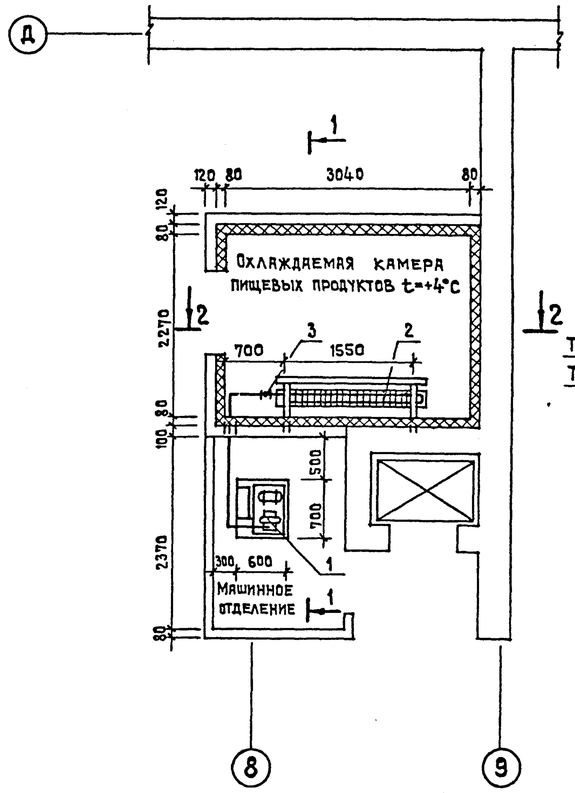

Схема фреоновых трубопроводов

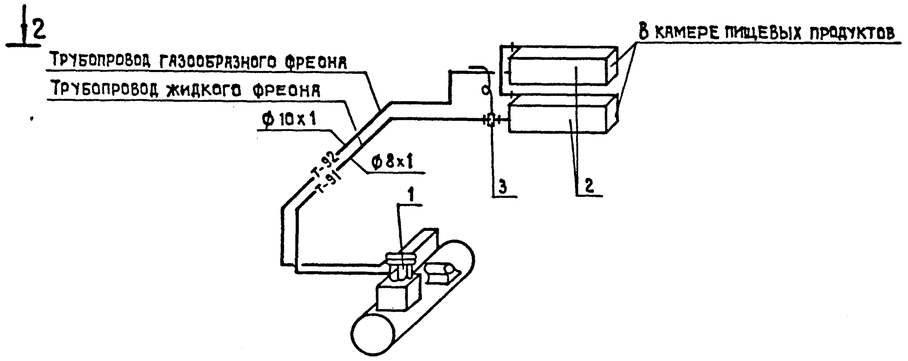

Согласовано: АМ-1 Башенков; СТО Бабин; ЭТО Белов

Инв. № подл. | Подпись и дата | Взамен инв. №

Привязан:

Инв. №

Нач. отд.	Малышева		
Гл. инж.	Ревекин		
Ст. инжен.	Голубева		
Проверил	Карловская		
Ст. инж.	Бондаренко		
Инж.	Сысоева		

214-1-309.85 ХС

Детские ясли-сад на 280 мест

Стадия	Лист	Листов
Р	1	2

Общие данные. Охлаждаемая камера. Схема фреоновых трубопроводов

ЦНИИЭП учебных зданий

20523-02

ТИПОВОЙ ПРОЕКТ 214-1-309.85 АЛЬБОМ I

СОГЛАСОВАНО

Взамен инв.№ | Подпись и дата | Инв.№ подл.

ВИД СПЕРЕДИ

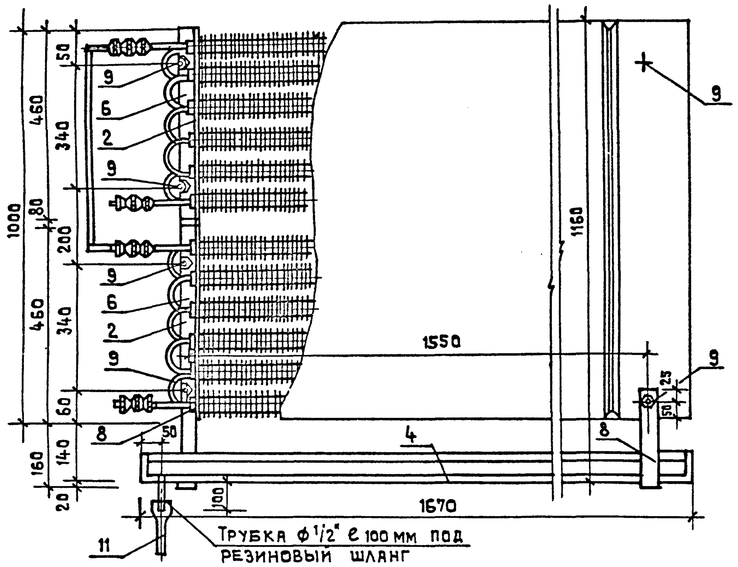

ВИД СБОКУ

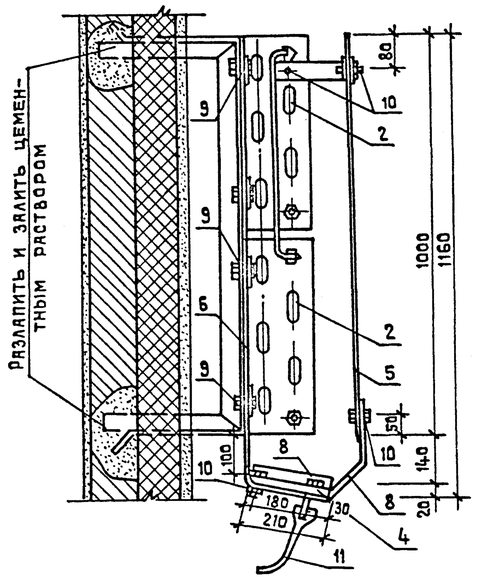

ДЕТАЛЬ „В"

ДЕТАЛЬ „А"

ЩИТ

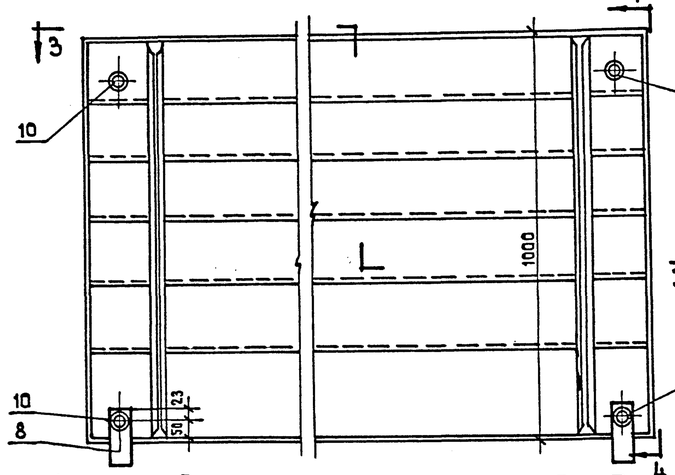

РАЗРЕЗ 4-4

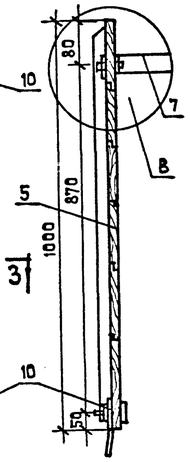

РАЗРЕЗ 3-3

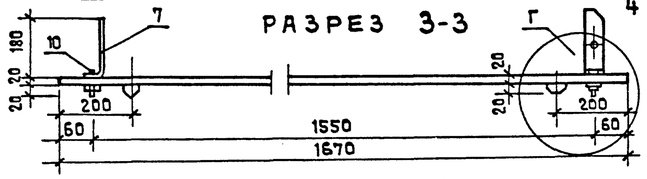

ПЛАН

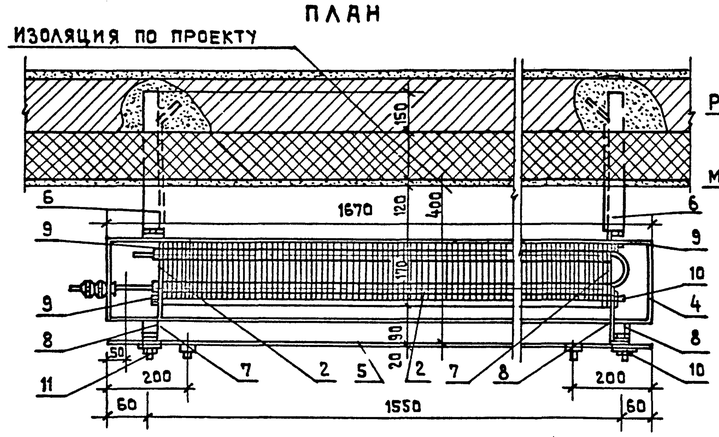

ПЛАН ПОДДОНА

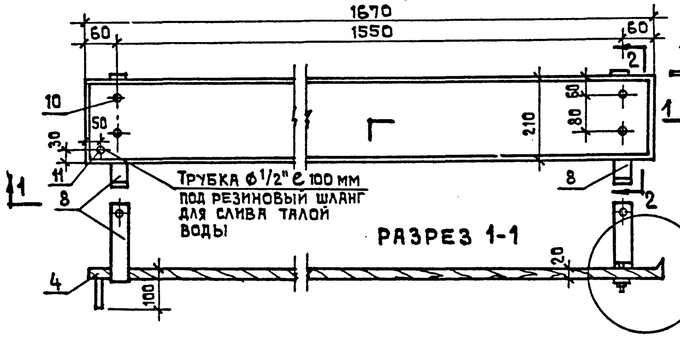

РАЗРЕЗ 2-2

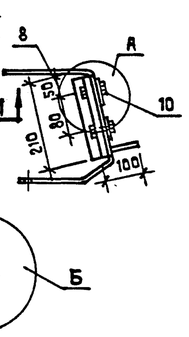

РАЗРЕЗ 1-1

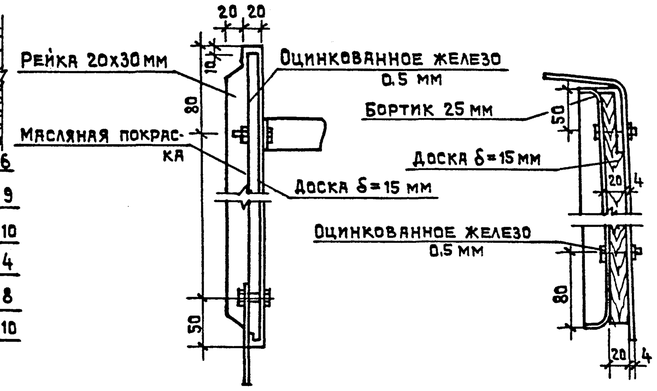

ДЕТАЛЬ „Б"

ДЕТАЛЬ „Г"

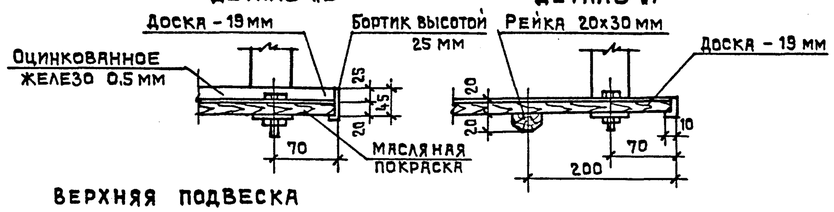

НИЖНЯЯ ПОДВЕСКА

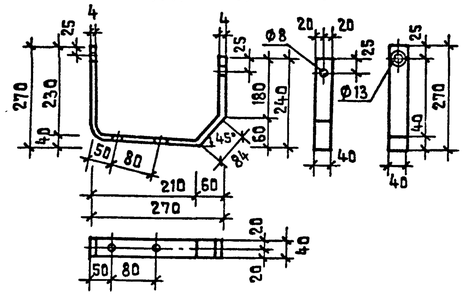

ВЕРХНЯЯ ПОДВЕСКА

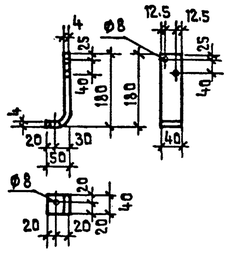

Привязан:			
Инв.№			
Нач.отд.	Малышева		
Гл.инж.	Ревекин		
Разработ.	Голубева		
Проверил	Дмитриева		
Ст.инж.	Бондаренко		
Инж.	Сысоева		

214-1-309.85 ХС

ДЕТСКИЕ ЯСЛИ-САД НА 280 МЕСТ

Стадия	Лист	Листов
Р	2	

Испаритель ИРСН-10С. Детали крепления испарителей

ЦНИИЭП учебных зданий