ТИПОВОЙ ПРОЕКТ
214-1-309.85

ДЕТСКИЕ ЯСЛИ-САД НА 280 МЕСТ

(СТЕНЫ КИРПИЧНЫЕ)

АЛЬБОМ О

МАТЕРИАЛЫ ДЛЯ ПРИВЯЗКИ И ЧЕРТЕЖИ
НУЛЕВОГО ЦИКЛА РАБОТ

20523-01

				Привязан
Инв. №				

ТИПОВОЙ ПРОЕКТ
214-1-309.85

ДЕТСКИЕ ЯСЛИ-САД НА 280 МЕСТ
(СТЕНЫ КИРПИЧНЫЕ)
АЛЬБОМ 0

СОСТАВ ПРОЕКТА:

АЛЬБОМ 0 – МАТЕРИАЛЫ ДЛЯ ПРИВЯЗКИ И ЧЕРТЕЖИ НУЛЕВОГО ЦИКЛА РАБОТ
АЛЬБОМ I – АРХИТЕКТУРНО-СТРОИТЕЛЬНЫЕ И ТЕХНОЛОГИЧЕСКИЕ ЧЕРТЕЖИ
АЛЬБОМ II – САНИТАРНО-ТЕХНИЧЕСКИЕ ЧЕРТЕЖИ
АЛЬБОМ III – ЭЛЕКТРОТЕХНИЧЕСКИЕ ЧЕРТЕЖИ
АЛЬБОМ IV – ИЗДЕЛИЯ ЗАВОДСКОГО ИЗГОТОВЛЕНИЯ
АЛЬБОМ V – СМЕТЫ
АЛЬБОМ VI – ВЕДОМОСТЬ ПОТРЕБНОСТИ В МАТЕРИАЛАХ
АЛЬБОМ VII СПЕЦИФИКАЦИИ ОБОРУДОВАНИЯ
ЧАСТЬ I ТЕХНОЛОГИЧЕСКОЕ ОБОРУДОВАНИЕ
ЧАСТЬ II САНИТАРНО-ТЕХНИЧЕСКОЕ ОБОРУДОВАНИЕ
ЧАСТЬ III ЭЛЕКТРОТЕХНИЧЕСКОЕ ОБОРУДОВАНИЕ

УТВЕРЖДЕН ГОСГРАЖДАНСТРОЕМ
ПРИКАЗ № 213 ОТ 10.08 1982г.
РАБОЧИЕ ЧЕРТЕЖИ ВВЕДЕНЫ В ДЕЙСТВИЕ ЦНИИЭП УЧЕБНЫХ ЗДАНИЙ
ПРИКАЗ № 45 ОТ 16.05 1985г.

РАЗРАБОТАН
ЦНИИЭП УЧЕБНЫХ ЗДАНИЙ
ГЛАВНЫЙ ИНЖЕНЕР ИНСТИТУТА А.К. ЛЯХОВИЧ
ГЛАВНЫЙ АРХИТЕКТОР ПРОЕКТА А. МИХЕ

20523-01

				ПРИВЯЗАН
				ИНВ. №

Альбом 0

Типовой проект 214-1-309.85

Содержание альбома „0"

Лист	Наименование	Примечание
	Обложка	
	Титульный лист	
	Архитектурно-строительные чертежи	
01	Общие данные /начало/	
02	Общие данные /продолжение/	
03	План фундаментов для здания с полами по грунту /пример решения/	
04	План фундаментов для здания с полами по грунту /чертеж привязки/	
05	План подпольных каналов. Сечения	
06	План и сечения фундаментов. Вариант с техподпольем /пример решения/	
07	План и сечения фундаментов. Вариант с техподпольем /чертеж привязки/	
08	План техподполья развертки стен и разрез 1-1	
09	Монтажный план перекрытия на отм. -0.300	
010	Наружные лестницы №1, №2. Крыльца №1 ÷ №5	
011	Наружняя и внутренняя отделка	
012	Таблица заполнения проемов	
013	Таблица заполнения проемов /продолжение/	
014	Спецификация строительных изделий ниже отметки „0"	
015	Спецификация строительных изделий выше отметки „0"	
016	Спецификация строительных изделий выше отметки „0"	
017	Спецификация строительных изделий выше отметки „0"	

Ведомость основных комплектов рабочих чертежей

Обозначение	Наименование	Примечание
-АС	Материалы для привязки чертежи нулевого цикла работ	Альбом „0"
-АС -ТХ;-ХС	Архитектурно-строительные технологические чертежи	Альбом I
-ОВ;-ВК	Санитарно-технические чертежи	Альбом II
-ЭМ,-ЭО,-А,СС	Электро-технические чертежи	Альбом III
	Изделия заводского изготовления	Альбом IV
-СМ	Сметы	Альбом V,4,1
-СМ	Сметы	Альбом V,4,2

Ведомость ссылочных и прилагаемых документов

	Стандарты	
ГОСТ 380-71*	Сталь углеродистая обыкновенного качества	
ГОСТ 530-71*	Кирпич глиняный обыкновенный	
ГОСТ 2590-71*	Сталь горячекатаная круглая	
ГОСТ 10140-71*	Плиты минераловатные	
ГОСТ 13549-78	Блоки бетонные для стен подвала	
Серия 1.112-5	Плиты для ленточных фундаментов	
1.236.5-9	Окна	
1.136-11,10	Двери	
1.238-1	Козырьки входов	
1.138-10	Перемычки брусковые	
1.141-1 вып.58,57	Плиты перекрытий	
1.225-2 вып.5	Прогоны	
1.231.9-7 вып.1,	Панели перегородок	
1.243-2	Плиты плоские	
1.225-2 вып.5	Опорные плиты	
1.219.1-3	Лотки	
ГОСТ 5781-75	Сталь горячекатаная	
ГОСТ 12184-66*	Сетки проволочные тканые	
ГОСТ 3262-75*	Трубы стальные водогазопроводные	
ГОСТ 8568-77*	Листы стальные	
ГОСТ 2591-71*	Сталь горячекатаная квадратная	
ГОСТ 103-76	Полоса стальная горячекатаная	
ГОСТ 8509-72*	Сталь прокатная угловая равнополочная	
2.244-1 вып.4	Детали полов общественных зданий	
2.230-1 вып.5	Детали стен и перегородок	
2.240-1 вып.2	Детали перекрытий	
2.260-1 вып.2	Детали покрытий	

Ведомость спецификаций

Лист	Наименование	Примечание
АС-03	Фундаментные блоки. Перемычки	
АС-05	Плиты перекрытий, плоские. Лотки подпольных каналов. Перемычки.	
АС-06	Фундаментные блоки. (вариант с техподпольем)	
АС-09	Плиты перекрытия. Изделия соединительные	
АС-010	Блоки стен подвала, перемычки, ступени лестниц, металлические ограждения	
АС-013	Перемычки, прогоны.	

Типовой проект разработан архитектурной мастерской №1 ЦНИИЭП учебных зданий авторским коллективом:

Архитекторы: Михе Д., Кожаринова Е.
Инженеры: Воронцов С., Кузнецова Л.
Инженеры-технологи:
Инженеры-сантехники-О.В.:
Инженеры-сантехники-В.К.:
Инженеры-электрики:
Инженеры по сметам:

Типовой проект разработан в соответствии с действующими нормами и правилами и предусматривает мероприятия, обеспечивающие взрывную, взрывоопасную и пожарную безопасность при эксплуатации здания.

Главный инженер проекта: /С. Воронцов/

Привязка настоящего проекта выполнена в соответствии с действующими нормами и правилами и предусматривает мероприятия, обеспечивающие взрывную, взрывоопасную и пожарную безопасность при эксплуатации здания.

Главный инженер проекта:
Главный архитектор проекта:

Согласовано

Инв.№ подл. | Подпись и дата | Взамен инв.№

Привязка

Инв. №

Гл.инж.пр-та	Ляхович	
Нормоконтр	Жирнова	
Нач.маст.1	Башенков	
Гл.инж.м.	Назаров	
ГАП	Михе	
ГИП	Воронцов	
Рук.гр.инж.	Кузнецова	
Архитект.	Кожаринова	

Т.П. 214-1-309.85 — АС

Детские ясли-сад на 280 мест

Стадия	Лист	Листов
Р	01	18

Общие данные /начало/

ЦНИИЭП учебных зданий

20523-01

ГЕНПЛАН /ПРИМЕР РЕШЕНИЯ/ М. 1:500

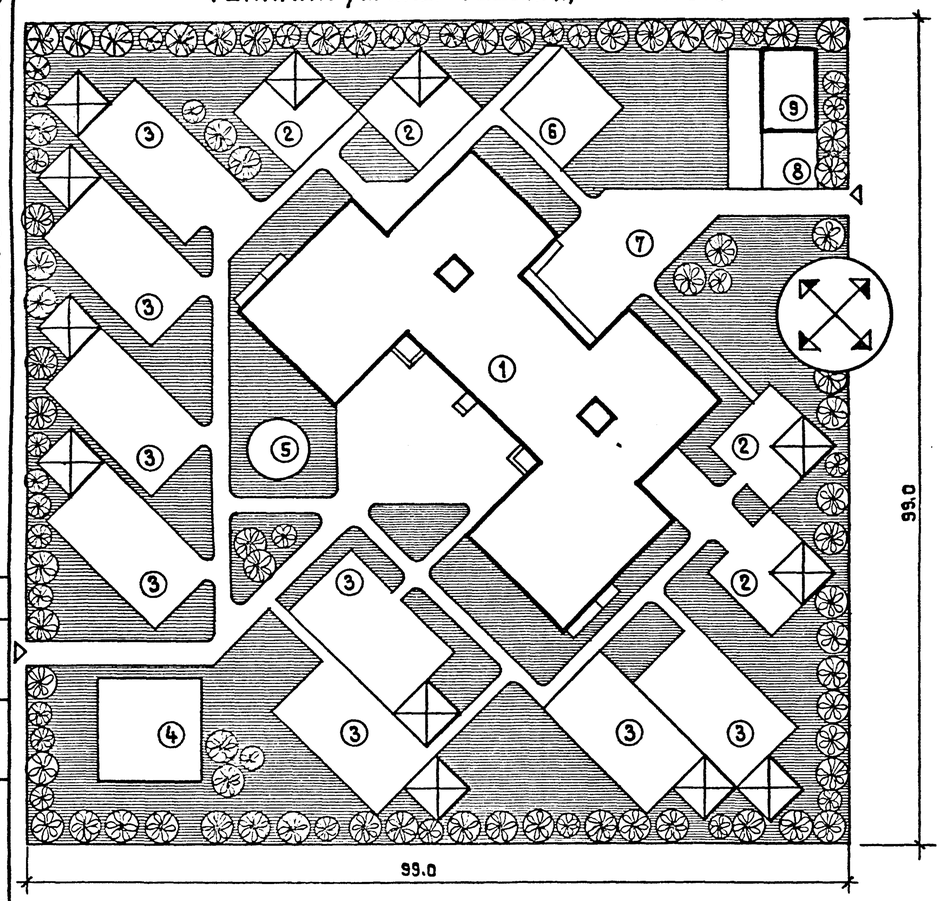

ПОЯСНИТЕЛЬНАЯ ЗАПИСКА

Настоящий типовой проект разработан для строительства во II и III климатических районах и в I климатическом подрайоне, исключая районы вечной мерзлоты, сейсмические, просадочных грунтов и горных выработок.
Зона влажности - нормальная
Геологические условия - обычные
Грунты непучинистые, грунтовые воды отсутствуют.
Проект разработан для районов с расчетной зимней температуры -30°С, расчетное давление на основание R_0=2 кг/см²/ 196,2 кПа, нормативная снеговая нагрузка-100 кг/м²/ 0,981 кПа, нормативный скоростной напор ветра - 45 кг/м²/ 0,44 кПа.
Класс ответственности здания -I

УКАЗАНИЯ ПО ПРИВЯЗКЕ ПРОЕКТА

Привязываемые листы с АС-1 по ЭЛ-01 данного альбома корректируются в зависимости от конкретных условий.
С этих листов снимаются копии, а листы примерных решений изымаются.
Проект дополняется чертежами сводного плана инженерных сетей, вертикальной планировкой, картограммой земляных работ, озеленения, благоустройства участка и т.д. Для благоустройства участка рекомендуются пользоваться следующими альбомами т.п.320-52, т.п 21-0-4 ЦНИИЭП учебных зданий г. Москва 1976 г. Таблицы 1,2,3,4,5 после корректировки переносятся на заглавный лист привязки. После всех операций альбом „0" комплектуется и отправляется заказчику. Другие альбомы данного проекта корректировать не рекомендуется. Привязанный проект должен иметь удостоверяющую подпись главного архитектора/инженера/проекта Проект привязки выполнен в соответствии с действующими строительными нормами и правилами, что удостоверяю.

ТОЛЩИНА НАРУЖНЫХ СТЕН И УТЕПЛИТЕЛЯ ММ

Тип кладки и утеплителя	Расчетная t° нар. стен	-20° -21° -22° -23° -24° -25°	-26° -27° -28° -29° -30° -31° -32° -33° -34° -35°	-36° -37° -38° -40° -41°
Тип кладки: Из глиняного пустотелого кирпича пластического прессования ГОСТ 530-80 с облицовкой лицевым пустотелым кирпичом ГОСТ 7484-78 γ кладки=1600 кг/м³ λ=0.35 ккал/м³ 4°С		510 цпш	640 цпш	640 цпш
Тип кладки: Из глиняного обыкновенного кирпича пластического прессования ГОСТ 530-80 γ кладки=1800 кг/м² λ=0.8 ккал/м³ 4°С		640 цпш	640 цпш	—
Тип утеплителя: Пенобетон γ=400 кг/м³ λ=0.13 ккал/м³ 4°С		180	210	240 270

ТИП ОСТЕКЛЕНИЯ

Тип остекления	Тип остекления при расчетных зимних температурах наружного воздуха t°С		
	-20 -21 -22 -23 -24 -25 -26 -27 -28	-29 -30 -31 -32 -33 -34 -35 -36 -37 -38 -39 -40	
Оконные блоки, балконные двери	Двойное остекление: Спаренное	Двойное остекление: Раздельное	Тройное остекление

ОСНОВНЫЕ ТЕХНИКО-ЭКОНОМИЧЕСКИЕ ПОКАЗАТЕЛИ

Наименование показателей		По проекту	По привязке
Строительный объем здания	м³	9370.0	
Полезная площадь	м²	2237.5	
Рабочая площадь	м²	2039.3	
Площадь застройки	м²	1388.9	
Общая сметная стоимость	тыс. руб.	358.46	
В т.ч. строительно-монтажных работ	тыс. руб.	265.37	
В т.ч. оборудования	тыс. руб.	93.09	
Стоимость 1 м³ здания	руб.	28.32	
Стоимость 1 места	руб.	1280.21	

БАЛАНС ТЕРРИТОРИИ

№№ п/п	Наименование	Территория: Га	Территория: %
1	Площадь застройки здания	0.1378	
2	Групповые площадки с теневыми навесами для детей ясельного возраста	0.0696	
3	——"—— дошкольного возраста	0.1792	
4	Общая физкультурная площадка	0.0250	
5	Плескательный бассейн	0.0040	
6	Огород-ягодник	0.0170	
7	Хозяйственная площадка	0.0240	
8	Площадка для мусоросборников	0.0040	
9	Хозяйственный сарай	0.0070	
10	Площадь озеленения	0.4760	
11	Общая площадь участка	0.9800	

ХАРАКТЕРИСТИКА ЗДАНИЯ

Тип дошкольного учреждения	Соотношение групп	К-во групп	К-во мест
Детские ясли-сад на 280 мест	4 группы ясельного возраста, 8 групп дошкольного возраста	12	280

ПРИВЯЗКА НАРУЖНЫХ СТЕН „0"

При толщине наружных стен	510	640
„0"	410	540

ПРИМЕЧАНИЯ

1. Ограждение участка предусмотреть высотой 1,6-1.8 м.
2. Дорожки на участке предусмотреть с плиточным покрытием.
3. Предусмотреть освещение теневых навесов, дорожек и участка по углам.

УДЕЛЬНАЯ ТЕПЛОВАЯ ХАРАКТЕРИСТИКА

Для отопления ккал. м³/час град — 0.35
Для вентиляции ккал м³/ час град — 0.11

Гл.инжинж	Ляхович	
Нормоконтр	Жирнова	
Нач.маст.I	Башенкова	
Гл.инж.м.	Назаров	
ГАП	Михе	
ГИП	Воронцов	
Рук.гр.инж	Кузнецова	
Архитект.	Кожаринова	

Т.П. 214-1-309.85 АС

ДЕТСКИЕ ЯСЛИ-САД НА 280 МЕСТ

Стадия	Лист	Листов
Р	02	

Общие данные /продолжение/

ЦНИИЭП учебных зданий

20523-01

Альбом 0

Типовой проект 214-1-309.85

Согласовано

Инв.№ подл. | Подпись и дата | Взамен инв.№

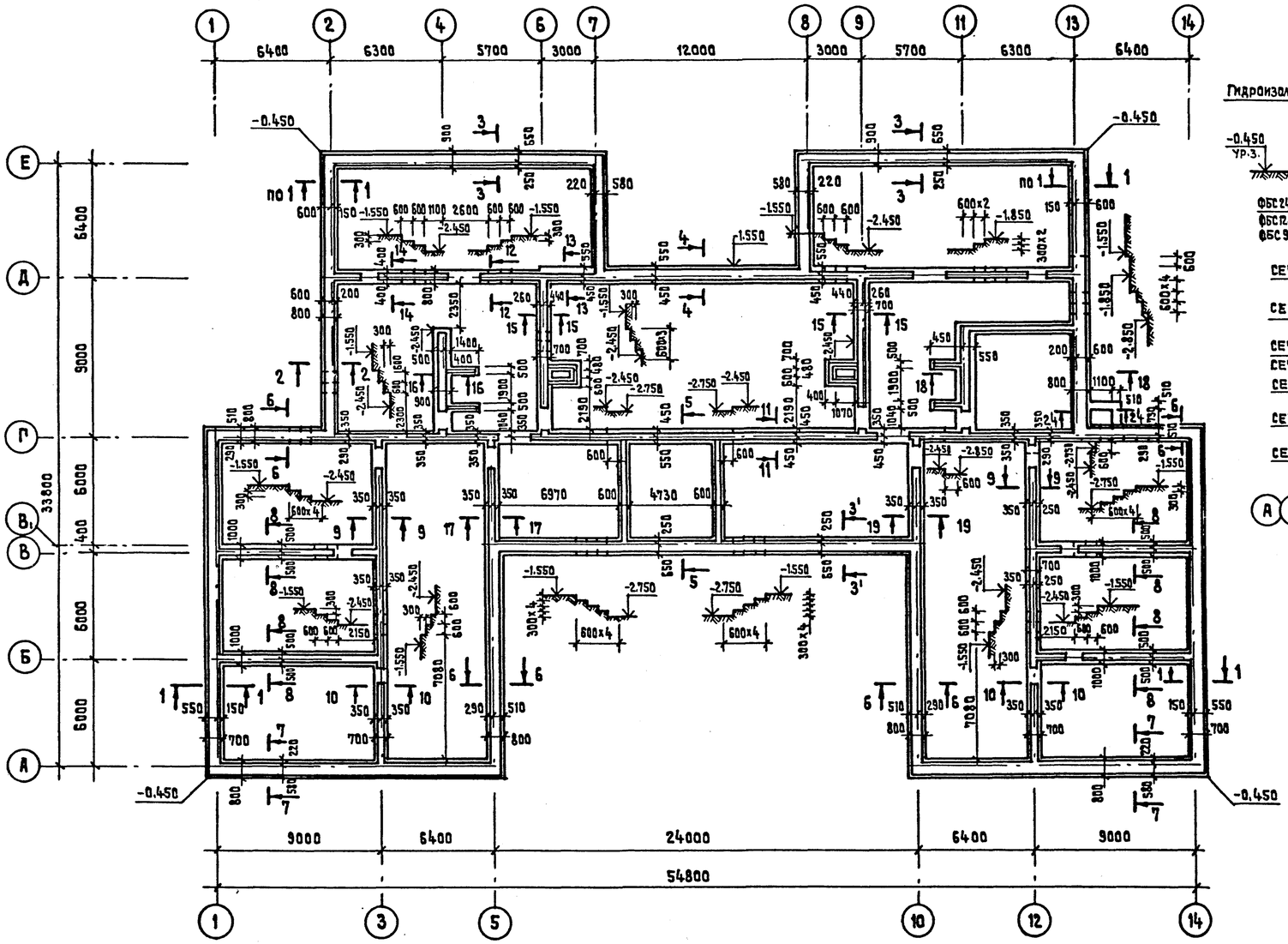

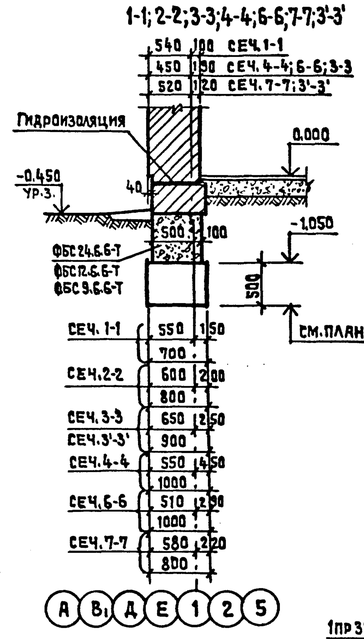

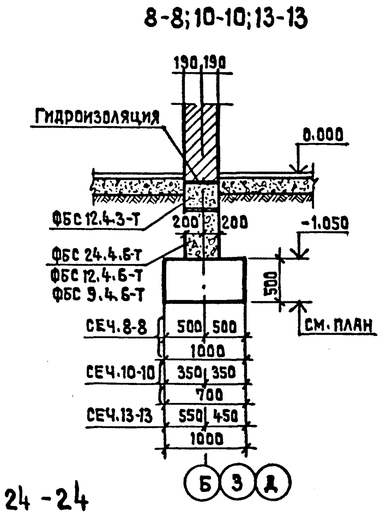

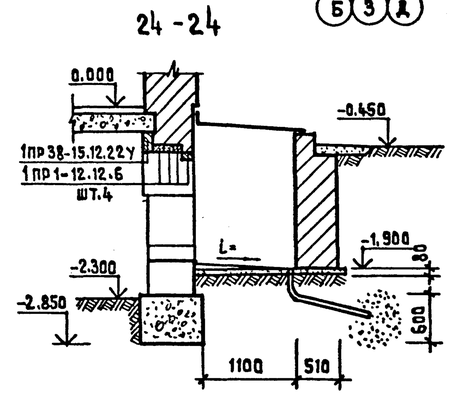

ПЕРЕЧЕНЬ ЭЛЕМЕНТОВ

ПОЗ. ОБОЗНАЧЕН.	НАИМЕНОВАНИЕ	КОЛ. ШТ.	МАССА ЕД.Т.	ПРИМЕЧАНИЕ
	ФБС 12.6.3-Т	2	0.64	
	ФБС 9.6.6-Т	4	0.70	
	ФБС 12.6.6-Т	8	0.96	
	ФБС 24.6.6-Т	96	1.96	
	ФБС 12.4.3-Т	163	0.31	
	ФБС 9.4.6-Т	22	0.47	
	ФБС 24.4.6-Т	67	1.30	
	ФБС 12.4.6-Т	109	0.64	
			МАССА ЕД.КГ	
	1ПР38-15.12.22У	1	100	
	1ПР1-12.12.6	4	25	

ТАБЛИЦА НАГРУЗОК ДЛЯ РАСЧЕТА ФУНДАМЕНТОВ В УРОВНЕ ОБРЕЗА

NN сечений	Нагрузка в т/п.м	NN сечений	Нагрузка в кг/п.м.
1	2	1	2
1-1	8.75	11-11	19.36
2-2	10.93	12-12	9.82
3-3	12.52	13-13	12.90
4-4	13.23	14-14	11.05
5-5	11.86	15-15	9.46
6-6	11.02	16-16	15.44
7-7	11.26	17-17	9.62
8-8	12.48	18-18	17.96
9-9	9.67	19-19	13.44

ПРИМЕЧАНИЯ

1. Данный лист смотреть совместно с листом АС-05
2. Фундаменты запроектированы из условия R_0=2.0кг/см²/196.2кПа на глубине h=2.0м и ширины фундамента b=1.0м для расчетной температуры -30°С и кладки стен γ=1600 кг/м³.
3. Проект разработан для следующих условий строительства: площадка условно горизонтальная, грунты непучинистые, грунтовые воды отсутствуют.
4. Вводы и выпуски коммуникаций, расположенные ниже подошвы фундаментов, пропустить через гильзы, материал гильз-трубы электросварные ГОСТ 10704-75 ℓ=200мм, ф140мм.
5. Обратную засыпку грунта с внешней стороны стен подвала производить после монтажа перекрытия под техническим подпольем.
6. Горизонтальную гидроизоляцию выполнять из двух слоев толя насухо на отм. -0.075.
7. Блоки стен подвала укладывать на цементном растворе М-50 с перевязкой швов.
8. Поверхности кирпичных стен, соприкасающихся с грунтом, обмазать горячим битумом за 2 раза.
9. Кирпичную кладку стен до отм. -0.075 выполнять из глиняного обыкновенного кирпича М-100, Мрз-25 ГОСТ 530-71* на растворе М-50.
10. Ленточные бутобетонные фундаменты выполнять из бута марки 200 и бетона марки 100.
11. Расход бутобетона на фундаменты-162.3 м³.
12. Нумерация сечений на листах АС-03 и АС-05 - сквозная.

Гл. инж. мастер	Ляхович		
Нормоконтр.	Жирнова		
Нач. маст. 1	Башенков		
Гл. инж. мас.	Назаров		
ГАП	Михе		
ГИП	Воронцов		
Рук. гр. инж.	Кузнецова		
Инженер	Канунникова		

Привязан

Инв. №

Т.П. 214-1-309.85 АС

ДЕТСКИЕ ЯСЛИ-САД НА 280 МЕСТ

Стадия	Лист	Листов
Р	03	

ПЛАН ФУНДАМЕНТОВ ДЛЯ ЗДАНИЯ С ПОЛАМИ ПО ГРУНТУ /ПРИМЕР РЕШЕНИЯ/

ЦНИИЭП учебных зданий

20523-01

Альбом 0

Типовой проект 214-1-309.85

Согласовано

СТО Бабин

ЭТО Белов

Взамен инв. № | Подпись и дата | Инв. № подл.

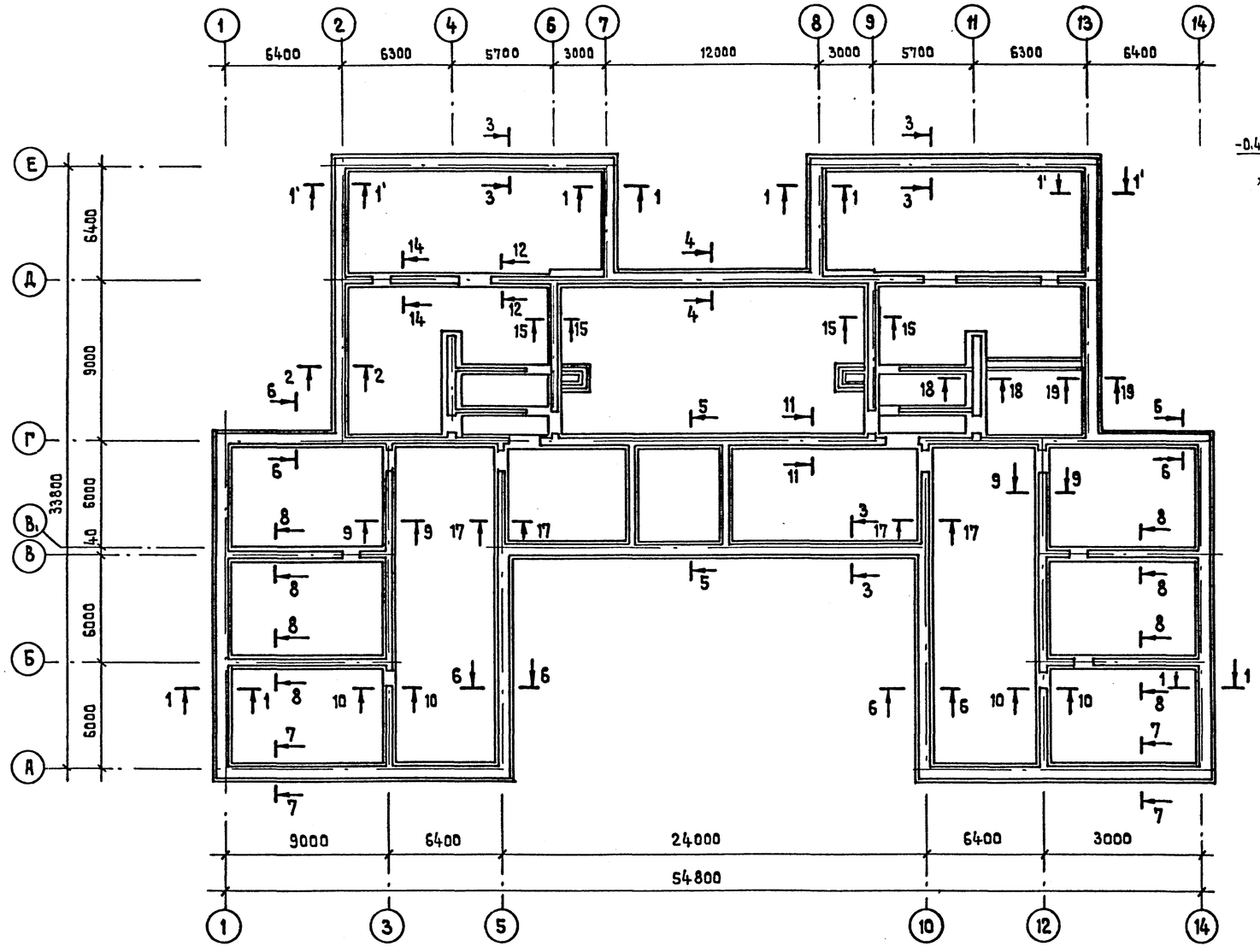

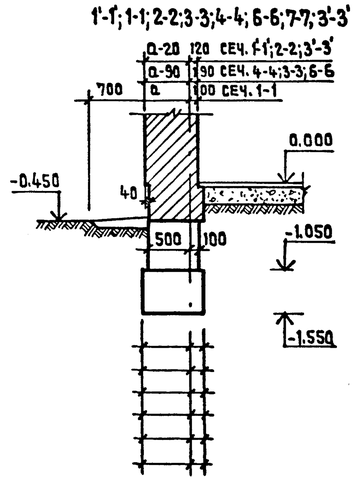

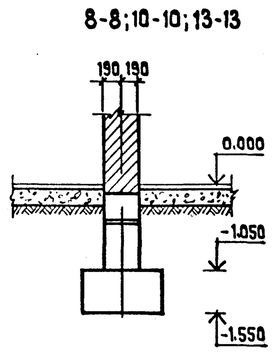

ТАБЛИЦА НАГРУЗОК ДЛЯ РАСЧЕТА ФУНДАМЕНТОВ

N сечения	Нагрузки в кг/п.м при кладке наружной стены γ кг/м³ и расчетной t°н с			
	γ = 1600*		γ = 1800**	
	−20	−40	−20	−30
1-1	7.77	8.65	9.72	9.71
2-2	10.10	11.07	11.60	11.54
3-3	10.91	12.44	13.46	13.39
4-4	12.02	13.20	13.91	13.86
5-5	10.41	11.81	12.60	12.54
6-6	9.54	10.97	11.79	11.76
7-7	9.64	11.19	12.09	12.02
8-8	12.43	12.55	12.43	12.48
9-9	9.61	9.71	9.61	9.67

N сечения	Нагрузка в кг/п.м при кладке наружной стены γ кг/м³ и расчетной t°н с			
	γ = 1600*		γ = 1800**	
	−20	−40	−20	−30
11-11	19.29	19.44	19.29	19.36
12-12	9.79	9.84	9.79	9.82
13-13	12.85	12.95	12.85	12.90
14-14	11.02	11.10	11.02	11.05
15-15	9.43	9.48	9.43	9.46
16-16	15.38	15.52	15.38	15.44
17-17	9.6	9.66	9.6	9.62
18-18	17.89	18.03	17.89	17.95
19-19	12.61	13.58	12.61	13.44

ПРИМЕЧАНИЯ

1. За отметку „0" принята отметка чистого пола 1го этажа, соответствующая абсолютной отметке.
2. Данный лист см. совместно с листом АС-
3. Ленточные бутобетонные фундаменты выполнять из бута марки и бетона марки
4. Проект разработан для следующих условий строительства: площадка условно горизонтальная, грунты непучинистые, грунтовые воды отсутствуют.
5. Вводы и выпуски коммуникаций, расположенные ниже подошвы фундаментов, пропустить через гильзы. Материал гильз – трубы электросварные ГОСТ 10704-75 ℓ = 2000 мм ф 140 мм.
6. Угловые участки каналов и приямки выполнять из кирпича М-75, Мр3-25, на растворе М-25.
7. Обратную засыпку грунта с внешней стороны стен подвала производить после монтажа перекрытия над техническим подпольем.
8. Горизонтальную гидроизоляцию выполнять из двух слоев толя насухо на отм. −0.075.
9. Блоки стен подвала укладывать на цементном растворе М-50 с перевязкой швов.
10. Поверхности кирпичных стен, соприкасающихся с грунтом обмазать горячим битумом за 2 раза.
11. Кирпичную кладку стен до отм. −0.075 выполнять из глиняного обыкновенного кирпича М-100, Мр3-25, ГОСТ 530-71 на растворе М-50.
12. Стенки приямков и каналов, выполненные в кирпиче, выкладывать толщиной 120 мм.

Альбом 0

Типовой проект 214-1-309.85

Согласовано

Взамен инв. №

Подпись и дата

Инв. № подл.

Привязан

Инв. №

Нормоконтр.	Жирнова	
Нач.маст.	Башенкеев	
Гл.инж.м.	Назаров	
ГАП	Михе	
ГИП	Воронцов	
Рук.гр.инж.	Кузнецова	
Инженер	Канунникова	

Т.П. 214-1-309.85 АС

ДЕТСКИЕ ЯСЛИ-САД НА 280 МЕСТ

Стадия	Лист	Листов
Р	04	

План фундаментов для здания с полами по грунту /чертеж привязки/

ЦНИИЭП учебных зданий

20523-01

Типовой проект 214-1-309.85 Альбом 0

ПЛАН ПОДПОЛЬНЫХ КАНАЛОВ

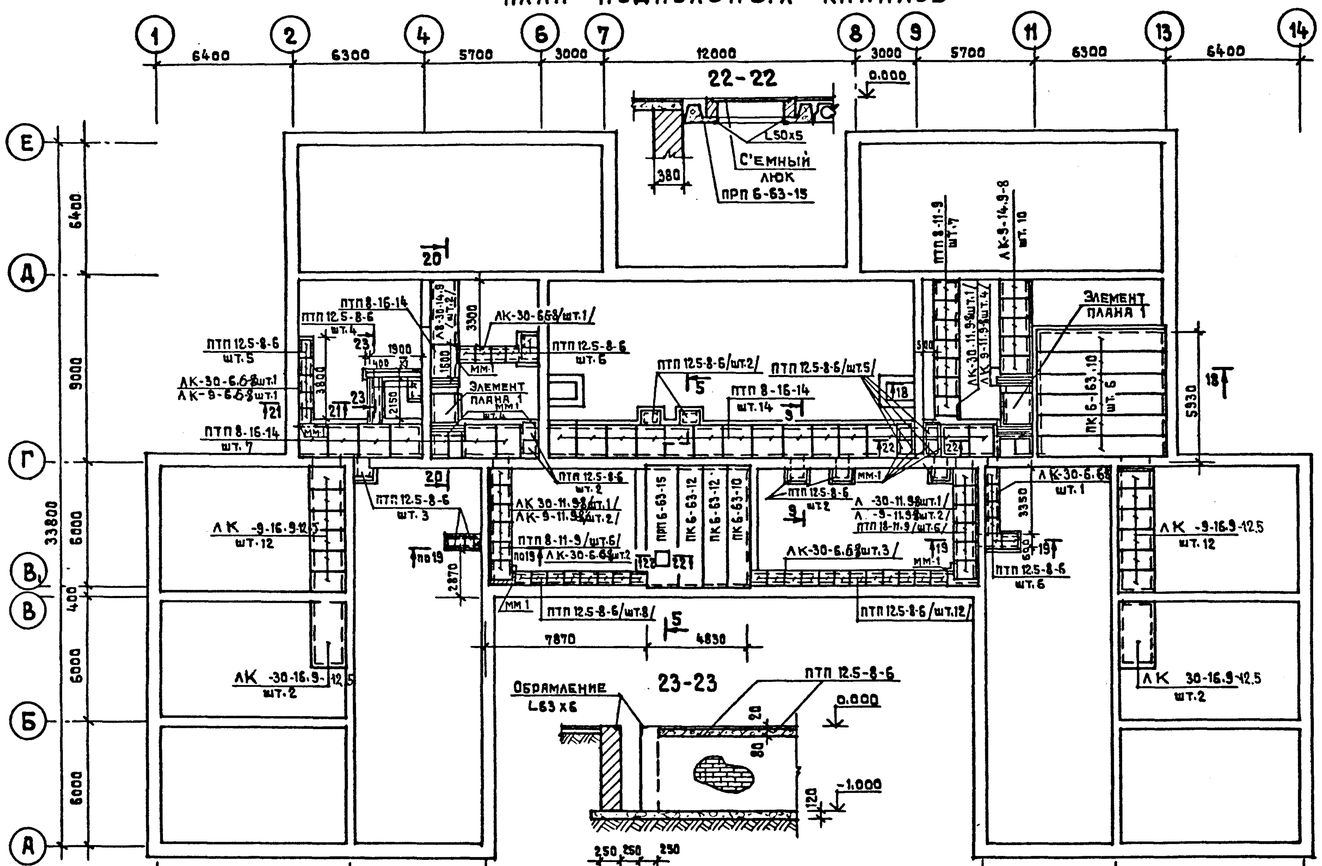

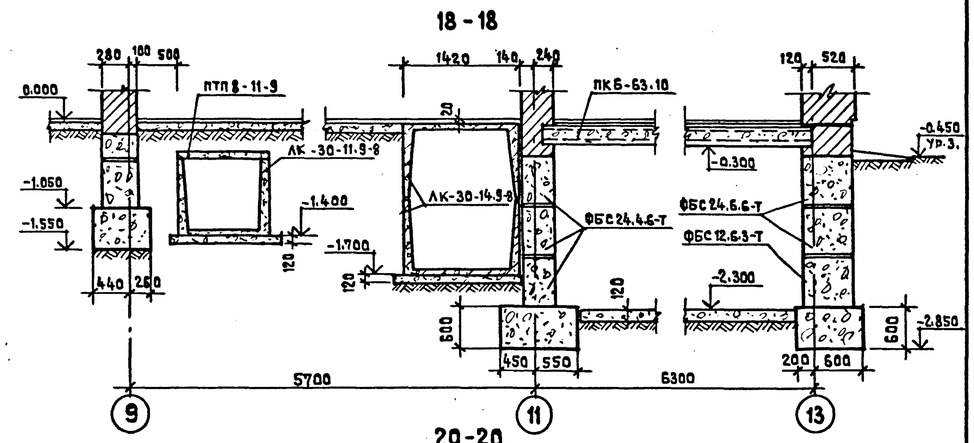

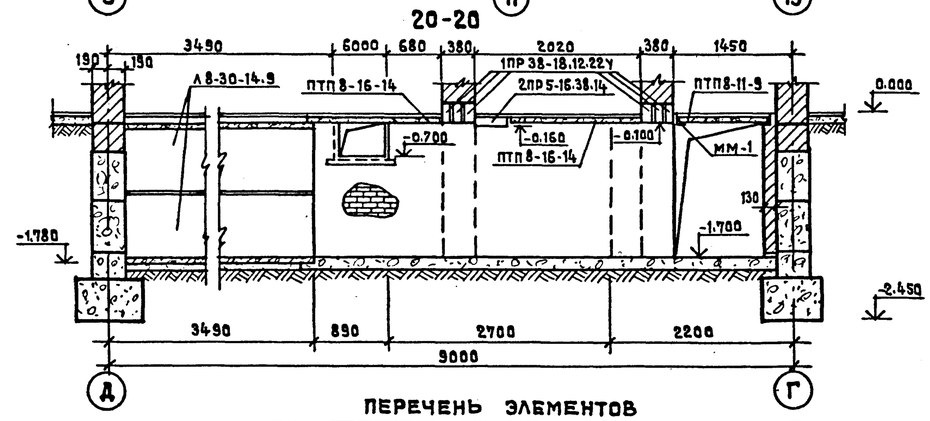

ПЕРЕЧЕНЬ ЭЛЕМЕНТОВ

Поз. обознач.	Наименование	К-во шт.	Масса т	Примечания
	ПРП 6-63-15	1	2.65	
	ПК 6-63.12	2	2.2	
	ПК 6-63.10	7	1.825	
	ПТП 8-16-14	23	0.448	
	ПТП 8-11-9	23	0.198	
	ПТП 12.5-8-6	55	0.096	
	ЛК 30.16.9-12.5 / ЛК 9.16.9-12.5	4 / 24	1.50 / 0.56	
	ЛК 30-14.9-8	4	1.78	
	ЛК 9.14.9-8	10	0.52	
	ЛК-30-11.9-8	3	1.61	
	ЛК-9-11.9-8	8	0.47	
	ЛК-30-6.6-8	8	0.713	
	ЛК-9-6.6-8	1	0.21	
	1ПР 8-20.12.22У	20	0.125	
	1ПР 38-12.12.22У	8	0.075	
	2ПР 5-16.38.14	2	0.224	
	1ПР 38-18-12.22У	12		
Металлические изделия кг				
	ММ 1 /L63х6/	—	160.0	

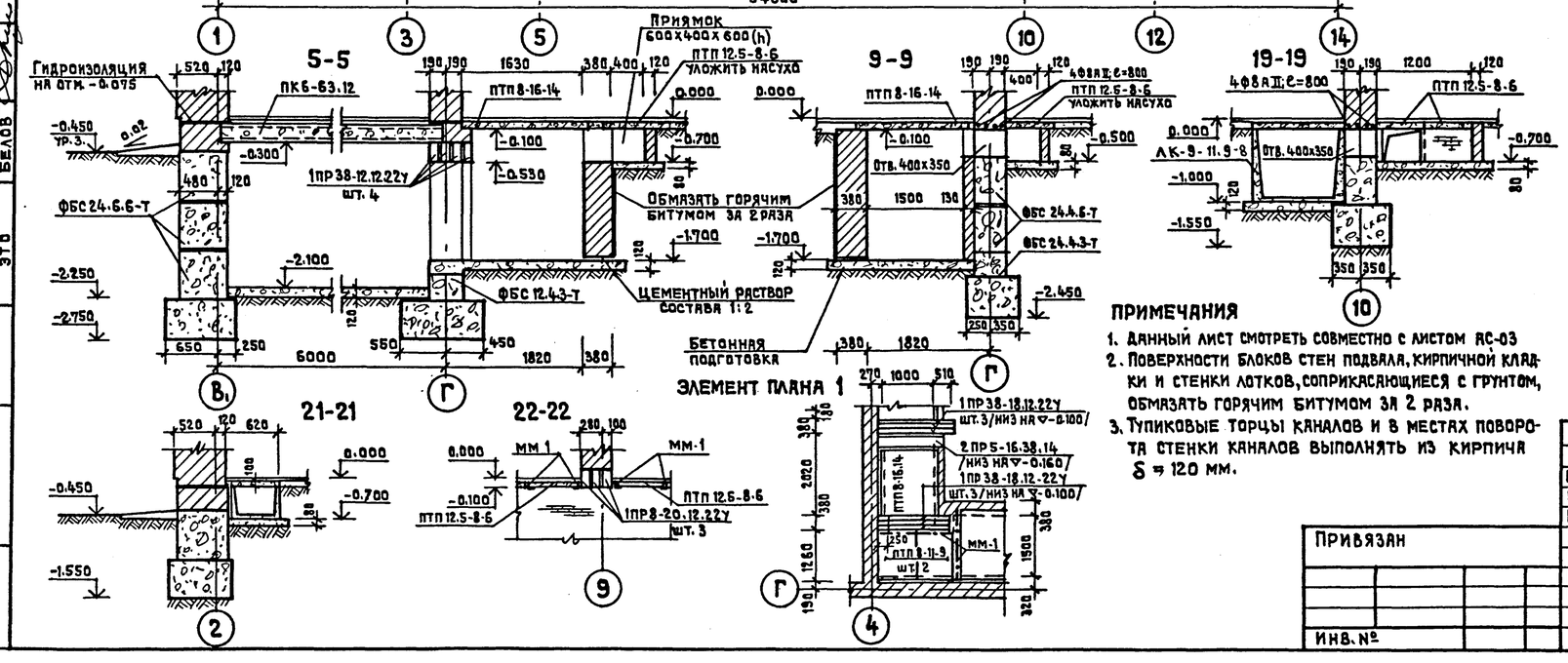

ПРИМЕЧАНИЯ

1. Данный лист смотреть совместно с листом АС-03
2. Поверхности блоков стен подвала, кирпичной кладки и стенки лотков, соприкасающиеся с грунтом, обмазать горячим битумом за 2 раза.
3. Тупиковые торцы каналов и в местах поворота стенки каналов выполнять из кирпича δ = 120 мм.

Согласовано: СТО Бабин, ЭТО Белов

Инв. № подл. | Подпись и дата | Взамен инв. №

Привязан

Инв. №

Нормоконтр.	Жирнова	
Нач. маст. 1	Башенков	
Гл. инж. м.	Назаров	
ГАП	Михе	
ГИП	Воронцов	
Рук. гр. инж.	Кузнецова	
Ст. инженер	Дмитриева	

Т.П. 214-1-309.85 АС

Детские ясли-сад на 280 мест

Стадия	Лист	Листов
Р	05	

План подпольных каналов. Сечения.

ЦНИИЭП учебных зданий

20523-01

Альбом 0

Типовой проект 214-1-309.85

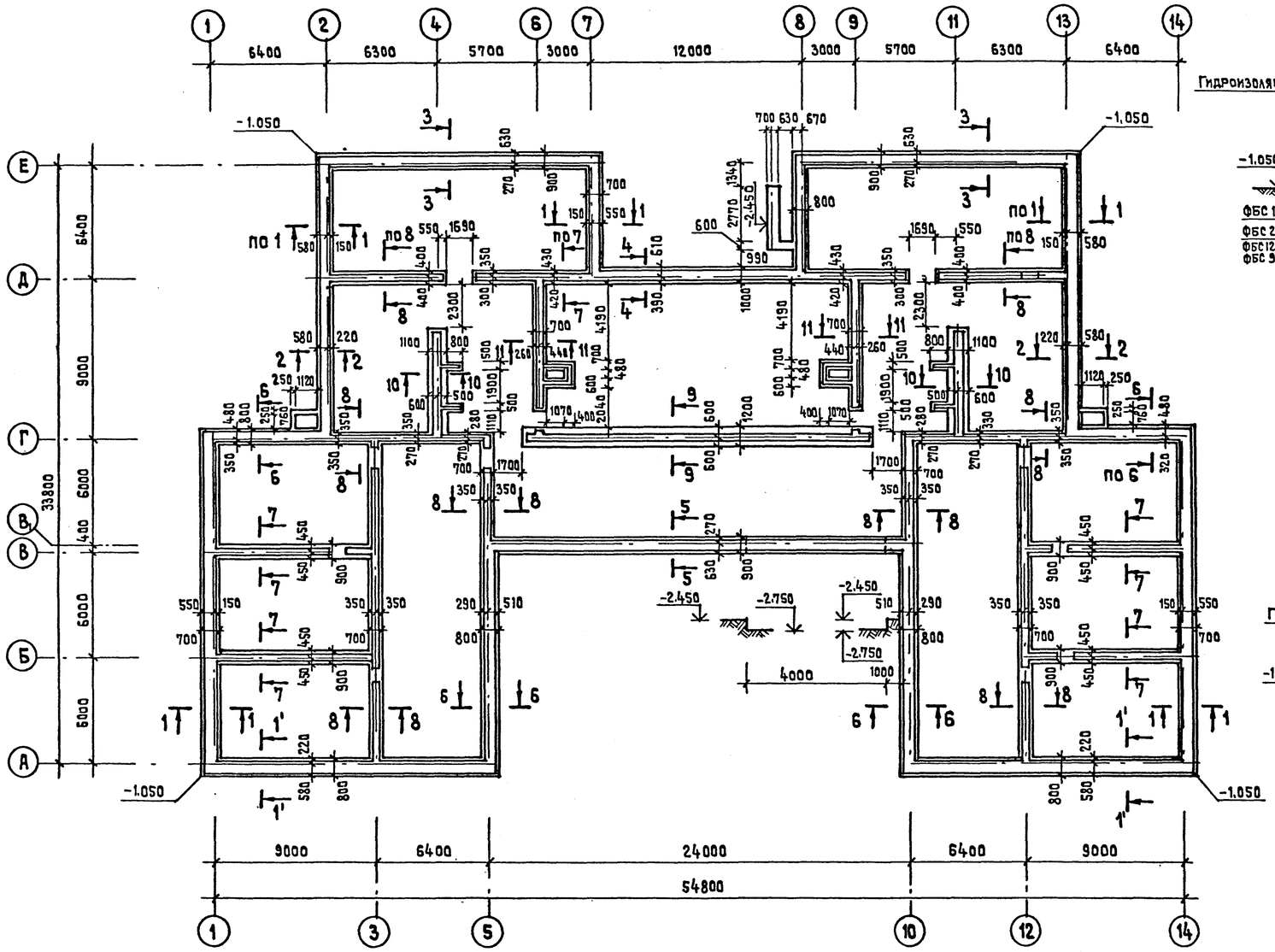

1-1; 1'-1'

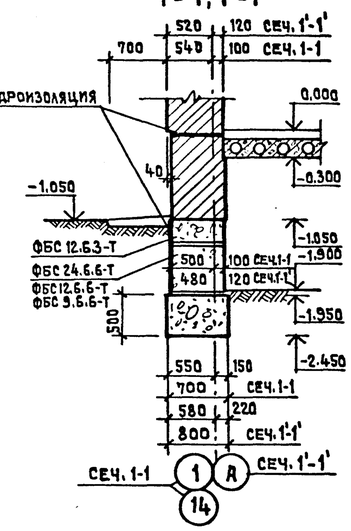

2-2; 3-3; 4-4; 5-5; 6-6

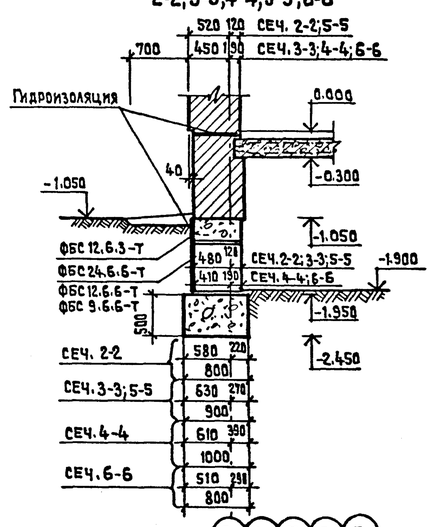

7-7; 9-9; 10-10

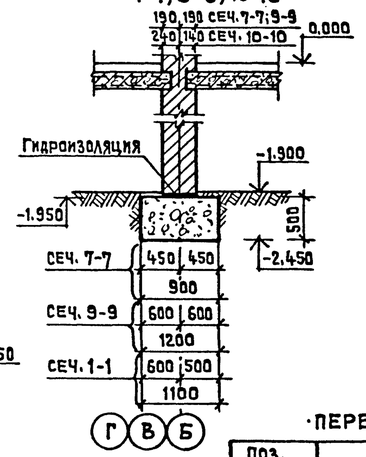

8-8; 11-11

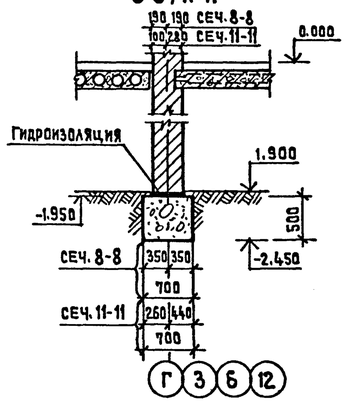

ПЕРЕЧЕНЬ ЭЛЕМЕНТОВ

Поз. обозначение	Наименование	Кол. шт.	Масса ед.т.	Примечание
	ФБС 24.6.6-Т	80	1.96	
	ФБС 12.6.6-Т	7	0.96	
	ФБС 9.6.6-Т	10	0.70	
	ФБС 12.6.3-Т	172	0.46	

ТАБЛИЦА НАГРУЗОК ДЛЯ РАСЧЕТА ФУНДАМЕНТОВ В УРОВНЕ ОБРЕЗА

NN сечений	Нагрузка в т/п.м.	NN сечений	Нагрузка в кг/п.м.
1	2	1	2
1-1	9.91	9-9	22.15
2-2	15.21	10-10	20.77
3-3	15.74	11-11	12.04
4-4	17.56		
5-5	16.09		
6-6	14.15		
7-7	16.89		
8-8	12.21		

ПРИМЕЧАНИЯ

1. Фундаменты запроектированы из условия $R_0 = 2$ кг/см² под подошвой фундамента; для расчетной температуры -30°С и кладки стен $\gamma = 1600$ кг/м³.
2. Проект разработан для следующих условий строительства: площадка условно горизонтальная, грунты непучинистые, грунтовые воды отсутствуют.
3. Вводы и выпуски коммуникаций, расположенные ниже подошвы фундаментов, пропустить через гильзы. Материал гильз - трубы электросварные ГОСТ 10704-75 $\ell = 2000$ мм, ф 140 мм.
4. Обратную засыпку грунта с внешней стороны стен подвала производить после монтажа перекрытия над техническим подпольем.
5. Горизонтальную гидроизоляцию выполнять на отм.-0.075 и отм.-1.95 из цементного раствора состав 1:2 $\delta = 20$ мм.
6. Блоки стен подвала укладывать на цементном растворе М-50 с перевязкой швов.
7. Поверхности кирпичных и блочных стен соприкасающиеся с грунтом обмазать горячим битумом за 2 раза.
8. Кирпичную кладку стен до отм.-0.075 выполнять из глиняного обыкновенного кирпича М-100, Мрз-25 ГОСТ 530-71* на растворе М-50.
9. Отверстия для пропуска коммуникаций см. план технического подполья АС-
10. Ленточные бутобетонные фундаменты выполнять из бута марки 200 и бетона марки 100.
11. Расход бутобетона на фундаменты - 151.15 м³.

Нормоконтр.	Жирнова		
Нач.маст.1	Башенков		
Гл.инж.м.	Назаров		
ГАП	Михе		
ГИП	Воронцов		
Рук.гр.инж.	Кузнецова		
Инженер	Канунникова		

Привязан

Инв.№

Т.П. 214-1-309.85 АС

Детские ясли-сад на 280 мест

Стадия	Лист	Листов
Р	06	

План и сечения фундаментов. Вариант с техподпольем. /Пример решения/

ЦНИИЭП учебных зданий

Согласовано: СТО Бабин, ЭТО Белов

Взамен инв.№ | Подпись и дата | Инв.№ подл.

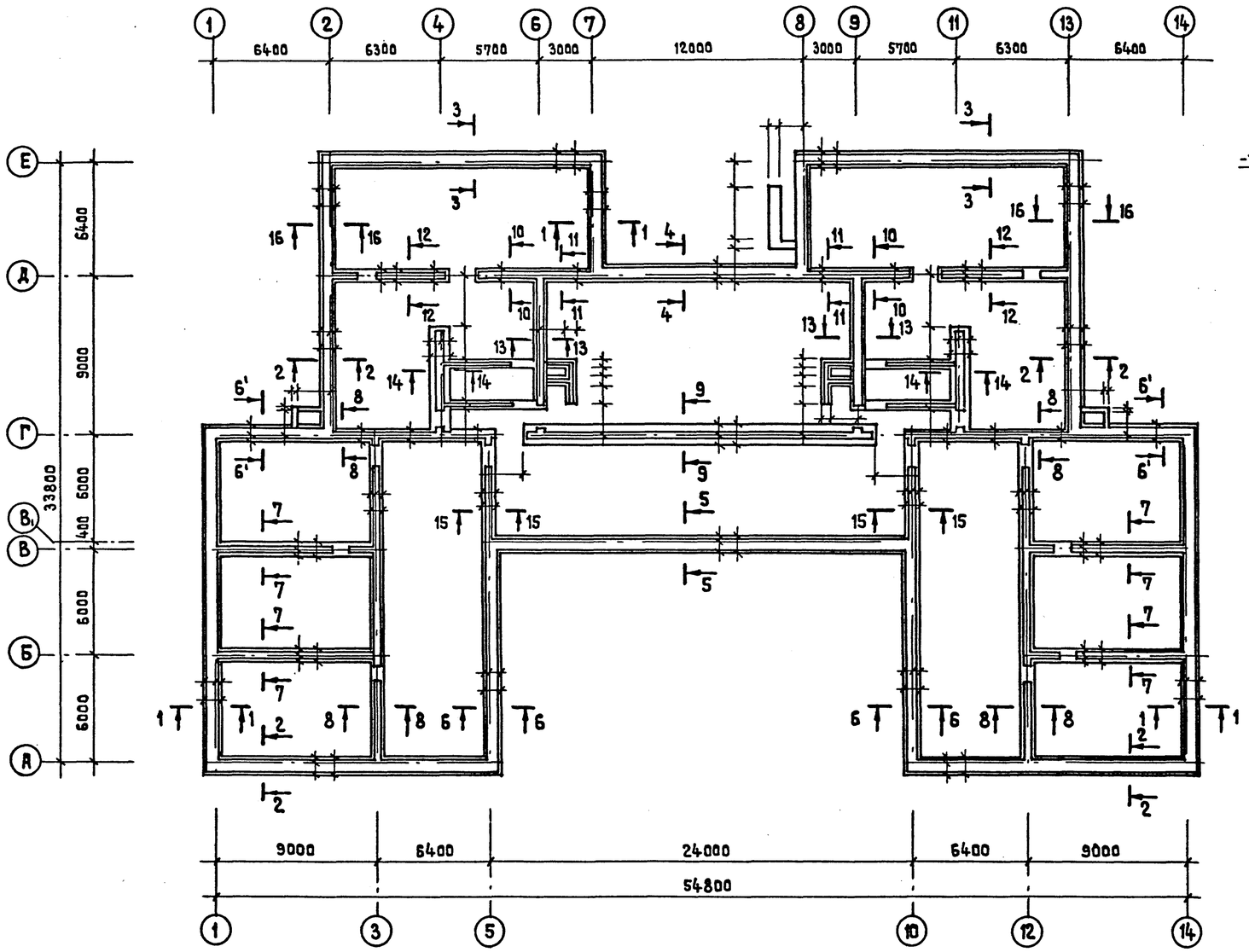

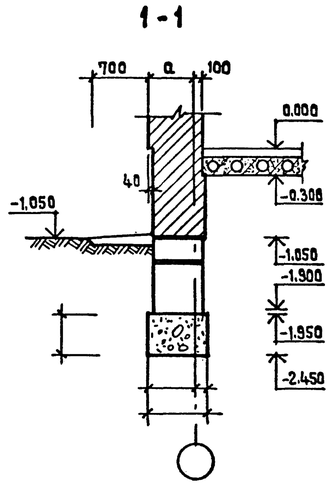

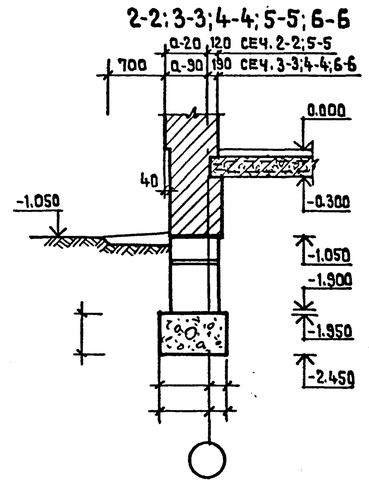

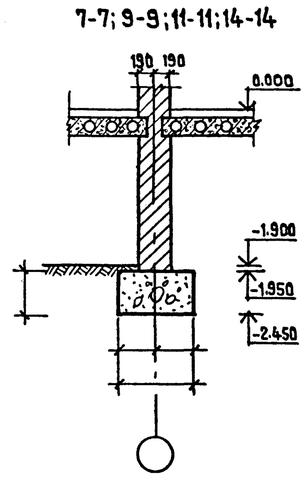

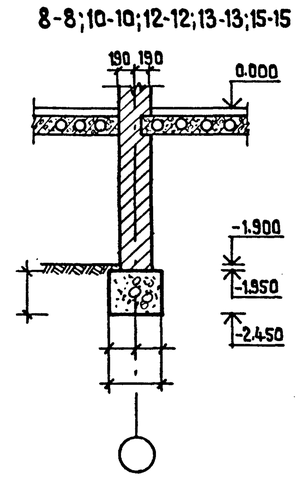

ТАБЛИЦА НАГРУЗОК ДЛЯ РАСЧЕТА ФУНДАМЕНТОВ

N сечения	Нагрузки в кг/п.м. при кладке наружной стены γ кг/м³ и расчетной t° н.с.			
	γ=1600*		γ=1800**	
	−20	−40	−20	−30
1-1	8.10	9.76	10.97	10.82
2-2	13.79	15.13	15.94	15.89
3-3	13.90	15.84	16.75	16.65
4-4	15.88	17.50	18.30	18.25
5-5	14.55	16.0	16.90	16.83
6-6	12.60	14.07	14.97	14.90
7-7	16.81	16.95	16.81	16.89
8-8	12.16	12.25	12.16	12.21

N сечения	Нагрузка в кг/п.м. при кладке наружной стены γ=кг/м³ и расчетной t° н.с.			
	γ=1600*		γ=1800**	
	−20	−40	−20	−30
9-9	22.11	22.23	22.11	22.15
10-10	20.68	20.86	20.68	20.77
11-11	11.99	12.07	11.99	12.04

ПРИМЕЧАНИЯ

1. За отметку „0" принята отметка чистого пола 1го этажа, соответствующая абсолютной отметке.
2. Данный лист смотреть совместно с листами.
3. Ленточные бутобетонные фундаменты выполнять из бута марки и бетона марки
4. Обратную засыпку пазух с внешней стороны грунтом производить после монтажа перекрытий над техническим подпольем.
5. Блоки стен подвала укладывать на цементном растворе марки М-50 с перевязкой швов.
6. Кирпичную кладку стен до отм.−0.075 из глиняного обыкновенного кирпича марки М-100, Мрз-25 ГОСТ 530-71* на растворе марки М-50.
7. Поверхности кирпичных стен и бетонных блоков, соприкасающиеся с грунтом, обмазать горячим битумом за 2 раза.
8. Горизонтальную гидроизоляцию выполнять из цементного раствора состава 1:2.
9. Вводы и выпуски коммуникаций расположенные ниже подошвы фундаментов пропустить через гильзы. Материал гильз-трубы ГОСТ 10704-75 ⌀140мм ℓ=2000мм.

Типовой проект 214-1-309.85 Альбом 0

Согласовано

Инв.№ подл. | Подпись и дата | Взамен инв.№

Привязан

Инв.№

Нормоконтр.	Жирнова		
Нач.маст.1	Башенков		
Гл.инж.м.	Назаров		
ГАП	Михе		
ГИП	Воронцов		
Рук.гр.инж.	Кузнецова		
Инженер	Канунникова		

Т.П. 214-1-309.85 АС

Детские ясли-сад на 280 мест

Стадия	Лист	Листов
Р	07	

План и сечения фундаментов. Вариант с техподпольем. /Чертеж привязки/

ЦНИИЭП учебных зданий

20523-01

Типовой проект 214-1-309.85 Альбом 0

План техподполья

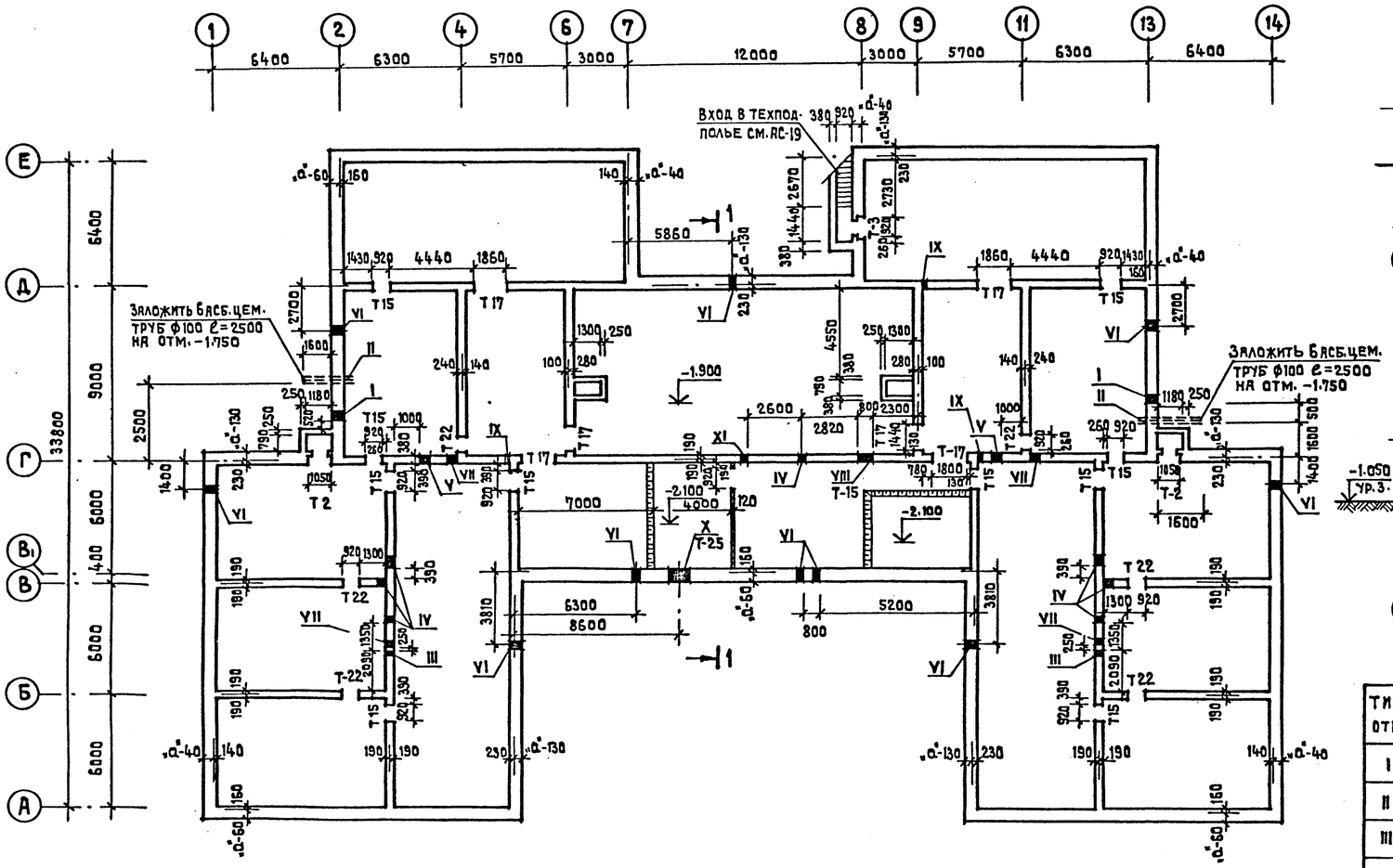

Вариант фасада в осях „А-Е" с техподпольем

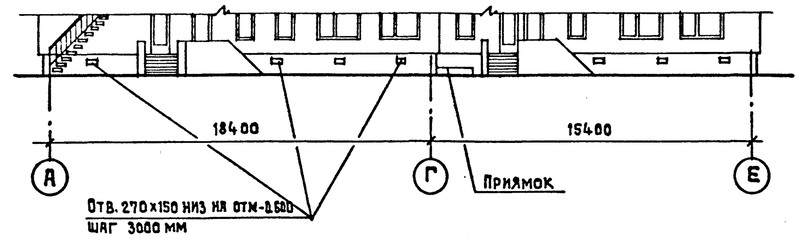

Разрез 1-1 вариант с техподпольем

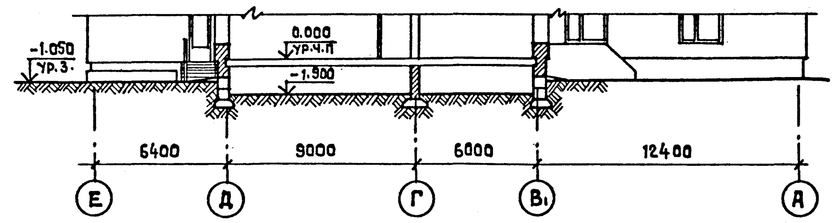

Вариант фасада в осях „1-14" с техподпольем

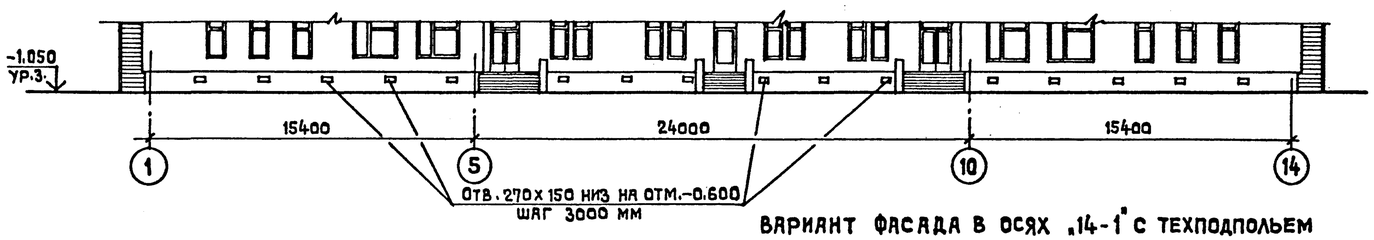

Вариант фасада в осях „14-1" с техподпольем

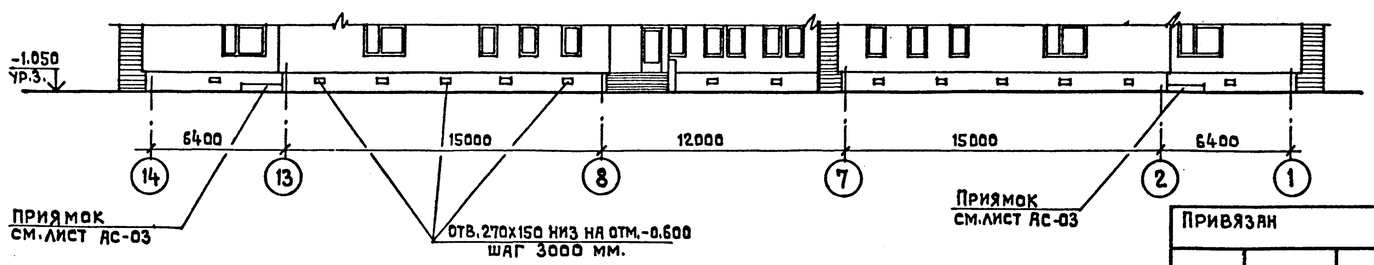

Экспликация отверстий

Тип отв.	Размеры в мм В	Размеры в мм Н	Отм. низа м	Назначение	Тип отв.	Размеры в мм В	Размеры в мм Н	Отм. низа м	Назначение
I	270	160	-1.800	С.У.	IX	300	300	-1.000	ОВ
II	400	250	-1.800	Э.О.	X	1100	600	-2.350	ОВ
III	200	600	-1.000	В.К	XI	400	400	-1.000	ОВ
IV	400	600	-1.000	В.К.					
V	600	600	-0.900	ВК					
VI	400	400	при привязке	ВК					
VII	400	400	-1.000	ВК					
VIII	800	600	-1.000	ВК					

Примечания

1. Данный лист смотри совместно с листом АС-06.
2. Конструкцию входа в техподполье и приямков смотри лист АС-19.
3. Таблицу заполнения проемов смотри листы АС-012; АС-013.
4. Отверстия и ниши ПАК обозначены на планах 1 этажа.

Согласовано: СТО Бабин; ЭТО Белов

Инв.№ подл. | Подпись и дата | Взамен инв.№

Привязан

Инв.№

Нормоконтр.	Жирнова	
Нач.маст.	Башенков	
Гл.инж.м.	Назаров	
ГАП	Михе	
ГИП	Воронцов	
Рук.гр.инж.	Кузнецова	
Архитект.	Кожаринова	

Т.П. 214-1-309.85 АС

Детские ясли-сад на 280 мест

Стадия	Лист	Листов
Р	08	

План техподполья, развертки стен и разрез 1-1

ЦНИИЭП учебных зданий

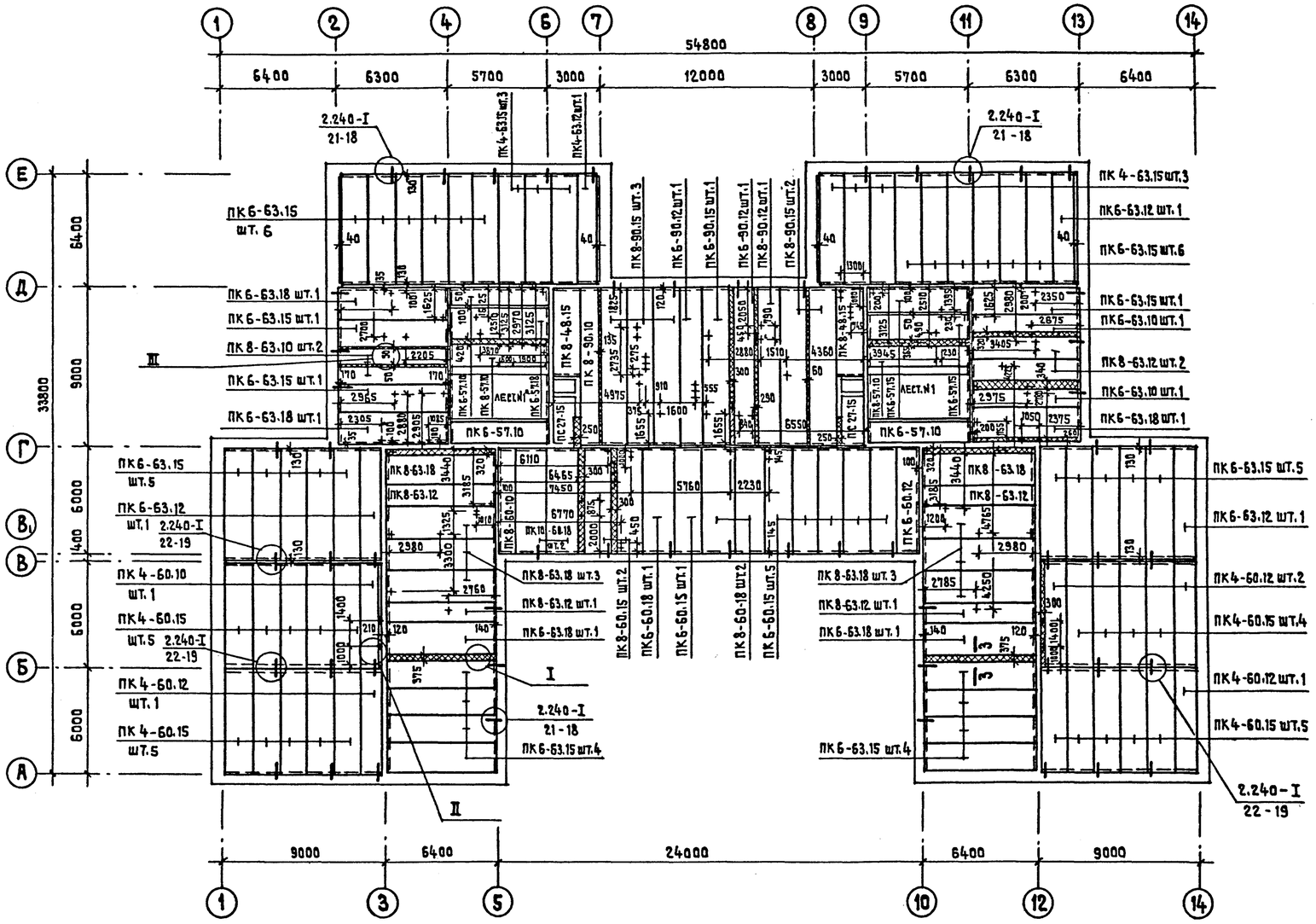

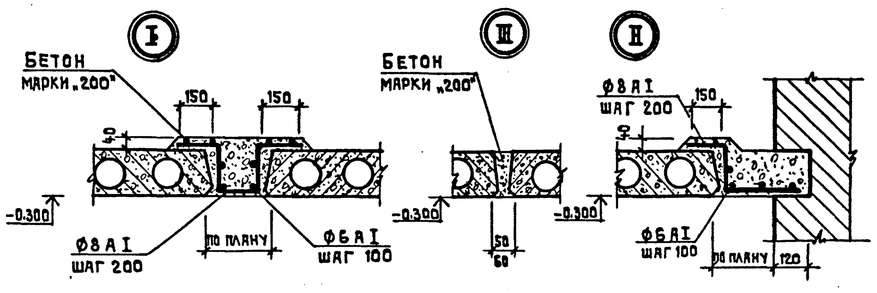

ДЕТАЛЬ ОКАЙМЛЕНИЯ ОТВЕРСТИЙ В ПАНЕЛЯХ

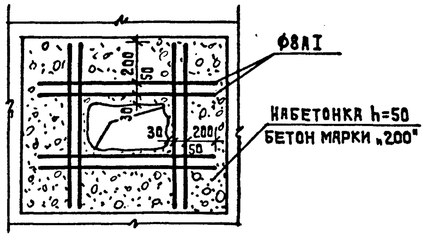

ПЕРЕЧЕНЬ ЭЛЕМЕНТОВ

Поз. обозначение	Наименование	Кол. шт.	Масса ед.т.	Примечание
	ПК 6-57.10	3	1.650	
	ПК 6-57.15	2	2.675	
	ПК 6-57.18	1	3.025	
	ПК 8-57.10	2	1.650	
	ПК 4-60.10	1	1.725	
	ПК 4-60.12	4	2.100	
	ПК 4-60.15	19	2.800	
	ПК 4-63.12	1	2.200	
	ПК 4-63.15	6	2.950	
	ПК 6-63.12	3	2.200	
	ПК 6-63.15	33	2.950	
	ПК 6-63.18	5	3.350	
	ПК 8-63.10	2	1.825	
	ПК 8-63.12	6	2.200	
	ПК 8-63.18	8	3.350	
	ПК 6-63.10	2	1.825	
	ПК 8-48.15	2	2.250	
	ПК 8-60.15	2	2.800	
	ПК 10-60.18	2	3.185	
	ПК 8-90.12	1	3.200	
	ПК 8-90.15	5	4.260	
	ПК 8-90.10	1	2.600	
	ПК 6-60.18	1	3.175	
	ПК 6-60.15	6	2.800	
	ПК 8-60.18	2	3.175	
	ПК 6-60.12	1	2.100	
	ПК 8-60.10	1	1.725	
	ПК 6-90.12	2	3.200	
	ПК 6-90.15	1	4.260	
	ПС 27-15	2	1.290	
	Изделия соединительные			
	ММ 9 ℓ=490	43	0.129	
	ММ 11 ℓ=630	132	0.513	

ПРИМЕЧАНИЯ

1. Общие примечания см. лист
2. Расход материалов на лист:
   Ф 8 АI — 241 кг
   Ф 6 АI — 138 кг
   Бетон марки „200" — 11,411 м³

Гл.инж.ин-та	Ляхович		
Нормоконтр.	Жирнова		
Нач.маст.1	Башенков		
Гл.инж.м.	Назаров		
ГАП	Михе		
ГИП	Воронцов		
Рук.гр.инж	Кузнецова		
Инженер	Канунникова		

Привязан

Инв. №

Т.П. 214-1-309.85 АС

ДЕТСКИЕ ЯСЛИ-САД НА 280 МЕСТ

Стадия	Лист	Листов
Р	09	

Монтажный план перекрытия на отм.-0.300

ЦНИИЭП учебных зданий

Альбом I

Типовой проект 214-1-309.85

Согласовано: СТО Бабин, ЭТО Белов

Взамен инв.№ | Подпись и дата | Инв.№ подл.

20523-01

Альбом 0

Типовой проект 214-1-309.85

Наружная лестница № 1 /шт.1/

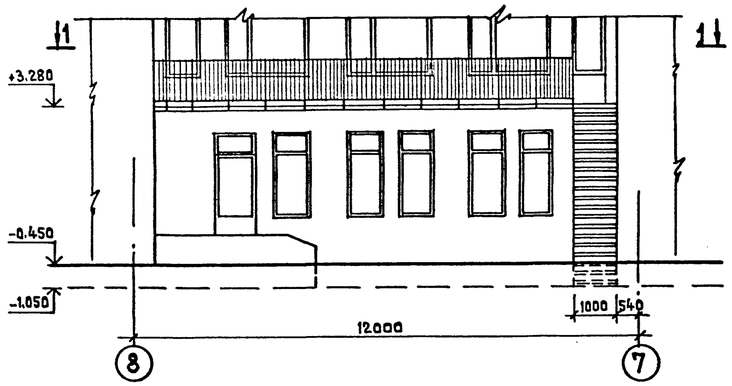

Наружная лестница № 2 /шт.2/

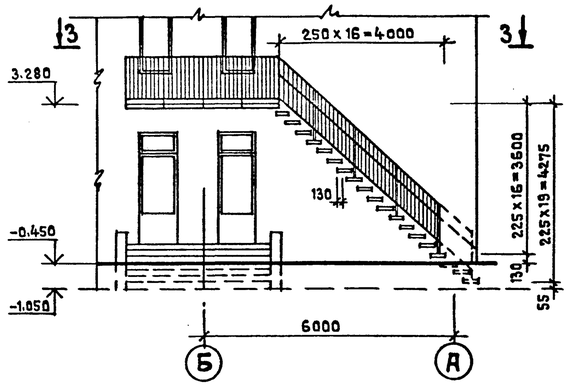

Крыльцо № 3 /шт. 4/

Вариант без техподполья / Вариант с техподпольем

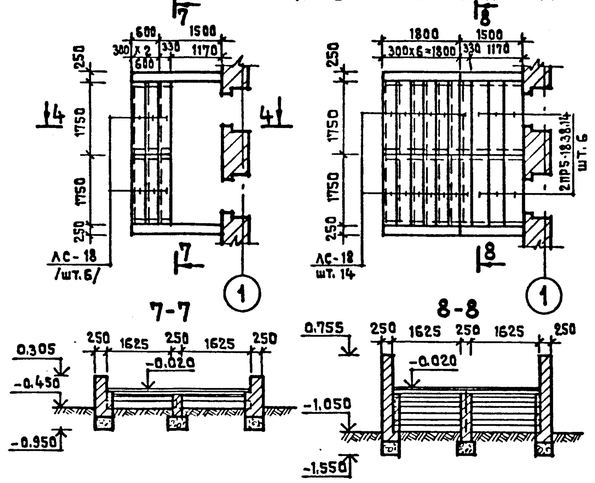

Крыльцо № 4 /шт.1/

Вариант без техподполья

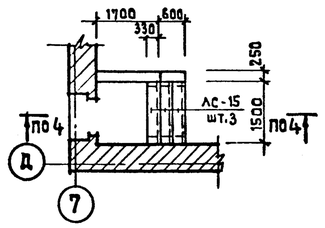

Вариант с техподпольем

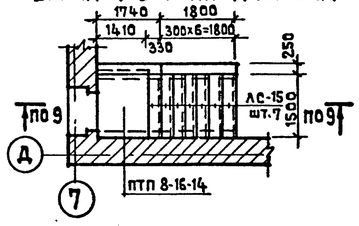

1 - 1

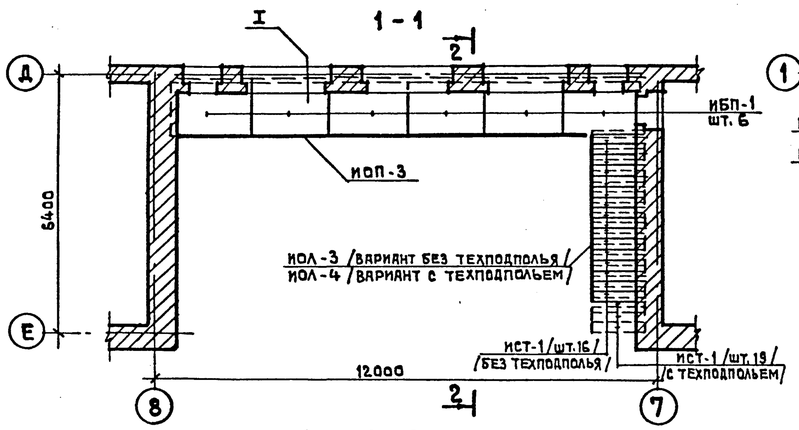

3 - 3

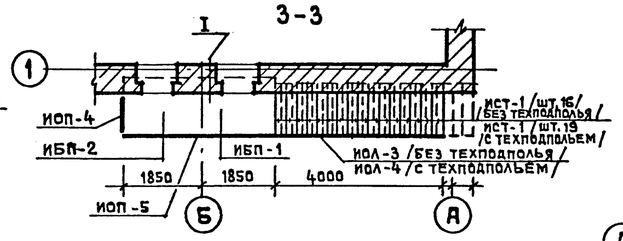

Крыльцо № 5 /шт.1/

Вариант без техподполья / Вариант с техподпольем

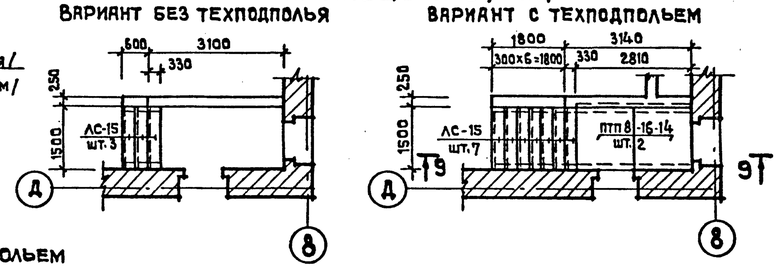

Крыльцо № 1 /шт.2/

Вариант без техподполья / Вариант с техподпольем

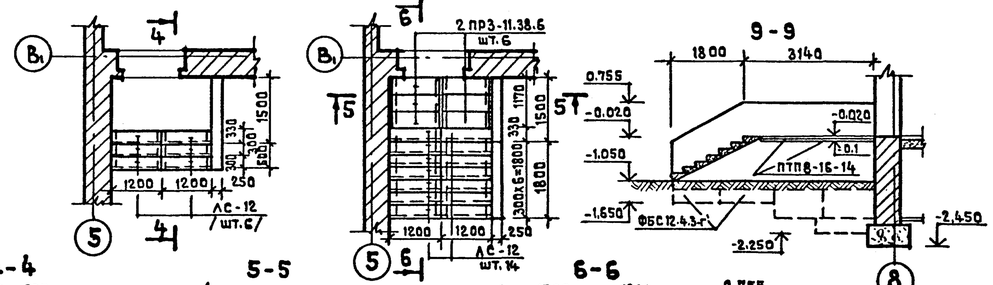

2 - 2

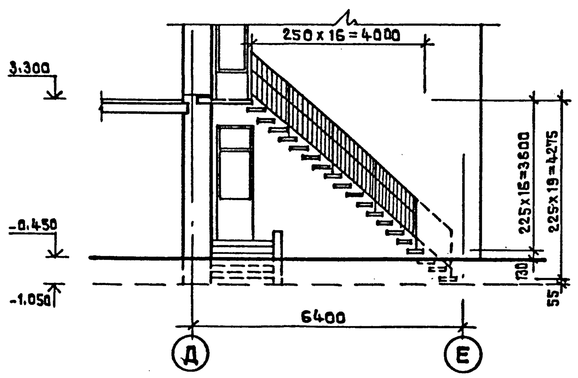

4 - 4

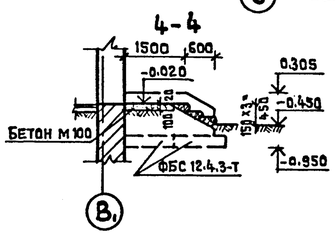

5 - 5

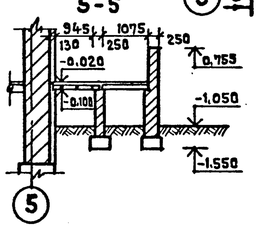

6 - 6

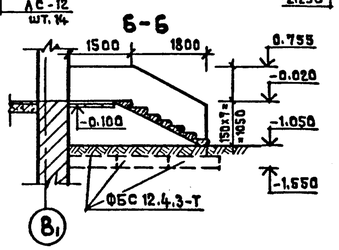

Крыльцо № 2 /шт.1/

Вариант без техподполья / Вариант с техподпольем

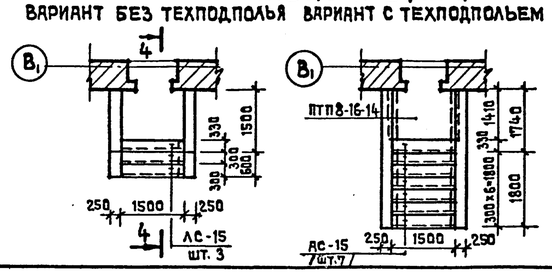

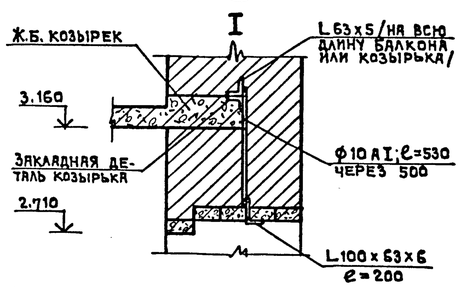

Поз. обозначен.	Наименование	К-во штук без техпод	К-во штук с техпод	Масса ед. кг	Примечание
	ФБС 12.4.3-Т	33	55	310.0	
	ПТП 8-16.14	—	4	448.0	
	2ПР3-11.38.6	—	12	72.0	
	2ПР5-18.38.14	—	24	240.0	
	ЛС-12	12	28	133.0	
	ЛС-15	9	21	168.0	
	ЛС-18	24	56	192.0	
	ИБП-1	8	8	740.0	
	ИБП-2	2	2	740.0	
	ИСТ-1	48	57	12.5	
	ИОП-3	1	1	142.73	
	ИОП-4	2	2	22.09	
	ИОП-5	2	2	62.06	
	ИОЛ-3	3	3	61.96	
	ИОЛ-4	3	3	92.79	

Нормоконтр.	Жирнова	
Нач.маст.1	Башенкова	
Гл.инж.м.	Назаров	
ГАП	Михе	
ГИП	Воронцов	
Рук.гр.инж.	Кузнецова	
Архитект.	Кожаринова	
Ст.инж.	Дмитриева	

Привязан

Инв. №

Т.П. 214-1-309.85 АС

Детские ясли-сад на 280 мест

Стадия	Лист	Листов
Р	010	

Наружные лестницы №1, №2 Крыльца №1; №5

ЦНИИЭП учебных зданий

Согласовано

Взамен инв. №

Подпись и дата

Инв. № подл.

ТИПОВОЙ ПРОЕКТ 214-1-309.85 АЛЬБОМ Ш

ВЕДОМОСТЬ ВНУТРЕННЕЙ ОТДЕЛКИ ПОМЕЩЕНИЙ

Наименован. помещений	Пол: Номер узла по серии	Пол: Площадь м²	Пол: Вид отделки	Потолки, марши: Площадь м²	Потолки, марши: Вид отделки	Стены, перегородки: Площадь м²	Стены, перегородки: Вид отделки	Низ стен, перегородок: Площадь м²	Низ стен, перегородок: Вид отделки	Низ стен, перегородок: Высота, мм	Примечание
Спальные, приемные, раздевальные	2.244-1 / 4-225 /4-161/-1 эт. /4-73/-2 эт.	760	Линолеум	760	Клеевая побелка	1288	Покраска силикатными красками	—	—	—	Отделка на всю высоту
Игральные, групповые	2.244-1 / 4-259 /4-189/-1 эт. /4-73/-2 эт.	623	Линолеум	623		843		—		—	
Кабинет заведующего, методический кабинет, медицинская комн. палаты изолятора, приемная изолятора, комн. персонала, кладовые чистого белья, спортинвентаря, хоз. кладовая, залы для музыкальных и гимнастических занятий, коридоры	2.244-1 / 4-230 /4-161/-1 эт. /4-73/-2 эт.	388	Линолеум	388		942		—	—	—	
Туалетные, буфетные	2.244-1 / 4-254 /4-183/-1 эт. /4-127/-2 эт.	227	Линолеум /см. примечания, пункт 5/	227		250		250	Глазурованная плитка	1500	Швы между плитками 5 мм
Кухня, душевая, стиральная, гладильная, хлораторная	2.244-1 / 4-250 /4-180/	85	Керамическая плитка	85	Покраска масляной краской	109	Покраска масляной краской до потолка	112	Глазурованная плитка	1500 2100 /душевая/	
Кладовая сухих продуктов, кладовая овощей, загрузочная, лестничные холлы	2.244-1 / 4-240 /4-175/	81	Керамическая плитка	81	Клеевая побелка	242	Покраска силикатн. красками до потолка	46	Глазурованная плитка	450	
Тамбуры	2.244-1 / 4-240 /4-175/	20	Керамическая плитка	20	Покраска масляной краской	92		—	—	—	Отделка на всю высоту
Венткамера, электрощитовая	2.244-1 / 4-245	42	Бетон	42	Клеевая побелка	151		—	—	—	
Техподполье	2.244-1 / 4-258		Грунт		Известковая побелка		—		—		
Лестницы	—	—	—	—	Клеевая побелка	—	Покраска силикатными красками	—	—	—	

НАРУЖНАЯ ОТДЕЛКА

Наименование	Основной вариант	Второй вариант
Цоколь	Облицовка керамической плиткой типа «кабанчик» светло-коричневого цвета.	Затирка цементным раствором с последующей окраской гидрофобной краской серого цвета.
Наружные стены	Облицовка лицевым кирпичом ГОСТ 7484-69.	Кладка из глиняного обыкновенного кирпича /с расшивкой швов/ ГОСТ 530-71.
Наружные лестницы	Окраска масляными красками в светло-серый цвет	Окраска масляными красками в светло-серый цвет.
Окна	Улучшенная окраска белой масляной краской	Окраска масляной краской
Двери	Улучшенная окраска масляной краской	Окраска масляной краской
Декоративные элементы фасадов, козырьки входов	Улучшенная штукатурка с последующей окраской эмульсионной фасадной краской белого цвета.	Штукатурка с мраморной крошкой

ПРИМЕЧАНИЯ

1. Номер пола в скобках дан для полов по перекрытию.
2. Для полов и стен выбираются светлые тона покраски.
3. Плинтусы окрашивать в цвет пола (узлы крепления см. т. д. 2-244-3).
4. Внутренние откосы проемов окрашивать масляными белилами за 2 раза.
5. В туалетных принято покрытие пола линолеумом с теплозвукоизоляционным слоем, ГОСТ 18108-72, вместо бетона по узлам 183 и 254 и керамической плитки по узлу 127.
6. В полах узлы 127, 180, 183, 250, 254 гидроизоляционный слой приняты 2 слоя из гидроизола марки ГИ-I/ГОСТ 7415-74*/ на прослойке из битумной мастики.
7. Радиаторы, дверцы электро и слаботочных щитов окрашивать в цвет стены.
8. Ограждение лестничных маршей окрашивать в светло-серый цвет.
9. В местах установки раковин мойки изолятора, медицинской комнаты облицевать глазурованой плиткой на высоту 1500 мм.
10. Все металлические элементы: крышные вентиляторы, канализационные стояки, радиостойку, телеантенну окрашивать в серый цвет.
11. Асбоцементные короба „ОВ" оштукатурить по металлической сетке в цвет стены.
12. Стояки „ВК", отмеченные на планах ⊏⊐ зашить по месту.
13. В полах по грунту узел 225 в спальных, приемных и раздевальных предусмотреть теплоизоляционную прослойку из жесткой минераловатной плиты толщ. 40 мм, $\gamma = 300$ кг/м³.
14. Общее количество столярной плиты на ограждение радиаторов /h = 0.60 /.
15. В полах по грунту (детали 225, 230, 240, 245, 250, 254, 259) подстилающий слой выполнить из щебня вместо бетона М100, согласно ТП 101-81* п.4.5
16. В полах по грунту по периметру наружных стен в помещениях приемных, раздевален, спальных, мед. комнаты, процедурной, палат изолятора, к. заведующего (дет. 225, 230) выполнить теплоизоляцию из легкого бетона М300 толщиной 70мм и шириной 0.8 м.

ДЕТАЛЬ УСТАНОВКИ ОГРАЖДЕНИЯ РАДИАТОРОВ

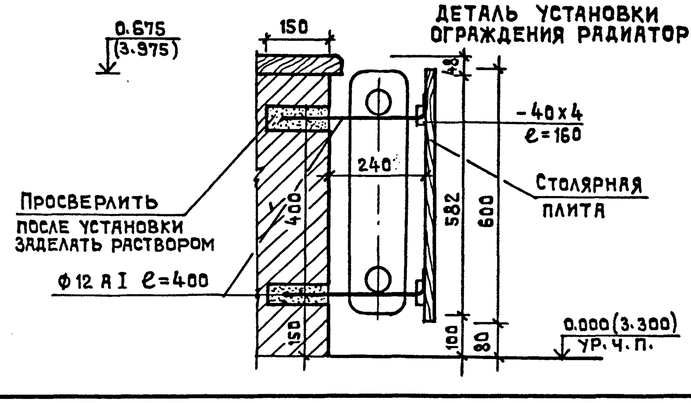

Нормоконтр.	Жирнова		
Нач. маст. 1	Башенкой		
Гл. инж. м.	Назаров		
ГАП	Михе		
ГИП	Воронцов		
Рук. гр. инж.	Кузнецова		
Архитект.	Кожаринова		

Привязан

Инв. №

Т.п. 214-1-309.85 АС

Детские ясли-сад на 280 мест

Стадия	Лист	Листов
Р.	011	

Наружная и внутренняя отделка

ЦНИИЭП учебных зданий

Согласовано

Взамен инв. №

Подпись и дата

Инв. № подл.

20523-01

Тип проема / Общее к-во	Схема сечения для основного варианта стен толщиной 640 мм	Наименование и к-во перемычек при толщине стен 510	Наименование и к-во перемычек при толщине стен 640	Наименование оконного или дверного блока при температуре с-20° до-28°	Наименование оконного или дверного блока при температуре с-29° до-40°	Наименование подоконной доски при толщине стен 510 мм	Наименование подоконной доски при толщине стен 640 мм
1	2	3	4	5	6	7	8
Т-1 / 4	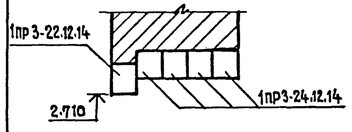	1ПР3-22.12.14 1 шт. 1ПР3-24.12.14 3 шт.	1ПР3-22.12.14 1 шт. 1ПР3-24.12.14 4 шт.	ОР 21-21В (ОСП 21-9А) ОСП 21-12)	ОРС 21-21В	ДО 22-25	ДО 22-25
Т-2 / 36/2 Т-9 / 1	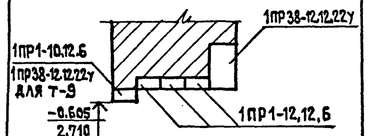	1ПР38-12.12.22у 1ПР1-10.12.6 1 шт. 1ПР1-12.12.6 2 шт. 1ПР38-15.12.22у 1 шт.	1ПР38-12.12.22у 1ПР1-10.12.6 1 шт. 1ПР1-12.12.6 3 шт. 1ПР38-12.12.22у 1 шт.	ОР 21-9В (ОСП 21-9)	ОРС 21-9В	ДО 10-25	ДО 10-25
				ФН 06-10 ДН 21-10 щп / ДЛ 13-10	ФН 06-10 ДН 21-10 щп / ДЛ 13-10		
Т-3(Т-3А) / 6(8) 1 шт. Т-8 / 8	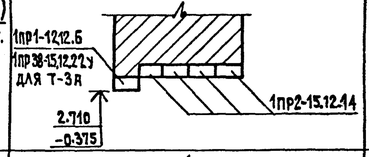	1ПР38-15.12.22у 1ПР1-12.12.6 1 шт. 1ПР2-15.12.14 3 шт.	1ПР38-15.12.22у 1ПР1-12.12.6 1 шт. 1ПР2-15.12.14 4 шт.	ИДН-1 БР 28-12 (ОСП 28-12)	ИДН-1 БРС 28-12	—	—
				— / ДС 15-9гт	— / ДС 15-9гт	—	—
Т-4 / 2	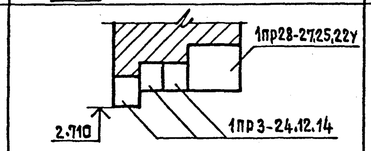	1ПР3-24.12.14 2 1ПР28-27.25.22у 1	1ПР3-24.12.14 3 1ПР28-27.25.22у 1	ДН 21-9щп	ДН 21-9щп	—	—
Т-5 / 8 Т-6 / 9 Т-7 / 3	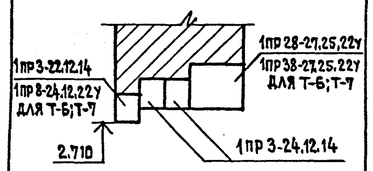	1ПР8-24.12.22у 1ПР3-22.12.14 1 шт.	1ПР8-24.12.22у 1ПР3-22.12.14 1 шт.	ОР 21-21В (ОСП 21-9А, ОСП 21-12)	ОРС 21-21В	ДО 22-25	ДО 22-25
		1ПР3-24.12.14 1 шт.	1ПР3-24.12.14 2 шт.	ОР 21-9В (ОСП 21-9)	ОРС 21-9В	ДО 10-25	ДО 10-25
		1ПР28-27.25.22у 1 шт. 1ПР38-27.25.22у	1ПР28-27.25.22у 1 шт. 1ПР38-27.25.22у	ОР 21-9В (ОСП 21-9) ФН 06-10* ДН 21-9щп.	ОРС 21-9В ФН 06-10* ДН 21-9щп.	—	—
Т-10 / 2	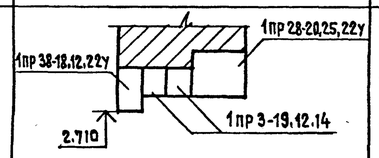	1ПР38-18.12.22у 1 шт. 1ПР3-19.12.14 1 шт. 1ПР28-20.25.22у 1 шт.	1ПР38-18.12.22у 1 шт. 1ПР3-19.12.14 2 шт. 1ПР28-20.25.22у 1 шт.	ФН 06-15 ДН 21-15АщП	ФН 06-15 ДН 21-15АщП	—	—
Т-11 / 12	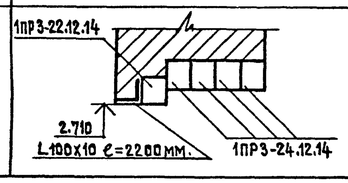	1ПР3-22.12.14 1 шт. 1ПР3-24.12.14 3 шт. L100x10 ℓ=2200	1ПР3-22.12.14 1 шт. 1ПР3-24.12.14 4 шт. L100x10 ℓ=2200	ОР 21-21В (ОСП 21-9А ОСП 21-12)	ОРС21-21В	ДО 22-25	ДО 22-25

Тип проема / Общее к-во	Схема сечения для основного варианта стен толщиной 640	Наименование и к-во перемычек при толщине стен 510	Наименование и к-во перемычек при толщине стен 640	Наименование оконного или дверного блока при температ. с-20° до-28°	Наименование оконного или дверного блока при температ. с-29° до-40°	Наименование подоконной доски при толщине стен 510	Наименование подоконной доски при толщине стен 640
1	2	3	4	5	6	7	8
Т-12 / 14	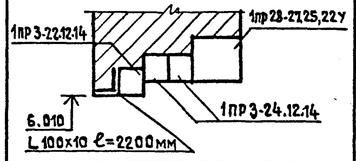	1ПР3-22.12.14 1 шт. 1ПР3-24.12.14 1 шт. 1ПР28-27.25.22у 1 шт. L100x10 ℓ=2200	1ПР3-22.12.14 1 шт. 1ПР3-24.12.14 2 шт. 1ПР28-27.25.22у 1 шт. L100x10 ℓ=2200	ОР 21-21В (ОСП 21-9А) (ОСП 21-12)	ОРС 21-21В	ДО 22-25	ДО 22-25
Т-13 / 2	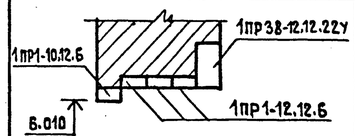	1ПР1-10.12.6 1 шт. 1ПР1-12.12.6 2 шт. 1ПР38-12.12.22у 1 шт.	1ПР1-10.12.6 1 шт. 1ПР1-12.12.6 3 шт. 1ПР38-12.12.22у 1 шт.	БР 28-9 (ОСП 28-9)	БРС 28-9	—	—
Т-14 / 2	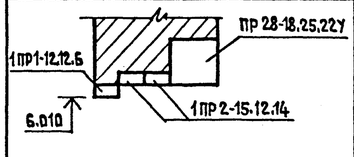	1ПР1-12,12,6 1 шт. 1ПР2-15.12.14 1 шт. ПР28-18.25.22у 1 шт.	1ПР1-12.12.6 1 шт. 1ПР2-15.12.14 2 шт. ПР28-18.25.22у 1 шт.	БР 28-12 (ОСП 28-12)	БРС 28-12	—	—

ПРИМЕЧАНИЯ

1. Проемы замаркированы на листах
2. Перемычки монтировать по свежеуложенному цементно-песчаному раствору состава 1:3.
3. В кирпичных перегородках над проемами шириной 920 укладывать перемычки 1пр1-12.12.6 шт. 13 низ на 2.110 от уровня чистого пола.
4. Для температуры с-20°до-28° в скобках дан вариант оконных блоков со стеклопакетами по серии 1.236.5-10

Нормоконтр.	Жирнова		
Нач.маст.	Башенков		
Гл.инж.м.	Назаров		
ГАП	Михе		
ГИП	Воронцов		
Рук.гр.инж.	Кузнецова		
Инженер	Кантунникова		

Привязан

Инв.№

Т.П. 214-1-309.85 АС

Детские ясли-сад на 280 мест

Стадия	Лист	Листов
Р	012	

Таблица заполнения проемов

ЦНИИЭП учебных зданий

Альбом 0

Типовой проект 214-1-309.85

Согласовано

Инв.№ подл. | Подпись и дата | Взамен инв.№

20523-01

Тип проема / общее к-во	Схема сечения	Наименование и к-во перемычек	Наименование дверного блока
1	2	3	4
Т-15 / 14/11	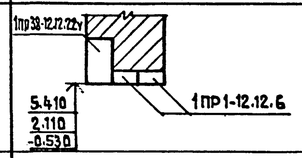	1ПР1-12,12,6 2 шт. 1ПР38-12,12,22У 1 шт.	ДГ21-9 / —
Т-16 / 5	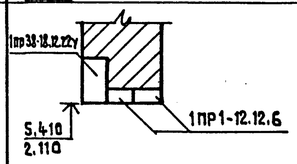	1ПР38-18,12,22У 1 шт. 1ПР2-15,12,14 2 шт.	ДО21-13
Т-17 / 4/4 Т-19 / 5 Т-30 / 4	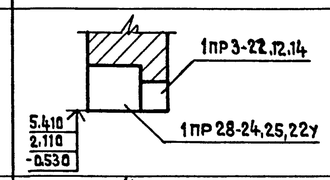	1ПР3-22,12,14 1 шт. 1ПР28-24,25,22У 1 шт.	— ДГ21-9 ФВ09-09/2шт./
Т-18 / 1	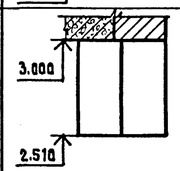	П40-60ПАIV 2 шт.	—
Т-20 / 4	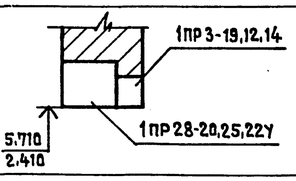	1ПР3-19,12,14 1 шт 1ПР28-20,25,22У 1 шт.	ДО24-15
Т-21 / 4	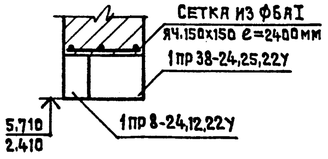	1ПР8-24,12,22У 1 шт. 1ПР38-24,25,22У 1 шт.	ДО24-15
Т-22 / 15/6	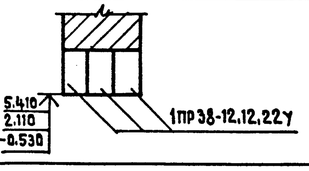	1ПР38-12,12,22У 3 шт.	ДГ21-9 / —

Тип проема / общее к-во	Схема сечения	Наименование и к-во перемычек	Наименовн. дверного блока
1	2	3	4
Т-23 / 2	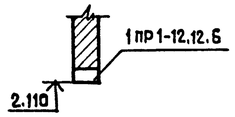	1ПР1-12,12,6 1 шт.	ДГ21-9
Т-24 / 4	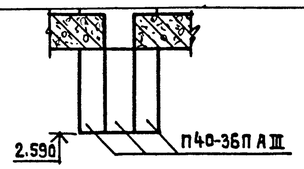	П40-36ПАIII 3 шт.	ДГ21-9
Т-25 / 2	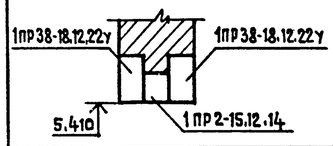	1ПР38-18,12,22У 2 шт. 1ПР2-15,12,14 1 шт.	ДО21-13
Т-26 / 2	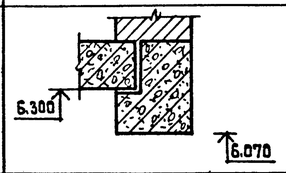	НП4-60-4.5 1 шт.	—
Т-27 / 2	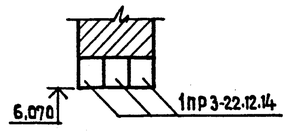	1ПР3-22,12,14 3 шт.	ФВ09-09/2шт./
Т-28 / 2	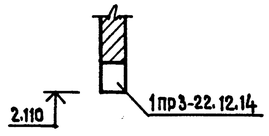	1ПР3-22,12,14 1 шт.	—
Т-29 / 2	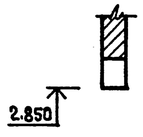	1ПР4-29,12,14 1 шт.	—
Т-31* / 2	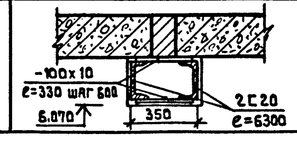	2∟20 ℓ=6300 -100х10 ℓ=330 22 шт.	трансформируемая перегородка -5.3

* Сечение Т-31 только для варианта с раздвижными перегородками

Перечень элементов

Обозначен	Наименование	Кол-во при толщине стены 510	640	Масса 1 изд. кг.	Примечан.
	Выше отм. 0.000				
	1ПР1-10,12,6	38	38	25	
	1ПР1-12,12,6	112	144	25	
	1ПР2-15,12,14	70	94	75	
	1ПР3-19,12,14	6	8	75	
	1ПР3-22,12,14	63	65	100	
	1ПР3-24,12,14	82	132	100	
	1ПР4-29,12,14	2	2	125	
	1ПР8-24,12,22У	16	16	175	
	1ПР28-18,25,22У	2	2	250	
	1ПР28-20,25,22У	6	6	275	
	1ПР28-24,25,22У	13	13	325	
	1ПР28-27,25,22У	24	24	375	
	1ПР38-12,12,22У	59	59	75	
	1ПР38-15,12,22У	46	46	100	
	1ПР38-18,12,22У	11	11	125	
	1ПР38-24,25,22У	4	4	325	
	1ПР38-27,25,22У	12	12	375	
	П40-60ПАIV	2	2	1500	
	П40-36ПАIII	12	12	430	
	НП4-60-4.5	2	2	2080	
	∟100х10 ℓ=2200мм	26	26	33.22	
	∟20 ℓ=6300мм	4	4	115.92	
	-100х10 ℓ=330мм	44	44	2.59	
	ОП4-4.АIII	32	32	50	
	Для варианта с техподпольем				
	1ПР1-10,12,6	3	3	25	
	1ПР1-12,12,6	27	30	25	
	1ПР3-22,12,14	6	6	100	
	1ПР28-24,25,22У	6	6	325	
	1ПР38-12,12,22У	30	30	75	

Примечания

1. Данный лист см. совместно с листами АС-08; АС-3÷АС-6.
2. Спецификацию столярных изделий см. сводную спецификацию АС-014; АС-015; АС-016.
3. Указанное в знаменателе кол-во типов проемов дано для варианта с техподпольем.

Привязан

Инв. №

Нормоконтр.	Жирнова	
Нач.маст.1	Башенкова	
Гл.инж.м.	Назаров	
ГАП	Михе	
ГИП	Воронцов	
Рук.гр.инж.	Кузнецова	
Инженер	Канунникова	

Т.П. 214-1-309.85 АС

Детские ясли-сад на 280 мест

Стадия	Лист	Листов
Р	013	

Таблица заполнения проемов /продолжение/

ЦНИИЭП учебных зданий

Альбом 0

Типовой проект 214-1-309.85

Согласовано

Взамен инв.№ | Подпись и дата | Инв.№ подл.

20523-01

Типовой проект 214-1-309.85 Альбом 0

Поз. обозначение	Обозначение	Наименование	Кол. шт.	Масса ед.т.	Примечание
	Строительные изделия ниже отметки „0"				
	Здание с полами по грунту				
		Изделия бетонные и ж.б.			
		Блоки бетонные для стен подвалов			
	ГОСТ 13579-78	ФБС 24.6.6-Т	96	1.96	
		ФБС 24.4.6-Т	67	1.30	
		ФБС 12.6.6-Т	8	0.96	
		ФБС 12.6.3-Т	2	0.64	
		ФБС 12.4.3-Т	163	0.31	
		ФБС 12.4.6-Т	109	0.64	
		ФБС 9.6.6-Т	4	0.70	
		ФБС 9.4.6-Т	22	0.47	
	Блоки бетонные для стен подвалов при t-20°С				
	ГОСТ 13579-78	ФБС 24.5.6-Т	96	1.96	
		ФБС 24.4.6-Т	67	1.30	
		ФБС 12.5.6-Т	8	0.96	
		ФБС 12.5.3-Т	2	0.64	
		ФБС 12.4.3-Т	163	0.31	
		ФБС 9.5.6-Т	4	0.70	
		ФБС 9.4.6-Т	22	0.47	
		Панели перекрытия			
	1.141-1 вып.58	ПРП 6-63-15	1	2.65	
		ПК 6-63.12	2	2.2	
		ПК 6-63.10	7	1.825	
		Плиты плоские			
		ПТП 8-16-14	23	0.448	
		ПТП 8-11-9	23	0.198	
		ПТП 12.5-8-6	55	0.096	
		Лотки			
	1.219.1-3	ЛК 9.16.9-12.5	24	0.56	
		ЛК 30.16.9-12.5	4	1.90	
		ЛК 30.14.9-8	4	1.78	
		ЛК 9.14.9-8	10	0.52	
		ЛК 30.11.9-8	3	1.61	
		ЛК 9.11.9-8	8	0.47	
		ЛК 30.6.6-8	8	0.713	
		ЛК 9.6.6-8	1	0.21	
		Перемычки брусковые		Масса ед.кг.	
	1.138-10 вып.1	1ПР1-12.12.6	4	25	
		1ПР8-20.12.22У	20	125	
		1ПР38-12.12.22У	8	75	
		1ПР38-15.12.22У	1	100	
		1ПР38-18.12.22У	24	75	
		Перемычки плитные			
		2ПР5-16.38.14	2	225	

Поз. обозначен.	Обозначение	Наименование	Кол. шт.	Масса ед.т.	Примечание
		Деревянные изделия			
		ДЛ 12-9	1		
	Вариант с техническим подпольем				
		Изделия бетонные и ж.б.			
		Блоки бетонные для стен подвалов			
	ГОСТ 13579-78	ФБС 24.6.6-Т	80	1.96	
		ФБС 12.6.6-Т	7	0.96	
		ФБС 12.6.3-Т	175	0.64	
		ФБС 9.6.6-Т	10	0.70	
		ФБС 12.4.6-Т	2	0.64	
		Панели перекрытия			
		ПС 27-15	2	1.290	
		ПК 8-48.15	2	2.250	
		ПК 8-57.10	2	1.650	
		ПК 6-57.15	2	2.675	
		ПК 6-57.18	1	3.025	
		ПК 6-57.10	3	1.650	
		ПК 4-60.10	1	1.725	
		ПК 4-60.12	4	2.100	
		ПК 4-60.15	19	2.800	
	1.141-1 вып.58	ПК 6-60.12	1	2.100	
		ПК 6-60.15	6	2.800	
		ПК 6-60.18	1	3.175	
		ПК 8-60.10	1	1.725	
		ПК 8-60.15	2	2.800	
		ПК 8-60.18	2	3.185	
	1.141-1 вып.57	ПК 10-60.18	2	3.185	
		ПК 4-63.12	1	2.200	
		ПК 4-63.15	6	2.950	
		ПК 6-63.10	2	1.825	
		ПК 6-63.12	3	2.200	
		ПК 6-63.15	33	2.950	
		ПК 6-63.18	5	3.350	
		ПК 8-63.10	2	1.825	
		ПК 8-63.12	6	2.200	
	1.241-1 вып.15	ПК 8-63.18	8	3.350	
		ПК 6-90.12	2	3.150	
		ПК 6-90.15	1	4.200	
		ПК 8-90.10	1	2.600	
		ПК 8-90.12	1	3.150	
		ПК 8-90.15	5	4.200	

Поз. обозначение	Обозначение	Наименование	Кол. шт.	Масса ед.т.	Примечание
		Балки НП3-60-4.5	4	2.08	
		Перемычки брусковые		Масса ед.кг	
	1.138-10 вып.1	1ПР1-12.12.6	38	25	
		1ПР1-10.12.6	5	25	
		1ПР2-15.12.14	1	75	
		1ПР3-22.12.14	4	100	
		1ПР28-24.25.22У	4	325	
		1ПР38-12.12.22У	31	75	
		1ПР38-15.12.22У	2	75	
		1ПР38-18.12.22У	2	75	
		2ПР3-11.38.6	18	72	
		2ПР5-18.38.14	24	240	
	1.225-2 вып.5	Прогон			
		П40-32П; АIII	4	380	
	2.240-1	Металлические изделия			
		ММ1/L63х6/		160	
		ММ9	43	129	
		ММ11	132	513	
	1.055-1 вып.1	Ступени			
		ЛС9-17	5		
	1.136.5-19	Деревянные изделия			
		ДЛ 13-10	2		
		ДС 16-9гт	1		

Привязан

Инв. №

Нормоконтр.	Жирнова	
Нач.маст.1	Башенков	
Гл.инж.м.	Назаров	
ГАП	Михе	
ГИП	Воронцов	
Рук.гр.инж.	Кузнецова	
Инженер	Канунникова	

Т.П. 214-1-309.85 АС

Детские ясли-сад на 280 мест

Стадия	Лист	Листов
Р	014	

Спецификация строительных изделий ниже отметки „0"

ЦНИИЭП учебных зданий

Согласовано

Взамен инв.№

Подпись и дата

Инв.№ подл.

20.52.3-01

Альбом 0

Типовой проект 214-1-309.85

Поз. обозначен.	Обозначение	Наименование	Кол-во шт. на отм. 3.00	Покрытие	Всего	Масса ед. т.	Примечание
	Строительные изделия выше отметки „0"						
	Железобетонные изделия						
		Панели перекрытия					
	Серия 1.241-1.в.15	ПК8-90.15	7	—	7	4.260	
		ПК8-90.12	3	—	3	3.200	
		ПК6-90.15	—	7	7	4.260	
		ПК6-90.12	—	3	3	3.200	
	Серия 1.141-1.в.58	ПК6-63.18	6	2	8	3.350	
		ПК6-63.15	18	56	74	2.950	
		ПК6-63.12	3	6	9	2.200	
		ПК6-63.10	8	6	14	1.825	
		ПК4-63.18	2	—	2	3.350	
		ПК4-63.15	29	—	29	2.800	
		ПК4-63.12	3	—	3	2.200	
		ПК8-60.15	14	—	14	2.800	
		ПК6-60.15	1	35	36	2.800	
		ПК6-60.12	1	5	6	2.100	
		ПК4-60.15	20	—	20	2.800	
		ПК4-60.12	4	—	4	2.100	
		ПК8-57.12	2	—	2	2.000	
		ПК6-57.18	2	2	4	3.025	
		ПК6-57.12	2	4	6	2.000	
		ПК6-57.10	2	2	4	1.650	
		ПК6-48.15	2	2	4	2.250	
	Серия 1.141-1.в.10	ПС 30-15	—	2	2	1.425	
	Серия 1.141-1.в.12	ПС 27-15	2	4	6	1.290	
		П 27-15	—	—	4	1.290	
		П 27-12	—	—	4	0.970	
		Лестничные марши					
	Серия 1.251-3.в.1	ЛМ-17.12	—	—	4	1.285	
		Накладные проступи					
		ЛН-12	—	—	40	0.033	
		ЛН-12 в	—	—	4	0.028	
		ЛН-12 н	—	—	4	0.023	
		Лестничные площадки					
	Серия 1.252-3.в.1	ЛП-25.10 к	—	—	2	0.892	
		ЛП-25.10 кв/пр/	—	—	1	1.03	
		ЛП-25.10 кв/лев./	—	—	1	1.03	

Поз. обозначен.	Обозначение	Наименование	Кол-во шт. на отм. 3.00	Покрытие	Всего	Масса ед. т.	Примечание
		Прогоны					
	Серия 1.225-1	НП 3-60-4.5	4	4	8	2.080	
		НП 4-60-4.5	2	2	4	2.080	
	Серия 1.225-2 в.5	П 40-32п; А III	12	12	24	0.380	
		П 40-60п; А III	2	2	4	1.500	
		Опорные плиты					
		ОП 4-4; А III	—	—	52	0.050	
	Серия 1.138-10 в.2	Перемычки плитные				Масса кг	
		2ПР 4-14.38.14	—	—	1	190	
		2ПР 3-11.38.6	—	—	1	72	
	Серия 1.138-10.в.1	Перемычки брусковые	δ=510	δ=640			
		1ПР1-10.12.6	38	38	104	25	
		1ПР 1-12.12.6	112	144	382	25	
		1ПР 2-15.12.14	70	94	10	75	
		1ПР 3-19.12.14	6	8	14	75	
		1ПР3-22.12.14	63	65	128	100	
		1ПР3-24.12.14	82	132	214	100	
		1ПР4-29.12.14	2	2	4	125	
		1ПР8-24.12.22У	16	16	32	175	
		1ПР 28-18.25.22У	2	2	4	250	
		1ПР 28-20.25.22У	6	6	12	275	
		1ПР 28-24.25.22У	13	13	26	325	
		1ПР 28-27.25.22У	24	24	48	375	
		1ПР 38-12.12.22У	59	59	134	75	
		1ПР 38-15.12.22У	46	46	76	100	
		1ПР 38-18.12.22У	11	11	22	125	
		1ПР 38-24.25.22У	4	4	8	325	
		1ПР 38-27.25.22У	12	12	24	375	
		Перемычки для лифтовых шахт лестниц и кровли					
		1ПР1-12.12.6	—	—	14	25	
		1ПР8-24.12.22У	—	—	24	125	
		1ПР 28-29.25.22У	—	—	8	400	
		1ПР 38-12.12.22У	—	—	4	75	
		1ПР 38-15.12.22У	—	—	4	100	

Привязан

Инв. №

Нормоконтр.	Жирнова	
Нач. маст. 1	Башенков	
Гл. инж. м.	Назаров	
ГАП	Михе	
ГИП	Воронцов	
Рук. гр. инж.	Кузнецова	
Ст. инж.	Дмитриева	
Инженер	Калинникова	

Т.П. 214-1-309.85 АС

Детские ясли-сад на 280 мест

Стадия	Лист	Листов
Р	015	

Спецификация строительных изделий выше отметки „0"

ЦНИИЭП учебных зданий

Инв. № подл. | Подпись и дата | Взамен инв. №

20523-01

Поз. обозначение	Обозначение	Наименование	К-во штук на отм. 3.000	К-во штук покрытие	К-во штук всего	Масса ед. кг.	Примечание
		Перемычки брусковые					
		1ПР 38-18.12.22У	—	—	4	125	
		2ПР 3-11.38.6	—	—	1	72	
		2ПР 4-14.38.14	—	—	1	190	
		2ПР 72-18.38.22У	—	—	4	375	
	Серия 1.238-1.в.1	Козырьки входов					
		КВ 16-1	4	—	4	800	
		КВ 22-1	1	—	4	1100	
	Проект, альбом IV	Балконные плиты					
		ИБП-1	—	—	8	55.22	
		ИБП-2	—	—	8	57.14	
		ИБП-3	2	2	4	7.18	
	Серия 1.238-1.в.1	Парапетные плиты					
		АП 13.5	—	—	161	94	
		АП 5.5-1	—	—	18	33	
		ДП 13.6	—	—	15	115	
		АП 6.6-1	—	—	66	53	
	Проект, альбом IV	Ступени					
		ИСТ-1	—	—	48	7.18	
	Гипсобетонные перегородки						
	Серия 1.231.9-7.в.1	ПГ 10.30.8-5г	5	7	12	310	
		ПГ 11.30.8-5г	9	8	17	345	
		ПГ 12.30.8-5г	10	9	19	375	
		ПГ 17.30.8-5г	2	7	9	535	
		ПГ 21.30.8-5г	5	2	7	660	
		ПГ 60.30.8-5г	—	1	1	1880	
		ПГ 27.30.8-5г	2	2	2	845	
		ПГ 42.30.8-5г	1	3	4	1320	
		ПГ 10.30.8-5гц	14	14	28	310	
		ПГ 11.30.8-5гц	10	4	14	345	
		ПГ 12.30.8-5гц	3	2	5	375	
		ПГ 17.30.8-5гц	7	6	13	535	
		ПГ 21.30.8-5гц	7	4	11	660	
		ПГ 60.30.8-5гц	2	2	4	1880	
		ПГ 11.30.8-7гц	2	—	2	345	

Поз. обозначение	Обозначение	Наименование	К-во штук на отм. 3.000	К-во штук покрытие	К-во штук всего	Масса ед. кг	Примечание
	Серия 1.231.9-7.в.1	ПГ 12.30.8-7гц	4	—	4	375	
		ПГ 17.30.8-7гц	5	—	5	535	
		ПГ 21.30.8-7гц	2	—	2	660	
		Панели-вставки над дверными проемами					
		ПГ 9.9.8-5г	10	8	18	85	
		ПГ 9.9.8-5гц	12	4	16	85	
		ПГ 8.9.8-5гц	4	2	6	50	
		ПГ 15.6.8-5г	2	2	4	93	
		ПГ 9.9.8-7гц	3	—	3	85	
		ПГ 12.9.8-5г	—	2	2	122	
	Вариант с перегородками поэлементной сборки						
	Серия 1.231.9-7в.1	Панели перегородок гипсобетонные					
		ПГ 10.30.8-5гц	—	—	19	310	
		ПГ 11.30.8-5гц	—	—	10	345	
		ПГ 12.30.8-5гц	—	—	14	375	
		ПГ 17.30.8-5гц	—	—	14	535	
		ПГ 21.30.8-5гц	—	—	12	660	
		ПГ 24.30.8-5гц	—	—	4	750	
		ПГ 60.30.8-5гц	—	—	5	1880	
	Серия 1.231-3. в.1	Перегородки поэлементной сборки					
		ПД-1	275.8 м²			26.52	
		Расход сухой гипсов. штукатурки δ=14 мм (м²)	551.6				
		Расход древесины (м³)	1.93				
		ПД-2м	54.3 м²			32.77	
		Расход сухой гипсовой штукатурки δ=14 мм (м²)	108.6				
		Расход древесины (м³)	0.4				
		Минераловатн. плиты ГОСТ 9573-72 γ=125 кг/м³ (м³)	2.72				
	Серия 2.230-1 в.5	Металлические изделия					
		Закладные детали					
		МН 3	—	—	142	0.44	
	Серия 2.230-1 в.10	МН 39	—	—	84	0.16	
		МН 43	—	—	2	0.16	
		МН 44	—	—	140	0.15	

Альбом 0

Типовой проект 214-1-309.85

Согласовано

Взамен инв.№ | Подпись и дата | Инв.№ подл.

Привязан

Инв.№

Нормоконтр.	Жирнова	
Нач.маст.1	Башенкова	
Гл.инж.м.	Назаров	
ГАП	Михе	
ГИП	Воронцов	
Рук.гр.инж.	Кузнецова	
Ст.инж.	Дмитриева	
Инженер	Канунникова	

Т.П. 214-1-309.85 АС

Детские ясли-сад на 280 мест

Стадия	Лист	Листов
Р	016	

Спецификация строительных изделий выше отметки „0"

ЦНИИЭП учебных зданий

20523-01

Поз. обозначен.	Обозначение	Наименование	К-во штук на этм 3.000	К-во штук покрытие	К-во штук всего	Масса ед. кг	Примечание
	Металлические изделия						
		Соединительные детали					
	Серия 2.230-1. в.5	мм 3	128	95	223	0.44	
	Серия 2.240-1. в.2	мм 9	46	46	92	0.310	
		мм 11	24	24	48	0.400	
	Серия 2.230-1 в.10	мм 39	52	20	72	0.16	
		мм 43	4	—	4	0.16	
		мм 44	342	224	566	0.15	
		Ограждения лестниц					
	Серия 1.256-1	ОЛ-83Д-1	—	—	4	65,1	
	Проект альбом IV	ИОЛ-1	—	—	2	97.12	
		ИОЛ-2	—	—	2	54.77	
		ИОЛ-3	—	—	3	61.96	
		ИОЛ-4	—	—	3	92.79	
		ИОП-1	—	—	4	71.29	
		ИОП-2	—	—	2	26.69	
		ИОП-3	—	—	1	142.73	
		ИОП-4	—	—	2	22.09	для варианта с техподп.
		ИОП-5	—	—	2	62.06	
		ИДП-1	—	—	12.6вн	1.74	масса 1 п.м.
		Металлические рамки					
		РМ-1	—	—	2	15.68	
		РМ-2	—	—	2	14.96	
		Трубостойка телеантенны					
		ТТС-1	—	—	1	32.35	
		Гильза для радиоантенны					
		ГРСС-1	—	—	1	29.63	
		Металлические решетки					
		МР-1	—	—	2	12.71	
		ИЖР-1	—	—	1	32.0	
		ИЖР-2	—	—	1	15.0	

Поз. обозначен.	Обозначение	Наименование	К-во штук на этм 3.000	К-во штук покрытие	К-во штук всего	Масса ед. кг	Примечание
	Деревянные изделия						
		Дверные блоки наружные					
	Серия 1.136.5-19	ДН 21-9 щп л	—	—	2		
		ДН 21-10 щп	—	—	6		
		ДН 21-10 щп л	—	—	4		
		ДН 21-15А щп	—	—	4		
	Проект, альбом IV	ИДН-1	—	—	6		
		Дверные блоки внутрен.					
	Серия 1.136-10	ДГ 21-7	—	—	1		
		ДГ 21-8	—	—	7		
		ДГ 21-8 л	—	—	7		
		ДГ 21-9	—	—	46		см.п.3 прим.
		ДГ 21-9 л	—	—	35		
		ДО 21-10	—	—	1		
		ДО 21-13	—	—	8		
		ДО 24-15	—	—	12		
		ДГ 21-10			2		
		ДГ 21-10 л			2		
		Балконные двери					
	Серия 1.236.5-9	БРС 28-9	—	—	2		
		БРС 28-12	—	—	8		
		Фрамуги					
	Серия 1.136-12 вып. 1	ФН 06-10	—	—	12		см.п.2 прим
		ФН 06-15	—	—	4		
		ФВ 09-09	—	—	37		
	Гипрохолод	Дверь холодильной камеры					
		ПС	—	—	1		
	Проект, альбом IV	Экраны санузлов					
		ЭС-1	—	—	16		
		Подоконные доски					
	Серия 1.136-2	ДО 22-25	—	—	46		
		Окна					
	Серия 1.236.5-9	ОРС 21-9В	—	—	61		
		ОРС 21-21В	—	—	46		

Примечания

1. Спецификация столярных изделий составлена только для основного варианта.
2. Одну фрамугу ФН 06-10 обозначенную на чертеже АС-012 знаком * изготовить длиной 886 мм.
3. В 1 дверном блоке ДГ 21-9, в раздаточной кухни, обозначенном на листе АС-3 знаком * выполнить по месту раздаточное окно размером 600х800 (h) низ на 750 мм от пола.
4. Все остекленные двери (наружные и внутренние) выполнить с защитным ограждением с 2х сторон из 3х деревянных планок с зазором 150 мм, верхняя планка на высоте 1300 мм от пола.

Привязан

Инв. №

Нормоконтр.	Жирнова	
Нач.маст.1	Башенкова	
Гл.инж.м.	Назаров	
ГАП	Михе	
ГИП	Воронцов	
Рук.гр.инж.	Кузнецова	
Ст.инж.	Дмитриева	
Инженер	Канунникова	

Т.П. 214-1-309.85 АС

Детские ясли-сад на 280 мест

Стадия	Лист	Листов
Р	017	

Спецификация строительных изделий выше отметки „0"

ЦНИИЭП учебных зданий

Типовой проект 214-1-309.85 Альбом 0

Инв. № подл. | Подпись и дата | Взамен инв. №

ЭП523-01