ГОСУДАРСТВЕННЫЙ КОМИТЕТ СОВЕТА МИНИСТРОВ СССР ПО ДЕЛАМ СТРОИТЕЛЬСТВА
/ ГОССТРОЙ СССР /

ТИПОВЫЕ КОНСТРУКЦИИ И ДЕТАЛИ ЗДАНИЙ И СООРУЖЕНИЙ

Серия 1.432-5

СТЕНОВЫЕ ПАНЕЛИ ДЛЯ ПРОИЗВОДСТВЕННЫХ ЗДАНИЙ С ШАГОМ КОЛОНН 6 м

Выпуск 1

ПАНЕЛИ ДЛЯ СТЕН ОТАПЛИВАЕМЫХ ЗДАНИЙ

РАБОЧИЕ ЧЕРТЕЖИ

11907-02
ЦЕНА 2-52

ГОСУДАРСТВЕННЫЙ КОМИТЕТ СОВЕТА МИНИСТРОВ СССР ПО ДЕЛАМ СТРОИТЕЛЬСТВА
/ ГОССТРОЙ СССР /

ТИПОВЫЕ КОНСТРУКЦИИ И ДЕТАЛИ ЗДАНИЙ И СООРУЖЕНИЙ

Серия 1.432-5

СТЕНОВЫЕ ПАНЕЛИ ДЛЯ ПРОИЗВОДСТВЕННЫХ ЗДАНИЙ С ШАГОМ КОЛОНН 6 м

Выпуск 1

ПАНЕЛИ ДЛЯ СТЕН ОТАПЛИВАЕМЫХ ЗДАНИЙ

РАБОЧИЕ ЧЕРТЕЖИ

РАЗРАБОТАНЫ
ЦНИИПромзданий
при участии НИИЖБ, НИИСФ и
Уральского Промстройниипроекта

УТВЕРЖДЕНЫ
И ВВЕДЕНЫ В ДЕЙСТВИЕ
с 1 января 1973 г.
ГОССТРОЕМ СССР
Постановление № 158
от 8 августа 1972 г.

Рудаков
Гл. инж. проекта
Гл. инж. проекта

Содержание

Стр		Лист
5-16	Пояснительная записка	1
17	Опалубка и армирование рядовых панелей	1
18	Спецификация марок арматурных изделий и выборка стали на рядовые панели	2
19	Опалубка и армирование рядовых панелей для углов и т.ш.	3
20	Спецификация марок арматурных изделий и выборка стали на рядовые панели для углов и т.ш.	4
21	Опалубка и армирование панелей-перемычек для ленточного остекления и при простенках $l=3$м	5
22	Спецификация марок арматурных изделий и выборка стали на панели-перемычки для ленточного остекления и при простенках $l=3$м	6
23	Опалубка и армирование панелей-перемычек для ленточного остекления и при простенках $l=3{,}0$м для углов и т.ш.	7
24	Спецификация марок арматурных изделий и выборка стали на панели-перемычки для ленточного остекления и при простенках $l=3$м для углов и т.ш.	8
25	Опалубка и армирование панелей-перемычек при простенках $l=1{,}5$м	9
26	Спецификация марок арматурных изделий и выборка стали на панели-перемычки при простенках $l=1{,}5$м	10
27	Опалубка и армирование панелей-перемычек при простенках $l=1{,}5$м для углов и т.ш.	11
28	Спецификация марок арматурных изделий и выборка стали на панели-перемычки при простенках $l=1{,}5$м для углов и т.ш.	12
29	Опалубка и армирование подкарнизных панелей	13
30	Спецификация марок арматурных изделий и выборка стали на подкарнизные панели	14
31	Опалубка и армирование подкарнизных панелей-перемычек для ленточного остекления при простенках $l=3$м	15
32	Спецификация марок арматурных изделий и выборка стали на подкарнизные панели-перемычки для ленточного остекления и при простенках $l=3$м	16
33	Опалубка и армирование подкрановых панелей-перемычек при простенках $l=1{,}5$м	17
34	Спецификация марок арматурных изделий и выборка стали на подкарнизные панели-перемычки при простенках $l=1{,}5$м	18
35	Опалубка и армирование парапетных панелей	19
36	Спецификация марок арматурных изделий и выборка стали на парапетные панели	20
37	Опалубка и армирование парапетных панелей-перемычек при ленточном остеклении и простенках $l=3$м	21
38	Опалубка и армирование парапетных панелей-перемычек при простенках $l=1{,}5$м	22
39	Спецификация марок арматурных изделий и выборка стали на парапетные панели-перемычки при ленточном остеклении и простенках $l=3$м и $1{,}5$м	23
40	Опалубка и армирование рядовых панелей и рядовых угловых по торцовой стене	24
41	Спецификация марок арматурных изделий и выборка стали на рядовые панели	25
42	Спецификация марок арматурных изделий и выборка стали на рядовые угловые панели по торцовым стенам	26
43	Опалубка и армирование панелей-перемычек и панелей-перемычек угловых по торцовым стенам	27
44	Спецификация марок арматурных изделий и выборка стали на панели-перемычки угловые по торцовым стенам	28

Москва | Ст. инж. | Иванов

ТК 1979	Содержание	1.432-5 Выпуск 1	
		—	—

Стр.		Лист
45	Спецификация марок арматурных изделий и выборка стали на панели-перемычки	29
46	Опалубка и армирование рядовых панелей для простенков	30
47	Спецификация марок арматурных изделий и выборка стали на рядовые панели для простенков	31
48	Опалубка и армирование рядовых панелей простенков для т.ш. и углов	32
49	Спецификация марок арматурных изделий и выборка стали на рядовые панели простенков для т.ш. и углов	33
50	Деталь установки петли для подъема в панелях	34
51	Деталь установки пространственных каркасов и закладных деталей в опалубку	35
52	Пространственные каркасы КП1÷КП7 КП22÷КП28	36
53	Пространственные каркасы КП8÷КП14 КП29÷КП35	37
54	Пространственные каркасы КП15÷КП21 КП36÷КП42	38
55	Пространственные каркасы КП43÷КП48	39
56	Пространственные каркасы КП49÷КП50	40
57	Пространственные каркасы КП61÷КП69	41
58	Пространственные каркасы КП70÷КП78	42
59 60	Спецификация марок арматурных изделий на один производственный каркас	43,44
61 62	Плоские каркасы КР1÷КР16 Спецификация и выборка стали на одно арматурное изделие	45,46
63	Плоские каркасы КР17÷КР23 Спецификация и выборка стали на одно арматурное изделие	47
64	Плоские каркасы КР24÷КР29 Спецификация и выборка стали на одно арматурное изделие	48

Стр.		Лист
65	Закладные детали М1÷М4 Спецификация стали	49
66	Закладные детали М5÷М8 Спецификация стали	50
67	Закладные детали М9÷М12 Спецификация стали	51
68	Закладные детали М13÷М16 Спецификация стали	52
69	Закладные детали М17÷М20 Спецификация стали	53
70	Закладные детали М21÷М24 Спецификация стали	54
71	Закладные детали М25÷М27 Спецификация стали	55
72	Закладные детали М28÷М35 Спецификация стали	56
73	Конструкция петель для подъема. Спецификация стали	57
74	Опалубка и армирование угловых блоков	58
75	Спецификация марок арматурных изделий закладных деталей на один блок	59
76	Выборка стали на один блок	60
77	Плоские каркасы КР30÷КР41 Спецификация стали	61
78	Плоские каркасы КР42÷КР49 Спецификация стали	62
79	Плоские каркасы КР50÷КР57 Спецификация стали	63
80	Плоские каркасы КР58÷КР65 Спецификация стали	64
81	Закладные детали М36÷М39 Спецификация стали	65
82	Конструкция петли для подъема. Спецификация стали	66
83	Крепления углового блока к стеновой панели	67

Инв.№ подл. | Подпись и дата | Взам.инв.№ | Инв.№ дубл. | Подпись и дата

Пояснительная записка

1. Настоящий выпуск содержит рабочие чертежи однослойных панелей, блоков для углов и температурных швов.

2. Номенклатура блоков, условия применения и указания по расчету панелей приведены в выпуске 0 настоящей серии.

3. Панели и блоки запроектированы из следующих материалов:

а). из автоклавных ячеистых бетонов марки 35 с объемным весом в сухом состоянии $\gamma_{сух} = 700-800$ кг/м³;

б). из легких бетонов марки 50 (керамзитобетона, перлитобетона и аглопоритобетона) плотного строения с объемным весом в сухом состоянии $\gamma_{сух} = 900 \div 1200$ кг/м³

При изготовлении панелей и блоков из легких бетонов Возможна применение перлитового гранулированного песков.

4. Панели и блоки из легкого бетона должны изготовляться с наружным и внутренним фактурными слоями толщиной 20 мм из цементно-песчаного раствора марки 100; в угловых блоках фактурный слой должен устраиваться с трех сторон.

5. Панели армируются пространственными каркасами, состоящими из продольных плоских каркасов и отдельных поперечных стержней, соединенных между собой с помощью контактной сварки во всех местах пересечения.

Блоки армируются плоскими каркасами.

Каркасы изготавливаются из арматурной стали классов А-II, А-III и обыкновенной арматурной проволоки класса В-I.

Монтажные петли изготавливаются из горячекатаной круглой (гладкой) стали ВСт3сп, ВСт3пс.

Для изделий предназначенных для подъема и монтажа при t° ниже -40° запрещается применять сталь марки ВСт3пс.

Сборку и сварку пространственных каркасов рекомендуется производить в вертикальном положении. Это позволяет выполнять сварку пересечений одновременно с двух сторон каркаса.

Плоские каркасы на период сборки и сварки их в пространственный рекомендуется нагибать. Этим обеспечивается необходимая точность расположения стержней и геометрических размеров пространственных каркасов.

Для сварки и сборки пространственных каркасов рекомендуется применять универсальный сборочный вертикальный кондуктор, рабочие чертежи которого разработаны Уральским Промстройниипроектом (г. Свердловск К-64 ул. Блюхера 26).

Сварка пересечений стержней в пространственных каркасах производится с помощью машин для контактной точечной сварки с подвесным устройством типа МТПП-75.

6. Арматура в панелях и блоках из ячеистого бетона должна быть защищена от коррозии.

Способы защиты арматуры от коррозии, а также составы покрытий принимать в соответствии с „Инструкцией по технологии изготовления изделий из автоклавного ячеистого бетона" (СН 277-70).

7. Закладные детали панелей и блоков должны быть защищены от коррозии цинковым покрытием в соответствии с требованиями „Временных указаний по антикоррозионной защите стальных закладных деталей" (СН 206-62).

8. Закладные детали должны фиксироваться на бортах стальных форм.

9. Величина отпускной прочности бетона должна быть не ниже 70% от проектной прочности.

Нач. отд. — Барго
Ст. инж. — Баннова
Москва

ТК
1972

Пояснительная записка

1.432-5
Выпуск 1

10. Изготовление панелей и блоков, их приемка и контроль качества, а также хранение и транспортировка должны производиться в соответствии с ГОСТ 11690-66 „Панели из автоклавных ячеистых бетонов для наружных стен производственных зданий" и ГОСТ 13578-68 „Панели из легких бетонов на пористых заполнителях для наружных стен производственных зданий".

11. Испытание панелей и оценка качества изделий производится в соответствии с ГОСТ 8829-66 „Изделия железобетонные сборные. Методы испытаний и оценка прочности, жесткости и трещиностойкости" и „Инструкцией по испытанию ж.б. стеновых панелей промышленных зданий (НИИСК и НИИЖБ Госстроя СССР изд 1970 г.

Схема опирания и загружения панелей при испытаниях приведена на рис. 1.

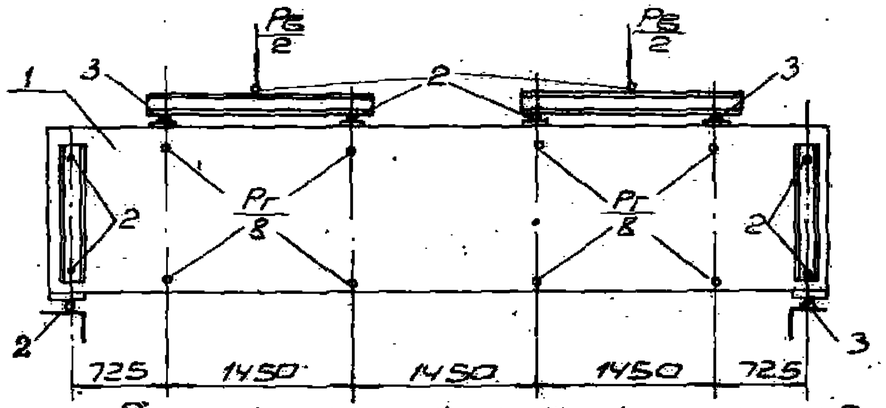

Расположение нагрузок по фасаду

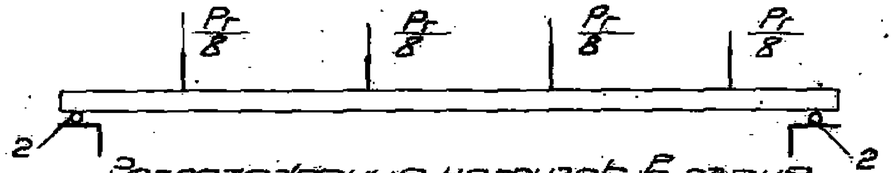

Расположение нагрузок в плане

1 – Испытуемая панель
2 – Шаровые опоры
3 – Неподвижные опоры

Рис. 1 Схема испытания панелей

Контрольные нагрузки на проверке прочности и жесткости панелей и контролируемые прогибы приведены в таблицах на стр. 7-16.

Указания по подбору петель для подъема панелей

В номенклатуре панелей (1.432-5, выпуск 0) и в выборах стали на панели не учтены расходы стали на монтажные петли.

Монтажные петли должны подбираться в каждом конкретном случае в зависимости от веса панели по таблице 1.

Конструкция монтажных петель приведена на листе 57.

Таблица 1

Марка петли	Максимальная нагрузка на одну петлю Pг	Максимальный вес панели (см. номенклатуру в выпуске 0) т	Расход стали на одну петлю Pг
П1	700	1,4	1,5
П2	1100	2,2	1,9
П3	1500	3,0	2,4
П4	2000	4,0	3,1
П5	2500	5,0	4,3
П6	700	0,7	1,3

Примечание. Петля П6 предназначена только для блоков.

ТК 1972	Пояснительная записка	1.432-5 Выпуск 1

ЦИТП Госстроя СССР Москва

Испытательные нагрузки для панелей из ячеистых бетонов

Таблица 2

Марка панели	Контрольные разрушающие нагрузки при испытании панелей на прочность: Вертикальная, т (Включая собственный вес)			Горизонтальная, т						Контрольные нагрузки при испытании панелей на жесткость		Контрольный прогиб	Допускаемые отклонения	
				c = 1,4		c = 1,6		c = 1,8		Вертикальная	Горизонтальная			
	c = 1,4	c = 1,6	c = 1,8	Контролируемая нагрузка	Допускаемые отклонения	Контролируемая нагрузка	Допускаемые отклонения	Контролируемая нагрузка	Допускаемые отклонения	т	т	см	см	
1	2	3	4	5	6	7	8	9	10	11	12	13	14	15
ПС 9 16 / 0,9×6 — 11	1,23	1,41	1,58	0,58	0,09	0,67	0,10	0,75	0,11	0,80	0,30	2,37	0,46	0,69
ПС 9 16 / 0,9×6 — 12	1,23	1,41	1,58	0,96	0,14	1,09	0,16	1,22	0,18	0,80	0,48	2,88	0,29	0,43
ПС 9 16 / 0,9×6 — 21	4,54	5,25	5,90	1,55	0,23	1,77	0,26	1,98	0,30	2,98	0,92	2,86	0,29	0,43
ПС 9 16 / 0,9×6 — 72	1,23	1,41	1,58	0,96	0,14	1,09	0,16	1,22	0,18	0,80	0,48	2,88	0,29	0,43
ПС 9 20 / 0,9×6 — 11	1,54	1,76	1,98	0,58	0,09	0,67	0,10	0,75	0,11	1,00	0,30	1,39	0,28	0,42
ПС 9 20 / 0,9×6 — 12	1,54	1,76	1,98	0,96	0,14	1,09	0,16	1,22	0,18	1,00	0,48	2,09	0,42	0,63
ПС 9 20 / 0,9×6 — 21	4,90	5,60	6,30	1,90	2,28	2,54	0,38	2,86	0,43	3,18	1,13	2,84	0,28	0,42
ПС 9 20 / 0,9×6 — 22	4,90	5,60	6,30	2,73	0,41	3,64	0,54	4,08	0,61	3,18	1,62	2,36	0,47	0,70
ПС 9 20 / 0,9×6 — 31	4,90	5,60	6,30	1,90	2,28	2,54	0,38	2,88	0,43	3,18	1,13	2,84	0,28	0,42
ПС 9 20 / 0,9×6 — 32	4,90	5,60	6,30	2,73	0,41	3,64	0,54	4,08	0,61	3,18	1,62	2,36	0,47	0,70
ПС 9 20 / 0,9×6 — 42	1,54	1,76	1,92	0,96	0,14	1,09	0,16	1,22	0,18	1,00	0,48	2,09	0,42	0,63
ПС 9 20 / 0,9×6 — 52	4,90	5,60	6,30	2,73	0,41	3,64	0,54	4,08	0,61	3,18	1,62	2,36	0,47	0,70
ПС 9 20 / 0,9×6 — 62	4,90	5,60	6,30	2,73	0,41	3,64	0,54	4,08	0,61	3,18	1,62	2,36	0,47	0,70
ПС 9 20 / 0,9×6 — 72	1,54	1,76	1,98	0,96	0,14	1,09	0,18	1,22	0,18	1,00	0,48	2,09	0,42	0,63

Примечания:

1. Марка бетона 35.
2. В обозначениях марок панелей условно опущен индекс, обозначающий отличия панелей по закладным деталей.

1	2	3	4	5	6	7	8	9	10	11	12	13	14	15
ПСЯ24/0,9×6 — 11	1,85	2,11	2,38	0,58	0,09	0,67	0,10	0,75	0,11	1,20	0,30	0,90	0,18	0,27
ПСЯ24/0,9×6 — 12	1,85	2,11	2,38	0,96	0,14	1,09	0,16	1,22	0,18	1,20	0,48	1,17	0,23	0,35
ПСЯ24/0,9×6 — 21	5,20	5,95	6,70	2,70	0,40	3,08	0,46	3,46	0,52	3,38	1,37	2,90	0,29	0,44
ПСЯ24/0,9×6 — 22	5,20	5,95	6,70	4,30	0,84	4,90	0,73	5,50	0,82	3,38	2,19	2,68	0,27	0,40
ПСЯ24/0,9×6 — 31	5,20	5,95	6,70	2,70	0,40	3,08	0,46	3,46	0,52	3,38	1,37	2,90	0,29	0,44
ПСЯ24/0,9×6 — 32	5,20	5,95	6,70	4,30	0,84	4,90	0,73	5,50	0,88	3,38	2,19	2,68	0,27	0,40
ПСЯ24/0,9×6 — 42	1,85	2,11	2,38	0,96	0,14	1,09	0,16	1,22	0,18	1,20	0,48	1,17	0,23	0,35
ПСЯ24/0,9×6 — 52	5,20	5,95	6,70	4,30	0,64	4,90	0,73	5,50	0,82	3,38	2,19	2,68	0,27	0,40
ПСЯ24/0,9×6 — 62	5,20	5,95	6,70	4,30	0,64	4,90	0,73	5,50	0,82	3,38	2,19	2,68	0,27	0,40
ПСЯ24/0,9×6 — 72	1,85	2,11	2,38	0,96	0,14	1,09	0,16	1,22	0,18	1,20	0,48	1,17	0,23	0,35
ПСЯ30/0,9×6 — 12	2,31	2,64	3,00	0,96	0,14	1,09	0,16	1,22	0,18	1,50	0,48	0,88	0,17	0,26
ПСЯ30/0,9×6 — 21	5,68	6,50	7,30	3,28	0,49	3,75	0,56	4,20	0,63	3,68	1,67	1,87	0,37	0,55
ПСЯ30/0,9×6 — 22	5,68	6,50	7,30	4,86	0,73	5,56	0,83	6,25	0,93	3,68	2,44	2,00	0,40	0,60
ПСЯ30/0,9×6 — 31	5,68	6,50	7,30	3,28	0,49	3,75	0,56	4,20	0,63	3,68	1,67	1,87	0,37	0,55
ПСЯ30/0,9×6 — 32	5,68	6,50	7,30	4,86	0,73	5,56	0,83	6,25	0,93	3,68	2,49	2,00	0,40	0,60
ПСЯ30/0,9×6 — 42	2,31	2,64	3,00	0,96	0,14	1,09	0,16	1,22	0,18	1,50	0,48	0,88	0,17	0,26
ПСЯ30/0,9×6 — 52	5,68	6,50	7,30	4,86	0,73	5,56	0,83	6,25	0,93	3,68	2,49	2,00	0,40	0,60
ПСЯ30/0,9×6 — 62	5,68	6,50	7,30	4,86	0,73	5,56	0,83	6,25	0,93	3,68	2,49	2,00	0,40	0,60
ПСЯ30/0,9×6 — 72	2,31	2,64	3,00	0,96	0,14	1,09	0,16	1,22	0,18	1,50	0,48	0,88	0,17	0,26
ПСЯ16/1,2×6 — 11	1,54	1,76	1,98	0,78	0,12	0,89	0,13	1,00	0,15	1,00	0,40	0,45	0,49	0,73
ПСЯ16/1,2×6 — 12	1,54	1,76	1,98	1,27	0,19	1,45	0,22	1,63	0,24	1,00	0,65	2,90	0,29	0,43
ПСЯ16/1,2×6 — 21	4,90	5,60	6,30	2,00	0,30	2,28	0,34	2,57	0,38	2,18	1,19	2,87	0,29	0,43
ПСЯ16/1,2×6 — 72	1,54	1,76	1,98	1,27	0,19	1,45	0,22	1,63	0,24	1,00	0,65	2,90	0,29	0,43
ПСЯ16/1,2×6 — 82	4,90	5,60	6,30	2,00	0,30	2,28	0,34	2,57	0,38	2,18	1,19	2,87	0,29	0,43

ЦНИИПРОМЗДАНИЙ МОСКВА

Нач. отд. Андреева; Ст. инж. Суслова; Ст. техник

ТК 1972

Пояснительная записка

1.432-5 Выпуск 1

1	2	3	4	5	6	7	8	9	10	11	12	13	14	15
ПСЯ20 / 1,2×6 — 11	2,00	2,30	2,57	0,78	0,12	0,89	0,13	1,00	0,15	1,30	0,40	1,41	0,28	0,42
ПСЯ20 / 1,2×6 — 12	2,00	2,30	2,51	1,27	0,19	1,45	0,22	1,63	0,24	1,30	0,65	2,21	0,44	0,66
ПСЯ20 / 1,2×6 — 21	5,36	6,14	6,90	2,42	0,36	2,76	0,41	3,11	0,47	3,48	1,44	2,83	0,28	0,42
ПСЯ20 / 1,2×6 — 22	5,36	6,14	6,90	3,64	0,55	4,18	0,62	4,68	0,70	3,48	2,16	2,48	0,25	0,37
ПСЯ20 / 1,2×6 — 31	5,36	6,14	6,90	2,42	0,36	2,76	0,41	3,11	0,47	3,48	1,44	2,83	0,28	0,42
ПСЯ20 / 1,2×6 — 32	5,36	6,14	6,90	3,64	0,55	4,16	0,62	4,68	0,70	3,48	2,16	2,48	0,25	0,37
ПСЯ20 / 1,2×6 — 42	2,00	2,30	2,57	1,27	0,19	1,45	0,22	1,63	0,24	1,30	0,65	2,21	0,44	0,66
ПСЯ20 / 1,2×6 — 52	5,36	6,14	6,90	3,64	0,55	4,18	0,62	4,68	0,70	3,48	2,16	2,48	0,25	0,37
ПСЯ20 / 1,2×6 — 62	5,36	6,14	6,90	3,64	0,55	4,16	0,62	4,68	0,70	3,48	2,16	2,48	0,25	0,37
ПСЯ20 / 1,2×6 — 72	2,00	2,30	2,57	1,27	0,19	1,45	0,22	1,63	0,24	1,30	0,65	2,21	0,44	0,66
ПСЯ20 / 1,2×6 — 82	5,36	6,14	6,90	3,64	0,55	4,16	0,62	4,68	0,70	3,48	2,16	2,48	0,25	0,37
ПСЯ20 / 1,2×6 — 92	5,36	6,14	6,90	3,64	0,55	4,16	0,62	4,68	0,70	3,48	2,16	2,48	0,25	0,37
ПСЯ24 / 1,2×6 — 11	2,46	2,82	3,17	0,78	0,12	0,89	0,13	1,00	0,15	1,60	0,40	0,98	0,20	0,30
ПСЯ24 / 1,2×6 — 12	2,46	2,82	3,17	1,27	0,19	1,45	0,22	1,63	0,24	1,60	0,65	1,24	0,25	0,37
ПСЯ24 / 1,2×6 — 21	5,83	6,66	7,50	3,02	0,45	3,46	0,52	3,90	0,58	3,78	1,80	2,90	0,29	0,44
ПСЯ24 / 1,2×6 — 22	5,83	6,66	7,50	4,12	0,62	4,70	0,70	5,30	0,79	3,78	2,45	2,68	0,27	0,40
ПСЯ24 / 1,2×6 — 31	5,83	6,66	7,50	3,02	0,45	3,46	0,52	3,90	0,58	3,78	1,80	2,90	0,29	0,44
ПСЯ24 / 1,2×6 — 32	5,83	6,66	7,50	4,12	0,62	4,70	0,70	5,30	0,79	3,78	2,45	2,68	0,27	0,40
ПСЯ24 / 1,2×6 — 42	2,46	2,82	3,17	1,27	0,19	1,45	0,22	1,63	0,24	1,60	0,65	1,24	0,25	0,38
ПСЯ24 / 1,2×6 — 52	5,83	6,66	7,50	4,12	0,62	4,70	0,70	5,30	0,79	3,78	2,45	2,68	0,27	0,37
ПСЯ24 / 1,2×6 — 62	5,83	6,66	7,50	4,12	0,62	4,70	0,70	5,30	0,79	3,78	2,45	2,68	0,27	0,40
ПСЯ24 / 1,2×6 — 72	2,46	2,82	3,17	1,27	0,19	1,45	0,22	1,63	0,24	1,60	0,65	1,24	0,25	0,37
ПСЯ24 / 1,2×6 — 82	5,83	6,66	7,50	4,12	0,62	4,70	0,70	5,30	0,79	3,78	2,45	2,68	0,27	0,40
ПСЯ24 / 1,2×6 — 92	5,83	6,66	7,50	4,12	0,62	4,70	0,70	5,30	0,79	3,78	2,45	2,68	0,27	0,40

ЦНИИПРОМЗДАНИЙ
МОСКВА

Ст. инж. пр-та — Андреева
Ст. техник — Андреева
Сыс...

ТК 1972

Пояснительная записка

1432-5
Выпуск 1

1	2	3	4	5	6	7	8	9	10	11	12	13	14	15
ПС930 / 1,2×6 — 12	3,06	3,49	3,93	1,27	0,19	1,45	0,22	1,63	0,24	1,98	0,65	0,88	0,18	0,27
ПС930 / 1,2×6 — 21	6,42	7,34	8,26	3,75	0,56	4,29	0,64	4,82	0,72	4,16	2,23	1,87	0,37	0,55
ПС930 / 1,2×6 — 22	6,42	7,34	8,26	5,57	0,83	6,36	0,95	7,15	1,07	4,16	3,28	2,00	0,40	0,60
ПС930 / 1,2×6 — 31	6,42	7,34	8,26	3,75	0,56	4,29	0,64	4,82	0,72	4,16	2,23	1,87	0,37	0,55
ПС930 / 1,2×6 — 32	6,42	7,34	8,26	5,5	0,83	6,36	0,95	7,15	1,07	4,16	3,28	2,00	0,40	0,60
ПС930 / 1,2×6 — 42	3,06	3,49	3,93	1,27	0,19	1,45	0,22	1,63	0,24	1,98	0,65	0,88	0,18	0,27
ПС930 / 1,2×6 — 52	6,42	7,34	8,26	5,57	0,83	6,36	0,95	7,15	1,07	4,16	3,28	2,00	0,40	0,60
ПС930 / 1,2×6 — 72	3,06	3,49	3,93	1,27	0,19	1,45	0,22	1,63	0,24	1,98	0,65	0,88	0,18	0,27
ПС930 / 1,2×6 — 82	6,42	7,34	8,26	5,57	0,83	6,36	0,95	7,15	1,07	4,16	3,28	2,00	0,40	0,60
ПС930 / 1,2×6 — 92	6,42	7,34	8,26	5,57	0,83	6,36	0,95	7,15	1,07	4,16	3,28	2,00	0,40	0,60
ПС920 / 1,5×6 — 42	2,62	3,00	3,37	1,59	0,24	1,81	0,27	2,04	0,30	1,70	0,81	2,27	0,45	0,67
ПС920 / 1,5×6 — 52	5,98	6,82	7,68	4,52	0,68	5,17	0,77	5,82	0,87	3,88	2,70	2,53	0,25	0,37
ПС920 / 1,5×6 — 62	5,98	6,82	7,68	4,52	0,68	5,17	0,77	5,82	0,87	3,88	2,70	2,53	0,25	0,37
ПС924 / 1,5×6 — 42	3,08	3,52	3,96	1,59	0,24	1,81	0,27	2,04	0,30	2,00	0,81	1,30	0,26	0,39
ПС924 / 1,5×6 — 52	6,45	7,37	8,30	5,81	0,87	6,63	0,99	7,47	1,12	4,18	3,46	2,68	0,27	0,40
ПС924 / 1,5×6 — 62	6,45	7,37	8,30	5,81	0,87	6,63	0,99	7,47	1,12	4,18	3,46	2,68	0,27	0,40
ПС930 / 1,5×6 — 42	2,86	4,40	4,96	1,59	0,24	1,81	0,27	2,04	0,30	2,50	0,81	0,88	0,18	0,27
ПС930 / 1,5×6 — 52	7,22	8,25	9,30	6,80	1,02	7,80	1,17	8,75	1,31	4,68	4,05	2,25	0,45	0,67
ПС930 / 1,5×6 — 62	7,22	8,25	9,30	6,80	1,02	7,80	1,17	8,75	1,31	4,68	4,05	2,25	0,45	0,67
ПС918 / 1,8×6 — 11	2,46	2,82	3,17	1,15	0,17	1,32	0,20	1,49	0,22	1,60	0,59	2,62	0,26	0,39
ПС918 / 1,8×6 — 12	2,46	2,82	3,17	1,90	0,28	2,17	0,32	2,44	0,36	1,60	0,97	2,90	0,29	0,43
ПС918 / 1,8×6 — 21	5,82	6,67	7,50	2,81	0,42	3,32	0,50	3,74	0,56	3,78	1,73	2,88	0,29	0,43

Инв.№ подл. | Подпись и дата | Взам.инв.№ | Инв.№ дубл. | Подпись и дата

ЦНИИПРОМЗДАНИЙ
МОСКВА

ТК
1972

Пояснительная записка

1432-5
Выпуск 1

1	2	3	4	5	6	7	8	9	10	11	12	13	14	15
ПС 20 1,8×6 — 11	3,08	3,52	3,96	1,16	0,17	1,32	0,20	1,49	0,22	2,00	0,59	1,48	0,30	0,45
ПС 20 1,8×6 — 12	3,08	3,52	3,96	1,90	0,28	2,17	0,32	2,44	0,36	2,00	0,97	2,36	0,47	0,70
ПС 20 1,8×6 — 21	6,44	7,36	8,28	3,44	0,51	3,94	0,59	4,22	0,66	4,18	2,05	2,84	0,28	0,42
ПС 20 1,8×6 — 22	6,44	7,36	8,28	5,44	0,82	6,22	0,93	7,00	1,05	4,18	3,24	8,59	0,26	0,39
ПС 20 1,8×5 — 31	6,44	7,36	8,28	3,44	0,51	3,94	0,59	4,22	0,66	4,18	2,05	2,84	0,28	0,42
ПС 20 1,8×6 — 32	6,44	7,36	8,28	5,44	0,82	6,22	0,93	7,00	1,05	4,18	3,24	2,59	0,26	0,39
ПС 20 1,8×6 — 42	3,08	3,52	3,96	1,90	0,28	2,17	0,32	2,44	0,36	2,00	0,97	2,36	0,47	0,70
ПС 20 1,8×6 — 52	6,44	7,36	8,28	5,44	0,82	6,22	0,93	7,00	1,05	4,18	3,24	2,59	0,26	0,39
ПС 20 1,8×6 — 62	6,44	7,36	8,28	6,44	0,82	6,22	0,93	7,00	1,05	4,18	3,24	2,59	0,26	0,39
ПС 24 1,8×6 — 11	3,70	4,22	4,76	1,16	0,17	1,32	0,20	1,49	0,22	2,40	0,59	1,07	0,2[illegible]	0,31
ПС 24 1,8×6 — 12	3,70	4,22	4,76	1,90	0,28	2,17	0,32	2,44	0,36	2,40	0,97	1,31	0,26	0,39
ПС 24 1,8×6 — 21	7,06	8,07	9,08	4,27	0,64	4,88	0,73	5,50	0,82	4,58	2,54	2,90	0,29	0,43
ПС 24 1,8×6 — 22	7,06	8,07	9,08	6,40	0,96	7,30	1,10	8,20	1,23	4,58	4,00	2,72	0,27	0,40
ПС 24 1,8×6 — 31	7,06	8,07	9,08	4,27	0,64	4,88	0,73	5,50	0,82	4,58	2,54	2,90	0,29	0,43
ПС 24 1,8×6 — 32	7,06	8,07	9,08	6,40	0,96	7,30	1,10	8,20	1,23	4,58	4,00	2,72	0,27	0,40
ПС 24 1,8×6 — 42	3,70	4,22	4,76	1,90	0,28	2,17	0,32	2,44	0,36	2,40	0,97	1,31	0,26	0,39
ПС 24 1,8×6 — 52	7,06	8,07	9,08	6,40	0,96	7,30	1,10	8,20	1,23	4,58	4,00	2,72	0,27	0,40
ПС 24 1,8×6 — 62	7,06	8,07	9,08	6,40	0,96	7,30	1,10	8,20	1,23	4,58	4,00	2,72	0,27	0,40
ПС 30 1,8×6 — 12	4,62	5,28	5,94	1,90	0,28	2,17	0,32	2,44	0,36	3,00	0,97	0,88	0,17	0,25
ПС 30 1,8×6 — 21	8,00	9,12	10,2	5,42	0,81	6,20	0,93	6,98	1,05	5,18	3,23	1,92	0,38	0,57
ПС 30 1,8×6 — 22	8,00	9,12	10,2	8,00	1,20	9,12	1,37	10,3	1,54	5,18	4,75	2,32	0,46	0,69
ПС 30 1,8×6 — 31	8,00	9,12	10,2	5,42	0,81	6,20	0,93	6,98	1,05	5,18	3,23	1,92	0,39	0,58
ПС 30 1,8×6 — 32	8,00	9,12	10,2	8,00	1,20	9,12	1,37	10,3	1,54	5,18	4,75	2,32	0,46	0,69
ПС 30 1,8×6 — 42	4,62	5,28	5,94	1,90	0,28	2,17	0,32	2,44	0,36	3,00	0,97	0,88	0,17	0,25
ПС 30 1,8×6 — 52	8,00	9,12	10,2	8,00	1,20	9,12	1,37	10,3	1,54	5,18	4,75	2,32	0,46	0,69
ПС 30 1,8×6 — 62	8,00	9,12	10,2	8,00	1,20	9,12	1,37	10,3	1,54	5,18	4,75	2,32	0,46	0,69

Испытательные нагрузки для панелей из легких бетонов

Таблица 3

Марка панели	Контрольные разрушающие нагрузки при испытании панелей на прочность: Вертикальная, т (включая собственный вес)		Горизонтальная, т				Контрольные нагрузки при испытании панелей на жесткость		Контрольный прогиб	Допускаемые отклонения	
			c = 1.4		c = 1.6		Вертикальная	Горизонтальная			
	c = 1.4	c = 1.6	Контролируемая нагрузка	Допускаемые отклонения	Контролируемая нагрузка	Допускаемые отклонения	т	т	см	см	
1	2	3	4	5	6	7	8	9	10	11	12
ПСЛ 16 / 0,9×6 — 11	1,85	2,11	0,59	0,09	0,68	0,10	1,20	0,30	1,36	0,27	0,40
ПСЛ 16 / 0,9×6 — 12	1,85	2,11	0,94	0,14	1,07	0,16	1,20	0,48	1,89	0,38	0,57
ПСЛ 16 / 0,9×6 — 21	5,20	5,95	1,71	0,26	1,96	0,29	3,38	1,02	2,90	0,29	0,43
ПСЛ 16 / 0,9×6 — 72	5,20	5,95	0,80	0,12	0,92	0,14	3,38	0,48	1,89	0,38	0,57
ПСЛ 20 / 0,9×6 — 11	2,31	2,64	0,59	0,09	0,68	0,10	1,50	0,30	1,89	0,38	0,57
ПСЛ 20 / 0,9×6 — 12	2,31	2,64	0,94	0,14	1,07	0,16	1,50	0,48	0,35	0,07	0,10
ПСЛ 20 / 0,9×6 — 21	5,67	6,48	2,46	0,37	2,81	0,42	3,68	1,46	1,02	0,20	0,30
ПСЛ 20 / 0,9×6 — 22	5,67	6,48	3,37	0,50	3,85	0,58	3,68	2,00	2,90	0,29	0,43
ПСЛ 20 / 0,9×6 — 31	5,67	6,48	2,46	0,37	2,81	0,42	3,68	1,46	2,90	0,29	0,43
ПСЛ 20 / 0,9×6 — 32	5,67	6,48	3,37	0,50	3,85	0,58	3,68	2,00	2,90	0,29	0,43
ПСЛ 20 / 0,9×6 — 42	5,67	6,48	0,94	0,14	1,07	0,16	3,68	0,48	1,02	0,20	0,30
ПСЛ 20 / 0,9×6 — 52	5,67	6,48	3,37	0,50	3,85	0,58	3,68	2,00	2,90	0,29	0,43
ПСЛ 20 / 0,9×6 — 62	5,67	6,48	3,37	0,50	3,85	0,58	3,68	2,00	2,90	0,29	0,43
ПСЛ 20 / 0,9×6 — 72	5,67	6,48	0,94	0,14	1,07	0,16	3,68	0,48	1,02	0,20	0,30
ПСЛ 24 / 0,9×6 — 11	2,78	3,17	0,59	0,09	0,68	0,10	1,80	0,30	0,20	0,04	0,06
ПСЛ 24 / 0,9×6 — 12	2,78	3,17	0,94	0,14	1,07	0,16	1,80	0,48	0,30	0,06	0,09
ПСЛ 24 / 0,9×6 — 21	6,14	7,00	2,22	0,33	2,53	0,38	3,98	1,32	2,21	0,44	0,66
ПСЛ 24 / 0,9×6 — 22	6,14	7,00	3,72	0,56	4,25	0,64	3,98	2,21	2,68	0,27	0,40
ПСЛ 24 / 0,9×6 — 31	6,14	7,00	0,50	0,08	0,58	0,09	3,98	0,30	2,21	0,44	0,66
ПСЛ 24 / 0,9×6 — 32	6,14	7,00	3,72	0,56	4,25	0,64	3,98	2,21	2,68	0,27	0,40
ПСЛ 24 / 0,9×6 — 42	2,78	3,17	0,94	0,14	1,07	0,16	1,80	0,48	0,30	0,06	0,09
ПСЛ 24 / 0,9×6 — 52	6,14	7,00	3,72	0,56	4,25	0,64	3,98	2,21	2,68	0,27	0,40
ПСЛ 24 / 0,9×6 — 62	6,14	7,00	3,72	0,56	4,25	0,64	3,98	2,21	2,68	0,27	0,40
ПСЛ 24 / 0,9×6 — 72	2,78	3,17	0,94	0,14	1,07	0,16	1,80	0,48	0,30	0,06	0,09

Примечания:
1. Марка бетона - „50".
2. В обозначениях марок панелей условно опущен индекс, обозначающий отличия панелей по закладным деталям.

Госстрой СССР ЦНИИПРОМЗДАНИЙ МОСКВА

Гл. инж. пр. Соляник
Ст. инж. Андреева
Ст. техник Суслова

ТК 1972

Пояснительная записка

1.432-5 Выпуск 1

11907-02 12

1	2	3	4	5	6	7	8	9	10	11	12
ПСП 30 / 0,9×6 — 12	3,39	3,88	0,94	0,14	1,07	0,16	2,20	0,48	0,14	0,03	0,05
ПСП 30 / 0,9×6 — 21	6,74	7,70	2,81	0,42	3,21	0,48	4,38	1,67	0,90	0,18	0,27
ПСП 30 / 0,9×6 — 22	6,74	7,70	4,17	0,63	4,76	0,72	4,38	2,48	1,52	0,30	0,45
ПСП 30 / 0,9×6 — 31	6,74	7,70	2,81	0,42	3,21	0,48	4,38	1,67	0,90	0,18	0,27
ПСП 30 / 0,9×6 — 32	6,74	7,70	4,17	0,63	4,76	0,72	4,38	2,48	1,52	0,30	0,45
ПСП 30 / 0,9×6 — 42	3,39	3,88	0,94	0,14	1,07	0,16	2,20	0,48	0,14	0,03	0,05
ПСП 30 / 0,9×6 — 52	6,74	7,70	4,17	0,63	4,76	0,72	4,38	2,48	1,52	0,30	0,45
ПСП 30 / 0,9×6 — 62	6,74	7,70	4,17	0,63	4,76	0,72	4,38	2,48	1,52	0,30	0,45
ПСП 30 / 0,9×6 — 72	3,39	3,88	0,94	0,14	1,07	0,16	2,20	0,48	0,14	0,03	0,05
ПСП 15 / 1,2×6 — 11	2,46	2,82	0,78	0,12	0,90	0,13	1,60	0,40	1,48	0,30	0,45
ПСП 15 / 1,2×6 — 12	2,46	2,82	1,27	0,19	1,46	0,22	3,78	0,65	2,02	0,40	0,60
ПСП 15 / 1,2×6 — 21	5,82	6,66	2,24	0,33	2,55	0,38	3,78	1,33	2,90	0,29	0,43
ПСП 15 / 1,2×6 — 72	2,46	2,82	1,27	0,19	1,46	0,22	3,78	0,65	2,02	0,40	0,60
ПСП 15 / 1,2×6 — 82	5,82	6,66	2,24	0,33	2,55	0,38	3,78	1,33	2,90	0,29	0,43
ПСП 20 / 1,2×6 — 11	3,08	3,52	0,78	0,12	0,90	0,13	2,00	0,40	0,35	0,07	0,10
ПСП 20 / 1,2×6 — 12	3,08	3,52	1,27	0,19	1,46	0,22	2,00	0,65	1,07	0,21	0,31
ПСП 20 / 1,2×6 — 21	6,43	7,36	3,15	0,47	3,60	0,54	4,18	1,87	2,90	0,29	0,43
ПСП 20 / 1,2×6 — 22	6,43	7,36	4,37	0,66	5,00	0,75	4,18	2,60	2,90	0,29	0,43
ПСП 20 / 1,2×6 — 31	6,43	7,36	3,15	0,47	3,60	0,54	4,18	1,87	2,90	0,29	0,43
ПСП 20 / 1,2×6 — 32	6,43	7,36	4,37	0,66	5,00	0,75	4,18	2,60	2,90	0,29	0,43
ПСП 20 / 1,2×6 — 42	3,08	3,52	1,27	0,19	1,46	0,22	2,00	0,65	1,07	0,21	0,31
ПСП 20 / 1,2×6 — 52	6,43	7,36	4,37	0,66	5,00	0,75	4,18	2,60	2,90	0,29	0,43
ПСП 20 / 1,2×6 — 62	6,43	7,36	4,37	0,66	5,00	0,75	4,18	2,60	2,90	0,29	0,43
ПСП 20 / 1,2×6 — 72	3,08	3,52	1,27	0,19	1,46	0,22	2,00	0,65	1,07	0,21	0,31
ПСП 20 / 1,2×6 — 82	6,43	7,36	4,37	0,66	5,00	0,75	4,18	2,60	2,90	0,29	0,43
ПСП 20 / 1,2×6 — 92	6,43	7,36	4,37	0,66	5,00	0,75	4,18	2,60	2,90	0,29	0,43

1	2	3	4	5	6	7	8	9	10	11	12
ПСЛ24 / 1,2×6 — 11	3,70	4,22	0,78	0,12	0,90	0,13	2,40	0,40	0,20	0,04	0,06
ПСЛ24 / 1,2×6 — 12	3,70	4,22	1,27	0,19	1,46	0,22	2,40	0,65	0,30	0,06	0,09
ПСЛ24 / 1,2×6 — 21	7,06	8,07	3,09	0,46	3,53	0,53	4,58	1,84	2,20	0,44	0,66
ПСЛ24 / 1,2×6 — 22	7,06	8,07	5,04	0,75	5,75	0,86	4,58	3,00	2,68	0,27	0,40
ПСЛ24 / 1,2×6 — 31	7,06	8,07	3,09	0,46	3,53	0,53	4,58	1,84	2,20	0,44	0,66
ПСЛ24 / 1,2×6 — 32	7,06	8,07	5,04	0,75	5,75	0,86	4,58	3,00	2,68	0,27	0,40
ПСЛ24 / 1,2×6 — 42	3,70	4,22	1,27	0,19	1,46	0,22	2,40	0,65	0,30	0,06	0,09
ПСЛ24 / 1,2×6 — 52	7,06	8,07	5,04	0,75	5,75	0,86	4,58	3,00	2,68	0,27	0,40
ПСЛ24 / 1,2×6 — 62	7,06	8,07	5,04	0,75	5,75	0,86	4,58	3,00	2,68	0,27	0,40
ПСЛ24 / 1,2×6 — 72	3,70	4,22	1,27	0,19	1,46	0,22	2,40	0,65	0,30	0,06	0,09
ПСЛ24 / 1,2×6 — 82	7,06	8,07	5,04	0,75	5,75	0,86	4,58	3,00	2,68	0,27	0,40
ПСЛ24 / 1,2×6 — 92	7,06	8,07	5,04	0,75	5,75	0,86	4,58	3,00	2,68	0,27	0,40
ПСЛ30 / 1,2×6 — 12	4,62	5,27	1,27	0,19	1,45	0,22	3,00	0,65	0,14	0,03	0,05
ПСЛ30 / 1,2×6 — 21	7,98	9,12	3,75	0,56	4,29	0,64	5,18	2,23	0,92	0,18	0,27
ПСЛ30 / 1,2×6 — 22	7,98	9,12	5,57	0,83	6,36	0,95	5,18	3,28	1,65	0,33	0,50
ПСЛ30 / 1,2×6 — 31	7,98	9,12	3,75	0,56	4,29	0,64	5,18	2,23	0,92	0,18	0,25
ПСЛ30 / 1,2×6 — 32	7,98	9,12	5,57	0,83	6,36	0,95	5,18	3,28	1,65	0,33	0,50
ПСЛ30 / 1,2×6 — 42	4,62	5,27	1,27	0,19	1,45	0,22	3,00	0,65	0,14	0,03	0,05
ПСЛ30 / 1,2×6 — 52	7,98	9,12	5,57	0,83	6,36	0,95	5,18	3,28	1,65	0,33	0,50
ПСЛ30 / 1,2×6 — 72	4,62	5,27	1,27	0,19	1,45	0,22	3,00	0,65	0,14	0,03	[illegible]
ПСЛ30 / 1,2×6 — 82	7,98	9,12	5,57	0,83	6,36	0,95	5,18	3,28	1,65	0,33	0,50
ПСЛ30 / 1,2×6 — 92	7,98	9,12	5,57	0,83	6,36	0,95	5,18	3,28	1,65	0,33	0,50

Гл. инж. пр. — Красков
Ст. инж. — Солюс
Ст. техник — Андреева
Рук. отдела — Суслова

ГОССТРОЙ СССР
ЦНИИПРОМЗДАНИЙ
МОСКВА

ТК 1972 | Пояснительная записка | 143[illegible]

1	2	3	4	5	6	7	8	9	10	11	12
ПСЛ20 / 1,5×6 — 42	3,86	4,40	1,59	0,24	1,81	0,27	2,50	0,81	1,10	0,22	0,33
ПСЛ20 / 1,5×6 — 52	7,22	8,25	4,53	0,68	5,18	0,78	4,68	2,70	2,90	0,29	0,43
ПСЛ20 / 1,5×6 — 62	7,22	8,25	4,53	0,68	5,18	0,78	4,68	2,70	2,90	0,29	0,43
ПСЛ24 / 1,5×6 — 42	4,47	5,10	1,59	0,24	1,81	0,27	2,90	0,81	0,30	0,06	0,09
ПСЛ24 / 1,5×6 — 52	7,83	8,95	5,82	0,87	6,65	1,00	5,08	3,46	2,68	0,27	0,40
ПСЛ24 / 1,5×6 — 62	7,83	8,95	5,82	0,87	6,65	1,00	5,08	3,46	2,68	0,27	0,40
ПСЛ30 / 1,5×6 — 42	5,70	6,50	1,59	0,24	1,81	0,27	3,70	0,81	0,14	0,03	0,05
ПСЛ30 / 1,5×6 — 52	9,05	10,4	6,80	1,02	7,80	1,17	5,88	4,05	1,68	0,33	0,50
ПСЛ30 / 1,5×6 — 62	9,05	10,4	6,80	1,02	7,80	1,17	5,88	4,05	1,68	0,33	0,50
ПСЛ16 / 1,8×6 — 11	3,86	4,40	1,16	0,17	1,32	0,20	2,50	0,59	1,56	0,31	0,46
ПСЛ16 / 1,8×6 — 12	3,86	4,40	1,90	0,28	2,17	0,33	2,51	0,97	2,14	0,43	0,64
ПСЛ16 / 1,8×6 — 21	7,22	8,25	3,28	0,49	3,74	0,56	4,68	1,95	2,90	0,29	0,43
ПСЛ20 / 1,8×6 — 11	4,62	5,27	1,16	0,17	1,32	0,20	3,00	0,59	0,35	0,07	0,10
ПСЛ20 / 1,8×6 — 12	4,62	5,27	1,90	0,28	2,17	0,33	3,00	0,97	1,15	0,83	0,35
ПСЛ20 / 1,8×6 — 21	8,00	9,12	4,53	0,68	5,18	0,78	5,18	2,70	2,90	0,29	0,43
ПСЛ20 / 1,8×6 — 22	8,00	9,12	6,35	0,95	7,26	1,09	5,18	3,78	2,90	0,29	0,43
ПСЛ20 / 1,8×6 — 31	8,00	9,12	4,53	0,68	5,18	0,78	5,18	2,70	2,90	0,29	0,43
ПСЛ20 / 1,8×6 — 32	8,00	9,12	6,35	0,95	7,26	1,09	5,18	3,78	2,90	0,29	0,43
ПСЛ20 / 1,8×6 — 42	4,62	5,27	1,90	0,28	2,17	0,33	3,00	0,97	1,15	0,23	0,35
ПСЛ20 / 1,8×5 — 52	8,00	9,12	6,35	0,95	7,26	1,09	5,18	3,78	2,90	0,29	0,43
ПСЛ20 / 1,8×6 — 62	8,00	9,12	6,35	0,95	7,26	1,09	5,18	3,78	2,90	0,29	0,43

Инв. № подл. | Подпись и дата | Взам. инв. №

ЦНИИПРОМЗДАНИЙ
МОСКВА

ТК 1972

Пояснительная записка

1.432-5
Выпуск I
— | —

1	2	3	4	5	6	7	8	9	10	11	12
ПСЛ 24 / 1,8×6 — 11	5,38	6,15	1,16	0,17	1,32	0,20	3,50	0,59	0,20	0,04	0,08
ПСЛ24 / 1,8×6 — 12	5,38	6,15	1,90	0,28	2,17	0,33	3,50	0,97	0,30	0,06	0,09
ПСЛ24 / 1,8×6 — 21	8,75	10,0	4,37	0,65	4,98	0,75	5,88	2,60	2,19	0,44	0,66
ПСЛ24 / 1,8×6 — 22	8,75	10,0	7,25	1,09	8,28	1,24	5,88	4,32	2,69	0,27	0,40
ПСЛ24 / 1,8×6 — 31	8,75	10,0	4,37	0,65	4,98	0,75	5,68	2,60	2,19	0,44	0,66
ПСЛ24 / 1,8×6 — 32	8,75	10,0	7,25	1,09	8,28	1,24	5,68	4,32	2,69	0,27	0,40
ПСЛ24 / 1,8×6 — 42	5,38	6,15	1,90	0,28	2,17	0,33	3,50	0,97	0,30	0,06	0,09
ПСЛ24 / 1,8×6 — 52	8,75	10,0	7,25	1,09	8,28	1,24	5,68	4,32	2,69	0,27	0,40
ПСЛ24 / 1,8×6 — 62	8,75	10,0	7,25	1,09	8,28	1,24	5,68	4,32	2,69	0,27	0,40
ПСЛ30 / 1,8×6 — 12	6,77	7,75	1,90	0,28	2,17	0,32	4,40	0,97	0,14	0,03	0,05
ПСЛ30 / 1,8×6 — 21	10,12	11,57	5,42	0,81	6,20	0,93	6,58	3,23	0,92	0,18	0,27
ПСЛ30 / 1,8×6 — 22	10,12	11,57	8,00	1,20	9,12	1,37	6,58	4,75	1,70	0,34	0,50
ПСЛ30 / 1,8×6 — 31	10,12	11,57	5,42	0,81	6,20	0,93	6,58	3,23	0,92	0,18	0,27
ПСЛ30 / 1,8×6 — 32	10,12	11,57	8,00	1,20	9,12	1,37	6,58	4,75	1,70	0,34	0,50
ПСЛ30 / 1,8×6 — 42	6,77	7,75	1,90	0,28	2,17	0,32	4,40	0,97	0,14	0,03	0,05
ПСЛ30 / 1,8×6 — 52	10,12	11,57	8,00	1,20	9,12	1,37	6,58	4,75	1,70	0,34	0,50
ПСЛ30 / 1,8×6 — 62	10,12	11,57	8,00	1,20	9,12	1,37	6,58	4,75	1,70	0,34	0,50

Рук. отдела
Гл. инж. пр-та
Ст. инж.
Ст. техник
Солюс
Андреева
Суслова

ГОССТРОЙ СССР
ЦНИИПРОМЗДАНИЙ
МОСКВА

ТК 1972

Пояснительная записка

1.432 - 5
Выпуск 1

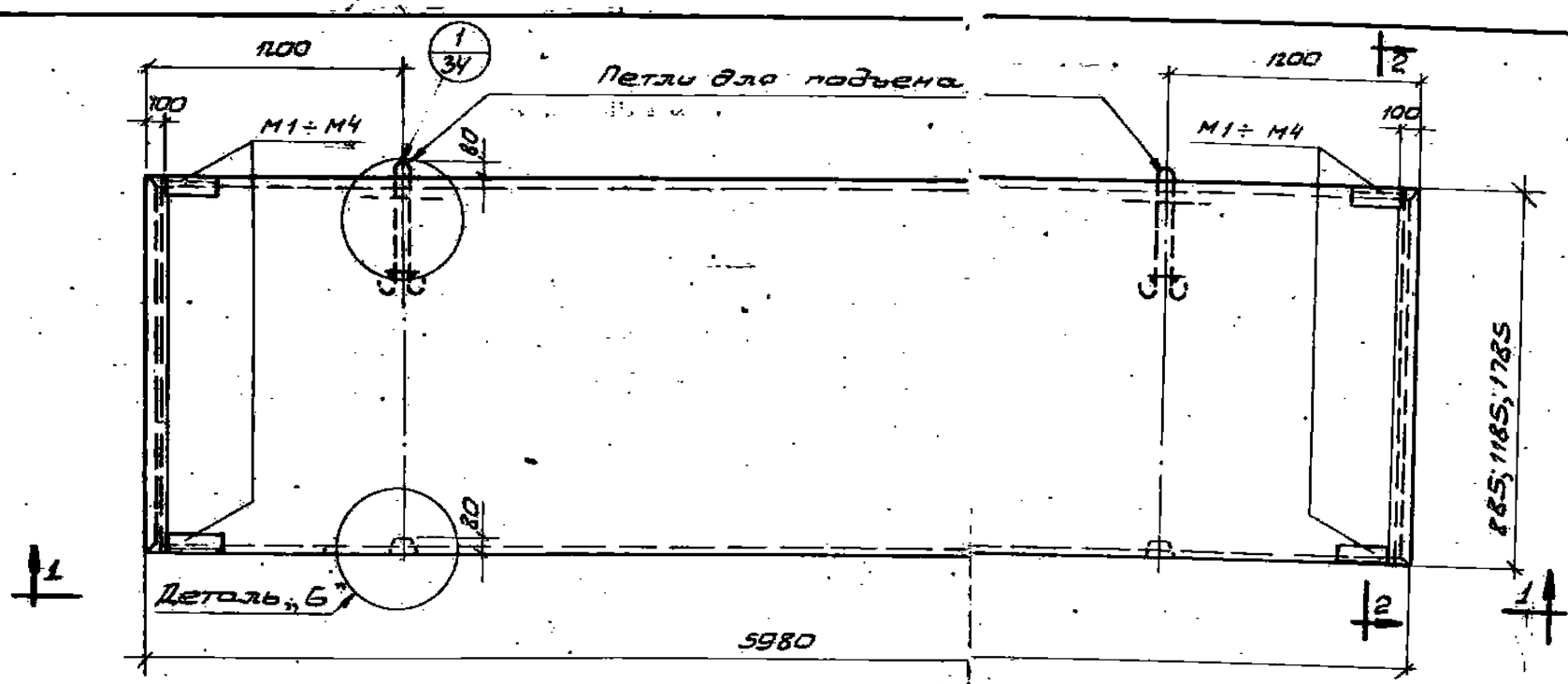

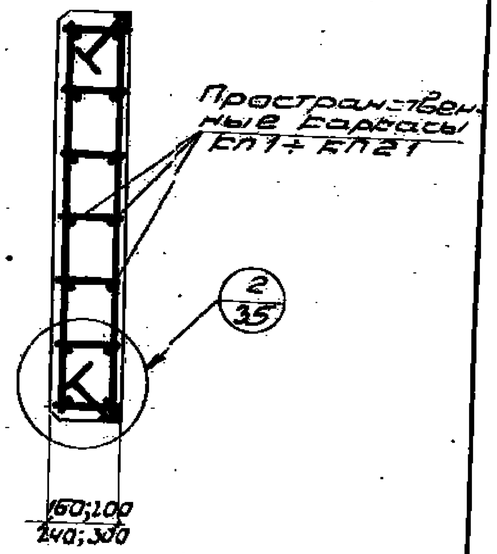

2-2

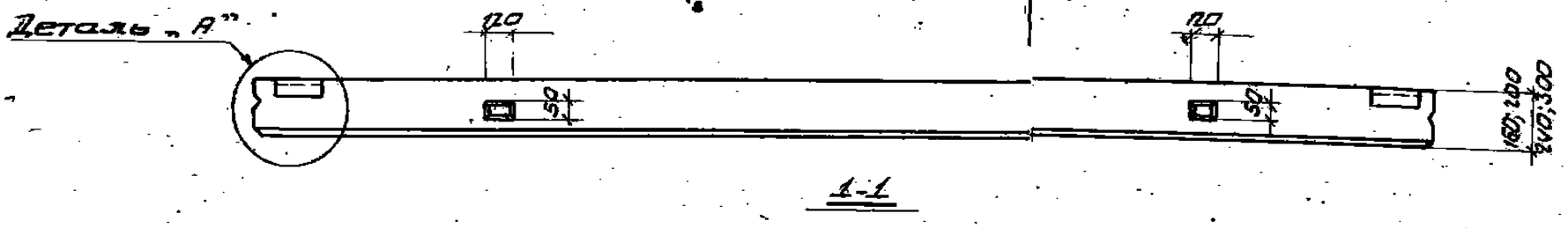

1-1

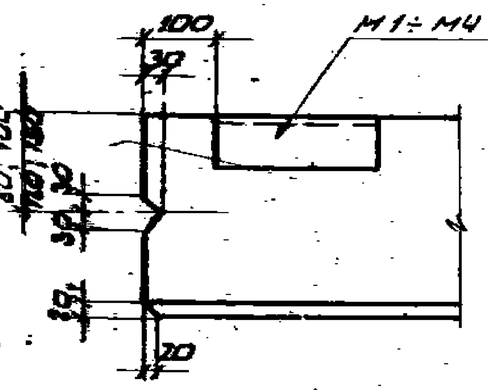

Деталь „А"

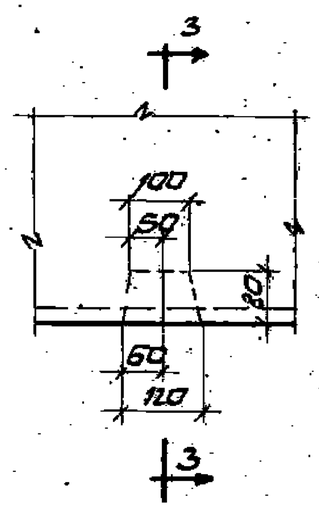

Деталь „Б"

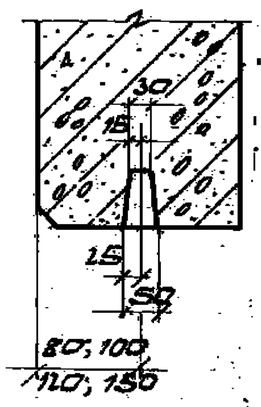

3-3

Примечания:

1. В панелях из легких бетонов с наружной и внутренней сторон необходимо предусмотреть фактурные слои толщиной 20 мм из цементно-песчаного раствора марки „100".
2. Спецификация марок пространственных каркасов и закладных деталей, выборка стали на одну панель приведены на листе 2.
3. Конструкция монтажных петель дана на листе 57, указания по подбору петель даны в пояснительной записке.
4. Показатели расхода материалов даны в номенклатуре на листах 1-10, 16-27, выпуска 0.

ТК 1972	Опалубка и армирование ребровых панелей	1.432-5 Выпуск 1
		Лист 1
		1907-02 17

Спецификация пространственных каркасов и закладных деталей на одну панель

Марка панели: из легкого бетона	Марка панели: из ячеистого бетона	Пространственные каркасы: Марка	Пространственные каркасы: Колич. шт.	Закладные детали М1 ÷ М4: Марка	Закладные детали М1 ÷ М4: К-во шт.	№ листа
ПСЛ16 0,9×6 — 111	ПСЯ16 0,9×6 — 111	КП1	1	М1	4	36, 37, 38, 49
ПСЛ16 0,9×6 — 121	ПСЯ16 0,9×6 — 121	КП2	1			
ПСЛ20 0,9×6 — 111	ПСЯ20 0,9×6 — 111	КП3	1	М2	4	
ПСЛ20 0,9×6 — 121	ПСЯ20 0,9×6 — 121	КП4	1			
ПСЛ24 0,9×6 — 111	ПСЯ24 0,9×6 — 111	КП5	1	М3	4	
ПСЛ24 0,9×6 — 121	ПСЯ24 0,9×6 — 121	КП6	1			
ПСЛ30 0,9×6 — 121	ПСЯ30 0,9×6 — 121	КП7	1	М4	4	
ПСЛ16 1,2×6 — 111	ПСЯ16 1,2×6 — 111	КП8	1	М1	4	
ПСЛ16 1,2×6 — 121	ПСЯ16 1,2×6 — 121	КП9	1			
ПСЛ20 1,2×6 — 111	ПСЯ20 1,2×6 — 111	КП10	1	М2	4	
ПСЛ20 1,2×6 — 121	ПСЯ20 1,2×6 — 121	КП11	1			
ПСЛ24 1,2×6 — 111	ПСЯ24 1,2×6 — 111	КП12	1	М3	4	
ПСЛ24 1,2×6 — 121	ПСЯ24 1,2×6 — 121	КП13	1			
ПСЛ30 1,2×6 — 121	ПСЯ30 1,2×6 — 121	КП14	1	М4	4	
ПСЛ16 1,8×6 — 111	ПСЯ16 1,8×6 — 111	КП15	1	М1	4	
ПСЛ16 1,8×6 — 121	ПСЯ16 1,8×6 — 121	КП16	1			
ПСЛ20 1,8×6 — 111	ПСЯ20 1,8×6 — 111	КП17	1	М2	4	
ПСЛ20 1,8×6 — 121	ПСЯ20 1,8×6 — 121	КП18	1			
ПСЛ24 1,8×6 — 111	ПСЯ24 1,8×6 — 111	КП19	1	М3	4	
ПСЛ24 1,8×6 — 121	ПСЯ24 1,8×6 — 121	КП20	1			
ПСЛ30 1,8×6 — 121	ПСЯ30 1,8×6 — 121	КП21	1	М4	4	

Выборка стали на одну панель, кг

Марка панели: из лёгкого бетона	Марка панели: из ячеистого бетона	Сталь по ГОСТ 5781-61, класса А-III, ф, мм: 10	8	6	Итого	Сталь по ГОСТ 6727-53, класса В-I, ф, мм: 5	4	Итого	Условная сталь по ГОСТ 8509-57: Проф. 1,83×6	Итого	Листовая сталь по ГОСТ 5681-57: 8, мм: 6	Итого	Всего	Итого на закладные детали
ПСЛ16 0,9×6 — 111	ПСЯ16 0,9×6 — 111	0,8	—	10,4	11,2	2,4	1,2	3,6	5,6	5,6	2,4	2,4	22,8	8,8
ПСЛ16 0,9×6 — 121	ПСЯ16 0,9×6 — 121	0,8	18,8	—	19,6	2,4	1,2	3,6	5,6	5,6	2,4	2,4	31,2	8,8
ПСЛ20 0,9×6 — 111	ПСЯ20 0,9×6 — 111	0,8	4,7	—	5,5	7,8	1,6	9,4	5,6	5,6	2,4	2,4	22,9	8,8
ПСЛ20 0,9×6 — 121	ПСЯ20 0,9×6 — 121	0,8	4,7	7,8	13,3	2,4	1,6	4,0	5,6	5,6	2,4	2,4	25,3	8,8
ПСЛ24 0,9×6 — 111	ПСЯ24 0,9×6 — 111	0,8	4,7	—	5,5	7,8	2,0	9,8	5,6	5,6	2,4	2,4	23,3	8,8
ПСЛ24 0,9×6 — 121	ПСЯ24 0,9×6 — 121	0,8	4,7	7,8	13,3	2,4	2,0	4,4	5,6	5,6	2,4	2,4	25,7	8,8
ПСЛ30 0,9×6 — 121	ПСЯ30 0,9×6 — 121	8,9	—	—	8,9	7,8	2,4	10,2	5,6	5,6	2,4	2,4	27,1	9,6
ПСЛ16 1,2×6 — 111	ПСЯ16 1,2×6 — 111	0,8	—	13,0	13,8	4,8	1,5	6,3	5,6	5,6	2,4	2,4	28,1	8,8
ПСЛ16 1,2×6 — 121	ПСЯ16 1,2×6 — 121	0,8	23,5	—	24,3	4,8	1,5	6,3	5,6	5,6	2,4	2,4	38,6	8,8
ПСЛ20 1,2×6 — 111	ПСЯ20 1,2×6 — 111	0,8	4,7	—	5,5	12,0	2,1	14,0	5,6	5,6	2,4	2,4	27,5	8,8
ПСЛ20 1,2×6 — 121	ПСЯ20 1,2×6 — 121	0,8	4,7	10,4	15,9	4,8	2,0	6,8	5,6	5,6	2,4	2,4	30,7	8,8
ПСЛ24 1,2×6 — 111	ПСЯ24 1,2×6 — 111	0,8	4,7	—	5,5	12,0	2,5	14,5	5,6	5,6	2,4	2,4	28,0	8,8
ПСЛ24 1,2×6 — 121	ПСЯ24 1,2×6 — 121	0,8	4,7	10,4	15,9	4,8	2,5	7,3	5,6	5,6	2,4	2,4	31,2	8,8
ПСЛ30 1,2×6 — 121	ПСЯ30 1,2×6 — 121	8,9	—	—	8,9	12,0	3,0	15,0	5,6	5,6	2,4	2,4	31,9	9,6
ПСЛ16 1,8×6 — 111	ПСЯ16 1,8×6 — 111	0,8	—	18,2	19,0	7,2	2,1	9,3	5,6	5,6	2,4	2,4	36,3	8,8
ПСЛ16 1,8×6 — 121	ПСЯ16 1,8×6 — 121	0,8	32,9	—	33,7	7,2	2,1	9,3	5,6	5,6	2,4	2,4	57,0	8,8
ПСЛ20 1,8×6 — 111	ПСЯ20 1,8×6 — 111	0,8	4,7	—	5,5	18,0	2,8	20,8	5,6	5,6	2,4	2,4	34,3	8,8
ПСЛ20 1,8×6 — 121	ПСЯ20 1,8×6 — 121	0,8	4,7	15,6	21,1	7,2	2,8	10,0	5,6	5,6	2,4	2,4	39,1	8,8
ПСЛ24 1,8×6 — 111	ПСЯ24 1,8×6 — 111	0,8	4,7	—	5,5	18,0	3,5	21,5	5,6	5,6	2,4	2,4	35,0	8,8
ПСЛ24 1,8×6 — 121	ПСЯ24 1,8×6 — 121	0,8	4,7	15,6	21,1	7,2	3,5	10,7	5,6	5,6	2,4	2,4	39,8	8,8
ПСЛ30 1,8×6 — 121	ПСЯ30 1,8×6 — 121	8,9	—	—	8,9	18,0	4,2	22,2	5,6	5,6	2,4	2,4	39,1	9,6

ЦНИИПРОМЗДАНИЙ МОСКВА

Гл. инж. пр. — Сл. инж. пр. — Гл. арх. пр. — Ст. инж. — Рудаков — Барко — Иванова

ТК 1972	Спецификация марок арматурных изделий и выборка стали на рядовые панели	1.432-5 Выпуск 1	Лист 2

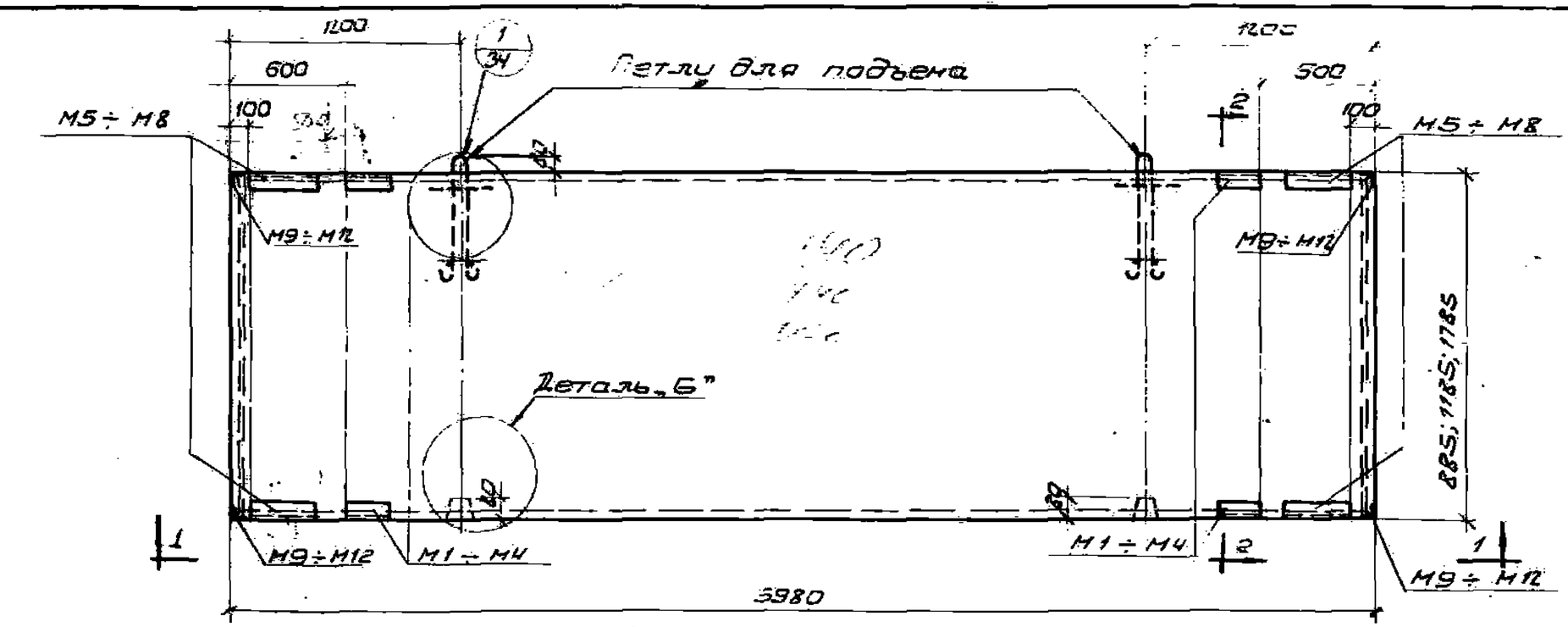

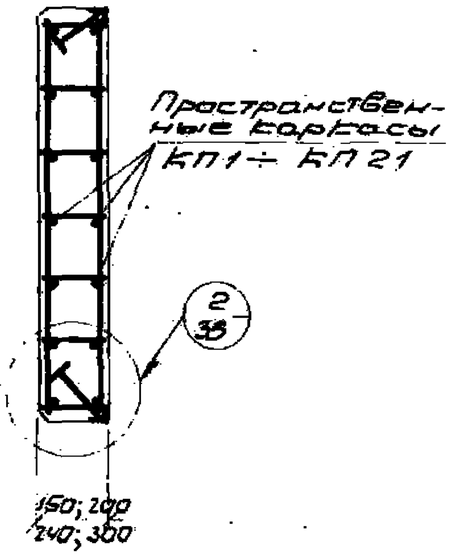

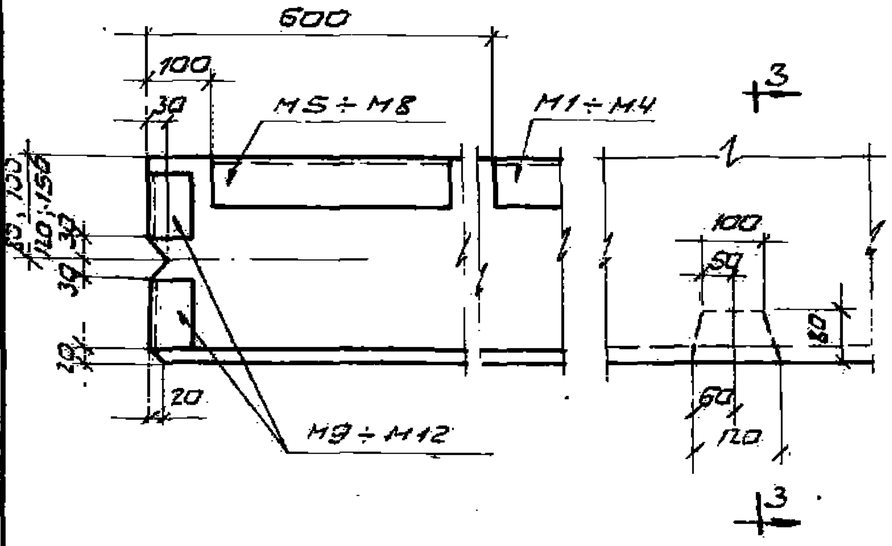

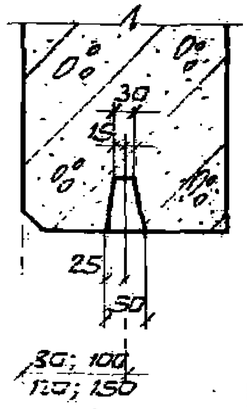

Примечания:

1. В панелях из легких бетонов с наружной и внутренней сторон необходимо предусмотреть фактурные слои толщиной 20 мм из цементно-песчаного раствора марки „100".
2. Спецификация марок пространственных каркасов и закладных деталей, выборка стали на одну панель приведены на листе 4.
3. Конструкция монтажных петель дана на листе 57, указания по подбору петель даны в пояснительной записке.
4. Показатели расхода материалов даны в номенклатуре на листах 1-10, 18-27, выпуска 0.

ТК 1972	Плита и армирование ребровых панелей для узлов - т. ш.	1.432-5 Выпуск 1
		Лист 3

Типовые конструкции

Спецификация марок пространственных каркасов и закладных деталей на одну панель

Марка панели: из лёгкого бетона	Марка панели: из ячеистого бетона	Пространственные каркасы: Марка	Пространственные каркасы: К-во шт.	Закладные детали М1÷М4: Марка	М1÷М4: К-во шт.	М5÷М8: Марка	М5÷М8: К-во шт.	М10÷М12: Марка	М10÷М12: К-во шт.	№ листа
ПСЛ16 0,9×6 — 112	ПСЯ16 0,9×6 — 112	КП1	1	М1	4	М5	4	М9	4	36 ÷ 38, 49, 50, 51
ПСЛ16 0,9×6 — 122	ПСЯ16 0,9×6 — 122	КП2	1							
ПСЛ20 0,9×6 — 112	ПСЯ20 0,9×6 — 112	КП3	1	М2	4	М6	4	М10	4	
ПСЛ20 0,9×6 — 122	ПСЯ20 0,9×6 — 122	КП4	1							
ПСЛ24 0,9×6 — 112	ПСЯ24 0,9×6 — 112	КП5	1	М3	4	М7	4	М11	4	
ПСЛ24 0,9×6 — 122	ПСЯ24 0,9×6 — 122	КП6	1							
ПСЛ30 0,9×6 — 122	ПСЯ30 0,9×6 — 122	КП7	1	М4	4	М8	4	М12	4	
ПСЛ16 1,2×6 — 112	ПСЯ16 1,2×6 — 112	КП8	1	М1	4	М5	4	М9	4	
ПСЛ16 1,2×6 — 122	ПСЯ16 1,2×6 — 122	КП9	1							
ПСЛ20 1,2×6 — 112	ПСЯ20 1,2×6 — 112	КП10	1	М2	4	М6	4	М10	4	
ПСЛ20 1,2×6 — 122	ПСЯ20 1,2×6 — 122	КП11	1							
ПСЛ24 1,2×6 — 112	ПСЯ24 1,2×6 — 112	КП12	1	М3	4	М7	4	М11	4	
ПСЛ24 1,2×6 — 122	ПСЯ24 1,2×6 — 122	КП13	1							
ПСЛ30 1,2×6 — 122	ПСЯ30 1,2×6 — 122	КП14	1	М4	4	М8	4	М12	4	
ПСЛ16 1,8×6 — 112	ПСЯ16 1,8×6 — 112	КП15	1	М1	4	М5	4	М9	4	
ПСЛ16 1,8×6 — 122	ПСЯ16 1,8×6 — 122	КП16	1							
ПСЛ20 1,8×6 — 112	ПСЯ20 1,8×6 — 112	КП17	1	М2	4	М6	4	М10	4	
ПСЛ20 1,8×6 — 122	ПСЯ20 1,8×6 — 122	КП18	1							
ПСЛ24 1,8×6 — 112	ПСЯ24 1,8×6 — 112	КП19	1	М3	4	М7	4	М11	4	
ПСЛ24 1,8×6 — 122	ПСЯ24 1,8×6 — 122	КП20	1							
ПСЛ30 1,8×6 — 122	ПСЯ30 1,8×6 — 122	КП21	1	М4	4	М8	4	М12	4	

Выборка стали на одну панель, кг

Марка панели: из лёгкого бетона	Марка панели: из ячеистого бетона	Сталь по ГОСТ 5781-61, Класса А-III, ф, мм: 10	8	6	Итого	Сталь по ГОСТ 6727-53, Класса В-I, ф, мм: 5	4	Итого	Угловая сталь по ГОСТ 8509-57, Проф. ∠63×6	Итого	Листовая сталь по ГОСТ 5681-57, δ, мм: 6	Итого	Всего	В том числе на закладные детали
ПСЛ16 0,9×6 — 112	ПСЯ16 0,9×6 — 112	5,6	—	10,4	16,0	2,4	1,2	3,6	15,2	15,2	4,8	4,8	39,6	25,6
ПСЛ16 0,9×6 — 122	ПСЯ16 0,9×6 — 122	5,6	18,8	—	24,4	2,4	1,2	3,6	15,2	15,2	4,8	4,8	48,0	25,6
ПСЛ20 0,9×6 — 112	ПСЯ20 0,9×6 — 112	5,6	4,7	—	10,3	7,8	1,6	9,[illegible]	16,8	16,8	4,8	4,8	41,3	27,2
ПСЛ20 0,9×6 — 122	ПСЯ20 0,9×6 — 122	5,6	4,7	7,8	18,1	2,4	1,6	4,0	16,8	16,8	4,8	4,8	43,7	27,2
ПСЛ24 0,9×6 — 112	ПСЯ24 0,9×6 — 112	5,6	4,7	—	10,3	7,8	2,0	9,8	17,6	17,6	4,8	4,8	42,5	28,0
ПСЛ24 0,9×6 — 122	ПСЯ24 0,9×6 — 122	5,6	4,7	7,8	18,1	2,4	2,0	4,4	17,6	17,6	4,8	4,8	44,9	28,0
ПСЛ30 0,9×6 — 122	ПСЯ30 0,9×6 — 122	14,5	—	—	14,5	7,8	2,4	10,2	20,0	20,0	4,8	4,8	49,5	32,0
ПСЛ16 1,2×6 — 112	ПСЯ16 1,2×6 — 112	5,6	-	13,0	18,6	4,8	1,5	6,3	15,2	15,2	4,8	4,8	44,9	25,6
ПСЛ16 1,2×6 — 122	ПСЯ16 1,2×6 — 122	5,6	23,5	—	29,1	4,8	1,5	6,3	15,2	15,2	4,8	4,8	55,4	25,6
ПСЛ20 1,2×6 — 112	ПСЯ20 1,2×6 — 112	5,6	4,7	—	10,3	12,0	2,0	14,0	16,8	16,8	4,8	4,8	45,9	27,2
ПСЛ20 1,2×6 — 122	ПСЯ20 1,2×6 — 122	5,6	4,7	10,4	20,7	4,8	2,0	6,8	16,8	16,8	4,8	4,8	49,1	27,2
ПСЛ24 1,2×6 — 112	ПСЯ24 1,2×6 — 112	5,6	4,7	—	10,3	12,0	2,5	14,5	17,6	17,6	4,8	4,8	47,2	28,0
ПСЛ24 1,2×6 — 122	ПСЯ24 1,2×6 — 122	5,6	4,7	10,4	20,7	4,8	2,5	7,3	17,6	17,6	4,8	4,8	50,4	28,0
ПСЛ30 1,2×6 — 122	ПСЯ30 1,2×6 — 122	14,5	—	—	14,5	12,0	3,0	15,0	20,0	20,0	4,8	4,8	54,3	32,0
ПСЛ16 1,8×6 — 112	ПСЯ16 1,8×6 — 112	5,6	—	18,2	23,8	7,2	2,1	9,3	15,2	15,2	4,8	4,8	53,1	25,6
ПСЛ16 1,8×6 — 122	ПСЯ16 1,8×6 — 122	5,6	32,9	—	38,5	7,2	2,1	9,3	15,2	15,2	4,8	4,8	57,8	25,6
ПСЛ20 1,8×6 — 112	ПСЯ20 1,8×6 — 112	5,6	4,7	—	10,3	18,0	2,8	20,8	16,8	16,8	4,8	4,8	52,7	27,2
ПСЛ20 1,8×6 — 122	ПСЯ20 1,8×6 — 122	5,6	4,7	15,6	25,9	7,2	2,8	10,0	16,8	16,8	4,8	4,8	57,5	27,2
ПСЛ24 1,8×6 — 112	ПСЯ24 1,8×6 — 112	5,6	4,7	—	10,3	18,0	3,5	21,5	17,6	17,6	4,8	4,8	54,2	28,0
ПСЛ24 1,8×6 — 122	ПСЯ24 1,8×6 — 122	5,6	4,7	15,6	25,9	7,2	3,5	10,7	17,6	17,6	4,8	4,8	59,0	28,0
ПСЛ30 1,8×6 — 122	ПСЯ30 1,8×6 — 122	14,5	—	—	14,5	18,0	4,2	22,2	20,0	20,0	4,8	4,8	61,5	32,0

1V

2V

ТК 1972	Спецификация марок арматурных изделий и выборка стали на рядовые панели для углов и т.ш.	1.432-5 выпуск 1
		Лист 4

ГОСТРОЙСССР ЦНИИПРОМЗДАНИЙ МОСКВА

Гл. инж. пр. Гл. инж. пр. Гл. арх. пр. Ст. инж.

Красноб. Солюс Рудаков Барко Иванова

11907-02 20

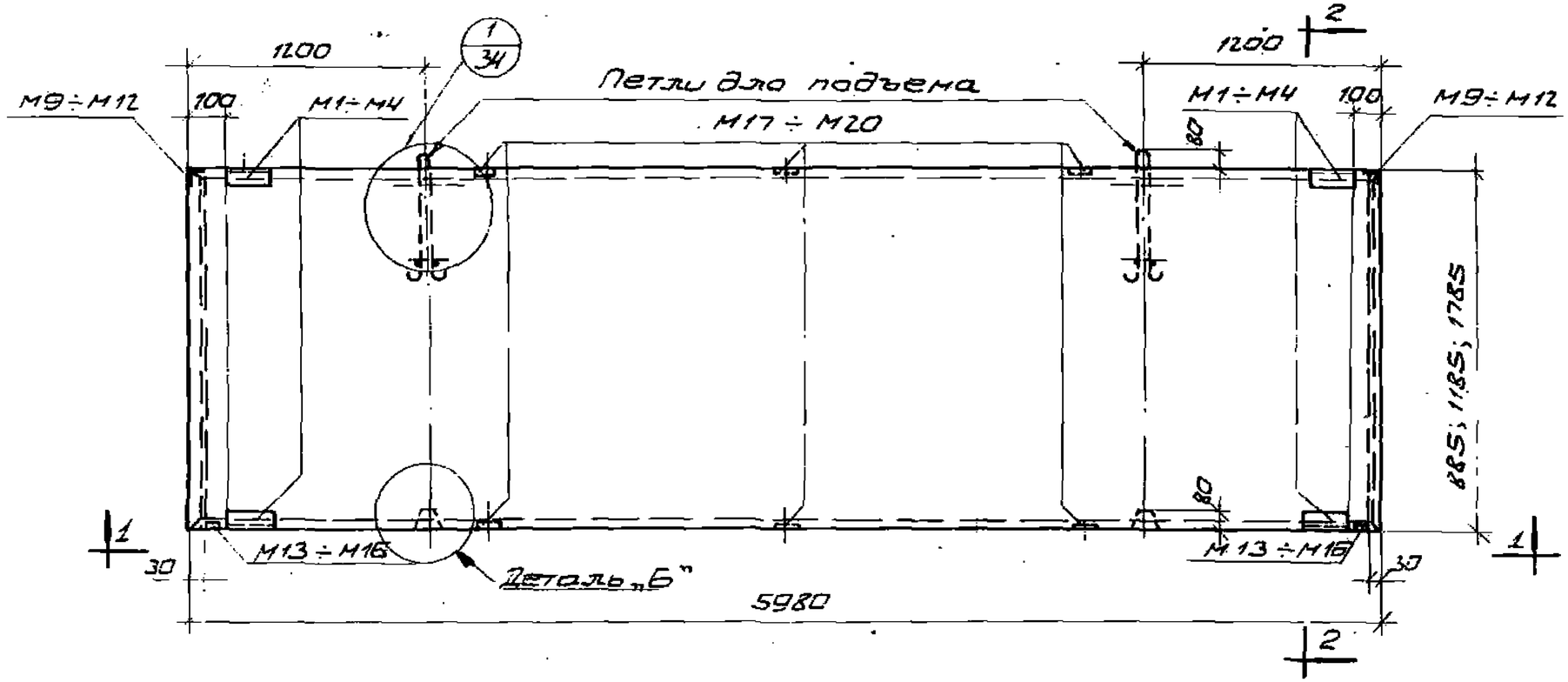

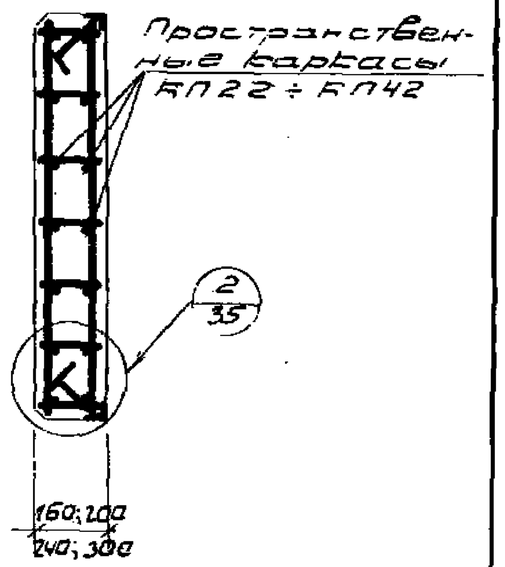

2-2

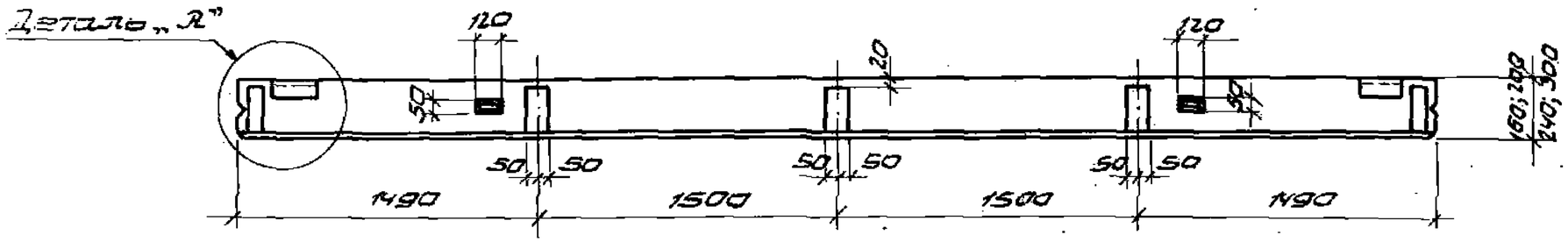

1-1

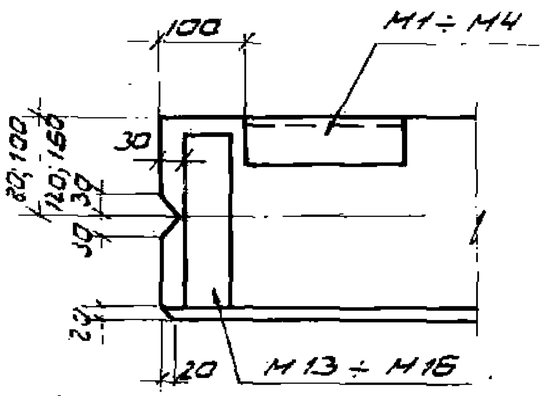

Деталь „А"

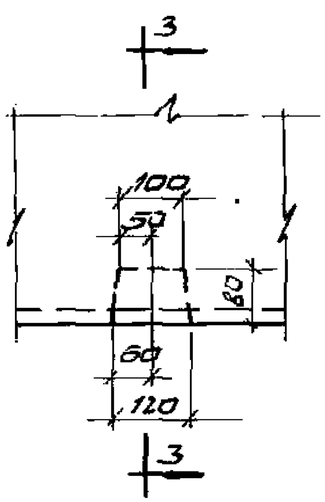

Деталь „Б"

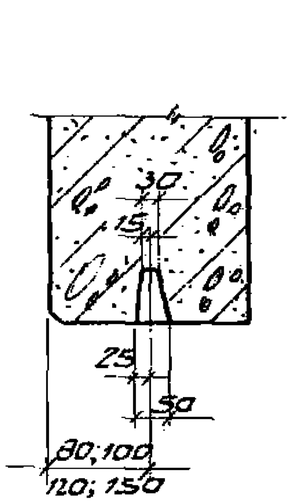

3-3

Примечания:

1. В панелях из легких бетонов с наружной и внутренней сторон необходимо предусмотреть фактурные слои толщиной 20мм из цементно-песчаного раствора марки „100".
2. Спецификация марок пространственных каркасов и закладных деталей, выборка стали на одну панель приведены на листе 6.
3. Конструкция монтажных петель дана на листе 57, указания по подбору петель даны в пояснительной записке.
4. Показатели расхода материалов даны в номенклатуре на листах 1-10, 18-27, выпуска 0.

ТК 9711	Опалубка и армирование панелей-перемычек для ленточного остекления и под простенках $l = 3$ м	1.432-5 Выпуск 1
		Лист 5

Спецификация марок пространственных каркасов и закладных деталей на одну панель

Марка панели: из лёгкого бетона	Марка панели: из ячеистого бетона	Пространственный каркас: Марка	Пространственный каркас: К-во, шт.	Закладные детали М1÷М4: Марка	К-во, шт.	М9÷М12: Марка	К-во, шт.	М13÷М16: Марка	К-во, шт.	М17÷М20: Марка	К-во, шт.	№ листа
ПСЛ16/0,9×6-211	ПСЯ16/0,9×6-211	КП22	1	М1	4	М9	2	М13	2	М17	6	36 ÷ 38, 49, 51, 53
ПСЛ20/0,9×6-211	ПСЯ20/0,9×6-211	КП23	1	М2	4	М10	2	М14	2	М18	6	
ПСЛ20/0,9×6-221	ПСЯ20/0,9×6-221	КП24	1									
ПСЛ24/0,9×6-211	ПСЯ24/0,9×6-211	КП25	1	М3	4	М11	2	М15	2	М19	6	
ПСЛ24/0,9×6-221	ПСЯ24/0,9×6-221	КП26	1									
ПСЛ30/0,9×6-211	ПСЯ30/0,9×6-211	КП27	1	М4	4	М12	2	М16	2	М20	6	
ПСЛ30/0,9×6-221	ПСЯ30/0,9×6-221	КП28	1									
ПСЛ16/1,2×6-211	ПСЯ16/1,2×6-211	КП29	1	М1	4	М9	2	М13	2	М17	6	
ПСЛ20/1,2×6-211	ПСЯ20/1,2×6-211	КП30	1	М2	4	М10	2	М14	2	М18	6	
ПСЛ20/1,2×6-221	ПСЯ20/1,2×6-221	КП31	1									
ПСЛ24/1,2×6-211	ПСЯ24/1,2×6-211	КП32	1	М3	4	М11	2	М15	2	М19	6	
ПСЛ24/1,2×6-221	ПСЯ24/1,2×6-221	КП33	1									
ПСЛ30/1,2×6-211	ПСЯ30/1,2×6-211	КП34	1	М4	4	М12	2	М16	2	М20	6	
ПСЛ30/1,2×6-221	ПСЯ30/1,2×6-221	КП35	1									
ПСЛ-16/1,8×6-211	ПСЯ16/1,8×6-211	КП36	1	М1	4	М9	2	М13	2	М17	6	
ПСЛ20/1,8×6-211	ПСЯ20/1,8×6-211	КП37	1	М2	4	М10	2	М14	2	М18	6	
ПСЛ20/1,8×6-221	ПСЯ20/1,8×6-221	КП38	1									
ПСЛ24/1,8×6-211	ПСЯ24/1,8×6-211	КП39	1	М3	4	М11	2	М15	2	М19	6	
ПСЛ24/1,8×6-221	ПСЯ24/1,8×6-221	КП40	1									
ПСЛ30/1,8×6-211	ПСЯ30/1,8×6-211	КП41	1	М4	4	М12	2	М16	2	М20	6	
ПСЛ30/1,8×6-221	ПСЯ30/1,8×6-221	КП42	1									

Выборка стали на одну панель, кг

Марка панели: из лёгкого бетона	Марка панели: из ячеистого бетона	Сталь по ГОСТ 5781-61, класса А-III, ф, мм: 10	8	итого	Класса А-II, ф, мм: 14	12	итого	Сталь по ГОСТ 6727-53, класса В-I, ф, мм: 5	4	итого	Угловая сталь по ГОСТ 8509-57, проф. L 63×6	итого	Листовая сталь по ГОСТ 5681-57, δ, мм: 10	8	6	итого	Всего	В том числе на закладные детали
ПСЛ16/0,8×6-211	ПСЯ16/0,9×6-211	5,6	—	5,6	60,8	—	60,8	4,8	—	4,8	6,4	6,4	1,2	4,8	2,4	8,4	86,0	23,6
ПСЛ20/0,9×6-211	ПСЯ20/0,9×6-211	35,0	—	35,0	3,2	—	3,2	2,4	1,6	4,0	7,2	7,2	1,6	6,0	2,4	10,0	59,4	26,2
ПСЛ20/0,9×6-221	ПСЯ20/0,9×6-221	5,8	—	5,8	60,8	—	60,8	4,8	—	4,8	7,2	7,2	1,6	6,0	2,4	10,0	88,6	26,2
ПСЛ24/0,9×6-211	ПСЯ24/0,9×6-211	13,3	14,1	27,4	3,2	—	3,2	2,4	2,5	4,9	7,6	7,6	1,8	7,2	2,4	11,4	54,5	28,2
ПСЛ24/0,9×6-221	ПСЯ24/0,9×6-221	6,0	—	6,0	3,2	42,4	45,6	5,2	—	5,2	7,6	7,6	1,8	7,2	2,4	11,4	75,8	28,2
ПСЛ30/0,9×6-211	ПСЯ30/0,9×6-211	14,1	14,1	28,2	3,2	—	3,2	2,4	2,4	4,8	8,8	8,8	2,4	9,6	2,4	14,4	59,4	33,2
ПСЛ30/0,9×6-221	ПСЯ30/0,9×6-221	36,0	—	36,0	3,2	—	3,2	2,4	2,4	4,8	8,8	8,8	2,4	[illegible]	2,4	14,4	67,2	33,2
ПСЛ16/1,2×6-211	ПСЯ16/1,2×6-211	5,6	—	5,6	75,2	—	75,2	7,3	—	7,3	6,4	6,4	1,2	4,8	2,4	8,4	102,8	23,6
ПСЛ20/1,2×6-211	ПСЯ20/1,2×6-211	42,8	—	42,8	3,2	—	3,2	4,8	2,0	6,8	7,2	7,2	1,6	6,0	2,4	10,0	70,0	26,2
ПСЛ20/1,2×6-221	ПСЯ20/1,2×6-221	5,8	—	5,8	75,2	—	75,2	7,8	—	7,8	7,2	7,2	1,6	6,0	2,4	10,0	106,0	26,2
ПСЛ24/1,2×6-211	ПСЯ24/1,2×6-211	13,3	18,8	32,1	3,2	—	3,2	4,8	2,5	7,3	7,6	7,6	1,8	7,2	2,4	11,4	[illegible]	28,2
ПСЛ24/1,2×6-221	ПСЯ24/1,2×6-221	6,0	—	6,0	3,2	53,0	56,2	8,3	—	8,3	7,6	7,6	1,8	7,2	2,4	11,4	89,5	28,2
ПСЛ30/1,2×6-211	ПСЯ30/1,2×6-211	14,1	18,8	32,9	3,2	—	3,2	4,8	3,0	7,8	8,8	8,8	2,4	9,6	2,4	14,4	67,1	33,2
ПСЛ30/1,2×6-221	ПСЯ30/1,2×6-221	43,8	—	43,8	3,2	—	3,2	4,8	3,0	7,8	8,8	8,8	2,4	9,6	2,4	14,4	78,0	33,2
ПСЛ16/1,8×6-211	ПСЯ16/1,8×6-211	5,6	—	5,6	104,0	—	104,0	10,7	—	10,7	6,4	6,4	1,2	4,8	2,4	8,4	135,1	23,6
ПСЛ20/1,8×6-211	ПСЯ20/1,8×6-211	56,9	—	56,9	3,2	—	3,2	7,2	2,8	10,0	7,2	7,2	1,6	6,0	2,4	10,0	87,3	26,2
ПСЛ20/1,8×6-221	ПСЯ20/1,8×6-221	5,8	—	5,8	104,0	—	104,0	11,4	—	11,4	7,2	7,2	1,6	6,0	2,4	10,0	138,4	26,2
ПСЛ24/1,8×6-211	ПСЯ24/1,8×6-211	13,3	28,2	41,5	3,2	—	3,2	7,2	3,5	10,7	7,6	7,6	1,8	7,2	2,4	11,4	74,4	28,2
ПСЛ24/1,8×6-221	ПСЯ24/1,8×6-221	6,0	—	6,0	3,2	74,2	77,	12,1	—	12,1	7,6	7,6	1,8	7,2	2,4	11,4	114,5	28,2
ПСЛ30/1,8×6-211	ПСЯ30/1,8×6-211	14,1	28,2	42,3	3,2	—	3,2	7,2	4,2	11,4	8,8	8,8	2,4	9,6	2,4	14,4	80,1	33,2
ПСЛ30/1,8×6-221	ПСЯ30/1,8×6-221	57,9	—	57,9	3,2	—	3,2	7,2	4,2	11,4	8,8	8,8	2,4	9,6	2,4	14,4	95,4	33,2

ГОССТРОЙ СССР
ЦНИИПРОМЗДАНИЙ
МОСКВА

Рук. отдела — Краснов
Гл. инж. пр. — Салоп
Гл. инж. пр. — Рудаков
Гл. арх. пр. — Барко
Ст. инж. — Иванова

ТК 1972

Спецификация марок арматурных изделий и выборка стали на панели-перемычки для ленточного остекления и при простенках ℓ=3м

1.432-5 Выпуск 1

Лист 6

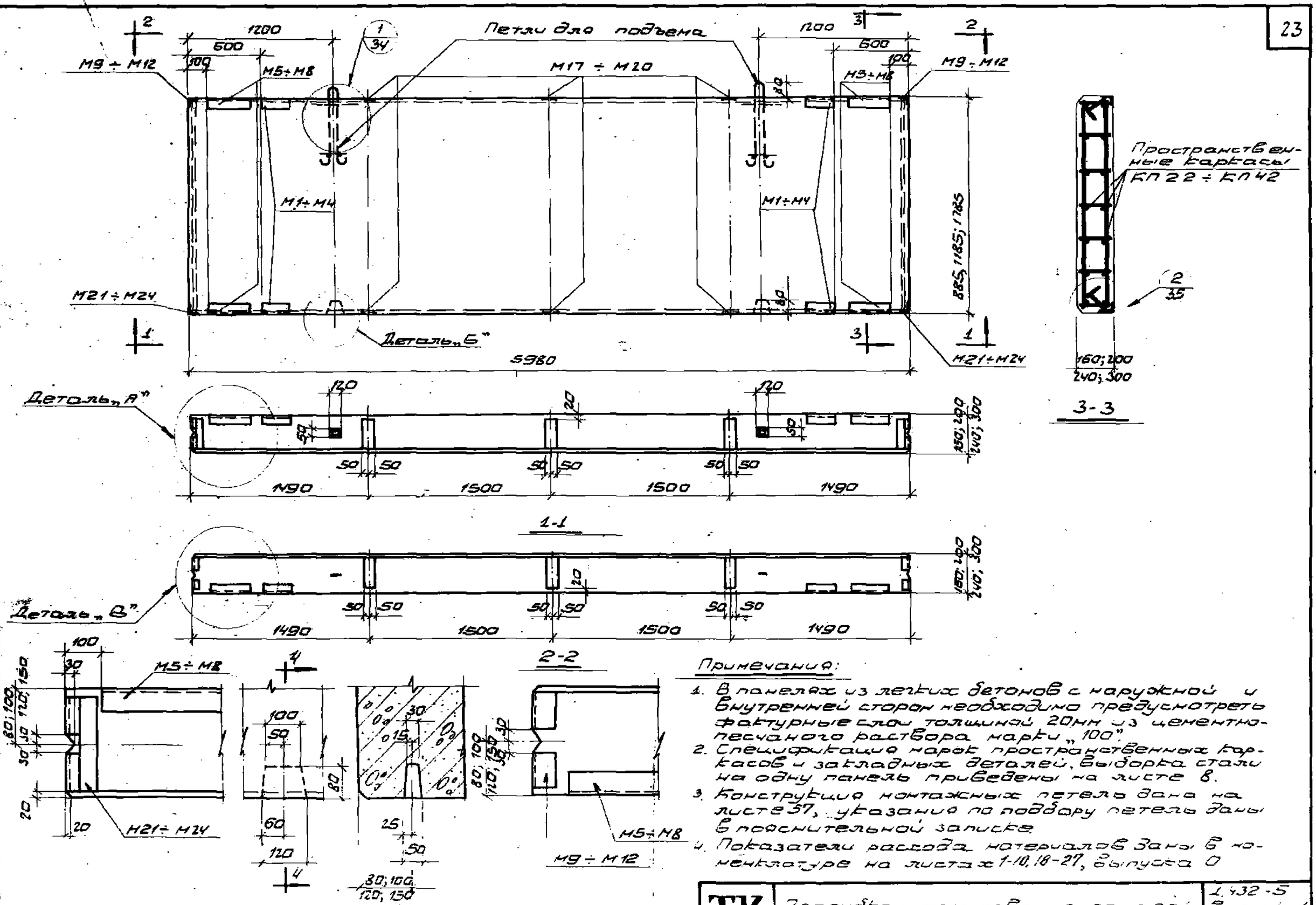

Примечания:

1. В панелях из легких бетонов с наружной и внутренней сторон необходимо предусмотреть фактурные слои толщиной 20мм из цементно-песчаного раствора марки „100".
2. Спецификация марок пространственных каркасов и закладных деталей, выборка стали на одну панель приведены на листе 8.
3. Конструкция монтажных петель дана на листе 57, указания по подбору петель даны в пояснительной записке.
4. Показатели расхода материалов даны в номенклатуре на листах 1-10, 18-27, выпуска 0

ТК 1972	Опалубка и армирование панелей-перемычек для ленточного остекления и при простенках l=3,0м для углов и т.ш.	1.432-5 Выпуск 1	
		Лист	7

Спецификация марок пространственных каркасов и закладных деталей на одну панель

Марка панели: из лёгкого бетона	Марка панели: из ячеистого бетона	Пространственные каркасы: Марка	Пространственные каркасы: Колич. шт.	Закладные детали: М1÷М4 Марка	М1÷М4 К-во шт.	М5÷М8 Марка	М5÷М8 К-во шт.	М9÷М12 Марка	М9÷М12 К-во шт.	М17÷М20 Марка	М17÷М20 К-во шт.	М21÷М24 Марка	М21÷М24 К-во шт.	№ листа
ПСЛ16 0,9×6 —212	ПСЯ16 0,9×6 —212	КП22	1	М1	4	М5	4	М9	2	М17	6	М21	2	36 ÷ 38, 49, 50, 51, 53, 54
ПСЛ20 0,9×6 —212	ПСЯ20 0,9×6 —212	КП23	1	М2	4	М6	4	М10	2	М18	6	М22	2	
ПСЛ20 0,9×6 —222	ПСЯ20 0,9×6 —222	КП24	1											
ПСЛ24 0,9×6 —212	ПСЯ24 0,9×6 —212	КП25	1	М3	4	М7	4	М11	2	М19	6	М23	2	
ПСЛ24 0,9×6 —222	ПСЯ24 0,9×6 —222	КП26	1											
ПСЛ30 0,9×6 —212	ПСЯ30 0,9×6 —212	КП27	1	М4	4	М8	4	М12	2	М20	6	М24	2	
ПСЛ30 0,9×6 —222	ПСЯ30 0,9×6 —222	КП28	1											
ПСЛ16 1,2×6 —212	ПСЯ16 1,2×6 —212	КП29	1	М1	4	М5	4	М9	2	М17	6	М21	2	
ПСЛ20 1,2×6 —212	ПСЯ20 1,2×6 —212	КП30	1	М2	4	М6	4	М10	2	М18	6	М22	2	
ПСЛ20 1,2×6 —222	ПСЯ20 1,2×6 —221	КП31	1											
ПСЛ24 1,2×6 —212	ПСЯ24 1,2×6 —222	КП32	1	М3	4	М7	4	М11	2	М19	6	М23	2	
ПСЛ24 1,2×6 —222	ПСЯ24 1,2×6 —222	КП33	1											
ПСЛ30 1,2×6 —212	ПСЯ30 1,2×6 —212	КП34	1	М4	4	М8	4	М12	2	М20	6	М24	2	
ПСЛ30 1,2×6 —222	ПСЯ30 1,2×6 —222	КП35	1											
ПСЛ16 1,8×6 —212	ПСЯ16 1,8×6 —212	КП36	1	М1	4	М5	4	М9	2	М17	6	М21	2	
ПСЛ20 1,8×6 —212	ПСЯ20 1,8×6 —212	КП37	1	М2	4	М6	4	М10	2	М18	6	М22	2	
ПСЛ20 1,8×6 —222	ПСЯ20 1,8×6 —222	КП38	1											
ПСЛ24 1,8×6 —212	ПСЯ24 1,8×6 —212	КП39	1	М3	4	М7	4	М11	2	М19	6	М23	2	
ПСЛ24 1,8×6 —222	ПСЯ24 1,8×6 —222	КП40	1											
ПСЛ30 1,8×6 —212	ПСЯ30 1,8×6 —212	КП41	1	М4	4	М8	4	М12	2	М20	6	М24	2	
ПСЛ30 1,8×6 —222	ПСЯ30 1,8×6 —222	КП42	1											

Выборка стали на одну панель, кг

Марка панели: из лёгкого бетона	Марка панели: из ячеистого бетона	Сталь по ГОСТ 5781-61 Класса А-III ф, мм 10	8	итого	Класса А-II ф, мм 14	12	итого	Сталь по ГОСТ 6727-53 Класса В-I ф, мм 5	4	итого	Угловая сталь по ГОСТ 8509-57 Проф. L 63×6	итого	Листовая сталь по ГОСТ 5681-57 б, мм 10	8	6	итого	Всего	В том числе на закладные детали
ПСЛ16 0,9×6 —212	ПСЯ16 0,9×6 —212	7,0	—	7,0	60,8	—	60,8	4,4	—	4,4	15,2	15,2	1,2	4,8	4,8	10,8	98,2	36,2
ПСЛ20 0,9×6 —212	ПСЯ20 0,9×6 —212	36,4	—	36,4	3,2	—	3,2	2,4	1,6	4,0	16,4	16,4	1,6	6,0	4,8	12,4	72,4	39,2
ПСЛ20 0,9×6 —222	ПСЯ20 0,9×6 —222	7,2	—	7,2	60,8	—	60,8	4,8	—	4,8	16,4	16,4	1,6	6,0	4,8	12,4	101,6	39,2
ПСЛ24 0,9×6 —212	ПСЯ24 0,9×6 —212	14,7	14,1	28,8	3,2	—	3,2	2,4	2,5	4,9	17,6	17,6	1,8	7,2	4,8	13,8	68,3	42,0
ПСЛ24 0,9×6 —222	ПСЯ24 0,9×6 —222	7,4	—	7,4	3,2	42,4	45,6	5,2	—	5,2	17,6	17,6	1,8	7,2	4,8	13,8	89,[illegible]	[illegible]2,0
ПСЛ30 0,9×6 —212	ПСЯ30 0,9×6 —212	16,5	14,1	30,6	3,2	—	3,2	2,4	2,4	4,8	19,2	19,2	2,4	9,6	4,8	16,8	74,6	[illegible]8,4
ПСЛ30 0,9×6 —222	ПСЯ30 0,9×6 —222	38,4	—	38,4	3,2	—	3,2	2,4	2,4	4,8	19,2	19,2	2,4	9,6	4,8	16,8	82,4	[illegible]8,4
ПСЛ16 1,2×6 —212	ПСЯ16 1,2×6 —212	7,0	—	7,0	75,2	—	75,2	7,3	—	7,3	15,2	15,2	1,2	4,8	4,8	10,8	115,5	36,2
ПСЛ20 1,2×6 —212	ПСЯ20 1,2×6 —212	44,2	—	44,2	3,2	—	3,2	4,8	2,0	6,8	16,4	16,4	1,6	6,0	4,8	12,4	83,0	39,2
ПСЛ20 1,2×6 —222	ПСЯ20 1,2×6 —222	7,2	—	7,2	75,2	—	75,2	7,8	—	7,8	16,4	16,4	1,6	6,0	4,8	12,4	119,0	39,2
ПСЛ24 1,2×6 —212	ПСЯ24 1,2×6 —212	14,7	18,8	33,5	3,2	—	3,2	4,8	2,5	7,3	17,6	17,6	1,8	7,2	4,8	13,8	75,4	42,0
ПСЛ24 1,2×6 —222	ПСЯ24 1,2×6 —222	7,4	—	7,4	3,2	53,0	56,2	8,3	—	8,3	17,6	17,6	1,8	7,2	4,8	13,8	103,3	42,0
ПСЛ30 1,2×6 —212	ПСЯ30 1,2×6 —212	16,5	18,8	35,3	3,2	—	3,2	4,8	3,0	7,8	19,2	19,2	2,4	9,6	4,8	16,8	82,3	48,4
ПСЛ30 1,2×6 —222	ПСЯ30 1,2×6 —222	46,2	—	46,2	3,2	—	3,2	4,8	3,0	7,8	19,2	19,2	2,4	9,6	4,8	16,8	93,2	48,4
ПСЛ16 1,8×6 —212	ПСЯ16 1,8×6 —212	7,0	—	7,0	104,0	—	104,0	10,7	—	10,7	15,2	15,2	1,2	4,8	4,8	10,8	147,7	36,2
ПСЛ20 1,8×6 —212	ПСЯ20 1,8×6 —212	58,3	—	58,3	3,2	—	3,2	7,2	2,8	10,0	16,4	16,4	1,6	6,0	4,8	12,4	100,3	39,2
ПСЛ20 1,8×6 —222	ПСЯ20 1,8×6 —222	7,2	—	7,2	104,0	—	104,0	11,4	—	11,4	16,4	16,4	1,6	6,0	4,8	12,4	151,4	39,2
ПСЛ24 1,8×6 —212	ПСЯ24 1,8×6 —212	14,7	28,2	42,9	3,2	—	3,2	7,2	3,5	10,7	17,6	17,6	1,8	7,2	4,8	13,8	88,2	42,0
ПСЛ24 1,8×6 —222	ПСЯ24 1,8×6 —222	7,4	—	7,4	3,2	74,2	77,4	12,1	—	12,1	17,6	17,6	1,8	7,2	4,8	13,8	128,3	42,0
ПСЛ30 1,8×6 —212	ПСЯ30 1,8×6 —212	16,5	28,2	45,3	3,2	—	3,2	7,2	4,2	11,4	19,2	19,2	2,4	9,6	4,8	16,8	95,9	48,4
ПСЛ30 1,8×6 —222	ПСЯ30 1,8×6 —222	60,3	—	60,3	3,2	—	3,2	7,2	4,2	11,4	19,2	19,2	2,4	9,6	4,8	16,8	110,9	48,4

ГОССТРОЙ СССР ЦНИИПРОМЗДАНИЙ МОСКВА

Рук. отдела — Красное
Гл. инж. пр. — Голос
Гл. инж. пр. — Рудаков
Гл. арх. пр. — Барко
Ст. инж. — Иванова

ТК 1972	Спецификация марок арматурных изделий и выборка стали на панели — перемычки для ленточного остекления и при простенках e = 3 м для углов и т. ш.	1.432-5 Выпуск 1 Лист 8

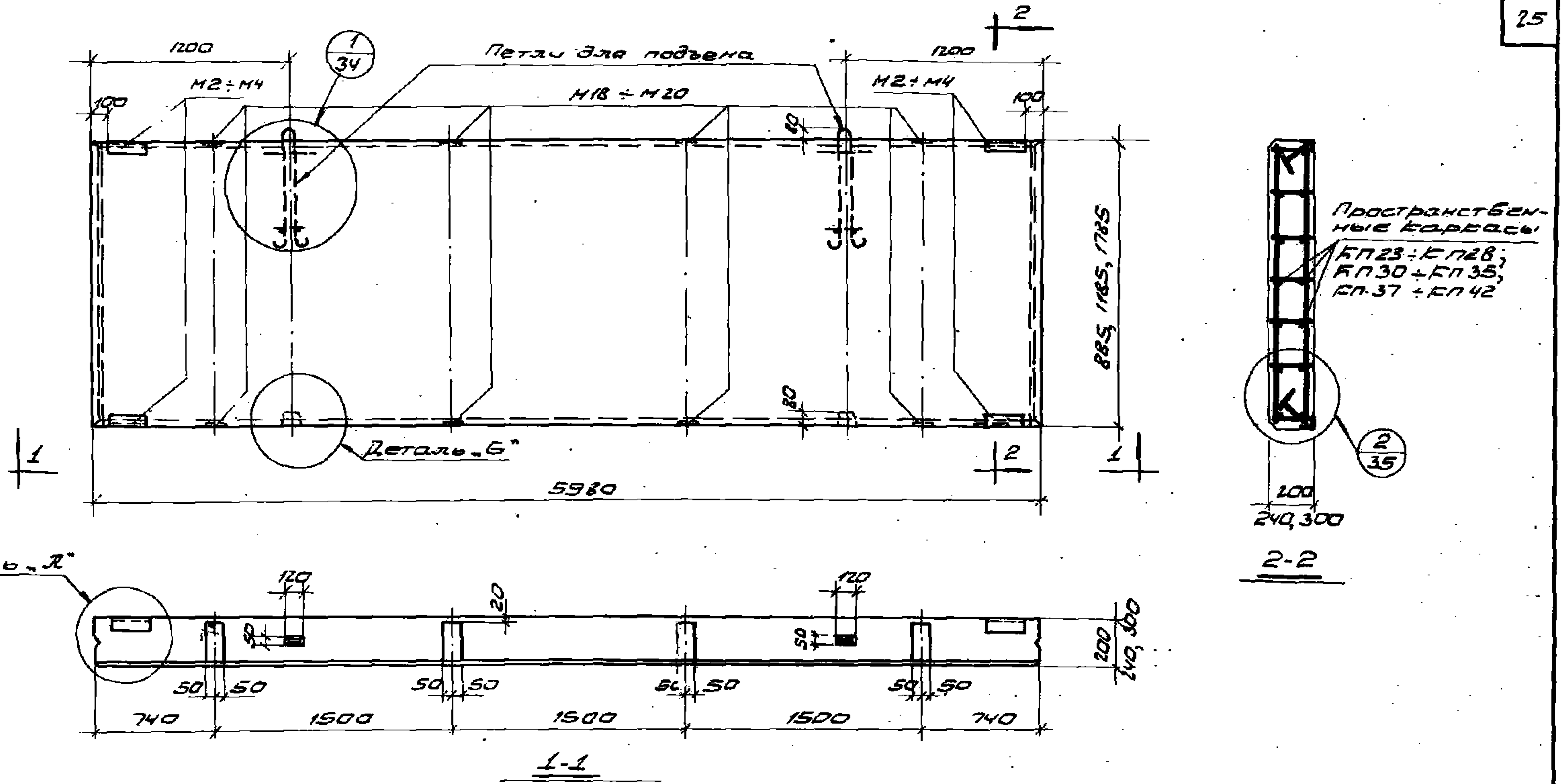

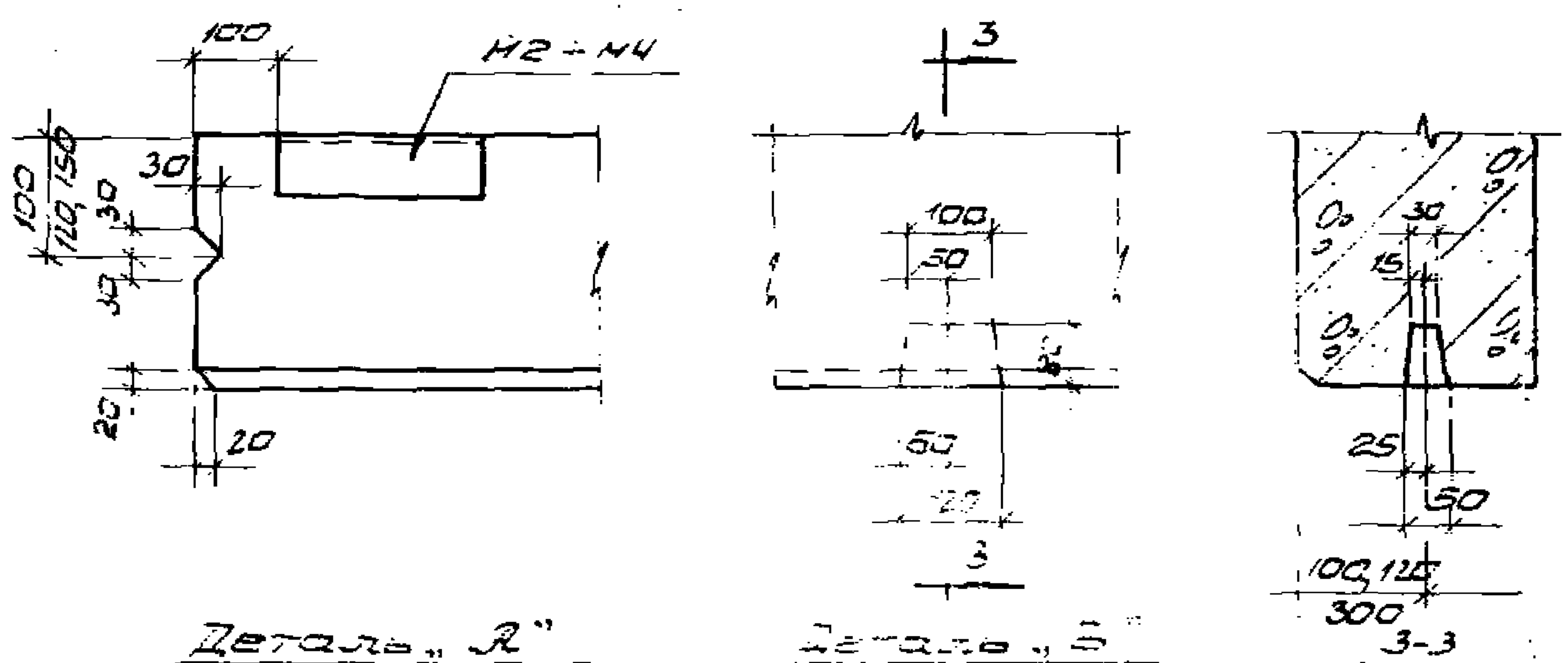

Примечания:

1. В панелях из легких бетонов с наружной и внутренней сторон необходимо предусмотреть фактурные слои толщиной 20мм из цементно-песчаного раствора марки „100".
2. Спецификация марок пространственных каркасов и закладных деталей, выборка стали на одну панель приведены на листе 10.
3. Конструкция монтажных петель дана на листе 37, указания по подбору петель даны в пояснительной записке.
4. Показатели расхода материалов даны в номенклатуре на листах 1-6, 3, 10, 18-23, 25, 26, 27, выпуска 0.

ТК 1979	Опалубка и армирование панелей-перемычек при простенках ℓ=1,5м	1.432-5 Выпуск 1 Лист 3

МОСКВА

Спецификация марок пространственных каркасов и закладных деталей на одну панель

Марка панели: из лёгкого бетона	Марка панели: из ячеистого бетона	Пространственные каркасы: Марка	Пространственные каркасы: К-во шт.	Закладные детали М2 ÷ М4: Марка	Закладные детали М2 ÷ М4: К-во шт.	Закладные детали М18 ÷ М20: Марка	Закладные детали М18 ÷ М20: К-во шт.	№ листа
ПСЛ20 0,9×6 – 311	ПСЯ20 0,9×6 – 311	КП23	1	М2	4	М18	8	36 ÷ 38, 49, 53
ПСЛ20 0,9×6 – 321	ПСЯ20 0,9×6 – 321	КП24	1					
ПСЛ24 0,9×6 – 311	ПСЯ24 0,9×6 – 311	КП25	1	М3	4	М19	8	
ПСЛ24 0,9×6 – 321	ПСЯ24 0,9×6 – 321	КП26	1					
ПСЛ30 0,9×6 – 311	ПСЯ30 0,9×6 – 311	КП27	1	М4	4	М20	8	
ПСЛ30 0,9×6 – 321	ПСЯ30 0,9×6 – 321	КП28	1					
ПСЛ20 1,2×6 – 311	ПСЯ20 1,2×6 – 311	КП30	1	М2	4	М18	8	
ПСЛ20 1,2×6 – 321	ПСЯ20 1,2×6 – 321	КП31	1					
ПСЛ24 1,2×6 – 311	ПСЯ24 1,2×6 – 311	КП32	1	М3	4	М19	8	
ПСЛ24 1,2×6 – 321	ПСЯ24 1,2×6 – 321	КП33	1					
ПСЛ30 1,2×6 – 311	ПСЯ30 1,2×6 – 311	КП34	1	М4	4	М20	8	
ПСЛ30 1,2×6 – 321	ПСЯ30 1,2×6 – 321	КП35	1					
ПСЛ20 1,8×6 – 311	ПСЯ20 1,8×6 – 311	КП37	1	М2	4	М18	8	
ПСЛ20 1,8×6 – 321	ПСЯ20 1,8×6 – 321	КП38	1					
ПСЛ24 1,8×6 – 311	ПСЯ24 1,8×6 – 311	КП39	1	М3	4	М19	8	
ПСЛ24 1,8×6 – 321	ПСЯ24 1,8×6 – 321	КП40	1					
ПСЛ30 1,8×6 – 311	ПСЯ30 1,8×6 – 311	КП41	1	М4	4	М20	8	
ПСЛ30 1,8×6 – 321	ПСЯ30 1,8×6 – 321	КП42	1					

Выборка стали на одну панель, кг

Марка панели: из лёгкого бетона	Марка панели: из ячеистого бетона	Сталь по ГОСТ 5781-61, Класса А-III, ф, мм: 10	8	итого	Класса А-II, ф, мм: 14	12	итого	Сталь по ГОСТ 6727-53, Класса В-I, ф, мм: 5	4	итого	Угловая сталь по ГОСТ 8509-57, Проф. ∠ 63×6	итого	Листовая сталь по ГОСТ 5681-57, δ, мм: 8	6	итого	Всего	В том числе на закладные детали
ПСЛ20 0,9×6 – 311	ПСЯ20 0,9×6 – 311	33,2	—	33,2	—	—	—	2,4	1,6	4,0	5,6	5,6	8,0	2,4	10,4	53,2	20,0
ПСЛ20 0,9×6 – 321	ПСЯ20 0,9×6 – 321	4,0	—	4,0	57,6	—	57,6	4,8	—	4,8	5,6	5,6	8,0	2,4	10,4	82,4	20,0
ПСЛ24 0,9×6 – 311	ПСЯ24 0,9×6 – 311	11,3	14,1	25,4	—	—	—	2,4	2,5	4,9	5,6	5,6	9,6	2,4	12,0	47,9	21,6
ПСЛ24 0,9×6 – 321	ПСЯ24 0,9×6 – 321	4,0	—	4,0	—	42,4	42,4	5,2	—	5,2	5,6	5,6	9,6	2,4	12,0	69,2	21,6
ПСЛ30 0,9×6 – 311	ПСЯ30 0,9×6 – 311	12,1	14,1	26,2	—	—	—	2,4	2,4	4,8	5,6	5,6	12,8	2,4	15,2	51,8	25,6
ПСЛ30 0,9×6 – 321	ПСЯ30 0,9×6 – 321	34,0	—	34,0	—	—	—	2,4	2,4	4,8	5,6	5,6	12,8	2,4	15,2	59,6	25,6
ПСЛ20 1,2×6 – 311	ПСЯ20 1,2×6 – 311	41,0	—	41,0	—	—	—	4,8	2,0	6,8	5,6	5,6	8,0	2,4	10,4	63,8	20,0
ПСЛ20 1,2×6 – 321	ПСЯ20 1,2×6 – 321	4,0	—	4,0	72,0	—	72,0	7,8	—	7,8	5,6	5,6	8,0	2,4	10,4	99,8	20,0
ПСЛ24 1,2×6 – 311	ПСЯ24 1,2×6 – 311	11,3	18,8	30,1	—	—	—	4,8	2,5	7,3	5,6	5,6	9,6	2,4	12,0	55,0	21,6
ПСЛ24 1,2×6 – 321	ПСЯ24 1,2×6 – 321	4,0	—	4,0	—	53,0	53,0	8,3	—	8,3	5,6	5,6	9,6	2,4	12,0	82,9	21,6
ПСЛ30 1,2×6 – 311	ПСЯ30 1,2×6 – 311	12,1	18,8	30,9	—	—	—	4,8	3,0	7,8	5,6	5,6	12,8	2,4	15,2	59,5	25,6
ПСЛ30 1,2×6 – 321	ПСЯ30 1,2×6 – 321	41,8	—	41,8	—	—	—	4,8	3,0	7,8	5,6	5,6	12,8	2,4	15,2	70,4	25,6
ПСЛ20 1,8×6 – 311	ПСЯ20 1,8×6 – 311	55,1	—	55,1	—	—	—	7,2	2,8	10,0	5,6	5,6	8,0	2,4	10,4	81,1	20,0
ПСЛ20 1,8×6 – 321	ПСЯ20 1,8×6 – 321	4,0	—	4,0	100,8	—	100,8	11,4	—	11,4	5,6	5,6	8,0	2,4	10,4	132,2	20,0
ПСЛ24 1,8×6 – 311	ПСЯ24 1,8×6 – 311	11,3	28,2	39,5	—	—	—	7,2	3,5	10,7	5,6	5,6	9,6	2,4	12,0	67,8	21,6
ПСЛ24 1,8×6 – 321	ПСЯ24 1,8×6 – 321	4,0	—	4,0	—	74,2	74,2	12,1	—	12,1	5,6	5,6	9,6	2,4	12,0	107,9	21,6
ПСЛ30 1,8×6 – 311	ПСЯ30 1,8×6 – 311	12,1	28,2	40,3	—	—	—	7,2	4,2	11,4	5,6	5,6	12,8	2,4	15,2	72,5	25,6
ПСЛ30 1,8×6 – 321	ПСЯ30 1,8×6 – 321	55,9	—	55,9	—	—	—	7,2	4,2	11,4	5,6	5,6	12,8	2,4	15,2	88,1	25,6

Рук. отдела — Красное
Гл. инж. пр. — Солюс
Гл. инж. пр. — Рудаков
Гл. арх. пр. — Барко
Ст. инж. — Иванова

ГОССТРОЙ СССР
ЦНИИПРОМЗДАНИЙ
МОСКВА

ТК 1972	Спецификация марок арматурных изделий и выборка стали на панели-перемычки при простенках ℓ=1,5м	1.432-5 Выпуск 1	Лист 10

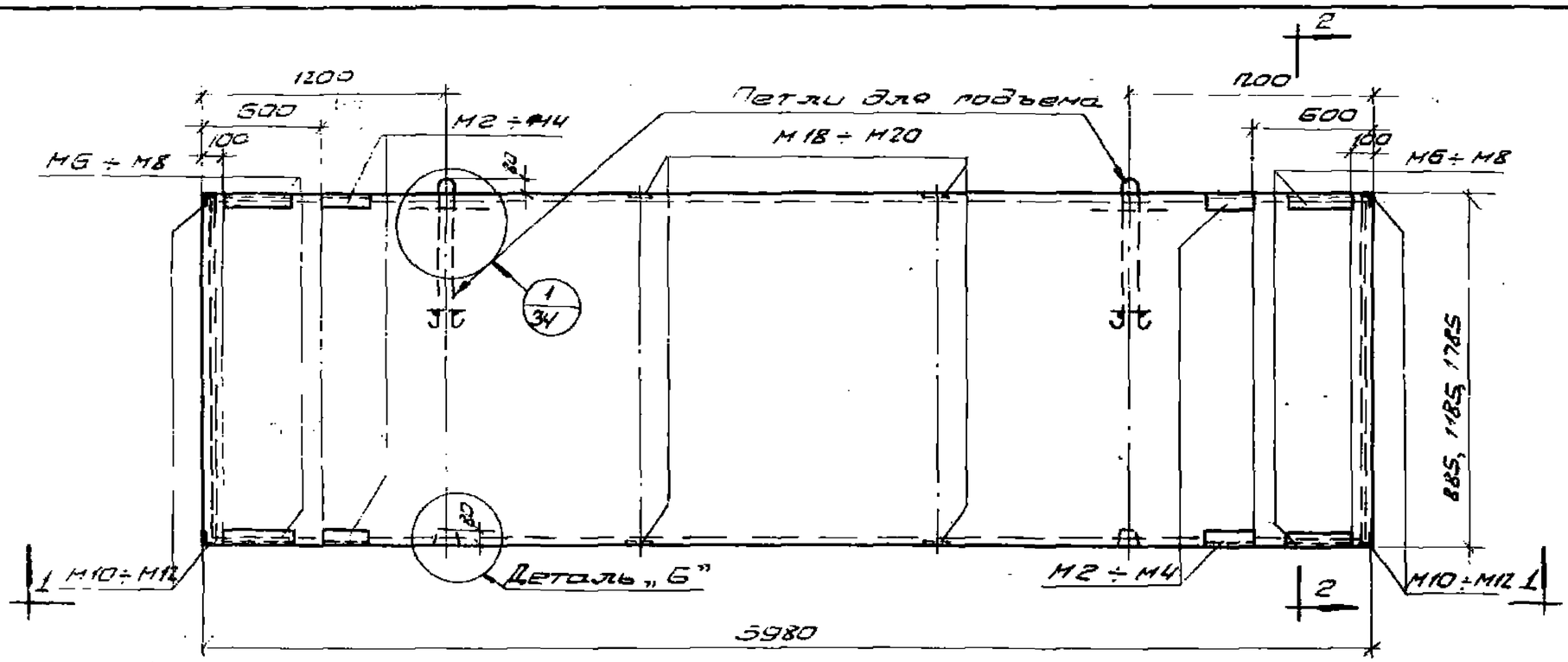

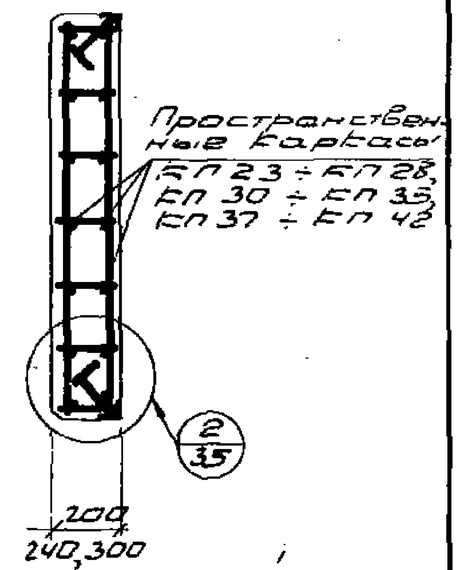

2-2

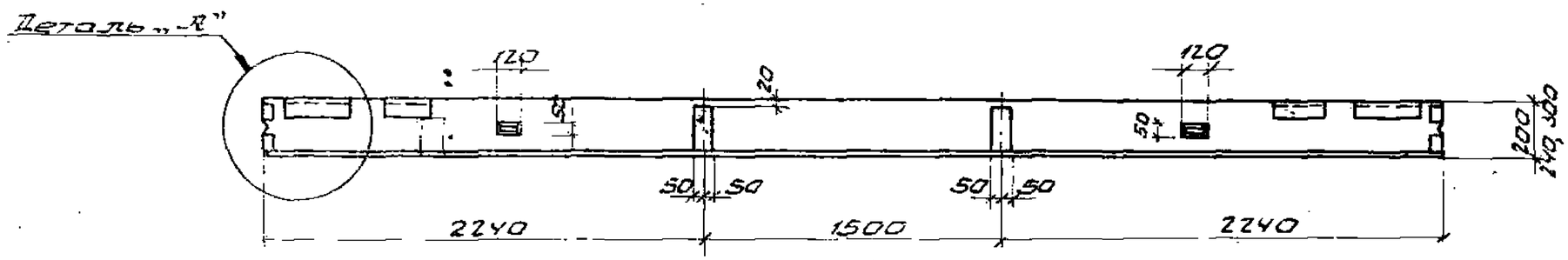

1-1

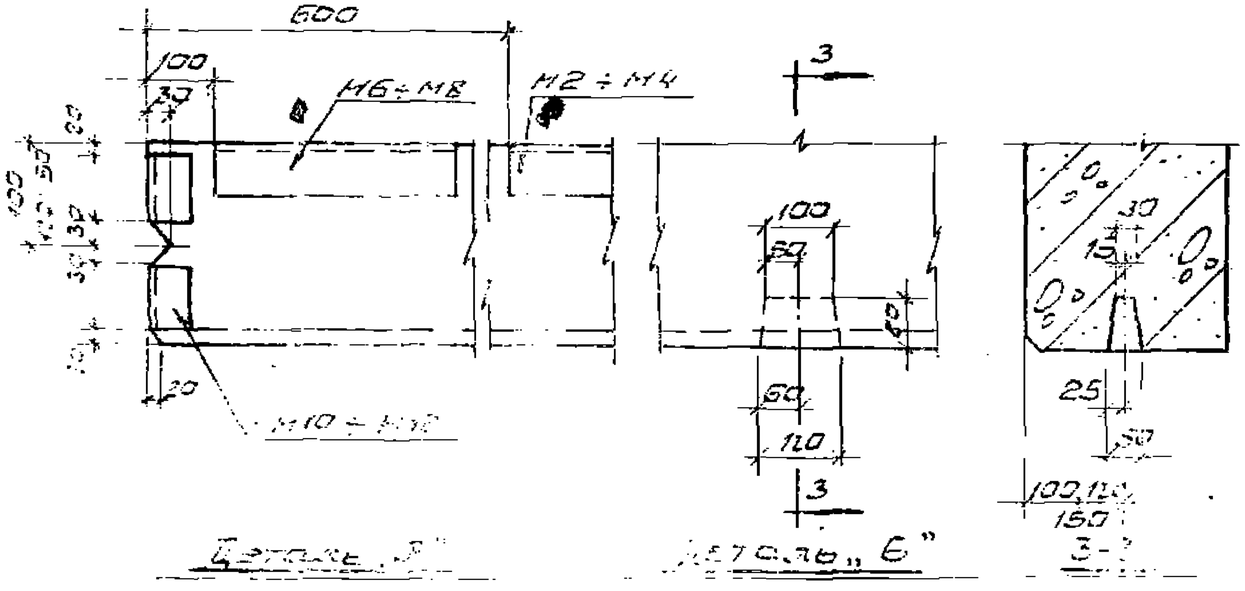

Примечания:

1. В панелях из легкого бетона с наружной и внутренней сторон необходимо предусмотреть фактурные слои толщиной 20 мм из цементно-песчаного раствора марки „100".
2. Спецификация марок пространственных каркасов и закладных деталей, выборка стали на одну панель приведены на листе 12.
3. Конструкция монтажных петель дана на листе 57, указания по подбору петель даны в пояснительной записке.
4. Показатели расхода материалов [redacted] номенклатуре на листах 1-6, 8, 9, 10, 18-28, 29 [redacted] Выпуск 0.

ТК 1979	Опалубка и армирование панелей-перемычек при пролетах $\ell = 1{,}5$ м для углов и т. ш.	1.432-5 Выпуск 1	
		Лист	11.

Москва
Инв. № подл. | Подпись и дата | Взам. инв. №
Инв. № дубл. | Подпись и дата

Спецификация марок пространственных каркасов и закладных деталей на одну панель

Марка панели: из лёгкого бетона	Марка панели: из ячеистого бетона	Пространств. каркасы: Марка	Пространств. каркасы: Колич. шт.	Закладные детали: М2÷М4 Марка	М2÷М4 К-во шт.	М6÷М8 Марка	М6÷М8 К-во шт.	М10÷М12 Марка	М10÷М12 К-во шт.	М18÷М20 Марка	М18÷М20 К-во шт.	№ листа
ПСЛ20 0,9×6 -312	ПСЯ20 0,9×6 -312	КП23	1	М2	4	М6	4	М10	4	М18	4	36÷38, 49, 50, 51, 53
ПСЛ20 0,9×6 -322	ПСЯ20 0,9×6 -322	КП24	1									
ПСЛ24 0,9×6 -312	ПСЯ24 0,9×6 -312	КП25	1	М3	4	М7	4	М11	4	М19	4	
ПСЛ24 0,9×6 -322	ПСЯ24 0,9×6 -322	КП26	1									
ПСЛ30 0,9×6 -312	ПСЯ30 0,9×6 -312	КП27	1	М4	4	М8	4	М12	4	М20	4	
ПСЛ30 0,9×6 -322	ПСЯ30 0,9×6 -322	КП28	1									
ПСЛ20 1,2×6 -312	ПСЯ20 1,2×6 -312	КП30	1	М2	4	М6	4	М10	4	М18	4	
ПСЛ20 1,2×6 -322	ПСЯ20 1,2×6 -322	КП31	1									
ПСЛ24 1,2×6 -312	ПСЯ24 1,2×6 -312	КП32	1	М3	4	М7	4	М11	4	М19	4	
ПСЛ24 1,2×6 -322	ПСЯ24 1,2×6 -322	КП33	1									
ПСЛ30 1,2×6 -312	ПСЯ30 1,2×6 -312	КП34	1	М4	4	М8	4	М12	4	М20	4	
ПСЛ30 1,2×6 -322	ПСЯ30 1,2×6 -322	КП35	1									
ПСЛ20 1,8×6 -312	ПСЯ20 1,8×6 -312	КП37	1	М2	4	М6	4	М10	4	М18	4	
ПСЛ20 1,8×6 -322	ПСЯ20 1,8×6 -322	КП38	1									
ПСЛ24 1,8×6 -312	ПСЯ24 1,8×6 -312	КП39	1	М3	4	М7	4	М11	4	М19	4	
ПСЛ24 1,8×6 -322	ПСЯ24 1,8×6 -322	КП40	1									
ПСЛ30 1,8×6 -312	ПСЯ30 1,8×6 -312	КП41	1	М4	4	М8	4	М12	4	М20	4	
ПСЛ30 1,8×6 -322	ПСЯ30 1,8×6 -322	КП42	1									

Выборка стали на одну панель, кг

Марка панели: из лёгкого бетона	Марка панели: из ячеистого бетона	Сталь по ГОСТ 5781-61, Класса А-III, ф, мм: 10	8	итого	Класса А-II, ф, мм: 14	12	итого	Сталь по ГОСТ 6727-53, Класса В-I, ф, мм: 5	4	итого	Угловая сталь по ГОСТ 8509-57, Проф. 63×6	итого	Листовая сталь по ГОСТ 5681-57, δ, мм: 8	6	итого	Всего	В тон числе на закладные детали
ПСЛ20 0,9×6 -312	ПСЯ20 0,9×6 -312	36,4	—	36,4	—	—	—	2,4	1,6	4,0	16,8	16,8	4,0	4,8	8,8	66,0	32,8
ПСЛ20 0,9×6 -322	ПСЯ20 0,9×6 -322	7,2	—	7,2	57,6	—	57,6	4,8	—	4,8	16,8	16,8	4,0	4,8	8,8	95,2	32,8
ПСЛ24 0,9×6 -312	ПСЯ24 0,9×6 -312	14,5	14,1	28,6	—	—	—	2,4	2,5	4,9	17,6	17,6	4,8	4,8	9,6	60,7	34,4
ПСЛ24 0,9×6 -322	ПСЯ24 0,9×6 -322	7,2	—	7,2	—	42,4	42,4	5,2	—	5,2	17,6	17,6	4,8	4,8	9,6	82,0	34,4
ПСЛ30 0,9×6 -312	ПСЯ30 0,9×6 -312	16,1	14,1	30,2	—	—	—	2,4	2,4	4,8	20,0	20,0	6,4	4,8	11,2	66,2	40,0
ПСЛ30 0,9×6 -322	ПСЯ30 0,9×6 -322	38,0	—	38,0	—	—	—	2,4	2,4	4,8	20,0	20,0	6,4	4,8	11,2	74,0	40,0
ПСЛ20 1,2×6 -312	ПСЯ20 1,2×6 -312	44,2	—	44,2	—	—	—	4,8	2,0	6,8	16,8	16,8	4,0	4,8	8,8	76,6	32,8
ПСЛ20 1,2×6 -322	ПСЯ20 1,2×6 -322	7,2		7,2	72,0	—	72,0	7,8	—	7,8	16,8	16,8	4,0	4,8	8,8	112,6	32,8
ПСЛ24 1,2×6 -312	ПСЯ24 1,2×6 -312	14,5	18,8	33,3	—	—	—	4,8	2,5	7,3	17,6	17,6	4,8	4,8	9,6	67,8	34,4
ПСЛ24 1,2×6 -322	ПСЯ24 1,2×6 -322	7,2	—	7,2	—	53,0	53,0	8,3	—	8,3	17,6	17,6	4,8	4,8	9,6	95,7	34,4
ПСЛ30 1,2×6 -312	ПСЯ30 1,2×6 -312	16,1	18,1	34,9	—	—	—	4,8	3,0	7,8	20,0	20,0	6,4	4,8	11,2	73,9	40,0
ПСЛ30 1,2×6 -322	ПСЯ30 1,2×6 -322	45,8	—	45,8	—	—	—	4,8	3,0	7,8	20,0	20,0	6,4	4,8	11,2	84,8	40,0
ПСЛ20 1,8×6 -312	ПСЯ20 1,8×6 -312	58,3	—	58,3	—	—	—	7,2	2,8	10,0	16,8	16,8	4,0	4,8	8,8	93,9	32,8
ПСЛ20 1,8×6 -322	ПСЯ20 1,8×6 -322	7,2	—	7,2	100,8	—	100,8	11,4	—	11,4	16,8	16,8	4,0	4,8	8,8	145,8	32,8
ПСЛ24 1,8×6 -312	ПСЯ24 1,8×6 -312	14,5	28,2	42,7	—	—	—	7,2	3,5	10,7	17,6	17,6	4,8	4,8	9,6	80,6	34,4
ПСЛ24 1,8×6 -322	ПСЯ24 1,8×6 -322	7,2	—	7,2	—	74,2	74,2	12,1	—	12,1	17,6	17,6	4,8	4,8	9,6	120,7	34,4
ПСЛ30 1,8×6 -312	ПСЯ30 1,8×6 -312	16,1	28,2	44,3	—	—	—	7,2	4,2	11,4	20,0	20,0	6,4	4,8	11,2	86,9	40,0
ПСЛ30 1,8×6 -322	ПСЯ30 1,8×6 -322	59,9	—	59,9	—	—	—	7,2	4,2	11,4	20,0	20,0	6,4	4,8	11,2	102,5	40,0

ТК 1972	Спецификация марок арматурных изделий и выборка стали на панели-перемычки при простенках $l = 1{,}5$ м для углов и т.ш.	1.432-5 выпуск 1
		Лист 12

ГОССТРОЙСССР ЦНИИПРОМЗДАНИЙ МОСКВА
Гл. инж. пр. Гл. инж. пр. Гл. арх. пр. Ст. инжен. Салюс Рудаков Барко Иванова

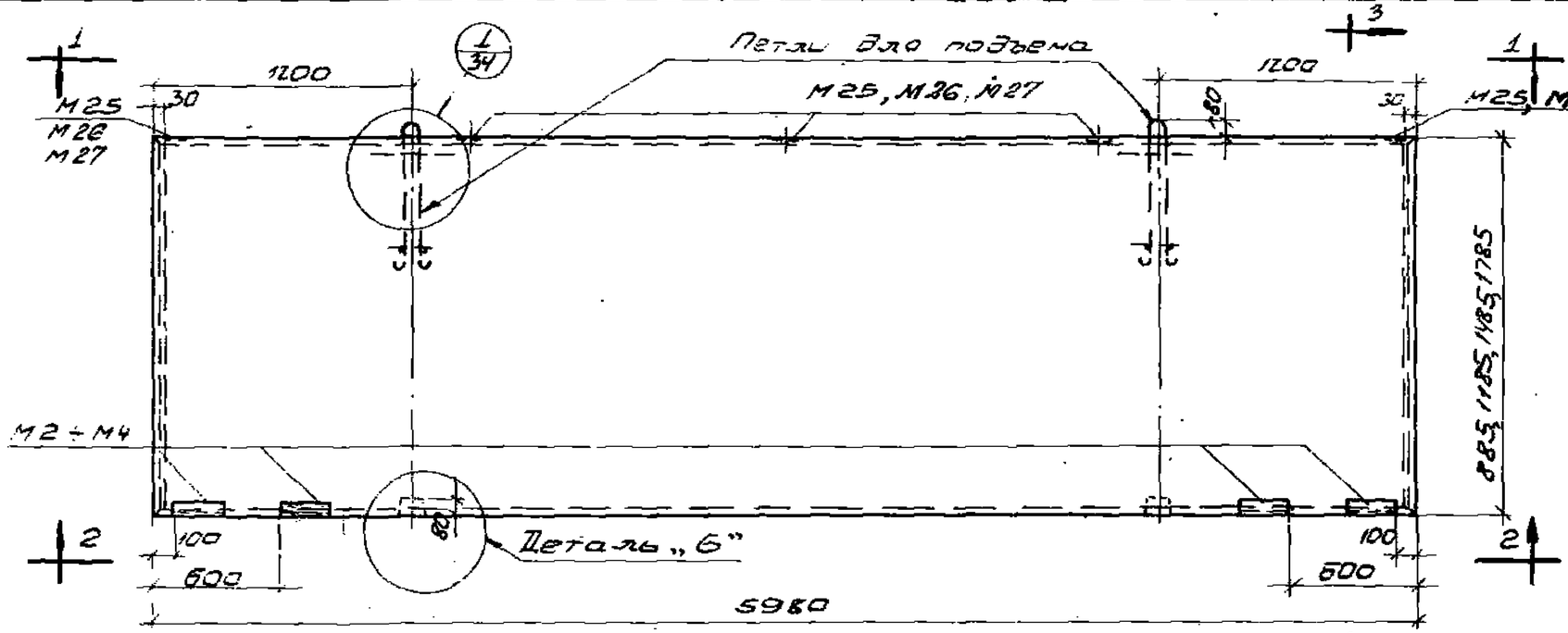

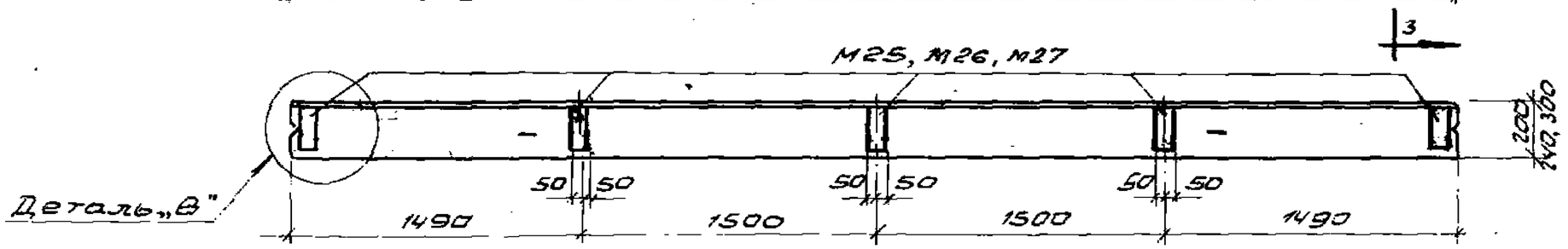

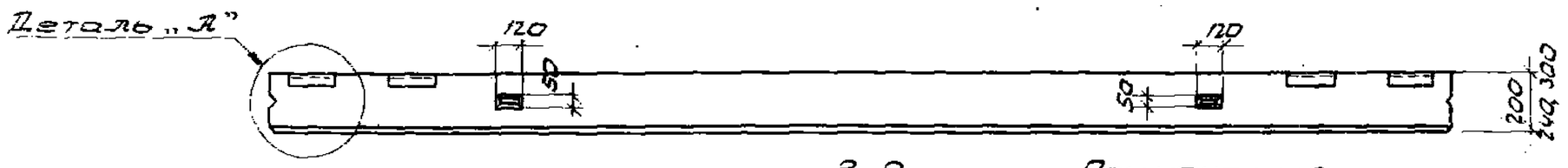

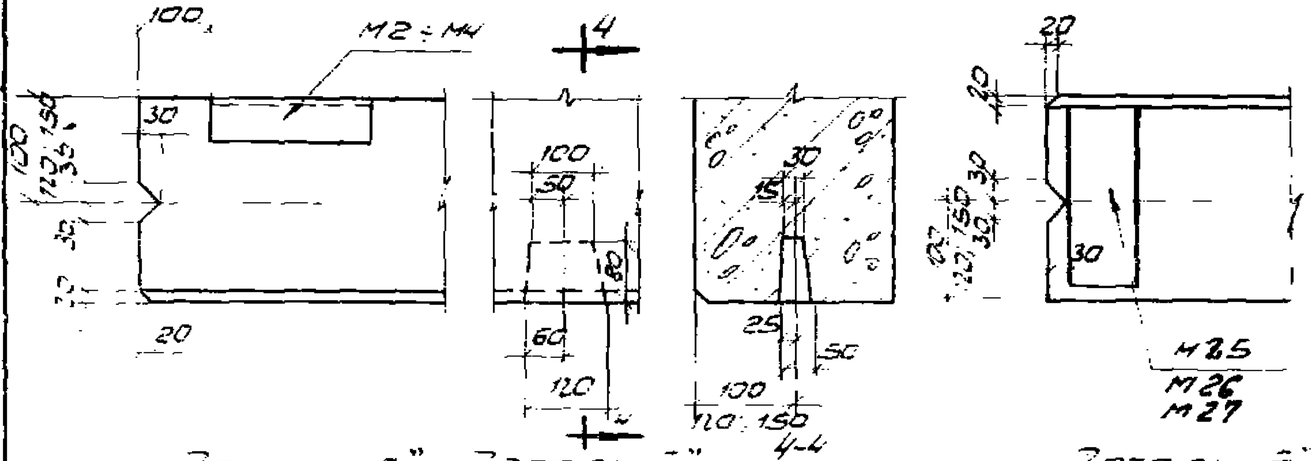

Примечания:

1. В панелях из легких бетонов с наружной и внутренней сторон необходимо предусмотреть фактурные слои толщиной 20мм из цементно-песчаного раствора марки „100"
2. Спецификация марок пространственных каркасов и закладных деталей, выборка стали на одну панель приведены на листе 14.
3. Конструкции монтажных петель даны на листе 57, указания по подбору петель даны в пояснительной записке
4. Показатели по расходу материалов даны в номенклатурах на листах 1-10, 18-27, выпуска 0.

ТК	Опалубка и армирование панелей	1.432-5 Выпуск 1
		Лист 13

Москва

Спецификация марок пространственных каркасов и закладных деталей на одну панель

Марка панели из лёгкого бетона	Марка панели из ячеистого бетона	Пространственные каркасы: Марка	Пространственные каркасы: К-во, шт.	Закладные детали М2 ÷ М4: Марка	Закладные детали М2 ÷ М4: К-во, шт.	Закладные детали М25 ÷ М27: Марка	Закладные детали М25 ÷ М27: К-во, шт.	№ листа
ПСЛ20/0,9х6 – 421	ПСЯ20/0,9х6 – 421	КП4	1	М2	4	М25	5	36, 37, 39, 49, 55
ПСЛ24/0,9х6 – 421	ПСЯ24/0,9х6 – 421	КП6	1	М3	4	М26	5	
ПСЛ30/0,9х6 – 421	ПСЯ30/0,9х6 – 421	КП7	1	М4	4	М27	5	
ПСЛ20/1,2х6 – 421	ПСЯ20/1,2х6 – 421	КП11	1	М2	4	М25	5	
ПСЛ24/1,2х6 – 421	ПСЯ24/1,2х6 – 421	КП13	1	М3	4	М26	5	
ПСЛ30/1,2х6 – 421	ПСЯ30/1,2х6 – 421	КП14	1	М4	4	М27	5	
ПСЛ20/1,5х6 – 421	ПСЯ20/1,5х6 – 421	КП43	1	М2	4	М25	5	
ПСЛ24/1,5х6 – 421	ПСЯ24/1,5х6 – 421	КП44	1	М3	4	М26	5	
ПСЛ30/1,5х6 – 421	ПСЯ30/1,5х6 – 421	КП45	1	М4	4	М27	5	
ПСЛ20/1,8х6 – 421	ПСЯ20/1,8х6 – 421	КП18	1	М2	4	М25	5	
ПСЛ24/1,8х6 – 421	ПСЯ24/1,8х6 – 421	КП20	1	М3	4	М26	5	
ПСЛ30/1,8х6 – 421	ПСЯ30/1,8х6 – 421	КП21	1	М4	4	М27	5	

Выборка стали на одну панель, кг

Марка панели		Сталь по ГОСТ 5781-61						Сталь по ГОСТ 6727-53			Угловая сталь по ГОСТ 8509-57		Листовая сталь по ГОСТ 5681-57			Всего	В том числе на закладные детали
из лёгкого бетона	из ячеистого бетона	класса А-III				класса А-II		класса В-I			Проф.						
		Ф, мм 10	8	6	итого	Ф, мм 12	итого	Ф, мм 5	4	итого	L 63х6	итого	δ, мм 10	6	итого		
ПСЛ20/0,9х6 – 421	ПСЯ20/0,9х6 – 421	2,3	4,7	7,8	14,8	6,0	6,0	2,4	1,6	4,0	5,6	5,6	6,5	2,4	8,9	39,3	22,8
ПСЛ24/0,9х6 – 421	ПСЯ24/0,9х6 – 421	2,3	4,7	7,8	14,8	6,0	6,0	2,4	2,0	4,4	5,6	5,6	8,0	2,4	10,4	41,2	24,3
ПСЛ30/0,9х6 – 421	ПСЯ30/0,9х6 – 421	10,4	—	—	10,4	6,0	6,0	7,8	2,4	10,2	5,6	5,6	10,0	2,4	12,4	44,6	27,1
ПСЛ20/1,2х6 – 421	ПСЯ20/1,2х6 – 421	2,3	4,7	10,4	17,4	6,0	6,0	4,8	2,0	6,8	5,6	5,6	6,5	2,4	8,9	44,7	22,8
ПСЛ24/1,2х6 – 421	ПСЯ24/1,2х6 – 421	2,3	4,7	10,4	17,4	6,0	6,0	4,8	2,5	7,3	5,6	5,6	8,0	2,4	10,4	46,7	29,3
ПСЛ30/1,2х6 – 421	ПСЯ30/1,2х6 – 421	10,4	—	—	10,4	6,0	6,0	12,0	3,0	15,0	5,6	5,6	10,0	2,4	12,4	49,4	27,1
ПСЛ20/1,5х6 – 421	ПСЯ20/1,5х6 – 421	2,3	4,7	13,0	20,0	6,0	6,0	4,8	2,4	7,2	5,6	5,6	6,5	2,4	8,9	47,7	22,8
ПСЛ24/1,5х6 – 421	ПСЯ24/1,5х6 – 421	2,3	4,7	13,0	20,0	6,0	6,0	4,8	3,0	7,8	5,6	5,6	8,0	2,4	10,4	49,8	24,3
ПСЛ30/1,5х6 – 421	ПСЯ30/1,5х6 – 421	10,4	—	—	10,4	6,0	6,0	13,8	3,6	17,4	5,6	5,6	10,0	2,4	12,4	51,8	27,1
ПСЛ20/1,8х6 – 421	ПСЯ20/1,8х6 – 421	2,3	4,7	15,6	22,6	6,0	6,0	7,2	2,8	10,0	5,6	5,6	6,5	2,4	8,9	53,1	22,8
ПСЛ24/1,8х6 – 421	ПСЯ24/1,8х6 – 421	2,3	4,7	15,6	22,6	6,0	6,0	7,2	3,5	10,7	5,6	5,6	8,0	2,4	10,4	55,3	24,3
ПСЛ30/1,8х6 – 421	ПСЯ30/1,8х6 – 421	10,4	—	—	10,4	6,0	6,0	18,0	4,2	22,2	5,6	5,6	10,0	2,4	12,4	56,6	27,1

ГОССТРОЙ СССР
ЦНИИПРОМЗДАНИЙ
МОСКВА

Гл. инж. пр. | Салнас
Гл. инж. пр. | Рудаков
Гл. арх. пр. | Барко
Ст. инж. | Иванова

ТК
1972

Спецификация марок арматурных изделий и выборка стали на подкарнизные панели

1.432-5
Выпуск 1
Лист 14

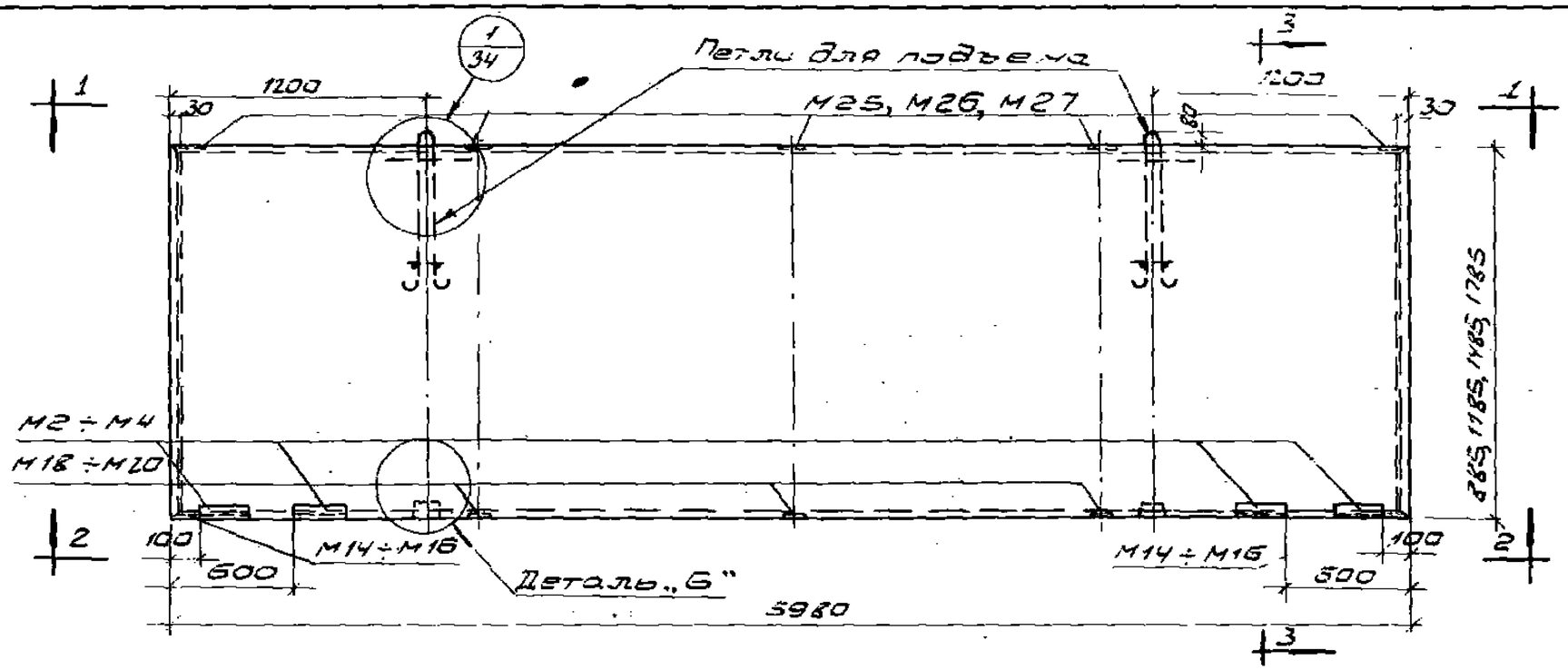

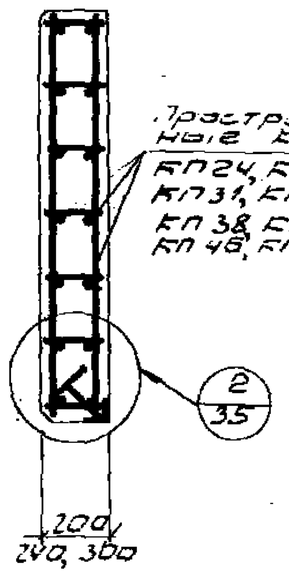

3-3

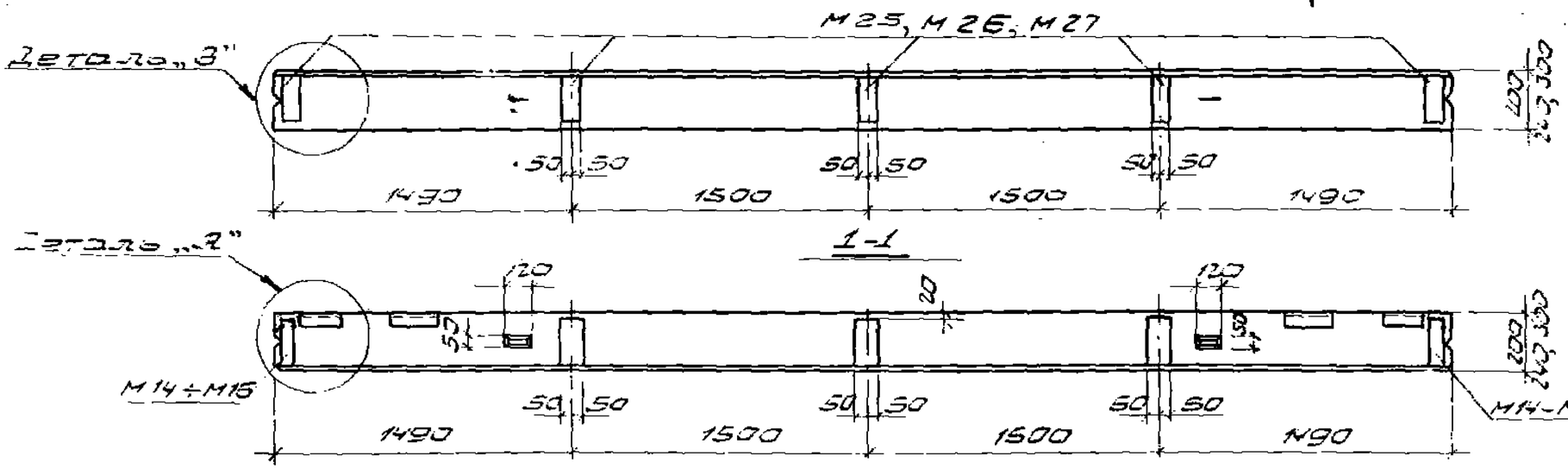

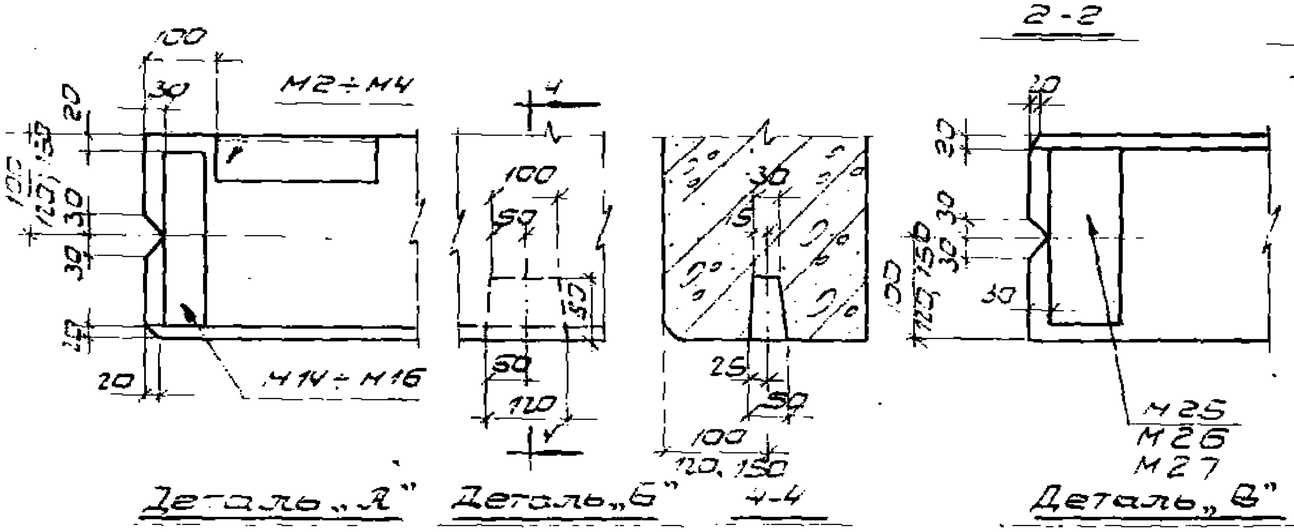

Примечания:

1. В панелях из легких бетонов с наружной и внутренней сторон необходимо предусмотреть декоративный слой толщиной 20 мм из цементно-песчаного раствора марки „100".
2. Спецификация марок пространственных каркасов и закладных деталей, выборка стали на одну панель приведены на листе 16.
3. Конструкцию монтажных петель дана на листе 57, указания по подбору петель дана в пояснительной записке.
4. Показатели расхода материалов дана в номенклатуре на листах 1-10, 18-21, Выпуска 0

ТК 1979	Опалубка и армирование подоконных панелей-перемычек для ленточного остекления при пролетах 6=3 м	1.432-5 Выпуск 1
		Лист 15

Спецификация марок пространственных каркасов и закладных деталей на одну панель

Марка панели: из лёгкого бетона	Марка панели: из ячеистого бетона	Пространственные каркасы: Марка	Пространственные каркасы: К-во шт.	Закладные детали: М2÷М4 Марка	М2÷М4 К-во шт.	М14÷М16 Марка	М14÷М16 К-во шт.	М18÷М20 Марка	М18÷М20 К-во шт.	М25÷М27 Марка	М25÷М27 К-во шт.	№ листа
ПСЛ20 0,9×6 -521	ПСЯ20 0,9×6 -521	КП24	1	М2	4	М14	2	М18	[illegible]	[illegible]	5	36÷38, 49, 52, 53, 55
ПСЛ24 0,9×6 -521	ПСЯ24 0,9×6 -521	КП26	1	М3	4	М15	2	М19	3	М26	5	
ПСЛ30 0,9×6 -521	ПСЯ30 0,9×6 -521	КП28	1	М4	4	М16	2	М20	3	М27	5	
ПСЛ20 1,2×6 -521	ПСЯ20 1,2×6 -521	КП31	1	М2	4	М14	2	М18	3	М25	5	
ПСЛ24 1,2×6 -521	ПСЯ24 1,2×6 -521	КП33	1	М3	4	М15	2	М19	3	М26	5	
ПСЛ30 1,2×6 -521	ПСЯ30 1,2×6 -521	КП35	1	М4	4	М16	2	М20	3	М27	5	
ПСЛ20 1,5×6 -521	ПСЯ20 1,5×6 -521	КП46	1	М2	4	М14	2	М18	3	М25	5	
ПСЛ24 1,5×6 -521	ПСЯ24 1,5×6 -521	КП47	1	М3	4	М15	2	М19	3	М26	5	
ПСЛ30 1,5×6 -521	ПСЯ30 1,5×6 -521	КП48	1	М4	4	М16	2	М20	3	М27	5	
ПСЛ20 1,8×6 -521	ПСЯ20 1,8×6 -521	КП38	1	М2	4	М14	2	М18	3	М25	5	
ПСЛ24 1,8×6 -521	ПСЯ24 1,8×6 -521	КП40	1	М3	4	М15	2	М19	3	М26	5	
ПСЛ30 1,8×6 -521	ПСЯ30 1,8×6 -521	КП42	1	М4	4	М16	2	М20	3	М27	5	

Выборка стали на одну панель, кг

Марка панели: из лёгкого бетона	Марка панели: из ячеистого бетона	Сталь по ГОСТ 5781-61, Класса А-III, ф, мм: 10	Класса А-III: итого	Класса А-II, ф, мм: 14	Класса А-II, ф, мм: 12	Класса А-II: итого	Сталь по ГОСТ 6727-53, Класса В-I, ф, мм: 5	Класса В-I, ф, мм: 4	Класса В-I: итого	Угловая сталь по ГОСТ 8509-57, Проф. 163×6	Угловая сталь: итого	Листовая сталь по ГОСТ 5681-57, δ, мм: 10	δ, мм: 8	δ, мм: 6	Листовая сталь: итого	Всего	В том числе на закладные детали
ПСЛ20 0,9×6 -521	ПСЯ20 0,9×6 -521	4,1	4,1	60,8	6,0	66,8	4,8	—	4,8	5,6	5,6	8,1	3,0	2,4	13,5	94,8	32,4
ПСЛ24 0,9×6 -521	ПСЯ24 0,9×6 -521	4,3	4,3	3,2	48,4	51,6	5,2	—	5,2	5,6	5,6	9,8	3,6	2,4	15,8	82,5	34,9
ПСЛ30 0,9×6 -521	ПСЯ30 0,9×6 -521	34,3	34,3	3,2	6,0	9,2	2,4	2,4	4,8	5,6	5,6	12,4	4,8	2,4	19,6	73,5	39,5
ПСЛ20 1,2×6 -521	ПСЯ20 1,2×6 -521	4,1	4,1	75,2	6,0	81,2	7,8	—	7,8	5,6	5,6	8,1	3,0	2,4	13,5	112,2	32,4
ПСЛ24 1,2×6 -521	ПСЯ24 1,2×6 -521	4,3	4,3	3,2	59,0	62,2	8,3	—	8,3	5,6	5,6	9,8	3,6	2,4	15,8	96,2	34,9
ПСЛ30 1,2×6 -521	ПСЯ30 1,2×6 -521	42,1	42,1	3,2	6,0	9,2	4,8	3,0	7,8	5,6	5,6	12,4	4,8	2,4	19,6	84,3	39,5
ПСЛ20 1,5×6 -521	ПСЯ20 1,5×6 -521	4,1	4,1	89,6	6,0	95,6	8,4	—	8,4	5,6	5,6	8,1	3,0	2,4	13,5	127,2	32,4
ПСЛ24 1,5×6 -521	ПСЯ24 1,5×6 -521	4,3	4,3	3,2	69,6	72,8	9,0	—	9,0	5,6	5,6	9,8	3,6	2,4	15,8	107,5	34,9
ПСЛ30 1,5×6 -521	ПСЯ30 1,5×6 -521	48,7	48,7	3,2	6,0	9,2	4,8	3,6	8,4	5,6	5,6	12,4	4,8	2,4	19,6	91,7	39,5
ПСЛ20 1,8×6 -521	ПСЯ20 1,8×6 -521	4,1	4,1	104,0	6,0	110,0	11,4	—	11,4	5,6	5,6	8,1	3,0	2,4	13,5	144,6	32,4
ПСЛ24 1,8×6 -521	ПСЯ24 1,8×6 -521	4,3	4,3	3,2	80,2	83,4	12,1	—	12,1	5,6	5,6	9,8	3,6	2,4	15,8	121,2	34,9
ПСЛ30 1,8×6 -521	ПСЯ30 1,8×6 -521	56,2	56,2	3,2	6,0	9,2	7,2	4,2	11,4	5,6	5,6	12,4	4,8	2,4	19,6	102,0	39,5

Гл. инж. пр. — Рудаков
Гл. арх. пр. — Барко
Ст. инж. — Иванова

ЦНИИПРОМЗДАНИЙ МОСКВА

ТК 1972	Спецификация марок арматурных изделий и выборка стали на подкарнизные панели-перемычки для ленточного остекления и при простенках $e = 3$ м	1.432-5 выпуск 1	Лист 16

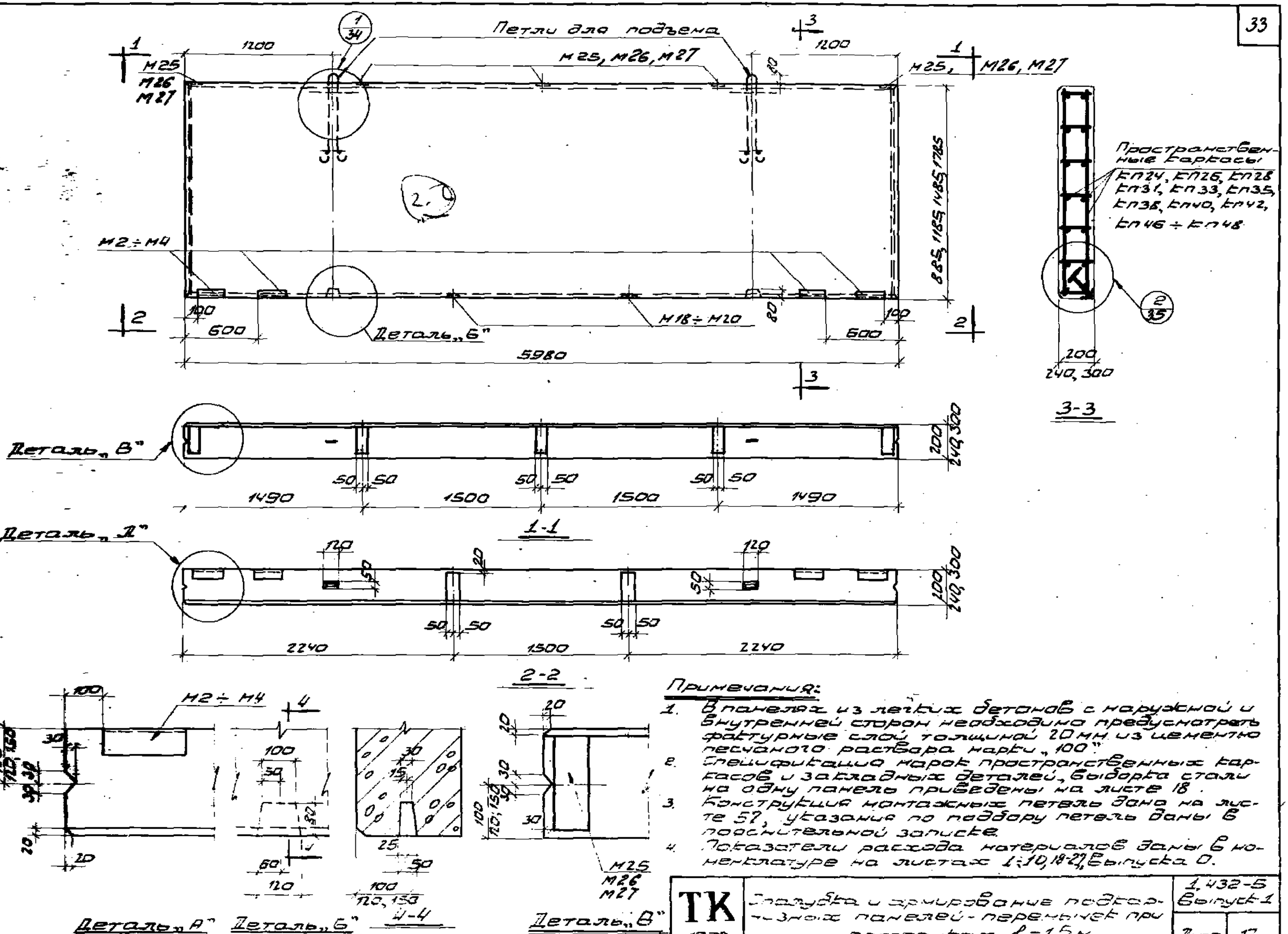

Примечания:

1. В панелях из легких бетонов с наружной и внутренней сторон необходимо предусмотреть фактурные слои толщиной 20 мм из цементно песчаного раствора марки „100".
2. Спецификация марок пространственных каркасов и закладных деталей, выборка стали на одну панель приведены на листе 18.
3. Конструкция монтажных петель дана на листе 57, указания по подбору петель даны в пояснительной записке.
4. Показатели расхода материалов даны в номенклатуре на листах 1÷10, 18-27, выпуска 0.

ТК 1979	Опалубка и армирование подкарнизных панелей-перемычек при простенках $l = 1{,}5$ м	1.432-5 Выпуск 1
		Лист 17

Спецификация марок пространственных каркасов и закладных деталей на одну панель

Марка панели из лёгкого бетона	Марка панели из ячеистого бетона	Пространственные каркасы: Марка	Пространственные каркасы: К-во шт.	Закладные детали М2÷М4: Марка	М2÷М4: К-во шт.	М18÷М20: Марка	М18÷М20: К-во шт.	М25÷М27: Марка	М25÷М27: К-во шт.	№ листа
ПСЛ20/0,9х6 -621	ПСЯ20/0,9х6 -621	КП24	4	М2	4	М18	2	М25	5	36÷39, 49, 53, 55
ПСЛ24/0,9х6 -621	ПСЯ24/0,9х3 -621	КП26	4	М3	4	М19	2	М26	5	
ПСЛ30/0,9х6 -621	ПСЯ30/0,9х6 -621	КП28	4	М4	4	М20	2	М27	5	
ПСЛ20/1,2х6 -621	ПСЯ20/1,2х6 -621	КП31	4	М2	4	М18	2	М25	5	
ПСЛ24/1,2х6 -621	ПСЯ24/1,2х6 -621	КП33	4	М3	4	М19	2	М26	5	
ПСЛ30/1,2х6 -621	ПСЯ30/0,9х6 -621	КП35	4	М4	4	М20	2	М27	5	
ПСЛ20/1,5х6 -621	ПСЯ20/1,5х6 -621	КП46	4	М2	4	М18	2	М25	5	
ПСЛ24/1,5х6 -621	ПСЯ24/1,5х6 -621	КП47	4	М3	4	М19	2	М26	5	
ПСЛ30/1,5х6 -621	ПСЯ30/0,9х6 -621	КП48	4	М4	4	М20	2	М27	5	
ПСЛ20/1,8х6 -621	ПСЯ20/1,8х6 -621	КП38	4	М2	4	М18	2	М25	5	
ПСЛ24/1,8х6 -621	ПСЯ24/1,8х6 -621	КП40	4	М3	4	М19	2	М26	5	
ПСЛ30/1,8х6 -621	ПСЯ30/0,9х6 -621	КП42	4	М4	4	М20	2	М27	5	

Выборка стали на одну панель, кг

Марка панели из лёгкого бетона	Марка панели из ячеистого бетона	Сталь по ГОСТ 5781-61, класс А-III, Ø мм 10	Класс А-III итого	Класс А-II, Ø мм 14	Класс А-II, Ø мм 12	Класс А-II итого	Сталь по ГОСТ 6727-53, класс В-I, Ø мм 5	Класс В-I, Ø мм 4	Класс В-I итого	Угловая сталь по ГОСТ 8509-57, профиль L63х6	Угловая сталь итого	Листовая сталь по ГОСТ 5681-57, δ мм 10	δ мм 8	δ мм 6	Листовая сталь итого	Всего	В т.ч. на закладные детали
ПСЛ20/0,9х6 -621	ПСЯ20/0,9х6 -621	3,1	3,1	57,8	6,0	63,6	4,8	—	4,8	5,6	5,6	6,5	2,0	2,4	10,9	88,0	25,6
ПСЛ24/0,9х6 -621	ПСЯ24/0,9х6 -621	3,1	3,1	—	48,4	48,4	5,2	—	5,2	5,6	5,6	8,0	2,4	2,4	12,8	75,1	27,5
ПСЛ30/0,9х6 -621	ПСЯ30/0,9х6 -621	33,1	33,1	—	6,0	6,0	2,4	2,4	4,8	5,6	5,6	10,0	3,2	2,4	15,6	65,1	31,1
ПСЛ20/1,2х6 -621	ПСЯ20/1,2х6 -621	3,1	3,1	72,0	6,0	78,0	7,8	—	7,8	5,6	5,6	6,5	2,0	2,4	10,9	105,4	25,6
ПСЛ24/1,2х6 -621	ПСЯ24/1,2х6 -621	3,1	3,1	—	59,0	59,0	8,3	—	8,3	5,6	5,6	8,0	2,4	2,4	12,8	88,8	27,5
ПСЛ30/1,2х6 -621	ПСЯ30/1,2х6 -621	40,9	40,9	—	6,0	6,0	4,8	3,0	7,8	5,6	5,6	10,0	3,2	2,4	15,6	75,9	31,1
ПСЛ20/1,5х6 -621	ПСЯ20/1,5х6 -621	3,1	3,1	86,4	6,0	92,4	8,4	—	8,4	5,6	5,6	6,5	2,0	2,4	10,9	120,4	25,6
ПСЛ24/1,5х6 -621	ПСЯ24/1,5х6 -621	3,1	3,1	—	69,6	69,6	9,0	—	9,0	5,6	5,6	8,0	2,4	2,4	12,8	100,1	27,5
ПСЛ30/1,5х6 -621	ПСЯ30/1,5х6 -621	47,7	47,7	—	6,0	6,0	4,8	3,6	8,4	5,6	5,6	10,0	3,2	2,4	15,6	83,2	31,1
ПСЛ20/1,8х6 -621	ПСЯ20/1,8х6 -621	3,1	3,1	100,8	6,0	106,8	11,4	—	11,4	5,6	5,6	6,5	2,0	2,4	10,9	137,8	25,6
ПСЛ24/1,8х6 -621	ПСЯ24/1,8х6 -621	3,1	3,1	—	80,2	80,2	12,1	—	12,1	5,6	5,6	8,0	2,4	2,4	12,8	113,8	27,5
ПСЛ30/1,8х6 -621	ПСЯ30/1,8х6 -621	55,0	55,0	—	6,0	6,0	7,2	4,2	11,4	5,6	5,6	10,0	3,2	2,4	15,6	93,6	31,1

Гл. инж. пр. Салнос
Гл. инж. пр. Рудаков
Гл. арх. пр. Барко
Ст. инж. Иванова
ЦНИИПРОМЗДАНИЙ МОСКВА

ТК 1972
Спецификация марок арматурных изделий и выборка стали на подкарнизные панели-перемычки при простенках ℓ = 1,5 м
1.432-5 выпуск 1
Лист 18

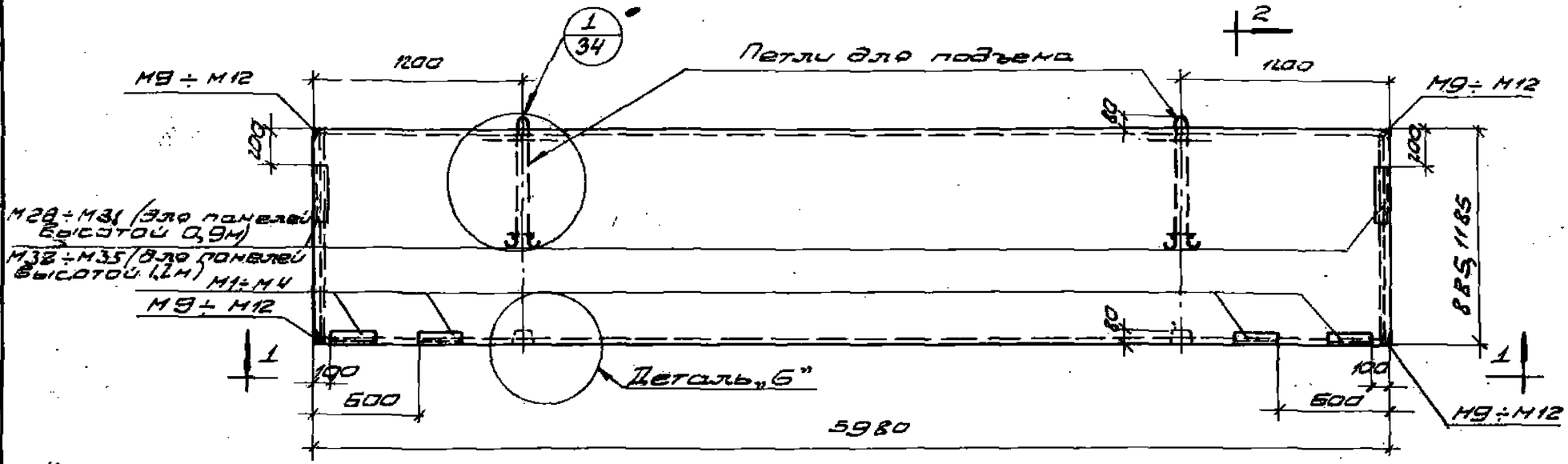

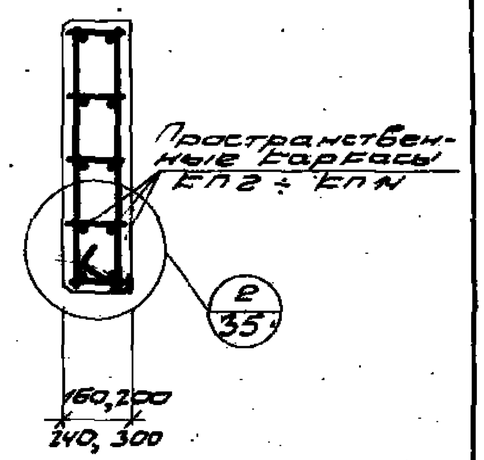

2-2

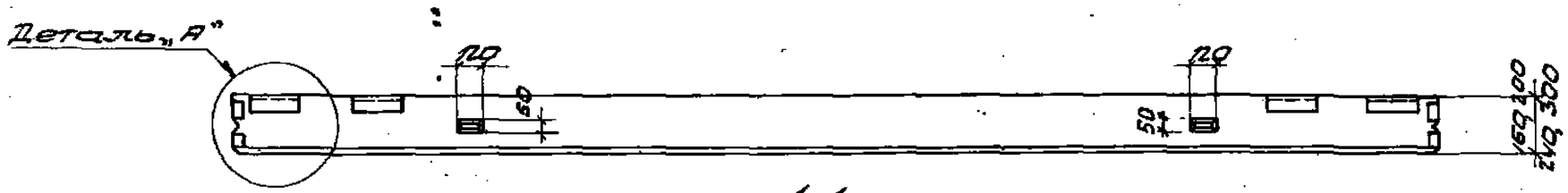

1-1

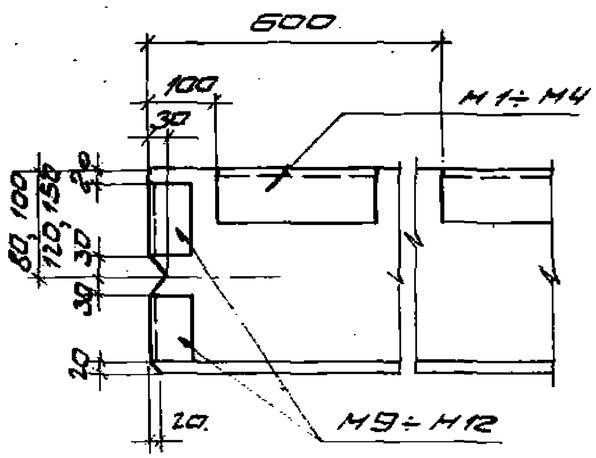

Деталь „А"

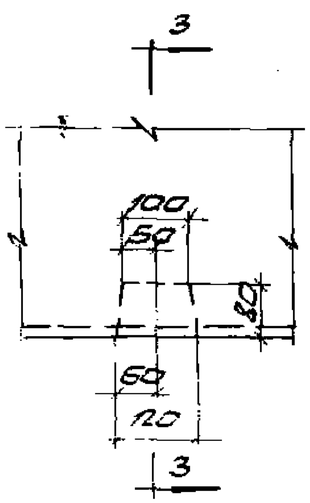

Деталь „Б"

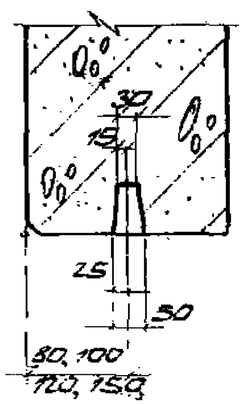

3-3

Примечания:

1. В панелях из легких бетонов с наружной и внутренней сторон необходимо предусмотреть фактурные слои толщиной 20мм из цементно-песчаного раствора марки „100".
2. Спецификации марок пространственных каркасов и закладных деталей, выборка стали на одну панель приведены на листе 10.
3. Конструкция монтажных петель дана на листе 57, указания по подбору петель даны в пояснительной записке.
4. Показатели расхода материалов даны в номенклатуре на листах 1÷6, 18-23 выпуска 0.

ТК 1972	Облицовка и армирование парапетных панелей	1.432-5 Выпуск 1
		Л. 19

Спецификация марок пространственных каркасов и закладных деталей на одну панель

Марка панели: из лёгкого бетона	Марка панели: из ячеистого бетона	Пространственные каркасы: Марка	Пространственные каркасы: Колич. шт.	Закладные детали: М1÷М4 Марка	М1÷М4 К-во шт.	М9÷М12 Марка	М9÷М12 К-во шт.	М28-М35 Марка	М28-М35 К-во шт.	№ листа
ПСЛ16 / 0,9×6 — 721	ПСЯ16 / 0,9×6 — 721	КП2	1	М1	4	М9	4	М28	2	36, 37, 49, 51, 56
ПСЛ20 / 0,9×6 — 721	ПСЯ20 / 0,9×6 — 721	КП4	1	М2	4	М10	4	М29	2	
ПСЛ24 / 0,9×6 — 721	ПСЯ24 / 0,9×6 — 721	КП6	1	М3	4	М11	4	М30	2	
ПСЛ30 / 0,9×6 — 721	ПСЯ30 / 0,9×6 — 721	КП7	1	М4	4	М12	4	М31	2	
ПСЛ16 / 1,2×6 — 721	ПСЯ16 / 1,2×6 — 721	КП9	1	М1	4	М9	4	М32	2	
ПСЛ20 / 1,2×6 — 721	ПСЯ20 / 1,2×6 — 721	КП11	1	М2	4	М10	4	М33	2	
ПСЛ24 / 1,2×6 — 721	ПСЯ24 / 1,2×6 — 721	КП13	1	М3	4	М11	4	М34	2	
ПСЛ30 / 1,2×6 — 721	ПСЯ30 / 1,2×6 — 721	КП14	1	М4	4	М12	4	М35	2	

Выборка стали на одну панель, кг

Марка панели: из лёгкого бетона	Марка панели: из ячеистого бетона	Сталь по ГОСТ 5781-61, Класса А-III, ф, мм: 10	8	6	итого	Сталь по ГОСТ 6727-53, Класса В-I, ф, мм: 5	4	итого	Угловая сталь по ГОСТ 8509-57 и 8510-57, Проф.: L63×6	L100×63×8	итого	Листовая сталь по ГОСТ 5681-57, б, мм: 8	6	итого	Всего	В том числе на закладные детали
ПСЛ16 / 0,9×6 — 721	ПСЯ16 / 0,9×6 — 721	5,2	18,8	—	24,0	2,4	1,2	3,6	7,2	7,2	14,4	0,8	2,4	3,2	45,2	22,8
ПСЛ20 / 0,9×6 — 721	ПСЯ20 / 0,9×6 — 721	5,2	4,7	7,8	17,7	2,4	1,6	4,0	8,8	7,2	16,0	0,8	2,4	3,2	40,9	24,4
ПСЛ24 / 0,9×6 — 721	ПСЯ24 / 0,9×6 — 721	5,2	4,7	7,8	17,7	2,4	2,0	4,4	9,6	7,2	16,8	0,8	2,4	3,2	42,1	25,2
ПСЛ30 / 0,9×6 — 721	ПСЯ30 / 0,9×6 — 721	14,5	—	—	14,5	7,8	2,4	10,2	12,0	7,2	19,2	0,8	2,4	3,2	47,1	29,6
ПСЛ16 / 1,2×6 — 721	ПСЯ16 / 1,2×6 — 721	6,0	23,5	—	29,5	4,8	1,5	6,3	7,2	10,0	17,2	0,8	2,4	3,2	56,2	26,4
ПСЛ20 / 1,2×6 — 721	ПСЯ20 / 1,2×6 — 721	6,0	4,7	10,4	21,1	4,8	2,0	6,8	8,8	10,0	18,8	0,8	2,4	3,2	49,9	28,0
ПСЛ24 / 1,2×6 — 721	ПСЯ24 / 1,2×6 — 721	6,0	4,7	10,4	21,1	4,8	2,5	7,3	9,6	10,0	19,6	0,8	2,4	3,2	51,2	28,8
ПСЛ30 / 1,2×6 — 721	ПСЯ30 / 1,2×6 — 721	14,5	—	—	14,5	12,0	3,0	15,0	12,0	10,0	22,0	0,8	2,4	3,2	54,7	32,4

Гл. инж. пр. — Солюс
Гл. инж. пр. — Рудаков
Гл. арх. пр. — Барко
Ст. инж. — Иванова

ЦНИИПРОМЗДАНИЙ МОСКВА

ТК 1972	Спецификация марок арматурных изделий и выборка стали на парапетные панели	1.432-5 выпуск 1	Лист 20

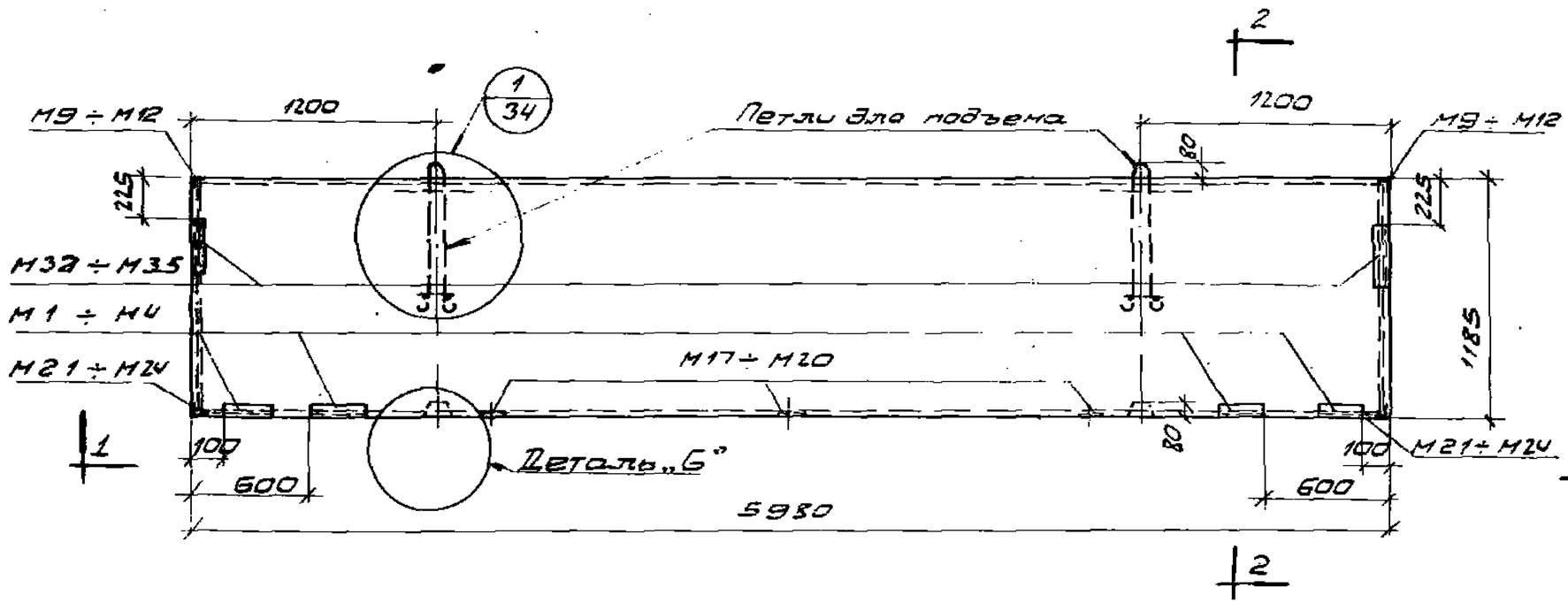

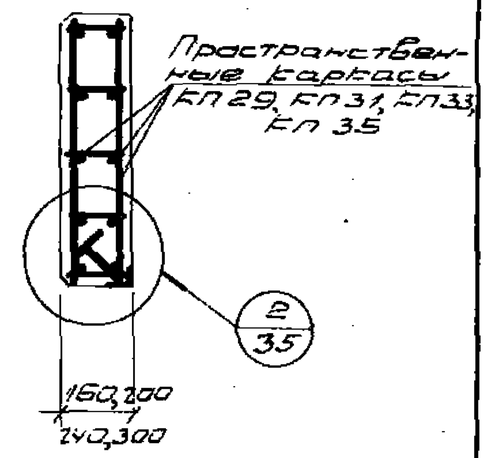

2-2

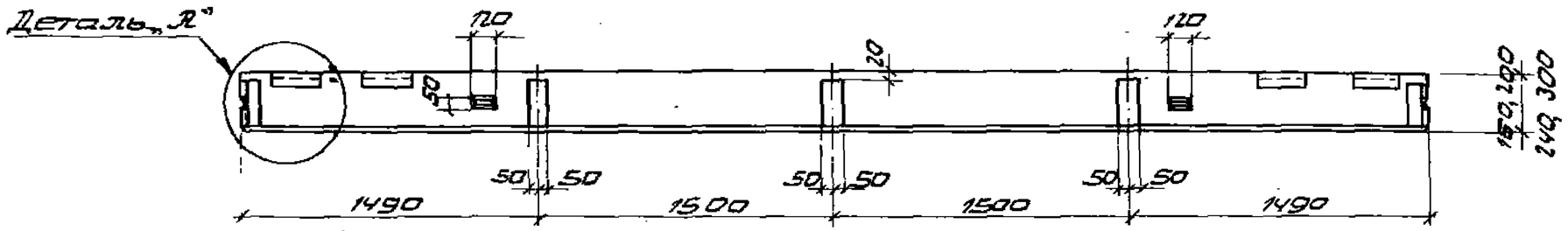

1-1

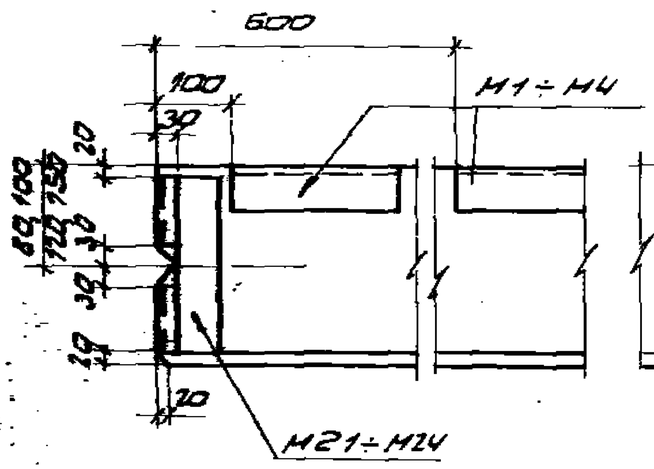

Деталь „А"

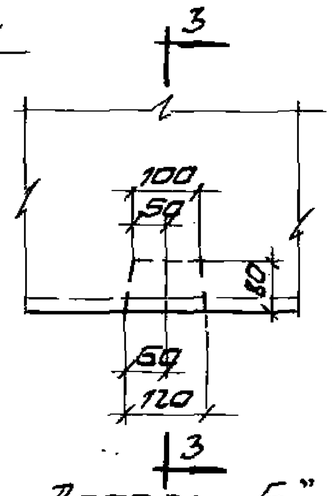

Деталь „Б"

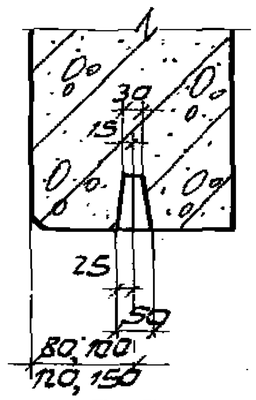

3-3

Примечания:

1. В панелях из легких бетонов с наружной и внутренних сторон необходимо предусмотреть фактурные слои толщиной 20мм из цементно-песчаного раствора марки „100".
2. Спецификация марок пространственных каркасов и закладных деталей, выборка стали на одну панель приведены на листе 23.
3. Конструкция монтажных петель дана на листе 57, указания по подбору петель даны в пояснительной записке
4. Показатели расхода материалов даны в номенклатуре на листах 3÷6, 2 и 3 выпуска 0.

ТК 1979	Опалубка и армирование параметных панелей-перемычек при ленточном остеклении и простенках $\ell = 3$ м	1.432-5 Выпуск 1
		Лист 21

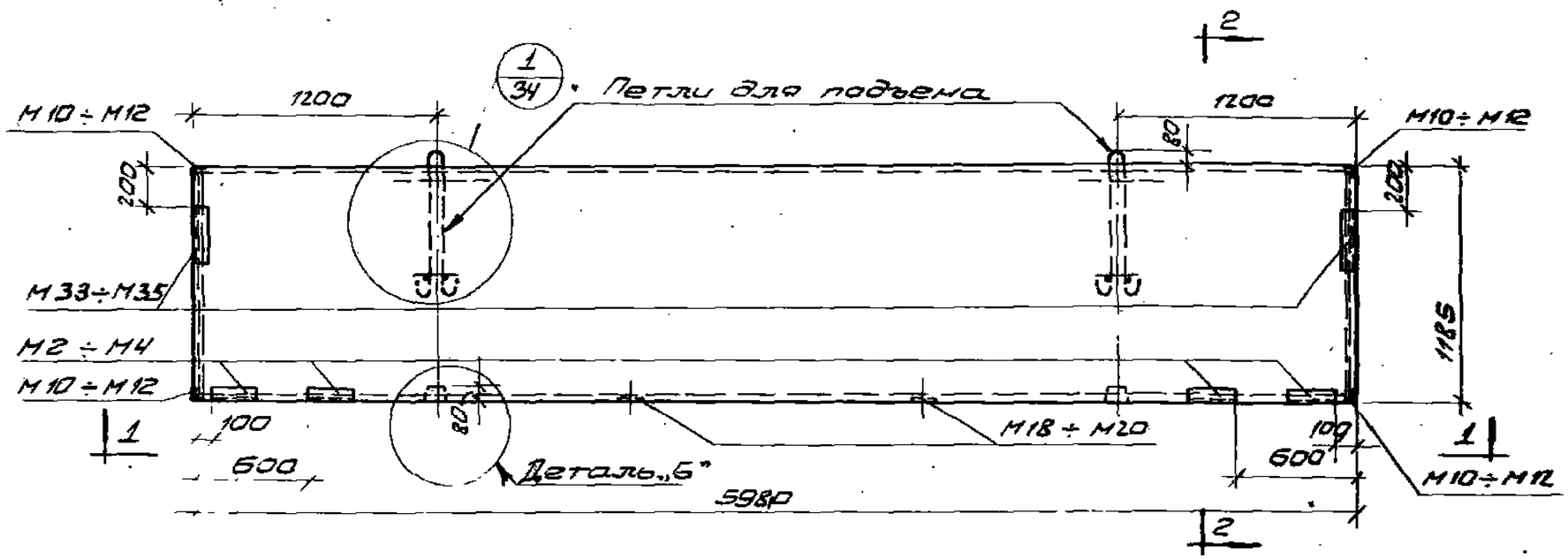

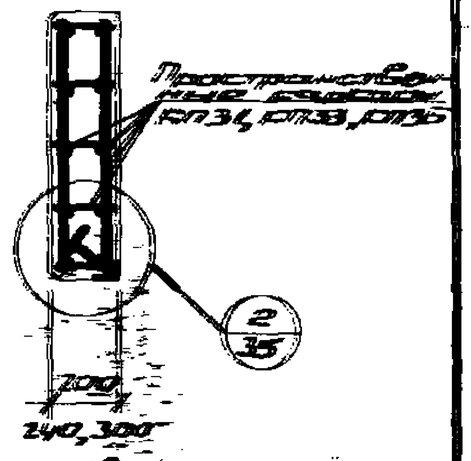

2-2

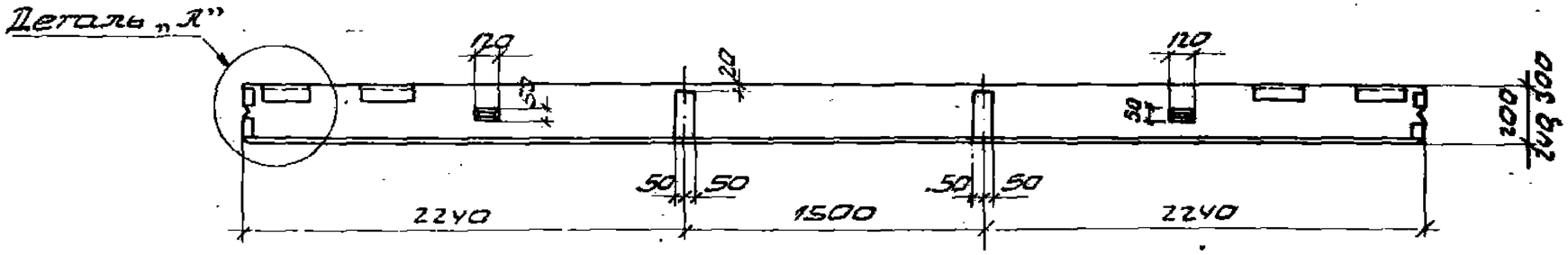

1-1

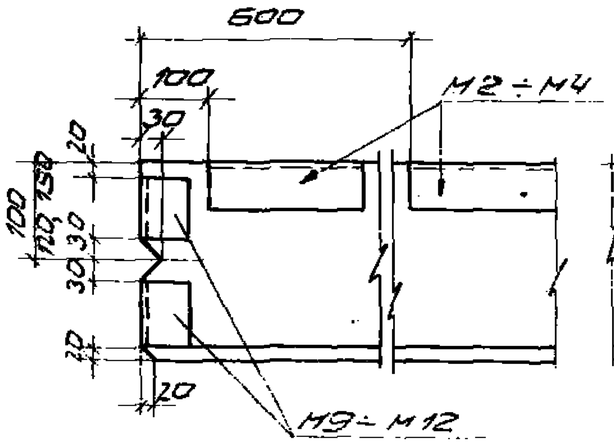

Деталь „А"

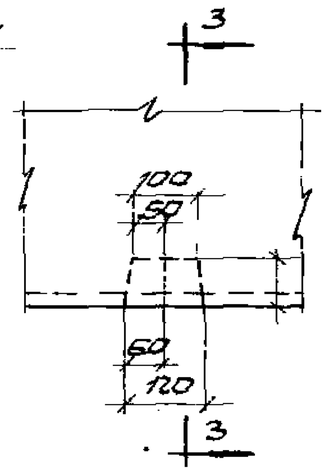

Деталь „Б"

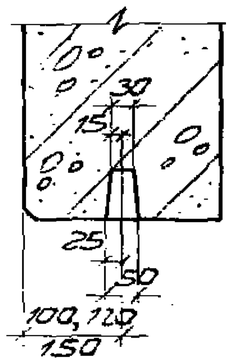

3-3

Примечания:

1. В панелях из легких бетонов с наружной и внутренней сторон необходимо предусмотреть фактурные слои толщиной 20 мм из цементно-песчаного раствора марки „100".
2. Спецификация марок пространственных каркасов и закладных деталей, выборка стали на одну панель приведены на листе 23.
3. Конструкция монтажных петель дана на листе 57, указания по подбору петель даны в пояснительной записке.
4. Показатели расхода материалов даны в номенклатуре на листах 4-6, 21-23, выпуска 0.

ТК 1972	Опалубка и армирование парапетных панелей-перемычек при простенках $l = 1,5$ м	1.432-5 Выпуск 1
		Лист 22

ЦНИИПРОМЗДАНИЙ Москва
Гл. инж. пр. Рудаков
Гл. арх. пр. Барко
Ст. инж. Иванова

Спецификация марок пространственных каркасов и закладных деталей на одну панель

Марка панели		Пространственные каркасы		Закладные детали										№ листа
из легкого бетона	из ячеистого бетона	Марка	Кол. шт.	М1 ÷ М4		М9 ÷ М12		М17 ÷ М20		М21 ÷ М24		М32 ÷ М35		
				Марка	К-во шт.	Марка	К-во шт.	Марка	К-во шт.	Марка	К-во шт.	Марка	К-во шт.	
ПСЛ16 / 1,2×6 – 821	ПСЯ16 / 1,2×6 – 821	КП3	1	М1	4	М9	2	М17	3	М21	2	М32	2	37, 49, 51, 53, 54, 56
ПСЛ20 / 1,2×6 – 821	ПСЯ20 / 1,2×8 – 821	КП31	1	М2	4	М10	2	М18	3	М22	2	М33	2	
ПСЛ24 / 1,2×6 – 821	ПСЯ24 / 1,2×6 – 821	КП35	1	М3	4	М11	2	М19	3	М23	2	М34	2	
ПСЛ30 / 1,2×6 – 821	ПСЯ30 / 1,2×6 – 821	КП39	1	М4	4	М12	2	М20	3	М24	2	М35	2	

Выборка стали на одну панель, кг

Марка панели		Сталь по ГОСТ 5781-61					Сталь по ГОСТ 6727-53			Угловая сталь по ГОСТ 8510-57 и ГОСТ 8509-57			Листовая сталь по ГОСТ 5681-57				Всего	В том числе на закладные детали
из легкого бетона	из ячеистого бетона	класса А-III		класса А-II			класса В-I											
		Ф, мм	Итого	Ф, мм		Итого	Ф, мм		Итого	Проф.		Итого	δ, мм			Итого		
		10		14	12		5	4		L100 63×8	L63×6		10	8	6			
ПСЛ16 / 1,2×6 – 821	ПСЯ16 / 1,2×6 – 821	6,2	6,2	75,2	—	75,2	7,3	—	7,3	10,0	7,2	17,2	1,2	3,2	2,4	6,8	112,7	33,4
ПСЛ20 / 1,2×6 – 821	ПСЯ20 / 1,2×6 – 821	6,4	6,4	75,2	—	75,2	7,8	—	7,8	10,0	8,4	18,4	1,6	3,8	2,4	7,8	115,6	35,8
ПСЛ24 / 1,2×6 – 821	ПСЯ24 / 1,2×6 – 821	6,6	6,6	3,2	53,0	56,2	8,3	—	8,3	10,0	9,6	19,6	1,8	4,4	2,4	8,6	99,3	38,0
ПСЛ30 / 1,2×6 – 821	ПСЯ30 / 1,2×6 – 821	44,5	44,5	3,2	—	3,2	4,8	3,0	7,8	10,0	11,2	21,2	2,4	5,6	2,4	10,4	87,1	42,8

Спецификация марок пространственных каркасов и закладных деталей на одну панель

Марка панели		Пространственные каркасы		Закладные детали								№ листа
из легкого бетона	из ячеистого бетона	Марка	Кол. шт.	М2 ÷ М4		М10 ÷ М12		М18 ÷ М20		М33 ÷ М35		
				Марка	К-во шт.	Марка	К-во шт.	Марка	К-во шт.	Марка	К-во шт.	
ПСЛ20 / 1,2×6 – 921	ПСЯ20 / 1,2×6 – 921	КП31	1	М2	4	М10	4	М18	2	М33	2	32, 49, 51, 53, 56
ПСЛ24 / 1,2×6 – 921	ПСЯ24 / 1,2×6 – 921	КП35	1	М3	4	М11	4	М19	2	М34	2	
ПСЛ30 / 1,2×6 – 921	ПСЯ30 / 1,2×6 – 921	КП39	1	М4	4	М12	4	М20	2	М35	2	

Выборка стали на одну панель, кг

Марка панели		Сталь по ГОСТ 5781-61					Сталь по ГОСТ 6727-53			Угловая сталь по ГОСТ 8510-57 и ГОСТ 8509-57			Листовая сталь по ГОСТ 5681-57				Всего	В том числе на закладные детали
из легкого бетона	из ячеистого бетона	класса А-III		класса А-II			класса В-I											
		Ф, мм	Итого	Ф, мм		Итого	Ф, мм		Итого	Проф.		Итого	δ, мм			Итого		
		10		14	12		5	4		L100 63×8	L63×6		8	6				
ПСЛ20 / 1,2×6 – 921	ПСЯ20 / 1,2×6 – 921	6,8	6,8	72,0	—	72,0	7,8	—	7,8	10,0	8,8	18,8	2,8	2,4	5,2	110,6	30,8	
ПСЛ24 / 1,2×6 – 921	ПСЯ24 / 1,2×6 – 921	6,8	6,8	—	53,0	53,0	8,3	—	8,3	10,0	9,6	19,6	3,0	2,4	5,4	93,1	31,8	
ПСЛ30 / 1,2×6 – 921	ПСЯ30 / 1,2×6 – 921	44,5	44,5	—	—	—	4,8	3,0	7,8	10,0	12,0	22,0	4,0	2,4	6,4	80,7	36,4	

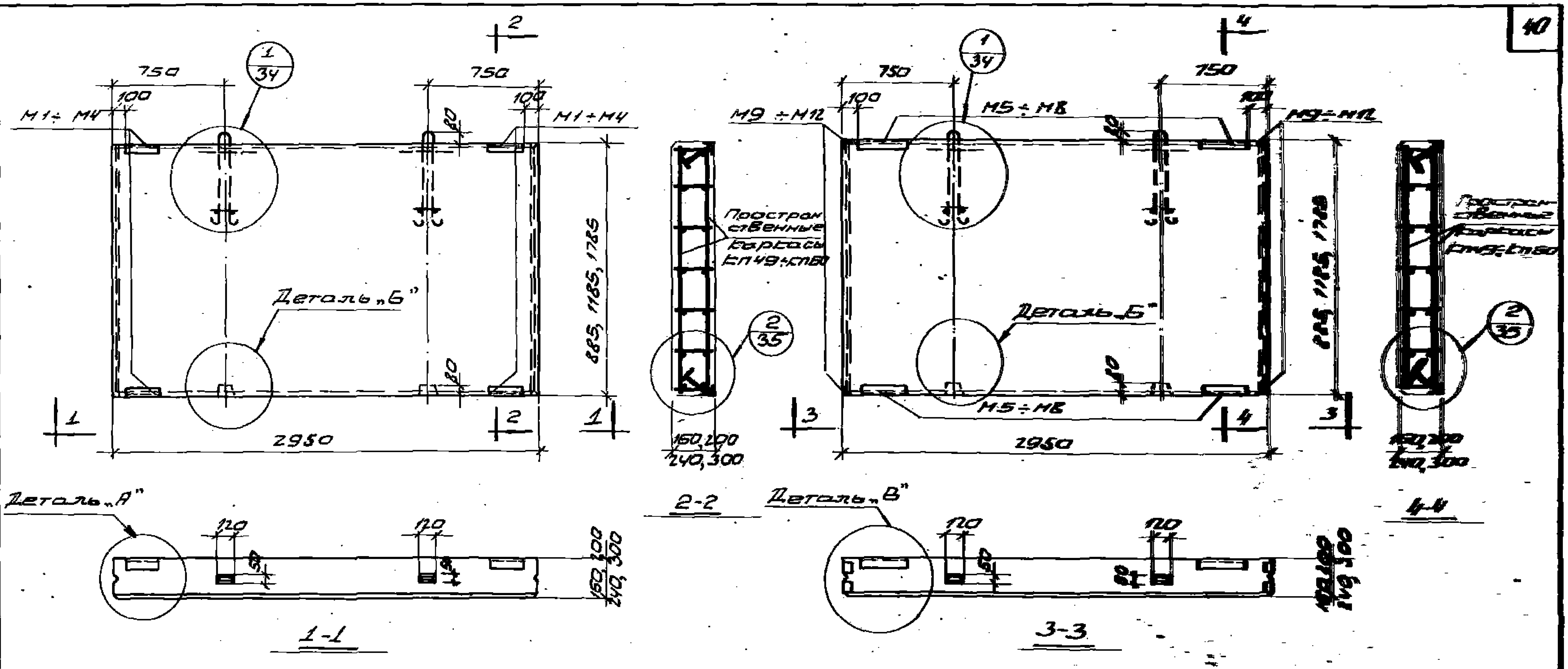

Рядовые панели

Рядовые угловые по торцовой стене

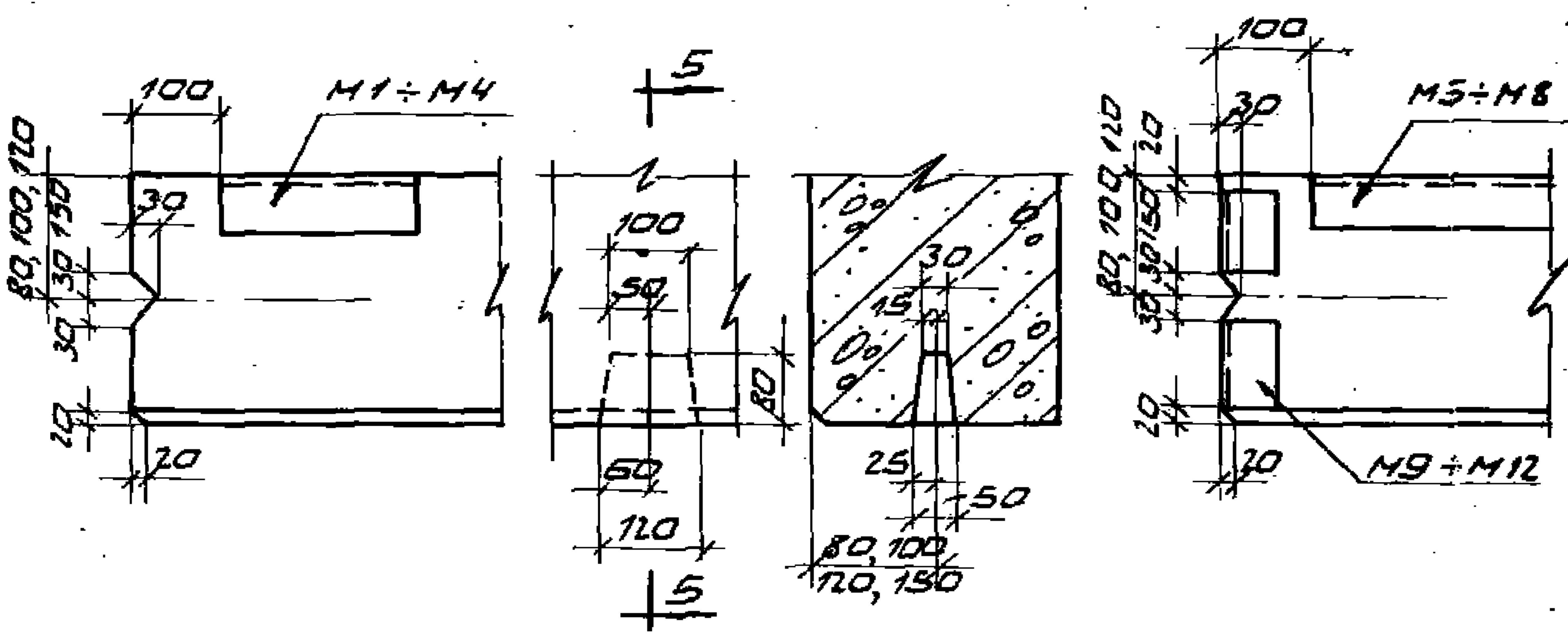

Деталь „А"   Деталь „Б"   5-5   Деталь „В"

Примечания:

1. В панелях из легких бетонов с наружной и внутренней сторон необходимо предусмотреть фактурные слои толщиной 10 мм из цементно-песчаного раствора марки „100".
2. Спецификация марок пространственных каркасов и закладных деталей, выборка стали на одну панель приведены на листах 25 и 26.
3. Конструкция монтажных петель дана на листе 57, указания по подбору петель даны в пояснительной записке.
4. Показатели расхода материалов даны в номенклатуре на листах 11-13, 28-30, выпуска 0.

Гл. инж. пр.		Голос
Гл. инж. пр.		Рудаков
Гл. арх. пр.		Барто
Ст. инж.		Иванова

Госстрой СССР
ЦНИИПромзданий
Москва

ТК 1978	Опалубка и армирование рядовых панелей и рядовых угловых по торцовой стене	1.432- выпуск; Лист 21

Спецификация марок пространственных каркасов и закладных деталей на одну панель.

Марка панели из легкого бетона	Марка панели из ячеистого бетона	Пространственные каркасы Марка	Пространственные каркасы К-во шт.	Закладные детали М1 ÷ М4 Марка	Закладные детали М1 ÷ М4 К-во шт.	№ листа
ПСЛ16 / 0,9×3 — 121	ПСЯ16 / 0,9×3 — 121	КП49	1	М1	4	
ПСЛ20 / 0,9×3 — 121	ПСЯ20 / 0,9×3 — 121	КП50	1	М2	4	
ПСЛ24 / 0,9×3 — 121	ПСЯ24 / 0,9×3 — 121	КП51	1	М3	4	
ПСЛ30 / 0,9×3 — 121	ПСЯ30 / 0,9×3 — 121	КП52	1	М4	4	
ПСЛ16 / 1,2×3 — 121	ПСЯ16 / 1,2×3 — 121	КП53	1	М1	4	
ПСЛ20 / 1,2×3 — 121	ПСЯ20 / 1,2×3 — 121	КП54	1	М2	4	1049
ПСЛ24 / 1,2×3 — 121	ПСЯ24 / 1,2×3 — 121	КП55	1	М3	4	
ПСЛ30 / 1,2×3 — 121	ПСЯ30 / 1,2×3 — 121	КП56	1	М4	4	
ПСЛ16 / 1,8×3 — 121	ПСЯ16 / 1,8×3 — 121	КП57	1	М1	4	
ПСЛ20 / 1,8×3 — 121	ПСЯ20 / 1,8×3 — 121	КП58	1	М2	4	
ПСЛ24 / 1,8×3 — 121	ПСЯ24 / 1,8×3 — 121	КП59	1	М3	4	
ПСЛ30 / 1,8×3 — 121	ПСЯ30 / 1,8×3 — 121	КП60	1	М4	4	

Выборка стали на одну панель, кг

Марка панели из легкого бетона	Марка панели из ячеистого бетона	Сталь по ГОСТ 5781-61 Класса А-III Ф, мм 10	Итого	Сталь по ГОСТ 8727-53 Класса В-I Ф, мм 5	Ф, мм 4	Итого	Угловая сталь по ГОСТ 8509-57 Прок. ∠63×6	Итого	Листовая сталь по ГОСТ 5681-57 δ, мм 6	Итого	Всего	В том числе по закладным деталям
ПСЛ16 / 0,9×3 — 121	ПСЯ16 / 0,9×3 — 121	0,8	0,8	4,8	0,8	5,4	5,5	5,6	2,4	2,4	14,2	8,8
ПСЛ20 / 0,9×3 — 121	ПСЯ20 / 0,9×3 — 121	0,8	0,8	4,8	0,8	5,4	5,8	5,6	2,4	2,4	14,2	8,8
ПСЛ24 / 0,9×3 — 121	ПСЯ24 / 0,9×3 — 121	0,8	0,8	4,6	1,2	5,8	5,6	5,6	2,4	2,4	14,6	8,8
ПСЛ30 / 0,9×3 — 121	ПСЯ30 / 0,9×3 — 121	1,6	1,6	4,6	1,2	5,8	5,6	5,6	2,4	2,4	15,4	9,6
ПСЛ16 / 1,2×3 — 121	ПСЯ16 / 1,2×3 — 121	0,8	0,8	6,5	1,0	7,5	5,6	5,6	2,4	2,4	16,3	8,8
ПСЛ20 / 1,2×3 — 121	ПСЯ20 / 1,2×3 — 121	0,8	0,8	6,5	1,0	7,6	5,6	5,6	2,4	2,4	16,3	8,8
ПСЛ24 / 1,2×3 — 121	ПСЯ24 / 1,2×3 — 121	0,8	0,8	6,5	1,5	8,0	5,6	5,6	2,4	2,4	16,8	8,8
ПСЛ30 / 1,2×3 — 121	ПСЯ30 / 1,2×3 — 121	1,6	1,6	6,5	1,5	8,0	5,8	5,6	2,4	2,4	17,6	9,6
ПСЛ16 / 1,8×3 — 121	ПСЯ16 / 1,8×3 — 121	0,8	0,8	9,3	1,4	10,7	5,6	5,6	2,4	2,4	19,5	8,8
ПСЛ20 / 1,8×3 — 121	ПСЯ20 / 1,8×3 — 121	0,8	0,8	9,3	1,4	10,7	5,6	5,6	2,4	2,4	19,5	8,8
ПСЛ24 / 1,8×3 — 121	ПСЯ24 / 1,8×3 — 121	0,8	0,8	9,3	2,1	11,4	5,6	5,6	2,4	2,4	20,2	8,8
ПСЛ30 / 1,8×3 — 121	ПСЯ30 / 1,8×3 — 121	1,6	1,6	9,3	2,1	11,4	5,8	5,6	2,4	2,4	21,0	9,6

Спецификация марок пространственных каркасов и закладных деталей на одну панель

Марка панели: Из легкого бетона	Марка панели: Из ячеистого бетона	Пространственные каркасы: Марка	Пространственные каркасы: К-во шт.	Закладные детали М5 ÷ М8: Марка	Закладные детали М5 ÷ М8: К-во шт.	Закладные детали М9 ÷ М12: Марка	Закладные детали М9 ÷ М12: К-во шт.	№ листа
ПСЛ16 / 0,9×3 — 122	ПСЯ16 / 0,9×3 — 122	КП 49	1	М5	4	М9	4	40,50,51
ПСЛ20 / 0,9×3 — 122	ПСЯ20 / 0,9×3 — 122	КП 50	1	М6	4	М10	4	
ПСЛ24 / 0,9×3 — 122	ПСЯ24 / 0,9×3 — 122	КП 51	1	М7	4	М11	4	
ПСЛ30 / 0,9×3 — 122	ПСЯ30 / 0,9×3 — 122	КП 52	1	М8	4	М12	4	
ПСЛ16 / 1,2×3 — 122	ПСЯ16 / 1,2×3 — 122	КП 53	1	М5	4	М9	4	
ПСЛ20 / 1,2×3 — 122	ПСЯ20 / 1,2×3 — 122	КП 54	1	М6	4	М10	4	
ПСЛ24 / 1,2×3 — 122	ПСЯ24 / 1,2×3 — 122	КП 55	1	М7	4	М11	4	
ПСЛ30 / 1,2×3 — 122	ПСЯ30 / 1,2×3 — 122	КП 56	1	М8	4	М12	4	
ПСЛ16 / 1,8×3 — 122	ПСЯ16 / 1,8×3 — 122	КП 57	1	М5	4	М9	4	
ПСЛ20 / 1,8×3 — 122	ПСЯ20 / 1,8×3 — 122	КП 58	1	М6	4	М10	4	
ПСЛ24 / 1,8×3 — 122	ПСЯ24 / 1,8×3 — 122	КП 59	1	М7	4	М11	4	
ПСЛ30 / 1,8×3 — 122	ПСЯ30 / 1,8×3 — 122	КП 60	1	М8	4	М12	4	

Выборка стали на одну панель, кг

Марка панели: Из легкого бетона	Марка панели: Из ячеистого бетона	Сталь по ГОСТ 5781-61, Класс А-III: Ф, мм 10	Сталь по ГОСТ 5781-61, Класс А-III: Итого	Сталь по ГОСТ 6727-53, Класса В-I: Ф, мм 5	Сталь по ГОСТ 6727-53, Класса В-I: Ф, мм 4	Сталь по ГОСТ 6727-53, Класса В-I: Итого	Угловая сталь по ГОСТ 8509-57: Проф. L63×6	Угловая сталь по ГОСТ 8509-57: Итого	Листовая сталь по ГОСТ 5681-57: δ, мм 6	Листовая сталь по ГОСТ 5681-57: Итого	Всего	В том числе на закладные детали
ПСЛ16 / 0,9×3 — 122	ПСЯ16 / 0,9×3 — 122	0,8	0,8	4,6	0,8	5,4	9,6	9,6	2,4	2,4	18,2	12,8
ПС-Л20 / 0,9×3 — 122	ПСЯ20 / 0,9×3 — 122	0,8	0,8	4,6	0,8	5,4	11,2	11,2	2,4	2,4	19,8	14,4
ПСЛ24 / 0,9×3 — 122	ПСЯ24 / 0,9×3 — 122	0,8	0,8	4,6	1,2	5,8	12,0	12,0	2,4	2,4	21,0	15,2
ПСЛ30 / 0,9×3 — 122	ПСЯ30 / 0,9×3 — 122	1,6	1,6	4,6	1,2	5,8	14,4	14,4	2,4	2,4	23,4	17,6
ПСЛ16 / 1,2×3 — 122	ПСЯ16 / 1,2×3 — 122	0,8	0,8	6,5	1,0	7,5	9,6	9,6	2,4	2,4	20,3	12,8
ПСЛ20 / 1,2×3 — 122	ПСЯ20 / 1,2×3 — 122	0,8	0,8	6,5	1,0	7,5	11,2	11,2	2,4	2,4	21,9	14,4
ПСЛ24 / 1,2×3 — 122	ПСЯ24 / 1,2×3 — 122	0,8	0,8	6,5	1,5	8,0	12,0	12,0	2,4	2,4	23,2	15,2
ПСЛ30 / 1,2×3 — 122	ПСЯ30 / 1,2×3 — 122	1,6	1,6	6,5	1,5	8,0	14,4	14,4	2,4	2,4	25,6	17,6
ПСЛ15 / 1,8×3 — 122	ПСЯ16 / 1,8×3 — 122	0,8	0,8	9,3	1,4	10,7	9,6	9,6	2,4	2,4	23,5	12,8
ПСЛ20 / 1,8×3 — 122	ПСЯ20 / 1,8×3 — 122	0,8	0,8	9,3	1,4	10,7	11,2	11,2	2,4	2,4	25,1	14,4
ПСЛ24 / 1,8×3 — 122	ПСЯ24 / 1,8×3 — 122	0,8	0,8	9,3	2,1	11,4	12,0	12,0	2,4	2,4	26,6	15,2
ПСЛ30 / 1,8×3 — 122	ПСЯ30 / 1,8×3 — 122	1,6	1,6	9,3	2,1	11,4	14,4	14,4	2,4	2,4	29,1	17,6

ЦНИИПРОМЗДАНИЙ МОСКВА

Гл. инж. пр. — Рудаков
Гл. инж. пр. — Барко
Гл. арх. пр. — Иванова
Ст. инж.

ТК 1972	Спецификация марок арматурных изделий и выборка стали на рядовые угловые панели по торцовым стенам	1.432-5 Выпуск 1	Лист 26

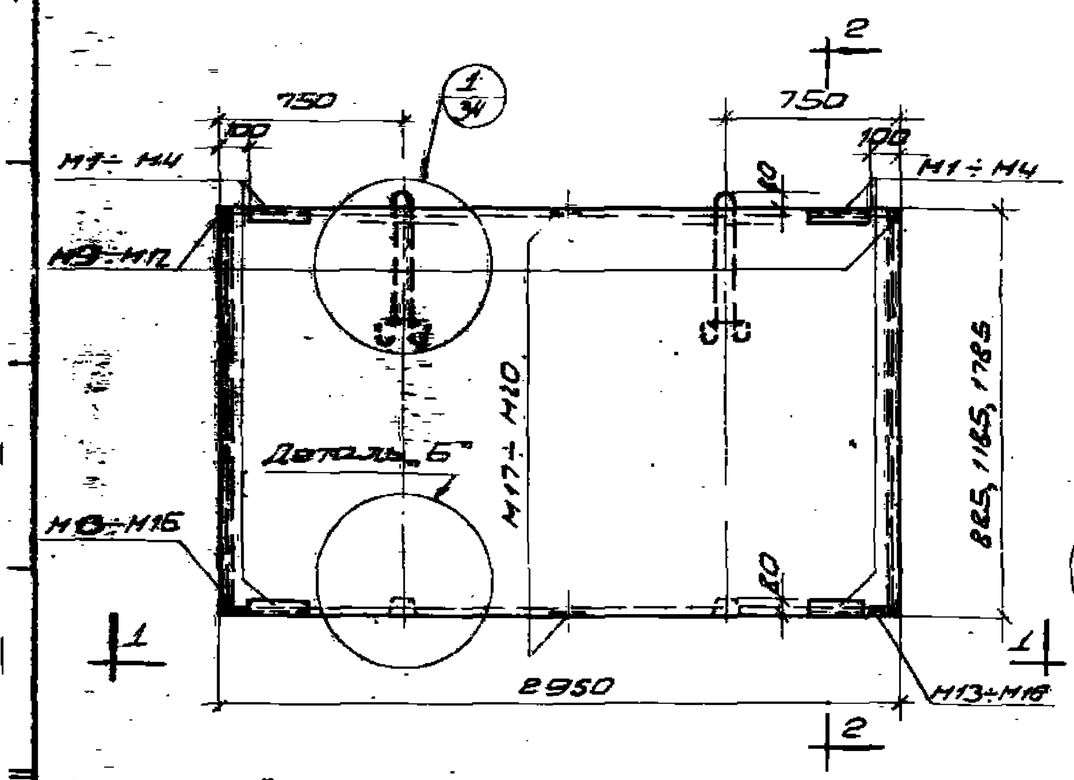

2-2

4-4

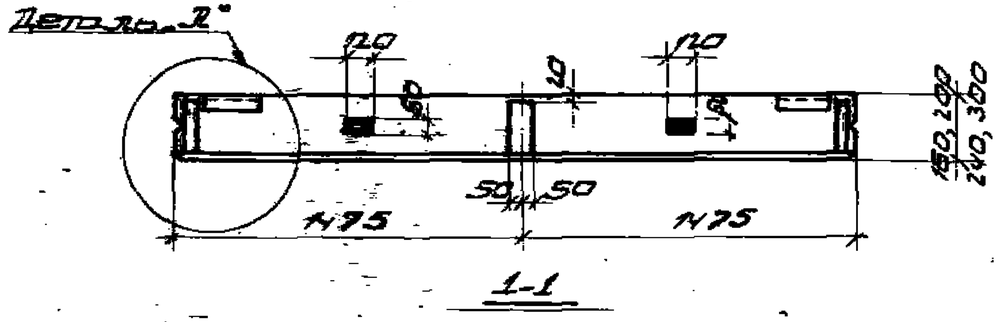

1-1

Панели-перемычки

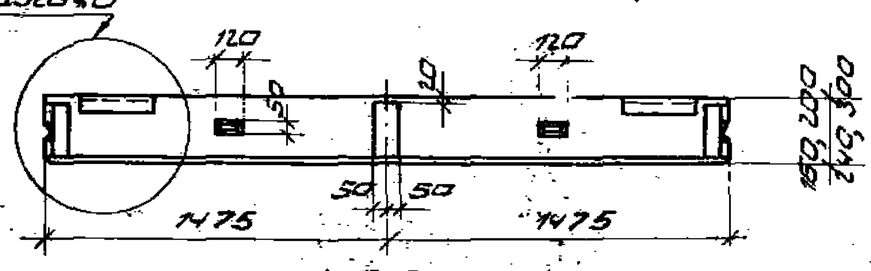

3-3

Панели-перемычки угловые по торцовой стене

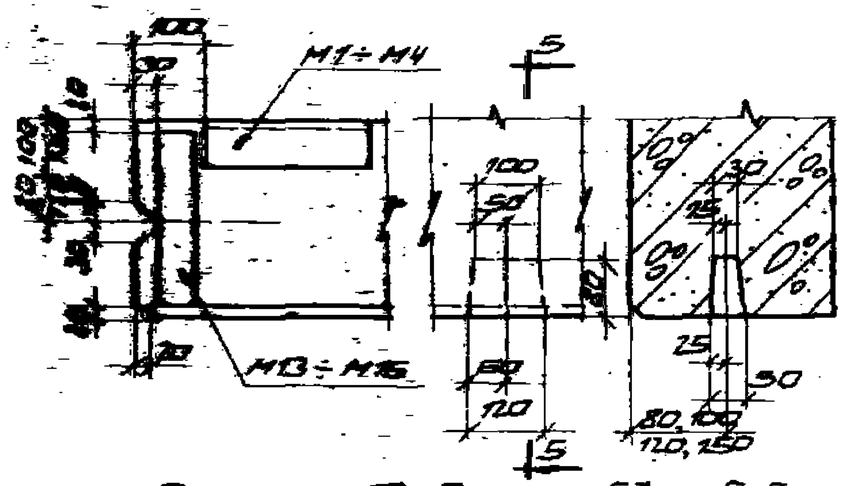

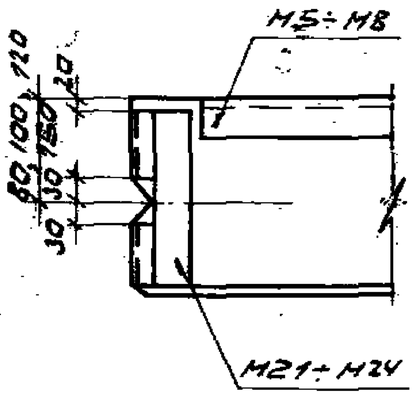

Примечания:

1. В панелях из легких бетонов с наружной и внутренней стороны необходимо предусмотреть фактурные слои толщиной 20 мм из цементно-песчаного раствора марки „100".
2. Спецификации марок пространственных каркасов и закладных деталей, выборка стали на одну панель приведены на листах 28 и 29.
3. Конструкция монтажных петель дана на листе 3 „Указания по подбору петель дана в пояснительной записке.
4. Показатели расхода материалов даны в номенклатуре на листах 11-13, 28-30, Выпуска 0.

ТК 1972	Опалубка и армирование панелей перемычек и панелей-перемычек угловых по торцовым стенам	1.432-5 Выпуск 1
		Лист 27

Спецификация марок пространственных каркасов и закладных деталей на одну панель

Марка панели: из лёгкого бетона	Марка панели: из ячеистого бетона	Пространственные каркасы: Марка	Пространственные каркасы: Колич. шт.	М1÷М4: Марка	М1÷М4: К-во шт.	М9÷М12: Марка	М9÷М12: К-во шт.	М13÷М16: Марка	М13÷М16: К-во шт.	М17÷М20: Марка	М17÷М20: К-во шт.	№ листа
ПСЛ16/0,9×3 –211	ПСЯ16/0,9×3 –211	КП49	1	М1	4	М9	2	М13	2	М17	2	40, 49, 51÷53
ПСЛ20/0,9×3 –221	ПСЯ20/0,9×3 –221	КП50	1	М2	4	М10	2	М14	2	М18	2	
ПСЛ24/0,9×3 –221	ПСЯ24/0,9×3 –221	КП51	1	М3	4	М11	2	М15	2	М19	2	
ПСЛ30/0,9×3 –221	ПСЯ30/0,9×3 –221	КП52	1	М4	4	М12	2	М16	2	М20	2	
ПСЛ16/1,2×3 –211	ПСЯ16/1,2×3 –211	КП53	1	М1	4	М9	2	М13	2	М17	2	
ПСЛ20/1,2×3 –221	ПСЯ20/1,2×3 –221	КП54	1	М2	4	М10	2	М14	2	М18	2	
ПСЛ24/1,2×3 –221	ПСЯ24/1,2×3 –221	КП55	1	М3	4	М11	2	М15	2	М19	2	
ПСЛ30/1,2×3 –221	ПСЯ30/1,2×3 –221	КП56	1	М4	4	М12	2	М16	2	М20	2	
ПСЛ16/1,8×3 –211	ПСЯ16/1,8×3 –211	КП57	1	М1	4	М9	2	М13	2	М17	2	
ПСЛ20/1,8×3 –221	ПСЯ20/1,8×3 –221	КП58	1	М2	4	М10	2	М14	2	М18	2	
ПСЛ24/1,8×3 –221	ПСЯ24/1,8×3 –221	КП59	1	М3	4	М11	2	М15	2	М19	2	
ПСЛ30/1,8×3 –221	ПСЯ30/1,8×3 –221	КП60	1	М4	4	М12	2	М16	2	М20	2	

Выборка стали на одну панель, кг

Марка панели: из лёгкого бетона	Марка панели: из ячеистого бетона	Сталь по ГОСТ 5781-61, Класса А-III: Ø, мм 10	Класса А-III: итого	Класса А-II: Ø, мм 14	Класса А-II: итого	Сталь по ГОСТ 6727-53, Класса В-I: Ø, мм 5	Класса В-I: Ø, мм 4	Класса В-I: итого	Угловая сталь по ГОСТ 8509-57: Проф. L63×6	Угловая сталь: итого	Листовая сталь по ГОСТ 5681-57: δ, мм 10	δ, мм 8	δ, мм 6	Листовая сталь: итого	Всего	В том числе на закладные детали
ПСЛ16/0,9×3 –211	ПСЯ16/0,9×3 –211	4,0	4,0	3,2	3,2	4,6	0,8	5,4	6,4	6,4	1,2	1,6	2,4	5,2	24,2	18,8
ПСЛ20/0,9×3 –221	ПСЯ20/0,9×3 –221	4,2	4,2	3,2	3,2	4,6	0,8	5,4	7,2	7,2	1,6	2,0	2,4	6,0	26,0	20,6
ПСЛ24/0,9×3 –221	ПСЯ24/0,9×3 –221	4,4	4,4	3,2	3,2	4,6	1,2	5,8	7,6	7,6	1,8	2,4	2,4	6,6	27,6	21,8
ПСЛ30/0,9×3 –221	ПСЯ30/0,9×3 –221	5,2	5,2	3,2	3,2	4,6	1,2	5,8	8,8	8,8	2,4	3,2	2,4	8,0	31,0	25,2
ПСЛ16/1,2×3 –211	ПСЯ16/1,2×3 –211	4,0	4,0	3,2	3,2	6,5	1,0	7,5	6,4	6,4	1,2	1,6	2,4	5,2	26,3	18,8
ПСЛ20/1,2×3 –221	ПСЯ20/1,2×3 –221	4,2	4,2	3,2	3,2	6,5	1,0	7,5	7,2	7,2	1,6	2,0	2,4	6,0	28,1	20,6
ПСЛ24/1,2×3 –221	ПСЯ24/1,2×3 –221	4,4	4,4	3,2	3,2	6,5	1,5	8,0	7,6	7,6	1,8	2,4	2,4	6,6	29,8	21,8
ПСЛ30/1,2×3 –221	ПСЯ30/1,2×3 –221	5,2	5,2	3,2	3,2	6,5	1,5	8,0	8,8	8,8	2,4	3,2	2,4	8,0	33,2	25,2
ПСЛ16/1,8×3 –211	ПСЯ16/1,8×3 –211	4,0	4,0	3,2	3,2	9,3	1,4	10,7	6,4	6,4	1,2	1,6	2,4	5,2	29,5	18,8
ПСЛ20/1,8×3 –221	ПСЯ20/1,8×3 –221	4,2	4,2	3,2	3,2	9,3	1,4	10,7	7,2	7,2	1,6	2,0	2,4	6,0	31,3	20,6
ПСЛ24/1,8×3 –221	ПСЯ24/1,8×3 –221	4,4	4,4	3,2	3,2	9,3	2,1	11,4	7,6	7,6	1,8	2,4	2,4	6,6	33,2	21,8
ПСЛ30/1,8×3 –221	ПСЯ30/1,8×3 –221	5,2	5,2	3,2	3,2	9,3	2,1	11,4	8,8	8,8	2,4	3,2	2,4	8,0	36,6	25,2

Гл.инж.пр. Руданов
Гл.арх.пр. Барко
Ст.инж. Иванова

ЦНИИПРОМЗДАНИЙ
МОСКВА

ТК 1972	Спецификация марок арматурных изделий и выборка стали на панели-перемычки	1.432-5 Выпуск 1
		Лист 28

Спецификация марок пространственных каркасов и закладных деталей на одну панель

Марка панели: из легкого бетона	Марка панели: из ячеистого бетона	Пространственные каркасы: Марка	Пространственные каркасы: К-во шт.	Закладные детали M5÷M8: Марка	M5÷M8: К-во шт.	M9÷M12: Марка	M9÷M12: К-во шт.	M17÷M20: Марка	M17÷M20: К-во шт.	M21÷M24: Марка	M21÷M24: К-во шт.	№ листа
ПСЛ16 / 0,9×3 – 212	ПСЯ16 / 0,9×3 – 212	КР49	1	М5	4	М9	2	М17	2	М21	2	40, 50, 51, 53, 54
ПСЛ20 / 0,9×3 – 222	ПСЯ20 / 0,9×3 – 222	КР50	1	М6	4	М10	2	М18	2	М22	2	
ПСЛ24 / 0,9×3 – 222	ПСЯ24 / 0,9×3 – 222	КР51	1	М7	4	М11	2	М19	2	М23	2	
ПСЛ30 / 0,9×3 – 222	ПСЯ30 / 0,9×3 – 222	КР52	1	М8	4	М12	2	М20	2	М24	2	
ПСЛ16 / 1,2×3 – 212	ПСЯ16 / 1,2×3 – 212	КР53	1	М5	4	М9	2	М17	2	М21	2	
ПСЛ20 / 1,2×3 – 222	ПСЯ20 / 1,2×3 – 222	КР54	1	М6	4	М10	2	М18	2	М22	2	
ПСЛ24 / 1,2×3 – 222	ПСЯ24 / 1,2×3 – 222	КР55	1	М7	4	М11	2	М19	2	М23	2	
ПСЛ30 / 1,2×3 – 222	ПСЯ30 / 1,2×3 – 222	КР56	1	М8	4	М12	2	М20	2	М24	2	
ПСЛ16 / 1,8×3 – 212	ПСЯ16 / 1,8×3 – 212	КР57	1	М5	4	М9	2	М17	2	М21	2	
ПСЛ20 / 1,8×3 – 222	ПСЯ20 / 1,8×3 – 222	КР58	1	М6	4	М10	2	М18	2	М22	2	
ПСЛ24 / 1,8×3 – 222	ПСЯ24 / 1,8×3 – 222	КР59	1	М7	4	М11	2	М19	2	М23	2	
ПСЛ30 / 1,8×3 – 222	ПСЯ30 / 1,8×3 – 222	КР80	1	М8	4	М12	2	М20	2	М24	2	

Выборка стали на одну панель, кг.

Марка панели: из легкого бетона	Марка панели: из ячеистого бетона	Сталь по ГОСТ 5781-61, класса А-III, Ф, мм: 10	Класса А-III: Итого	Класса А-II, Ф, мм: 14	Класса А-II: Итого	Сталь по ГОСТ 6727-53, класса В-I, Ф, мм: 5	Ф, мм: 4	Класса В-I: Итого	Угловая сталь по ГОСТ 8509-57, проф. ∟63×6	Угловая сталь: Итого	Листовая сталь по ГОСТ 5681-57, δ, мм: 10	δ, мм: 8	δ, мм: 6	Листовая сталь: Итого	Всего	В том числе на закладные детали
ПСЛ16 / 0,9×3 – 212	ПСЯ16 / 0,9×3 – 212	4,6	4,6	3,2	3,2	4,6	0,8	5,4	9,6	9,6	1,2	1,6	2,4	5,2	28,0	22,6
ПСЛ20 / 0,9×3 – 222	ПСЯ20 / 0,9×3 – 222	4,8	4,8	3,2	3,2	4,6	0,8	5,4	10,8	10,8	1,6	2,0	2,4	6,0	30,2	24,8
ПСЛ24 / 0,9×3 – 222	ПСЯ24 / 0,9×3 – 222	5,0	5,0	3,2	3,2	4,6	1,2	5,8	12,0	12,0	1,8	2,4	2,4	6,6	32,8	26,8
ПСЛ30 / 0,9×3 – 222	ПСЯ30 / 0,9×3 – 222	6,0	6,0	3,2	3,2	4,6	1,2	5,8	13,6	13,6	2,4	3,2	2,4	8,0	36,6	30,8
ПСЛ16 / 1,2×3 – 212	ПСЯ15 / 1,2×3 – 212	4,6	4,6	3,2	3,2	6,5	1,0	7,5	9,6	9,6	1,2	1,6	2,4	5,2	30,1	22,6
ПСЛ20 / 1,2×3 – 222	ПСЯ20 / 1,2×3 – 222	4,8	4,8	3,2	3,2	6,5	1,0	7,5	10,8	10,8	1,6	2,0	2,4	6,0	32,3	24,8
ПСЛ24 / 1,2×3 – 222	ПСЯ24 / 1,2×3 – 222	5,0	5,0	3,2	3,2	6,5	1,5	8,0	12,0	12,0	1,8	2,4	2,4	6,6	34,3	26,8
ПСЛ30 / 1,2×3 – 222	ПСЯ30 / 1,2×3 – 222	6,0	6,0	3,2	3,2	6,5	1,5	8,0	13,6	13,6	2,4	3,2	2,4	8,0	38,3	30,8
ПСЛ16 / 1,8×3 – 212	ПСЯ16 / 1,8×3 – 212	4,6	4,6	3,2	3,2	9,3	1,4	10,7	9,6	9,6	1,2	1,6	2,4	5,2	33,3	22,6
ПСЛ20 / 1,8×3 – 222	ПСЯ20 / 1,8×3 – 222	4,8	4,8	3,2	3,2	9,3	1,4	10,7	10,8	10,8	1,6	2,0	2,4	6,0	35,5	24,8
ПСЛ24 / 1,8×3 – 222	ПСЯ24 / 1,8×3 – 222	5,0	5,0	3,2	3,2	9,3	2,1	11,4	12,0	12,0	1,8	2,4	2,4	6,6	38,2	26,8
ПСЛ30 / 1,8×3 – 222	ПСЯ30 / 1,8×3 – 222	6,0	6,0	3,2	3,2	9,3	2,1	11,4	13,6	13,6	2,4	3,2	2,4	8,0	42,2	30,8

Гл. инж. пр-та | Гл. инж. пр-та Руданов | Гл. арх. пр-та Бадько | Ст. инж. Иванова

ГИПРОПРОМЗДАНИЙ МОСКВА

ТК
Спецификация марок арматурных изделий и выборка стали на панели-перемычки угловые
1432-5
Выпуск 1

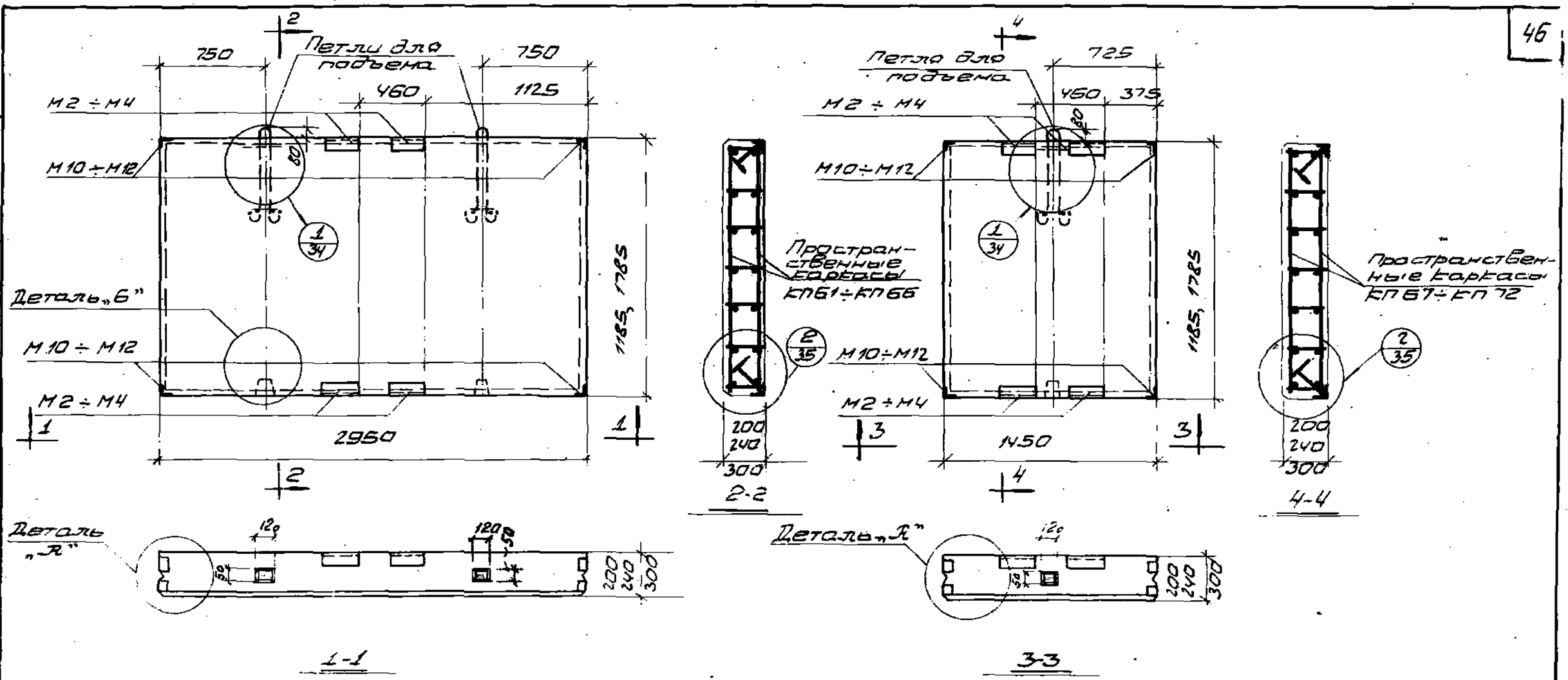

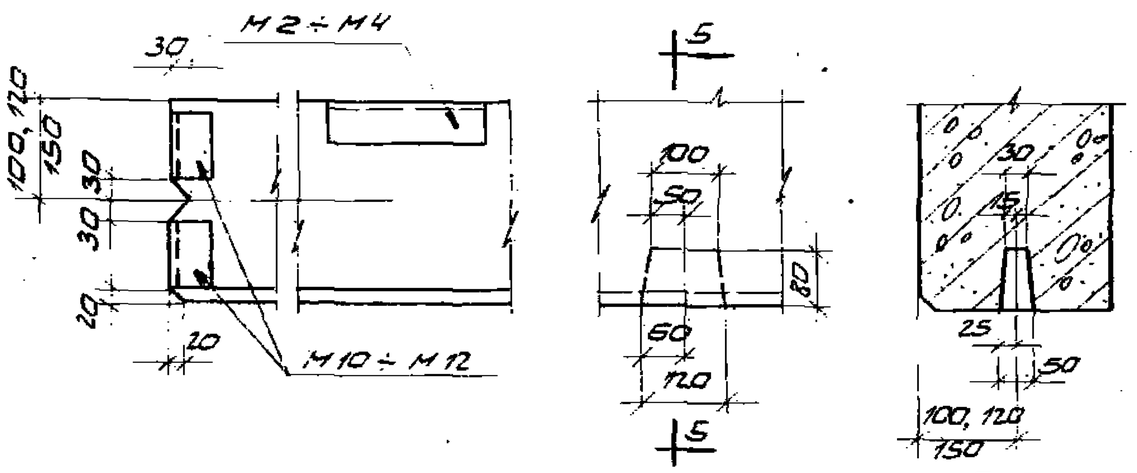

Деталь „А"

Деталь „Б"

5-5

Примечания:

1. В панелях из легких бетонов с наружной и внутренней сторон необходимо предусмотреть фактурные слои толщиной 20 мм из цементно-песчаного раствора марки „100".
2. Спецификация марок пространственных каркасов и закладных деталей, выборка стали на одну панель приведены на листе 31.
3. Конструкция монтажных петель дана на листе 57, указания по подбору петель даны в пояснительной записке.
4. Показатели расхода материалов даны в номенклатуре на листах 14, 31, выпуска 0

ТК 1972	Опалубка и армирование рядовых панелей для простенков	1.432-5 Выпуск 1
		Лист 30

ЦНИИПРОМЗДАНИЙ Москва

Гл. инж. пр. Рудаков
Гл. арх. пр. Барко
Гл. инж. Иванова

Спецификация марок пространственных каркасов и закладных деталей на одну панель

Марка панели		Пространственные каркасы		Закладные детали					№ листа
				М2 ÷ М4		М10 ÷ М12			
из легких бетонов	из ячеистых бетонов	Марка	К-во шт.	Марка	К-во шт.	Марка	К-во шт.		
ПСЛ20-021 1,2×3	ПСЯ20-021 1,2×3	КП61	1	М2	4	М10	4		
ПСЛ24-021 1,2×3	ПСЯ24-021 1,2×3	КП62	1	М3	4	М11	4		
ПСЛ30-021 1,2×3	ПСЯ30-021 1,2×3	КП63	1	М4	4	М12	4		
ПСЛ20-021 1,8×3	ПСЯ20-021 1,8×3	КП64	1	М2	4	М10	1		
ПСЛ24-021 1,8×3	ПСЯ24-021 1,8×3	КП65	1	М3	4	М11	4		
ПСЛ30-021 1,8×3	ПСЯ30-021 1,8×3	КП66	1	М4	4	М12	4		
ПСЛ20-021 1,2×1,5	ПСЯ20-021 1,2×1,5	КП67	1	М2	4	М10	4		
ПСЛ24-021 1,2×1,5	ПСЯ24-021 1,2×1,5	КП68	1	М3	4	М11	4		
ПСЛ30-021 1,2×1,5	ПСЯ30-021 1,2×1,5	КП69	1	М4	4	М12	4		
ПСЛ20-021 1,8×1,5	ПСЯ20-021 1,8×1,5	КП 70	1	М2	4	М10	4		
ПСЛ24-021 1,8×1,5	ПСЯ24-021 1,8×1,5	КП 71	1	М3	4	М11	4		
ПСЛ30-021 1,8×1,5	ПСЯ30-021 1,8×1,5	КП 72	1	М4	4	М12	4		

41, 42, 49, 51

Выборка стали на одну панель, кг

Марка панели		Сталь по ГОСТ 5781-61				Сталь по ГОСТ 6727-53			Угловая сталь по ГОСТ 8509-57		Листовая сталь по ГОСТ 5681-57		Всего	В том числе на закладные детали
		Класса А-III				Класса В-I								
		Ф, мм			Итого	Ф, мм		Итого	Проф.	Итого	δ, мм	Итого		
из легких бетонов	из ячеистых бетонов	10	8	6		5	4		∠63×6		6			
ПСЛ20-021 1,2×3	ПСЯ20-021 1,2×3	4,8	11,5	–	16,3	2,0	1,0	3,0	8,8	8,8	2,4	2,4	30,5	16,0
ПСЛ24-021 1,2×3	ПСЯ24-021 1,2×3	4,8	11,5	–	16,3	2,0	1,5	3,5	9,6	9,6	2,4	2,4	31,8	16,8
ПСЛ30-021 1,2×3	ПСЯ30-021 1,2×3	5,6	–	6,5	12,1	2,0	1,5	3,5	12,0	12,0	2,4	2,4	30,0	20,0
ПСЛ20-021 1,8×3	ПСЯ20-021 1,8×3	4,8	16,1	–	20,9	3,0	1,4	4,4	8,8	8,8	2,4	2,4	36,5	16,0
ПСЛ24-021 1,8×3	ПСЯ24-021 1,8×3	4,8	16,1	–	20,9	3,0	2,1	5,1	9,6	9,6	2,4	2,4	38,0	16,8
ПСЛ30-021 1,8×3	ПСЯ30-021 1,8×3	5,6	–	9,1	14,7	3,0	2,1	5,1	12,0	12,0	2,4	2,4	34,2	20,0
ПСЛ20-021 1,2×1,5	ПСЯ20-021 1,2×1,5	4,8	–	–	4,8	4,1	0,5	4,6	8,8	8,8	2,4	2,4	20,6	16,0
ПСЛ24-021 1,2×1,5	ПСЯ24-021 1,2×1,5	4,8	–	–	4,8	4,1	0,5	4,6	9,6	9,6	2,4	2,4	21,4	16,8
ПСЛ30-021 1,2×1,5	ПСЯ30-021 1,2×1,5	5,6	–	–	5,6	4,1	1,0	5,1	12,0	12,0	2,4	2,4	25,1	20,0
ПСЛ20-021 1,8×1,5	ПСЯ20-021 1,8×1,5	4,8	–	–	4,8	5,9	0,7	6,6	8,8	8,8	2,4	2,4	22,6	16,0
ПСЛ24-021 1,8×1,5	ПСЯ24-021 1,8×1,5	4,8	–	–	4,8	5,9	0,7	6,5	9,6	9,6	2,4	2,4	23,4	16,8
ПСЛ30-021 1,8×1,5	ПСЯ30-021 1,8×1,5	5,6	–	–	5,6	5,9	1,4	7,3	12,0	12,0	2,4	2,4	27,3	20,0

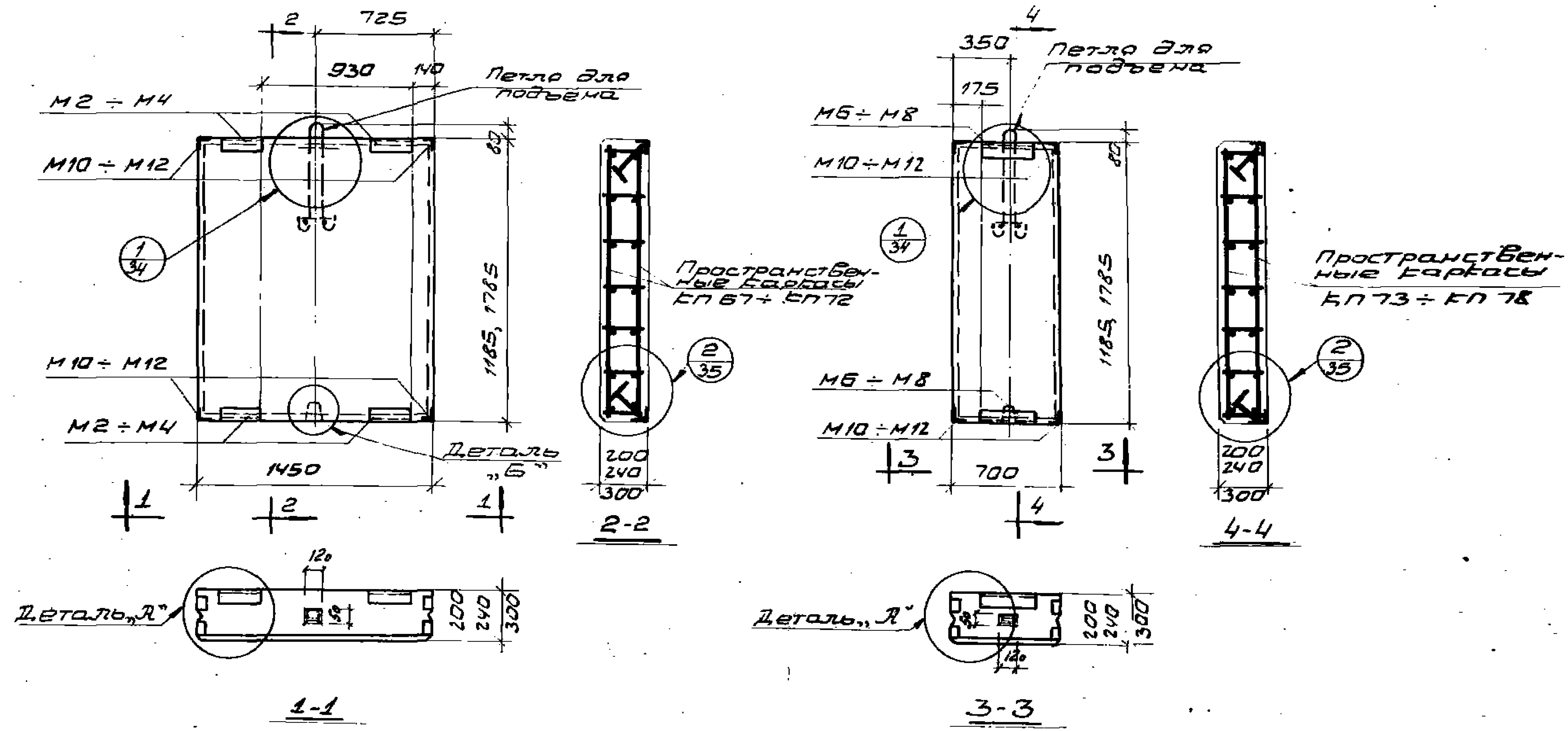

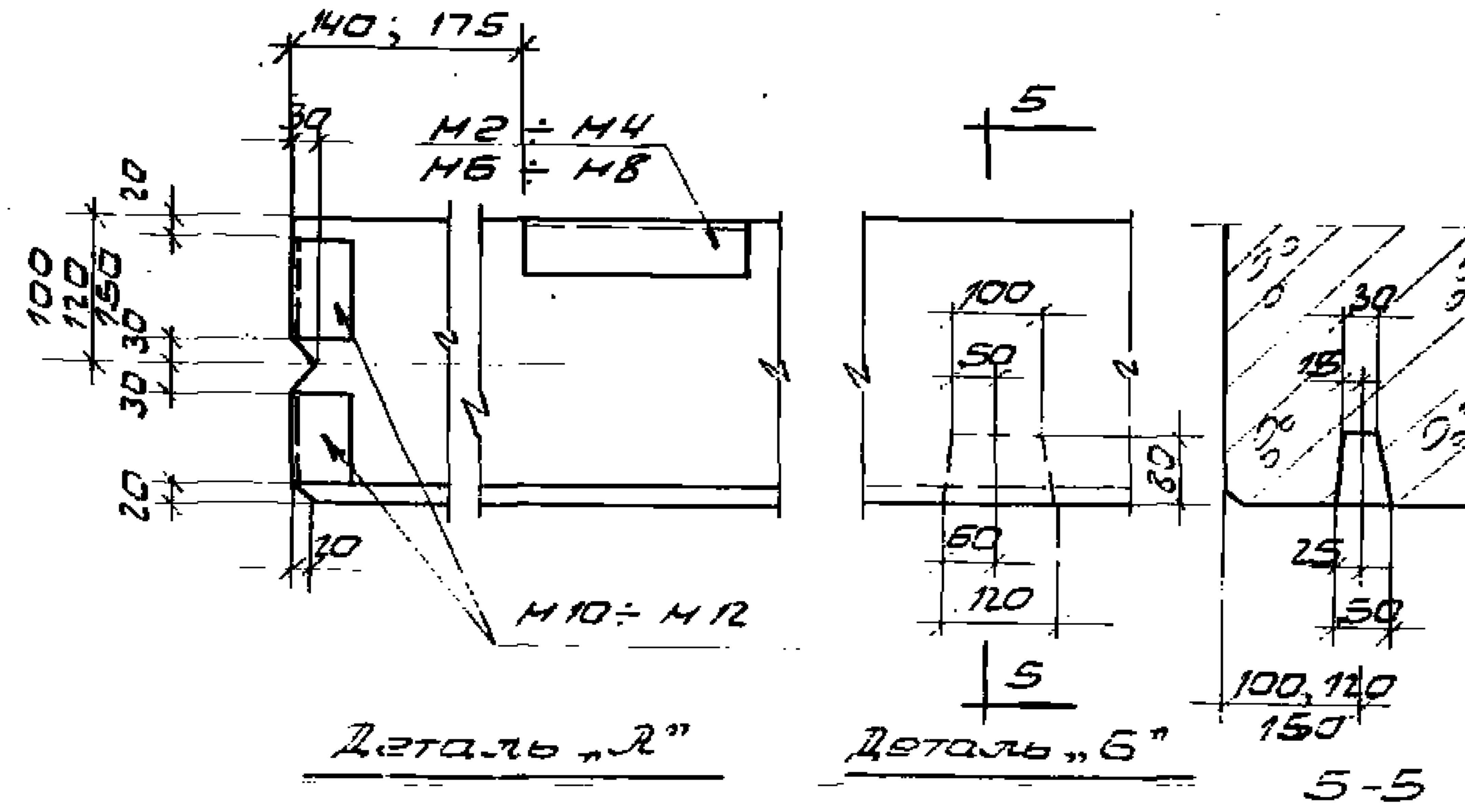

Примечание:

1. В панелях из легких бетонов с наружной и внутренней сторон необходимо предусмотреть фактурные слои толщиной 20 мм из цементно-песчаного раствора марки „100".
2. Спецификация марок пространственных каркасов и закладных деталей, выборка стали на одну панель приведены на листе 33.
3. Конструкция монтажных петель дана на листе 57, указания по подбору петель даны в пояснительной записке.
4. Показатели расхода материалов даны в номенклатуре на листах 14, 31, выпуска 0.

Гл. инж. пр.	[illegible]	Солнус
Гл. инж. пр.	[illegible]	Рудаков
Гл. арх. пр.	[illegible]	Барко
Ст. инж.	[illegible]	Иванова

Госстрой СССР
ЦНИИПРОМЗДАНИЙ
Москва

ТК 1972	Опалубка и армирование рядовых панелей простенков [illegible] углов	1-32-5 Выпуск 1
		Лист 32

Спецификация марок пространственных каркасов и закладных деталей на одну панель

Марка панели		Пространственные каркасы		Закладные детали				№ листа
из легких бетонов	из ячеистых бетонов	Марка	К-во шт.	М2 ÷ М4 М6 ÷ М8 Марка	М2 ÷ М4 М6 ÷ М8 К-во шт.	М10 ÷ М12 Марка	М10 ÷ М12 К-во шт.	
ПСЛ 20 1,2×1,5-022	ПСЯ 20 1,2×1,5-022	КП 67	1	М2	4	М10	4	
ПСЛ 24 1,2×1,5-022	ПСЯ 24 1,2×1,5-022	КП 68	1	М3	4	М11	4	
ПСЛ 30 1,2×1,5-022	ПСЯ 30 1,2×1,5-022	КП 69	1	М4	4	М12	4	
ПСЛ 20 1,8×1,5-022	ПСЯ 20 1,2×1,8-022	КП 70	1	М2	4	М10	4	
ПСЛ 24 1,8×1,5-022	ПСЯ 24 1,8×1,5-022	КП 71	1	М3	4	М11	4	
ПСЛ 30 1,8×1,5-022	ПСЯ 30 1,8×1,5-022	КП 72	1	М4	4	М12	4	
ПСЛ 20 1,2×0,75-022	ПСЯ 20 1,2×0,75-022	КП 73	1	М6	2	М10	4	
ПСЛ 24 1,2×0,75-022	ПСЯ 24 1,2×0,75-022	КП 74	1	М7	2	М11	4	
ПСЛ 30 1,2×0,75-022	ПСЯ 30 1,2×0,75-022	КП 75	1	М8	2	М12	4	
ПСЛ 20 1,8×0,75-022	ПСЯ 20 1,8×0,75-022	КП 76	1	М6	2	М10	4	
ПСЛ 24 1,8×0,75-022	ПСЯ 24 1,8×0,75-022	КП 77	1	М7	2	М11	4	
ПСЛ 30 1,8×0,75-022	ПСЯ 30 1,8×0,75-022	КП 78	1	М8	2	М12	4	

10

41, 42, 49, 51

Выборка стали на одну панель, кг

Марка стали		Сталь по ГОСТ 5781-61 класса А-III		Сталь по ГОСТ 6727-53 класса В-I			Угловая сталь по ГОСТ 8509-57		Листовая сталь по ГОСТ 3681-57		Всего	В том числе на закладные детали
из легких бетонов	из ячеистых бетонов	Ф, мм 10	итого	Ф, мм 5	Ф, мм 4	итого	Проф. ∠63×6	итого	δ, мм 6	итого		
ПСЛ 20 1,2×1,5-022	ПСЯ 20 1,2×1,5-022	4,8	4,8	4,1	0,5	4,6	8,8	8,8	2,4	2,4	20,6	16,0
ПСЛ 24 1,2×1,5-022	ПСЯ 24 1,2×1,5-022	4,8	4,8	4,1	0,5	4,6	9,6	9,6	2,4	2,4	21,4	16,8
ПСЛ 30 1,2×1,5-022	ПСЯ 30 1,2×1,5-022	5,6	5,6	4,1	1,0	5,1	12,0	12,0	2,4	2,4	25,1	20,0
ПСЛ 20 1,8×1,5-022	ПСЯ 20 1,8×1,5-022	4,8	4,8	5,9	0,7	6,6	8,8	8,8	2,4	2,4	22,6	16,0
ПСЛ 24 1,8×1,5-022	ПСЯ 24 1,8×1,5-022	4,8	4,8	5,9	0,7	6,6	9,6	9,6	2,4	2,4	23,4	16,8
ПСЛ 30 1,8×1,5-022	ПСЯ 30 1,8×1,5-022	5,6	5,6	5,9	1,4	7,3	12,0	12,0	2,4	2,4	27,3	20,0
ПСЛ 20 1,2×0,75-022	ПСЯ 20 1,2×0,75-022	4,4	4,4	1,8	0,5	2,3	7,2	7,2	1,2	1,2	15,1	12,8
ПСЛ 24 1,2×0,75-022	ПСЯ 24 1,2×0,75-022	4,4	4,4	1,8	0,5	2,3	8,0	8,0	1,2	1,2	15,9	13,6
ПСЛ 30 1,2×0,75-022	ПСЯ 30 1,2×0,75-022	4,8	4,8	1,8	0,5	2,3	10,4	10,4	1,2	1,2	18,7	16,4
ПСЛ 20 1,8×0,75-022	ПСЯ 20 1,8×0,75-022	4,4	4,4	2,6	0,7	3,3	7,2	7,2	1,2	1,2	16,1	12,8
ПСЛ 24 1,8×0,75-022	ПСЯ 24 1,8×0,75-022	4,4	4,4	2,6	0,7	3,3	8,0	8,0	1,2	1,2	16,9	13,6
ПСЛ 30 1,8×0,75-022	ПСЯ 30 1,8×0,75-022	4,8	4,8	2,6	0,7	3,3	10,4	10,4	1,2	1,2	19,7	16,4

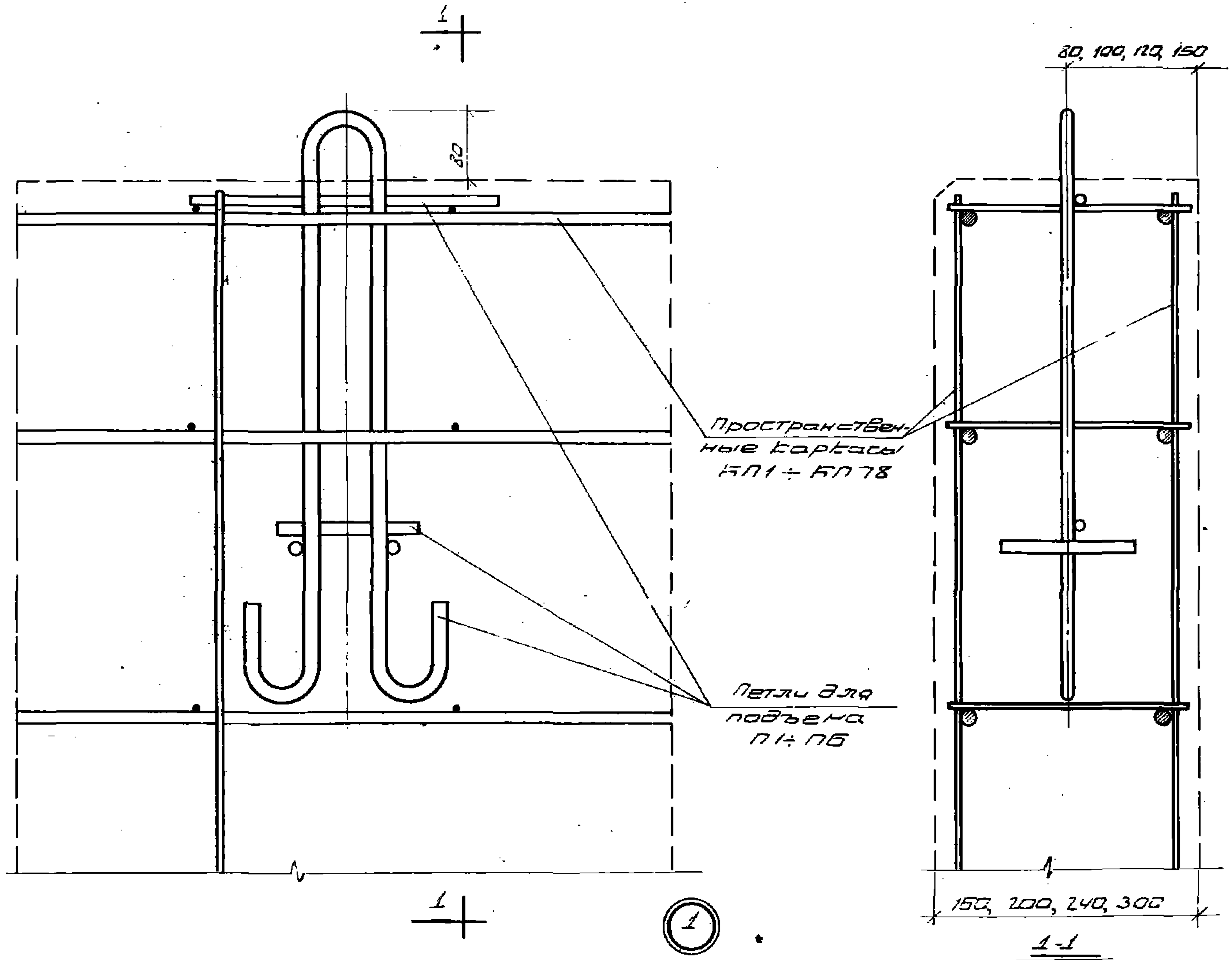

Госстрой СССР
ЦНИИПРОМЗДАНИЙ
Москва

Гл. инж. пр.		
Гл. инж. пр.		Рудаков
Гл. арх. пр.		Барко
Ст. инж.		Иванова

ТК 1972	Деталь установки петли для подъема в панелях	1.432-5 Выпуск
		Лист 34

Пространственные каркасы КП1÷КП78

Закладные детали М1÷М4

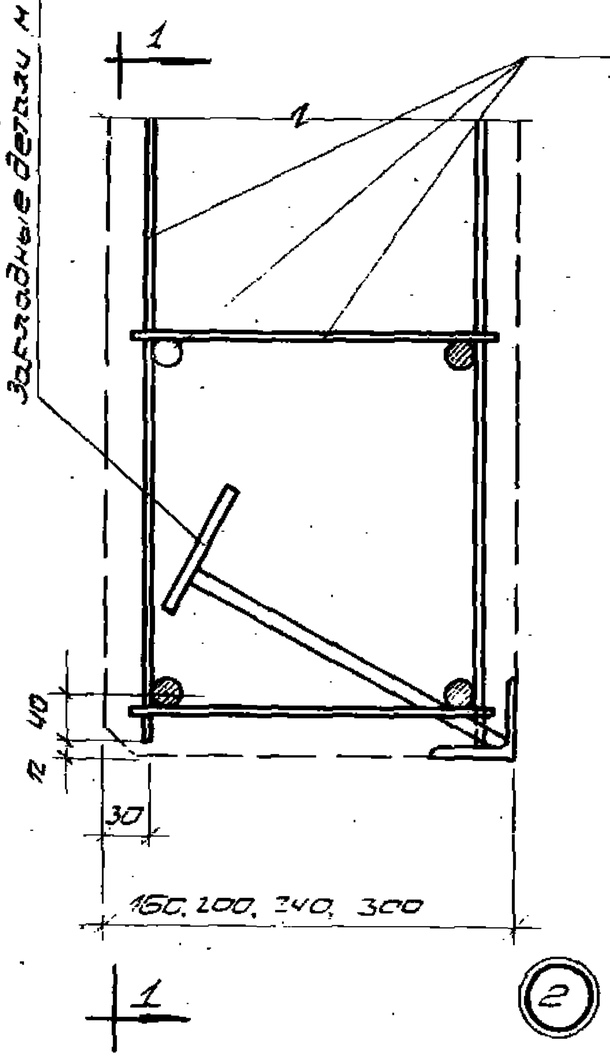

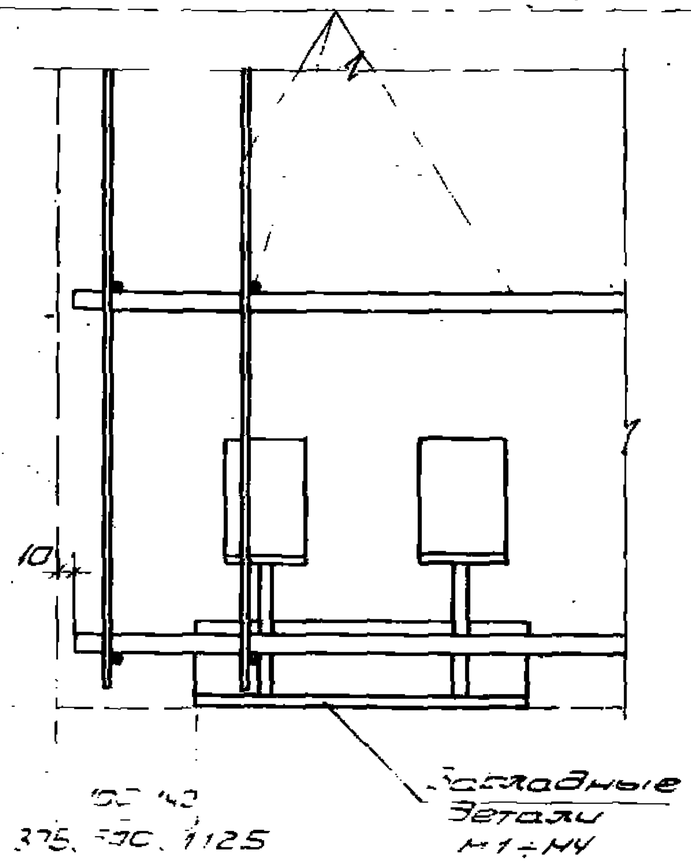

1-1

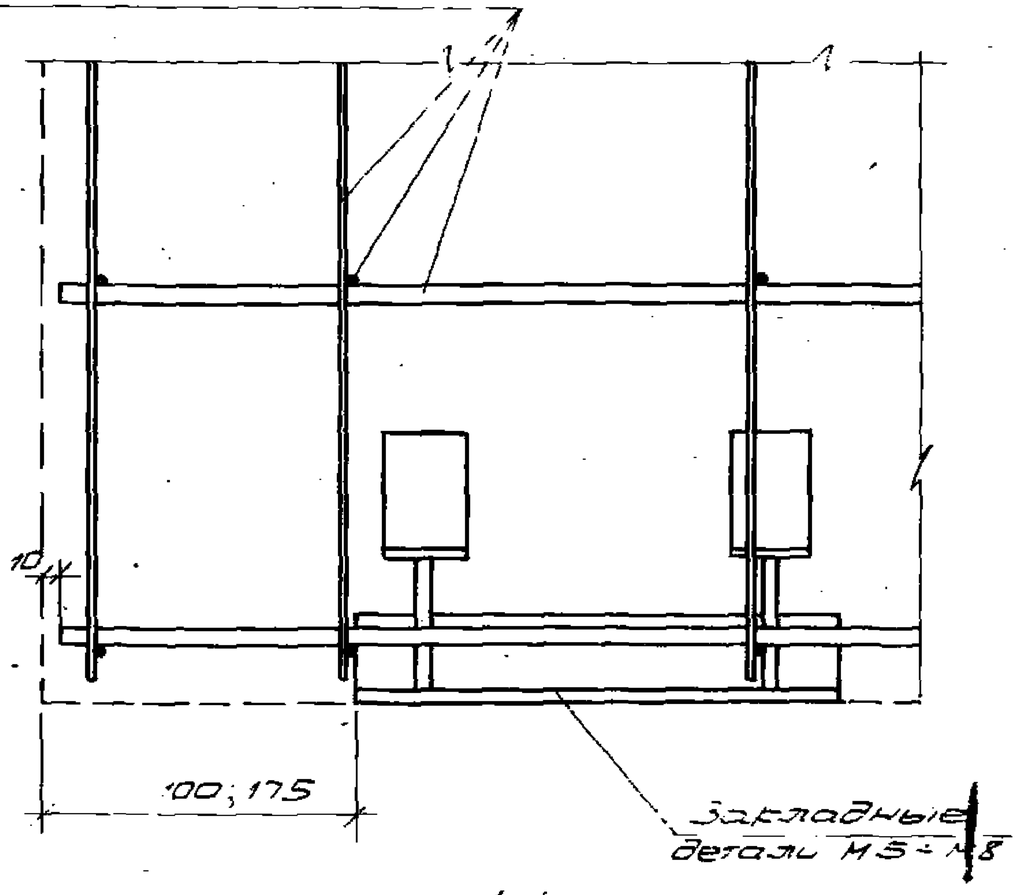

1-1

ТК 1978	Деталь установки пространственных каркасов с закладных деталей в опалубку	1.432-5 Выпуск 1
		Лист 3

Инв. № подл. | Подпись и дата | Взам. инв. №
МОСКВА

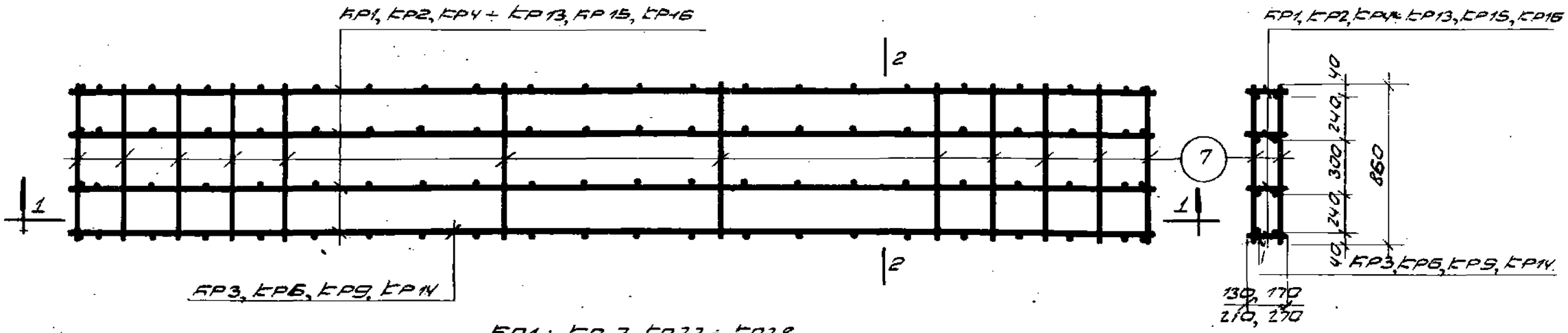

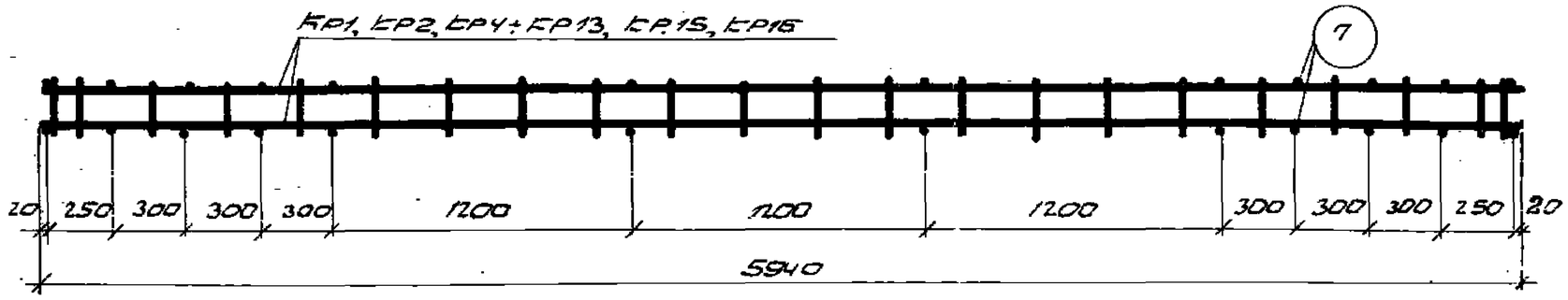

1-1

Примечание.

Спецификация пространственных каркасов КП1÷КП17, КП22÷КП28 дана на листе 43.

ТК 1972	Пространственные каркасы КП1÷КП 7, КП22÷КП28	1.432-5 Вс...
		Л. 31

ЦНИИПРОМЗДАНИЙ Москва

Гл. инж. пр. Солнос
Гл. инж. пр. Рудаков
Гл. арх. пр. Барко
Ст. инж. Иванова

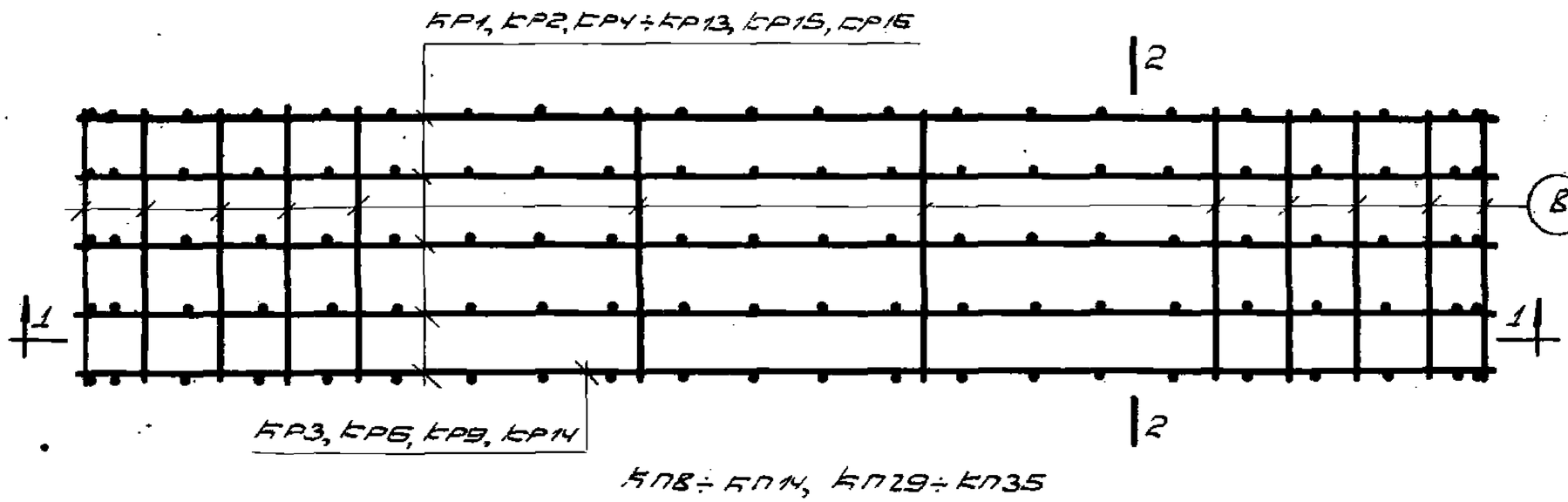

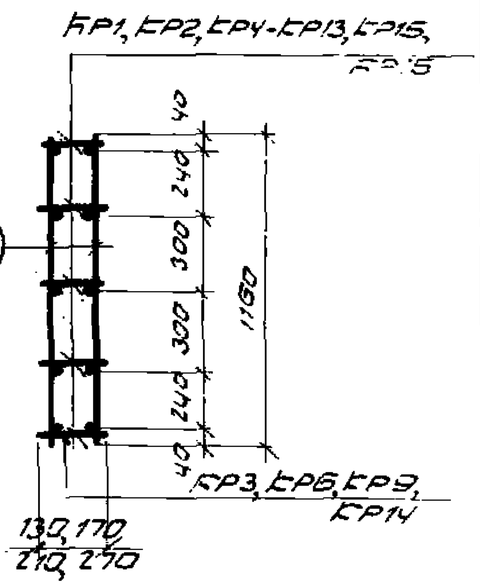

2-2

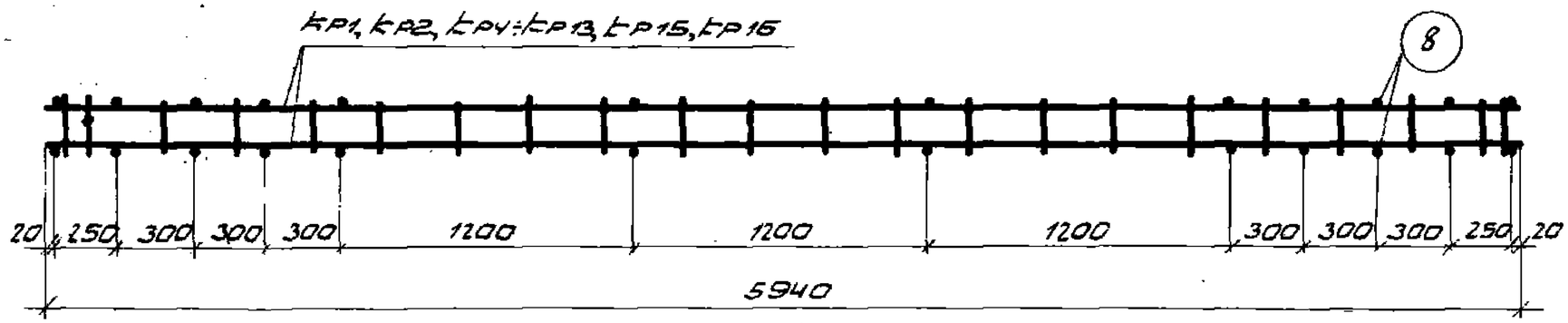

1-1

Примечание.

Спецификация пространственных каркасов КП8÷КП14, КП29÷КП35 дана на листе 43.

ТК 1972	Пространственные каркасы КП8 КП14, КП29÷КП35	1.432-5 Выпуск 1
		Лист 37

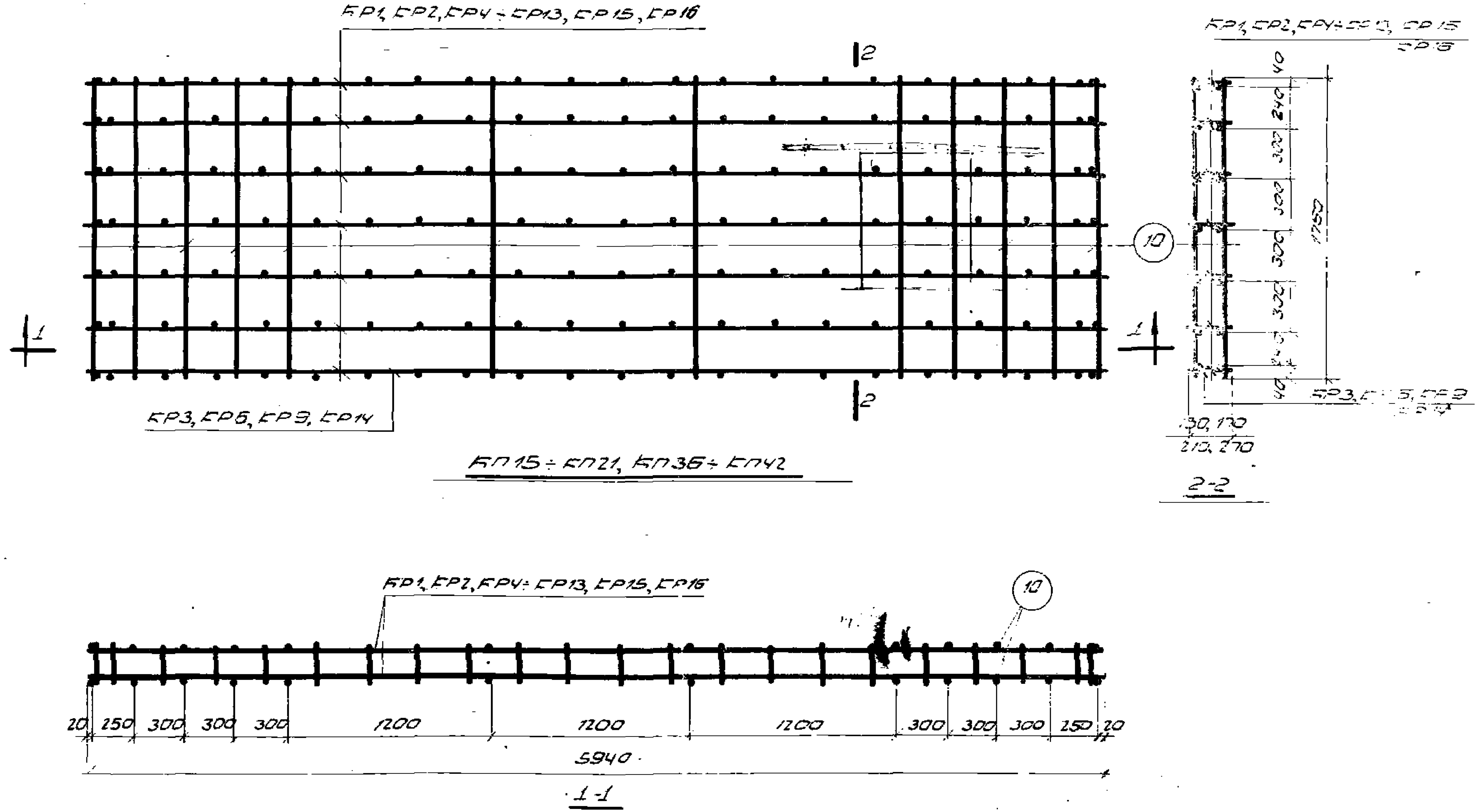

Примечание.

Спецификация пространственных каркасов КП15 ÷ КП21; КП36 ÷ КП42 дана на листах 43 и 44.

ТК 1979	Пространственные каркасы КП15 – КП21, КП36 ÷ КП42	[illegible] Выпуск [illegible] Лист [illegible]

ГОССТРОЙ СССР ЦНИИПРОМЗДАНИЙ МОСКВА
Гл. инж. пр. — Соколов
Гл. инж. пр. — Рубанов
Гл. арх. пр. — Баров
Ст. инженер — Иванова

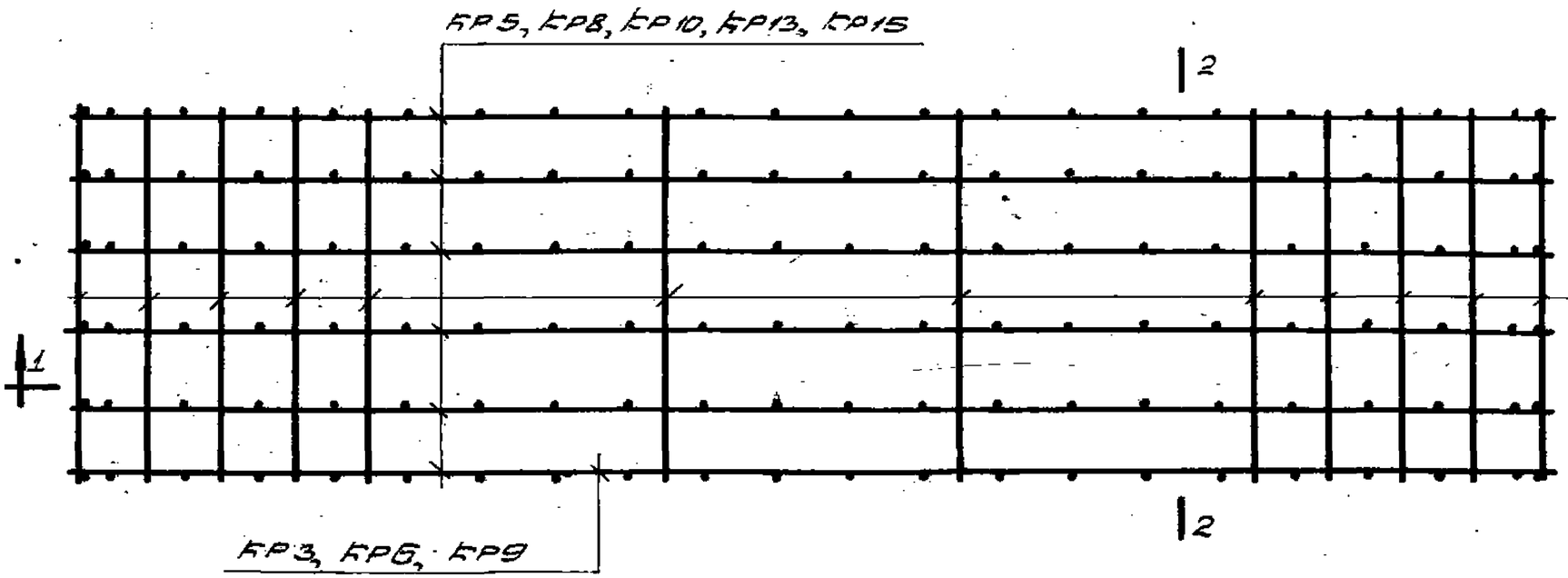

КП43÷КП48

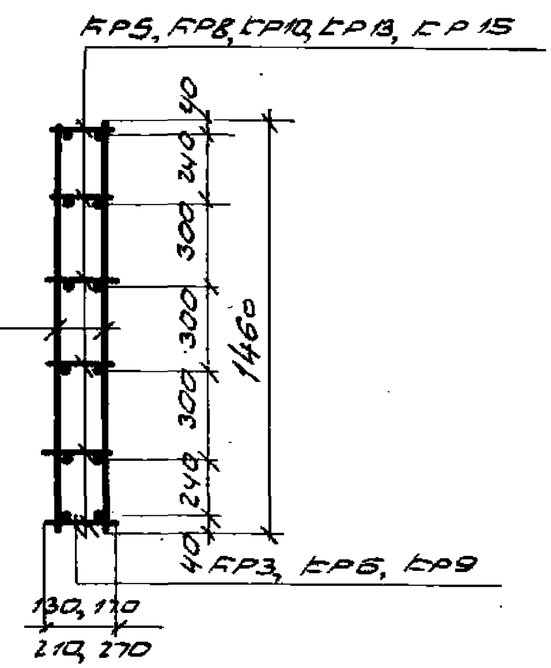

2-2

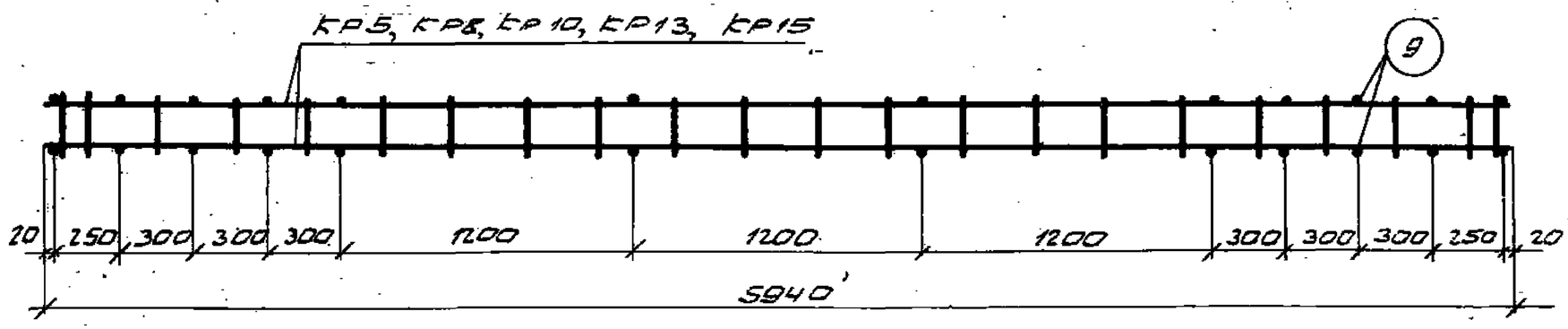

1-1

Примечание.

Спецификация пространственных каркасов КП43÷КП48 дана на листе 44.

ТК 1978	Пространственные каркасы КП43÷КП48	1.432-5 Выпуск 1
		Лист 39

Москва Ст. инж. Иванов Инженер Шилова

1907-03

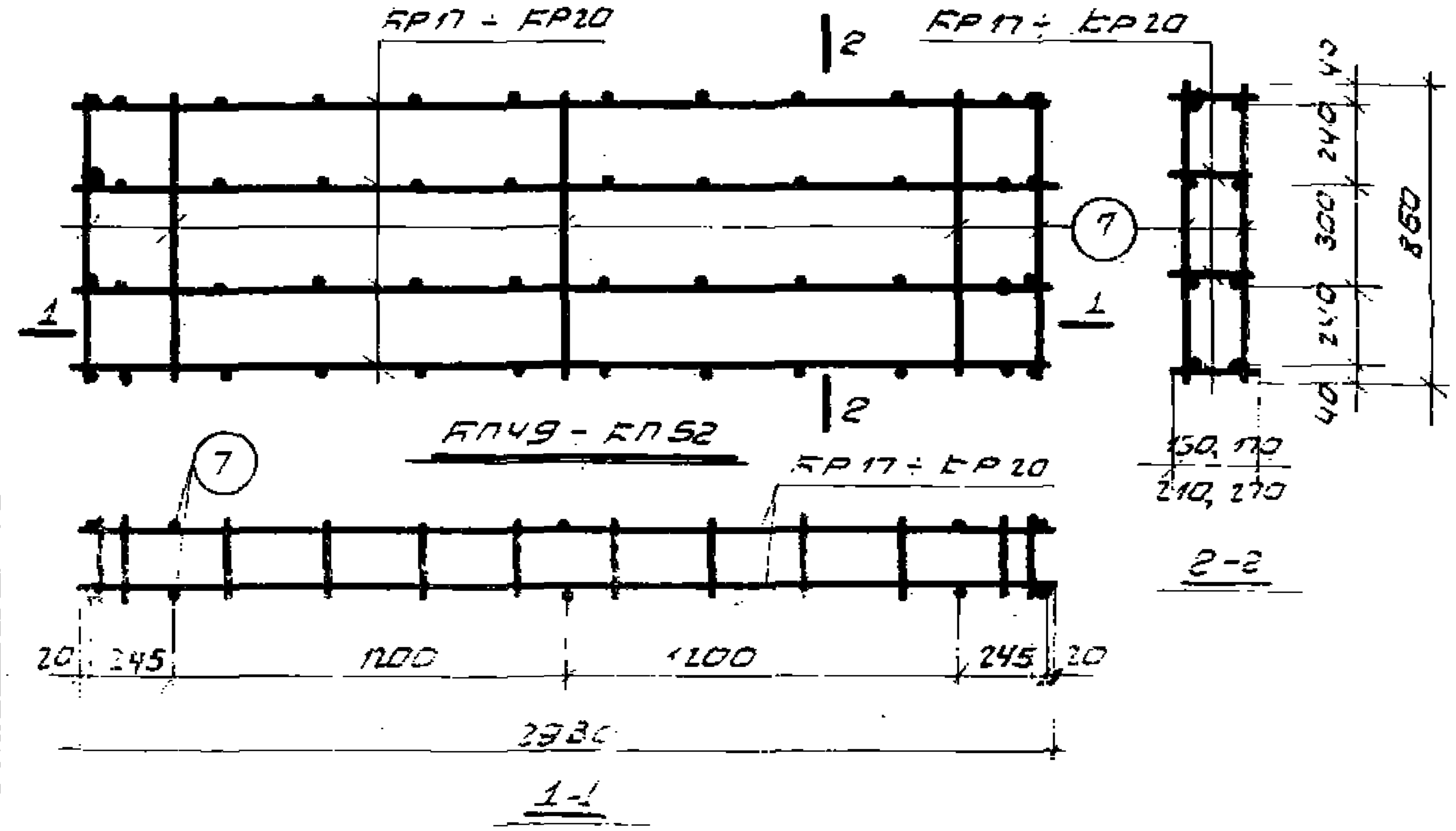

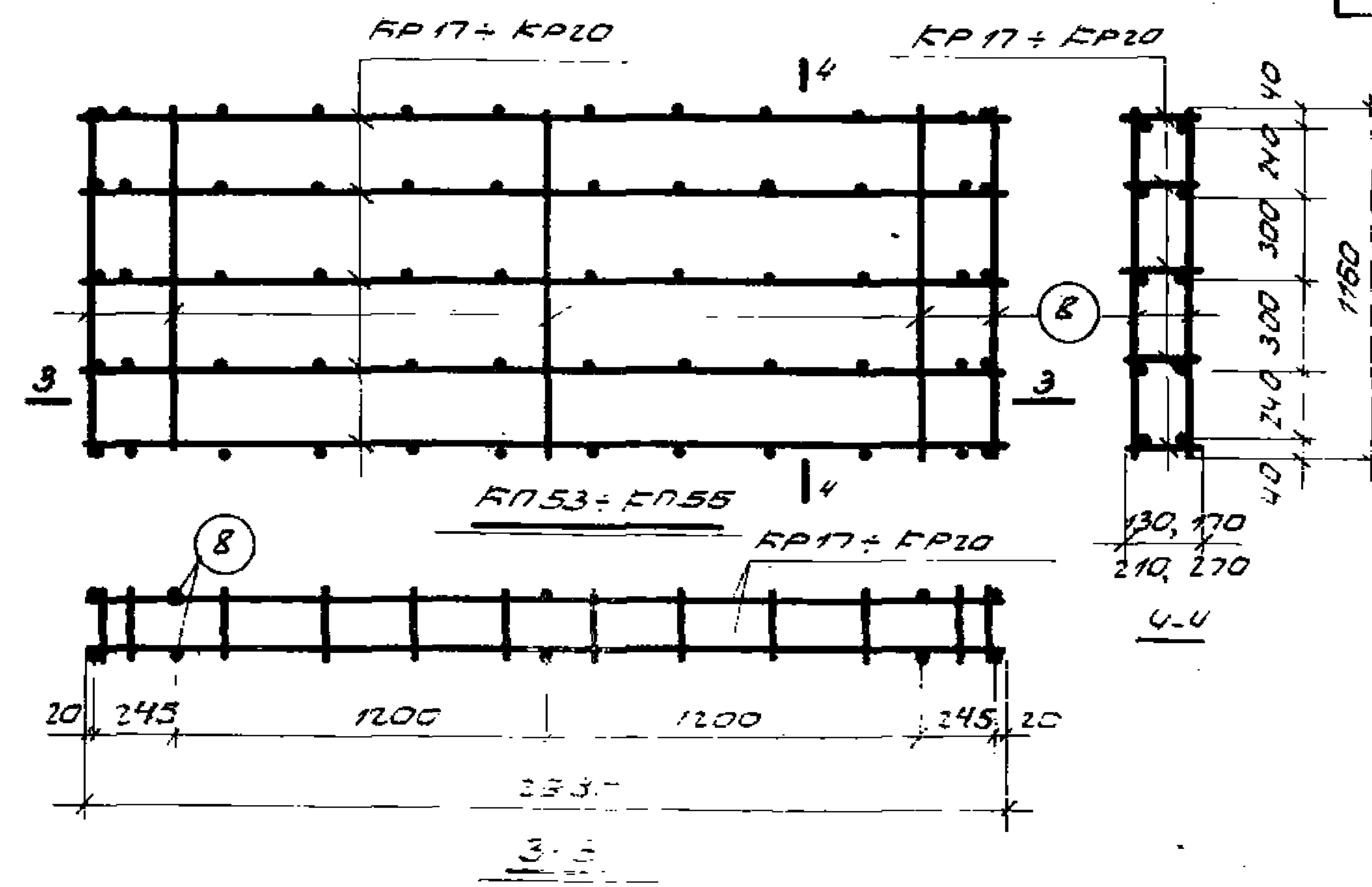

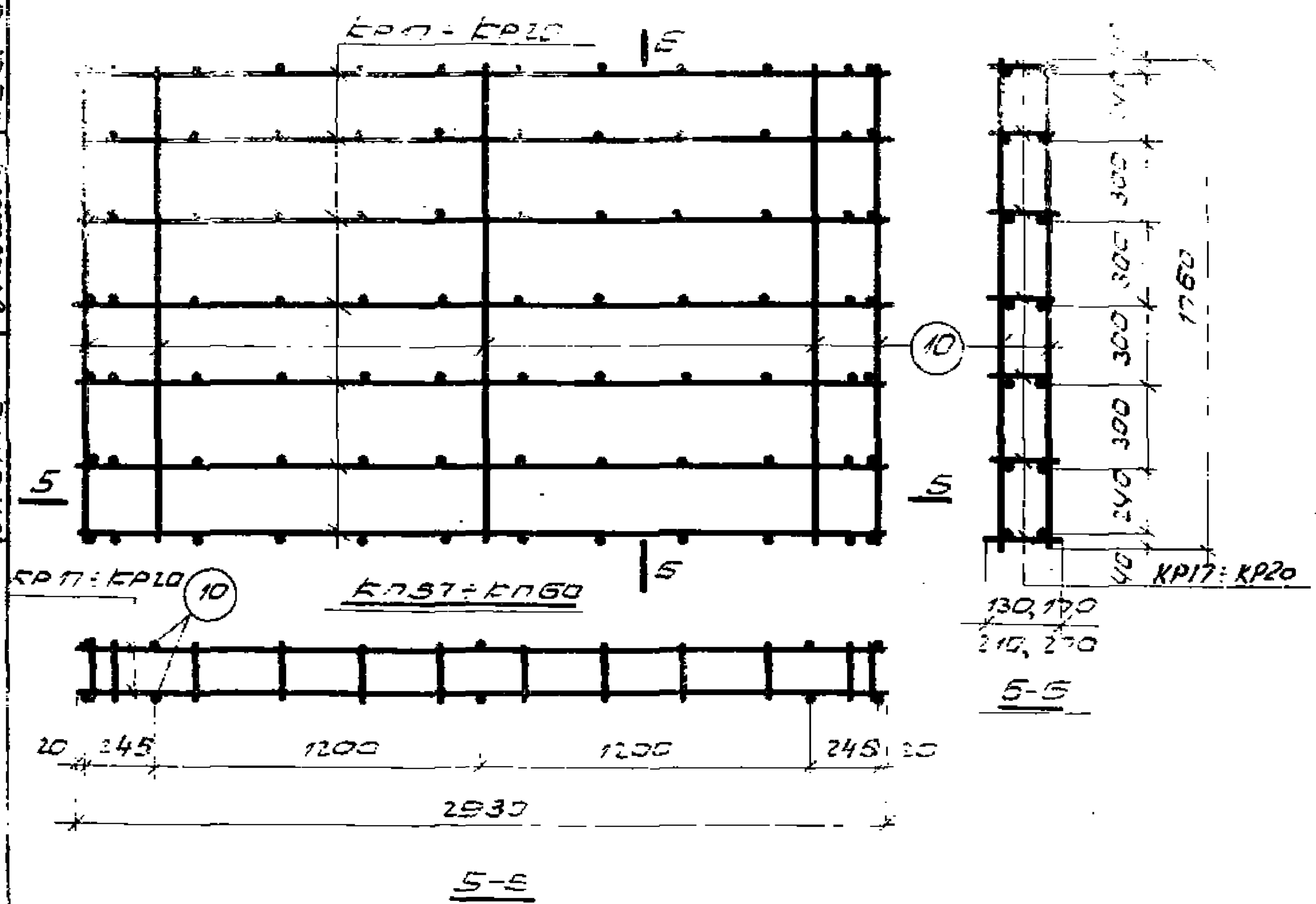

Примечание.

Спецификация пространственных каркасов КП49 – КП50 дана на листе 44.

ЦНИИПРОМЗДАНИЙ, Москва

ТК 1972	Пространственные каркасы КП49 ÷ КП60	1432-5 Выпуск 1
		Лист 40

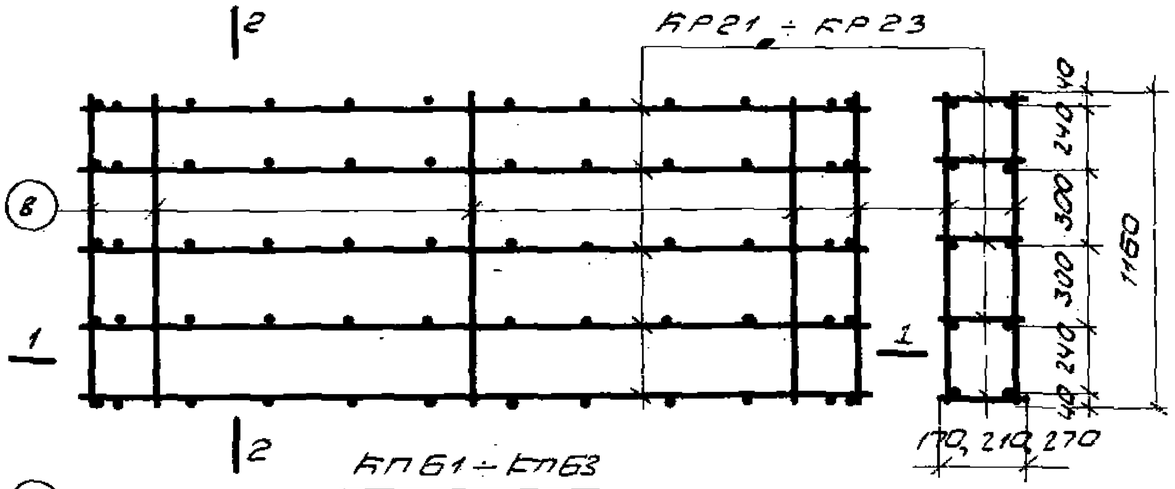

2-2

КП61 ÷ КП63

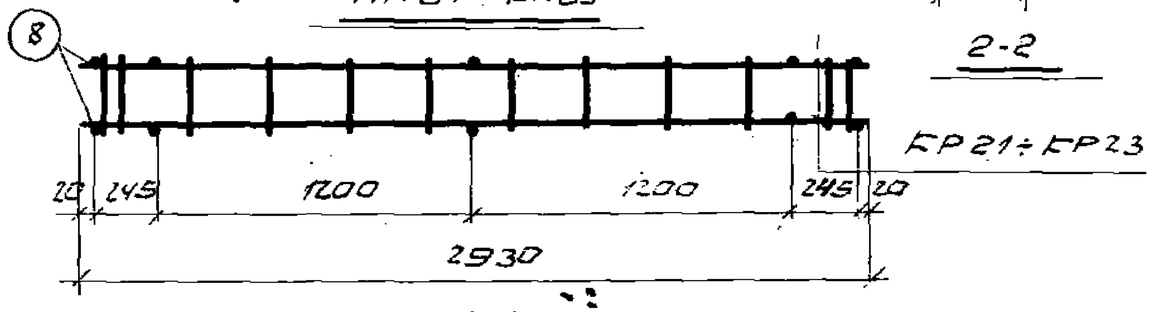

1-1

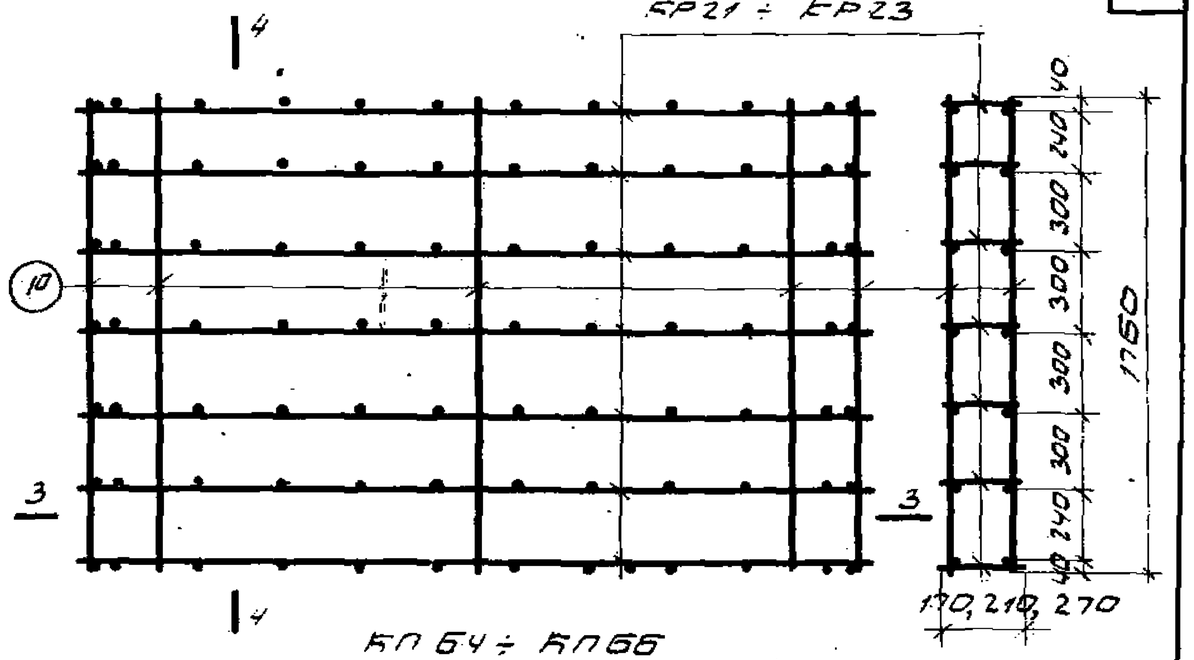

КП64 ÷ КП66

4-4

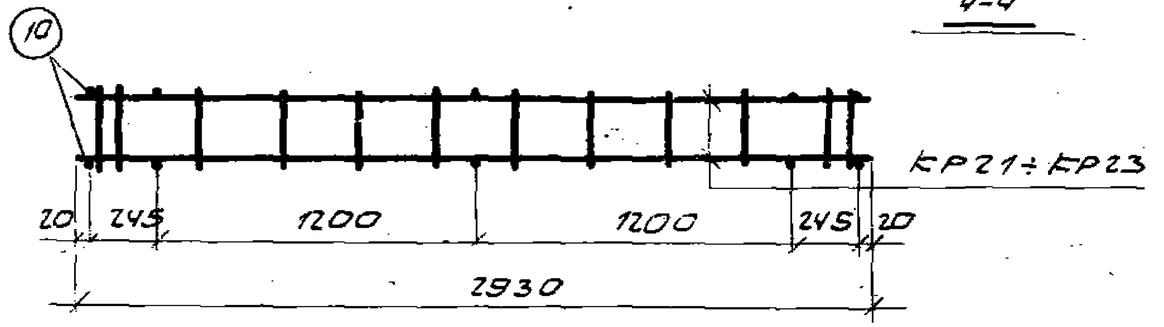

3-3

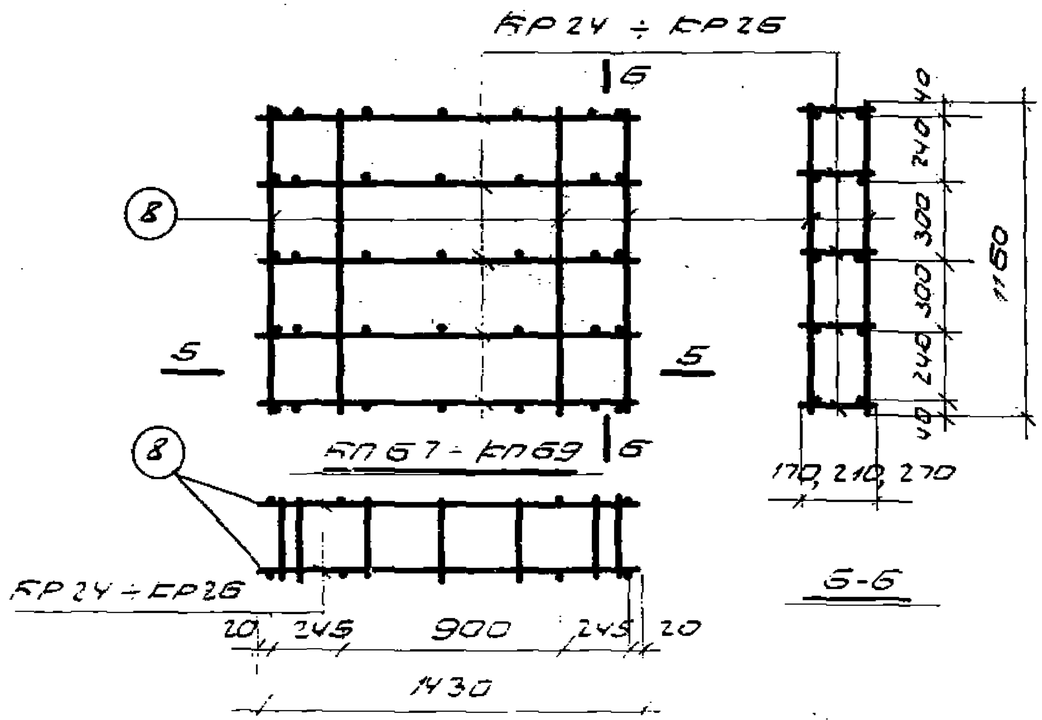

5-6

5-5

Примечание.

Спецификация пространственных каркасов КП51 ÷ КП69 дана на листе 44.

ТК 57	Пространственные каркасы КП61 ÷ КП69	1.432-6 Выпуск 1
		Лист 41

ГПИ ПРОМЗДАНИЙ

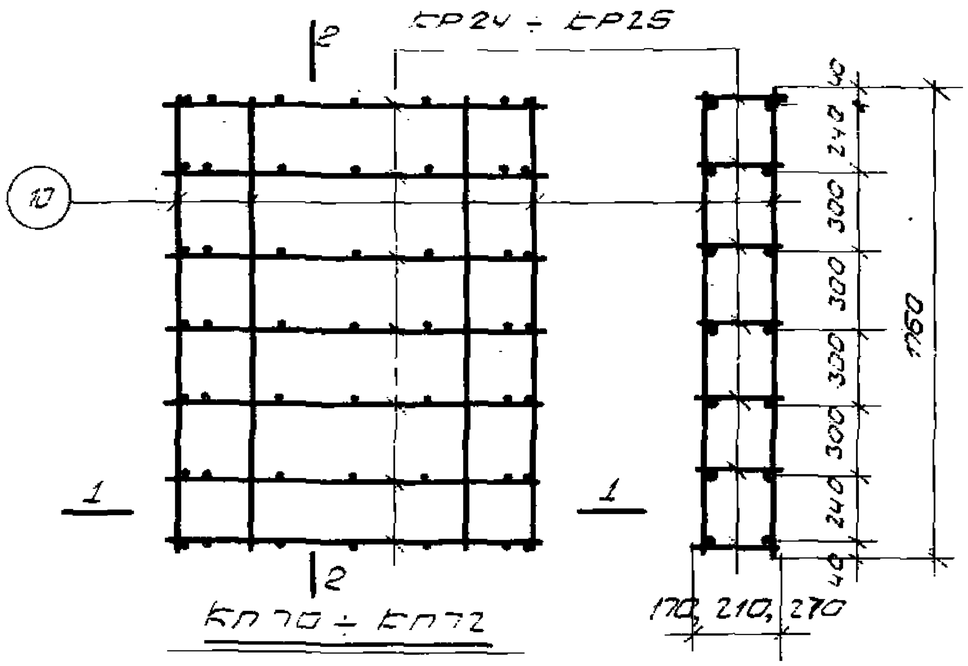

КП 70 ÷ КП 72

2-2

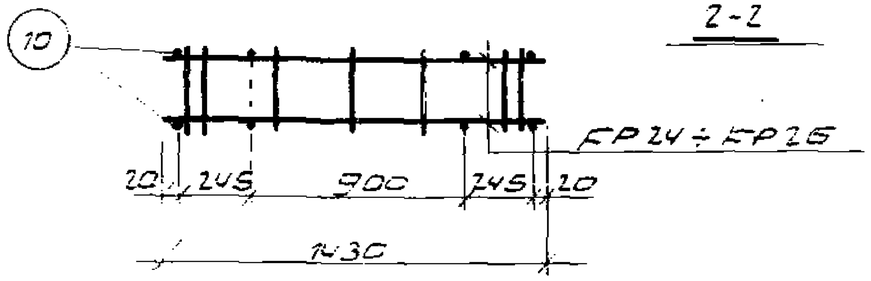

1-1

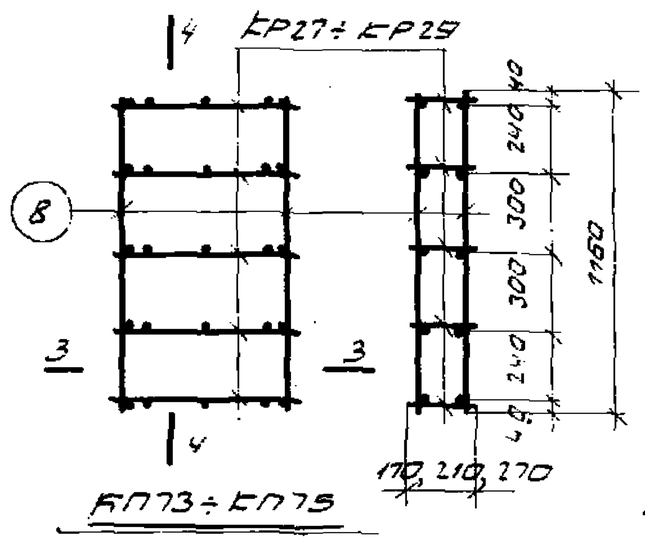

КП 73 ÷ КП 75

4-4

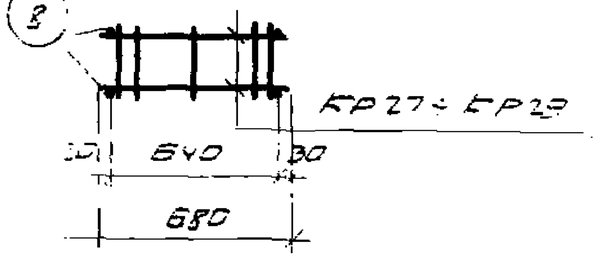

3-3

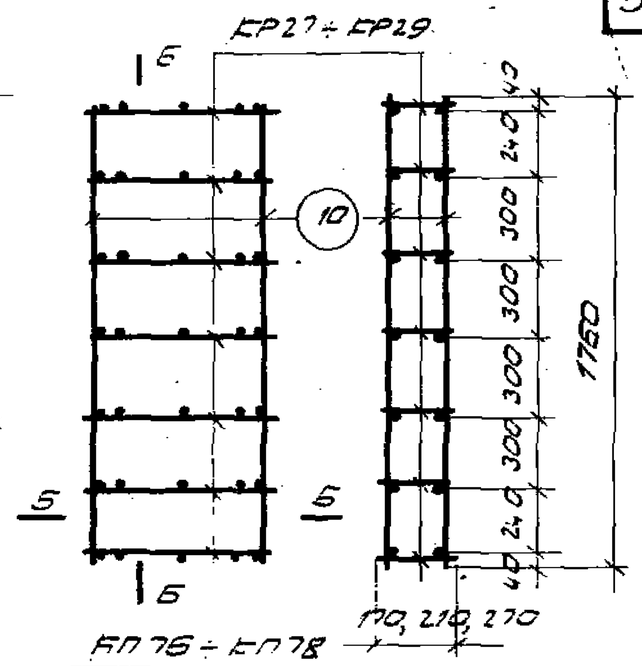

КП 76 ÷ КП 78

5-6

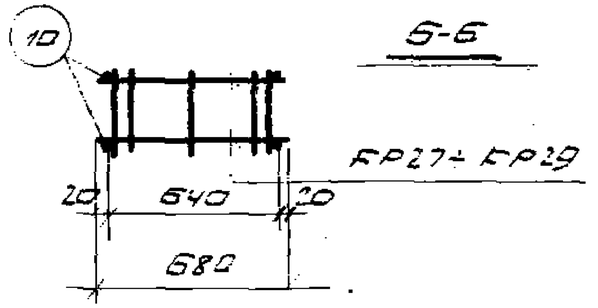

5-5

Примечание.

Спецификация пространственных каркасов КП 70 ÷ КП 78 дана на листе 44.

ТК 1978	Пространственные каркасы КП 70 ÷ КП 78	1.432-5 Выпуск 1
		Лист 42

ЦНИИПРОМЗДАНИЙ Москва

Инв. № подл. | Подпись и дата | Взам. инв. №

Спецификация марок арматурных изделий на один пространственный каркас

Марка пространственного каркаса	Марка изделия или № поз.	К-во шт.	№ листа
КП1	КР1	4	45,46,48
	7	24	
КП2	КР2	4	
	7	24	
КП3	КР3	1	
	КР4	3	
	7	24	
КП4	КР3	1	
	КР5	3	
	7	24	
КП5	КР6	1	
	КР7	3	
	7	24	
КП6	КР5	1	
	КР8	3	
	7	24	
КП7	КР9	1	
	КР10	3	
	7	24	
КП8	КР1	5	
	8	24	
КП9	КР2	5	
	8	24	
КП10	КР3	1	
	КР4	4	
	8	24	
КП11	КР3	1	
	КР5	4	
	8	24	
КП12	КР6	1	
	КР7	4	
	8	24	
КП13	КР6	1	
	КР8	4	
	8	24	
КП14	КР9	1	
	КР10	4	
	8	24	
КП15	КР1	7	
	10	24	
КП16	КР2	7	
	10	24	
КП17	КР3	1	
	КР4	6	
	10	24	
КП18	КР3	1	
	КР5	5	
	10	24	
КП19	КР6	1	
	КР7	6	
	10	24	
КП20	КР6	1	
	КР8	6	
	10	24	
КП21	КР9	1	
	КР10	6	
	10	24	
КП22	КР11	4	
	7	24	
КП23	КР12	4	
	7	24	
КП24	КР13	4	
	7	24	
КП25	КР6	3	
	КР14	1	
	7	24	
КП26	КР15	4	
	7	24	
КП27	КР9	1	
	КР16	3	
	7	24	
КП28	КР9	4	
	7	24	
КП29	КР11	5	
	8	24	
КП30	КР12	5	
	8	24	
КП31	КР13	5	
	8	24	
КП32	КР6	4	
	КР14	1	
	8	24	
КП33	КР15	5	
	8	24	
КП34	КР9	1	
	КР16	4	
	8	24	
КП35	КР9	5	
	8	24	
КП36	КР11	7	
	10	24	
КП37	КР12	7	
	10	24	
КП38	КР13	7	
	10	24	

Примечание. Каркасы КП1÷КП38 см. листы 36÷38.

ТК 1971	Спецификация марок арматурных изделий на один пространственный каркас	1.432-5 Вып.1
		Лист 43

Спецификация марок арматурных изделий на один пространственный каркас

Марка пространственного каркаса	Марка изделия или № поз.	К-во шт.	№ листа
КП39	КР6	5	45,46,48
	КР14	1	
	10	24	
КП40	КР15	1	
	10	24	
КП41	КР9	1	
	КР16	5	
	10	24	
КП42	КР9	1	
	10	24	
КП43	КР3	1	
	КР5	5	
	9	24	
КП44	КР6	1	
	КР8	5	
	9	24	
КП45	КР9	1	
	КР10	5	
	9	24	
КП46	КР13	6	
	9	24	
КП47	КР15	6	
	9	24	
КП48	КР3	6	
	3	24	

Марка пространственного каркаса	Марка изделия или № поз.	К-во шт.	№ листа
КП49	КР17	4	47,48
	7	10	
КП50	КР18	4	
	7	10	
КП51	КР19	4	
	7	10	
КП52	КР20	4	
	7	10	
КП53	КР17	5	
	8	10	
КП54	КР18	5	
	8	10	
КП55	КР19	5	
	8	10	
КП56	КР20	5	
	8	10	
КП57	КР17	7	
	10	10	
КП58	КР18	7	
	10	10	
КП59	КР19	7	
	10	10	

Марка пространственного каркаса	Марка изделия или № поз.	К-во шт.	№ листа
КП60	КР20	7	47,48
	10	10	
КП61	КР21	5	
	8	10	
КП62	КР22	5	
	8	10	
КП63	КР23	5	
	8	10	
КП64	КР21	7	
	10	10	
КП65	КР22	7	
	10	10	
КП66	КР23	7	
	10	10	
КП67	КР24	5	
	8	8	
КП68	КР25	5	
	8	8	
КП69	КР26	5	
	8	8	

Марка пространственного каркаса	Марка изделия или № поз.	К-во шт.	№ листа
КП70	КР24	7	48
	10	8	
КП71	КР25	7	
	10	8	
КП72	КР26	7	
	10	8	
КП73	КР27	5	
	8	4	
КП74	КР28	5	
	8	4	
КП75	КР29	5	
	8	4	
КП76	КР27	7	
	10	4	
КП77	КР28	7	
	10	4	
КП78	КР29	7	
	10	4	

Примечание. Каркасы КП39 ÷ КП78 см. листы 38÷42.

Госстрой СССР ЦНИИПРОМЗДАНИЙ Москва	Гл. инж. пр.	Соловьев	
	Гл. инж. пр.	Рудаков	
	Гл. эксп. пр.	Барбо	
	Ст. инж.	Иванов	
	Гл. инж. пр.	Соловьев	
	Гл. инж. пр.	Рудаков	
	Гл. эксп. пр.	Барбо	
	Ст. инж.	Иванов	

ТК 1978	Спецификация марок арматурных изделий на один пространственный каркас	1.432-5 Вып. 1
		Лист 44

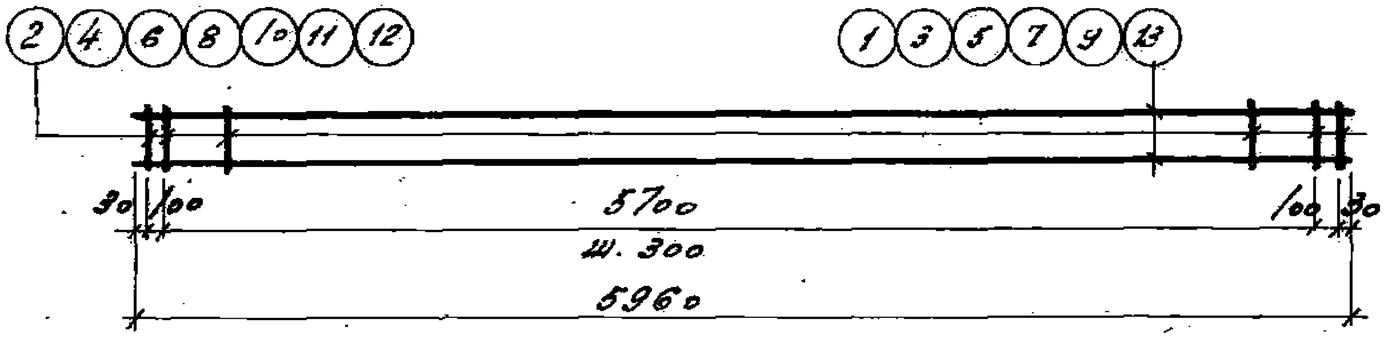

КР1 ÷ КР16

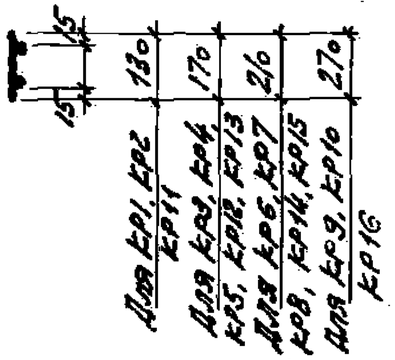

Спецификация и выборка стали на одно арматурное изделие

9875

Марка изделия	№ поз.	Эскиз	ф мм	Длина мм	Колич. шт.	Общая длина м	Выборка стали ф мм	Выборка стали Общая длина м	Выборка стали Вес кг
КР1	1	—	6АIII	5940	2	11,9	6АIII	11,9	2,6
	2		4ВI	130	22	2,9	4ВI	2,9	0,3
							Итого		2,9
КР2	2		4ВI	130	22	2,9	8АIII	11,9	4,7
	3		8АIII	5940	2	11,9	4ВI	2,9	0,3
							Итого		5,0
КР3	3		8АIII	5940	2	11,9	8АIII	11,9	4,7
	4		4ВI	170	22	3,7	4ВI	3,7	0,4
							Итого		5,1

Марка изделия	№ поз.	Эскиз	ф мм	Длина мм	Кол. шт.	Общая длина м	Выборка стали ф мм	Выборка стали Общая длина м	Выборка стали Вес кг
КР4	4	—	4ВI	170	22	3,7	5ВI	11,9	1,8
	5		5ВI	5940	2	11,9	4ВI	3,7	0,4
							Итого		2,2
КР5	1		6АIII	5940	2	11,9	6АIII	11,9	2,6
	4		4ВI	170	22	3,7	4ВI	3,7	0,4
							Итого		3,0
КР6	3		8АIII	5940	2	11,9	8АIII	11,9	4,7
	6		4ВI	210	22	4,6	4ВI	4,6	0,5
							Итого		5,2

Примечание.

Смотреть совместно с листом 46.

ТК 1972

Плоские каркасы КР1 ÷ КР16. Спецификация и выборка стали на одно арматурное изделие

1.432-5 Выпуск 1

Лист 45

МОСКВА

Спецификация и выборка стали на одно арматурное изделие

Марка изделия	№ поз.	Эскиз	ф мм	Длина мм	Колич. шт.	Общая длина м	Выборка стали ф мм	Общая длина м	Вес кг
КР7	5		5ВI	5940	2	11,9	5ВI	11,9	1,8
	6		4ВI	210	22	4,6	4ВI	4,6	0,5
							Итого		2,3
КР8	1		6АIII	5940	2	11,9	6АIII	11,9	2,6
	6		4ВI	210	22	4,6	4ВI	4,6	0,5
							Итого		3,1
КР9	7		10АIII	5940	2	11,9	10АIII	11,9	7,3
	8		4ВI	270	22	5,9	4ВI	5,9	0,6
							Итого		7,9
КР10	5		5ВI	5940	2	11,9	5ВI	11,9	1,8
	8		4ВI	270	22	5,9	4ВI	5,9	0,6
							Итого		2,4
КР11	9		14АII	5940	2	11,9	14АII	11,9	14,4
	10		5ВI	130	22	2,9	5ВI	2,9	0,5
							Итого		14,9

Марка изделия	№ поз.	Эскиз	ф мм	Длина мм	Колич. шт.	Общая длина м	Выборка стали ф мм	Общая длина м	Вес кг
КР12	4		4ВI	170	22	3,7	10АIII	11,9	7,3
	7		10АIII	5940	2	11,9	4ВI	3,7	0,4
							Итого		7,7
КР13	9		14АII	5940	2	11,9	14АII	11,9	14,4
	11		5ВI	170	22	3,7	5ВI	3,7	0,6
							Итого		15,0
КР14	6		4ВI	210	22	4,6	10АIII	11,9	7,3
	7		10АIII	5940	2	11,9	4ВI	4,6	0,5
							Итого		7,8
КР15	12		5ВI	210	22	4,6	12АII	11,9	10,6
	13		12АII	5940	2	11,9	5ВI	4,6	0,7
							Итого		11,3
КР16	3		8АIII	5940	2	11,9	8АIII	11,9	4,7
	8		4ВI	270	22	5,9	4ВI	5,9	0,6
							Итого		5,3

Примечание.

Сварные каркасы КР1 ÷ КР16 должны изготавливаться в соответствии с ГОСТ 10922-64 „Арматура и сварные закладные детали для железобетонных конструкций", ГОСТ 14098-68 „Соединения сварные арматуры железобетонных изделий и конструкций" и СН 393-69 „Указания по сварке соединений арматуры и закладных деталей."

ТК 1972	Плоские каркасы КР1 ÷ КР16. Спецификация и выборка стали на одно арматурное изделие	1.432-5 Выпуск	
		Лист	3

ГОССТРОЙ СССР ЦНИИПРОМЗДАНИЙ МОСКВА

Гл. инж. пр. Тосолюк Солюс
Гл. арх. пр. Барко
Гл. инж. пр. Рудаков
Ст. инж. Иванова

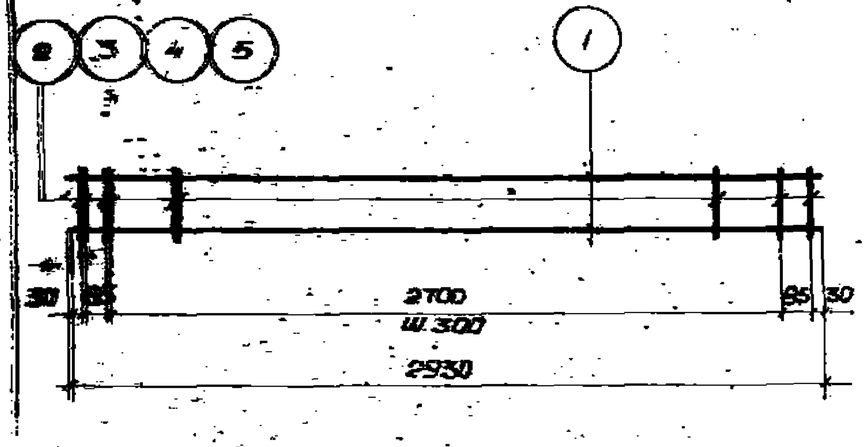

КР 17 ÷ КР 20

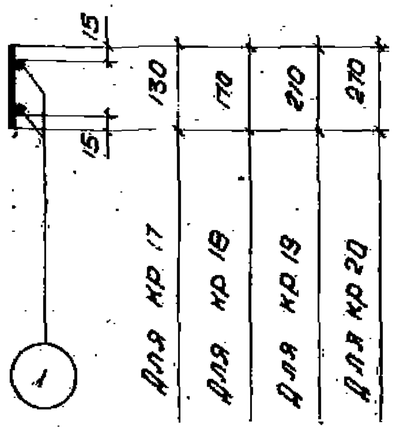

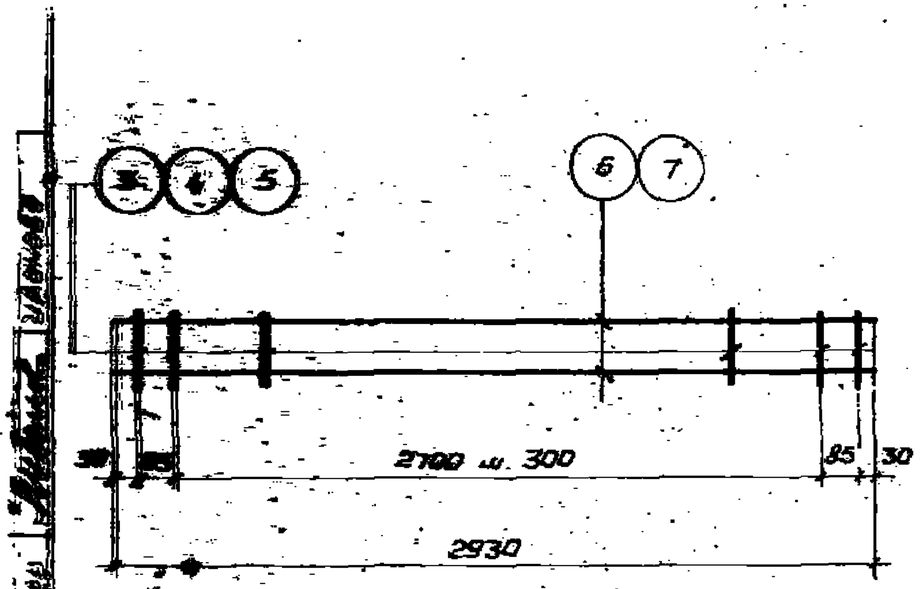

КР 21 ÷ КР 23

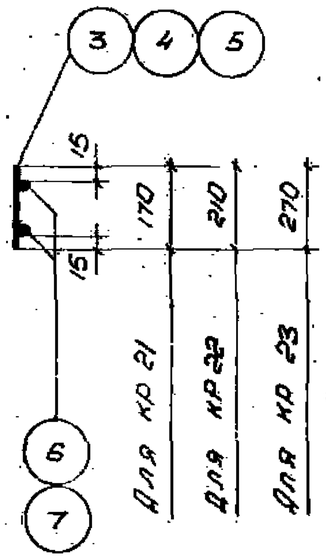

Примечание

Сварные каркасы КР17 ÷ КР23 должны изготовляться в соответствии с ГОСТ 10922-64 „Арматура и сварные закладные детали для железобетонных конструкций," ГОСТ 14098-68 „Соединения сварные арматуры железобетонных изделий и конструкций" и СН 393-69 „Указания по сварке соединений арматуры и закладных деталей."

Спецификация и Выборка стали на 1 арматурное изделие

Марка изделия	№ поз.	Эскиз	Ф, мм	Длина мм	К-во шт	Общая длина м	Выборка стали Ф, мм	Общая длина м	Вес кг
КР 17	1		5ВI	2930	2	5,9	5ВI	5,9	0,9
	2		4ВI	130	12	1,6	4ВI	1,6	0,2
							Итого:		1,1
КР 18	1		5ВI	2930	2	5,9	5ВI	5,9	0,9
	3		4ВI	170	12	2,0	4ВI	2,0	0,2
							Итого:		1,1
КР 19	1		5ВI	2930	2	5,9	5ВI	5,9	0,9
	4		4ВI	210	12	2,5	4ВI	2,5	0,3
							Итого:		1,2
КР 20	1		5ВI	2930	2	5,9	5ВI	5,9	0,9
	5		4ВI	270	12	3,2	4ВI	3,2	0,3
							Итого:		1,2
КР 21	3		4ВI	170	12	2,0	ВАIII	5,9	2,3
	6		ВАIII	2930	2	5,9	4ВI	2,0	0,2
							Итого:		2,5
КР 22	4		4ВI	210	12	2,5	ВАIII	5,9	2,3
	6		ВАIII	2930	2	5,9	4ВI	2,5	0,3
							Итого:		2,6
КР 23	5		4ВI	270	12	3,2	6АIII	5,9	1,3
	7		6АIII	2930	2	6,9	4ВI	3,2	0,3
							Итого:		1,5

ТК 1972	Плоские каркасы КР17 ÷ КР23. Спецификация и Выборка стали на одно арматурное изделие	1.432-5 Выпуск 1
		Лист 47

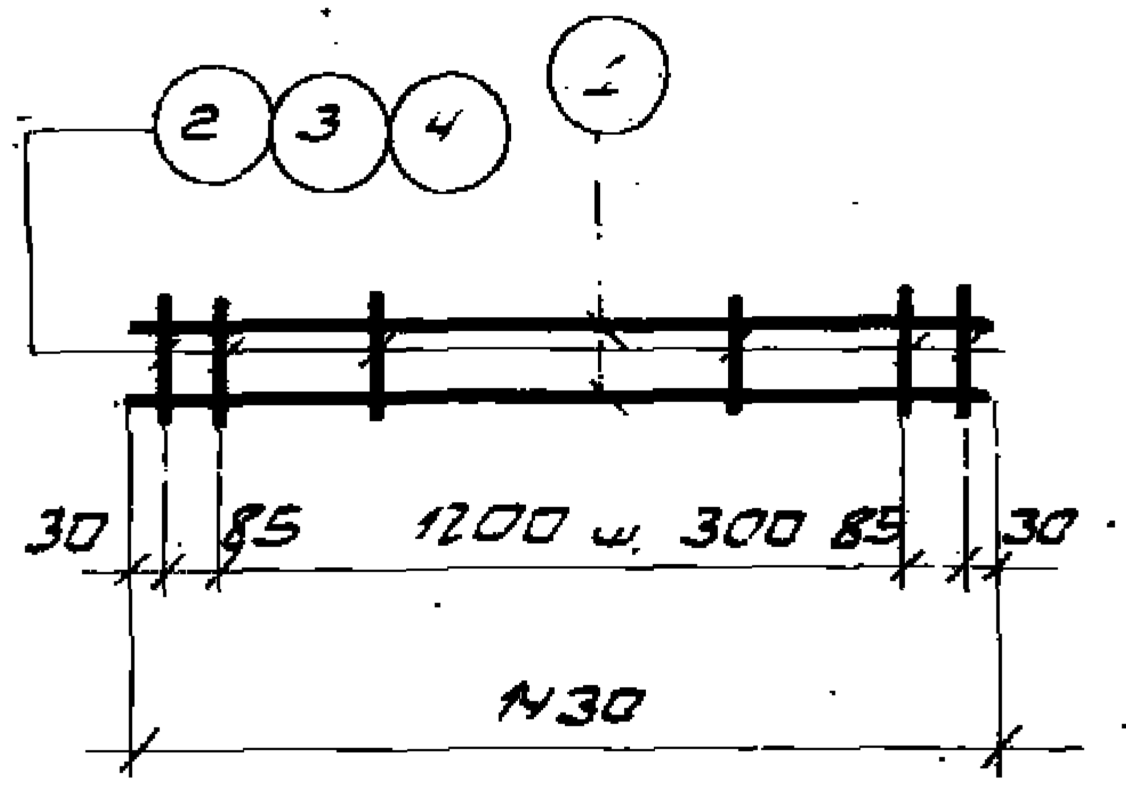

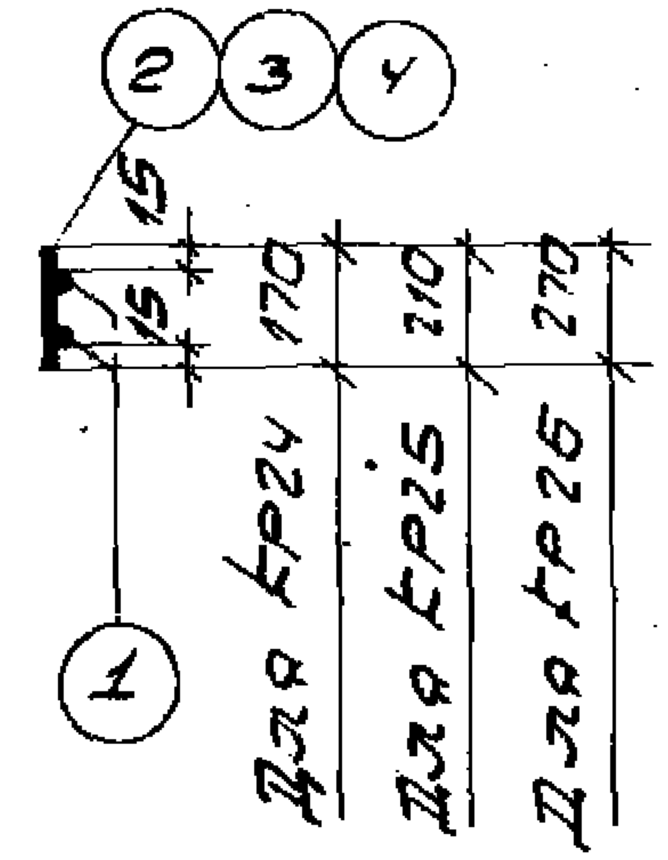

КР24 ÷ КР26

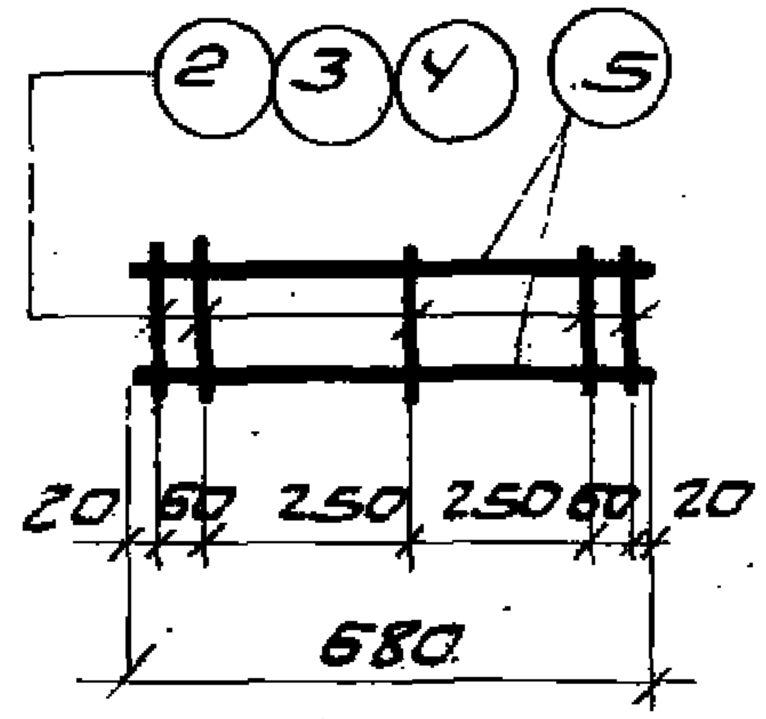

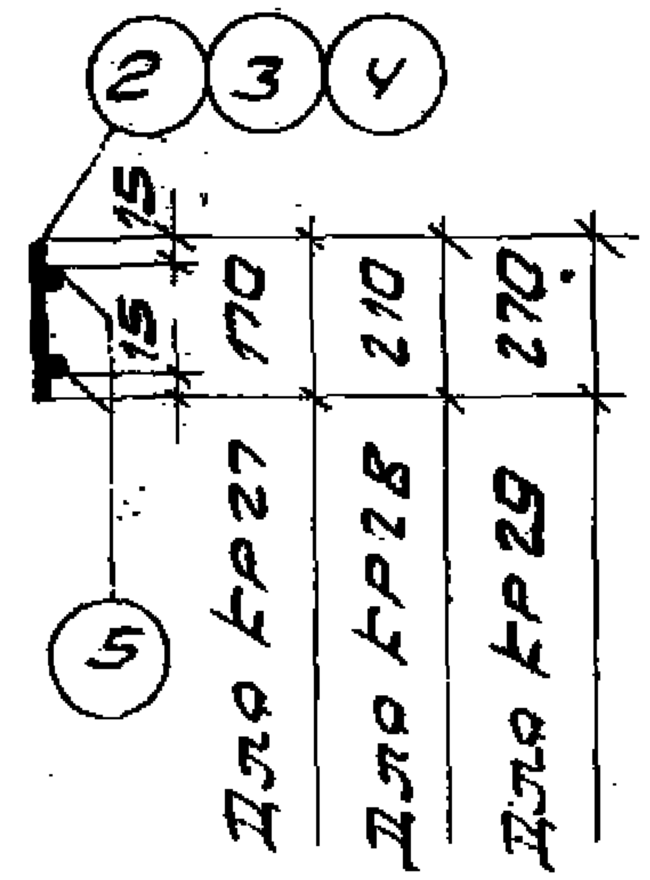

КР27 ÷ КР29

Примечание.

Сварные каркасы КР24÷КР29 должны изготовляться в соответствии с ГОСТ 10922-64 „Арматура и сварные закладные детали для железобетонных конструкций", ГОСТ 14098-68 „Соединения сварные арматуры железобетонных изделий и конструкций" и СН 393-69 „Указания по сварке соединений арматуры и закладных деталей".

Спецификация и выборка стали на 1 арматурное изделие

Марка изделия	№ поз	Эскиз	ø мм	Длина мм	Кол-во шт.	Общая длина м	Выборка стали ø мм	Общая длина м	Вес кг
КР24	1		5BI	1430	2	2,9	5BI	2,9	0,5
	2		4BI	170	7	1,2	4BI	1,2	0,1
							Итого:		0,6
КР25	1		5BI	1430	2	2,9	5BI	2,9	0,5
	3		4BI	210	7	1,5	4BI	1,5	0,1
							Итого:		0,6
КР26	1		5BI	1430	2	2,9	5BI	2,9	0,5
	4		4BI	270	7	1,9	4BI	1,9	0,2
							Итого:		0,7
КР27	2		4BI	170	5	0,9	5BI	1,4	0,2
	5		5BI	680	2	1,4	4BI	0,9	0,1
							Итого:		0,3
КР28	3		4BI	210	5	1,1	5BI	1,4	0,2
	5		5BI	680	2	1,4	4BI	1,1	0,1
							Итого:		0,3
КР29	4		4BI	270	5	1,4	5BI	1,4	0,2
	5		5BI	680	2	1,4	4BI	1,4	0,1
							Итого:		0,3
Отдельные стержни	7		5BI	860	1	0,9	5BI	0,9	0,1
	8		5BI	1160	1	1,2	5BI	1,2	0,2
	9		5BI	1460	1	1,5	5BI	1,5	0,2
	10		5BI	1760	1	1,8	5BI	1,8	0,3

Гл. инж. пр.		Голяс
Гл. инж. пр.		Рудаков
Гл. арх. пр.		Барка
Ст. инж.		Иванова

ЦНИИПРОМЗДАНИЙ Москва

ТК 1979

Плоские каркасы КР24÷КР29. Спецификация и выборка стали на одно арматурное изделие

1.432-5 Выпуск 1

Лист 48

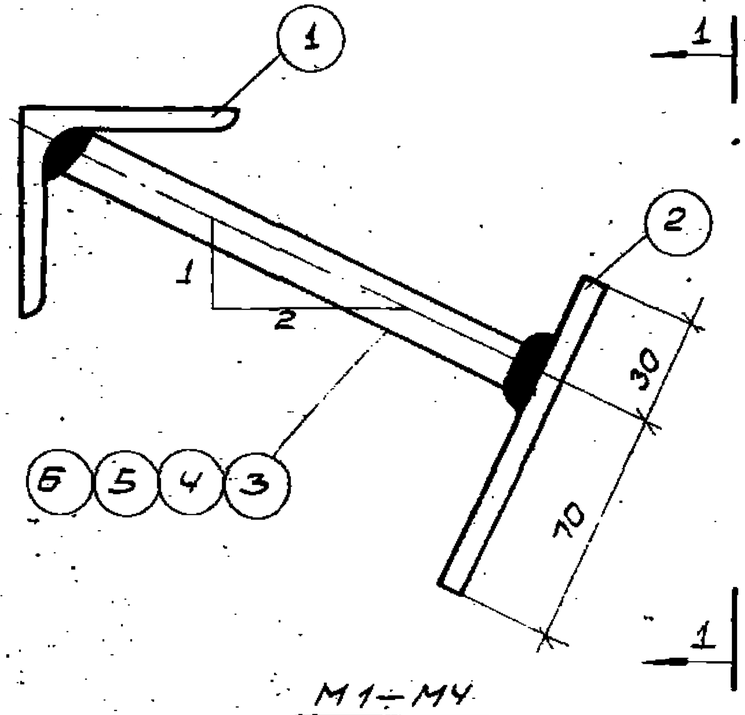

М1÷М4

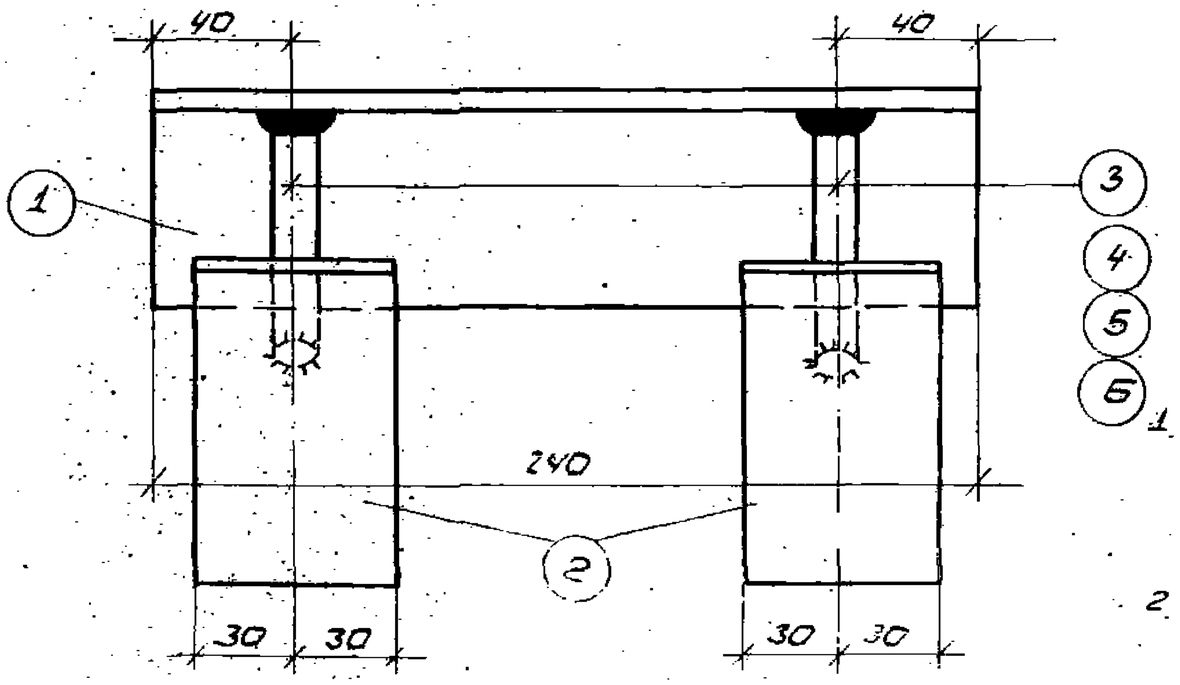

1-1

Спецификация стали на одну закладную деталь

Марка закладной детали	№ поз.	Сечение или профиль	Длина мм	К-во шт.	Вес, кг			Примечания
					поз.	номера	марки	
М1	1	L63×6	240	1	1,4	1,4	2,2	
	2	⁻60×6	100	2	0,3	0,6		
	3	——— ф10АIII	120	2	0,1	0,2		
М2	1	См. М1	240	1	1,4	1,4	2,2	
	2	См. М1	100	2	0,3	0,6		
	4	——— ф10АIII	150	2	0,1	0,2		
М3	1	См. М1	240	1	1,4	1,4	2,2	
	2	См. М1	100	2	0,3	0,6		
	5	——— ф10АIII	200	2	0,1	0,2		
М4	1	См. М1	240	1	1,4	1,4	2,4	
	2	См. М1	100	2	0,3	0,6		
	6	——— ф10АIII	260	2	0,2	0,4		

Примечания

1. Закладные детали М1÷М4 должны изготавливаться в соответствии с ГОСТ 10922-64 „Арматура и сварные закладные детали для железобетонных конструкций" ГОСТ 14098-68 „Соединения сварные арматуры железобетонных изделий и конструкций" и СН 393-69 „Указания по сварке соединений арматуры и закладных деталей".
2. Соединение стержней в тавр с полосой выполнять электродуговой сваркой под флюсом

ТК 1979	Закладные детали М1÷М4. Спецификация стали	1.432-5 Выпуск 1
		Лист 49

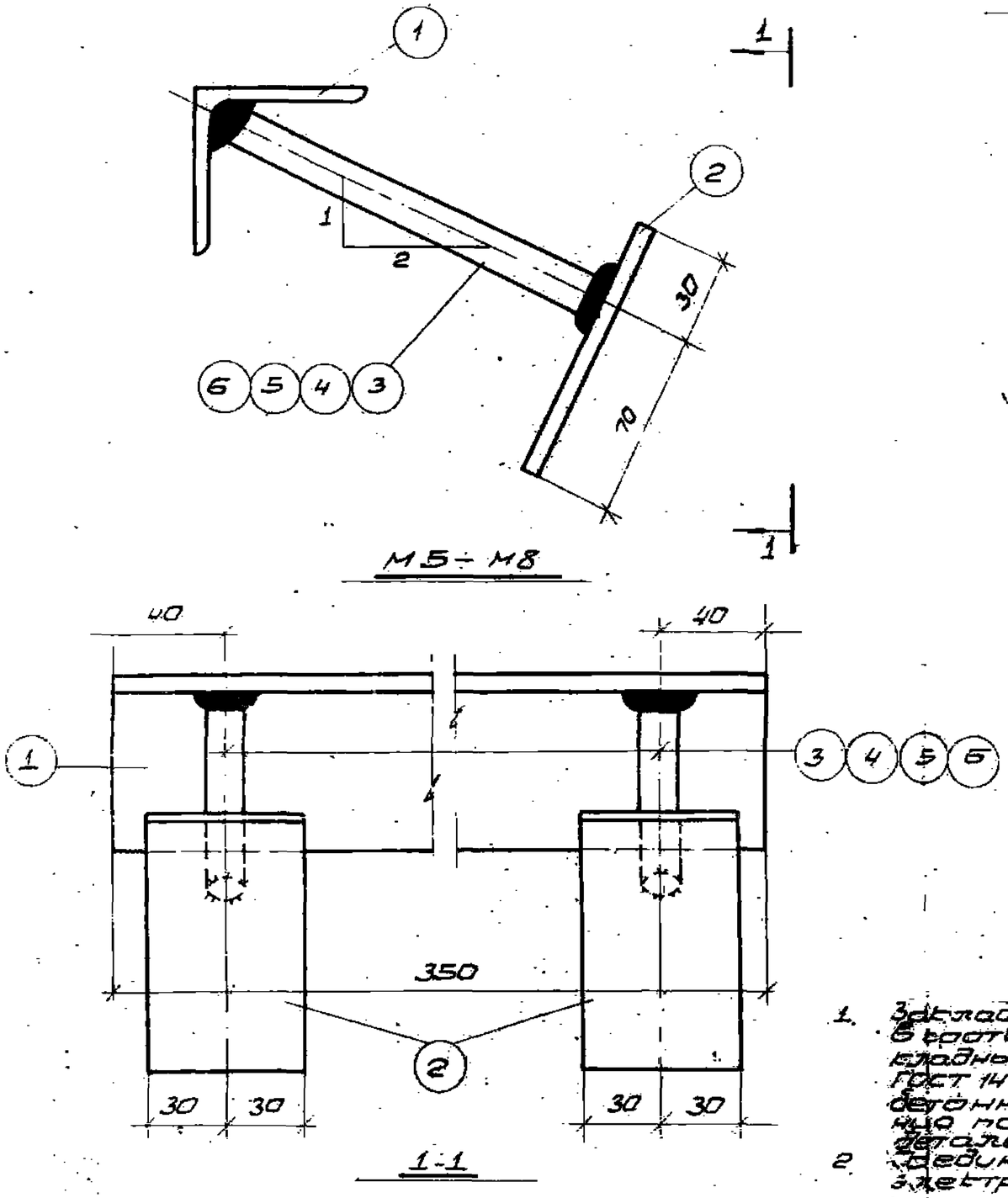

М5 ÷ М8

1-1

Спецификация стали на одну закладную деталь

Марка закл. детали	№ поз.	Сечение или профиль	Длина мм	Кво шт.	Вес, кг поз.	Вес, кг номера	Вес, кг марки	Примечан.
М5	1	L63×6	350	1	2,0	2,0	2,8	
	2	–60×6	100	2	0,3	0,6		
	3	——— ф10АIII	120	2	0,1	0,2		
М6	1	См. М5	350	1	2,0	2,0	2,8	
	2	См. М5	100	2	0,3	0,6		
	4	——— ф10АIII	150	2	0,1	0,2		
М7	1	См. М5	350	1	2,0	2,0	2,8	
	2	См. М5	100	2	0,3	0,6		
	5	——— ф10АIII	200	2	0,1	0,2		
М8	1	См. М5	350	1	2,0	2,0	3,0	
	2	См. М5	100	2	0,3	0,6		
	6	——— ф10АIII	250	2	0,2	0,4		

Примечания:

1. Закладные детали М5 ÷ М8 должны изготавливаться в соответствии с ГОСТ 10922 „Арматура и сварные закладные детали для железобетонных конструкций", ГОСТ 14098-68 „Соединения сварные арматуры железобетонных изделий и конструкций" и СН 393-69 „Указания по сварке соединений арматуры и закладных деталей".
2. Соединение стержней в табр с полосой выполнять электросваркой под флюсом.

ТК 1972	Закладные детали М5 ÷ М8. Спецификация стали	1.432-5 Выпуск 1
		Лист 50

Госстрой СССР ЦНИИПРОМЗДАНИЙ Москва

Гл. инж. пр. Гл. инж. пр. Гл. арх. пр. Ст. инж. Голос Рудаков Барко Иванов

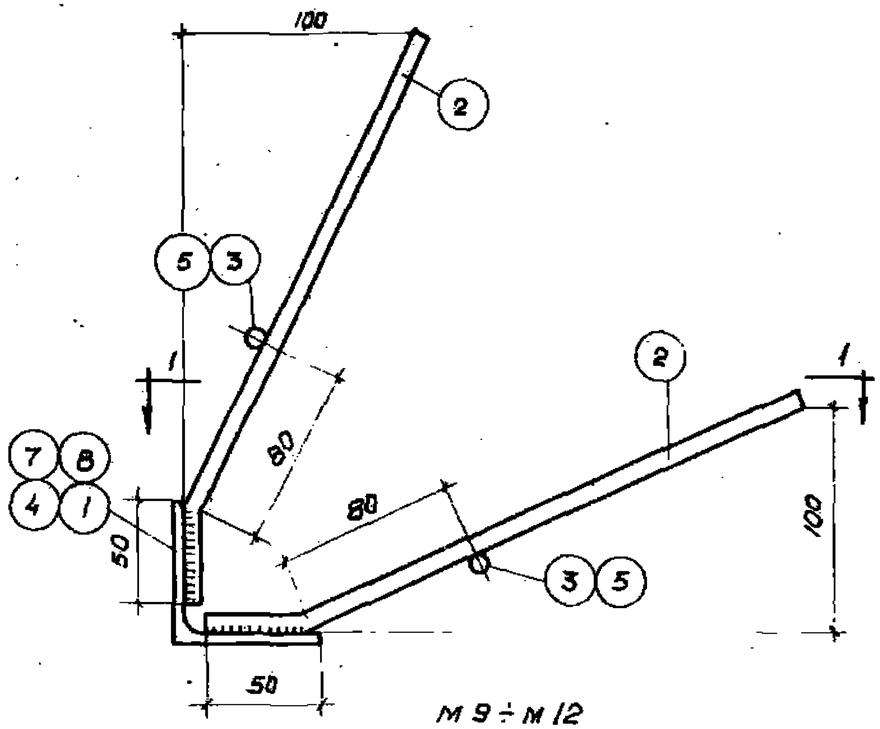

М 9 ÷ М 12

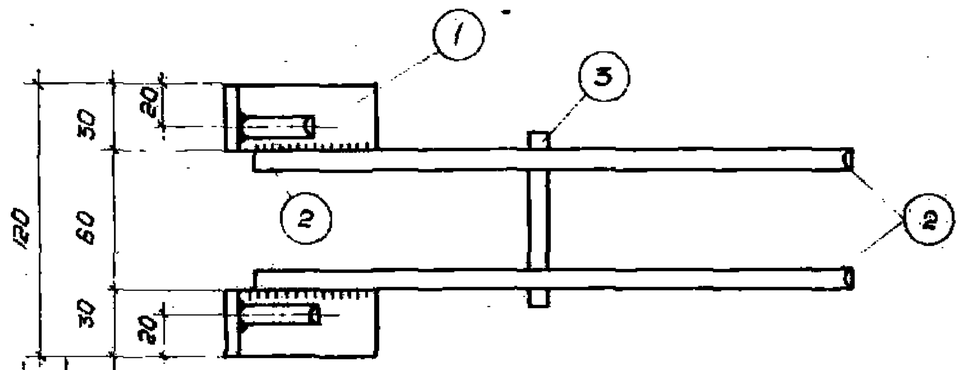

1-1 для М9

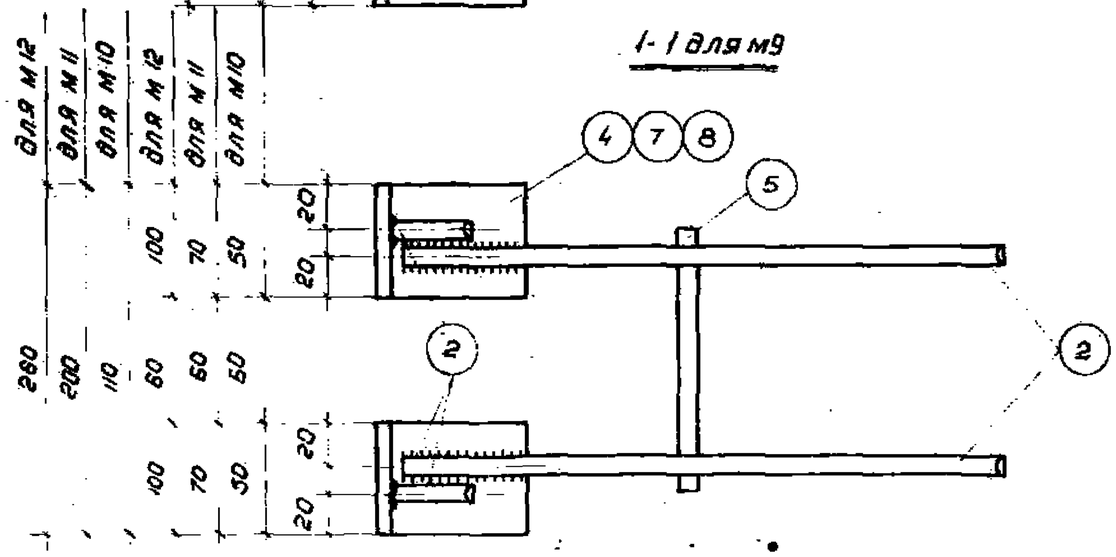

1-1 для М10 ÷ М12

Спецификация стали на одну закладную деталь.

Марка заклад. детали	№ поз.	Эскиз, профиль	Длина мм	К-во шт.	Вес, кг поз.	Вес, кг номера	Вес, кг марки	Примечание
М9	1	L 63×6	30	2	0,2	0,4	1,4	
	2	50 180 Ф10 А III	280	4	0,2	0,8		
	3	——— Ф10 А III	80	2	0,1	0,2		
М10	2	См. М9	280	4	0,2	0,8	1,8	
	4	L 63×6	50	2	0,4	0,8		
	5	——— Ф10 А III	120	2	0,1	0,2		
М11	2	См. М9	280	4	0,2	0,8	2,0	
	5	См. М10	120	2	0,1	0,2		
	7	L 63×6	70	2	0,5	1,0		
М12	2	См. М9	280	4	0,2	0,8	2,6	
	5	См. М10	120	2	0,1	0,2		
	8	L 63×6	100	2	0,8	1,6		

Примечания:

1. Закладные детали М9 ÷ М12 должны изготавливаться в соответствии с ГОСТ 10922-64 „Арматура и сварные закладные детали для железобетонных конструкций", ГОСТ 14098-68 „Соединения сварные арматуры железобетонных изделий и конструкций" и СН 393-69 „Указания по сварке соединений арматуры и закладных деталей".
2. Сварные швы h_w = 6 мм.

ТК 1972	Закладные детали М9 ÷ М12. Спецификация стали	1.432-5 Выпуск 1	
		Лист	51

Гл. арх. пр. Бабко
Ст. инж. Иванова

МОСКВА

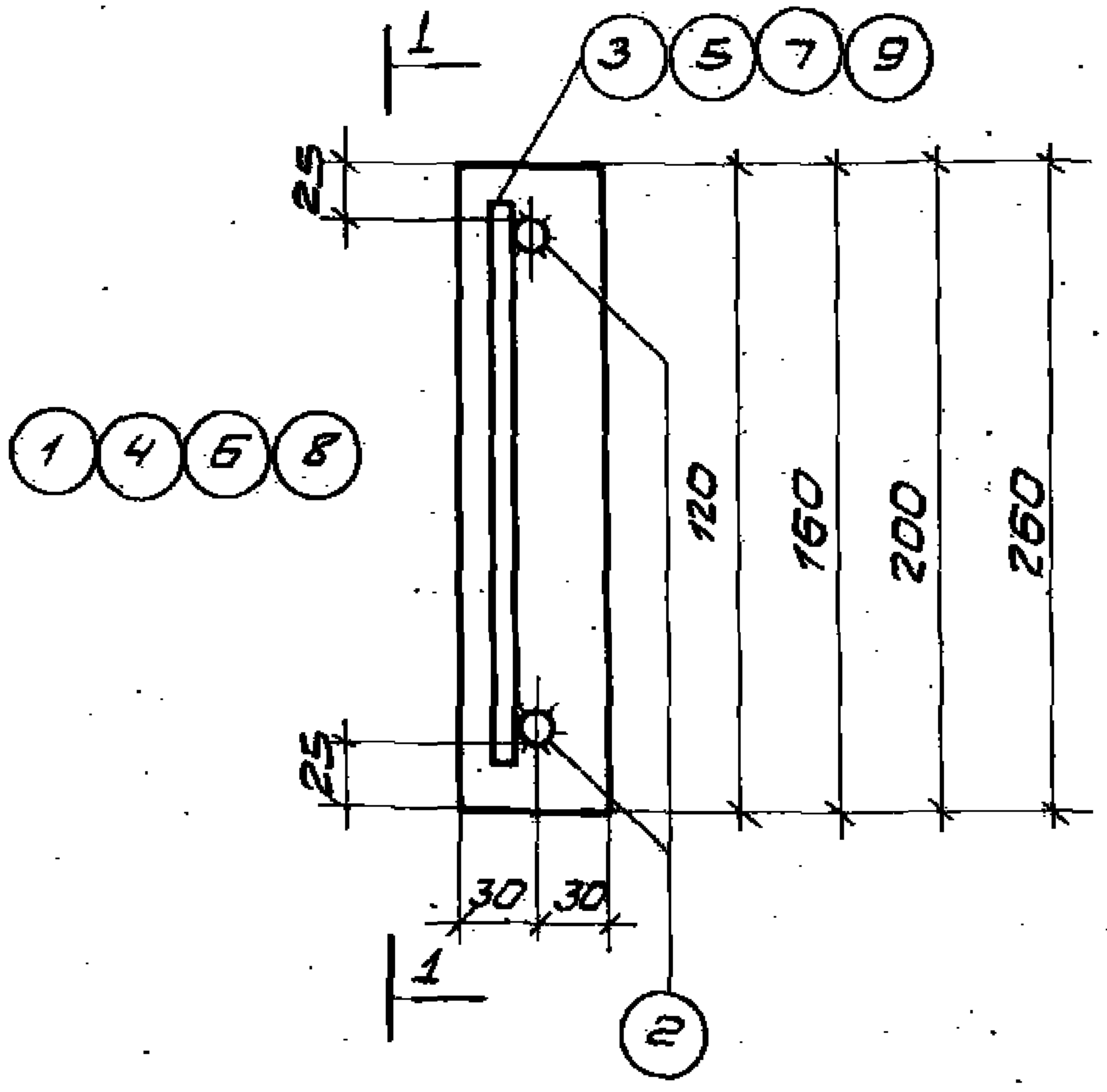

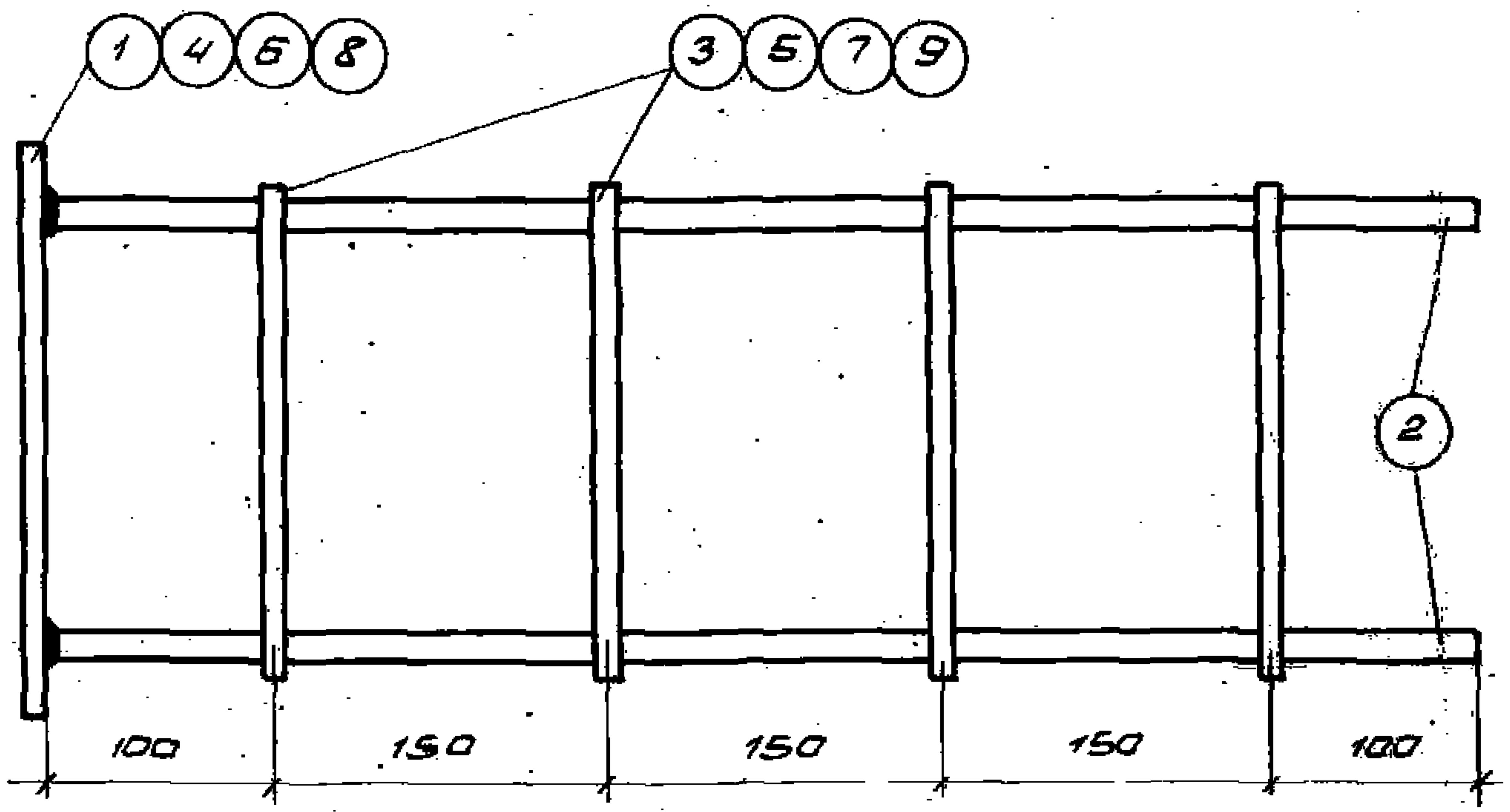

1-1

М13 ÷ М16

Спецификация стали на одну закладную деталь

Марка закл. детали	№ поз	Эскиз или профиль	Длина мм	К-во шт.	Вес, кг Поз	Номера	Марки	Примечан.
М13	1	—60 × 10	120	1	0,6	0,6	2,4	
	2	——— ф14АII	650	2	0,8	1,6		
	3	——— ф10АIII	80	4	0,05	0,2		
М14	2	См. М13	650	2	0,8	1,6	2,7	
	4	—60 × 10	160	1	0,8	0,8		
	5	——— ф10АIII	120	4	0,07	0,3		
М15	2	См. М13	650	2	0,8	1,6	2,9	
	6	—60 × 10	200	1	0,9	0,9		
	7	——— ф10АIII	160	4	0,1	0,4		
М16	2	См. М13	650	2	0,8	1,6	3,2	
	8	—60 × 10	260	1	1,2	1,2		
	9	——— ф10АIII	220	4	0,1	0,4		

Примечание:

Закладные детали М13÷М16 должны изготавливаться в соответствии с ГОСТ 10922-64 „Арматура и сварные закладные детали для железобетонных конструкций", ГОСТ 14098-68 „Соединения сварные арматуры железобетонных изделий и конструкций" и СН393-69 „Указания по сварке соединений арматуры и закладных деталей".

ЦНИИПРОМЗДАНИЙ Москва

Гл. инж. пр.	Рубаков
Гл. арх. пр.	Барбо
Ст. инж.	Ивонова

ТК 1979

Закладные детали М13÷М16. Спецификация стали

1.432-6 Выпуск-1

Лист 52

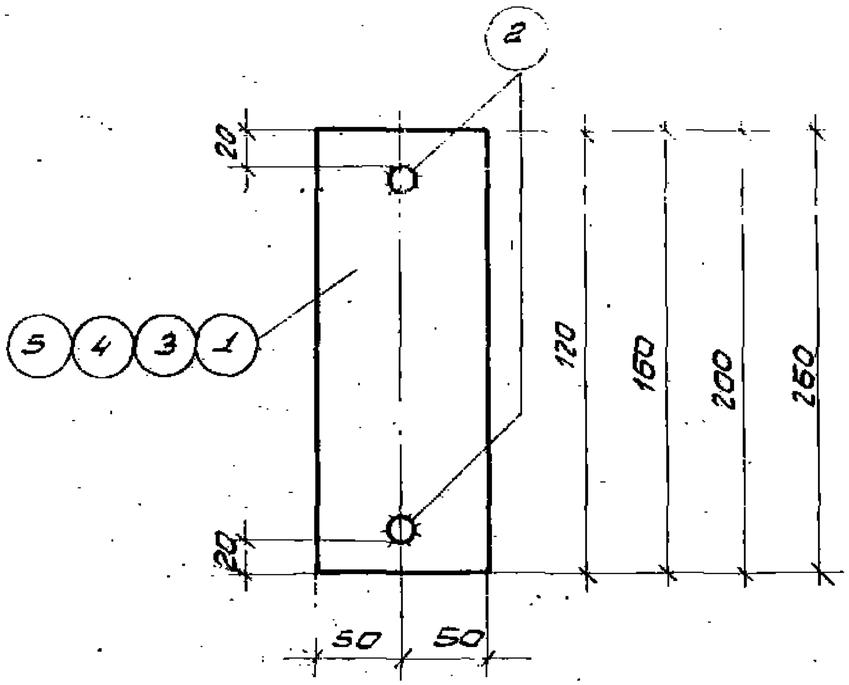

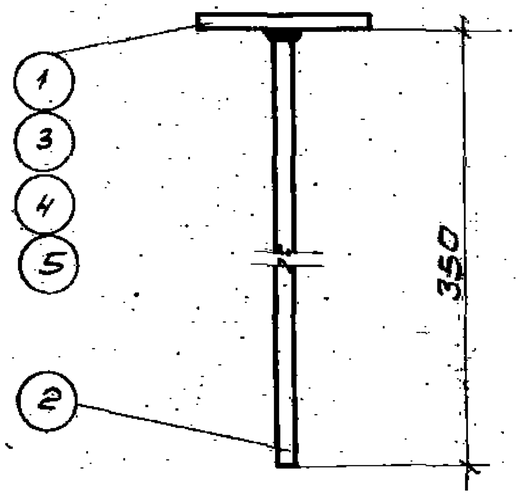

М17÷М20

Спецификация стали на одну закладную деталь

Марка закл. детали	№ поз.	Эскиз или профиль	Длина мм	К-во шт.	Вес, кг: поз.	Вес, кг: на черт.	Вес, кг: марки	Примечан.
М17	1	—100×8	120	1	0,8	0,8	1,2	
	2	——Ф10 А III	350	2	0,2	0,4		
М18	2	См. М17	350	2	0,2	0,4	1,4	
	3	—100×8	160	1	1,0	1,0		
М19	2	См. М17	350	2	0,2	0,4	1,6	
	4	—100×8	200	1	1,2	1,2		
М20	2	См. М17	350	2	0,2	0,4	2,0	
	5	—100×8	250	1	1,6	1,6		

Примечание:

Закладные детали М17÷М20 должны изготавливаться в соответствии с ГОСТ 10922-64 „Арматура и сварные закладные детали для железобетонных конструкций", ГОСТ 14098-68 „Соединения сварные арматуры железобетонных изделий и конструкций" и СН393-69 „Указания по сварке соединений арматуры и закладных деталей".

ТК 1972	Закладные детали М17÷М20 Спецификация стали	1.432-5 Выпуск 1	Лист 53

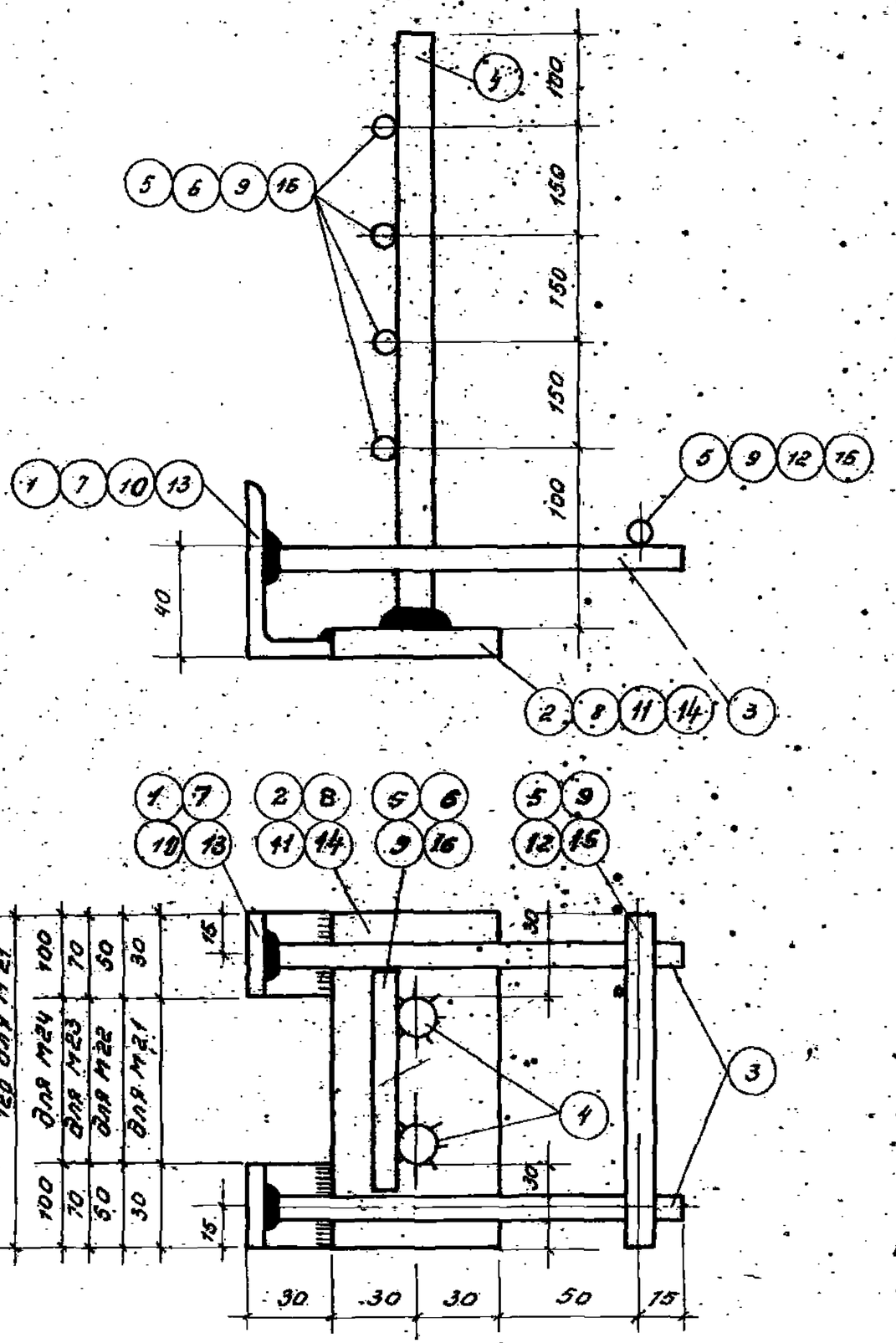

М21÷М24

Спецификация стали на одну закладную деталь

Марка закл. дет.	№ поз.	Эскиз или сечение	Длина мм	К-во шт.	Вес, кг: Поз.	Номера	Марки	Примечание
М21	1	∠63×5	30	2	0,2	0,4	3,1	
	2	−60×10	120	1	0,5	0,6		
	3	——— Ф10 AIII	135	2	0,1	0,2		
	4	——— Ф14 AII	650	2	0,8	1,6		
	5	——— Ф10 AIII	120	1	0,07	0,1		
	6	——— Ф10 AIII	80	4	0,05	0,2		
М22	3	См. М21	135	2	0,1	0,2	3,6	
	4	См. М21	650	2	0,8	1,6		
	5	См. М21	120	4	0,07	0,3		
	7	∠63×6	50	2	0,3	0,6		
	8	−60×10	160	1	0,8	0,8		
	9	——— Ф10 AIII	160	1	0,1	0,1		
М23	3	См. М21	135	2	0,1	0,2	4,2	
	4	См. М21	650	2	0,8	1,6		
	9	См. М22	160	4	0,1	0,4		
	10	∠63×6	70	2	0,5	1,0		
	1	−60×10	200	1	0,9	0,9		
	12	——— Ф10 AIII	200	1	0,1	0,1		
М24	3	См. М21	135	2	0,1	0,2	4,8	
	4	См. М21	650	2	0,8	1,6		
	13	∠63×6	100	2	0,6	1,2		
	14	−60×10	260	1	1,2	1,2		
	15	——— Ф10 AIII	260	1	0,2	0,2		
	16	——— Ф10 AIII	220	4	0,1	0,4		

Примечания:

1. Закладные детали М21÷М24 должны изготавливаться в соответствии с ГОСТ 10922-64 "Арматура и сварные закладные детали для железобетонных конструкций", ГОСТ 14098-68 "Соединения сварные арматуры железобетонных изделий и конструкций" и СН 393-69, указания по сварке соединений арматуры и закладных деталей.
2. Соединение стержней в тавр с полосой выполнять электросваркой под флюсом.
3. Сварные швы $h_ш$ = 6 мм.

ТК 1972

Закладные детали М21÷М24. Спецификация стали

1.432-5 Выпуск 1

Лист 54

ЦНИИПРОМЗДАНИЙ Москва

Гл. инж. пр. Барго

Ст. инж. Иванова

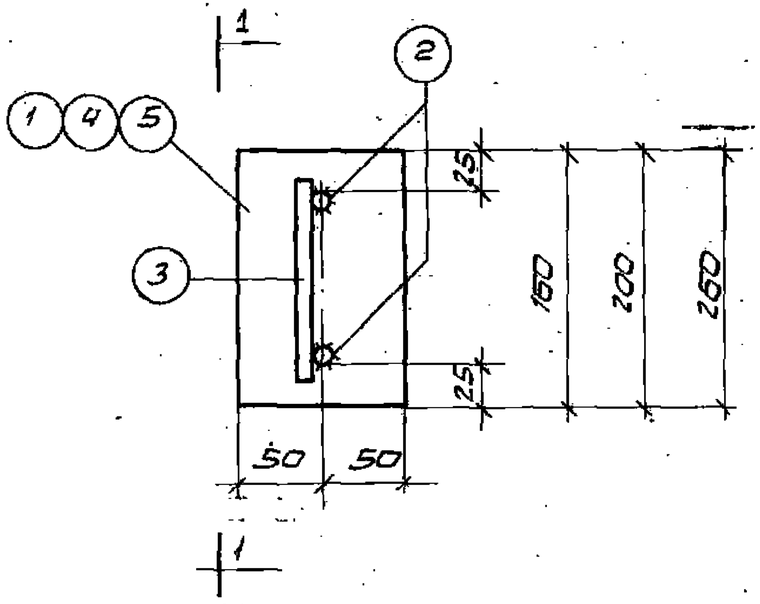

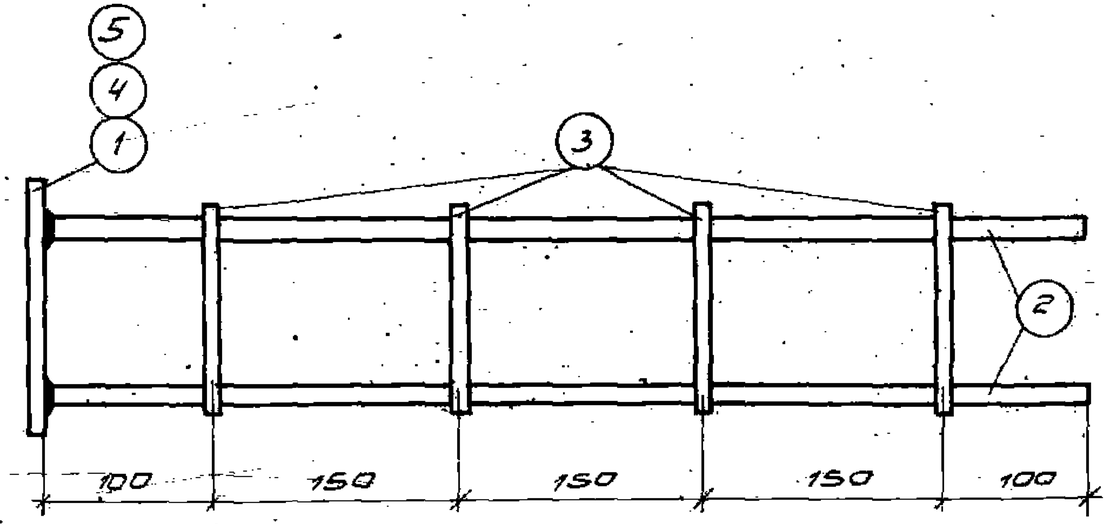

1-1

М25 ÷ М27

Спецификация стали на одну закладную деталь

Марка закладной детали	№ поз	Эскиз или профиль	Длина мм	К-во шт.	Вес, кг Поз	Вес, кг Номера	Вес, кг Марки	Примечан
М25	1	– 100 × 10	160	1	1,3	1,3	2,8	
	2	——— ф 12 А II	650	2	0,6	1,2		
	3	——— ф 10 А III	120	4	0,07	0,3		
М26	2	См. М25	650	2	0,6	1,2	3,1	
	3	См. М25	120	4	0,07	0,3		
	4	– 100 × 10	200	1	1,6	1,6		
М27	2	См. М25	650	2	0,6	1,2	3,5	
	3	См. М25	120	4	0,07	0,3		
	5	– 100 × 10	260	1	2,0	2,0		

Примечания

1. Закладные детали М25 – М27 должны изготавливаться в соответствии с ГОСТ 10922-64 „Арматура и сварные закладные детали для железобетонных конструкций", ГОСТ 14098-68 „Соединения сварные арматуры железобетонных изделий и конструкций" и СН393-69 „Указания по сварке соединений арматуры и закладных деталей".
2. Соединение стержней в тавр с полосой выполнять электросваркой под флюсом.

ТК 1972	Закладные детали М25 ÷ М27. Спецификация стали.	1.432-5 Выпуск 1 Лист 55

Госстрой СССР ЦНИИПРОМЗДАНИЙ Москва

Гл. инж. пр. Солос
Гл. инж. пр. Рудаков
Гл. арх. пр. Барко
Ст. инж. Иванова

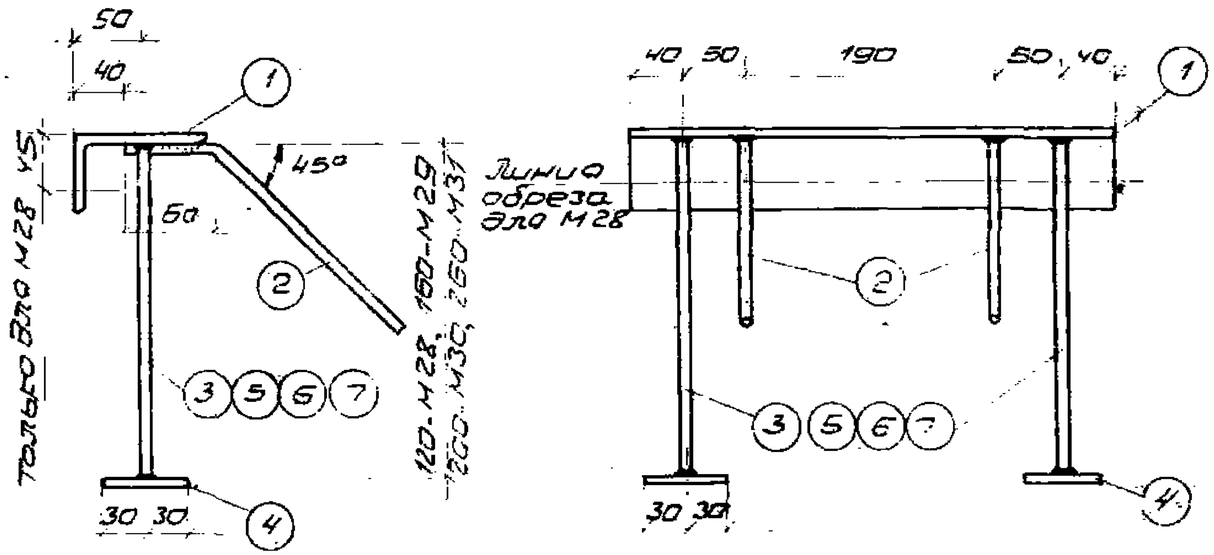

М28 ÷ М31

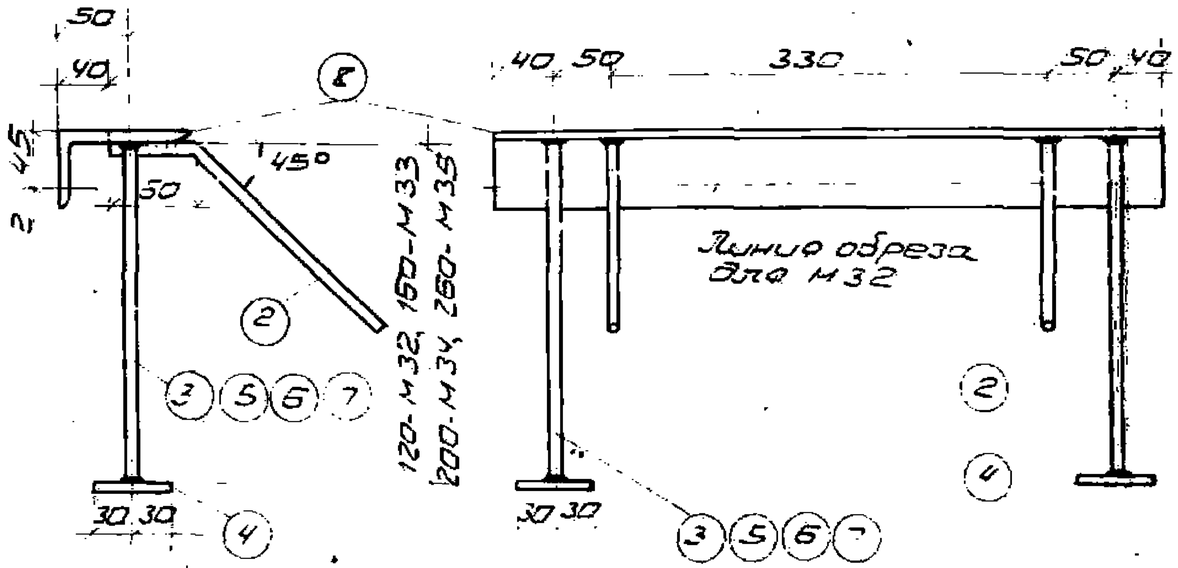

М32 ÷ М35

Спецификация стали на одну закладную деталь

Марка закладн. дет.	№ поз.	Эскиз или профиль	Длина мм	К-во шт.	Вес, кг Поз.	Вес, кг Номера	Вес, кг Марки	Примечание
М28	1	L 100×63×8	370	1	3,6	3,6	4,6	
	2	—— ф10АIII	260	2	0,2	0,4		
	3	—— ф10АIII	120	2	0,1	0,2		
	4	—50×8	50	2	0,2	0,4		
М29	1	См. М28	370	1	3,6	3,6	4,6	
	2	См. М28	260	2	0,2	0,4		
	4	См. М28	50	2	0,2	0,4		
	5	—— ф10АIII	160	2	0,1	0,2		
М30	1	См. М28	370	1	3,6	3,6	4,6	
	2	См. М28	260	2	0,2	0,4		
	4	См. М28	50	2	0,2	0,4		
	6	—— ф10АIII	200	2	0,1	0,2		
М31	1	См. М28	370	1	3,6	3,6	4,8	
	2	См. М28	260	2	0,2	0,4		
	4	См. М28	50	2	0,2	0,4		
	7	—— ф10АIII	260	2	0,2	0,4		
М32	2	См. М28	260	2	0,2	0,4	6,0	
	3	См. М28	120	2	0,1	0,2		
	4	См. М28	50	2	0,2	0,4		
	8	L 100×63×8	510	1	5,0	5,0		
М33	2	См. М28	260	2	0,2	0,4	6,0	
	4	См. М28	50	2	0,2	0,4		
	5	См. М29	160	2	0,1	0,2		
	8	См. М32	510	1	5,0	5,0		
М34	2	См. М28	260	2	0,2	0,4	5,0	
	4	См. М28	50	2	0,2	0,4		
	6	См. М30	200	2	0,1	0,2		
	8	См. М32	510	1	5,0	5,0		
М35	2	См. М28	260	2	0,2	0,4	5,2	
	4	См. М28	50	2	0,2	0,4		
	7	См. М31	260	2	0,2	0,4		
	8	См. М32	510	1	5,0	5,0		

Примечания:

1. Закладные детали М28 ÷ М35 должны изготавливаться в соответствии с ГОСТ 10922-64 „Арматура и сварные закладные детали для железобетонных конструкций", ГОСТ 14098-68 „Соединения сварные арматуры железобетонных изделий и конструкций", СН 393-69 „Указания по сварке соединений арматуры и закладных деталей".
2. Соединение стержней в табр. с полосой выполнять электросваркой под флюсом.

ТК 1972	Закладные детали М28 ÷ М35 Спецификация стали	1432-5 Выпуск 1 Лист 5

Ивановский Гудаков Барко

Центромзданий Москва

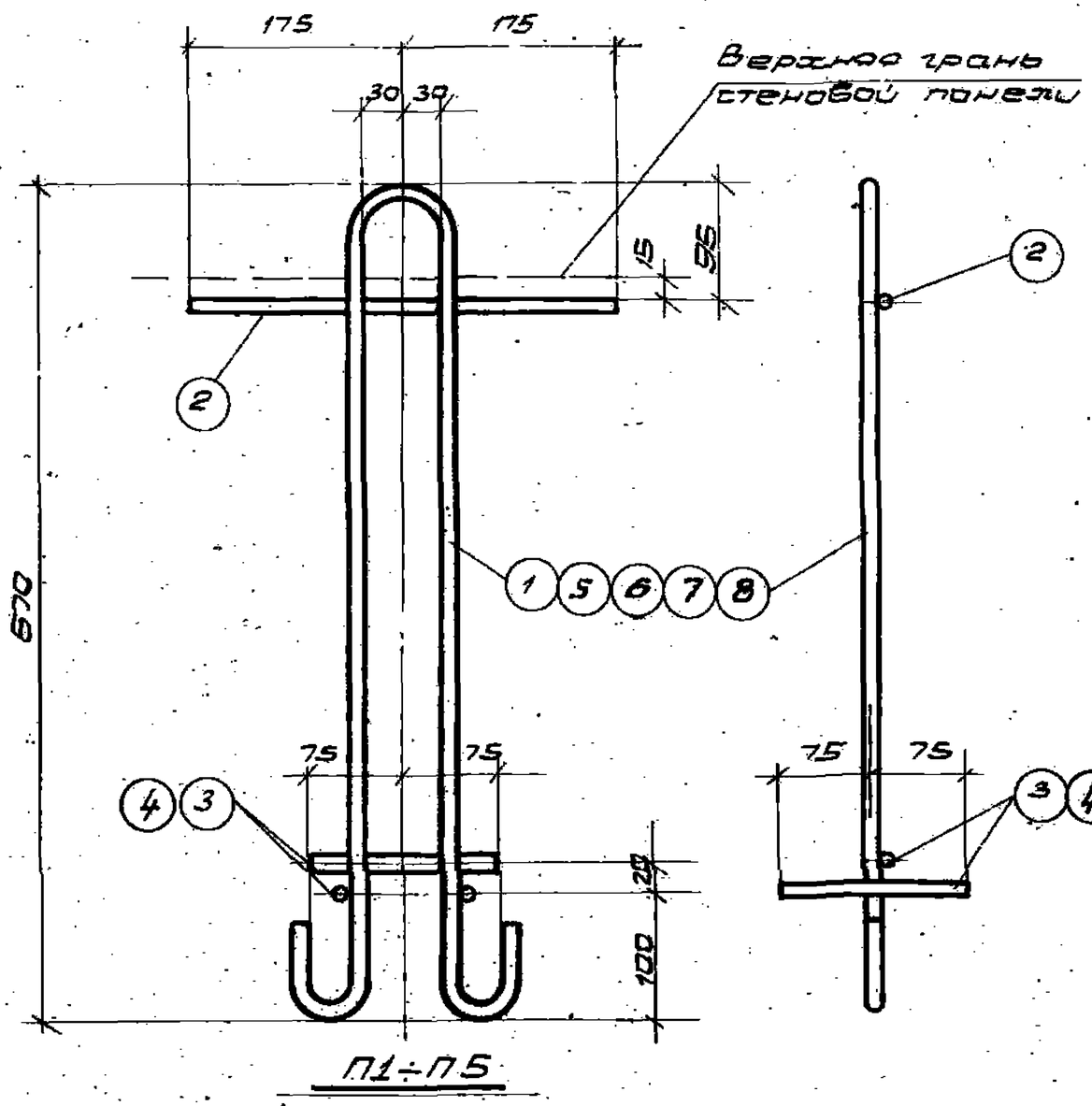

П1÷П5

Спецификация стали на одну петлю

Марка петли	№ поз.	Эскиз, профиль	Длина мм	К-во шт.	Вес, кг: Поз.	Вес, кг: Номера	Вес, кг: Марки	Примечание
П1	1	⌀10 AI	1520	1	1,0	1,0	1,5	
	2	⌀10 AIII	350	1	0,2	0,2		
	3	⌀12 AII	140	3	0,1	0,3		
П2	2	См. П1 ⌀10 AIII	350	1	0,2	0,2	2,0	
	4	См. П1 ⌀12 AII	150	3	0,13	0,4		
	5	⌀12 AI	1530	1	1,4	1,4		
П3	2	См. П1 ⌀10 AIII	350	1	0,2	0,2	2,5	
	4	См. П1 ⌀12 AII	150	3	0,13	0,4		
	6	⌀14 AI	1550	1	1,9	1,9		
П4	2	См. П1 ⌀10 AIII	350	1	0,2	0,2	3,1	
	4	См. П1 ⌀12 AII	150	3	0,13	0,4		
	7	⌀16 AI	1570	1	2,5	2,5		
П5	2	См. П1 ⌀10 AIII	350	1	0,2	0,2	3,8	
	4	См. П1 ⌀12 AII	150	3	0,13	0,4		
	8	⌀18 AI	1600	1	3,2	3,2		

Примечание:

Петли П1÷П5 должны изготовляться в соответствии с ГОСТ 10922-64 „Арматура и сварные закладные детали для железобетонных конструкций", ГОСТ 14098-68 „Соединения сварные арматуры железобетонных изделий и конструкций" и СН 393-69 „Указания по сварке соединений арматуры и закладных деталей."

Марки стали по ГОСТ 5781-61 - ВМСт.3сп; ВКСт.3сп
ВМСт.3пс; ВКСт.3пс.

Для изделий предназначенных для подъема и монтажа при t° ниже -40° запрещается применять сталь марок ВКСт.3сп
ВКСт.3пс.

ТК 1972	Петли для подъема панелей. Спецификация стали	1432-3 Выпуск 1
		Лист 57

Инв. № подл. | Подпись и дата | Взам. инв. №
Ст. инж. | Иванов
МОСКВА

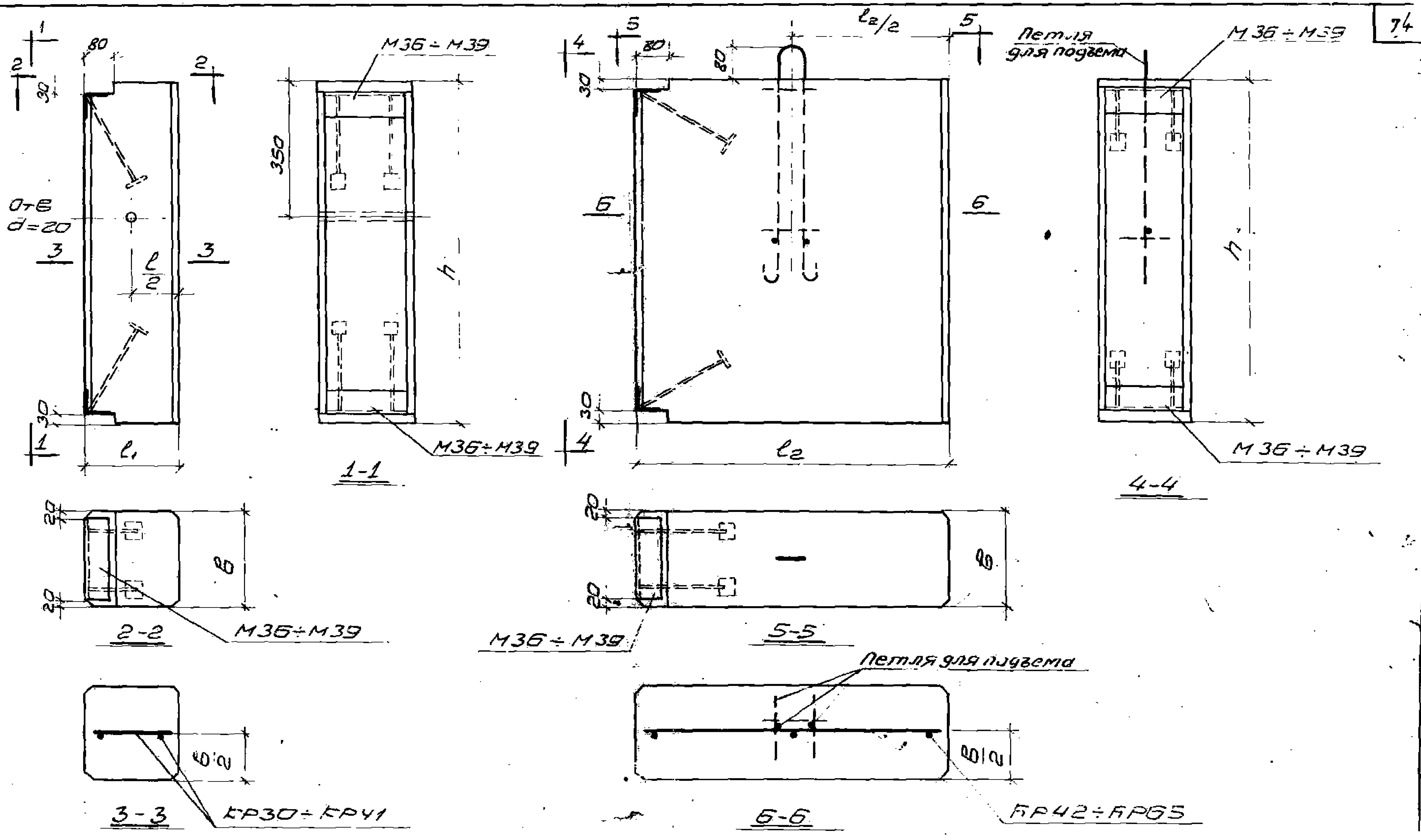

ЦНИИПРОМЗДАНИЙ
Москва

Примечания

1. В блоках из легких бетонов с трех сторон необходимо предусмотреть фактурные слои толщиной 20 мм из цементно-песчаного раствора марки 100.
2. Показатели расхода материалов даны в номенклатуре на листах 15÷17, 32÷34 выпуска 0.
3. Конструкция монтажных петель дана на листе 66, указания по подбору петель даны в пояснительной записке.
4. Размеры блоков см. на листе 59.

TK 1972	Опалубка и армирование угловых блоков	1433-5 Вып. [illegible]
		Лист 58

Спецификация марок арматурных изделий и закладных деталей на один блок

Марка блока: из ячеистого бетона	Марка блока: из легкого бетона	Высота блока h мм	Толщина блока B мм	Ширина блока l_1 мм	Ширина блока l_2 мм	Каркас: марка	Каркас: кол. шт.	Закладные детали: марка	Закладные детали: кол. шт.	№ листа
БА-1	БЛ-1	885	160	160	—	КР30	1			
БА-2	БЛ-2			200	—	КР31	1			
БА-3	БЛ-3			—	410	КР42	1	М36	2	
БА-4	БЛ-4			—	450	КР43	1			
БА-5	БЛ-5			—	660	КР46	1			
БА-6	БЛ-6		200	200	—	КР31	1			
БА-7	БЛ-7			—	450	КР43	1	М37	2	
БА-8	БЛ-8			—	700	КР47	1			
БА-9	БЛ-9		240	200	—	КР31	1			
БА-10	БЛ-10			240	—	КР32	1			
БА-11	БЛ-11			—	450	КР43	1	М38	2	
БА-12	БЛ-12			—	490	КР44	1			
БА-13	БЛ-13			—	740	КР48	1			61÷65
БА-14	БЛ-14		300	200	—	КР31	1			
БА-15	БЛ-15			300	—	КР33	1			
БА-16	БЛ-16			—	450	КР43	1	М39	2	
БА-17	БЛ-17			—	550	КР45	1			
БА-18	БЛ-18			—	800	КР49	1			
БА-19	БЛ-19	1185	160	160	—	КР34	1			
БА-20	БЛ-20			200	—	КР35	1			
БА-21	БЛ-21			—	410	КР50	1	М36	2	
БА-22	БЛ-22			—	450	КР51	1			
БА-23	БЛ-23			—	660	КР54	1			
БА-24	БЛ-24		200	200	—	КР35	1			
БА-25	БЛ-25			—	450	КР51	1	М37	2	
БА-26	БЛ-26			—	700	КР55	1			
БА-27	БЛ-27		240	200	—	КР35	1	М38	2	
БА-28	БЛ-28	1185	240	240	—	КР36	1			
БА-29	БЛ-29			—	450	КР51	1			
БА-30	БЛ-30			—	490	КР52	1	М38	2	
БА-31	БЛ-31			—	740	КР56	1			
БА-32	БЛ-32			200	—	КР35	1			
БА-33	БЛ-33			300	—	КР37	1			
БА-34	БЛ-34		300	—	450	КР51	1	М39	2	
БА-35	БЛ-35			—	550	КР53	1			
БА-36	БЛ-36			—	800	КР57	1			
БА-37	БЛ-37		160	160	—	КР38	1			
БА-38	БЛ-38			200	—	КР39	1			
БА-39	БЛ-39			—	410	КР58	1	М36	2	
БА-40	БЛ-40			—	450	КР59	1			61÷65
БА-41	БЛ-41			—	660	КР62	1			
БА-42	БЛ-42	1785	200	200	—	КР39	1			
БА-43	БЛ-43			—	450	КР59	1	М37	2	
БА-44	БЛ-44			—	700	КР63	1			
БА-45	БЛ-45		240	200	—	КР39	1			
БА-46	БЛ-46			240	—	КР40	1			
БА-47	БЛ-47			—	450	КР59	1	М38	2	
БА-48	БЛ-48			—	490	КР60	1			
БА-49	БЛ-49			—	740	КР64	1			
БА-50	БЛ-50		300	200	—	КР39	1			
БА-51	БЛ-51			300	—	КР41	1			
БА-52	БЛ-52			—	450	КР59	1	М39	2	
БА-53	БЛ-53			—	550	КР61	1			
БА-54	БЛ-54			—	800	КР65	1			

Выборка стали на один блок, кг

Марка блока: из ячеистого бетона	Марка блока: из легкого бетона	Сталь по ГОСТ 5781-61, класса А-III: ф, мм 10	Сталь по ГОСТ 5781-61, класса А-III: Итого	Сталь по ГОСТ 6727-53, класса В-I: ф, мм 5	Сталь по ГОСТ 6727-53, класса В-I: ф, мм 4	Сталь по ГОСТ 6727-53, класса В-I: Итого	Угловая сталь по ГОСТ 8509-57: Проф. L63×6	Угловая сталь по ГОСТ 8509-57: Итого	Листовая сталь по ГОСТ 5681-57: Проф. δ-6	Листовая сталь по ГОСТ 5681-57: Итого	Всего	В том числе на закладные детали
БА-1	БЛ-1	0,8	0,8	0,3	0,1	0,4	1,4	1,4	0,2	0,2	2,8	2,4
БА-2	БЛ-2	0,8	0,8	0,3	0,1	0,4	1,4	1,4	0,2	0,2	2,8	2,4
БА-3	БЛ-3	0,8	0,8	0,4	0,2	0,6	1,4	1,4	0,2	0,2	3,0	2,4
БА-4	БЛ-4	0,8	0,8	0,4	0,2	0,6	1,4	1,4	0,2	0,2	3,0	2,4
БА-5	БЛ-5	0,8	0,8	0,4	0,3	0,7	1,4	1,4	0,2	0,2	3,1	2,4
БА-6	БЛ-6	0,8	0,8	0,3	0,1	0,4	1,8	1,8	0,2	0,2	3,2	2,8
БА-7	БЛ-7	0,8	0,8	0,4	0,2	0,6	1,8	1,8	0,2	0,2	3,4	2,8
БА-8	БЛ-8	0,8	0,8	0,4	0,3	0,7	1,8	1,8	0,2	0,2	3,5	2,8
БА-9	БЛ-9	0,8	0,8	0,3	0,1	0,4	2,2	2,2	0,2	0,2	3,6	3,2
БА-10	БЛ-10	0,8	0,8	0,3	0,1	0,4	2,2	2,2	0,2	0,2	3,6	3,2
БА-11	БЛ-11	0,8	0,8	0,4	0,2	0,6	2,2	2,2	0,2	0,2	3,8	3,2
БА-12	БЛ-12	0,8	0,8	0,4	0,2	0,6	2,2	2,2	0,2	0,2	3,8	3,2
БА-13	БЛ-13	0,8	0,8	0,4	0,4	0,8	2,2	2,2	0,2	0,2	4,0	3,2
БА-14	БЛ-14	0,8	0,8	0,3	0,1	0,4	3,0	3,0	0,2	0,2	4,4	4,0
БА-15	БЛ-15	0,8	0,8	0,3	0,1	0,4	3,0	3,0	0,2	0,2	4,4	4,0
БА-16	БЛ-16	0,8	0,8	0,4	0,2	0,6	3,0	3,0	0,2	0,2	4,6	4,0
БА-17	БЛ-17	0,8	0,8	0,4	0,3	0,7	3,0	3,0	0,2	0,2	4,7	4,0
БА-18	БЛ-18	0,8	0,8	0,4	0,4	0,8	3,0	3,0	0,2	0,2	4,8	4,0
БА-19	БЛ-19	0,8	0,8	0,4	0,1	0,5	1,4	1,4	0,2	0,2	2,9	2,4
БА-20	БЛ-20	0,8	0,8	0,4	0,1	0,5	1,4	1,4	0,2	0,2	2,9	2,4
БА-21	БЛ-21	0,8	0,8	0,5	0,3	0,8	1,4	1,4	0,2	0,2	3,2	2,4
БА-22	БЛ-22	0,8	0,8	0,5	0,3	0,8	1,4	1,4	0,2	0,2	3,2	2,4
БА-23	БЛ-23	0,8	0,8	0,5	0,5	1,0	1,4	1,4	0,2	0,2	3,4	2,4
БА-24	БЛ-24	0,8	0,8	0,4	0,1	0,5	1,8	1,8	0,2	0,2	3,3	2,8
БА-25	БЛ-25	0,8	0,8	0,5	0,3	0,8	1,8	1,8	0,2	0,2	3,6	2,8
БА-26	БЛ-26	0,8	0,8	0,5	0,5	1,0	1,8	1,8	0,2	0,2	3,8	2,8
БА-27	БЛ-27	0,8	0,8	0,4	0,4	0,5	2,2	2,2	0,2	0,2	3,7	3,2

Марка блока: из ячеистого бетона	Марка блока: из легкого бетона	Сталь по ГОСТ 5781-61, класса А-III: ф, мм 10	Сталь по ГОСТ 5781-61, класса А-III: Итого	Сталь по ГОСТ 6727-53, класса В-I: ф, мм 5	Сталь по ГОСТ 6727-53, класса В-I: ф, мм 4	Сталь по ГОСТ 6727-53, класса В-I: Итого	Угловая сталь по ГОСТ 8509-57: Проф. L63×6	Угловая сталь по ГОСТ 8509-57: Итого	Листовая сталь по ГОСТ 5681-57: Проф. δ-6	Листовая сталь по ГОСТ 5681-57: Итого	Всего	В том числе на закладные детали
БА-28	БЛ-28	0,8	0,8	0,4	0,2	0,6	2,2	2,2	0,2	0,2	3,8	3,2
БА-29	БЛ-29	0,8	0,8	0,5	0,3	0,8	2,2	2,2	0,2	0,2	4,0	3,2
БА-30	БЛ-30	0,8	0,8	0,5	0,4	0,9	2,2	2,2	0,2	0,2	4,1	3,2
БА-31	БЛ-31	0,8	0,8	0,5	0,6	1,1	2,2	2,2	0,2	0,2	4,3	3,2
БА-32	БЛ-32	0,8	0,8	0,4	0,1	0,5	3,0	3,0	0,2	0,2	4,5	4,0
БА-33	БЛ-33	0,8	0,8	0,4	0,2	0,6	3,0	3,0	0,2	0,2	4,6	4,0
БА-34	БЛ-34	0,8	0,8	0,5	0,3	0,8	3,0	3,0	0,2	0,2	4,8	4,0
БА-35	БЛ-35	0,8	0,8	0,5	0,4	0,9	3,0	3,0	0,2	0,2	4,9	4,0
БА-36	БЛ-36	0,8	0,8	0,5	0,6	1,1	3,0	3,0	0,2	0,2	5,1	4,0
БА-37	БЛ-37	0,8	0,8	0,5	0,1	0,6	1,4	1,4	0,2	0,2	3,0	2,4
БА-38	БЛ-38	0,8	0,8	0,5	0,2	0,7	1,4	1,4	0,2	0,2	3,1	2,4
БА-39	БЛ-39	0,8	0,8	0,8	0,4	1,2	1,4	1,4	0,2	0,2	3,6	2,4
БА-40	БЛ-40	0,8	0,8	0,8	0,5	1,3	1,4	1,4	0,2	0,2	3,7	2,4
БА-41	БЛ-41	0,8	0,8	0,8	0,7	1,5	1,4	1,4	0,2	0,2	3,9	2,4
БА-42	БЛ-42	0,8	0,8	0,5	0,2	0,7	1,8	1,8	0,2	0,2	3,5	2,8
БА-43	БЛ-43	0,8	0,8	0,8	0,5	1,3	1,8	1,8	0,2	0,2	4,1	2,8
БА-44	БЛ-44	0,8	0,8	0,8	0,7	1,5	1,8	1,8	0,2	0,2	4,3	2,8
БА-45	БЛ-45	0,8	0,8	0,5	0,2	0,7	2,2	2,2	0,2	0,2	3,9	3,2
БА-46	БЛ-46	0,8	0,8	0,5	0,2	0,7	2,2	2,2	0,2	0,2	3,9	3,2
БА-47	БЛ-47	0,8	0,8	0,8	0,5	1,3	2,2	2,2	0,2	0,2	4,5	3,2
БА-48	БЛ-48	0,8	0,8	0,8	0,5	1,3	2,2	2,2	0,2	0,2	4,5	3,2
БА-49	БЛ-49	0,8	0,8	0,8	0,8	1,6	2,2	2,2	0,2	0,2	4,8	3,2
БА-50	БЛ-50	0,8	0,8	0,5	0,2	0,7	3,0	3,0	0,2	0,2	4,7	4,0
БА-51	БЛ-51	0,8	0,8	0,5	0,3	0,8	3,0	3,0	0,2	0,2	4,8	4,0
БА-52	БЛ-52	0,8	0,8	0,8	0,5	1,3	3,0	3,0	0,2	0,2	5,3	4,0
БА-53	БЛ-53	0,8	0,8	0,8	0,6	1,4	3,0	3,0	0,2	0,2	5,4	4,0
БА-54	БЛ-54	0,8	0,8	0,8	0,8	1,6	3,0	3,0	0,2	0,2	5,6	4,0

Рудаков
Иванова
Гл. инж. пр.
Ст. инж.
Москва

ТК 1972 | Выборка стали на один блок | 1.432-5 Выпуск 1 | Лист 60

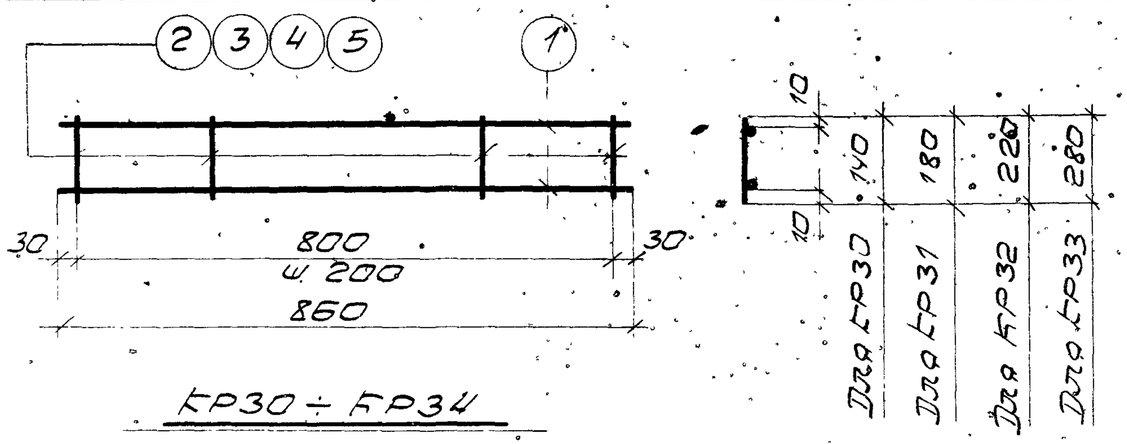

КР30 ÷ КР34

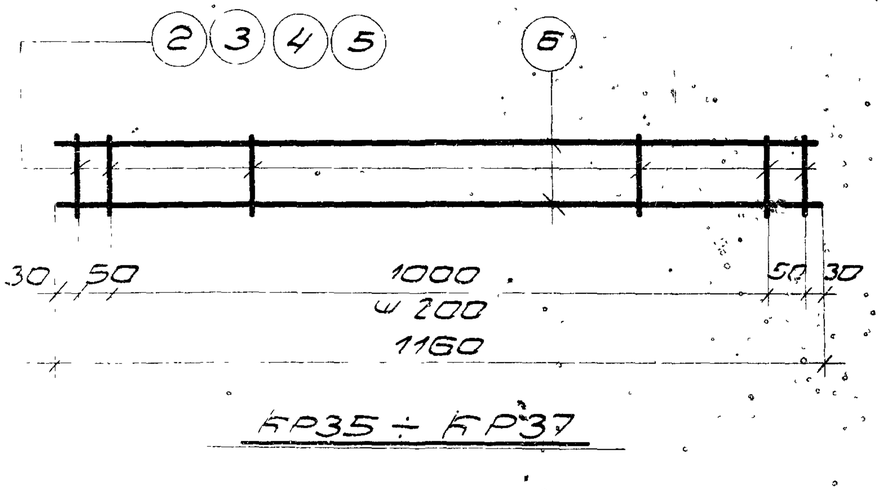

КР35 ÷ КР37

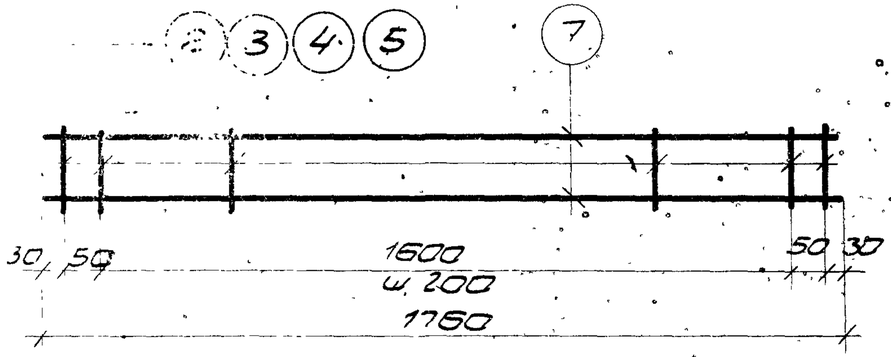

КР38 ÷ КР41

Марка каркаса	№ поз.	Эскиз	Ø, мм	Длина мм	К-во шт.	Общая длина м	Выборка стали Ø, мм	Общая длина м	Всего кг
КР30	1		5ВI	860	2	1,7	5ВI	1,7	0,3
	2		4ВI	140	5	0,7	4ВI	0,7	0,1
							Итого:		0,4
КР31	1		5ВI	860	2	1,7	5ВI	1,7	0,3
	3		4ВI	180	5	0,9	4ВI	0,9	0,1
							Итого:		0,4
КР32	1		5ВI	860	2	1,7	5ВI	1,7	0,3
	4		4ВI	220	5	1,1	4ВI	1,1	0,1
							Итого:		0,4
КР33	1		5ВI	860	2	1,7	5ВI	1,7	0,3
	5		4ВI	280	5	1,4	4ВI	1,4	0,1
							Итого:		0,4
КР34	2		4ВI	140	8	1,1	5ВI	2,3	0,4
	6		5ВI	1160	2	2,3	4ВI	1,1	0,1
							Итого:		0,5
КР35	3		4ВI	180	8	1,4	5ВI	2,3	0,4
	6		5ВI	1160	2	2,3	4ВI	1,4	0,1
							Итого:		0,5
КР36	4		4ВI	220	8	1,8	5ВI	2,3	0,4
	5		5ВI	1160	2	2,3	4ВI	1,8	0,2
							Итого:		0,6
КР37	5		4ВI	280	8	2,2	5ВI	2,3	0,4
	6		5ВI	1160	2	2,3	4ВI	2,2	0,2
							Итого:		0,6
КР38	2		4ВI	140	11	1,5	5ВI	3,5	0,5
	7		5ВI	1160	2	3,5	4ВI	1,5	0,1
							Итого:		0,6
КР39	3		4ВI	180	11	2,0	5ВI	3,5	0,5
	7		5ВI	1760	2	3,5	4ВI	2,0	0,2
							Итого:		0,7
КР40	4		4ВI	220	11	2,4	5ВI	3,5	0,5
	7		5ВI	1760	2	3,5	4ВI	2,4	0,2
							Итого:		0,7
КР41	5		4ВI	280	11	3,1	5ВI	3,5	0,5
	7		5ВI	1760	2	3,5	4ВI	3,1	0,3
							Итого:		0,8

Примечание.

Сварные каркасы КР30 ÷ КР41 должны изготовляться в соответствии с ГОСТ 10922-64 „Арматура и сварные закладные детали для железобетонных конструкций", ГОСТ 14098-68 „Соединения сварные арматуры железобетонных изделий и конструкций" и СН 393-66 „Указания по сварке соединений арматуры и закладных деталей".

ГК 1972

Каркасы КР30 ÷ КР41. Спецификация стали

1432-5 Выпуск 1

Лист 61

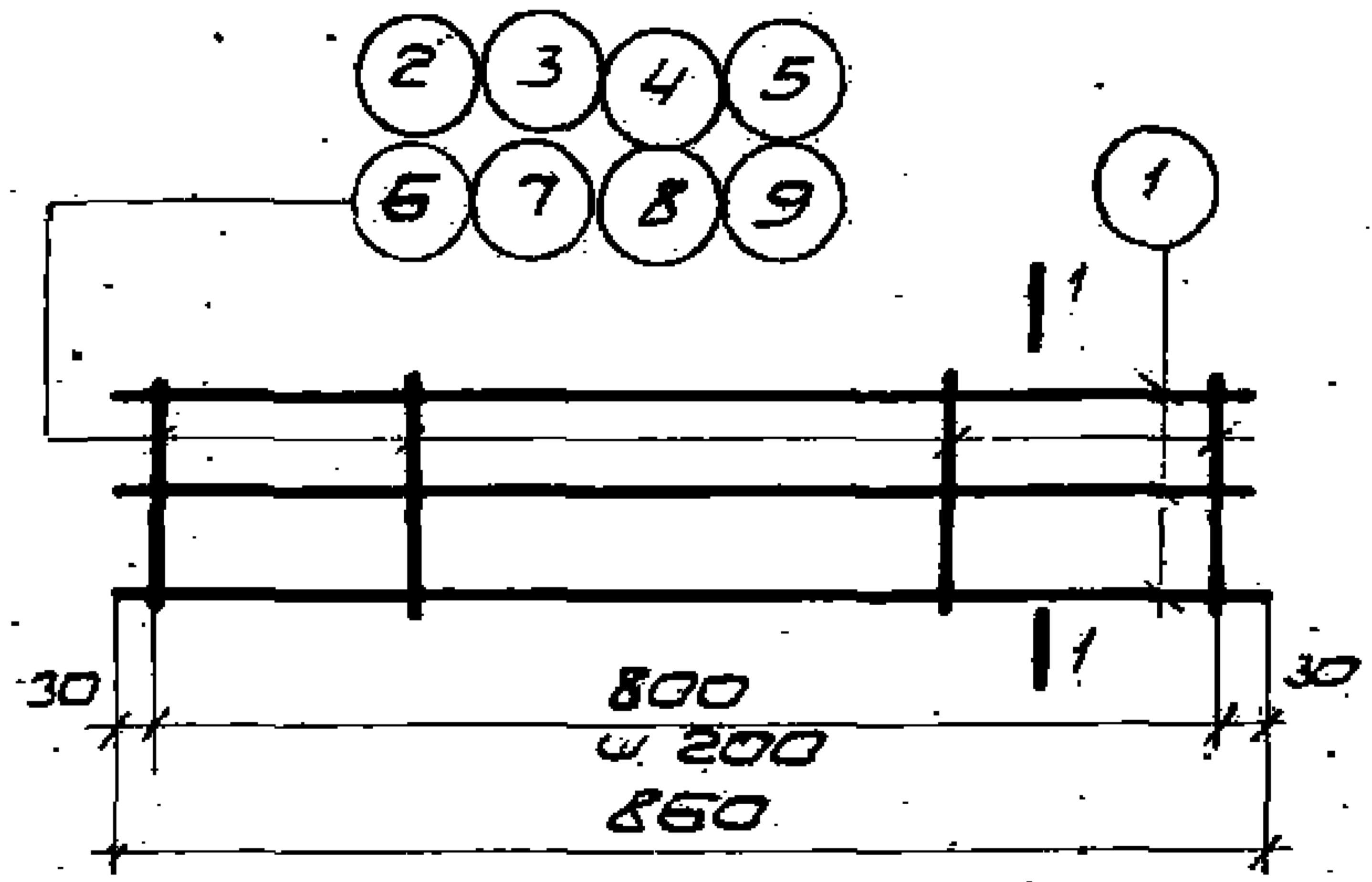

КР42 ÷ КР49

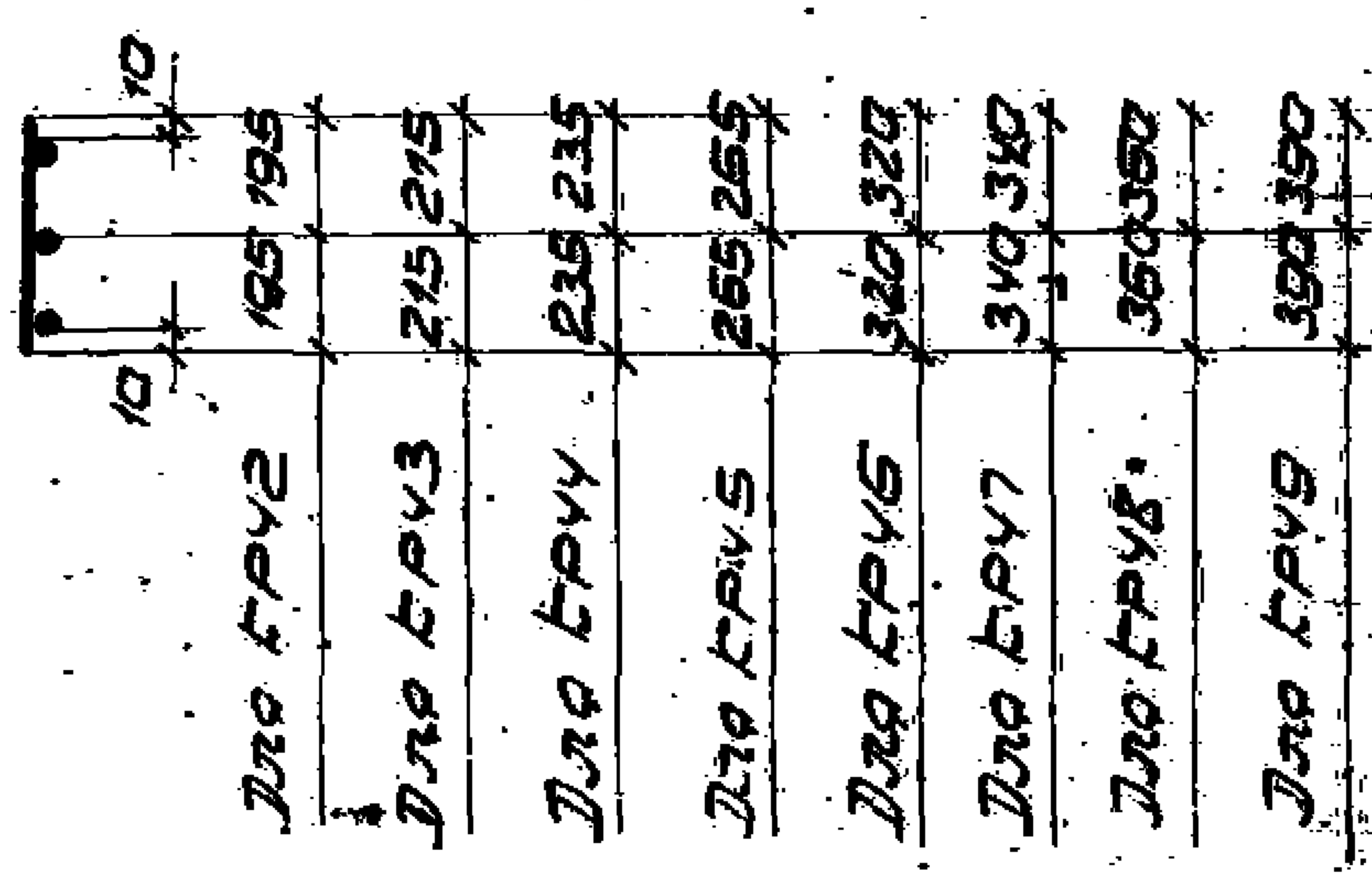

1-1

Спецификация стали на одно арматурное изделие

Марка каркаса	№ поз.	Эскиз	Ф, мм	Длина мм	К-во шт.	Общая длина м	Выборка стали Ф, мм	Общая дл-а м	Вес кг
КР42	1		5BI	860	3	2,6	5BI	2,6	0,4
	2		4BI	390	5	2,0	4BI	2,0	0,2
							Итого:		0,6
КР43	1		5BI	850	3	2,6	5BI	2,6	0,4
	3		4BI	430	5	2,2	4BI	2,2	0,2
							Итого:		0,6
КР44	1		5BI	860	3	2,6	5BI	2,6	0,4
	4		4BI	470	5	2,4	4BI	2,4	0,2
							Итого:		0,6
КР45	1		5BI	860	3	2,6	5BI	2,6	0,4
	5		4BI	530	5	2,7	4BI	2,7	0,3
							Итого:		0,7
КР46	1		4BI	860	3	2,3	5BI	2,3	0,4
	6		5BI	640	5	3,2	4BI	3,2	0,3
							Итого:		0,7
КР47	1		4BI	860	3	2,3	5BI	2,3	0,4
	7		5BI	680	5	3,4	4BI	3,4	0,3
							Итого:		0,7
КР48	1		4BI	850	3	2,3	5BI	2,3	0,4
	8		5BI	720	5	3,6	4BI	3,6	0,4
							Итого:		0,8
КР49	1		4BI	860	3	2,3	5BI	2,3	0,4
	9		5BI	780	5	3,9	4BI	3,9	0,4
							Итого:		0,8

Примечание.

"Сварные каркасы КР42 ÷ КР49 должны изготовляться в соответствии с ГОСТ 10922-64 „Арматура и сварные закладные детали для железобетонных конструкций", ГОСТ 14098-68 „Соединения сварные арматуры железобетонных изделий и конструкций" и СН 393-69 „Указания по сварке соединений арматуры и закладных деталей."

ЦНИИПРОМЗДАНИЙ

ТК 1972	Плоские каркасы КР42 – КР49 Спецификация стали	1.432-5 Выпуск 1 Лист 62

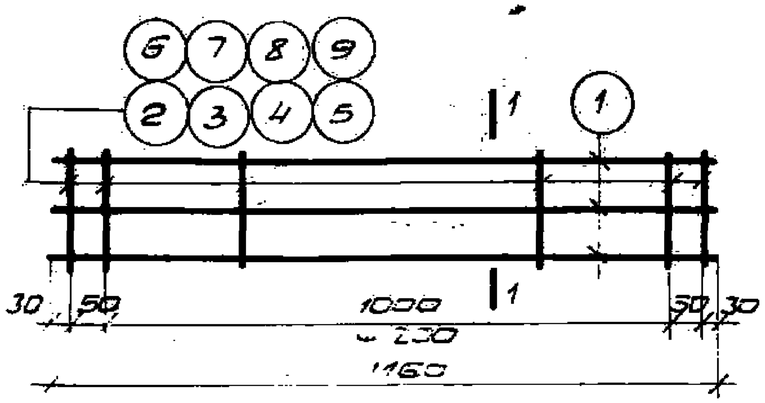

КР50 ÷ КР57

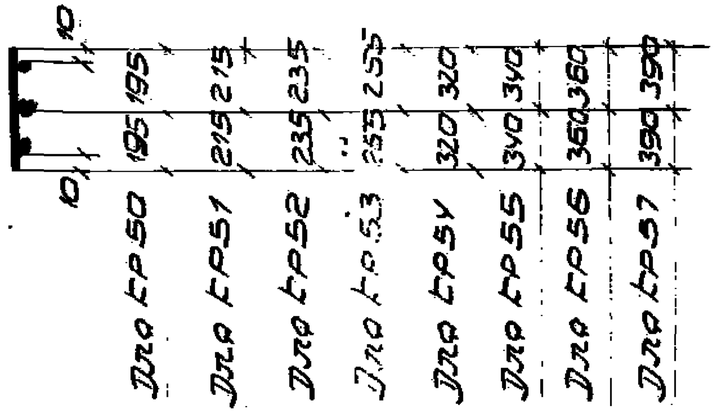

1-1

Примечание

Сварные каркасы КР50 ÷ КР57 должны изготовляться в соответствии с ГОСТ 10922-64 „Арматурные сварные закладные детали для железобетонных конструкций", ГОСТ 14098-68 „Соединения сварные арматуры железобетонных изделий – конструкции" и СН 393-69 „Указания по сварке соединений арматуры и закладных деталей".

Спецификация стали на одно арматурное изделие

Марка каркаса	№ поз.	Эскиз	ф мм	Длина мм	К-во шт.	Общая длина м	Выборка стали ф, м	Общая длина м	Вес кг
КР50	1		5ВI	1160	3	3,5	5ВI	3,5	0,5
	2		4ВI	390	8	3,1	4ВI	3,1	0,3
							Итого:		0,8
КР51	1		5ВI	1160	3	3,5	5ВI	3,5	0,5
	3		4ВI	430	8	3,4	4ВI	3,4	0,3
							Итого:		0,8
КР52	1		5ВI	1160	3	3,5	5ВI	3,5	0,5
	4		4ВI	470	8	3,7	4ВI	3,7	0,4
							Итого:		0,9
КР53	1		5ВI	1160	3	3,5	5ВI	3,5	0,5
	5		4ВI	530	8	4,2	4ВI	1,2	0,4
							Итого:		0,9
КР54	1		5ВI	1160	3	3,5	5ВI	3,5	0,5
	6		4ВI	640	8	5,1	4ВI	5,1	0,5
							Итого:		1,0
КР55	1		5ВI	1160	3	3,5	5ВI	3,5	0,5
	7		4ВI	680	8	5,4	4ВI	5,4	0,5
							Итого:		1,0
КР56	1		5ВI	1160	3	3,5	5ВI	3,5	0,5
	8		4ВI	720	8	5,8	4ВI	5,8	0,6
							Итого:		1,1
КР57	1		5ВI	1160	3	3,5	5ВI	3,5	0,5
	9		4ВI	780	8	6,2	4ВI	6,2	0,6
							Итого:		1,1

ТК 1972	Плоские каркасы КР50 ÷ КР57. Спецификация стали	1.432-5 Выпуск 1
		Лист 63

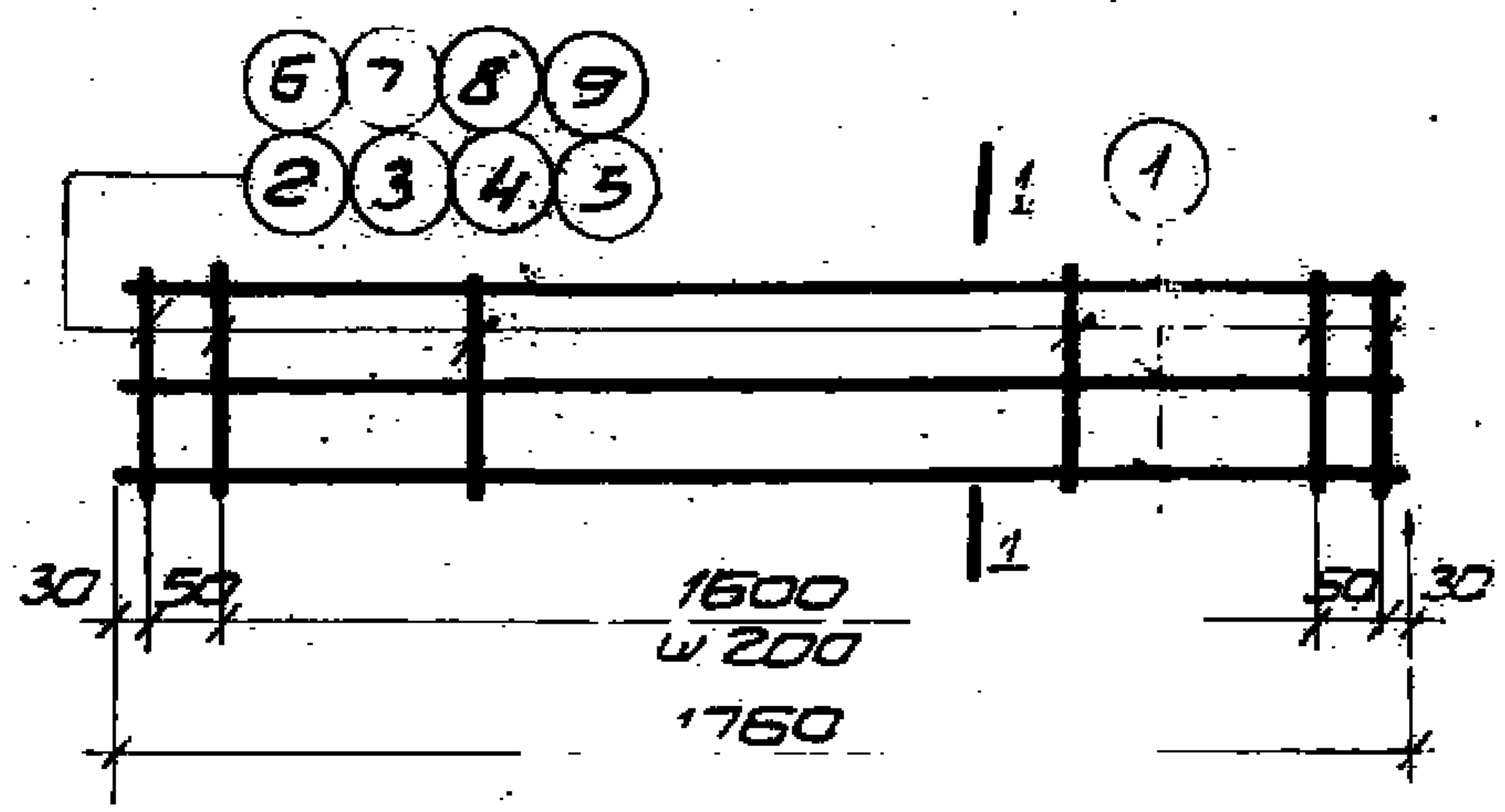

КР58 ÷ КР65

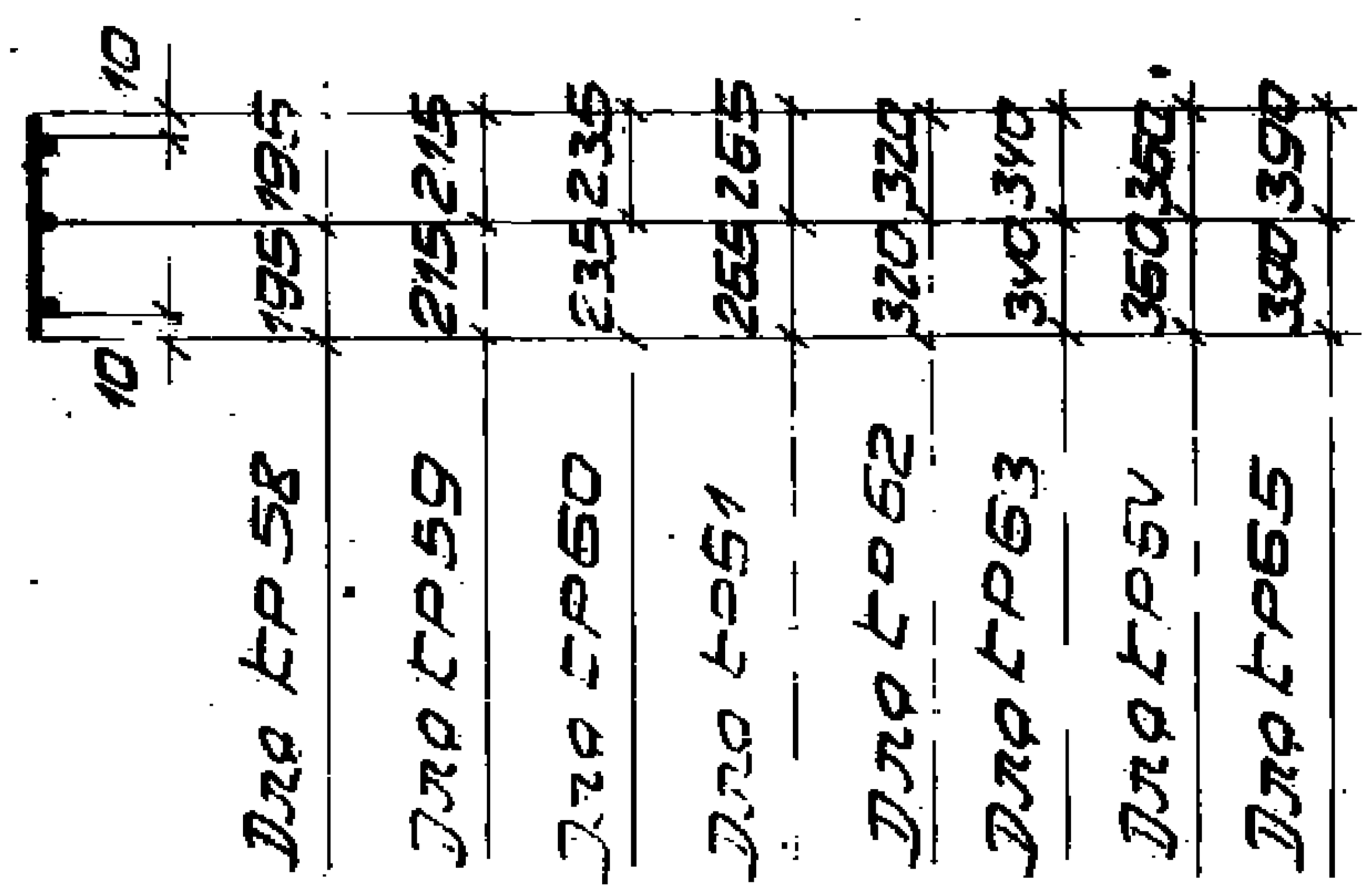

1-1

Спецификация стали на одно арматурное изделие

Марка каркаса	№ поз	Эскиз	ф, мм	Длина, мм	К-во, шт.	Общая длина, м	Выборка стали: ф, мм	Общая длина, м	Вес, кг
КР58	1		5ВI	1760	3	5,3	5ВI	5,3	0,8
	2		4ВI	390	11	4,3	4ВI	4,3	0,4
							Итого:		1,2
КР59	1		5ВI	1760	3	5,3	5ВI	5,3	0,8
	3		4ВI	430	11	4,7	4ВI	4,7	0,5
							Итого		1,3
КР60	1		5ВI	1760	3	5,3	5ВI	5,3	0,8
	4		4ВI	470	11	5,2	4ВI	5,2	0,5
							Итого:		1,3
КР61	1		5ВI	1760	3	5,3	5ВI	5,3	0,8
	5		4ВI	530	11	5,8	4ВI	5,8	0,6
							Итого:		1,4
КР62	1		5ВI	1760	3	5,3	5ВI	5,3	0,8
	6		4ВI	640	11	7,0	4ВI	7,0	0,7
							Итого:		1,5
КР63	1		5ВI	1760	3	5,3	5ВI	5,3	0,8
	7		4ВI	680	11	7,5	4ВI	7,5	0,7
							Итого:		1,5
КР64	1		5ВI	1760	3	5,3	5ВI	5,3	0,8
	8		4ВI	720	11	7,9	4ВI	7,9	0,8
							Итого:		1,6
КР65	1		5ВI	1760	3	5,3	5ВI	5,3	0,8
	9		4ВI	780	11	8,6	4ВI	8,6	0,8
							Итого:		1,6

Примечание.

Сварные каркасы КР58÷КР65 должны изготовляться в соответствии с ГОСТ 10922-64 „Арматура и сварные закладные детали для железобетонных конструкций", ГОСТ 14098-68 „Соединения сварные арматуры железобетонных изделий и конструкций" и СН 393-69 „Указания по сварке соединений арматуры и закладных деталей"

ТК	Плоские каркасы КР58÷КР65. Спецификация стали	1.432-5 Выпуск 1
		Лист 64

Гл.инж.пр. Арбатов
Ст.инж. Иванова
ЦНИИПРОМЗДАНИЙ Москва

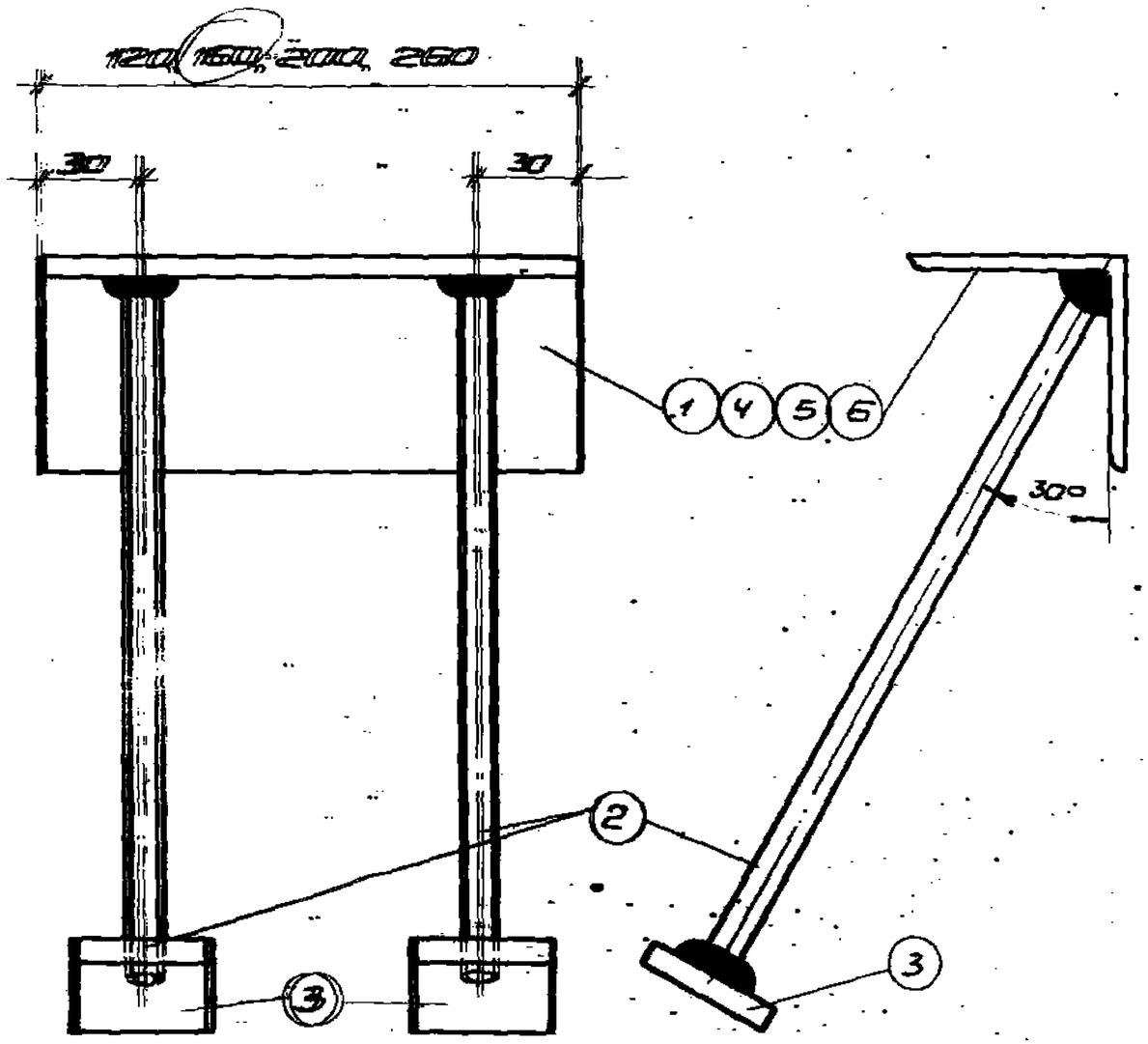

М36 ÷ М39

Спецификация стали на одну закладную деталь

Марка изделия	№ поз.	Эскиз, профиль	Длина мм	К-во шт.	Вес, кг: Поз.	Номера	Марки	Примечание
М36	1	L63×6	120	1	0,7	0,7	1,2	
	2	——— ф10 AIII	250	2	0,2	0,4		
	3	-40×6	40	2	0,07	0,1		
М37	2	См. М36	250	2	0,2	0,4	1,4	
	3	См. М36	40	2	0,07	0,1		
	4	L63×6	160	1	0,9	0,9		
М38	2	См. М36	250	2	0,2	0,4	1,6	
	3	См. М36	400	2	0,07	0,1		
	5	L63×6	200	1	1,1	1,1		
М39	2	См. М36	250	2	0,2	0,4	2,0	
	3	См. М36	340	2	0,07	0,1		
	6	L63×6	260	1	1,5	1,5		

Примечание

Закладные детали М36÷М39 изготовить по ГОСТ 10922-64 „Арматура и сварные закладные детали для железобетонных конструкций", ГОСТ 14098-68 „Соединения сварные арматуры железобетонных конструкций" и СН393-69 „Указания по сварке соединений арматуры и закладных деталей".

ТК 1972	Закладные детали М36÷М39. Спецификация стали	1.432-5 Выпуск 1
		Лист 65

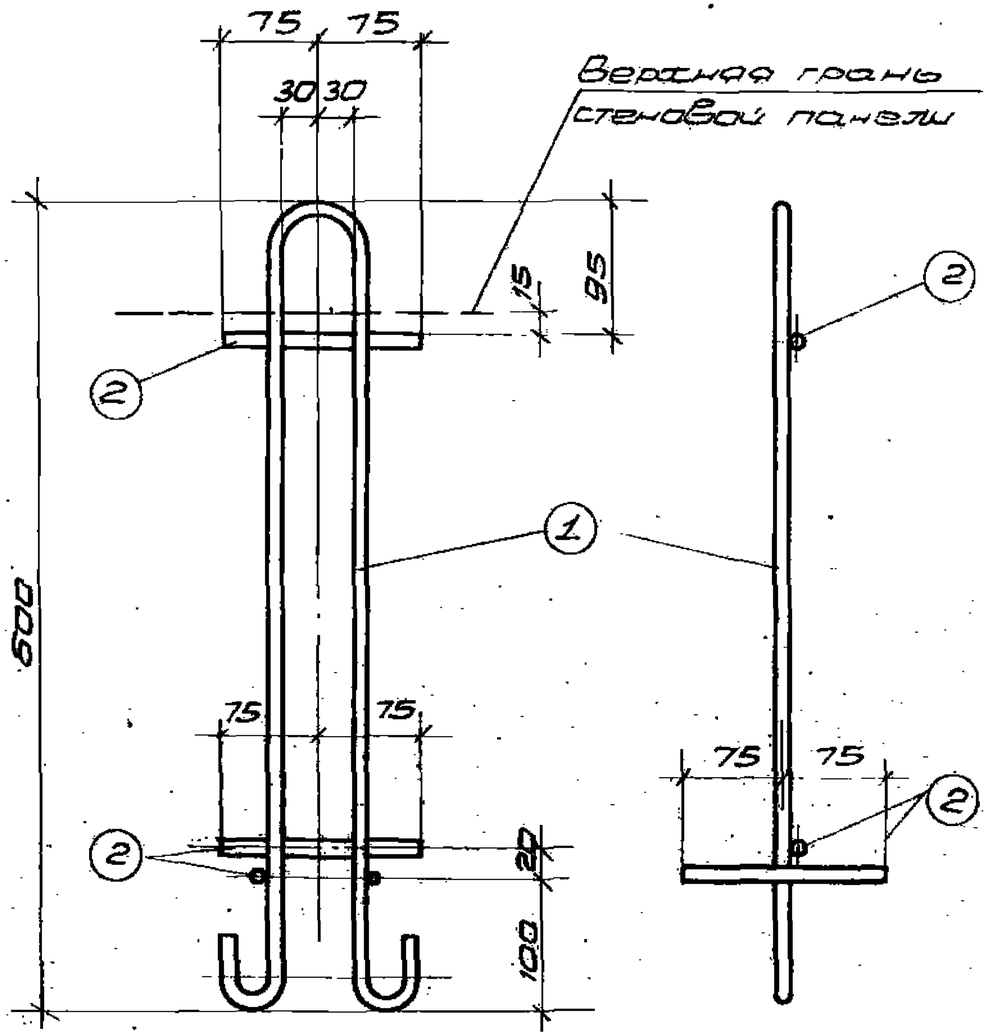

ПБ

Спецификация стали на одну панель

Марка петли	№ поз.	Эскиз, профиль	Длина мм	К-во шт.	Вес, кг п. з.	Вес, кг номера	Вес, кг марки	Примечание
ПБ	1	⌓ Ф10АI	1390	1	0,9	0,9	1,4	
	2	—— Ф12АII	150	4	0,13	0,5		

Примечание.

Петля ПБ должна изготовляться в соответствии с ГОСТ 10922-64 „Арматура и сварные закладные детали для железобетонных конструкций" и СН 393-59 „Указания по сварке соединений арматуры и закладных деталей", ГОСТ 14098-68 „Соединения сварные арматуры железобетонных соединений арматуры и закладных деталей".
Марки стали по ГОСТ 5781-61 ВСт 3сп и ВСт 3пс.
Для изделий предназначенных для подъема и монтажа при t° ниже -40° запрещается применять сталь марки ВСт 3 пс.

ТК 1972	Конструкция петли для подъема. Спецификация стали	1432-

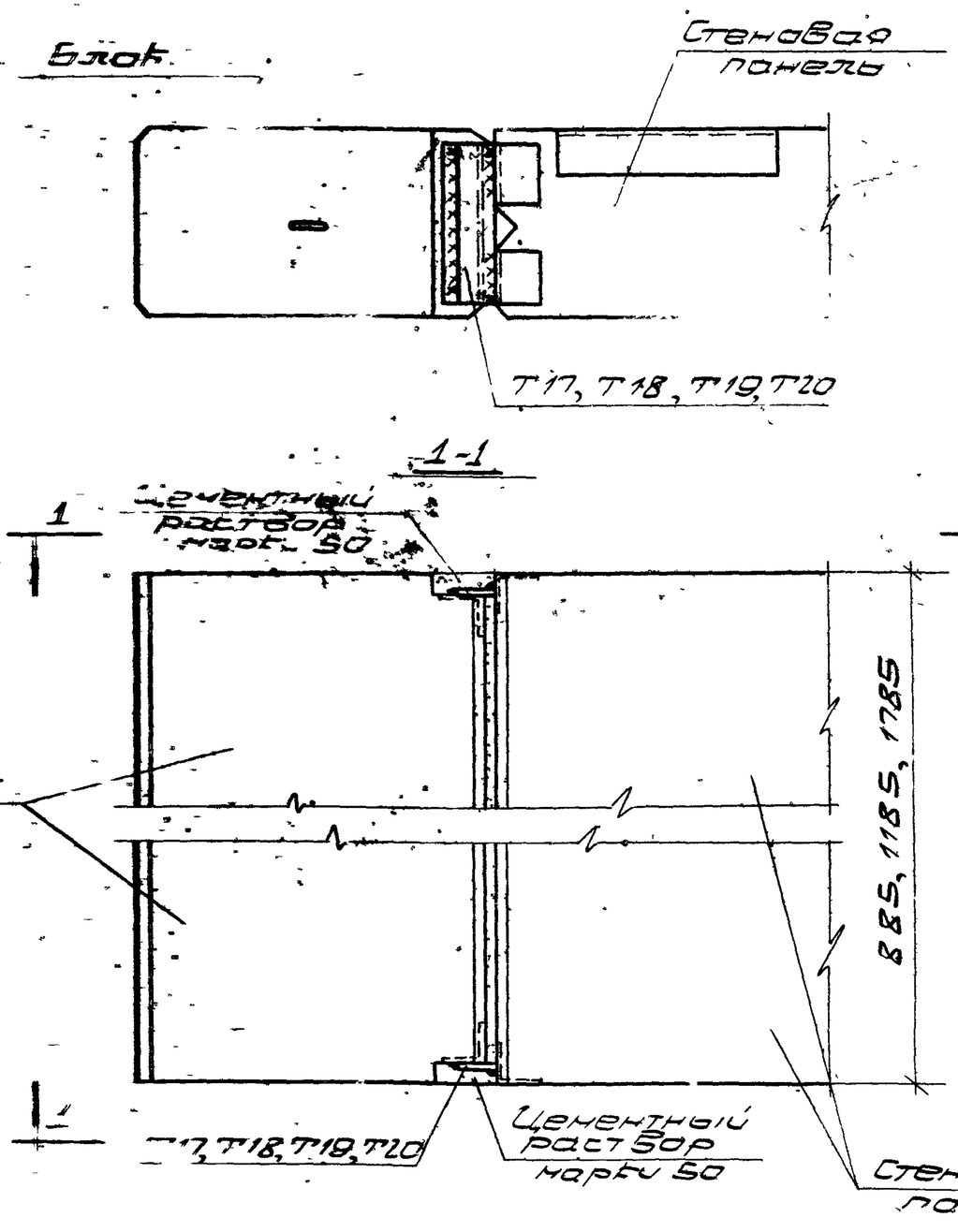

Толщина панели и зазора мм	Соединительные элементы			
	Марка	Сечение мм	Длина мм	Вес кг
160	Т17	-70×6	120	0,4
200	Т18	-70×6	160	0,5
240	Т19	-70×6	200	0,7
300	Т20	-70×6	260	0,9

Примечание.

Монтажные сварные швы $h_w = 6$мм.

ТК 1979	Крепление блока к стеновой панели	1.432-5 Выпуск 1
		Лист 67

11907-02