ТИПОВОЙ ПРОЕКТ
901-3-89

СТАНЦИЯ ОЧИСТКИ ВОДЫ

ПОВЕРХНОСТНЫХ ИСТОЧНИКОВ

С СОДЕРЖАНИЕМ ВЗВЕШЕННЫХ ВЕЩЕСТВ ДО 2500 МГ/Л

ПРОИЗВОДИТЕЛЬНОСТЬЮ 3,2 ТЫС. $М^3$/СУТКИ

СОСТАВ ПРОЕКТА:

Альбом I — Архитектурно - строительная часть
Альбом II — Технологическая и санитарно - техническая части
Альбом III — Электротехническая часть
Альбом IV — Нестандартизированное оборудование. Задание заводам - изготовителям
Альбом V — Заказные спецификации
Альбом VI — Сметы

АЛЬБОМ IV

14154-04

РАЗРАБОТАН
ЦНИИЭП инженерного оборудования
городов, жилых и общественных зданий

УТВЕРЖДЁН ГОСГРАЖДАНСТРОЕМ
31 июля 1975г Приказ № 163
ВВЕДЕН В ДЕЙСТВИЕ ЦНИИЭП инженерного оборудования
29 июня 1976 г. Приказ № 48 от 16 июня 1976г.

Нестандартизированное оборудование и задание заводу - изготовителю.

Нестандартизированное оборудование.		
Обозначение.	Наименование	N листа
	Обложка.	б/н
	Содержание альбома.	1
492.00.000 ВО.	Вихревой смеситель ф 1.5 Лист I. Чертеж общего вида.	2
492.00.000. ВО.	Вихревой смеситель ф 1.5 Лист II. Чертеж общего вида.	3.
493.00.000. ВО.	Корыто для промывки сетки. Чертеж общего вида.	4
495.00.000. ВО.	Регулятор уровня. Лист 1 Чертеж общего вида.	5
495.00.000. В.О.	Регулятор уровня. Лист 2. Чертеж общего вида.	6
496.00.000. ВО.	Заслонка поворотная регулирующая. Чертеж общего вида.	7
499.00.000.ВО	Гребёнка Ду 150. Чертеж общего вида.	8
500.00.000. ВО.	Гребёнка Ду 50. Чертеж общего вида.	9.
Задание заводу- изготовителю. Щит технологического вида.		
АВ-1	Заказная спецификация щитов. Заказная спецификация электроаппаратуры.	10
АВ-2	Щит оператора. Сборочный чертеж. (Общий вид)	11
АВ-3	Щит оператора. Панель 1-2. Схема монтажная.	12
АВ-4	Щит оператора. Панель 1. Схема монтажная.	13
АВ-5	Щит оператора. Панель 2. Схема монтажная.	14
АВ-6	Щит оператора. Панель 3. Схема монтажная. Лист 1.	15
АВ-6	Щит оператора. Панель 3. Схема монтажная. Лист 2.	16

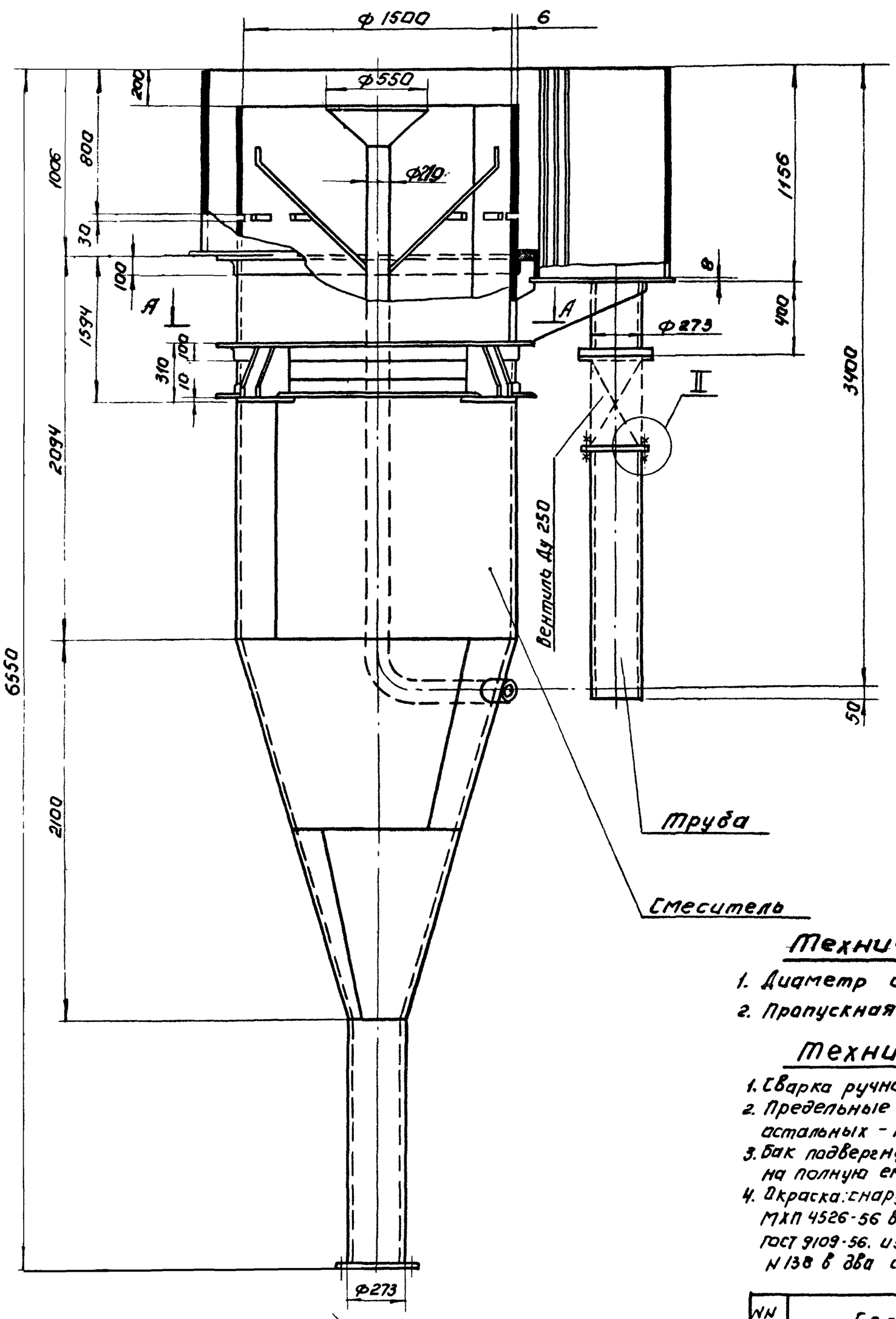

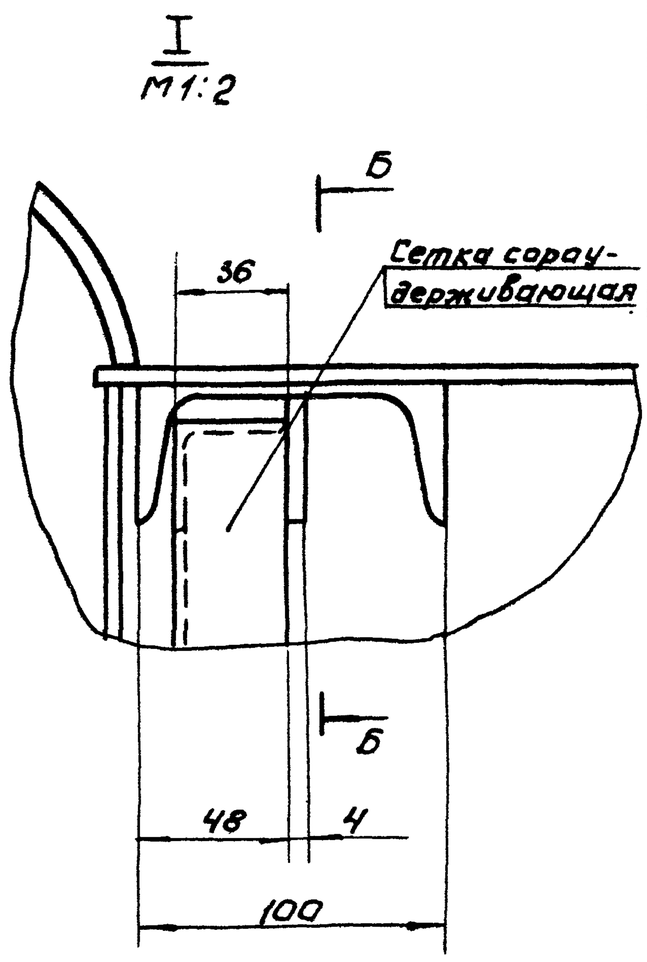

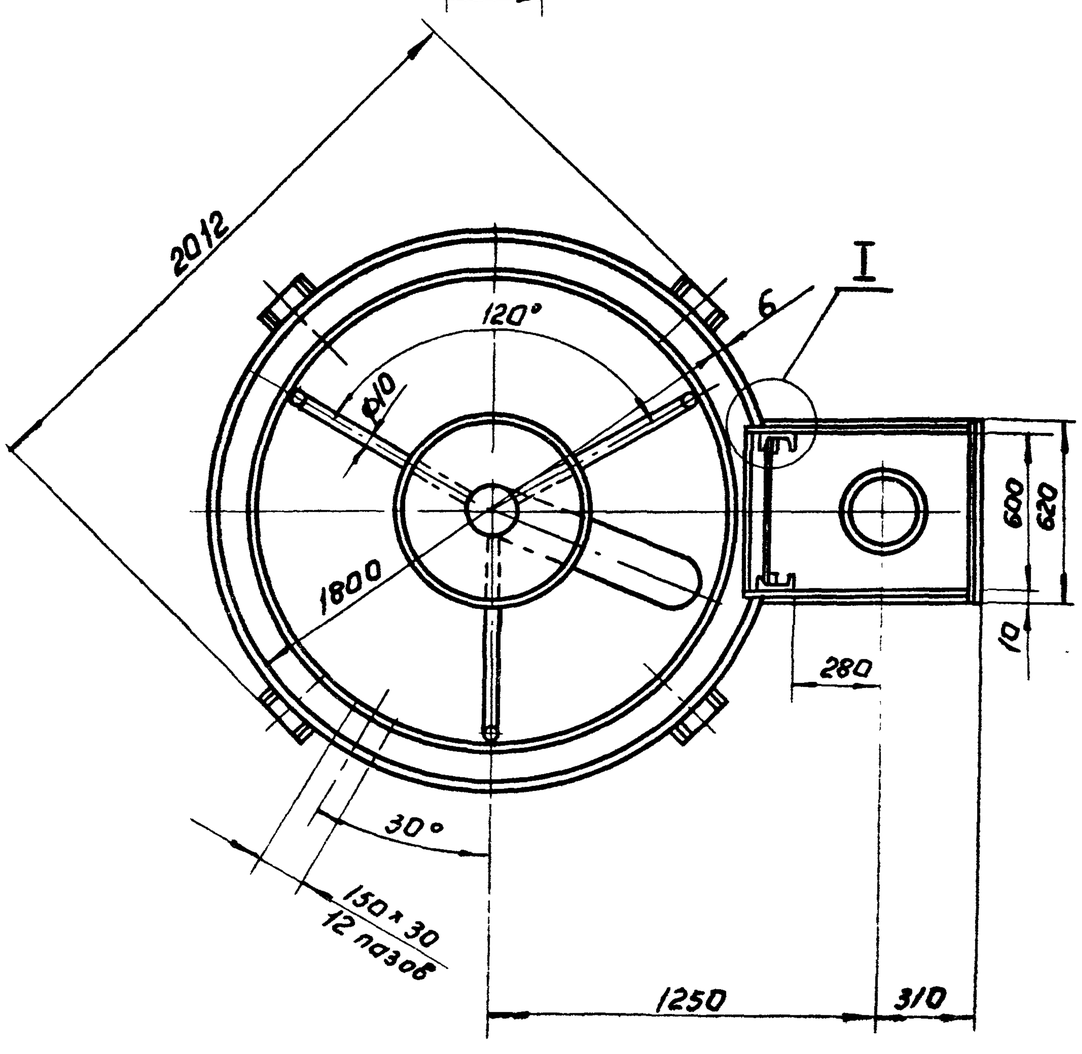

Техническая характеристика.

1. Диаметр смесителя - 1,5 м.
2. Пропускная способность - 125 м³/час.

Технические требования.

1. Сварка ручная электродуговая по ГОСТ 5264-69.
2. Предельные отклонения отверстий - по H_7; валов - по B_7; остальных - по СМ8.
3. Бак подвергнуть гидравлическому испытанию наливом воды на полную емкость.
4. Окраска: снаружи перхлорвиниловой эмалью ПХВ 715 ВТУ МХП 4526-56 в серый цвет с предварительной грунтовкой ФЛ-03-К ГОСТ 9109-56. изнутри эмалью ХС9 с предварительной грунтовкой Н138 в два слоя.

NN п/п	Сортамент	Масса	Примеч.
1	Швеллер 10 ГОСТ 8240-72 / Ст.3 535-58	17,6 кг	
2	Уголок Б100×100×8 ГОСТ 8509-72 / Ст.3 ГОСТ 535-58	180 кг	
3	Уголок Б56×36×4 ГОСТ 8510-72 / Ст.3 ГОСТ 535-58	9,6 кг	
4	Полоса 4×40 ГОСТ 103-57 / Ст 3 ГОСТ 535-58	2,9 кг	
5	Лист 6 ГОСТ 5681-57 / Ст.3 ГОСТ 14637-69 В=1800 мм.	1450 кг	
6	Лист 8 ГОСТ 5681-57 / Ст.3 ГОСТ 14637-69 В=1800 мм.	8,58 кг	
7	Лист 10 ГОСТ 5681-57 / Ст.3 ГОСТ 14637-69 В=1250 мм.	31,2 кг	
8	Труба 219×6 ГОСТ 8732-70 / Б10 ГОСТ 8731-66.	96,8 кг	
9	Труба 273×11 ГОСТ 8732-70 / Б10 ГОСТ 8731-66.	473,4 кг	
10	Ст.3 ГОСТ 380-71	3 кг	
11	Резина-пластина 3МБ-М ГОСТ 7338-65	0,05 кг	
12	Сетка N4-1,2 ГОСТ 5336-60; 1160×590	3,65	
13	Круг 10 ГОСТ 2590-57 / Ст.3 ГОСТ 535-58	1,9	

Изм	Лист	N докум.	Подп.	Дата	49200.000. 80			
Разраб.		Белич			Вихревой смеситель ф 1,5. Чертеж общего вида.	Лит.	Масса 2217	Масшт. 1:20
Пров.		Занозин				Лист: 1	Листов 2	
Т.контр.						ЦНИИЭП инж. обор ка.		
ГИП		Рыскин						
Н.контр.		Графский						
Утв.		Суха енко						

Формат 22

492.00.000 ВО

А-А
М1:20

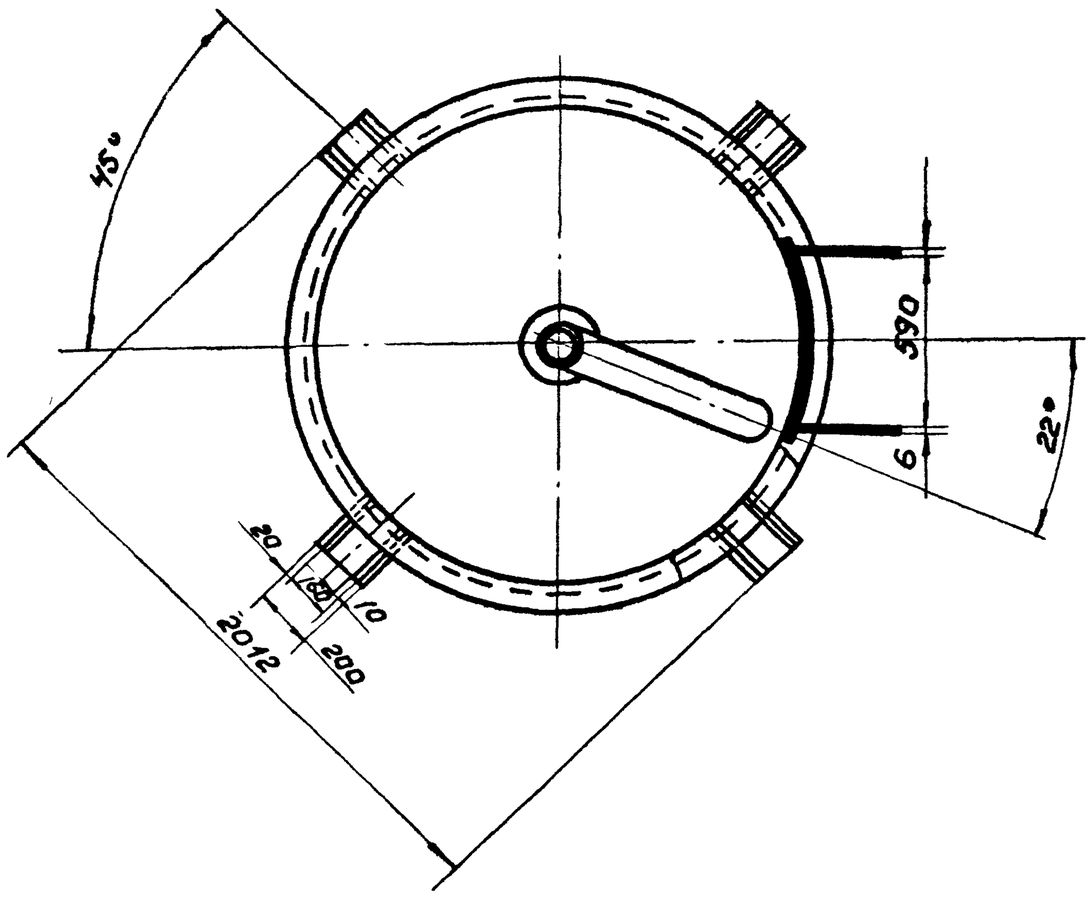

II
М1:5

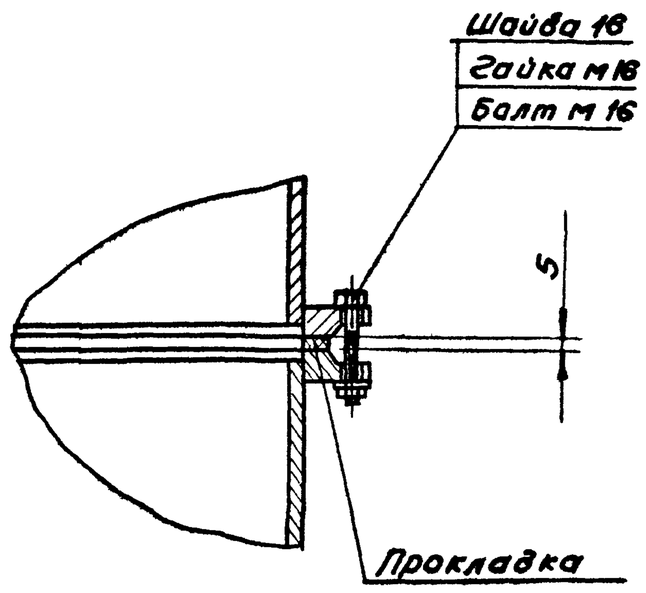

Г-Г
М1:1

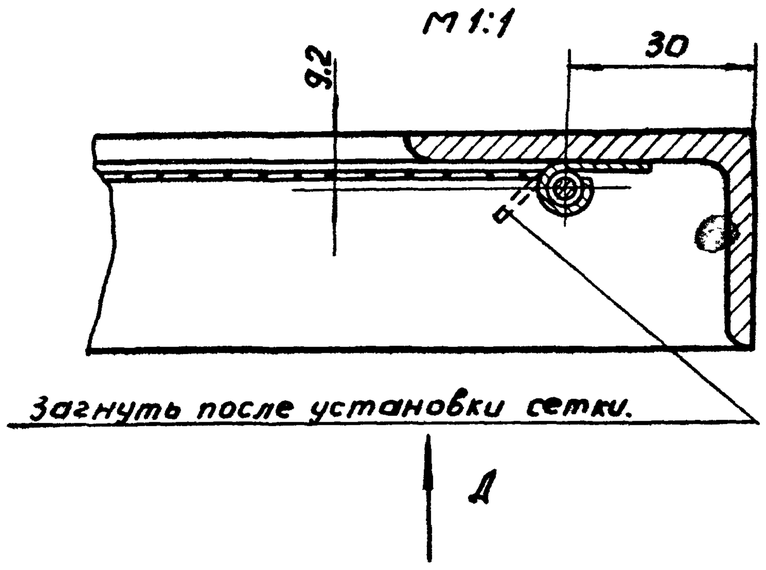

Б-Б (повернуто)
М1:5

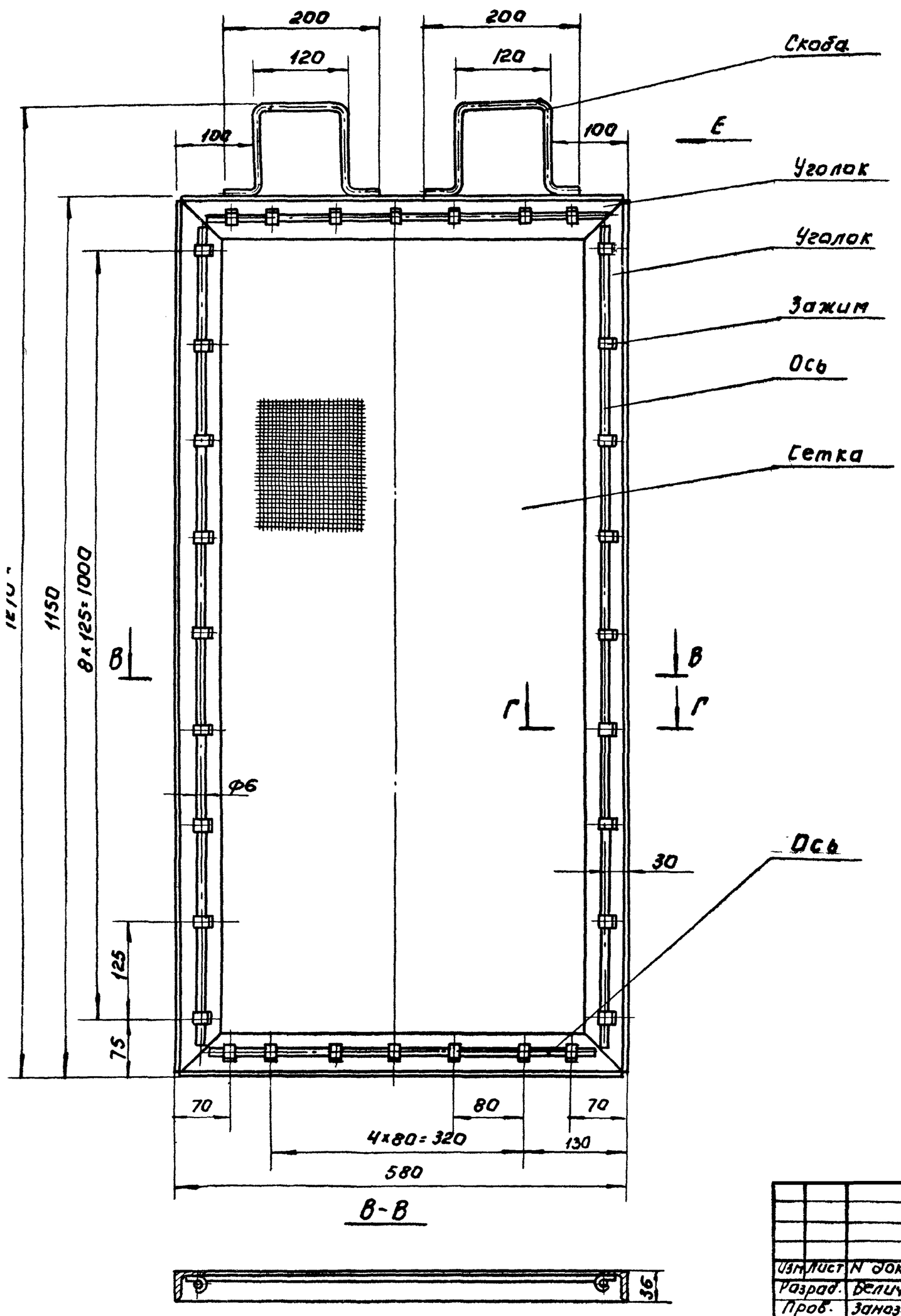

В-В

Вид Д
М1:1

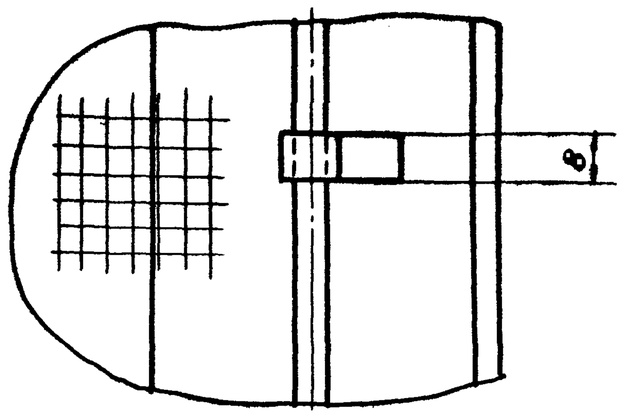

Вид Е
М1:2

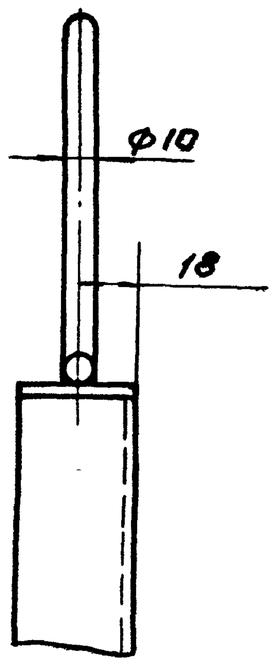

Изм.	Лист	N докум.	Подп.	Дата	492.00.000. ВО			
Разраб.		Белич			Вихревой смеситель Ф 1,5 м. Чертеж общего вида.	Лит.	Масса	Масшт.
Пров.		Занозин					—	—
Т. контр.						Лист: 2	Листов: 2	
ГИП		Рысин				ЦНИИЭП	инж. обор. К.О	
Н. контр.		Графский						
Утв.		Сгаренко						

Формат 22

493.00.000 ВО

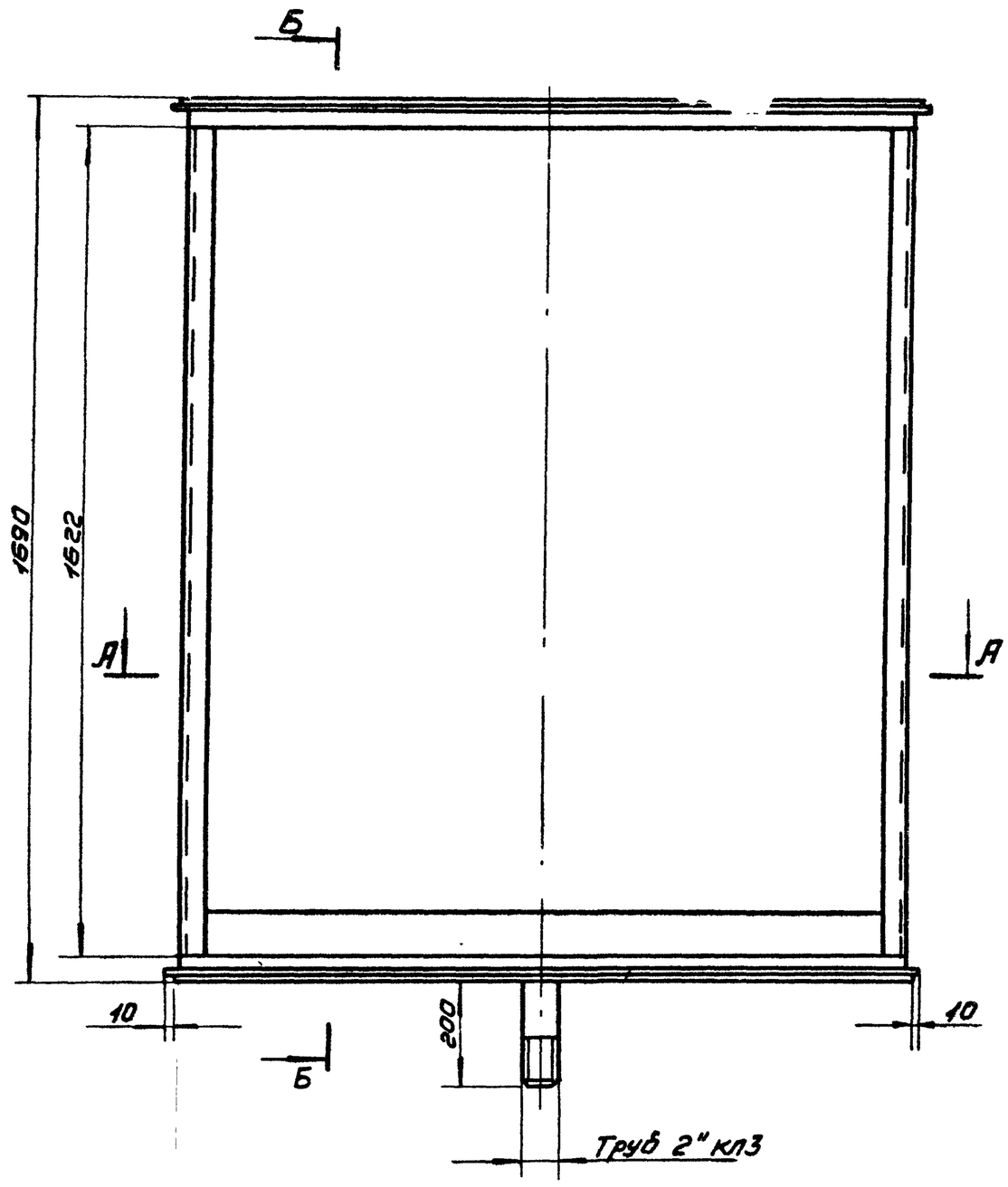

А-А

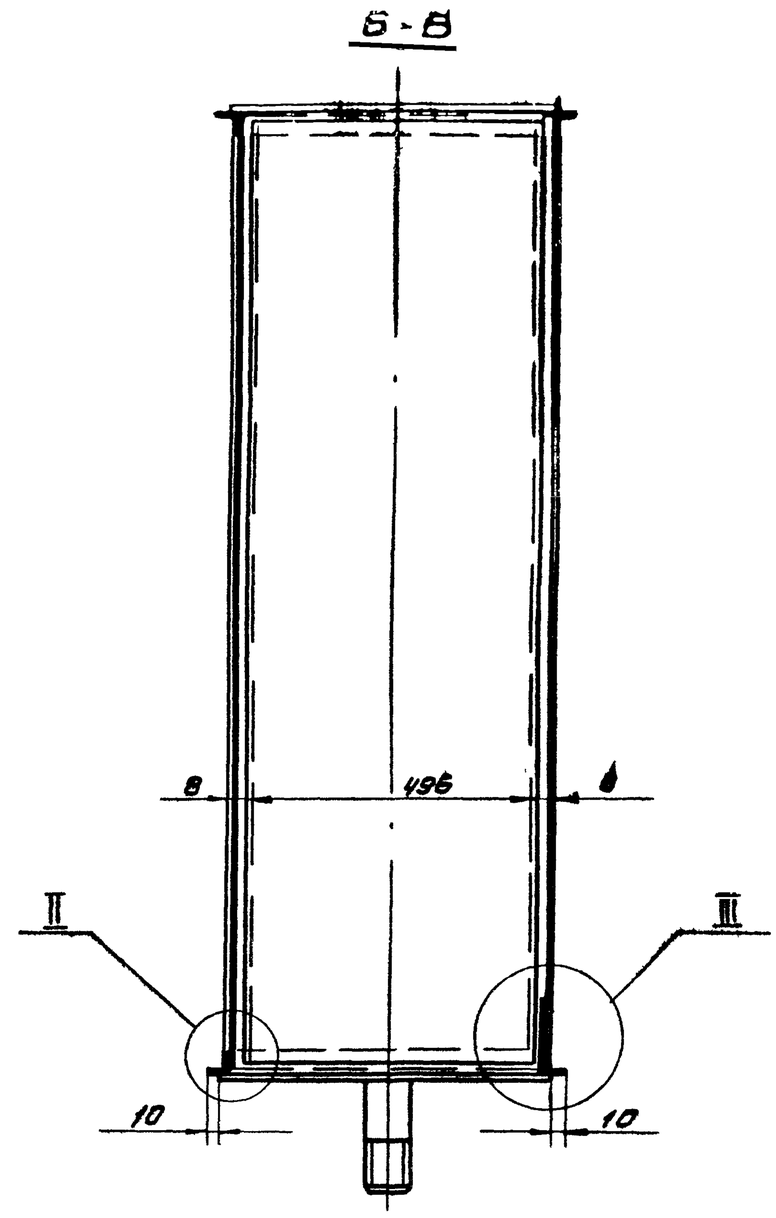

I
М1:2

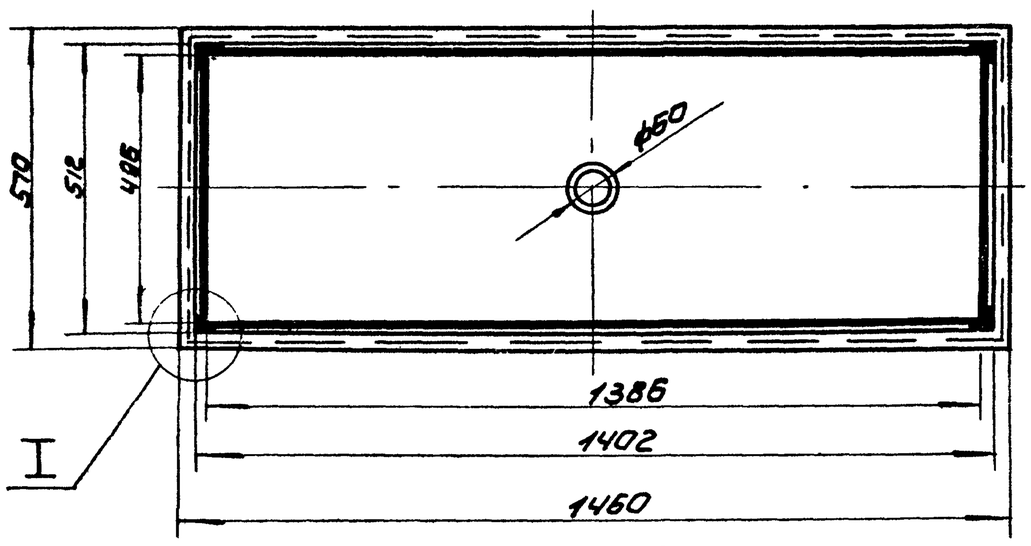

III
М1:2

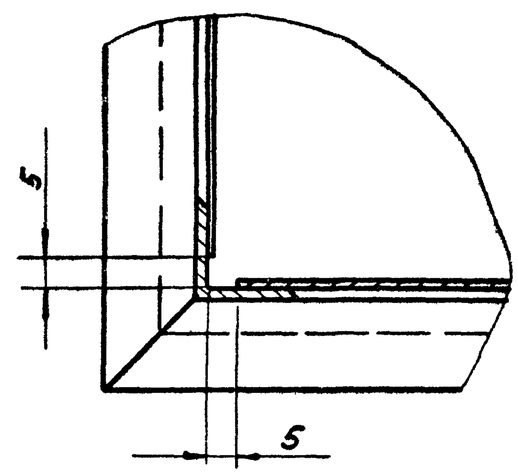

II
М1:2

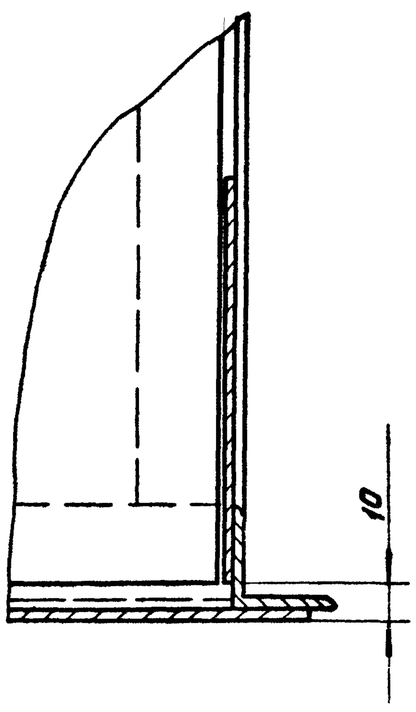

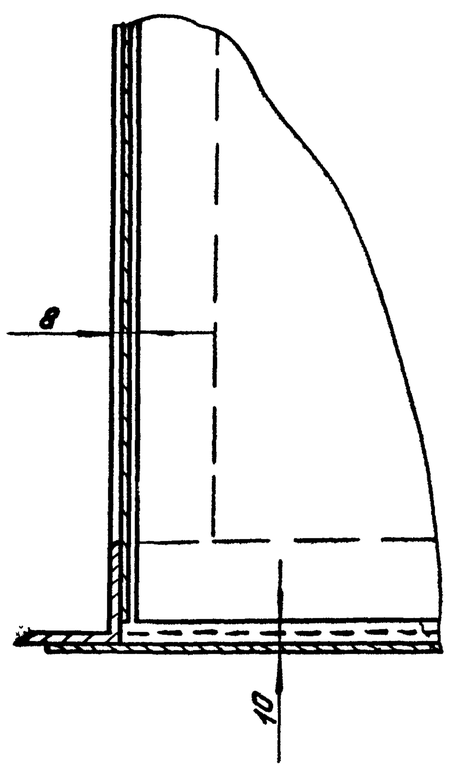

1. Сварка ручная электродуговая ГОСТ5264-69
2. Предельные отклонения размеров по СТМ.
3. Покрасить под цвет основного оборудования.

NN п/п	Сортамент	Масса	Примечание
1	Уголок $\frac{Б32х32х3\ ГОСТ8509-72}{Ст3\ ГОСТ535-58}$	16,46 кг	
2	Лист $\frac{В20\ ГОСТ3680-57}{Ст3\ ГОСТ16523-70}$	78 кг	
3	Труба 50 ГОСТ3262-62	0.98 кг	

Изм	Лист	N докум.	Подп.	Дата	493.00.000 ВО
Разраб	Белич				Корыто для промывки сеток. Чертеж общего вида.
Пров.	Занозин				Лит / Масса 95.44 / Масштаб 1:1
Т.контр					Лист / Листов 1
ГИП	Рысин				ЦНИИЭП инж. обор. КО
Н.контр	Графский				
Утв.	Сухаренко				

Формат 22

495.00.000.ВО.

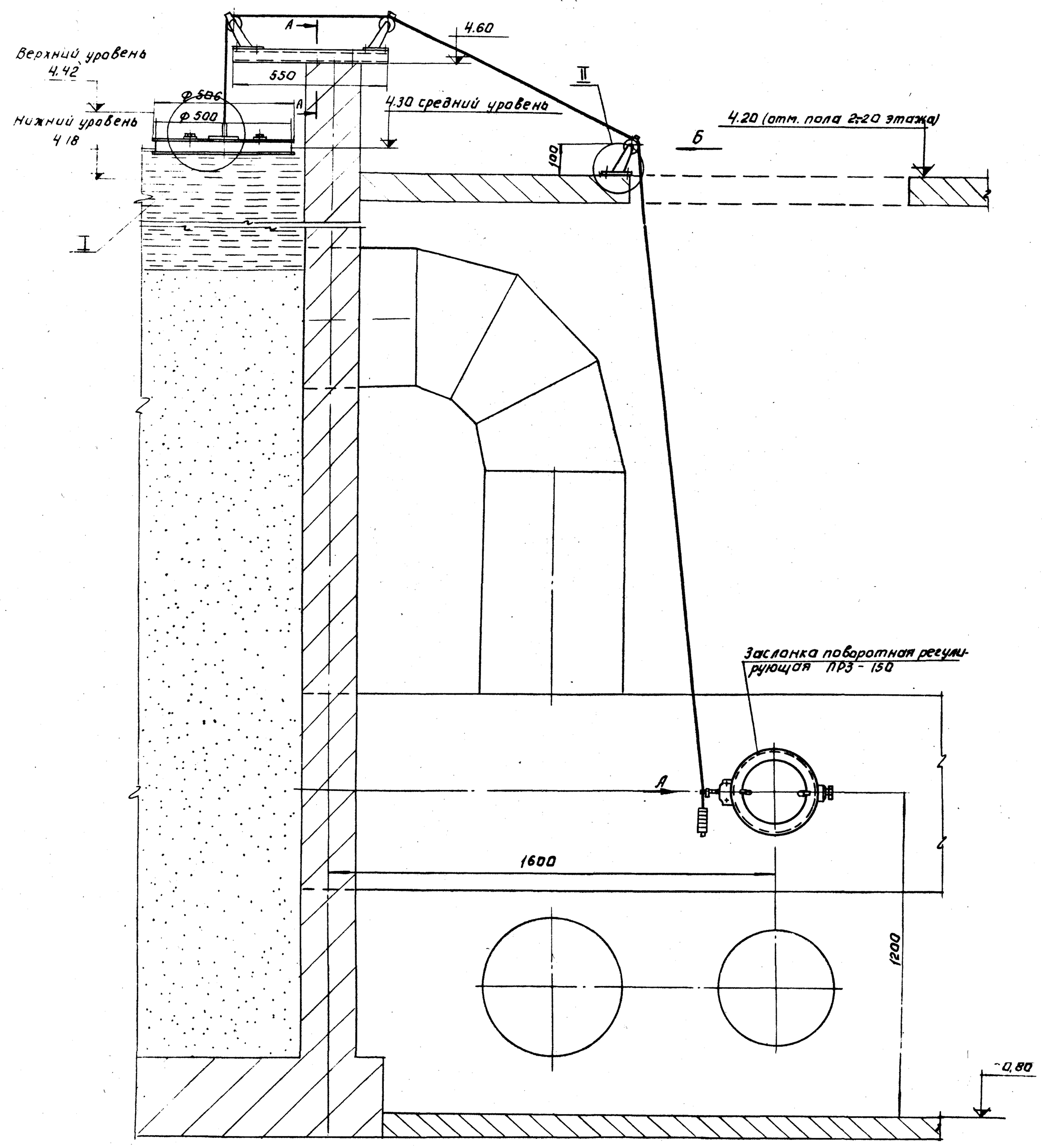

NN п/п	Сортамент.	Масса	Масштаб.
1	Ст.3 ГОСТ 380-71	20,7 кг	
2	Ст.15 ГОСТ 1050-60	0,002	
3	Швеллер 5 ГОСТ 8240-72 / Ст.3 ГОСТ 535-58	24	
4	Бр ЖЦ 9-4 ГОСТ 493-54	0,025 кг	
5	Резина-пластина 1,5 ГОСТ 7338-65	0,01	
6	Текстолит ПТК ГОСТ 5-72	0,045	

Технические требования.

1. Швеллер (поз.13) установить совместно с роликами по месту.
2. Вес поплавка подобрать в зависимости от момента сопротивления дроссельной заслонки путем засыпки песка внутрь поплавка (при Мс дросселя = 1 кгм, вес поплавка - 12 кг)
3. Втулку роликов и ролик смазать консистентной смазкой.

Изм.	Лист	N докум.	Подп.	Дата	495.00.000.ВО.			
Разраб.		Белич			Регулятор уровня. Чертеж общего вида	Лит.	Масса 19,76	Масшт. 1:10
Пров.		Заманин				Лист 1	Листов 2	

495.00.000 ВО

Вид Б
(канат условно не показан)

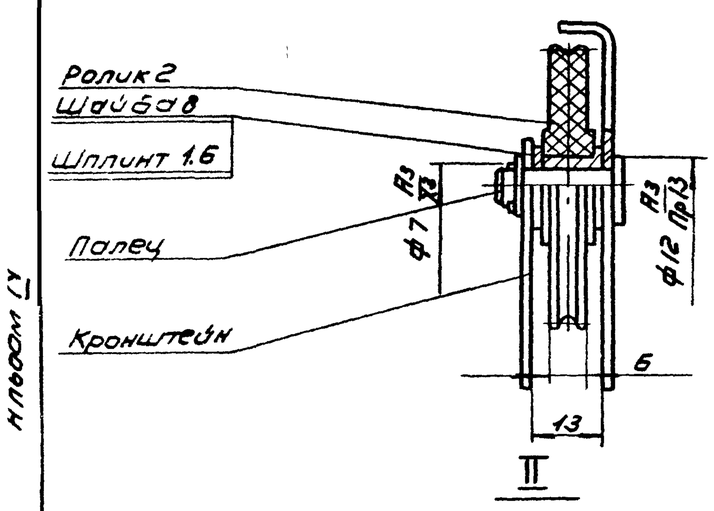

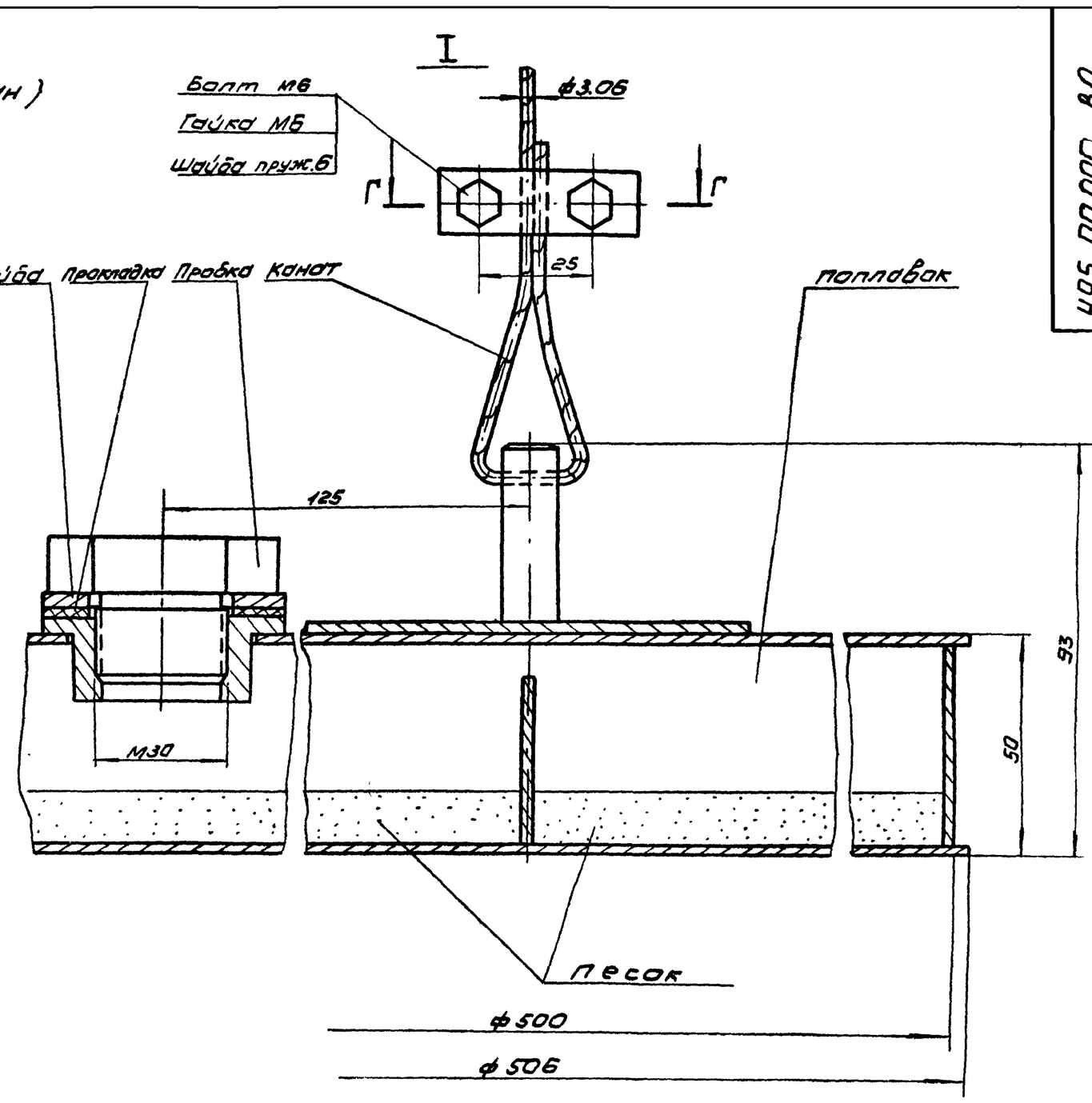

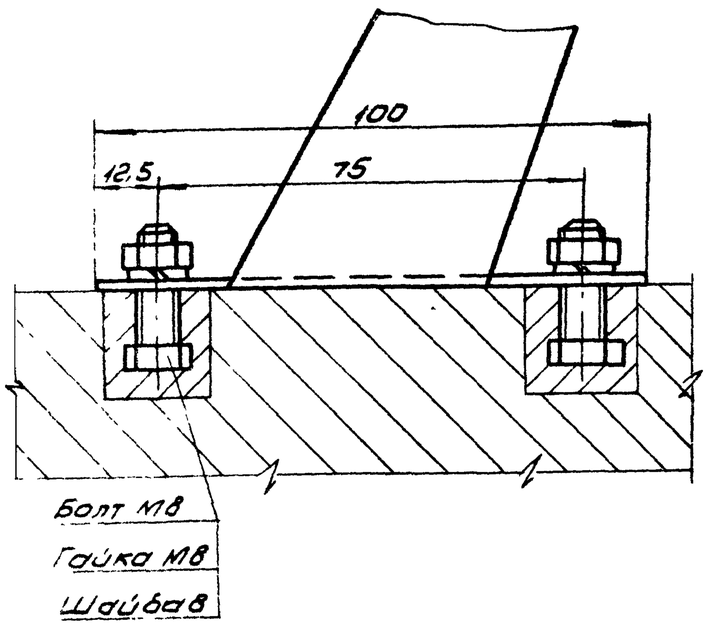

Вид А

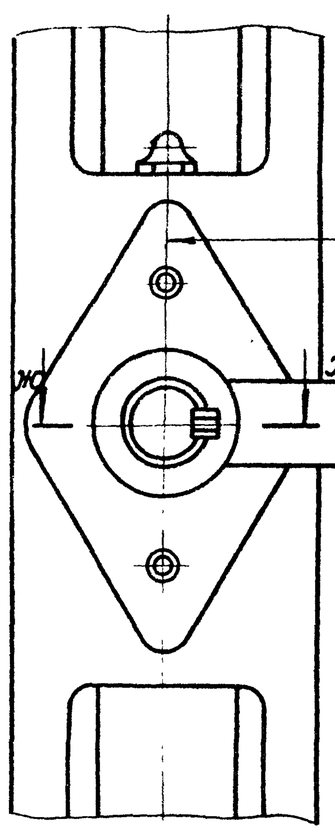

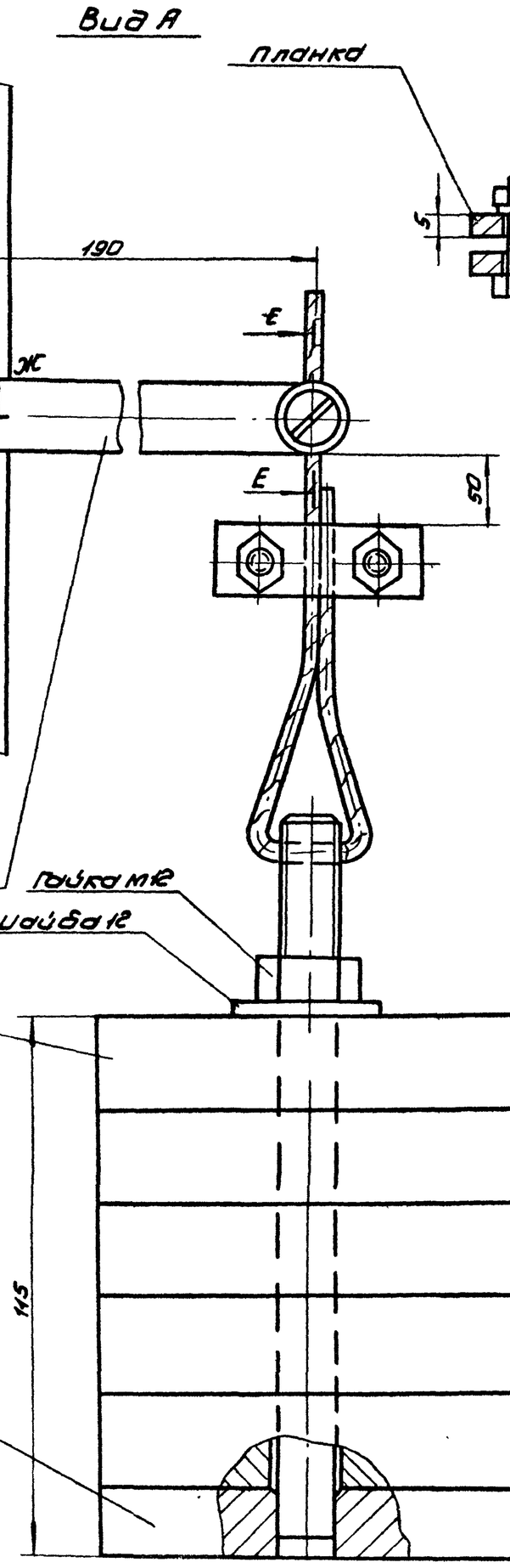

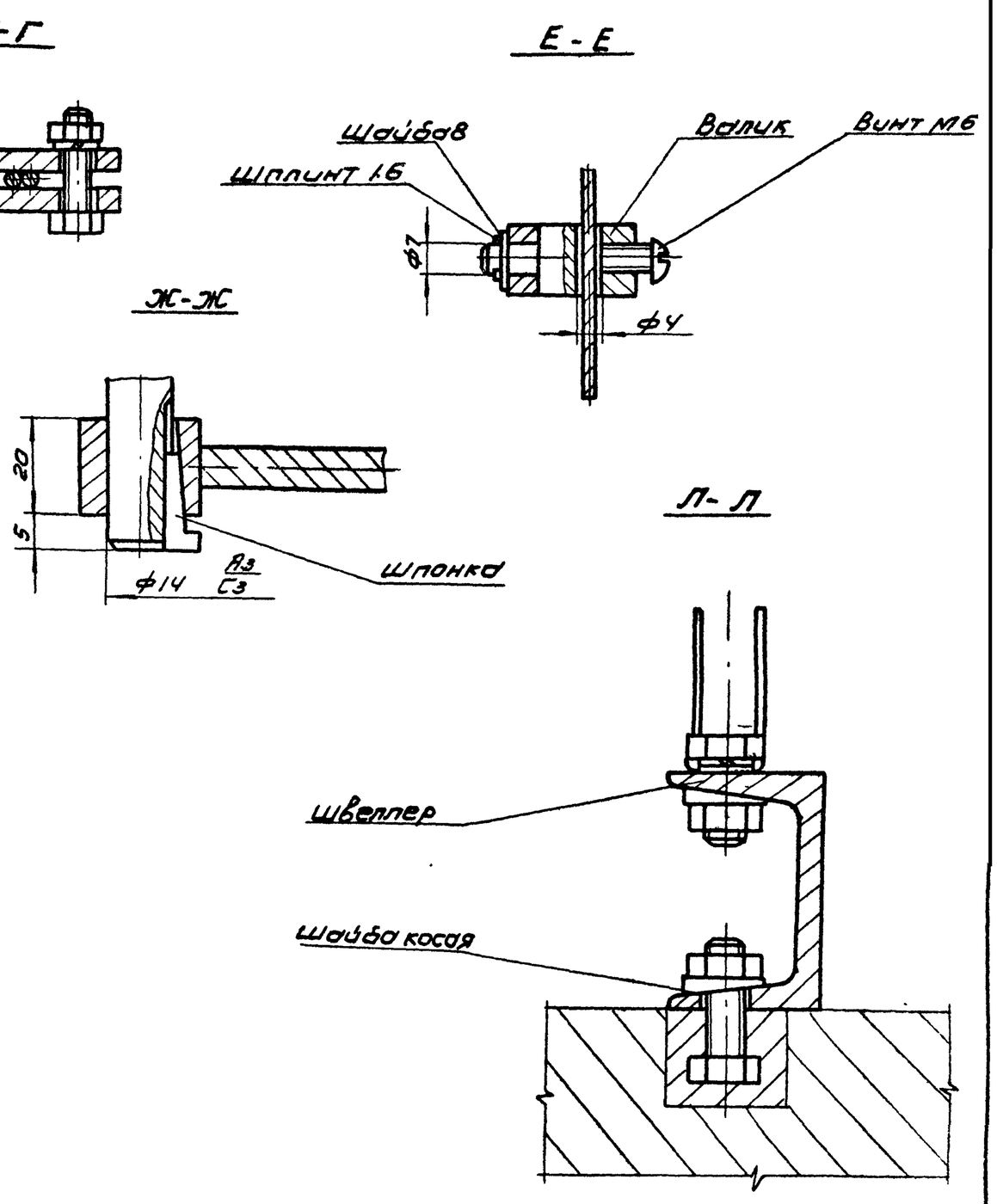

Изм	Лист	N докум	Подп.	Дата
Разраб	Белиц			
Пров.	Занозин			
Т.контр				
ГИП	Рысин			
Н.контр	Графский			
Утв.	Сухаренко			

495.00.000. ВО

Регулятор уровня
Чертеж общего вида

Лит	Масса	Масштаб
	19.76	1:1
Лист 2	Листов 2	

ЦНИИЭП инж. оборудования

Формат 22

Инв.N подл. | Подп. и дата | Взам. инв.N | Инв.N дубл. | Подп. и дата

Альбом IV

496.00.000.ВО.

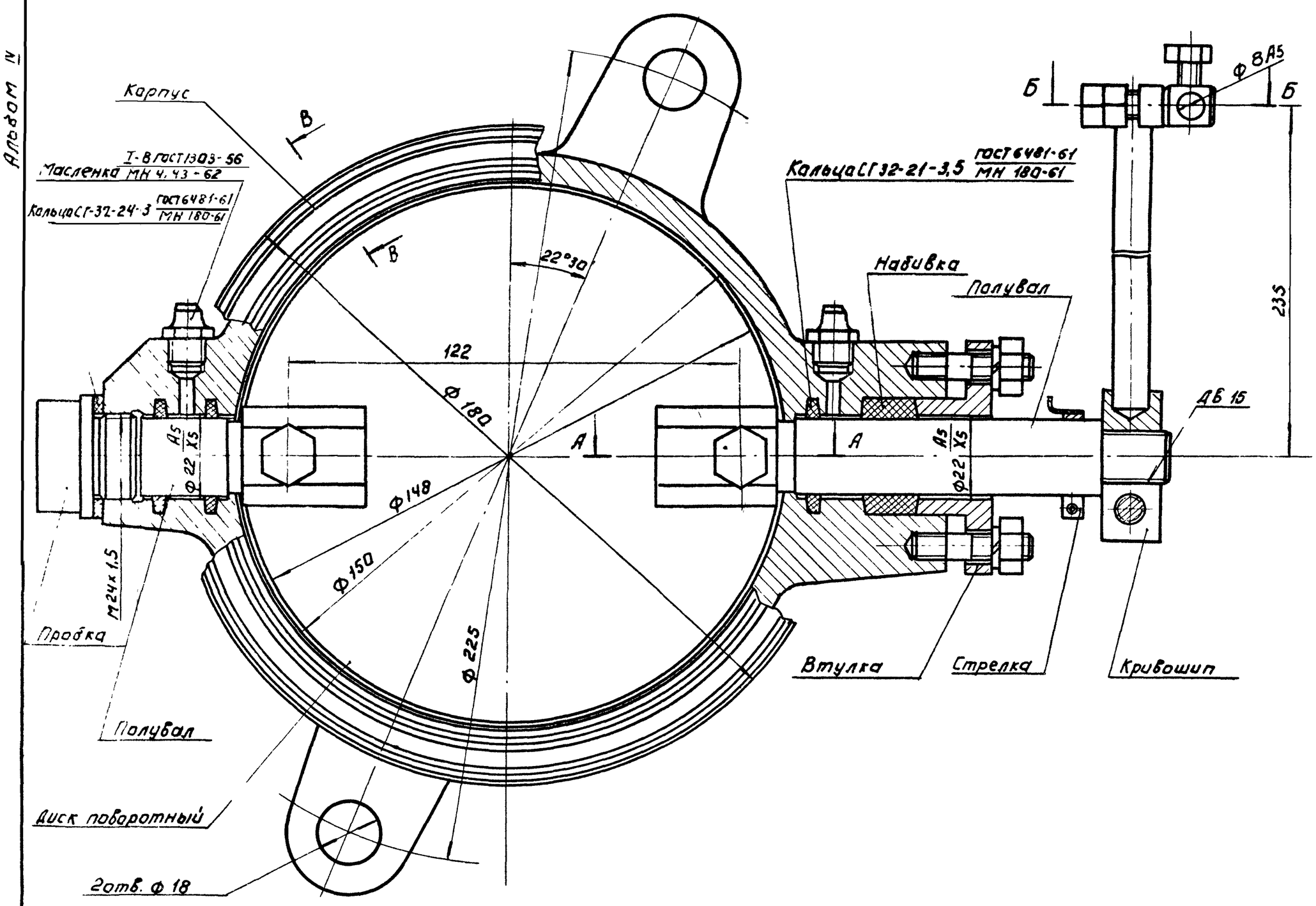

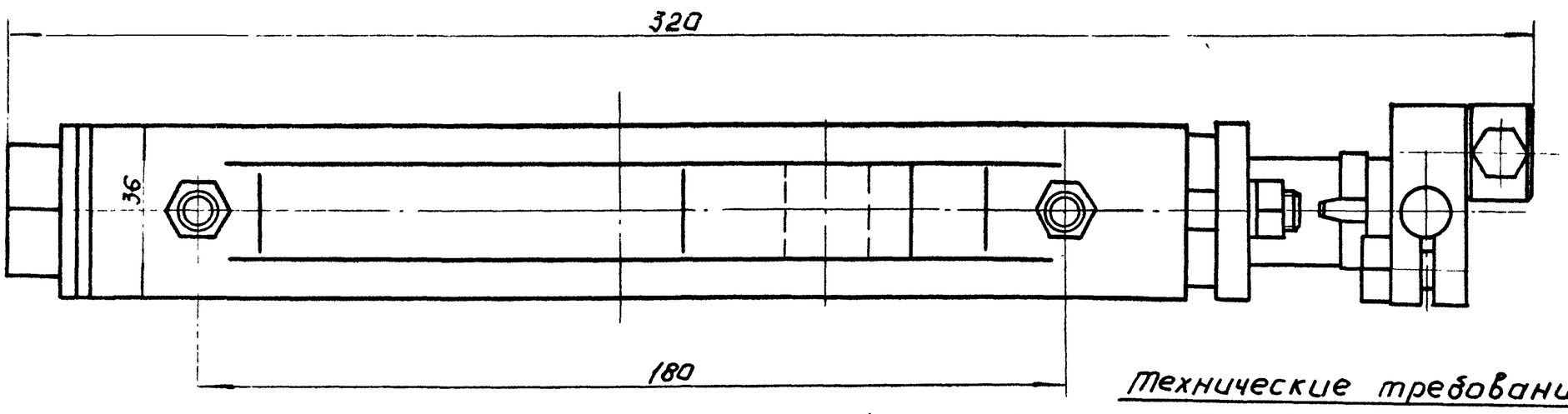

Технические требования.

1. На торце большого полувала выполнить параллельно плоскости шибера риску шириной 1,5 мм, глубиной 1,5 мм.
2. Испытать гидравлическим давлением 1 атм. в течение 1 часа.
3. Масленки заполнить смазкой универсальной УСс-2 ГОСТ 4366-64

Техническая характеристика

1. Условный проход - Ду 150, давление - до 1 атм.
2. Момент трения не более 0,25 кГм

Б-Б

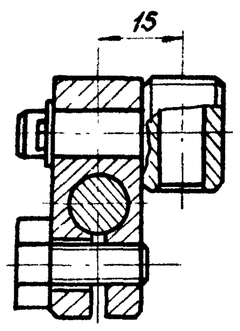

В-В

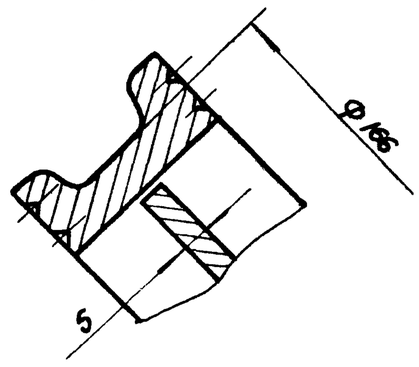

А-А

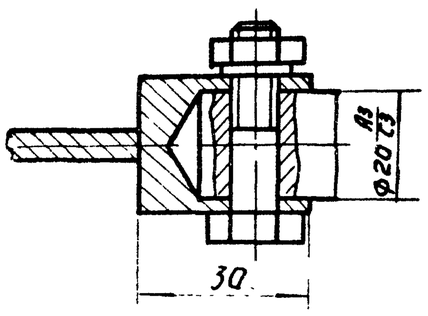

NN п/п	Сортамент.	Масса	Примеч
1.	Чугун СЧ18-36 ГОСТ 1412-70	3.0 кГ	
2	Сталь Ст.3 ГОСТ 380-71	1,7 кГ	
3	Лист 5 ГОСТ 19903-74 / 3-IV-НО ГОСТ 14637-69	0,67 кГ	
4	Сталь 5 ГОСТ 380-71	0,7 кГ	
5	Набивка сальниковая ХБС ГОСТ 5152-66	0,05 кГ	
6	Масленка I В ГОСТ 1303-66 / МН 4143-62	2 шт.	
7	Кольцо СГ 32-24-3 ГОСТ 6481-61 / МН 180-61	1 шт.	
8	Кольцо СГ 32-21-3,5 ГОСТ 6481-61 / МН 180-61	3 шт.	
9	Лист 0,8 ГОСТ 19903-74 / 3-IV-НО ГОСТ 16523-70	0,011 кГ	

Изм	Лист	№ докум.	Подп.	Дата
Разраб.		Веревочкин		
Пров.		Занозин		
Т.контр.				
ГИП		Рогсин		
Н.контр.		Графский		
Утв.		Сухаренко		

496.00.000.ВО.

Заслонка поворотная регулирующая. Чертеж общего вида.

Литер	Масса	Масшт.
	~5,2	1:1

Лист 1 | Листов 1

ЦНИИЭП инж. арх. К.Ф.

Формат 22

Альбом IV

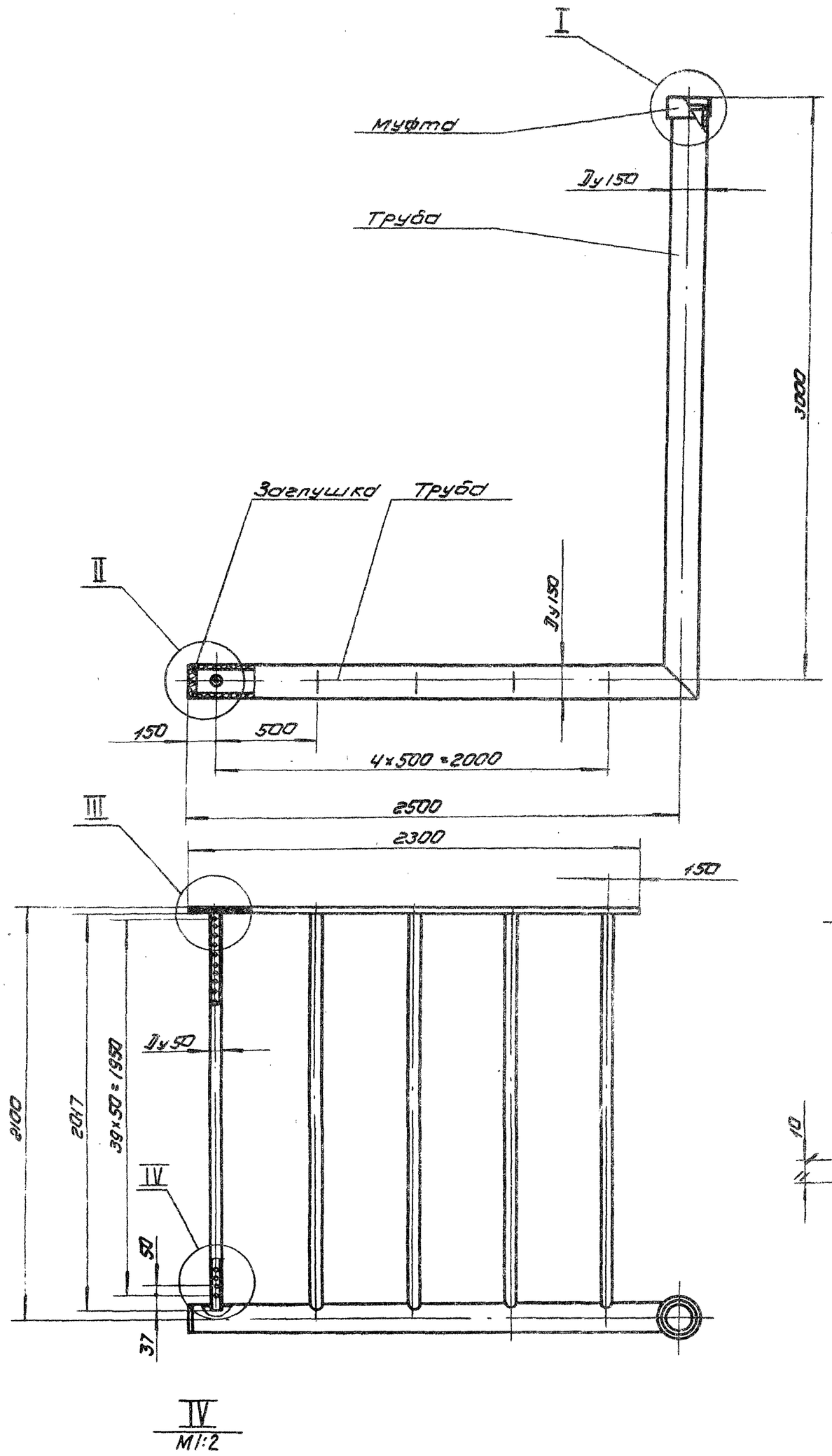

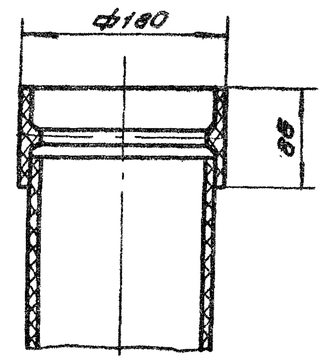

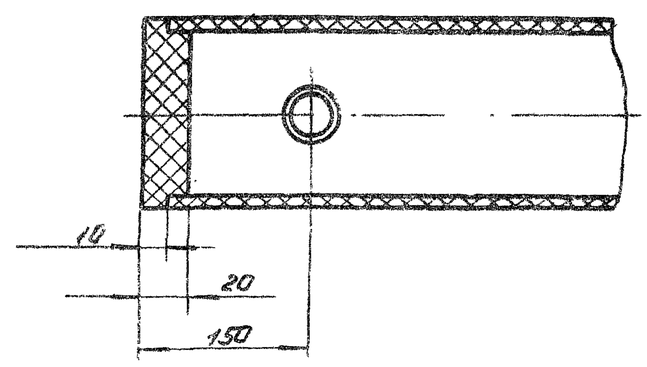

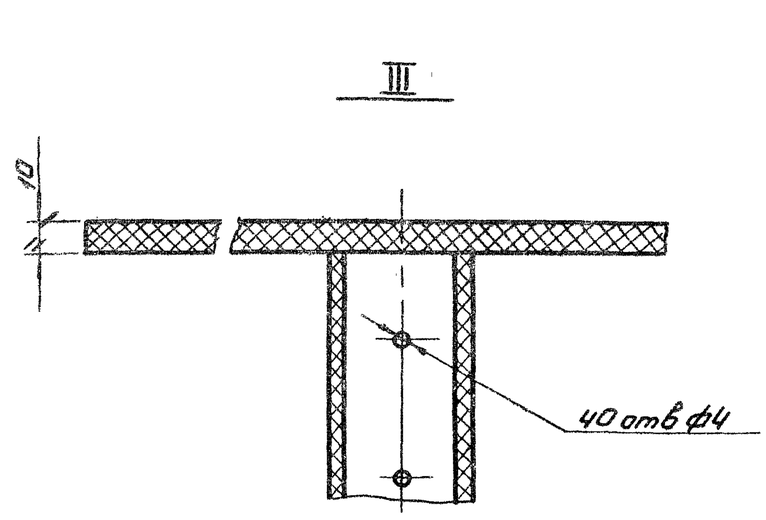

При сварке применять винипластовый присадочный пруток.

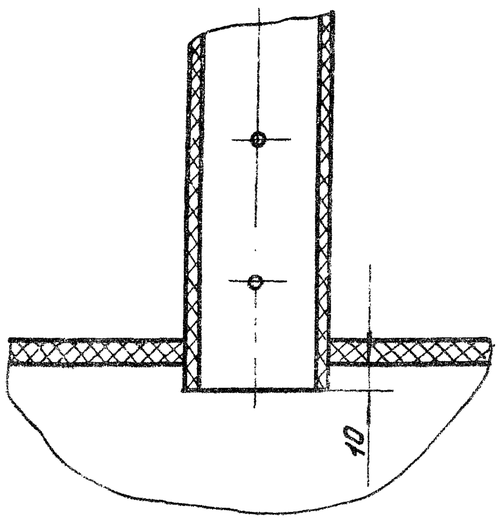

NN п/п	Сортамент	Масса	Примечание
1	Лист винипласта ВН10×80×2300 ГОСТ 9639-71	3.2	
2	Лист винипласта ВН20 ГОСТ 9639-71	0.6	
3	Труба 63×4.5 винипласт		
	ТУ МХП 4251-54	12.4	
4	Труба 166×8 винипласт		
	ТУ МХП 4251-54	18.1	
5	Муфта соединительная		
	МН 3009-61	0.465	

Изм	Лист	N докум	Подп.	Дата	499.00.000 ВО			
Разраб		Белич			Гребенка Ду 150 Чертеж общего вида	Лит	Масса	Масштаб
Пров.		Заназин					34.8 кг	1:20
Т.контр						Лист	Листов 1	
ГИП		Рысин				ЦНИИ ЭП инж. обор КО		
Н.контр		Графский						
Утв.		Сухоренко						

Инв.N подл. | Подп. и дата | Взам. инв.N | Инв.N дубл. | Подп. и дата

Формат 22

500.00.000 ВО

Альбом IV

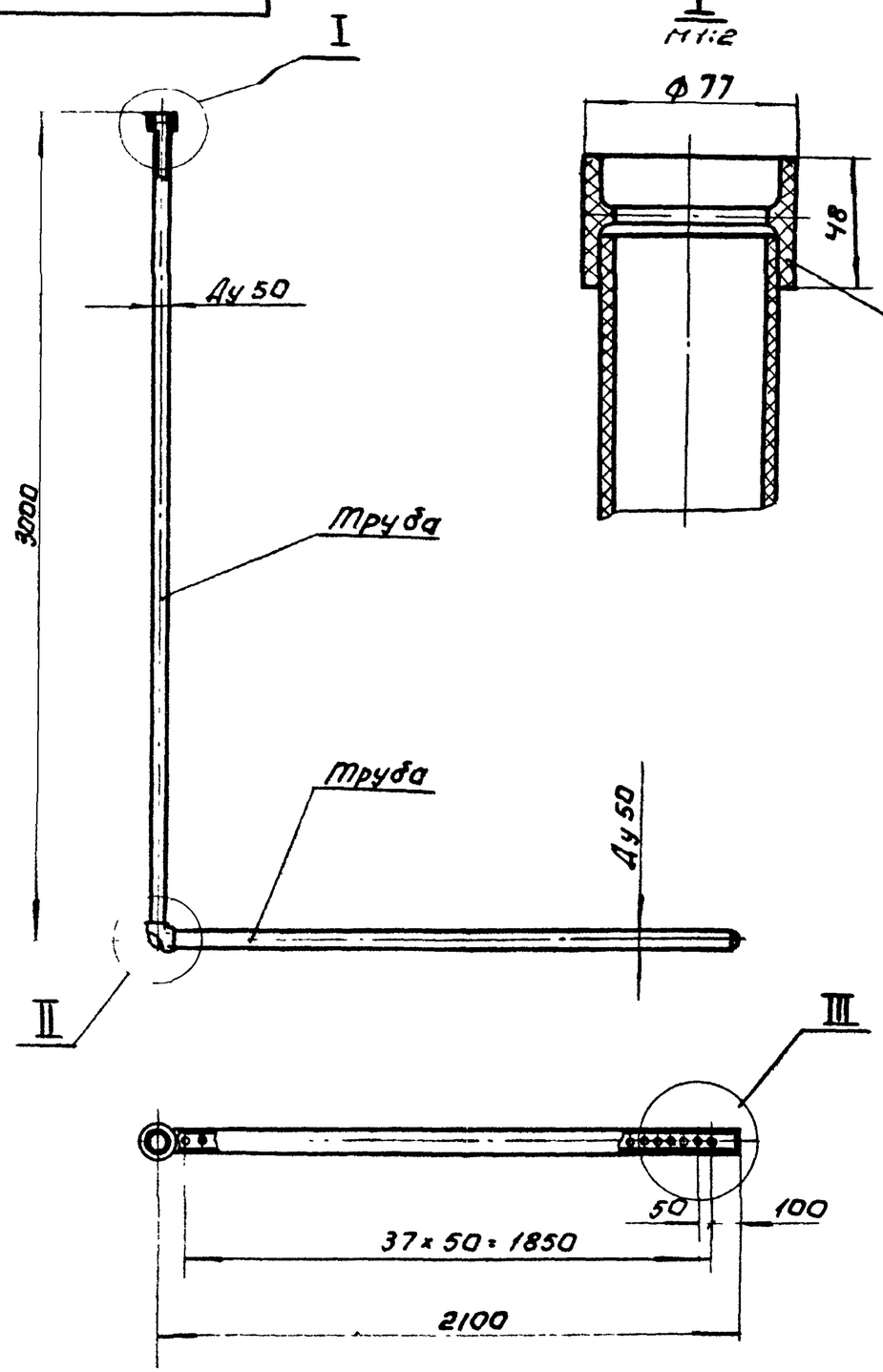

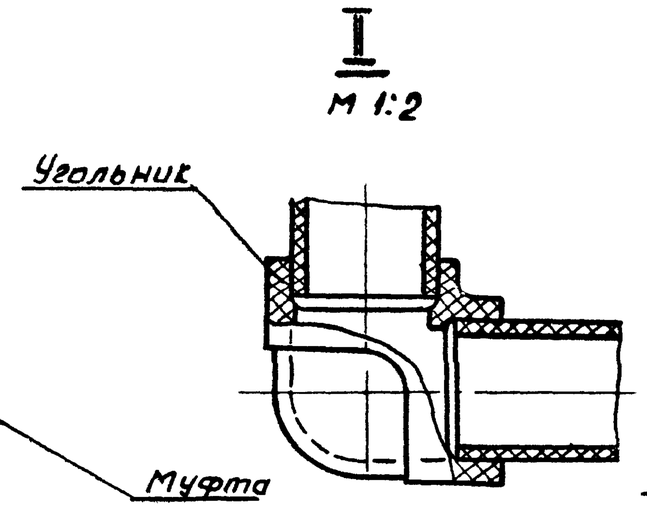

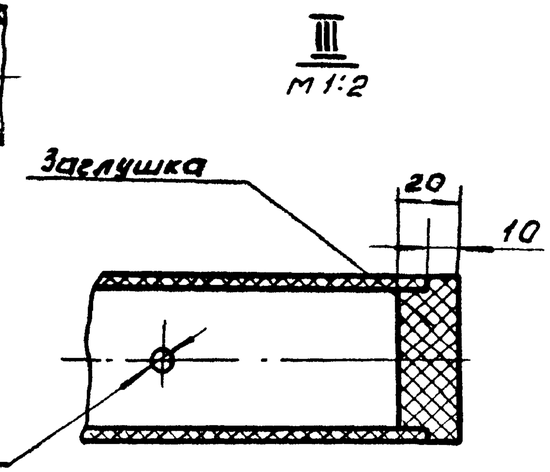

При сварке применять винипластовый присадочный пруток.

NN п/п.	Сортамент.	Масса	Примечание
1	Лист винипласта ВН20 ГОСТ 9639-71	0,1	
2	Труба 63х4,5 винипласт.		
	ТУ МХП 4251-54.	5,8	
3	Муфта соединительная МН 3009-61	0,073	1 шт.
4	Угольник МН 3007-61	0,19	1 шт.

Изм.	Лист	N докум.	Подп.	Дата
Разраб.		Белич		
Пров.		Занозин		
Т.контр.				
ГИП		Рысин		
Н.контр.		Графский		
Утв.		Сухаренко		

500.00.000. ВО.

Гребенка
Ду 50
Чертеж общего вида.

Лит.	Масса	Масшт.
	~6,1 кг	1:20
Лист	Листов 1	

ЦНИИЭП инж. обор. К.О

Формат 12

Альбом IV

Заказная спецификация щитов

№ п/п	Наименование	Обозначение по ГОСТу (чертеж конструкции ТУ)	Количество	Чертеж общего вида	Чертеж монтажной схемы	Примечание
1	2	3	4	5	6	7
1.	Щит блочный каркасный	Щит оператора. ЩБК(600÷800)-201Л. ТУ36.716-71	1	АВ-2	АВ-3÷АВ-5	
2.	Щит секционный каркасный	ЩСК 600-101П ТУ36.716-71	1		АВ-6;	
3	Панель	ПнТ-ЛЩБК ТУ36.716-71	1			
4	Панель	ПнТ-П ЩБК ТУ36.716-71	1			

Главный инженер проекта:
Начальник отдела:
Составил:
Проверил:

Внесено изменение, номер, дата и подпись Гл. инженера проекта

Заказная спецификация электроаппаратуры

№ п/п	Общесоюзный шифр изделия	Наименование и характеристика	Тип	Единицы измерения	Количество по проекту	Фактически требуется изделий (заполн. стройкой)	Завод-изготовитель или поставщик	Стоимость по смете в руб. Един.	Общ.	Примечание
1	2	3	4	5	6	7	8	9	10	11
		Электроаппаратура, устанавливаемая на щите оператора.								
101		Щиток питания на 5 групп ТУ36.1270-71.	ЭЩПК-5	шт.	5		Ростовский опытный завод			
102		Переключатель кулачковый с надписью на передней скобе Нет пож.-пож.	ПКУ3-12С-3014	—"—	1		г. Уфа завод Н.В.А.			
103		Переключатель кулачковый с надписью на передней скобе №55.	ПКУ3-12С-3016	—"—	5		——"——			
104		Переключатель кулачковый с надписью на передней скобе Раб.-Рез.	ПКУ3-12С-2001	—"—	5		——"——			
105		Кнопка управления одноштифтовая	ПКЕ-112-1	—"—	2		Завод „Реостат" г. Великие-Луки.			
106		Табло световое двухламповое ~220В.	ТСБ-2	—"—	16		„Светотехника" Гагарин.			
107		Лампа к табло ~220В с цоколем 2Ш-15		—"—	32		п/я 134 г. Томск.			
108		Реле электромагнитное унифицированное ~220В. частота 50 г.ц. 8з. 2ЛХ.309.157.015	РПУ-1	—"—	5		з-д „Реле и автоматика" г. Киев			
109		Реле электромагнитное унифицированное ~220В. частота 50 гц. 2з; 2р. 2ЛХ.309.156.110	РПУ-1	—"—	2		——"——			
110		Реле импульсной сигнализации ~220В с передним присоединением проводов Rвх = 25 Ом.	РИС-33М	—"—	1		завод „Электропульт" г. Ленинград			
111		Резистор постоянный непроволочный R = 2,7кОм.	МЛТ-2	—"—	1		Завод „Радиотехнической аппаратуры."			
112		Резистор регулируемый P = 100 Вт; R = 2,7кОм.	ПЭВР-100	—"—	1		——"——			
113		Арматура для сигнальной лампы с зеленой линзой с лампой РНЦ-220-10	АС-220А2109.СБ	—"—	5		УТОС №3 г. Киев			
		Электроаппаратура, устанавливаемая вне щита.								
114		Звонок переменного тока	ЗВП-220	шт.	1		з-д „Электродвигатель" г. Могилёв			

Главный инженер проекта
Начальник отдела
Составил:
Проверил:

Внесено изменение номер, дата и подпись Гл. инженера проекта:

Изм.	Лист	N докум.	Подп.	Дата
Техник		Носенок		
Рук.гр.		Гусева		
ГИП		Шерстякова		
Гл.сп.отд.		Степаненко		
Нач.отд.		Гольцман		

АВ-1

Заказная спецификация щитов. Заказная спецификация электроаппаратуры.

Лит. | Масса | Масштаб

ЦНИИЭП инж. обор. АД

АВ-2

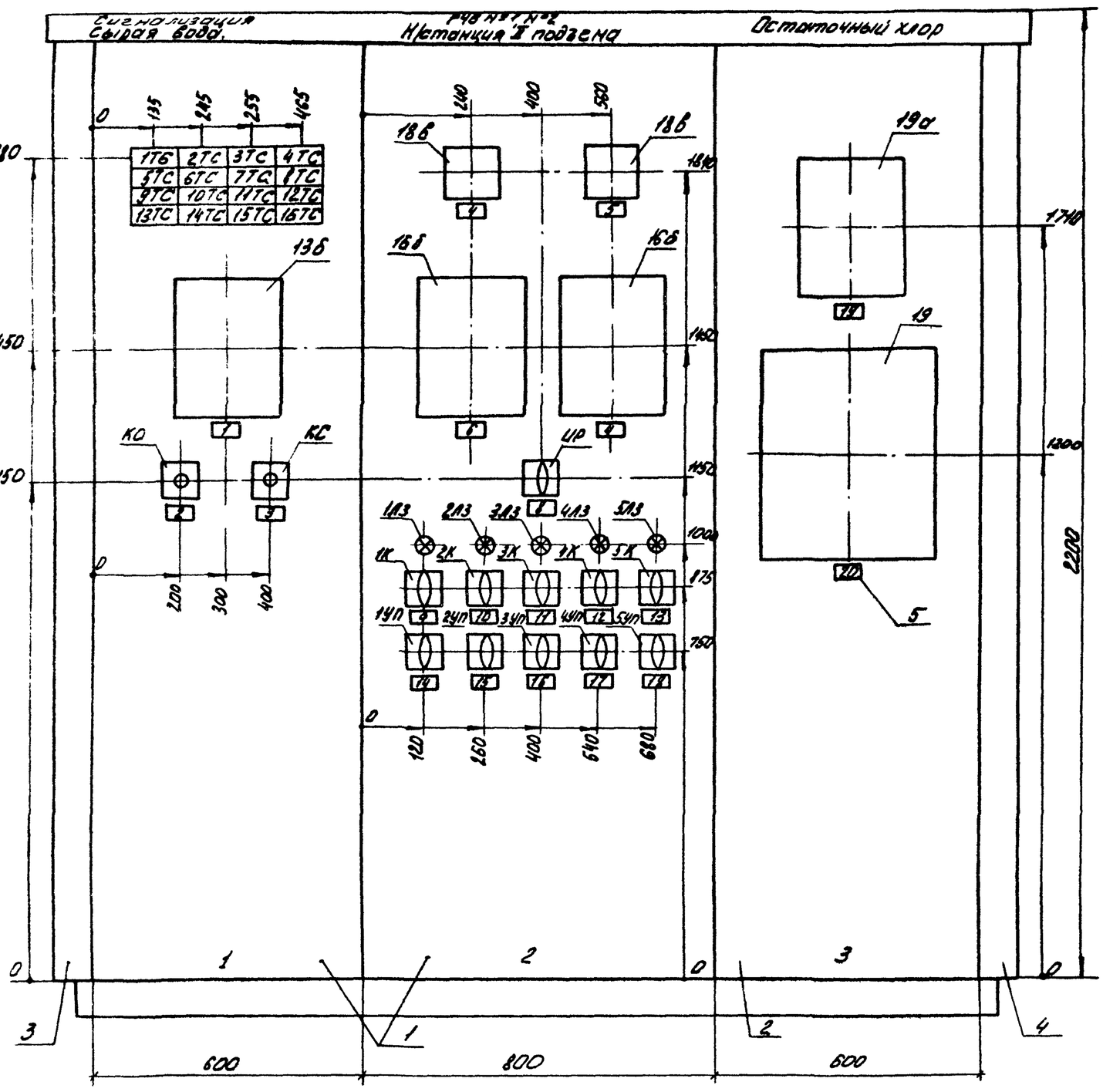

Схема сочетаний панелей щита в плане М1:50

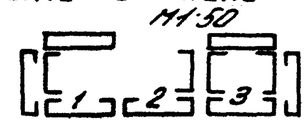

Вырезы на фасаде щита для установки приборов М1:10

поз. 19

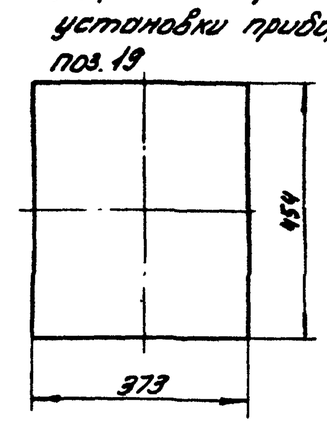

поз. 13б, 16б, 19а

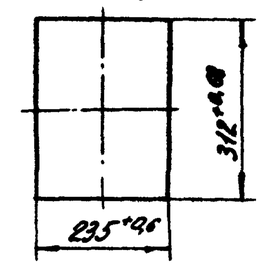

Примечания:

1. Щит красить в цвет „белая ночь"
2. Буквы и цифры выполнить шрифтом по ГОСТ2930-62 черной эмалевой краской.
3. Монтажные схемы щита см. листы АВ-3 ÷ АВ-6
4. Щит выполнить по ТУ36.716-71
5. Позиции приборов соответствуют заказной спецификации: АВ-ЗС-1АП. Альбом V.
6. Позиции электроаппаратуры соответствуют заказной спецификации см. лист АВ-1.

Таблица 1
Надписи в рамках

№ рамки	Надпись	Кол.
1	Трубопровод сырой воды. Расход	1
2	Сигнализация. Опробование сигнала.	1
3	Сигнализация. Съём сигнала	1
4	РчВ №1. Уровень	1
5	РчВ №2 Уровень	1
6	Водовод №1 Расход чистой воды	1
7	Водовод №2 Расход чистой воды	1
8	Пожарный запас	1
9	Насос №1	1
10	Насос №2	1
11	Насос №3	1
12	Насос №4	1
13	Насос №5	1
14	Насос №1 Раб-Рез.	1
15	Насос №2 Раб-Рез.	1
16	Насос №3 Раб-рез	1
17	Насос №4 Раб-Рез.	1
18	Насос №5 Раб-рез	1
19	Остаточный хлор.	1
20	Датчик остаточного хлора	1

Таблица 2
Надписи в табло

N поз.	Надпись	Кол
1ТС	РчВ №1 Максимальный уровень	1
2ТС	РчВ №1 Предпожарный уровень	1
3ТС	РчВ №1 Пожарный уровень	1
4ТС	РчВ №2 Максимальный уровень	1
5ТС	РчВ №2 Предпожарный уровень	1
6ТС	РчВ №2 Пожарный уровень	1
7ТС	Промывка. Фильтр №1	1
8ТС	Промывка. Фильтр №2	1
9ТС	Промывка Фильтр №3	1
10ТС	Промывка. Фильтр №4	1
11ТС	Промывка. Фильтр №5	1
12ТС	Промывка. Фильтр №6	1
13ТС	Доза хлора	1
14ТС	Резерв	1
15ТС	Резерв	1
16ТС	Кнопка опробования звонка	1

Поз.	Обозначение	Наименование	Кол.	Прим
1		Щит ЩБК(600-800)-201Л ТУ36.716-71	1	
2		Щит ЩСК 600-101П ТУ36.716-71	1	
3		Панель ПНТ-Л-ЩБК ТУ36.716-71	1	
4		Панель ПНТ-П-ЩБК ТУ36.716-71	1	
5		Рамка 68×26 ОН4-347-65	20	

Перечень приборов и аппаратуры

Обозн. по схеме позиция	Наименование и техническая характеристика	Тип	Кол	N° установочного черт.	Примеч.
Щит ЩБК(600÷800)-201Л. ТУ36.716-71					
Секция 1 каркасная СК600-101Л. ТУ36.716-71					
13б	Прибор показывающий самопишущий.	КСД2-002	1		
1ТС÷16ТС	Табло световое	ТСБ-2	16	ТМ4-1124-73	поз. 106
КО КС	Кнопка управления	ПКЕ-112-1	2	ТМ4-1154-73	поз. 105
Секция 2. Каркасная СК800-100 ТУ36.716-71					
18б	Прибор показывающий	М325	2	ТМ4-1073-74	
16б	Прибор показывающий самопишущий с интегратором	КСД2-054	2		
ПР	Переключатель универсальный	ПКУ3-12С 3014	1	ТМ4-1208-73	поз. 102
1К ÷5К	Переключатель универсальный	ПКУ3-12С 3016	5	ТМ4-1208-73	поз 103
1УП÷5УП	Переключатель универсальный	ПКУ3-12С 2001	5	ТМ4-1208-73	поз. 104
1ЛЗ÷5ЛЗ	Арматура сигнальной лампы со стеклом зеленого цвета	ЛС-220	5	ТМ4-1117-73	поз. 113
Щит ЩСК 600-101П					
Секция 3. Каркасная СК600-101П ТУ36.716-71					
19а	Вторичный прибор	КСП2-016	1	ТК4-613-69	
19	Блок датчика		1		комп. прибора АПК

Инд	№ изм	Фамилия	Подпись	Дата
Ст. инж.		Набиуллина		
Техник		Абросимова		
Рук. гр.		Гусева		
ГИП		Шерстякова		
Гл. спец. отд		Степаненко		
Нач. отд.		Гольцман		

АВ-2

Щит оператора
Сборочный чертеж.
Общий вид.

Лит	Масса	Масшт.
		1:10
Лист 1	Листов 1	

ЦНИИЭП инж. обор. АД

Компоновка аппаратуры с монтажной стороны щита

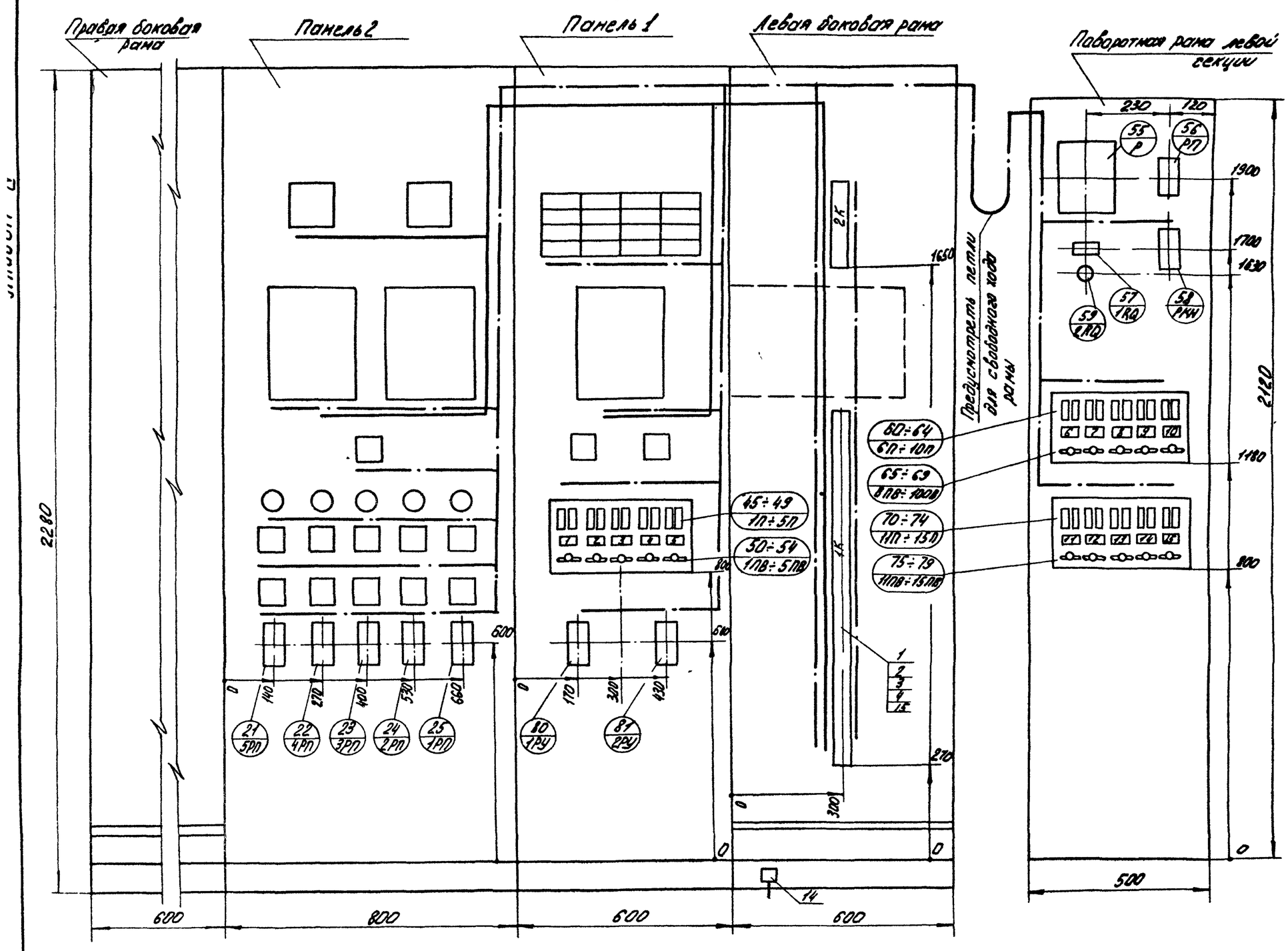

АВ-3

Таблица 1

Продолжение таблицы 1

NN рамок	Надпись	Кол.
10	Потеря напора фильтр N5 ~220В Iпл.вст.=0,5А	1
11	Потеря напора фильтр N6 ~220В Iпл.вст=0,5А	1
12	Резерв	1
13	Резерв	1
14	Резерв	1
15	Резерв	1

Надписи в рамках

NN рамок	Надпись	Кол
1	Ввод ~220В Iпл.вст=10А	1
2	Схема сигнализации ~220В Iпл.вст.=1А	1
3	Расход сырой воды ~220В Iпл.вст.0,5А	1
4	Расход чистой воды водовод N1 ~220В Iпл.вст=0,5А	1
5	Расход чистой воды водовод N2 ~220В Iпл.вст=0,5А	1
6	Потеря напора фильтр N1 ~220В Iпл.вст=0,5А	1
7	Потеря напора фильтр N2 ~220В Iпл.вст=0,5А	1
8	Потеря напора фильтр N3 ~220В Iпл.вст=0,5А	1
9	Потеря напора фильтр N4 ~220В Iпл.вст=0,5А	1

Перечень аппаратуры

Обозначение	Наименование и техническая характерист.	Тип	Кол.	№ установочного чертежа	Примеч.
45÷49/1П÷5П; 50÷54/1ПВ÷5ПВ	Щиток питания на 5 групп	ЭЩПК-5	1	ТК3-45-68	
60÷64/6П÷10П; 65÷69/6ПВ÷10ПВ	Щиток питания на 5 групп.	ЭЩПК-5	1	ТК3-45-68	
70÷74/11П÷15П; 75-79/11ПВ÷15ПВ	Щиток питания на 5 групп	ЭЩПК-5	1	ТК3-45-68	
55/Р	Реле импульсной сигнализации ~220В, Rвх.=250м	РИС-33М	1	ТК4-1787-69	
21-25/5РП-1РП; 80 81/1РУ-2РУ	Реле электромагнитное ~220В 2З 2АХ309.157.015	РПУ-1	7		
56/РП; 58/РКН	Реле электромагнитное ~220В 2З,2Р 2АХ309.156.110	РПУ-1	2		
57/1RQ	Резистор регулируемый Р=100Вт, R=2,7кОм	ПЭВР-100	1	ТК4.1935-71	
59/2RQ	Резистор постоянный непроволочный R=2,7кОм	МЛТ-2	1	—	

Таблица 2

Обозначение сборки зажимов	Количество изделий входящих в состав сборки зажимов.				
	Рейка зажимов		Зажим коммутационный		Колодка маркировочная
	РЗ-60	РЗ-16	ЗК-Н	ЗК-П	КМ
1К	1	1	68	8	3
2К	-	1	16	—	2

Поз	Обозначение	Наименование	Кол	Примеч
1		Зажим коммутационный ЗК-Н ОН4-251-64	84	
2		Зажим коммутационный ЗК-П ОН4-252-64	8	
3		Колодка маркировочная КМ ОН4-254-64	5	
4		Рейка зажимов РЗ-60 ОН4-255-64	1	
5		Оконцеватель ОП ТК4-348-69	400	Для оконцевания и маркировки проводов и мн. кабелей
6		Оконцеватель ОИ ОН-80318-59	400	
7		Бирка маркировочная БМ ОН4-247-64	130	
8		Манжетка маркировочная ММ ОН-80331-54	220	
9		Провод ПГВ 1х2,5 380В ГОСТ6323-71	25	
10		Провод ПГВ 1х1,5 380В ГОСТ6323-71	350	
11		Провод ПВ 1х1,5 380В ГОСТ6323-71	250	
12		Коврик резиновый (600х600мм) ГОСТ4997-68	2	
13		Рамка РПМ55 ОН4-347-65	15	
14		Заземление щита	1	
15		Рейка зажимов РЗ-16 ОН4-255-64	2	

1. Общий вид щита см. лист АВ-2.
2. Данная схема составлена на основании листов АВ-3,4,7,9, альбом III
3. В маркировке аппаратуры в числителе указан порядковый номер аппаратуры по монтажной схеме, в знаменателе - обозначение по электрической схеме или позиция.
4. Над отрезками линий у контактов всех аппаратов указана маркировка цепей, на торцах линий - встречные адреса соединений.
5. На чертеже компоновки аппаратуры с монтажной стороны щита штрих-пунктирными линиями показано направление пакетов проводов цепей питания, управления, сигнализации; сплошной линией - направление пакетов проводов измерительных цепей, требующих отдельных прокладок.

Изм.	Лист	Фамилия	Подпись	Дата
Ст.техн.		Котова		
Ст.инж.		Надиулина		
Рук.груп.		Гусева		
ГИП		Шерстякова		
Гл.спец.отд.		Степаненко		
Нач.отд.		Гольцман		

АВ-3

Щит оператора. Панель 1-2. Схема монтажная.

Лит	Масса	Масштаб
		1:10
Лист 1	Листов 1	

ЦНИИЭП инж.одар. АД

Развертка реле импульсной сигнализации РНС-33М (Р)

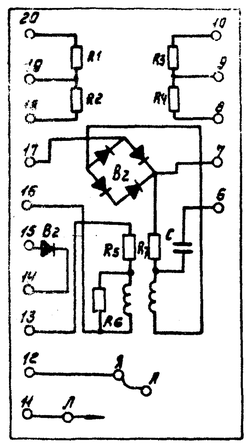

Панель 1

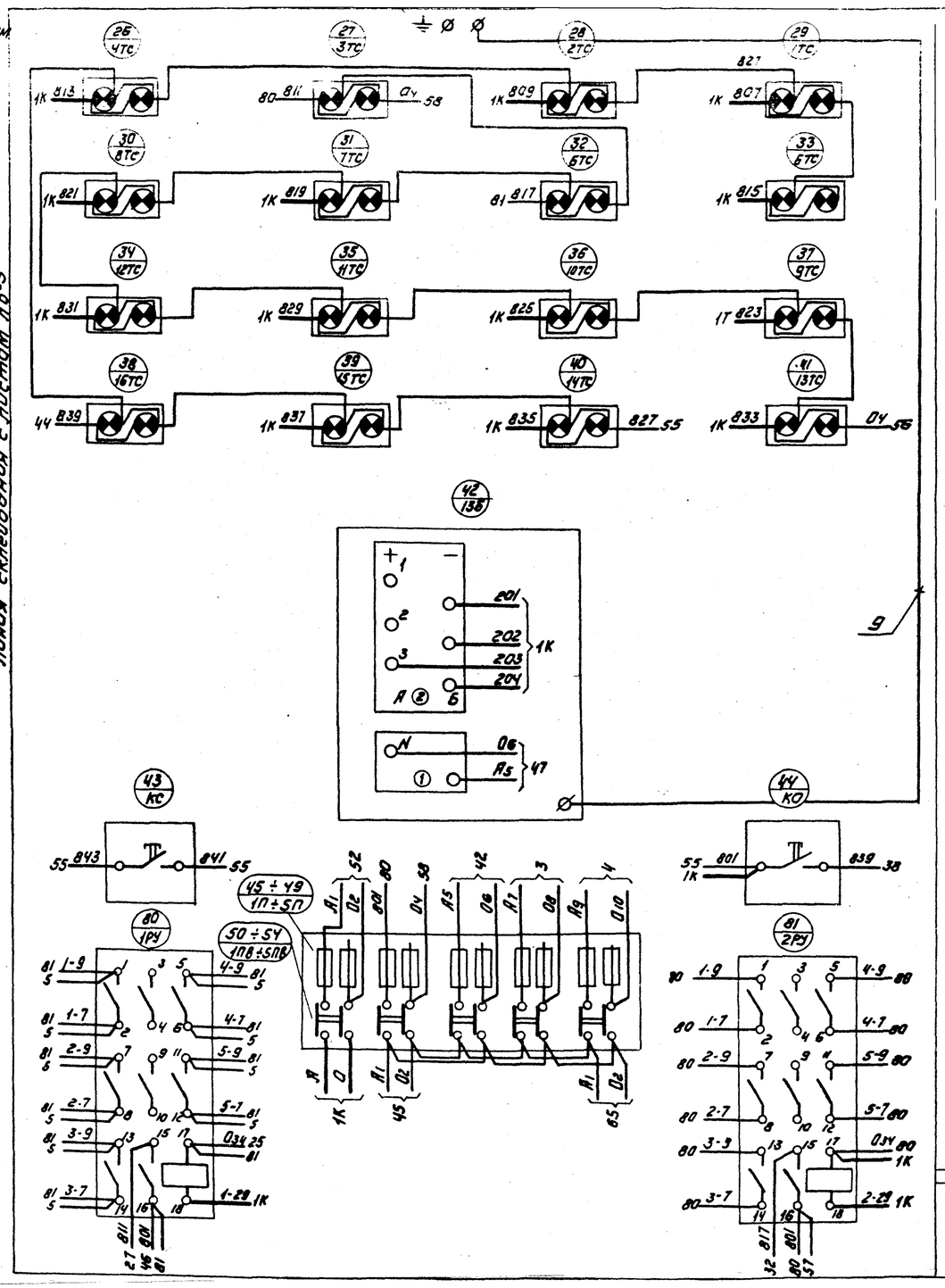

Левая боковая рама

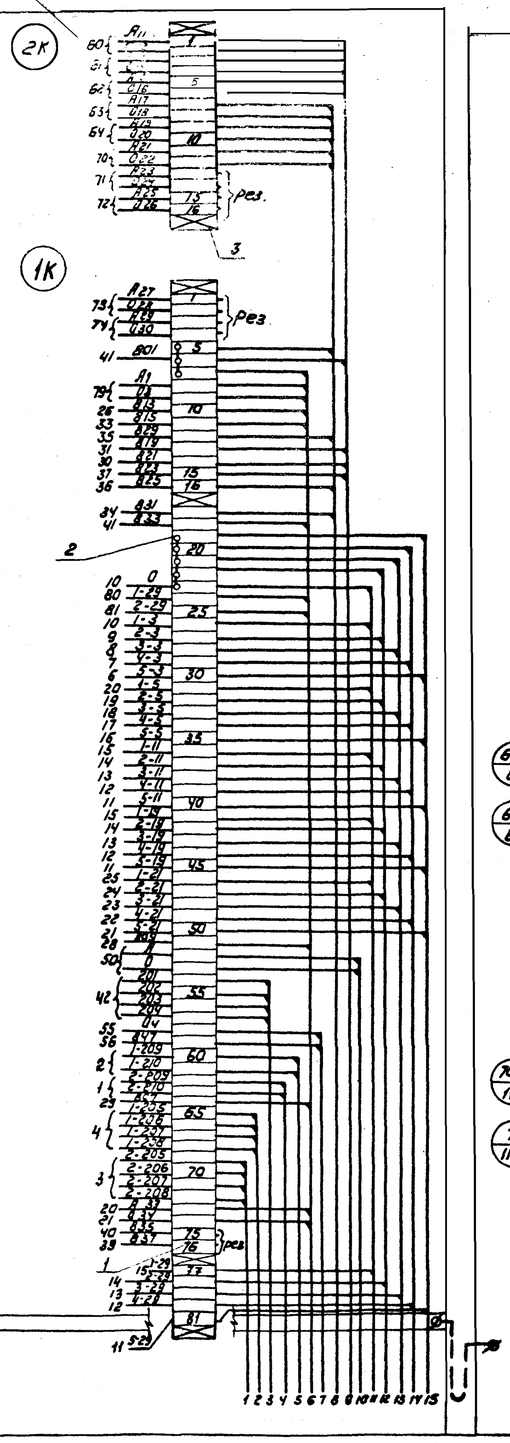

Поворотная рама левой секции

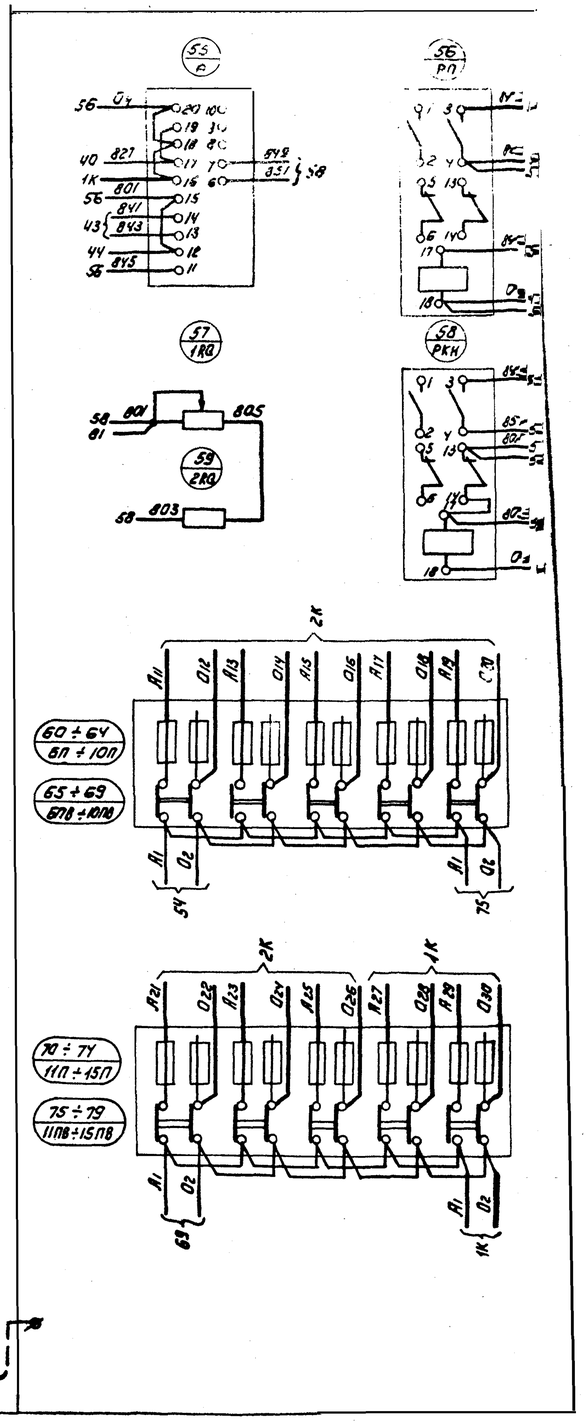

Линия скелетования с листом АВ-5

Спецификацию и перечень аппаратуры см. лист АВ-3.

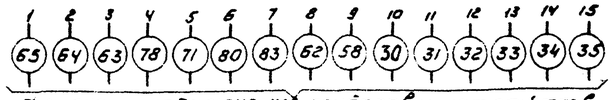

См. схему подключения приборов и устройств технологического контроля и кабельный журнал листы: АВ-9 ÷ АВ-41, Альбом III

Изм.	Кол.	Фамилия	Подп.	Дата	Щит оператора. Панель 1. Схема монтажная		
Ст. техн.		Котова					
Ст. инж.		Набиулина					
Рук. гр.		Гусева					
ГИП		Черствова					
Гл. спец. отд.		Степаненко					
Нач. отд.		Гольцмон					
Лит.	Масса	Масштаб			АВ-4		
Лист 1	Листов 1	Б/Ст			ЦНИИЭП инж. обор. Р.Д.		

АВ-4

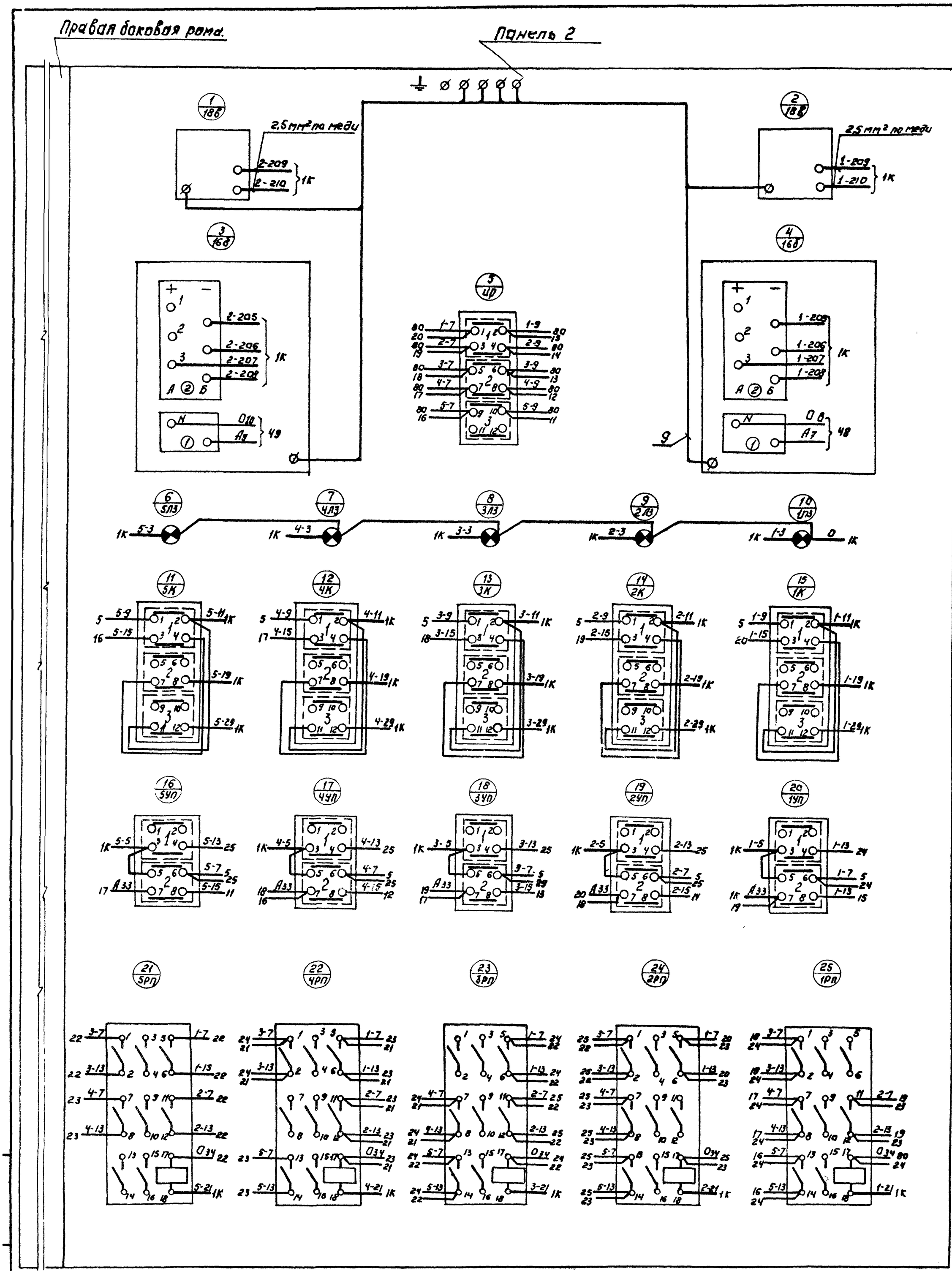

Спецификацию и перечень аппаратуры
см лист АВ-3

Инв	№ин	Фамилия	Подпись	Дата	
Ст.техн.		Катова			
Ст.инж.		Набиулина			
Рук.гр.		Гусева			
ГИП		Шерстякова			
Гл.спец		Степаненко			
Нач отд.		Гольцман			

АВ-5

Щит оператора.
Панель 2.
Схема монтажная.

Лит.	Масса	Масштаб
		8/м
Лист	Листов 1	

ЦНИИЭП

инж. обор
АД.

Альбом IV

АВ-6

Компоновка аппаратуры с монтажной стороны щита

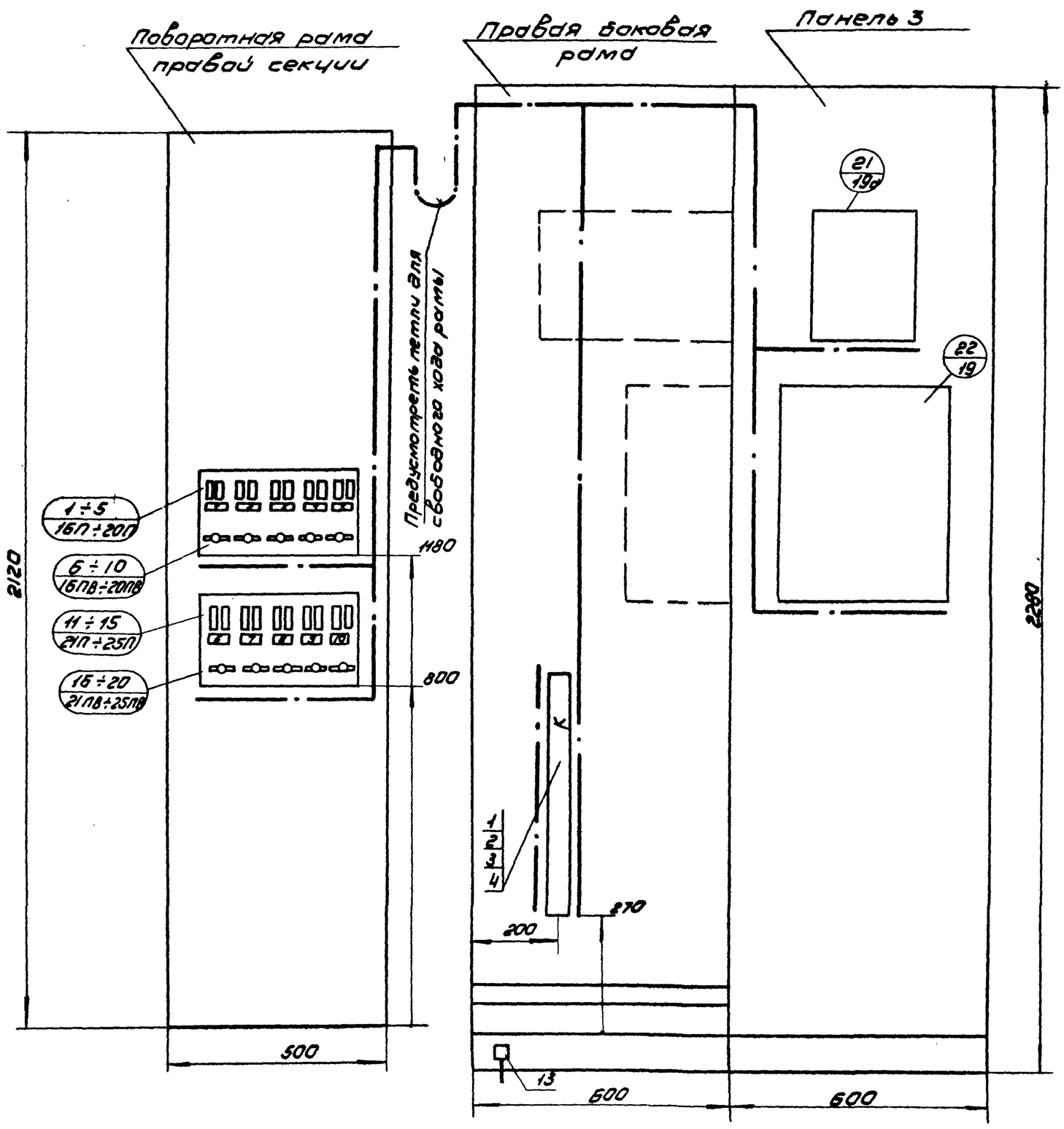

Продолжение табл. 1

NN рамок	Надпись	Кол
8	Резерв	1
9	Резерв	1
10	Резерв	1

Надписи в рамках таблицы 1

NN рамок	Надпись	Кол
1	Остаточный хлор ~220В Iпл.вст=1А	1
2	Схема управления ~220В ХОЗ противопож. насосами Iпл.вст=2А	1
3	РУВ N1 ~220В Прибор поз.18N1 Iпл.вст=0,5А	1
4	РУВ N2 ~220В Прибор. поз. 18N2 Iпл.вст=0,5А	1
5	Резерв	1
6	Резерв	1
7	Резерв	1

Перечень аппаратуры

Обозначение	Наименование и техническая характеристика	Тип	Кол	N3 уст. чертежа	Примечание
1, 5, 6, 10 / 16П÷20П, 4ПВ÷20ПВ	Щиток питания на 5 групп	ЭЩПК-5	1	ТК3-45-68	
11, 15, 16, 20 / 21П÷25П, 21ПВ÷25ПВ	Щиток питания на 5 групп	ЭЩПК-5	1	ТК3-45-68	

Таблица 2

Обозначение сборки зажимов	Количество изделий входящих в состав сборки зажимов			
	Рейка зажимов	Зажим коммутационный		Колодка маркировочная
	РЗ-20	ЗК-Н	ЗК-П	КМ
К	2	38	12	3

Поз	Обозначение	Наименование	Кол	Примеч.
1		Зажим коммутационный ЗК-Н ОНУ251-6У	38	
2		Зажим коммутационный ЗК-П ОНУ-252-6У	12	
3		Колодка маркировочная КМ ОНУ-25У-6У	3	
4		Рейка зажимов РЗ-20 ОНУ-255-6У	2	
5		Оконцеватель ОП ТКУ-3У8-68	80	
6		Оконцеватель ОИ ОН-80318-59	100	Для оконцевания и маркировки проводов и жил. кабелей
7		Бирка маркировочная БМ ОНУ-2У7-6У	80	
8		Манжетка маркировочная ММ ОН-80321-59	80	
9		Провод ПГВ 1×2,5; 380В. ГОСТ 6323-71	2	
10		Провод ПГВ 1×1,5; 380В. ГОСТ 6323-71	100	
11		Провод ПВ 1×0,75; 380В ГОСТ 6323-71	40	
12		Коврик резиновый (600×600×6) ГОСТ 4997-68	1	
13		Заземление щита	1	
14		Рамка РПМ 55 ОНУ 3У7-65	10	

1. Общий вид щита см. лист АВ-2.
2. Данная схема составлена на основании листов АВ-3, АВ-9, альбом III.
3. В маркировке аппаратуры в числителе указан порядковый номер аппаратуры по монтажной схеме, в знаменателе - обозначение по электрической схеме или позиция.
4. Над отрезками линий у контактов всех аппаратов указана маркировка цепей, на торцах линий встречные адреса соединений.
5. На чертеже компоновки аппаратуры с монтажной стороны щита штрих-пунктирными линиями показано направление пакетов проводов цепей питания, управления и сигнализации.

Инд	N изм	Фамилия	Подп.	Дата
Ст. техн.		Котова		
Техник		Насенок		
Рук. гр.		Гусева		
ГИП		Шерстякова		
Гл. сп. отд		Степаненко		
Нач. отд.		Гольцман		

АВ-6

Щит оператора Панель 3
Схема монтажная

Лит.	Масса	Масштаб
		1:10
Лист 1	Листов 2	

ЦНИИЭП инж. обор АД

Инв. N подл. | Подп. и дата | Взам. инв. N | Инв. N дубл. | Подп. и дата

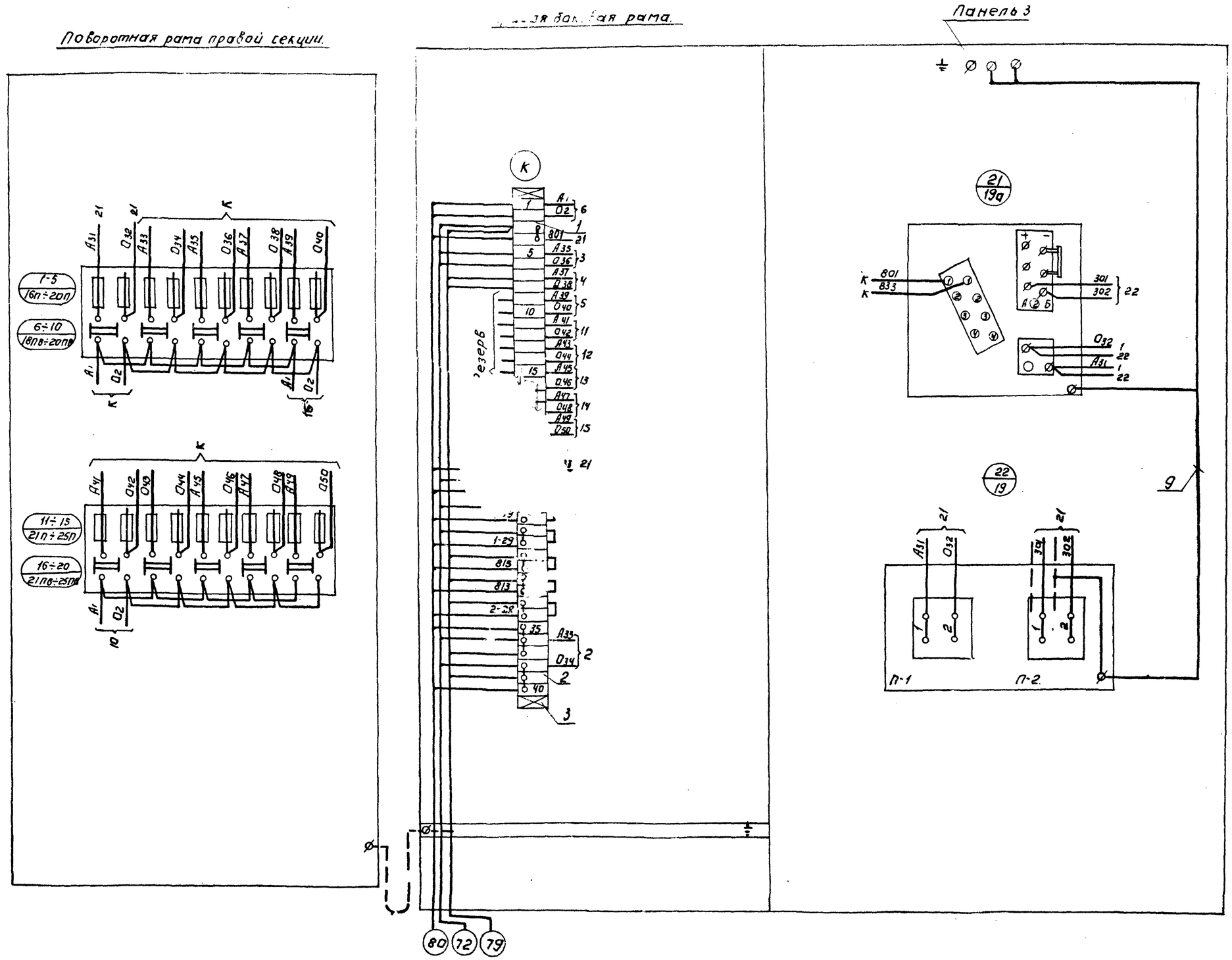

См. схему подключения приборов
и устройств технологического контроля
лист АВ-9 и кабельный журнал АВ-11, альбом III.

Изм.	Кол.	Фамилия	Подп.	Дата	
Гл. техн.		Котов			
Технол.		Косенок			
Рук. гр.		Гусева			
Стат.		Шерстюк			
Этап. отд.		Степаненко			
Контр.		Волынкин			

АВ-6

Щит оператора.
Панель 3.
Схема монтажная.

Лит.	Масса	Масшт.
Лист 2	Листов 2	1:4

ЦНИИЭП инж. обор.
А4