ТИПОВОЙ ПРОЕКТ
901-1-83.87

ВОДОЗАБОРНЫЕ СООРУЖЕНИЯ ПРОИЗВОДИТЕЛЬНОСТЬЮ ОТ 0,02 ДО 1,5 $м^3/с$
ДЛЯ АМПЛИТУД КОЛЕБАНИЙ УРОВНЕЙ ВОДЫ ДО 6 М

НАСОСНАЯ СТАНЦИЯ
ПРОИЗВОДИТЕЛЬНОСТЬЮ ОТ 0,02 ДО 0,16 $м^3/с$
С ЗАГЛУБЛЕНИЕМ МАШЗАЛА 4,8 М

АЛЬБОМ VI

ЗАДАНИЯ ЗАВОДАМ-ИЗГОТОВИТЕЛЯМ НА КОМПЛЕКТНЫЕ ЭЛЕКТРОТЕХНИЧЕСКИЕ УСТРОЙСТВА

СОСТАВ ПРОЕКТА:

АЛЬБОМ I	ПОЯСНИТЕЛЬНАЯ ЗАПИСКА.
АЛЬБОМ II	ТЕХНОЛОГИЧЕСКИЕ РЕШЕНИЯ, ВНУТРЕННИЕ ВОДОПРОВОД И КАНАЛИЗАЦИЯ, ОТОПЛЕНИЕ И ВЕНТИЛЯЦИЯ, НЕСТАНДАРТИЗИРОВАННОЕ ОБОРУДОВАНИЕ.
АЛЬБОМ III	АРХИТЕКТУРНО-СТРОИТЕЛЬНЫЕ РЕШЕНИЯ.
АЛЬБОМ IV	ИНДУСТРИАЛЬНЫЕ ИЗДЕЛИЯ.
АЛЬБОМ V	ЭЛЕКТРОТЕХНИЧЕСКАЯ ЧАСТЬ.
АЛЬБОМ VI	ЗАДАНИЯ ЗАВОДАМ ИЗГОТОВИТЕЛЯМ НА КОМПЛЕКТНЫЕ ЭЛЕКТРОТЕХНИЧЕСКИЕ УСТРОЙСТВА.
АЛЬБОМ VII	СПЕЦИФИКАЦИЯ ОБОРУДОВАНИЯ
АЛЬБОМ VIII	ВЕДОМОСТЬ ПОТРЕБНОСТИ В МАТЕРИАЛАХ.
АЛЬБОМ IX	СМЕТЫ.

РАЗРАБОТАН ГПИ УКРВОДОКАНАЛПРОЕКТ

ДИРЕКТОР В.Н. ЯКИМЕНКО

ГЛАВНЫЙ ИНЖЕНЕР К.Т.Н. Н.В. ПИСАНКО

НАЧАЛЬНИК ОТДЕЛА М.Я. ВОЛОШИН

ГЛАВНЫЙ ИНЖЕНЕР ПРОЕКТА И.Н. НОВОМИНСКИЙ

УТВЕРЖДЕН И ВВЕДЕН В ДЕЙСТВИЕ
ГЛАВНЫМ УПРАВЛЕНИЕМ ПРОЕКТИРОВАНИЯ
ГОССТРОЯ СССР ПРОТОКОЛ ОТ 28 АВГУСТА 1987 г. N 57

ПРИВЯЗАН:

ТИПОВОЙ ПРОЕКТ
901-1-83.87

ВОДОЗАБОРНЫЕ СООРУЖЕНИЯ ПРОИЗВОДИТЕЛЬНОСТЬЮ ОТ 0,02 ДО 1,5 $м^3/с$
ДЛЯ АМПЛИТУД КОЛЕБАНИЙ УРОВНЕЙ ВОДЫ ДО 6 М

НАСОСНАЯ СТАНЦИЯ ПРОИЗВОДИТЕЛЬНОСТЬЮ ОТ 0,02 ДО 0,16 $м^3/с$ С ЗАГЛУБЛЕНИЕМ МАШЗАЛА 4,8 М

АЛЬБОМ VI

ЗАДАНИЯ ЗАВОДАМ-ИЗГОТОВИТЕЛЯМ НА КОМПЛЕКТНЫЕ ЭЛЕКТРОТЕХНИЧЕСКИЕ УСТРОЙСТВА

25543-06

				ПРИВЯЗАН

Обозначение	Лист	Наименование	Кол. листов	Стр. альб.
ТП 901-1-83.87 -ЭМН		Ведомость чертежей выпуска	1	2
Задание заводу-изготовителю на НКУ по ОСТ 16 О.800.485-84				
ТП901-1-83.87-ЭМН	пк	Перечень комплектных устройств	1	7
ТП901-1-83.87 -ЭМН1	1	Щит станций управления ШЩ. Чертеж общего вида	5	3;4
ТП901-1-83.87-ЭМН1	2	ШЩ. Технические данные аппаратов	4	5
ТП901-1-83.87-ЭМН1	3	ШЩ. Таблица перечня надписей	6	6;7
ТП901-1-83.87 -ЭМН1	4	ШЩ. Схема электрическая соединений	11	7÷10
ТП901-1-83.87 -ЭМН2	1	Ящик Я1(Я2;Я3) Чертеж общего вида	1	17
ТП901-1-83.87-ЭМН2	2	Ящик Я1 (Я2,Я3) Технические данные аппаратов.	1	17
ТП901-1-83.87 -ЭМН2	3	Ящик Я1(Я2;Я3) Таблица перечня надписей	1	17
ТП901-1-83.87 -ЭМН2	4	Ящик Я1(Я2;Я3) Схема электрическая соединений.	1	18
ТП901-1-83.87 -ЭМН3	1	Ящик Я4. Чертеж общего вида	1	19
ТП.901-1-83.87-ЭМН3	2	Ящик Я4. Технические данные аппаратов.	1	19
ТП901-1-83.87 -ЭМН3	3	Ящик Я4. Таблица перечня надписей	1	19
ТП901-1-83.87 -ЭМН3	4	Ящик Я4. Схема электрическая соединений	1	20
ТП901-1-83.87 -ЭМН4	1	Ящик Я6. Чертеж общего вида	1	21
ТП901-1-83.87 -ЭМН4	2	Ящик Я6 Технические данные аппаратов	1	21
ТП901-1-83.87 -ЭМН4	3	Ящик Я6 Таблица перечня надписей	1	21
ТП 901-1-83.87-ЭМН4	4	Ящик Я6 Схема электрическая соединений	1	22

Обозначение	Лист	Наименование	Кол. листов	Стр. альб.
ТП901-1-83.87 -АТХН		Ведомость чертежей выпуска	1	2
Задание заводу-изготовителю на щиты систем автоматизации технологических процессов по ОСТ 36.13-76				
ТП901-1-83.87 -АТХН1	СЩ	Спецификация щитов	1	23
ТП901-1-83.87 -АТХН1	1	Щит КИП. Общий вид	4	24÷25
ТП901-1-83.87 -АТХН1	2	Щит КИП. Таблица соединений	3	25÷26
ТП901-1-83.87 -АТХН1	3	Щит КИП. Таблица подключений	3	26
Принципиальные схемы ТП901-1- -АТХ альб. V				
ТП901-1-83.87 -АТХ	2	Схема функциональная технологического контроля	1	34
ТП901-1-83.87 -АТХ	3	Схема принципиальная электропитания щита КИП	1	35
ТП901-1-83.87 -АТХ	3	Схемы принципиальные технологических измерений	1	35

При привязке проекта:

1. Чертежи общих видов ЩЩ (ЭМН1-1) и схем электрических соединений (ЭМН1-4) комплектовать в соответствии с мощностью электродвигателей
2. Данные в рамках ▭ проставить в соответствии с ТП901-1-83.87-ЭМ альбом V.
3. При комплектовании задания заводу-изготовителю на щиты систем автоматизации технологических процессов из альбома V приложить стр. 34;35.

Альбом 1 VI

Типовой проект 901-1-83.87

Типовой проект разработан в соответствии с действующими нормами и правилами.

Главный инженер проекта Новатинский

Подпись и дата | Взам. инв. №

Привязан

Инв. №

ГИП	Новатинский		
Н.контр.	Глузберг		
Нач.отд.	Терехов		
Гл.спец.	Глузберг		
Рук.гр.	Лакашко		

ТП 901-1-83.87 -ЭМН, АТХН

Водозаборные сооружения производительностью от 0,02 до 1,5 м³/с для амплитуд колебания уровней воды до 6 м. Насосная станция производительностью от 0,02 до 0,16 м³/с с заглублением машзала 4,8 м.

Стадия	Лист	Листов
Р	1	1

Ведомость чертежей выпусков.

Госстрой СССР Укрводоканалпроект Киев

25543-06 3

Формат А2

Альбом VII

Типовой проект 901-1-83.87

Вид спереди
Двери не показаны

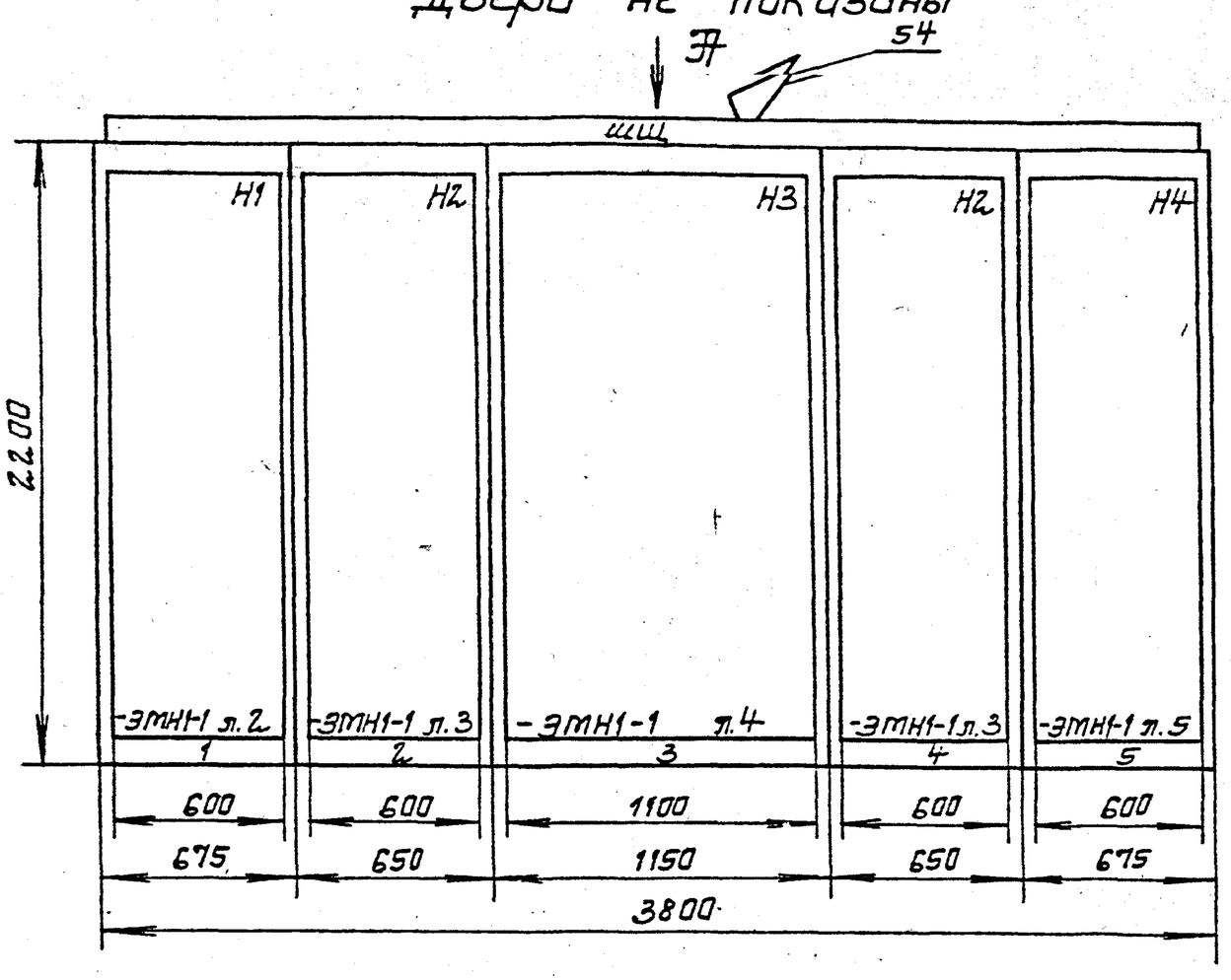

Двери шкафов
Вид спереди

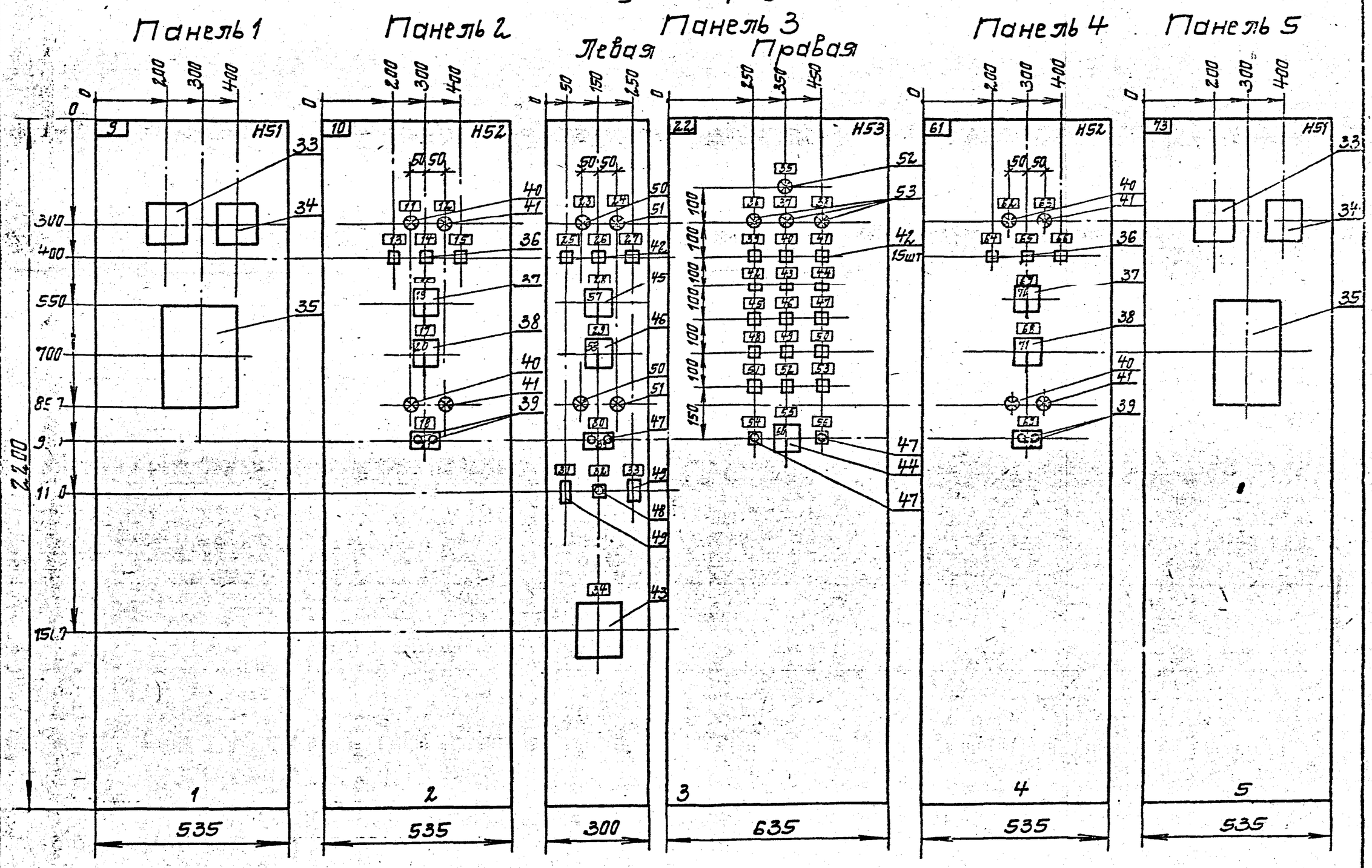

Вид Ж
М1:50

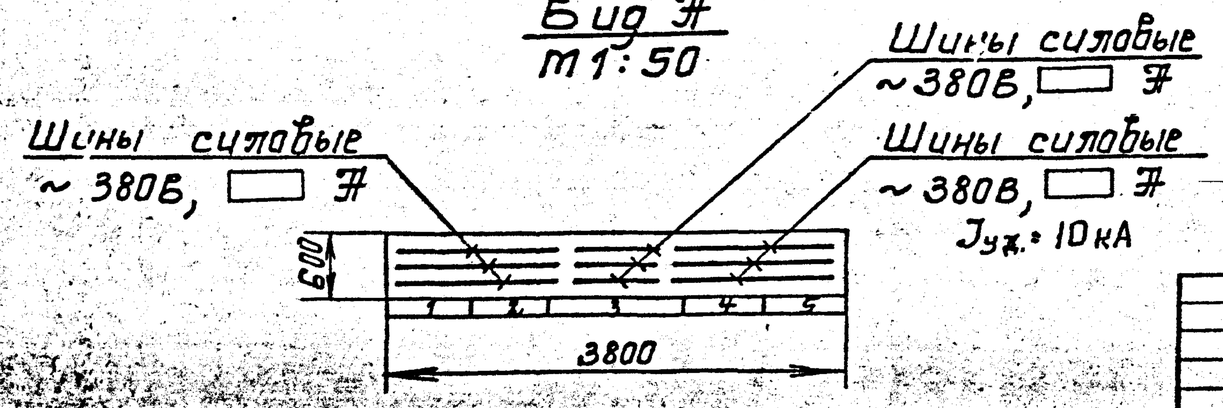

Привязан			
Инв. №			

ГИП	Новопутский	
Н.контр.	Глузберг	
Нач.отд.	Терехов	
Гл.спец.	Глузберг	
Рук.гр.	Покацко	
Инж.	Титко	

ТП 901-83.87 -ЭМН1-1

Водозаборные сооружения производительностью до 1,5 м³/с для амплитуд колебания уровней воды до 6 м.

Насосная станция производительностью от 0,02 до 0,16 м³/с с заглублением машзала 4,8 м

Стадия	Лист	Листов
Р	1	5

ШЩ
Чертеж общего вида.
25543-06 4

Госстрой СССР
Укрводоканалпроект
Киев

Формат А2

Типовой проект 901-1-83.87 Альбом VII

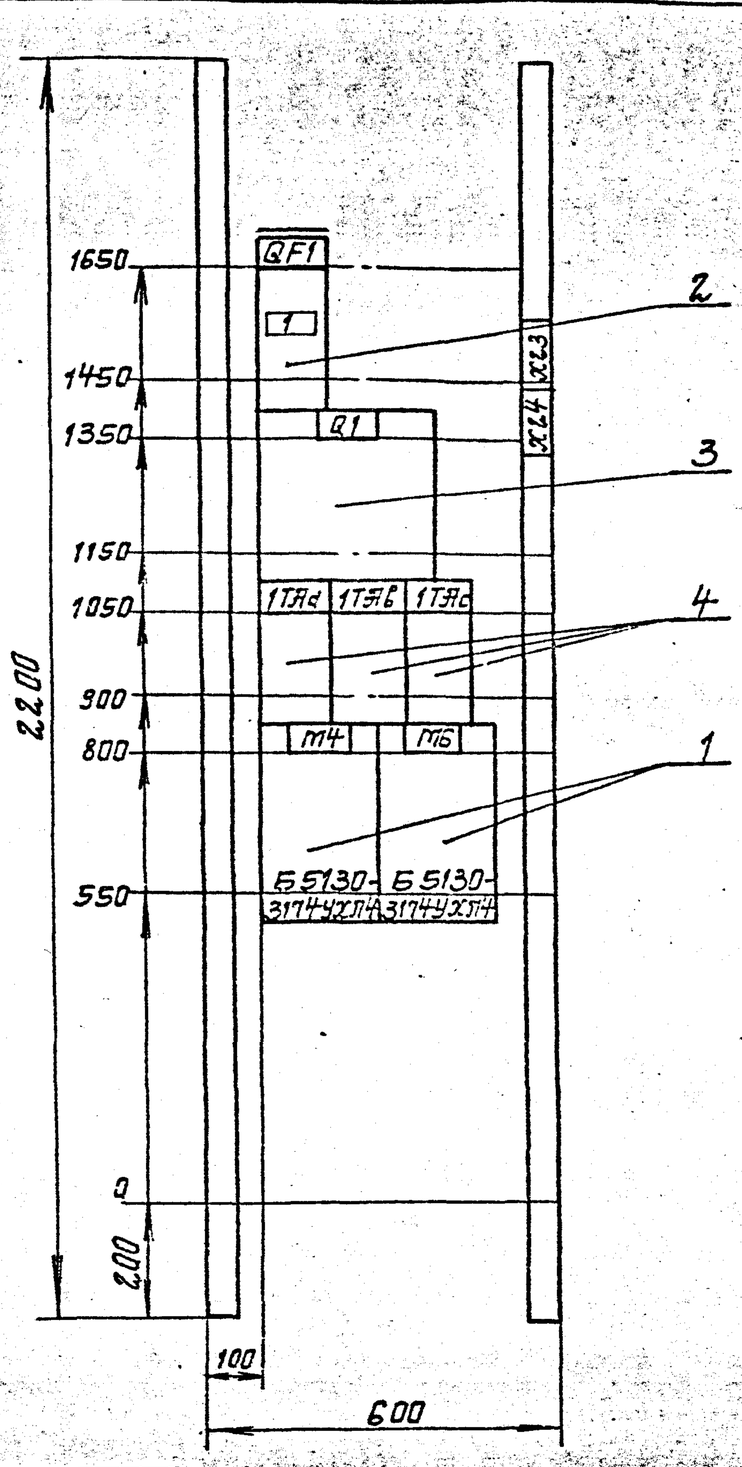

Привязан

Инв. №

Панель 1 (Набор Н1)

ТП901-1-83.87 -ЭМН1-1

Лист 2

Формат А4

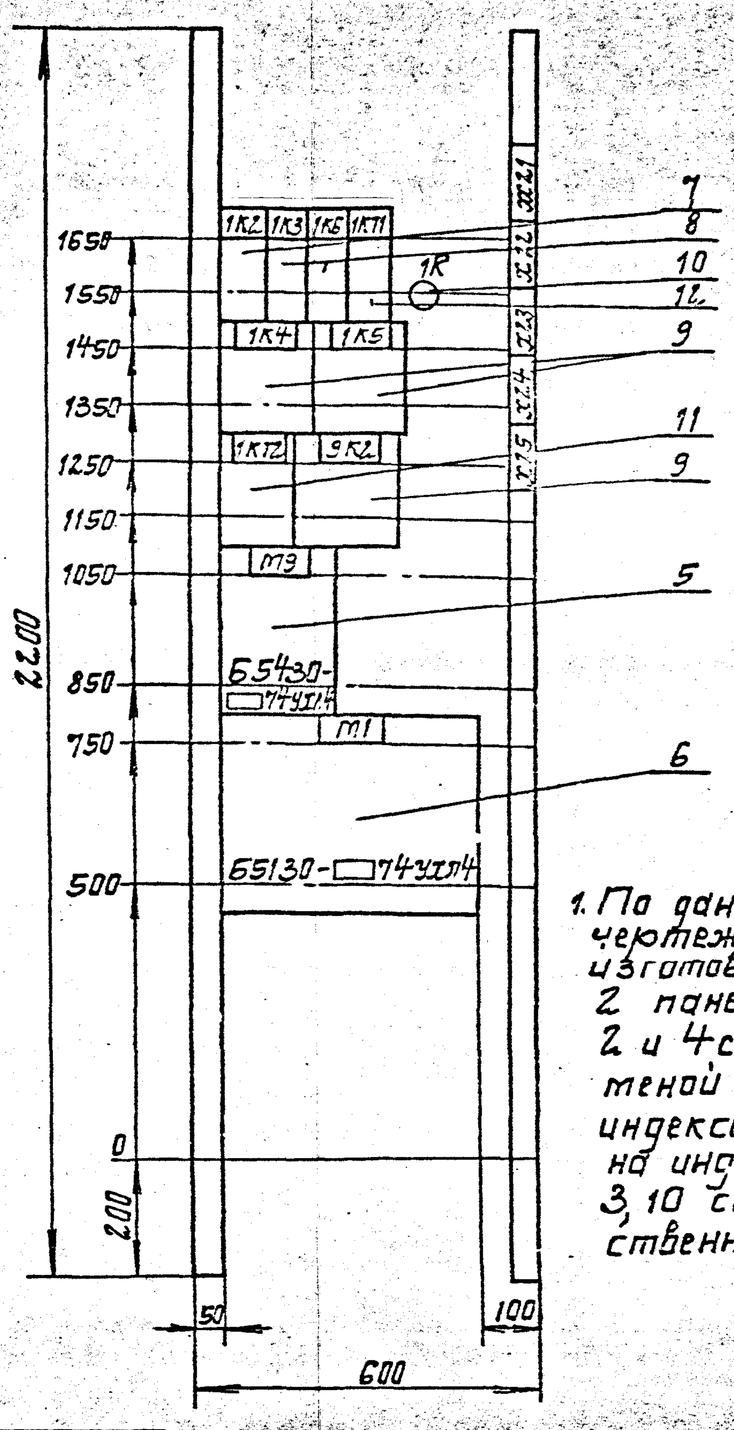

1. По данному чертежу изготовить 2 панели 2 и 4 с заменой индексов 1,9 на индексы 3,10 соответственно.

Привязан

Инв. №

Панель 2(4) (Набор Н2)

ТП901-1-83.87 -ЭМН1-1

Лист 3

Формат А4

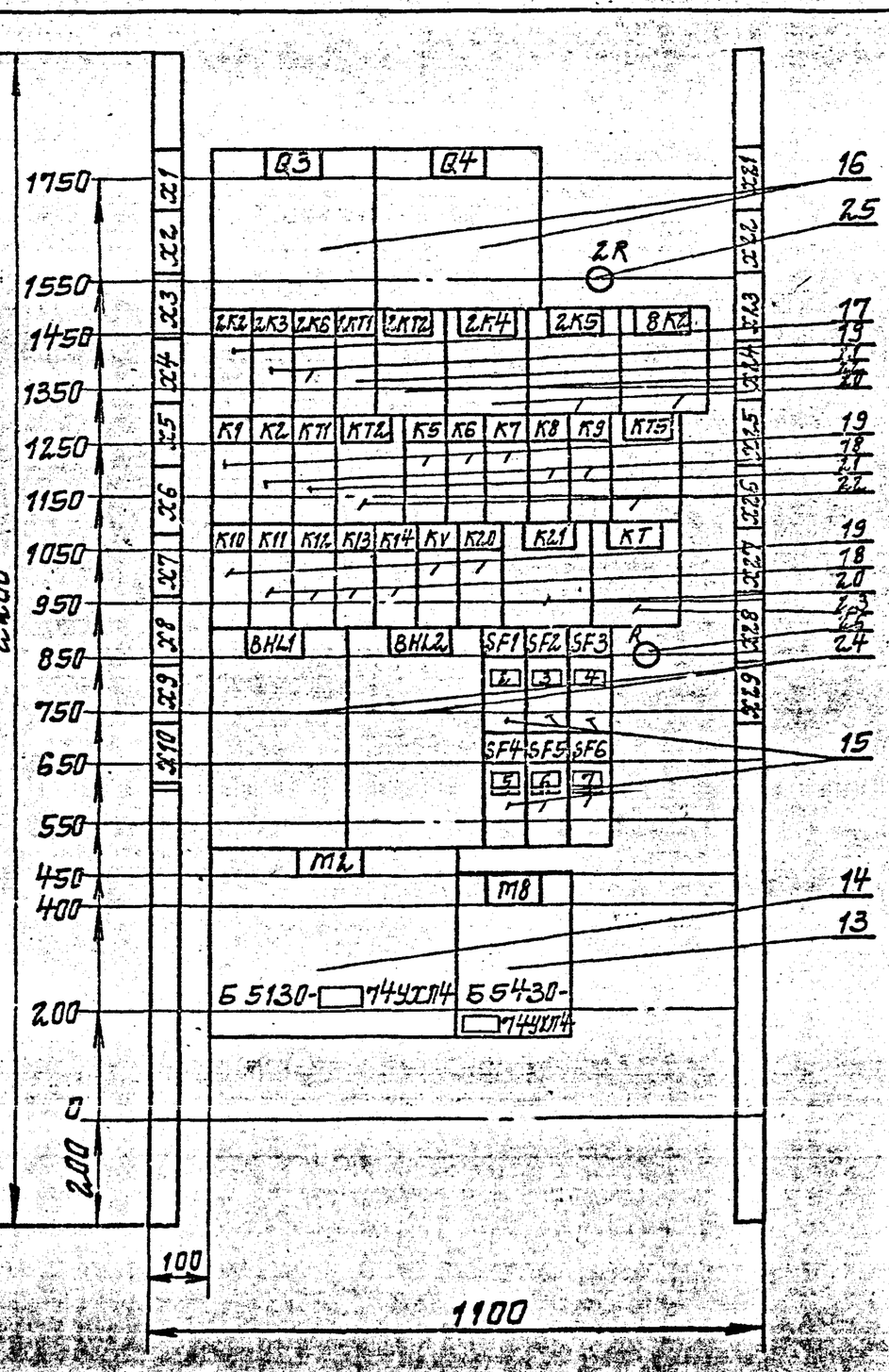

Привязан

Инв. №

Панель 3 (Набор Н3)

ТП901-1-83.87 -ЭМН1-1

Лист 4

Формат А4

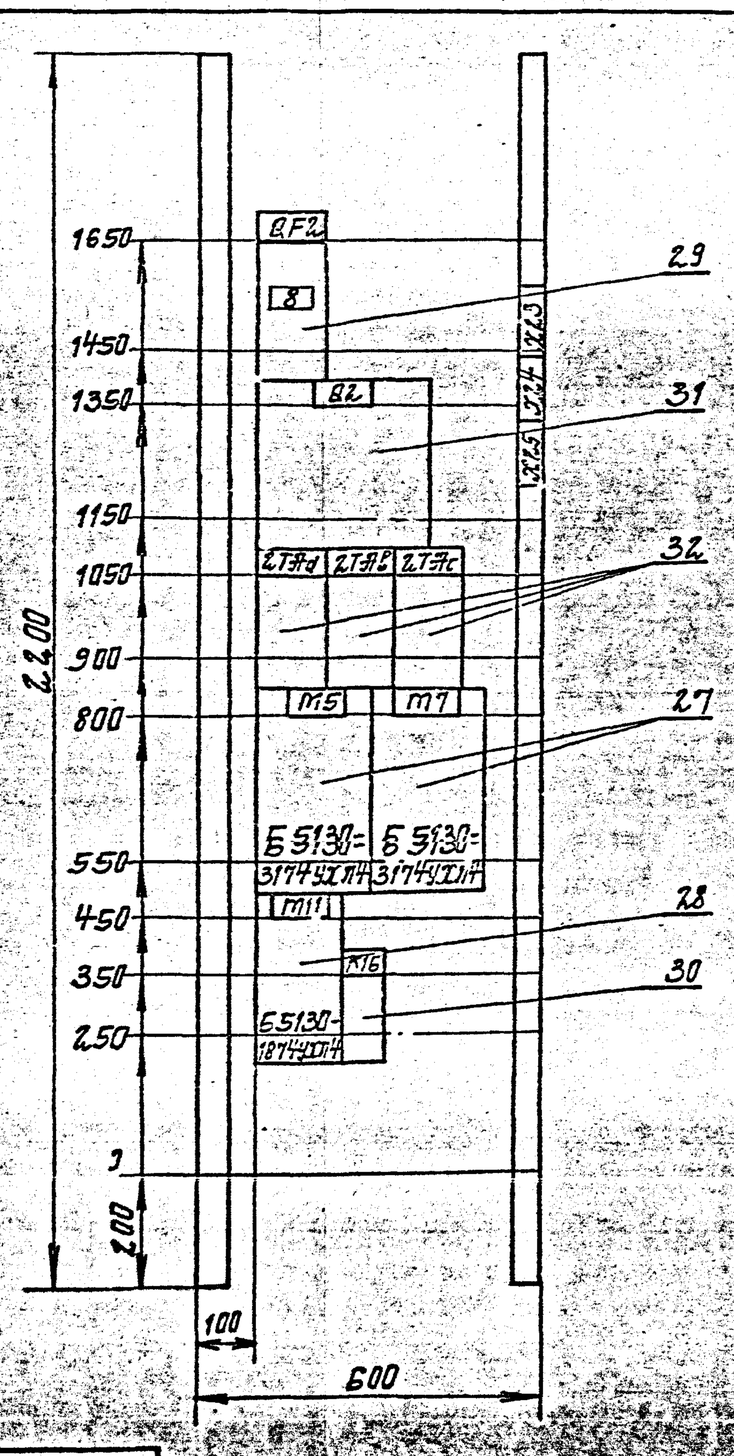

Привязан

Инв. №

Панель 5 (Набор Н4)

ТП901-1-83.87 -ЭМН1-1

Лист 5

Формат А4

Альбом VII

Типовой проект 901-1-83.87

Формат	Зона	Поз.	Обозначение	Наименование	Кол.	Примеч.
				Документация		
			ТП901-83.87 -ЭМН1-1	Чертеж общего вида	5	
			ТП901-83.87 -ЭМН1-4	Схема электрическая соединений		
			ТП901-83.87 -ЭМН1-3	Таблица перечня надписей	6	
				Сборочные единицы		
				Панель 1	1	
				Блоки:		
		1		Б5130-3174 УХЛ4	2	М4,М6
				Н1 1		
		2		Выключатель	1	QF1
				ВА5131-32001003ОУХЛ3		
				Ур 63А отс. 10		
		3		Рубильник	1	Q1
				Р11-35320-00У3		
		4		Тр-р тока	3	1ТА1 1ТА2
				ТК-20 ▭/5А		1ТАС

Привязан

Инв. №

ГИП	Любимский		
Н.контр.	Глузберг		
Рук.гр.	Тереховой		
Разраб.	Глузберг		
Инж.I кат.	Локошко		
Инж.	Тимко		

ТП901-83.87 -ЭМН1-2

Водозаборные сооружения производительностью от 0,02 до 1,5 м³/с для амплитуд колебания уровней воды до 6 м

Насосная станция производительностью от 0,02 до 0,16 м³/с с заглублением машзала 4,8 м

Стадия	Лист	Листов
Р	1	4

Ш.Щ. Технические данные аппаратов

Гипрострой СССР Укроводоканалпроект Киев

Формат А4

Формат	Зона	Поз.	Обозначение	Наименование	Кол.	Примеч.
				Панель 2 (4)	2	
				Блоки		
		5		Б5430-▭74 УХЛ4	1	М9(М10)
		6		Б5130-▭74УХЛ4	1	М1(М3)
				Н2		
				Реле		
		7		РЭ37-4493 U~220В	1	К2
		8		РЭ37-2293 U~220В	2	К3 К6
		9		РП12У4 U~220В п.п	3	К4; К5 К2
		10		ВЛ 43 U~220В	1	КТ1
				в.в. 1÷10 сек		
		11		РКВ 11-43-212	1	КТ2
				U~220В в.в		
		12		Резистор ПЭВ50	1	R
				R 3,9 кОм 10%		
				Панель 3	1	
				Блоки		
		13		Б5430-▭74 УХЛ4	1	М8
		14		Б5130-▭74 УХЛ4	1	М2
				Н3		
		15		Выключатель	6	SF1÷
				А63МУ3 U~380В		SF6
				Ур 2А отс 5		
		16		Рубильник	2	Q3
				Р11-35320-00У3		Q4
				Реле		
		17		РЭ37-4493 U~220В	1	2К2
		18		РЭ37-4293 U~220В	7	К2,К2,К3 К11÷К14

Инв.№ подл. | Подпись и дата | Взам. инв.№

ТП901-83.87 -ЭМН1-2 Лист 2

Формат А4

Формат	Зона	Поз.	Обозначение	Наименование	Кол.	Прим.
				Реле		К20 2К3÷2К6
		19		РЭ37-22У3 U~220В	9	К1,К10,К4 К5÷К7
		20		РП 12У4 U~220В п.п.	4	2К4;2К5 2К2;К21
		21		ВЛ43 U~220В в.в. 1÷10сек	2	2КТ1 КТ1
		22		РКВ11-43-212 U~220В	3	2КТ2 КТ2,КТ5
		23		РВ23ВУ4 U~220В п.п.	1	КТ
		24		Сигнализатор ЗРСУ-4	2	ВНL1
				комплект датчики вертик		ВНL2
				вариант I длины 1,0м		
		25		Резистор ПЭВ50	1	2R
				R 3,9 кОм 10%		
		26		Резистор ПЭВР-100	1	R
				R 300 Ом 10%		
				Панель 5	1	
				Блоки		
		27		Б5130-3114 УХЛ4	2	М5;М7
		28		Б5130-1874 УХЛ4	1	М11
				Н4		
		29		Выключатель	1	QF2
				ВА5131-32001 0030 УХЛ4		
				Ур 16А отс. 10		
		30		Реле РЭ37-22У3 U~220В	1	К16
		31		Рубильник	1	Q2
				Р11-35320-00У3		
		32		Тр-р тока	3	2ТА1 2ТА2
				ТК-20 ▭/5А		2ТАС
				Н51 2		
		33		Амперметр Э351	1	РА1
				кл.1,5 предел измер		(РА2)
				▭А т.т. ▭/5А		
		34		Вольтметр Э351	1	РУ1
				кл.1,5 пр.изм 0÷450В		(РУ2)
		35		Счетчик СА4У-И672М кл2	1	РТ1
				U~380/220В 3 ▭/5А		(РТ2)

ТП901-83.87 -ЭМН1-2 Лист 3

Формат А4

Формат	Зона	Поз.	Обозначение	Наименование	Кол.	Прим.
	1÷5			Н52 2		
		36		Реле РЭУ11-1103У3 Iср~0,5А	3	КН1÷КН3
				Переключатель		
		37		УП5312-С29У3	1	SA2
		38		УП5312-А89У3	1	SA3
		39		Кнопка КЕ011У3 исп.4	2	SB3 SB6
				Арматура		
		40		АС 12011У2 U~220В	2	HL1
		41		АС 12013У2 U~220В	2	HL2 HL3
				Н53 1		
				Реле		
		42		РЭУ11-1103У3 Iср~0,5А	18	2КН1÷2КН3 КН1÷КН15
		43		РП9У4 U~220В	1	К3
				Переключатель		
		44		УП5311-U95У3	1	SA
		45		УП5312-С29У3	1	2SA2
		46		УП5312-А89У3	1	2SA3
		47		Кнопка КЕ011У3 исп.4	2	SB1 SB2
		48		Кнопка КЕ011У3 исп.4	1	SB1
				толк. красн.		
		49		Тумблер ТВ1-1	2	S1;S2
				Арматура		
		50		АС 12011У2 U~220В	2	2HL1
		51		АС 12013У2 U~220В	2	2HL3
		52		АС 12015У2 U~220В	1	HL W
		53		АС 12014У2 U~220В	3	HL V1÷ HL V3
				над щитом		
		54		Сирена СС1У3 U~220В	1	VS
				Колодка из 10 зажимов на ток 16А	29	

Инв.№ подл. | Подпись и дата | Взам. инв.№

ТП901-83.87 -ЭМН1-2 Лист 4

25543-06 6 985716

Формат А4

Альбом VI

Типовой проект 901-1-83.87

Панель	Строка	Надпись	Поз. обозначение	Место надписи	Текст	Кол.	Вид шрифта	Заготовка
					Панель			
1				Табличка	М4	1		
				—"—	М5	1		
		1	QF1	—"—	Ввод N1	1		
				—"—	Q1	1		
				—"—	1ТАа	1		
				—"—	1ТАб	1		
				—"—	1ТАс	1		
2				—"—	М9	1		
				—"—	М1	1		
				—"—	1К2	1		
				—"—	1К3	1		
				—"—	1К6	1		
				—"—	1КТ1	1		
				—"—	1R	1		
				—"—	1К 4	1		
				—"—	1К5	1		
				—"—	1КТ2	1		
				—"—	9К2	1		
3				—"—	М2	1		
				—"—	М8	1		
		2	SF1	—"—	О.ц. насосов подачи воды	1		

Привязан

Инв. №

Взам. инв. №

Подпись и дата

Инв. № подл.

ТП 901-1-83.87 -ЭМН1-3

Водозаборные сооружения производительностью от 0,02 до 1,5 м³/с при амплитуде колебания уровней воды до 6 м

ГИП	Новотинский	Насосная станция производительностью от 0,02 до 0,16 м³/с с заглублением машзала 4,8 м	Стадия	Лист	Листов
Н.контр.	Глузберг		Р	1	6
Нач.отд.	Терехов				
Гл.спец.	Глузберг	ШЩ Таблица перечня надписей.	Госстрой СССР Укроводоканалпроект Киев		
Рук.гр.	Лукашко				
Ст.техн.	Мелитей				

Панель	Строка	Надпись	Поз. обозначение	Место надписи	Текст	Кол.	Вид шрифта	Заготовка
		3	SF2	Табличка	О.ц. вакуум насосов	1		
		4	SF3	—"—	О.ц. дренажных насосов	1		
		5	SF4	—"—	Сигнализация	1		
		6	SF5	—"—	Щит КиП	1		
		7	SF6	—"—	Резерв	1		
				—"—	Q3	1		
				—"—	Q4	1		
				—"—	2R	1		
				—"—	2К2	1		
				—"—	2К3	1		
				—"—	2К6	1		
				—"—	2КТ1	1		
				—"—	2КТ2	1		
				—"—	2К4	1		
				—"—	2К5	1		
3				—"—	8К2	1		
				—"—	К1	1		
				—"—	К2	1		
				—"—	КТ1	1		
				—"—	КТ2	1		
				—"—	К5	1		
				—"—	К6	1		
				—"—	К7	1		
				—"—	К8	1		
				—"—	К9	1		
				—"—	КТ5	1		
				—"—	К10	1		
				—"—	К11	1		
				—"—	К12	1		
				—"—	К13	1		

Инв. № подл. | Подпись и дата | Взам. инв. №

ТП 901-1-83.87 -ЭМН1-3 Лист 2

Формат А4

Панель	Строка	Надпись	Поз. обозначение	Место надписи	Текст	Кол.	Вид шрифта	Заготовка
				Табличка	К14	1		
				—"—	KV	1		
				—"—	К20	1		
				—"—	К21	1		
				—"—	КТ	1		
				—"—	BHL1	1		
				—"—	BHL2	1		
				—"—	R	1		
4				—"—	М10	1		
				—"—	М3	1		
				—"—	3К2	1		
				—"—	3К3	1		
				—"—	3К6	1		
				—"—	3КТ1	1		
				—"—	3R	1		
				—"—	3К4	1		
				—"—	3К5	1		
				—"—	3КТ2	1		
				—"—	10К2	1		
5				—"—	М5	1		
				—"—	М7	1		
				—"—	М11	1		
		8	QF2	—"—	Ввод N2	1		
				—"—	Q2	1		
				—"—	2ТАа	1		
				—"—	2ТАб	1		
				—"—	2ТАс	1		
				—"—	К16	1		

ТП 901-1-83.87 -ЭМН1-3 Лист 3

Панель	Строка	Надпись	Поз. обозначение	Место надписи	Текст	Кол.	Вид шрифта	Заготовка
					Дверь			
1		9		Табличка	Ввод N1	1		
					Вакуум насос М4			
					Дренажный насос М6			
2		10		—"—	Насос М1	1		
					Задвижка М9			
		11	1HL1	—"—	Насос включен	1		
		12	1HL2	—"—	Насос отключен	1		
		13	1KH1	—"—	Откл. кнопкой в машзале	1		
		14	1-KH2	—"—	Срыв давления	1		
		15	1-KH3	—"—	Неисправн. напорной задвижки	1		
		16	1SA2	—"—	Режим работы н/а М1	1		
		17	1SA3	—"—	Управление н/а М1	1		
		18		—"—	Задвижка М9	1		
		19	1SA2	На ключе	Раб. - Рез.	1		
		20	1SA3	—"—	Откл. - вкл.	1		
		21		На кнопке	откр. - закр.	1		
3		22		Табличка	Насос М2	1		
					Задвижка М8			
					Общие цепи н/а			
					Сигнализация			
		23	2HL1	—"—	Насос включен	1		
		24	2HL2	—"—	Насос отключен	1		
		25	2KH1	—"—	Откл. кнопкой в машзале	1		
		26	2KH2	—"—	Срыв давления	1		
		27	2KH3	—"—	Неисправн. напорной задвижки	1		
		28	2SA2	—"—	Режим работы н/а М2	1		
		29	2SA3	—"—	Управление н/а М2	1		
		30		—"—	Задвижка М8	1		
		31	S1	—"—	~220В BHL1	1		

Инв. № подл. | Подпись и дата | Взам. инв. №

ТП 901-1-83.87 -ЭМН1-3 Лист 4

25543-06 7

Альбом VI

Типовой проект 901-1-83.87

Панель	Строки	Надпись	Поз. обозначение	Место надписи	Текст	Кол.	Вид шрифта	Заготовка
		32	SB1	Табличка	Возврат реле затопления	1		
		33	S2	—"—	~220В ВНL2	1		
		34		—"—	К3	1		
		35	HLW	—"—	Контроль напряжения	1		
		36	HLY1	—"—	Блинкер КН1÷КН5 не поднят	1		
		37	HLY2	—"—	Блинкер КН6÷КН10 не поднят	1		
		38	HLY3	—"—	Блинкер КН11÷КН15 не поднят	1		
		39	КН1	—"—	Контроль напряжения	1		
		40	КН6	—"—	Н/а М2. Неисправность	1		
		41	КН11	—"—	Вакуум-насосы нет напряжения в общих цепях	1		
		42	КН2	—"—	Н/а М1. Авария	1		
		43	КН7	—"—	Н/а М3. Неисправность	1		
		44	КН12	—"—	АВР вакуум насосов	1		
		45	КН3	—"—	Н/а М2. Авария	1		
		46	КН8	—"—	Дренажные н/а нет напряжения в общих цепях	1		
		47	КН13	—"—	Вентсистема П1. Авария	1		
		48	КН4	—"—	Н/а М3. Авария	1		
		49	КН9	—"—	АВР дренажных насосов	1		
		50	КН14	—"—	АВР оперативных цепей	1		
		51	КН5	—"—	Н/а М1. Авария	1		
		52	КН10	—"—	Затопление н/ст	1		
		53	КН15	—"—	Низкий вакуум в вакуум колоннах	1		
		54	SB2	—"—	Опробование сигнала	1		
		55	SA	—"—	Сигнализация	1		
		56	SB1	—"—	Съем сигнала	1		
		57	2SA2	На ключе	Раб-рез.	1		
		58	2SA3	—"—	Откл.-Вкл.	1		
		59		На кнопке	Откр.-закр.	1		
		60	SA	На ключе	откл.-вкл.	1		
	4	61		Табличка	Насос М3	1		

Инв. N подл. | Подпись и дата | Взам. инв. N

ТП 901-1-83.87 -ЭМН1-3 Лист 5

Формат А4

Панель	Строки	Надпись	Поз. обозначение	Место надписи	Текст	Кол.	Вид шрифта	Заготовка
				Табличка	Задвижка М10			
		62	3HL1	—"—	Насос включен	1		
		63	3HL2	—"—	Насос отключен	1		
		64	3КН1	—"—	Отк. кнопкой в машзале	1		
		65	3КН2	—"—	Срыв давления	1		
		66	3КН3	—"—	Неисправн. напорной задвижки	1		
		67	3SA2	—"—	Режим работы н/а М3	1		
		68	3SA3	—"—	Управление н/а М3	1		
		69		—"—	Задвижка М10	1		
		70	3SA2	На ключе	Раб-рез.	1		
		71	3SA3	—"—	Откл.-Вкл.	1		
		72		На кнопке	откр.-закр.	1		
	5	73		Табличка	Ввод N2	1		
					Вакуум насос М5			
					Дренажный насос М7			
					Приточная вентсистема П1			

Инв. N подл. | Подпись и дата | Взам. инв. N

ТП 901-1-83.87 -ЭМН1-3 Лист 6

Формат А4

Таблица межпанельных соединений

Откуда идет: Панель	Колодка	Зажим	Куда поступает: Панель	Колодка	Зажим	Генеральная маркировка	Откуда идет: Панель	Колодка	Зажим	Куда поступает: Панель	Колодка	Зажим	Генеральная маркировка
П2	X21	2	П3	X6	3	1-3							
П2	X21	4	П3	X6	5	1-31							
П2	X21	6	П3	X6	6	1-35							
П2	X21	8	П3	X6	9	1-45							
П2	X22	3	П3	X6	8	1-51							
П2	X22	7	П3	X6	7	1-37							
П2	X22	8	П3	X6	10	1-511							
П2	X22	9	П3	X6	2	1-1							
П2	X22	10	П3	X6	4	1-15							
П2	X23	2	П3	X8	3	T101							
П2	X23	3	П3	X8	6	T105							
П2	X23	4	П3	X8	9	T108							
П2	X23	5	П3	X8	10	T109							
П2	X23	7	П3	X10	5	701							
П2	X23	8	П3	X22	2	721							
П2	X23	9	П3	X22	5	727							
П2	X23	10	П3	X10	8	702							
П2	X25	7	П3	X5	5	105							
П2	X25	8	П3	X5	3	101							
П3	X21	4	П5	X25	2	701							
П3	X23	3	П5	X25	3	743							

Инв. N подл. | Подпись и дата | Взам. инв. N

ТП 901-1-83.87 -ЭМН1-4 Лист 11

Формат А4

Наименование	Кол. НКУ	Кол. прибл. панелей	Обозначение чертежа общего вида	Примечание
Щит станций управления ШЩ защищенный, состоящий из 5 шкафов одностороннего обслуживания глубиной 600 мм.	1 кон.	10	ТП 901-1-83.87-ЭМН1-1	
Ящик управления Я1 (Я2÷Я3) навесной типа ЯУЭ.	3	3	ТП 901-1-83.87-ЭМН2-1	
Ящик управления Я4 навесной типа ЯУЭ	1	1	ТП 901-1-83.87-ЭМН3-1	
Ящик управления Я6 навесной типа ЯУЭ.	1	1	ТП 901-1-83.87-ЭМН4-1	

Привязан

Инв. №

Инв. № подл. | Подпись и дата | Взам. инв. №

ТП 901-1-83.87 -ЭМН-ПК

Водозаборные сооружения производительностью от 0,02 до 1,5 м³/с для амплитуд колебания уровней воды до 6 м

Насосная станция производительностью от 0,02 до 0,16 м³/с с затоплением машзала 4,5 м

ГИП	Новетинский		
Н.контр.	Глузберг		
Нач.отд.	Терехов		
Гл.спец.	Глузберг		
Рук.гр.	Лакашка		
Инж.	Титко		

Стадия	Лист	Листов
Р	1	1

Перечень комплектных устройств

Госстрой СССР Укрводоканалпроект Киев

25543-06 8

Формат А4

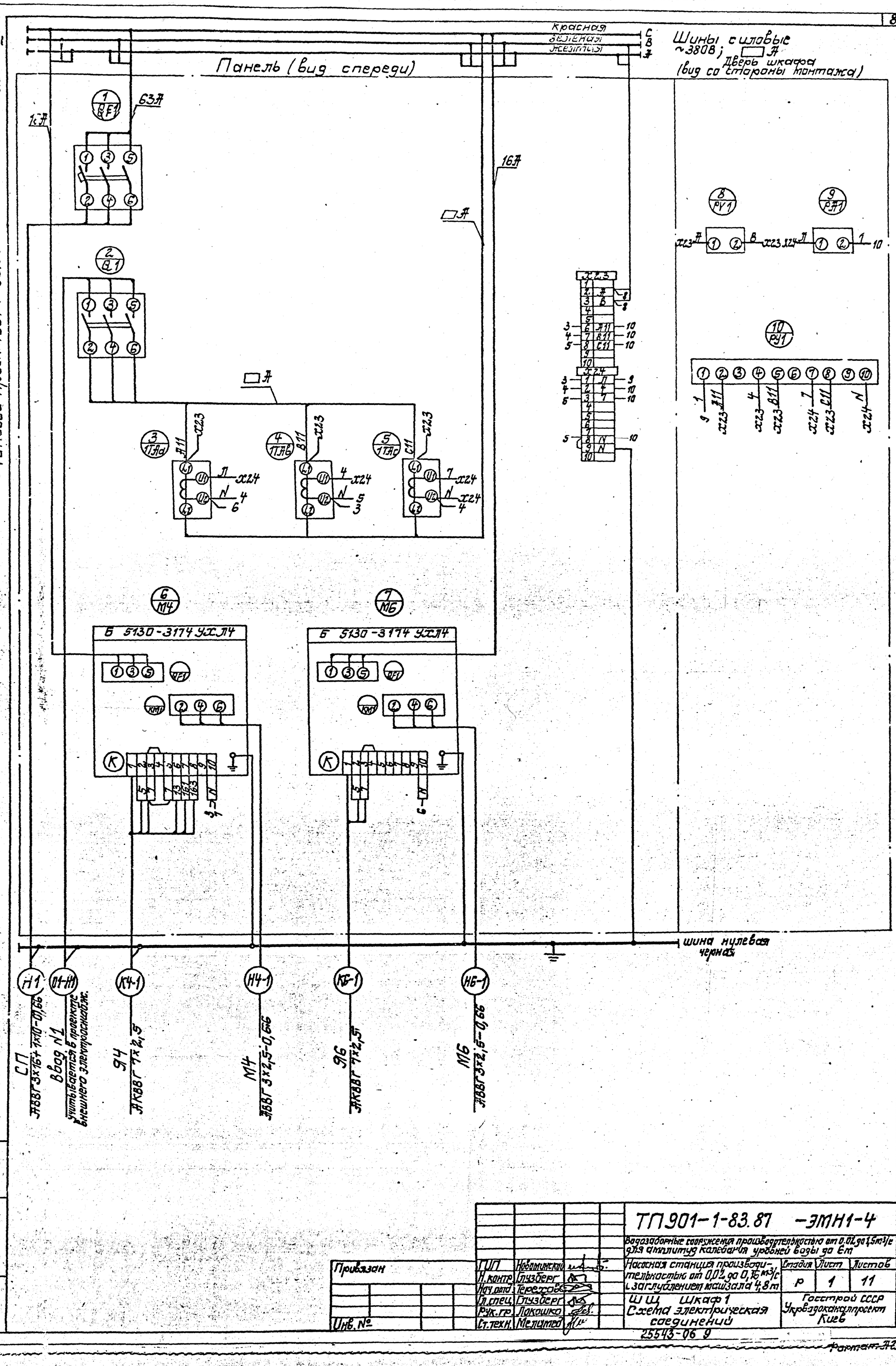

Типовой проект 901-1-83.87

Инв. № подл. | Подпись и дата | Взам. инв. №

Привязан

Инв. №

ГИП	Новгинский		
Н. контр.	Глузберг		
Нач. отд.	Терехов		
Гл. спец.	Глузберг		
Рук. гр.	Лукошко		
Ст. техн.	Мелитов		

ТП 901-1-83.87 -ЭМН1-4

Водозаборные сооружения производительностью от 0,02 до 1,5 м³/с для амплитуд колебания уровней воды до 6 м

Насосная станция производительностью от 0,02 до 0,15 м³/с с заглублением машзала 4,8 м

ШШ Шкаф 1
Схема электрическая соединений

Стадия	Лист	Листов
Р	1	11

Госстрой СССР
Укрводоканалпроект
Киев

25543-06 9

Формат А2

Альбом VI

Типовой проект 901-1-83.87

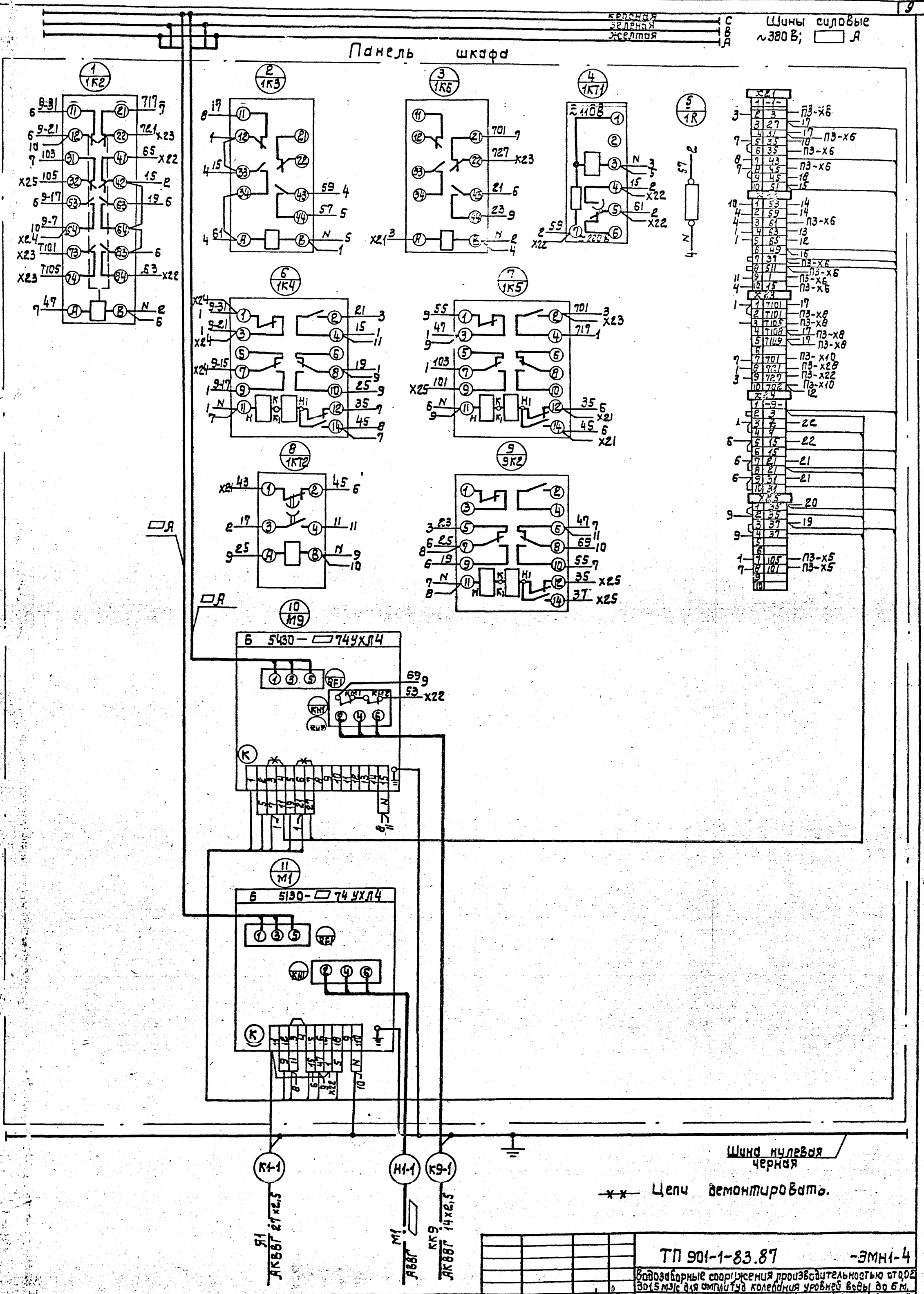

ГИП	Новоминская		
Н.контр.	Глузберг		
Нач.отд.	Терехов		
Гл.спец.	Глузберг		
Рук.гр.	Локошко		
Ст.техн.	Мелимед		

Привязан

Инв. №

ТП 901-1-83.87 -ЭМН1-4

Водозаборные сооружения производительностью от 0,02 до 1,5 м3/с для амплитуд колебания уровней воды до 6 м.

Насосная станция производительностью от 0,02 до 0,16 м3/с с заглублением машзала до 4,8 м

Стадия	Лист	Листов
Р	2	11

ШЩ. Шкаф 2. Схема электрическая соединений.

Госстрой СССР Укрводоканалпроект Киев

25543-06 10

Формат А3

Альбом VI

Типовой проект 901-1-83.87

Дверь шкафа (Вид со стороны монтажа)

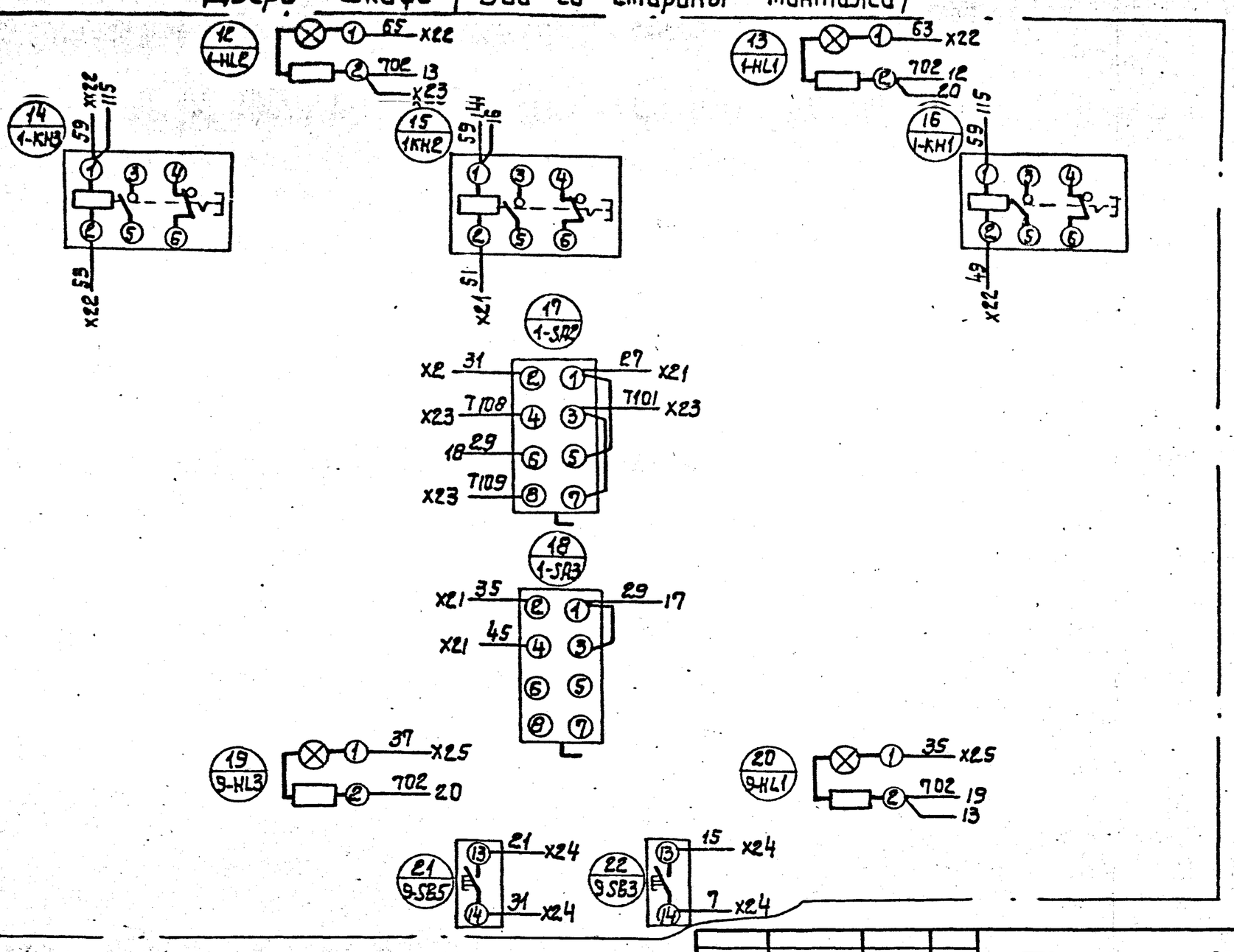

Привязан	ГИП	Новоминский	
	Н.контр.	Глузберг	
	Нач.отд.	Терехов	
	Гл.спец.	Глузберг	
Инв. №	Рук.гр.	Локошко	
	Ст.техн.	Мелимед	

ТП 901-1-83.87 -ЭМН1-4

Водозаборные сооружения производительностью от 0,02 до 1,5 м³/с для амплитуд колебания уровней воды до 6 м.

Насосная станция производительностью от 0,02 до 0,16 м³/с с заглублением машзала 4,8 м.

Стадия	Лист	Листов
Р	3	11

ШЩ. Шкаф 3. Схема электрическая соединений

Госстрой СССР Укрводоканалпроект Киев

Формат А3

Дверь шкафа (Вид со стороны монтажа)

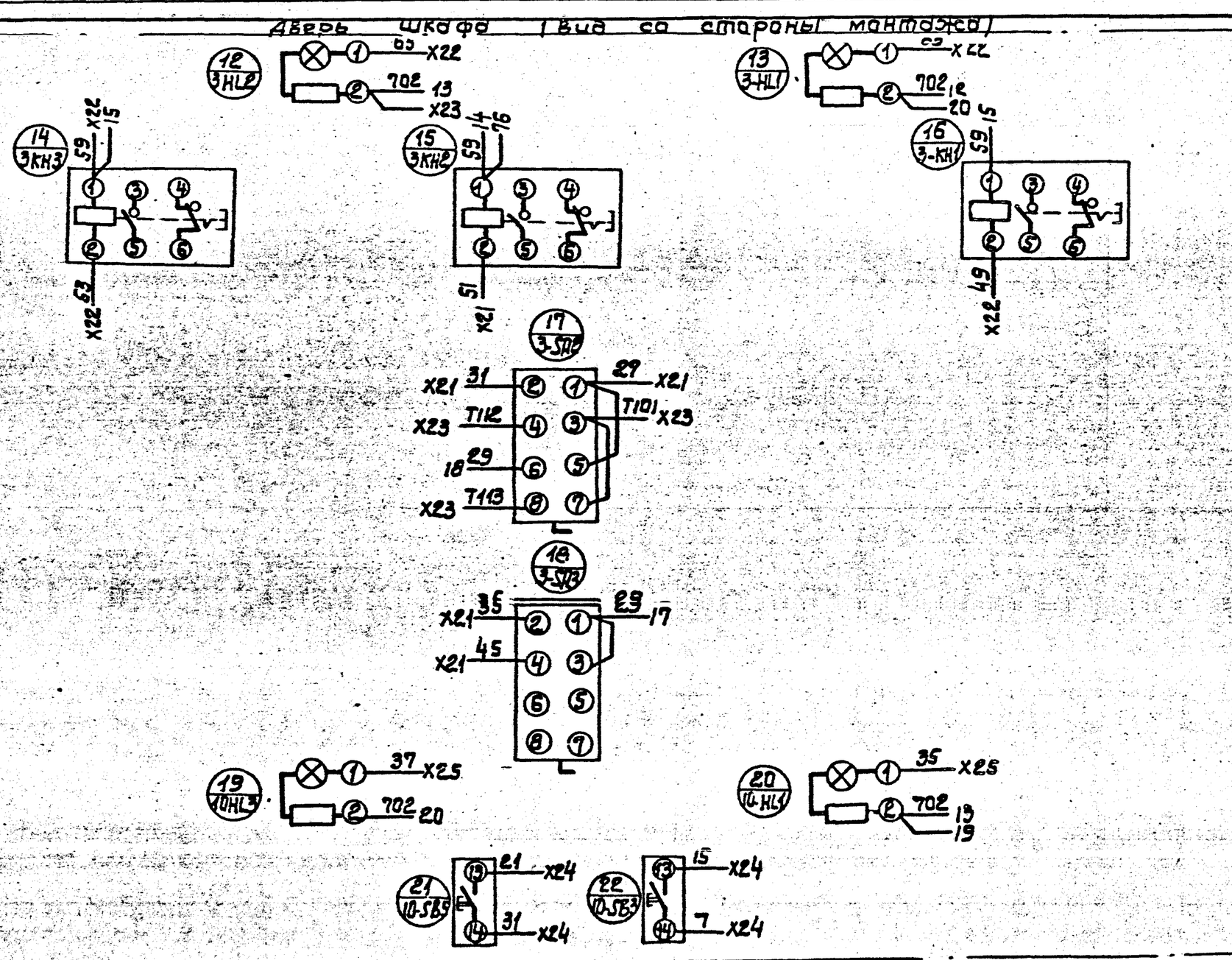

Привязан	ГИП	Новоминский	
	Н.контр.	Глузберг	
	Нач.отд.	Терехов	
	Гл.спец.	Глузберг	
Инв. №	Рук.гр.	Локошко	
	Ст.техн.	Мелимед	

ТП 901-1-83.87 -ЭМН1-4

Водозаборные сооружения производительностью от 0,02 до 1,5 м³/с для амплитуд колебания уровней воды до 6 м.

Насосная станция производительностью от 0,02 до 0,16 м³/с с заглублением машзала 4,8 м.

Стадия	Лист	Листов
Р	9	11

ШЩ. Шкаф 4. Схема электрическая соединений.

Госстрой СССР Укрводоканалпроект Киев

25543-06 11

Формат А3

Альбом VI

Типовой проект 901-1-83.87

Левая дверь шкафа /Вид со стороны монтажа/

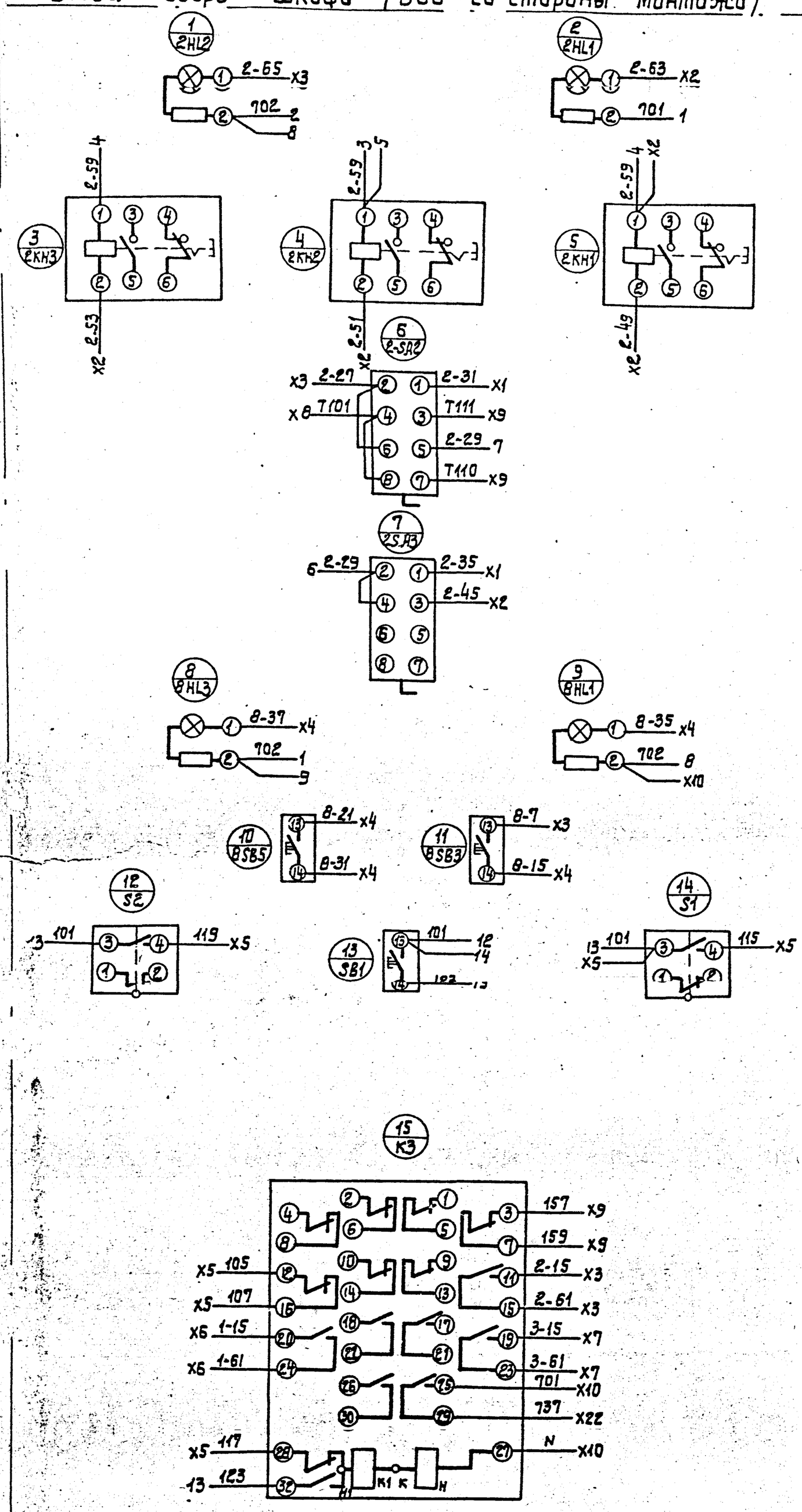

Панель /Вид спереди/ /Начало/

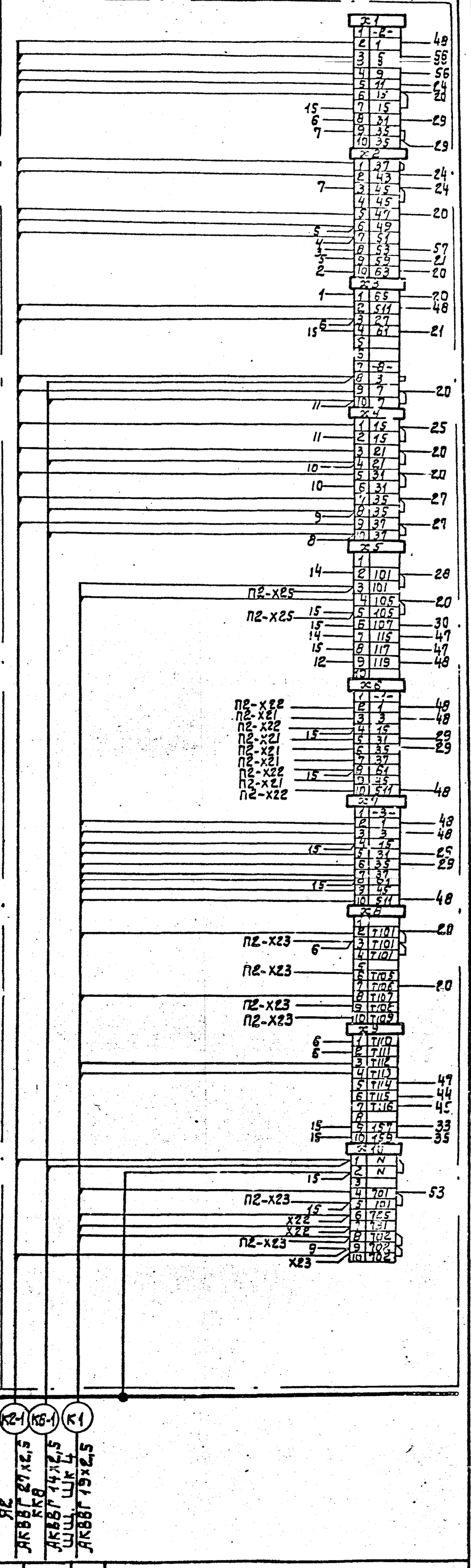

Гип	Новоминский		
Н.контр.	Глузберг		
Нач.отд.	Терехов		
Гл.спец.	Глузберг		
Рук.гр.	Лекощко		
Инж.	Титко		

Привязан

Инв. №

Инв. N подл. | Подпис. | Дата | Взам. инв. N

ТП 901-1-83.87 -ЭМН1-4

Водозаборные сооружения производительностью от 0,02 до 1,5 м³/с для амплитуд колебания уровней воды до 6 м

Насосная станция производительностью от 0,02 до 0,16 м³/с с заглублением машзала 4,8 м.

Стадия	Лист	Листов
Р	4	11

ШЩ, Шкаф 3. Схема электрическая соединений.

Госстрой СССР Укрводоканалпроект Киев

25543-06 12

Формат А3

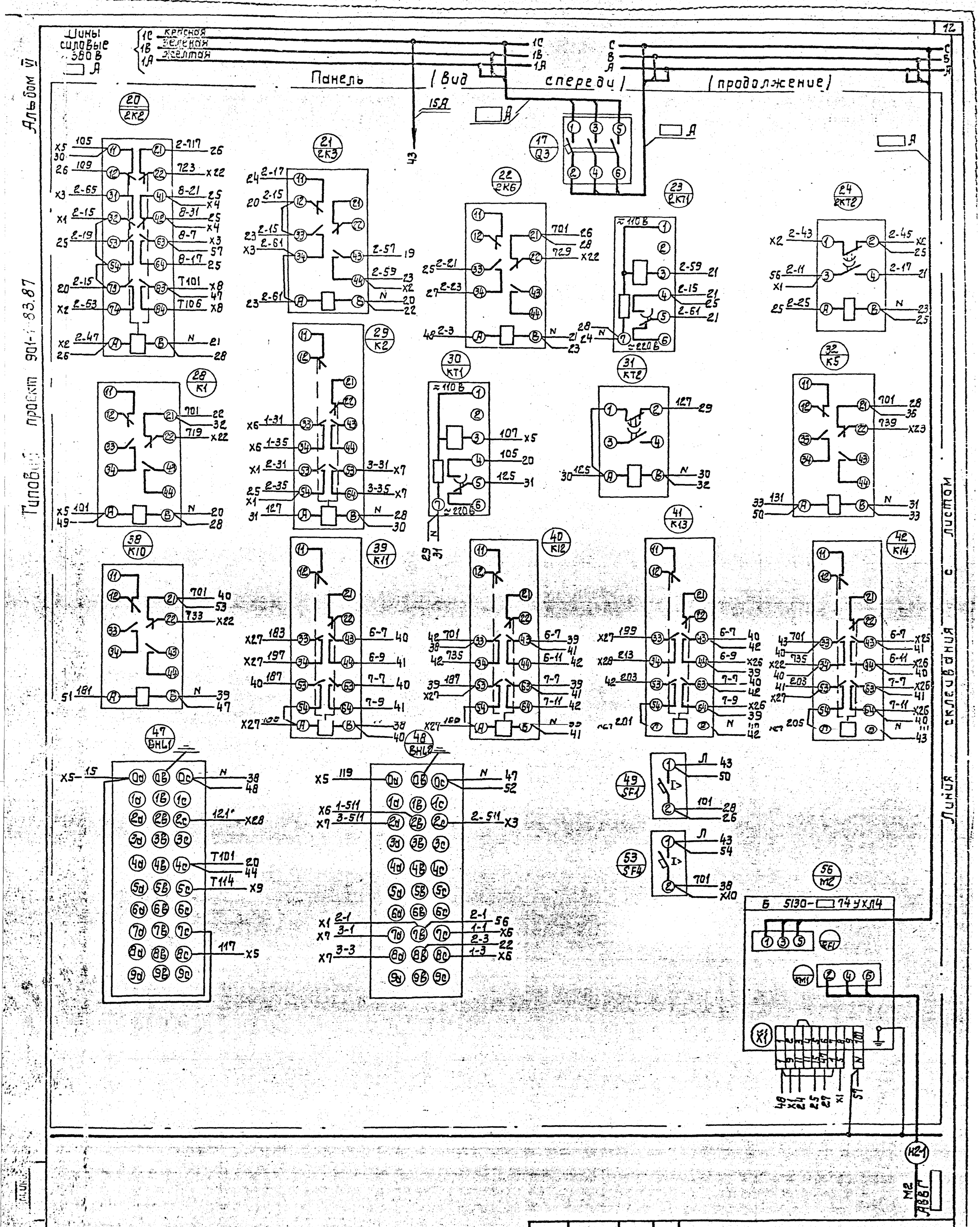
Шины силовые ~380 В
1С красная
1В зеленая
1А желтая
Панель (вид спереди)
(продолжение)
15А
20 2К2
21 2К3
22 2К6
17 Q3
23 2К7
24 2К7
28 К1
29 К2
30 КТ1
31 КТ2
32 К5
38 К10
39 К11
40 К12
41 К13
42 К14
47 ВНЛ1
48 ВНЛ2
49 SF1
53 SF4
56 М2
Б 5130-□74УХЛ4
ТП 901-1-83.87 -ЭМН 1-4
Водозаборные сооружения производительностью от 0,02 до 1,5 м3/с для амплитуды колебания уровней воды до 6 м.
Насосная станция производительностью от 0,02 до 0,15 м3/с с заглублением машзала 4,8 м
Стадия Р Лист 5 Листов 11
ШЩ. Шкаф 3. Схема электрическая соединений.
Госстрой СССР Укрводоканалпроект Киев
ГИП Новоминский
Н.контр. Глузберг
Нач.отд. Терехов
Гл.спец. Глузберг
Рук.гр. Лукошко
Инж. Тимко
Привязан
Инв. №
25543-06 13
Формат А3
Альбом VI
Типовой проект 901-1-83.87
Согласовано с листом

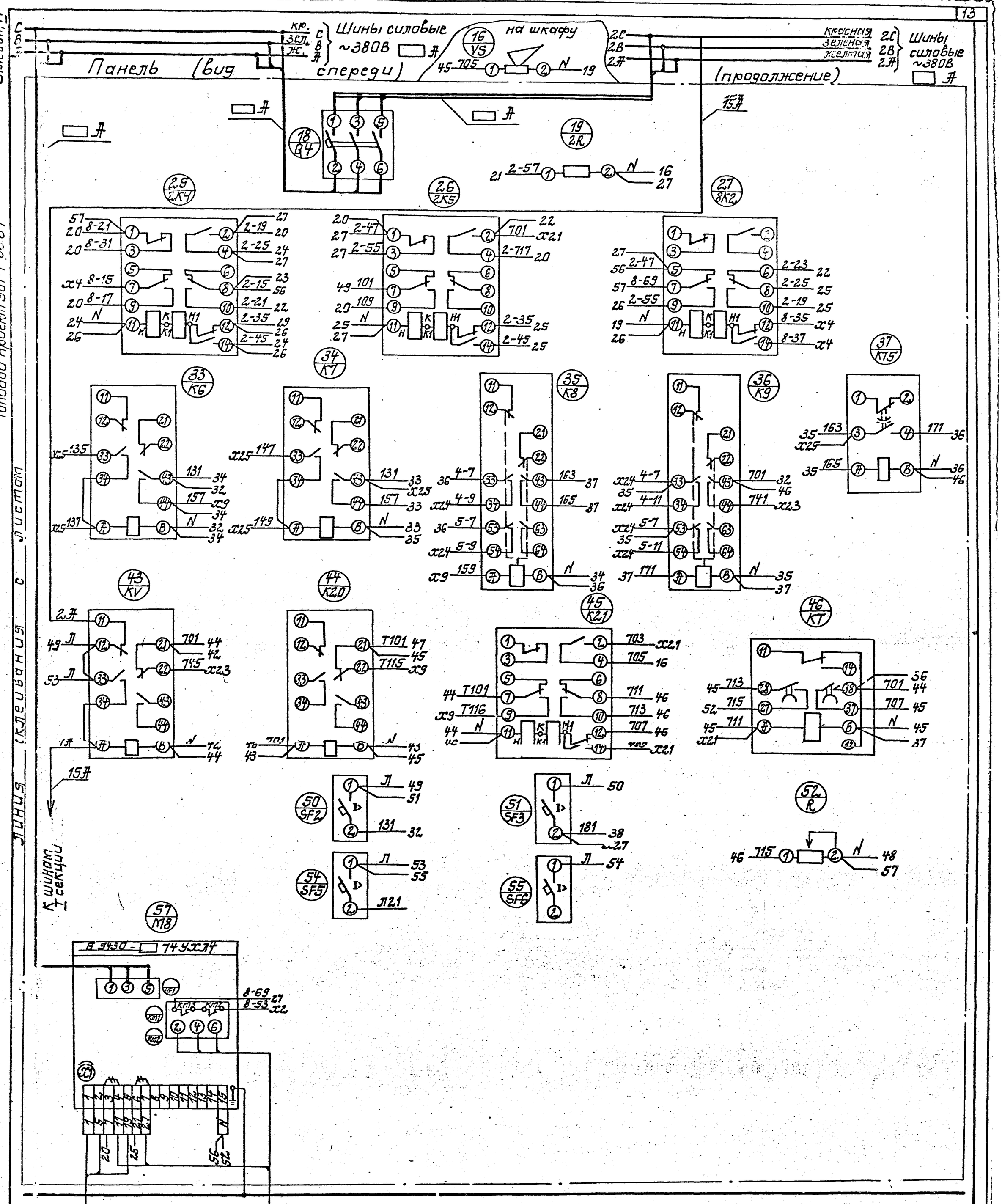
Альбом VI
Типовой проект 901-1-83.87
Клеммная с листом
Шины
Панель (вид спереди)
Шины силовые ~380В
на шкафу
(продолжение)
Шины силовые ~380В
К шинам I секции
В каб. К2-1
В каб. К8-1
Привязан
Инв. №
ТП901-1-83.87 -ЭМН1-4
Водозаборные сооружения производительностью от 0,02 до 1,5м³/с для амплитуд колебания уровней воды до 6м
Насосная станция производительностью от 0,02 до 0,15м³/с с заглублением машзала 4,8м
ШЩ Шкаф 3
Схема электрическая соединений
ГИП Новгинский
Н.контр. Глузберг
Нач.отд. Терехов
Гл.спец. Глузберг
Рук.гр. Лукашко
Инж. Тимко
Стадия Р
Лист 6
Листов 11
Госстрой СССР
Укрводоканалпроект
Киев
25543-06 14
Формат А2

Альбом VI

Типовой проект 901-1-83.87

Панель (вид спереди) (окончание)

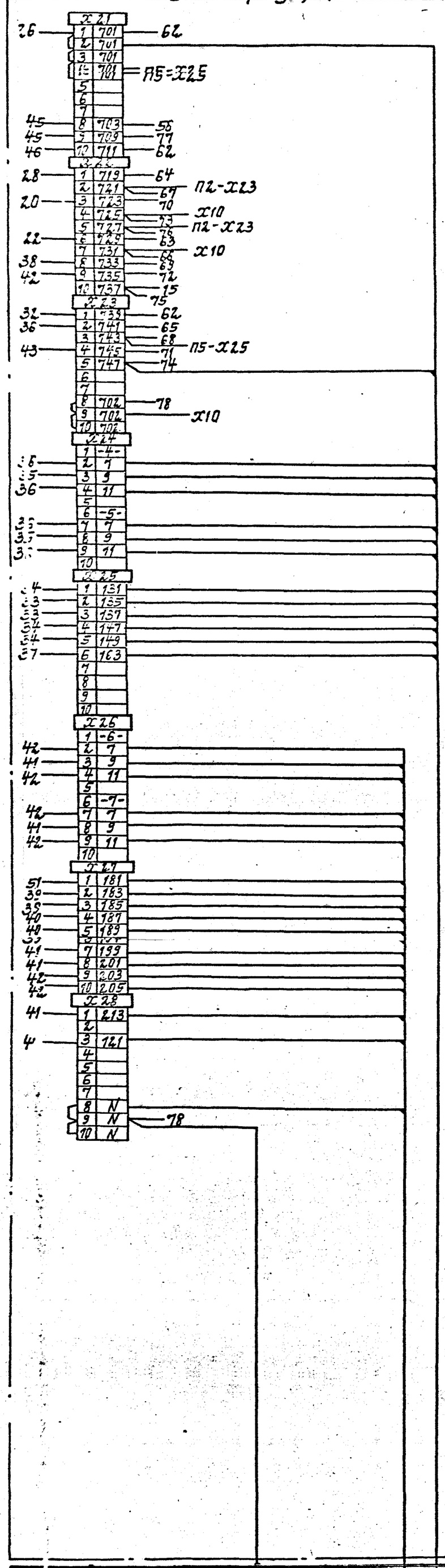

Правая дверь шкафа (вид со стороны монтажа)

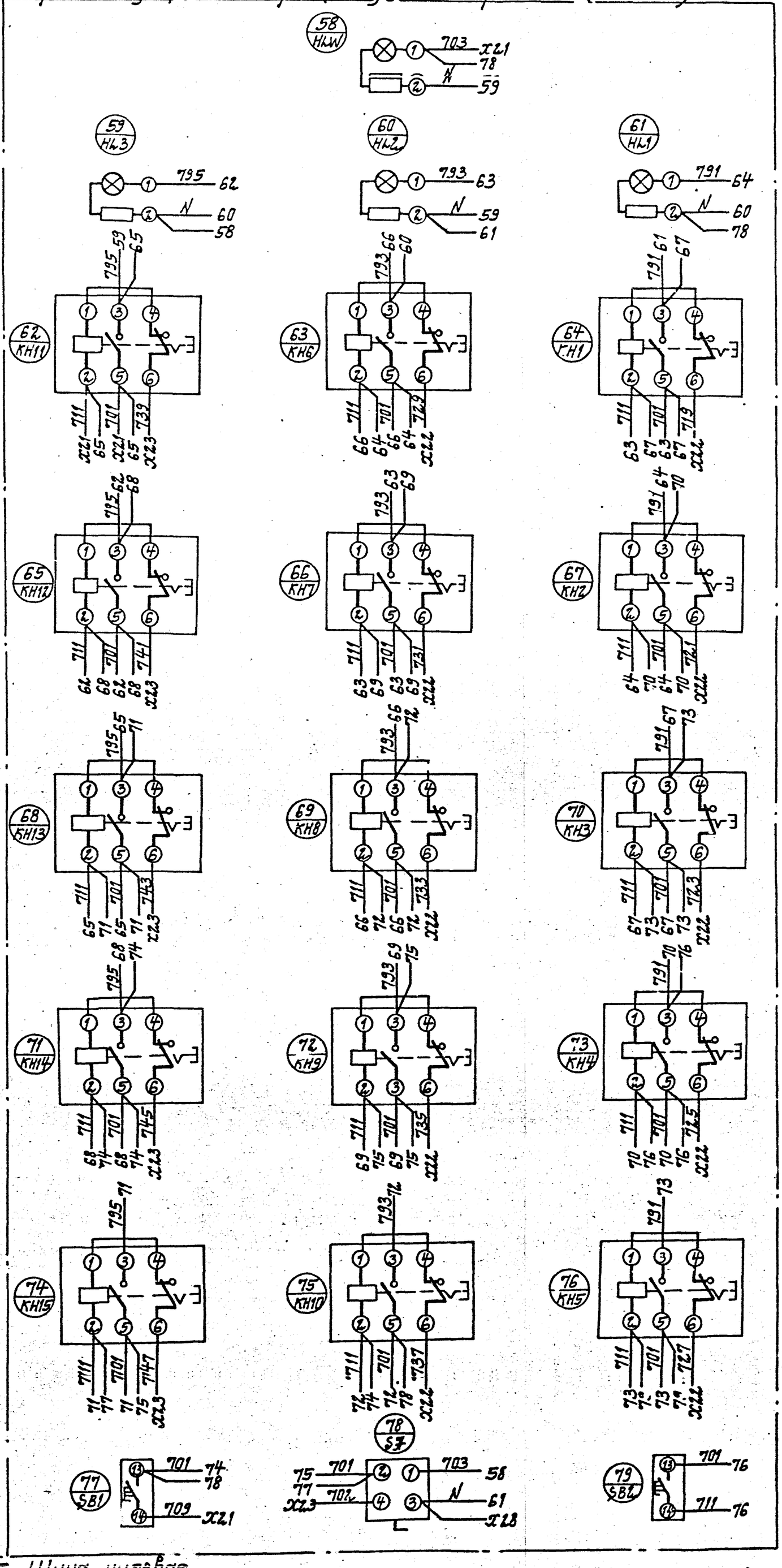

Шина нулевая черная

К2 К3

96 АКВВГ 19×2,5

94 АКВВГ 14×2,5

Привязан

Инв. №

ГИП	Новотинский		
Н.контр.	Глузберг		
Нач.отд.	Теревхов		
Гл.спец.	Глузберг		
Рук.гр.	Лакошко		
Инж.	Тимко		

ТП 901-1-83.87 -ЭМН1-4

Водозаборные сооружения производительностью от 0,12 до 1,5 м³/с для амплитуд колебания уровней воды до 6 м.

Насосная станция производительностью от 0,12 до 0,16 м³/с с заглублением машзала 4,8 м

Стадия	Лист	Листов
Р	7	11

ШЩ Шкаф 3
Схема электрическая соединений.

Госстрой СССР
Укрводоканалпроект
Киев

25543-06 15

Формат А2

Взам. инв. № | Подпись и дата | Инв. № подл.

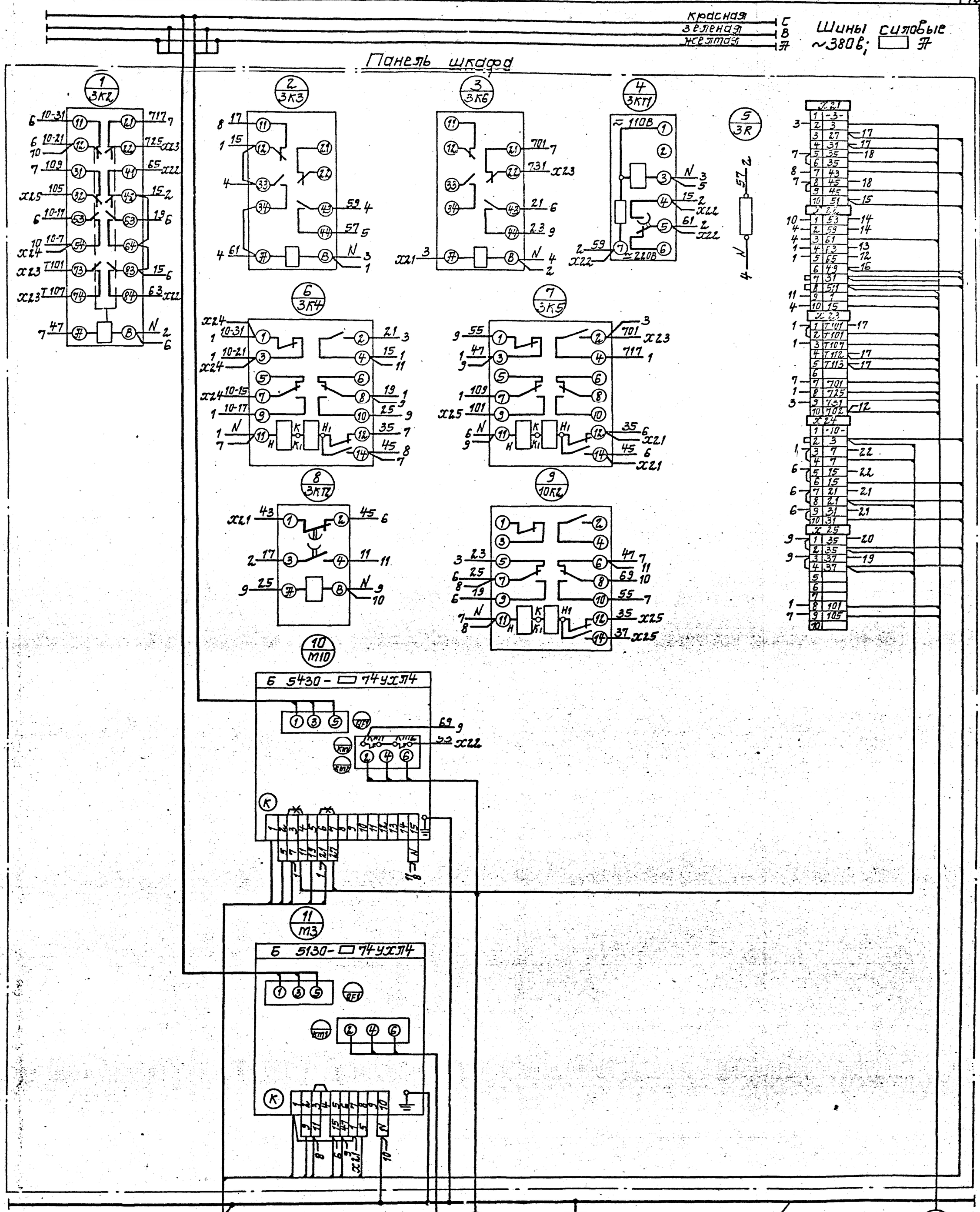

Альбом VII

Типовой проект 901-1-83.87

Привязан			
Инв. №			

ГИП	Новоминский		
Н.контр.	Глузберг		
Нач.отд.	Терехов		
Гл.спец.	Глузберг		
Рук.гр.	Лакошко		
Ст.техн.	Меламед		

ТП901-1-83.87 ЭМН1-4

Водозаборные сооружения производительностью от 0,02 до 1,5 м³/с для амплитуд колебания уровней воды до 6 м.

Насосная станция производительностью от 0,02 до 0,16 м³/с с заглублением машзала 4,8 м

Стадия	Лист	Листов
Р	8	11

ШЩ Шкаф 4
Схема электрической соединений.

Госстрой СССР
Укрводоканалпроект
Киев

25343-06 16

Формат А2

Инв. № подл. | Подпись и дата | Взам. инв. №

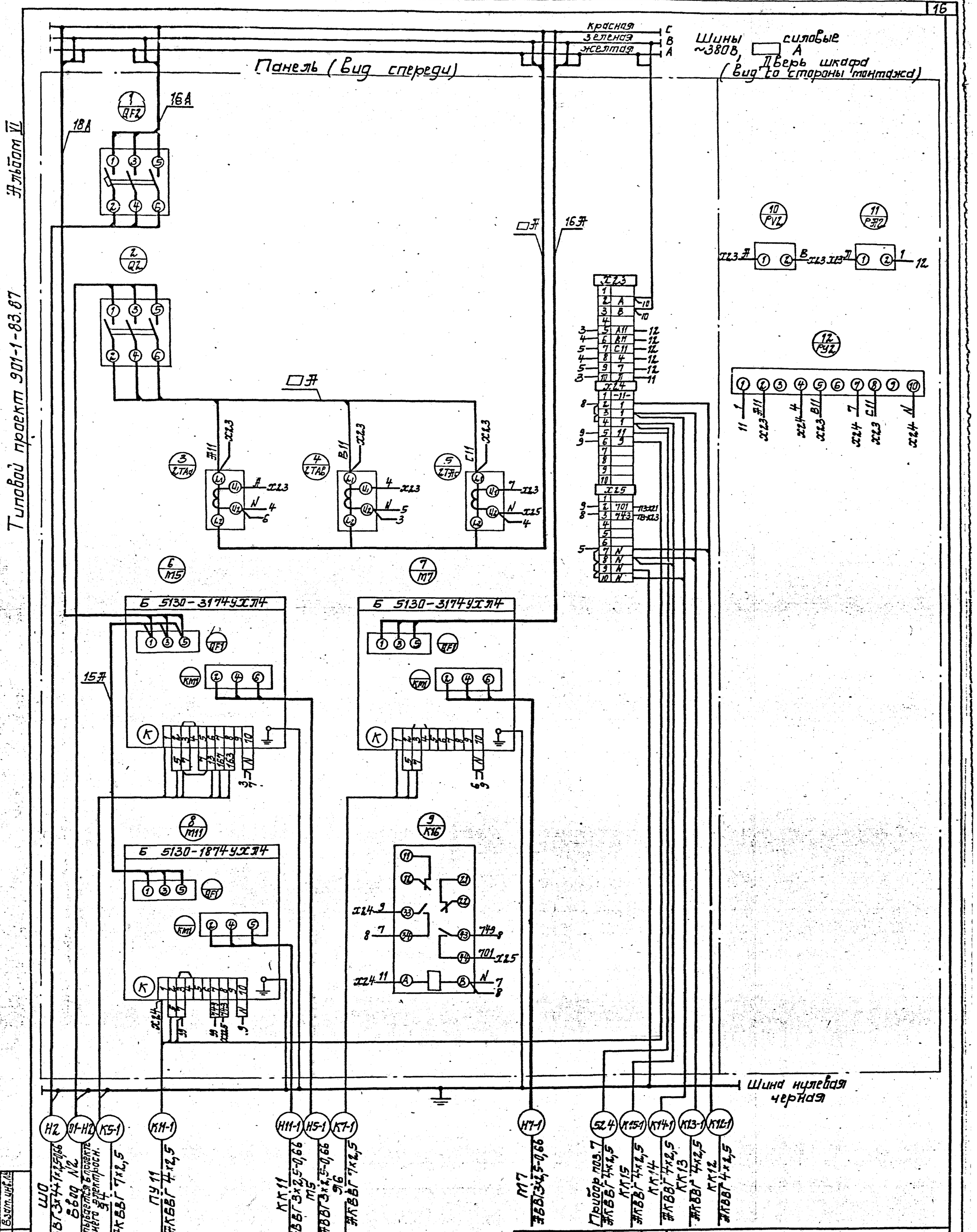
Панель (Вид спереди)
красная
зеленая
желтая
Шины силовые ~380В, A
Дверь шкафа (Вид со стороны монтажа)
Альбом VI
Типовой проект 901-1-83.87
Шина нулевая рабочая
ТП 901-1-83.87 - ЭМН1-4
Водозаборные сооружения производительностью от 0,02 до 1,5 м³/с для амплитуд колебания уровней воды до 6 м.
Насосная станция производительностью от 0,02 до 0,16 м³/с с заглублением машзала 4,8 м
Стадия Р Лист 10 Листов 11
ШЩ. Шкаф 5 Схема электрическая соединений.
Госстрой СССР Укрводоканалпроект Киев
25543-06 17
Формат А2
ГИП Новитинский
Н.контр. Глузберг
Нач.отд. Терехов
Гл.спец. Глузберг
Рук.гр. Лакошко
Ст.техн. Межамед
Привязан
Инв. №
Взам.инв.№
Подпись и дата
Инв.№ подл.

Альбом VI

Типовой проект 901-1-83.87

Вид спереди
Дверь не показана

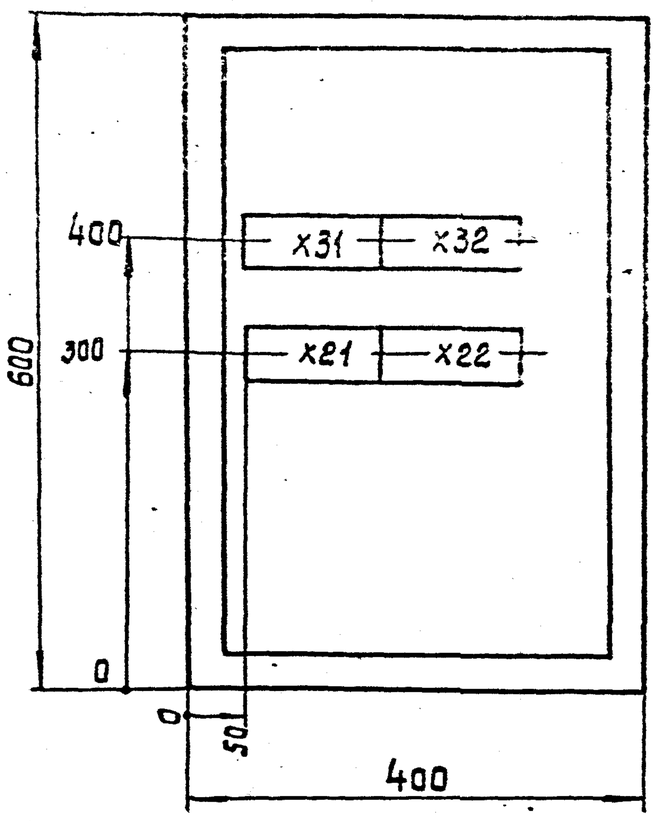

Дверь ящика
Вид спереди

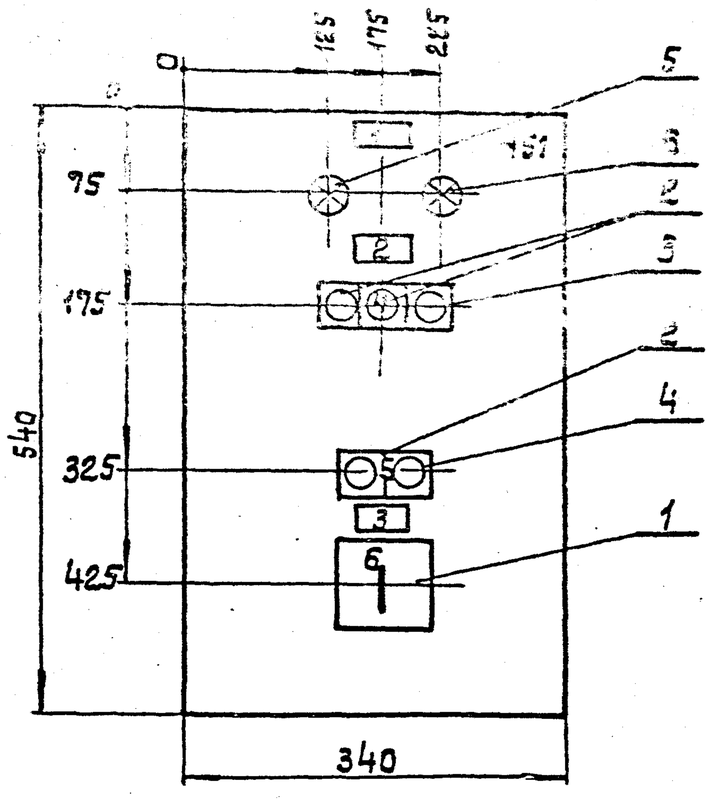

1. Глубина ящика 350 мм.
2. По данному чертежу изготовить 3 ящика: Я1 ÷ Я3.

Привязан				ТП 901-1-83.87 -ЭМН2-1			
				Водозаборные сооружения производительностью от 0,02 до 1,5 м³/с для амплитуд колебания уровней воды до 6 м.			
	ГИП	Новоминский		Насосная станция производительностью от 0,02 до 0,16 м³/с с заглублением машзала 4,8 м.	Стадия	Лист	Листов
	Н.контр.	Глузберг			Р	1	1
	Нач.отд.	Терехов		Ящик Я1 (Я2 ÷ Я3) Чертеж общего вида.	Госстрой СССР Укрводоканалпроект Киев		
	Гл.спец.	Глузберг					
	Рук.гр.	Локошко					
Инв. №	Инж.	Тимко					

Формат А3

Формат	Зона	Поз.	Обозначение	Наименование	Кол.	Прим.
				Документация		
			ТП901-1-83.87 -ЭМН2-1	Чертеж общего вида	1	
			ТП901-1-83.87 -ЭМН2-4	Схема электрическая соединений	1	
			ТП901- -ЭМН2-3	Таблица перечня надписей	1	
				Сборочные единицы		
				Н51		
		1		Переключатель		
				ПКУ3-12С-1204 рукреволь	1	1-SA1
				Кнопка		1-SB2
		2		КЕ011У3 исп. 4	3	9-SB4 9-SB2
		3		КЕ011У3 исп. 5 толк. кр.	1	9-SB1
		4		КЕ011У3 исп. 2 толк. кр.	1	1-SB1
				Арматура		
		5		АС 12011У2 U~220 В	1	9-HL2
		6		АС 12013У2 U~220 В	1	9-HL4
				Колодка из 10 зажимов на ток. 16 А	4	

Привязан				ТП 901-1-83.87 -ЭМН2-2			
				Водозаборные сооружения производительностью от 0,02 до 1,5 м³/с для амплитуд колебания уровней воды до 6 м.			
	ГИП	Новоминский		Насосная станция производительностью от 0,02 до 0,16 м³/с с заглублением машзала 4,8 м.	Стадия	Лист	Листов
	Н.контр.	Глузберг			Р	1	1
	Нач.отд.	Терехов		Ящик Я1 (Я2 ÷ Я3). Технические данные аппаратов.	Госстрой СССР Укрводоканалпроект Киев		
	Гл.спец.	Глузберг					
	Рук.гр.	Локошко					
Инв. №	Инж.	Тимко					

Формат А4

Панель	Строка	Надпись	Поз. обозначение	Место надписи	Текст	Кол.	Вид шрифта	Заготовка
		1		Табличка	Ящик Я1 (Я2, Я3)	1		
		2	9HL2 9HL4	То же	Задвижка М9 (М8, М10)	1		
			9SB1 9SB2 9SB4					
		3	1-SB1 1-SB2 1-SA1	Табличка	Насос 1 (2,3)	1		
		4	9SB1 9SB2 9SB4	На кнопке	Отр-Закр-Стоп	1		
		5	1-SB1 1-SB2	На кнопке	Пуск-Стоп	1		
		6	1-SA1	На ключе	ТУ-О-Дист	1		

Привязан				ТП 901-1-83.87 -ЭМН2-3			
				Водозаборные сооружения производительностью от 0,02 до 1,5 м³/с для амплитуд колебания уровней воды до 6 м.			
	ГИП	Новоминский		Насосная станция производительностью от 0,02 до 0,16 м³/с с заглублением машзала 4,8 м.	Стадия	Лист	Листов
	Н.контр.	Глузберг			Р	1	1
	Нач.отд.	Терехов		Ящик Я1 (Я2 ÷ Я3). Таблица перечня надписей.	Госстрой СССР Укрводоканалпроект Киев		
	Гл.спец.	Глузберг					
	Рук.гр.	Локошко					
Инв. №	Инж.	Тимко					

Формат А4

Альбом VII

Типовой проект 901-1-83.87

Вид спереди

Дверь ящика (Вид со стороны монтажа)

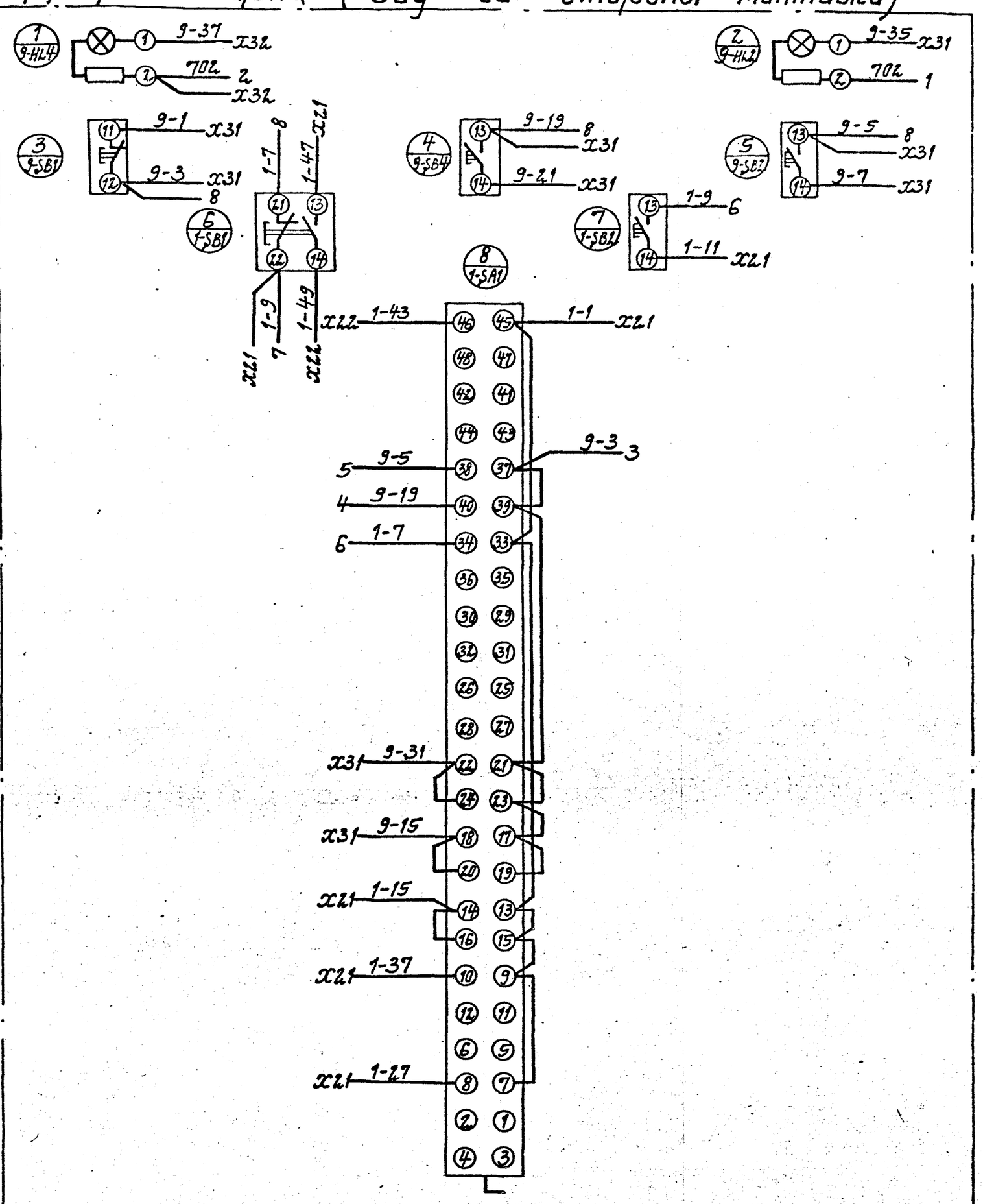

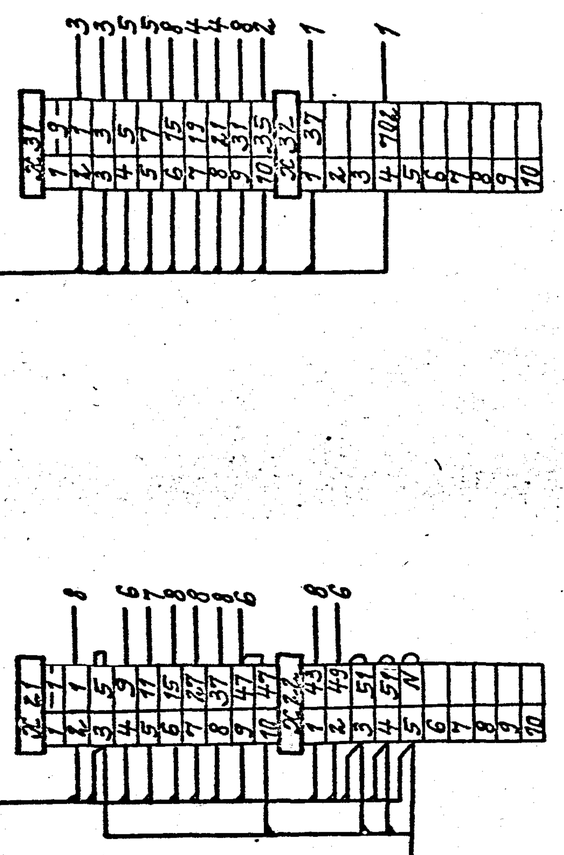

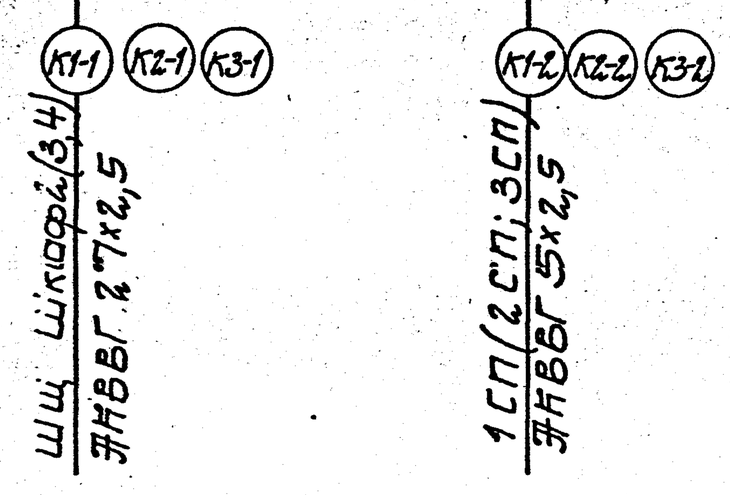

1. Данная схема составлена для ящика 91. Для ящиков 92÷93 схема аналогична с заменой индексов: 1 на 2,3; 9 на 8,10.

ГИП	Новоминский		
Н.контр.	Глузберг		
Нач.отд.	Терехов		
Гл.спец.	Глузберг		
Рук.гр.	Лукашко		
Инж.	Титко		

Привязан

Инв. №

ТП901-1-83.87 - ЭМН2-4

Водозаборные сооружения производительностью от 0,02 до 1,5 м³/с для амплитуды колебания уровней воды до 6 м

Насосная станция производительностью от 0,02 до 0,16 м³/с с заглублением машзала 4,8 м

Стадия	Лист	Листов
Р	1	1

Ящик 91 (92÷93) Схема электрическая соединений.

Госстрой СССР Укрводоканалпроект Киев

Инв. № подл. | Подпись и дата | Взам. инв. №

25543-06 19

Формат А2

Альбом VI

Типовой проект 901-1-83.87

Вид спереди
Дверь не показана

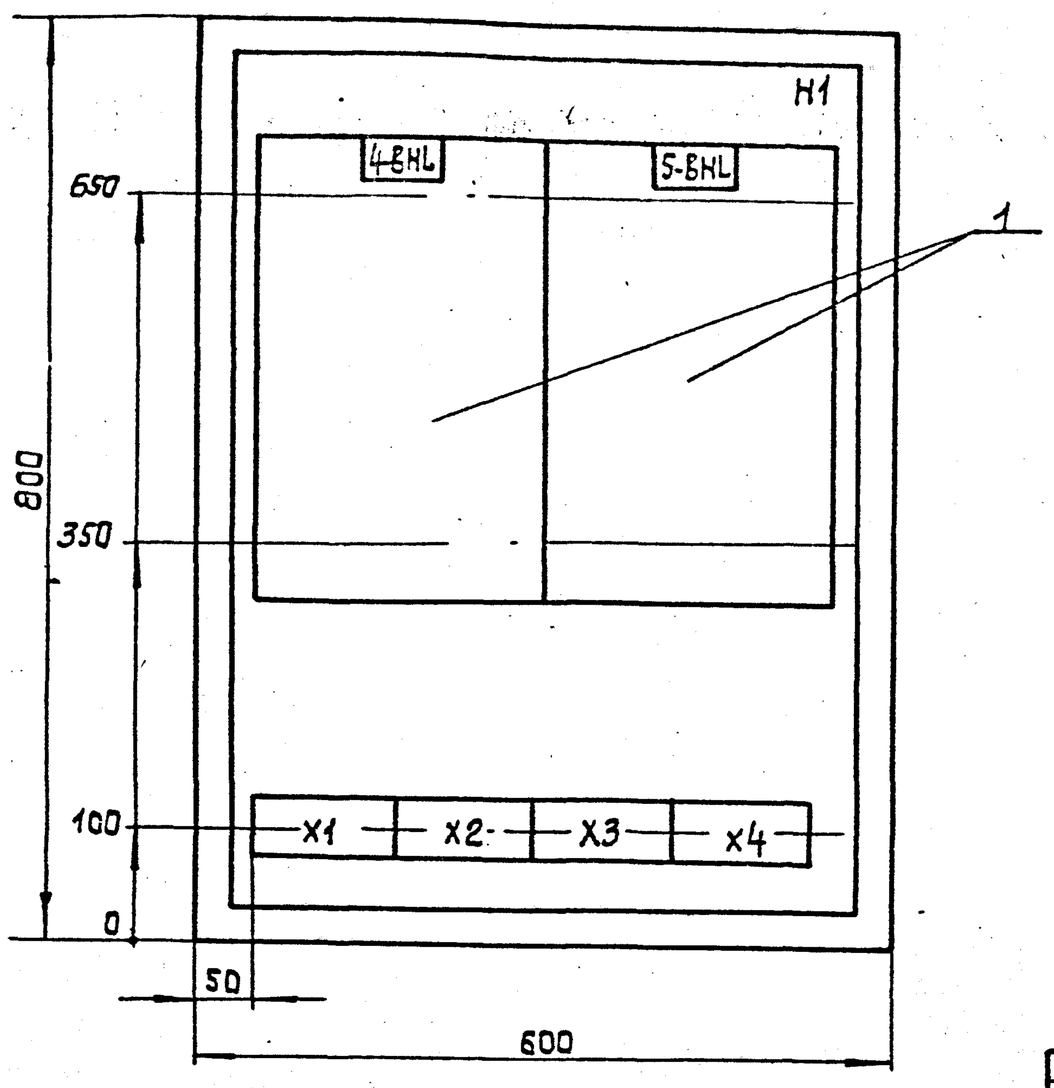

Дверь ящика
Вид спереди

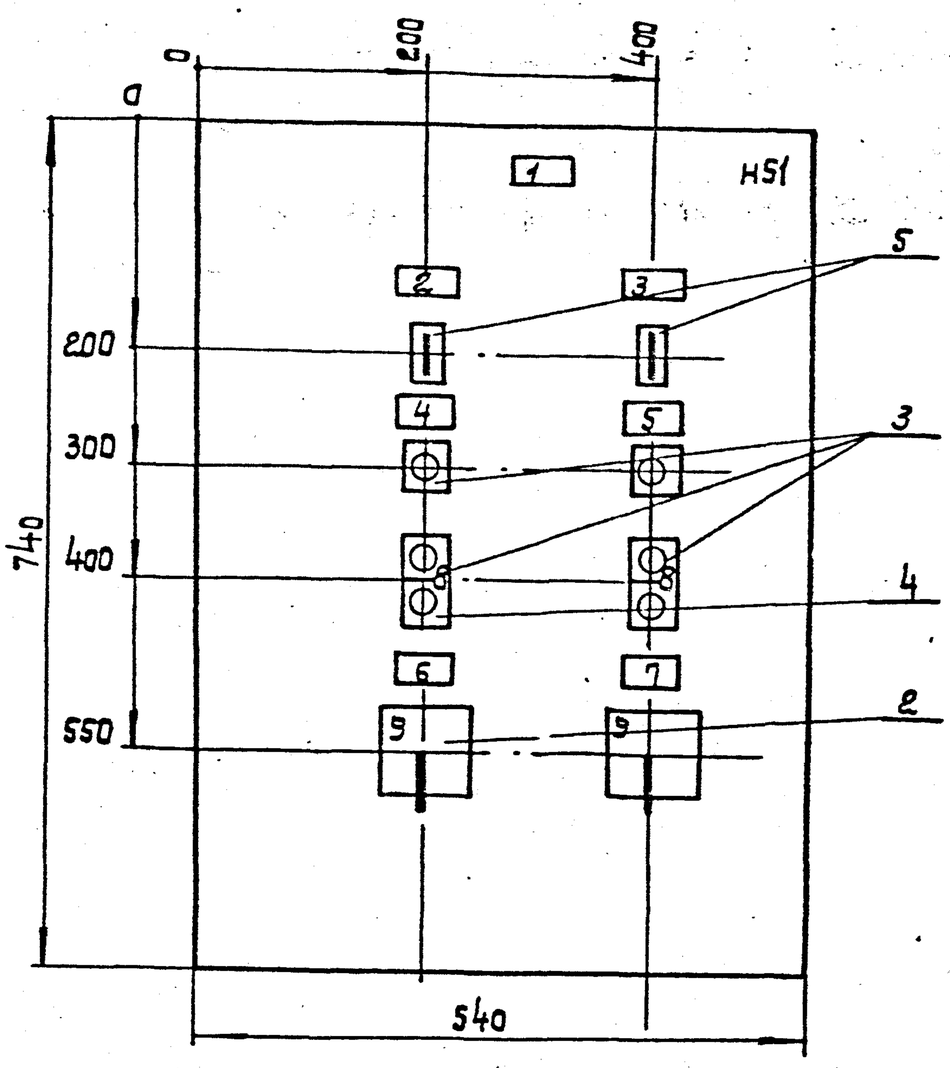

1. Глубина ящика 350мм

Привязан	ГИП	Новоминский	
	Н.контр.	Глузберг	
	Нач.отд.	Терехов	
	Гл.спец.	Глузберг	
	Рук.гр.	Локошко	
Инв. №	Инж.	Тимко	

ТП 901-1-83.87 -ЭМН3-1

Водозаборные сооружения производительностью от 0,02 до 1,5 м3/с для амплитуд колебания уровней воды до 6 м.

Насосная станция производительностью от 0,02 до 0,16 м3/с с заглублением машзала 4,8 м.

Стадия	Лист	Листов
Р	1	1

Ящик Я4
Чертеж общего вида.

Госстрой СССР Укрводоканалпроект Киев

Формат А3

Инв.№подл. | Подпись и дата | Взам.инв.№

Формат	Зона	Поз	Обозначение	Наименование	Кол.	Примеч.
				Документация		
			ТП901-1-83.87-ЭМН3-1	Чертеж общего вида	1	
			ТП901-1-83.87-ЭМН3-4	Схема электрическая	1	
				соединений		
			ТП901-1-83.87-ЭМН3-3	Таблица перечня	1	
				надписей		
				Сборочные единицы		
				H1		
		1		Сигнализатор ЭРСУ-4	2	4-BHL
				комплект датчики вертик.		5-BHL
				Вариант I длины 0,1-0,1-0,1м		
				H51		
		2		Переключатель	2	4-SA
				УП 5313-С142У3		5-SA
				Кнопка		
		3		КЕ011У3 исп. 4	4	4-SB2,3 5-SB2,3
		4		КЕ011У3 исп.5 толк. кр.	2	4-SB1 5-SB1
		5		Тумблер ТВ1-1	2	4-S 5-S
				Колодка из 10 зажи-	4	
				мов на ток 16А		

Привязан			
Инв. №			

ТП 901-1-83.87 -ЭМН3-2

Водозаборные сооружения производительностью от 0,02 до 1,5 м3/с для амплитуд колебания уровней воды до 6 м.

Насосная станция производительностью от 0,02 до 0,16 м3/с с заглублением машзала 4,8 м.

Стадия	Лист	Листов
Р	1	1

Ящик Я4.
Технические данные аппаратов.

Госстрой СССР Укрводоканалпроект Киев

Формат А4

Инв.№подл. | Подпись и дата | Взам.инв.№

Панель	Строка	Надпись	Поз. обозначение	Место надписи	Текст	Кол.	Вид шрифта	Заго-ловки
		1		Табличка	Ящик Я4	1		
		2	4-S	Табличка	4-BHL ~220 В	1		
		3	5-S	То же	5-BHL ~220 В	1		
		4	4SB3	—"—	Насос М4. Срыв вакуума	1		
		5	5SB3	—"—	Насос М5. Срыв вакуума	1		
		6	4SB1, SB2 4SA	—"—	Вакуум насос М4	1		
		7	5SB1, 5SB2 5SA	—"—	Вакуум насос М5	1		
		8	4SB1 4SB2	На кнопке	Пуск-Стоп	1		
			5SB1 5SB2					
		9	4SA	На ключе	раб.- 0 - рез.	1		
			5SA					
				Табличка	4-BHL	1		
				—"—	5-BHL	1		

Привязан			
Инв. №			

ТП901-1-83.87 -ЭМН3-3

Водозаборные сооружения производительностью от 0,02 до 1,5 м3/с для амплитуд колебания уровней воды до 6 м.

Насосная станция производительностью от 0,02 до 0,16 м3/с с заглублением машзала 4,8 м.

Стадия	Лист	Листов
Р	1	1

Ящик Я4.
Таблица перечня надписей.

Госстрой СССР Укрводоканалпроект Киев

25543-06 20

Формат А4

Альбом VI

Типовой проект 901-1-83.87

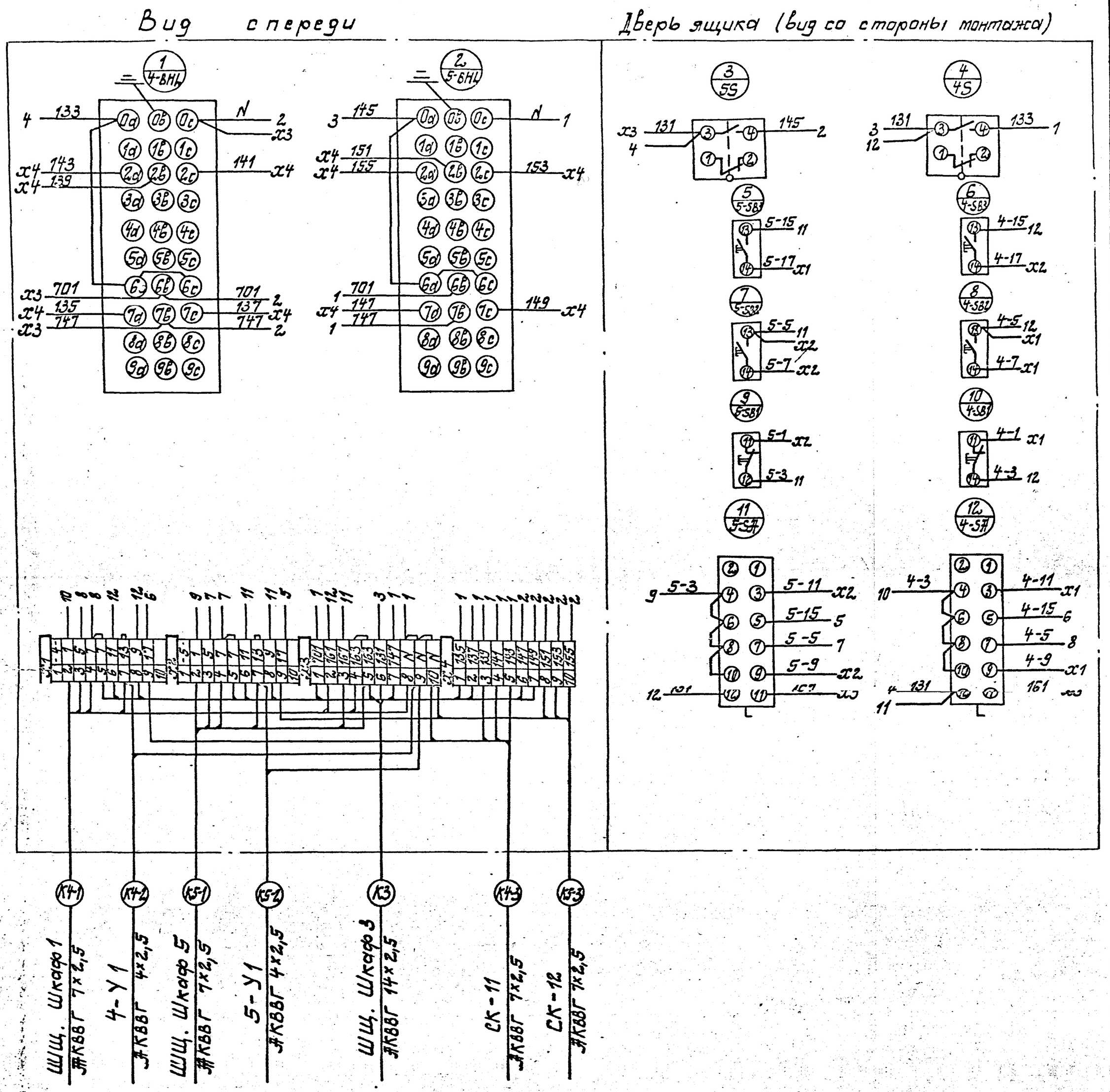

ГИП	Насоминский		
Н.конт.	Глузберг		
Нач.отд.	Терехов		
Гл.спец.	Глузберг		
Рук.гр.	Покошко		
Инж.	Тимко		

Привязан

Инв.№

ТП901-1-83.87 -ЭМН3-4

Водозаборные сооружения производительностью от 0,02 до 1,5 м³/с для амплитуд колебания уровней воды до 6 м

Насосная станция производительностью от 0,02 до 0,16 м³/с с заглублением машзала 4,2 м

Стадия	Лист	Листов
Р	1	1

Ящик Я4
Схема электрическая соединений

Госстрой СССР
Укрводоканалпроект
Киев

25543-06 21

Инв.№подл. | Подпись и дата | Взам.инв.№

Формат А2

Альбом VI

Типовой проект 901-1-83.87

Вид спереди
Дверь не показана

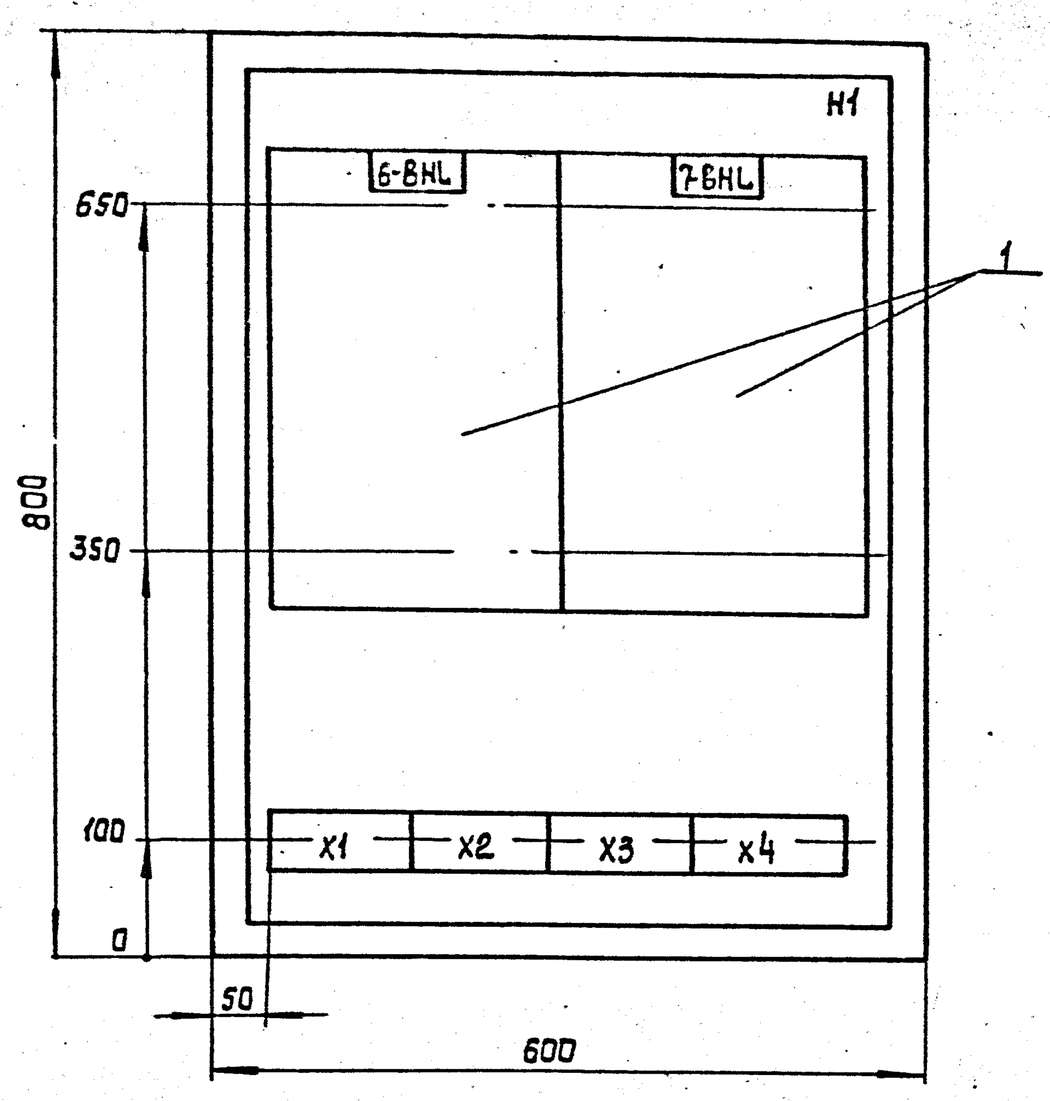

Дверь ящика
Вид спереди

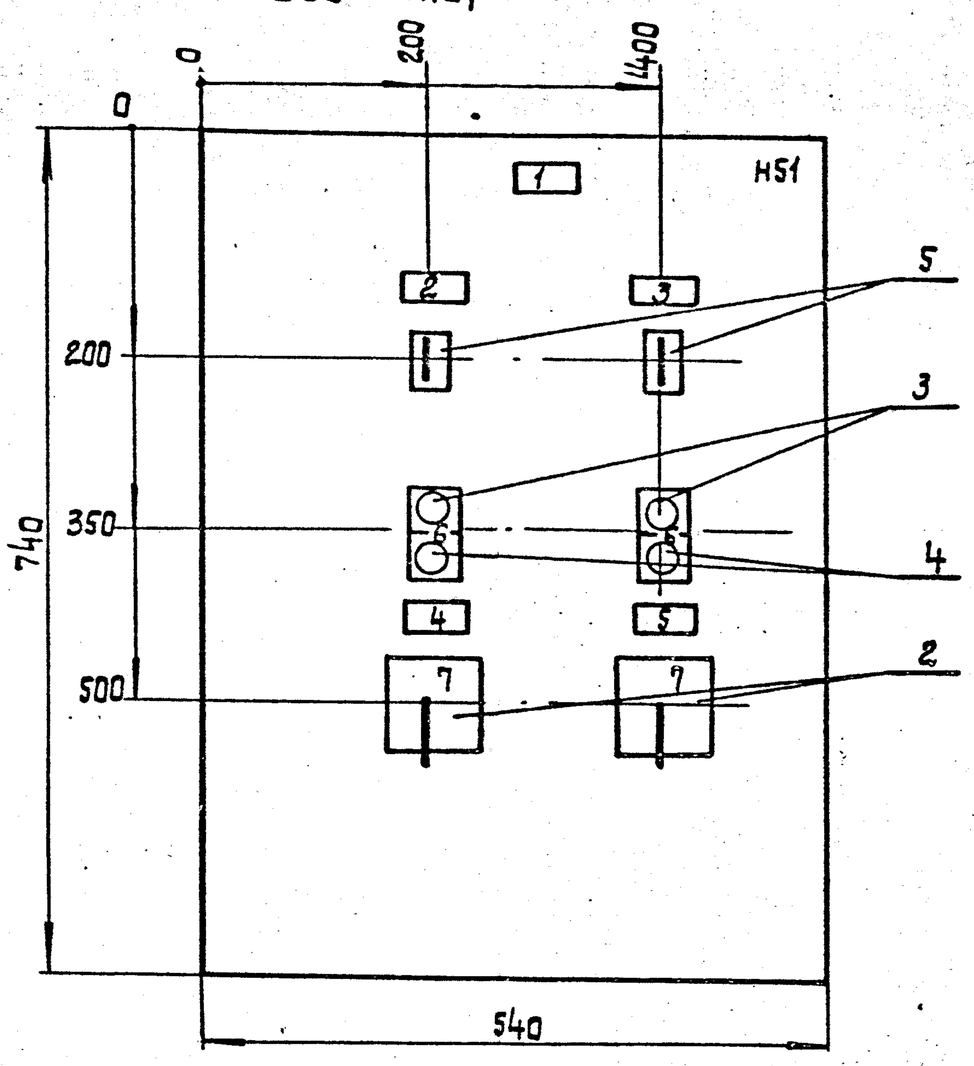

1. Глубина ящика 350мм

ГИП	Новоминский		
Н.контр.	Глузберг		
Нач.отд.	Терехов		
Гл.спец.	Глузберг		
Рук.гр.	Локошко		
Инж.	Тимко		

Привязан

Инв. №

ТП 901-1-83.87 -ЭМН4-1

Водозаборные сооружения производительностью от 0,02 до 1,5 м³/с для амплитуд колебания уровней воды до 6 м.

Насосная станция производительностью от 0,02 до 0,16 м³/с с заглублением машзала 4,8 м.

Стадия	Лист	Листов
Р	1	1

Ящик Я6. Чертеж общего вида.

Госстрой СССР Укрводоканалпроект Киев

Формат А3

Формат	Зона	Поз.	Обозначение	Наименование	Кол.	Примеч.
				Документация		
			ТП901-1-83.87 -ЭМН4-1	Чертеж общего вида	1	
			ТП901-1-83.87-ЭМН4-4	Схема электрическая	1	
				соединений		
			ТП901-1-83.87-ЭМН4-3	Таблица перечня	1	
				надписей		
				Сборочные единицы		
				H1		
		1		Сигнализатор ЭРСУ-4	2	6-BHL
				комплект датчики вертик.		7-BHL
				вариант 1 длины 0,10-1,0м		
				H51		
		2		Переключатель	2	6-SA
				УП5312-С45У3		7-SA
				Кнопка		
		3		КЕ011У3 исп.4	2	6-SB2 7-SB2
		4		КЕ011У3 исп.5 толк. кр.	2	6-SB1 7-SB1
		5		Тумблер ТВ1-1	2	6-S 7-S
				Колодка из 10 зажимов на ток 16 А	4	

Привязан

Инв. №

ТП 901-1-83.87 -ЭМН4-2

Водозаборные сооружения производительностью от 0,02 до 1,5 м³/с для амплитуд колебания уровней воды до 6 м.

ГИП	Новоминский
Н.контр.	Глузберг
Нач.отд.	Терехов
Гл.спец.	Глузберг
Рук.гр.	Локошко
Инж.	Тимко

Насосная станция производительностью от 0,02 до 0,16 м³/с с заглублением машзала 4,8 м.

Стадия	Лист	Листов
Р	1	1

Ящик Я6. Технические данные аппаратов.

Госстрой СССР Укрводоканалпроект Киев

Формат А4

Панель	Строка	Надпись	Поз. обозначение	Место надписи	Текст	Кол.	Вид шрифта	Заго-тов.
		1		Табличка	Ящик Я6	1		
		2	6-S	Табличка	6-BHL ~220 В	1		
		3	7-S	То же	7-BHL ~220 В	1		
		5	6-SB1 6-SB2 6SA	—"—	Дренажный насос М6	1		
		6	7-SB1 7-SB2 7SA	—"—	Дренажный насос М7	1		
		6	6-SB1 6-SB2 7-SB1 7-SB2	На кнопке	Пуск- Стоп	2		
		7	6SA 7SA	На ключе	Раб -45° - 0° - Рез +45°	2		
				Табличка	6-BHL	1		
				То же	7-BHL	1		

Привязан

Инв. №

ТП901-1-83.87 -ЭМН4-3

Водозаборные сооружения производительностью от 0,02 до 1,5 м³/с для амплитуд колебания уровней воды до 6 м.

ГИП	Новоминский
Н.контр.	Глузберг
Нач.отд.	Терехов
Гл.спец.	Глузберг
Рук.гр.	Локошко
Инж.	Тимко

Насосная станция производительностью от 0,02 до 0,16 м³/с с заглублением машзала 4,8 м.

Стадия	Лист	Листов
Р	1	1

Ящик Я6 Таблица перечня надписей.

Госстрой СССР Укрводоканалпроект Киев

Формат А4

Альбом VII

Типовой проект 901-1-83.87

Вид спереди

Дверь ящика (вид со стороны монтажа)

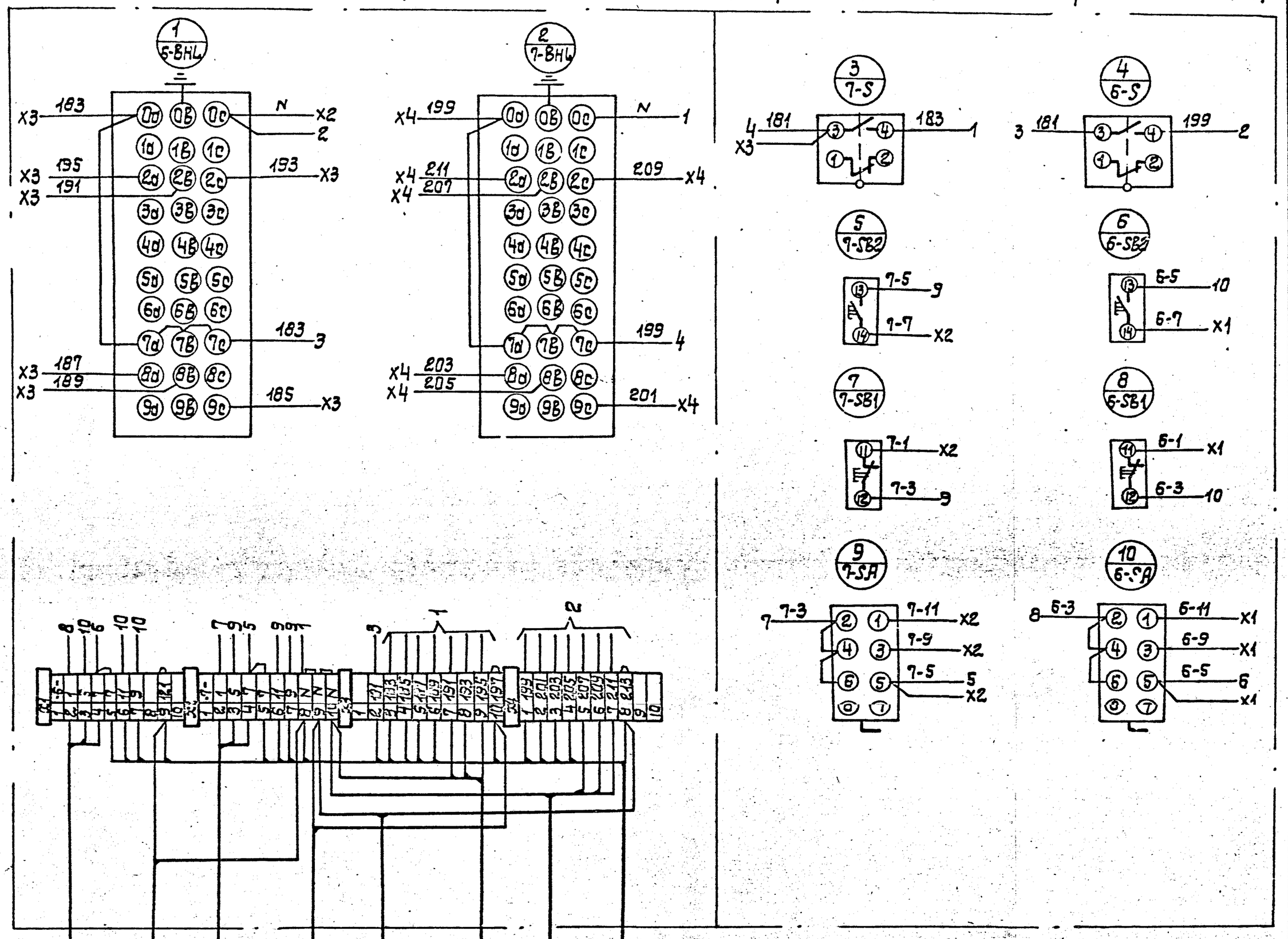

ГИП	Новоминский		
Н.контр.	Глузберг		
Нач.отд.	Терехов		
Гл.спец.	Глузберг		
Рук.гр.	Логошко		
Инж.	Тимко		

Привязан

Инв. №

ТП 901-1-83.87 -ЭМН4-4

Водозаборные сооружения производительностью от 0,02 до 1,5 м³/с для амплитуд колебания уровней воды до 6 м

Насосная станция производительностью от 0,02 до 0,16 м³/с с заглублением машзала 4,8 м.

Стадия	Лист	Листов
Р	1	1

Ящик Я6. Схема электрическая соединений.

Госстрой СССР Укрводоканалпроект Киев

25543-06 23

Формат А3

Инв. N подл. | Подпись и дата | Взам. инв. N

Альбом VI

Типовой проект 901-1-83.87

Позиция	Наименование и техническая характеристика оборудования и материалов. Завод-изготовитель /для импортного оборудования-страна, фирма/	Тип, марка оборудования. Обозначение документов и N опросного листа	Единица измерения: Наименование	Единица измерения: Код	Код завода-изготовителя	Код оборудования материала	Цена единицы тыс. руб.	Количество	Масса единицы оборудования кг
1	2	3	4	5	6	7	8	9	10
	1. Щиты								
	Щит ЩШ-3Д-I-1000×600 У4 1Р30 ОСТ 36.13-76	черт. общего вида ТП901-1 АТХН1-1 лист2	компл.					1	
	2. Аппаратура поставляемая комплектно со щитом								
	1. Выключатель пакетный ~220В, 10А	ПВ2-10	шт.					1	
	2. Щиток электропитания ~220В	ЭЩП-2м	шт.					6	
	Плавкая вставка 0,5А ТУ 36.1101-73								

Инв. N подл. | Подпись и дата | Взам. инв. N

Привязан	ГИП	Новоминский	
	Н.контр.	Глузберг	
	Нач.отд.	Терехов	
	Гл.спец.	Глузберг	
	Рук.гр.	Лобашко	
Инв. №	Ст.инж.	Ройзен	

ТП 901-1-83.87 -АТХН-СЩ

Водозаборные сооружения производительностью от 0,02 до 1,5 м³/с для амплитуд колебания уровней воды до 6 м.

Насосная станция производительностью от 0,02 до 0,16 м³/с с заглублением машзала 4,8 м.

Стадия	Лист	Листов
Р	1	1

Щит КИП. Спецификация щитов.

Госстрой СССР Укрводоканалпроект Киев

Формат А3

Альбом VI

Типовой проект 901-1-83.87

Поз.	Обозначение	Наименование	Кол.	Примеч.
		Документация		
	Т.П 901-1-83.87-АТХН1-2	Таблица соединений		
	Т.П 901-1-83.87-АТХН1-3	Таблица подключения		
		Стандартные изделия		
		Щит ЩШ-3Д-I-1000х		
1		600 У4 ГР30 ОСТ36.13-76	1	
2		Скоба ТК3 126-83	5	
3		Угольник ТК3 129-83	1	
		Прочие изделия		
4	$2^б$, $4^в$	Прибор вторичный „Диск 250"	4	
5	$4^г$	Блок извлечения корня БИК-1	2	
6	$4^д$	Интегратор И-1	2	
7	8	Блок питания 22БП-36	1	
8	S1	Выключатель пакетный ПВ2-10	1	
9	1ЩП÷6ЩП	Щиток эл. питания ЭЩП-2М	6	
		Упл. в ст. 0,5А ~220В		
10		Блок БЗ-24-4П16-В/ВУЗ-10	3	
11		Упор	2	
		Материалы:		
		Провод ПВ1 1,0 380		
		ГОСТ6323-79	60м	

Привязан

Инв. №

ГИП	Новотинская		
Н.контр.	Глузберг		
Нач.отд.	Терехов		
Гл.спец.	Глузберг		
Рук.гр.	Лакошко		
Ст.инж.	Ройзен		

ТП 901-1-83.87 -АТХН1-1

Водозаборные сооружения производительностью от 0,02 до 1,5 м³/с для амплитуд колебаний уровней воды до 6м.

Насосная станция производительностью от 0,02 до 0,16 м³/с с заглублением машзала 4,8м

Стадия	Лист	Листов
Р	1	4

Щит КИП. Общий вид.

Госстрой СССР Укрводоканалпроект Киев

Формат А4

Таблица надписи на табло и в рамках

№ надп.	Надпись	Кол.
1	Напорный трубопровод 1	1
	Давление воды	
2	Напорный трубопровод 2	1
	Давление воды	
3	Напорный трубопровод 1	1
	Расход воды	
4	Напорный трубопровод 2	1
	Расход воды	
5	Поз. $2^б$ Трубопровод 1	1
6	Поз. $2^б$ Трубопровод 2	1
7	Поз. $4^в$ Трубопровод 1	1
8	Поз. $4^в$ Трубопровод 2	1
9	Поз. $4^д$ Трубопровод 1	1
10	Поз. $4^д$ Трубопровод 2	1
11	Поз. $4^г$ Трубопровод 1	1
12	Поз. $4^г$ Трубопровод 2	1
13	Блок 22 БП-36	1
14	Резерв	3

Продолжение табл.

№ надп.	Надпись	Кол.

Привязан

Инв. №

ТП 901-1-83.87 -АТХН1-1 Лист 4

Формат А4

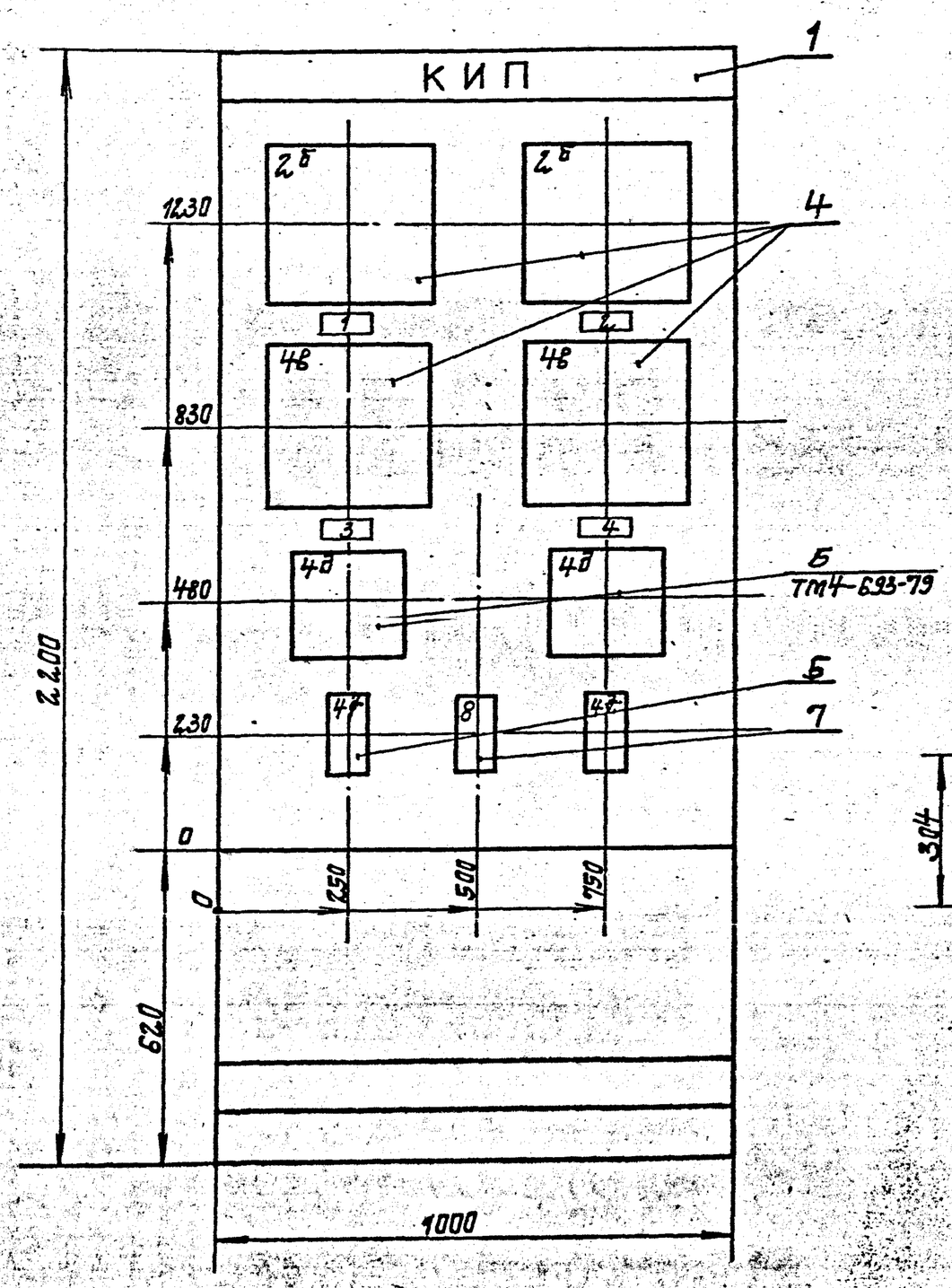

1. Покрытие - вариант 8, ОСТ 36.13-76.
2. Шрифт ПО-40 выполнить по ГОСТ 2.930-62 эмалью ГФ-250 черной ГОСТ-64-66.
3. Таблицы соединений и подключений выполнены на основании схем: Т.П. 901-1-83.87 -АТХ л.3,4,5.

Вырезы в щите под приборы:

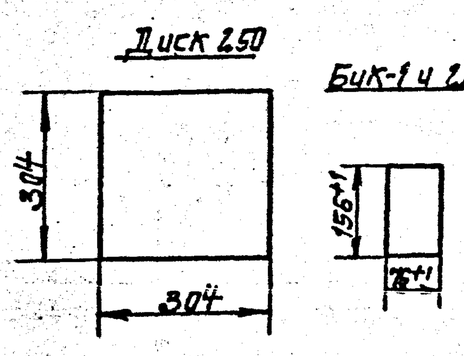

Привязан

Инв. №

ТП 901-1-83.87 — АТХН1-1 Лист 2

25543-06 25

Формат А3

Альбом VI

Типовой проект 901-1-83.87

Вид на внутренние плоскости (развернуто)

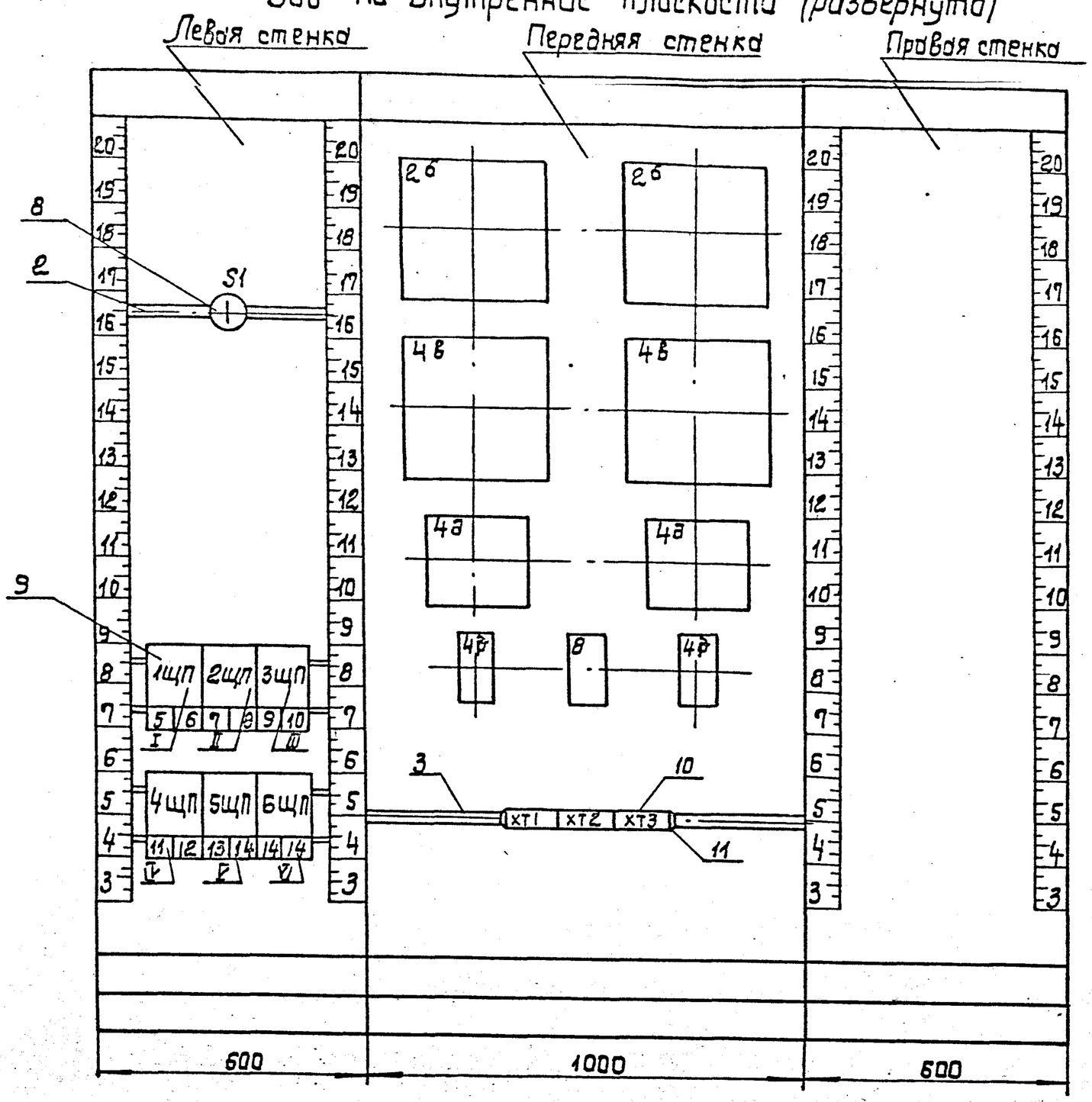

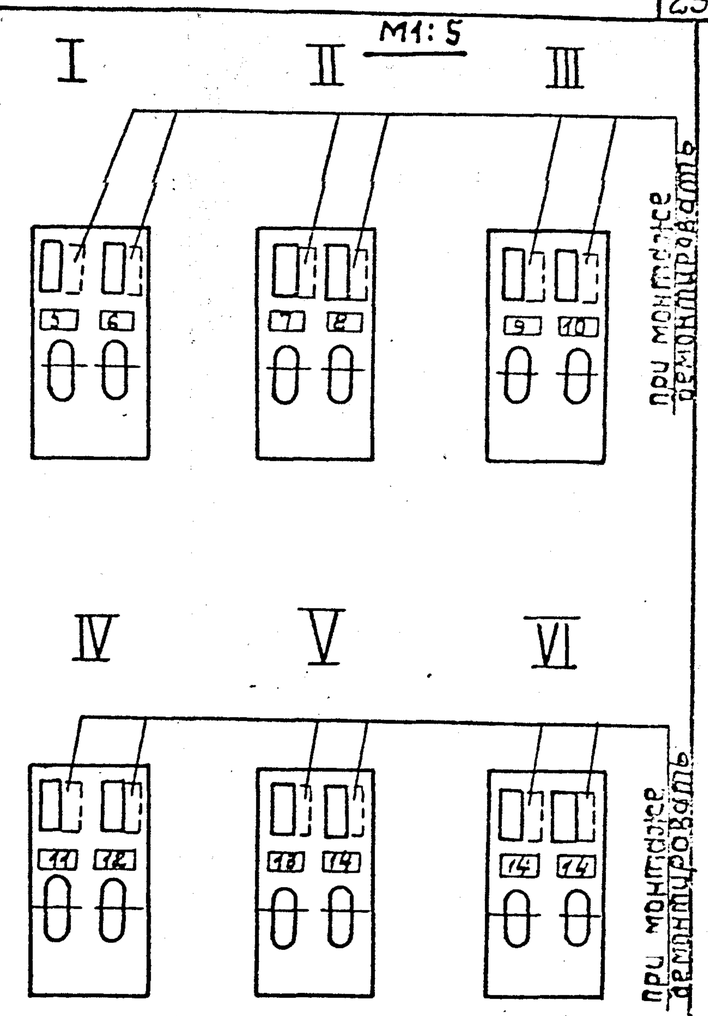

Привязан

Инв. №

Т.П. 901-1-83.87 -АТХН1-1 Лист 3

Формат А3

Проводник	Откуда идет	Куда поступает	Данные провода	Примечание
	Технические	требования		
	Таблица	соединений	выполнена	
	на основании	схем: ТП 901-	-АТХ	Л2,3
Л1	S1: Л1	XT1:1		
Л11	S1: С1	1ЩП: S2		
	1ЩП: S3	2ЩП: S4		
	2ЩП: S5	3ЩП: S6		
	3ЩП: S7	4ЩП: S8		
	4ЩП: S9	5ЩП: S10	ПВ1×1,0	
	5ЩП: S11	6ЩП: S12		
801	1ЩП: FU2	1/2б - X5:7		
803	1ЩП: FU3	2/2б - X5:7		
805	2ЩП: FU4	1/4в - X5:7		
809	2ЩП: FU5	2/4в - X5:7		
811	3ЩП: FU6	1/4д - Ш3:1		
813	3ЩП: FU7	2/4д - Ш3:1		
815	4ЩП: FU8	1/4г:1		
817	4ЩП: FU9	1/4г:1		
827	5ЩП: FU10	п.8:2		

Привязан

Инв. №

ТП 901-1-83.87 -АТХН1-2

Водозаборные сооружения производительностью от 0,02 до 1,5 м3/с. для амплитуд колебаний уровней воды до 6 м.

Насосная станция производительностью от 0,02 до 0,16 м3/с с заглублением машзала 4,8 м.

			Стадия	Лист	Листов
ГИП	Новоминский		Р	1	3
Н.контр.	Глузберг				
Нач.отд.	Терехов				
Гл.спец.	Глузберг				
Рук.гр.	Локошко				
Ст.инж.	Райзен				

Щит КИП
Таблица соединений.

Госстрой СССР
Укрводоканалпроект
Киев

Формат А4

Проводник	Откуда идет	Куда поступает	Данные провода	Примечание
N	2/2б - X5:5	1/2б - X5:5		
	1/2б - X5:5	1/4в - X5:5		
	1/4в - X5:5	2/4в - X5:5		
	2/4в - X5:5	2/4г:2		
	2/4г:2	1/4г:2		
	1/4г:2	1/4д - Ш3:2		
	1/4д - Ш3:2	п.8:4		
	п.8:4	2/4д - Ш3:2		
	2/4д - Ш3:2	XT1:2		
819	п.8:8	XT2:5		
821	п.8:14	XT2:6		
823	п.8:16	XT2:7		
825	п.8:22	XT2:8		
31	1/2б - X3:1	XT1:3	ПВ1×1,0	
33	2/2б - X3:1	XT1:4		
35	1/2б - X3:3	XT1:5		
37	2/2б - X3:3	XT1:6		
23	1/4г:21	1/4д - Ш2:3		
25	2/4г:21	2/4д - Ш2:3		
27	1/4в - X3:3	1/4д - Ш2:1		
29	2/4в - X3:3	2/4д - Ш2:1		
19	1/4в - X3:1	1/4г:6		
21	2/4в - X3:1	2/4г:6		
11	1/4г:19	XT2:1		
13	1/4г:27	XT2:2		
15	2/4г:19	XT2:3		
17	2/4г:27	XT2:4		

Привязан

Инв. №

ТП 901-1-83.87 - АТХН1-2 Лист 2

Формат А4

25543-06 26

Альбом VII

Типовой проект 901-1-83.87

Проводник	Откуда идет	Куда поступает		Данные провода	Примечание
T1	1/4в – x5:8	xT3:1	ПВ1×1,0		
T2	2/4в – x5:8	xT3:2			
T3	1/4в – x5:9	xT3:3			
T4	2/4в – x5:9	xT3:4			
T5	1/2о – x5:8	xT3:5			
T6	2/2о – x5:8	xT3:6			
T7	1/2о – x5:9	xT3:7			
T8	2/2о – x5:9	xT3:8			

Привязан

Инв. №

ТП 901-1-83.87 -ЯТХН1-2 Лист 3

Формат А4

Инв. № подл. | Подпись и дата | Взам. инв. №

Проводник	Вывод	Вид контакта	Вывод	Проводник	Проводник	Вывод	Вид контакта	Вывод	Проводник
		Технические требования							
	Таблица подключения выполнена на основании схем: т.п.901-1-83.87 -ЯТХ л.3,4,5 и таблицы соединений: 901-1-83.87 -ЯТХН1-2							
Левая стенка									
		S1					5щп		
Л1	Л1		C1	Л11	Л11*	S10п		Fu10	827
						S11п		Fu11	
		1щп					6щп		
Л11*	S2п		Fu2	801	Л11	S12п		Fu12	
	S3п		Fu3	803		S13п		Fu13	
		2щп							
Л11*	S4п		Fu4	805					
	S5п		Fu5	809					
		3щп							
Л11*	S6п		Fu6	811					
	S7п		Fu7	813					
		4щп							
Л11*	S8п		Fu8	815					
	S9п		Fu9	817					

Привязан

Инв. №

ГИП	Новотинский		ТП 901-1-83.87 -ЯТХН1-3
Н.контр.	Глузберг		Водозаборные сооружения производительностью от 0,02 до 1,5 м³/с для амплитуда колебания уровней воды до 6 м.
Нач.отд.	Терехов		Насосная станция производительностью от 0,02 до 0,15 м³/с с заглублением машзала 4,8 м. — Стадия Р, Лист 1, Листов 3
Гл.спец.	Глузберг		Щит КИП. Таблица подключений. — Госстрой СССР Укрводоканалпроект Киев
Рук.гр.	Лакошко		
Ст.инж.	Ройзен		

Инв. № подл. | Подпись и дата | Взам. инв. №

Формат А4

Правая стенка				
		2/2о		
		x3		
33	1		3	37
		x5		
N	5		7	803
T6	8		9	T8
		1/2о		
		x3		
31	1		3	35
		x5		
N	5		7	801
T5	8		9	T7
		2/4в		
		x3		
21	1		3	29
		x5		
N	5		7	809
T2	8		9	T4
		1/4в		
		x3		
19	1		3	27
		x5		
N	5		7	805
T1	8		9	T3

Проводник	Вывод	Вид контакта	Вывод	Проводник
		2/4г		
817	1		2	N
21	6		21	25
15	19		27	17
	5	п	26	
	25	п	28	
		1/4г		
815	1		2	N
19	6		21	23
11	19		27	13
	5	п	26	
	25	п	28	
		2/4д		
		ш2		
29	1		3	25
		ш3		
813	1		2	N
		1/4д		
		ш2		
27	1		3	23
		ш3		
811	1		2	N
		п.8		
827	2		4	N
819	8		14	821
823	16		22	825

Привязан

Инв. №

ТП 901-1-83.87 -ЯТХН1-3 Лист 2

Формат А4

Проводник	Вывод	Вид контакта	Вывод	Проводник
		xT1		
Л1	1		2	N
31	3		4	33
35	5		6	37
	7		8	
	9		10	
		xT2		
11	1		2	13
15	3		4	17
819	5		6	821
823	7		8	825
	9		10	
		xT3		
T1	1		2	T2
T3	3		4	T4
T5	5		6	T6
T7	7		8	T8
	9		10	

Привязан

Инв. №

ТП 901-1-83.87 -ЯТХН1-3 Лист 3

Формат А4