ТИПОВОЙ ПРОЕКТ
901-1-82.87

ВОДОЗАБОРНЫЕ СООРУЖЕНИЯ ПРОИЗВОДИТЕЛЬНОСТЬЮ ОТ 0.02 ДО 1.5 $м^3/с$
ДЛЯ АМПЛИТУД КОЛЕБАНИЙ УРОВНЕЙ ВОДЫ ДО 6 м

НАСОСНАЯ СТАНЦИЯ ПРОИЗВОДИТЕЛЬНОСТЬЮ ОТ 0.02 ДО 0.16 $м^3/с$ С ЗАГЛУБЛЕНИЕМ МАШЗАЛА 3.6 м

АЛЬБОМ IV

ИНДУСТРИАЛЬНЫЕ ИЗДЕЛИЯ

9856/2

СФ ЦИТП 620062, г.Свердловск, ул.Чебышева,4
Зак. 2401 инв. 9856-02 тираж 130
Сдано в печать 14.04. 1989 Цена 3-04

				ПРИВЯЗАН:

ТИПОВОЙ ПРОЕКТ
901-1-82.87

ВОДОЗАБОРНЫЕ СООРУЖЕНИЯ ПРОИЗВОДИТЕЛЬНОСТЬЮ ОТ 0.02 ДО 1.5 $м^3/с$
ДЛЯ АМПЛИТУД КОЛЕБАНИЙ УРОВНЕЙ ВОДЫ ДО 6 М

НАСОСНАЯ СТАНЦИЯ ПРОИЗВОДИТЕЛЬНОСТЬЮ ОТ 0.02 ДО 0.16 $м^3/с$ С ЗАГЛУБЛЕНИЕМ МАШЗАЛА 3.6 М

АЛЬБОМ IV

ИНДУСТРИАЛЬНЫЕ ИЗДЕЛИЯ

СОСТАВ ПРОЕКТА:

альбом I Пояснительная записка /из ТП 901-1-83.87/
альбом II Технологические решения, внутренние водопровод и канализация, отопление и вентиляция, нестандартизированное оборудование /из ТП 901-1-83.87/
альбом III Архитектурно-строительные решения.
альбом IV Индустриальные изделия
альбом V Электротехническая часть/из ТП 901-1-83.87/
альбом VI Задания заводам-изготовителям на комплектные электротехнические устройства/из ТП 901-1-83.87/
альбом VII Спецификация оборудования/из ТП 901-1-83.87/
альбом VIII Ведомости потребности в материалах.
альбом IX Сметы

РАЗРАБОТАН ГПИ УКРВОДОКАНАЛПРОЕКТ

ДИРЕКТОР О.Н. ЯКИМЕНКО
ГЛАВНЫЙ ИНЖЕНЕР К.Т.Н. Н.В. ПИСАНКО
НАЧАЛЬНИК ОТДЕЛА М.Я. ВОЛОШИН
ГЛАВНЫЙ ИНЖЕНЕР ПРОЕКТА И.Н. НОВОМИНСКИЙ

9856/2

УТВЕРЖДЕН И ВВЕДЕН В ДЕЙСТВИЕ
ГЛАВНЫМ УПРАВЛЕНИЕМ ПРОЕКТИРОВАНИЯ
ГОССТРОЯ СССР ПРОТОКОЛ ОТ 28 АВГУСТА 1987 г. N 57.

ПРИВЯЗАН:

Инв. N

Типовой проект 901-1-82.87 Альбом IV

Формат	Обозначение	Наименование	Стр	Примечание
А4	901-1-82.87-КЖИ-ТТ	Технические требования	4	
А4	901-1-82.87-КЖИ-П20-3б-1	Плита перекрытия П20-3б-1		
		П20д-3б-1; П14-3б-1;		
		П14д-3б-1; П14д-3б-2	5	
А3	901-1-82.87-КЖИ-П20-3б-1СБ	Плита перекрытия П20-3б-1;		
		П20д-3б-1; П14-3б-1;		
		П14д-3б-1; П14д-3б-2;		
		Сборочный чертеж	6	
А3	901-1-82.87-КЖИ-ПГ-2АтVIT-1	Плита ПГ-2АтVIT-1	7	
А3	901-1-82.87-КЖИ-ПВ4-2АтVIT-1	Плита ПВ4-2АтVIT-1;		
		ПВ4-2АтVIT-2; ПВ10-2АтVIT-1	8	
А3	901-1-82.87-КЖИ-1БСД9-5АтVT-1	Балка 1БСД9-5АтVT-1	9	
А4	901-1-82.87-КЖИ-ПС60	Панель стеновая ПС /над-		
		земная часть/.	10	
А3	901-1-82.87-КЖИ-ПС60СБ	Панель стеновая ПС /над-		
		земная часть/		
		Сборочный чертеж	11	
А4	901-1-82.87-КЖИ-2КВ4.36-1-1	Колонна 2КВ4.36-1-1...		
		2КВ4.36-1-6; 2КВ4.33-1-1.	13	
А3	901-1-82.87-КЖИ-2КВ4.36-1-1СБ	Колонна 2КВ4.36-1-1...		
		2КВ4.36-1-6; 2КВ4.33-1-1.		
		Сборочный чертеж	14	

Формат	Обозначение	Наименование	Стр	Примечание
А3	901-1-82.87-КЖИ-ПС2-3б-К5	Панель стеновая ПС2-3б-К5...		
		ПС2-3б-К7	18	
А3	901-1-82.87-КЖИ-ПС2-3б-К5СБ	Панель стеновая		
		ПС2-3б-К5... ПС2-3б-К7		
		Сборочный чертеж	17	
А3	901-1-82.87-КЖИ-ПС2-3б-К16	Панель стеновая		
		ПС2-3б-К16 ... ПС2-3б-К17-1	19	
А3	901-1-82.87-КЖИ-ПС2-3б-К16СБ	Панель стеновая		
		ПС2-3б-К16... ПС2-3б-К17-1		
		Сборочный чертеж	20	
А4	901-1-82.87-КЖИ-ПС2-3б	Панель стеновая ПС2-3б		
		с дополнительными закład		
		ными изделиями.	23	
А3	901-1-82.87-КЖИ-ПС2-3бСБ	Панель стеновая ПС2-3б		
		с дополнительными заклад		
		ными изделиями.		
		Сборочный чертеж	25	
А4	901-1-82.87-КЖИ-П20д-3-1	Плита перекрытия П20д-3-1;		
		П20д-3-2	31	
А4	901-1-82.87-КЖИ-КР1	Каркас плоский КР1	31	
А4	901-1-82.87-КЖИ-КР2	Каркас плоский КР2; КР3	32	
А4	901-1-82.87-КЖИ-КР2-СБ	Каркас плоский КР2; КР3		
		Сборочный чертеж	32	
А4	901-1-82.87-КЖИ-МН1	Изделие закладное МН1	33	

Инв.№подл. | Подпись и дата | Взам.инв.№

Привязан

Инв.№

ГИП	Новожилов		
Н.контр.	Айзенберг		
Нач.отд.	Волошин		
Гл.спец.	Айзенберг		
Рик.гр.	Клоцман		

ТП 901-1-82.87 - КЖИ

Содержание

Стадия	Лист	Листов
Р	1	2

Госстрой СССР
Укрводоканалпроект
Киев

Формат А3

9856/2

Типовой проект 901-1-82.87 Альбом IV

Формат	Обозначение	Содержание	Стр	Примечание
А4	901-1-82.87-КЖИ-МН2	Изделие закладное МН2	33	
А4	901-1-82.87-КЖИ-МН3	Изделие закладное МН3	34	
А4	901-1-82.87-КЖИ-МН4	Изделие закладное МН4	34	
А4	901-1-82.87-КЖИ-МН5	Изделие закладное МН5	35	
А4	901-1-82.87-КЖИ-МН6	Изделие закладное МН6	35	
А4	901-1-82.87-КЖИ-МС1	Изделие соединительное МС1	36	
А4	901-1-82.87-КЖИ-МС2	Изделие соединительное МС2	36	
А4	901-1-82.87-КЖИ-МС3	Изделие соединительное МС3	37	
А4	901-1-82.87-КЖИ-МС4	Изделие соединительное МС4	37	
А4	901-1-82.87-КЖИ-МС5	Изделие соединительное		
		МС6, МС8	38	
А4	901-1-82.87-КЖИ-МС5С6	Изделие соединительное		
		МС5, МС6		
		Сборочный чертеж	38	
А4	901-1-82.87-КЖИ-РМ1	Решетка РМ1	39	

Инв. № подл. | Подпись и дата | Взам. инв. №

Привязан

Инв. №

ТП 901-1-82.87 - КЖИ

Лист 2

Формат А4

1. Технические требования к изготовлению сборных железобетонных изделий.

1.1. Сборные железобетонные изделия запроектированы из тяжелого бетона и изготавливаются в заводских условиях в инвентарных стальных формах. Изделия должны изготавливаться в точном соответствии с рабочими чертежами, а также требованиями ГОСТ 13015.0-83; ГОСТ 13015.1-81; ГОСТ 13015.2-81; ГОСТ 13015.4-84.

1.2. Стеновые панели подземной части изготавливать в опалубочных формах, разработанных для стеновых панелей серии 3.900-3 вып. 3/82. Маркировка панелей принята по серии 3.900-3. вып. 3/82.

Технические требования к изготовлению панелей см. пояснительную записку, раздел 3 серии 3.900-3 вып. 3/82, часть 1 „Панели стеновые консольные для прямоугольных сооружений".

1.3. На закладные изделия в колоннах и стеновых панелях, предназначенные для устройства заземления, нанести масляной краской букву „З".

Привязан

Инв. №

Инв. № подл. | Подпись и дата | Взам. инв. №

ТП 901-1-82.87 - КЖИ-ТТ

ГИП	Новомичский	
Н.контр.	Дозенберг	
Нач.отд.	Волошин	
Гл.спец.	Дозенберг	
Рук.гр.	Клоцман	

Технические требования

Стадия	Лист	Листов
Р	1	2

Госстрой СССР
Укрводоканалпроект
Киев

Формат А4

9856/2

2. Технические требования к изготовлению арматурных и закладных изделий.

2.1. Плоские арматурные изделия следует изготавливать при помощи контактной точечной сварки. Сварку сеток и каркасов производить во всех точках пересечения стержней.

2.2. Размеры сеток и каркасов даны по осям и по торцам стержней.

2.3. Сварку производить в соответствии с ГОСТ 14098-85 „Соединения сварные арматуры и закладных изделий железобетонных конструкций" и СН 393-78 „Инструкция по сварке соединений арматуры и закладных деталей железобетонных конструкций.

2.4. Толщину сварных швов принимать по наименьшей толщине свариваемых элементов, кроме оговоренных на чертеже.

2.5. Верхнюю пластину спаренных закладных изделий приваривать после установки изделий в опалубку. Приварку анкеров к пластинам в раззенкованные отверстия выполнять ручными валиковыми швами (тип шва-21 по СН 393-78).

2.6. Строительные конструкции насосной станции используются в качестве заземлителя. Для этой цели необходимо выполнить указания по сварке арматуры, приведенные на листах конкретных изделий.

2.7. Все открытые закладные и соединительные изделия в надземной части оцинковать (толщина слоя 120-150 мкм), в подземной части окрасить эмалью ПФ-133 за 2 раза по слою грунта ГФ-020.

Привязан:

Инв. №

Инв. № подл. | Подпись и дата | Взам. инв. №

ТП 901-1-82.87- КЖИ-ТТ

Лист 2

Формат А4

Обозначение	Наименование	Кол. на исполнение КЖИ-П20-3б+ 01	02	03	04	Примечание
	Документация					
901-1-82.87-КЖИ-ТТ	Технические требования					
901-1-82.87-КЖИ-П20-3б-105	Сборочный чертеж					
	Сборочные единицы					
3.006.1-2/82.1-2-2.0-56	Плита П20-3б	1				со всеми закладными деталями
3.006.1-2/82.1-2-2.0-072	Плита П209-3б		1			
3.006.1-2/82.1-2-2.0-34	Плита П14-3б			1		
3.006.1-2/82.1-2-1.0-050	Плита П149-3б			1	1	
	Детали					
1.400-15.81.540-01	Изделие закладное МН540	5.5м	2.8м			
1.400-15.81.110-10	Изделие закладное МН104-3*	2.8м	10.5м			
901-1-82.87-КЖИ-МН2	Изделие закладное МН2			7.9м	15.5м	
901-1-82.87-КЖИ-МН6	Изделие закладное МН6	4	2	4		
1.400-9 Выпуск 1.16	Петля УП2-1			2	2	

*См. указание на сборочном чертеже.

ТП 901-1-82.87-КЖИ-П20-3б-1

Плита перекрытия П20-3б-1, П20Д-3б-1, П14-3б-1, П14Д-3б-1, П149-3б-2.

Стадия | Лист | Листов: Р | 1

Госстрой СССР Гипрокоммунэнергопроект

Привязан:

Инв. №

Формат А4

9856/2

Типовой проект 901-1-82.87 Альбом IV

П14-3б-1

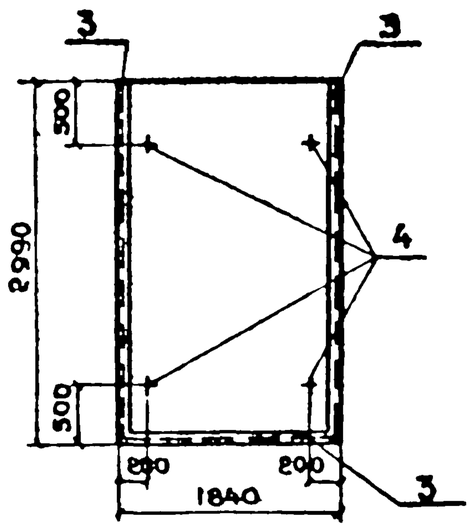

П20д-3б-1

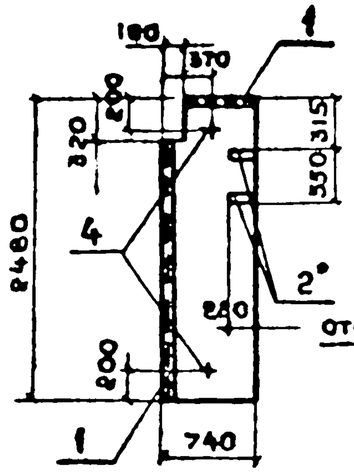

П14д-3б-1

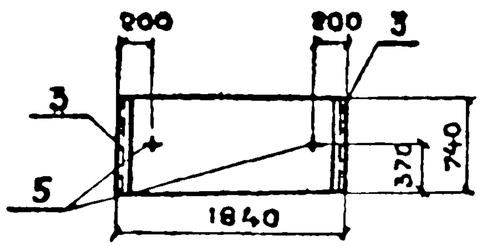

П14д-3б-2

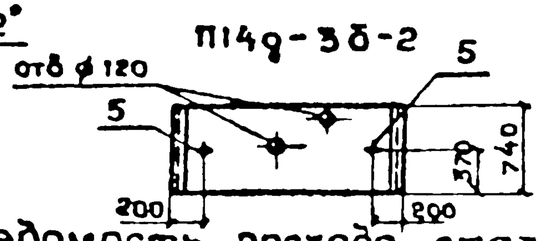

Обозначение	Марка	Примечание
901-1-82.87-КЖИ-П20-3б-1	П20 - 3б - 1	
-01	П20д - 3б - 1	
-02	П14 - 3б - 1	
-03	П14д - 3б - 1	
-04	П14д - 3б - 2	

П20-3б-1

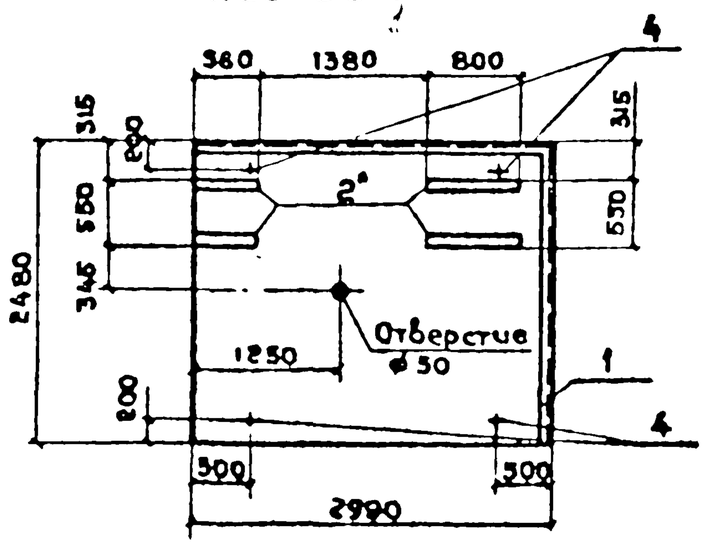

Ведомость расхода стали на дополнительные закладные изделия, кг

Марка элемента	Изделия закладные											Всего	Общий расход
	Арматура класса					Прокат марки							
	AI			A III		ВСт3кп2							
	ГОСТ 5781-82*			ГОСТ 5781-82*		ГОСТ 8509-86		ГОСТ 8510-72*		ГОСТ 19903-74*			
	ф8	ф12	Итого	ф8	Итого	L90×7	Итого	L100×63×6	Итого	б6	Итого		
П20-3б-1	-	3.9	3.9	6.3	6.3			41.3	41.3		5.9	57.4	57.4
П20д-3б-1		2.0	2.0	3.0	3.0			21.0	21.0		1.1	27.1	27.1
П14-3б-1		3.9	3.9	7.9	7.9	75.9	75.9					87.7	87.7
П14д-3б-1	0.6		0.6	1.5	1.5	14.4	14.4					16.5	16.5
П14д-3б-2	0.6		0.6	1.5	1.5	14.4	14.4					16.5	16.5

*В закладных изделиях позиции 2, устанавливаемых в плиты, анкера ф8 A III отогнуть по месту и приварить к нижней арматурной сетке плиты.

Привязан

Инв. №

ГИП	Новомистный	
Н. контр.	Лозенберг	
Нач. отд.	Ваганян	
Гл. спец.	Лизенберг	
Рук. гр.	Клоцман	

ТП 901-1-82.87-КЖИ-П20-3б-1СБ

Плита перекрытия П20-3б-1; П20д-3б-1; П14-3б-1; П14д-3б-1, П14д-3б-2 Сборочный чертеж

Стадия	Масса	Масштаб
Р		
Лист	Листов 1	

Госстрой СССР Укрводоканалпроект Киев

Формат А3

Инв. № подл. | Подпись и дата | Взам. инв. №

9856/2

Типовой проект 901-1-82.87 Альбом IV

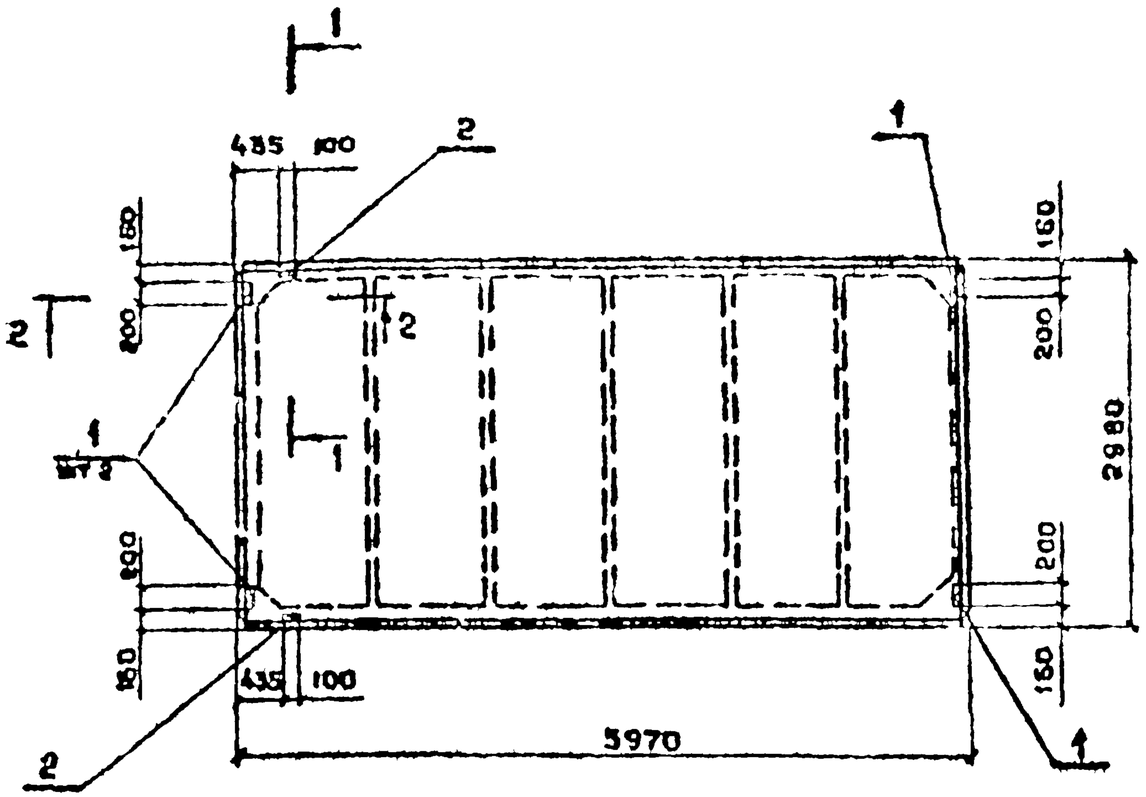

Формат	Зона	Поз.	Обозначение	Наименование	Кол.	Примечание
				Документация		
А4			901-1-82.87-КЖИ-ТТ	Технические требования		
				Сборочные единицы		
			ГОСТ 22701.1-77	Плита ПГ-2АтVIT		Со всеми закладными и арматурными изделиями
		1	ГОСТ 22701.5-77	Изделие закладное МН8	4	1.6 кг
		2	ГОСТ 22701.5-77	Изделие закладное МН9	2	0.8 кг

Ведомость расхода стали на дополнительные закладные изделия, кг

Марка изделия	Изделия закладные										Всего
	Арматура класса				Прокат марки						
	А-III				Вст3кп2						
	ГОСТ 5781-82*				ГОСТ 19903-74*			ГОСТ 8509-86			
	⌀10	⌀14		Итого	Б=8		Итого	L70×8		Итого	
ПГ-2АтVIT-1	2.8	0.2		2.4	5.2		5.2	1.7		1.7	9.3

ГИП	Пономарев		
Н.конт.	Лизенберг		
Нач.отд.	Волошин		
Гл.спец.	Лизенберг		
Вед.инж.	Слесарь		
Ст.инж.	Малинина		

Привязан

Инв. №

ТП 901-1-82.87 - КЖИ-ПГ-2АтVIT-1

Плита ПГ-2АтVIT-1

Стадия	Масса	Масштаб
Р	2650	
Лист	Листов 1	

Госстрой СССР Укрводоканалпроект Киев

Формат А3

Инв. № подл. | Подпись и дата | Взам. инв. №

9856/2

Альбом IV

Типовой проект 901-1-82.87

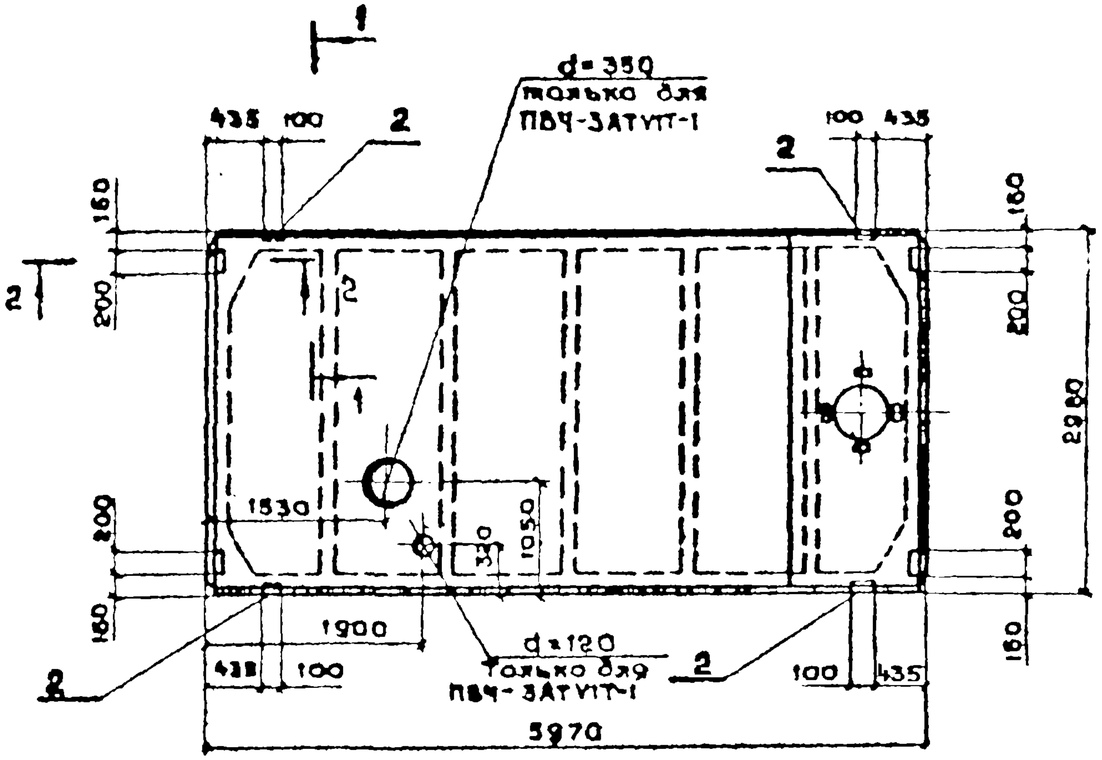

1-1

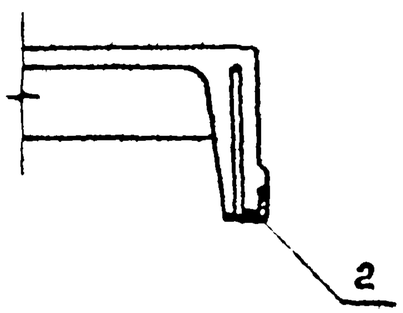

2-2

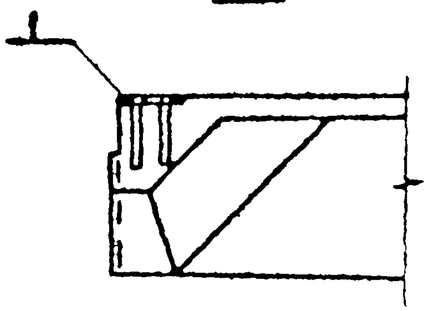

Формат	Зона	Поз.	Обозначение	Наименование	Кол.	Примечание
				Документация		
А4			901-1-82.87-КЖИ-ТТ	Технические требования		
				Сборочные единицы		
		1	ГОСТ 22701.5-77	Изделие закладное МН8	4	0.4кг
		2	ГОСТ 22701.5-77	Изделие закладное МН9	4	0.4кг
			Переменные данные для исполнений			
				ПВ4-3АтVIT-1		
			ГОСТ 22701.2-77	Плита ПВ4-3АтVIT	1	Со всеми закладными и арматурными изделиями
				ПВ7-2АтVIT-1		
			ГОСТ 22701.2-77	Плита ПВ7-2АтVIT	1	Со всеми закладными и арматурными изделиями

Ведомость расхода стали на дополнительные закладные изделия, кг

Марка изделия	Изделия закладные										Всего
	Арматура класса А-III				Прокат марки Вст3 кп2						
	ГОСТ 5781-82*				ГОСТ 19903-74*			ГОСТ 8509-86			
	⌀10	⌀14		Итого	б=8		Итого	L70x8		Итого	
ПВ4-3АтVIT-1 ПВ7-2АтVIT-1	2.8	0.4		3.2	5.2		5.2	3.4		3.4	11.8

Привязан

Инв. №

ГИП	Кобомский	
Н.контр.	Айзендерг	
Нач.отд.	Волошин	
Гл.спец.	Айзендерг	
Вед.инж.	Слепак	
Ст.инж.	Молчанова	

ТП 901-1-82.87 -КЖИ-ПВ4-3АтVIT-1

Плита ПВ4-3АтVIT-1; ПВ7-2АтVIT-1

Стадия	Масса	Масштаб
Р		
Лист	Листов 1	

Госстрой СССР
Укрводоканалпроект
Киев

Формат А3

Инв. № подл. | Подпись и дата | Взам. инв. №

9856/2

Типовой проект 901-1-82.87 Альбом IV

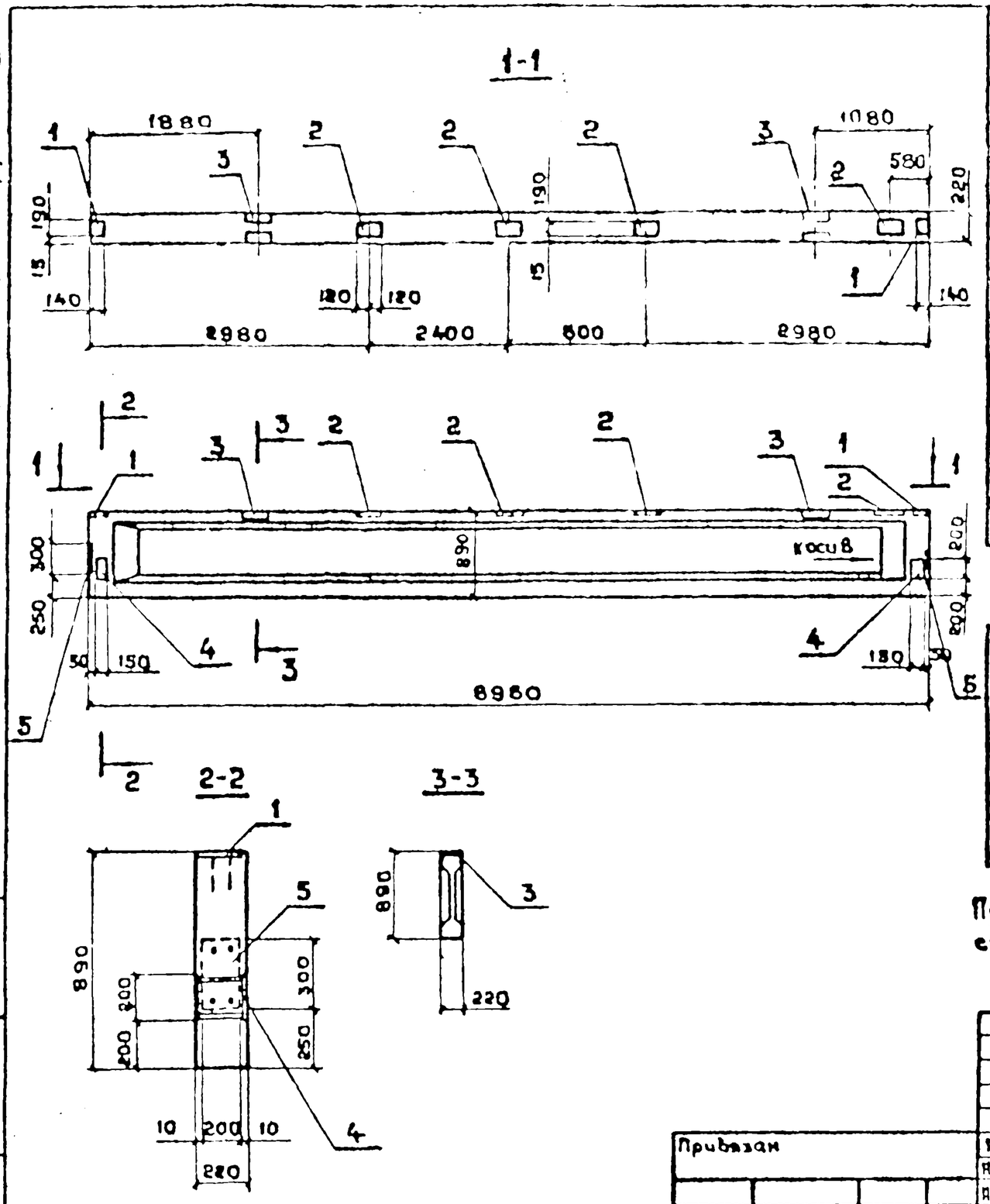

Формат	Зона	Поз.	Обозначение	Наименование	Кол.	Примечание
				Документация		
А3			901-1-82.87-КЖИ-ТТ	Технические требования		
				Сборочные единицы		
			1.462.1-10/80 вып.1	Балка 1БСД9-5АVТ		Со всеми закладными и арматурными изделиями
		1	1.462.1-10/80.2-100	Изделие закладное М5	2	
		2	1.462.1-10/80.2-110	Изделие закладное М6	4	
		3	1.462.1-10/80.2-120-02	Изделие закладное М9	2	
А4		4	901-1-82.87-КЖ-МН1	Изделие закладное МН1	2	
		5	1.400-15.В1.130-28	Изделие закладное МН121-5	2	

Ведомость расхода стали на дополнительные закладные изделия, кг

Марка изделия	Изделия закладные										Всего
	Арматура класса А-III ГОСТ 5781-82*				Прокат марки Вст3кп2 ГОСТ 19903-74*				ГОСТ 8510-72*		
	⌀8	⌀10	⌀12	Итого	-δ=6	-δ=8	-δ=10	Итого	L90		
1БСД9-5АVТ-1	1.2	2.2	1.6	5.0	11.4	4.2	9.6	25.2	3.2		33.4

При изготовлении балки нанести несмываемой краской стрелку к оси „Б"

ГИП	Адамидзе		
Н.контр.	Айзенберг		
Нач.отд.	Волошин		
Гл.спец.	Айзенберг		
Рук.гр.	Карцман		
Ст.инж.	Малинина		

Привязан

Инв. №

ТП 901-1-82.87 - КЖИ-1БСД9-5АVТ-1

Балка 1БСД9-5АVТ-1

Стадия	Масса	Масштаб
Р		
Лист	Листов 81	

Госстрой СССР Укрводоканалпроект Киев

Инв. № подл. | Подпись и дата | Взам. инв. №

Формат А3

Инв. № подл	Подпись и дата	Взам. инв. №

Типовой проект 901-1-82.87 Альбом IV

Формат	Зона	Поз.	Обозначение	Наименование	Кол. на исполнение КЖИ-ПС60-										Примечание
					–	01	02	03	04						
				Документация											
А4			901-1-82.87-КЖИ-ТТ	Технические требования	×	×	×	×	×						
А3			901-1-82.87-КЖИ-ПС60СБ	Сборочный чертеж	×	×	×	×	×						
			1.030.1-1.0-3-0100 л.9	Узел I	×	×	×	×	\						
			1.030.1-1.0-3-0100 л.9	Узел II	×	×	×		×						
				Сборочные единицы											
				Панель стеновая											
			1.030.1-1.1-1 07	ПС 60.18.2,0-1.Л	1										Совместно с арматурными и закладными изделиями
			1.030.1-1.1-1 04-05	ПС 60.9.2,0-2.Л		1									
			1.030.1-1.1-1 15-06	ПС 62,5.18.2,0-1.Л-1.			1	1							
			1.030.1-1.1-1 15	ПС 62,5.9.2,0-2.Л-1.					1						

Формат А4

Привязан			
Инв. №			

ГИП	Новоминский		
Н.контр.	Айзенберг		
Нач.отд.	Волошин		
Гл.спец.	Айзенберг		
Рук.гр.	Клоцман		
Вед.инж.	Слепак		

ТП 901-1-82.87 - КЖИ-ПС60

Панель стеновая „ПС"/надземная часть/

Стадия	Лист	Листов
Р	1	2

Госстрой СССР Укрводоканалпроект Киев

Инв. № подл	Подпись и дата	Взам. инв. №

Формат	Зона	Поз.	Обозначение	Наименование	Кол. на исполнение КЖИ-ПС60										Примечание
					–	01	02	03	04						
				Изделие закладное											
		1	1.030.1-1.1-3-30-01	М2	4	2	4	4	2						
		2	1.030.1-1.1-3-36	М9	4	4	4		4						
		3	1.400-15.В1.120-11	МН 106-6			3								
				Детали											
Б4		4		А-III-10-ГОСТ5781-82* L=1350				16							0.8кг

Формат А4

Привязан			
Инв. №			

ТП 901-1-82.87 - КЖИ-ПС60

Лист 2

9856/2

10

Типовой проект 901-1-82.87 Альбом IV

ПС 60.18.2,0-1.Л-А

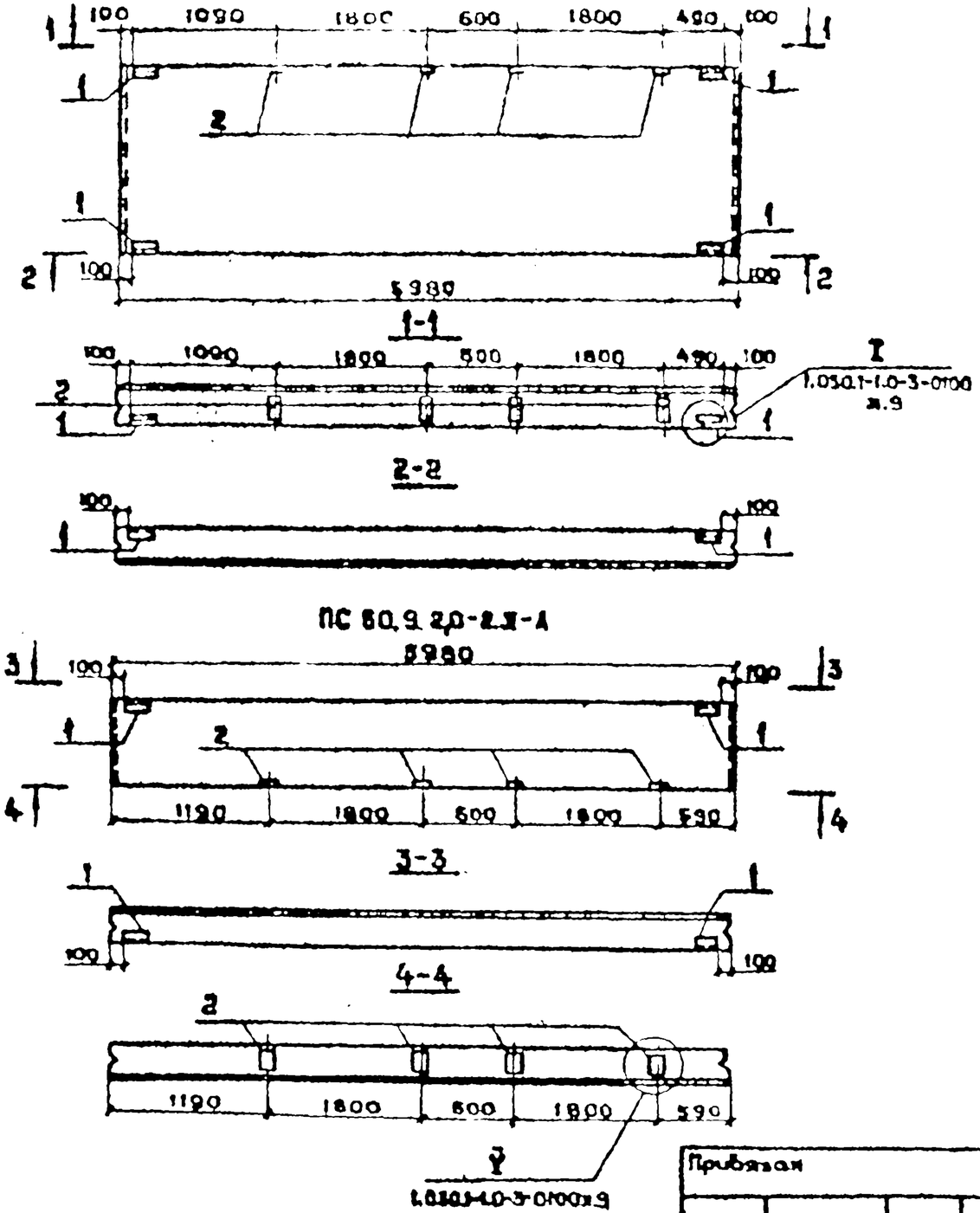

ПС 62,5.9.2,0-2.Л-1.А

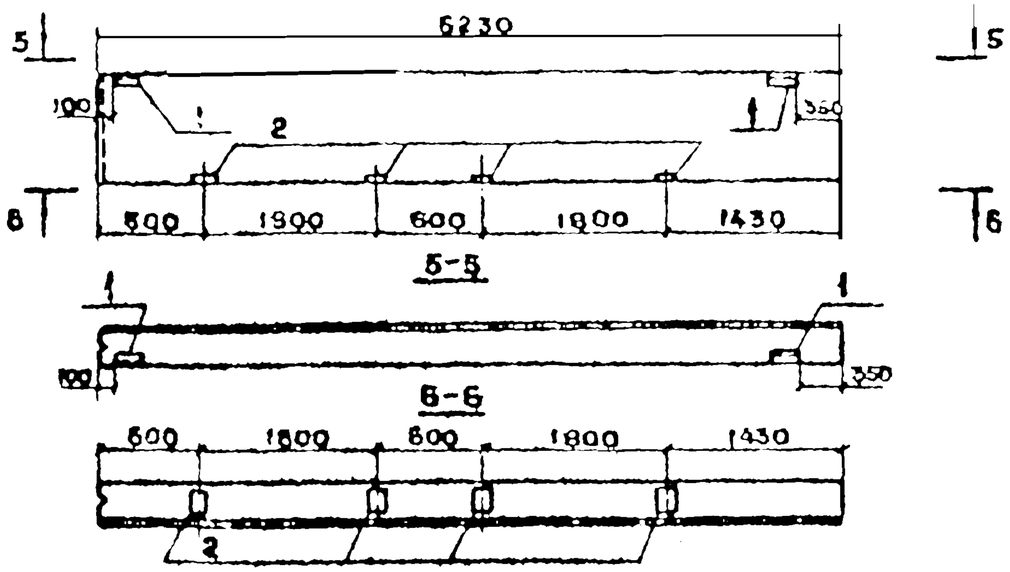

Обозначение	Марка
901-1-82.87-КЖИ-ПС60	ПС 60.18.2,0-1.Л-А
-01	ПС 60.9.2,0-2.Л-А
-02	ПС 62,5.18.2,0-1.Л-1.А
-03	ПС 62,5.18.2,0-1.Л-1Б
-04	ПС 62,5.9.2,0-2.Л-1А

Инв. № подл. | Подпись и дата | Взамен инв. №

Привязан

Инв. №

ГИП	Новомонский	
Н.контр.	Айзенберг	
Нач.отд.	Заходим	
Гл.спец.	Айзенберг	
Рук.гр.	Лукьян	
Вед.инж.	Козорова	

ТП 901-1-82.87 - КЖИ-ПС60

Панель стеновая ПС"/надземная часть/ Сборочный чертеж

Стадия	Масса	Масштаб
Р		
Лист 1	Листов 2	

Госстрой СССР
Укрвдоканалпроект
Киев

Формат А3

9856/2

Альбом IV

Типовой проект 901-1-82.87

ПС 62,5.18.2,0-1.Л-1.А

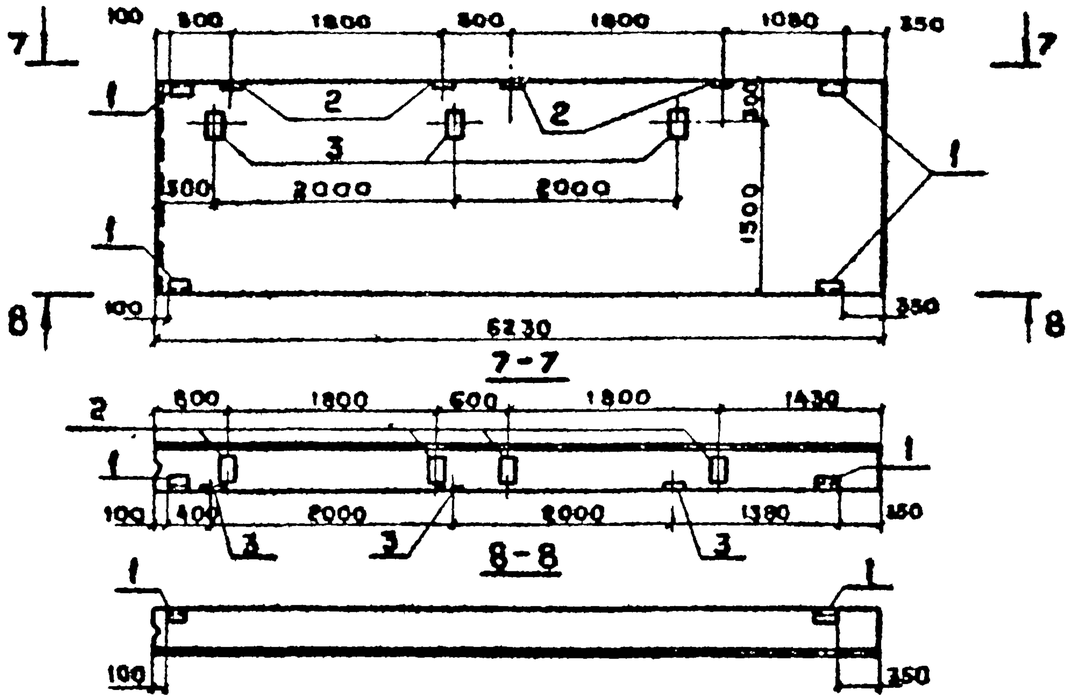

ПС 62,5.18.2,0-1.Л-1.Б

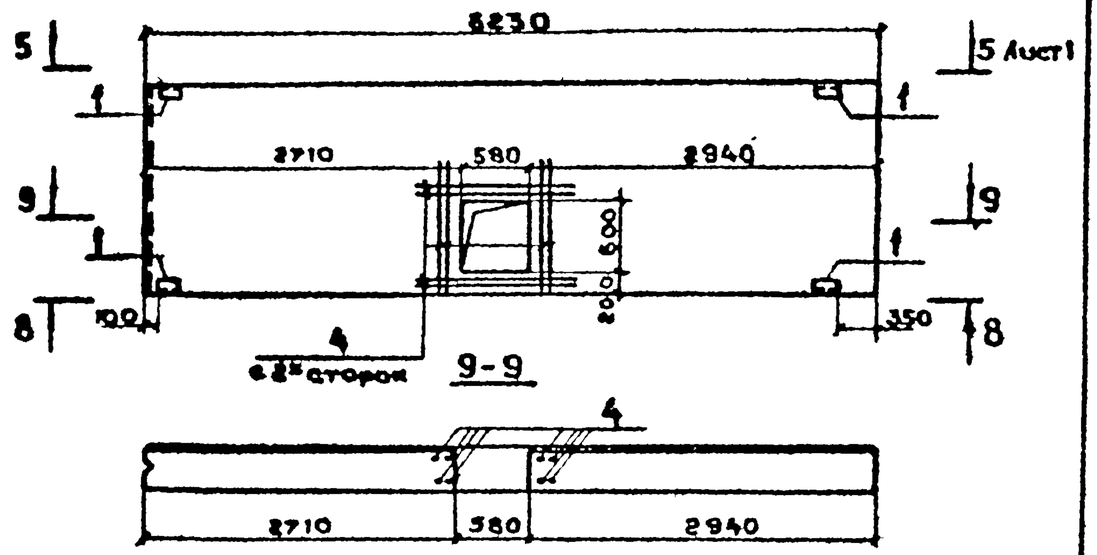

Ведомость расхода стали на дополнительные закладные изделия, кг

Марка элемента	Изделия закладные											Всего	Общий расход
	Арматура класса А-III ГОСТ 5781-82*				Прокат марки Вст3кп2 ГОСТ 8509-86			ГОСТ 19903-74*					
	ф8	ф10		Итого	L63x6		Итого	-8б	-8б		Итого		
ПС 60.18.2,0-1Л-А		2.4		2.4	3.5		3.3	2.2	4.0		6.2	14.1	14.1
ПС 60.9 2,0-2.Л-А		2.0		2.0	2.8		2.8	1.1	4.0		5.1	9.9	9.9
ПС 62,5.18.2,0-1.Л-1.А	0.3	2.4		2.7	3.5		5.5	4.3	5.2		9.5	17.7	17.7
ПС 62,5.18.2,0-1Л-1.Б		13.6		13.6	3.5		5.5	2.2			2.2	21.3	21.3
ПС 62,5.9.2,0-2Л-1.А		2.0		2.0	2.8		2.8	1.1	4.0		5.1	9.9	9.9

Инв.№ подл. | Подпись и дата | Взам.инв.№

Привязан

Инв. №

ТП901-1-82.87 - КЖИ-ПС60

Лист 2

Формат А3

9856/2

Инв.№ подл.	Подпись и дата	Взам. инв.№

Формат	Зона	Поз.	Обозначение	Наименование	Кол. на исполнение КЖИ-2КВ4.36-1 —	01	02	03	04	05	06				Примечание
				Документация											
			901-1-82.87 - КЖИ - ТТ	Технические требования											
			901-1-82.87-КЖИ-2КВ4-36-1СБ	Сборочный чертеж											
				Сборочные единицы											
				Колонна											
			1.020-1/83.2-7 02-04	2КВ4.36-1	1	1	1	1	1	1					Со всеми арматурными и закладными изделиями, кроме МН-2 шт. 4
			1.020-1/83.2-5 02-04	2КВ4.33-1							1				

Привязан

Инв.№

ГИП	Новоминский	
Инженер	Айзенберг	
Нач.отд.	Волошин	
Гл.спец.	Айзенберг	
Рук.гр.	Клоцман	
Вед.инж.	Ст. пак	

ТП 901-1-82.87 — КЖИ-2КВ4.36-1-1

Колонна 2КВ4.36-1-1...
2КВ4.36-1-6;
2КВ4.33-1-1.

Стадия	Лист	Листов
Р	1	2

Госстрой СССР
Укрводоканалпроект
Киев

Формат А4

Инв.№ подл.	Подпись и дата	Взам. инв.№

Формат	Зона	Поз.	Обозначение	Наименование	Кол. на исполнение КЖИ-2КВ4.36-1-1 —	01	02	03	04	05	06				Примечание
				Сетка арматурная											
		1	1.020-1/83.2-15 09	СКА-1	2	2	2	2	2						
				Изделие закладное											
		2	Шифр 92-76/1 л.8	МН 2-2	1	1	1	1	1						
		3	1.020-1/83.2-15 31	МН-44	7	3	2	8	8	9					
		4	1.020-1/83.2-15 28	МН-27	4	5	4	1	1	3	1				
		5	1.400-15.81.330-04	МН313-4	1		1	1	2						
		6	1.427.1-3.2-0.09.0	МН4						1					

Привязан

Инв.№

ТП 901-1-82.87 — КЖИ-2КВ4.36-1-1

Лист 2

Формат А4

Типовой проект 901-1-82.87 Альбом IV

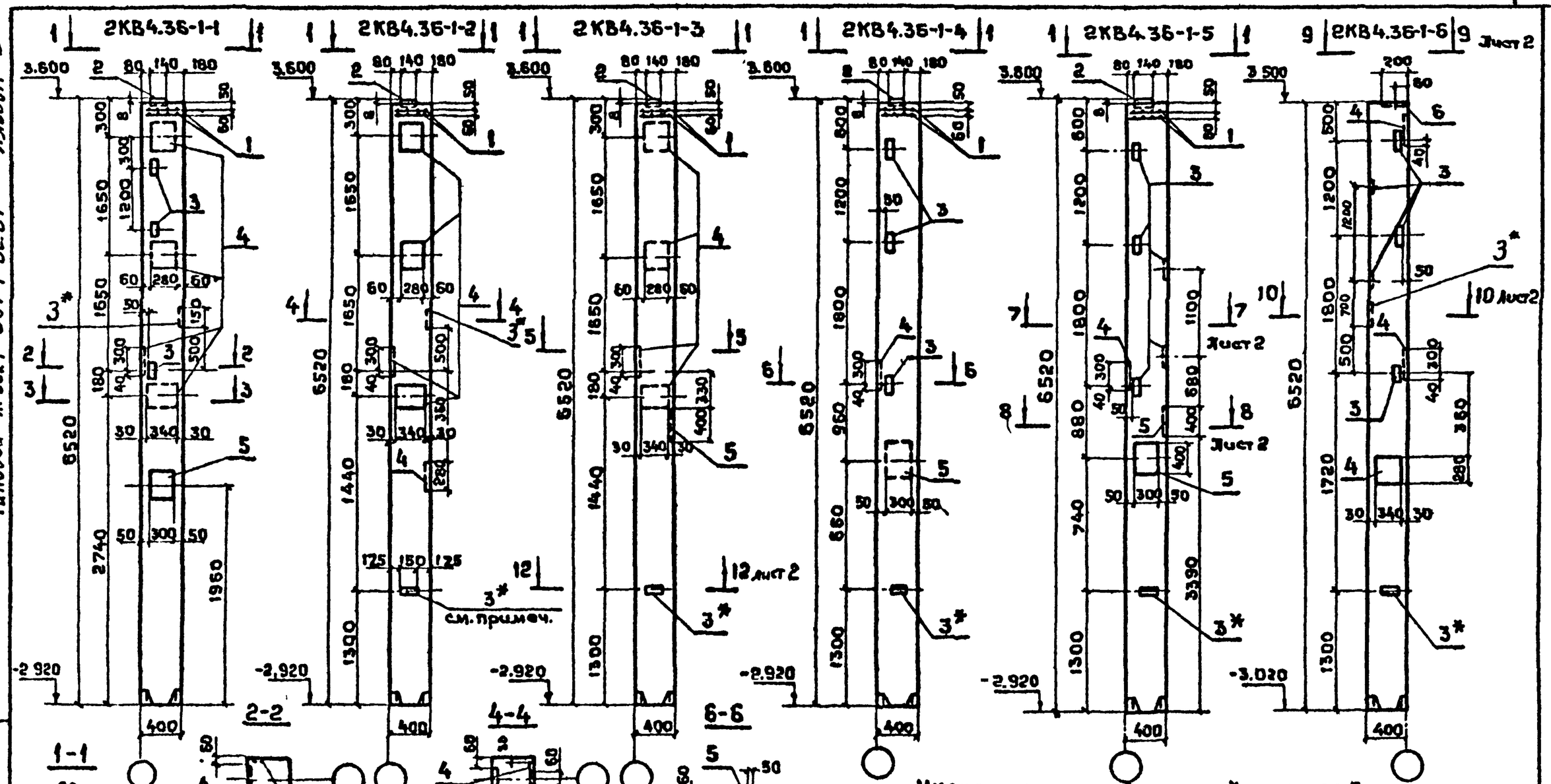

* Указаные закладные изделия поз.3 приварить к рабочей арматуре колонн

ГИП	Новоминский		
Н.контр.	Айзенберг		
Нач.отд	Волошин		
Гл.спец	Айзенберг		
Рук.гр.	Клаиман		
Вед.инж	Слепак		

Привязан

Инв. №

Инв. № подл. | Подпись и дата | Взам. инв. №

ТП 901-1-82.87 - КЖИ-2КВ436-1-1СБ

Колонна 2КВ4.36-1-1... 2КВ4.36-1-6; 2КВ4.33-1-1; Сборочный чертёж

Стадия	Масса	Масштаб
Р		
Лист 1	Листов 2	

Госстройссср Укрводоканалпроект Киев

Формат А3

9856/2

Типовой проект 901-1-82.87 Альбом IV

2КВ4.33-1-1

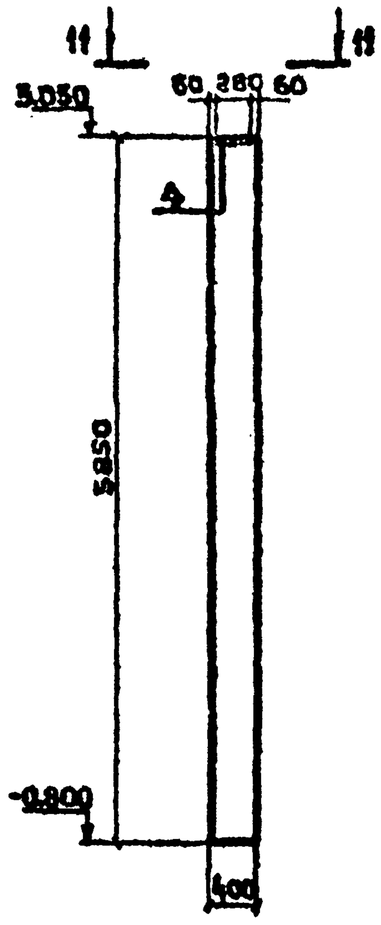

Ведомость расхода стали на дополнительные закладные изделия, кг

Марка элемента	Изделия закладные															Всего	Общий расход
	Арматура класса А-III ГОСТ 5781-82*								Прокат марки Вст3 кп2 ГОСТ 19903-74*								
	ф8	ф10	ф12	ф14	ф18	ф20		Итого	-б6	-б8	-б10	-б12	-б20		Итого		
2КВ 4.36-1-1	5.5		0.7	4.6	15.4	4.4		30.6	6.0		10.0	36.0	8.6		57.6	88.2	88.2
2КВ 4.36-1-2	4.9		0.9	2.0	19.3			27.1	1.8			45.0	8.6		54.9	82.0	82.0
2КВ 4.36-1-3	4.7		0.7	4.6	15.4	4.4		29.8	0.8		10.0	36.0	8.6		55.4	85.2	85.2
2КВ 4.36-1-4	5.7		0.2	4.6	3.8	4.4		18.7	3.3		10.0	9.0	8.6		30.9	49.6	49.6
2КВ 4.36-1-5	5.7		0.2	7.2	3.8	8.8		25.7	3.3		20.0	9.0	8.6		40.9	66.6	66.6
2КВ 4.36-1-6	1.7	0.9	0.6		11.6			14.6	4.7	3.6		27.0			35.5	50.1	50.1
2КВ 4.33-1-1			0.2		3.8			4.0				9.0			9.0	13.0	13.0

7-7

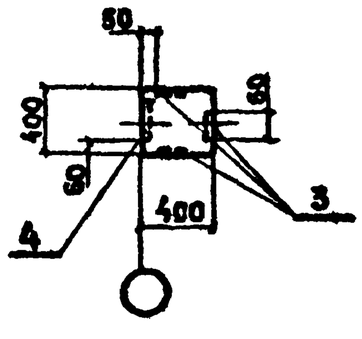

8-8

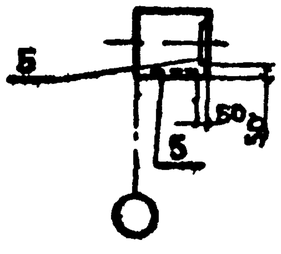

9-9

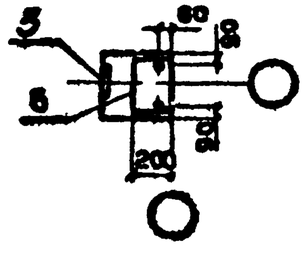

10-10

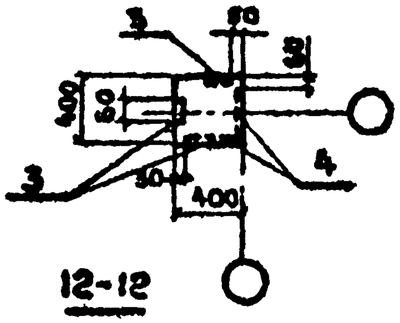

12-12

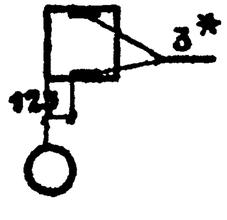

11-11

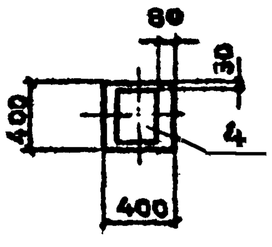

Обозначение	Марка
901-1-82.87КЖИ-2КВ4.36-1	2 КВ 4 36-1-1
-01	2 КВ 4.36-1-2
-02	2 КВ 4.36-1-3
-03	2 КВ 4 36-1-4
-04	2 КВ 4 36-1-5
-05	2 КВ 4 36-1-6
-06	2 КВ 4 33-1-1

Инв № подл. | Подпись и дата | Взам. инв №

Привязан

Инв №

ТП901-1-82.87-КЖИ-2КВ4.36-1-1СБ

Лист 2

Формат А3

Альбом IV

Типовой проект 901-1-82.87

Формат	Зона	Поз.	Обозначение	Наименование	Кол.	Примечание
				Документация		
А4			901-1-82.87-КЖИ-ТТ	Технические требования		
А3			901-1-82.87-КЖИ-ПС2-36-К5СБ	Сборочный чертеж		
А3			3.900-3 вып.3/82 часть I л.15	Узлы 1,3,4		
А3			901-1-82.87-КЖИ-ПС2-36-К16 СБ	Узлы 4,6		
				Сборочные единицы		
А4		1	3.900-3 вып. 3/82 часть 2 л. 24	Каркас плоский КР1	4	
А4		2	3.900-3 вып. 3/82 часть 2 л. 24	Каркас плоский КР2	2	
Б4		3		Сетка арматурная		
				2С $\frac{12А\text{III}}{6АI}$ 295×355 $\frac{75}{175}$		
				ГОСТ 23279-85	1	57.1
				Изделия закладные		
А4		6	3.900-3 вып 3/82 часть 2 л.66	МН23	2	
А4		8	901-1-82.87-КЖИ-МН3	МН 3	2	
		11	1.400-15.81. 110-02	МН101-6	2	
			Переменные данные	для исполнений		
				901-1-82.87-КЖИ-ПС2-36-К5		
				Сборочные единицы		
Б4		4		Сетка арматурная		
				ГОСТ 23279-85		
Б4		4		2С $\frac{12АI}{6АI}$ 295×355 $\frac{75}{175}$	1	57,1
Б4		5		2С $\frac{16АII}{6АI}$ 245×215 $\frac{75}{25}$	1	55.6
Б4		7	3.900-3 вып.3/82 часть 2 л.66	Изделие закладное МН23	2	
				Детали		
Б4		10		А-III-12 ГОСТ 5781-82* L=3550	4	3.1 кг
Б4		9		А-III-12 ГОСТ 5781-82* L=2950	3	2,6 кг

Формат	Зона	Поз	Обозначение	Наименование	Кол.	Примечание
				901-1-82.87-КЖИ-ПС2-36-К5-01		
				Сборочные единицы		
				Сетки арматурные		
				ГОСТ 23279-85		
Б4		4		2С $\frac{14АIII}{6АI}$ 295×355 $\frac{75}{175}$	1	72.4 кг
Б4		5		2С $\frac{14АIII}{6АI}$ 245×215 $\frac{75}{25}$	1	39.8 кг
Б4		7	3.900-3 вып 3/82 часть 2 л.66	Изделие закладное МН24	2	
				Детали		
Б4		9		А-III-12 ГОСТ 5781-82* L=2950	4	2.6 кг
Б4		10		А-III-14 ГОСТ 5781-82* L=3550	4	4.3 кг
				901-1-82.87-КЖИ-ПС2-36-К5-02		
				Сборочные единицы		
				Сетка арматурная		
				ГОСТ 23279-85		
Б4		4		2С $\frac{18АIII}{6АI}$ 295×355 $\frac{75}{175}$	1	111.7 кг
Б4		5		2С $\frac{18АIII}{6АI}$ 245×215 $\frac{75}{25}$	1	61.8 кг
Б4		7	3.900-3 вып.3/82 часть 2 л.66	Изделие закладное МН24	2	
				Детали		
Б4		9		А-III-12 ГОСТ 5781-82* L=2950	4	2.6 кг
Б4		10		А-III-18 ГОСТ 5781-82* L=3550	4	7.1 кг
				Материалы		
				Бетон класса В22.5	1.71	м³

Подпись и дата взам. инв. №

Инв. № подл.

Привязан

Инв. №

ГИП	Новомижский	
Н.контр.	Лизенберг	
Нач.отд.	Волошин	
Гл.спец.	Лизенберг	
Рук.гр.	Клоцман	
Вед.инж.	Слепак	
Ст.инж.	Малинина	

ТП 901-1-82.87 – КЖИ-ПС2-36-К5

Панель стеновая
ПС2-36-К5 ...
ПС2-36-К7

Стадия	Лист	Листов
Р		1

Госстрой СССР
Укрводоканалпроект
Киев

Формат А3

9856/2

Типовой проект 901-1-82.87 Альбом IV

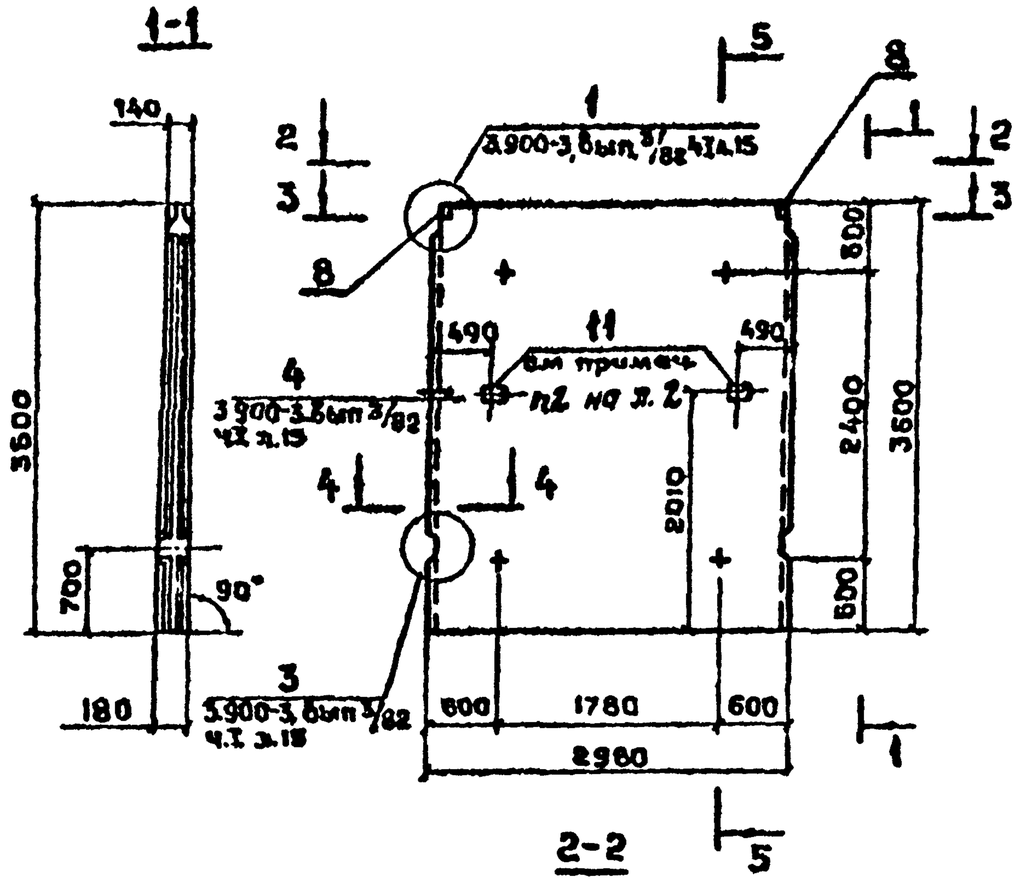

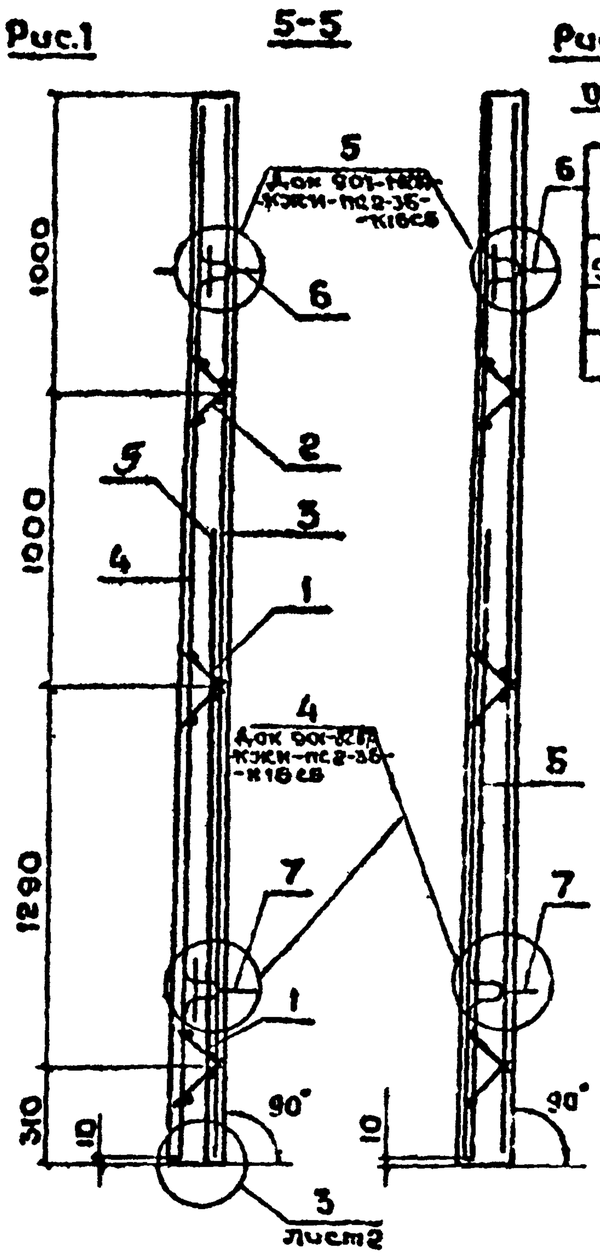

Остальное см. рис.1

Обозначение	Марка	Рис. по сеч. 5-5	Рис. по поз. 3
901-1-82.87-КЖИ-ПС2-36-К5	ПС 2-36-К5	1	1
-01	ПС 2-36-К6	2	2
-02	ПС 2-36-К7	2	2

1. Концы поперечных стержней сетки, попадающие в гнезда закладных изделий, обрезать.
2. Каркасы КР и изделия закладные МН привязать к сеткам.
3. При установке строповочных петель допускается перерезать поперечный стержень сетки.
4. Маркировку нанести на верхнем торце панели.
5. Анкерующие стержни поз. 9 приварить во всех точках пересечения ГОСТ 14098-85-К1-Кт.
6. Петли поз. 6,7 приварить к горизонтальным стержням сетки поз. 4.

ГИП	Новощинский	
Н.контр.	Лозенберг	
Нач.отд.	Волощин	
Гл.спец.	Лозенберг	
Рук.гр.	Клочьян	
Ведущий	Слепак	
Инж.	Мачикина	

Привязан

Инв. №

ТП 901-1-82.87 - КЖИ-ПС2-36-К5СБ

Панель стеновая ПС2-36-К5... ПС2-36-К7

Сборочный чертеж

Стадия	Масса	Масштаб
Р		
Лист 1	Листов 2	

Госстрой СССР Укрводоканалпроект Киев

Формат А3

Инв. № подл. | Подпись и дата | Взам. инв. №

9856/2

Типовой проект 901-1-82.87 Альбом IV

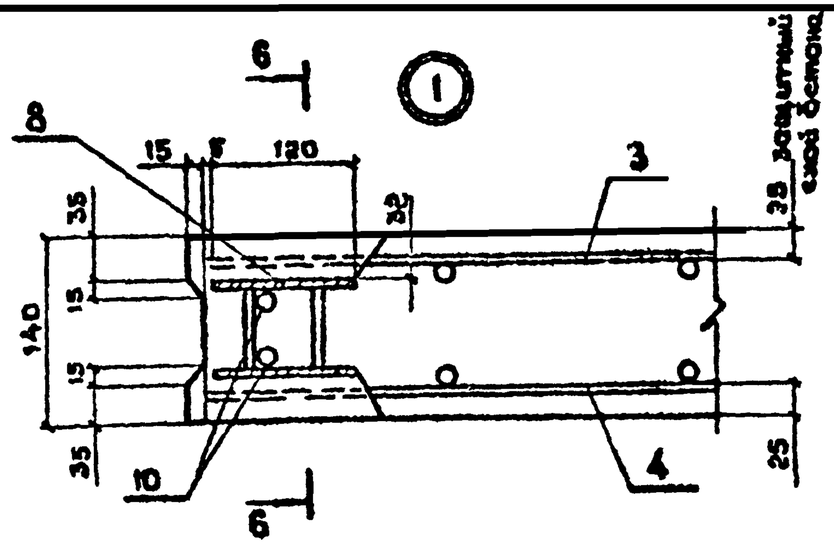

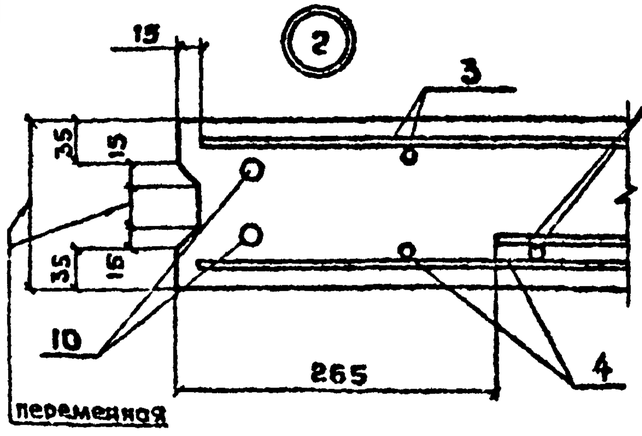

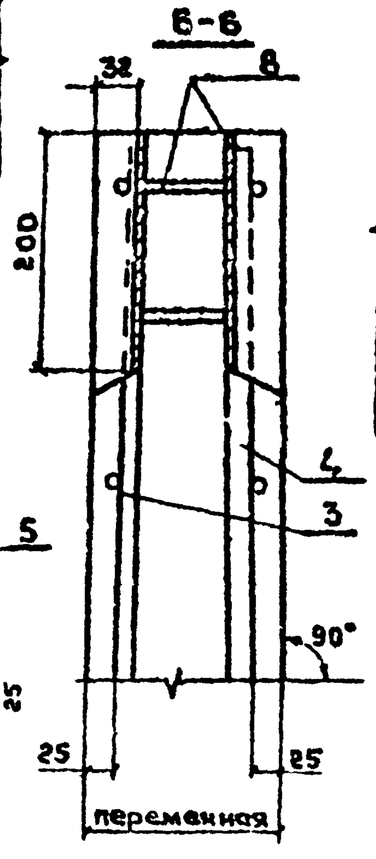

3

Рис 1

Рис.2

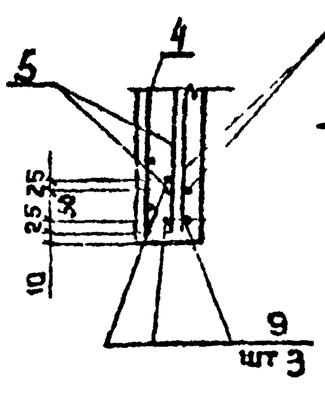

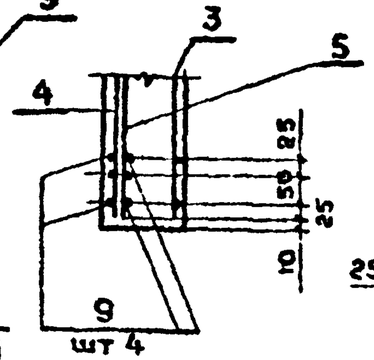

Ведомость расхода стали на элемент, кг

Марка элемента	Изделия арматурные											Всего
	Арматура класса											
	Вр-I			AI			A-III					
	ГОСТ 6727-80			ГОСТ 5781-82*								
	⌀5		Итого	⌀8	—	Итого	⌀12	⌀14	⌀18	⌀16	Итого	
ПС2-36-К5	6.2		6.2	28.9	—	28.9	101.8	—	—	50.3	152,1	187.2
ПС2-36-К6	6.2		6.2	29.6	—	29.6	49.3	111.0	—		160.3	196.1
ПС2-36-К7	6.2		6.2	29.6	—	29.6	54.5	—	183.5		238.0	275.8

Изделия закладные													Общий расход
Арматура класса								Прокат марки				Всего	
Вр-I			A-I	A-II	A-III			Вст3 кп2					
ГОСТ 6727-80			ГОСТ 5781-82*					ГОСТ 19903-74*					
⌀5		Итого	⌀10	⌀16	⌀10	⌀8	Итого	δ8	δ6		Итого		
—		—	16.4	10.0	0.8	0.1	27.3	6.4	6.6		7.0	34.3	221,5
0.2		0.2	8.2	10.0	0.8	0.1	19.1	8.4	0.6		7.0	26.3	229.4
0,2		0.2	8.2	10.0	0.8	0.1	19.1	6.4	0.6		7.0	26.3	302,1

1. Стержни поз 10 привязать скруткой к стержням сеток через прокладки.
2. Анкера закладного изделия поз.11 приварить к арматуре сеток

Привязан

Инв

ТП 901-1-82.87 - КЖИ-ПС2-36-К5

Лист 2

Формат А3

9856/2

Инв № подл | Подпись и дата | Взам. инв №

Типовой проект 901-1-82.87 Альбом IV

Формат	Зона	Поз.	Обозначение	Наименование	Кол.	Примечание
				Документация		
А4			901-1-82.87-КЖИ-ТТ	Технические требования		
А3			901-1-82.87-КЖИ-ПС2-36-К16СБ	Сборочный чертеж		
			3.900-3 вып.3/82 часть I лист 16	Узлы 1, 3, 4		
				Сборочные единицы		
А4		1	3.900-3 вып.3/82 часть 2 л.24	Каркас плоский КР1	4	
А4		2	3.900-3 вып.3/82 часть 2 л.24	Каркас плоский КР2	2	
Б4		3		Сетка арматурная		
				2С $\frac{12А\text{III}}{6А\text{III}}$ 295×355 $\frac{75}{175}$		
				ГОСТ 23279-85	1	57.1кг
				Изделия закладные		
А4		6	3.900-3 вып.3/82 часть 2 л.56	МН23	2	
А4		7	3.900-3 вып.3/82 часть 2 л.56	МН24	2	
А4		8	901-1-82.87-КЖИ-МН3	МН3	1	
А4		9	901-1-82.87-КЖИ-МН4	МН4	1	
		11	1.400-13.81.110-02	МН 101-6	2	
			Переменные данные	для исполнений		
				901-1-82.87-КЖИ-ПС2-36-К16		
				901-1-82.87-КЖИ-ПС2-36-К16		
				Сборочные единицы		
				Сетки арматурные		
Б4		4		3С $\frac{12А\text{III}}{14А\text{III}}$ 290×355 $\frac{75}{150}$	1	107.1кг
				ГОСТ 23279-85		

Формат	Зона	Поз.	Обозначение	Наименование	Кол.	Примечание
Б4		5		3С $\frac{12А\text{III}}{6А\text{I}}$ 245×215 $\frac{75}{25}$	1	30.8кг
				ГОСТ 23279-85		
				Детали		
Б4		10		А-III-12 ГОСТ 5781-82* L=3550	2	2.6кг
				901-1-82.87-КЖИ-ПС2-36-К16-01		
				901-1-82.87-КЖИ-ПС2-36-К16-02		
				Сборочные единицы		
				Сетки арматурные		
				ГОСТ 23279-85		
Б4		4		3С $\frac{14А\text{III}}{14А\text{III}}$ 290×355 $\frac{75}{150}$	1	123.0кг
Б4		5		2С $\frac{12А\text{III}}{6А\text{I}}$ 245×215 $\frac{75}{25}$	1	39.8кг
				Детали		
Б4		10		А-III-14 ГОСТ 5781-82* L=3550	2	3.7кг
				Материалы		
				Бетон класса В22.5	1.71	м³

Привязан

Инв. №

ГИП	Новопольский	
Инж.	Айзенберг	
Нач.отд.	Соловцова	
Гл.спец.	Айзенберг	
Рук.гр.	Кравчук	
Ведущ.	Слепак	
Ст.инж.	Злотникова	

ТП 901-1-82.87 - КЖИ-ПС2-36-К16

Панель стеновая ПС2-36-К16... ПС2-36-К17-1

Стадия	Лист	Листов
Р		1

Госстрой СССР Укрводоканалпроект Киев

Формат А3

Инв. № подл. | Подпись и дата | Взам. инв. №

Типовой проект 901-1-82.87 Альбом IV

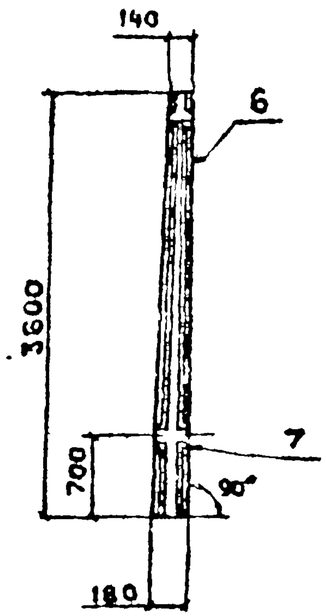

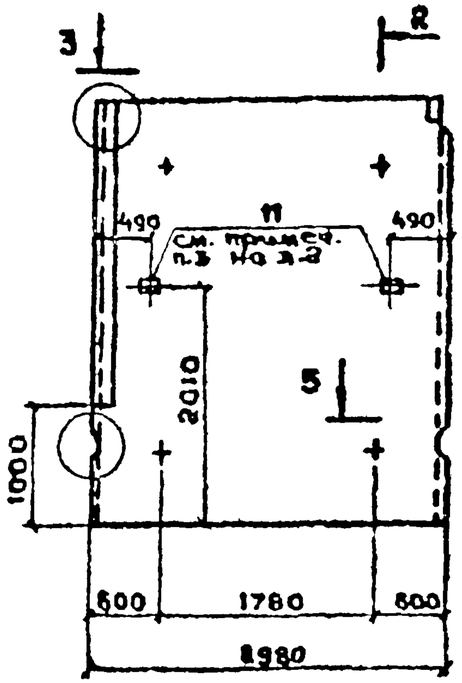

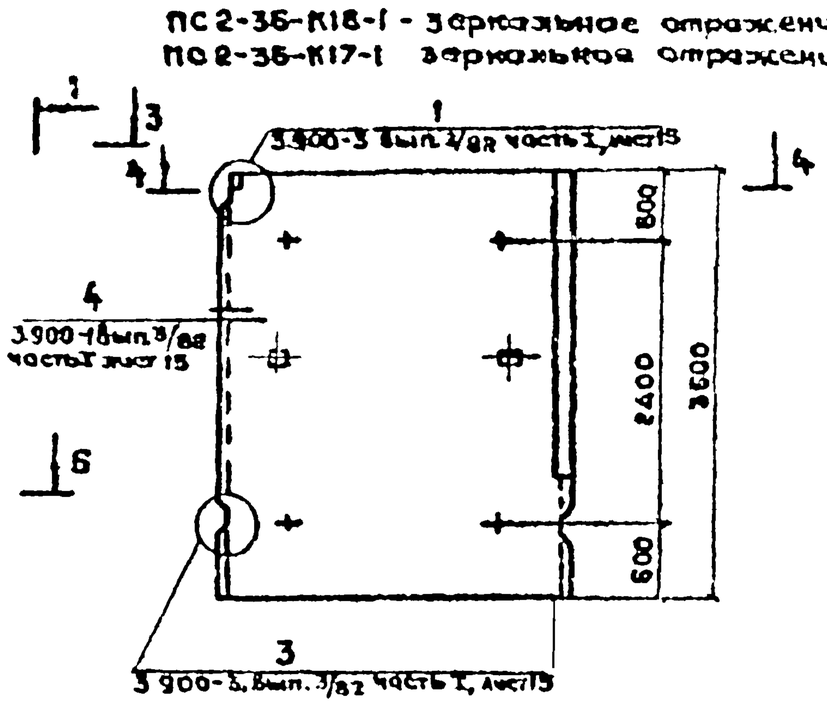

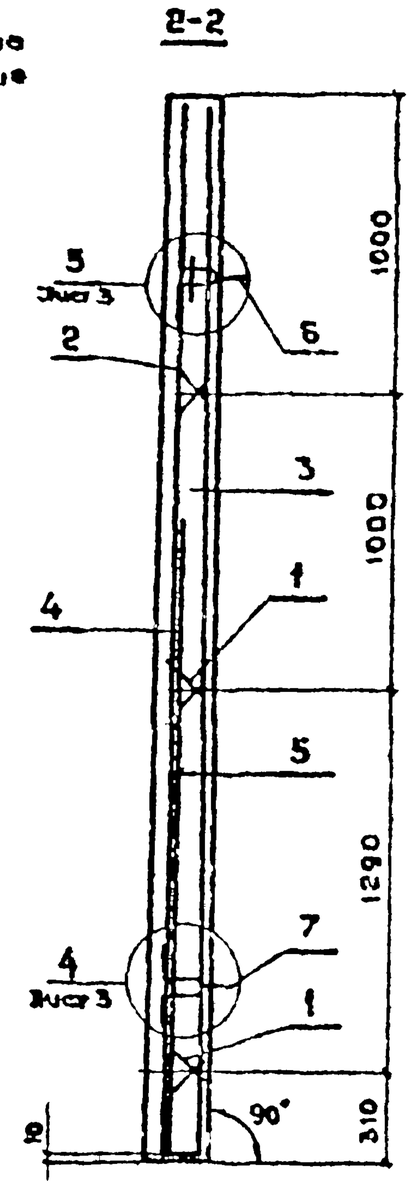

Обозначение	Марка
901-1-82.87-КЖИ-ПС2-36-К16	ПС2-36-К16
-01	ПС2-36-К17
-02	ПС2-36-К16-1
-03	ПС2-36-К17-1

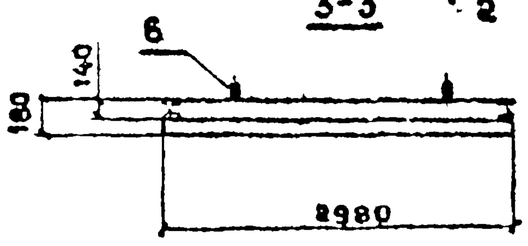

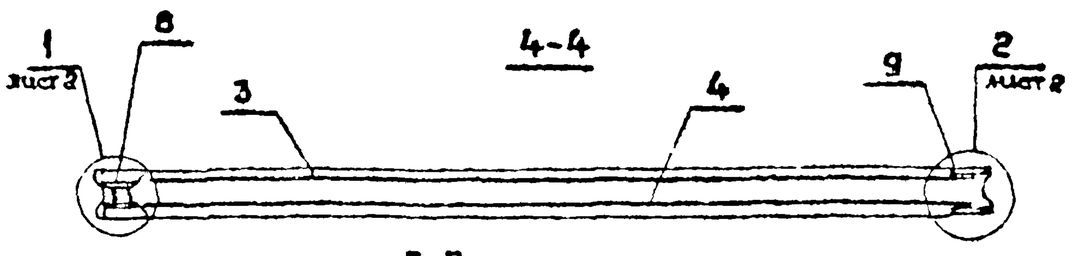

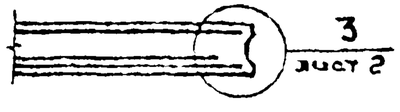

Привязан

Инв. №

ГИП	Новоминский	
Н.контр.	Дзиенберг	
Нач. отд.	Волошин	
Гл.спец.	Дзиенберг	
Рук. гр.	Клоцман	
Вед.инж.	Слепак	
Ст.инж.	Мащина	

ТП 901-1-82.87 - КЖИ-ПС2-36-К16СБ

Панель стеновая
ПС2-36-К16...
ПС2-36-К17-1
Сборочный чертеж

Стадия	Масса	Масштаб
Р		
Лист 1	Листов 3	

Госстрой СССР
Укрводоканалпроект
Киев

Формат А3

Инв.№ подл. | Подпись и дата | Взам. инв. №

9856/2

Типовой проект 901-1-82.87 Альбом IV

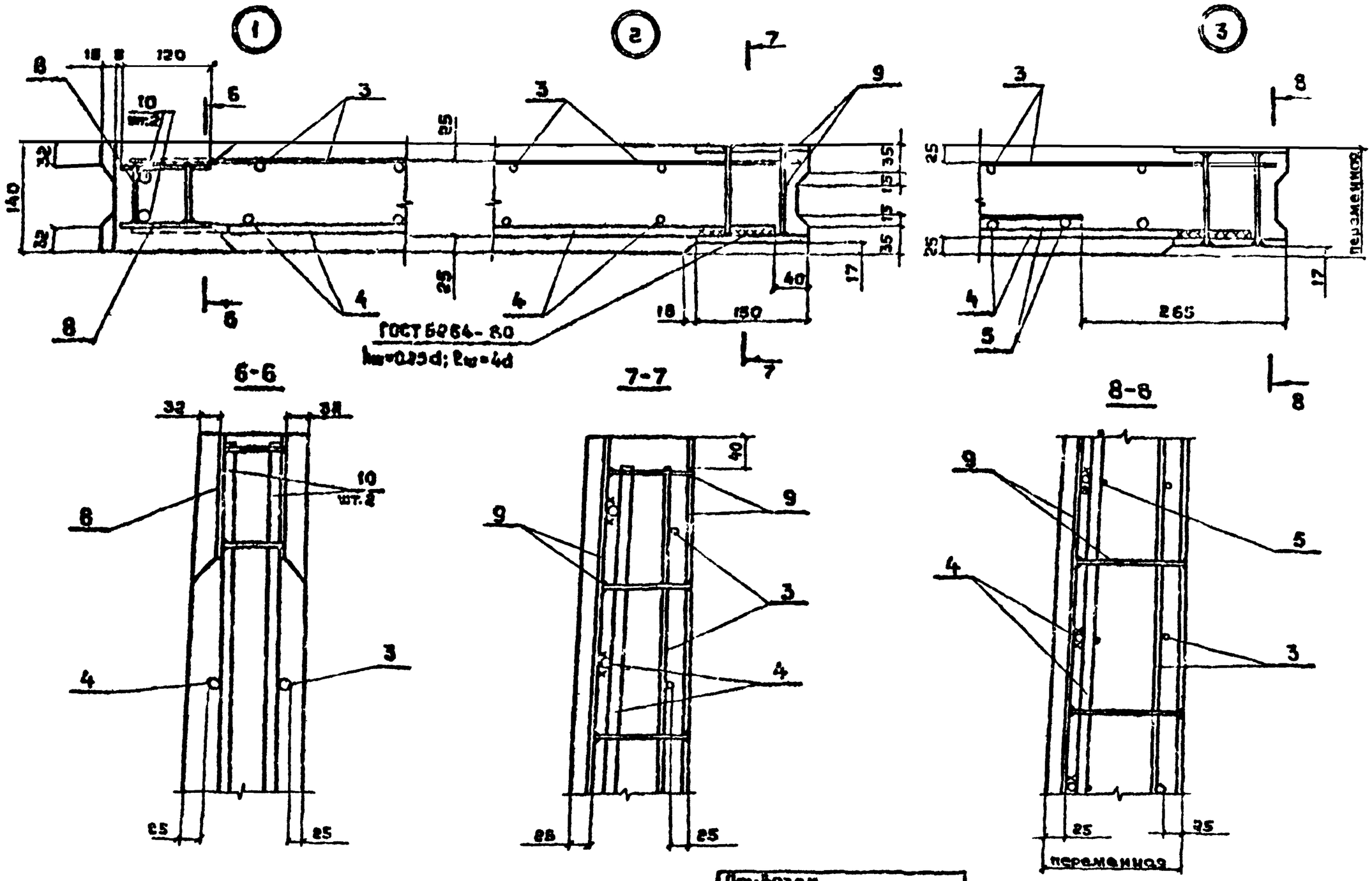

Инв № подл | Подпись и дата | Взам. инв. №

Привязан

Инв №

ТП 901-1 - 82.87 - КЖИ-ПС2-36-К1БСБ

лист 2

Формат А3

9856/2

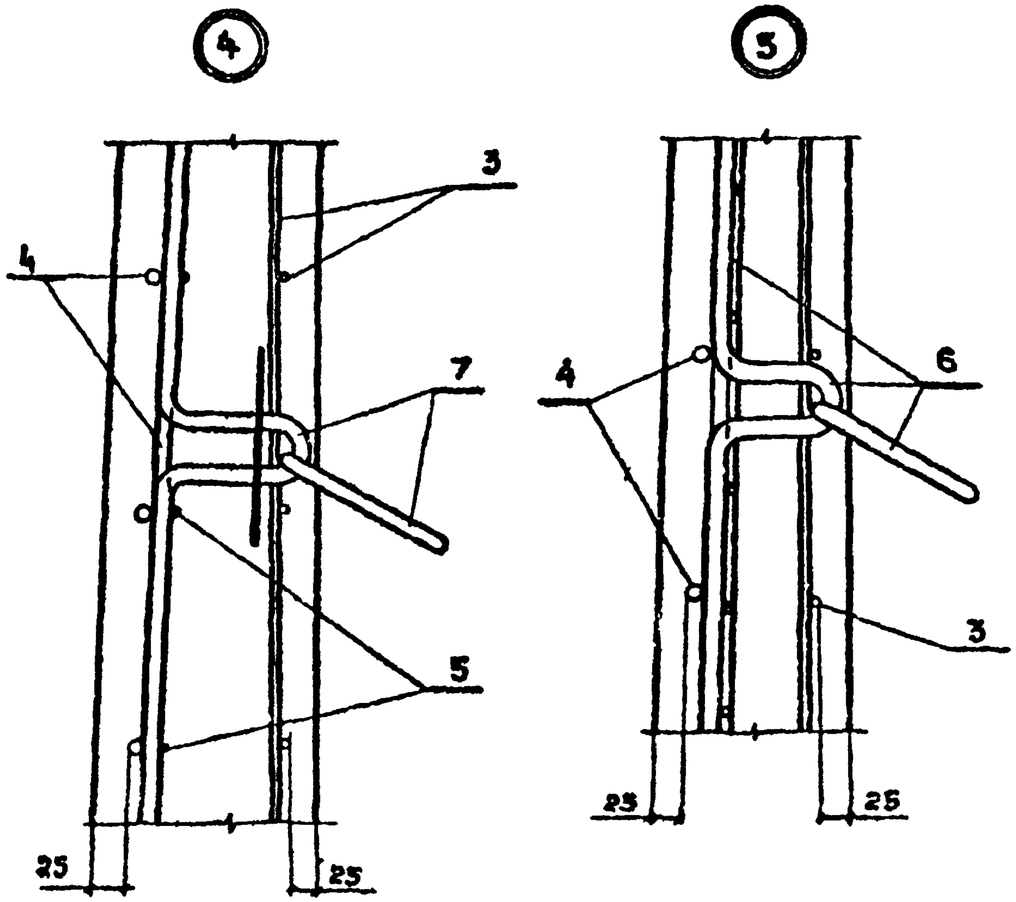

Ведомость расхода стали на элемент, кг

Марка элемента	Изделия арматурные										Всего
	Арматура класса										
	Вр-1			А-I		А-III					
	ГОСТ 8727-80			ГОСТ 5781-82*							
	⌀5		Итого	⌀6	Итого	⌀6	⌀12	⌀14		Итого	
ПС2-36-К16 ПС2-36-К16-1	6.2		6.2	6.0	6.0	11.8	118.2	66.6		196.6	208.8
ПС2-36-К17 ПС2-36-К17-1	6.2		6.2	6.0	6.0	11.8	44.1	164.2		220.1	232.3

	Изделия закладные												Общий расход
	Арматура класса								Прокат марки			Всего	
	Вр-I			А-I	А-II	А-III			Вст3кп2				
	ГОСТ 8727-80			ГОСТ 5781-82*					ГОСТ 19903-74*				
	⌀5		Итого	⌀10	⌀16	⌀10	⌀8	Итого	δ8	δ6	Итого		
	0.2		0.2	8.2	10.0	3.2	0.1	21.1	52.4	0.6	53.0	74.7	283.5
	0.2		0.2	8.2	10.0	3.2	0.1	21.1	52.4	0.6	53.0	74.7	307.0

1. Концы поперечных стержней сетки, попадающие в гнезда закладных изделий обрезать.
2. Петли поз. 6,7 приварить к горизонтальным стержням сетки поз. 4.
3. Закладные изделия поз. 11 приварить к арматуре сеток.

Привязан

Инв. №

ТП901-1-82.87 - КЖИ-ПС2-36-К16СБ

Лист 3

Инв. № подл. | Подпись и дата | Взам. инв. №

Формат А3

9856/2

Инв. № подл.	Подпись и дата	Взам. инв. №

Типовой проект 901-1-82.87 Альбом IV

Формат	Зона	Поз.	Обозначение	Наименование	Кол. на исполнение КЖИ-ПС2-36- —	01	02	03	04	05	06	07	08	09	Примечание
				Документация											
А4			901-1-82.87-КЖИ-ТТ	Технические требования	×	×	×	×	×	×	×	×	×	×	
А3			901-1-82.87-КЖИ-ПС2-36-СБ	Сборочный чертеж	×	×	×	×	×	×	×	×	×	×	
				Сборочные единицы											
А3			901-1-82.87-КЖИ-ПС2-36-К16	Панель стеновая ПС 2-36-К	1	1	1	1	1	1	1	1	1	1	Железобетонная со всеми арматурными и закладными изделиями
		1	1.400-15.81.110-02	Изделие закладное МН101-6	6	6	6	6	6	2	2	6	6	6	
		6	5.900-2 ТМ.90	Сальник Ду L=200			1	1							Dy max 400 L=200
		7	5.900-2 ТМ.90	Сальник Ду L=200										1	Dy max=300 L=200

Привязан			
Инв. №			

ГИП	Кобылянский	
Н.контр.	Лейзенберг	
Нач.отд.	Волошин	
Гл.спец.	Лейзенберг	
Рук.гр.	Клоцман	
Ст.инж.	Малинин	

ТП 901-1-82.87 - КЖИ-ПС2-36

Панель стеновая ПС2-36 с дополнительными закладными изделиями

Стадия	Лист	Листов
Р	1	6

Госстрой СССР Укрводоканалгипрострой Киев

Формат А4

Инв. № подл.	Подпись и дата	Взам. инв. №

Формат	Зона	Поз.	Обозначение	Наименование	Кол. на исполнение КЖИ-ПС2-36- —	01	02	03	04	05	06	07	08	09	Примечание
				Детали											
61		12		А-III-16 ГОСТ 5781-82* L=800	8	8									1.3кг
64		13		А-III-14 ГОСТ 5781-82* L=1400			16					4	4		1.7кг
				А-III-16 ГОСТ 5781-82* L=1500				16							2.4кг
				А-III-14 ГОСТ 5781-82* L=1900						16					2.3кг
				А-III-16 ГОСТ 5781-82* L=1950							16				3.1кг
				А-III-12 ГОСТ 5781-82* L=1150										16	1.0кг

Привязан			
Инв. №			

ТП 901-1-82.87 - КЖИ-ПС2-36

Лист 2

Формат А4

Инв № подл.	Подпись и дата	Взам инв №

Формат	Зона	Поз.	Обозначение	Наименование	Кол на исполнение КЖИ-ПС2-36- 10	11	12	13	14	15	16	17	18	19	Примечание
				Документация											
А4			901-1-82.87-КЖИ - ТТ	Технические требования	×	×	×	×	×	×	×	×	×	×	
А3			901-1-82.87-КЖИ-ПС2-36 СБ	Сборочный чертеж	×	×	×	×	×	×	×	×	×	×	
				Сборочные единицы											
А3			901-1-82.87-КЖИ-ПС-2-36-К16	Панель стеновая ПС2-36-К	1	1	1								угловая, со всеми арматурными и закладными изделиями
А3			901-1-82.87-КЖИ-ПС2-36-К5	Панель стеновая ПС 2-36-К				1	1	1	1	1	1		рядовая, со всеми арматурными и закладными изделиями
А3			901-1-82.87-КЖИ-ПС2-36-К5	Панель стеновая ПС2-36-К5										1	

Привязан

Инв. №

ТП 901-1 - 82.87 - КЖИ-ПС2-36

Лист 3

Формат А4

Инв № подл.	Подпись и дата	Взам инв №

Формат	Зона	Поз.	Обозначение	Наименование	Кол. на исполнение КЖИ-ПС2-36- 10	11	12	13	14	15	16	17	18	19	Примечание
		1	1.400-15.81.110-02	Изделие закладное МН101-6	6	6	6	6	6	6	4	4	6		
		2	1.400-15.81.210-40	Изделие закладное МН209-3										1	
		4	1.400-15.81.550-04	Изделие закладное МН553										1,1т	
		6	5.900-2 ТМ.90	Сальник Ду L=200		1	1							1	Ду max 400 L=200
		7	5 900-2 ТМ.90	Сальник Ду L=200	1			1	1						Ду max 300 L=200
		8	5.900-2 ТМ.89-01	Сальник Ду 80 L=200		1	1							3	
		10	5 900-2 ТМ.89-02	Сальник Ду100 L=200		1	1								
Б4		16		А III-12 ГОСТ 5781-82* L=650										4	0.6кг
Б4		13		А-III-16 ГОСТ 5781-82* L=1500			16								2.4кг
				А-III-14 ГОСТ 5781-82* L=1400	16	16		16		4	16	16			1.7кг
				А-III-12 ГОСТ 5781-82* L=1350										36	1.2кг
				А-III-18 ГОСТ 5781-82* L=1500					16						3.0кг

Привязан

Инв. №

ТП 901-1-82.87 - КЖИ-ПС2-36

Лист 4

Формат А4

9836/2

Инв.№ подл.	Подпись и дата	Взам. инв.№

Типовой проект 901-1-82.87 Альбом IV

Формат	Зона	Поз.	Обозначение	Наименование	Кол. на исполнение КЖИ-ПС2-36- 20	21	22								Примечание
				Документация											
А1			901-1-82.87-КЖИ-ТТ	Технические требования	×	×	×								
А3			901-1-82.87-КЖИ-ПС2-36СБ	Сборочный чертеж	×	×	×								
				Сборочные единицы											
			901-1-82.87-КЖИ-ПС2-36-К5	Панель стеновая ПС2-36-К5	1	1									Работая со всеми арматурными и закладными изделиями
			901-1-82.87-КЖИ-ПС2-36-К16□	Панель стеновая ПС2-36-К□			1								Условно со всеми арматурными и закладными изделиями
		1	1.400-15.81.110-02	Изделие закладное МН101-8			6								
		2	1.400-15.81.210-40	Изделие закладное МН209-3	1	1									
		3	1.400-15.81.210-05	Изделие закладное МН202-1		4									
		4	1.400-15.81.550-04	Изделие закладное МН553	2,9м	2,9м									

Привязан

Инв.№

ТП 901-1-82.87-КЖИ-ПС2-36

Лист 5

Формат А4

Инв.№ подл.	Подпись и дата	Взам. инв.№

Формат	Зона	Поз.	Обозначение	Наименование	Кол. на исполнение КЖИ-ПС2-36- 20	21	22								Примечание
		6	5.900-2 ТМ89□	Сальник Ду□ L=200		1									Ду max 400 L=600
		11	5.900-2 ТМ89-05	Сальник Ду 200 L=200		1									
				Детали											
Б4		13		А-III-12 ГОСТ 5781-82 L=1350		16									1.2кг

При привязке проекта в зависимости от типа грунта проставить наименование панели по таблице 2 док. 901-1-82.87-КЖ6

Привязан

Инв.№

ТП 901-1-82.87-КЖИ-ПС2-36

Лист 6

Формат А4

Типовой проект 901-1-82.87 Альбом IV

ПС2-36-К16г
ПС2-36-К17г

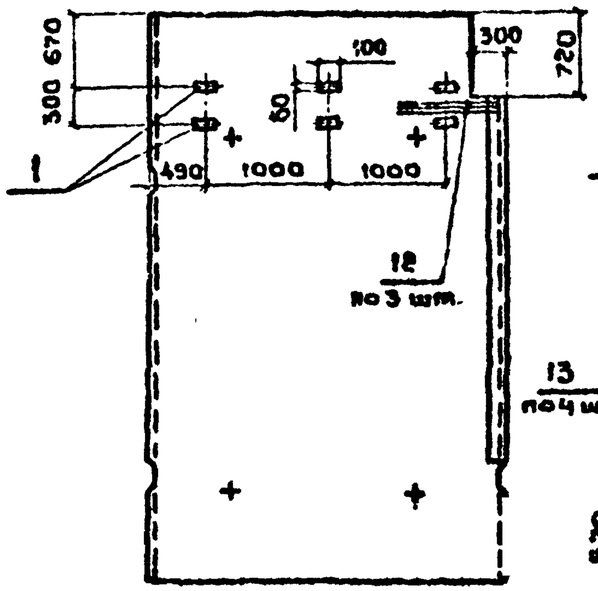

ПС2-36-К16а
ПС2-36-К17а

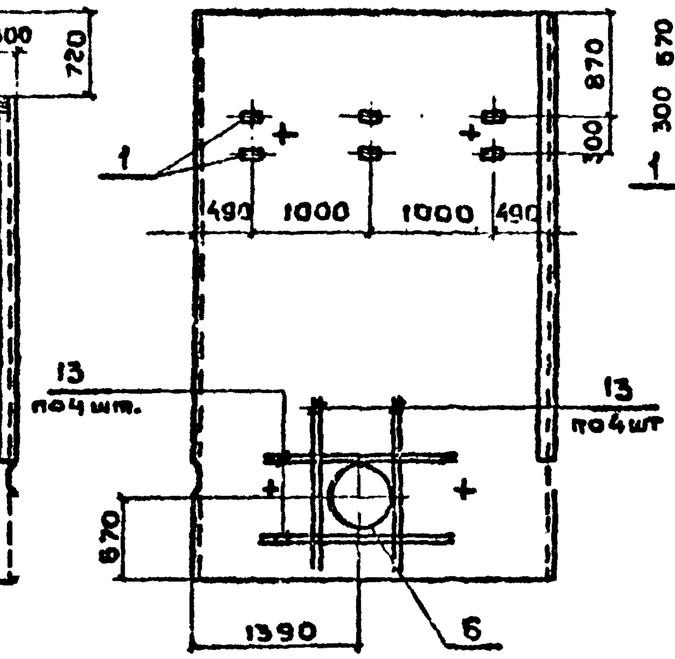

ПС2-36-К16б
ПС2-36-К17б

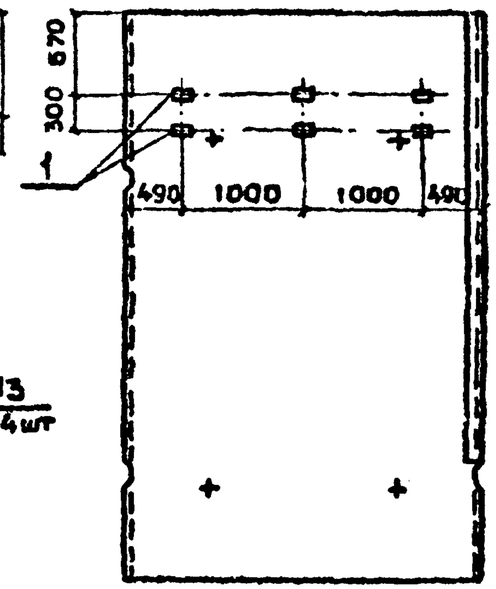

ПС2-36-К17-1а

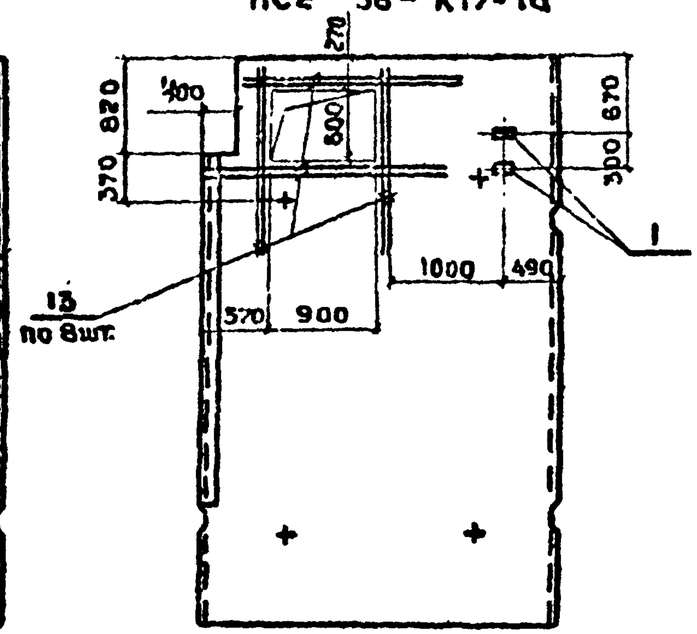

ПС2-36-К18б
ПС2-36-К-17б

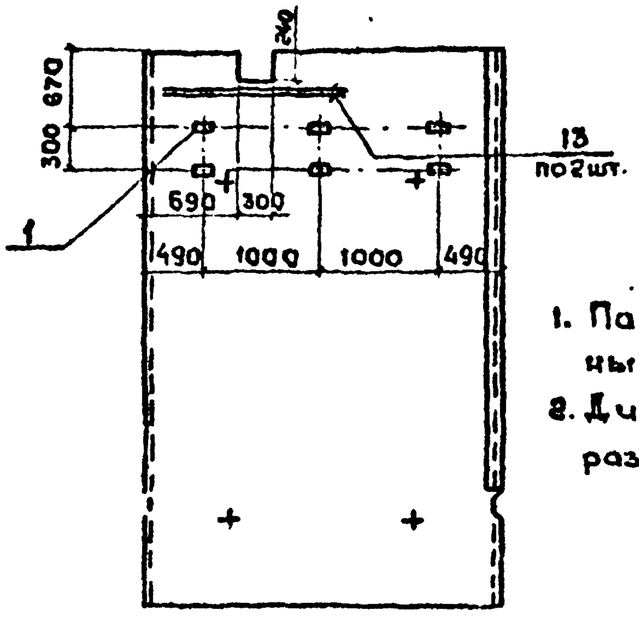

Таблица 1

Марка насоса	Сальник Ду, мм поз.6	Сальник Ду, мм поз.7	„А" мм	Марка насоса	Сальник Ду, мм поз.6	Сальник Ду, мм поз.7	„А" мм	Марка насоса	Сальник Ду, мм поз.6	Сальник Ду, мм поз.7	„А" мм
КМ 45/55	200	150	610	К 90/85 К 90/85а	250	200	560	К290/18 К290/18а	400	300	520
К 90/35 К 90/35а	250	200	600	К 160/20 К 160/20а	300	300	540	К290/30 К290/30а			500
К 90/55 К 90/55а			580	К 160/30			520				

1. Панели изображены со стороны вертикальной грани
2. Диаметр сальников поз. 6,7, размер „А" см. таблицу 1.
3. Таблицу обозначений см. таблицу 2 на листе 3.

Привязан

Инв. №

Гл. инж. пр.	Кодомцевич	
Н. контр.	Дзенберг	
Нач. отд.	Волощин	
Гл. спец.	Дзенберг	
Рук. гр.	Клоцман	
Ст. инж.	Малинина	

ТП 901-1-82.87-КЖИ-ПС2-36СБ

Панель стеновая ПС2-36 С дополнительными закладными изделиями. Сборочный чертеж

Стадия	Масса	Масштаб
Р		
Лист 1	Листов 5	

Госстрой СССР Укрводоканалпроект Киев

Формат А4

Инв. № подл. | Подпись и дата | Взам. инв. №

9856/2

Альбом IV

Типовой проект 901-1-82.87

ПС2-36-К16-1б
ПС2-36-К17-1б

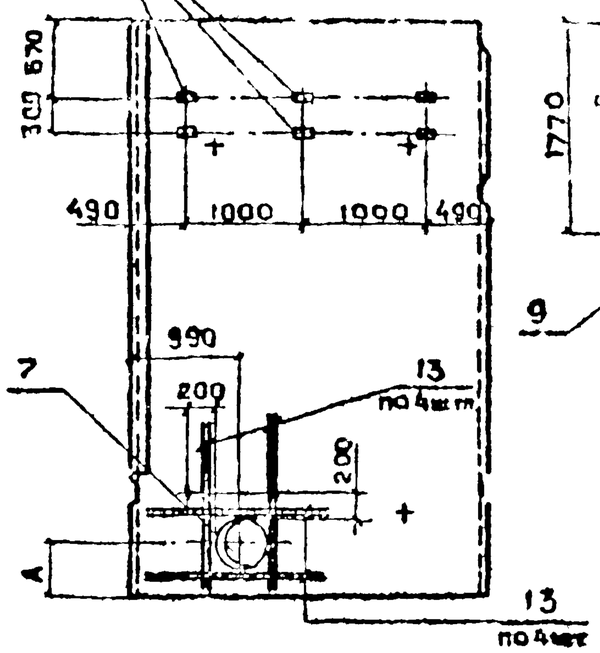

ПС2-36-К18-1б
ПС2-36-К17-1б

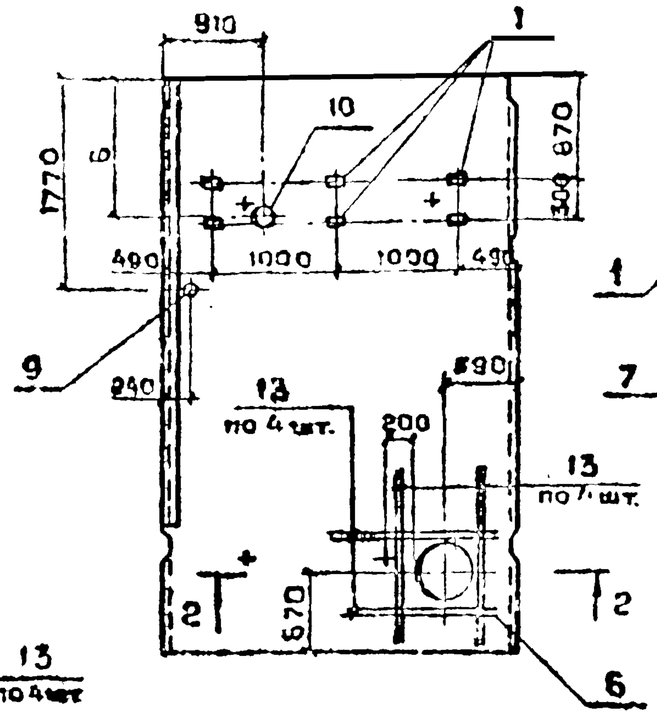

ПС2-36-К6а
ПС2-36-К7а

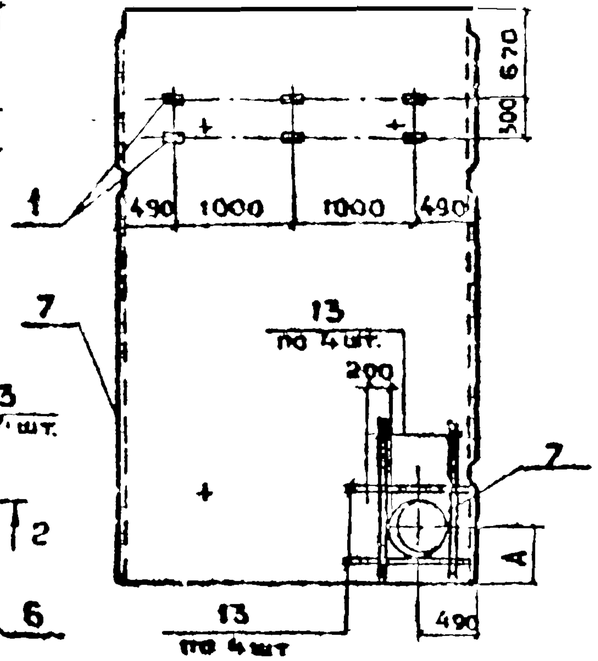

ПС2-36-К6б
ПС2-36-К7б

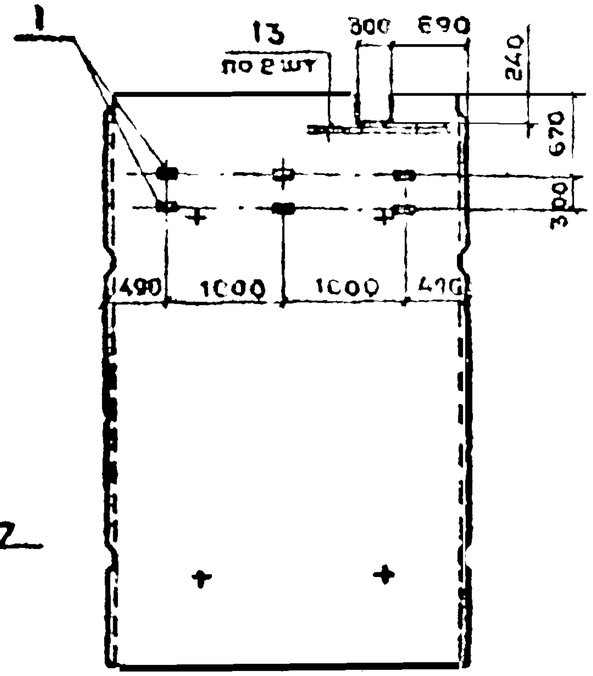

ПС2-36-К6в
ПС2-36-К7в

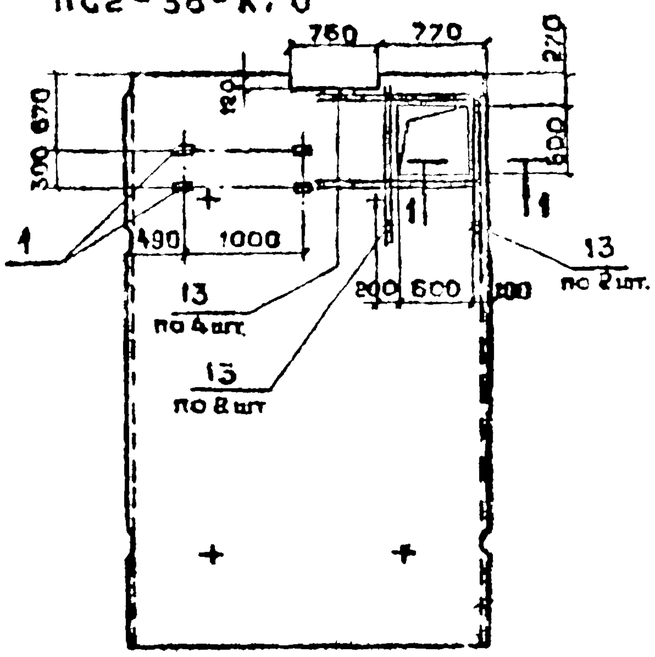

ПС2-36-К6г
ПС2-36-К7г

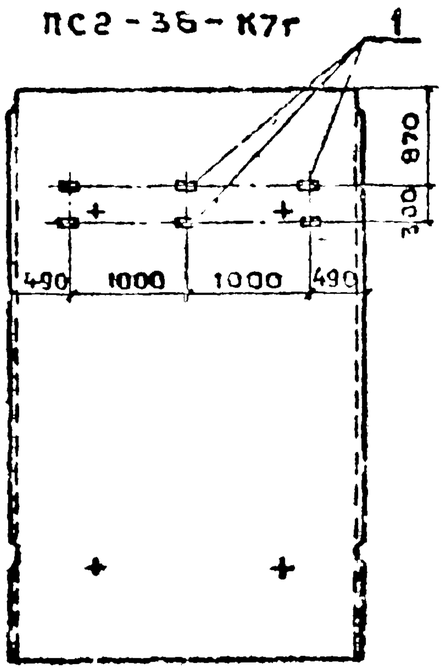

1-1

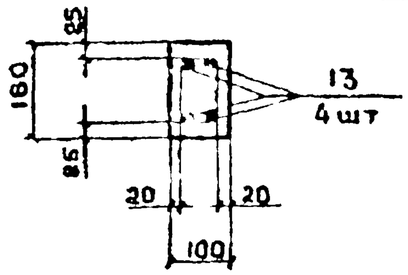

2-2

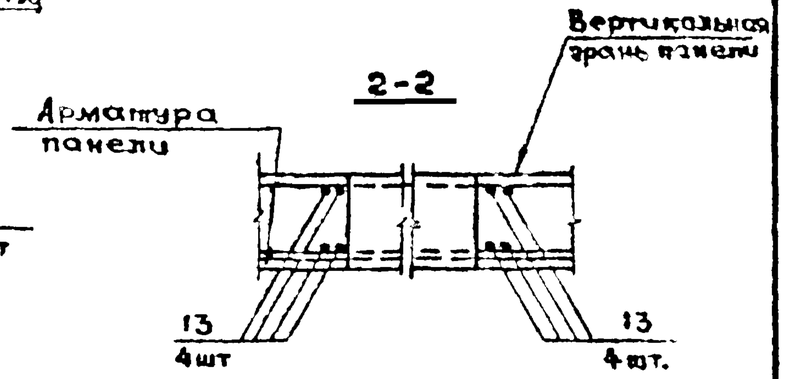

1. Отметку оси сальника „Б" проставить в зависимости от глубины промерзания грунта по чертежам марки „ТХ".
2. При установке сальников позиций „6,7" до Ду 250 мм включительно арматуру обрамления /позиция „13"/ не устанавливать

Привязан			
Инв. №			

ТП 901-1-82.87 - КЖИ-ПС2-36СБ

Лист 2

Инв. № подл. | Подпись и дата | Взам. инв. №

Формат А3

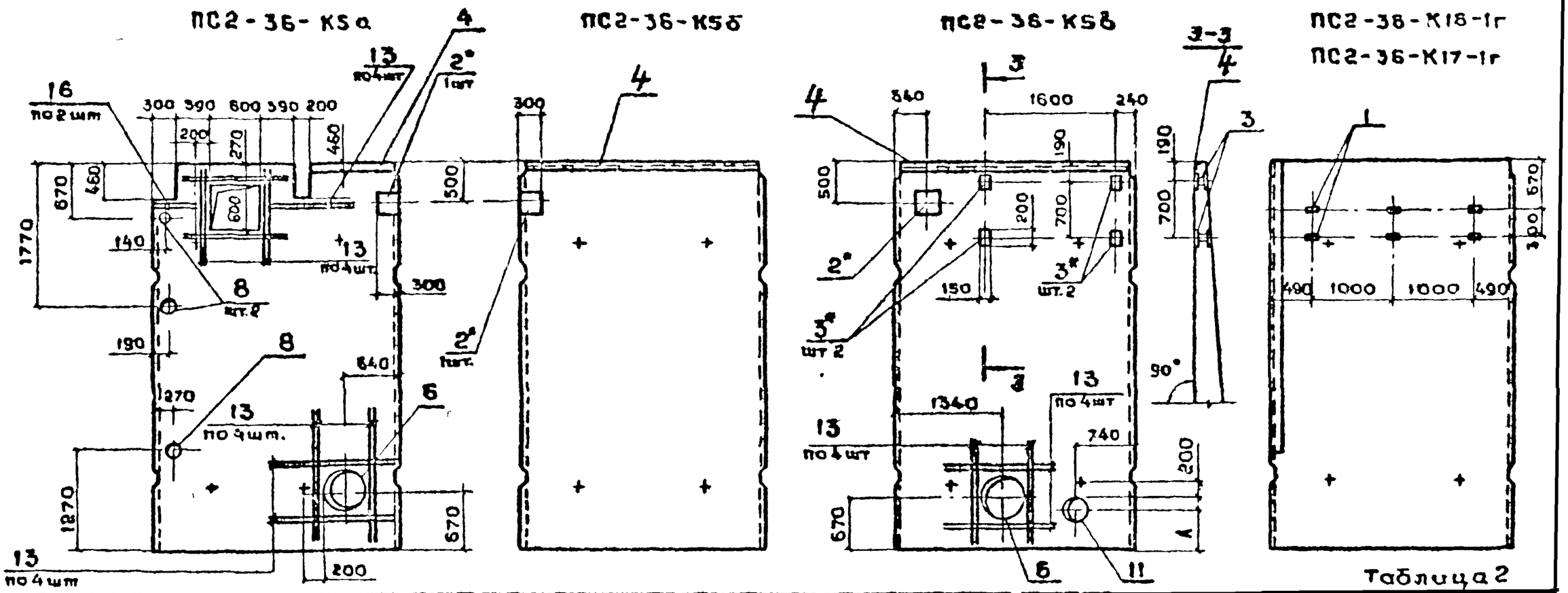

Таблица 2

Обозначение	Марка
901-1-82.87-КЖИ-ПС2-36	ПС2 - 36 - К16г
-01	ПС2 - 36 - К17г
-02	ПС2 - 36 - К16а
-03	ПС2 - 36 - К17а
-04	ПС2 - 36 - К16б
	ПС2 - 36 - К17б
-05	ПС2 - 36 - К16-1а
-06	ПС2 - 36 - К17-1а
-07	ПС2 - 36 - К16в
-08	ПС2 - 36 - К17в
-09	ПС2 - 36 - К16-1б
-10	ПС2 - 36 - К17-1б

Обозначение	Марка
901-1-82.87-КЖИ-ПС2-36-11	ПС2 - 36 - К16-1в
-12	ПС2 - 36 - К17-1в
-13	ПС2 - 36 - К6а
-14	ПС2 - 36 - К7а
-15	ПС2 - 36 - К6б
	ПС2 - 36 - К7б
-16	ПС2 - 36 - К6в
-17	ПС2 - 36 - К7в

Обозначение	Марка
901-1-82.87-КЖИ-ПС2-36-18	ПС2 - 36 - К6г
	ПС2 - 36 - К7г
-19	ПС2 - 36 - К5а
-20	ПС2 - 36 - К5б
-21	ПС2 - 36 - К5в
-22	ПС2 - 36 - К16-1г
	ПС2 - 36 - К17-1г

У закладных изделий позиций „2, 3*", отмеченных знаком*, при установке в опалубку анкера укоротить по месту

Привязан

Инв №

ТП 901-1-82.87-КЖИ-ПС2-36 СБ

Лист 3

Формат А3

9856/2

Инв № подл | Подпись и дата | Взам инв №

Типовой проект 901-1-82.87 Альбом V

Ведомость расхода стали на дополнительные арматурные и закладные изделия, кг /начало/

Марка элемента	Изделия арматурные										Изделия закладные																		Общий расход
	Арматура класса А-III ГОСТ 5781-82*									Всего	Арматура класса А-III ГОСТ 5781-82*			Прокат марки Вст3 кп2 ГОСТ 19903-74*						Сальник Серия 3.900-2								Всего	
	ф12	ф14	ф16	ф18					Итого		ф8	ф12	Итого	δ=6	δ=8	δ=10	L50×5	Итого		Ду80 L=200	Ду100 L=200	Ду200 L=200	Ду400 L=200	Ду400 L=200		Итого		
ПС2-36-К16г	–	–	7.8						7.8	7.8	0.6	–	0.6	1.8	1.2	–	–	3.0	–	–	–	–	–	–		–	3.6	11.4
ПС2-36-К17г	–	–	7.8						7.8	7.8	0.6	–	0.6	1.8	1.2	–	–	3.0	–	–	–	–	–	–		–	3.6	11.4
ПС2-36-К16а	–	27.2							27.2	27.2	0.6	–	0.6	1.8	1.2	–	–	3.0	–	–	–	–	–	45.8		45.8	49.4	76.6
ПС2-36-К17а	–		38.4						38.4	38.4	0.6	–	0.6	1.8	1.2	–	–	3.0	–	–	–	–	–	45.8		45.8	49.4	87.8
ПС2-36-К16б ПС2-36-К17б	–	–	–						–	–	0.6		0.6	1.8	1.2	–	–	3.0	–	–	–	–	–			–	3.6	3.6
ПС2-36-К16-1а	–	36.8	–						36.8	36.8	0.2	–	0.2	0.6	0.4	–	–	1.0	–	–	–	–	–	–		–	1.2	38.0
ПС2-36-К17-1а	–	–	49.6						49.6	49.6	0.2	–	0.2	0.6	0.4	–	–	1.0	–	–	–	–	–	–		–	1.2	50.8
ПС2-36-К16б	–	6.8							6.8	6.8	0.6	–	0.6	1.8	1.2	–	–	3.0	–	–	–	–	–	–		–	3.6	10.4
ПС2-36-К17б	–	6.8	–						6.8	6.8	0.6	–	0.6	1.8	1.2	–	–	3.0	–	–	–	–	–	–		–	3.6	10.4
ПС2-36-К16-1б	16.0	–							16.0	16.0	0.6	–	0.6	1.8	1.2	–	–	3.0	–	–	–	–	34.4	–		34.4	38.0	54.0
ПС2-36-К17-1б	–	27.2	–						27.2	27.2	0.6	–	0.6	1.8	1.2	–	–	3.0	–	–	–	–	34.4	–		34.4	38.0	65.2
ПС2-36-К16-1б	–	27.2							27.2	27.2	0.6	–	0.6	1.8	1.2	–	–	3.0	–	6.9	8.2	–	–	45.8		60.9	64.5	91.7

Инв. № подл. | Подпись и дата | Взам. инв. №

Привязан

Инв. №

ТП 901-1-82.87-КЖИ-ПС2-36 СБ

Лист 4

Формат А3

9856/2

Альбом IV

Типовой проект 901-1-82.87

Ведомость расхода стали на дополнительные арматурные и закладные изделия, кг /окончание/

Марка элемента	Изделия арматурные: Арматура класса А-III ГОСТ 5781-82* ф12	ф14	ф16	ф18					Итого	Всего	Изделия закладные: Арматура класса А-III ГОСТ 5781-82* ф8	ф12	Итого	Прокат марки Вст3кп2 ГОСТ 19903-74* -δ=8	-δ=8	-δ=10	ГОСТ 8509-86 L50x5	Итого	Сальник Серия 5.900-2 Ду80 L=200	Ду50 L=200	Ду100 L=200	Ду200 L=200	Ду300 L=200	Ду400 L=200		Итого	Всего	Общий расход
ПС2-36-К17-1б	—	—	38.4						38.4	38.4	0.6		0.6	1.8	1.2	—	—	3.0	—	6.9	8.2	—	—	45.8		60.9	64.5	102.9
ПС2-36-К6а		27.2		—					27.2	27.2	0.6		0.6	1.8	1.2	—	—	3.0	—	—	—	—	34.4	—		34.4	38.0	65.2
ПС2-36-К7а		—	—	48.0					48.0	48.0	0.6		0.6	1.8	1.2	—	—	3.0	—	—	—	—	34.4	—		34.4	38.0	86.0
ПС2-36-К6б ПС2-36-К7б		6.8	—	—					6.8	6.8	0.6		0.6	1.8	1.2	—	—	3.0	—	—	—	—	—	—		—	3.6	10.4
ПС2-36-К6В		27.2		—					27.2	27.2	0.4		0.4	1.2	0.8	—	—	2.0	—	—	—	—	—	—		—	2.4	29.6
ПС2-36-К7В		27.2	—						27.2	27.2	0.4		0.4	1.2	0.8	—	—	2.0	—	—	—	—	—	—		—	2.4	29.6
ПС2-36-К6г ПС2-36-К7г	—	—	—	—					—	—	0.6		0.6	1.8	1.2	—	—	3.0	—	—	—	—	—	—		—	3.6	3.6
ПС2-36-К5а	45.6			—					45.6	45.6	0.3	0.8	1.1	—	—	14.2	4.2	18.4		20.7	—	—	—	45.8		66.5	86.0	131.6
ПС2-36-К5б	—	—	—	—					—	—	0.9	0.8	1.7	—	—	14.2	11.0	25.2	—	—	—	—	—	—			26.9	26.9
ПС2-36-К5В	19.2	—	—	—					19.2	19.2	0.9	2.8	3.7	—	—	33.4	11.0	44.4	—	—		18.0	—	45.8		51.8	109.9	129.1
ПС2-36-К16-1г ПС2-36-К17-1г		—	—	—					—	—	0.6	—	0.6	1.8	1.2	—	—	3.0	—	—	—	—	—	—		—	3.6	3.6

Инв. № подл. | Подпись и дата | Взам. инв. №

Привязан

Инв. №

ТП 901-1-82.87-КЖИ-ПС2-36 СБ

Лист 5

Формат А3

9856/2

Типовой проект 901-1-82.87 Альбом V

Рис.1

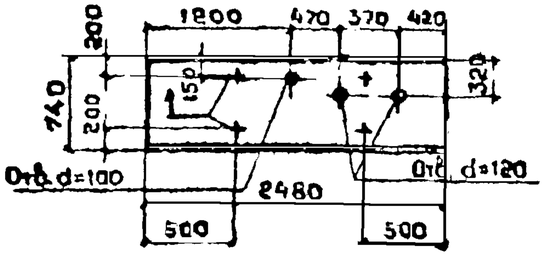

Рис.2

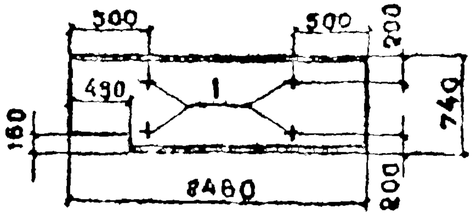

Формат	Зона	Поз.	Обозначение	Наименование	Кол.	Примечание
				Документация		
А4			901-1-82.87-КЖИ-ТТ	Технические требования		
				Сборочные единицы		
			3.006.1-2/82.1-2-1.0-070	Плита П20д-3	1	Со всеми арматурными и закладными изделиями, кроме УП1-3, шт.1
		1	1.400-9 в.1 л.16	Изделие закладное УП2-1	4	

Обозначение	Марка	Рис.
901-1-82.87-КЖИ-П20д-3-1	П20д-3-1	1
-01	П20д-3-2	2

Привязан

Инв. №

Подпись и дата

Взам. инв. №

ГИП	Новоминский	
Н. контр.	Айзенберг	
Нач. отд.	Волошин	
Гл. спец.	Айзенберг	
Рук. гр.	Клоцман	
Вед. инж.	Слепак	

ТП 901-1-82.87- КЖИ-П20д-3-1

Плита П20д-3-1 П20д-3-2

Стадия	Масса	Масштаб
Р	840	
Лист	Листов 1	

Госстрой СССР Укрводоканалпроект Киев

Формат А4

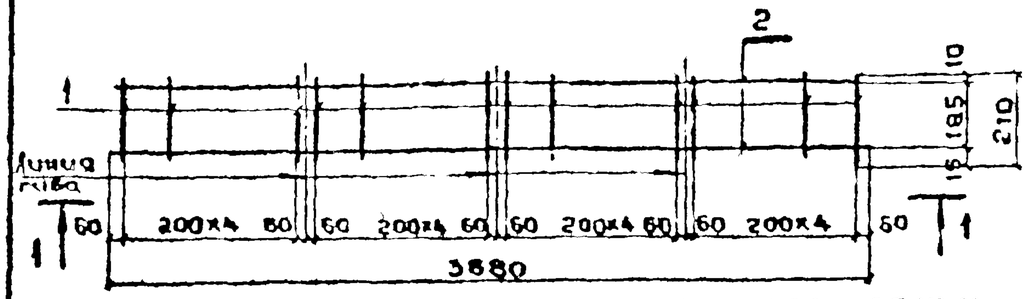

1-1

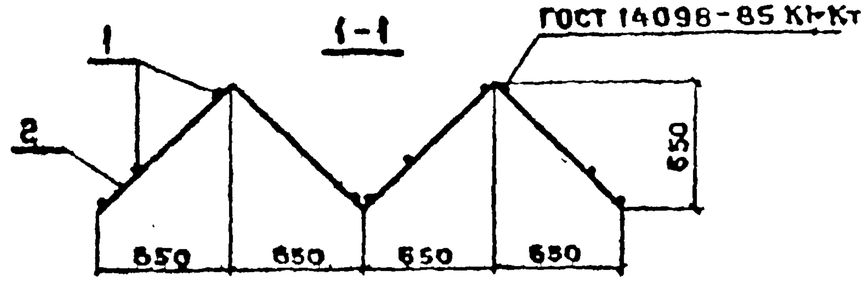

Формат	Зона	Поз.	Обозначение	Наименование	Кол.	Примеч.
				Документация		
А4			901-1-82.87-КЖИ-ТТ	Технические требования		
				Детали		
Б4		1		А-I-8-ГОСТ5781-82* ℓ=210	24	0.1кг
Б4		2		А-I-6-ГОСТ5781-82* ℓ=3680	2	0.8кг

Привязан

Инв. №

Подпись и дата

Взам. инв. №

ГИП	Новомлинский	
Н. контр.	Айзенберг	
Нач. отд.	Волошин	
Гл. спец.	Айзенберг	
Рук. гр.	Клоцман	
Ст. инж.	Дозорова	

ТП 901-1-82.87 - КЖИ-КР1

Каркас плоский КР1

Стадия	Масса	Масштаб
Р	4.0кг	
Лист	Листов 1	

Госстрой СССР Укрводоканалпроект Киев

Формат А4

Инв.№ подл.	Подпись и дата	Взам.инв.№

Типовой проект 901-1-82.87 Альбом IV

Формат	Зона	Поз.	Обозначение	Наименование	Кол. на исполнение 901-1-82.87-КЖИ-КР2 —	01									Примечание
				Документация											
А4			901-1-82.87-КЖИ-ТТ	Технические требования	×	×									
А4			901-1-82.87-КЖИ-КР2СБ	Сборочный чертеж	×	×									
				Детали											
Б4		1		А-III-12 ГОСТ 5781-82* ℓ=4550	3										4.0кг
				А-III-12 ГОСТ 5781-82* ℓ=1050		3									1.0кг
Б4		2		А-I-6 ГОСТ 5781-82* ℓ=440	48										0.1кг
				А-I-6 ГОСТ 5781-82* ℓ=330		11	~								0.1кг

ГИП	Новоминский		ТП901-1-82.87 - КЖИ-КР2
Н.контр.	Айзенберг		Каркас плоский КР2, КР3
Нач.отд.	Волошин		Стадия: Р; Лист; Листов: 1
Гл.спец.	Айзенберг		Госстрой СССР Укрводоканалпроект Киев
Рук.гр.	Клоцман		
Ст.инж.	Малинина		

Формат А4

Инв.№ подл.	Подпись и дата	Взам.инв.№

Привязан

Инв.№

ГИП	Новоминский	
Н.контр.	Айзенберг	
Нач.отд.	Волошин	
Гл.спец.	Айзенберг	
Рук.гр.	Клоцман	
Ст.инж.	Малинина	

ТП 901-1-82.87 - КЖИ-КР2СБ

Каркас плоский КР2, КР3

Сборочный чертеж

Стадия: Р; Лист; см. табл.; Листов: 1; Масса; Масштаб

Госстрой СССР Укрводоканалпроект Киев

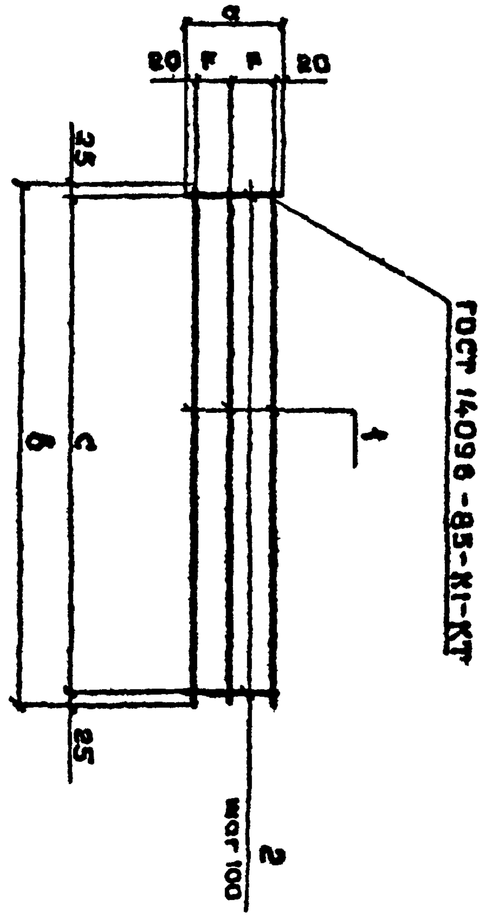

Обозначение	Марка	Размер, мм a	б	c	F	Масса, кг
901-1-82.87-КЖИ-КР2-01	КР2	440	4550	4500	200	16.6
	КР3	330	1050	1100	145	4.1

9856/2

Формат А4

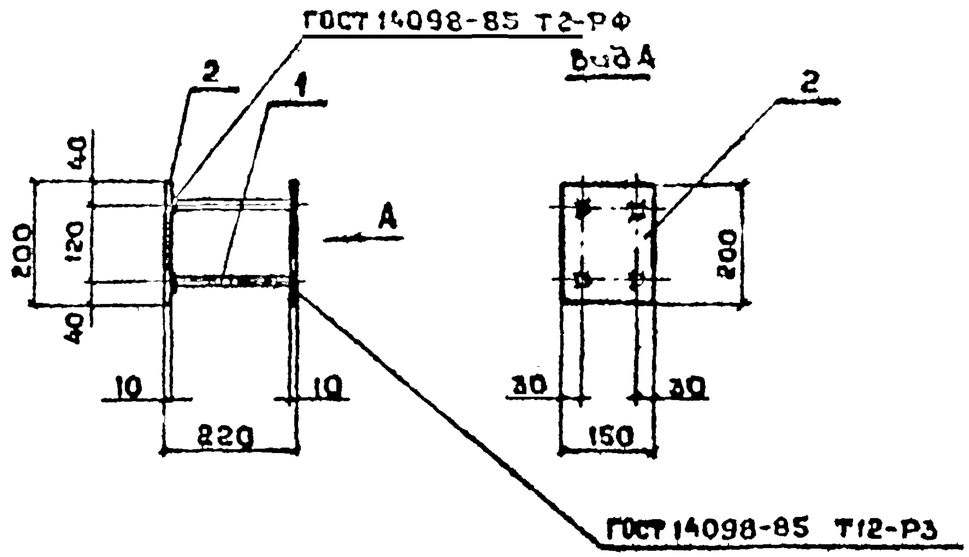

Формат	Зона	Поз.	Обозначение	Наименование	Кол.	Примечание
				Документация		
А4			901-1-82.87-КЖИ-ТТ	Технические требования		
				Детали		
Б4		1		А-III-12 ГОСТ 5781-82* В-200	4	0.2 кг
Б4		2		Лист 200х10 В-150 ГОСТ 19903-74*	8	2.4 кг

Привязан

Инв. №

ГИП	Новоминский		
Н.контр.	Айзенберг		
Нач.отд.	Волошин		
Гл.спец.	Айзенберг		
Рук.гр.	Клочкан		
Инж.	Малинина		

Взам. инв. № | Подпись и дата | Инв. № подл.

ТП 901-1-82.87 - КЖИ-МН1

Изделие закладное МН1

Стадия	Масса	Масштаб
Р	5.6	
Лист	Листов 1	

Госстрой СССР Укрводоканалпроект Киев

Формат А4

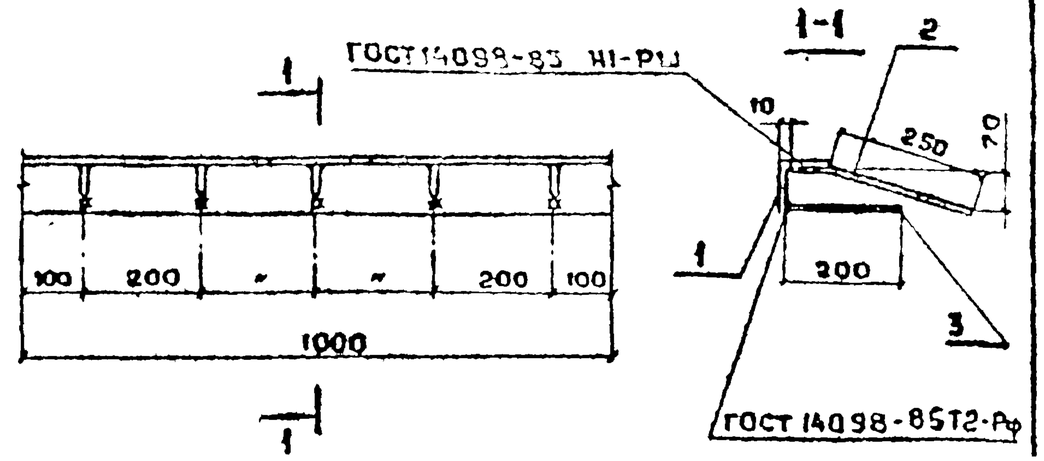

Формат	Зона	Поз.	Обозначение	Наименование	Кол.	Примеч.
				Документация		
А4			901-1-82.87-КЖИ-ТТ	Технические требования		
				Сборочные единицы		
Б4		1		Уголок 90х7 ГОСТ 8509-86 L=1000	1	9.6
Б4		2		А-III-8 ГОСТ 5781-82*, L=330	5	0.1
Б4		3		А-III-8 ГОСТ 5781-82*, L=200	5	0.1

Привязан

Инв. №

ГИП	Новоминский		
Н.контр.	Айзенберг		
Нач.отд.	Волошин		
Гл.спец.	Айзенберг		
Рук.гр.	Клочкан		

Взам. инв. № | Подпись и дата | Инв. № подл.

ТП 901-1-82.87 - КЖИ-МН2

Изделие закладное МН2

Стадия	Масса	Масштаб
Р	10.6	
Лист	Листов 1	

Госстрой СССР Укрводоканалпроект Киев

Формат А4

Типовой проект 901-1-82.87 Альбом IV

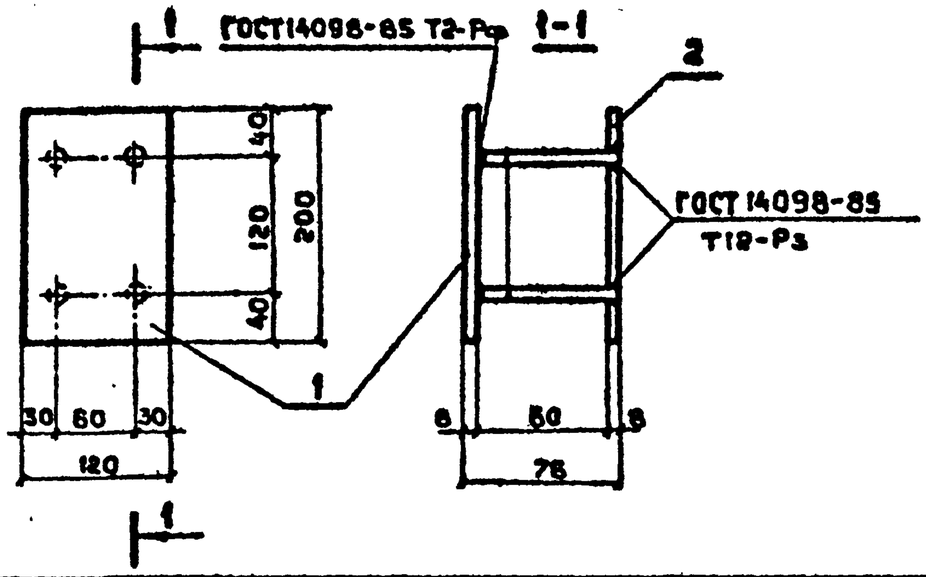

Формат	Зона	Поз.	Обозначение	Наименование	Кол.	Примечание
				Документация		
А4			901-1-82.87-КЖИ-ТТ	Технические требования		
				Детали		
Б4		1		Лист 8х120х200 ГОСТ 19903-74*	1	1.5 кг
Б4		2		Лист 8х120х200 ГОСТ 19903-74*	1	1.5 кг
Б4		3		А-III-10 ГОСТ 5781-82* ℓ=68	4	0.1 кг

Привязан

Инв. №

Гл.инж.пр	Новоминский	
Н.контр	Дзенберг	
Нач.отд	Золожин	
Гл.спец	Дзенберг	
Рук.гр	Клоцман	
Вед.инж	Слепак	
Ст.инж.	Дозорова	

ТП 901-1-82.87 - КЖИ-МН3

Изделие закладное МН3

Стадия	Масса	Масштаб
Р	3.4	
Лист	Листов 1	

Госстрой СССР Укрводоканалпроект Киев

Формат А4

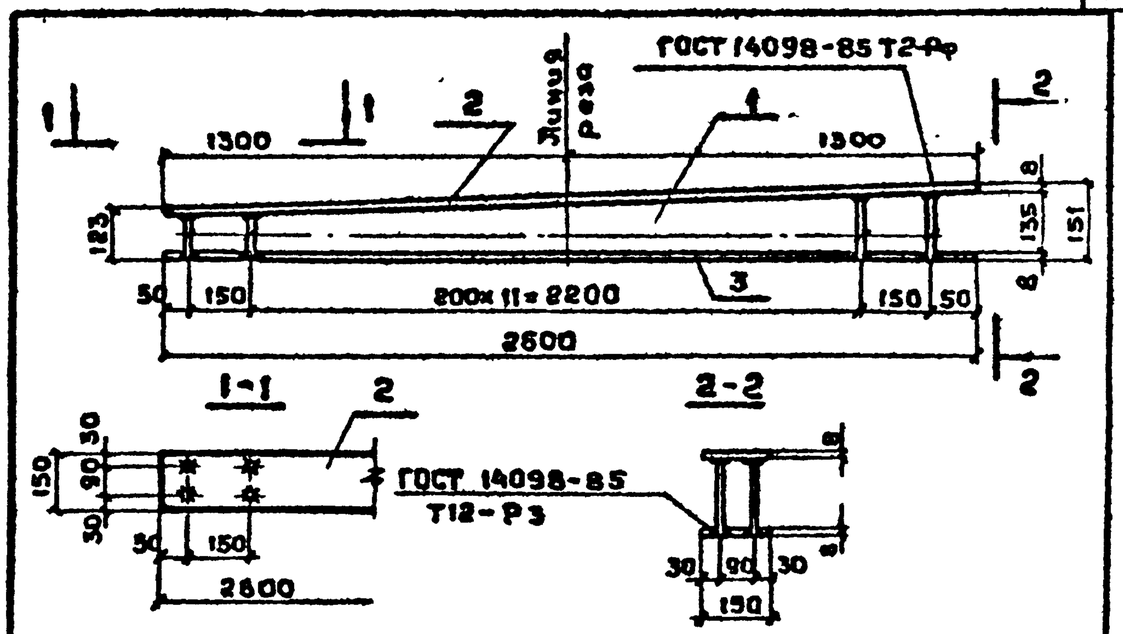

Формат	Зона	Поз.	Обозначение	Наименование	Кол.	Примеч.
				Документация		
А4			901-1-82.87-КЖИ-ТТ	Технические требования		
				Детали		
Б4		1		А-III-10-ГОСТ 5781-82* ℓср=121	28	0.1 кг
Б4		2		Лист 8х150х2600 ГОСТ 19903-74*	1	24.5 кг
Б4		3		Лист 8х150х2600 ГОСТ 19903-74*	1	24.5 кг

Для удобства изготовления и установки в опалубку поз.2 и 3 разрезать в указанном на чертеже месте.

Привязан

Инв. №

Гл.инж.пр	Новоминский	
Н.контр	Дзенберг	
Нач.отд	Золожин	
Гл.спец	Дзенберг	
Рук.гр.	Клоцман	
Вед.инж	Слепак	
Ст.инж.	Молинина	

ТП 901-1-82.87 - КЖИ-МН4

Изделие закладное МН4

Стадия	Масса	Масштаб
Р	51.8	
Лист	Листов 1	

Госстрой СССР Укрводоканалпроект Киев

Формат А4

Альбом IV

Типовой проект 901-1-82.87

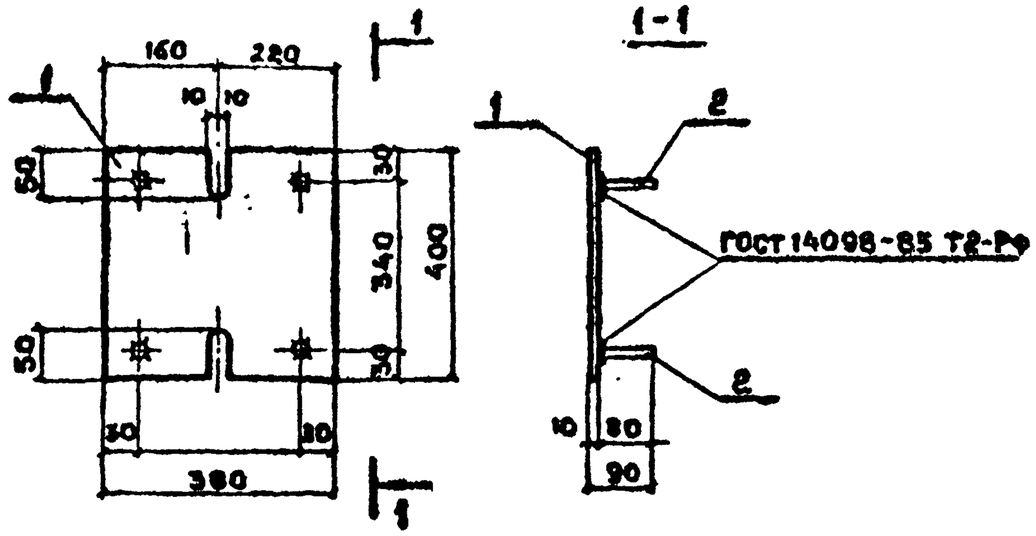

Формат	Зона	Поз.	Обозначение	Наименование	Кол	Примеч.
				Документация		
А4			901-1-82.87-КЖИ-ТТ	Технические требования		
				Детали		
Б4		1		Лист 10×380×400 ГОСТ 19903-74*	1	11.3кг
Б4		2		А-III-12 ГОСТ 5781-82* ℓ=80	4	0.07кг

Привязан

Инв. №

ГИП	Новомижский		
Н. контр	Лозенберг		
Нач.отд	Волошин		
Гл.спец	Лозенберг		
Рук.гр	Клоцман		
Ст.инж.	Дозорова		

901-1-82.87 - КЖИ-МН5

Изделие закладное МН5

Стадия	Масса	Масштаб
Р	11.6	
Лист	Листов 1	

Госстрой СССР Укрводоканалпроект Киев

Формат А4

Взам. инв. № | Подпись и дата | Инв. № подл.

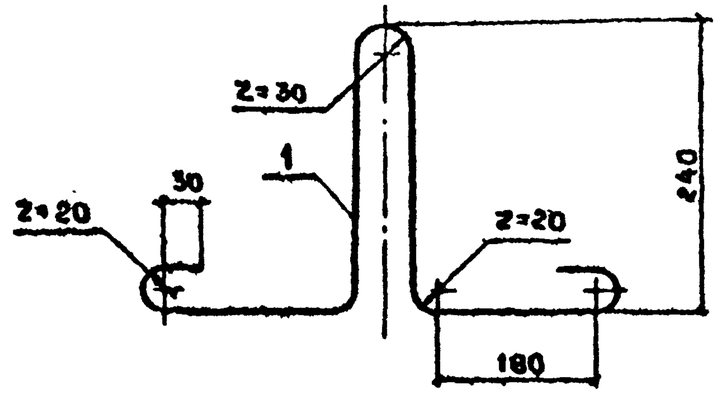

Формат	Зона	Поз.	Обозначение	Наименование	Кол.	Примечание
				Документация		
А4			901-1-82.87 КЖИ-ТТ	Технические требования		
				Детали		
А4		1		А-I-12 ГОСТ 5781-82* L=1080	1	0.98кг

Привязан

Инв. №

ГИП	Новомижский		
Н.контр.	Лозенберг		
Нач.отд.	Волошин		
Гл.спец.	Лозенберг		
Рук.гр.	Клоцман		
Ст.инж.	Дозорова		

ТП 901-1-82.87 - КЖИ-МН6

Изделие закладное МН 6

Стадия	Масса	Масштаб
Р	0.98	
Лист	Листов 1	

Госстрой СССР Укрводоканалпроект Киев

Формат А4

9856/2

Типовой проект 901-1-82.87 Альбом IV

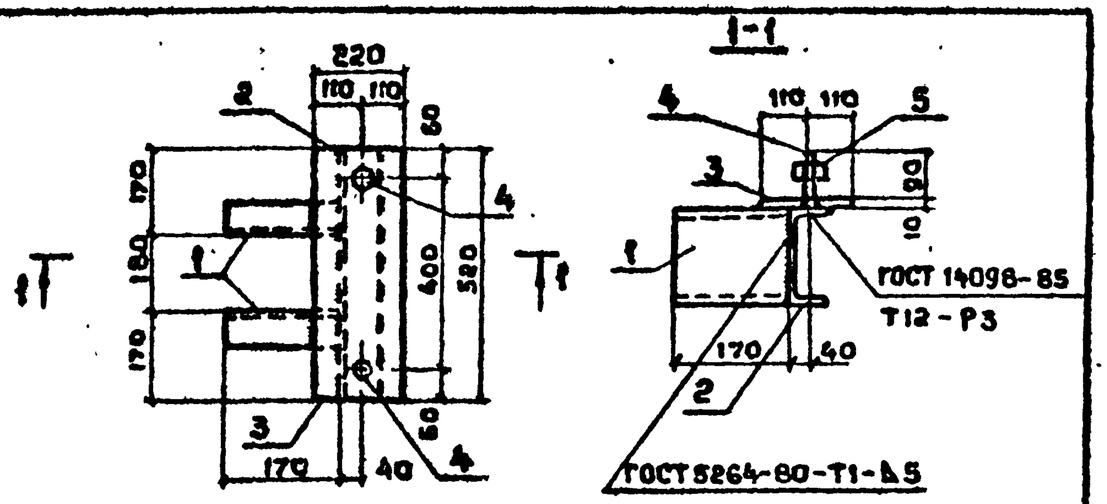

Формат	Зона	Поз.	Обозначение	Наименование	Кол.	Примечание
				Документация		
А4			901-1-82.87-КЖИ-ТТ	Технические требования		
				Детали		
Б4		1		Швеллер 16 ГОСТ 8240-72* L=170	2	2,4кг
Б4		2		Швеллер 16 ГОСТ 8240-72* L=520	1	7.4кг
Б4		3		Лист 220х10, L=320 ГОСТ 19903-74*	1	9.0кг
Б4		4		Шпилька М24 ГОСТ 22034-76* L=100	2	0.4кг
Б4		5		Гайка М24 ГОСТ 5915-70*	2	0.05кг

Привязан

Инв.№

ГИП	Новоминский	
Н.контр.	Лозенберг	
Нач.отд.	Волошин	
Гл.спец.	Лозенберг	
Рук.гр.	Клацман	
Вед.инж.	Слепак	

ТП 901-1-82.87 - КЖИ-МС1

Изделие соединительное МС1

Стадия	Масса	Масштаб
Р	22.1кг	
Лист	Листов 1	

Госстрой СССР Укрводоканалпроект Киев

Формат А4

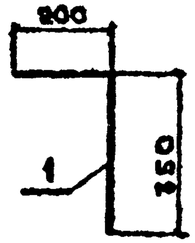

Формат	Зона	Поз.	Обозначение	Наименование	Кол.	Примечание
				Документация		
А4			901-1-82.87 - КЖИ-ТТ	Технические требования		
				Детали		
		1		А-III-16-ГОСТ 5781-82* L=550	1	0.9кг

Привязан

Инв.№

ГИП	Новоминский	
Н.контр.	Лозенберг	
Нач.отд.	Волошин	
Гл.спец.	Лозенберг	
Рук.гр.	Клацман	
Вед.инж.	Слепак	

ТП 901-1-82.87 - КЖИ-МС2

Изделие закладное МС2

Стадия	Масса	Масштаб
Р	0.9	
Лист	Листов 1	

Госстрой СССР Укрводоканалпроект Киев

Формат А4

Типовой проект 901-1-82.87

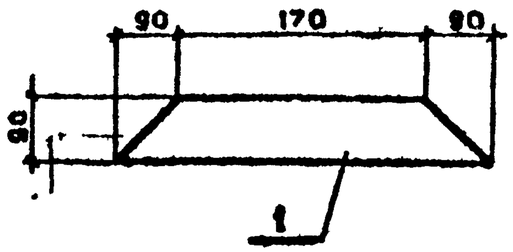

Формат	Зона	Поз.	Обозначение	Наименование	Кол.	Примечание
				Документация		
А4			901-1-82.87-КЖИ-ТТ	Технические требования		
				Детали		
А4		1		Лист 10х90х350 ГОСТ 19903-74*	1	

Привязан

Инв №

ГИП	Новоминский		
Н.контр.	Лизендера		
Нач.отд	Волошин		
Гл.спец.	Лизендера		
Рук.гр.	Клоцман		

ТП 901-1-82.87 - КЖИ-МС3

Изделие соединительное МС3

Стадия	Масса	Масштаб
Р	2.5кг	
Лист	Листов 1	

Госстрой СССР
Укрводоканалпроект
Киев

Формат А4

Инв.№ подл. | Подпись и дата | Взамен инв.№

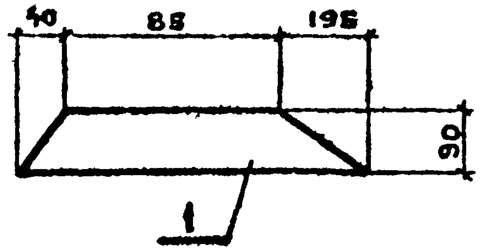

Формат	Зона	Поз.	Обозначение	Наименование	Кол.	Примечание
				Документация		
А4			901-1-82.87-КЖИ-ТТ	Технические требования		
				Детали		
А4		1		Лист 10х90х320 ГОСТ 19903-74*	1	

Привязан

Инв №

ГИП	Новоминский		
Н.контр.	Лизендера		
Нач.отд	Волошин		
Гл.спец	Лизендера		
Рук.гр	Клоцман		

ТП 901-1-82.87 - КЖИ-МС 4

Изделие соединительное МС4

Стадия	Масса	Масштаб
Р	2.3кг	
Лист	Листов 1	

Госстрой СССР
Укрводоканалпроект
Киев

Формат А4

Инв.№ подл. | Подпись и дата | Взамен инв.№

Типовой проект 901-1-82 87 Альбом IV

Обозначение	Наименование	Кол на исполнение 901-1-82.87-КЖИ-МС5																		Примечание
		-	01																	
	Документация																			
901-1-82 87 -КЖИ-ТТ	Технические требования	X	X	X	X															
901-1-82 87 -КЖИ-МС5СБ	Сборочный чертеж	X	X	X	X															
	Детали																			
А-II-14-ГОСТ 5781-82* L=820		1																		1.0кг
А-III-14 ГОСТ 5781-82* L=730			1																	0.9кг

Формат	Зона	Поз
А4		
А4		1

Инв № подл | Подпись и дата | Взам инв №

ТП 901-1-82.87 - КЖИ-МС5

Изделие соединительное МС5, МС6

Стадия Р | Лист | Листов

Госстрой СССР Укрводоканалпроект Киев

Гл инж проекта Новомиский; Н контр Лизенберг; Нач отд Волошин; Гл спец Лизенберг; Рук гр Клоцман

Привязан

Инв. №

Формат А4

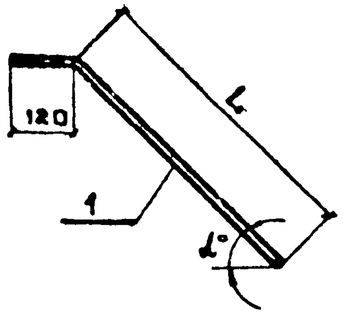

Обозначение	Марка	α°	L, мм	Масса, кг	
901-1-82 87 -КЖИ-МС5	МС 5	45°	700	1.0	
- 01	МС 6	58°	610	0.9	

Привязан

Инв. №

Подпись и дата | Взам инв №

ТП 901-1-82.87 - КЖИ-МС5СБ

ГИП	Новомиский	
Н контр	Лизенберг	
Нач отд	Волошин	
Гл спец	Лизенберг	
Рук гр	Клоцман	

Изделие соединительное МС5, МС6

Сборочный чертеж

Стадия	Масса	Масштаб
Р	см табл	
Лист	Листов 1	

Госстрой СССР Укрводоканалпроект Киев

Формат А4

Типовой проект 901-1-82.87 Альбом IV

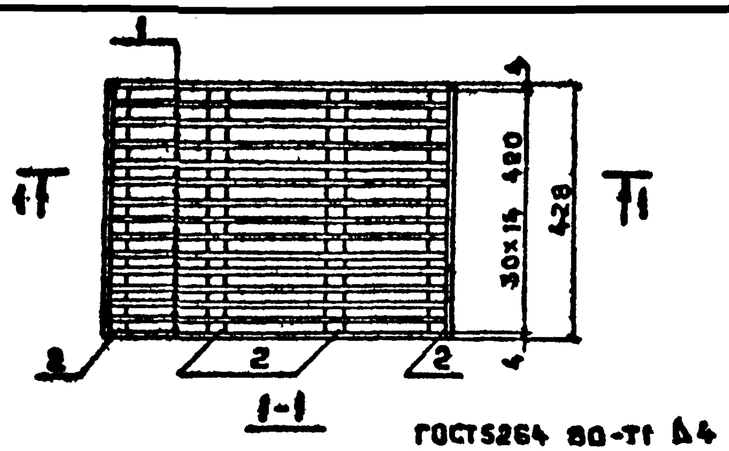

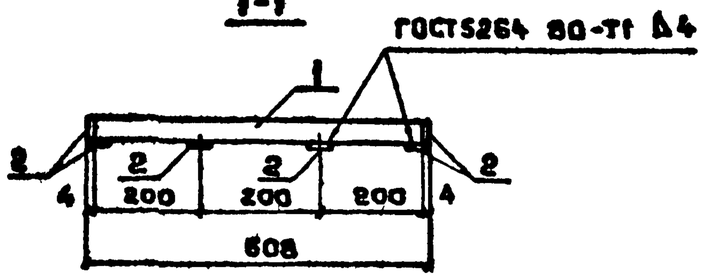

Формат	Зона	Поз.	Обозначение	Наименование	Кол.	Примечания
				Документация		
А4			901-1-82.87 - КЖИ-ТТ	Технические требования		
				Детали		
Б4		1		Лист 4х30х60 ГОСТ19903-74*	13	0.6
Б4		2		Лист 4х30х430 ГОСТ19903-74*	6	0.4

Привязан

Инв. №

Взам. инв. №

Подпись и дата

Инв. № подл.

ГИП	Кофоминский	
Н. контр.	Айзенберг	
Нач. отд.	Волошчин	
Гл. спец.	Айзенберг	
Рук. гр.	Клюндюк	
Ст. инж.	Малинина	

ТП 901-1-82.87 КЖИ-РМ1

Решетка РМ1

Стадия	Масса	Масштаб
Р	11.4	
Лист	Листов 1	

Госстрой СССР
Укрводоканалпроект
Киев

Формат А4