ТИПОВОЙ ПРОЕКТ
901-1-82.87

ВОДОЗАБОРНЫЕ СООРУЖЕНИЯ ПРОИЗВОДИТЕЛЬНОСТЬЮ ОТ 0.02 ДО 1,5 $м^3/с$
ДЛЯ АМПЛИТУД КОЛЕБАНИЙ УРОВНЕЙ ВОДЫ ДО 6 М

НАСОСНАЯ СТАНЦИЯ ПРОИЗВОДИТЕЛЬНОСТЬЮ ОТ 0,02 ДО 0,16 $м^3/с$ С ЗАГЛУБЛЕНИЕМ МАШЗАЛА 3,6 М

АЛЬБОМ III

АРХИТЕКТУРНО-СТРОИТЕЛЬНЫЕ РЕШЕНИЯ.

9856/1

СФ ЦИТП 620062, г.Свердловск, ул Чебышева,4
Зак 2400 инв. 9856-01 тираж 130
Сдано в печать 14.04 1989 Цена 5-62

				ПРИВЯЗАН

ТИПОВОЙ ПРОЕКТ
901-1-82.87

ВОДОЗАБОРНЫЕ СООРУЖЕНИЯ ПРОИЗВОДИТЕЛЬНОСТЬЮ ОТ 0,02 ДО 1,5 $м^3/с$
ДЛЯ АМПЛИТУД КОЛЕБАНИЙ УРОВНЕЙ ВОДЫ ДО 6 м

НАСОСНАЯ СТАНЦИЯ ПРОИЗВОДИТЕЛЬНОСТЬЮ ОТ 0,02 ДО 0,16 $м^3/с$ С ЗАГЛУБЛЕНИЕМ МАШЗАЛА 3,6 м

АЛЬБОМ III

АРХИТЕКТУРНО-СТРОИТЕЛЬНЫЕ РЕШЕНИЯ.

СОСТАВ ПРОЕКТА:

АЛЬБОМ I. ПОЯСНИТЕЛЬНАЯ ЗАПИСКА. /ИЗ Т.П. 901-1-83.87/
АЛЬБОМ II. ТЕХНОЛОГИЧЕСКИЕ РЕШЕНИЯ, ВНУТРЕННИЕ ВОДОПРОВОД И КАНАЛИЗАЦИЯ, ОТОПЛЕНИЕ И ВЕНТИЛЯЦИЯ, НЕСТАНДАРТИЗИРОВАННОЕ ОБОРУДОВАНИЕ. /ИЗ Т.П. 901-1-83.87/
АЛЬБОМ III. АРХИТЕКТУРНО-СТРОИТЕЛЬНЫЕ РЕШЕНИЯ.
АЛЬБОМ IV. ИНДУСТРИАЛЬНЫЕ ИЗДЕЛИЯ.
АЛЬБОМ V. ЭЛЕКТРОТЕХНИЧЕСКАЯ ЧАСТЬ. /ИЗ Т.П. 901-1-83.87/
АЛЬБОМ VI. ЗАДАНИЯ ЗАВОДАМ-ИЗГОТОВИТЕЛЯМ НА КОМПЛЕКТНЫЕ ЭЛЕКТРОТЕХНИЧЕСКИЕ УСТРОЙСТВА. /ИЗ Т.П. 901-1-83.87/
АЛЬБОМ VII. СПЕЦИФИКАЦИЯ ОБОРУДОВАНИЯ. /ИЗ Т.П. 901-1-83.87/
АЛЬБОМ VIII. ВЕДОМОСТЬ ПОТРЕБНОСТИ В МАТЕРИАЛАХ.
АЛЬБОМ IX. СМЕТЫ.

9856/1

РАЗРАБОТАН ГПИ УКРВОДОКАНАЛПРОЕКТ

ДИРЕКТОР В.Н. ЯКИМЕНКО
ГЛАВНЫЙ ИНЖЕНЕР К.Т.Н. Н.В. ПИСАНКО
НАЧАЛЬНИК ОТДЕЛА М.Я. ВОЮШИН
ГЛАВНЫЙ ИНЖЕНЕР ПРОЕКТА И.Н. НОВОМИНСКИЙ

УТВЕРЖДЕН И ВВЕДЕН В ДЕЙСТВИЕ
ГЛАВНЫМ УПРАВЛЕНИЕМ ПРОЕКТИРОВАНИЯ
ГОССТРОЯ СССР ПРОТОКОЛ ОТ 28 АВГУСТА 1987 г. N 57

ПРИВЯЗАН:

Альбом III

Типовой проект 901-1-82.87

№ п/п	Наименование	№ листа	Стр.
	Основной комплект АР		
1	Общие данные (начало)	1	3
2	Общие данные (продолжение)	2	4
3	Общие данные (окончание)	3	5
4	Планы	4	6
5	Разрезы	5	7
6	Фасады	6	8
7	План отверстий, план кровли.	7	9
8	Планы полов	8	10
9	Узлы	9	11
	Основной комплект КЖ		
1	Общие данные (начало)	1	12
2	Общие данные (окончание)	2	13
3	Схемы расположения плит и балок покрытия, колонн	3	14
4	Спецификации к схемам расположения плит и балок покрытия, колонн	4	15
5	Схемы расположения стеновых панелей надземной части	5	16
6	Схемы расположения стеновых панелей подземной части	6	17
7	Узел 1...3 к схеме расположения стеновых панелей подземной части	7	18
8	Схема расположения площадок машзала на отм. – 0,030	8	19
9	Фундамент ФП1	9	19
10	Схема расположения днища ПМ1. Детали армирования приямка	10	20
11	Схемы армирования днища ПМ1	11	21
12	Спецификация и ведомость расхода стали днища ПМ1	12	22
13	Схема расположения фундаментов, опор под оборудование	13	23
14	Схема расположения каналов электрочасти	14	24
15	Балка БМ1; БМ2	15	25
16	Схема расположения приямка теплосети	16	26
17	Водонепроницаемый выгреб	17	26
	Основной комплект КМ		
1	Общие данные	1	27
2	Схема расположения путей подвесного крана и монорельсов	2	28
3	Узел 1...6. Балка МБ6	3	29
4	Схемы расположения металлических лестниц, площадок и ограждений	4	30
5	Узел 1...6. Схема расположения опор под трубопроводы	5	31
6	Схемы расположения стоек, балок и кронштейнов под площадку	6	32
7	Узел 7...12. Балка МБ7	7	33
8	Техническая спецификация (начало)	8	34
9	Техническая спецификация (окончание)	9	35

Привязан

Инв. №

ГИП	Новопольский	
Н.контр.	Гинзберг	
Нач.отд.	Волошин	
Гл.спец.	Гинзберг	
Рук.гр.	Клоцман	

ТП 901-1-82.87

Содержание

Стадия	Лист	Листов
Р		1

Госстрой СССР Укрводоканалпроект Киев

Формат А2

9856/1

Ведомость чертежей основного комплекта АР

Лист	Наименование	Примечание
1	Общие данные (начало)	
2	Общие данные (продолжение)	
3	Общие данные (окончание)	
4	Планы	
5	Разрезы	
6	Фасады	
7	План отверстий, план кровли	
8	Планы полов	
9	Узлы	

Технико-экономические показатели

Наименование	Ед. изм.	Количество	Примечание
Площадь застройки	м²	119.8	
Строительный объем	м³	926,4	
в т.ч. надземный	м³	598,2	
подземный	м³	328,2	
Общая площадь	м²	438,08	

Ведомость ссылочных и прилагаемых документов

Обозначение	Наименование	Примечание
	Ссылочные документы	
ГОСТ 12506-81	Окна деревянные для производственных зданий	
ГОСТ 111-78	Стекло оконное	
ГОСТ 14624-84	Двери деревянные для производственных зданий	
ГОСТ 6629-74*	Двери деревянные внутренние для жилых и общественных зданий	
ГОСТ 948-84	Перемычки железобетонные для зданий с кирпичными стенами	
ГОСТ 6786-80	Плиты парапетные железобетонные для производственных зданий	
1.238-1 вып. 2	Железобетонные козырьки входов и парапетные плиты общественных зданий	
1.494-27 вып.7	Воздухоприемные устройства с подвесными утепленными клапанами	
2.436-17 вып. 0,1	Узлы окон с деревянными переплетами по ГОСТ 12506-81	
2.460-18 вып.0,1,2,3	Узлы покрытий одноэтажных производственных зданий с рулонными кровлями и железобетонными плитами	
1.400-15 вып. 0.1	Унифицированные закладные изделия железобетонных конструкций для крепления технологических коммуникаций и конструкций	
ГОСТ 22414-77	Шкафы металлические для хранения одежды в санитарно-бытовых помещениях промышленных предприятий	
СН 181-70	Указания по проектированию цветовой отделки интерьеров производственных зданий промышленных предприятий	
	Прилагаемые документы	
901-1-82.87-ВМ	Ведомость потребности в материалах	альбом VIII

Ведомость спецификаций

Лист	Наименование	Примечание
1	Спецификация стекла	
3	Спецификация элементов заполнения проемов	
3	Спецификация перемычек	
4	Спецификация металлических шкафов	
7	Спецификация парапетных плит, козырька входа, стальных элементов	

Спецификация стекла

Наименование и марка остекляемого изделия	Обозначение	Толщина, мм	Размеры, мм Высота	Ширина	Кол. шт
Оконный блок ПВД 12-18.1	ГОСТ 111-78	4	980	1025	10
		3	980	450	10
Оконный блок СВД 12-12	ГОСТ 111-78	3	980	500	6

Альбом III

Типовой проект 901-1-82.87

Типовой проект разработан в соответствии с действующими нормами и правилами.

Главный инженер проекта /Новопольский/.

Инв. N подл. | Подпись и дата | Взам. инв. N

Привязан

Инв. N

ТП 901-1-82.87 - АР

Водозаборные сооружения производительностью от 0,02 до 1,5 м³/с для амплитуд колебания уровней воды до 6 м

Насосная станция производительностью от 0,02 до 0,16 м³/с с заглублением машзала 3,6 м

				Стадия	Лист	Листов
ГИП	Новопольский			Р	1	9
Н. контр.	Айзенберг					
Нач. отд.	Волошин					
Гл. спец.	Айзенберг					
Рук. гр.	Клочкин					
Ст. инж.	Бурдакова					

Общие данные (начало)

Минсельстрой УССР Укрводохозпроект Киев

98.56/1 Формат А2

Альбом II

Типовой проект 901-1-82.87

Общие указания

1. Исходные данные и область применения проекта смотри пояснительную записку альбом I.
2. За условную отметку 0.000 принят уровень чистого пола надземной части насосной станции, что соответствует абсолютной отметке ☐.
3. Планировочная отметка уровня земли вокруг здания принята минус 0.150
4. Наружные стены здания приняты из керамзитобетонных панелей по серии 1.030.1-1 объемным весом 930кг/м3 и из обыкновенного керамического кирпича пластического прессования (ГОСТ 530-80) марки 75 на растворе марки 50, F ☐.
5. Внутренние перегородки приняты, из обыкновенного кирпича марки 75 (ГОСТ 530-80) на растворе марки 50. Перегородки армировать в горизонтальных швах стержнями Ø 6 А-I, через 6 рядов кладки по высоте.
6. При возведении кирпичных стен заложить в откосы оконных и дверных проемов деревянные антисептированные пробки (250×120×65) на высоте 300 мм от низа проема и выше через 500 мм, но не менее двух с каждой стороны проема.
7. Кирпичные стены и перегородки в процессе возведения крепить к колоннам анкерами закладываемыми в швы кладки в соответствии с чертежами марки КЖС.
8. Ненесущие перегородки внутри здания не доводить на 30 мм до низа несущих конструкций покрытия во избежание передачи на них нагрузки. Зазоры забить просмоленной паклей и оштукатурить сложным раствором.
9. Кладку наружных кирпичных стен изнутри выполнить в пустошовку и в подрезку с последующей отделкой по ведомости отделки помещений.
10. Заполнение швов панельных стен выполнить по серии 1.030.1-1 выпуск 3-3.
11. Горизонтальная гидроизоляция стен на отметке -0.030 состоит из слоя цементного раствора состава 1:2 толщиной 30 мм. в рядах „1"-„2".
12. Устройство полов в производственных помещениях выполнить после укладки труб для электрических кабелей по чертежам электротехнической части проекта. Концы труб, закладываемых в пол, должны быть заглушены деревянными пробками.
13. В полах на грунте при применении бетонного подстилающего слоя следует в основание втрамбовать слой щебня или гравия крупностью 40-60 мм в суглинках.
14. Двери в электропомещениях должны иметь самозапирающиеся замки, открываемые без ключа с внутренней стороны
15. Полы в санузле выполнить на 20 мм ниже уровня полов смежных помещений
16. Под перегородки предусмотреть утолщения в подготовке в каждую сторону от перегородки, общей высотой 250 мм в соответствии с деталью, разработанной на листе 8.
17. Защитный слой кровли состоит из слоя чистого сухого гравия (ГОСТ 8268-82) фракцией зерен 5-10 мм, толщиной слоя 10мм, втопленного в антисептированную битумную мастику марки МБК-Г-55 (ГОСТ 2889-80).
18. Водоизоляционный ковер кровли состоит из 4х слоев рубероида марки РКП-350А (ГОСТ 10923-82) на антисептированной битумной мастике МБК-Г-55.
19. Пароизоляция кровли- обмазка горячим битумом за 2 раза.
20. Утеплитель кровли- плитный пенобетон γ=400 кг/м³ (ГОСТ 25485-82).
21. В местах примыкания кровли к парапетам, карнизам и в местах пропуска труб основной водоизоляционный ковер усилить двумя дополнительными слоями рубероида на битумной мастике марки МБК-Г-85 (ГОСТ 2889-80).
22. Антикоррозийную защиту стальных изделий, закладных и крепежных элементов смотреть в общих данных чертежей марки КЖС.
23. Деревянные элементы, соприкосающиеся с кирпичной кладкой, железобетонном или металлом антисептировать.
24. Все стальные изделия после очистки от грязи и ржавчины окрасить масляно-битумной краской БТ-577 по огрунтовке ГФ-020.
25. Все столярные изделия окрасить за 2 раза эмалями по огрунтовке.

Наружная отделка:

1. Наружные поверхности стеновых панелей окрасить (в условиях завода изготовителя) после распалубки цементно-перхлорвинилевыми красками ЦПхв.
2. Кирпичные участки наружных стен выполнить под затирку с расшивкой швов под рисунок панелей и окраской под цвет панелей красками ЦПхв.
3. Вокруг здания устроить асфальтовую отмостку по щебеночному основанию шириной 700 мм.
4. Цоколь кирпичных участков стен оштукатурить цементным раствором на высоту 1.785 м с последующей окраской ЦПХВ

Привязан:

Инв. №

ГИП	Добромирский		
Н.контр.	Зернберг		
Нач.отд.	Волошин		
Гл.спец.	Кузенберг		
Рук.гр.	Клочихин		
Ст.инж.	Бурдакова		

ТП 901-1-82.87 – АР

Водозаборные сооружения производительностью от 0,02 до 1,5 м³/с с 2-я амплитуда колебания уровней воды до 6 м

Насосная станция производительностью от 0,02 до 0,15 м³/с с заглублением машзала 3,6 м

Стадия	Лист	Листов
Р	2	

Общие данные (продолжение)

Госстрой СССР Укрводоканалпроект Киев

Инв. № подл. | Подпись и дата | Взам. инв. №

9856/1 Формат А2

Альбом III

Типовой проект 901-1-82.87

Ведомость отделки помещений

Площадь м²

Наименование или номер помещения	Потолок: Площадь	Потолок: Вид отделки	Стены или перегородки: Площадь	Стены или перегородки: Вид отделки	Отделка низа стен или перегородок (панель): Площадь	Отделка низа стен или перегородок (панель): Вид отделки	Высота, мм	Колонна: Площадь	Колонна: Вид отделки	Примечания
Машзал (подземная часть) Помещение вакуумного оборудования	30	Затирка, клеевая побелка низа площадки вентшахты	109	Затирка раствором, клеевая окраска образец N	82	Масляная окраска образец N	1500	20	Затирка, масляная окраска образец N h=1,5м выше клеевая окраска образец N	Простая отделка, номера образцов колера приняты по СН 181-70
Машзал (надземная часть)	81	Затирка, клеевая побелка	97,8	Расшивка швов панельных стен, штукатурка кирпичных стен, клеевая окраска образец N	56,7	Масляная окраска образец N	1500	21,6	Затирка, масляная окраска образец h=1,5м выше клеевая окраска образец N	Простая отделка
ПСУ, теплопункт	19,6	Затирка известковая побелка	102	Расшивка швов панельных стен, подрезка швов кирпичных стен, известковая побелка	—	Затирка, известковая побелка	—	4	Затирка, известковая побелка	Простая отделка
Помещение дежурной, ремонтной бригады	42	Затирка, клеевая побелка	20,1	Расшивка швов панельных стен, штукатурка кирпичных стен, клеевая окраска образец N	10	Масляная окраска образец N	1500	3	Затирка, масляная окраска образец N h=1,5м, выше клеевая окраска образец N	Улучшенная отделка
Санузел	3,4	Затирка, побелка ВА-27	17,7	Расшивка швов панельных стен, штукатурка кирпичных стен. Окраска ВА-27 образец N	9	Облицовка глазурованной плиткой	1500	—		Улучшенная отделка

Ведомость перемычек

Марка поз.	Схема сечения
ПР-1 мест 1	2ПБ19-3; 2,370; А
ПР-2 мест 1	3ПБ18-37; 3,000
ПР-3 мест 1	3ПБ13-37; 2,070; 1
ПР-4 мест 1	3ПБ16-37; 2,070
ПР-5 мест 2	2ПБ13-1; 2,070
ПР-6 мест 2	1ПБ10-1; 2,070

Спецификация элементов заполнения проемов

Марка, поз.	Обозначение	Наименование	Кол.	Масса ед. кг	Примечание
1	ГОСТ 6629-74*	Дверной блок ДГ24-15сул	1		
2	ГОСТ 14624-84	Дверной блок ДНГ21-9	2		
3	ГОСТ 6629-74*	Дверной блок ДГ21-10л	2		
4	ГОСТ 6629-74*	Дверной блок ДГ21-7п	2		
ОК-1	ГОСТ 12506-81	Окно ПВД 12-18.1	5		
	2.436-17.1-360	Костыль МС1	12	0,13	
	2.436-17.1-360-02	Костыль МС3	3	0,23	
	2.436-17.1-350-01	Фасонное изделие ФС1.18	4	1,98	
	2.436-17.1-350-07	Фасонное изделие ФС3.18	1	3,22	
	2.436-17.1-031	Изделие крепежное поз.2	32	0,39	
ОК-2	ГОСТ 12506-81	Окно СВД 12-12	1		
	2.436-17.1-360	Костыль МС1	3	0,13	
	2.436-17.1-350	Фасонное изделие ФС1-12	1	1,33	
	1.494-27 вып.7	Устройство воздухоприемное 5СВ.000.000	1	28,6	
ОК-3	ГОСТ 12506-81	Окно СВД 12-12			
	2.436-17.1-360	Костыль МС1	3	0,13	
	2.436-17.1-350	Фасонное изделие ФС1,12	1	1,33	

Спецификация перемычек

Марка поз.	Обозначение	Наименование	Кол.	Масса ед. кг	Примечание
ПР-1	ГОСТ 948-84	2ПБ19-3	3	81	
ПР-2	ГОСТ 948-84	3ПБ18-37	2	119	
ПР-3	ГОСТ 948-84	3ПБ13-37	3	85	
ПР-4	ГОСТ 948-84	3ПБ16-37	2	102	
ПР-5	ГОСТ 948-84	2ПБ13-1	2	34	
ПР-6	ГОСТ 948-84	1ПБ10-1	2	20	

Привязан

Инв. N

ГИП	Новоминский		
Н. контр.	Айзенберг		
Нач. отд.	Волошин		
Гл. спец.	Айзенберг		
Рук. гр.	Клочкан		
Ст. инж.	Бурдакова		

ТП 901-1-82.87-АР

Водозаборные сооружения производительностью от 0,02 до 1,5 м³/с для амплитуд колебания уровней воды до 6 м

Насосная станция производительностью от 0,02 до 0,16 м³/с с заглублением машзала 3,6 м

Стадия	Лист	Листов
Р	3	

Общие данные (окончание)

Госстрой СССР Укрводоканалпроект Киев

Инв. N подл. | Подпись и дата | Взам. инв. N

Формат А2

9856/1

Альбом III

Типовой проект 901-1-82 87

План на отм. 0,000

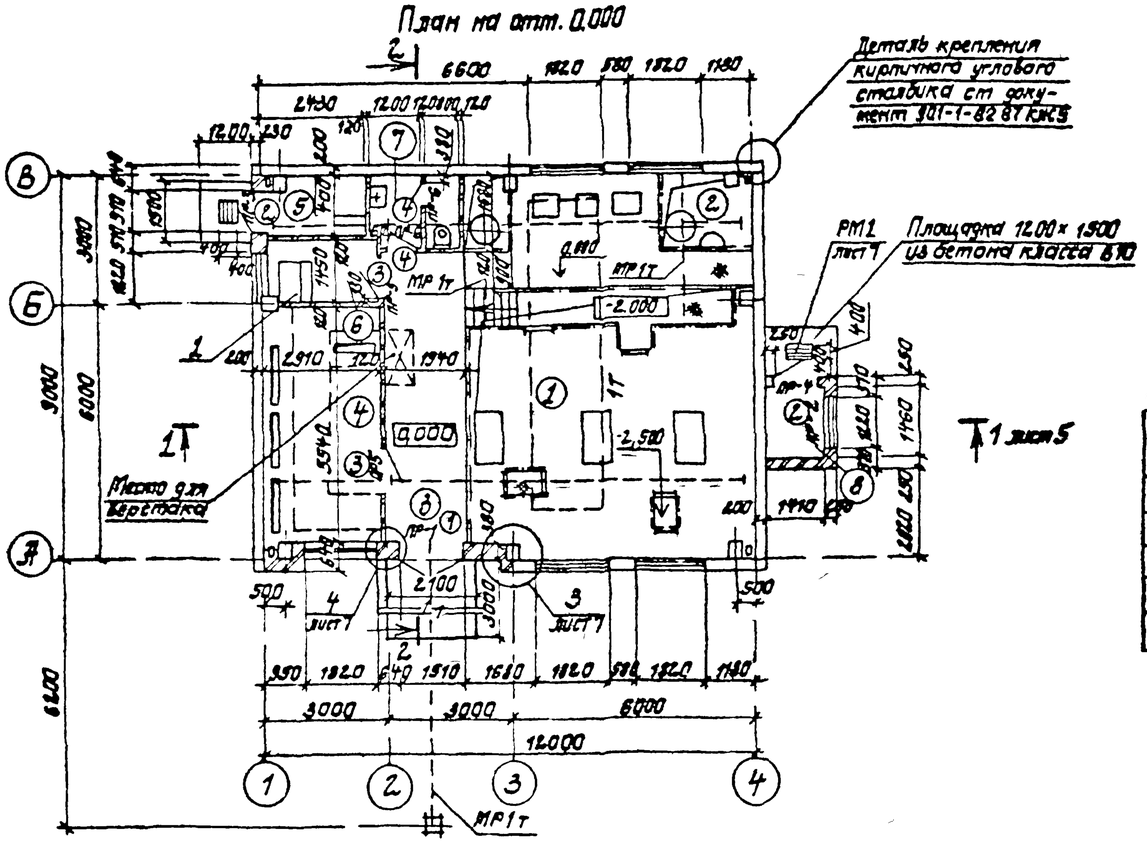

План подземной части

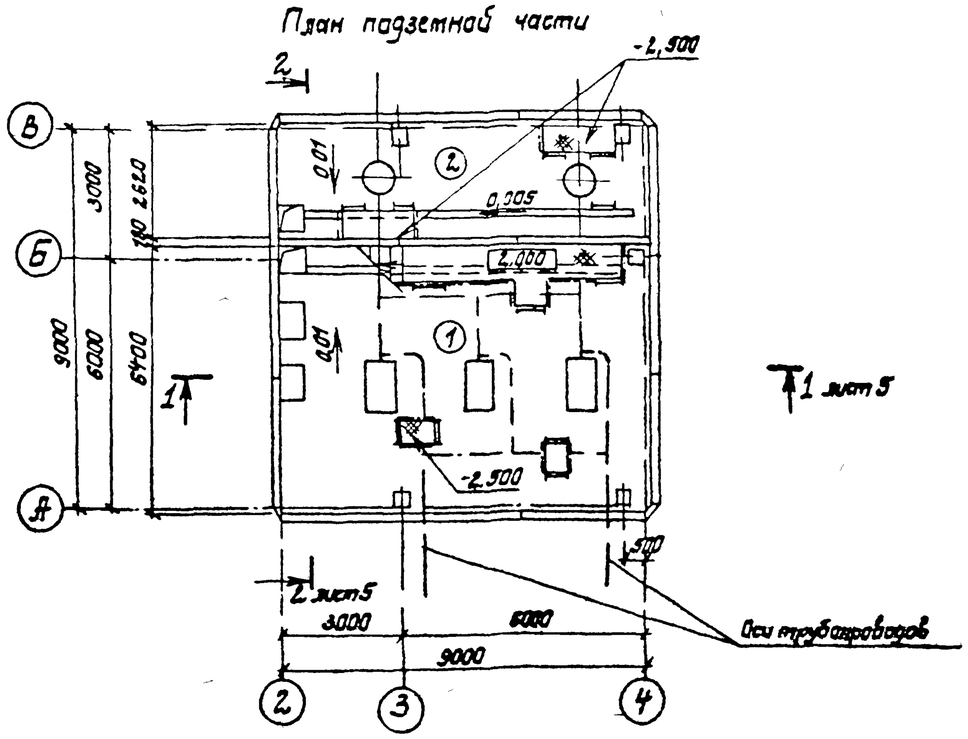

Спецификация металлических шкафов

Марка поз	Обозначение	Наименование	Кол. шт.	Масса ед., кг	Примечание
		Металлические шкафы			
1	ГОСТ 22,914-77	МД-20,5	1		

Ведомость проемов дверей

Марка поз	Размер проемов дверей
1	1510 × 2370
2	910 × 2070
3	1910 × 2070
4	710 × 2070

Экспликация помещений

Номер на плану	Наименование	Площадь м²	Категория производства по взрывной, взрывопожарной и пожарной опасности
1	Машзал	58,24	Д
2	Помещение вакуумного оборудования	23,84	Д
3	Монтажная площадка	13,19	Д
4	ПСУ	16,12	Г
5	Теплопункт	3,4	Д
6	Помещение дежурной ремонтной бригады	4,14	
7	Санузел	3,5	
8	Вентшахта приточная	2,05	Д

1. Кирпичную стенку в рядах „2"-„3" по оси „А" начинать вести с отметки -0,470, в соответствии с узлом 5, разработанным на листе 9

ГИП	Новгинский		
Н. контр.	Розенберг		
Нач. отд.	Волошин		
Гл. спец.	Розенберг		
Рук. гр.	Гроцман		
Ст. инж.	Дударкова		

Привязан

Инв. №

ТП 901-1-82 87 - АР

Водозаборные сооружения производительностью от 0,02 до 1,6 м³/с для отдельно колебания уровней воды до 6 м

Насосная станция производительностью от 0,02 до 0,16 м³/с с заглублением машзала 3,6 м

Стадия	Лист	Листов
Р	4	

Планы

Госстрой СССР Укрводоканалпроект Киев

Формат А2

9856/1

Инв. № подл. | Подпись и дата | Взам. инв. №

Альбом III

Типовой проект 901-1-82.87

Защитный слой из гравия - 10
Слоя рубероида на битумной мастике
Цементная стяжка М50 - 15
Утеплитель (см примечание
п.20 лист 2) δ=80
Легкий бетон по уклону от 20 до 70
Пароизоляция
Сборные железобетонные плиты по
сборным железобетонным балкам

Разрез 1-1

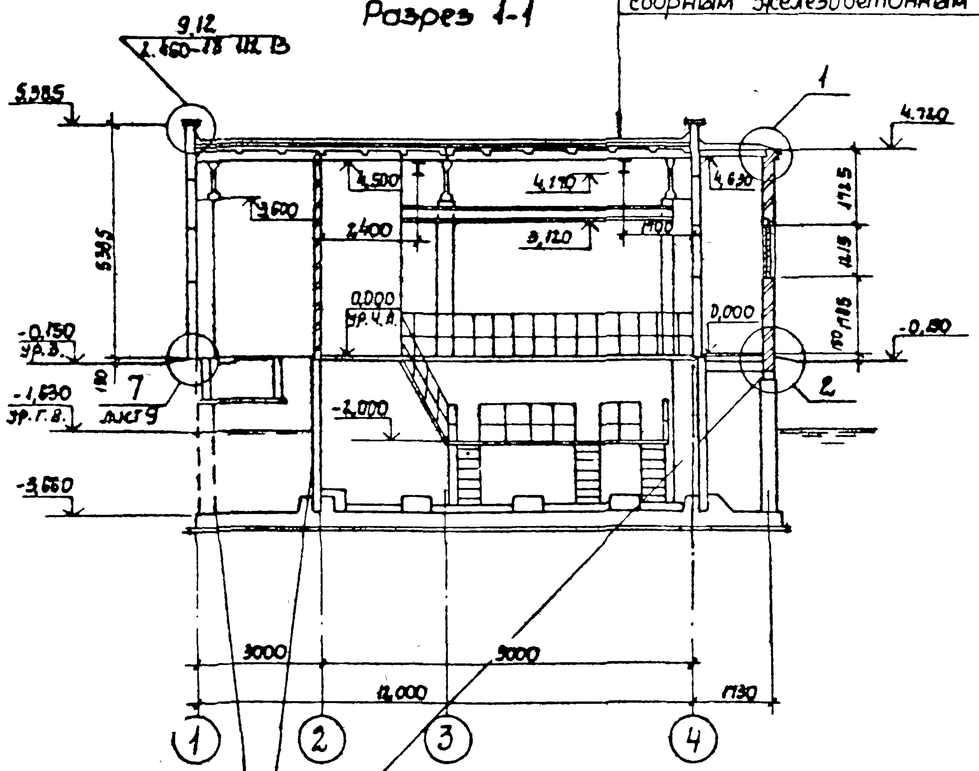

Состав покрытия
см. разрез 1-1

Разрез 2-2

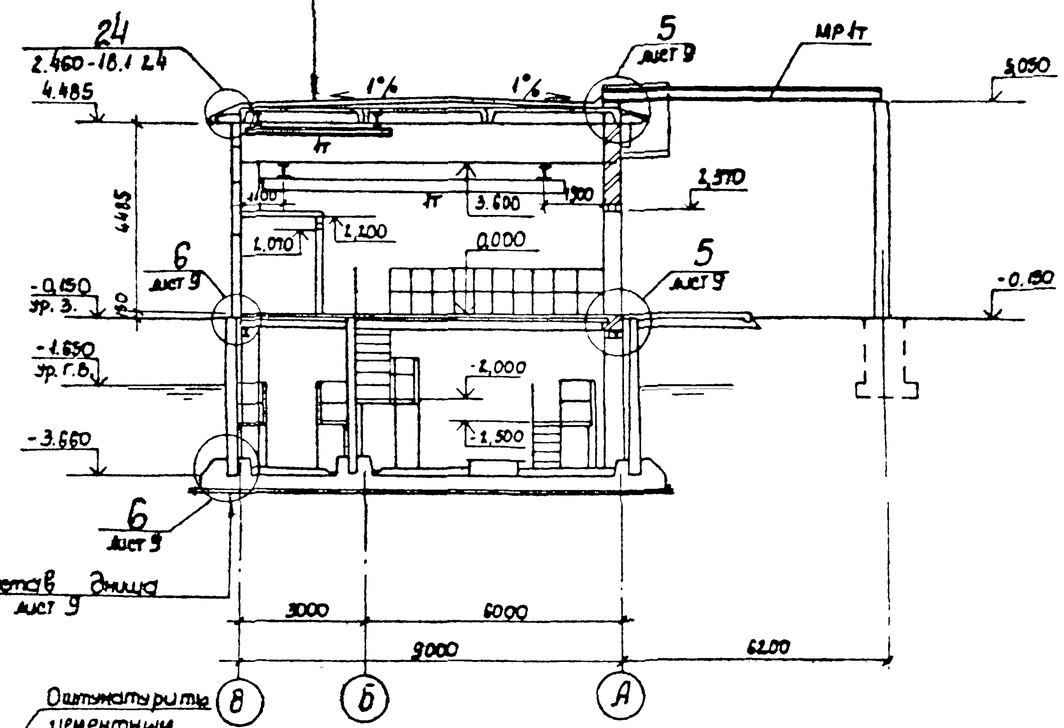

Оштукатурить цементным раствором состава 1:3

Обмазка горячим битумом за 2 раза по огрунтовке раствором битума в бензине

Красный кирпич марки 75 на растворе марки 50

Узел Г
2.430-3 Вып. 1

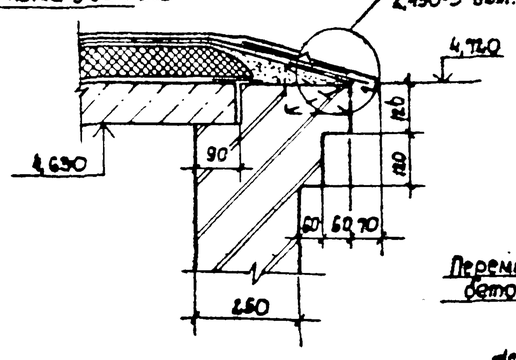

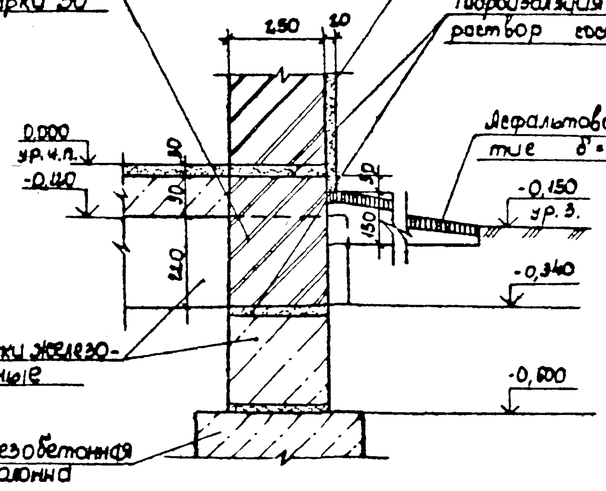

Гидроизоляция - цементный раствор состава 1:2

Асфальтовое покрытие δ=25 мм

Перемычки железобетонные

Железобетонная колонна

1. Деталь крепления стен вентшахты к наружным стеновым панелям см. лист 7.

ГИП	Новомежский		ТП 901-1-82.87 - АР				
Н. контр.	Айзенберг		Водозаборные сооружения производительностью от 0,02 до 1,5 м³/с для амплитуд колебания уровней воды до 6 м. Насосная станция производительностью от 0,02 до 0,16 м³/с с заглублением машзала 3,6 м				
Нач. отд.	Волошин			Стадия	Лист	Листов	
Гл. спец.	Айзенберг			Р	5		
Рук. гр.	Клочкан		Разрезы	Госстрой СССР Укрводоканалпроект Киев			
Ст. инж.	Бурдакова						

Привязан

Инв. №

Инв. № подл. | Подпись и дата | Взам. инв. №

Лист 4 Формат А2

Типовой проект 901-1-82.87 Альбом III

Фасад 1-4

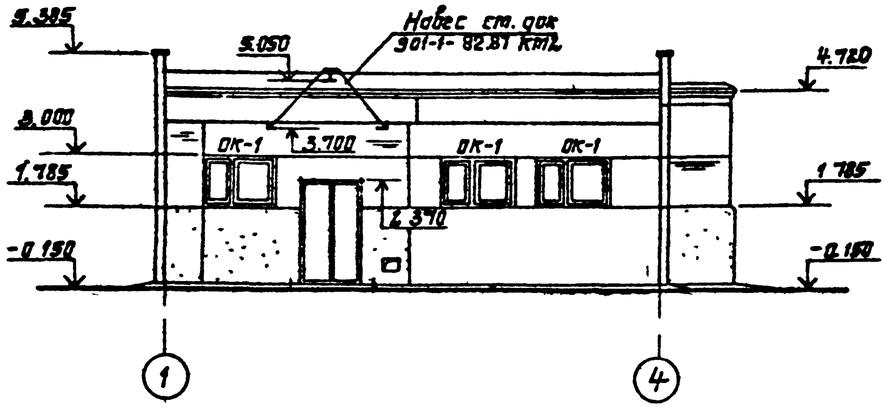

Фасад 4-1

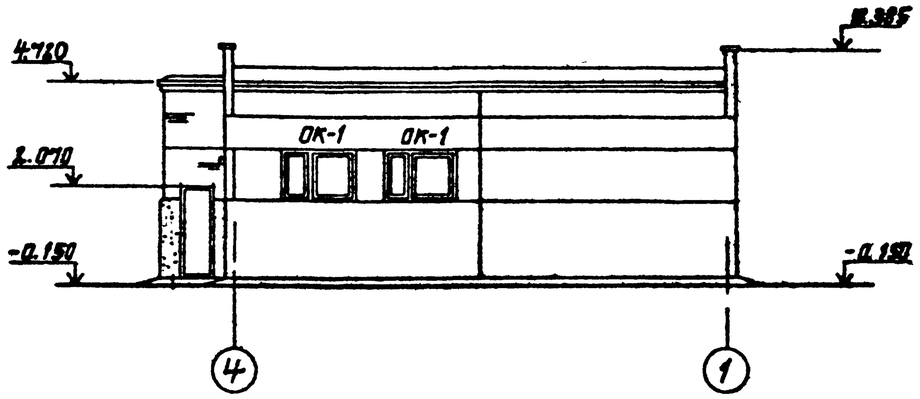

Фасад Ж-В

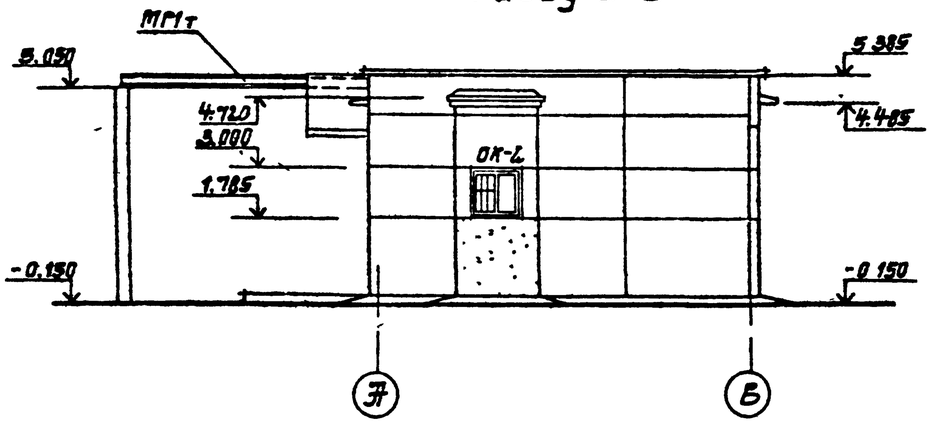

Фасад В-Ж

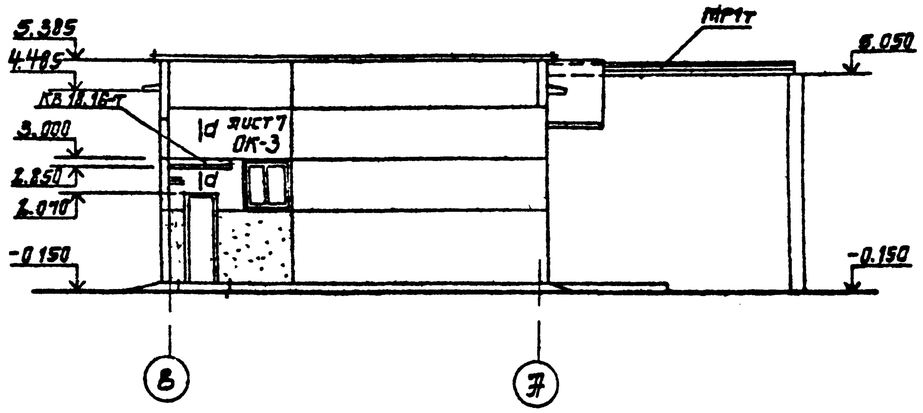

1. Спецификацию козырька входа см. лист 7
2. В схемах заполнения оконных проемов в скобках даны узлы сопряжения окон с кирпичными стенами.

Схемы заполнения оконных проемов

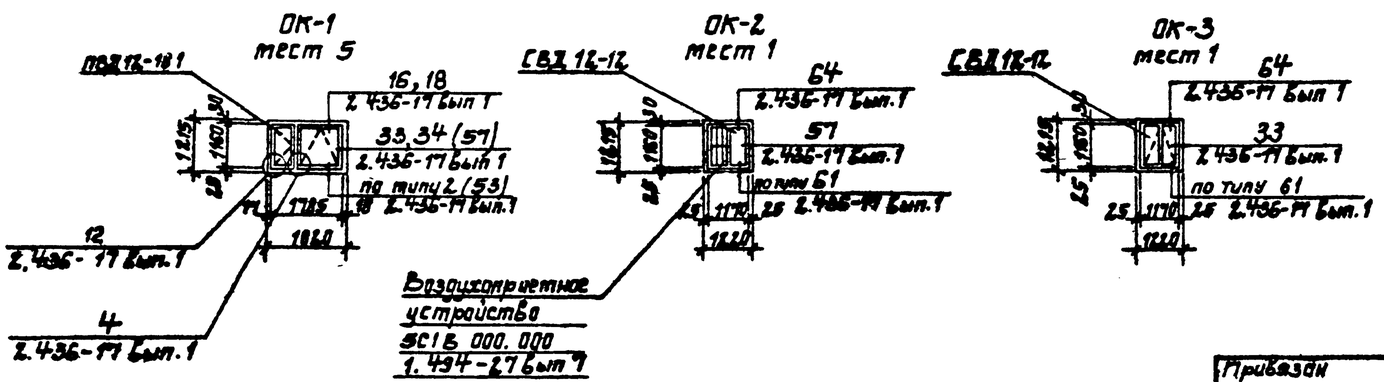

Привязан				ТП 901-1-82.87 -ЭР			
				Водозаборные сооружения производительностью от 0,02 до 1,5 м³/с для отвода подрыбной воды до 6 м			
Инв. №				Насосная станция производительностью от 0,02 до 0,16 м³/с с заглублением машзала 3,6 м	Стадия	Лист	Листов
					Г	6	
ГИП	Новотинский			Фасады	Госстрой СССР Укрводоканалпроект Киев		
Н контр.	Низенберг						
Нач отд.	Волошин						
Гл спец.	Низенберг						
Рук. гр.	Клоцман						
Ст инж.	Бородкина						

Формат А2

9856/1

Инв. № подл. | Подпись и дата | Взам. инв. №

Альбом III

Типовой проект 901-1-82 87

План отверстий

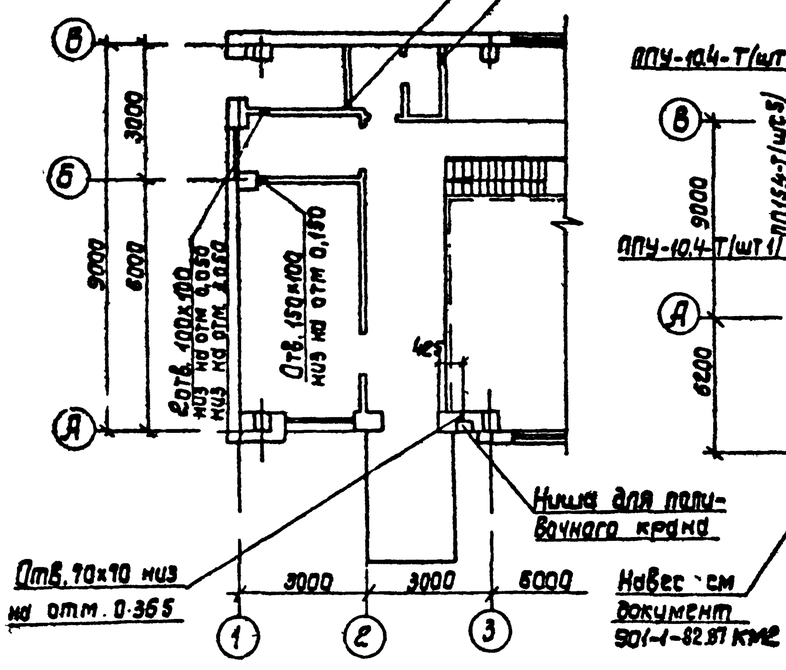

План кровли

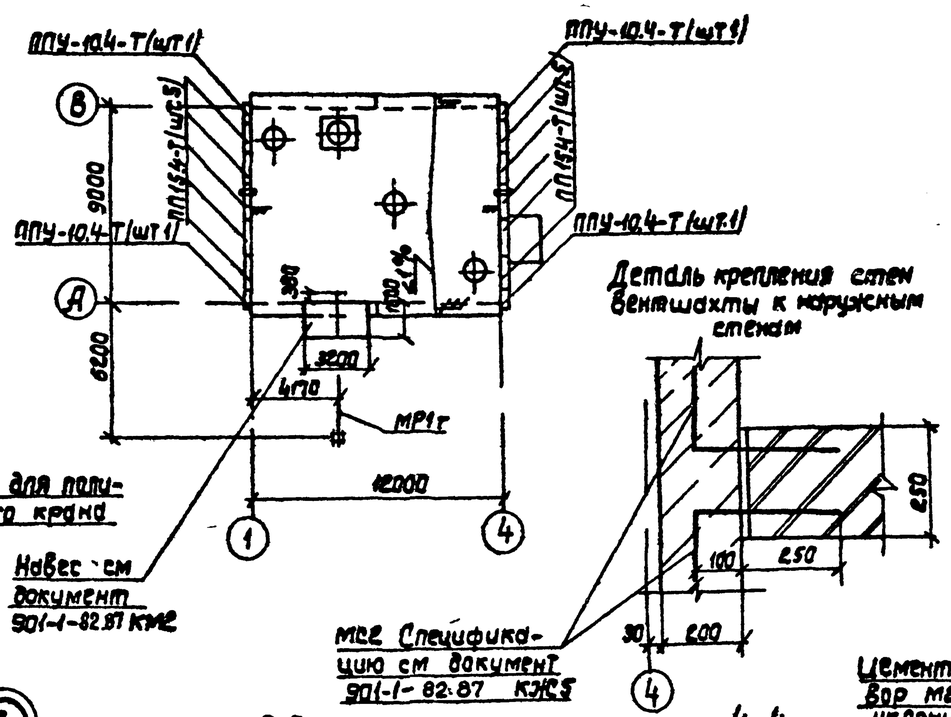

Деталь крепления стен вентшахты к наружным стенам

Спецификация парапетных плит, козырька входа, стальных элементов

Марка, поз.	Обозначение	Наименование	Кол. шт.	Масса ед. кг	Примечание
ПП15.4-Т	ГОСТ 6786-80	Плита парапетная	10	12,0	
ППУ10.4-Т	ГОСТ 6786-80	Плита парапетная	4	80	
КВ18.16-Т	1.238-1 Вып.2	Козырек входа	1	750	
РМ1	901-1-82.87-КЖИ-РМ1	Решетка РМ1	3	11,4	
1	1.400-15 Вып.0.1	Закладное изделие			
		МН 548	10м	4,2	
2	901-1-82.87-АР7	Металлическая дверца			
		Лист 4×450×450			
		ГОСТ 19903-74*	1	6,3	
3	ГОСТ 5088-78	Петля накладная ПП7-1	2		
4		Уголок 50×5 ГОСТ 8509-86, l=200	4	0,5	
5		А-I-16 ГОСТ 5781-82*, l=930	4	1,86	
6		АI-6 ГОСТ 5781-86, l=1400	6	0,9	
7	901-1-82.87-АР-9	Болт 5М 16×710 ВСТ3КП2			
		ГОСТ 24379.1-8	1	1,31	
8	901-1-82.87-АР-9	Лист 10×200×6000			
		ГОСТ 19903-74*	1	94,2	

3-3

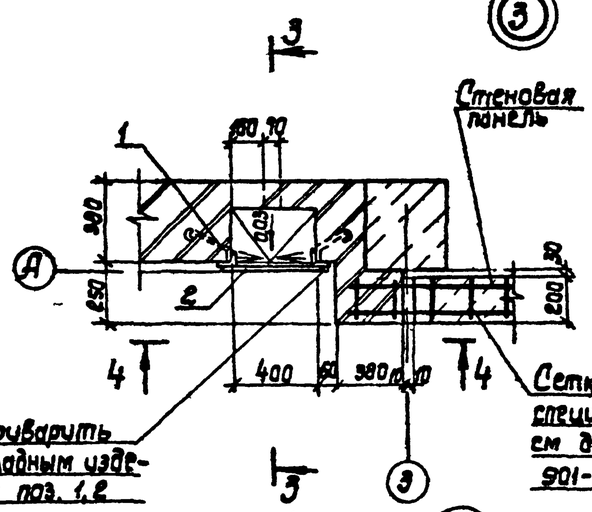

4-4

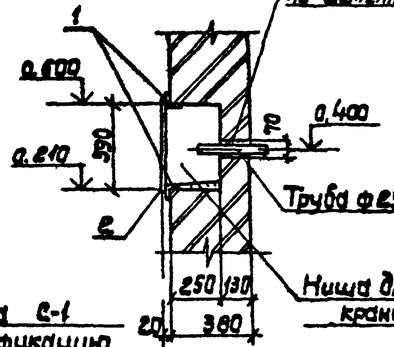

4-4

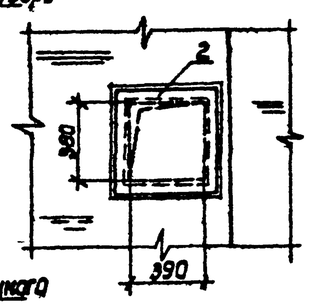

Деталь устройства цоколя

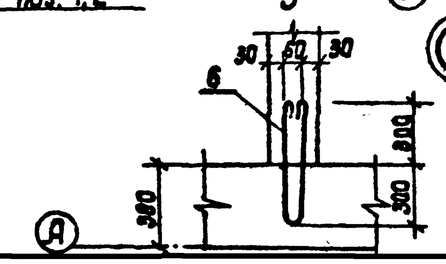

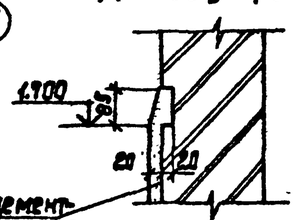

Оштукатурить цементным раствором состава 1:3

0-0

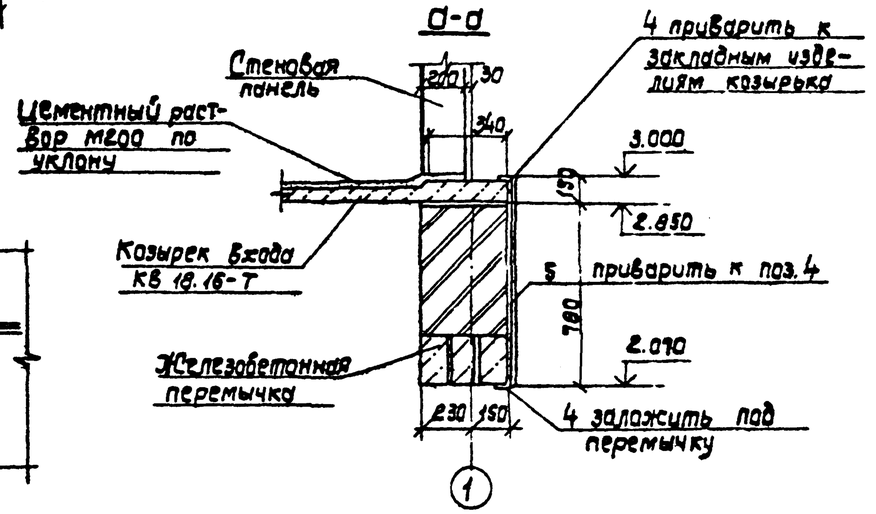

ГИП	Новитский		ТП901-1-82.87 - АР				
Н.контр.	Абзенберг		Водозаборные сооружения производительностью от 0,02 до 1,5 м³/с для амплитуд колебания уровней воды до 6 м.				
Нач.отд.	Волошин		Насосная станция производительностью от 0,02 до 0,16 м³/с с заглублением машзала 3,6 м.	Стадия	Лист	Листов	
Гл.спец.	Абзенберг			Р	7		
Рук.гр.	Клочман		План отверстий. План кровли.	Госстрой СССР Укрводоканалпроект Киев			
Ст.инж.	Бурдакова						

Привязан

Инв. №

Инв. № подл. | Подпись и дата | Взам. инв. №

9856/1 формат А2

Альбом II

Типовой проект 901-1-82 87

Приямок размерами 1000x1200x1400 (h)

План полов на отм 0.000

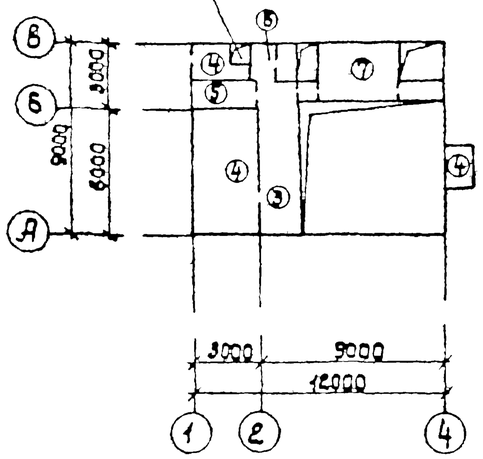

План полов подземной части

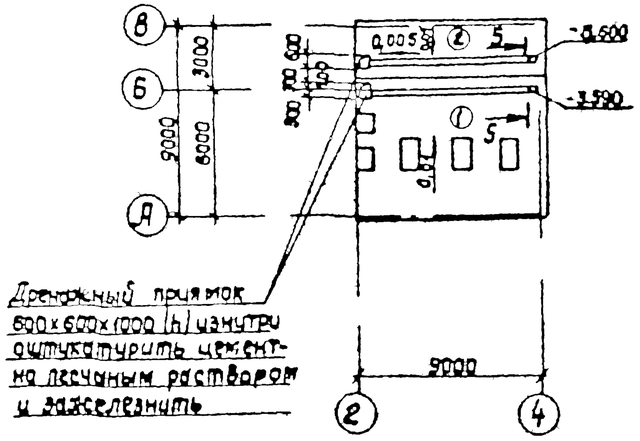

Дренажный приямок 600x600x1000 (h) изнутри оштукатурить цементно песчаным раствором и зажелезнить

Деталь опирания перегородки

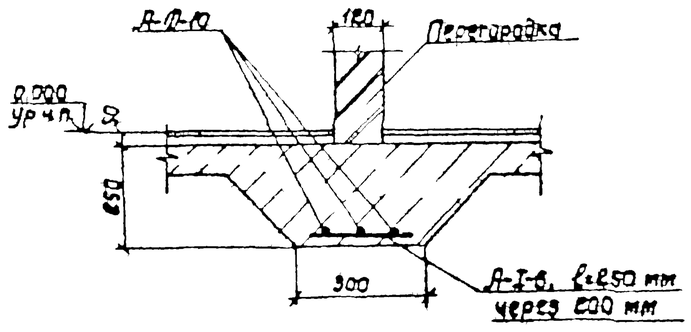

5-5

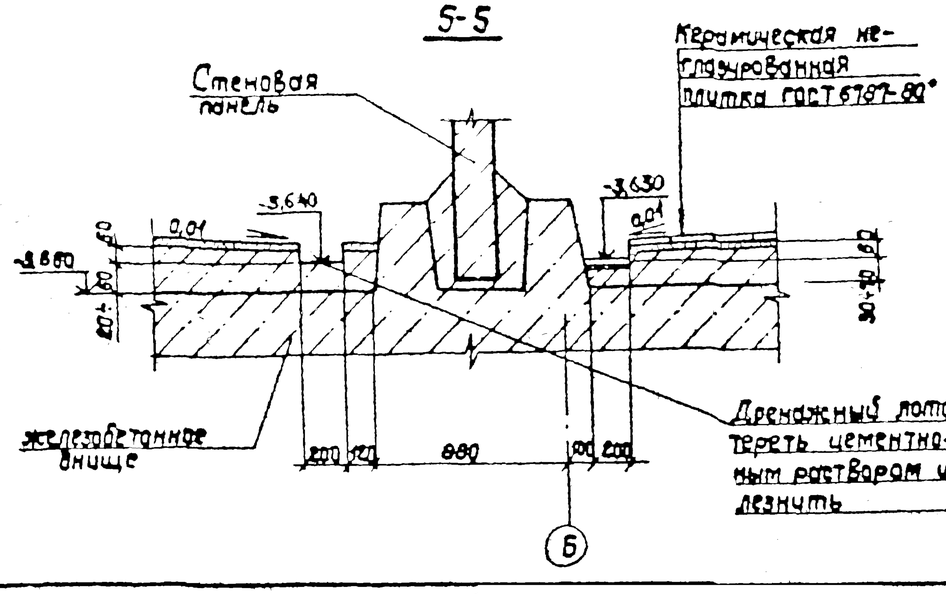

1. Устройство пола в машзале и помещении вакуумного оборудования выполнить после монтажа трубопроводов, металлических площадок и лестниц.

Экспликация полов

Наименование или номер помещения по проекту	Тип пола по проекту	Схема пола или номер узла по серии	Элементы пола и их толщина	Площадь пола м²
Подземная часть - машзал	1		Покрытие - керамические неглазурованные плитки (200x200) по ГОСТ 6787-80* -13мм Прослойка - цементно-песчаный раствор марки 150 -17мм Набетонка из бетона класса В3,5 по уклону 60÷160 мм Железобетонное днище	41,3
Подземная часть - помещение вакуумного оборудования	2		Покрытие - цементно-песчаный раствор марки 200 -20мм Набетонка из бетона класса В 3,5 по уклону 60÷120мм Железобетонное днище	13,6
Монтажная площадка, площадка мелких ремонтных работ	3		Покрытие - бетон класса В22,5 с пропиткой флюатами -30мм Железобетонная плита	13,2
ПСУ, теплопункт вентшахта приточная	4		Покрытие - цементно-песчаный раствор марки 200 с железнением -30 мм Подстилающий слой - бетон класса 7,5 -100 мм Основание - уплотненный грунт	7,2
Помещение дежурной ремонтной бригады	5		Покрытие - линолеум ГОСТ 14632-79 -3мм Прослойка - холодная мастика по водостойким вяжущим -1 мм Стяжка - легкий бетон класса В3,5 -20мм Подстилающий слой - бетон класса В3,5 -80 мм Основание - уплотненный грунт	4,2
Санузел	6		Покрытие - керамические неглазурованные плитки (200x200) по ГОСТ 6787-80* -13мм Прослойка - цементно-песчаный раствор марки 150 -14мм Гидроизоляция - 2 слоя гидроизола на прослойке из битумной мастики -3 мм Железобетонная плита	3,4
Площадка под оборудование	7		Покрытие - цементно-песчаный раствор марки 200-30 Железобетонная плита	7,9

ГИП	Новомунский		ТП 901-1-82 87 -АР
Н.контр.	Дитенберг		Водозаборные сооружения производительностью от 0,02 до 1,5 м³/с для амплитуд колебания уровней воды до 6 м. Насосная станция производительностью от 0,02 до 0,16 м³/с с заглублением машзала 3,6 м.
Нач.отд.	Волошин		Стадия: Р; Лист: 8; Листов:
Гл.спец.	Абрамберг		Планы полов
Рук.гр.	Климан		Госстрой СССР Укрводоканалпроект Киев
Ст.инж.	Бурдакова		

Привязан

Инв. №

Инв. № подл. | Подп. и дата | Взам. инв. №

9856/1

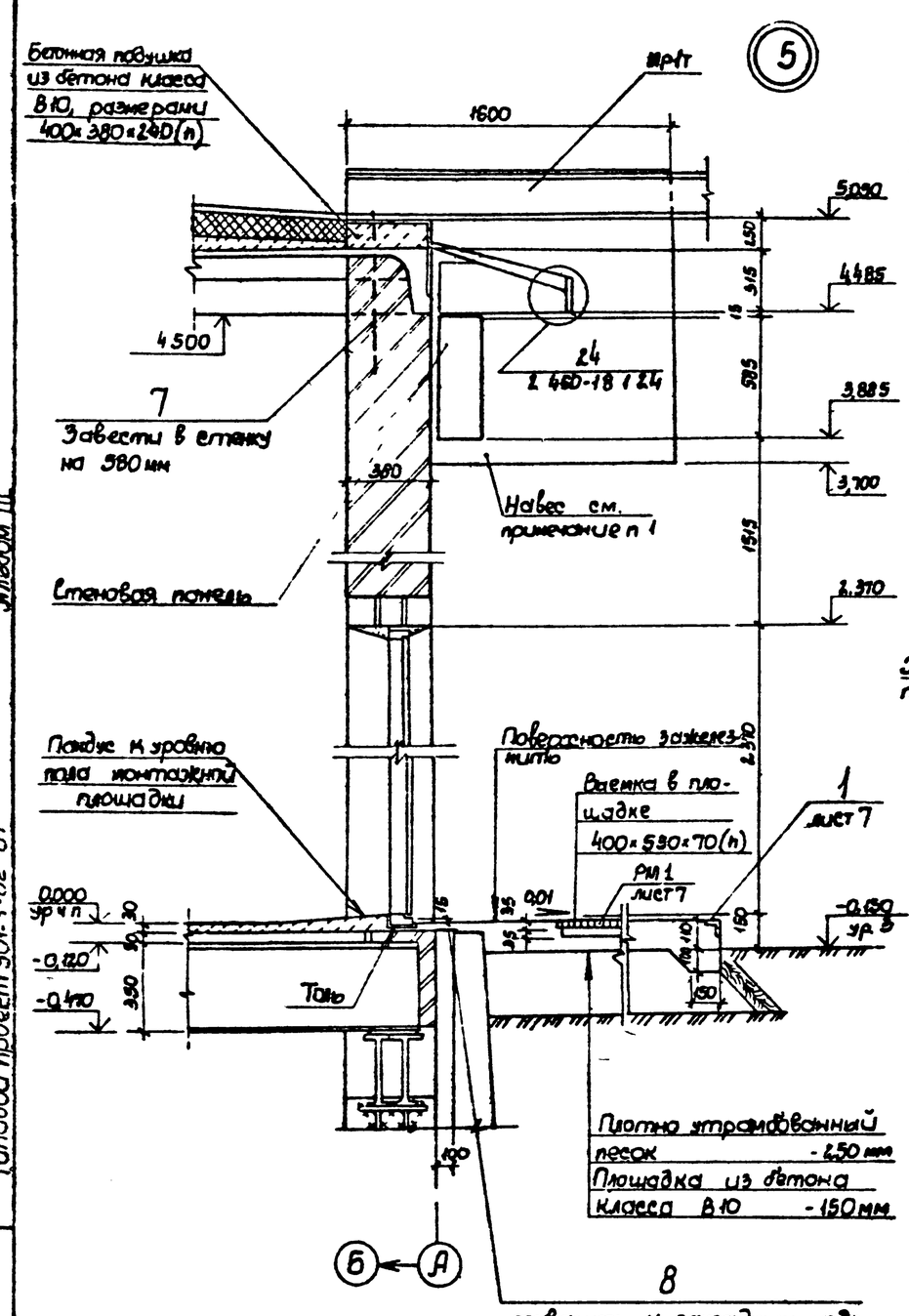

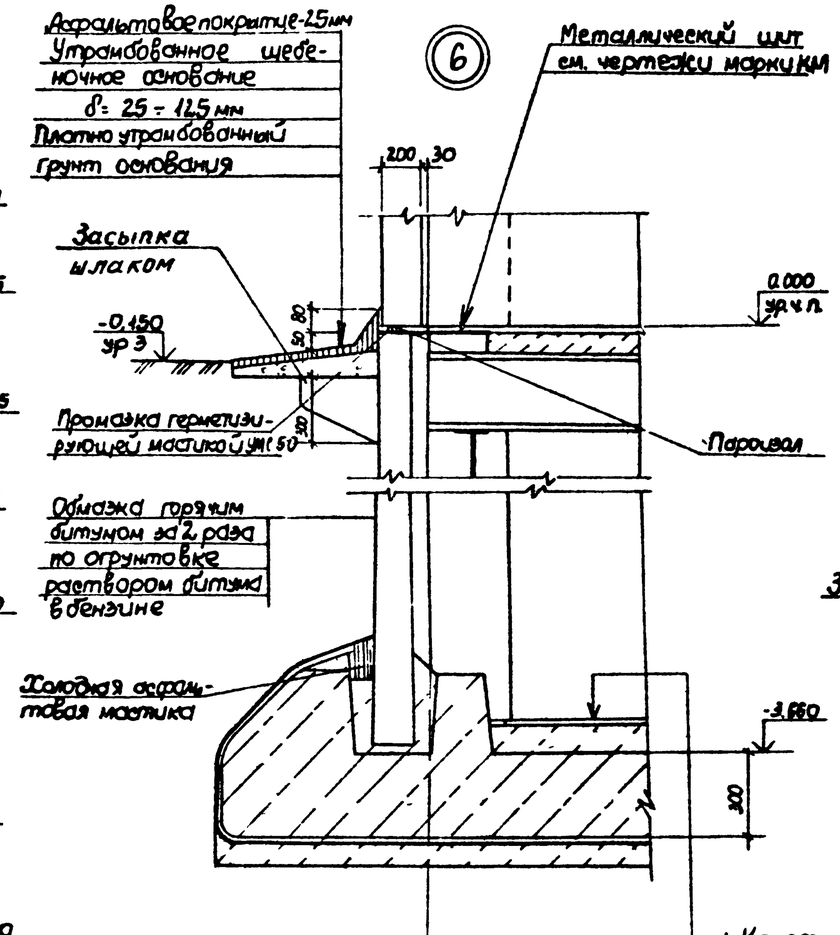

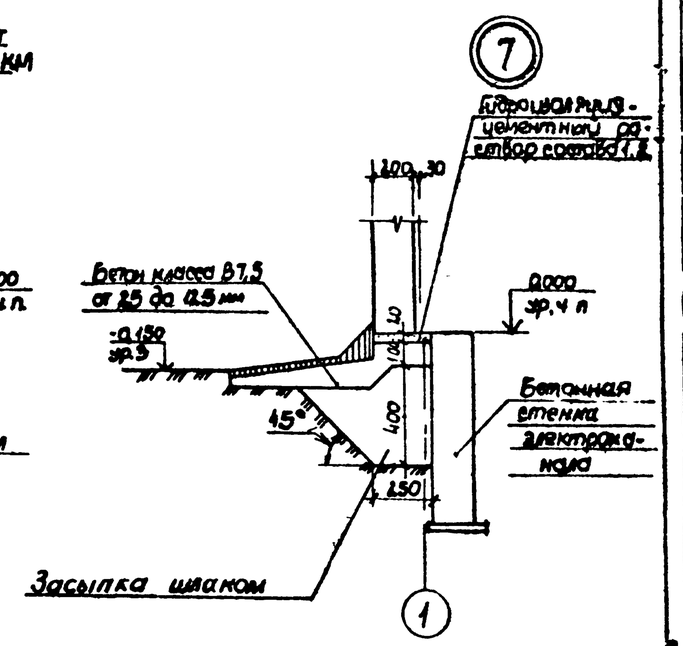

Пол тип 2.1 см экспликацию полов лист 8)
Железобетонное днище-300мм
Стяжка из цементно-песчаного раствора -20мм
Холодная асфальтовая мастика в 3 слоя -2,0мм
Подготовка из бетона класса В3,5-100мм
/Щебеночно-дренажный слой-150мм и щебень втрамбованный в грунт-50мм для суглинистых грунтов/

1. Конструкцию навеса над наружным монорельсом см документ 901-1-82.87 КМ 2
2. Спецификация поз. 7,8 см лист 8

Типовой проект 901-1-82 87

Альбом III

Инв. N подл. | Подпись и дата | Взам. инв. N

Привязан				ГИП	Новоминский		ТП 901-1-82 87 - АР	
				Н.контр	Лизенберг		Водозаборные сооружения производительно до 1,6 м³/с для амплитуд колебания уровней Вс и до 6	
				Нач отд	Волошин		Насосная станция производительностью от 0,02 до 1,6 м³/с с заглублением машзала 9,6 м	Стадия Р / Лист 7 / Листов
				Гл спец.	Лизенберг		Узлы	Госстрой СССР Укрводоканалпроект Киев
				Рук. гр	Клоцман			
Инв N				Ст инж	Бурбанова			

9856/1 Формат А2

Альбом III

Ведомость чертежей основного комплекта

Лист	Наименование	Примечание
1	Общие данные (начало)	
2	Общие данные (окончание)	
3	Схемы расположения плит и балок покрытия, колонн	
4	Спецификации к схемам расположения плит и балок покрытия, колонн	
5	Схемы расположения стеновых панелей надземной части	
6	Схема расположения стеновых панелей подземной части	
7	Узел 1...3 к схеме расположения стеновых панелей подземной части	
8	Схема расположения площадок машзала на отм. -0.030	
9	Фундамент ФМ1	
10	Схема расположения днища Пм1. Детали армирования приямка	
11	Схемы армирования днища Пм1	
12	Спецификация и ведомость расхода стали днища Пм1	
13	Схема расположения фундаментов, опор под оборудование	
14	Схема расположения каналов электрочасти	
15	Балка Бм1; Бм2	
16	Схема расположения приямка теплосети	
17	Водонепроницаемый выгреб	

Типовой проект 901-1-82.87

Ведомость ссылочных и прилагаемых документов

Обозначение	Наименование	Примечание
	Ссылочные документы	
ГОСТ 22701.0-77 -ГОСТ 22701.5-77	Плиты железобетонные ребристые предварительно напряженные размерами 6х3м для покрытий производственных зданий	
1.462.1-10/80 Вып.1	Балки стропильные железобетонные для перекрытий зданий с пролетами 6 и 9 м.	
1.030.1-1 Вып.0-3; 3-2; 4-1; 4-2; 1-1; 1-3	Стены наружные из однослойных панелей для каркасных общественных зданий, производственных вспомогательных зданий промышленных предприятий	
3.006-1-2/82 Вып. 1; 2	Сборные железобетонные каналы из лотковых элементов	
3.900-3 Вып. 2/82; 1/82; 7/82	Сборные железобетонные конструкции емкостных сооружений для водоснабжения и канализации	
ГОСТ 948-84	Перемычки железобетонные для зданий с кирпичными стенами	
1.020-1/83 Вып.1-1; 2-8; 2-9; 2-15	Конструкции каркаса межвидового применения для многоэтажных общественных зданий, производственных и вспомогательных зданий промышленных предприятий	
1.494-24 Вып.1	Стаканы для крепления крышных вентиляторов, дефлекторов и зонтов	
1.400-15 Вып.1	Унифицированные закладные изделия железобетонных конструкций для крепления технологических коммуникаций и устройств.	
1.410-3 Вып.1	Сетки с рабочей арматурой диаметром от 10 до 32 мм	
ГОСТ 23279-85	Сетки сварные из стержневой арматуры диаметром до 40 мм	
5.900-2	Сальники набивные Ду 50...1400 для пропуска труб через стены	
1.400-7	Стальные изделия для сопряжения сборных железобетонных конструкций одноэтажных промышленных зданий	
	Прилагаемые документы	
901-1-82.87 -КЖИ	Индустриальные изделия	Альбом IV
901-1-82.87 -ВМ	Ведомость потребности в материалах	Альбом VIII

Типовой проект разработан в соответствии с действующими нормами и правилами.
Главный инженер проекта /Новоминский/

Инв. N подл. | Подпись и дата | Взам. инв. N

ГИП	Новоминский		
Н.контр.	Низенберг		
Нач.отд.	Волощин		
Гл.спец.	Низенберг		
Рук.гр.	Клоцман		
Инж.кат.	Слепак		

Привязан:

Инв. N подл.

ТП 901-1-82.87 КЖС

Водозаборные сооружения производительностью от 0.02 до 45 м3/с для амплитуд колебания уровней воды до 8м

Насосная станция производительностью от 0.02 до 16 м3/с с заглубленным машзалом 3.6 м

Общие данные (начало).

Стадия	Лист	Листов
Р	1	17

Госстрой СССР Укрводоканалпроект Киев

9856/1

Формат А4

Ведомость спецификаций

Лист	Наименование	Примечание
4	Спецификация к схемам расположения плит и балок покрытия, колонн	
5	Спецификация к схемам расположения стеновых панелей надземной части	
6	Спецификация к схеме расположения стеновых панелей подземной части	
8	Спецификация к схемам расположения площадок машзала	
13	Спецификация к схеме расположения фундаментов под оборудование	
14	Спецификация к схеме расположения каналов электрочасти	
16	Спецификация к схеме расположения приямка теплосети	
17	Спецификация к колодцу-выгребу	

Ведомость объемов сборных бетонных и железобетонных конструкций по рабочим чертежам марки КЖ

N п/п	Наименование группы элементов конструкции	Код	Кол-во $м^3$	Примечание
1	Перемычки	582 8000000	1,69	
2	Панели стеновые подземной части	583 4000000	25,69	
3	Конструкции и детали каналов и открытых водоводов	585 8000000	3,45	
4	Колонны	584 1000000	9,90	
5	Балки стропильные и подстропильные	582 2000000	3,30	
6	Панели стеновые надземной части	583 1000000	28,04	
7	Плиты покрытий	584 1000000	10,14	
8	Архитектурно-строительные элементы зданий	589 4000000	2,41	
9	Детали вентиляционных шахт	589 6000000	0,36	

Альбом III

Типовой проект 901-1-82.87

Инв. N подл. | Подпись и дата | Взам. инв. N

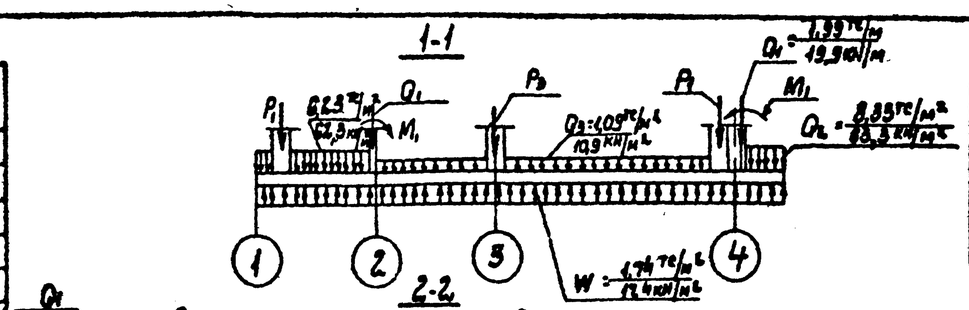

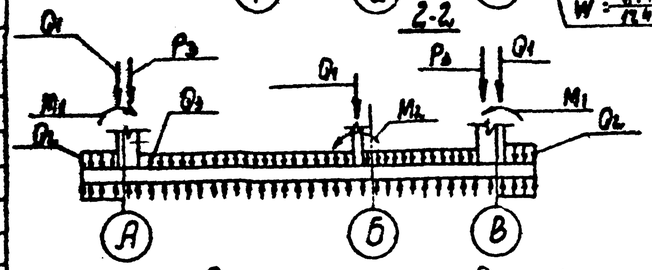

Расчетная схема днища

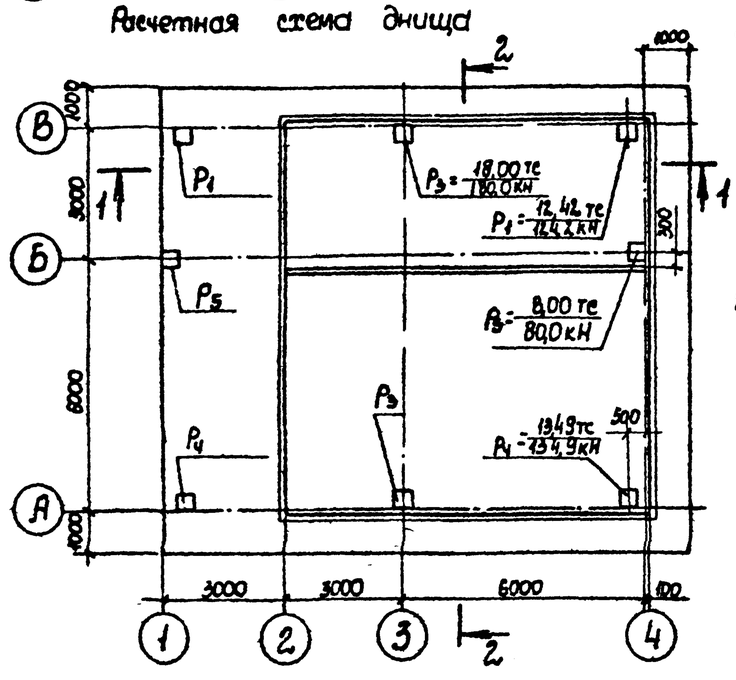

Расчетная схема стеновых панелей

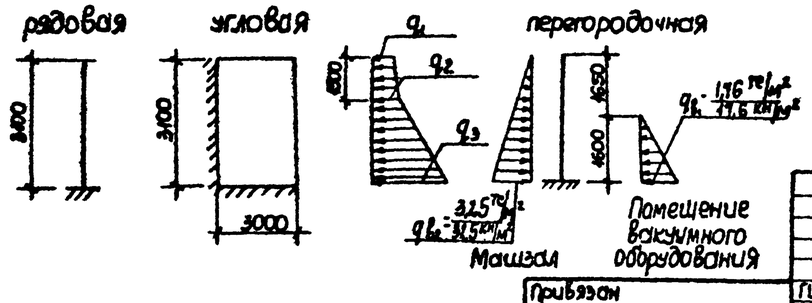

Таблица нагрузок

Грунты \ Нагрузка	q_1 тс/м² (кН/м²)	q_2 тс/м² (кН/м²)	q_3 тс/м² (кН/м²)	M_1 тс·м/м (кН·м/м)	M_2 тс·м/м (кН·м/м)
песок	0,47	1,53	3,95	9,01	1,31
	(4,7)	(15,3)	(39,5)	(90,1)	(13,1)
суглинок	0,69	2,24	4,97	11,52	1,31
	(6,9)	(22,4)	(49,7)	(115,2)	(13,1)

Общие указания

1. Расположение здания на местности см. чертежи генплана
2. За относительную отметку 0,000 принята отметка чистого пола, что соответствует абсолютной отметке
3. Инженерно-геологические изыскания выполнены.
4. При строительстве необходимо составление актов освидетельствования скрытых работ в соответствии с СНиП 3.01.01.85.
5. Строительные конструкции насосной станции используются в качестве заземлителя. Для этой цели необходимо выполнить указания, приведенные на листе 6.
6. Все открытые закладные и соединительные изделия в надземной части оцинковать (толщина слоя 120-150 мкм); в подземной части окрасить эмалью ПФ-133 за 2 раза по слою грунта ГФ-020.

Привязан

Инв. N

ГИП	Новоминский		
Н контр.	Айзенберг		
Нач отд.	Валошин		
Гл. спец.	Айзенберг		
Рук. гр.	Клочкин		
Ст. инж.	Мельник		

ТП 901-1-82.87 КЖ

Водозаборные сооружения производительностью от 0,02 до 1,5 м³/с для амплитуд колебания уровней воды до 6 м

Насосная станция производительностью от 0,02 до 0,16 м³/с с заглублением машзала 5,6 м

Стадия	Лист	Листов
Р	2	

Общие данные (окончание)

Госстрой СССР Укрводоканалпроект Киев

Схема 1 расположения плит покрытия

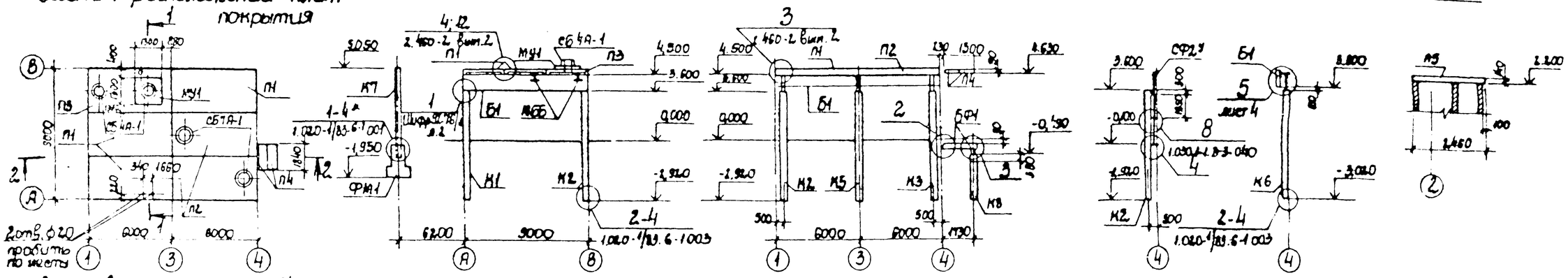

Схема 2 расположения балок покрытия

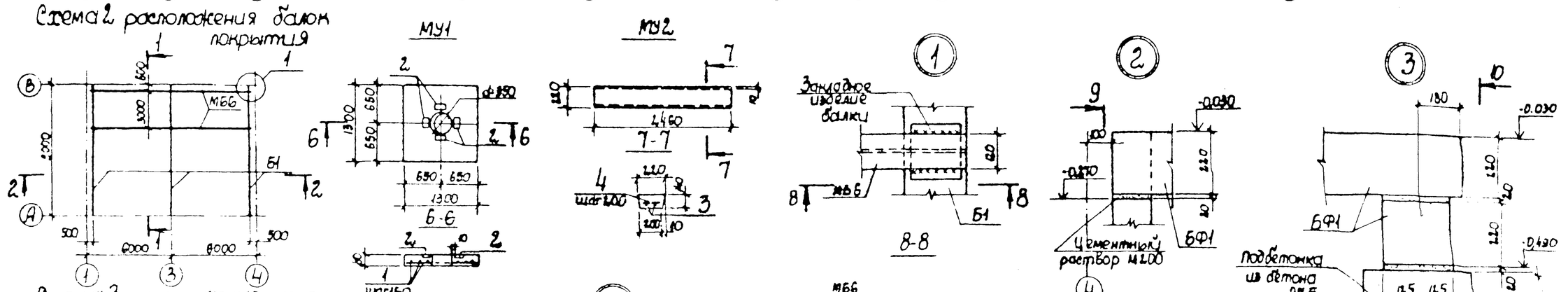

Схема 3 расположения колонн фундаментов 1 и фундаментных балок

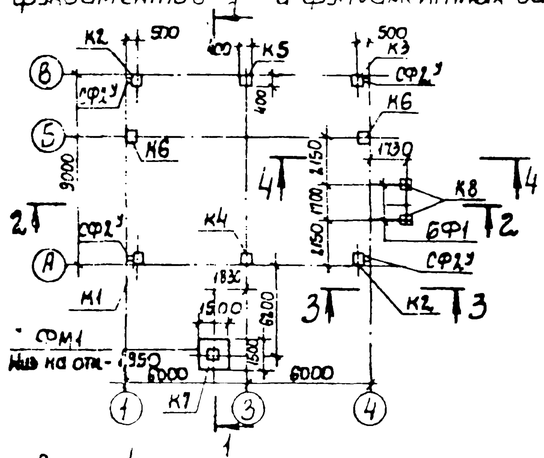

Схема 4 расположения плит перекрытия на отм. 2,200

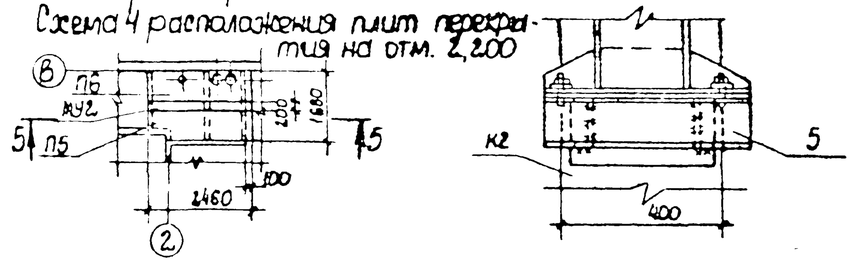

1. В узле 1-4* глубину заделки колонны принять 650 мм.
2. Сварку выполнять электродами Э42 и Э42А (ГОСТ 9467-75).
3. Сварка ручная электродуговая в соответствии с ГОСТ 5264-80. Высоту сварных швов принимать по наименьшей толщине свариваемых элементов.
4. Настоящий лист рассматривать совместно с листом 4.

Типовой проект 901-1-82.87 Альбом III

ГИП	Новоминский		
Н. контр.	Айзенберг		
Нач. отд.	Фалошин		
Гл. спец.	Айзенберг		
Рук. гр.	Клоцман		
Вед. инж.	Шепак		

Привязан

Инв. №

ТП 901-1-82.87 -КЖ

Водозаборные сооружения производительностью от 0,02 до 1,5 м³/с для амплитуды колебания уровней воды до 6 м

Насосная станция производительностью от 0,02 до 0,16 м³/с с заглублением машзала 3,6 м

Стадия	Лист	Листов
Р	3	

Схемы расположения плит и балок покрытия колонн

Укрводоканалпроект Киев

Госстрой СССР

Формат А2

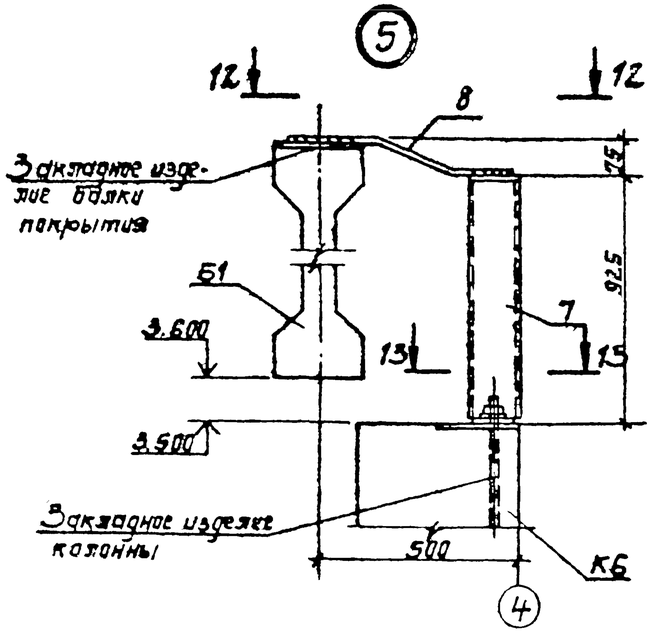

12-12

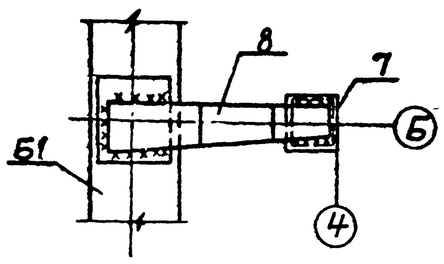

13-13

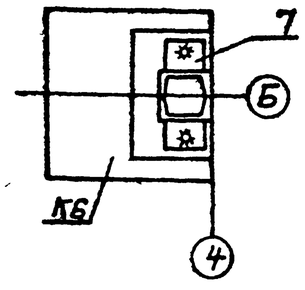

Спецификация монолитных участков МУ1 и МУ2

Примет.	Зона	Поз.	Обозначение	Наименование	Кол.	Примечание
				Монолитный участок МУ1	шт.1	
				Сборочные единицы		
				Изделия закладные		
		2	1.400-15.В1.410-03	Мн 402-2	4	
				Детали		
Б4		1		Ст-III-Б-ГОСТ 5781-82* L=1250	16	0,3 кг
				Материалы		
				Бетон класса В15	0,13	$м^3$
				Монолитный участок МУ2	шт.1	
				Сборочные единицы		
				Детали		
Б4		3		Ст-III-Б-ГОСТ 5781-82* L=2440	2	0,5 кг
Б4		4		Ст-III-Б-ГОСТ 5781-82* L=190	12	0,1 кг
				Материалы		
				Бетон класса В15	0,07	$м^3$

Спецификация к схемам расположения плит и балок покрытия, колонн

Марка поз.	Обозначение	Наименование	Кол.	Масса ед, кг	Примечание
		Схема 1			
		Плита покрытия			
П1	901-1-82.87-КЖИ-ПГ-2АтVIт-1	ПГ-2.5АтVIт-1	3	2650	
П2	901-1-82.87-КЖИ-ПВ7-3АтVIIт-1	ПВ7-2.5АтVIт-1	2	3200	
П3	901-1-82.87-КЖИ-ПВ4-3АтVIIт-1	ПВ4-3АтVIт-1	1	3300	
П4	3.006.1-2/82.1-2-1.0-048	ПН4д-3	2	310	
СБ4А-1	1.494-24 Вып.1	Стакан СБ4А-1	2	150	
СБ7А-1	1.494-24 Вып.1	Стакан СБ7А-1	2	200	
МУ1	901.1-82.87-КЖ3	Монолитный участок МУ1	1		

Ведомость расхода стали на элемент, кг

Марка элемента	Изделия арматурные					Изделия закладные						Общий расход
	Арматура класса А-III ГОСТ 5781-82*				Всего	Арматура класса А-III ГОСТ 5781-82*		Прокат марки ВСт3кп2-1 ГОСТ 19903-74*			Всего	
	ф6			Итого		ф8	Итого	-б6		Итого		
МУ1	4,8			4,8	4,8	1,6	1,6	4,4		4,4	6,0	10,8
МУ2	2,2			2,2	2,2							2,2

Спецификация к схемам расположения плит и балок покрытия, колонн (продолжение)

Марка поз.	Обозначение	Наименование	Кол.	Масса ед, кг	Примечание
		Схема 2			
		Балка			
Б1	901-1-82.87-КЖИ-Б СД9-5АIVт	1БСД9-5АIVт-1	3	2750	
МБ6	901-1-82.87-КМ3	МБ6	2	328	
		Схема 3			
		Колонна			
К1	901-1-82.87-КЖИ-2КВ4.36-1-1	2КВ4.36-1-1	1	2600	
К2	-01	2КВ4.36-1-2	2	2600	
К3	-02	2КВ4.36-1-3	1	2600	
К4	-03	2КВ4.36-1-4	1	2600	
К5	-04	2КВ4.36-1-5	1	2600	
К6	-05	2КВ4.36-1-6	2	2600	
К7	-06	2КВ4.33-1-1	1	2350	
К8	1.020-1/83.2-301-02	1КВ4.28-1	2	820	
БФ1	ГОСТ 948-84	Перемычка 5П618-27	3	250	
ФМ1		Фундамент ФМ1	1		
СФ2У	1.030.1-1.4-2-10-01	Стойка фахверка СФ2У	4	243	Принята L=4370
		Изделия соединительные			
МС2	1.020-1/83.7-1 02.0	МС2	40	0.3	
Т24	1.030.1-1.4-1-240	Т24	16	1.1	
5	901-1-82.87-КЖИ-МС1	МС1	4	22.1	
6	1.030.1-1.4-1	Лист 20×70×70 ГОСТ 19903-74	8	0.8	
7	1.427.1-3.2-0.240	1СФ32У	2	22,9	Принята L=925
8	1.400-7 вып.9	ММ23	2	4,2	
		Схема 4			
		Плиты перекрытия			
П5	901-1-82.87-КЖИ-П20д-3-1	П20д-3-1	1	640	
П6	-01	П20д-3-2	1	640	
МУ2	901-1-82.87-КЖ3	Монолитный участок МУ2	1		

Привязан

Инв. №

ГИП	Новотинский	
Н.контр.	Рузендорф	
Нач.отд.	Валошин	
Гл.спец.	Чувенберг	
Рук.гр.	Клацман	
Вед.инж.	Слепак	

ТП 901-1-82.87 -КЖ

Водозаборные сооружения производительностью от 0,02 до 1,5 $м^3/с$ для аммиачно карбонатной воды до 6 мг.

Насосная станция производительностью от 0,02 до 0,16 $м^3/с$ с заглублением машзала 3,6 м.

Спецификации к схемам расположения плит и балок покрытия, колонн.

Стадия	Лист	Листов
Р	4	

Госстрой СССР Укрводоканалпроект Киев

Альбом III

901-1-82.87

Инв. № подл. | Подпись и дата | Взам. инв. №

Формат А2

9856/1

Альбом III

Типовой проект 901-1-82.87

Схема расположения стеновых панелей по оси „А"

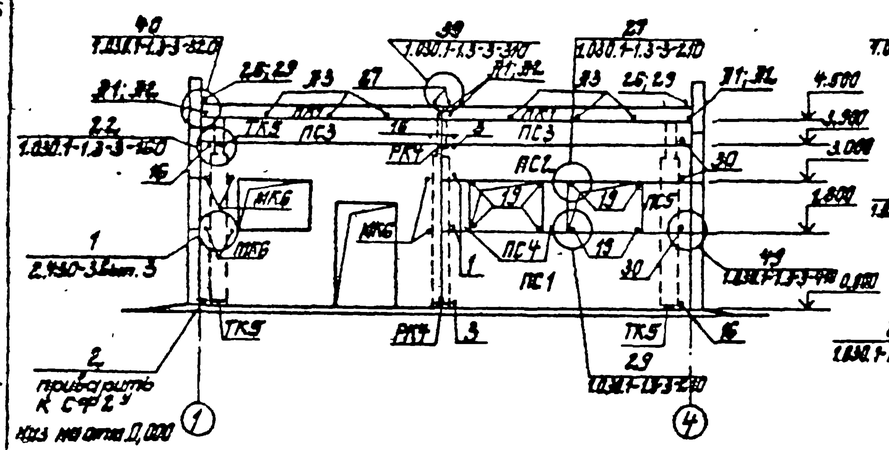

Схема расположения стеновых панелей по оси „4"

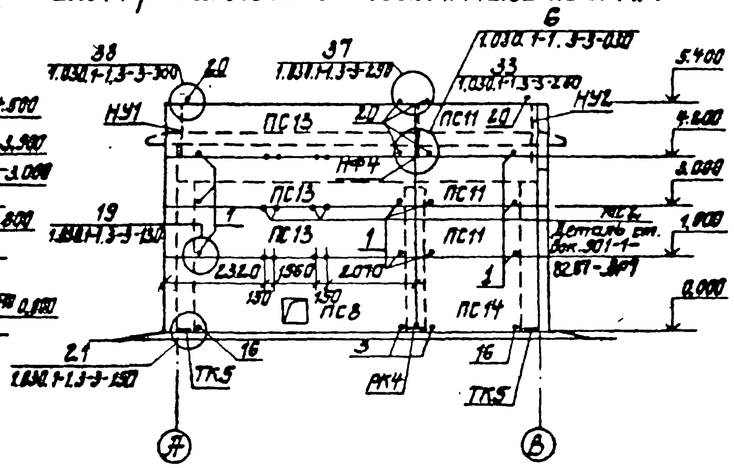

Схема расположения стеновых панелей по оси „В"

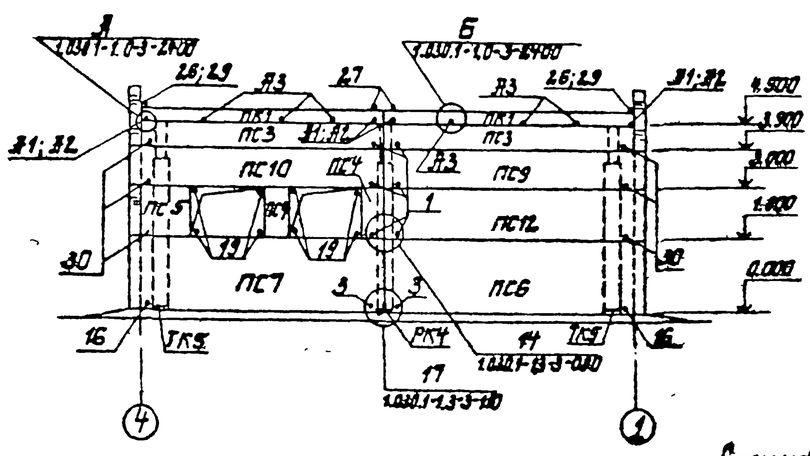

Схема расположения стеновых панелей по оси „Д"

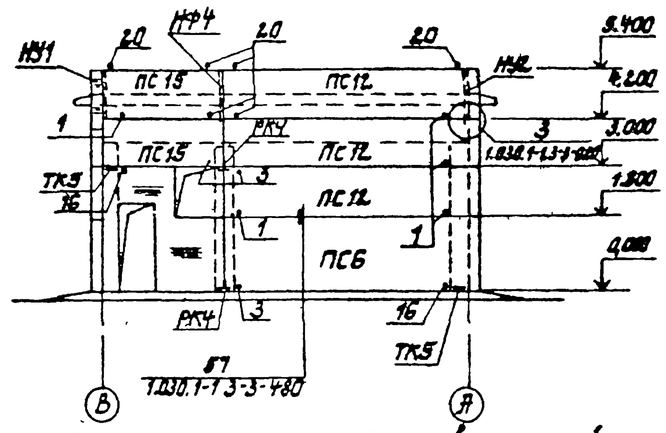

1-1

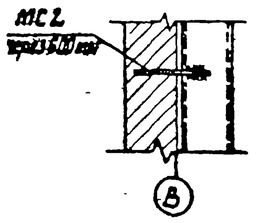

Деталь крепления кирпичного углового столбика

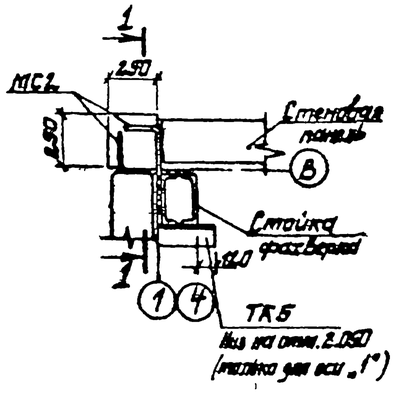

Спецификация к схемам расположения стеновых панелей

Марка, поз.	Обозначение	Наименование	Кол.	Масса ед., кг	Примечание
		Панель стеновая			
ПС1	901-1-82.87-КЖИ-ПС60	ПС 60 18 2,0-1 Д-А	1	2610	
ПС2	-01	ПС 60 9.2,0-2 Д-А	1	1310	
ПС3	1.030.1-1.1-1 04	ПС 60.6.2,5-6 Д-35	4	1080	
ПС4	1.030.1-1.1-1 58	2ПС 6.12 2,0-Д-60	4	170	
ПС5	1.030.1-1.1-1 60	2ПС 12.12 2,0-Д-59	2	340	
ПС6	1.030.1-1.1-1 15-06	ПС 62,5 18.2,0-1.Д-1.33	2	2720	
ПС7	901-1-82.87-КЖИ-ПС60-02	ПС 62,5 18.2,0-1.Д-1.А	1	2720	
ПС8	-03	ПС 62,5 18.2,0-1.Д-1.Б	1	2720	
ПС9	1.030.1-1.1-1 15	ПС 62,5.9.2,0-2.Д-1.31	1	1370	
ПС10	901-1-82.87-КЖИ-ПС60-09	ПС 62,5.9.2,0-2.Д-1.А	1	1370	
ПС11	1.030.1-1.1-1 01-09	ПС 30.12.2,0-6.Д-31	3	870	
ПС12	1.030.1-1.1-1 15-05	ПС 62,5.12.2,0-6.Д-1,31	4	1850	
ПС13	1.030.1-1.1-1 23-05	ПС 62,5.12.2,0-6.Д-2,31	3	1850	
ПС14	1.030.1-1.1-1 03-04	ПС 30.12.2,0-6.Д-56	1	1300	
ПС15	1.030.1-1.1-1 01-09	ПС 30 12.2,0-6.Д-36	2	870	
		Панель карнизная			
ПК1	1.030.1-1.2-16.00.0	ПК60.6,5-Д	4	12,00	
		Элементы крепления			
2		Уголок 250×16 ГОСТ 8509-86 L=320	1	18,4	
НУ1	1.030.1-1.4-1-020	НУ1	2	25,2	
НУ2	-01	НУ2	2	25,2	
НФ4	1.030.1-1.4-1-010 -03	НФ4	2	35,2	
ТК5	1.030.1-1.4-1-110 -02	ТК5	10	27,1	
РК4	1.030.1-1.4-1-060-06	РК4	6	10,0	
1	1.030.1-1.4-1-120	Т3	23	0,4	
3	-220	Т17	9	0,3	
16	1.030.1-1.3-2-511	Лист 10×20×60 ГОСТ 19903-74*	10	0,1	
19	-514	Лист 8×80×140 ГОСТ 19903-74*	16	0,7	
20	1.030.1-1.4-1-140	Т8	12	0,5	
26	-150	Т9	4	0,4	
27	-150-01	Т10	4	1,3	
29	1.030.1-1.3-2-516	Лист 6×60×250 ГОСТ 19903-74*	4	0,7	
30	1.030.1-1.4-1-130	Т5	9	0,4	
МК6	2.430-3 Вып. 3, лист Д;	МК6	6	0,5	
МС2	901-1-82.87-КЖИ-МС2	МС2	22	0,9	
Д1	1.030.1-1.0-3-2401	Д1	8	0,7	
Д2	-2402	Д2	8	1,2	
Д3	-2403	Д3	12	0,4	
		Болт М12 ГОСТ 7798-70*, L=30	8	0,04	
		Гайка М12 ГОСТ 5915-70*	8	0,02	
		Шайба М12 ГОСТ 11371-78*	8	0,02	
С1		С 5Вр1-50 / 3Вр1-100 180×1250 ГОСТ 7348-81	2	1,2	
		Материалы			
		Цементный раствор М150	0,63	м³	
	ГОСТ 19177-81	Резиновая горячая уплотняющая прокладка ф40	156,0	м	
	ГОСТ 13489-79	Тиоколовая мастика			
		УМ-05 γ=1,5 г/см³	87,9	кг	

1. Конструкция наружных стен разработана в соответствии с серией 1.030.1-1
2. Расположение сетки С1 см. документ 901-1-82.87-ДМ7.

Привязан

Инв. №

ГИП	Новоминский	
Н. контр.	Зизенберг	
Нач. отд.	Валашин	
Гл. спец.	Зизенберг	
Рук. гр.	Клаиман	
Вед. инж.	Слепак	

ТП 901-1-82.87 - КЖ

Водозаборные сооружения производительностью от 0,02 до 1,5 м³/с для амплитуд колебания уровней воды до 6 м

Насосная станция производительностью от 0,02 до 0,16 м³/с с углублением машзала 3,6 м

Схема расположения стеновых панелей надземной части

Стадия	Лист	Листов
Р	5	

Госстрой СССР Укрводоканалпроект Киев

Формат А2

9856/1

Инв. № подл. | Подпись и дата | Взам. инв. №

Альбом III

Типовой проект 901-1-82 87

1-1

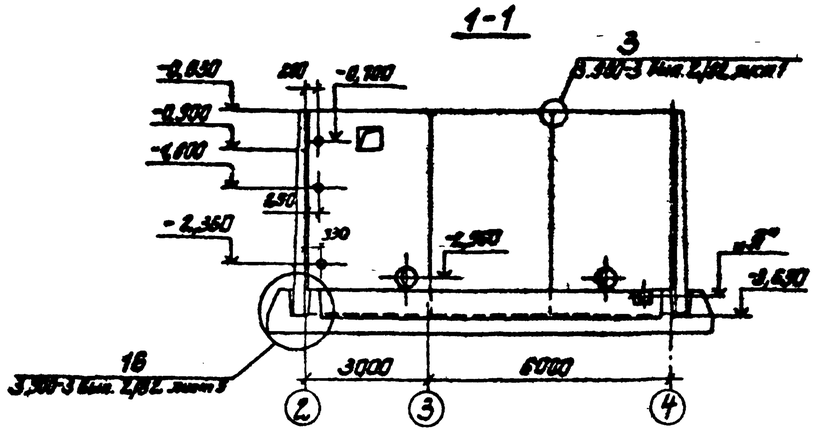

Схема расположения стеновых панелей подземной части

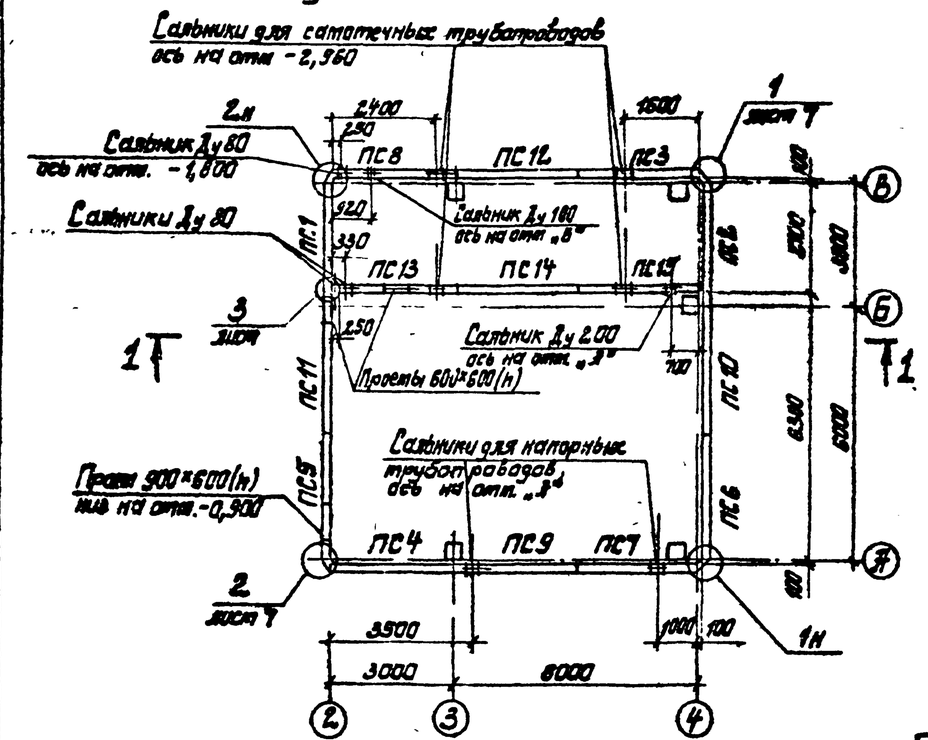

Детали соединения панелей между собой и с колонной для устройства заземления

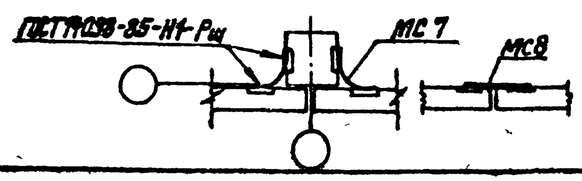

Таблица 1

Марка насоса	Сальник Ду, мм сатотечных трубопроводов	Сальник Ду, мм напорных трубопроводов	Отметка „Г", м	Примечание
КМ 45/55	200	150	-3,020	
К90/35 К90/35а	250	200	-3,030	
К90/55 К90/55а			-3,050	
К90/85 К90/85а			-3,070	
К160/20 К160/20а	300	300	-3,090	
К160/30			-3,110	
К290/18 К290/18а	400			
К290/30 К290/30а			-3,130	

1. В спецификации к схеме расположения стеновых панелей марку панели принимать в соответствии с таблицей 2 в зависимости от типа грунта и места установки.
2. Стеновые панели внутренней стены у оси „Б" установить вертикальной гранью в сторону машзала.
3. Отметку оси сальника „Б" проставить в зависимости от глубины промерзания грунта по чертежам марки „ТХ".
4. Окончательную подгонку соединительных изделий МС1, МС2 выполнить по месту перед установкой в опалубку (см. узлы 1,2)
5. Для устройства заземления соединить между собой закладные изделия отмеченные буквой „З".

Таблица 2

Обозначение	Наименование	Грунты	Место установки панели
901-1-82.87-КЖИ-ПС2-36-К5-01	ПС2-36-К6	песчаные	рядовая
-02	ПС2-36-К7	суглинки	
901-1-82.87-КЖИ-ПС2-36-К16	ПС2-36-К16	песчаные	угловая
-01	ПС2-36-К17	суглинки	

Спецификация к схеме расположения стеновых панелей

Марка, поз.	Обозначение	Наименование	Кол.	Масса ед., кг	Примечание
		Панели стеновые			
ПС1	901-1-82.87-КЖИ-ПС2-36	ПС2-36 -К □ г	1	4300	Угловые панели
ПС2	-22	ПС2-36 -К □ -1г	1	4300	
ПС3	-□	ПС2-36 -К □ а	1	4300	
ПС4	-04	ПС2-36 -К □ б	1	4300	
ПС5	-□	ПС2-36 -К □ -1а	1	4300	
ПС6	-□	ПС2-36 -К □ в	1	4300	
ПС7	-□	ПС2-36 -К □ -1б	1	4300	
ПС8	-□	ПС2-36 -К □ -1в	1	4300	
ПС9	-□	ПС2-36 -К □ а	1	4300	Рядовые панели
ПС10	-15	ПС2-36 -К □ б	1	4300	
ПС11	-□	ПС2-36 -К □ в	1	4300	
ПС12	-18	ПС2-36 -К □ г	1	4300	
ПС13	901-1 -КЖИ-ПС2-36-19	ПС2-36 -К5а	1	4300	
ПС14	-20	ПС2-36 -К5б	1	4300	
ПС15	-21	ПС2-36 -К5в	1	4300	
		Изделия соединительные			
	3.900-3 Вып. 2/82 л 1	Д-III-10-ГОСТ5781-82*, L=250	40	0,2	Узел 3
МС3	901-1-82.87-КЖИ-МС3	МС3	12	2,5	
МС4	901-1-82.87-КЖИ-МС4	МС4	12	2,3	
МС5		Д-I-6-ГОСТ5781-82*, L=3200	24	0,7	
МС1	901-1-82.87-КЖИ-МС5	МС5	32	1,0	
МС2	-01	МС6	32	0,9	
МС7		Д-I-12-ГОСТ5781-82*, L=700	10	2,6	
МС8		Д-I-12-ГОСТ5781-82*, L=1100	6	0,9	

Привязан

Инв. №

ГИП	Новоминский	
Н. контр.	Изенберг	
Нач. отд.	Валишин	
Гл. спец.	Изенберг	
Рук. гр.	Клацман	

ТП901-1-82.87 КЖ

Водозаборные сооружения производительностью от 0,02 до 1,5 м³/с для амплитуд колебания уровней воды до 6 м

Насосная станция производительностью от 0,02 до 0,16 м³/с с заглублением машзала 3,6 м

Схема расположения стеновых панелей подземной части

Стадия	Лист	Листов
Р	6	

Госстрой СССР Укрводоканалпроект Киев

Формат А2

98 56 /1

Альбом III

Типовой проект 901-1-82.87

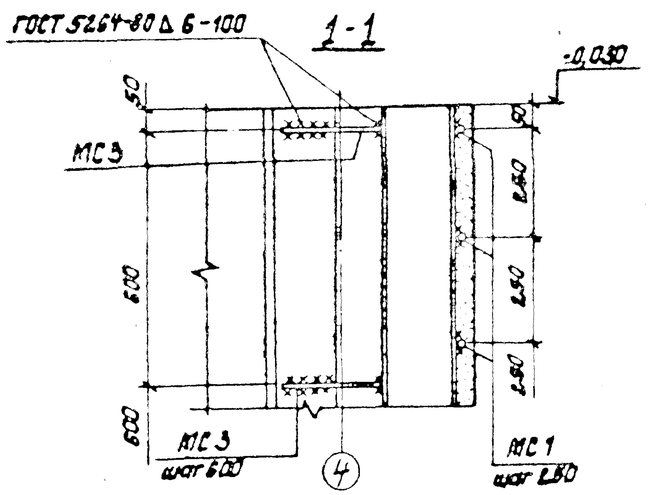

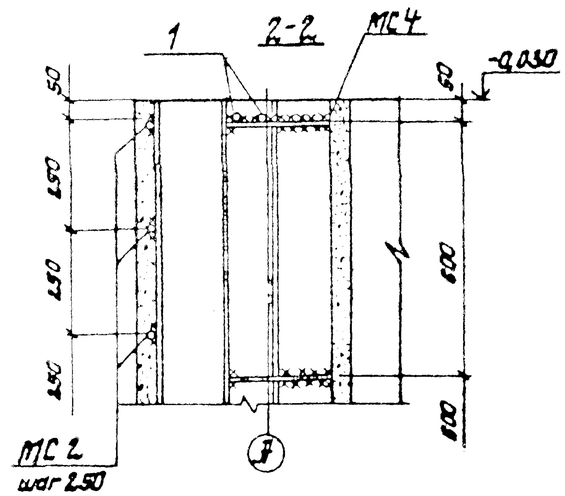

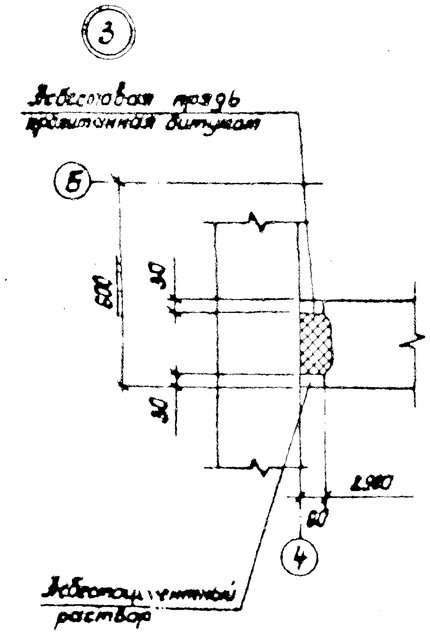

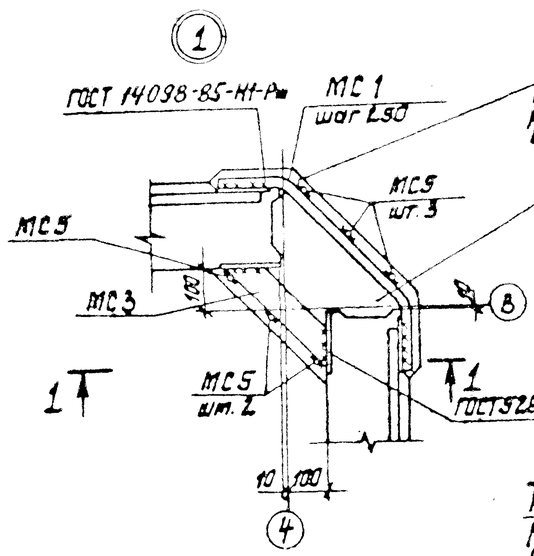

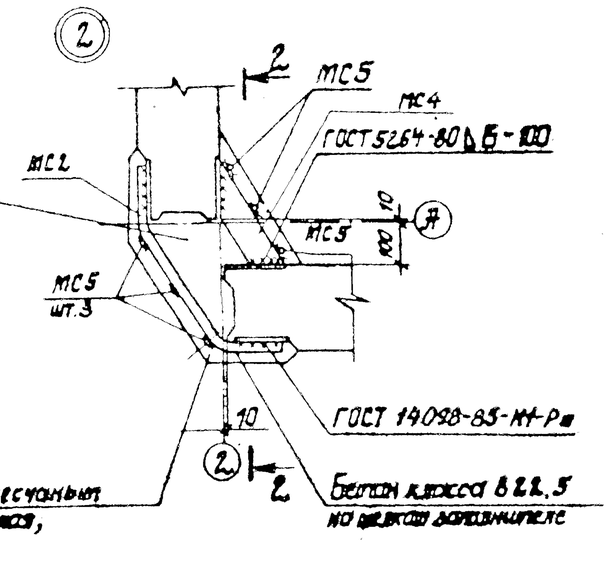

На разрезах 1-1; 2-2 соединительные изделия МС6 условно не показаны.

Привязан				ТП 901-1-82.87 -КЖ			
				Водосборные сооружения производительностью от 0,02 до 1,5 м³/с для амплитуды колебания уровней воды до 6 м			
				ГИП Невмержицкий			
				Н.контр. Ашенберг			
				Нач.отд. Волошин			
				Гл.спец. Ашенберг			
Инв №				Рук.гр. Клоштан			
				Арх.мон.п. Лок			
				Насосная станция производительностью от 0,02 до 0,16 м³/с с заглублением машзала 3,6 м	Стадия	Лист	Листов
					Р	7	
				Узел 1...3 к схеме расположения стеновых ограждений подземной части.	Госстрой СССР Укрводоканалпроект Киев		

Формат А2

9656/1

Инв № подл. | Подпись и дата | Взам. инв. №

Альбом III

Типовой проект 901-1-82.87

Схема расположения площадок машзала на отметке -0,030

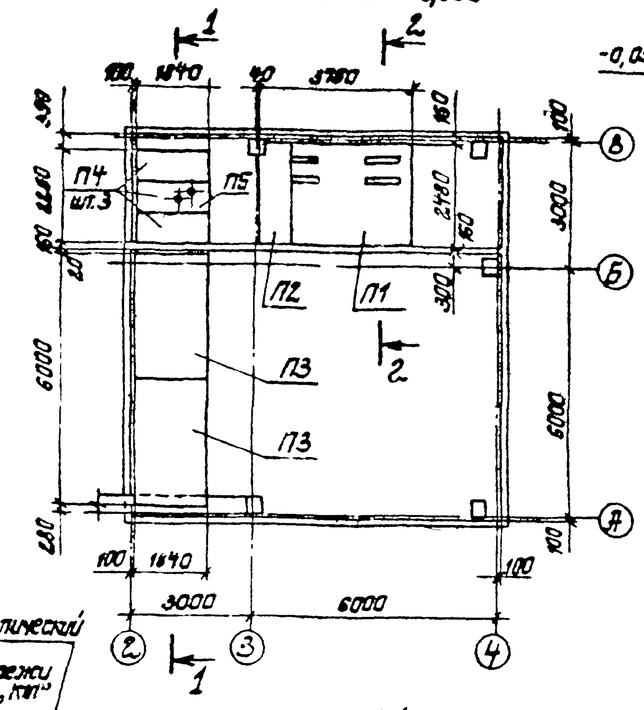

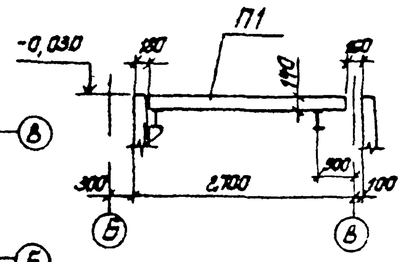

1. Расчетная нагрузка на площадки без учета собственного веса плит - 2,0 кН/м² (2,0 тс/м²)
2. Опорные конструкции площадок см чертежи марки „КМ".

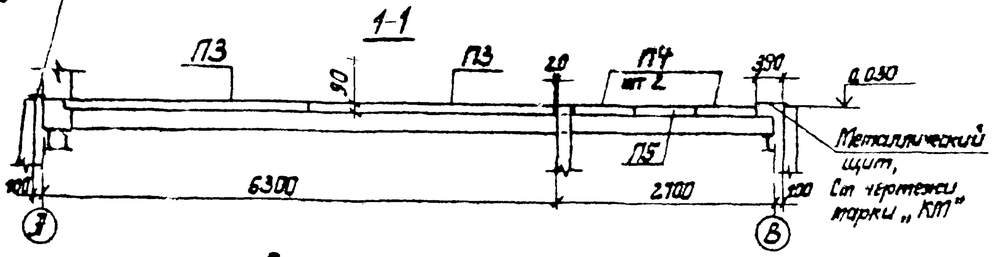

Спецификация к схеме расположения площадок машзала

Марка, поз	Обозначение	Наименование	Кол.	Масса ед, кг	Примечание
		Плиты перекрытия			
П1	901-1-82.87-КЖИ-П20-38-1	П20-38-1	1	2,570	
П2	-01	П20д-38-1	1	640	
П3	-02	П14-38-1	2	1840	
П4	-03	П14д-38-1	2	310	
П5	-04	П14д-38-2	1	310	

ТП 901-1-82.87 -КЖ					
Водозаборные сооружения производительностью от 0,02 до 1,5 м³/с для амплитуд колебания уровней воды до 6 м					
Насосная станция производительностью от 0,02 до 0,16 м³/с с заглублением машзала 3,6 м			Стадия	Лист	Листов
			Р	8	
Схема расположения площадок машзала на отметке -0,030			Госстрой СССР Укрводоканалпроект Киев		
ГИП	Новатинский				
Н. контр	Эйзенберг				
Нач отд	Волошин				
Гл спец	Эйзенберг				
Рук гр	Клоцман				

Привязан

Инв. №

Формат А3

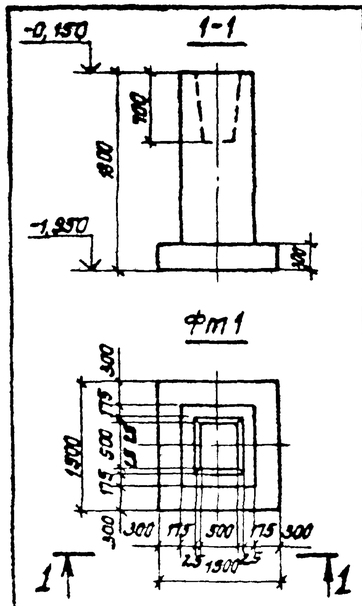

Марка элемента	Изделия арматурные										Всего	Общий расход
	Арматура класса											
	AI			AII			AIII					
	ГОСТ 5781-82*											
	ф6	ф8	Итого	ф12		Итого	ф10			Итого		
Фт 1	2,0	13,5	15,5	13,6		13,6	14,3			14,3	43,4	43,4

Ведомость расхода стали на элемент, кг

Формат	Зона	Поз	Обозначение	Наименование	Кол	Примечание
				Монолитный фундамент ФМ1 шт 1		
				Сборочные единицы		
				Сетка арматурные		
		1	1410-3 Вып 1	1С 10 AIII / 6 AI 145×145	2	
		2	1412-1/77 Вып 3-130	1С 12 AII - 6×18	2	
		3	1412-1/77 Вып 3-020	СА-8 AI	5	
				Материалы		
				Бетон класса В10	1,76	м³

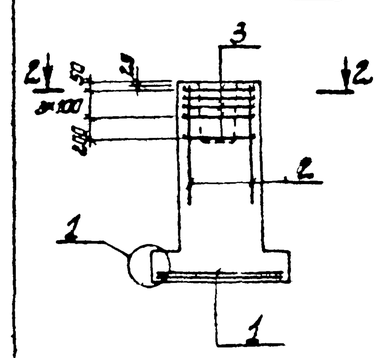

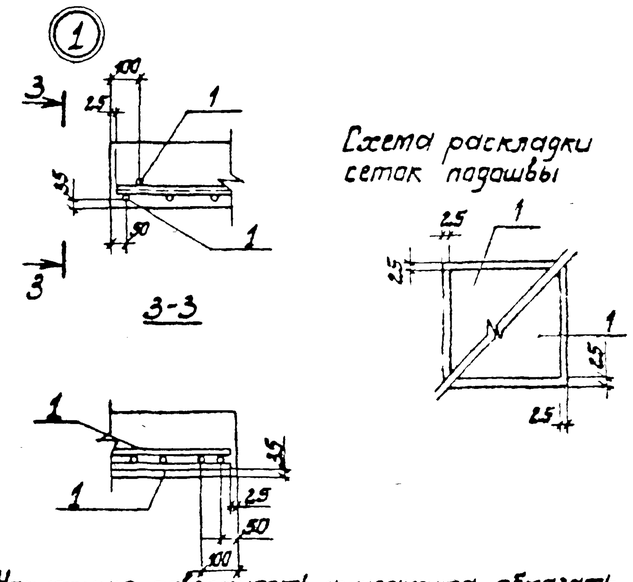

Схема раскладки сеток подошвы

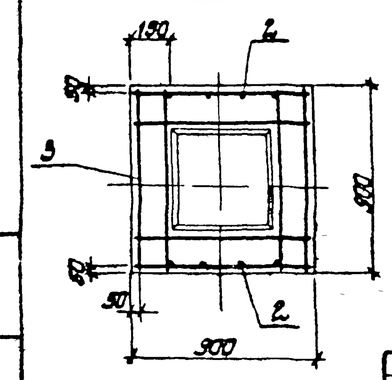

1. Наружную поверхность фундамента обмазать горячим битумом за 2 раза по огрунтовке раствором битума в бензине
2. Общие требования к производству работ по установке арматуры и бетонированию фундамента принимать по указаниям СНиП III-15-76 „Бетонные и железобетонные конструкции монолитные."

ТП 901-1-82.87-КЖ					
Водозаборные сооружения производительностью от 0,02 до 1,5 м³/с для амплитуд колебания уровней воды до 6 м					
Насосная станция производительностью от 0,02 до 0,16 м³/с с заглублением машзала 3,6 м			Стадия	Лист	Листов
			Р	9	
Фундамент Фт1			Госстрой СССР Укрводоканалпроект Киев		
ГИП	Новатинский				
Н. контр	Эйзенберг				
Нач отд	Волошин				
Гл спец	Эйзенберг				
Рук гр	Клоцман				
Вед инж	Слепак				

Привязан

Инв №

Формат А3

9856/1

Типовой проект 901-1-82.87 Ал.ЛБОТ III

1-1

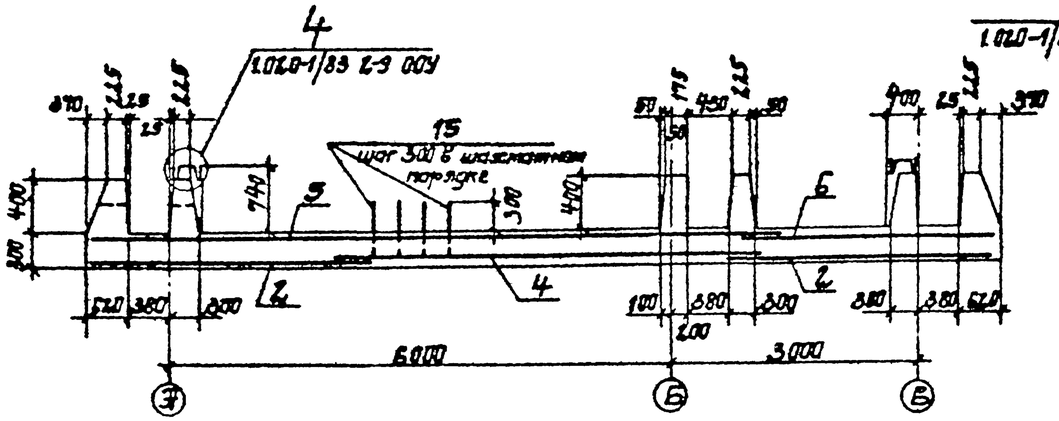

Схема расположения днища Пм1

2-2

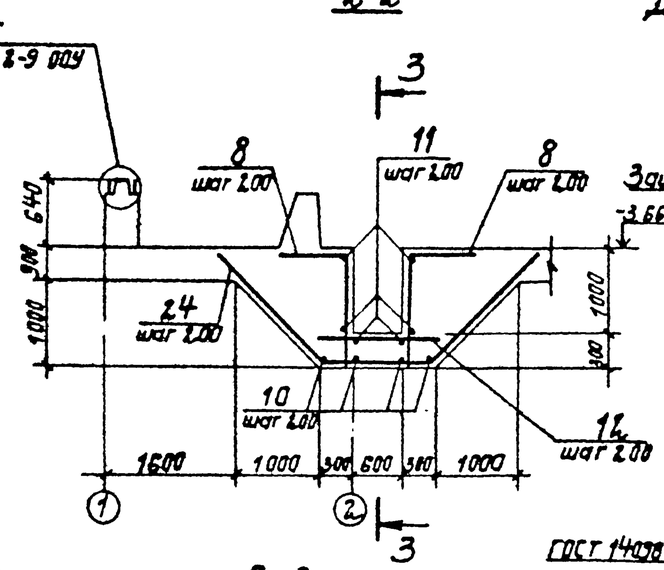

Детали армирования гребня

1. для наружных стен

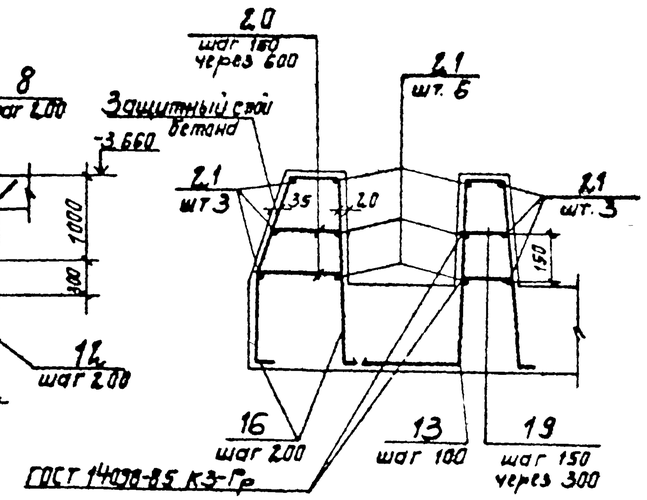

2 для внутренней стены у оси „Б"

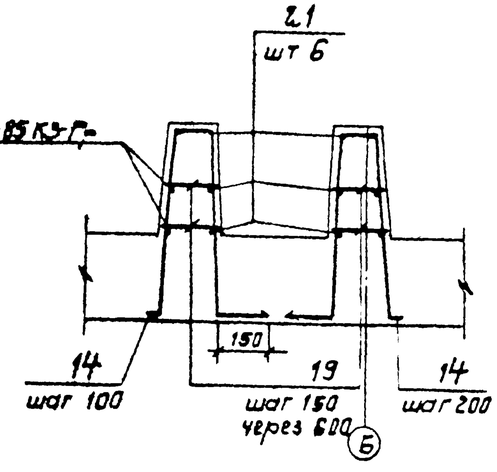

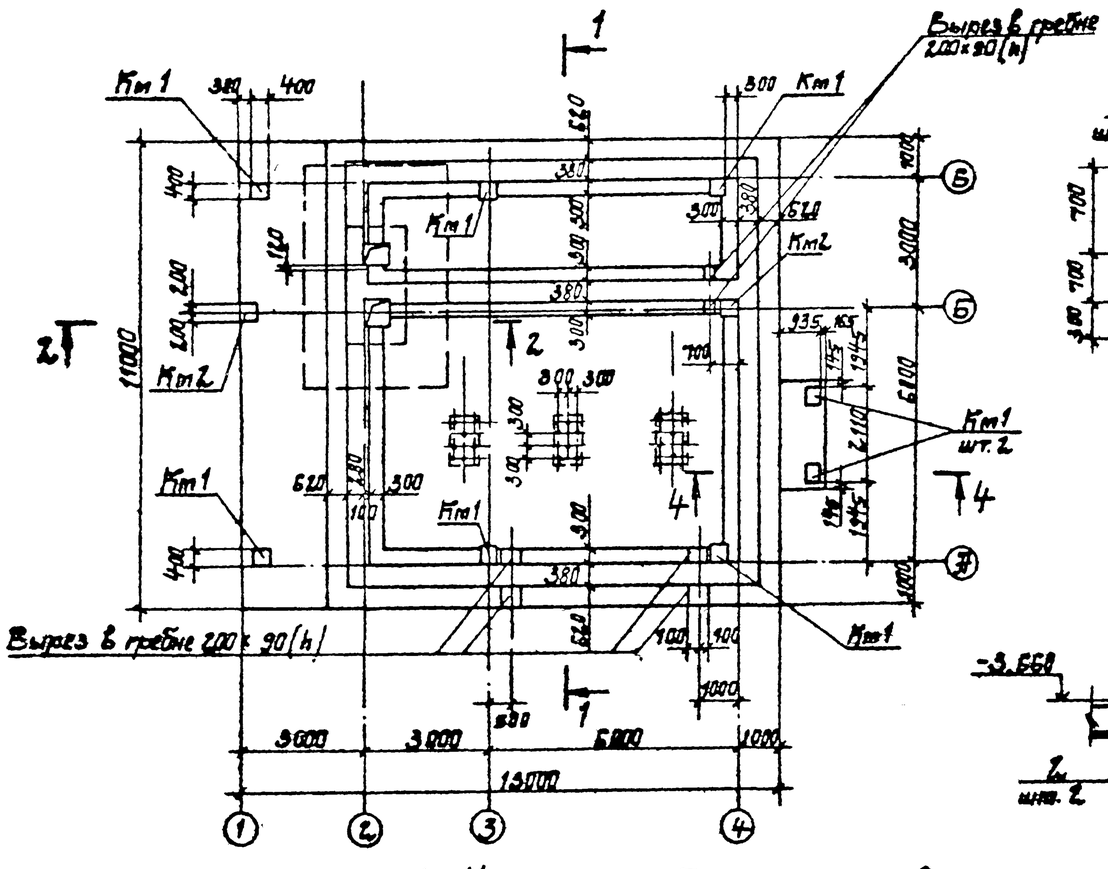

3-3

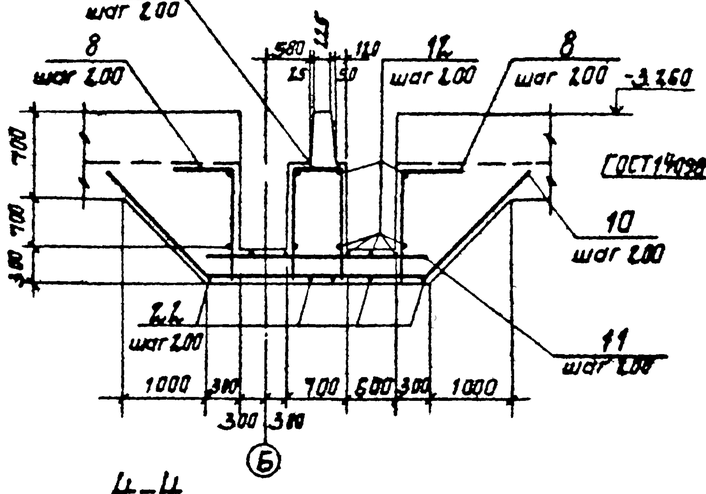

4-4

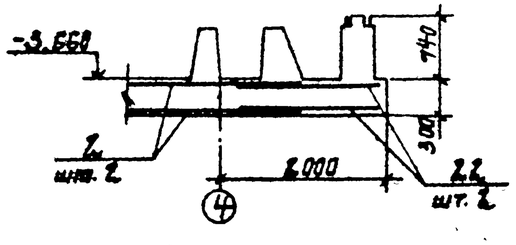

1. Арматуру сеток в месте приямка и арматуру, попадающую в вырез гребня, обрезать по месту
2. Защитный слой бетона для нижней рабочей арматуры принят 35мм, для верхней - 20мм.
3. Арматура плиты днища на разрезах 2-2, 3-3 условно не показана.
4. На плане гребень днища условно показан без учета скошенных граней.
5. Размеры и привязку фундаментов см. лист 13.

ТП 901-1-82.87 -КЖ			
Водозаборные сооружения производительностью от 0,02 до 1,5 м³/с для амплитуд колебания уровней воды до 6м.			
Насосная станция производительностью от 0,02 до 0,16 м³/с с затоплением машзала 3,6м	Стадия	Лист	Листов
	Р	10	
Схема расположения днища Пм1. Детали армирования гребня и приямка.	Госстрой СССР Укрводоканалпроект Киев		

Привязан

Инв. №

Гип Новопольский; Н.контр. Кузенберг; Нач.отд. Волошин; Рук.гр. Кузенберг; Инж. Клоцман

Подпись и дата | Взам.инв.№

Формат А2

9856/1

Альбом III

Типовой проект 901-1-82 87

Схемы армирования днища Пт1

Нижние сетки

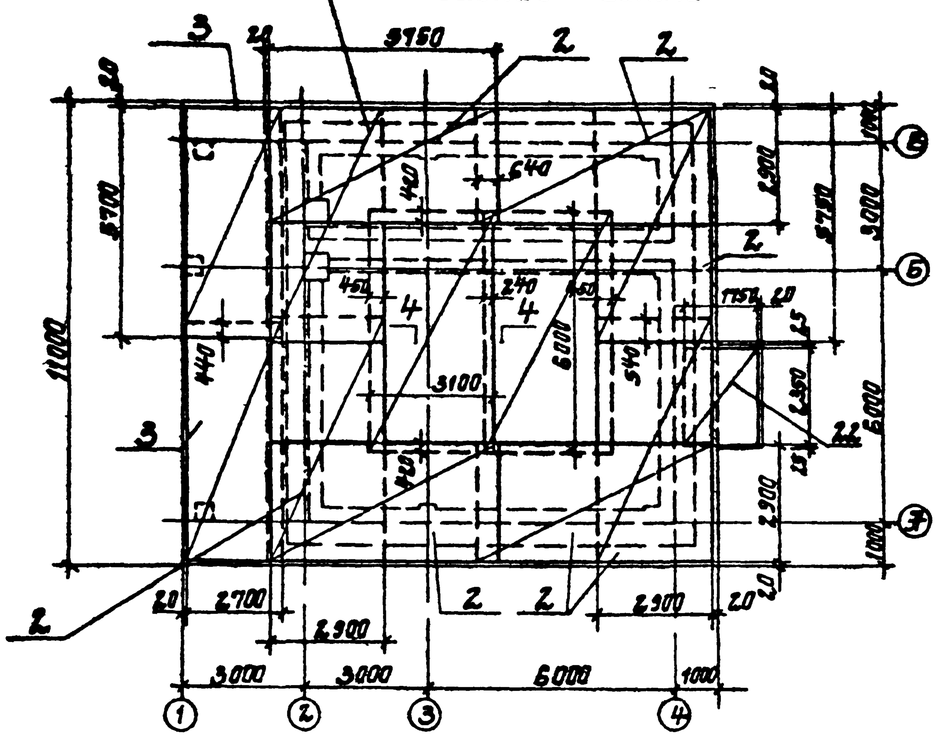

Каркасы

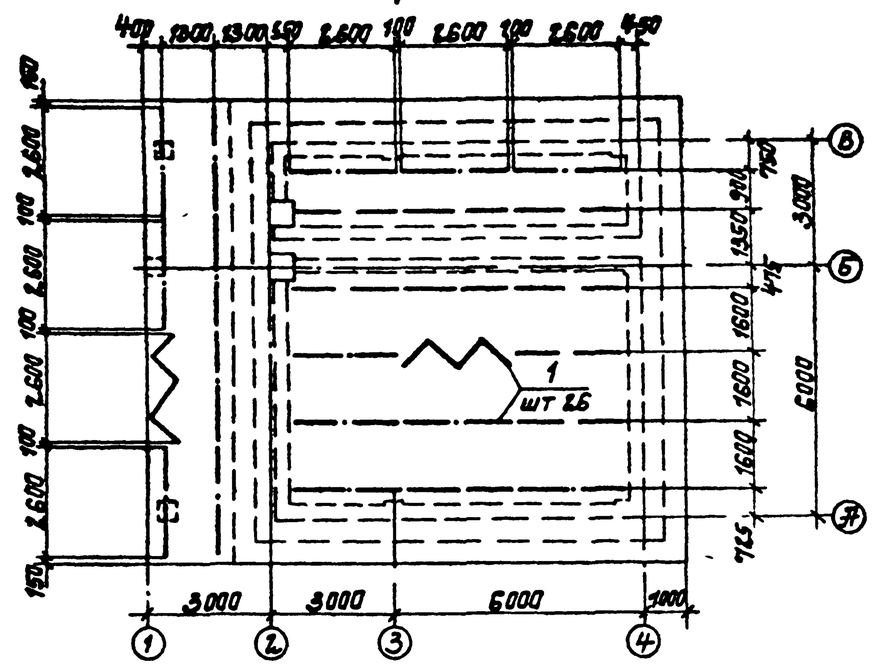

Верхние сетки

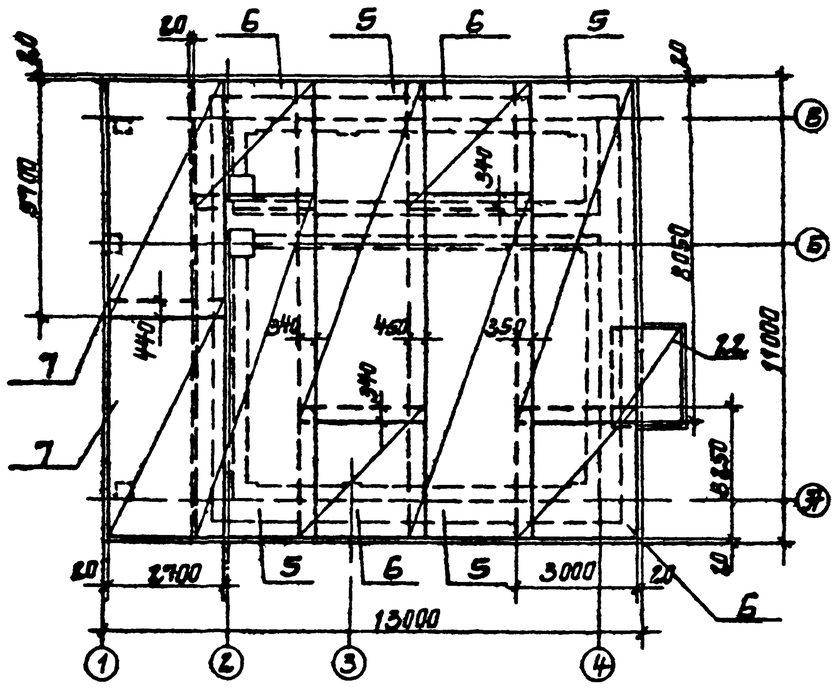

Кт1 (шт.6) и Кт2 (шт 2) Армирование

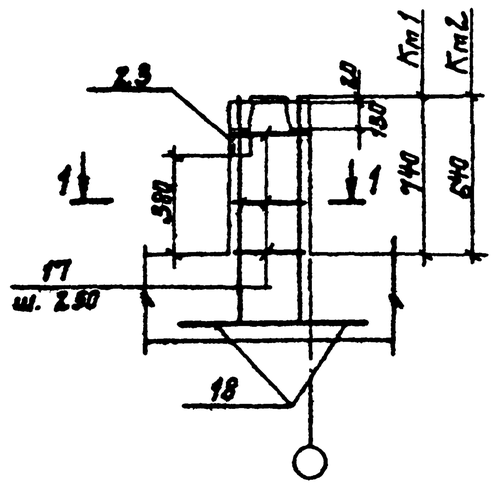

1-1

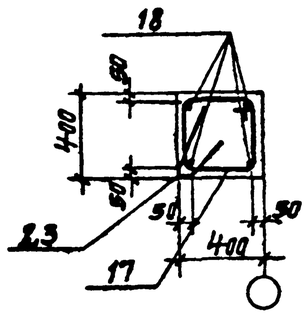

Закладное изделие поз 23 предусмотрено для заземления электрооборудования, анкера поз 23 приварить к арматуре колонны

ГИП	Найтченко		
Н.контр.	Жизенберг		
Нач отд	Волошин		
Гл.спец.	Жизенберг		
Рук.гр.	Блоцман		

Привязан

Инв. №

ТП 901-1-82 87 – КЖ

Водозаборные сооружения производительностью от 0,02 до 1,5 м³/с для амплитуды колебания уровней воды до 6 м

Насосная станция производительностью от 0,02 до 0,16 м³/с с заглублением машзала 3,6 м

Стадия	Лист	Листов
Р	11	

Схемы армирования днища Пт1

Госстрой СССР Укрводоканалпроект Киев

Формат А2

9856/1

Инв. № подл. | Подпись и дата | Взам. инв. №

Альбом III

Типовой проект 901-1-8287

Ведомость деталей

Поз	Эскиз
24	1150
8	450
9	630
10	2450
13	600
14	600
15	100
16	570
17	390
18	600

Поз.	Эскиз
19	230...270
20	530...590

Спецификация днища Пт1

Формат	Зона	Поз.	Обозначение	Наименование	Кол.	Примечание
				Днище Пт1 - шт.1		
				Сборочные единицы		
		1	901-1-8287-КЖИ-КР1	Каркас плоский КР1	26	
				Сетки арматурные		
				ГОСТ 23279-85		
		4		4С $\frac{10АIII-200}{10АIII-200}$ 310×600 $\frac{100}{150}$	2	115,6кг
		5		4С $\frac{10АIII-200}{10АIII-200}$ 308×805 $\frac{25}{200}$	4	115,1кг
		6		4С $\frac{10АIII-200}{10АIII-200}$ 300×325 $\frac{125\times25}{200}$	4	83,6кг
		22		2С $\frac{14АIII}{14АIII}$ 175×235 $\frac{75}{75}$	2	51,0кг
		23	1.900-15.89.530	МН523	9	
				Детали		
Б4		8		А-III-10-ГОСТ 5781-82*, L=1100	24	1,1кг
Б4		9		А-III-10-ГОСТ 5781-82*, L=3130	4	2,0кг
Б4		10		А-III-10-ГОСТ 5781-82*, L=5330	8	3,7кг
Б4		11		А-III-10-ГОСТ 5781-82*, L=2500	16	1,5кг
Б4		12		А-III-12-ГОСТ 5781-82*, L=1400	32	0,9кг
Б4		14		А-III-12-ГОСТ 5781-82*, L=1700	170	1,4кг
Б4		15		А-III-10-ГОСТ 5781-82*, L=650	18	0,4кг
Б4		16		А-III-12-ГОСТ 5781-82*, L=1580	204	1,4кг
Б4		17		А-I-6-ГОСТ 5781-82*, L=1430	30	0,3кг
Б4		18		А-III-20-ГОСТ 5781-82*, L=1510	40	3,7кг
Б4		19		А-I-6-ГОСТ 5781-82*, $L_{ср}$=280	282	0,1кг
Б4		20		А-I-6-ГОСТ 5781-82*, $L_{ср}$=490	136	0,1кг
Б4		21		А-I-6-ГОСТ 5781-82*, $L_{общ}$=5240		1,15кг

Формат	Зона	Поз.	Обозначение	Наименование	Кол.	Примечание
				Материалы		
				Бетон класса В15,		
				W4, F50	53,66	$м^3$
			Только для варианта грунты - суглинки			
				Сборочные единицы		
				Сетки арматурные		
				ГОСТ 23279-85		
		2		3С $\frac{14АIII-2.00}{22АIII-2.00}$ 290×575 $\frac{375}{50}$	8	329,1кг
		3		3С $\frac{10АIII-2.00}{12АIII-2.00}$ 270×570 $\frac{50}{50}$	2	118,7кг
		7		3С $\frac{10АIII-2.00}{14АIII-2.00}$ 270×570 $\frac{50}{50}$	2	143,9кг
				Детали		
Б4		27		А-III-22-ГОСТ 5781-82*, L=4570	14	13,6кг
Б4		13		А-III-14-ГОСТ 5781-82*, L=1720	330	2,1кг
			Только для варианта грунты - песчаные			
				Сборочные единицы		
				Сетки арматурные		
				ГОСТ 23279-85		
		2		3С $\frac{14АIII-2.00}{18АIII-2.00}$ 290×575 $\frac{375}{50}$	8	255,2кг
		3		3С $\frac{10АIII-2.00}{10АII-2.00}$ 270×570 $\frac{50}{50}$	2	97,6кг
		7		3С $\frac{10АIII-2.00}{12АIII-2.00}$ 270×570 $\frac{50}{50}$	2	118,7кг
				Детали		
Б4		24		А-III-18-ГОСТ 5781-82*, L=4570	14	9,1кг
Б4		13		А-II-12-ГОСТ 5781-82*, L=1670	330	1,5кг

Ведомость расхода стали на элемент, кг

Марка элемента	Изделия арматурные															Изделия закладные								Общий расход
	Арматура класса														Всего	Арматура класса			Прокат марки				Всего	
	А-I				А-III											А-III			ВСТ3 КП2-1					
	ГОСТ 5781-82*															ГОСТ 5781-82*			ГОСТ 8509-86					
	ф6			Итого	ф10	ф12	ф14	ф18	ф20	ф22				Итого		ф8		Итого		L63×5		Итого		
Пт1 (в суглинках)	270,2			270,2	1470,0	662,6	1819,6		148,0	1888,0				6088,2	6358,4	4,8		4,8		4,0		4,0	8,8	6367,2
Пт1 (в песчаных)					1566,8	1157,6	237,2	1333,8	148,0					5143,4	5413,6									5422,4

Значения в скобках даны для варианта расположения днища в грунтах - песчаных

Привязан

Инв №

ГИП	Новомицкий	
Н.контр.	Фёгенберг	
Нач.отд.	Волошин	
Гл.спец.	Айзенберг	
Рук.гр.	Катыпан	

ТП 901-1-8287-КЖ

Водозаборные сооружения производительностью от 0,02 до 1,5 м³/с для амплитуд колебания уровней воды до 6 м

Насосная станция производительностью от 0,02 до 0,16 м³/с с заглублением машзала 3,6 м

Спецификация и ведомость расхода стали днища Пт1

Стадия	Лист	Листов
Р	12	

Госстрой СССР Укрводоканалпроект Киев

Инв.№ подл. | Подпись и дата | Взам.инв.№

Формат А2

9856/1

Схема расположения фундаментов и опор под оборудование на отм. -3,660

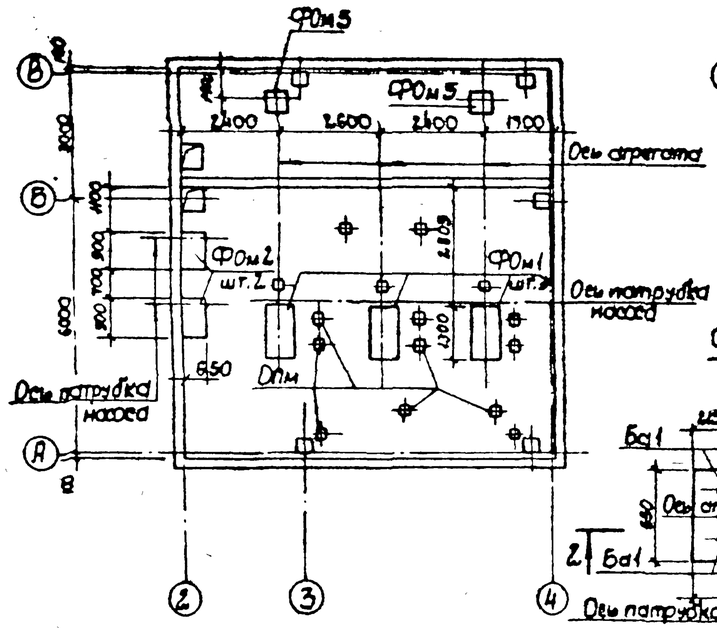

Схема расположения фундаментов под оборудование на отм. -0,030

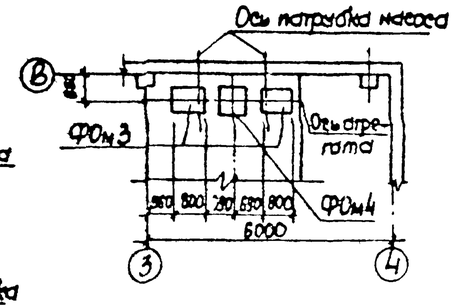

3-3

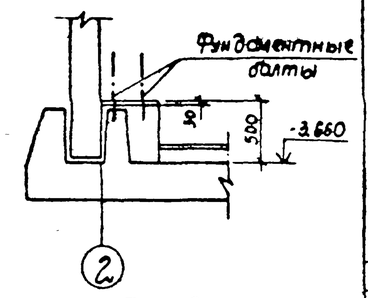

ФОм3

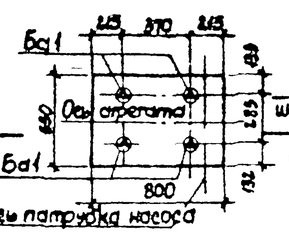

2-2

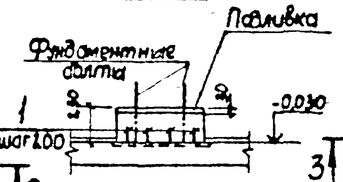

ФОм2

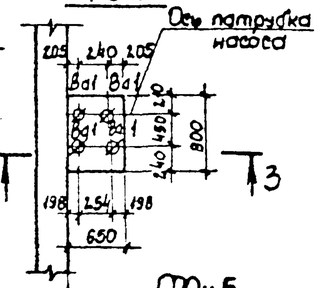

ФОм1

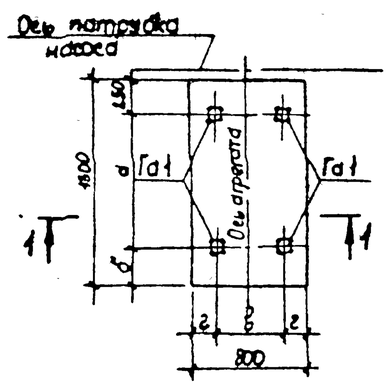

ОПМ

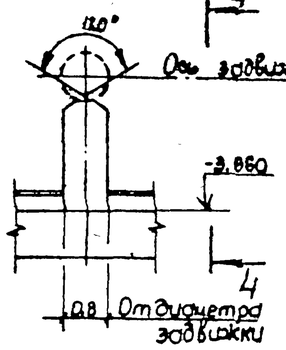

4-4

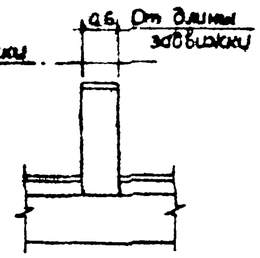

ФОм4

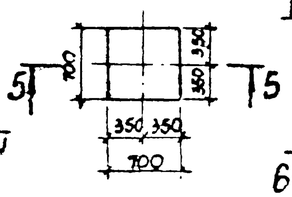

ФОм5

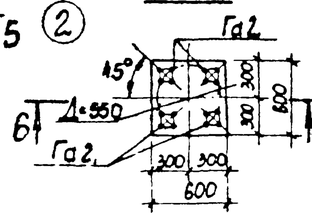

5-5

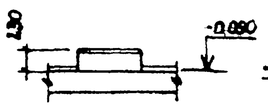

6-6

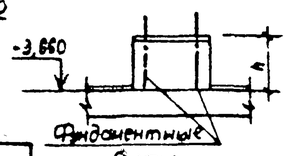

1-1

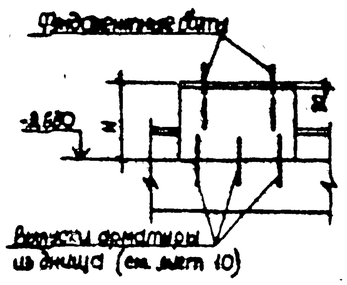

Обозначение	Марка насоса	Марка фундамента	Размеры, мм				
			а	б	в	г	Н
901-1-82.87-КЖ13	КМ 45/55	ФОм1	650	400	420	190	440
-01	К90/35; К90/55а; К290/18а						455
-02	К 160/20						465
-04	К 90/35а		580	410	400	200	435
-05	К 160/20а						465
-06	К90/55; К160/20; К290/18; КМ180/30а		680	370	430	185	455
-08	К90/85; К90/85а; К290/30		750	300	490	155	

Фом5	
Двсасывающей трубы	h
200	530
250	505
300	480
400	430

Спецификация к схеме расположения фундаментов под оборудование

Марка, поз.	Обозначение	Наименование	Кол.	Объем бетона м³	Примечание
		Фундамент под оборудование			
ФОм1	901-1-82.87 -КЖ13	ФОм1	3	0,46	
	-01			0,48	
	-02			0,49	
	-03			0,48	
	-04			0,48	
	-05			0,49	
	-06			0,48	
ФОм2		ФОм2	2	0,19	
ФОм3		ФОм3	2	0,10	
ФОм4		ФОм4	1	0,11	
ФОм5		ФОм5	2	0,19	

Спецификация фундаментных болтов на один элемент

Марка фундамента	Марка болтов: Заготовочная	Установочная	Условн. обознач.	Диаметр резьбы болта	Кол. болтов	Длина болта, мм	Обозначение
ФОм1	Га	1		М20	4	300	Болт 5 М20×300 В ст3 пс2 ГОСТ 24379.1-80
ФОм2	Ва	1		М16	4	250	Болт 5 М16×250 В ст3 пс2 ГОСТ 24379.1-80
ФОм3	Ба	1		М12	4	210	Болт 5 М12×210 В ст3 пс2 ГОСТ 24379.1-80
ФОм5	Га	2		М20	4	300	Болт 5 М20×300 В ст3 пс2 ГОСТ 24379.1-80

1. Фундаменты разработаны в соответствии с „Инструкцией по креплению технологического оборудования фундаментными болтами," (СН 471-75).
2. Фундаменты под оборудование выполнить из бетона класса В12,5.
3. Опоры под трубопроводную арматуру (ОПм) выполнить после монтажа трубопроводов и арматуры по месту с размерами, указанными на данном листе из бетона класса В12,5. Объем бетона -0,6 м³.
4. Фундаментные болты установить в готовые фундаменты в просверленные скважины с закреплением их с помощью эпоксидного клея, глубина заделки болтов в фундаменты не менее 10 диаметров болта.
5. Подливку под оборудование выполнить цементно-песчаным раствором марки 150, толщиной 30 мм.
6. Поз. 1 (А-III-10-ГОСТ 5781-82*, ℓ=180 мм, шт.12, общий вес 1,5 кг), приварить к закладным деталям плит.

Альбом III

Типовой проект 901-1-82.87

Инв. № подл. | Подпись и дата | Взам. инв. №

Привязан

Инв. №

ГИП	Новминский		
Н. контр.	Айзенберг		
Нач. отд.	Волошин		
Гл. спец.	Айзенберг		
Рук. гр.	Клочкан		
Вед. инж.	Слепак		

ТП 901-1-82.87 КЖ

Водозаборные сооружения производительностью от 0,02 до 1,5 м³/с для амплитуд колебаний уровней воды до 6 м

Насосная станция производительностью от 0,02 до 0,16 м³/с с заглублением машзала 3,6 м

Схема расположения фундаментов опор под оборудование

Стадия	Лист	Листов
Р	13	

Госстрой СССР Укрводоканалпроект Киев

Альбом XI

Типовой проект 901-1-82.87

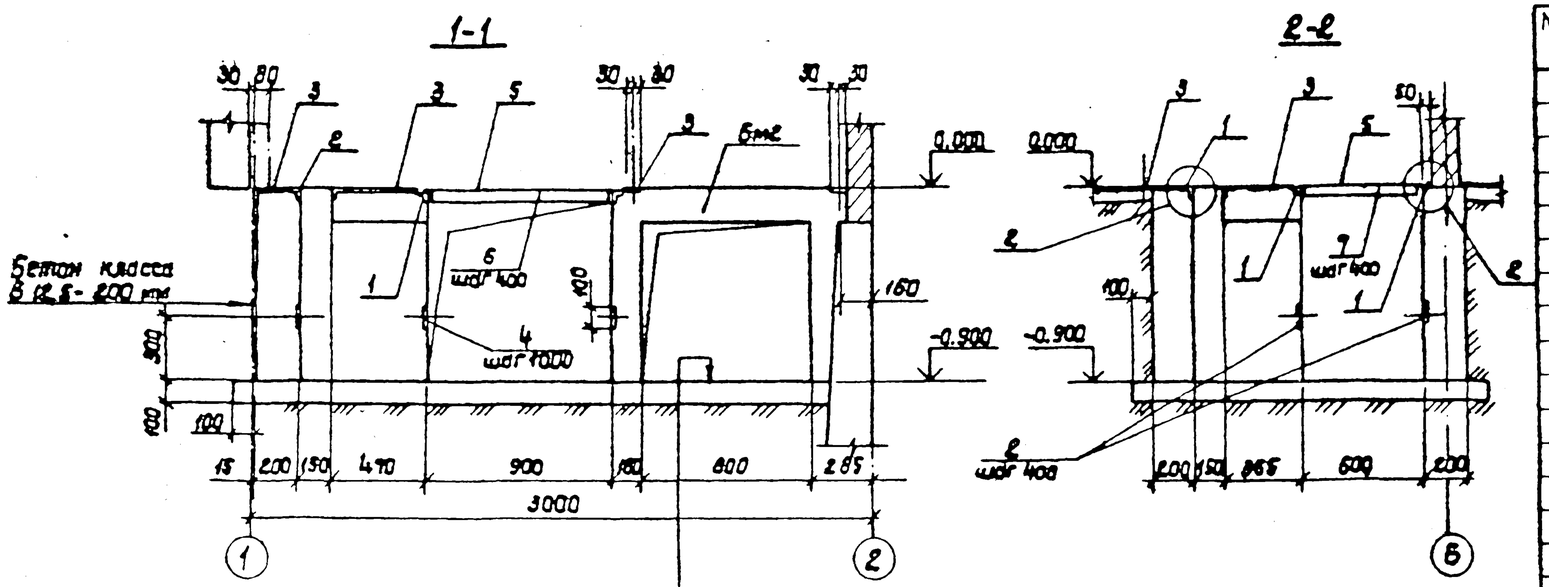

Цементная стяжка -20 мм
Бетон класса В 12,5 -100 мм
Щебень втрамбованный в грунт
(только для суглинистых грунтов)

Схема расположения каналов электрочасти

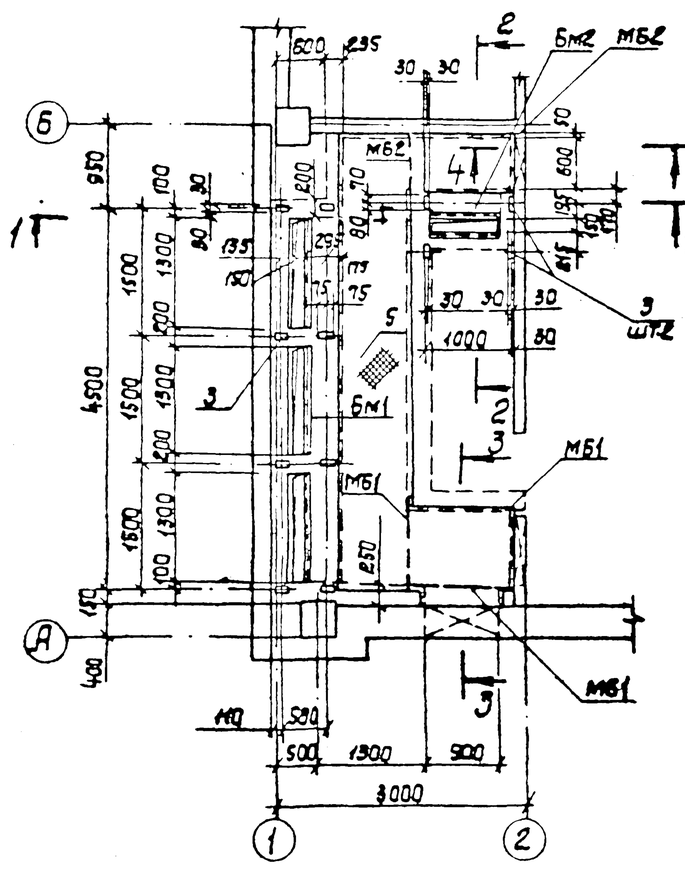

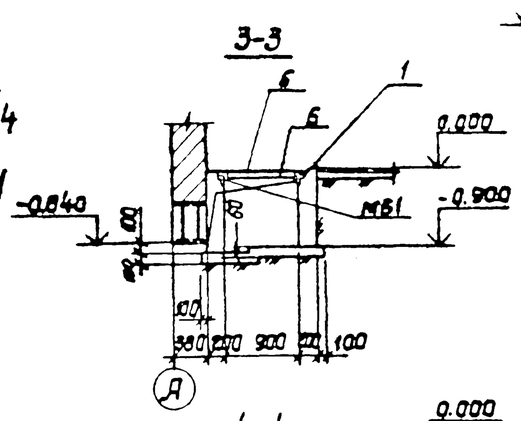

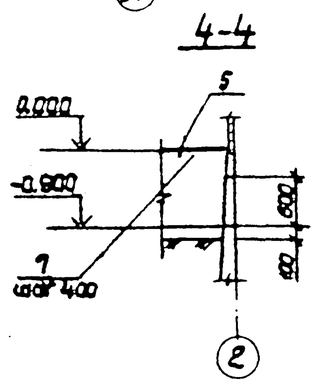

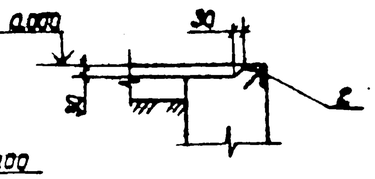

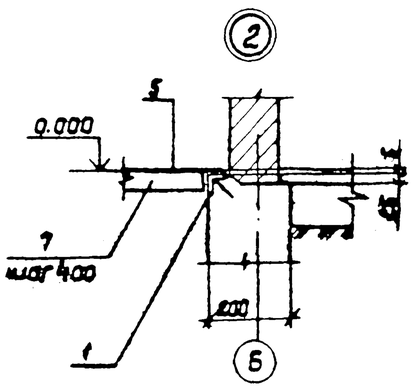

Спецификация к схеме расположения каналов электрочасти

Марка, поз.	Обозначение	Наименование	Кол.	Масса ед. кг	Примечание
Бм1	901-1-82.87-КЖ14	Балка Бм1	1		
Бм2	901-1-82.87-КЖ14	Балка Бм2	1		
МБ1		Уголок 100×100×7			
		ГОСТ 8509-86 ℓ=1100	3	14,9	
МБ2		Уголок 100×100×7			
		ГОСТ 8509-86 ℓ=800	2	8,7	
		Изделия закладные			
1	1.400-15 В1.550-06	МН 555	150 м	5,3	
2	1.400-15 В 1.550-04	МН 553	100 м	4,1	
3	1.400-15 В1.110-05	МН 102-6	12	0,7	
4	1.400-15 В1.110-02	МН 101-6	20	0,6	
5		Рифленая сталь б=4			
		ГОСТ 8568-77*	7,85	33,4	
6		Лист 4×40×840 ГОСТ 19903-74*	19	1,1	
7		Лист 4×40×540 ГОСТ 19903-74*	4	0,7	

1. Проемы после прокладки кабеля заделать бетоном класса В 12,5.
2. Наружную поверхность фундаментов обмазать горячим битумом за 2 раза по огрунтовке раствором битума в бензине.
3. Данный лист рассматривать совместно с листом КЖ16.

Привязан:

Инв. №

ГИП	Новомицкий		
Н. контр.	Азрельберг		
Нач. отд.	Волощин		
Гл. спец.	Азрельберг		
Рук. гр.	Клоцман		
Ст. инж.	Малинина		

ТП 901-1-82.87 КЖС

Водозаборные сооружения производительностью от 0,02 до 1,5 м³/с для амплитуды колебания уровней воды до 6 м

Насосная станция производительностью от 0,02 до 0,16 м³/с с заглублением машзала 8,6 м.

Схема расположения каналов электрочасти.

Стадия	Лист	Листов
Р	14	

Госстрой СССР Укрводоканалпроект Киев

Инв. № подл. | Подпись и дата | Взам. инв. №

Формат А2

9856/1

Типовый проект 901-1-82.87 Альбом III

1-1

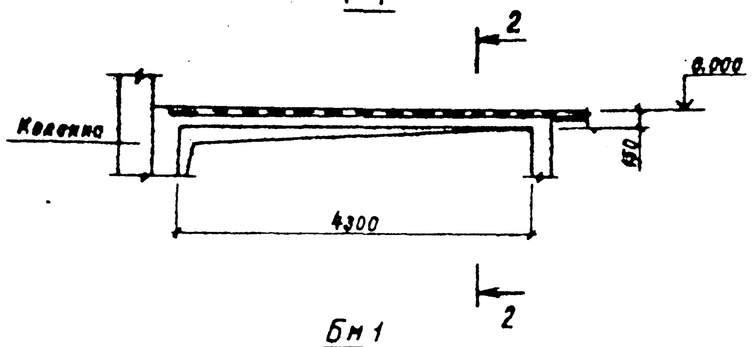

Бм 1

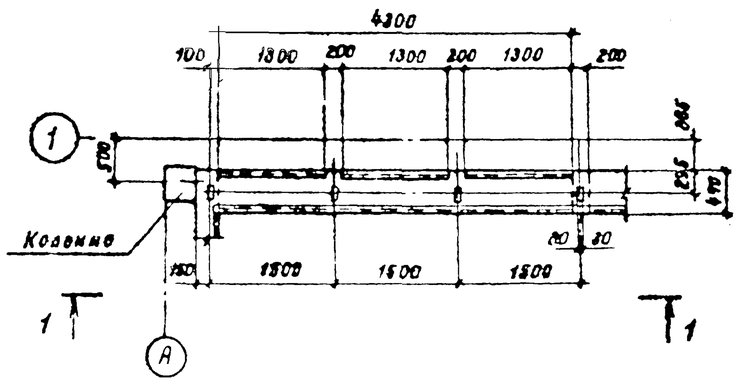

2-2

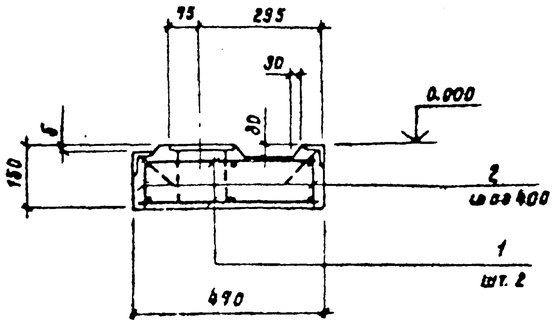

3-3

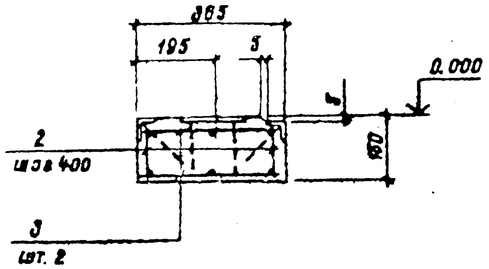

Бм 2

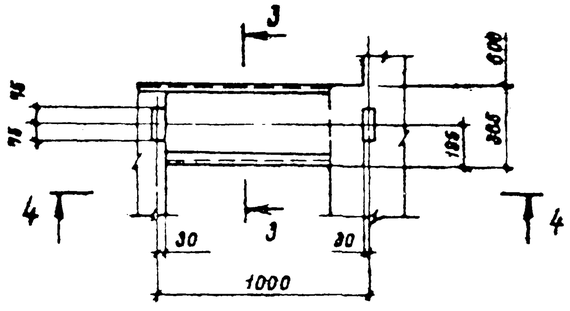

4-4

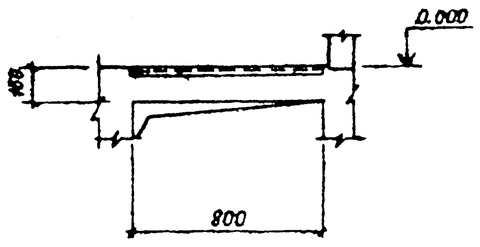

Спецификация Бм 1, Бм 2

Формат	Зона	Поз.	Обозначение	Наименование	Кол.	Примечание
				Балка Бм1		
				Сборочные единицы		
		1	901-1-82.87 - КЖИ-КР2	Каркас плоский КР2	2	16.6 кг
				Детали		
Ст		2		А-I-6 ГОСТ 5781-82* ℓ=190	22	0,1 кг
				Материалы		
				Бетон класса В15		0,3 м³
				Балка Бм2		
				Сборочные единицы		
		3	901-1-82.87 -КЖИ-КР2-01	Каркас плоский КР3	2	4,2 кг
				Детали		
Ст		2		А-I- 6 ГОСТ 5781-82* ℓ=130	5	0.1 кг
				Материалы		
				Бетон класса В15		0.05 м³

Ведомость расхода стали на элемент, кг

Марка элемента	Изделия арматурные						Всего
	Арматура класса						
	А-I			А-III			
	ГОСТ 5781-82*						
	ф6		Итого	ф12		Итого	
Бм 1	11,4		11,4	24.0		24.0	35.4
Бм 2	3.0		3.0	6,0		6.0	9,0

1. Все закладные элементы учтены в спецификации к схеме расположения каналов электрочасти (см. л 14)

Таблица нагрузок

Марка элемента		Бм1	Бм2
Нагрузка q	тс/м	0,35	0,15
	кН/м	3,5	1,5

Расчетные схемы

Бм 1

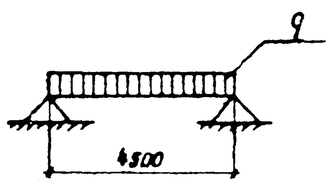

Бм 2

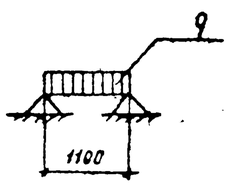

Привязан			
Инв. №			
ГИП	Новомнинский		
Н.контр	Айзенберг		
Нач отд	Волошин		
Гл.спец	Айзенберг		
Рук гр	Клочкан		
Ст. инж	Малинина		

ТП-901-1-82.87 КЖ

Водозаборные сооружения производительностью до 1,5 м³/с для амплитуд колебания уровней воды до 6 м

Насосная станция производительностью от 0.02 до 0,16 м³/с с заглублением машзала 3,5 м

Балка Бм 1; Бм 2.

Стадия	Лист	Листов
Р	15	

Госстрой СССР Укрводоканалпроект г. Киев

Формат А2

9856/1

Инв. № подл. | Подпись и дата | Взам. инв. №

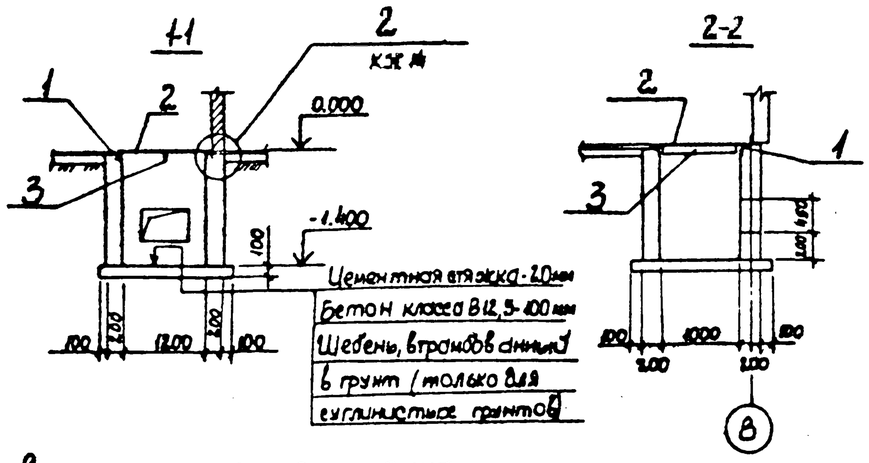

Схема расположения приямка

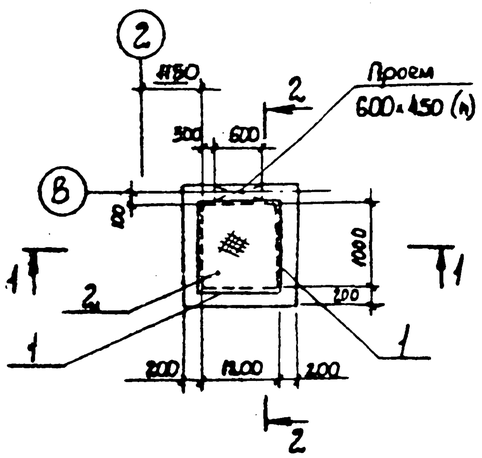

1. Стены приямка выполнить из бетона класса В 12,5.
2. Наружную поверхность приямка обмазать горячим битумом за 2 раза по огрунтовке раствором битума в бензине.

Спецификация к схеме расположения приямка теплосети

Марка, поз.	Обозначение	Наименование	Кол.	Масса ед., кг	Примечание
1	1.400-15 вып.550-04	Изделие закладное МН 553-4.4м		4,1	
2		Рифленая сталь Д=4			
		ГОСТ 8568-77	1,2м²	33,4	
3		Лист 4×40×1000 ГОСТ 19903-74	1	1,3	

Альбом III

Типовой проект 901-1-82.87

Инв. № подл. | Подпись и дата | Взам. инв. №

ТП 901-1-82.87 -КЖ			
Водозаборные сооружения производительностью от 0,02 до 1,5 м³/с для амплитуд колебания уровней воды до 6 м			
Насосная станция производительностью от 0,02 до 0,16 м³/с с заглублением машзала 3,6 м	Стадия	Лист	Листов
	Р	16	
Схема расположения приямка теплосети	Госстрой СССР Укрводоканалпроект Киев		

Привязан

Инв. №

ГИП	Новгинцев	
Н. контр.	Лйзенберг	
Нач. отд.	Волощук	
Гл. спец.	Лйзенберг	
Рук. гр.	Клоцман	
Ст. инж.	Малинина	

Формат А3

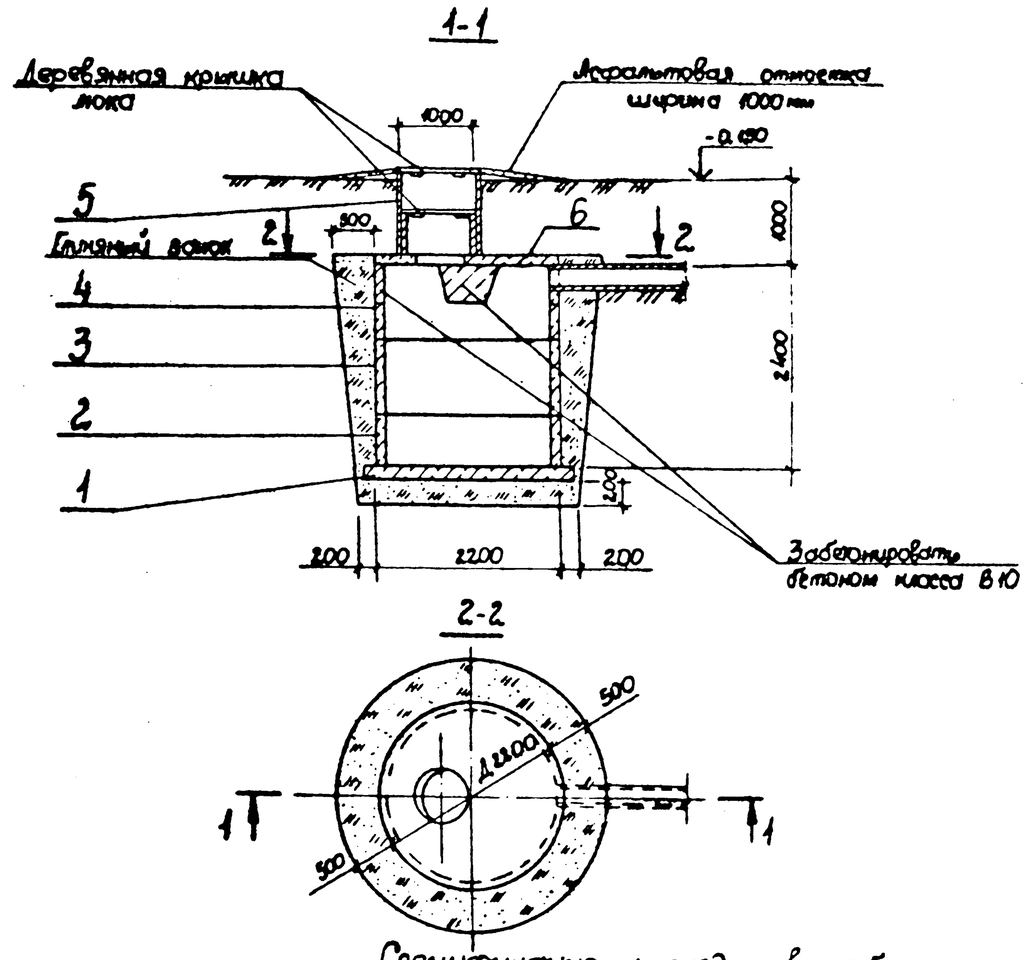

Спецификация к колодцу-выгребу

Марка поз.	Обозначение	Наименование	Кол.	Масса ед., кг	Примечание
1	3.900-3 вып.7 ч.1 л.26	Плита днища КЦД 20	1	1470	
2	3.900-3 вып.7 ч.1 л.11	Кольцо стеновое КЦ-20-6	1	980	
3	3.900-3 вып.7 ч.1 л.12	Кольцо стеновое КЦ-20-9	1	1470	
4	3.900-3 вып.7 ч.1 л.14	Кольцо стеновое КЦ-20-9а	1	1120	
5	3.900-3 вып.7 ч.1 л.5	Кольцо стеновое КЦ-10-9	1	600	
6	3.900-3 вып.7 ч.1 л.22	Плита перекрытия КЦП 2-20-1	1	1280	

1. Внутреннюю поверхность колодца-выгреба обмазать горячим битумом за 2 раза по огрунтовке раствором битума в бензине

Инв. № подл. | Подпись и дата | Взам. инв. №

ТП 901-1-82.87 -КЖ			
Водозаборные сооружения производительностью от 0,02 до 1,5 м³/с для амплитуд колебания уровней воды до 6 м			
Насосная станция производительностью от 0,02 до 0,16 м³/с с заглублением машзала 3,6 м	Стадия	Лист	Листов
	Р	17	
Водонепроницаемый выгреб	Госстрой СССР Укрводоканалпроект Киев		

Привязан

Инв. №

ГИП	Новгинцев	
Н. контр.	Лйзенберг	
Нач. отд.	Волощук	
Гл. спец.	Лйзенберг	
Рук. гр.	Клоцман	
Ст. инж.	Малинина	

9856/1 Формат А3

Типовой проект 901-1-82.87 Альбом VI

Ведомость рабочих чертежей основного комплекта

Лист	Наименование	Примечание
1	Общие данные	
2	Схема расположения путей подвесного	
	крана и монорельсов	
3	Узел 1...6. Балка МБ6	
4	Схемы расположения металлических	
	лестниц, площадок и ограждений	
5	Узел 1.....6. Схема расположения опор	
	под трубопроводы	
6	Схемы расположения стоек, балок и	
	кронштейнов под площадки	
7	Узел 7....12. Балка МБ7	
8	Техническая спецификация (начало)	
9	Техническая спецификация (окончание)	

Ведомость прилагаемых и ссылочных материалов

Обозначение	Наименование	Примечание
1.450.3-3 Вып. 0.1	Стальные лестницы, площадки	
	стремянки и ограждения	
1.426.2-3 Вып. 2	Стальные подкрановые балки.	
	Пути подвесного транспорта	
	пролетом 3; 4 и 6 м.	

Ведомость спецификаций

Лист	Наименование	Примечание
2	Спецификация к схеме расположения	
	путей подвесного крана и монорельсов	
4	Спецификация к схемам расположения	
	металлических лестниц, площадок и ограждений	
6	Спецификация к схемам расположения	
	стоек, балок и кронштейнов под площадки.	

Типовой проект разработан в соответствии с действующими нормами и правилами.

Главный инженер проекта Новонинский

Ведомость металлоконструкций по видам профилей

Наименование конструкций по номенклатуре прейскуранта N 01-09	Позиции по прейскуранту N 01-08	N п.п.	Код конструкций	Масса конструкций, т: Всего стали повышенной и высокой прочности	по видам профилей стали: Балки и швеллеры	Крупносортная сталь	Среднесортная сталь	Мелкосортная сталь	Толстолистовая сталь	Универсальная сталь	Тонколистовая сталь	Гнутые и гнутосварные	Трубы	Прочие	Всего	Количество, шт.	Серия типовых конструкций
Надземная часть																	
Пути подвесного		1	528235		1.76	0.14			0.22					0.11	2.23		
крана и монорельсы																	
Подземная часть																	
Лестницы		2	528242		0.08	0.49		0.09	0.01					0.08	0.91		
Площадки		3	528243		1,91	0.47			0.34					0.45	3.17		1.450.3-3
Ограждения		4	528244			0.45		0.07							0.52		Вып. 0.1
Балка		5			0.26				0.02						0.28		

1. Разработку чертежей металлоконструкций производить согласно СНиП II-23-81. „Стальные конструкции Нормы проектирования."
2. Монтаж стальных конструкций вести на болтах нормальной прочности и на сварке. Сварка ручная электродуговая.
3. Все сварные швы выполнять электродами типа Э42 и Э42А по ГОСТ 9467-75.
4. Высоту неоговоренных швов принимать по наименьшей толщине сваривоемых элементов.
5. Антикоррозийную защиту выполнить в соответствии со СНиП II-28-73*- очистить поверхность до первой степени обезжирования и покрыть масляно-битумной краской БТ-577 за 2 раза по огрунтовке ГФ-020.

Привязан

Инв. №

ГИП	Новонинский	
Н.контр.	Айзенберг	
Нач.отд.	Волошин	
Гл.спец.	Айзенберг	
Рук.гр.	Клочков	
Стинж.	Дозорова	

ТП-901-1-82.87 КМ

Водозаборные сооружения производительностью от 0,02 до 1,5 м³/с для амплитуд колебания уровней воды до 8 м.

Насосная станция производительностью от 0,02 до 0,16 м³/с с заглублением машзала 3 м.

Общие данные

Стадия	Лист	Листов
Р	1	9

Госстрой СССР Укрводоканалпроект г. Киев

Формат А2

Инв. № подл. | Подпись и дата | Взам. инв. №

Типовой проект 901-1-82.87 Альбом 8

Схема расположения путей подвесного крана и монорельсов

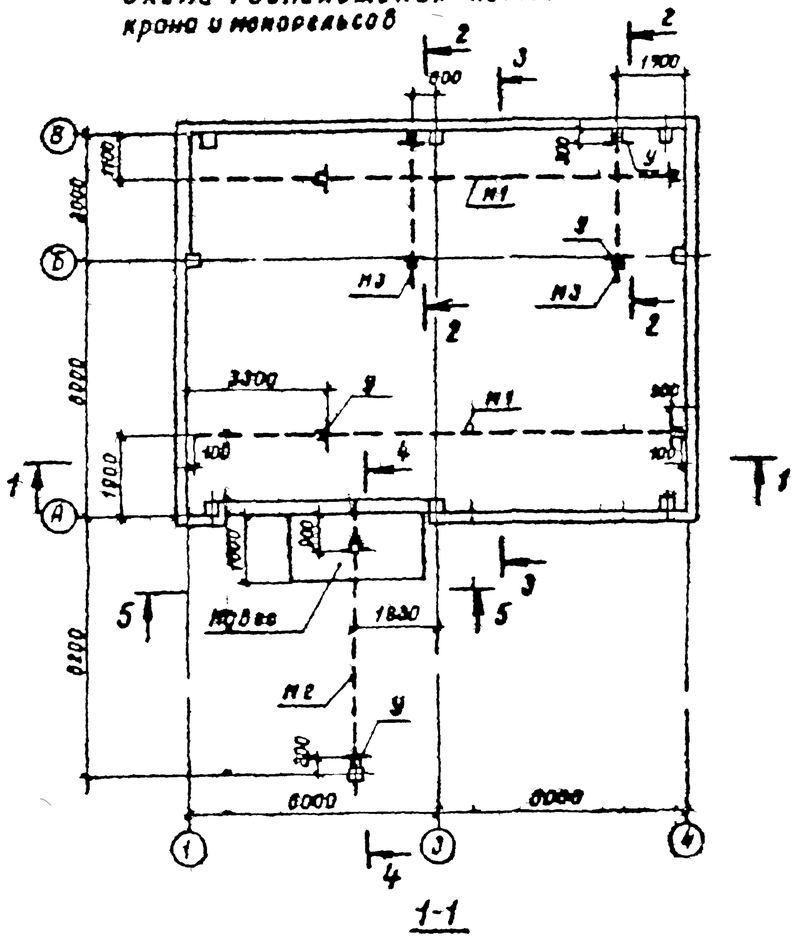

1-1

4-4

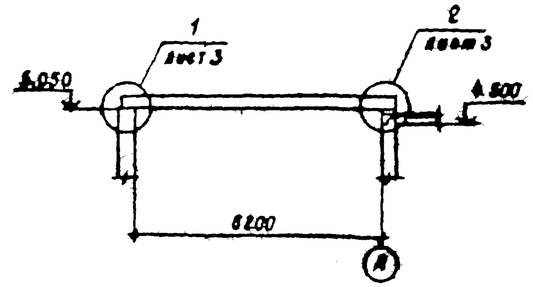

5-5

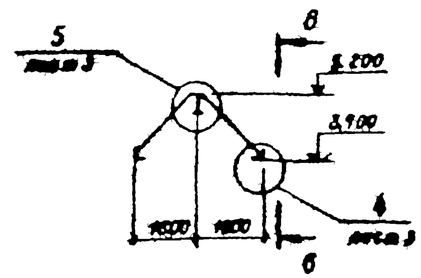

6-6

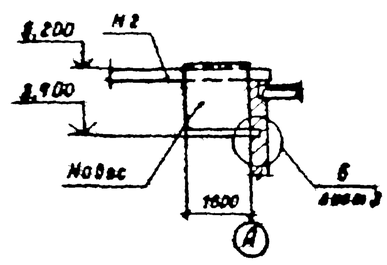

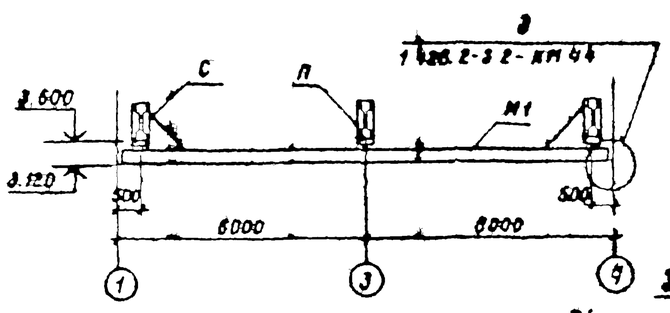

3-3

2-2

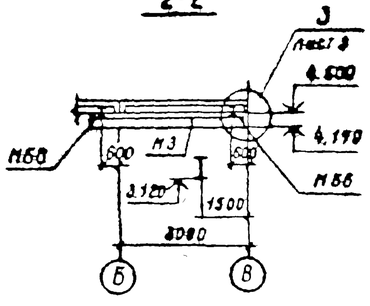

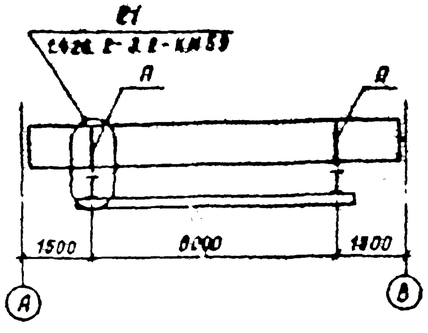

Спецификация к схеме расположения путей подвесного крана и монорельсов

Марка	Обозначение	Наименование	Кол. шт.	Масса кг	Примечание
М1	901-1-82.87-КМ3	Путь подесного крана	2	452	
М2	901-1-82.87-КМ3	Монорельс	1	140	
М3	901-1-82.87-КМ3	Монорельс	2	60	
П	901-1-82.87-КМ3	Подвеска	6	50	
С	901-1-82.87-КМ3	Связь	4	5	
—	901-1-82.87-КМ2	Навес	1	58	
М М5	901-1-82.87-КЖИ-НК5	Соединительный элемент	1	11.6	
		Крепежные элементы			
		Болт М16×100 ГОСТ 7798-70*	24	0.19	
		Болт М12×100 ГОСТ 7798-70*	16	0.10	
		Гайка М16 ГОСТ 5915-70*	48	0.03	
		Гайка М12 ГОСТ 5915-70*	32	0.02	
		Шайба 16 ГОСТ 11371-78*	48	0,01	
		Шайба 12 ГОСТ 11371-78*	32	0.01	

1. Конструкцию путей подвесного крана выполнить по серии 1.426.2-3,2.
2. Грузоподъемность подвесного крана - 1.0 тс; грузоподъемность монорельсов - 1,0 тс.
3. Монтаж пути производить в соответствии с требованиями главы СНиП III-18-75, Металлические конструкции. Правила производства и приемки работ" и „Правила устройства и безопасной эксплуатации грузоподъемных кранов" (правила Госгортехнадзора).
4. При монтаже вертикальную рихтовку путей осуществить за счет рихтовочного зазора, горизонтальную рихтовку обеспечить овальными отверстиями. После окончания рихтовки шайбы приваариваются и ставятся контргайки.
5. Монтажные соединения на болтах и сварке $h_ш$ - 6 мм
6. Сварку производить электродами Э42 ГОСТ 9467-75.

				ТП-901-1-82.87		КМ	
				Водозаборные сооружения производительностью от 0,02 до 1,5 м³/с для амплитуд колебания уровней воды до 6 м			
Привязан				Насосная станция производительностью от 0,02 до 0,16 м³/с с заглублением машзала 3,8 м	Стадия	Лист	Листов
			ГИП	Новопинский	Р	2	
			Н.контр.	Айзенберг			
			Нач.отд.	Волошин			
			Гл.спец.	Айзенберг	Схема расположения путей подвесного крана и монорельсов	Госстрой СССР Укрводоканалпроект г.Киев	
			Рук.гр.	Клочкан			
Инв.№			Ст.инж.	Дозорова			

Формат А2

9856/1

Инв.№ подл. | Подпись и дата | Взам. инв.№

Типовой проект 901-1-82 87 Альбом III

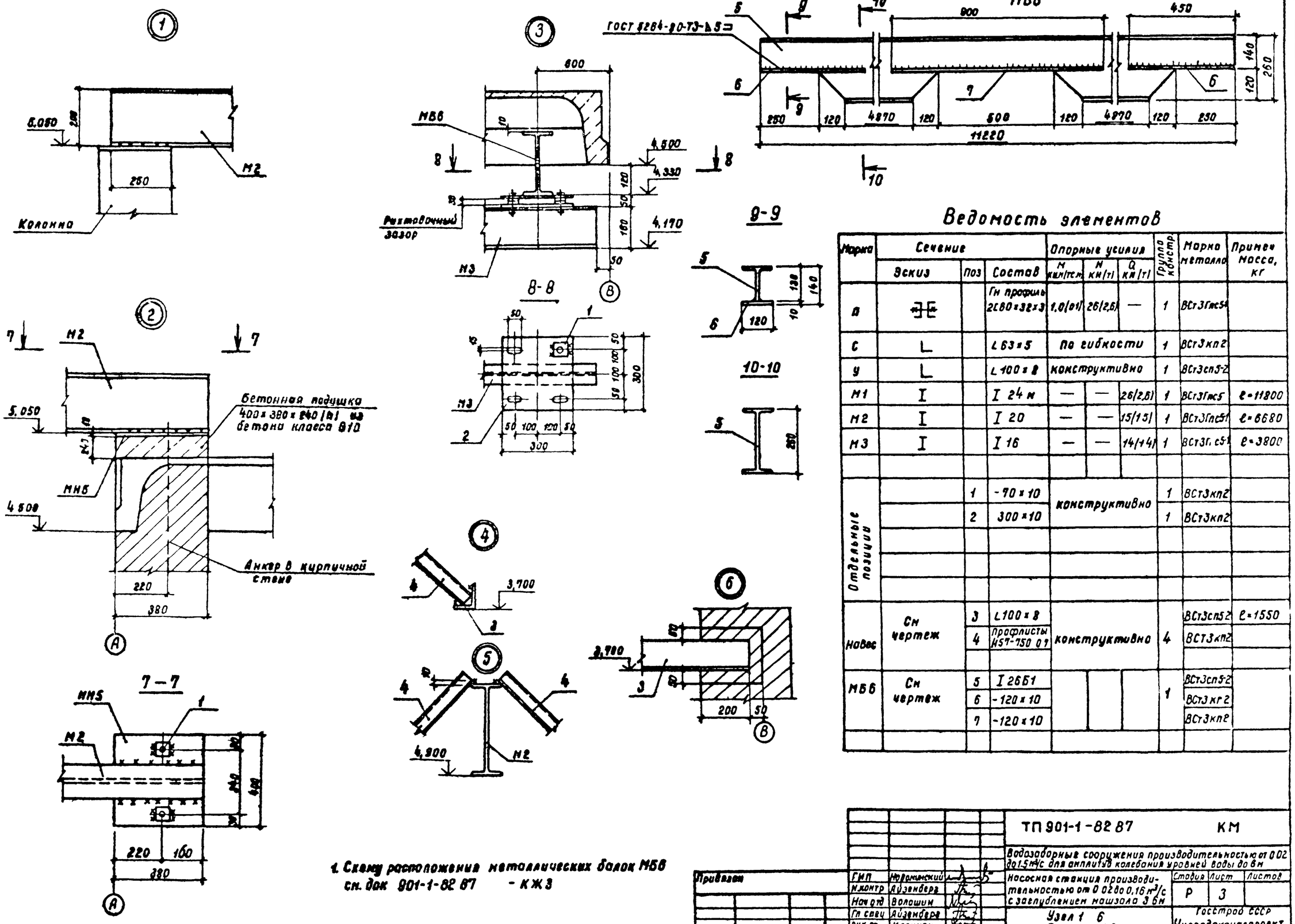

Ведомость элементов

Марка	Сечение: Эскиз	Поз	Состав	Опорные усилия: M кн/(тсм)	N кн(т)	Q кн(т)	Группа констр.	Марка металла	Примеч. масса, кг
а			Гн профиль 2С80×32×3	1,0(0,1)	26(2,6)	—	1	ВСт3Гпс5-1	
с	L		L 63×5	по гибкости			1	ВСт3кп2	
у	L		L 100×8	конструктивно			1	ВСт3сп5-2	
М1	I		I 24 м	—	—	26(2,6)	1	ВСт3Гпс5	ℓ=11800
М2	I		I 20	—	—	15(1,5)	1	ВСт3Гпс5-1	ℓ=6680
М3	I		I 16	—	—	14(1,4)	1	ВСт3Гпс5-1	ℓ=3800
Отдельные позиции		1	-90×10	конструктивно			1	ВСт3кп2	
		2	300×10				1	ВСт3кп2	
Навес	См чертеж	3	L 100×8	конструктивно			4	ВСт3сп5-2	ℓ=1550
		4	профлисты Н57-750-0,7					ВСт3кп2	
МБ6	См чертеж	5	I 26Б1				1	ВСт3сп5-2	
		6	-120×10					ВСт3кп2	
		7	-120×10					ВСт3кп2	

1. Схему расположения металлических балок МБ6 см. док 901-1-82 87 - КЖ3

Привязан			
Инв. №			

ГИП	Журавинский	
Н.контр	Айзенберг	
Нач.отд	Волошин	
Гл.спец	Айзенберг	
Рук.гр	Клочкан	
Ст.инж	Дозорова	

ТП 901-1-82 87 КМ

Водозаборные сооружения производительностью от 0,02 до 1,5 м³/с для амплитуд колебания уровней воды до 8 м

Насосная станция производительностью от 0,02 до 0,16 м³/с с заглублением машзала 3 м

Узел 1 6
Балка МБ6

Стадия	Лист	Листов
Р	3	

Госстрой СССР
Укрводоканалпроект
г. Киев

Формат А2

9856/1

Типовой проект 901-1-82.87 Альбом III

Схема расположения металлических лестниц, площадок и ограждений на отм. 0.000

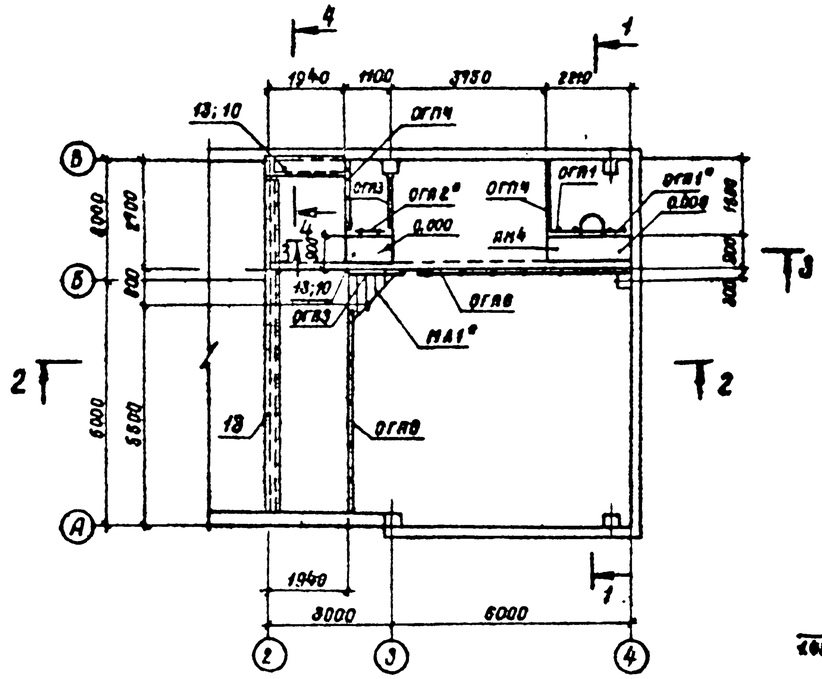

1-1

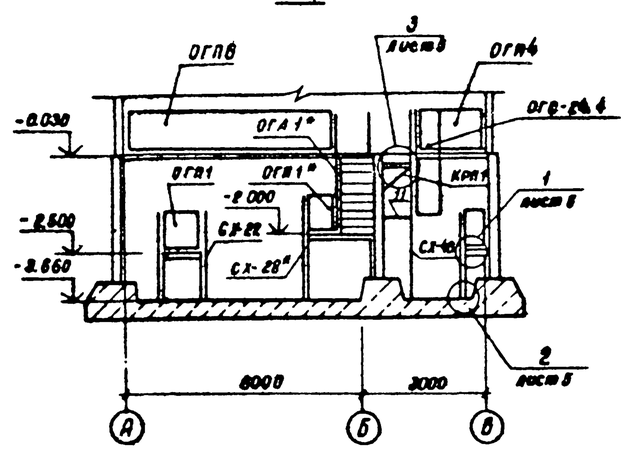

2-2

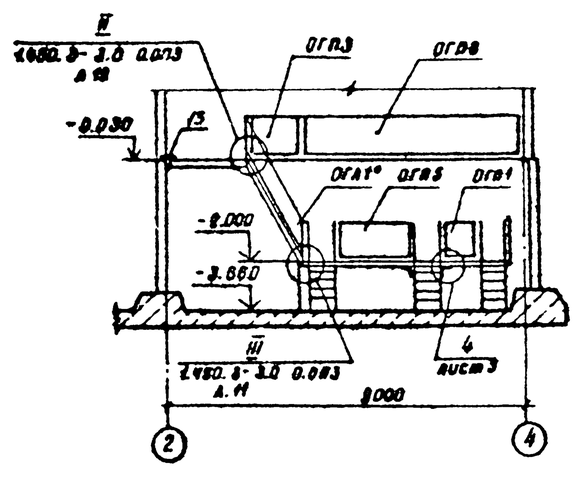

Схема расположения металлических лестниц площадок и ограждений на отм. -3.660

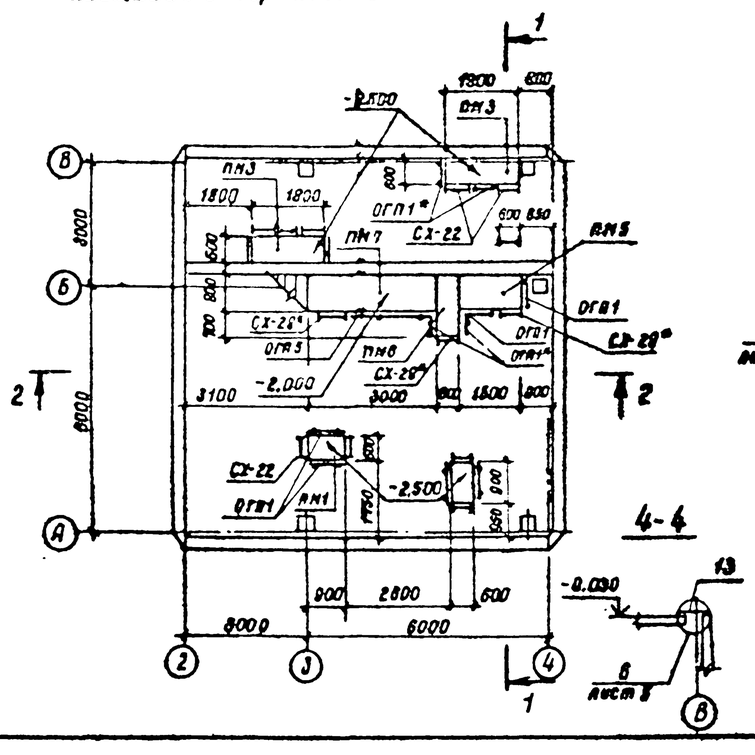

3-3

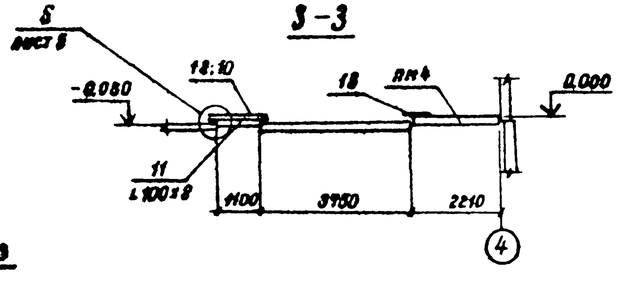

4-4

Спецификация к схемам расположения металлических лестниц, площадок и ограждений

Марка	Обозначение	Наименование	Кол. шт	Масса, кг	Примечание
		Площадки			
ПМ1	1.450.3-3.2.2.14 0.0.0	ПМХФ-9.6	2	38.04	
ПМ3	-09	ПМХФ-19.6	2	69.90	
ПМ4	-12	ПМХФ-21,6	1	79,94	
ПМ5	-07	ПМХФ-15.8	1	71.24	
ПМ6	-06	ПМХФ-13.6	1	58,53	
ПМ7	-19	ПМХФ-30.8	1	134.85	
		Лестничные марши			
МА1	1.450.3-3.1.1.1.2.0.0-11	МЛХФ60-24.8	1	94.0	
		Стремянки			
СХ-22	1.450.3-3.1 3.1.0.1.0	СХ-22	8	37.5	
СХ-28	-01	СХ-28	3	46.9	
СХ-46	-05	СХ-46	1	75.1	
		Ограждение площадок			
ОГП1	1.450.3-3.1 5.1.0.1.0	ОГПМХЭБ-10.9	15	10.5	
ОГП2	-01	ОГПМХЭБ-10.12	1	12,5	
ОГП3	-03	ОГПМХЭБ-10.15	2	16.7	
ОГП4	-04	ОГПМХЭБ-10.18	2	18,7	
ОГП5	-05	ОГПМХЭБ-10.21	1	20.8	
ОГП8	-12	ОГПМХЭБ-10.59	2	49.4	
		Ограждение лестничных маршей			
ОГА1	1.450.3-3.1 4.1.1.0-02	ОГЛМЛХ60-10.24	1	11.0	
		Ограждение стремянок			
ОГС-24.4	1.450.3-3.18.1 0.1.0-02	ОГС-24.4	1	23.6	
		Монтажный элемент			
МХ8	1.450.3-3.1 9.1 0.1.0-07	МХ8	2	13.4	

1. Металлические лестничные марши и площадки рассчитаны на полезную нагрузку 2.0 кг/м².
2. Металлические конструкции [illegible] обрезать по месту.

Правильно			
Инв. №			
ГИП	Навоянский		
Н. контр.	Айзенберг		
Нач. отд.	Волошин		
Гл. спец.	Айзенберг		
Рук. гр.	Клоцман		
Ст. инж.	Дозорова		

ТП 801-1-82.87 КМ

Водозаборные сооружения производительностью от 0.02 до 1.5 м³/с для амплитуд колебания уровней воды до 6 м

Насосная станция производительностью от 0,02 до 0.16 м³/с с заглублением машзала 3.6 м

Схемы расположения металлических лестниц, площадок и ограждений

Стадия	Лист	Листов
Р	4	

Госстрой СССР Укрводоканалпроект г. Киев

Инв. № п. 2. | Подпись и дата | Взам. инв. №

Формат А2

9856/1

Типовой проект 901-1-82.87 Альбом III

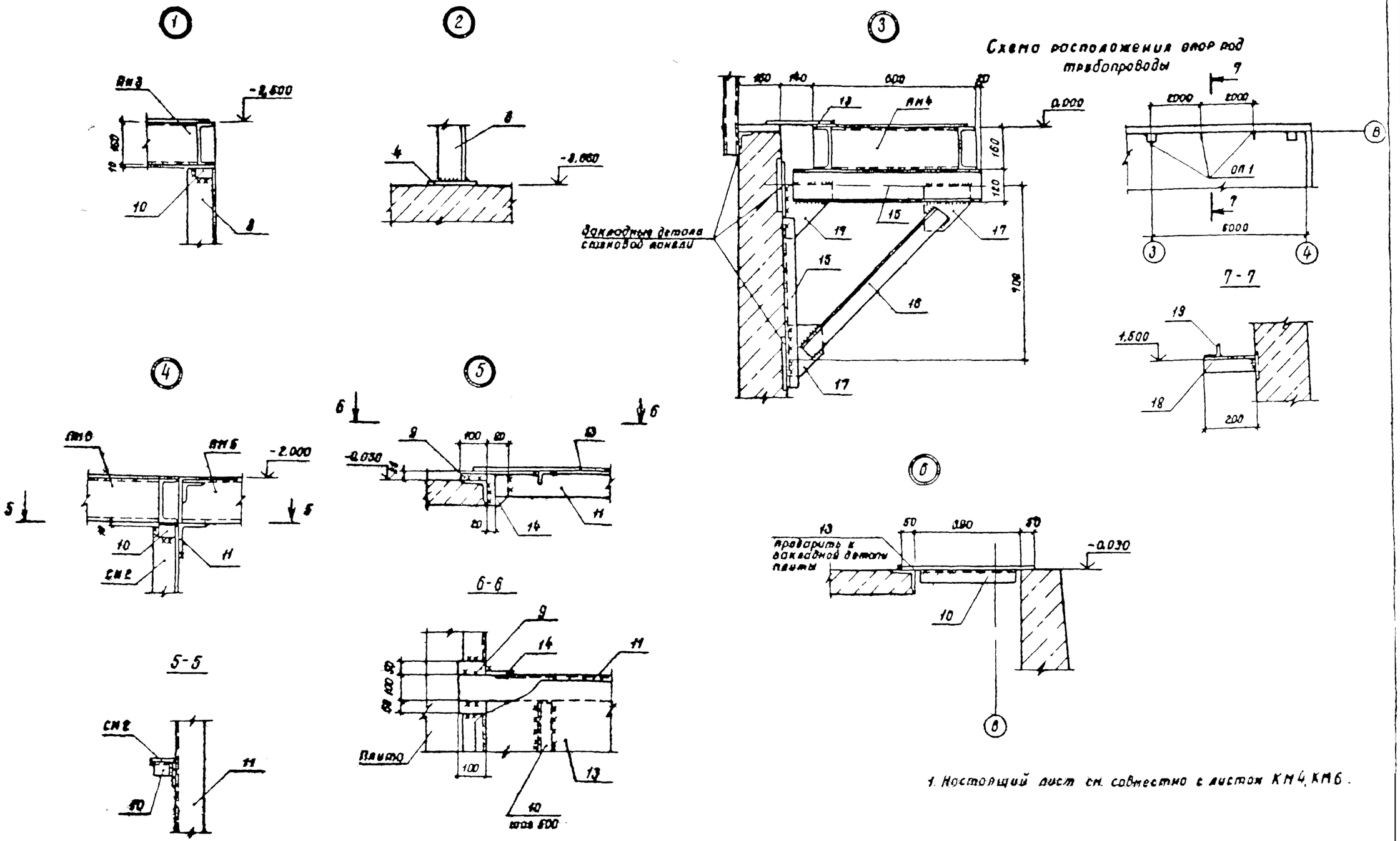

				ТП 901-1-82.87		КМ	
				Водозаборные сооружения производительностью от 0.02 до 1.5 м³/с для амплитуд колебания уровней воды до 6 м			
Согласовано				Насосная станция производительностью от 0.02 до 0.16 м³/с с зеркалом приемника 3.0 м	Стадия	Лист	Листов
					Р	5	
				Узел 1.... 6. Схема расположения опор под трубопроводы	Госстрой СССР Укрводоканалпроект г. Киев		

ГИП	Новоанский	
Н. контр.	Айзенберг	
Нач. отд.	Волошин	
Гл. спец.	Айзенберг	
Рук. гр.	Клоцман	
Ст. инж.	Дозорова	

Формат А2

9856/1

Инв. № подл. | Подпись и дата | Взам. инв. №

Типовой проект 901-1-82.87 Альбом III

Схема расположения стоек под площадки

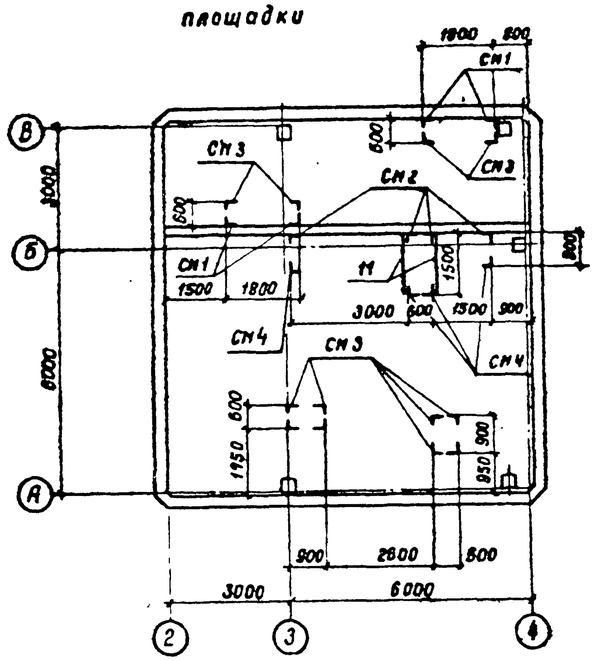

Схема расположения балок и кронштейнов под площадки

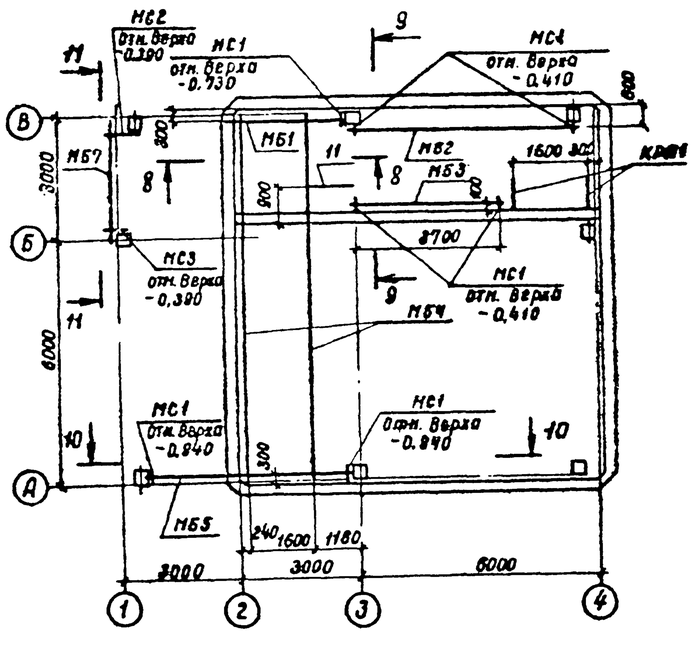

8-8

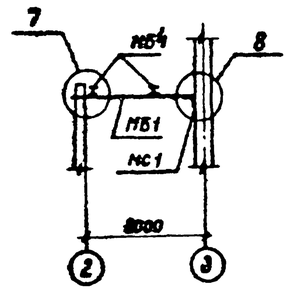

9-9

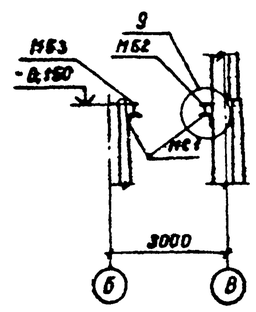

10-10

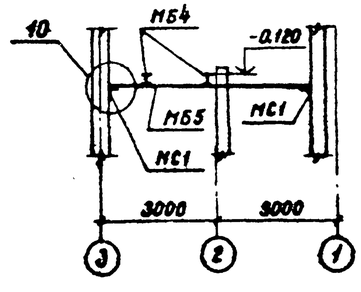

11-11

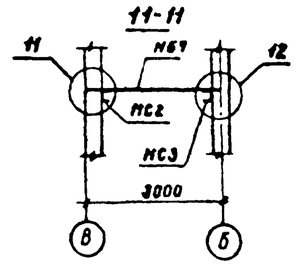

Спецификация к схемам стоек, балок, кронштейнов

Марка	Обозначение	Наименование	Кол. шт.	Масса, кг	Примечание
СН1	901-1-82.87 -КМ7	Стойка СН1	4	7.8	
СН2	901-1-82.87 -КМ7	Стойка СН2	4	13.9	
СН3	901-1-82.87 -КМ7	Стойка СН3	12	15.1	
СН4	901-1-82.87 -КМ7	Стойка СН4	4	21.2	
МБ1	901-1-82.87 -КМ7	Балка МБ1	1	81.5	
МБ2	901-1-82.87 -КМ7	Балка МБ2	1	163.5	
МБ3	901-1-82.87 -КМ7	Балка МБ3	1	113.6	
МБ4	901-1-82.87 -КМ7	Балка МБ4	2	381.6	
МБ5	901-1-82.87 -КМ7	Балка МБ5	1	476.2	
МБ7	901-1-82.87 -КМ7	Балка МБ7	1	246.0	
МС1	901-1-82.87 -КМ7	Опорный столик МС1	7	15.8	
МС2	901-1-82.87 -КМ7	Опорный столик МС2	1	17.0	
МС3	901-1-82.87 -КМ7	Опорный столик МС3	1	11.4	
КРП1	901-1-82.87 -КМ5	Кронштейн КРП1	2	28.0	
ОП1	901-1-82.87 -КМ5	Опора ОП1	4	1.2	

1. Привязка стоек дана по наружным граням.
2. Схемы расположения лестниц и площадок см. лист КМ4.
3. Балку МБ5 в пределах осей „1"...„2", балку МБ7, консоли МС1 у осей 1, МС2 и МС3 обернуть металлической сеткой и обетонировать бетоном класса В 15.

ГИП	Новопинский		ТП 901-1-82.87 КМ		
Н.контр.	Айзенберг		Водозаборные сооружения производительностью от 0,02 до 1,5 м³/с для амплитуд колебания уровней воды до 8 м		
Нач.отд.	Волошин		Насосная станция производительностью от 0,02 до 0,16 м³/с с заглублением машзала 3,6 м	Стадия Р	Лист 6 / Листов
Гл.спец.	Айзенберг		Схемы расположения стоек, балок и кронштейнов под площадки.	Госстрой СССР Укрводоканалпроект г. Киев	
Рук.гр.	Клоцман				
Ст.инж.	Дозорова				

Инв. № подл. | Подпись и дата | Взам. инв. №

Формат А2

9856/1

Альбом III

Типовой проект 901-1-82.87

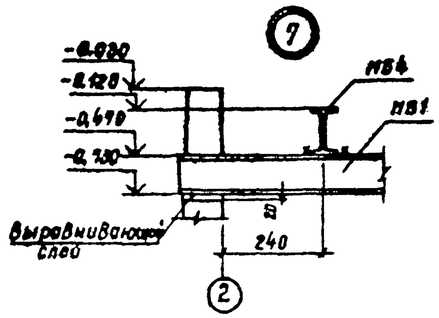

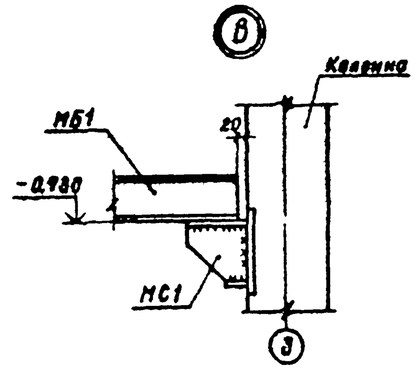

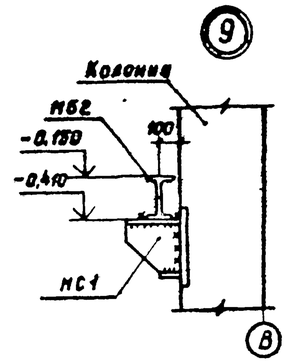

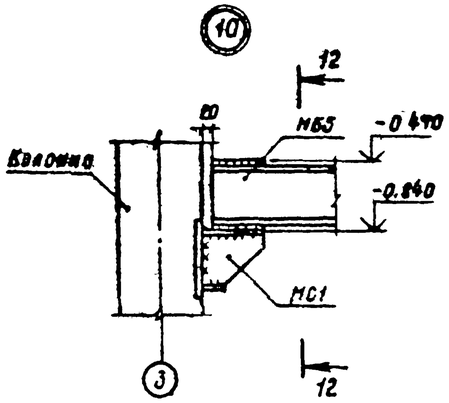

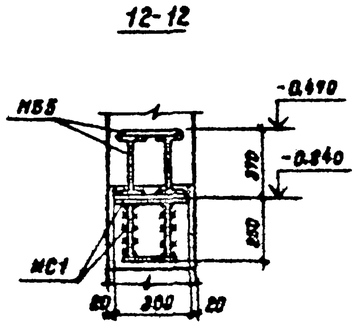

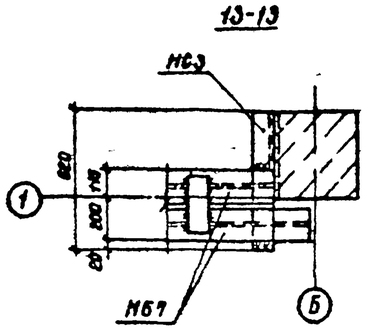

Марка стойки	H, мм
СМ1	530
СМ2	1030
СМ3	990
СМ4	1490

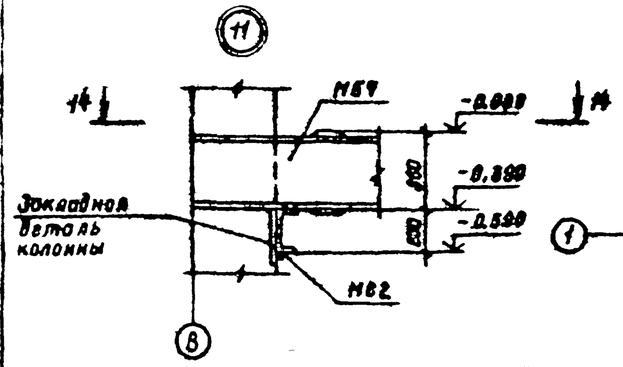

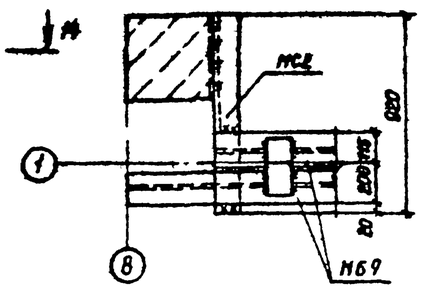

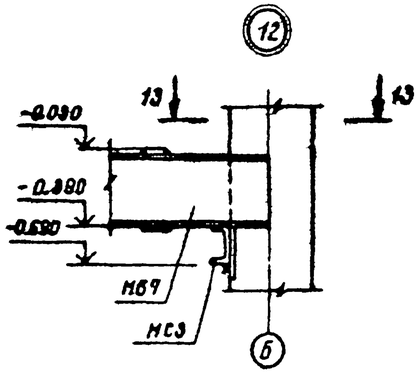

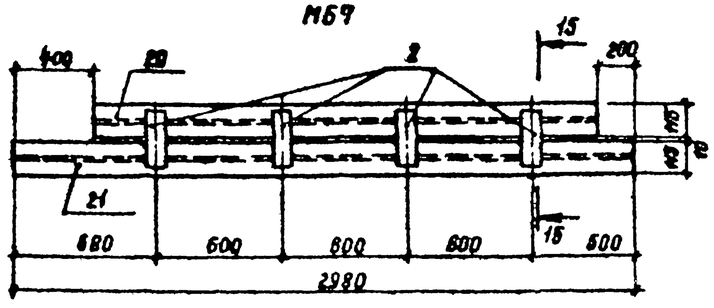

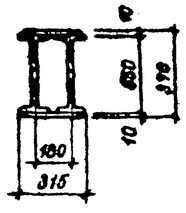

Ведомость элементов

Марка	Сечение: Эскиз	Поз.	Состав	Опорные усилия: N кН(тс)	H кН(тс)	Q кН(тс)	Группа конструкций	Марка металла	Примечание
МБ1	I		I 26Б1	98,5(9,85)			1	ВСт3сп5-2	ℓ=2900
МБ2	I		I 26Б1	85(8,5)		35,5(3,55)	1	ВСт3сп5-2	ℓ=5900
МБ3	I		I 26Б1	85(8,5)		35,5(3,55)	1	ВСт3сп5-2	ℓ=4100
МБ4	I		I 35Б2	105(10,5)		68(6,8)	1	ВСт3сп5-2	ℓ=9100
МБ6	1, 160, 2, шов 300	1	2I 35Б2	245(24,5)			1	ВСт3сп5-2	ℓ=8000
		2	-300×10					ВСт3кп2	ℓ=100
МБ7	См. чертеж	20	I 35Б2				1	ВСт3сп5-2	ℓ=2380
		21	I 35Б2					ВСт3сп5-2	ℓ=2980
		2	-300×10					ВСт3кп2	ℓ=100
МС1	5, 360, 6, 160, 7, 230	5	360×12	37,8(3,78)		210(21)	1	ВСт3сп5-2	ℓ=250
		6	230×12						ℓ=250
		7	100×12						ℓ=200
МС2	[		C 20				1	ВСт3сп5-2	ℓ=920
МС3	[		C 20				1	ВСт3сп5-2	ℓ=620
СМ1 СМ2 СМ3 СМ4	3, 4, H	3	L 100×8		4(0,4)		3	ВСт3сп5-2	
		4	-200×10					ВСт3кп-2	ℓ=200
КР1	См. лист 5	15	C 12	4(0,4)		11,2(1,12)	4	ВСт3кп2	
		16	L 50×5						
		17	-δ8						
ОП1	См. лист 5	18	L 50×5	Конструктивно			4	ВСт3кп2	
		19	L 50×5						ℓ=100
Отдельные позиции		9	δ20	Конструктивно			4	ВСт3кп2	
		10	L 50×5	Конструктивно				ВСт3кп2	
		11	L 100×8	Конструктивно				ВСт3сп5-2	
								ВСт3кп2	
		13	Рис.ст. S4	Конструктивно					
		14	δ8	Конструктивно					

1. Настоящий лист рассматривать совместно с листом КМ6.

ГИП	Новоминский		
Н. контр	Айзенберг		
Нач отд	Волошин		
Гл спец	Айзенберг		
Рук гр	Спедак		
Ст инж.	Дозорова		

Привязан

Инв. №

ТП 901-1-82.87 КМ

Водозаборные сооружения производительностью от 0,02 до 1,5 м³/с для амплитуд колебания уровней воды до 6 м

Насосная станция производительностью от 0,02 до 0,16 м³/с с заглублением низа 3,6 м

Узел 7...12. Балка МБ7

Стадия	Лист	Листов
Р	7	

Госстрой СССР Укрводоканалпроект г. Киев

Формат А2

9856/1

Инв. № подл. | Подпись и дата | Взам. инв. №

Альбом III

Типовой проект 901-1-82.87

Техническая спецификация металла

Вид профиля и ГОСТ, ТУ	Марка металла и ГОСТ	Обозначение и размер профиля, мм	№ п.п.	Код: Марка металла	Код: Вид профиля	Код: Размер профиля	Количество, шт	Длина, мм	Масса металла по элементам (Код элемента конструкции): Пути подвесного крана и монорельсы 526235	Лестницы 526240	Площадка 526243	Ограждения 526244	Балка		Общая масса, т	Масса потребности в металле по кварталам I	II	III	IV	Заполняется ВЦ
Балка с параллельными гранями полок ТУ 14-2-24-92	ВСт3сп5-2 ТУ14-1-3023-80	I 26Б1	1						0.63		0.36				0.99					
		I 35Б2	2								1.20		0.23		1.43					
	Итого								0.63		1.56		0.23		2.42					
Всего профиля					092500				0.63		1.56		0.23		2.42					
Балки двутавровые ГОСТ 8239-72	ВСт3сп5-2 ТУ14-1-3023-80	I 16	3						0.09						0.09					
		I 20	4						0.13						0.13					
	Итого								0.22						0.22					
Всего профиля					092500				0.22						0.22					
Балки двутавровые для монорельсов ТУ 14-2-427-80	ВСт3Гпс5 ГОСТ 380-71*	I 24М	5						0.91						0.91					
	Итого								0.91						0.91					
Всего профиля					092500				0.91						0.91					
Швеллеры горячекатаные ГОСТ 8240-72*	ВСт3кп2 ГОСТ 380-71*	С 12	6								0.04				0.04					
	Итого			11240							0.04				0.04					
	ВСт3сп5-2 ТУ14-1-3023-80	С 20											0.03		0.03					
	Итого												0.03		0.03					
Всего профиля					092500						0.04		0.03		0.07					
Швеллеры стальные гнутые равнополочные ГОСТ 8278-83	ВСт3Гпс5 ГОСТ 380-71*	С 60×30×3	7						0.03						0.03					
	Итого								0.03						0.03					
Всего профиля					092500				0.03						0.03					
Сталь угловая равнополочная ГОСТ 8509-86	ВСт3кп2 ГОСТ 380-71*	L 50×5	8						0.01		0.02				0.03					
		L 63×5	9						0.03						0.03					
	Итого			11240					0.04		0.02				0.06					
	ВСт3сп5-2 ТУ14-1-3023-80	L 100×8	10						0.10		0.34				0.44					
	Итого								0.10		0.34				0.44					
Всего профиля					093100				0.14		0.36				0.50					

1. Настоящий лист см. совместно с листом КМ9.

Привязан

Инв. № подл. | Подпись и дата | Взам. инв. №

ГИП	Новоминский		
Н.контр.	Айзенберг		
Нач.отд.	Волошин		
Гл.спец.	Айзенберг		
Рук.гр.	Клоцман		
Ст.инж.	Дозорова		

ТП 901-1-8287 КЖ

Водозаборные сооружения производительностью от 0,02 до 1,5 м³/с для амплитуд колебания уровней воды до 6 м

Насосная станция производительностью от 0,02 до 0,16 м³/с с заглублением машзала 3,6 м

Стадия	Лист	Листов
Р	8	

Техническая спецификация (начало)

Госстрой СССР Укрводоканалпроект г. Киев

Формат А2

9856/1

Альбом №

Типовой проект 901-1-82.87

Вид профиля и ГОСТ, ТУ	Марка металла и ГОСТ	Обозначение и размер профиля, мм	№ п.п.	Код: Марка металла	Код: Вид профиля	Код: Размер профиля	Количество, шт.	Длина, мм	Масса металла по элементам, т: Пути подвесного крана и монорельсы	Лестницы	Площадки	Ограждения	Бакка		Общая масса, т	Масса потребности в металле по кварталам: I	II	III	IV	Заполняется ВЦ
									Код элемента конструкции											
									526235	526242	526243	526244								
Профилированные листы ГОСТ 24045-86	ВСТ3 кп2 ГОСТ 380-71*	Н57-750-0.7	11						0.05						0.05					
	Итого			11240					0.05						0.05					
Всего профиля					0801				0.05						0.05					
Сталь толстолистовая ГОСТ 19903-74*	ВСТ3 кп2 ГОСТ 380-71*	δ=8	12						0.17		0.02				0.19					
		δ=10	13						0.05		0.14		0.02		0.21					
	Итого			11240					0.22		0.16		0.02		0.40					
	ВСТ3сп5-2 ТУ14-1-3023-80	δ=12	14								0.16				0.16					
		δ=20	15								0.01				0.01					
	Итого										0.17				0.17					
Всего профиля					090205				0.22		0.33		0.02		0.57					
Сталь листовая рифленая (ромбическая) ГОСТ 8568-77*	ВСТ3 кп2 ГОСТ 380-71*	δ=4	16								0.07				0.07					
	Итого			11240							0.07				0.07					
Всего профиля					090205						0.07				0.07					
Болты ГОСТ 7798-70*	ВСТ3 кп2 ГОСТ 380-71*	d12	17						0.01						0.01					
	Итого			11240					0.01						0.01					
Всего профиля					120000				0.01						0.01					
Гайки ГОСТ 5915-72	ВСТ3 кп2 ГОСТ 380-71*	d12	18						0.01						0.01					
	Итого			11240					0.01						0.01					
Всего профиля					120000				0.01						0.01					
Шайбы ГОСТ 11371-78	ВСТ3 кп2 ГОСТ 380-71*	d12	19						0.01						0.01					
	Итого			11240					0.01						0.01					
Всего профиля					120000				0.01						0.01					
Итого масса металла									2.23		2.36		0.28		4.87					
Лестницы, площадки, ограждения	ВСТ3 кп2 ГОСТ 380-71*	Лист 4		11240						0.71	0.81	0.52			2.04					
Всего масса металла									2.23	0.71	3.17	0.52	0.02		6.81					
В том числе по маркам	ВСТ3 кп2								0.34	0.71	1.04	0.52	0.26		2.87					
	ВСТ3сп5-2								0.95		2.13				3.08					
	ВСТ3Гпс5								0.94						0.94					

Инв. № подл. | Подпись и дата | Взам. инв. №

Привязан

Инв. №

ГИП	Новоминский	
Н.контр	Айзенберг	
Нач.отд	Волошин	
Глав.спец	Айзенберг	
Рук.груп	Клоцман	
Ст.инж	Дозорова	

ТП 901-1-82.87 КМ

Водозаборные сооружения производительностью от 0.02 до 1.5 м³/с для амплитуд колебания уровней воды до 6 м

Насосная станция производительностью от 0.02 до 0.16 м³/с с заглублением машзала 3.6 м

Техническая спецификация (окончание)

Стадия	Лист	Листов
Р	9	

Госстрой СССР Укрводоканалпроект г. Киев

Формат А2

855/1