УДК 621.882.2:678.5

Группа Г32

ОТРАСЛЕВОЙ СТАНДАРТ

ОСТ 1 10783-72

ВИНТЫ С ПОЛУПОТАЙНОЙ ГОЛОВКОЙ ∠120° ИЗ ПОЛИКАРБОНАТА

Конструкция и размеры

Взамен

Распоряжением Министерства от 6 декабря 1972 г. № 087-16

срок введения установлен с 1 июля 1973 г.

Несоблюдение стандарта преследуется по закону

1. Конструкция, размеры и масса винтов с полупотайной головкой ∠120° из поликарбоната должны соответствовать указанным на чертеже и в табл. 1 и 2.

Лит.изм. 1
№ изв. 6005
781
Инв. № дубликата
Инв. № подлинника

Издание официальное

Перепечатка воспрещена

∇5

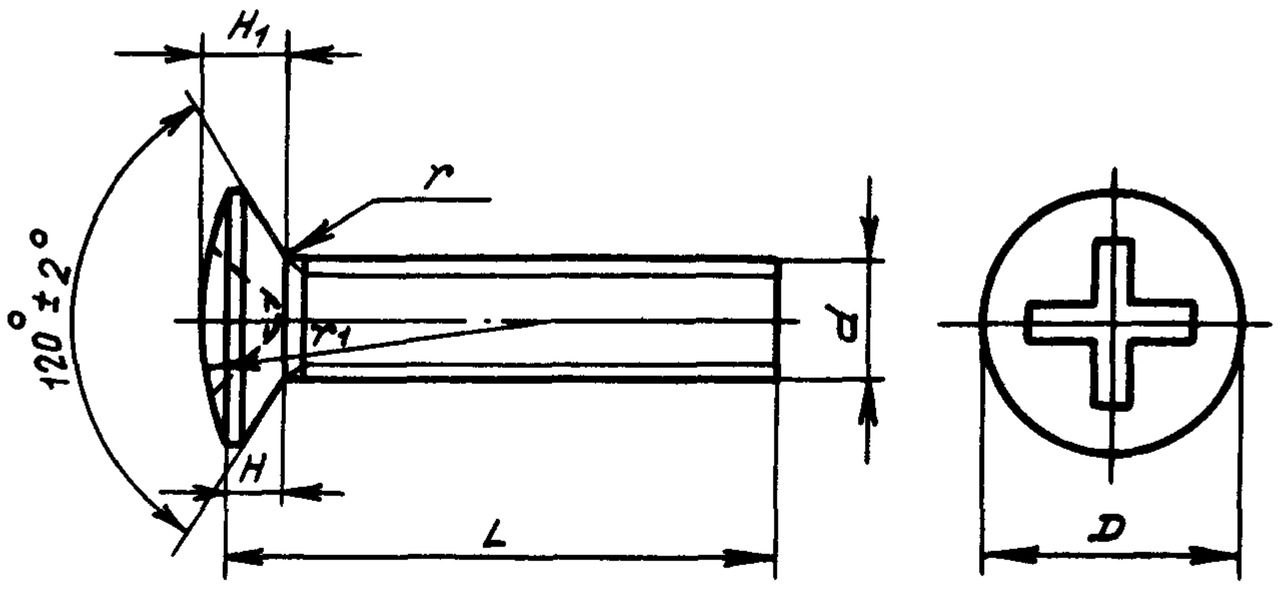

Таблица 1

мм

d	D	H	H_1	r	r_1	Шлиц по ГОСТ 10753-64	
	Пред. откл.						
	по B_7	+0,1	+0,1 -0,05	+0,1 -0,2	по B_7	Номер	Глубина Пред.откл. по B_7
M4	8,3	1,5	2,1	0,6	16	2	1,7
M5	10,0	1,7	2,8		13		2,5
M6	12,0	2,0	2,6		33	3	2,0

Таблица 2

L, мм		d					
		M4		M5		M6	
Номин.	Пред. откл.	Применяемость	Масса 100 шт., кг	Применяемость	Масса 100 шт., кг	Применяемость	Масса 100 шт., кг
8	±0,2		0,014		-		-
10			-		0,026		-
12			0,020		-		0,045
14			-		0,035		-
16			0,026		-		-
18			-		-		0,063
20			0,032		0,050		-
24	±0,3		-		0,060		0,085
30			-		-		0,101

2. Материал: смола поликарбонатная марки Л1 по ТУ 6-05-1668-74.

3. Резьба - по ОСТ 1 00105-73, поле допуска 6*h*.

Лит. изм. 1 6005
№ изв. 781
Инв. № дубликата
Инв. № подлинника

4. Цвета винтов назначаются конструктором по ГОСТ 2645-71.

5. Технические условия - по ОСТ 1 80063-73.

Пример наименования и обозначения винта с полупотайной головкой $\angle 120^{\circ}$, с диаметром резьбы d = 6 мм и длиной L = 18 мм:

Винт 6-18 - ОСТ 1 10783-72

Лит.изм. 1
№ изв. 6085
Инв. № дубликата
Инв. № подлинника 781