ТИПОВОЙ ПРОЕКТ
902-1-142.88

КАНАЛИЗАЦИОННАЯ НАСОСНАЯ СТАНЦИЯ ПРОИЗВОДИТЕЛЬНОСТЬЮ 120-660 м³/ч, НАПОРОМ 6-51 м ПРИ ГЛУБИНЕ ЗАЛОЖЕНИЯ ПОДВОДЯЩЕГО КОЛЛЕКТОРА 4,0 м
(СБОРНО-МОНОЛИТНЫЙ ВАРИАНТ)

АЛЬБОМ 5

ПОДЗЕМНАЯ ЧАСТЬ

КЖ2 КОНСТРУКЦИИ ЖЕЛЕЗОБЕТОННЫЕ СТР. 2...13
КМ2 КОНСТРУКЦИИ МЕТАЛЛИЧЕСКИЕ СТР. 14...20
КЖ2.И ИЗДЕЛИЯ СТР. 21...33

23478-05

ТИПОВОЙ ПРОЕКТ
902-1-142.88

КАНАЛИЗАЦИОННАЯ НАСОСНАЯ СТАНЦИЯ ПРОИЗВОДИТЕЛЬНОСТЬЮ 120-660 м³/ч, НАПОРОМ 6-51 м ПРИ ГЛУБИНЕ ЗАЛОЖЕНИЯ ПОДВОДЯЩЕГО КОЛЛЕКТОРА 4,0 м (СБОРНО-МОНОЛИТНЫЙ ВАРИАНТ)

АЛЬБОМ 5
ПЕРЕЧЕНЬ АЛЬБОМОВ

Альбом 1	ПЗ	Пояснительная записка
Альбом 2	ТХ	Технология производства
	ВК	Внутренний водопровод и канализация
	ОВ	Отопление и вентиляция
Альбом 3		Общие чертежи
	АР	Архитектурные решения
	КЖ1	Конструкции железобетонные
	КМ1	Конструкции металлические
Альбом 4	КЖИ	Изделия
	АРИ	Изделия
Альбом 5		Подземная часть
	КЖ2	Конструкции железобетонные
	КМ2	Конструкции металлические
	КЖИ	Изделия
Альбом 6	ЭМ	Силовое электрооборудование
	АТХ	Технологический контроль
Альбом 7	Н	Нестандартизированное оборудование
Альбом 8	СО	Спецификации оборудования
Альбом 9	ВМ	Ведомости потребности в материалах
Альбом 10	С	Сметы. Общая часть.
Альбом 11	С	Сметы. Подземная часть.

Примененные типовые материалы:
серия 7.902-4 Бак разрыва струи вместимостью 180 л.

Разработан проектным институтом
„Харьковский Водоканалпроек"

Главный инженер института Г.А. Бондаренко
Главный инженер проекта В.С. Лялюк

Распространитель ЦИТП (Тбилисский филиал)

Утвержден и введен в действие
Главным управлением проектирования Госстроя СССР
протокол от 9.08.1988г. №53.

Копир. Шелест формат А2

Содержание альбома

№№ листов	Наименование и обозначение документа. Наименование листа	Стр.
	Содержание альбома	2
	Основной комплект чертежей марки КЖ2	
1.	Общие данные	3
2.	Планы на отм. -5.500; -3,200. Разрезы 1-1, 2-2	4
3	Схема расположения элементов подземной части	5
4	Схема расположения стеновых панелей (начало).	
	Насосы марки СМ	6
5	Схема расположения стеновых панелей (начало).	
	Насосы марки СД	7
6	Схема расположения стеновых панелей (окончание)	8
7	Схема расположения стеновых панелей. Узлы II, III ... XI	9
8	Спецификация к схеме расположения стеновых	10
	панелей	
9	Плита днища ПДМ1. Общий вид и схема	11
	армирования (начало)	
10	Плита днища ПДМ1. Общий вид и схема	
	армирования (продолжение)	12
11	Плита днища ПДМ1. Общий вид и схема	
	армирования (окончание)	13

№№ листов	Наименование и обозначение документа. Наименование листа	Стр.
	Основной комплект чертежей марки КМ2	
1	Общие данные (начало)	15,14
2	Общие данные (продолжение)	16,15
3	Общие данные (окончание)	17,16
4	Схемы расположения лестниц и площадок на	18,17
	отм. 0.000; -2,900	
5	Схемы расположения лестниц и площадок на	
	отм. 0.000, -2.900; Узлы I ... V	19,18
6	Схема расположения металлической площадки ПМ1	
	на отм. -2,900. Насосы марки СД	22,19
7	Схема расположения металлической площадки ПМ1	
	на отм. -2,900. Насосы марки СМ.	20

№№ листов	Наименование и обозначение документа. Наименование листа	Стр.
	Изделия КЖ2.И.	
	Содержание выпуска	21
	Технические требования	21
	Панель стеновая ПС1	22
	Панель перегородочная ПГ1	23
	Панель перегородочная ПГ2	24
	Сетки С1, С2	25
	Сетки С3, С5	25
	Сетки С4	25
	Ведомость расхода стали	25
	Панель перегородочная ПГ4	26
	Панель перегородочная ПГ8	26
	Панель перегородочная ПГ5	27
	Панель перегородочная ПГ6	27
	Панель перегородочная ПГ7	28
	Ведомость дополнительного расхода стали	28
	Панель стеновая ПС2 ... ПС15	29
	Ведомость дополнительного расхода стали	32
	Изделие закладное МН1	32
	Каркас плоский Кр4	32
	Каркас плоский Кр3	33
	Каркас плоский Кр1, Кр2	33
	Изделие закладное МН2	33

альбом 5

902-1-142.88

Согласовано:
Гл. спец. ТО Пучковский

Инв. № подл. | Подпись и дата | Взам. инв. №

формат А2

Альбом 5

Ведомость рабочих чертежей основного комплекта марки КЖ2

Лист	Наименование	Примечание
1	Общие данные	
2	Планы на отм.-5.500; -3200. Разрезы 1-1; 2-2	
3	Схема расположения элементов подземной части.	
4	Схема расположения стеновых панелей (начало). Насосы марки СМ	
5	Схема расположения стеновых панелей (начало). Насосы марки СД	
6	Схема расположения стеновых панелей (окончание)	
7	Схема расположения стеновых панелей Узлы II, IV ... XI.	
8	Спецификация к схеме расположения стеновых панелей.	
9	Плита днища ПД м1. Общий вид и схема артирования (начало)	
10	Плита днища ПДм1. Общий вид и схема артирования (продолжение)	
11	Плита днища ПД м1. Общий вид и схема артирования (окончание)	

Ведомость спецификаций

Лист	Наименование	Примечание
3	Спецификация к схеме расположения элементов подземной части	
8	Спецификация к схеме расположения стеновых панелей	

Ведомость ссылочных и прилагаемых документов

Обозначение	Наименование	Примечание
	Ссылочные документы	
3.902.1-10	Сборные унифицированные железобетонные стеновые панели подземных частей круглых канализационных насосных станций.	
5.900-2	Сальники набивные Ду50 ... 1400 для пропуска труб через стены.	
1.400-15	Унифицированные закладные изделия железобетонных конструкций для крепления технологических коммуникаций и устройств.	

Ведомость объемов сборных бетонных и железобетонных конструкций по рабочим чертежам основного комплекта марки КЖ2

	Наименование группы элементов конструкции	Код	Кол. м3	Примечание
1	Панели стеновые	583121	27.8	
2	Панели перегородочные	583321	8,3	
	Всего бетона и железобетона		36,1	

Материалы на изготовление сборных бетонных и железобетонных конструкций учтены в ведомости потребности в материалах и отдельно не учитываются.

1. В настоящем проекте приведены чертежи подземной части. Чертежи надземной части и чертежи общие для всех глубин заложения подводящего коллектора смотри альбом 3.
2. Настоящий проект разработан применительно к условиям строительства подземной части насосной станции в сухих и мокрых грунтах.
3. Давление на поверхность грунта от временной нагрузки принято 10 кН/м².
4. Все конструкции рассчитаны в соответствии со СНиП 2.01.07-85 „Нагрузки и воздействия".

Настоящий проект разработан в соответствии с действующими нормами и правилами.

Главный инженер проекта /Лялюк В.С./

Схемы расчетных нагрузок

на период строительства

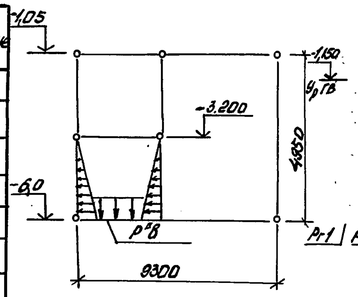

на период эксплуатации

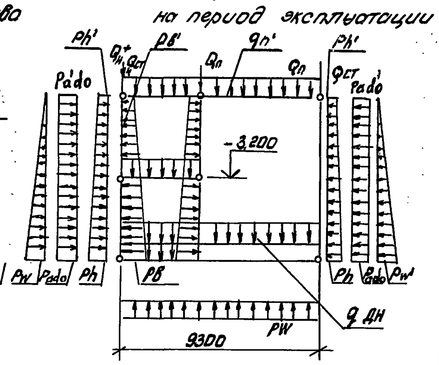

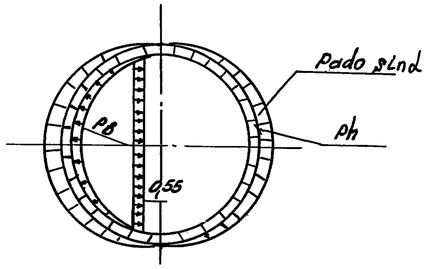

Способ производства	Грунты	Нагрузки от собственного веса: Подземная часть (т/м)	Стены подземной части (т/м)	Перегородки (т/м)	Перекрытие на отм. 0.000	Перекрытие помещения реагентов	Днище	Эксплуатационные нагрузки: Основное давление грунта	Гидростатическое давление грунтовых вод	Дополнительное давление грунта	Гидростатическое давление воды		Давление воды в резервуаре	На период строительства
		$Q_н$	$Q_{ст}$	$Q_п$	$q_{п-1}$	$q_{п-2}$	$q_{дн}$	P_h	P_h'	P_w	P_w'	P_{ado}	P_{ado}'	$P_в$	$P_в'$		$P''_в$
Открытый	Сухие	82,3	40,2	46,6	2.35	7,0	8,3	47,1 (4,71)	11,8 (1,19)	–		4,7 (0,47)	1,2 (0,12)	58,8 (6,0)	9,8		27,4
	обводненные	(8,23)	(4.1)	(4.76)	(0,24)	(0,7)	(0,83)	47 (4,7)	18.0 (1.8)	51.5 (5.15)	50 (5,0)	4,7 (0,47)	1,8 (0,18)	(6,0)	(1,0)		(2,8)

Нагрузки кроме оговоренных, в кН/м² (т/м²)

Нач.отд.	Шейко			Привязан	
Н.контр.	Сокольская				
Гл.спец.	Власенко			Инв.№	
Рук.гр.	Яроцкая			Т.П. 902-1-142.88 - КЖ2	
Вед.инж.	Сахончик				
Инж.	Прядкина			Канализационная насосная станция производительностью 120-650 м3/ч, напором 6-51 м.	Стадия: Р; Лист: 1; Листов: 11
ст.инж.	Соколовская			Общие данные	ГОСТРОЙ СССР Союзводоканалпроект Харьковский, Водоканалпроект

23478-05 4

Согласовано: Гл. спец. ТО Чучковская

Инв.№ подл. | Подпись и дата | Взам. инв.№

Формат А2

Альбом 5

План на отм. - 3,200

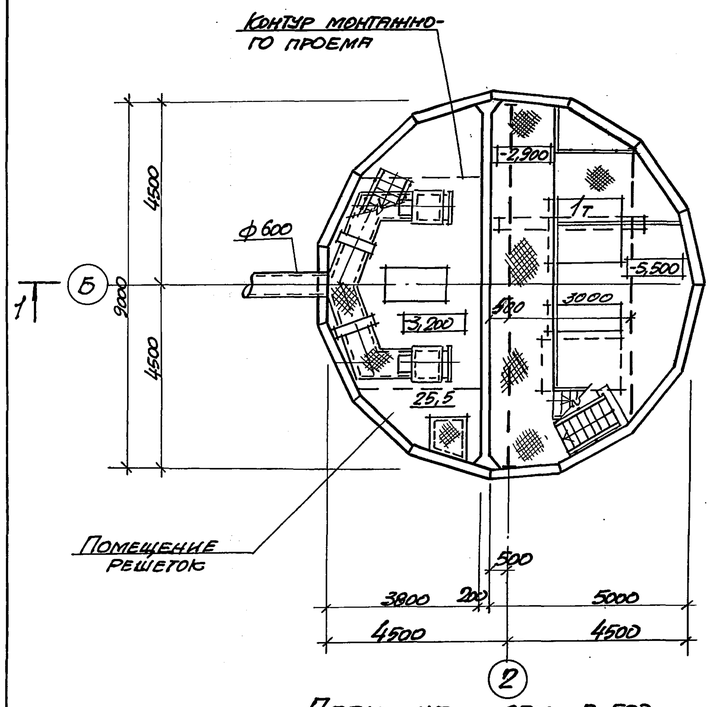

Разрез 1-1

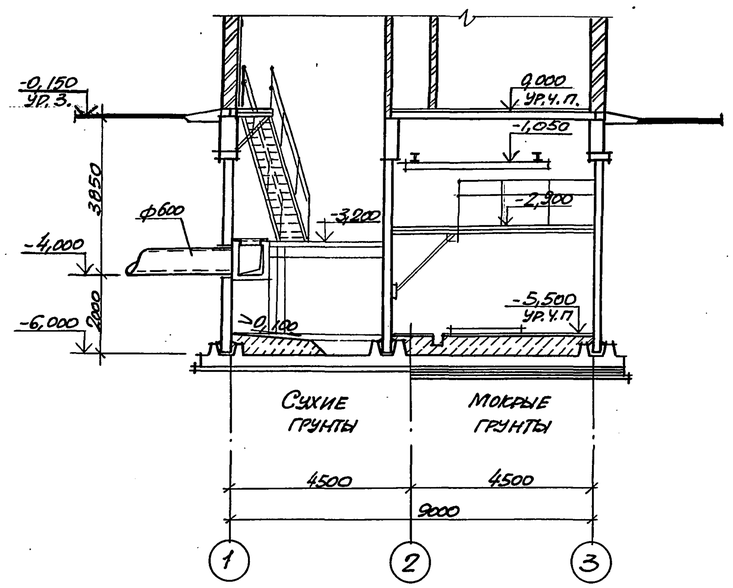

Разрез 2-2

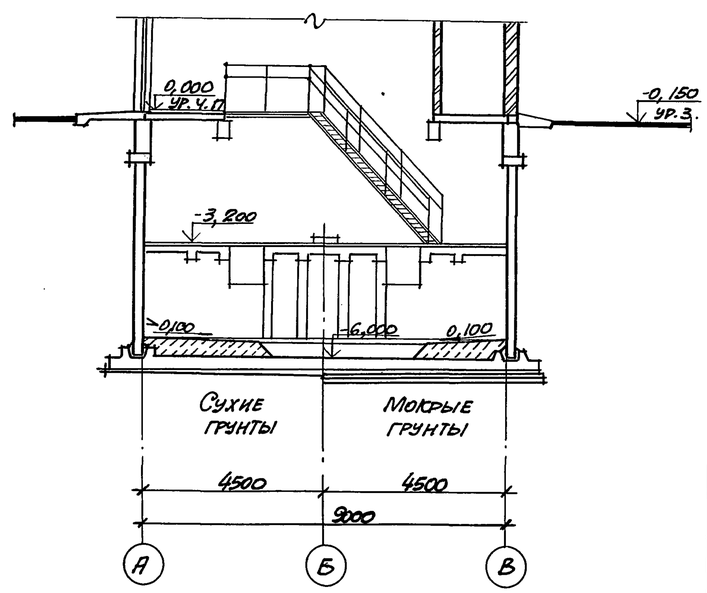

План на отм. -5,500

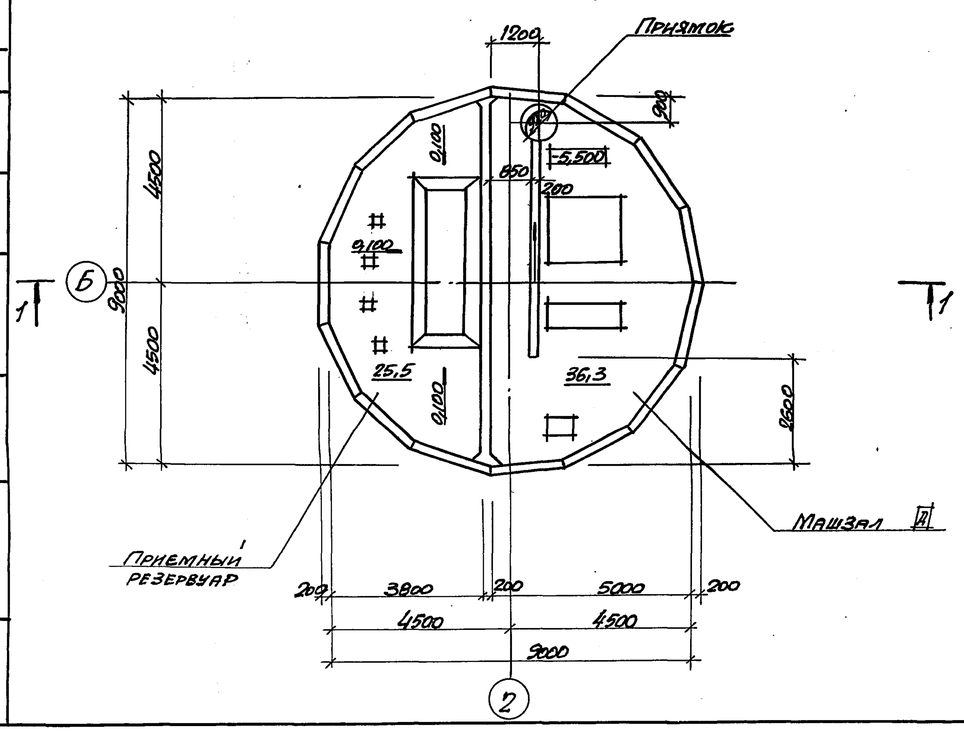

1. Гидроизоляцию стен и днища см. ТП 902-1-142.88 - КЖ, альбом 3

Основные строительные показатели

Наименование	Ед. изм.	Кол.
Общая площадь	$м^2$	89,2
-на расчетную единицу	$м^2$	0,30
Строительный объем	$м^3$	416,2
-на расчетную единицу	$м^3$	1,32

Согласовано: ВНГ-2 Нарбинна; Гл. спец. ТО Кунгурцева

Инв. N подл. | Подпись и дата | Взам. инв. N

Привязан:

Инв. №

Нач. отд.	Шейко	
Н. контр.	Сокольская	
Гл. спец.	Власенко	
Рук. гр.	Хесина	
Ст. арх.	Цилюрик	
Инж.	Шевлякова	

ТП 902-1-142.88 - КЖ

Канализационная насосная станция производительностью 120÷660 м³/ч, напором 6-51 м

Стадия	Лист	Листов
Р	2	

Планы на отм. -5,500 и -3,200. Разрезы 1-1; 2-2

Госстрой СССР Союзводоканалниипроект Харьковский Водоканалпроект

23478-05 5

Копир. Барчан

Формат А2

Альбом 5

1-1

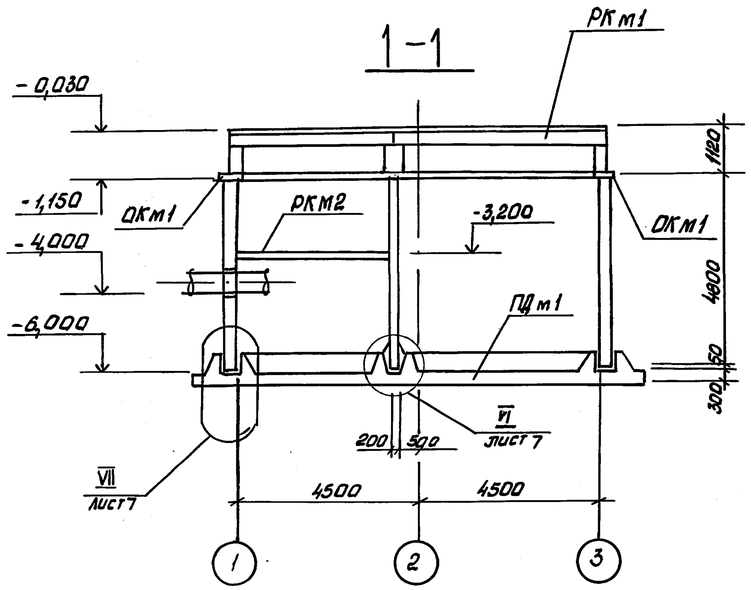

2-2

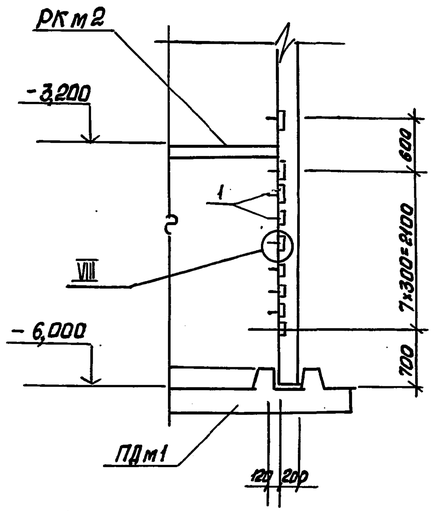

Схема расположения элементов подземной части

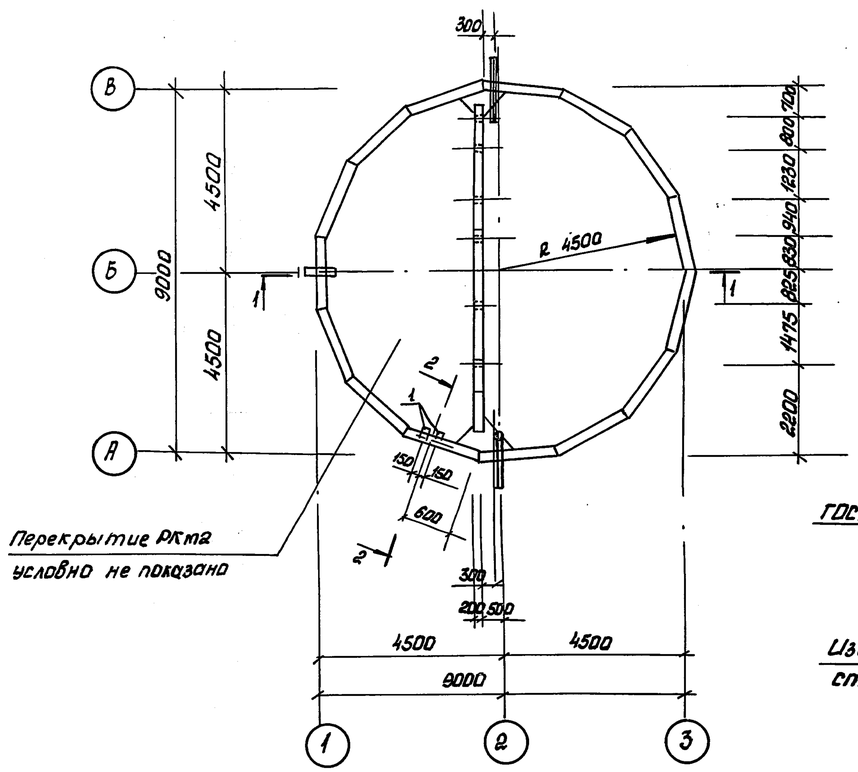

Перекрытие РКм2 условно не показано

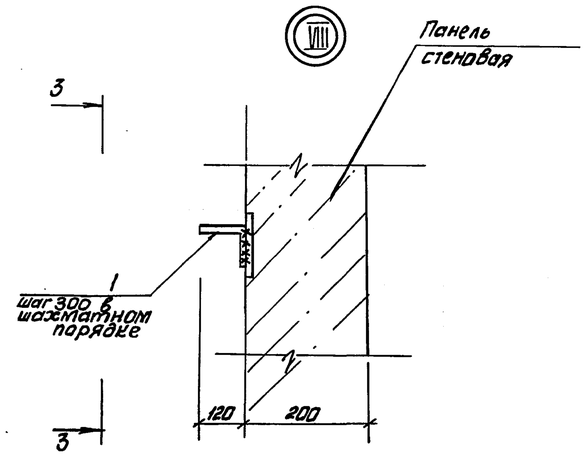

3-3

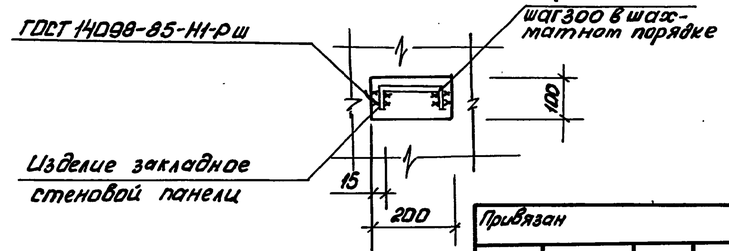

Спецификация к схеме расположения элементов подземной части

Марка, поз.	Обозначение	Наименование	Кол.	Масса ед. кг	Примечание
РКм1	902-1-142.88-КЖ1	Перекрытие РКм1			альбом 3
		на отм. 0.000	1		
РКм2	902-1-142.88-КЖ1	Перекрытие РКм2			
		на отм. -3.200	1		альбом 3
ОКм1	902-1-142.88-КЖ1	Обвязочное кольцо			
		монолитное ОКм1	1		альбом 3
ПДм1	лист 9...11	Плита днища			
		монолитная ПДм1	1		
1	1.400-15 Вып. 1	Изделие соединительное МН 801	9		

Нач. отд.	Шейко			ТП 902-1-142.88-КЖ2			
Н. контр.	Сокольская			Канализационная насосная станция производительности 120-660 м³/ч, напором 6-31 м	Стадия	Лист	Листов
Гл. спец.	Власенко				Р	3	
Рук. гр.	Абратова			Схема расположения элементов подземной части	ГОССТРОЙ СССР Союзводоканалниипроект Харьковский Водоканалпроект		
Вед. инж.	Сафрончик						
Инж.	Лобзовская		1.86г.				

Привязан

Инв. №

Инв. № подл. | Подпись и дата | Взам. инв. №

Гл. спец. ТО Пучковская

Рукоятка

23478-05 6 Формат А2

Альбом 5

Схема расположения стеновых панелей

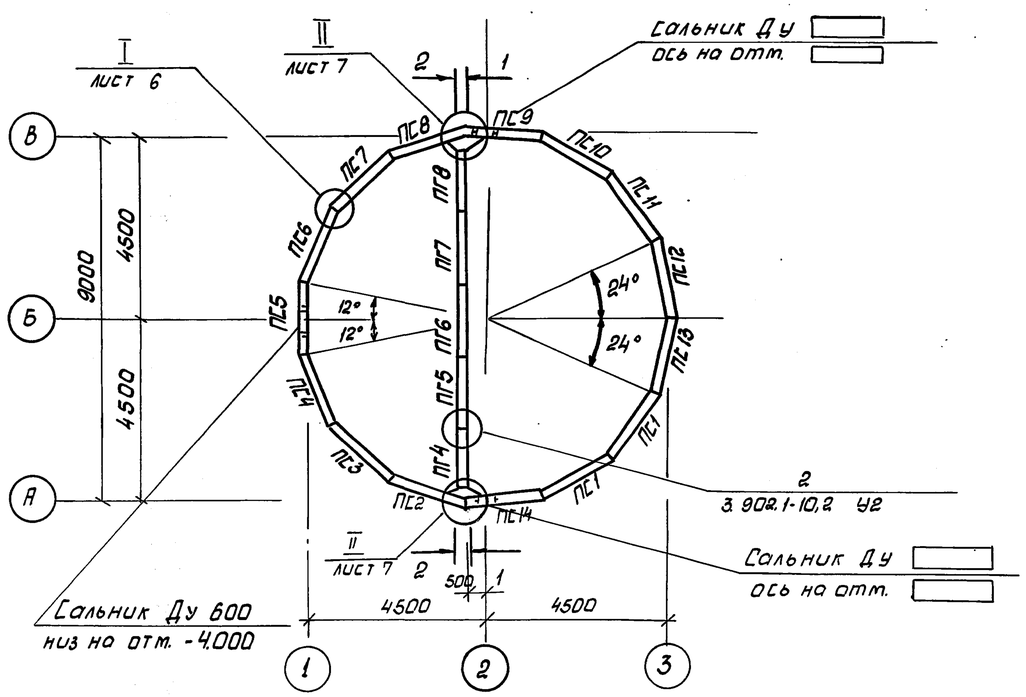

2 - 2

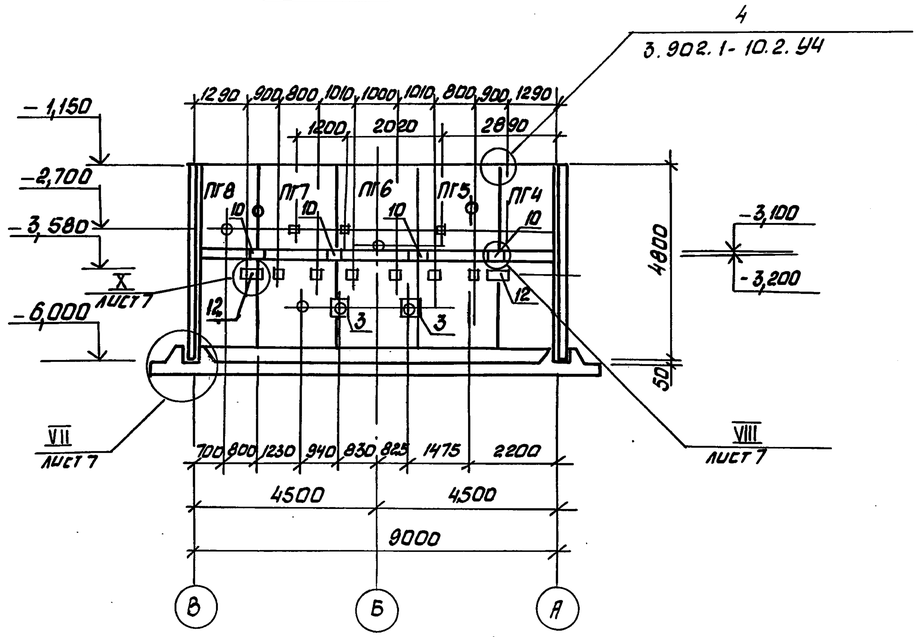

1 - 1

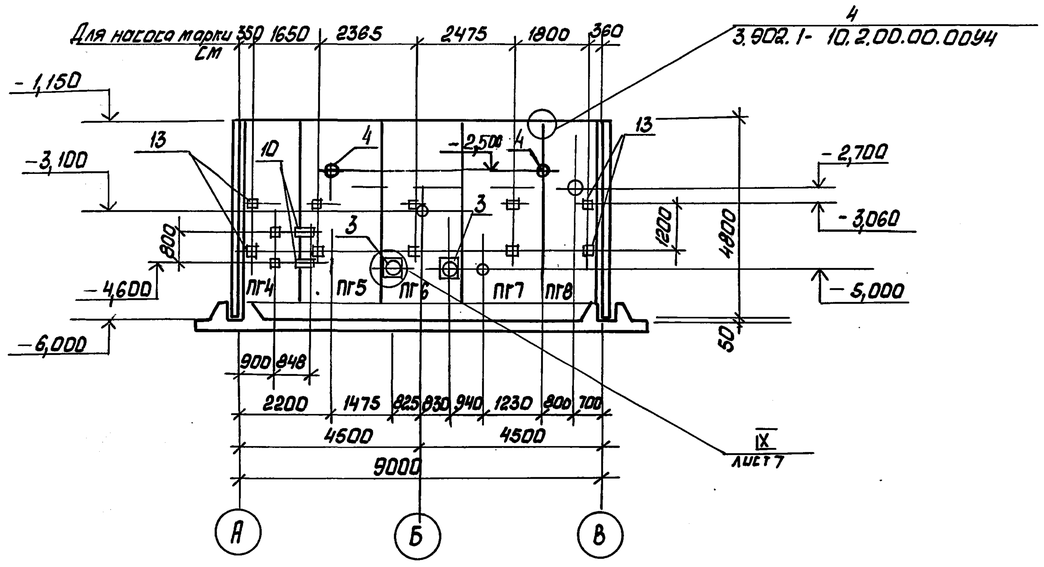

1. После монтажа сальников и приварки стержней отверстие в стене забетонировать бетоном класса В25 на мелком заполнителе.
2. Спецификация к схеме расположения стеновых панелей представлена на листе 8.
3. Панели перегородочные обращены монтажными петлями в сторону машзала.

Инв. № подл. | Подпись и дата | Взам. инв. №

Согласовано:
ЗГП | Борчан
ВОИТ 2 | Мухаммадиев
Зп. спец. ТО | Пуховская

Привязан					ТП 902-1-142.88 - КЖ2		
Инв. №							

Нач.отд.	Шейко			Канализационная насосная станция производительностью 120—660 м³/ч, напором 6-51 м	Стадия	Лист	Листов
Н.контр.	Сокольская				Р	4	
Гл.спец.	Власенко				Госстрой СССР Союзводоканалниипроект Харьковский Водоканалпроект		
Рук.гр.	Лорстова			Схема расположения стеновых панелей (начало). Для насоса марки см.			
Вед.инж.	Сафрончик						
Инж.	Иобзовская						

23478-05 7

Формат А2

Альбом 5

Схема расположения стеновых панелей

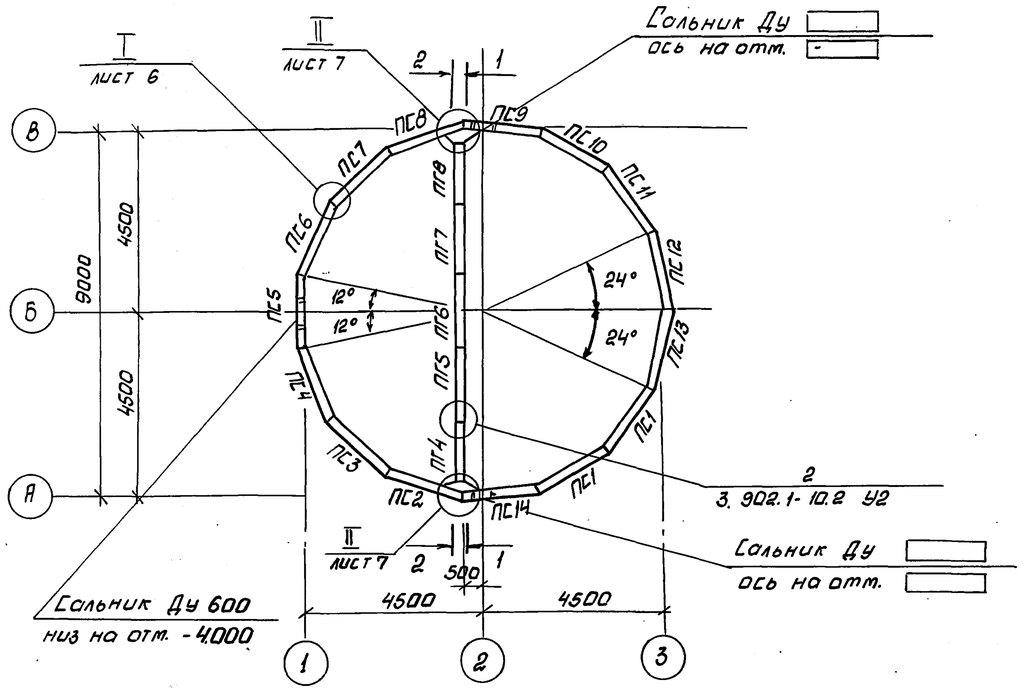

2 – 2

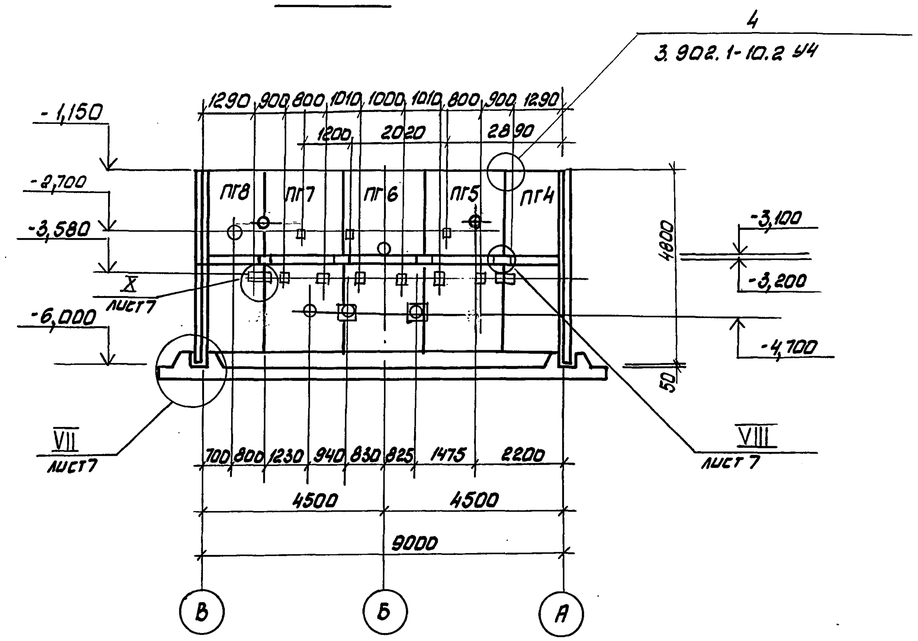

1 – 1

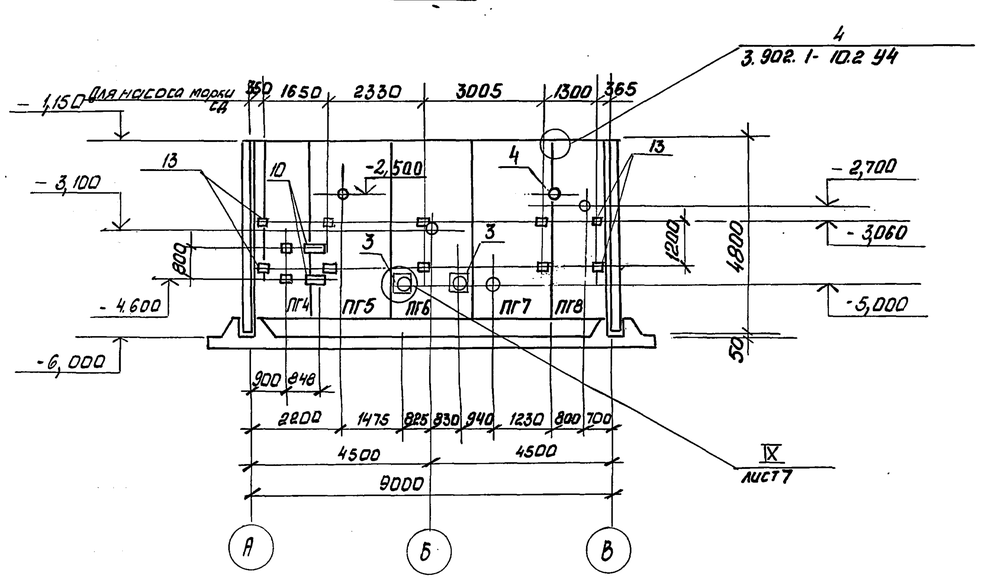

1. После монтажа сальников и приварки стержней отверстие в стене забетонировать бетоном класса В25 на мелком заполнителе.
2. Спецификация к схеме расположения стеновых панелей представлена на листе 8.
3. Панели перегородочные обращены монтажными петлями в сторону машзала.

Согласовано: Эл. Бодочан; 8 ПК 2 Нарожная; 2 п. спец. 70 Пучковский

Инв. № подл. | Подпись и дата | Взам. инв. №

Привязан				Нач. отд. Шейко		ТП 902-1-142.88 - КЖ2	
				Н. контр. Сокольская		Канализационная насосная станция производительностью 120 – 660 м³/ч, напором 6-51 м	Стадия Р / Лист 5 / Листов
				Гл. спец. Власенко			
				Рук. гр. Абратова		Схема расположения стеновых панелей (продолжен). Для насоса марки СД	Госстрой СССР Союзводоканалниипроект Харьковский Водоканалпроект
				Вед. инж. Сокорончик			
Инв. №				Инжен. Подобедова			

23478-05 8

Формат А2

Альбом 5

Развертка наружной стены

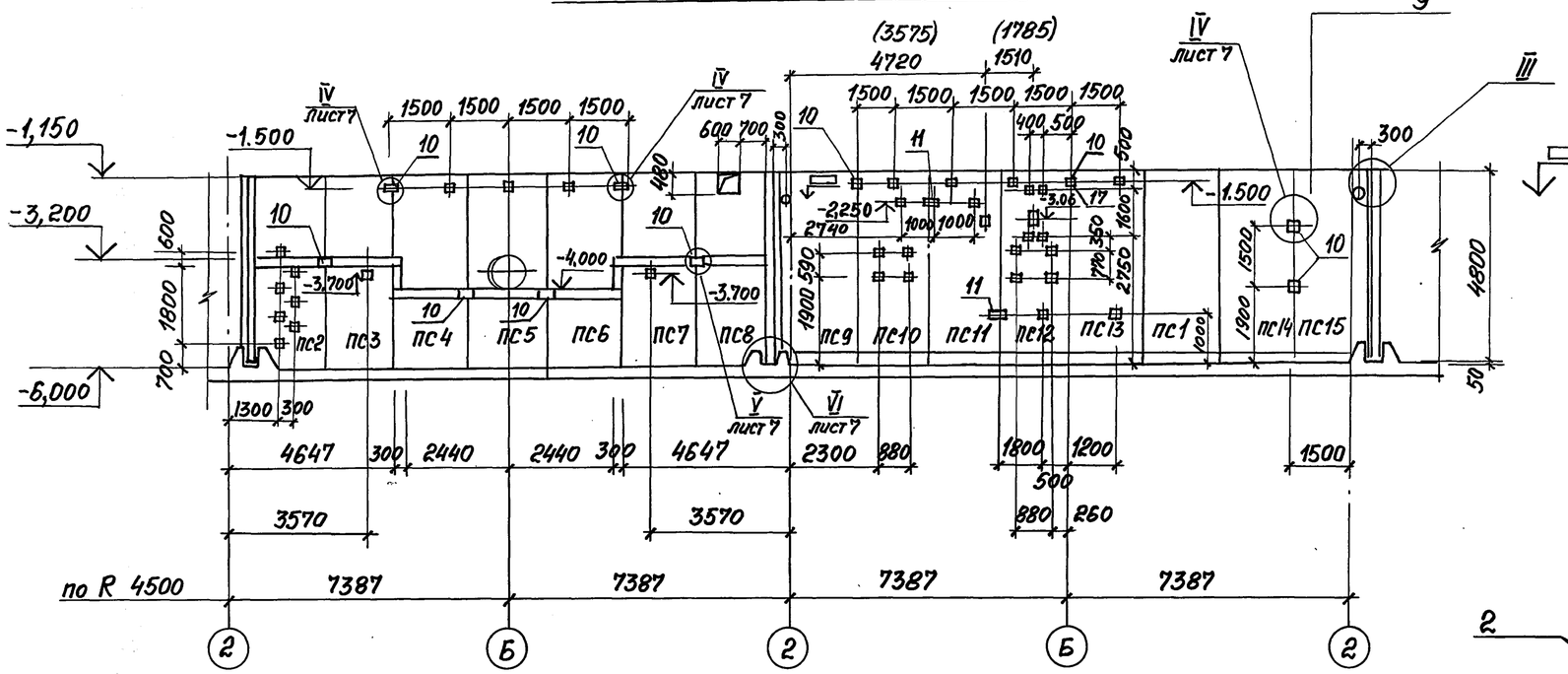

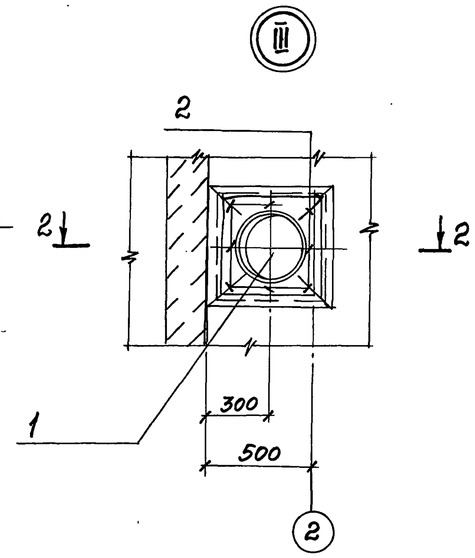

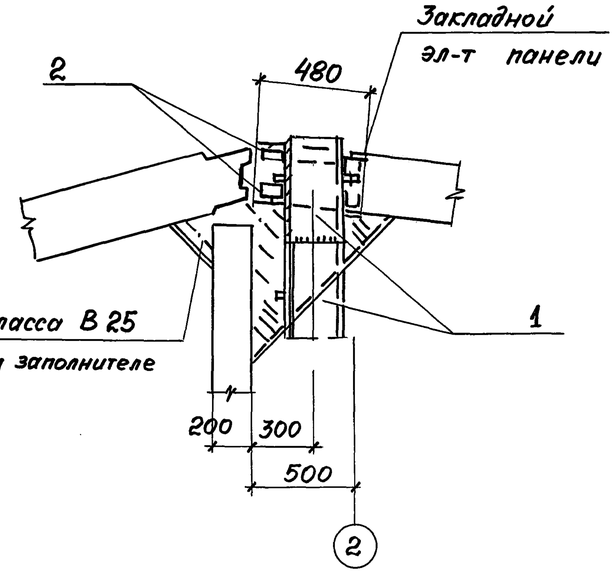

Размеры в скобках даны для варианта с насосами марки СМ

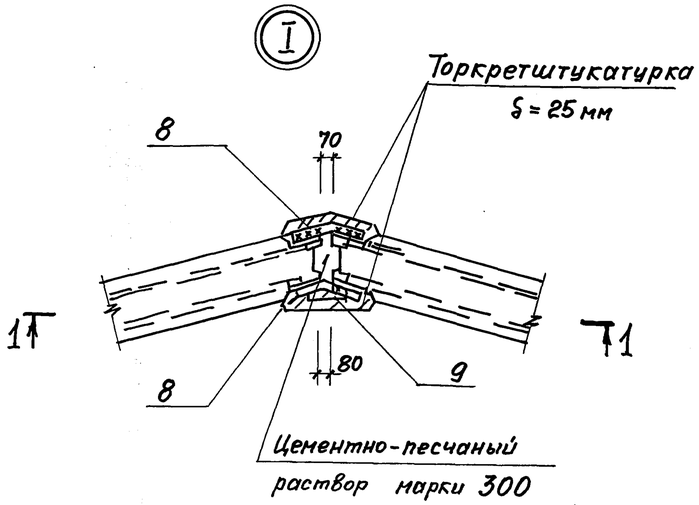

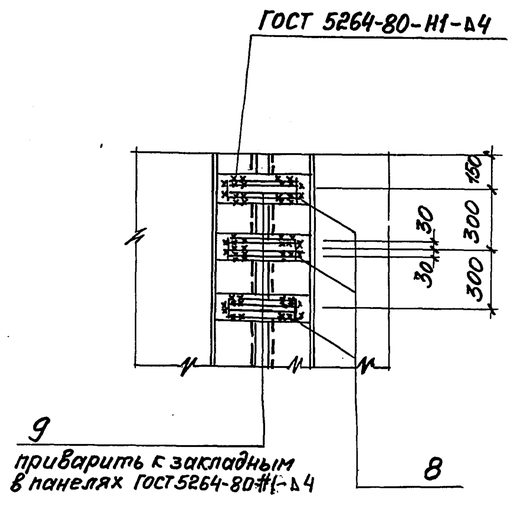

Привязан				ТП 902-1-142.88-КЖ 2			
	Нач. отд.	Щейко		Канализационная насосная станция, производительность 120...660 м³/ч, напором 6-51 м	Стадия	Лист	Листов
	Н. контр.	Сокольская			Р	6	
	Гл. спец.	Власенко					
	Рук. гр.	Абрамова		Схема расположения стеновых панелей (окончание)	Госстрой СССР Союзводоканалниипроект Харьковский Водоканалпроект		
	Вед. инж.	Гафрончик					
Инв. №	Инж.	Подзовская	8.88				

Согласовано: Зр 8ИК-2; Барчук; Маршинная

Инв. № подл. | Подпись и дата | Взам. инв. №

Копировал Подовская 23478-05 9 формат А2

Альбом 5

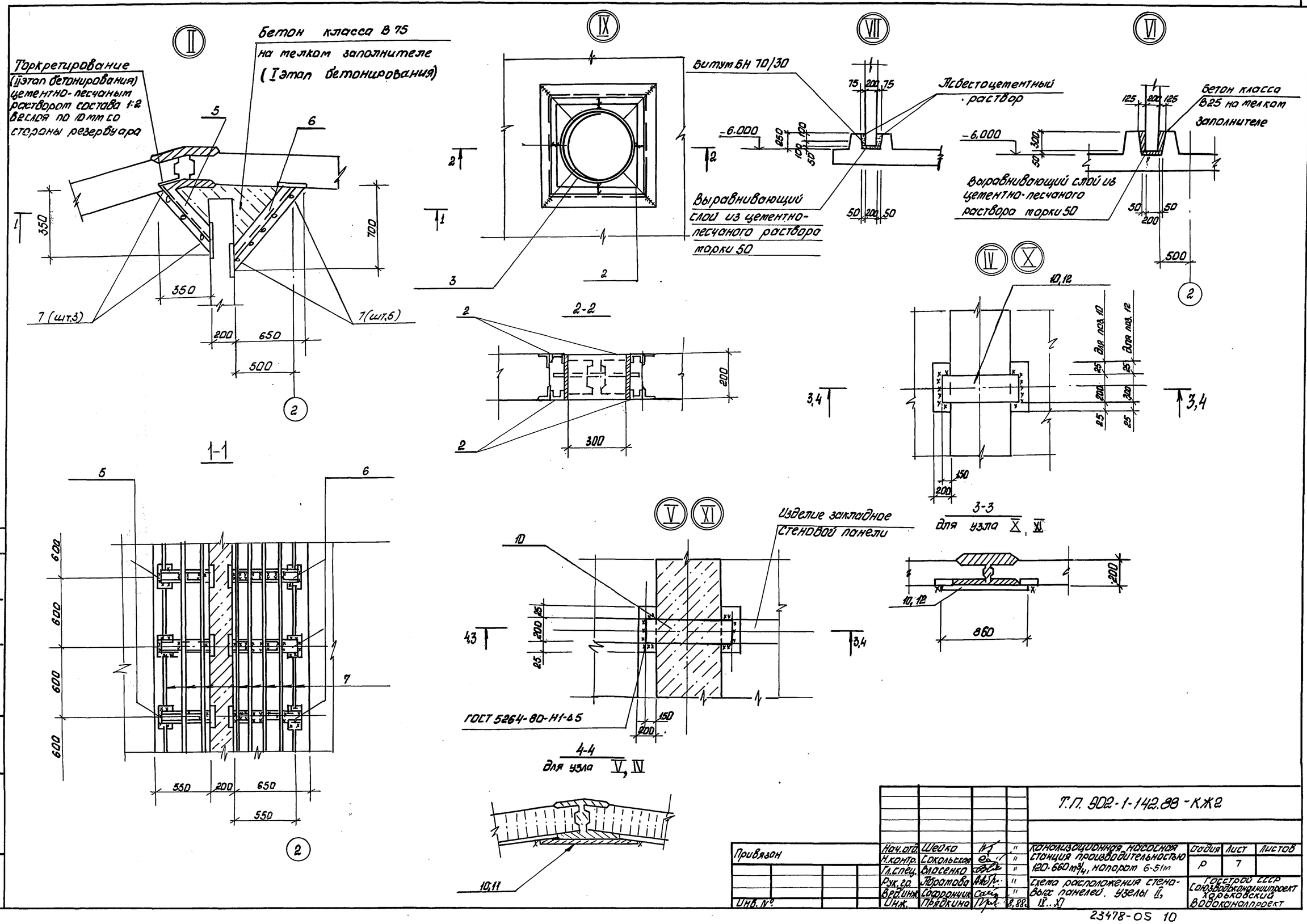

Согласовано:
Гл. спец. ТО Мучковский

Инв. № подл.	Подпись и дата	Взам. инв. №					

Т.П. 902-1-142.88-КЖ2

Привязан			Нач. отд.	Шейко			
			Н. контр.	Сокольская			
			Гл. спец.	Власенко			
			Рук. гр.	Тюратова			
			Вед. инж.	Сафронник			
Инв. №			Инж.	Прядкина		8.88	

Компенсационная насосная станция производительностью 120-660 м³/ч, напор 6-51 м

Стадия	Лист	Листов
Р	7	

Схема расположения стеновых панелей. Узлы I, II...XI

Госстрой СССР Союзводоканалпроект Харьковский Водоканалпроект

23478-OS 10

Формат А2

Альбом 5

Марка, поз.	Обозначение	Наименование	Кол.	Масса ед., кг.	Примечание
		Панели стеновые			
ПС1	902-1-142.88-КЖ2.И.ПС2	ПС1	1	4630	
ПС2	— КЖ2.И.ПС2	ПС1-1	1	4630	
ПС3	— КЖ2.И.ПС2	ПС1-2	1	4630	
ПС4	— КЖ2.И.ПС2	ПС1-3	1	4630	
ПС5	— КЖ2.И.ПС2	ПС1-4	1	4630	
ПС6	— КЖ2.И.ПС2	ПС1-5	1	4630	
ПС7	— КЖ2.И.ПС2	ПС1-6	1	4630	
ПС8	— КЖ2.И.ПС2	ПС1-7	1	4630	
ПС9	— КЖ2.И.ПС2	ПС1-8	1	4630	
ПС10	— КЖ2.И.ПС2	ПС1-9	1	4630	
ПС11	— КЖ2.И.ПС2	ПС1-10	1	4630	
ПС12	— КЖ2.И.ПС2	ПС1-11	1	4630	
ПС13	— КЖ2.И.ПС2	ПС1-12	1	4630	
ПС14	— КЖ2.И.ПС2	ПС1-13	1	4630	
ПС15	— КЖ2.И.ПС2	ПС1-14	1	4630	
		Панели перегородочные			
ПГ4	902-1-142.88-КЖ2.И.ПГ4	ПГ2-1	1	3250	
ПГ5	КЖ2.И.ПГ5	ПГ1-1	1	4750	
ПГ6	КЖ2.И.ПГ6	ПГ1-2	1	4750	
ПГ7	КЖ2.И.ПГ7	ПГ1-3	1	4750	
ПГ8	КЖ2.И.ПГ8	ПГ2-2	1	3250	
		Изделие закладное			
13	1.400-15.160-29	МН 137-6	4	8.5	—
Узел 9	3.902.1-10.1.00.28.00-01	Мс 51	105	1.74	
Узел 2	3.902.1-10.2.00.00.00.92	полоса 60х6 ГОСТ 103-76* Вст3кп2 ГОСТ 535-79* ℓ=280	24	0.79	

Марка, поз.	Обозначение	Наименование	Кол.	Масса ед, кг	Примечание
Узел 4		ф10А-III ГОСТ 5781-82*			
		ℓ=700	32	0.43	
		Сальники			
1	5.900-2	Сальник Ду ▭			
		ℓ=500	4	▭	
2		ф6А-I ГОСТ 5781-82*, м	19.2	4,3	
3	5.900-2	Сальник Ду 300			
		ℓ=200	2	34.4	
4	5.900-2	Сальник Ду 150, ℓ=200	1	20.3	
		Изделия соединительные			
—					
—					
—					
—					
—					
—					
5	3.902.1.10.2.00.23.00-03	Мс 3	18	3,8	
6	3.902.1-10.2.00.23.00-14	Мс 14	18	7,5	
7	3.902.1-10.2.00.00.01.45	ф6А-III ГОСТ 5781-82*			
		ℓ=4400	16	0,97	
8	3.902.1-10.100.26.00-02	МС 3	450	0,79	
9	3.902.1-10.100.29.00-02	МС 56	225	0,48	
10		полоса Б-28х200 ГОСТ 103-76* Вст3кп2 ГОСТ 535-79*			
		ℓ=860	27	13,8	
11		полоса Б28х100 ГОСТ 103-76* Вст3кп2 ГОСТ 535-79*			
		ℓ=860	1	7,8	

Марка, поз.	Обозначение	Наименование	Кол.	Масса ед., кг	Примечание
12		Полоса Б2-8х300 ГОСТ 103-76* Вст3кп2 ГОСТ 535-79*	4		
		ℓ=860		12,9	

Взам. инв.№ | Подпись и дата | Инв. № подл.

Привязан	Нач. отд.	Шейко		11	ТП 902-1-142.88-КЖ2
	Н. контр.	Сокольская		11	Канализационная насосная станция производительностью 120—660 м³/ч, напором 6-51м
	Гл. спец.	Власенко		11	Стадия: Р; Лист: 8; Листов:
	Рук. гр.	Абрамова		11	Спецификация к схеме расположения стеновых панелей
	Вед. инж.	Сафрончик		11	Госстрой СССР Союзводоканалниипроект Харьковский Водоканалпроект
Инв. №	Инж.	Лобзовская		8.88	

23478-05 11

Формат А2

Альбом 5

Схема расположения нижней арматуры

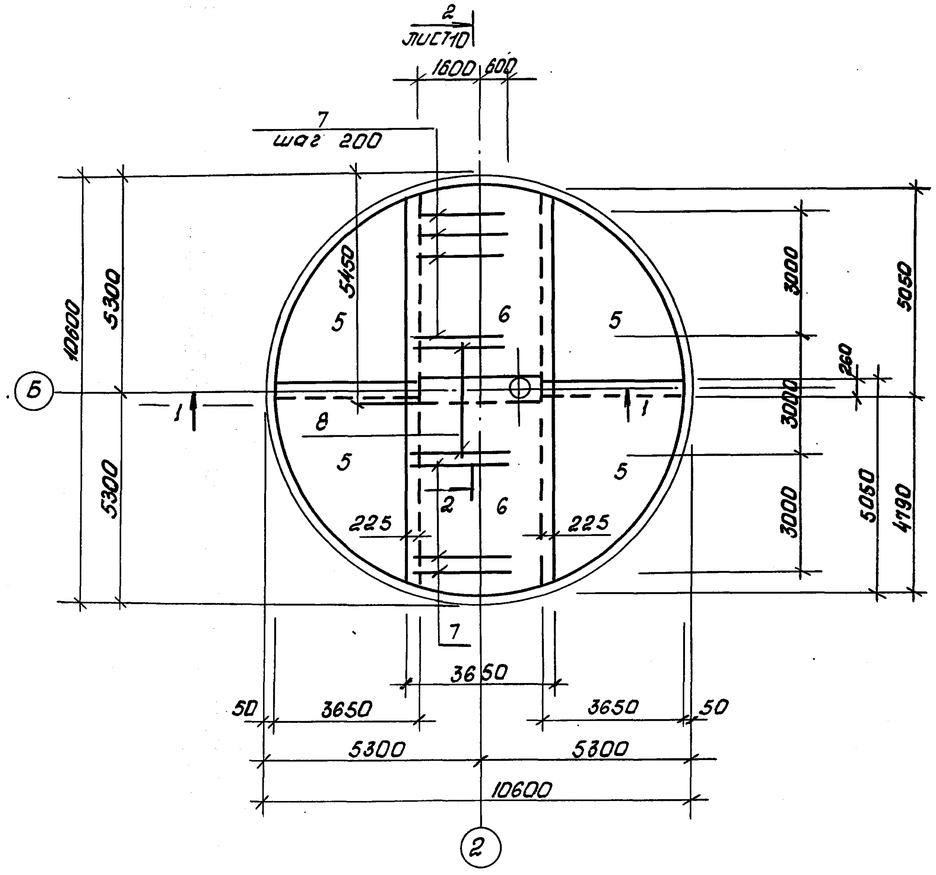

Схема расположения верхней арматуры

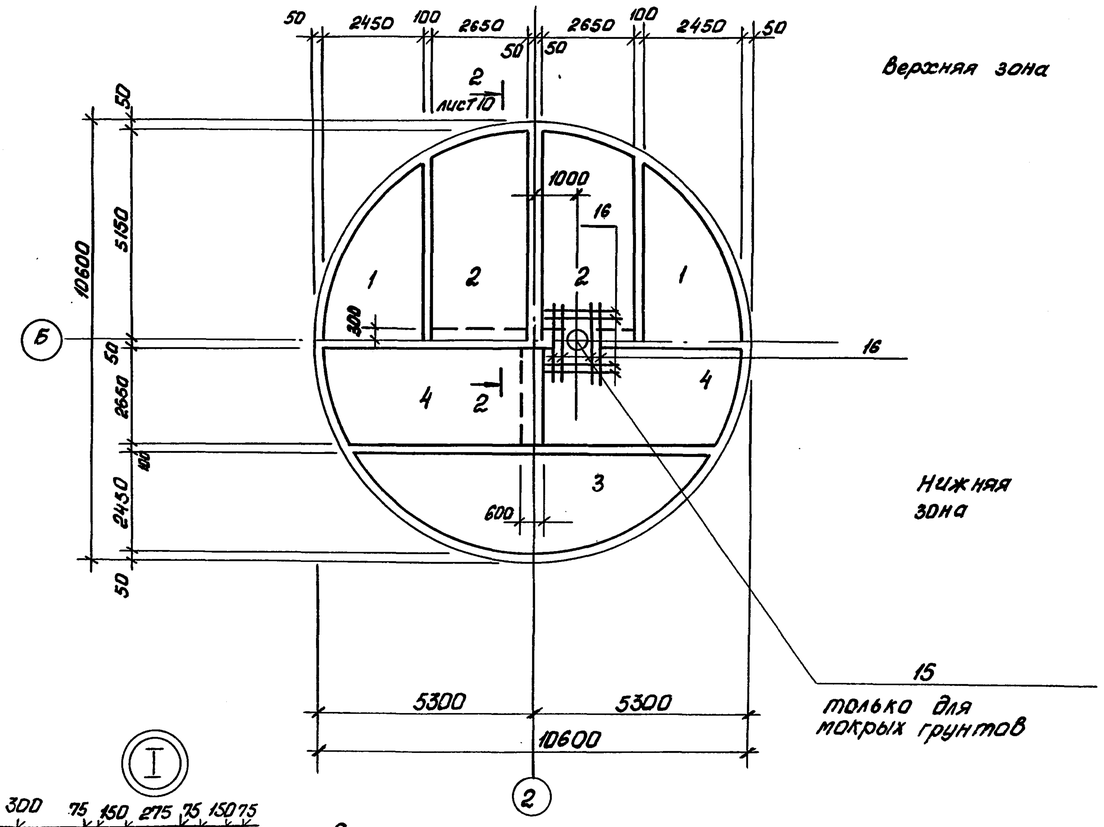

I – I

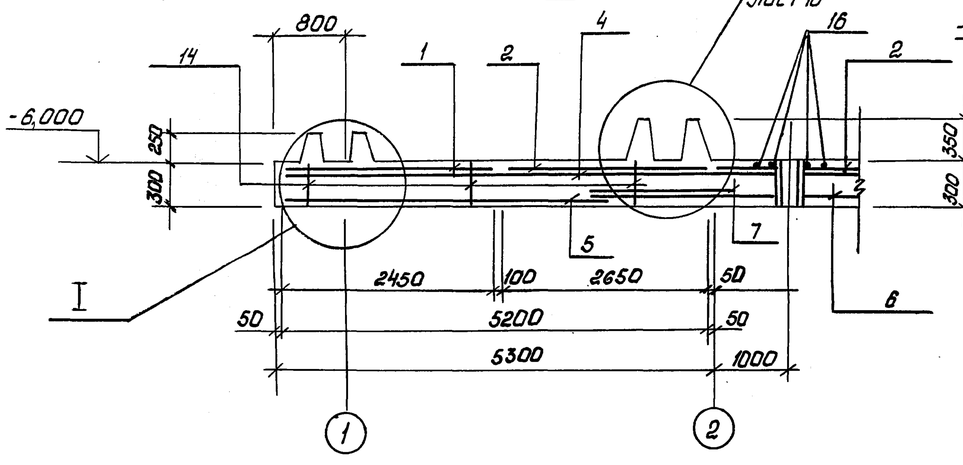

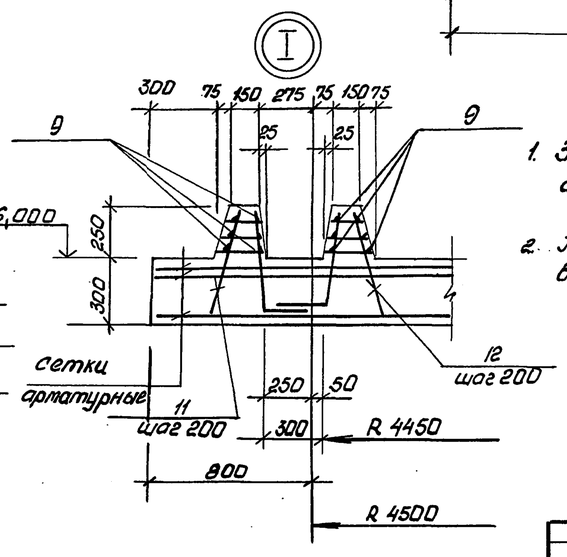

1. Защитный слой бетона для нижней рабочей арматуры принят -35мм, верхней -25мм.
2. Арматуру сетки в месте прохождения приямка вырезать, отогнуть и приварить к корпусу приямка.

Привязан				ТП 902-1-142.88 – КЖ2			
	Нач.отд.	Шейко		Канализационная насосная станция, производительностью 120-660м³/ч, напором 6-51м	Стадия	Лист	Листов
	Н.контр.	Сакальская			Р	9	
	Гл.спец.	Власенко					
	Рук.гр.	Яроматова		Тип а опись ПДТ1. Общий вид и схема армирования (начало)	Госстрой СССР Союзводоканалниипроект Харьковский Водоканалпроект		
	Вед.инж.	Сафрончик					
Инв.№	Инженер	Пивоварова					
	Ст.инж.	Соколовская					

23478-05 12

Согласовано: Гл. спец. ГО Пучковский

Инв.№ подл. | Подпись и дата | Взам. инв.№

формат А2

Альбом 5

Схема расположения выпусков и пазов

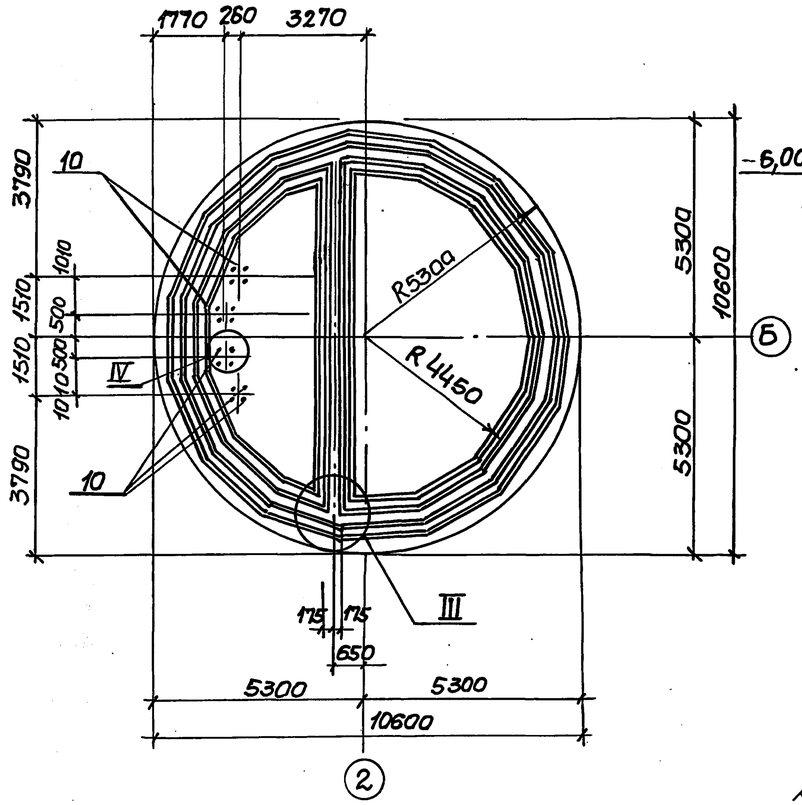

2–2. лист 9

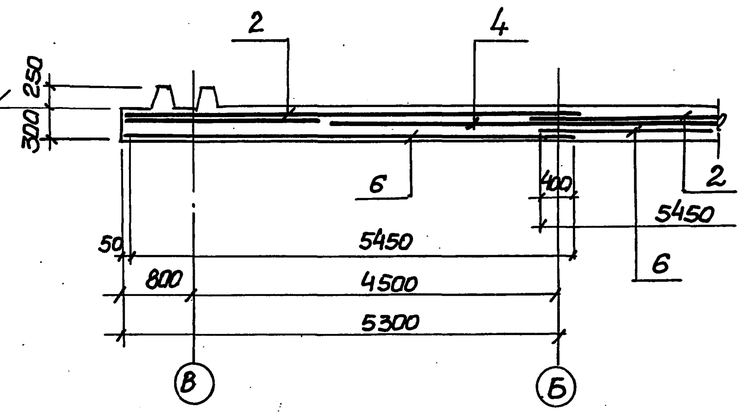

3–3

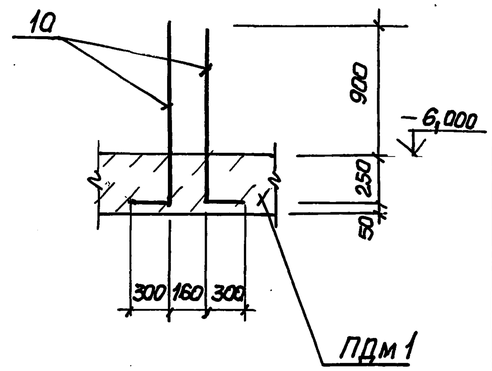

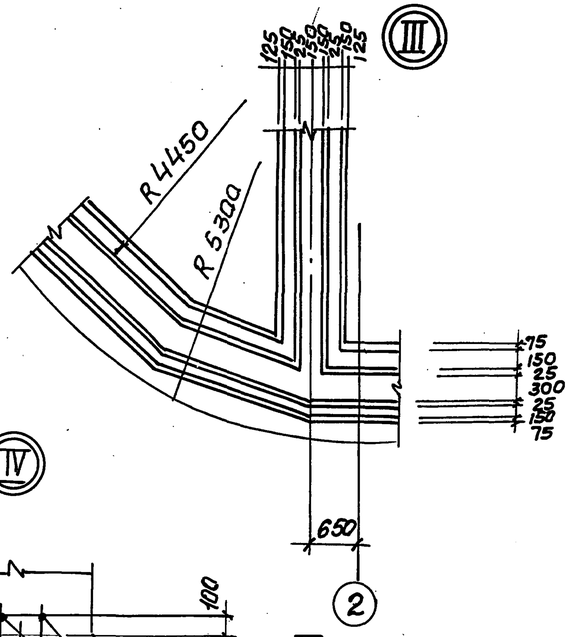

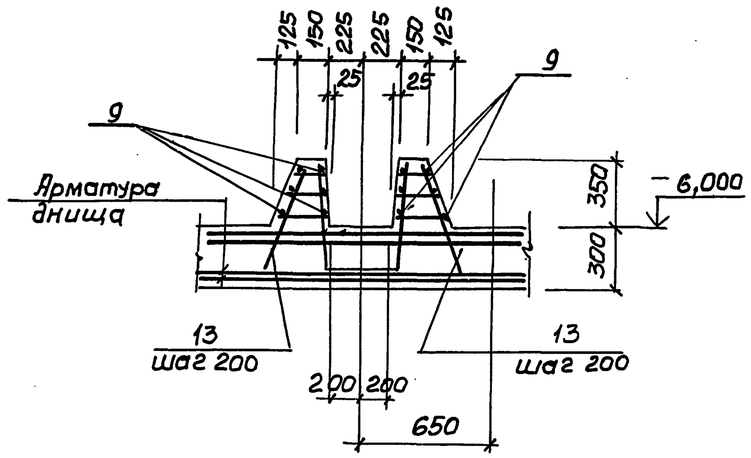

Схема расположения каркасов

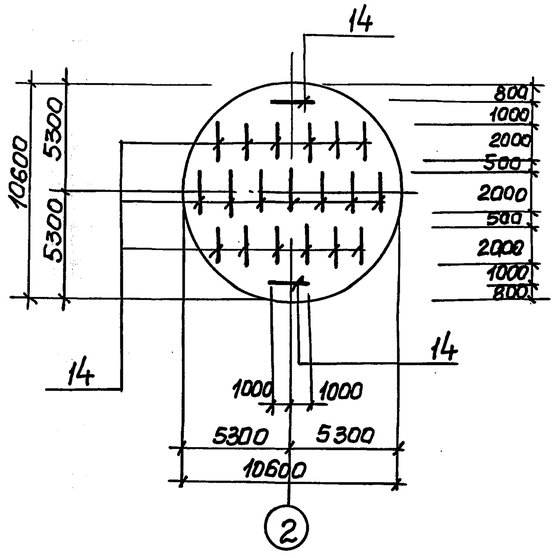

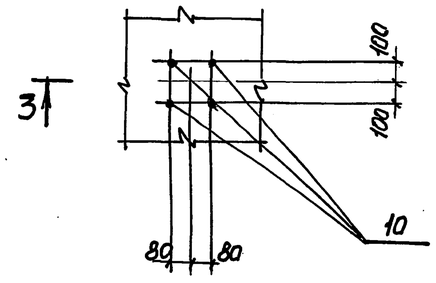

Привязан	Нач.отд	Шейко			Канализационная насосная станция производительностью 120-660м³/ч, напором 6-51м	Стадия	Лист	Листов
	Н.контр.	Гокольская				Р	10	
	Гл.спец.	Власенко			Плита днища ПДМ1 Общий вид и схема армирования (продолжение)	Госстрой СССР Союзводоканалпроект Ленинградский Водоканалпроект		
	Рук.гр.	Абрамова						
	Вед.инж.	Сафрончик						
Инв.№	Инж.	Прядкина		8.88				

ТП 902-1-142.88-КЖ2

Согласовано: Гл.спец.ТО Пучковский

Взам.инв. | Подп. и дата | Инв.№подл.

23478-05 13

Формат А2

Альбом 5

Раскрой сеток

поз. 6

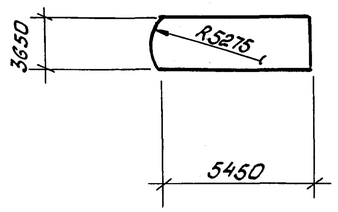

поз. 2; 4

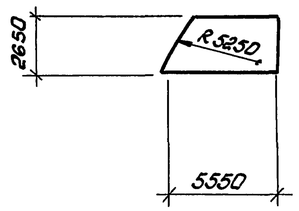

поз. 5

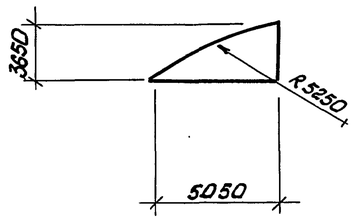

поз. 1, 3

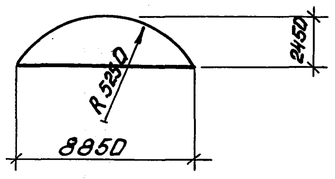

Спецификация ПДМ1 (окончание)

Формат	Зона	Поз.	Обозначение	Наименование	Кол.	Примечание
				Детали		
Б4		7		ф16А-III ГОСТ 5781-82* ℓ=2200	30	5,4 кг
Б4		8		ф20А-III ГОСТ 5781-82* ℓ=2200	16	5,1 кг
Б4		9		ф8А-III ГОСТ 5781-82*, м	470,0	0,4 кг
Б4		10*		ф20А-III ГОСТ 5781-82* ℓ=1450	16	3,6 кг
Б4		16		ф16А-III ГОСТ 5781-82* ℓ=2450	8	3,86 кг
				Материалы		
				Бетон КЛЯ ССЯ В15,		
				W4, F50	30,1	м³

* позиция 10 — см. ведомость деталей

Спецификация ПДМ1 (начало)

Формат	Зона	Поз.	Обозначение	Наименование	Кол.	Примечание
				Сборочные единицы		
А4		11	902-1-142.88-КЖ2.И.КР1	Каркас плоский КР1	150	
А4		12	-КЖ2.И.КР1	КР2	140	
А4		13	-КЖ2.И.КР3	КР3	92	
А4		14	-КЖ2.И.КР4	КР4	21	
				Изделие		
А3		15	902-1-142.88-КЖ2.И.МН2	закладное МН2	1	для мокрых грунтов
				Сетки арматурные		
		1	ГОСТ 23279-85	$1С\ \frac{12А\text{-}III}{6А\text{-}III}\ 245\times885\ \frac{225}{25}$	2	
		2	ГОСТ 23279-85	$1С\ \frac{12А\text{-}III}{6А\text{-}III}\ 265\times555\ \frac{75}{25}$	4	
		3	ГОСТ 23279-85	$1С\ \frac{16А\text{-}III}{6А\text{-}III}\ 245\times885\ \frac{225}{25}$	2	
		4	ГОСТ 23279-85	$1С\ \frac{16А\text{-}III}{6А\text{-}III}\ 265\times555\ \frac{75}{25}$	4	
		5	ГОСТ 23279-85	$4С\ \frac{8А\text{-}I\text{-}200}{8А\text{-}I\text{-}200}\ 365\times505$	4	
		6	ГОСТ 23279-85	$4С\ \frac{8А\text{-}I\text{-}200}{8А\text{-}I\text{-}200}\ 365\times545$	2	

Ведомость расхода стали на элемент, кг

Марка элемента	Изделия арматурные								Изделия закладные								Общий расход
	Арматура класса							Всего	Прокат марки							Всего	
	А-I			А-III					ВСТ3пс6-1-кп2				ВСТ3кп2				
	ГОСТ 5781-82*								ГОСТ 82-70*				ГОСТ 10704-76*				
	ф8	ф10	Итого	ф8	ф12	ф16	ф20 / ф6	Итого	δ=6	δ=10	δ=16	Итого	тр. ст 8 20×7	тр. ст 3 126×10	Итого		
ПД М1 (Бух. гр.)		544,6 / 71,4	656,0	254,8 / 878,2	1036,6	306 / 79,7	2550,2	3166,2									3166,2
ПД М1 (мокр. гр)		544,6 / 71,4	656,0	254,8 / 878,2	1067,5	306 / 79,7	2581,1	3197,1	34,0	78,4	140,6	253,0	50,2	34,9	85,1	338,1	3535,2

Ведомость деталей

Поз.	Эскиз
10	1150 | 300

Согласовано: гл. спец. ТО Мучковский

Инв. № подл.	Подпись и дата	Взам. инв. №

Привязан

Инв. №

Нач. отд.	Шейко			
Н. контр.	Сокольская			
Гл. спец.	Власенко			
Рук. гр.	Арестова			
Вед. инж.	Сафрончик			
Инжен.	Пивоварова			8.88г.

ТП 902-1-142.88 - КЖ2

Канализационная насосная станция производительностью 120-660 м³/ч, напором 6-51 м

Плита, оголовок ПДМ1. Общий вид и схема армирования (окончание)

Стадия	Лист	Листов
Р	11	

Госстрой СССР Союзводоканалниипроект Харьковский Водоканалпроект

23478-05 14

Формат А2

Альбом 5

Ведомость металлоконструкций по видам профилей

Наименование конструкций по номенклатуре прейскуранта N 01-09	Позиции по прейскуранту К8-08	№ п.п.	Код конструкции	Масса конструкций, т: Всего стали, подвергнутой лучевому контролю	по видам профилей стали: Балки шаговые	Крупносортная сталь	Среднесортная сталь	Мелкосортная сталь	Толстолистовая сталь	Гнутые и гнутосварные	Трубы	Универсальная сталь	Тонколистовая сталь	Прочие	Всего	Количество, шт.	Серия типовых конструкций
1	2	3	4	5	6	7	8	9	10	11	12	13	14	15	16	17	18
Лестницы зданий		1	526242												0,243		1.450.3-3в.0.1
Площадки зданий		2	526243		0,329	0,184		0,002	0,743					0,003	1,290		
Ограждение лест-		3	526244					0,002			0,003			0,003	0,144		
ниц и площадок																	1.450.3-3в 0.1
Опоры под трубопроводы больших		4	526316		0,198	0,029			0,060						0,258		
диаметров																	
Всего:		5			0,527	0,213		0,004	0,803		0,003			0,006	1,935		

Ведомость рабочих чертежей основного комплекта марки КМ2

Лист	Наименование	Примечан.
1	Общие данные (начало)	
2	Общие данные (продолжение)	
3	Общие данные (окончание)	
4	Схемы расположения лестниц и площадок	
	на отм. 0.000 и -2,900	
5	Схемы расположения лестниц и площадок	
	на отм. 0.000. Узлы I...V	
6	Схема расположения металлической	
	площадки ПМ1 на отм. -2,900 для насоса	
	марки СД	
7	Схема расположения металлической	
	площадки ПМ1 на отм. -2.900 для насоса	
	марки СД	

Ведомость ссылочных и прилагаемых документов

Обозначение	Наименование	Примеч.
	Ссылочные документы	
1.450.3-3. Вып.0,1	Стальные лестницы, переходные	
	площадки и ограждения	

1. Разработку чертежей металлоконструкций производить согласно СНиП II-23-81 „Стальные конструкции. Нормы проектирования."
2. Соединения стальных элементов предусматриваются ручной электродуговой сваркой.
3. Все сварные швы выполняются электродами типа Э42 и Э42А по ГОСТ 9467-75.
4. Все металлические конструкции окрасить эмалью ПФ115 ГОСТ 6465-76* в 2 слоя по одному слою грунтовки ГФ-021 ГОСТ 25129-82* по предварительно очищенной от ржавчины поверхности.

Типовой проект разработан в соответствии с действующими нормами и правилами.

Главный инженер проекта /Пялюк В.С./

Согласовано:
Зл. спец. ТО Пучковская

Инв.№ подл. | Подпись и дата | Взамен инв.№

Привязан

Инв.№

Нач.отд.	Шеско			Канализационная насосная станция производительностью 120-660 м³/ч, напором 6-51м
Н.контр.	Сокольская			
Гл.спец.	Власенко			
Рук.гр.	Яроатова			Общие данные. (Начало)
Вед.инж.	Сафарчик			
Инж.кат.	Хомовская		8000.	

ТП 902-1-142.88-КМ2

Стадия	Лист	Листов
Р	1	7

Госстрой СССР Союзводоканалпроект Харьковский Водоканалпроект

23478-05 15

Формат А2

Альбом 5

Техническая спецификация металла (начало)

Вид профиля ГОСТ, ТУ	Марка металла и ГОСТ	Обозначение и размер профиля в мм	№ п.п.	Код: Марка металла	Код: Вида профиля	Код: Размера профиля	Количество шт	Длина в мм	Масса металла по элементам конструкций, т: Лестницы зданий, т (326242)	Площадки зданий (526246)	Ограждение лестниц и площадок (526244)	Опоры трубопроводы больших диаметров (526315)				Общая масса, т	Площадь поверхности м²	Масса потребности в металле по кварталам, т: I	II	III	IV	Заполняется ВЦ
1	2	3	4	5	6	7	8	9	10	11	12	13	14	15	16	17						
Швеллеры ГОСТ 8240-72*	Вст 3 кп 2 ГОСТ 380-71*	Швел. 14 ГОСТ 8240-72* лер Вст3кп2 ГОСТ 535-79*	1	11240	2646					0,236						0,236	9,82					
		Швел. 10 ГОСТ 8240-72* лер Вст3кп2 ГОСТ 535-79*	2	11240	2644					0,093						0,093	4.15					
	Итого:		3							0,329						0,329	13,97					
Всего профиля			4							0,329						0,329	13.97					
Балки двутавровые ГОСТ 8239-72*	Вст 3сп 5-1 ТУ 14-1-3023-80	Двут-20 ГОСТ 8239-72* ТУ 14-1-3023-80 Вст3сп5	5	12297	2407							0,198				0,198	7.54					
	Итого:		6									0,198				0,198	7.54					
Всего профиля			7									0,198				0,198	7.54					
Сталь прокатная угловая равнополочная ГОСТ 8509-86	Вст 3 сп 5 ГОСТ 380-71*	Уго 75×75×6 ГОСТ 8509-86 ЛОК Вст3сп5 ГОСТ 535-79*	8	12297	2120					0,131						0,131	5.76					
	Итого:		9							0,131						0,131	5.76					
	Вст 3 сп 5-1 ТУ-14-1-3023-80	Уго-100×100×8 ГОСТ 8509-86 ЛОК Вст3сп5 ТУ-14-1-3023-80	10	12297	2120					0,020	0,033	0,029				0,082	2,706					
	Итого:		11							0,020	0,033	0,029				0,082	2,706					
Всего профиля:			12							0,151	0,033	0,029				0,213						
Сталь листовая рифлёная ГОСТ 8568-77*	Вст3 кп 2 ГОСТ 380-71*	Лист РОМБ К-4 ГОСТ 8568-77 Вст3кп2 S = 19.8 м²	13	11240	7152																	
										0,662						0,662	42.31					
	Итого:		14							0,662						0,662	42.31					
Всего профиля:			15							0,662						0,662						
Сталь листовая ГОСТ 103-76*	Вст3сп 5-1 ТУ-14-1-3023-80	Полос-6×160 ГОСТ 103-76* СО Вст3сп5-ТУ-14-1-3023-80	16	12297	1311																	
										0,081						0,081	3.47					
	Итого:		17							0,081						0,081	3.47					
Всего профиля:			18							0,081						0,081						

Согласовано: Гл. спец. ТО Пучковская

Инв. № подл. | Подпись и дата | Взам. инв. №

Инв. №				
Нач. отд.	Шевко			
Н. контр.	Соколькова			
Гл. спец.	Власенко			
Рук. гр.	Парамова			
Вед. инж.	Сафрончик			
Инж.	Холовская			

привязан

Т.П. 902-1-142.88 - КМ2

Канализационная насосная станция производительностью 120—660 м³/ч, напором 6-51м

Стадия	Лист	Листов
Р	2	

Общие данные (Продолжение)

Госстрой СССР Союзводоканалпроект Харьковский водоканалпроект

23478-05 16

Формат А2

Альбом 5

Техническая спецификация металла (окончание)

Вид профиля ТУ, ГОСТ	Марка металла и ГОСТ	Обозначение и размер профиля, мм	№ п.п.	Код: Марка металла	Код: Вид профиля	Код: Размера профиля	Количество шт	Длина, мм	Масса металла по элементам конструкций, т: Лестницы зданий 526242	Площадки зданий 526243	Ограждения лестниц, площ. 526244	Опоры под трубопроводы больших диаметров 526313				Общая масса, т	Площадь поверхности, м2	Масса потребности в металле по кварталам: I	II	III	IV	Заполняется ВЦ
1	2	3	4	5	6	7	8	9	10	11	12	13	14	15	16	17						
Сталь листовая ГОСТ 82-70*	ВСТ3сп5-1 ТУ 14-1-3023-80	ПО 8х250 ГОСТ 82-70* ПО ВСТ3сп5-ТУ-14-1-3023-80	19	12,297	7130							0,026				0,026	0,84					
	Итого:		20									0,026				0,026	0,84					
		ПО-10х250 ГОСТ 82-70* ПО ВСТ3сп5-ТУ-14-1-3023-80	21	12,297	7130							0,034				0,034	0,45					
	Итого:		22									0,034				0,034	0,45					
Всего профиля:			23									0,060				0,060						
Трубы стальные электросварные ГОСТ 8732-78*	Вст3кп2 ГОСТ 380-71*	труба 53х2,0 ГОСТ 8732-78*	24	11240	9110						0,003					0,003	0,20					
	Итого:		25								0,003					0,003	0,20					
Всего профиля:			26								0,003					0,003	0,20					
Сталь круглая ГОСТ 5781-82*	Вст3кп2 ГОСТ 380-71*	ф10 А-I ГОСТ 5781-82*	27	11240	5122					0,002	0,002					0,004						
	Итого:		28							0,002	0,002					0,004						
Всего профиля:			29							0,002	0,002					0,004						
Метизы:																						
Болты ГОСТ 7798-70*	ВСТ3кп2 ГОСТ 380-71*	Болт М12 ГОСТ 7798-70*	30	11240						0,003	0,003					0,006						
	Итого:		31							0,003	0,003					0,006						
Всего профиля:			32							0,003	0,003					0,006						
Итого масса металла:			33							1,228	0,041	0,287				1,556						
Лестницы, ограждения лестниц, ограждения площадок	ВСТ3КП2																					
			34						0,243		0,136					0,379						
Всего масса металла:			35						0,243	1,228	0,177	0,287				1,935						
В том числе по маркам:	Вст3кп2		36						0,243	0,996	0,144					1,626						
	ВСТ3сп5-1		37						—	0,101	0,033	0,287				0,421						
	ВСТ3сп5		38						—	0,137	—	—				0,131						

Согласовано: Гл. спец. ТО Пучковский

Инв. № подл. | Подпись и дата | Взам. инв. №

Привязан	Нач. отд.	Шейко			ТП 902-1-142-88-КМ2		
	Н. контр.	Гокальская			Канализационная насосная станция производительностью 120-660 м3/ч, напором 6-51 м	Стадия: Р	Лист: 3	Листов:
	Гл. спец.	Власенко			Общие данные (Окончание)	ГОССТРОЙ СССР Союзводоканалниипроект Харьковский водоканалпроект	
	Рук. гр.	Абрамова					
	Вед. инж.	Сафрончик					
Инв. №	Инж.	Хомовская					

23478-05 17

Формат А2

Альбом 5

Схема расположения металлических лестниц и переходных площадок на отм. 0.000

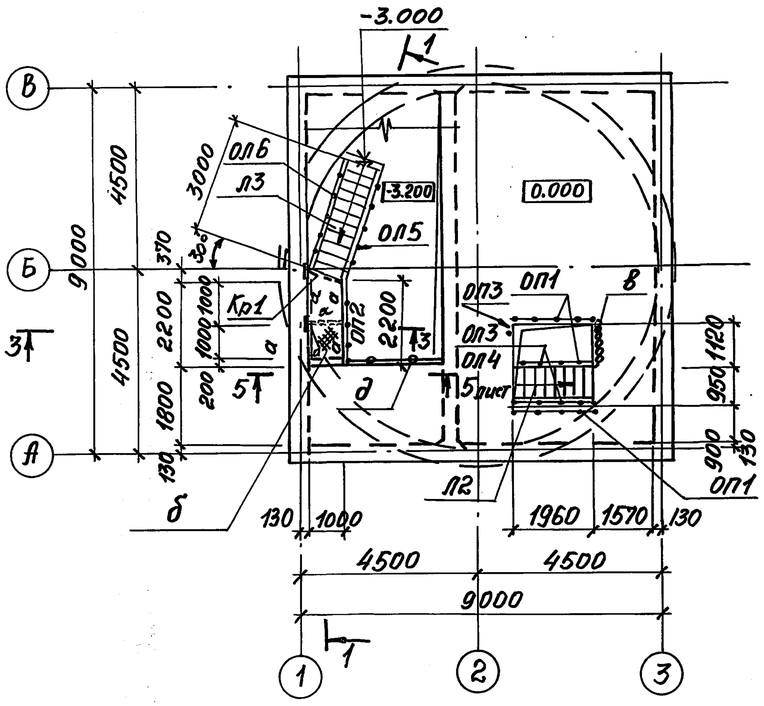

Схема расположения металлических опор под трубопроводы

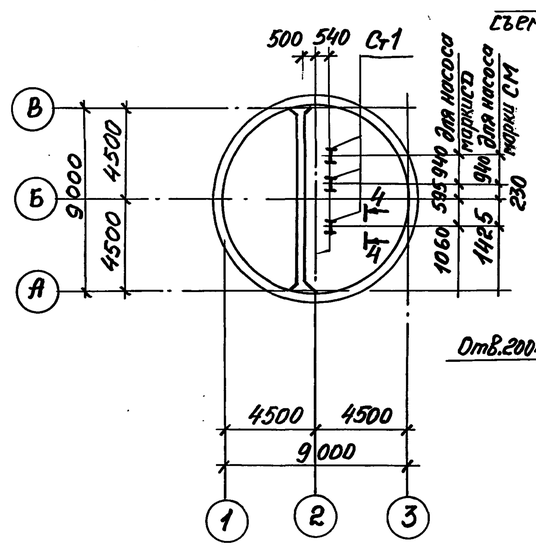

Схема расположения металлических щитов на отм. -3.200 и лестниц, переходных площадок на отм. -2.900

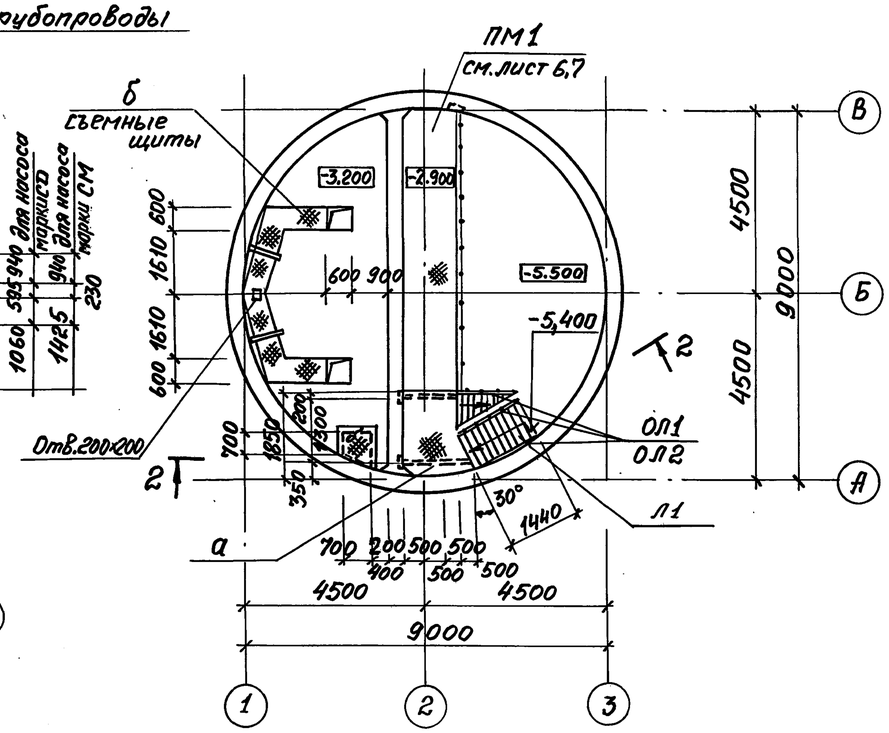

1 - 1

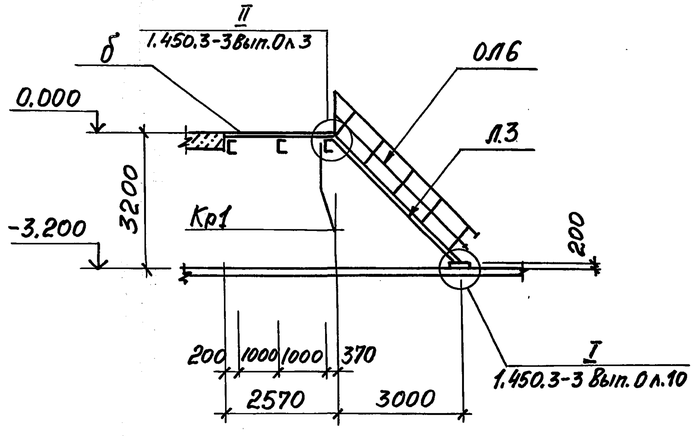

2 - 2

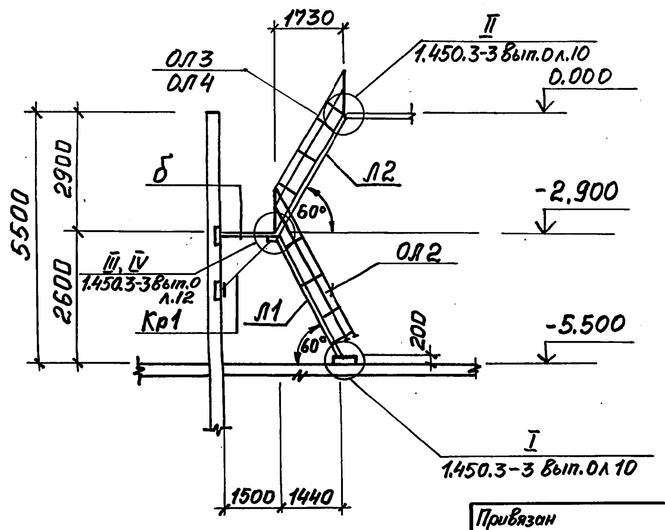

Данный лист рассматривать совместно с листом 5

Привязан				ТП 902-1-142.88-КМ2			
	Нач. отд.	Шейко		Канализационная насосная станция производительностью 120-660 м³/ч напором 6-51 м	Стадия	Лист	Листов
	Н. контр.	Сокольская			Р	4	
	Гл. спец.	Власенко					
	Рук. гр.	Боровик		Схемы расположения лестниц и площадок на отм. 0.000, -2.900	Госстрой СССР Союзводоканалпроект Харьковский Водоканалпроект		
Инв. №	Вед. инж.	Абрамова					
	Инж.	Пудачев					

Согласовано: Норыгина; ВИК-2

Инв. № подл. | Подпись и дата | Взам. инв. №

Копировал Годовская 23478-05 18 Формат А2

Альбом 5

3 - 3

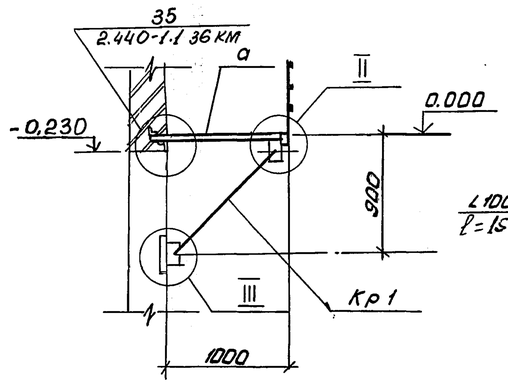

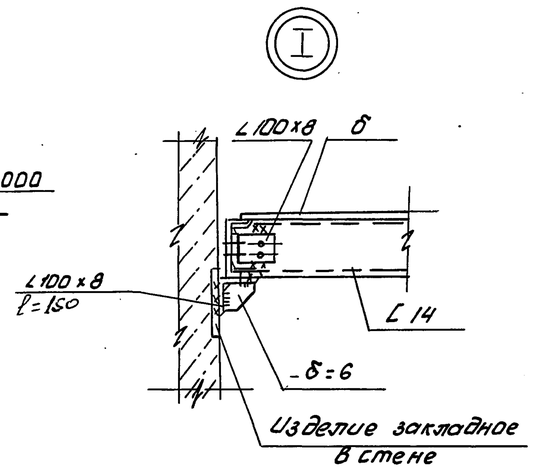

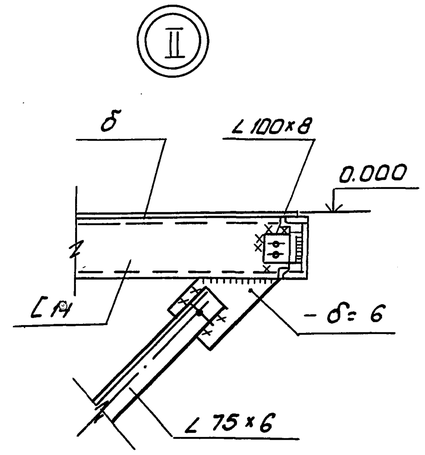

4-4

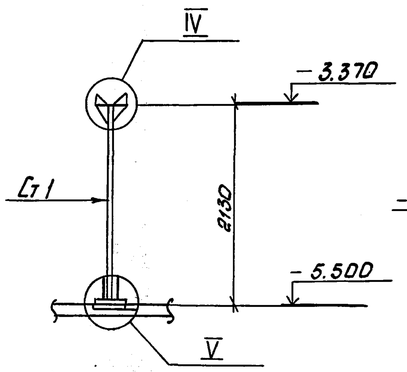

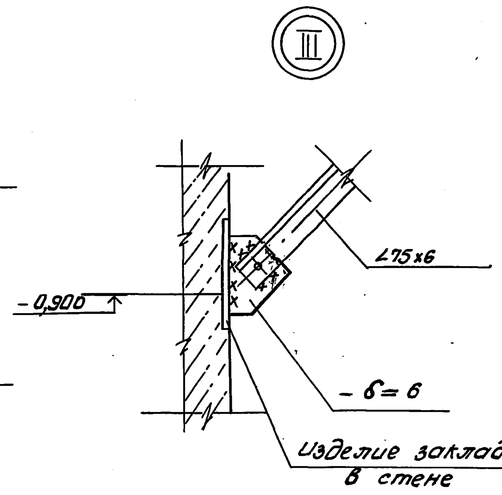

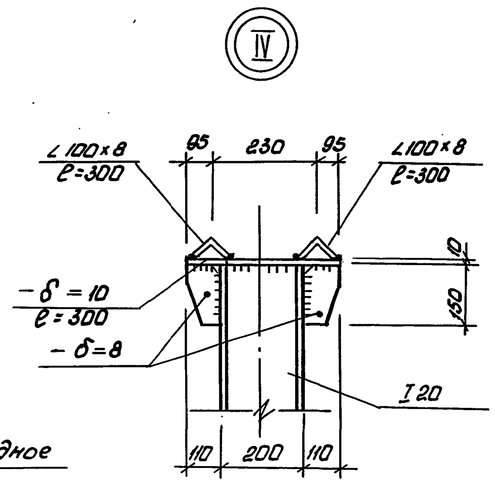

5 - 5 лист 4

6 - 6

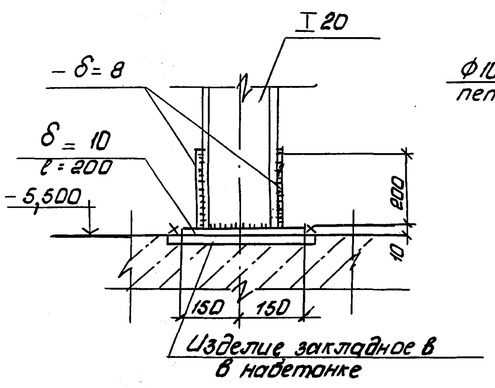

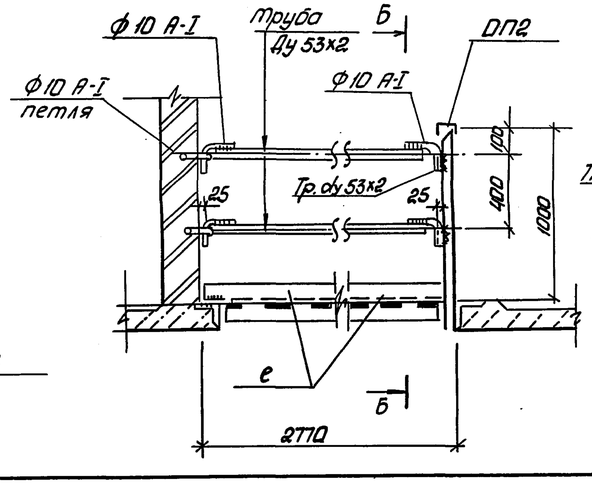

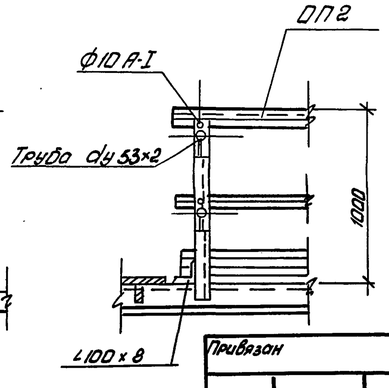

Данный лист рассматривать совместно с листом 4.

Ведомость элементов

Марка	Сечение: эскиз	Сечение: поз.	Сечение: состав	Опорные усилия: M тсм	Опорные усилия: N тс	Опорные усилия: Q тс	Группа конструк.	Марка металла	Примечание
Л1	МЛ×Ш60-24.8		1.450.3-3.1	1.21		1шт	4	Вст 3 кп 2	
Л2	МЛ×Ш60-30.8		1.450.3-3.1	1.21		1шт			Укоротить на 100мм
ОЛ1	ОГлМЛ×60-10.24		1.450.3-3.1	4.1.2		1шт			
ОЛ2	ОГлМЛ×60-10.24		1.450.3-3.1	4.1.2		1шт			
ОЛ3	ОГлМЛ×60-10.30		1.450.3-3.1	4.1.2		1шт			
ОЛ4	ОГлМЛ×60-10.30		1.450.3-3.1	4.1.2		1шт			
ОП1	ОГпМ×36-10.21		1.450.3-3.1	5.1.0		2шт			
ОП2	ОГпМ×36-10.24		1.450.3-3.1	5.1.0		1шт			
ОП3	ОГпМ×36-10.8		1.450.3-3.1	5.1.0		1шт			Укоротить на 300мм
ОЛ5	ОГпМЛ×45-10.30		1.450.3-3	Вып.1.2		1шт			
ОЛ6	ОГпМЛ×45-10.30		1.450.3-3	Вып.1.2		1шт			
Л3	МЛ×Ш45-30.8		1.450.3-3	Вып.1.2		1шт			
а	[		[10						
б	1, 2	1	Ст. рифл. -δ=4						
		2	-6×50						Шаг 500мм
в	съемная цепь		Al-6×18.5	ГОСТ	2319-81				
Кр1	3, 1, 2, 1000	1	[14						
		2	∠75×6						
		3	∠90×6						
Ст1	I		I 20					Вст3сп5-1	
д	2, 1, 2	1	Тр.Ду53×2					Вст3кп2	
		2	ф10 А-I						
е	L		∠100×8					Вст3сп5-1	

Согласовано: 2п. спец. ТО Пучковский

Инв. № подл. | Подпись и дата | Взам. инв. №

Привязан	Нач.отд.	Шейко			ТП 902-1-142.88-КМ2		
	Н.контр.	Сокольский			Канализационная насосная станция производительность 120-660 м³/ч, напором 6-5 м	Стадия	Лист	Листов
	Гл.спец.	Власенко				Р	5	
	Рук.гр.	Абрамова			Схемы расположения лестниц и площадок на отм. 0.000; Узлы I-V	Госстрой СССР Союзводоканалниипроект Харьковский Водоканалпроект		
Инв. №	Вед.инж.	Абрамова						
	Инж.кат.	Пугачев						

23478-05 19

Формат А2

Альбом 5

Схема расположения металлической площадки ПМ1 на отм. -2,900

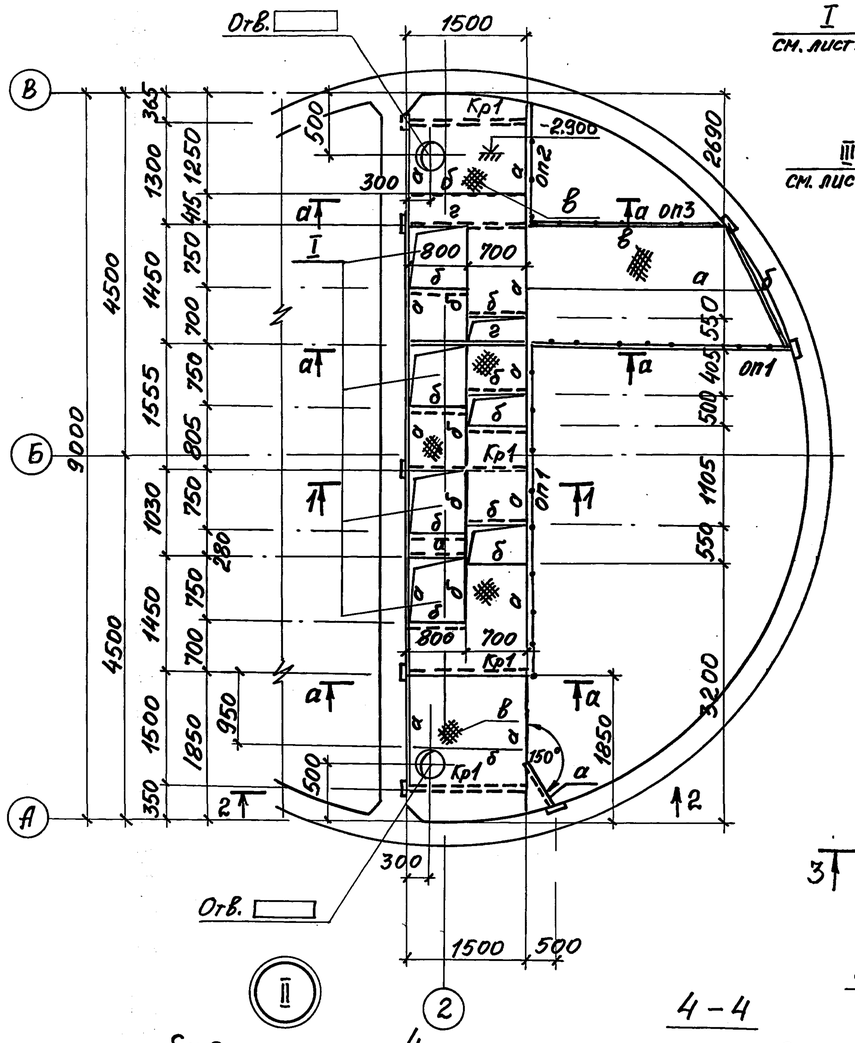

1 - 1

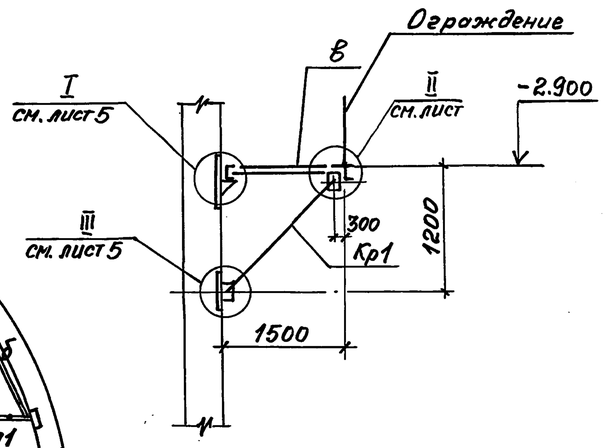

3 - 3

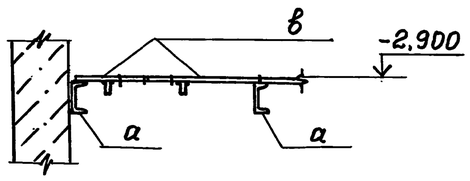

а - а

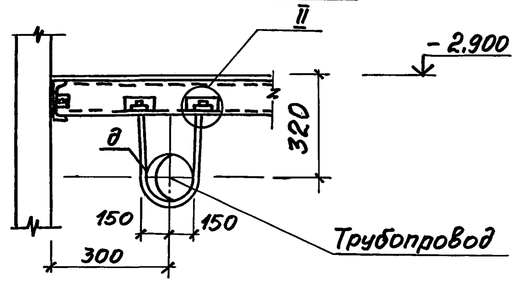

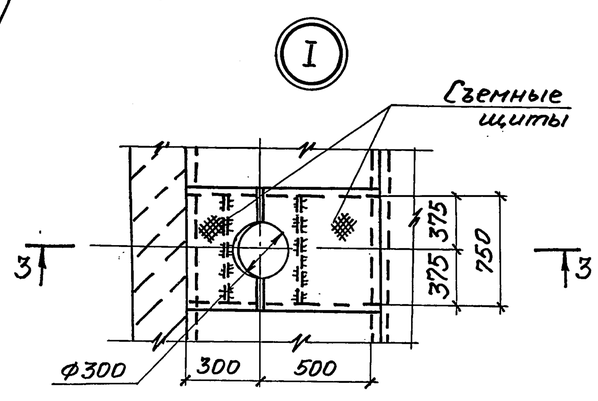

Деталь съёмного щита

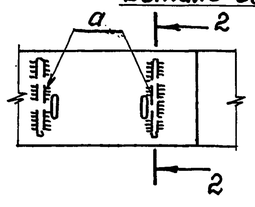

2 - 2

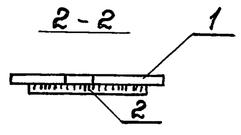

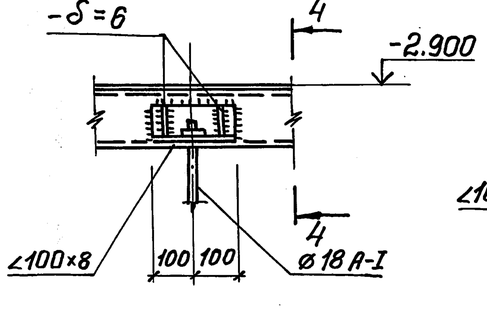

4 - 4

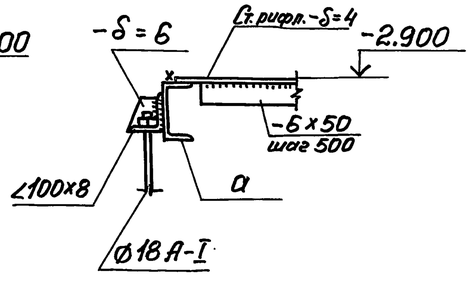

Ведомость элементов

Марка	Сечение: Эскиз	Поз.	Состав	Опорные усилия: M тсм	N тс	Q тс	Группа констр.	Марка металла	Примечание
а	[		[14				4	Вст3 кп2	
б	[		[10						
в	1, 2	1	Ст. рифлен. -δ=4						
		2	-6×50						шаг 500мм
д	•		ф18А-I						
Кр1	1, 2, 1200	1	[14						
		2	∠75×6					Вст3сп5	
г	[		[16						
ОП1	ОГПМхэб-10.42		1.450.3-3в.1.2 (шт. 2)						
ОП2	ОГПМхэб-10.15		1.450.3-3в.1.2 (шт. 1)						
ОП3	ОГПМхэб-10.24		1.450.3-3в.1.2 (шт. 1)						

Согласовано

Нарышкина

ВИК 2

Взам. инв. №

Подпись и дата

Инв. № подл.

Привязан

Инв. №

Нач. отд.	Шейко		11
Н. контр.	Сокольская		4
Гл. спец.	Власенко		11
Рук. гр.	Боровик		11
Вед. инж.	Абрамова		11
Инж.	Пугачев		8.88 г.

ТП 902-1-142.88 - КМ2

Канализационная насосная станция производительностью 120-660 м³/ч, напором 6-51м

Схема расположения металлической площадки ПМ-1 (для насосов марки СД)

Стадия	Лист	Листов
Р	6	

Госстрой СССР Союзводоканалниипроект Харьковский Водоканалпроект

23478-05 20

Копировал Годовская

Формат А2

Альбом 5

Схема расположения металлической площадки Пм1 на отм. -2,900

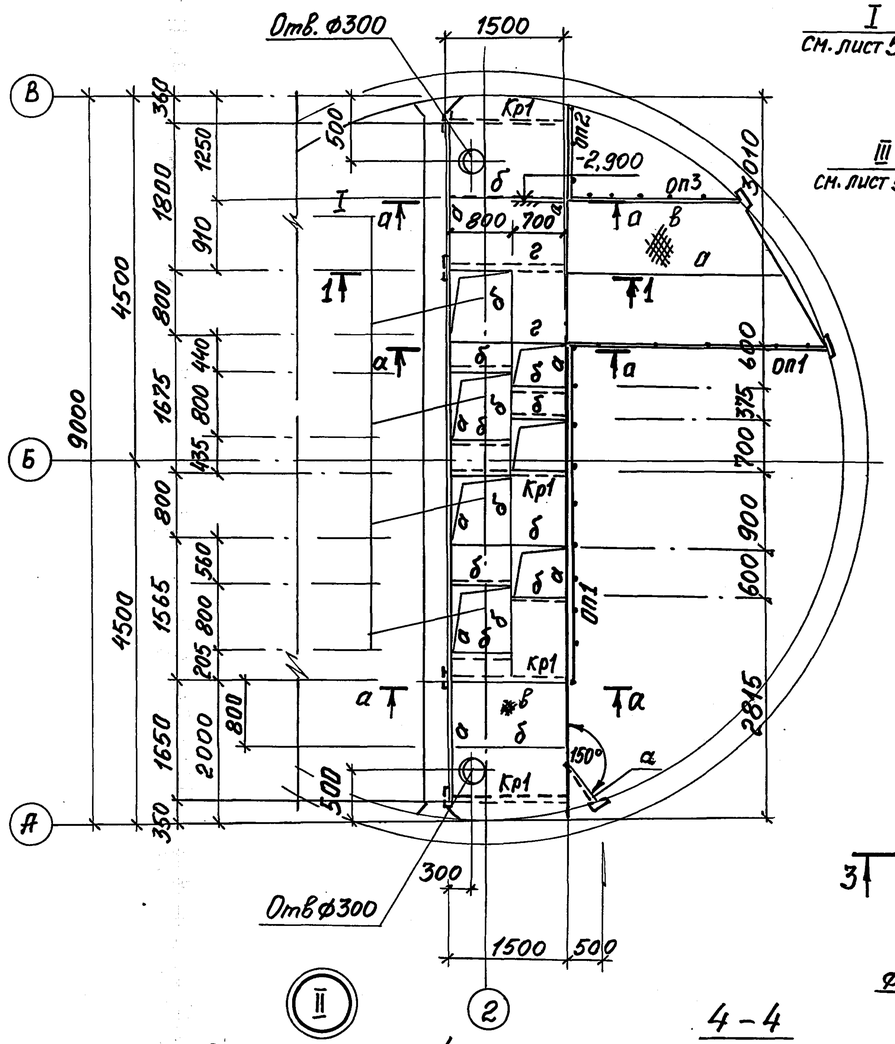

1-1

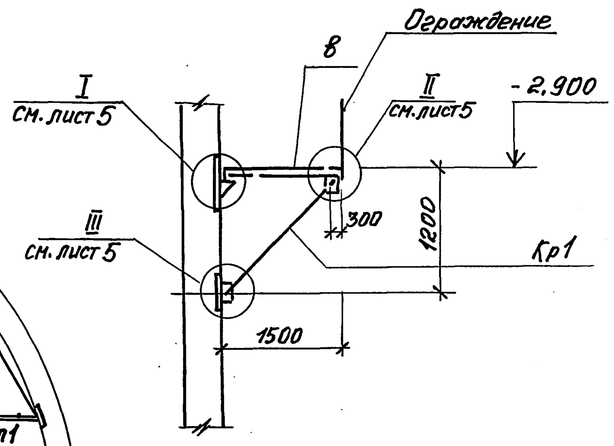

3-3

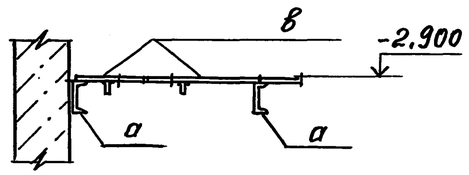

I

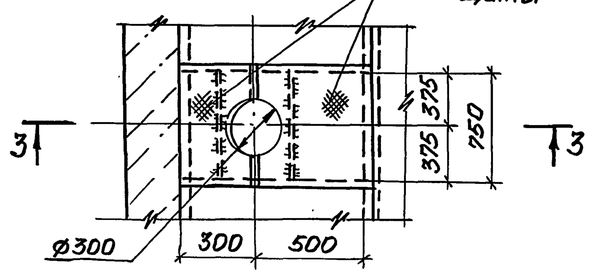

а-а

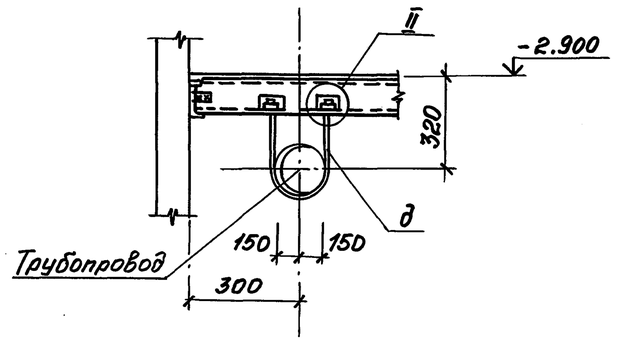

Деталь съёмного щита

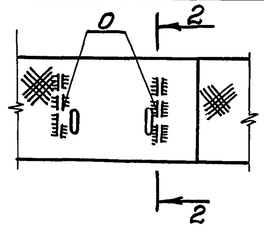

2-2

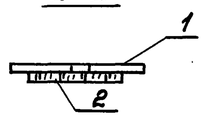

II

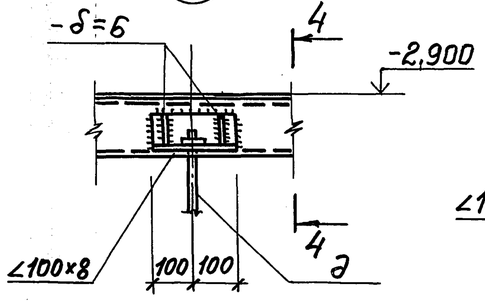

4-4

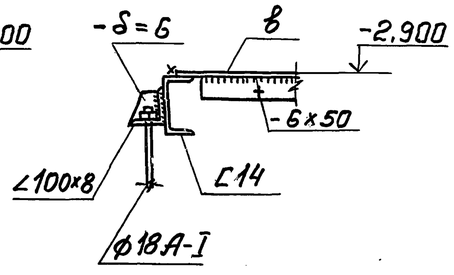

Ведомость элементов

Марка	Сечение: Эскиз	Поз.	Состав	Опорные усилия: M тсм	N тс	Q тс	Группа конструк.	Марка металла	Примечание
ОП1	ОГПМХЭБ-10.36	см.	1.450.3-3	8.1,2 (шт.2)					
а	[		[14						
б	[		[10						
в	1	1	Ст. рифлен. -δ=4				4	Вст 3 кп2	
	2	2	-6×50						шаг 500 мм
д	•		Ф18А-I						
Кр1	1200 1 1 1 2 1	1	[14						
		2	∠75×6						
г	[		[16					Вст3сп5	
ОП1	ОГПМХЭБ-10.42		1.450.3-3В.1,2 (шт.2)						
ОП2	ОГПМХЭБ-10.15		1.450.3-3В.1,2 (шт.1)						
ОП3	ОГПМХЭБ-10.24		1.450.3-3В.1,2 (шт.1)						

Согласовано
Гл. спец. ТО Инчковский
Гл. спец. ВИК 2 Нарыжная

Взам. инв. № | Подпись и дата | Инв. № подл.

Привязан

Инв. №

Нач. отд.	Шейко		
Н. контр.	Гокульская		
Гл. спец.	Власенко		
Рук. гр.	Боровик		
Вед. инж.	Баратова		
Инж.	Пугачев		8.88

Копировал Гадовская

ТП902-1-142.88 - КМ2

Канализационная насосная станция производительностью 120-660 м³/ч, напором 6-51 м

Схема расположения металлической площадки ПМ-1 на отм. -2.900 (для насосов марки СМ)

Стадия	Лист	Листов
Р	7	

Госстрой СССР Союзводоканалниипроект Харьковский Водоканалпроект

23478-05 21 Формат А2

Инв. № подл.	Подпись и дата	Взам. инв. №

Альбом 5

ТИПОВОЙ ПРОЕКТ 902-1-142.88

КАНАЛИЗАЦИОННАЯ НАСОСНАЯ СТАНЦИЯ ПРОИЗВОДИТЕЛЬНОСТЬЮ 120-660 $м^3$/ч. НАПОРОМ 6-51 м ПРИ ГЛУБИНЕ ЗАЛОЖЕНИЯ ПОДВОДЯЩЕГО КОЛЛЕКТОРА 4,0 М./СБОРНО-МОНОЛИТНЫЙ ВАРИАНТ/

АЛЬБОМ 5

ИЗДЕЛИЯ

Привязан

Инв. №

Формат А4

Инв. № подл.	Подпись и дата	Взам. инв. №

Альбом 5

Обозначение документа	Наименование	Стр.
ТП.902.1-142.88-КЖ2.И.ТТ	Технические требования	21
—КЖ2.И.ПС1	Панель стеновая ПС1	22
—КЖ2.И.ПГ1	Панель перегородочная ПГ1	23
—КЖ2.И.ПГ2	Панель перегородочная ПГ2	24
—КЖ2.И.С1	Сетки С1, С2	25
—КЖ2.И.С3	Сетки С3, С5	25
—КЖ2.И.С4	Сетка С4	25
—КЖ2.И.РС	Ведомость расхода стали	25
—КЖ2.И.ПГ1-1	Панель перегородочная ПГ4	26
—КЖ2.И.ПГ5-1	Панель перегородочная ПГ8	26
—КЖ2.И.ПГ2-1	Панель перегородочная ПГ5	27
—КЖ2.И.ПГ3-1	Панель перегородочная ПГ6	27
—КЖ2.И.ПГ4-1	Панель перегородочная ПГ7	28
—КЖ2.И.ПГ.РС	Ведомость дополнительного расхода стали	28
—КЖ2.И.ПС2	Панель стеновая ПС2 ... ПС15	29
—КЖ2.И.ПС.РС	Ведомость дополнительного расхода стали	32
—КЖ2.И.Мн1	Изделие закладное Мн1	32
—КЖ2.И.Кр4	Каркас плоский Кр4	32
—КЖ2.И.Кр.3	Каркас плоский Кр3	33
—КЖ2.И.Кр.1	Каркас плоский Кр1, Кр2	33
—КЖ2.И.Мн2	Изделие закладное Мн2	33

Привязан

Инв. №

Разраб.	Прядкина		8.88г.
Провер.	Сафрончик		"
Вед.инж.	Сафрончик		"
Рук.гр.	Абратова		"
Гл.спец.	Власенко		"
Н.контр.	Сокольская		"
Нач.отд.	Шейко		"

ТП 902-1-142.88-КЖ2.И.ДО

Содержание выпуска

Стадия	Лист	Листов
Р		1

Госстрой СССР Союзводоканалниипроект Харьковский Водоканалпроект

Формат А4

Инв. № подл.	Подпись и дата	Взам. инв. №

Альбом 5

Технические требования

1. Сборные железобетонные изделия запроектированы из тяжелого бетона при условии их изготовления в заводских условиях в инвентарных стальных формах. Изделия должны изготовляться в точном соответствии с рабочими чертежами, а так же требованиями ГОСТ 13015.1-81„Изделия железобетонные и бетонные. Общие технические требования."

2. Изделия армируются арматурными сетками и каркасами.

3. Фиксация закладных изделий осуществляется путем крепления их к опалубочной форме.

4. Для строповки изделий при извлечении их из опалубочной формы и при их транспортировке предусмотрена применение строповочных петель.

5. Складирование изделий производится в штабелях. Высота штабеля назначается из условия обеспечения требований техники безопасности согласно СНиП Ⅲ-4-80.

6. Погрузку и транспортирование изделий следует производить в соответствии с рекомендациями временных указаний по перевозке унифицированных сборных железобетонных деталей и конструкций промышленного строительства автомобильным транспортом.

7. Плоские арматурные изделия следует изготовлять при помощи контактной точечной сварки. Сварку сеток и каркасов производить во всех точках пересечения стержней.

8. Объединение плоских каркасов в пространственные производить в кондукторах при помощи электросварочных клещей.

9. Размеры сеток и каркасов даны по осям и торцам стержней.

10. Сварку производить в соответствии с ГОСТ 14098-85 „Соединения сварные арматуры и закладных изделий сборных железобетонных конструкций."

11. В пространственных каркасах отдельные стержни, не входящие в состав плоских каркасов, привязывать к поперечным стержням пространственных каркасов.

12. Сварку тавровых соединений круглых стержней с листовым прокатом закладных изделий выполнять под слоем флюса.

13. Материал прокатной стали закладных изделий принять марки Вст3кп2 для сварных конструкций по ГОСТ 380-71*, Вст3пс6-1 по ТУ 14-1-3023-80.

14. Катет сварных швов принимать по номинальной толщине свариваемых элементов.

Разраб.	Безуглая		8.88г.
Провер.	Сафрончик		"
Вед.инж.	Сафрончик		"
Рук.гр.	Абратова		"
Гл.спец.	Власенко		"
Н.контр.	Сокольская		"
Нач.отд.	Шейко		"

ТП. 902-1-142.88. -КЖ2.И.ТТ

Технические требования

Стадия	Лист	Листов
Р		1

Госстрой СССР Союзводоканалниипроект Харьковский Водоканалпроект

Формат А3

23478-05 22

21

Инв. N подл.	Подпись и дата	Взам. инв. №

Альбом 5

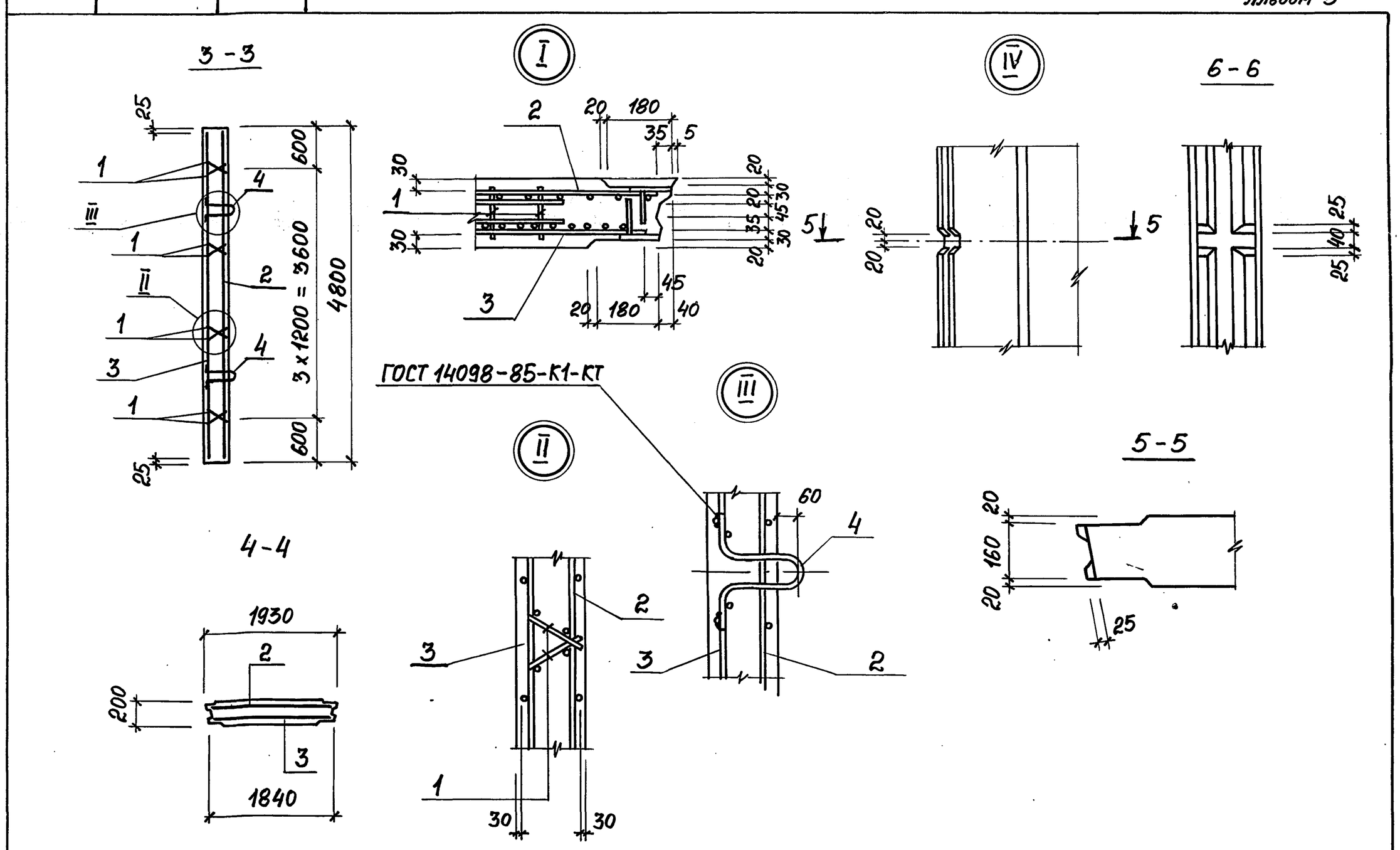

Привязан			
Инв. №			

ТП 902-1-142.88-КЖ2.И.ПС1

Лист 2

Формат А3

Инв. N подл.	Подпись и дата	Взам инв N

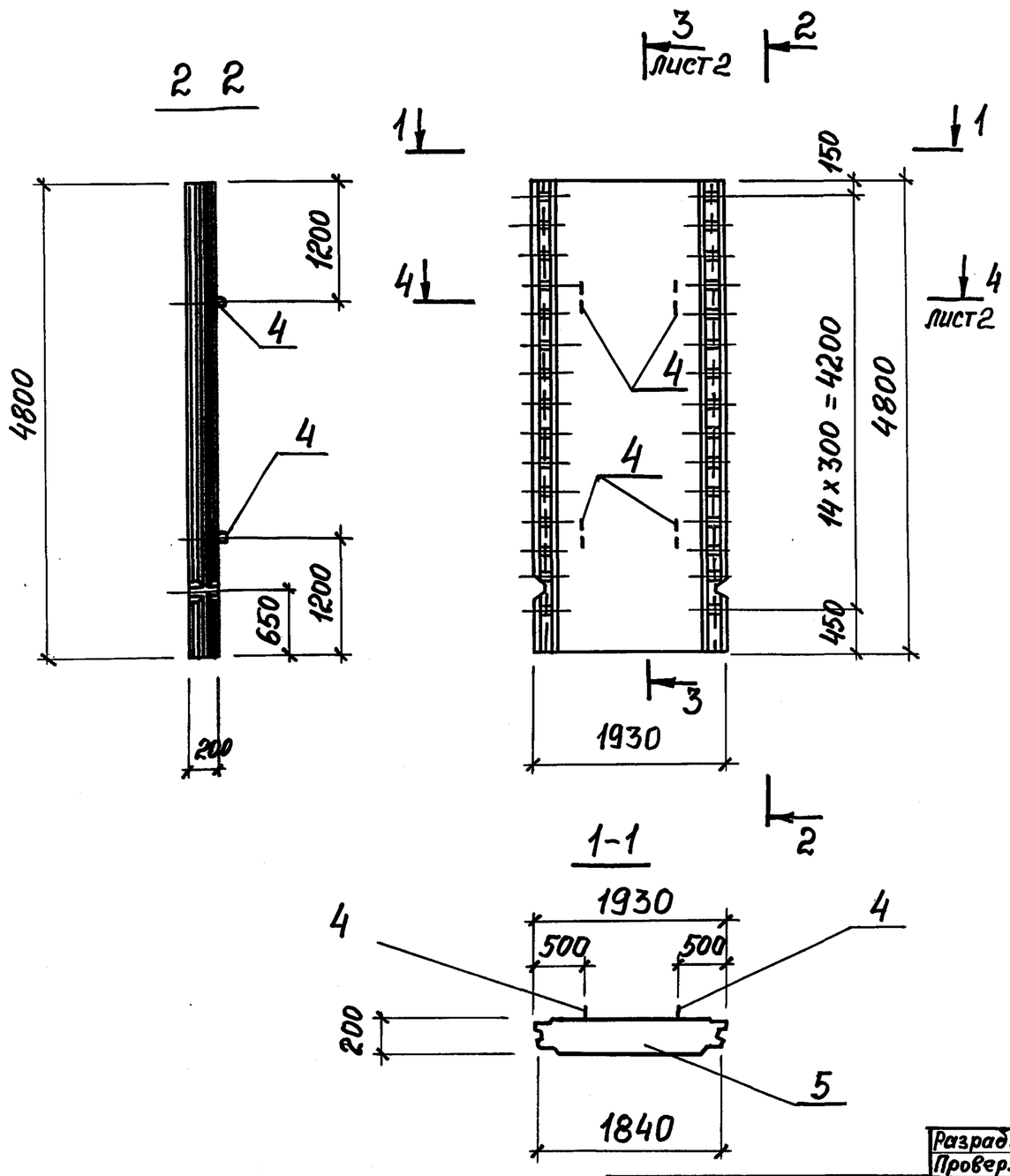

Поз.	Наименование	Кол.	Обозначение документа
1	Каркас КР 2	8	3.902.1-10.1 00.01.00-01
2	Сетка С1	1	902-1-142.88-КЖ2.И.С1
3	С2	1	-КЖ2.И.С1
4	Изделие закладное МН1	4	3.902.1-10.1 00.11.00-01
5	Бетон класса В25, м³	1,85	

Технические требования см. 902-1-142.88-КЖ2.И.ТТ
Масса панели 4630 кг
Панель выполнить в опалубке стеновой панели 1ПС66-1Ш по серии 3.902.1-10 Вып.1.

Привязан			
Инв. №			

Разраб.	Рукас		
Провер.	Саффончик		
Вед.инж.	Саффончик		
Рук. гр.	Абрамова		
Гл. спец.	Власенко		
Н. контр.	Сокольская		
Нач. отд.	Шейко		8.88г

ТП 902-1-142.88-КЖ2.И.ПС1

Панель стеновая ПС1

Стадия	Лист	Листов
Р	1	2

Госстрой СССР Союзводоканалниипроект Харьковский Водоканалпроект

Копировал Годовская

Формат А4

23478-05 23

22

Инв.№ подл	Подпись и дата	Взам. инв.№

Альбом 5

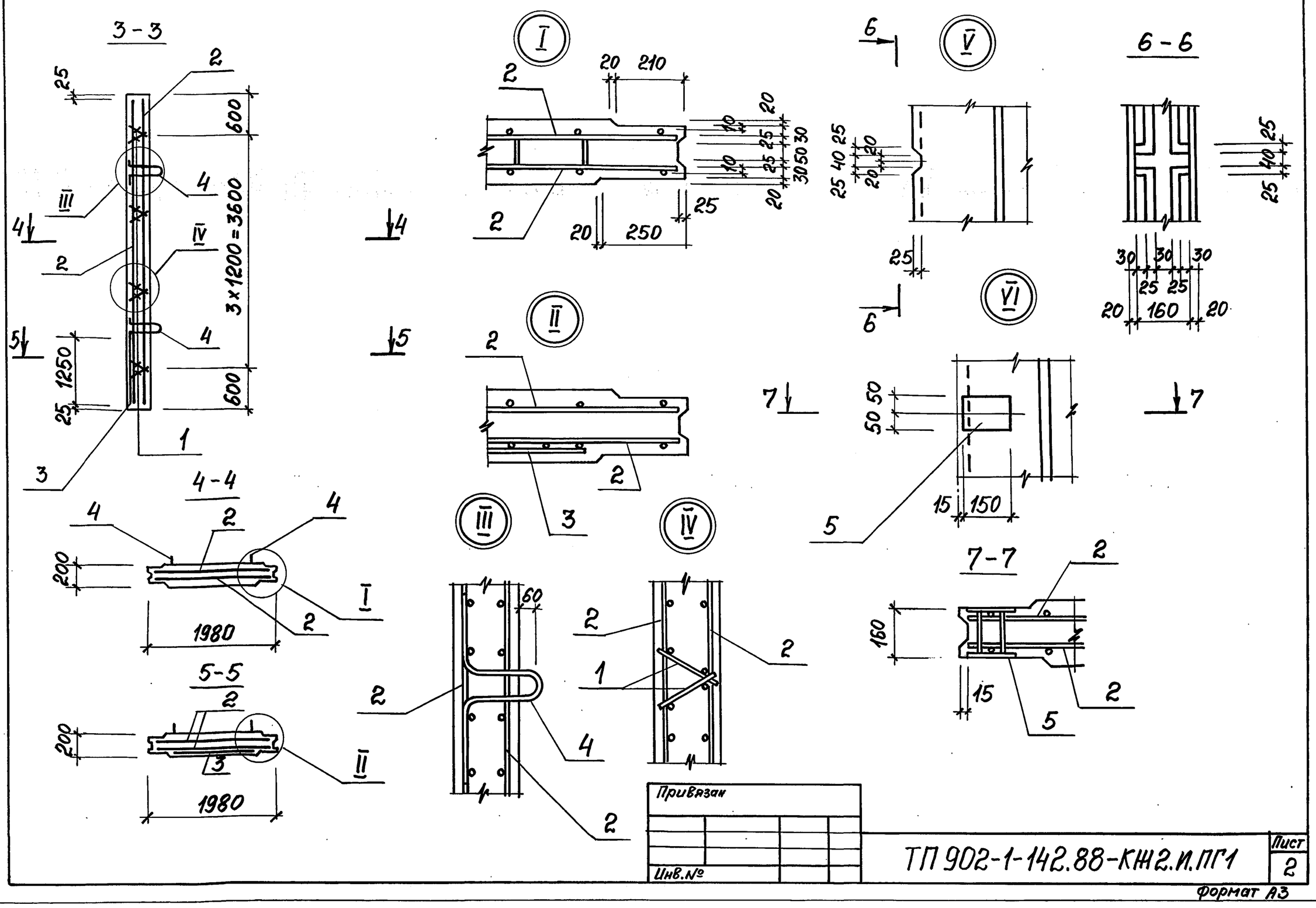

ТП 902-1-142.88-КЖ2.И.ПГ1

Лист 2

Формат А3

Инв.№ подл	Подпись и дата	Взам. инв.№

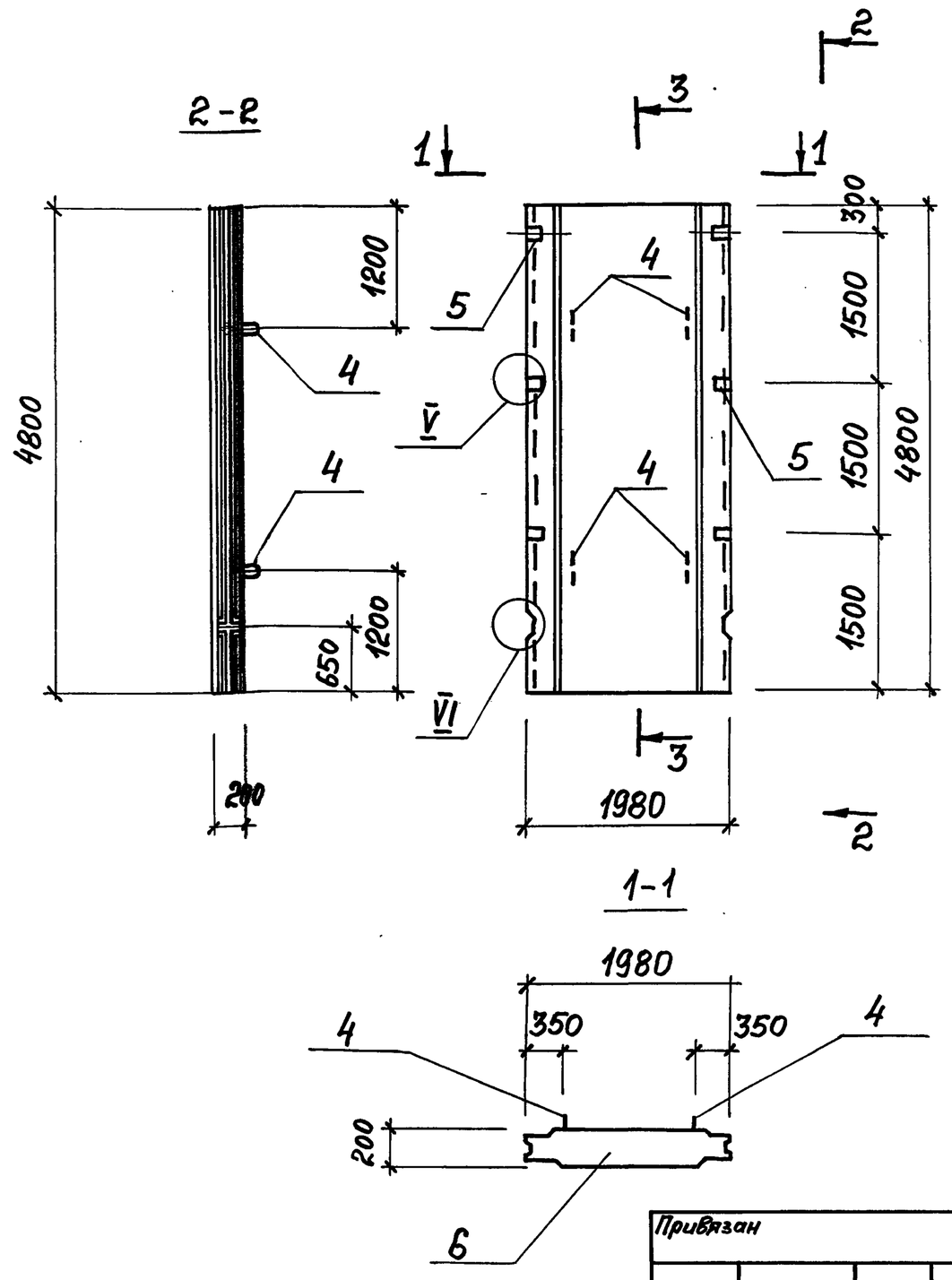

Поз.	Наименование	Кол.	Обозначение документа
1	Каркас Кр 2	8	3.902.1-10.1 00.01.00-01
2	Сетка С3	2	902-1-142.88-КЖ2.И.С3
3	Сетка С3	1	3.902.1-10.2 00.01.00-02
4	Изделия закладные		
	МН 2	4	3.902.1-10.2 00.20.00-01
5	МН 4	6	3.902.1-10.2 00.21.00
6	Бетон класса В25, м³	1,9	

Технические требования 902-1-142.88-КЖ2.И.ТТ
Масса панели 4750 кг
Панель выполнить в опалубке стеновой панели ПГ 66.20-Р1Ш по серии 3.902.1-10 вып. 2

Привязан

Инв.№

Разраб.	Рукас		
Провер.	Сафрончик		
Вед. инж.	Сафрончик		
Рук. гр.	Абрамова		
Гл. спец.	Власенко		
Н. контр.	Сокольская		
Нач. отд.	Шейко		8.88г

ТП 902-1-142.88-КЖ2.И.ПГ1

Панель перегородочная ПГ1

Стадия	Лист	Листов
Р	1	2

Госстрой СССР Союзводоканалниипроект Харьковский Водоканалпроект

Копировал Годовская

Формат А3

23478-05 24

23

Инв.№ подл.	Подпись и дата	Взам.инв.№

Альбом 5

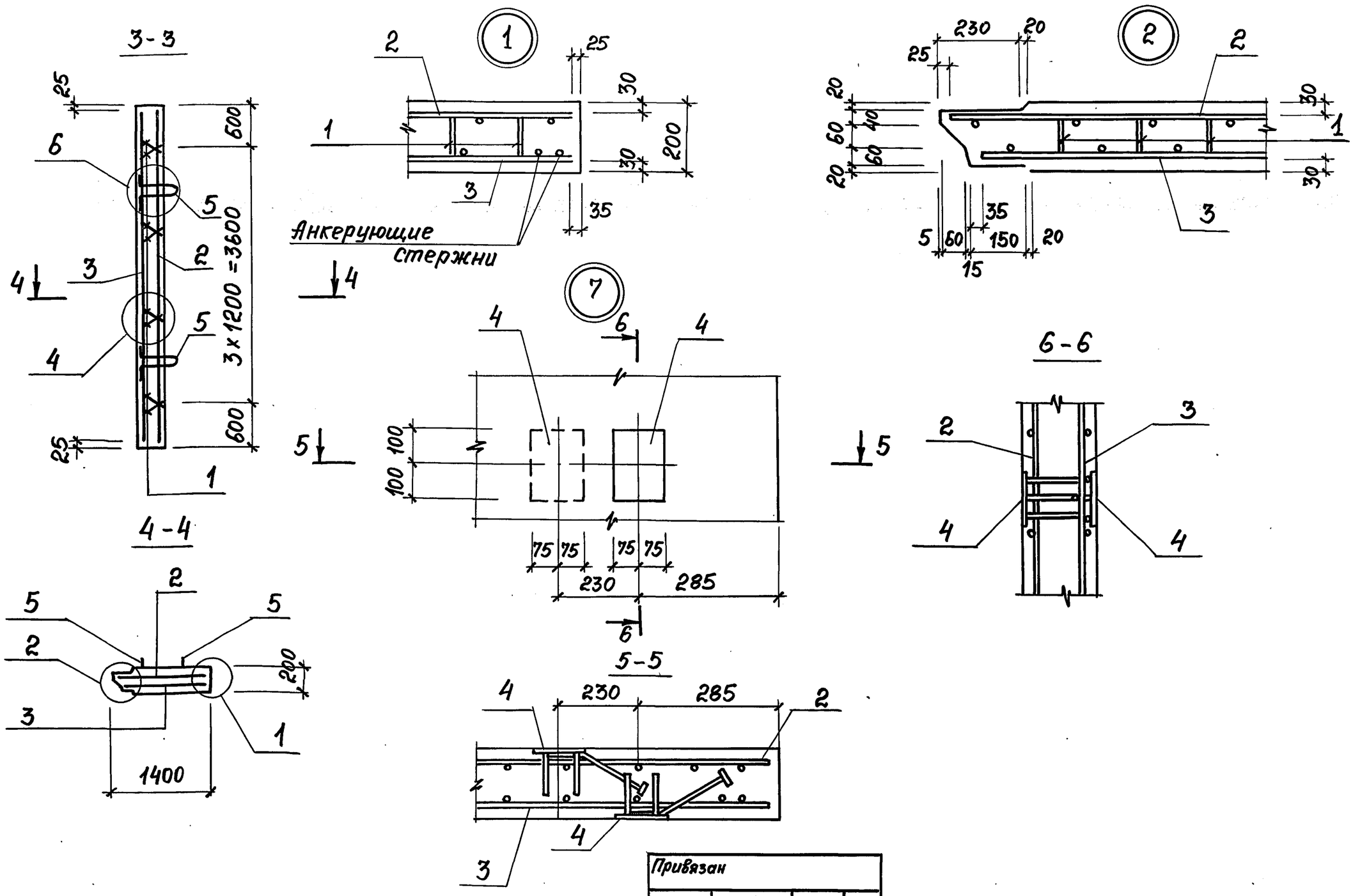

Привязан			
Инв.№			

ТП 902-1-142.88-КЖ2.И.ПГ2

Лист 2

Формат А3

Инв.№ подл.	Подпись и дата	Взам.инв.№

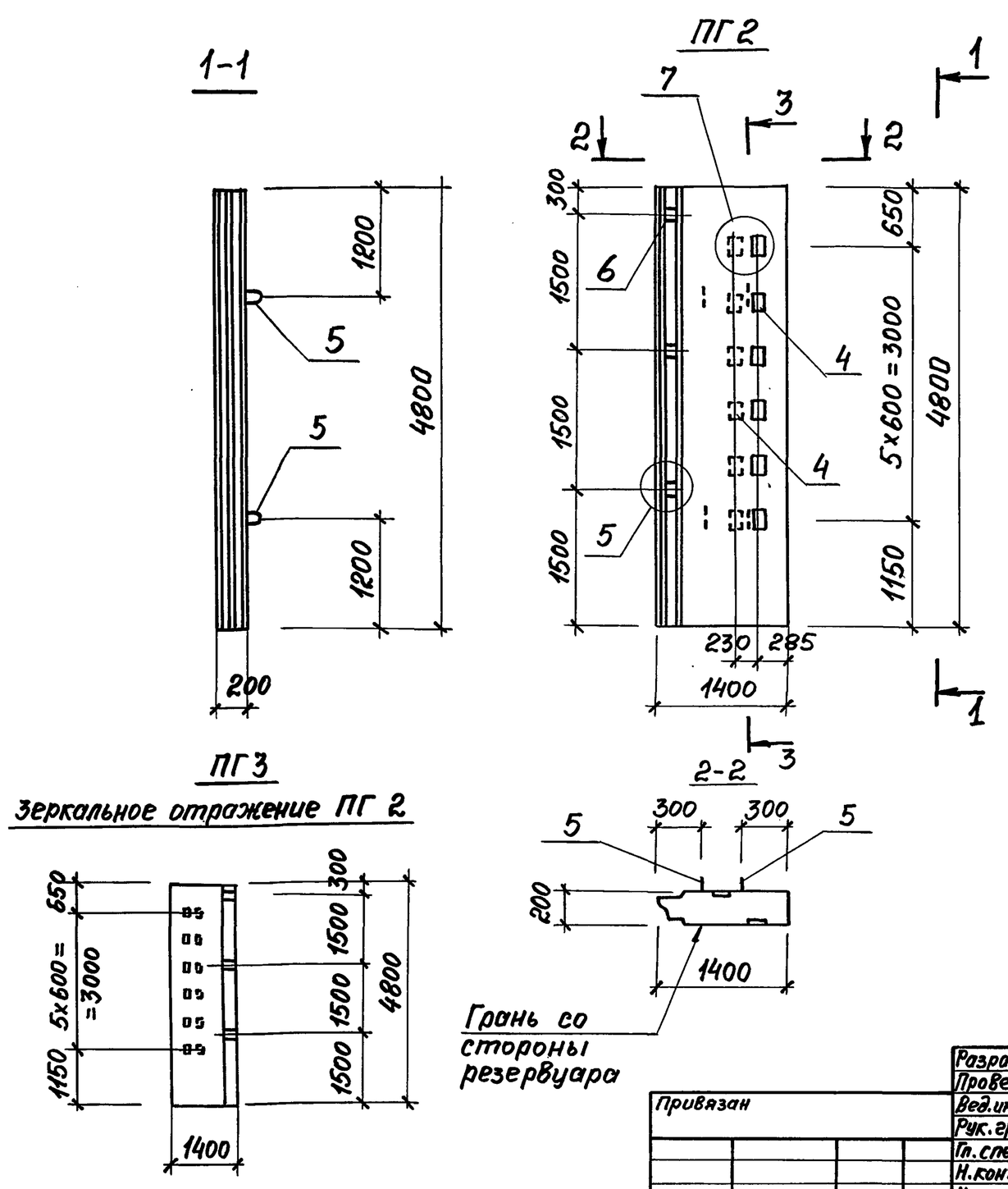

Поз.	Наименование	Кол.	Обозначение документа
1	Каркас КР1	8	3.902.1-10.2 00.19.00
2	Сетка С4	1	902-1-142.88-КЖ2.И.С4
3	С5	1	-КЖ2.И.С3
4	Изделия закладные		
	МН6	12	3.902.1-10.2 00.22.00-01
5	МН2	4	3.902.1-10.2 00.20.00-01
6	МН4	3	3.902.1-10.2 00.21.00
	Бетон класса В25, $м^3$	1,3	

Технические требования 902-1-142.88-КЖ2.И.ТТ
Масса панели 3360 кг.
Панели выполнить в опалубке стеновой панели ПГ66.14-У1Ш по серии 3.902.1-10 вып. 2
ПГ 66.14-У1Ш-1

Разраб	Рукас		
Провер	Сафрончик		
Вед.инж.	Сафрончик		
Рук.гр.	Абрамова		
Гл.спец.	Власенко		
Н.контр.	Сокольская		
Нач.отд.	Шейко		8.88г

ТП 902-1-142.88-КЖ2.И.ПГ2

Панель перегородочная ПГ2, ПГ3

Стадия	Лист	Листов
Р	1	2

Госстрой СССР Союзводоканалниипроект Харьковский Водоканалпроект

Привязан

Инв.№

Копировал Гоповская

Формат А3

24

23478-05 2S

Инв. № подл.	Подпись и дата	Взам. инв. №

Альбом 5

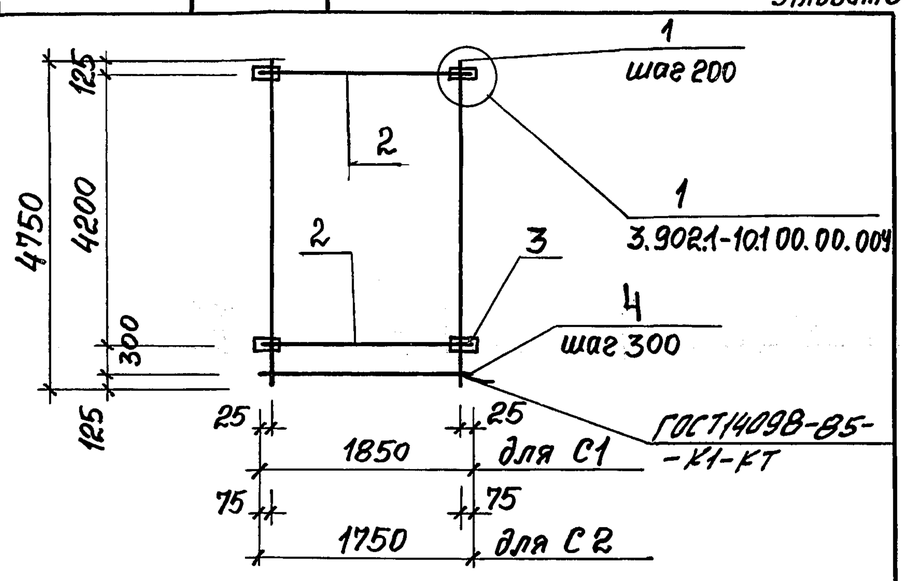

Марка сетки	Поз.	Наименование	Кол.	Масса ед., кг	Масса сетки кг,
С1	1	Ф14 А-III, ℓ = 4750	10	5,75	103,04
	2	Ф10 А-III, ℓ = 1850	16	1,14	
	3	-10×80, ℓ = 120	30	0.75	
	4	Ф10-А-III, ℓ = 1850	60	0,08	
С2	1	Ф14 А-III, ℓ = 4750	9	5,75	96,33
	2	Ф10 А-III, ℓ = 1750	16	1,08	
	3	-10×80, ℓ = 120	30	0.75	
	4	Ф10 А-III, ℓ = 1750	60	0,08	

Привязан

Инв. №

Технические требования см.
ТП 902-1-142.88-КЖ2.И.ТТ
Арматура: класса А-III по ГОСТ 5781-82*

Разраб.	Рукас		8.88г.
Провер.	Сафрончик		"
Вед. инж	Сафрончик		"
Рук. гр.	Абрамова		"
Гл. спец.	Власенко		"
Н. контр.	Сокольская		"
Нач. отд.	Шейко		"

ТП 902-1-142.88-КЖ2.И.С1

Сетки С1, С2

Стадия	Лист	Листов
Р		1

Госстрой СССР
Союзводоканалниипроект
Харьковский
Водоканалпроект

Формат А4

Инв. № подл.	Подпись и дата	Взам. инв. N

Альбом 5

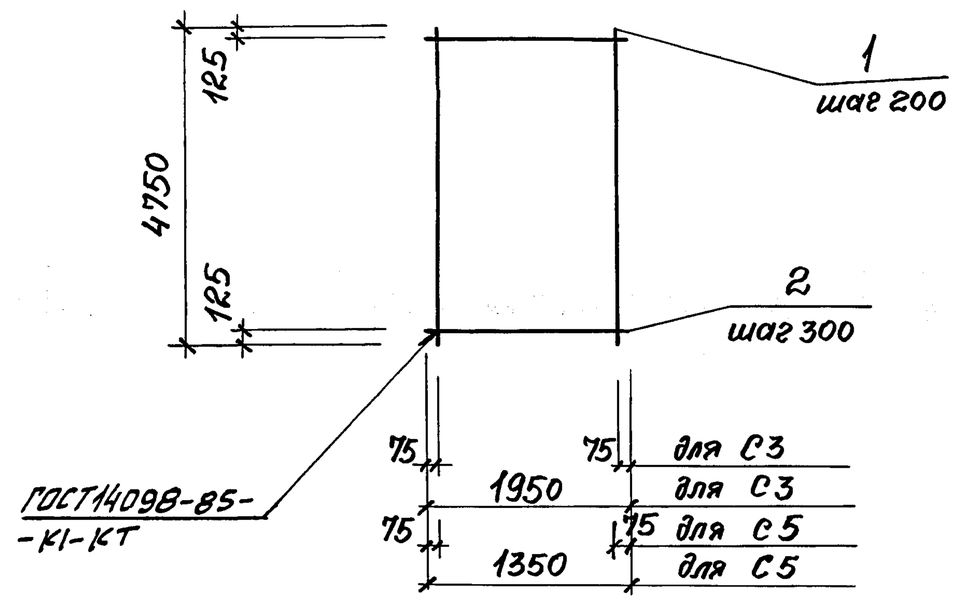

Марка сетки	Поз.	Наименование	Кол.	Масса ед., кг	Масса сетки, кг
С3	1	Ф12 А-III, ℓ = 4750	10	4,23	54,6
	2	Ф8 А-I, ℓ = 1950	16	0,77	
С5	1	Ф10 А-III, ℓ = 4750	7	2,94	34,02
	2	Ф10 А-III ℓ = 1350	16	0,84	

Технические требования см.
ТП 902-1-142.88-КЖ2.И.ТТ
Арматура класса А-I, А-III по ГОСТ 5781-82*

Привязан

Инв. №

Разраб	Рукас		8.88г.
Провер.	Сафрончик		"
Вед. инж	Сафрончик		"
Рук. гр.	Абрамова		"
Гл. спец.	Власенко		"
Н. контр.	Сокольская		"
Нач. отд.	Шейко		"

ТП902-1-142.88-КЖ2.И.С3

Сетки С3, С5

Стадия	Лист	Листов
Р		1

Госстрой СССР
Союзводоканалниипроект
Харьковский
Водоканалпроект

Формат А4

Инв. № подл.	Подпись и дата	Взам. инв. №

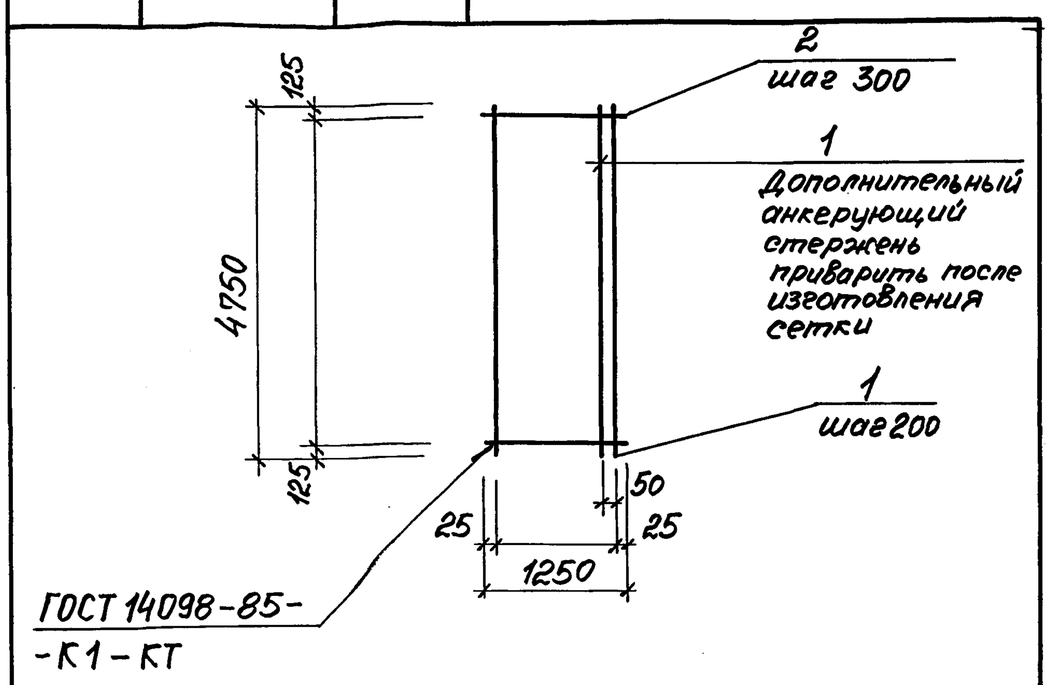

Марка сетки	Поз.	Наименование	Кол.	Масса ед., кг	Масса сетки, кг
С4	1	Ф12А-III, ℓ = 4750	8	4,23	65,36
	2	Ф16А-III, ℓ = 1250	16	1,97	

Технические требования см.
ТП 902-1-142.88-КЖ2.И.ТТ
Арматура класса А-III по ГОСТ 5781-82*

Привязан

Инв. №

Разраб.	Рукас		8.88г.
Провер.	Сафрончик		"
Вед. инж	Сафрончик		"
Рук. гр.	Абрамова		"
Гл. спец.	Власенко		"
Н. контр.	Сокольская		"
Нач. отд.	Шейко		"

ТП 902-1-142.88-КЖ.И.С4

Сетка С4

Стадия	Лист	Листов
Р		1

Госстрой СССР
Союзводоканалниипроект
Харьковский
Водоканалпроект

Формат А4

Инв. № подл.	Подпись и дата	Взам. инв. №

Альбом 5

Ведомость расхода стали на элемент, кг (начало)

Марка элемента	Изделия арматурные										
	Арматура класса							Прокат марки		Всего	
	А-I		А-III					Вст3 пс6-1			АI
	ГОСТ 5781-82*							ГОСТ 103-76*			
	Ф8	Итого	Ф10	Ф12	Ф14	Ф16	Итого	-10×80	Итого		Ф6
ПС1	12.56	12.56	45,12		109,25		154.37	45,0	45,0	211,93	3,12
ПГ1	39.81	39.81		92,37			92.37			132.18	
ПГ2, ПГ3	8,24	8,24	34,02	33,84		31.52	99.38			107,62	

(окончание)

Изделия закладные													Общий расход
Арматура класса								Прокат марки				Всего	
		А-II		А-III				Вст3кп2	Вст3 пс6-1				
ГОСТ 5781-82*								ГОСТ 103-76*					
	Итого	Ф18	Итого	Ф8	Ф12	Ф16	Итого	-6×100	-12×50	-12×150	Итого		
	3,12	9,6	9,6									12.720	224,65
		11.28	11.28		3,12		3.12	8.40			8.40	22.80	154.98
		11.28	11.28	1.20	1,56	11.3	14.06	4.20	5.50	33.80	43,50	68.84	176.46

Привязан

Инв. №

Разраб.	Рукас		8.88г.
Провер.	Сафрончик		"
Вед. инж	Сафрончик		"
Рук. гр.	Абрамова		"
Гл. спец.	Власенко		"
Н. контр.	Сокольская		"
Нач. отд.	Шейко		"

ТП 902-1-142.88-КЖ2.И.РС

Ведомость расхода стали

Стадия	Лист	Листов
Р		1

Госстрой СССР
Союзводоканалниипроект
Харьковский
Водоканалпроект

Формат А4

Копировал Годовская

23478-05 26

25

Инв. № подл.	Подпись и дата	Взам. инв. №

Альбом 5

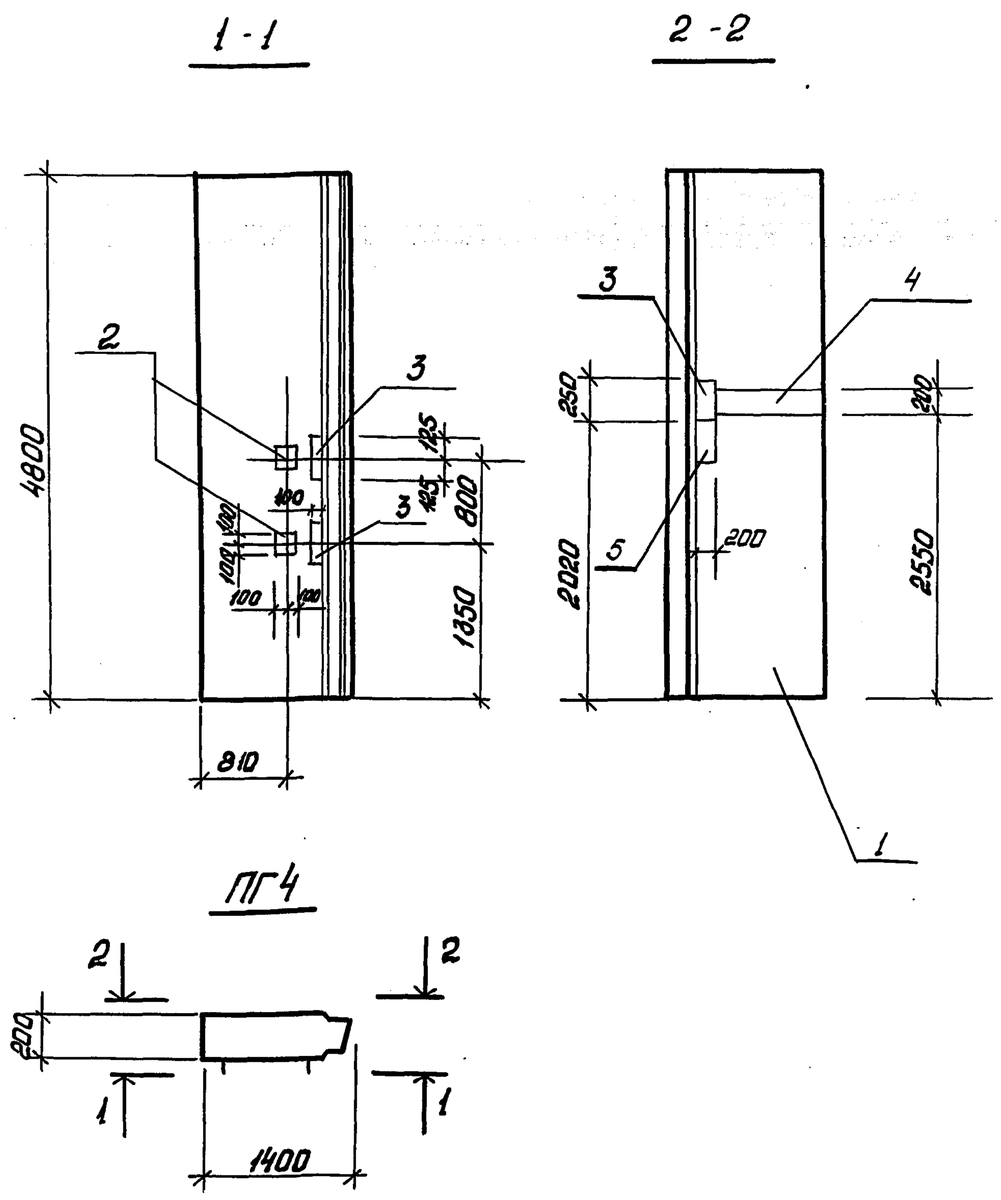

Марка	Поз.	Наименование	Кол.	Обозначение документа	Масса, кг
ПГ4	1	Панель стеновая			3360
		ПГ2	1	902-1-142.88-КЖ2.Ц.ПГ2	
	2	Изделие закладное МН118-6	2	1.400-15. Вып. 1	
	3	МН120-6	3	1.400-15 Вып. 1	
	4	МН130-6, м	0,95	1.400-15 Вып. 1	
	5	МН138-6	1	1.400-15 Вып. 1	

Технические требования см. 902-1-142.88-КЖ2.Ц.ТТ

Разраб.	Лобзовская		8.88г.
Пров.	Сафончик		"
Вед. инж.	Сафончик		"
Рук. гр.	Абратова		"
Гл. спец.	Власенко		"
Н. контр.	Сокольская		"
Нач. отд.	Шейко		"

Привязан:

Инв. №

ТП 902-1-142.88-КЖ2.Ц.ПГ4

Панель перегородочная ПГ4

Стадия	Лист	Листов
Р		1

Госстрой СССР Союзводоканалниипроект Харьковский Водоканалпроект

Формат А3

Инв. № подл.	Подпись и дата	Взам. инв. №

Альбом 5

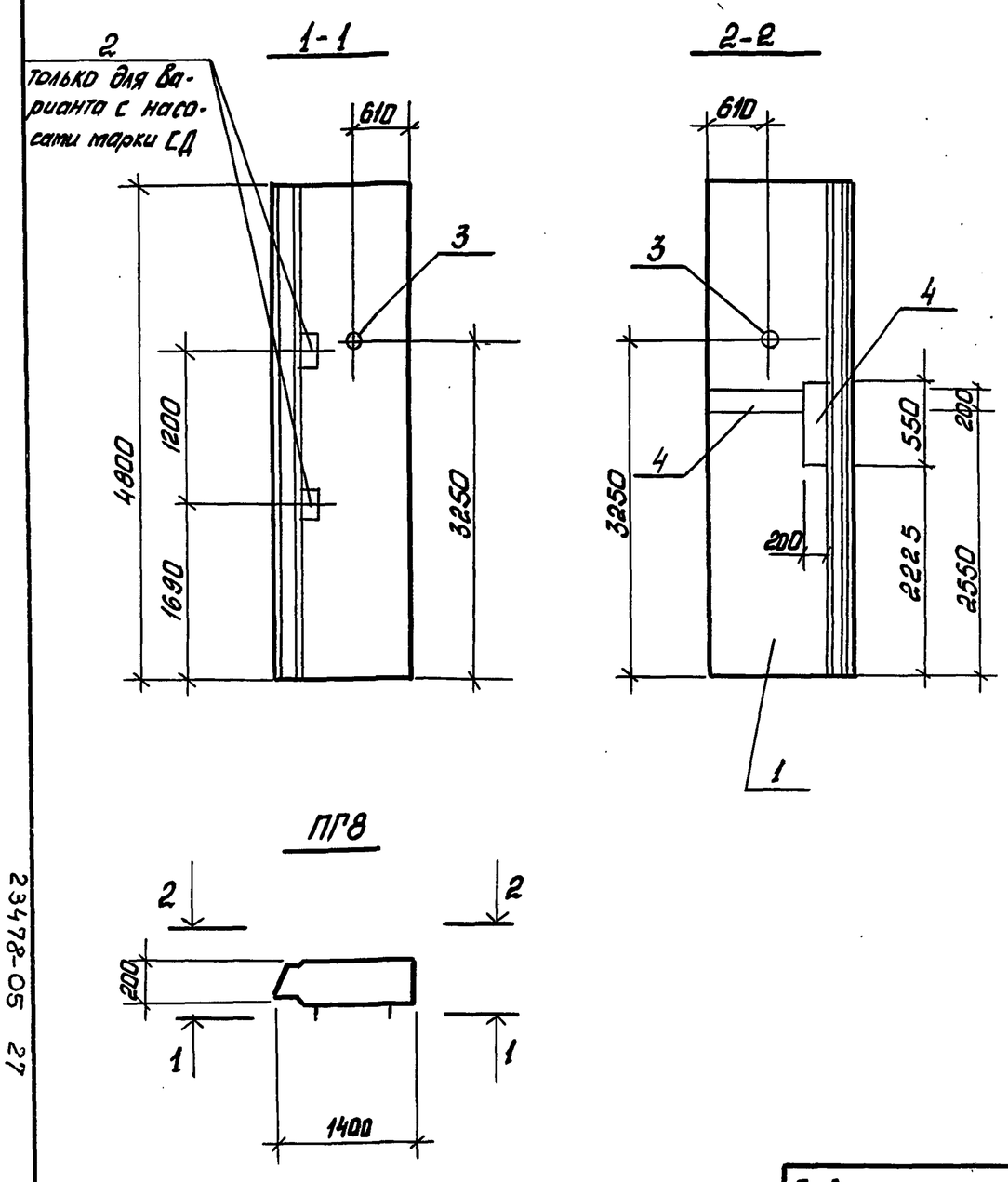

Марка	Поз.	Наименование	Кол.	Обозначение документа	Масса, кг
ПГ8 (для насоса марки СМ)					3360
	1	Панель стеновая			
		ПГ3	1	902-1-142.88-КЖ2.ИПГ2	
	3	Сальник			
		Ду50, ℓ=200	1	5.900-2	
	4	Изделие закладное МН130-6,м	1.5	1.400-15 Вып. 1	
ПГ8 (для насоса марки СД)	1	Панель стеновая			
		ПГ3	1	902-1-142.88-КЖ2.Ц.ПГ2	
	2	Изделие закладное МН138-6	2	1.400-15 Вып. 1	
	4	МН130-6, м	1.5	1.400-15 Вып. 1	
	3	Сальник			
		Ду50, ℓ=200	1	5.900-2	

Технические требования см ТП 902-1-142.88-КЖ2.Ц.ТТ

Разраб.	Лобзовская		8.88г.
Провер.	Сафончик		"
Вед. инж.	Сафончик		"
Рук. гр.	Абратова		"
Гл. спец.	Власенко		"
Н. контр.	Сокольская		"
Нач. отд.	Шейко		"

Привязан:

Инв. №

902-1-142.88-КЖ2.Ц.ПГ8

Панель перегородочная ПГ8

Стадия	Лист	Листов
Р		1

Госстрой СССР Союзводоканалниипроект Харьковский Водоканалпроект

Формат А3

Инв. № подл.	Подпись и дата	Взам. инв. №

Альбом 5

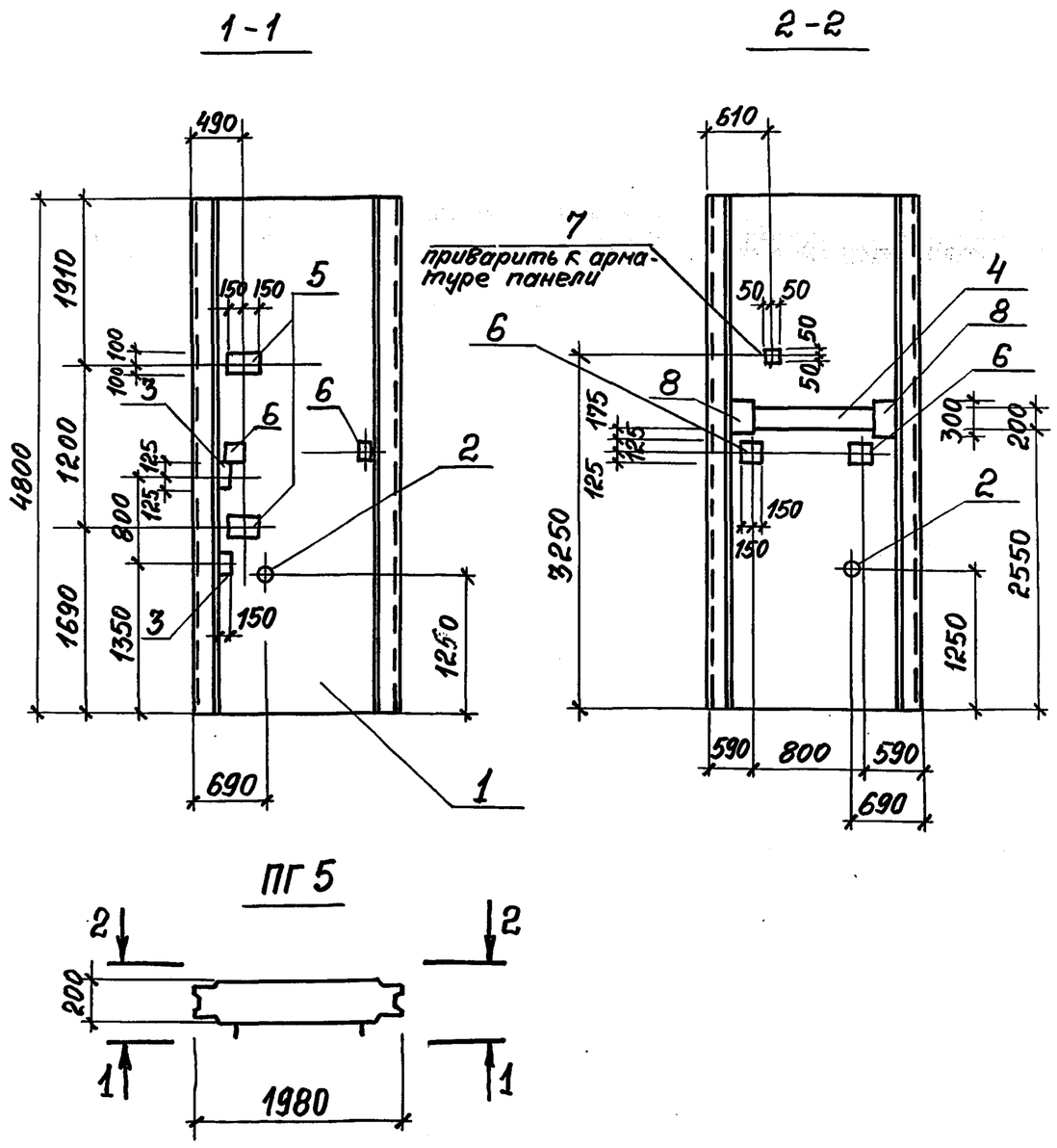

Марка	Поз.	Наименование	Кол.	Обозначение документа	Масса, кг
ПГ5					4750
	1	Панель перегородочная			
		ПГ1	1	902-1-142.88-КЖ2.И.ПГ1	
	2	Сальник Ду50, ℓ=200	1	5.900-2	
		Изделие закладное			
	3	Мн 115-6	2	1.400-15 вып.1	
	4	Мн 130-6, м	1,08	1.400-15 вып.1	
	5	Мн 137-6	2	1.400-15 вып.1	
	6	Мн 219-2	2	1.400-15 вып.1	
	7	Мн 105-6	1	1.400-15 вып.1	
	8	Мн 120-6	2	1.400-15 вып.1	

Технические требования см. 902-1-142.88-КЖ2.И.ТТ

Ведомость расхода стали см 902-1-142.88-КЖ2.И.ПГРС

Разраб.	Лобзовская		11	902-1-142.88-КЖ2.И.ПГ5	
Провер.	Сафрончик		11		
Вед.инж.	Сафрончик		11		
Рук. гр.	Абрамова		11	Панель перегородочная ПГ5	Стадия Р / Лист / Листов 1
Гл. спец.	Власенко		11		Госстрой СССР Союзводоканалниипроект Харьковский Водоканалпроект
Н.контр.	Сокольская		11		
Нач. отд.	Шейко		8.88г.		

Привязан

Инв. №

Формат А3

Инв. № подл.	Подпись и дата	Взам. инв. №

Альбом 5

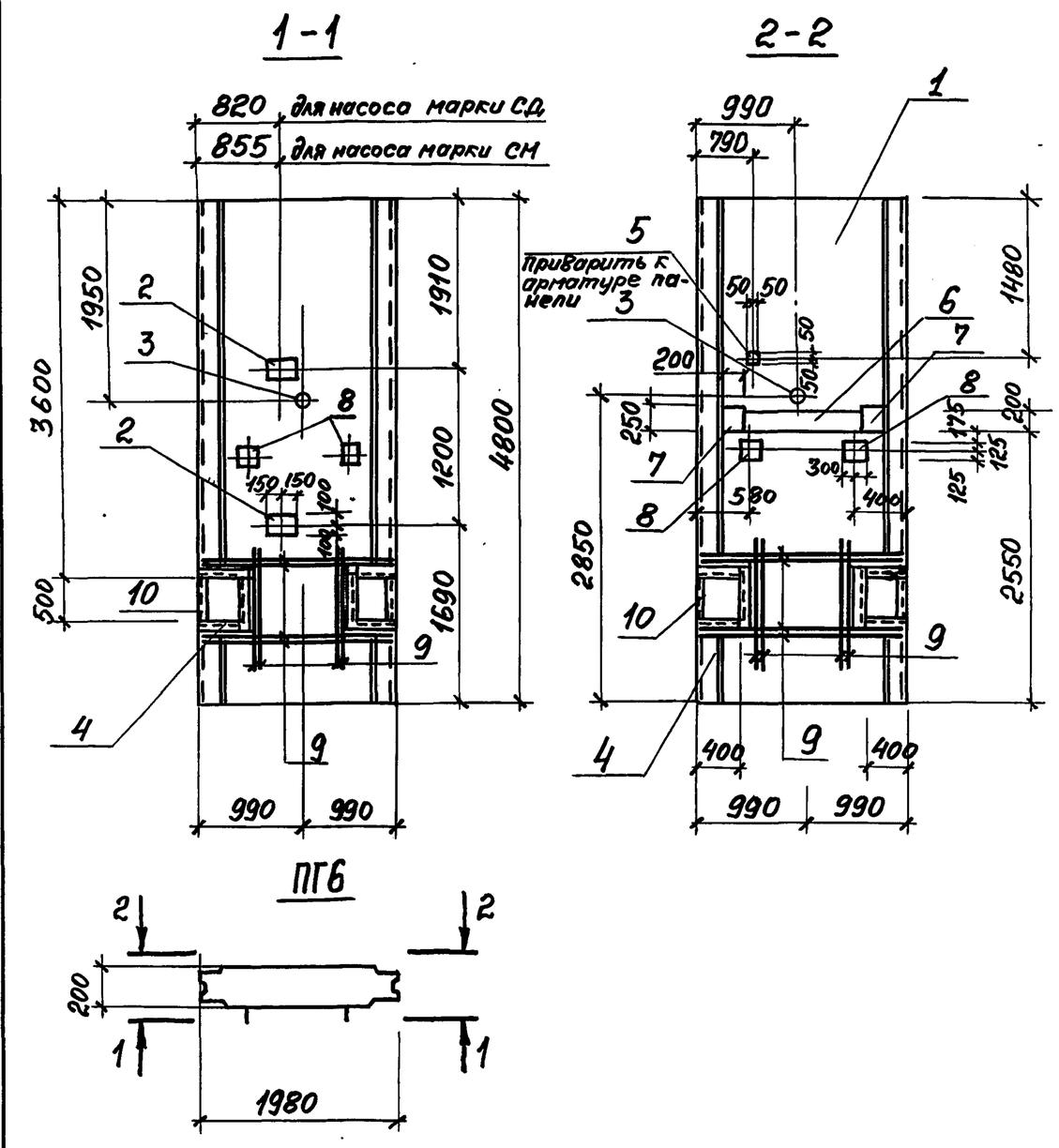

Марка	Поз.	Наименование	Кол.	Обозначение документа	Масса, кг
ПГ6	1	Панель перегородочная ПГ1	1	ТП902-1-142.88-КЖ2.И.ПГ1	4750
	2	Изделие закладное Мн 137-6	2	1.400-15. Вып.1	
	4	Мн553, М	6,0	1.400-15 вып.1	
	5	Мн105-6	1	1.400-15 вып.1	
	6	Мн 130-6,М	1,08	1.400-15 вып.1	
	7	Мн120-6	2	1.400-15 вып.1	
	8	Мн219-2	2	1.400-15 вып.1	
	9	⌀16А-III, ℓ=1960, 3,1 кг	16	без черт.	
	10	∠50×5, ℓ=500, 1,9 кг	4	без черт.	
	3	Сальник Ду50, ℓ=200	1	5.900-2	

Технические требования см. 902-1-142.88-КЖ2.И.ТТ

Ведомость расхода стали см 902-1-142.88-КЖ2.И.ПГРС

Арматура: класса А-III по ГОСТ 5781-82*

Разраб.	Лобзовская		8.88г.	ТП902-1-142.88-КЖ2.И.ПГ6	
Провер.	Сафрончик		11		
Вед.инж.	Сафрончик		11		
Рук. гр.	Абрамова		11	Панель перегородочная ПГ6	Стадия Р / Лист / Листов 1
Гл. спец.	Власенко		11		Госстрой СССР Союзводоканалниипроект Харьковский Водоканалпроект
Н.контр.	Сокольская		11		
Нач. отд.	Шейко		11		

Привязан

Инв. №

Копировал Годовская

Формат А3

23478-05 28

27

Инв.№ подл.	Подпись и дата	Взам. инв.№

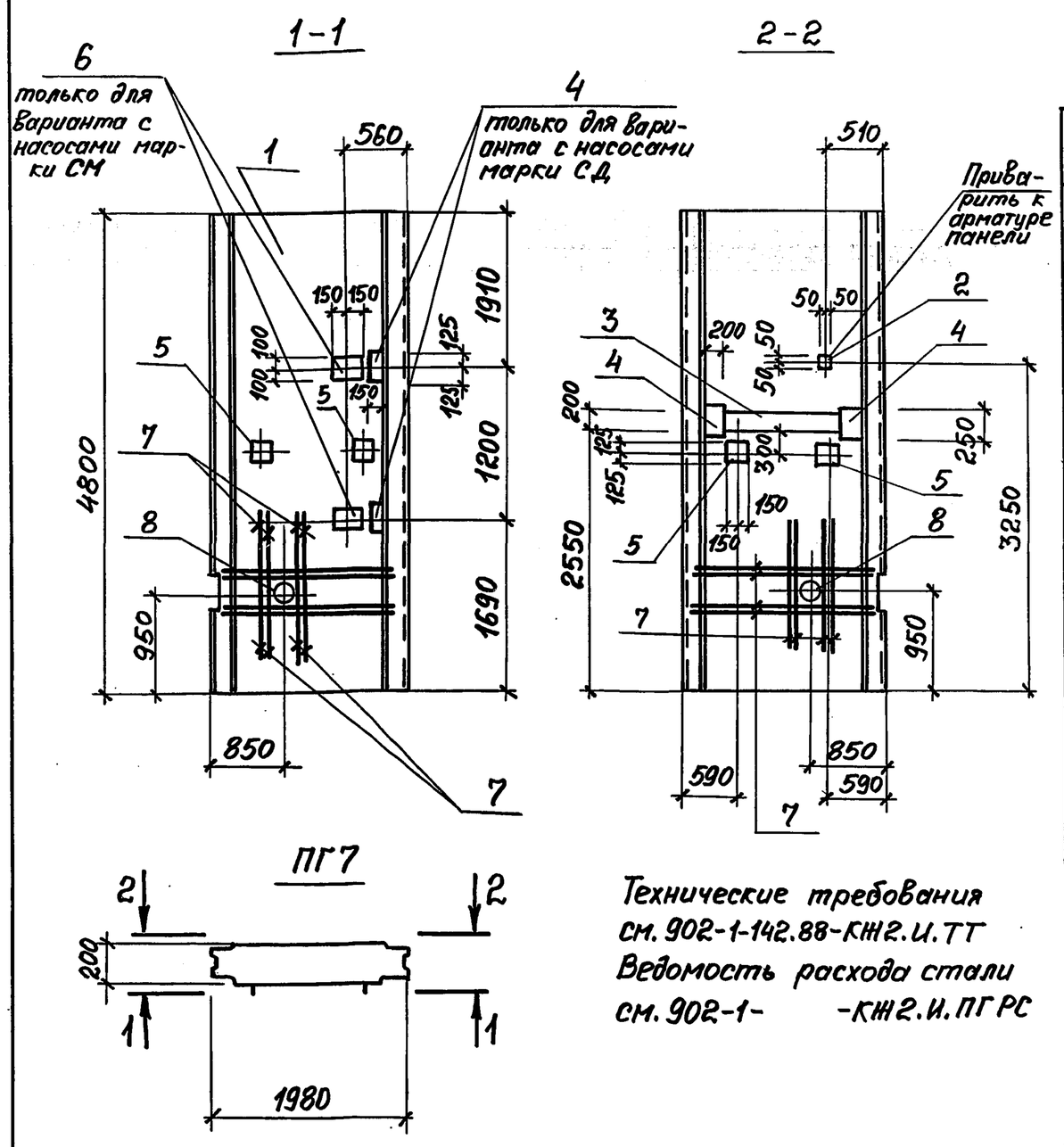

Марка	Поз.	Наименование	Кол.	Обозначение документа	Масса, кг
ПГ7	1.	Панель перегородочная			
		ПГ1	1	902-1-142.88-КЖ2.И.ПГ1	
		Изделие закладное			
	2	Мн105-6	1	1.400-15 вып.1	
	3	Мн130-6, м	1,08	1.400-15 вып.1	
	4	Мн120-6	2	1.400-15 вып.1	
	5	Мн219-2	2	1.400-15 вып.1	
	7	Ф16А-III, ℓ=1960, 3,1 кг	16	без черт.	
	8	Сальник Ду□, ℓ=200	1	5.900-2	
		Переменные данные			
		для варианта с насосами		марки СД	
	4	Изделие закладное Мн120-6	2	1.400-15 вып.1	
		для варианта с насосами марки СМ			
	6	Изделие закладное Мн117-3	2	1.400-15 вып.1	

Технические требования см. 902-1-142.88-КЖ2.И.ТТ
Ведомость расхода стали см. 902-1- -КЖ2.И.ПГРС

Разраб.	Лобзовская		11
Провер.	Сафрончик		11
Вед.инж.	Сафрончик		11
Рук.гр.	Абрамова		11
Гл.спец.	Власенко		11
Н.контр.	Сокольская		11
Нач.отд.	Шейко		8.88г

Привязан

Инв.№

902-1-142.88-КЖ2.И.ПГ7

Панель перегородочная ПГ7

Стадия	Лист	Листов
Р		1

Госстрой СССР Союзводоканалпроект Харьковский Водоканалпроект

Формат А3

Инв.№ подл.	Подпись и дата	Взам. инв.№

Ведомость дополнительного расхода стали на элемент, кг

Марка элемента	Изделия закладные																	Общий расход
	Арматура класса А-III ГОСТ 5781-82*					Прокат марки Вст3 кп2, Вст3пс6-1 ГОСТ 103-76*					ГОСТ 8509-86			ГОСТ 10704-76*				
	ф8	ф12	ф16		Итого	-δ=6	-δ=8	-δ=10		Итого	∟50x5			Ду 50 ℓ=200	Ду 250 ℓ=200		Итого	
ПГ4		4,0			4,0		25,8	5,3		31,1								35,1
ПГ5	0,1	6,4			6,5	0,5	50,1	8,5		59,1				5,6			5,6	71,2
ПГ6	2,2	7,7	62,4		72,3	0,5	57,4	10,2		68,1	20,1			5,6			5,6	166,1
ПГ7 (для СД)	0,1	6,4			6,5	0,5	50,1	8,4		59,0				5,6	18,8		24,4	89,9
ПГ7 (для СМ)		7,3			7,3		54,9	9,6		64,5				5,6	18,8		24,4	96,2
ПГ8 (для СМ)		1,8			1,8		15,3	2,4		17,7				5,6			5,6	25,1
ПГ8 (для СД)		2,7			2,7		18,1	3,6		21,7				5,6			5,6	30,0

Разраб.	Лобзовская		11
Провер.	Сафрончик		11
Вед.инж.	Сафрончик		11
Рук.гр.	Абрамова		11
Гл.спец.	Власенко		11
Н.контр.	Сокольская		11
Нач.отд.	Шейко		8.88г

Привязан

Инв.№

ТП 902-1-142.88-КЖ2.И.ПГРС

Ведомость дополнительного расхода стали

Стадия	Лист	Листов
Р		1

Госстрой СССР Союзводоканалпроект Харьковский Водоканалпроект

Копировал Годовская

Формат А3

Марка	Поз.	Наименование	Кол.	Обозначение документа	Масса, кг
ПС2					4630
	1	Панель стеновая ПС1	1	902-1-142.88-КЖ2.И.ПС1	
		Изделие закладное			
	2	МН 130-6, м	1,07	1.400-15 В.1 140-23	
	3	МН 120-6	2	1.400-15 В.1 130-23	
	12	МН 107-3	7	1.400-15 В.1 120-14	
	13	МН 1	6	902-1-142.88-КЖ2.И МН1	
ПС3					4630
	1	Панель стеновая ПС1	1	902-1-142.88-КЖ2.И.ПС1	
		Изделие закладное			
	2	МН 130-6, м	2,17	1.400-15 В.1 140-23	
	3	МН 120-6	2	1.400-15 В.1 130-23	
	6	МН 219-2	1	1.400-15 В.1 230-08	
ПС4					4630
	1	Панель стеновая ПС1	1	902-1-142.88-КЖ2.И.ПС1	
		Изделие закладное			
	2	МН 130-6, м	2,17	1.400-15 В.1 140-23	
	3	МН 120-6	2	1.400-15 В.1 130-23	
	4	МН 118-6	1	1.400-15 В.1 130-11	

Марка	Поз.	Наименование	Кол.	Обозначение документа	Масса, кг
ПС5					4630
	1	Панель стеновая ПС1	1	902-1-142.88-КЖ2.И.ПС1	
		Изделие закладное			
	2	МН 130-6, м	1,05	1.400-15 В.1 140-23	
	3	МН 120-6	2	1.400-15 В.1 130-23	
	8	Сальник			
		Ду 600 ℓ=200	1	5.900-2	
	9	ф16 А III, ℓ=1900, 3.0кг	16	без черт.	
ПС6					4630
	1	Панель стеновая ПС1	1	902-1-142.88-КЖ2.И.ПС1	
		Изделие закладное			
	2	МН 130-6, м	2,17	1.400-15 В.1 140-23	
	3	МН 120-6	2	1.400-15 В.1 130-23	
	4	МН 118-6	1	1.400-15 В.1 130-11	

Технические требования см 902-1-142.88 КЖ2.И.ТТ
Ведомость расхода стали см 902-1-142.88-КЖ2.И.ПС3.РС
Арматура: класса А-III по ГОСТ 5781-82*
Прокат марки Вст3кп2 по ГОСТ 380-71*

Привязан

Инв. №

т.п 902-1- 142.88 - КЖ2.И.ПС2 | Лист 5

Формат А3

Инв. № подл. | Подпись и дата | Взам. инв. №

Альбом 5

Марка	Поз.	Наименование	Кол.	Обозначение документа	Масса, кг
ПС7					4630
	1	Панель стеновая ПС1	1	902-1-142.88-КЖ2.И.ПС1	
	2	МН 130-6, м	2,17	1.400-16 В.1 140-23	
	3	МН 120-6	2	1.400-15 В.1 130-29	
	6	МН 219-2	1	1.400-15 В.1 150-29	
ПС8					4630
	1	Панель стеновая ПС1	1	902-1-142.88-КЖ2.И.ПС1	
	2	МН-130-6, м	1,25	1.400-15 В.1 140-23	
	3	МН-120-6	1	1.400-15 В.1 130-23	
	13	МН 1	7	902-1- -КЖ2.И.МН1	
	14	МН 553, м	4,5	1.400-15 В.1 550-04	
	9	ф16 А-III, ℓ=1940, 3.07кг	12	без черт.	
	10	L50×5; ℓ=500; 1.9кг	1	без черт.	
ПС9					4630
	1	Панель стеновая ПС1	1	902-1-142.88-КЖ2.И.ПС1	
	13	МН 1	7	902-1-142.88-КЖ2.И.МН1	
	3	МН 120-6	1	1.400-15 В.1 130-23	
	9	ф16 А-III, ℓ=1940; 3.07кг	12	без черт.	
	10	L50×5; ℓ=500; 1.9кг	1	без черт.	
	14	МН 553; м	4,5	1.400-15 В.1 550-04	
ПС10					4630
	1	Панель стеновая ПС1	1	902-1-142.88-КЖ2.И.ПС1	
	3	МН 120-6	2(3)	1.400-15 В.1 130-23	
	4	МН 118-6	1	1.400-15 В.1 130-11	
	5	МН 105-6	5	1.400-15 В.1 1.120-05	

Марка	Поз.	Наименование	Кол.	Обозначение документа	Масса, кг
ПС11					4630
	1	Панель стеновая ПС1	1	902-1-142.88-КЖ2.И.ПС1	
	3	МН 120-6	1(2)	1.400-15 В.1. 130-23	
	4	МН 118-6	1	1.400-15 В.1 130-11	
	5	МН 105-6	1	1.400-15 В.1 120-05	
	7	МН 112-6	1	1.400-15 В.1 120-47	
	15	МН 117-3	1	1.400-15 В.1 130-02	
ПС12					4630
	1	Панель стеновая ПС1	1	902-1-142.88-КЖ2.И.ПС1	
	3	МН 120-6	1	1.400-15 В.1 130-23	
	4	МН 118-6	1	1.400-15 В.1 130-11	
	5.	МН 105-6	9	1.400-15 В.1 120-05	
	7	МН 112-6	1	1.400-15 В.1 120-47	
	15	МН 117-3	1	1.400-15 В.1 130-02	
ПС13					4630
	1	Панель стеновая ПС1	1	902-1-142.88-КЖ2.И.ПС1	
	3	МН 120-6	1	1.400-15 В.1 130-23	
	4	МН 118-6	1	1.400-15 В.1 130-11	
	5	МН 105-6	1	1.400-15 В.1 120-05	
ПС14					4630
	1	Панель стеновая ПС1	1	902-1-142.88-КЖ2.И.ПС1	
	3	МН 120-6	2	1.400-15 В.1 130-23	
ПС15					4630
	1	Панель стеновая ПС1	1	902-1-142.88-КЖ2.И.ПС1	
	3	МН 120-6	2	1.400-15 В.1 130-23	
	13	МН1	7	902-1-142.88КЖ2.И.МН1	
	10	L50×5; ℓ=500; 1.9кг	1	без черт.	
	9	ф6 А-III ℓ=1940; 3.07кг	12	без черт.	
	14	МН 553, м	4,5	1.400-15. В.1 550-04	

Количество в скобках дано для варианта с насосами марки СМ

Привязан

Инв. №

ТП 902-1- 142.88 - КЖ2.И.ПС2 | Лист 6

Формат А3

23478-05 30

29

Инв. № подл.	Подпись и дата	Взам. инв. №

Альбом 5

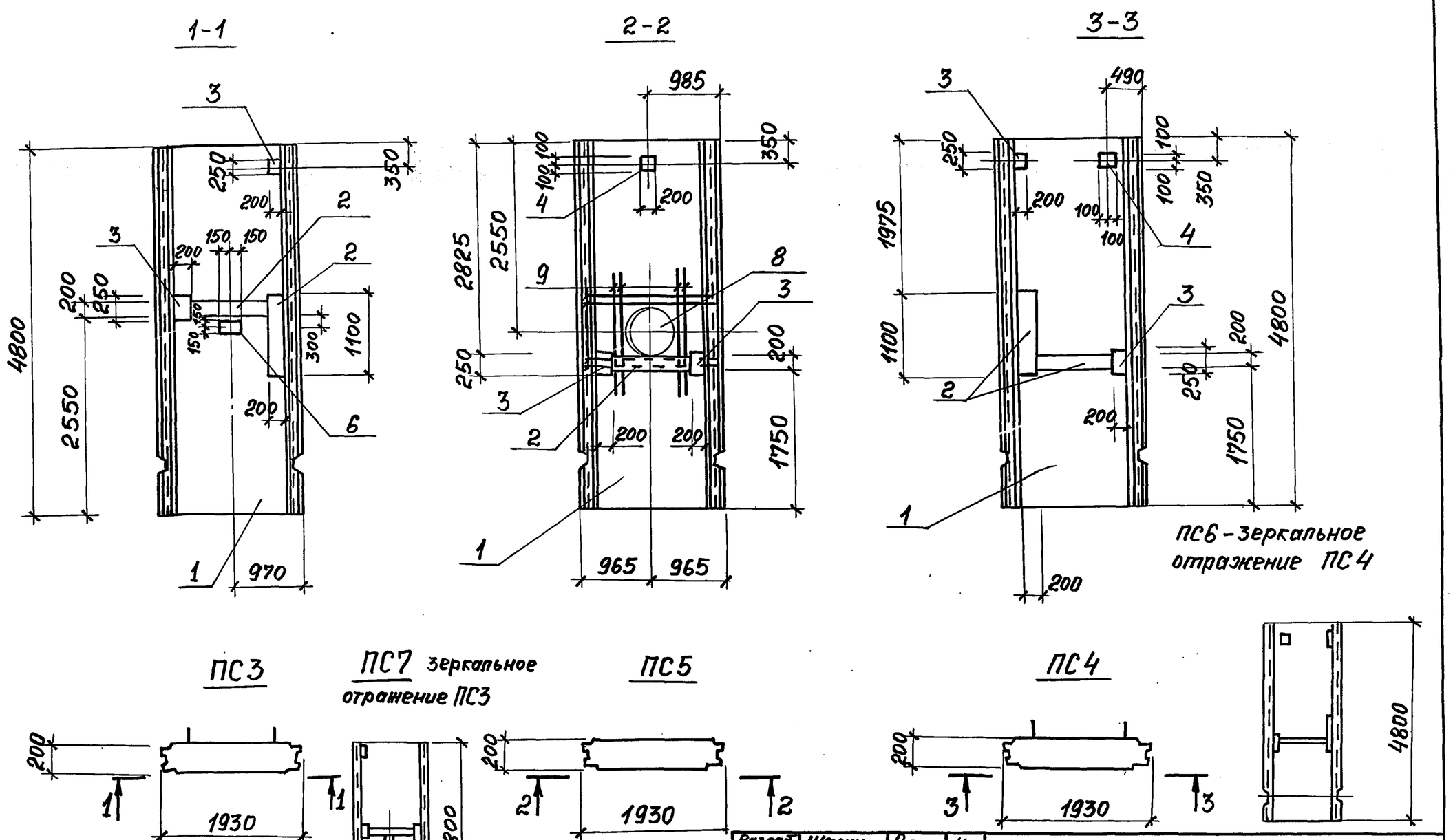

Разраб.	Шалин		
Провер.	Абрамова		
Вед. инж.	Сафрончик		
Рук. гр.	Абрамова		
Гл. спец.	Власенко		
Н. контр.	Сокольская		
Нач. отд.	Шейко		

Привязан

Инв. №

ТП 902-1-142.88-КЖ2.И.ПС2

Панель стеновая ПС2 ... ПС15

Стадия	Лист	Листов
Р	1	4

Госстрой СССР Союзводоканалниипроект Харьковский Водоканалпроект

Формат А3

Инв. № подл.	Подпись и дата	Взам. инв. №

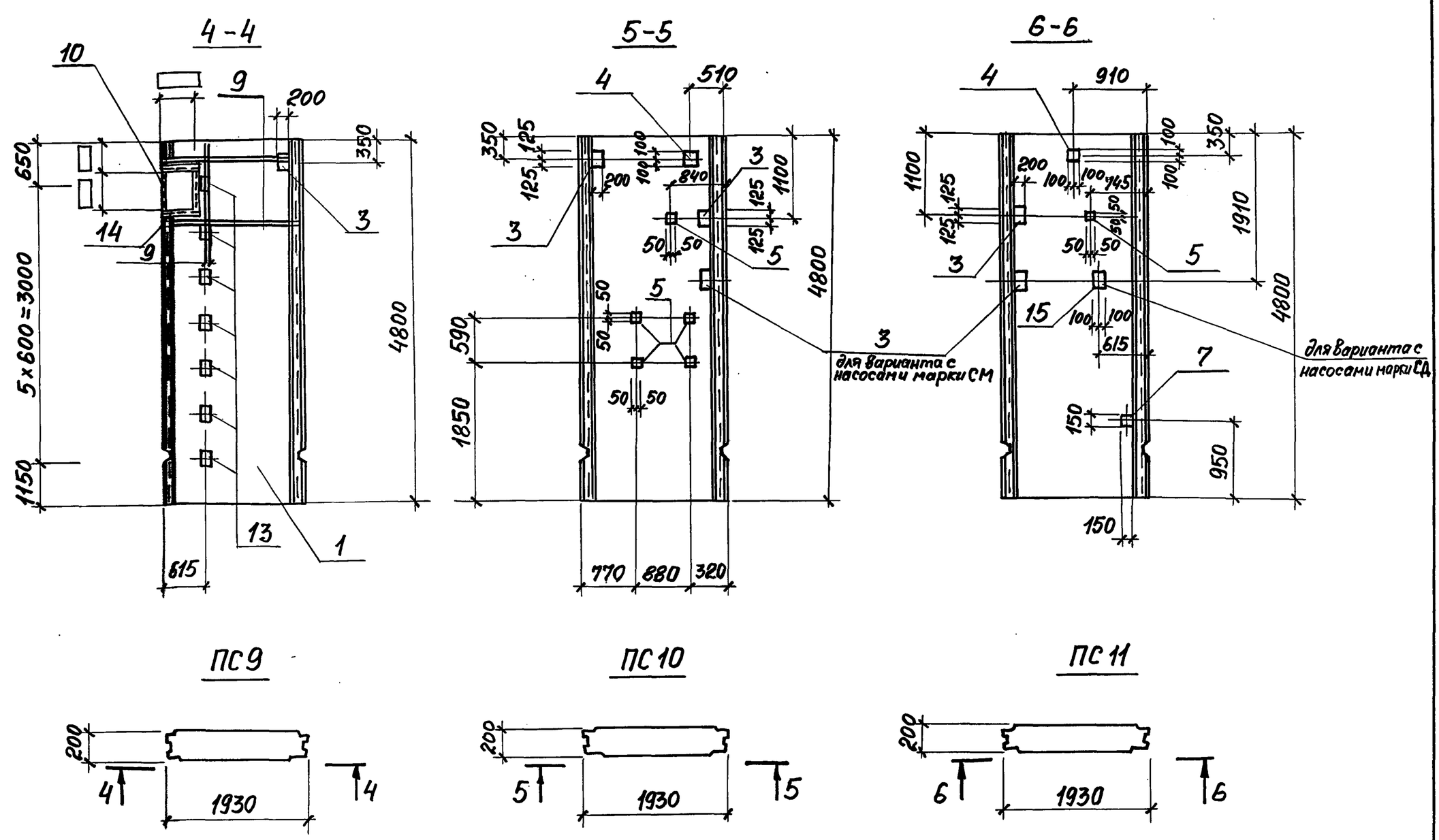

Привязан

Инв. №

ТП 902-1-142.88-КЖ2.И.ПС2

Лист 2

Копировал Годовская

Формат А3

23478-05 31

30

Инв. № подл.	Подпись и дата	Взам. инв. №

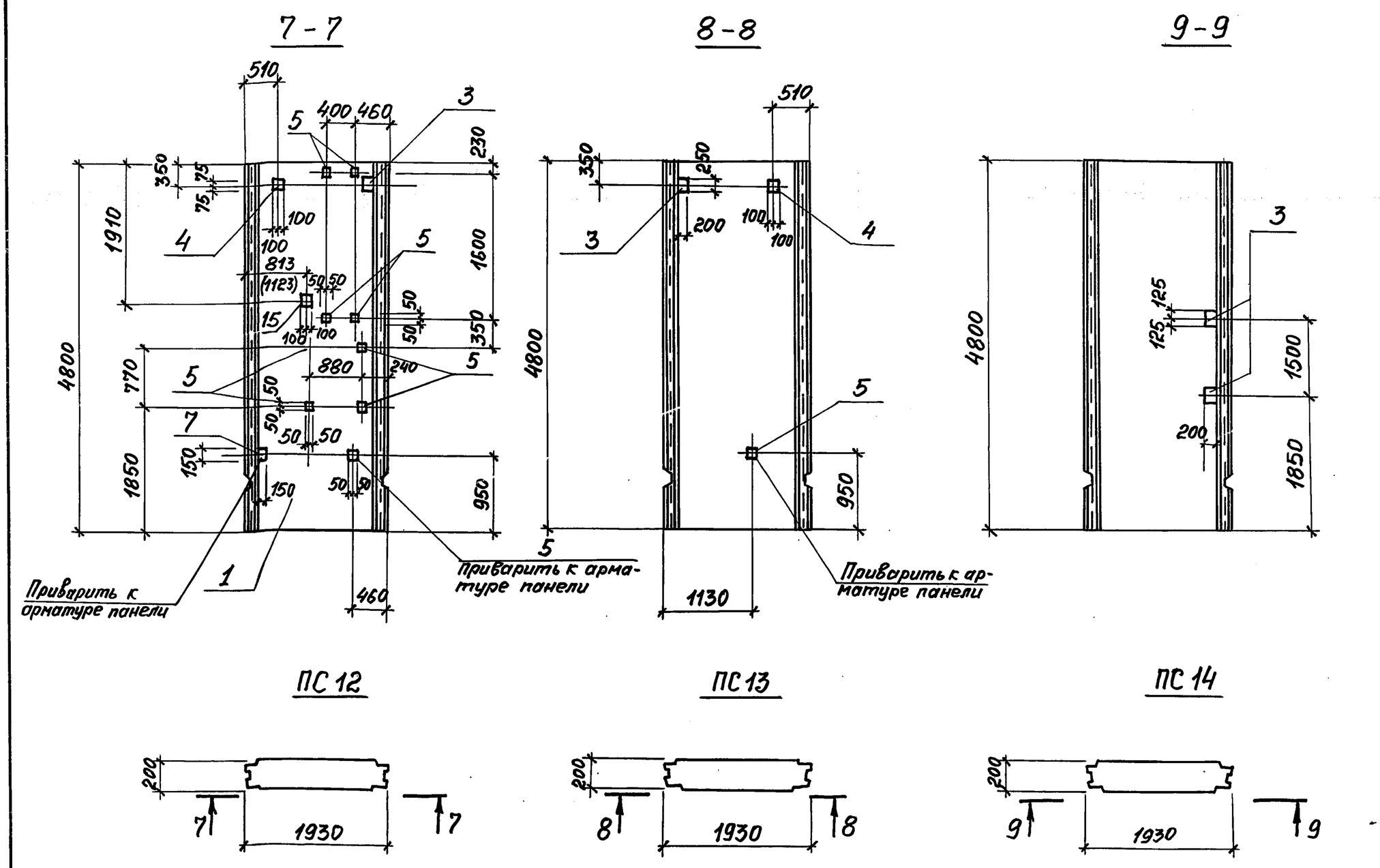

Размеры в скобках даны для варианта с насосами марки СМ.

Привязан

Инв. №

ТП 902-1-142.88 - КЖ2.И.ПС2

Лист 3

Формат А3

Инв. N подл.	Подпись и дата	Взам. инв. №

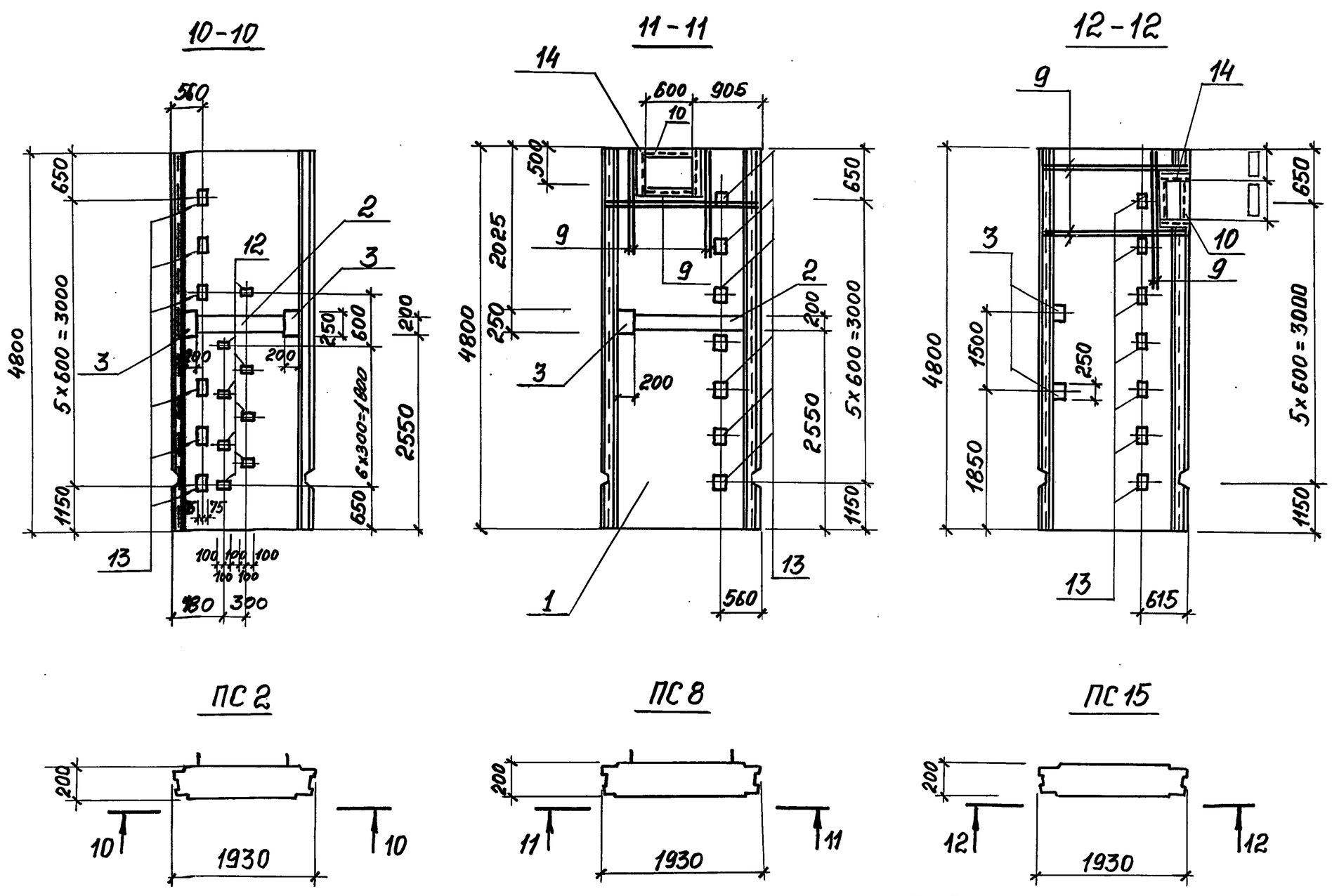

Привязан

Инв. №

ТП 902-1-142.88 - КЖ2.И.ПС2

Лист 4

Формат А3

Инв.№ подл.	Подпись и дата	Взам. инв.№

Альбом 5

Ведомость дополнительного расхода стали на элемент, кг

Марка элемента	Изделия закладные																	Общий расход
	Арматура класса А-III ГОСТ 5781-82*						Прокат марки ВСт3кп2, ВСт3пс6-1 ГОСТ 103-76*					ГОСТ 8509-86		ГОСТ 10704-76*				
	Ф8	Ф10	Ф12	Ф14	Ф16	Итого	-δ=6	-δ=8	-δ=10	δ=14	Итого	L50x5		Ду600 ℓ=200	Ду300 ℓ=200		Итого	
ПС2		5.4	1.6	33,9		40,9	33,1	32,1	8,5	23,8	97,5							138,4
ПС3		0,6	3.6			4,2		36,8	4,7		41.5							45,7
ПС4		0,3	5,3			5,6		37,5	7,1		44,6							50,2
ПС5		0,6	2,2			2,8		23,1	2,9		26,0			64,9			64,9	93,7
ПС6		0,3	5,3			5,6		37,5	7,1		44,6							50,2
ПС7		0,6	3.6			4,2		36,8	4,7		41.5							45,7
ПС8	2,0	0,3	1.9	33,9	48,6	86,7	33,1	20,0	2,5	23,8	79,4	19,6						185,7
ПС9	1.6		0,6	33,9	48,6	84,7	33,1	1.9	0,8	23,8	59,6	16,6						160,9
ПС10	0,5		1.8			2,3	2,5	7,2	2,4		12,6							14,9
ПС11	0,2		1,2			1,4	1,0	4,1	1,6		6,7							8,1
ПС12	0,7		2,4			3,1	3,5	9,9	3,2		16,6							19,7
ПС13	0,1		2,4			2,5	0,5	7,5	3,2		11,2							13,7
ПС14			1,2			1,2		3,8	1,6		5,4							6,6
ПС15	1,6		1,2	29,1	48,6	80,5	28,3	3,8	1,6	20,4	54,1	16,6						151,2

Привязан

Инв.№

Разраб.	Лововская		11
Провер.	Сафрончик		11
Вед.инж.	Сафрончик		11
Рук.гр.	Абрамова		11
Гл.спец.	Власенко		11
Н.контр.	Сокольская		11
Нач.отд.	Шейко		8.88г

ТП 902-1-142.88-КЖ2.И.ПС РС

Ведомость дополнительного расхода стали

Стадия	Лист	Листов
Р		1

Госстрой СССР Союзводоканалниипроект Харьковский Водоканалпроект

Формат А3

Инв.№ подл.	Подпись и дата	Взам. инв.№

Альбом 5

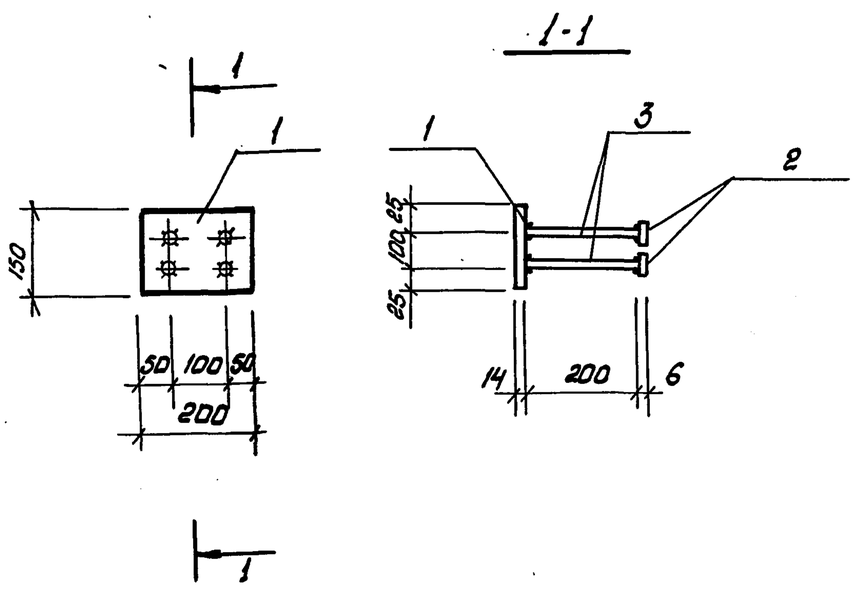

Марка	Поз.	Наименование	Кол.	Масса ед., кг	Масса, кг
МН1	1	Полоса 14×150, ℓ=200	1	3,3	4,74
	2	Полоса 6×50, ℓ=50	4	0,12	
	3	Ф 14 А-III, ℓ=200	4	0,24	

Технические требования см. ТП 902-1-142.88-КЖ2.И.ТТ
Арматура класса А-III по ГОСТ 5781-82*
Полоса по ГОСТ 82-70*

Привязан

Инв.№

Разраб.	Прядкина		11
Провер.	Сафрончик		11
Вед.инж.	Сафрончик		11
Рук.гр.	Абрамова		11
Гл.спец.	Власенко		11
Н.контр.	Сокольская		11
Нач.отд.	Шейко		8.88г

ТП 902-1-142.88-КЖ2.И.МН1

Изделие закладное МН1

Стадия	Лист	Листов
Р		1

Госстрой СССР Союзводоканалниипроект Харьковский Водоканалпроект

Формат А4

23478-05 33

Инв.№ подл.	Подпись и дата	Взам. инв.№

Альбом 5

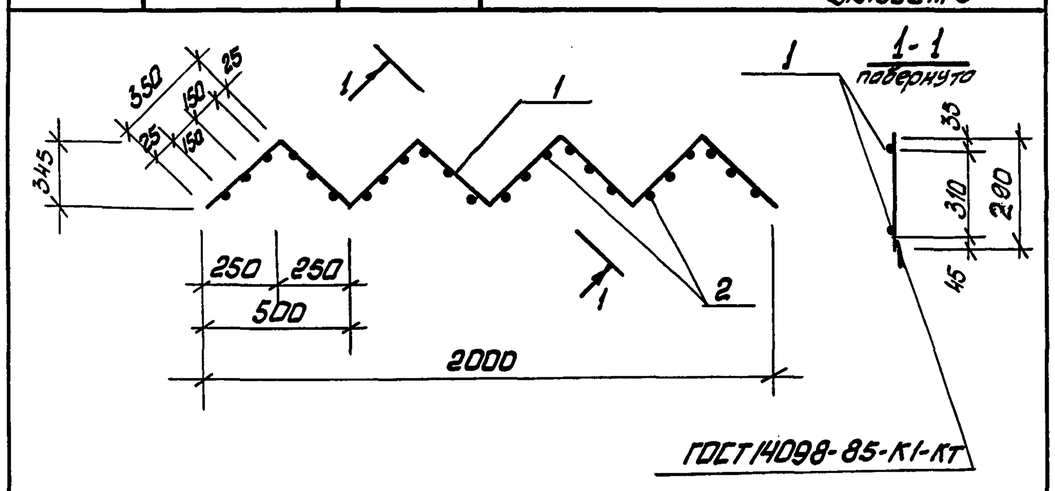

ГОСТ 14098-85-К1-КТ

Марка каркаса	Поз.	Наименование	Кол.	Масса ед., кг	Масса каркаса, кг
Кр4	1	Ф10 А-I, ℓ=2800	2	1,7	7,24
	2	Ф8 А-I, ℓ=290	24	0,16	

Технические требования см. ТП 902-1-142.88-КЖ2.И.ТТ
Арматура класса А-I по ГОСТ 5781-82*

Привязан

Инв.№

Разраб.	Хотовская		11
Провер.	Сафрончик		11
Вед.инж.	Сафрончик		11
Рук.гр.	Абрамова		11
Гл.спец.	Власенко		11
Н.контр.	Сокольская		11
Нач.отд.	Шейко		8.88г

ТП 902-1-142.88-КЖ2.И Кр4

Каркас плоский Кр4

Стадия	Лист	Листов
Р		1

Госстрой СССР Союзводоканалниипроект Харьковский Водоканалпроект

Формат А3

Инв. № подл.	Подпись и дата	Взам. инв. №

Альбом 5

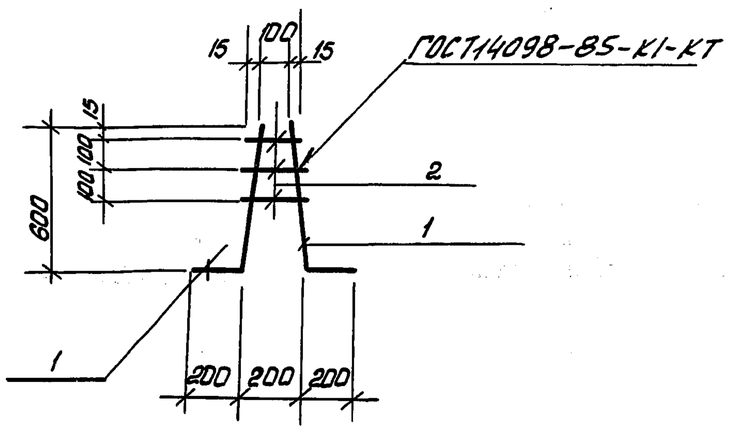

Марка каркаса	Поз.	Наименование	Кол.	Масса ед., кг	Масса каркаса, кг
Кр 3	1	ф12А-III, ℓ = 800	2	0,7	1,58
	2	ф8А-III, ℓср. = 140	3	0,06	

Технические требования см. 902-1-142.88 КЖ2.И.ТТ
Арматура класса А-III по ГОСТ 5781-82*

Привязан

Инв. №

Разраб.	Хотовская		8.88г.
Провер.	Софрончик		"
Вед.инж.	Софрончик		"
Рук.гр.	Абратова		"
Гл.спец.	Власенко		"
Н.контр.	Сокольская		"
Нач.отд.	Шейко		"

ТП 902-1-142.88-КЖ2.И.Кр 3

Каркас плоский Кр 3

Стадия	Лист	Листов
Р		1

Госстрой СССР Союзводоканалниипроект Харьковский Водоканалпроект

Формат А4

Инв. № подл.	Подпись и дата	Взам. инв. №

Альбом 5

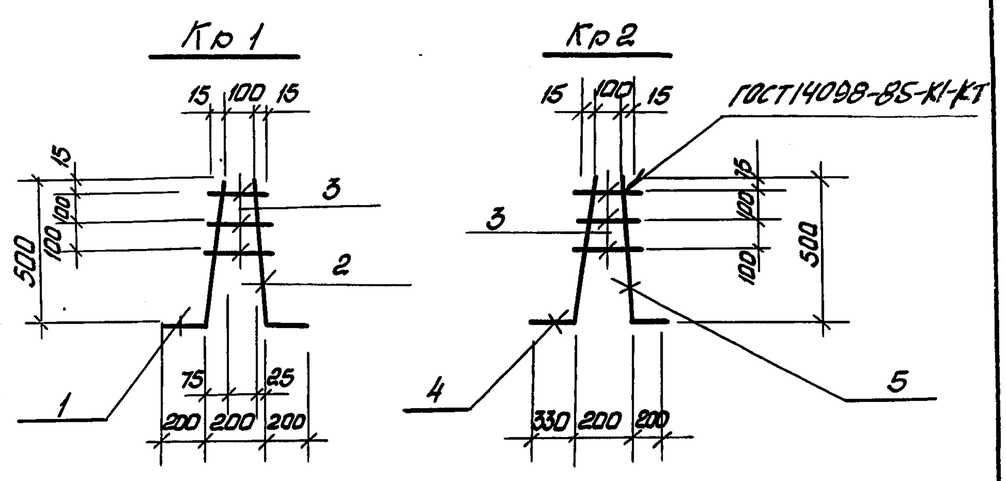

Марка каркаса	Поз.	Наименование	Кол.	Масса ед. кг	Масса каркаса, кг
Кр 1	1	ф12А-III, ℓ = 705	1	0,6	0,27
	2	ф12А-III, ℓ = 700	1	0,6	
	3	ф8А-III, ℓср = 140	3	0,06	
Кр2	4	ф16А-III, ℓ = 835	1	1,3	2,08
	5	ф12А-III, ℓ = 700	1	0,6	
	3	ф8А-III, ℓср = 140	3	0,06	

Технические требования см. ТП 902-1-142.88-КЖ2.И.ТТ
Арматура класса А-III по ГОСТ 5781-82*

Привязан

Инв. №

Разраб.	Хотовская		8.88г.
Провер.	Софрончик		"
Вед.инж.	Софрончик		"
Рук.гр.	Абратова		"
Гл.спец.	Власенко		"
Н.контр.	Сокольская		"
Нач.отд.	Шейко		"

ТП 902-1-142.88-КЖ2.И.Кр1

Каркас плоский Кр1, Кр2

Стадия	Лист	Листов
Р		1

Госстрой СССР Союзводоканалниипроект Харьковский Водоканалпроект

Формат А4

Инв. № подл.	Подпись и дата	Взам. инв. №

Альбом 5

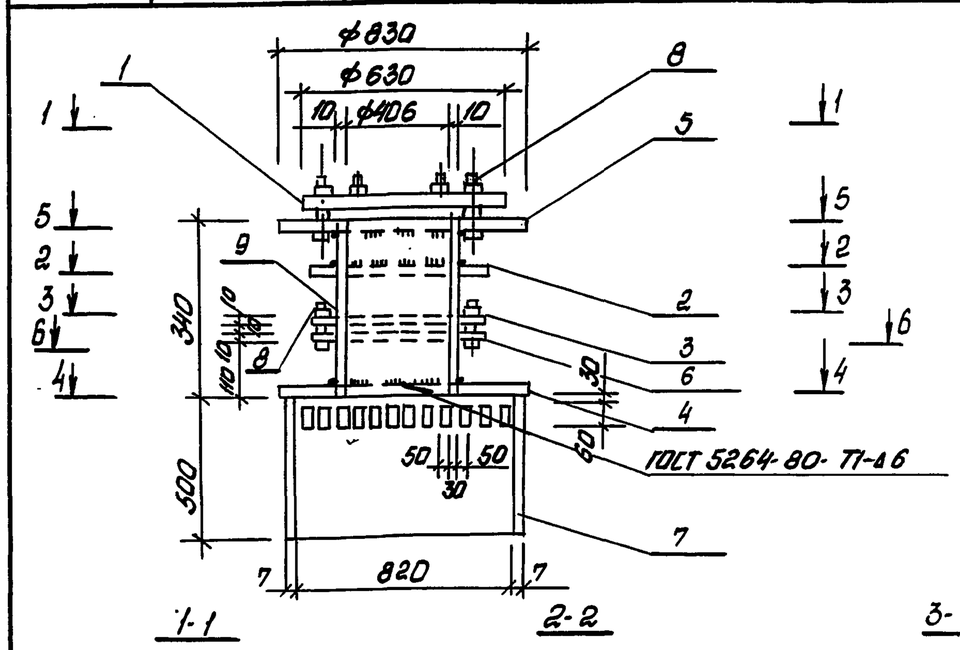

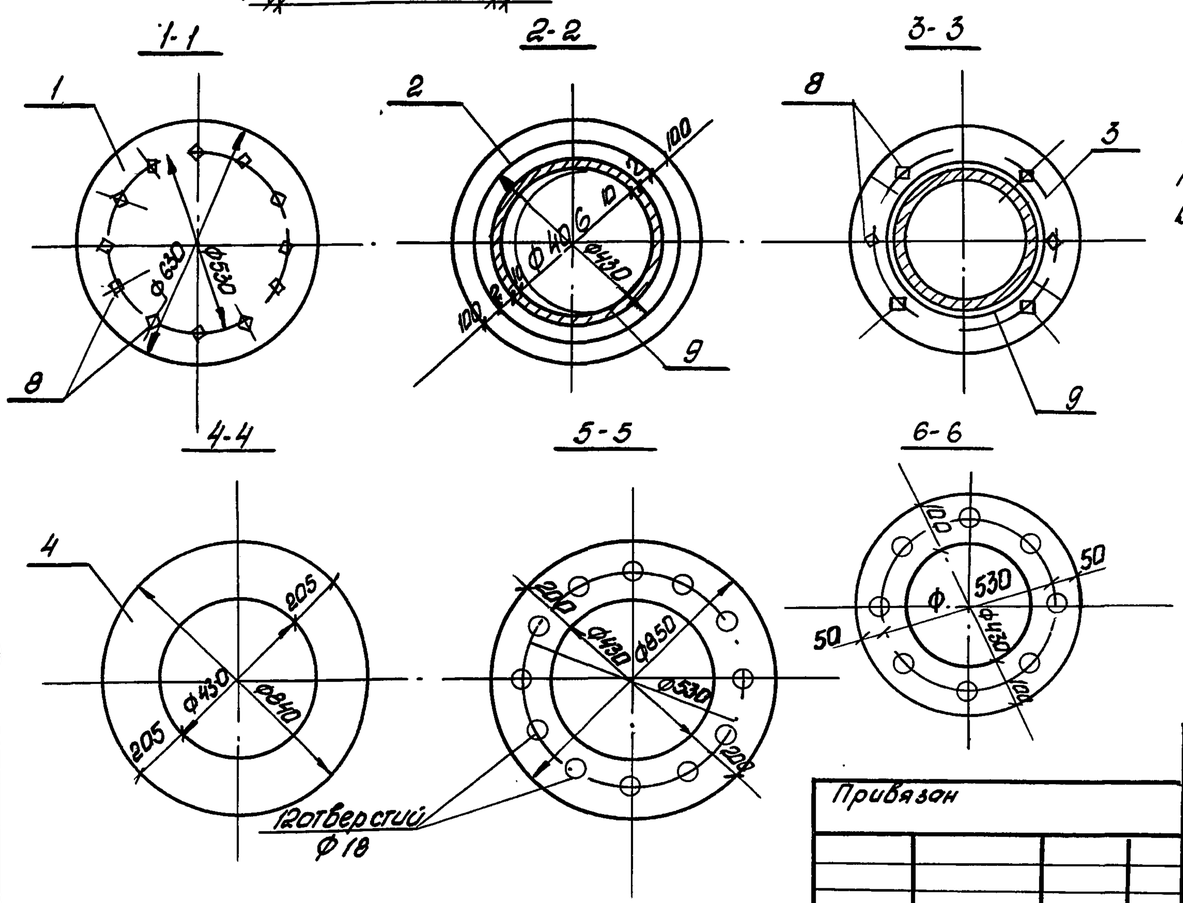

Марка изделия	Поз.	Наименование	Кол.	Масса ед., кг	Масса изделия, кг
МН2	1	–16 × 630, ℓ = 630	1	49,8	340,7
	2	–10 × 630, ℓ = 630	1	31,2	
	3	–10 × 320, ℓ = 320	2	8,0	
	4	–6 × 850, ℓ = 850	1	34,0	
	5	–16 × 850, ℓ = 850	1	90,8	
	6	–10 × 630, ℓ = 630	1	31,2	
	7	труба ø20 × 7, ℓ = 500	1	50,2	
	8	Болт М16×60.50	20	0,13	
	9	Труба 426 × 10, ℓ = 340	1	34,9	

Технические требования см. ТП 902-1-142.88-КЖ2.И.ТТ
Труба по ГОСТ 8732-78*
Полоса по ГОСТ 82-70*
Болт по ГОСТ 7798-70*

Привязан

Инв. №

Разраб.	Хотовская		8.88г.
Провер.	Софрончик		"
Вед.инж.	Софрончик		"
Рук.гр.	Абратова		"
Гл.спец.	Власенко		"
Н.контр.	Сокольская		"
Нач.отд.	Шейко		"

ТП 902-1-142.88-КЖ2.И.МН2

Изделие закладное МН2

Стадия	Лист	Листов
Р		1

Госстрой СССР Союзводоканалниипроект Харьковский Водоканалпроект

Формат А3

23478-05

34

33