ТИПОВОЙ ПРОЕКТ
901-1-83.87

ВОДОЗАБОРНЫЕ СООРУЖЕНИЯ ПРОИЗВОДИТЕЛЬНОСТЬЮ ОТ 0,02 ДО 1,5 $м^3/с$
ДЛЯ АМПЛИТУД КОЛЕБАНИЙ УРОВНЕЙ ВОДЫ ДО 6 М

НАСОСНАЯ СТАНЦИЯ ПРОИЗВОДИТЕЛЬНОСТЬЮ ОТ 0,02 ДО 0,16 $м^3/с$ С ЗАГЛУБЛЕНИЕМ МАШЗАЛА 4,8 М

АЛЬБОМ VI

ЗАДАНИЯ ЗАВОДАМ-ИЗГОТОВИТЕЛЯМ НА КОМПЛЕКТНЫЕ ЭЛЕКТРОТЕХНИЧЕСКИЕ УСТРОЙСТВА

СОСТАВ ПРОЕКТА:

АЛЬБОМ I	ПОЯСНИТЕЛЬНАЯ ЗАПИСКА.
АЛЬБОМ II	ТЕХНОЛОГИЧЕСКИЕ РЕШЕНИЯ, ВНУТРЕННИЕ ВОДОПРОВОД И КАНАЛИЗАЦИЯ, ОТОПЛЕНИЕ И ВЕНТИЛЯЦИЯ, НЕСТАНДАРТИЗИРОВАННОЕ ОБОРУДОВАНИЕ.
АЛЬБОМ III	АРХИТЕКТУРНО-СТРОИТЕЛЬНЫЕ РЕШЕНИЯ.
АЛЬБОМ IV	ИНДУСТРИАЛЬНЫЕ ИЗДЕЛИЯ.
АЛЬБОМ V	ЭЛЕКТРОТЕХНИЧЕСКАЯ ЧАСТЬ.
АЛЬБОМ VI	ЗАДАНИЯ ЗАВОДАМ ИЗГОТОВИТЕЛЯМ НА КОМПЛЕКТНЫЕ ЭЛЕКТРОТЕХНИЧЕСКИЕ УСТРОЙСТВА.
АЛЬБОМ VII	СПЕЦИФИКАЦИЯ ОБОРУДОВАНИЯ
АЛЬБОМ VIII	ВЕДОМОСТЬ ПОТРЕБНОСТИ В МАТЕРИАЛАХ.
АЛЬБОМ IX	СМЕТЫ.

РАЗРАБОТАН ГПИ УКРВОДОКАНАЛПРОЕКТ

ДИРЕКТОР В.Н. ЯКИМЕНКО

ГЛАВНЫЙ ИНЖЕНЕР К.Т.Н. Н.В. ПИСАНКО

НАЧАЛЬНИК ОТДЕЛА М.Я. ВОЛОШИН

ГЛАВНЫЙ ИНЖЕНЕР ПРОЕКТА И.Н. НОВОМИНСКИЙ

УТВЕРЖДЕН И ВВЕДЕН В ДЕЙСТВИЕ
ГЛАВНЫМ УПРАВЛЕНИЕМ ПРОЕКТИРОВАНИЯ
ГОССТРОЯ СССР ПРОТОКОЛ ОТ 28 АВГУСТА 1987 г. N 57

ПРИВЯЗАН:

ТИПОВОЙ ПРОЕКТ
901-1-83.87

ВОДОЗАБОРНЫЕ СООРУЖЕНИЯ ПРОИЗВОДИТЕЛЬНОСТЬЮ ОТ 0,02 ДО 1,5 $м^3/с$
ДЛЯ АМПЛИТУД КОЛЕБАНИЙ УРОВНЕЙ ВОДЫ ДО 6 М

НАСОСНАЯ СТАНЦИЯ ПРОИЗВОДИТЕЛЬНОСТЬЮ ОТ 0,02 ДО 0,16 $м^3/с$ С ЗАГЛУБЛЕНИЕМ МАШЗАЛА 4,8 М

АЛЬБОМ VI

ЗАДАНИЯ ЗАВОДАМ-ИЗГОТОВИТЕЛЯМ НА КОМПЛЕКТНЫЕ ЭЛЕКТРОТЕХНИЧЕСКИЕ УСТРОЙСТВА

25543-06

				ПРИВЯЗАН

Обозначение	Лист	Наименование	Кол. листов	Стр. альб.
ТП 901-1-83.87-ЭМН		Ведомость чертежей выпуска	1	2
Задание заводу-изготовителю на НКУ по ОСТ 16 0.800.485-84				
ТП901-1-83.87-ЭМН	пк	Перечень комплектных устройств	1	7
ТП901-1-83.87-ЭМН1	1	Щит станций управления ШЩ. Чертеж общего вида	5	3;4
ТП901-1-83.87-ЭМН1	2	ШЩ. Технические данные аппаратов	4	5
ТП901-1-83.87-ЭМН1	3	ШЩ. Таблица перечня надписей	6	6;7
ТП901-1-83.87-ЭМН1	4	ШЩ. Схема электрическая соединений	11	7÷16
ТП901-1-83.87-ЭМН2	1	Ящик Я1(Я2;Я3) Чертеж общего вида	1	17
ТП901-1-83.87-ЭМН2	2	Ящик Я1 (Я2, Я3) Технические данные аппаратов.	1	17
ТП901-1-83.87-ЭМН2	3	Ящик Я1(Я2;Я3) Таблица перечня надписей	1	17
ТП901-1-83.87-ЭМН2	4	Ящик Я1(Я2;Я3) Схема электрическая соединений.	1	18
ТП901-1-83.87-ЭМН3	1	Ящик Я4. Чертеж общего вида	1	19
ТП901-1-83.87-ЭМН3	2	Ящик Я4. Технические данные аппаратов.	1	19
ТП901-1-83.87-ЭМН3	3	Ящик Я4. Таблица перечня надписей	1	19
ТП901-1-83.87-ЭМН3	4	Ящик Я4. Схема электрическая соединений	1	20
ТП901-1-83.87-ЭМН4	1	Ящик Я6. Чертеж общего вида	1	21
ТП901-1-83.87-ЭМН4	2	Ящик Я6 Технические данные аппаратов	1	21
ТП901-1-83.87-ЭМН4	3	Ящик Я6 Таблица перечня надписей	1	21
ТП901-1-83.87-ЭМН4	4	Ящик Я6 Схема электрическая соединений	1	22

Обозначение	Лист	Наименование	Кол. листов	Стр. альб.
ТП901-1-83.87-ЭТХН		Ведомость чертежей выпуска	1	2
Задание заводу-изготовителю на щиты систем автоматизации технологических процессов по ОСТ 36.13-76				
ТП901-1-83.87-ЭТХН1	сщ	Спецификация щитов	1	23
ТП901-1-83.87-ЭТХН1	1	Щит КИП. Общий вид	4	24÷25
ТП901-1-83.87-ЭТХН1	2	Щит КИП. Таблица соединений	3	25÷26
ТП901-1-83.87-ЭТХН1	3	Щит КИП. Таблица подключений	3	26
Принципиальные схемы ТП901-1- -ЭТХ альб. V				
ТП901-1-83.87-ЭТХ	2	Схема функциональная технологического контроля	1	34
ТП901-1-83.87-ЭТХ	3	Схема принципиальная электропитания щита КИП	1	35
ТП901-1-83.87-ЭТХ	3	Схемы принципиальные технологических измерений	1	35

При привязке проекта:

1. Чертежи общих видов ЩЩ (ЭМН1-1) и схем электрических соединений (ЭМН1-4) комплектовать в соответствии с мощностью электродвигателей
2. Данные в рамках ▭ простановить в соответствии с ТП901-1-83.87-ЭМ альбом V.
3. При комплектовании задания заводу-изготовителю на щиты систем автоматизации технологических процессов из альбома V приложить стр. 34; 35.

Типовой проект 901-1-83.87 Альбом VI

Типовой проект разработан в соответствии с действующими нормами и правилами.

Главный инженер проекта Новатинский

Привязан

Инв. №

Подпись и дата | Взам. инв. №

ГИП	Новатинский		
Н.контр.	Глузберг		
Нач.отд.	Терехов		
Гл.спец.	Глузберг		
Рук.гр.	Лакашко		

ТП 901-1-83.87 -ЭМН, ЭТХН

Водозаборные сооружения производительностью от 0,02 до 1,5 м³/с для амплитуд колебания уровней воды до 6 м. Насосная станция производительностью от 0,02 до 0,16 м³/с с заглублением машзала 4,8 м.

Стадия	Лист	Листов
Р	1	1

Ведомость чертежей выпусков.

Госстрой СССР Укрводоканалпроект Киев

25543-06 3

Формат А2

Типовой проект 901-1-83.87 Альбом VII

Вид спереди
Двери не показаны

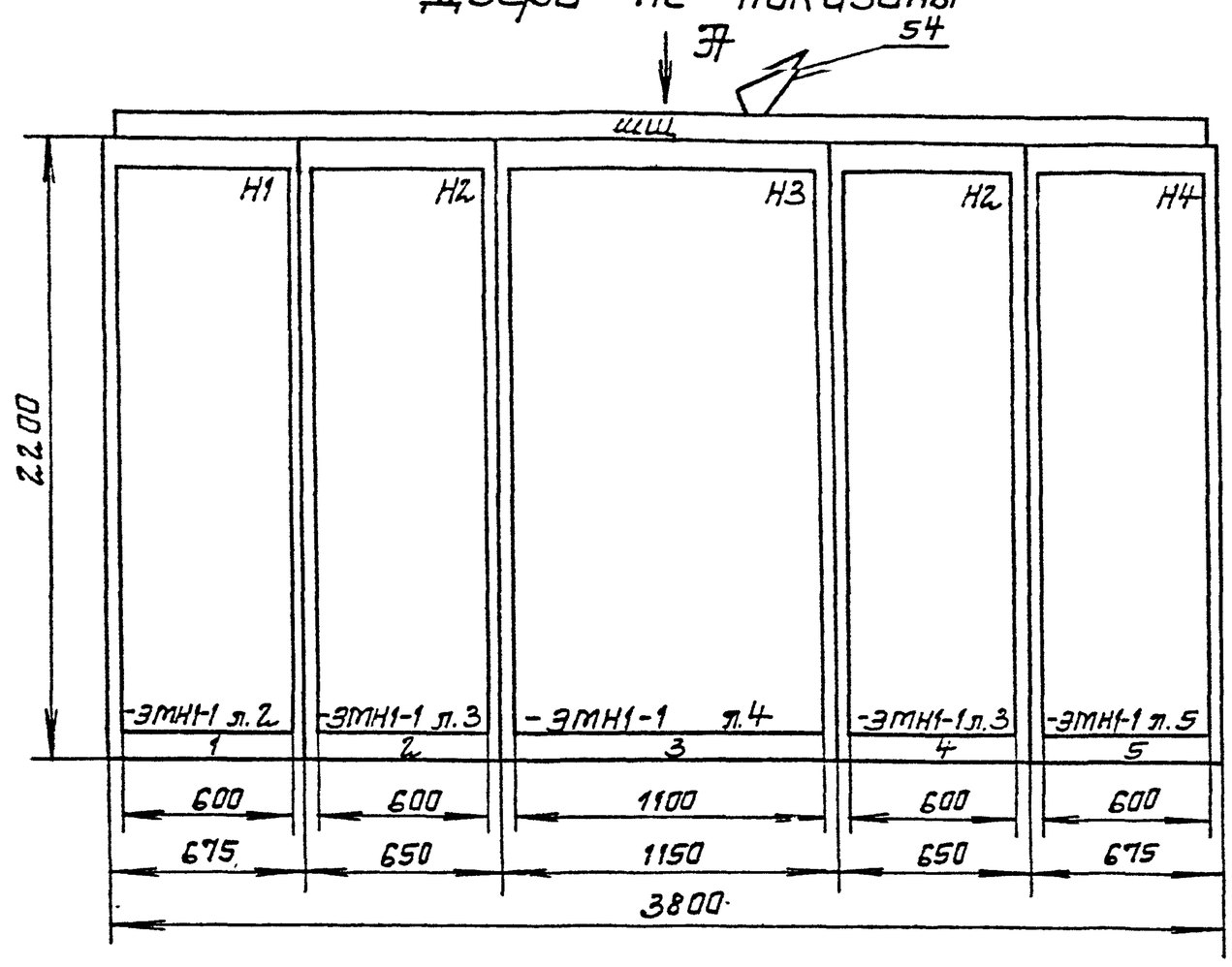

Двери шкафов
Вид спереди

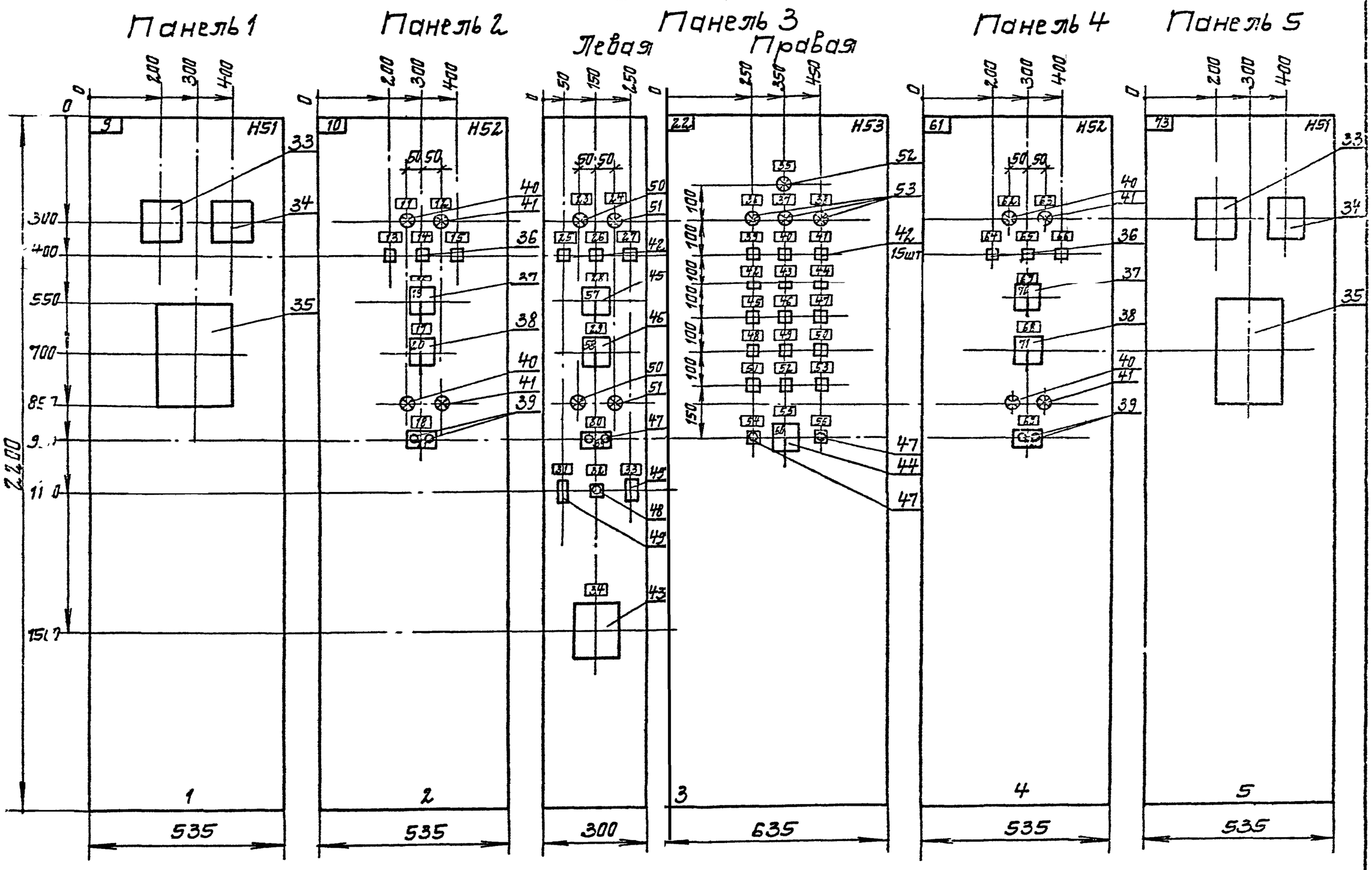

Вид Ж
М1:50

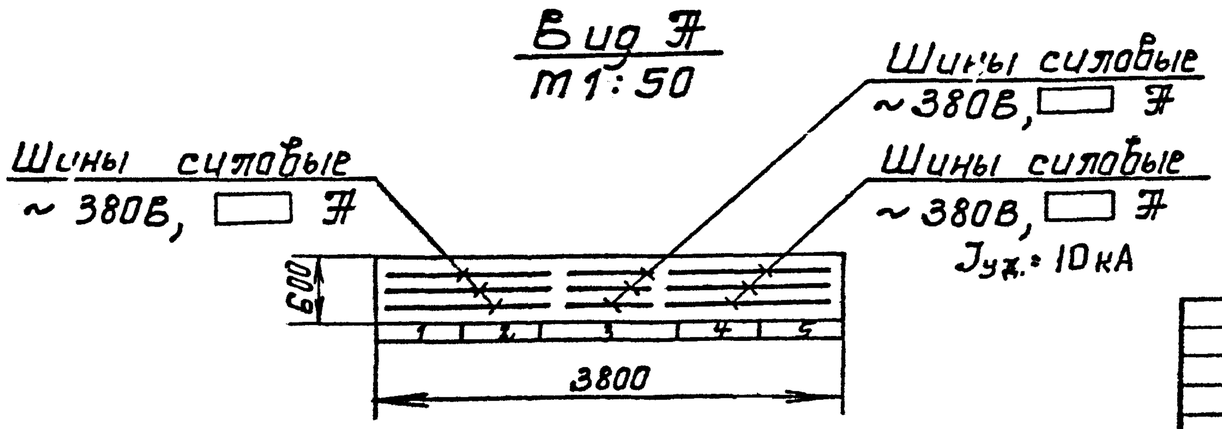

ГИП	Новотурский		
Н.контр.	Глузберг		
Нач.отд.	Терехов		
Гл.спец.	Глузберг		
Рук.гр.	Лакошко		
Инж.	Титко		

Привязан

Инв. №

ТП 901-83.87 -ЭМН1-1

Водозаборные сооружения производительностью свыше 0,1 м³/с для амплитуд колебания уровней воды свыше 6 м.

Насосная станция производительностью от 0,02 до 0,16 м³/с с заглублением машзала 4,8 м

Стадия	Лист	Листов
Р	1	5

ШЩ
Чертеж общего вида.
25543-06 4 5

Госстрой СССР
Укрводоканалпроект
Киев

Формат А2

Типовой проект 901-1-83.87 Альбом VI

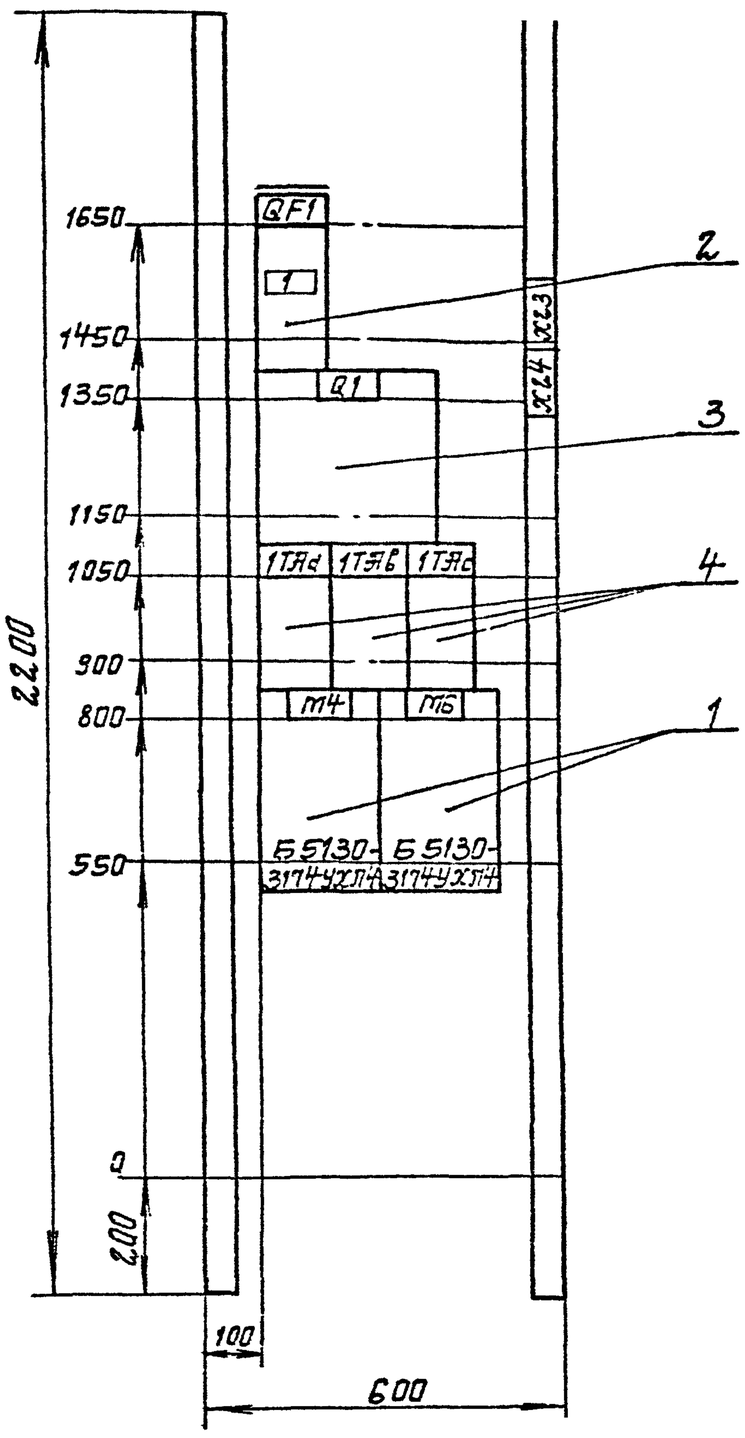

Привязан

Инв. №

Панель 1 (Набор Н1)

ТП901-1-83.87 -ЭМН1-1

Лист 2

Формат А4

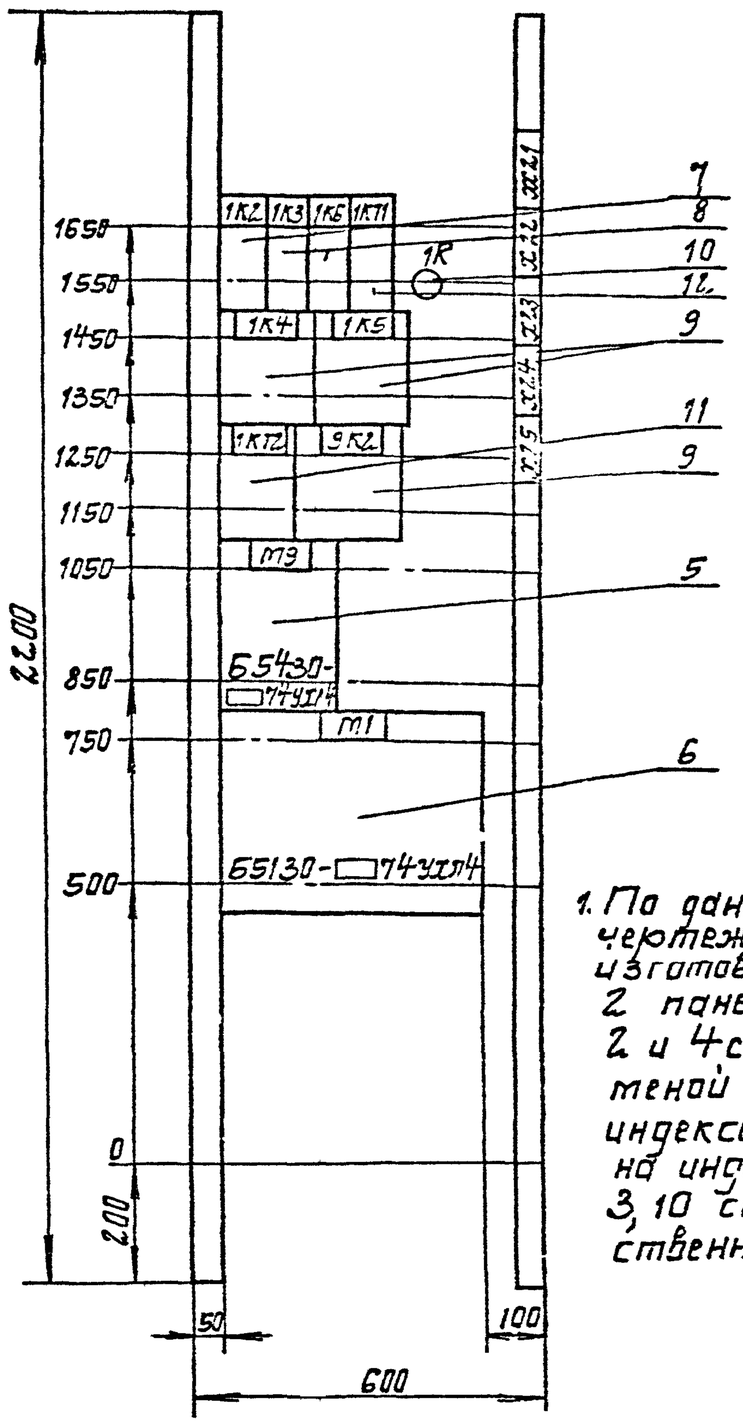

1. По данному чертежу изготовить 2 панели 2 и 4с заменой индексов 1,9 на индексы 3,10 соответственно.

Привязан

Инв. №

Панель 2(4)(Набор Н2)

ТП901-1-83.87 -ЭМН1-1

Лист 3

Формат А4

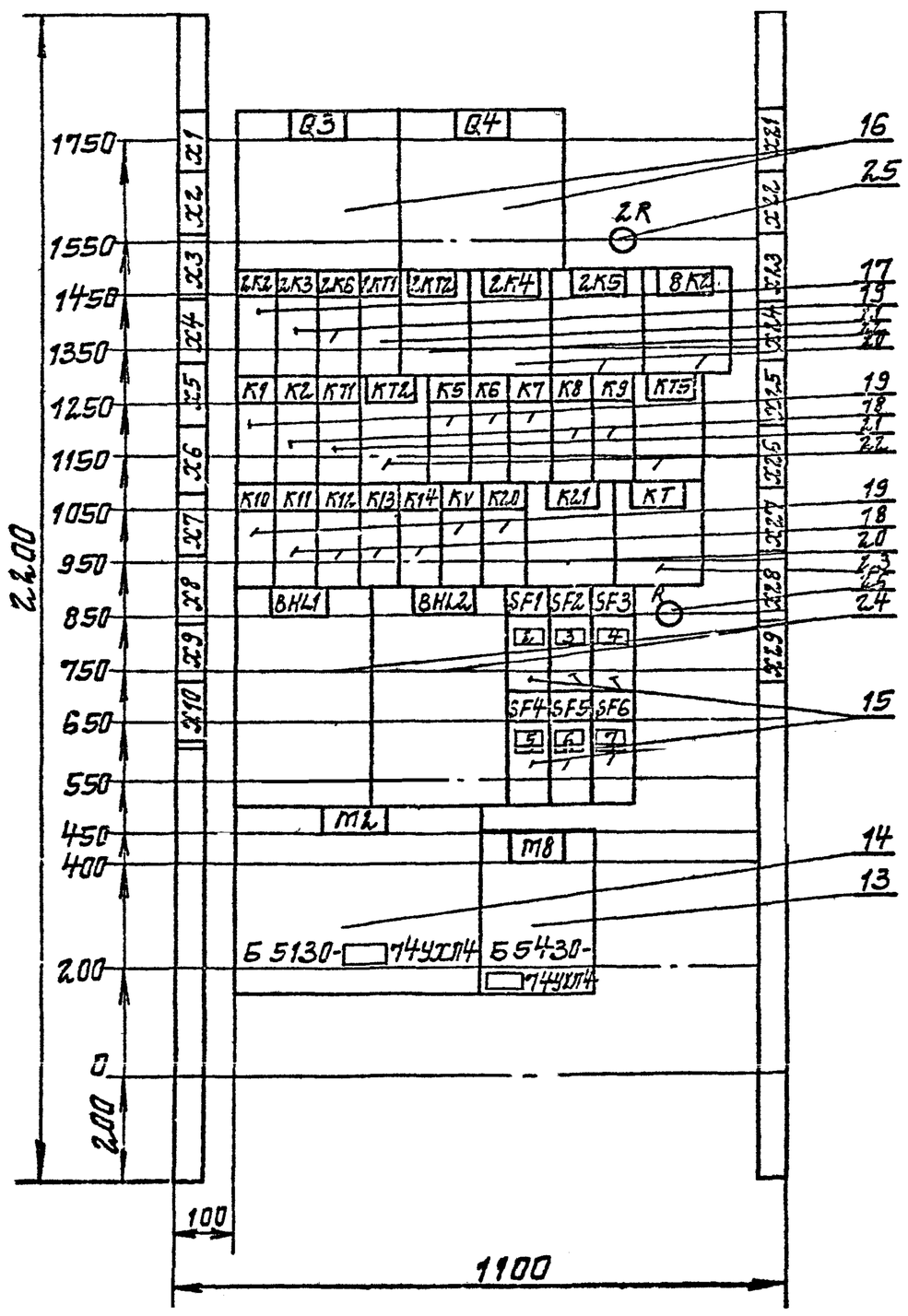

Привязан

Инв. №

Панель 3 (Набор Н3)

ТП901-1-83.87 -ЭМН1-1

Лист 4

Формат А4

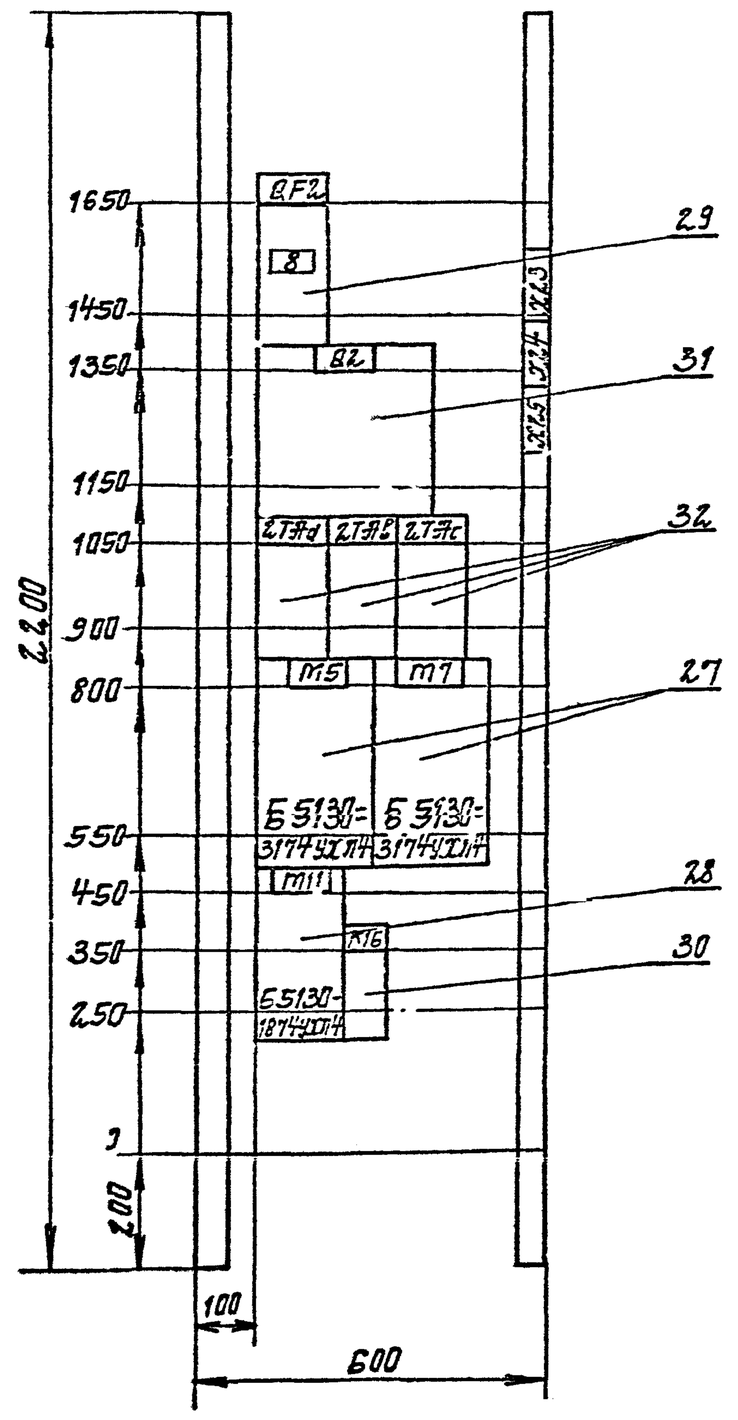

Привязан

Инв. №

Панель 5 (Набор Н4)

ТП901-1-83.87 -ЭМН1-1

Лист 5

Формат А4

Альбом VI

Типовой проект 901-1-83.87

Формат	Зона	Поз.	Обозначение	Наименование	Кол.	Примеч.
				Документация		
			ТП901-83.87 -ЭМН1-1	Чертеж общего вида	5	
			ТП901-83.87 -ЭМН1-4	Схема электрическая соединений		
			ТП901-83.87 -ЭМН1-3	Таблица перечня надписей	6	
				Сборочные единицы		
				Панель 1	1	
				Блоки:		
		1		Б5130-3174 УХЛ4	2	m4,m6
				Н1 1		
		2		Выключатель	1	QF1
				ВА5131-32001003 0УХЛ3		
				Ур 63А отс. 10		
		3		Рубильник	1	Q1
				Р11-35320-00У3		
		4		Тр-р тока	3	1ТА8 1ТА6
				ТК-20 □/5А		1ТАС

Привязан

Инв. №

ГИП	Новгинский	
Инж.	Глузберг	
Инж.	Терехов	
Инж.	Глузберг	
Инж.	Локошко	
Инж.	Тимко	

ТП901-83.87 -ЭМН1-2

Водозаборные сооружения производительностью от 0,02 до 1,5 м³/с для амплитуд колебания уровней воды до 6 м

Насосная станция производительностью от 0,02 до 0,16 м³/с с заглублением машзала 4,8 м

Стадия	Лист	Листов
Р	1	4

ШЩ. Технические данные аппаратов

Гипрострой СССР Укроводоканалпроект Киев

Формат А4

Формат	Зона	Поз.	Обозначение	Наименование	Кол.	Примеч.
				Панель 2 (4)	2	
				Блоки		
		5		Б5430-□74 УХЛ4	1	m9 (m10)
		6		Б5130 -□74УХЛ4	1	m1 (m3)
				Н2		
				Реле		
		7		ПЭ37-4493 U~220В	1	K2
		8		ПЭ37-2293 U~220В	2	K3 K6
		9		РП12 У4 U~220В п.п	3	K4; K5 K2
		10		ВЛ 43 U~220В	1	KT1
				В.В. 1÷10 сек		
		11		РКВ 11-43-212	1	KT2
				U~220В В.В		
		12		Резистор ПЭВ50	1	R
				R 3,9 кОм 10%		
				Панель 3	1	
				Блоки		
		13		Б5430 -□74 УХЛ4	1	m8
		14		Б5130 -□74 УХЛ4	1	m2
				Н3		
		15		Выключатель	6	SF1÷
				А63М У3 U~380В		SF6
				Ур 2А отс 5		
		16		Рубильник	2	Q3
				Р11-35320-00У3		Q4
				Реле		
		17		ПЭ37-4493 U~220В	1	2K2
		18		ПЭ37-4293 U~220В	7	K2, K2, K3 K11÷K14

Инв. № подл. | Подпись и дата | Взам. инв. №

ТП901-83.87 -ЭМН1-2 Лист 2

Формат А4

Формат	Зона	Поз.	Обозначение	Наименование	Кол.	Прим.
				Реле		K20 2K3; 2K6
		19		ПЭ37-22 У3 U~220В	9	K1, K10, K4 K5÷K7
		20		РП 12 У4 U~220В п.п.	4	2K4; 2K5 2K2; K21
		21		ВЛ43 U~220В В.В. 1÷10сек	2	2KT1 KT1
		22		РКВ11-43-212 U~220В	3	2KT2 KT2, KT5
		23		РВ 23 В У4 U~220В п.п.	1	KT.
		24		Сигнализатор ЭРСУ-4	2	BHL1
				комплект датчики вертик		BHL2
				вариант I длины 1,0 м		
		25		Резистор ПЭВ50	1	2R
				R 3,9 кОм 10%		
		26		Резистор ПЭВР-100	1	R
				R 300 Ом 10%		
				Панель 5	1	
				Блоки		
		27		Б5130-3174 УХЛ4	2	m5; m7
		28		Б5130-1874 УХЛ4	1	m11
				Н4		
		29		Выключатель	1	QF2
				ВА5131-32001 0030 УХЛ4		
				Ур 16А отс. 10		
		30		Реле ПЭ37-2293 U~220В	1	K16
		31		Рубильник	1	Q 2
				Р11-35320-00У3		
		32		Тр-р тока	3	2ТА9 2ТА6
				ТК-20 □/5А		2ТАС
	1			Н51 2		
		33		Амперметр Э351	1	PA1
				кл. 1,5 предел измер		(PA2)
				□А т.т. □/5А		
		34		Вольтметр Э351	1	PV1
				кл. 1,5 пр. изм 0÷450В		(PV2)
		35		Счетчик СА4У-И672М кл.2	1	PI1
				U~380/220В 3 □/5А		(PI2)

Инв. № подл. | Подпись и дата | Взам. инв. №

ТП901-83.87 -ЭМН1-2 Лист 3

Формат	Зона	Поз.	Обозначение	Наименование	Кол.	Прим.
	1 5			Н52 2		
		36		Реле РЭУ11-110У3 Iср~0,57А	3	KH1÷KH3
				Переключатель		
		37		УП5312-С29У3	1	SA2
		38		УП5312-А89У3	1	SA3
		39		Кнопка КЕ011У3 исп. 4	2	SB3 SB6
				Арматура		
		40		АС 12.011 У2 U~220В	2	HL1
		41		АС 12.013 У2 U~220В	2	HL2 HL3
				Н53 1		
				Реле		
		42		РЭУ11-110У3 Iср~0,5А	18	2KH1÷2KH3 KH1÷KH15
		43		РП9 У4 U~220В	1	K3
				Переключатель		
		44		УП5311-U95 У3	1	SA
		45		УП5312-С29У3	1	2SA2
		46		УП5312-А89У3	1	2SA3
		47		Кнопка КЕ011У3 исп. 4	2	SB1 SB2
		48		Кнопка КЕ011У3 исп. 4	1	SB1
				толк. красн.		
		49		Тумблер ТВ1-1	2	S1; S2
				Арматура		
		50		АС 12.011У2 U~220В	2	2HL1 2HL1
		51		АС 12.013У2 U~220В	2	2HL2 2HL3
		52		АС 12.015 У2 U~220В	1	HL W
		53		АС 12.014У2 U~220В	3	HL V1÷ HL V3
				над щитом		
		54		Сирена СС1У3 U~220В	1	VS
				Колодка из 10 зажимов на ток 16А	29	

Инв. № подл. | Подпись и дата | Взам. инв. №

ТП901-83.87 -ЭМН1-2 Лист 4

Альбом VII

Типовой проект 901-1-83.87

Панель	Строка	Надпись	Поз. обозначение	Место надписи	Текст	Кол.	Вид шрифта	Заготовка
					Панель			
1				Табличка	М4	1		
				—"—	М5	1		
		1	QF1	—"—	Ввод N1	1		
				—"—	Q1	1		
				—"—	1ТЯа	1		
				—"—	1ТЯб	1		
				—"—	1ТЯс	1		
2				—"—	М9	1		
				—"—	М1	1		
				—"—	1К2	1		
				—"—	1К3	1		
				—"—	1К6	1		
				—"—	1КТ1	1		
				—"—	1R	1		
				—"—	1К 4	1		
				—"—	1К5	1		
				—"—	1КТ2	1		
				—"—	9К2	1		
3				—"—	М2	1		
				—"—	М8	1		
		2	SF1	—"—	О.ц. насосов подачи воды	1		

Привязан

Инв. №

Взам. инв. №

Подпись и дата

Инв. № подл.

ТП 901-1-83.87 -ЭМН1-3

Водозаборные сооружения производительностью от 0,02 до 1,5 м³/с для амплитуд колебания уровней воды до 6 м

Насосная станция производительностью от 0,02 до 0,16 м³/с с затоплением машзала 4,8 м

ГИП	Новотинский		Стадия	Лист	Листов
Н.отд.	Глузберг		Р	1	6
Нач.отд.	Терехов				
Гл.спец.	Глузберг		Госстрой СССР Укрводоканалпроект Киев		
Рук.гр.	Лукошко				
Ст.техн.	Мелатед				

Шщ Таблица перечня надписей.

Панель	Строка	Надпись	Поз. обозначение	Место надписи	Текст	Кол.	Вид шрифта	Заготовка
		3	SF2	Табличка	О.ц. вакуум насосов	1		
		4	SF3	—"—	О.ц. дренажных насосов	1		
		5	SF4	—"—	Сигнализация	1		
		6	SF5	—"—	Щит КиП	1		
		7	SF6	—"—	Резерв	1		
				—"—	Q3	1		
				—"—	Q4	1		
				—"—	2R	1		
				—"—	2К2	1		
				—"—	2К3	1		
				—"—	2К6	1		
				—"—	2КТ1	1		
				—"—	2КТ2	1		
				—"—	2К4	1		
				—"—	2К5	1		
3				—"—	8К2	1		
				—"—	К1	1		
				—"—	К2	1		
				—"—	КТ1	1		
				—"—	КТ2	1		
				—"—	К5	1		
				—"—	К6	1		
				—"—	К7	1		
				—"—	К8	1		
				—"—	К9	1		
				—"—	КТ5	1		
				—"—	К10	1		
				—"—	К11	1		
				—"—	К12	1		
				—"—	К13	1		

Взам. инв. №

Подпись и дата

Инв. № подл.

ТП 901-1-83.87 -ЭМН1-3 Лист 2

Формат А4

Панель	Строка	Надпись	Поз. обозначение	Место надписи	Текст	Кол.	Вид шрифта	Заготовка
				Табличка	К14	1		
				—"—	KV	1		
				—"—	К20	1		
				—"—	К21	1		
				—"—	КТ	1		
				—"—	BHL1	1		
				—"—	BHL2	1		
				—"—	R	1		
4				—"—	М10	1		
				—"—	М3	1		
				—"—	3К2	1		
				—"—	3К3	1		
				—"—	3К6	1		
				—"—	3КТ1	1		
				—"—	3R	1		
				—"—	3К4	1		
				—"—	3К5	1		
				—"—	3КТ2	1		
				—"—	10К2	1		
5				—"—	М5	1		
				—"—	М7	1		
				—"—	М11	1		
		8	QF2	—"—	Ввод N2	1		
				—"—	Q2	1		
				—"—	2ТЯа	1		
				—"—	2ТЯб	1		
				—"—	2ТЯс	1		
				—"—	К16	1		

ТП 901-1-83.87 -ЭМН1-3 Лист 3

Панель	Строка	Надпись	Поз. обозначение	Место надписи	Текст	Кол.	Вид шрифта	Заготовка
					Дверь			
1		9		Табличка	Ввод N1	1		
					Вакуум насос М4			
					Дренажный насос М6			
2		10		—"—	Насос М1	1		
					Задвижка М9			
		11	1HL1	—"—	Насос включен	1		
		12	1HL2	—"—	Насос отключен	1		
		13	1KH1	—"—	Откл. кнопкой в машзале	1		
		14	1-KH2	—"—	Срыв давления	1		
		15	1-KH3	—"—	Неисправн. напорной задвижки	1		
		16	1SA2	—"—	Режим работы н/а М1	1		
		17	1SA3	—"—	Управление н/а М1	1		
		18		—"—	Задвижка М9	1		
		19	1SA2	на ключе	Раб. - Рез.	1		
		20	1SA3	—"—	Откл. - вкл.	1		
		21		на кнопке	откр. - закр.	1		
3		22		Табличка	Насос М2	1		
					Задвижка М8			
					Общие цепи н/а			
					Сигнализация			
		23	2HL1	—"—	Насос включен	1		
		24	2HL2	—"—	Насос отключен	1		
		25	2KH1	—"—	Откл. кнопкой в машзале	1		
		26	2KH2	—"—	Срыв давления	1		
		27	2KH3	—"—	Неисправн. напорной задвижки	1		
		28	2SA2	—"—	Режим работы н/а М2	1		
		29	2SA3	—"—	Управление н/а М2	1		
		30		—"—	Задвижка М8	1		
		31	S1	—"—	~ 220В BHL1	1		

ТП 901-1-83.87 -ЭМН1-3 Лист 4

25543-06 7

Альбом VI

Типовой проект 901-1-83.87

Панель	Строки	Надпись	Поз. обозначение	Место надписи	Текст	Кол	Вид шрифта	Заготовка
		32	SB1	Табличка	Возврат реле затопления	1		
		33	S2	—"—	~220 В ВНL2	1		
		34		—"—	К3	1		
		35	HLW	—"—	Контроль напряжения	1		
		36	HLY1	—"—	Блинкер КН1÷КН5 не поднят	1		
		37	HLY2	—"—	Блинкер КН6÷КН10 не поднят	1		
		38	HLY3	—"—	Блинкер КН11÷КН15 не поднят	1		
		39	КН1	—"—	Контроль напряжения	1		
		40	КН6	—"—	Н/а М2. Неисправность	1		
		41	КН11	—"—	вакуум-насосы нет напряжения в общих цепях	1		
		42	КН2	—"—	Н/а М1. Авария	1		
		43	КН7	—"—	Н/а М3. Неисправность	1		
		44	КН12	—"—	АВР вакуум насосов	1		
		45	КН3	—"—	Н/а М2. Авария	1		
		46	КН8	—"—	Дренажные н/р нет напряжения в общих цепях	1		
		47	КН13	—"—	Вентсистема П1. Авария	1		
		48	КН4	—"—	Н/а М3. Авария	1		
		49	КН9	—"—	АВР дренажных насосов	1		
		50	КН14	—"—	АВР оперативных цепей	1		
		51	КН5	—"—	Н/а М1. Авария	1		
		52	КН10	—"—	Затопление н/ст	1		
		53	КН15	—"—	Низкий вакуум в вакуум колоннах	1		
		54	SB2	—"—	Опробование сигнала	1		
		55	SA	—"—	Сигнализация	1		
		56	SB1	—"—	Съем сигнала	1		
		57	2SA2	На ключе	Раб-рез.	1		
		58	2SA3	—"—	Откл.-Вкл.	1		
		59		На кнопке	Откр.-закр.	1		
		60	SA	На ключе	откл.-вкл.	1		
	4	61		Табличка	Насос М3	1		

Инв.N подл. | Подпись и дата | Взам.инв.N

ТП 901-1-83.87 -ЭМН1-3 Лист 5

Формат А4

Панель	Строки	Надпись	Поз. обозначение	Место надписи	Текст	Кол	Вид шрифта	Заготовка
				Табличка	Задвижка М10			
		62	3HL1	—"—	Насос включен	1		
		63	3HL2	—"—	Насос отключен	1		
		64	3КН1	—"—	Отк. кнопкой в машзале	1		
		65	3КН2	—"—	Срыв давления	1		
		66	3КН3	—"—	Неисправн. напорной задвижки	1		
		67	3SA2	—"—	Режим работы н/а М3	1		
		68	3SA3	—"—	Управление н/а М3	1		
		69		—"—	Задвижка М10	1		
		70	3SA2	На ключе	Раб-рез.	1		
		71	3SA3	—"—	Откл.-Вкл.	1		
		72		На кнопке	откр.-закр.	1		
	5	73		Табличка	Ввод N2	1		
					Вакуум насос М5			
					Дренажный насос М7			
					Приточная вентсистема П1			

Инв.N подл. | Подпись и дата | Взам.инв.N

ТП 901-1-83.87 -ЭМН1-3 Лист 6

Формат А4

Таблица межпанельных соединений

Откуда идет: Панель	Колодка	Зажим	Куда поступает: Панель	Колодка	Зажим	Генеральная марка-ровка	Откуда идет: Панель	Колодка	Зажим	Куда поступает: Панель	Колодка	Зажим	Генеральная маркировка
П2	X21	2	П3	X6	3	1-3							
П2	X21	4	П3	X6	5	1-31							
П2	X21	6	П3	X6	6	1-35							
П2	X21	8	П3	X6	9	1-45							
П2	X22	3	П3	X6	8	1-51							
П2	X22	7	П3	X6	7	1-37							
П2	X22	8	П3	X6	10	1-511							
П2	X22	9	П3	X6	2	1-1							
П2	X22	10	П3	X6	4	1-15							
П2	X23	2	П3	X8	3	T101							
П2	X23	3	П3	X8	6	T105							
П2	X23	4	П3	X8	9	T108							
П2	X23	5	П3	X8	10	T109							
П2	X23	7	П3	X10	5	701							
П2	X23	8	П3	X22	2	721							
П2	X23	9	П3	X22	5	727							
П2	X23	10	П3	X10	8	702							
П2	X25	7	П3	X5	5	105							
П2	X25	8	П3	X5	3	101							
П3	X21	4	П5	X25	2	701							
П3	X23	3	П5	X25	3	743							

Инв.N подл. | Подпись и дата | Взам.инв.N

ТП 901-1-83.87 -ЭМН1-4 Лист 11

Формат А4

Наименование	Кол. НКУ	Кол. прим. панелей	Обозначение чертежа общего вида	Примечание
Щит станций управления ШЩ защищенный, состоящий из 5 шкафов одностороннего обслуживания глубиной 600 мм.	1 кон.	10	ТП 901-1-83.87-ЭМН1-1	
Ящик управления Я1 (Я2÷Я3) навесной типа ЯУЭ.	3	3	ТП 901-1-83.87-ЭМН2-1	
Ящик управления Я4 навесной типа ЯУЭ	1	1	ТП 901-1-83.87-ЭМН3-1	
Ящик управления Я6 навесной типа ЯУЭ.	1	1	ТП 901-1-83.87-ЭМН4-1	

Привязан

Инв. №

Инв.N подл. | Подпись и дата | Взам.инв.N

ГИП	Новотинский	
Н.контр.	Глузберг	
Нач.отд.	Терехов	
Гл.спец.	Глузберг	
Рук.гр.	Лакошко	
Инж.	Титко	

ТП 901-1-83.87 -ЭМН-ПК

Водозаборные сооружения производительностью от 0,02 до 1,5 м³/с для амплитуды колебания уровней воды до 6 м

Насосная станция производительностью от 0,02 до 0,16 м³/с с затоплением машзала 4,3 м

Стадия	Лист	Листов
Р	1	1

Перечень комплектных устройств

Госстрой СССР Укрводоканалпроект Киев

25543-06 8

Формат А4

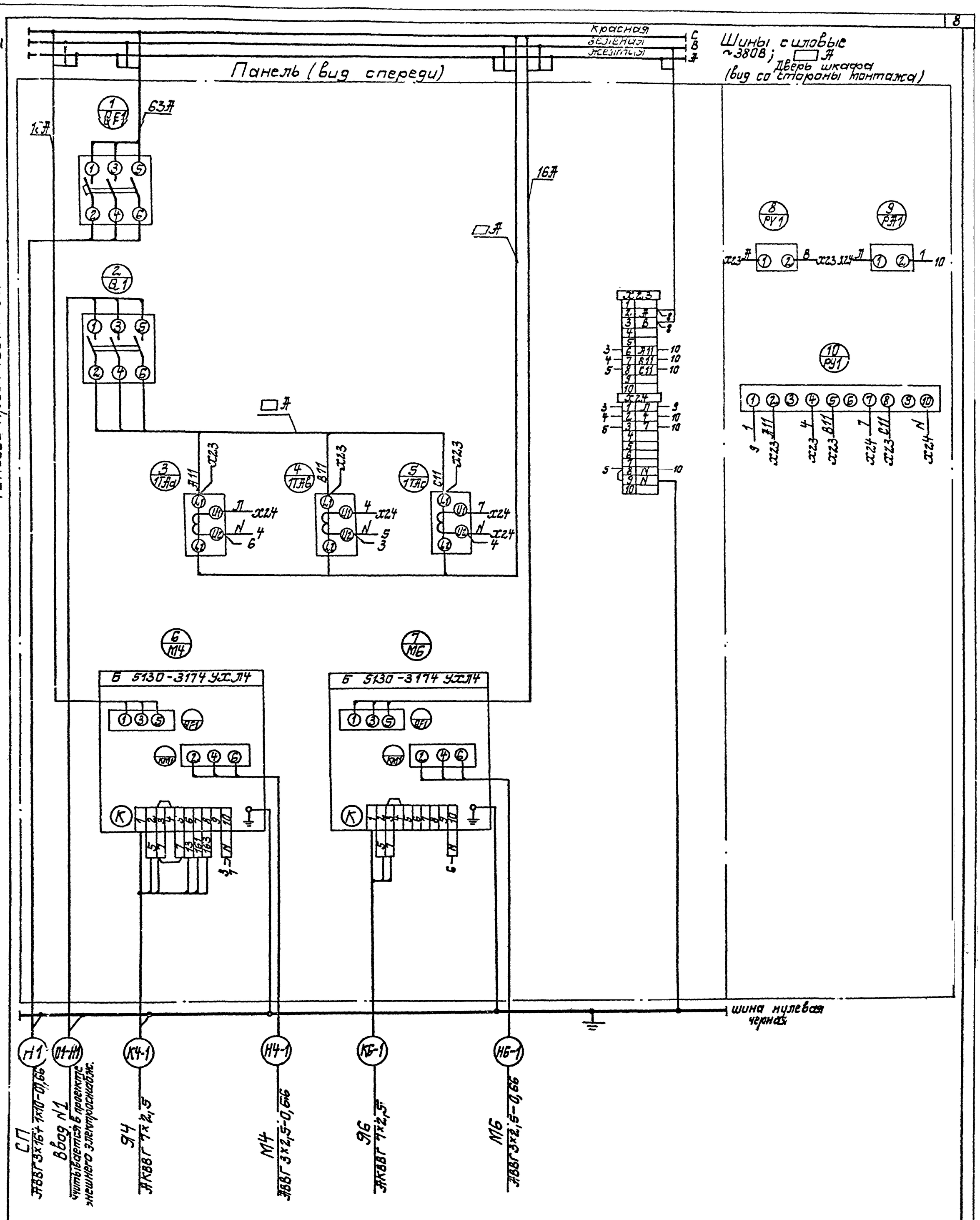

Типовой проект 901-1-83.87

ГИП	Новоминский		
Н.контр.	Глузберг		
Нач.отд.	Тереховой		
Гл.спец.	Глузберг		
Рук.гр.	Локошко		
Ст.техн.	Мелитов		

Привязан

Инв №

ТП 901-1-83.87 -ЭМН1-4

Водозаборные сооружения производительностью от 0,02 до 1,5 м³/с для амплитуд колебаний уровней воды до 6 м

Насосная станция производительностью от 0,02 до 0,15 м³/с с заглублением машзала 4,8 м

Стадия	Лист	Листов
Р	1	11

Ш Щ Шкаф 1
Схема электрическая соединений

Госстрой СССР
Укрводоканалпроект
Киев

25543-06 9

Инв.№ подл. | Подпись и дата | Взам.инв.№

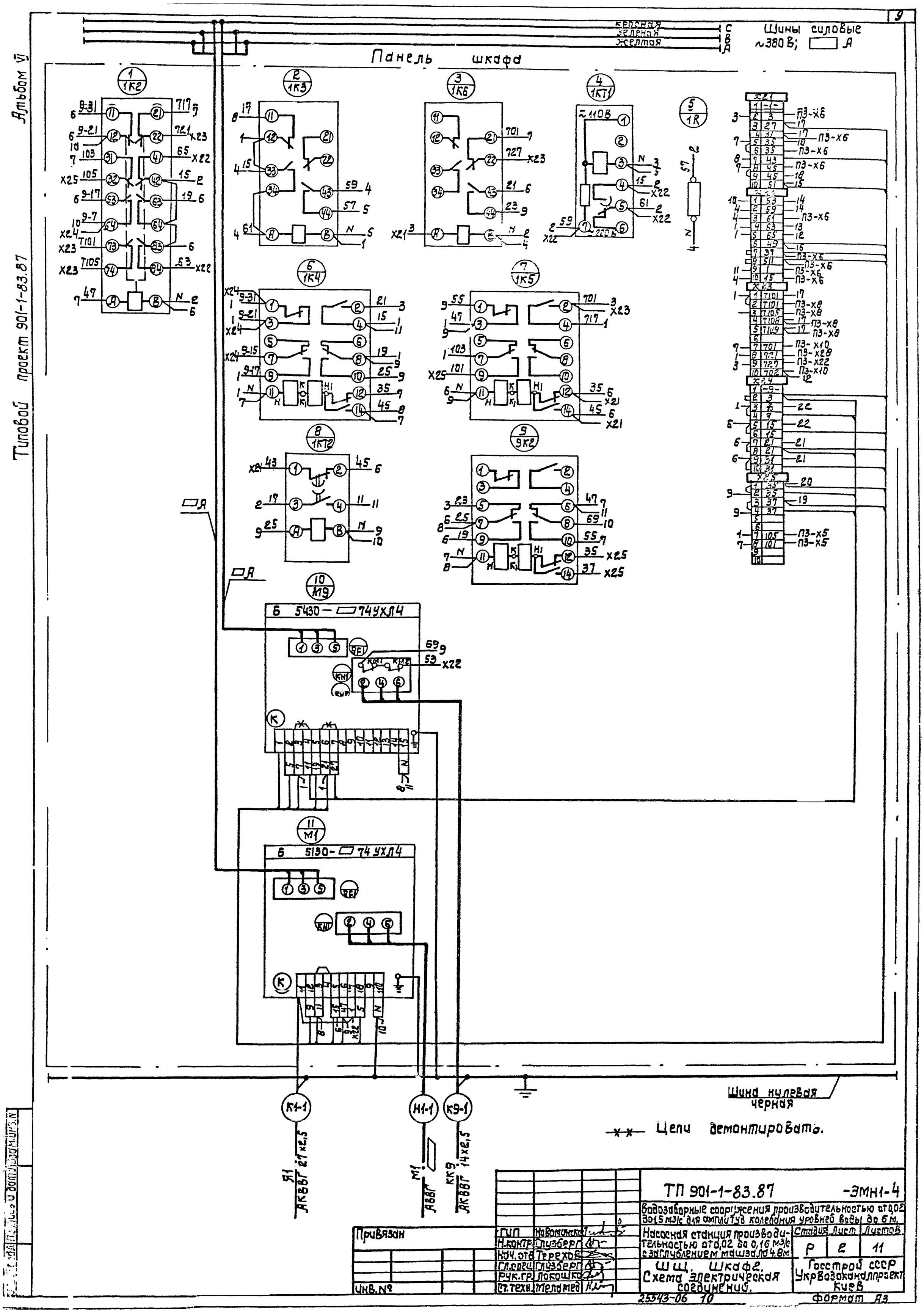
Альбом VI
Типовой проект 901-1-83.87
красная
зеленая
желтая
C
B
A
Шины силовые ~380 В; Я
Панель шкафа
1 1К2
2 1К3
3 1К6
4 1К7
5 1R
6 1К4
7 1К5
8 1К12
9 9К2
10 М9
11 М1
Шина нулевая черная
Цепи демонтировать.
К1-1
Н1-1
К9-1
Я1 АКВВГ 27х2,5
М1 АВВГ
КК9 АКВВГ 14х2,5
ТП 901-1-83.87 -ЭМН1-4
Водозаборные сооружения производительностью от 0,02 до 1,5 м3/с для амплитуда колебания уровней воды до 6 м.
Насосная станция производительностью от 0,02 до 0,16 м3/с с заглублением машзала до 4,8 м
Стадия Лист Листов
Р 2 11
ШЩ. Шкаф 2. Схема электрическая соединений.
Госстрой СССР Укрводоканалпроект Киев
Привязан
Инв. №
ГИП Новомонский
Н.контр. Глузберг
Нач.отд. Терехов
Гл.спец. Глузберг
Рук.гр. Лукошко
Ст.техн. Мелимей
25543-06 10
Формат А3

Альбом VI

Типовой проект 901-1-83.87

Дверь шкафа (Вид со стороны монтажа)

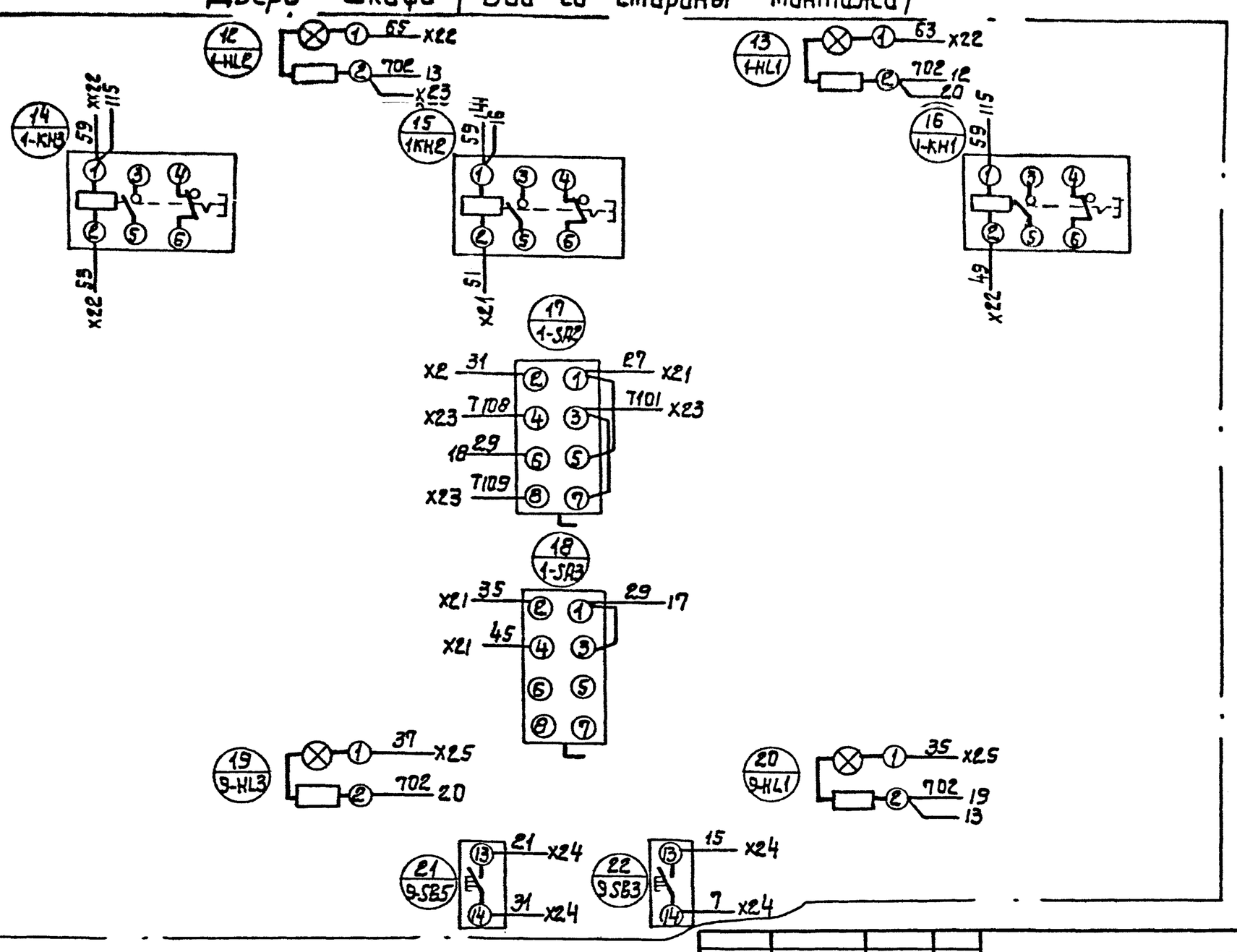

ГИП	Новоминский		
Н.контр.	Глузберг		
Нач.отд.	Терехов		
Гл.спец.	Глузберг		
Рук.гр.	Локошко		
Ст.техн.	Меламед		

Привязан

Инв. №

ТП 901-1-83.87 -ЭМН1-4

Водозаборные сооружения производительностью от 0,02 до 1,5 м³/с для амплитуд колебания уровней воды до 6 м.

Насосная станция производительностью от 0,02 до 0,16 м³/с с заглублением машзала 4,8 м.

Стадия	Лист	Листов
Р	3	11

ШЩ. Шкаф 2. Схема электрическая соединений

Госстрой СССР Укрводоканалпроект Киев

Формат А3

Дверь шкафа (Вид со стороны монтажа)

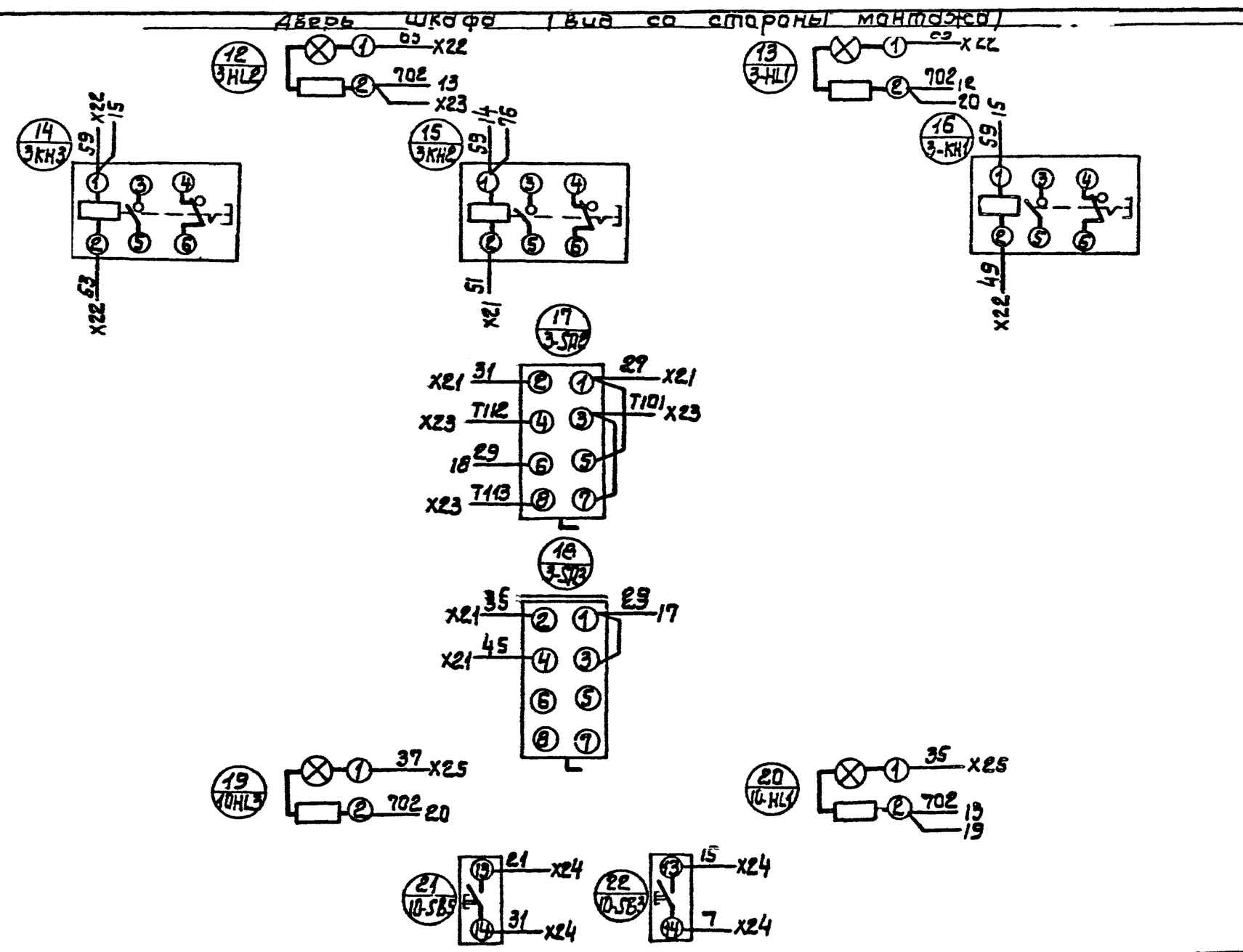

ГИП	Новоминский		
Н.контр.	Глузберг		
Нач.отд.	Терехов		
Гл.спец.	Глузберг		
Рук.гр.	Локошко		
Ст.техн.	Меламед		

Привязан

Инв. №

ТП 901-1-83.87 -ЭМН1-4

Водозаборные сооружения производительностью от 0,02 до 1,5 м³/с для амплитуд колебания уровней воды до 6 м.

Насосная станция производительностью от 0,02 до 0,16 м³/с с заглублением машзала 4,8 м.

Стадия	Лист	Листов
Р	9	11

ШЩ. Шкаф 4. Схема электрическая соединений.

Госстрой СССР Укрводоканалпроект Киев

25543-06 11

Формат А3

Альбом VI

Типовой проект 901-1-83.87

Левая дверь шкафа (Вид со стороны монтажа)

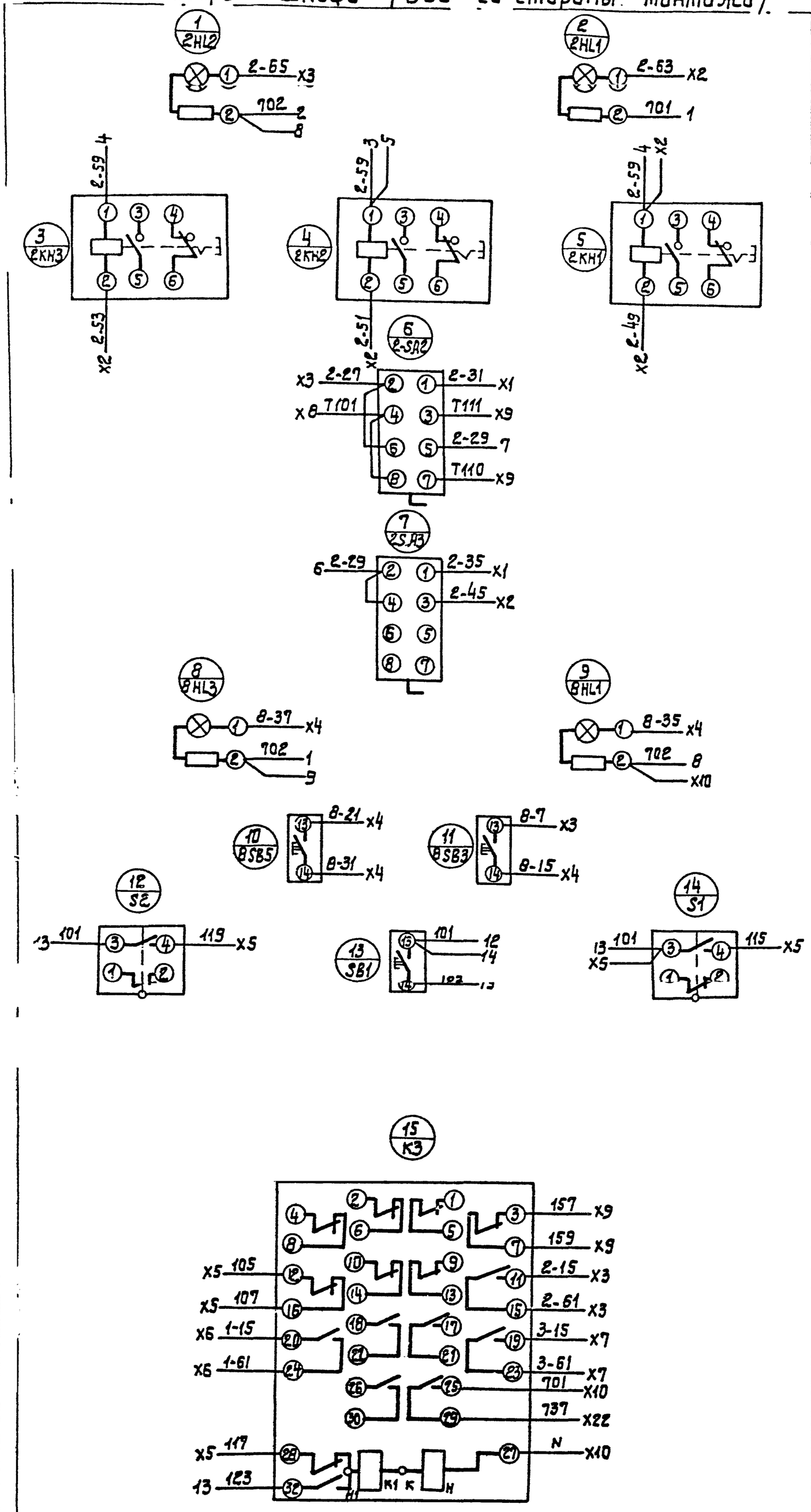

Панель (Вид спереди) (Начало)

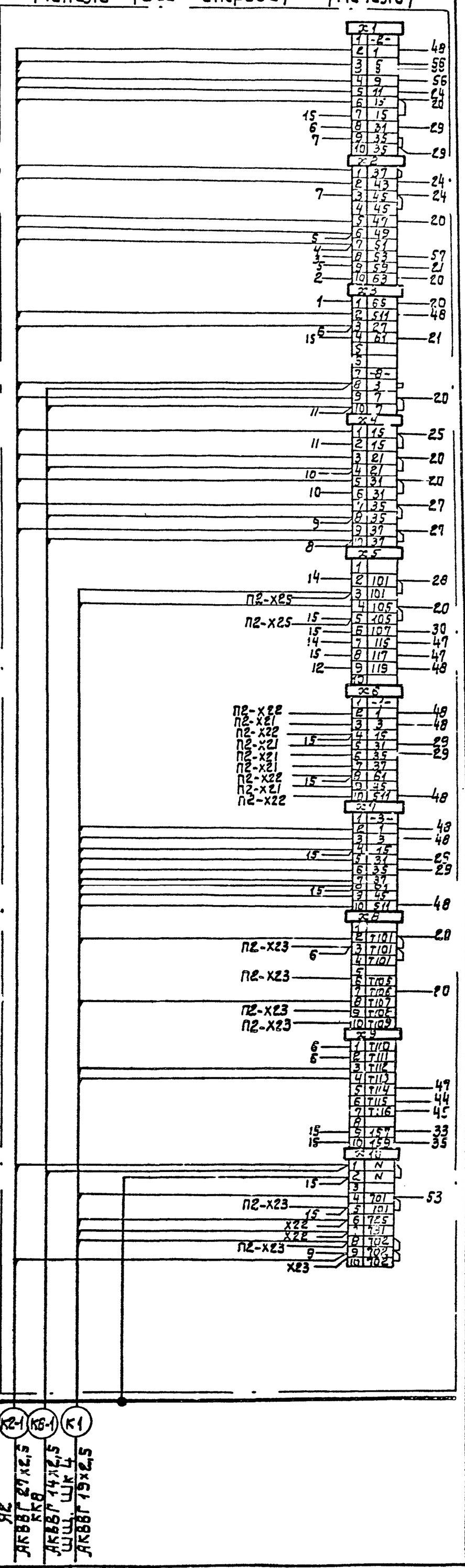

ЯЕ	АКВВГ 27х2,5	КК8	
	АКВВГ 14х2,5	ШЩ, Шк 4	
	АКВВГ 19х2,5		

Привязан

Инв. №

ГИП	Новоминский		
Н.контр.	Глузберг		
Нач.отд.	Терехов		
Гл.спец.	Глузберг		
Рук.гр.	Лекошко		
Инж.	Титко		

ТП 901-1-83.87 -ЭМН1-4

Водозаборные сооружения производительностью от 0,02 до 1,5 м³/с для амплитуд колебания уровней воды до 6 м.

Насосная станция производительностью от 0,02 до 0,16 м³/с с заглублением машзала 4,8 м.

Стадия	Лист	Листов
Р	4	11

ШЩ. Шкаф 3. Схема электрическая соединений.

Госстрой СССР Укрводоканалпроект Киев

25543-06 12

Формат А3

Инв. N подл. | Подпись и дата | Взам. инв. N

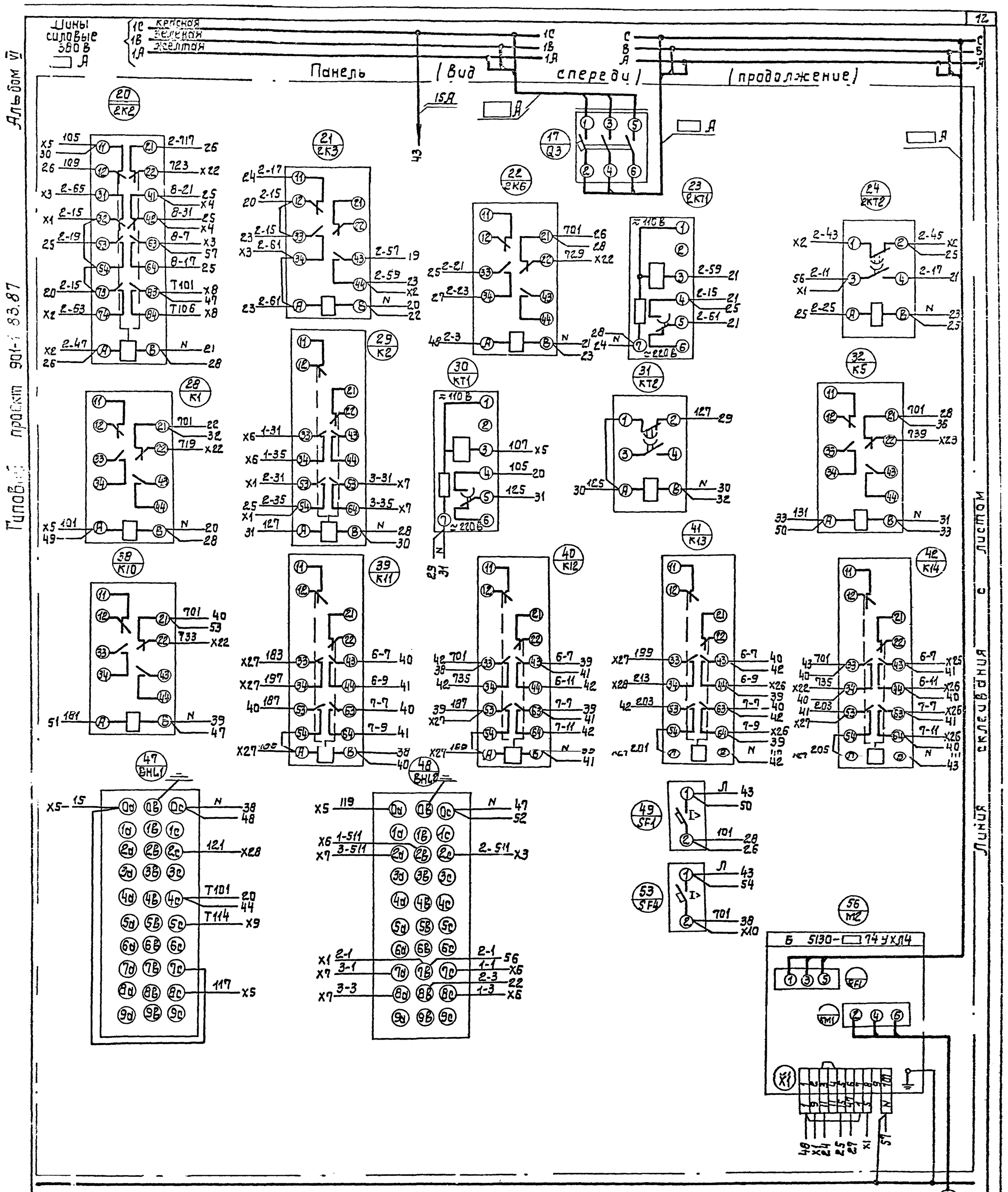

ГИП	Новоминский		
Н.контр.	Глузберг		
Нач.отд.	Терехов		
Гл.спец.	Глузберг		
Рук.гр.	Лукашко		
Инж.	Тимко		

Привязан

Инв. №

ТП 901-1-83.87 -ЭМН 1-4

Водозаборные сооружения производительностью от 0,02 до 1,5 м3/с для амплитуд колебания уровней воды до 6 м.

Насосная станция производительностью от 0,02 до 0,16 м3/с с заглублением машзала 4,8 м.

Стадия	Лист	Листов
Р	5	11

ШЩ. Шкаф 3. Схема электрическая соединений.

Госстрой СССР Укрводоканалпроект Киев

25543-06 13

Формат А3

Альбом VI

Типовой проект 901-1-83.87

Инв. № подл. | Подпись и дата | Взам. инв. №

Согласовано с листом

Линия

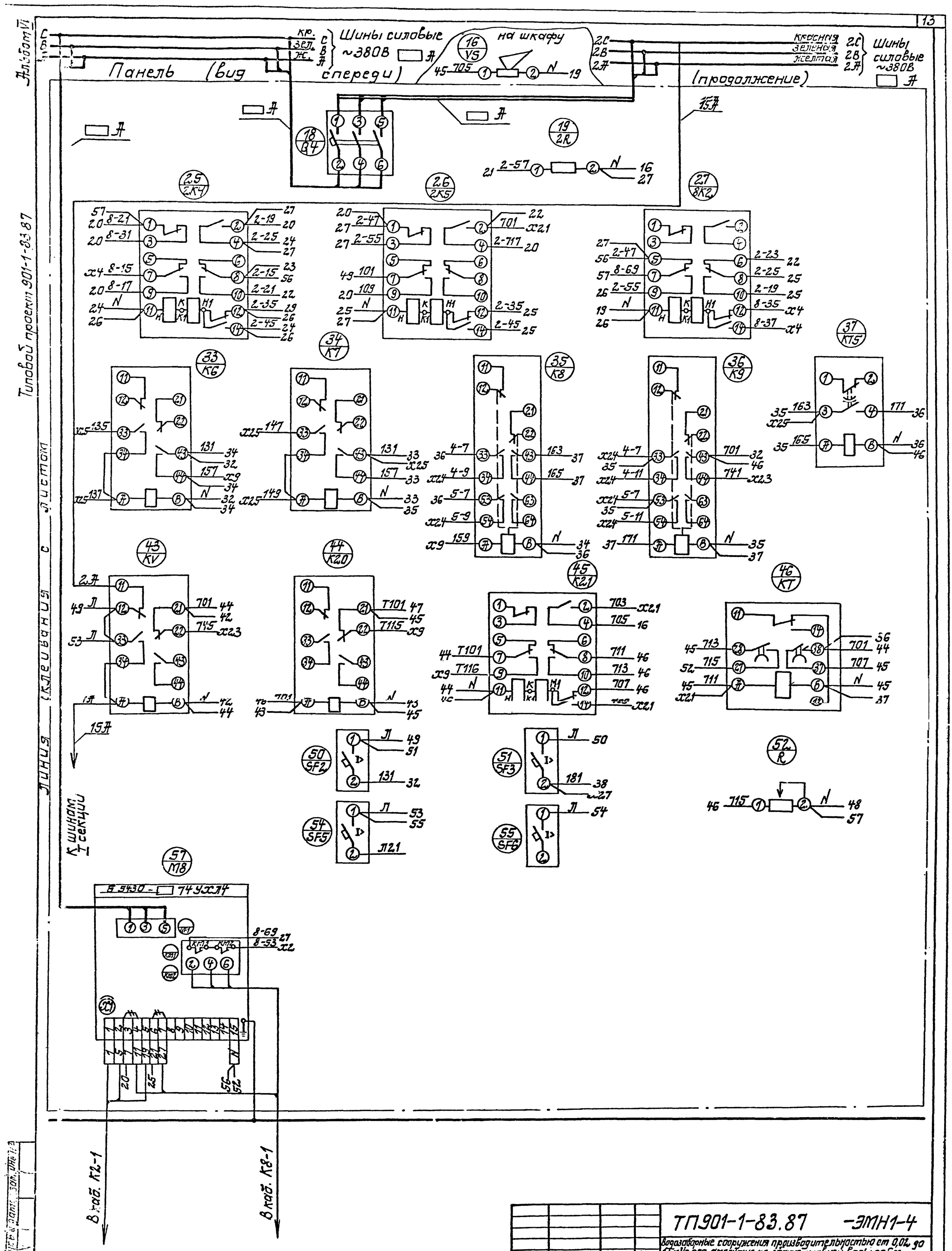
Альбом VI
Типовой проект 901-1-83.87
Панель (вид спереди)
Шины силовые ~380В
на шкафу
(продолжение)
Шины силовые ~380В
К шинам секций
В каб. К2-1
В каб. К8-1
ТП901-1-83.87 -ЭМН1-4
Насосная станция производительностью от 0,02 до 0,16 м³/с с заглублением машзала 4,8 м
Шкаф 3
Схема электрическая соединений
Госстрой СССР
Укрводоканалпроект
Киев
Привязан
Инв. №
ГИП Новгинский
Н.контр. Глузберг
Нач.отд. Терехов
Гл.спец. Глузберг
Рук.гр. Лукошко
Инж. Тимко
25543-06 ТЧ
Формат А2

Альбом VI

Типовой проект 901-1-83.87

Панель (вид спереди) (окончание)

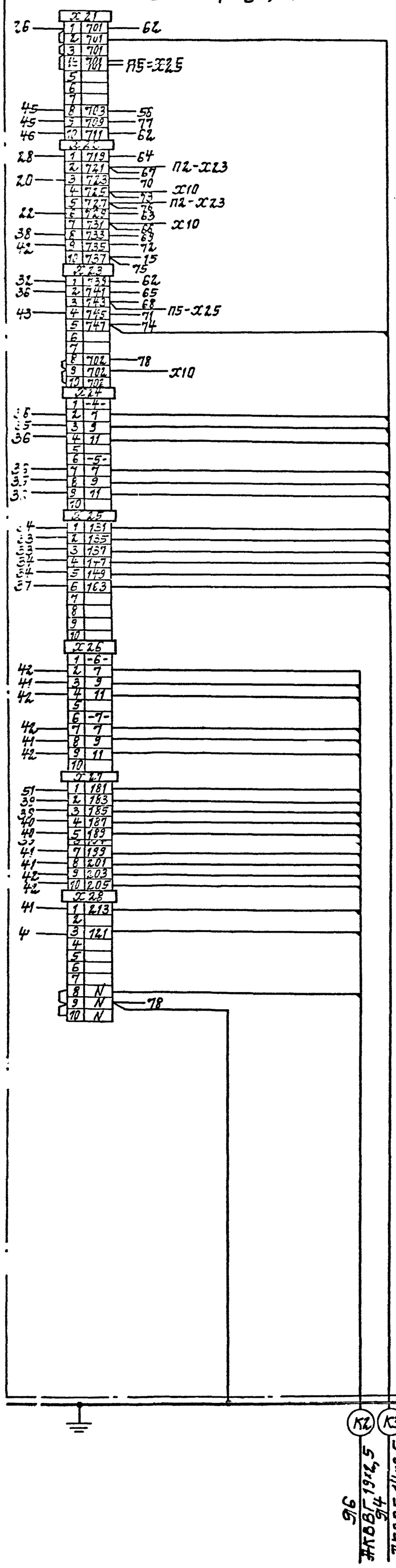

Шина нулевая черная

Правая дверь шкафа (вид со стороны монтажа)

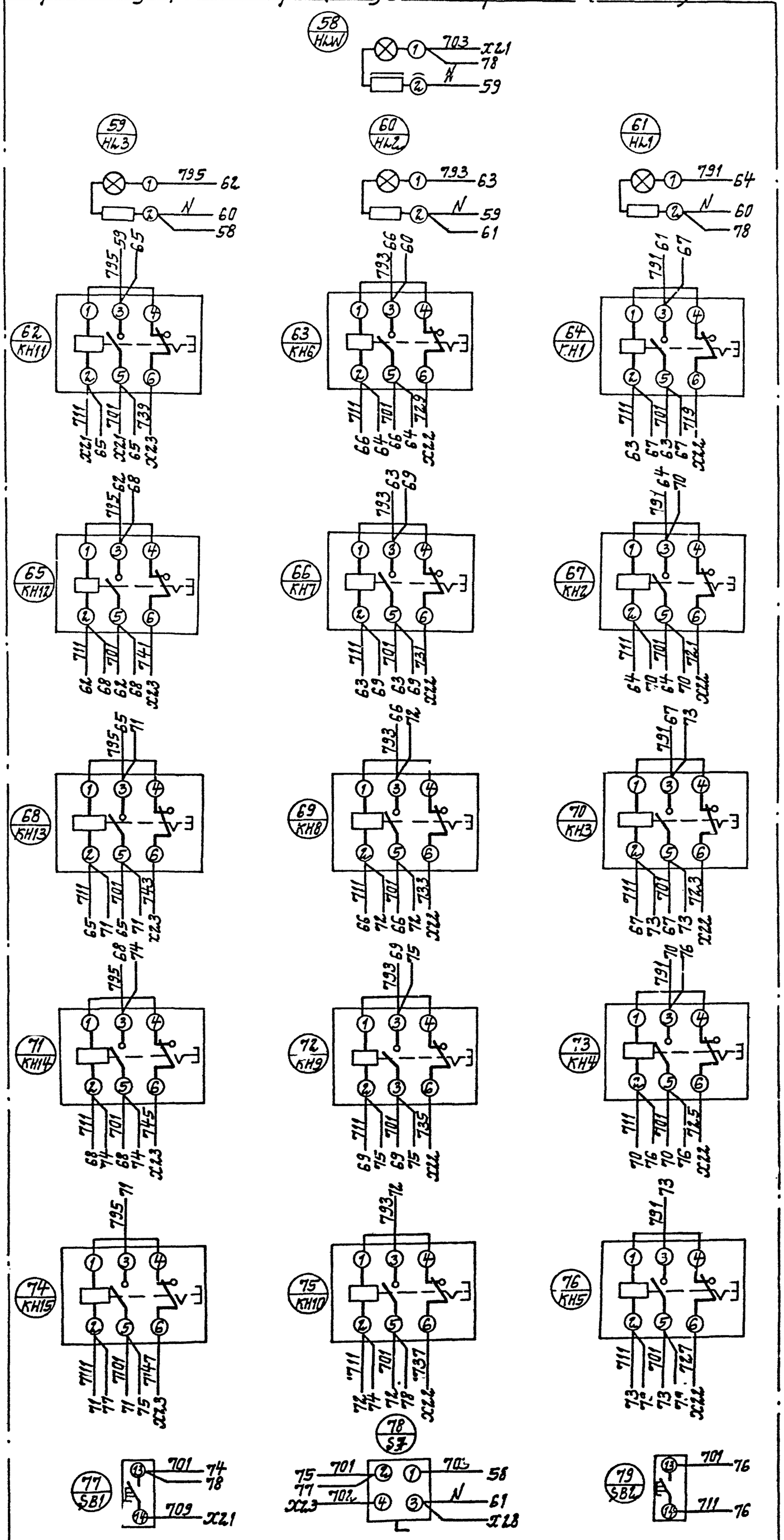

Гип	Новоминский		ТП 901-1-83.87 -ЭМН1-4		
Н.конт.	Глузберг		Водозаборные сооружения производительностью от 0,12 до 1,5 м³/с для амплитуд колебаний уровней воды до 6 м.		
Нач.отд.	Терехов		Насосная станция производительностью от 0,12 до 0,16 м³/с с заглублением машзала 4,8 м	Стадия	Лист	Листов
Гл.спец.	Глузберг			Р	7	11
Рук.гр.	Покошко		Шкаф 3 Схема электрическая соединений.	Госстрой СССР Укрводоканалпроект Киев	
Инж.	Титко				

Привязан

Инв. №

25543-06 15

Формат А2

Взам. инв. № | Подпись и дата | Инв. № подл.

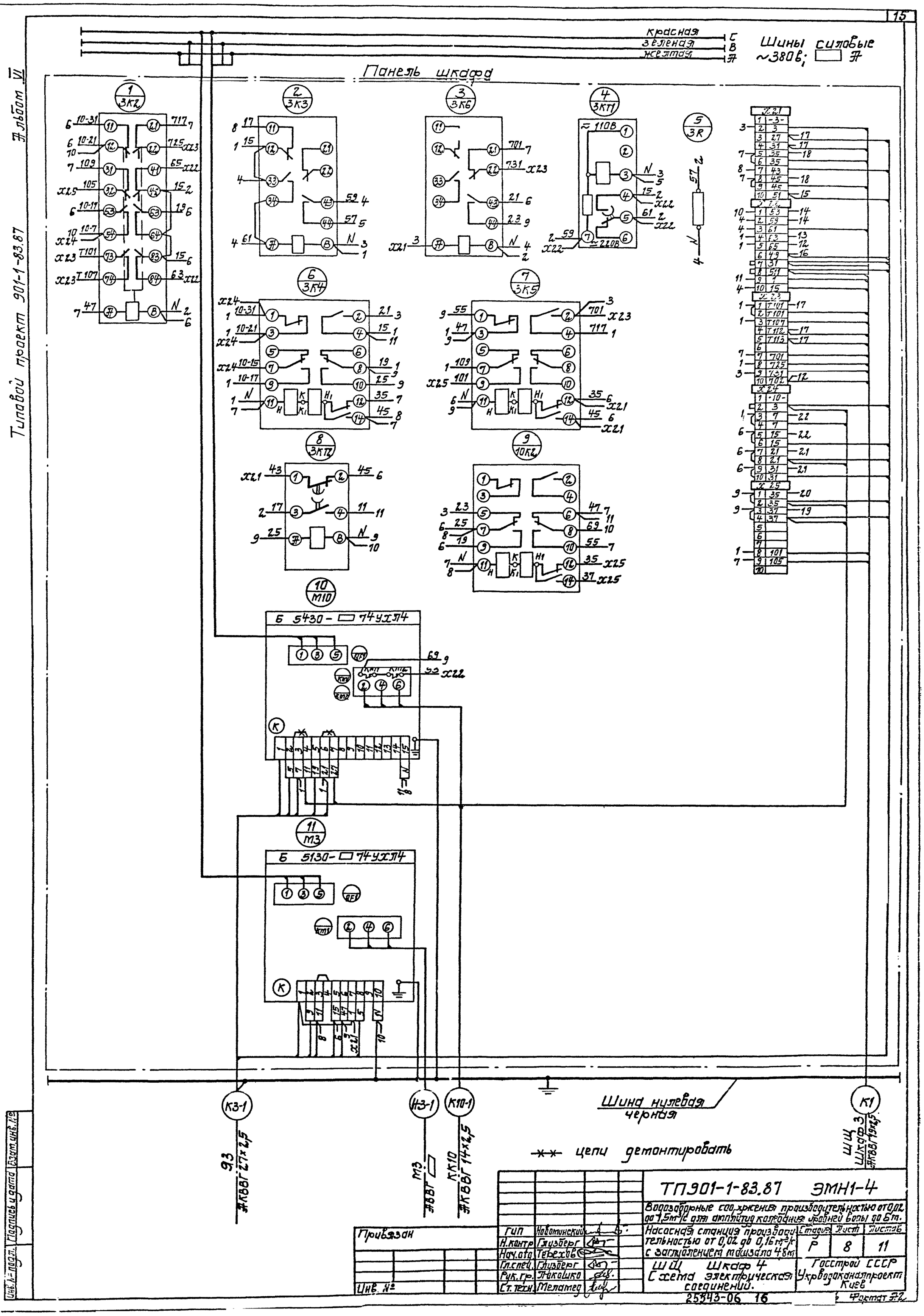
Альбом VII
Типовой проект 901-1-83.87
красная
зеленая
желтая
Шины силовые ~380в;
Панель шкафа
1 3К2
2 3К3
3 3К6
4 3КТ1
5 3R
6 3К4
7 3К5
8 3К12
9 10К2
10 М10
11 М3
Б 5430-□ 74УХЛ4
Б 5130-□ 74УХЛ4
К3-1
Н3-1
К10-1
К1
Шина нулевая черная
цепи демонтировать
9.3 АКВВГ 27х2,5
М3 АВВГ
К10 АКВВГ 14х2,5
ШЩ Шкаф 3 АКВВГ 19х2,5
Привязан
Инв. №
Инв. № подл. | Подпись и дата | Взам. инв. №
ТП901-1-83.87 ЭМН1-4
Водозаборные сооружения производительностью от 0,02 до 1,5м³/с для амплитуд колебания уровней воды до 6м.
Насосная станция производительностью от 0,02 до 0,16м³/с с заглублением машзала 4,8м
ГИП Новоминский
Н.контр Глузберг
Нач.отд. Тебехов
Гл.спец. Глузберг
Рук.гр. Лакашко
Ст.техн. Меламед
Стадия Р | Лист 8 | Листов 11
ШЩ Шкаф 4
Схема электрической соединений.
Госстрой СССР
Укрводоканалпроект
Киев
25343-06 16
Формат А2

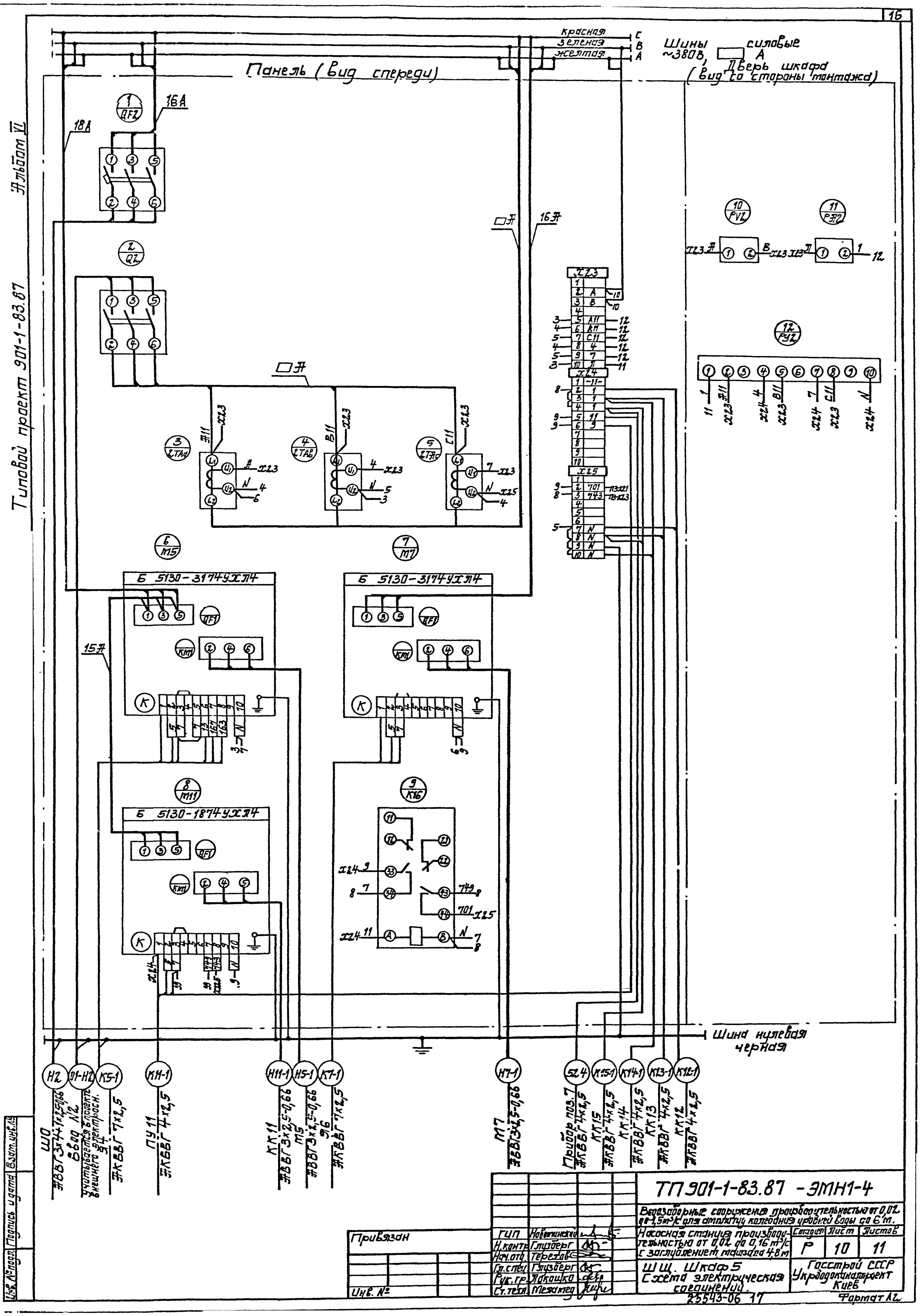

Альбом VI

Типовой проект 901-1-83.87

ГИП	Новотинский		
Н.контр.	Глузберг		
Нач.отд.	Терехов		
Гл.спец.	Глузберг		
Рук.гр.	Лукошко		
Ст.техн.	Мехамед		

Привязан

Инв. №

Взам.инв.№ | Подпись и дата | Инв.№ подл.

ТП 901-1-83.87 - ЭМН1-4

Водозаборные сооружения производительностью от 0,02 до 1,5 м³/с для амплитуд колебания уровней воды до 6 м.

Насосная станция производительностью от 0,02 до 0,16 м³/с с заглублением машзала 4,8 м

Стадия	Лист	Листов
Р	10	11

ШЩ. Шкаф 5 Схема электрическая соединений.

Госстрой СССР Укрводоканалпроект Киев

25543-06 17

Формат А2

Альбом VI

Типовой проект 901-1-83.87

Вид спереди
Дверь не показана

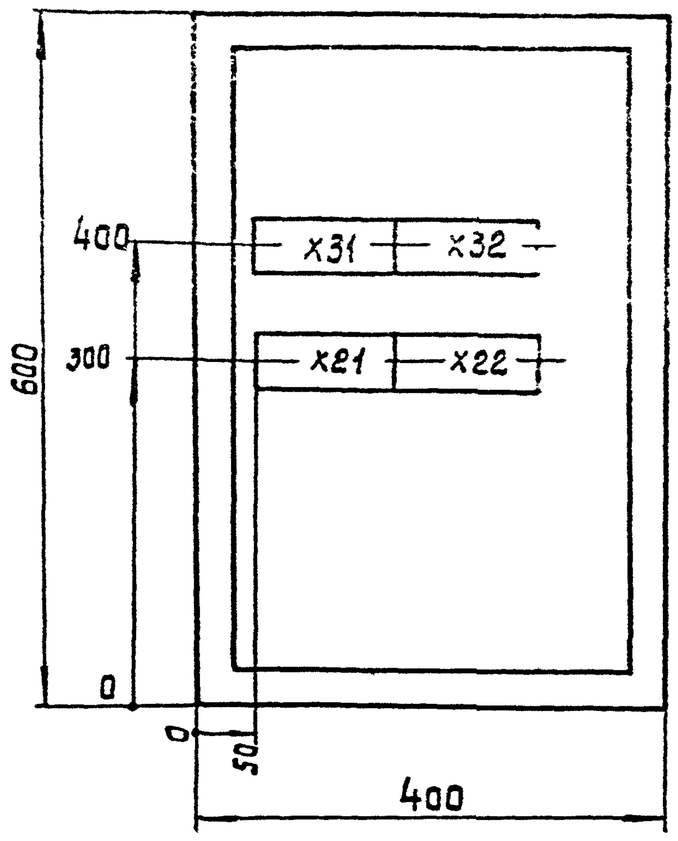

Дверь ящика
Вид спереди

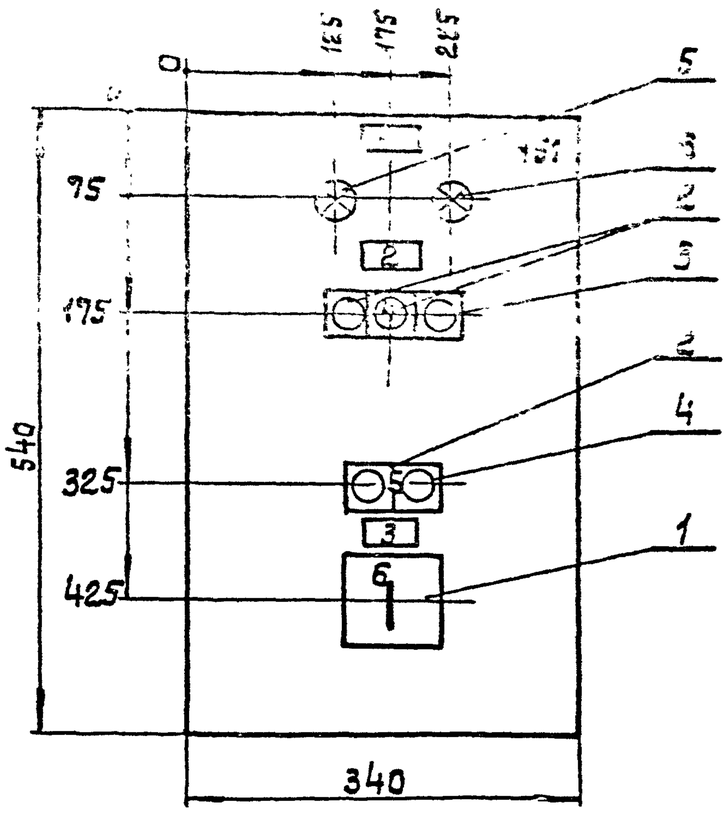

1. Глубина ящика 350мм.
2. По данному чертежу изготовить 3 ящика: Я1 ÷ Я3.

ГИП	Новоминский		ТП901-1-83.87 -ЭМН2-1
Н.контр.	Глузберг		Водозаборные сооружения производительностью от 0,02 до 1,5 м³/с для амплитуд колебания уровней воды до 6 м.
Нач.отд	Терехов		Насосная станция производительностью от 0,02 до 0,16 м³/с с заглублением машзала 4,8 м. — Стадия: Р; Лист: 1; Листов: 1
Гл.спец	Глузберг		Ящик Я1 (Я2÷Я3) Чертеж общего вида. — Госстрой СССР Укрводоканалпроект Киев
Рук.гр.	Локошко		
Инж.	Тимко		

Привязан

Инв. №

Формат А3

Формат	Зона	Поз.	Обозначение	Наименование	Кол.	Прим.
				Документация		
			ТП901-1-83.87 -ЭМН2-1	Чертеж общего вида	1	
			ТП901-1-83.87 -ЭМН2-4	Схема электрическая соединений	1	
			ТП901- -ЭМН2-3	Таблица перечня надписей	1	
				Сборочные единицы		
				Н51		
		1		Переключатель		
				ПКУ3-12С-1204 рукреевой	1	1-SA1
				Кнопка		1-SB2
		2		КЕ011У3 исп.4	3	9-SB4 9-SB2
		3		КЕ011У3 исп.5 толк.кр.	1	9-SB1
		4		КЕ011У3 исп.2 толк.кр.	1	1-SB1
				Арматура		
		5		АС 12011У2 U~220В	1	9-HL2
		6		АС 12013У2 U~220В	1	9-HL4
				Колодка из 10 зажимов на ток. 16А	4	

Привязан

Инв. №

ГИП	Новоминский		ТП 901-1-83.87 -ЭМН2-2
Н.контр.	Глузберг		Водозаборные сооружения производительностью от 0,02 до 1,5 м³/с для амплитуд колебания уровней воды до 6 м.
Нач.отд	Терехов		Насосная станция производительностью от 0,02 до 0,16 м³/с с заглублением машзала 4,8 м. — Стадия: Р; Лист: 1; Листов: 1
Гл.спец	Глузберг		Ящик Я1 (Я2÷Я3). Технические данные аппаратов. — Госстрой СССР Укрводоканалпроект Киев
Рук.гр.	Локошко		
Инж.	Тимко		

Формат А4

Панель	Строка	Надпись	Поз. обозначение	Место надписи	Текст	Кол.	Вид шрифта	Заготовка
		1		Табличка	Ящик Я1 (Я2, Я3)	1		
		2	9HL2 9HL4	То же	Задвижка М9 (М8, М10)	1		
			9SB1 9SB2 9SB4					
		3	1-SB1 1-SB2	Табличка	Насос 1 (2,3)	1		
			1-SA1					
		4	9SB1 9SB2 9SB4	На кнопке	Откр-Закр.-Стоп	1		
		5	1-SB1 1-SB2	На кнопке	Пуск-Стоп	1		
		6	1-SA1	На ключе	ТУ-О-Дист	1		

Привязан

Инв. №

ГИП	Новоминский		ТП 901-1-83.87 -ЭМН2-3
Н.контр.	Глузберг		Водозаборные сооружения производительностью от 0,02 до 1,5 м³/с для амплитуд колебания уровней воды до 6 м.
Нач.отд	Терехов		Насосная станция производительностью от 0,02 до 0,16 м³/с с заглублением машзала 4,8 м. — Стадия: Р; Лист: 1; Листов: 1
Гл.спец	Глузберг		Ящик Я1 (Я2÷Я3). Таблица перечня надписей. — Госстрой СССР Укрводоканалпроект Киев
Рук.гр.	Локошко		
Инж.	Тимко		

Формат А4

Альбом VII

Типовой проект 901-1-83.87

Вид спереди

Дверь ящика (Вид со стороны монтажа)

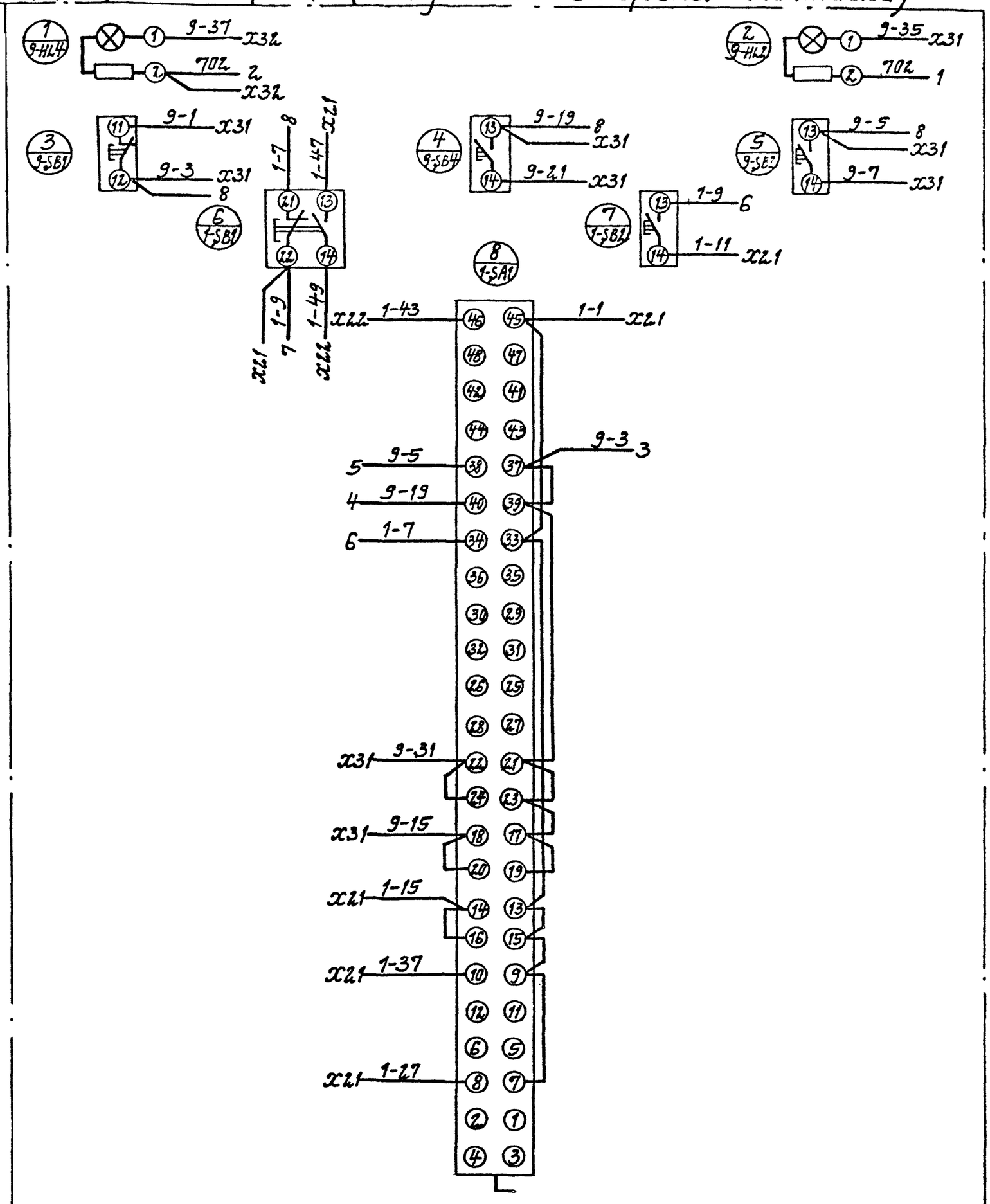

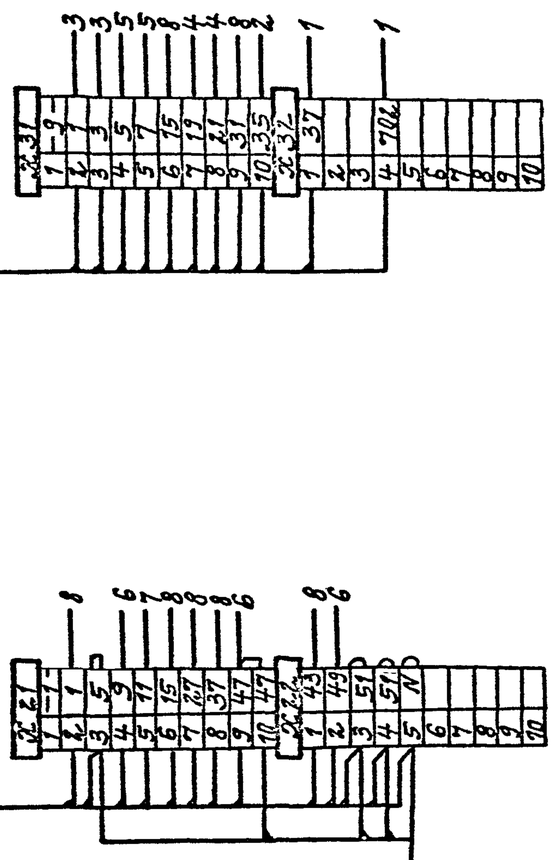

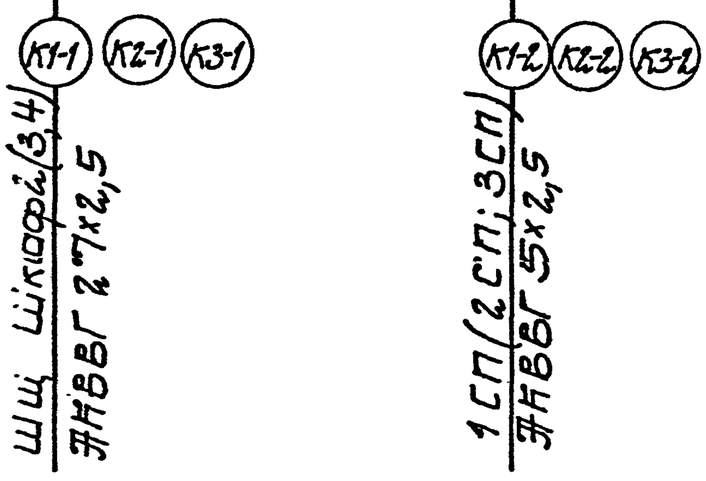

1. Данная схема составлена для ящика 91. Для ящиков 92÷93 схема аналогична с заменой индексов: 1 на 2,3; 9 на 8,10.

ГИП	Новоминский		
Н.контр.	Глизберг		
Нач.отд.	Терехов		
Гл.спец.	Глизберг		
Рук.гр.	Лакашка		
Инж.	Титко		

Привязан

Инв. №

ТП 901-1-83.87 - ЭМН2-4

Водозаборные сооружения производительностью от 0,02 до 1,5 м³/с для амплитуды колебания уровней воды до 6 м

Насосная станция производительностью от 0,02 до 0,16 м³/с. с заглублением машзала 48 м

Стадия	Лист	Листов
Р	1	1

Ящик 91 (92÷93) Схема электрическая соединений.

Госстрой СССР Укрводоканалпроект Киев

25543-06 19

Формат А2

Инв. № подл. | Подпись и дата | Взам. инв. №

Альбом VI

Типовой проект 901-1-83.87

Вид спереди
Дверь не показана

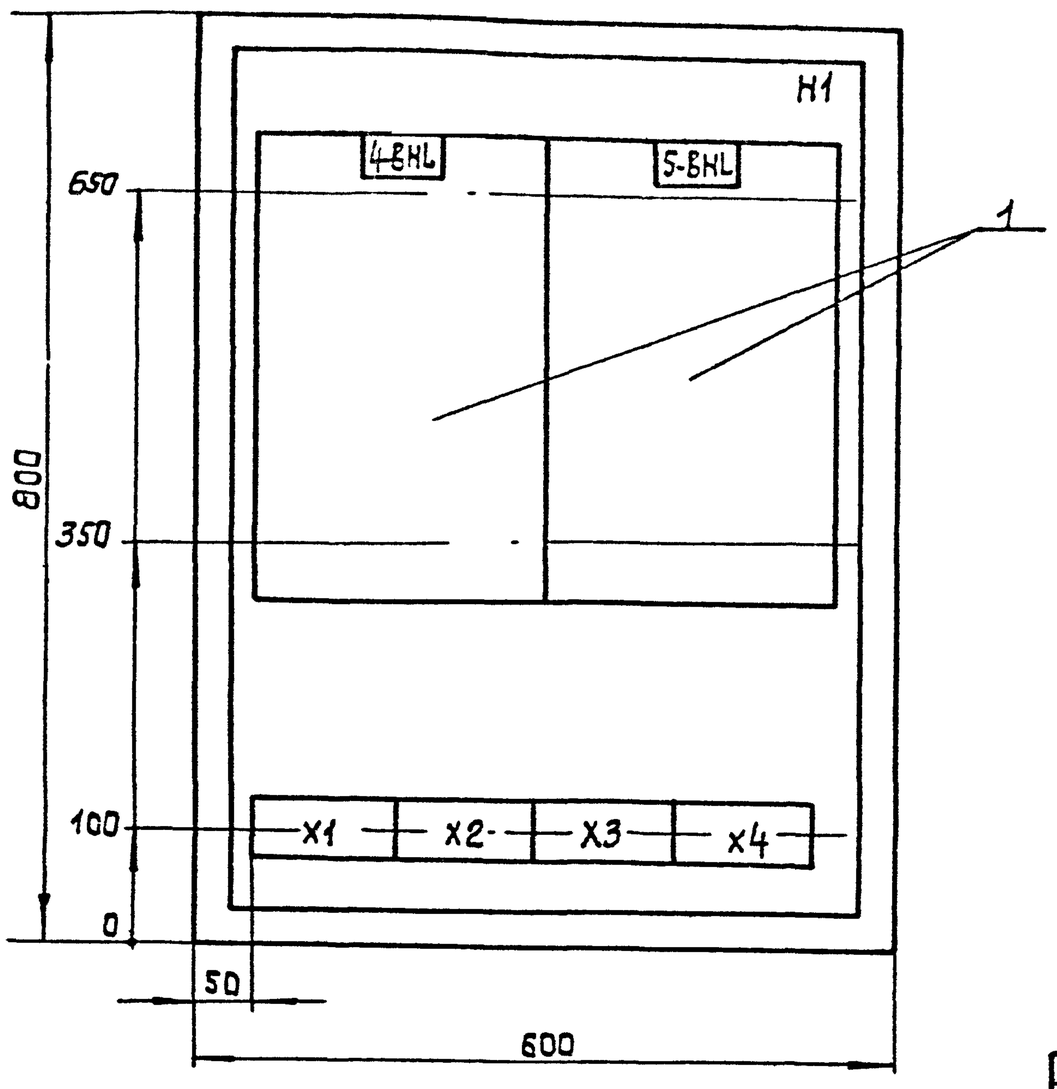

Дверь ящика
Вид спереди

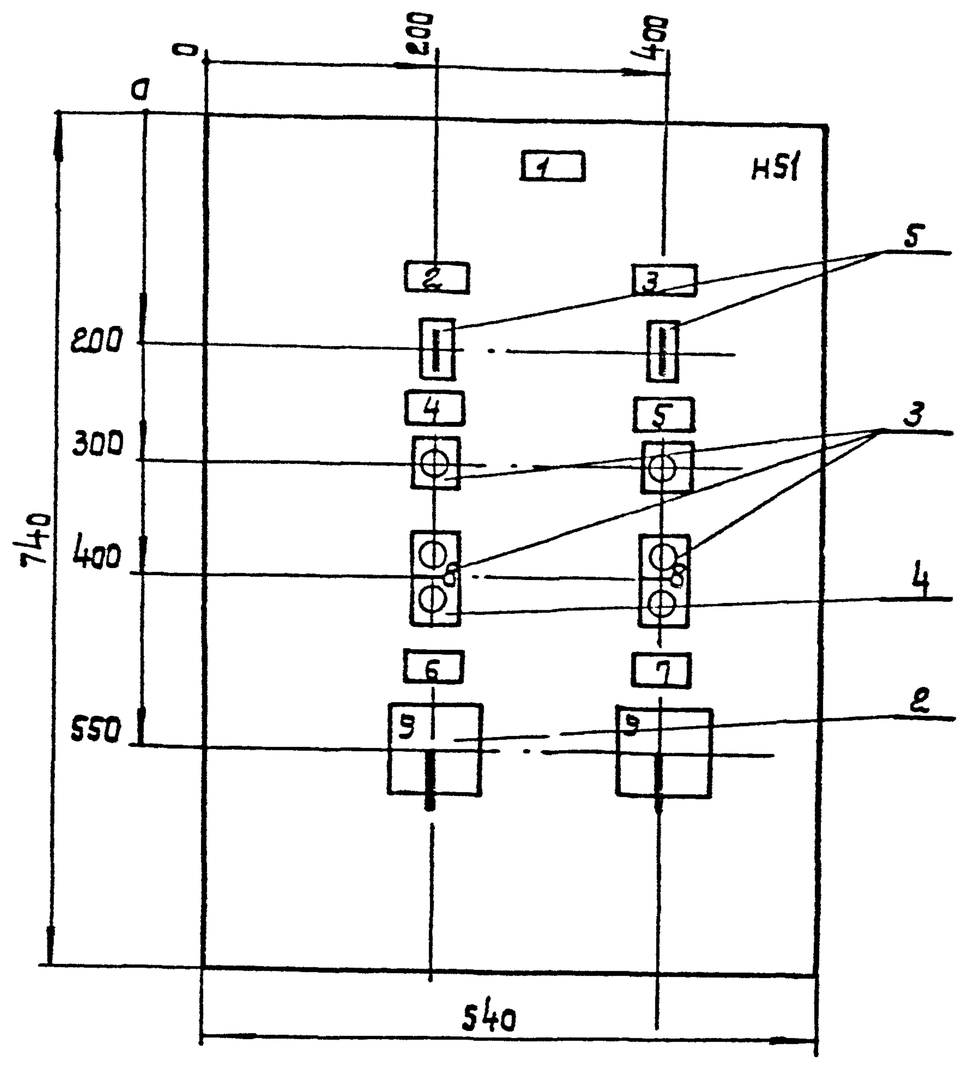

1. Глубина ящика 350мм

Привязан			
Инв. №			

ГИП	Новоминский		
Н.контр.	Глузберг		
Нач.отд.	Терехов		
Гл.спец.	Глузберг		
Рук.гр.	Локошко		
Инж.	Тимко		

ТП 901-1-83.87 -ЭМН3-1

Водозаборные сооружения производительностью от 0,02 до 1,5 м3/с для амплитуд колебания уровней воды до 6 м.

Насосная станция производительностью от 0,02 до 0,16 м3/с с заглублением машзала 4,8 м.

Стадия	Лист	Листов
Р	1	1

Ящик Я4
Чертеж общего вида.

Госстрой СССР
Укрводоканалпроект
Киев

Формат А3

Формат	Зона	Поз	Обозначение	Наименование	Кол.	Примеч.
				Документация		
			ТП901-1-83.87-ЭМН3-1	Чертеж общего вида	1	
			ТП901-1-83.87-ЭМН3-4	Схема электрическая	1	
				соединений		
			ТП901-1-83.87-ЭМН3-3	Таблица перечня	1	
				надписей		
				Сборочные единицы		
				H1		
		1		Сигнализатор ЭРСУ-4	2	4-BHL
				комплект датчики вертик.		5-BHL
				Вариант I длины 0,1-0,1-0,1м		
				H51		
		2		Переключатель	2	4-SA
				УП 5313-С142У3		5-SA
				Кнопка		
		3		КЕ011У3 исп. 4	4	4-SB2,3 5-SB2,3
		4		КЕ011У3 исп.5 толк. кр.	2	4-SB1 5-SB1
		5		Тумблер ТВ1-1	2	4-S 5-S
				Колодка из 10 зажи-	4	
				мов на ток 16 А		

Привязан			
Инв. №			

ГИП	Новоминский		
Н.контр.	Глузберг		
Нач.отд.	Терехов		
Гл.спец.	Глузберг		
Рук.гр.	Локошко		
Инж.	Тимко		

ТП 901-1-83.87 -ЭМН3-2

Водозаборные сооружения производительностью от 0,02 до 1,5 м3/с для амплитуд колебания уровней воды до 6 м.

Насосная станция производительностью от 0,02 до 0,16 м3/с с заглублением машзала 4,8 м.

Стадия	Лист	Листов
Р	1	1

Ящик Я4.
Технические данные аппаратов.

Госстрой СССР
Укрводоканалпроект
Киев

Формат А4

Панель	Строка	Надпись	Поз. обозначение	Место надписи	Текст	Кол.	Вид шрифта	Заготовка
		1		Табличка	Ящик Я4	1		
		2	4-S	Табличка	4-BHL ~220 В	1		
		3	5-S	То же	5-BHL ~220 В	1		
		4	4SB3	—"—	Насос М4. Срыв вакуума	1		
		5	5SB3	—"—	Насос М5. Срыв вакуума	1		
		6	4SB1, SB2 4SA	—"—	Вакуум насос М4	1		
		7	5SB1, 5SB2 5SA	—"—	Вакуум насос М5	1		
		8	4SB1 4SB2	На кнопке	Пуск-Стоп	1		
			5SB1 5SB2					
		9	4SA	На ключе	раб.- 0 - рез.	1		
			5SA					
				Табличка	4-BHL	1		
				—"—	5-BHL	1		

Привязан			
Инв. №			

ГИП	Новоминский		
Н.контр.	Глузберг		
Нач.отд.	Терехов		
Гл.спец.	Глузберг		
Рук.гр.	Локошко		
Инж.	Тимко		

ТП 901-1-83.87 -ЭМН3-3

Водозаборные сооружения производительностью от 0,02 до 1,5 м3/с для амплитуд колебания уровней воды до 6 м.

Насосная станция производительностью от 0,02 до 0,16 м3/с с заглублением машзала 4,8 м.

Стадия	Лист	Листов
Р	1	1

Ящик Я4.
Таблица перечня надписей.

Госстрой СССР
Укрводоканалпроект
Киев

Формат А4

Альбом VI

Типовой проект 901-1-83.87

Вид спереди

Дверь ящика (вид со стороны монтажа)

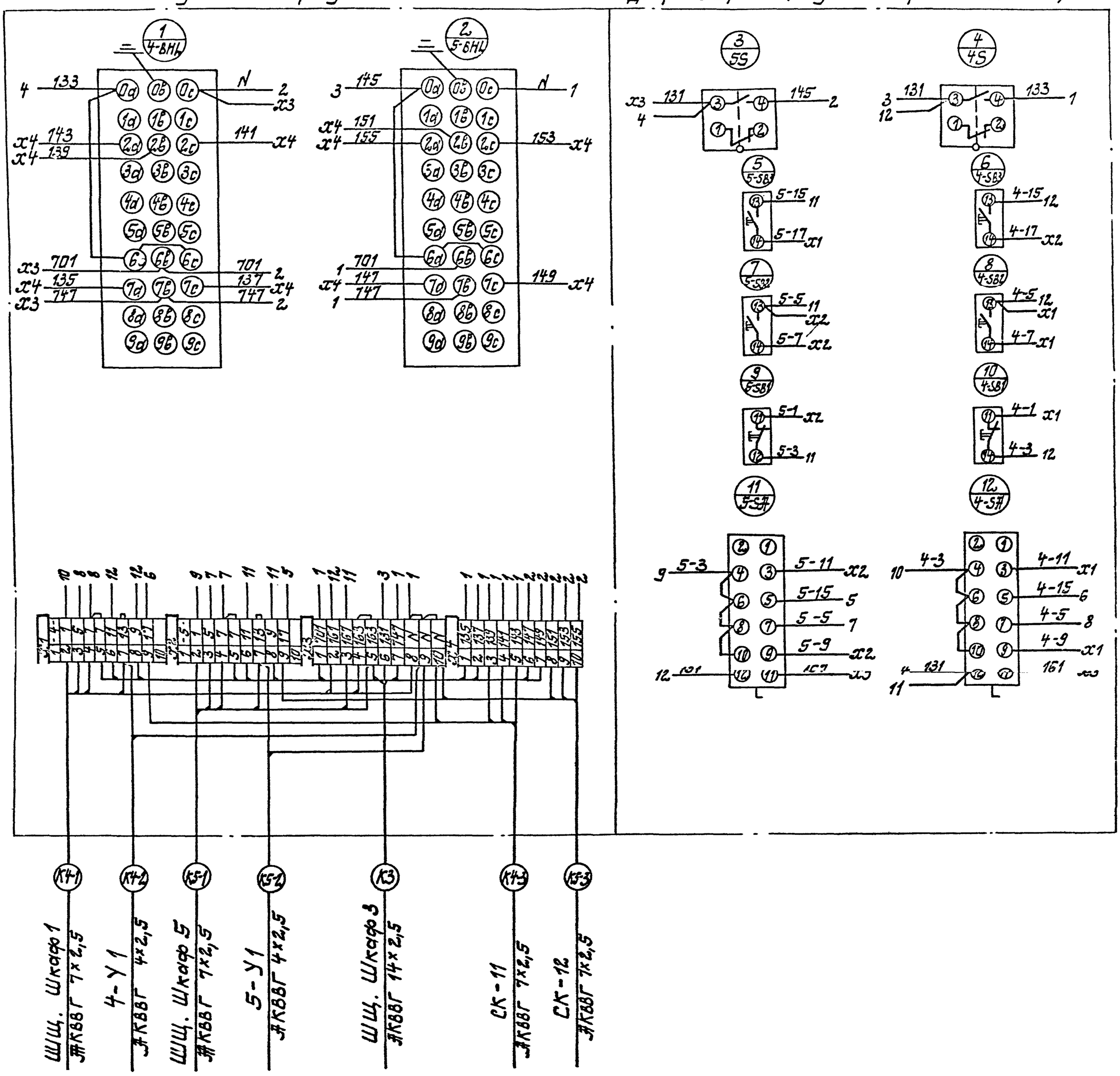

				ТП 901-1-83.87 -ЭМН3-4			
				Водозаборные сооружения производительностью от 0,02 до 1,5 м³/с для амплитуд колебания уровней воды до 6 м			
Привязан	ГИП	Новоминский		Насосная станция производительностью от 0,02 до 0,16 м³/с с заглублением машзала 4,2 м	Стадия	Лист	Листов
	Н.конт.	Глузберг			Р	1	1
	Нач.отд.	Терехов		Ящик Я4 Схема электрическая соединений	Госстрой СССР Укроводоканалпроект Киев		
	Гл.спец.	Глузберг					
	Рук.гр.	Лукашко					
Инв.№	Инж.	Тимко					

Инв.№ подл. | Подпись и дата | Взам.инв.№

25543-06 21

Формат А2

Альбом VI

Типовой проект 901-1-83.87

Вид спереди
Дверь не показана

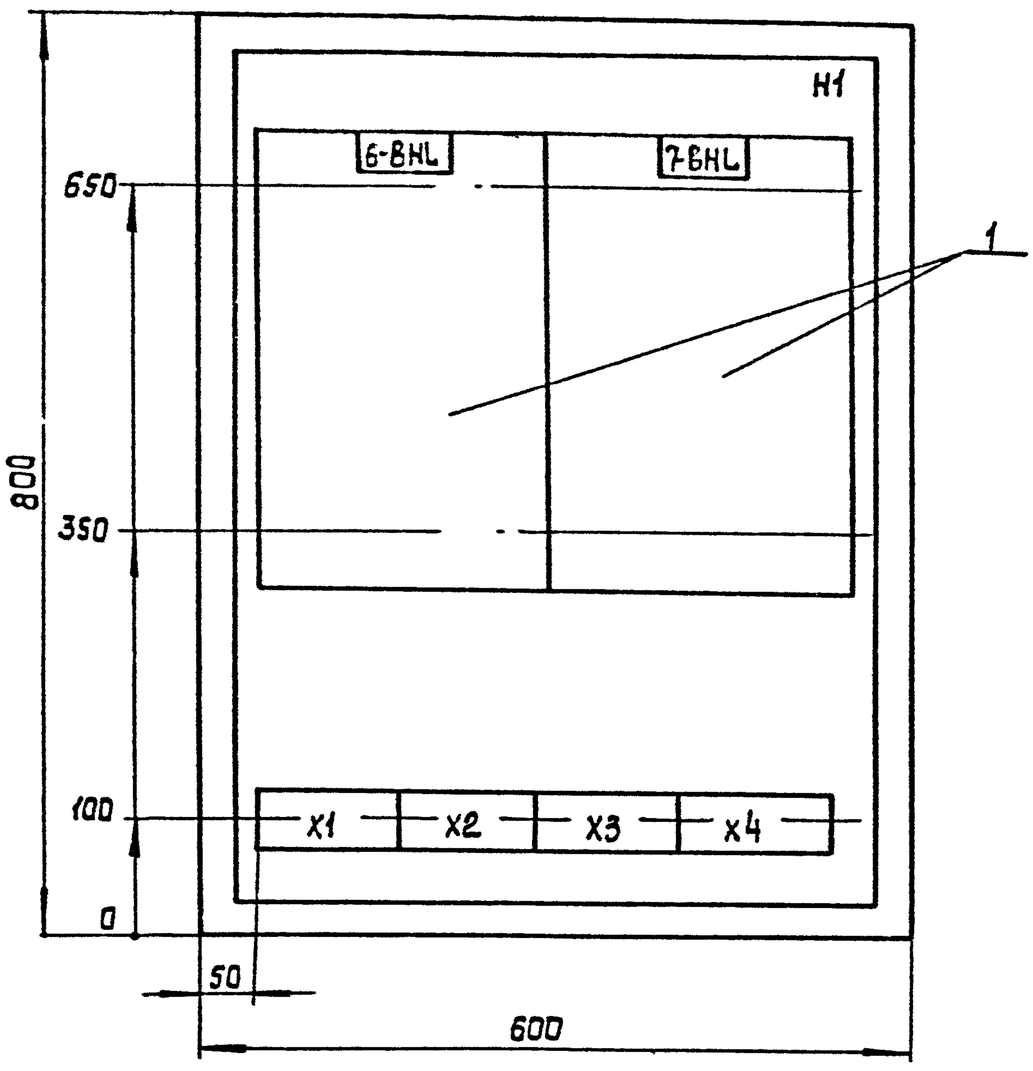

Дверь ящика
Вид спереди

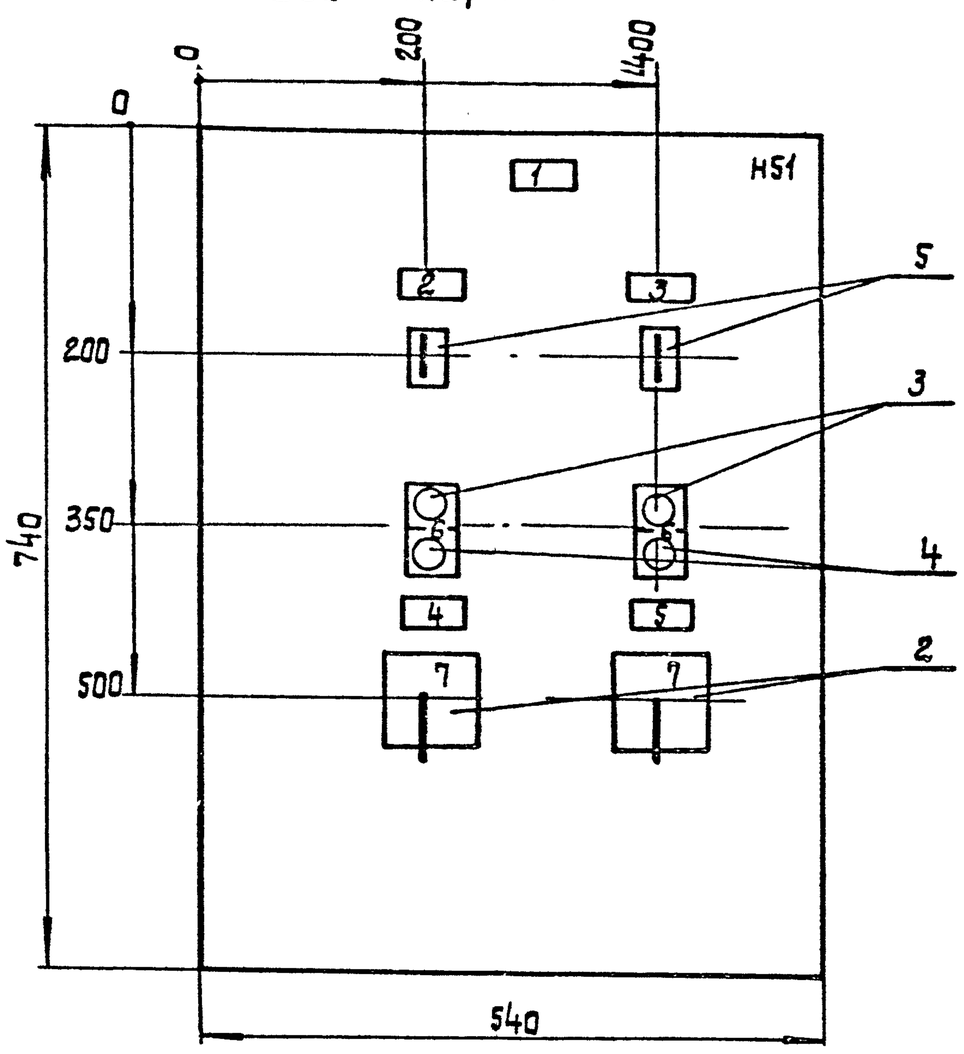

1. Глубина ящика 350мм

Привязан			
Инв.№			

ГИП	Новоминский		
Н.контр.	Глузберг		
Нач.отд.	Терехов		
Гл.спец.	Глузберг		
Рук.гр.	Локошко		
Инж.	Тимко		

ТП 901-1-83.87 -ЭМН4-1

Водозаборные сооружения производительностью от 0,02 до 1,5 м³/с для амплитуд колебания уровней воды до 6 м.

Насосная станция производительностью от 0,02 до 0,16 м³/с с заглублением машзала 4,8 м.

Стадия	Лист	Листов
Р	1	1

Ящик Я6. Чертеж общего вида.

Гострой СССР Укрводоканалпроект Киев

Формат А3

Инв.№ подл. | Подпись и дата | Взам.инв.№

Формат	Зона	Поз.	Обозначение	Наименование	Кол.	Примеч.
				Документация		
			ТП901-1-83.87 -ЭМН4-1	Чертеж общего вида	1	
			ТП901-1-83.87-ЭМН4-4	Схема электрическая	1	
				соединений		
			ТП901-1-83.87-ЭМН4-3	Таблица перечня	1	
				надписей		
				Сборочные единицы		
				H1		
		1		Сигнализатор ЭРСУ-4	2	6-BHL
				комплект датчики вертик		7-BHL
				Вариант1 длины 0-1,0-1,0м		
				H51		
		2		Переключатель	2	6-SA
				УП5312-С45 У3		7-SA
				Кнопка		
		3		КЕ011У3 исп.4	2	6-SB2 7-SB2
		4		КЕ011У3 исп.5 толк.кр.	2	6-SB1 7-SB1
		5		Тумблер ТВ1-1	2	6-S 7-S
				Колодка из 10 зажи-	4	
				мов на ток 16 А		

Привязан			
Инв.№			

ГИП	Новоминский		
Н.контр.	Глузберг		
Нач.отд.	Терехов		
Гл.спец.	Глузберг		
Рук.гр.	Локошко		
Инж.	Тимко		

ТП 901-1-83.87 -ЭМН4-2

Водозаборные сооружения производительностью от 0,02 до 1,5 м³/с для амплитуд колебания уровней воды до 6 м.

Насосная станция производительностью от 0,02 до 0,16 м³/с с заглублением машзала 4,8 м.

Стадия	Лист	Листов
Р	1	1

Ящик Я6. Технические данные аппаратов.

Госстрой СССР Укрводоканалпроект Киев

Формат А4

Панель	Строка	Надпись	Поз. обозначение	Место надписи	Текст	Кол.	Вид шрифта	Заго-товка
		1		Табличка	Ящик Я6	1		
		2	6-S	Табличка	6-BHL ~220 В	1		
		3	7-S	То же	7-BHL ~220 В	1		
		5	6-SB1 6-SB2 6SA	—"—	Дренажный насос М6	1		
		6	7-SB1 7-SB2 7SA	—"—	Дренажный насос М7	1		
		6	6-SB1 6-SB2 7-SB1 7-SB2	На кнопке	Пуск- Стоп	2		
		7	6SA 7SA	На ключе	Раб -45° - 0° - Рез +45°	2		
				Табличка	6-BHL	1		
				То же	7-BHL	1		

Привязан			
Инв.№			

ГИП	Новоминский		
Н.контр.	Глузберг		
Нач.отд.	Терехов		
Гл.спец.	Глузберг		
Рук.гр.	Локошко		
Инж.	Тимко		

ТП901-1-83.87 -ЭМН4-3

Водозаборные сооружения производительностью от 0,02 до 1,5 м³/с для амплитуд колебания уровней воды до 6 м.

Насосная станция производительностью от 0,02 до 0,16 м³/с с заглублением машзала 4,8 м.

Стадия	Лист	Листов
Р	1	1

Ящик Я6 Таблица перечня надписей.

Госстрой СССР Укрводоканалпроект Киев

Формат А4

Альбом VII

Типовой проект 901-1-83.87

Вид спереди

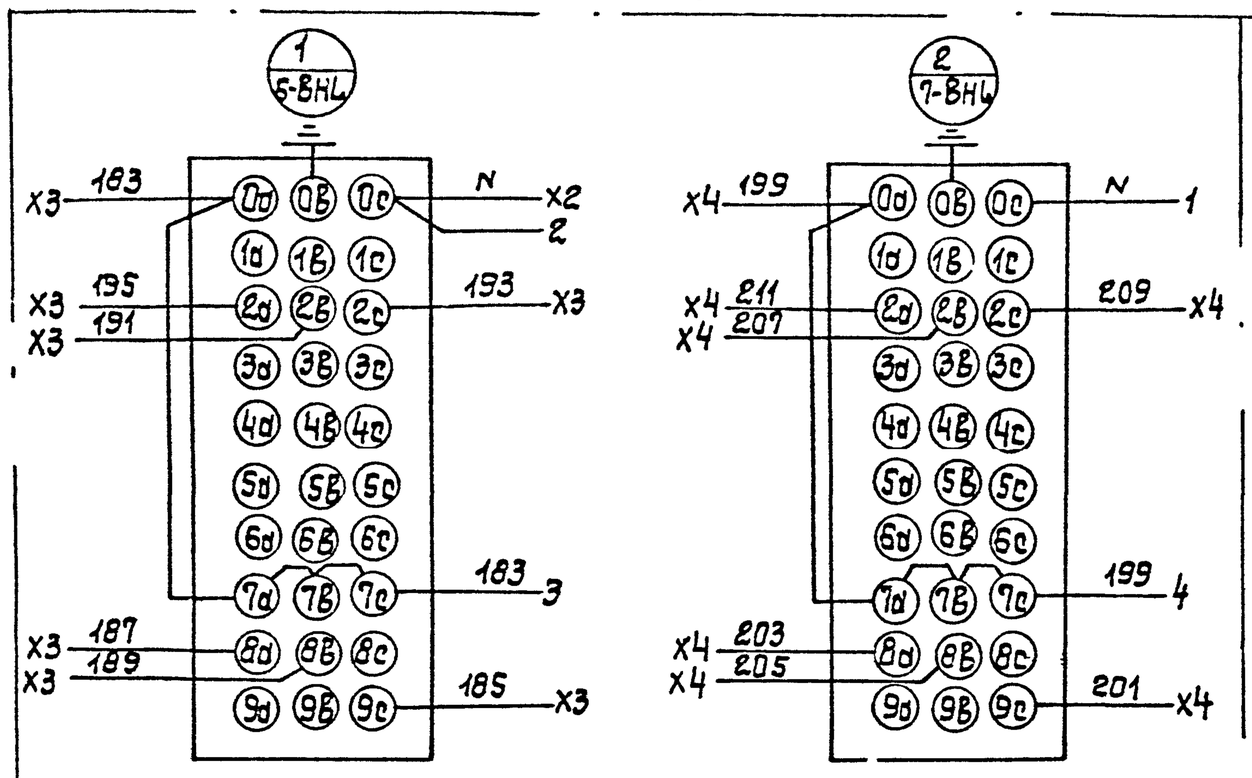

Дверь ящика (вид со стороны монтажа)

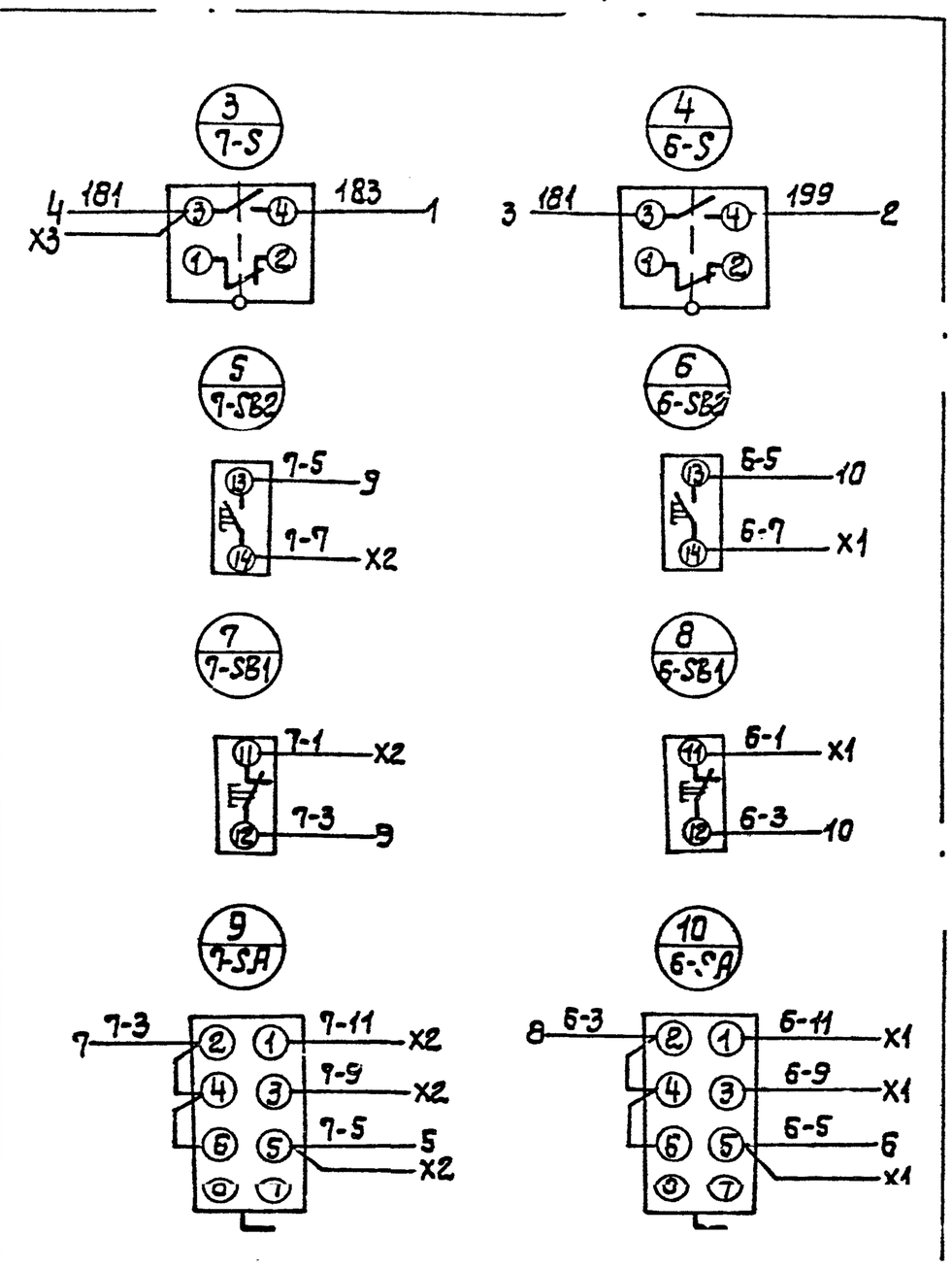

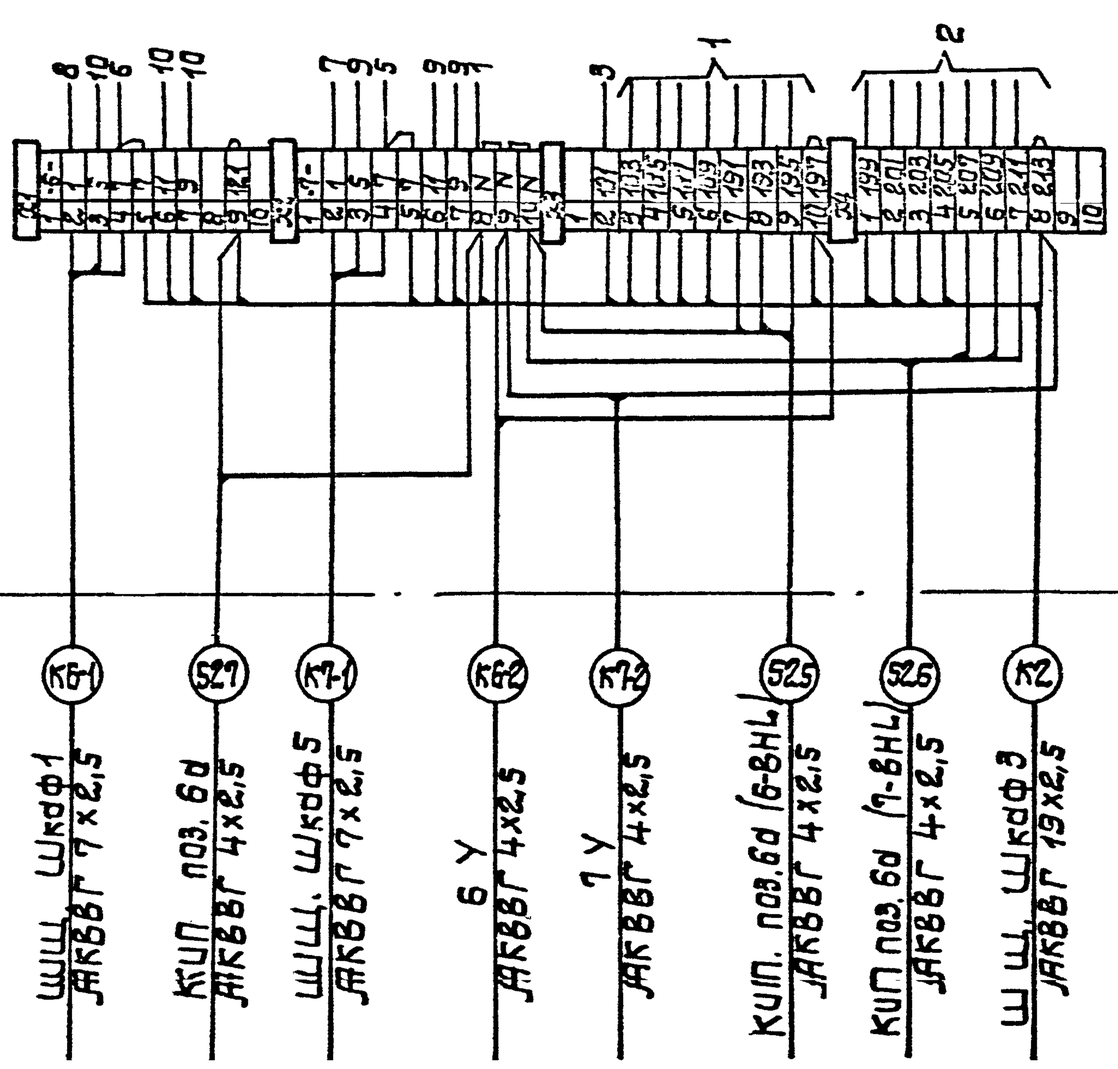

Инв. N подл. | Подпись и дата | Взам. инв. N

Привязан

Инв. №

ГИП	Новоминский	
Н.контр.	Глузберг	
Нач.отд.	Терехов	
Гл.спец.	Глузберг	
Рук.гр.	Логошко	
Инж.	Тимко	

ТП 901-1-83 87 -ЭМН4-4

Водозаборные сооружения производительностью от 0,02 до 1,5 м³/с для амплитуд колебания уровней воды до 6 м

Насосная станция производительностью от 0,02 до 0,16 м³/с с заглублением машзала 4,8 м.

Стадия	Лист	Листов
Р	1	1

Ящик Я6.
Схема электрическая соединений.

Госстрой СССР
Укрводоканалпроект
Киев

25543-06 23

Формат А3

Альбом VI

Типовой проект 501-1-83.87

Позиция	Наименование и техническая характеристика оборудования и материалов. Завод-изготовитель /для импортного оборудования-страна, фирма/	Тип, марка оборудования. Обозначение документов и № опросного листа	Единица измерения: Наименование	Единица измерения: Код	Код завода-изготовителя	Код оборудования, материала	Цена единицы тыс. руб.	Количество	Масса единицы оборудования кг
1	2	3	4	5	6	7	8	9	10
	1. Щиты								
	Щит ЩШ-3Д-I-1000×600 УЧ 1Р30	черт. общего вида							
	ОСТ 36.13-76	ТП901-1	компл.					1	
		АТХН1-1 лист2							
	2. Аппаратура поставляемая комплектно со щитом								
	1. Выключатель пакетный ~220В, 10А	ПВ2-10	шт.					1	
	2. Щиток электропитания ~220В	ЭЩП-2м	шт.					6	
	Плавкая вставка 0,5А ТУ 36.1101-73								

Инв. № подл. | Подпись и дата | Взам. инв. №

ГИП	Новоминский		
Н.контр.	Глузберг		
Нач.отд.	Терехов		
Гл.спец.	Глузберг		
Рук.гр.	Лобошко		
Ст.инж.	Ройзен		

Привязан

Инв. №

ТП 901-1-83.87 -АТХН-СЩ

Водозаборные сооружения производительностью от 0,02 до 1,5 м³/с для амплитуд колебания уровней воды до 6 м.

Насосная станция производительностью от 0,02 до 0,16 м³/с с заглублением машзала 4,8 м.

Стадия	Лист	Листов
Р	1	1

Щит КИП. Спецификация щитов.

Госстрой СССР Укрводоканалпроект Киев

Формат А3

Альбом VI

Типовой проект 901-1-83.87

Поз.	Обозначение	Наименование	Кол.	Примеч.
		Документация		
	т.п.901-1-83.87-ЭТХН1-2	Таблица соединений		
	т.п.901-1-83.87-ЭТХН1-3	Таблица подключения		
		Стандартные изделия		
		Щит ЩШ-3Д-I-1000х		
1		600 У4ЭР30 ОСТ36.13-76	1	
2		Скоба ТК3 126-83	5	
3		Угольник ТК3 129-83	1	
		Прочие изделия		
4	$2^б$, $4^в$	Прибор вторичный „Диск 250"	4	
5	$4^г$	Блок извлечения корня БИК-1	2	
6	$4^д$	Интегратор И-1	2	
7	8	Блок питания 22БП-36	1	
8	S1	Выключатель пакетный ПВ2-10	1	
9	1ЩП÷6ЩП	Щиток эл. питания ЭЩП-2М	6	
		Упл. 2 ст. 0,5Ж ~220В		
10		Блок БЗ-24-4П16-В/ВУЗ-10	3	
11		Упор	2	
		Материалы:		
		Провод ПВ1 1,0 380		
		ГОСТ6323-79	60м	

Привязан

Инв. №

ГИП	Новоминский		
Н.контр.	Глузберг		
Нач.отд.	Терехов		
Гл.спец.	Глузберг		
Рук.гр.	Лакошко		
Ст.инж.	Раузен		

ТП 901-1-83.87 -ЭТХН1-1

Водозаборные сооружения производительностью от 0,02 до 1,5 м³/с для амплитуд колебания уровней воды до 6 м.

Насосная станция производительностью от 0,02 до 0,16 м³/с с заглублением машзала 4,8 м

Стадия	Лист	Листов
Р	1	4

Щит КИП. Общий вид.

Госстрой СССР Укрводоканалпроект Киев

Формат А4

Таблица надписи на табло и в рамках

Продолжение табл.

№ надп.	Надпись	Кол.	№ надп.	Надпись	Кол.
1	Напорный трубопровод 1	1			
	Давление воды				
2	Напорный трубопровод 2	1			
	Давление воды				
3	Напорный трубопровод 1	1			
	Расход воды				
4	Напорный трубопровод 2	1			
	Расход воды				
5	Поз. $2^б$ Трубопровод 1	1			
6	Поз. $2^б$ Трубопровод 2	1			
7	Поз. $4^в$ Трубопровод 1	1			
8	Поз. $4^в$ Трубопровод 2	1			
9	Поз. $4^д$ Трубопровод 1	1			
10	Поз. $4^д$ Трубопровод 2	1			
11	Поз. $4^г$ Трубопровод 1	1			
12	Поз. $4^г$ Трубопровод 2	1			
13	Блок 22 БП-36	1			
14	Резерв	3			

Привязан

Инв. №

ТП 901-1-83.87 -ЭТХН1-1 Лист 4

Формат А4

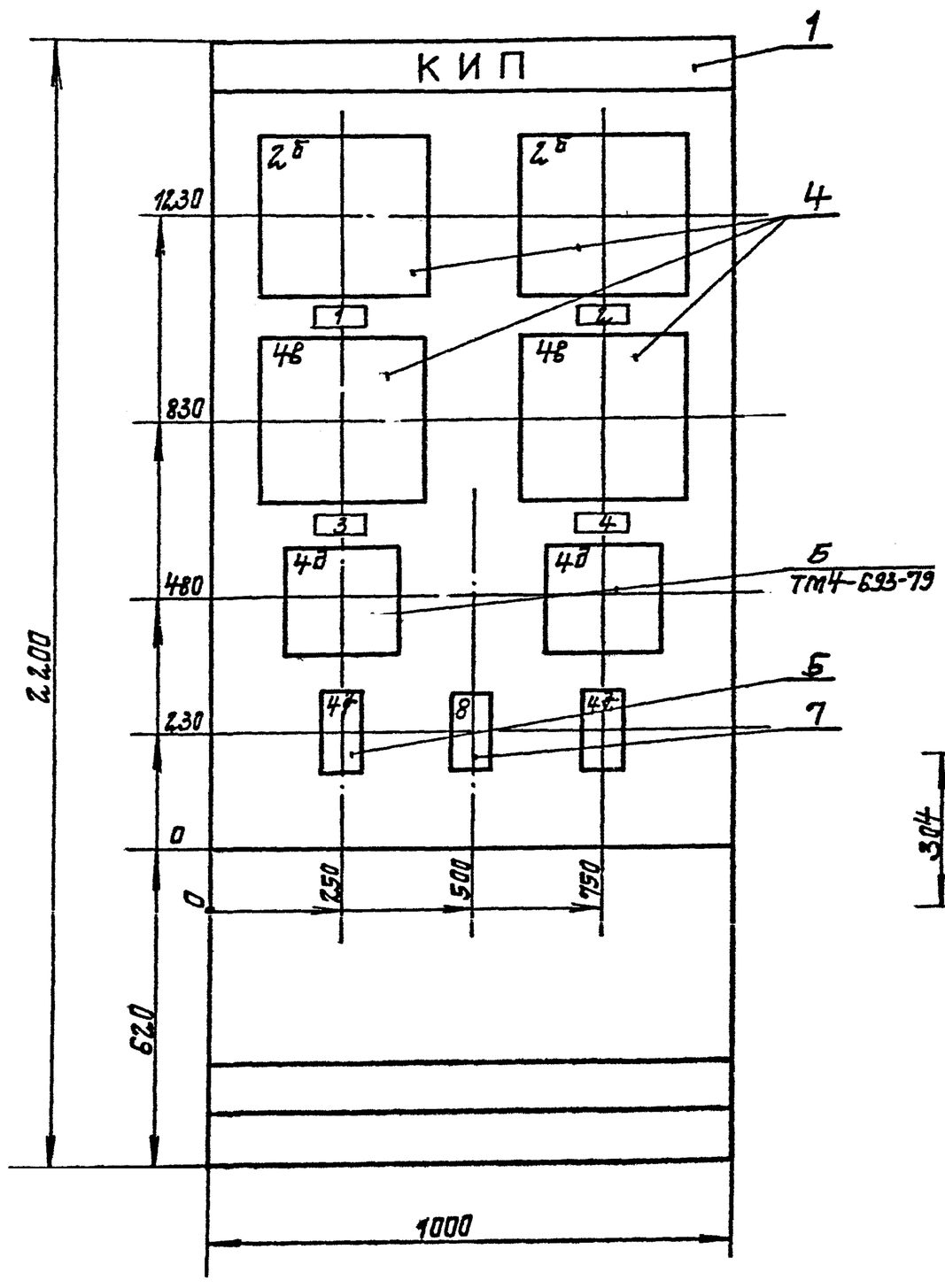

1. Покрытие - вариант 8, ОСТ 36.13-76.
2. Шрифт ПО-40 выполнить по ГОСТ 2.930-62 эмалью ГФ-250 черной ГОСТ-64-66.
3. Таблицы соединений и подключений выполнены на основании схем: т.п. 901-1-83.87 -ЭТХ л. 3,4,5.

Вырезы в щите под приборы:

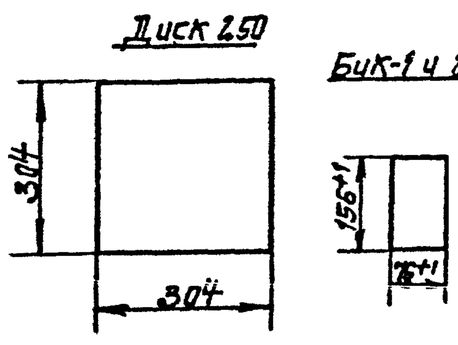

Привязан

Инв. №

ТП 901-1-83.87 — ЭТХН1-1 Лист 2

25543-06 25

Формат А3

Альбом VI

Типовой проект 901-1-83.87

Вид на внутренние плоскости (развернуто)

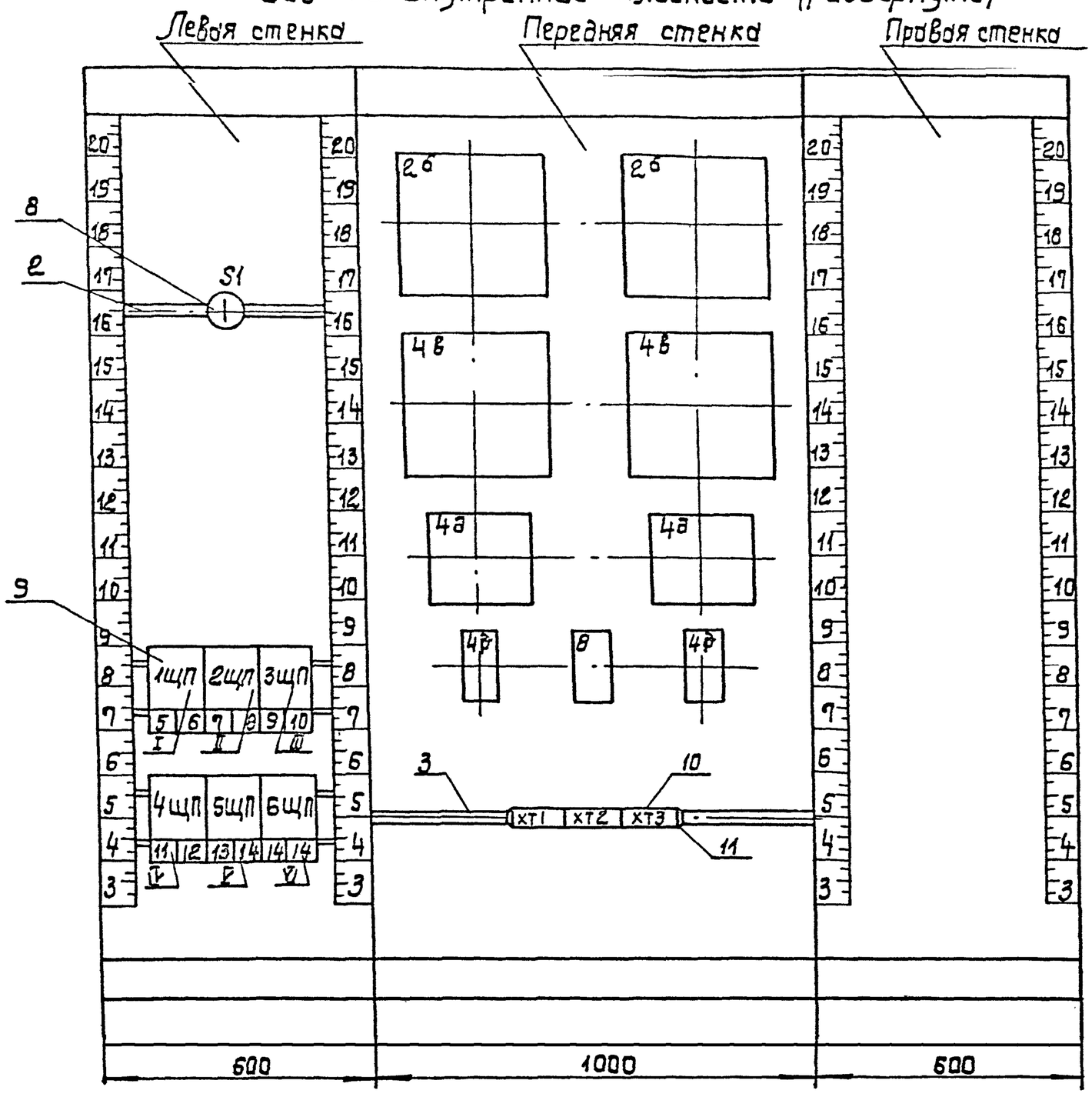

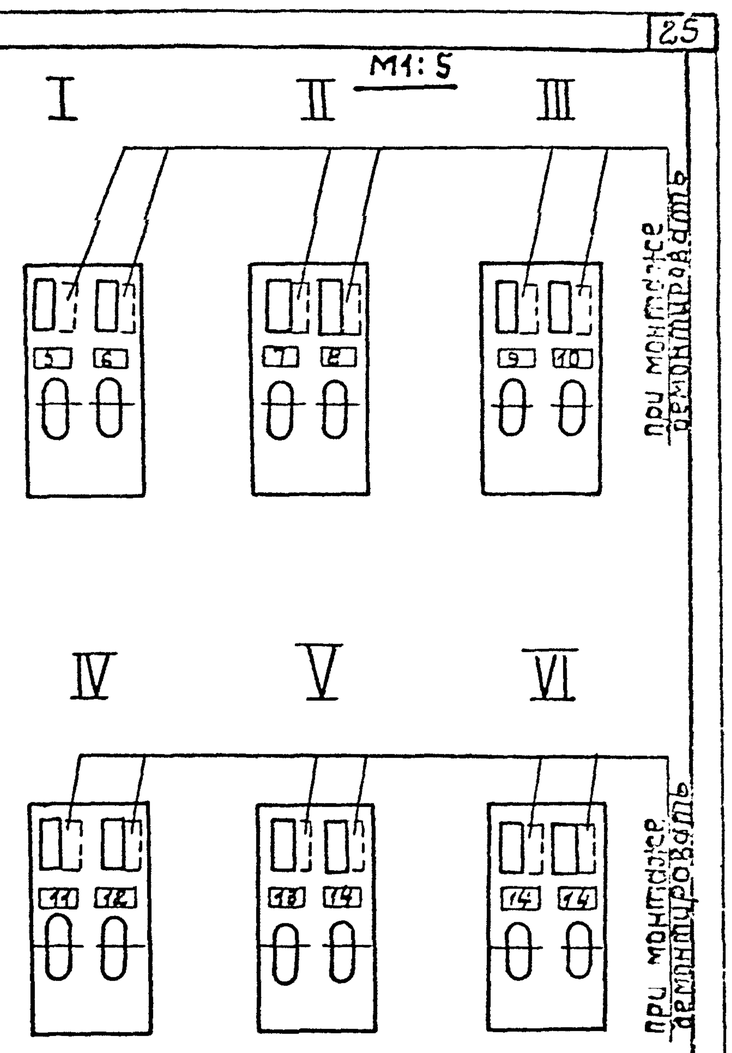

Привязан

Инв. №

Т.П. 901-1-83.87 -АТХН1-1

Лист 3

Формат А3

Проводник	Откуда идет	Куда поступает	Данные провода	Примечание
	Технические	требования		
	Таблица	соединений	выполнена	
	на основании	схем: ТП 901-	-АТХ	Л2,3
Л1	S1: Л1	XT1:1		
Л11	S1: С1	1щп: S2		
	1щп: S3	2щп: S4		
	2щп: S5	3щп: S6		
	3щп: S7	4щп: S8		
	4щп: S9	5щп: S10	ПВ1×1,0	
	5щп: S11	6щп: S12		
801	1щп: FU2	1/2б- X5:7		
803	1щп: FU3	2/2б-X5:7		
805	2щп: FU4	1/4в- X5:7		
809	2щп: FU5	2/4в=X5:7		
811	3щп: FU6	1/4д- Ш3:1		
813	3щп: FU7	2/4д- Ш3:1		
815	4щп: FU8	1/4г:1		
817	4щп: FU9	1/4г:1		
827	5щп: FU10	п.8:2		

Привязан

Инв. №

ТП 901-1-83.87 -АТХН1-2

Водозаборные сооружения производительностью от 0,02 до 1,5 м3/с. для амплитуд колебания уровней воды до 6 м.

Насосная станция производительностью от 0,02 до 0,16 м3/с с заглублением машзала 4,8 м.

ГИП	Новоминский		
Н.контр.	Глузберг		
Нач.отд.	Терехов		
Гл.спец.	Глузберг		
Рук.гр.	Локошко		
Ст.инж.	Райзен		

Стадия	Лист	Листов
Р	1	3

Щит КИП
Таблица соединений.

Госстрой СССР
Укрводоканалпроект
Киев

Формат А4

Проводник	Откуда идет	Куда поступает	Данные провода	Примечание
N	2/2б- X5:5	1/2б- X5:5		
	1/2б- X5:5	1/4в- X5:5		
	1/4в- X5:5	2/4в- X5:5		
	2/4в- X5:5	2/4г:2		
	2/4г:2	1/4г:2		
	1/4г:2	1/4д- Ш3:2		
	1/4д- Ш3:2	п.8:4		
	п.8:4	2/4д- Ш3:2		
	2/4д- Ш3:2	XT1:2		
819	п.8:8	XT2:5		
821	п.8:14	XT2:6		
823	п.8:16	XT2:7		
825	п.8:22	XT2:8		
31	1/2б- X3:1	XT1:3	ПВ1×1,0	
33	2/2б-X3:1	XT1:4		
35	1/2б- X3:3	XT1:5		
37	2/2б- X3:3	XT1:6		
23	1/4г:21	1/4д- Ш2:3		
25	2/4г:21	2/4д- Ш2:3		
27	1/4в- X3:3	1/4д- Ш2:1		
29	2/4в-X3:3	2/4д- Ш2:1		
19	1/4в- X3:1	1/4г:6		
21	2/4в-X3:1	2/4г:6		
11	1/4г:19	XT2:1		
13	1/4г:27	XT2:2		
15	2/4г:19	XT2:3		
17	2/4г:27	XT2:4		

Привязан

Инв. №

ТП 901-1-83.87 - АТХН1-2

Лист 2

Формат А4

Альбом VI

Проводник	Откуда идет	Куда поступает		Данные провода	Примечание
Т1	1/4в – х5:8	хТ3:1	ПВ1х1,0		
Т2	2/4в – х5:8	хТ3:2			
Т3	1/4в – х5:9	хТ3:3			
Т4	2/4в – х5:9	хТ3:4			
Т5	1/2о – х5:8	хТ3:5			
Т6	2/2о – х5:8	хТ3:6			
Т7	1/2о – х5:9	хТ3:7			
Т8	2/2о – х5:9	хТ3:8			

Типовой проект 901-1-83.87

Привязан

Инв. №

ТП 901-1-83.87 -АТХН1-2 Лист 3

Формат А4

Проводник	Вывод	Вид контакта	Вывод	Проводник
		Технические требования		
	Таблица подключения выполнена на			
	основании схем:	т.п.901-1-83.87	-АТХ	л.3,4,5
	и таблицы соединений:	901-1-83.87	-АТХН1-2	
Левая стенка				
		S1		
Л1	Л1		С1	Л11
Л11*	S2п		Fu2	801
	S3п		Fu3	803
		2щп		
Л11*	S4п		Fu4	805
	S5п		Fu5	809
		3щп		
Л11*	S6п		Fu6	811
	S7п		Fu7	813
		4щп		
Л11*	S8п		Fu8	815
	S9п		Fu9	817

Проводник	Вывод	Вид контакта	Вывод	Проводник
Л11*	S10п	5щп	Fu10	827
	S11п		Fu11	
		6щп		
Л11	S12п		Fu12	
	S13п		Fu13	

Привязан

Инв. №

ГИП	Новотинский		
Н.контр.	Глузберг		
Нач.отд.	Терехов		
Гл.спец.	Глузберг		
Рук.гр.	Лакашко		
Ст.инж.	Ройзен		

ТП 901-1-83.87 -АТХН1-3

Водозаборные сооружения производительностью от 0,02 до 1,5 м³/с для амплитуда колебания уровней воды до 6 м.

Насосная станция производительностью от 0,02 до 0,13 м³/с с заглублением машзала 4,8 м.

Стадия	Лист	Листов
Р	1	3

Щит КИП. Таблица подключений

Госстрой СССР Укрводоканалпроект Киев

Формат А4

Проводник	Вывод	Вид контакта	Вывод	Проводник
Передняя стенка				
		2/2о		
		х3		
33	1		3	37
		х5		
N	5		7	803
Т6	8		9	Т8
		1/2о		
		х3		
31	1		3	35
		х5		
N	5		7	801
Т5	8		9	Т7
		2/4в		
		х3		
21	1		3	29
		х5		
N	5		7	809
Т2	8		9	Т4
		1/4в		
		х3		
19	1		3	27
		х5		
N	5		7	805
Т1	8		9	Т3

Проводник	Вывод	Вид контакта	Вывод	Проводник
		2/4г		
817	1		2	N
21	6		21	25
15	19		27	17
	5	п	26	
	25	п	28	
		1/4г		
815	1		2	N
19	6		21	23
11	19		27	13
	5	п	26	
	25	п	28	
		2/4о		
		ш2		
29	1		3	25
		ш3		
813	1		2	N
		1/4о		
		ш2		
27	1		3	23
		ш3		
811	1		2	N
		п.8		
827	2		4	N
819	8		14	821
823	16		22	825

Привязан

Инв. №

ТП 901-1-83.87 -АТХН1-3 Лист 2

Формат А4

Проводник	Вывод	Вид контакта	Вывод	Проводник
		хТ1		
Л1	1		2	N
31	3		4	33
35	5		6	37
	7		8	
	9		10	
		хТ2		
11	1		2	13
15	3		4	17
819	5		6	821
823	7		8	825
	9		10	
		хТ3		
Т1	1		2	Т2
Т3	3		4	Т4
Т5	5		6	Т6
Т7	7		8	Т8
	9		10	

Привязан

Инв. №

ТП 901-1-83.87 -АТХН1-3 Лист 3

Формат А4