ТИПОВОЙ ПРОЕКТ
901-1-83.87

ВОДОЗАБОРНЫЕ СООРУЖЕНИЯ ПРОИЗВОДИТЕЛЬНОСТЬЮ ОТ 0,02 ДО 1,5 м³/с
ДЛЯ АМПЛИТУД КОЛЕБАНИЙ УРОВНЕЙ ВОДЫ ДО 6 м

НАСОСНАЯ СТАНЦИЯ ПРОИЗВОДИТЕЛЬНОСТЬЮ ОТ 0,02 ДО 0,16 м³/с С ЗАГЛУБЛЕНИЕМ МАШЗАЛА 4,8 м

АЛЬБОМ IV

ИНДУСТРИАЛЬНЫЕ ИЗДЕЛИЯ

25543-04

				Привязан:	

ТИПОВОЙ ПРОЕКТ
901-1-83.87

ВОДОЗАБОРНЫЕ СООРУЖЕНИЯ ПРОИЗВОДИТЕЛЬНОСТЬЮ ОТ 0,02 ДО 1,5 м³/с
ДЛЯ АМПЛИТУД КОЛЕБАНИЙ УРОВНЕЙ ВОДЫ ДО 6 м

НАСОСНАЯ СТАНЦИЯ ПРОИЗВОДИТЕЛЬНОСТЬЮ ОТ 0,02 ДО 0,16 м³/с С ЗАГЛУБЛЕНИЕМ МАШЗАЛА 4,8 м

АЛЬБОМ IV

ИНДУСТРИАЛЬНЫЕ ИЗДЕЛИЯ

СОСТАВ ПРОЕКТА:

альбом I Пояснительная записка
альбом II Технологические решения, внутренние водопровод и канализация, отопление и вентиляция, нестандартизированное оборудование.
альбом III Архитектурно-строительные решения.
альбом IV Индустриальные изделия.
альбом V Электротехническая часть.
альбом VI Задания заводам-изготовителям на комплектные электротехнические устройства.
альбом VII Спецификация оборудования
альбом VIII Ведомости потревности в материалах.
альбом IX Сметы.

РАЗРАБОТАН ГПИ УКРВОДОКАНАЛПРОЕКТ

директор В.Н. Якименко
главный инженер к.т.н. Н.В. Лисанко
начальник отдела М.Я. Волошин
главный инженер проекта И.Н. Новоминский

Утвержден и введен в действие
Главным Управлением проектирования
Госстроя СССР Протокол от 28 августа 1987г. N 57

				Привязан:	

Альбом IV

Типовой проект 901-1-83.87

Формат	Обозначение	Наименование	Стр.	Примечание
А4	901-1-83.87 -КЖИ-ТТ	Технические требования	4	
А4	901-1-83.87 -КЖИ-П20-3б-1	Плита перекрытия П20-3б-1; П20д-3б-1;		
		П14-3б-1; П14д-3б-1; П14д-3б-2.	5	
А3	901-1-83.87-КЖИ-П20-3б-1СБ	Плита перекрытия П20-3б-1; П20д-3б-1;		
		П14-3б-1; П14д-3б-1; П14д-3б-2.		
		Сборочный чертеж	6	
А3	901-1-83.87-КЖИ-ПГ-2АтVIT-1	Плита ПГ-2АтVIT-1	7	
А3	901-1-83.87-КЖИ-ПВ4-2АтVIT-1	Плита ПВ4-2АтVIT-1;		
		ПВ4-2АтVIT-2; ПВ10-2АтVIT-1	8	
А3	901-1-83.87-КЖИ-1БСД9-5АVT-1	Балка 1БСД9-5АVT-1	9	
А4	901-1-83.87-КЖИ-ПС60	Панель стеновая ПС (над-		
		земная часть).	10	
А3	901-1-83.87-КЖИ-ПС60СБ	Панель стеновая ПС(над-		
		земная часть). Сборочный		
		чертеж.	11	
А4	901-1-83.87-КЖИ-2КВ4.42-1-1	Колонна 2КВ4.42-1-1...		
		2КВ4.42-1-6; 2КВ4.33-1-1.	13	
А3	901-1-83.87-КЖИ-2КВ4.42-1-1СБ	Колонна 2КВ4.42-1-1...		
		2КВ4.42-1-6; 2КВ4.33-1-1		
		Сборочный чертеж	14	

Формат	Обозначение	Наименование	Стр.	Примечание
А3	901-1-83.87 -КЖИ-ПС2А-48-К1	Панель стеновая ПС2А-48-К1...		
		ПС2А-48-К3.	16	
А3	901-1-83.87-КЖИ-ПС2А-48-К1СБ	Панель стеновая		
		ПС2А-48-К1... ПС2А-48-К3.		
		Сборочный чертеж.	17	
А3	901-1-83.87 -КЖИ-ПС2А-48-К12	Панель стеновая		
		ПС2А-48-К12... ПС2А-48-К13-1	21	
А3	901-1-83.87-КЖИ-ПС2А-48-К12СБ	Панель стеновая		
		ПС2А-48-К12... ПС2А-48-К13-1		
		Сборочный чертеж	22	
А4	901-1-83.87-КЖИ-ПС2А-48	Панель стеновая ПС2А-48		
		с дополнительными заклад-		
		ными изделиями.	25	
А3	901-1-83.87-КЖИ-ПС2А-48СБ	Панель стеновая ПС2А-48		
		с дополнительными заклад-		
		ными изделиями. Сборочный		
		чертеж.	28	
А4	901-1-83.87 -КЖИ-П20д-3-1	Плита перекрытия П20д-3-1;		
		П20д-3-2.	33	
А4	901-1-83.87 -КЖИ-КР1	Каркас плоский КР1	33	
А4	901-1-83.87 -КЖИ-КР2	Каркас плоский КР2; КР3;	34	
А4	901-1-83.87 -КЖИ-КР2СБ	Каркас плоский КР2; КР3.		
		Сборочный чертеж.	34	
А4	901-1-83.87 -КЖИ-МН1	Изделие закладное МН1.	35	

Инв. № подл. | Подпись и дата | Взам. инв. №

Привязан

Инв. №

ГИП	Новоминский	
Н. контр.	Айзенберг	
Нач. отд.	Волошин	
Гл. спец.	Айзенберг	
Рук. гр.	Клоцман	

ТП901-1-83.87 -КЖИ

Содержание

Стадия	Лист	Листов
Р	1	2

Госстрой СССР Укрводоканалпроект Киев

25543-04 2

Формат А3

Альбом IV

Типовой проект 901-1-83.87

	Обозначение	Содержание	стр.	Примечание
А4	901-1-83.87 - КЖИ-МН2	Изделие закладное МН2	35	
А4	901-1-83.87 - КЖИ-МН3	Изделие закладное МН3; МН4	36	
А4	901-1-83.87 - КЖИ-МН3СБ	Изделие закладное МН3; МН4		
		Сборочный чертеж	36	
А4	901-1-83.87 - КЖИ-МН5	Изделие закладное МН5	37	
А4	901-1-83.87 - КЖИ-МН6	Изделие закладное МН6	37	
А4	901-1-83.87 - КЖИ-МН7	Изделие закладное МН7	38	
А4	901-1-83.87 - КЖИ-РМ1	Решетка РМ1	38	
А4	901-1-83.87 - КЖИ-МС1	Изделие соединительное МС1	39	
А4	901-1-83.87 - КЖИ-МС2	Изделие соединительное МС2	39	
А4	901-1-83.87 - КЖИ-МС3	Изделие соединительное МС3	40	
А4	901-1-83.87 - КЖИ-МС4	Изделие соединительное МС4	40	
А4	901-1-83.87 - КЖИ-МС5	Изделие соединительное		
		МС5... МС8	41	
А4	901-1-83.87 - КЖИ-МС5СБ	Изделие соединительное		
		МС5... МС8.		
		Сборочный чертеж	41	

Привязан

Инв. №

Инв. № подл. | Подпись и дата | Взам. инв. №

ТП901-1-83.87 - КЖИ

Лист 2

Формат А4

1. Технические требования к изготовлению сборных железобетонных изделий.

1.1. Сборные железобетонные изделия запроектированы из тяжелого бетона и изготавливаются в заводских условиях в инвентарных стальных фортах. Изделия должны изготавливаться в точном соответствии с рабочими чертежами, а также требованиями ГОСТ 13015.0-83; ГОСТ 13015.1-81; ГОСТ 13015.2-81; ГОСТ 13015.4-84.

1.2. Стеновые панели подземной части изготавливать в опалубочных фортах, разработанных для стеновых панелей серии 3.900-3 вып. 3/82.

Маркировка панелей принята по серии 3.900-3 вып. 3/82 (например ПС2А-48-К2-а). Дополнительный индекс „А" после порядкового номера типоразмера изделия отражает отличие в опалубочных размерах по сравнению с панелью ПС2-48-К серии 3.900-3 вып. 3/82.

Технические требования к изготовлению панелей см. пояснительную записку, раздел 3 серии 3.900-3 вып. 3/82, часть 1 „Панели стеновые консольные для прямоугольных сооружений".

1.3. На закладные изделия в колоннах и стеновых панелях предназначенных для устройства заземления, нанести масляной краской букву „З".

Привязан

Инв. №

Инв. № подл. | Подпись и дата | Взам. инв. №

ТП901-1-83.87 - КЖИ - ТТ

ГИП	Новоминский		
Н.контр.	Айзенберг		
Нач.отд.	Валошин		
Гл.спец.	Айзенберг		
Рук.гр.	Клацман		

Технические требования

Стадия	Лист	Листов
Р	1	2

Госстрой СССР Укрводоканалпроект Киев

Формат А4

2. Технические требования к изготовлению арматурных и закладных изделий.

2.1. Плоские арматурные изделия следует изготавливать при помощи контактной точечной сварки.

Сварку сеток и каркасов производить во всех точках пересечения стержней.

2.2. Размеры сеток и каркасов даны по осям и по торцам стержней.

2.3. Сварку производить в соответствии с ГОСТ 14098-85 „Соединения сварные арматуры и закладных изделий железобетонных конструкций" и СН393-78 „Инструкция по сварке соединений арматуры и закладных деталей железобетонных конструкций."

2.4. Толщину сварных швов принимать по наименьшей толщине свариваемых элементов, кроме оговоренных на чертеже.

2.5. Верхнюю пластину сваренных закладных изделий приваривать после установки изделий в опалубку.

Приварку анкеров к пластинам в раззенкованные отверстия выполнять ручными валиковыми швами (тип шва - 21 по СН 393-78)

2.6. Строительные конструкции насосной станции используются в качестве заземлителя. Для этой цели необходимо выполнить указания по сварке арматуры, приведенные на листах конкретных изделий.

2.7. Все открытые закладные и соединительные изделия в надземной части оцинковать (толщина слоя 120-150 мкм), в подземной части окрасить эмалью ПФ-133 за 2 раза по слою грунта ГФ-020.

Инв. № подл.	Подпись и дата	Взам. инв. №

Привязан

Инв. №

ТП901-1-83.87 -КЖИ-ТТ	Лист 2

Формат А4

Формат	Зона	Поз.	Обозначение	Наименование	Кол. на исполнение 01	02	03	04	КЖИ-П20-3Б-1	Примечание
				Документация						
А4			901-1-83.87 -КЖИ-ТТ	Технические требования	X	X	X	X		
А3			901-1-83.87 -КЖИ-П20-3Б-1СБ	Сборочный чертеж	X	X	X	X		
				Сборочные единицы						
		1	3.006.1-2/82.1-2-2.0 0-56	Плита П20-3Б	1					Со всеми закладными изделиями кроме петли
			3.006.1-2/82.1-2-2.0 -072	Плита П20д-3Б		1				
			3.006.1-2/82.1-2-2.0 -34	Плита П14-3Б			1			
			3.006.1-2/82.1-2-1.0 -050	Плита П14д-3Б			1	1		
		1	1.400-15.В1.540-01	Изделие закладное МН540	5,5м	2,8м				
		2	1.400-15.В1.110-10	Изделие закладное МН104-3	2,8м	0,5м				
А4		3	901-1-83.87 -КЖИ-МН2	Изделие закладное МН2			7,9м	1,5м	1,5м	
				Детали						
А4		4	901-1-83.87 -КЖИ-МН7	Изделие закладное МН7	4	2	4			
		5	1.400-9 выпуск 1 л.16	Петля УП2-1			2	2	2	

* См. указание на сборочном чертеже

Инв. № подл.	Подпись и дата	Взам. инв. №

Привязан

Инв. №

Гл. инж. пр.	Новоминский		
Н. контр.	Айзенберг		
Нач. отд.	Волошин		
Гл. спец.	Айзенберг		
Рук. гр.	Клоцман		

ТП901-1-83.87 -КЖИ-П20-3Б-1

Плита перекрытия П20-3Б1; П20д-3Б-1; П14-3Б-1; П14д-3Б-1; П14д-3Б-2

Стадия	Лист	Листов
Р		1

Госстрой СССР Укрводоканалпроект Киев

25543-04 3

Формат А4

Альбом IV

Типовой проект 901-1-83.87

П14 -3б-1

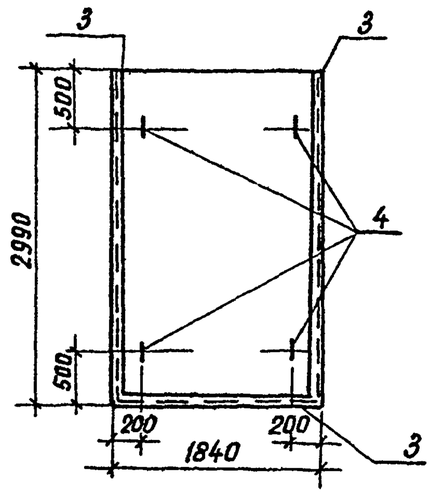

П20д -3б-1

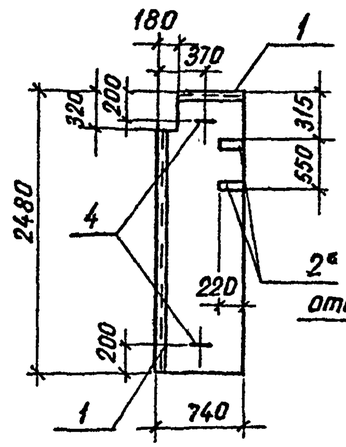

П14д -3б-1

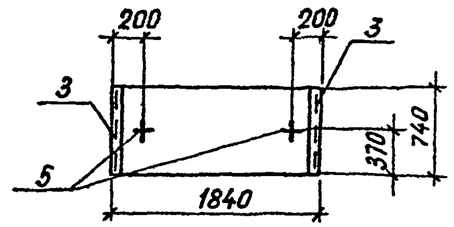

П14д-3б-2

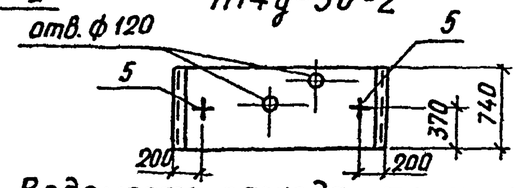

Обозначение	Марка	Примечание
901-1-83.87-КЖИ-П20-3б-1	П20-3б-1	
-01	П20д-3б-1	
-02	П14-3б-1	
-03	П14д-3б-1	
-04	П14д-3б-2	

П20-3б-1

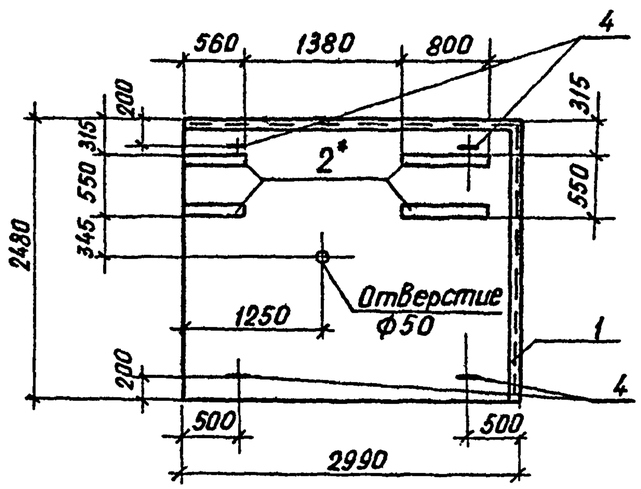

Ведомость расхода стали на дополнительные закладные изделия, кг

Марка элемента	Изделия закладные											Всего	Общий расход
	Арматура класса					Прокат марки							
	AI			AIII		ВСт3кп2							
	ГОСТ5781-82*			ГОСТ5781-82*		ГОСТ8509-86*		ГОСТ8510-72*		ГОСТ19903-74			
	ф8	ф12	Итого	ф8	Итого	∠90×7	Итого	∠100×63×6	Итого	б6	Итого		
П20-3б-1		3,9	3,9	6,3	6,3			41,3	41,3		5,9	57,4	57,4
П20д-3б-1		2,0	2,0	3,0	3,0			21,0	21,0		1,1	27,1	27,1
П14-3б-1		3,9	3,9	7,9	7,9	75,9	75,9					87,7	87,7
П14д-3б-1	0,6		0,6	1,5	1,5	14,4	14,4					16,5	16,5
П14д-3б-2	0,6		0,6	1,5	1,5	14,4	14,4					16,5	16,5

В закладных изделиях позиции 2, устанавливаемых в плиты, анкера ф8AIII отогнуть по месту и приварить к нижней арматурной сетке плиты.

Инв. № подл. | Подпись и дата | Взам. инв. №

Привязан

Инв. №

ГИП	Новоминский	
Н.контр.	Айзенберг	
Нач.отд.	Валошин	
Гл.спец.	Айзенберг	
Рук.гр.	Клоцман	

ТП 901-1-83.87 -КЖИ-П20-3б-1СБ

Плита перекрытия П20-3б-1; П20д-3б-1; П14-3б-1; П14д-3б-1; П14д-3б-2
Сборочный чертеж

Стадия	Масса	Масштаб
Р		
Лист	Листов 1	

Госстрой СССР
Укрводоканалпроект
Киев

Формат А3

Альбом IV

Типовой проект 901-1-83.87

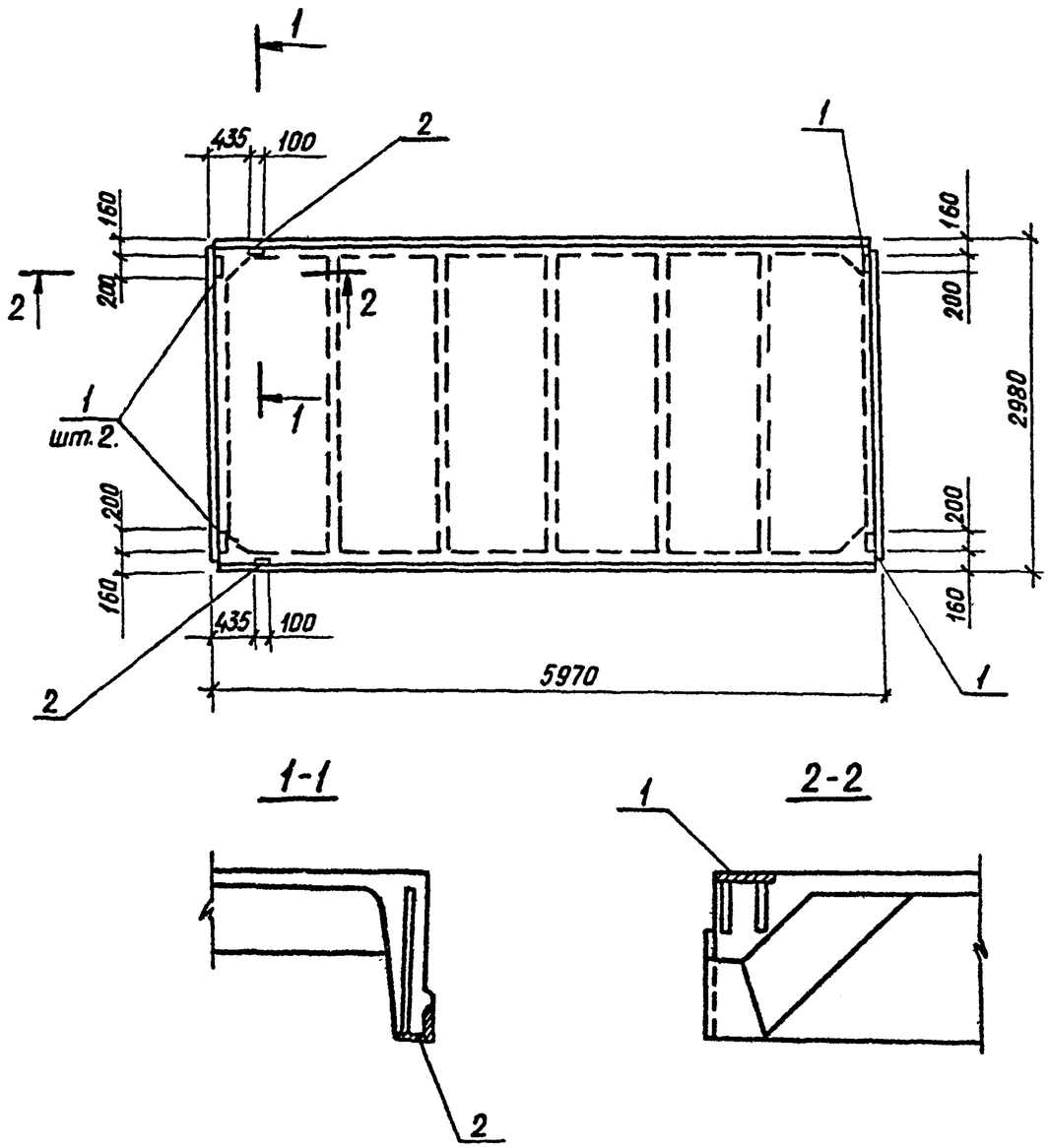

Формат	Зона	Поз.	Обозначение	Наименование	Кол.	Примечание
				Документация		
А4			901-1-83.87 -КЖИ-ТТ	Технические требования		
				Сборочные единицы		
			ГОСТ 22701.1-77	Плита. ПГ-2АтVIT		со всеми закладными и арматурными изделиями
		1	ГОСТ 22701.5-77	Изделие закладное МН8	4	1,6кг
		2	ГОСТ 22701.5-77	Изделие закладное МН9	2	0,8кг

Ведомость расхода стали на дополнительные закладные изделия, кг

Марка изделия	Изделия закладные										Всего
	Арматура класса А-III				Прокат марки Вст3кп2						
	ГОСТ 5781-82*				ГОСТ 19903-74*			ГОСТ 8509-86			
	ф10	ф14		Итого	-δ=8		Итого	<70·8		Итого	
ПГ-2АтVIT-1	2.2	0.2		2.4	5.2		5.2	1.7		1.7	9.3

Привязан

Инв. №

ГИП	Новоминский	
Н.контр.	Айзенберг	
Нач.отд.	Волошин	
Гл.спец.	Айзенберг	
Вед.инж	Слепок	
Ст.инж.	Малинина	

ТП 901-1-83.87 -КЖИ-ПГ-2АтVIT-1

Плита ПГ-2АтVIT-1

Стадия	Масса	Масштаб
Р	2650	
Лист	Листов 1	

ГОССТРОЙ СССР Укрводоканалпроект Киев

Инв. N подл. | Подпись и дата | Взам. инв. №

25543-04 4

Формат А3

Альбом IV

Типовой проект 901-1-83.87

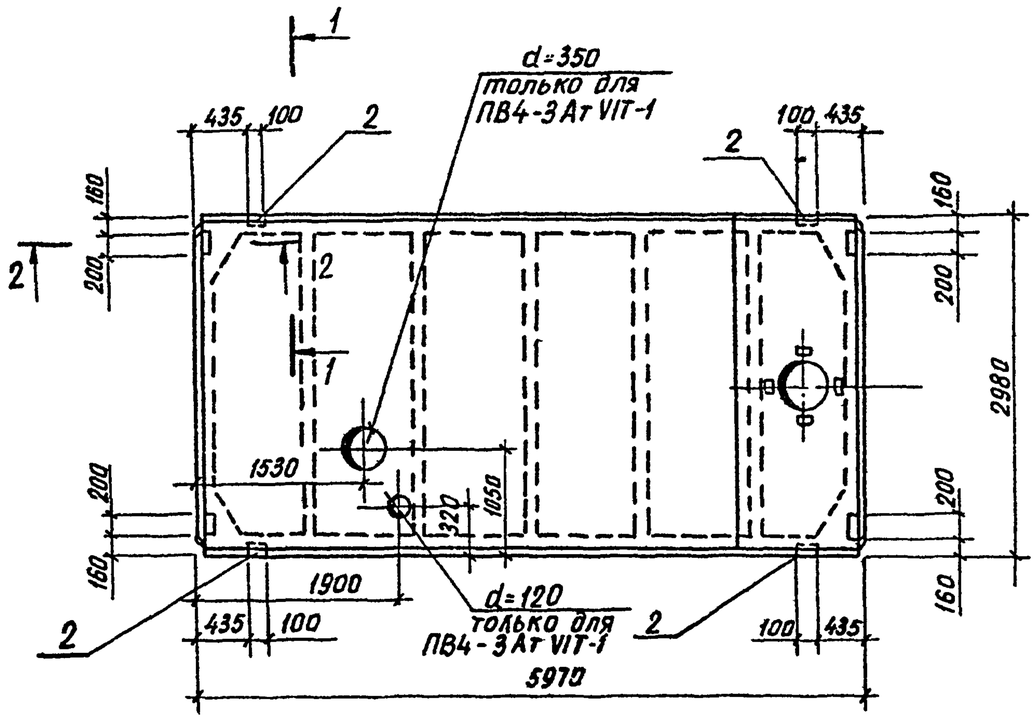

1-1

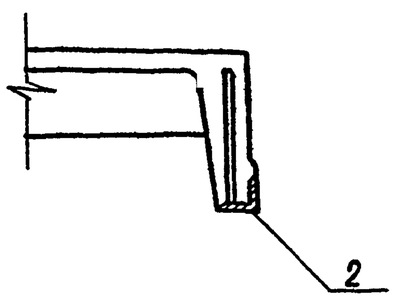

2-2

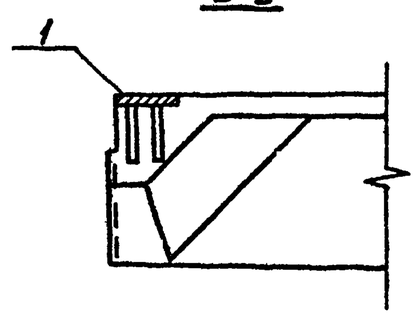

Формат	Зона	Поз.	Обозначение	Наименование	Кол.	Примечание
				Документация		
А4			901-1-83.87 -КЖИ-ТТ	Технические требования		
				Сборочные единицы		
		1	ГОСТ 22701.5-77	Изделие закладное МН8	4	0,4кг
		2	ГОСТ 22701.5-77	Изделие закладное МН9	4	0,4кг
			Переменные данные для исполнений			
				ПВ4-3АтVIT-1		
			ГОСТ 22701.2-77	Плита ПВ4-3АтVIT	1	со всеми закладными и арматурными изделиями
				ПВ7-2АтVIT-1		
			ГОСТ 22701.2-77	Плита ПВ7-2АтVIT	1	со всеми закладными и арматурными изделиями

Ведомость расхода стали на дополнительные закладные изделия, кг

Марка изделия	Изделия закладные										Всего
	Арматура класса				Прокат марки						
	А-III				Вст3кп2						
	ГОСТ 5781-82*				ГОСТ19903-74*			ГОСТ 8509-86			
	ф10	ф14		Итого	-δ=8		Итого	∠70×8		Итого	
ПВ4-3АтVIT-1	2,8	0,4		3,2	5,2		5,2	3,4		3,4	11,8
ПВ7-2АтVIT-1											

ГИП	Новонинский		
Н.контр.	Айзенберг		
Нач.отд.	Волошин		
Гл.спец.	Айзенберг		
Вед.инж.	Слепок		
Ст.инж.	Малинина		

Привязан

Инв. №

ТП 901-1-83.87 -КЖИ-ПВ4-3АтVIT-1

Плита ПВ4-3АтVIT-1; ПВ7-2АтVIT-1

Стадия	Масса	Масштаб
Р		
Лист	Листов 1	

Госстрой СССР
Укрводоканалпроект
Киев

Инв. № подл. | Подпись и дата | Взам. инв. №

Формат А3

Альбом IV

Типовой проект 901-1-83.87

1-1

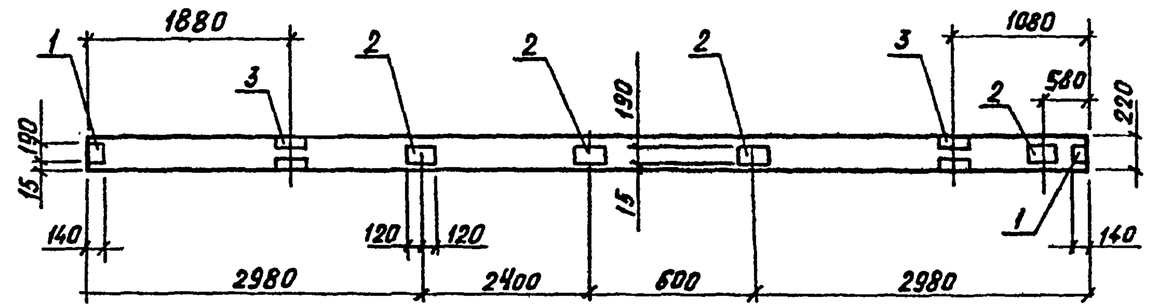

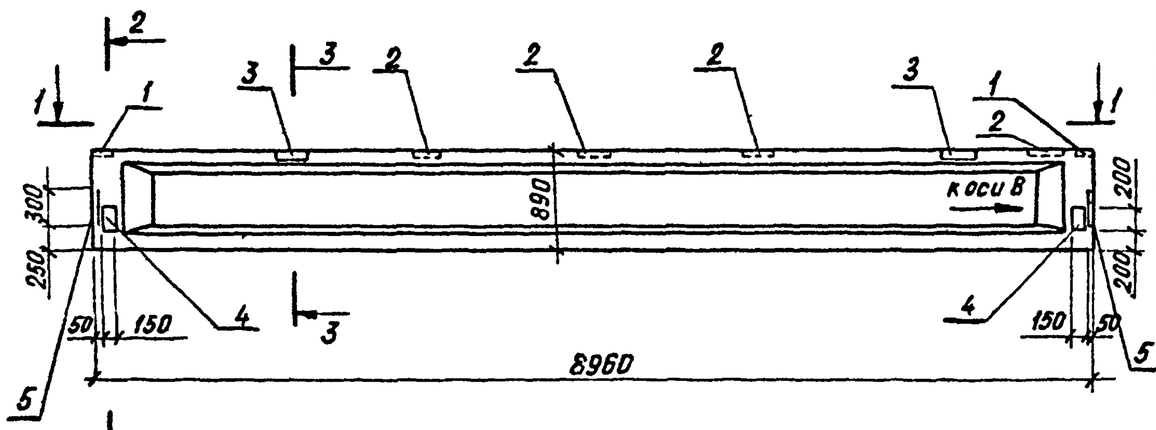

2-2

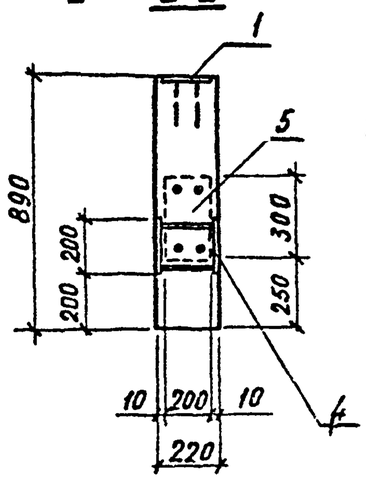

3-3

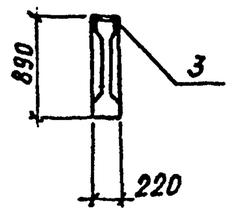

Формат	Зона	Поз.	Обозначение	Наименование	К-во	Примечание
				Документация		
А4			901-1-83.87 -КЖИ-ТТ	Технические требования		
				Сборочные единицы		
			1.462.1-10/80 вып.1	Балка 1БСД 9-5А VT.		Со всеми закладными и арматурными изделиями.
		1	1.462.1-10/80.2-100	Изделие закладное М5	2	
		2	1.462.1-10/80.2-110	Изделие закладное М6	4	
		3	1.462.1-10/80.2-120-02	Изделие закладное М9	2	
А4		4	901-1-83.87 -КЖИ-МН1	Изделие закладное МН1	2	
		5	1.400-15.81.130-28	Изделие закладное МН121-5	2	

Ведомость расхода стали на дополнительные закладные изделия, кг

Марка изделия	Изделия закладные										Всего
	Арматура класса А-III ГОСТ 5781-82*				Прокат марки Вст3 кп2 ГОСТ 19903-74*				ГОСТ 8510-72*		
	ф8	ф10	ф12	итого	-δ=6	-δ=8	-δ=10	Итого	∠90×56 5,5		
1БСД 9-5А VT-1	1,2	2,2	1,6	5,0	11,4	4,2	9,6	25,2	3,2		33,4

При изготовлении балки нанести несмываемой краской стрелку „к оси В".

ГИП	Новоминский		
Н.контр.	Айзенберг		
Нач.отд.	Волошин		
Гл.спец.	Айзенберг		
Рук.гр.	Клоцман		
Ст.инж.	Малинина		

Привязан

Инв. №

Инв.№ подл. | Подпись и дата | Взам. инв.№

ТП 901-1-83.87 -КЖИ-1БСД 9-5А VT-1

Балка 1БСД 9-5А VT-1

Стадия	Масса	Масштаб
Р		
Лист	Листов 1	

Госстрой СССР Укрводоканалпроект Киев

25543-04 5

Формат А3

Инв. № подл.	Подпись и дата	Взам. инв. №

Типовой проект 901-1-83.87 Альбом IV

Формат	Зона	Поз.	Обозначение	Наименование	Кол. на исполнение -КЖИ-ПС60										Примечание
					–	01	02	03	04						
				Документация											
А4			901-1-83.87 -КЖИ-ТТ	Технические требования	×	×	×	×	×						
А3			901-1-83.87 -КЖИ-ПС60	Сборочный чертеж	×	×	×	×	×						
			1.030.1-1.0-3-0100 л.9	Узел I	×	×	×	×	×						
			1.030.1-1.0-3-0100 л.9	Узел V	×	×	×		×						
				Сборочные единицы											
				Панель стеновая											
			1.030.1-1.1-1 07	ПС 60.18.2,0-1.л	1										Со всеми арматурными и закладными изделиями
			1.030.1-1.1-1 04-05	ПС 60.9.2,0-2.л		1									
			1.030.1-1.1-1 15-06	ПС 62,5.18.2,0-1.л-1			1	1							
			1.030.1-1.1-1 15	ПС 62,5.9.2,0-2.л-1					1						

Привязан						
				ГИП	Новоминский	
				Н.контр.	Айзенберг	
				Нач.отд.	Волошин	
				Гл.спец.	Айзенберг	
				Рук.гр.	Клоцман	
Инв. №				Вед.инж.	Слепак	

ТП 901-1-83.87 -КЖИ-ПС60

Панель стеновая „ПС" (надземная часть).

Стадия	Лист	Листов
Р	1	2

Госстрой СССР Укрводоканалпроект Киев

Формат А4

Инв. № подл.	Подпись и дата	Взам. инв. №

Формат	Зона	Поз.	Обозначение	Наименование	Кол. на исполнение -КЖИ-ПС60										Примечание
					–	01	02	03	04						
				Изделие закладное											
		1	1.030.1-1.1-3-30-01	М2	4	2	4	4	2						
		2	1.030.1-1.1-3-36	М9	4	4	4		4						
		3	1.400-15.В1.120-11	МН106-6			3								
				Детали											
Б4		4		А-III-10-ГОСТ5781-82*, L=1350				16							0,8кг

ТП901-1-83.87 -КЖИ-ПС60

Лист 2

Альбом IV

Типовой проект 901-1-83.87

ПС 60.18.2,0-1.Л-А

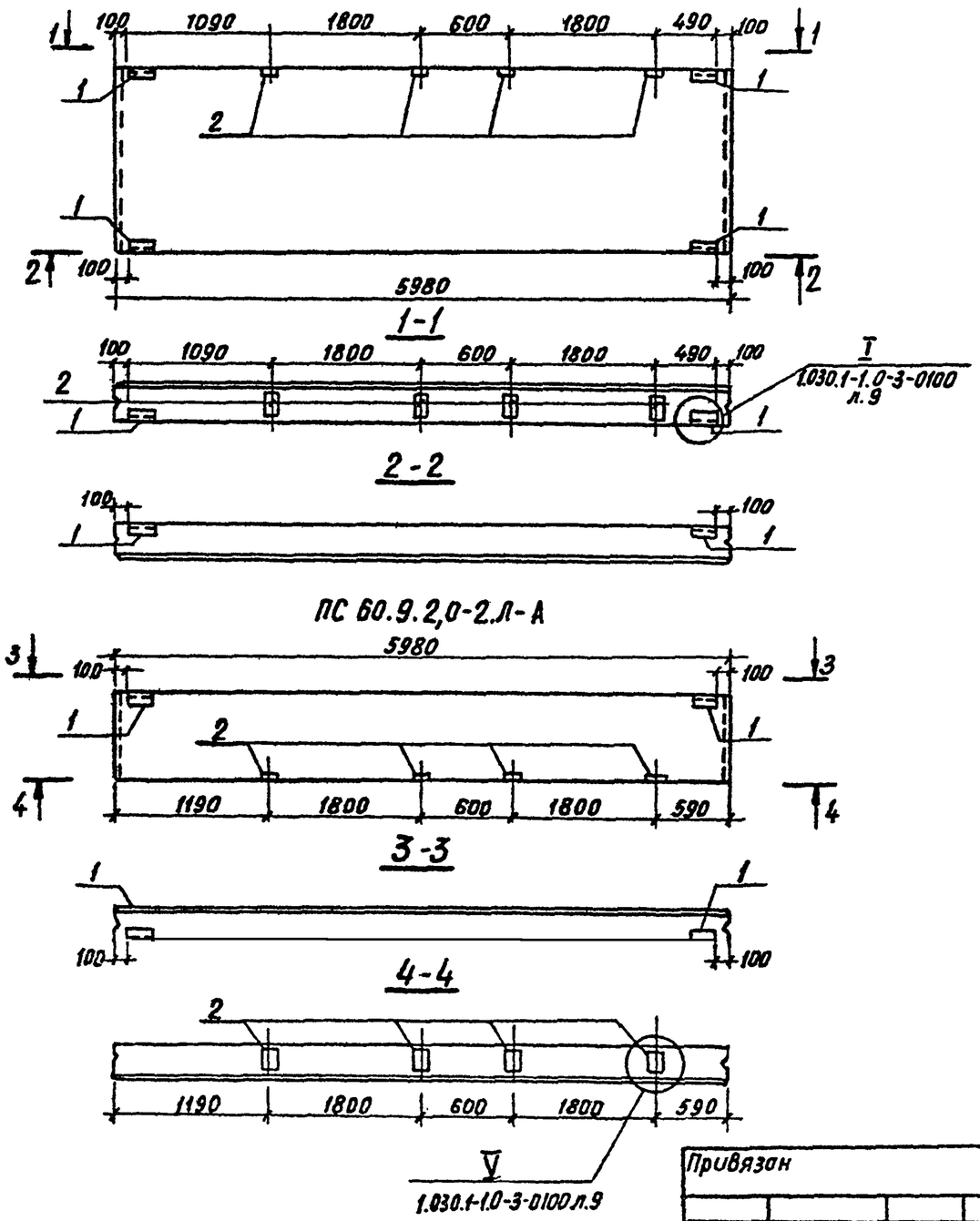

ПС 62,5.9.2,0-2.Л-1.А

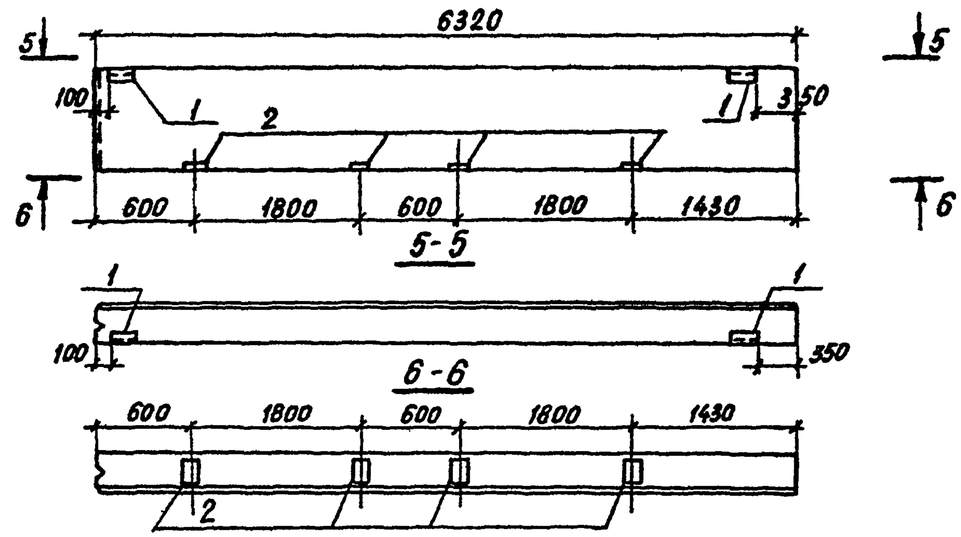

Обозначение	Марка
901-1-8387-КЖИ-ПС60	ПС 60.18.2,0-1.Л-А
-01	ПС 60.9.2,0-2.Л-А
-02	ПС 62,5.18.2,0-1.Л-1.А
-03	ПС 62,5.18.2,0-1.Л-1.Б
-04	ПС 62,5.9.2,0-2.Л-1.А

Инв.№ подл. | Подпись и дата | Взам.инв.№

Привязан

Инв. №

ГИП	Новоминский	
Н.контр	Айзенберг	
Нач.отд	Волошин	
Гл.спец	Айзенберг	
Рук.гр.	Клоцман	
Вед.инж	Слепак	

ТП 901-1-83.87 -КЖИ-ПС60СБ

Панель стеновая ПС (надземная часть) Сборочный чертеж

Стадия	Масса	Масштаб
Р		
Лист 1	Листов 2	

Госстрой СССР Укрводоканалпроект Киев

ПС 62,5.18.2,0-1.Л-1.А

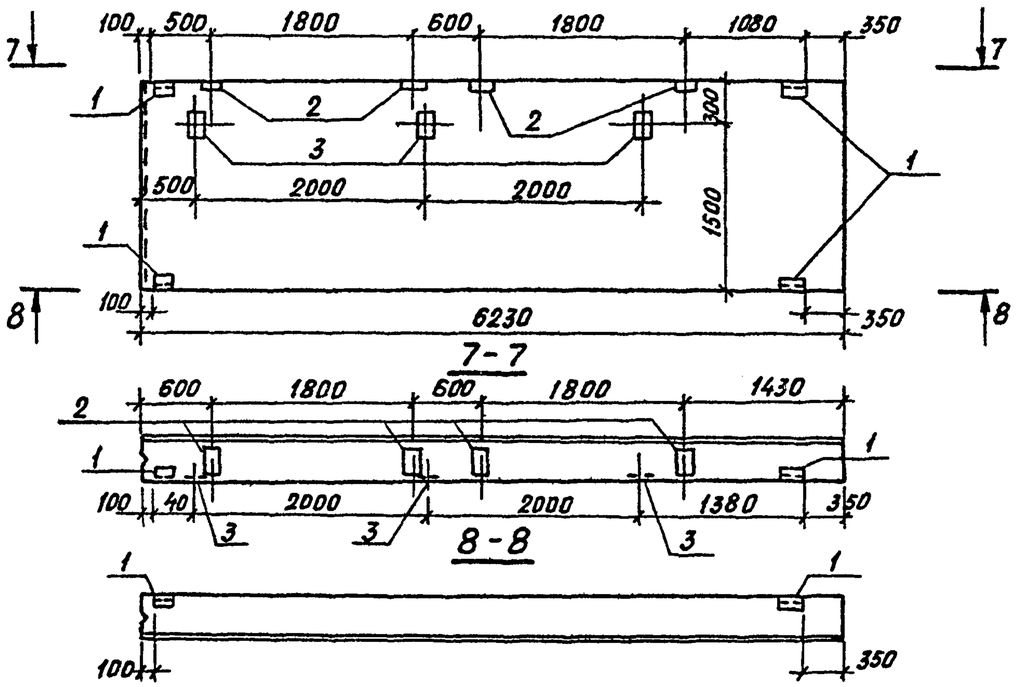

ПС 62,5.18.2,0-1.Л-1.Б

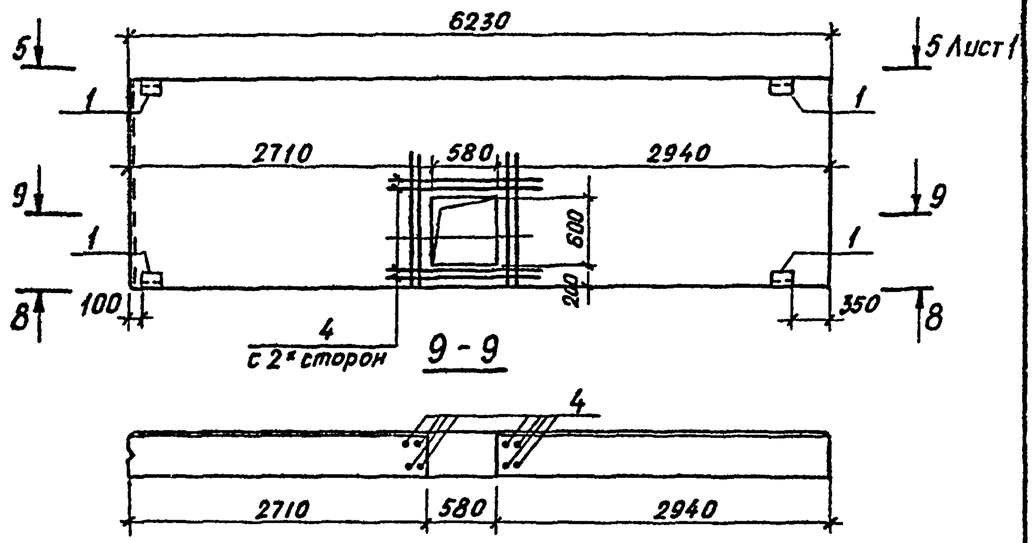

Ведомость расхода стали на дополнительные закладные изделия, кг.

Марка элемента	Изделия закладные												Общий расход
	Арматура класса А-III ГОСТ 5781-82*				Прокат марки ВСТ3КП2 ГОСТ 8509-86			ГОСТ 19903-74*				Всего	
	ф8	ф10		Итого	L63×6		Итого	-6б	-6в		Итого		
ПС 60.18.2,0-1.Л-А		2,4		2,4	5,5		5,5	2,2	4,0		6,2	14,1	14,1
ПС 60.9.2,0-2.Л-А		2,0		2,0	2,8		2,8	1,1	4,0		5,1	9,9	9,9
ПС 62,5.18.2,0-1.Л-1.А	0,3	2,4		2,7	5,5		5,5	4,3	5,2		9,5	17,7	17,7
ПС 62,5.18.2,0-1.Л-1.Б		13,6		13,6	5,5		5,5	2,2			2,2	21,3	21,3
ПС 62,5.9.2,0-2.Л-1.А		2,0		2,0	2,8		2,8	1,1	4,0		5,1	9,9	9,9

Альбом IV

Типовой проект 901-1-83.87

Взам. инв. №

Подпись и дата

Инв. № подл.

Привязан

Инв. №

ТП901-1-83.87 -КЖИ-ПС60СБ

Лист 2

Формат А3

Инв. N подл.	Подпись и дата	Инв. N° подл.

Типовой проект 901-1-83.87 Альбом IV

Формат	Зона	Поз.	Обозначение	Наименование	Кол. на исполнение КЖИ-2КВ4.42-1-1 —	01	02	03	04	05	06				Примечание
				Документация											
А4			901-1-83.87 -КЖИ-ТТ	Технические требования											
А3			901-1-83.87-КЖИ-2КВ4.42-1-1СБ	Сборочный чертеж.											
				Сборочные единицы											
				Колонна											
			1.020-1/83. 2-9 02	2КВ4.42-1	1	1	1	1	1	1					Со всеми арматурными и закладными изделиями кроме МН-2 шт.4
			1.020-1/83. 2-5 02-04	2КВ4.33-1							1				

Привязан	ГИП	Новоминский	
	Н.контр.	Айзенберг	
	Нач.отд.	Волошин	
	Гл.спец.	Айзенберг	
	Рук.гр.	Клоцман	
Инв. N°	Вед.инж.	Слепак	

ТП 901-1-83.87 — КЖИ-2КВ4.42-1-1

Колонна 2КВ4.42-1-1... 2КВ4.42-1-6; 2КВ4.33-1-1

Стадия	Лист	Листов
Р	1	2

Госстрой СССР Укрводоконалпроект Киев

Формат А4

Инв. N° подл.	Подпись и дата	Взам. инв. N°

Формат	Зона	Поз.	Обозначение	Наименование	Кол. на исполнение КЖИ-2КВ4.42-1-1 —	01	02	03	04	05	06				Примечание
				Сетка арматурная											
		1	1.020-1/83. 2-15 09	СКА-1	2	2	2	2	2						
				Изделие закладное											
		2	Шифр 92-76/1 л.8	МН 2-2	1	1	1	1	1						
		3	1.020-1/83. 2-15 31	МН-44	7	3	2	8	8	11					
		4	1.020-1/83. 2-15 26	МН-27	4	5	4	1	1	3	1				
		5	1.400-15.В1.330-04	МН 313-4	1		1	1	2						
		6	1.427.1-3.2-0.09.0	МН4						1					

ТП 901-1-83.87 — КЖИ-2КВ4.42-1-1 Лист 2

Формат А4

25543-04 7

Альбом IV

Типовой проект 901-1-83.87

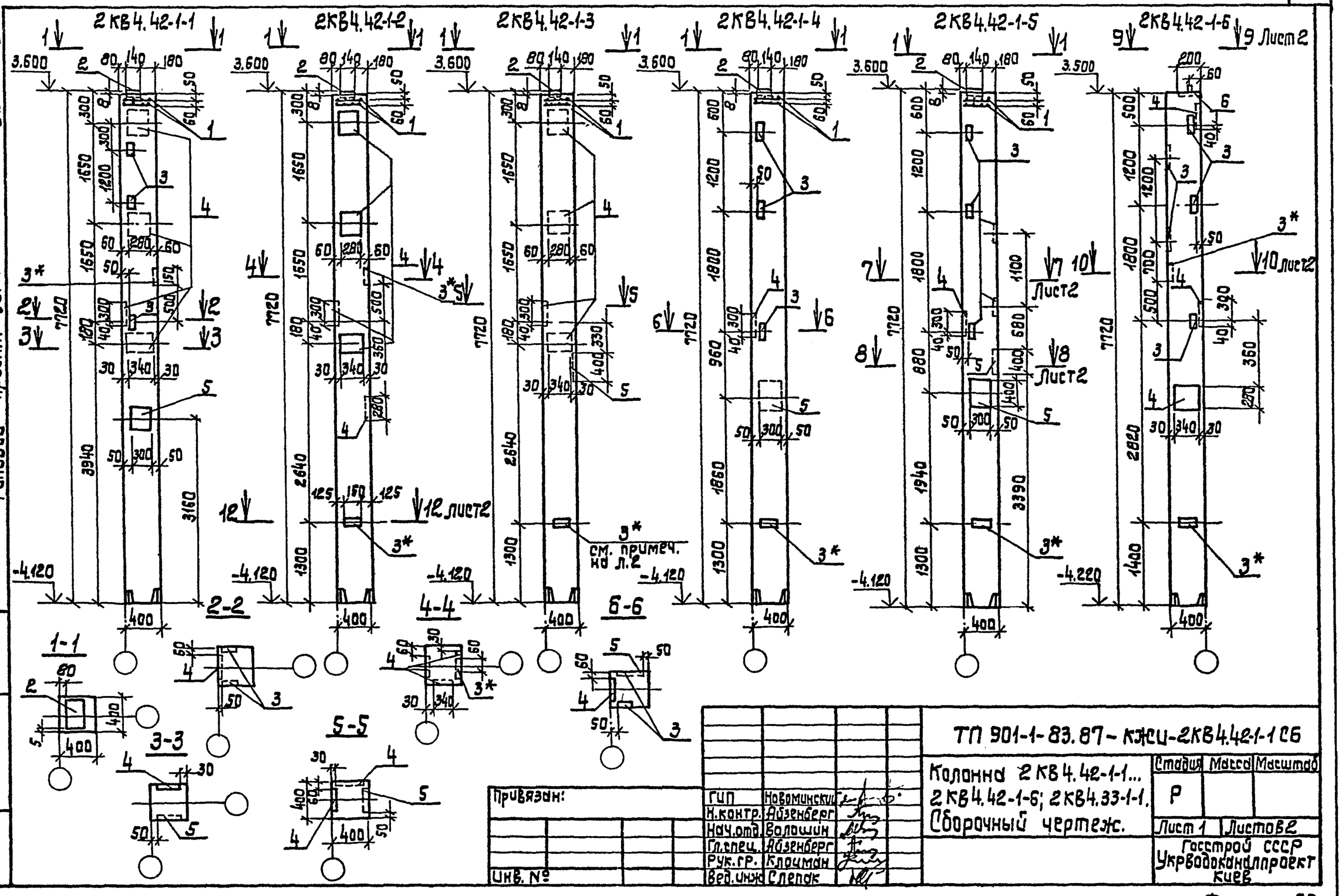

Привязан:

Инв. №

ГИП	Новоминский	
Н.контр.	Айзенберг	
Нач.отд.	Волошин	
Гл.спец.	Айзенберг	
Рук.гр.	Клочман	
Вед.инж.	Слепок	

ТП 901-1-83.87 - КЖСИ-2КВ4.42-1-1СБ

Колонна 2КВ4.42-1-1... 2КВ4.42-1-6; 2КВ4.33-1-1. Сборочный чертеж.

Стадия	Масса	Масштаб
Р		
Лист 1	Листов 2	

Госстрой СССР Укрводоканалпроект Киев

Формат А3

Инв.N под. | Подпись и дата | Взам.инв.№

Альбом IV

Типовой проект 901-1-83.87

2КВ4.33-1-1

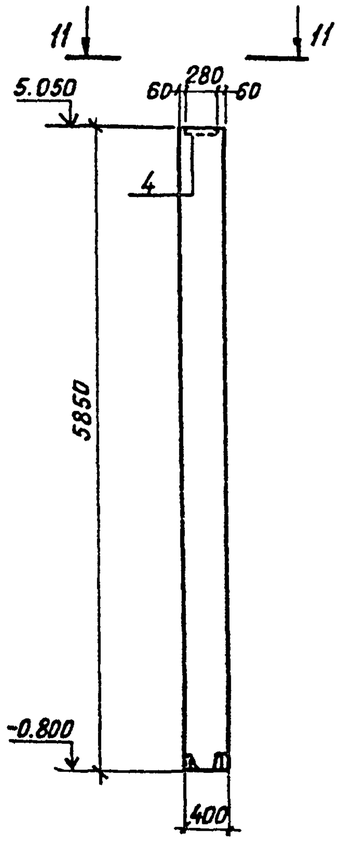

Ведомость расхода стали на дополнительные закладные изделия, кг

Марка элемента	Изделия закладные																Общий расход
	Арматура класса А-III ГОСТ 5781-82*								Прокат марки ВСт3 кп2 ГОСТ 19903-74*							Всего	
	ф8	ф10	ф12	ф14	ф18	ф20		Итого	-δ6	-δ8	-δ10	-δ12	-δ20		Итого		
2КВ4.42-1-1	5,5		0,7	4,6	15,4	4,4		30,6	3,0		10,0	36,0	8,6		57,6	88,2	88,2
2КВ4.42-1-2	4,9		0,9	2,0	19,3			27,1	1,3			45,0	8,6		54,9	82,0	82,0
2КВ4.42-1-3	4,7		0,7	4,6	15,4	4,4		29,8	0,8		10,0	36,0	8,6		55,4	85,2	85,2
2КВ4.42-1-4	5,7		0,2	4,6	3,8	4,4		18,7	3,3		10,0	9,0	8,6		30,9	49,6	49,6
2КВ4.42-1-5	5,7		0,2	7,2	3,8	8,8		25,7	3,3		20,0	9,0	8,6		40,9	66,6	66,6
2КВ4.42-1-6	1,7	0,9	0,6		11,6			14,6	4,7	3,8		27,0			35,5	50,1	50,1
2КВ4.33-1-1			0,2		3,8			4,0				9,0			9,0	13,0	13,0

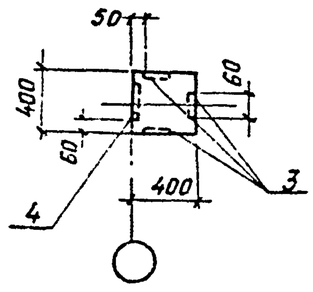

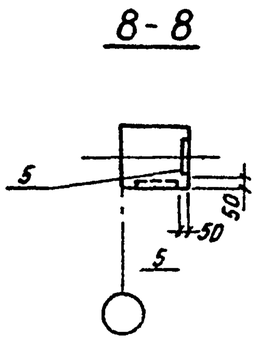

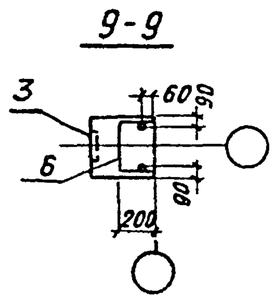

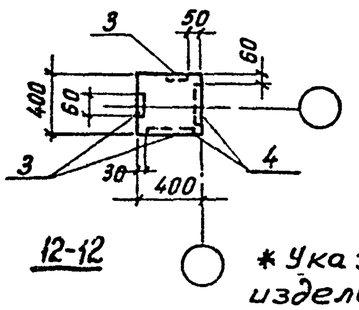

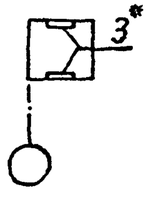

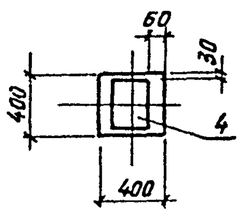

* Указанные закладные изделия поз. 3 приварить к рабочей арматуре колонн.

Обозначение	Марка
901-1-83.87-КЖИ-2КВ4.42-1-1	2КВ 4.42-1-1
-01	2КВ 4.42-1-2
-02	2КВ 4.42-1-3
-03	2КВ 4.42-1-4
-04	2КВ 4.42-1-5
-05	2КВ 4.42-1-6
-06	2КВ 4.33-1-1

Привязан

Инв №

Инв. № подл. | Подпись и дата | Взам. инв. №

ТП901-1-83.87 - КЖИ-2КВ4.42-1-1СБ

Лист 2

Формат А3

Альбом IV

Типовой проект 901-1-83.87

Формат	Зона	Поз.	Обозначение	Наименование	Кол.	Примечание
				Докутентация		
А3			901-1-83.87-КЖИ-ТТ	Технические требования		
А3			901-1-83.87-КЖИ-ПС2А-48-К1	Сборочный чертеж		
А3			3.900-3 вып. 3/82 часть I лист 15	Узлы 3,4,5		
				Сборочные единицы		
А4		1	3.900-3 вып. 3/82 часть 2, л.24	Каркас плоский КР2	2	
А4		2	3.900-3 вып. 3/82 часть 2, л.24	Каркас плоский КР3	4	
А4		3	3.900-3 вып. 3/82 часть 2, л.24	Каркас плоский КР4	4	
Б4		4		Сетка арматурная		
				$2С\frac{12АIII}{6АI}\ 295\times475\ \frac{75}{175}$		
				ГОСТ 23279-85	1	74,8кг
				Изделие закладное		
А4		7	3.900-3 вып. 3/82 часть 2, л.66	МН29	2	
		13	1.400-15. 81. 110-02	МН101-6	2	
А4		9	901-1-83.87-КЖИ-МН3	МН3	2	
А4		10	901-1-83.87-КЖИ-МН3	МН4	2	
			Переменные данные	для исполнений		
				901-1-83.87-КЖИ-ПС2А-48-К1		
				Сборочные единицы		
				Сетка арматурная		
				ГОСТ 23279-85		
Б4		5		$2С\frac{12АIII}{6АI}\ 295\times475\ \frac{75}{175}$	1	74,8кг
Б4		6		$2С\frac{18АIII}{6АI}\ 245\times285$	1	82,6кг
Б4		8	3.900-3 вып. 3/82 часть 2, л.66	Изделие закладное МН30	2	
				Детали		
Б4		12		А-III-18 ГОСТ 5781-82* L=4750	4	4,2кг

Формат	Зона	Поз.	Обозначение	Наименование	Кол.	Примечание
				901-1-83.87-КЖИ-ПС2А-48-К1.01		
				Сборочные единицы		
				Сетка арматурная		
				ГОСТ 23279-85		
Б4		5		$2С\frac{18АIII}{6АI}\ 295\times475\ \frac{75}{175}$	1	148,6кг
Б4		6		$2С\frac{18АIII}{6АI}\ 245\times285$	1	82,6кг
Б4		8	3.900-3 вып. 3/82 часть 2, л.66	Изделие закладное МН30	2	
				Детали		
Б4		12		А-III-18 ГОСТ 5781-82* L=4750	4	9,5кг
				901-1-83.87-КЖИ-ПС2А-48-К1.02		
				Сборочные единицы		
				Сетка арматурная		
				ГОСТ 23279-85		
Б4		5		$2С\frac{20АIII}{6АI}\ 295\times475\ \frac{75}{175}$	1	173,8кг
Б4		6		$2С\frac{20АIII}{6АI}\ 245\times285$	1	99,6кг
Б4		8	3.900-3 вып. 3/82 часть 2, л.66	Изделие закладное МН30	2	
				Детали		
Б4		12		А-III-20 ГОСТ 5781-82* L=4750	4	11,7кг
				Материалы		
				Бетон класса В22,5	3,24	м³

Инв. № подл. | Подпись и дата | Взам. инв. №

Привязан

Инв. №

Гл. инж. пр.	Новотинская	
Н. контр.	Айзенберг	
Нач. отд.	Волошин	
Гл. спец.	Айзенберг	
Рук. гр.	Клацман	
Вед. инж.	Слепак	
Ст. инж.	Малинина	

ТП901-1-83.87-КЖИ-ПС2А-48-К1

Панель стеновая ПС2А-48-К1...ПС2А-48-К3

Стадия	Лист	Листов
Р		1

Госстрой СССР Укрводоканалпроект Киев

Формат А3

Альбом IV

Типовой проект 901-1-83.87

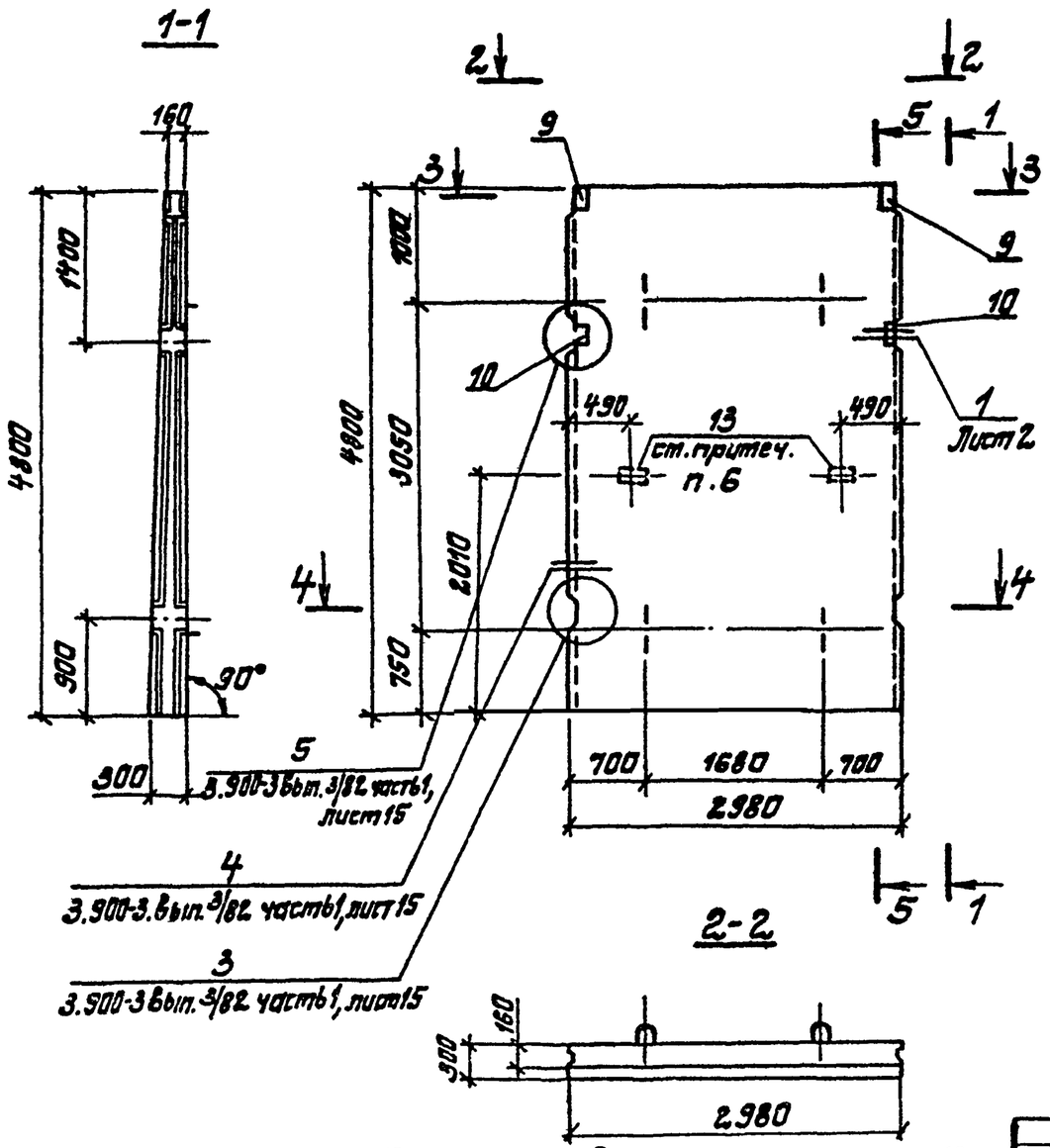

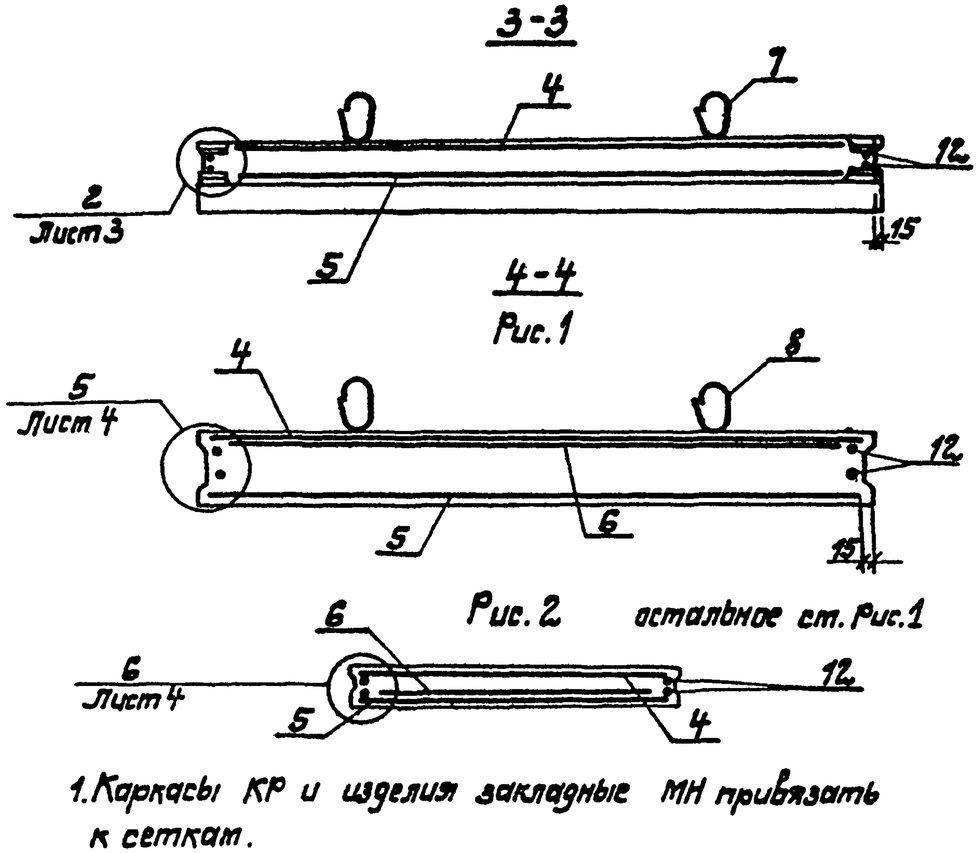

1. Каркасы КР и изделия закладные МН привязать к сеткам.
2. При установке строповочных петель допускается перерезать поперечный стержень сетки.
3. Маркировку нанести на верхнем торце панели.
4. Концы поперечных стержней сетки, попадающие в гнезда закладных изделий обрезать.
5. Панель бетонируется в опалубке стеновой панели ПС2-60-К серии 3.900-3 выпуск 3/82.
6. Закладные изделия поз.13 приварить к арматуре сеток

Обозначение	Марка	Рис
901-1-83.87-КЖИ-ПС2Я-48-К1	ПС2Я-48-К1	1
-01	ПС2Я-48-К2	2
-02	ПС2Я-48-К3	2

Привязан

Инв.№

Гл.инж.пр.	Новоминский	
Н.контр.	Айзенберг	
Нач.отд.	Валошин	
Гл.спец.	Айзенберг	
Рук.гр.	Клацман	
Вед.инж.	Слепак	
Ст.инж.	Малинина	

ТП 901-1-83.87 – КЖИ-ПС2Я-48-К1.СБ

Панель стеновая ПС2Я-48-К1...ПС2Я-48-К3. Сборочный чертеж

Стадия	Масса	Масштаб
Р	8,1т	
Лист 1	Листов 4	

Госстрой СССР Укрводоканалпроект Киев

25543-04 9

Формат А3

Инв.№подл. | Подпись и дата | Взам.инв.№

Альбом IV

Типовой проект 901-1-83.87

Рис.1

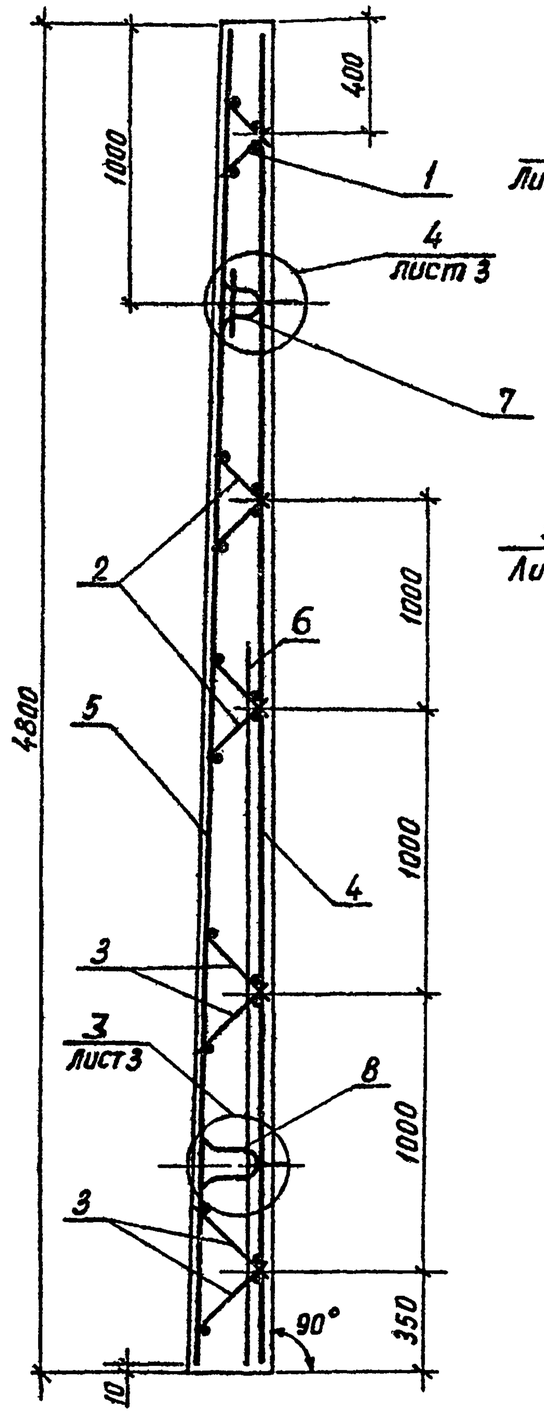

5-5

Рис.2

остальное см. рис.1

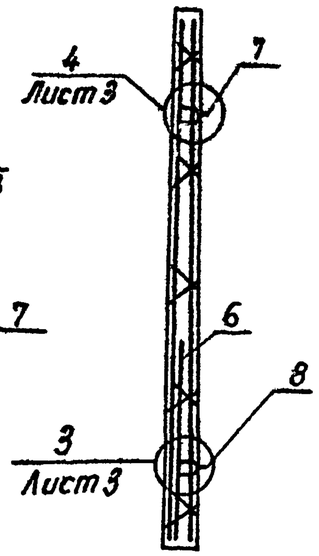

6-6

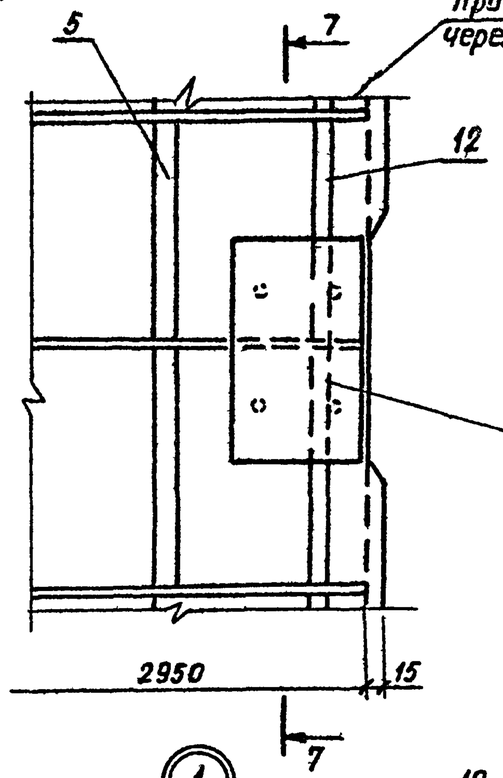

7-7

Привязать к стержням через прокладки скруткой

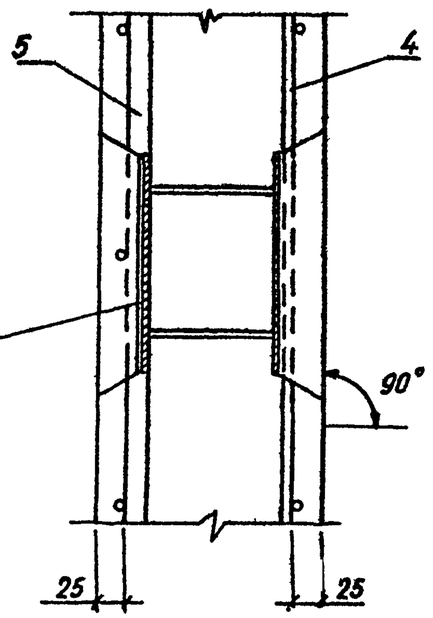

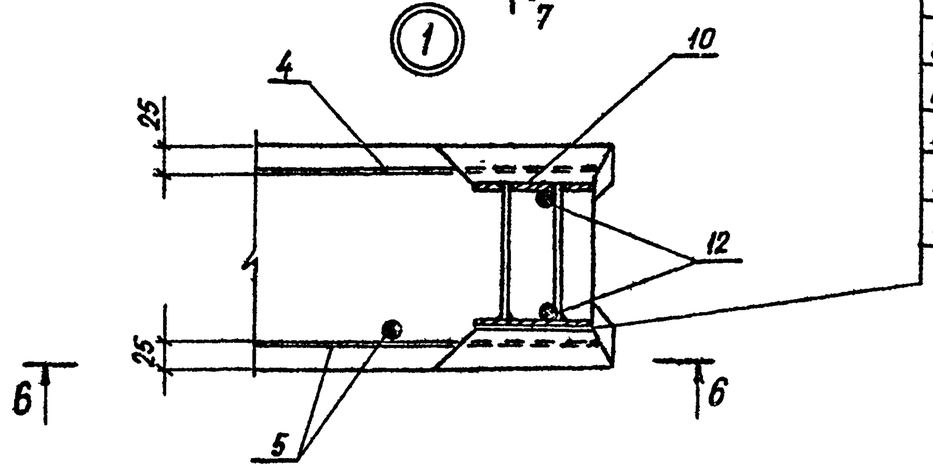

В зазоре между пластиной и гнездообразователем допускается наплыв бетона, который в последующем должен быть удален. Рекомендуется в зазор устанавливать прокладки по месту.

Привязан			
Инв.№			

ТП 901-1-83.87 -КЖИ-ПС2А-48-К1СБ

Лист 2

Формат А3

Инв. № подл. | Подпись и дата | Взам. инв. №

Альбом IV

Типовой проект 901-1-83.87

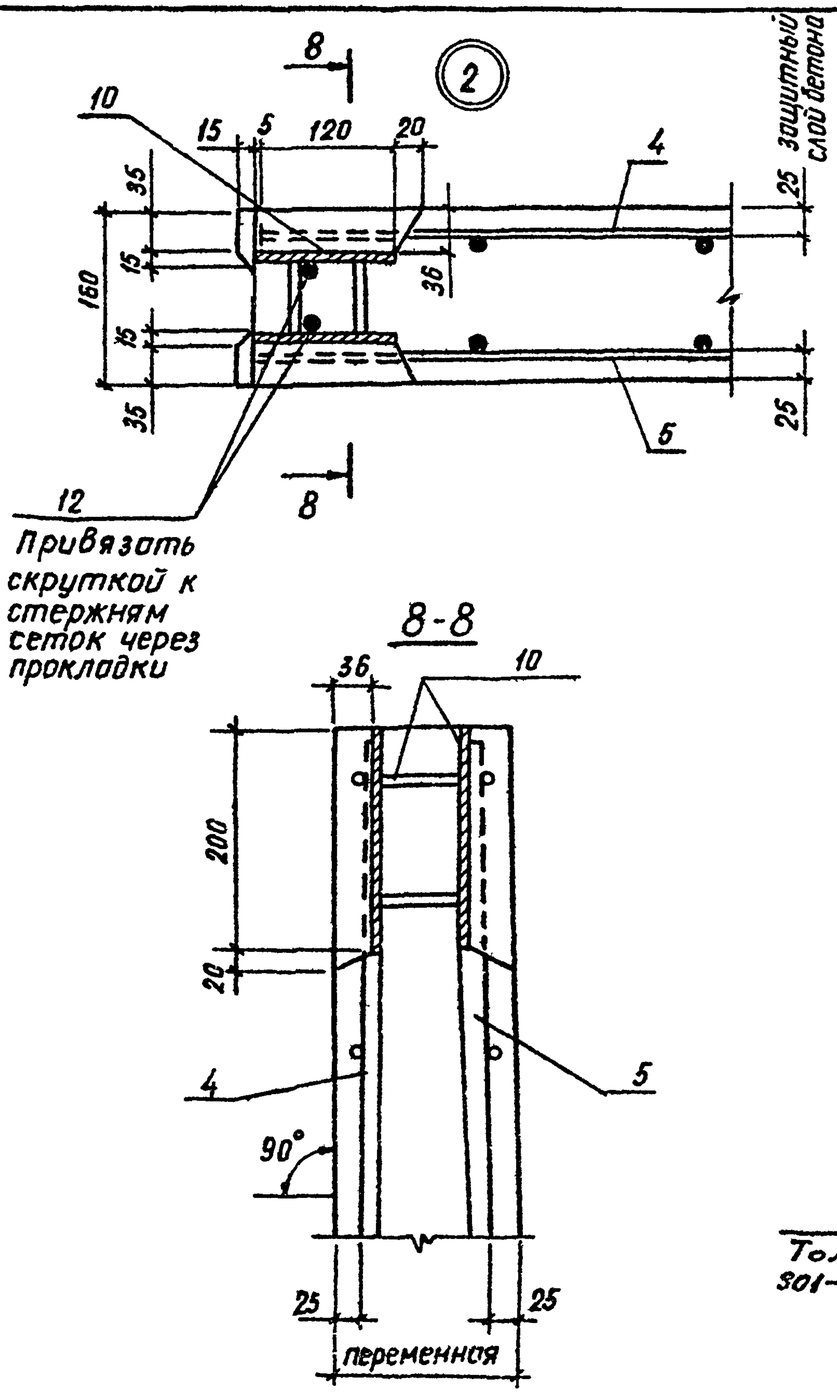

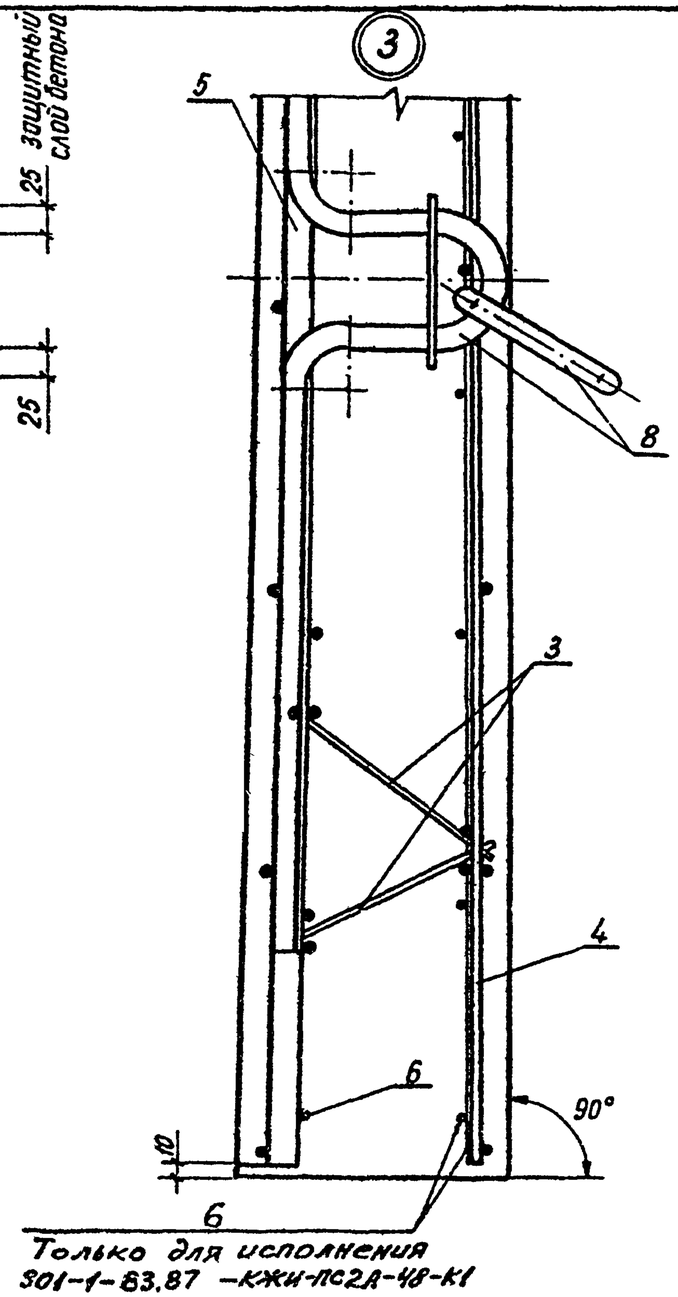

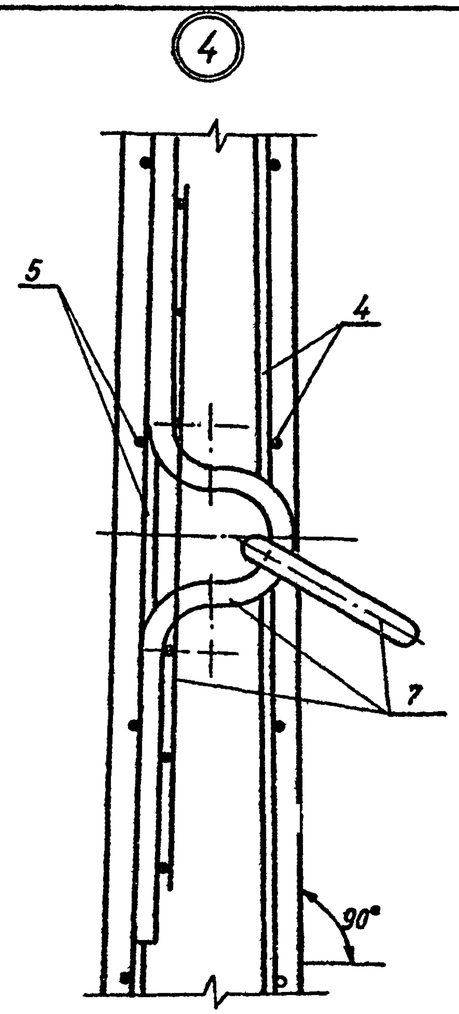

1. Петли поз.7,8 приварить к горизонтальным стержням сетки поз.5

Привязан			
Инв.№			

ТП 901-1-83.87 -КЖИ-ПС2А-48-К1СБ

Лист 3

25543-04 10

Формат А3

Инв.№ подл. | Подпись и дата | Взам.инв.№

Альбом IV

Типовой проект 901-1-8387

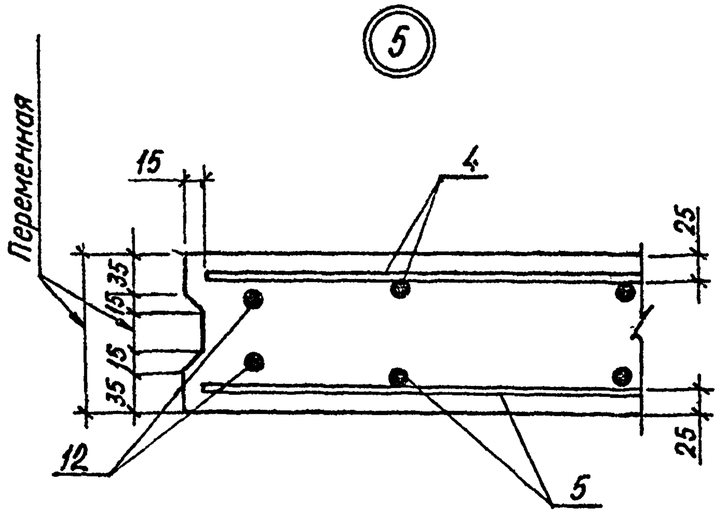

Ведомость расхода стали на элемент, кг

Марка элемента	Изделия арматурные											Всего
	Арматура класса											
	Вр-1			А-I			А-III					
	ГОСТ 6727-80			ГОСТ 5781-82*								
	ф5		Итого	ф6		Итого	ф12	ф18	ф20		Итого	
ПС2А-48-К1	12,6		12,6	39,6		39,6	135,1	74,1	—		209,2	221,8
ПС2А-48-К2	12,6		12,6	39,6	—	39,6	59,1	244,9	—		304,0	356,2
ПС2А-48-К3	12,6		12,6	39,6		39,6	59,1	—	302,3	—	361,4	413,6

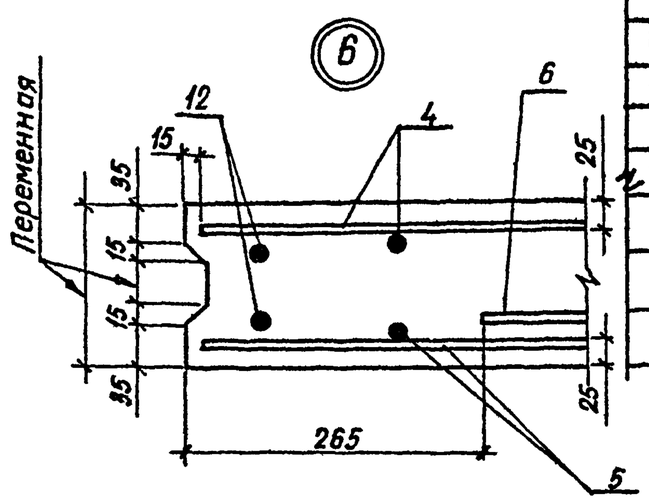

Изделия закладные														Общий расход
Арматура класса										Прокат марки			Всего	
Вр-1			А-I	А-II		А-III				ВСт3кп2				
ГОСТ 6727-80			ГОСТ 5781-82*							ГОСТ 19903-74*				
ф5		Итого	ф10		ф22		ф10	ф8	Итого	б8	б6	Итого		
—		—	17,2		26,4		1,6	0,1	45,8	12,4	0,6	13,0	58,6	280,3
0,2		0,2	8,6		26,4		1,6	0,1	36,7	12,4	0,6	13,0	49,9	406,1
0,2		0,2	8,6		26,4		1,6	0,1	36,7	12,4	0,6	13,0	49,9	463,5

Инв. № подл. | Подпись и дата | Взам. инв. №

Привязан

Инв. №

ТП 901-1-83.87 -КЖИ-ПС2А-48-К1СБ

Лист 4

Формат А3

Альбом IV

Типовой проект 901-1-83.87

Формат	Зона	Поз.	Обозначение	Наименование	Кол.	Примечание
				Документация		
А3			901-1-83.87 -КЖИ-ТТ	Технические требования		
А3			901-1-83.87-КЖИ-ПС2А-48-12 СБ	Сборочный чертеж		
А3			3.900-3 вып. 3/82 часть I лист 15	Узлы 3, 4, 5		
А3			901-1-83.87-КЖИ-ПС2А-48-К1СБ	Узлы 3, 4		
				Сборочные единицы		
А4		1	3.900-3 вып. 3/82 часть 2, Л. 24	Каркас плоский КР2	2	
А4		2	3.900-3 вып. 3/82 часть 2, Л. 24	Каркас плоский КР3	4	
А4		3	3.900-3 вып. 3/82 часть 2, Л. 24	Каркас плоский КР4	4	
Б4		4		Сетка арматурная		
				$2С\frac{12А\overline{III}}{12А\overline{III}}$ 295×475 $\frac{75}{175}$		
				ГОСТ 23279-85	1	122,0 кг
				Изделие закладное		
А4		7	3.900-3 вып. 3/82 часть 2 Л. 66	МН29	2	
А4		8	3.900-3 вып. 3/82 часть 2 Л. 66	МН30	2	
А4		9	901-1-83.87 -КЖИ-МН3	МН3	1	
А4		10	901-1-83.87 -КЖИ-МН3	МН4	1	
А4		11	901-1-83.87 -КЖИ-МН5	МН5	1	
		13	1.400-15. В1. 110-02	МН101-6	2	
			Переменные данные	для исполнений		
				901-1-83.87-КЖИ-ПС2А-48-К12		
				901-1-83.87-КЖИ-ПС2А-48-К12 02		
				Сборочные единицы		
				Сетка арматурная		
				ГОСТ 23279-85		

Формат	Зона	Поз.	Обозначение	Наименование	Кол.	Примечание
Б4		5		$3С\frac{12А\overline{III}-200}{18А\overline{III}-200}$ 290×475 $\frac{75}{150}$	1	198,1 кг
Б4		6		$2С\frac{12А\overline{III}}{6А\overline{I}}$ 245×285	1	41,0 кг
				Детали		
Б4		12		А-$\overline{III}$-12 ГОСТ 5781-82* L=4750	2	4,2 кг
				901-1-83.87-КЖИ-ПС2А-48-К12-01		
				901-1-83.87-КЖИ-ПС2А-48-К12-03		
				Сборочные единицы		
				Сетки арматурные		
				ГОСТ 23279-85		
Б4		5		$3С\frac{14А\overline{III}-200}{22А\overline{III}-200}$ 290×475 $\frac{75}{150}$	1	288,0 кг
Б4		6		$2С\frac{14А\overline{III}}{6А\overline{I}}$ 245×285	1	53,0 кг
				Детали		
Б4		12		А-$\overline{III}$-14 ГОСТ 5781-82* L=4750	2	5,7 кг
				Материалы		
				Бетон КЛАСА В22,5	3,24	$м^3$

Взам. инв. №

Подпись и дата

Инв. № подл.

Привязан

Инв. №

Гл. инж. пр.	Новоминский	
Н. контр.	Айзенберг	
Нач. отд.	Волошин	
Гл. спец.	Айзенберг	
Рук. гр.	Клоцман	
Вед. инж.	Слепак	
Ст. инж.	Малинина	

ТП 901-1-83.87 -КЖИ-ПС2А-48-К12

Панель стеновая ПС2А-48-К12 .. ПС2А-48-К12-1

Стадия	Лист	Листов
Р		1

Госстрой СССР Укрводоканалпроект Киев

25543-04 11

Формат А3

Альбом IV

Типовой проект 901-1-83.87

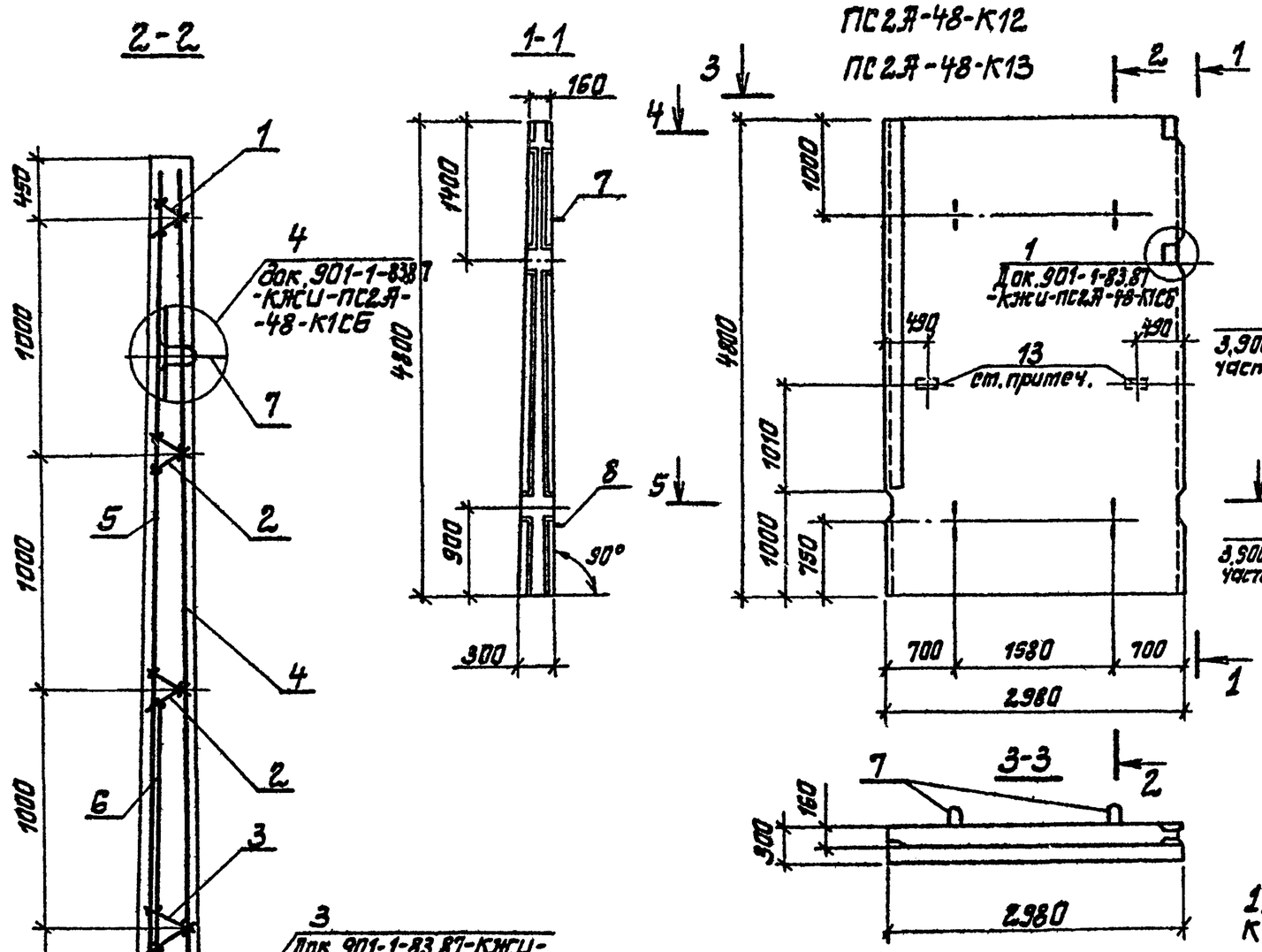

Обозначение	Марка
901-1-83.87-КЖИ-ПС2Я-48-К12	ПС 2Я-48-К12
-01	ПС 2Я-48-К13
-02	ПС 2Я-48-К12-1
-03	ПС 2Я-48-К13-1

1. Закладные изделия поз. 13 приварить к арматуре сеток.

Гл.инж.пр.	Новотинский		
Н.контр.	Айзенберг		
Нач.отд.	Волашин		
Гл.спец.	Айзенберг		
Рук.гр.	Клацман		
Вед.инж.	Слепак		
Ст.инж.	Матинина		

Привязан

Инв. №

ТП901-1-83.87-КЖИ-ПС2Я-48-К12СБ

Панель стеновая ПС2Я-48-К12_ПС2Я-48-К13-1.

Сборочный чертеж

Стадия	Масса	Масштаб
Р	8,1т	
Лист 1	Листов 3	

Госстрой СССР Укрводоканалпроект Киев

Формат А3

Инв. № подл. | Подпись и дата | Взам. инв. №

Альбом IV

Типовой проект 901-1-83.87

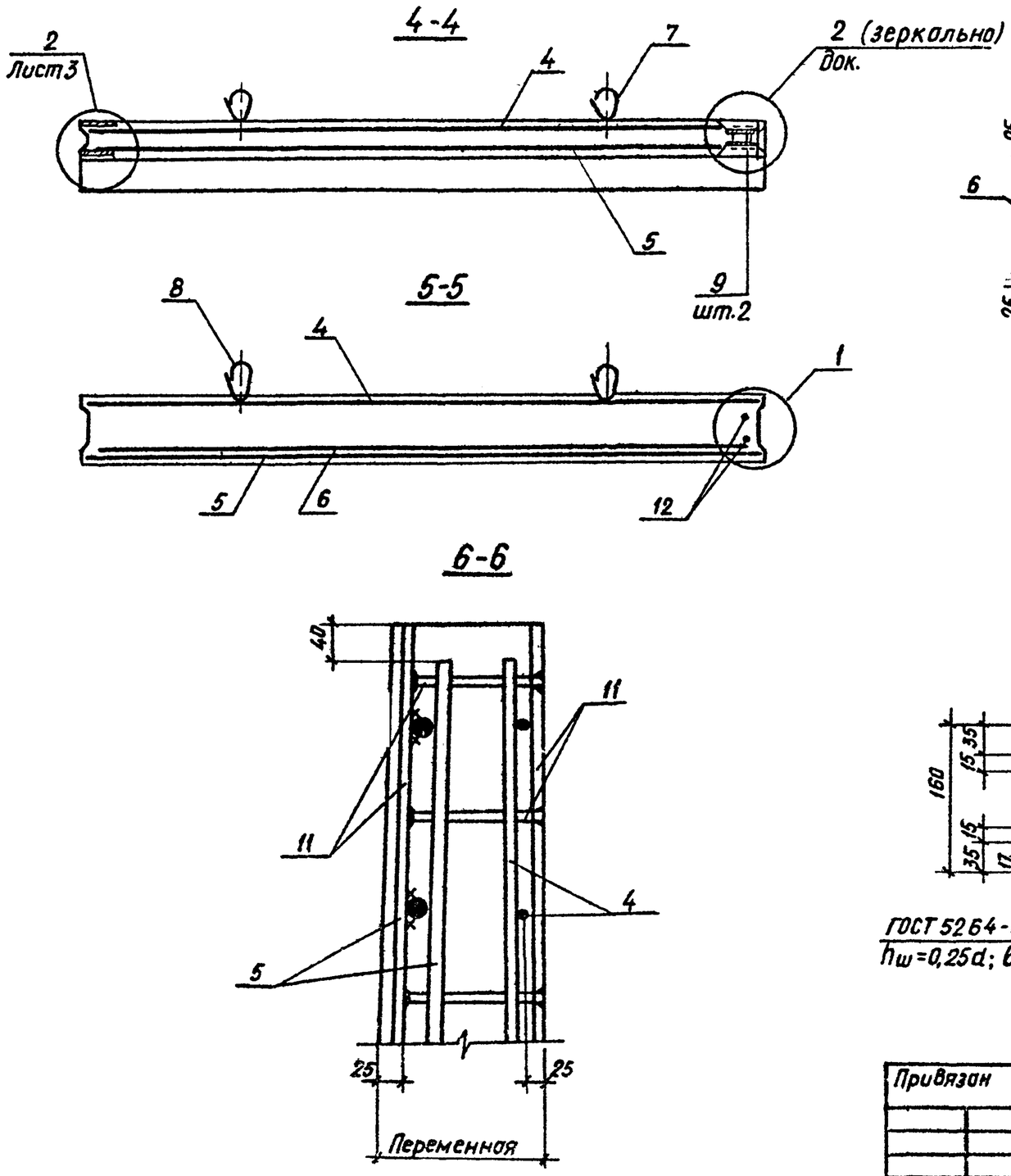

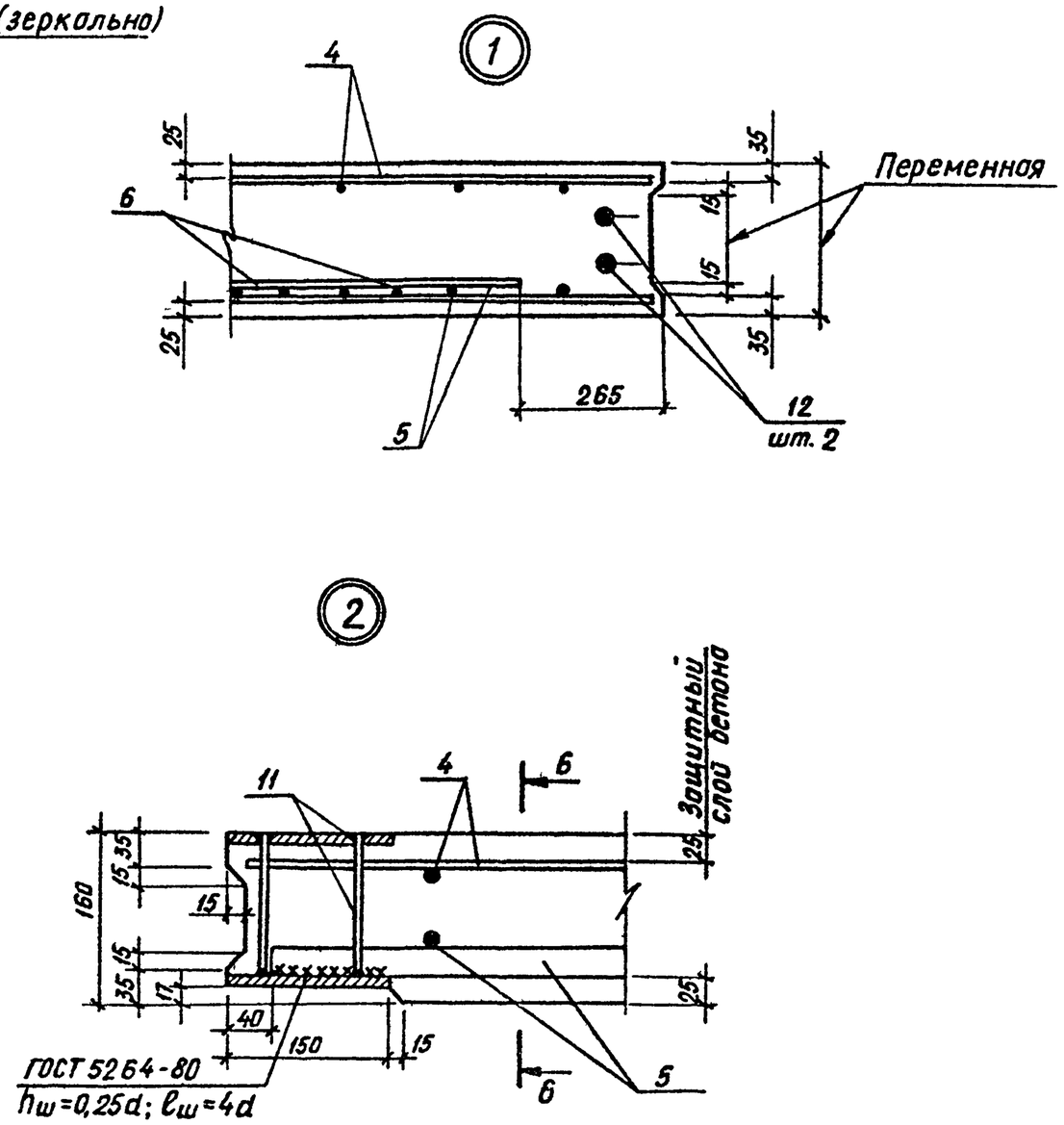

Привязан			
Инв. N:			

ТП 901-1-83.87 -КЖИ-ПС2А-48-К12СБ

Лист 2

25543-04 12 Формат А3

Инв. N подл. | Подпись и дата | Взам. инв. N

Ведомость расхода стали на элемент, кг

Марка элемента	Изделия арматурные												Всего
	Арматура класса												
	Вр-1			А-I			А-III						
	ГОСТ 6727-80			ГОСТ 5781-82*									
	ф5		Итого	ф6		Итого	ф12	ф14	ф18	ф22		Итого	
ПС2А-48-К12 ПС2А-48-К12-1	12,6		12,6	8,2		8,2	222,3	—	139,1	—		361,4	382,2
ПС2А-48-К13 ПС2А-48-К13-1	12,5		12,6	8,2		8,2	121,9	136,6	—	207,7		466,2	487,0

Изделия закладные												Общий расход
Арматура класса								Прокат марки			Всего	
Вр-I			А-I	А-II	А-III			Вст3кп2				
ГОСТ 6727-80			ГОСТ 5781-82*					ГОСТ 19903-74*				
ф5		Итого	ф10	ф22	ф10	ф8	Итого	б8	б6	Итого		
0,2		0,2	8,6	26,4	4,8	0,1	39,9	78,0	0,6	78,6	118,7	500,9
0,2		0,2	8,6	26,4	4,8	0,1	39,9	78,0	0,6	78,6	118,7	605,7

Привязан

Инв. №

Взам. инв. № | Подпись и дата | Инв. № подл.

Инв. N° подл.	Подпись и дата	Взам. инв. N°

Формат	Зона	Поз.	Обозначение	Наименование	Кол. на исполнение КЖИ-ПС2А-48 —	01	02	03	04	05	06	07	08	09	Примечание
				Документация											
А4			901-1-83.87 -КЖИ-ТТ	Технические требования	×	×	×	×	×	×	×	×	×	×	
А3			901-1-83.87-КЖИ-ПС2А-48СБ	Сборочный чертеж	×	×	×	×	×	×	×	×	×	×	
				Сборочные единицы											
			901-1-83.87-КЖИ-ПС2А-48-К12	Панель стеновая ПС 2А -48 -К	1	1	1	1	1	1	1	1	1	1	Угловая со всеми арматурными и закладными изделиями
		1	1.400-15. В1. 110-02	Изделие закладное МН101-6	6	6	6	6	6	2	2	6	6	6	
		6	5.900-2 ТМ90	Сальник Ду L=300			1	1							Ду max 400 e=300
		7	5.900-2 ТМ90	Сальник Ду L=300										1	Ду max 300 e=300

Формат А4

Привязан			
Инв. N°			

Гл. инж. пр.	Новомлинский	
Н. контр.	Айзенберг	
Нач. отд.	Волошин	
Гл. спец.	Айзенберг	
Рук. гр.	Клоцман	
Ст. инж.	Малинина	

ТП 901-1-83.87 -КЖИ-ПС2А-48

Панель стеновая ПС2А-48 с дополнительными закладными изделиями

Стадия	Лист	Листов
Р	1	6

Госстрой СССР Укрводоканалпроект Киев

Инв. N° подл.	Подпись и дата	Взам. инв. N°

Формат	Зона	Поз.	Обозначение	Наименование	Кол. на исполнение КЖИ-ПС2А-48 —	01	02	03	04	05	06	07	08	09	Примечание
				Детали											
Б4		12		А-III-22 ГОСТ5781-82* L=960	6										2,9 кг
				А-III-28 ГОСТ5781-82* L=1150		6									5,6 кг
Б4		13		А-III-18 ГОСТ5781-82* L=1680			16			16				16	3,4 кг
				А-III-12 ГОСТ5781-82* L=1020								4	4		0,9 кг
				А-III-22 ГОСТ5781-82* L=1920				16			16				5,7 кг

Формат А4

Привязан			
Инв. N°			

ТП 901-1-83.87 -КЖИ-ПС2А-48

Лист 2

Инв. № подл.	Подпись и дата	Взам. инв. №

Типовой проект 901-1-83.87 Альбом IV

Формат	Зона	Поз.	Обозначение	Наименование	Кол. на исполнение КЖИ-ПС2А-48										Примечание
					10	11	12	13	14	15	16	17	18	19	
				Документация											
А4			901-1-83.87-КЖИ-ТТ	Технические требования	×	×	×	×	×	×	×	×	×	×	
А3			901-1-83.87-КЖИ ПС2А-48-СБ	Сборочный чертеж	×	×	×	×	×	×	×	×	×	×	
				Сборочные единицы											
			901-1-83.87-КЖИ-ПС2А-48-К12 □	Панель стеновая											
				ПС2А-48-К □	1	1	1								Угловая со всеми арматурными и закладными изделиями
			901-1-83.87-КЖИ-ПС2А-48-К1 □	Панель стеновая											Рядовая со всеми арматурными и закладными изделиями
				ПС2А-48-К □				1	1	1	1	1	1		
			901-1-83.87-КЖИ-ПС2А-48-К1	Панель стеновая											
				ПС2А-48-К1										1	

Привязан

Инв. №

ТП 901-1-83.87 -КЖИ-ПС2А-48

Лист 3

Формат А4

Инв. № подл.	Подпись и дата	Взам. инв. №

Формат	Зона	Поз.	Обозначение	Наименование	Кол. на исполнение КЖИ-ПС2А-48										Примечание
					10	11	12	13	14	15	16	17	18	19	
		1	1.400-15. В1. 110-02	Изделие закладное МН101-6	6	6	6	6	6	6	4	4	6		
		2	1.400-15. В1. 210-40	Изделие закладное МН209-3										1	
		4	1.400-15. В1. 550-04	Изделие закладное МН553										1,1м	
		6	5.900-2 ТМ90 □	Сальник Ду □ L=300		1	1							1	Ду max40 L=300
		7	5.900-2 ТМ90 □	Сальник Ду □ L=300	1			1	1						Ду max300 L=300
		8	5.900-2 ТМ89-01	Сальник Ду 80 L=200										2	
		9	5.900-2 ТМ90-01	Сальник Ду 80 L=300		1	1							1	
		10	5.900-2 ТМ89-02	Сальник Ду 100 L=200		1	1								
Б4		14		А-III-10 ГОСТ 5781-82* L=900						4				4	0,6кг
Б4		13		А-III-12 ГОСТ 5781-82* L=1320										32	1,2кг
Б4				А-III-25 ГОСТ 5781-82* L=1560					16						6,0кг
				А-III-18 ГОСТ 5781-82* L=1680		16					16	16			3,4кг
				А-III-22 ГОСТ 5781-82* L=1920	16		16	16							5,7кг
Б4		15		А-III-10 ГОСТ 5781-82* L=650										4	0,4кг

Привязан

Инв. №

ТП 901-1-83.87 -КЖИ-ПС2А-48

Лист 4

Формат А4

Инв. № подл.	Подпись и дата	Взам. инв. №

Типовой проект 901-1-83.87 Альбом IV

Формат	Зона	Поз.	Обозначение	Наименование	Кол. на исполнение КЖИ-ПС2А-48 20	21	22								Примечание
				Документация											
А4			901-1-83.87 -КЖИ-ТТ	Технические требования	×	×	×								
А3			901-1-83.87-КЖИ-ПС2А-48 СБ	Сборочный чертеж	×	×	×								
				Сборочные единицы											
			901-1-83.87-КЖИ-ПС2А-48-К1	Панель стеновая ПС2А-48-К1	1	1									рядовая со всеми арматурными и закладными изделиями
			901-1-83.87-КЖИ-ПС2А-48-К12 □	Панель стеновая ПС2А-48-К □			1								угловая со всеми арматурными и закладными изделиями
		1	1.400-15.В1.110-02	Изделие закладное МН101-6			6								
		2	1.400-15.В1.210-40	Изделие закладное МН209-3	1	1									
		3	1.400-15.В1.210-06	Изделие закладное МН202-2		4									
		5	1.400-15 В1.550-04	Изделие закладное МН553	2,9м	2,9м									

Привязан

Инв. №

ТП 901-1-83.87 -КЖИ-ПС2А-48

Лист 5

Формат А4

Инв. № подл.	Подпись и дата	Взам. инв. №

Формат	Зона	Поз.	Обозначение	Наименование	Кол. на исполнение КЖИ-ПС2А-48 20	21	22								Примечание
		6	5.900-2 ТМ90 □	Сальник Ду □ L=300		1									Ду max 400 L=300
		11	5.900-2 ТМ90-05	Сальник Ду 200 L=300		1									
				Детали											
Б4		15		А-III-12 ГОСТ 5781-82* L=1320		16								16	1,2 кг

При привязке проекта в зависимости от типа грунта проставить наименование панели по табл. 2 док. 901-1-83.87-КЖ6

Привязан

Инв. №

ТП 901-1-83.87 -КЖИ-ПС2А-48

Лист 6

Формат А4

25543-04 14

Типовой проект 901-1-83.87 Альбом IV

ПС2А-48-К12г
ПС2А-48-К13г

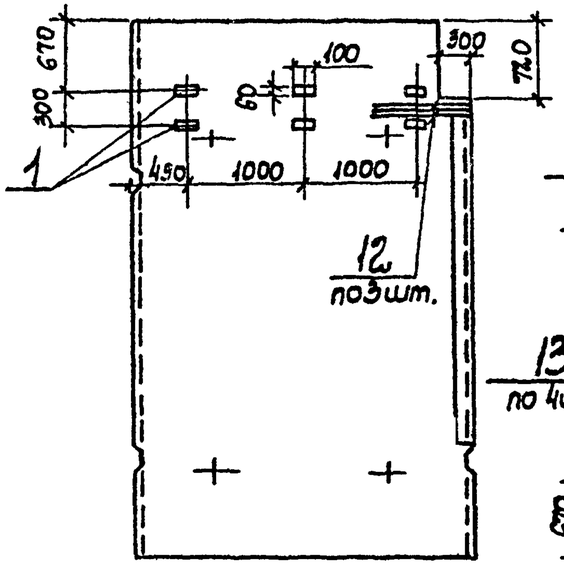

ПС2А-48-К12а
ПС2А-48-К13а

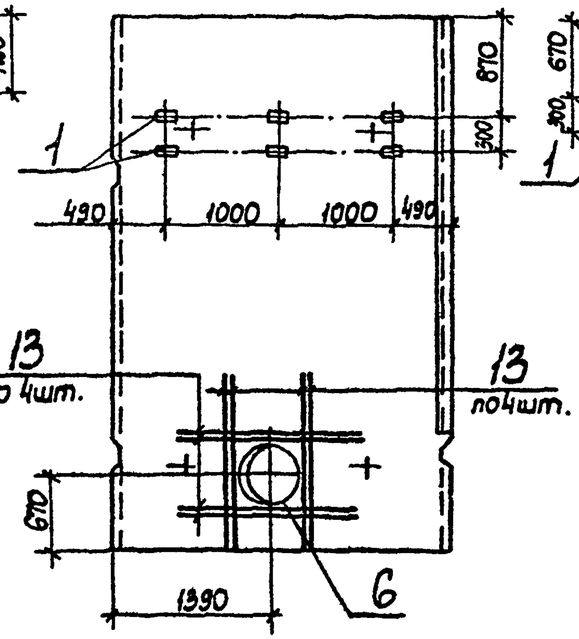

ПС2А-48-К12б
ПС2А-48-К13б

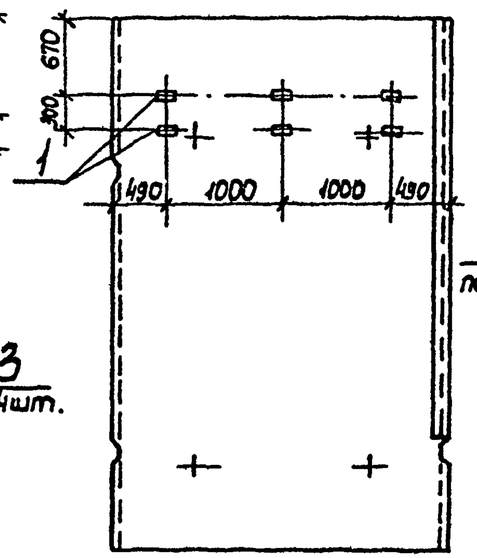

ПС2А-48-К12-1а
ПС2А-48-К13-1а

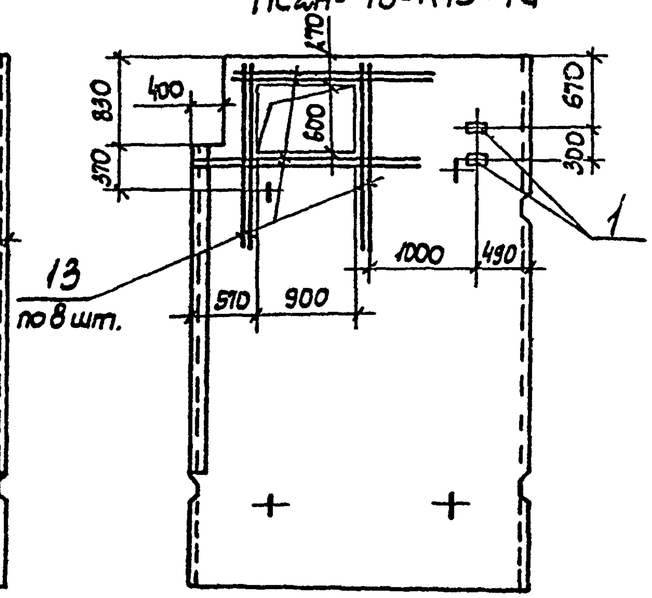

ПС2А-48-К12в
ПС2А-48-К13в

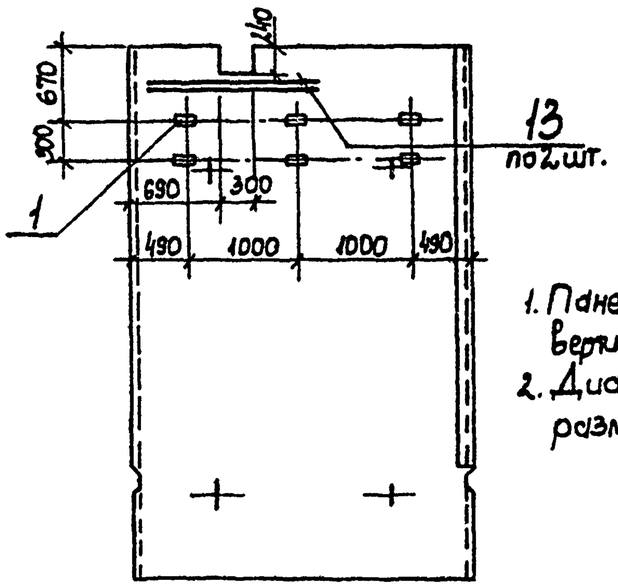

Таблица 1

Марка насоса	Сальник Ду, мм поз. 6	Сальник Ду, мм поз. 7	„А" мм
КМ 45/55	200	150	610
К90/35 К90/35а	250	200	600
К90/55 К90/55а	250	200	580
К90/85 К90/85а	250	200	560
К160/20	300	300	540
К160/30	300	300	520

1. Панели изображены со стороны вертикальной грани
2. Диаметр сальников поз. 6,7, размер „А" см. таблицу 1
3. Таблицу обозначений см. таблицу 2 на листе 3.

Гл. инж. пр.	Новоминский		
Н. контр.	Айзенберг		
Нач. отд.	Волошин		
Гл. спец.	Айзенберг		
Рук. гр.	Клоцман		
Ст. инж.	Малинина		

Привязан

Инв. N

ТП 901-1-83.87-КЖИ-ПС2А-48СБ

Панель стеновая ПС2А-48 с дополнительными закладными изделиями. Сборочный чертеж

Стадия	Масса	Масштаб
Р		
Лист 1	Листов 5	

Госстрой СССР Укрводоканалпроект Киев

Формат А3

Инв. N подл. | Подпись и дата | Взам. инв. N

Типовой проект 901-1-83.87 Альбом IV

ПС2А-48-К12-1б
ПС2А-48-К13-1б

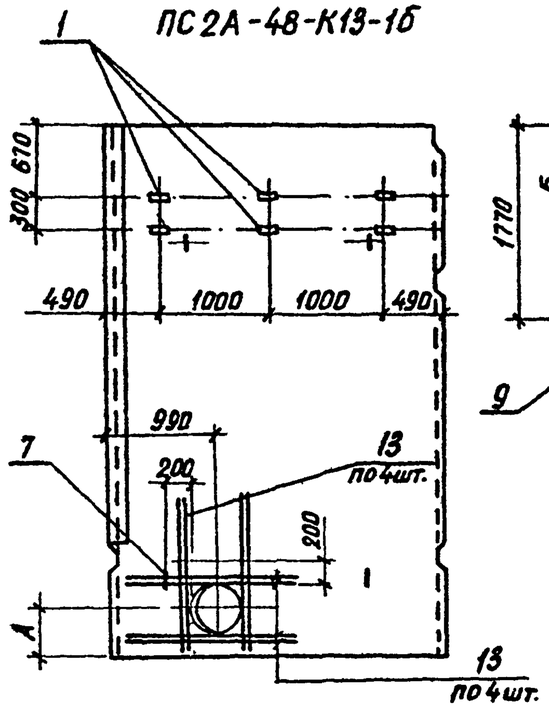

ПС2А-48-К12-1в
ПС2А-48-К13-1в

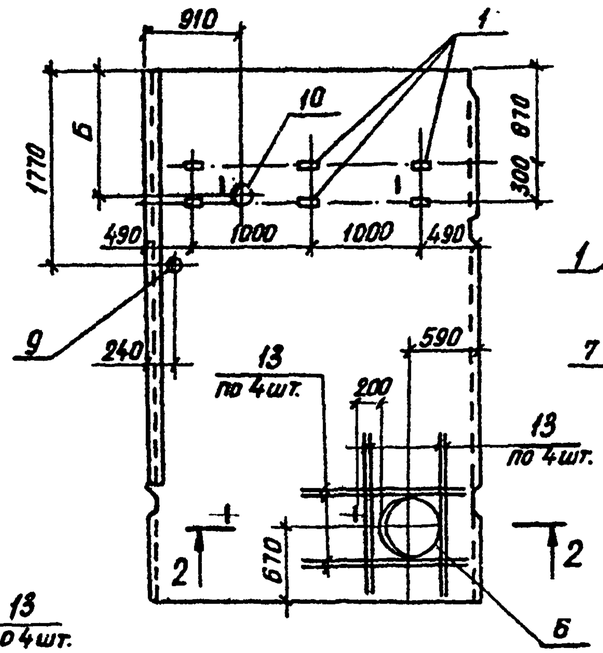

ПС2А-48-К2а
ПС2А-48-К3а

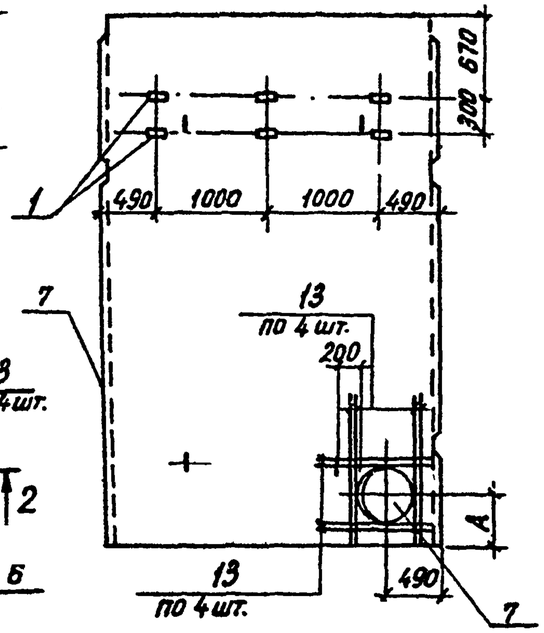

ПС2А-48-К2б
ПС2А-48-К3б

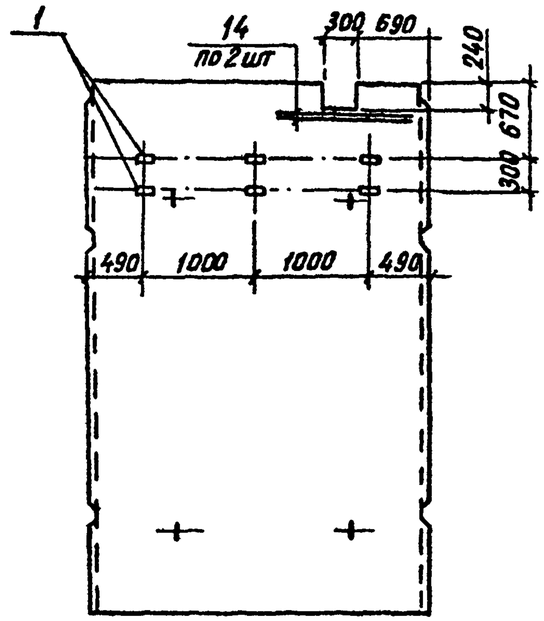

ПС2А-48-К2в
ПС2А-48-К3в

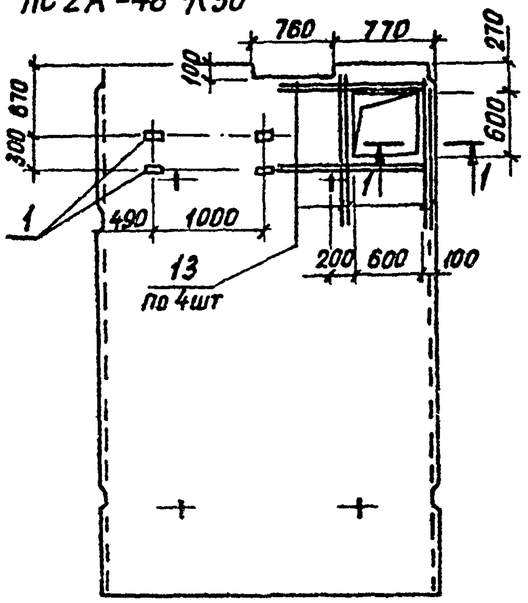

ПС2А-48-К2г
ПС2А-48-К3г

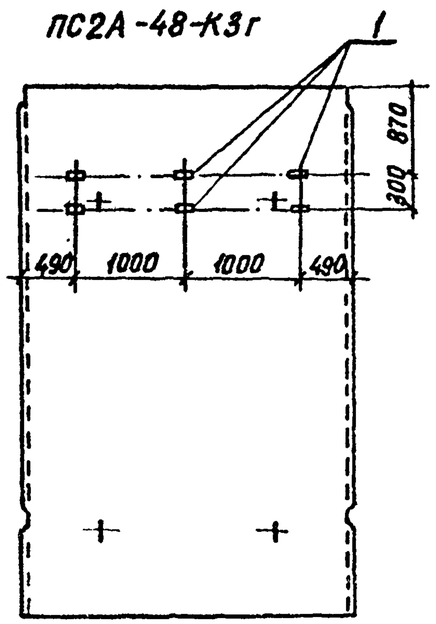

1-1

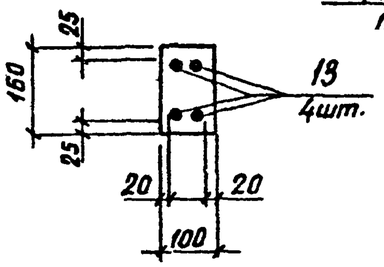

2-2

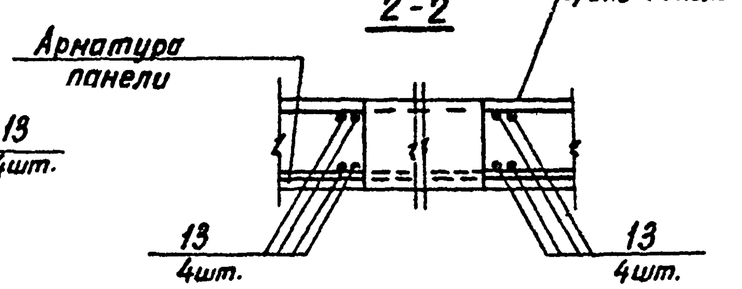

1. Отметку оси сальника „Б" проставить в зависимости от глубины промерзания грунта по чертежам марки „ТХ".
2. При установке сальников позиций 6,7 до Ду 250 мм включительно арматуру обрамления (позиция 13) не устанавливать.

Привязан

Инв. №

ТП 901-1-83.87 -КЖИ-ПС2А-48СБ

Лист 2

Инв. № подл. | Подпись и дата | Взам. инв. №

25543-04 15 Формат А3

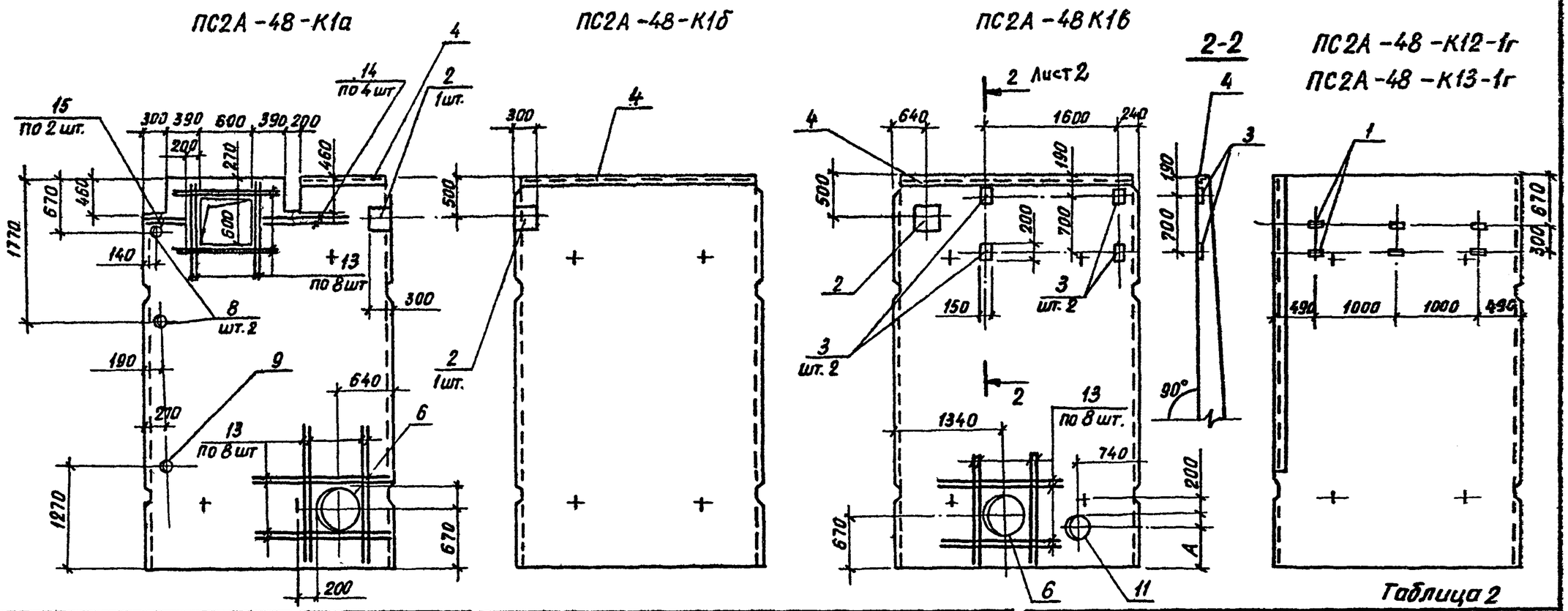

Таблица 2

Обозначение	Марка
901-1-83.87-КЖИ-ПС2А-48	ПС2А-48-К12г
-01	ПС2А-48-К13г
-02	ПС2А-48-К12а
-03	ПС2А-48-К13а
-04	ПС2А-48-К12б
	ПС2А-48-К13б
-05	ПС2А-48-К12-1а
-06	ПС2А-48-К13-1а
-07	ПС2А-48-К12в
-08	ПС2А-48-К13в
-09	ПС2А-48-К12-1б
-10	ПС2А-48-К13-1б

Обозначение	Марка
901-1-83.87-КЖИ-ПС2А-48-11	ПС2А-48-К12-1в
-12	ПС2А-48-К13-1в
-13	ПС2А-48-К2а
-14	ПС2А-48-К3а
-15	ПС2А-48-К2б
	ПС2А-48-К3б
-16	ПС2А-48-К2в
-17	ПС2А-48-К3в

Обозначение	Марка
901-1-83.87-КЖИ-ПС2А-48-18	ПС2А-48-К2г
	ПС2А-48-К3г
-19	ПС2А-48-К1а
-20	ПС2А-48-К1б
-21	ПС2А-48-К1в
-22	ПС2А-48-К12-1г
	ПС2А-48-К13-1г

У закладных изделий поз. 2 и 3 при установке в опалубку анкера укоротить по месту.

Привязан

Инв. №

Взам. инв. № | Подпись и дата | Инв. № подл.

ТП 901-1-83.87 -КЖИ-ПС2А-48СБ

Лист 3

Формат А3

Альбом IV

Типовой проект 901-1-83.87

Ведомость расхода стали на дополнительные арматурные и закладные изделия, кг (начало)

Марка элемента	Изделия арматурные. Арматура класса А-III ГОСТ 5781-82* ф10	ф12		ф18	ф22	ф25	ф28		Итого	Всего	Изделия закладные. Арматура класса А-III ГОСТ 5781-82* ф8	ф12	Итого	Прокат марки Вст3 кп2 ГОСТ 19903-74* -δ=6	-δ=8	-δ=10	ГОСТ 8509-86 ∠50×5	Итого	Сальник Серия 5.900-2 Ду80 L=200	Ду80 L=300	Ду100 L=200	Ду200 L=300	Ду300 L=300	Ду400 L=300		Итого	Всего	Общий расход
ПС2А-48-К12г	—	—	—	—	17,4		—		17,4	17,4	0,6	—	0,6	1,8	1,2	—	—	3,0	—	—	—	—	—	—		—	3,6	21,0
ПС2А-48-К13г	—	—	—	—	—	—	33,6		33,6	33,6	0,6	—	0,6	1,8	1,2	—	—	3,0	—	—	—	—	—	—		—	3,6	37,2
ПС2А-48-К12а	—	—		54,4	—	—	—		54,4	54,4	0,6	—	0,6	1,8	1,2	—	—	3,0	—	—	—	—	—	57,3		57,3	60,9	115,1
ПС2А-48-К13а	—	—	—		91,2	—	—		91,2	91,2	0,6	—	0,6	1,8	1,2	—	—	3,0	—	—	—	—	—	57,3		57,3	60,9	152,1
ПС2А-48-К12б ПС2А-48-К13б	—	—	—	—	—	—	—		—	—	0,6		0,6	1,8	1,2	—	—	3,0	—	—	—	—	—	—		—	3,6	3,6
ПС2А-48-К12-1а	—	—		54,4	—	—	—		54,4	54,4	0,2	—	0,2	0,6	0,4	—	—	1,0	—	—	—	—	—	—		—	1,2	55,6
ПС2А-48-К13-1а	—	—	—	—	91,2	—	—		91,2	91,2	0,2	—	0,2	0,6	0,4	—	—	1,0	—	—	—	—	—	—		—	1,2	92,4
ПС2А-48-К12в	—	3,6		—	—	—	—		3,6	3,6	0,6	—	0,6	1,8	1,2	—	—	3,0	—	—	—	—	—	—		—	3,6	7,2
ПС2А-48-К13в	—	3,6		—	—	—	—		3,6	3,6	0,6	—	0,6	1,8	1,2	—	—	3,0	—	—	—	—	—	—		—	3,6	7,2
ПС2А-48-К12-1б	—	—		54,4	—	—	—		54,4	54,4	0,6	—	0,6	1,8	1,2	—	—	3,0	—	—	—	—	42,5	—		42,5	46,1	100,5
ПС2А-48-К13-1б	—	—	—	—	91,2	—	—		91,2	91,2	0,6	—	0,6	1,8	1,2	—	—	3,0	—	—	—	—	42,5	—		42,5	46,1	137,3
ПС2А-48-К12-1б	—	—		54,4	—	—	—		54,4	54,4	0,6	—	0,6	1,8	1,2	—	—	3,0	—	8,7	8,2	—	—	57,3		74,2	77,8	132,2

Взам. инв. № | Подпись и дата | Инв № подл.

Привязан

Инв №

Альбом IV

Типовой проект 901-1-83.87

Ведомости расхода стали на дополнительные арматурные и закладные изделия, кг (окончание)

Марка элемента	Изделия арматурные: Арматура класса А-III ГОСТ 5781-82* ф10	ф12		ф18	ф22	ф25	ф28		Итого	Всего	Изделия закладные: Арматура класса А-III ГОСТ 5781-82* ф8	ф12	Итого	Прокат марки Вст3кп2 ГОСТ 19903-74* -δ=6	-δ=8	-δ=10	ГОСТ 8509-86 ∠50×5	Итого	Сальник Серия 5.900-2 Ду 80 L=200	Ду 80 L=300	Ду 100 L=200	Ду 200 L=300	Ду 300 L=300	Ду 400 L=300		Итого	Всего	Общий расход
ПС2А-48-К13-1б	—	—		54,4	—	—	—		54,4	54,4	0,6	—	0,6	1,8	1,2	—	—	3,0	—	8,7	8,2	—	—	57,3		74,2	77,8	132,2
ПС2А-48-К2а		—	—	—	91,2	—	—		91,2	91,2	0,6		0,6	1,8	1,2	—	—	3,0	—	—	—	—	42,5	—		42,5	46,1	137,3
ПС2А-48-3Ка		—	—	—	—	96	—		96,0	96,0	0,6	—	0,6	1,8	1,2	—	—	3,0	—	—	—	—	42,5	—		42,5	46,1	142,1
ПС2А-48-К2б ПС2А-48-К3б	2,4	—	—	—	—	—	—		2,4	2,4	0,6	—	0,6	1,8	1,2	—	—	3,0	—	—	—	—	—	—		—	3,6	6,0
ПС2А-48-К2в		—		54,4	—	—	—		54,4	54,4	0,4	—	0,4	1,2	0,8	—	—	2,0	—	—	—	—	—	—		—	2,4	56,8
ПС2А-48-К3в		—	—	54,4	—	—	—		54,4	54,4	0,4	—	0,4	1,2	0,8	—	—	2,0	—	—	—	—	—	—		—	2,4	56,8
ПС2А-48-К2г ПС2А-48-К3г	—	—	—	—	—	—	—		—	—	0,6	—	0,6	1,8	1,2	—	—	3,0	—	—	—	—	—	—		—	3,6	3,6
ПС2А-48-К1а	4,0	38,4		—	—	—	—		42,4	42,4	0,3	0,8	1,1	—		14,2	4,2	18,4	13,8	8,7	—	—	—	57,3		79,8	99,3	141,7
ПС2А-48-К1б	—	—	—	—	—	—	—		—	—	0,9	0,8	1,7			14,2	11,0	25,2	—	—	—	—	—	—		—	26,9	26,9
ПС2А-48-К1в	—	19,2	—	—	—	—	—		19,2	19,2	0,9	3,6	4,5			33,4	11,0	44,4	—	—	—	20,6	—	57,3		77,9	126,8	146,0
ПС2А-48-К12-1г ПС2А-48-К13-1г	—	—	—	—	—	—	—		—	—	0,6	—	0,6	1,8	1,2	—	—	3,0	—	—	—	—	—	—		—	3,6	3,6

Инв. № подл. | Подпись и дата | Взам. инв. №

Привязан

Инв. №

Формат А3

Альбом IV

Рис.1

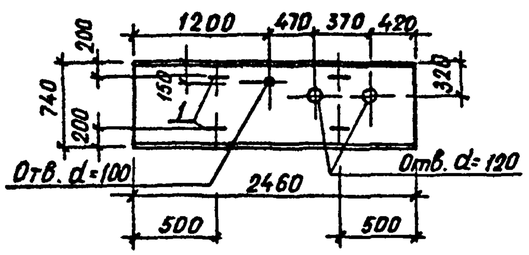

Рис.2

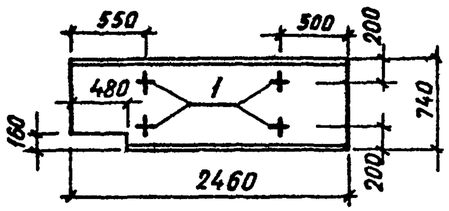

Формат	Зона	Поз.	Обозначение	Наименование	Кол.	Примечание
				Документация		
А4			901-1-83.87 -КЖИ-ТТ	Технические требования		
				Сборочные единицы		
			3.006.1-2/82.1-2-1.0-070	Плита П20д-3		Со всеми арматурными и закладными изделиями, кроме УП1-3, шт.1
		1	1.400-9в.I л.16	Изделие закладное УП2-1	4	

Обозначение	Марка	Рис.
901-1-83.87-КЖИ-П20д-3-1	П20д-3-1	1
-01	П20д-3-2	2

Привязан

Инв.№

ГИП	Новоминский		
Н контр	Айзенберг		
Нач отд	Волошин		
Гл спец	Айзенберг		
Рук.гр	Клоцмон		
Вед инж	Слепок		

ТП 901-1-83.87 -КЖИ-П20д-3-1

Плита П20д-3-1 П20д-3-2

Стадия	Масса	Масштаб
Р	640	
Лист	Листов 1	

Госстрой СССР Укрводоканалпроект Киев

Формат А4

Типовой проект 901-1-83.87

Взам.инв.№ | Подпись и дата | Инв.№ подл.

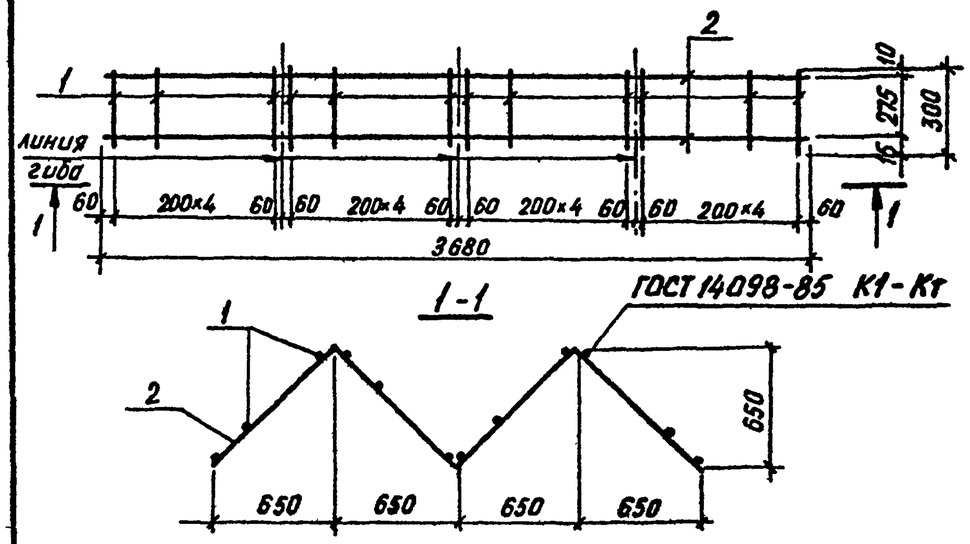

Формат	Зона	Поз.	Обозначение	Наименование	Кол.	Примеч.
				Документация		
А3			901-1-83.87 - КЖИ-ТТ	Технические требования		
				Детали		
Б4		1		А-I-6-ГОСТ5781-82* ℓ=300	24	0,1кг
Б4		2		А-I-6-ГОСТ5781-82* ℓ=3680	2	0,8кг

Привязан

Инв.№

ГИП	Новоминский		
Н.контр.	Айзенберг		
Нач отд	Волошин		
Гл.спец	Айзенберг		
Рук гр	Клоцмон		
Ст.инж.	Дозорова		

ТП 901-1-83.87 - КЖИ-КР1

Каркас плоский КР1

Стадия	Масса	Масштаб
Р	4,0	
Лист	Листов 1	

Госстрой СССР Укрводоканалпроект Киев

Формат А4

Типовой проект 901-1-83.87 Альбом VII

Обозначение	Наименование	Кол. на исполнение -КЖИ-КР2			Примечание
			01		
	Документация				
901-1-83.87-КЖИ-ТТ	Технические требования		X	X	
901-1-83.87-КЖИ-КР2,СБ	Сборочный чертеж		X	X	
	Детали				
	901-1-83.87-КЖИ-КР2				
А-III-12 ГОСТ 5781-82* ℓ=4550		1	3		4,0кг
А-III-12 ГОСТ 5781-82* ℓ=1050			3		1,0кг
901-1-83.87-КЖИ-КР2-01					
А-I-6 ГОСТ 5781-82* ℓ=440		2	46		0,1кг
А-I-6 ГОСТ 5781-82* ℓ=330			11		0,1кг
А4					
А4					
54					

Инв.№ подл. | Подпись и дата | Взам. инв.№

ГИП	Новоминский		ТП 901-1-1-83.87 -КЖИ-КР2
Н.контр.	Айзенберг		
Нач.отд.	Волошин		Каркас плоский КР2; КР3.
Гл.спец.	Айзенберг		Стадия: Р; Лист; Листов: 1
Рук.гр.	Клоцман		Госстрой СССР Укрводоканалпроект Киев
Ст.инж.	Малинина		

Формат А4

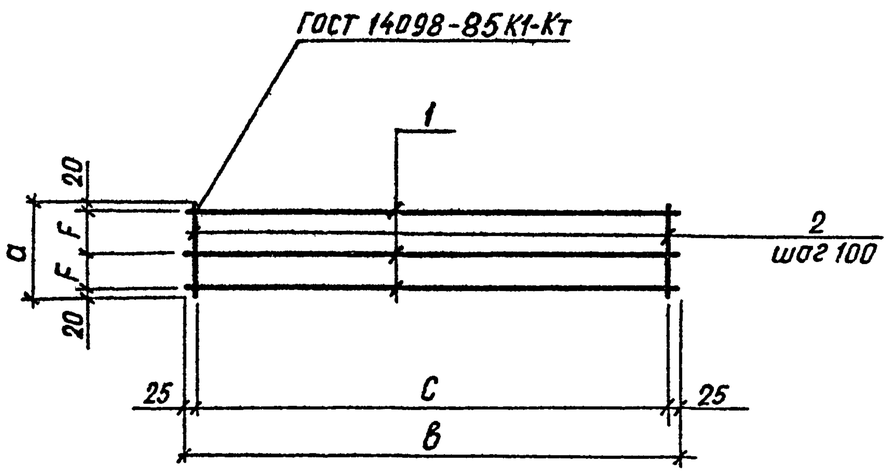

Обозначение	Марка	Размер, мм				Масса, кг
		a	в	c	F	
901-1-83.87-КЖИ-КР2	КР2	440	4550	4500	200	16,6
-01	КР3	330	1050	1100	145	4,1

Привязан

Инв.№

Инв.№ подл. | Подпись и дата | Взам. инв.№

ГИП	Новоминский	
Н.контр.	Айзейнберг	
Нач.отд.	Волошин	
Гл.спец.	Айзенберг	
Рук.гр.	Клоцман	
Ст.инж.	Малинина	

ТП 901-1-83.87 -КЖИ-КР2СБ

Каркас плоский КР2; КР3 Сборочный чертеж

Стадия	Масса	Масштаб
Р	см. табл.	
Лист	Листов 2	

Госстрой СССР Укрводоканалпроект Киев

Формат А4

Альбом IV

Типовой проект 901-1-83.87

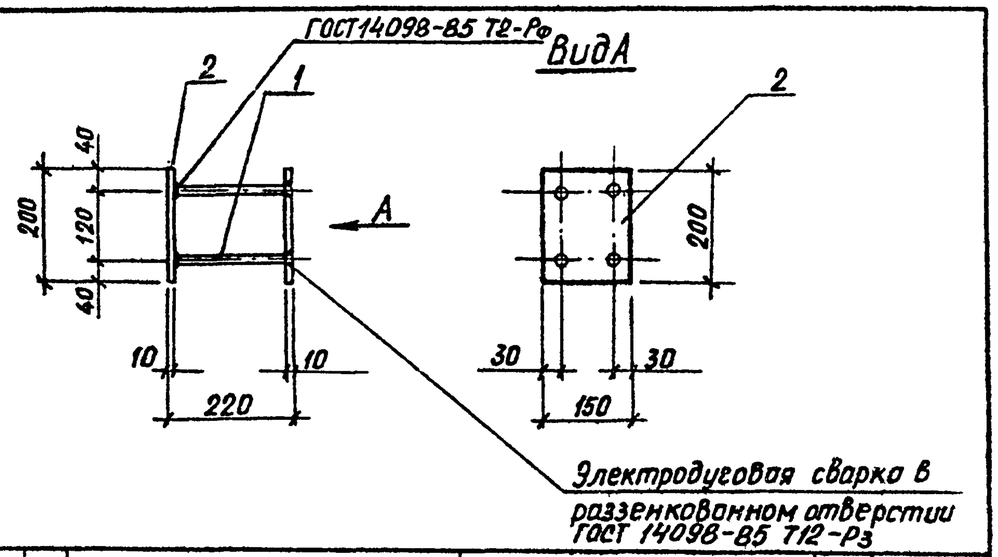

Формат	Зона	Поз.	Обозначение	Наименование	Кол.	Примечание
				Документация		
А4			901-1-83.87 -КЖИ-ТТ	Технические требования		
				Детали		
Б4		1		А-III-12 ГОСТ 5781-82* ℓ=200	4	0,2 кг
Б4		2		Лист 200×10 ℓ=150 ГОСТ 19903-74*	2	2,4 кг

Привязан

Инв. №

ГИП	Новоминский		
Н.контр.	Айзенберг		
Нач.отд.	Волошин		
Гл.спец.	Айзенберг		
Рук.гр.	Клоцман		
Ст.инж.	Малинина		

ТП 901-1-83.87 -КЖИ-МН1

Изделие закладное МН1

Стадия	Масса	Масштаб
Р	5,6	
Лист	Листов 1	

Госстрой СССР Укрводоканалпроект Киев

Формат А4

Взам. инв. № | Подпись и дата | Инв. № подл.

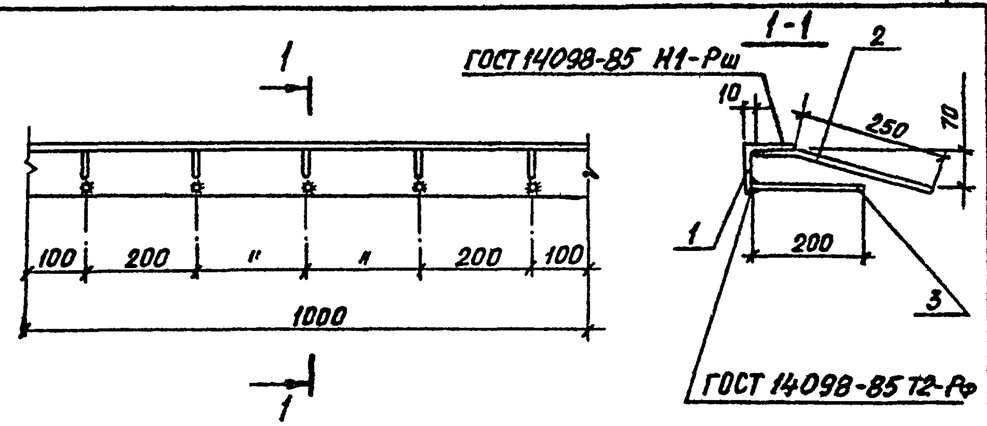

Формат	Зона	Поз.	Обозначение	Наименование	Кол.	Примеч.
				Документация		
А4			901-1-83.87 -КЖИ-ТТ	Технические требования		
				Сборочные единицы		
Б4		1		Уголок 90×7 ГОСТ 8509-86, ℓ=1000	1	9,6
Б4		2		А-III-8-ГОСТ 5781-82*, L=330	5	0,1
Б4		3		А-III-8-ГОСТ 5781-82*, L=200	5	0,1

Привязан

Инв. №

ГИП	Новоминский		
Н.контр.	Айзенберг		
Нач.отд.	Волошин		
Гл.спец.	Айзенберг		
Рук.гр.	Клоцман		

ТП 901-1-83.87 - КЖИ-МН2

Изделие закладное МН2

Стадия	Масса	Масштаб
Р	10,6	
Лист	Листов 1	

Госстрой СССР Укрводоканалпроект Киев

Взам. инв. № | Подпись и дата | Инв. № подл.

25543-04 18

Формат А4

Альбом III

Типовой проект 901-1-83.87

Формат	Зона	Поз.	Обозначение	Наименование	Кол.	Примеч.
				Документация		
А4			901-1-83.87-КЖИ-ТТ	Технические требования		
А4			901-1-83.87-КЖИ-МН3	Сборочный чертеж		
				Детали		
Б4		1		Лист 8×120×200 ГОСТ 19903-74*	1	1,5кг
Б4		2		Лист 8×120×200 ГОСТ 19903-74*	1	1,5кг
			Переменные данные для исполнений			
				901-1-83.87-КЖИ-МН3		
				Детали		
Б4		3		А-III-10-ГОСТ 5781-82* ℓ=80	4	0,1кг
				901-1-83.87-КЖИ-МН3-01		
				Детали		
Б4		3		А-III-10-ГОСТ 5781-82* ℓ=120	4	0,1кг

Привязан

Инв. №

Гл.инж.пр.	Новоминский	
Н.контр.	Айзенберг	
Нач.отд.	Волошин	
Гл.спец.	Айзенберг	
Рук.гр.	Клоцман	
Вед.инж.	Слепак	
Ст.инж.	Дозорова	

ТП901-1-83.87 -КЖИ-МН3

Изделие закладное МН3; МН4;

Стадия	Лист	Листов
Р		1

Госстрой СССР Укрводоканалпроект Киев

Формат А4

Инв. № подл. | Подпись и дата | Взам. инв. №

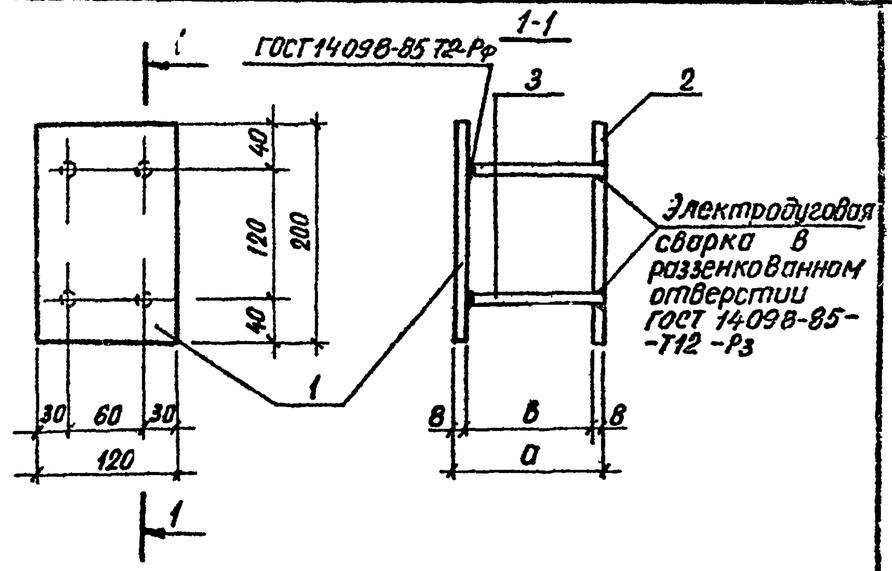

Обозначение	Марка	Размеры, мм а	Размеры, мм в	Масса, кг	Примечание
901-1-83.87-КЖИ-МН3	МН3	88	72	3,4	
-01	МН4	128	112		

Привязан

Инв. №

Гл.инж.пр.	Новоминский	
Н.контр.	Айзенберг	
Нач.отд.	Волошин	
Гл.спец.	Айзенберг	
Рук.гр.	Клоцман	
Вед.инж.	Слепак	
Ст.инж.	Дозорова	

ТП901-1-83.87 -КЖИ-МН3.СБ

Изделие закладное МН3; МН4 Сборочный чертеж.

Стадия	Масса	Масштаб
Р	см. табл.	
Лист	Листов 1	

Госстрой СССР Укрводоканалпроект Киев

Формат А4

Типовой проект 901-1-83.87 Альбом IV

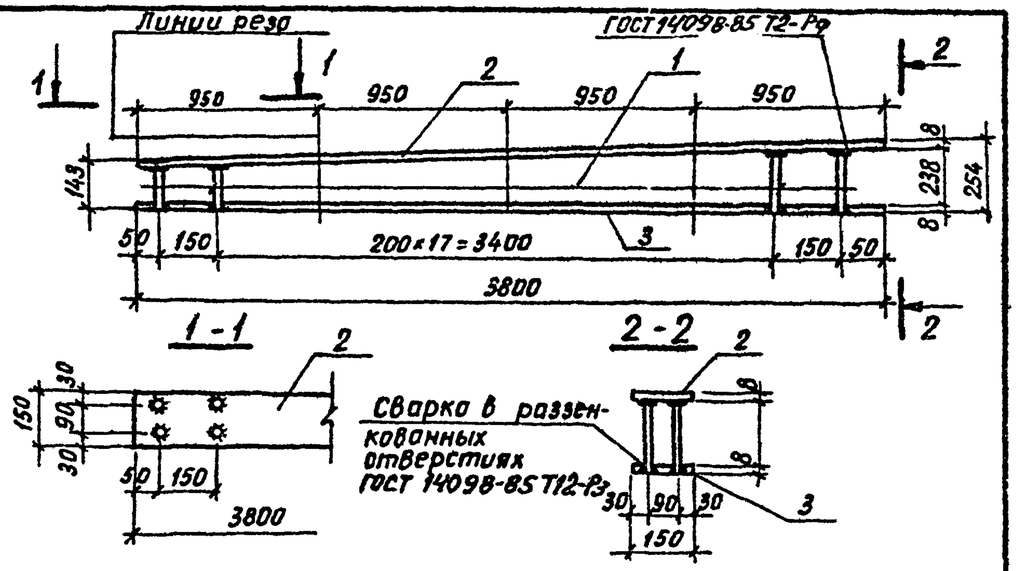

Формат	Зона	Поз.	Обозначение	Наименование	Кол.	Примеч.
				Документация		
А4			901-1-83.87 -КЖИ-ТТ	Технические требования		
				Детали		
Б4		1		А-III-10-ГОСТ5781-82* $\ell_{ст}$=183	40	0,1кг
Б4		2		Лист 8×150×3800 ГОСТ 19903-74*	1	35,8кг
Б4		3		Лист 8×150×3800 ГОСТ 19903-74*	1	35,8кг

Для удобства изготовления и установки в опалубку поз. 2 и 3, разрезать в указанном на чертеже месте.

Привязан

Инв. №

Взам. инв. № | Подпись и дата | Инв. № подл.

ТП 901-1-83.87 -КЖИ-МН5

Гл. инж. пр.	Новоминский	
Н. контр.	Айзенберг	
Нач. отд.	Волошин	
Гл. спец.	Айзенберг	
Рук. гр.	Клоцман	
Вед. инж.	Слепак	
Ст. инж.	Дозорова	

Изделие закладное МН5

Стадия	Масса	Масштаб
Р	75,6	
Лист	Листов 1	

Госстрой СССР Укрводоканалпроект Киев

ФОРМАТ А4

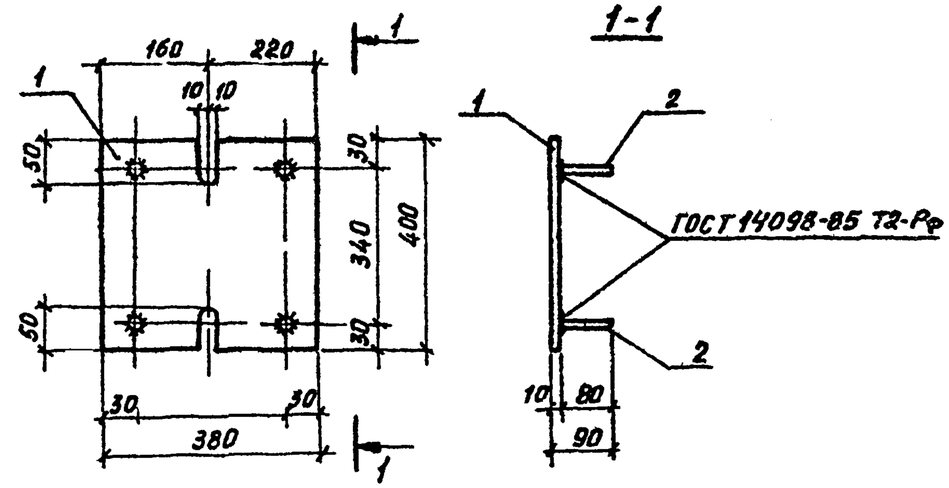

Формат	Зона	Поз.	Обозначение	Наименование	Кол.	Примеч.
				Документация		
А4			901-1-83.87 -КЖИ-ТТ	Технические требования		
				Детали		
Б4		1		Лист 10×380×400 ГОСТ 19903-74*	1	11,3кг
Б4		2		А-III-12 ГОСТ 5781-82*, ℓ=80	4	0,07кг.

Привязан

Инв. №

Взам. инв. № | Подпись и дата | Инв. № подл.

ТП 901-1-83.87 -КЖИ-МН6

ГИП	Новоминский	
Н. контр.	Айзенберг	
Нач. отд.	Волошин	
Гл. спец.	Айзенберг	
Рук. гр.	Клоцман	
Ст. инж.	Дозорова	

Изделие закладное МН6

Стадия	Масса	Масштаб
Р	11,6	
Лист	Листов 1	

Госстрой СССР Укрводоканалпроект Киев

25543-04 19

ФОРМАТ А4

Типовой проект 901-1-83.87 Альбом IV

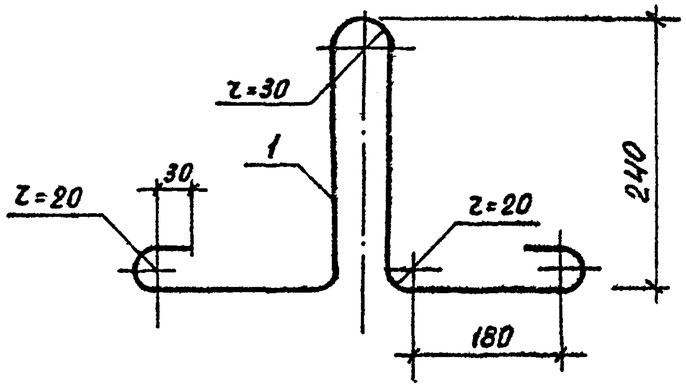

Формат	Зона	Поз.	Обозначение	Наименование	Кол.	Примечание
				Документация		
А4			901-1-83.87 -КЖИ-ТТ	Технические требования		
				Детали		
А4		1		А-I-12 ГОСТ 5781-82*, L=1080	1	0,98кг

Привязан

Инв. №

ГИП	Новоминский		
Н.контр.	Айзенберг		
Нач.отд.	Волошин		
Гл.спец.	Айзенберг		
Рук.гр.	Клоцман		
Ст.инж.	Лозорова		

Инв.№ подл. | Подпись и дата | Взам.инв.№

ТП 901-1-83.87 -КЖИ-МН7

Изделие закладное МН7

Стадия	Масса	Масштаб
Р	0,98	
Лист	Листов 1	

Госстрой СССР Укрводоканалпроект Киев

Формат А4

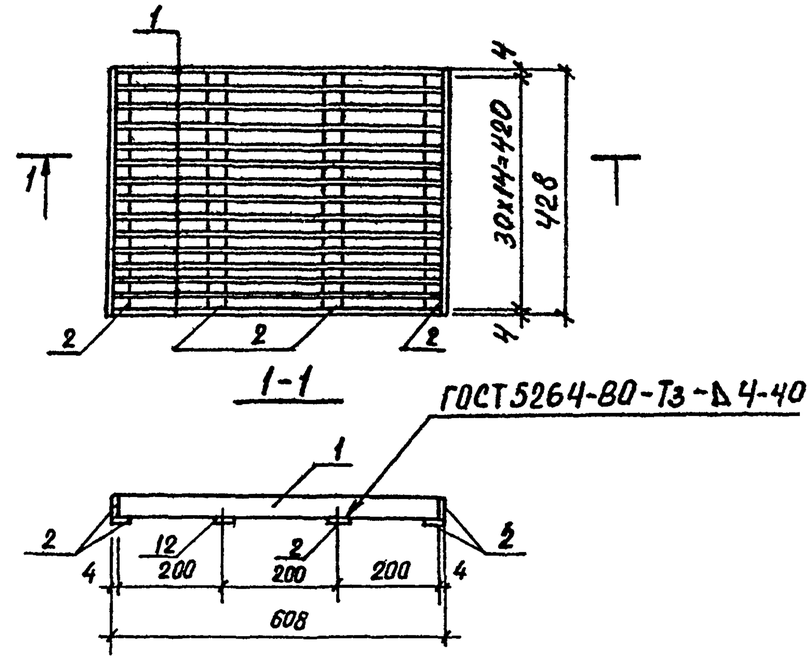

Формат	Зона	Поз.	Обозначение	Наименование	Кол.	Примечание
				Документация		
А4			901-1-83.87 -КЖИ-ТТ	Технические требования		
				Детали		
Б4		1		Лист 4×30×60 ГОСТ 19903-74*	15	0,6
Б4		2		Лист 4×30×430 ГОСТ 19903-74*	6	0,4

Привязан

Инв. №

ГИП	Новоминский		
Н.контр.	Айзенберг		
Нач.отд.	Волошин		
Гл.спец.	Айзенберг		
Рук.гр.	Клоцман		
Ст.инж	Молинина		

Инв.№ подл. | Подпись и дата | Взам.инв.№

ТП 901-1-83.87 -КЖИ-РМ1

Решетка РМ1

Стадия	Масса	Масштаб
Р	11,4	
Лист	Листов 1	

Госстрой СССР Укрводоканалпроект Киев

Формат А4

Типовой проект 901-1-83.87 Альбом IV

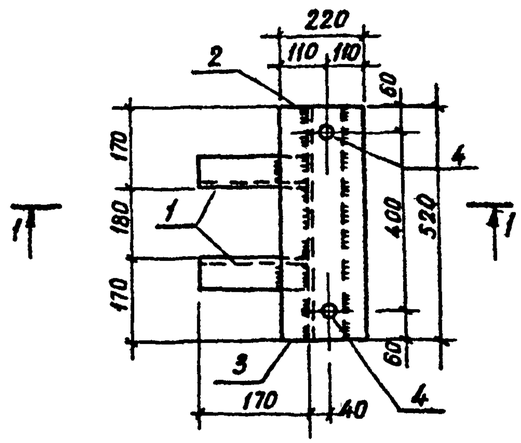

1-1

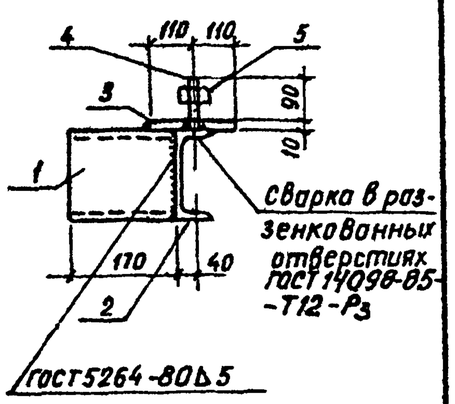

Формат	Зона	Поз.	Обозначение	Наименование	Кол.	Примечание
				Документация		
А4			901-1-83.87 -КЖИ-ТТ	Технические требования		
				Детали		
Б4		1		Швеллер 16 ГОСТ 8240-72* L=170	2	2,4 кг
Б4		2		Швеллер 16 ГОСТ 8240-72* L=520	1	7,4 кг
Б4		3		Лист 220×10, L=520 ГОСТ 19903-74*	1	9,0 кг
Б4		4		Шпилька М24 ГОСТ 22034-76* L=100	2	0,4 кг
Б4		5		Гайка М24 ГОСТ 5915-70*	2	0,05 кг

Привязан

Инв. №

ГИП	Новоминский		
Н.контр.	Айзенберг		
Нач.отд.	Волошин		
Гл.спец.	Айзенберг		
Рук.гр.	Клоцман		
Вед.инж.	Слепак		

ТП 901-1-83.87 -КЖИ-МС1

Изделие соединительное МС1

Стадия	Масса	Масштаб
Р	22,1 кг	
Лист	Листов 1	

Госстрой СССР Укрводоканалпроект Киев

Формат А4

Инв. № подл. | Подпись и дата | Взам. инв. №

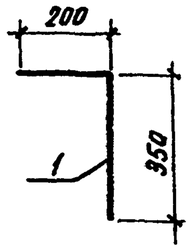

Формат	Зона	Поз.	Обозначение	Наименование	Кол.	Примечание
				Документация		
А4			901-1-83.87 -КЖИ-ТТ	Технические требования		
				Детали		
А4		1		А-III-16-ГОСТ 5781-82* L=550	1	0,9 кг

Привязан

Инв. №

ГИП	Новоминский		
Н.контр.	Айзенберг		
Нач.отд.	Волошин		
Гл.спец.	Айзенберг		
Рук.гр.	Клоцман		
Вед.инж.	Слепак		

ТП 901-1-83.87 -КЖИ-МС2

Изделие соединительное МС2

Стадия	Масса	Масштаб
Р	0,9	
Лист	Листов 1	

Госстрой СССР Укрводоканалпроект Киев

Инв. № подл. | Подпись и дата | Взам. инв. №

25543-04 20

Формат А4

Альбом IV

Типовой проект 901-1-83.87

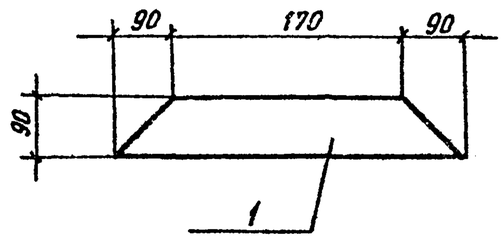

Формат	Зона	Поз.	Обозначение	Наименование	Кол.	Примечание
				Документация		
А4			901-1-83.87-КЖИ-ТТ	Технические требования		
				Детали		
А4		1		Лист 10×90×350 ГОСТ 19903-74		

Привязан

Инв. №

Инв. № подл. | Подпись и дата | Взам. инв. №

ГИП	Новоминский		
Н. контр.	Айзенберг		
Нач. отд.	Волошин		
Гл. спец.	Айзенберг		
Рук. гр.	Клоцман		

ТП 901-1-83.87 -КЖИ-МС3

Изделие соединительное МС3

Стадия	Масса	Масштаб
Р	2,5кг	
Лист	Листов 1	

Госстрой СССР Укрводоканалпроект Киев

Формат А4

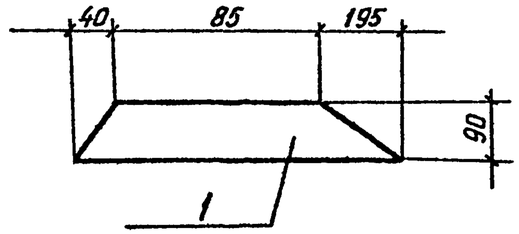

Формат	Зона	Поз.	Обозначение	Наименование	Кол.	Примечание
				Документация		
А4			901-1-83.87-КЖИ-ТТ	Технические требования		
				Детали		
А4		1		Лист 10×90×320 ГОСТ 19903-74	1	

Привязан

Инв. №

Инв. № подл. | Подпись и дата | Взам. инв. №

ГИП	Новоминский		
Н. контр.	Айзенберг		
Нач. отд.	Волошин		
Гл. спец.	Айзенберг		
Рук. гр.	Клоцман		

ТП 901-1-83.87 -КЖИ-МС4

Изделие соединительное МС4

Стадия	Масса	Масштаб
Р	2,3кг	
Лист	Листов 1	

Госстрой СССР Укрводоканалпроект Киев

Формат А4

Типовой проект 901-1-83.87 Альбом III

Обозначение	Наименование	Кол. на исполнение -	01	02	03	-КЖИ-МС5	Примечание
	Документация						
901-1-83.87-КЖИ-ТТ	Технические требования	X	X	X			
901-1-83.87-КЖИ-МС5 СБ	Сборочный чертеж	X	X	X			
	Детали						
А-III-18-ГОСТ 5781-82*, L=820		1					1,6 кг
А-III-18-ГОСТ 5781-82*, L=730			1				1,5 кг
А-III-22-ГОСТ 5781-82*, L=820				1			2,5 кг
А-III-22-ГОСТ 5781-82*, L=730					1		2,2 кг
А4							
А4							

Формат А4 | Зона | Поз.

Инв. № подл. | Подпись и дата | Взам. инв. №

ТП 901-1-83.87 -КЖИ-МС5

Изделие соединительное МС5... МС8.

			Стадия	Лист	Листов
Гл. инж. пр.	Новонинский		Р		1
Н. контр.	Айзенберг		Госстрой СССР Укрводоканалпроект		
Нач. отд.	Волошин				
Гл. спец.	Айзенберг				
Рук. гр.	Клоцман				

Привязан

Инв. №

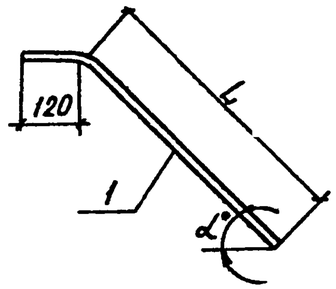

Обозначение	Марка	α°	L мм	Масса, кг
901-1-83.87-КЖИ-МС5	МС5	45°	700	1.6
-01	МС6	58°	610	1.5
-02	МС7	45°	700	2,5
-03	МС8	58°	610	2.2

Привязан

Инв. №

Инв. № подл. | Подпись и дата | Взам. инв. №

ТП 901-1-83.87 -КЖИ-МС5 СБ

Изделие соединительное МС5...МС8. Сборочный чертеж.

			Стадия	Масса	Масштаб
			Р	см. табл.	
ГИП	Новонинский		Лист	Листов 1	
Н. контр.	Айзенберг		Госстрой СССР Укрводоканалпроект Киев		
Нач отд	Волошин				
Гл спец	Айзенберг				
Рук. гр.	Клоцман				

25543-04 (21) Формат А4