ТИПОВОЙ ПРОЕКТ

902-1-178.91

КАНАЛИЗАЦИОННАЯ НАСОСНАЯ СТАНЦИЯ ПРОИЗВОДИТЕЛЬНОСТЬЮ 600-2000 м³/ч, НАПОРОМ 30-55м С РЕШЕТКАМИ-ДРОБИЛКАМИ ПРИ ГЛУБИНЕ ЗАЛОЖЕНИЯ ПОДВОДЯЩЕГО КОЛЛЕКТОРА 7,0 м

(СБОРНАЯ СТЕНА В ГРУНТЕ)

АЛЬБОМ 5

ПОДЗЕМНАЯ ЧАСТЬ

КЖ 2 КОНСТРУКЦИИ ЖЕЛЕЗОБЕТОННЫЕ СТР. 3...27
КМ 2 КОНСТРУКЦИИ МЕТАЛЛИЧЕСКИЕ СТР. 28...43
КЖ 2.И ИЗДЕЛИЯ СТР. 44...64

25025-01

Отпускная цена
на момент реализации
указана в счет-накладной

ТИПОВОЙ ПРОЕКТ
902-1-178.91

КАНАЛИЗАЦИОННАЯ НАСОСНАЯ СТАНЦИЯ ПРОИЗВОДИТЕЛЬНОСТЬЮ 600-2000м³/ч, НАПОРОМ 30-55м С РЕШЕТКАМИ-ДРОБИЛКАМИ ПРИ ГЛУБИНЕ ЗАЛОЖЕНИЯ ПОДВОДЯЩЕГО КОЛЛЕКТОРА 7.0 м

СБОРНО - МОНОЛИТНЫЙ ВАРИАНТ, СБОРНАЯ СТЕНА В ГРУНТЕ)

АЛЬБОМ 5.
ПЕРЕЧЕНЬ АЛЬБОМОВ

АЛЬБОМ 1 (ИЗ ТП 902-1-170.91)	ПЗ	ПОЯСНИТЕЛЬНАЯ ЗАПИСКА
АЛЬБОМ 2 (ИЗ ТП 902-1-170.91)	ТХ	ТЕХНОЛОГИЯ ПРОИЗВОДСТВА
	ВК	ВНУТРЕННИЙ ВОДОПРОВОД И КАНАЛИЗАЦИЯ
	ОВ	ОТОПЛЕНИЕ И ВЕНТИЛЯЦИЯ
АЛЬБОМ 3 (ИЗ ТП 902-1-170.91)		НАДЗЕМНАЯ ЧАСТЬ И ОБЩИЕ ЧЕРТЕЖИ ПОДЗЕМНОЙ ЧАСТИ
	АР	АРХИТЕКТУРНЫЕ РЕШЕНИЯ
	КЖ1	КОНСТРУКЦИИ ЖЕЛЕЗОБЕТОННЫЕ
	КМ1	КОНСТРУКЦИИ МЕТАЛЛИЧЕСКИЕ
АЛЬБОМ 4 (ИЗ ТП 902-1-170 91)	КЖ1И	ИЗДЕЛИЯ
	АР.И	ИЗДЕЛИЯ
АЛЬБОМ 5.		ПОДЗЕМНАЯ ЧАСТЬ
	КЖ2	КОНСТРУКЦИИ ЖЕЛЕЗОБЕТОННЫЕ
	КМ2	КОНСТРУКЦИИ МЕТАЛЛИЧЕСКИЕ
	КЖ2И	ИЗДЕЛИЯ
АЛЬБОМ 6 (ИЗ ТП 902-1-170.91)	ЭМ	СИЛОВОЕ ЭЛЕКТРООБОРУДОВАНИЕ
	АТХ	ТЕХНОЛОГИЧЕСКИЙ КОНТРОЛЬ
АЛЬБОМ 7 (ИЗ ТП 902-1-170.91)	Н	НЕСТАНДАРТИЗИРОВАННОЕ ОБОРУДОВАНИЕ
АЛЬБОМ 8 (ИЗ ТП 902-1-170.91)	СО	СПЕЦИФИКАЦИИ ОБОРУДОВАНИЯ
АЛЬБОМ 9.	ВМ	ВЕДОМОСТИ ПОТРЕБНОСТИ В МАТЕРИАЛАХ
АЛЬБОМ 10 (ИЗ ТП 902-1-170.91)	С	СМЕТЫ. ОБЩАЯ ЧАСТЬ
АЛЬБОМ 11	С	СМЕТЫ. ПОДЗЕМНАЯ ЧАСТЬ

ПРИМЕНЕННЫЕ ТИПОВЫЕ МАТЕРИАЛЫ

СЕРИЯ 7.902-4	БАК РАЗРЫВА СТРУИ ВМЕСТИМОСТЬЮ 180 л.	РАСПРОСТРАНЯЕТ ТБИЛИССКИЙ ФИЛИАЛ ЦИТП
СЕРИЯ 3.901-13 ВЫПУСК 3	КОЛОНКА УПРАВЛЕНИЯ ЗАДВИЖКОЙ	
СЕРИЯ 7 820-9 ВЫПУСК 6	ЗАТВОРЫ ЩИТОВЫЕ ДЛЯ ПРЯМОУГОЛЬНЫХ ЛОТКОВ	РАСПРОСТРАНЯЕТ СОЮЗВОДОКАНАЛПРОЕКТ

РАЗРАБОТАН ПРОЕКТНЫМ ИНСТИТУТОМ
„ХАРЬКОВСКИЙ ВОДОКАНАЛПРОЕКТ"

ГЛАВНЫЙ ИНЖЕНЕР ИНСТИТУТА Г.А. БОНДАРЕНКО

ГЛАВНЫЙ ИНЖЕНЕР ПРОЕКТА В.С. ЛЯЛЮК

УТВЕРЖДЕН В/О „СОЮЗВОДОКАНАЛНИИПРОЕКТ"
ПРОТОКОЛ №9 ОТ 15 МАЯ 1991 Г.

Содержание альбома №5

№№ листов	Наименование и обозначение документов. Наименование листа	Стр.
	Содержание альбома	2
	Основной комплект чертежей марки КЖ2	
1	Общие данные (начало)	3
2	Общие данные (окончание)	4
3	Планы на отм. −9,730 и −7,270. Разрез 1-1	5
4	Схема расположения элементов подземной части.	6
5	Плита днища ПДМ1. Общий вид и схема армирования (начало)	7
6	Плита днища ПДМ1. Общий вид и схема армирования (окончание)	8
7	Плита днища ПДМ1. Спецификация. Сухие грунты	9
8	Плита днища ПДМ1. Спецификация. Мокрые грунты	10
9	Плита днища ПДМ1. Раскрой сеток	11
10	Схема расположения стеновых панелей (начало)	12
11	Схема расположения стеновых панелей (продолжение)	13
12	Схема расположения стеновых панелей. Узлы (продолжение)	14
13	Схема расположения стеновых панелей. Узлы (продолжение)	15
14	Схема расположения стеновых панелей (продолжение)	16
15	Схема расположения стеновых панелей. Узлы (продолжение)	17
16	Схема расположения стеновых панелей. Узлы (продолжение)	18
17	Схема расположения стеновых панелей. Узлы (продолжение)	19
18	Схема расположения стеновых панелей. (окончание)	20
19	Участки монолитные УМ1, УМ2. Общий вид и схема армирования (начало)	21
20	Участки монолитные УМ1, УМ2. Общий вид и схема армирования (продолжение)	22
21	Участки монолитные УМ1, УМ2. Общий вид и схема армирования (продолжение)	23
22	Участки монолитные УМ1, УМ2. Общий вид и схема армирования (окончание)	24
23	Схема расположения форшахт ФШМ1, ФШМ2	25
24	Схема армирования форшахт ФШМ1, ФШМ2	26
25	Схема расположения воротника ВРМ1	27
	Основной комплект чертежей марки КМ2	
1	Общие данные (начало)	28
2	Общие данные (продолжение)	29
3	Общие данные (окончание)	30
4	Схема расположения металлических площадок на отм −7,200; −6,500 (начало)	31
5	Схема расположения металлических площадок на отм. −7,200 и −6,500 (продолжение)	32
6	Схема расположения металлических площадок на отм. −7,200 и −6,500 (продолжение)	33
7	Схема расположения металлических площадок на отм. −7,200 и −6,500 (продолжение)	34
8	Схема расположения металлических площадок на отм. −7,200 и −6,500 (продолжение)	35
9	Схема расположения металлических площадок на отм. −7,200 и −6,500 (окончание)	36
10	Схема расположения металлических лестниц и площадок на отм. −3,000; −4,200; −6,000 (начало)	37
11	Схема расположения металлических лестниц и площадок на отм. −3,000; −4,200; −6,000 (продолжение)	38
12	Схема расположения металлических лестниц и площадок на отм. −3,000; −4,200; −6,000 (продолжение)	39
13	Схема расположения металлических лестниц и площадок на отм. −3,000; −4,200; −6,000 (продолжение)	40
14	Схема расположения металлических лестниц и площадок на отм. −3,000; −4,200; −6,000 (окончание)	41
15	Схема расположения съемной площадки П1	42
16	Схема расположения металлических щитов	43
	Изделия КЖ2.И	
	Содержание выпуска	44
	Технические требования	45
	Панель стеновая ПС1 (ПС1... ПС1-9)	46
	Панель стеновая ПС2 (ПС2... ПС2-7)	47
	Панель стеновая ПС3, ПС3-1	47
	Панель стеновая ПС1 (ПС1... ПС1-9). Сборочный чертеж	48, 49
	Панель стеновая ПС2 (ПС2... ПС2-7). Сборочный чертеж	50, 51
	Панель стеновая ПС3, ПС3-1. Сборочный чертеж	51
	Панель стеновая ПС4, ПС4-1	52
	Панель стеновая ПС4, ПС4-1. Сборочный чертеж.	52
	Ведомость расхода стали (начало)	53
	Ведомость расхода стали (окончание)	53
	Панели перегородочные ПГ1... ПГ6	54...57
	Ведомость расхода стали	57
	Каркас плоский КР1	58
	Каркасы плоские КР2, КР5	58
	Каркасы плоские КР3, КР6	58
	Каркас плоский КР4	58
	Сетка арматурная С1	59
	Сетка арматурная С2	59
	Сетка арматурная С3	59
	Сетка арматурная С4	59
	Сетка арматурная С5	60
	Сетка арматурная С6	60
	Сетка арматурная С7	60
	Сетка арматурная С8	61
	Сетка арматурная С9	61
	Сетка арматурная С10	61
	Сетка арматурная С11	61
	Изделие соединительное МС1, МС2	62
	Изделие соединительное МС3, МС8	62
	Изделие соединительное МС9, МС10	63
	Изделие соединительное МС11, МС12	63
	Изделие соединительное МС13	64

Альбом 5

ТП902-1-178.91

Согласовано

Инв. № подл. | Подпись и дата | Взам. инв. № | Гл. спец. ТО | Лучковский

Альбом 5

Ведомость рабочих чертежей основного комплекта марки КЖ (начало)

Лист	Наименование	Примечание
1	Общие данные (начало)	
2	Общие данные (окончание)	
3	Планы на отм. -9,730 и -7,270. Разрез 1-1	
4	Схема расположения элементов подземной части	
5	Плита днища ПДм1. Общий вид и схема армирования (начало)	
6	Плита днища ПДм1. Общий вид и схема армирования (окончание)	
7	Плита днища ПДм1. Спецификация. Сухие грунты	
8	Плита днища ПДм1. Спецификация. Мокрые грунты	
9	Плита днища ПДм1. Раскрой сеток	
10	Схема расположения стеновых панелей (начало)	
11	Схема расположения стеновых панелей (продолжение)	
12	Схема расположения стеновых панелей. Узлы. (продолжение)	
13	Схема расположения стеновых панелей. Узлы (продолжение)	
14	Схема расположения стеновых панелей. Узлы (продолжение)	
15	Схема расположения стеновых панелей. Узлы (продолжение)	
16	Схема расположения стеновых панелей. Узлы (продолжение)	
17	Схема расположения стеновых панелей. Узлы (продолжение)	
18	Схема расположения стеновых панелей (окончание)	
19	Участки монолитные Ум1, Ум2. Общий вид и схема армирования (начало)	

Ведомость рабочих чертежей основного комплекта марки КЖ (окончание)

Лист	Наименование	Примечание
20	Участки монолитные Ум1, Ум2. Общий вид и схема армирования (продолжение)	
21	Участки монолитные Ум1, Ум2. Общий вид и схема армирования (продолжение)	
22	Участки монолитные Ум1, Ум2. Общий вид и схема армирования (окончание)	
23	Схема расположения форшахт ФШм1., ФШм2	
24	Схема армирования форшахт ФШм1, ФШм2	
25	Схема расположения воротника ВРм1	

Ведомость ссылочных и прилагаемых документов (начало)

Обозначение	Наименование	Примечание
	Ссылочные документы	
ГОСТ 23279-85	Сетки сварные из стержневой арматуры диаметром до 40мм	
5.900-2	Сальники набивные Ду50 - Ду1400 для пропуска труб через стены	
1.400-15, вып. 1	Унифицированные закладные изделия железобетонных конструкций для крепления технологических устройств	
3.901.1-14	Сборные унифицированные железобетонные стеновые панели подземных частей круглых водозаборных сооружений раздельного и совмещенного типов	
Вып. 0	Материалы для проектирования	
Вып. 1	Панели стеновые. Рабочие чертежи	
Вып. 2	Арматурные и закладные изделия. Рабочие чертежи	

Ведомость ссылочных и прилагаемых документов (окончание)

Обозначение	Наименование	Примечание
	Прилагаемые документы	
ТП 902-1-170.91-КЖ1	Надземная часть и общие чертежи подземной части	Альбом 3
ТП 902-1-170.91-КЖ1.И	Изделия	Альбом 4
ТП 902-1-178.91-КЖ.ВМ	Ведомости потребности в материалах	Альбом 9

Ведомость спецификаций

Лист	Наименование	Примечание
4	Спецификация к схеме расположения элементов подземной части	
18	Спецификация к схеме расположения стеновых панелей	
23	Спецификация к схеме расположения форшахт ФШм1, ФШм2	

Общие указания

1. За относительную отметку 0,000 принят уровень чистого пола надземной части здания, что соответствует абсолютной отметке ____

Настоящий проект разработан в соответствии с действующими нормами и правилами.

Главный инженер проекта /Лялюк/

Гл. спец. ТО Лучковский

Взам. инв. №

Подпись и дата

Инв. № подл.

Привязан

Инв. №

ТП 902-1-178.91-КЖ2

Нач. отд.	Шейко		
Н. контр.	Сокольская		
Гл. спец.	Власенко		
Рук. гр.	Тахтамышева		
Испол.	Третьякова		

Канализационная насосная станция производительностью 600-2000 м³/ч, Н=30-55м с решетками-дробилками

Стадия	Лист	Листов
Р	1	25

Общие данные (начало)

Госстрой СССР СВКП Харьковский Водоканалпроект

25025-01 4 Копир. Майстренко Формат А2

Альбом 5

Схемы расчетных нагрузок

Период эксплуатации

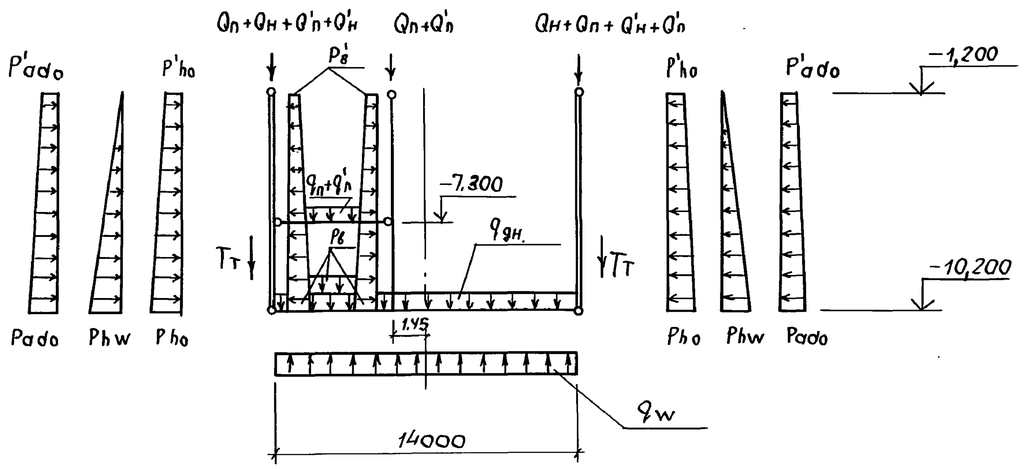

Период строительства

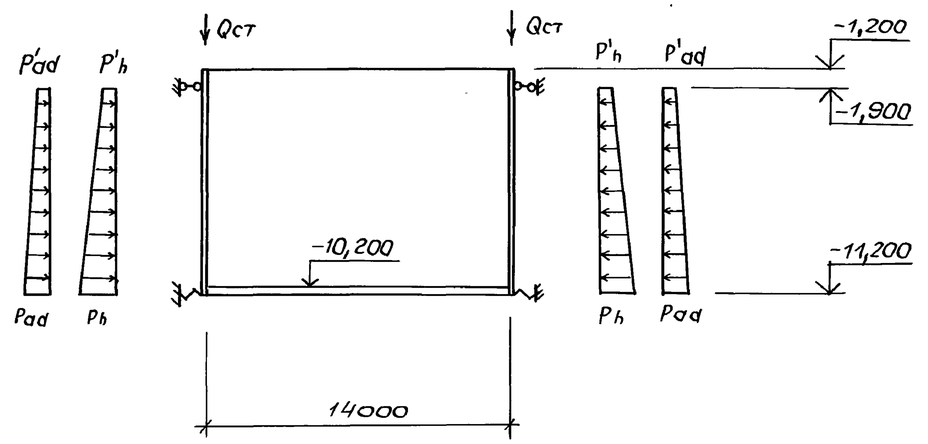

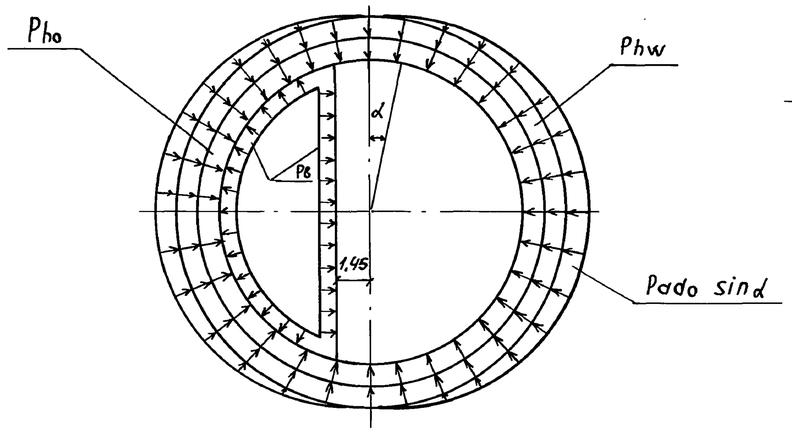

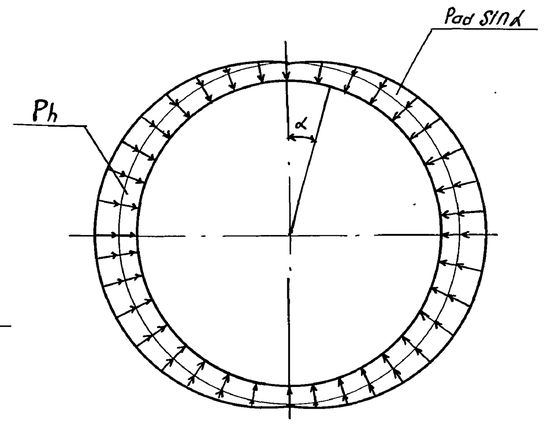

Ведомость объемов сборных бетонных и железобетонных конструкций по рабочим чертежам основного комплекта марки КЖ2

	Наименование группы элементов конструкции	Код	Кол, м³	Примечание
1	Панели стеновые	583121	101,20	
2	Перегородки	583221	31,50	
	Всего бетона и железобетона		132,70	

Материалы на изготовление сборных бетонных и железобетонных конструкций учтены в ведомости потребности в материалах и отдельно не учитываются

Глубина подземной части	Грунт	Нагрузки от собственного веса: постоянные: Надземная часть	Стены подземной части	Перекрытие в грабельном отделении, кН/м² (тс/м²)	Днище, кН/м² (тс/м²)	Перегородка подземной части	Перекрытие на отм. 0.000	В период эксплуатации: постоянные: Основное давление грунта, кН/м² (тс/м²)		Дополнительное давление грунтовых вод на стены, кН/м² (тс/м²)	Давление грунтовых вод на днище, кН/м² (тс/м²)	Дополнительное давление грунта, кН/м² (тс/м²)		Усилие трения стен по грунту при всплывании колодца	Длительные: Временная на покрытии	Временная на перекрытии на отм. 0.000	Временная на перекрытии грабельного отделения, кН/м² (тс/м²)	Кратковременные: гидростатическое давление воды в насосной, кН/м² (тс/м²)		В период строительства: постоянные: Основное давление грунта, кН/м² (тс/м²)		Дополнительное давление грунта, кН/м² (тс/м²)	
		Qн	Qст	qп	qдн	Qпг	Qп	Pho	P'ho	Phw	qw	Pado	P'ado	Tт	Q'н	Q'п	q'п	Pв	P'в	Pa	P'h	Pad	P'ad
10,2	сух	74,1	78,4	7,0	11,0 (1,1)	74,3	19,0	95,9 (9,59)	19,3 (1,93)	—	—	9,6 (0,96)	1,9 (0,2)	—	5,6	11,1	2,4	102,0	12,0	83,6 (8,36)	9,6 (0,96)	20,9 (2,09)	2,4 (0,24)
	обвод	(7,41)	(7,84)	(0,7)	13,8 (1,38)	(7,43)	(1,9)	120,4 (12,04)	24,2 (2,42)	51,1 (5,11)	95,5 (9,55)	12,04 (1,2)	2,4 (0,24)	87,1 (8,71)	(0,56)	(1,11)	(0,24)	(10,2)	(1,2)	104,1 (10,41)	12,0 (1,2)	26,0 (2,6)	3,0 (0,3)

Неоговоренные нагрузки – кН/м (тс/м)

Нач отд	Шейко		ТП902-1-178.91-КЖ2		
Н.контр.	Сокольская		Канализационная насосная станция производительностью 600-2000 м³/ч, Н 30-55м с решетками-дробилками	Стадия	Лист	Листов
Гл.спец.	Власенко			Р	2	
Рук. гр.	Тахтамышева		Общие данные (окончание)	ГОССТРОЙ СССР СВКП ХАРЬКОВСКИЙ ВОДОКАНАЛПРОЕКТ	
Инж. I к.	Сокольская				
Инж.	Рукас				

Инв. № подл. | Подпись и дата | Взам. инв. № | Гл. спец. то | Лучковский

25025-01 5 Копир. Майстренко Формат А2

свер. /Рукас/

Альбом 5

План на отм. −7,270 ; −9,730

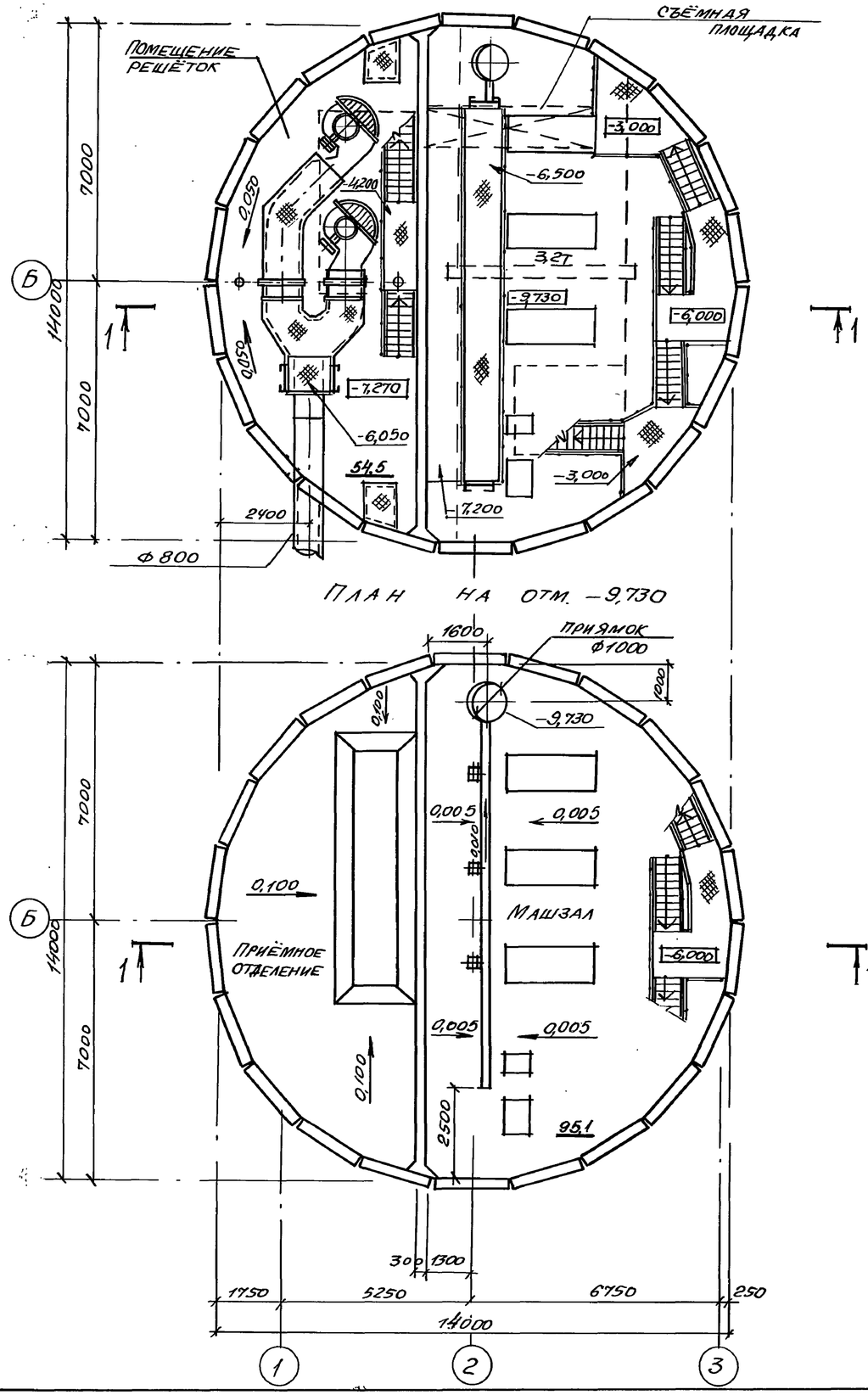

План на отм. −9,730

Разрез 1-1

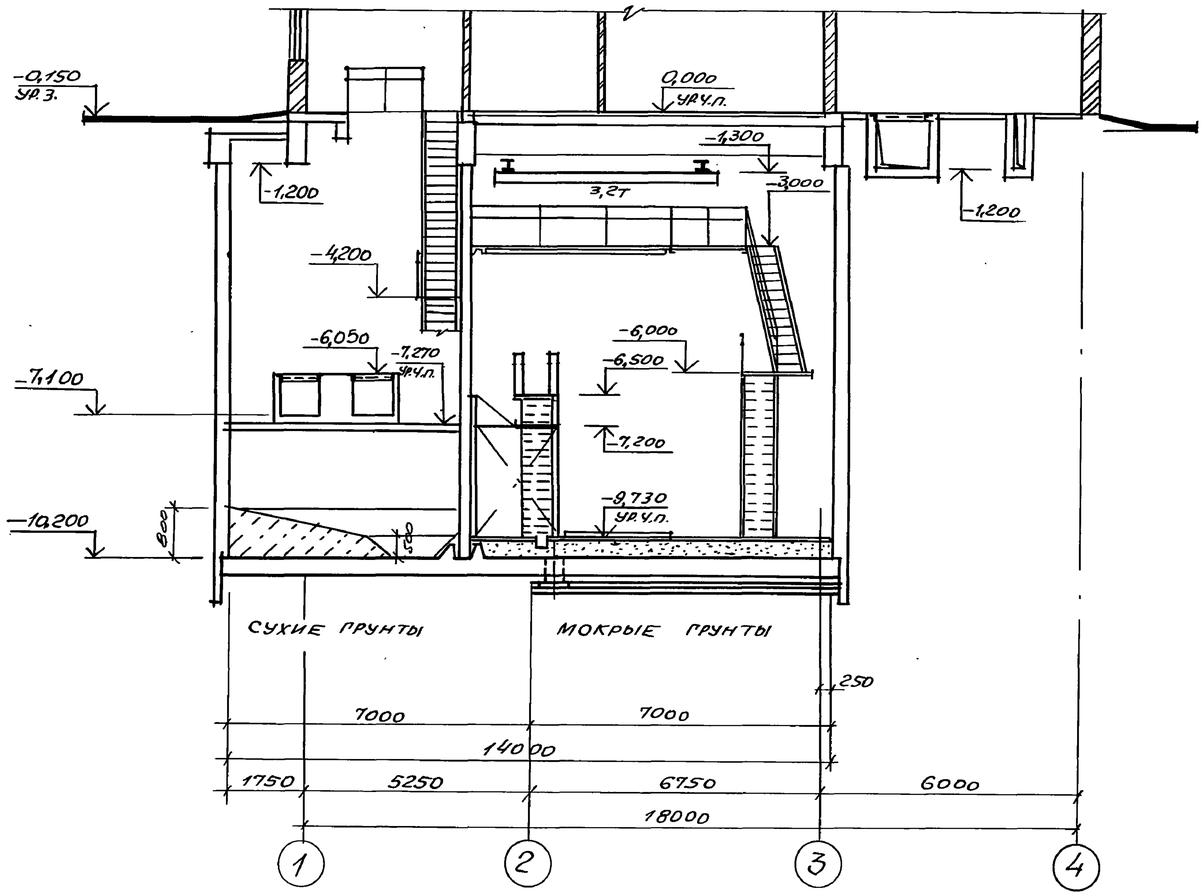

Основные строительные показатели

Наименование	Ед. изм.	Кол.
Общая площадь	м²	229,0
-на расчётную единицу	м²	0,19
Строительный объём	м³	1706,8
-на расчётную единицу	м³	1,42

Гидроизоляцию стен и днища см. ТП 902-1-178.91-КНН1, лист 35, альбом 3

Согласовано:

Гл. спец. ТО	Чуковский	
Гл. спец. Отд. ВиК-2	Ермакова	

Инв. № подл.	Подпись и дата	Взам. инв. №	

Привязан

Инв. №

Нач. отд.	Шейко		
Н. контр.	Сокольская		
Гл. спец.	Власенко		
Зав. гр.	Хесина		
Архитект	Шевлякова		

ТП 902-1-178.91-КНН2

Канализационная насосная станция производительностью 600-2000 м³/ч Н30-55м с решетками-дробилками

Стадия	Лист	Листов
Р	3	

Планы на отм. −9,730 и −7,270. Разрез 1-1

Госстрой СССР СВКП Харьковский Водоканалпроект

25025-01 6 Копир. Майстренко

Формат А2

Альбом 5

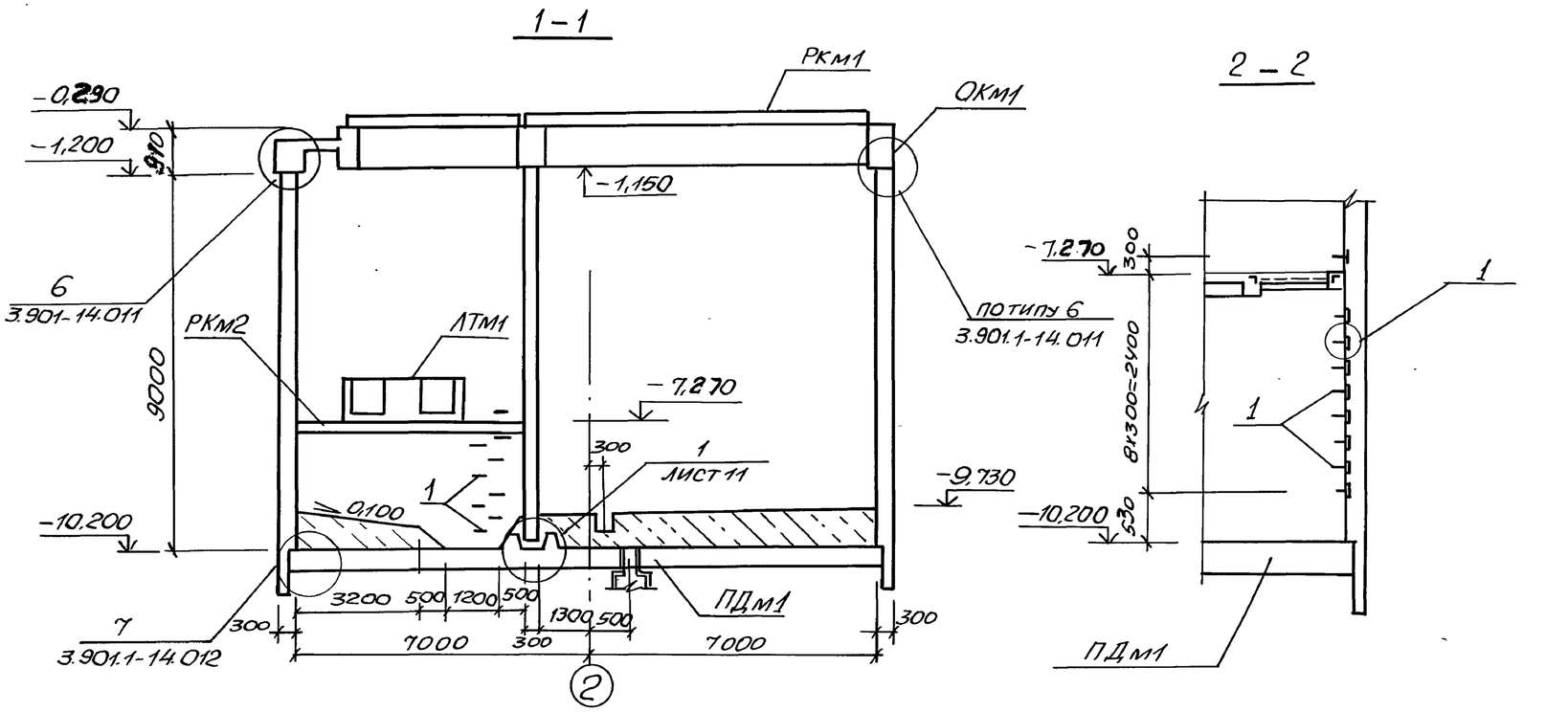

Схема расположения элементов подземной части

Спецификация к схеме расположения элементов подземной части

Марка, поз.	Обозначение	Наименование	Кол.	Масса ед., кг	Примечание
ПДм1	листы 5...9	Плита днища ПДм1	1		
РКм1	902-1-170.91-КЖ1	Перекрытие на отм. 0,000 РКм1	1		
ОКм1	902-1-170.91-КЖ1	Кольцо монолитное ОКм1	1		
РКм2	902-1-170.91-КЖ1	Перекрытие на отм. -7,270 РКм2	1		
ЛТм1	902-1-170.91-КЖ1	Лотки ЛТм1	1		Альбом 3
1	1.400-15, вып.1	Изделие закладное МН801	18	0,74	

Привязан	Нач. отд.	Шейко		ТП 902-1-178.91-КЖ2
	Н. контр.	Сокольская		
	Гл. спец.	Власенко		Канализационная насосная станция производительностью 600-2000 м3/ч, H=30-55 м с решетками-дробилками
	Рук. гр.	Тахтамышева		Схема расположения элементов подземной части
Инв. №	Инж.	Третьякова		

Стадия	Лист	Листов
Р	4	

ГОССТРОЙ СССР СВКП ХАРЬКОВСКИЙ ВОДОКАНАЛПРОЕКТ

25025-01 7 Копир. Майстренко Формат А2

Инв. № подл. | Подпись и дата | Взам. инв. № | Гл. спец. ТО | Лиховский

Альбом 5

Схема расположения нижней арматуры

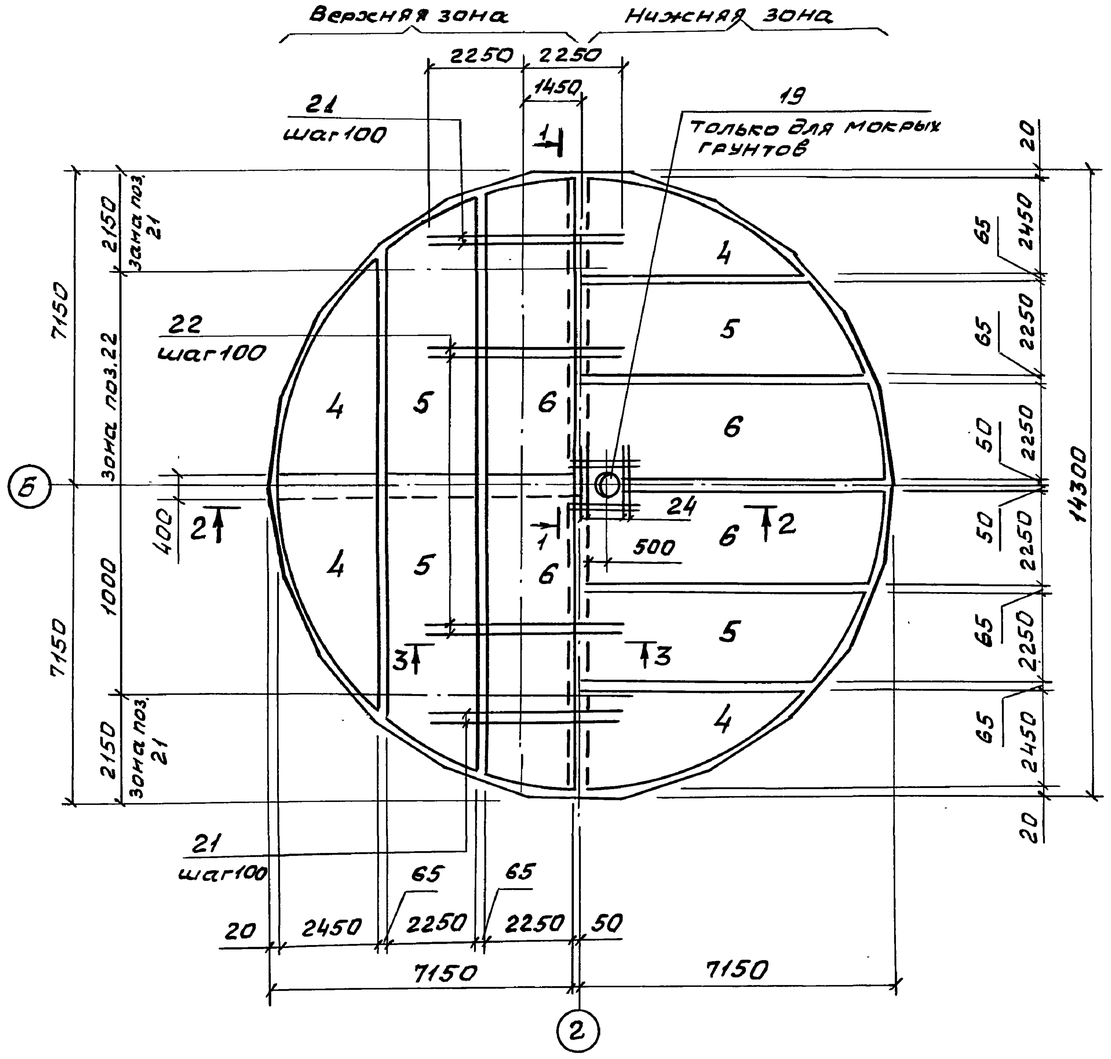

Схема расположения верхней арматуры

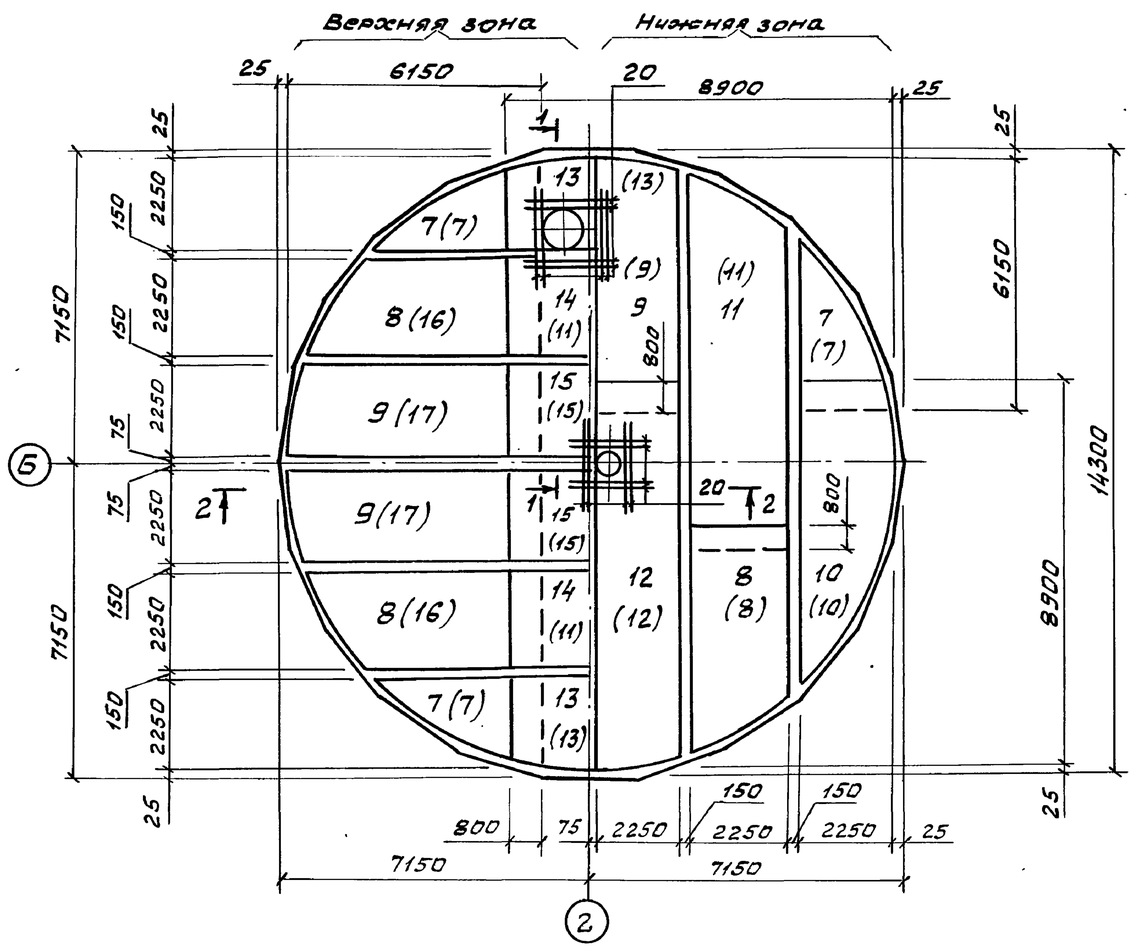

1-1

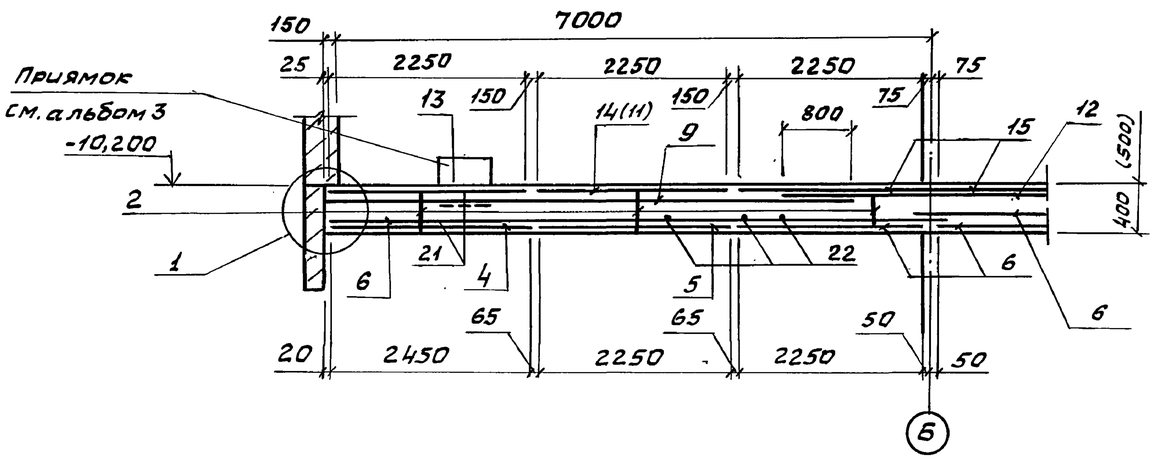

1. Защитный слой бетона для рабочей арматуры принят: для нижней - 35 мм; для верхней - 20 мм.
2. Обозначения в скобках даны для мокрых грунтов.
3. В зоне установки приямков арматуру сеток вырезать по месту и приварить к корпусу приямков.
4. Стержни поз. 21, 22 привязать к арматурным сеткам.

Согласовано
Гл. спец. го Лучковский
Инв. № подл. | Подп. и дата | Взам. инв. №

					ТП 902-1-178.91-КЖС2		
Привязан		Нач. отд.	Шейко		Канализационная насосная станция производительностью 600-2000 м³/ч, Н=30-55 м с решетками-дробилками	Стадия	Лист	Листов
		Н. контр.	Сокольская			Р	5	
		Гл. спец.	Власенко					
		Рук. гр.	Тахтамышева		Плита днища ПД.м1 Общий вид и схема армирования (начало)	Госстрой СССР Союзводоканалниипроект Харьковский Водоканалпроект		
		Инж.	Каюков					
Инв. №		Расчит.	Соколовская					

25025-01 8

Формат А2

Схема расположения приямков и пазов

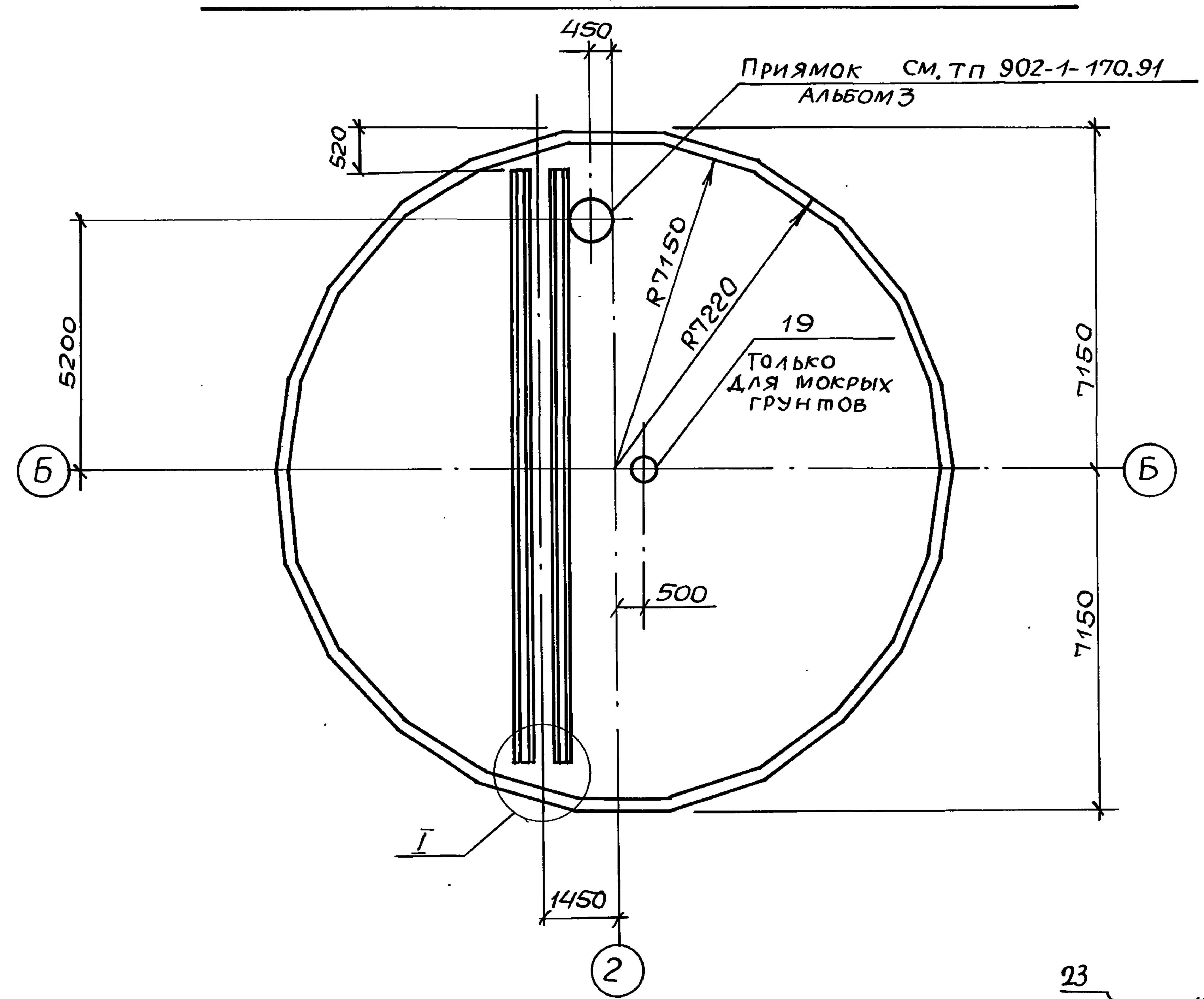

2-2

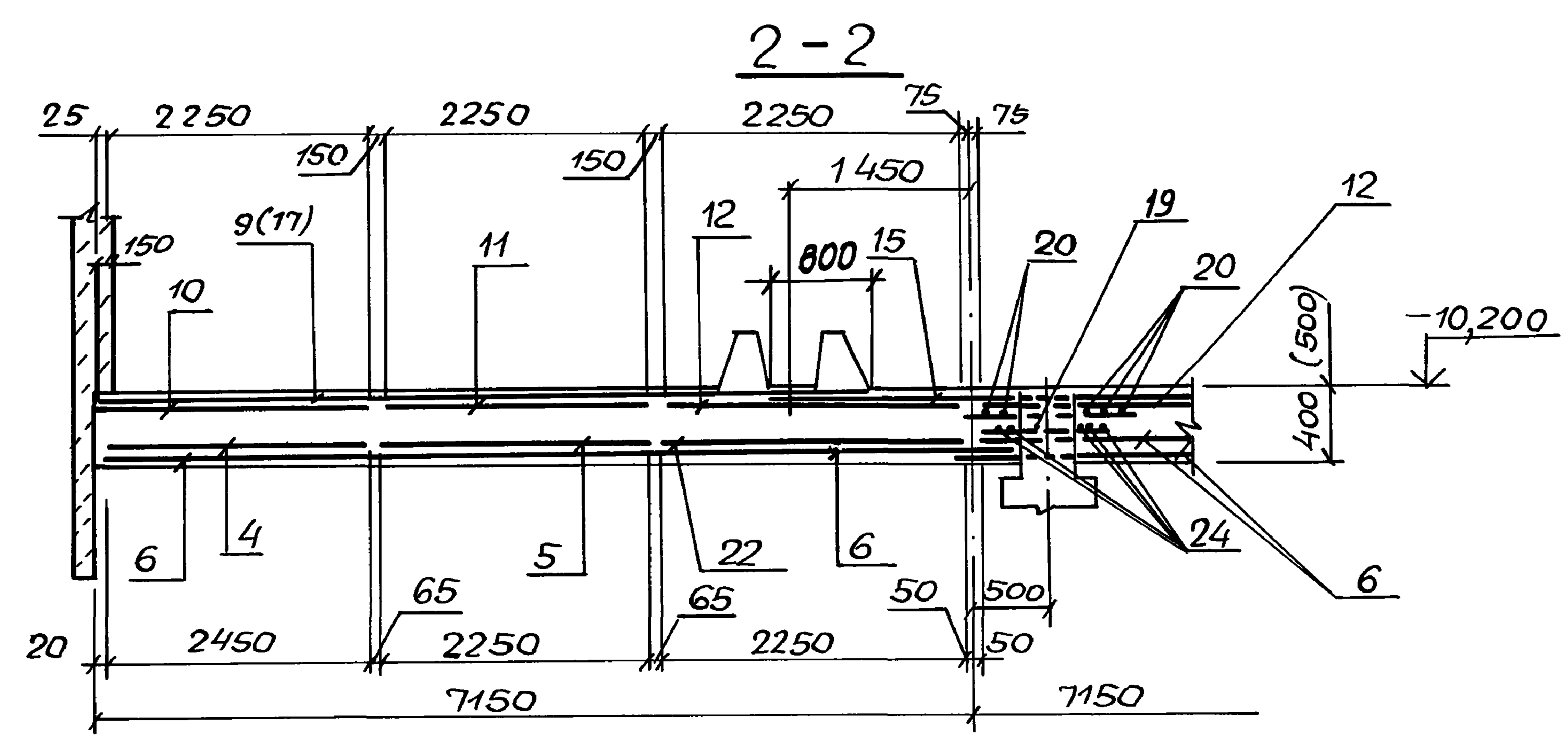

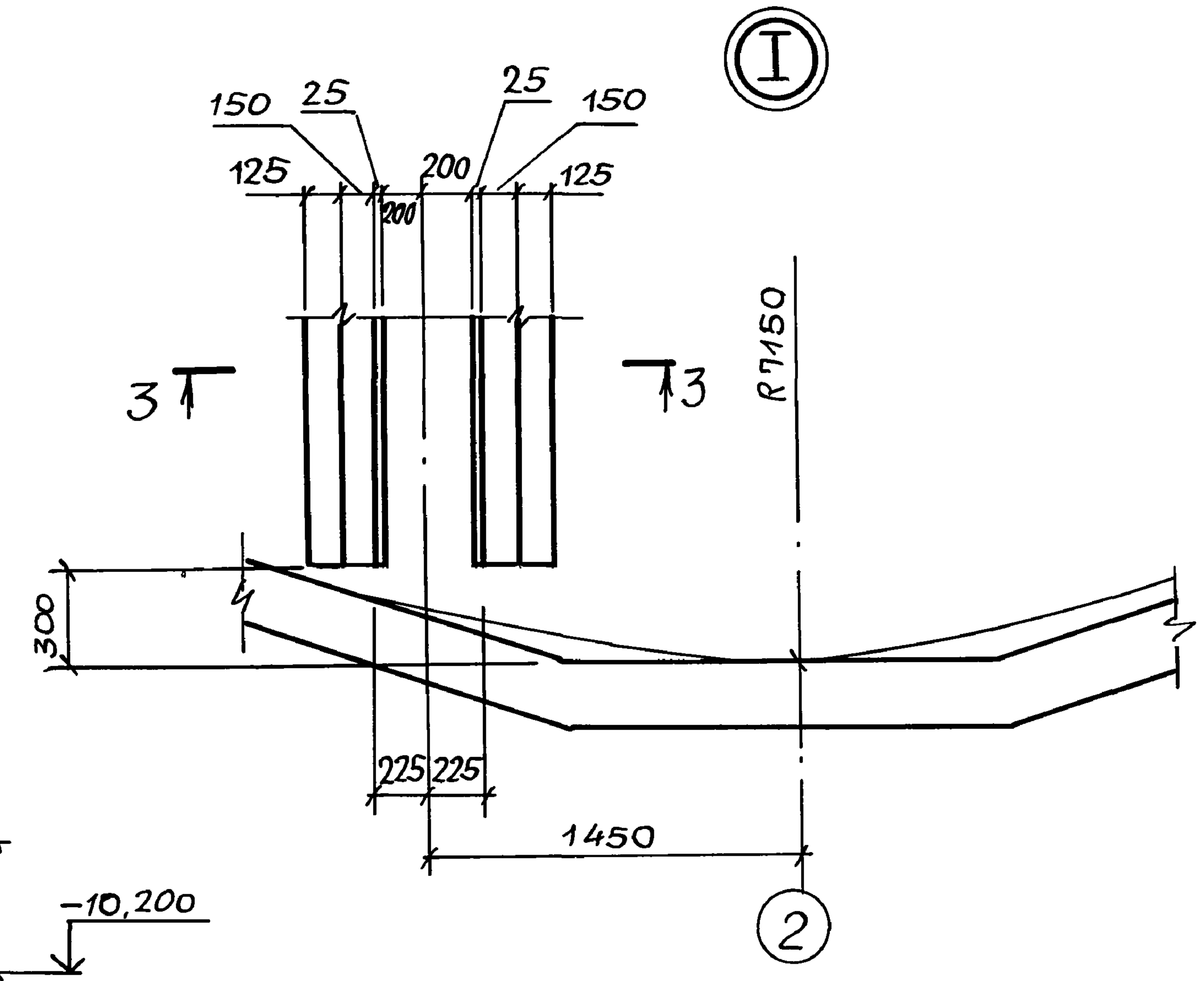

3-3

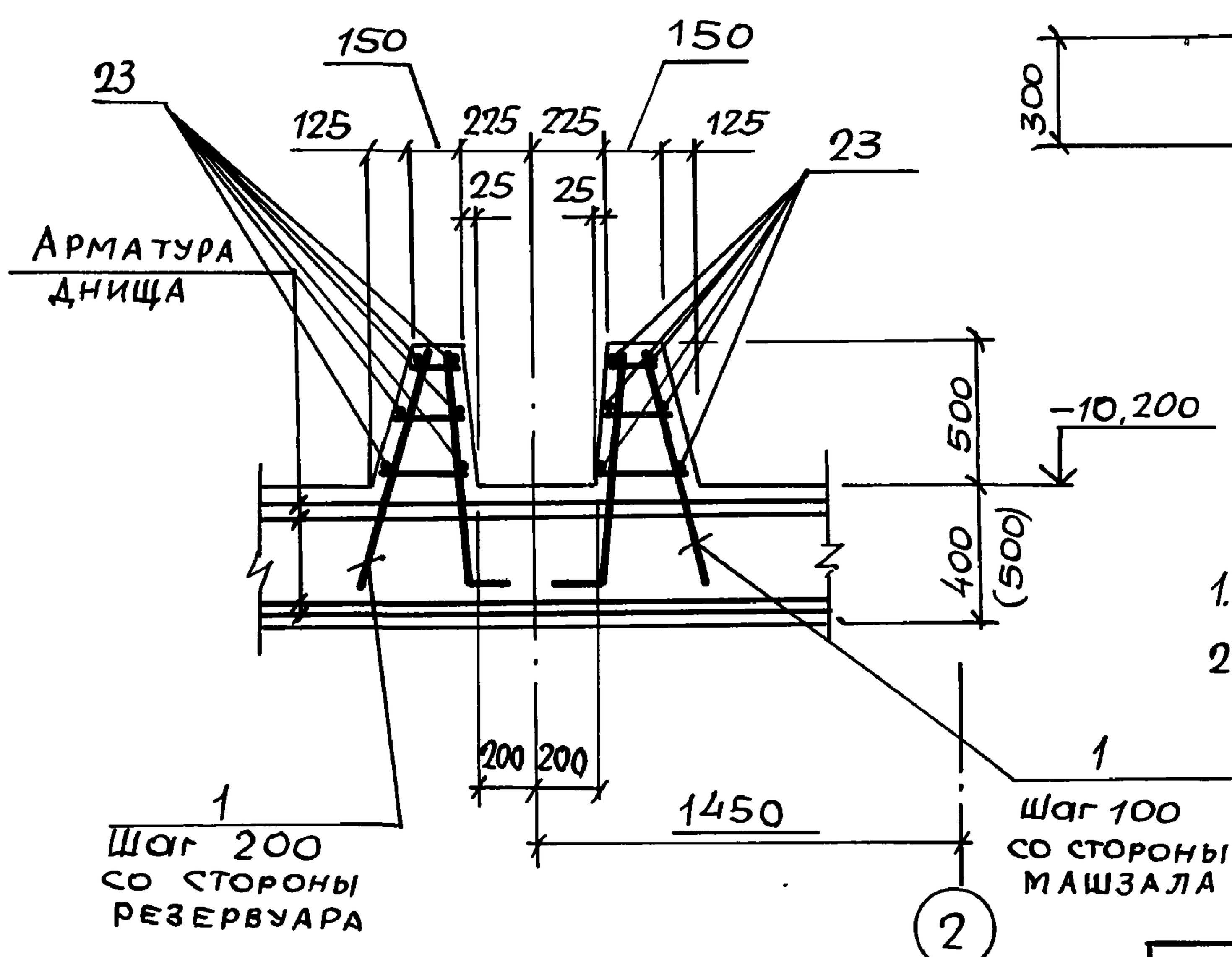

Схема расположения каркасов

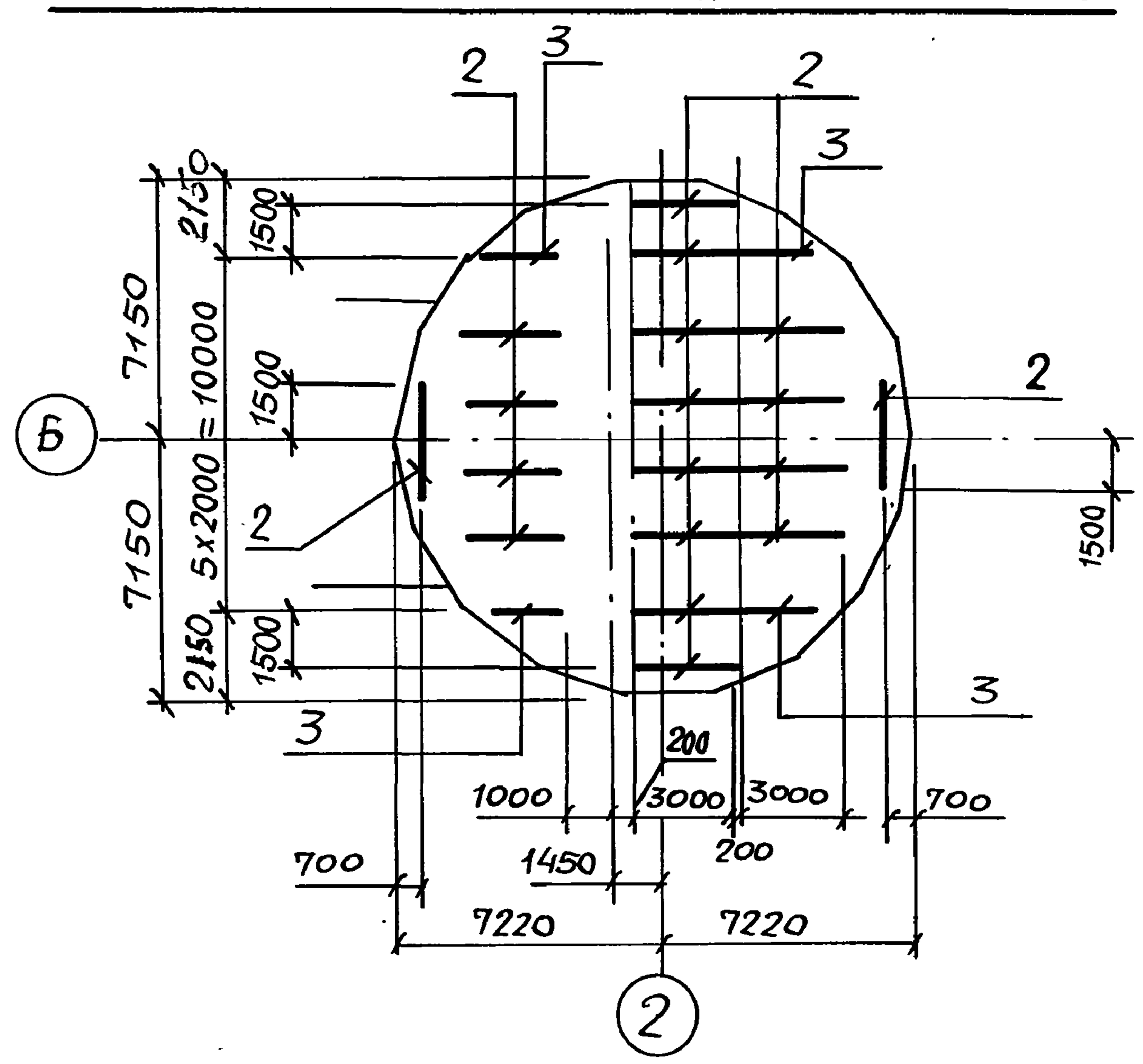

1. Обозначения в скобках для мокрых грунтов
2. Раскрой сеток см. лист 9

Привязан			
Инв. №			

ТП902-1-178.91 – КЖ2

			Канализационная насосная станция производительностью 600-2000 м3/ч, Н=30-55 м с решетками-дробилками	Стадия	Лист	Листов
Нач.отд.	Шевко			Р	6	
Н.контр.	Сокольская		Плита днища ПДм1. Общий вид и схема армирования (окончание)	Госстрой СССР СВКП Харьковский Водоканалпроект		
Гл.спец.	Власенко					
Рук.гр.	Тахтамышева					
Инж.	Каюков					
Расчитал	Соколовская					

Согласовано; Гл.спец.ТО Лукьянчик; Взам.инв.№; Подпись и дата; Инв.№ подл.

Альбом 5

Спецификация ПДм1

/Начало/

Формат	Зона	Поз.	Обозначение	Наименование	Кол.	Примечание
				Сборочные единицы		
				Каркасы плоские		
А4		1	902-1-178.91-КН2.И.07	Кр 1	200	
А4		2	-КН2.И.08	Кр 2	18	
А4		3	-КН2.И.09	Кр 3	4	
				Сетки арматурные		
		4	ГОСТ 23279-85	4С 8А-I-200 / 6А-I-200 245х565	8	
		5	ГОСТ 23279-85	4С 8А-I-200 / 6А-I-200 225х695 75/25	8	
		6	ГОСТ 23279-85	4С 8А-I-200 / 6А-I-200 225х740 100/25	8	
		7	ГОСТ 23279-85	1С 12А-III / 8А-III 215х425 25/75	4	
		8	ГОСТ 23279-85	1С 14А-III / 8А-III 225х570 50/25	4	
		9	ГОСТ 23279-85	1С 14А-III / 8А-III 225х615 75/25	4	
		10	ГОСТ 23279-85	1С 12А-III / 8А-III 225х705 225/25	2	
		11	ГОСТ 23279-85	1С 14А-III / 8А-III 225х850 50/25	2	
		12	ГОСТ 23279-85	1С 14А-III / 8А-III 225х890 275/25	2	
		13	ГОСТ 23279-85	1С 16А-III / 8А-III 225х705 225/25	2	

/Окончание/

Формат	Зона	Поз.	Обозначение	Наименование	Кол.	Примечание
		14	ГОСТ 23279-85	1С 18А-III / 8А-III 225х850 50/25	2	
		15	ГОСТ 23279-85	1С 18А-III / 8А-III 225х890 275/25	2	
				Изделие закладное		
Бч		24		Труба 25х3,5 ГОСТ3262-75 ℓ=25	45	0,6кг
				Детали		
Бч		20		Ф22А-III ГОСТ5781-82, ℓ=2200	8	6,5кг
Бч		21		Ф18А-III ГОСТ5781-82, ℓ=4500	42	9,0кг
Бч		22		Ф20А-III ГОСТ5781-82, ℓ=4500	100	11,12кг
Бч		23		Ф8А-I ГОСТ5781-82, м	168,0	0,222кг/м
				Материалы		
				Бетон класса В15, W6, F50	67,9	м³

Раскрой сеток см. лист 9

Ведомость расхода стали на элемент, кг

Марка элемента	Изделия арматурные															Изделия закладные				Общий расход
	Арматура класса															Всего	Прокат марки		Всего	
	А-I					А-III											Ст3кп3-1 ГОСТ3262-75			
	ГОСТ 5781-82																Труба 25х3,5			
	Ф12	Ф10	Ф8	Ф6	Итого	Ф22	Ф20	Ф18	Ф16	Ф14	Ф12	Ф10	Ф8		Итого					
ПДм1	403,2	249,5	813,6	414,1	1880,4	52,0	1112,0	837,6	607,4	1213,0	166,5	120,0	781,6		4890,1	6770,5	54,5		54,5	6825,5

Привязан

Инв. №

Взам. инв. № | Подпись и дата | Инв. № подл.

Нач. отд.	Шейко		
Н. контр.	Сокольская		
Гл. спец.	Власенко		
Рук. гр.	Тютюнникова		
Инж.	Канюков		

ТП902-1-178.91-КН2

Канализационная насосная станция производительностью 600-2000 м3/ч, Н=30-55м, с решетками-дробилками

Стадия	Лист	Листов
Р	7	

Плита днища ПДм1 Спецификация. Сухие грунты

Госстрой СССР СВКП Харьковский Водоканалпроект

25025-01 10 Копир. Мухотренко Формат А2

Альбом 5

Спецификация ПДм1

/Начало/

Формат	Зона	Поз.	Обозначение	Наименование	Кол.	Примечание
				Сборочные единицы		
				Каркасы плоские		
А4		1	902-1-178.91-КЖ2.И.10	Кр 4	200	
А4		2	-КЖ2.И.08	Кр 5	18	
А4		3	-КЖ2.И.09	Кр 6	4	
				Сетки арматурные		
		4	ГОСТ 23279 - 85	4С $\frac{8А\text{-}I\text{-}200}{6А\text{-}I\text{-}200}$ 245×565	8	
		5	ГОСТ 23279 - 85	4С $\frac{8А\text{-}I\text{-}200}{6А\text{-}I\text{-}200}$ 225×695 $\frac{75}{25}$	8	
		6	ГОСТ 23279 - 85	4С $\frac{8А\text{-}I\text{-}200}{6А\text{-}I\text{-}200}$ 225×740 $\frac{100}{25}$	8	
		7	ГОСТ 23279 - 85	1С $\frac{14А\text{-}III}{8А\text{-}III}$ 215×425 $\frac{25}{75}$	4	
		8	ГОСТ 23279 - 85	1С $\frac{20А\text{-}III}{8А\text{-}III}$ 225×575 $\frac{175}{25}$	2	
		9	ГОСТ 23279 - 85	1С $\frac{20А\text{-}III}{8А\text{-}III}$ 225×515 $\frac{75}{25}$	2	
		10	ГОСТ 23279 - 85	1С $\frac{16А\text{-}III}{8А\text{-}III}$ 225×705 $\frac{225}{25}$	2	
		11	ГОСТ 23279 - 85	1С $\frac{20А\text{-}III}{8А\text{-}III}$ 225×850 $\frac{50}{25}$	2	
		12	ГОСТ 23279 - 85	1С $\frac{20А\text{-}III}{8А\text{-}III}$ 225×890 $\frac{275}{25}$	2	
		13	ГОСТ 23279 - 85	1С $\frac{22А\text{-}III}{8А\text{-}III}$ 225×705 $\frac{225}{25}$	2	
		15	ГОСТ 23279 - 85	1С $\frac{25А\text{-}III}{8А\text{-}III}$ 225×890 $\frac{275}{25}$	2	

/Окончание/

Формат	Зона	Поз.	Обозначение	Наименование	Кол.	Примечание
		16	ГОСТ 23279 - 85	1С $\frac{16А\text{-}III}{8А\text{-}III}$ 225×575 $\frac{175}{25}$	2	
		17	ГОСТ 23279 - 85	1С $\frac{18А\text{-}III}{8А\text{-}III}$ 225×615 $\frac{75}{25}$	2	
		18	ГОСТ 23279 - 85	1С $\frac{25А\text{-}III}{8А\text{-}III}$ 225×850 $\frac{50}{25}$	2	
				Изделие закладное		
А3		19	902-1-170.91, альб.3	МН8	1	
		24		Труба 25×3,2 ГОСТ 3262-75, ℓ=250	45	0,6кг
				Детали		
БЧ		24		Ф10А-III ГОСТ 5781-82, ℓ=1200	8	0,65кг
БЧ		20		Ф22А-III ГОСТ 5781-82, ℓ=2200	16	6,5кг
БЧ		21		Ф20А-III ГОСТ 5781-82, ℓ=4500	42	11,1кг
БЧ		22		Ф22А-III ГОСТ 5781-82, ℓ=4500	100	13,44кг
БЧ		23		Ф 8А-I ГОСТ 5781-82, м	168,0	0,222кг/м
				Материалы		
				Бетон класса В15,		
				W6, F50	84,9	м³

Раскрой сеток см. лист 9

Ведомость расхода стали на элемент, кг.

Марка элемента	Изделия арматурные																Изделия закладные														Общий расход
	Арматура класса															Всего	Прокат марки													Всего	
	А-I						А-III										Ст3кп				Ст3пс5-1				Ст3кп3-1						
	ГОСТ 5781-82																ГОСТ 10704-76				ГОСТ 19903-74				ГОСТ 7798-70			ГОСТ 3262-75			
	Ф12	Ф10	Ф8	Ф6		Итого	Ф25	Ф22	Ф20	Ф18	Ф16	Ф14	Ф10	Ф8		Итого	Труба 426×10	Труба 920×10		Итого	-δ10	-δ16		Итого	Болт М16		Итого	Труба 25×3,2	Итого		
ПДм1	506,9	249,5	813,6	406,0		1976,0	1615,0	1952,2	2203,1	295,2	856,2	226,3	126,0	48,0		9298,0	11274,9	40,0	70,2		110,2	39,3	139,1		178,4	12,0		12,0	54,5	54,5	355,1	11629,1

Нач.отд.	Шейко		Канализационная насосная станция производительностью 600-2000 м³/ч, H=30-55мс решетками - дробилками	Стадия	Лист	Листов
Н.контр.	Сокольская			Р	8	
Гл.спец.	Власенко					
Рук.гр.	Тахтамышева		Плита днища ПДм1 Спецификация Мокрые грунты	ГОССТРОЙ СССР СВКП ХАРЬКОВСКИЙ ВОДОКАНАЛПРОЕКТ		
Инж.	Каюков					

Привязан

Инв.№

ТП902-1-178.91-КЖ2

Согласовано

Гл.спец.то Лучковский

Инв.№подл. | Подпись и дата | Взам.инв.№

25025-01 11 копир. Майстренко Формат А2

Альбом 5

Поз. 4

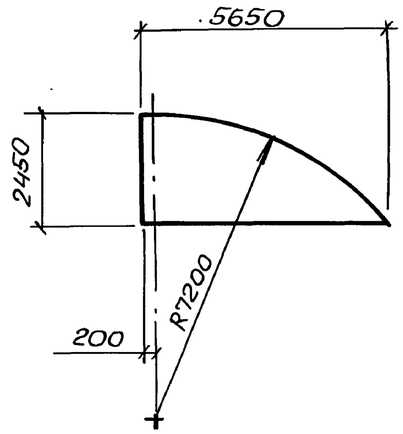

Поз. 7

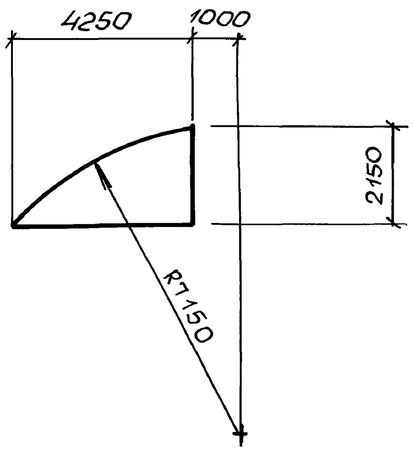

Поз 10, 13

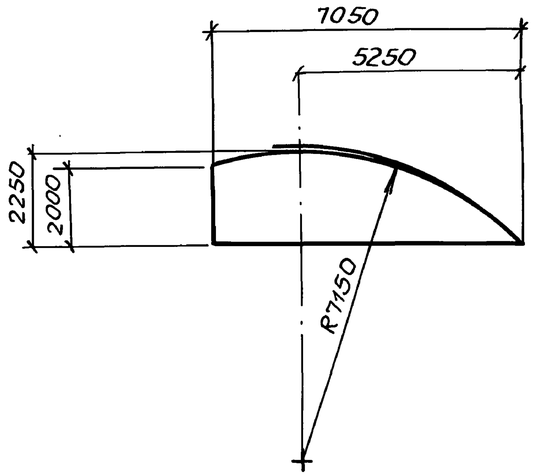

Поз. 5

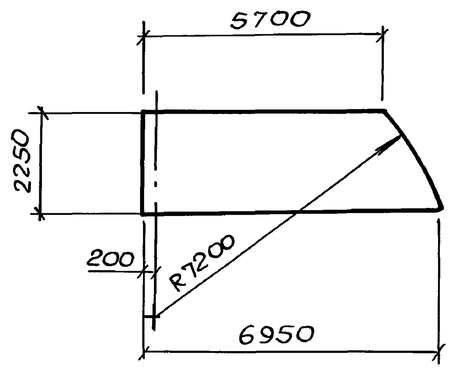

Поз. 8, 16

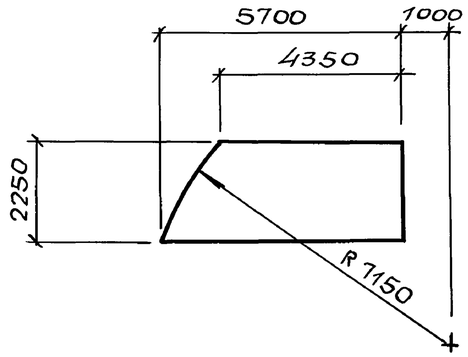

Поз. 11, 12, 14, 15, 18

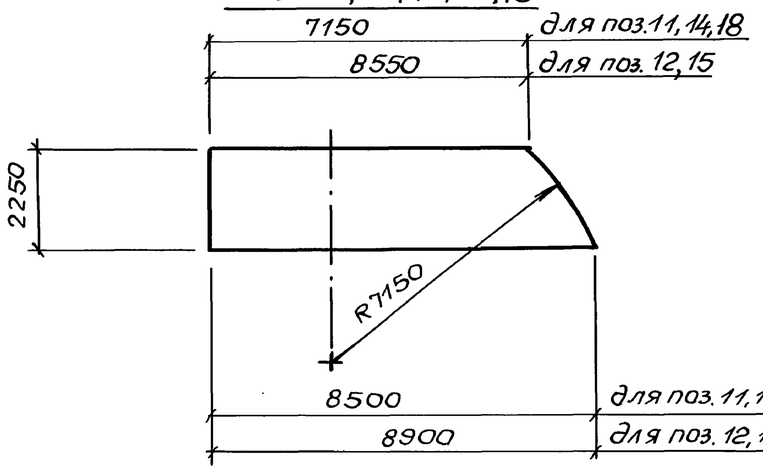

Поз. 6

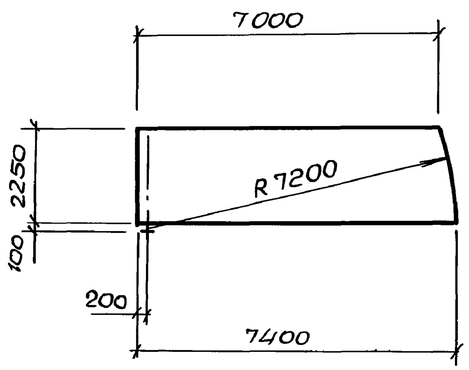

Поз. 9, 17

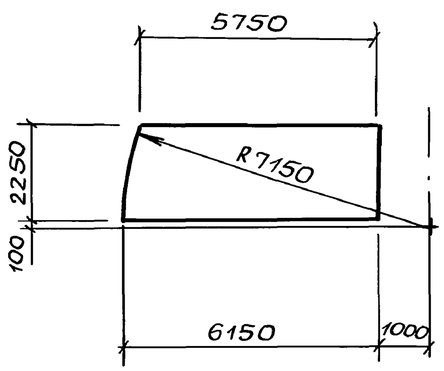

				ТП902-1-178.91 -КЖ2			
Привязан	Нач.отд.	Шейко		Канализационная насосная станция производительностью 600-2000 м3/ч, H=30-55м с решетками-дробилками	Стадия	Лист	Листов
	Н.контр.	Сокольская			Р	9	
	Гл.спец.	Власенко					
	Рук.гр.	Тахтамышева		Плита днища ПДм1. Раскрой сеток	ГОССТРОЙ СССР СВКП ХАРЬКОВСКИЙ ВОДОКАНАЛПРОЕКТ		
Инв. №	Инж.	Каюков					

25025-01 12 Копир. Майстренко Формат А2

Инв.№подл. | Подпись и дата | Взам. инв.№ | Гл.спец.ТО | Лучковский

Альбом 5

Схема расположения стеновых панелей

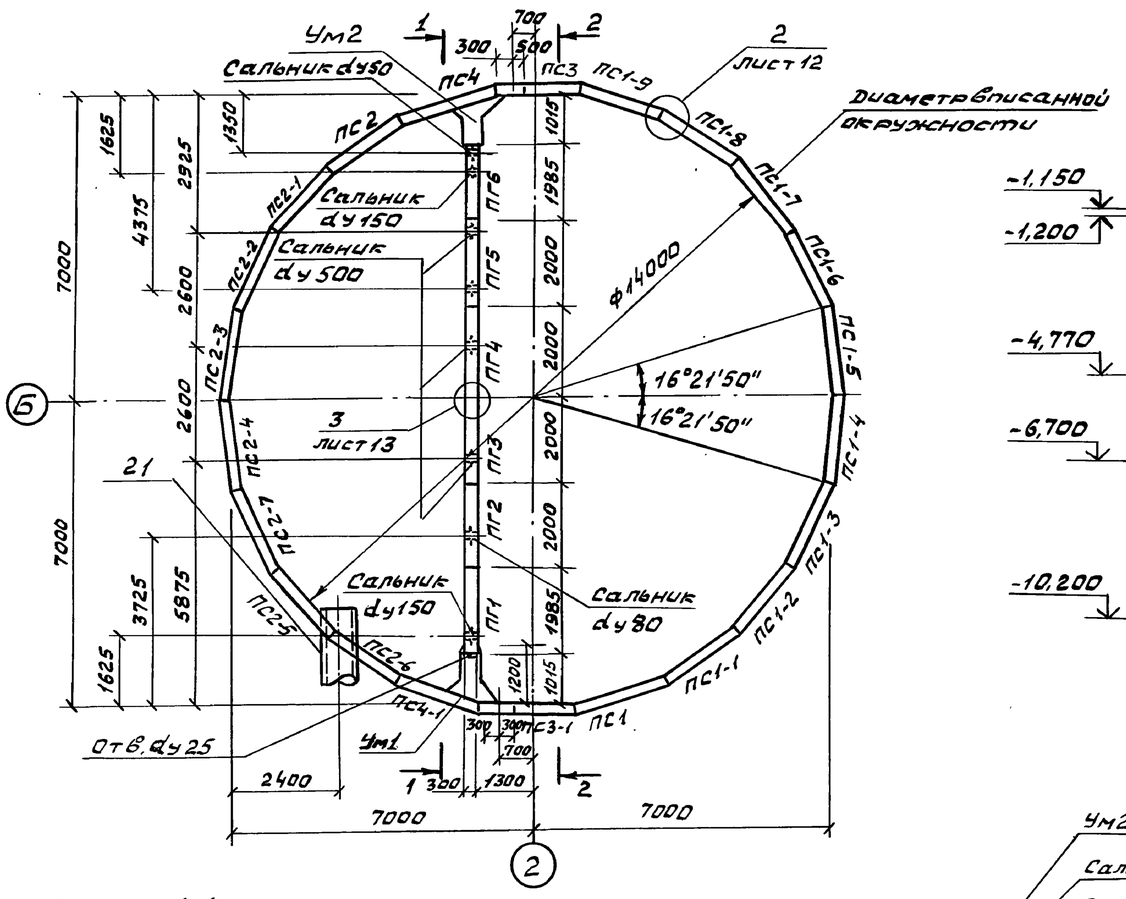

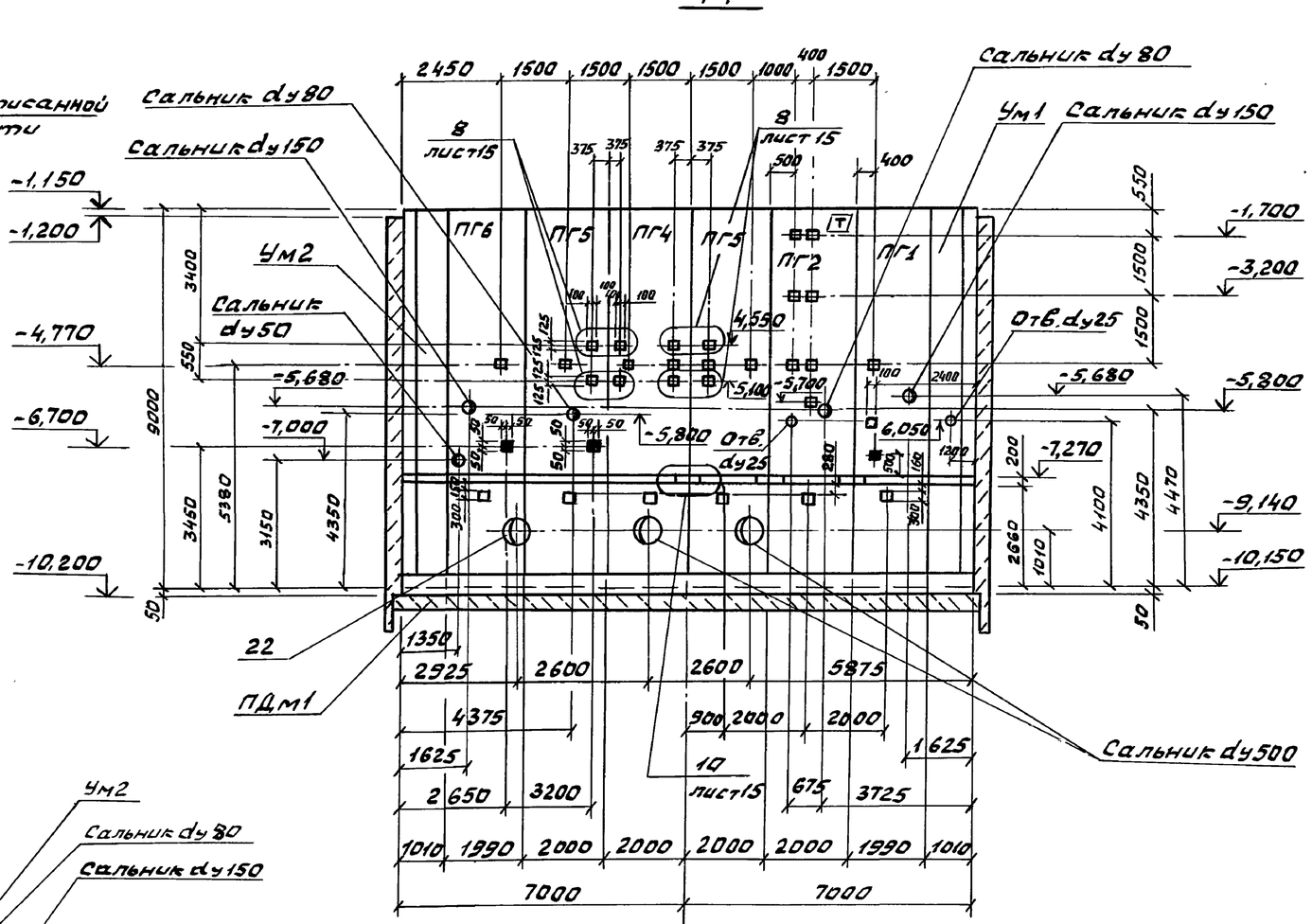

Закладные изделия (зачерненные) приварить к арматуре перегородочной панели

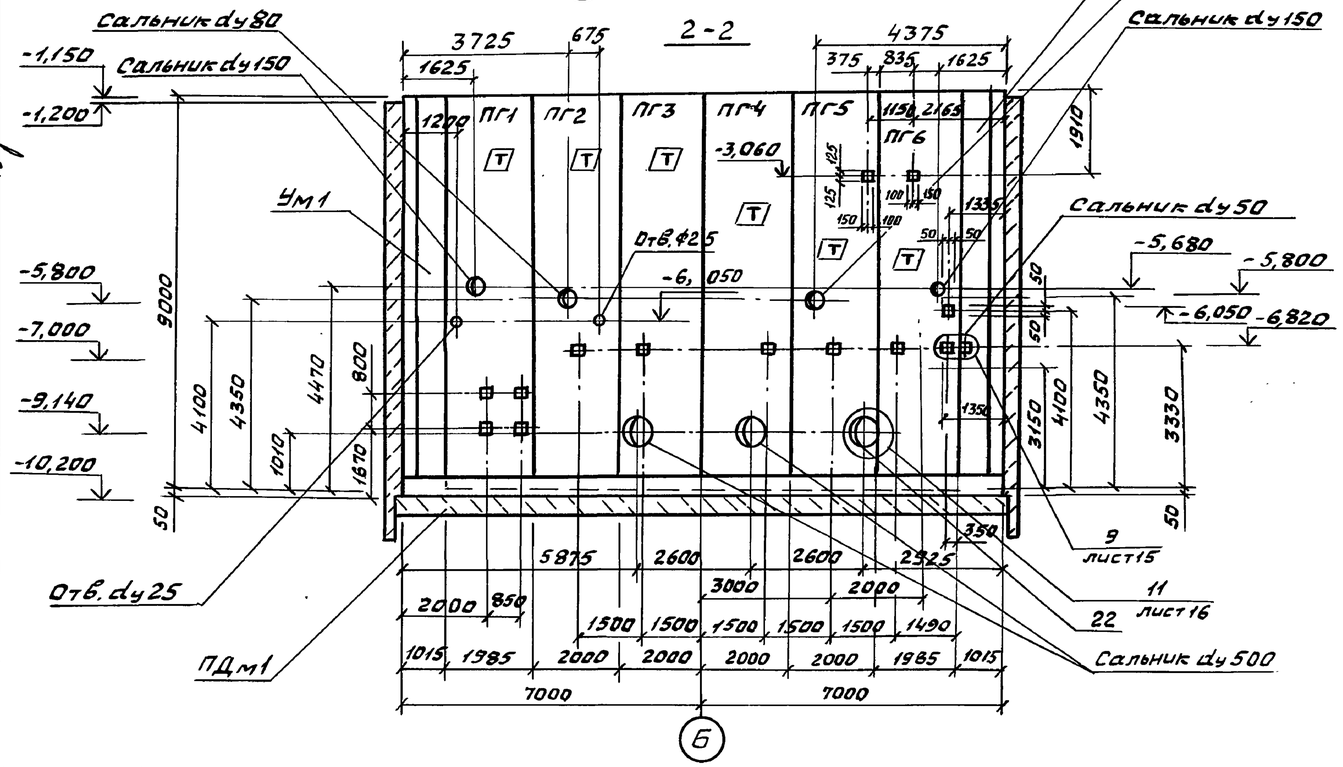

Согласовано	Гл. спец. Г.О.	Лучковский					
	Отдел ЭА	Барчан					
	Отдел ВИК-2	Нарыжная					
Взам. инв. №							
Подп. и дата							
Инв. № подл.							

				ТП902-1-178.91-К Ж2			
Привязан	Нач. отд.	Шейко		Канализационная насосная станция производительностью 600-2000 м³/ч, H=30-55 м с решетками-дробилками	Стадия	Лист	Листов
	Н. контр.	Сокольская			Р	10	
	Гл. спец.	Власенко					
	Рук. гр.	Тахтамышева		Схема расположения стеновых панелей (начало)	Госстрой СССР Союзводоканалниипроект Харьковский Водоканалпроект		
Инв. №	Инж.	Третьякова					

25025-01 13 Формат А2

Альбом 5

Развертка наружной стены

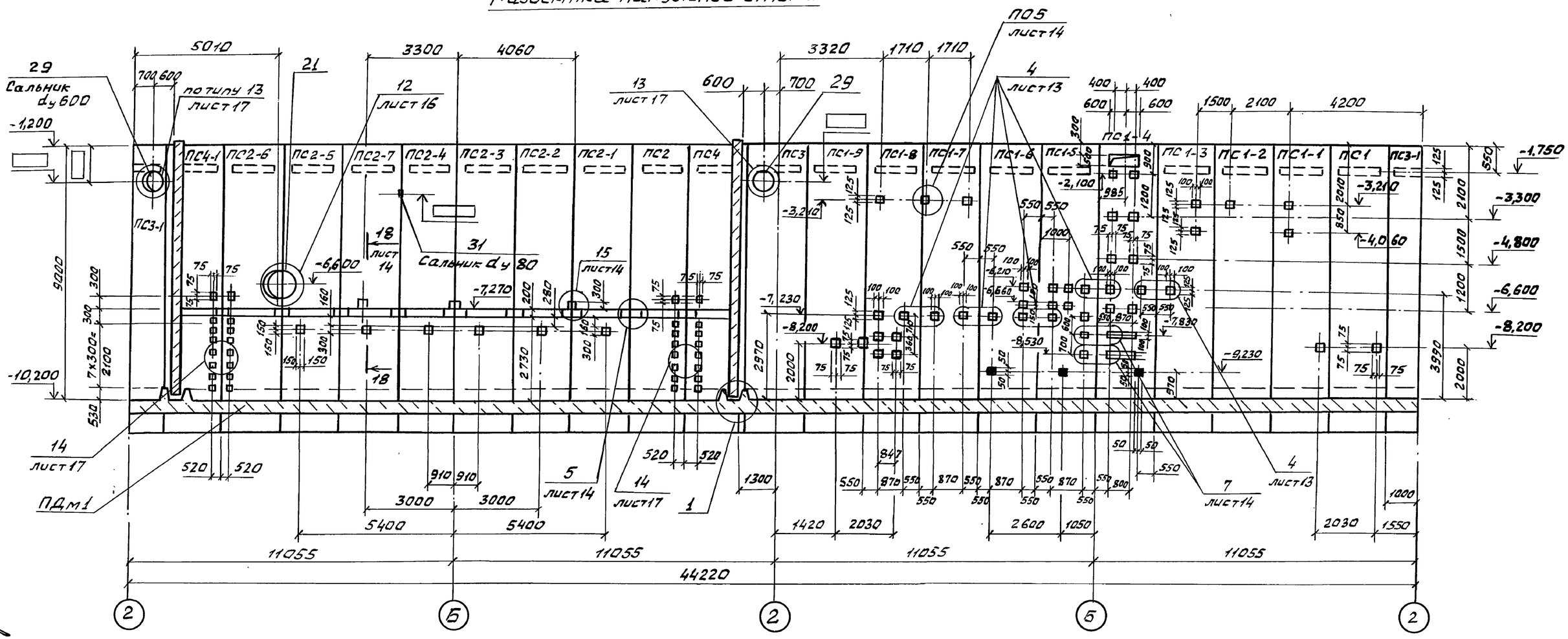

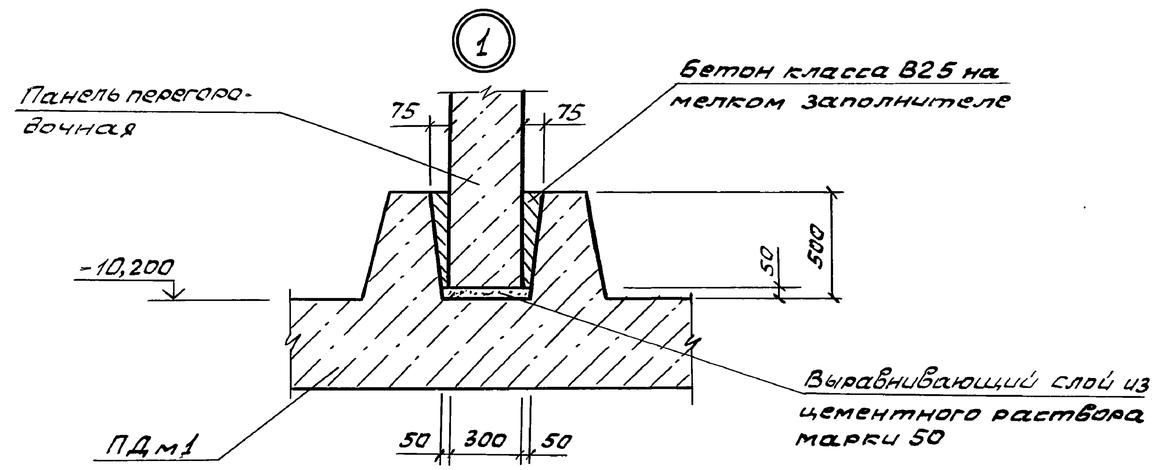

1. Затемненные закладные изделия приварить к арматуре стеновых панелей для создания контура заземления

Согласовано						ТП902-1-178.91-КЖ2		
Гл.спец. то	Лучковский							
Отдел ЭЯ	Барчан							
Отдел ВНК-2	Нарыжная							
Взам.инв.№								
Подп.и дата								
Инв.№ подл.								

Привязан	Нач.отд.	Шейко		Канализационная насосная станция производительностью 600-2000 м³/ч, H=30-55 м с решетками-дробилками	Стадия	Лист	Листов
	Н.контр.	Сокольская			Р	11	
	Гл.спец.	Власенко					
	Рук.гр.	Таутамышева		Схема расположения стеновых панелей (продолжение)	Госстрой СССР Союзводоканалниипроект Харьковский Водоканалпроект		
Инв.№	Инж.	Третьякова					

25025-01 14

Формат А2

Альбом 5

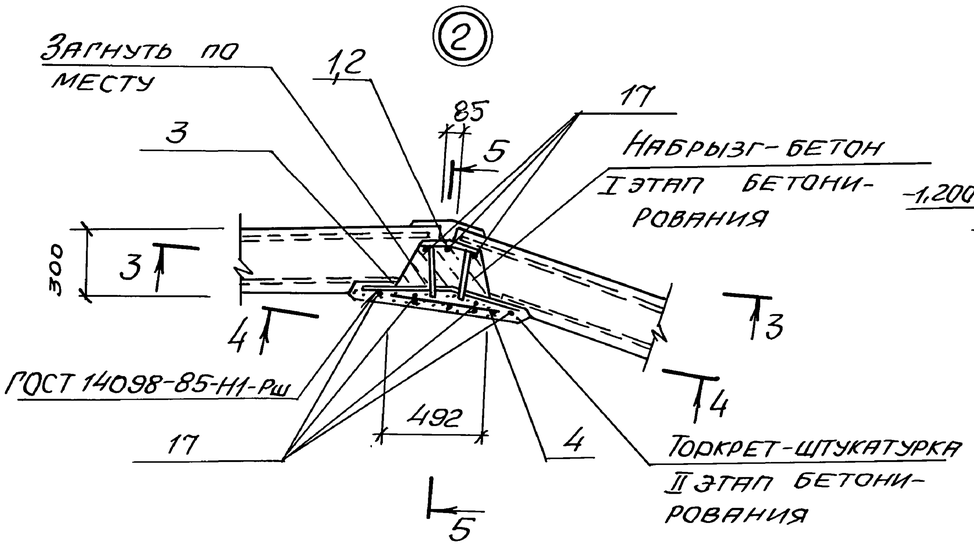

3 – 3

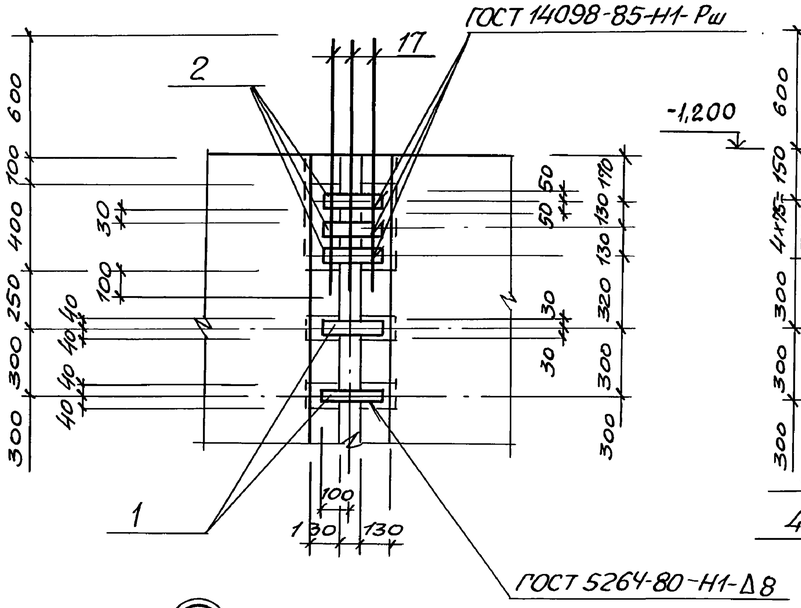

5 – 5

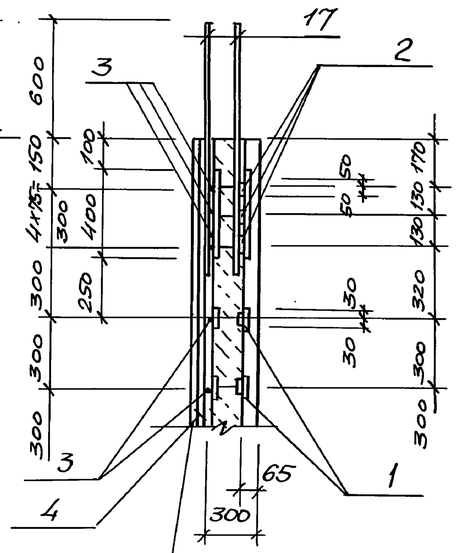

4 – 4

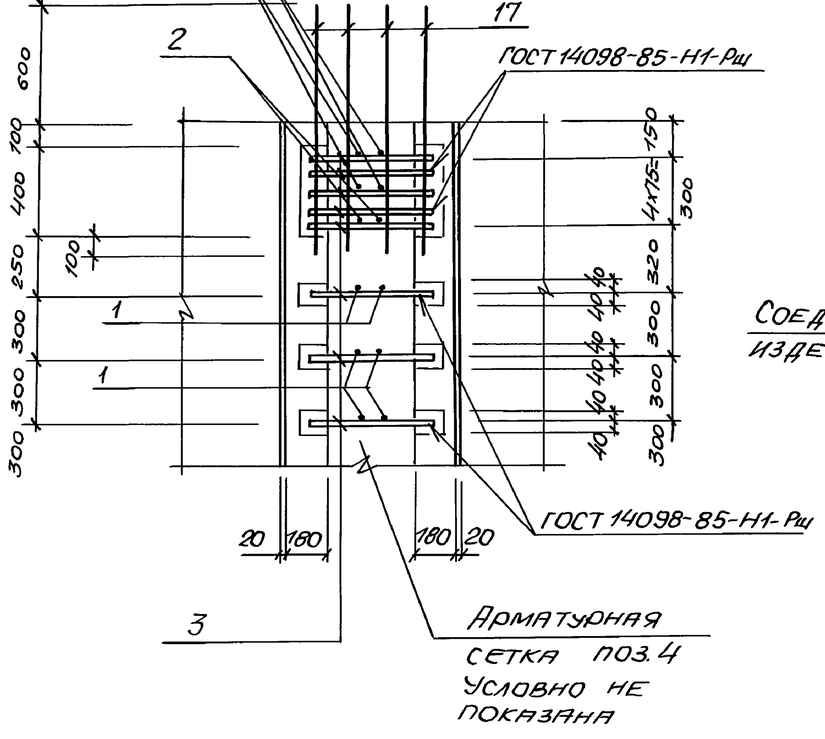

6

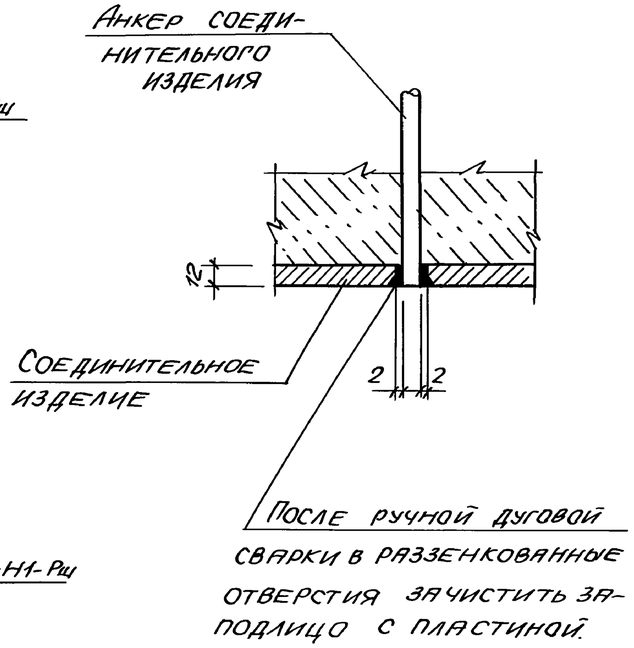

1. Данный лист рассматривать совместно с листом 10

					ТП 902-1-178.91-КНВ2		
Привязан			Нач. отд.	Шейко		Канализационная насосная станция производительностью 600-2000 м³/ч, Н=30-55м с решетками-дробилками	Стадия: Р; Лист: 12; Листов:
			Н. контр.	Рокольская			
			Гл. спец.	Власенко			
			Рук. гр.	Тютюшева		Схема расположения стеновых панелей. (продолжение)	Госстрой СССР СВКП Харьковский Водоканалпроект
Инв. №			Инж.	Третьяков			

25025-01 15 Формат А2

Инв. № подл. | Подпись и дата | Взам. инв. № | Ал. стат. го | Изуковская | Согласовано

Альбом 5

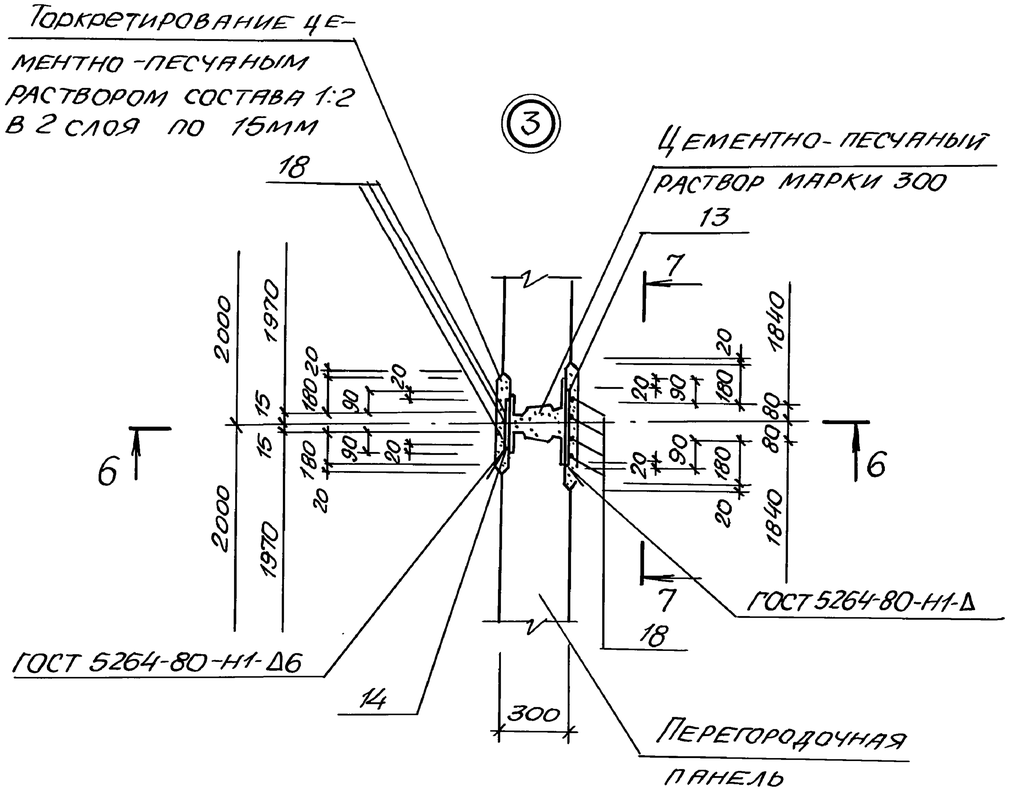

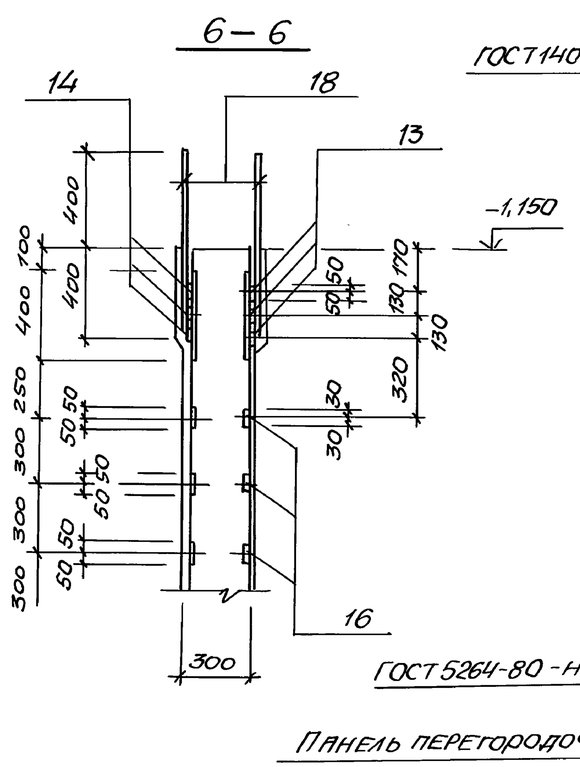

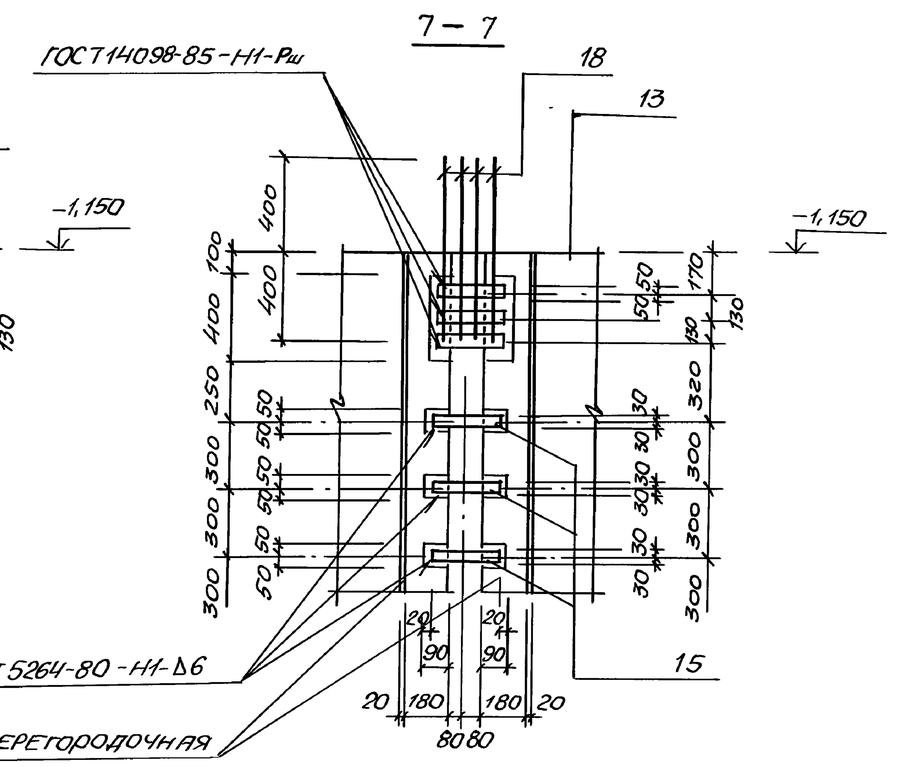

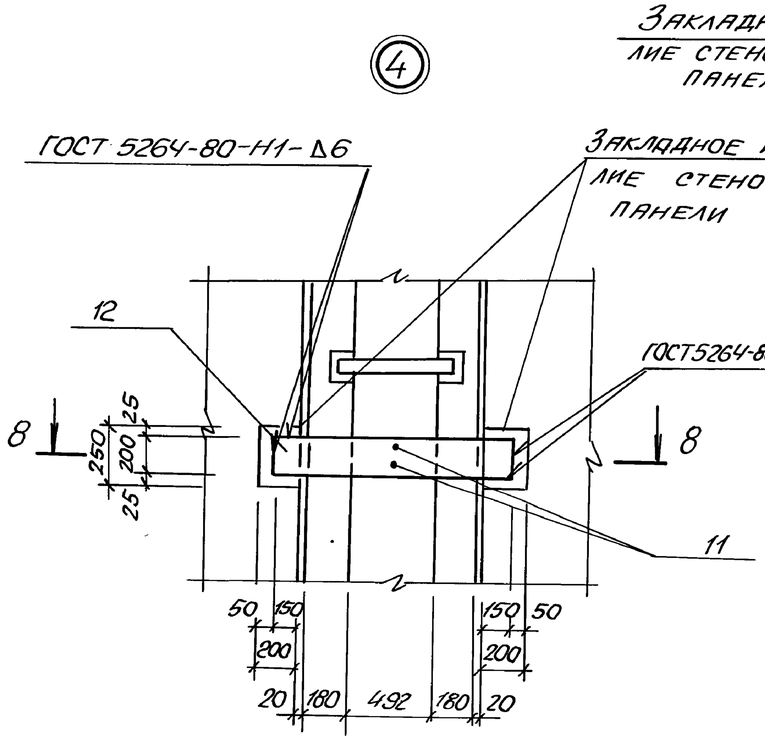

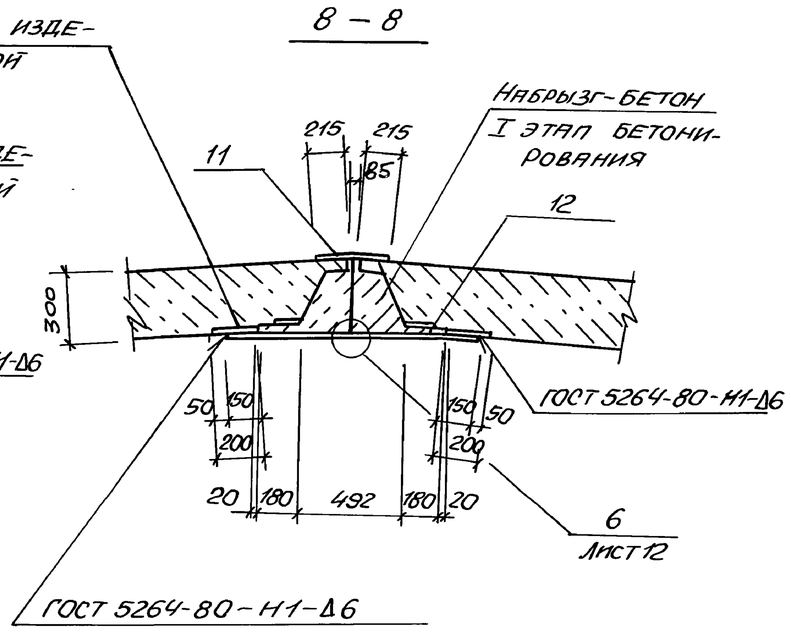

1. Данный лист рассматривать совместно с листами 10,11

Согласовано: Гл.спец.то Луковский; Взам. инв.№; Подпись и дата; Инв.№подл.

					ТП902-1-178.91-КНВ		
Привязан			Начотд	Цейко		Канализационная насосная станция производительностью 600-2000 м³/ч Н=30-55м с решетками-дробилками	Стадия: Р; Лист: 13; Листов:
			Н.контр	Соколовская			
			Гл.спец.	Власенко			
			Рук.гр.	Тактамышева		Схема расположения стеновых панелей. Узлы (продолжение)	Госстрой СССР СВКВ Харьковский Водоканалпроект
Инв.№			Инж.	Третьякова			

25025-01 16 Копир. Майстренко Формат А2

Альбом 5

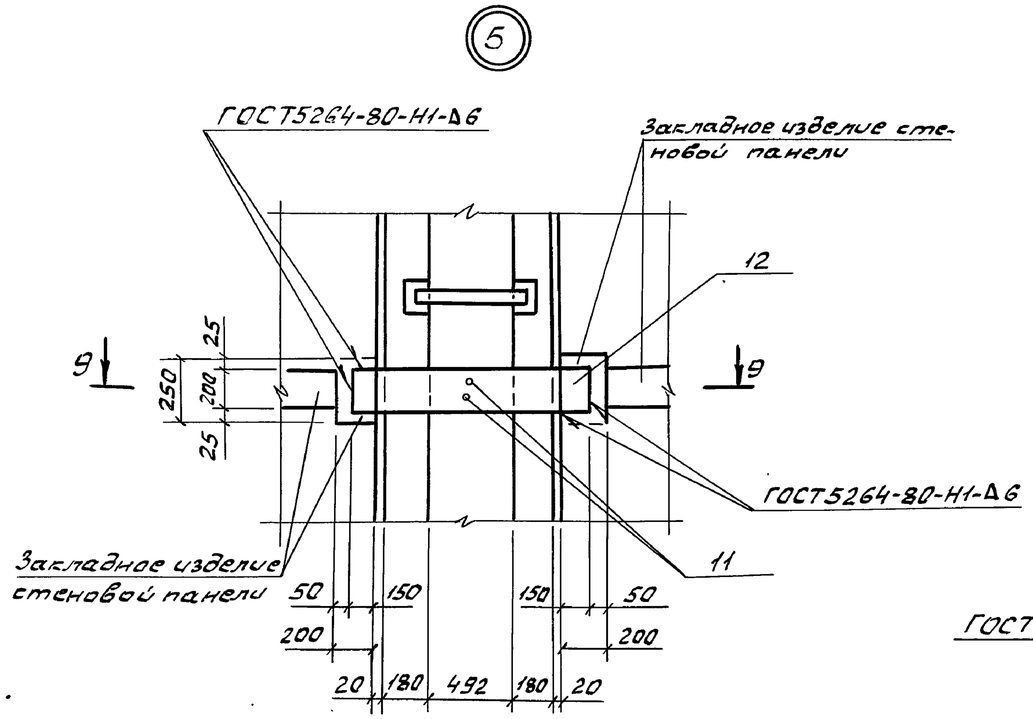

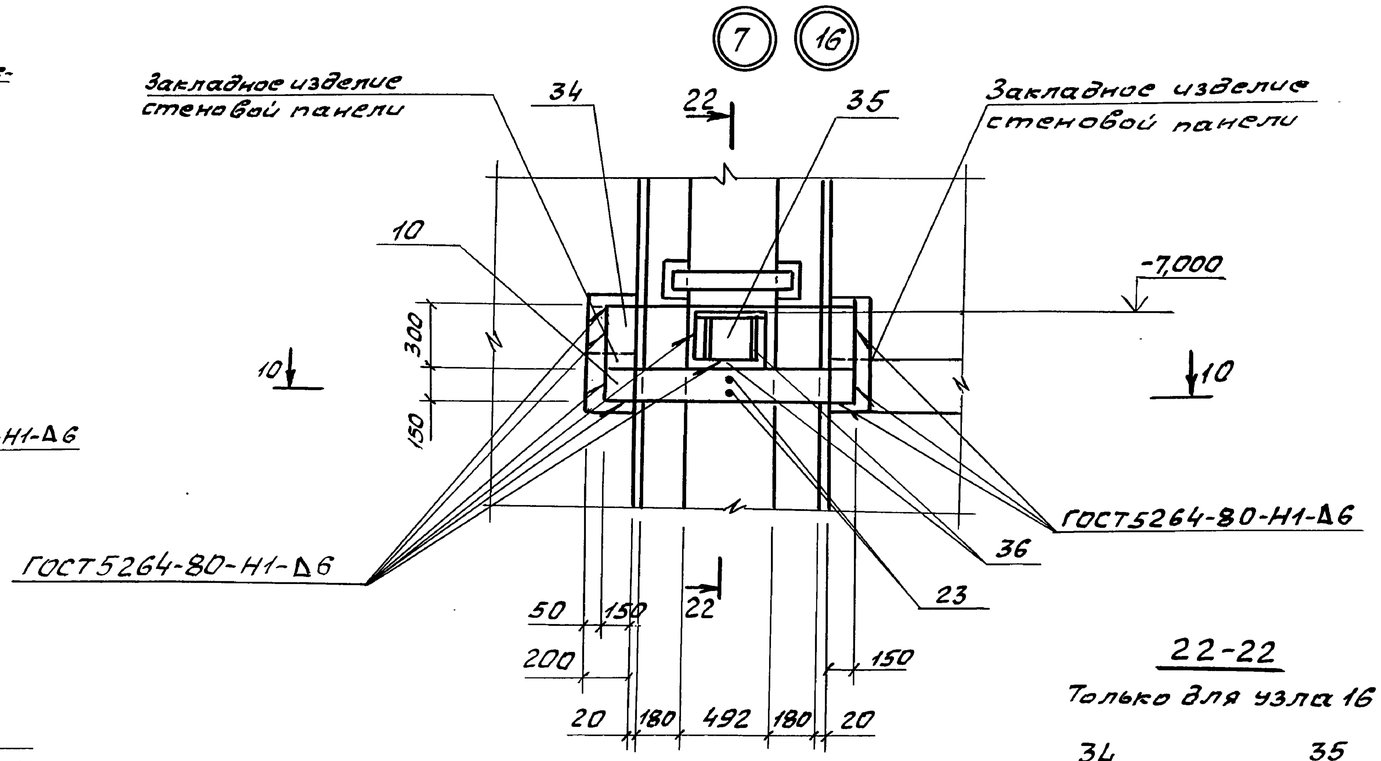

22-22

Только для узла 16

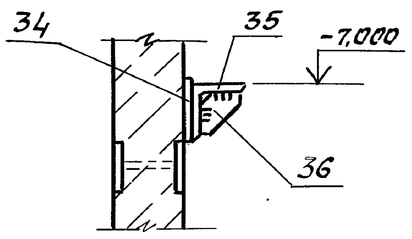

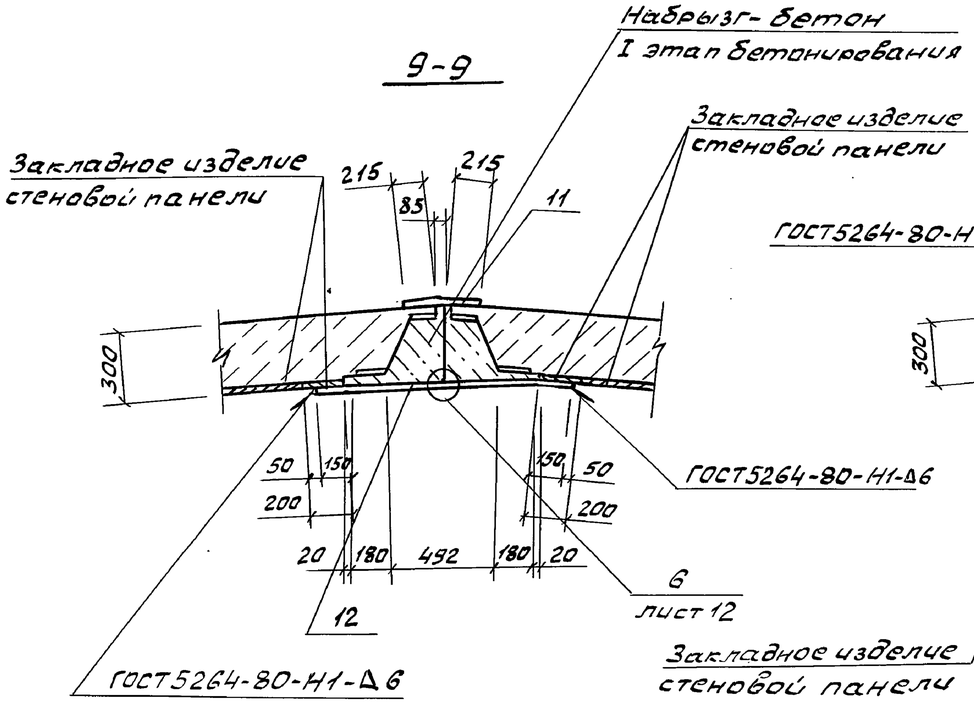

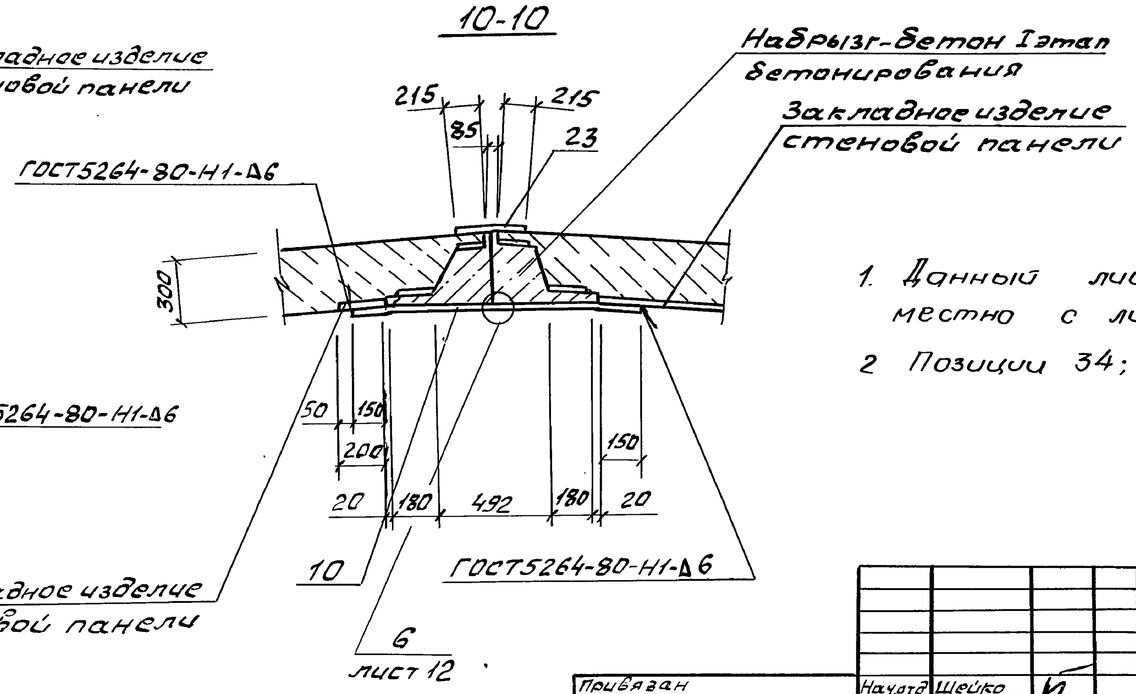

1. Данный лист рассматривать совместно с листом 11.
2. Позиции 34; 35; 36 – только для узла 16.

				ТП902-1-178.91-КЖ2			
Привязан		Нач.отд.	Шейко	Канализационная насосная станция производительностью 600-2000 м3/ч, Н=30-55м с решетками-дробилками	Стадия	Лист	Листов
		Н.контр.	Сокольская		Р	14	
		Гл.спец.	Власенко				
		Рук.гр.	Тахтамышева	Схема расположения стеновых панелей. Узлы (продолжение)	Госстрой СССР Союзводоканалниипроект Харьковский Водоканалпроект		
Инв.№		Инж.	Третьякова				

25025-01 17

Формат А2

Согласовано
Гл.спец.то Лучковский
Взам.инв.
Подп.и дата
Инв.№подл.

Альбом 5

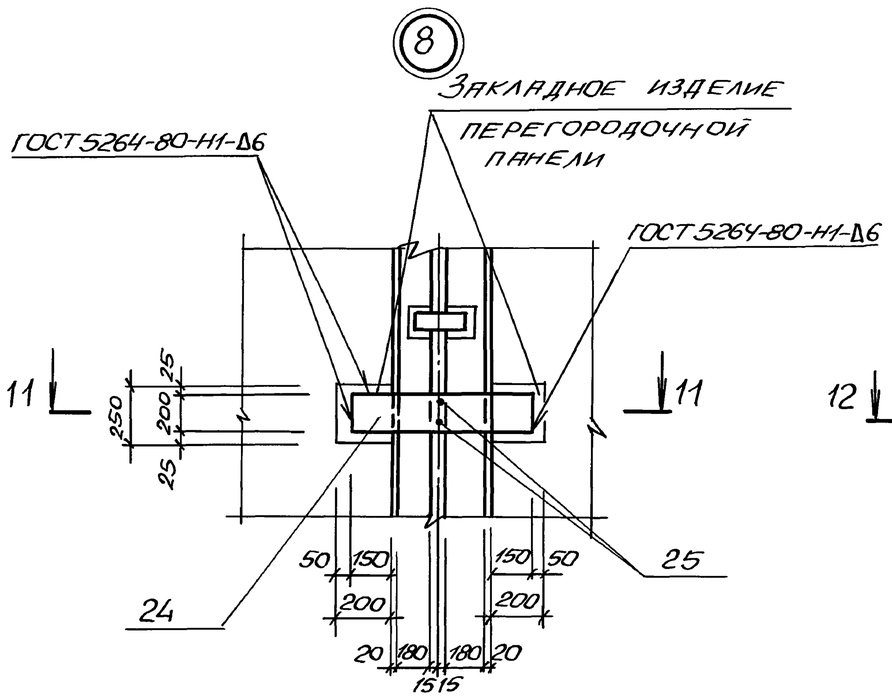

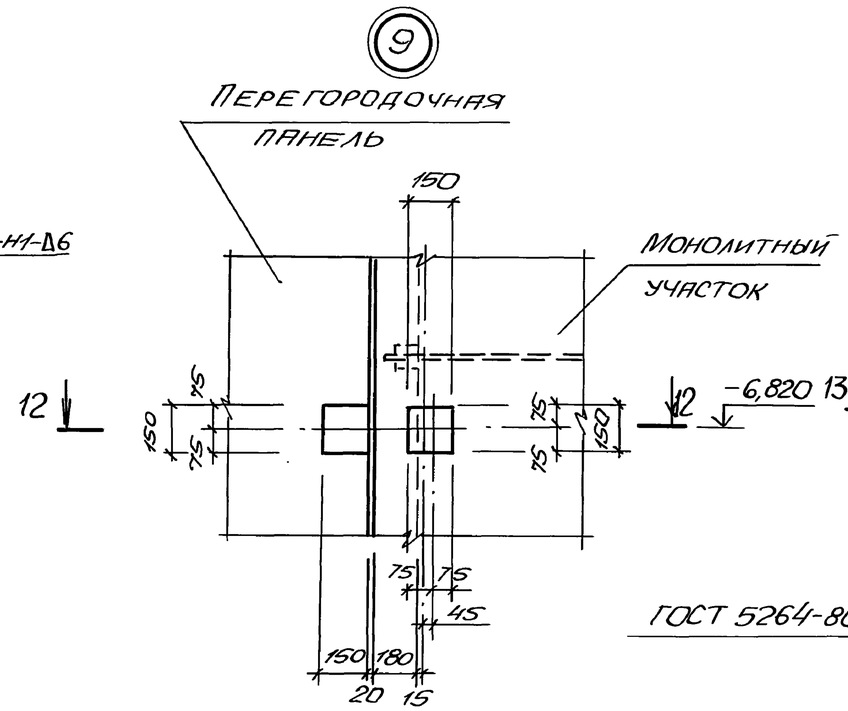

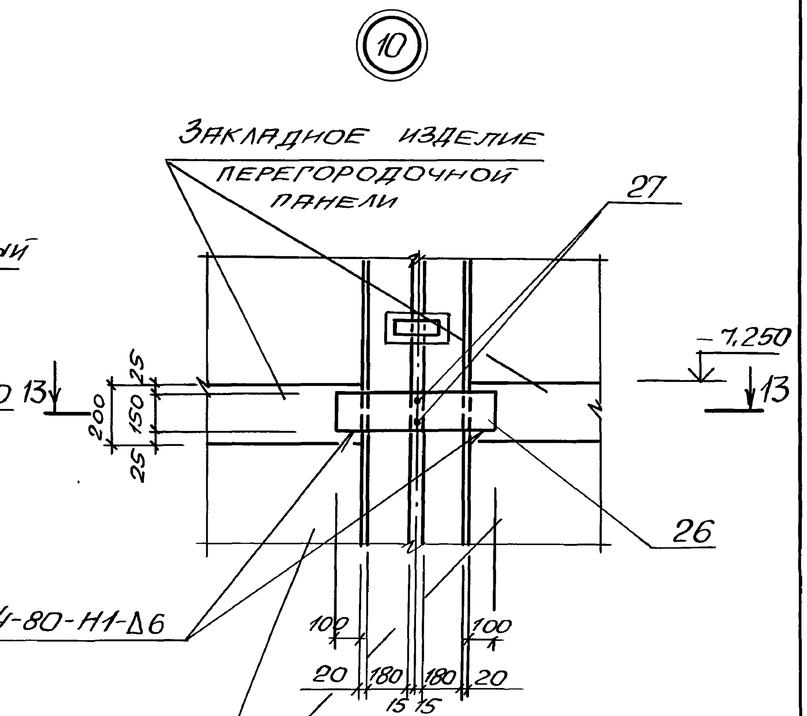

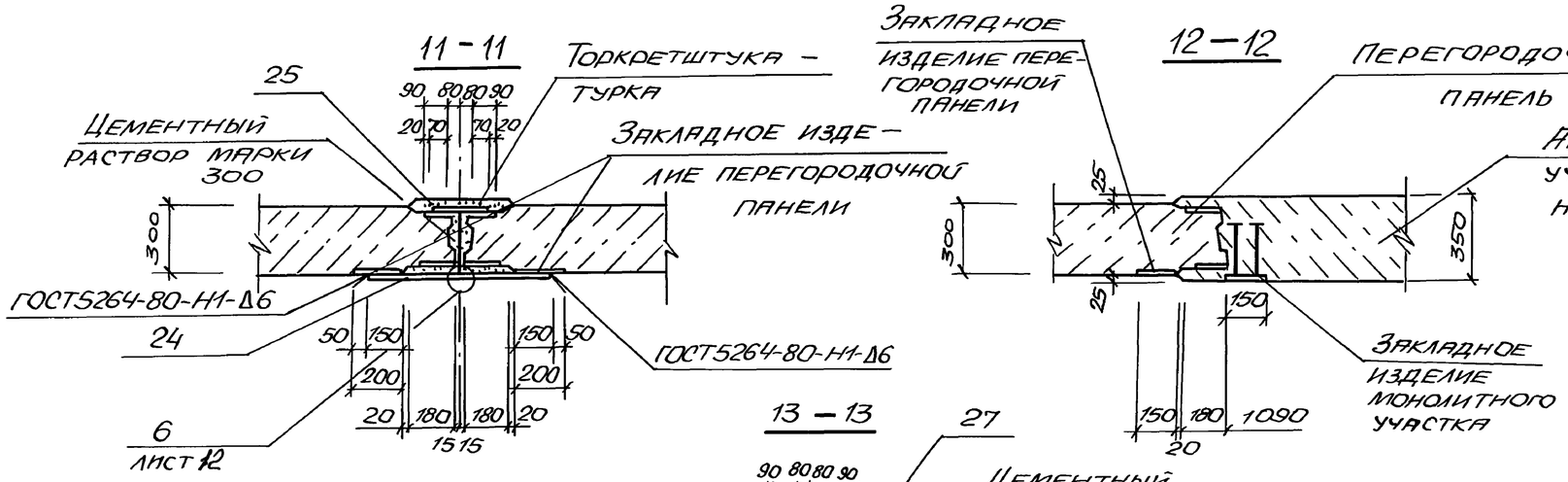

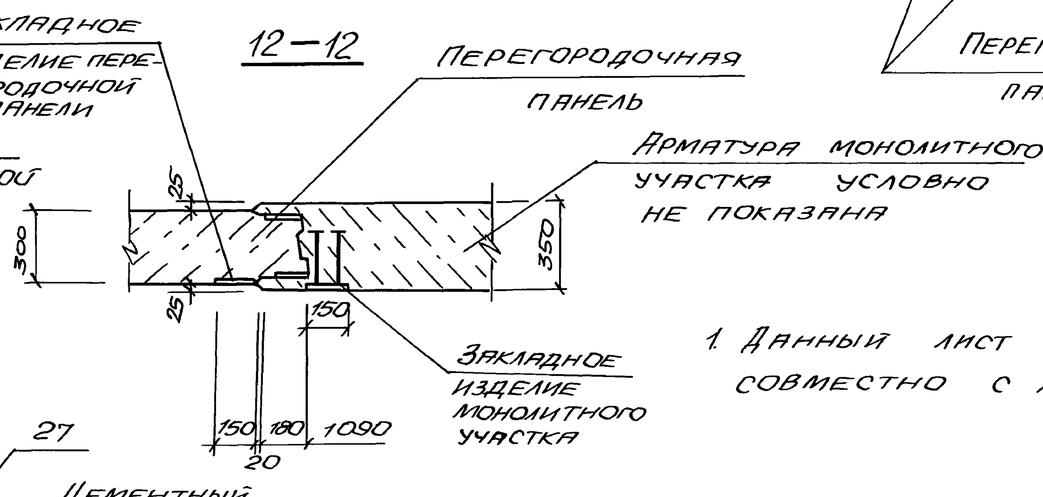

1. Данный лист рассматривать совместно с листом 10

			ТП 902-1-178.91- КНК2		
Привязан	Нач.отд	Шейко	Канализационная насосная станция производительностью 600-2000 м³/ч, Н=30-55м с решетками-дробилками	Стадия	Лист	Листов
	Н.контр	Сокольская		Р	15	
	Гл.спец.	Власенко	Схема расположения стеновых узлы панелей. (продолжение)	ГОССТРОЙ СССР СВКП ХАРЬКОВСКИЙ ВОДОКАНАЛПРОЕКТ	
Инв.№	Рук.гр.	Тахтамышев			
	Инж.	Третьякова			

25025-01 18 Копир. Майстренко Формат А2

Инв.№подл. | Подпись и дата | Взам.инв№ | Гл.спец.то Луковский

Альбом 5

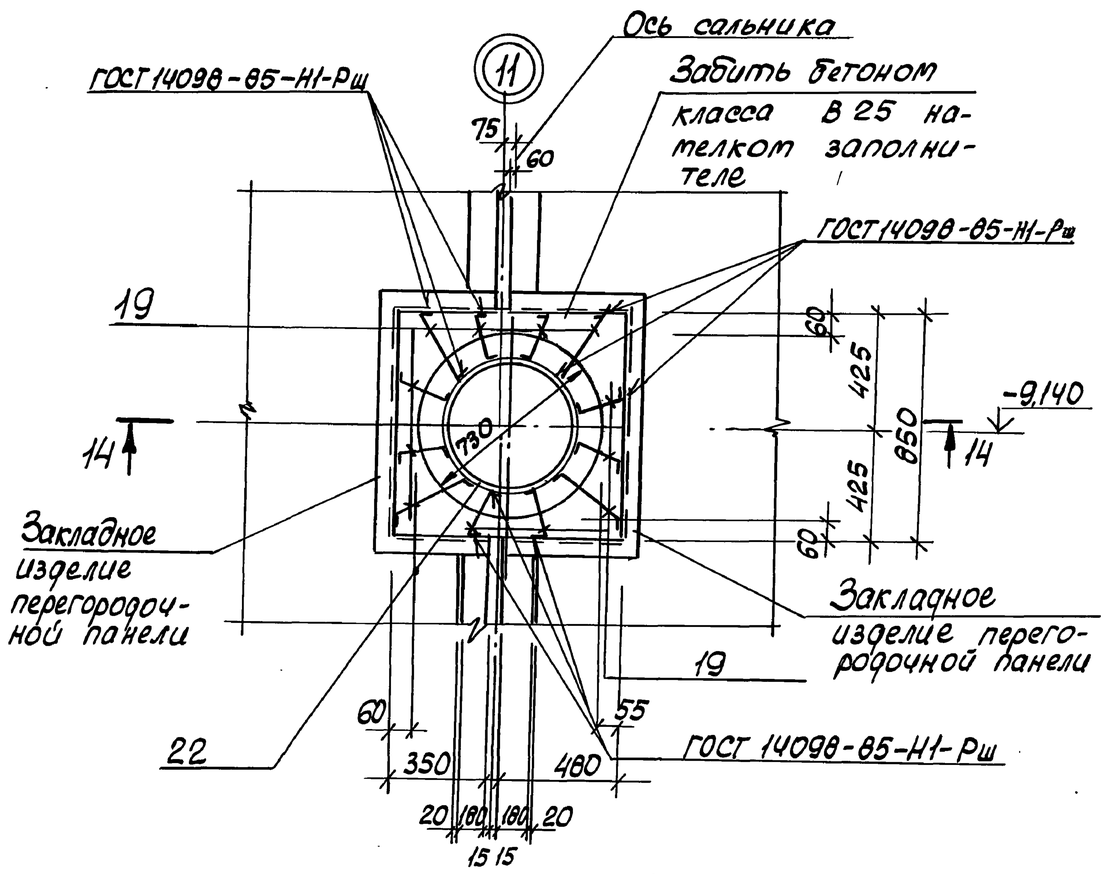

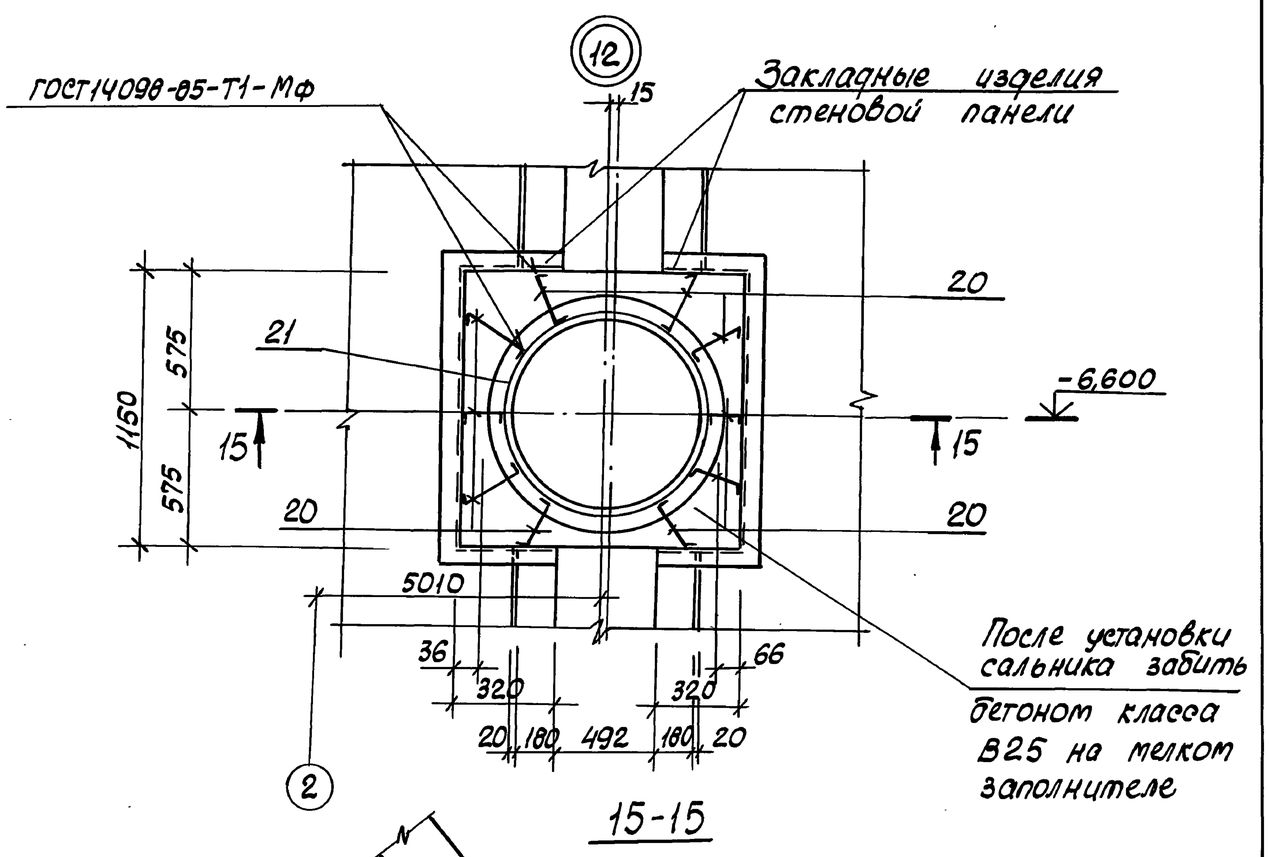

15-15

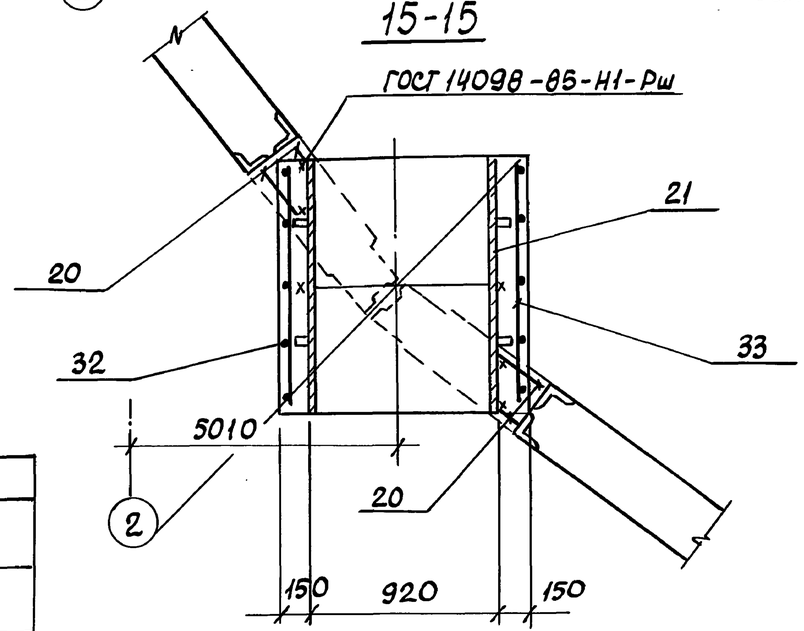

14-14

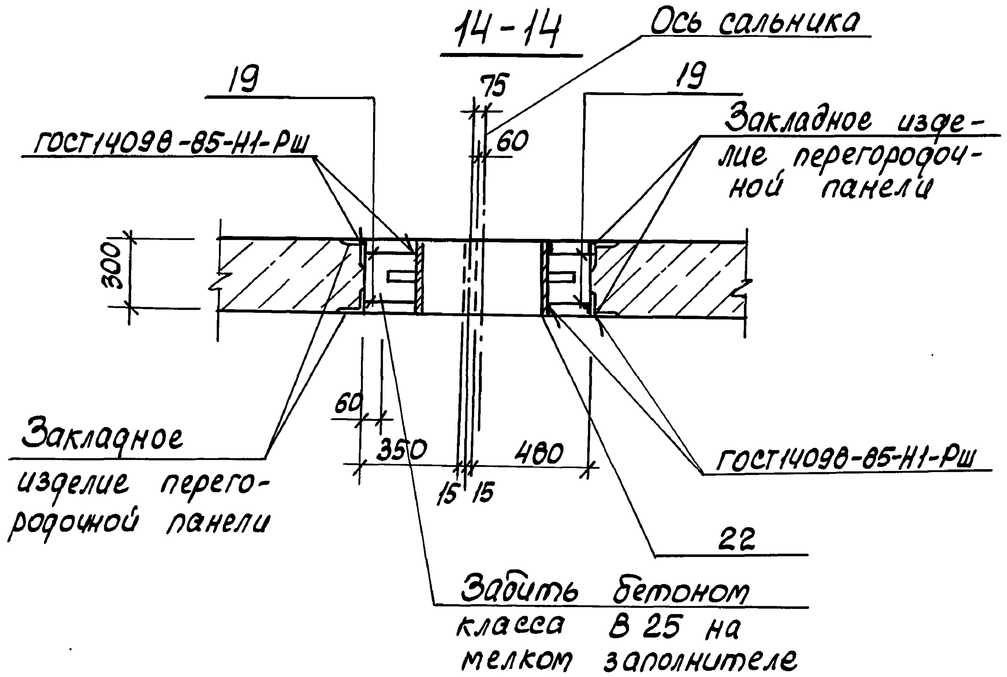

Ведомость деталей

Поз.	Эскиз
19	100 L 120÷290 100
32	1170 L 1170 1170
30	100 L 90÷470 100

Согласовано
Гл.спец. ТО Лучковский

Инв.№ подл. | Подпись и дата | Взам.инв.№

Привязан

Инв.№

Нач.отд.	Шейко		
Н.контр.	Сокольская		
Гл.спец.	Власенко		
Рук.гр.	Тактамышева		
Инж.	Третьякова		

ТП902-1-178.91-КЖС2

Канализационная насосная станция производительностью 600-2000м3/ч, Н=30-55м с решетками-дробилками

Стадия	Лист	Листов
Р	16	

Схема расположения стеновых панелей узлы (продолжение)

Госстрой СССР Союзводоканалпроект Харьковский Водоканалпроект

25025-01 19

Формат А2

Альбом 5

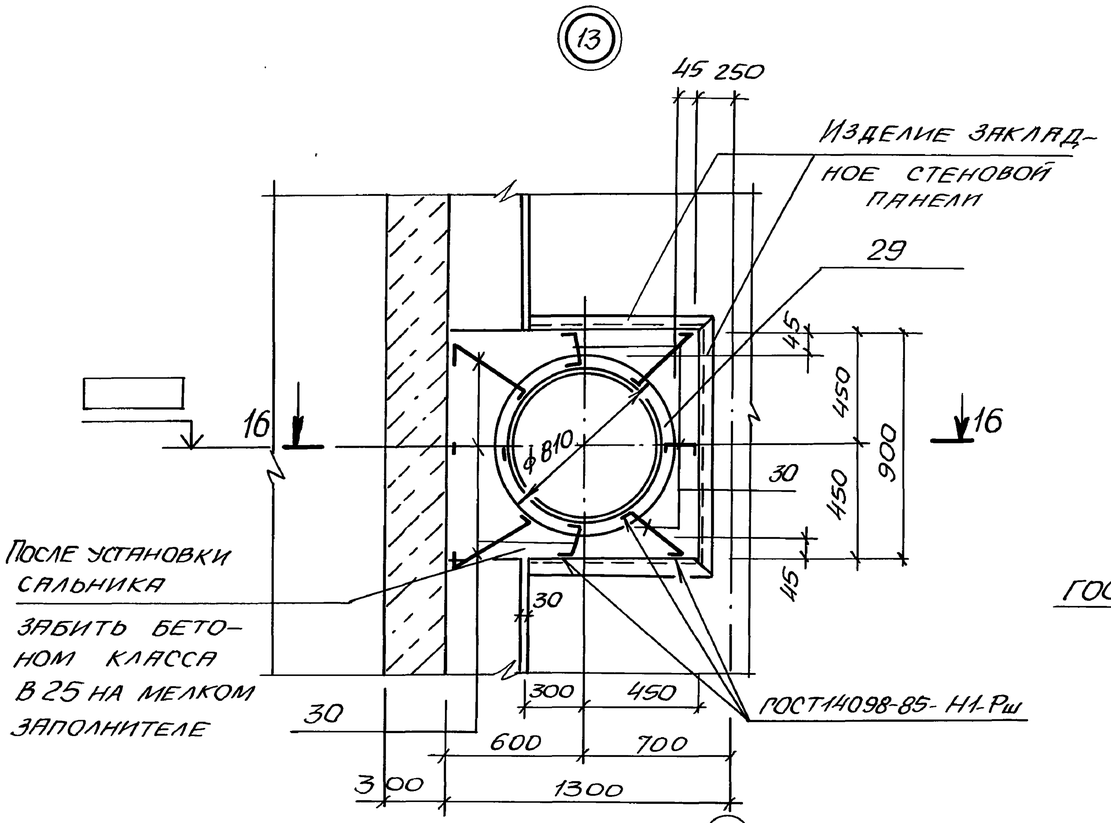

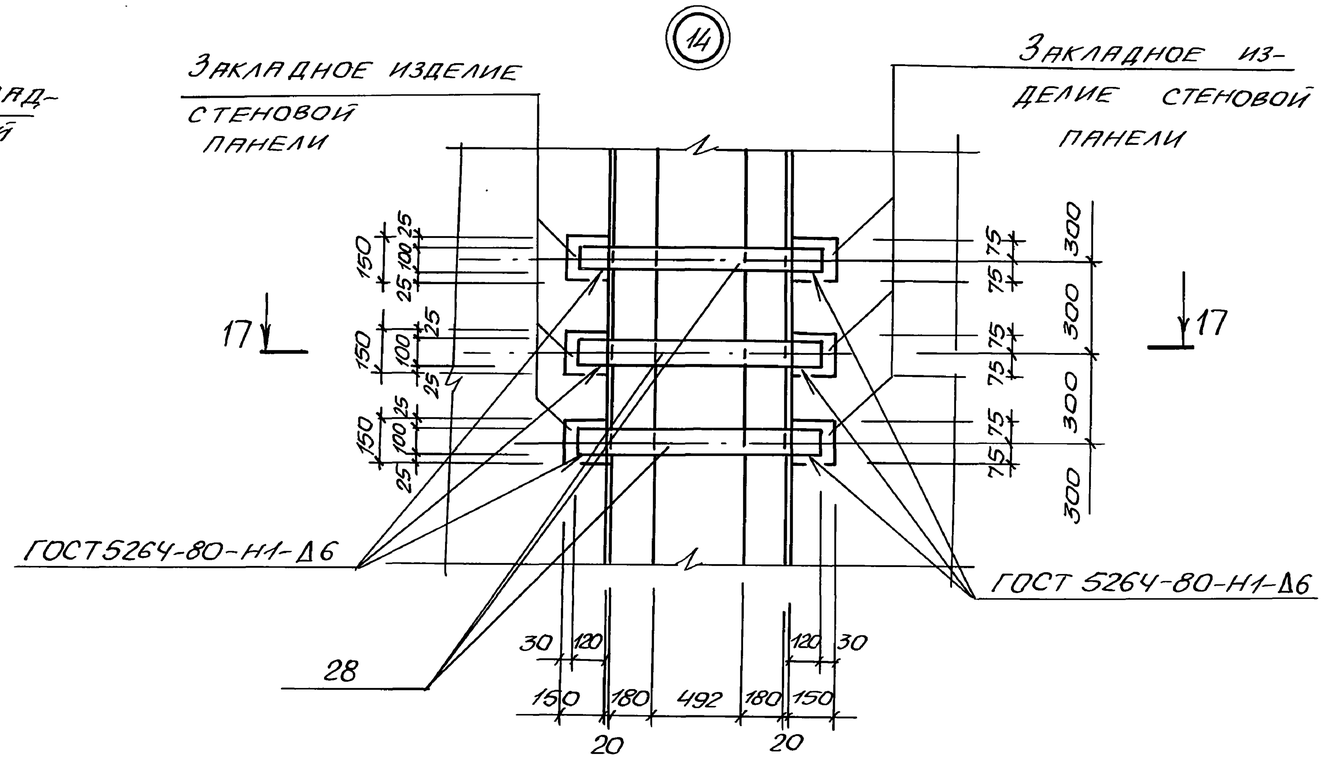

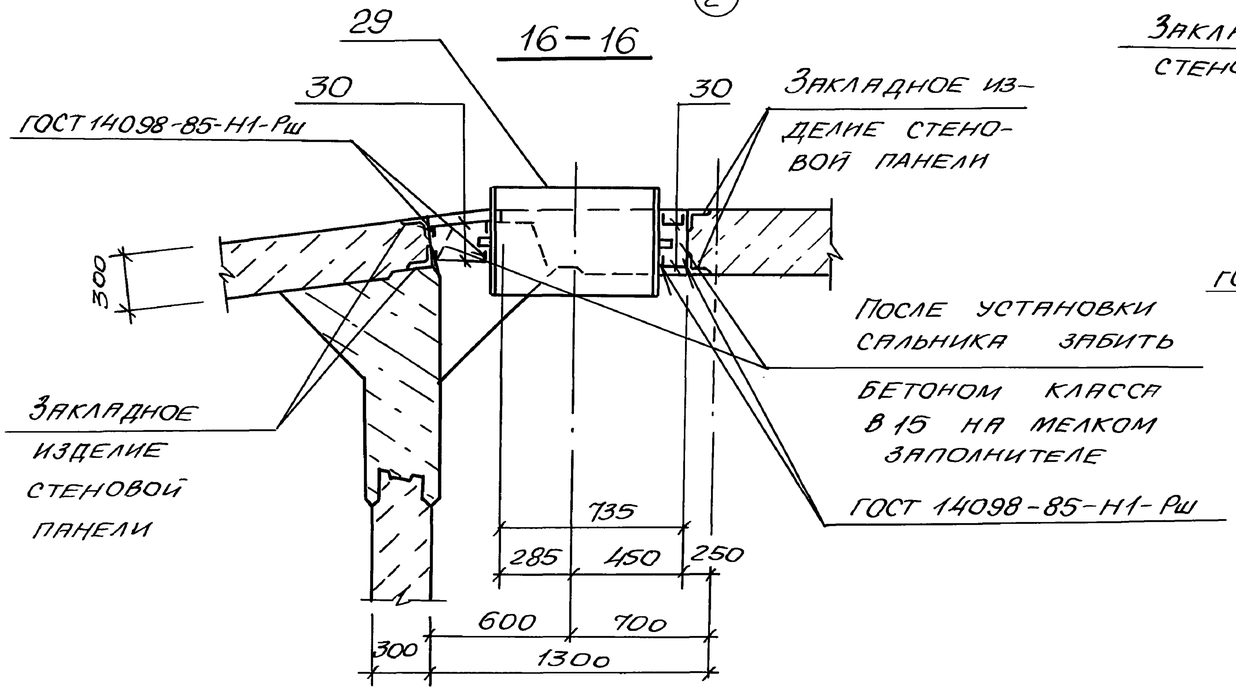

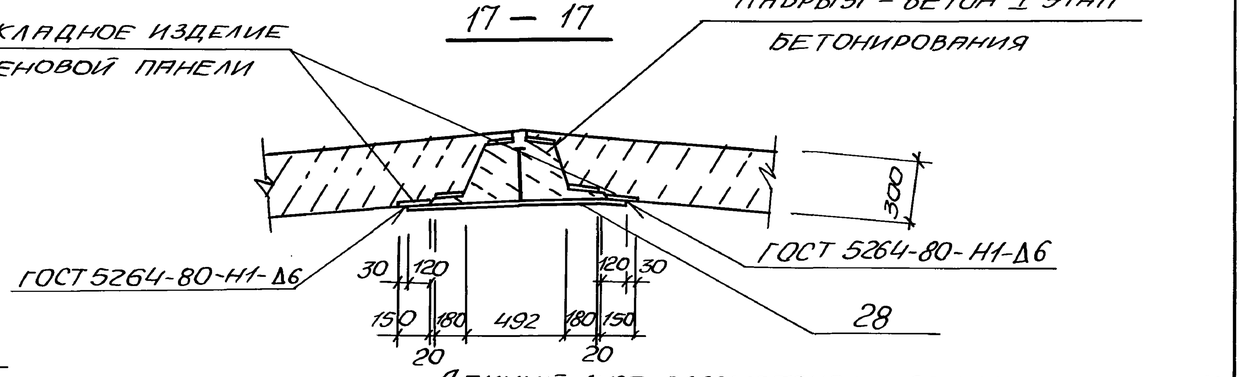

Данный лист рассматривать совместно с листом 11

				ТП 902-1-178.91-КНС		
Привязан		Нач. отд.	Шейко	Канализационная насосная станция производительностью 600-2000 м³/ч, H=30-55м с решетками-дробилками	Стадия	Лист	Листов
		Н. контр.	Соколовская		Р	17	
		Гл. спец.	Власенко				
		Рук. гр.	Тохтамышева	Схема расположения стеновых панелей. Узлы (продолжение)	Госстрой СССР СВКП Харьковский Водоканалпроект		
Инв. №		Инж.	Третьякова				

25025-01 20 Копировал: Майстренко Формат А2

Согласовано
Гл. спец. по качеству
Инв. № подл. | Подпись и дата | Взам. инв. №

Альбом 5

Спецификация к схеме расположения стеновых панелей (начало)

Марка, поз.	Обозначение	Наименование	Кол.	Масса ед., кг	Примечание
		Панели стеновые			
ПС1	902-1-178.9 -КЖ2.И.01	ПС1	1	12480	
ПС1-1	-КЖ2.И.01	ПС1-1	1	12480	
ПС1-2	-КЖ2.И.01	ПС1-2	1	12480	
ПС1-3	-КЖ2.И.01	ПС1-3	1	12480	
ПС1-4	-КЖ2.И.01	ПС1-4	1	12480	
ПС1-5	-КЖ2.И.01	ПС1-5	1	12480	
ПС1-6	-КЖ2.И.01	ПС1-6	1	12480	
ПС1-7	-КЖ2.И.01	ПС1-7	1	12480	
ПС1-8	-КЖ2.И.01	ПС1-8	1	12480	
ПС1-9	-КЖ2.И.01	ПС1-9	1	12480	
ПС2	-КЖ2.И.02	ПС2	1	12480	
ПС2-1	-КЖ2.И.02	ПС2-1	1	12480	
ПС2-2	-КЖ2.И.02	ПС2-2	2	12480	
ПС2-3	-КЖ2.И.02	ПС2-3	1	12480	
ПС2-4	-КЖ2.И.02	ПС2-4	1	12480	
ПС2-5	-КЖ2.И.02	ПС2-5	1	12480	
ПС2-6	-КЖ2.И.02	ПС2-6	1	12480	
ПС3	-КЖ2.И.03	ПС3	1	12480	
ПС3-1	-КЖ2.И.03	ПС3-1	1	12480	
ПС4	-КЖ2.И.04	ПС4	1	12480	
ПС4-1	-КЖ2.И.04	ПС4-1	1	12480	
		Панели			
		перегородочные			
ПГ1	902-1-178.91-КЖ2.И.06	ПГ1	1		
ПГ2	-КЖ2.И.06	ПГ2	1		
ПГ3	-КЖ2.И.06	ПГ3	1		
ПГ4	-КЖ2.И.06	ПГ4	1		
ПГ5	-КЖ2.И.06	ПГ5	1		
ПГ6	-КЖ2.И.06	ПГ6	1		

Спецификация к схеме расположения стеновых панелей (продолжение).

Марка, поз.	Обозначение	Наименование	Кол.	Масса ед., кг	Примечание
		Монолитный участок			
Ум1	Лист 19...22	Ум1	1		
Ум2	Лист 19...22	Ум2	1		
		Изделия			
		соединительные			
1	3.902.1-14.2 42.00-04	МС3	660	0.90	
2	3.902.1-14.2 42.00-16	МС17	66	1.66	
3	3.902.1-14.2 46.00-13	МС112	770	1.28	
4	ГОСТ 2715-75	Сетка проволочная			
		$\frac{0.5}{5.0\times5.0}$ В=400, ℓ=1200	198	0.16	
10	902-1-178.91 -КЖ2.И.23	МС3	2	22.4	
11	-КЖ2.И.22	МС2	21	9.7	
12	-КЖ2.И.22	МС1	21	27.1	
13		Полоса $\frac{-6\times100\ ГОСТ1103-76}{Ст3кп3-1\ ГОСТ535-88}$ ℓ=300	15	1.41	
14		Полоса $\frac{-6\times100\ ГОСТ1103-76}{Ст3кп3-1\ ГОСТ535-88}$ ℓ=170	15	0.80	
15		Полоса $\frac{-6\times60\ ГОСТ1103-76}{Ст3кп3-1\ ГОСТ535-88}$ ℓ=300	135	0.85	
16		Полоса $\frac{-6\times60\ ГОСТ1103-76}{Ст3кп3-1\ ГОСТ535-88}$ ℓ=170	135	0.48	
17		ф18 А-III ГОСТ 5781-82,			
		ℓ=1200	154	2.4	
18		ф12 А-III ГОСТ 5781-82,			
		ℓ=800	35	0.7	
19*		ф8 А-I ГОСТ 5781-82,			
		$\ell_{ср}$=405	16	0.16	
34		Полоса 8×300 ГОСТ 82-70 Ст3кп3-1 ГОСТ 535-88 ℓ=1190	2	22,6	
35		Уго 250×250×16 ГОСТ 8509-86 ЛОК 09Г2С-12 ГОСТ 19281-73 ℓ=250	3	15,4	
36		Полоса 8×200 ГОСТ 103-76 Ст3кп3-1 ГОСТ 535-88 ℓ=200	6	2,5	

Спецификация к схеме расположения стеновых панелей (окончание).

Марка, поз.	Обозначение	Наименование	Кол.	Масса ед., кг	Примечание
20*		ф8 А-I ГОСТ 5781-82,			
		$\ell_{ср}$=445	20	0.18	
21	5.900-2	Сальник dy800, ℓ=500	1	150.6	
22	5.900-2	Сальник dy500, ℓ=500	1	94.0	
23	902-1-178.91-КЖ2.И.23	Изделие соедини-			
		тельное МС8	2	7.7	
24	-КЖ2.И.24	МС9	5	13,7	
25	-КЖ2.И.24	МС10	5	7.6	
26	-КЖ2.И.25	МС11	7	8,9	
27	-КЖ2.И.25	МС12	7	6,0	
28	-КЖ2.И.26	МС13	16	11.51	
29	5.900-2	Сальник dy600, ℓ=500	2	112.2	
30*		ф8 А-I ГОСТ 5781-82, $\ell_{ср}$=480	16	0.18	
31	5.900-2	Сальник dy80, ℓ=500	1	11,6	

* Поз. 19, 30, 32 см. Ведомость деталей лист 16

Согласовано

Взам. инв. №

Подпись и дата

Инв. № подл.

Привязан

Инв.

Нач. отд	Шейко	
Н. контр	Сокольская	
Гл. спец	Власенко	
Рук. гр.	Тахтамышева	
Инж.	Третьякова	

ТП 902-1-178.91-КЖ2

Канализационная насосная станция производительностью 600-2000 м3/ч, Н=30-55м с решетками-дробилками

Стадия	Лист	Листов
Р	18	

Схема расположения стеновых панелей (окончание)

Госстрой СССР СКП Харьковский Водоканалпроект

25025-01 21 Копир. Мастренко

Формат А2

Альбом 5

Участок монолитный УМ1

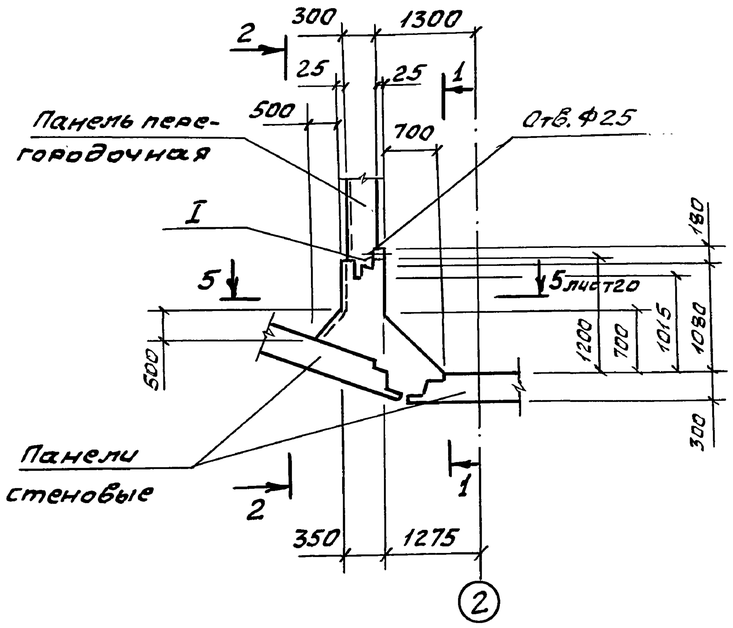

Участок монолитный УМ2

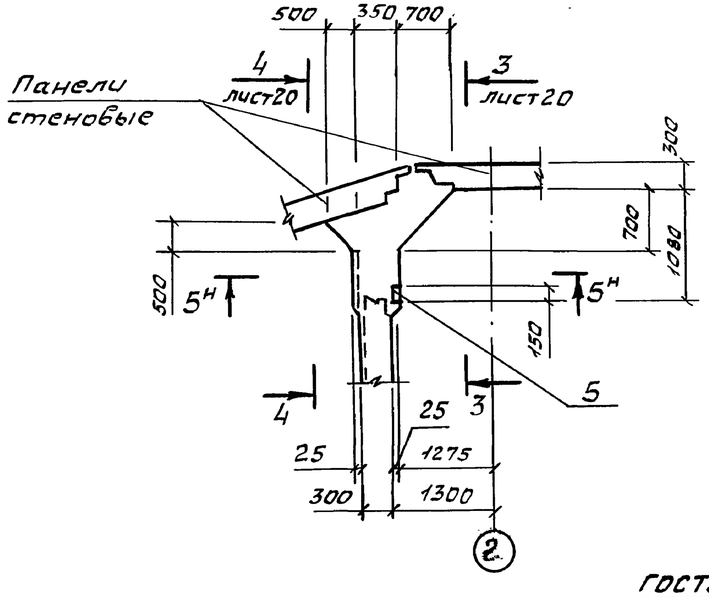

1-1

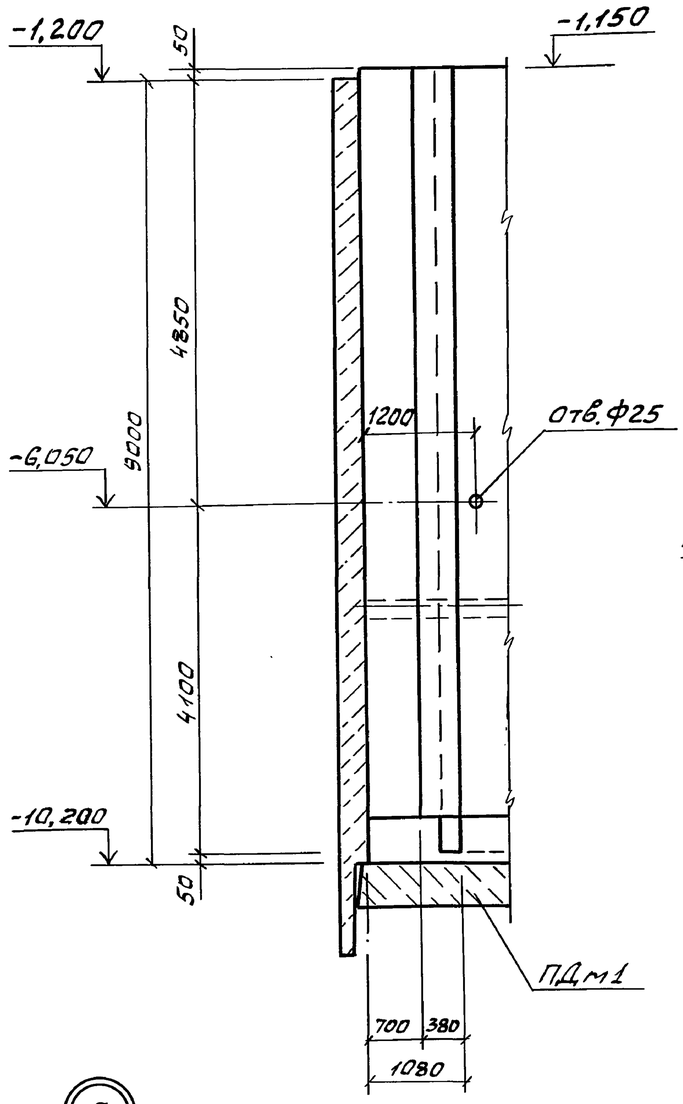

2-2

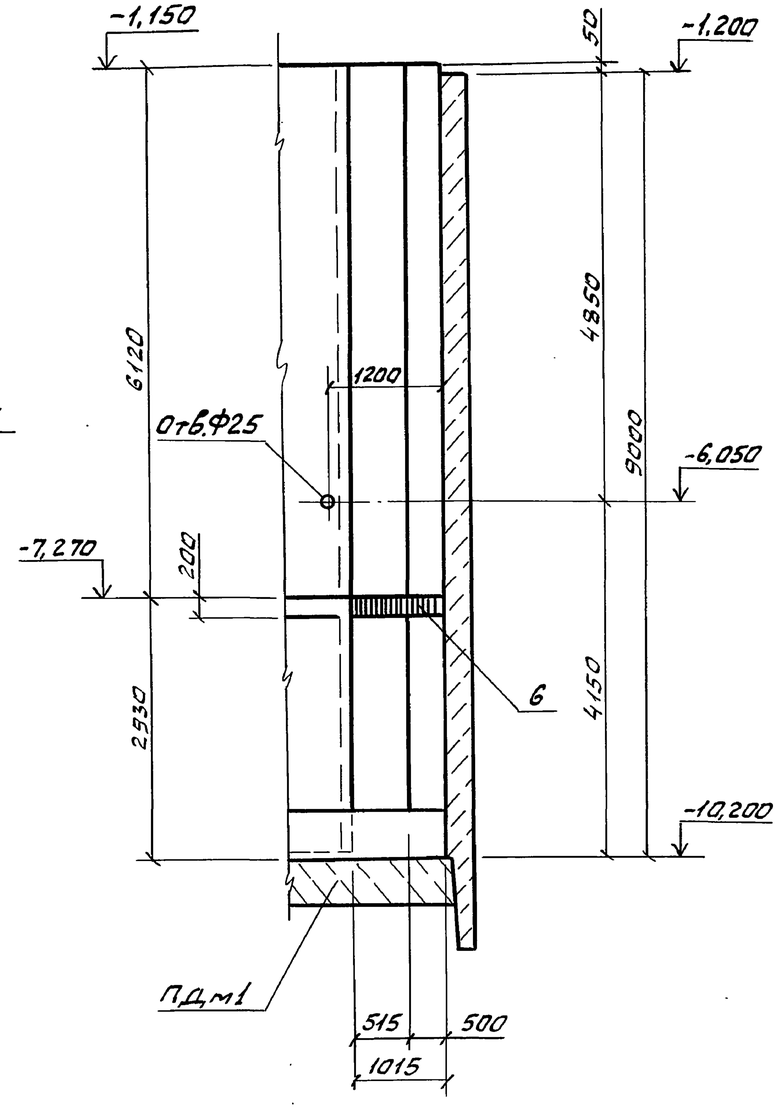

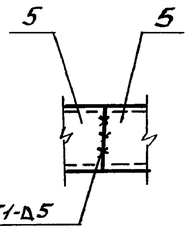

ГОСТ 5264-80-Т1-Д5

Согласовано					ТП 902-1-178.91-КНС2		
Гл. спец. ТО	Янковецкий						
Гл. спец.							
Взам. инв. №							
Подп. и дата							
Инв. № подл.							
Привязан		Нач. отд.	Шейко		Канализационная насосная станция производительностью 600-2000 м3/ч, Н=30-55 м с решетками-дробилками	Стадия: Р	Лист: 19	Листов:
		Н. контр.	Сокольская					
		Гл. спец.	Власенко					
		Рук. гр.	Тахтамышева		Участки монтажные УМ1, УМ2. Общий вид и схема армирования (начало)	Госстрой СССР Союзводоканалниипроект Харьковский Водоканалпроект		
Инв. №		Инж.	Каноков					

25025-01 22 Формат А2

Альбом 5

3-3

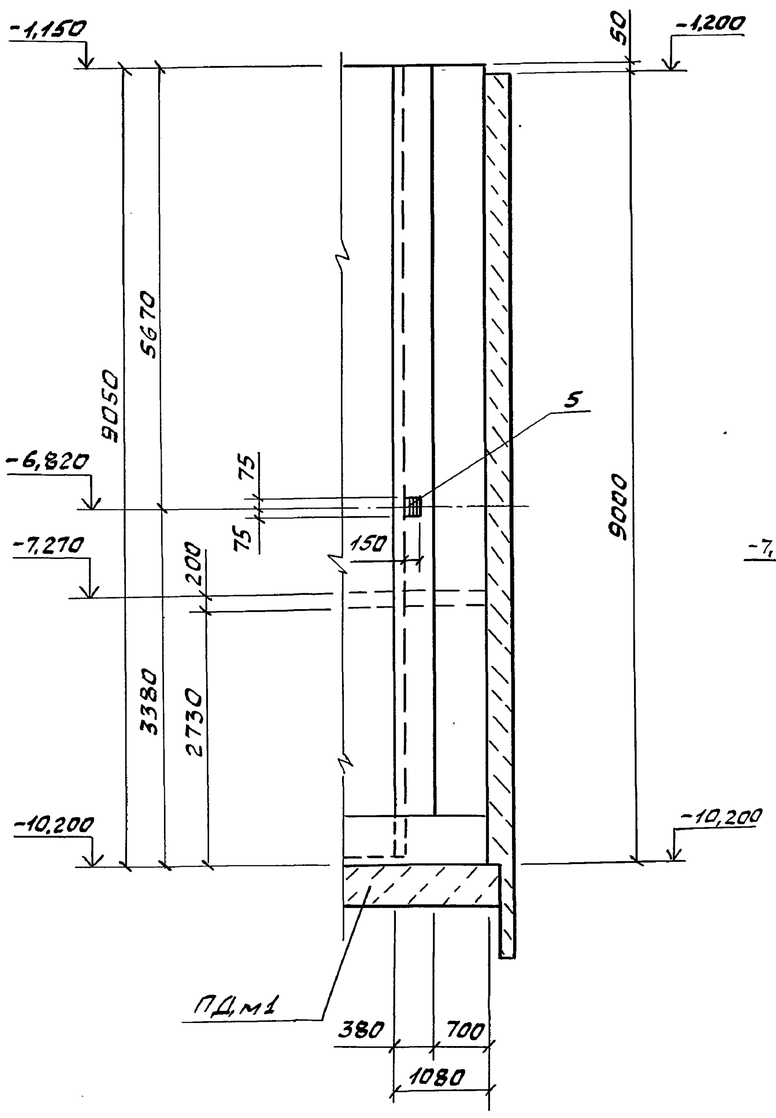

4-4

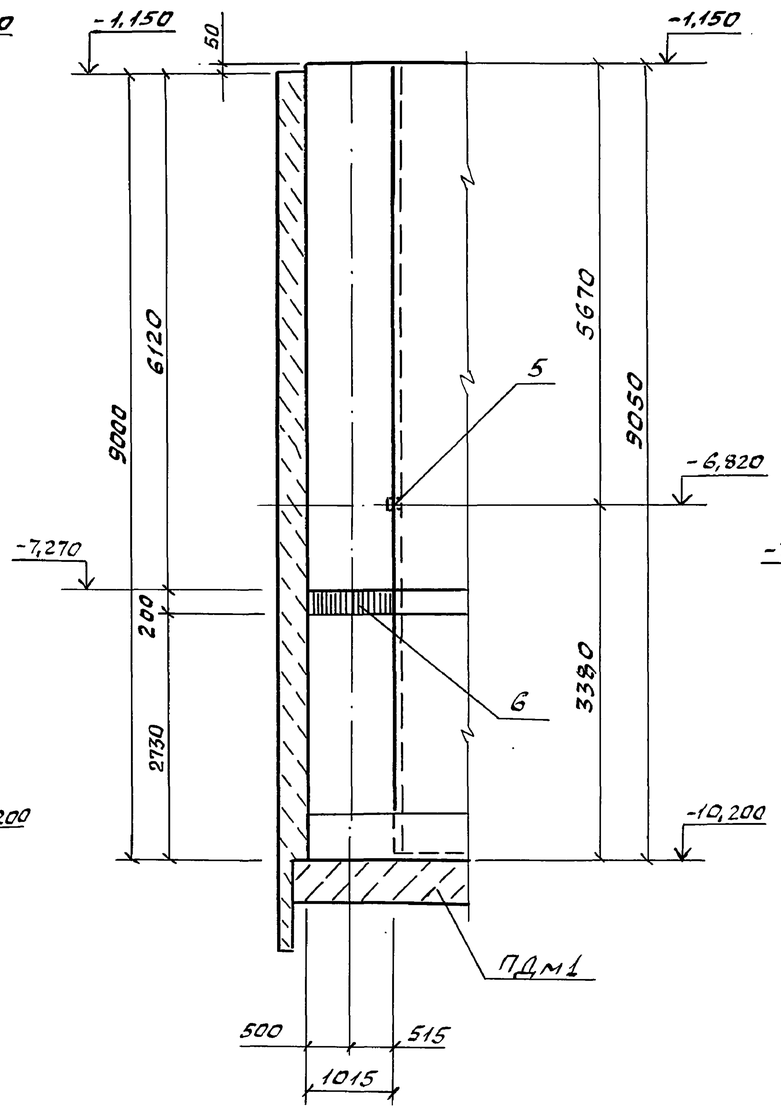

5-5

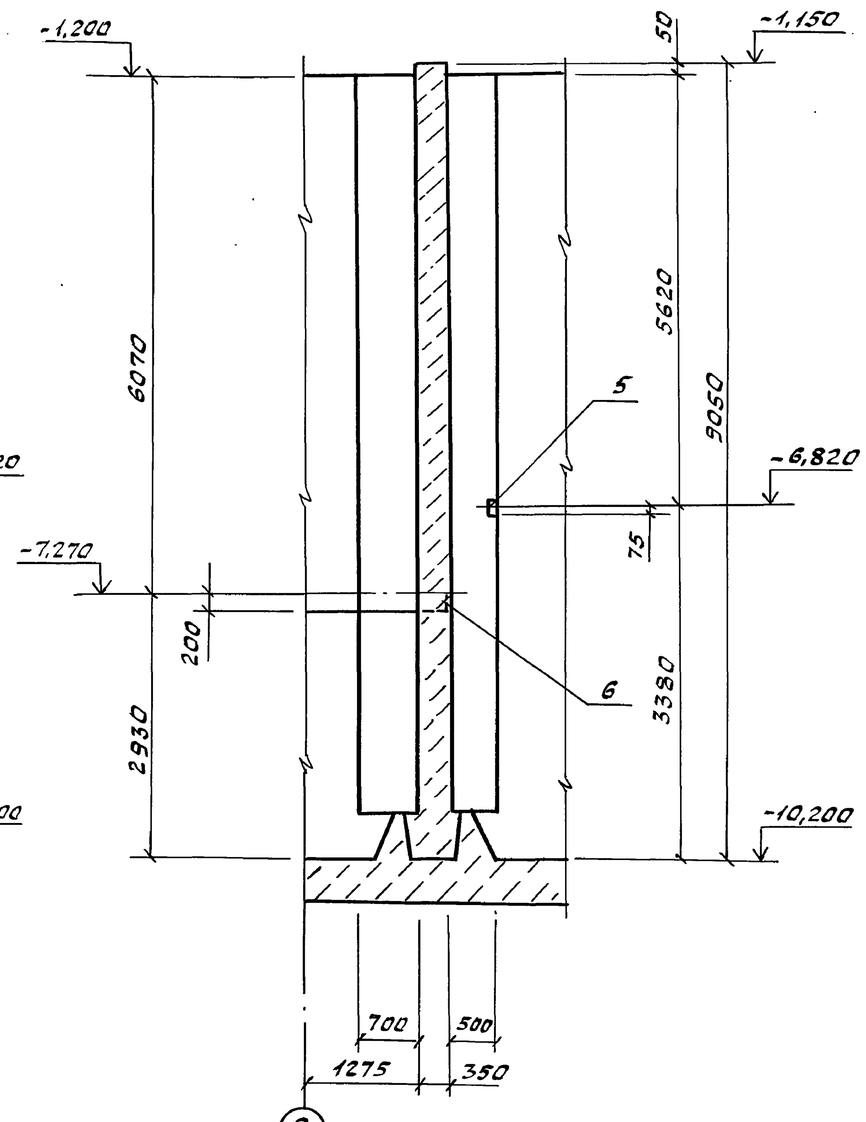

(2)

Согласовано

Гл.спец.ТО	Лучковский	
Взам.инв.№		
Подп.и дата		
Инв.№ подл.		

Привязан

Инв.№

Нач.отд.	Шейко	
Н.контр.	Сокольская	
Гл.спец.	Власенко	
Рук.гр	Тахтамышева	
Инж.	Каюков	

ТП902-1-178.91-КЖС2

Канализационная насосная станция производительностью 600-2000 м³/ч, Н=30-55 м с решетками-дробилками

Стадия	Лист	Листов
Р	20	

Участки монолитные Ум1, Ум2. Общий вид и схема армирования (продолжение)

Госстрой СССР
Союзводоканалниипроект
Харьковский Водоканалпроект

25025-01 23 Формат А2

Альбом 5

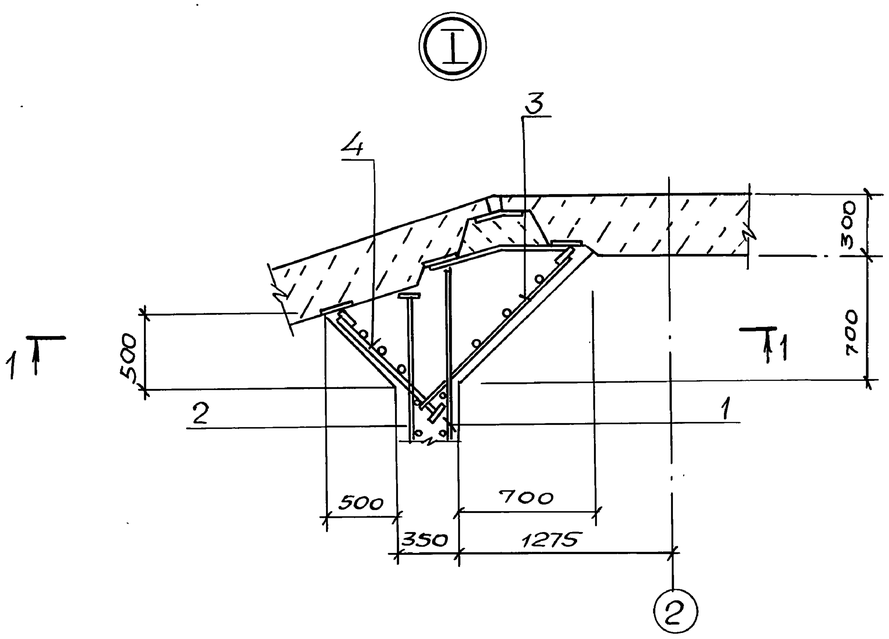

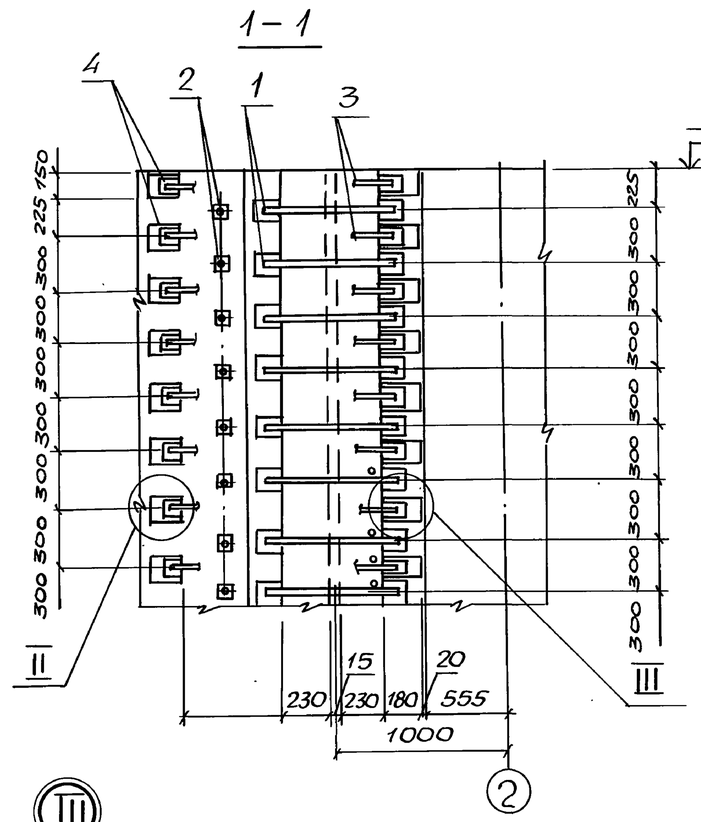

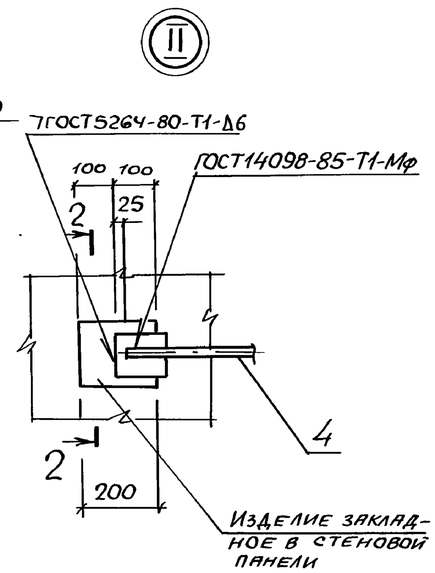

2-2

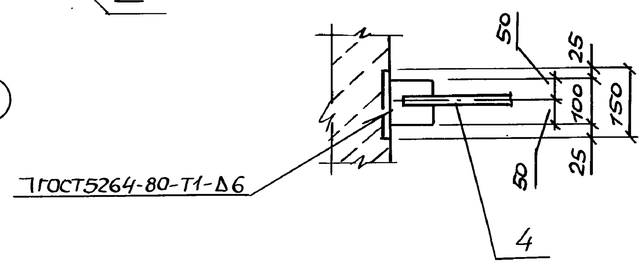

Ум2 - изображено

Ум1 - зеркальное отражение

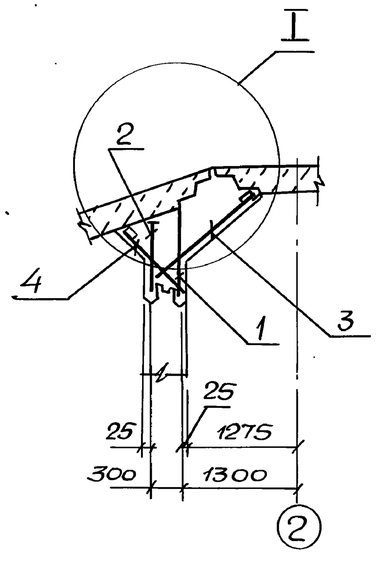

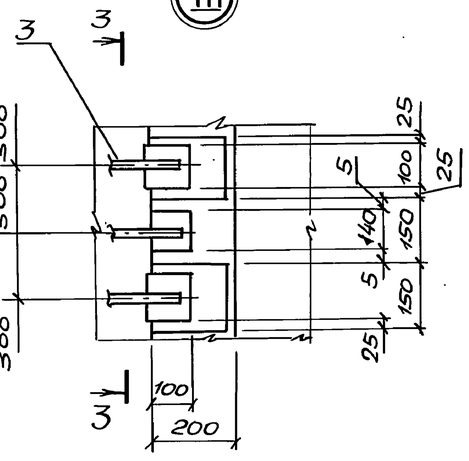

3-3

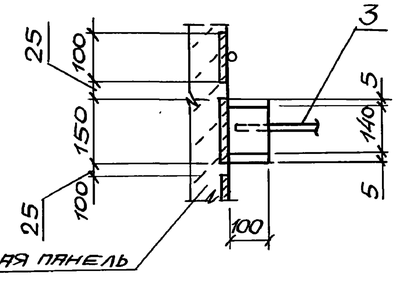

Стеновая панель

Сварку производить электродами Э42 по ГОСТ 9467-75.

					ТП 902-1-178.91-КНВ2		
Привязан				Нач. отд.	Шейко	Канализационная насосная станция производительностью 600-2000 м³/ч, H=30-55 м с решетками-дробилками	Стадия: Р; Лист: 21; Листов:
				Н. контр.	Сокольская		
				Гл. спец.	Власенко		
				Рук. гр.	Тахтамышева	Участки монолитные Ум1, Ум2. Общий вид и схема армирования (продолжение)	Госстрой СССР СВКП Харьковский Водоканалпроект
				Инж.	Каюков		
Инв. №							

Согласовано: Гл. спец. Т.О. Луковский

Инв. № подл. | Подпись и дата | Взам. инв. №

25025-01 24 копир. Майстренко

Формат А2

Альбом 5

Спецификация Ум1, Ум2

Форм.	Зона	Поз.	Обозначение	Наименование	Кол. на исполн.	01		Примечание
				Сборочные единицы				
				Сетки арматурные				
А4		1	902-178.91-КЖ2.И.18	С8	1	1		
А4		2	-КЖ2.И.19	С9	1	1		
А4		3	-КЖ2.И.20	С10	1	1		
А4		4	-КЖ2.И.21	С11	1	1		
				Изделия закладные				
		6	1.400-15, вып. 1	МН130-6	1,3	1,3		м.п
		5	1.400-15, вып. 1	МН112-3		1		
				Материалы				
				Бетон класса В15	6,76	6,76		м³
				Марка	Ум1	Ум2		

Ведомость расхода стали на элемент, кг

Марка элемента	Изделия арматурные									Изделия закладные											Общий расход
	Арматура класса А-III				Прокат марки Ст3пс5-1, Ст3кп3-1				Всего	Арматура класса А-III			Прокат марки Ст3кп3-1			Ст3пс5-1				Всего	
	ГОСТ 5781-82				ГОСТ 103-76					ГОСТ 5781-82			ГОСТ 2590-88			ГОСТ 19903-74		ГОСТ 3262-75			
	Ф22	Ф16		Итого	-12×70	-6×100		Итого		Ф12	Ф8	Итого	Круг 87		Итого	-δ10	-δ8	Тр 100×4,5	Итого		
Ум1	211,5	291,7		503,2	13,8	33,9		47,7	550,9	2,0		2,0	0,6		0,6	5,2	16,4	12,0	12,0	36,2	587,1
Ум2	211,5	291,7		503,2	13,8	33,9		47,7	550,9	2,0	0,5	2,5				2,6	17,4			22,5	573,4

Согласовано
Гл. спец. ТО Лучковский

Взам. инв.
Подп. и дата
Инв. № подл.

ТП 902-1-178.91-КЖ2

Привязан

Инв. №

Нач. отд.	Шейко	
Н. контр.	Сокольская	
Гл. спец.	Власенко	
Рук. гр.	Тахтамышева	
Инж.	Каюков	

Канализационная насосная станция производительностью 600-2000 м³/ч, H=30-55 м с решетками-дробилками

Участки монолитные Ум1, Ум2. Общий вид и схема армирования (окончание)

Стадия	Лист	Листов
Р	22	

Госстрой СССР
Союзводоканалниипроект
Харьковский Водоканалпроект

25025-01 25 Формат А2

Альбом 5

Схема расположения форшахт ФШм1, ФШм2

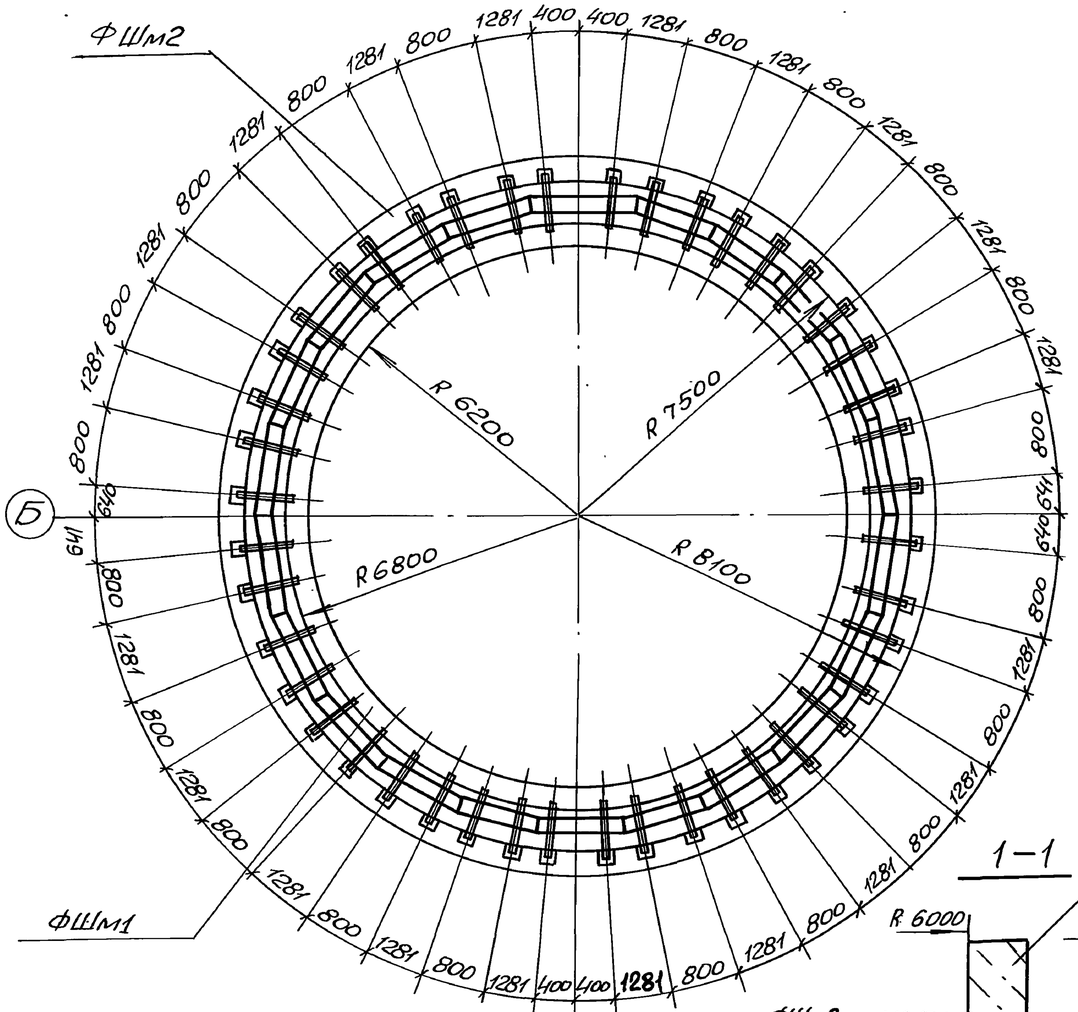

Деталь фиксации колодца после опускания

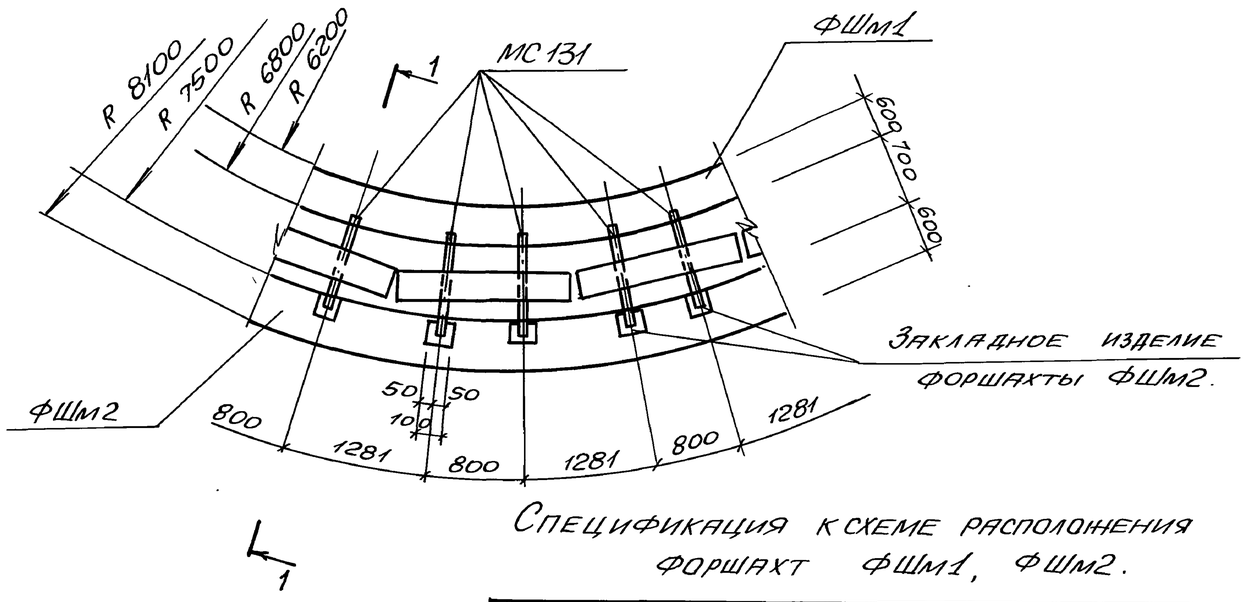

Спецификация к схеме расположения форшахт ФШм1, ФШм2.

Марка, поз.	Обозначение	Наименование	Кол.	Масса ед., кг	Примечание
ФШм1	Лист 24	Форшахта ФШм1	1		
ФШм2	Лист 24	Форшахта ФШм2	1		
МС131	3.901.1-14, вып.2	Изделие соединительное МС131	44	10.5	

При привязке проекта к местным условиям конструкция форшахты уточняется в зависимости от подъемно-транспортного оборудования, имеющегося на площадке строительства.

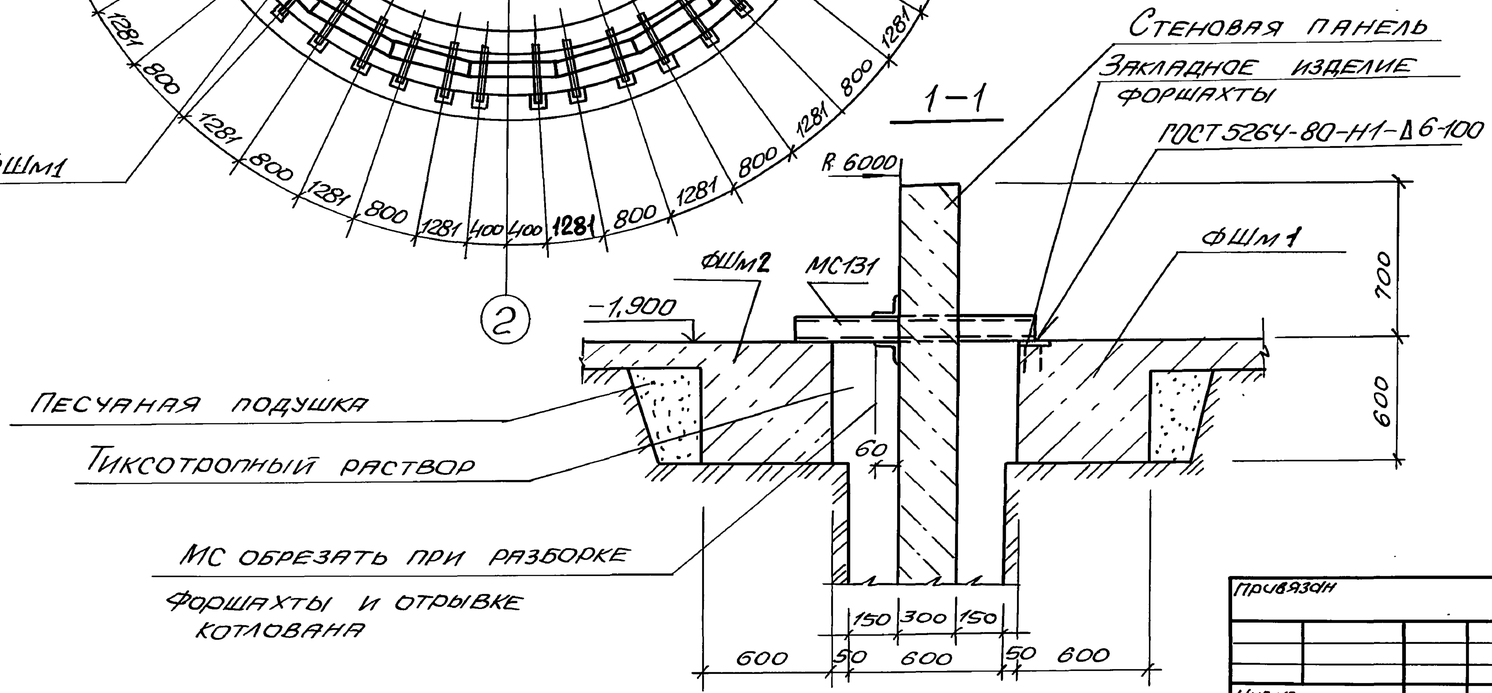

Привязан	Нач.отд.	Шейко		ТП902-1-178.91-КЖ2
	Н.контр.	Сокольская		
	Гл.спец.	Власенко		Канализационная насосная станция производительностью 600-2000 м3/ч, H=30-55м с решетками-дробилками
	Рук.гр.	Тахтамышева		Стадия: Р; Лист: 23; Листов:
Инв.№	Инж.	Третьякова		Схема расположения форшахт ФШм1, ФШм2
				ГОССТРОЙ СССР СВКП ХАРЬКОВСКИЙ ВОДОКАНАЛПРОЕКТ

25025-01 26 Копир. Майстренко Формат А2

Согласовано
Гл.спец.ТО Лучковский
Взам.инв.№
Подпись и дата
Инв.№подл.

Альбом 5

Схема армирования форшахт ФШм1, ФШм2

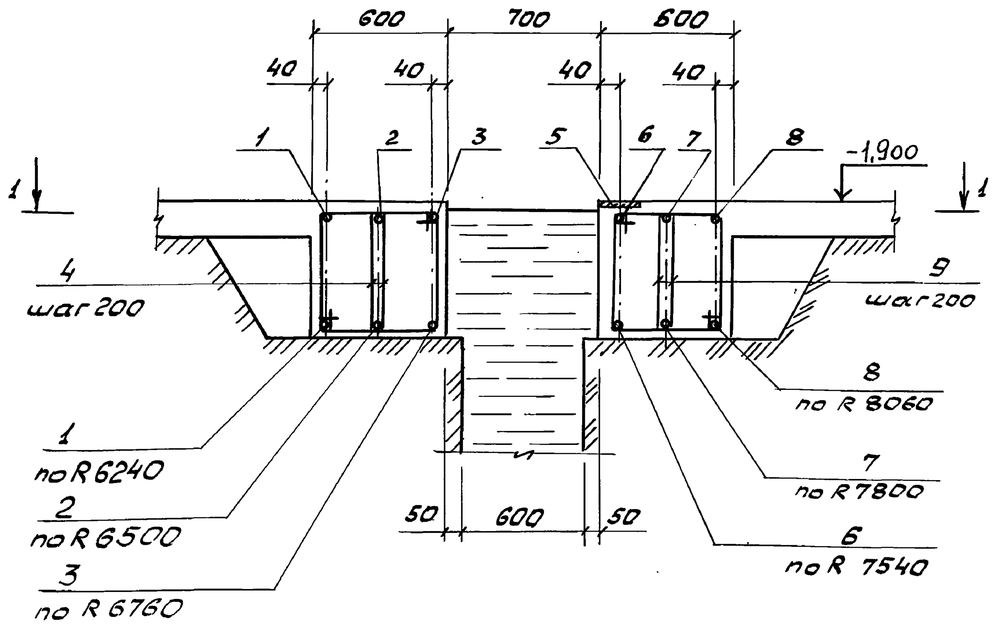

1-1

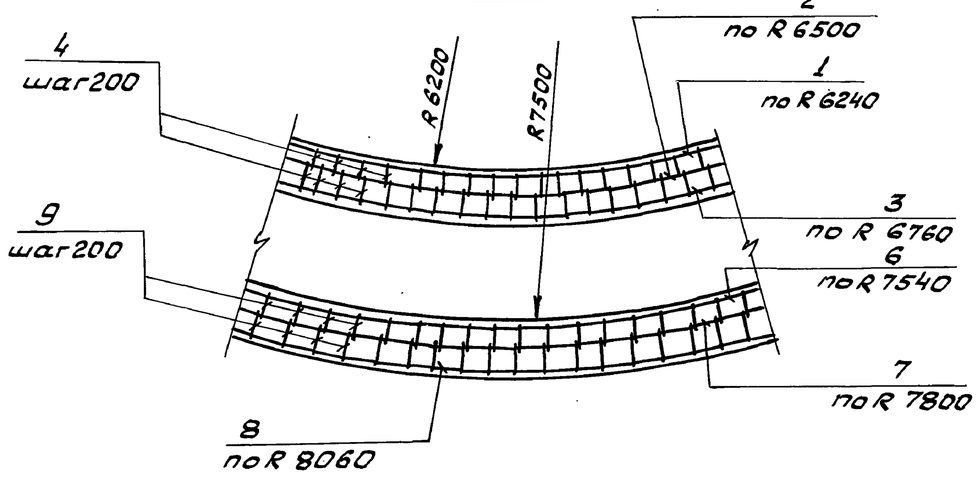

Деталь стыка арматуры

поз. 1-3; 6-8

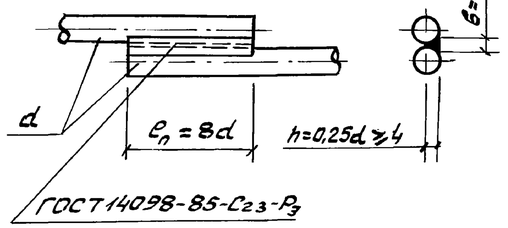

Ведомость деталей

Поз.	Эскиз	
1	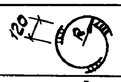	R6240
2	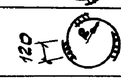	R6500
3		R6760
4	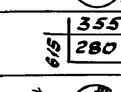	
6		R7540
7	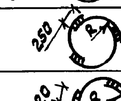	R7800
8	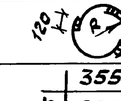	R8060
9	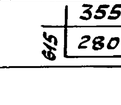	

Спецификация форшахт ФШм1, ФШм2

Форм.	Зоне	Поз.	Обозначение	Наименование	Кол.	Примечание
				ФШм1		
				Детали		
Б4		1*		ф14А-III ГОСТ5781-82, ℓ=39550	2	47,9кг
Б4		2*		ф12А-I ГОСТ5781-82, ℓ=41180	2	36,6кг
Б4		3*		ф14А-III ГОСТ5781-82, ℓ=42875	2	51,9кг
Б4		4*		ф6А-I ГОСТ5781-82, ℓ=1790	408	0,4кг
				Материалы		
				Бетон класса В15, W4, F100	14,7	м³
				ФШм2		
				Сварочные единицы		
Б4		5	1.400-15, Вып.1	Изделие закладное МН 108-6	44	
				Детали		
Б4		6*		ф25А-III ГОСТ5781-82, ℓ=48100	2	185,2кг
Б4		7*		ℓ=49735	2	191,5кг
Б4		8*		ф12А-I ГОСТ5781-82, ℓ=50980	2	45,3кг
Б4		9*		ф8А-I ГОСТ5781-82, ℓ=1790	490	0,7кг
				Материалы		
				Бетон класса В15, W4, F100	17,6	м³

* Поз. 1…4, 6…9 – см. Ведомость деталей

1. Защитный слой бетона для рабочей арматуры принят 30мм.

Ведомость расхода стали на элемент, кг

Марка элемента	Изделия арматурные								Всего	Изделия закладные						Всего	Общий расход
	Арматура класса									Арматура класса			Прокат марки				
	А-I					А-III				А-III			Ст3кп3-1; Ст3пс5-1				
	ГОСТ 5781-82									ГОСТ 5781-82			ГОСТ 103-76				
	ф6	ф8	ф12		Итого	ф14	ф25	Итого		ф12		Итого	-50х10	-100х8	Итого		
ФШм1	163,2		73,2		236,4	199,6		199,6	436,0								436,0
ФШм2	343,0		90,6		433,6		753,4	753,4	1187,0	26,4		26,4	35,2	57,2	92,4	118,8	1305,8

d, мм	ℓп, мм	в, мм	h, мм
14	140	8	4,0
12	120	8	4,0
25	250	12,5	6,25

Согласовано: Гл.спец. ТО Лучковский

Инв.№ подл. | Подпись и дата | Взам. инв.№

ТП 902-1-178.91-КЖС2

					Стадия	Лист	Листов
Привязан		Нач.отд.	Шейко		Р	24	
		Н.контр.	Сокольская				
		Гл.спец.	Власенко				
		Рук. гр.	Таитамышева				
		Инж.	Третьякова				
Инв.№							

Канализационная насосная станция производительностью 600-2000 м³/ч, Н 30-55м с решетками-дробилками

Схема армирования форшахт ФШм1, ФШм2

Госстрой СССР Союзводоканалниипроект Харьковский Водоканалпроект

25025-01 27

Формат А2

Альбом 5

Схема расположения воротника ВРм1

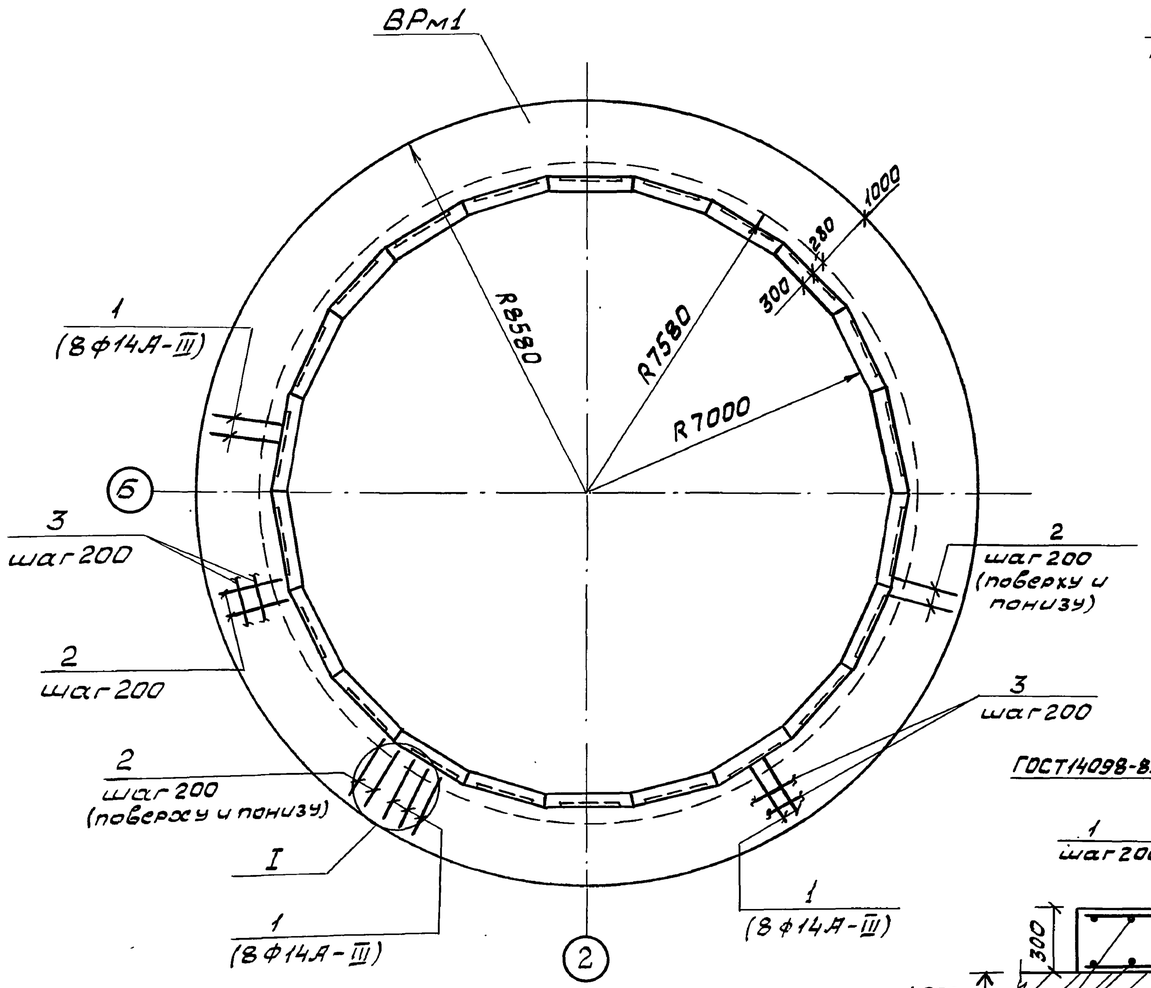

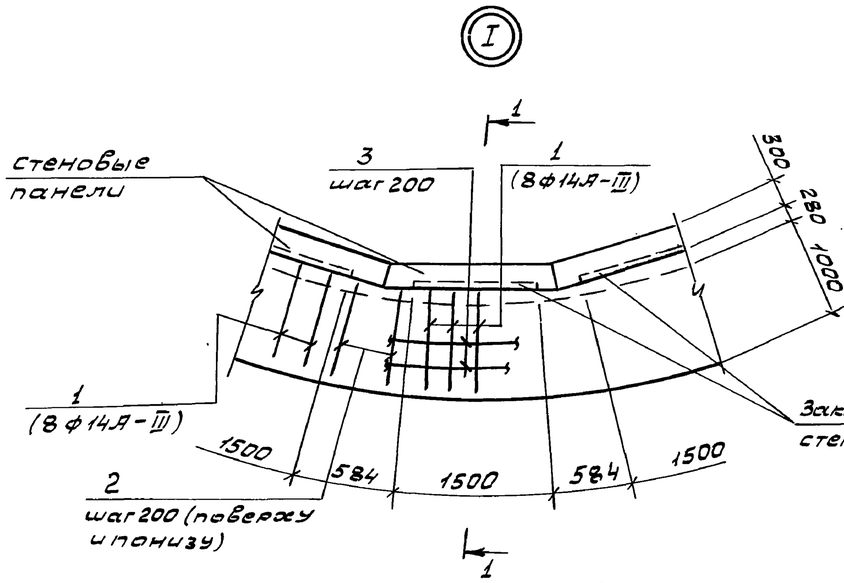

1-1

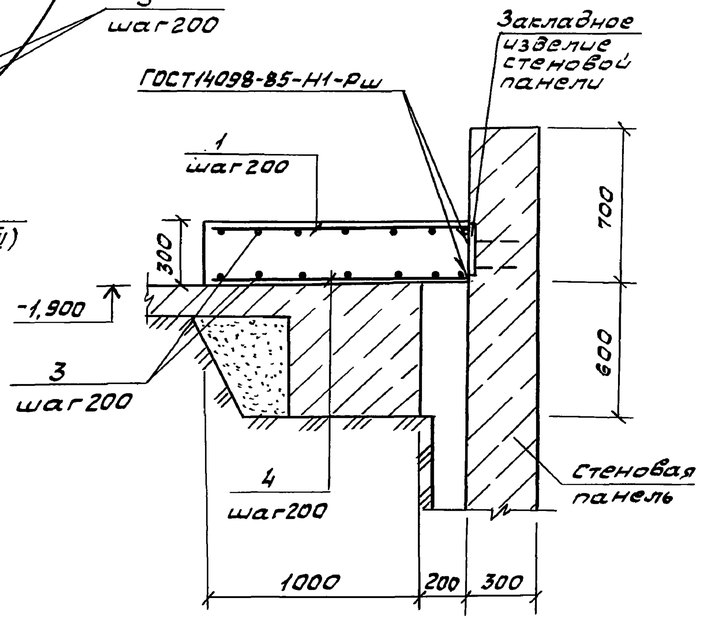

Ведомость деталей

Поз.	Эскиз
1	1185, 140
4	1185, 200

Спецификация ВРм1

Формат	Зона	Поз.	Обозначение	Наименование	Кол.	Примечание
				Детали		
Б4		1*		ф14А-III ГОСТ5781-82, ℓ=1325	176	1,53 кг
Б4		2		ф10А-III ГОСТ5781-82, ℓ=1185	176	0,73 кг
Б4		3		ф6А-I ГОСТ5781-82, м	322	0,222 кг
Б4		4*		ф10А-III ГОСТ5781-82, ℓ=1325	176	0,86 кг
				Материалы		
				Бетон класса В15, W4, F100	15,2	м³

* Поз. 1, 4 - см. ведомость деталей

1. Поз. 1 расположена в пределах закладного изделия стеновой панели

Ведомость расхода стали на элемент, кг

Марка элемента	Изделия арматурные								Всего	Общий расход
	Арматура класса									
	А-I			А-III						
	ГОСТ 5781-82									
	ф6		Итого	ф10	ф14			Итого		
Пм1	71,5		71,5	279,9	269,3			549,2	620,7	620,7

Инв. № подл. | Подпись и дата | Взам. инв. №

Согласовано: Гл. спец. ТО Лучковский

Привязан

Инв. №

Нач. отд.	Шейко		
Н. контр.	Сокольская		
Гл. спец.	Власенко		
Рук. гр.	Тахтамышева		
Инж.	Третьякова		

ТП 902-1-178.91-КЖ2

Канализационная насосная станция производительностью 600-2000 м³/ч Н30-55 м с решетками-дробилками

Стадия	Лист	Листов
Р	25	

Схема расположения воротника ВРм1

Госстрой СССР Союзводоканалмонтажпроект Харьковский Водоканалпроект

25025-01 28

Формат А2

Альбом 5

Ведомость рабочих чертежей основного комплекта марки КМ2

Лист	Наименование	Примечание
1	Общие данные (начало)	
2	Общие данные (продолжение)	
3	Общие данные (окончание)	
4	Схема расположения металлических площадок на отм. -7,200; -6,500 (начало)	
5	Схема расположения металлических площадок на отм. -7,200 и -6,500 (продолжение)	
6	Схема расположения металлических площадок на отм. -7,200 и -6,500 (продолжение)	
7	Схема расположения металлических площадок на отм. -7,200 и -6,500 (продолжение)	
8	Схема расположения металлических площадок на отм. -7,200 и -6,500 (продолжение)	
9	Схема расположения металлических площадок на отм. -7,200 и -6,500 (окончание)	
10	Схема расположения металлических лестниц и площадок на отм. -3,000; -4,200; -6,000 (начало)	
11	Схема расположения металлических лестниц и площадок на отм. -3,000; -4,200; -6,000 (продолжение)	
12	Схема расположения металлических лестниц и площадок на отм. -3,000; -4,200; -6,000 (продолжение)	
13	Схема расположения металлических лестниц и площадок на отм. -3,000; -4,200; -6,000 (продолжение)	
14	Схема расположения металлических лестниц и площадок на отм. -3,000; -4,200; -6,000 (окончание)	
15	Схема расположения съемной площадки П1	
16	Схема расположения металлических щитов	

Ведомость ссылочных и прилагаемых документов

Обозначение	Наименование	Примечание
	Ссылочные документы	
1.450.3-6, вып. 1	Лестницы, площадки, стремянки и ограждения стальные производственных зданий промышленных предприятий	

Техническая спецификация металла (начало)

Вид профиля и ГОСТ, ТУ	Марка металла и ГОСТ	Обозначение и размер профиля, мм	№ п.п.	Код: Марки металла	Код: Вида профиля	Код: Размера профиля	Количество, шт.	Длина, мм	Масса металла по элементам конструкции, т: Лестницы, стремянки	Площадки	Ограждения	Опоры под трубу	Общая масса, т	Площадь поверхности, м²	Масса потребности в металле по кварталам, т: I	II	III	IV	Заполняется ВЦ
				Код элементов конструкций: 526242	526243	526244	526395												
1	2	3	4	5	6	7	8	9	10	11	12	13	14	15	16	17	18	19	20	21	22	23	24
Двутавр ГОСТ 26020-83	С255 ГОСТ 27772-88	Двутавр 20К1 ГОСТ 26020-83 / С255 ГОСТ 27772-88	1	14460	2457	24579						0,32					0,32	12,2					
	Итого		2									0,32					0,32						
Всего профиля			3									0,32					0,32						

Типовой проект разработан в соответствии с действующими нормами и правилами.

Главный инженер проекта /Лялюк/

1. Разработку чертежей металлоконструкций производить согласно СНиП II-23-81 „Стальные конструкции. Нормы проектирования.
2. Соединения стальных элементов предусматривается ручной электродуговой сваркой.
3. Все сварные швы выполняются электродами типа Э42 и Э42А по ГОСТ 9467-75.
4. Все металлоконструкции окрасить эмалью ПФ-115 ГОСТ 6465-76 в 2 слоя по одному слою грунтовки ГФ-021 ГОСТ 25129-82 по предварительно очищенной от ржавчины поверхности.

Привязан

Инв. №

ТП 902-1-178.91-КМ2

Нач. отд.	Шейко	
Н. контр.	Сакильская	
Гл. спец.	Власенко	
Рук. гр.	Тахтамышева	
Инж.	Третьякова	

Канализационная насосная станция производительностью 600-2000 м³/ч, Н30-55 м с решетками-дробилками

Стадия: Р; Лист: 1; Листов: 16

Общие данные (начало)

Госстрой СССР Союзводоканалниипроект Харьковский Водоканалпроект

Согласовано: Гл. спец. ТО Лучковский; Инв. № подл. | Подпись и дата | Взам. инв. №

25025-01 29

Формат А2

Альбом 5

Техническая спецификация металла (продолжение)

Вид профиля и ГОСТ, ТУ	Марка металла и ГОСТ	Обозначение и размер профиля, мм	№ п.п.	Код: Марки металла	Код: Вида профиля	Код: Размера профиля	Количество, шт.	Длина, мм	Масса металла по элементам конструкций, т: Лестницы, стремянки	Площадки	Ограждения	Опоры под трубы					Общая масса, т	Площадь поверхности, м²	Масса потребности в металле по кварталам, т: I	II	III	IV	Заполняется ВЦ
									Код элементов конструкций: 526242	526243	526244	526395											
1	2	3	4	5	6	7	8	9	10	11	12	13	14	15	16	17	18	19	20	21	22	23	24
Швеллер ГОСТ 8240-89	С255 ГОСТ 27772-88	Швеллер 16 ГОСТ 8240-89 / С255 ГОСТ 27772-88	4	14460	2640	26483				1,47							1,47	59,5					
	С235 ГОСТ 27772-88	Швеллер 14 ГОСТ 8240-89 / С235 ГОСТ 27772-88	5	11240	2640	26466				0,02							0,02	0,8					
		Швеллер 12 ГОСТ 8240-89 / С235 ГОСТ 27772-88	6	11240	2640	26452				0,05							0,05	2,2					
		Швеллер 10 ГОСТ 8240-89 / С235 ГОСТ 27772-88	7	11240	2640	26449				0,04							0,04	1,8					
	Итого		8							1,58							1,58						
Всего профиля			9							1,58							1,58						
Сталь прокатная угловая равнополочная ГОСТ 8509-86	С255 ГОСТ 27772-88	Уголок 125×125×9 ГОСТ 8509-86 / С255 ГОСТ 27772-88	10	14460	21209					0,02							0,02	0,6					
		Уголок 100×100×10 ГОСТ 8509-86 / С255 ГОСТ 27772-88	11	14460	21209					0,39							0,39	10,5					
		Уголок 100×100×8 ГОСТ 8509-86 / С255 ГОСТ 27772-88	12	14460	21209					0,07		0,02					0,09	3,0					
	С255 ГОСТ 27772-88	Уголок 80×80×6 ГОСТ 8509-86 / С255 ГОСТ 27772-88	13	12300	21209					0,01							0,01	0,4					
	С235 ГОСТ 27772-88	Уголок 75×75×6 ГОСТ 8509-86 / С235 ГОСТ 27772-88	14	11240	21209					0,36							0,36	0,2					
		Уголок 63×63×5 ГОСТ 8509-86 / С235 ГОСТ 27772-88	15	11240	21209					0,08							0,08	4,2					
		Уголок 50×50×5 ГОСТ 8509-86 / С235 ГОСТ 27772-88	16	11240	21209					0,25							0,25	13,0					
	Итого		17							1,18		0,02					1,20						
Всего профиля			18							1,18		0,02					1,20						
Сталь прокатная угловая неравнополочная ГОСТ 8510-86	С245 ГОСТ 27772-88	Уголок 125×80×8 ГОСТ 8510-86 / С245 ГОСТ 27772-88	19	12300	22441					0,01							0,01	0,3					
	Итого		20							0,01							0,01						
Всего профиля			21							0,01							0,01						
Полоса стальная горячекатанная ГОСТ 103-76, 82-70	С255 ГОСТ 27772-88	Полоса 20×300 ГОСТ 82-70 / С255 ГОСТ 27772-88	22	14460	7110							0,06					0,06	0,8					

Согласовано: Гл. спец. ТО Мучковский

Инв. № подл. | Подпись и дата | Взам. инв. №

ТП 902-1-178.91-КМ2

Привязан	Нач. отд.	Шейко	
	Н. контр.	Сокольская	
	Гл. спец.	Власенко	
	Рук. гр.	Тахтамышева	
	Инж.	Третьякова	
Инв. №			

Канализационная насосная станция производительностью 600-2000 м³/ч Н30-55м с решетками-дробилками

Общие данные (продолжение)

Стадия	Лист	Листов
Р	2	

Госстрой СССР Союзводоканалниипроект Харьковский Водоканалпроект

Альбом 5

Техническая спецификация металла (окончание)

Вид профиля и ГОСТ, ТУ	Марка металла и ГОСТ	Обозначение и размер профиля, мм	№ п.п.	Код: Марки металла	Код: Вида профиля	Код: Размера профиля	Количество, шт.	Длина, мм	Масса металла по элементам конструкций, кг: Лестницы, стремянки	Площадки	Ограждения	Опоры под трубу					Общая масса, т	Площадь поверхности, м²	Масса потребности в металле по кварталам, т: I	II	III	IV	Заполняется ВЦ
									Код элементов конструкций: 526242	526243	526244	526395											
1	2	3	4	5	6	7	8	9	10	11	12	13	14	15	16	17	18	19	20	21	22	23	24
Полоса стальная горячекатанная ГОСТ 103-76, 82-70	С255 ГОСТ27772-88	Полоса 10×300 ГОСТ 82-70 С255 ГОСТ27772-88	23	14460	7110					0,04		0,03					0,07	1,8					
	С235 ГОСТ27772-88	Полоса 8×200 ГОСТ 82-70 С235 ГОСТ27772-88	24	11240	7110					0,11							0,11	3,5					
		Полоса 6×200 ГОСТ 82-70 С235 ГОСТ27772-88	25	11240	7110					0,06							0,06	2,6					
		Полоса 6×50 ГОСТ 103-76 С235 ГОСТ27772-88	26	11240	7110					0,05							0,05	2,1					
		Полоса 4×40 ГОСТ 103-76 С235 ГОСТ27772-88	27	11240	7110					0,10							0,10	6,4					
	Итого		28							0,36		0,09					0,45						
Всего профиля			29							0,36		0,09					0,45						
Сталь листовая рифленая ГОСТ 8568-77	С235 ГОСТ27772-88	Рулонная т.в.к. 4×1000 С235 ГОСТ27772-88	30	11240	7152					1,85							1,85	88,2					
	Итого		31							1,85							1,85						
Всего профиля			32							1,85							1,85						
Сталь арматурная круглая ГОСТ ГОСТ5781-82	С235 ГОСТ27772-88	ф10А-I ГОСТ 5781-82	33	11240						0,001							0,001						
	Итого		34							0,001							0,001						
Всего профиля			35							0,001							0,001						
Болты ГОСТ 7798-70	С235 ГОСТ27772-88	Болт М12	36	11240						0,007							0,007						
		Болт М16	37	11240						0,04							0,04						
	Итого		38							0,047							0,047						
Всего профиля			39							0,047							0,047						
Лестницы, площадки, стремянки, ограждения	С235		40						0,73	0,07	0,75						1,55						
Всего масса металла			41						0,73	5,418	0,75	0,11					7,008						
В том числе по маркам	С235								0,73	3,088	0,75						4,568						
	С245									0,02							0,02						
	С255									1,99		0,43					2,42						

Ведомость металлоконструкций по видам профилей

Наименование конструкций по номенклатуре прейскуранта N 01-09	Позиции по прейскуранту N 01-09	№ п.п.	Код конструкций	Масса конструкций, т: Вся сталь повышенной и высокой прочности	по видам профилей стали: Балки, швеллеры	Крупносортная сталь	Сварносортная сталь	Мелкосортная сталь	Толстолистовая сталь	Гнутые и гнутосварные	Трубы	Универсальная сталь	Тонколистовая сталь	Прочие	Всего	Количество, шт.	Серия типовых конструкций
1	2	3	4	5	6	7	8	9	10	11	12	13	14	15	16	17	18
Площадки	1		526243		1,58	1,19		0,001	1,787			0,47		0,07	5,098		
Лестницы, стремянки	2		526242											0,73	0,73		
Ограждения	3		526244											0,75	0,75		
Опоры под трубу	4				0,32	0,02			0,09						0,43		
Итого	5				1,9	1,21		0,001	1,877			0,47		1,55	7,008		

Согласовано: Гл. спец. ТО — Лучковский

Инв. № подл. | Подпись и дата | Взам. инв. №

					ТП 902-1-178.91-КМ2
Привязан		Нач. отд.	Шейко		Канализационная насосная станция производительностью 600-2000 м³/ч, Н30-55м с решетками-дробилками
		Н. контр.	Сокольская		Стадия: Р; Лист: 3; Листов:
		Гл. спец.	Власенко		Общие данные (окончание)
		Рук. гр.	Тахтамышев		Госстрой СССР Союзводоканалниипроект Харьковский Водоканалпроект
Инв. №		Инж.	Третьякова		

25025-01 31

Формат А2

Альбом 5

Схема расположения металлических площадок на отм. -7,200

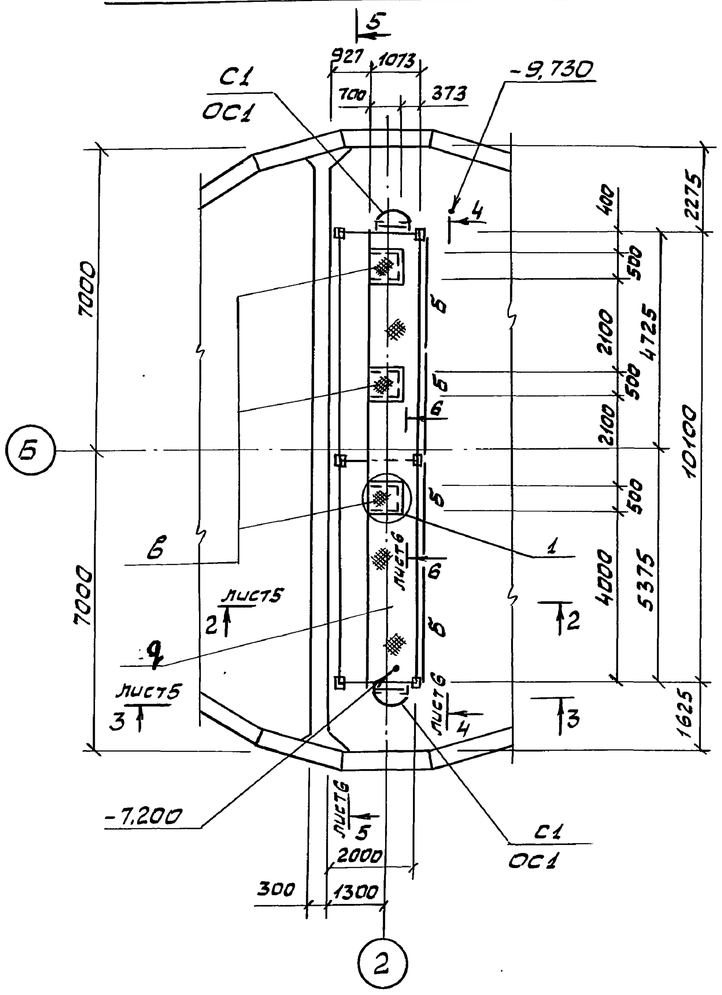

Схема расположения металлических площадок на отм. -6,500

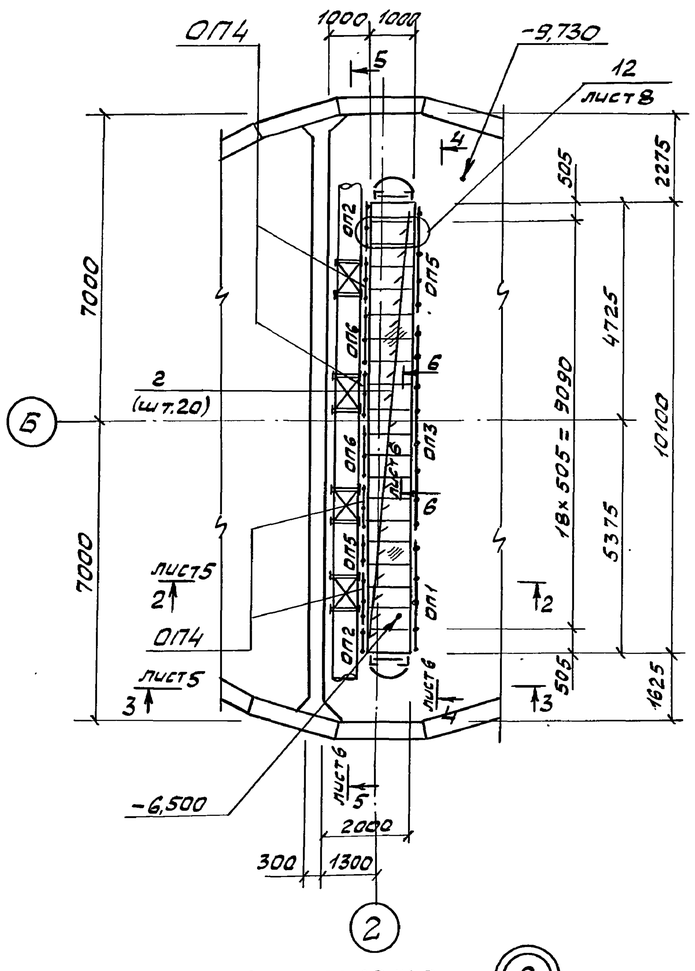

Ведомость элементов

Марка	Сечение: Эскиз	Поз.	Состав	Опорные усилия: M, тсм	N, тс	Q, тс	Группа констр.	Марка металла	Примечание
С1	СХ-46		1.450.3-6	Вып.1		шт.2	4	С235	75,0кг
ОС1	ОГС-24,4		1.450.3-6	Вып.1		шт.2			23,6кг
ОП1 (шт.1)	СПХ		1.450.3-6	Вып.1		шт.2			2,7кг
	ЭППХ-27		1.450.3-6	Вып.1		шт.1			4,9кг
	ЭСПХ-27		1.450.3-6	Вып.1		шт.1			4,2кг
	ЭБПХ-27		1.450.3-6	Вып.1		шт.1			7,6кг
ОП2 (шт.2)	СПХ		1.450.3-6	Вып.1		шт.2			2,7кг
	ЭППХ-9		1.450.3-6	Вып.1		шт.1			1,6кг
	ЭСПХ-9		1.450.3-6	Вып.1		шт.1			1,4кг
	ЭБПХ-9		1.450.3-6	Вып.1		шт.1			2,9кг
ОП3 (шт.1)	СПХ		1.450.3-6	Вып.1		шт.2			2,7кг
	ЭППХ-60		1.450.3-6	Вып.1		шт.1			10,9кг
	ЭСПХ-60		1.450.3-6	Вып.1		шт.1			9,3кг
	ЭБПХ-60		1.450.3-6	Вып.1		шт.1			16,9кг

Продолжение спецификации см. лист 5

1. Щиты „2" съемные.
2. Ограждение стремянки ОС1 укоротить на 310 мм.
3. Стремянку С1 укоротить на 370 мм.

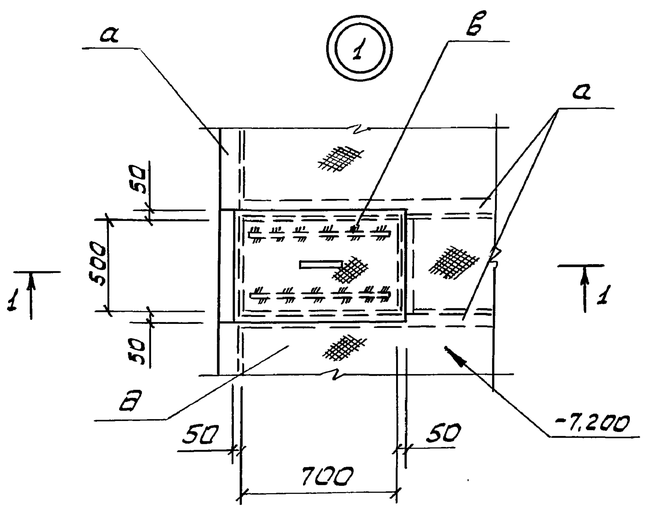

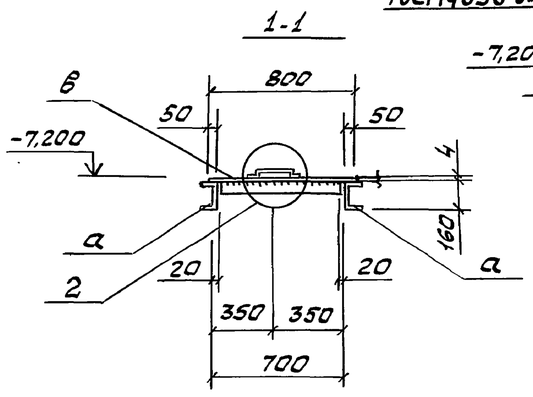

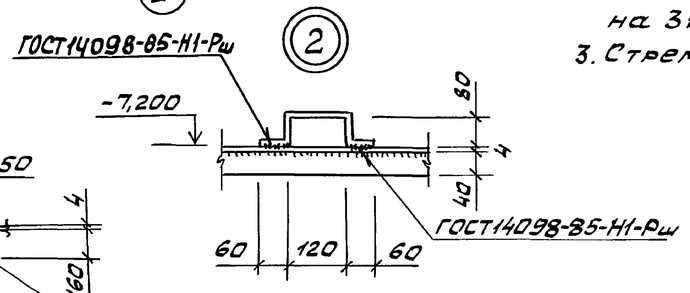

Согласовано	Гл.спец. ТО	Лучковский					
Взам.инв.№							
Подп.и дата							
Инв.№подл.							

				ТП 902-1-178.91-КМ2			
Привязан	Нач.отд.	Шейко		Канализационная насосная станция производительностью 600-2000м³/ч Н30-55м с решетками-дробилками	Стадия	Лист	Листов
	Н.контр.	Сокольская			Р	4	
	Гл.спец.	Власенко					
	Рук.гр.	Тахтамышева		Схема расположения металлических площадок на отм. -7,200 и -6,500 (Начало)	Госстрой СССР Союзводоканалниипроект Харьковский Водоканалпроект		
Инв.№	Инж.	Третьякова					

25D25-01 32

Формат А2

Альбом 5

Схема расположения металлических балок на отм. -7,200

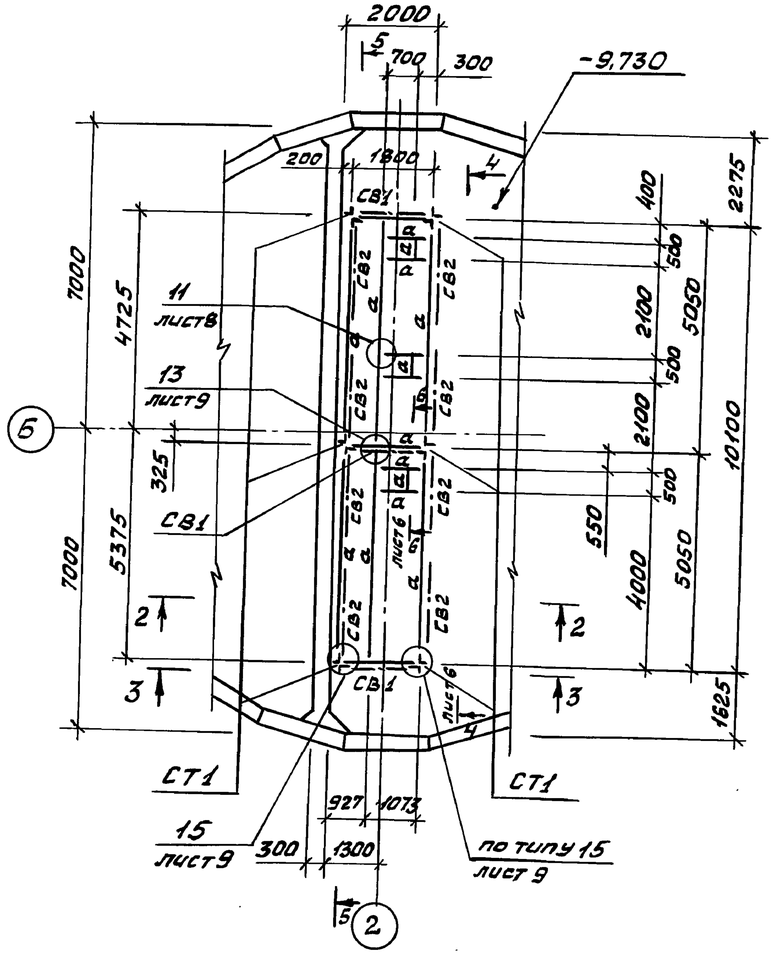

Схема расположения металлических балок на отм. -6,500

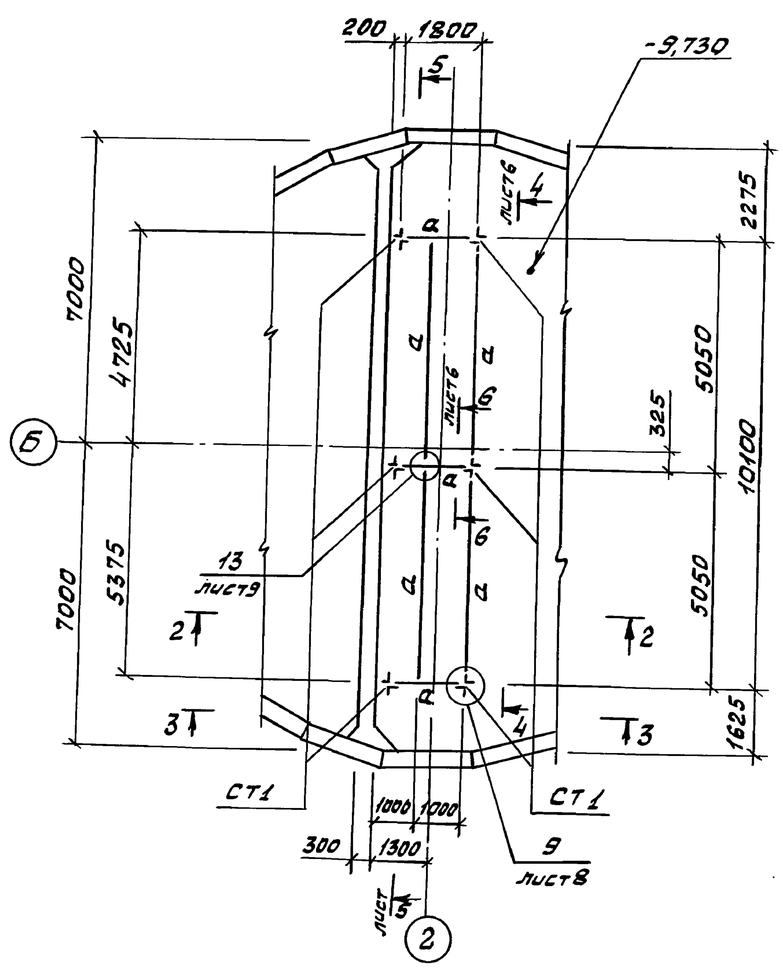

3-3

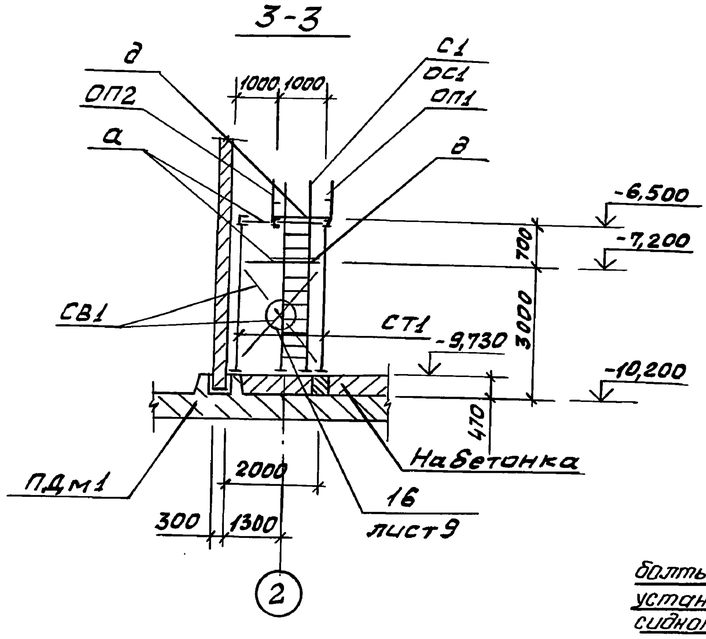

2-2

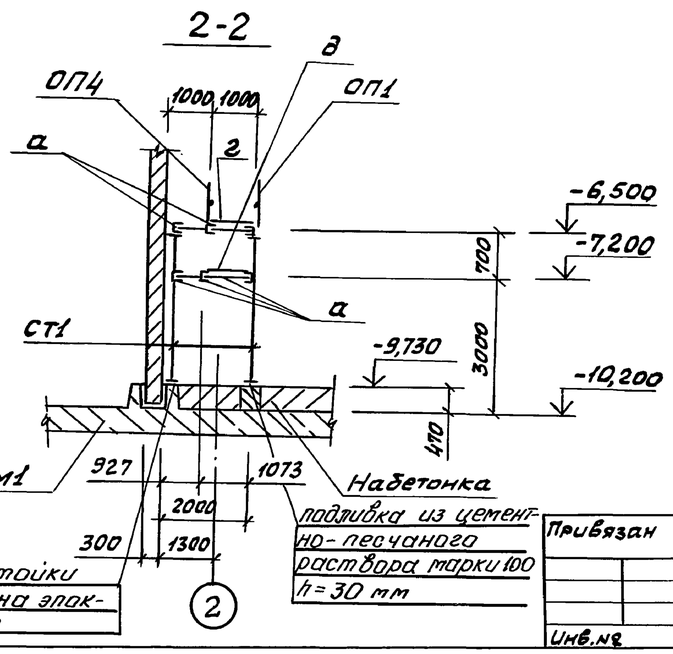

Ведомость элементов

Марка	Сечение: Эскиз	Поз.	Состав	Опорные усилия: M, тсм	N, тс	Q, тс	Группа констр.	Марка металла	Примечание
ОП5 (шт.2)	СПХ		1.450.3-6	Вып.1		шт.2	4	С235	2,7кг
	ЭППХ-12		1.450.3-6	Вып.1		шт.1			2,2кг
	ЭСПХ-12		1.450.3-6	Вып.1		шт.1			1,8кг
	ЭБПХ-12		1.450.3-6	Вып.1		шт.1			3,3кг
ОП6 (шт.2)	СПХ		1.450.3-6	Вып.1		шт.2			2,7кг
	ЭППХ-15		1.450.3-6	Вып.1		шт.1			2,7кг
	ЭСПХ-15		1.450.3-6	Вып.1		шт.1			2,3кг
	ЭБПХ-15		1.450.3-6	Вып.1		шт.1			4,2кг
ОП4 (шт.4)	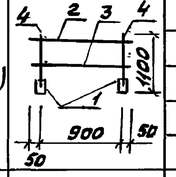	1	Тр Д 32		e=120	шт.2			1,3кг
		2	∠50х50х5			шт.1			3,77кг
		3	-4х40			шт.1			1,26кг
		4	ф20 А-I		e=1100	шт.2			2,7кг
СТ1 (шт.6)	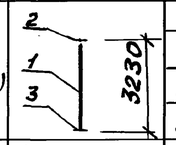	1	∠75х75х6	по гибкости					44,5кг
		2	δ8						2,5кг
		3	δ10					С255	3,1кг
СВ1 (шт.3)	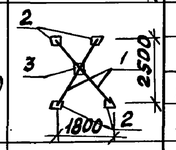	1	∠50х50х5	конструктивно					27,1кг
		2	δ8					С235	10,0кг
		3	δ6						4,1кг
СВ2 (шт.8)	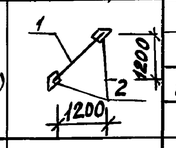	1	∠50х50х5	конструктивно					10,6кг
		2	δ8						5,0кг
а			С16	конструктивно				С255	994,0кг
б			∠50х50х5	конструктивно				С235	82,9кг

Окончание спецификации см. лист 6

1. Ограждение ОП4 - съемное.

Согласовано: Гл. спец. ТО Мучковский

Инв.№ подл. | Подпись и дата | Взам. инв.№

Привязан

Инв.№

Нач.отд.	Шейко	
Н.контр.	Сокольская	
Гл.спец.	Власенко	
Рук.гр.	Тактамышева	
Инж.	Третьякова	

ТП 902-1-178.91-КМ2

Канализационная насосная станция производительностью 800-2000 м³/ч Н30-55м с решетками-дробилками

Стадия	Лист	Листов
Р	5	

Госстрой СССР Союзводоканалниипроект Харьковский Водоканалпроект

Схема расположения металлических площадок на отм. -7,200 и -6,500 (продолжение)

25025-01 33

Формат А2

Альбом 5

4-4

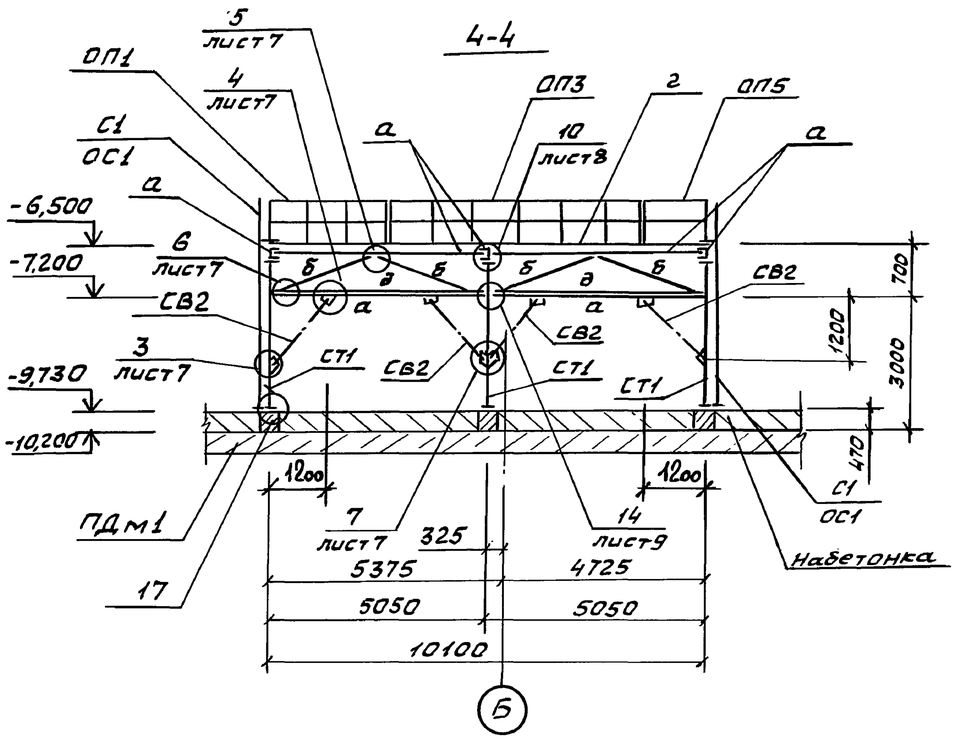

6-6

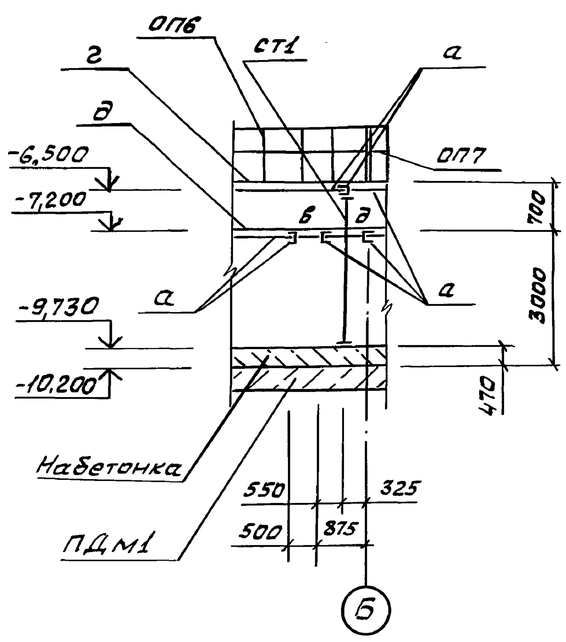

5-5

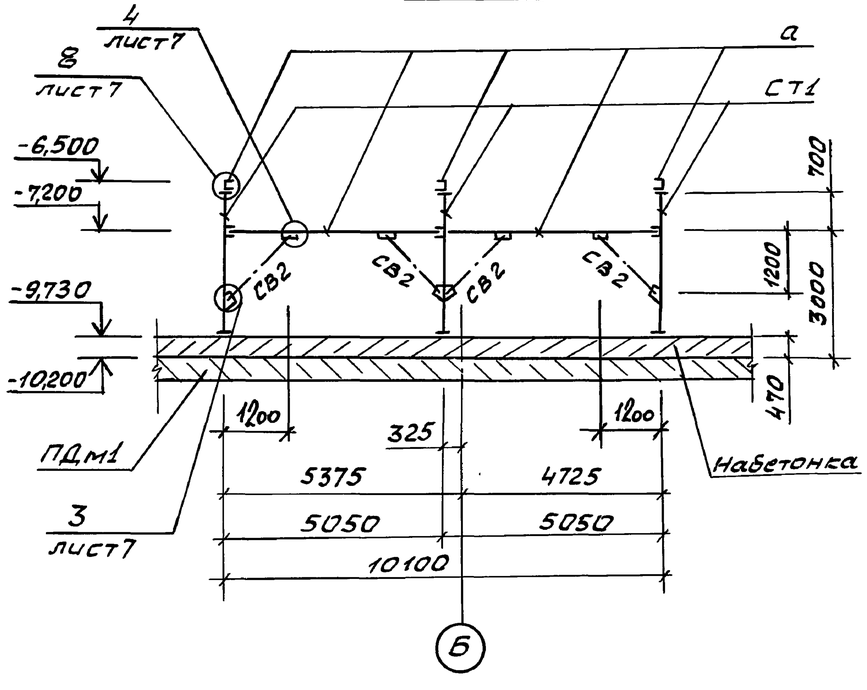

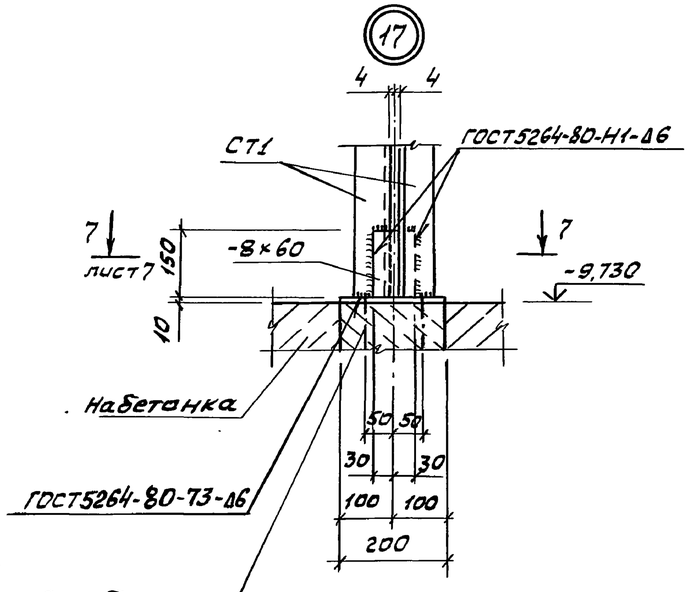

Ведомость элементов

Марка	Сечение: Эскиз	Поз.	Состав	Опорные усилия: M, тсм	N, тс	Q, тс	Группа конструкции	Марка металла	Примечание
в (шт.3)	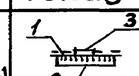	1	Ст.рифл.84	конструктивно			4	С235	160кг
		2	-4×40						1,8кг
		3	ф10А-I						0,1кг
г (шт.20)	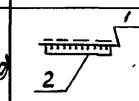	1	Ст.рифл.84	конструктивно					16,7кг
		2	-4×40						2,3кг
д	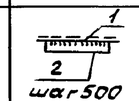	1	Ст.рифл.84	конструктивно					336,0кг
		2	84×40						18,5кг
			68						7,8кг
			∠125×80×8					С245	12,6кг
			∠80×80×6					С255	1,7кг
			Болт М12					С235	7,0кг
			Болт М16						16,8кг

ТП 902-1-178.91-КМ2

Привязан	Нач.отд.	Шейко		Канализационная насосная станция производительностью 600-2000 м3/ч Н30-55м с решетками-дробилками	Стадия	Лист	Листов
	Н.контр.	Сокольская			Р	6	
	Гл.спец.	Власенко					
	Рук.гр.	Тахтамышева		Схема расположения металлических площадок на отм. -7,200 и -6,500 (продолжение)	Госстрой СССР СВКГ Харьковский Водоканалпроект		
Инв.№	Инженер	Третьякова					

Согласовано: Гл.спец.ТО Мучковкина

Инв.№ подл. | Подпись и дата | Взам.инв.№

25025-01 34

Формат А2

Альбом 5

7-7

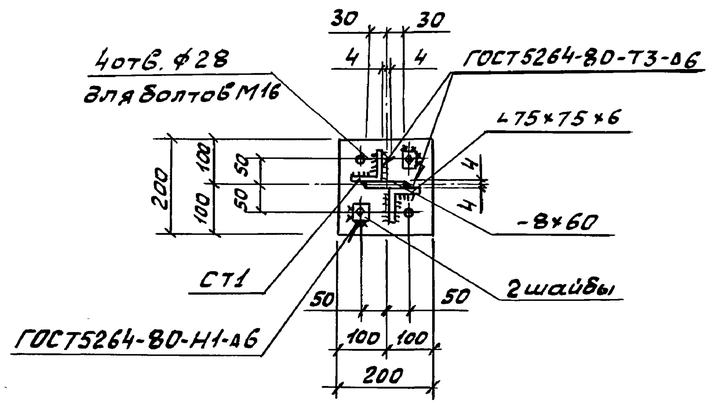

5

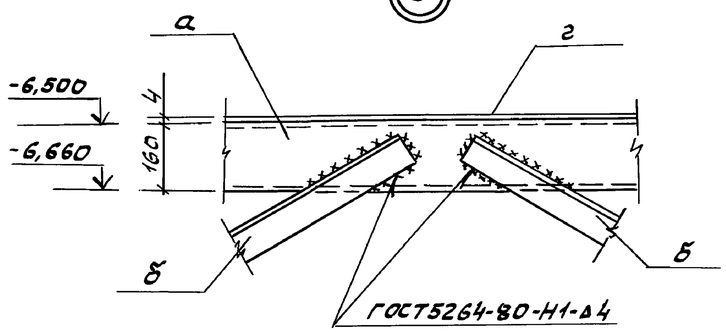

7

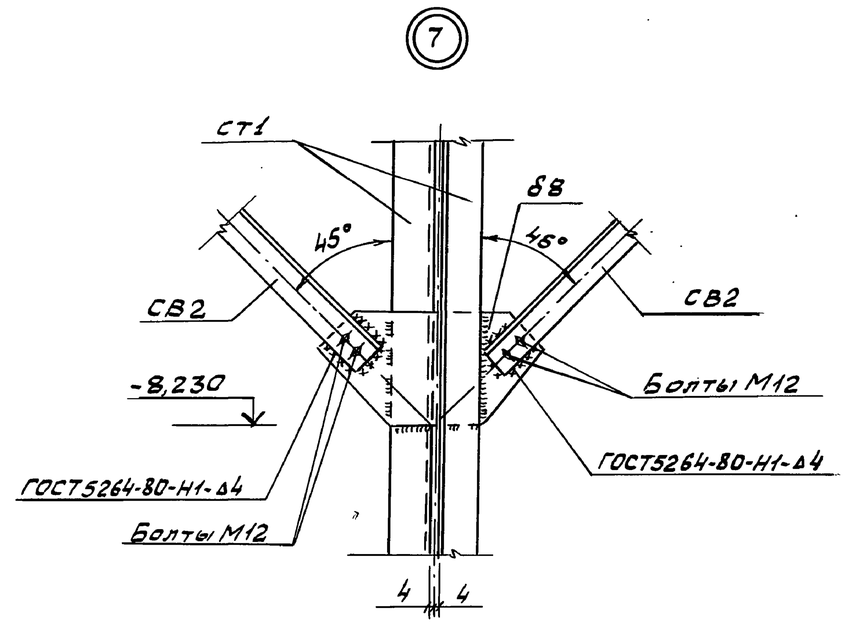

3

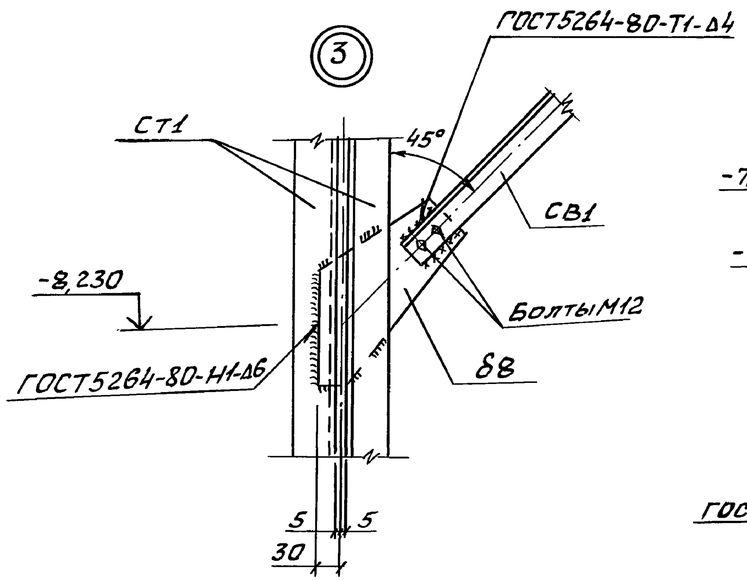

6

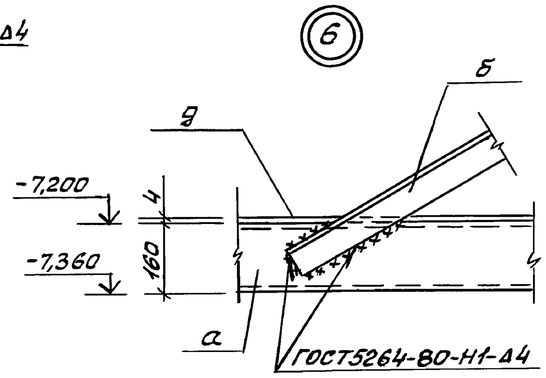

8-8

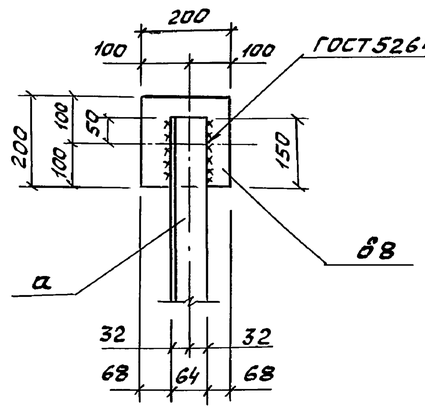

4

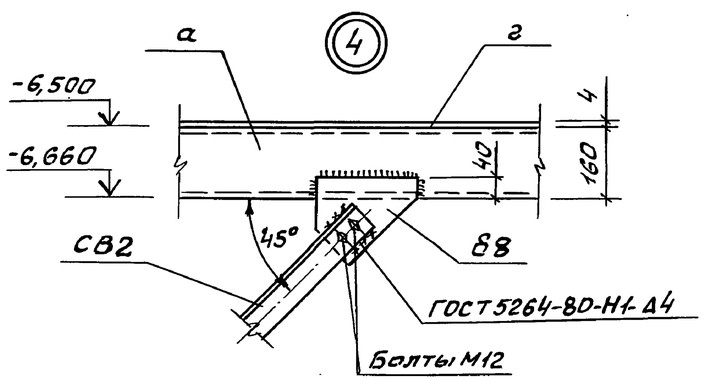

8

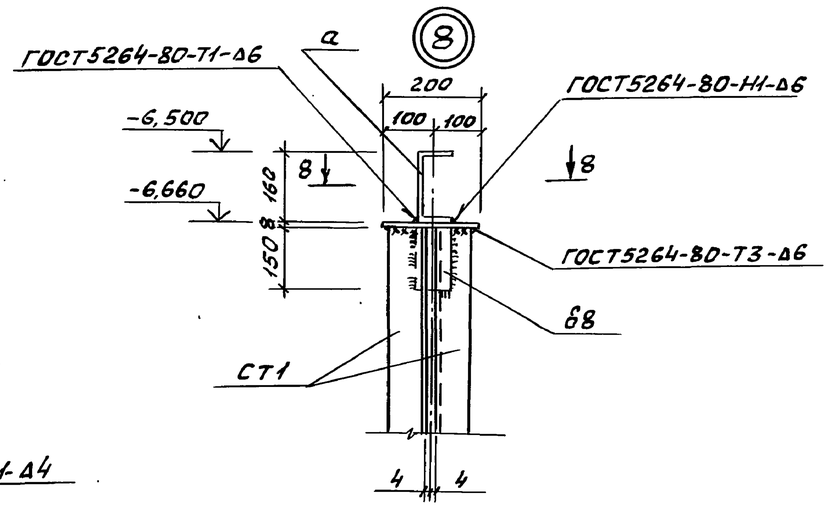

Согласовано
Гл. спец. ТО Янчковский
Инв. № подл. | Подпись и дата | Взам. инв. №

Привязан			Нач. отд.	Шейко		ТП 902-1-178.91-КМ2	
			Н. контр.	Сокольская			
			Гл. спец.	Власенко			
			Рук. гр.	Тактамышева		Канализационная насосная станция производительностью 600-2000 м³/ч Н30-55 м с решетками-дробилками	Стадия: Р; Лист: 7; Листов:
			Инженер	Третьякова		Схема расположения металлических площадок на отм. -7,200 и -6,500 (продолжение)	Госстрой СССР СВКП Харьковский Водоканалпроект
Инв. №							

25025-01 35

Формат А2

Альбом 15

⑨ Зеркальное отражение

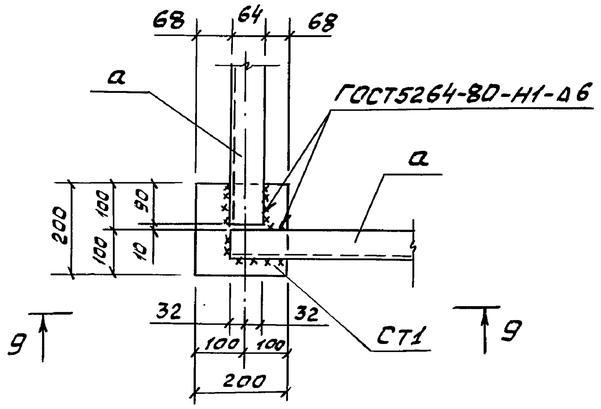

9-9

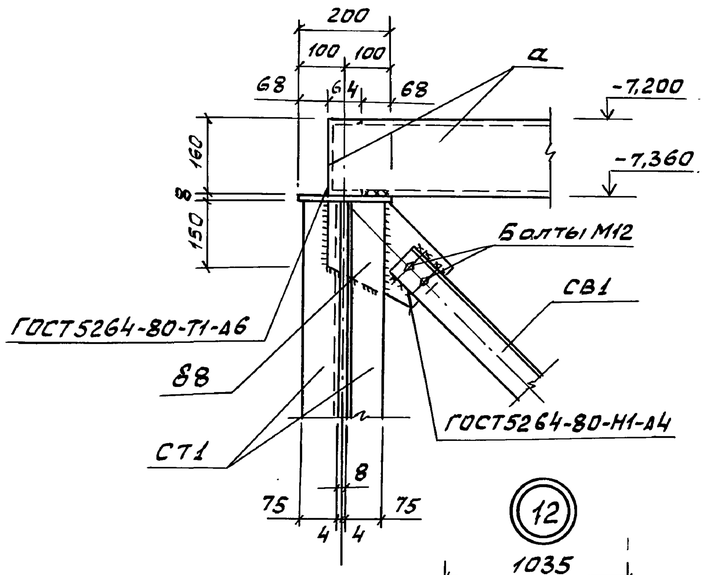

⑩

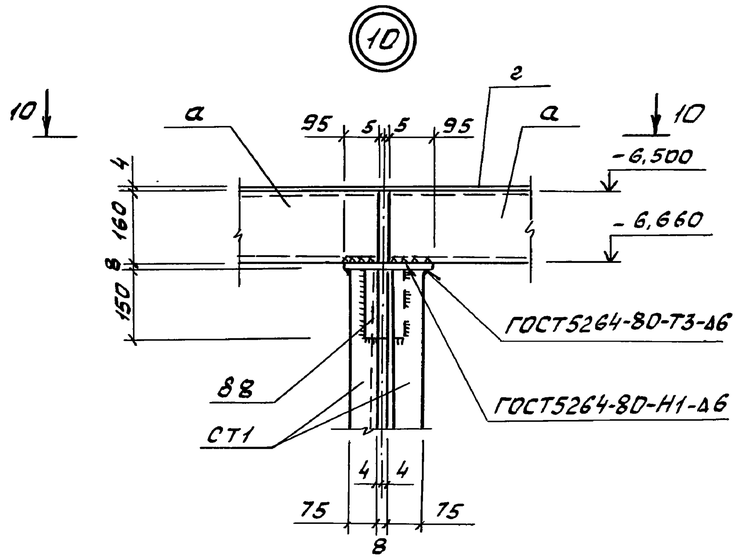

10-10

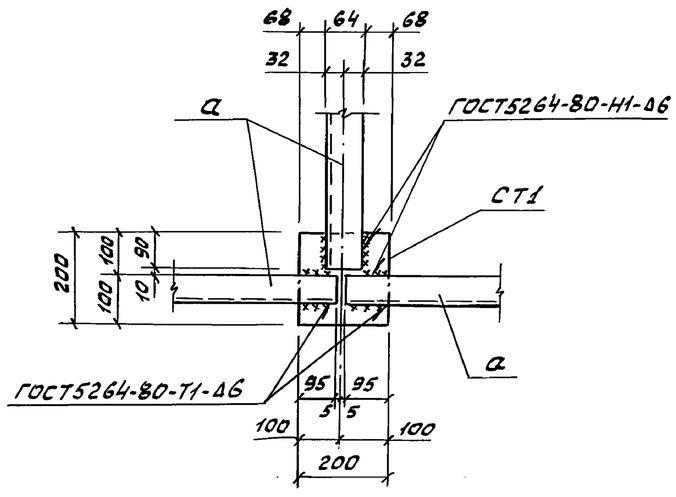

⑪

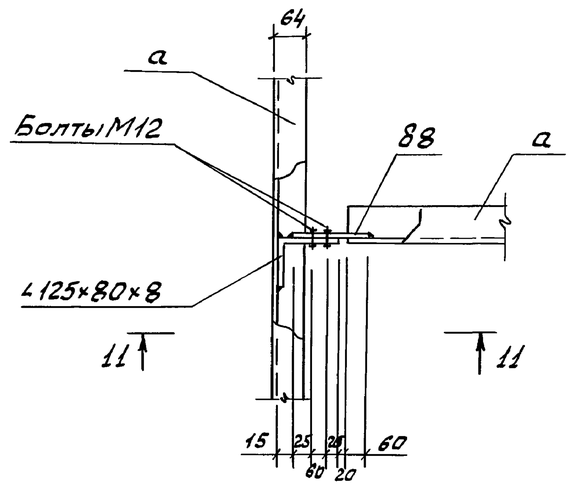

11-11

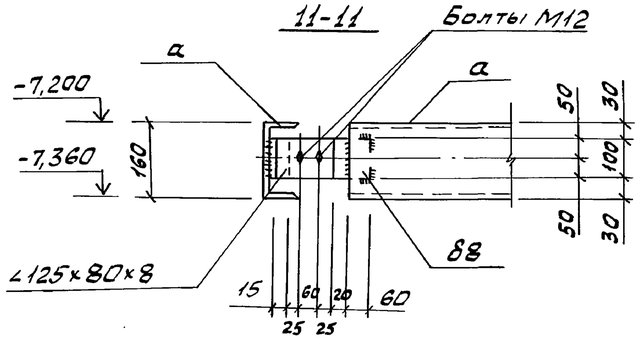

⑫

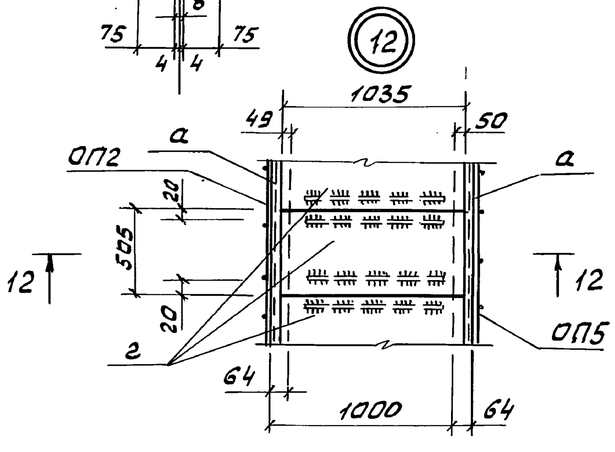

12-12

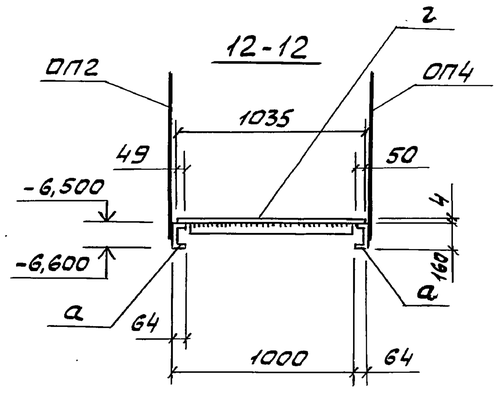

Согласовано
Гл. спец. ТО Мучковский
Инв. № подл. | Подпись и дата | Взам. инв. №

						ТП 902-1-178.91-КМ2	
Привязан			Нач. отд.	Швйко		Канализационная насосная станция производительностью 600-2000 м³/ч Н30-55м с решетками-дробилками	Стадия: Р; Лист: 8; Листов:
			Н. контр.	Сокольская			
			Гл. спец.	Власенко			
			Рук. гр.	Тахтамышева		Схема расположения металлических площадок на отм. -7,200 и -6,500 (продолжение)	Госстрой СССР ГПИ Сантехпроект Харьковский Водоканалпроект
Инв. №			Инж.	Третьякова			

25025-01 36

Формат А2

Альбом 5

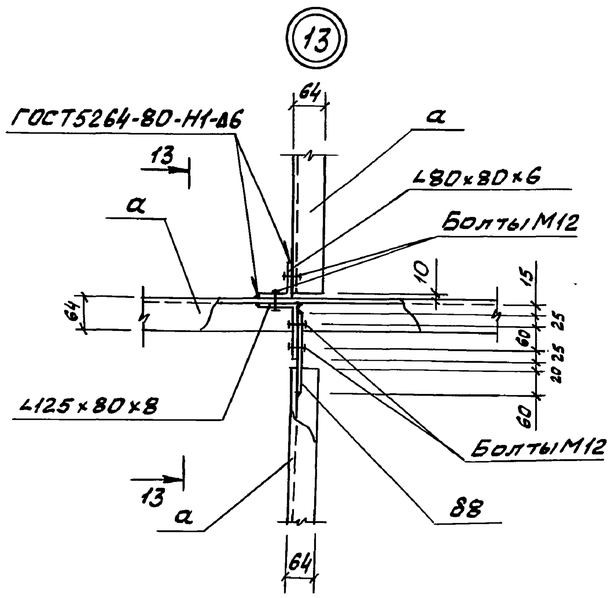

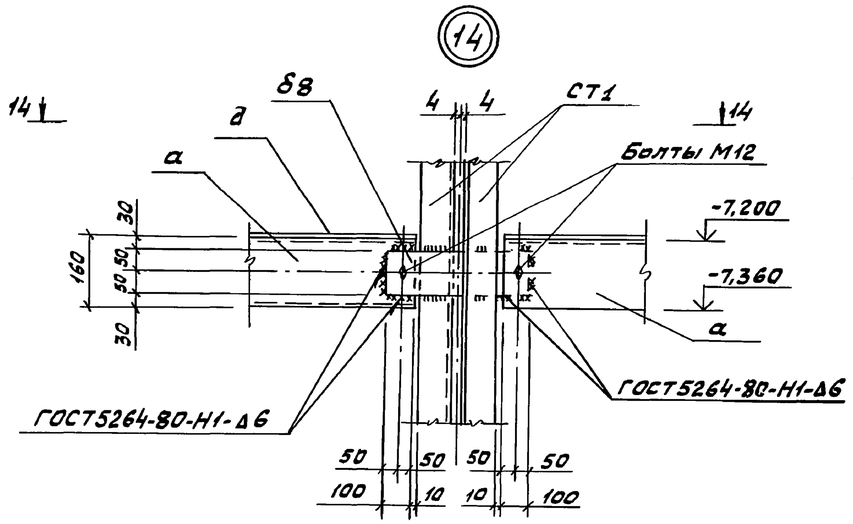

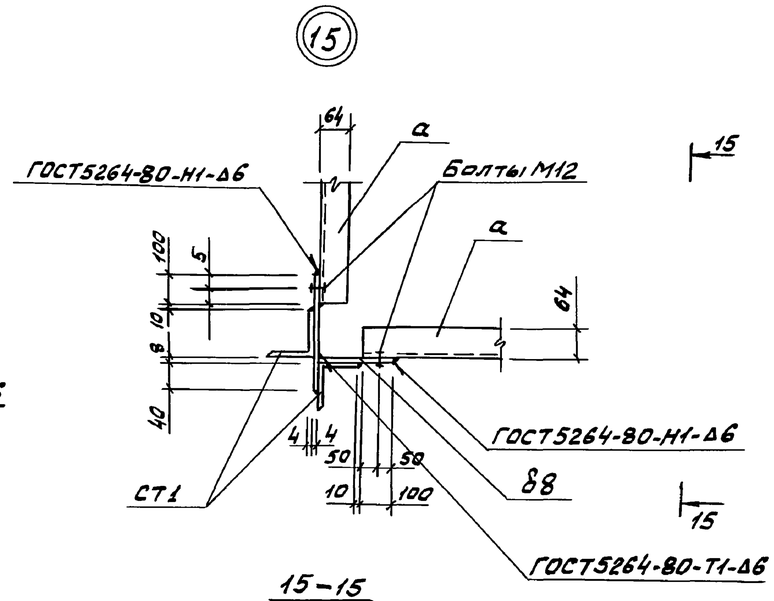

13-13

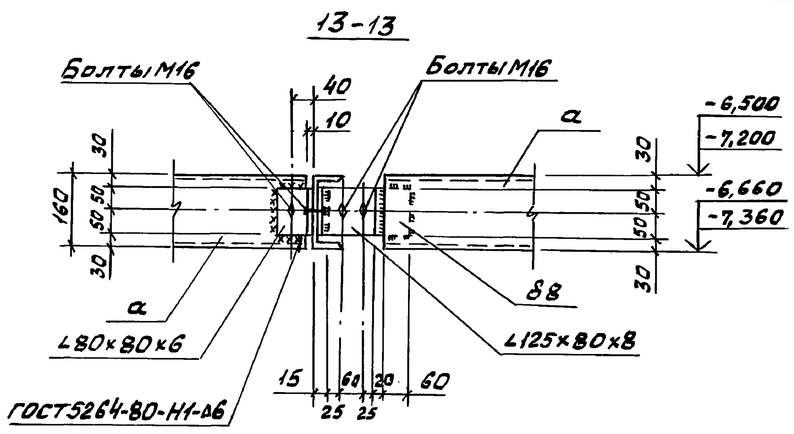

14-14

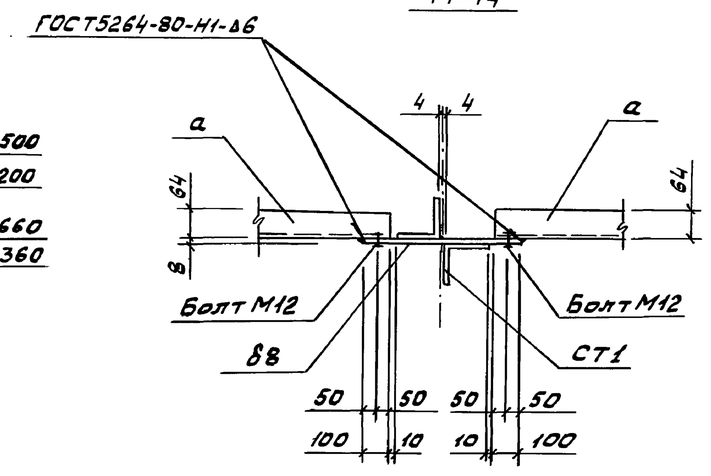

15-15

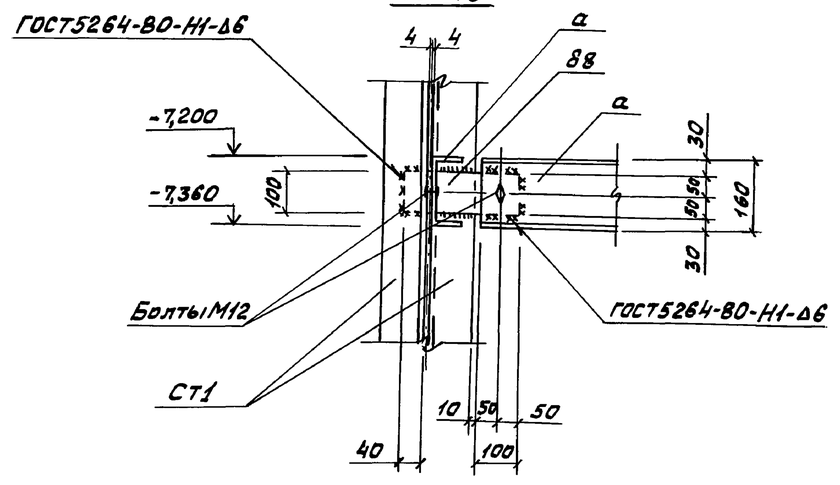

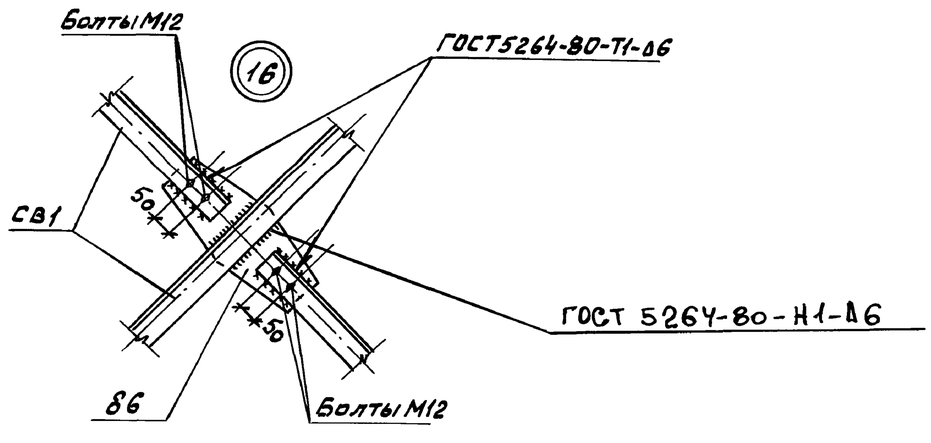

Согласовано
Гл.спец. ТО Мучковский
Взам. инв.№
Подп. и дата
Инв.№ подл.

						ТП 902-1-178.91-КМ2	
Привязан			Нач.отд.	Шейко		Канализационная насосная станция производительностью 600-2000 м³/ч Н30-55м с решетками-дробилками	Стадия: Р; Лист: 9; Листов:
			Н.контр.	Сокольская			
			Гл.спец.	Власенко			
			Рук.гр.	Тахтамышева		Схема расположения металлических площадок на отм. -7,200 и -6,500 (окончание)	Госстрой СССР Союзводоканалпроект Харьковский Водоканалпроект
Инв.№			Инж.	Третьякова			

25025-01 37

Формат А2

Альбом 5

Схема расположения металлических лестниц и площадок на отм. -3,000; -4,200; -6,000

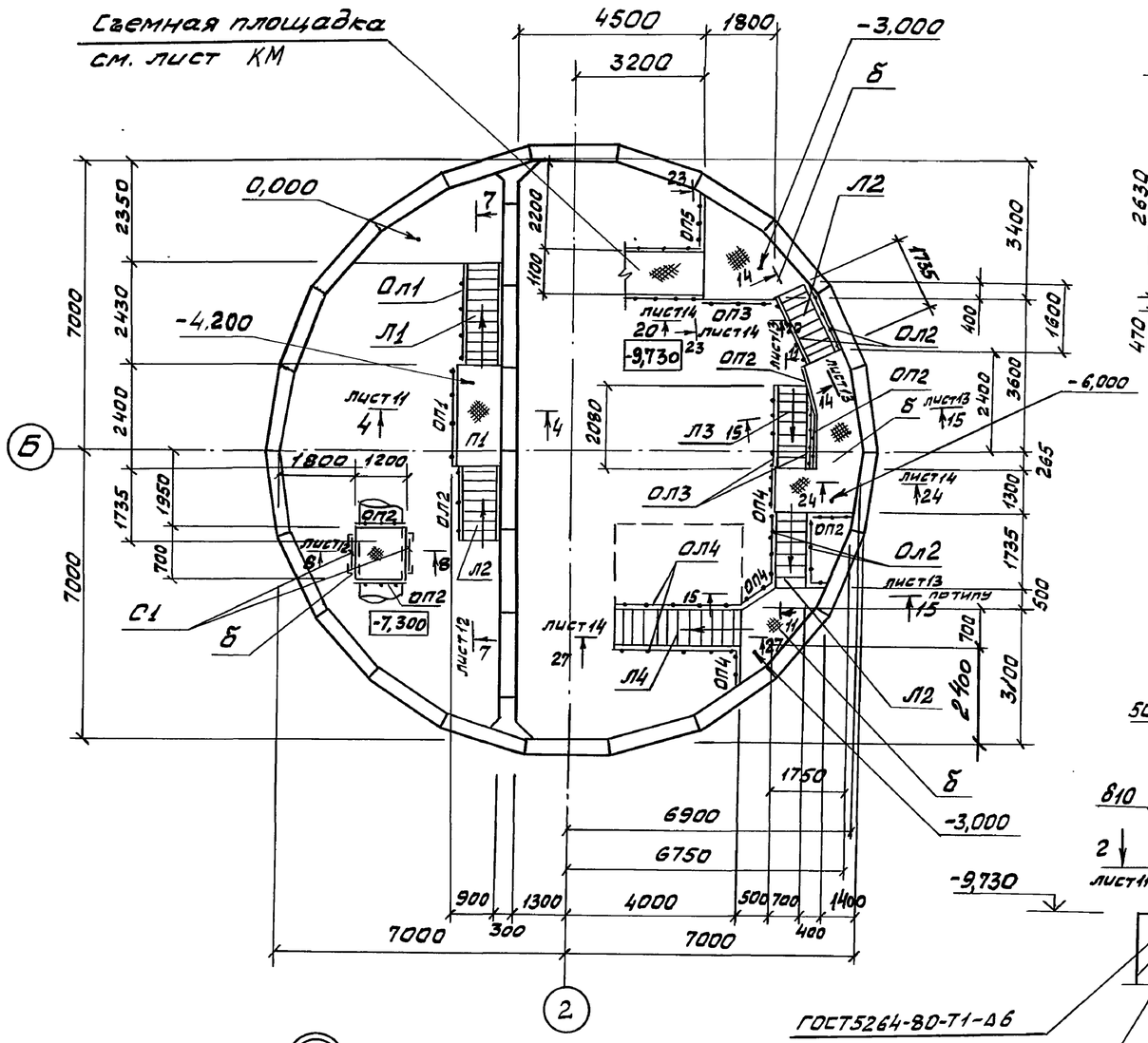

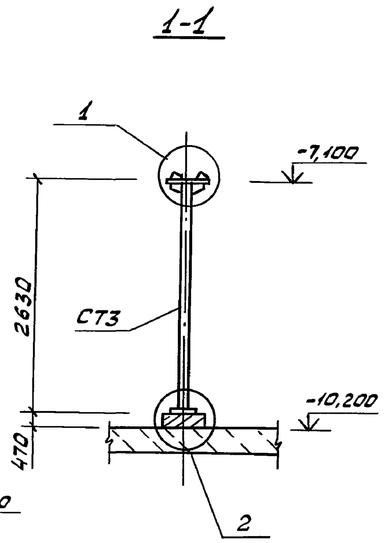

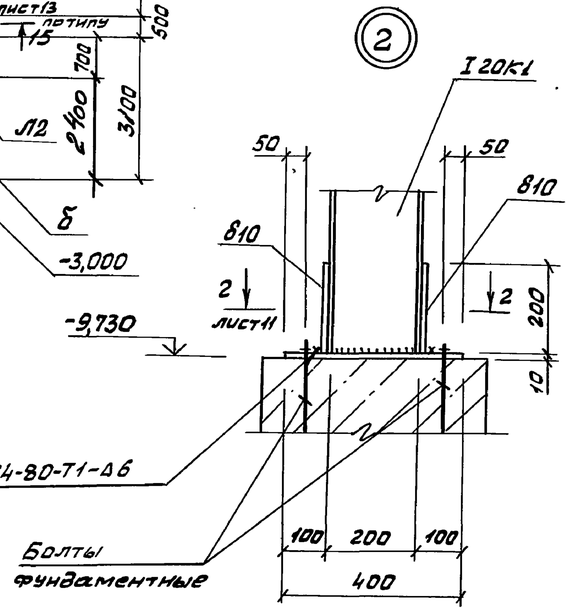

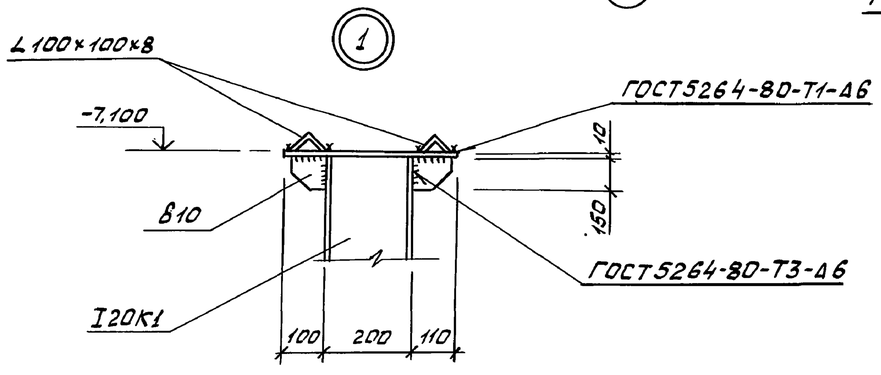

Ведомость элементов

Марка	Сечение: Эскиз	Поз.	Состав	Опорные усилия: M тс.м	N тс	Q тс	Группа констр.	Марка металла	Примечание
Л1	ЛХФ60-42.7		1.450.3-6	Вып.1		шт.1			116,4 кг
Л2	ЛХФ60-30.7		1.450.3-6	Вып.1		шт.3			82,6 кг
Л3	ЛХФ60-36.7		1.450.3-6	Вып.1		шт.1			99,5 кг
Л4	ЛХФ45-30.7		1.450.3-6	Вып.1		шт.1			115,3 кг
ОЛ1 (шт.1)	СЛХ60л (П)		1.450.3-6	Вып.1		шт.2			3,6 кг
	ЭПЛХ60-42		1.450.3-6	Вып.1		шт.2			8,5 кг
	ЭСЛХ60-42		1.450.3-6	Вып.1		шт.2			7,5 кг
ОЛ2 (шт.5)	СЛХ60л (П)		1.450.3-6	Вып.1		шт.2	4	С235	3,6 кг
	ЭПЛХ60-30		1.450.3-6	Вып.1		шт.2			5,97 кг
	ЭСЛХ60-30		1.450.3-6	Вып.1		шт.2			5,09 кг
ОЛ3 (шт.2)	СЛХ60л (П)		1.450.3-6	Вып.1		шт.2			3,6 кг
	ЭПЛХ60-36		1.450.3-6	Вып.1		шт.2			7,1 кг
	ЭСЛХ60-36		1.450.3-6	Вып.1		шт.2			6,01 кг
ОЛ4 (шт.2)	СЛХ45 (П)		1.450.3-6	Вып.1		шт.2			2,8 кг
	ЭПЛХ45-30		1.450.3-6	Вып.1		шт.2			7,7 кг
	ЭСЛХ45-30		1.450.3-6	Вып.1		шт.2			6,6 кг
Ст1 (шт.2)	1 2 3	1	2∠100×100×10	по гибкости				С255	197,2 кг
		2	8 8					С235	3,8 кг
		3	8 10					С255	4,8 кг
Ст2 (шт.2)	1 2 3	1	∠75×75×6	по гибкости					48,2 кг
		2	8 8					С235	2,5 кг
		3	8 10					С255	3,1 кг

Продолжение спецификации см. лист 11

Привязан	Нач.отд.	Шейко		ТП 902-1-178.91-КМ2
	Н.контр.	Сокольская		
	Гл.спец.	Власенко		
	Рук.гр.	Тахтамышева		
	Инж.	Третьякова		
Инв.№				

Канализационная насосная станция производительностью 600-2000 м³/ч Н30-55м с решетками-дробилками

Схема расположения металлических лестниц и площадок на отм. -3,000; -4,200; -6,000 (начало)

Стадия	Лист	Листов
Р	10	

Госстройссср Союзводоканалпроект СВКП Харьковский Водоканалпроект

25025-01 38

Формат А2

Согласовано: Гл.спец. ТО Пучковский

Взам.инв.№ | Подпись и дата | Инв.№ подл.

Альбом 5

Схема расположения стоек, балок и кронштейнов под металлические площадки на отм. -3,000; -4,200; -6,000

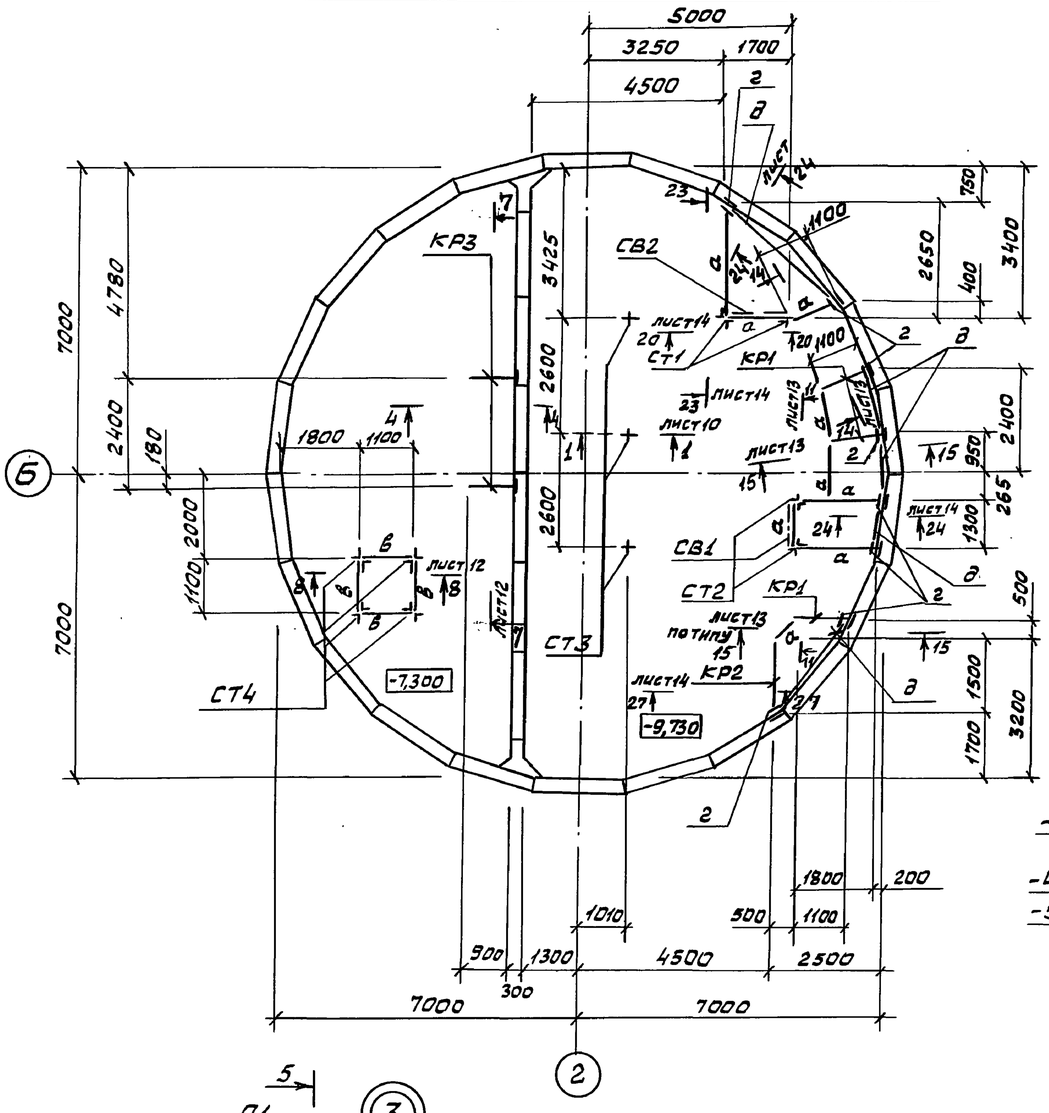

2-2

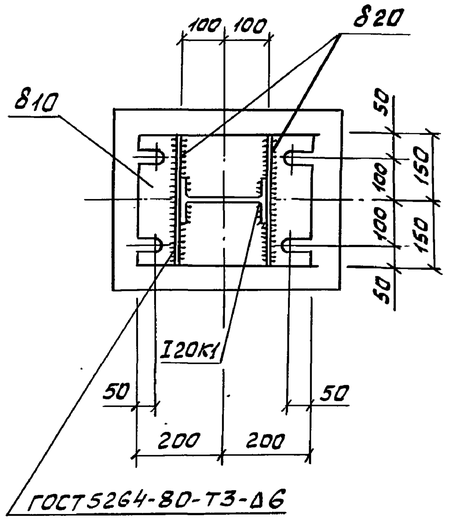

ГОСТ 5264-80-Т3-Δ6

4-4

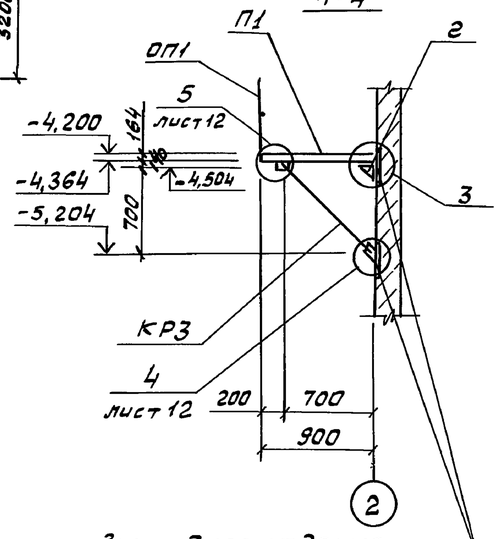

Закладное изделие перегородочной панели

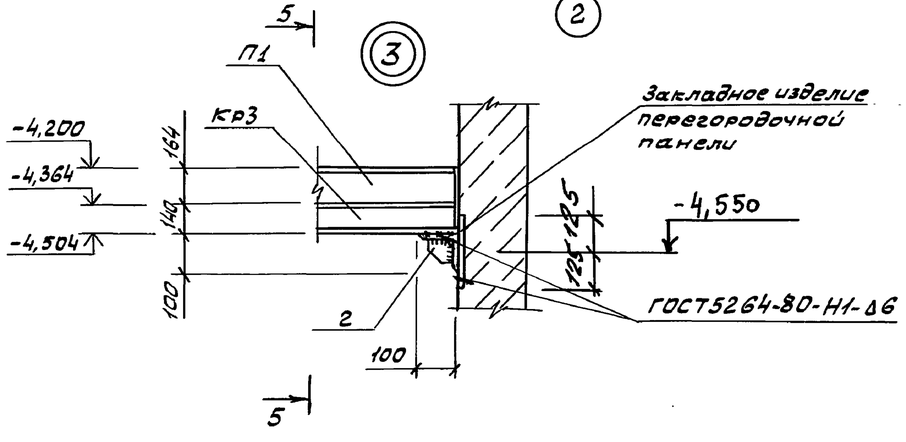

Ведомость элементов

Марка	Сечение: Эскиз	поз.	Состав	Опорные усилия: M, тс·м	N, тс	Q, тс	Группа констр.	Марка металла	Примечание
СТ3 (шт.3)	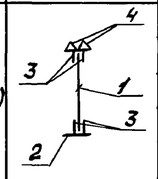	1	I20К1	по гибкости			4	С255	106,7кг
		2	δ10						9,4кг
		3	δ20						18,8кг
		4	L100×100×8						5,9кг
КР1 (шт.3)	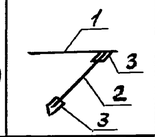	1	[16	конструктивно				С255	15,6кг
		2	L63×63×5						6,3кг
		3	δ6					С235	3,8кг
КР2 (шт.1)	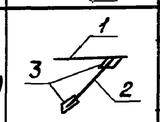	1	[16	конструктивно				С255	21,3кг
		2	L63×63×5						8,7кг
		3	δ6						3,8кг
КР3 (шт.2)	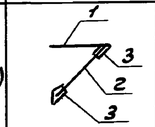	1	[14	конструктивно				С235	11,1кг
		2	L63×63×5						4,7кг
		3	δ6						3,8кг
СВ1 (шт.3)	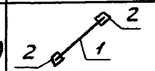	1	L50×50×5	конструктивно					10,6кг
		2	δ8						5,0кг
П1	ПХФ 24.9		1.450.3-6	Вып.1		шт.1			69,7кг
ОП1 (шт.1)	СПХ		1.450.3-6	Вып.1		шт.2			2,7кг
	ЭППХ-24		1.450.3-6	Вып.1		шт.1			4,4кг
	ЭСПХ-24		1.450.3-6	Вып.1		шт.1			3,7кг
	ЭБПХ-24		1.450.3-6	Вып.1		шт.1			6,8кг
ОП2 (шт.5)	СПХ		1.450.3-6	Вып.1		шт.2			2,7кг
	ЭППХ-12		1.450.3-6	Вып.1		шт.1			2,2кг
	ЭСПХ-12		1.450.3-6	Вып.1		шт.1			1,8кг
	ЭБПХ-12		1.450.3-6	Вып.1		шт.1			3,3кг

Окончание спецификации см. лист 12

Согласовано: Гл. спец. ТО Лучковский; Инв. № подл. | Подпись и дата | Взам. инв. №

Привязан

Инв. №

Нач. отд.	Шейко	
Н. контр.	Сокольская	
Гл. спец.	Власенко	
Рук. гр.	Тахтамышева	
Инж.	Третьякова	

ТП 902-1-178.91-КМ2

Канализационная насосная станция производительностью 600-2000 м³/ч, Н 30-55 м с решетками-дробилками

Стадия	Лист	Листов
Р	11	

Схема расположения металлических лестниц и площадок на отм. -3,000; -4,200; -6,000 (продолжение)

Госстрой СССР Союзводоканалниипроект Харьковский Водоканалпроект

25025-01 39

Формат А2

5-5

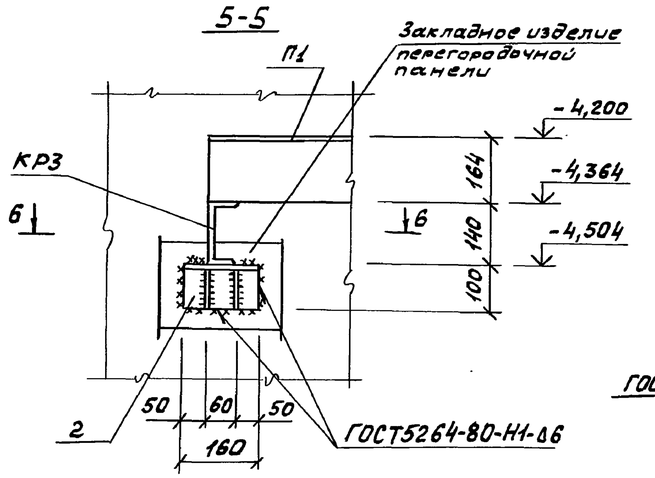

5

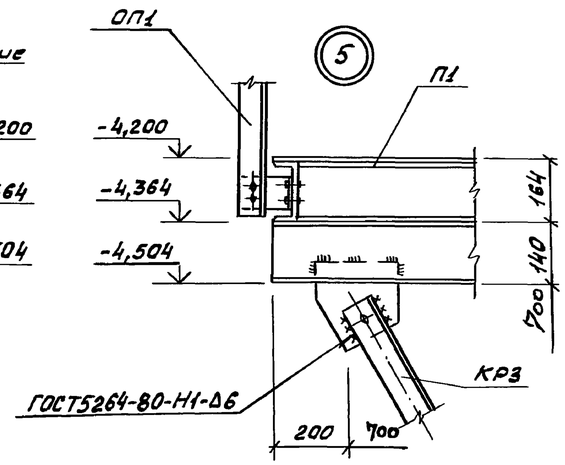

6

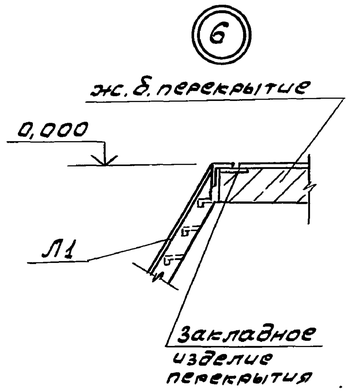

6-6

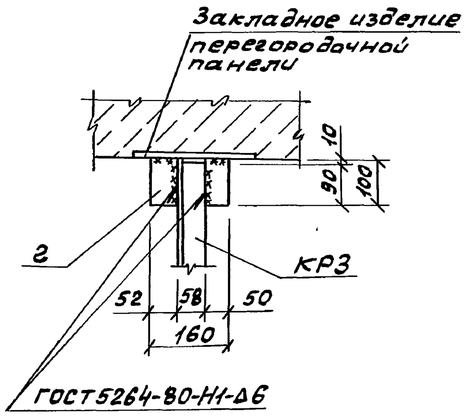

7-7

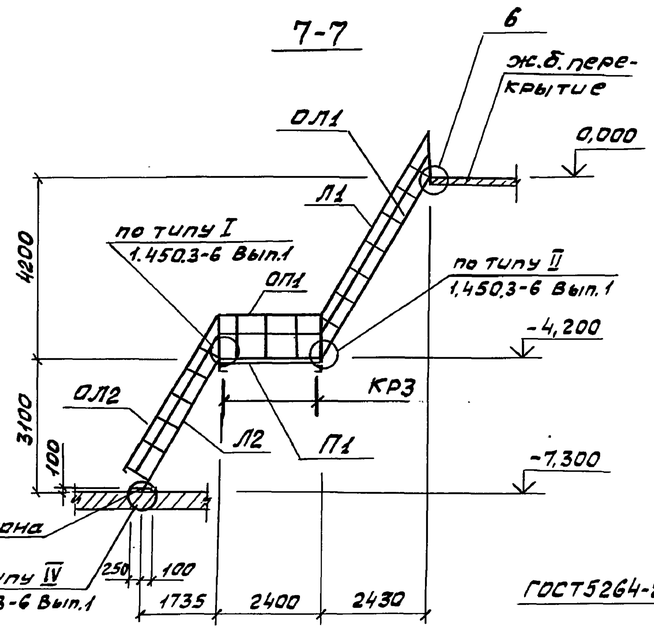

7

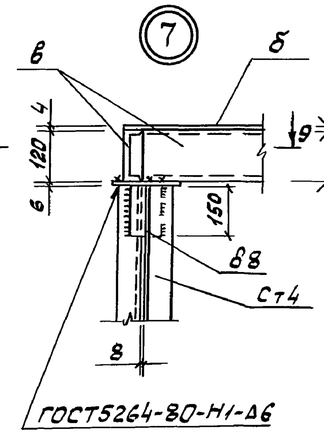

4

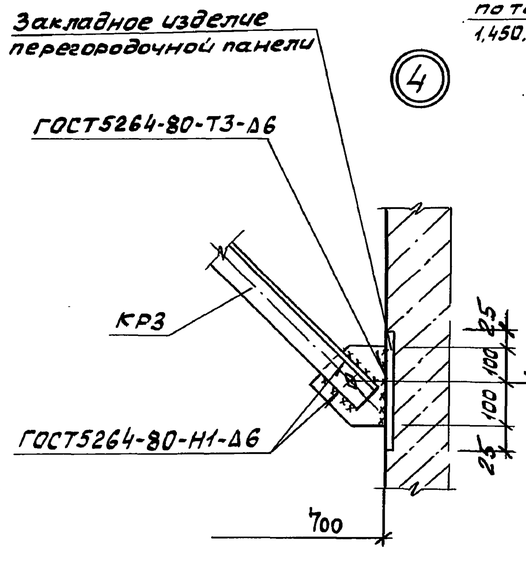

8-8

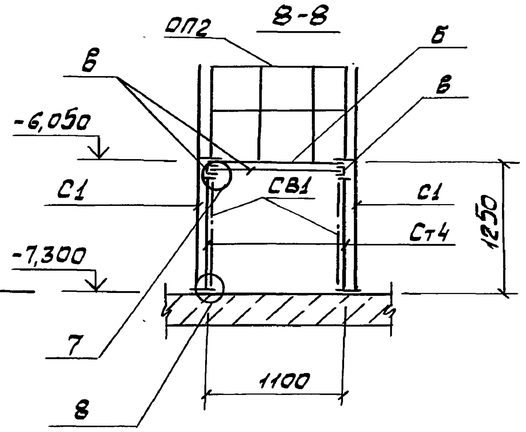

9-9

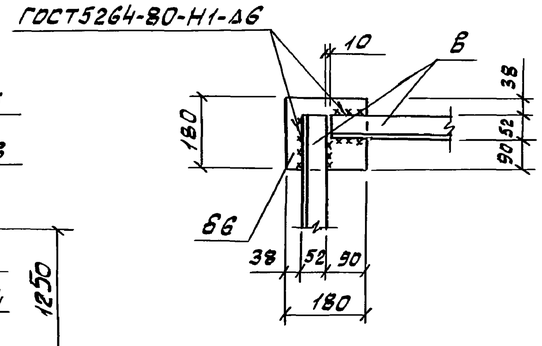

Ведомость элементов

Марка	Сечение: Эскиз	Поз.	Состав	Опорные усилия: M, тс.м	N, тс	Q, тс	Группа конструк.	Марка металла	Примечание
ОП3 (шт.1)	СПХ		1.450.3-6	Вып.1		шт.2	4	С235	2,7кг
	ЭППХ-18		1.450.3-6	Вып.1		шт.1			3,3кг
	ЭСПХ-18		1.450.3-6	Вып.1		шт.1			2,8кг
	ЭБПХ-18		1.450.3-6	Вып.1		шт.1			5,0кг
ОП4 (шт.3)	СПХ		1.450.3-6	Вып.1		шт.2			2,7кг
	ЭППХ-9		1.450.3-6	Вып.1		шт.1			1,6кг
	ЭСПХ-9		1.450.3-6	Вып.1		шт.1			1,4кг
	ЭБПХ-9		1.450.3-6	Вып.1		шт.1			2,9кг
ОП5 (шт.1)	СПХ		1.450.3-6	Вып.1		шт.2			2,7кг
	ЭППХ-15		1.450.3-6	Вып.1		шт.1			2,7кг
	ЭСПХ-15		1.450.3-6	Вып.1		шт.1			2,3кг
	ЭБПХ-15		1.450.3-6	Вып.1		шт.1			4,2кг
СТ4 (шт.4)	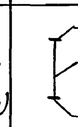								
		1	2463×63×6	по гибкости					9,6кг
		2	86						1,5кг
		3	88						2,1кг
а			[16	конструктивно				С255	255,6кг
б		1	Ст.рифл.84	конструктивно				С235	694,7кг
		2	-40×4						29,2кг
в			[12	конструктивно					45,8кг
г (шт.19)	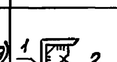	1	L100×100×8	конструктивно				С255	1,9кг
		2	86					С235	1,0кг
д			[10	конструктивно					37,8кг
			88						8,2кг
			Болт М16						21,1кг
			L100×100×8					С255	2,4кг
СВ2 (шт.1)	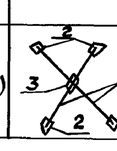	1	L50×50×5	конструктивно				С235	56,1кг
		2	88						10,0кг
			86						4,1кг

Согласовано

Инв.№подл. | Подпись и дата | Взам.инв.№ | Гл.спец. ТО Лучковский

Привязан

Инв.№

Нач.отд.	Шейко	
Н.контр.	Сокольская	
Гл.спец.	Власенко	
Рук.гр.	Тахтамышева	
Инж.	Третьякова	

ТП 902-1-178.91-КМ2

Канализационная насосная станция производительностью 600-2000 м³/ч Н30-55 м с решетками-дробилками

Схема расположения металлических лестниц и площадок на отм. -3,000; -4,200; -6,000 (продолжение)

Стадия	Лист	Листов
Р	12	

Госстрой СССР Союзводоканалпроект Харьковский Водоканалпроект

25025-01 40

Формат А2

Альбом 5

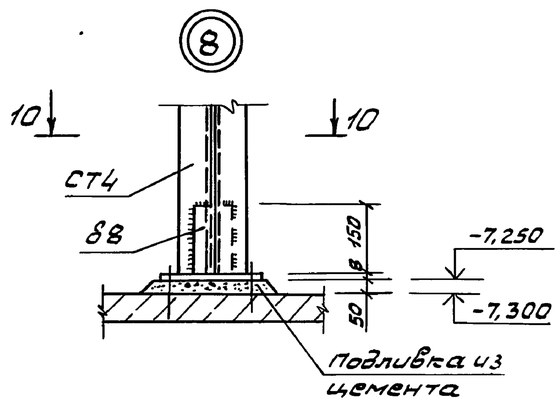

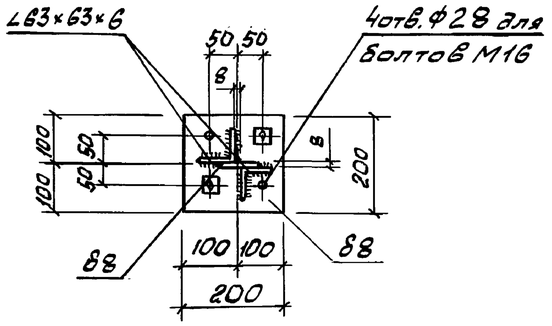

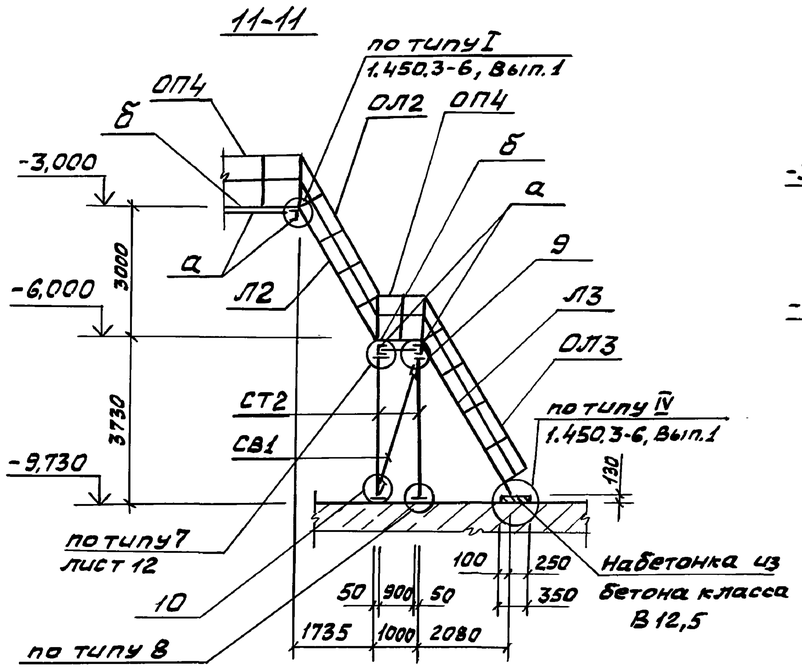

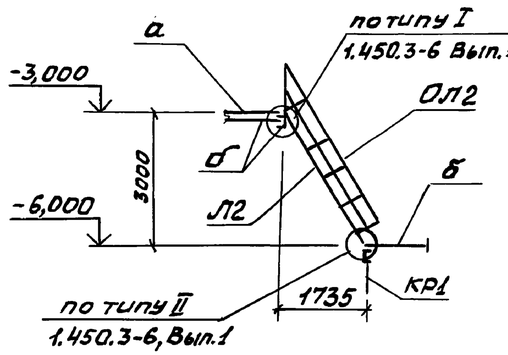

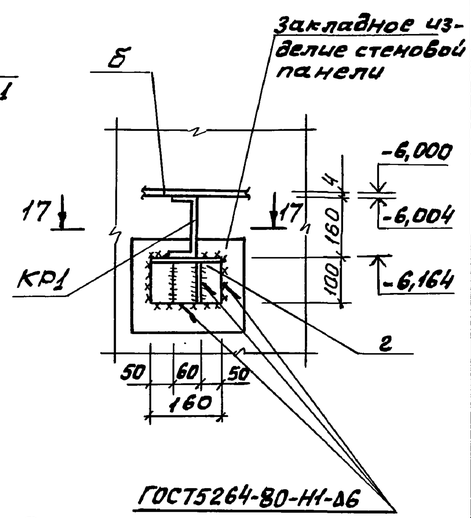

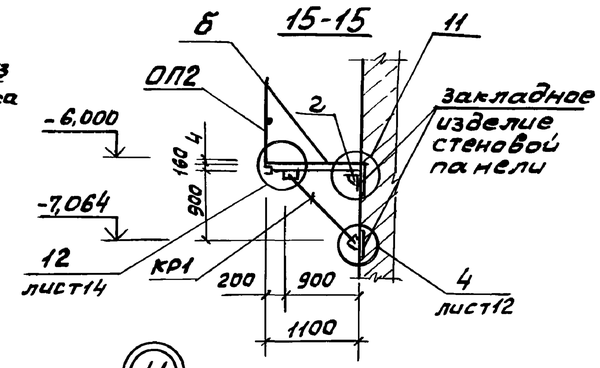

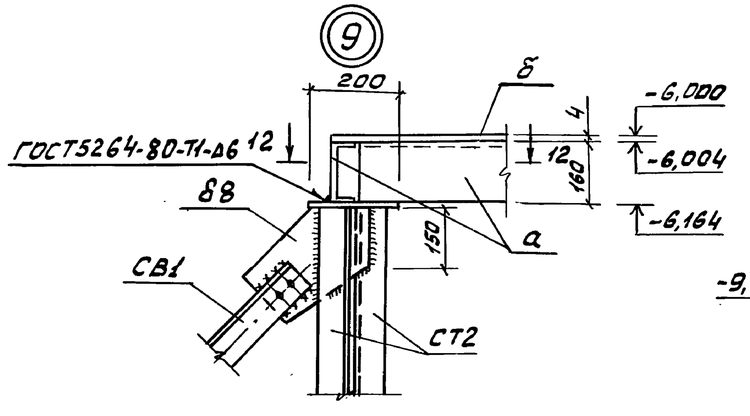

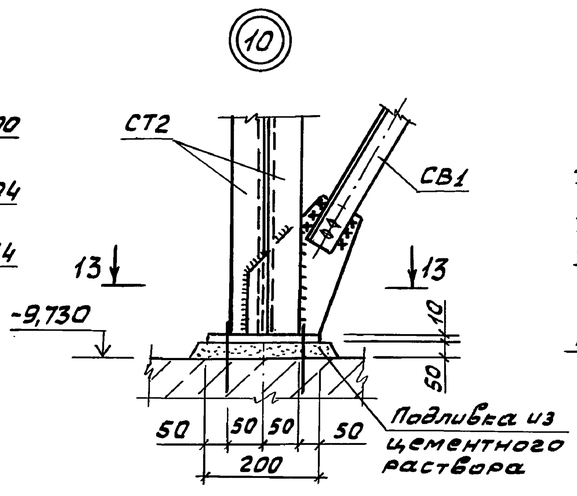

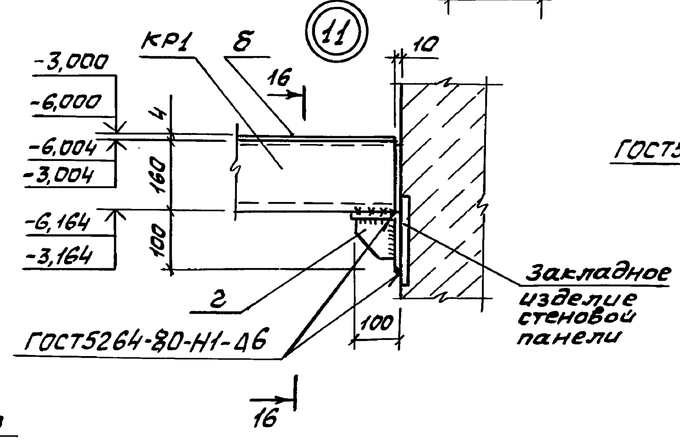

					ТП 902-1-178.91-КМ2		
Привязан		Нач.отд.	Шейко		Канализационная насосная станция производительностью 600-2000 м³/ч Н30-55м с решетками-дробилками	Стадия	Лист	Листов
		Н.контр.	Сокольская			Р	13	
		Гл.спец.	Власенко					
		Рук.гр.	Тахтамышева		Схема расположения металлических лестниц и площадок на отм. -3,000; -4,200; -6,000 (продолжение)	Госстрой СССР Союзводоканалниипроект Харьковский Водоканалпроект		
Инв.№		Инж.	Третьякова					

25025-01 41

Формат А2

Согласовано
Гл. спец. то Пучковский
Инв.№подл. | Подпись и дата | Взам.инв.№

Альбом 5

12

Болт М16
-6,000
-6,004
-6,164
∠100×100×8
ГОСТ5264-80-Н1-Δ6
Кр1

18-18

ГОСТ5264-80-Н1-Δ6
Болт М16
∠100×100×8
ГОСТ5264-80-Н1-Δ6

20-20

Съемная площадка см. лист 15
СВ2
16 лист 9
Ст1
по типу 10 лист 13
-3,000
-3,164
-9,730

13

ГОСТ5264-80-Н1-Δ6
СВ2
Ст1

Съемная площадка условно не показана

15

ГОСТ5264-80-Н1-Δ6
-3,000
-3,004
-3,164
Ст1
ГОСТ5264-80-Н1-Δ6

23-23

см. узел 15
ОП3
-3,000
Ст1
по типу 11 лист 13
3400

24-24

Закладное изделие стеновой панели
-3,000
-6,000
-3,004
-6,004
-3,164
-6,164
Кр1, Кр2, а
ГОСТ5264-80-Н1-Δ6

22-22

ГОСТ5264-80-Н1-Δ6
Ст1

26-26

-3,000
-6,000
-3,004
-6,004
-3,164
-6,164
ГОСТ5264-80-Н1-Δ6
Кр1, Кр2, а
Закладное изделие стеновой панели

19-19

ГОСТ5264-80-Н1-Δ6
ГОСТ5264-80-Т1-Δ6
-6,000
-6,004
-6,164
Кр1

25-25

ГОСТ5264-80-Н1-Δ6
Кр1, Кр2, а

21-21

Ст1
ГОСТ5264-80-Т1-Δ6

27-27

по типу 6 лист 12
Ол4
Л4
Кр2
0,000
-3,000
по типу II 1.450.3-6 Вып.1

Согласовано
Гл. спец. ТО Лучковский
Инв. № подл. | Подпись и дата | Взам. инв. №

					ТП 902-1-178.91-КМ2		
Привязан		Нач. отд.	Шейко		Канализационная насосная станция производительностью 600-2000 м³/ч, Н30-55 м с решетками-дробилками. Схема расположения металлических лестниц и площадок на отм. -3,000; -4,200; -6,000 (окончание)	Стадия	Лист	Листов
		Н. контр.	Сокольская			Р	14	
		Гл. спец.	Власенко					
		Рук. гр.	Тактамышева			Госстрой СССР ГПИ Сантехпроект Харьковский Водоканалпроект		
		Инж.	Третьякова					
Инв. №								

25025-01 42

Формат А2

Альбом 5

Схема расположения съемной площадки П1

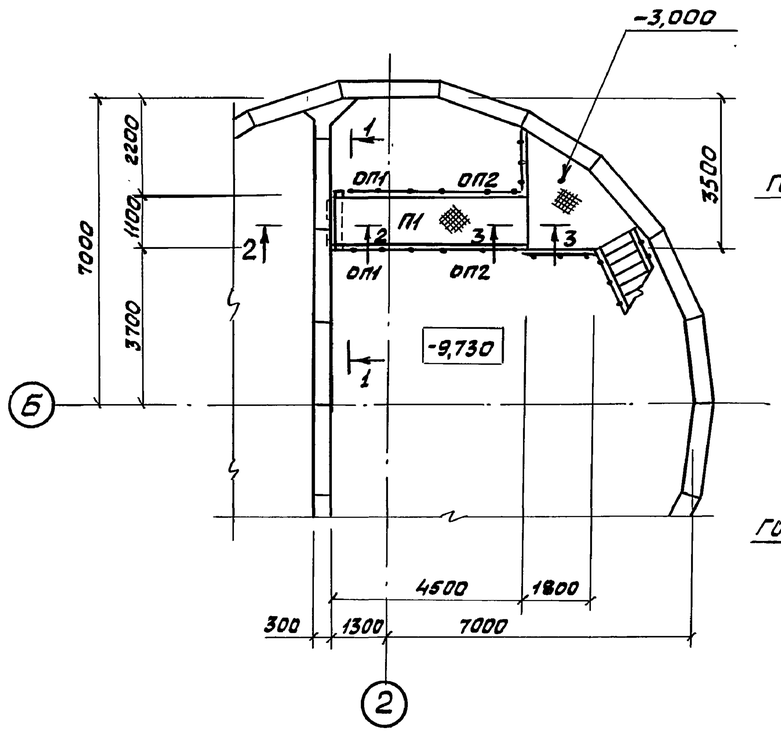

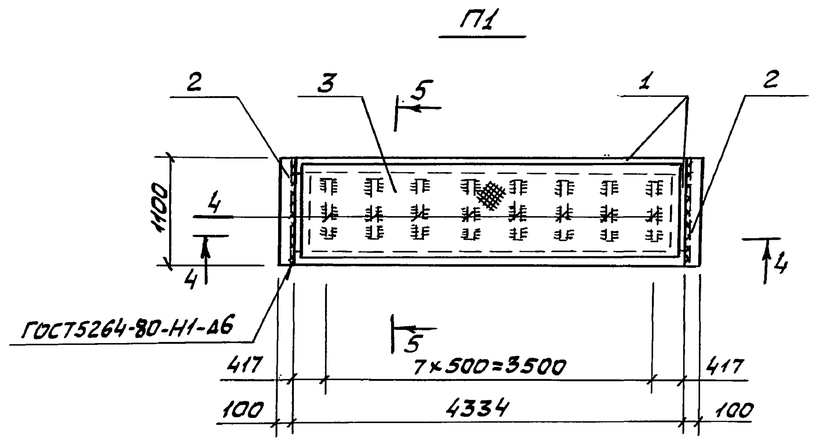

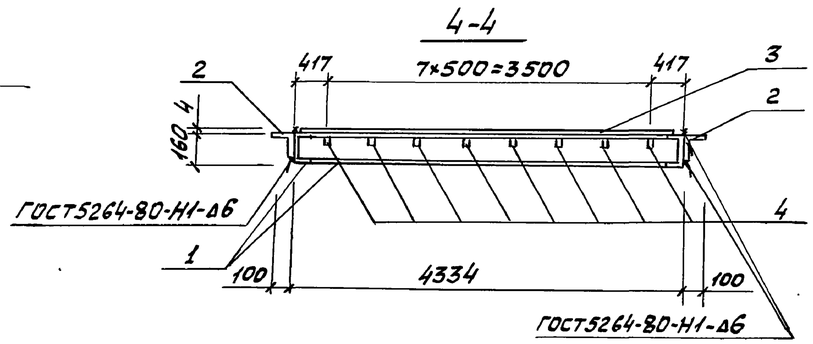

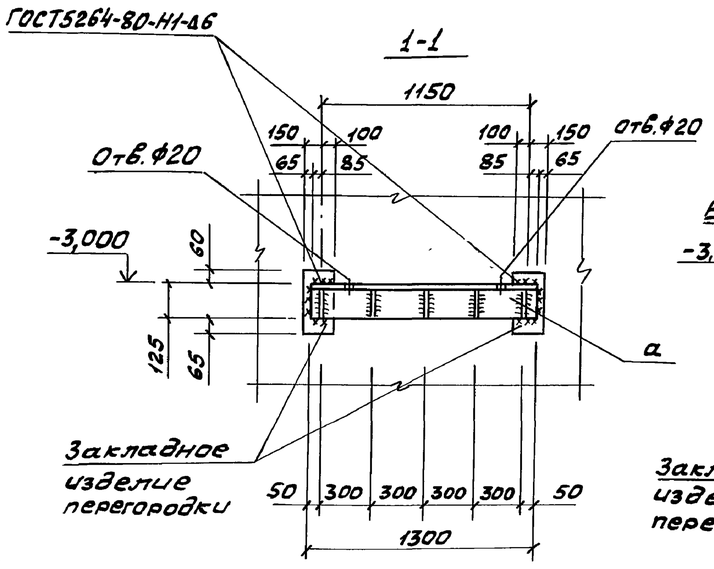

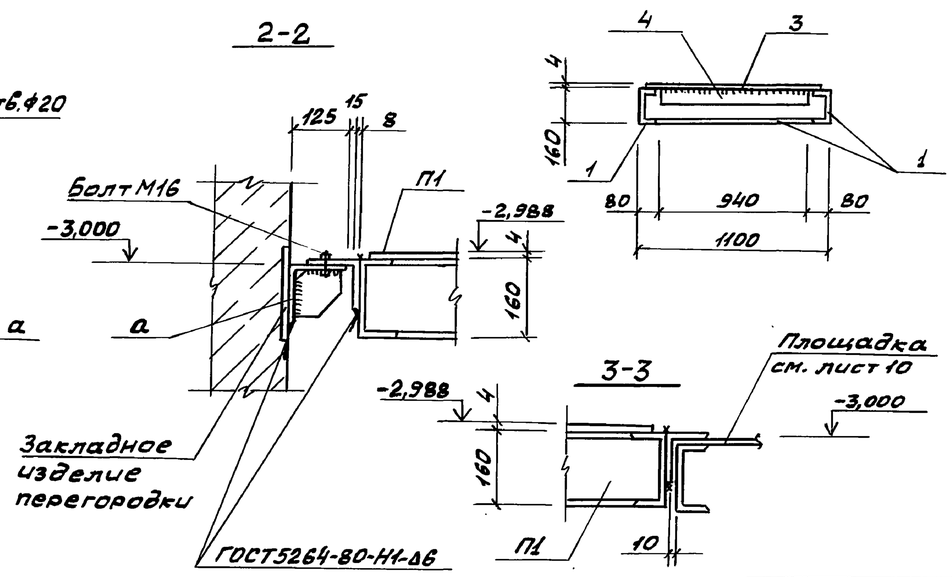

Ведомость элементов

Марка	Сечение: Эскиз	Поз.	Состав	Опорные усилия: M тс.м	N тс	Q тс	Группа конста	Марка металла	Примечание
	Площадка П1								
П1		1	[16	1,0	0,9			С255	153,4кг
		2	L100×100×8						26,8кг
		3	Ст.рифл.84					С235	156,9кг
		4	-50×6						15,4кг
а	1, 2	1	L125×125×9		0,9		4	С255	22,5кг
		2	810						6,1кг
	Болт М16								2,64кг
ОП1 (шт.2)	СПХ		1.450.3-6	Вып.1		шт.2			2,70кг
	ЭППХ-30		1.450.3-6	Вып.1		шт.1			5,5кг
	ЭСПХ-30		1.450.3-6	Вып.1		шт.1			4,7кг
	ЭБПХ-30		1.450.3-6	Вып.1		шт.1		С235	8,5кг
ОП2 (шт.2)	СПХ		1.450.3-6	Вып.1		шт.2			2,7кг
	ЭППХ-15		1.450.3-6	Вып.1		шт.1			2,7кг
	ЭСПХ-15		1.450.3-6	Вып.1		шт.1			2,3кг
	ЭБПХ-15		1.450.3-6	Вып.1		шт.1			4,2кг

Согласовано
Гл. спец. ТО Лучковский

Инв.№подл. | Подпись и дата | Взам.инв.№

Привязан

Инв.№

Нач.отд.	Шейко		
Н.контр.	Сокольская		
Гл.спец.	Власенко		
Рук.гр	Тахтамышева		
Инж.	Третьякова		

ТП 902-1-178.91-КМ2

Канализационная насосная станция производительностью 600-2000м³/ч Н30-55м с решетками-дробилками

Стадия	Лист	Листов
Р	15	

Схема расположения съемной площадки П1

Госстрой СССР Союзводоканалниипроект Харьковский Водоканалпроект

25025-01 43

Формат А2

Альбом 5

Схема расположения металлических щитов

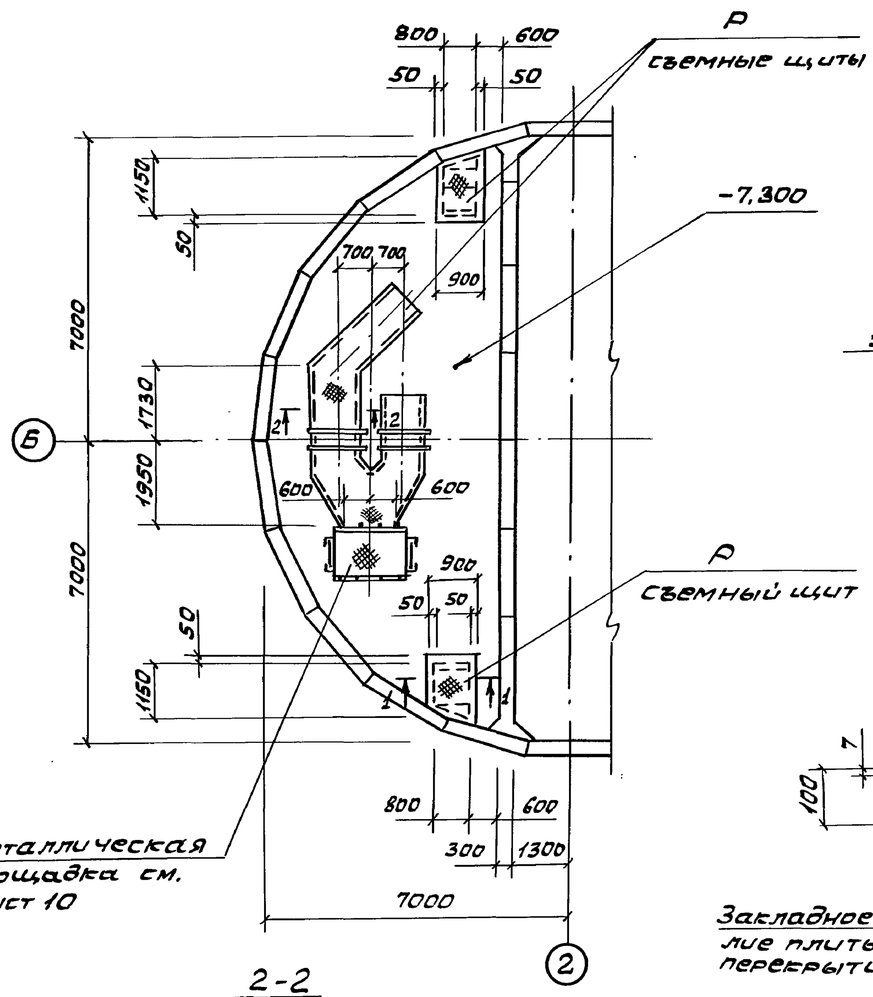

1-1

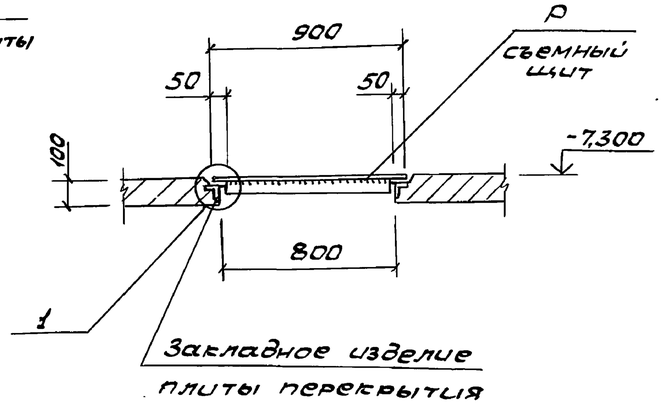

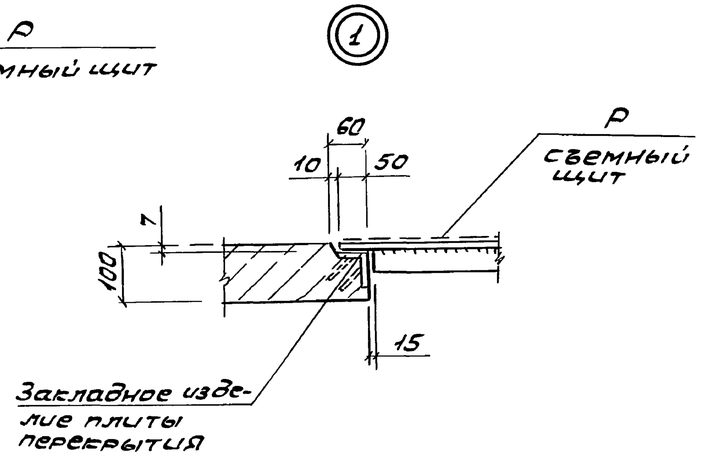

2-2

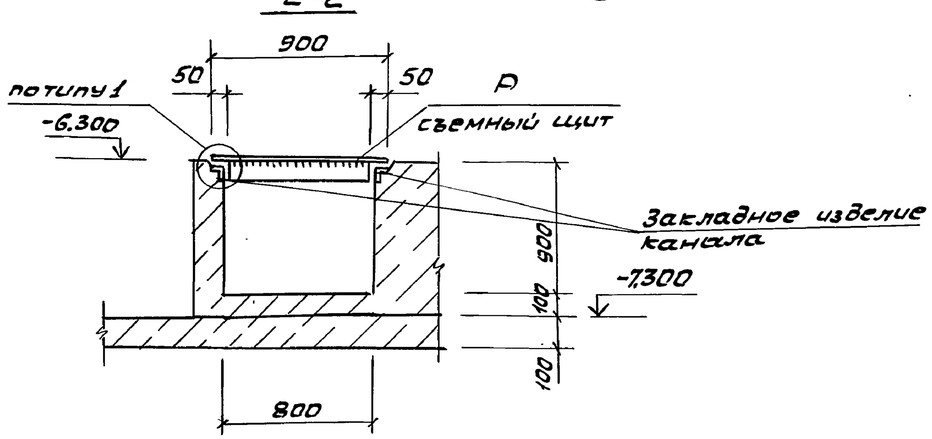

Ведомость элементов									
Марка	Сечение			Опорные усилия			Группа констр.	Марка металла	Примечание
	Эскиз	Поз.	Состав	M, тсм	N, тс	Q, тс			
Р	1, 2, шаг 500	1	Ст.рифл.84	конструктивно			4	С235	280,7кг
		2	-6×50						33,7кг

1. Отверстия под затворы в щитах прорезать по месту.
2. Щиты выполнить весом не более 50кг.

				ТП 902-1-178.91-КМ2			
Привязан	Нач.отд.	Шейко		Канализационная насосная станция производительностью 600-2000 м³/ч Н30-55м с решетками-дробилками	Стадия	Лист	Листов
	Н.контр.	Сокольская			Р	16	
	Гл.спец.	Власенко					
	Рук.гр.	Тахтамышева		Схема расположения металлических щитов	Госстрой СССР Союзводоканалниипроект Харьковский Водоканалпроект		
	Инж.	Третьякова					
Инв.№							

Согласовано
Гл. спец. ТО Лучковский
Инв.№ подл. | Подпись и дата | Взам. инв.№

25025-01 44

Формат А2

Инв.№подл.	Подпись и дата	Взам.инв.№

ТИПОВОЙ ПРОЕКТ 902-1-178.91

КАНАЛИЗАЦИОННАЯ НАСОСНАЯ СТАНЦИЯ ПРОИЗВОДИТЕЛЬНОСТЬЮ 600-2000 м³/ч Н 30-55м ПРИ ГЛУБИНЕ ЗАЛОЖЕНИЯ ПОДВОДЯЩЕГО КОЛЛЕКТОРА 7,0м

/ Сборная стена в грунте /

АЛЬБОМ 5
ИЗДЕЛИЯ

Формат А4

Инв.№подл.	Подпись и дата	Взам.инв.№

Альбом 5

Инв.№подл.	Подпись и дата	Взам.инв.№

Содержание выпуска

Обозначение документа	Наименование	Стр.
	Содержание выпуска	44
902-1-178.91-КЖ2.И-ТТ	Технические требования	45
-КЖ2.И.01	Панель стеновая ПС1 (ПС1…ПС1-9)	46
-КЖ2.И.01СБ	Панель стеновая П1 (ПС1…ПС1-9).	
	Сборочный чертеж	47,48
-КЖ2.И.02	Панель стеновая ПС2 (ПС2…ПС2-6)	49
-КЖ2.И.03	Панель стеновая ПС3, ПС3-1	49
-КЖ2.И.02СБ	Панель стеновая ПС2 (ПС2…ПС2-6).	
	Сборочный чертеж	50,51
-КЖ2.И.03СБ	Панель стеновая ПС3, ПС3-1.	
	Сборочный чертеж	51
-КЖ2.И.04	Панель стеновая ПС4, ПС4-1	52
-КЖ2.И.04СБ	Панель стеновая ПС4, ПС4-1.	
	Сборочный чертеж	52
-КЖ2.И.05Рс	Ведомость расхода стали	53
-КЖ2.И.06	Панели перегородочные	
	ПГ1…ПГ6	54…57
-КЖ2.И.06Рс	Ведомость расхода стали	57
-КЖ2.И.07	Каркас плоский КР1	58
-КЖ2.И.08	Каркасы плоские КР2, КР5	58
-КЖ2.И.09	Каркасы плоские КР3, КР6	58
-КЖ2.И.10	Каркас плоский КР4	58
-КЖ2.И.11	Сетка арматурная С1	59
-КЖ2.И.12	Сетка арматурная С2	59

Обозначение документа	Наименование	Стр.
902-1-178.91-КЖ2.И.13	Сетка арматурная С3	59
-КЖ2.И.14	Сетка арматурная С4	59
-КЖ2.И.15	Сетка арматурная С5	60
-КЖ2.И.16	Сетка арматурная С6	60
-КЖ2.И.17	Сетка арматурная С7	60
-КЖ2.И.18	Сетка арматурная С8	61
-КЖ2.И.19	Сетка арматурная С9	61
-КЖ2.И.20	Сетка арматурная С10	61
-КЖ2.И.21	Сетка арматурная С11	61
-КЖ2.И.22	Изделие соединительное МС1, МС2	62
-КЖ2.И.23	Изделие соединительное МС3, МС8	62
-КЖ2.И.24	Изделие соединительное МС9, МС10	63
-КЖ2.И.25	Изделие соединительное МС11, МС12	63
-КЖ2.И.26	Изделие соединительное МС13	64

25025-01 45

Формат А3

Инв. № подл.	Подп. и дата	Взам. инв. №

Альбом 5

Технические требования к изготовлению сборных железобетонных изделий

1. Сборные железобетонные изделия запроектированы из тяжелого бетона при условии их изготовления в заводских условиях в инвентарных стальных формах. Изделия должны изготовляться в точном соответствии с рабочими чертежами, а также требованиями ГОСТ 13015.1-81 „Изделия железобетонные и бетонные. Общие технические требования."

2. Изделия армируются арматурными сетками и каркасами.

3. Фиксация закладных изделий осуществляется путем крепления их к опалубочной форме.

4. Для строповки изделий, при извлечении их из опалубочной формы и при транспортировке, предусмотрено применение строповочных петель.

5. Складирование изделий производится в штабелях, высота штабеля назначается из условия обеспечения требований техники безопасности согласно СНиП III-4-80 „Техника безопасности в строительстве." Подкладки должны устанавливаться в местах расположения строповочных петель или отверстий для подъема.

6. Погрузку и транспортирование изделий следует производить в соответствии с рекомендациями „Временных указаний по перевозке унифицированных сборных железобетонных деталей и конструкций промышленного строительства автомобильным транспортом." (Стройиздат, 1966 г)

7. Плоские арматурные изделия следует изготавливать при помощи контактной точечной сварки.

Сварку сеток и каркасов следует выполнять во всех точках пересечения.

8. Размеры сеток и каркасов даны по осям и торцам стержней.

9. Сварку производить в соответствии с ГОСТ 14098-85 „Соединения сварные арматуры и закладных изделий сборных железобетонных конструкций."

10. Катет сварных швов принимать по наименьшей толщине свариваемых элементов.

Привязан				Нач. отд.	Шейко		ТП 902-1-178.91-КЖС 2.И.ТТ
				Н. контр.	Сокольская		
				Гл. спец.	Власенко		Технические требования
				Рук. гр.	Тахтамышева		Стадия: Р; Лист; Листов: 1
Инв. №							Госстрой СССР СВКП Харьковский Водоканалпроект

Формат А3

25025-04 96

Инв. № подл.	Подпись и дата	Взам. инв. №

Альбом 5

Марка панели	Поз.	Наименование	Кол. на испол.		Обозначение документа	Масса панели, кг
ПС1						12480
	1	Каркас плоский				
		КР1	7		3.901.1-14.2 01.00	
		Сетки арматурные				
	2	С1	1		ТП902.1-178.91-КЖ2.И.29	
	3	С2	1		ТП902-1-17891-КЖ2.И.30	
	4	С 296	1		3.901.1-14.2 32.00	
	5	С 298	1		3.901.1-14.2 32.00-02	
	6	С3	2		ТП902-178.91-КЖ2.И.31	
		Изделия закладные				
	7	МН 28	2		3.901.1-14.2 39 00	
	8	МН 25	4		3.901.1-14.2 38.00-02	
	9	МН 107-3	4		1.400-15,в.1 120-14	
	11	МН 132-6 . м	1,5		1.400-15,в.1 140-23	
	12	МН 111-5	1		1.400-15,в.1 120-40	

Марка панели	Поз.	Наименование	Кол. на исполн.		Обозначение документа	Масса панели, кг
ПС1	13	ф6А-I, ℓ = 220; 0,05кг	104		3.901.1-14.1 11.01	
	14	Бетон класса В15	4,6		м³	
ПС1-1		Поз. 1... 11,13,14 по ПС1				12480
		Изделие закладное				
	15	МН 119-5	2		1.400-15,в.1 130-16	
ПС1-2		Поз. 1... 11,13,14 по ПС1				12480
		Изделие закладное				
	15	МН 119-5	1		1.400-15,в.1 130-16	
ПС1-3		Поз. 1... 11,13,14 по ПС1				12480
		Изделие закладное				
	15	МН 119-5	3		1.400-15,в.1 130-16	

Привязан

Инв. №

Разраб.	Третьякова	
Н. контр.	Сокольская	
Гл. спец.	Власенко	
Рук. гр.	Тахтамышева	
Нач. отд.	Шейко	

ТП902-1-178.91-КЖ2.И.01

Панель стеновая ПС1 (ПС1... ПС1-9)

Стадия	Лист	Листов
Р	1	2

Госстрой СССР
ГВКП Харьковский Водоканалпроект

Формат А3

Инв. № подл.	Подпись и дата	Взам. инв. №

Марка панели	Поз.	Наименование	Кол. на исполн.		Обозначение документа	Масса панели, кг
ПС1-4		Поз. 1...11,13,14 по ПС1				12480
		Изделия закладные				
	12	МН 111-5	8		1.400-15,в.1. 120-40	
	15	МН 119-5	2		1.400-15,в.1 130-16	
	16	МН 105-5	1		1.400-15,в.1 110-04	
	17	МН 130-6, ℓ=1,11м	2		1.400-15,в.1 140-23	
	20	ф20А-III, ℓ=1650; 4,08кг	8			
	21	ф 18А-III, ℓ=1470; 2,94кг	4			
	22	ф18А-III, ℓ=1930; 3,86кг	4			
ПС1-5		Поз. 1...11,13,14 по ПС1				12480
		Поз. 16 по ПС1-4				
		Изделие закладное				
	15	МН 119-5	5		1.400-15,в.1 130-16	
	18	МН 118-3	2		1.400-15,в.1 130-08	
	19	МН 121-5	2		1400-15,в.1 130-28	
ПС1-6		Поз. 1...11,13,14 по ПС1				
		Поз. 15 по ПС1-2				

Марка панели	Поз.	Наименование документа	Кол. на исполн.		Обозначение документа	Масса панели, кг
ПС1-6		Поз. 16 по ПС1-4				12480
		Изделие закладное				
	19	МН 121-5	1		1.400-15,в.1 130-28	
ПС1-7		Поз. 1... 11,13,14 по ПС1				12480
		Поз. 15 по ПС1-2				
ПС1-8		Поз. 1... 11,13,14 по ПС1				12480
		Поз. 15 по ПС1-2				
		Изделие закладное				
	12	МН111-5	5		1.400-15,в.1 120-40	
ПС1-9		Поз. 1... 14 по ПС1				12480
		Изделие закладное				
	15	МН 119-5	1		1.400-15,в.1 130-16	

Арматура: класса А-III по ГОСТ 5781-82.

25025-01 47

Привязан

Инв. №

ТП902-1-178.91-КЖ2.И.01

Лист 2

Формат А3

46

Инв.№подл.	Подпись и дата	Взам. инв.№

ПС1

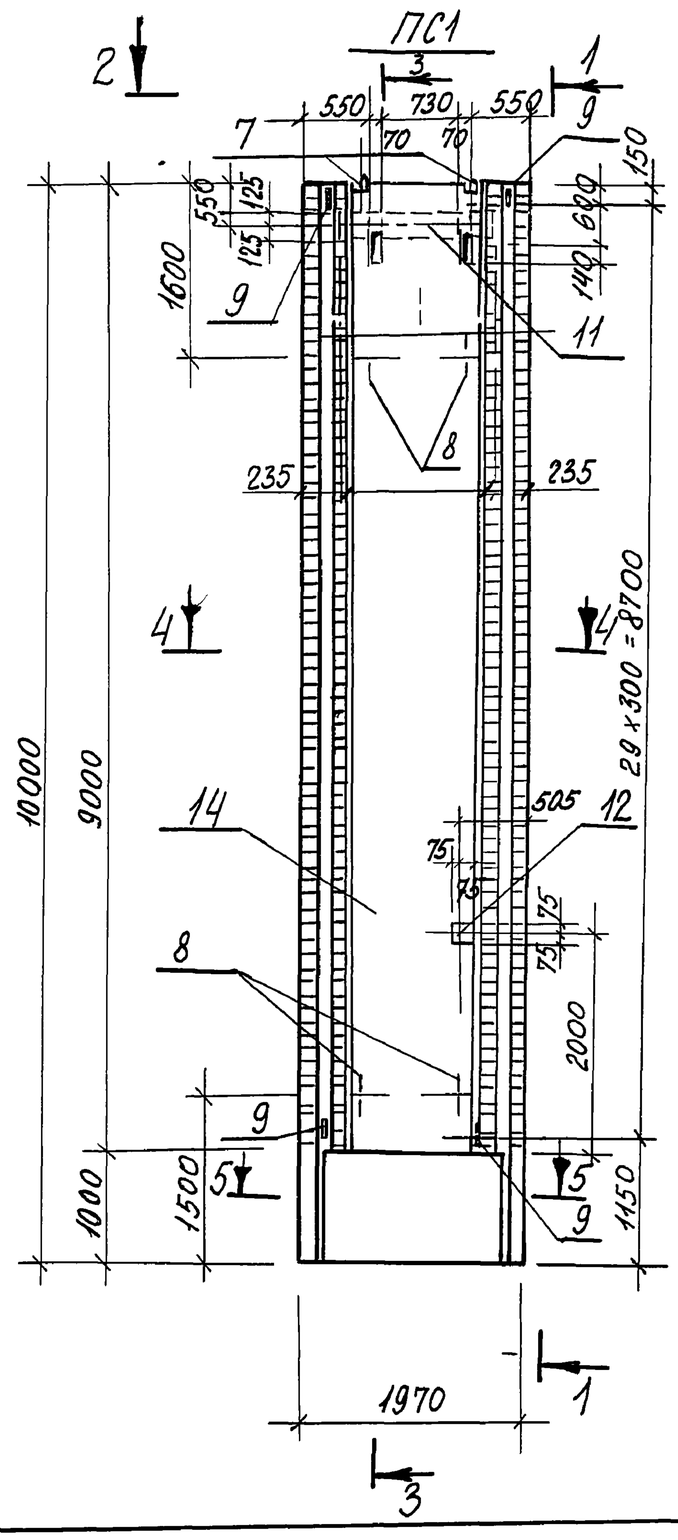

1-1

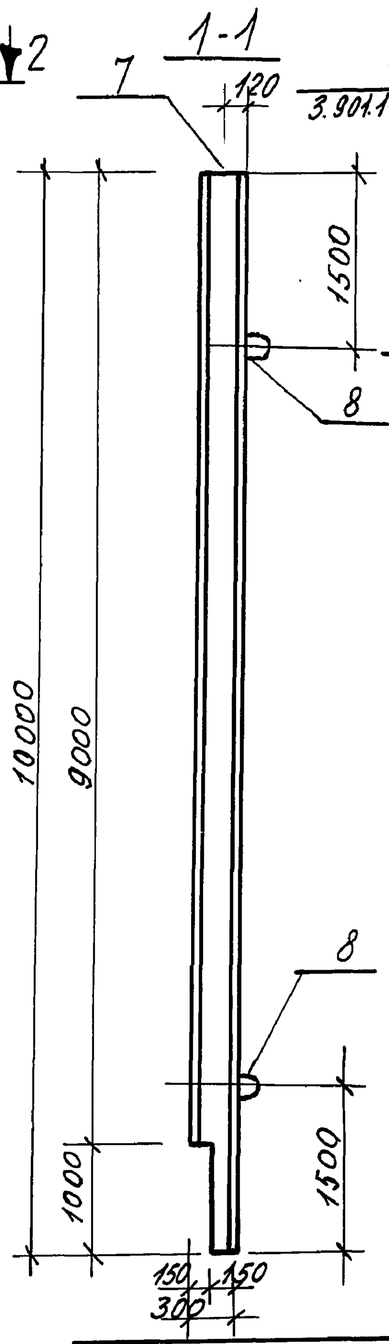

3-3

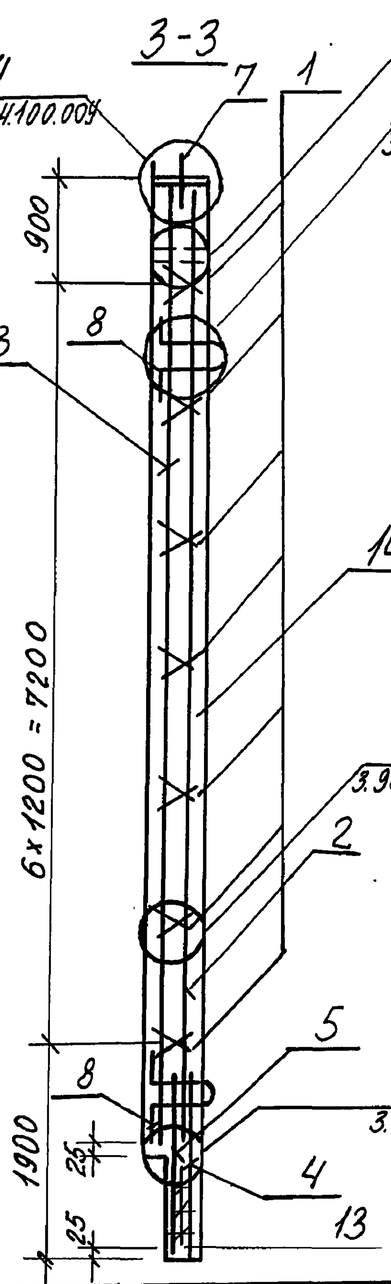

2-2

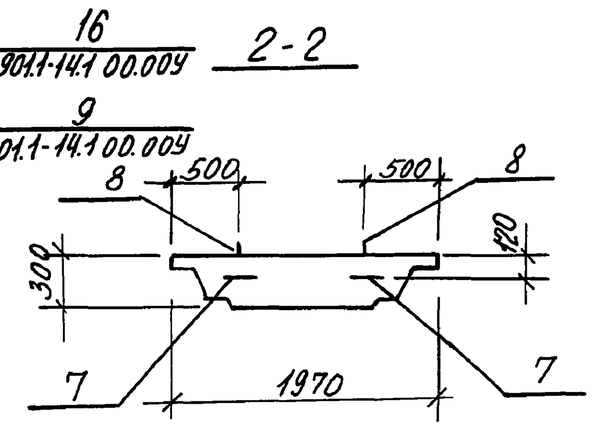

4-4

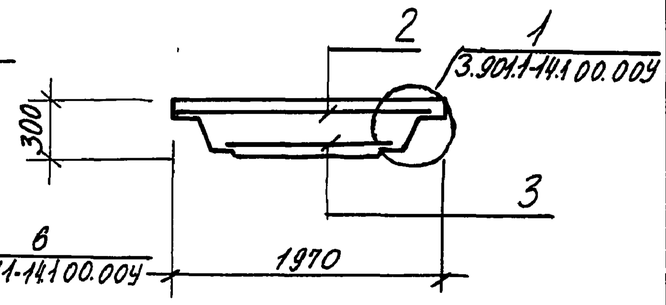

5-5

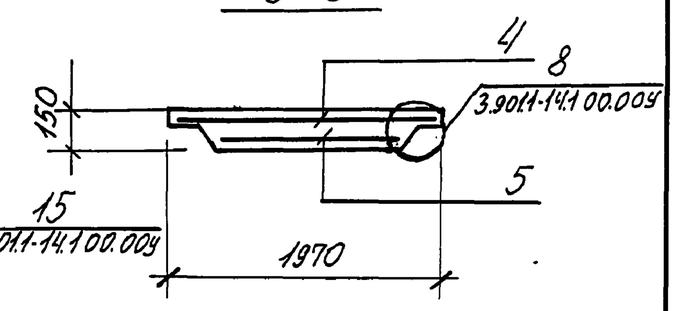

Привязан			
	Разраб.	Третьякова	
	Н. контр	Гокольская	
	Гл. спец.	Власенко	
	Рук. гр.	Тахтамышева	
	Нач. отд.	Шейко	
Инв.№			

ТП 902-1-178.91-КЖ2.И.01СБ

Панель стеновая ПС1 /ПС...ПС1-9/. Сборочный чертеж

Стадия	Лист	Листов
Р	1	4

Госстрой СССР, СВКП Харьковский Водоканалпроект

Формат А3

Инв.№подл.	Подпись и дата	Взам.инв.№

ПС1-1

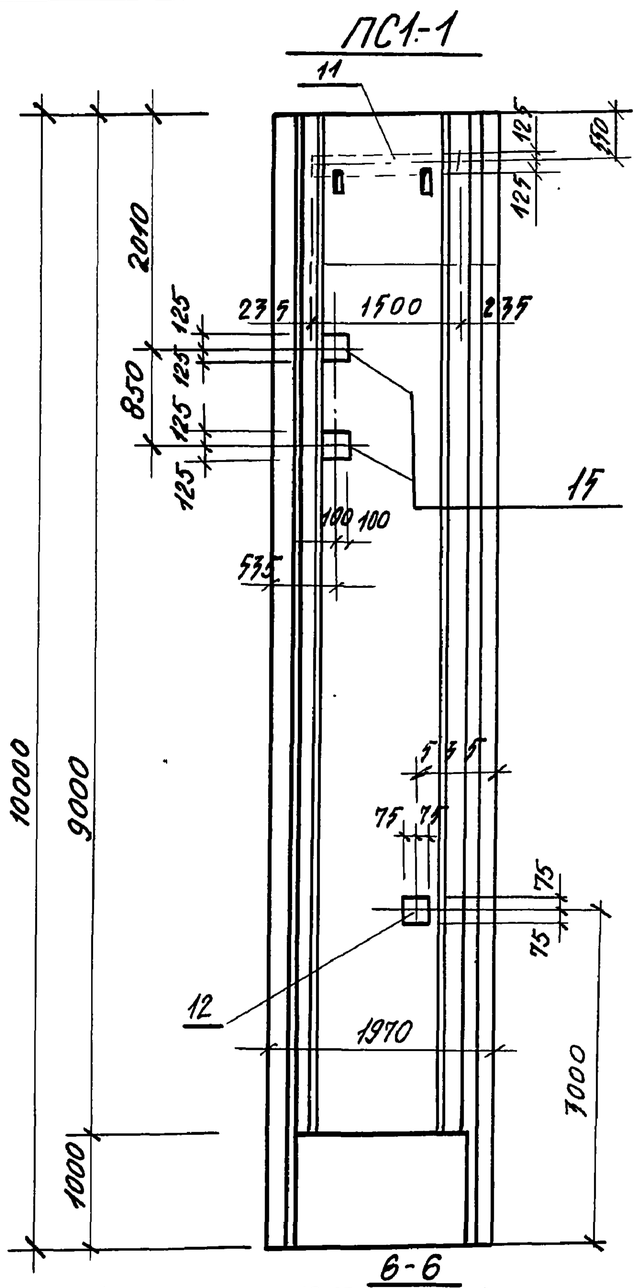

ПС1-3

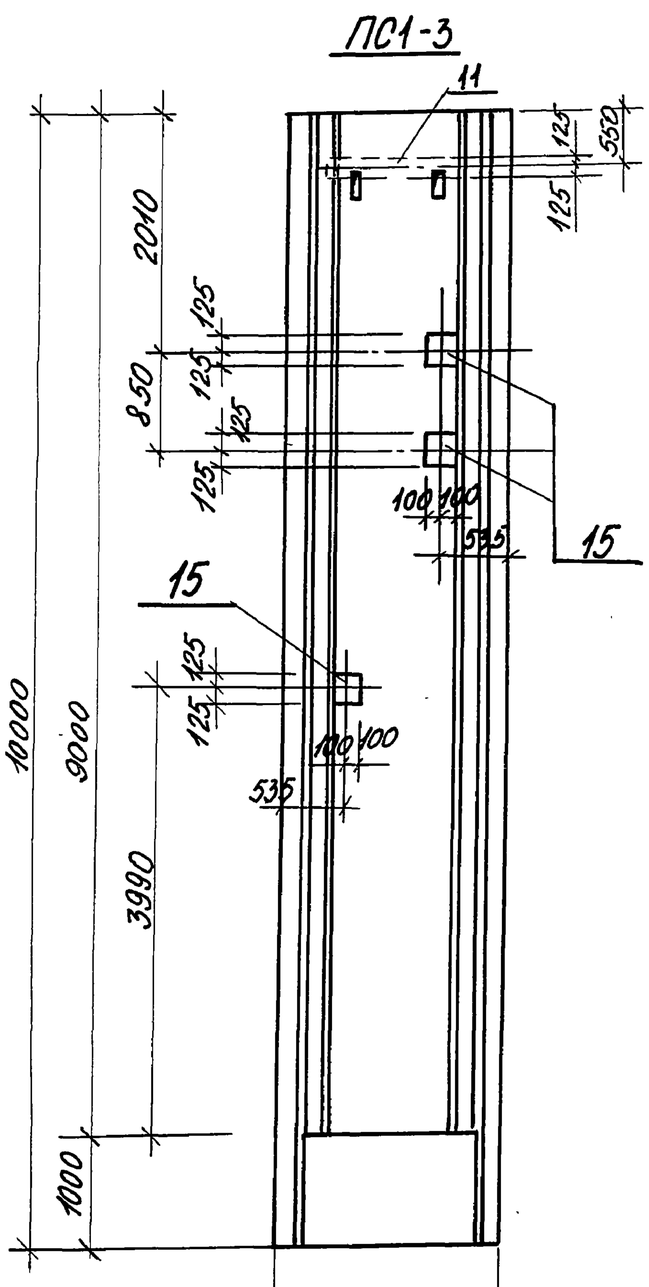

ПС1-4

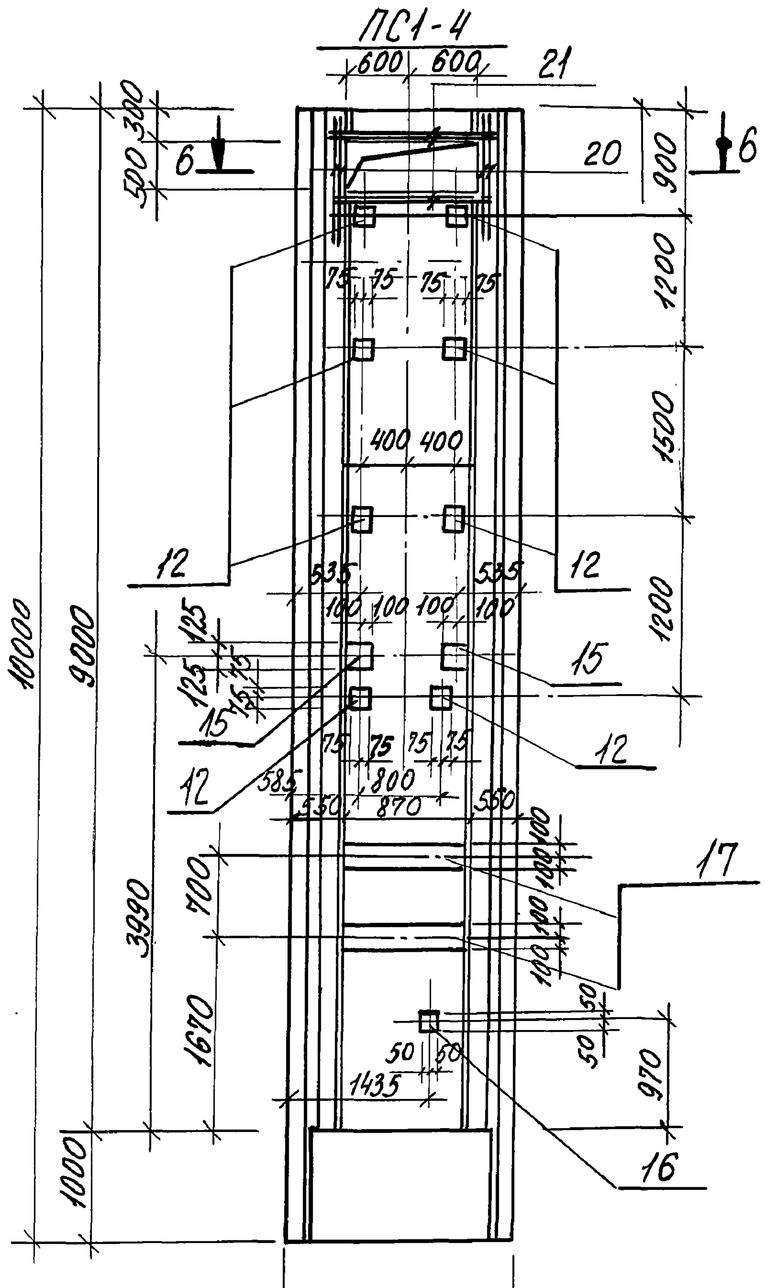

6-6

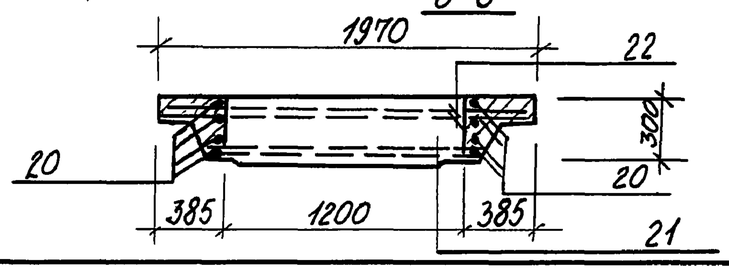

Поз. 21. 22 приварить к вертикальным стержням поз. 20

Привязан			
Инв.№			

ТП 902-1-178.91-КЖ2.И.01СБ

Лист
2

Формат А3

84 10-520 52

Инв. № подл.	Подп. и дата	Взам. инв. №

ПС1-5

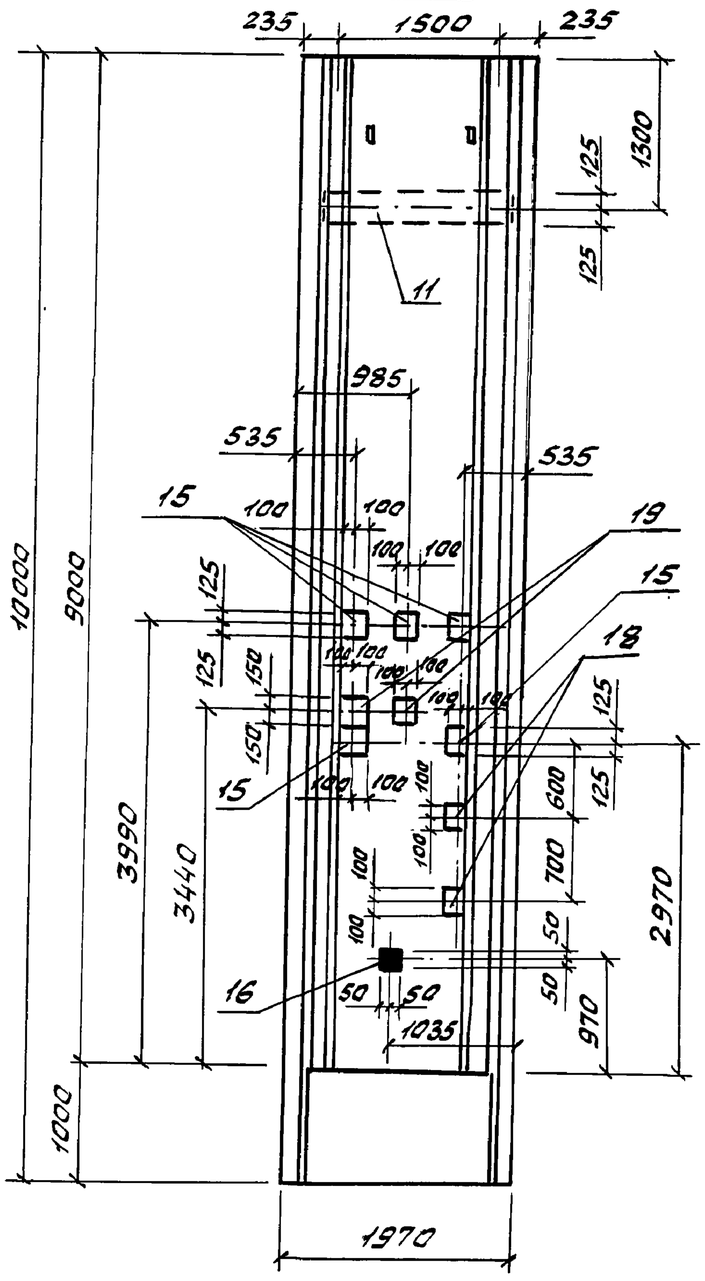

ПС1-6

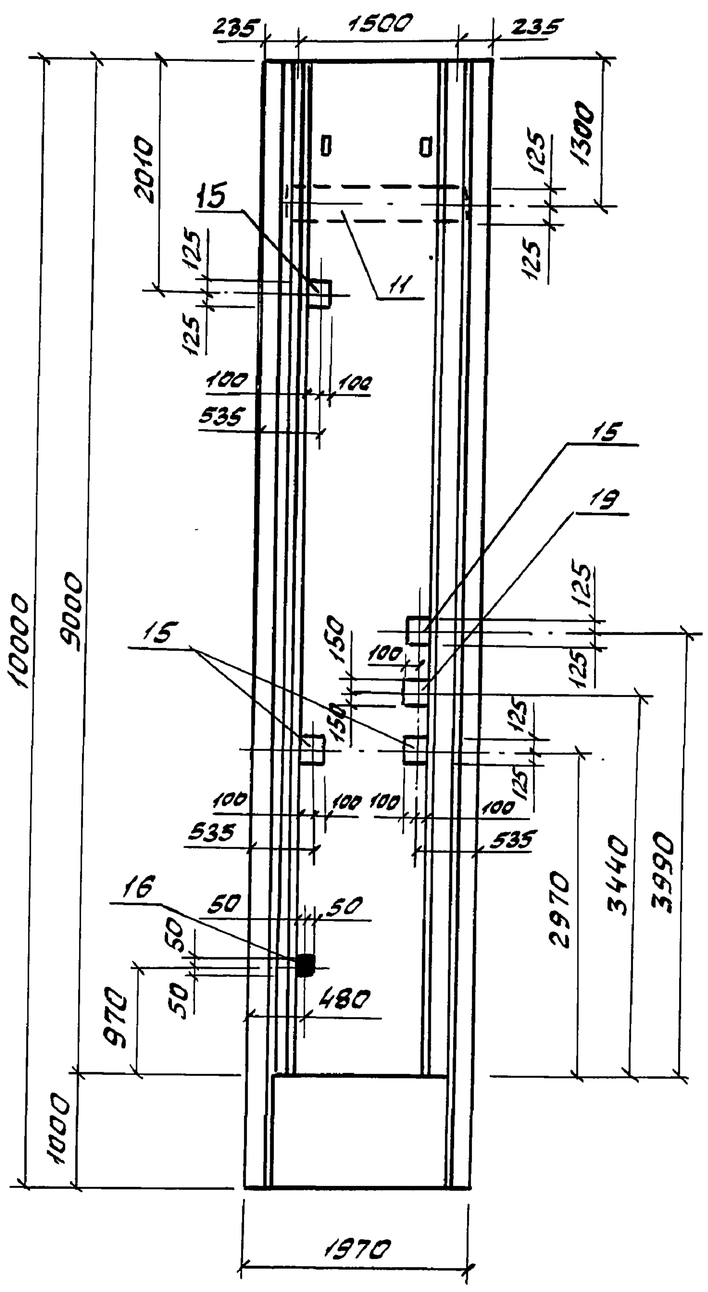

ПС1-7

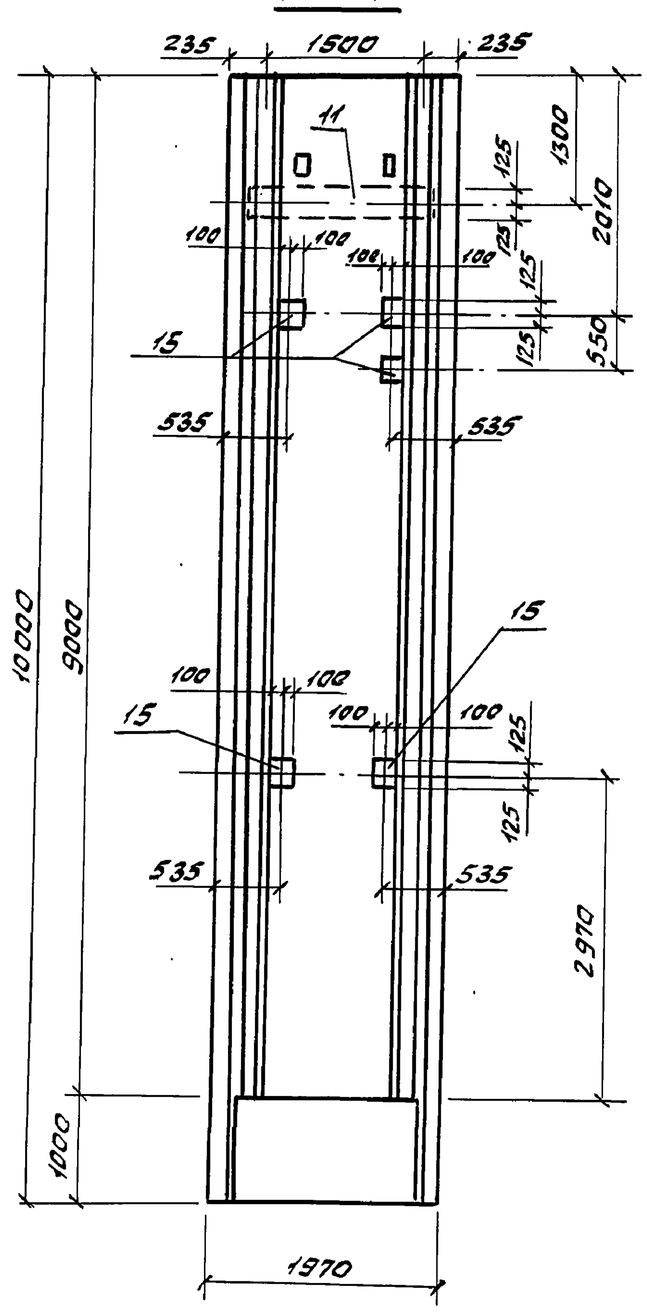

Затемненные закладные изделия приварить к арматуре стеновой панели

Привязан			
Инв. №			

ТП902-1-178.91-КЖС2.И.01СБ

Лист 3

Формат А3

Инв. № подл.	Подп. и дата	Взам. инв. №

ПС1-8

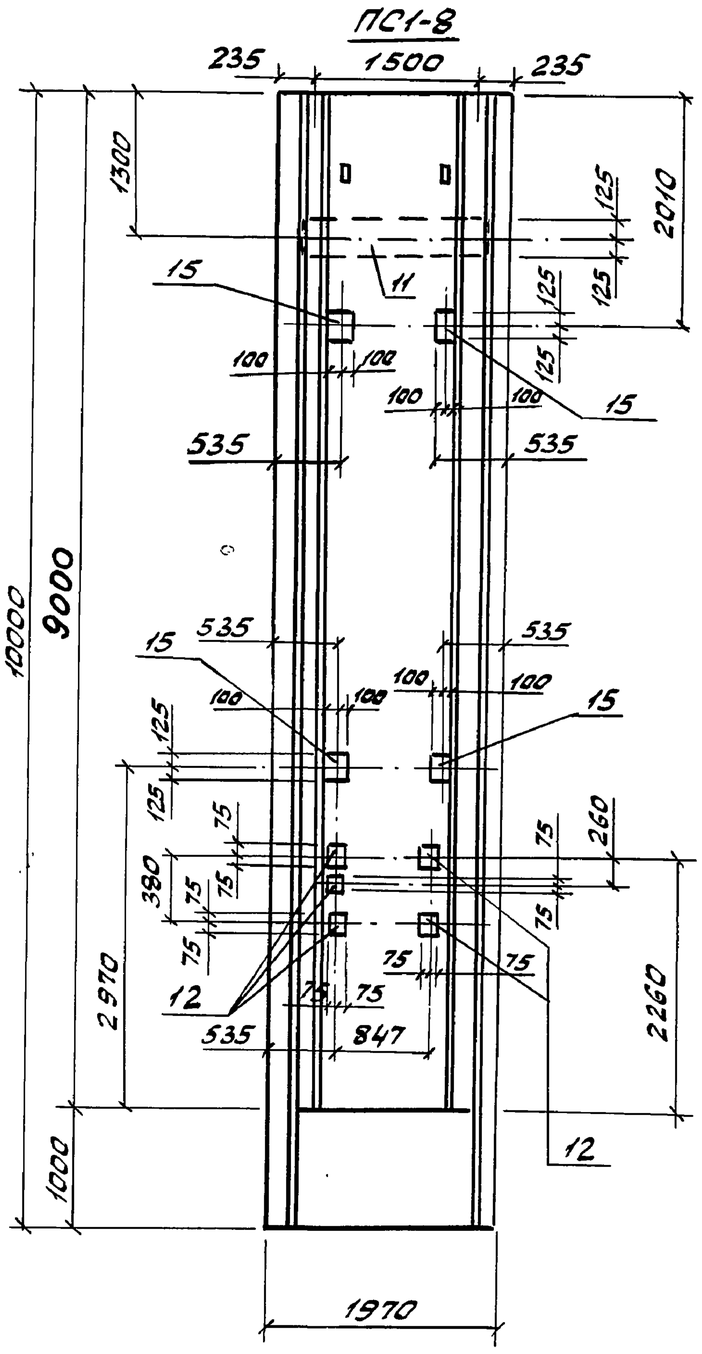

ПС1-9

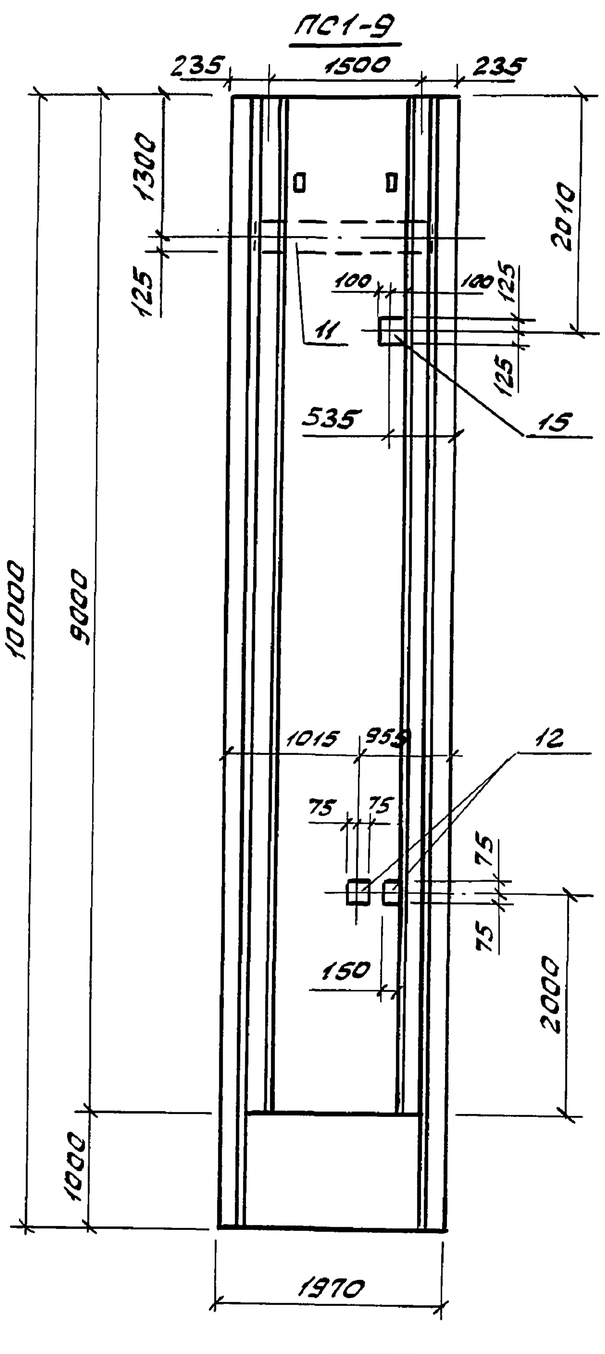

ПС1-2

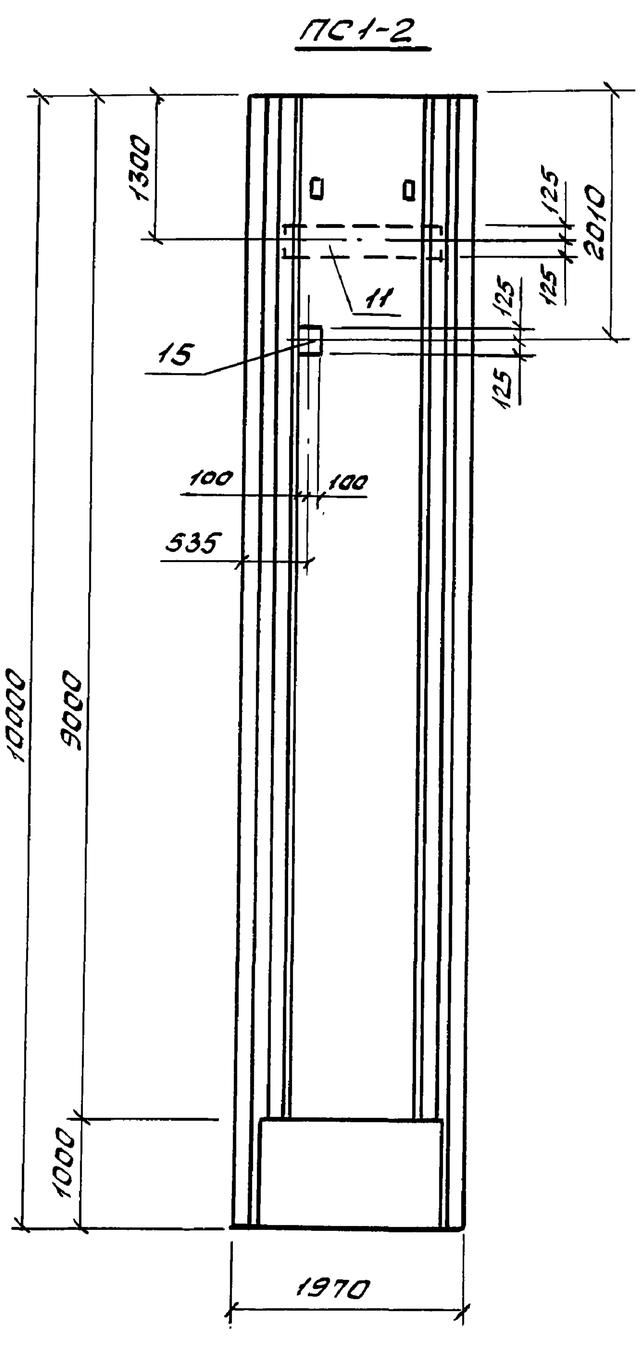

Привязан			
Инв. №			

ТП 902-1-178.91-КЖС 2.И.01 СБ

Лист 4

Формат А3

64 10-52052

84

Инв. № подл.	Подпись и дата	Взам. инв. №

Марка панели	Поз.	Наименование	Кол. на испол.		Обозначение документа	Масса панели, кг
ПС2						12480
	1	Каркас плоский				
		КР1	7		3.901.1-14.2 01.00	
		Сетки арматурные				
	2	С1	1		ТП902-1-178.91-КЖ2.И.29	
	3	С2	1		ТП902-1-178.91-КЖ2.И.30	
	4	С296	1		3.901.1-14.2 32.00	
	5	С 298	1		3.901.1-14.2 32.00-02	
	6	С3	2		ТП902-1-178.91-КЖ2.И.31	
	7	30 $\frac{12А-III-200}{12А-III-200}$ 155×325 $\frac{25}{75}$	1		ГОСТ 23279-85	
		Изделия закладные				
	8	МН 28	2		3.901.1-14.2 39.00	
	9	МН 25	4		3.901.1-14.2 38.00-02	
	10	МН 107-3	4		1.400-15,в.1 120-14	
	12	МН 132-6,м	1,5		1.400-15,в.1 140-23	
	13	МН 130-6,м	1,11		1.400-15,в.1 140-23	

Марка панели	Поз.	Наименование	Кол. на испол.		Обозначение документа	Масса панели, кг
ПС2						12480
	14	МН111-5	9		1.400-15,81 120-40	
	15	ф6А-I ГОСТ 5781-82,				
		ℓ=220; 0,05кг	104		3.901.1-14.2 11.01	
	16	Бетон класса В15, $м^3$	4,6			
ПС2-1, ПС2-2, ПС2-3, ПС2-4 ПС2-7						12480
		Поз. 1...13, 15,16 по ПС2				
		изделие закладное				
	17	МН 126-3	2		1.400-15,в.1 130-56	
ПС2-5						12480
		Поз. 1...16, по ПС2				
		Поз. 17 по ПС 2-1				
		Изделие закладное				
	18	МН 535, м	4,0		1.400-15,в.1 520-06	
	19	Уголок $\frac{63\times63\times5\ ГОСТ8509-86}{Ст3кп3-1\ ГОСТ535-88}$ ℓ=1270 6,1кг	2			
ПС2-6						12480
		Поз. 1...13, 15,16 по ПС2				
		Поз. 18, 19 по ПС2-5				

Привязан				Разраб.	Третьякова		ТП902-1-178.91-КЖ2.И.02			
				Н. контр.	Сокольская		Панель стеновая ПС2 (ПС2...ПС2-6)	Стадия	Лист	Листов
				Гл. спец.	Власенко			Р		1
				Рук. гр.	Тохтамышева			Госстрой СССР СВКП Харьковский Водоканалпроект		
Инв. №				Нач. отд.	Шейко					

Формат А3

Инв. № подл.	Подпись и дата	Взам. инв. №

Марка панели	Поз.	Наименование	Кол. на испол.		Обозначение документа	Масса панели, кг
ПС3, ПС3-1						12480
		Каркас плоский				
	1	КР1	7		3.901.1-14.2 01.00	
		Сетки арматурные				
	2	С4	1		ТП902-1-178.91-КЖ2.И. 32	
	3	С5	1		ТП902-1-178.91-КЖ2.И. 33	
	4	С296	1		3.901.1-14.2 32.00	
	5	С298	1		3.901.1-14.2 32.00-02	
	6	С3	2		ТП902-1-178.91-КЖ2.И.31	
		Изделия закладные				
	7	МН 28	2		3.901.1-14.2 39.00	
	8	МН 85	3		3.901.1-14.2 38.00-02	
	9	МН 107-3	4		1.400-15,в.1 120-14	
	10	МН 535, м	4,25		1.400-15,в.1 520-06	
	14	МН 132-6, м	1,5		1.400-15в.1 140-23	
	11	ф6А-I ГОСТ 5781-82,				
		ℓ=220; 0,05кг	104		3.901.1-14.2 11.01	

Марка панели	Поз.	Наименование	Кол. на испол.		Обозначение документа	Масса панели, кг
ПС3, ПС3-1						12480
	12	Уголок $\frac{63\times63\times5\ ГОСТ8509-86}{Ст3кп3-1\ ГОСТ535-88}$ ℓ=1050; 5,1кг	2			
	13	Бетон класса В15, $м^3$	4,6			

Привязан				Разраб.	Третьякова		ТП902-1-178.91-КЖ2.И.03			
				Н. контр.	Сокольская		Панель стеновая ПС3, ПС3-1	Стадия	Лист	Листов
				Гл. спец.	Власенко			Р		1
				Рук. гр.	Тохтамышева			Госстрой СССР СВКП Харьковский Водоканалпроект		
Инв. №				Нач. отд.	Шейко					

Формат А3

25025-01 50

Инв.№ подл.	Подпись и дата	Взам. инв.№

Альбом 5

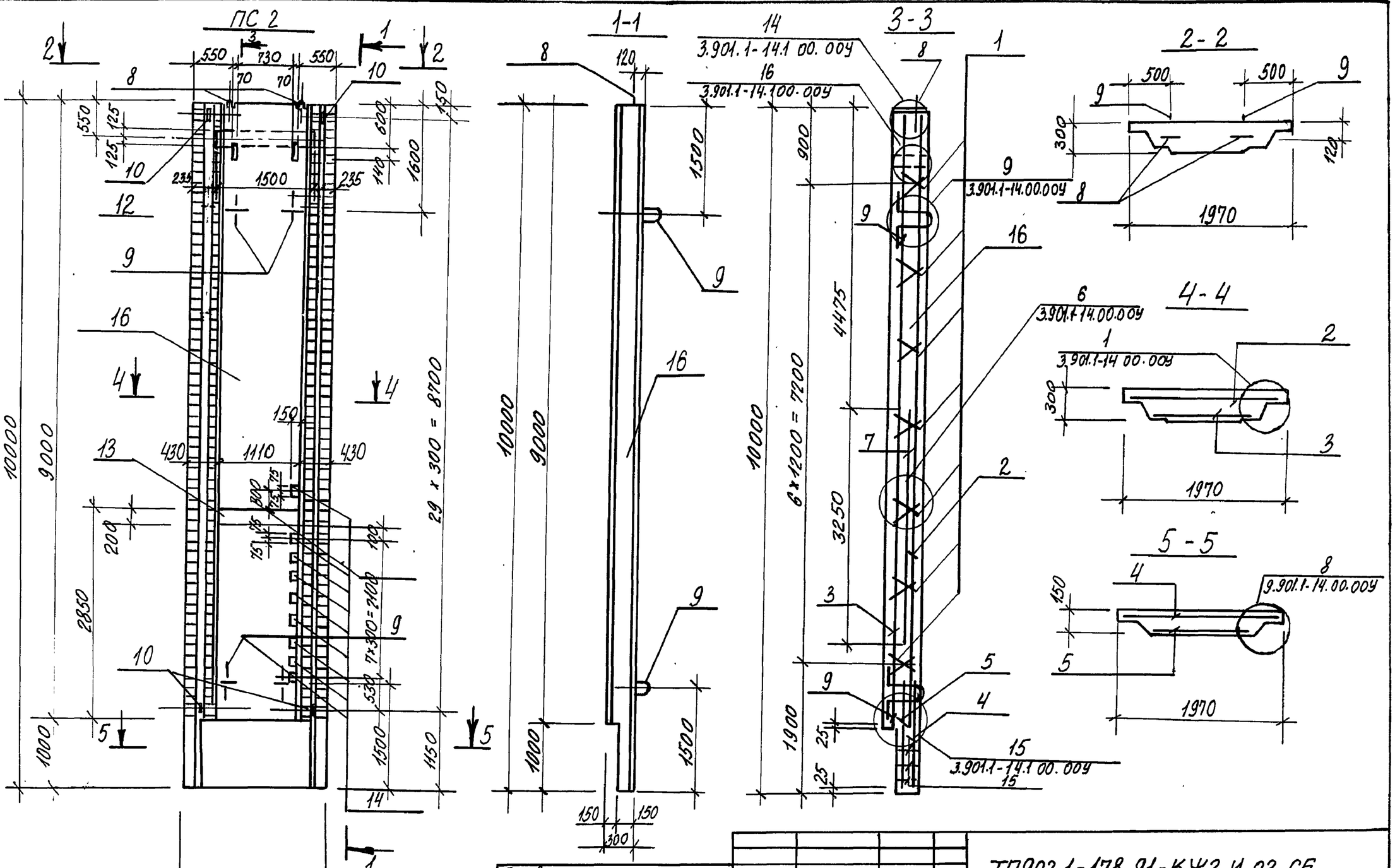

Формат А3

Инв.№ подл.	Подпись и дата	Взам. инв.№

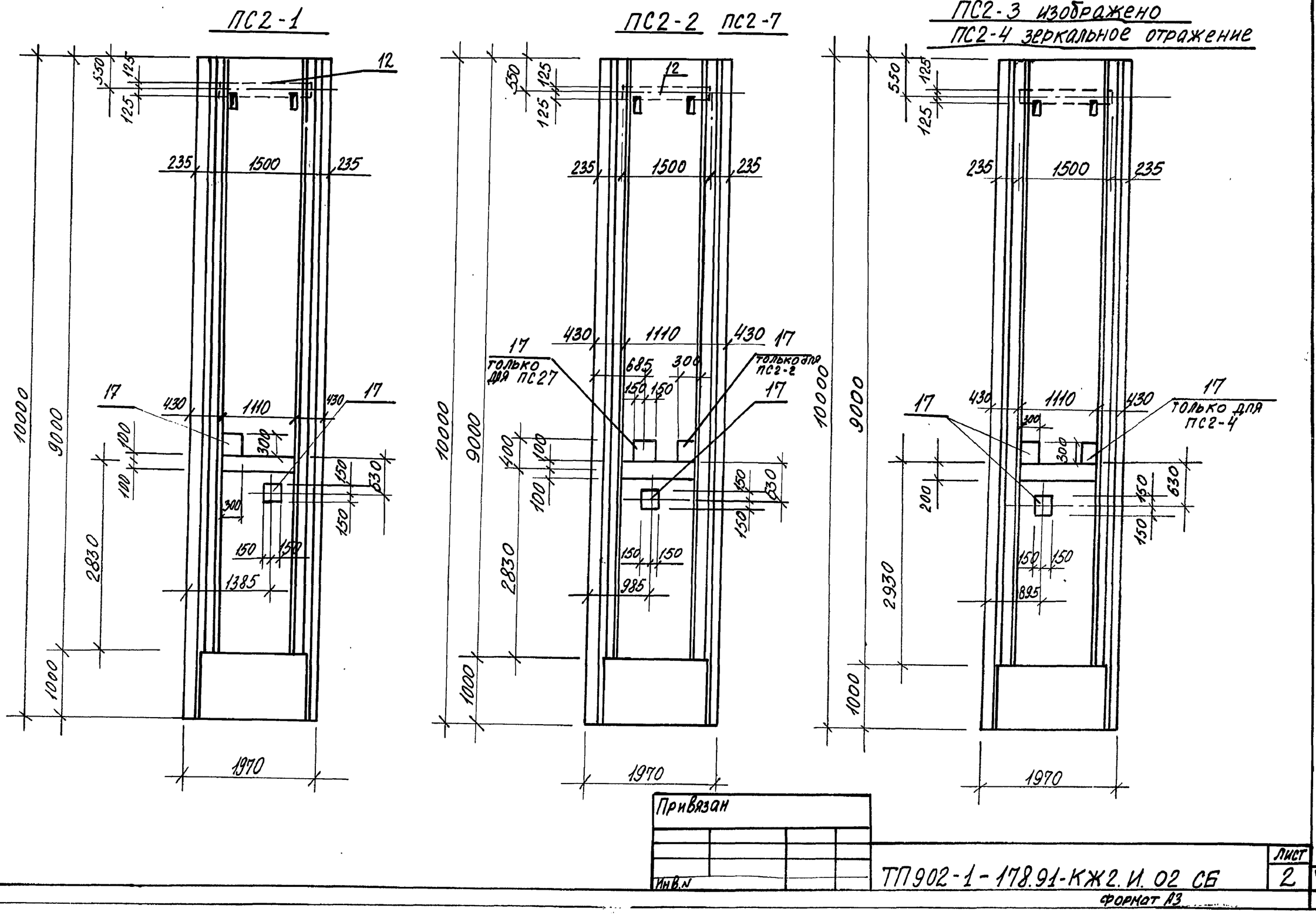

Инв.№ подл.	Подпись и дата	Взам. инв. №

ПС2-5

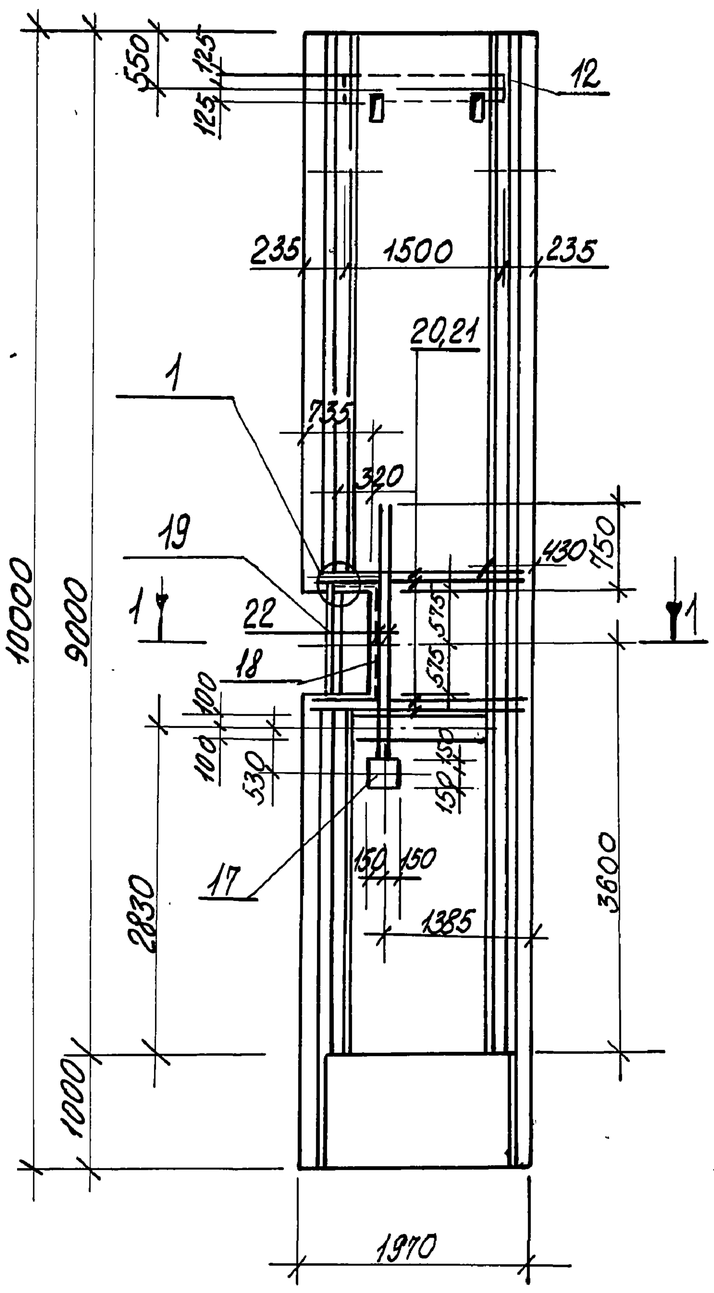

ПС2-6

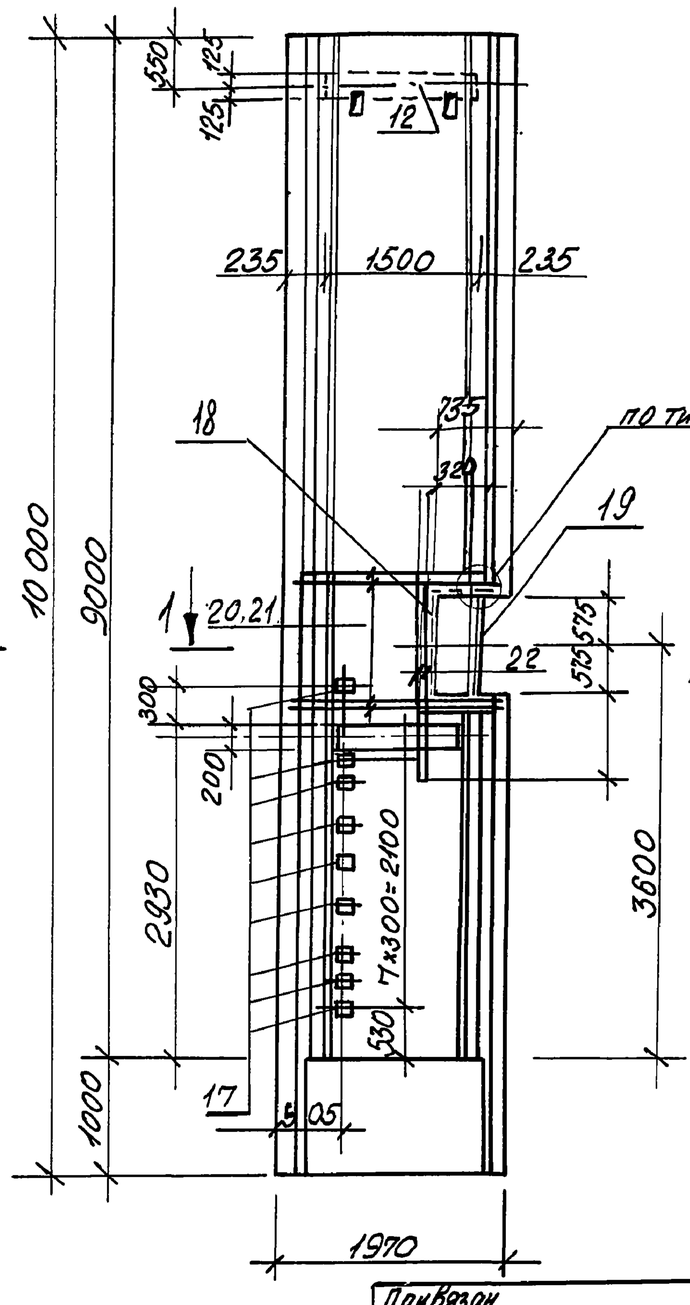

1-1

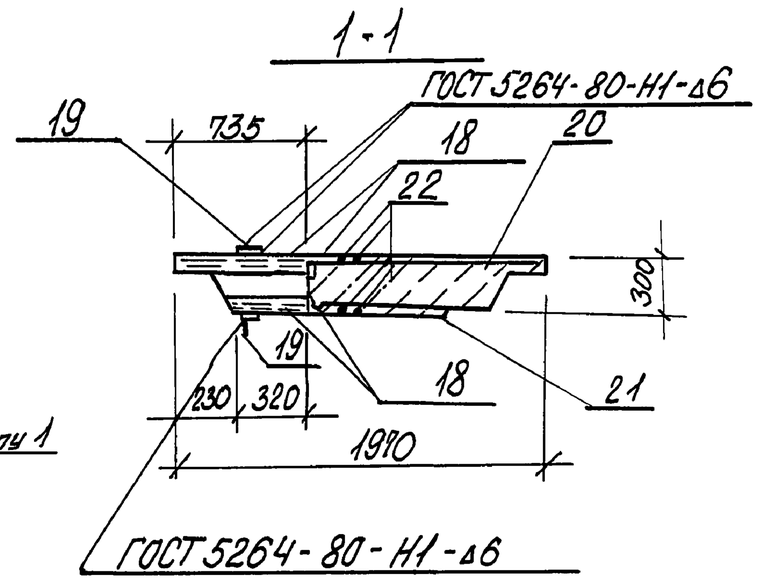

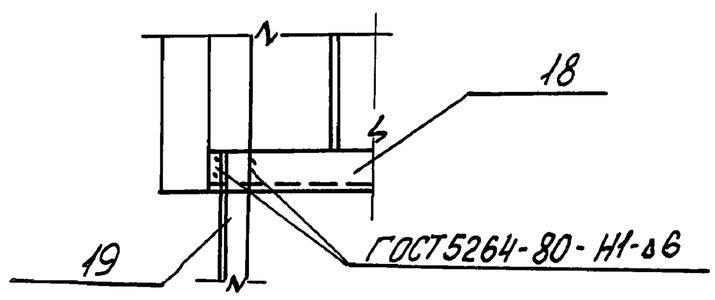

1. После монтажа стеновой панели поз. 19 срезать.

Привязан				ТП 902-1-178.91-КЖ2.И.02 СБ	Лист 3
Инв.№					

Формат А3

Инв.№ подл.	Подпись и дата	Взам. инв. №

ПС3 - изображено
ПС3-1 - зеркальное отражение

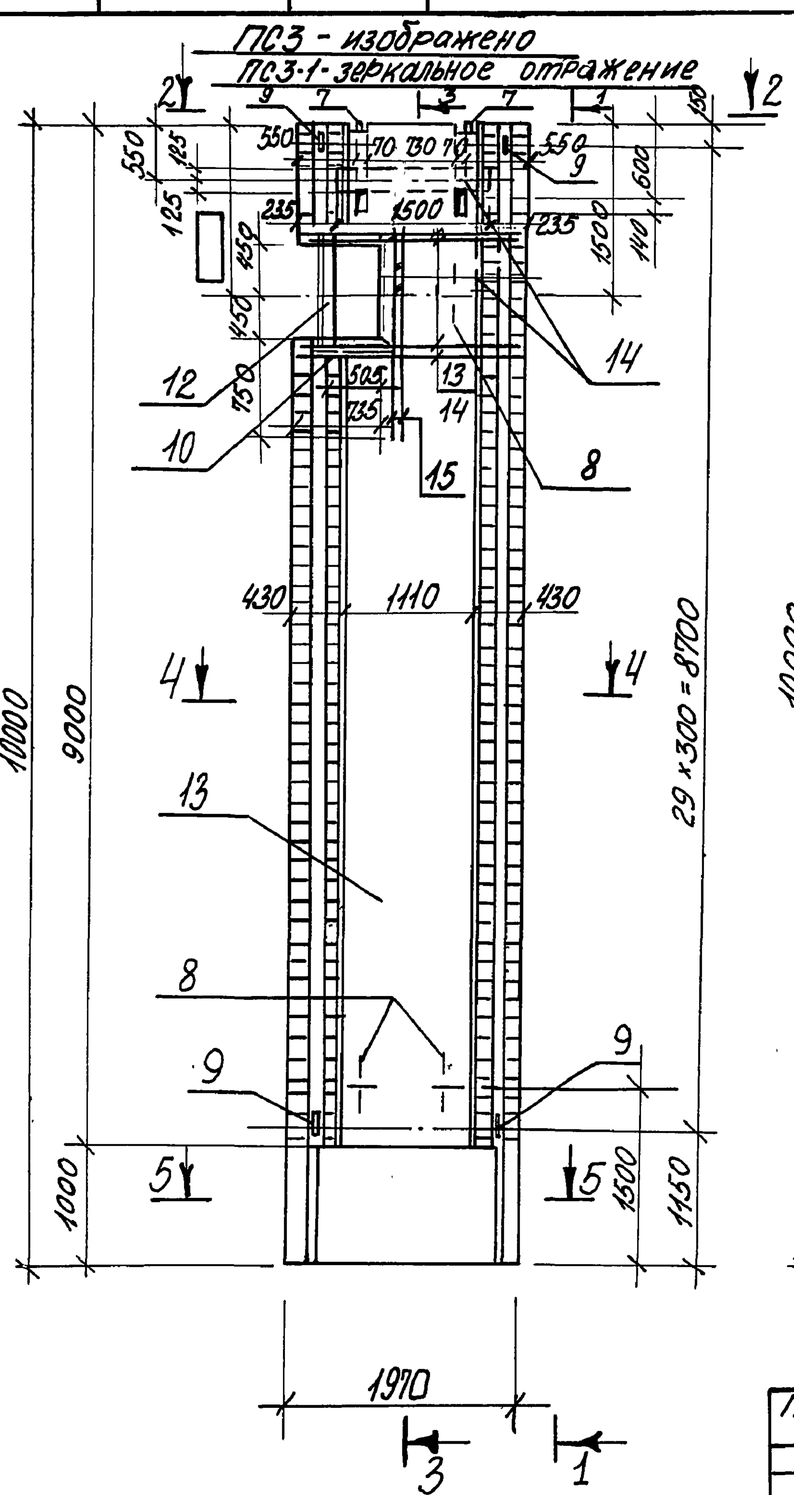

1-1

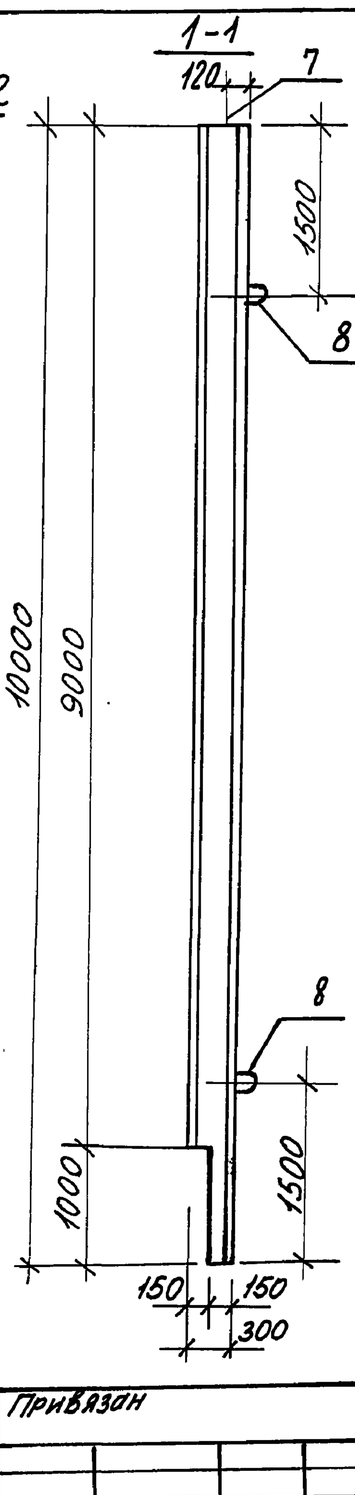

3-3

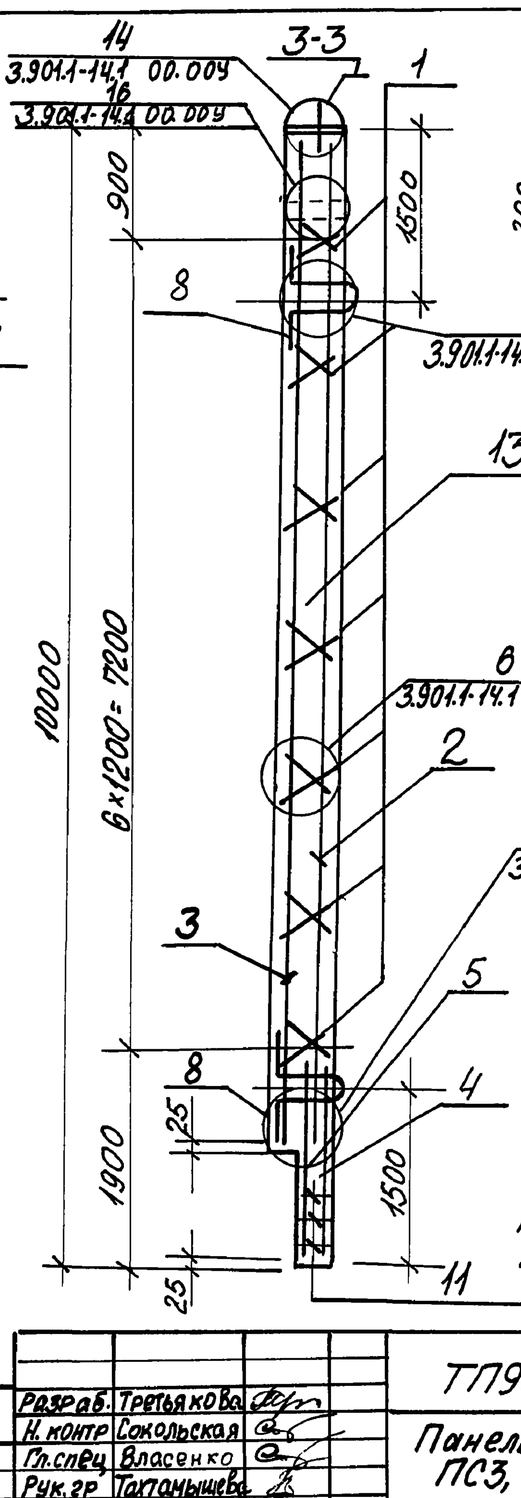

2-2

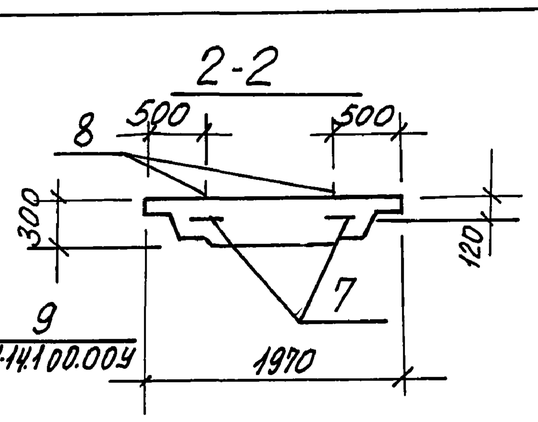

4-4

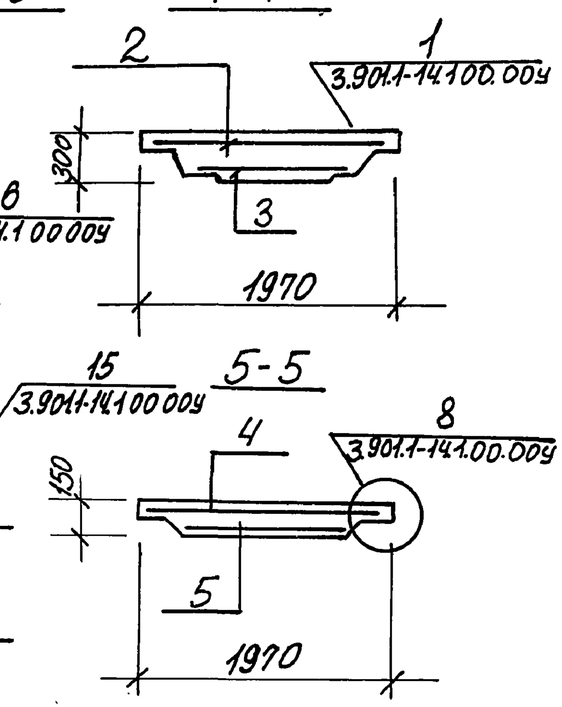

5-5

После монтажа стеновой панели поз. 12 срезать.

Привязан				ТП 902-1-178.91-КЖ2.И.03 СБ			
Инв.№	Разраб.	Третьякова		Панель стеновая ПС3, ПС3-1 Сборочный чертеж	Стадия	Лист	Листов
	Н. контр	Сокольская			Р		1
	Гл. спец	Власенко			Госстрой СССР СВКП Харьковский Водоканалпроект		
	Рук. гр	Тахтамышева					
	Нач. отд.	Шейко					

Формат А3

2025-01 52

Инв.№подл. | Подп. и дата | Взам.инв.№

ПС4-изображено
ПС4-1-зеркальное отражение

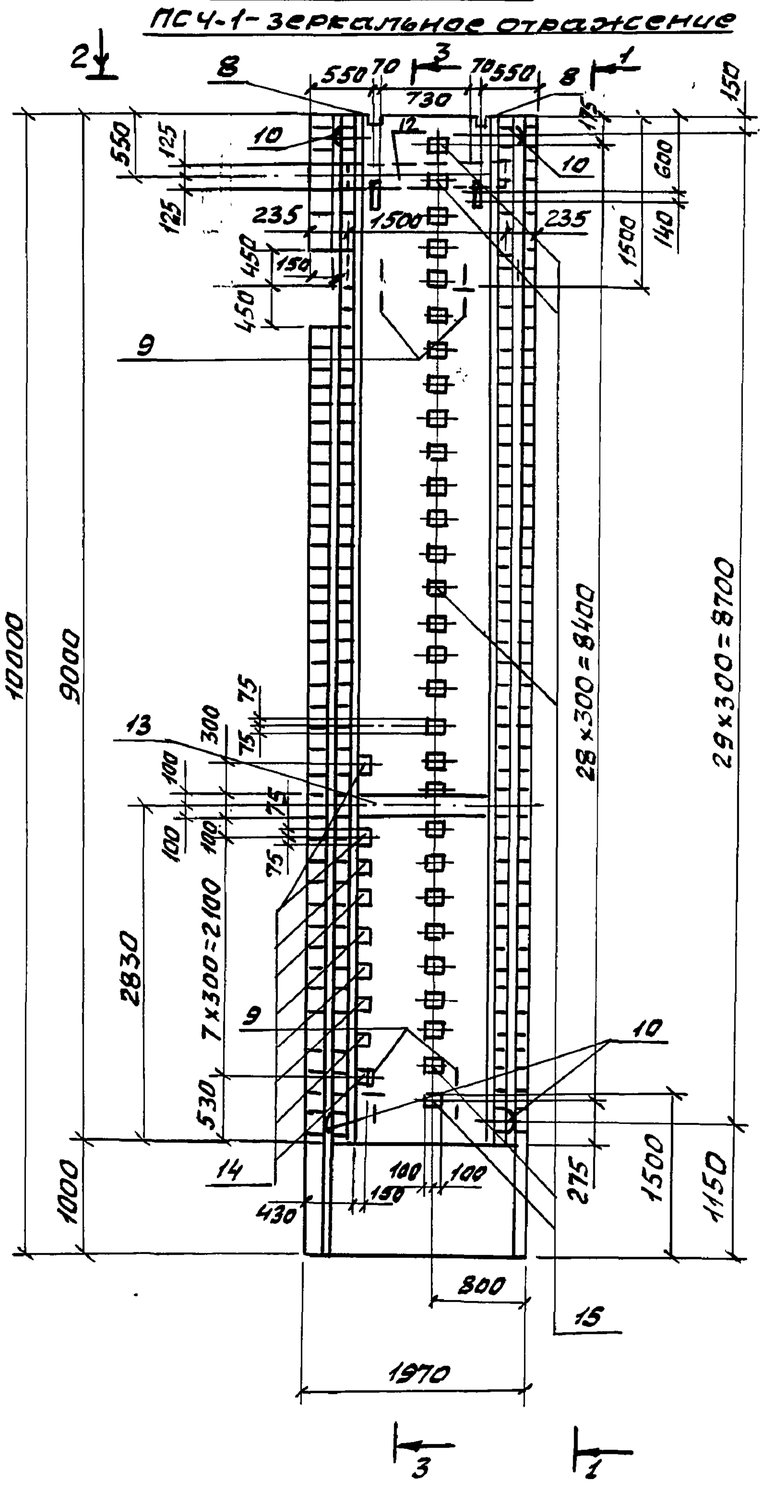

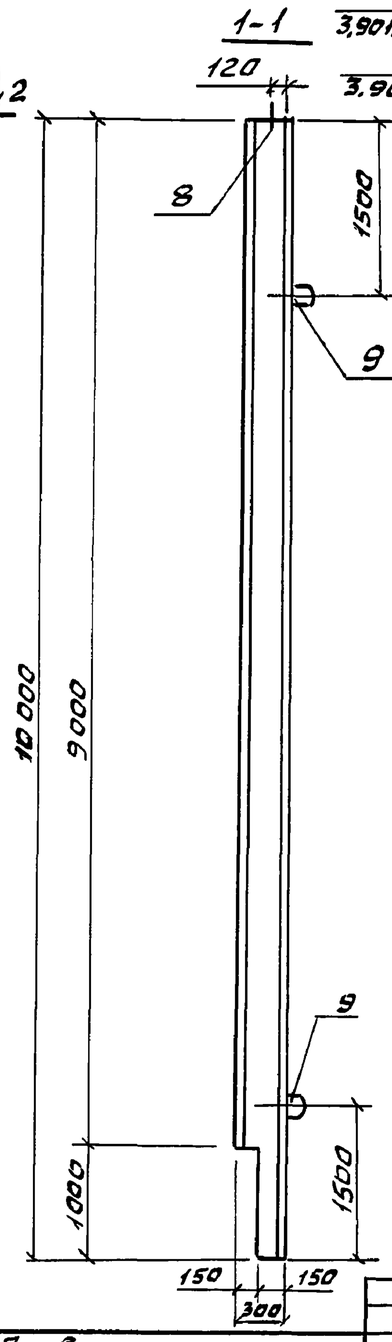

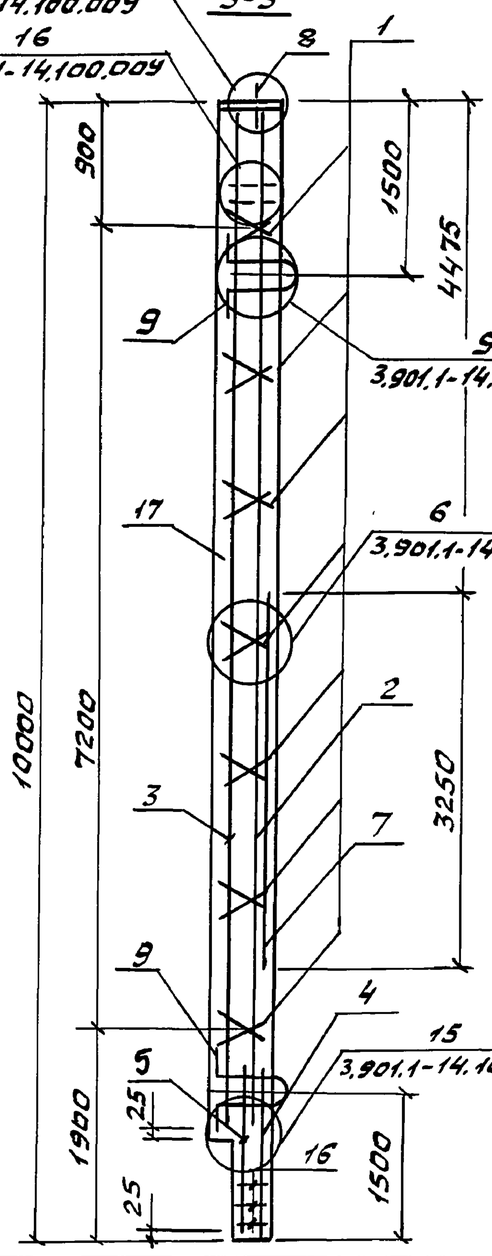

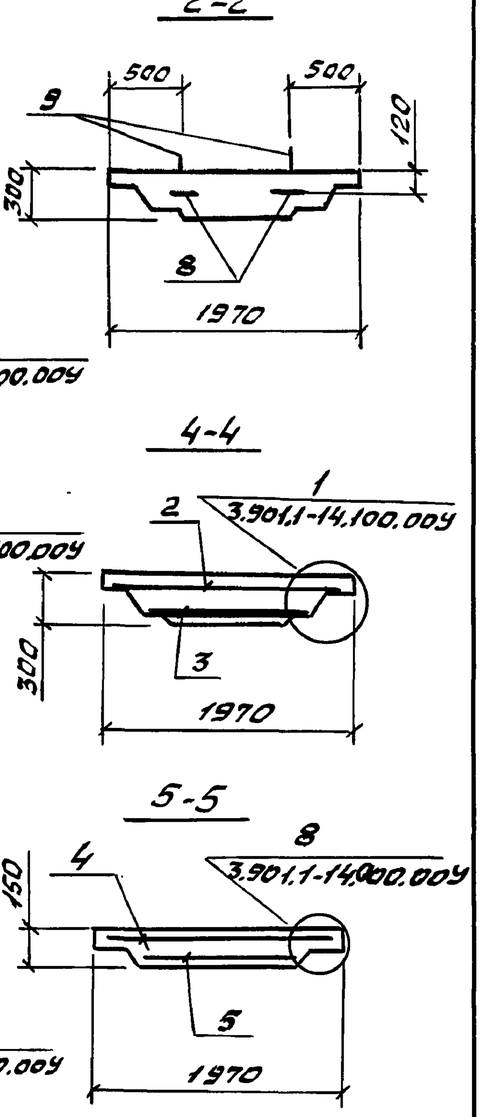

Привязан		ТП 902-1-178.91-КН2.И.04 СБ
Инв.№	Разраб. Третьякова Н.контр. Сокольская Гл.спец. Власенко Рук.гр. Тахтамышева Нач.отд. Шейко	Панель стеновая ПС4, ПС4-1 сборочный чертеж
		Стадия: Р; Лист; Листов: 1 Госстрой СССР Союзводоканалниипроект Харьковский Водоканалпроект

Формат А3

Инв.№подл. | Подп. и дата | Взам.инв.№

Марка	Поз.	Наименование	Кол. на исп.		Обозначение документа	Масса, кг
	1	Каркас плоский				
		КР1	7		3.901.1-14.2 01.00	
ПС4, ПС4-1		Сетки арматурные				
	2	С4	1		ТП902-1-178.91-КН2.И.32	
	3	С5	1		ТП902-1-178.91-КН2.И.33	
	4	С296	1		3.901.1-14.2 32.00	12480
	5	С298	1		3.901.1-14.2.32.00-02	
	6	С3	1		ТП902-1-178.91-КН2.И.31	
	7	3С 12А-III-200 / 12А-III-200 155×325 25/75	1		ГОСТ 23279-85	
		Изделия закладные				
	8	МН 28	2		3.901.1-14.2 39.00	
	9	МН 25	4		3.901.1-14.2 38.00-02	
	10	МН 107-3	4		1.400-15.В.1 120-14	
	12	МН 132-6, м	1,5		1.400-15.В.1 140-23	
	13	МН 130-6, м	1,11		1.400-15.В1 140-23	

Марка	Поз.	Наименование	Кол. на испол.		Обозначение документа	Масса, кг
	14	МН 111-5	9		1.400-15.В.1 120-40	
	15	МН 114-3	29		1.400-15.В.1 120-56	
	16	ф6 А-I ГОСТ 5781-82				
		ℓ=220; 0,05кг	104		3.901.1-14.2 11.01	
	17	Бетон класса В15, м³	4,6			
		W6, F□				

25025-01 53

Привязан		ТП 902-1-178.91-КН2.И.04
Инв.№	Разраб. Третьякова Н.контр. Сокольская Гл.спец. Власенко Рук.гр. Тахтамышева Нач.отд. Шейко	Панель стеновая ПС4, ПС4-1
		Стадия: Р; Лист; Листов: 1 Госстрой СССР Союзводоканалниипроект Харьковский Водоканалпроект

Формат А3

Инв. № подл.	Подп. и дата	Взам. инв. №

Альбом 5

Ведомость расхода стали на элемент, кг

Марка элемента	Изделия арматурные. Арматура класса А-I, ГОСТ 5781-82						Изделия арматурные. Арматура класса А-III, ГОСТ 5781-82										Всего	Изделия закладные. Арматура класса А-I, ГОСТ 5781-82					
	Ф6	Ф8				Итого	Ф10	Ф12	Ф14	Ф16	Ф18	Ф25	Ф20			Итого		Ф8	Ф10	Ф25	Ф32		Итого
ПС1	50,6	12,6				63,2			240,1		204,0					444,1	507,3	3,8		32,2	31,4		67,4
ПС1-1	50,6	12,6				63,2			240,1		204,0					444,1	507,3	3,8		32,2	31,4		67,4
ПС1-2	50,6	12,6				63,2			240,1		204,0					444,1	507,3	3,8		32,2	31,4		67,4
ПС1-3	50,6	12,6				63,2			240,1		204,0					444,1	507,3	3,8		32,2	31,4		67,4
ПС1-4	50,6	12,6				63,2			240,1		233,4		32,8			506,3	569,5	3,8		32,2	31,4		67,4
ПС1-5	50,6	12,6				63,2			240,1		204,0					444,1	507,3	3,8		32,2	31,4		67,4
ПС1-6	50,6	12,6				63,2			240,1		204,0					444,1	507,3	3,8		32,2	31,4		67,4
ПС1-7	50,6	12,6				63,2			240,1		204,0					444,1	507,3	3,8		32,2	31,4		67,4
ПС1-8	50,6	12,6				63,2			240,1		204,0					444,1	507,3	3,8		32,2	31,4		67,4
ПС1-9	50,6	12,6				63,2			240,1		204,0					444,1	507,3	3,8		32,2	31,4		67,4
ПС2	50,6	12,6				63,2		47,2	240,1		204,0					491,3	554,5	3,8		32,2	31,4		67,4
ПС2-1	50,6	12,6				63,2		47,2	240,1		204,0					491,3	554,5	3,8		32,2	31,4		67,4
ПС2-2; ПС2-7	50,6	12,6				63,2		47,2	240,1		204,0					491,3	554,5	3,8		32,2	31,4		67,4
ПС2-3	50,6	12,6				63,2		47,2	240,1		204,0					491,3	554,5	3,8		32,2	31,4		67,4
ПС2-4	50,6	12,6				63,2		47,2	240,1		204,0					491,3	554,5	3,8		32,2	31,4		67,4
ПС2-5	50,6	12,6				63,2		47,2	240,1		204,0		60,0			551,3	614,5	3,8		32,2	31,4		67,4
ПС2-6	50,6	12,6				63,2		47,2	240,1		204,0		60,0			551,3	614,5	3,8		32,2	31,4		67,4
ПС3	50,6	12,6				63,2			153,7	112,8	87,0	225,0	60,0			638,5	701,7	3,6		24,1	31,4		59,1
ПС3-1	50,6	12,6				63,2			153,7	112,8	87,0	225,0	60,0			638,5	701,7	3,6		24,1	31,4		59,1
ПС4	50,6	12,6				63,2		47,2	153,7	112,8	87,0	225,0				625,7	688,9	3,8		32,2	31,4		67,4
ПС4-1	50,6	12,6				63,2		47,2	153,7	112,8	87,0	225,0				625,7	688,9	3,8		32,2	31,4		67,4

Привязан

Инв. №

Нач. отд.	Шейко	
Н. контр.	Сокольская	
Гл. спец.	Власенко	
Рук. гр.	Тахтамышева	
Разраб.	Третьякова	

ТП902-1-178.91-КЖ2.И.05 РС

Ведомость расхода стали

Стадия	Лист	Листов
Р	1	2

Госстрой СССР
СВКП Харьковский
Водоканалпроект

Формат А3

Инв. № подл.	Подп. и дата	Взам. инв. №

Продолжение ведомости

Марка элемента	Изделия закладные. Арматура класса А-III, ГОСТ 5781-82							Прокат марки СТ3 КП3-1, СТ3 СП 5-1, ГОСТ 103-76, ГОСТ 82-70, ГОСТ 8509-86										Всего	Общий расход
	Ф8	Ф10	Ф12				Итого	-6	-8	-10	L65×63×5						Итого		
ПС1	1,6		5,0				6,6	4,7	19,3	79,8							103,8	177,8	685,1
ПС1-1	2,6		5,0				7,6	9,5	20,6	79,8							108,4	184,4	691,7
ПС1-2	3,0		5,0				8,0	13,2	20,5	79,8							113,5	188,9	696,2
ПС1-3	2,6		5,0				7,6	10,8	20,1	79,8							110,7	185,7	693,0
ПС1-4	5,6		12,4				18,0	17,7	51,3	84,2							153,2	238,6	808,1
ПС1-5	2,4		5,0				7,4	8,9	20,1	79,8							108,8	183,6	690,9
ПС1-6	3,4	1,4	5,0				9,8	13,7	29,3	79,8							122,8	200,0	702,3
ПС1-7	3,0	0,6	5,0				8,6	13,2	24,4	79,8							117,4	193,4	700,7
ПС1-8	5,0		5,0				10,0	18,7	22,5	79,8							121,0	198,4	705,7
ПС1-9	2,4		5,0				7,4	8,2	20,1	79,8							108,1	182,9	690,2
ПС2	5,2		8,7				13,9	14,6	36,9	85,0							136,5	217,8	772,3
ПС2-1	2,2		10,0				12,2	3,6	47,9	85,8							137,3	216,9	771,4
ПС2-2, ПС2-7	2,2		10,0				12,2	3,6	47,9	85,8							137,3	216,9	771,4
ПС2-3	2,2		10,0				12,2	3,6	47,9	85,8							137,3	216,9	771,4
ПС2-4	2,2		10,0				12,2	3,6	47,9	85,8							137,3	216,9	771,4
ПС2-5	10,4		10,0				20,4	13,5	42,2	85,8	31,4						172,9	260,7	875,2
ПС2-6	10,4		8,7				19,1	13,5	36,5	85,0	31,4						166,4	252,9	867,4
ПС3	7,2						7,2	3,6		76,5	30,5						110,6	176,9	878,6
ПС3-1	7,2						7,2	3,6		76,5	30,5						110,6	176,9	878,6
ПС4	5,2		37,7				42,9	14,6	92,0	85,0							191,6	301,9	990,8
ПС4-1	5,2		37,7				42,9	14,6	92,0	85,0							191,6	301,9	990,8

Привязан

Инв. №

ТП902-1-178.91-КЖ2.4.05 РС

Лист 2

Формат А3

25025-01 54

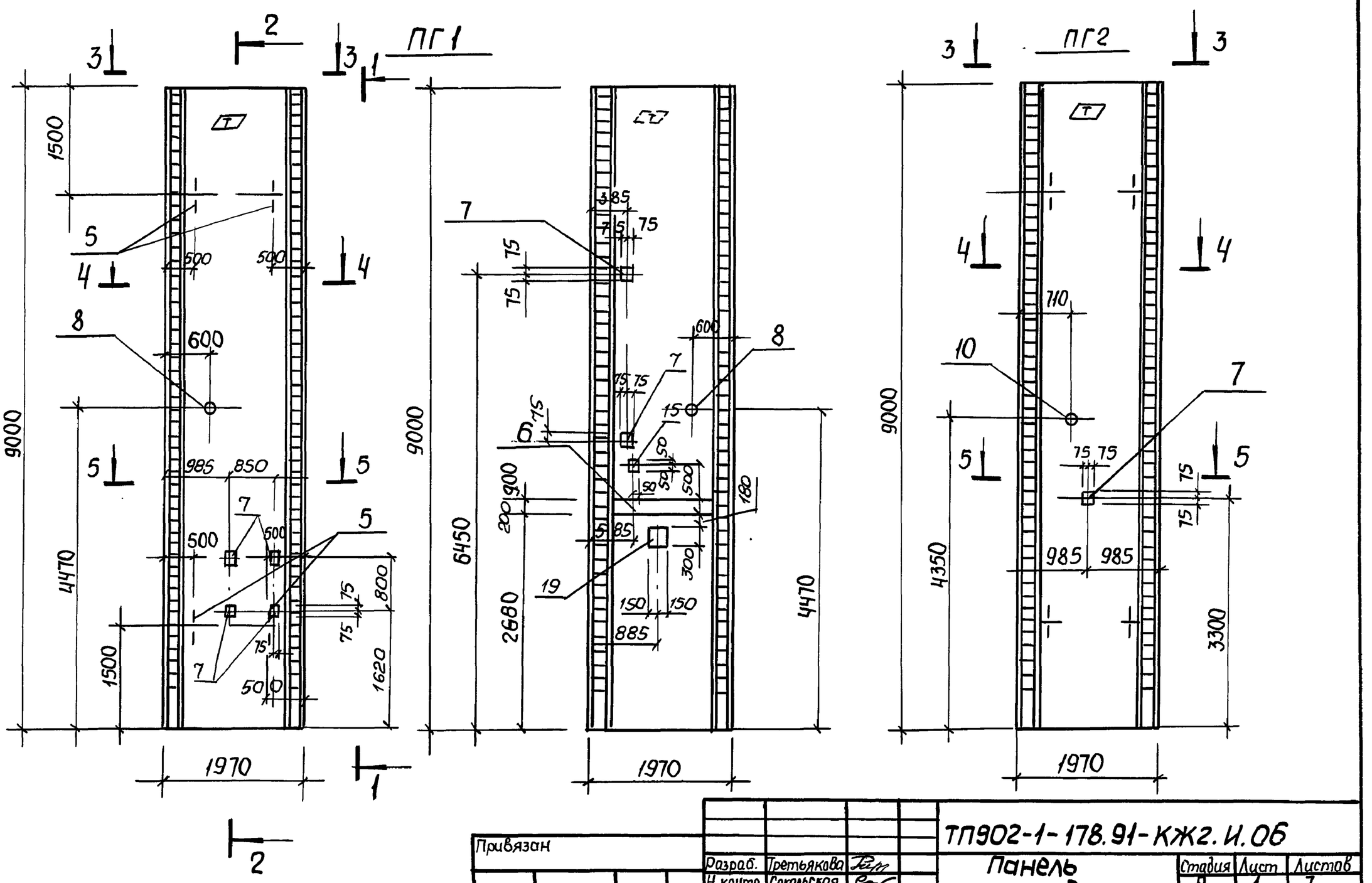

Привязан

Инв.№

Разраб.	Третьякова		
Н. контр.	Сокольская		
Гл. спец.	Власенко		
Рук. гр.	Тахтамышева		
Нач. отд.	Шейко		

ТП902-1-178.91-КЖ2.И.06

Панель перегородочная ПГ1... ПГ6

Стадия	Лист	Листов
Р	1	7

Госстрой СССР. СВКП Харьковский Водоканалпроект

Формат А3

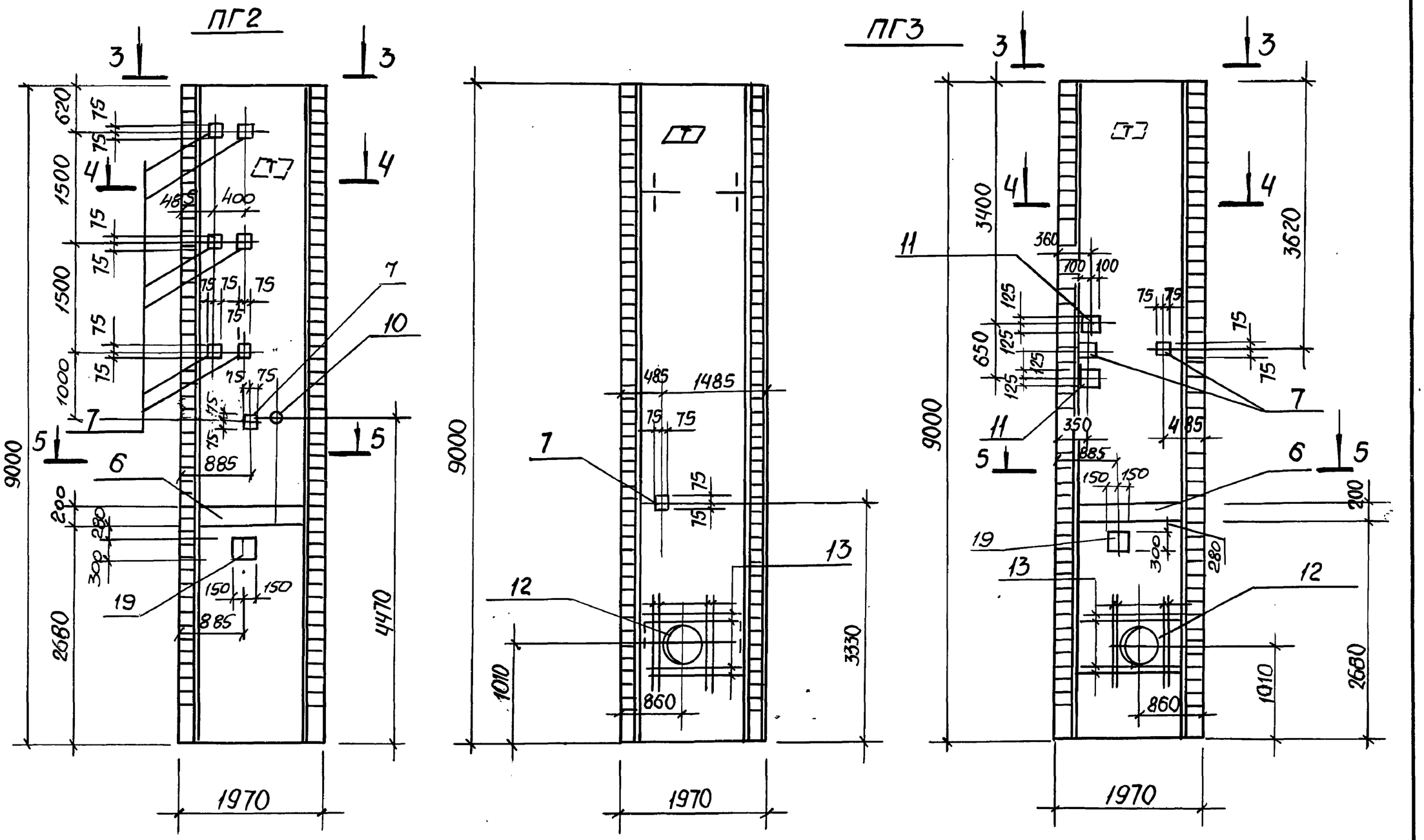

Привязан

Инв.№

ТП 902-1-178.91-КЖ2.И.06

Лист 2

Копир.

Формат А3

25025-01-55

ПГ4

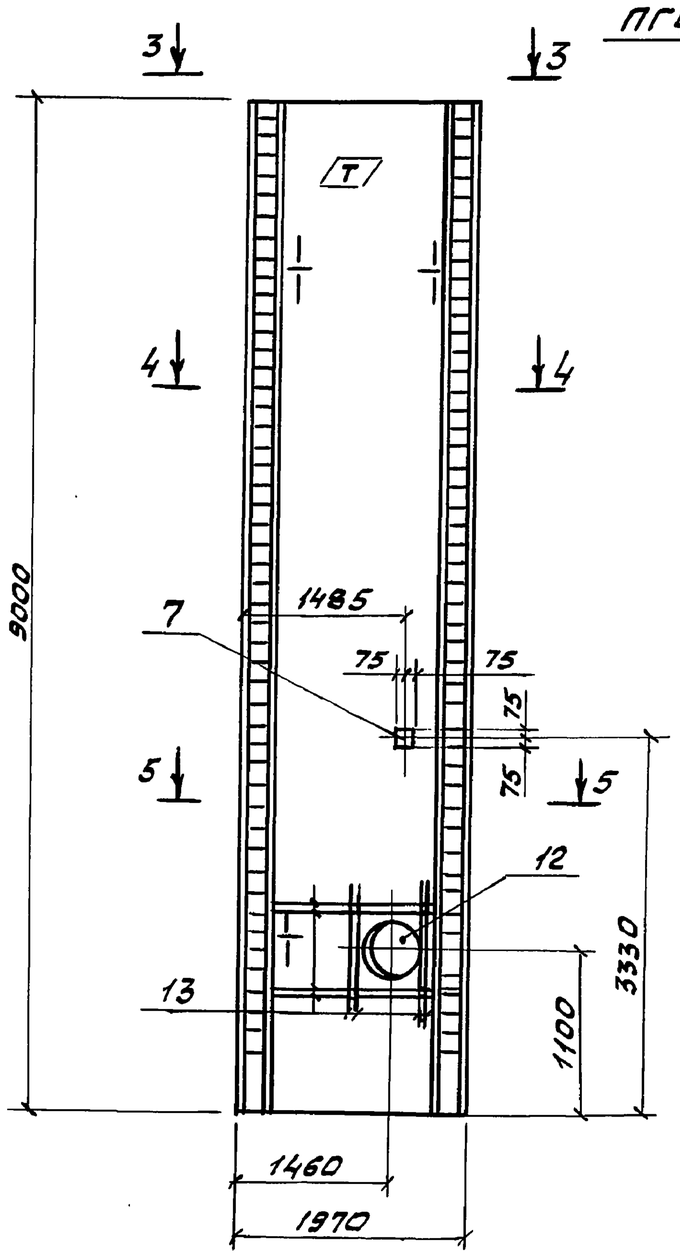

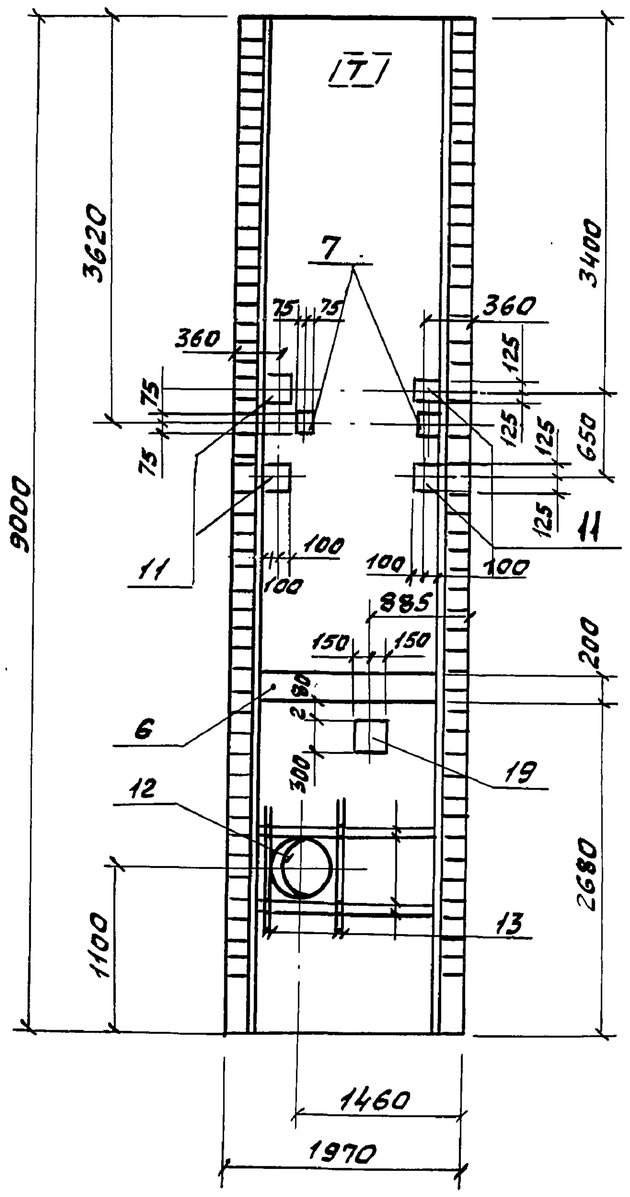

ПГ5

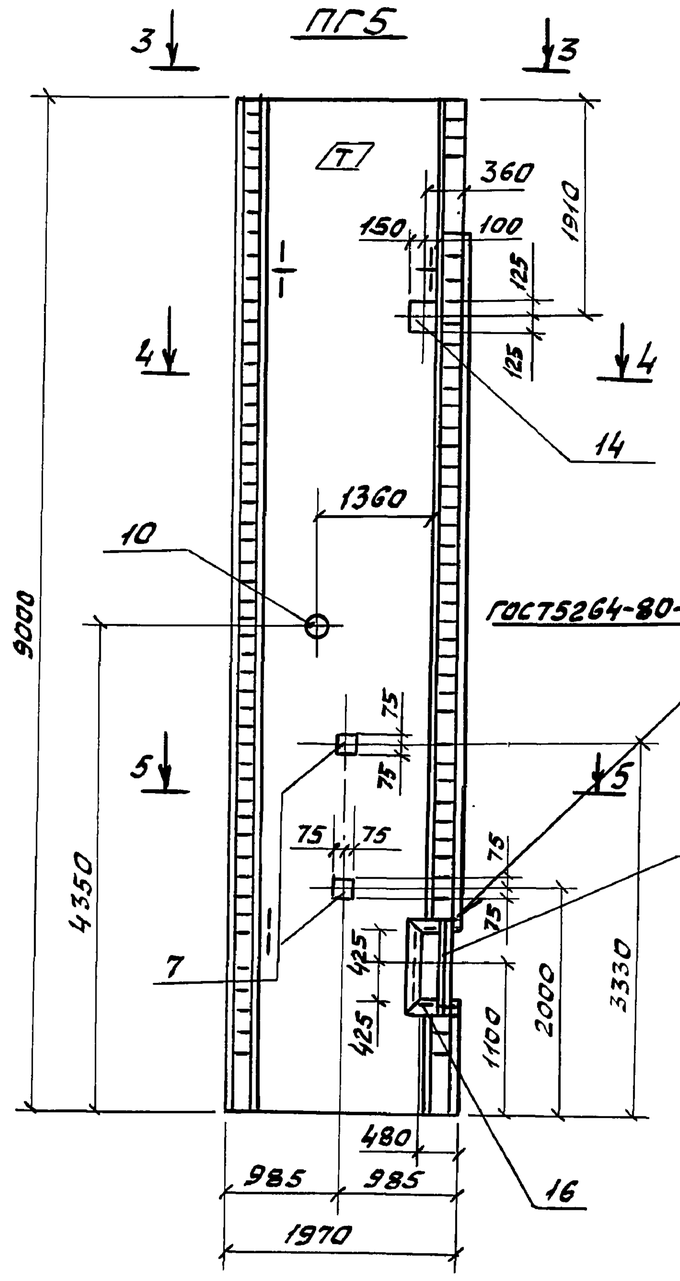

Поз. 17 срезать перед установкой сальника

Привязан			
Инв.№			

ТП902-1-178.91-КЖ2.И.06

Лист 3

Формат А3

ПГ3

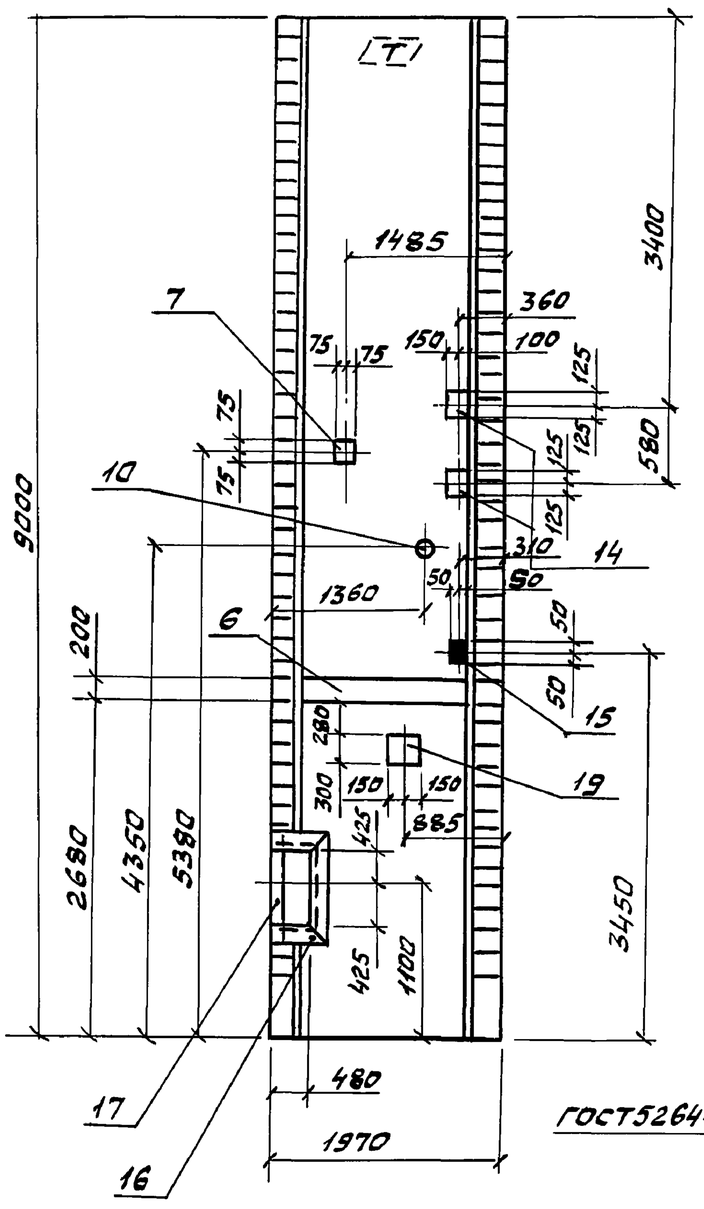

ПГ6

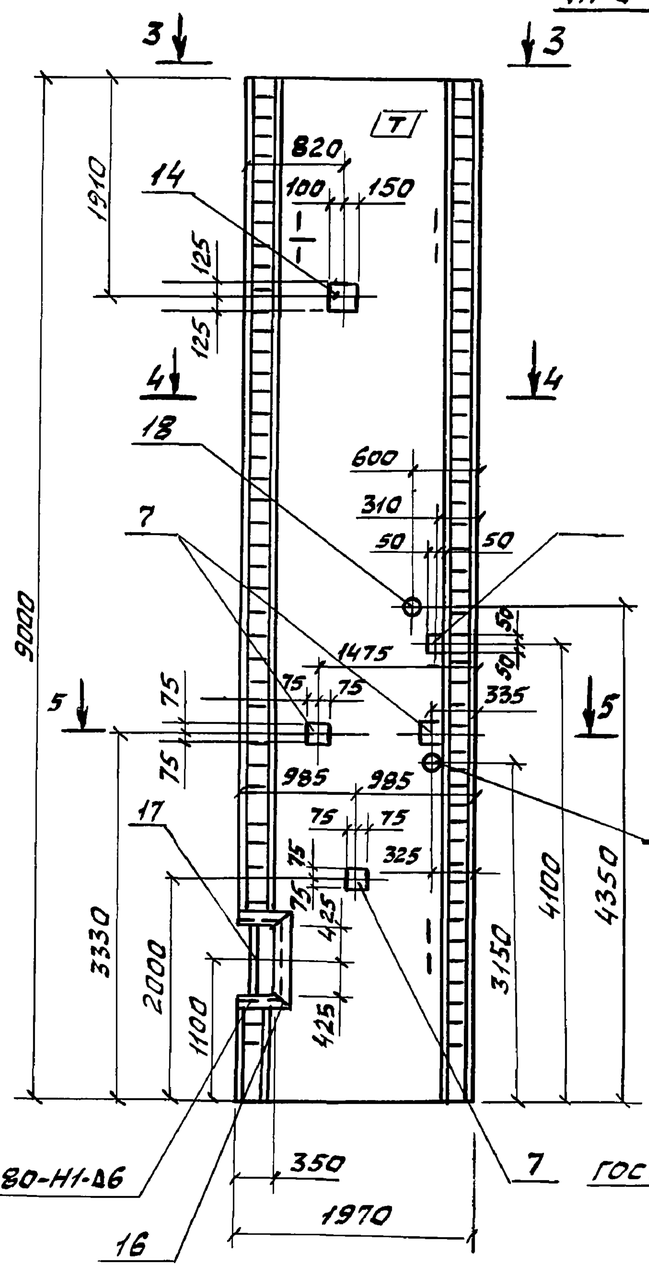

ПГ6

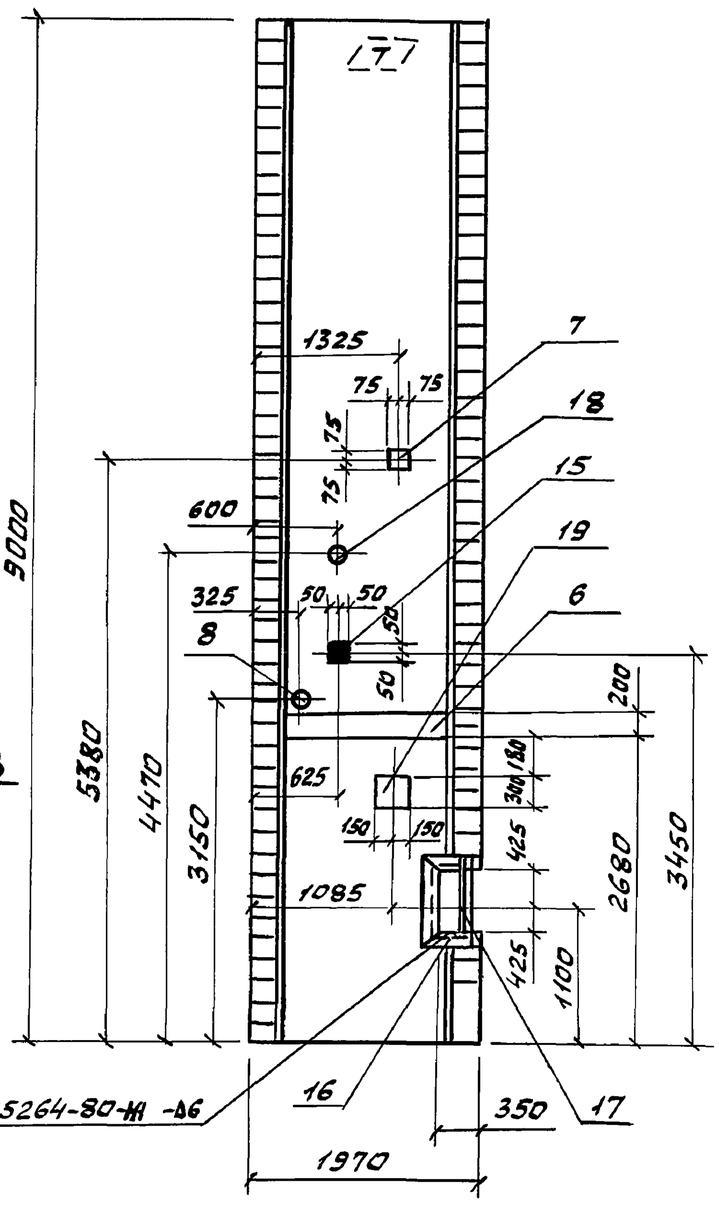

1. Зачерненные закладные изделия приварить к арматуре перегородочной панели.
2. Поз. 17 срезать перед установкой сальника.

Привязан			
Инв.№			

ТП902-1-178.91-КЖ2.И.06

Лист 4

Формат А3

95 10-25025

55

1-1

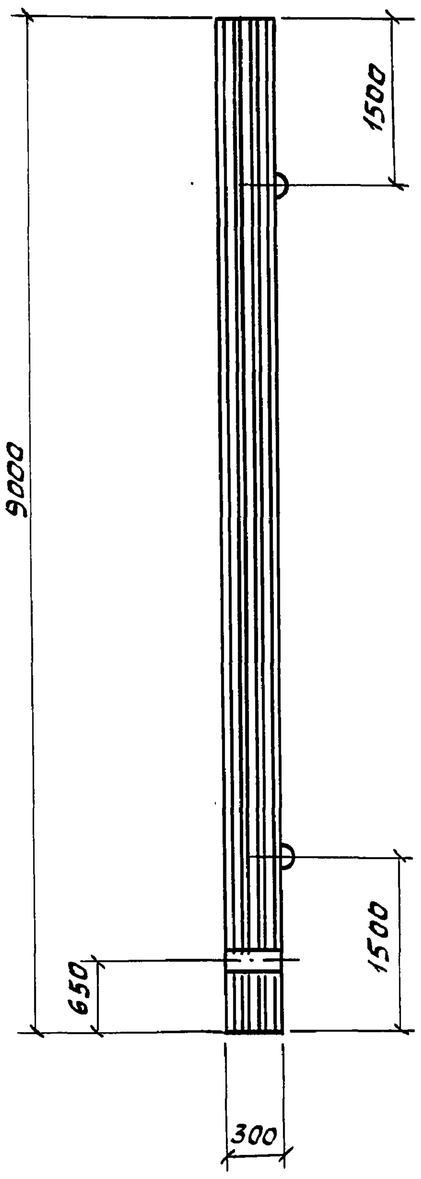

2-2

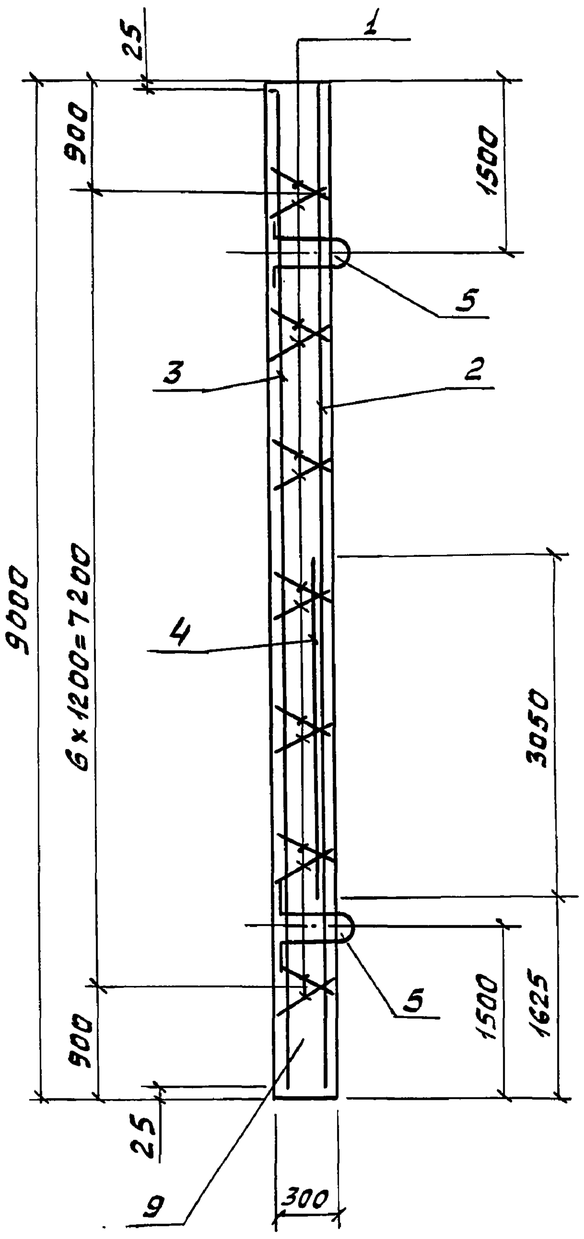

3-3

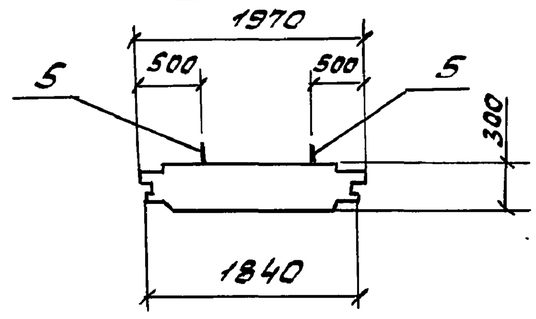

4-4

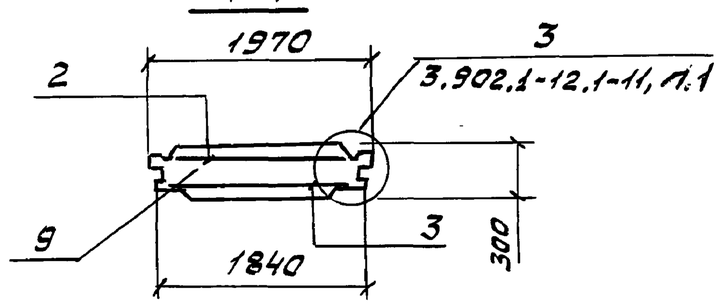

5-5

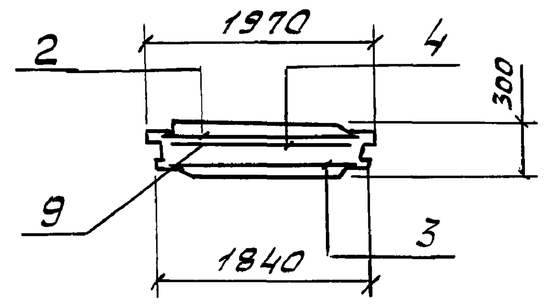

Привязан

Инв.№

ТП 902-1-178.91-КЖ2.И.06

Лист 5

Формат А3

Марка	Поз.	Наименование	Кол.	Обозначение документов	Масса, кг
	1	Каркас плоский			
		КР1	14	3.901.1-14.2.00.01	
		Сетки арматурные			
	2	С6	1	ТП902-1-178.91-КЖ2.И.34	
	3	С7	1	ТП902-1-178.91-КЖ2.И.35	
	4	2С $\frac{12\,A\text{-}III}{8\,A\text{-}III}$ 165×305	1	ГОСТ 29279-85	
		Изделия закладные			
ПГ1	5	Мн25	4	3.900.1-14.2 38.02	13070
	6	Мн 130-6, м	1,4	1.400-15.61. 140-23	
	7	Мн 111-5	6	1.400-15.61. 120-40	
	15	Мн 105-5	1	1.400-15.61. 120-04	
	19	Мн 126-6	1	1.400-15.61. 130-59	
	8	Сальник dy50, e=300	1	5.900-2	
	9	Бетон класса В25, м³	5,25		

Марка	Поз.	Наименование	Кол.	Обозначение документов	Масса, кг
		Поз. 1 ... 6, 9, 19 по ПГ1			
		Изделия закладные			
	7	Мн 111-5	8	1.400-15.61.120-40	
ПГ2					
	10	Сальники набивные			
		Ду 80, e=300	1	5.900-2	13070

Арматура: класса А-III по ГОСТ 5781-82

Привязан

Инв.№

ТП 902-1-178.91-КЖ2.И.06

Лист 6

Формат А3

25025-01 ОВ

56

Марка панели	Поз.	Наименование	Кол.	Обозначение документов	Масса панели, кг
ПГ3					13070
		Поз. 1...6, 9, 19 по ПГ1			
		Изделия закладные			
	7	МН 111-5	3	1.400-15.В1. 120-40	
	11	МН 136-6	2	1.400-15.В1. 150-23	
	12	Сальник dy 500, ℓ=300	1	5.900-2	
	13	Ф18А-III, ℓ=2000; 4,0кг	16		
ПГ4		Поз. 1...6, 9, 19 по ПГ1			13070
		Поз. 7, 12, 13 по ПГ3			
		Изделия закладные			
	11	МН 136-6	4	1.400-15, В.1.150-23	

Марка	Поз.	Наименование	Кол.	Обозначение документов	Масса, кг.
ПГ5					13070
		Поз. 1...6, 9, 19 по ПТ1			
		Поз. 7 по ПГ3			
		Поз. 10 по ПГ2			
		Изделия закладные			
	14	МН 143-5	3	1.400-15 В1. 150-64	
	15	МН 105-5	1	1.400-15 В1. 120-04	
	16	МН 535, м	4,0	1.400-15 В1. 520-06.	
	17	Уголок $\frac{63\times63\times5\ ГОСТ5869-85}{Ст3кп3-1\ ГОСТ535-86}$, м 4,8 кг	1,6		
ПГ6		Поз. 1...6, 8, 9, 19 по ПГ1			13070
		Поз. 17 по ПГ5			
		Изделия заказные			
	7	МН 111-5	4	1.400-15 В1. 140-23	
	14	МН 143-5	1	1.400-15 В1; 150-64	
	15	МН 105-5	2	1.400-15 В1. 120-04	
	16	МН 535, м	3,6	1.400-15 В1. 520-06	
	18	Сальник dy 150, ℓ=300	1	5.900-2	

Привязан

Инв. №

ТП902-1-178.91-КЖ2.И.06

Лист 7

Формат А3

Ведомость расхода стали на элемент, кг.

Марка элемента	Изделия арматурные: Арматура класса А-I ГОСТ 5781-82 ф8		Итого	ф18	ф12	ф8		Итого	Прокат марки 14Г2АФ ГОСТ 103-76 -δ10		Итого	Всего	Изделия закладные: Арматура класса А-I ГОСТ 5781-82 ф25	ф10		Итого	А-III ГОСТ 5781-82 ф14	ф12	ф10	ф8	Итого	Прокат марки Ст3кп3-1, Ст3пс5-1 ГОСТ 103-76, ГОСТ 82-76 δ6	δ8	δ10		Итого
ПГ1	25,2		25,2	532,2	24,5	10,4		567,1	78,4		78,4	670,7	32,4	2,4		34,8		6,6		0,8	7,4	2,2	24,2	3,6		30,0
ПГ2	25,2		25,2	532,2	24,5	10,4		567,1	78,4		78,4	670,7	32,4	2,4		34,8		6,6		2,8	9,4	7,7	26,1	3,6		37,4
ПГ3	25,2		25,2	532,2	24,5	10,4		567,1	78,4		78,4	670,7	32,4	2,4		34,8	2,6	6,6	13,0	1,2	23,4	3,3	24,5	0,8		28,6
ПГ4	25,2		25,2	532,2	24,5	10,4		567,1	78,4		78,4	670,7	32,4	2,4		34,8	5,2	6,6		1,2	13,0	3,3	24,5	24,0		51,8
ПГ5	25,2		25,2	532,2	24,5	10,4		567,1	78,4		78,4	670,7	32,4	2,4		34,8		7,8	3,0		10,8	3,8	32,8	0,8		37,4
ПГ6	25,2		25,2	532,2	24,5	10,4		567,1	78,4		78,4	670,7	32,4	2,4		34,8		6,6	1,0	7,4	15,0	5,4	34,2	3,4		43,

Продолжение ведомости

Изделия закладные: Сальники 5.900-2 dy 50	dy 80	dy 150	dy 500		Итого	Прокат марки Ст3кп3-1 ГОСТ 5809-86 163×63×5			Итого	Всего	Общий расход
7,0					7,0					79,2	749,9
	8,7				8,7					90,3	764,8
			70,9		70,9					151,7	828,4
			70,9		70,9					175,5	841,2
	8,7				8,7	47,1			47,1	138,8	809,5
7,0		25,5			32,5	26,0			26,0	151,5	822,2

Привязан

Инв. №

ТП902-1-178.91-КЖ2.И.06 РС

Разраб. Третьякова; Н.контр. Сокольская; Гл. спец. Власенко; Рук. гр. Тахтамышева; Нач. отд. Шейко

Ведомость расхода стали

Стадия Р; Лист 1; Листов 1

Госстрой СССР СВКП Харьковский Водоканалпроект

Формат А3

25025-01 58

51

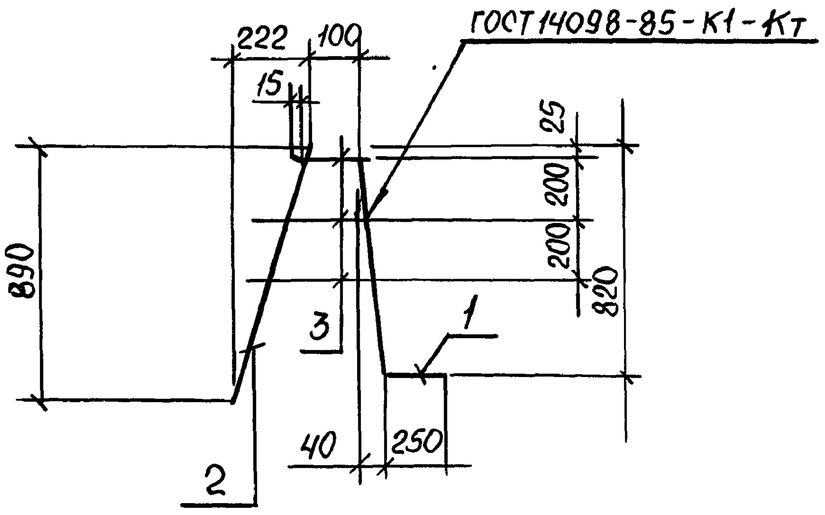

Марка каркаса	Поз.	Наименование	Кол.	Масса ед., кг	Масса каркаса, кг
Кр1	1	Ф16А-III, ℓ=1071	1	1,7	2,6
	2	Ф10А-III, ℓ=917	1	0,6	
	3	Ф8А-III, ℓср.=200	3	0,1	

Арматура: класса А-III по ГОСТ 5781-82

Привязан			
Инв.№			
Разраб.	Каюков		
Рук.гр.	Тахтамышева		
Гл.спец.	Власенко		
Н.контр.	Сокольская		
Нач.отд.	Шейко		

ТП 902-1-178.91 -КЖ2.И 07

Каркас плоский Кр1

Стадия	Лист	Листов
Р		1

ГОССТРОЙ СССР ГПИ ХАРЬКОВСКИЙ ВОДОКАНАЛПРОЕКТ

Формат А4

Кр 3, Кр 6

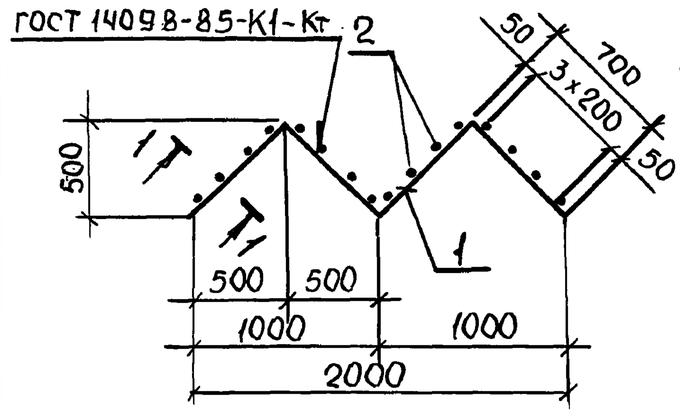

1-1

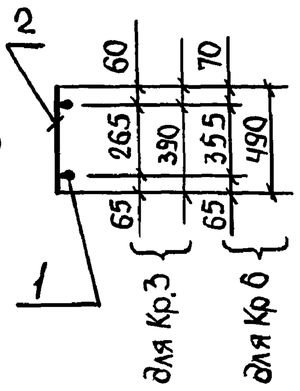

Марка каркаса	Поз.	Обозначение	Кол.	Масса ед., кг	Масса каркаса, кг
Кр3	1	Ф10А-I, ℓ=2800	2	1,73	9,06
	2	Ф12А-I, ℓ=390	16	0,35	
Кр 6	1	Ф10А-I, ℓ=2800	2	1,73	10,5
	2	ФА-I, ℓ=490	16	0,44	

Арматура: класса А-I по ГОСТ 5781-82

Привязан			
Инв.№			
Разраб.	Каюков		
Рук.гр.	Тахтамышева		
Гл.спец.	Власенко		
И.контр.	Сокольская		
Нач.отд.	Шейко		

ТП 902-1-178.91 - КЖ2.И 09

Каркасы плоские Кр 3, Кр 6

Стадия	Лист	Листов
Р		1

ГОССТРОЙ СССР СВКП ХАРЬКОВСКИЙ ВОДОКАНАЛПРОЕКТ

Формат А4

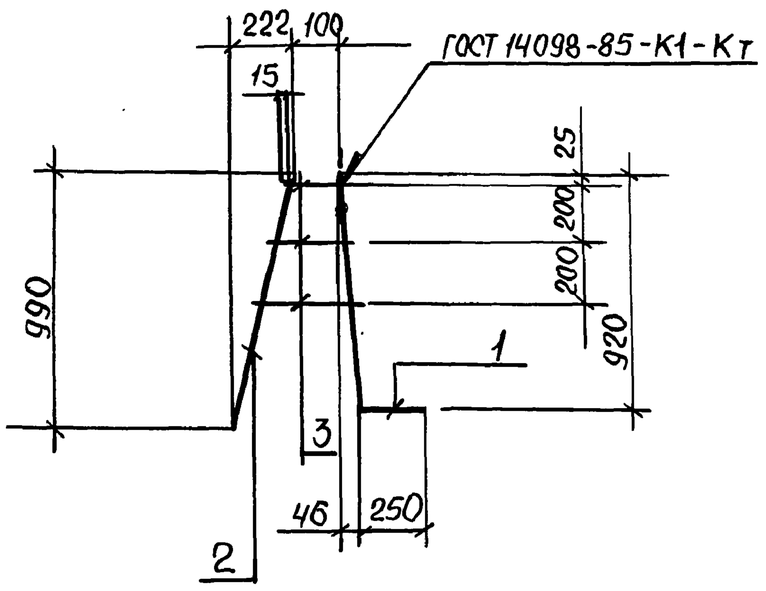

Марка каркаса	Поз.	Наименование	Кол.	Масса ед, кг	Масса каркаса, кг
Кр4	1	Ф16А-III, ℓ=1171	1	1,85	2,72
	2	Ф10А-III, ℓ=1021	1	0,63	
	3	Ф8А-III, ℓср.=200	3	0,08	

Арматура: класса А-III по ГОСТ 5781-82

Привязан			
Инв.№			
Разраб.	Каюков		
Рук.гр.	Тахтамышева		
Гл.спец.	Власенко		
Н.контр.	Сокольская		
Нач.отд.	Шейко		

ТП 902-1-178.91 -КЖ2.И 10

Каркас плоский Кр 4

Стадия	Лист	Листов
Р		1

ГОССТРОЙ СССР ГПИ ХАРЬКОВСКИЙ ВОДОКАНАЛПРОЕКТ

Формат А4

Кр 2, Кр 5

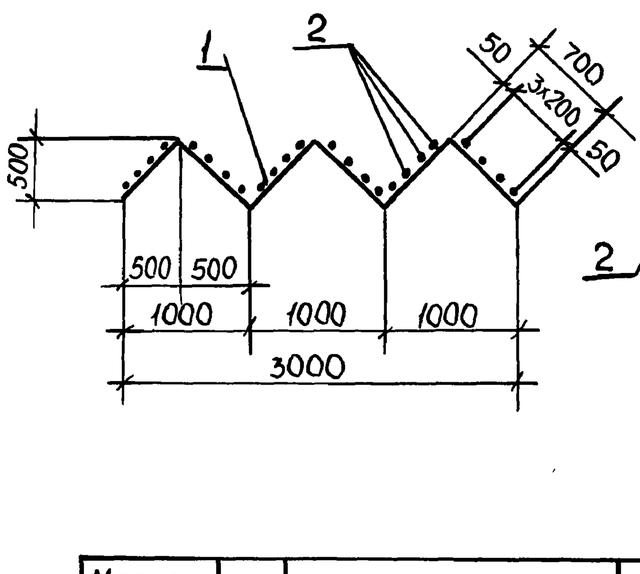

1-1

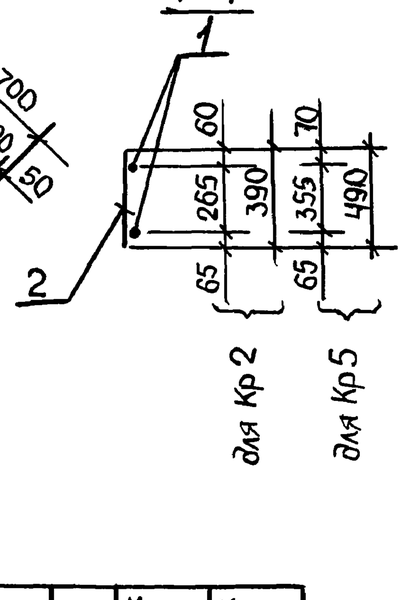

Марка каркаса	Поз.	Наименование	Кол.	Масса, ед. кг	Масса каркаса, кг
Кр2	1	Ф10А-I, ℓ=4200	2	2,6	13,6
	2	Ф12А-I, ℓ=390	24	0,35	
Кр5	1	Ф10А-I, ℓ=4200	2	2,6	15,8
	2	Ф12А-I, ℓ=490	24	0,44	

Арматура: класса А-I по ГОСТ 5781-82

Привязан			
Инв.№			
Разраб.	Крюков		
Рук. гр.	Тахтамышева		
Гл. спец.	Власенко		
Н.контр.	Сокольская		
Нач.отд.	Шейко		

ТП 902-1-178.91 -КЖ2.И.08

Каркасы плоские кр2, Кр5

Стадия	Лист	Листов
Р		1

ГОССТРОЙ СССР СВКП ХАРЬКОВСКИЙ ВОДОКАНАЛПРОЕКТ

Формат А4

25025-01 59

Альбом 5

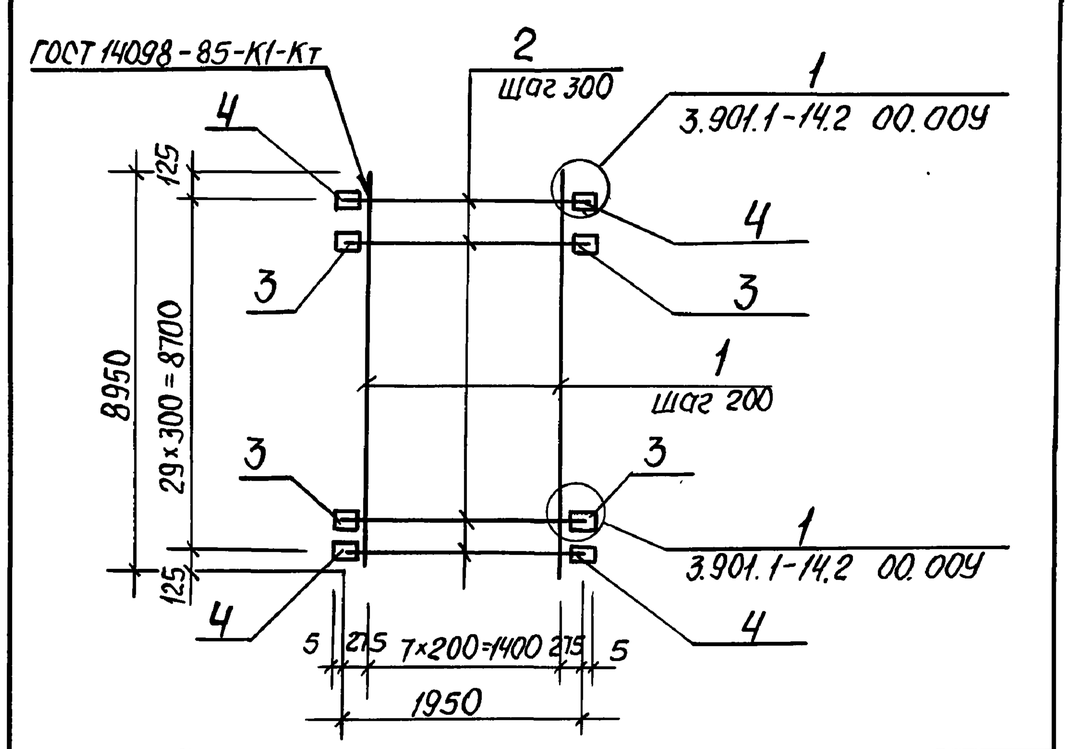

Марка	Поз.	Наименование	Кол.	Масса ед., кг	Масса изделия, кг
С1	1	Ф14А-III, ℓ=8950	8	10,8	242,1
	2	Ф18А-III, ℓ=1950	30	3,9	
	3	-10×80, ℓ=100	56	0,62	
	4	-10×80, ℓ=130	4	0,81	

Арматура: класса А-III по ГОСТ 5781-82
Полоса: - 10 по ГОСТ 103-76

Привязан

Инв.№

ТП 902-1-178 91-КЖ2.И.11

Разраб.	Третьякова	
Н.контр.	Сокольская	
Гл.спец.	Власенко	
Рук.гр.	Тахтамышева	
Нач.отд.	Шейко	

Сетка арматурная С1

Стадия	Лист	Листов
Р		1

ГОССТРОЙ СССР ГПИ ХАРЬКОВСКИЙ ВОДОКАНАЛПРОЕКТ

Формат А4

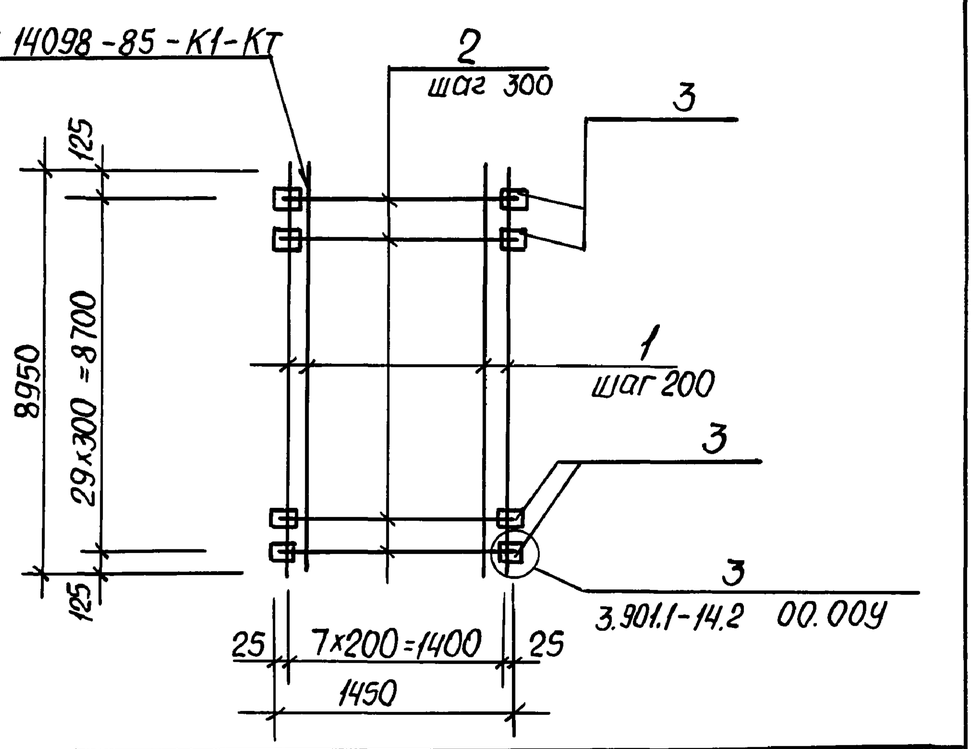

Марка	Поз.	Наименование	Кол.	Масса ед., кг	Масса изделия, кг
С2	1	Ф14А-III, ℓ=8950	8	10,8	211,2
	2	Ф18А-III, ℓ=1450	30	2,90	
	3	-10×80, ℓ=100	60	0,63	

Арматура: класса А-III по ГОСТ 5781-82
Полоса: -10 по ГОСТ 103-76

Привязан

Инв.№

ТП902-1-178.91.КЖ2.И.12

Разраб	Третьякова	
Н.контр.	Сокольская	
Гл.спец.	Власенко	
Рук.гр.	Тахтамышева	
Нач.отд.	Шейко	

Сетка арматурная С2

Стадия	Лист	Листов
Р		1

ГОССТРОЙ СССР СВКП ХАРЬКОВСКИЙ ВОДОКАНАЛПРОЕКТ

Формат А4

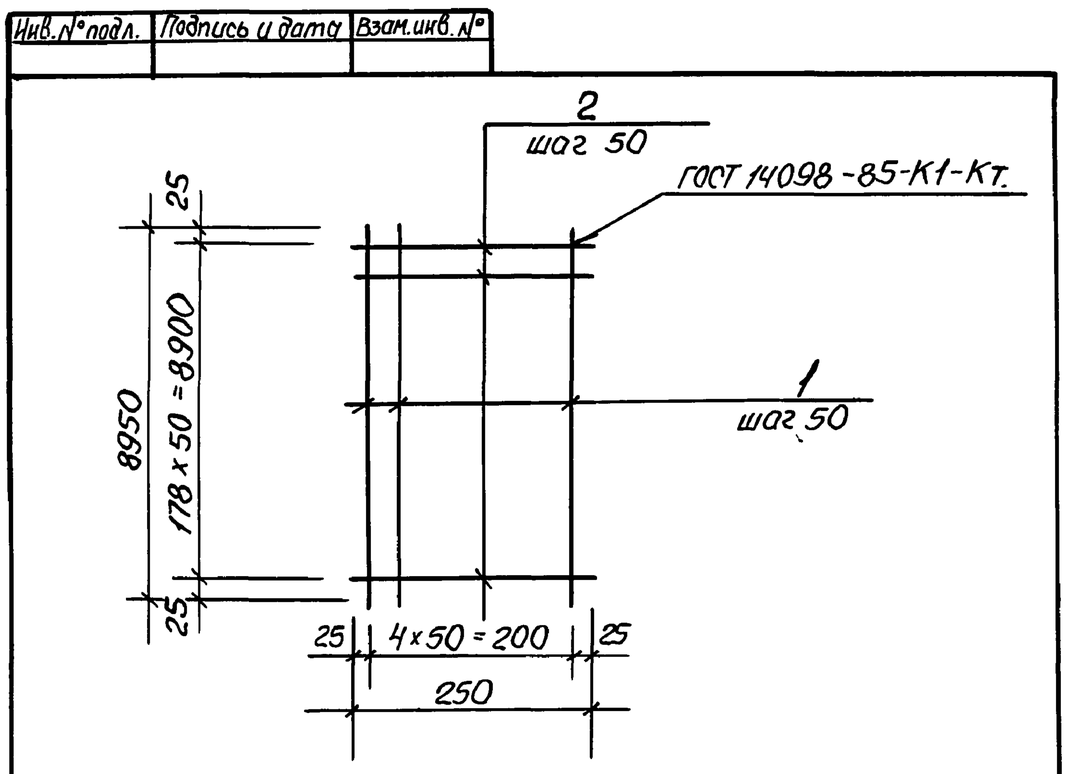

Марка	Поз.	Наименование	Кол.	Масса ед., кг	Масса изделия, кг
С3	1	Ф6А-I, ℓ=8950	5	2,0	20,74
	2	Ф6А-I, ℓ=250	179	0,06	

Арматура: класса А-I по ГОСТ 5781-82

Привязан

Инв.№

ТП 902-1-178.91-КЖ2.И.13

Разраб.	Третьякова	
Н.контр.	Сокольская	
Гл.спец.	Власенко	
Рук.гр.	Тахтамышева	
Нач.отд.	Шейко	

Сетка арматурная С3

Стадия	Лист	Листов
Р		1

ГОССТРОЙ СССР ГПИ ХАРЬКОВСКИЙ ВОДОКАНАЛПРОЕКТ

Формат А4

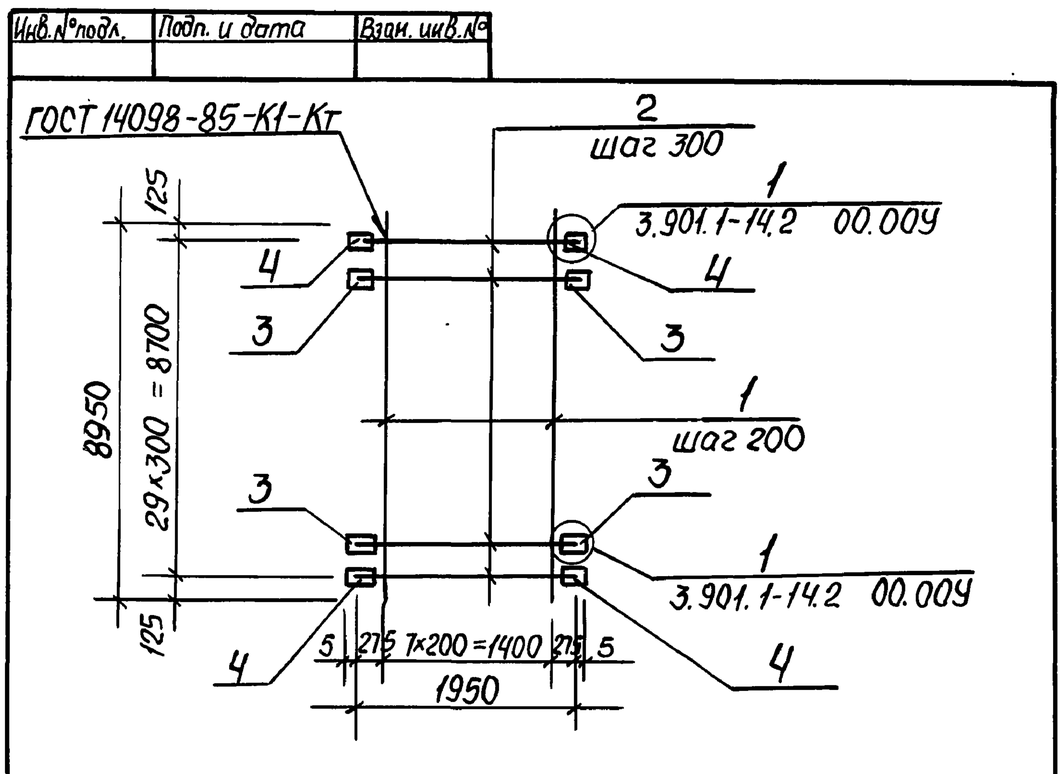

Марка	Поз.	Наименование	Кол.	Масса ед., кг	Масса изделия, кг
С4	1	Ф14А-III, ℓ=8950	8	10,8	350,0
	2	Ф25А-III, ℓ=1950	30	7,5	
	3	-10×80, ℓ=100	56	0,62	
	4	-10×80, ℓ=130	4	0,81	

Арматура: класса А-III по ГОСТ 5781-82
Полоса: -10 по ГОСТ 103-76

Привязан

Инв.№

ТП 902-1-178.91-КЖ2.И.14

Разраб.	Третьякова	
Н.контр.	Сокольская	
Гл.спец.	Власенко	
Рук.гр.	Тахтамышева	
Нач.отд.	Шейко	

Сетка арматурная С4

Стадия	Лист	Листов
Р		1

ГОССТРОЙ СССР СВКП ХАРЬКОВСКИЙ ВОДОКАНАЛПРОЕКТ

Формат А4

09-10-25025

Альбом 5

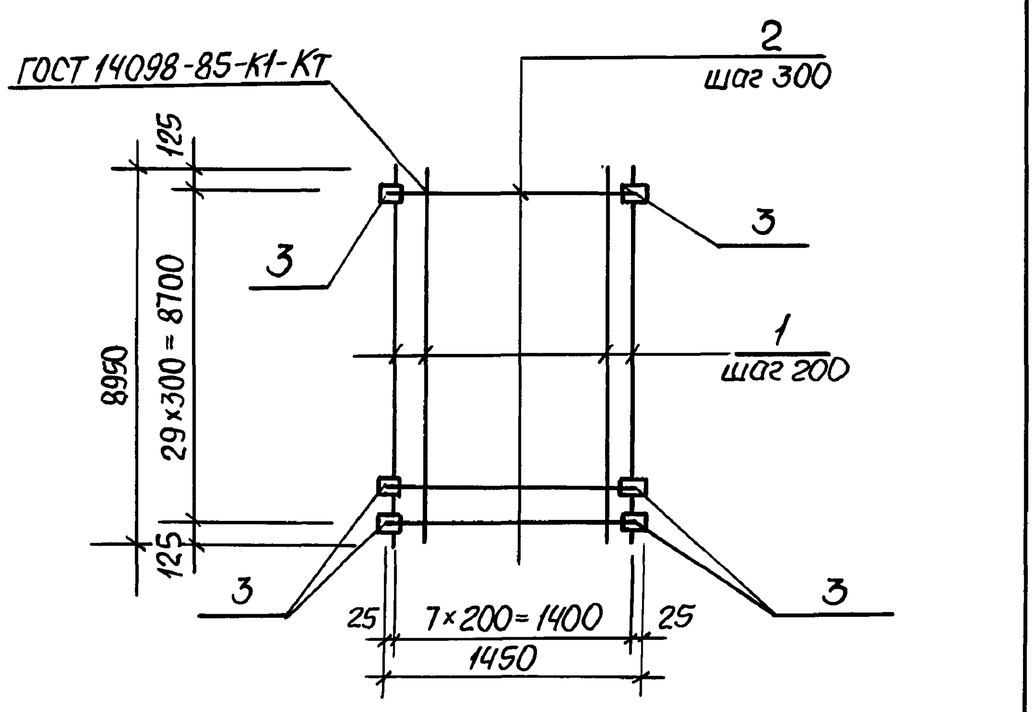

Марка	Поз.	Наименование	Кол.	Масса ед., кг	Масса изделия, кг
С5	1	Ф16А-III, ℓ=8950	8	14,1	237,6
	2	Ф18А-III, ℓ=1450	30	2,9	
	3	−10×80, ℓ=100	60	0,63	

Арматура: класса А-III по ГОСТ 5781-82.
Полоса: −10 по ГОСТ 103-76

Привязан

Инв.№

Разраб.	Третьякова	
Рук.гр.	Тахтамышева	
Гл.спец.	Власенко	
Н.контр.	Сокольская	
Нач.отд.	Шейко	

ТП902-1-178.91-КЖ2.И.15

Сетка арматурная С5

Стадия	Лист	Листов
Р		1

Госстрой СССР СВКП Харьковский Водоканалпроект

Формат А4

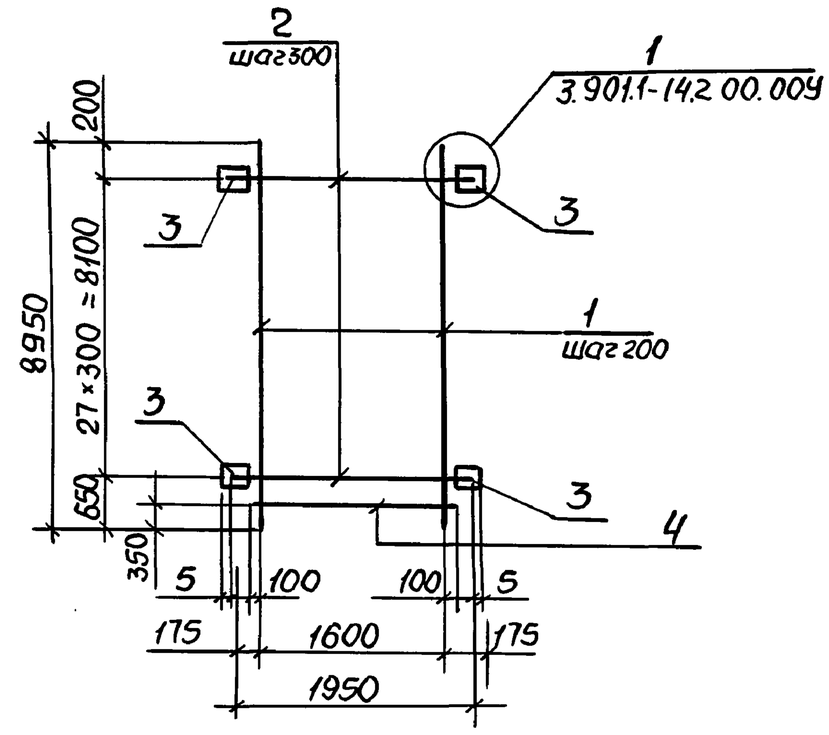

Марка изделия	Поз.	Наименование	Кол.	Масса ед., кг	Масса изделия, кг
С6	1	Ф18А-III, ℓ=8950	9	17,9	312,5
	2	Ф18А-III, ℓ=1950	28	3,88	
	3	Полоса Б-10×80 ГОСТ 103-76 / Ст3пс5-1 ГОСТ 535-88, ℓ=100	56	0,7	
	4	Ф18А-III, ℓ=1800	1	3,6	

Арматура: класса А-III по ГОСТ 5781-82
Позицию 3 приварить к позиции 2 после изготовления сетки.

Привязан

Инв.№

Разраб.	Каюков	
Рук.гр.	Тахтамышева	
Гл.спец.	Власенко	
Н.контр.	Сокольская	
Нач.отд.	Шейко	

ТП902-1-178.91-КЖ2.И.16

Сетка арматурная С6

Стадия	Лист	Листов
Р		1

Госстрой СССР СВКП Харьковский Водоканалпроект

Формат А4

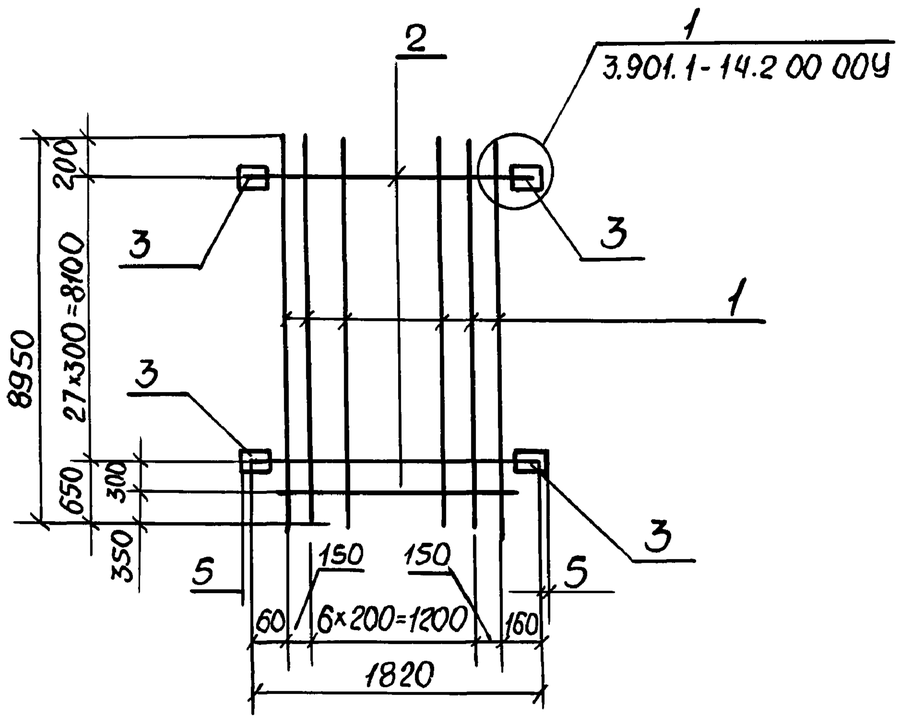

Марка изделия	Поз.	Наименование	Кол.	Масса ед., кг	Масса изделия, кг
С7	1	Ф18А-III, ℓ=8950	9	17,9	305,3
	2	Ф18А-III, ℓ=1810	28	3,62	
	3	Полоса Б-10×80 ГОСТ 103-76 / Ст3пс5-1 ГОСТ 535-88 ℓ=110	56	0,7	
	4	Ф18А-III, ℓ=1800	1	3,6	

Арматура: класса А-III по ГОСТ 5781-82.
Полоса: −10 по ГОСТ 103-76

Привязан

Инв.№

Разраб.	Каюков	
Рук.гр.	Тахтамышева	
Гл.спец.	Власенко	
Н.контр.	Сокольская	
Нач.отд.	Шейко	

ТП902-1-178.91-КЖ2.И.17

Сетка арматурная С7

Стадия	Лист	Листов
Р		1

Госстрой СССР СВКП Харьковский Водоканалпроект

Формат А4

19 10-2502

Инв. № подл. | Подпись и дата | Взам. инв. №

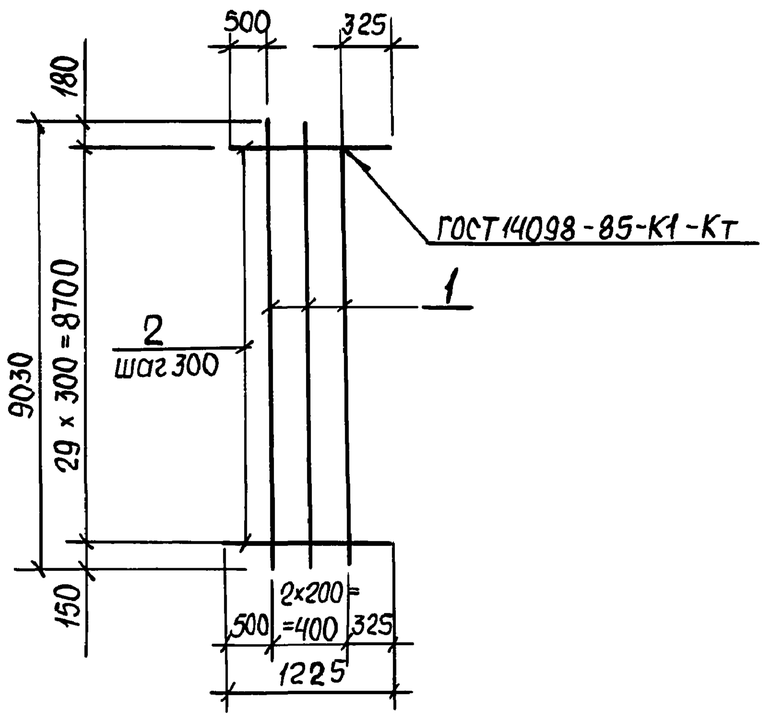

Марка	Поз.	Обозначение	Кол.	Масса ед., кг	Масса изделия, кг
С8	1	Ф16А-III, ℓ=9030	3	14,3	101,1
	2	Ф16А-III, ℓ=1225	30	1,94	

Арматура: класса А-III по ГОСТ 5781-82.

Привязан

Инв. №

Разраб.	Каюков	
Рук. гр.	Тахтамышева	
Н. контр.	Сокольская	
Гл. спец.	Власенко	
Нач. отд.	Шейко	

ТП 902-1-178.91 -КЖ2.И.18

Сетка арматурная С8

Стадия	Лист	Листов
Р		1

ГОССТРОЙ СССР СВКП ХАРЬКОВСКИЙ ВОДОКАНАЛПРОЕКТ

Формат А4

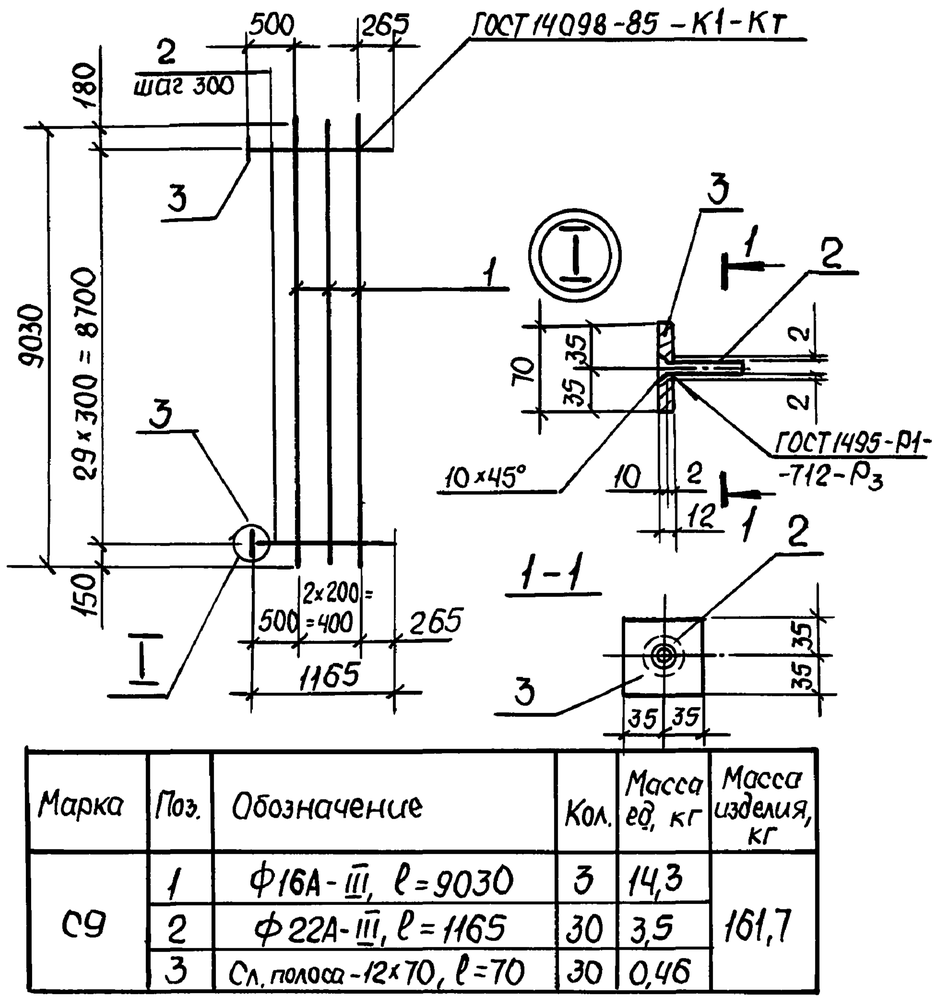

Марка	Поз.	Обозначение	Кол.	Масса ед, кг	Масса изделия, кг
С9	1	Ф16А-III, ℓ=9030	3	14,3	161,7
	2	Ф22А-III, ℓ=1165	30	3,5	
	3	Сл. полоса -12х70, ℓ=70	30	0,46	

Арматура: класса А-III по ГОСТ 5781-82.
Полоса: стальная -12х40 по ГОСТ 103-76

Привязан

Инв. №

Разраб.	Каюков	
Рук. гр.	Тахтамышева	
Н. контр.	Сокольская	
Гл. спец.	Власенко	
Нач. отд.	Шейко	

ТП 902-1-178.91 -КЖ2.И.19

Сетка арматурная С9

Стадия	Лист	Листов
Р		1

ГОССТРОЙ СССР СВКП ХАРЬКОВСКИЙ ВОДОКАНАЛПРОЕКТ

Формат А4

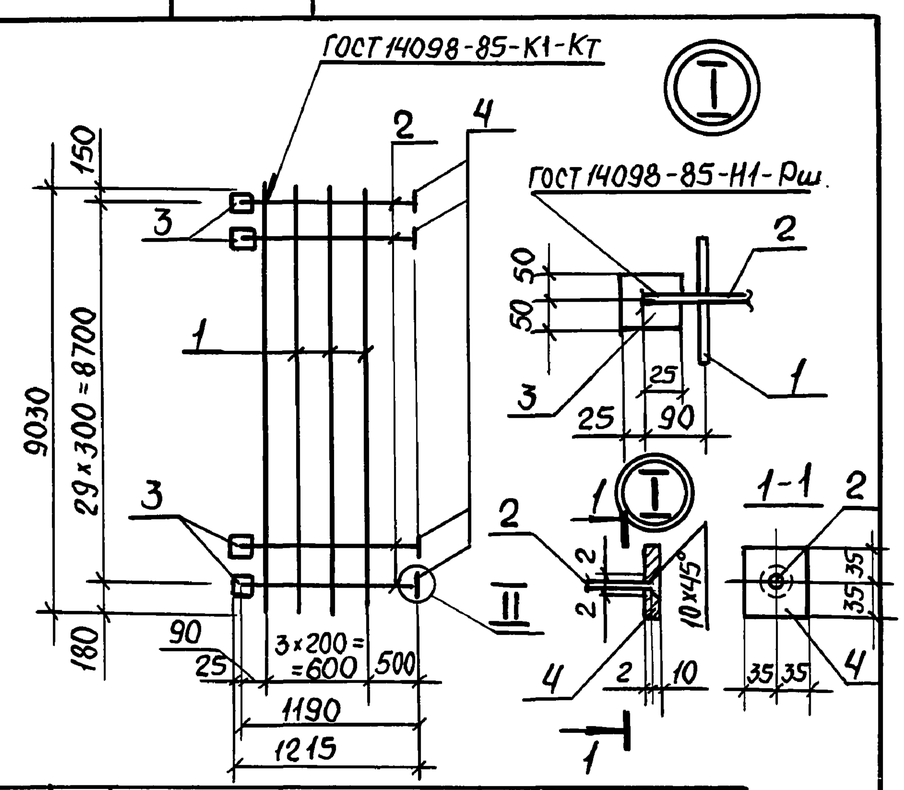

Марка	Поз.	Обозначение	Кол.	Масса ед., кг	Масса изделия, кг
С11	1	Ф16А-III, ℓ=9030	4	14,3	197,3
	2	Ф22А-III, ℓ=1190	30	3,55	
	3	Полоса ст.-6х100, ℓ=140	30	0,6	
	4	Полоса ст.-12х70, ℓ=70	30	0,46	

Арматура: класса А-III по ГОСТ 5781-82.
Полоса: стальная 6х140, 12х70 по ГОСТ 103-76

Привязан

Инв. №

Разраб.	Каюков	
Гл. спец.	Власенко	
Н. контр.	Сокольская	
Нач. отд.	Шейко	

ТП 902-1-178.91 -КЖ2.И.21

Сетка арматурная С11

Стадия	Лист	Листов
Р		1

ГОССТРОЙ СССР СВКП ХАРЬКОВСКИЙ ВОДОКАНАЛПРОЕКТ

Формат А4

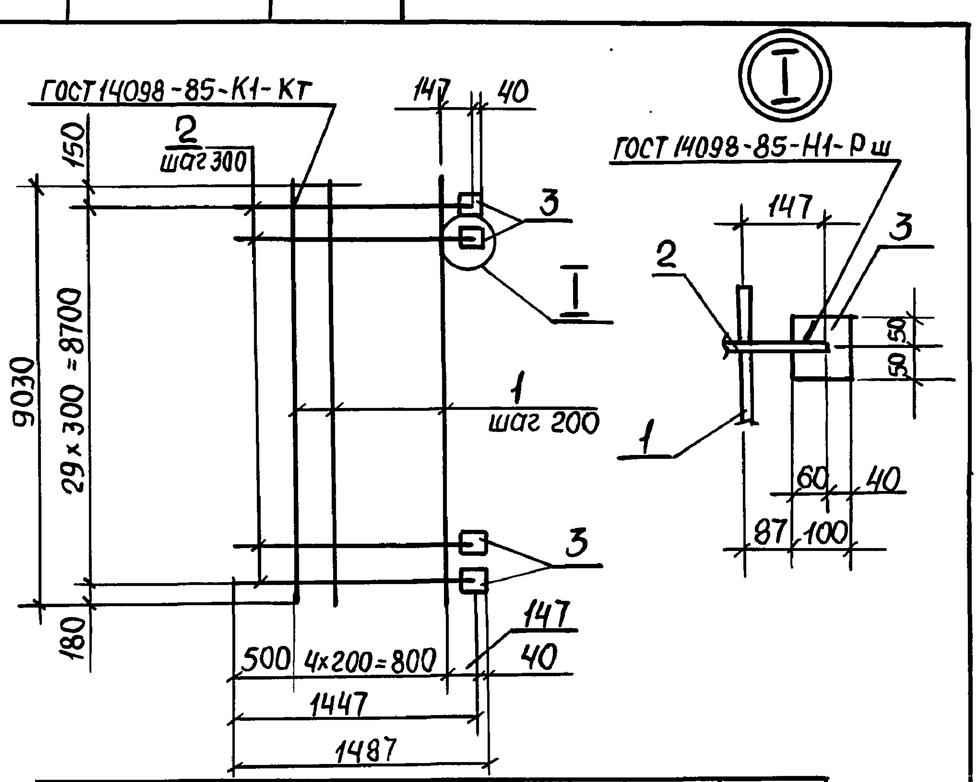

Марка	Поз.	Обозначение	Кол.	Масса ед., кг	Масса изделия, кг
С10	1	Ф16А-III, ℓ=9030	5	4,3	104,6
	2	Ф16А-III, ℓ=1447	30	2,3	
	3	Полоса ст. -6х100, ℓ=100	30	0,47	

Арматура: класса А-III по ГОСТ 5781-82
Полоса: стальная - 6х100 по ГОСТ 103-76

Привязан

Инв. №

Разраб.	Каюков	
Рук. гр.	Тахтамышева	
Гл. спец.	Власенко	
Н. контр.	Сокольская	
Нач. отд.	Шейко	

ТП 902-1-178.91 -КЖ2.И.20

Сетка арматурная С10

Стадия	Лист	Листов
Р		1

ГОССТРОЙ СССР СВКП ХАРЬКОВСКИЙ ВОДОКАНАЛПРОЕКТ

Формат А4

29 10-92052

Инв. № подл. | Подпись и дата | Взам. инв. №

МС1

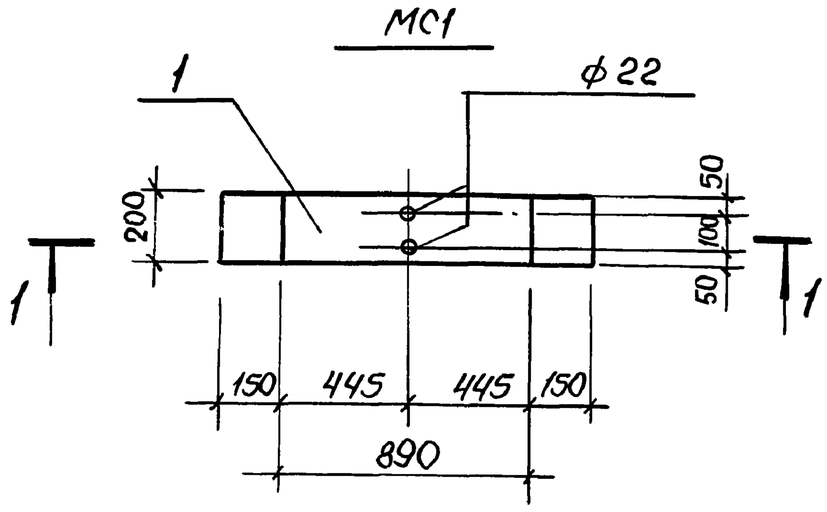

МС2

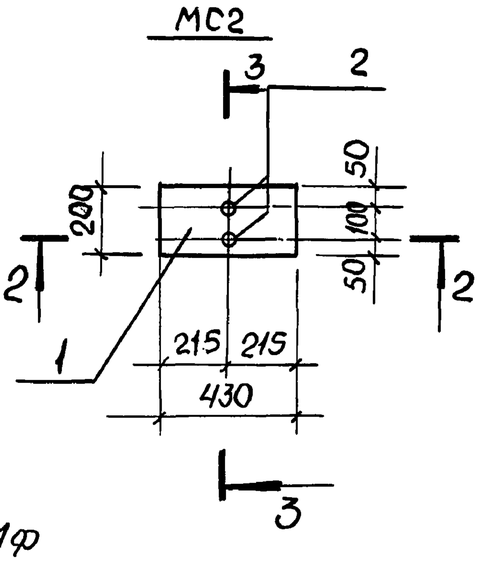

Марка изделия	Поз.	Наименование	Кол.	Масса ед., кг	Масса изделия, кг
МС1					
	1	-12×200, ℓ=1190	1	27,1	27,1
МС2					
	1	-12×200, ℓ=430	1	8,1	9,7
	2	ф18А-III, ℓ=400	2	0,8	

ГОСТ 14098-85-Т1-Мф

1-1

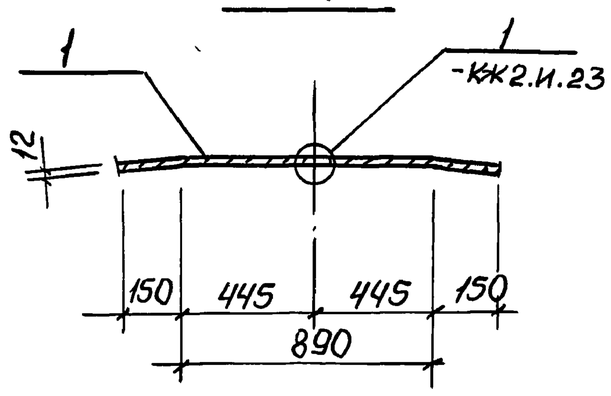

2-2

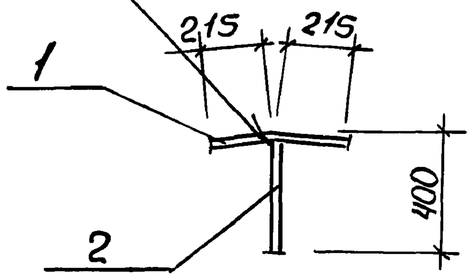

Арматура: класса А-III по ГОСТ 5781-82.
Полоса: -12 по ГОСТ 82-70
Узел 1 см. ТП 902-1-178.91-КЖ2.И.23

3-3

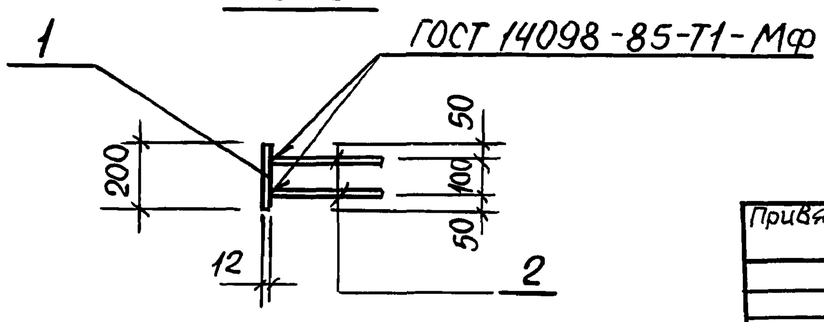

Привязан

Инв. №

Разраб.	Третьякова		
Рук. гр.	Тахтамышева		
Гл. спец.	Власенко		
Н. контр.	Сокольская		
Нач. отд.	Шейко		

ТП 902-1-178.91-КЖ2.И.22

Изделие соединительное МС1, МС2

Стадия	Лист	Листов
Р		1

Госстрой СССР СВКП Харьковский Водоканалпроект

Формат А3

Инв. № подл. | Подпись и дата | Взам. инв. №

МС3

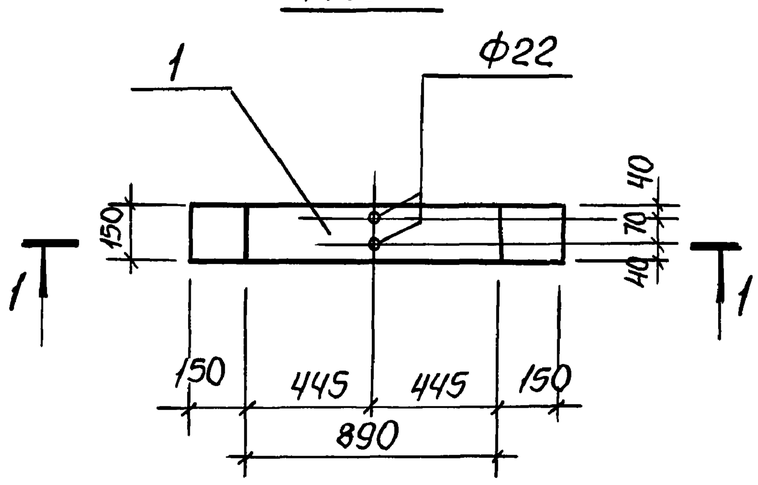

МС8

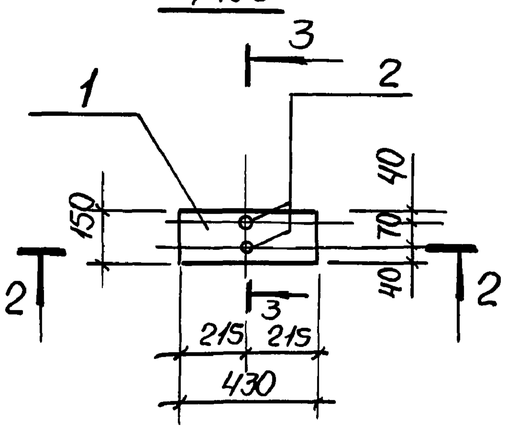

Марка изделия	Поз.	Наименование	Кол.	Масса ед. кг	Масса изделия, кг
МС3					
	1	-12×150, ℓ=1190	1	22,4	22,4
МС8					
	1	-12×150, ℓ=430	1	6,1	7,7
	2	ф18А-III, ℓ=400	2	0,8	

ГОСТ 14098-85-Т1-Мф

2-2

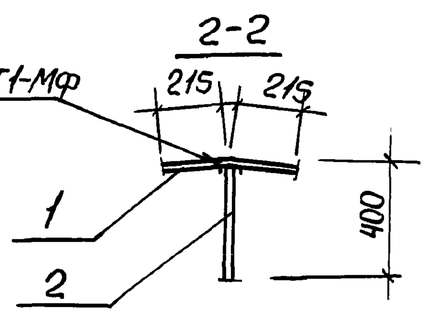

1-1

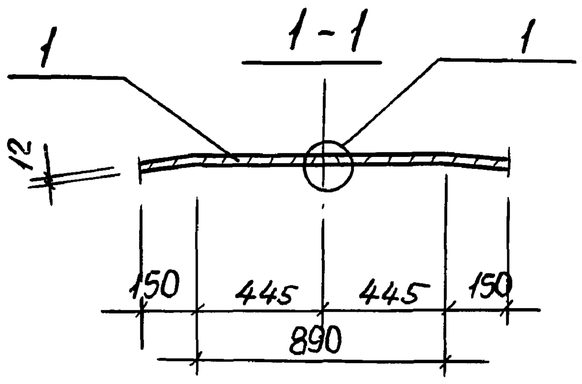

Арматура: А-III по ГОСТ 5781-81.
Полоса: -12 по ГОСТ 103-76

3-3

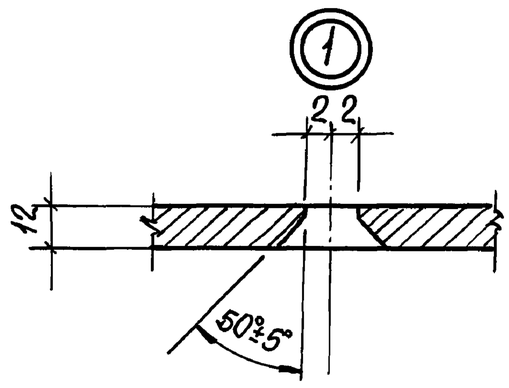

Привязан

Инв. №

Разраб.	Третьякова		
Рук. гр.	Тахтамышева		
Гл. спец.	Власенко		
Н. контр.	Сокольская		
Нач. отд.	Шейко		

ТП 902-1-178.91-КЖ2.И.23

Изделие соединительное МС3, МС8

Стадия	Лист	Листов
Р		1

Госстрой СССР СВКП Харьковский Водоканалпроект

Формат А3

25025-01 63

МС9

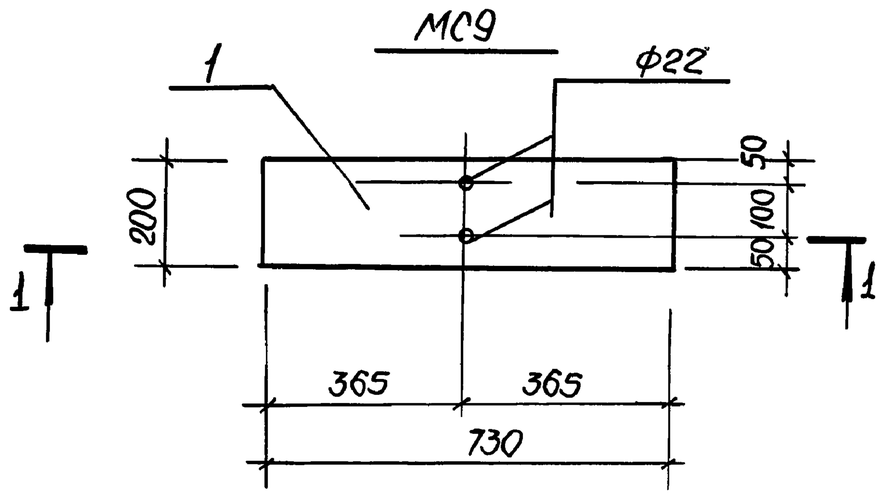

МС10

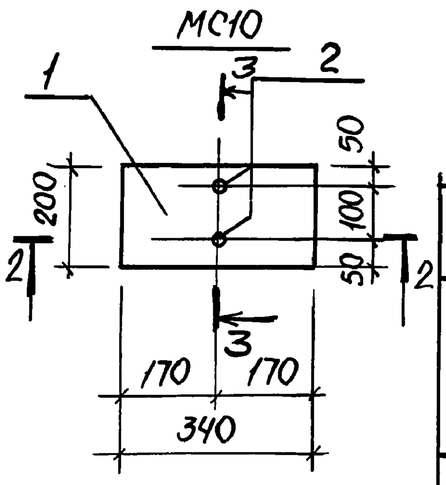

Марка изделия	Поз.	Наименование	Кол.	Масса ед., кг	Масса изделия, кг
МС9	1	-12×200, ℓ=730	1	13,7	13,7
МС10	1	-12×200, ℓ=340	1	6,4	7,6
	2	Ф18А-III, ℓ=300	2	0,6	

ГОСТ14098-85-Т1-Мф

1-1

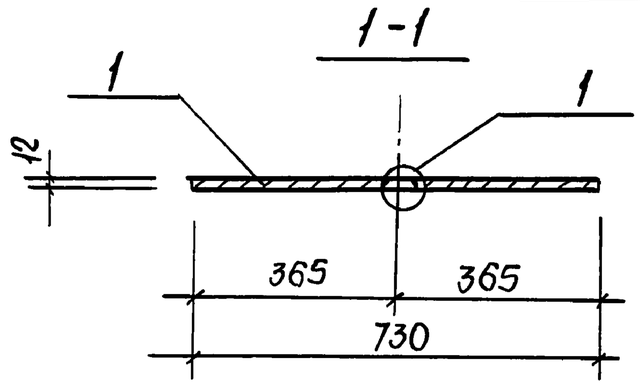

2-2

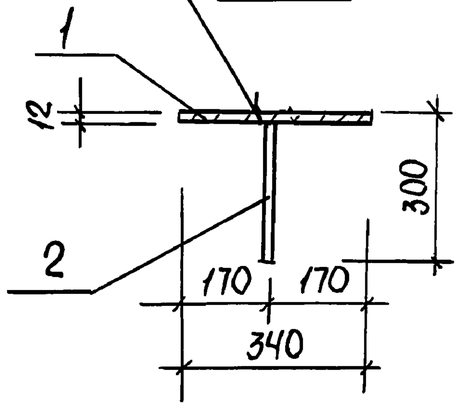

3-3

ГОСТ 14098-85-Т1-Мф

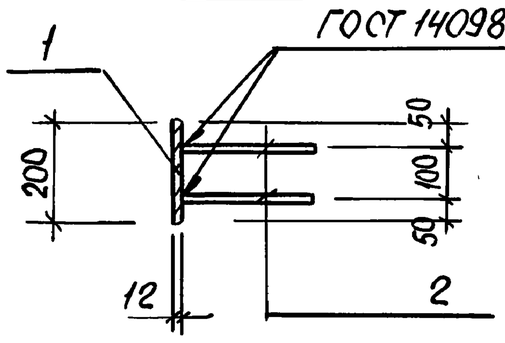

Арматура: класса А-III по ГОСТ 5781-82.
Полоса: -12 по ГОСТ 82-70
Узел 1 см. ТП 902-1-178.91-КЖ2.И.23

Привязан			
Разраб.	Третьякова		
Рук. гр.	Тахтамышева		
Гл. спец.	Власенко		
Н. контр.	Сокольская		
Нач. отд.	Шейко		
Инв.№			

ТП 902-1-178.91-КЖ2.И.24

Изделие соединительное МС9, МС10

Стадия	Лист	Листов
Р		1

Госстрой СССР СВКП Харьковский Водоканалпроект

Формат А3

МС11

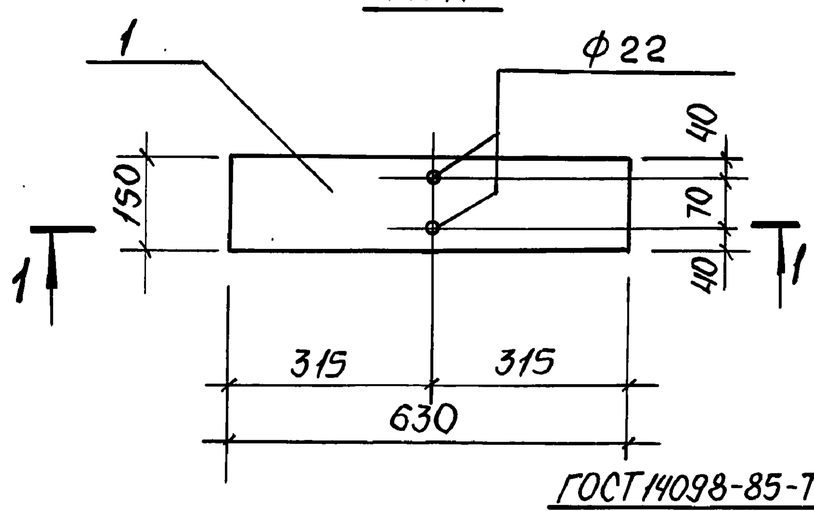

МС12

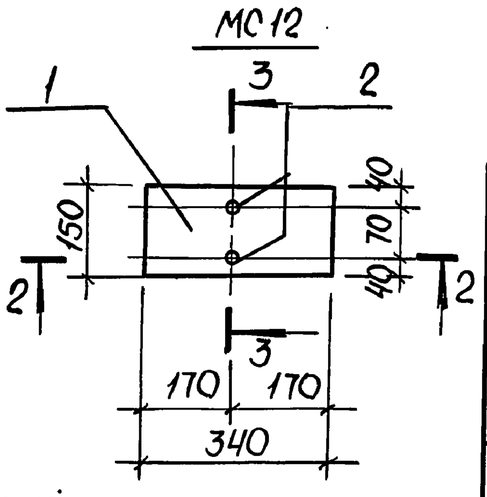

Марка изделия	Поз.	Наименование	Кол.	Масса ед., кг	Масса изделия, кг
МС11	1	-12×150, ℓ=630	1	13,7	13,7
МС12	1	-12×150, ℓ=340	1	4,8	6,0
	2	Ф18А-III, ℓ=300	2	0,6	

ГОСТ14098-85-Т1-Мф

1-1

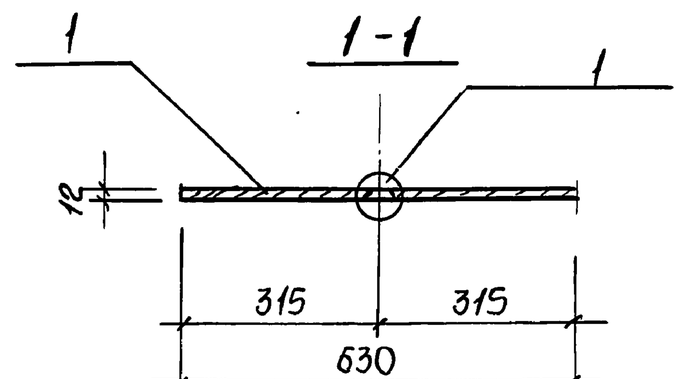

2-2

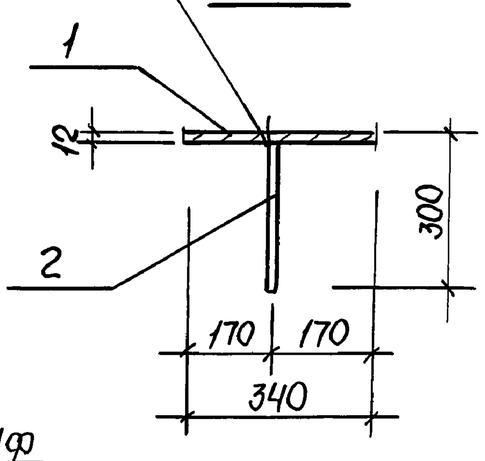

3-3

ГОСТ 14098-85-Т1-Мф

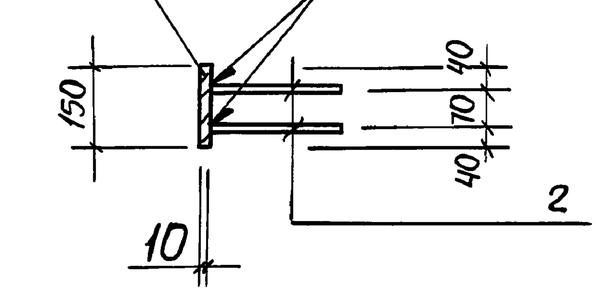

Арматура: класса А-III по ГОСТ 5781-82
Полоса: -12 по ГОСТ 103-76
Узел 1 см. ТП 902-1-178.91-КЖ2.И.23

Привязан			
Разраб.	Третьякова		
Рук. гр.	Тахтамышева		
Гл. спец.	Власенко		
Н. контр.	Сокольская		
Нач. отд.	Шейко		
Инв.№			

ТП 902-1-178.91-КЖ2.И.25

Изделие соединительное МС11, МС12

Стадия	Лист	Листов
Р		1

Госстрой СССР СВКП Харьковский Водоканалпроект

Формат А3

49 10-52052

Инв.№ подл. | Подпись и дата | Взам.инв.№

МС 13

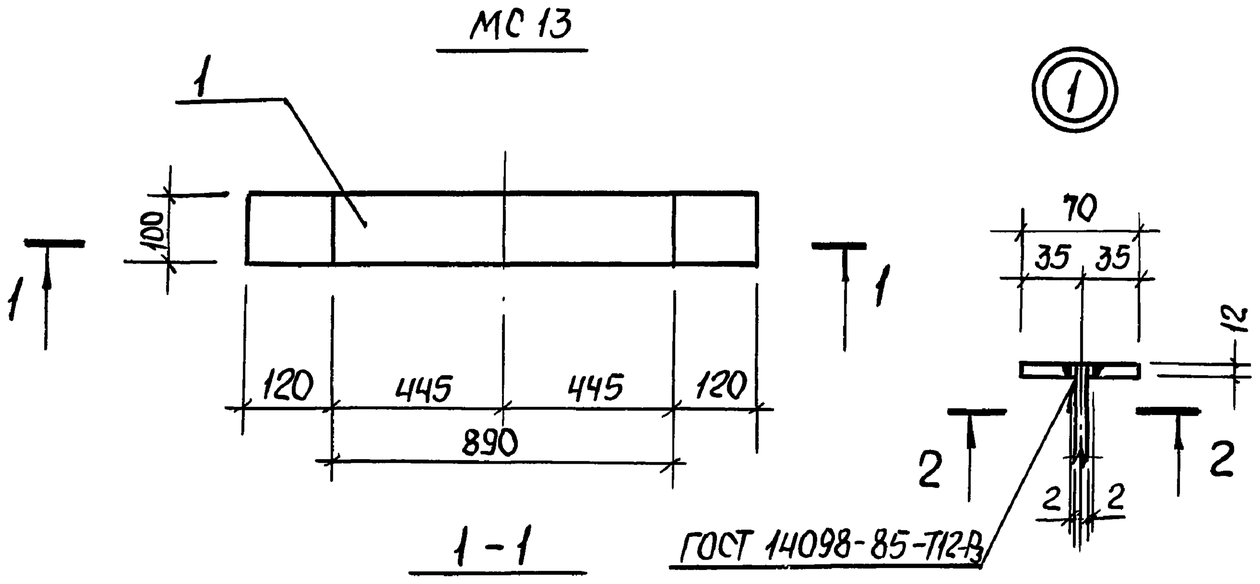

Марка изделия	Поз.	Наименование	Кол.	Масса ед., кг	Масса изделия, кг
МС 13					11,51
	1	-12 х 100, ℓ = 1130	1	10,6	
	2	Ф18 А-III, ℓ = 225	1	0,45	
	3	-12 х 70, ℓ = 70	1	0,46	

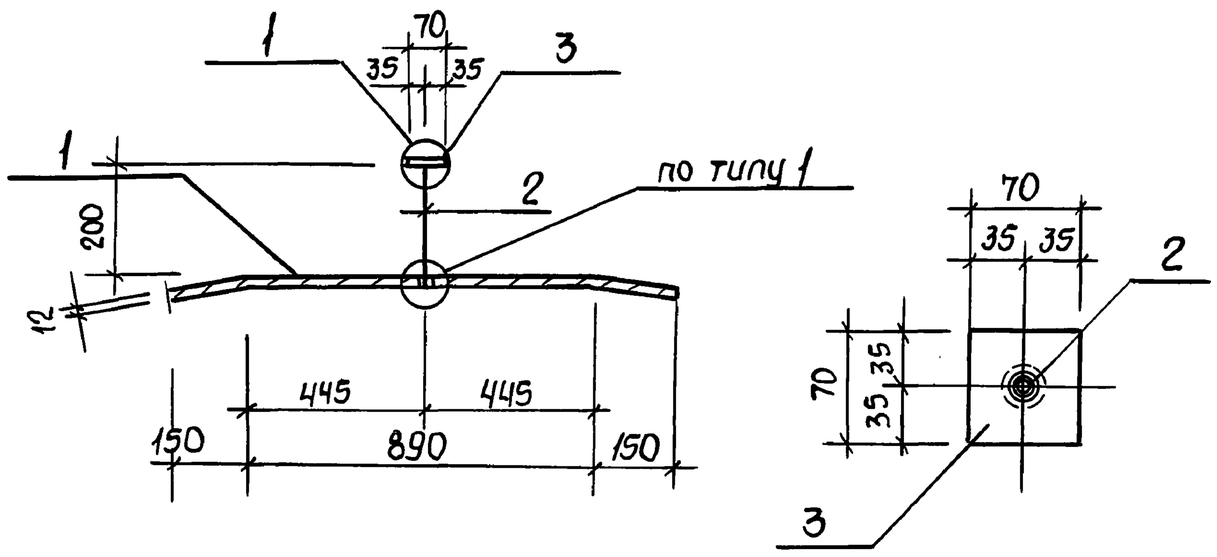

Арматура: А-III по ГОСТ 5781-82
Полоса: -12 по ГОСТ 103-76

Привязан				ТП902-1-178.91-КЖ2.И.26	
	Разраб.	Третьякова		Изделие соединительное МС13	Стадия: Р; Лист: ; Листов: 1
	Нач.отд.	Шейко			Госстрой СССР СВКП Харьковский Водоканалпроект
	Н.контр.	Сокольская			
Инв.№	Гл.спец.	Власенко			
	Рук.гр.	Тахтамышева			

Формат А3

Инв. № подл. | Подпись и дата | Взам. инв. №

Привязан					Стадия: ; Лист: ; Листов:
Инв.№					Госстрой СССР СВКП Харьковский Водоканалпроект

Формат А3

25025-01 (65)