ТИПОВОЙ ПРОЕКТ

902-1-177.91

КАНАЛИЗАЦИОННАЯ НАСОСНАЯ СТАНЦИЯ ПРОИЗВОДИТЕЛЬНОСТЬЮ 600-2000 $м^3$/ч, НАПОРОМ 30-55 м С РЕШЕТКАМИ-ДРОБИЛКАМИ ПРИ ГЛУБИНЕ ЗАЛОЖЕНИЯ ПОДВОДЯЩЕГО КОЛЛЕКТОРА 7,0 м

(СБОРНО-МОНОЛИТНЫЙ ВАРИАНТ, ОПУСКНОЙ СПОСОБ)

АЛЬБОМ 5

ПОДЗЕМНАЯ ЧАСТЬ

КЖ 2 КОНСТРУКЦИИ ЖЕЛЕЗОБЕТОННЫЕ СТР. 3 ... 34
КМ 2 КОНСТРУКЦИИ МЕТАЛЛИЧЕСКИЕ СТР. 35 ... 50
КЖ 2.И ИЗДЕЛИЯ СТР. 51 ... 73

25024-01

ЦЕНА –

Отпускная цена на момент реализации, указана в счет-накладной

ТИПОВОЙ ПРОЕКТ
902-1-177.91

КАНАЛИЗАЦИОННАЯ НАСОСНАЯ СТАНЦИЯ ПРОИЗВОДИТЕЛЬНОСТЬЮ 600-2000 м³/ч, НАПОРОМ 30-55 м С РЕШЕТКАМИ-ДРОБИЛКАМИ ПРИ ГЛУБИНЕ ЗАЛОЖЕНИЯ ПОДВОДЯЩЕГО КОЛЛЕКТОРА 7,0 м

(СБОРНО - МОНОЛИТНЫЙ ВАРИАНТ, ОПУСКНОЙ СПОСОБ)

АЛЬБОМ 5.
ПЕРЕЧЕНЬ АЛЬБОМОВ

АЛЬБОМ 1 (ИЗ ТП 902-1-170.91)	ПЗ	ПОЯСНИТЕЛЬНАЯ ЗАПИСКА
АЛЬБОМ 2 (ИЗ ТП 902-1-170.91)	ТХ	ТЕХНОЛОГИЯ ПРОИЗВОДСТВА
	ВК	ВНУТРЕННИЙ ВОДОПРОВОД И КАНАЛИЗАЦИЯ
	ОВ	ОТОПЛЕНИЕ И ВЕНТИЛЯЦИЯ
АЛЬБОМ 3 (ИЗ ТП 902-1-170.91)		НАДЗЕМНАЯ ЧАСТЬ И ОБЩИЕ ЧЕРТЕЖИ ПОДЗЕМНОЙ ЧАСТИ
	АР	АРХИТЕКТУРНЫЕ РЕШЕНИЯ
	КЖ1	КОНСТРУКЦИИ ЖЕЛЕЗОБЕТОННЫЕ
	КМ1	КОНСТРУКЦИИ МЕТАЛЛИЧЕСКИЕ
АЛЬБОМ 4 (ИЗ ТП 902-1-170.91)	КЖ1И	ИЗДЕЛИЯ
	АР.И	ИЗДЕЛИЯ
АЛЬБОМ 5.		ПОДЗЕМНАЯ ЧАСТЬ
	КЖ2	КОНСТРУКЦИИ ЖЕЛЕЗОБЕТОННЫЕ
	КМ2	КОНСТРУКЦИИ МЕТАЛЛИЧЕСКИЕ
	КЖ2И	ИЗДЕЛИЯ
АЛЬБОМ 6 (ИЗ ТП 902-1-170.91)	ЭМ	СИЛОВОЕ ЭЛЕКТРООБОРУДОВАНИЕ
	АТХ	ТЕХНОЛОГИЧЕСКИЙ КОНТРОЛЬ
АЛЬБОМ 7 (ИЗ ТП 902-1-170.91)	Н	НЕСТАНДАРТИЗИРОВАННОЕ ОБОРУДОВАНИЕ
АЛЬБОМ 8 (ИЗ ТП 902-1-170.91)	СО	СПЕЦИФИКАЦИИ ОБОРУДОВАНИЯ
АЛЬБОМ 9.	ВМ	ВЕДОМОСТИ ПОТРЕБНОСТИ В МАТЕРИАЛАХ
АЛЬБОМ 10 (ИЗ ТП 902-1-170.91)	С	СМЕТЫ. ОБЩАЯ ЧАСТЬ
АЛЬБОМ 11.	С	СМЕТЫ. ПОДЗЕМНАЯ ЧАСТЬ

ПРИМЕНЕННЫЕ ТИПОВЫЕ МАТЕРИАЛЫ

СЕРИЯ 7.902-4	БАК РАЗРЫВА СТРУИ ВМЕСТИМОСТЬЮ 180 Л.	РАСПРОСТРАНЯЕТ ТБИЛИССКИЙ ФИЛИАЛ ЦИТП
СЕРИЯ 3.901-13 ВЫПУСК 3	КОЛОНКА УПРАВЛЕНИЯ ЗАДВИЖКОЙ	
СЕРИЯ 7.820-9 ВЫПУСК 6	ЗАТВОРЫ ЩИТОВЫЕ ДЛЯ ПРЯМОУГОЛЬНЫХ ЛОТКОВ	РАСПРОСТРАНЯЕТ Союзводоканалпроект

РАЗРАБОТАН ПРОЕКТНЫМ ИНСТИТУТОМ „ХАРЬКОВСКИЙ ВОДОКАНАЛПРОЕКТ"

ГЛАВНЫЙ ИНЖЕНЕР ИНСТИТУТА Г.А. БОНДАРЕНКО

ГЛАВНЫЙ ИНЖЕНЕР ПРОЕКТА В.С. ЛЯЛЮК

УТВЕРЖДЕН в/о „Союзводоканалниипроект"
ПРОТОКОЛ №9 от 15 МАЯ 1991 г.

Альбом 5

ТП902-1-177.91

Содержание альбома №5

№№ листов	Наименование и обозначение документов. Наименование листа	Стр.
	Содержание альбома	2
	Основной комплект чертежей марки КЖ2	
1	Общие данные (начало)	3
2	Общие данные (окончание)	4
3	Планы на отм -9,730 и -7,270. Разрез 1-1	5
4	Схема расположения элементов подземной части	6
5	Плита днища ПДм1. Общий вид и схема армирования (начало)	7
6	Плита днища ПДм1. Общий вид и схема армирования (окончание)	8
7	Плита днища ПДм1. Спецификация. Сухие грунты	9
8	Плита днища ПДм1. Спецификация. Мокрые грунты	10
9.	Плита днища ПДм1. Раскрой сеток	11
10	Схема расположения стеновых панелей (начало)	12
11	Схема расположения стеновых панелей (продолжение)	13
12	Схема расположения стеновых панелей (продолжение) Клиновидный стык	14
13	Схема расположения стеновых панелей (продолжение). Клиновидный стык	15
14	Схема расположения стеновых панелей (продолжение). Клиновидный стык.	16
15	Схема расположения стеновых панелей (продолжение). Клиновидный и шпоночный стык	17
16	Схема расположения стеновых панелей (продолжение). Клиновидный и шпоночный стык	18
17	Схема расположения стеновых панелей (продолжение).	19
18	Схема расположения стеновых панелей (продолжение). Клиновидный стык	20
19	Схема расположения стеновых панелей (продолжение). Шпоночный стык	21
20	Схема расположения стеновых панелей (продолжение). Шпоночный стык.	22
21	Схема расположения стеновых панелей (продолжение). Шпоночный стык	23
22	Схема расположения стеновых панелей (продолжение). Клиновидный стык.	24
23	Схема расположения стеновых панелей. (окончание). Шпоночный стык	25
24	Участки монолитные Ум1, Ум2. Общий вид и схема армирования (начало). Клиновидный стык	26
25	Участки монолитные Ум1, Ум2. Общий вид и схема армирования (продолжение). Клиновидный и шпоночный стык.	27
26	Участки монолитные Ум1, Ум2. Общий вид и схема армирования (продолжение). Клиновидный стык	28
27	Участки монолитные Ум1, Ум2. Общий вид и схема армирования (продолжение) Шпоночный стык	29
28	Участки монолитные Ум1, Ум2. Общий вид и схема армирования (продолжение). Шпоночный стык	30
29	Участки монолитные Ум1, Ум2. Общий вид и схема армирования (окончание).	31
30	Схема расположения опорных блоков и фаршахты	32
31	Схема армирования фаршахты ФШм1.	33
32	Схема расположения воротника ВРм1	34
	Основной комплект чертежей марки КМ2	
1	Общие данные (начало)	35
2	Общие данные (продолжение)	36
3	Общие данные (окончание)	37
4	Схема расположения металлических площадок на ОТМ. -7,200; -6.500 (начало)	38
5	Схема расположения металлических площадок на ОТМ. -7,200; -6,500 (продолжение)	39
6	Схема расположения металлических площадок на ОТМ. -7,200; -6,500 (продолжение)	40
7	Схема расположения металлических площадок на ОТМ. -7,200; -6.500 (продолжение)	41
8	Схема расположения металлических площадок на ОТМ. -7,200; -6,500 (продолжение)	42
9	Схема расположения металлических площадок на ОТМ. -7,200; -6,500 (окончание)	43
10	Схема расположения металлических лестниц и площадок на ОТМ-3,000; -4,200; -6,000 (начало)	44
11	Схема расположения металлических лестниц и площадок на ОТМ.-3,000; -4,200; -6.000 (продолжение)	45
12	Схема расположения металлических лестниц и площадок на ОТМ.-3,000; -4,200; -6,000 (продолжение)	46
13	Схема расположения металлических лестниц и площадок на ОТМ.-3,000; -4,200.-6,000 (продолжение)	47
14	Схема расположения металлических лестниц и площадок на ОТМ. -3,000; -4,200; -6,000 (окончание)	48
15	Схема расположения сменной площадки П1	49
16	Схема расположения металлических щитов.	50
	Изделия КЖ2.И	
	Содержание выпуска.	51
	Технические требования	52
	Блок опорный БО1	52
	Панели стеновые ПС1...ПС1-9; ПС2...ПС2-6; ПС3; ПС3-1; ПС4, ПС4-1	53, 54
	Панели стеновые ПС1... ПС1-9; ПС2... ПС2-1; ПС3; ПС3-1, ПС4; ПС4-1. Сборочный чертеж	55-58
	Ведомость расхода стали. Клиновидный стык	59
	Ведомость расхода стали. Шпоночный стык	60
	Панель перегородочная ПТ1...ПТ6	61-64
	Ведомость расхода стали	64
	Каркас плоский КР1	65
	Каркасы плоские КР2, КР5	65
	Каркасы плоские КР3, КР6	65
	Каркас плоский КР4	65
	Сетка арматурная С1	65
	Сетка арматурная С2	65
	Сетка арматурная С3	66
	Сетка арматурная С4	66
	Сетка арматурная С5	67
	Сетка арматурная С6	67
	Изделие соединительное МС15	67
	Сетка арматурная С7	68
	Сетка арматурная С8	68
	Сетка арматурная С9	68
	Сетка арматурная С10	68
	Сетка арматурная С11	69
	Изделие закладное МН1	69
	Изделие закладное МН2	69
	Изделие соединительное МС1, МС2, МС8	70
	Изделие соединительное МС3	70
	Изделие соединительное МС4, МС5	71
	Изделие соединительное МС6, МС7.	71
	Изделие соединительное МС9, МС10	72
	Изделие соединительное МС11, МС12	72
	Изделие соединительное МС13	73
	Изделие соединительное МС14	73

Формат А2

Альбом 5

Ведомость рабочих чертежей основного комплекта марки КЖ2 (начало)

Лист	Наименование	Примечание
1.	Общие данные (начало)	
2	Общие данные (окончание).	
3	Планы на отм. -9.730 и -7.270. Разрез 1-1.	
4	Схема расположения элементов подземной части	
5	Плита днища ПДм1. Общий вид и схема армирования (начало)	
6	Плита днища ПДм1. Общий вид и схема армирования (окончание).	
7	Плита днища ПДм1. Спецификация. Сухие грунты.	
8	Плита днища ПДм1. Спецификация. Мокрые грунты.	
9	Плита днища ПДм1. Раскрой сеток.	
10	Схема расположения стеновых панелей (начало).	
11	Схема расположения стеновых панелей (продолжение).	
12	Схема расположения стеновых панелей (продолжение). Клиновидный стык.	
13	Схема расположения стеновых панелей (продолжение). Клиновидный стык	
14	Схема расположения стеновых панелей (продолжение). Клиновидный стык	
15	Схема расположения стеновых панелей (продолжение). Клиновидный и шпоночный стык	
16	Схема расположения стеновых панелей (продолжение). Клиновидный и шпоночный стык	
17	Схема расположения стеновых панелей (продолжение)	
18	Схема расположения стеновых панелей (продолжение). Клиновидный стык.	
19	Схема расположения стеновых панелей (продолжение). Шпоночный стык	
20	Схема расположения стеновых панелей (продолжение). Шпоночный стык.	

Ведомость рабочих чертежей основного комплекта марки КЖ2 (окончание).

Лист	Наименование	Примечание
21	Схема расположения стеновых панелей (продолжение). Шпоночный стык.	
22	Схема расположения стеновых панелей (продолжение). Клиновидный стык.	
23	Схема расположения стеновых панелей (окончание). Шпоночный стык	
24	Участки монолитные Ум1, Ум2. Общий вид и схема армирования (начало). Клиновидный стык	
25	Участки монолитные Ум1, Ум2. Общий вид и схема армирования (продолжение). Клиновидный и шпоночный стык.	
26	Участки монолитные Ум1, Ум2. Общий вид и схема армирования (продолжение). Клиновидный стык.	
27	Участки монолитные Ум1, Ум2. Общий вид и схема армирования (продолжение). Шпоночный стык	
28	Участки монолитные Ум1, Ум2. Общий вид и схема армирования (продолжение). Шпоночный стык	
29	Участки монолитные Ум1, Ум2. Общий вид и схема армирования (окончание)	
30	Схема расположения опорных блоков и фаршахты	
31	Схема армирования фаршахты ФШм1	
32	Схема расположения воротника ВРм1	

Ведомость спецификаций

Лист	Наименование	Примечание
4	Спецификация к схеме расположения элементов подземной части.	
22	Спецификация к схеме расположения стеновых панелей. Клиновидный стык	
23	Спецификация к схеме расположения стеновых панелей. Шпоночный стык.	
30	Спецификация к схеме расположения опорных блоков и фаршахты	

Ведомость ссылочных и прилагаемых документов

Обозначение	Наименование	Примечание
	Ссылочные документы	
ГОСТ 23279-85	Сетки сварные из стержневой арматуры диаметром до 40 мм	
5.900-2	Сальники набивные Ду50-Ду1400 для пропуска труб через стены	
1.400-15. Вып.1	Унифицированные закладные изделия железобетонных конструкций для крепления технологических устройств	
3.901.1-14	Сборные унифицированные железобетонные стеновые панели подземных частей круглых водозаборных сооружений раздельного и совмещенного типов	
Вып. 0	Материалы для проектирования	
Вып. 1	Панели стеновые. Рабочие чертежи	
Вып. 2	Арматурные и закладные изделия Рабочие чертежи	
	Прилагаемые документы	
ТП 902-1-170.91-КЖ1	Надземная часть и общие чертежи подземной части	Альбом 3
ТП 902-1-170.91-КЖ1.И	Изделия	Альбом 4
ТП 902-1-177.91-КЖ.ВМ	Ведомости потребности в материалах	Альбом 9

Общие указания

1. За относительную отметку 0.000 принят уровень чистого пола надземной части здания, что соответствует абсолютной отметке ☐

Согласовано
Гл. спец. ТО Лучковский

Инв. № подл. | Подпись и дата | Взам. инв. №

Типовой проект разработан в соответствии с действующими нормами и правилами.

Главный инженер проекта /Лялюк/

Привязан

Инв. №

ТП 902-1-177.91-КЖ2

Нач. отд.	Шейко		
Н. контр.	Сокольская		
Гл. спец.	Власенко		
Рук. гр.	Толтомышева		
Инж.	Третьякова		

Канализационная насосная станция производительностью 600-2000 м³/ч H=30-55 м с решетками дробилками

Стадия	Лист	Листов
Р	1	32

Общие данные (начало)

Госстрой СССР СВКП Харьковский Водоканалпроект

25024-01 4

Формат А2

Альбом 5

Схемы расчетных нагрузок.

период эксплуатации

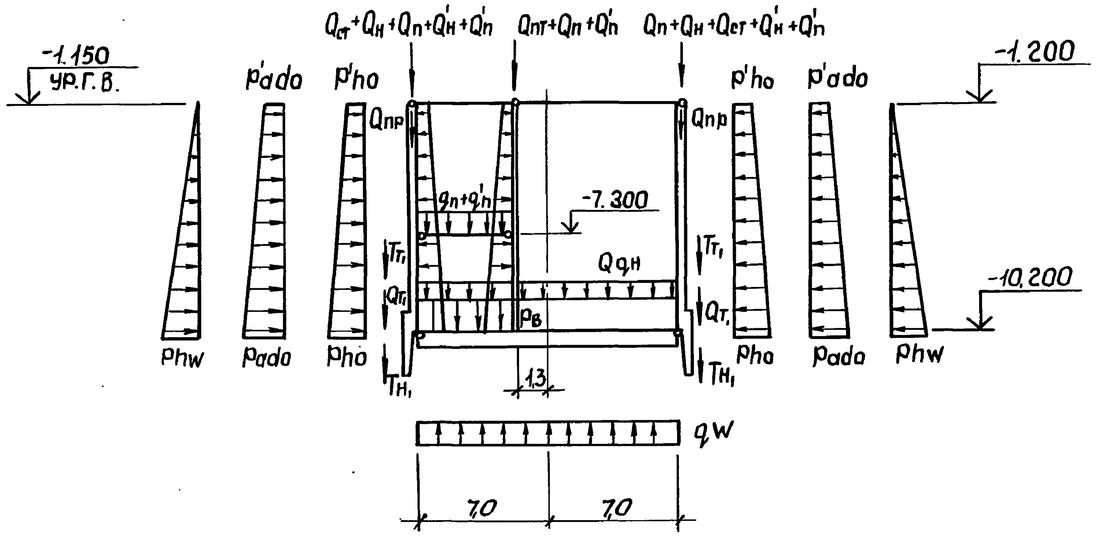

период строительства

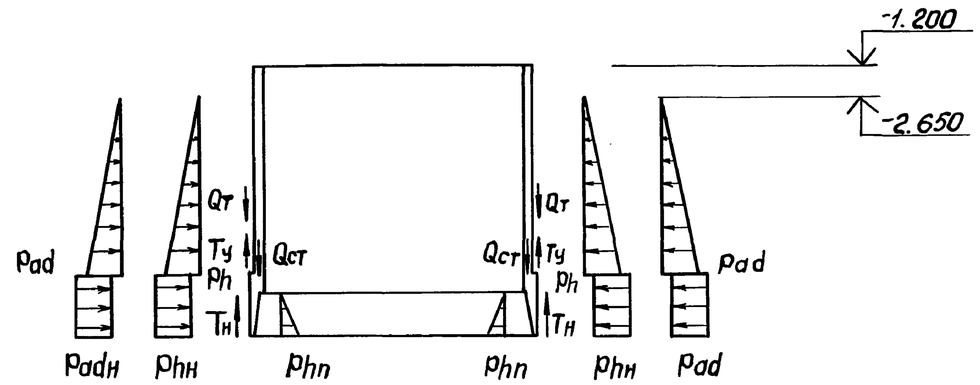

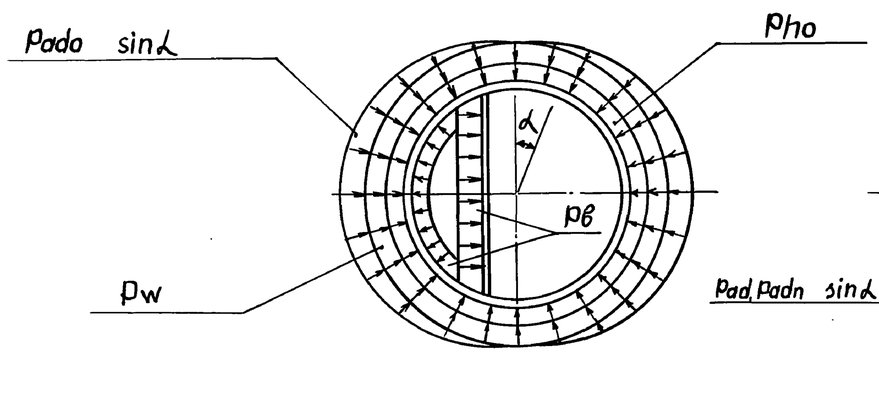

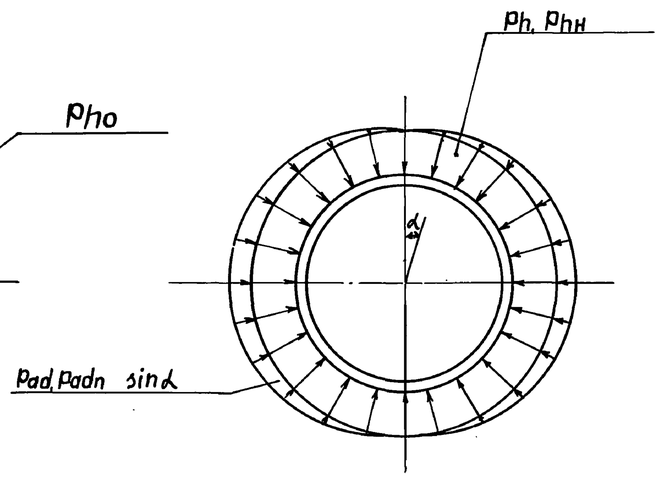

Ведомость объемов сборных бетонных и железобетонных конструкций по рабочим чертежам основного комплекта марки КЖ2

	Наименование группы элементов конструкции.	Код	Кол. м³	Примечание
1	Панели стеновые	58 31 21	112,96	
		58 31 21	(121,10)	
2	Перегородки	58 32 11	31,50	
3	Блоки опорные	58 11 21	7.00	
	Всего бетона и железобетона		151.46	
			(159,60)	

Материалы на изготовление сборных бетонных и железобетонных конструкций учтены в ведомости потребности в материалах и отдельно не учитываются.

Значения в скобках - для варианта со шпоночным стыком панелей.

неоговоренные нагрузки кН/м²(тс/м²)

Глубина подземной части	Грунт	Нагрузки от собственного веса: постоянные: Nаземная часть, кН/м (тс/м)	Стены подземной части, кН/м (тс/м)	Перекрытие в грабельном отделении	Днище	Тампонаж щели, кН/м (тс/м)	Перегородка подземной части, кН/м (тс/м)	Перекрытие на отм. 0,000 кН/м (тс/м)	эксплуатационная нагрузка: постоянные: Основное давление грунта	Дополнительное давление грунтовых вод	Давление грунтовых вод на днище	Дополнительное давление грунта	Усилия трения кожа кольца по грунту при всплывании колодца, кН/м (тс/м)	Усилие трения тампонажа щели выше колодца по грунту при всплывании колодца кН/м (тс/м)	Пригруз грунтом на бетоне, кН/м (тс/м)	длительные: Временная на перекрытии, кН/м (тс/м)	Временная на перекрытии, на отм. 0,200 кН/м (тс/м)	Временная на перекрытии в грабельном отделении	кратковремен.: Гидростатическое давление воды в насосной	Погружение колодца: Пост.: Основное давление грунта на уровне кожа	кратковременные: Гидростатическое давление грунта в зоне длительного водоотбора	Вес тампонажа, кН/м (тс/м)	Дополнительное давление грунта	Дополнительное давление глинистого раствора	Усилия трения кожа колодца, кН/м (тс/м)	Усилия трения уплотнителя по грунту, кН/м (тс/м)	Пассивное давление грунта
		Qн	Qст	qп	qqн	Qт1	Qпр	Qп	Pho	P'ho	Phw	q,w	Pado	P'ado	TH1	Tт1	Qпр	Q'н	Q'п	q'п	pв	P'в	Phн	Ph	Qт	Padн	Pad	Tн	Ту	Phп
10,2	свободненный	74,1	82,5	7,0	13,8	21,3	74,3	19,0	120,4	24,2	51,1	95,5	12,04	2,42	18,0	69,1	60.0						77,8			19,5		41,6		45,7
					(1,3)				(12.04)	(2,42)	(5,11)	(9,55)	(1,2)	(0,24)	(1,8)	(6,91)	(6.0)	5,7	11,1	2,4	102,0	11,5	(7,78)	89,0	12,2	(1,95)	13,4	(4,16)	12.0	(4,57)
	сухой	(7,41)	(8,25)	(0,7)	11,0	(2,13)	(7,43)	(1,9)	95,9	19,3	—	—	9,6	1,93	—	—	—						62,4			15,6		42,3	1,2	55,3
					(1,1)				(9,59)	(1,93)			(0,96)	(0,2)				(0,57)	(1,11)	(0,24)	(10,2)	(1,15)	(6,24)			(1,56)		(4,23)		(5,53)

Привязан

Инв.№

Нач. отд.	Шейко		
Н. контр.	Сокольская		
Гл. спец.	Власенко		
Рук. гр.	Тахтамышева		
Инж. I к	Соколовская		
Инж.	Рукас		

ТП 902-1-177.91 -КЖ2

Канализационная насосная станция производительностью 600-2000 м³/ч. Н=30-55 м с решетками-дробилками

Стадия	Лист	Листов
Р	2	

Общие данные (окончание)

Госстрой СССР СЕВКП Харьковский Водоканалпроект

25024-01 5

свер. Б.Ф. Рукас

Формат А2

Инв.№ подл. | Подпись и дата | Взам. инв.№

Альбом 5

План на отм. -7,270; -9,730

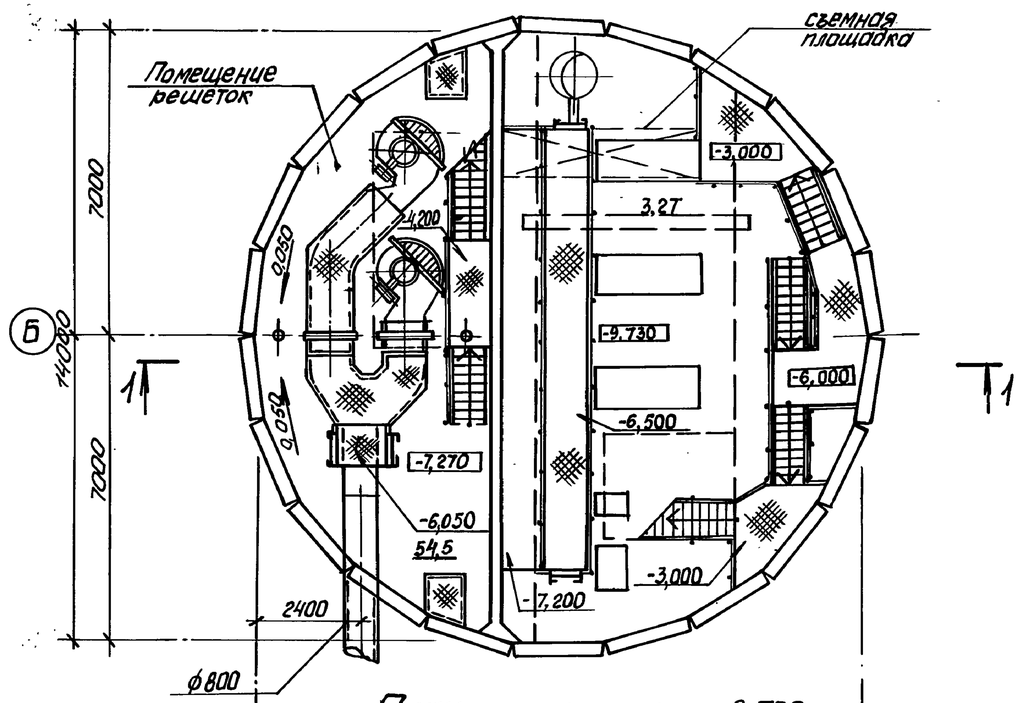

План на отм. -9,730

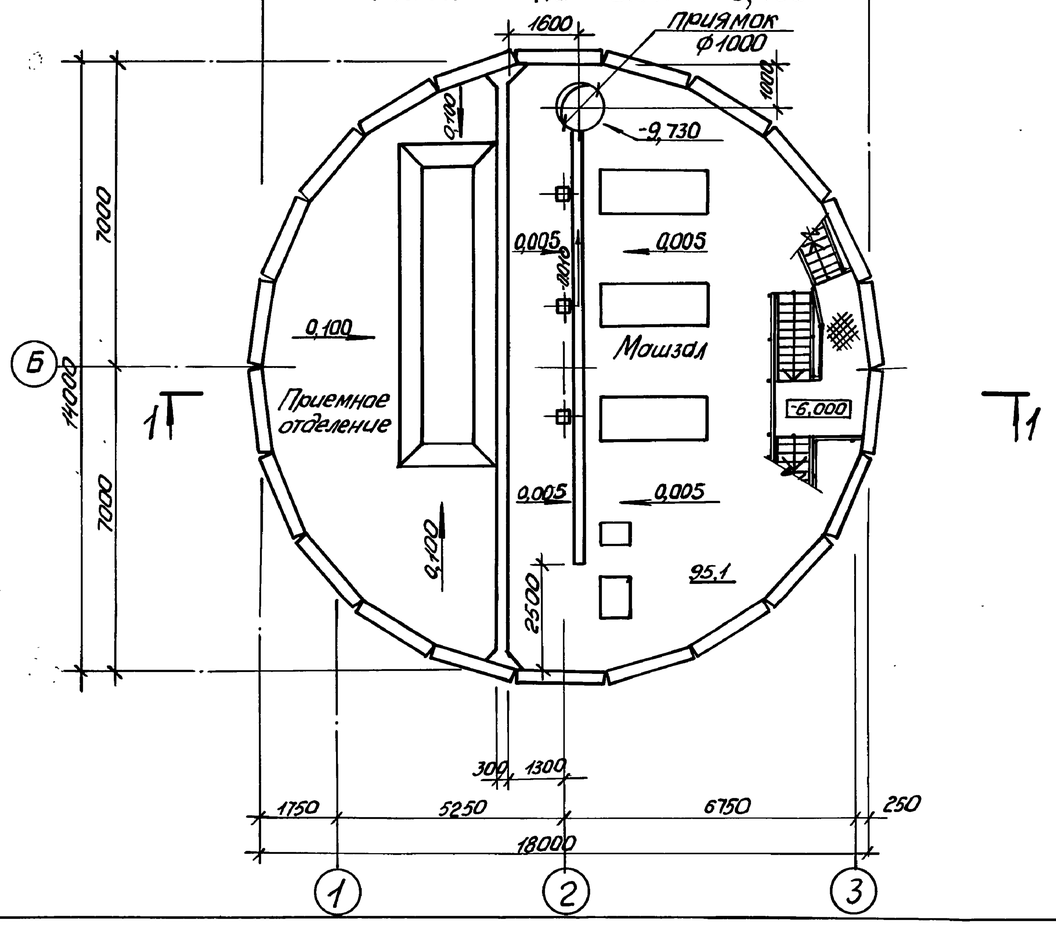

Разрез 1-1

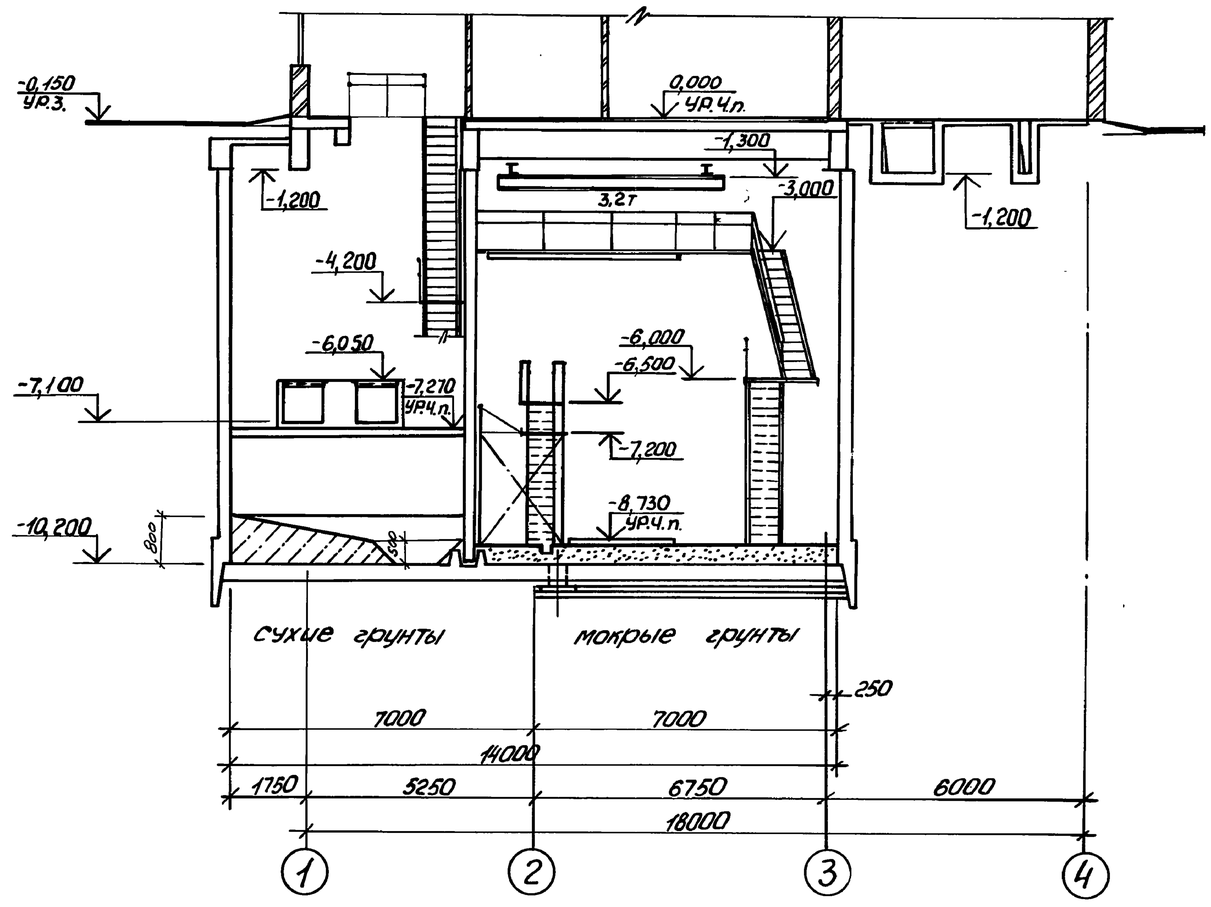

Основные строительные показатели

Наименование	ед. изм.	Кол.
Общая площадь	$м^2$	229,0
на расчетную единицу	$м^2$	0,19
Строительный объем	$м^3$	1708,6
на расчетную единицу	$м^3$	1,42

Гидроизоляцию стен и днища см. ТП 902-1-170.91- КЖ1 лист 35, альбом 3

Привязан				ТП-902-1-177.91-КЖ2			
			Нач. отд.	Шейко			
			Н. контр.	Сокольская	Канализационная насосная станция производительностью 600-2000 $м^3$/ч H=30-55 м с решетками-дробилками	Стадия	Лист	Листов
			Гл. спец.	Власенко		Р	3	
			Зав. гр.	Хесина	Планы на отм. -9,730 и -7,270. Разрез 1-1	Госстрой СССР СВКП Харьковский Водоканалпроект		
Инв. №			Арх. Шкл.	Шевлякова				

25024-01 6

Формат А2

Инв. № подл. | Подпись и дата | Взам. инв. №
Гл. спец. ТО Мучкина
Отдел Вод-а Кравченко

Альбом 5

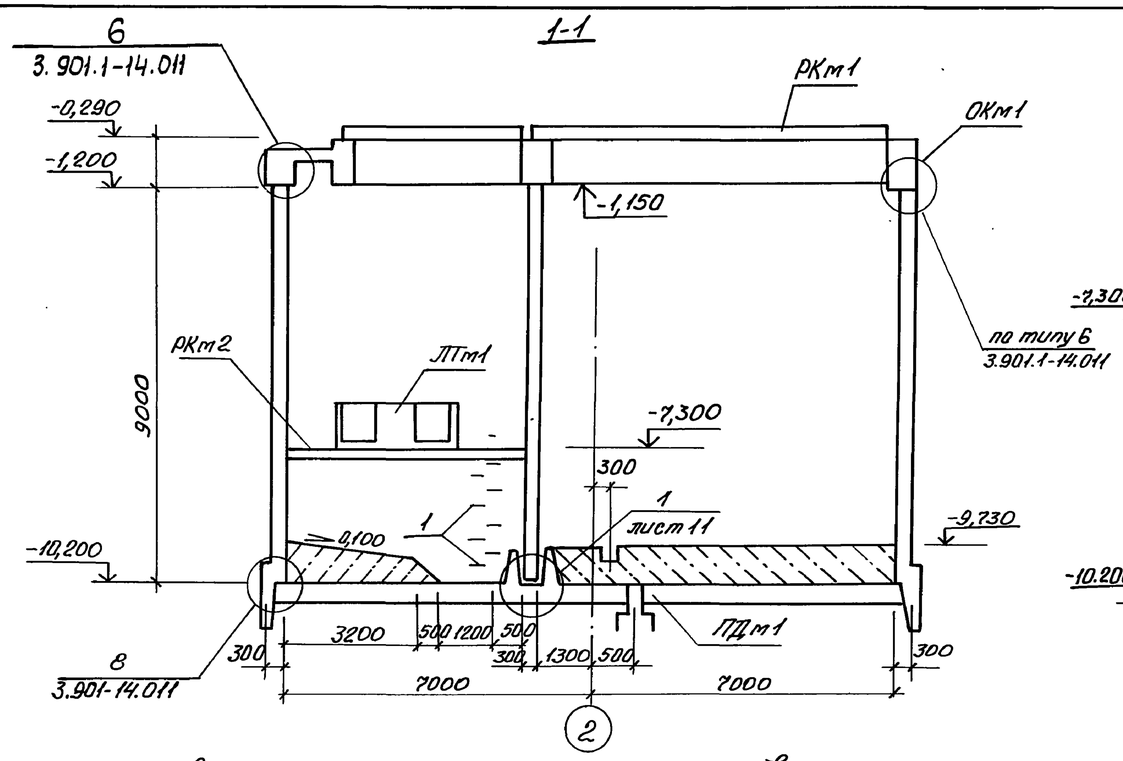

Схема расположения элементов подземной части

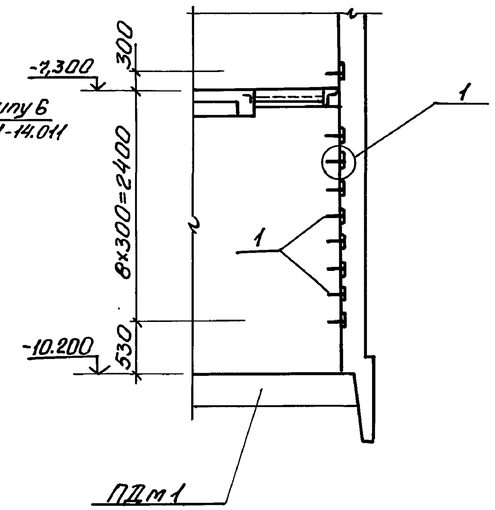

Спецификация к схеме расположения элементов подземной части

Марка поз	Обозначение	Наименование	Кол.	Масса ед.кг	Примечание
ПДт1	лист 5-9	Плита днища ПДт1	1		
РКт1	ТП902-1-170.91-КЖ1	Перекрытие на			
		отм. 0,000 РКт1	1		Альб.3
ОКт1	ТП902-1-170.91-КЖ1	Кольцо монолитное			
		ОКт1	1		Альб.3
РКт2	ТП902-1-170.91-КЖ1	Перекрытие на			
		отм. -2,270 РКт2	1		Альб.3
ЛТт1	ТП902-1-170.91-КЖ1	Лотки ЛТт1	1		Альб.3
1	1.400-15. Вып.1	Изделие закладное			
		МН 801	18	0,74	

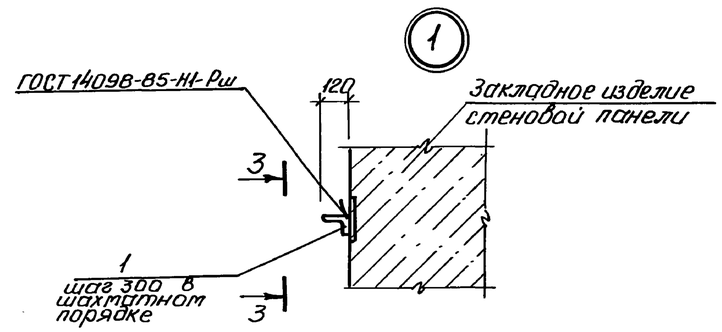

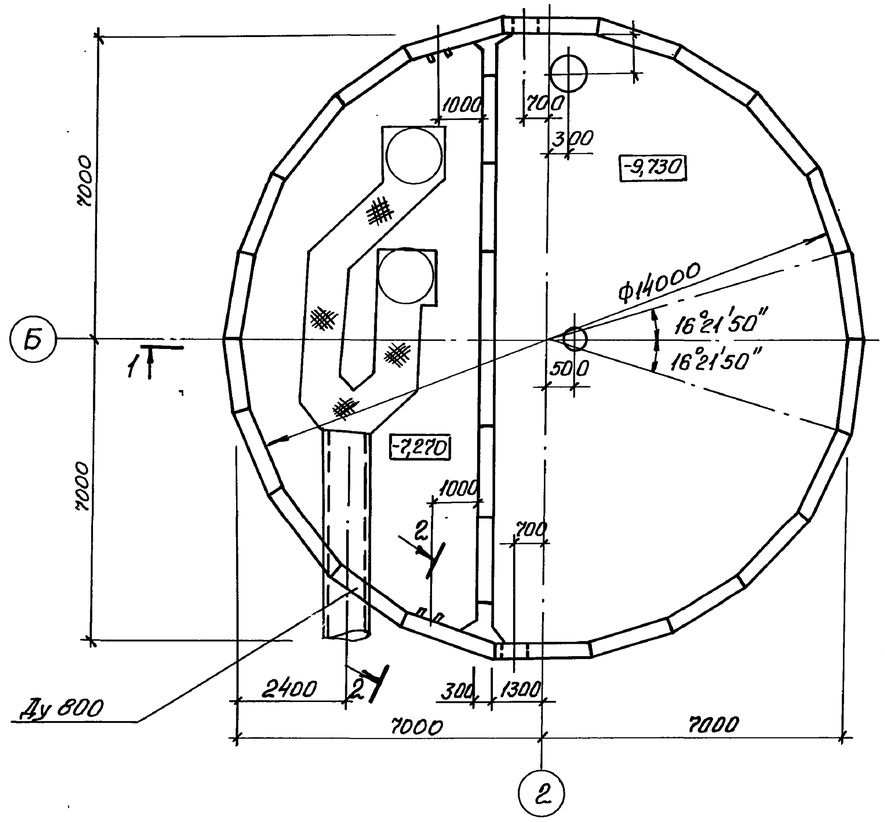

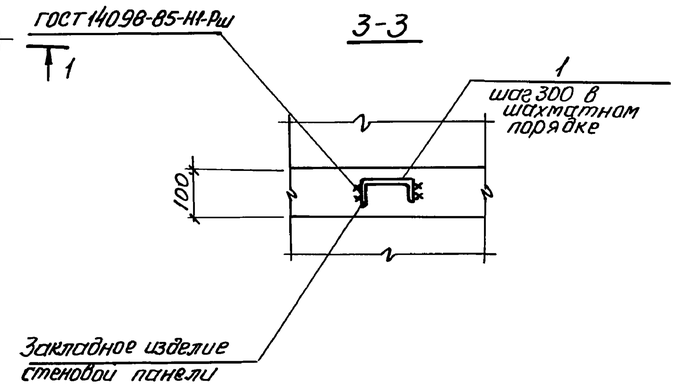

Согласовано
Гл.спец. ТО Никоненко

Привязан					ТП902-1-177.91-КЖ2		
Инв.№							

Нач.отд.	Шейко		Канализационная насосная станция производительностью 600-2000 м³/ч, H=30-55м с решетками-дробилками	Стадия	Лист	Листов
Н.контр.	Сокольская			Р	4	
Гл.спец.	Власенко					
Рав.гр.	Тахтамышева		Схема расположения элементов подземной части	Госстрой СССР Союзводоканалниипроект Харьковский водоканалпроект		
Инж.II к.	Третьякова					

Инв.№ подл. | Подпись и дата | Взам. инв.№

25024-01 7

Формат А2

Альбом 5

Схема расположения нижней арматуры

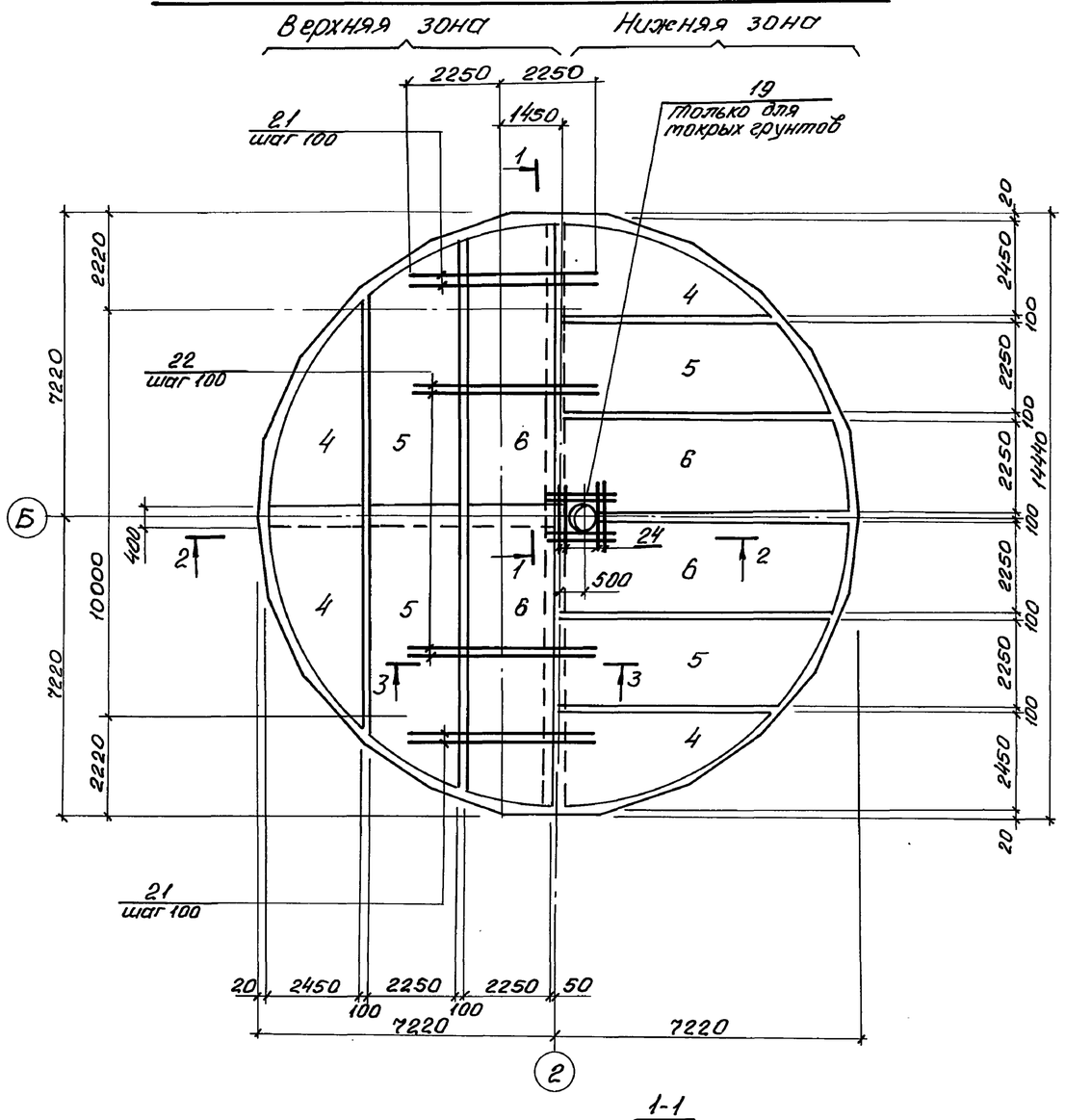

Схема расположения верхней арматуры

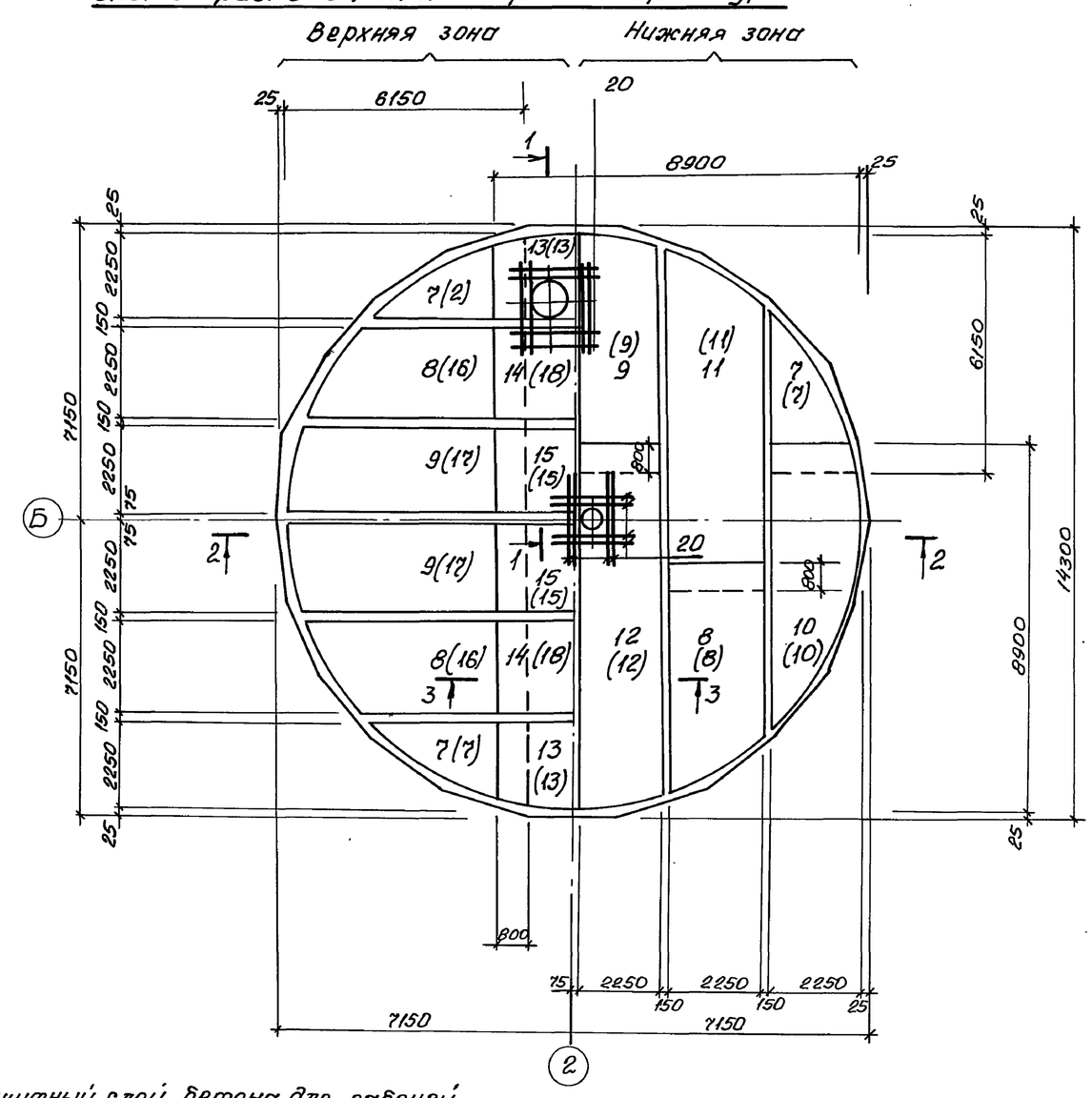

1-1

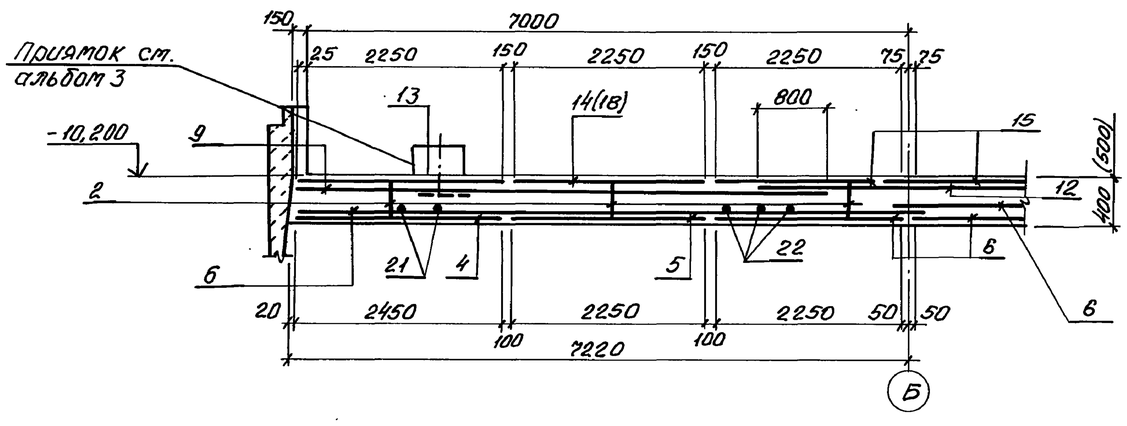

1. Защитный слой бетона для рабочей арматуры принят:
   для нижней – 35 мм
   для верхней – 20 мм
2. Обозначения в скобках для мокрых грунтов.
3. В зоне установки приямков арматуру сеток вырезать по месту и приварить к корпусу приямков.
4. Стержни поз. 21, 22 привязать к арматурным сеткам.

					ТП902-1-177.91-КЖ2		
Привязан		Нач. отд.	Шейко		Консолидационная насосная станция производительностью 600-2000 м³/ч, H=30-55 м с решетками-дробилками	Стадия	Лист	Листов
		Н. контр.	Сокальская			Р	5	
		Гл. спец.	Власенко					
		Зав. гр.	Тахтамышева		Плита днища П.дм 1. Общий вид и схема армирования (начало)	Госстрой СССР Союзводоканалниипроект Харьковский водоканалпроект		
		Инж.	Канаков					
Инв. №		Рассчит.	Сокальская					

25024-01 8

Согласовано
Гл. инж. пр. Вычковский
Взам. инв. №
Подпись и дата
Инв. № подл.

Формат А2

Альбом 5

Схема расположения приямков и пазов

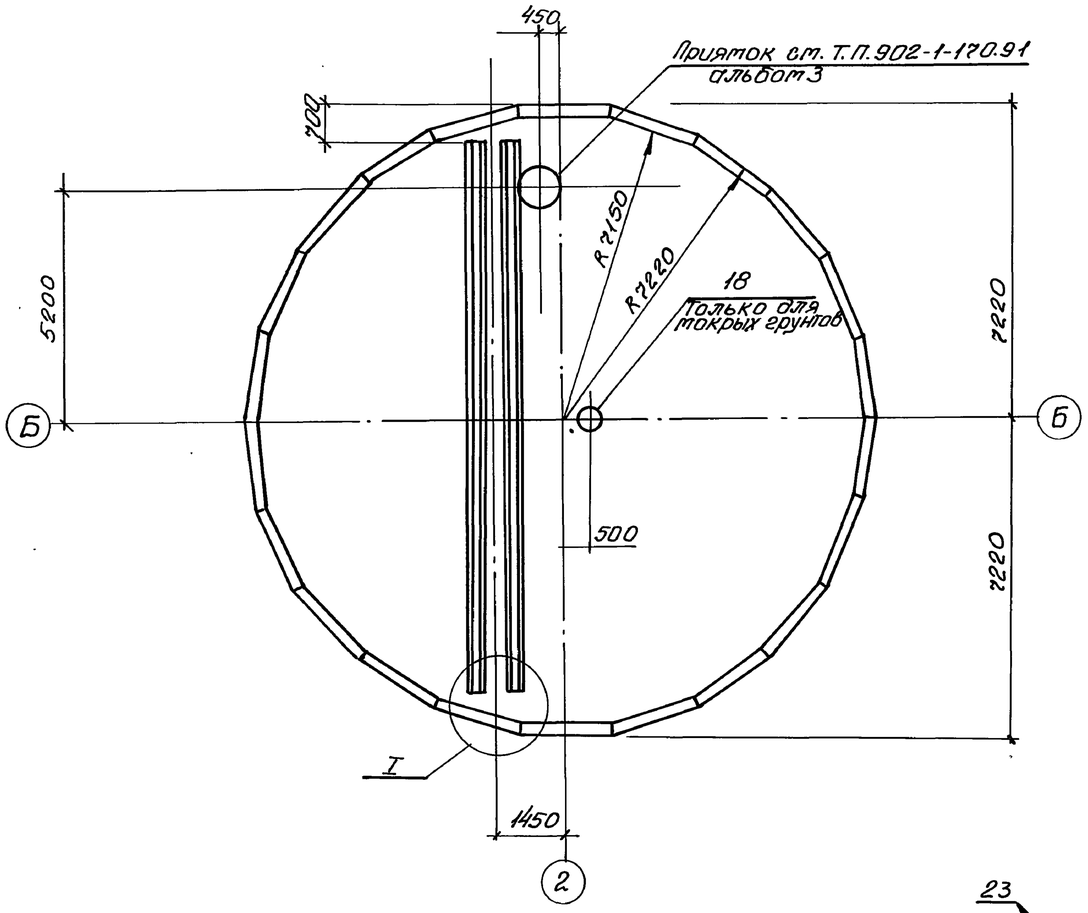

2-2

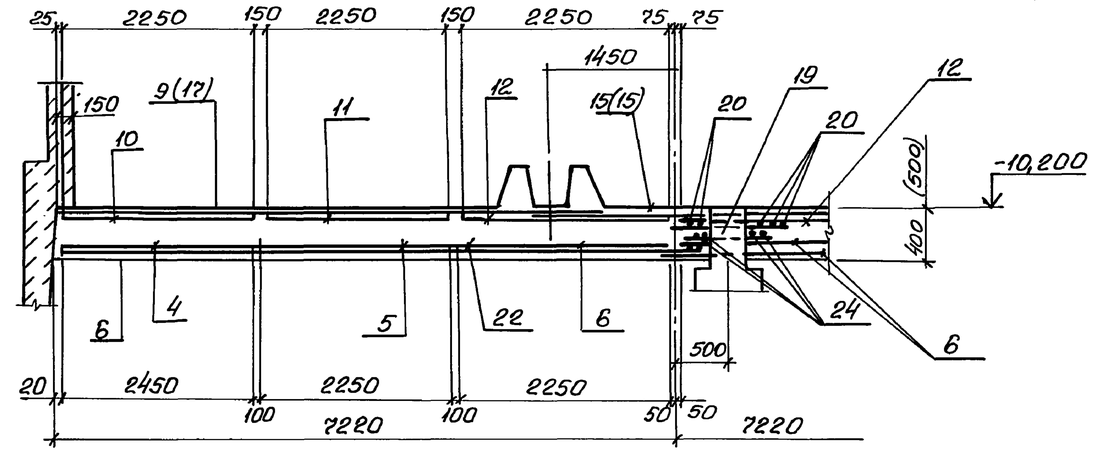

3-3

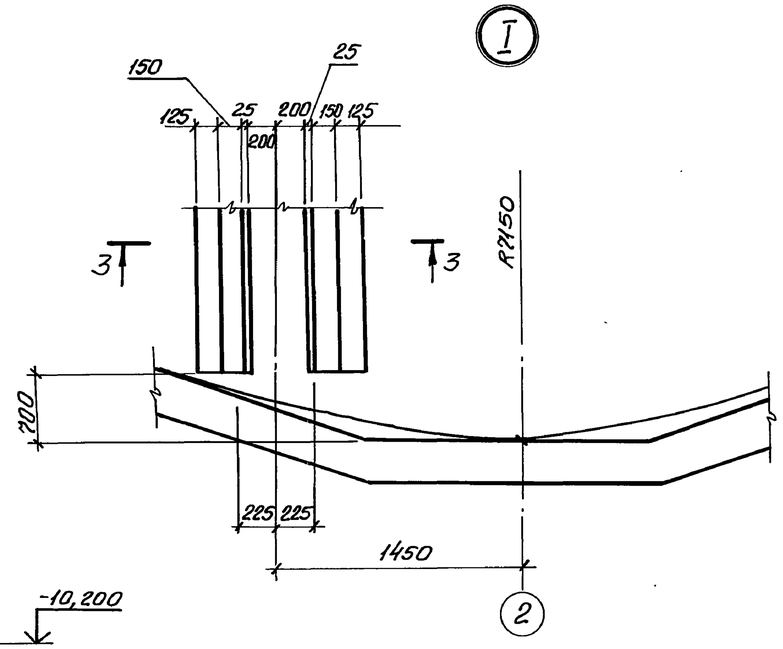

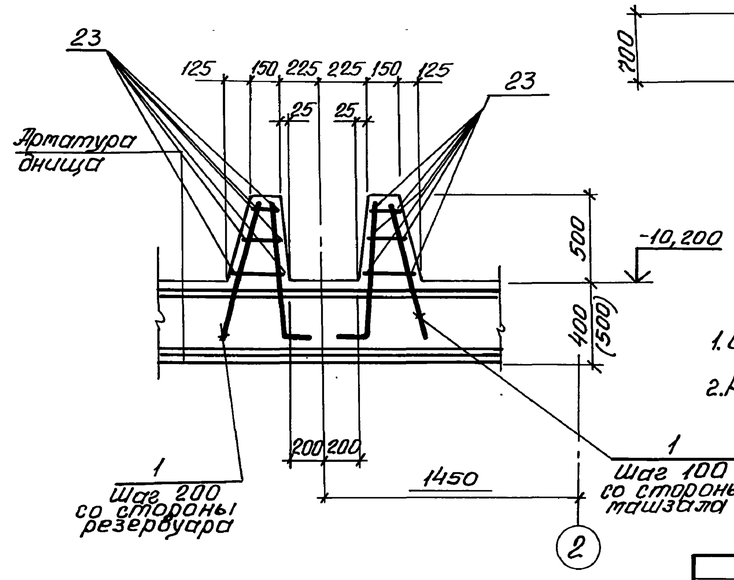

1. Обозначения в скобках для мокрых грунтов.
2. Раскрой сеток см. лист 9.

Схема расположения каркасов

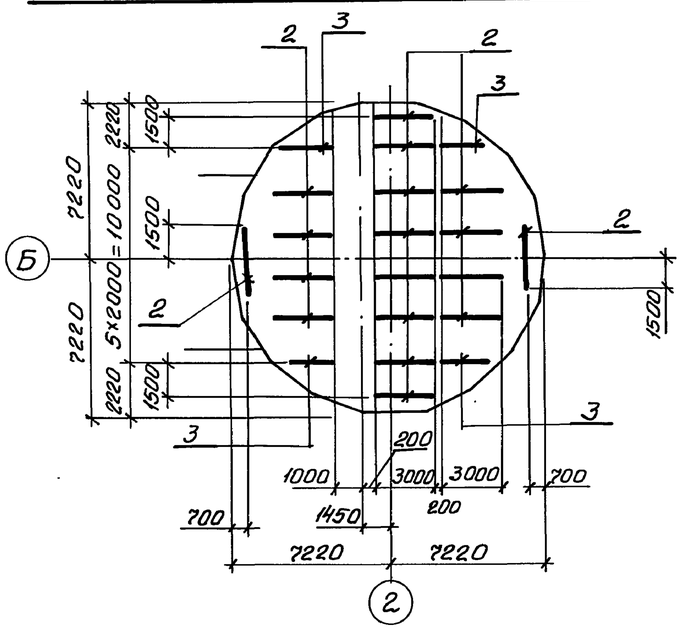

Согласовано
Гл. спец. ТО Чужковский

Инв. № подл. | Подпись и дата | Взам. инв. №

Привязан			
Инв. №			

Нач. отд.	Шейко		ТП 902-1-177.91- КЖ2			
Н. контр.	Сокольская		Канализационная насосная станция производительностью 600-2000 м³/ч, H=30-55 м с решетками-дробилками	Стадия	Лист	Листов
Гл. спец.	Власенко			Р	6	
Зав. гр.	Тахатмышева		Плита днища ПДм 1. Общий вид и схема армирования (окончание)	Госстрой СССР Союзводоканалниипроект Харьковский водоканалпроект		
Инж.	Каюков					
Рассчит.	Сокольская					

25024-01 9

Формат А2

Альбом 5

Спецификация ПДм1

/Начало/

Формат	Зона	Поз.	Обозначение	Наименование	Кол.	Примечание
				Сборочные единицы		
				Каркасы плоские		
А4		1	ТП902-1-177.91-КЖ2.И.04	Кр1	200	2,6 кг
А4		2	-КЖ2.И.05	Кр2	18	13,6 кг
А4		3	-КЖ2.И.06	Кр3	4	9,06 кг
				Сетки арматурные		
		4	ГОСТ 23279-85	4С $\frac{8АI-200}{6АI-200}$ 245х565	8	
		5	ГОСТ 23279-85	4С $\frac{8АI-200}{6АI-200}$ 225х695 $\frac{75}{25}$	8	
		6	ГОСТ 23279-85	4С $\frac{8АI-200}{6АI-200}$ 225х740 $\frac{100}{25}$	8	
		7	ГОСТ 23279-85	1С $\frac{12А-III}{8АIII}$ 215х425 $\frac{25}{75}$	4	
		8	ГОСТ 23279-85	1С $\frac{14АIII}{8АIII}$ 225х570 $\frac{50}{25}$	4	
		9	ГОСТ 23279-85	1С $\frac{14АIII}{8АIII}$ 225х615 $\frac{75}{25}$	4	
		10	ГОСТ 23279-85	1С $\frac{12АIII}{8АIII}$ 225х705 $\frac{225}{25}$	2	
		11	ГОСТ 23279-85	1С $\frac{14АIII}{8АIII}$ 225х850 $\frac{50}{25}$	2	
		12	ГОСТ 23279-85	1С $\frac{14АIII}{8АIII}$ 225х890 $\frac{275}{25}$	2	
		13	ГОСТ 23279-85	1С $\frac{16АIII}{8АIII}$ 225х705 $\frac{225}{25}$	2	

/Окончание/

Формат	Зона	Поз.	Обозначение	Наименование	Кол.	Примечание
		14	ГОСТ 23279-85	1С $\frac{18АIII}{8АIII}$ 225х850 $\frac{50}{25}$	2	
		15	ГОСТ 23279-85	1С $\frac{18АIII}{8АIII}$ 225х890 $\frac{275}{25}$	2	
				Изделия закладные		
				Труба 25х3,8 ГОСТ 3262-75	45	1,2 кг
				Детали		
64		20		Ф22А-III ГОСТ 5781-82 ℓ=2000	8	6,5 кг
64		21		Ф18А-III ГОСТ 5781-82 ℓ=4500	42	9,0 кг
64		22		Ф20А-III ГОСТ 5781-82 ℓ=4500	100	11,12 кг
64		23		Ф8АI ГОСТ 5781-82, м	1680	0,222 кг/м
				Материалы		
				Бетон класса В15, W6, F50	67,9	$м^3$

Раскрой сеток см. лист 9

Ведомость расхода стали на элемент, кг

Марка элемента	Изделия арматурные																Изделия закладные			Общий расход
	Арматура класса															Всего	Прокат марки Ст3кп31 ГОСТ 3262-75 Труба 25х32		Всего	
	А-I					А-III														
	ГОСТ 5781-82																			
	Ф12	Ф10	Ф8	Ф6	Итого	Ф22	Ф20	Ф18	Ф16	Ф14	Ф12	Ф10	Ф8		Итого					
ПДм1	403,2	249,5	813,6	414,1	1880,4	52,0	1112,0	837,6	607,4	1213,0	166,5	120,0	781,6		4890,1	6777,05	54,5		54,5	6825,5

Привязан

Инв. №

Нач. отд.	Шейко	
Н. контр.	Сокольская	
Гл. спец.	Власенко	
Зав. гр.	Тихомышева	
Инж.	Канокоб	

ТП902-1-177.91-КЖ2

Канализационная насосная станция производительностью 600-2000 $м^3$/ч, H=30-55 м с решетками-дробилками

Стадия	Лист	Листов
Р	7	

Плита днища ПДм1. Спецификация. Сухие грунты.

Госстрой СССР Союзводоканалниитпроект Харьковский водоканалпроект

25024-01 10

Согласовано

Гл. спец. ТО Лучковский

Инв. № подл. | Подпись и дата | Взам. инв. №

Формат А2

Альбом 5

Спецификация ПДм1

/Начало/

Формат	Зона	Поз.	Обозначение	Наименование	Кол.	Примечание
				Сборочные единицы		
				Каркасы плоские		
А4		1	902-1-177.91-КЖ2.И.07	Кр4	200	2,72кг
А4		2	-КЖ2.И.05	Кр5	18	15,8кг
А4		3	-КЖ2.И.06	Кр6	4	10,5кг
				Сетки арматурные		
		4	ГОСТ 23279-85	4С $\frac{8AI-200}{6AI-200}$ 245×565	8	
		5	ГОСТ 23279-85	4С $\frac{8AI-200}{6AI-200}$ 225×695 $\frac{75}{25}$	8	
		6	ГОСТ 23279-85	4С $\frac{8AI-200}{6AI-200}$ 225×740 $\frac{100}{25}$	8	
		7	ГОСТ 23279-85	1С $\frac{14AIII}{8AIII}$ 215×425 $\frac{25}{75}$	4	
		8	ГОСТ 23279-85	1С $\frac{20AIII}{8AIII}$ 225×575 $\frac{175}{25}$	2	
		9	ГОСТ 23279-85	1С $\frac{20AIII}{8AIII}$ 225×515 $\frac{75}{25}$	2	
		10	ГОСТ 23279-85	1С $\frac{16AIII}{8AIII}$ 225×705 $\frac{225}{25}$	2	
		11	ГОСТ 23279-85	1С $\frac{20AIII}{8AIII}$ 225×850 $\frac{50}{25}$	2	
		12	ГОСТ 23279-85	1С $\frac{20AIII}{8AIII}$ 225×890 $\frac{275}{25}$	2	
		13	ГОСТ 23279-85	1С $\frac{22AIII}{8AIII}$ 225×705 $\frac{225}{25}$	2	
		15	ГОСТ 23279-85	1С $\frac{25AIII}{8AIII}$ 225×890 $\frac{275}{25}$	2	

/Окончание/

Формат	Зона	Поз.	Обозначение	Наименование	Кол.	Примечание
		16	ГОСТ 23279-85	1С $\frac{16AIII}{8AIII}$ 225×575 $\frac{175}{25}$	2	
		17	ГОСТ 23279-85	1С $\frac{18AIII}{8AIII}$ 225×615 $\frac{75}{25}$	2	
		18	ГОСТ 23279-85	1С $\frac{25AIII}{8AIII}$ 225×850 $\frac{50}{25}$	2	
				Изделие закладное		
А3		19	902-1-170.91-КЖ1.И.37 альб. 3	МН8	1	
Б4		24		Труба 25×3,2 ГОСТ 3262-75, ℓ=250	45	0,6кг
				Детали		
Б4		24		Ф10А-III ГОСТ 5781-82, ℓ=1200	8	0,65кг
Б4		20		Ф22А-III ГОСТ 5781-82 ℓ=2200	16	6,5кг
Б4		21		Ф20А-III ГОСТ 5781-82 ℓ=4500	42	11,1кг
Б4		22		Ф22А-III ГОСТ 5781-82 ℓ=4500	100	19,44кг
Б4		23		Ф8А-I ГОСТ 5781-82, м	1680	0,222кг/м
				Материалы		
				Бетон класса В15, W6, F50	84,9	$м^3$

Раскрой сеток см. лист 9.

Ведомость расхода стали на элемент, кг

Марка элемента	Изделия арматурные																Изделия закладные													Общий расход
	Арматура класса															Всего	Прокат марки													Всего	
	А-I						А-III										Ст3кг				Ст3пс5-1				Ст3кп3-1			Ст3кп3-1			
	ГОСТ 5781-82																ГОСТ 10704-76				ГОСТ 19903-74				ГОСТ 7798-70			ГОСТ 3262-75			
	Ф12	Ф10	Ф8	Ф6		Итого	Ф25	Ф22	Ф20	Ф18	Ф16	Ф14	Ф10	Ф8		Итого	Труба 426×10	Труба 820×10		Итого	∞10	∞16		Итого	Болт М16		Итого	Труба 25×3,2	Итого		
ПДм1	506,9	249,5	813,6	406,0		1976,0	1615,0	1952,2	2203,1	295,2	856,2	226,3	126,0	48,0		9298,0	112746	40,0	70,2		110,2	39,3	139,1		178,4	12,0		12,0	54,5	54,5	355,1	11629,1

Привязан

Инв. №

Нач.отд.	Шейко	
Н.контр.	Сокольская	
Гл.спец.	Власенко	
Зав.гр.	Тахтатышева	
Инж.	Каюков	

ТП902-1-177.91-КЖ2

Канализационная насосная станция производительностью 600-2000 $м^3$/ч, Н=30-55 м с решетками-дробилками

Стадия	Лист	Листов
Р	8	

Плита днища ПДм1. Спецификация. Мокрые грунты

Госстрой СССР Союзводоканалгиипроект Харьковский водоканалпроект

25024-01 11

Формат А2

Согласовано
Гл. спец. ТО Донковский

Инв. № подл. | Подпись и дата | Взам. инв. №

Альбом 5

Поз. 4

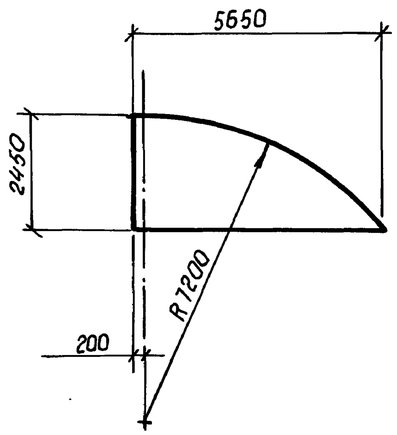

Поз. 7

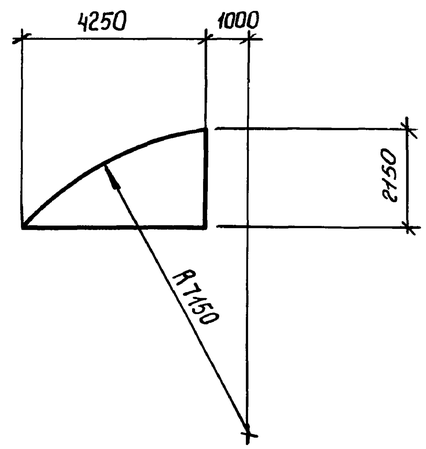

Поз. 10.13

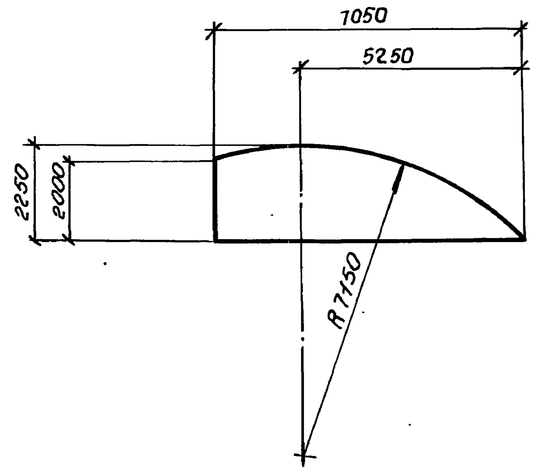

Поз. 5

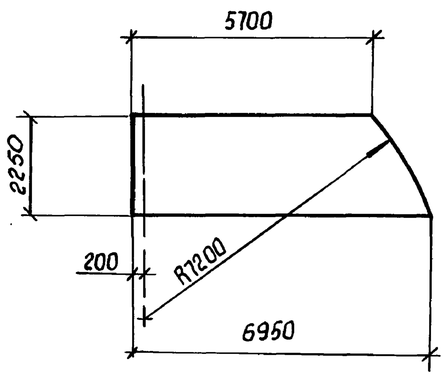

Поз. 8,16

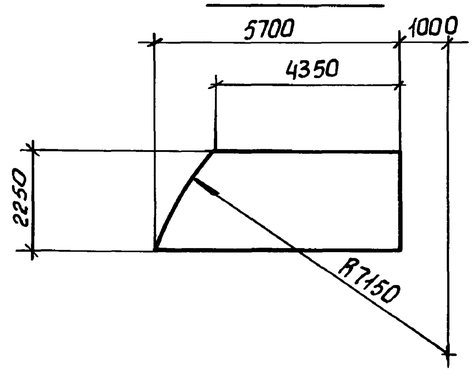

Поз. 11, 12, 14, 15, 18

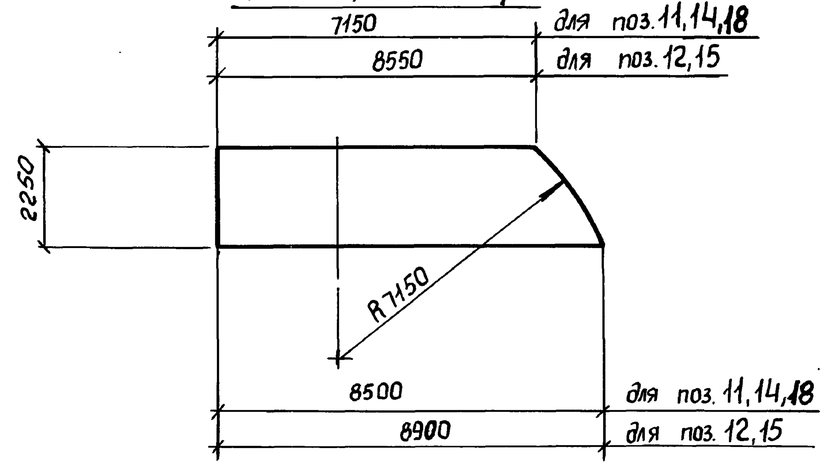

Поз. 6

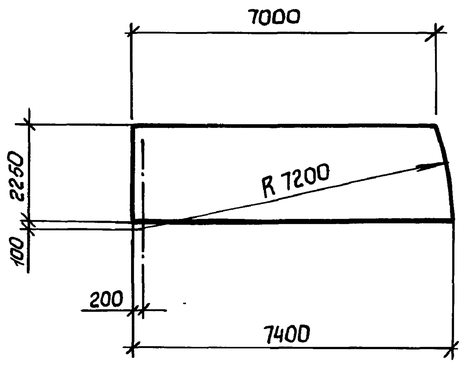

Поз. 9,17

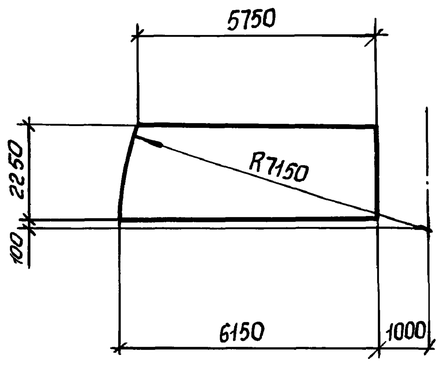

Инв. № подл. | Подпись и дата | Взам. инв. № | Гл. спец. ТО | Лучковский

Привязан

Инв. №

Нач. отд.	Шейко		
Н. контр.	Сокольская		
Гл. спец.	Власенко		
Рук. гр.	Тахтамышева		
Инж.	Каюков		

ТП 902-1-177.91 -КЖ2

Канализационная насосная станция производительностью 600-2000 м³/ч, Н=30-55м с решетками-дробилками

Плита днища ПДм1. Раскрой сеток

Стадия	Лист	Листов
Р	9	

Госстрой СССР СВКП Харьковский Водоканалпроект

25024-01 12

Формат А2

Альбом 5

Схема расположения стеновых панелей

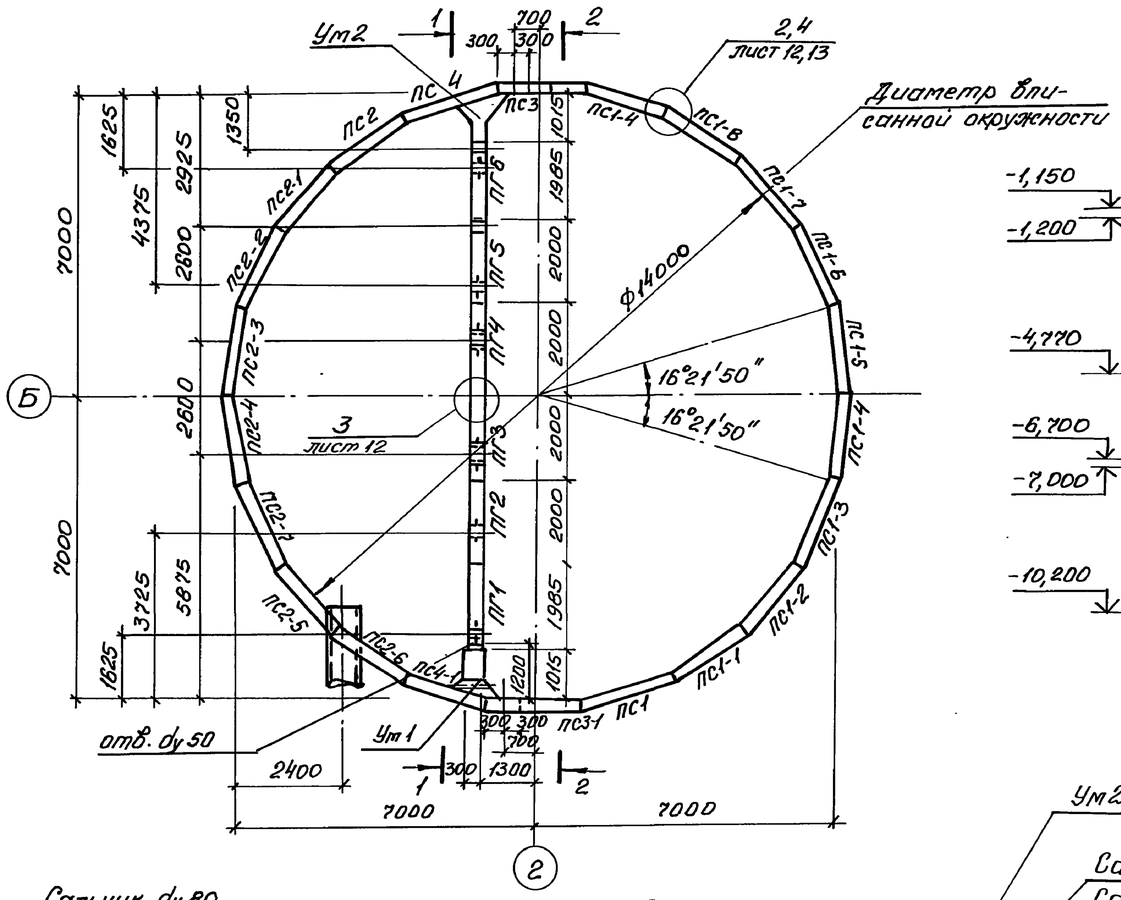

1-1

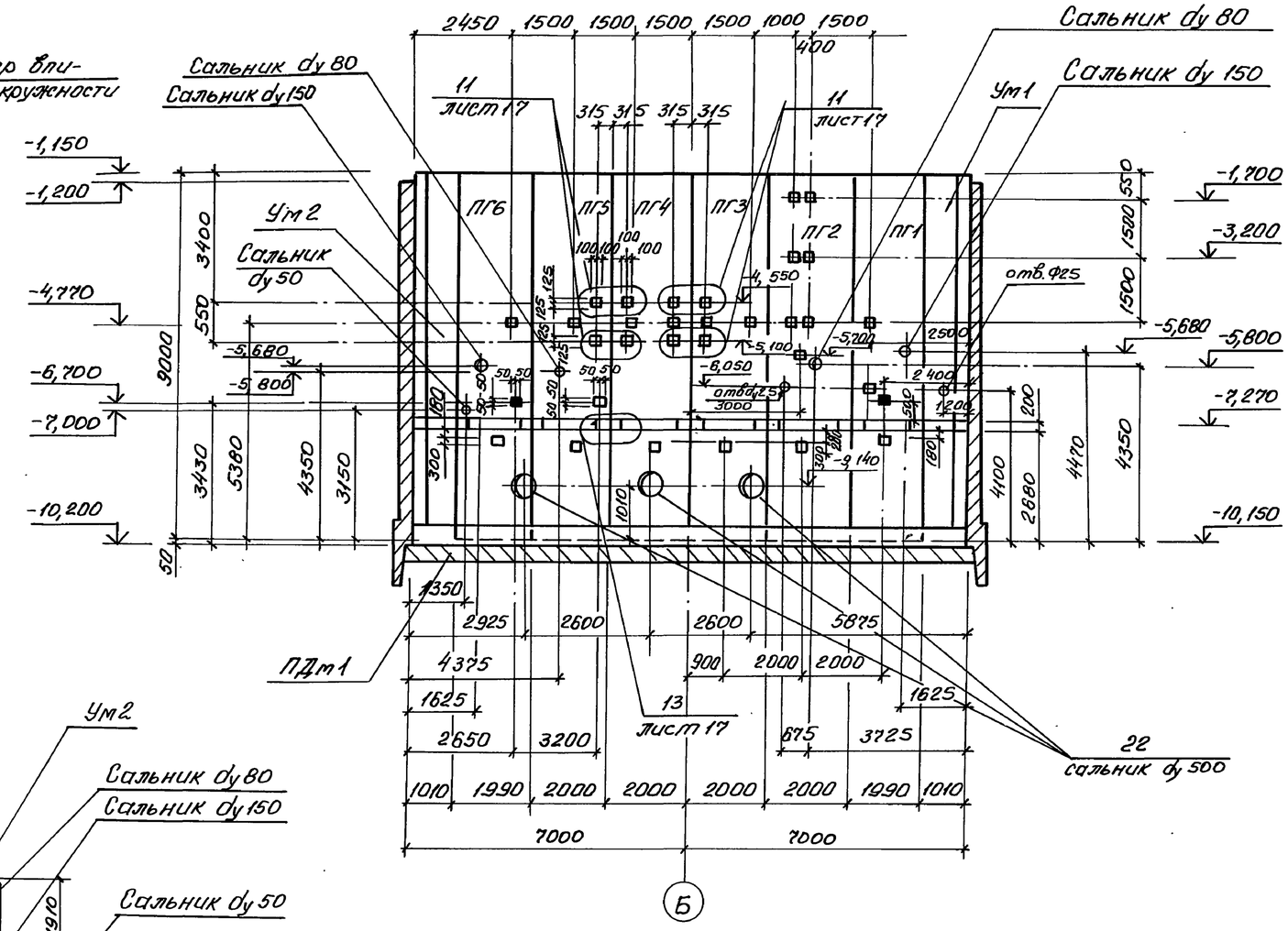

2-2

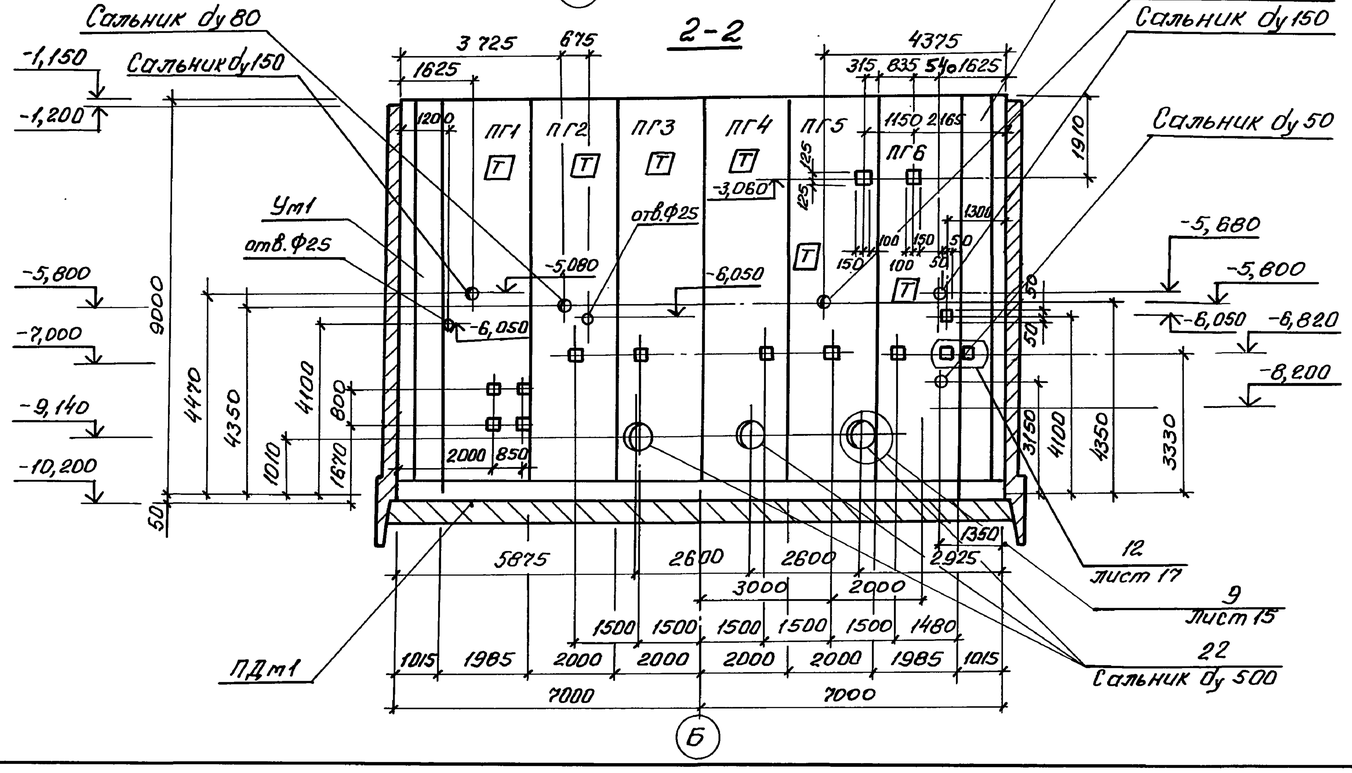

1. Закладные изделия (зачерненные) приварить к арматуре перегородочной панели.

Согласовано: Гл. спец. ТО Ткачевский; Отд. ВНК-2 Корольжинский				ТП 902-1-177.91-КЖ2			
Привязан		Нач. отд.	Шейко	Канализационная насосная станция производительностью 600-2000 м³/ч, H=30-55 м с решетками-дробилками	Стадия	Лист	Листов
		Н. контр.	Сокольская		Р	10	
		Гл. спец.	Власенко				
		Зав. гр.	Тахтамышева	Схема расположения стеновых панелей (начало)	Госстрой СССР Союзводоканалниипроект Харьковский водоканалпроект		
Инв. №		Инж.	Третьякова				

Инв. № подл. | Подпись и дата | Взам. инв. №

25024-01 13

Формат А2

Альбом 5

Развертка наружной стены

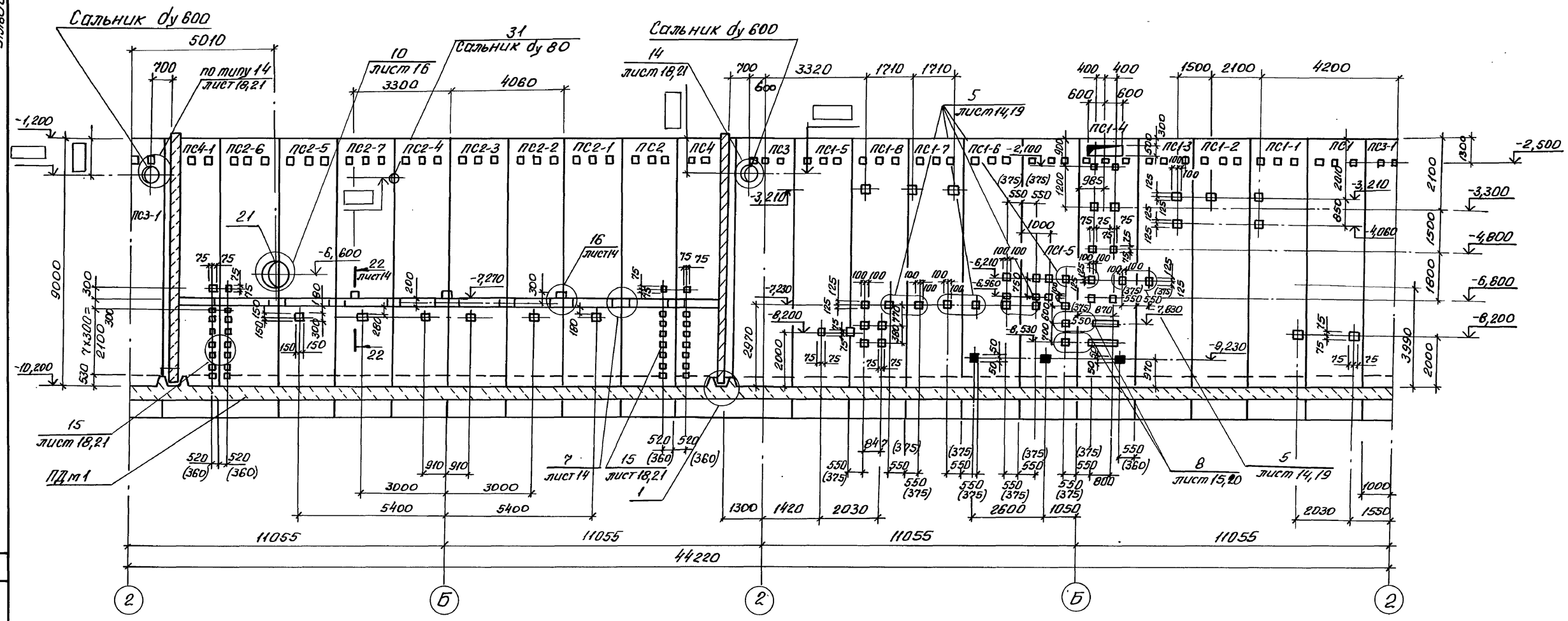

1. В скобках даны значения для шпоночного стыка.
2. Затемненные закладные изделия приварить к арматуре стеновых панелей для создания контура заземления

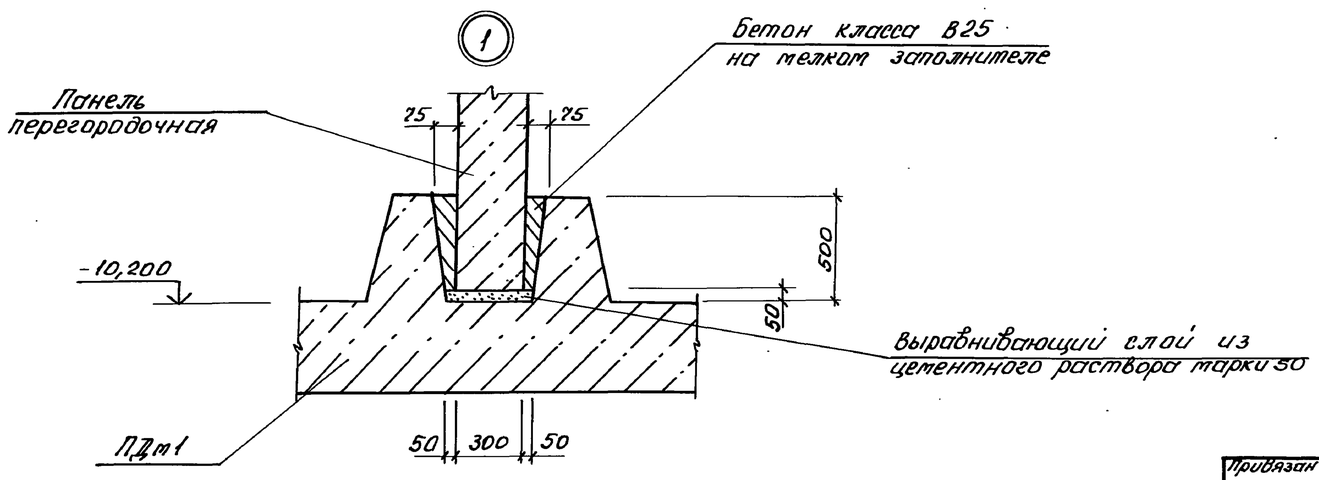

				ТП902-1-177.91-КЖ2			
Привязан		Нач. отд.	Шейко	Канализационная насосная станция производительностью 600-2000 м³/ч, H=30-55 м с решетками-дробилками	Стадия	Лист	Листов
		Н. контр.	Сокольская		Р	11	
		Гл. спец.	Власенко				
		Зав. гр.	Тахтамышева	Схема расположения стеновых панелей (продолжение)	Госстрой СССР Союзводоканалпроект Харьковский водоканалпроект		
Инв. №		Инж.	Третьякова				

25024-01 14

Согласовано
Гл. спец. ТО Тимковский
Отдел вис 2 Кузьмина

Инв. № подл. | Подпись и дата | Взам. инв. №

Формат А2

Альбом 5

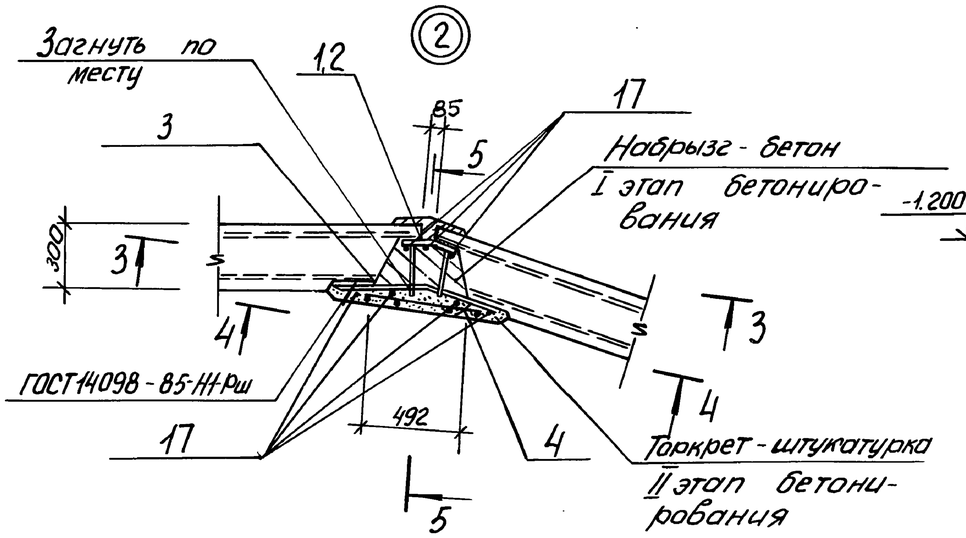

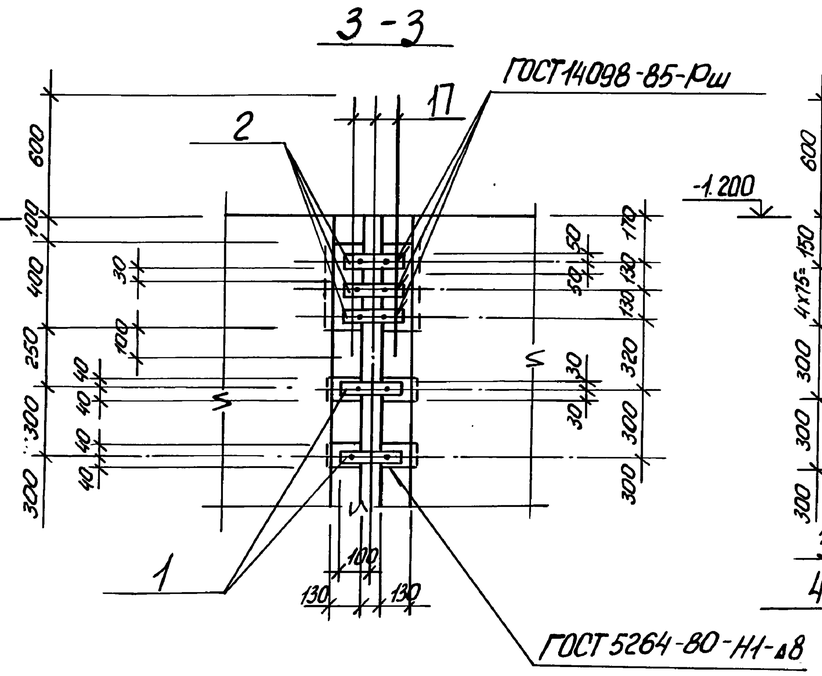

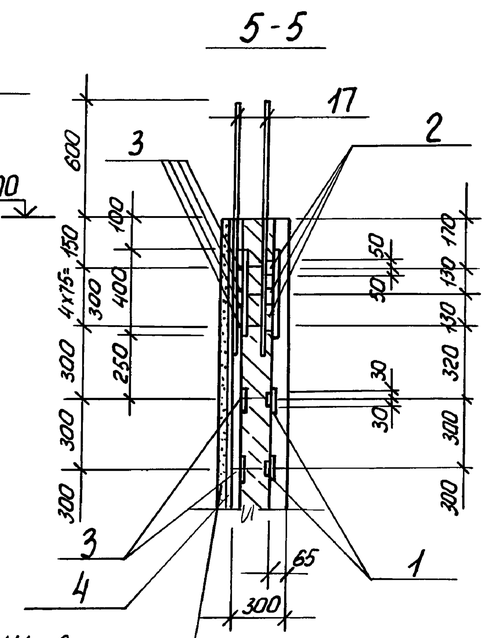

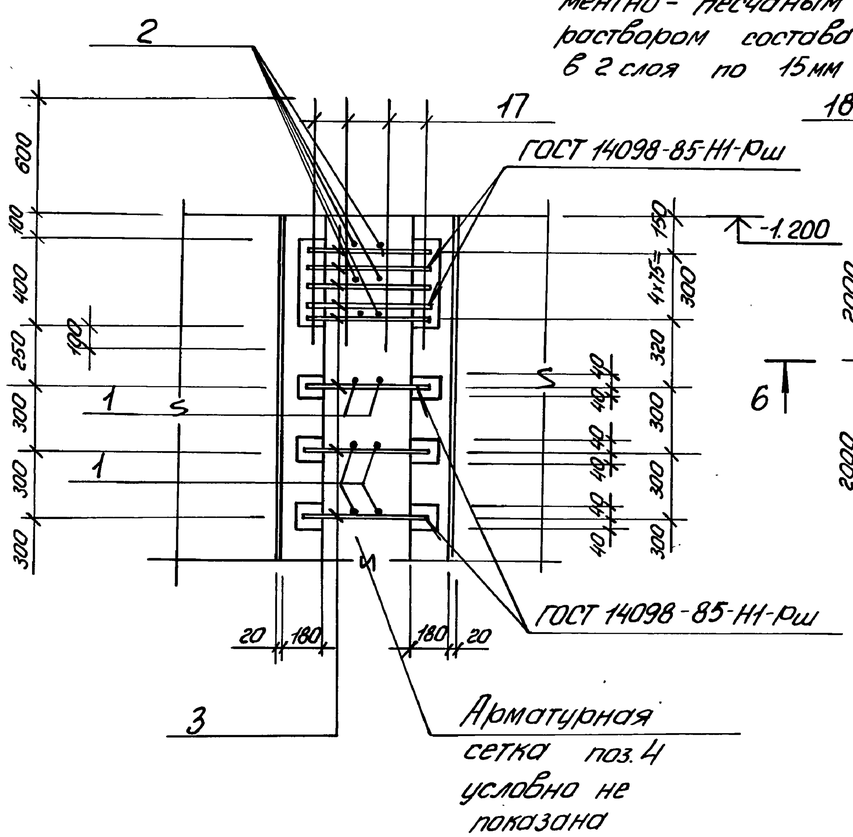

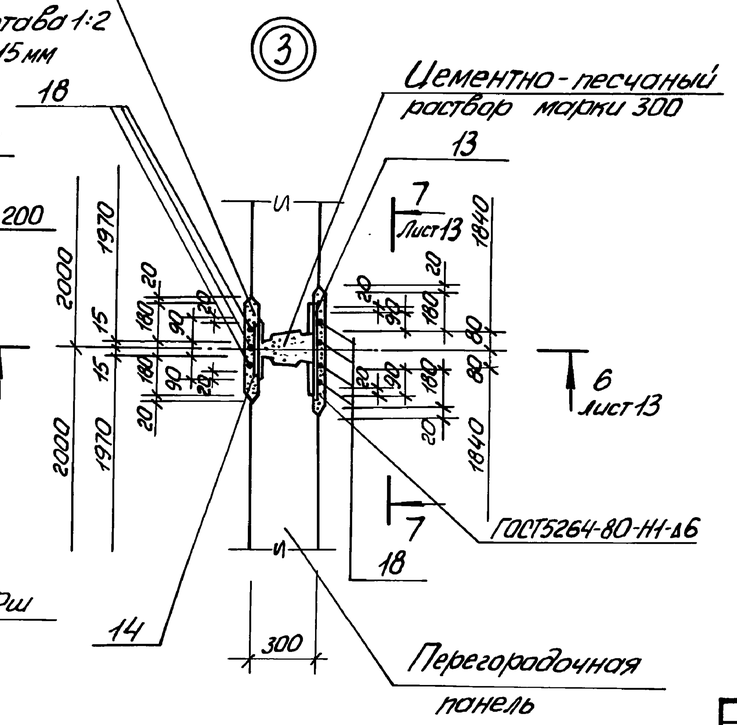

Торкретштукатурка
II этап бетонирования.

Данный лист рассматривать совместно с листами 10, 13.

Привязан.				ТП 902-1-177.91-КК2			
				Канализационная насосная станция производительностью 600-2000 м³/ч, H=30-55м с решетками-дробилками	Стадия	Лист	Листов
					Р	12	
Инв.№				Схема расположения стеновых панелей (продолжение) Клиновидный стык	Госстрой СССР ВКП Харьковский Водоканалпроект		

Нач.отд.	Шейко	
Н.контр.	Сокальская	
Гл.спец.	Власенко	
Рук.гр.	Толтаницева	
Инж.	Третьякова	

Инв.№ подл. | Подпись и дата | Взам.инв.№ | Ин.спец. ТО | Ведущий инж.

25024-01 15

Формат А2

Альбом 5

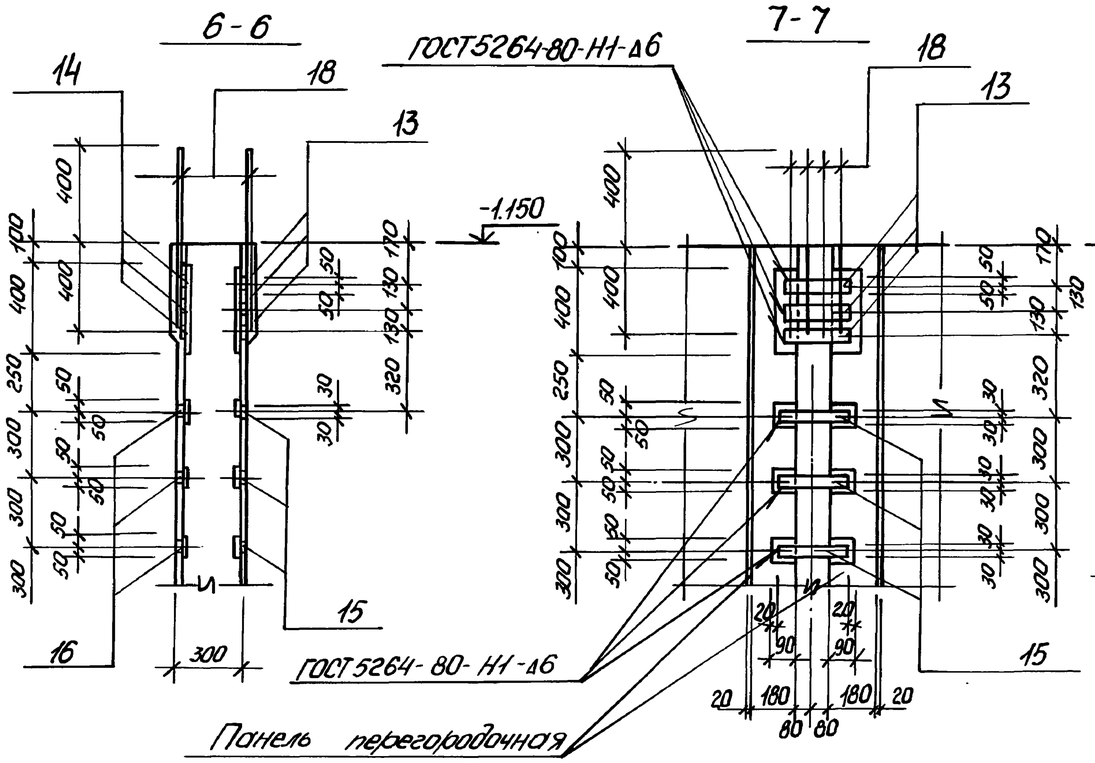

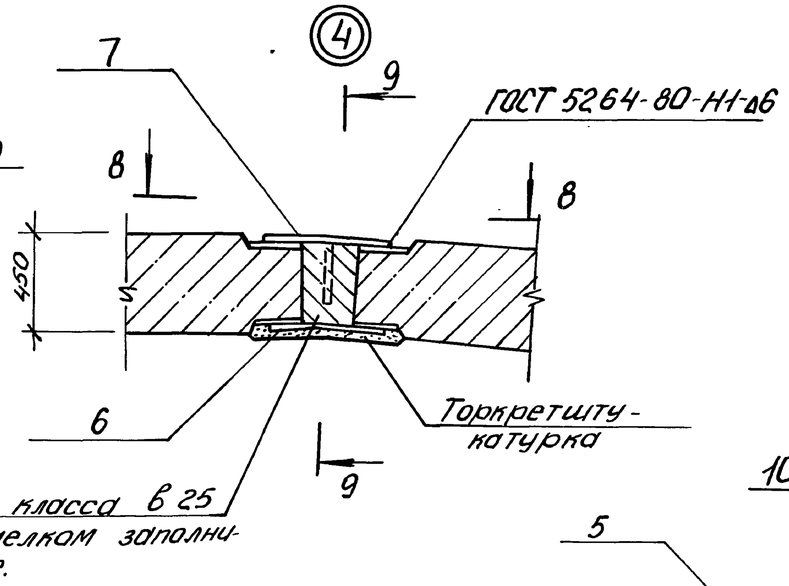

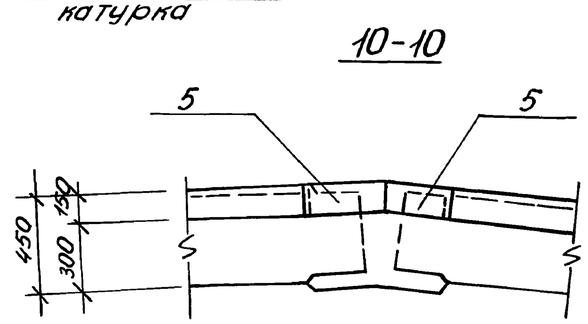

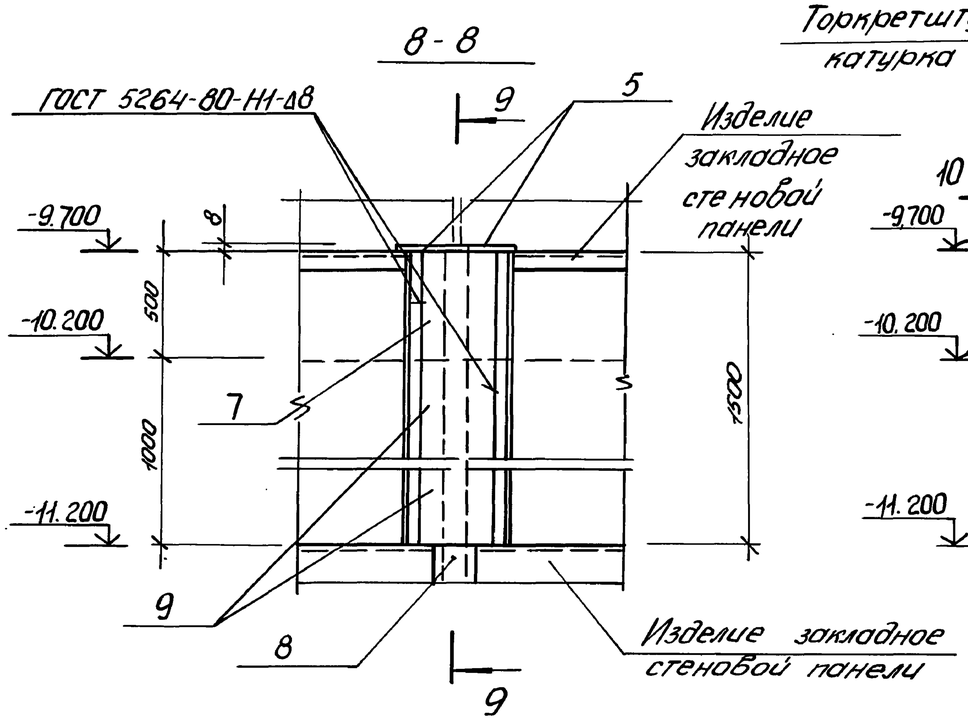

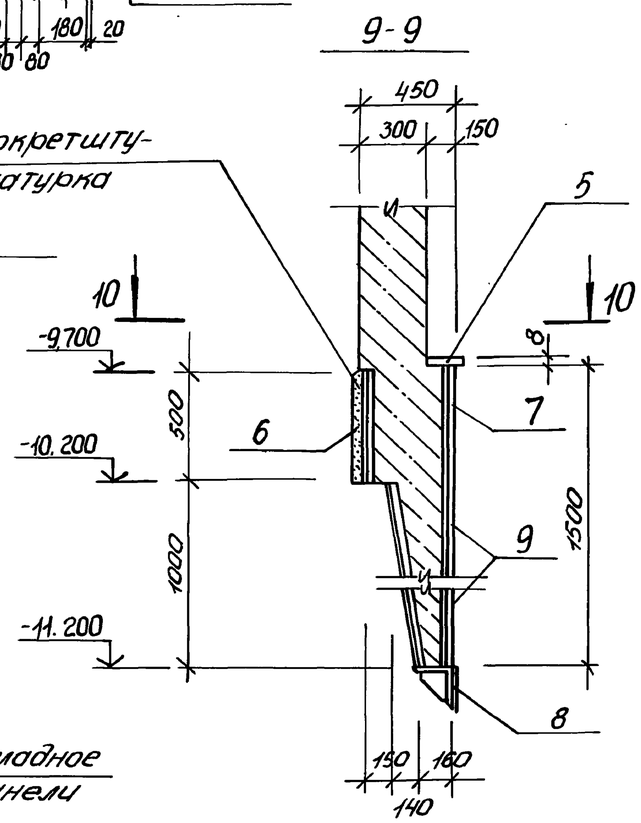

Данный лист рассматривать совместно с листом 10.

Привязан				ТП902-1-177.91-КК2			
				Нач.отд. Шейко	Канализационная насосная станция производительностью 600-2000 м³/ч, Н=30-55м с решетками-дробилками	Стадия Р	Лист 13	Листов
				Н.контр. Сокольская			
				Гл.спец. Власенко			
				Рук.гр. Голтяньшева	Схема расположения стеновых панелей (продолжение). Клиновидный отвод	Госстрой СССР СВКП Харьковский Водоканалпроект	
Инв.№				Инж. Третьякова			

25024-01 16

Формат А2

Инв.№ подл. | Подпись и дата | Взам.инв.№ | Альбом 5 | Лукоянова | Ал.спец.то

Альбом 5

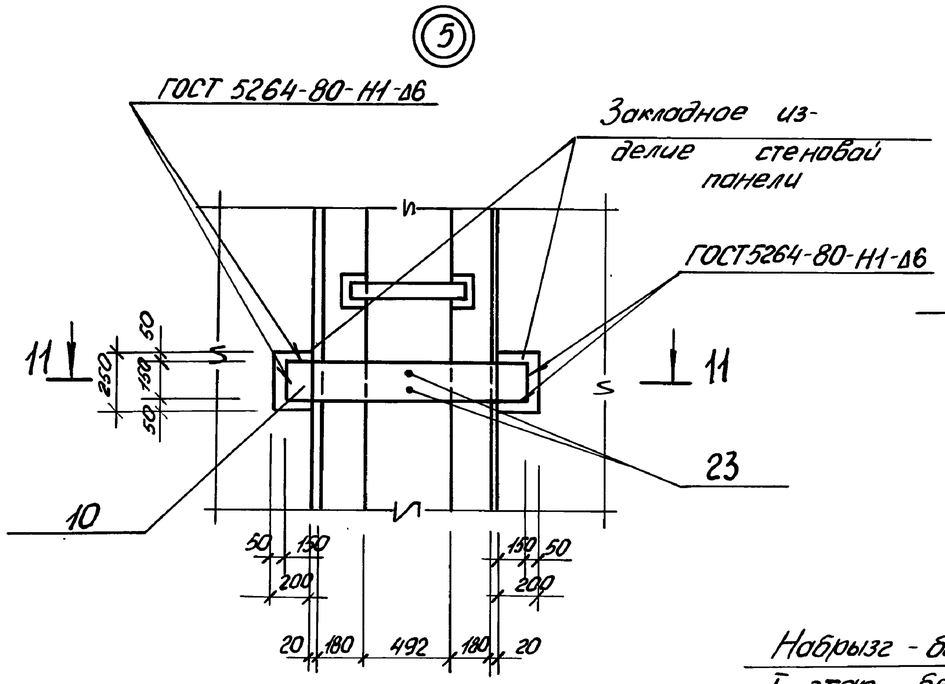

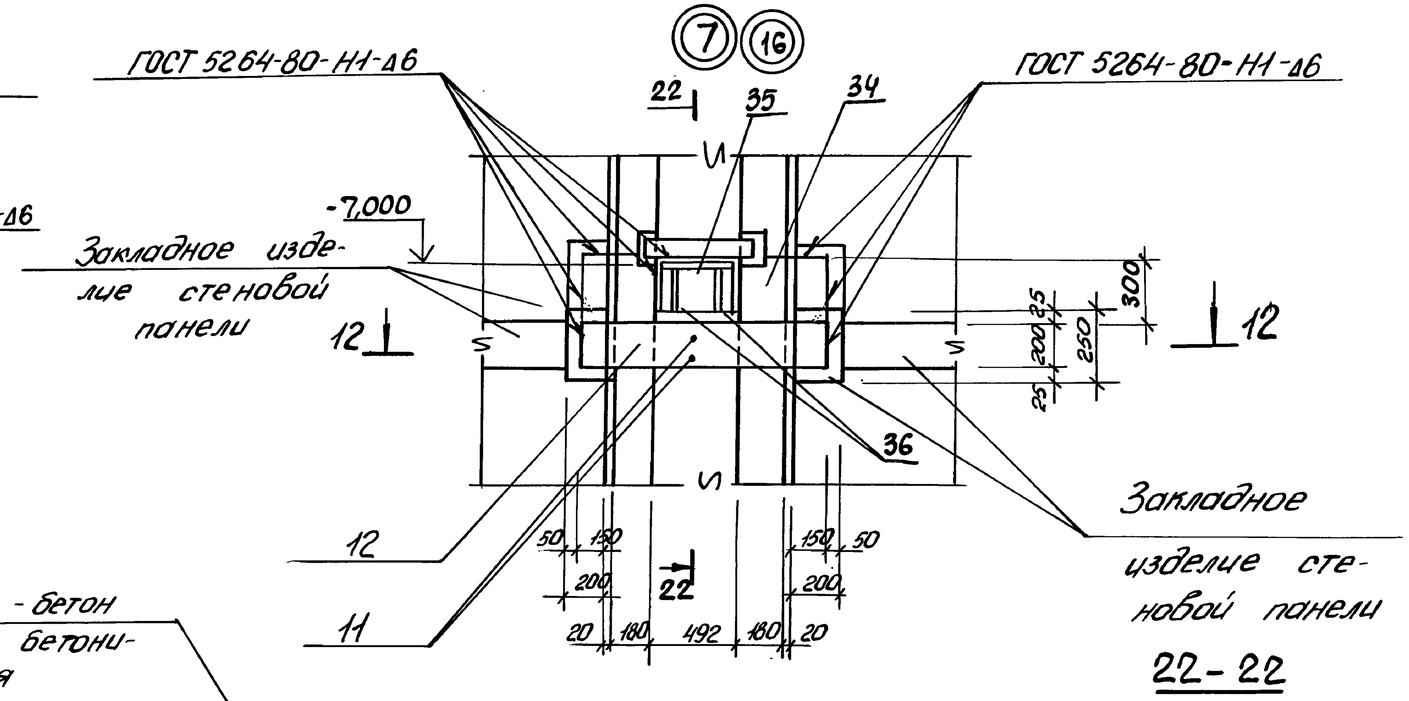

22-22

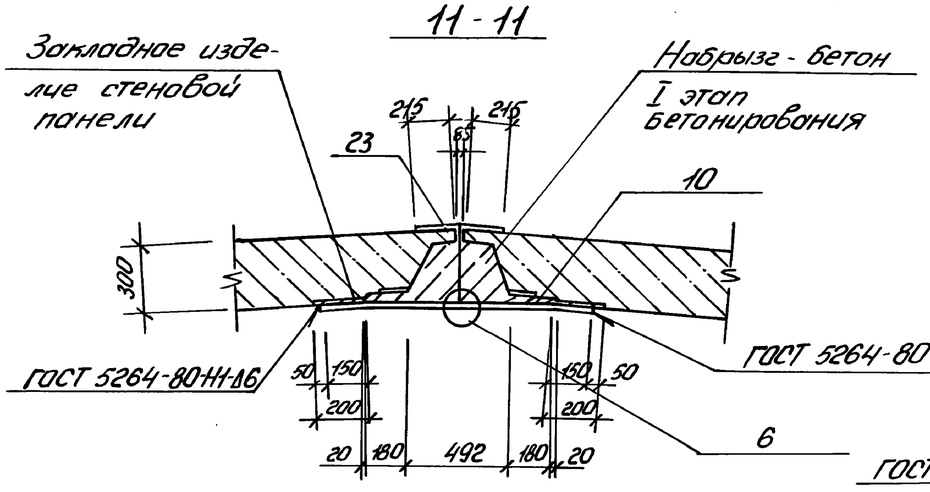

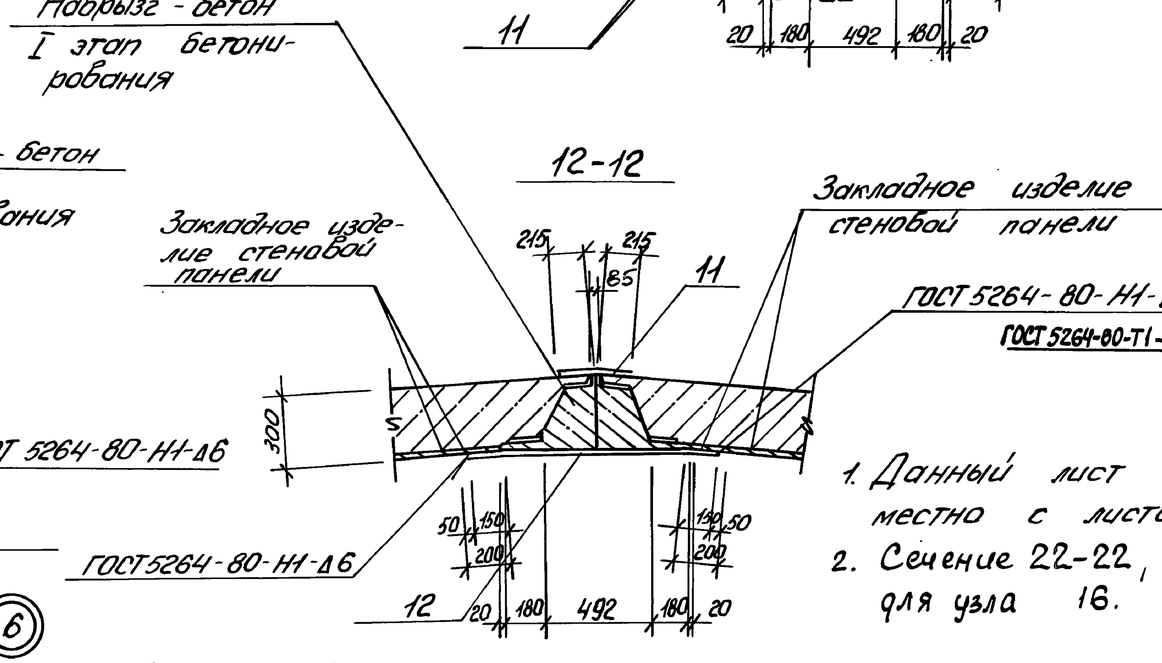

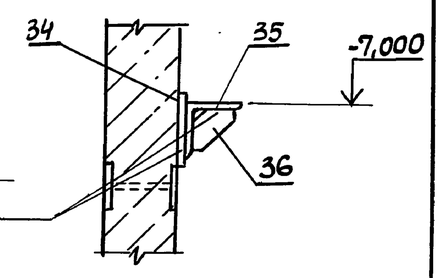

1. Данный лист рассматривать совместно с листом 11.
2. Сечение 22-22, позиции 34, 35, 36 – только для узла 16.

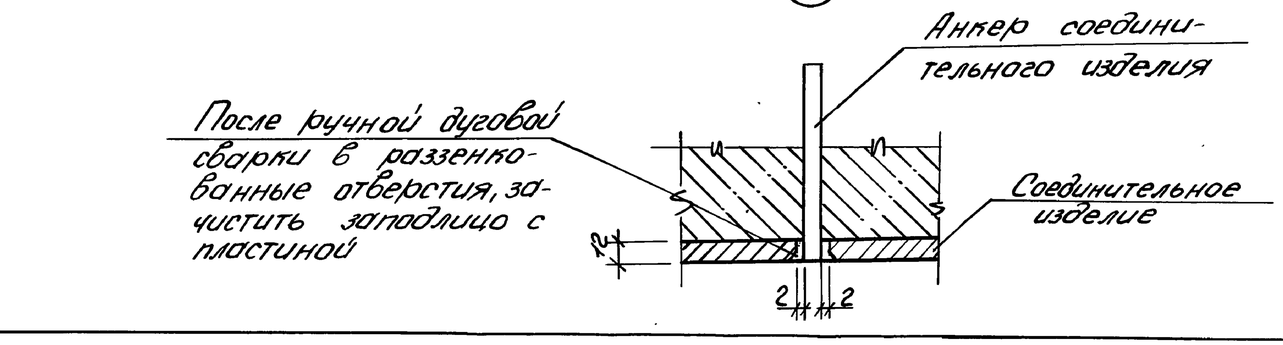

Привязан				ТП 902-1-177.91-КК2			
				Нач. отд. Шейко	Канализационная насосная станция производительностью 600-2000 м³/ч, H=30-55 м с решетками-дробилками	Стадия	Лист	Листов
				Н. контр. Сокольская		Р	14	
				Гл. спец. Власенко	Схема расположения стеновых панелей (продолжение) Нишовидный выпуск	Госстрой СССР ГПКП Харьковский Водоканалпроект		
				Рук. гр. Тахтамышева				
Инв. №				Инж. Третьякова				

25024-01 17

Инв. № подл. | Подпись и дата | Взам. инв. № | Ин. спец. ТО | Шуковский

Формат А2

Альбом 5

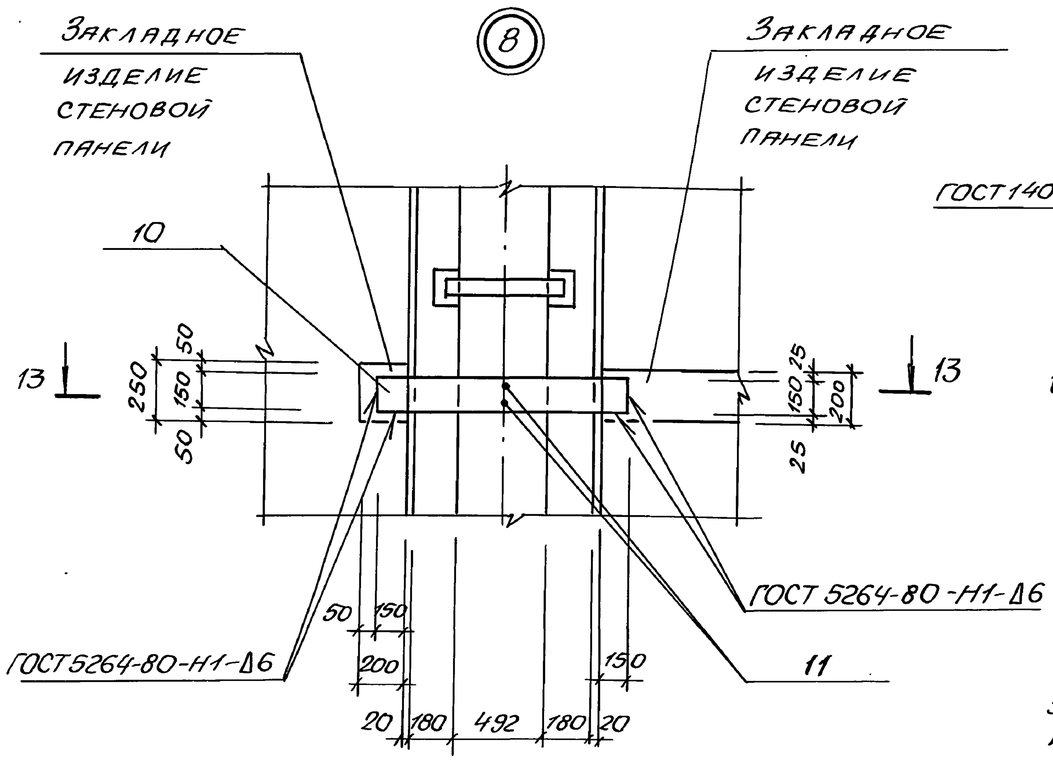

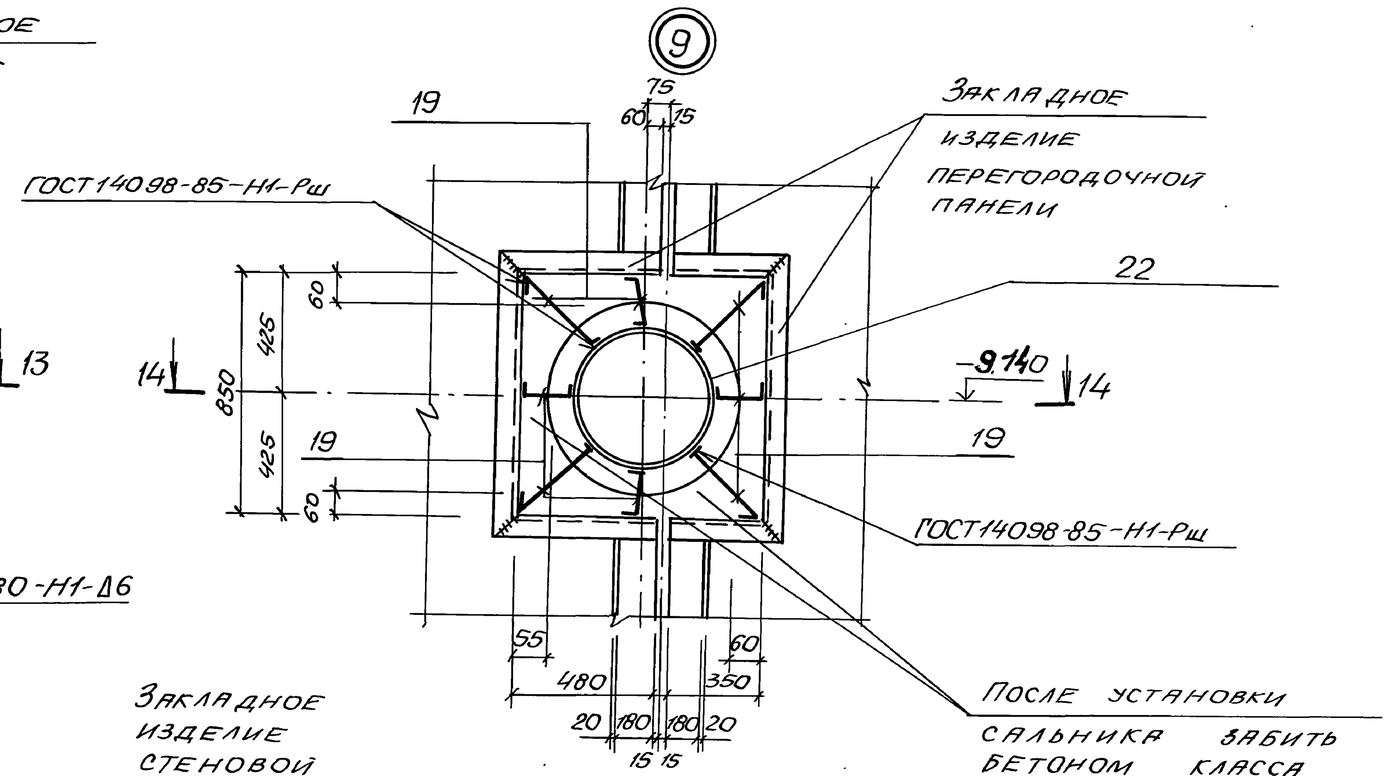

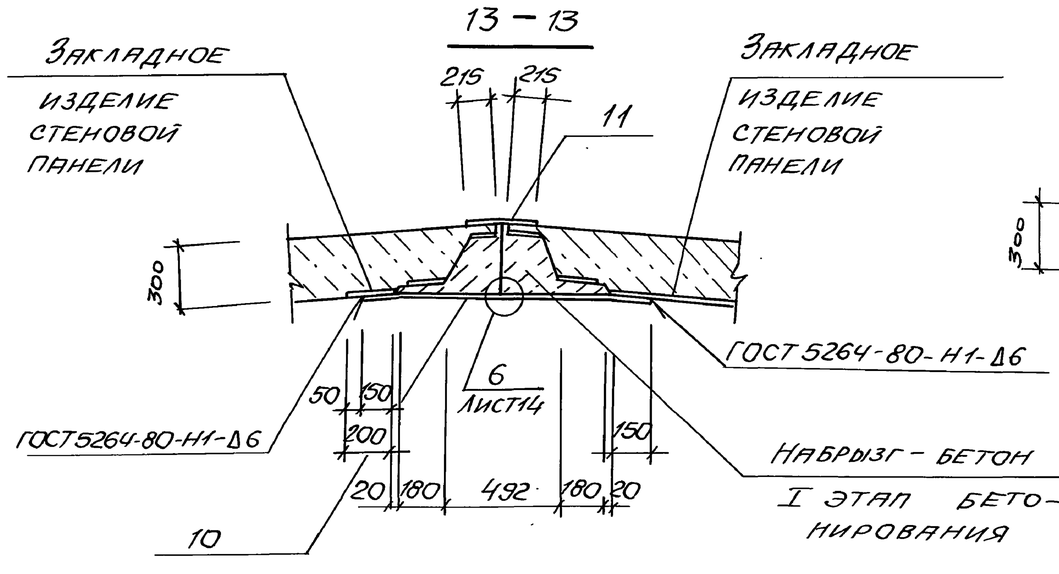

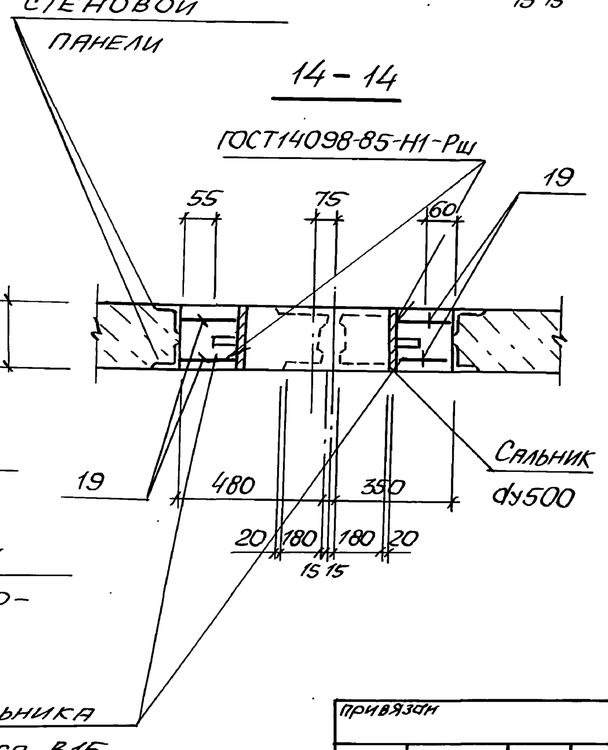

Ведомость деталей

Поз	Эскиз
19	100 100 120÷290
30	100 100 90÷470

Данный лист рассматривать совместно с листами 10, 11.

Согласовано				ТП 902-1-177.91-КНГ			
Гл. спец. ТО	Лучковский						
Привязан				Канализационная насосная станция производительностью 600-2000 м³/ч, Н=30-55м с решетками-дробилками	Стадия	Лист	Листов
Инв. №подл.	Подпись и дата	Взам. инв. №2	Инв. №	Нач. отд. Шейко; Н. контр. Локальская; Гл. спец. Власенко; Рук. гр. Тютюнникова; Инж. Третьякова	Р	15	
				Схема расположения стеновых панелей (продолжение) Клиновидный и шпоночный стык	Госстрой СССР СВКП Харьковский Водоканалпроект		

25024-01 18 Копир. Майстренко

Формат А2

Альбом 5

(10)

Клиновидный стык

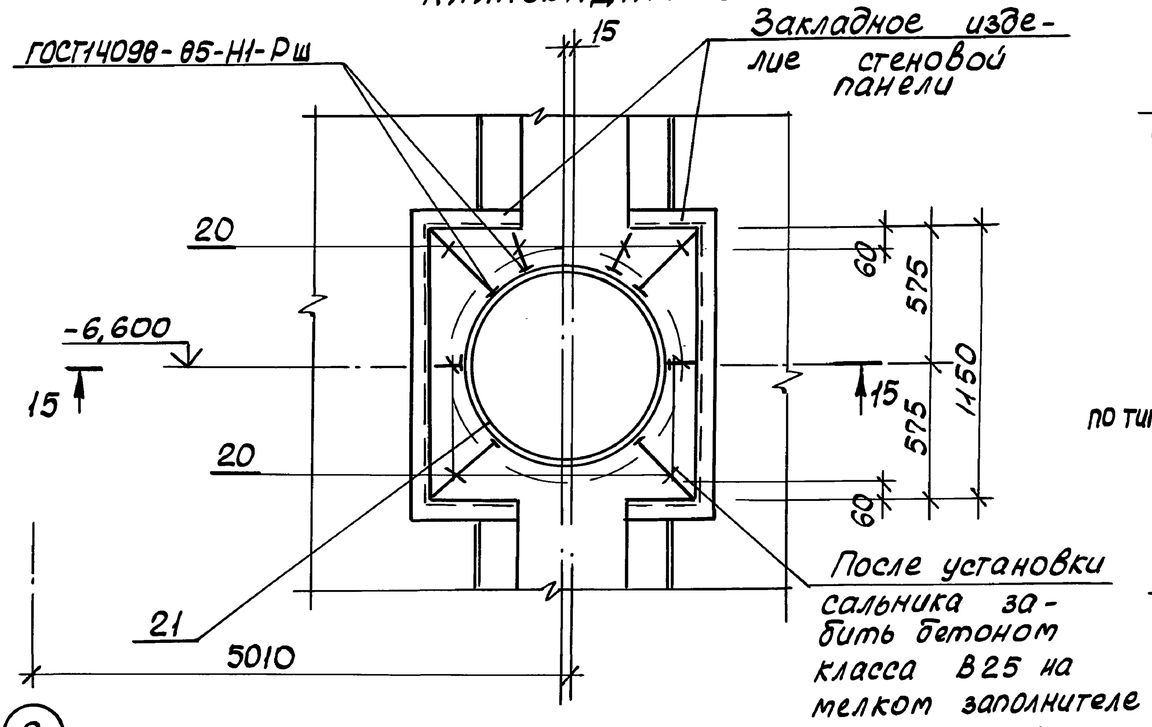

(2)

(10)

Шпоночный стык

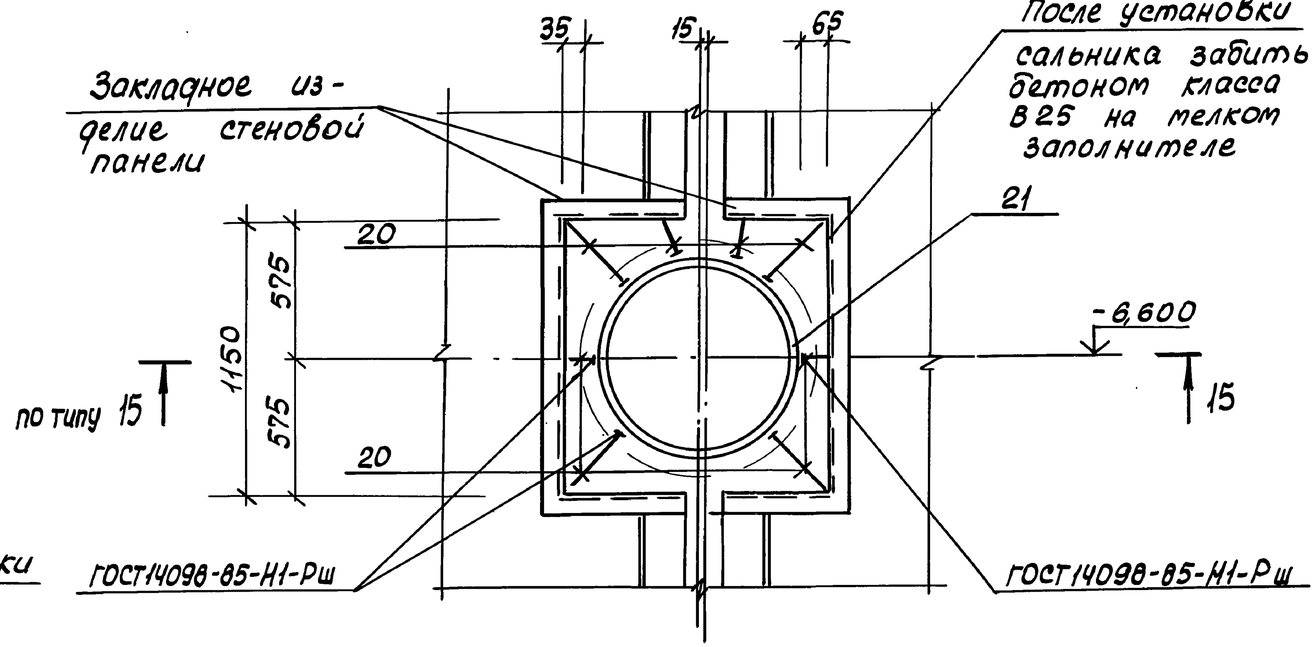

15-15

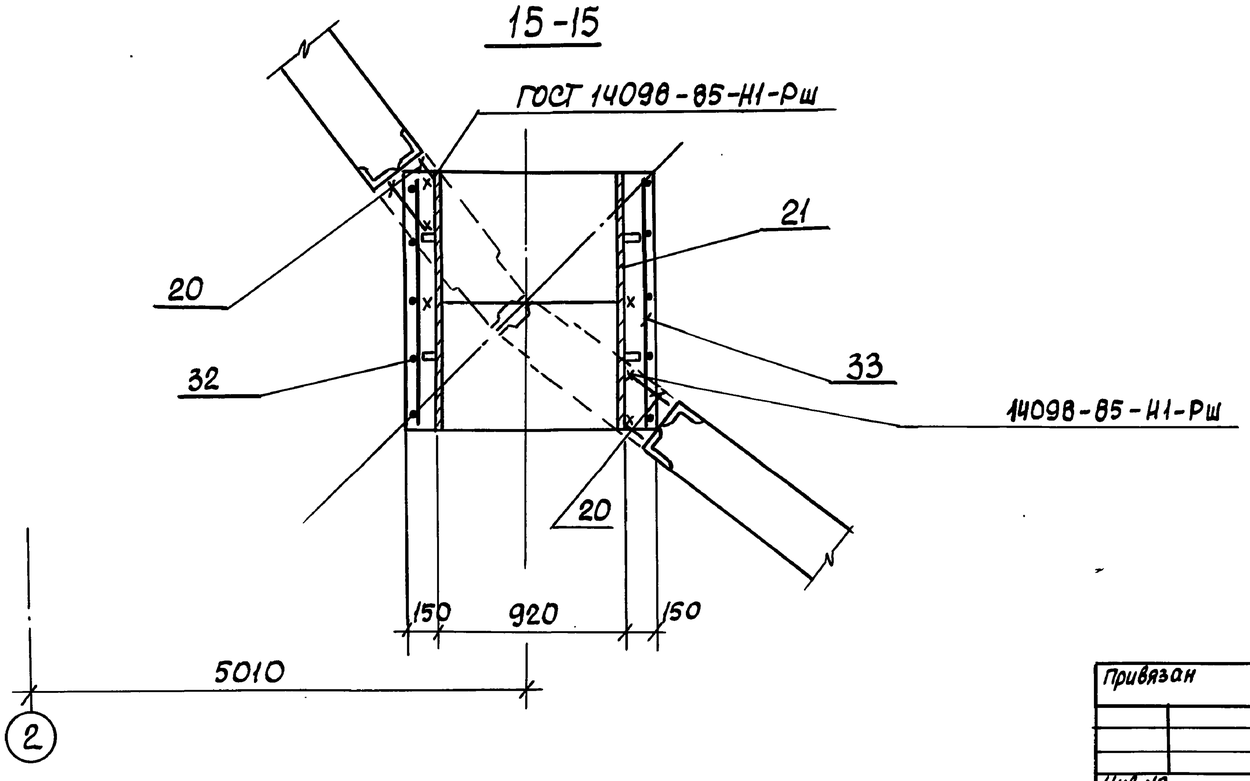

(2)

Ведомость деталей

Поз.	Эскиз
32	1170 / 1170 / 1170

Согласовано
Гл. спец. ТО Лучковский

Инв. № подл.	Подпись и дата	Взам. инв. №

Привязан

Инв. №

Нач. отд.	Шейко	
Н. контр.	Сокольская	
Гл. спец.	Власенко	
Рук. гр.	Тактамышева	
Инж.	Третьякова	

ТП902-1-177.91-КЖ2

Канализационная насосная станция производительностью 600-2000 м³/ч, H=30-55 м с решетками-дробилками

Схема расположения стеновых панелей (продолжение). Клиновидный и шпоночный стык

Стадия	Лист	Листов
Р	16	

Госстрой СССР Союзводоканалниипроект Харьковский Водоканалпроект

25024-01 19

Копир. Кулешова

Формат А2

Альбом 5

11

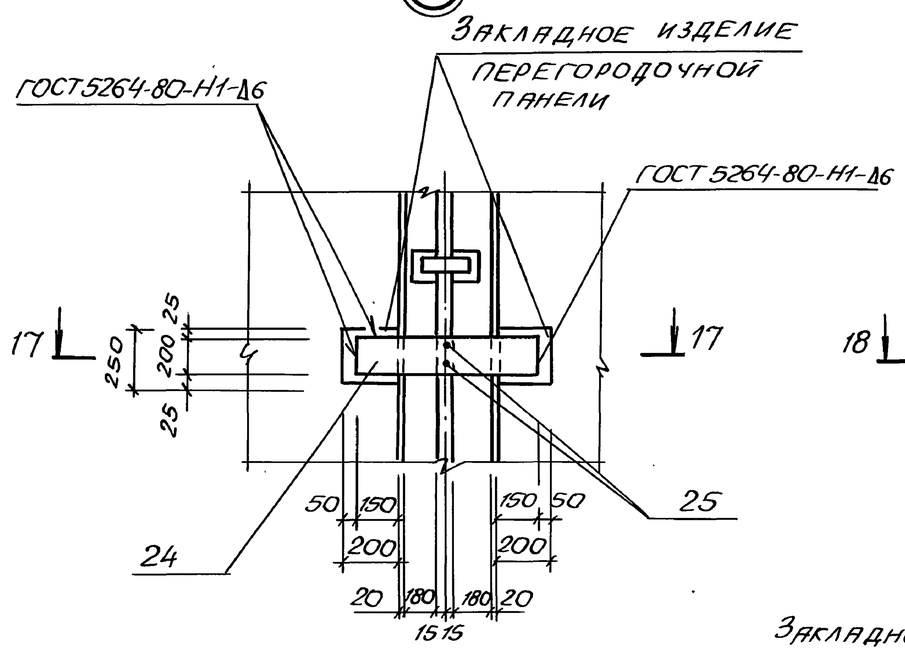

12

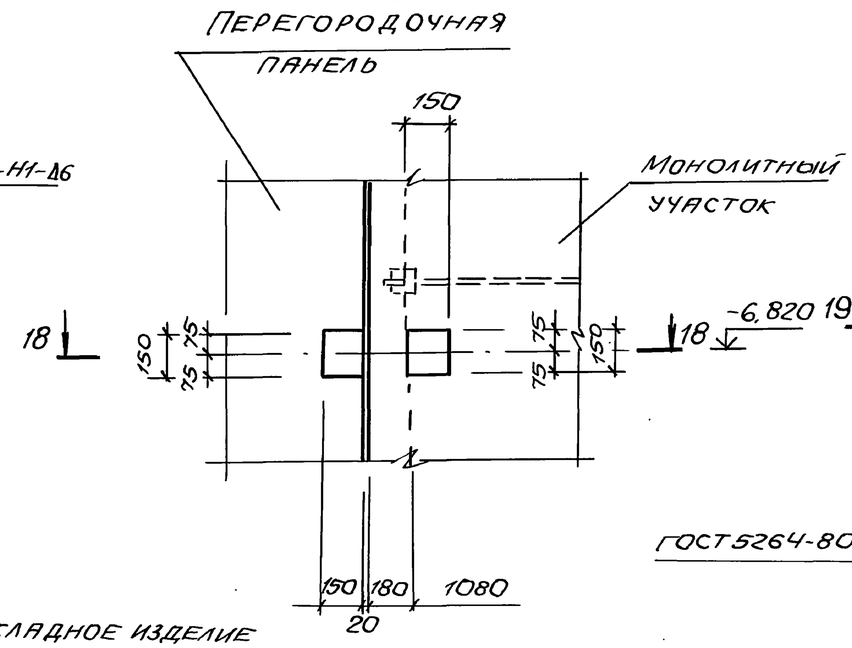

13

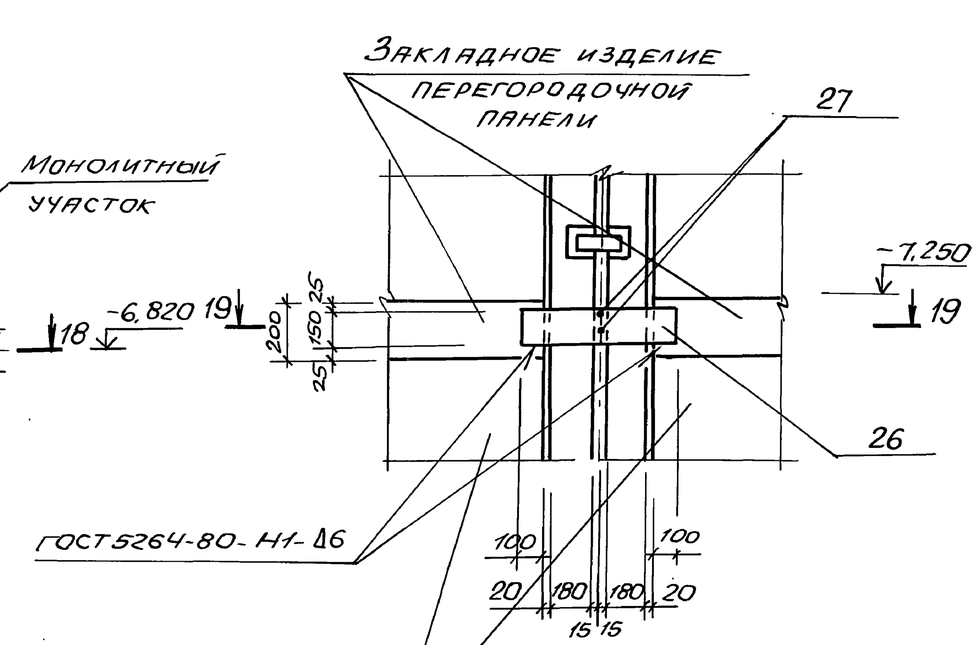

17 — 17

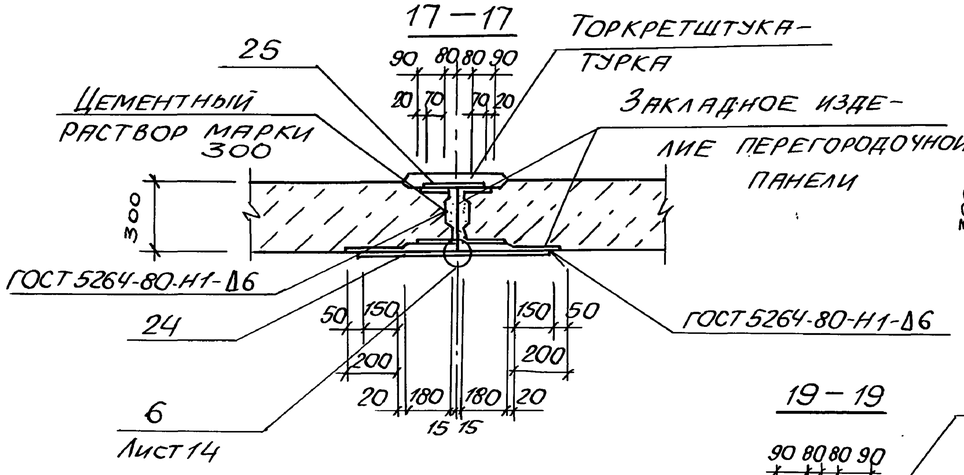

18 — 18

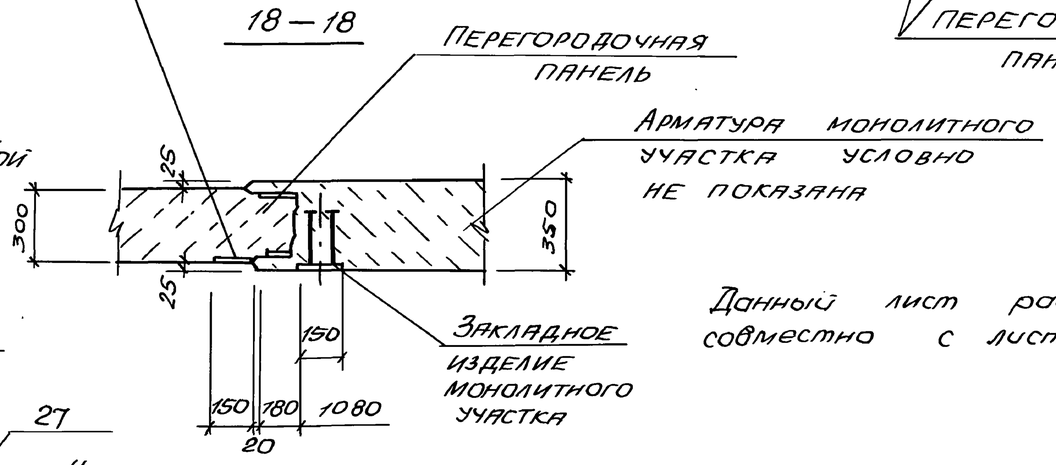

Данный лист рассматривать совместно с листом 10.

19 — 19

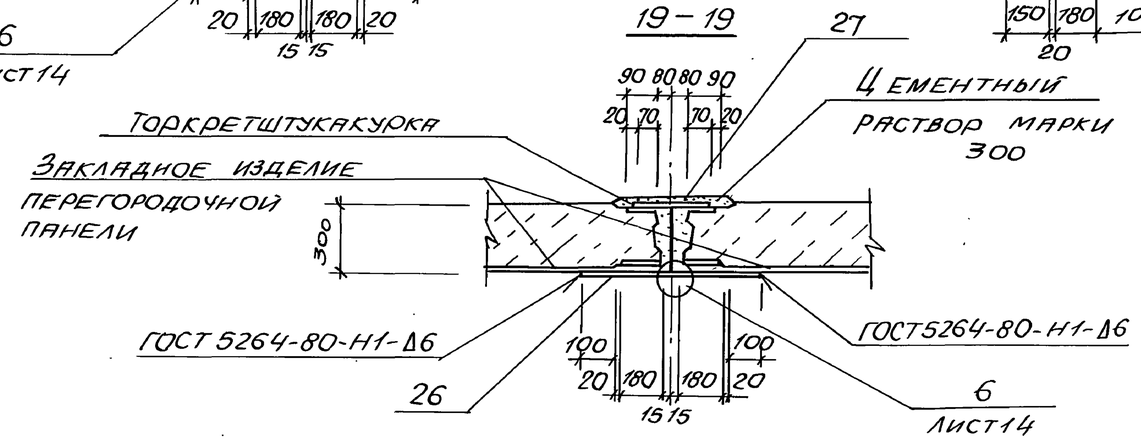

						ТП 902-1-177.91-КНС2	
Привязан			Нач.отд.	Шейко		Канализационная насосная станция производительностью 600-2000 м³/ч, Н=30-55м с решетками-дробилками	Стадия: Р; Лист: 17; Листов:
			Н.контр.	Сокольская			
			Гл.спец.	Власенко			
			Рук.гр.	Тахтамышева		Схема расположения стеновых панелей. (продолжение)	Госстрой СССР СВКП Харьковский Водоканалпроект
			Инж.	Третьякова			
Инв.№							

25024-01 20

Формат А2

Согласовано: Гл.спец.ТО Мучковский

Инв.№ подл. | Подпись и дата | Взам. инв.№

Альбом 5

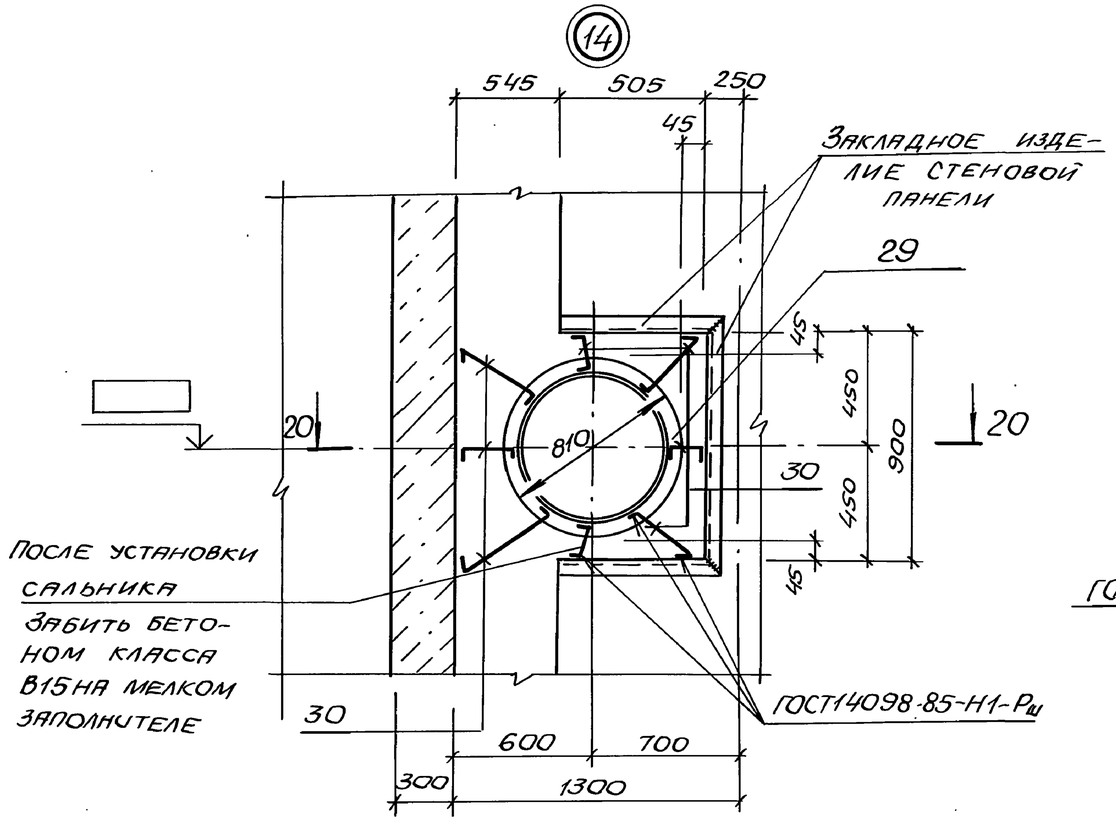

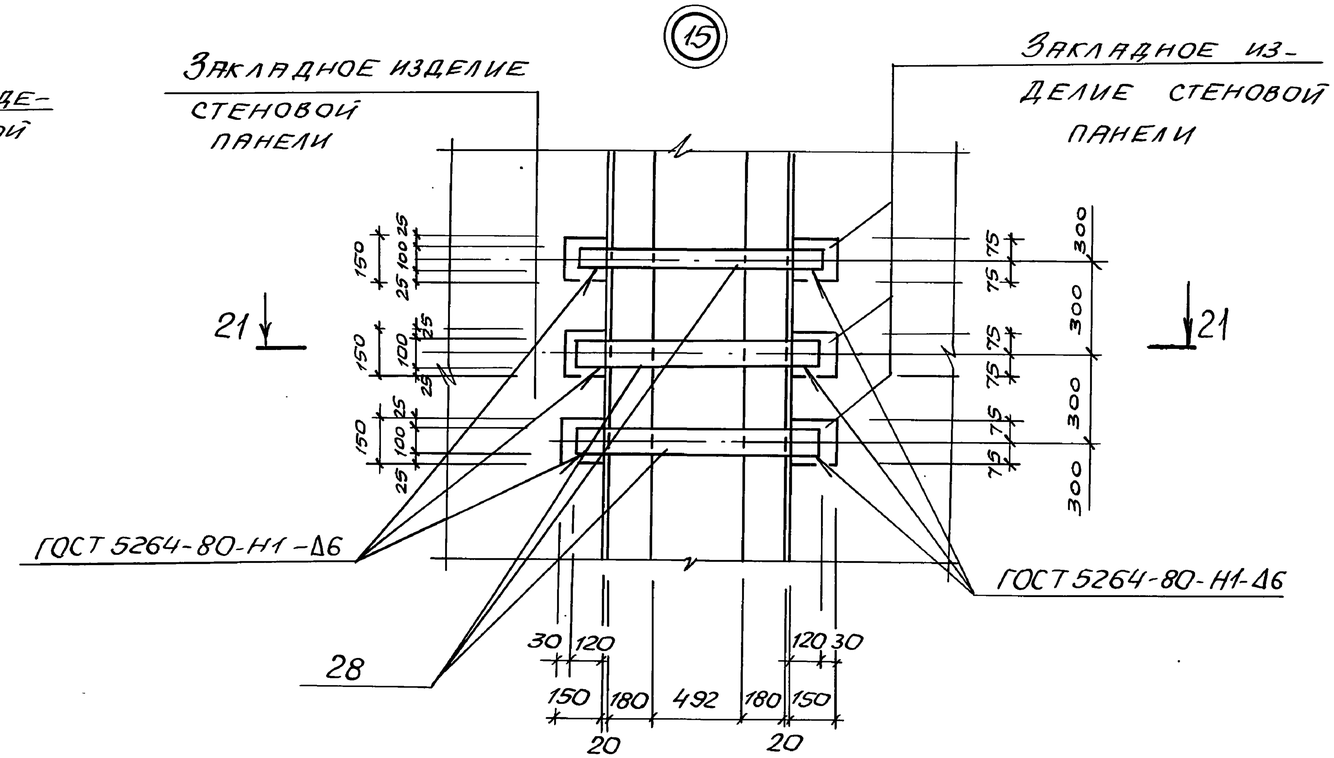

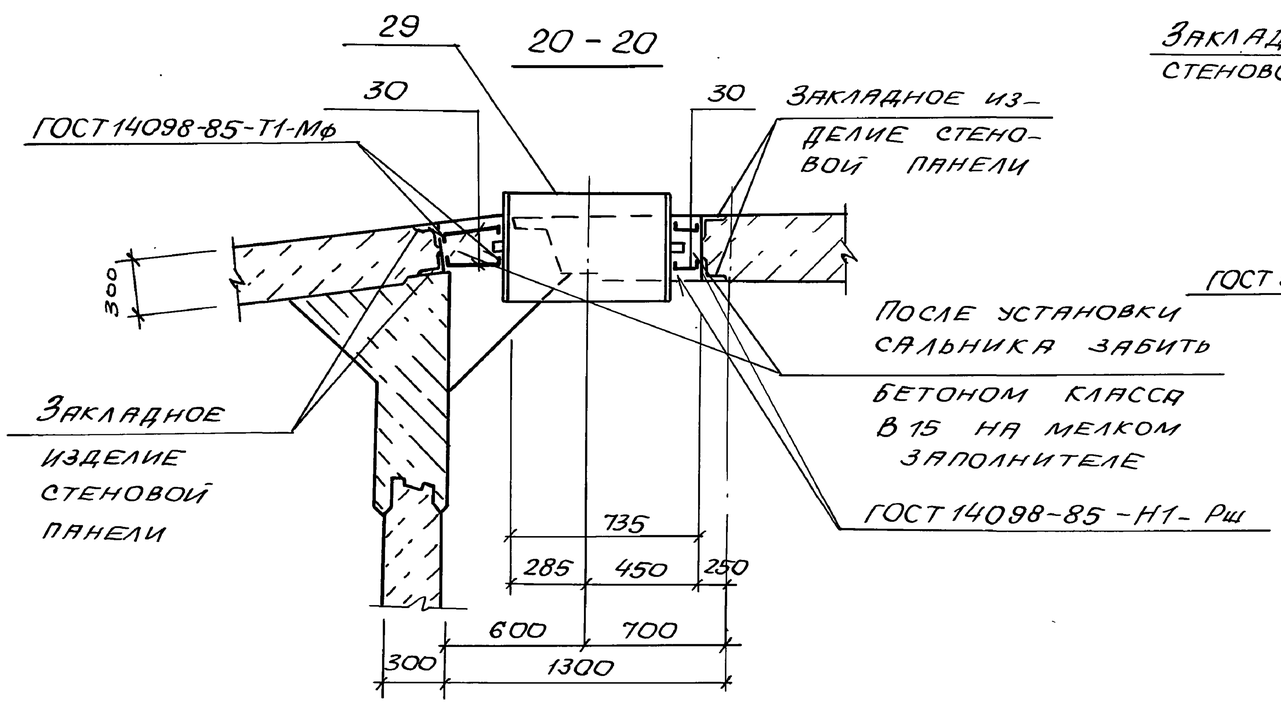

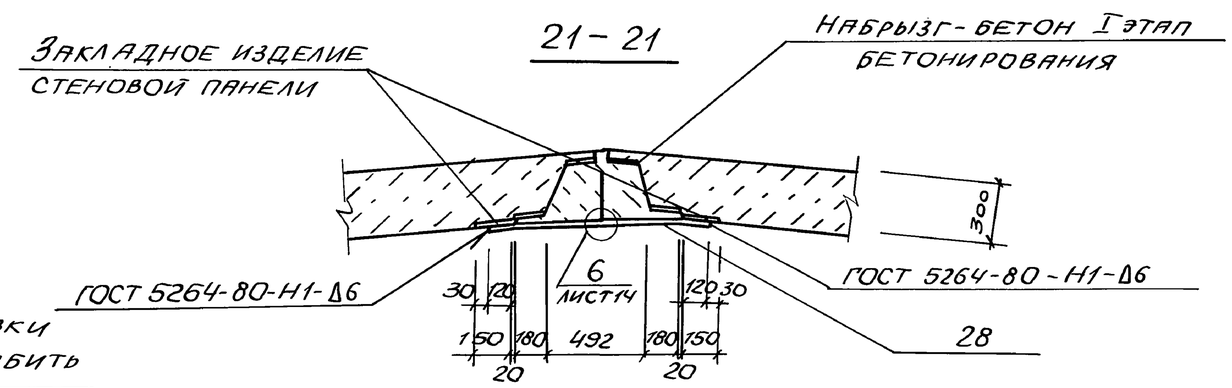

Данный лист рассматривать совместно с листом 11.

Согласовано							
Гл. спец. ТО	Чучковский						
Взам. инв. №							
Подпись и дата							
Инв. № подл.							

				ТП 902-1-177.91-КН2			
Привязан		Нач. отд.	Шейко	Канализационная насосная станция производительностью 600-2000 м3/ч, Н=30-55м с решетками-дробилками	Стадия	Лист	Листов
		Н. контр.	Сокольская		Р	18	
		Гл. спец.	Власенко				
		Рук. гр.	Тахтамышева	Схема расположения стеновых панелей (продолжение) Клиновидный стык	Госстрой СССР СВКП Харьковский Водоканалпроект		
Инв. №		Инж.	Третьякова				

25024-01 21

Формат А2

Альбом 5

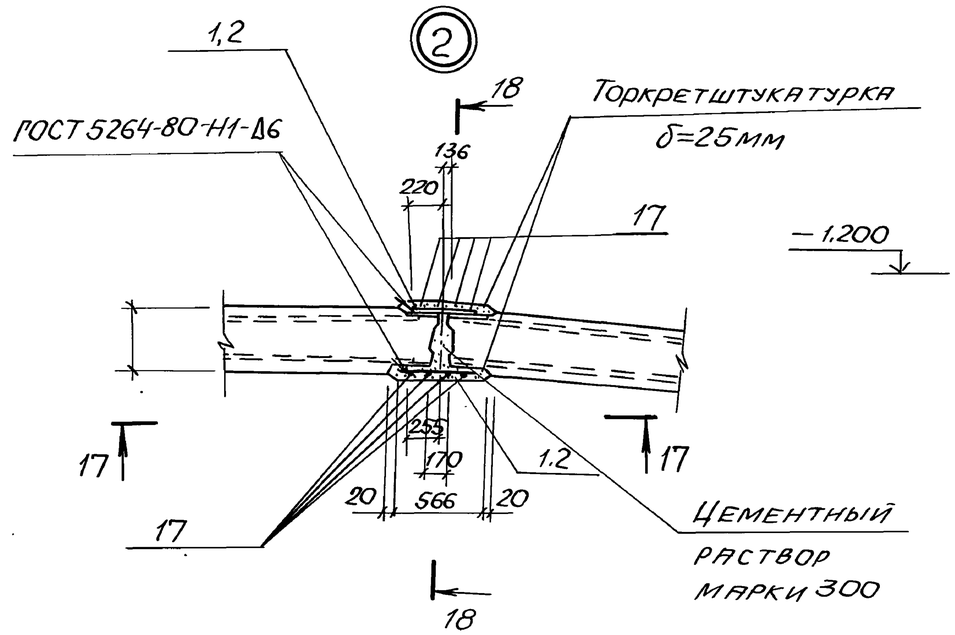

17 – 17

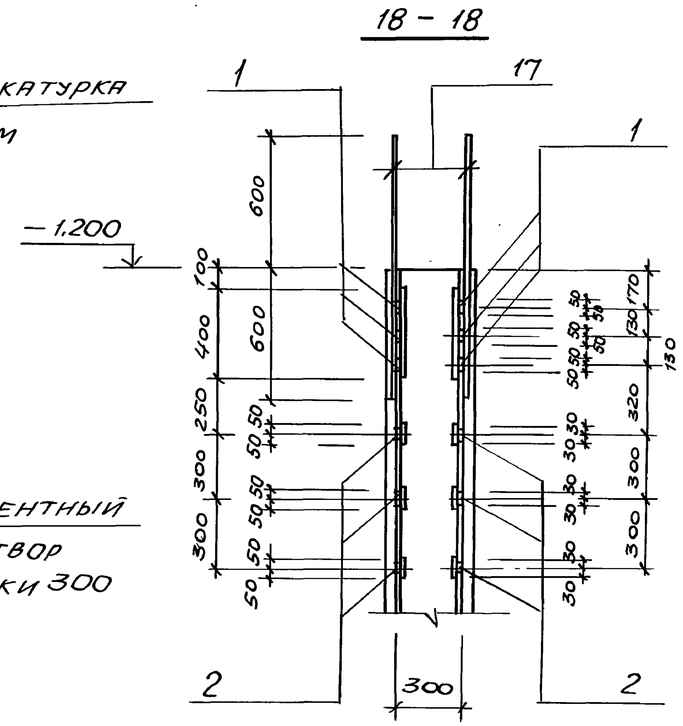
18 – 18
1
17
1
– 1.200
600
100
400
600
250
300
300
50
50
50

Альбом 5

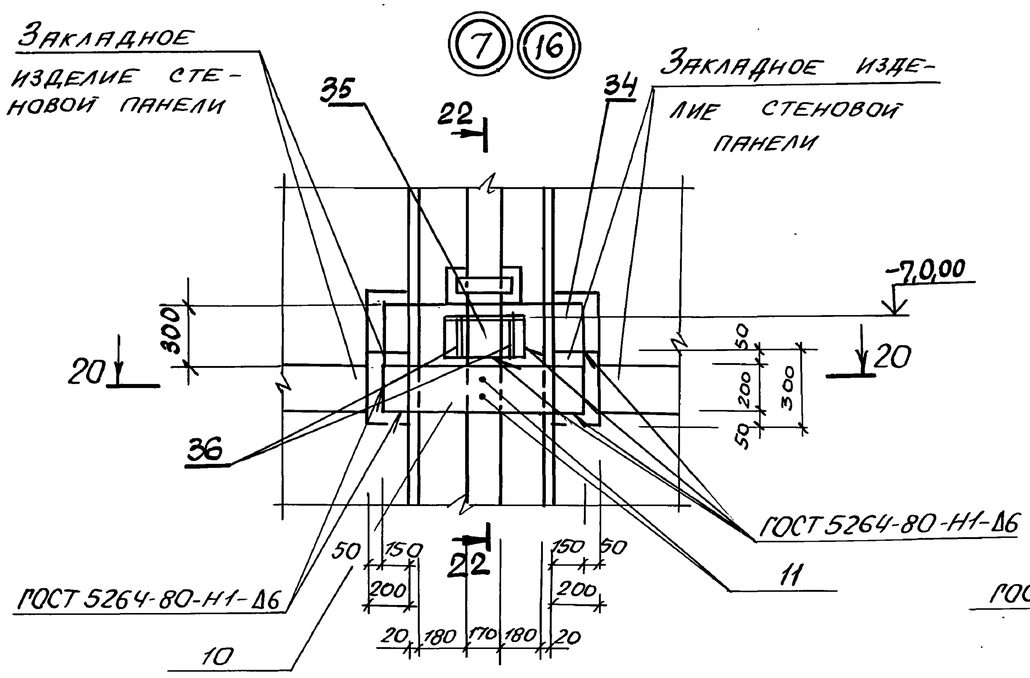

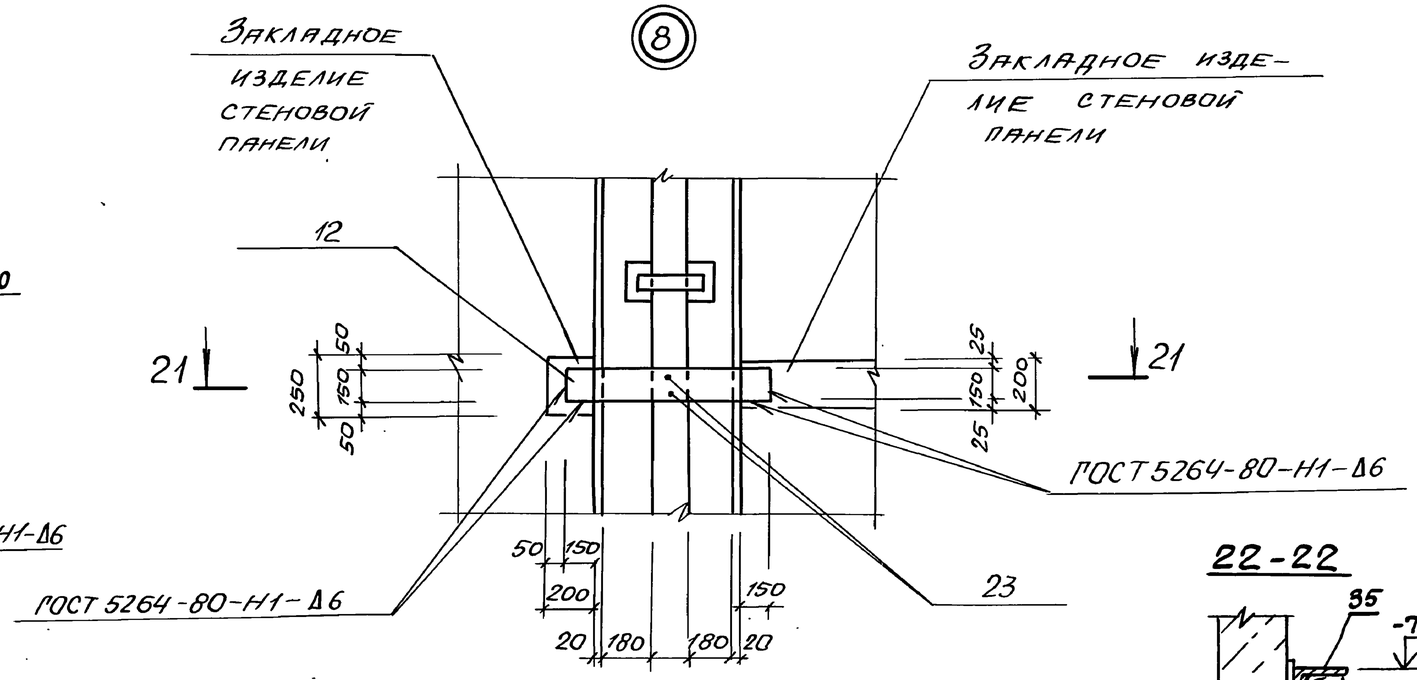

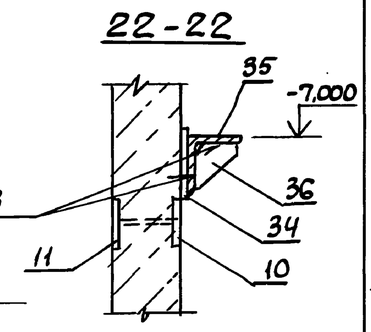

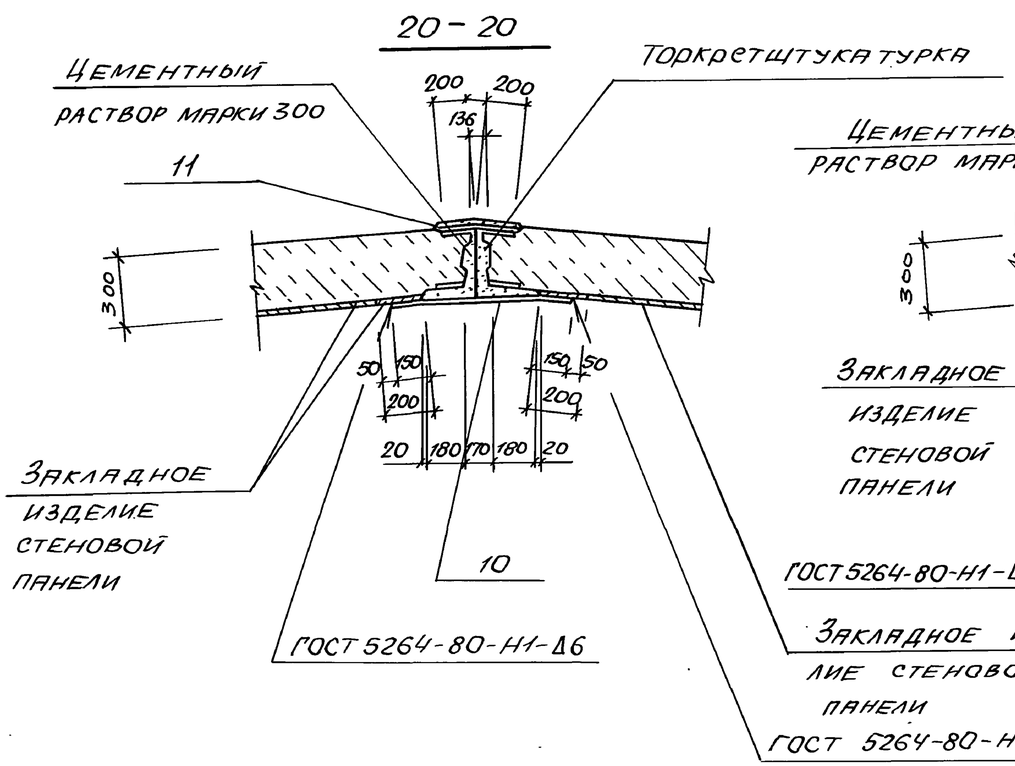

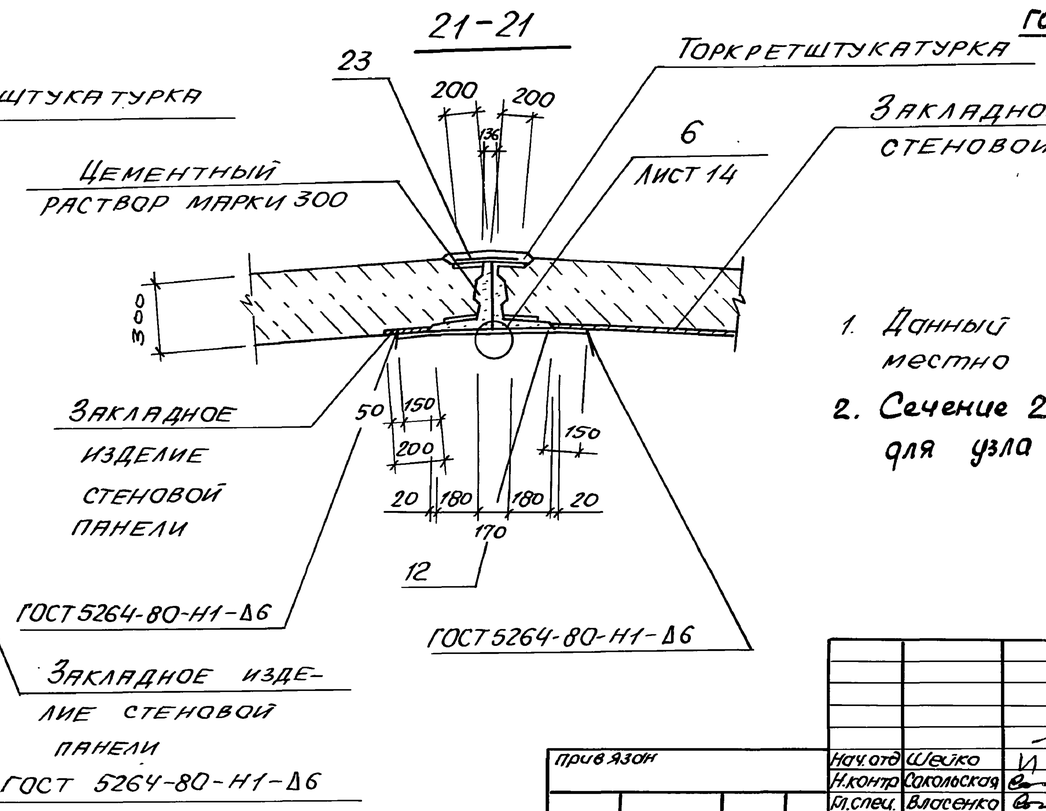

1. Данный лист рассматривать совместно с листом 11.
2. Сечение 22-22; позиции 34, 35, 36 – только для узла 16.

				ТП 902-1-177.91-КНС			
Привязан		Нач.отд	Шейко	Канализационная насосная станция производительностью 600-2000 м3/ч, Н=30-55м с решетками-дробилками	Стадия	Лист	Листов
		Н.контр	Сакольская		Р	20	
		Гл.спец.	Власенко				
		Рук.гр.	Тохтамышева	Схема расположения стеновых панелей (продолжение) Шпоночный стык.	Госстрой СССР СВКП Харьковский Водоканалпроект		
Инв. №		Инж	Третьякова				

Согласовано: Гл. спец. ТО Лучковский; Подпись и дата; Взам. инв. №; Инв. № подл.

25024-01 23 Копир. Майстренко Формат А2

Альбом 5

(14)

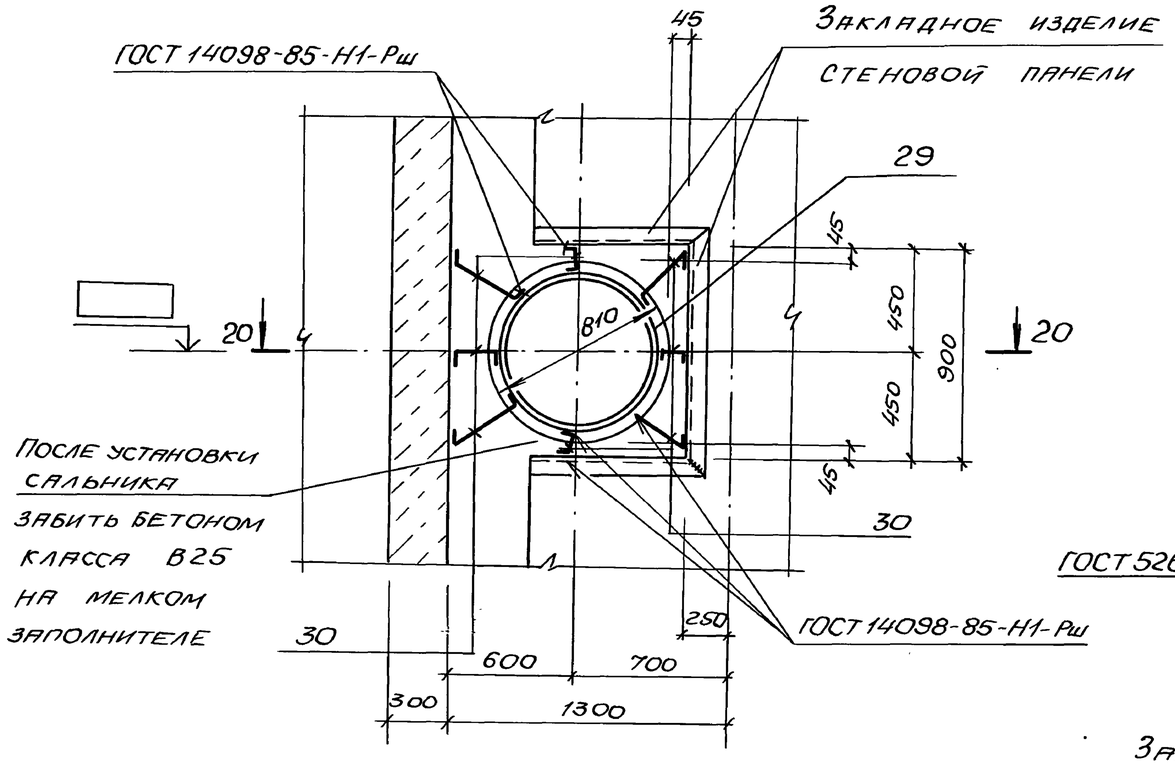

(15)

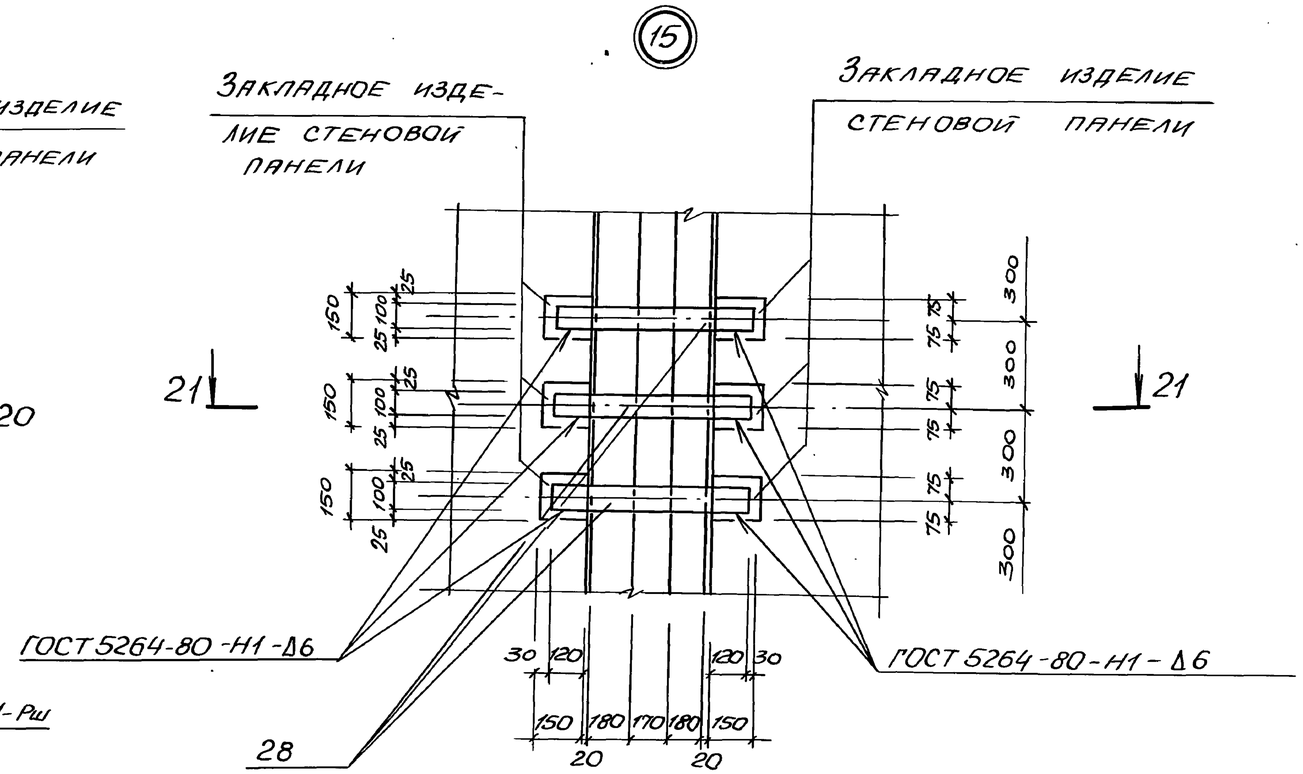

20 — 20

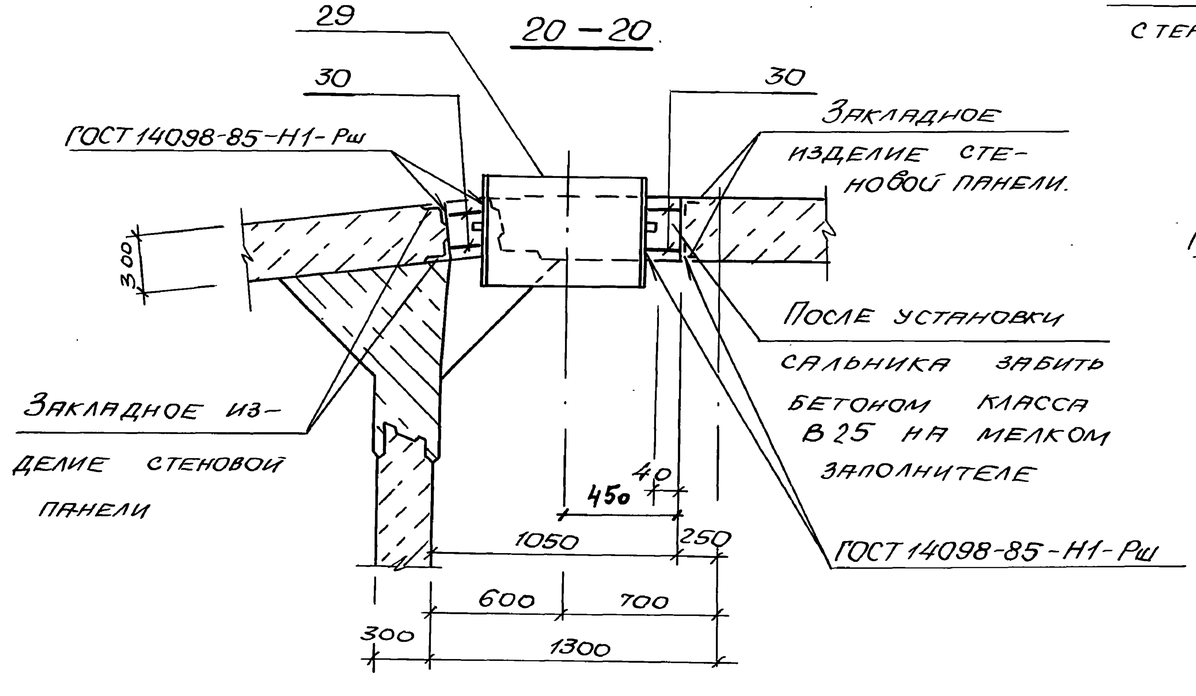

21 — 21

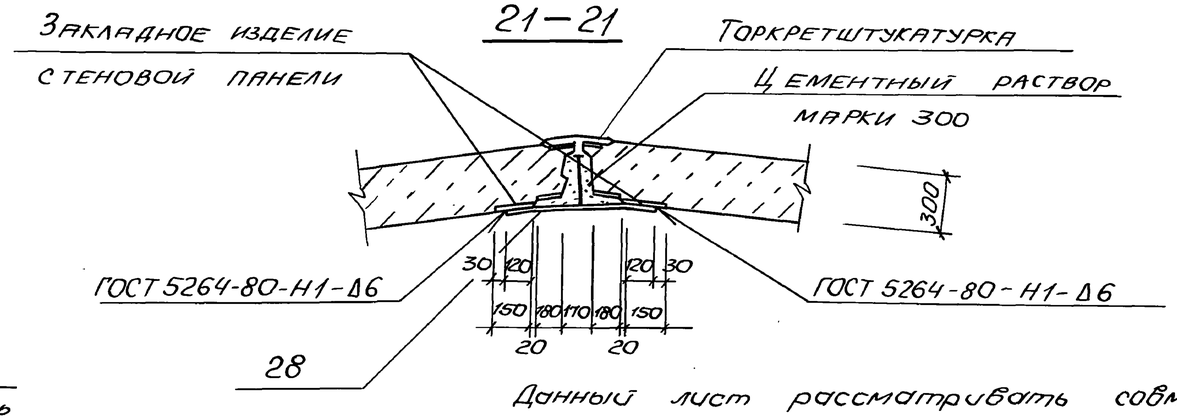

Данный лист рассматривать совместно с листом 11.

					ТП 902-1-177.91-КЖ2		
Привязан		Нач.отд.	Шелко		Канализационная насосная станция производительностью 600-2000м³/ч, H=30-55м с решетками-дробилками	Стадия	Лист	Листов
		Н.контр.	Соколосская			Р	21	
		Гл.спец.	Власенко					
		Рук.гр.	Тахтамышева		Схема расположения стеновых панелей (продолжение) Шпоночный стык	ГОССТРОЙ СССР СВКП ХАРЬКОВСКИЙ ВОДОКАНАЛПРОЕКТ	
Инв. №		Инж.	Третьякова				

25024-01 24 Копир. Майстренко Формат А2

Согласовано
Гл. спец. ТО Лучковский

Инв. № подл. | Подпись и дата | Взам. инв. №

Альбом 5

Спецификация к схеме расположения стеновых панелей. Клиновидный стык (начало)

Марка, поз.	Обозначение	Наименование	Кол.	Масса, ед, кг	Примечание
		Панели стеновые			
ПС1	902-1-177.91-КЖ2.И.02	ПС1	1	12.480	
ПС1-1	-КЖ2.И.02	ПС1-1	1	12.480	
ПС1-2	-КЖ2.И.02	ПС1-2	1	12.480	
ПС1-3	-КЖ2.И.02	ПС1-3	1	12.480	
ПС1-4	-КЖ2.И.02	ПС1-4	1	12.480	
ПС1-5	-КЖ2.И.02	ПС1-5	1	12.480	
ПС1-6	-КЖ2.И.02	ПС1-6	1	12.480	
ПС1-7	-КЖ2.И.02	ПС1-7	1	12.480	
ПС1-8	-КЖ2.И.02	ПС1-8	1	12.480	
ПС1-9	-КЖ2.И.02	ПС1-9	1	12.480	
ПС2	-КЖ2.И.02	ПС2	1	12.480	
ПС2-1	-КЖ2.И.02	ПС2-1	1	12.480	
ПС2-2	-КЖ2.И.02	ПС2-2	1	12.480	
ПС2-3	-КЖ2.И.02	ПС2-3	1	12.480	
ПС2-4	-КЖ2.И.02	ПС2-4	1	12.480	
ПС2-5	-КЖ2.И.02	ПС2-5	1	12.480	
ПС2-6	-КЖ2.И.02	ПС2-6	1	12.480	
ПС3	-КЖ2.И.02	ПС3	1	12.480	
ПС3-1	-КЖ2.И.02	ПС3-1	1	12.480	
ПС4	-КЖ2.И.02	ПС4	1	12.480	
ПС4-1	-КЖ2.И.02	ПС4-1	1	12.480	
ПС2-7	-КЖ2.И.02	ПС2-7	1	12.480	
		Панели переговорочные			
ПГ1	902-1-177.91-КЖ2.И.03	ПГ1	1	13.070	
ПГ2	-КЖ2.И.03	ПГ2	1	13.070	
ПГ3	-КЖ2.И.03	ПГ3	1	13.070	
ПГ4	-КЖ2.И.03	ПГ4	1	13.070	
ПГ5	-КЖ2.И.03	ПГ5	1	13.070	
ПГ6	-КЖ2.И.03	ПГ6	1	13.070	

Спецификация к схеме расположения стеновых панелей. Клиновидный стык (продолжение)

Марка, поз.	Обозначение	Наименование	Кол.	Масса, ед, кг	Примечание
		Участок монолитный			
Ум1	лист 24-29	Ум1	1		
Ум2	лист 24-29	Ум2	1		
		Изделия соединительные			
1	3.901.1-14.2 42.00-04	МС3	660	0.90	
2	3.901.1-14.2 42.00-16	МС17	66	1.66	
3	3.901.1-14.2 46.00-13	МС112	770	1.28	
4	ГОСТ 2715-75	Сетка проволочная $\frac{05}{5.085.0}$ В=400, ℓ=1200	198	0.16	
5	3.901-1-14.2 45.00.04	МС93	44	1.58	
6	3.901-1-14.2 43.00-39	МС66	66	9.42	
7	3.901-1-14.2 44.00-04	МС77	22	12.23	
8	3.901-1-14.2 43.00-31	МС58	22	2.37	
9	3.901.1-14.2 44.00-12	МС85	44	12.11	
10	902-1-177.91-КЖ2.И.22	МС3	2	22.4	
11	-КЖ2.И.21	МС2	21	9.7	
12	-КЖ2.И.21	МС1	21	27.1	
13		Полоса $\frac{-6\times100\ ГОСТ\ 103-76}{Ст3кп3-1\ ГОСТ\ 535-88}$ ℓ=300	15	1.41	
14		Полоса $\frac{-6\times100\ ГОСТ\ 103-76}{Ст3кп3-1\ ГОСТ\ 535-88}$ ℓ=170	15	0.80	
15		Полоса $\frac{-6\times60\ ГОСТ\ 103-76}{Ст3кп3-1\ ГОСТ\ 535-88}$ ℓ=300	135	0.85	
16		Полоса $\frac{-6\times60\ ГОСТ\ 103-76}{Ст3кп3-1\ ГОСТ\ 535-88}$ ℓ=170	135	0.48	
17		Ф18А-III ГОСТ 5781-82, ℓ=1200	154	2.4	
18		Ф12А-III ГОСТ 5781-82, ℓ=800	35	0.7	
34		Полоса $\frac{8\times300\ ГОСТ\ 82-70}{Ст3кп3-1\ ГОСТ\ 14637-79}$ ℓ=1190	2	22.6	
35		Уголок $\frac{\lfloor 50\times16\ ГОСТ\ 8509-86}{09Г2С-12\ ГОСТ\ 19281-73}$ ℓ=250	3	15.4	
36		Полоса $\frac{8\times200\ ГОСТ\ 103-76}{Ст3кп3-1\ ГОСТ\ 535-88}$ ℓ=200	6	2.5	

Спецификация к схеме расположения стеновых панелей. Клиновидный стык (окончание)

Марка, поз.	Обозначение	Наименование	Кол.	Масса, ед, кг	Примечание
19*		Ф8А-I ГОСТ 5781-82, ℓср=405	16	0.16	
20		Ф10А-I ГОСТ 5781-82, м	10.0	6.2	
32*		Ф10А-II ГОСТ 5781-82 ℓср=3510	10	2.2	
33*		Ф10А-III ГОСТ 5781-82, ℓ=950	24	0.59	
21	5.900-2	Сальник dу 800, ℓ=500	2	150.6	
22	5.900-2	Сальник dу 500, ℓ=500	1	94.0	
31	5.900-2	Сальник dу 80, ℓ=500	1	11.6	
23	902-1-177.91-КЖ2.И.21	Изделие соединительное МС8	2	7.7	
24	-КЖ2.И.25	МС9	5	13.7	
25	-КЖ2.И.25	МС10	5	7.6	
26	-КЖ2.И.26	МС11	7	8.9	
27	-КЖ2.И.26	МС12	7	6.0	
28	-КЖ2.И.27	МС13	16	11.51	
29	5.900-2	Сальник dу 600, ℓ=500	2	112.2	
30*		Ф8А-I ГОСТ 5781-82, ℓср=480	16	0.18	

* Поз. 19, 20, 30 - см. ведомость деталей лист 15

* Поз. 32, 33 - см. лист 16.

Согласовано

Взам. инв. №

Подпись и дата

Инв. № подл.

Привязан			
Инв. №			

Нач. отд.	Шейка		
Н. контр.	Покольская		
Гл. спец.	Выходенко		
Рук. гр.	Тихоненкова		
Инж.	Третьякова		

ТП 902-1-177.91-КЖ2

Канализационная насосная станция производительностью 500-2000 м3/ч, Н=30-55 м с решетками-дробилками

Стадия	Лист	Листов
Р	22	

Схема расположения стеновых панелей. Клиновидный стык (продолжение)

Госстрой СССР СВКП „Харьковский Водоканалпроект"

Копир. Шелест 25024-01 25 Формат А2

Альбом 5

Спецификация к схеме расположения стеновых панелей. Шпоночный стык (начало)

Марка поз	Обозначение	Наименование	Кол	Масса ед,кг	Примечание
		Панели стеновые			
ПС-1	902-1-177.91-КЖ2.И.02	ПС1	1	13800	
ПС1-1	-КЖ2.И.02	ПС1-1	1	13800	
ПС1-2	-КЖ2.И.02	ПС1-2	1	13800	
ПС1-3	-КЖ2.И.02	ПС1-3	1	13800	
ПС1-4	-КЖ2.И.02	ПС1-4	1	13800	
ПС1-5	-КЖ2.И.02	ПС4-5	1	13800	
ПС1-6	-КЖ2.И.02	ПС1-6	1	13800	
ПС1-7	-КЖ2.И.02	ПС1-7	1	13800	
ПС1-8	-КЖ2.И.02	ПС1-8	1	13800	
ПС1-9	-КЖ2.И.02	ПС1-9	1	13800	
ПС2	-КЖ2.И.02	ПС2	1	13800	
ПС2-1	-КЖ2.И.02	ПС2-1	1	13800	
ПС2-2	-КЖ2.И.02	ПС2-2	1	13800	
ПС2-3	-КЖ2.И.02	ПС2-3	1	13800	
ПС2-4	-КЖ2.И.02	ПС2-4	1	13800	
ПС2-5	-КЖ2.И.02	ПС2-5	1	13800	
ПС2-6	-КЖ2.И.02	ПС2-6	1	13800	
ПС3	-КЖ2.И.02	ПС3	1	13800	
ПС3-1	-КЖ2.И.02	ПС3-1	1	13800	
ПС4	-КЖ2.И.02	ПС4	1	13800	
ПС4-1	-КЖ2.И.02	ПС4-1	1	13800	
ПС2-7	-КЖ2.И.02	ПС2-7	1	13800	
		Панели переворованные			
ПГ1	902-1-177.91-КЖ2.И.03	ПГ1	1	13070	
ПГ2	-КЖ2.И.03	ПГ2	1	13070	
ПГ3	-КЖ2.И.03	ПГ3	1	13070	
ПГ4	-КЖ2.И.03	ПГ4	1	13070	
ПГ5	-КЖ2.И.03	ПГ5	1	13070	
ПГ6	-КЖ2.И.03	ПГ6	1	13070	

Спецификация к схеме расположения стеновых панелей. Шпоночный стык (продолжение)

Марка поз.	Обозначение	Наименование	Кол.	Масса ед,кг	Примечание
		Участок монолитный			
Ум1	Лист 24-29	Ум1	1		
Ум2	Лист 24-29	Ум2	1		
		Изделия соединительные			
1	3.901.1-14.2 43.00-09	МС36	1320	0.63	
2	3.901.1-14.2 43.00-17	МС44	132	1.88	
5	3.901-1-14.2 45.00.04	МС93	44	1.58	
6	3.901.1-14.2 43.00-39	МС66	66	9.42	
7	3.901.1-14.2 44.00-04	МС77	22	12.85	
8	3.901-1-14.2 43.00-31	МС58	22	2.37	
9	3.901-1-14.2 44.00-12	МС85	44	12.11	
10	902-1-177.91-КЖ2.И.23	МС4	21	16.4	
11	-КЖ2.И.23	МС5	21	9.1	
12	-КЖ2.И.24	МС6	2	12.3	
13	Полоса $\frac{-60\times100\ ГОСТ103-76}{Ст3кп3-1\ ГОСТ535-88}$ ℓ=300		15	1.41	
14	Полоса $\frac{-6\times100\ ГОСТ103-76}{Ст3кп3-1\ ГОСТ535-88}$ ℓ=170		15	0.80	
15	Полоса $\frac{-6\times60\ ГОСТ103-76}{Ст3кп3-1\ ГОСТ535-88}$ ℓ=300		135	0.85	
16	Полоса $\frac{6\times60\ ГОСТ103-76}{Ст3кп3-1\ ГОСТ535-88}$ ℓ=170		135	0.48	
17	ф 18А-III ГОСТ5781-82				
	ℓ=1200		154	2.4	
18	ф12А-III ГОСТ5781-82				
	ℓ=800		35	0.7	
34	Полоса $\frac{8\times300\ ГОСТ82-70}{Ст3кп3-1\ ГОСТ14637-79}$ ℓ=870		2	16.5	
35	Уголок $\frac{250\times250\times16\ ГОСТ8509-86}{10К\ 09Г2С\ ГОСТ19281-73}$ ℓ=850		3	15.4	
36	Полоса $\frac{8\times200\ ГОСТ103-76}{Ст3кп3-1\ ГОСТ535-88}$ ℓ=800		6	2.5	

Спецификация к схеме расположения стеновых панелей. Шпоночный стык. (окончание)

Марка поз.	Обозначение	Наименование	Кол.	Масса ед,кг	Примечание
19*		ф8А-I ГОСТ5781-82			
		ℓср=405	16	0.16	
20		ф10А-I ГОСТ5781-82, м	10.0	6.2	
32*		ф10А-III ГОСТ5781-82 ℓср=3510	10	2.2	
33		ф10А-III ГОСТ5781-82, ℓ=950	24	0.59	
21	5.900-2	Сальник dу800, ℓ=500	1	150.6	
22	5.900-2	Сальник dу500, ℓ=500	1	84.0	
23	902-1-177.91-КЖ2.И.24	Изделие соединительное МС7	2		
24	-КЖ2.И.25	МС9	5	13.7	
25	-КЖ2.И.25	МС10	5	7.6	
26	-КЖ2.И.26	МС11	7	8,9	
27	-КЖ2.И.26	МС12	7	6.0	
28	-КЖ2.И.28	МС14	16	8.61	
29	5.900-2	Сальник dу600, ℓ=500	2	112.2	
30*		ф8А-I ГОСТ5781-82			
		ℓ=480	16	0.18	

* Поз. 19 30 - см. ведомость деталей лист 15.

* Поз. 32 см. лист 16.

Согласовано: Вл. спец. ТО; Взам. инв.№; Подпись и дата; Инв.№подл.

Привязан

Инв.№

Нач.отд.	Шейко		
Н.контр.	Сокатская		
Вл.спец.	Власенко		
Рук.гр.	Тухтамышев		
Инж.	Третьякова		

ТП902-1-177.91-КЖ2

Канализационная насосная станция производительностью 800-6000 м³/ч, Н=30-55 м с решетками-дробилками

Схема расположения стеновых панелей (окончание) Шпоночный стык

Стадия	Лист	Листов
Р	23	

Госстрой СССР СВКП „Харьковский Водоканалпроект"

25024-01 26

Копир Шелест

Формат А2

Альбом 5

Участок монолитный Ум1.

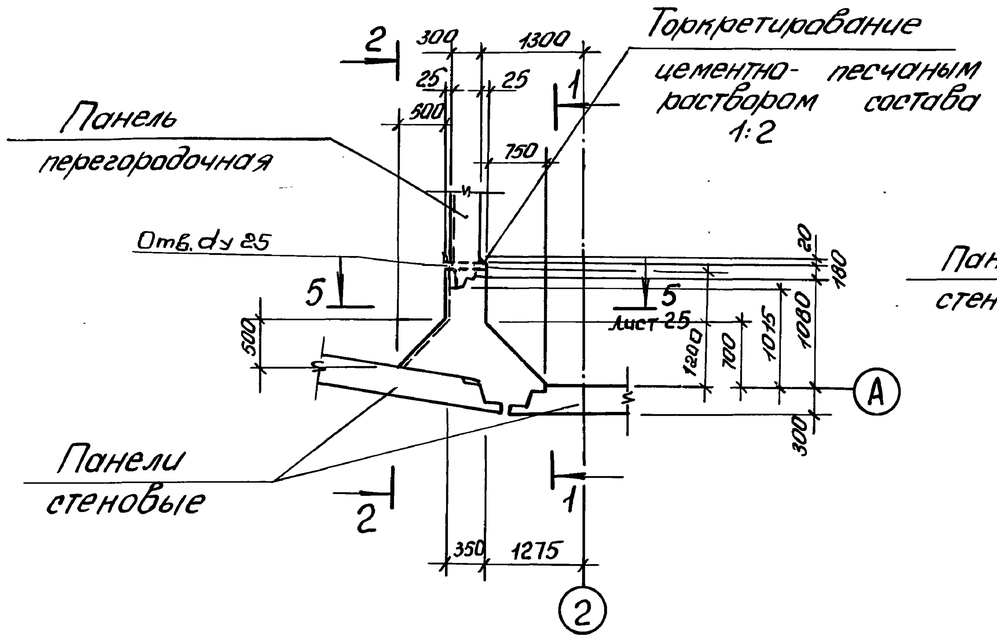

1-1

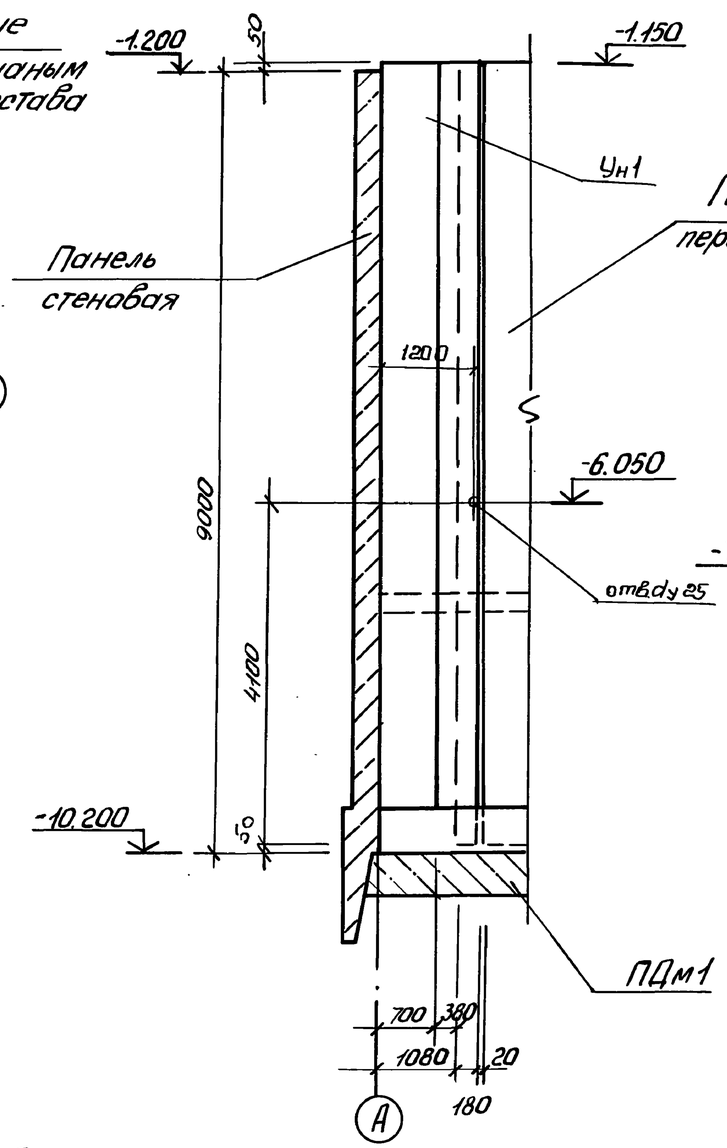

2-2

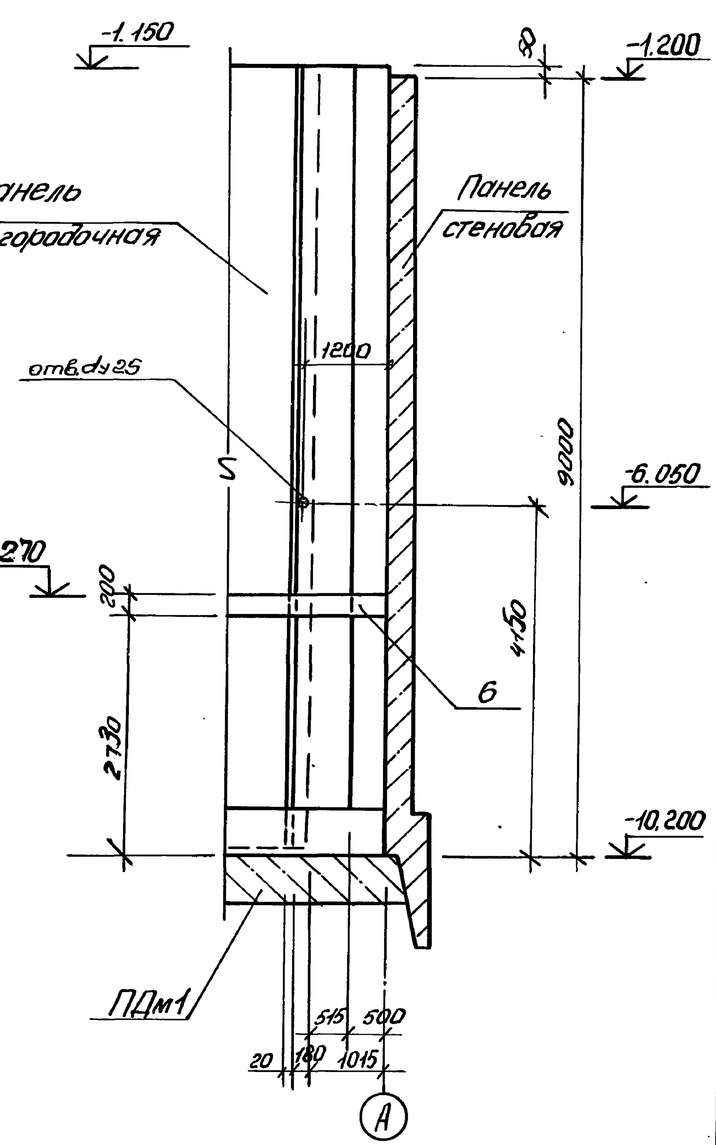

Участок монолитный Ум2

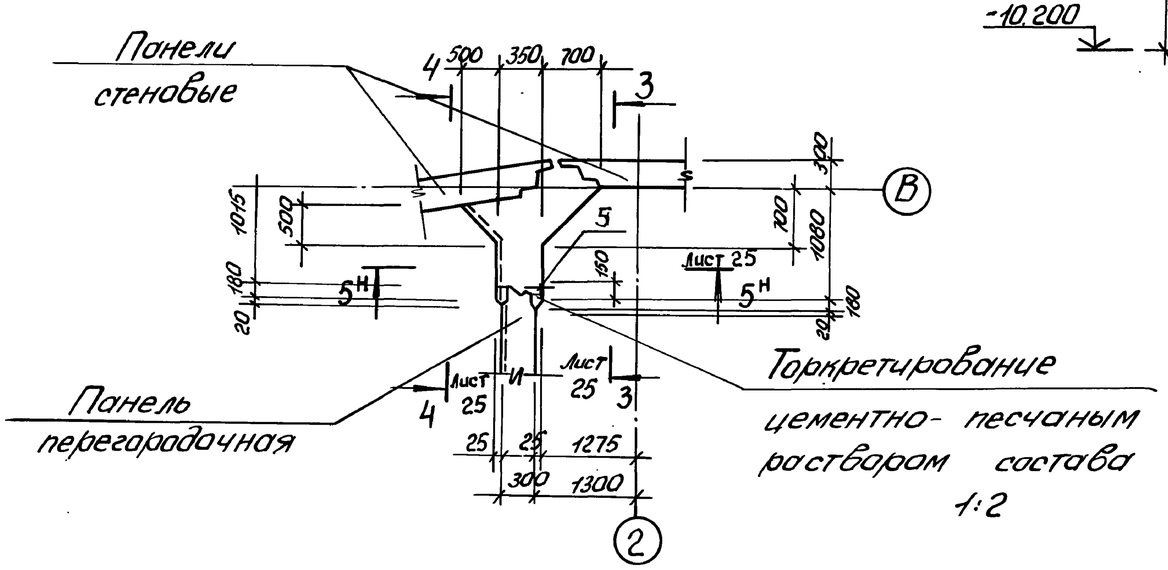

Привязан				ТП 902-1-177.91-КЖ2			
			Нач.отд. Шейко	Канализационная насосная станция производительностью 600-2000 м³/ч, H=32-55 с решетками-дробилками	Стадия	Лист	Листов
			Н.контр. Сокольская		Р	24	
			Гл.спец. Власенко				
			Рук.гр. Тохтамышева	Участки монолитные Ум1, Ум2. Общий вид и схема армирования (начало) клиновидный стык.	Госстрой СССР ВКП Харьковский Водоканалпроект		
Инв.№			Инж. Третьякова				

25024-01 27

Инв.№ подл. | Подпись и дата | Взам.инв.№ | Гл. спец. ТО | Инженер ОДА

Формат А2

Альбом 5

3-3

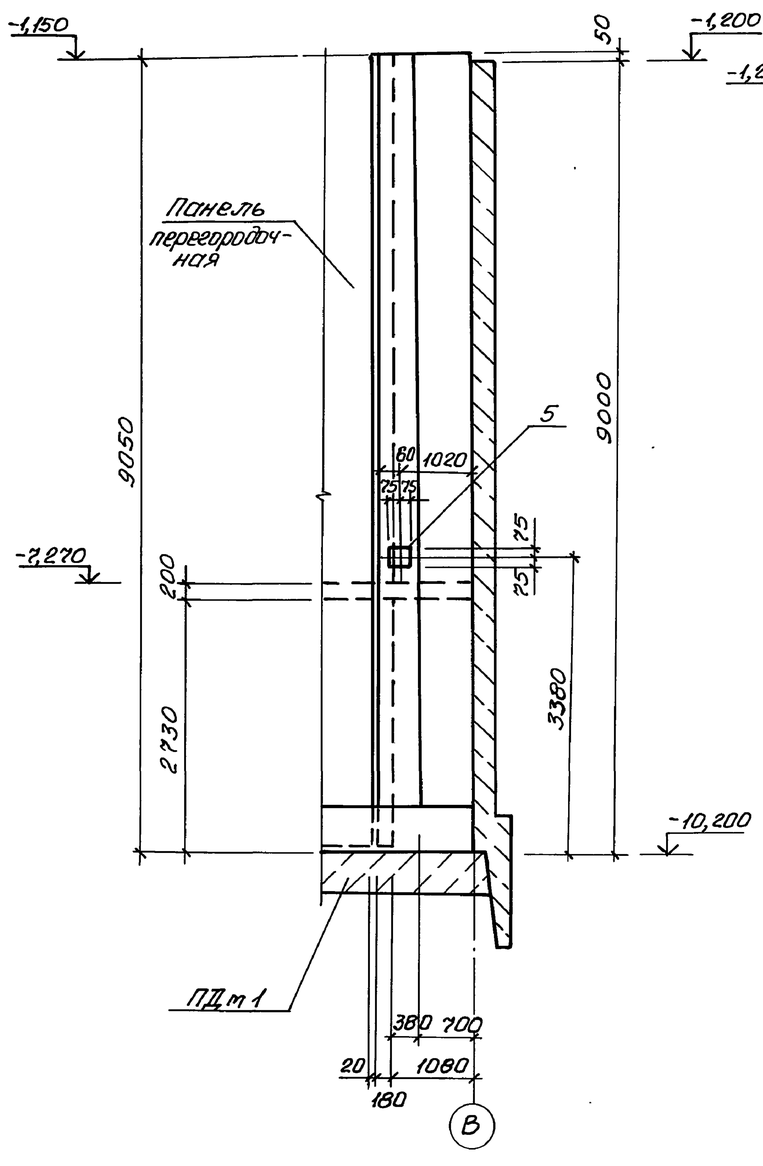

4-4

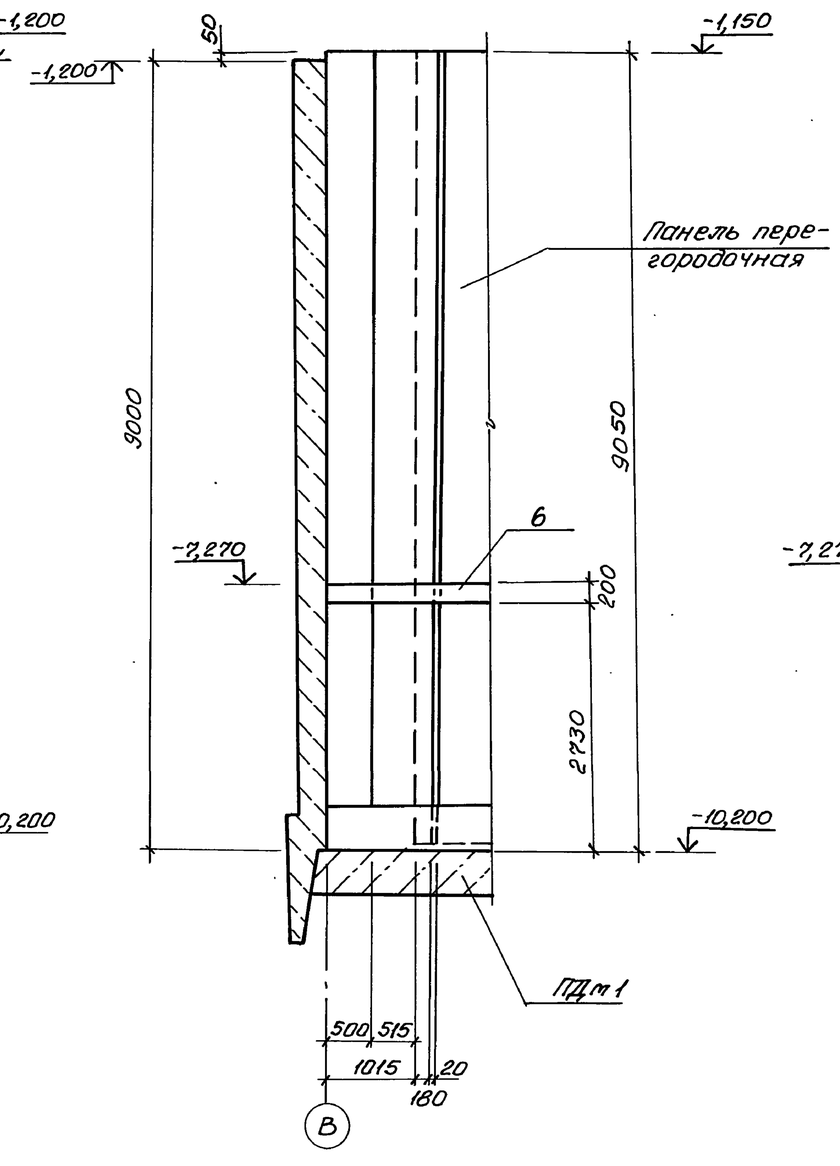

5-5

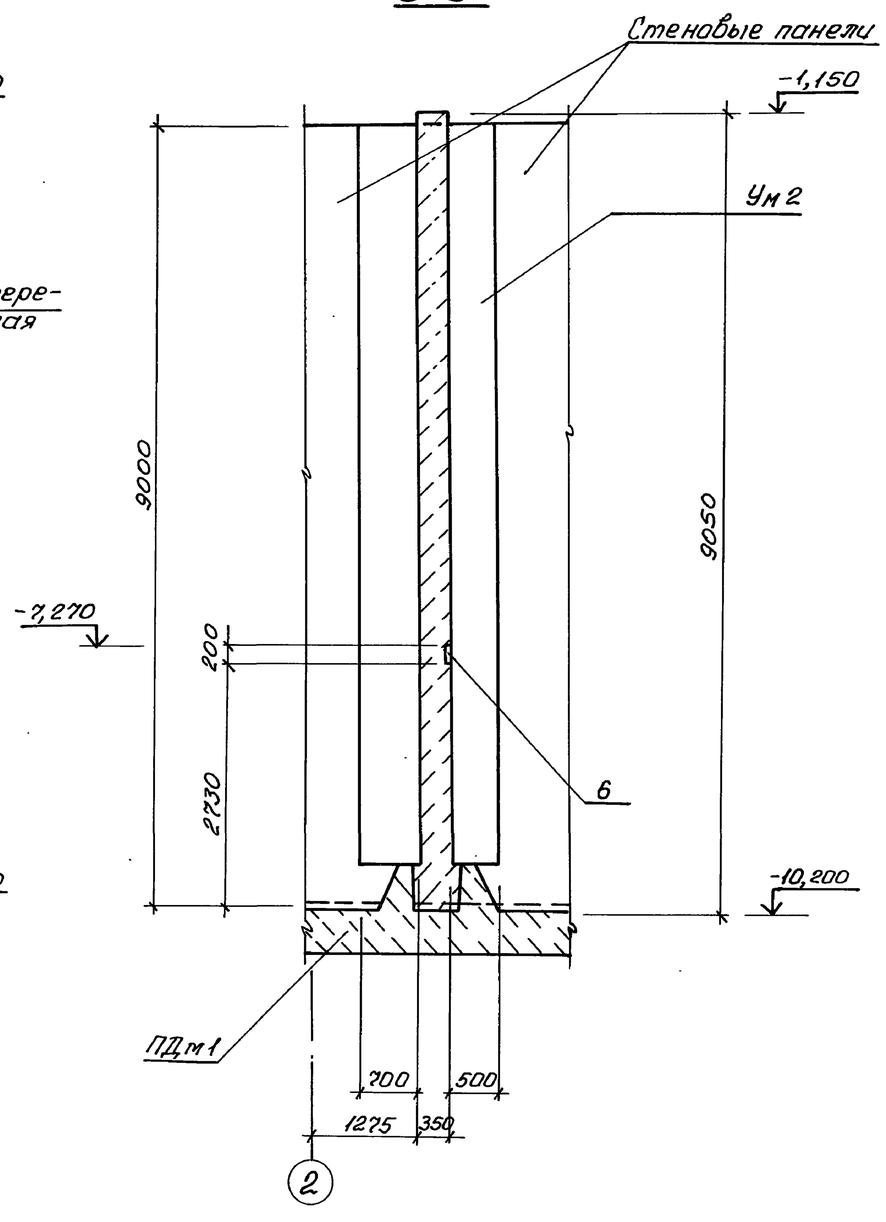

Привязан	Нач. отд.	Шейко	
	Н. контр.	Сокольская	
	Гл. спец.	Власенко	
	Зав. гр.	Тохтамышева	
Инв. №	Инж.	Третьякова	

ТП 902-1-177.91-КЖ2

Канализационная насосная станция производительностью 500-2000 м³/ч, H=30-55 м с решетками-дробилками

Участки монолитные Ум1, Ум2. Общий вид и схема армирования (продолжение). Клиновидный и шпоночный стык

Стадия	Лист	Листов
Р	25	

Госстрой СССР Союзводоканалниипроект Харьковский ВОДОКАНАЛПРОЕКТ

25024-01 28

Согласовано

Гл. спец. ТО Лучковский

Инв. № подл. | Подпись и дата | Взам. инв. №

Формат А2

Альбом 5

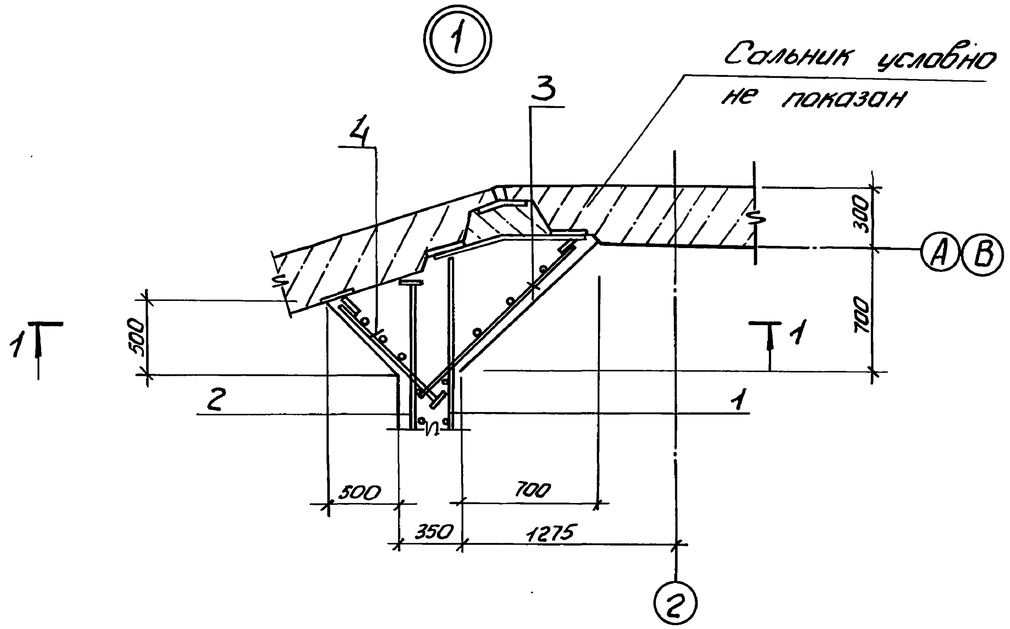

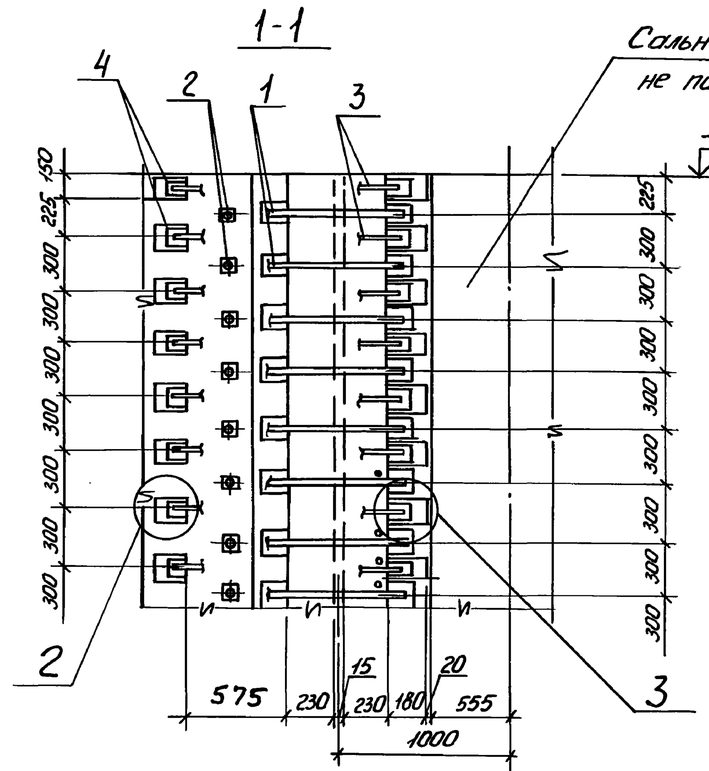

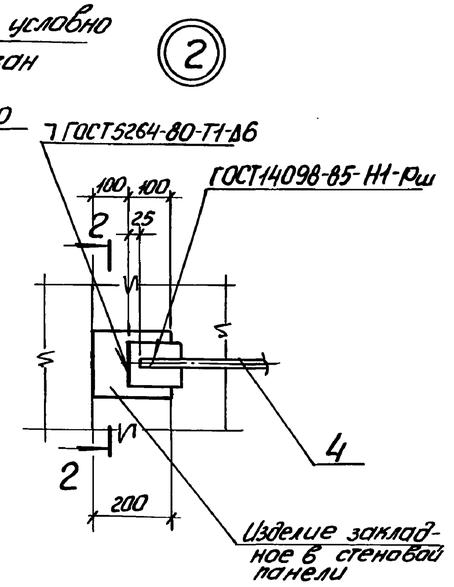

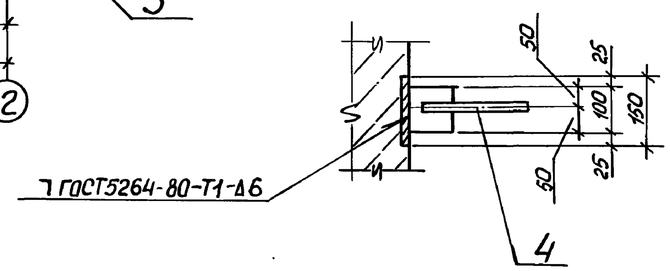

Ум2 - изображено
Ум1 - зеркальное отражение

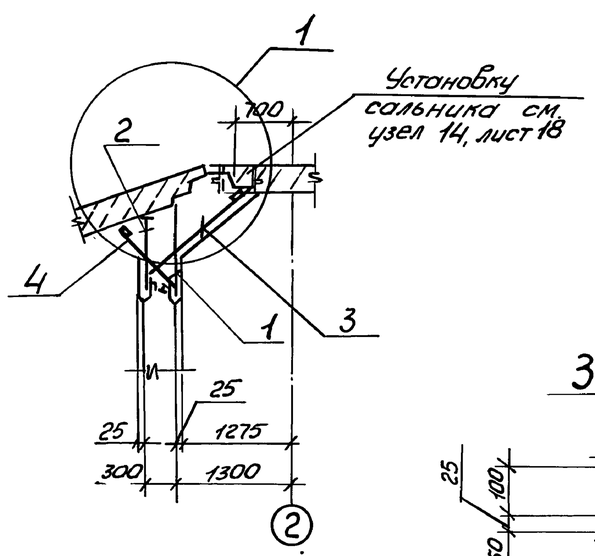

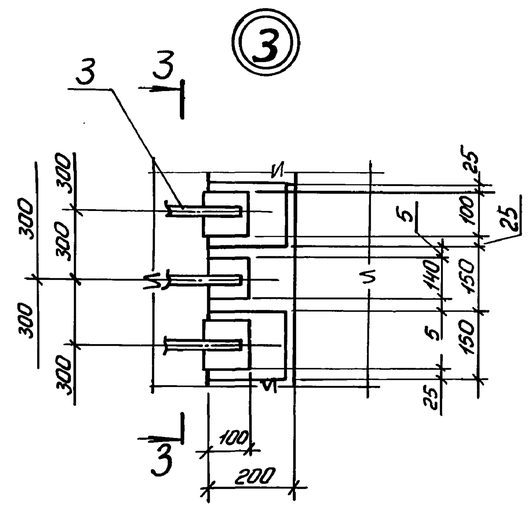

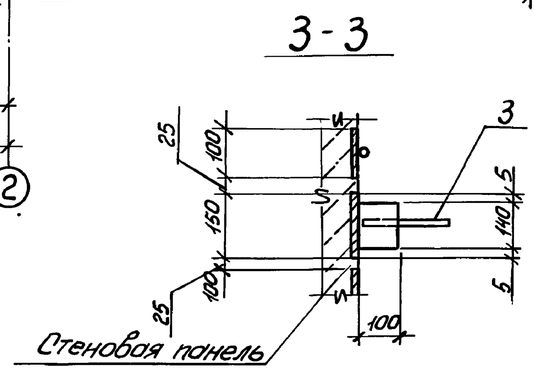

Сварку производить электродами Э42 по ГОСТ9467-75.

Привязан.				ТП902-1-177.91-КЖ2			
			Нач.отд.	Щейко			
			Н.контр.	Сокольская			
			Гл.спец.	Власенко	Канализационная насосная станция производительностью 600-2000м³/ч, Н-30-55м с решетками дробилками	Стадия: Р	Лист: 26	Листов:
			Рук.гр.	Тохтамышева			
			Инж.I кат.	Соколовская	Участки монолитные Ум1, Ум2. Общий вид и схема армирования (продолжение). Клиновидный стык.	Госстрой СССР (ВКП) Харьковский Водоканалпроект	
Инв.№			Инж.	Корюков			

25024-01 29

Формат А2

Инв.№ подл. | Подпись и дата | Взам.инв.№ | Гл. спец. ТО Ушковский

Альбом 5

Участок монолитный Ум1

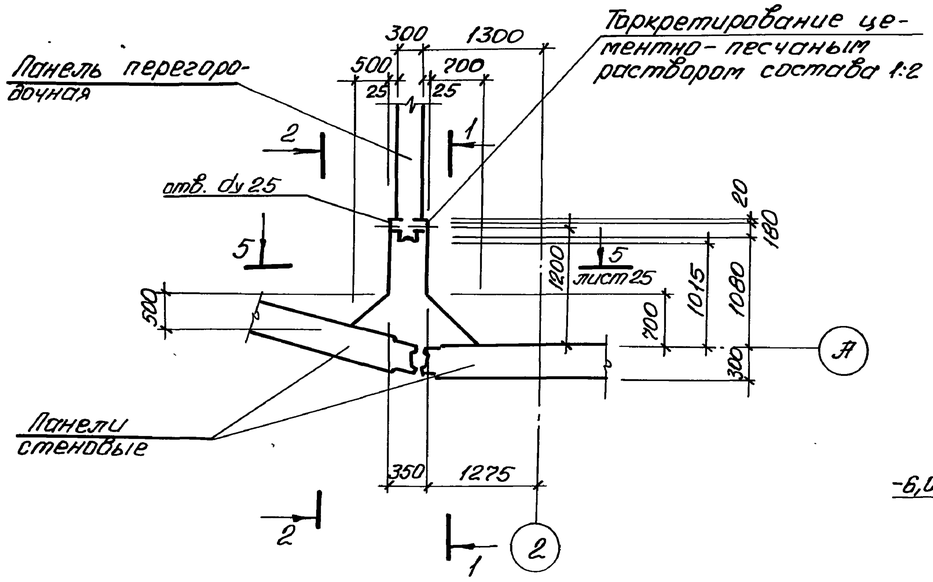

Участок монолитный Ум2

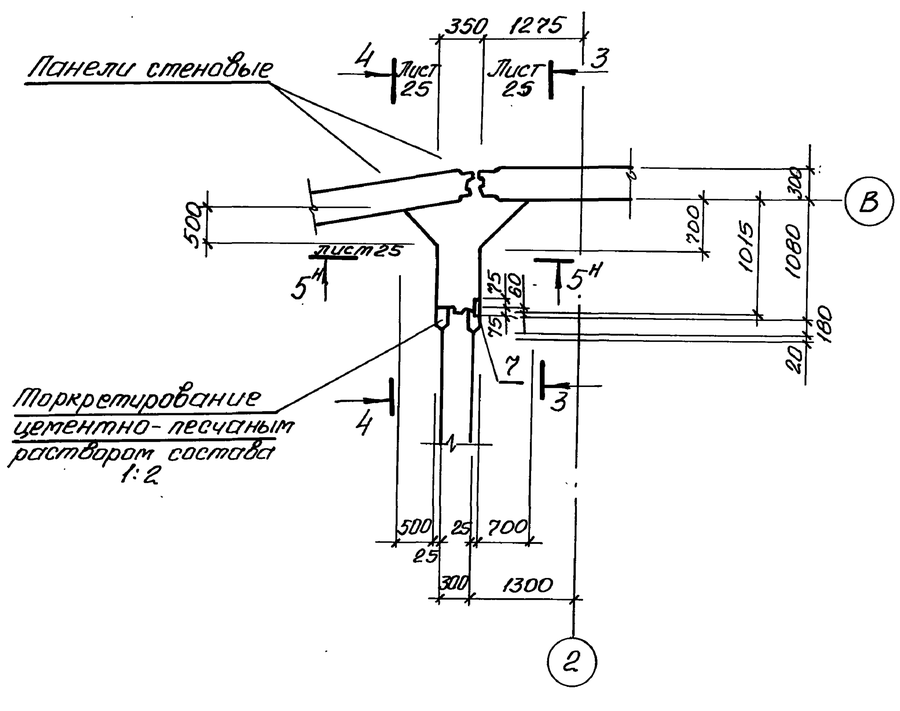

1-1

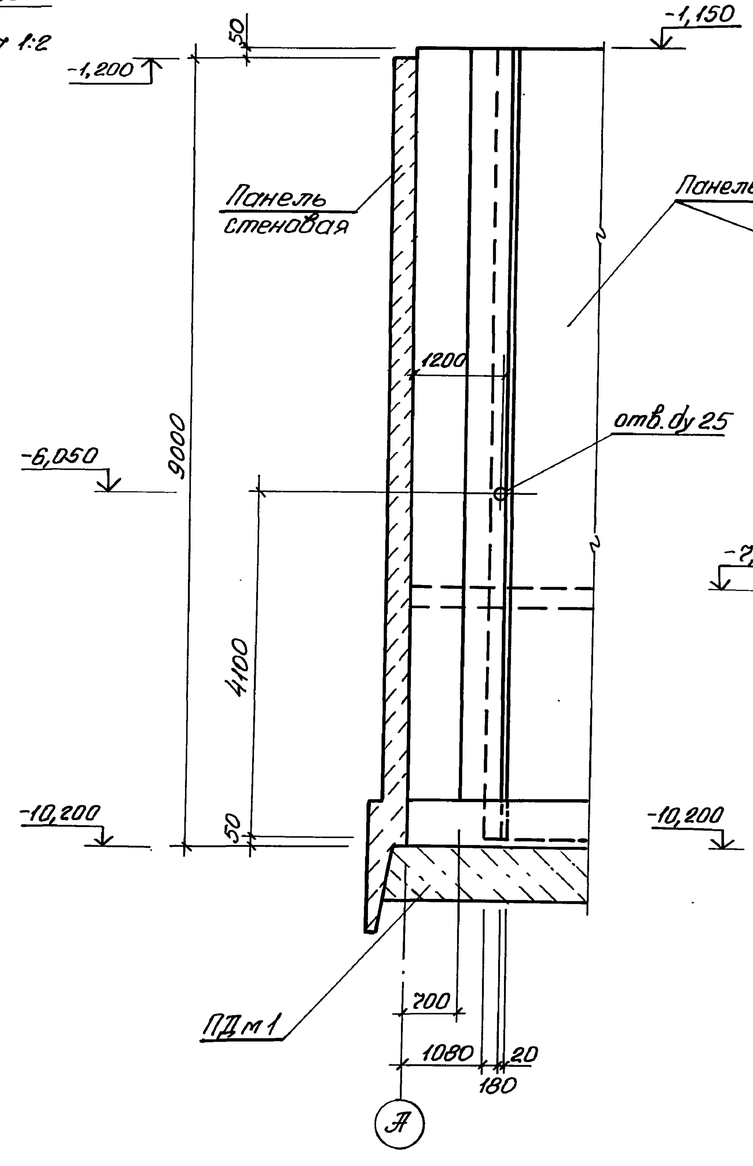

2-2

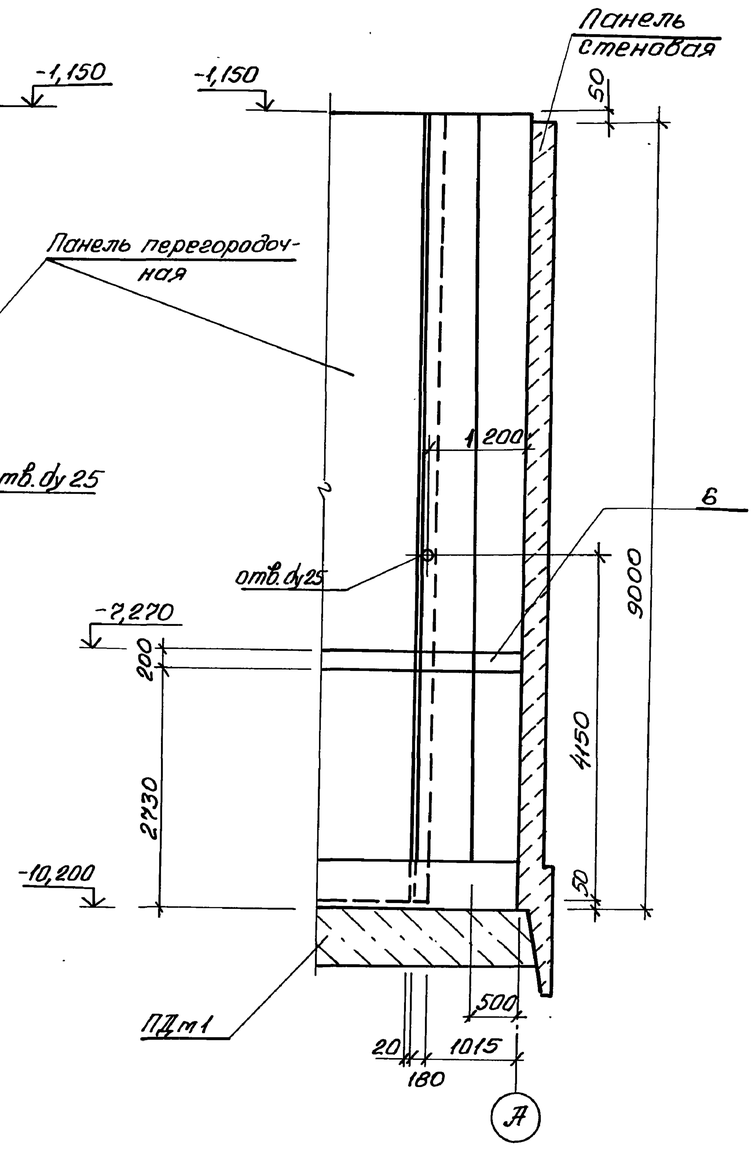

Привязан	Нач.отд.	Шейко		ТП 902-1-177.91-КЖ2	
	Н.контр.	Сокольская		Канализационная насосная станция производительностью 600-2000 м³/ч, H=30-55 м с решетками-дробилками	Стадия: Р; Лист: 27; Листов:
	Гл.спец.	Власенко		Участки монолитные Ум1, Ум2. Общий вид и схема армирования (продолжение). Шпоночный стык	Госстрой СССР Союзводоканалниипроект Харьковский водоканалпроект
	Зав.гр.	Тухатышева			
Инв.№	Инж.	Третьякова			

25024-01 30

Согласовано: Лунковский; Гл.спец. ТО

Инв.№подл. | Подпись и дата | Взам.инв.№

Формат А2

Альбом 5

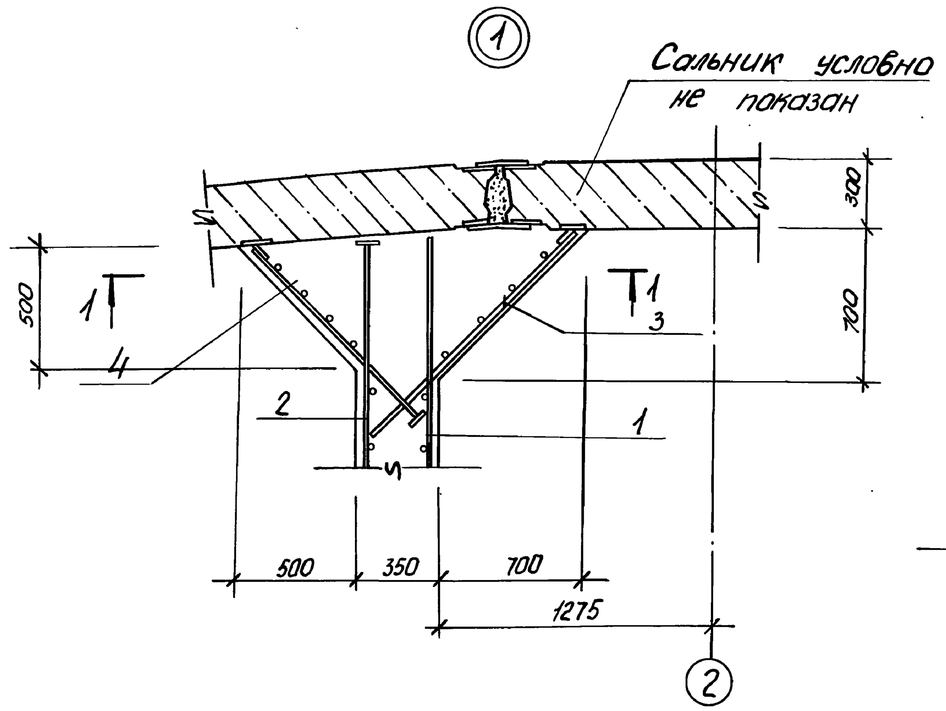

Ум 2 изображено
Ум 1 зеркальное отражение

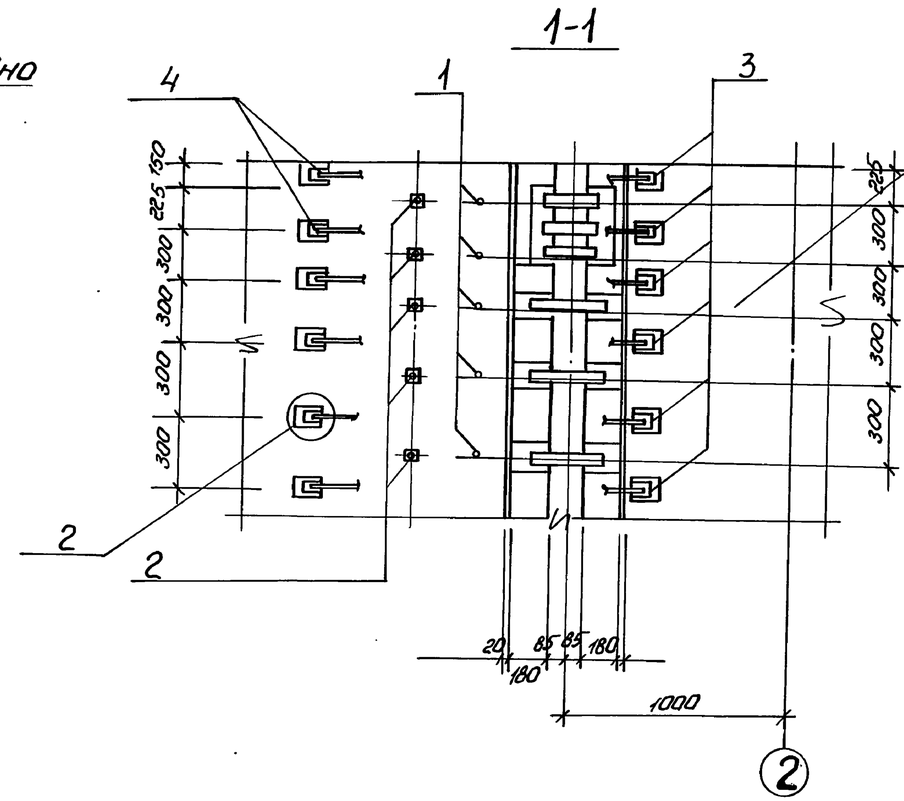

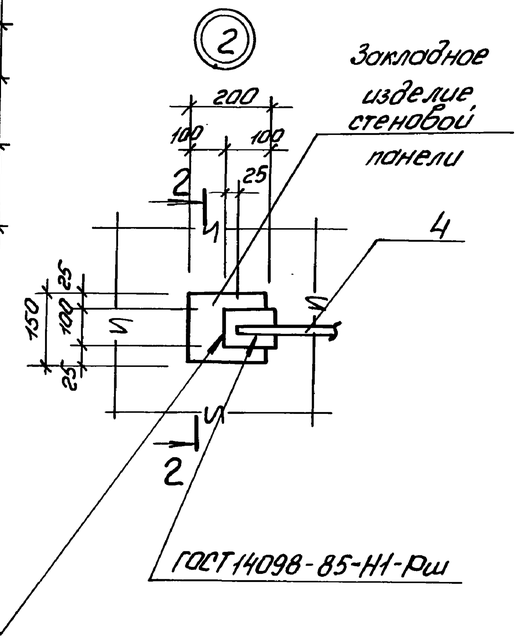

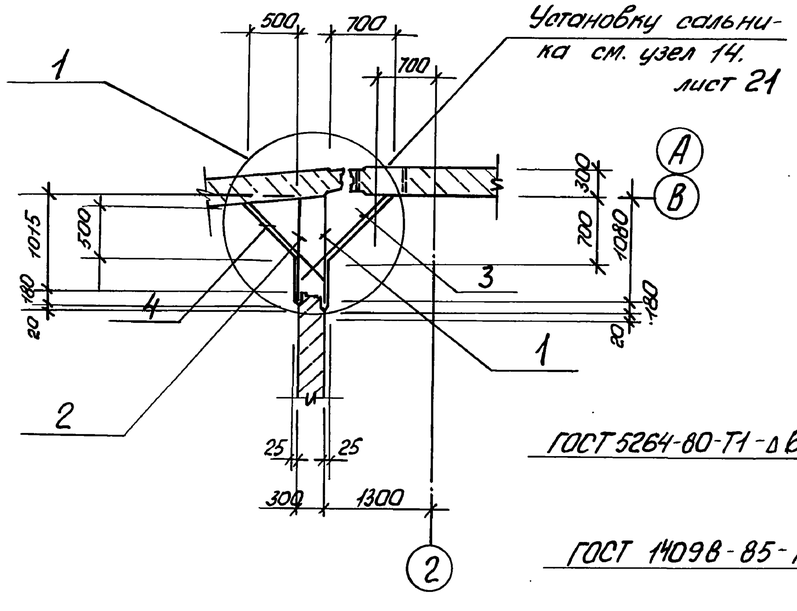

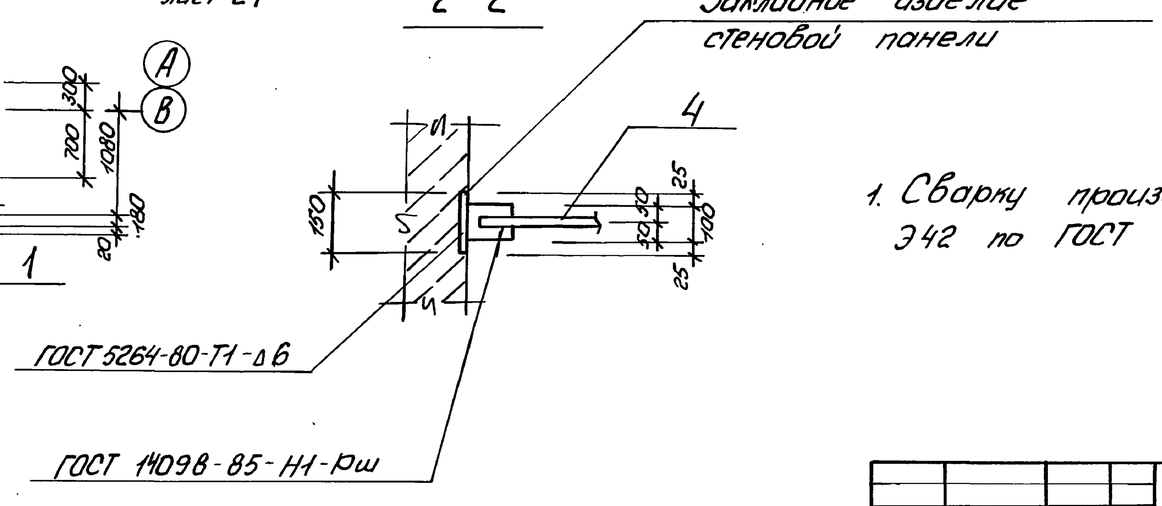

1. Сварку производить электродами Э42 по ГОСТ 9467-75.

Привязан.				ТП902-1-177.91-КЖ2			
				Канализационная насосная станция производительностью 600-2000 м³/ч. Н=30-55м с решетками-дробилками	Стадия	Лист	Листов
					Р	28	
Инв. №				Участки монолитные Ум1, Ум2 Общий вид и схема армирования (продолжение) Шпоночный стык.	Госстрой СССР ГВКП Харьковский Водоканалпроект		

Нач. отд.	Шейко	
Н. контр.	Сокольская	
Гл. спец.	Власенко	
Рук. гр.	Тохтамышева	
Инж.	Третьякова	
Инж. I к.	Соколовская	

Инв. № подл. | Подпись и дата | Взам. инв. №

25024-01 31

Альбом 5

Спецификация Ум1, Ум2 (Клиновидный стык)

Формат	Зона	Поз.	Обозначение	Наименование	Кол. на испол. —	01		Примечание
				Сборочные единицы				
				Сетки арматурные				
А4		1	902-1-177.91-КЖ2.И.14	С7	1	1		101,1кг
А4		2	-КЖ2.И.15	С8	1	1		161,7кг
А4		3	-КЖ2.И.16	С9	1	1		104,6кг
А4		4	-КЖ2.И.17	С10	1	1		197,3кг
				Изделия закладные				
		6	1.400-15, вып. 1	МН 130-6	1,3	1,3		м.п
		5	1.400-15, вып. 1	МН 112-3		1		2,4кг
				Материалы				
				Бетон класса В15	6,76	6,76		
				Марка	Ум1	Ум2		

Спецификация Ум1, Ум2 (Шпоночный стык)

Формат	Зона	Поз.	Обозначение	Наименование	Кол. на испол. —	01		Примечание
				Сборочные единицы				
				Сетки арматурные				
А4		1	902-1-177.91-КЖ2.И.14	С7	1	1		101,1кг
А4		2	-КЖ2.И.15	С8	1	1		161,7кг
А4		3	-КЖ2.И.16	С9	1	1		104,6кг
А4		4	-КЖ2.И.17	С10	1	1		197,3кг
				Изделия закладные				
		6	1.400-15, вып. 1	МН 130-6	1,3	1,3		м.п
		5	1.400-15, вып. 1	МН 112-3		1		2,4кг
				Материалы				
				Бетон класса В15	6,56	6,56		$м^3$
				Марка	Ум1	Ум2		

Ведомость расхода стали на элемент, кг

Марка элемента	Изделия арматурные: Арматура класса А-III ГОСТ 5781-82 ф22	ф16		Итого	Прокат марки Ст3пс5-1 ГОСТ 103-76 -12×70	-6×100		Итого	Всего	Изделия закладные: Арматура класса А-III ГОСТ 5781-82 ф12		Итого	Прокат марки Ст3кп3-1 ГОСТ 2590-88 круг В7		Итого	Ст3пс5-1, Ст3кп3-1 ГОСТ 19903-74 -δ10	δ8	ГОСТ 3262-75 тр. 100×4,5	Итого	Всего	Общий расход
Ум1.(к)	211,5	291,7		503,2	13,8	33,9		47,7	550,9	2,0		2,0	0,6		0,6	5,2	16,4	12,0	12,0	36,2	587,1
Ум2(к)	211,5	291,7		503,2	13,8	33,9		47,7	550,9	3,0		3,0				2,6	17,8		20,4	23,4	574,3
Ум1(ш)	211,5	291,7		503,2	13,8	33,9		47,7	550,9	2,0		2,0	0,6		0,6	5,2	16,4	12,0	12,0	36,2	587,1
Ум2(ш)	211,5	291,7		503,2	13,8	33,9		47,7	550,9	3,0		3,0				2,6	17,8		20,4	23,4	574,3

Согласовано: Гл. спец. ТО Лучковский; Взам. инв №; Подпись и дата; Инв. № подл.

Привязан

Инв. №

ТП 902-1-177.91-КЖ2

Нач. отд.	Шейко	
Н. контр.	Сокольская	
Гл. спец.	Власенко	
Зав. гр.	Тактамышев	
Инж.	Каюков	

Канализационная насосная станция производительностью 600-2000 $м^3/ч$, H=30-55 с решетками-дробилками.

Участки монолитные Ум1, Ум2. Общий вид и схема армирования (окончание)

Стадия	Лист	Листов
Р	29	

Госстрой СССР Союзводоканалниипроект Харьковский водоканалпроект

25024-01 32

Формат А2

Альбом 5

Схема расположения опорных блоков и форшахты

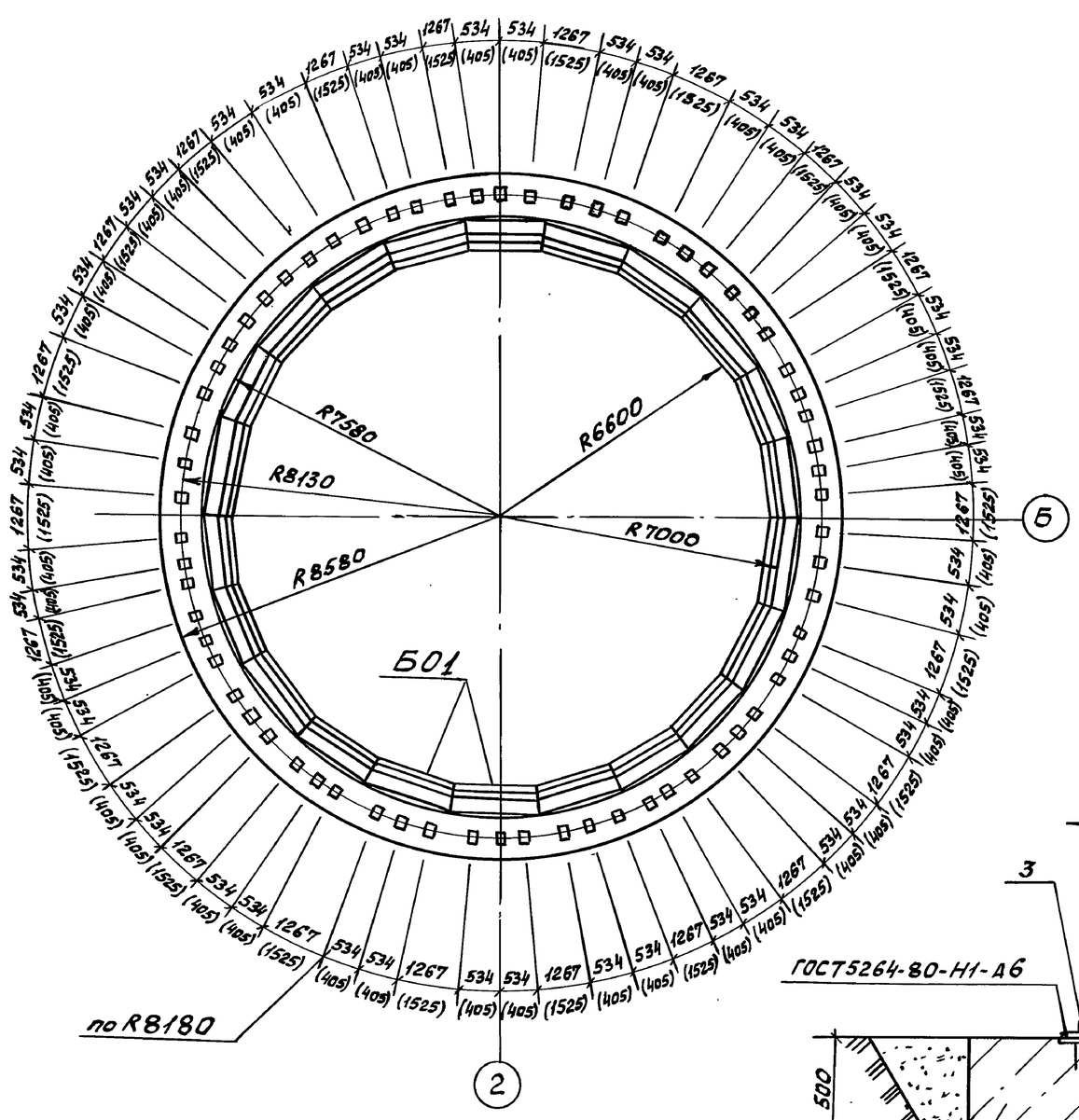

Размеры в скобках даны для клиновидного стыка

Деталь фиксации колодца до опускания

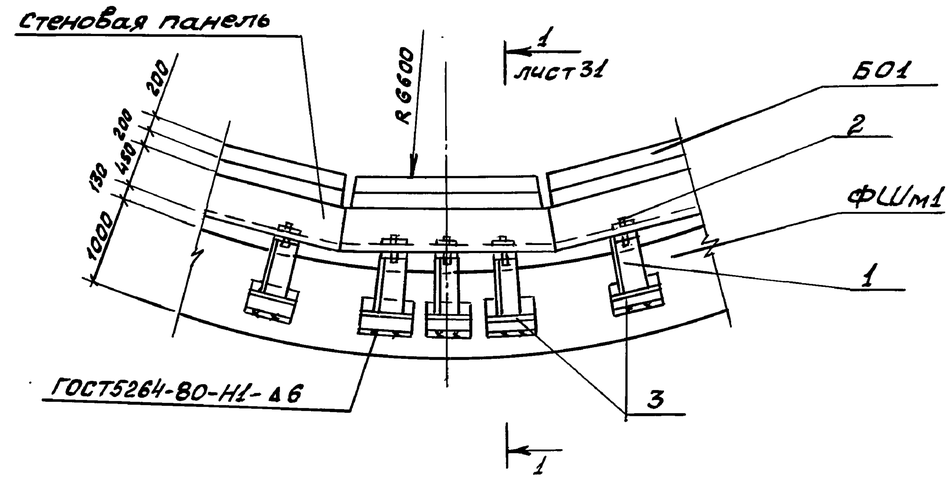

Деталь фиксации колодца после опускания

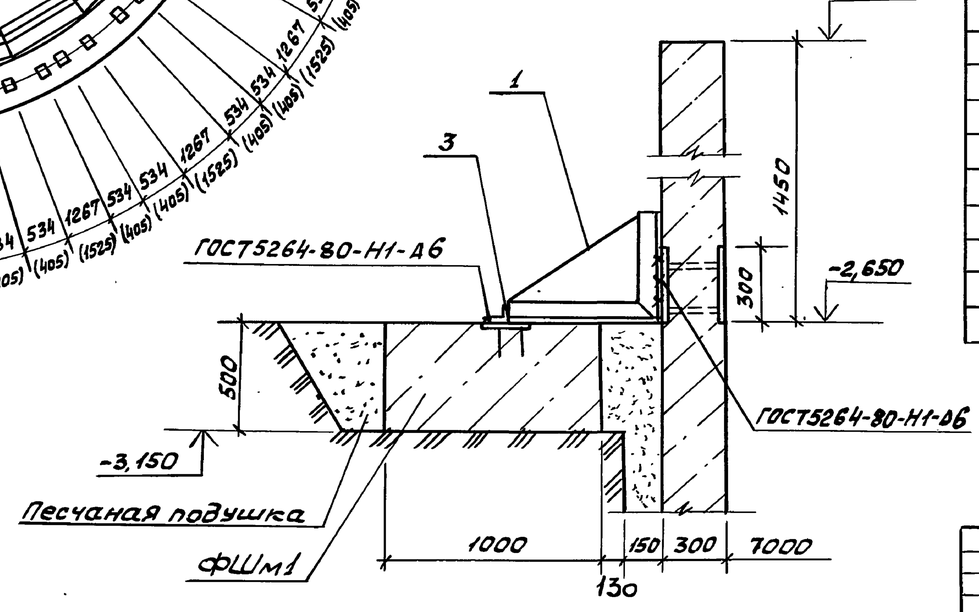

Спецификация к схеме расположения опорных блоков и форшахты

Марка, поз.	Обозначение	Наименование	Кол.	Масса ед., кг	Примечание
ФШм1	Лист 31	Форшахта ФШм1	1		
Б01	902-1.177.91-КН2.И.01	Опорный блок Б01	22	600	
		Соединительные			
		изделия			
1	902-1.177.91-КН2.И.29	МС15	66	30,4	
2	ГОСТ7798-70	Болт М22х220 с гай-			
		кой и шайбой	66	0,65	
3		Уго. 63х63х5 ГОСТ8509-86			
		лок СТ3кп3-1 ГОСТ535-88			
		ℓ=150	66	0,72	

Согласовано
Гл. спец. ТП Лучкевич

Взам. инв. №

Подп. и дата

Инв. № подл.

Привязан			
Инв. №			

Нач. отд.	Шейко		
Н. контр.	Сокольская		
Гл. спец.	Власенко		
Рук. гр.	Тахтанышева		
Инжен.	Шильмовер		

ТП 902-1.177.91-КН2

Канализационная насосная станция производительность 600-2000 м³/ч, Н30-55 м с решетками-дробилками

Стадия	Лист	Листов
Р	30	

Схема расположения опорных блоков и форшахты

Госстрой СССР Союзводоканалниипроект Харьковский Водоканалпроект

25024-01 33

Формат А2

Альбом 5

Схема армирования форшахты ФШм1

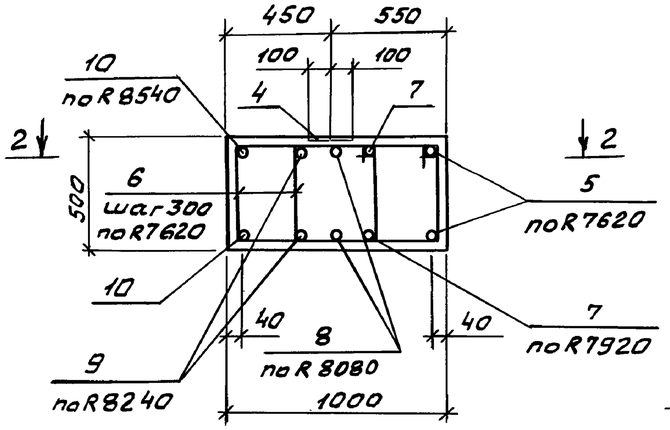

1-1

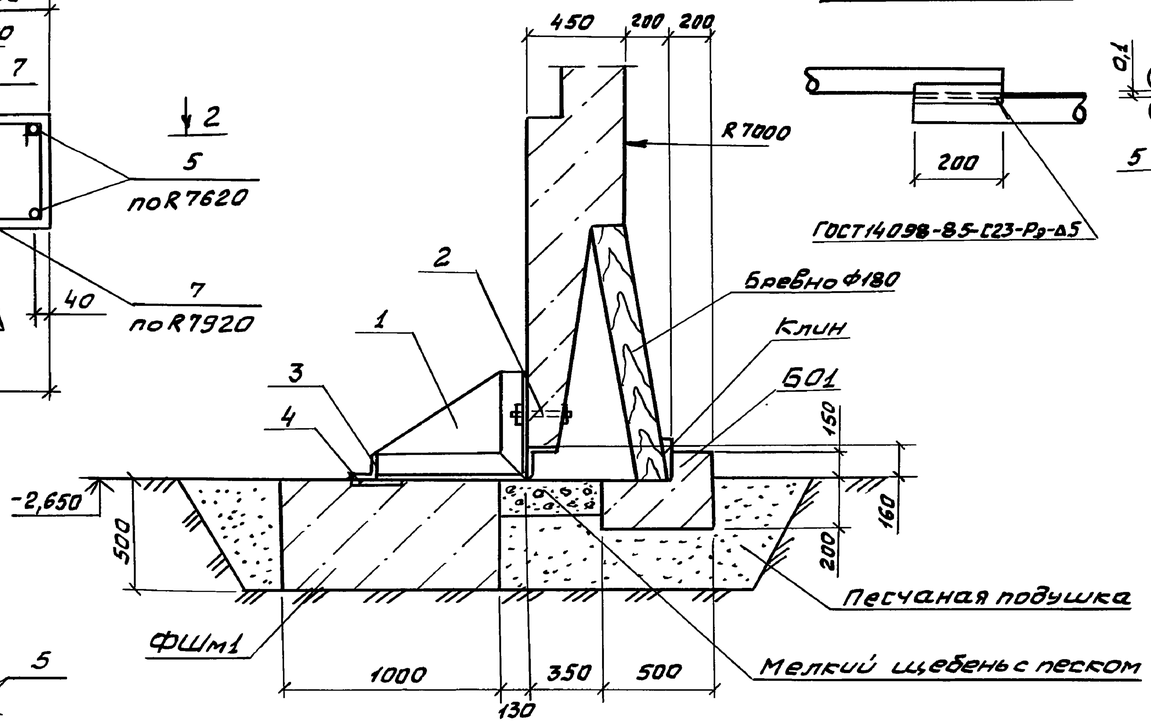

Деталь стыка арматуры позиции 5…10

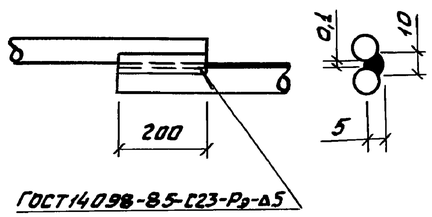

2 - 2

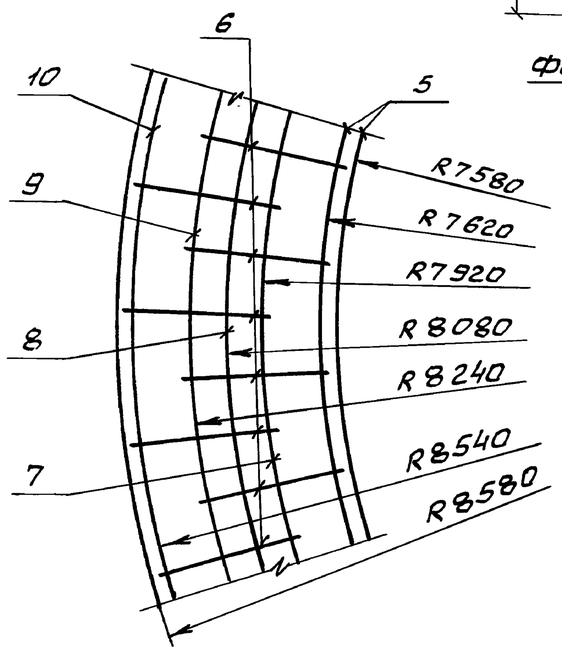

Спецификация форшахты ФШм1

Формат	Зона	Поз.	Обозначение	Наименование	Кол.	Примечание
						Масса, кг
				Сборочные единицы		
А4		4	1.400-15 Вып.1	Изделие закладное Мн 113-4	16	
				Детали		
Б4		5*		ф20А-III ГОСТ 5781-82 ℓ=48650	2	120,2
Б4		6		ф8А-I ГОСТ 5781-82 ℓ=2350	336	0,93
Б4		7*		ф20А-III ГОСТ 5781-82 ℓ=50540	2	124,8
Б4		8*		ℓ=51540	2	127,3
Б4		9*		ℓ=52550	2	129,8
Б4		10*		ℓ=54430	2	134,4
				Материалы		
				Бетон класса В15 W4, F100	25,3	м³

* Поз 5,7…10 см. Ведомость деталей

Ведомость деталей

Поз.	Эскиз
6	450 / 72,5 / 650 / 525
5	200 Д 15240
7	200 Д 15840

Поз.	Эскиз
8	200 Д 16160
9	200 Д 16480
10	200 Д 17080

Защитный слой бетона для рабочей арматуры - 35 мм

Ведомость расхода стали на один элемент, кг

Марка элемента	Изделия арматурные								Изделия закладные										Общий расход
	Арматура класса А-I ГОСТ 5781-82				Арматура класса А-III ГОСТ 5781-82				Арматура класса А-III ГОСТ 5781-82				Прокат марки СТ3 КП3-1 ГОСТ 82-70						
	ф8			Итого	ф20			Итого	ф8				Итого	Б6	Б8			Итого			
ФШм1	312,5			312,5	1273,1			1273,1	1585,6	26,4				26,4	92,4	26,4			118,8	145,2	1730,8

Привязан	Нач.отд.	Шейко	
	Н.контр.	Сокольская	
	Гл.спец.	Власенко	
	Рук.гр.	Тахтамышева	
Инв.№	Инжен.	Шильмовер	

ТП 902-1-177.91-КЖ2

Канализационная насосная станция производительностью 600-2000 м³/ч Н30-55 мс решетками-дробилками

Схема армирования форшахты ФШм1

Стадия	Лист	Листов
Р	31	

Госстрой СССР Союзводоканалниипроект Харьковский Водоканалпроект

Согласовано Гл.спец.ТО Лужковский

Инв.№подл. | Подп.и дата | Взам.инв.№

25024-01 34

Формат А2

Альбом 5

Схема расположения воротника ВРм1

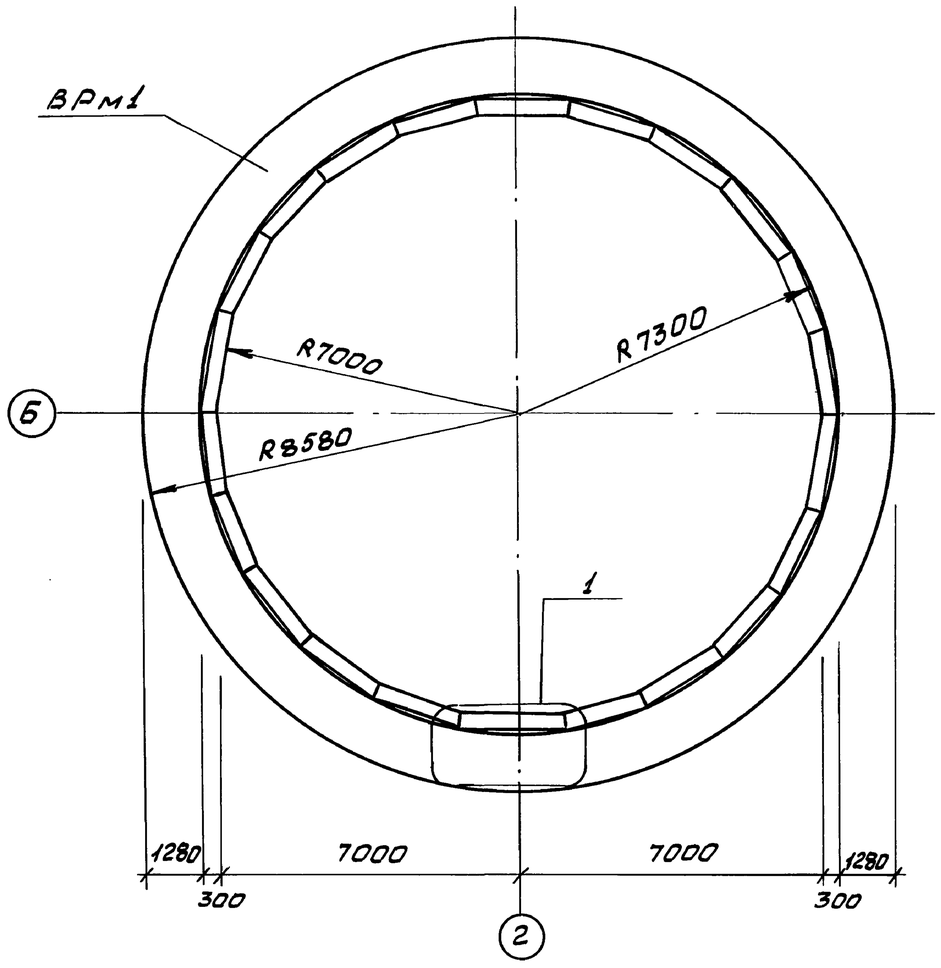

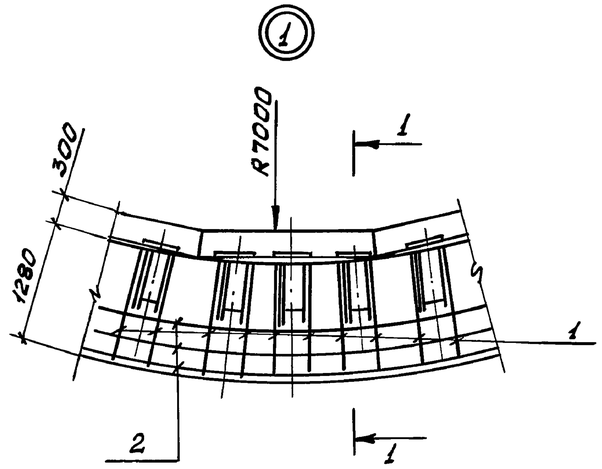

Спецификация ВРм1

Формат	Зона	Поз.	Обозначение	Наименование	Кол.	Примечание
						масса, кг
				Детали		
Б4		1*		ф22А-III ГОСТ5781-82		
				ℓ=1460	264	4,35
Б4		2		ф6А-I ГОСТ5781-82		
				ℓ, м	340	0,22
				Материалы		
				Бетон класса В15,		
				W4, F50	19,1	м³

* Поз.1 - см. Ведомость деталей

1 - 1

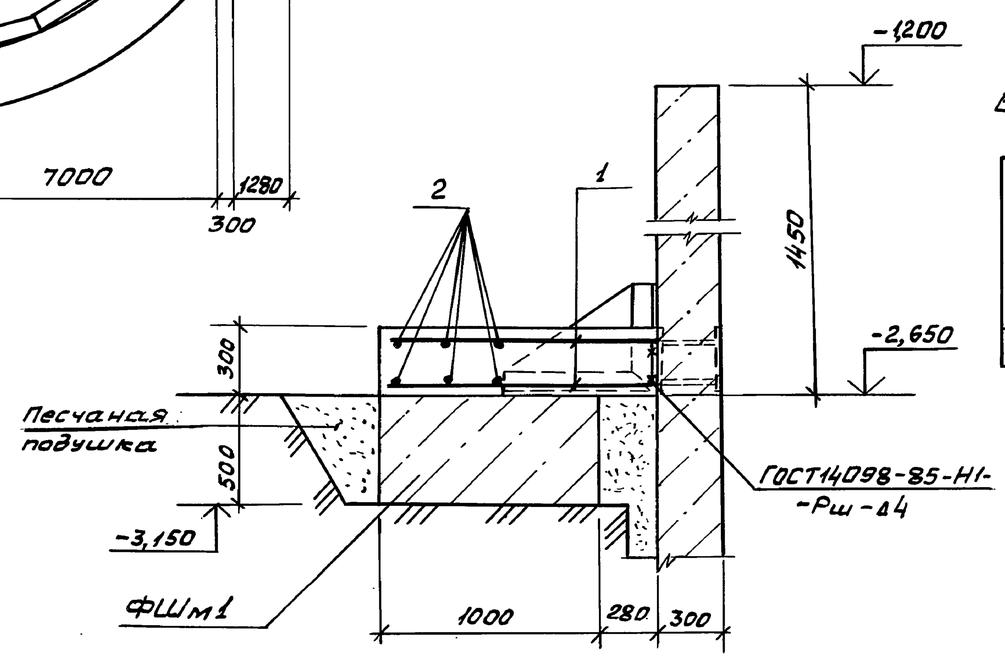

Ведомость расхода стали на элемент, кг

Марка элемента	Изделия арматурные										Общий расход
	Арматура класса										
	А-I				А-III						
	ГОСТ 5781-82										
	Ф6			Итого		Ф22				Итого	
ВРм1	74,8			74,8		1148,8				1148,8	1223,6

Ведомость деталей

Поз.	Эскиз
1	1260 | 200

Привязан	Нач.отд.	Шейко	
	Н.контр.	Сокольская	
	Гл.спец.	Власенко	
	Рук.гр.	Тахтамышева	
Инв.№	Инжен.	Шильмовер	

ТП 902-1-177.91-КН2

Канализационная насосная станция производительностью 600-2000 м³/ч Н30-55м с решетками-дробилками

Стадия	Лист	Листов
Р	32	

Схема расположения воротника ВРм1

Госстрой СССР Союзводоканалниипроект Харьковский Водоканалпроект

Согласовано: Лазнковская, Ткаченко

Инв.№ подл. | Подп. и дата | Взам.инв.№

25024-01 35

Формат А2

Альбом 5

Ведомость рабочих чертежей основного комплекта марки КМ2

Лист	Наименование	Примечание
1	Общие данные (начало)	
2	Общие данные (продолжение)	
3	Общие данные (окончание)	
4	Схема расположения металлических площадок на отм. -7,200; -6,500 (начало).	
5	Схема расположения металлических площадок на отм. -7,200 и -6,500 (продолжение)	
6	Схема расположения металлических площадок на отм. -7,200 и -6,500 (продолжение)	
7	Схема расположения металлических площадок на отм. -7,200 и -6,500 (продолжение)	
8	Схема расположения металлических площадок на отм -7,200 и -6,500 (продолжение)	
9	Схема расположения металлических площадок на отм. -7,200 и -6,500 (окончание)	
10	Схема расположения металлических лестниц и площадок на отм. -3,000; -4,200; -6,000 (начало)	
11	Схема расположения металлических лестниц и площадок на отм. -3,000; -4,200; -6,000 (продолжение)	
12	Схема расположения металлических лестниц и площадок на отм. -3,000; -4,200; -6,000 (продолжение)	
13	Схема расположения металлических лестниц и площадок на отм. -3,000; -4,200; -6,000 (продолжение)	
14	Схема расположения металлических лестниц и площадок на отм. -3,000; -4,200; -6,000 (окончание)	
15	Схема расположения съемной площадки П1.	
16	Схема расположения металлических щитов.	

Ведомость ссылочных и прилагаемых документов

Обозначение	Наименование	Примечание
	Ссылочные документы	
1.450.3-6, вып.1	Лестницы, площадки, стремянки и ограждения стальные производственных зданий промышленных предприятий.	

Техническая спецификация металла (начало)

Вид профиля и ГОСТ, ТУ	Марка металла и ГОСТ	Обозначение и размер профиля, мм	№ п.п.	Код: Марки металла	Код: Вида профиля	Код: размера профиля	Количество, шт.	Длина, мм.	Масса металла по элементам конструкций, т: Лестницы, стремянки (526242)	Площадки (526243)	Ограждения (526244)	Опоры под трубы (526395)					Общая масса, т	Площадь поверхности м²	Масса потребности в металле по кварталам, т: I	II	III	IV	Заполняется ВЦ
1	2	3	4	5	6	7	8	9	10	11	12	13	14	15	16	17	18	19	20	21	22	23	24
Двутавр ГОСТ 26020-83	С255 ГОСТ 27772-88	Двутавр 20К1 ГОСТ 26020-83 С255 ГОСТ 27772-88	1	14460	2457	24579						0,32					0,32	12,2					
	Итого		2									0,32					0,32						
Всего профиля			3									0,32					0,32						

1. Разработку чертежей металлоконструкций производить согласно СНиП II-23-81. Стальные конструкции. Нормы проектирования.
2. Соединения стальных элементов предусматривается ручной электродуговой сваркой.
3. Все сварные швы выполняются электродами типа Э42 и Э42А по ГОСТ 9467-75.
4. Все металлоконструкции окрасить эмалью ПФ-115 ГОСТ 6465-76 в 2 слоя по одному слою грунтовки ГФ-021 ГОСТ 25129-82 по предварительно очищенной от ржавчины поверхности.

Типовой проект разработан в соответствии с действующими нормами и правилами.
Главный инженер проекта (Лялюк)

Нач. отд.	Шейко	
Н. контр.	Сокольская	
Гл. спец.	Власенко	
Рук. гр.	Тотомищева	
Инж.	Третьякова	

Инв. №

Привязан

ТП902-1-177.91-КМ2

Канализационная насосная станция производительностью 600-2000 м³/ч, H=30-55 м, с решетками-дробилками

Стадия	Лист	Листов
Р	1	16

Общие данные (начало)

Госстрой СССР ВКП Харьковский Водоканалпроект

25024-01 36

Формат А2

Инв. № подл. | Подпись и дата | Взамен инв. № | Гл. спец. ТО | Изуховская

Альбом 5

Техническая спецификация металла (продолжение).

Вид профиля и ГОСТ, ТУ	Марка металла и ГОСТ	Обозначение и размер профиля, мм	№ п.п.	Код: Марки металла	Код: Вида профиля	Код: размера профиля	Количество, шт.	Длина, мм	Масса металла по элементам конструкций, т: Лестницы, стремянки (Код элементов конструкций 526242)	Площадки (526243)	Ограждения (526244)	Опоры под трубы (526395)					Общая масса, т.	Площадь поверхности, м²	Масса потребности в металле по кварталам, т.: I	II	III	IV	Заполняется ВЦ
1	2	3	4	5	6	7	8	9	10	11	12	13	14	15	16	17	18	19	20	21	22	23	24
Швеллер ГОСТ 8240-89	С255 ГОСТ27772-88	Швеллер 16 ГОСТ8240-89 / С255 ГОСТ27772-88	4	14460	2640	26483				1,47							1,47	59,5					
	С255, С245 ГОСТ27772-88	Швеллер 14 ГОСТ8240-89 / С255 ГОСТ27772-88	5	11240	2640	26466				0,02							0,02	0,8					
		Швеллер 12 ГОСТ8240-89 / С255 ГОСТ27772-88	6	11240	2640	26452				0,05							0,05	2,2					
		Швеллер 10 ГОСТ8240-89 / С245 ГОСТ27772-88	7	11240	2640	26449				0,04							0,04	1,8					
	Итого		8							1,58							1,58						
Всего профиля			9							1,58							1,58						
Сталь прокатная угловая равнополочная ГОСТ8509-86	С255 ГОСТ27772-88	Уголок 125×125×9 ГОСТ8509-86 / С255 ГОСТ27772-88	10	14460	21209					0,02							0,02	0,6					
		Уголок 100×100×10 ГОСТ8309-86 / С255 ГОСТ27772-88	11	14460	21209					0,39							0,39	10,5					
		Уголок 100×100×8 ГОСТ8509-86 / С255 ГОСТ27772-88	12	14460	21209					0,07		0,02					0,09	3,0					
	С255 ГОСТ27772-88	Уголок 80×80×6 ГОСТ8509-86 / С255 ГОСТ27772-88	13	12300	21209					0,01							0,01	0,4					
	С235 ГОСТ27772-88	Уголок 75×75×6 ГОСТ8509-86 / С235 ГОСТ27772-88	14	11240	21809					0,36							0,36	0,2					
		Уголок 63×63×5 ГОСТ8509-86 / С235 ГОСТ27772-88	15	11240	21209					0,08							0,08	4,2					
		Уголок 50×50×5 ГОСТ8509-86 / С235 ГОСТ27772-88	16	11240	21209					0,25							0,25	13,0					
	Итого		17							1,18		0,02					1,20						
Всего профиля			18							1,18		0,02					1,20						
Сталь прокатная угловая неравнополочная ГОСТ8510-86	С245 ГОСТ27772-88	Уголок 125×80×8 ГОСТ8510-86 / С245 ГОСТ27772-88	19	12300	24441					0,01							0,01	0,3					
	Итого		20							0,01							0,01						
Всего профиля			21							0,01							0,01						
Полоса стальная горячекатанная ГОСТ 103-76, 82-70	С255 ГОСТ27772-88	Полоса 20×300 ГОСТ82-70 / С255 ГОСТ27772-88	22	14460	7110							0,06					0,06	0,8					

Инв. № подл. | Подпись и дата | Взам. инв. № | Гл. спец. ТО | Мухоедова | ОТ

Привязан.	Нач. отд.	Шейко	
	Н. контр.	Сокольская	
	Гл. спец.	Власенко	
Инв. №	Рук. гр.	Тохтамышева	
	Инж.	Третьякова	

ТП902-1-177.91-КМ2

Канализационная насосная станция производительностью 600-2000 м³/ч, Н=30-55 м с решетками-дробилками

Стадия	Лист	Листов
Р	2	

Общие данные (продолжение)

Госстрой СССР СВКПТ Харьковский Водоканалпроект

Формат А2

Альбом 5

Техническая спецификация металла (окончание)

Вид профиля и ГОСТ, ТУ	Марка металла и ГОСТ	Обозначение и размер профиля, мм	№ п.п.	Код марки металла	Код вида профиля	Код размера профиля	Количество, шт.	Длина, мм	Масса металла по элементам конструкций, Код элементов конструкций: Лестницы, стремянки (526242)	Площадки (526243)	Ограждения (526244)	Опоры под трубу (526395)					Общая масса, т	Площадь поверхности, м²	Масса потребности в металле по кварталам, т: I	II	III	IV	заполняется ВЦ
1	2	3	4	5	6	7	8	9	10	11	12	13	14	15	16	17	18	19	20	21	22	23	24
Полоса стальная горячекатанная ГОСТ 103-76, 82-70	С255 ГОСТ27772-88	Полоса 10×300 ГОСТ 82-70 / С255 ГОСТ27772-88	23	14460	7110					0,04		0,03					0,07	1,8					
	С235 ГОСТ27772-88	Полоса 8×200 ГОСТ 82-70 / С235 ГОСТ27772-88	24	11240	7110					0,11							0,11	3,5					
		Полоса 6×200 ГОСТ 82-70 / С235 ГОСТ 27772-88	25	11240	7110					0,06							0,06	2,6					
		Полоса 6×50 ГОСТ 103-76 / С235 ГОСТ 27772-88	26	11240	7110					0,05							0,05	2,1					
		Полоса 4×40 ГОСТ 103-76 / С235 ГОСТ 27772-88	27	11240	7110					0,10							0,10	6,4					
	Итого		28							0,36		0,09					0,45						
Всего профиля			29							0,36		0,09					0,45						
Сталь листовая рифленая ГОСТ 8568-77	С235 ГОСТ27772-88	Рулон ромб. К-4×1000 / С235 ГОСТ 27772-88	30	11240	7152					1,85							1,85	88,2					
	Итого		31							1,85							1,85						
Всего профиля			32							1,85							1,85						
Сталь арматурная круглая ГОСТ 5781-82	С235 ГОСТ27772-88	ф10А-I ГОСТ 5781-82	33	11240						0,001							0,001						
	Итого		34							0,001							0,001						
Всего профиля			35							0,001							0,001						
Болты ГОСТ 7798-70	С235 ГОСТ27772-88	Болт М12	36	11240						0,007							0,007						
		Болт М16	37	11240						0,04							0,04						
	Итого		38							0,047							0,047						
Всего профиля			39							0,047							0,047						
Лестницы, площадки, стремянки, ограждения	С235 ГОСТ27772-88	1.450.3-6, вып. 1	40						0,73	0,07	0,75						1,55						
Всего масса металла			41						0,73	5,418	0,75	0,11					7,008						
В том числе по маркам	С235								0,73	3,088	0,75						4,568						
	С245									0,02							0,02						
	С255									1,99		0,43					2,42						

Ведомость металлоконструкций по видам профилей

Наименование конструкций по номенклатуре прейскуранта N 01-09	Позиции по проекту марки 01-09	№ п.п.	Код конструкций	Масса конструкций, т: Всего стали повышенной и высокой прочности	по видам профилей стали: Балки и швеллеры	Крупносортная сталь	Среднесортная сталь	Мелкосортная сталь	Толстолистовая сталь	Гнутые и гнутосварные	Трубы	Универсальная сталь	Тонколистовая сталь	Прочие	Всего	Количество, шт.	Серия типовых конструкций
1	2	3	4	5	6	7	8	9	10	11	12	13	14	15	16	17	18
Площадки	1		526243		1,58	1,19		0,001	1,787			0,47		0,07	5,098		
Лестницы, стремянки	2		526242											0,73	0,73		
Ограждения	3		526244											0,15	0,75		
Опоры под трубу	4				0,32	0,02			0,09						0,43		
Итого	5				1,9	1,21		0,001	1,877			0,47		1,55	7,008		

Согласовано: Гл. спец. ТО Лучковская

Подпись и дата | Взам. инв. № | Инв. № подл.

Привязан

Инв. №

Нач. отд.	Шейка	
Н. контр.	Сокольская	
Гл. спец.	Власенко	
Рук. гр.	Тохтамышева	
Инж.	Третьякова	

ТП902-1-177.91-КМ2

Канализационная насосная станция производительностью 600-2000 м³/ч, H=30-55 м с решетками-дробилками

Стадия	Лист	Листов
Р	3	

Общие данные (окончание)

Госстрой СССР СВКП Харьковский водоканалпроект

Формат А2

Альбом 5

Схема расположения металлических площадок на отм - 7,200

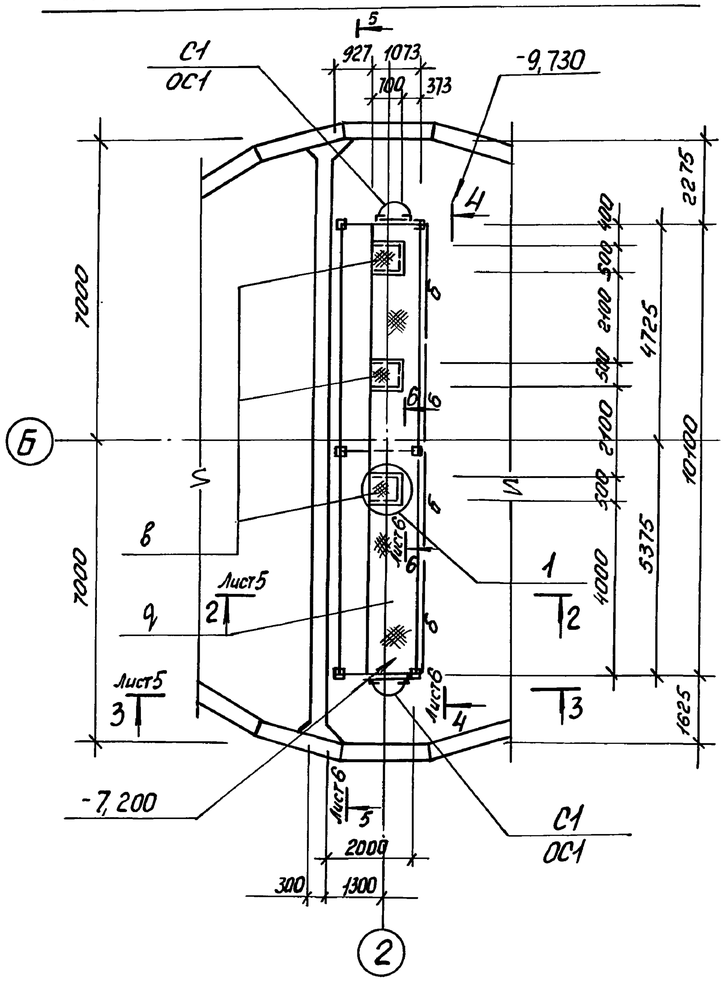

Схема расположения металлических площадок на отм. - 6.500

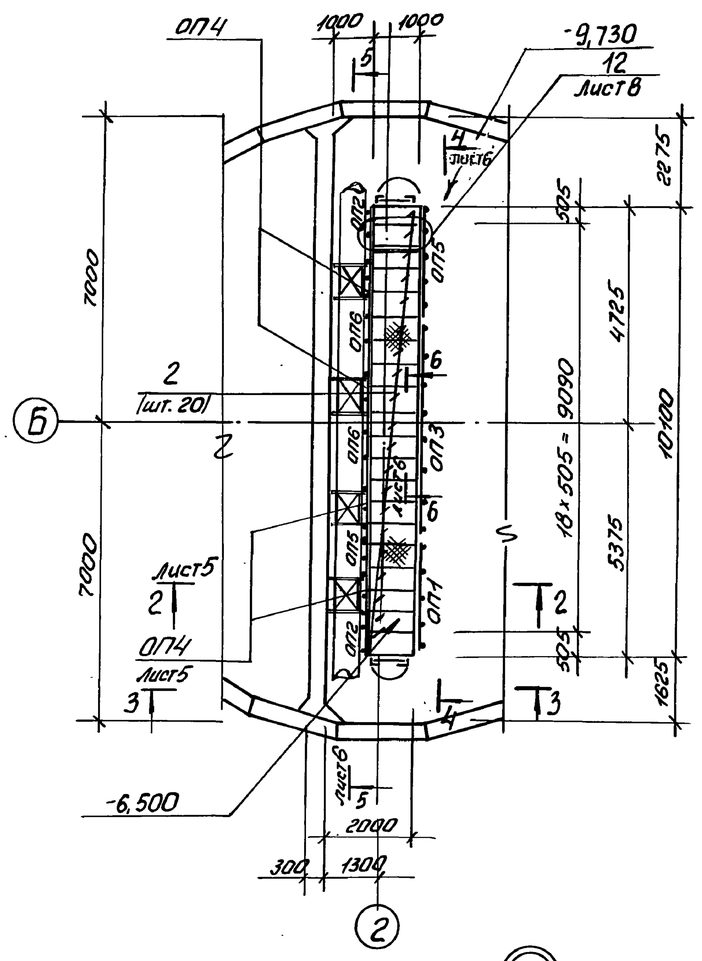

Ведомость элементов

Марка	Сечение: Эскиз	Поз.	Сортам	Опорные усилия: M, тсм	N, тс	Q, тс	Группа конструк.	Марка металла	Примечание
С1	СХ-46		1.450.3-6	Вып.1		шт.2	4	С235	75,0кг
ОС1	ОГС-24,4		1.450.3-6	Вып.1		шт.2			23,6кг
ОП1 (шт.1)	СПХ		1.450.3-6	Вып.1		шт.2			2,7кг
	ЭППХ-27		1.450.3-6	Вып.1		шт.1			4,9кг
	ЭСПХ-27		1.450.3-6	Вып.1		шт.1			4,2кг
	ЭБПХ-27		1.450.3-6	Вып.1		шт.1			7,6кг
ОП2 (шт.2)	СПХ		1.450.3-6	Вып.1		шт.2			2,7кг
	ЭППХ-9		1.450.3-6	Вып.1		шт.1			1,6кг
	ЭСПХ-9		1.450.3-6	Вып.1		шт.1			1,4кг
	ЭБПХ-9		1.450.3-6	Вып.1		шт.1			2,9кг
ОП3 (шт.1)	СПХ		1.450.3-6	Вып.1		шт.2			2,7кг
	ЭППХ-60		1.450.3-6	Вып.1		шт.1			10,9кг
	ЭСПХ-60		1.450.3-6	Вып.1		шт.1			9,3кг
	ЭБПХ-60		1.450.3-6	Вып.1		шт.1			16,9кг

Продолжение спецификации см. лист 5

1. Щиты „2" - съемные.
2. Ограждение стремянки ОС1 укоротить на 310мм.
3. Стремянку С1 укоротить на 370 мм.

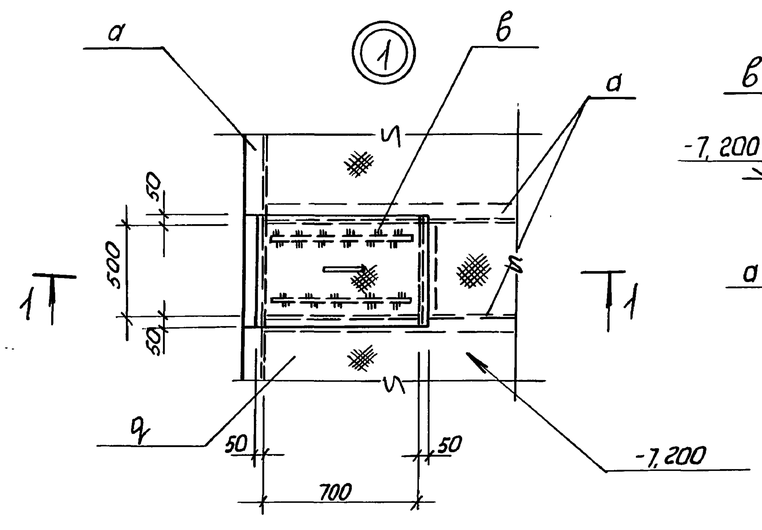

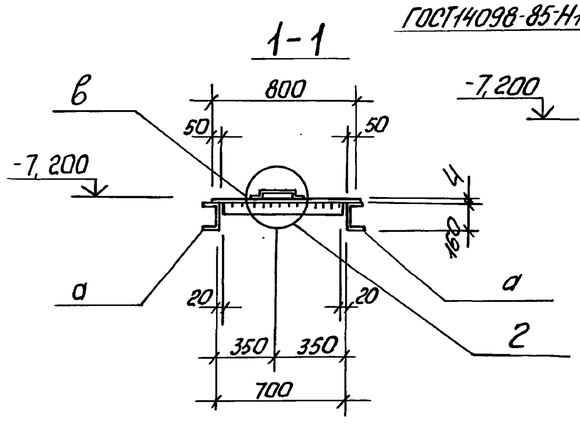

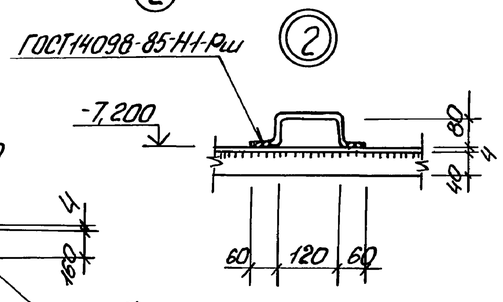

Нач.отд.	Шейко		
Н.контр.	Сокольская		
Гл.спец.	Власенко		
Рук.гр.	Тохтамышева		
Инж.	Третьякова		

Привязан

Инв. №

ТП. 902-1-177.91-КМ2

Канализационная насосная станция производительностью 600-2000м³/ч, H=30-55м с решетками-дробилками

Стадия	Лист	Листов
Р	4	

Схема расположения металлических площадок на отм-7,200 и -6,500 (начало)

Госстрой СССР ВКПТ Харьковский Водоканалпроект

25024-01 39

Согласовано

Гл. спец. ТО Мухаевна

Инв. № подл. | Подпись и дата | Взам. инв. №

Формат А2

Альбом 5

Схема расположения металлических балок на отм. -7,200

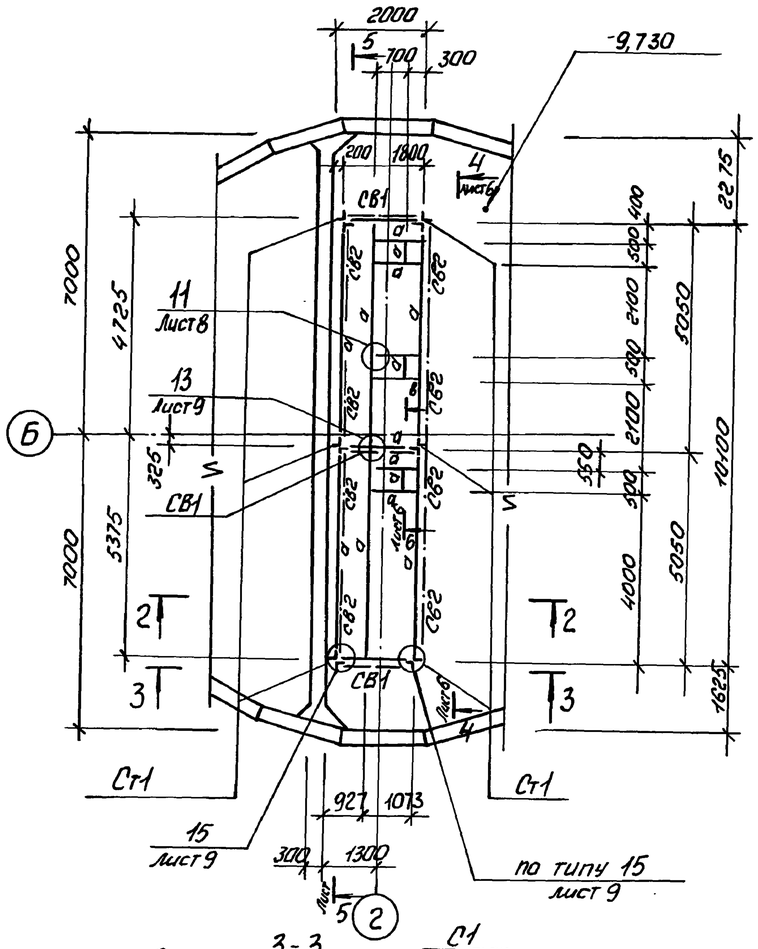

Схема расположения металлических балок на отм -6.500

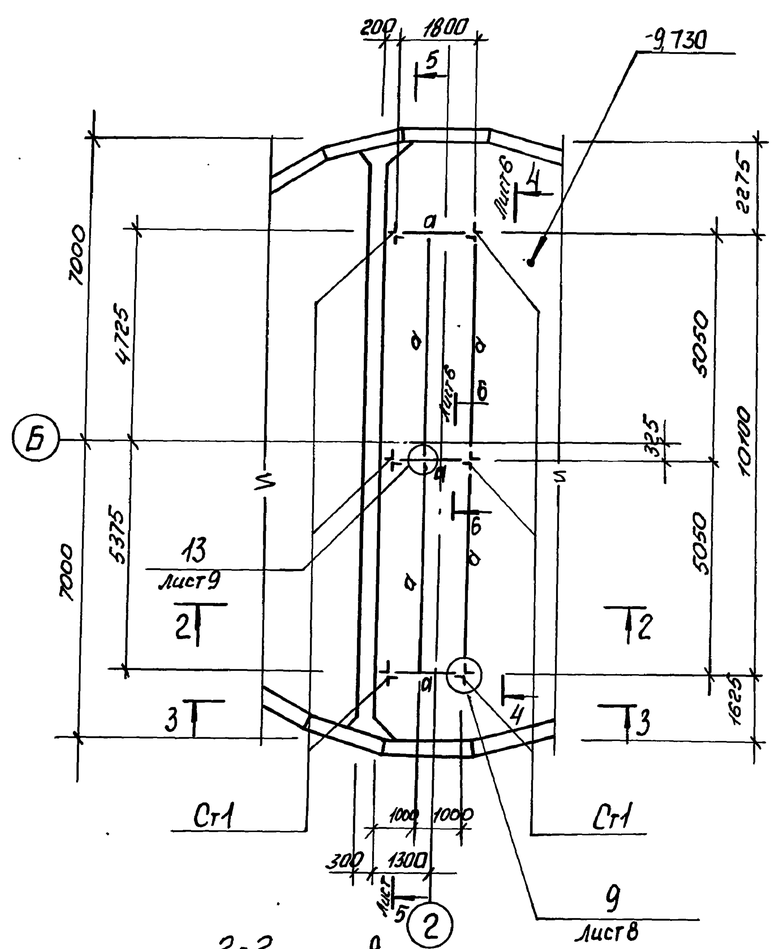

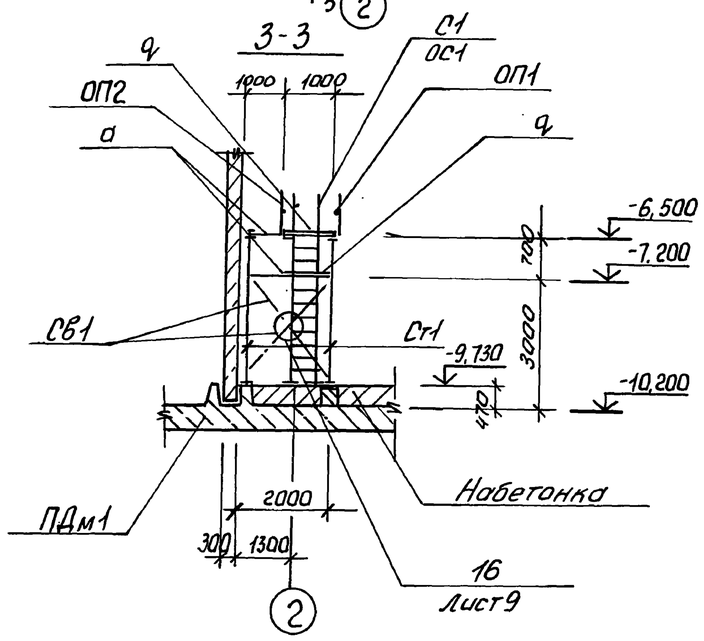

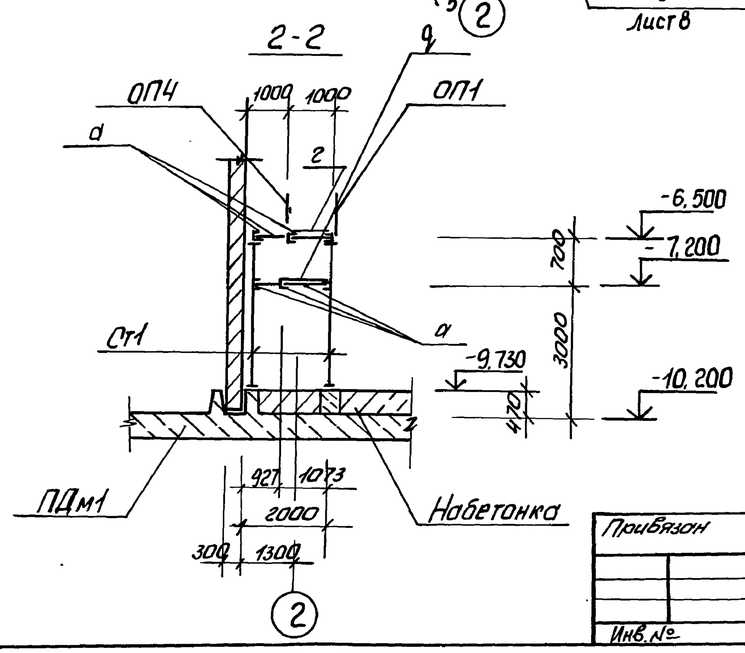

Ведомость элементов

Марка	Сечение: Эскиз	Поз.	Состав	Опорные усилия: M, тсм	N тс	Q, тс	Группа конструк.	Марка металла	Примечание
ОП5 (шт.2)	СПХ		1.450.3-6	Вып.1		шт.2	4	С235	2,7кг
	ЭППХ-12		1.450.3-6	Вып.1		шт.1			2,2кг
	ЭСПХ-12		1.450.3-6	Вып.1		шт.1			1,8кг
	ЭСПХ-12		1.450.3-6	Вып.1		шт.1			3,3кг
ОП6 (шт.2)	СПХ		1.450.3-6	Вып.1		шт.2			2,7кг
	ЭППХ-15		1.450.3-6	Вып.1		шт.1			2,7кг
	ЭСПХ-15		1.450.3-6	Вып.1		шт.1			2,3кг
	ЭБПХ-15		1.450.3-6	Вып.1		шт.1			4,2кг
ОП4 (шт.4)	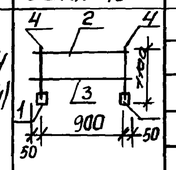	1	Тр. д.32		ℓ=120	шт.2			1,3кг
		2	L50x50x5			шт.1			3,77кг
		3	-4x40			шт.1			1,26кг
		4	ф20 А-I		ℓ=1100	шт.2			2,7кг
Ст1 (шт.6)	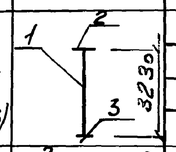	1	2L75x75x6	по гибкости					44,5кг
		2	Б8						2,5кг
		3	Б10					С255	3,1кг
СВ1 (шт.3)	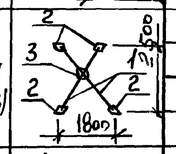	1	L50x50x5	конструктивно				С235	27,1кг
		2	Б8						10,0кг
		3	Б6						4,1кг
СВ2 (шт.8)	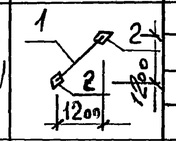	1	L50x50x5	конструктивно					10,6кг
		2	Б8						5,0кг
а			С16	конструктивно				С255	994,0кг
б			L50x50x5	конструктивно				С235	82,9кг

Окончание спецификации см. лист 6.

1. Ограждение ОП4 - съемное.

Согласовано

Гл. спец. ТО	Никольский	
Взам. инв.№		
Подпись и дата		
Инв. № подл.		

Привязан

Инв. №

Нач. отд.	Шейко	
Н. контр.	Сокольская	
Гл. спец.	Власенко	
Рук. гр.	Тохтомышева	
Инж.	Третьякова	

ТП 902-1-177.91-КМ2

Канализационная насосная станция производительностью 600-2000 м³/ч, H=30-55 м с решетками-дробилками

Стадия	Лист	Листов
Р	5	

Схема расположения металлических площадок на отм. -7,200 и -6,500 (продолжение)

Госстрой СССР ГПКП Харьковский Водоканалпроект

25024-01 40

Формат А2

Альбом 5

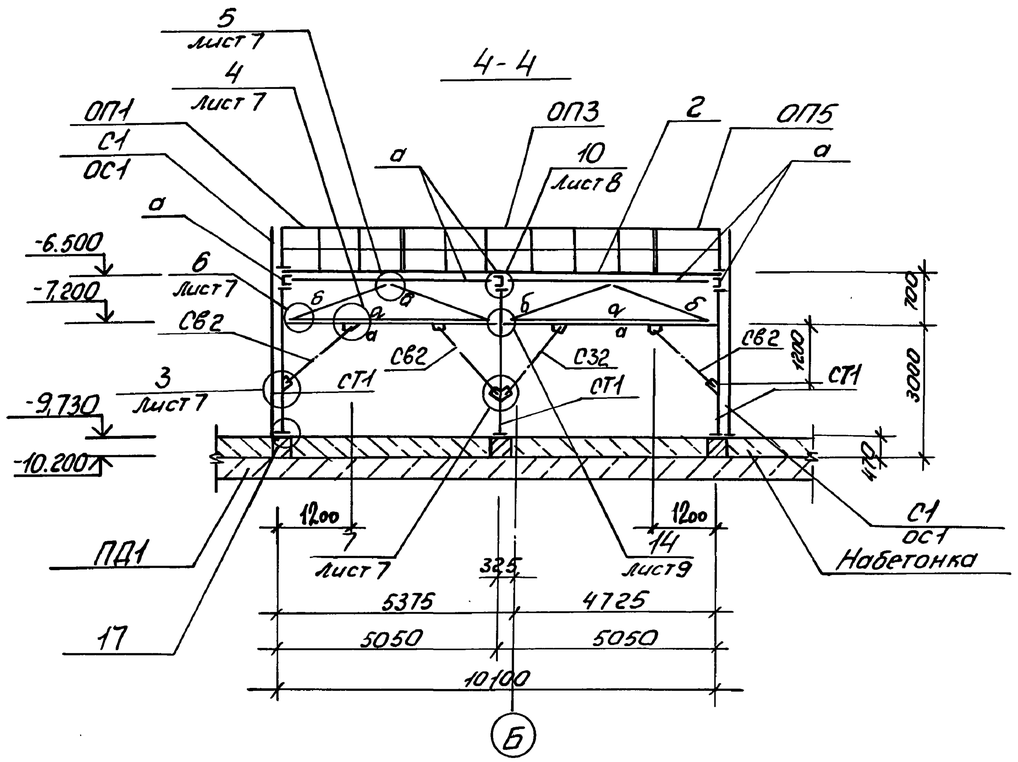

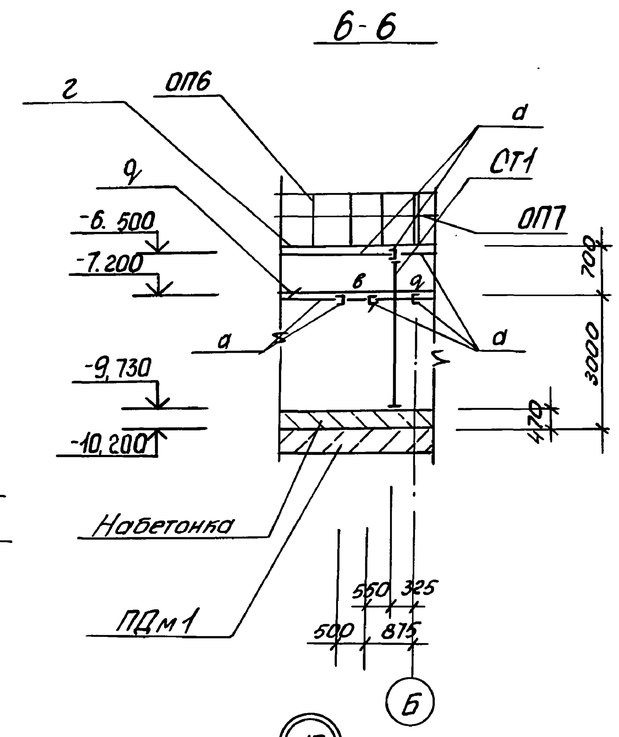

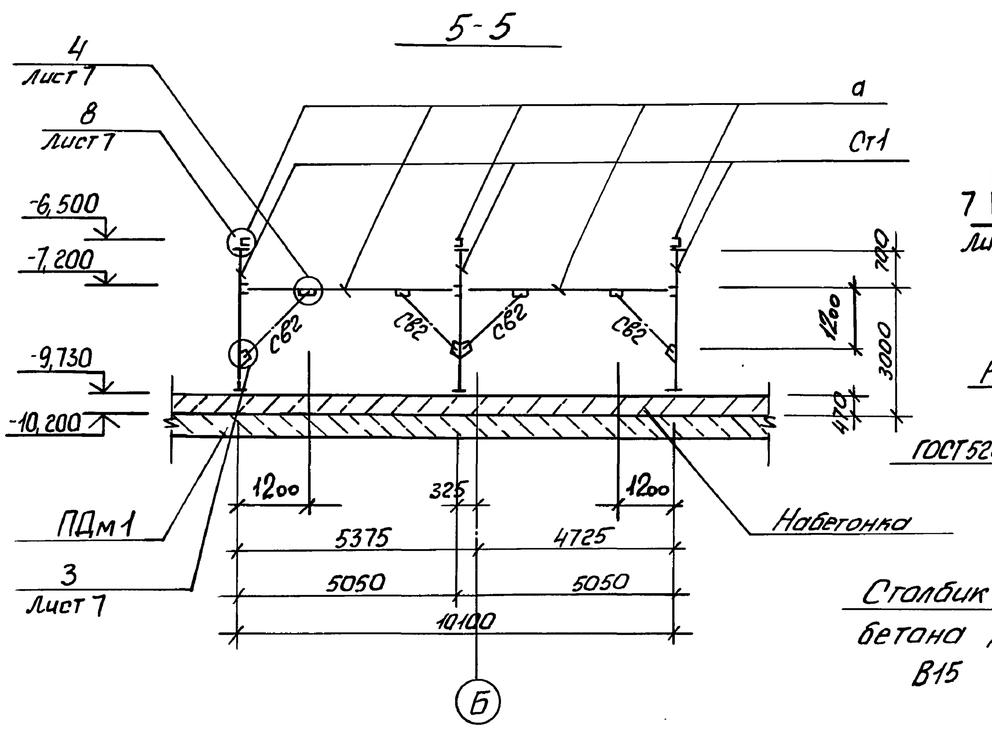

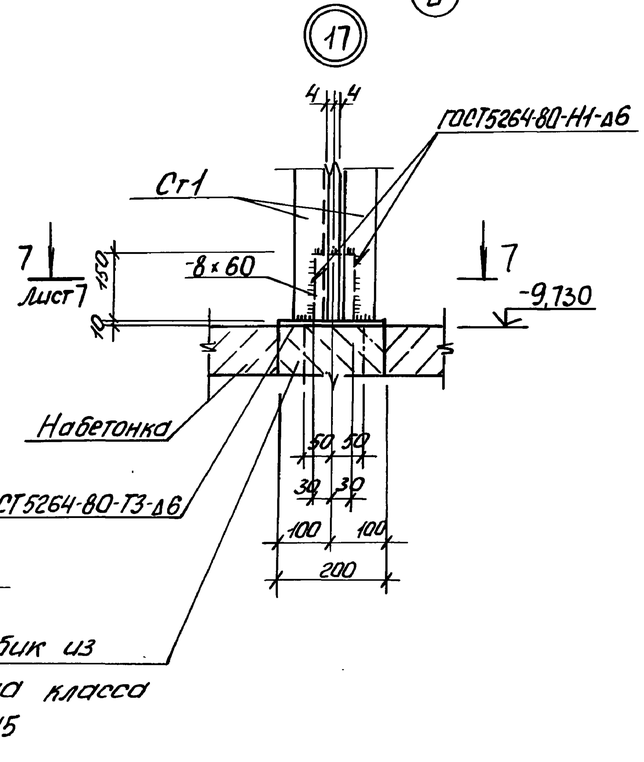

Ведомость элементов

Марка	Сечение: Эскиз	Поз.	Состав	Опорные усилия: M, тсм	N, тс	Q, тс	Группа констр.	Марка металла	Примечание
в (шт. 3)	1 2 3	1	Ст. рифл. 84	конструктивно			4	С235	16,0кг
		2	-4х40						1,8кг
		3	ф 10А-I						0,1кг
г (шт. 20)	1 2	1	Ст. рифл. 84	конструктивно					16,7кг
		2	-4х40						2,3кг
д	1 2 шаг 500	1	Ст. рифл. 84	конструктивно					336,0кг
		2	δ4х40						18,5кг
			δ8						7,8кг
			L 125х80х8					С245	12,6кг
			L 80х80х6					С255	1,7кг
			Болт М12					С235	7,0кг
			Болт М16						16,8кг

Согласовано
Гл. спец. ТО Лучковский
Взам. инв. №
Подпись и дата
Инв. № подл.

Привязан
Инв. №

Нач. отд.	Шейко	
Н. контр.	Сокольская	
Гл. спец.	Власенко	
Рук. гр.	Тохатышева	
Инж.	Третьякова	

ТП902-1-177.91-КМ2

Канализационная насосная станция производительностью 600-2000 м³/ч, Н=30-55м с решетками-дробилками

Схема расположения металлических площадок на отм -7,200 и -6,500. (продолжение)

Стадия	Лист	Листов
Р	6	

Госстрой СССР ГСКП Харьковский Водоканалпроект

25024-01 41

Формат А2

Альбом 5

7-7

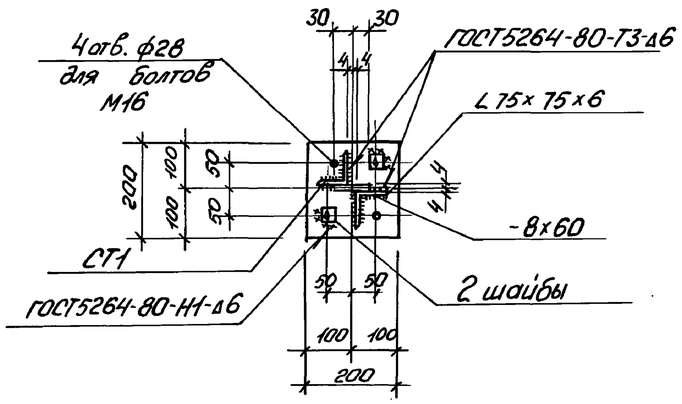

5

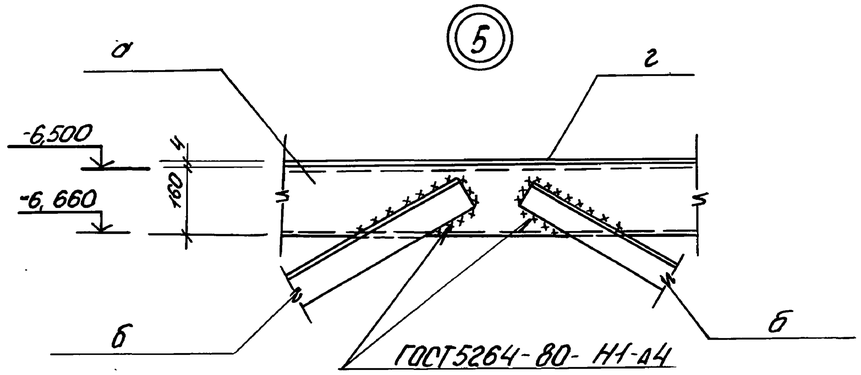

7

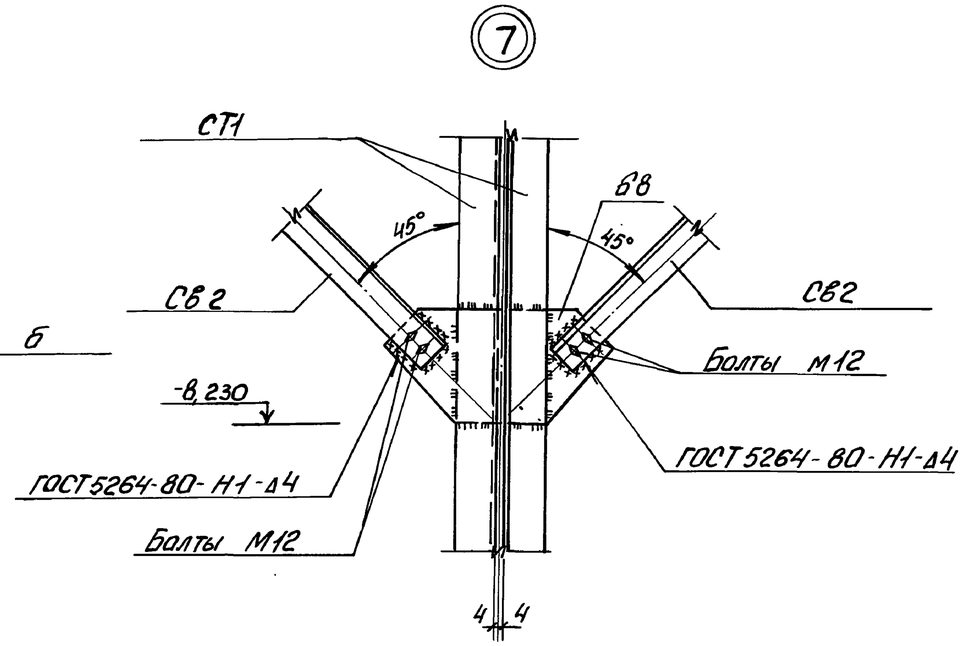

3

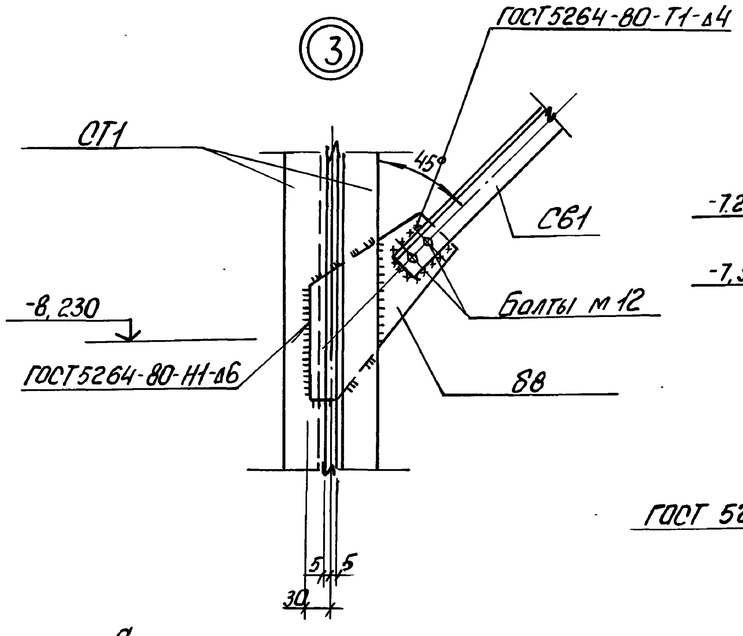

6

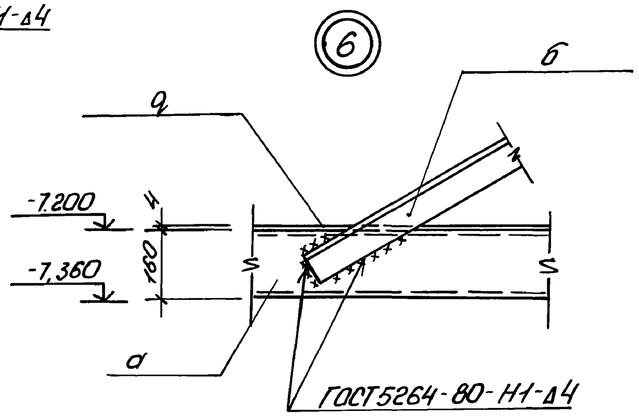

8-8

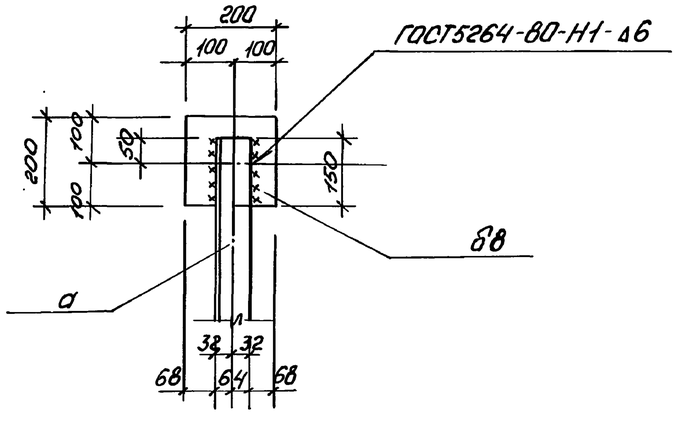

8

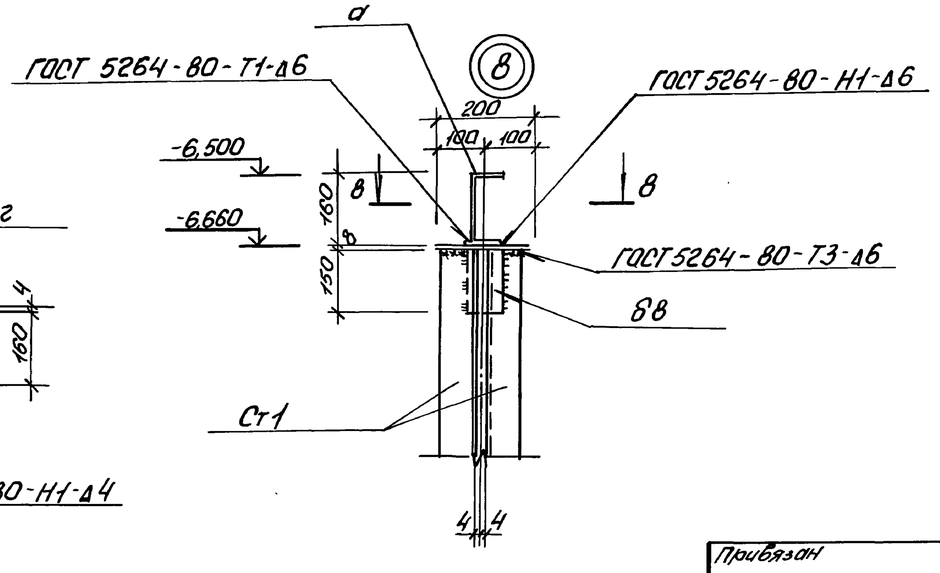

4

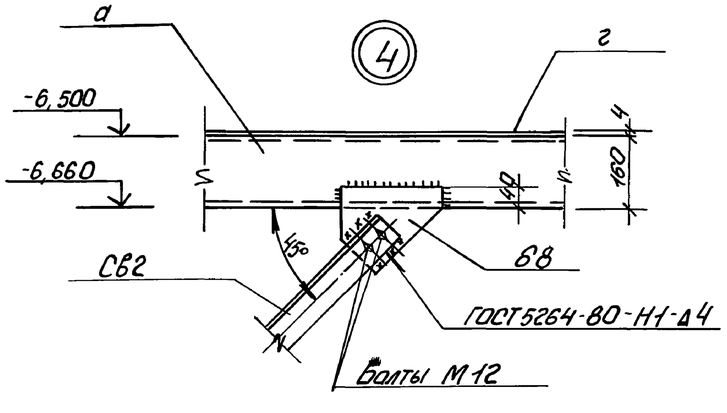

Привязан				ТП902-1-177.91-КМ2	
	Нач. отд.	Шрайко			
	Н. контр.	Сокольская		Канализационная насосная станция производительностью 600-2000 м³/ч, H=30-55 м с решетками-дробилками	Стадия: Р; Лист: 7; Листов:
	Гл. спец.	Власенко			
	Рук. гр.	Тонтомышева		Схема расположения металлических прокладок на отм. -7,200 и -6,500. (продолжение)	Госстрой СССР СВКПТ Харьковский Водоканалпроект
Инв. №	Ин.м.	Третьякова			

25024-01 42

Инв. № подл. | Подпись и дата | Взам. инв. №

Согласовано: Гл. спец. ТО Кучковская

Формат А2

Альбом 5

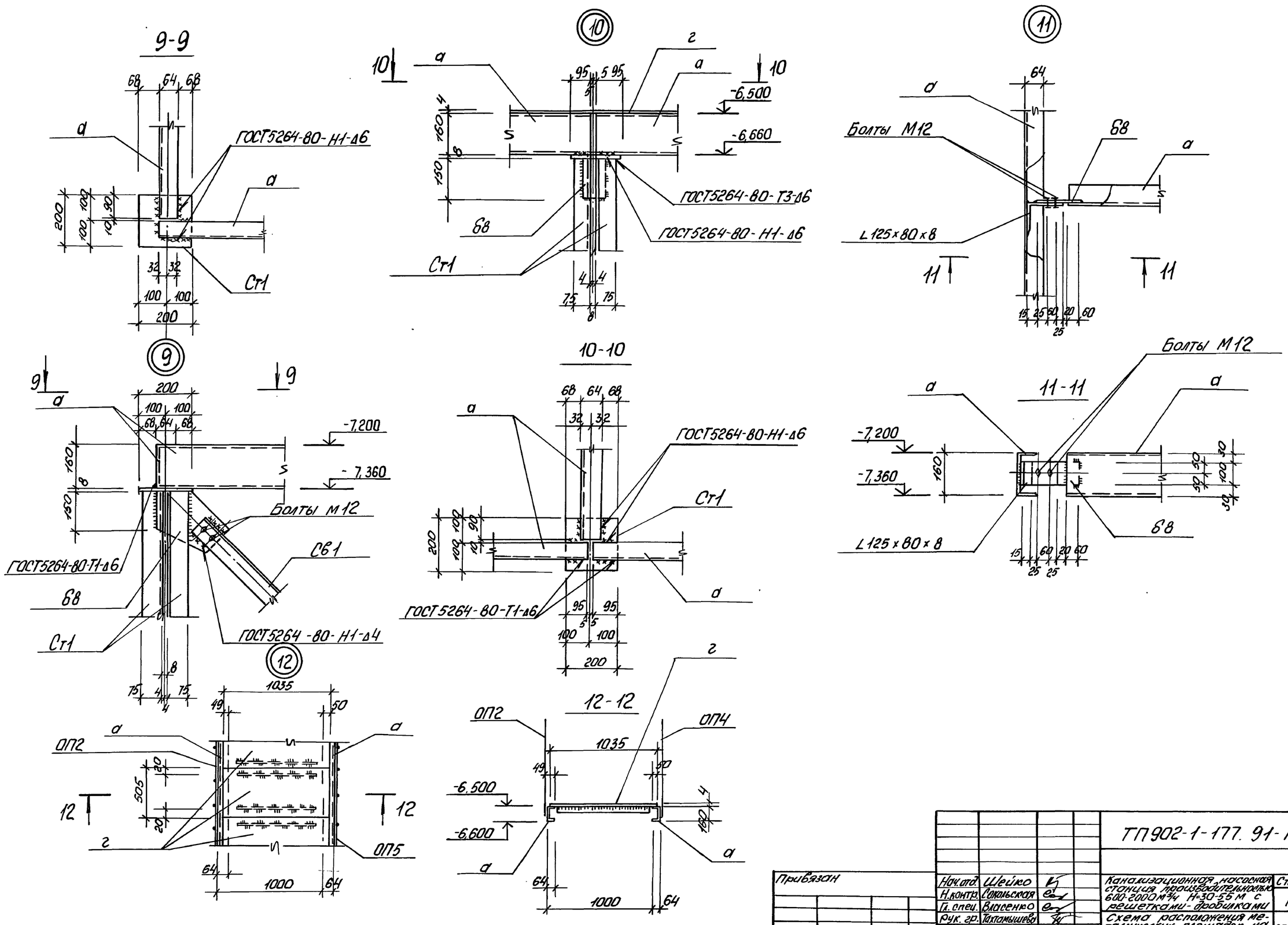

Привязан					ТП902-1-177.91-КМ2		
Инв.№	Нач.отд.	Шейко		Канализационная насосная станция производительностью 600-2000 м³/ч Н=30-55 м с решетками-дробилками	Стадия	Лист	Листов
	Н.контр.	Сокольская			Р	8	
	Гл.спец.	Власенко					
	Рук.гр.	Тахтамышева		Схема расположения металлических площадок на отм. -7,200 и -6,500 (продолжение)	Госстрой СССР СВКП Харьковский Водоканалпроект		
	Инж.	Третьякова					

25024-01 43

Формат А2

Согласовано
Гл. спец. ТО Лунковская
Инв.№ подл. | Подпись и дата | Взам.инв.№

Альбом 5

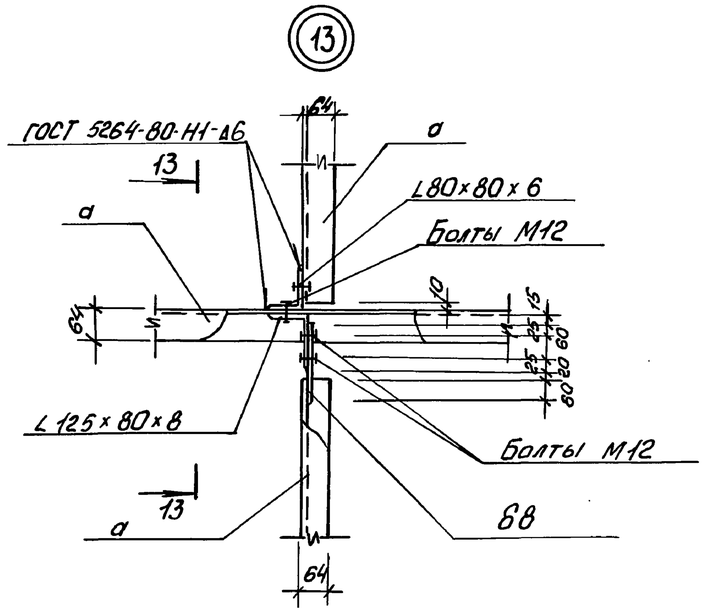

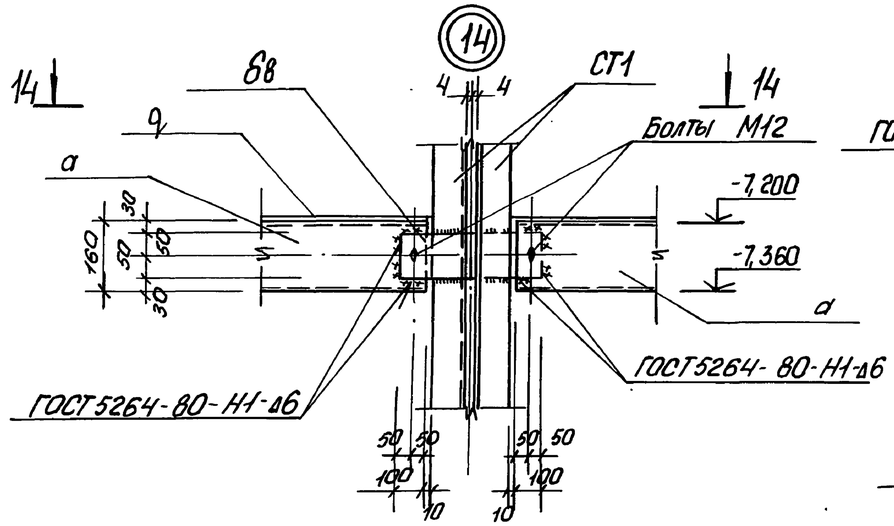

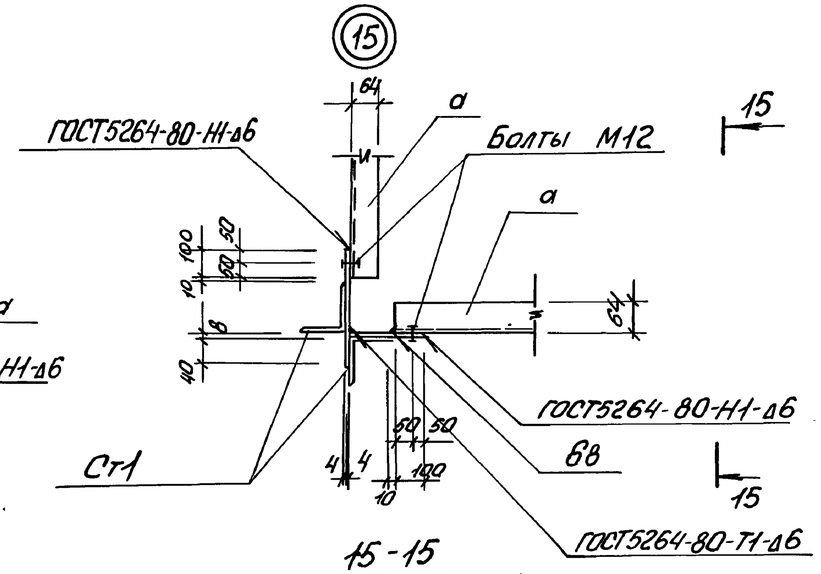

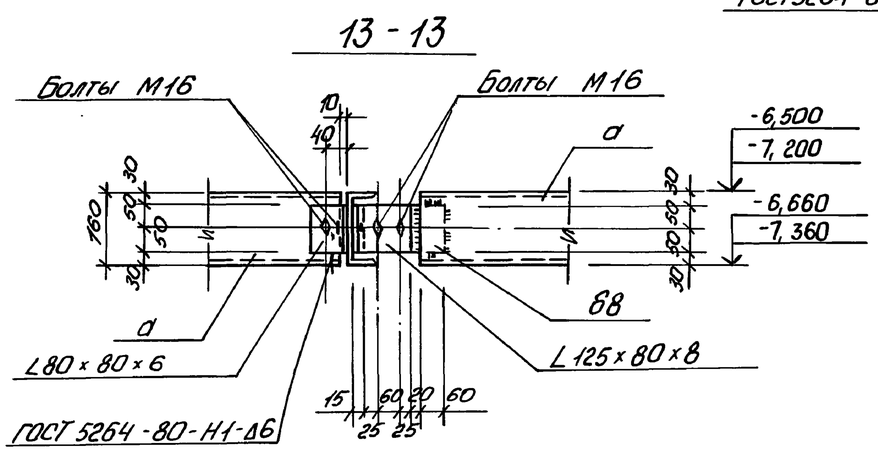

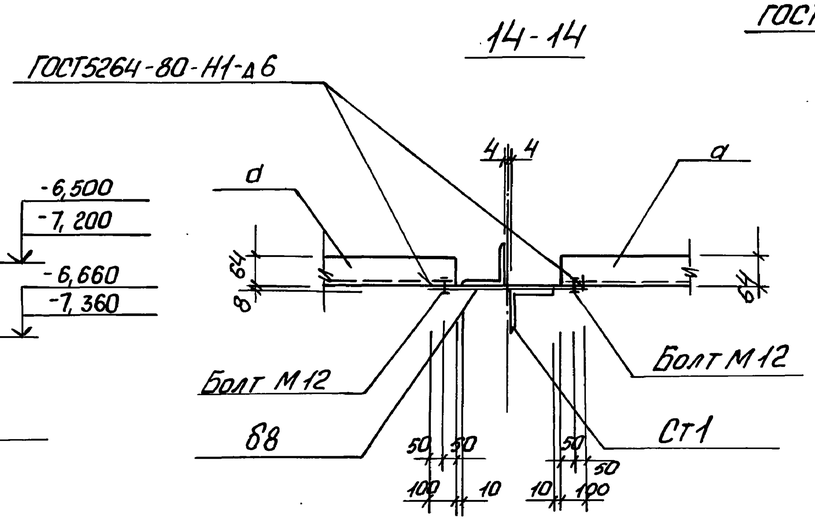

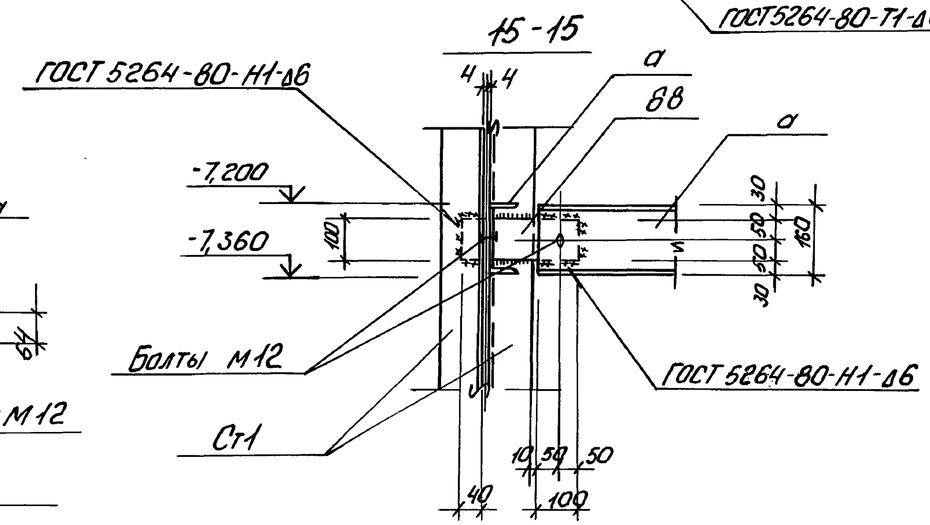

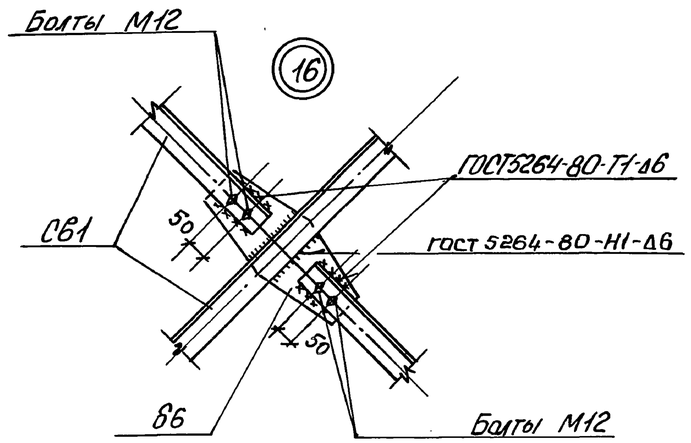

Привязан				ТП902-1-177.91-КМ2		
	Нач.отд.	Шейко		Канализационная насосная станция производительностью 600-2000 м³/ч, Н=30-55 м с решетками дробилками	Стадия	Лист	Листов
	Н.контр.	Рокольская			Р	9	
	Гл.спец.	Власенко					
	Рук.гр.	Токтомышева		Схема расположения металлических площадок на отм. -7,200 и -6,500 (окончание)	Госстрой СССР ВПО Харьковский Водоканалпроект		
Инв.№	Инж.	Третьяков					

Инв. № подл. | Подп. и дата | Взам. инв. № | Гл. спец. ТО | Антоненко | Согласовано

25024-01 44

Формат А2

Альбом 5

Схема расположения металлических лестниц и площадок на отм. -3,000; -4,200; -6,000.

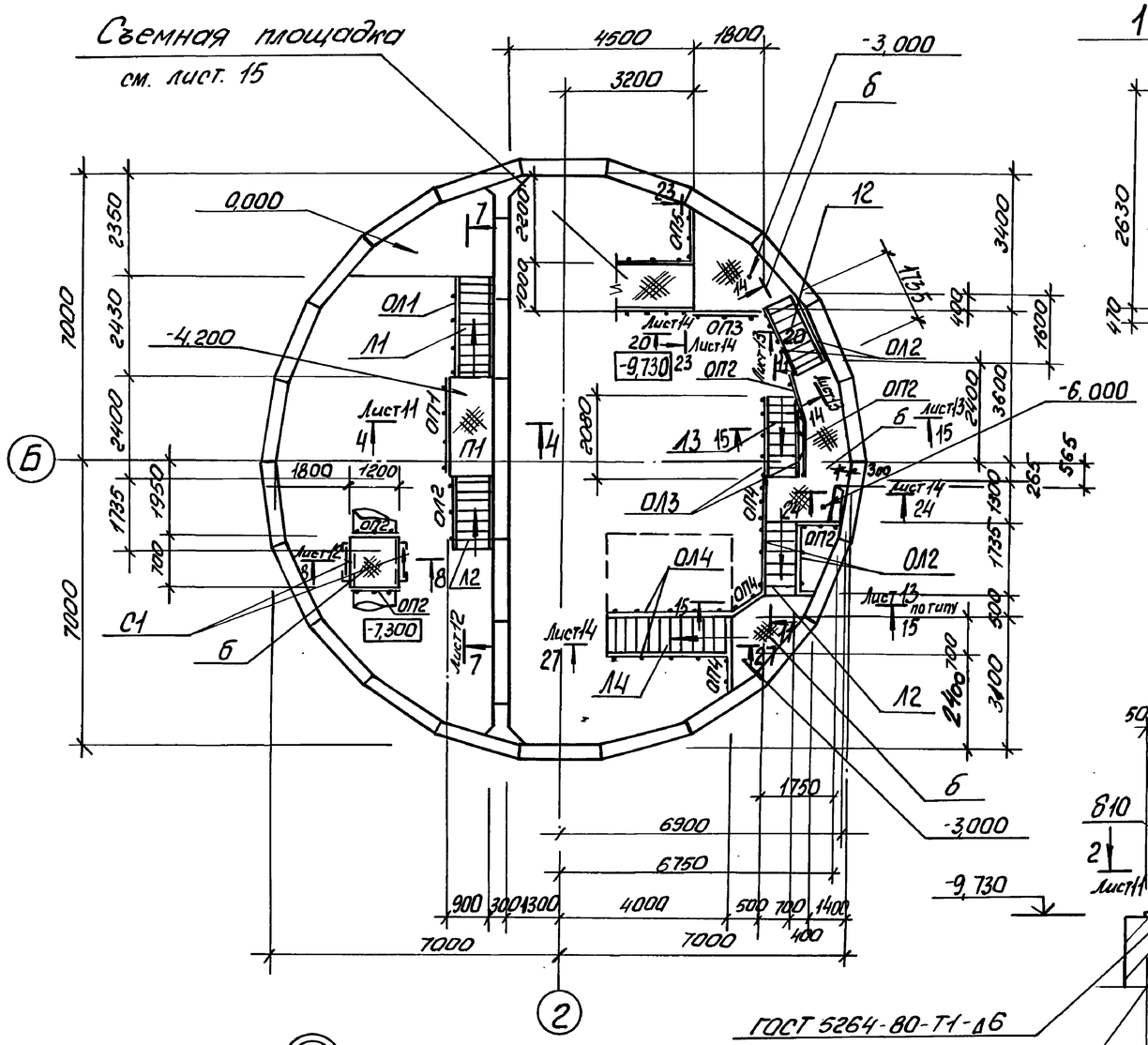

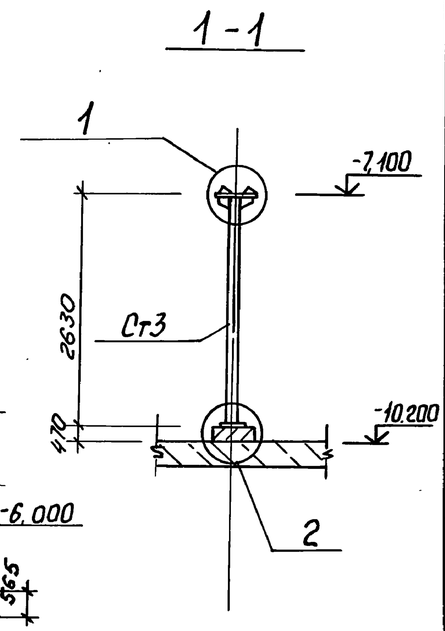

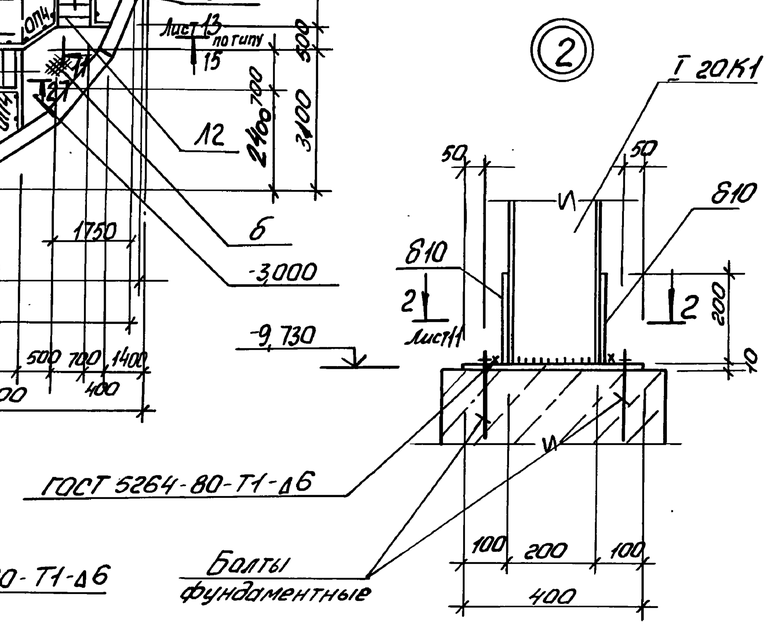

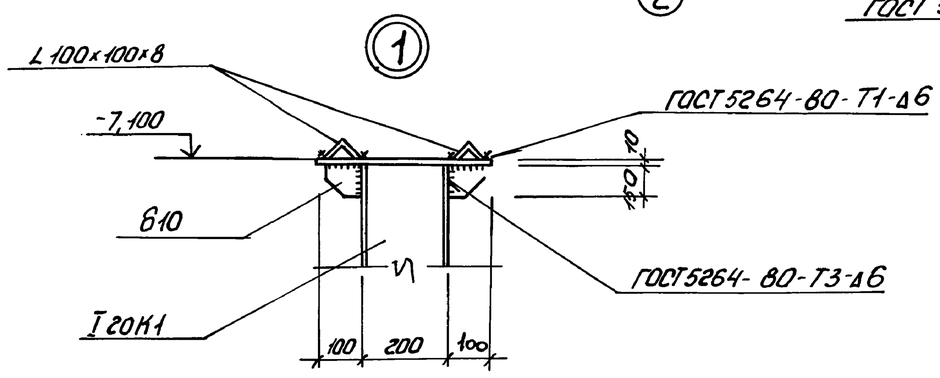

Ведомость элементов

Марка	Сечение: Эскиз	Поз.	Состав	Опорные усилия: N тсм.	N тс	Q тс	Группа конст.	Марка металла	Примечание
Л1	ЛХФ60-42.7		1.450.3-6	вып.1		шт.1	4	С235	116,4кг
Л2	ЛХФ60-30.7		1450 3-6	вып.1		шт.3			82,6кг
Л3	ЛХФ60-36,7		1.450.3-6	вып.1		шт.1			99,5кг
Л4	ЛХФ45-30.7		1.450.3-6	вып.1		шт.1			115,3кг
ОЛ1 (шт.1)	СЛХ60л(п)		1.450.3-6	вып.1		шт.2			3,6кг
	ЭПЛх60-42		1.450.3-6	вып.1		шт.2			8,5кг
	ЭСЛХ60-42		1.450.3-6	вып.1		шт.2			7,5кг
ОЛ2 (шт.5)	СЛХ60Л(П)		1.450.3-6	вып.1		шт.2			3,6кг
	ЭПЛХ 60-30		1.450.3-6	вып.1		шт.2			5,97кг
	ЭСЛХ60-30		1.450.3-6	вып.1		шт.2			5,09кг
ОЛ3 (шт.2)	СЛУ60Л(П)		1.450.3-6	вып.1		шт.2			3,6кг
	ЭПЛХ60-36		1.450.3-6	вып.1		шт.2			7,1кг
	ЭСЛХ60-36		1.450.3-6	вып.1		шт.2			6,01кг
ОЛ4 (шт.2)	СЛХ 45(п)		1.450.3-6	вып.1		шт.2			2,8кг
	ЭПЛХ45-30		1.450.3-6	вып.1		шт.2			7,7кг
	ЭСЛХ45-30		1.450.3-6	вып.1		шт.2			6,6кг
Ст1 (шт.2)	1 2 3								
		1	2L100×100×10	по гибкости				С255	197,2кг
		2	88					С235	3,8кг
		3	810					С255	4,8кг
Ст2 (шт.2)	1 2 3								
		1	L75×75×6	по гибкости					48,2кг
		2	68					С235	2,5кг
		3	810					С255	3,1кг

Продолжение спецификации см. лист 11

Согласовано
Гл. спец. ТО Лимонский
Подпись и дата
Взам. инв. №
Инв. № подл.

Привязан

Инв. №

Нач. отд.	Шейко		
Н. контр.	Сокольская		
Гл. спец.	Власенко		
Рук. гр.	Гахамышева		
Инж.	Третьякова		

ТП 902-1-177.91-КМ2

Канализационная насосная станция производительностью 600-2000 м³/ч, Н=30-55м с решетками и дробилками

Стадия	Лист	Листов
Р	10	

Схема расположения металлических лестниц и площадок на отм. -3,000; -4,200; -6,000. (начало)

Госстрой СССР СВКПХ Харьковский Водоканалпроект

25024-01 45

Формат А2

Альбом 5

Схема расположения стоек, балок и кронштейнов под металлические площадки на отм. -3,000; -4,200; -6,000.

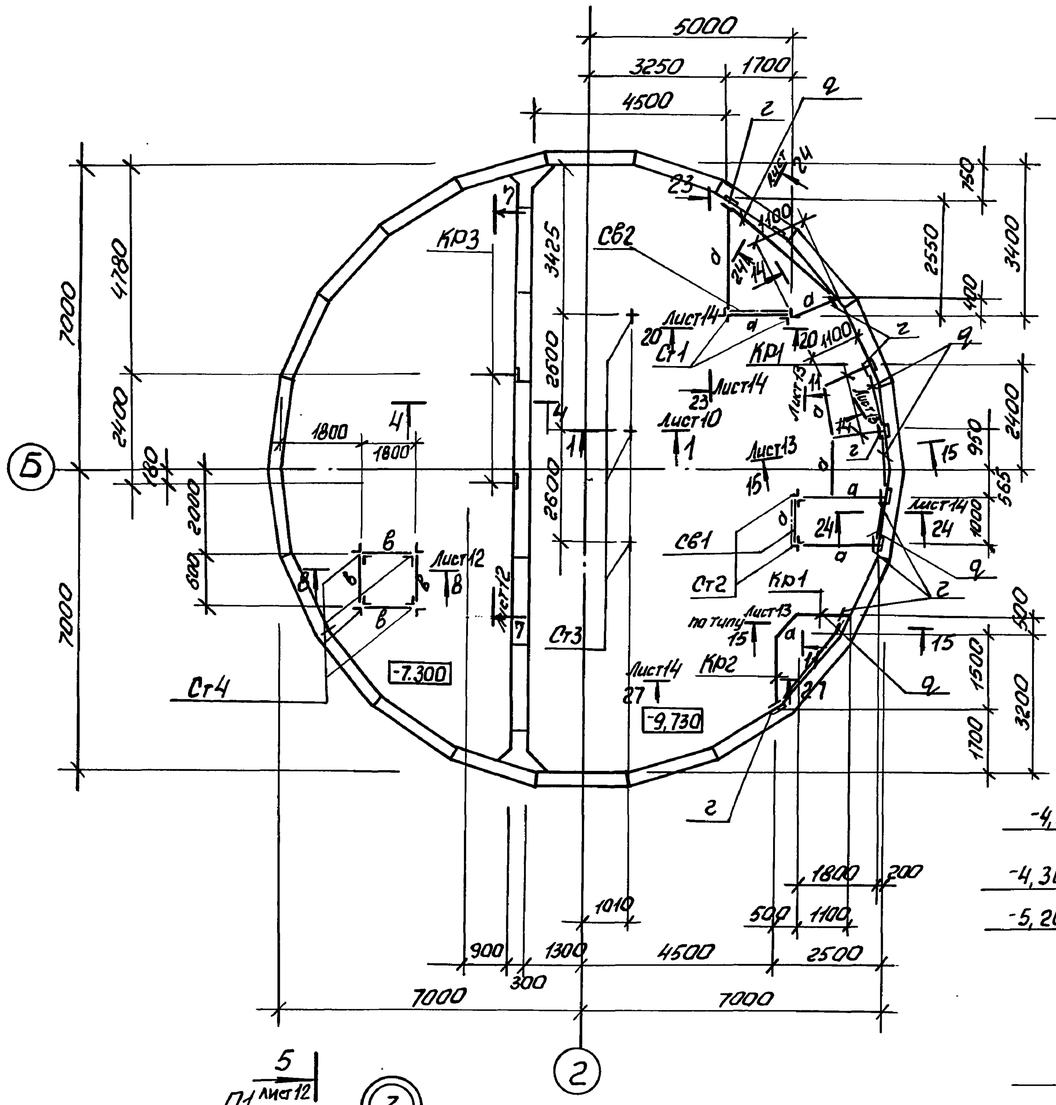

2-2

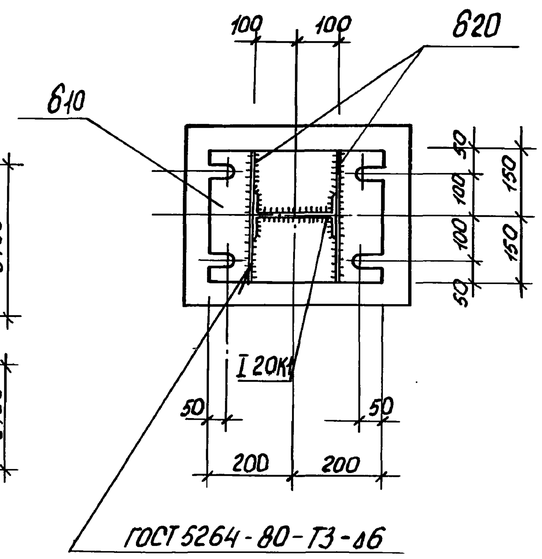

4-4

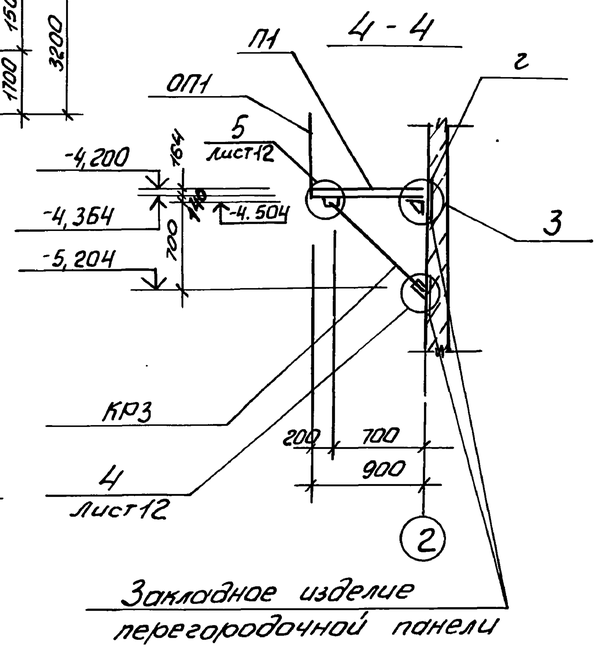

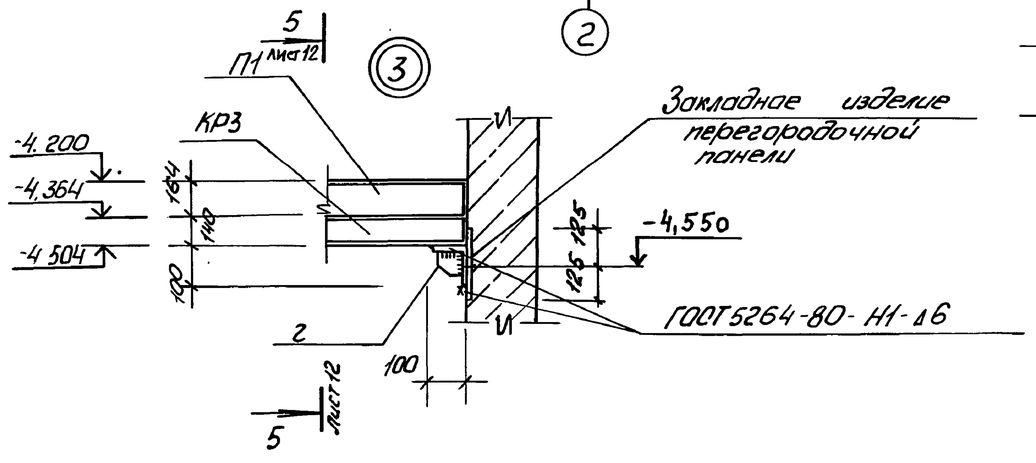

Ведомость элементов

Марка	Сечение: Эскиз	Поз.	Состав	Опорные усилия: M, тсм	N, тс	Q, тс	Группа констр.	Марка металла	Примечание
Ст3 (шт.3)		1	I 20К1	по гибкости			4	С255	106,7кг
		2	δ10						9,4кг
		3	δ20						18,8кг
		4	L100x100x8						5,9кг
Кр1 (шт.3)		1	С16	конструктивно				С255	15,6кг
		2	L63x63x5					С235	6,3кг
		3	δ6						3,8кг
Кр2 (шт.1)		1	С16	конструктивно				С255	21,3кг
		2	L63x63x5					С235	8,7кг
		3	δ6						3,8кг
Кр3 (шт.2)		1	С14	конструктивно				С235	11,1кг
		2	L63x63x5						4,7кг
		3	δ6						3,8кг
Св1 (ст.3)		1	L50x50x5	конструктивно					10,6кг
		2	δ8						5,0кг
П1	ПХФ 24.9		1.450.3-6	Вып.1		шт.1			69,7кг
ОП1 (шт.1)	СПХ		1.450.3-6	Вып.1		шт.2			2,7кг
	ЭППХ-24		1.450.3-6	Вып.1		шт.1			4,4кг
	ЭСПХ-24		1.450.3-6	Вып.1		шт.1			3,7кг
	ЭБПХ-24		1.450.3-6	Вып.1		шт.1			6,8кг
ОП2 (шт.5)	СПХ		1.450.3-6	Вып.1		шт.2			2,7кг
	ЭППХ-12		1.450.3-6	Вып.1		шт.1			2,2кг
	ЭСПХ-12		1.450.3-6	Вып.1		шт.1			1,8кг
	ЭБПХ-12		1.450.3-6	Вып.1		шт.1			3,3кг

Окончание спецификации см. лист 12

Согласовано

Гл. спец. ТО Мачковский

Взам. инв. № | Подпись и дата | Инв. № подл.

Привязан

Инв. №

Нач. отд.	Шейко		
Н. контр.	Сокольская		
Гл. спец.	Власенко		
Рук. гр.	Тохтамышева		
Инж.	Третьякова		

ТП 902-1-177.91-КМ2

Канализационная насосная станция производительностью 600-2000 м³/ч, H=30-55 м с решетками-дробилками

Стадия	Лист	Листов
Р	11	

Схема расположения металлических лестниц и площадок на отм. -3,000; -4,200; -6,000 (продолжение)

Госстрой СССР СВКП Харьковский Водоканалпроект

25024-01 46

Формат А2

Альбом 5

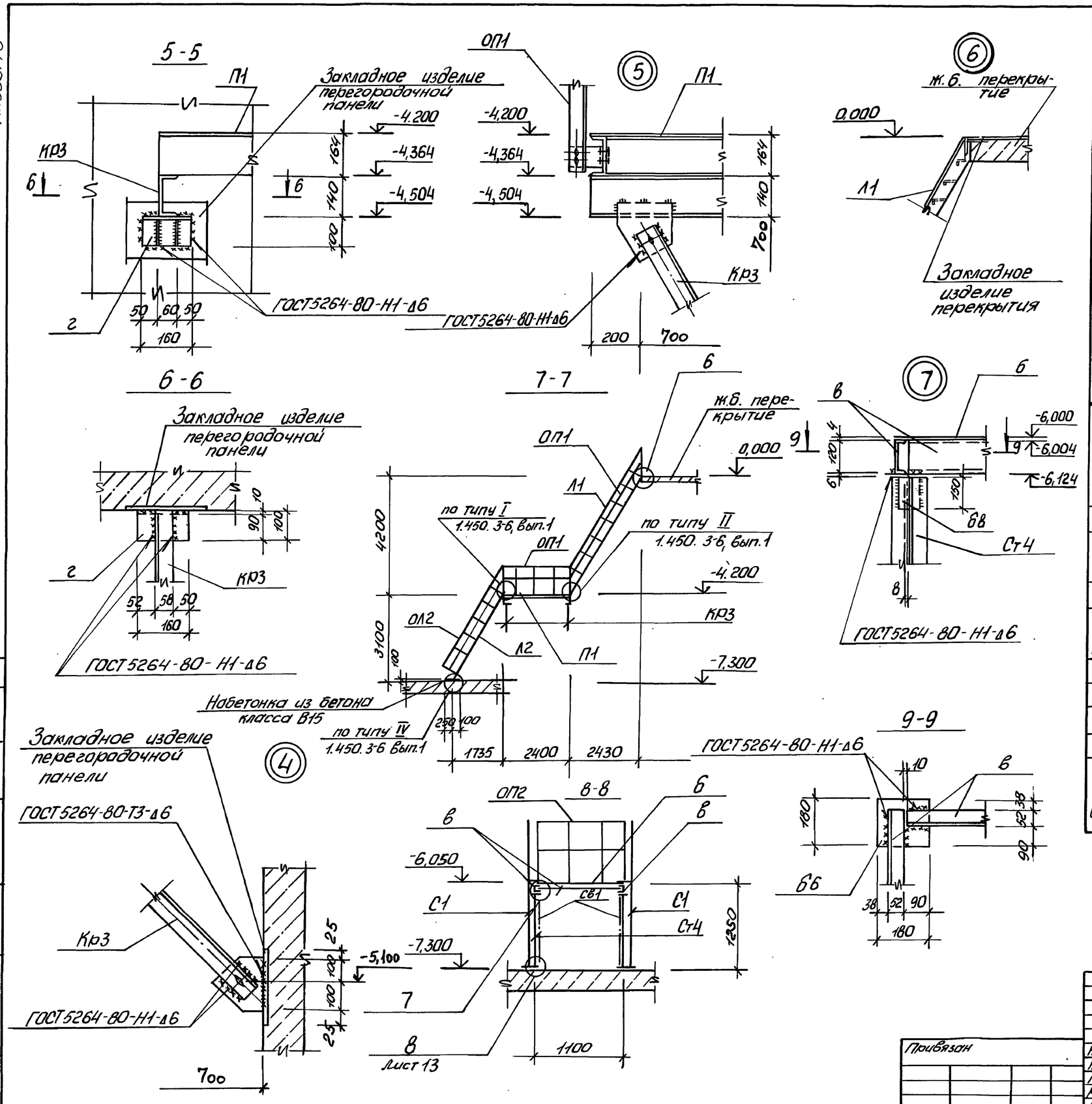

Ведомость элементов

Марка	Сечение: Эскиз	Поз.	Состав	Опорные усилия: M, тсм	N, тс	Q, тс	Группа констр.	Марка металла	Примечание
ОП3 (шт.1)	СПХ		1.450.3-6	Вып.1		шт.2	4	С235	2,7кг
	ЭППХ-18		1.450.3-6	Вып.1		шт.1			3,3кг
	ЭСПХ-18		1.450.3-6	Вып.1		шт.1			2,8кг
	ЭБПХ-18		1.450.3-6	Вып.1		шт.1			5,0кг
ОП4 (шт.3)	СПХ		1.450.3-6	Вып.1		шт.2			2,7кг
	ЭППХ-9		1.450.3-6	Вып.1		шт.1			1,6кг
	ЭСПХ-9		1.450.3-6	Вып.1		шт.1			1,4кг
	ЭБПХ-9		1.450.3-6	Вып.1		шт.1			2,9кг
ОП5 (шт.1)	СПХ		1.450.3-6	Вып.1		шт.2			2,7кг
	ЭППХ-15		1.450.3-6	Вып.1		шт.1			2,7кг
	ЭСПХ-15		1.450.3-6	Вып.1		шт.1			2,3кг
	ЭБПХ-15		1.450.3-6	Вып.1		шт.1			4,2кг
Ст4 (шт.4)	2 1 3								
		1	2L63x63x6	по гибкости					9,6кг
		2	Б6						1,5кг
		3	Б8						2,1кг
а			[16	конструктивно				С255	255,6кг
б	1 2 шаг 300	1	Ст.рифл.Б4	конструктивно				С235	694,7кг
		2	-40x4						29,2кг
в			[12	конструктивно					45,8кг
г (шт.19)	1 2	1	L100x100x8	конструктивно				С255	1,9кг
		2	Б6					С235	1,0кг
д			[10	конструктивно					37,8кг
			Б8						8,2кг
			Болт М16						21,1кг
			L100x100x8					С255	2,4кг
Св.2 (шт.1)	1 2 3 2	1	L50x50x5	конструктивно				С235	56,1кг
		2	Б8						10,0кг
		3	Б6						4,1кг

Согласовано

Гл. спец. ТО Лучкова

Инв.№ подл. | Подпись и дата | Взам. инв.№

Привязан

Инв.№

Нач. отд.	Шейко	
Н. контр.	Сокольская	
Гл. спец.	Власенко	
Рук. гр.	Тохтомищева	
Инж.	Третьякова	

ТП902-1-177.91 - КМ2

Канализационная насосная станция производительностью 600-2000м³/ч, Н=30-55м с решетками-дробилками

Стадия	Лист	Листов
Р	12	

Схема расположения металлических лестниц и площадок на отм. -3,000; -4,200; -6,000. (пробомтение)

Госстрой СССР ВКП Харьковский Водоканалпроект

25024-01 47

Формат А2

Альбом 5

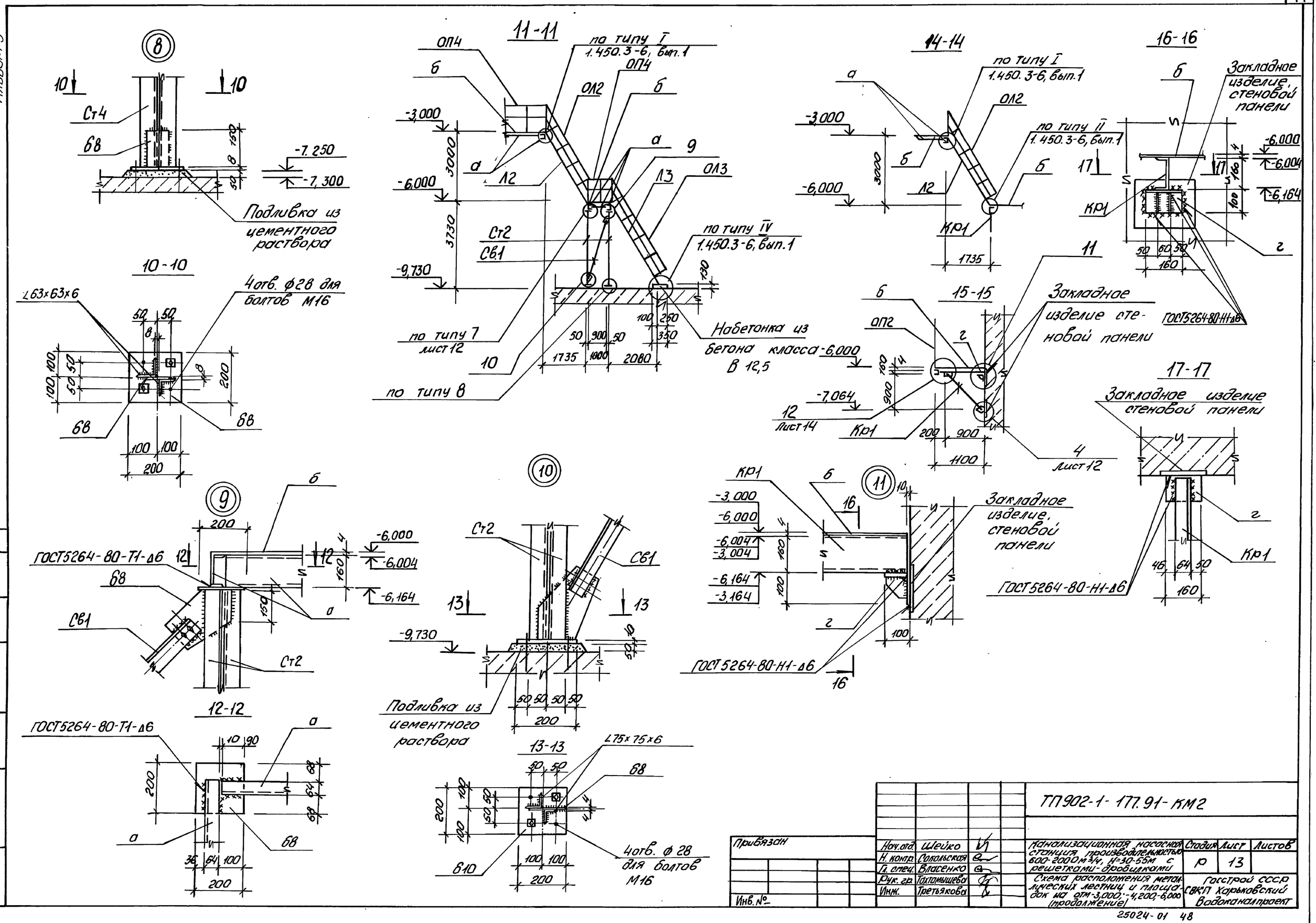

Согласовано							
Гл. спец. ТО	Ивановский						
Инв. № подл.	Подпись и дата	Взам. инв. №					
Привязан							
Инв. №							

Нач. отд.	Шейко		ТП902-1-177.91-КМ2			
Н. контр.	Соколькая		Канализационная насосная станция производительностью 600-2000 м³/ч, H=30-55м с решетками-дробилками	Стадия	Лист	Листов
Гл. спец.	Власенко			Р	13	
Рук. гр.	Токтомышева		Схема расположения металлических лестниц и площадок на отм. -3,000; -4,200; -6,000 (продолжение)	Госстрой СССР СВКП Харьковский Водоканалпроект		
Инж.	Третьякова					

25024-01 48

Формат А2

Альбом 5

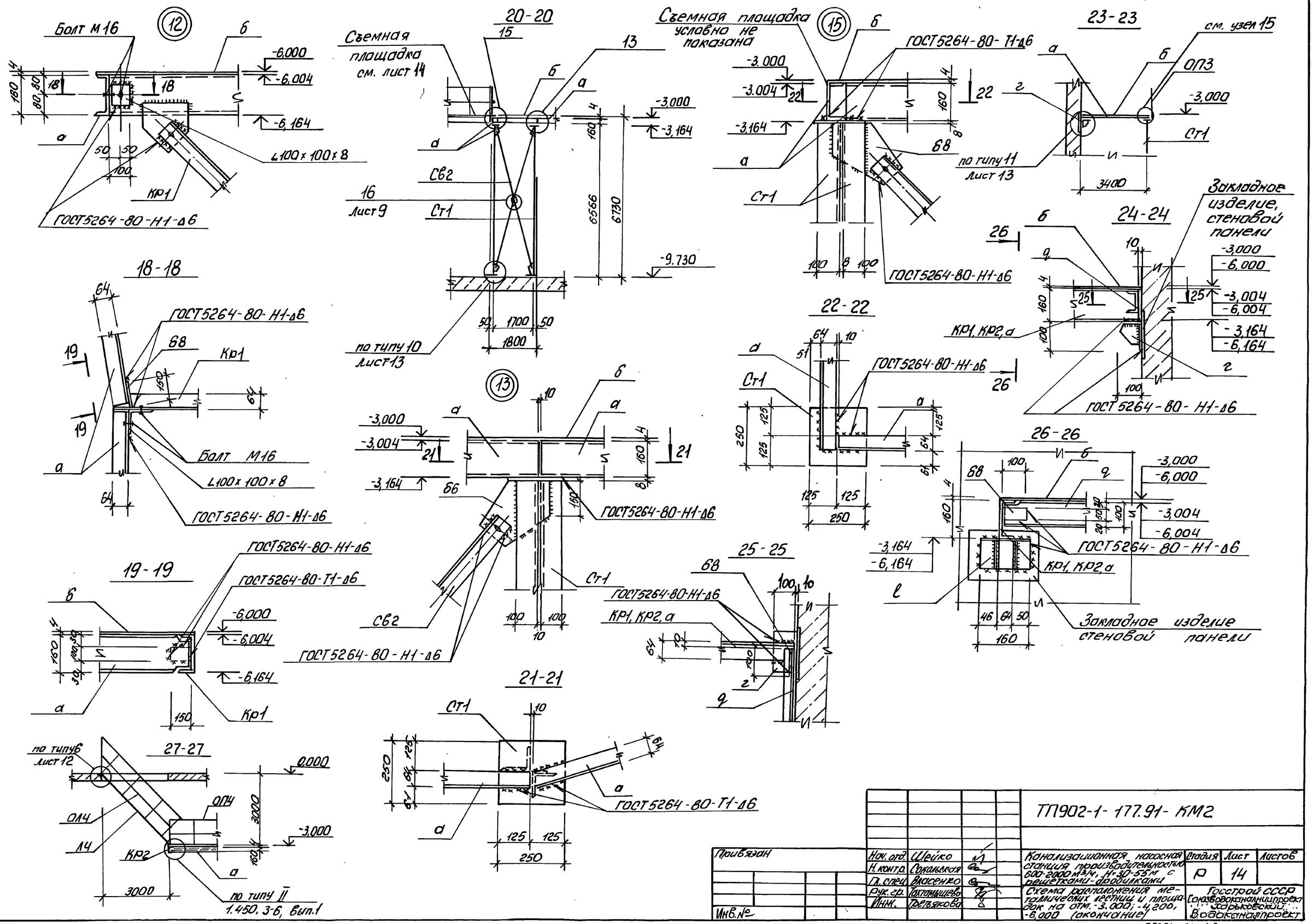

Привязан					ТП902-1-177.91-КМ2		
			Нач. отд.	Шейко	Канализационная насосная станция производительностью 600-2000 м³/ч, H-30-53 м с решетками-дробилками	Стадия	Лист	Листов
			Н. контр.	Сокальская		Р	14	
			Гл. спец.	Власенко				
			Рук. гр.	Толкомышева	Схема расположения металлических лестниц и площадок на отм. -3,000; -4,200; -8,000 (окончание)	Госстрой СССР Союзводоканалниипроект Харьковский Водоканалпроект		
Инв. №			Инж.	Трепякова				

25024-01 49

Согласовано

Инв. № подл. | Подпись и дата | Взам. инв. №

Гл. спец. ТО Мучковский

Формат А2

Альбом 5

Схема расположения съемной площадки П1

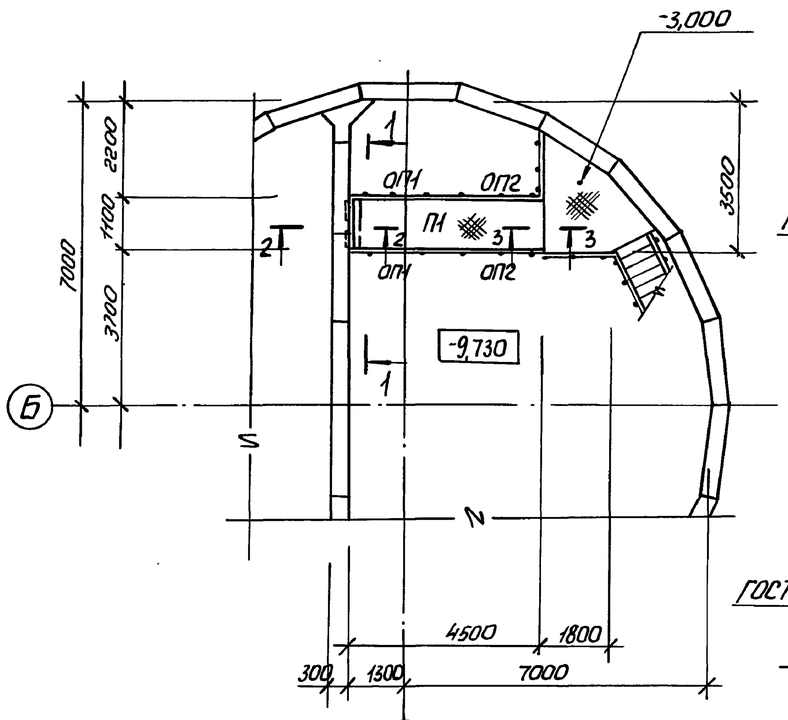

П1

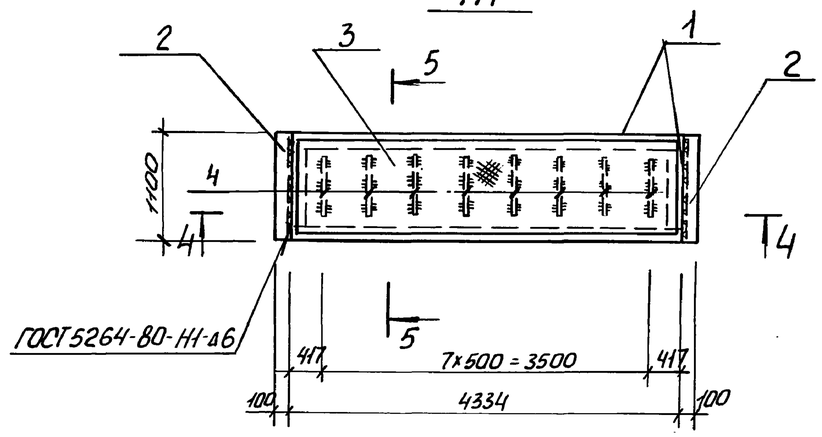

4-4

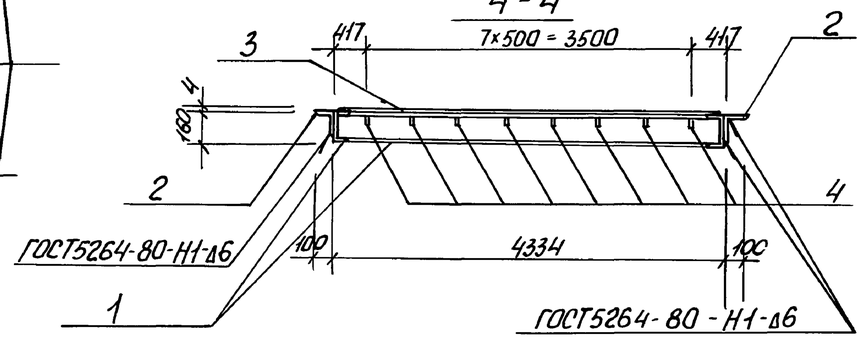

1-1

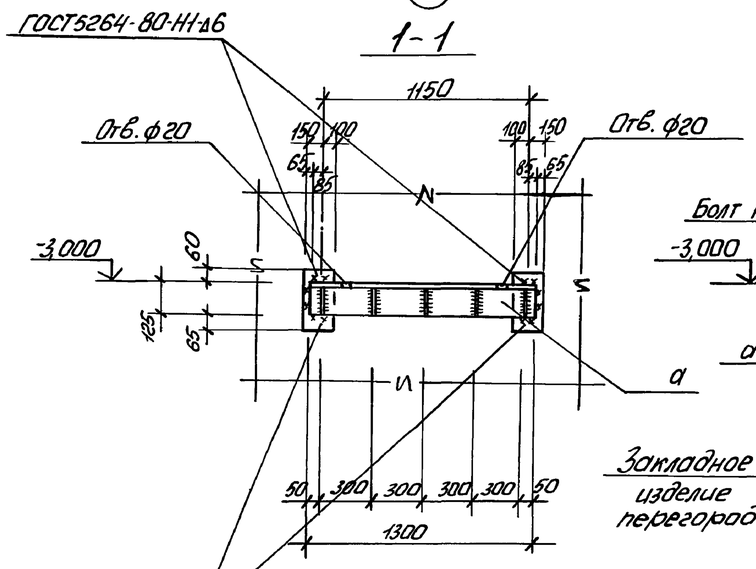

Закладное изделие перегородки

2-2

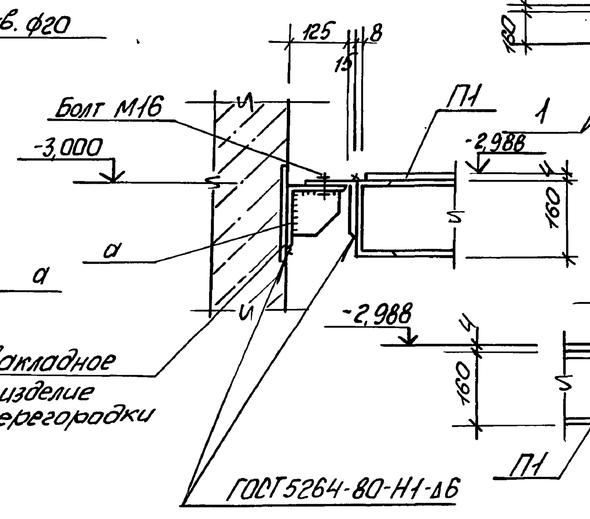

5-5

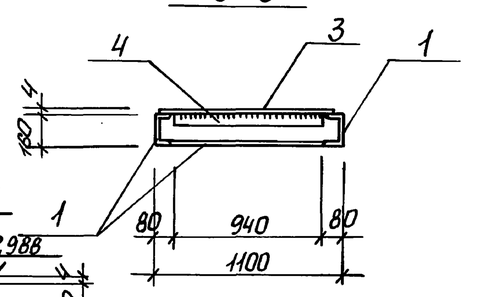

3-3

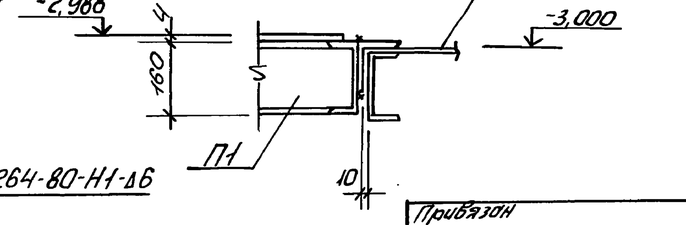

Ведомость элементов

Марка	Сечение: Эскиз	Поз.	Состав	Опорные усилия: N тсм	N тс	Q тс		Марка металла	Примечание
	Площадка П1								
П1		1	С16	1,0	0,9		4	С255	153,4кг
		2	L100×100×8						26,8кг
		3	Ст.рифл.84					С235	156,9кг
		4	-50×6						15,4кг
а	1, 2	1	L125×125×9		0,9			С255	22,5кг
		2	810						6,1кг
	Болт М16							С235	2,64кг
ОП1 (шт.2)	СПХ		1.450.3-6	Вып.1		шт.2			2,7кг
	ЭППХ-30		1.450.3-6	Вып.1		шт.1			5,5кг
	ЭСПХ-30		1.450.3-6	Вып.1		шт.1			4,7кг
	ЭБПХ-30		1.450.3-6	Вып.1		шт.1			8,5кг
ОП2 (шт.2)	СПХ		1.450.3-6	Вып.1		шт.2			2,7кг
	ЭППХ-15		1.450.3-6	Вып.1		шт.1			2,7кг
	ЭСПХ-15		1.450.3-6	Вып.1		шт.1			2,3кг
	ЭБПХ-15		1.450.3-6	Вып.1		шт.1			4,2кг

Согласовано
Гл. спец. ТО Лучковский

Инв. № подл. | Подпись и дата | Взам. инв. №

Привязан

Инв. №

ТП902-1-177.91-КМ2

Нач.отд.	Шейко		
Н.контр.	Соколькая		
Гл.спец.	Власенко		
Рук.гр.	Толтомышева		
Инж.	Третьякова		

Канализационная насосная станция производительностью 600-2000 м³/ч, H=30-55м с решетками-дробилками

Стадия	Лист	Листов
Р	15	

Схема расположения съемной площадки П1

Госстрой СССР ГВКП Харьковский Водоканалпроект

25024-01 50

Формат А2

Альбом 5

Схема расположения металлических щитов

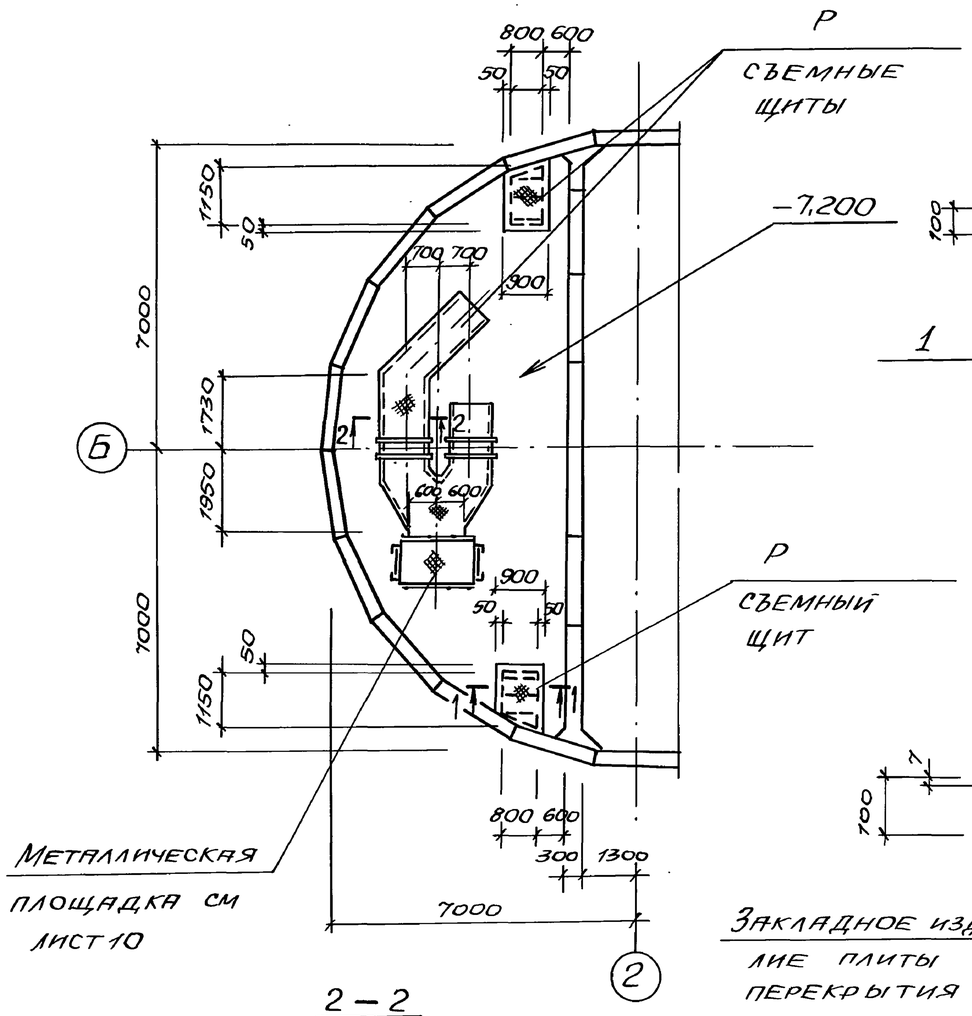

1 – 1

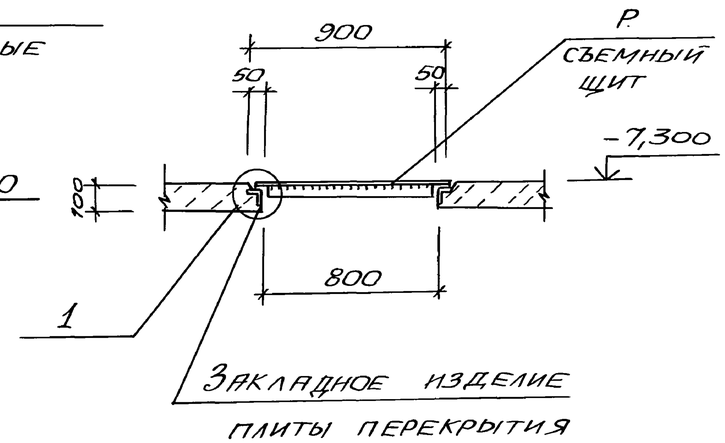

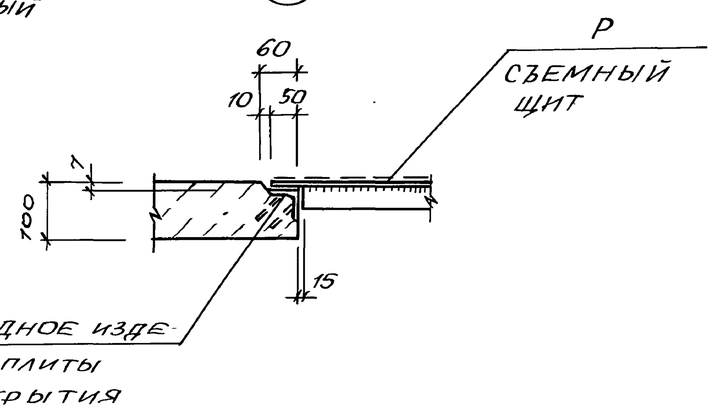

2 – 2

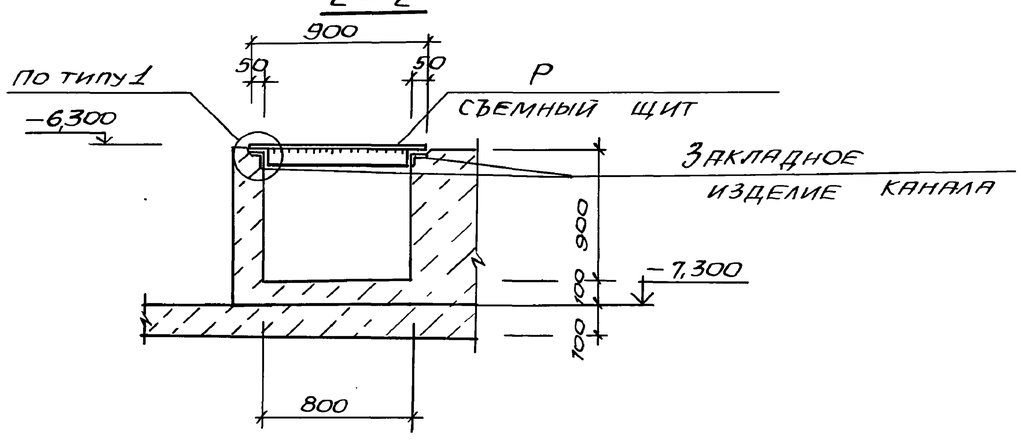

Ведомость элементов

Марка	Сечение: Эскиз	Поз.	Состав	Опорные усилия: M_1, тс·м	N_1, тс	Q_1, тс	Группа констр.	Марка металла	Примечание
Р	1; 2; шаг 500	1	Ст. рифл. 84	конструктивно			4	С235	280.7кг
		2	-6×50						33.7кг

1. Отверстия под затворы в щитах прорезать по месту.
2. Щиты выполнить весом не более 50кг.

Привязан	Нач. отд.	Шейко		ТП902-1-177.91-КМ2	
	Н. контр.	Сокольская		Канализационная насосная станция производительностью 600-2000 м³/ч, H=30-55м с решетками-дробилками	Стадия: Р; Лист: 16; Листов:
	Гл. спец.	Власенко		Схема расположения металлических щитов	Госстрой СССР СВКП Харьковский водоканалпроект
	Рук. гр.	Тактомышева			
Инв. №	Инж.	Третьякова			

25024-01 51 Копир. Майстренко Формат А2

Согласовано

Инв. № подл. | Подпись и дата | Взам. инв. №

Инв. № подл.	Подпись и дата	Взам. инв. №

Альбом 5

ТИПОВОЙ ПРОЕКТ 902-1-177.91

КАНАЛИЗАЦИОННАЯ НАСОСНАЯ СТАНЦИЯ ПРОИЗВОДИТЕЛЬНОСТЬЮ 600-2000 м³/ч, Н = 30-55м ПРИ ГЛУБИНЕ ЗАЛОЖЕНИЯ ПОДВОДЯЩЕГО КОЛЛЕКТОРА 7,0 м

/СБОРНО-МОНОЛИТНЫЙ ВАРИАНТ, ОПУСКНОЙ СПОСОБ/

АЛЬБОМ 5 ИЗДЕЛИЯ

Формат А4.

Инв. № подл.	Подпись и дата	Взам. инв. №

СОДЕРЖАНИЕ ВЫПУСКА

Обозначение документа	Наименование	Стр.
	Содержание выпуска	51
902-1-177.91 —КЖ2.И.ТТ	Технические требования	52
—КЖ2.И.01	Блок опорный Б01	52
—КЖ2.И.02	Панели стеновые ПС1... ПС1-9;	
	ПС2...ПС2-6; ПС3; ПС3-1; ПС4; ПС4-1	53,54
—КЖ2.И.02СБ	Панели стеновые ПС1... ПС1-9;	
	ПС2... ПС2-6; ПС3; ПС3-1; ПС4; ПС4-1	
	Сборочный чертеж	55-58
—КЖ2.И.02РС1	Ведомость расхода стали. Клиновидный стык.	59
—КЖ2.И.02РС2	Ведомость расхода стали. Шпоночный стык.	60
—КЖ2.И.03	Панель перегородочная ПГ1...ПГ6	61-64
—КЖ2.И.03РС	Ведомость расхода стали	64
КЖ2.И.04	Каркас плоский КР1	65
—КЖ2.И.05	Каркасы плоские КР2, КР5	65
—КЖ2.И.06	Каркасы плоские КР3, КР6	65
—КЖ2.И.07	Каркас плоский КР4	65
—КЖ2.И.08	Сетка арматурная С1	66
—КЖ2.И.09	Сетка арматурная С2	66
—КЖ2.И.10	Сетка арматурная С3	66
—КЖ2.И.11	Сетка арматурная С4	66
—КЖ2.И.12	Сетка арматурная С5	67
—КЖ2.И.13	Сетка арматурная С6	67
—КЖ2.И.14	Сетка арматурная С7	68
—КЖ2.И.15	Сетка арматурная С8	68
—КЖ2.И.16	Сетка арматурная С9	68
—КЖ2.И.17	Сетка арматурная С10	68
902-1-177.91—КЖ2.И.18	Сетка арматурная С11	69
—КЖ2.И.19	Изделие закладное МН1	69
—КЖ2.И.20	Изделие закладное МН2	69
—КЖ2.И.21	Изделие соединительное	
	МС1, МС2, МС8	70
—КЖ2.И.22	Изделие соединительное МС3	70
—КЖ2.И.23	Изделие соединительное	
	МС4, МС5	71
—КЖ2.И.24	Изделие соединительное	
	МС6, МС7	71
—КЖ2.И.25	Изделие соединительное	
	МС9, МС10	72
—КЖ2.И.26	Изделие соединительное	
	МС11, МС12	72
—КЖ2.И.27	Изделие соединительное МС13	73
—КЖ2.И.28	Изделие соединительное МС14	73
—КЖ2.И.29	Изделие соединительное МС15	67

25024-01 52

Формат А3

Инв. № подл.	Подпись и дата	Взам. инв. №

1. Сборные железобетонные изделия запроектированы из тяжелого бетона при условии их изготовления в заводских условиях в инвентарных стальных формах. Изделия должны изготовляться в точном соответствии с рабочими чертежами, а также требованиями ГОСТ 13015.1-81 „Изделия железобетонные и бетонные. Общие технические требования."
2. Изделия армируются арматурными сетками и каркасами.
3. Фиксация закладных изделий осуществляется путем крепления их к опалубочной форме.
4. Для строповки изделий при извлечении их из опалубочной формы и при их транспортировке предусмотрено применение строповочных петель.
5. Складирование изделий производится в штабелях. Высота штабеля назначается из условия обеспечения требований техники безопасности согласно СНиП III-4-80. Подкладки должны устанавливаться в местах расположения строповочных петель.
6. Погрузку и транспортирование изделий следует производить в соответствии с рекомендациями „Временных указаний по перевозке унифицированных сборных железобетонных деталей и конструкций промышленного строительства автомобильным транспортом."
7. Плоские арматурные изделия следует изготовлять при помощи контактной точечной сварки. Сварку сеток и каркасов производить во всех точках пересечения стержней.
8. Объединение плоских каркасов в пространственные производить в кондукторах при помощи электросварочных клещей.
9. Размеры сеток и каркасов даны по осям и торцам стержней.
10. Сварку производить в соответствии с ГОСТ 14098-85. Соединения сварных элементов закладных деталей "сборных железобетонных конструкций."
11. Сварку тавровых соединений круглых стержней с листовым прокатом изделий выполнять под слоем флюса.
12. Материал прокатной стали закладных изделий принять марки Ст3пс5-1 для сварных конструкций и Ст3кп3-1 по ГОСТ 535-88.
Катет сварных швов принять по наименьшей толщине свариваемых элементов.
13. В пространственных каркасах отдельные стержни, не входящие в состав плоских каркасов, привязывать к поперечным стержням пространственных каркасов.

Привязан	Разраб.	Третьякова		ТП902-1-177.91-КЖ2.И.ТТ	
	Зав.гр.	Тахтамышева		Технические требования	Стадия: Р; Лист: ; Листов: 1
	Гл.спец.	Власенко			Госстрой СССР Союзводоканалниипроект Харьковский водоканалпроект
	Н.контр.	Сокольская			
Инв.№	Нач.отд.	Шейко			

Формат А3

Инв. № подл.	Подпись и дата	Взам. инв. №

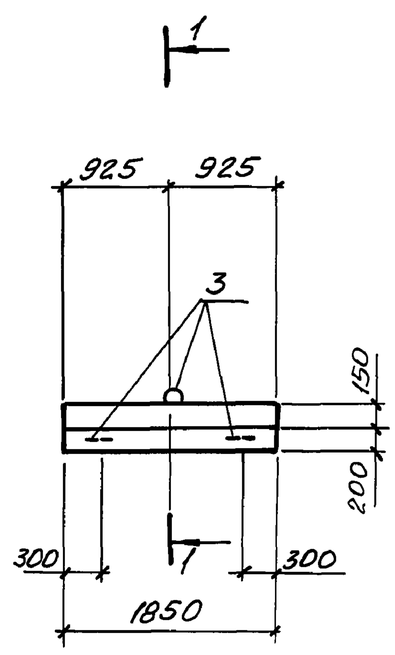

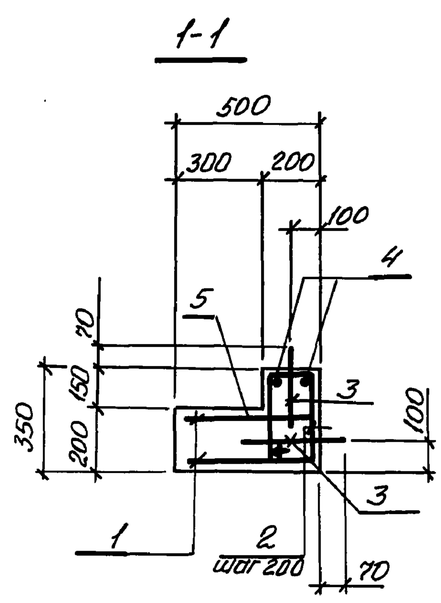

Поз.	Наименование	Кол.	Обозначение документа
1	Сетка С11	2	ТП902.1-179.91
2	Ф6А-I ГОСТ 5781-82*, l=990 (0,22 кг)	10	ТП902-1-179.91
3	Петля УП1-3	3	1.400-9
4	Ф8А-I ГОСТ 5781-82*, l=1820, (0,72 кг)	2	Без черт.
5	Бетон класса В15, м³	0,24	

Ведомость деталей

Поз.	Эскиз
2	200; 300; 150; 340

Ведомость расхода стали на один элемент, кг

Марка элемента	Изделия арматурные							Изделия закладные					Общий расход
	Арматура класса						Всего	Арматура класса				Всего	
	А-I			А-II				А-I					
	ГОСТ 5781-82*							ГОСТ 5781-82*					
	Ф8	Ф6	Итого	Ф10		Итого		Ф10			Итого		
601	5,8	2,2	8,0	5,4		5,4	13,4	0,5			0,5	0,5	13,9

Привязан	Инж.	Райниш		ТП902-1-177.91-КЖ2.И.01	
	Зав.гр.	Тахтамышева		Блок опорный 601	Стадия: Р; Лист: ; Листов:
	Гл.спец.	Власенко			Госстрой СССР Союзводоканалниипроект Харьковский водоканалпроект
	Н.контр.	Сокольская			
Инв.№	Нач.отд.	Шейко			

Формат А3

Инв.№ подл.	Подпись и дата	Взам. инв.№

Марка	Поз.	Наименование	Кол. на исполн.		Обозначение документа	Примечание
ПС1						12480кг (13800кг)
		Панель стеновая				
	1	Каркас плоский				
		Кр1	14	14	3.901.1-14.2.01.00	
		Сетки арматурные				
	4	С252	1	1	3.901.1-14.2 22.01	
	2	С3	1	1	ТП902-1-177.91-КЖ2.И30	
	3	С4	1		ТП902.1-177.91-КЖ2.И.31	
		С5		1	ТП902-1-177.91-КЖ2.И.32	
	5	С264	1	1	3.901.1-14.2 25.01	
	6	С270	2		3.901.1-14.2 27.02	
		Изделия закладные				
	7	МН1	1	1	ТП902-1-177.91-КЖ2.И.40	
	8	МН25	4	4	3.901.1-14.2 38.02	
	9	МН2	1	1	ТП902-1-1-177.91-КЖ2.И41	
	10	МН538, м	1,5	1,5	1.400-15, В.1	
	11	МН803	3	3	1.400-15, В.1 810-02	
	12	МН209-3	3	3	1.400-15, В.1.210-41	
	13	МН112-6	1	1	1.400-15, В.1. 120-47	
		Детали				
	14	ФВЛ-I ГОСТ5781-82, $\ell_{ср}$=300 (0,07кг)	70	70		
	15	Бетон класса В25	5,15	5,52	м³	

Марка	Поз.	Наименование	Кол. на исполн.		Обозначение документа	Примечание
ПС1-1						12480кг (13800кг)
		Поз. 1...15 по ПС1				
		Изделие закладное				
	16	МН122-3	2	2	1.400-15, В.1 130-32	
	18	МН 111-5	1	1	1.400-15, В.1 120-41	
ПС1-2						12480кг (13800кг)
		Поз. 1...15 по ПС1				
		Изделие закладное				
	16	МН122-3	4	4	1.400-15, В.1. 130-32	
ПС1-3						12480кг (13800кг)
		Поз. 1...15 по ПС1				
		Изделия закладные				
	16	МН122-3	2	2	1.400-15, В.1.130-2	
	17	МН118-3	1	1	1.400-15, В1.130-08	

Стык	„К"	„Ш"

Обозначения в скобках для шпоночного стыка

Привязан			
Инв.№			

Разраб.	Канюков	
Зав. гр.	Тахтамышева	
Гл.спец.	Власенко	
Н. контр.	Сокольская	
Нач.отд.	Шейко	

ТП 902-1-177.91-КЖ2.И.02

Панели стеновые ПС1...ПС1-9; ПС2...ПС2-6; ПС3; ПС3-1; ПС4; ПС4-1

Стадия	Лист	Листов
Р	1	2

Госстрой СССР Союзводоканалниипроект Харьковский водоканалпроект

Формат

Инв.№ подл.	Подпись и дата	Взам. инв.№

Марка	Поз.	Наименование	Кол. на исполн.		Обозначение документа	Примечание
ПС1-4						12480кг (13800кг)
		Поз. 1...15 по ПС1				
		Изделия закладные				
	16	МН 122-3	4	4	1.400-15, В.1.130-32	
	18	МН 111-5	6	6	1.400-15, В.1.120-41	
	19	МН 105-5	1	1	1.400-15, В.1.120-04	
	20	МН 130-6, м	2,22	2,22	1.400-15.В1.140-23	
	21	Ф20А-III ГОСТ5781-82, ℓ=1650 (4,1кг)	8	8	без черт.	
	22	Ф18А-III ГОСТ5781-82, ℓ=1930 (3,0кг)	4	4		
	23	Ф18А-III ГОСТ5781-82, ℓ=1470 (2,94кг)	4	4		
ПС1-5						12480кг (13800кг)
		Поз. 1...15, по ПС1				
		Изделия закладные				
	16	МН122-3	7	7	1.400-15, В.1 130-32	
	18	МН 111-5	2	2	1.400-15, В.1 120-41	
	19	МН 105-5	1	1	1.400-15, В.1. 120-04	
ПС1-6						12480кг (13800кг)
		Поз. 1...15 по ПС1				
		Изделие закладное				
	16	МН 122-3	5	5	1.400-15, В.1.130-32	
	19	МН 105-5	1	1	1.400-15, В.1.120-04	
	20	МН 121-5				

Марка	Поз.	Наименование	Кол. на исполн.		Обозначение документа	Примечание
ПС1-7						12480кг (13800кг)
		Поз. 1...15 по ПС1				
		Изделие закладное				
	16	МН122-3	5	5	1.400-15, В.1. 130-32	
ПС1-8						12480кг (13800кг)
		Поз. 1...15 по ПС1				
		Изделие закладное				
	16	МН122-3	6	6	1.400-15, В.1; 130-32	
	18	МН 111-5	3	3	1.400-15, В.1, 130	
ПС1-9						12480 (13800кг)
		Поз. 1...15 по ПС1				
	16	МН 122-3	1	1	1.400-15, В.1.130-32	
	18	МН 111-5	2	2	1.400-15, В.1.120-41	

Стык	„К"	„Ш"

Обозначения в скобках для шпоночного стыка

Привязан			
Инв.№			

ТП902-1-177.91-КЖ2.И.02

Лист 2

Формат А3

Инв.№ подл.	Подпись и дата	Взам. инв.№

Марка	Поз.	Наименование	кол. на исполн.		Обозначение документа	Масса, кг
ПС2	1	Каркас плоский Кр1	14	14	3.901.1-14.2. 01.00	12480кг (13800кг)
		Сетки арматурные				
	2	С3	1	1	ТП902-1-177.91-КЖ2.И.30	
	3	С4	1		ТП902-1-177.91-КЖ2.И.31	
		С5		1	ТП902-1-177.91-КЖ2.И.32	
	4	2С $\frac{18А-III}{18А-III}$ 145×325	1	1	ГОСТ 23279-85	
	5	С252	1	1	3.901.1-14.2 22.01	
	6	С270	2		3.901.1-14.2 25.01	
	7	С264	1	1	3.901.1-14.2 27.02	
		Изделия закладные				
	9	МН25	4	4	3.901-14.2 38.02	
	10	МН1	1	1	ТП902-1-177.91-КЖ2.И.40	
	11	МН803	3	3	1.400-15 В.1 810-02	
	12	МН538, ℓ=1,5м	1	1	1.400-15 В.1	
	13	МН2	1	1	ТП902-1-177.91-КЖ2.И.41	
	14	МН209-3	3	3	1.400-15, В.1 210-41	
	15	МН130-6, ℓ=1,44м		1	1.400-15. В1	
		ℓ=1,11м	1			
	8	МН111-5	9	9		
		Детали				
	16	Ф6АI, ГОСТ5781-82, ℓср=300 (0,07кг)	70	70		
		Материалы				
	17	Бетон класса В25	5,15	5,52		
		Стык	„К"	„Ш"		

Марка	Поз.	Наименование	кол. на исполн.		Обозначение документа	Масса, кг
ПС2-1...ПС2-4 ПС2-7		Позиции 1-7,9-17 см. ПС2				12480 (13800)
		Изделие закладное				
	17	МН 126-6	2	2	1.400-15, В.1	
ПС2-5		Позиции 1-7,9-17 по ПС2				12480 (13800)
	20	∠63×63×5, ℓ=1150	2	2		
		Изделия закладные				
	17	МН 126-8	1	1	1.400-15, В.1	
	18	МН 538	5,7	5,0	1.400-15, В.1	
	19	20А-III ГОСТ5781-82, ℓ=1900 (4,75кг)	12	12		
ПС2-6		Позиции 1...17 по ПС2				12480 (13800
		Изделия закладные				
	17	МН 126-6	1	1	1.400-15. В.1	
	18	МН 538	5,82	8,02	1.400-15, В.1	
	8	МН 111-5	9	9		
	19	Ф20А-III ГОСТ5781-82, ℓ=1900 (4,7кг)	12	12		
	20	∠63×63×5, ℓ=1150	2	2		
		Стык	„К"	„Ш"		

Уголок ∠63×63×5 по ГОСТ 8509-86.
Обозначения в скобках для шпоночного стыка

Привязан			
Инв.№			

ТП 902-1-177.91-КЖ2.И.02 — Лист 3

Формат А3

Инв.№ подл.	Подпись и дата	Взам. инв.№

Марка	Поз.	Наименование	кол. на исполн.		Обозначение документа	Масса, кг
ПС3 ПС3-1	1	Каркасы плоские				12480 (13375)
		Кр1	14	14	3.901.1-14.2 01-00	
		Сетки арматурные				
	2	С6	1	1	ТП902-1-177.91-КЖ2.И.33	
	3	С4	1		ТП902-1-177.91-КЖ2.И.31	
		С5		1	ТП902-1-177.91-КЖ2.И.32	
	4	С252	1	1	3.901.1-14.2 22.01	
	5	С264	1	1	3.901.1-14.2 25.01	
	6	С270	2		3.901.1-14.2 27.02	
		Изделия закладные				
	19	∠63×63×5, ℓ=850	4	4		
	8	МН25	4	4	3.901.1-14.2 38.02	
	9	МН2	1	1	ТП902-1-177.91-КЖ2.И.	
	10	МН538, ℓ=1,5м	1	1	1.400-15, В1	
	11	МН803	3	3	1.400-15, В.1 810-02	
	12	МН209-4	3	3	1.400-15, В.1 210-41	
	13	МН1	1	1	ТП902-1-177.91-КЖ2.И.40	
	14	МН518	4,2	4,7	1.400-15, В.1	
	7	МН108-3		21		
	15	Ф25А-III ℓ=1700 (6,6кг)	8	8		
	16	Ф25А-III ℓ=2400 (9,24кг)	4	4		
	17	Ф6АI ГОСТ5981-82, ℓср=300 (0,07кг)	70	70		
	18	Бетон класса В25	4,98	5,35		
		Стык	„К"	„Ш"		

Марка	Поз.	Наименование	кол. на исполн.		Обозначение документа	Масса, кг
ПС4 ПС4-1		Каркасы плоские				12480 (13800)
	1	Кр1	14	14	3.901.1-14.2.01.00	
		Сетки арматурные				
	2	С6	1	1	ТП902-1-177.91-КЖ2.И.33	
	3	С4	1		ТП902-1-177.91-КЖ2.И.31	
		С5		1	ТП902-1-177.91-КЖ2.И.32	
	4	2С $\frac{18А-III}{18А-III}$ 145×325	1	1	ГОСТ23279-85	
	5	С252	1	1	3.901.1-14.2 22.01	
	6	С270	2		3.901.1-14.2 25.01	
	7	С264	1	1	3.901.1-14.2 27.02	
		Изделия закладные				
	8	МН108-3	24	24	1.400-15, В.1	
	9	МН25	4	4	3.901.1-14.2 38.02	
	10	МН1	1	1	ТП902-1-177.91-КЖ2.И.40	
	11	МН803	3	3	1.400-15, В.1 810-02	
	12	МН538, ℓ=1,5	2	2	1.400-15, В.1	
	13	МН2	1	1	ТП902-1-177.91-КЖ2.И.41	
	14	МН209-4	2	2	1.400-15, В.1 210-41	
	15	МН130-6, ℓ=1,44м		1	1.400-15, В.1	
		ℓ=1,11м	1			
	16	МН111-5	9	9	1.400-15, В.1 120-47	
	17	Ф6АI ГОСТ5781-82 0,07кг	70	70		
	18	Бетон класса В25	5,15	5,52		
		Стык	„К"	„Ш"		

Арматура класса А-I, А-III по ГОСТ 5781-82.
Обозначения в скобках для шпоночного стыка

Привязан			
Инв.№			

ТП 902-1-177.91-КЖ2.И.02 — Лист 4

Формат А3

25024-01 55

54

Инв. № подл.	Подпись и дата	Взам. инв. №

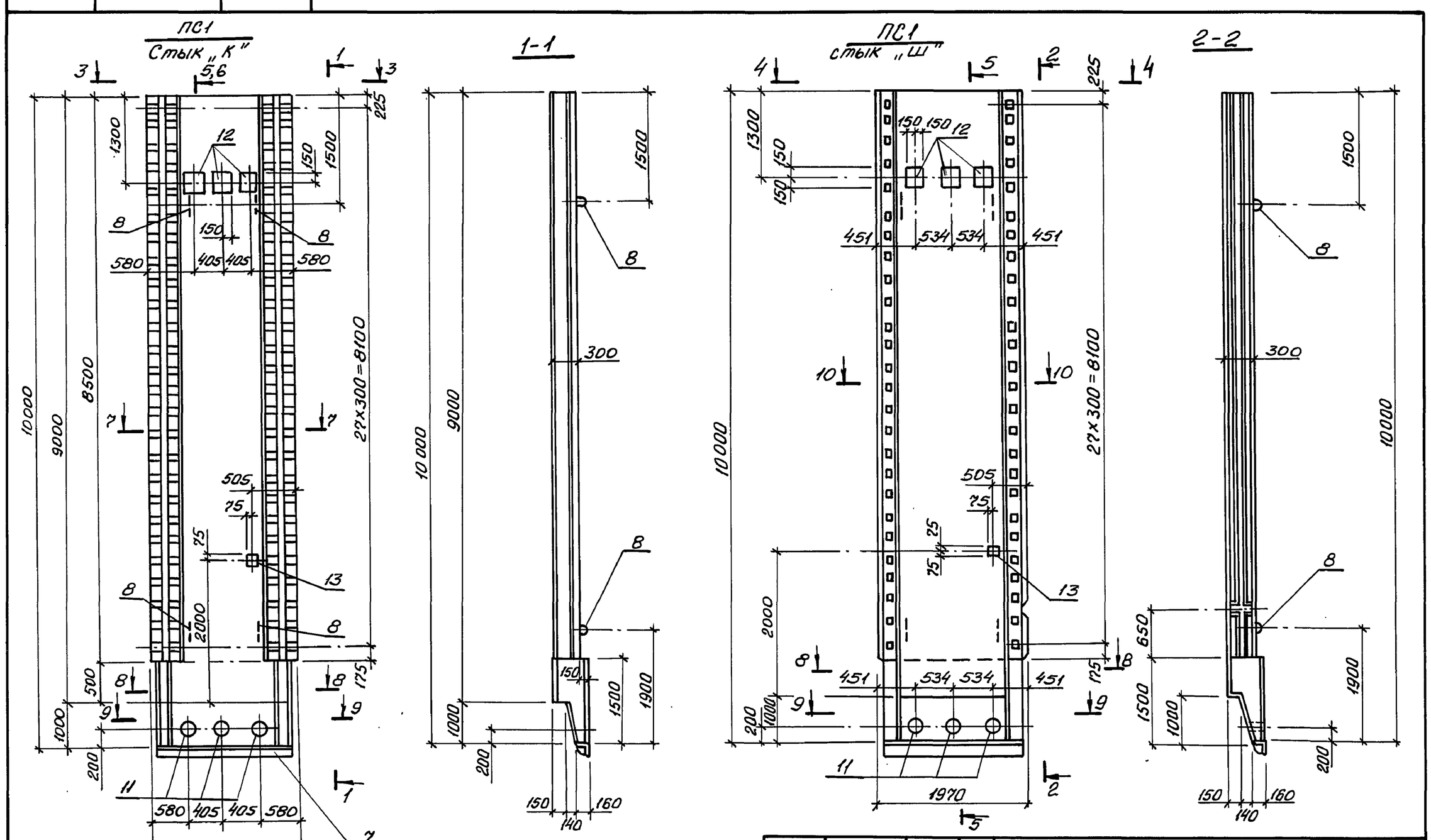

Привязан	Разраб.	Каюков	
	Зав. гр.	Тахтамышева	
	Гл. спец.	Власенко	
Инв. №	Нач. отд.	Шейко	

ТП902-1-177.91-КЖ2.И.02СБ

Панели стеновые ПС1...ПС1-9; ПС2...ПС2-6; ПС3; ПС3-1; ПС4; ПС4-1. Сборочный чертеж

Стадия	Лист	Листов
Р	1	8

Госстрой СССР Союзводоканалниипроект Харьковский Водоканалпроект

Формат А3

Инв. № подл.	Подпись и дата	Взам. инв. №

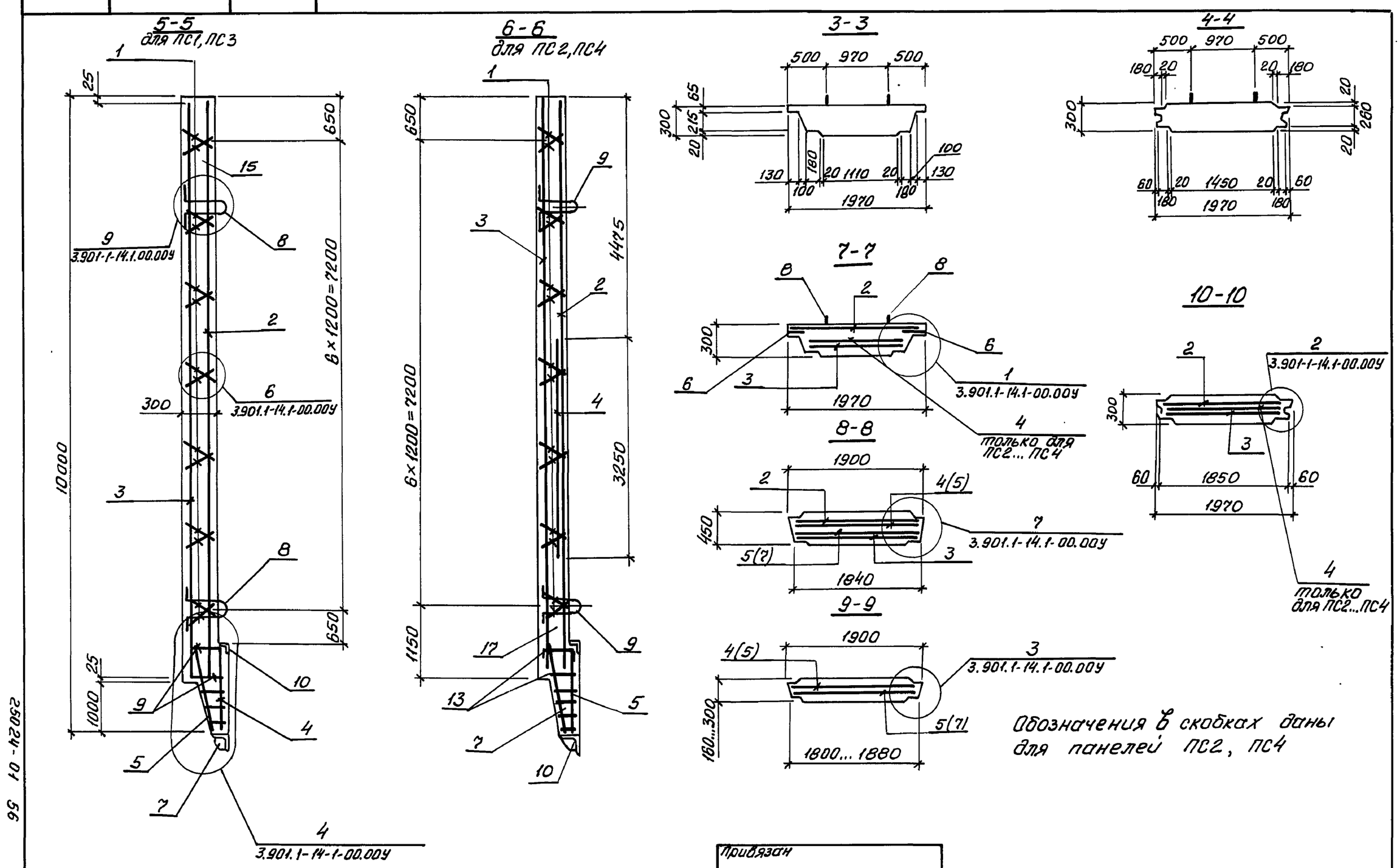

Привязан		
Инв. №		

ТП902-1-177.91-КЖ2.И.02СБ

Лист 2

Формат А3

Инв.№ подл.	Подпись и дата	Взам. инв.№

Альбом 5

ПС1-1

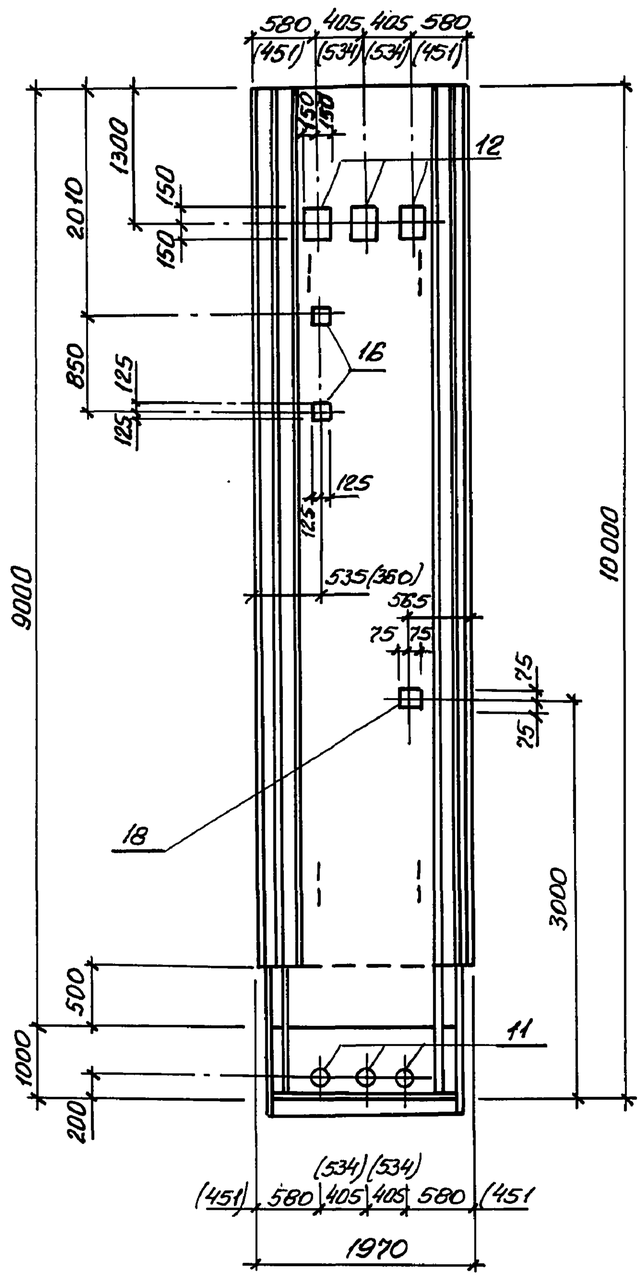

ПС1-2

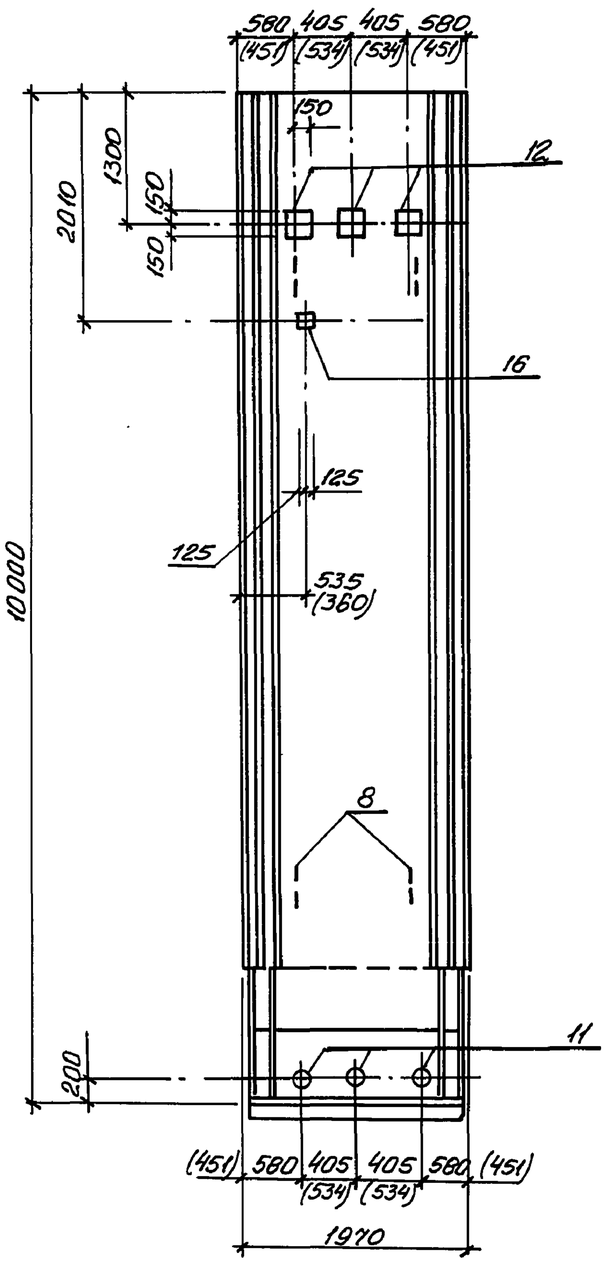

ПС1-3

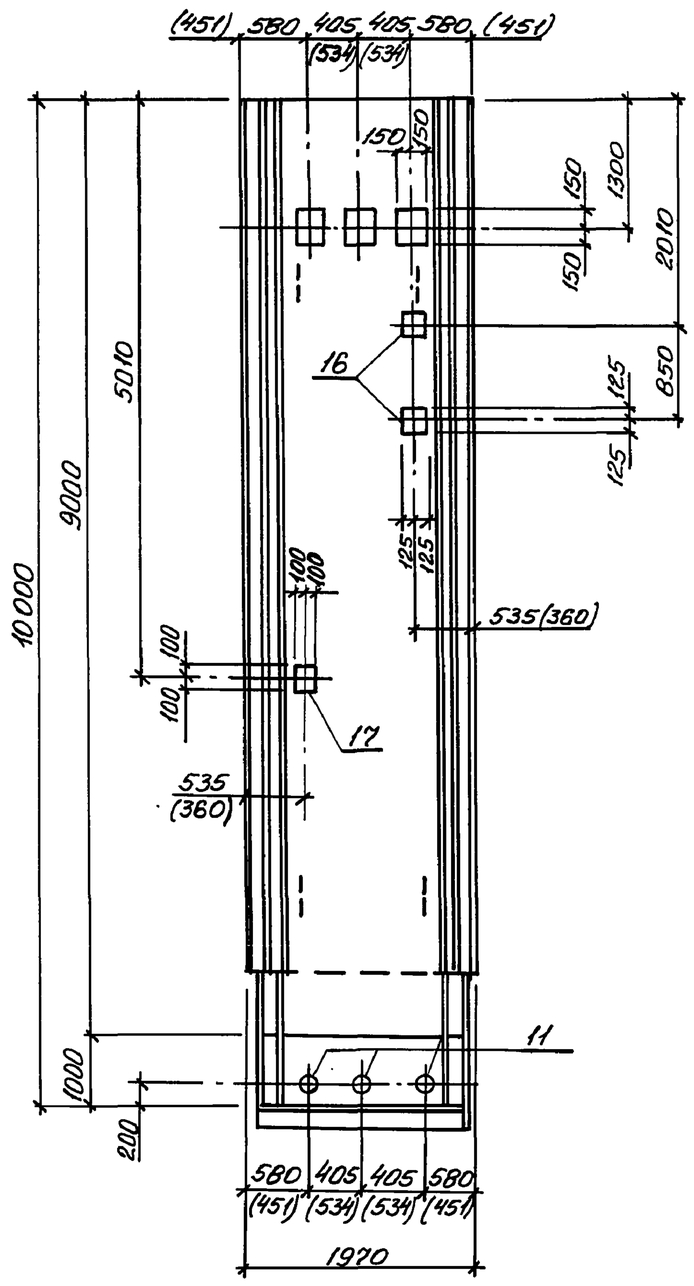

Размеры в скобках даны для шпоночного стыка

Привязан			

ТП902-1-177.91-КЖ2.И.02СБ

Лист 3

Формат А3

Инв.№ подл.	Подпись и дата	Взам. инв.№

ПС1-4

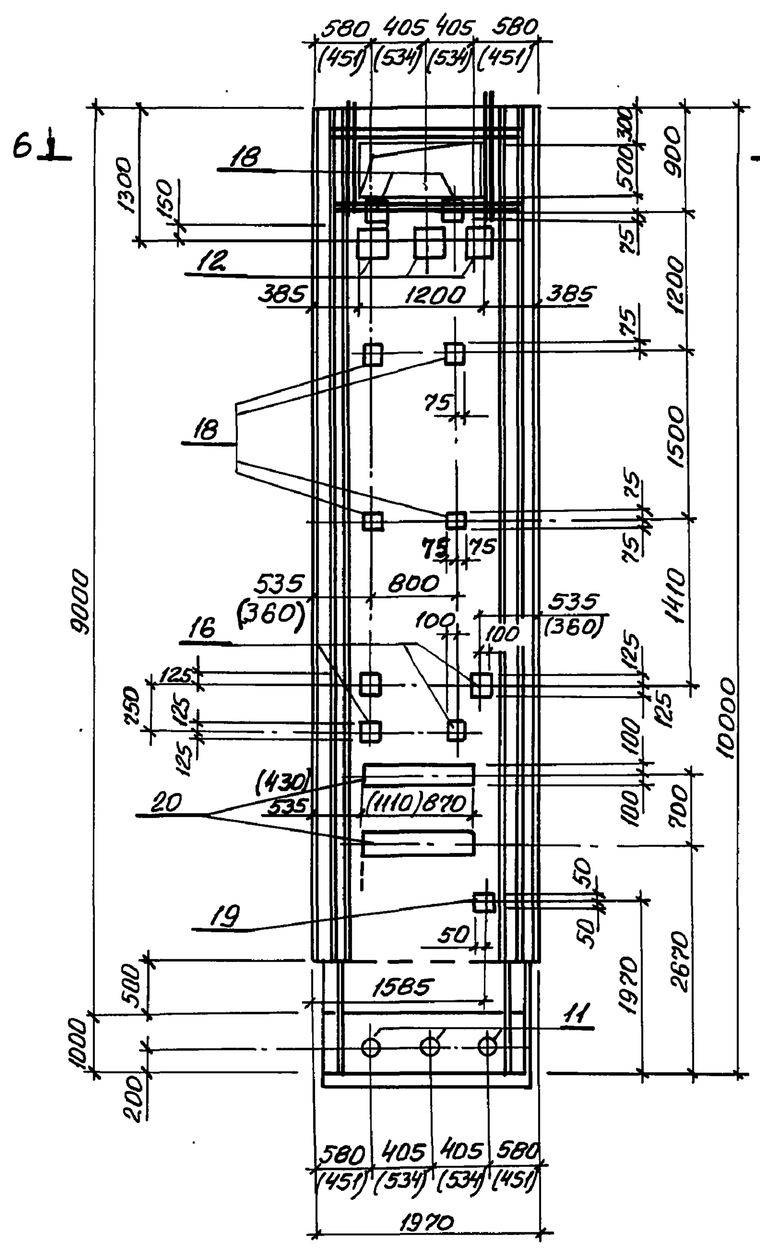

ПС1-5

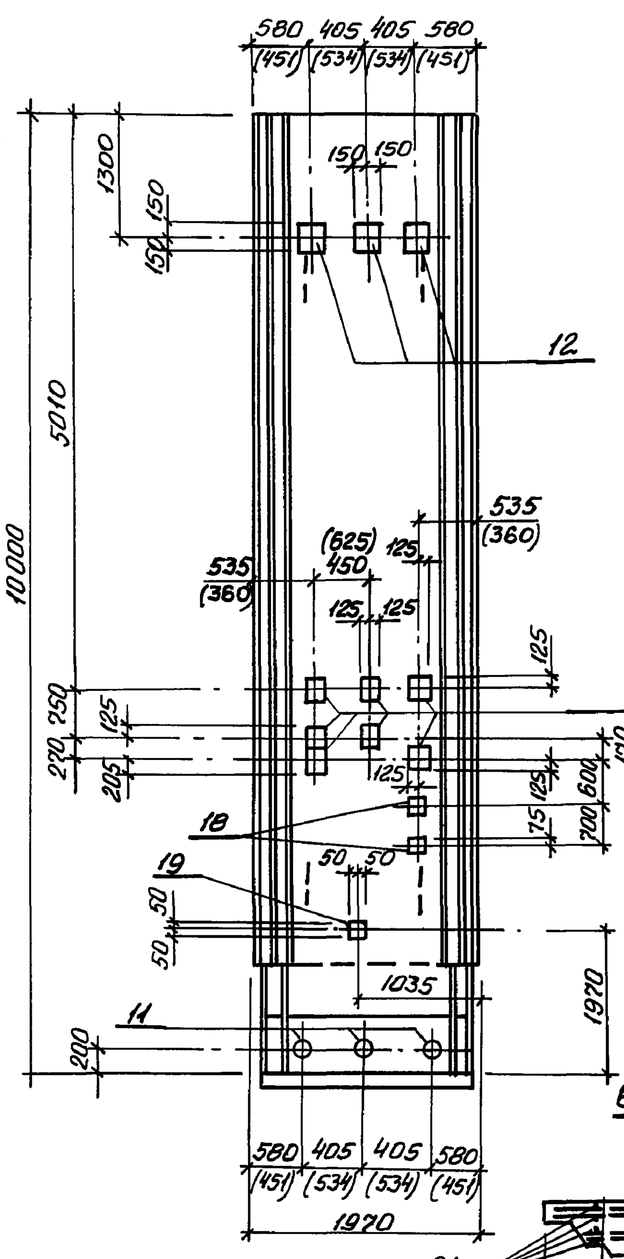

ПС1-6

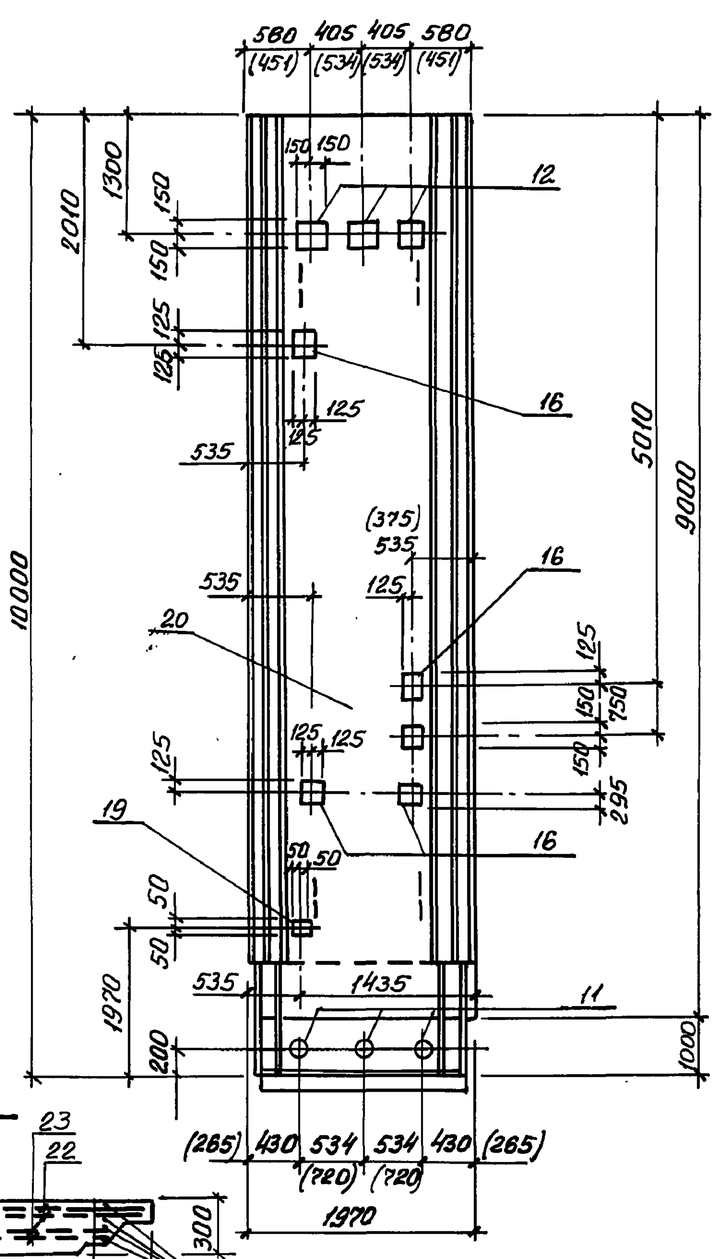

6-6

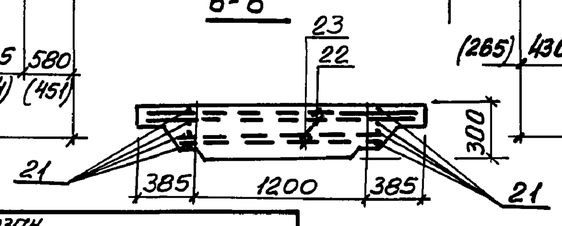

1. Размеры в скобках даны для шпоночного стыка
2. Затемненные закладные изделия приварить к арматуре стеновой панели

Привязан			
Инв.№			

ТП902-1-177.91-КЖ2.И.02СБ

Лист 4

Формат А3

2502-01 57

Инв. № подл.	Подпись и дата	Взам. инв. №

ПС1-7

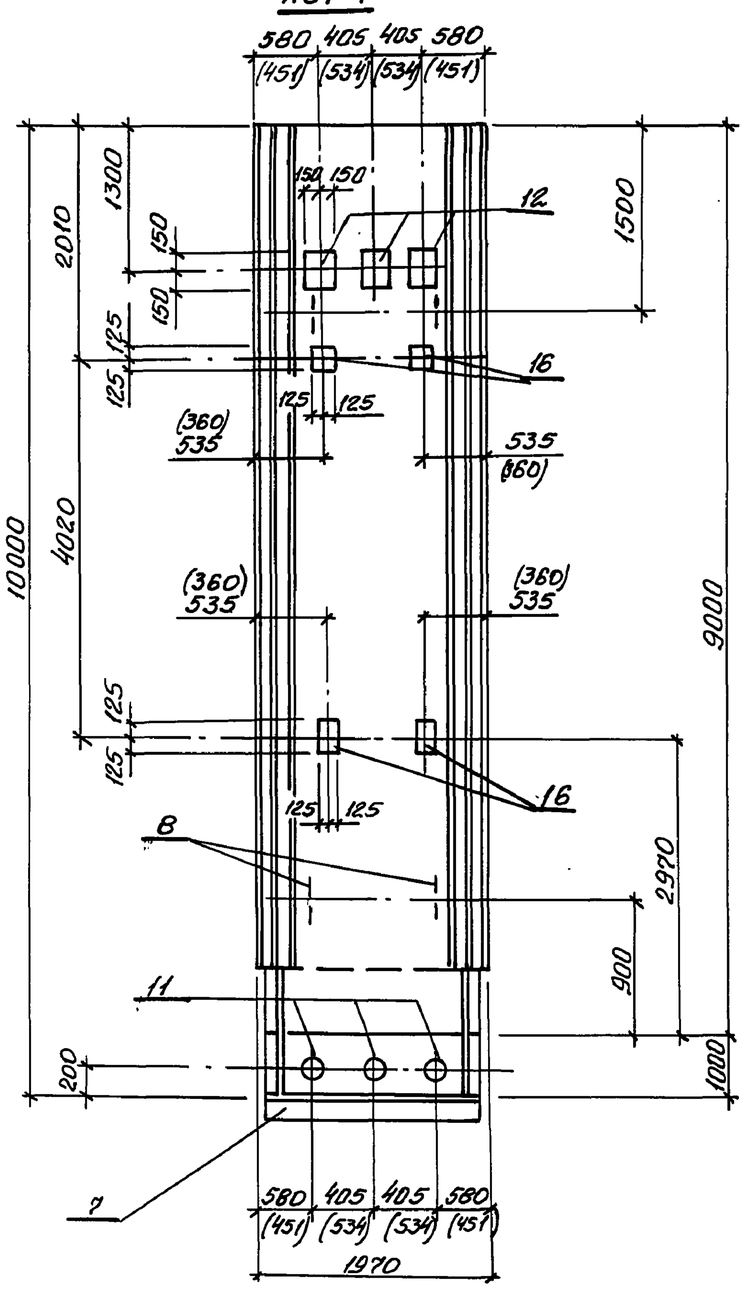

ПС1-8

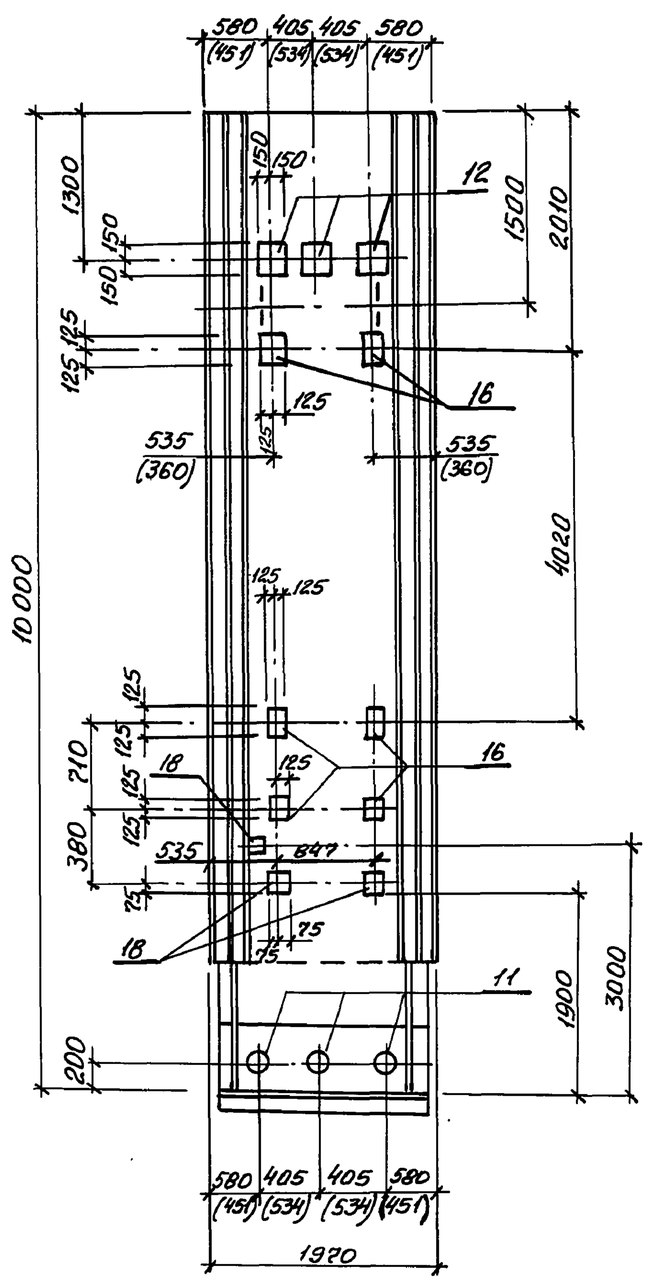

ПС1-9

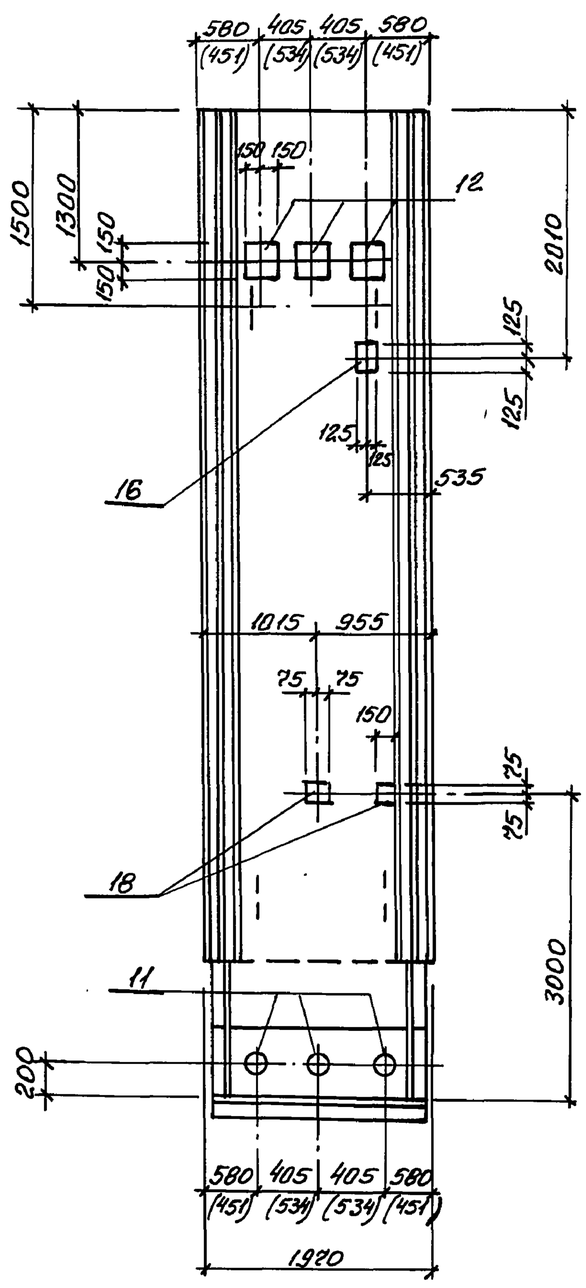

Размеры в скобках даны для шпоночного стыка

Привязан			
Инв. №			

ТП 902-1-177.91-КЖ2.И.02СБ

Лист 5

Формат А3

Инв. № подл.	Подпись и дата	Взам. инв. №

ПС2

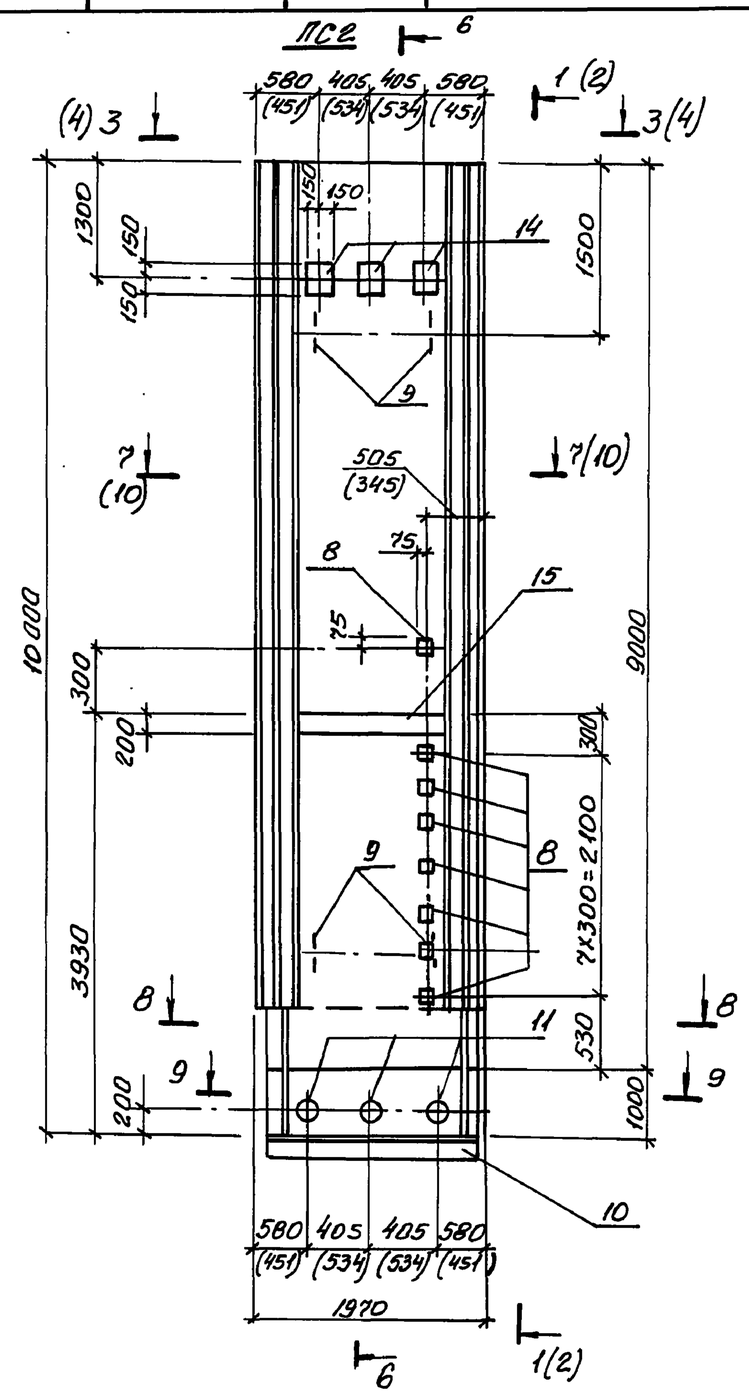

ПС2-1

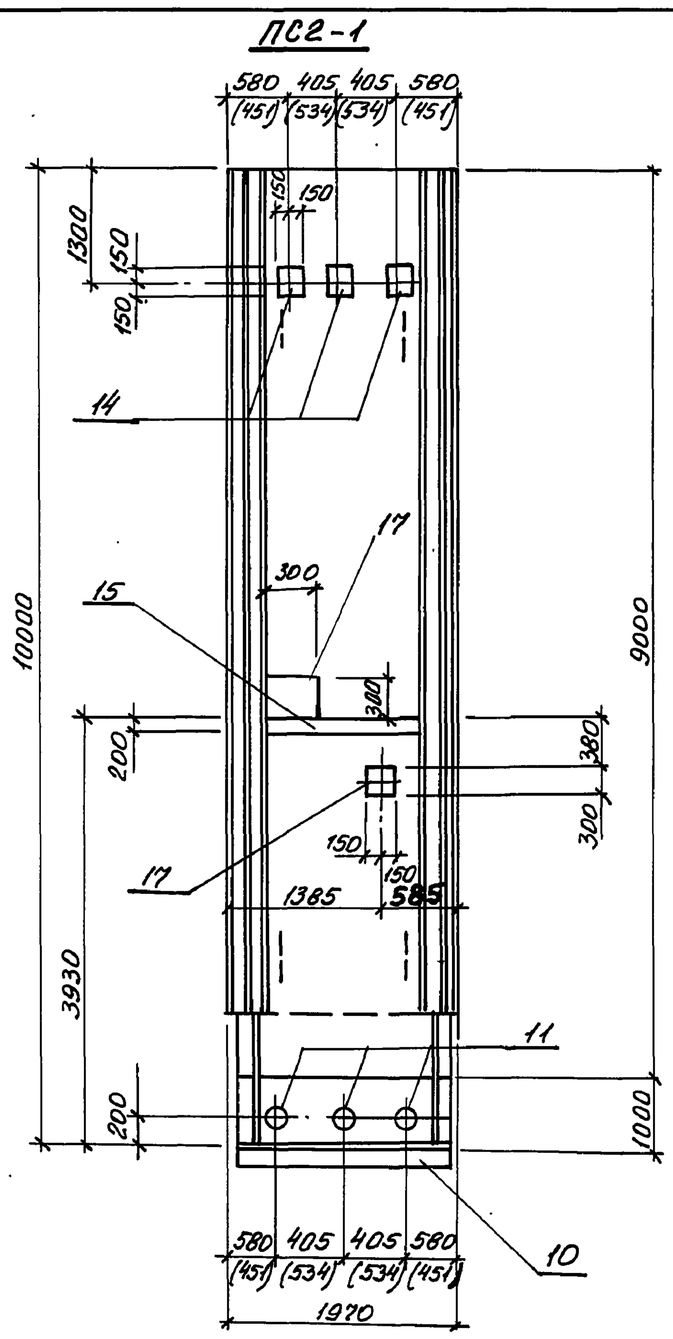

ПС2-2, ПС2-7

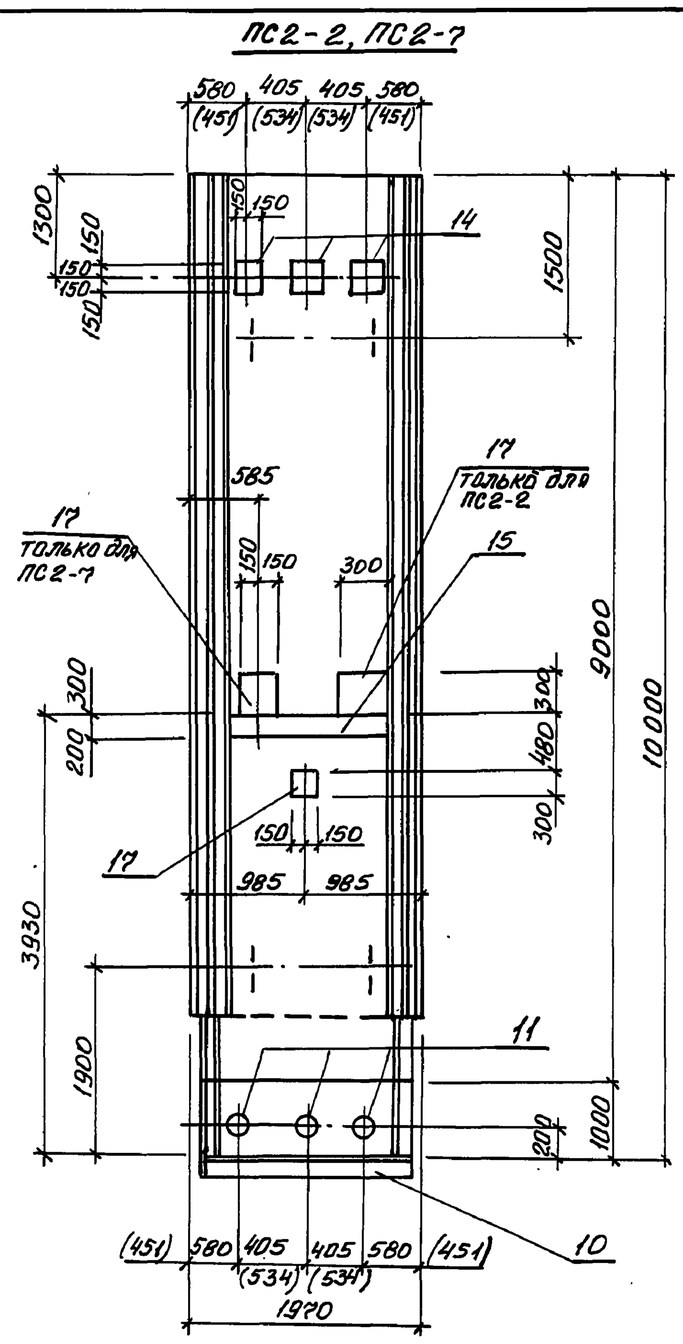

Обозначения в скобках даны для шпоночного стыка

Привязан			
Инв. №			

ТП 902-1-177.91-КЖ2.И.02СБ

Лист 6

Формат А3

25024-01 СБ

Инв. № подл.	Подпись и дата	Взам. инв. №

ПС2-3 – изображено
ПС2-4 – зеркальное отражение

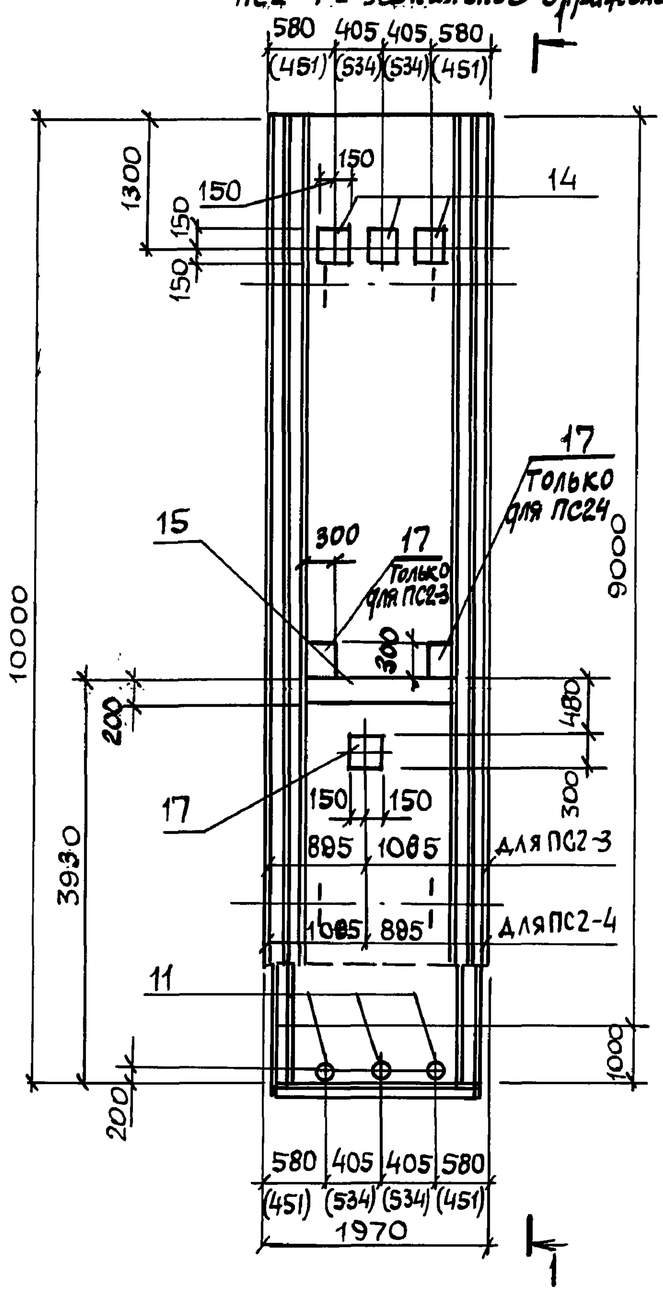

ПС2-5

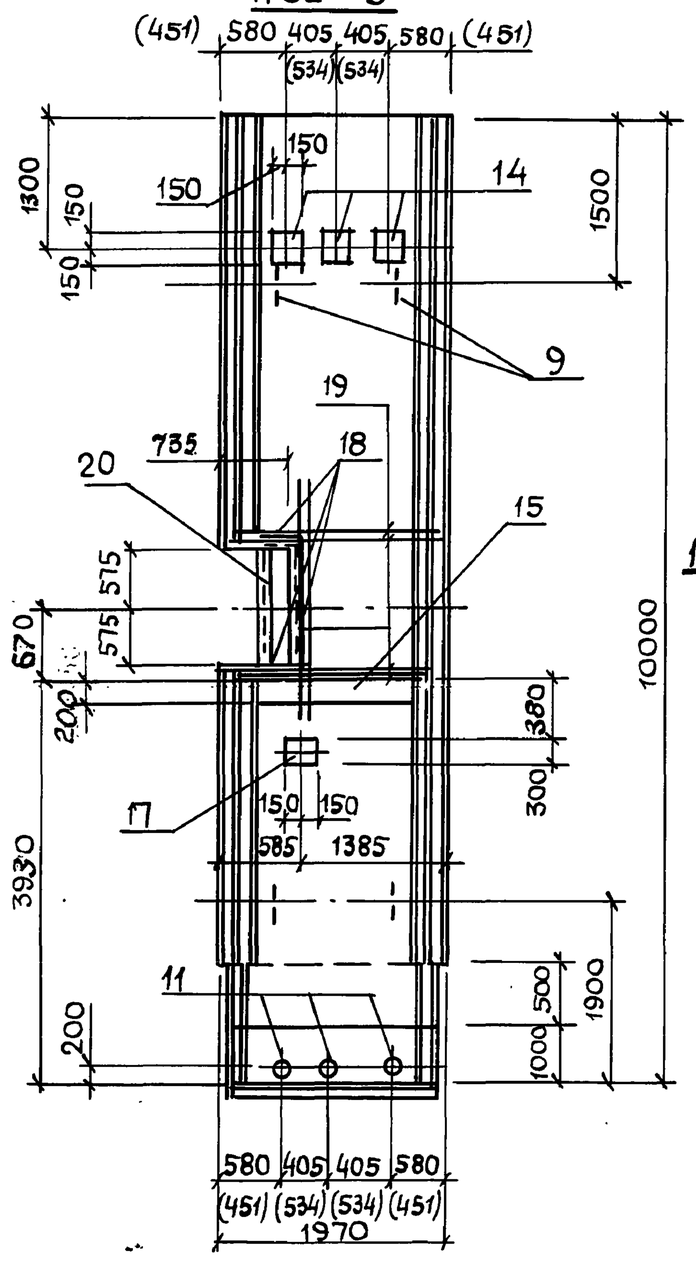

ПС2-6

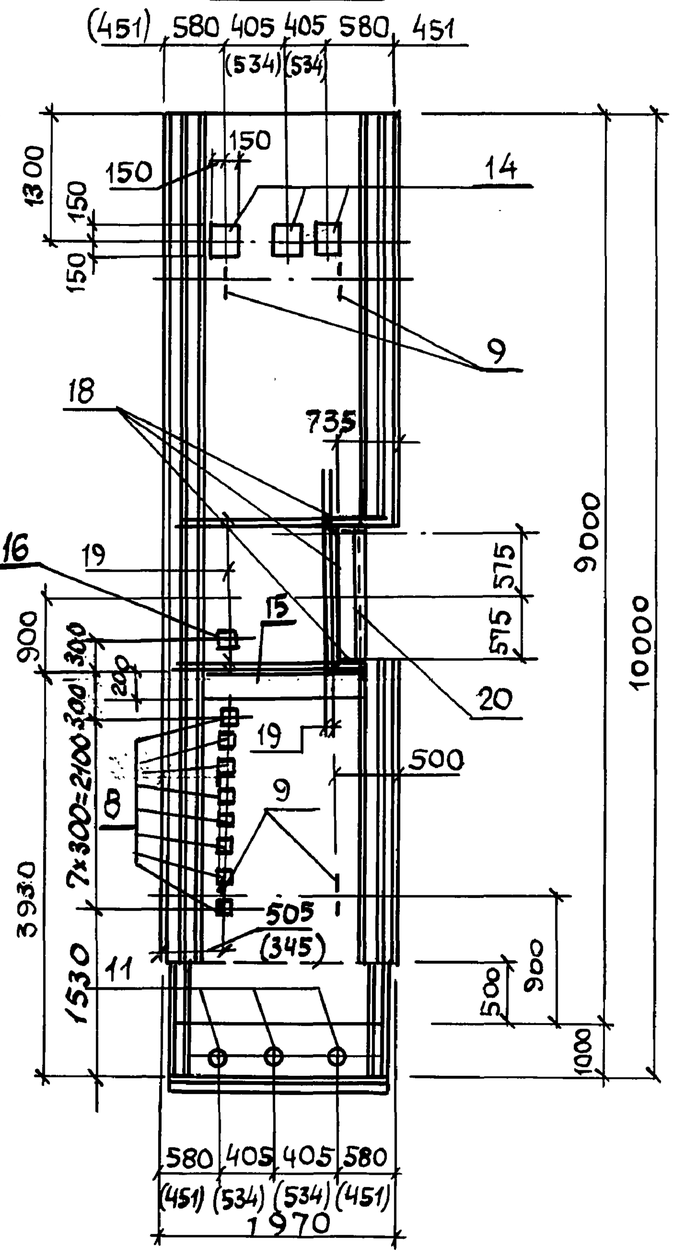

Обозначения в скобках даны для шпоночного стыка

Привязан			
Инв. №			

ТП 902-1-177.91-КЖ2.И.02СБ

Лист 7

Формат А3

Инв. № подл.	Подпись и дата	Взам. инв. №

ПС3

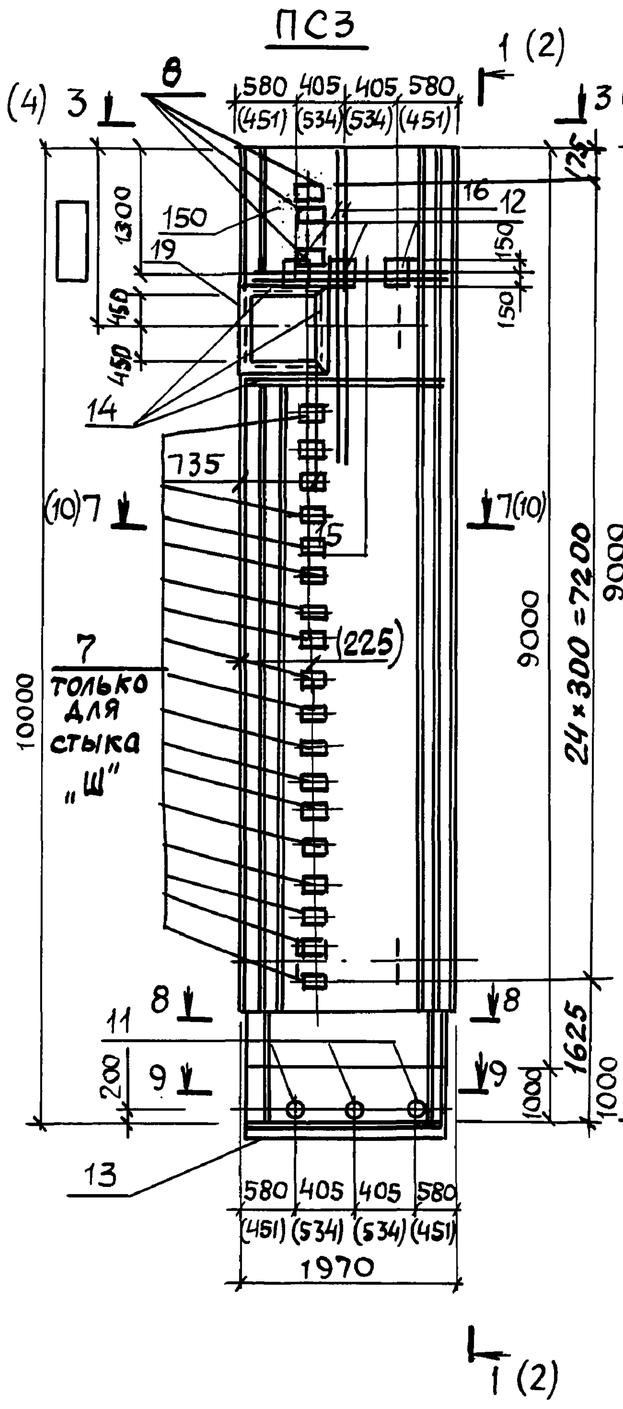

ПС3-1

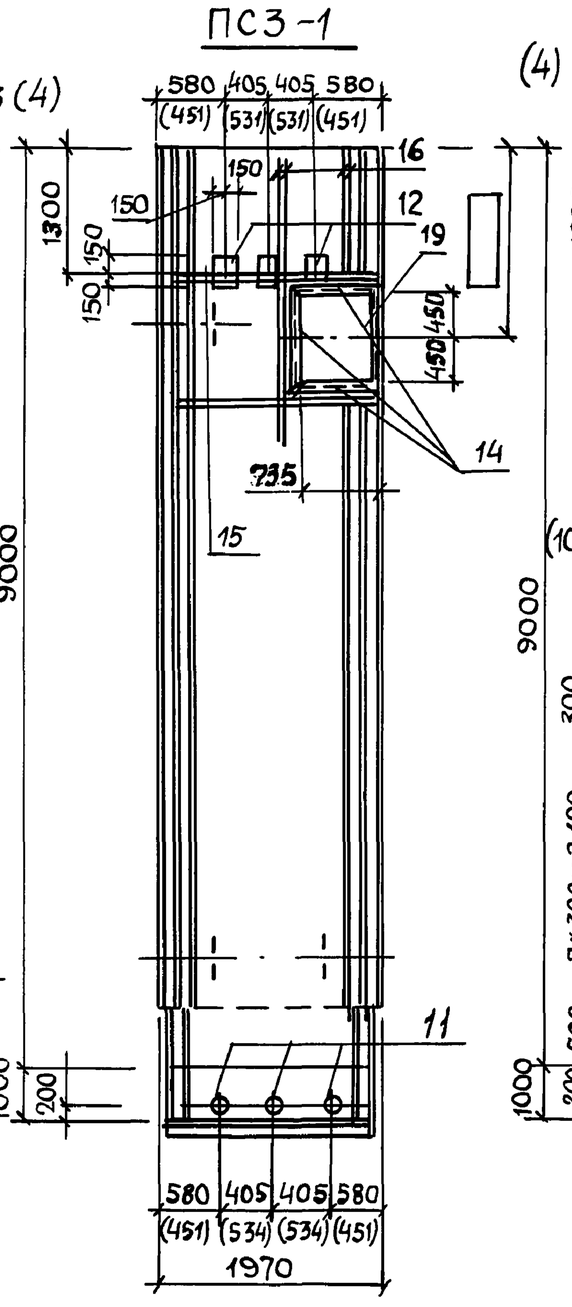

ПС4

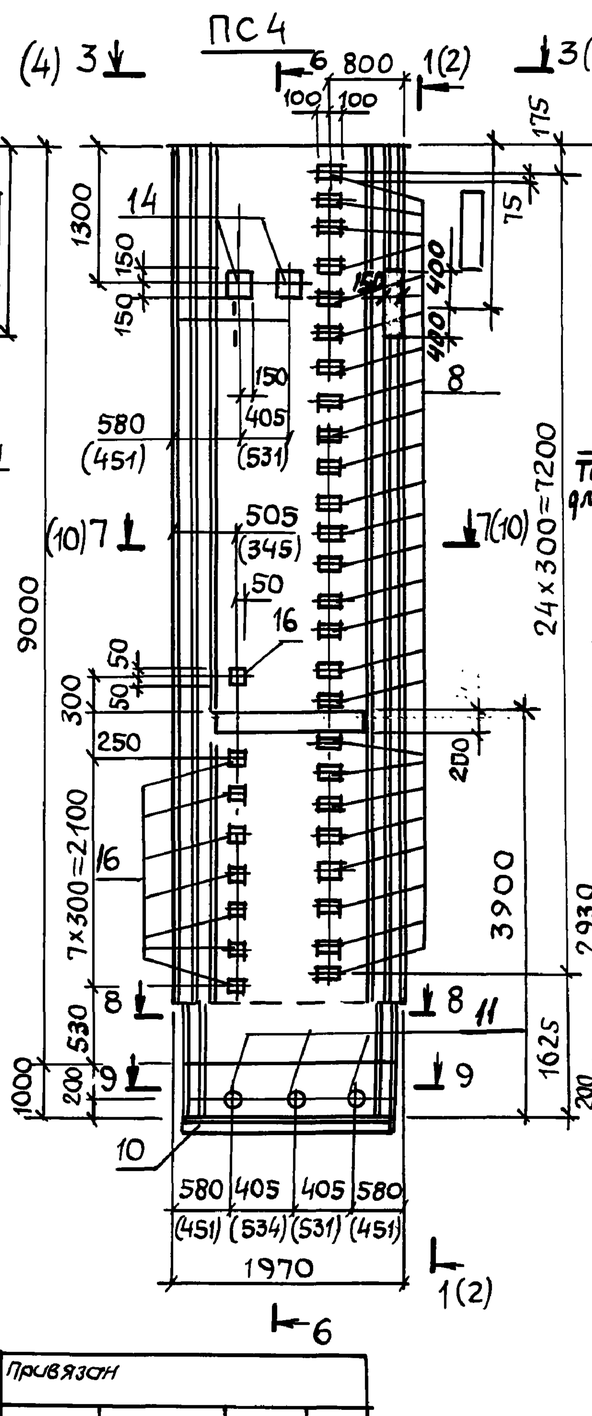

ПС4-1

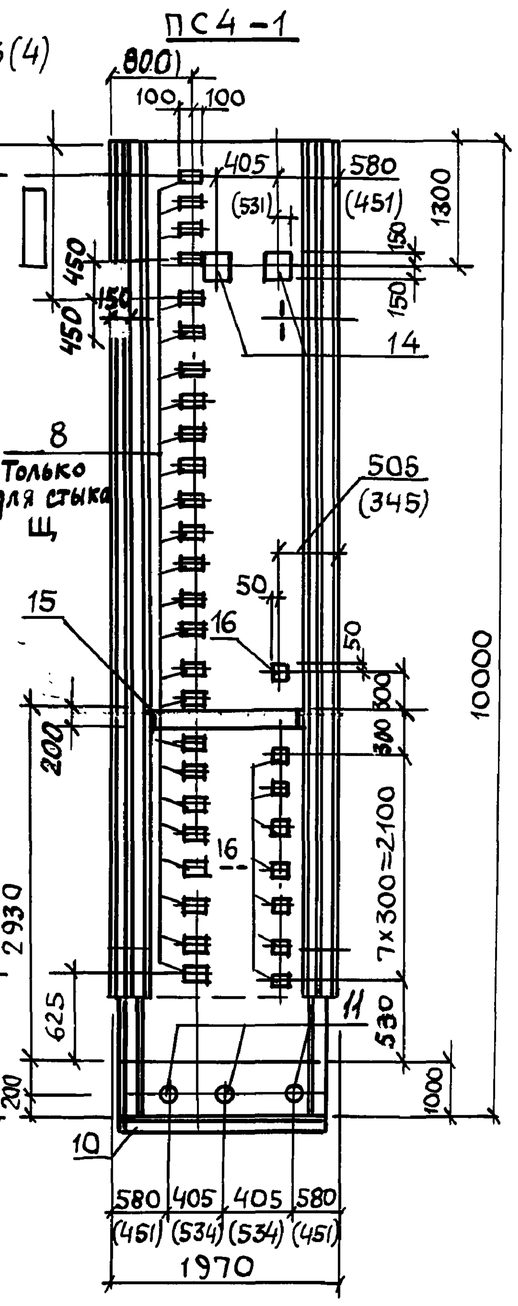

Обозначения в скобках даны для шпоночного стыка.

Привязан			
Инв. №			

ТП 902-1-177.91-КЖ2.И.02СБ

Лист 8

Формат А3

25024-01 59

Инв.№ подл.	Подпись и дата	Взам. инв.№

Ведомость расхода стали на элемент, кг

Марка элемента	Изделия арматурные															Изделия закладные								
	Арматура класса											Прокат марки			Всего	Арматура класса								
	А-I				А-III							Ст3пс 5-1				А-I			А-III					
	ГОСТ 5781-82											ГОСТ 103-76				ГОСТ 5781-82								
	Ф8	Ф6		Итого	Ф25	Ф18	Ф16	Ф14	Ф12	Ф10		Итого	-810		Итого		Ф25	Ф8		Итого	Ф12	Ф10	Ф8		Итого
ПС1	25,2	38,7		63,9		199,6		172,8	42,1	13,6		428,1	96,6		96,6	588,6	32,4	3,5		35,9	13,4	29,4	0,4		43,2
ПС1-1	25,2	38,7		63,9		199,6		172,8	42,1	13,6		428,1	96,6		96,6	588,6	32,4	3,5		35,9	13,4	31,6	2,0		47,0
ПС1-2	25,2	38,7		63,9		199,6		172,8	42,1	13,6		428,1	96,6		96,6	588,6	32,4	3,5		35,9	13,4	31,6	—		45,0
ПС1-3	25,2	38,7		63,9		199,6		172,8	42,1	13,6		428,1	96,6		96,6	588,6	32,4	3,5		35,9	16,4	31,6	—		48,0
ПС1-4	25,2	38,7		63,9		199,6		172,8	42,1	13,6		428,1	96,6		96,6	588,6	32,4	3,5		35,9	16,8	31,6	2,8		51,2
ПС1-5	25,2	38,7		63,9		199,6		172,8	42,1	13,6		428,1	96,6		96,6	588,6	32,4	3,5		35,9	13,4	31,6	2,0		47,0
ПС1-6	25,2	38,7		63,9		199,6		172,8	42,1	13,6		428,1	96,6		96,6	588,6	32,4	3,5		35,9	14,4	31,6	0,4		47,1
ПС1-7	25,2	38,7		63,9		199,6		172,8	42,1	13,6		428,1	96,6		96,6	588,6	32,4	3,5		35,9	13,4	31,6	—		45,6
ПС1-8	25,2	38,7		63,9		199,6		172,8	42,1	13,6		428,1	96,6		96,6	588,6	32,4	3,5		35,9	13,4	33,8	0,4		47,6
ПС1-9	25,2	38,7		63,9		199,6		172,8	42,1	13,6		428,1	96,6		96,6	588,6	32,4	3,5		35,9	13,4	30,0	0,8		44,2
ПС2	25,2	38,7		63,9		199,6		172,8	122,7	13,6		508,7	96,6		96,6	669,5	32,4	3,5		35,9	18,2	29,4	7,8		53,8
ПС2-1...ПС2-4, ПС2-7	25,2	38,7		63,9		199,6		172,8	122,7	13,6		508,7	96,6		96,6	669,2	32,4	3,5		35,9	17,6	29,4	7,4		55,0
ПС2-5	25,2	38,7		63,9		199,6		172,8	122,7	13,6		508,7	96,6		96,6	669,2	32,4	3,5		35,9	17,6	29,4	9,4		56,4
ПС2-6	25,2	38,7		63,9		199,6		172,8	122,7	13,6		508,7	96,6		96,6	669,2	32,4	3,5		35,9	17,9	29,4	13,0		60,0
ПС3, ПС3-1	25,2	38,7		63,9	300	86,8		172,8	42,1	13,6		615,3	96,6		96,6	775,4	32,4	3,5		35,9	29,7	29,4	17,4		76,5
ПС4, ПС4-1	25,2	38,7		63,9	210,6	86,8		172,8	122,7	13,6		606,5	96,6		96,6	767,0	32,4	3,5		35,9	37,4	31,7	10,1		79,2

Привязан	Разраб.	Каюков	ТП902-1-177.91-КЖ2.И.02.РС1
	Рук. гр.	Трахтамышев	Ведомость расхода стали. Клиновидный стык
	Гл. спец	Власенко	Стадия Р · Лист 1 · Листов 2
	Н. контр.	Сокольская	Госстрой СССР СВКП Харьковский водоканалпроект.
Инв. №	Нач. отд.	Шейко	

Формат А3

Инв.№ подл.	Подп. и дата	Взам. инв.№

Продолжение ведомости

Марка элемента	Изделия закладные																	Общий расход
	Прокат марки Ст3кп3-1, Ст3пс3-1																Всего	
	ГОСТ 103-76, ГОСТ 82-70						ГОСТ 8509-86				ГОСТ 8510-86			ГОСТ 3262-75				
	-12	-10	-8	-6		Итого	L160x160x12	L75x75x6		Итого	L125-80x8		Итого	Тр40x3,5		Итого		
ПС1	—	60,4	1,9	1,1		63,4	55,9	14,8		70,7	22,5		22,5	2,1		2,1	237,8	826,4
ПС1-1	—	60,4	9,5	—		69,9	55,9	14,8		70,7	22,5		22,5	2,1		2,1	248,1	836,7
ПС1-2	—	60,4	9,5	—		69,9	55,9	14,8		70,7	22,5		22,5	2,1		2,1	246,1	834,7
ПС1-3	—	60,4	17,3	—		77,7	55,9	14,8		70,7	22,5		22,5	2,1		2,1	256,9	845,5
ПС1-4	3,4	60,4	46,6	—		110,4	55,9	14,8		70,7	22,5		22,5	2,1		2,1	292,8	881,4
ПС1-5	—	60,4	20,8	4,4		85,6	55,9	14,8		70,7	22,5		22,5	2,1		2,1	263,8	852,4
ПС1-6	—	60,4	26,3	0,5		87,2	55,9	14,8		70,7	22,5		22,5	2,1		2,1	262,5	849,2
ПС1-7	—	60,4	21,4	—		81,8	55,9	14,8		70,7	22,5		22,5	2,1		2,1	258,6	842,7
ПС1-8	—	60,4	33,9	1,1		95,4	55,9	14,8		70,7	22,5		22,5	2,1		2,1	274,2	862,8
ПС1-9	—	60,4	4,8	2,2		67,4	55,9	14,8		70,7	22,5		22,5	2,1		2,1	272,5	859,0
ПС2	2,1	60,4	18,7	—		81,2	55,9	14,8		70,7	22,5		22,5	2,1		2,1	251,3	920,5
ПС2-1...ПС2-4	2,1	60,4	24,4	—		87,5	55,9	14,8		70,7	22,5		22,5	2,1		2,1	273,5	942,7
ПС2-5	2,1	60,4	18,7	—		81,2	55,9	55,6		111,5	22,5		22,5	2,1		2,1	309,6	978,8
ПС2-6	2,1	60,4	20,9	9,9		94,7	55,9	56,4		112,3	22,5		22,5	2,1		2,1	316,7	985,9
ПЗ, ПС3-1		60,4	11,5	—		71,9	55,9	45,6		101,5	22,5		22,5	2,1		2,1	310,0	1085,4
ПС4, ПС4-1	2,1	76,4	65,8	1,1		145,5	55,9	14,8		70,7	22,5		22,5	2,1		2,1	355,8	1122,8

ТП902-1-177.91-КЖ2.И.02.РС1	Лист 2

Формат 3

Инв. № подл.	Подпись и дата	Взам. инв. №

Ведомость расхода стали на элемент, кг

Марка элемента	Изделия арматурные															Изделия закладные								
	Арматура класса											Прокат марки			Всего	Арматура класса								
	А-I				А-III							Ст3пс5-1				А-I				А-III				
	ГОСТ 5781-82											ГОСТ 103-76				ГОСТ 5781-82								
	Ф8	Ф6		Итого	Ф25	Ф18	Ф16	Ф14	Ф12	Ф10		Итого	Б16		Итого		Ф25	Ф8		Итого	Ф12	Ф10	Ф8		Итого
ПС1	25,2	26,7		51,9		209,7		194,4	42,1	13,6		459,7	96,6		96,6	608,2	32,4	3,5		35,9	13,4	29,4			42,8
ПС1-1	25,2	26,7		51,9		209,7		194,4	42,1	13,6		459,7	96,6		96,6	608,2	32,4	3,5		35,9	13,4	31,6	2,0		47,0
ПС1-2	25,2	26,7		51,9		209,7		194,4	42,1	13,6		459,7	96,6		96,6	608,2	32,4	3,5		35,9	13,4	31,6			45,0
ПС1-3	25,2	26,7		51,9		209,7		194,4	42,1	13,6		459,7	96,6		96,6	608,2	32,4	3,5		35,9	16,4	31,6			48,0
ПС1-4	25,2	26,7		51,9		209,7		194,4	42,1	13,6		459,7	96,6		96,6	608,2	32,4	3,5		35,9	16,8	31,6	2,8		51,2
ПС1-5	25,2	26,7		51,9		209,7		194,4	42,1	13,6		459,7	96,6		96,6	608,2	34,4	3,5		35,9	13,4	31,6	2,0		47,0
ПС1-6	25,2	26,7		51,9		209,7		194,4	42,1	13,6		459,7	96,6		96,6	608,2	32,4	3,5		35,9	14,4	31,6	0,4		46,4
ПС1-7	25,2	26,7		51,9		209,7		194,4	42,1	13,6		459,7	96,6		96,6	608,2	32,4	3,5		35,9	13,4	31,6	—		45,0
ПС1-8	25,2	26,7		51,9		209,7		194,4	42,1	13,6		459,7	96,6		96,6	608,2	32,4	3,5		35,9	13,4	33,8	0,4		47,6
ПС1-9	25,2	26,7		51,9		209,7		194,4	42,1	13,6		459,7	96,6		96,6	608,2	32,4	3,5		35,9	13,4	30,0	0,4		43,8
ПС2	25,2	26,7		51,9		209,7		194,4	122,7	13,6		540,4	96,6		96,6	688,9	32,4	3,5		35,9	16,6	29,4	7,4		53,4
ПС2-1...ПС2-4, ПС2-7	25,2	26,7		51,9		209,7		194,4	122,7	13,6		540,4	96,6		96,6	688,9	32,4	3,5		35,9	17,6	29,4	7,4		54,4
ПС2-5	25,2	26,7		51,9		209,7		194,4	122,7	13,6		540,4	96,6		96,6	688,9	32,4	3,5		35,9	17,6	29,4	9,4		56,4
ПС2-6	25,2	26,7		51,9		209,7		194,4	122,7	13,6		540,4	96,6		96,6	688,9	32,4	3,5		35,9	17,9	29,4	9,4		56,4
ПС3-1	25,2	26,7		51,9	300,0	96,9		194,4	42,1	13,6		646,9	96,6		96,6	795,4	32,4	3,5		35,9	29,7	29,4	17,4		76,5
ПС4, ПС4-1	25,2	26,7		51,9	210,6	96,9		194,4	122,7	13,6		638,1	96,6		96,6	786,6	32,4	3,5		35,9	37,4	31,7	9,7		78,8
ПС3	25,2	26,7		51,9	300,0	96,9		194,4	42,1	13,6		646,9	96,6		96,6	795,4	32,4	3,5		35,9	29,7	29,4	38,4		97,5

Разраб.	Каюков		ТП 902-1-177.91-КЖ2.И.-02.РС2
Н.контр.	Сокольско		
Гл.спец.	Власенко		Ведомость расхода стали. Шпоночный стык — Лист / Листов 1
Рук.гр.	Тахтамышев		Госстрой СССР. СВКП Харьковский водоканалпроект
Ст.инж.			
Нач.отд.	Шейко		

Формат А3

Инв. № подл.	Подп. и дата	Взам. инв. №

Продолжение ведомости

Марка элемента	Изделия закладные																		Всего	Общий расход
	Прокат марки																			
	Ст3кп3-1, Ст3пс5-1																			
	ГОСТ 103-76, ГОСТ 82-70						ГОСТ 8509-86				ГОСТ 8510-86			ГОСТ 3262-79					
	-12	-10	-8	-86	Итого		L169x160x2	L75x75x6		Итого	L125x89x8		Итого	Тр 40x3,5		Итого			
ПС1		60,4	1,5		61,9		55,9	14,8		70,7	22,5		22,5	2,1		2,1		235,9	844,1
ПС1-1		60,4	9,5		69,9		55,9	14,8		70,7	22,5		22,5	2,1		2,1		248,1	856,3
ПС1-2		60,4	9,5		69,9		55,9	14,8		70,7	22,5		22,5	2,1		2,1		246,1	854,3
ПС1-3		60,4	17,3		77,7		55,9	14,8		70,7	22,5		22,5	2,1		2,1		256,9	865,1
ПС1-4	3,4	60,4	46,6		110,4		55,9	14,8		70,7	22,5		22,5	2,1		2,1		292,8	901,0
ПС1-5		60,4	20,8	4,4	85,6		55,9	14,8		70,7	22,5		22,5	2,1		2,1		263,8	872,0
ПС1-6		60,4	22,1	0,5	83,0		55,9	14,8		70,7	22,5		22,5	2,1		2,1		260,6	868,8
ПС1-7		60,4	17,5		77,9		55,9	14,8		70,7	22,5		22,5	2,1		2,1		254,1	862,3
ПС1-8		60,4	33,9	1,1	95,4		55,9	14,8		70,7	22,5		22,5	2,1		2,1		274,2	882,4
ПС1-9		60,4	4,4	1,1	65,9		55,9	14,8		70,7	22,5		22,5	2,1		2,1		270,4	878,6
ПС2	2,2	60,4	19,7		82,3		55,9	14,8		70,7	22,5		22,5	2,1		2,1		250,5	939,4
ПС2-1, ПС2-4	2,2	60,4	19,7		82,3		55,9	14,8		70,7	22,5		22,5	2,1		2,1		267,9	956,8
ПС2-5	2,2	60,4	19,7		82,3		55,9	55,6		111,5	22,5		22,5	2,1		2,1		310,7	996,6
ПС2-6	2,2	60,4	19,7		82,3		55,9	56,4		112,3	22,5		22,5	2,1		2,1		300,7	989,6
ПС3-1		60,4	11,5		71,5		55,9	45,6		101,5	22,5		22,5	2,1		2,1		310,0	1105,4
ПС4, ПС4-1	2,2	76,4	66,4		145,0		55,9	14,8		70,7	22,5		22,5	2,1		2,1		355,0	1141,6
ПС3		60,4	51,4		111,4		55,9	45,6		101,5	22,5		22,5	2,1		2,1		370,9	1166,3

ТП 902-1-177.91-КЖ2.И.02РС2 — Лист 2

Формат А3

19 10-42024

Инв.№ подл.	Подп. и дата	Взам. инв.№

Альбом 5

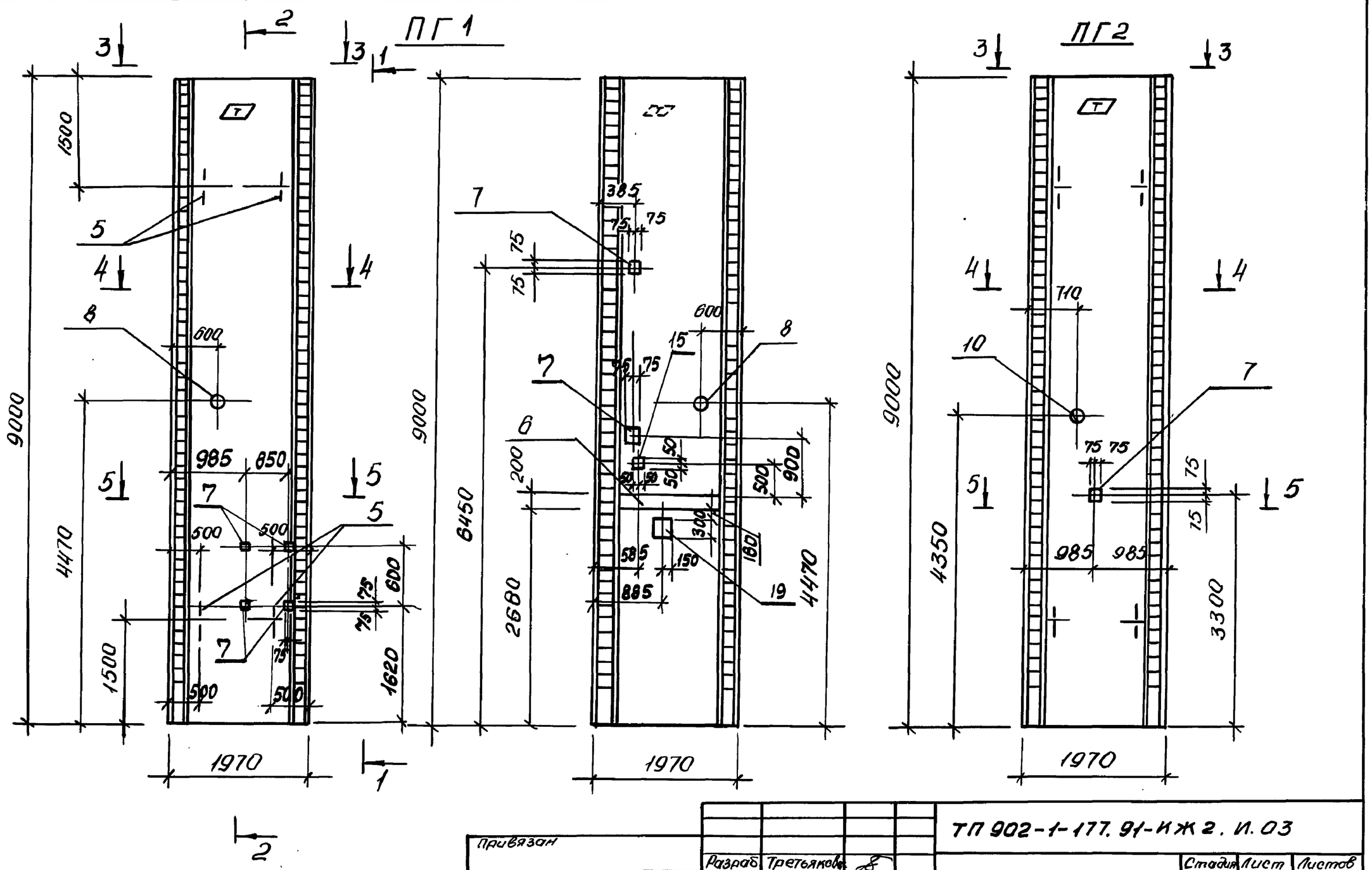

Привязан			
Инв.№			

Разраб.	Третьякова		
Н. контр.	Сокольская		
Гл. спец.	Власенко		
Рук. гр.	Татамышева		
Нач. отд.	Шейко		

ТП 902-1-177.91-КЖ2.И.03

Панель перегородочная ПГ1...ПГ6

Стадия	Лист	Листов
Р	1	7

Госстрой СССР ВКП Харьковский Водоканалпроект

Формат А3

Инв.№ подл.	Подп. и дата	Взам. инв.№

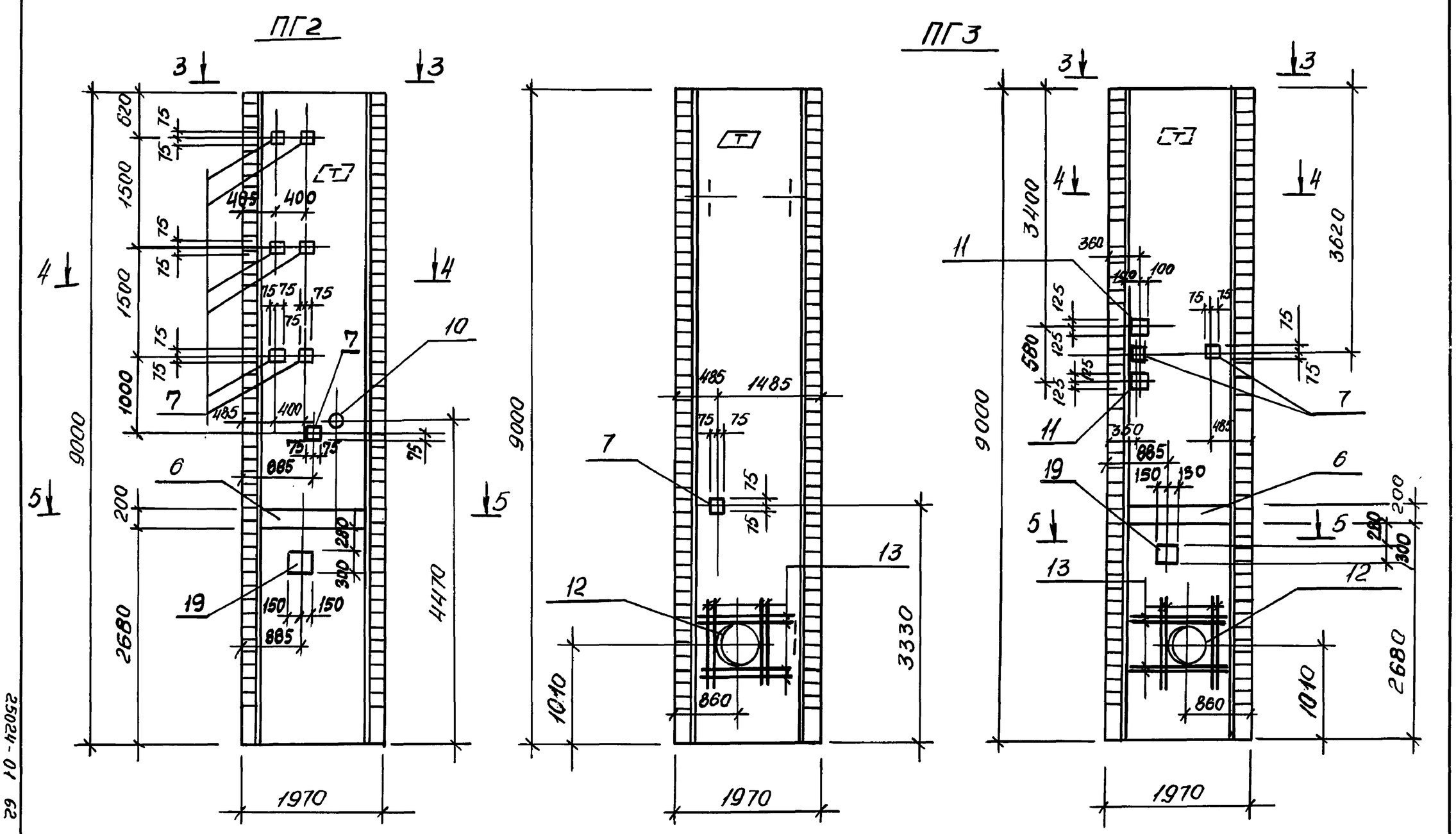

Привязан			
Инв.№			

ТП 902-1-177.91-КЖ2.И.03

Лист 2

Формат А3

25024-01 62

Инв.№ подл.	Подпись и дата	Взам. инв.№

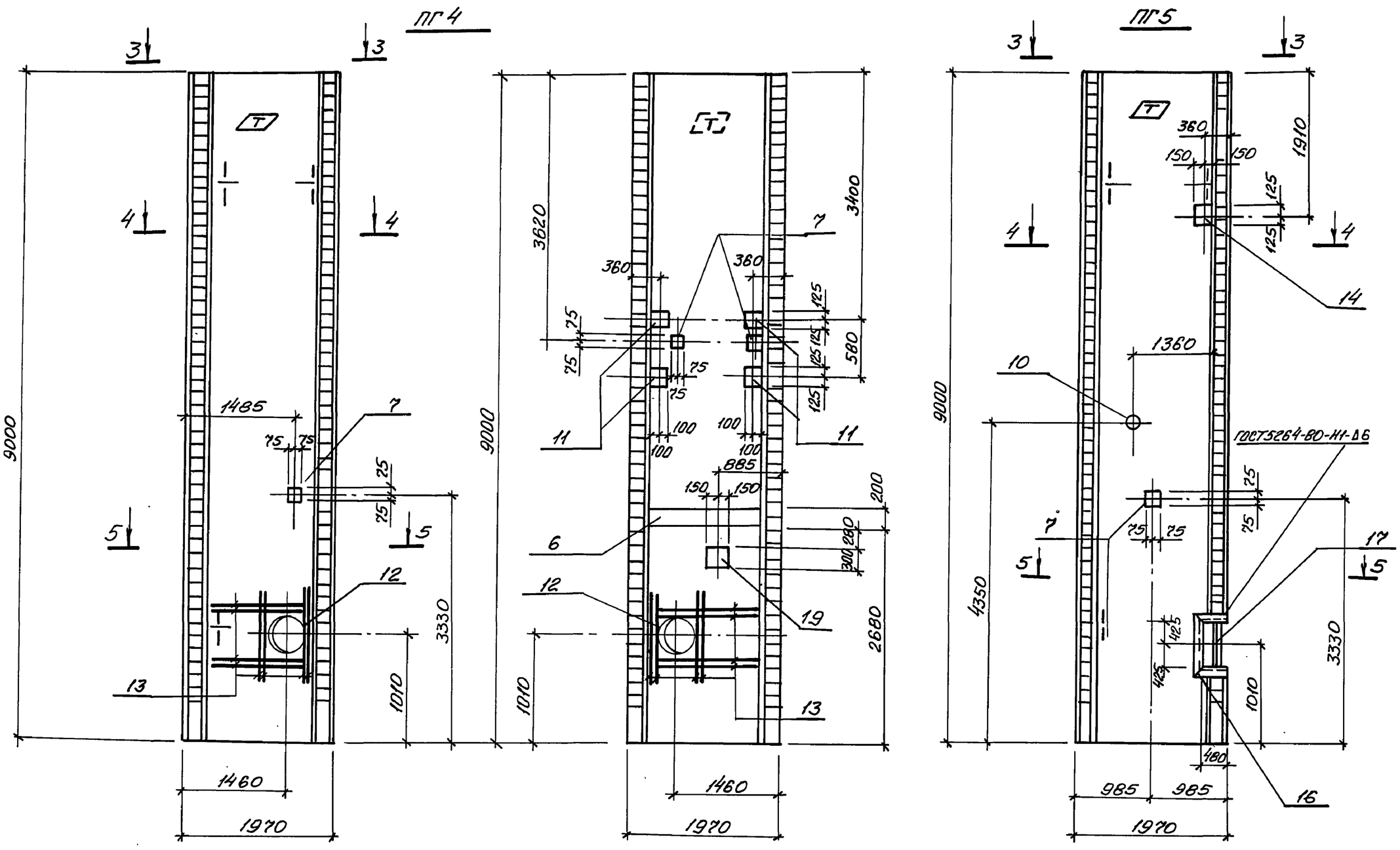

Поз. „17" срезать перед установкой сальника

Привязан			
Инв.№			

ТП 902-1-177.91-КЖ2.И.03

Лист 3

Формат А3

Инв.№ подл.	Подпись и дата	Взам. инв.№

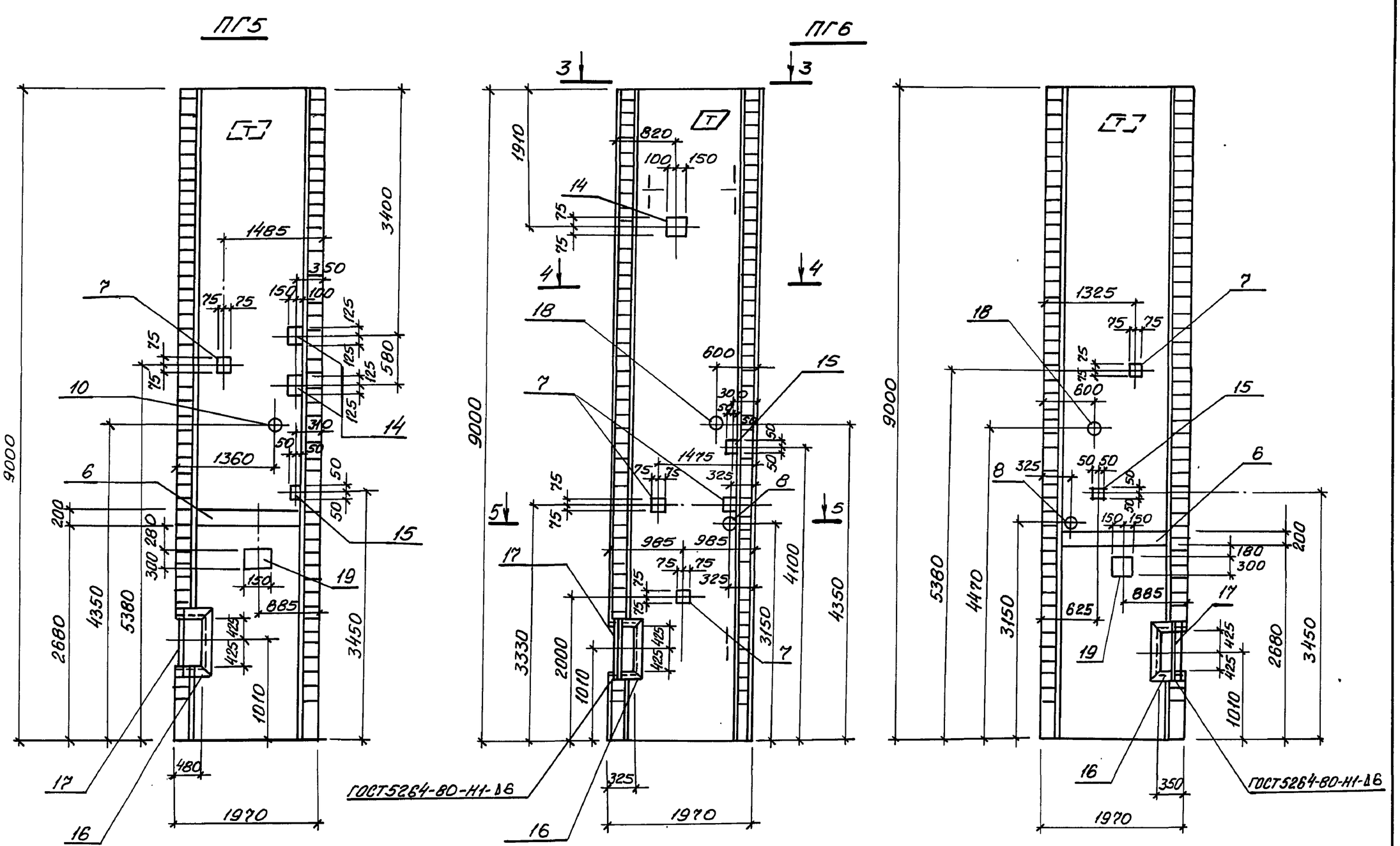

1. Зачерненные закладные изделия приварить к арматуре перегородочной панели.
2. Поз. „17" срезать перед установкой сальника

Привязан			
Инв.№			

ТП902-1-177.91-КЖ2.И.03

Лист 4

Формат А3

Инв.№подл	Подп. и дата	Взам.инв.№

Альбом 5

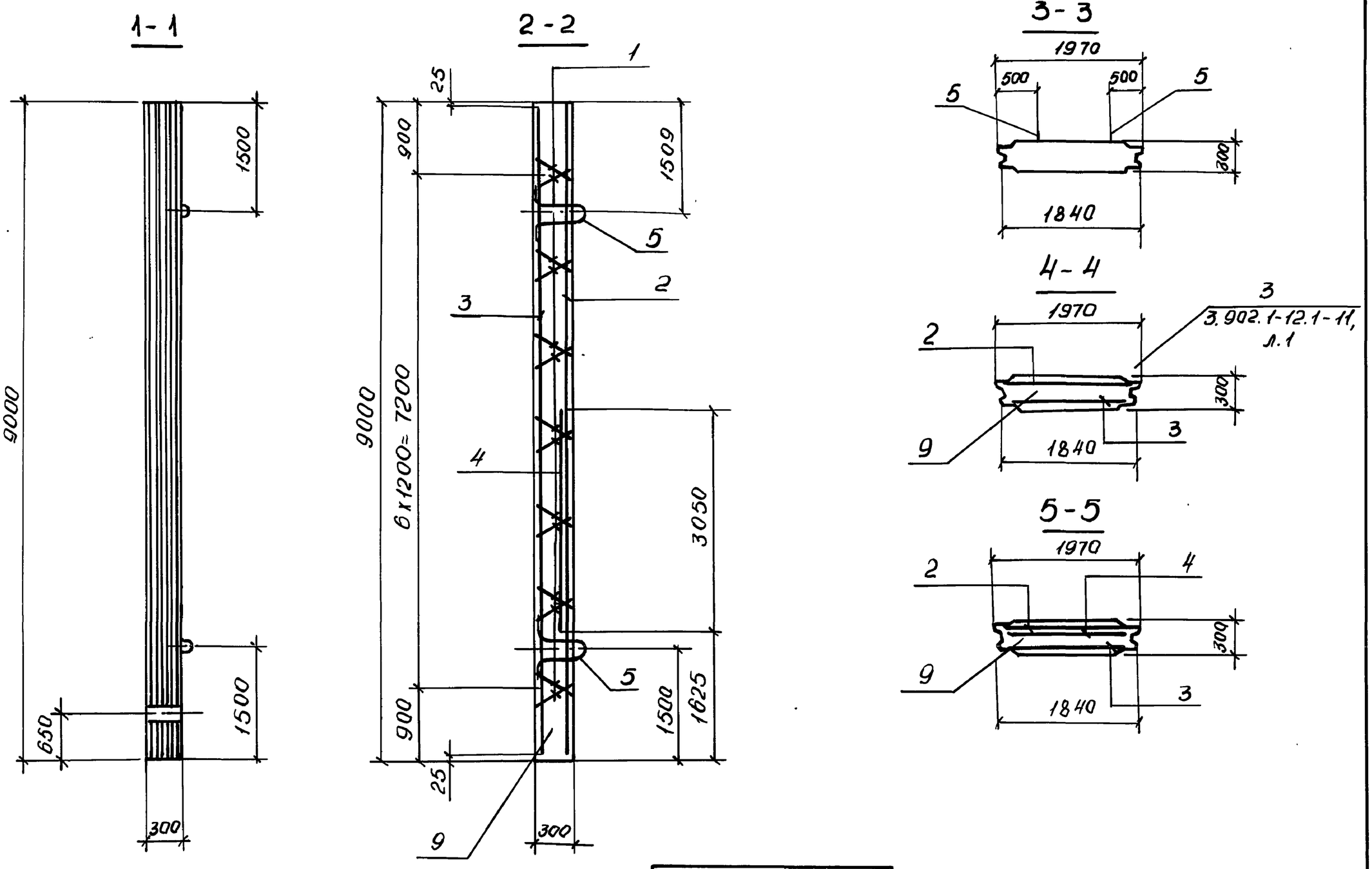

Привязан

Инв.№

ТП 902-1-177.91-КЖ2.И.03

Лист 5

Формат А3

Инв.№подл	Подп. и дата	Взам.инв.№

Марка	Поз.	Наименование	Кол.	Обозначение документов	Масса, кг
ПГ1					13070
	1	Каркас плоский			
		Кр1	14		
		Сетки арматурные			
	2	С1	1	ТП902-1-177.91-КЖ2.И.28	
	3	С2	1	ТП902-1-177.91-КЖ2.И.29	
	4	$2C\frac{12AIII}{8AIII}$-165x305	1	ГОСТ23279-85	
		Изделия закладные			
	5	Мн 25	4	3.900.1-14; 2.38.02	
	6	Мн 130-6, м	1,4	1.400-15.В1.140-23	
	7	Мн 111-5	6	1.400-15.В1.120-40	
	15	Мн 105-5	1	1.400-15,В1;120-04	
	19	Мн 126-6	1	1.400-15,В1,130-59	
	8	Сальник dy500 ℓ=300	1	5.900-2	
	9	Бетон класса В25	5,25	м3	

Марка	Поз.	Наименование	Кол.	Обозначение документов	Масса, кг
ПГ2		Поз. 1...6,9,19 по ПГ1			13070
		Изделия закладные			
	7	Мн 111-5	8	1.400-15.В1.120-40	
	10	Сальники набивные			
		Ду 80, ℓ=300	1	5.906-2	

Арматура: класса А-III по ГОСТ5781-82

Привязан

Инв.№

ТП 902-1-177.91-КЖ2.И.03

Лист 6

Формат А3

Инв. № подл.	Подп. и дата	Взам. инв. №

Альбом 5

Марка	Поз.	Наименование	Кол.	Обозначение документов	Масса, кг
ПГ3					13070
		Поз. 1...6, 9, 19 по ПГ1			
		Изделия закладные			
	7	МН 111-5	3	1.400-15.В1.120-40	
	11	МН 136-6	2	1.400-15.В1.150-23	
	12	Сальник Ду 500, ℓ=300	1	5.900-2	
	13	Ф18А-III, ℓ = 2000 4,8 кг	16	Без черт.	
ПГ4					13070
		Поз. 1...6, 9, 19 по ПГ1			
		Поз. 7, 12, 13 по ПГ3			
		Изделия закладные			
	11	МН 136-6	4	1.400-15, В1.150-23	

Марка	Поз.	Наименование	Кол.	Обозначение документов	Масса, кг
ПГ5					13070
		Поз. 1...6, 9, 19 по ПГ1			
		Поз. 7 по ПГ3			
		Поз. 10 по ПГ2			
		Изделия закладные			
	14	МН 143-5	3	1.400-15, В.1 150-64	
	15	МН 105-5	1	1.400-15В.1. 120-04	
	16	МН 535, м	4,0	1.400-15, В1.520-06	
	17	Уголок $\frac{63\times63\times5\ ГОСТ\ 5809-86}{Ст3кп3-1\ ГОСТ\ 535-88}$, м	1,8	Без черт.	
ПГ6					13070
		Поз. 1...6, 8, 9, 19 по ПГ1			
		Поз. 17 по ПГ5			
		Изделия закладные			
	7	МН 111-5	4	1.400-15, В.1 140-23	
	14	МН 143-5	1	1.400-15, В.1 150-64	
	15	МН 105-5	2	1.400-15, В1.120-04	
	16	МН 535, м	3,6	1.400-15 В1.520-06	
	18	Сальник ду150, ℓ=300	1	5.900-2	

Привязан

Инв. №

ТП 902-1-177.91-КЖ2.И. 03

Лист 7

Формат А3

Инв. № подл.	Подп. и дата	Взам. инв. №

Ведомость расхода стали на элемент, кг (Начало)

Марка элемента	Изделия арматурные											Изделия закладные													
	Арматура класса							Прокат марки			Всего	Арматура класса								Прокат марки					
	А-I			А-III				14Г2АФ				А-I			А-III					Ст3кп3-1, ПС5-1					
	ГОСТ 5781-82							ГОСТ 103-76				ГОСТ 5781-82								ГОСТ 103-76, ГОСТ 82-70					
	Ф8		Итого	Ф18	Ф12	Ф8		Итого	δ10		Итого		Ф25	Ф10		Итого	Ф14	Ф12	Ф10	Ф8	Итого	δ6	δ8	δ10		Итого
ПГ1	25,2		25,2	532,2	24,5	10,4		567,1	78,4		78,4	670,7	32,4	2,4		34,8		6,6		3,2	9,8	8,2	26,6	3,6		38,4
ПГ2	25,2		25,2	532,2	24,5	10,4		567,1	78,4		78,4	670,7	32,4	2,4		34,8		6,6		3,2	9,8	8,8	26,5	3,6		38,9
ПГ3	25,2		25,2	532,2	24,5	10,4		567,1	78,4		78,4	670,7	32,4	2,4		34,8	2,6	6,6	13,0	1,2	23,4	3,3	24,5	0,8		28,6
ПГ4	25,2		25,2	532,2	24,5	10,4		567,1	78,4		78,4	670,7	32,4	2,4		34,8	5,2	6,6		1,2	13,0	3,3	24,5	24,0		51,8
ПГ5	25,2		25,2	532,2	24,5	10,4		567,1	78,4		78,4	670,7	32,4	2,4		34,8		7,8	3,0		10,8	3,8	32,8	0,8		37,4
ПГ6	25,2		25,2	532,2	24,5	10,4		567,1	78,4		78,4	670,7	32,4	2,4		34,8		6,6	1,0	7,4	15,0	5,4	34,2	3,6		43,2

Продолжение ведомости

Изделия закладные											Общий расход
Сальники						Прокат марки				Всего	
Ст3 кп3-1											
5.900-2						ГОСТ 5809-86					
dy 50	dy 80	dy 150	dy 500		Итого	L 63×63×6			Итого		
7,0					7,0					88,1	758,8
	8,7				8,7					92,2	762,9
			70,9		70,9					157,7	828,4
			70,9		70,9					170,5	841,2
	8,7				8,7	47,1			47,1	138,8	810,5
7,0		25,5			32,5	26,0			26,0	151,5	822,2

Привязан

Инв. №

ТП 902-1-177.91-КЖ2.И.03.РС

Разраб.	Третьякова	
Зав. гр.	Тахтатышева	
Гл. спец.	Власенко	
Н. контр.	Сокольская	
Нач. отд.	Шейко	

Ведомость расхода стали

Стадия	Лист	Листов
Р		1

Госстрой СССР Союзводоканалниипроект Харьковский ВОДОКАНАЛПРОЕКТ

Формат А3

25024-01 65

Инв.№подл.	Подпись и дата	Взам.инв.№

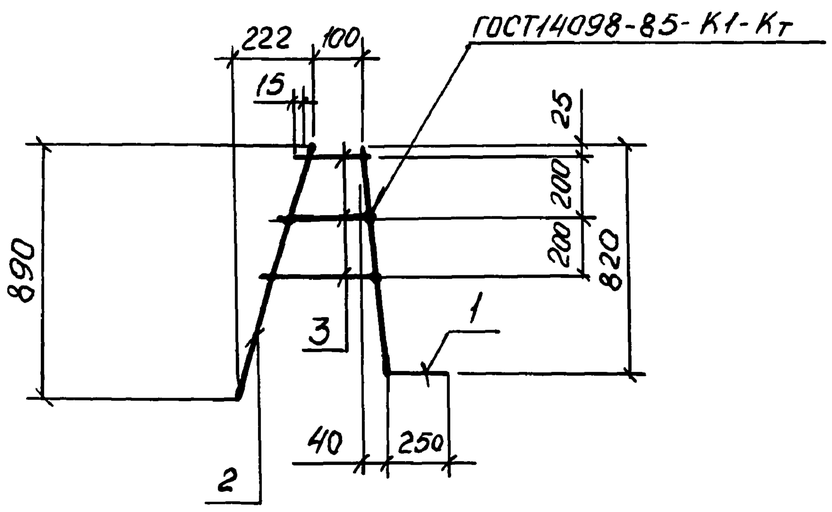

Марка каркаса	Поз.	Наименование	Кол	Масса ед., кг	Масса каркаса, кг
Кр1	1	Ф16 А-III, ℓ=1071	1	1,7	2,6
	2	Ф10 А-III ℓ=917	1	0,6	
	3	Ф8 А-III, ℓср=200	3	0,1	

Арматура: класса А-III по ГОСТ 5781-82

Привязан

Инв.№

Разраб	Каюков		ТП 902-1-177.91-КЖ2 И.04
Рук.гр	Тахтамышева		Каркас плоский Кр1
Гл.спец.	Власенко		Стадия: Р; Лист: ; Листов: 1
Н. контр	Сокольская		Госстрой СССР СВКП Харьковский водоканалпроект
Нач.отд	Шейко		

Формат А4

Инв.№подл.	Подпись и дата	Взам.инв.№

Альбом 5

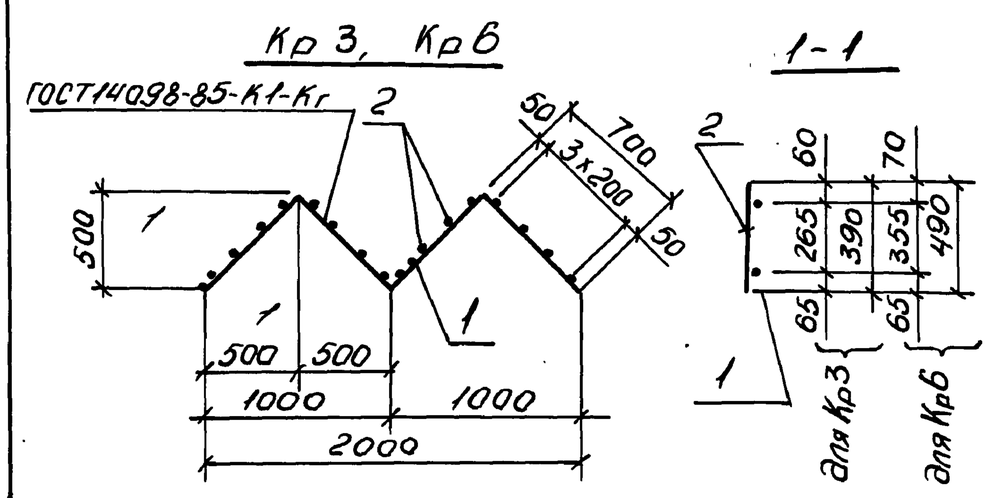

Марка каркаса	Поз.	Обозначение	Кол.	Масса ед, кг	Масса каркаса, кг
Кр3	1	Ф10 А-I, ℓ=2800	2	1,73	9,06
	2	Ф12 А-I, ℓ= 390	16	0,35	
Кр6	1	Ф10 А-I, ℓ=2800	2	1,73	10,5
	2	Ф А I, ℓ= 490	16	0,44	

Арматура: класса А-I по ГОСТ 5781-82

Привязан

Инв.№

Разраб	Каюков		ТП 902-1-177.91-КЖ2 И.06
Рук.гр	Тахтамышева		Каркасы плоские Кр3, Кр6
Гл.спец	Власенко		Стадия: Р; Лист: ; Листов: 1
Н.контр	Сокольская		Госстрой СССР СВКП Харьковский водоканалпроект
Нач.отд	Шейко		

Формат А4

Инв.№подл.	Подпись и дата	Взам.инв.№

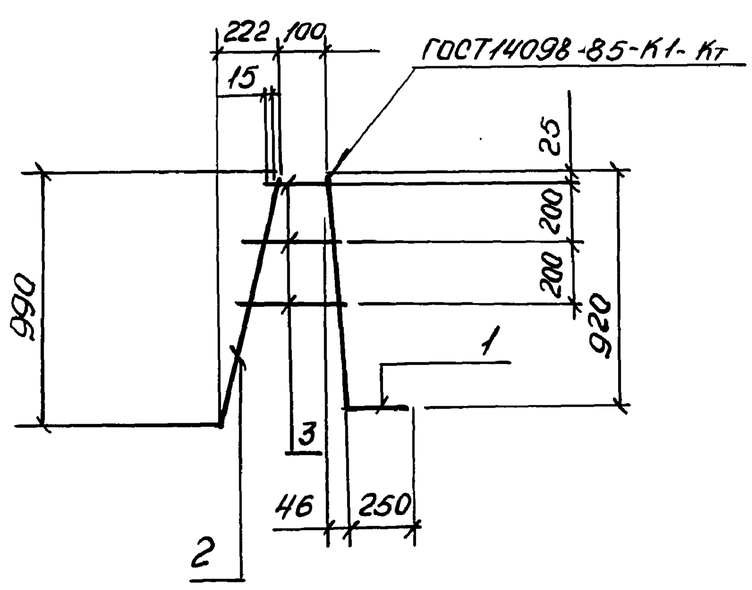

Марка каркаса	Поз.	Наименование	Кол.	Масса ед,кг	Масса каркаса кг
Кр4	1	Ф16 А-III, ℓ=1171	1	1,85	2,72
	2	Ф10 А-III, ℓ=1021	1	0,63	
	3	Ф8 А-III, ℓср=200	3	0,08	

Арматура: класса А-III по ГОСТ 5781-82

Привязан

Инв.№

Разраб	Каюков		ТП 902-1-177.91-КЖ2И.07
Рук.гр.	Тахтамышева		Каркас плоский Кр4
Гл.спец	Власенко		Стадия: Р; Лист: ; Листов: 1
Н.контр.	Сокольская		Госстрой СССР СВКП Харьковский водоканалпроект
Нач.отд.	Шейко		

Формат А4

25024-01 ОВ

Инв.№подл.	Подпись и дата	Взам.инв.№

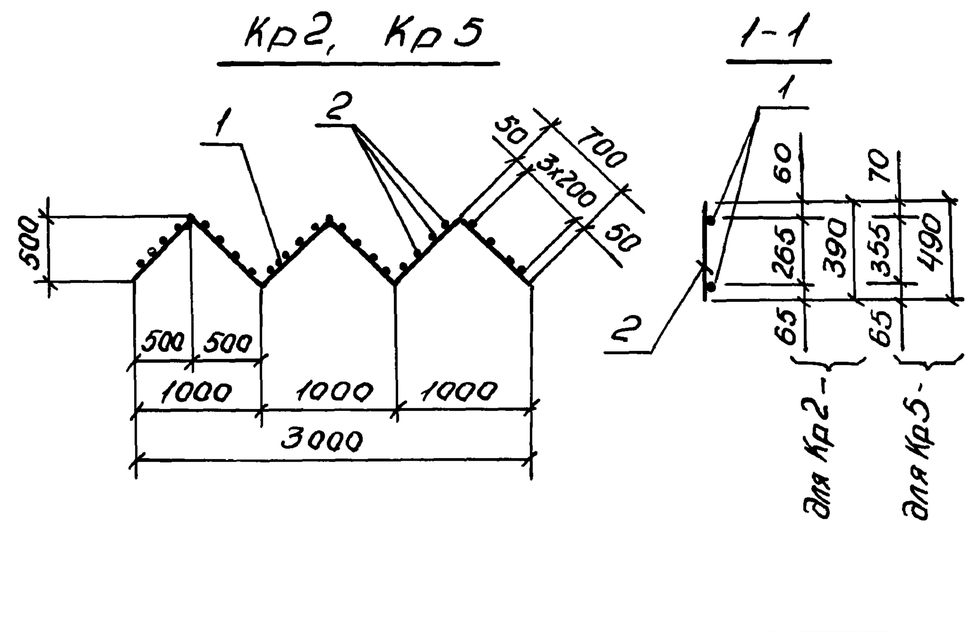

Марка каркаса	Поз.	Наименование	Кол.	Масса ед,кг	Масса каркаса, кг
Кр2	1	Ф10 А-I, ℓ=4200	2	2,6	13,6
	2	Ф12 А-I, ℓ=390	24	0,35	
Кр5	1	Ф10 А-I, ℓ=4200	2	2,6	15,8
	2	Ф12 А-I ℓ= 490	24	0,44	

Арматура: класса А-I по ГОСТ 5781-82

Привязан

Инв.№

Разраб	Каюков		ТП 902-1-177.91-КЖ2И.05
Рук.гр.	Тахтамышева		Каркасы плоские Кр2, Кр5
Гл.спец	Власенко		Стадия: Р; Лист: ; Листов: 1
Н.контр	Сокольская		Госстрой СССР СВКП Харьковский водоканалпроект
Нач.отд.	Шейко		

Формат А4

Инв.№подл.	Подп. и дата	Взам.инв.№

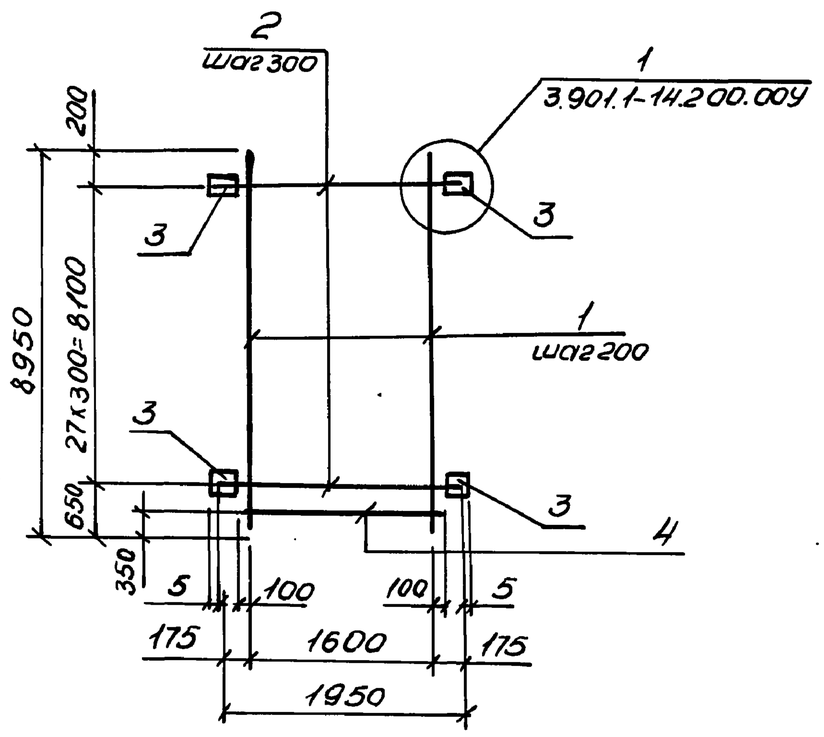

Марка изделия	Поз.	Наименование	Кол	Масса ед. кг	Масса изделия кг
С1	1	Ф18 А-III, ℓ=8950	9	17,9	312,5
	2	Ф18 А-III, ℓ=1950	28	3,88	
	3	Полоса $\frac{Б-10х80\ ГОСТ103-76}{Ст3пс5-1\ ГОСТ535-88}$ ℓ=116	56	0,7	
	4	Ф18 А-III, ℓ=1800	1	3,6	

Арматура; класса А-III по ГОСТ5781-82
Позицию 3 приварить к позиции 2 после изготовления сетки.
Полоса:-10 по ГОСТ 103-76

Привязан

Инв.№

ТП902-1-177.91-КЖ2.И.08

Разраб	Каюков	
Рук.гр.	Тахтамышева	
Гл.спец	Власенко	
Н.контр	Сокольская	
Нач.отд	Шейко	

Сетка арматурная С1

Стад.	Лист	Листов
Р		1

Госстрой СССР СВКП Харьковский Водоканалпроект

Формат А4

Альбом 5

Инв.№подл.	Подп. и дата	Взам.инв.№

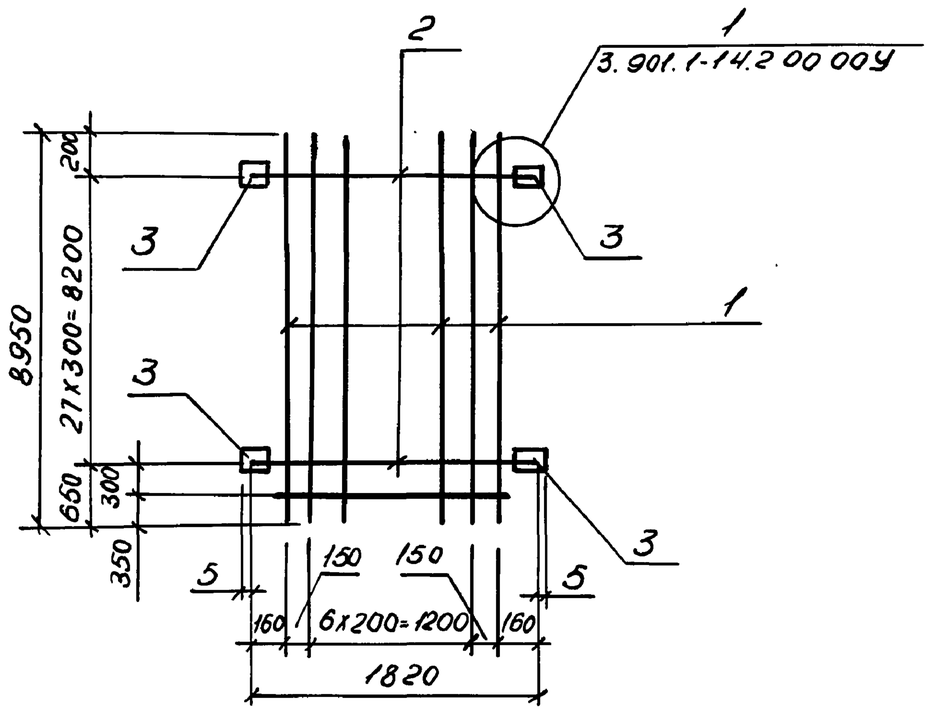

Марка изделия	Поз.	Наименование	Кол.	Масса ед. кг	Масса изделия кг
С2	1	Ф18 А-III, ℓ=8950	9	17,9	305,3
	2	Ф18 А-III, ℓ=1810	28	3,62	
	3	Полоса $\frac{Б-10х80\ ГОСТ103-76}{Ст3пс5-1\ ГОСТ535-88}$ ℓ=110	56	0,7	
	4	Ф18 А-III, ℓ=1800	1	3,6	

Арматура: класса А-III по ГОСТ5781-82
Полоса: -10 по ГОСТ 103-76

Привязан

Инв.№

ТП902-1-177.91-КЖ2.И.09

Разраб	Каюков	
Рук.гр.	Тахтамышева	
Гл.спец	Власенка	
Н.контр	Сокольская	
Нач.отд.	Шейко	

Сетка арматурная С2

Стадия	Лист	Листов
Р		1

Госстрой СССР СВКП Харьковский Водоканалпроект

Формат А4

Инв.№подл	Подп. и дата	Взам.инв.№

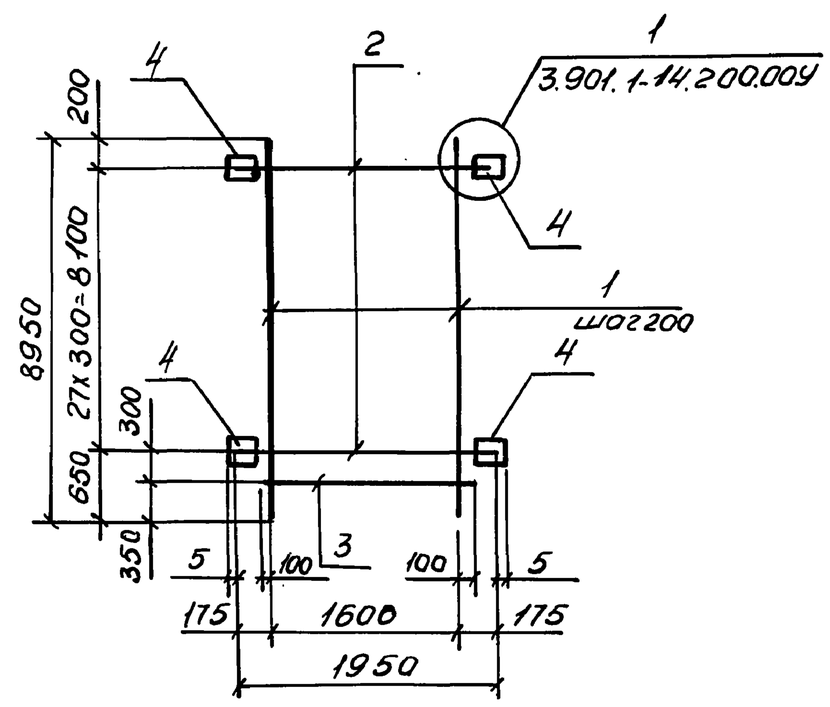

Марка изделия	Поз.	Наименование	Кол	Масса ед. кг	Масса изделия кг
С3	1	Ф14 А-III, ℓ=8950	9	10,8	249,2
	2	Ф18 А-III, ℓ=1950	28	3,9	
	3	Ф18 А-III, ℓ=1800	1	3,6	
	4	Полоса $\frac{Б-10х80\ ГОСТ103-76}{Ст3пс5-1\ ГОСТ535-88}$ ℓ=110	56	0,7	

Арматура; класса А-III, А-I по ГОСТ5781-82
Полоса:- 10 по ГОСТ 103-76

Привязан

Инв.№

ТП902-1-177.91-КЖ2.И.10

Разраб	Клюков	
Рук.гр.	Тахтамышева	
Гл.спец	Власенко	
Н.контр	Сокольская	
Нач.отд.	Шейко	

Сетка арматурная С3

Стадия	Лист	Листов
Р		1

Госстрой СССР СВКП Харьковский Водоканалпроект

Формат А4

Инв.№подл.	Подпись и дата	Взам.инв.№

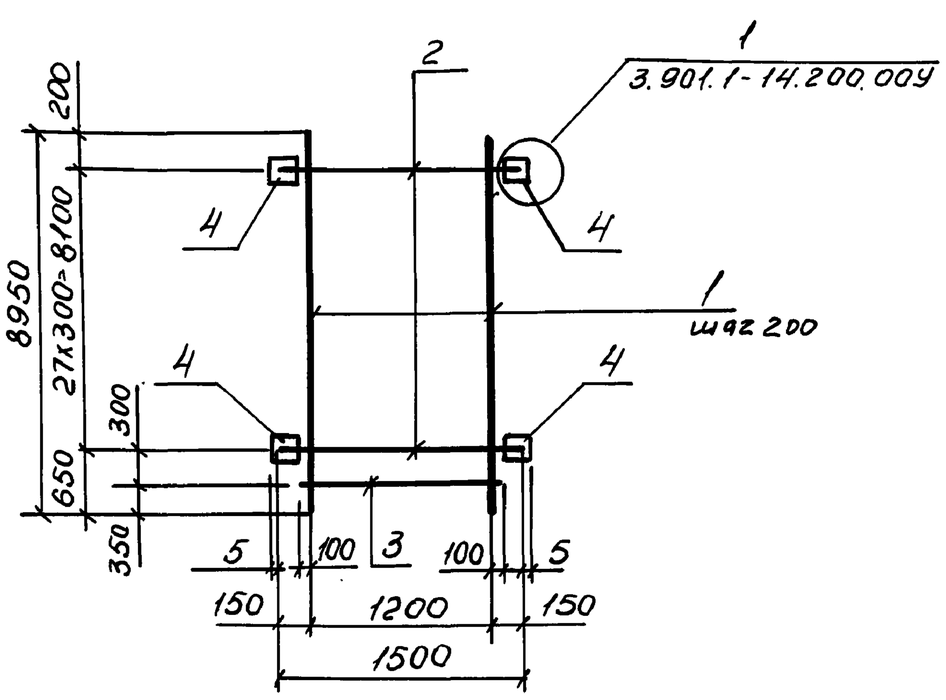

Марка изделия	Поз.	Наименование	Кол.	Масса ед. кг	Масса изделия кг
С4	1	Ф14 А-III, ℓ=8950	7	10,8	201,6
	2	Ф18 А-III, ℓ=1500	28	3,0	
	3	Ф18 А-III, ℓ=1400	1	2,8	
	4	Полоса $\frac{Б-10х80\ ГОСТ103-76}{Ст3пс5-1\ ГОСТ535-88}$ ℓ=110	56	0,7	

Арматура: А-III по ГОСТ5781-82
Полоса: -10 по ГОСТ 103-76

Привязан

Инв.№

ТП902-1-177.91-КЖ2.И.11

Разраб	Каюков	
Рук.гр.	Тахтамышева	
Гл.спец	Власенко	
Н.контр	Сокольская	
Нач.отд	Шейко	

Сетка арматурная С4

Стадия	Лист	Листов
Р		1

Госстрой СССР СВКП Харьковский Водоканалпроект

Формат А4

252024-01 10-67

Инв.№подл.	Подп. и дата	Взам.инв.№

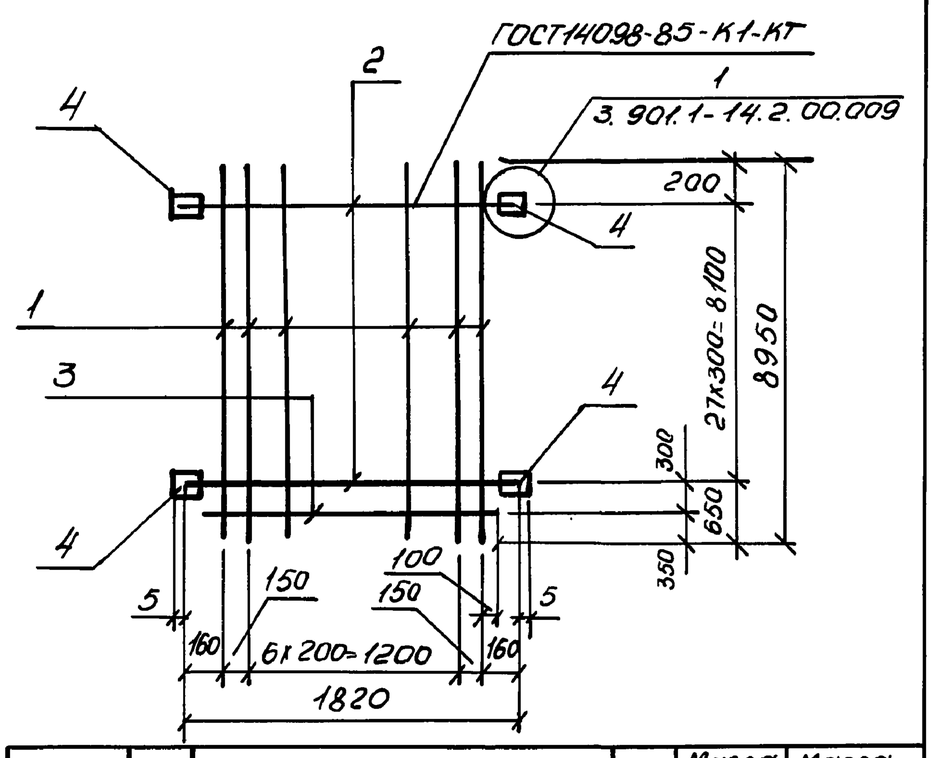

Марка изделия	Поз.	Наименование	Кол	Масса ед, кг	Масса изделия, кг
С5	1	Ф14 А-III ℓ= 8950	9	10,8	240,4
	2	Ф18 А-III ℓ= 1820	28	3,64	
	3	Ф14 А-III ℓ= 1760	1	2,1	
	4	Полоса $\frac{Б\text{-}10\times80\ ГОСТ103\text{-}76}{Ст3пс5\text{-}1\ ГОСТ535\text{-}80}$ ℓ=110	56	0,7	

Арматура: класса А-III по ГОСТ 5781-82
Полоса: -10 по ГОСТ 103-76

Привязан

Инв.№

ТП902-1-177,91-КЖ2.И.12

Разраб	Каюков	
Рук.гр.	Тахтамышева	
Гл.спец	Власенко	
Н.контр	Сокольская	
Нач.отд	Шейко	

Сетка арматурная С5

Стад.	Лист	Листов
Р		1

Госстрой СССР СВКП Харьковский водоканалпроект

Формат А4

АЛЬБОМ 5

Инв.№подл.	Подп. и дата	Взам.инв.№

Привязан

Инв.№

Стадия	Лист	Листов

Госстрой СССР СВКП Харьковский водоканалпроект

Инв.№подл.	Подп. и дата	Взам.инв.№

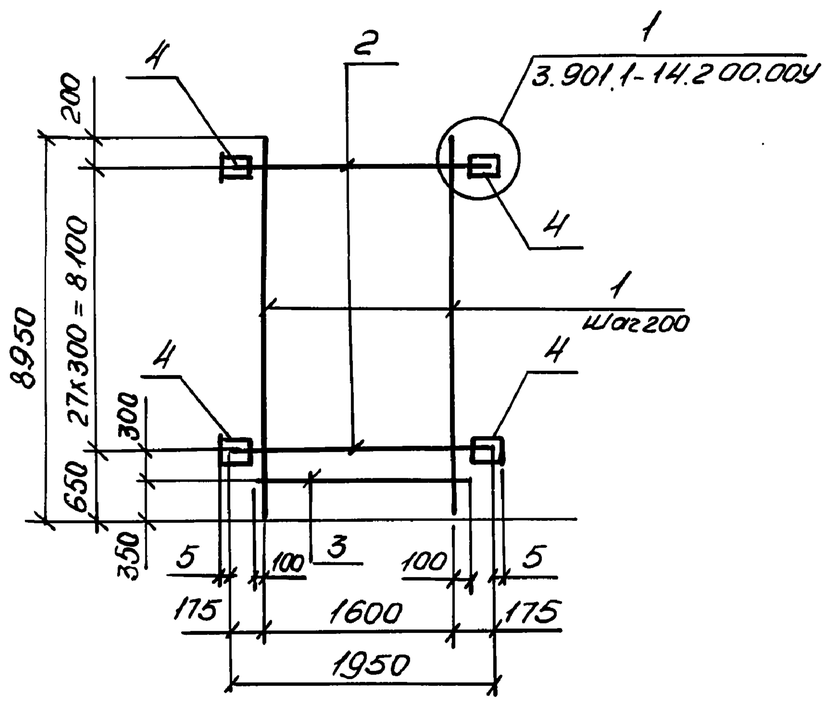

Марка изделия	Поз	Наименование	Кол	Масса ед, кг	Масса изделия кг
С6	1	Ф14 А-III ℓ= 8950	9	10,8	349,2
	2	Ф25 А-III ℓ= 1950	28	7,52	
	3	Ф14 А-III ℓ= 1800	1	2,2	
	4	Полоса $\frac{Б\text{-}10х80\ ГОСТ103\text{-}76}{Ст3пс5\text{-}1\ ГОСТ535\text{-}88}$ ℓ=110	56	0,7	

Арматура: класса А-III, А-I по ГОСТ 5781-82
Полоса; -10 по ГОСТ 103-76

Привязан

Инв.№

ТП 902-1-177.91-КЖ 2.И.13

Разраб	Каюков	
Рук.гр.	Тахтамышева	
Гл.спец	Власенко	
Н.контр	Сокольская	
Нач.отд	Шейко	

Сетка арматурная С6

Стад	Лист	Листов
Р		1

Госстрой СССР СВКП Харьковский водоканалпроект

Формат А4

23024-01 68

Инв.№подл.	Подп. и дата	Взам.инв.№

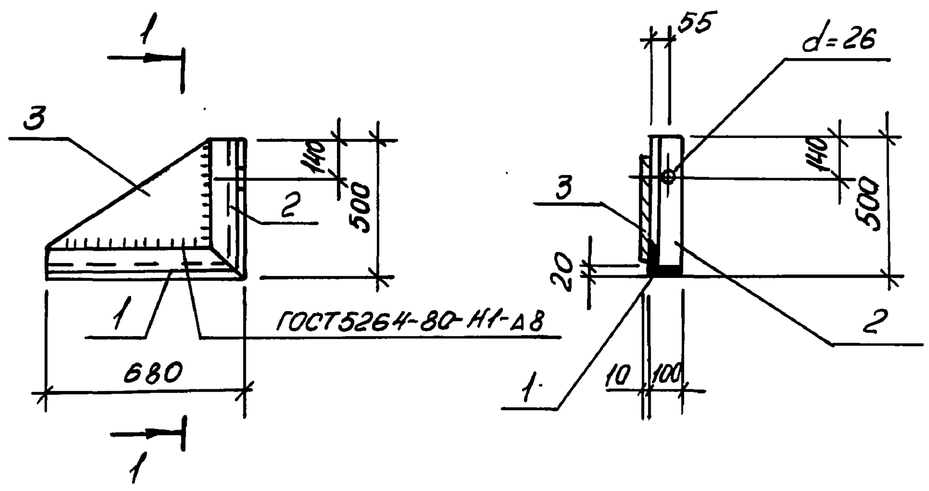

Марка изделия	Поз.	Наименование	Кол.	Масса ед, кг	Масса изделия, кг
МС15	1	Уголок $\frac{100х8\ ГОСТ8509\text{-}86}{Ст3пс5\text{-}1\ ГОСТ535\text{-}88}$ ℓ=500	1	8,3	30,4
	2	Уголок $\frac{100х8\ ГОСТ8509\text{-}86}{Ст3пс5\text{-}1\ ГОСТ535\text{-}88}$ ℓ=680	1	6,1	
	3	Полоса $\frac{10х500\ ГОСТ82\text{-}70}{Ст3пс5\text{-}1\ ГОСТ535\text{-}88}$ ℓ=600	1	16,0	

Привязан

Инв.№

ТП902-1-177.91-КЖ2.И.29

Разраб	Третьякова	
Н.контр	Сокольская	
Гл.спец	Власенко	
Рук.гр	Тахтамышева	
Нач.отд	Шейко	

Изделие соединительное МС15

Стад	Лист	Листов
Р		1

Госстрой СССР СВКП Харьковский водоканалпроект

Формат А4

Инв.№ подл.	Подпись и дата	Взам.инв.№

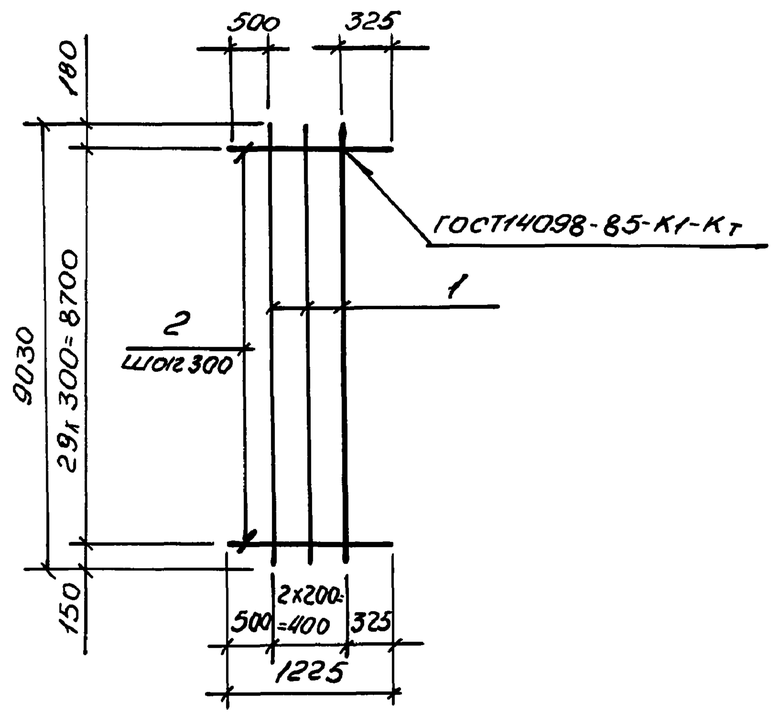

Марка	Поз.	Обозначение	Кол.	Масса ед. кг.	Масса изделия кг
С7	1	Ф16 А-III, ℓ=9030	3	14,3	101,1
	2	Ф16 А-III, ℓ=1225	30	1,94	

Арматура класса А-III по ГОСТ5781-82.

Привязан

Инв.№

Разраб.	Каюков		
Рук.гр.	Тахтамышев		
Н.контр.	Сокольская		
Гл.спец.	Власенко		
Нач.отд.	Шенко		

ТП902-1-177.91-КЖ2.И.14

Сетка арматурная С7

Стадия	Лист	Листов
Р		1

Госстрой СССР СВКП Харьковский Водоканалпроект

Формат А4

Инв.№ подл.	Подпись и дата	Взам.инв.№

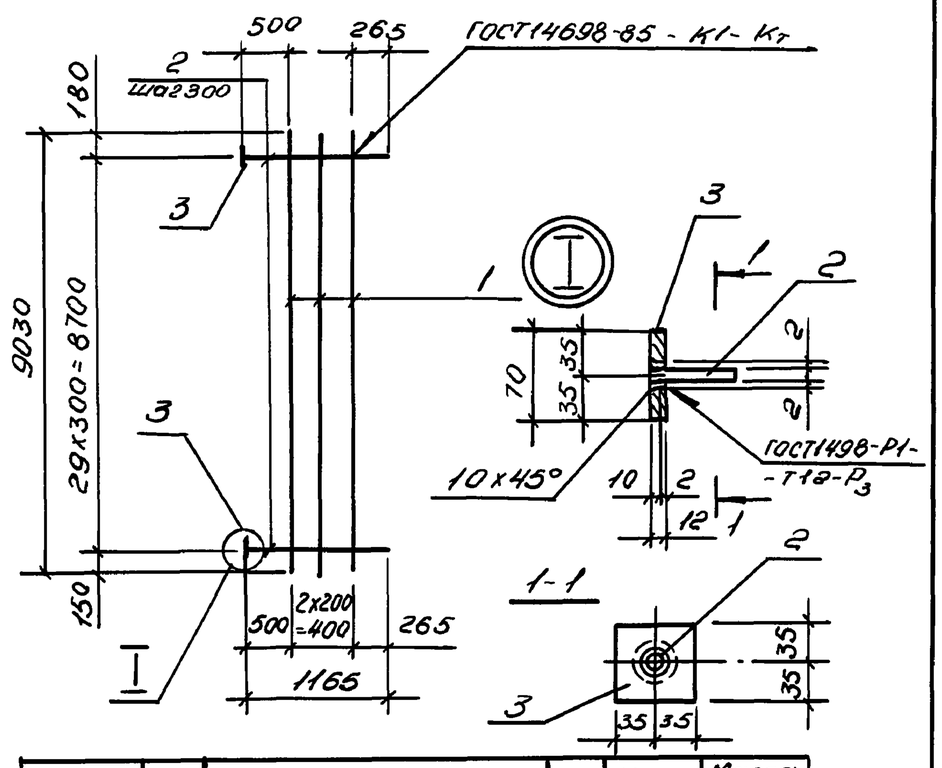

Марка	Поз.	Обозначение	Кол.	Масса ед., кг	Масса изделия, кг
С8	1	Ф16 А-III, ℓ=9030	3	14,3	161,7
	2	Ф22 А-III, ℓ=1165	30	3,5	
	3	Сл. полоса-12х70, ℓ=70	30	0,46	

Арматура класса А-III по ГОСТ5781-82
Полоса стальная-12х70 по ГОСТ 103-76.

Привязан

Инв.№

Разраб.	Каюков		
Рук.гр.	Тахтамышев		
Гл.спец.	Власенко		
Н.контр.	Сокольская		
Нач.отд.	Шейко		

ТП902-1-177.91-КЖ2.И.15

Сетка арматурная С8

Стадия	Лист	Листов
Р		1

Госстрой СССР СВКП Харьковский Водоканалпроект

Формат А2

Инв.№ подл.	Подпись и дата	Взам.инв.№

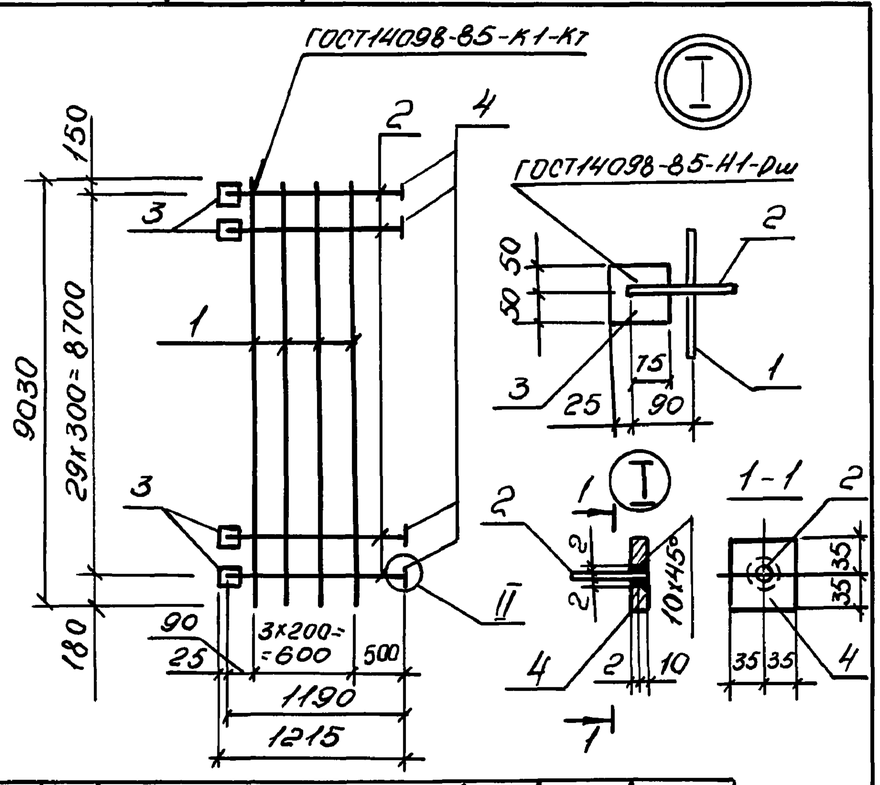

Марка	Поз.	Обозначение	Кол.	Масса ед. кг	Масса изделия, кг
С10	1	Ф16 А-III, ℓ=9030	4	14,3	197,3
	2	Ф22А-III, ℓ=1190	30	3,55	
	3	Полоса ст.-6х100, ℓ=140	30	0,66	
	4	Полоса ст.-12х70, ℓ=70	30	0,46	

Арматура класса А-III по ГОСТ5781-82
Полоса стальная 6х140, 12х70 по ГОСТ 103-76

Привязан

Инв.№

Разраб.	Каюков		
Рук.гр.	Тахтамышев		
Гл.спец.	Власенко		
Н.контр.	Сокольская		
Нач.отд.	Шейко		

ТП902-1-177.91-КЖ2.И.17

Сетка арматурная С10

Стадия	Лист	Листов
Р		1

Госстрой СССР СВКП Харьковский Водоканалпроект

Формат А4

25024-01 69

Инв.№ подл.	Подпись и дата	Взам.инв.№

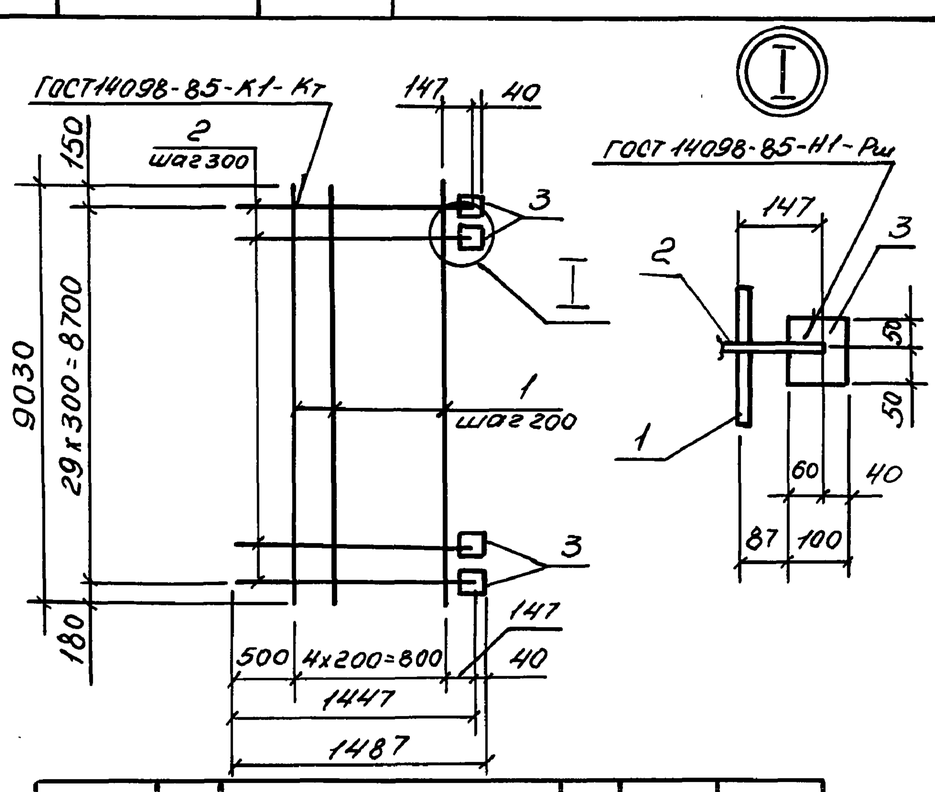

Марка	Поз.	Обозначение	Кол.	Масса ед., кг	Масса изделия кг
С9	1	Ф16 А-III, ℓ=9030	5	4,3	104,6
	2	Ф16 А-III, ℓ=1447	30	2,3	
	3	Полоса ст.-6х100, ℓ=100	30	0,47	

Арматура класса А-III по ГОСТ 5781-82
Полоса стальная - 6х100 по ГОСТ 103-76

Привязан

Инв.№

Разраб.	Каюков		
Рук.гр.	Тахтамышев		
Гл.спец.	Власенко		
Н.контр.	Сокольская		
Нач.отд.	Шейко		

ТП902-1-177.91-КЖ2.И.16

Сетка арматурная С9

Стадия	Лист	Листов
Р		1

Госстрой СССР СВКП Харьковский Водоканалпроект

Формат А4

69

Инв.№ подл.	Подпись и дата	Взам.инв.№

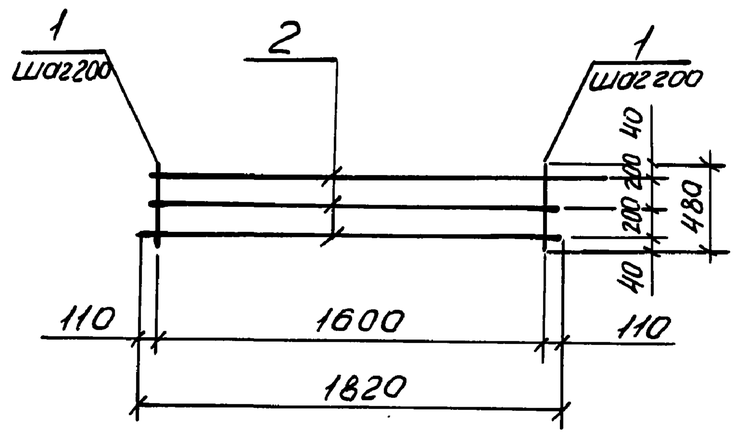

Марка	Поз.	Наименование	Кол	Масса ед., кг.	Масса сетки, кг
С1	1	ф10 А-III ℓ=480	9	0,3	4,86
	2	ф8 А-I ℓ=1820	3	0,72	

Арматура: класса А-I и А-III по ГОСТ 5781-82

Привязан

Инв.№

Разраб	Райниш		
Рук.гр.	Тахтамышева		
Гл.спец	Власенко		
Н.контр.	Сокольская		
Нач.отд	Шейко		

ТП 902-1-177.91-КЖ2. И. 18

Сетка арматурная С11

Стадия	Лист	Листов
Р		1

Госстрой СССР СВКП Харьковский водоканалпроект

Инв.№ подл.	Подпись и дата	Взам.инв.№

Альбом 5

Формат А4

Инв.№ подл.	Подпись и дата	Взам.инв.№

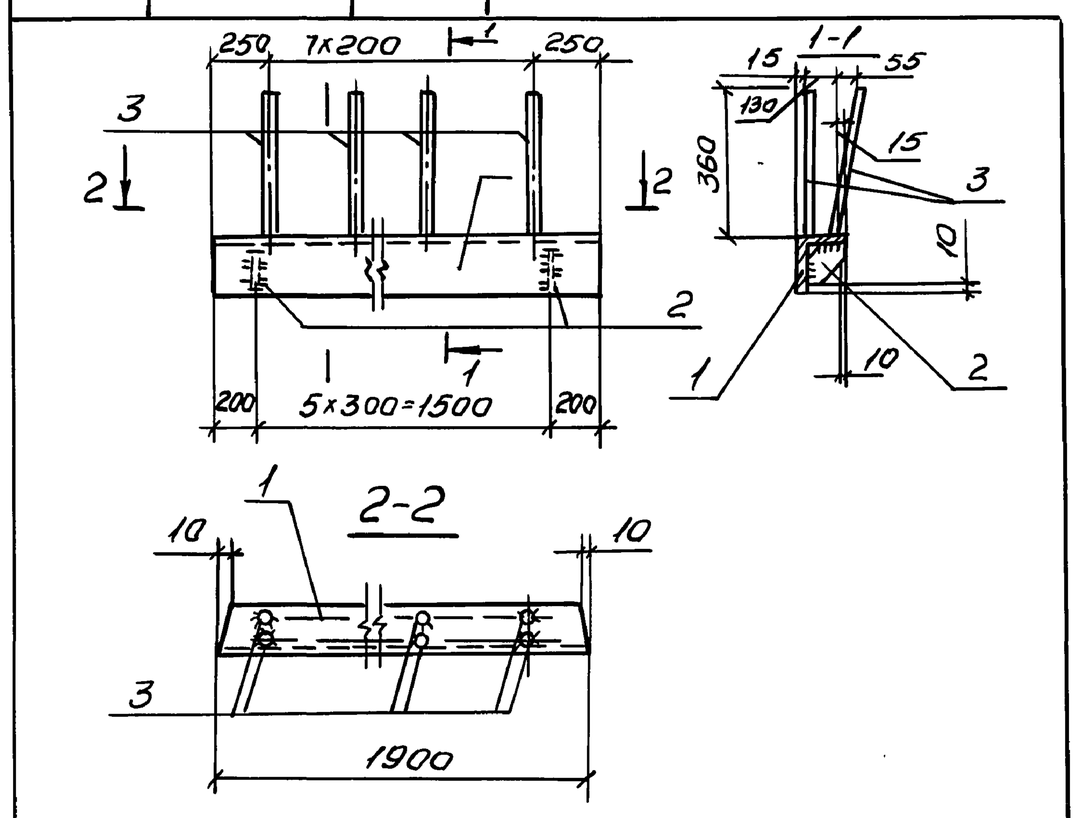

Марка изделия	Поз.	Обозначение	Кол.	Масса ед., кг	Масса изделия, кг
МН1	1	Уголок $\frac{160\times160\times12\ ГОСТ8509-86}{Ст3пс5-1\ ГОСТ535-88}$, ℓ=1900	1	55,9	71,8
	2	Полоса $\frac{10\times150\ ГОСТ103-76}{Ст3пс5-1\ ГОСТ535-88}$, ℓ=150	6	1,8	
	3	ф12 А-III, ℓ=360	16	0,32	

Арматура класса А-III по ГОСТ 5781-82

Полоса: -10 по ГОСТ 103-76

Привязан

Инв.№

Разраб.	Каюков		
Рук.гр.	Тахтамышева		
Гл.спец	Власенко		
Н.контр	Сокольская		
Нач.отд.	Шейко		

ТП 902-1-177.91-КЖ2. И. 19

Изделие закладное МН1

Стадия	Лист	Листов
Р		1

Госстрой СССР СВКП Харьковский водоканалпроект

Формат А4

Инв.№ подл.	Подпись и дата	Взам.инв.№

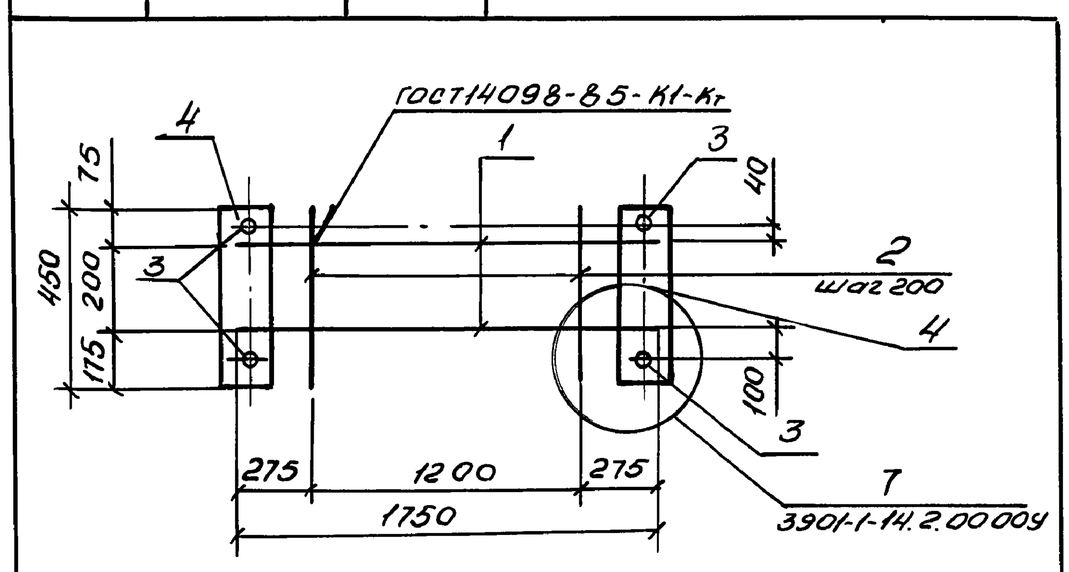

Марка изделия	Поз.	Обозначение	Кол.	Масса ед., кг	Масса изделия, кг
МН2	1	ф12 А-III, ℓ=1750	2	1,6	
	2	ф8 А-I, ℓ=450	7	0,2	
	3	ф10 А-III, ℓ=150	4	0,1	
	4	Полоса $\frac{10\times100\ ГОСТ103-76}{Ст3пс5-1\ ГОСТ535-88}$ ℓ=450	2	3,5	

Арматура: класса А-III, А-I по ГОСТ 5781-82

Полоса: -10 по ГОСТ 103-76

Привязан

Инв.№

Разраб	Каюков		
Рук.гр	Тахтамышева		
Гл.спец	Власенко		
Н.контр	Сокольская		
Нач.отд.	Шейко		

ТП 902-1-177.91-КЖ2. И. 20

Изделие закладное МН2

Стадия	Лист	Листов
Р		1

Госстрой СССР СВКП Харьковский водоканалпроект

Формат 4

25024-01 70

Инв.№ подл.	Подпись и дата	Взам. инв.№

Альбом 5

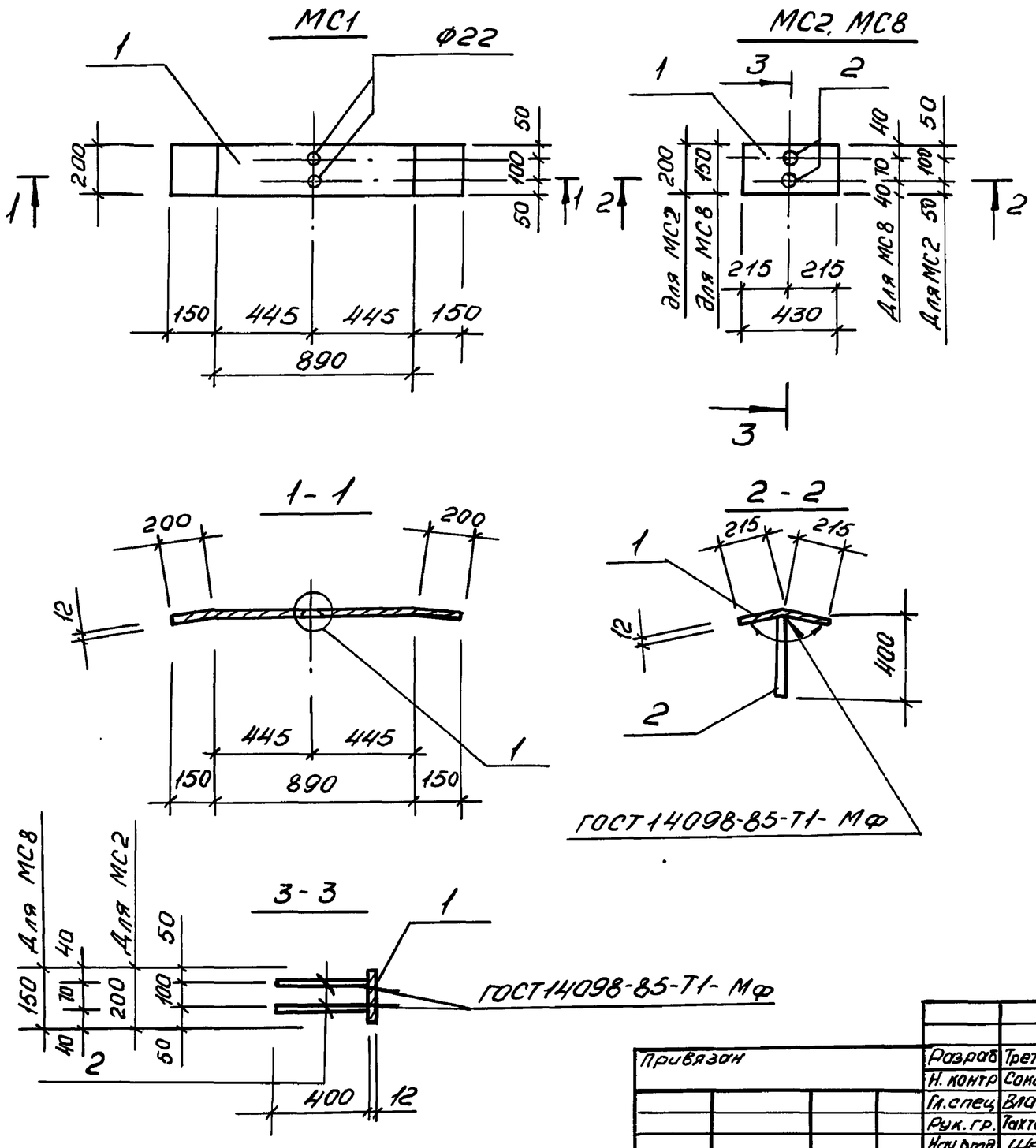

Марка изделия	Поз.	Наименование	Кол.	Масса ед., кг	Масса изделия кг
МС1	1	- 12 х 200, ℓ= 1190	1	27,1	27,1
МС2	1	- 12 х 200, ℓ= 430	1	8,1	9,7
	2	Ф18 А-III, ℓ= 400	2	0,8	
МС8					
	1	-12 х 150, ℓ= 430	1	6,1	7,7
	2	Ф18 А-III, ℓ= 400	2	0,8	

Арматура: класса А-III по ГОСТ 5781-82
Полоса: - 12 по ГОСТ 103-76; 82-70
Узел 1 см. тп 902-1-177.91-КЖ2.И.43

Привязан	Разраб.	Третьякова		ТП 902-1-177.91-КЖ2.И.21
	Н. контр.	Сокольская		Изделие соединительное МС1, МС2, МС8
	Гл. спец.	Власенко		Стадия: Р; Лист: ; Листов: 1
	Рук. гр.	Тактамышева		Госстрой СССР СВКП Харьковский Водоканалпроект
Инв.№	Нач. отд.	Шейко		

Формат А3

Инв.№ подл.	Подпись и дата	Взам. инв.№

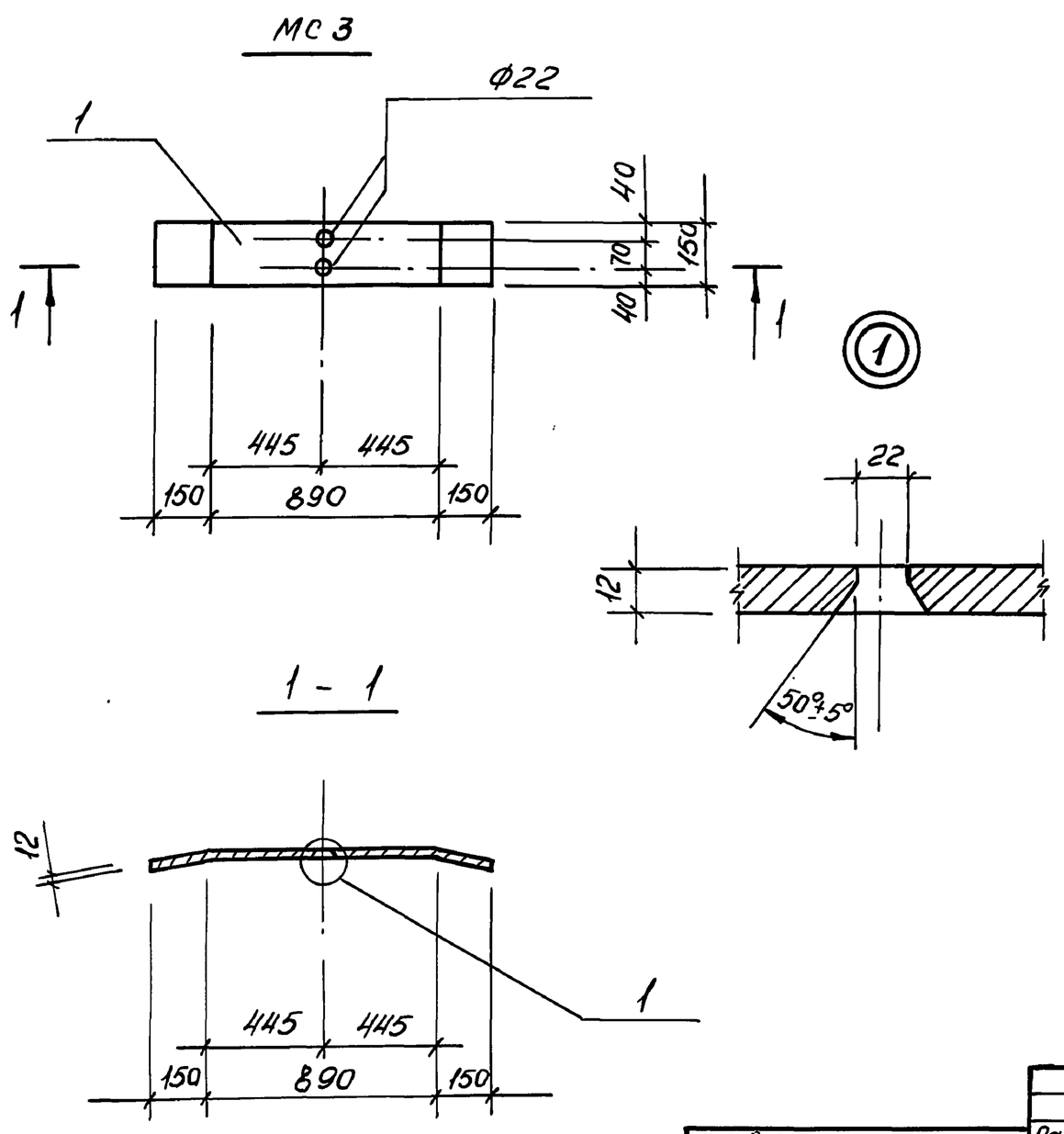

Марка изделия	Поз.	Наименование	Кол.	Масса ед, кг	Масса изделия, кг
МС3	1	- 12 х 150, ℓ= 1190	1	22,4	22,4

Полоса - 12 по ГОСТ 103-76

Привязан	Разраб.	Третьякова		ТП 902-1-177.91-КЖ2.И.22
	Н. контр.	Сокольская		Изделие соединительное МС3
	Гл. спец.	Власенко		Стадия: Р; Лист: ; Листов: 1
	Рук. гр.	Тактамышева		Госстрой СССР СВКП Харьковский Водоканалпроект
Инв.№	Нач. отд.	Шейко		

Формат А3

25024-01 ТМ

Инв.№ подл.	Подпись и дата	Взам. инв.№

Альбом 5

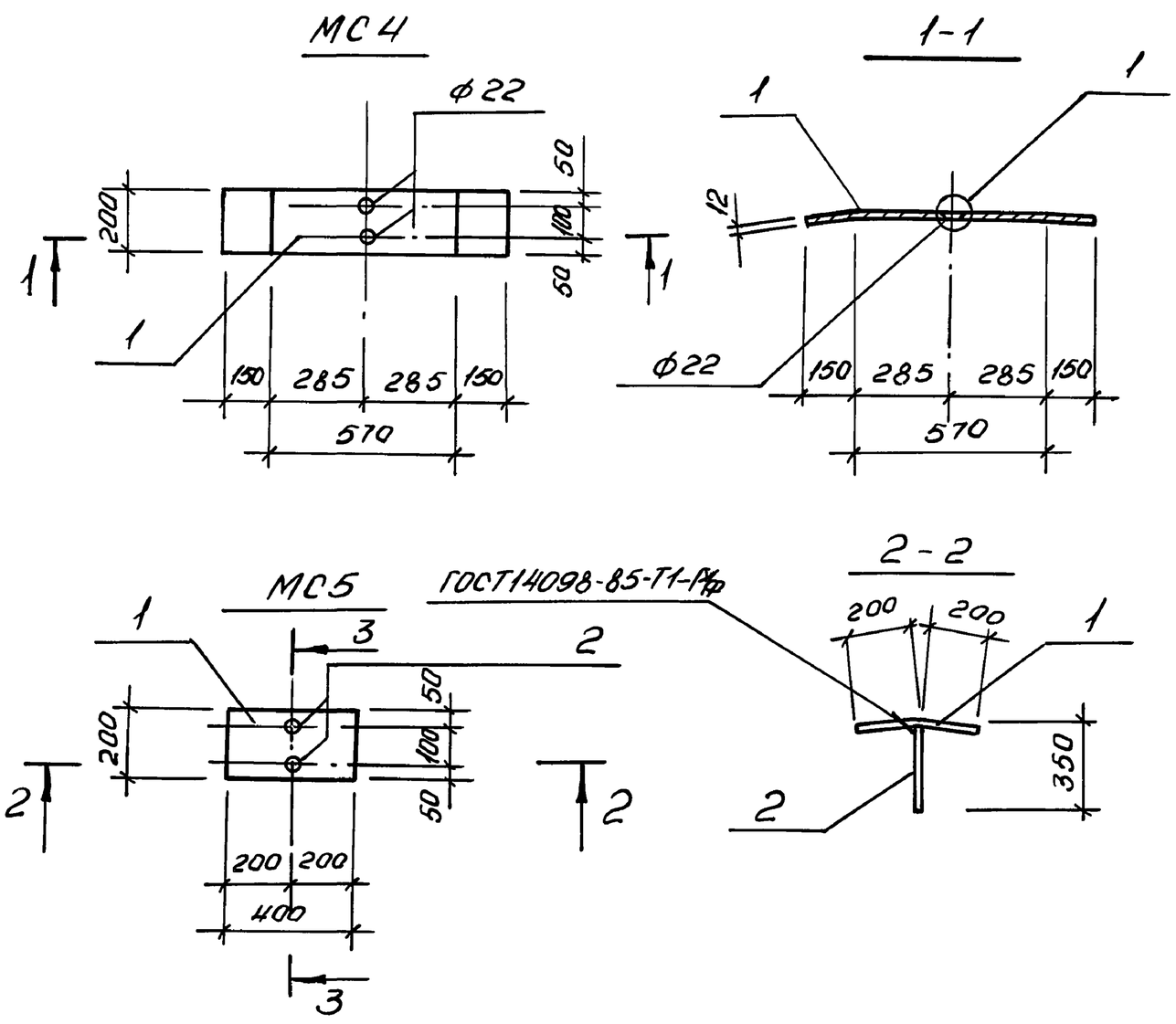

Марка изделия	Поз.	Наименование	Кол.	Масса ед, кг	Масса изделия, кг
МС4	1	-12х200, ℓ= 870	1	16,4	16,4
МС5	1	-12х200, ℓ= 400	1	7,7	9,1
	2	Ф18 А-III, ℓ= 350	2	0,7	

Арматура: класса А-III по ГОСТ 5781-82
Полоса: -12 по ГОСТ 82-70
Узел 1 см. тп 902-1-177.91-КЖ2. И.43

Привязан	Разраб.	Третьякова		ТП 902-1-177.91-КЖ2. И.23	
	Н. контр.	Сокольская		Изделие соединительное МС4, МС5	Стадия: Р; Лист: ; Листов: 1
	Гл. спец.	Власенко			Госстрой СССР СВКП Харьковский Водоканалпроект
	Рук. гр.	Тахтамышева			
Инв.№	Нач. отд.	Шейко			

Формат А3

Инв.№ подл.	Подпись и дата	Взам. инв.№

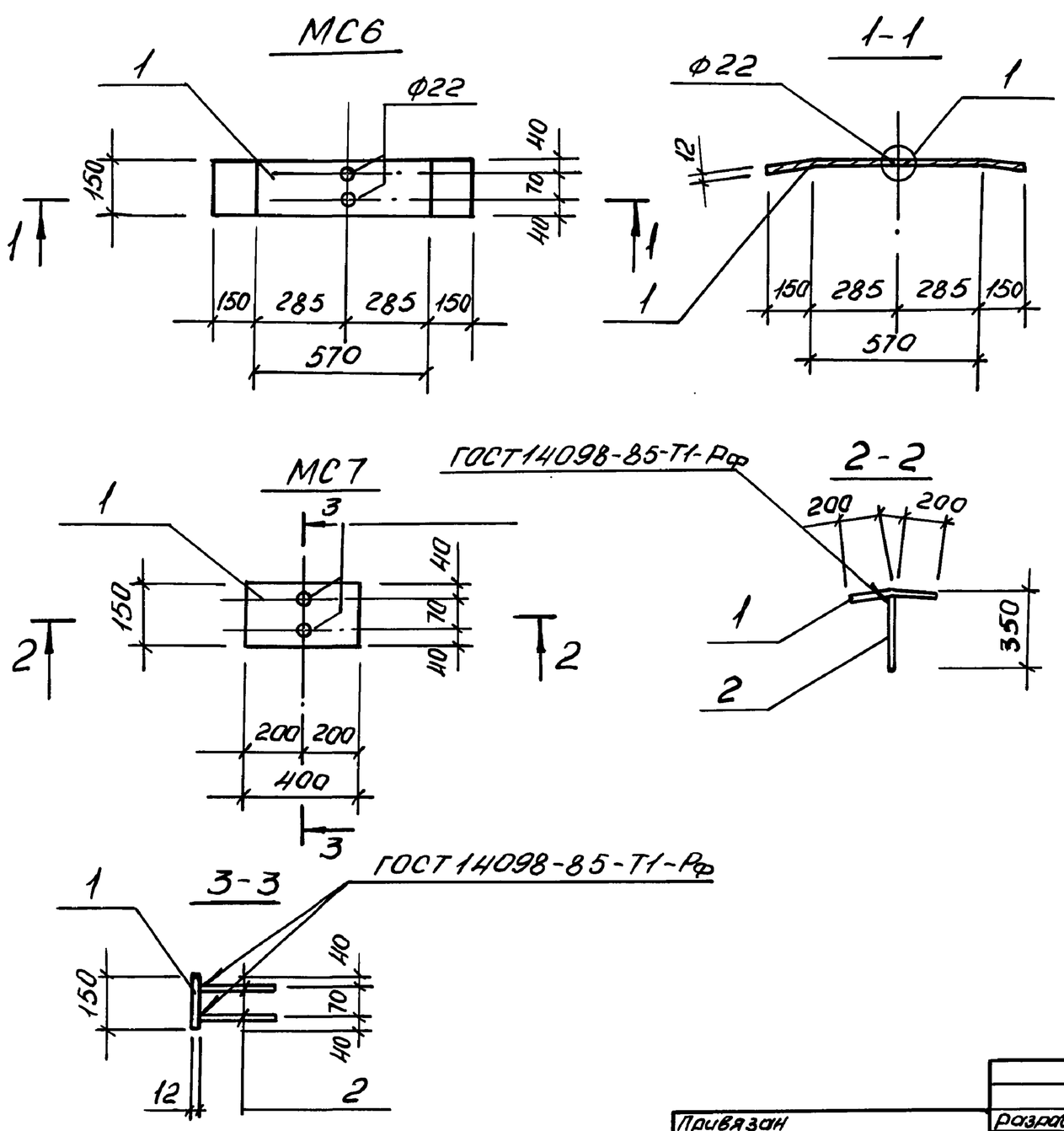

Марка изделия	Поз.	Наименование	Кол.	Масса ед., кг	Масса изделия, кг
МС6	1	-12х150, ℓ= 870	1	12,3	12,3
МС7	1	-12х150, ℓ= 400	1	5,7	7,1
	2	Ф18 А-III, ℓ= 350	2	0,7	

Арматура класса А-III по ГОСТ 5781-82
Полоса - 12 по ГОСТ 103-76
Узел 1 см. тп 902-1-177.91-КЖ2. И.43

Привязан	Разраб.	Третьякова		ТП 902-1-177.91-КЖ2. И.24	
	Н. контр.	Сокольская		Изделие соединительное МС6, МС7	Стадия: Р; Лист: ; Листов: 1
	Гл. спец.	Власенко			Госстрой СССР СВКП Харьковский Водоканалпроект
	Рук. гр.	Тахтамышева			
Инв.№	Нач. отд.	Шейко			
	Нач.				

Формат А3

25024-01 72

Инв.№ подл.	Подпись и дата	Взам. инв.№

Альбом 5

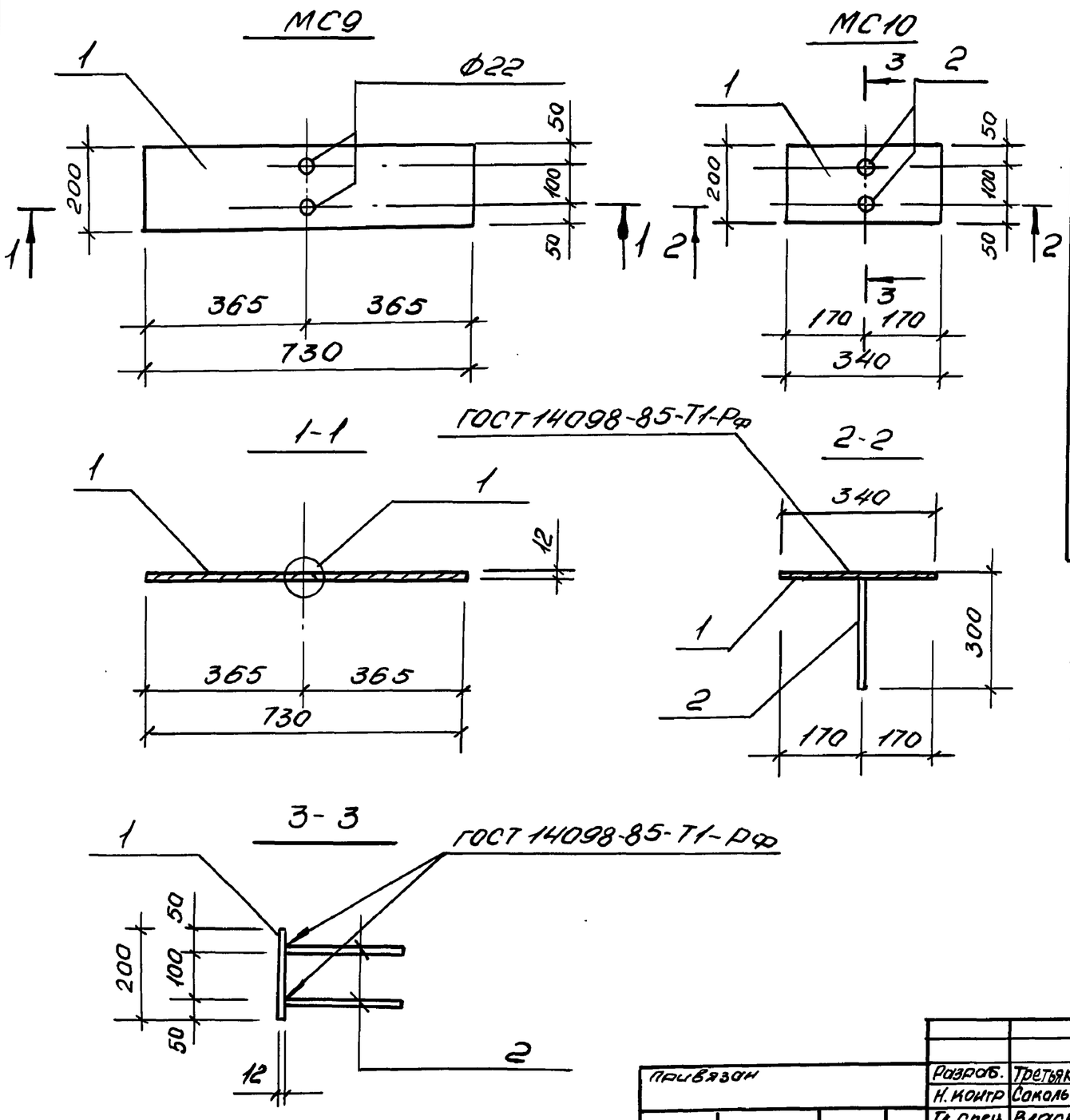

Марка изделия	Поз.	Наименование	Кол.	Масса ед., кг	Масса изделия, кг
МС9	1	- 12×200, ℓ=730	1	13,7	13,7
МС10	1	- 12×200, ℓ=340	1	6,4	7,6
	2	ф18 А-III, ℓ=300	2	0,6	

Арматура: класса А-III по ГОСТ 5781-82
Полоса: - 12 по ГОСТ 82-70
Узел 1 см. ТП 902-1-177.91-КЖ2. И.43

Разраб.	Третьякова		ТП 902-1-177.91-КЖ2.И25
Н. контр.	Сокольская		Изделие соединительное МС9, МС10.
Гл. спец.	Власенко		Стадия: Р; Лист: ; Листов: 1
Рук. гр.	Тактамышева		Госстрой СССР СВКП Харьковский Водоканалпроект
Нач. отд.	Шейко		

Привязан

Инв.№

Формат А3

Инв.№ подл.	Подпись и дата	Взам. инв.№

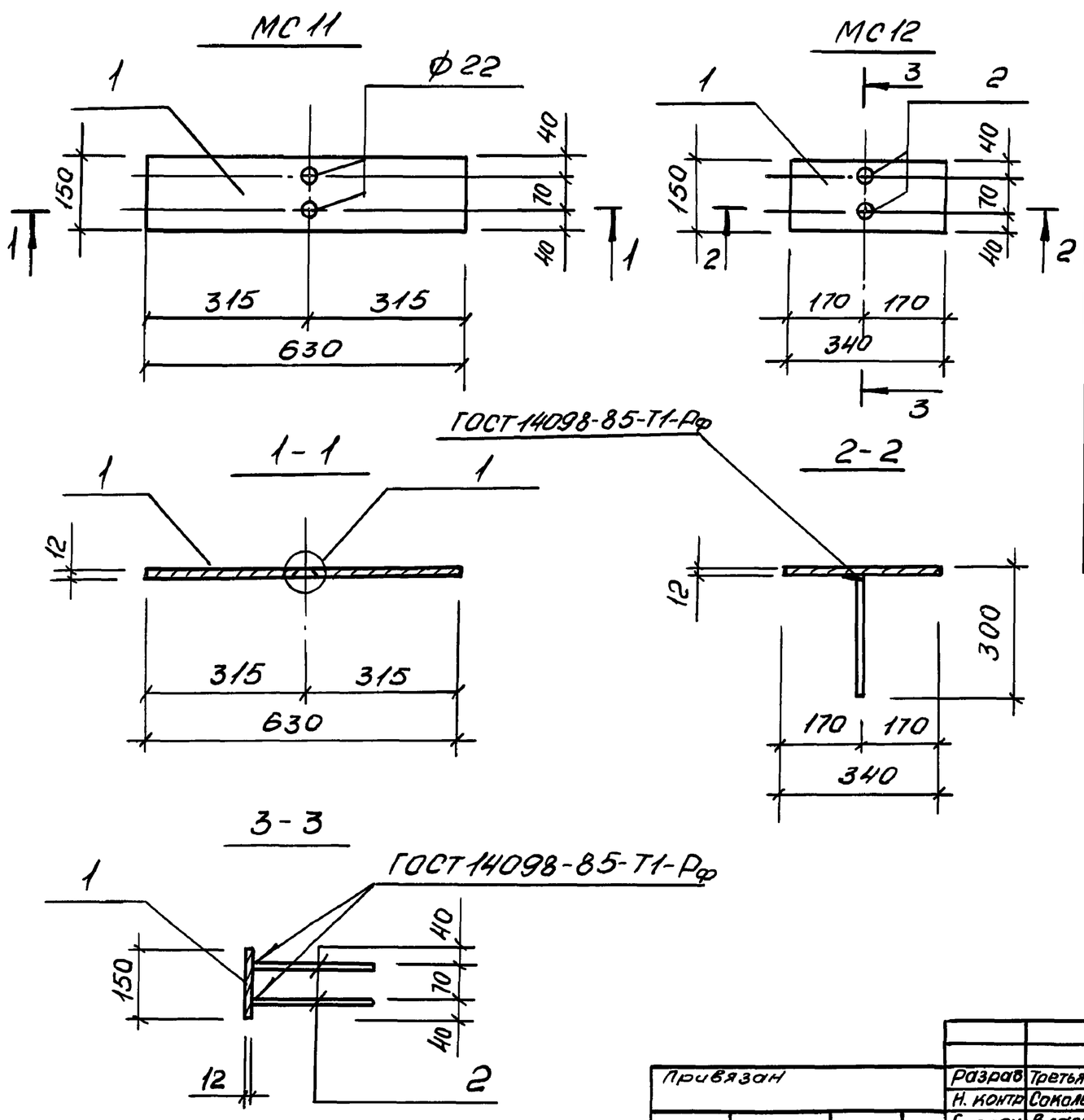

Марка изделия	Поз.	Наименование	Кол.	Масса ед., кг	Масса изделия
МС11	1	- 12×150, ℓ=630	1	8,9	8,9
МС12	1	- 12×150, ℓ=340	1	4,8	6,0
	2	ф18 А-III, ℓ=300	2	0,6	

Арматура: класса А-III по ГОСТ 5781-82
Полоса: - 12 по ГОСТ 103-76
Узел 1 см. ТП 902-1-177.91-КЖ2. И.43

Разраб.	Третьякова		ТП 902-1-177.91-КЖ2.И.26
Н. контр.	Сокольская		Изделие соединительное МС11, МС12
Гл. спец.	Власенко		Стадия: Р; Лист: ; Листов: 1
Рук. гр.	Тактамышева		Госстрой СССР СВКП Харьковский Водоканалпроект
Нач. отд.	Шейко		

Привязан

Инв.№

Формат А3

25024-01 73

72

Инв.№ подл.	Подпись и дата	Взам. инв.№

МС13

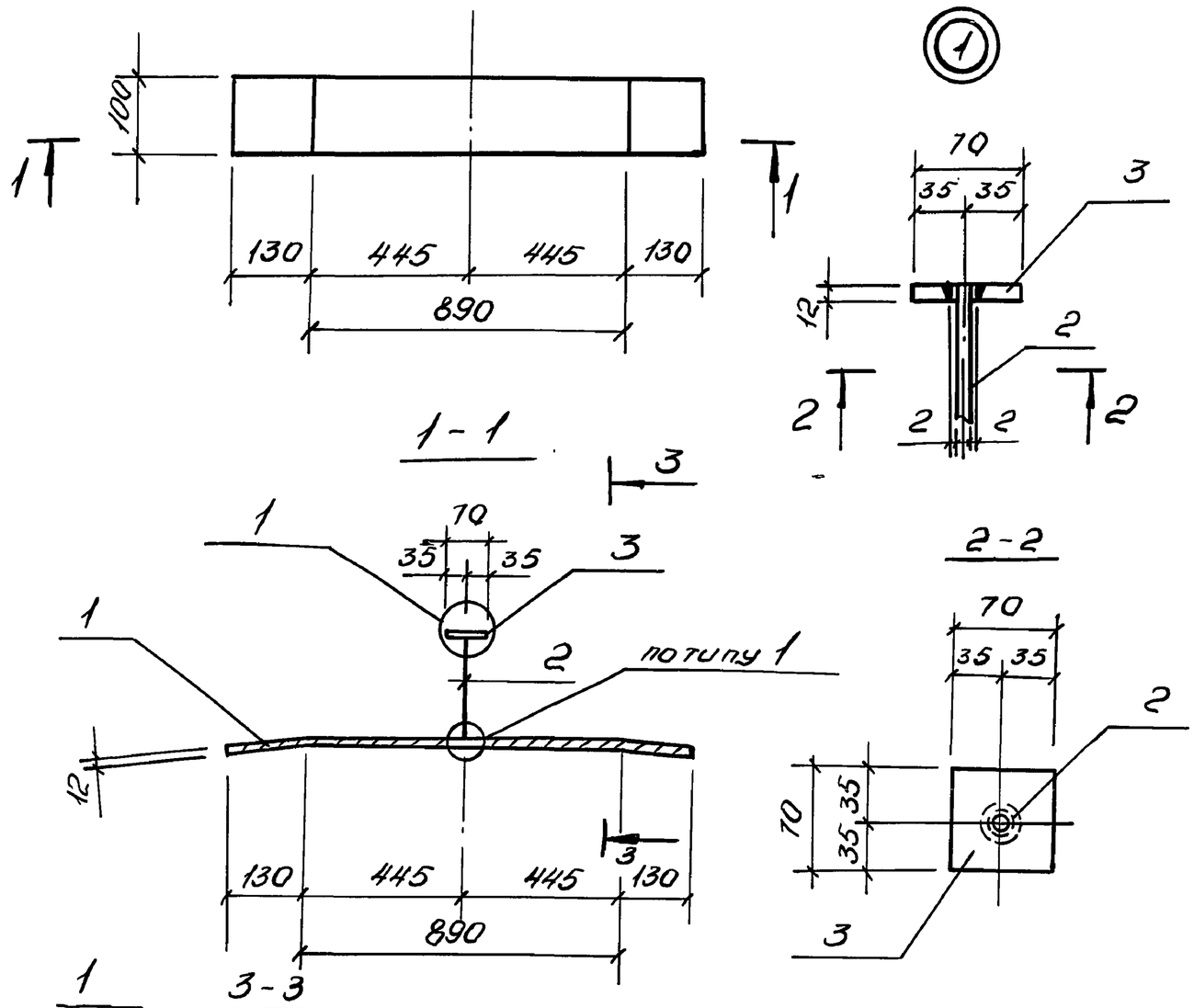

Марка изделия	Поз.	Наименование	Кол.	Масса ед. кг	Масса изделия кг
МС13	1	-12х100, ℓ=1130	1	10,6	11,51
	2	ф18 А-III, ℓ=225	1	0,45	
	3	-12х70, ℓ=70	1	0,46	

Арматура: класса А-III по ГОСТ 5781-82
Полоса: -12 по ГОСТ 103-76

Привязан				ТП 902-1-177.91-КЖ 2.И.27	
	Разраб.	Третьякова		Изделие соединительное МС13	Стадия: Р; Лист: ; Листов: 1
	Н.контр.	Сокольская			Госстрой СССР ВКП Харьковский водоканалпроект
	Гл.спец.	Власенко			
Инв.№	Рук.гр.	Тахтамышев			
	Нач.отд.	Шейко			

Формат А3

Инв.№ подл.	Подпись и дата	Взам. инв.№

МС14

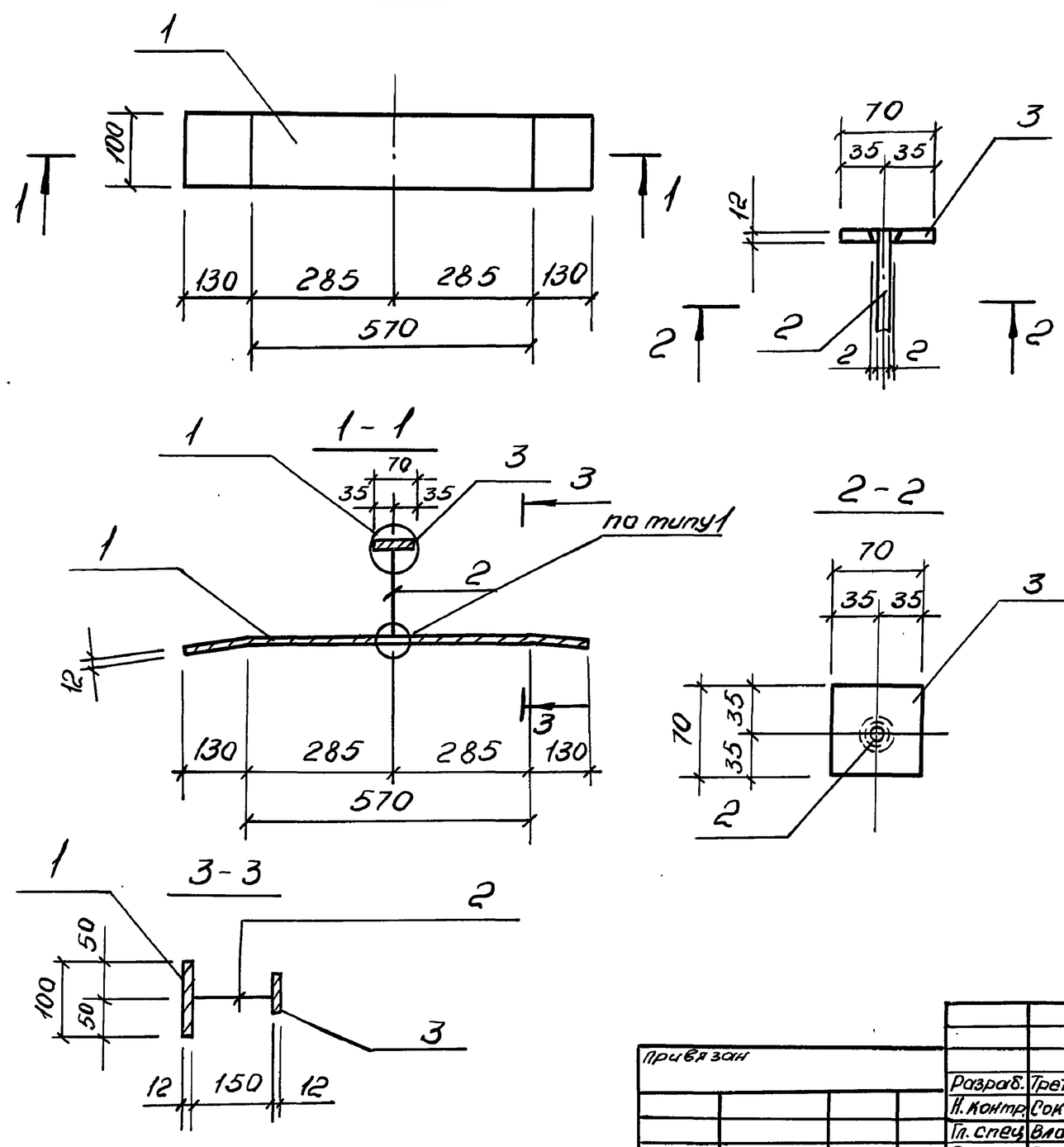

Марка изделия	Поз.	Наименование	Кол.	Масса ед. кг	Масса изделия кг
МС14	1	-12х100, ℓ=830	1	7,8	8,61
	2	ф18 А-III, ℓ=175	1	0,35	
	3	-12х70, ℓ=70	1	0,46	

Арматура А-III по ГОСТ 5781-82
Полоса -12 по ГОСТ 103-76

Привязан				ТП 902-1-177.91-КЖ2.И.28	
	Разраб.	Третьякова		Изделие соединительное МС14	Стадия: Р; Лист: ; Листов: 1
	Н.контр.	Сокольская			Госстрой СССР ВКП Харьковский водоканалпроект
	Гл.спец.	Власенко			
Инв.№	Рук.гр.	Тахтамышев			
	Нач.отд.	Шейко			

Формат А3