ТИПОВОЙ ПРОЕКТ
901-1-87.87

ВОДОЗАБОРНЫЕ СООРУЖЕНИЯ ПРОИЗВОДИТЕЛЬНОСТЬЮ ОТ 0,02 ДО 1,5 $м^3/с$
ДЛЯ АМПЛИТУД КОЛЕБАНИЙ УРОВНЕЙ ВОДЫ ДО 6 м

НАСОСНАЯ СТАНЦИЯ
ПРОИЗВОДИТЕЛЬНОСТЬЮ ОТ 0,16 ДО 0,66 $м^3/с$
С ЗАГЛУБЛЕНИЕМ МАШЗАЛА 5,4 м

АЛЬБОМ VI

ЗАДАНИЯ ЗАВОДАМ-ИЗГОТОВИТЕЛЯМ НА КОМПЛЕКТНЫЕ ЭЛЕКТРОТЕХНИЧЕСКИЕ УСТРОЙСТВА

9861/6

				ПРИВЯЗАН:

ТИПОВОЙ ПРОЕКТ
901-1-87.87

ВОДОЗАБОРНЫЕ СООРУЖЕНИЯ ПРОИЗВОДИТЕЛЬНОСТЬЮ ОТ 0,02 ДО 1,5 $м^3/с$
ДЛЯ АМПЛИТУД КОЛЕБАНИЙ УРОВНЕЙ ВОДЫ ДО 6 М

НАСОСНАЯ СТАНЦИЯ ПРОИЗВОДИТЕЛЬНОСТЬЮ ОТ 0,16 ДО 0,66 $м^3/с$ С ЗАГЛУБЛЕНИЕМ МАШЗАЛА 5,4 М

АЛЬБОМ VI

ЗАДАНИЯ ЗАВОДАМ-ИЗГОТОВИТЕЛЯМ НА КОМПЛЕКТНЫЕ ЭЛЕКТРОТЕХНИЧЕСКИЕ УСТРОЙСТВА

СОСТАВ ПРОЕКТА:

АЛЬБОМ I	ПОЯСНИТЕЛЬНАЯ ЗАПИСКА.
АЛЬБОМ II	ТЕХНОЛОГИЧЕСКИЕ РЕШЕНИЯ ВНУТРЕННИЕ ВОДОПРОВОД И КАНАЛИЗАЦИЯ. ОТОПЛЕНИЕ И ВЕНТИЛЯЦИЯ. НЕСТАНДАРТИЗИРОВАННОЕ ОБОРУДОВАНИЕ.
АЛЬБОМ III	АРХИТЕКТУРНО-СТРОИТЕЛЬНЫЕ РЕШЕНИЯ.
АЛЬБОМ IV	ИНДУСТРИАЛЬНЫЕ ИЗДЕЛИЯ.
АЛЬБОМ V	ЭЛЕКТРОТЕХНИЧЕСКАЯ ЧАСТЬ.
АЛЬБОМ VI	ЗАДАНИЯ ЗАВОДАМ ИЗГОТОВИТЕЛЯМ НА КОМПЛЕКТНЫЕ ЭЛЕКТРОТЕХНИЧЕСКИЕ УСТРОЙСТВА.
АЛЬБОМ VII	СПЕЦИФИКАЦИЯ ОБОРУДОВАНИЯ.
АЛЬБОМ VIII	ВЕДОМОСТЬ ПОТРЕБНОСТИ В МАТЕРИАЛАХ.
АЛЬБОМ IX	СМЕТЫ.

РАЗРАБОТАН ГПИ УКРВОДОКАНАЛПРОЕКТ

ДИРЕКТОР В.Н. ЯКИМЕНКО

ГЛАВНЫЙ ИНЖЕНЕР К.Т.Н. Н.В. ПИСАНКО

НАЧАЛЬНИК ОТДЕЛА М.Я. ВОЛОШИН

ГЛАВНЫЙ ИНЖЕНЕР ПРОЕКТА И.Н. НОВОМИНСКИЙ

УТВЕРЖДЕН И ВВЕДЕН В ДЕЙСТВИЕ
ГЛАВНЫМ УПРАВЛЕНИЕМ ПРОЕКТИРОВАНИЯ
ГОССТРОЯ СССР ПРОТОКОЛ ОТ 28 АВГУСТА 1987г. N 57

9861/6

				ПРИВЯЗАН:	

Альбом VI

Типовой проект ТП901-1-87.87

Обозначение	Лист	Наименование	Кол. листов	Стр. альб.
ТП901-1-87.87-ЭМН		Ведомость чертежей выпуска	1	2
Задание заводу-изготовителю на НКУ по ОСТ 160.800.485-84				
ТП901-1-87.87-ЭМН	ПК	Перечень комплектных устройств	1	30
ТП901-1-87.87-ЭМН1	1	Щит станций управления. ШЩ. Чертеж общего вида	6	3÷8
ТП901-1-87.87-ЭМН1	2	ШЩ. Технические данные аппаратов	7	9;10
ТП901-1-87.87-ЭМН1	3	ШЩ. Таблица перечня надписей	8	11,12
ТП901-1-87.87-ЭМН1	4	ШЩ. Схема электрическая соединений	18	13÷30
ТП901-1-87.87-ЭМН2	1	Ящик Я1 (Я2; Я3; Я4) Чертеж общего вида	1	31
ТП901-1-87.87-ЭМН2	2	Ящик Я1 (Я2; Я3; Я4) Технические данные аппаратов	1	31
ТП901-1-87.87-ЭМН2	3	Ящик Я1 (Я2; Я3; Я4) Таблица перечня надписей	1	31
ТП901-1-87.87-ЭМН2	4	Ящик Я1 (Я2, Я3; Я4) Схема электрическая соединений	1	32
ТП901-1-87.87-ЭМН3	1	Ящик Я5. Чертеж общего вида	1	33
ТП901-1-87.87-ЭМН3	2	Ящик Я5. Технические данные аппаратов	1	33
ТП901-1-87.87-ЭМН3	3	Ящик Я5. Таблица перечня надписей	1	33
ТП901-1-87.87-ЭМН3	4	Ящик Я5. Схема электрическая соединений	1	34
ТП901-1-87.87-ЭМН4	1	Ящик Я7. Чертеж общего вида	1	35
ТП901-1-87.87-ЭМН4	2	Ящик Я7. Технические данные аппаратов	1	35
ТП901-1-87.87-ЭМН4	3	Ящик Я7. Таблица перечня надписей	1	35
ТП901-1-87.87-ЭМН4	4	Ящик Я7. Схема электрическая соединений	1	36

Обозначение	Лист	Наименование	Кол. листов	Стр. альб.
ТП901-1- -АТХН		Ведомость чертежей выпуска	1	2
Задание заводу-изготовителю на щиты систем автоматизации технологических процессов по ОСТ 36.13-76				
ТП901-1- -АТХН1	СЩ	Спецификация щитов	1	37
ТП901-1- -АТХН1	1	Щит КИП. Общий вид	4	38÷39
ТП901-1- -АТХН1	2	Щит КИП. Таблица соединений	3	39
ТП901-1- -АТХН1	3	Щит КИП. Таблица подключений	3	40
Принципиальные схемы ТП901-1- -АТХ альб. V				
ТП901-1- -АТХ	2	Схема функциональная технологического контроля	1	34
ТП901-1- -АТХ	3	Схема принципиальная электропитания щита КИП	1	35
ТП901-1- -АТХ	3	Схемы принципиальные технологических изтерений	1	35

При привязке проекта:

1. Чертежи общих видов ШЩ (ЭМН1-1) и схем электрических соединений (ЭМН1-4) комплектовать в соответствии с мощностью электродвигателей
2. Данные в рамках ▭ проставить в соответствии с ТП901-1-87.87-ЭМ альбом V.
3. При комплектовании задания заводу-изготовителю на щиты систем автоматизации технологических процессов из альбома V приложить стр. 34; 35

Привязан

Инв. №

Типовой проект разработан в соответствии с действующими нормами и правилами
Главный инженер проекта Новоминский

ГИП	Новоминский	
Н.контр.	Глузберг	
Нач.отд.	Терехов	
Гл.спец.	Глузберг	
Рук.гр.	Лакашка	
Инж.	Тимка	

ТП901-1-87.87-ЭМН; -АТХН

Водозаборные сооружения производительностью от 0,02 до 1,5 м³/с для амплитуд колебания уровней воды до 6 м

Насосная станция производительностью от 0,16 до 6,6 м³/с с заглублением машзала 5,4 м

Стадия	Лист	Листов
Р	1	1

Ведомость чертежей выпусков

Госстрой СССР Укрводоканалпроект Киев

Инв. № подл. | Подпись и дата | Взам. инв. №

Альбом VI

Типовой проект 901-1-87.87

Вид спереди
Двери не показаны

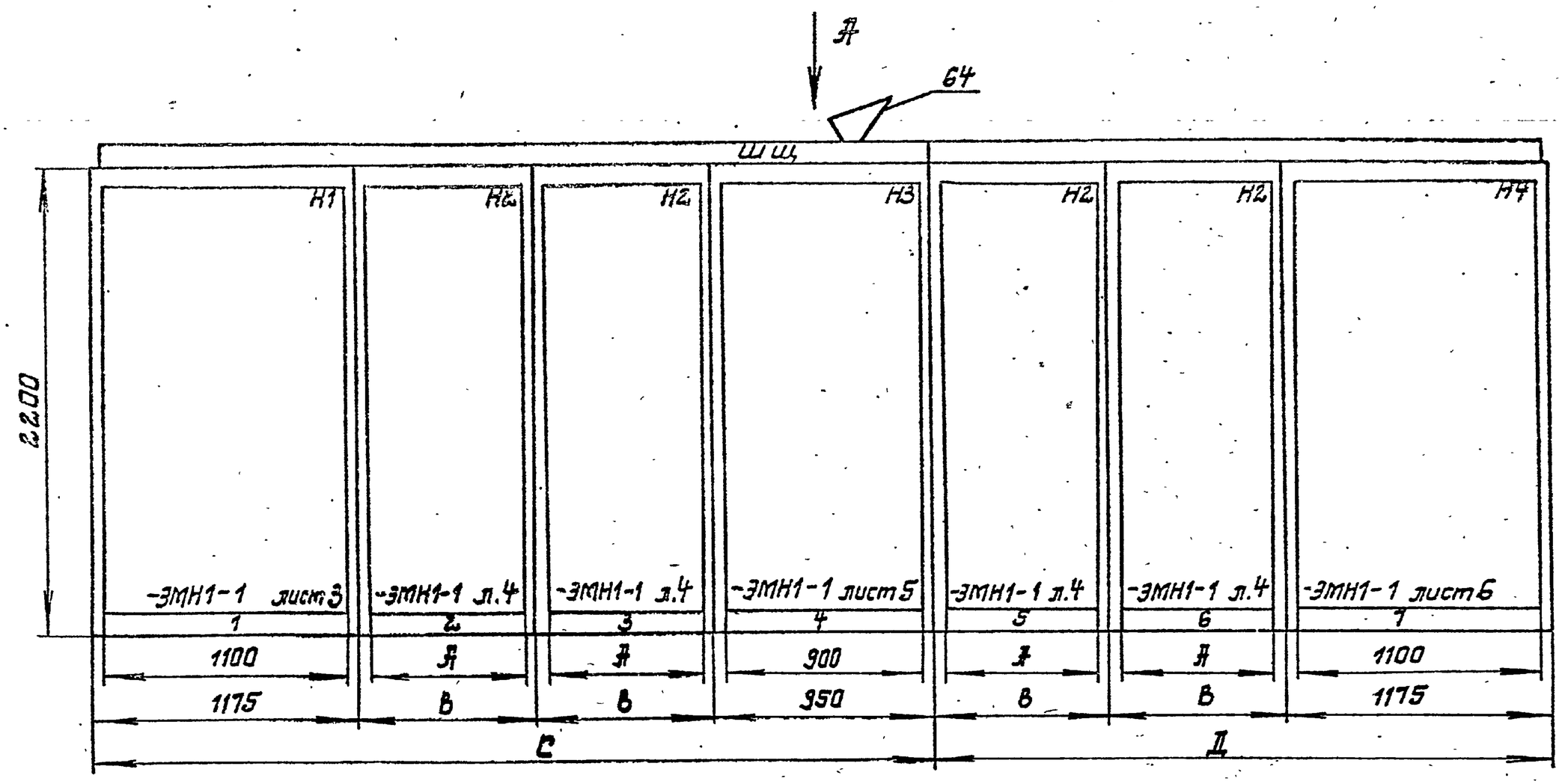

Вид А
М 1:50

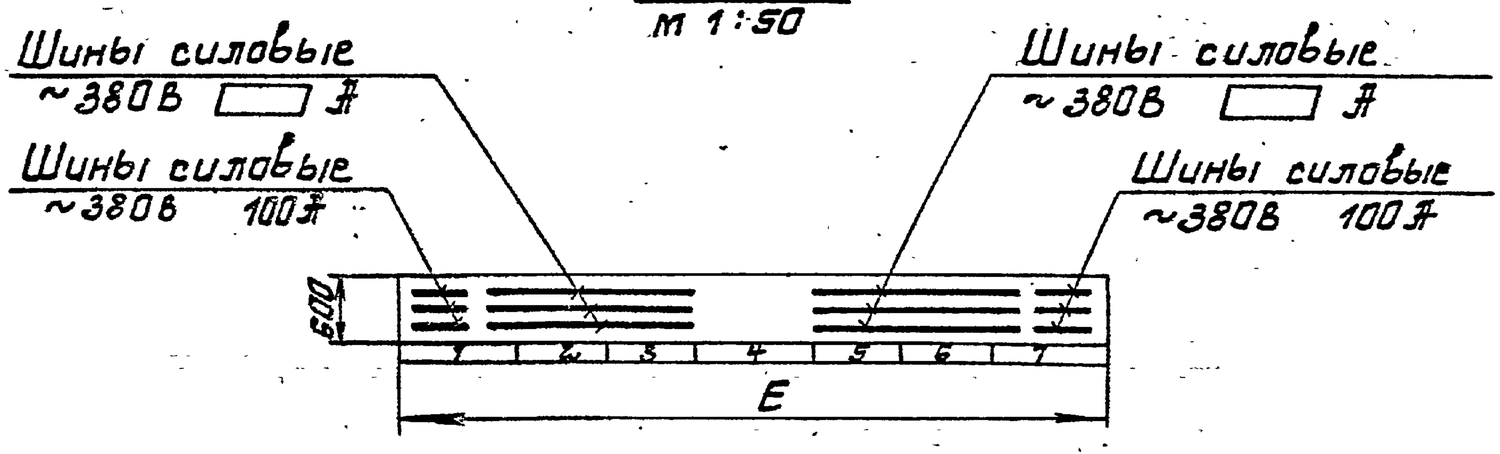

Указания по привязке проекта

1. Для двигателей мощн. от 30 до 110 квт А-600мм, В-650мм, С-3425 мм, Д-2475 мм, Е-5900 мм
2. Для двигателей мощн. от 132 до 200 квт А-700мм, В-750мм С-3625 мм, Д-2675 мм, Е-6300 мм
3. Для электродвигателей мощностью
   от 30 кВт до 75 кВт - Iуд. = 16 кА,
   от 75 кВт до 200 кВт - Iуд. = 25 кА.

Привязан	ГИП	Новоминский	
	Н.контр.	Глузберг	
	Нач.отд.	Терехов	
	Гл.спец.	Глузберг	
Инв №	Рук.гр.	Лакошко	
	Инж.	Тимка	

ТП 901-1-87.87 -ЭМН1-1

Водозаборные сооружения производительностью от 0,02 до 1,5 м³/с для амплитуд колебания уровней воды до 6 м

Насосная станция производительностью от 0,16 до 0,66 м³/с с заглублением машзала 5,4 м

Стадия	Лист	Листов
Р	1	6

ШЩ
Чертеж общего вида

Госстрой СССР
Укрводоканалпроект
Киев

Взам. инв №
Подпись и дата

9861/6

Формат А2

Альбом VI

Типовой проект 901-1-87.87

Двери шкафов
Вид спереди

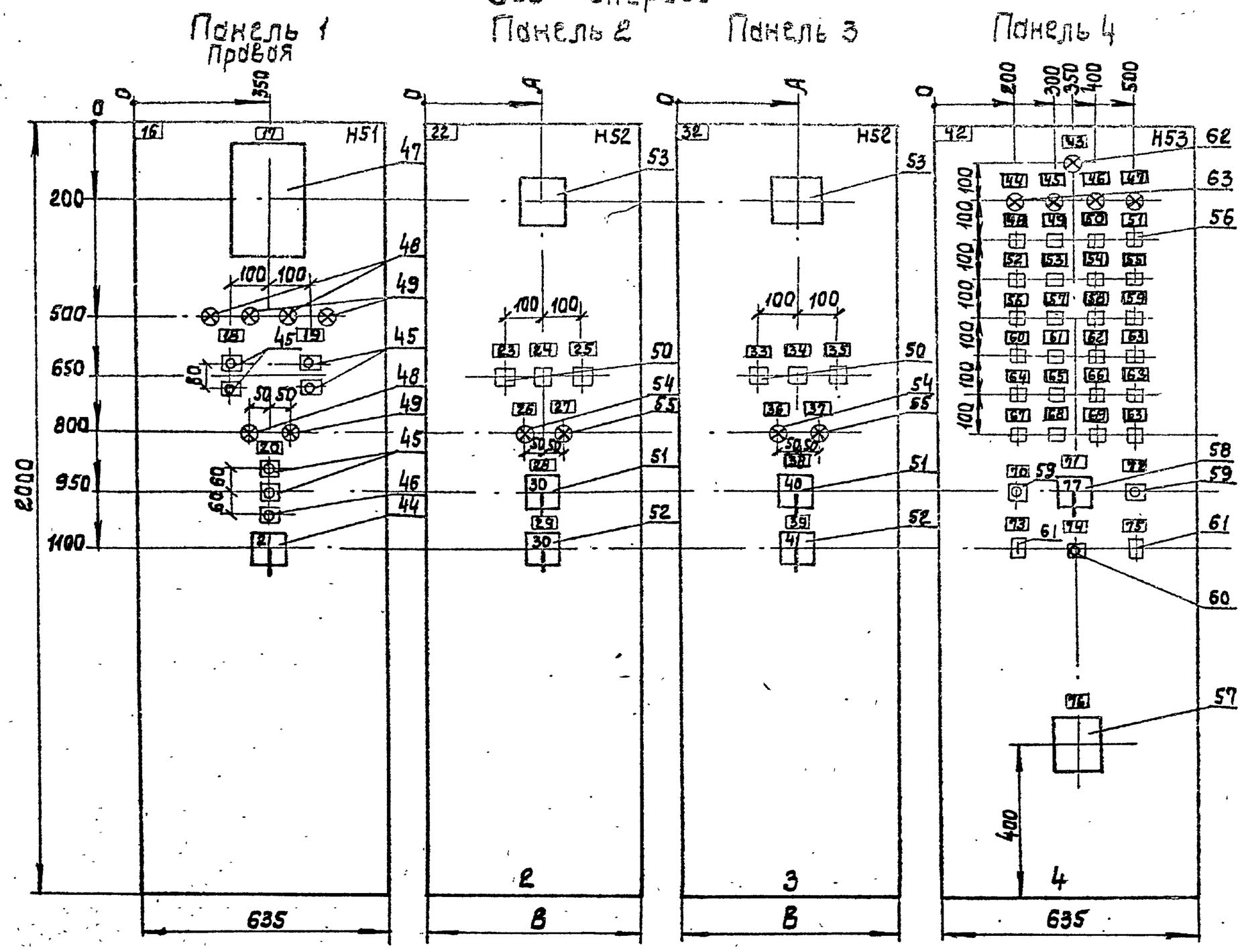

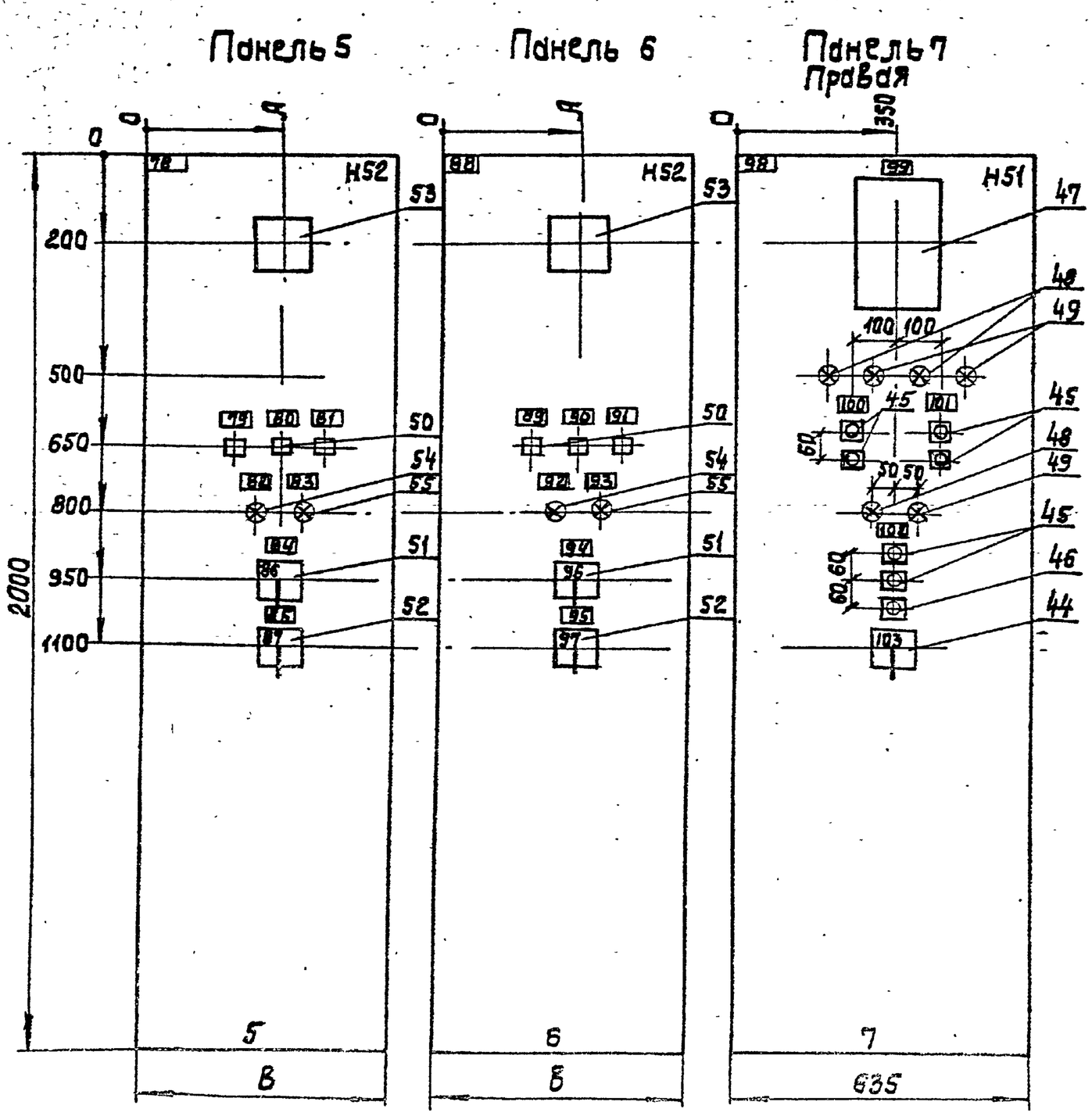

Указания по привязке проекта

1. Для двигателей мощн. от 30 до 110 кВт. размер А-300 мм, В- 535 мм.
2. Для двигателей мощн. от 132 до 200 кВт размер А-350 мм, В- 635 мм.
3. Счетчики поз. 47 при КТП-630 кВА исключить.
4. При мощности электродвигателей насосов 75 кВт и меньше амперметры поз. 53 исключить.

Привязан			
Инв. №			

ГИП	Новомижский	
Н.контр.	Глузберг	
Нач.отд.	Терехов	
Гл.спец.	Глузберг	
Рук.гр.	Лакошко	
Инж.	Тимко	

ТП 901-1-87.87 -ЭМН1-1

Водозаборные сооружения производительностью от 0,02 до 1,5 м³/с для амплитуд колебания уровней воды до 6 м

Насосная станция производительностью от 0,16 до 0,66 м³/с с заглублением машзала 5,4 м

Стадия	Лист	Листов
Р	2	6

ШЩ.

Чертеже общего вида.

Госстрой СССР Укрводоканалпроект Киев

Формат А3

Альбом I

Типовой проект 901-1-87.87

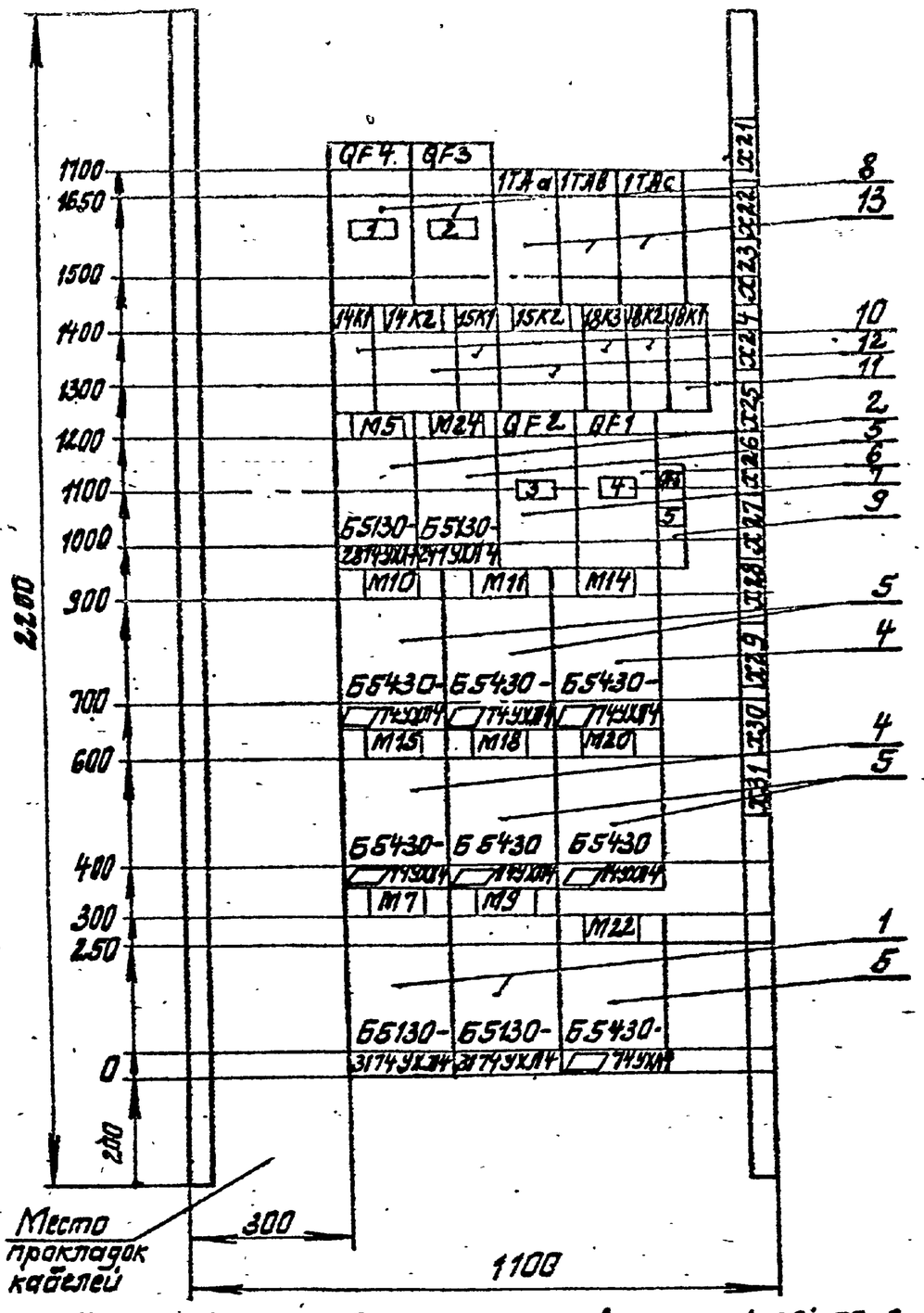

Вариант для двигателей 30÷55 кВт
Панель 1 (набор Н1)

Привязан

Инв. №

ТП 901-1-87.87 -ЭМН1-1 Лист 3

Формат А4

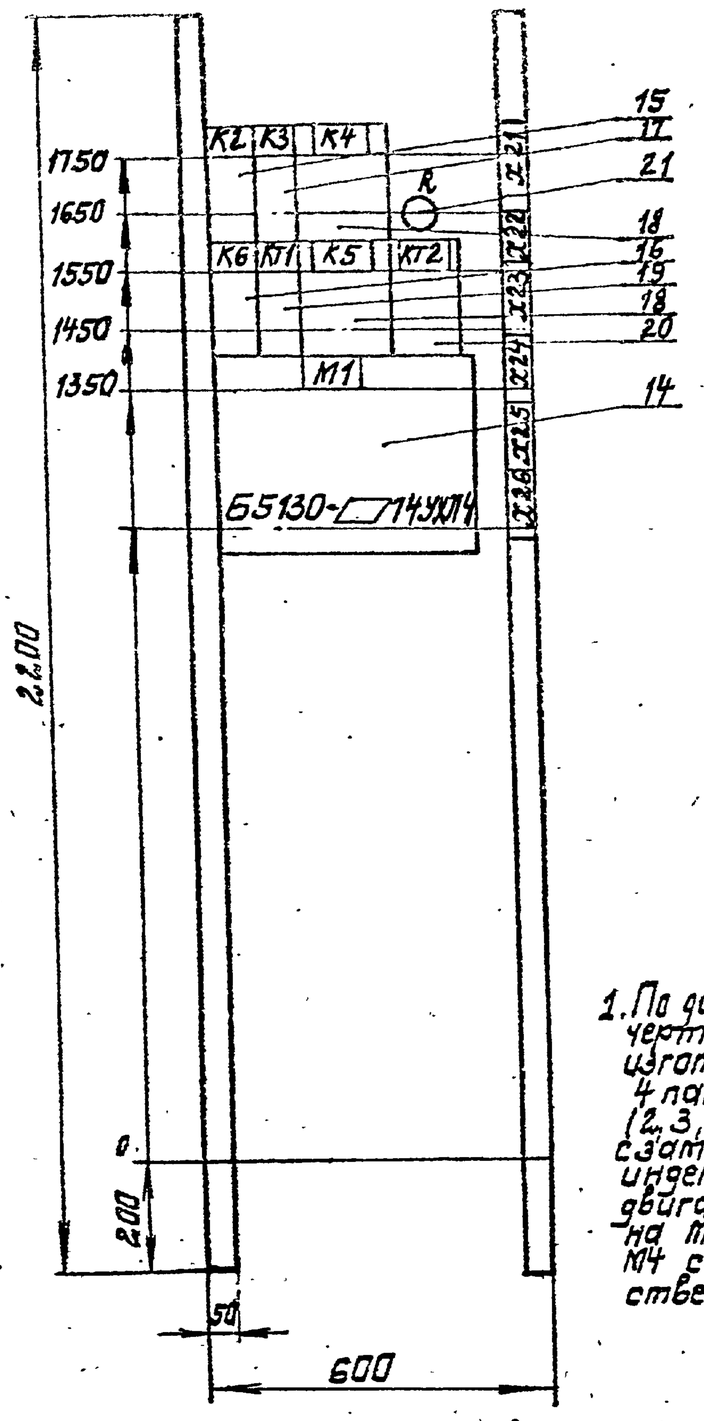

Вариант для двигателей 30÷55 кВт
Панель 2(3,5,6) (Набор Н2)

Привязан

Инв. №

ТП 901-1-87.87 -ЭМН1-1 Лист 4

Формат А4

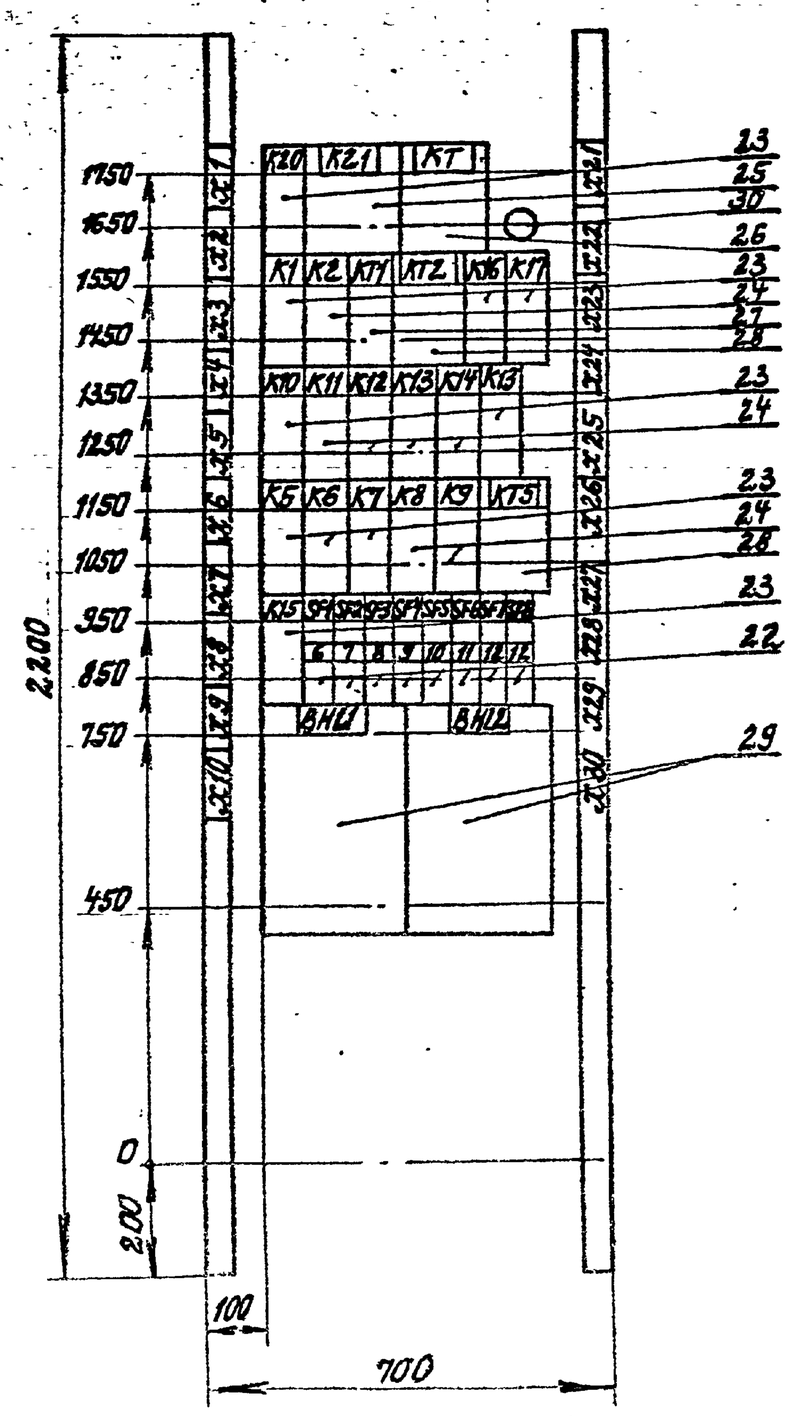

Вариант для двигателей 30÷55 кВт
Панель 4 (набор Н3)

Привязан

Инв. №

ТП 901-1-87.87 -ЭМН1-1 Лист 5

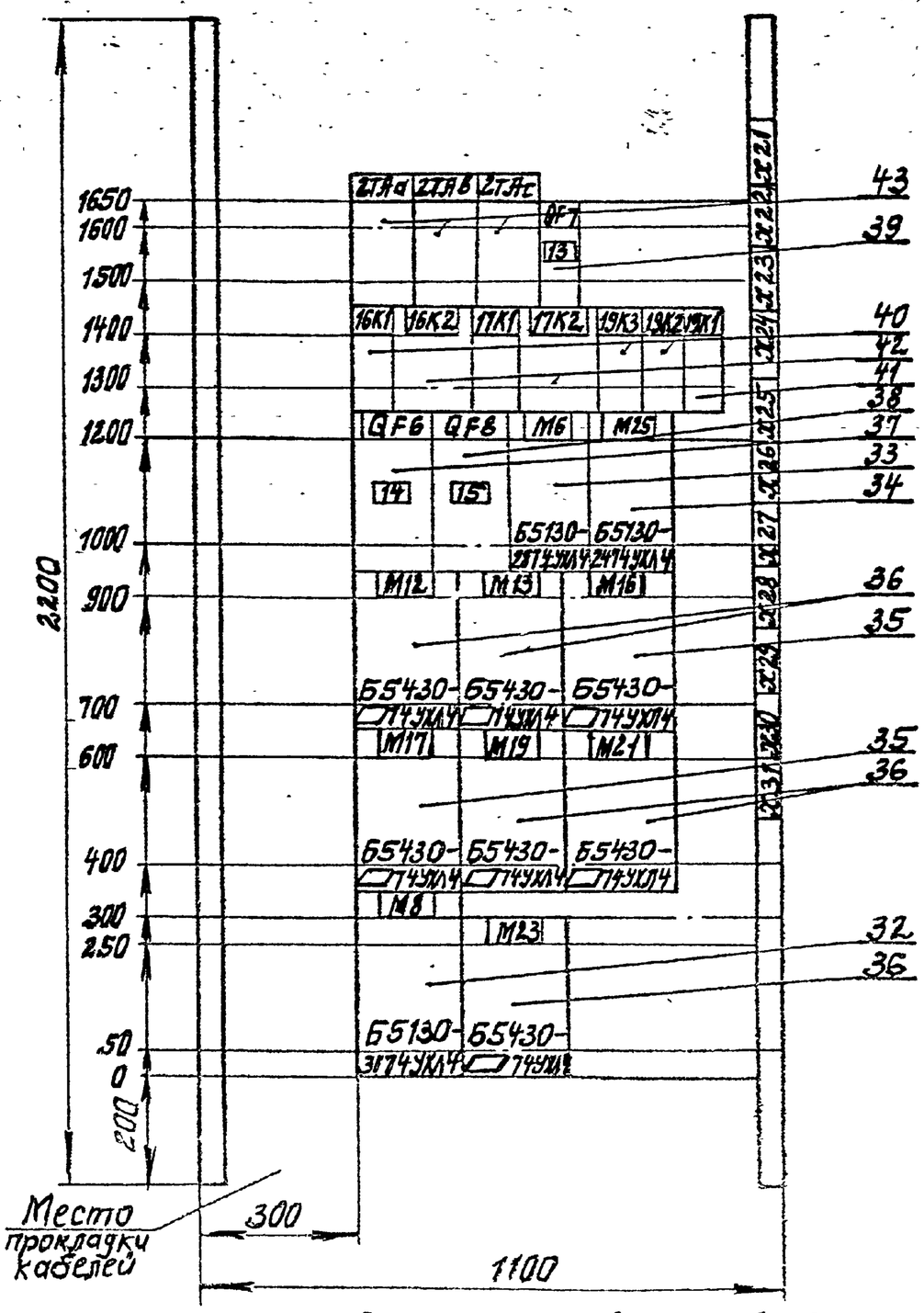

Вариант для двигателей 30÷55 кВт
Панель 7 (Набор Н4)

Привязан

Инв. №

ТП 901-1-87.87 -ЭМН1-1 Лист 6

Альбом VI

Типовой проект 901-1-87.87

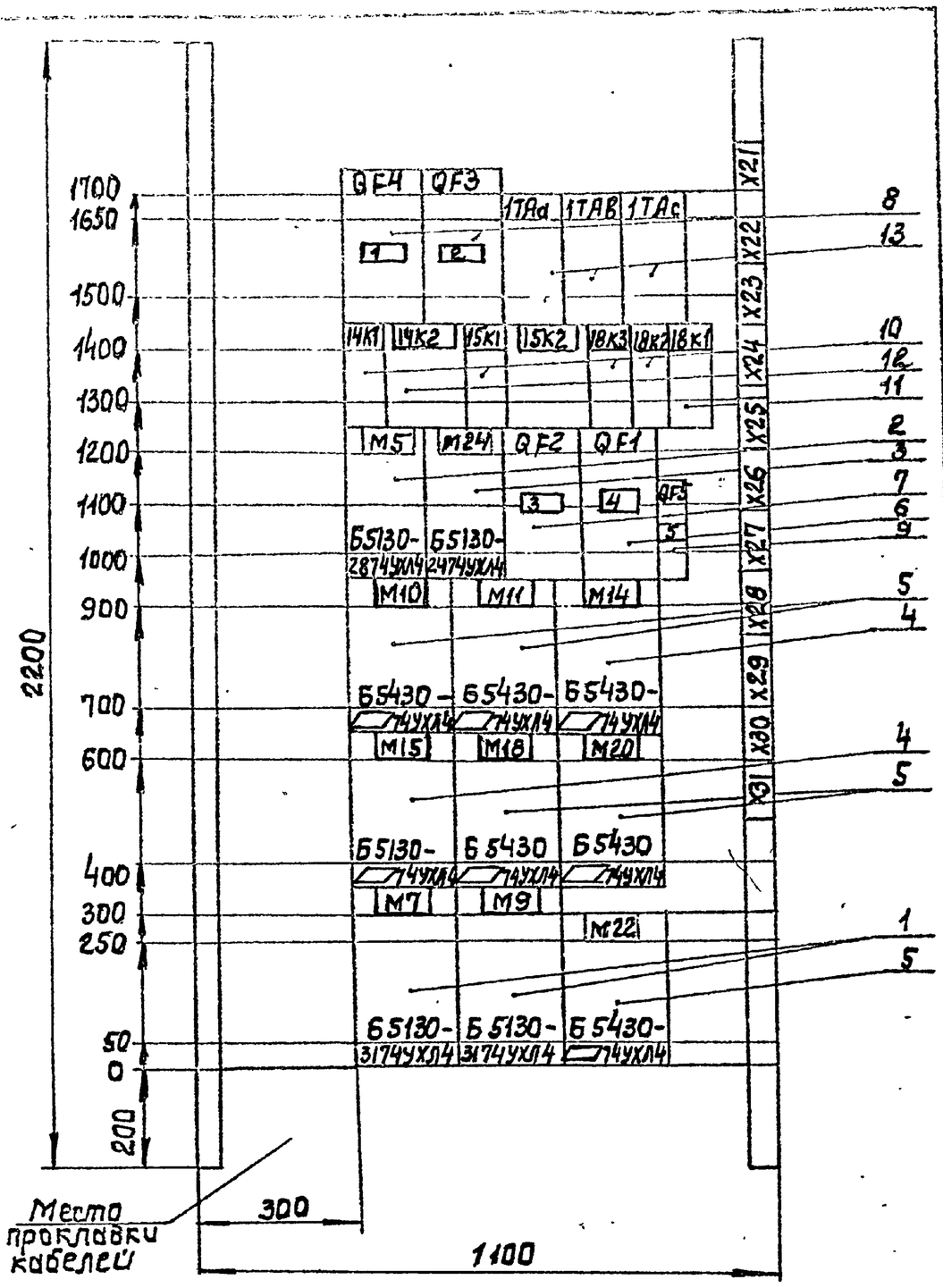

Вариант для двигателей 75 квт.
Панель 1 (Набор Н1)

Привязан

Инв. № подл. | Подпись и дата | Взам. инв. №

Инв. №

ТП901-1-87.87 -ЭМН1-1 Лист 3

Формат А4

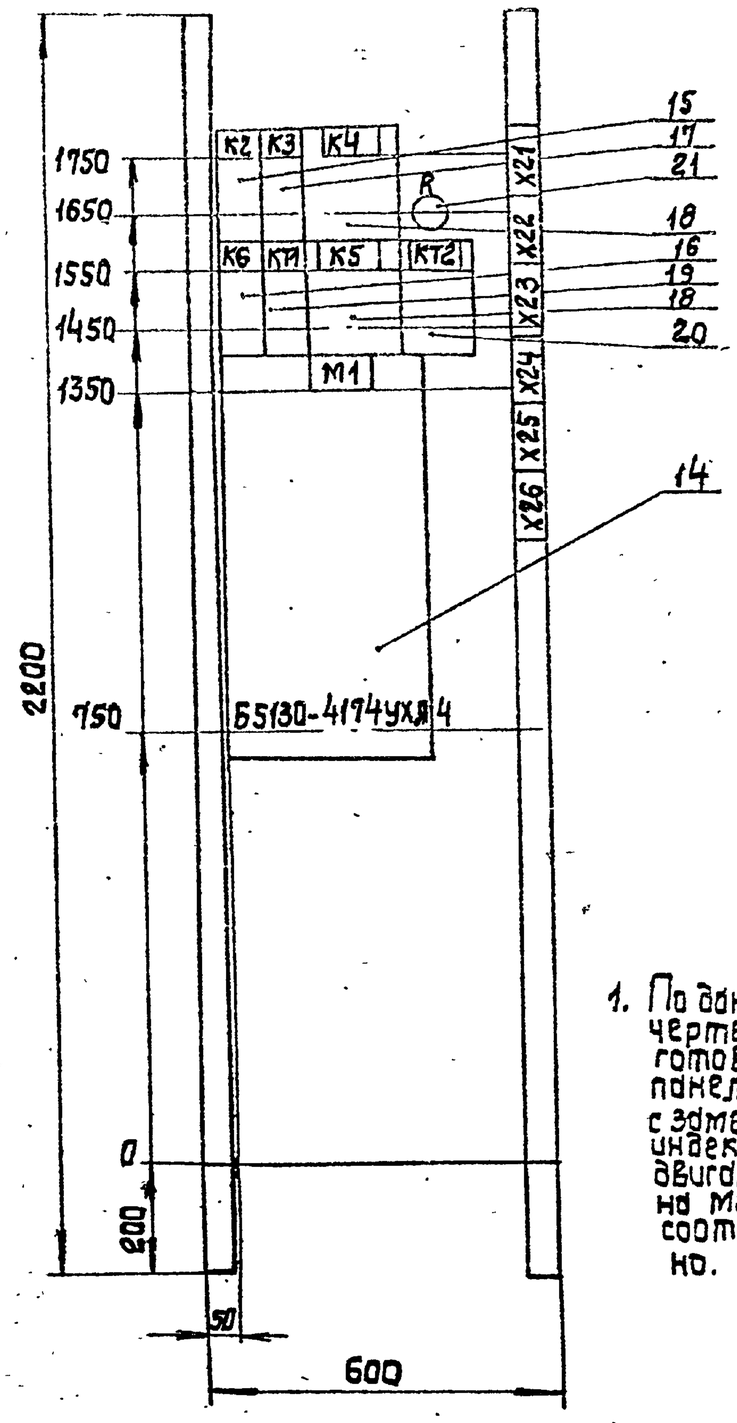

1. По данному чертежу изготовить 4 панели (2,3,5,6) с заменой индекса двигателя М1 на М2, М3, М4 соответственно.

Вариант для двигателей 75 квт.
Панель 2(3,5,6) (Набор Н2).

Привязан

Инв. № подл. | Подпись и дата | Взам. инв. №

Инв. №

ТП901-1-87.87 -ЭМН1-1 Лист 4

Формат А4

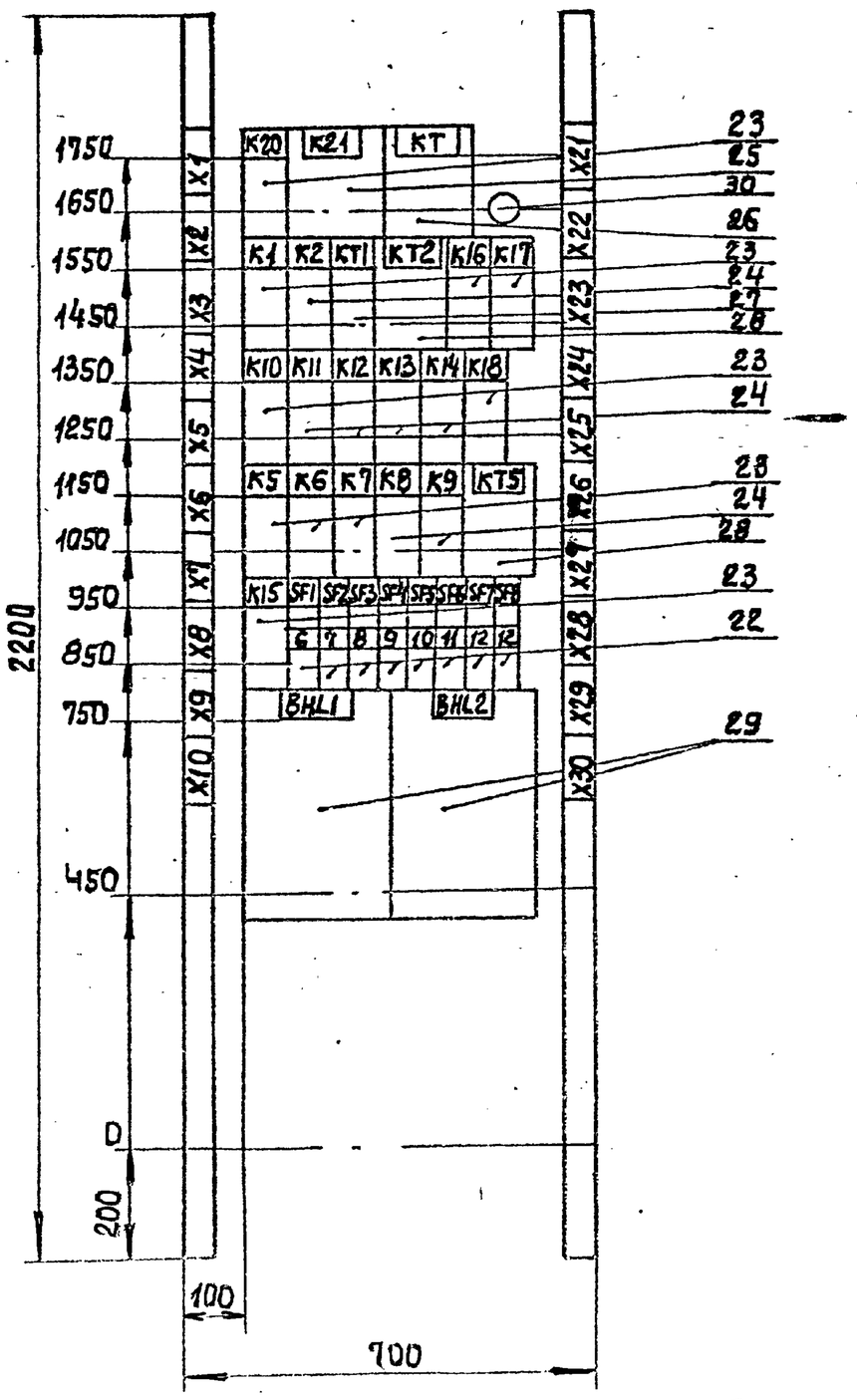

Вариант для двигателей 75 квт.
Панель 4 (Набор Н3)

Привязан

Инв. № подл. | Подпись и дата | Взам. инв. №

Инв. №

ТП901-1-87.87 -ЭМН1-1 Лист 5

Формат А4

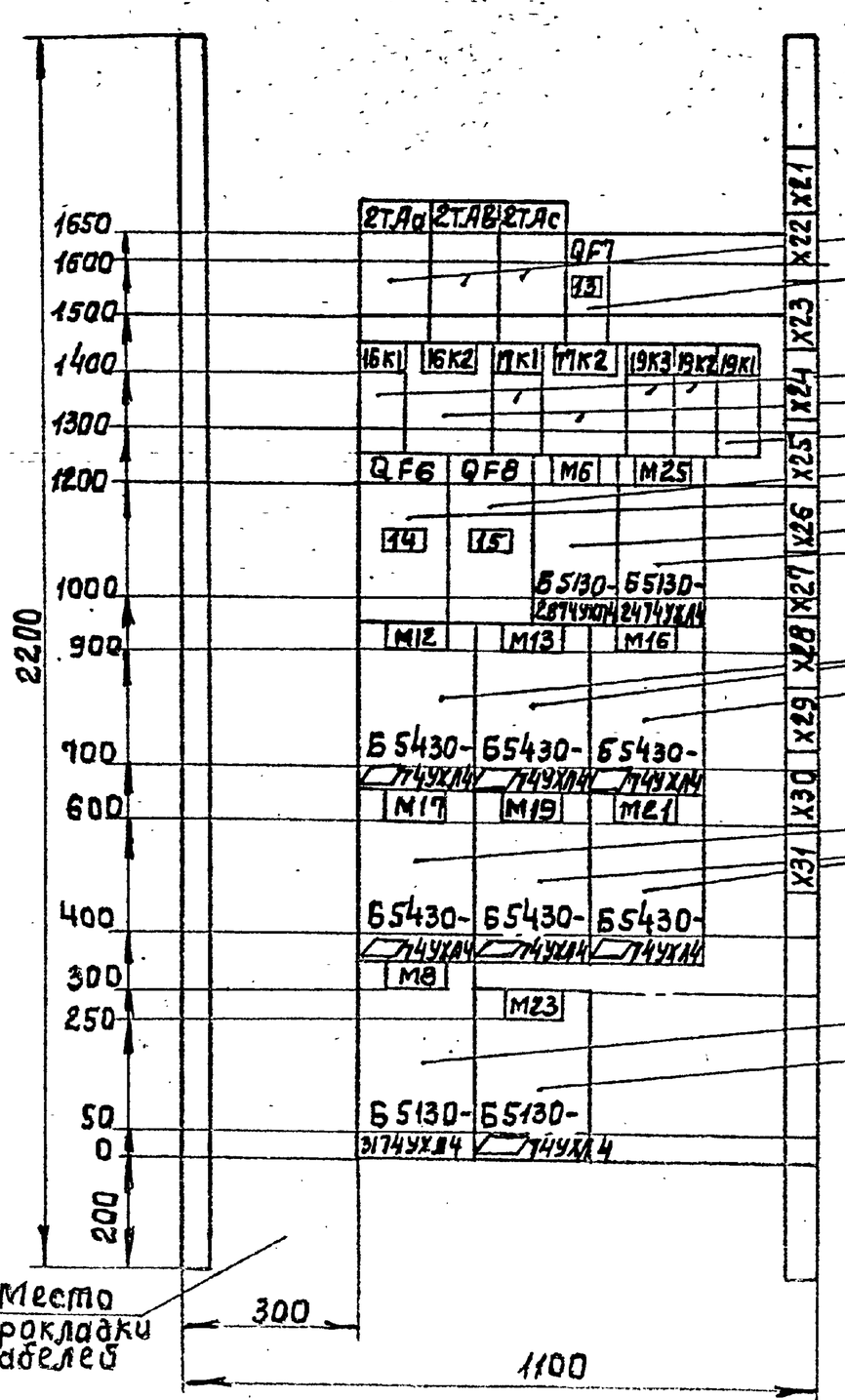

Вариант для двигателей 75 квт.
Панель 7. (Набор Н4)

Привязан

Инв. № подл. | Подпись и дата | Взам. инв. №

Инв. №

ТП901-1-87.87 -ЭМН1-1 Лист 6

9861/6

Формат А4

Альбом VI

Типовой проект 901-1

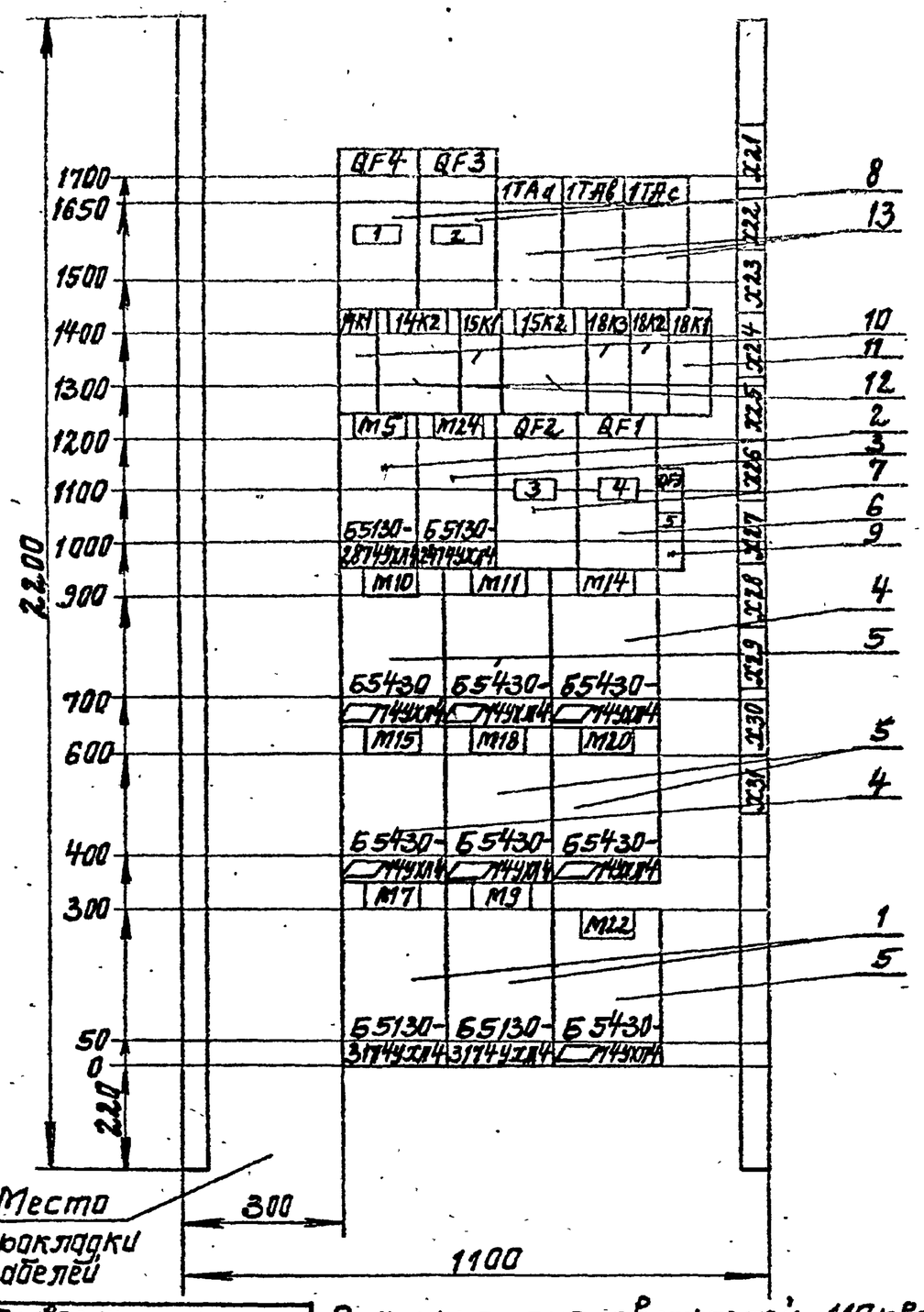

Привязан

Инв. №

Вариант для двигателей 110 кВт
Панель 1 (Набор Н1)

ТП 901-1-87.87 -ЭМН1-1

Лист 3

Формат А4

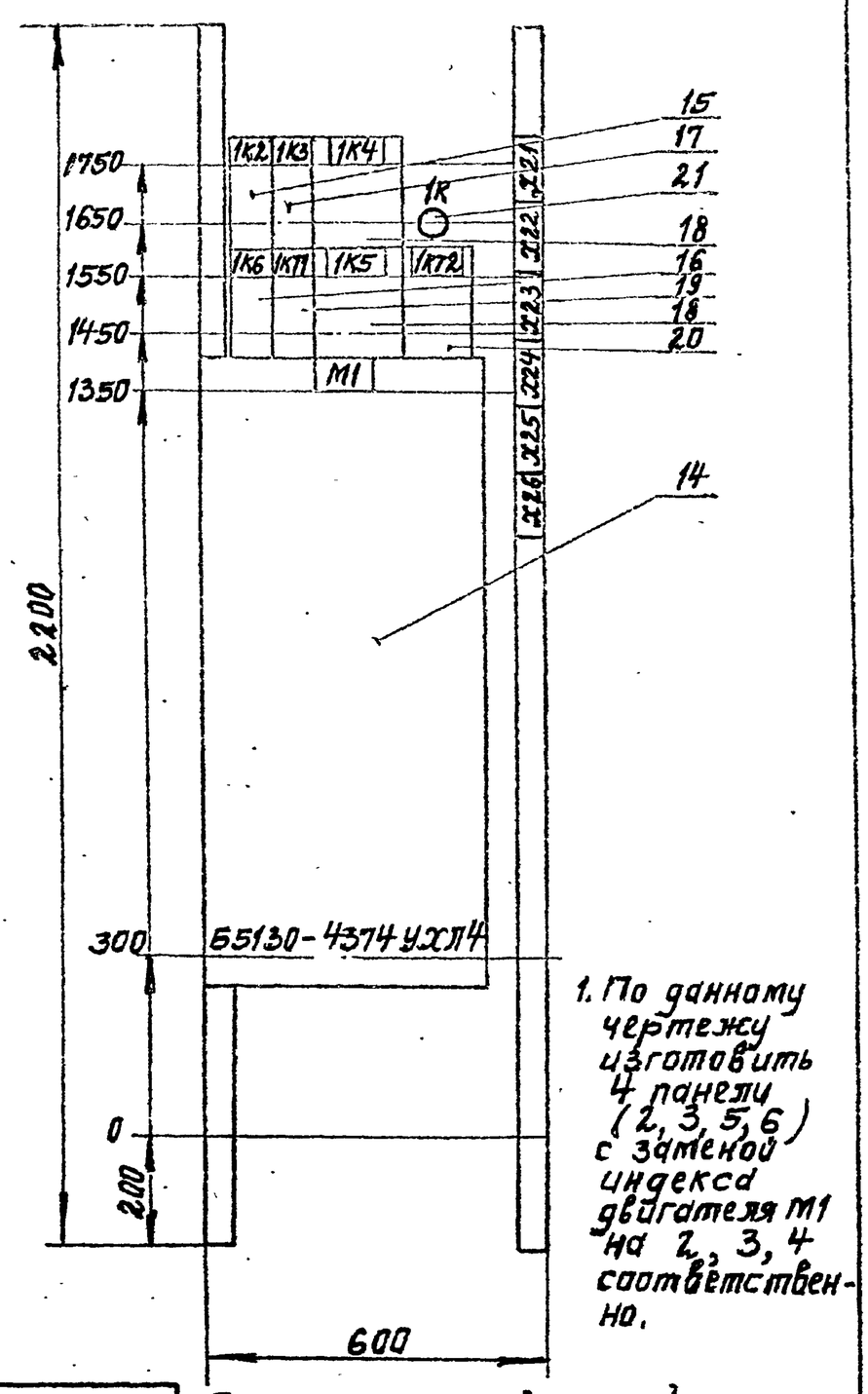

1. По данному чертежу изготовить 4 панели (2, 3, 5, 6) с заменой индекса двигателя М1 на 2, 3, 4 соответственно.

Привязан

Инв. №

Вариант для двигателей 110 кВт
Панель 2 (Набор Н2)

ТП 901-1-87.87 -ЭМН1-1

Лист 4

Формат А4

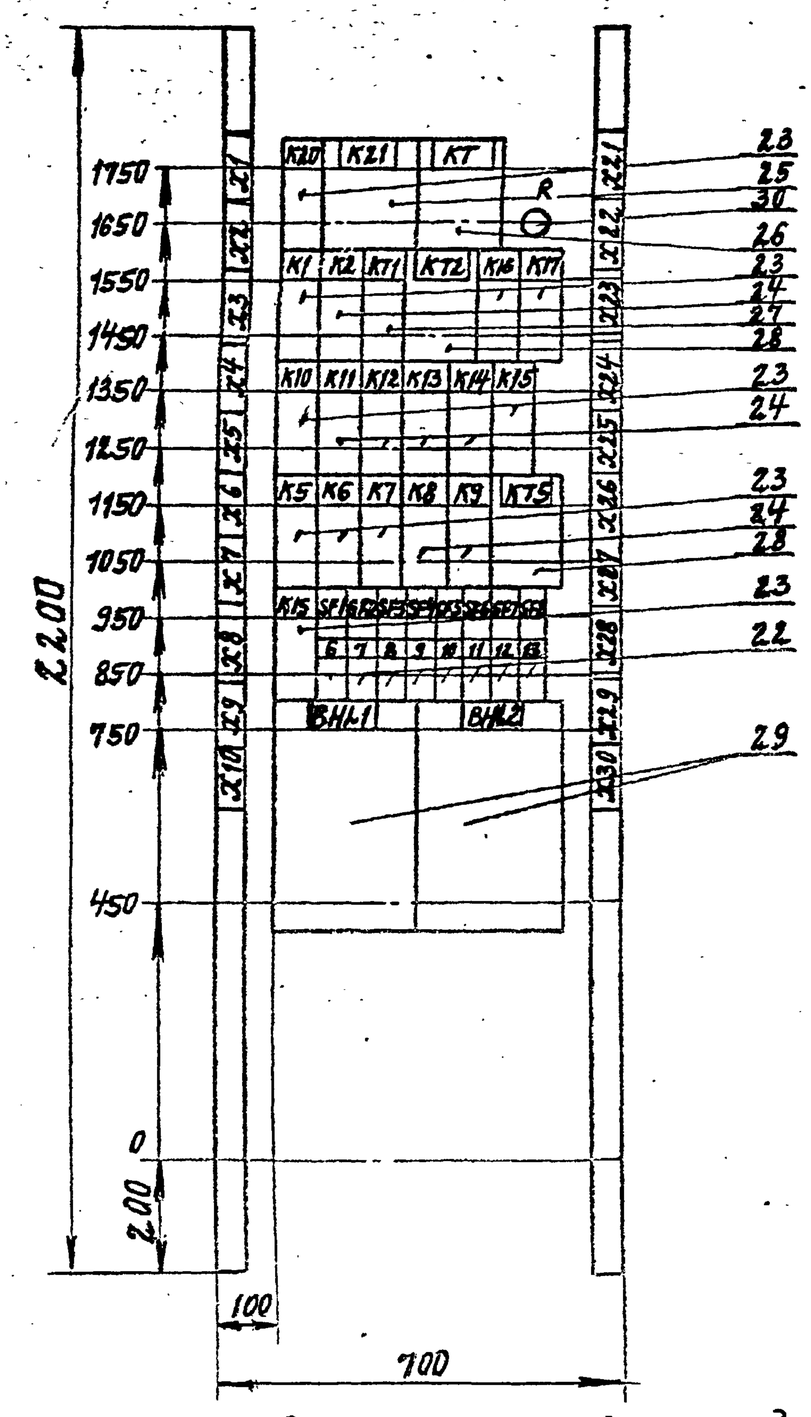

Привязан:

Инв. N

Вариант для двигателей 110 кВт
Панель 4 (Набор Н3).

ТП 901-1-87.87 -ЭМН1-1

Лист 5

Формат А4

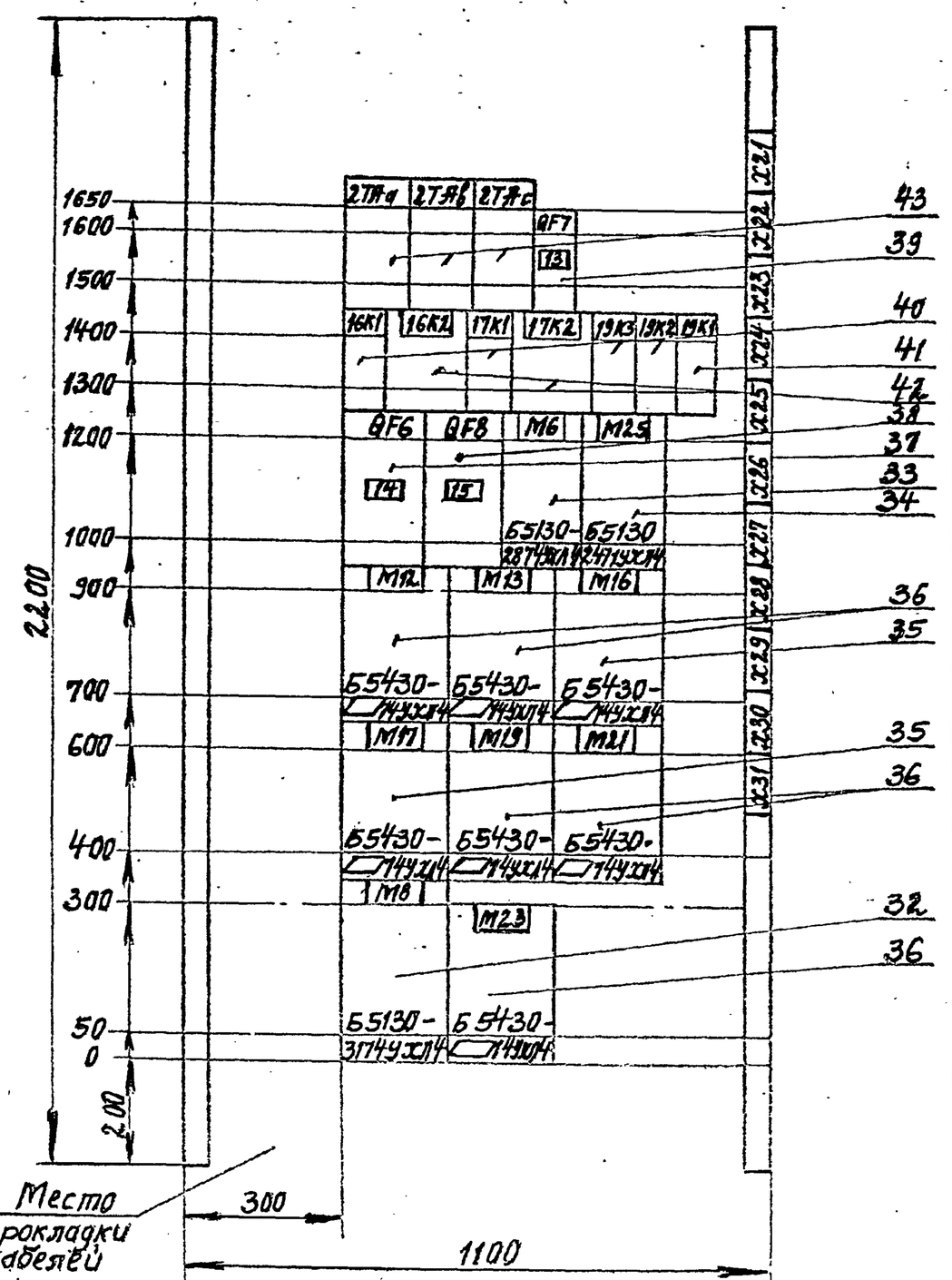

Привязан:

Инв. №

Вариант для двигателей 110 кВт.
Панель 7 (Набор Н4)

ТП 901-1-87.87 -ЭМН1-1

Лист 6

Формат А3

Альбом VI

Типовой проект 901-1-87.87

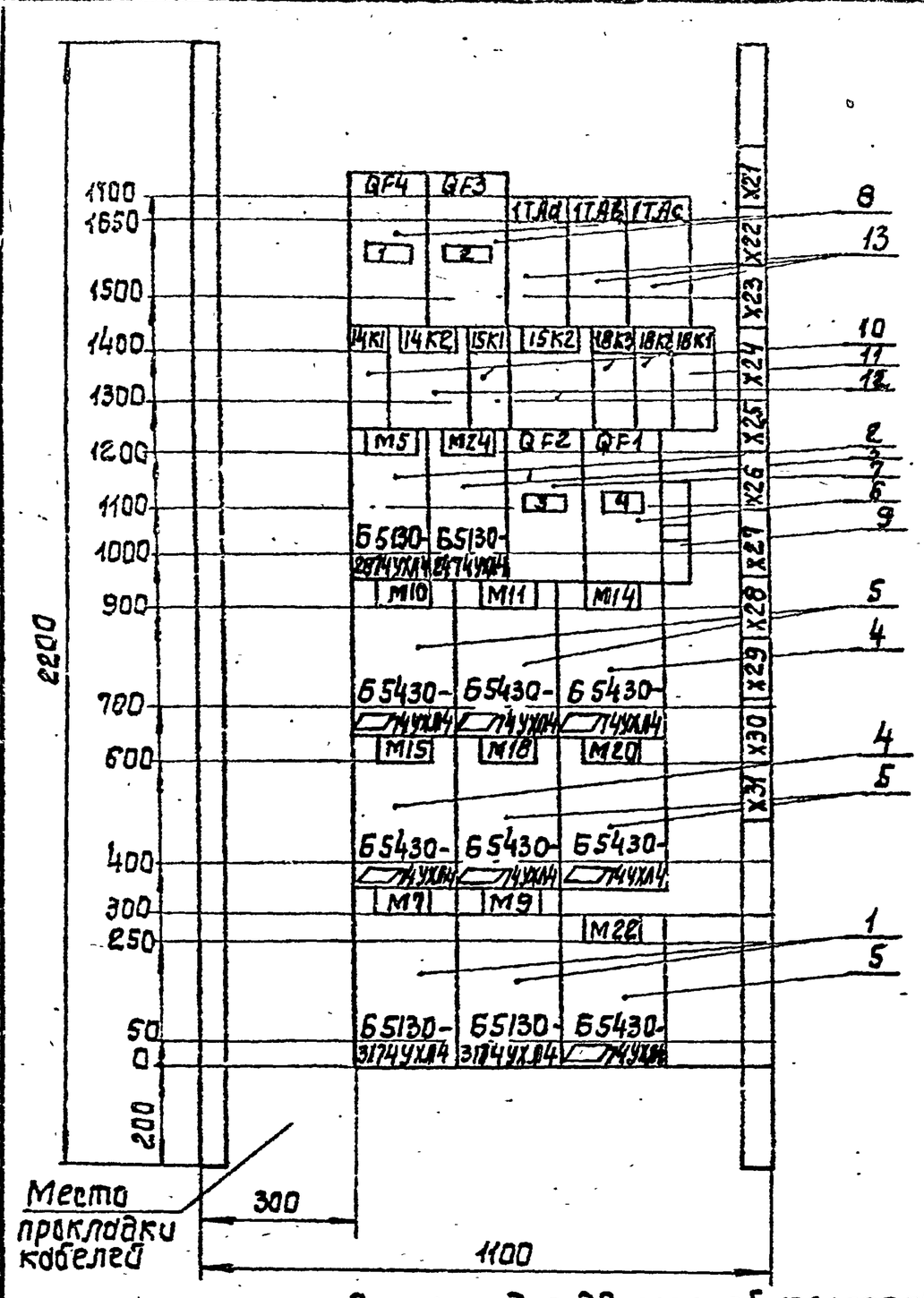

Привязан

Инв. № подл. | Подпись и дата | Взам. инв. №

Вариант для двигателей 132÷200 кВт
Панель 1. (Набор Н1)

ТП 901-1-87.87 -ЭМН1-1 Лист 3

Инв. №

Формат А4

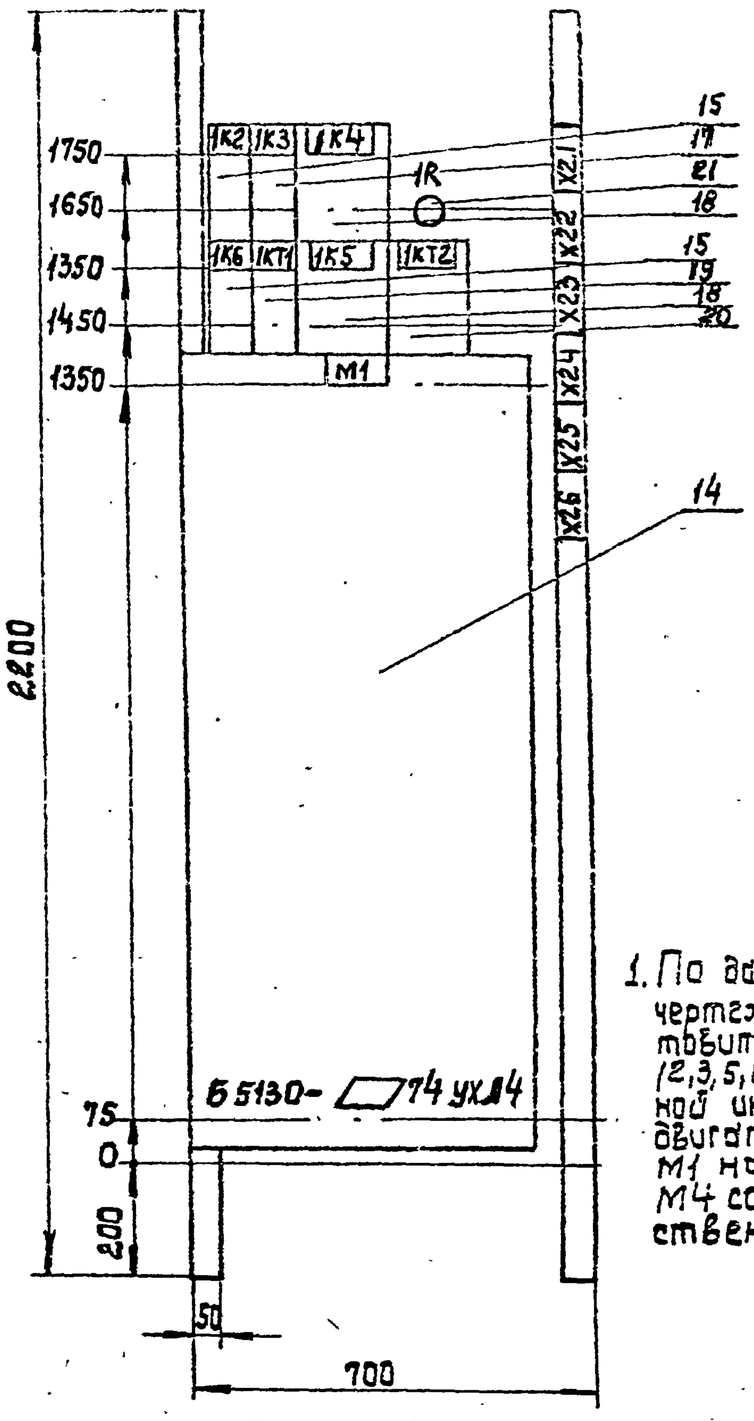

1. По данному чертежу изготовить 4 панели (2,3,5,6) с заменой инвекса двигателя M1 на M2, M3, M4 соответственно.

Привязан

Инв. № подл. | Подпись и дата | Взам. инв. №

Вариант для двигателей 132÷200 кВт.
Панель 2 (Набор Н2)

ТП 901-1-87.87 -ЭМН1-1 Лист 4

Инв. №

Формат А4

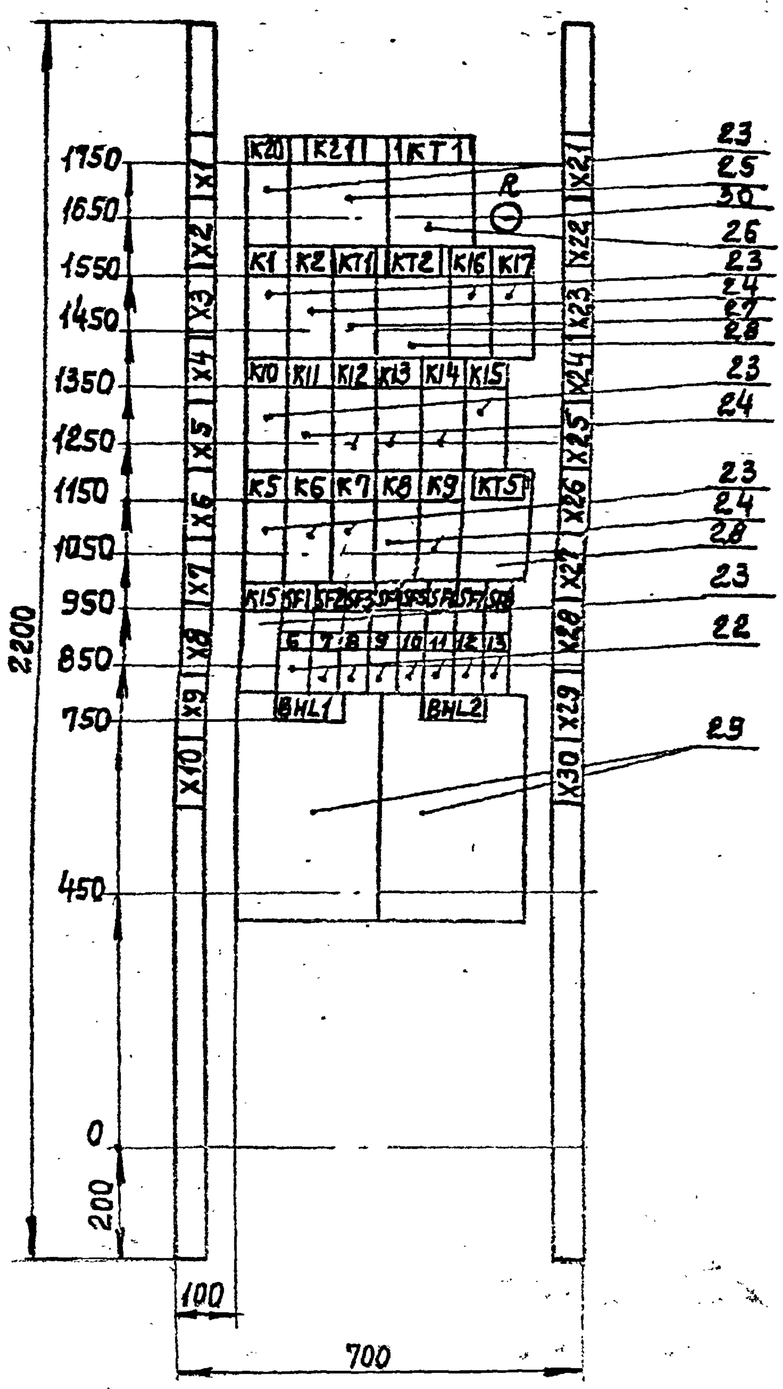

Привязан:

Инв. № подл. | Подпись и дата | Взам. инв. №

Вариант для двигателей 132÷200кВт.
Панель 4 (Набор Н3)

ТП 901-1-87.87 -ЭМН1-1 Лист 5

Инв. №

Формат А4

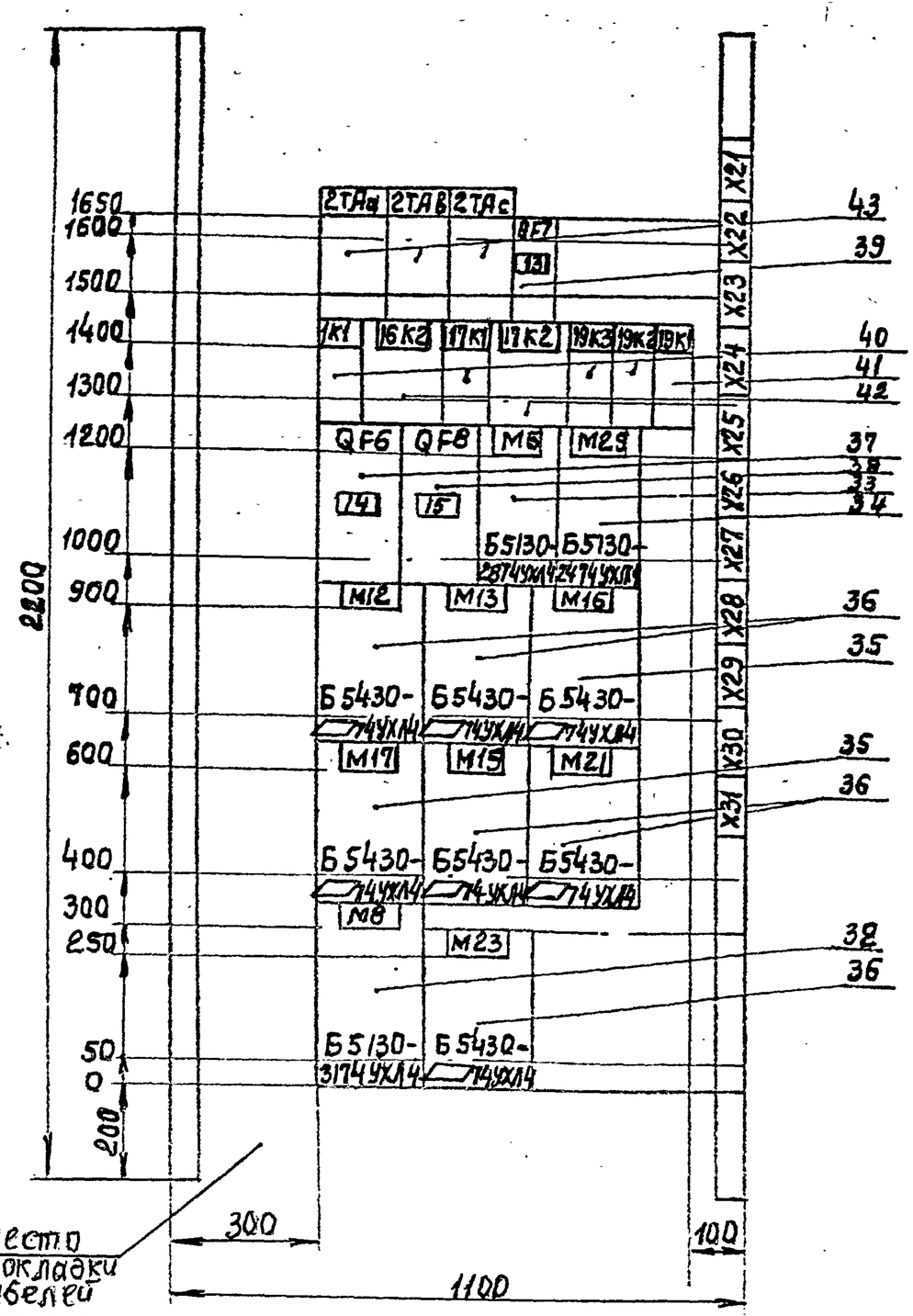

Привязан:

Инв. № подл. | Подпись и дата | Взам. инв. №

Вариант для двигателей 132÷200 кВт.
Панель 7 (Набор Н4)

ТП 901-1-87.87 -ЭМН1-1 Лист 6

Инв. №

Формат А4

Формат	Зона	Поз.	Обозначение	Наименование	Кол.	Примеч.
				Документация		
			ТП901-1-87.87-ЭМН1-1	Чертеж общего вида	6	
			ТП901-1-87.87-ЭМН1-4	Схема электрическая соединений	18	
			ТП901-1-87.87-ЭМН1-3	Таблица перечня надписей	8	
				Сборочные единицы		
				Панель 1	1	
				Блоки		
		1		Б5130-3174 УХЛ4	2	М7 М9
		2		Б5130-2874 УХЛ4	1	М5
		3		Б5130-2474 УХЛ4	1	М24
		4		Б5430-□74 УХЛ4	2	М14 М15
		5		Б5430-□74 УХЛ4	5	М10 М11 М18 М20, М22

Типовой проект 901-1-87.87 Альбом VI

Привязан

Инв. №

ГИП	Надоминский		
Н.контр.	Глузберг		
Нач.отд.	Терехов		
Гл.спец.	Глузберг		
Рук.гр.	Покашко		
Инж.	Тимко		

ТП901-1-87.87 -ЭМН1-2

Водозаборные сооружения производительностью от 0,02 до 1,5 м³/с для амплитуд колебания уровней воды до 6 м. Насосная станция производительностью от 0,16 до 0,66 м³/с с заглублением машзала 5,4 м.

Стадия	Лист	Листов
Р	1	7

Ш Щ
Технические данные аппаратов.

Госстрой СССР Укрводоканалпроект Киев

Формат А4

Формат	Зона	Поз.	Обозначение	Наименование	Кол.	Примеч.
				Н1 1		
				Выключатель		
		6		ВА5133-32001003О4УХЛ3	1	QF1
				Ір 100А отс. 10		
		7		ВА5131-32001003О4УХЛ3	1	QF2
				Ір 63А отс. 10		
		8		ВА5131-32001003О4УХЛ3	2	QF3
				Ір 16А отс. 10		QF4
		9		А63-МУ3	1	QF5
				Ір 16А отс. 5		
				U~380В		
				Реле		
		10		РЭ37-22У3	4	14К1 15К1 18К2 18К3
				U~220В		
		11		РЭ37-42У3	1	18К1
				U~220В		
		12		РП-12У4	2	14К2
				U~220В п.п.		15К2
		13		Тр-р тока	3	1ТАа
				ТК-20 □/5А		1ТАв
						1ТАс
				Панель 2(3,5,6)	4	
				Блоки		
		14		Б5130-□74УХЛ4	1	М1 (М2, М3, М4)

ТП901-1-87.87 -ЭМН1-2 Лист 2

Формат А4

Формат	Зона	Поз.	Обозначение	Наименование	Кол.	Примеч.
				Н2 4		
				Реле		
		15		РЭ37-44У3 U~220В	1	К2
		16		РЭ37-22У3 U~220В	1	К6
		17		РПЛ 122 04 U~220В	1	К3
		18		РП12У4 U~220В	2	К4
				п.п.		К5
		19		ВЛ43 U~220В	1	КТ1
				в.в 1÷10 сек		
		20		РКВ 11-43-212	1	КТ2
				U~220В		
		21		Резистор ПЭВ50	1	R
				R 3,9 кОм 10%		
				Панель 4	1	
				Н3		
		22		Выключатель	8	SF1÷
				А63 МУ3 Ір 2А		SF8
				U~380В отс 5		
				Реле		
		23		РЭ37-22У3 U~220В	10	К20 К5 К6 К7 К10-К20 К15-К18
		24		РЭ37-42У3 U~220В	7	К2-К8 К9 К11÷К14
		25		РП12У4 U~220В п.п.	1	К21
		26		РВ238У4 U~220В п.п.	1	КТ
		27		ВЛ43 U~220В	1	КТ1
				в.в. 1÷10 сек		

ТП901-1-87.87 -ЭМН1-2 Лист 3

Формат А4

Формат	Зона	Поз.	Обозначение	Наименование	Кол.	Примеч.
				Реле		
		28		РКВ11-43-212	2	КТ2
				U~220В		КТ5
		29		Сигнализатор	2	ВН1
				ЭРСУ-4 комплект		ВН2
				датчики вертик.		
				вариант 1		
				длины 1,0 м		
		30		Резистор ПЭВР-100	1	R
				R 300 Ом 10%		
				Панель 7	1	
				Блоки		
		32		Б5130-3174 УХЛ4	1	М8
		33		Б5130-2874 УХЛ4	1	М5
		34		Б5130-2474 УХЛ4	1	М25
		35		Б5430-□74 УХЛ4	2	М16 М17
		36		Б5430-□74 УХЛ4	5	М12, М13 М19 М21 М23
				Н4 1		
				Выключатель		
		37		ВА5133-32001003О4УХЛ3	1	QF6
				Ір 100А отс. 10		
		38		ВА5131-32001003О4УХЛ3	1	QF8
				Ір 16А отс. 10		
		39		А63МУ3 U~380В.	1	QF7
				Ір 16А отс. 5		

ТП901-1-87.87 -ЭМН1-2 Лист 4

Формат А4

Формат	Зона	Поз.	Обозначение	Наименование	Кол.	Примеч.
				Реле		
		40		ПЭ37-22У3 U~220В	4	16К1 17К1
						15К2 19К3
		41		ПЭ37-42У3 U~220В	1	19К7
		42		РП12У4 U~220В п.п.	2	16К2
						17К2
		43		Тр-р тока	3	2ТТа
				ТК20-□/5А		2ТТВ
						2ТТс
	1/7			Н51 2		
		44		Переключатель		18-SA1
				УП5312-С86У3	1	(19-SA1)
				Кнопка		
		45		КЕ011У3 исп.4	6	14,15SB2 14,15SB4
						(16,17SB2 16,17SB4)
						(18SB2,SB3) (19SB2,SB3)
		46		КЕ011У3 исп.5 толк.кр.	1	18 SB1 (19 SB1)
		47		Счетчик СЭА4У-И672М	1	PT1
				кл.2,0 U~380/220В		(PT2)
				I □/5А		
				Арматура		
		48		АС1201У2 U~220В	3	14,15HL1
						(16,17HL1)
						18HL1 (19HL1)
		49		АС1201У2 U~220В	3	14,15HL3
						(16,17HL3)
						18HL2 (19HL2)

Взам.инв.№ | Подпись и дата | Инв.№ подл.

Формат	Зона	Поз.	Обозначение	Наименование	Кол.	Примеч.
	2,3, 5,6			Н52 4		
		50		Реле РЭУ11-110У3	3	KH1÷
				Iср.~0,5А		KH3
				Переключатель		
		51		УП5312-С29У3	1	SA2
		52		УП5312-А89У3	1	SA3
		53		Амперметр Э365	1	PA1
				кл.1,5 пр. измер.		
				□А.тт.□/5А		
				Арматура		
		54		АС1201У2 U~220В	1	HL1
		55		АС1201У2 U~220В	1	HL2
				Н53 1		
				Реле		
		56		РЭУ11-110У3	24	KH1÷
				Iср.~0,5А		KH24
		57		РП9У4 U~220В	1	K3
		58		Переключатель	1	SA
				УП5311-И95У3		
				Кнопка		
		59		КЕ011У3 исп.4	2	SB1,SB2
		60		КЕ011У3 исп.4	1	SB1
				толк. красн.		
		61		Тумблер ТВ1-1	2	S1,S2
				Арматура		
		62		АС1201У2 U~220В	1	HLW
		63		АС1201У2 U~220В	4	HLV1÷
						HLV4

Взам.инв.№ | Подпись и дата | Инв.№ подл.

Формат	Зона	Поз.	Обозначение	Наименование	Кол.	Примеч.
				Над щитом		
		64		Сирена СС1У3	1	VS
				U~220В		
				Колодка из 10	70	
				зажимов на		
				ток 16А		

Взам.инв.№ | Подпись и дата | Инв.№ подл.

Альбом VI

Типовой проект 901-1-87.87

Панель	Строка	Надпись	Поз. обозначение	Места надписи	Текст	Кол	Вид шрифта	Заготовка
					Панель			
1				Табличка	M5	1		
				—"—	M8	1		
				—"—	M10	1		
				—"—	M11	1		
				—"—	M14	1		
				—"—	M15	1		
				—"—	M18	1		
				—"—	M20	1		
				—"—	M7	1		
				—"—	M9	1		
				—"—	M22	1		
		1	QF4	—"—	Щиток освещения	1		
		2	QF3	—"—	Резерв	1		
		3	QF2	—"—	Сборочный пост	1		
		4	QF1	—"—	Групповой автомат	1		
		5	QF5	—"—	Оперативные цепи	1		
				—"—	1ТЭа	1		
				—"—	1ТЭб	1		
				—"—	1ТЭс	1		
				—"—	14К1	1		
				—"—	14К2	1		

Привязан

Инв. №

Инв. № подл. | Подпись и дата | Взам. инв. №

ТП 901-1-87.87 -ЭМН1-3

Водозаборные сооружения производительностью от 0,02 до 1,5 м³/с для амплитуд колебания уровней воды до 6 м.

ГИП	Новотинский		
Н. контр.	Глузберг		
Нач. отд.	Терехов		
Гл. спец.	Глузберг		
Рук. гр.	Лукашка		
Ст. техн.	Меламед		

Насосная станция производительностью от 0,16 до 0,66 м³/с с заглублением машзала 5,4 м.

Стадия	Лист	Листов
Р	1	8

ШЩ.
Таблица перечня надписей

Госстрой СССР
Укрводоканалпроект
Киев

Формат А4

Панель	Строка	Надпись	Поз. обозначение	Места надписи	Текст	Кол	Вид шрифта	Заготовка
				Табличка	15К1-	1		
				—"—	15К2-	1		
				—"—	18К3	1		
				—"—	18К2	1		
				—"—	18К1	1		
2				—"—	M1	1		
				—"—	1К2	1		
				—"—	1К3	1		
				—"—	1К4	1		
				—"—	1R	1		
				—"—	1К6	1		
				—"—	1КТ1	1		
				—"—	1К5	1		
				—"—	1КТ2	1		
3				—"—	M2	1		
				—"—	2К2	1		
				—"—	2К3	1		
				—"—	2К4	1		
				—"—	2R	1		
				—"—	2К6	1		
				—"—	2КТ1	1		
				—"—	2К5	1		
				—"—	2КТ2	1		
4		6	SF1	—"—	Об.ц. насосов подачи воды	1		
		7	SF2	—"—	Об.ц. вакуум установки	1		
		8	SF3	—"—	Об.ц. дренажных насосов	1		
		9	SF4	—"—	Об.ц. приточных вентсистем	1		
		10	SF5	—"—	Щит КИП	1		
		11	SF6	—"—	Сигнализация	1		
		12	SF7,8	—"—	Резерв	2		

Инв. № подл. | Подпись и дата | Взам. инв. №

ТП 901-1-87.87 -ЭМН1-3 Лист 2

Формат А4

Панель	Строка	Надпись	Поз. обозначение	Места надписи	Текст	Кол	Вид шрифта	Заготовка
				Табличка	К20	1		
				—"—	К21	1		
				—"—	КТ	1		
				—"—	R	1		
				—"—	К1	1		
				—"—	К2	1		
				—"—	КТ1	1		
				—"—	КТ2	1		
				—"—	К16	1		
				—"—	К17	1		
				—"—	К10	1		
				—"—	К11	1		
				—"—	К12	1		
				—"—	К13	1		
				—"—	К14	1		
				—"—	К18	1		
				—"—	К5	1		
				—"—	К6	1		
				—"—	К7	1		
				—"—	К8	1		
				—"—	К9	1		
				—"—	КТ3	1		
				—"—	К15	1		
				—"—	ВНL1	1		
				—"—	ВНL2	1		
5				—"—	M3	1		
				—"—	3К2	1		
				—"—	3К3	1		
				—"—	3К4	1		
				—"—	3R	1		

Инв. № подл. | Подпись и дата | Взам. инв. №

ТП 901-1-87.87 -ЭМН1-3 Лист 3

Формат А4

Панель	Строка	Надпись	Поз. обозначение	Места надписи	Текст	Кол	Вид шрифта	Заготовка
				Табличка	3К6	1		
				—"—	3КТ1	1		
				—"—	3К5	1		
				—"—	3КТ2	1		
6				—"—	M4	1		
				—"—	4К2	1		
				—"—	4К3	1		
				—"—	4К4	1		
				—"—	4R	1		
				—"—	4К6	1		
				—"—	4КТ1	1		
				—"—	4К5	1		
				—"—	4КТ2	1		
7				—"—	M12	1		
				—"—	M13	1		
				—"—	M16	1		
				—"—	M17	1		
				—"—	M19	1		
				—"—	M21	1		
				—"—	M8	1		
				—"—	M23	1		
		13	QF7	—"—	Оперативные цепи	1		
		14	QF6	—"—	Групповой автомат	1		
		15	QF8	—"—	Резерв	1		
				—"—	2ТЭа	1		
				—"—	2ТЭб	1		
				—"—	2ТЭс	1		
				—"—	16К1	1		
				—"—	16К2	1		
				—"—	17К1	1		

Инв. № подл. | Подпись и дата | Взам. инв. №

ТП 901-1-87.87 ЭМН1-3 Лист 4

Панель	Строка	Надпись	Поз. обозначение	Место надписи	Текст	Кол.	Вид шрифта	Заготовка
7				Табличка	17 К2			
				—"—	19 К3			
				—"—	19 К2			
				—"—	19 К1			
				—"—	М6			
				—"—	М25			
					Дверь			
1		16		Табличка	Ввод N1	1		
					Отходящие линии			
					Н/а М5, М7, М9			
					Задвижки М10, М11, М14, М15, М18, М20, М22			
					Приточный вентилятор М24			
		17	1PI	—"—	Ввод N1	1		
		18		—"—	Задвижка М14	1		
		19		—"—	Задвижка М15	1		
		20		—"—	Задвижка М18	1		
		21	18SA1	На ключе	ТУ-О-Дист	1		
2		22		Табличка	Насос М1	1		
		23	1-КН1	—"—	Откл. кнопкой в машзале	1		
		24	1-КН2	—"—	Срыв давления	1		
		25	1-КН3	—"—	Неиспр. напорной задвижки	1		
		26	1-HL1	—"—	Насос включен	1		
		27	1-HL2	—"—	Насос отключен	1		
		28	1-SA2	—"—	Выбор режима н/а М1	1		
		29	1-SA3	—"—	Управление н/а М1	1		
		30	1-SA2	На ключе	Раб-О-рез	1		
		31	1-SA3	—"—	Откл-Вкл	1		
3		32		Табличка	Насос М2	1		
		33	2-КН1	—"—	Откл. кнопкой в машзале	1		
		34	2-КН2	—"—	Срыв давления	1		

Альбом V

Типовой проект 901-1-87.87

Инв. N подл. | Подпись и дата | Взам. инв. N

Панель	Строка	Надпись	Поз. обозначение	Место надписи	Текст	Кол.	Вид шрифта	Заготовка
3		35	2-КН3	Табличка	Неиспр. напорной задвижки	1		
		36	2-HL1	—"—	Насос включен.	1		
		37	2-HL2	—"—	Насос отключен	1		
		38	2SA2	—"—	Выбор режима н/а М3	1		
		39	2-SA3	—"—	Управление н/а М3	1		
		40	2-SA2	На ключе	Раб-О-рез	1		
		41	2-SA3	—"—	Откл-вкл.	1		
4		42		Табличка	Сигнализация	1		
					Общие цепи н/а			
					Оперативные цепи			
		43	HLW	—"—	Контроль напряжения	1		
		44	HL1	—"—	Блинкер КН1-КН6 не поднят	1		
		45	HL2	—"—	Блинкер КН7÷КН12 не поднят	1		
		46	HL3	—"—	Блинкер КН13÷КН18 не поднят	1		
		47	HL4	—"—	Блинкер КН19-КН24 не поднят	1		
		48	КН1	—"—	Контроль напряжения	1		
		49	КН7	—"—	Н/а М2. Неисправность	1		
		50	КН13	—"—	АВР вакуум-насосов	1		
		51	КН19	—"—	Неисправность затвора водовода	1		
		52	КН2	—"—	Н/а М1. Авария	1		
		53	КН8	—"—	Н/а М3. Неисправность	1		
		54	КН14	—"—	Нет напряж. в об. ц. вентсист.	1		
		55	КН20	—"—	АВР оперативных цепей	1		
		56	КН3	—"—	Н/а М2. Авария	1		
		57	КН9	—"—	Н/а М4. Неисправность	1		
		58	КН15	—"—	Аварийное отключение П1	1		
		59	КН21	—"—	Низкий вакуум в вакуум колонках	1		
		60	КН4	—"—	Н/а М3. Авария	1		
		61	КН10	—"—	АВР дренажных насосов	1		
		62	КН16	—"—	Аварийное отключение П2	1		

Инв. N подл. | Подпись и дата | Взам. инв. N

Панель	Строка	Надпись	Поз. обозначение	Место надписи	Текст	Кол.	Вид шрифта	Заготовка
4		63	КН22÷24	Табличка	Резерв	3		
		64	КН5	—"—	Н/а М4. Авария	1		
		65	КН11	—"—	Нет напряж в об. ц. дренаж. насосов	1		
		66	КН17	—"—	Затопление н/ст	1		
		67	КН6	—"—	Н/а М1 Неисправность	1		
		68	КН12	—"—	Нет напряж. в об. ц. вакуум насосов	1		
		69	КН18	—"—	Неисправность затвора водовода №2	1		
		70	SB2	—"—	Опробование сигнала	1		
		71	SA	—"—	Сигнализация	1		
		72	SB1	—"—	Съем сигнала	1		
		73	S1	—"—	~220В в HL1	1		
		74	SB1	—"—	Возврат реле затопления	1		
		75	S2	—"—	~220В в HL2	1		
		76		—"—	КЗ	1		
		77	SA	На ключе	Откл. - вкл.	1		
5		78		Табличка	Насос М3	1		
		79	3-КН1	—"—	Откл. кнопкой в машзале	1		
		80	3-КН2	—"—	Срыв давления	1		
		81	3КН3	—"—	Неисправность напорн. задв.	1		
		82	3-HL1	—"—	Насос включен	1		
		83	3-HL2	—"—	Насос отключен	1		
		84	3-SA2	—"—	Выбор режима н/а М3	1		
		85	3-SA3	—"—	Управление н/а М3	1		
		86	3-SA2	На ключе	Раб-О-рез	1		
		87	3-SA3	—"—	Откл-вкл.	1		
6		88		Табличка	Насос М4	1		
		89	4-КН1	—"—	Откл. кнопкой в машзале	1		
		90	4-КН2	—"—	Срыв давления	1		
		91	4-КН3	—"—	Неисправность напорной задвижки	1		
		92	4-HL1	—"—	Насос включен	1		

Инв. N подл. | Подпись и дата | Взам. инв. N

Панель	Строка	Надпись	Поз. обозначение	Место надписи	Текст	Кол.	Вид шрифта	Заготовка
6		93	4-HL2	Табличка	Насос отключен	1		
		94	4-SA2	—"—	Выбор режима н/а М4	1		
		95	4-SA3	—"—	Управление н/а М4	1		
		96	4-SA2	На ключе	Раб.-О-Рез	1		
		97	4-SA3	—"—	Откл.-вкл.	1		
		98		Табличка	Ввод N2	1		
					Отходящие линии			
					Н/а М6, М8			
					Задвижки М12, М13, М16, М17, М19, М21, М23			
		99	2PI	—"—	Ввод N2	1		
		100		—"—	Задвижка М16	1		
		101		—"—	Задвижка М17	1		
		102		—"—	Задвижка М19	1		
		103	19-SA1	На ключе	ТУ-О-дист	1		

Инв. N подл. | Подпись и дата | Взам. инв. N

Альбом VI

Типовой проект 901-1-87.87

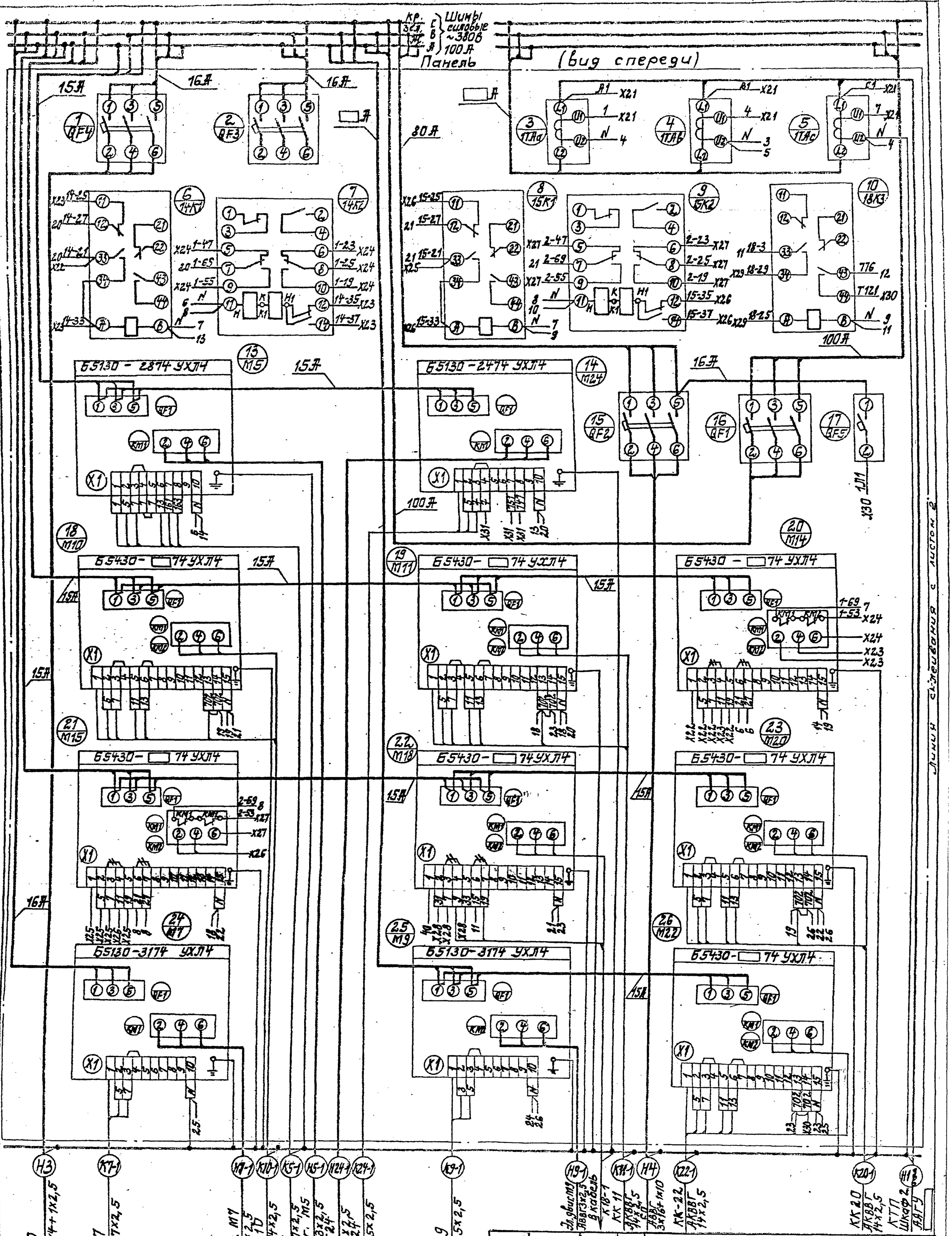

ГИП	Новоминский		
Н. контр.	Глузберг		
Нач. отд.	Терехов		
Гл. спец.	Глузберг		
Рук. гр.	Локошко		
Инж.	Тимко		

Привязан:

Инв. №

ТП 901-1-87.87 - ЭМН1-4

Водозаборные сооружения производительностью от 0,02 до 1,5 м³/с для амплитуд колебания уровней воды до 6 м. Насосная станция производительностью от 0,16 до 0,66 м³/с с заглублением машзала 5,4 м

Стадия	Лист	Листов
Р	1	18

ШЩ. Шкаф 1. Схема электрическая соединений

Госстрой СССР Укроводоканалпроект Киев

Линия сдвижки 2 листа

Подпись и дата | Инв. № подл.

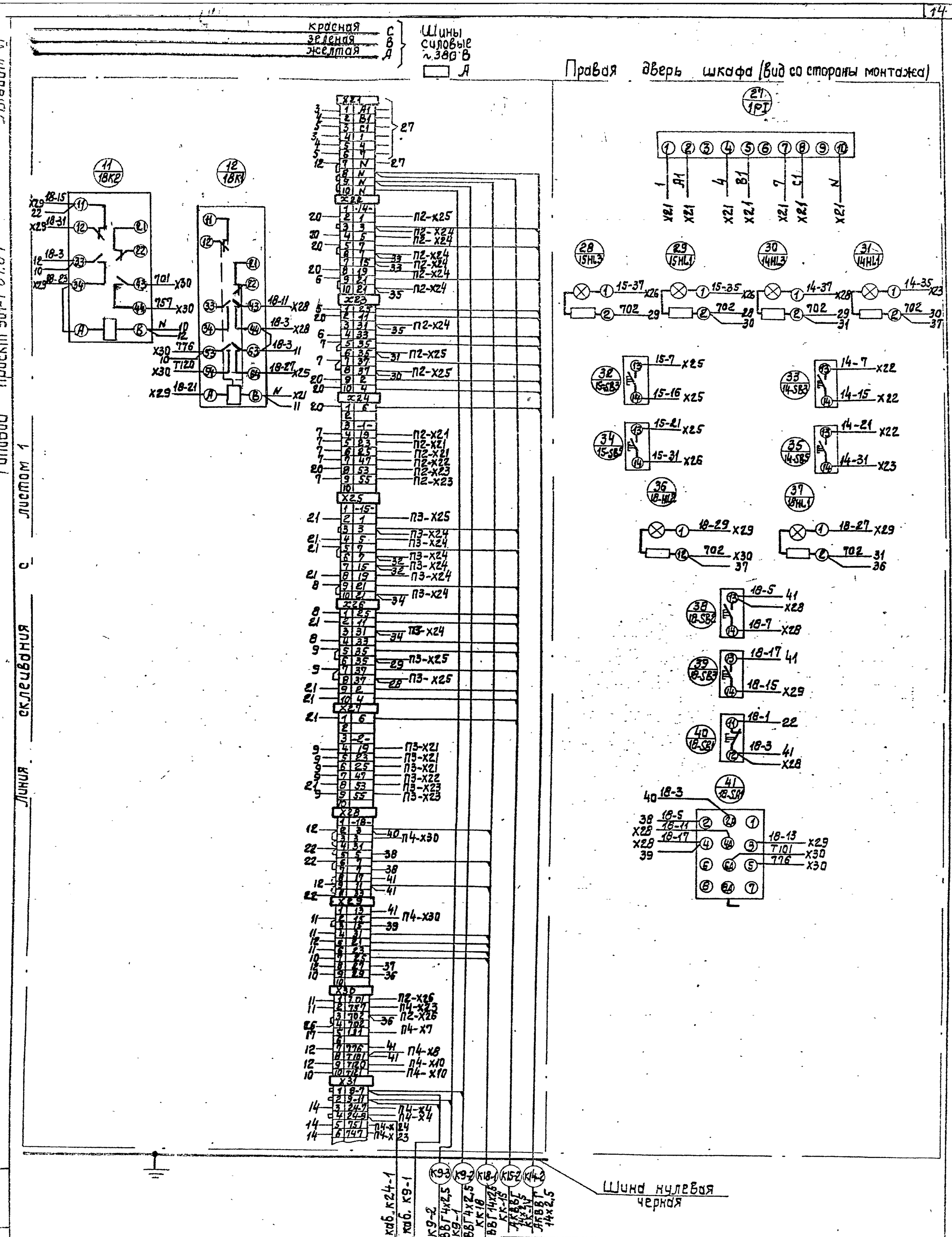

Привязан:	ГИП	Новоминский	
	Н.контр.	Глузберг	
	Нач.отд.	Терехов	
	Гл.спец.	Глузберг	
	Рук.гр.	Локошко	
Инв. №	Инжен.	Тимко	

ТП901-1-87.87 -ЭМН1-4

Водозаборные сооружения производительностью от 0,02 до 1,5 м3/с для амплитуд колебания уровней воды до 6 м

Насосная станция производительностью от 0,16 до 0,66 м3/с с заглублением машзала 5,4 м.

ШЩ. Шкаф 1. Схема электрическая соединений.

Стадия	Лист	Листов
Р	2	18

Госстрой СССР Укрводоканалпроект Киев

Альбом VI

Типовой проект 901-1-87.87 с листом 1

Линия скалевания

Согласовано с автоматикой ЭМ. УКБ.N

986116

Формат А2

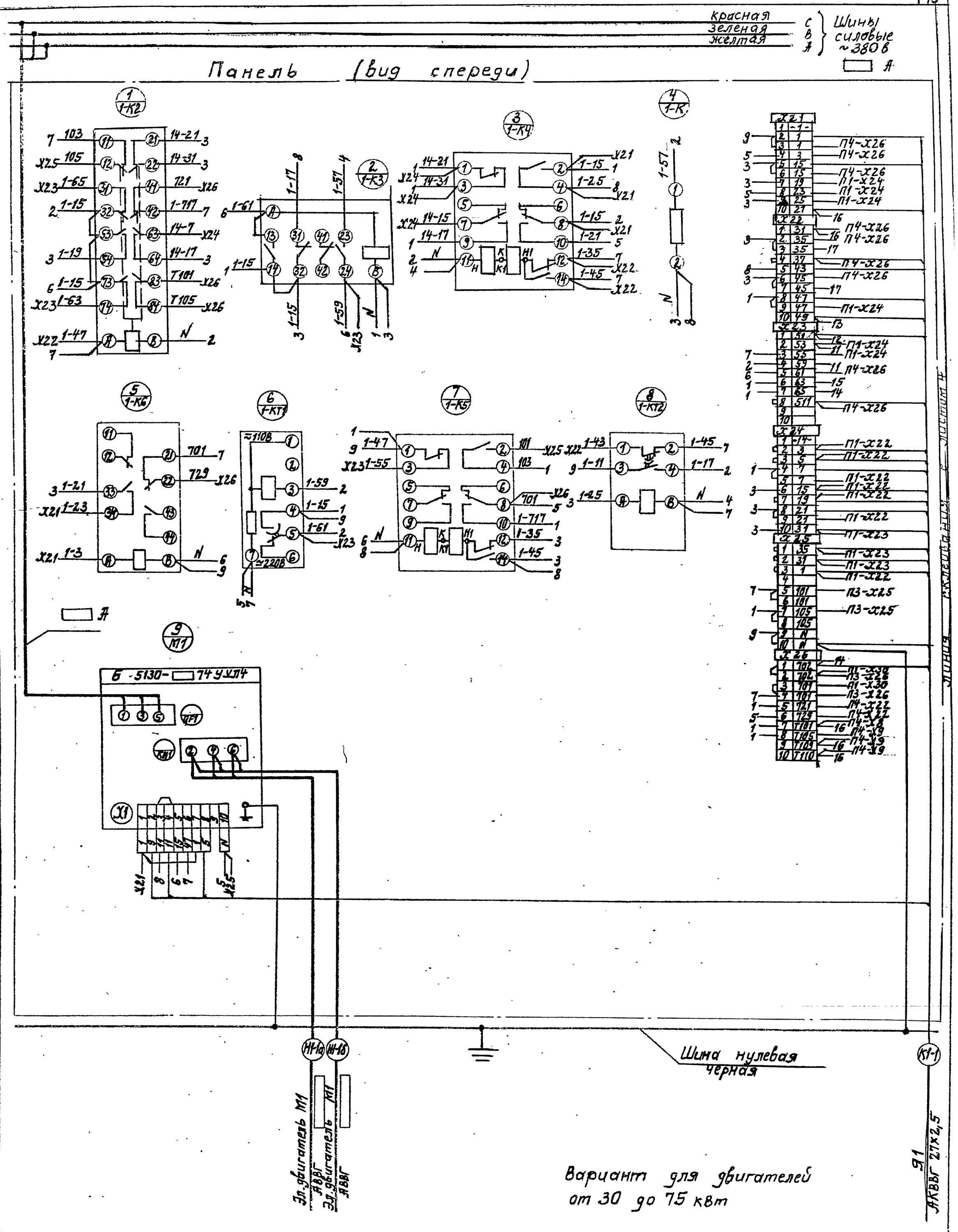

Привязан	ГИП	Новоминский		ТП 901-1-87.87 -ЭМН1-4	
	Н.контр.	Глузберг		Водозаборные сооружения производительностью от 0,02 до 1,5 м³/с для амплитуд колебания уровней воды до 6 м	
	Нач.отд.	Терехов		Насосная станция производительностью от 0,16 до 0,66 м³/с с заглублением машзала 5,4 м	Стадия: Р; Лист: 3; Листов: 18
	Гл.спец.	Глузберг		ШШ. Шкаф 2. Схема электрическая соединений	Госстрой СССР Укрводоканалпроект Киев
Инв.№	Рук.гр.	Локошко			
	Инж.	Тимко			

Альбом VI

Типовой проект 901-1-87.87

Подпись и дата | Взам.инв.№

Альбом VI

Типовой проект 901-1-87.87

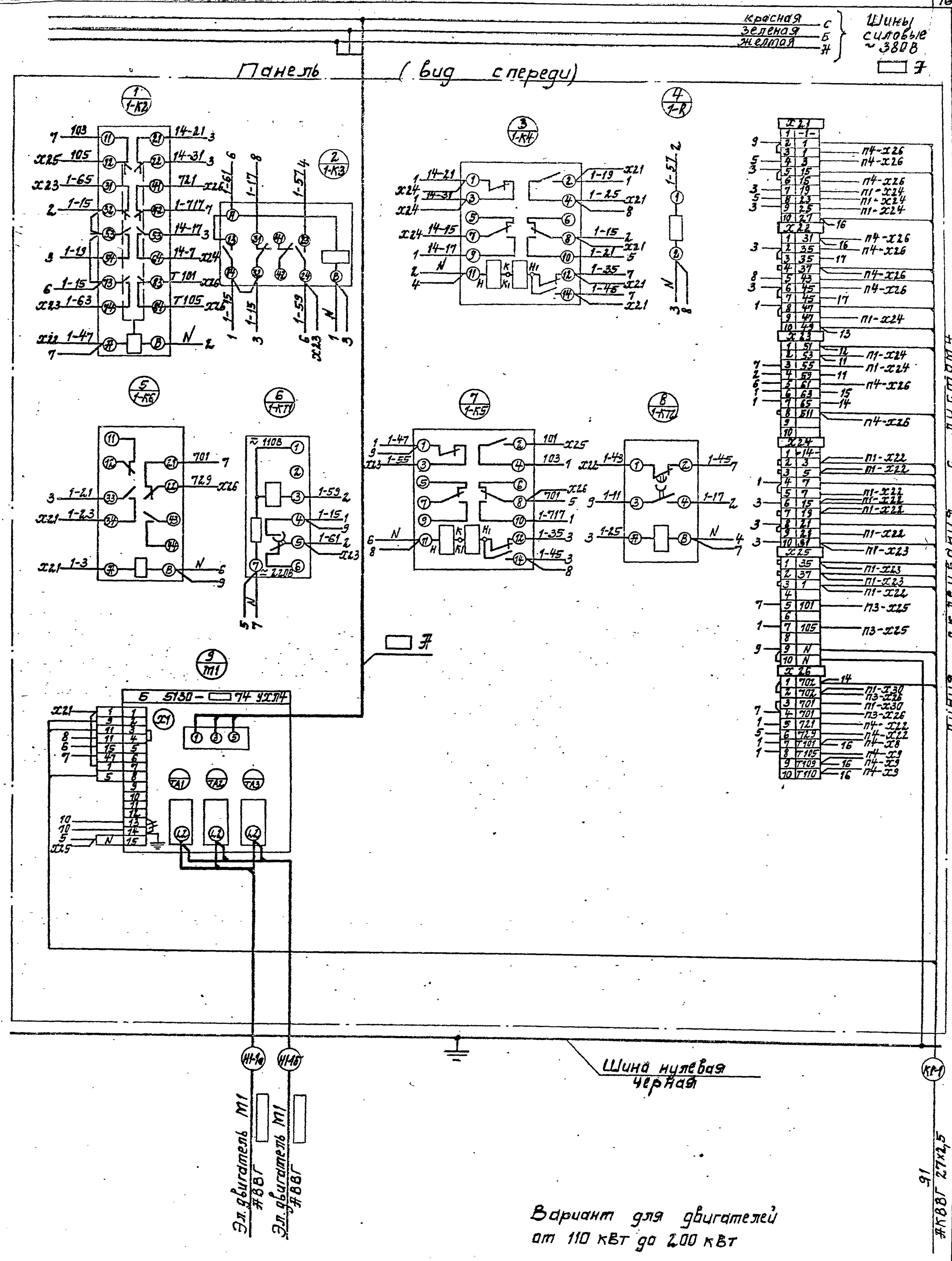

ТП 901-1-87.87 -ЭМН1-1			
Водозаборные сооружения производительностью от 0,02 до 1,5 м³/с для амплитуд колебания уровней воды до 6 м.			
Насосная станция производительностью от 0,16 до 0,66 м³/с с заглублением машзала 5,4 м	Стадия	Лист	Листов
	Р	3	18
ШЩ. Шкаф 2. Схема электрическая соединений.	Госстрой СССР Укрводоканалпроект Киев		

ГИП	Новоминский	
Н.контр.	Глузберг	
Нач.отд.	Терехов	
Гл.спец.	Глузберг	
Рук.гр.	Локошко	
Инж.	Титко	

Привязан

Инв. №

Взам. инв. № | Подпись и дата

Альбом VI

Типовой проект 901-1-87.87

Линия склеивания с листом 3

Дверь шкафа (вид со стороны монтажа)

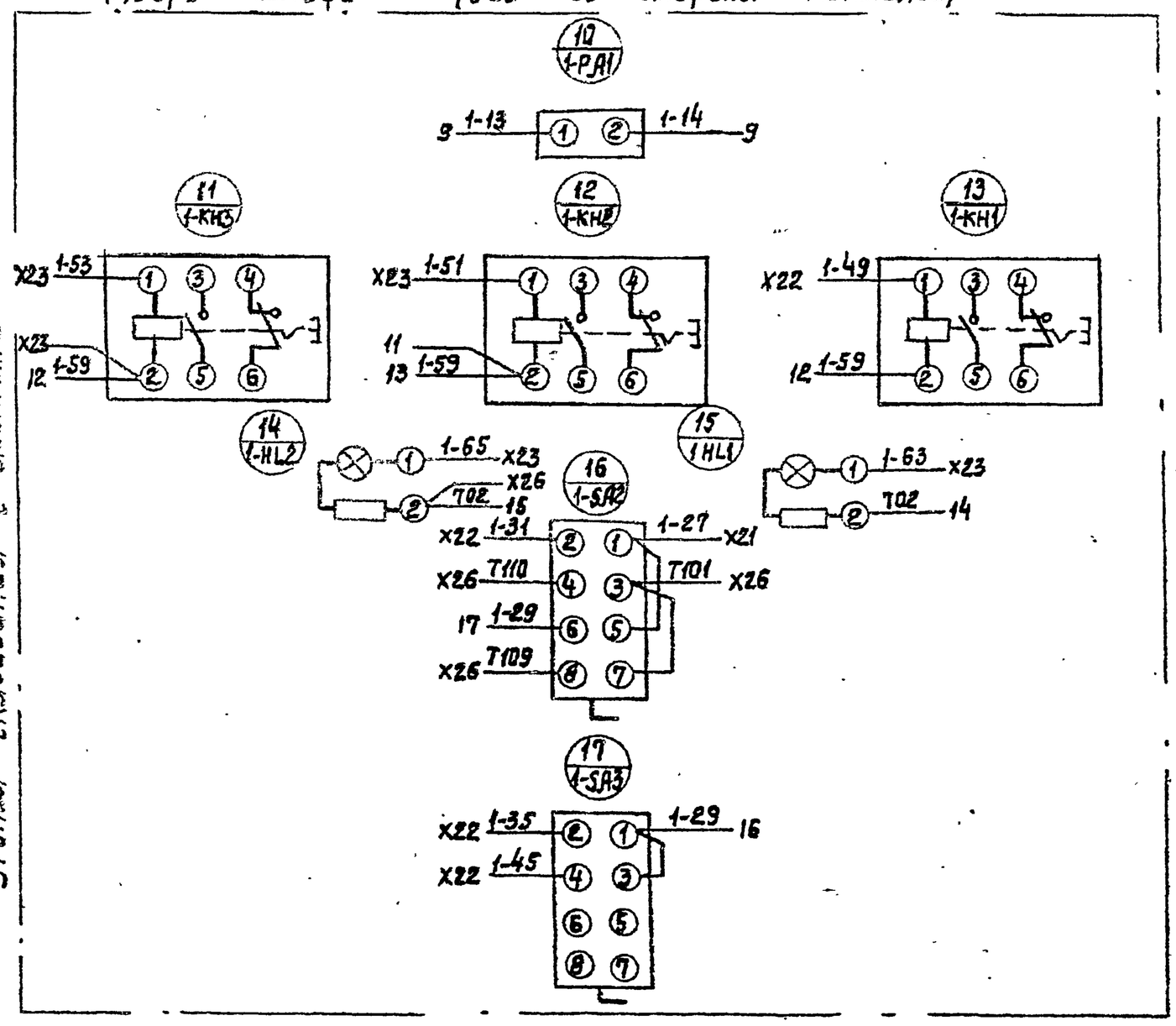

1. Вариант для двигателей от 30 до 200 квт.
2. В варианте для двигателей от 30 до 75 квт амперметр (поз. 1-РА1) исключить.

Привязан					
Инв. №					

ГИП	Новоминский	
Н. контр.	Глузберг	
Нач. отд.	Терехов	
Гл. спец.	Глузберг	
Рук. гр.	Локошко	
Инж.	Тимко	

ТП 901-1-87.87 -ЭМН1-4

Водозаборные сооружения производительностью от 0,02 до 1,5 м³/с для амплитуд колебания уровней воды до 6 м.

Насосная станция производительностью от 0,16 до 0,66 м³/с с заглублением машзала 5,4 м.

Стадия	Лист	Листов
Р	4	18

ШЩ. Шкаф 2. Схема электрическая соединений.

Госстрой СССР Укрводоканалпроект Киев

Формат А3

Линия склеивания с листом 5

Дверь шкафа (вид со стороны монтажа)

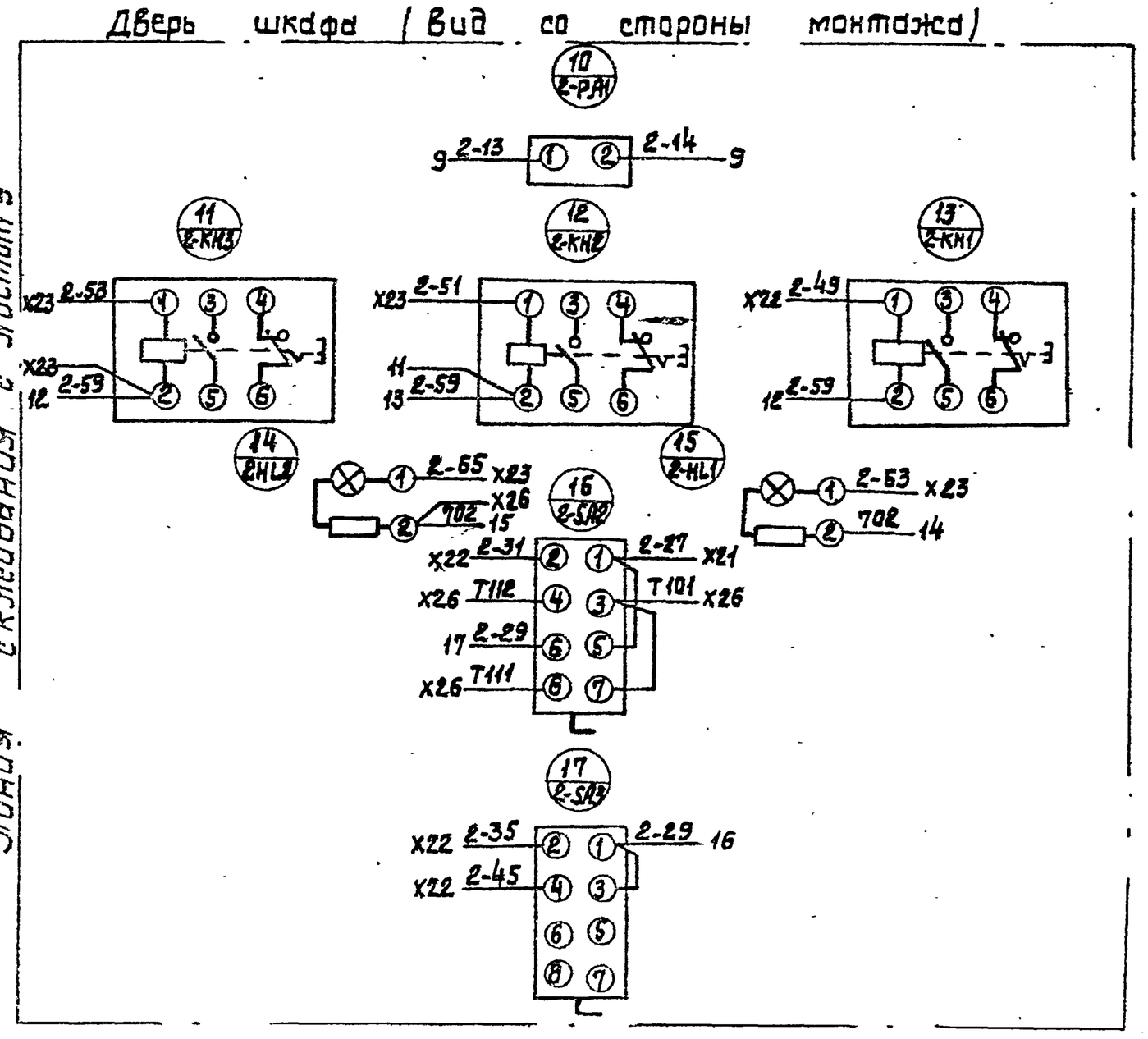

1. Вариант для двигателей от 30 до 200 квт.
2. В варианте для двигателей от 30 до 75 квт. амперметр (поз. 2-РА1) исключить.

Привязан					
Инв. №					

ГИП	Новоминский	
Н. контр.	Глузберг	
Нач. отд.	Терехов	
Гл. спец.	Глузберг	
Рук. гр.	Локошко	
Инж.	Тимко	

ТП 901-1-87.87 -ЭМН1-4

Водозаборные сооружения производительностью от 0,02 до 1,5 м³/с для амплитуд колебания уровней воды до 6 м.

Насосная станция производительностью от 0,15 до 0,55 м³/с с заглублением машзала 5,4 м.

Стадия	Лист	Листов
Р	6	18

ШЩ. Шкаф 3 Схема электрическая соединений.

Госстрой СССР Укрводоканалпроект Киев

Формат А3

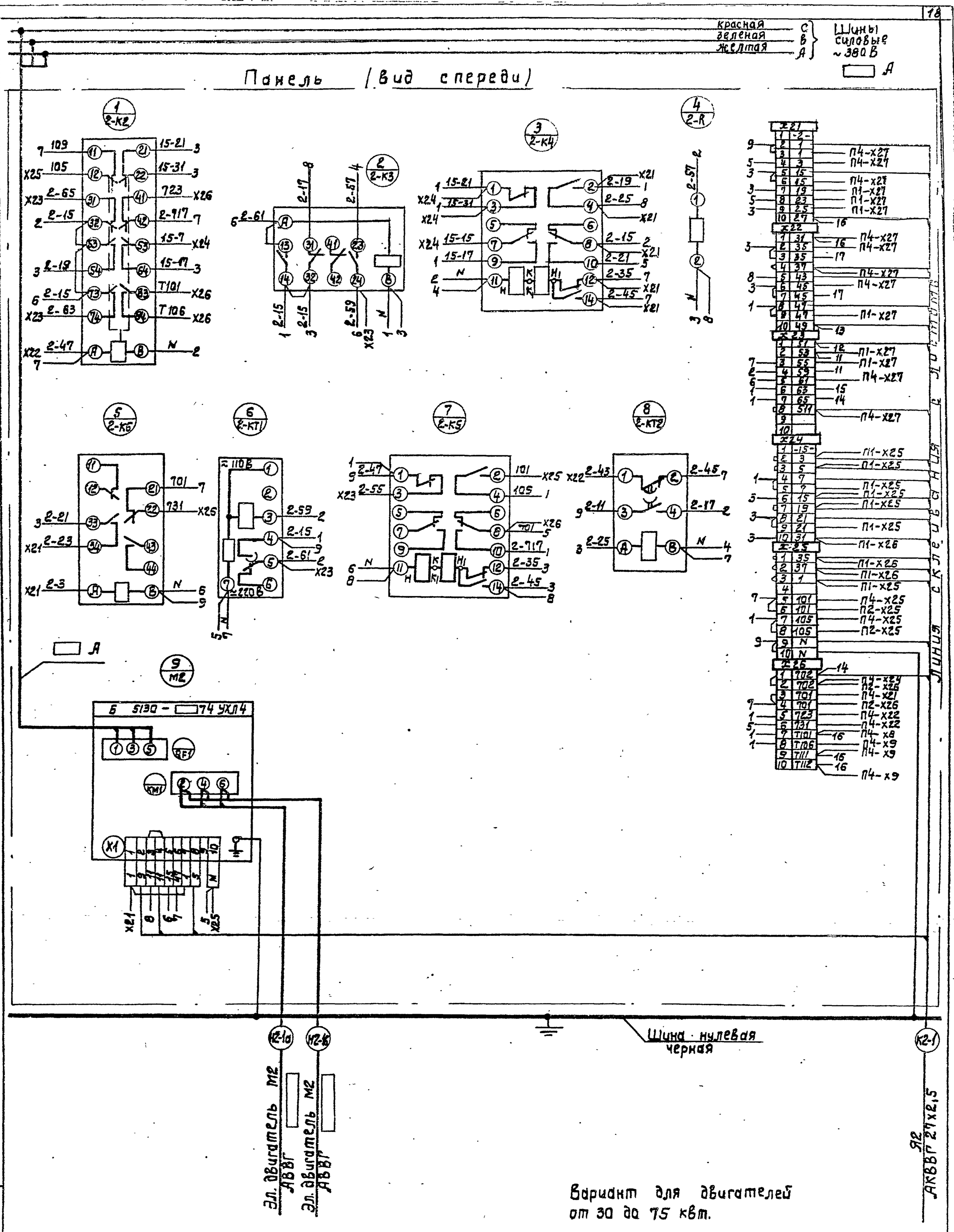

Альбом VI

Типовой проект 901-1-87.87

Вариант для двигателей от 30 до 75 квт.

ТП 901-1-87.87			-ЭМН 1-4
Водозаборные сооружения производительностью от 0,02 до 1,5 м³/с для амплитуда колебания уровней воды до 6 м			
Насосная станция производительностью от 0,16 до 0,66 м³/с с заглублением машзала 5,4 м	Стадия	Лист	Листов
	Р	5	18
ШШ. Шкаф 3. Схема электрическая соединений	Госстрой СССР Укрводоканалпроект Киев		

Привязан:

Инв. №

ГИП	Новоминский	
Н. контр.	Глузберг	
Нач. отд.	Терехов	
Гл. спец.	Глузберг	
Рук. гр.	Локошко	
Инжен.	Тимко	

Подпись и дата | Взам. инв. №

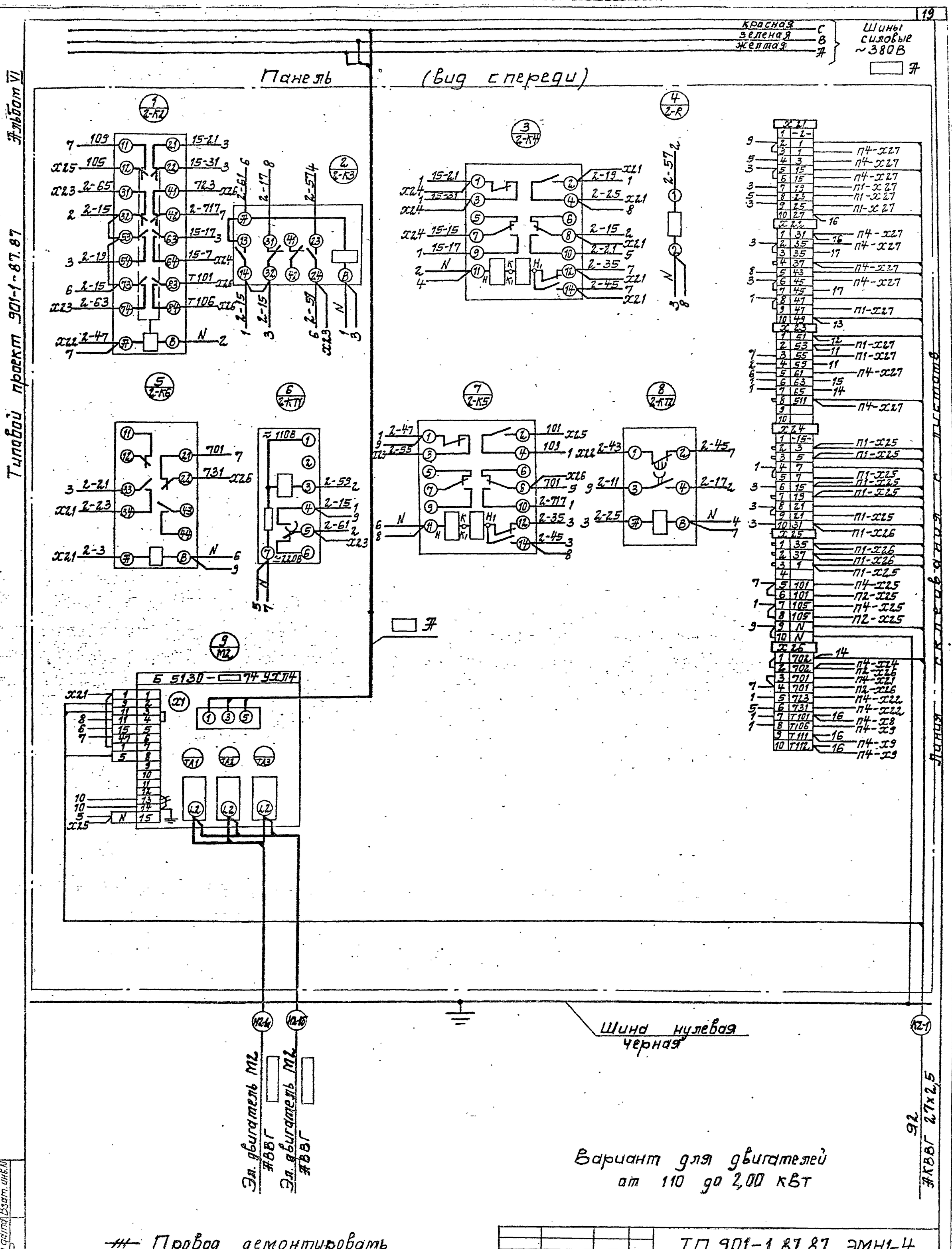
красная С
зеленая В
желтая А
Шины силовые ~380В
Панель (вид спереди)
Альбом VI
Типовой проект 901-1-87.87
Панель 2
1 2-К2
2 2-К3
3 2-К4
4 2-R
5 2-К6
6 2-К11
7 2-К5
8 2-К12
9 М2
Б 5130-74 УХЛ4
Х1
ТА1
ТА2
ТА3
Х21
Х22
Х23
Х24
Х25
Х26
Эл. двигатель М2 АВВГ
Эл. двигатель М2 АВВГ
Шина нулевая черная
АКВВГ 27х2,5
Вариант для двигателей от 110 до 2,00 кВт
Провод демонтировать
Привязан:
Инв. №
ГИП Новоминский
Н.контр Глузберг
Нач.отд Терезов
Гл.спец. Глузберг
Рук.гр. Локошко
Инж. Тимко
ТП 901-1.87.87 ЭМН1-4
Водозаборные сооружения производительностью от 0,02 до 1,5 м³/с для амплитуд колебания уровней воды до 6 м.
Насосная станция производительностью от 0,16 до 0,66 м³/с с заглублением машзала 5,4 м
Стадия Р
Лист 5
Листов 18
ШЩ. Шкаф 3. Схема электрическая соединений
Госстрой СССР Укрводоканалпроект Киев
Подпись и дата
Взам. инв.№

Альбом VI

Типовой проект 901-1-87.87

Панель (Вид спереди) (Начало)

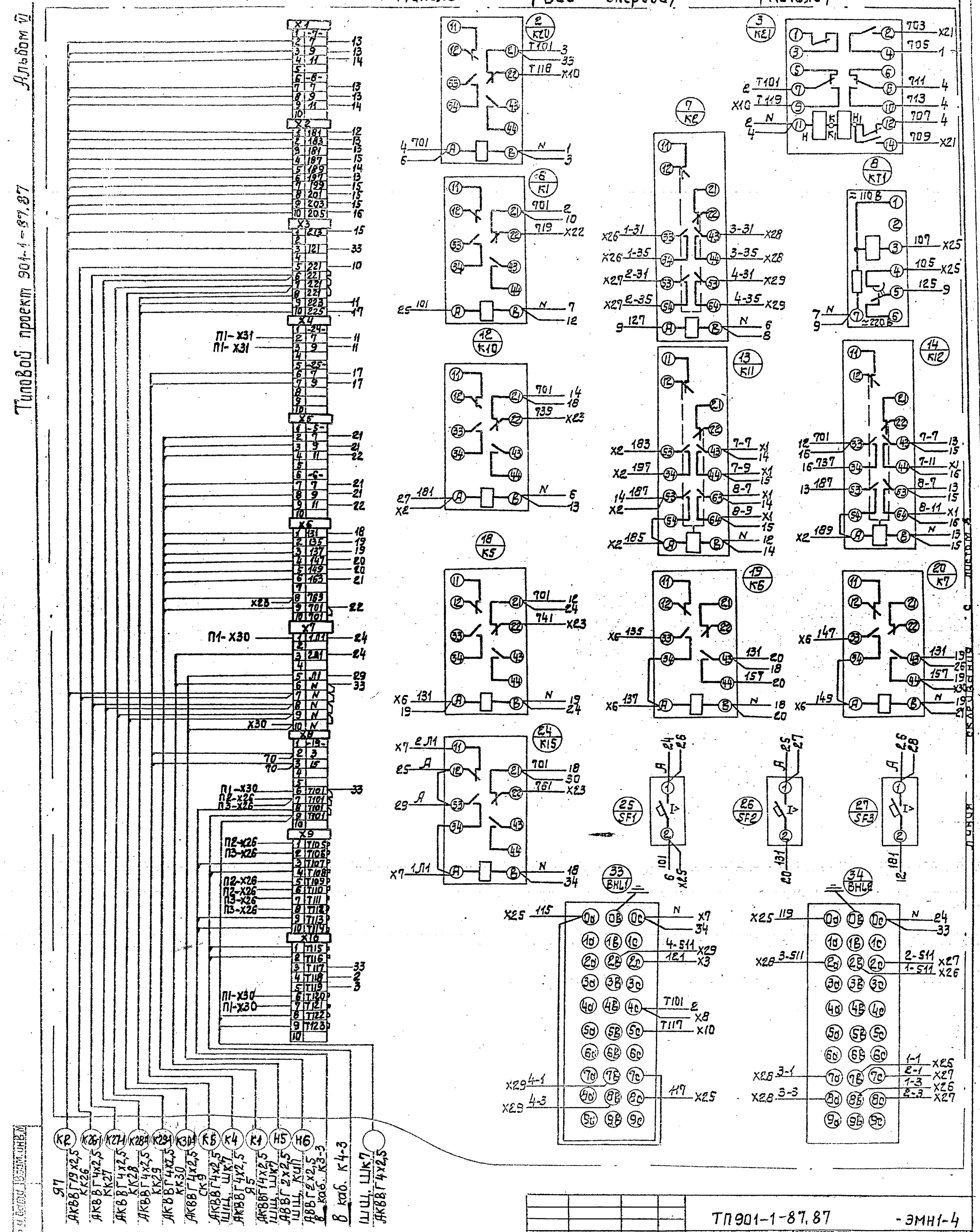

Привязан:	ГИП	Новоминский	
	Н.контр	Глузберг	
	Нач.отд	Терехов	
	Гл.спец	Глузберг	
	Рук.гр	Лакошко	
Инв. №	Инж.	Тимка	

ТП901-1-87.87 - ЭМН1-4

Водозаборные сооружения производительностью от 0,02 до 1,5 м3/с для амплитуд колебания уровней воды до 6 м.

Насосная станция производительностью от 0,16 до 0,66 м3/с с заглублением машзала 5,4 м.

Стадия	Лист	Листов
Р	7	18

ШШ, ШКаф 4. Схема электрическая соединений

Госстрой СССР Укрводоканалпроект Киев

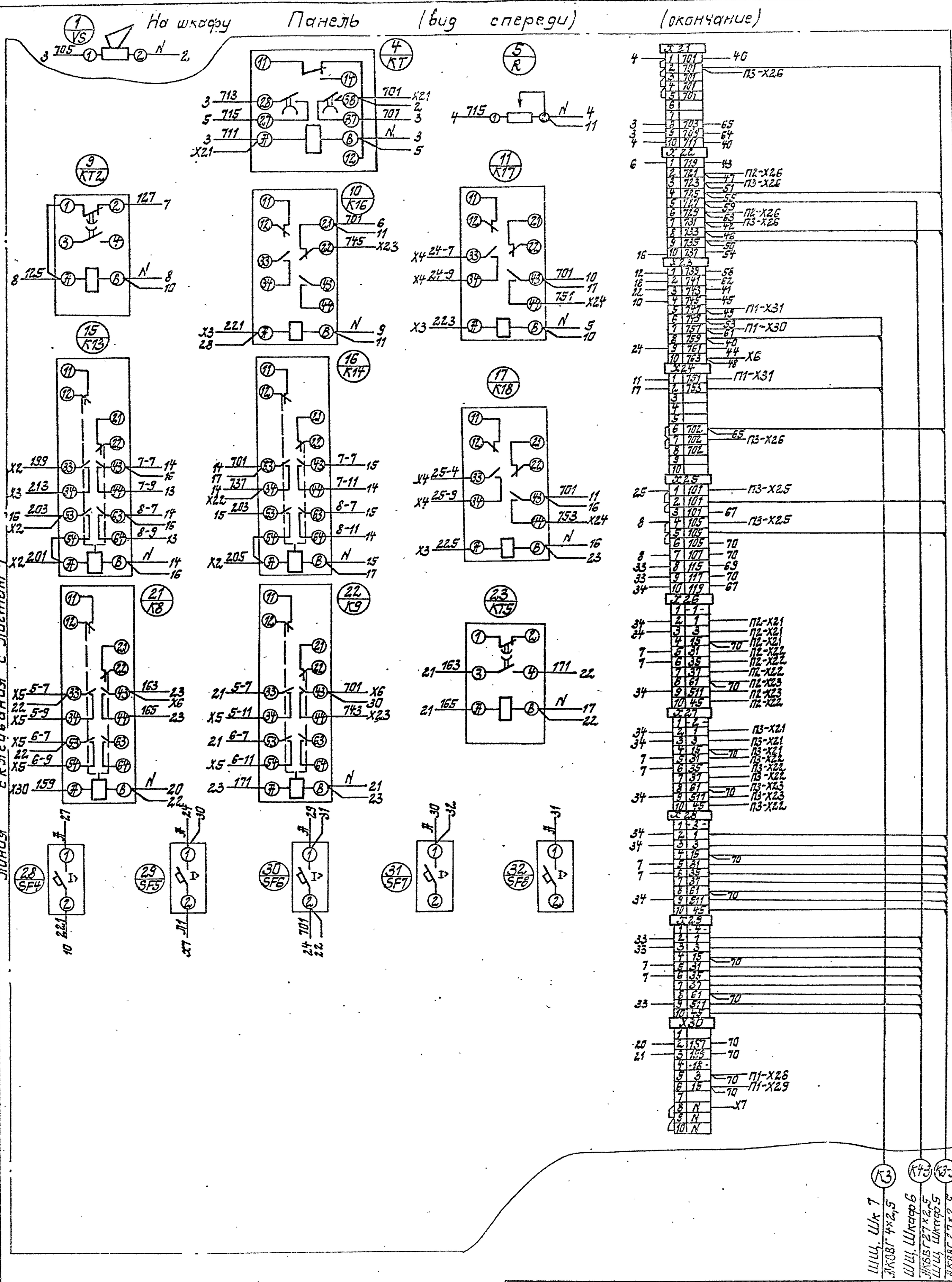

ГИП	Новошинский		
Н.контр.	Глузберг		
Нач.отд.	Терехов		
Гл.спец.	Глузберг		
Рук.гр.	Локошка		
Инж.	Тимко		

Привязан:

Инв. №

ТП 901-1-87.87 -ЭМН1-4

Водозаборные сооружения производительностью от 0,02 до 1,5 м³/с для амплитуд колебания уровней воды до 6 м.

Насосная станция производительностью от 0,16 до 0,66 м³/с с заглублением машзала 5,4 м

ШЩ. Шкаф 4. Схема электрическая соединений

Стадия	Лист	Листов
Р	8	18

Госстрой СССР Укрводоканалпроект Киев

Альбом VI

Типовой проект 901-1-87.87

Линия склеивания с листов 8

Дверь шкафа (вид со стороны монтажа)

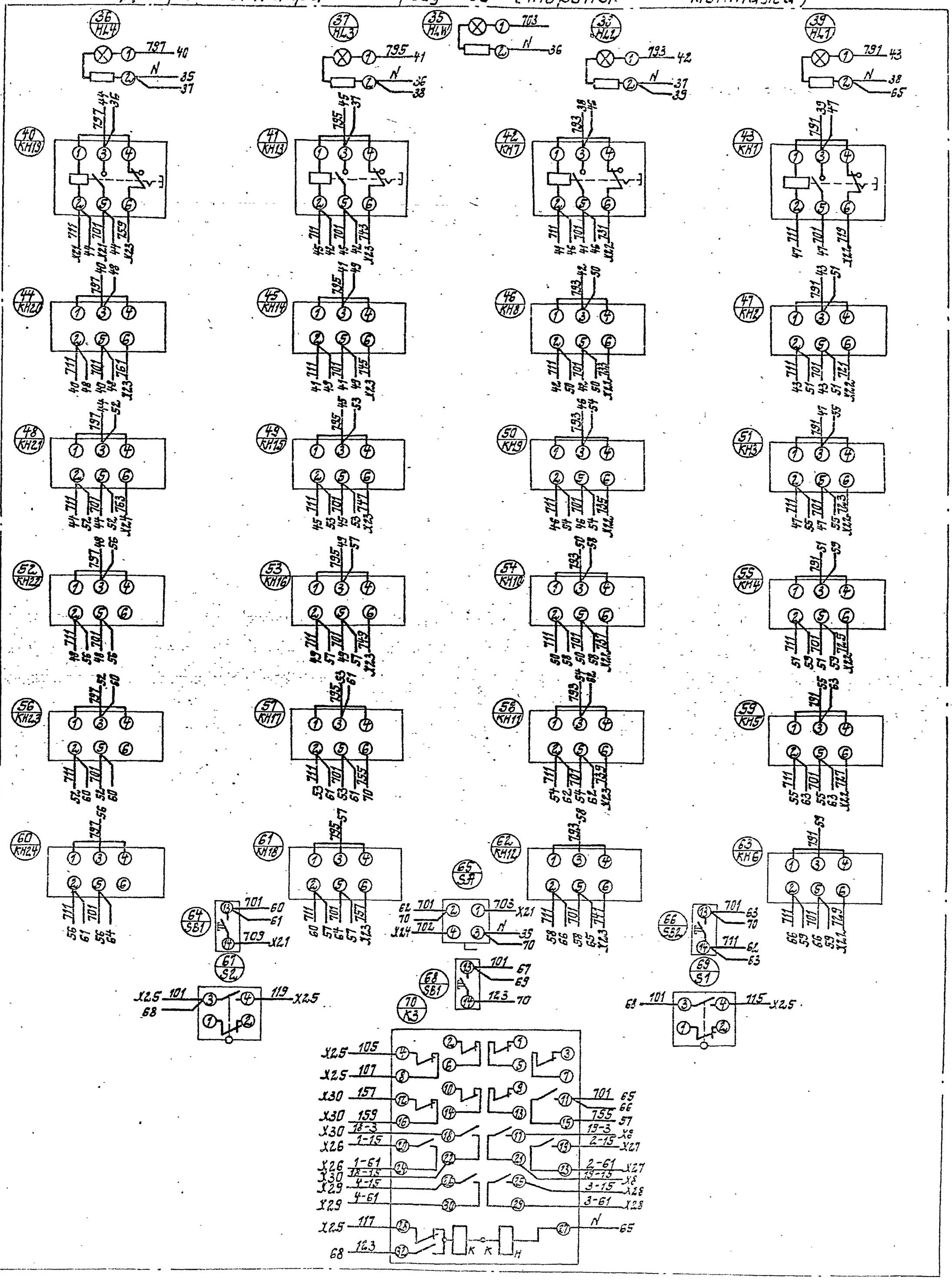

				ТП 901-1-87.87 -ЭМН1-4		
				Водозаборные сооружения производительностью от 0,02 до 1,5 м³/с для амплитуд колебания уровней воды до 6 м		
Привязан:	ГИП	Новоминский		Насосная станция производительностью от 0,16 до 0,66 м³/с с заглублением машзала 5,4 м	Стадия	Лист	Листов
	Н.контр.	Глузберг			Р	9	18
	Нач.отд.	Терехов					
	Гл.спец.	Глузберг		ЦНС. Шкаф 4 Схема электрическая соединений	Госстрой СССР Укрводоканалпроект Киев		
Инв.№	Инж.	Читко					

Инв.№ подл. | Подпись и дата | Взам.инв.№

Альбом VI

Типовой проект 901-1-87.87

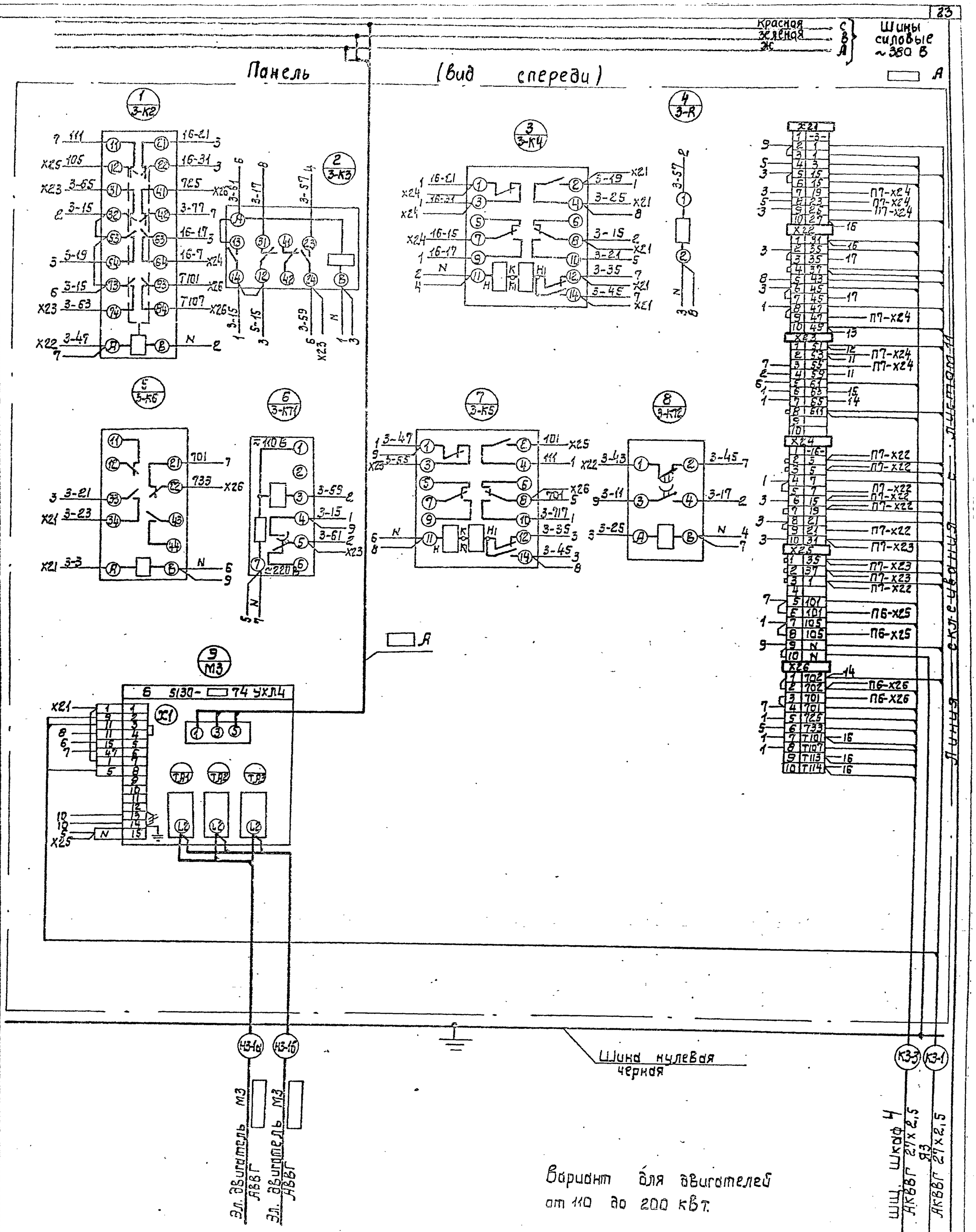

~~111~~ Провод демонтировать.

ГИП	Новомикский		ТП 901-1-87.87 -ЭМН1-4
Н.контр.	Глузберг		Водозаборные сооружения производительностью от 0,02 до 1,5 м³/с для амплитуд колебания уровней воды до 6 м.
Нач.отд.	Терехов		Насосная станция производительностью от 0,16 до 0,66 м³/с с заглублением машзала 5,4 м
Гл.спец.	Глузберг		Стадия: Р; Лист: 10; Листов: 18
Рук.гр.	Локошко		ШШ. Шкаф 5. Схема электрическая соединений
Инж.	Тимко		Госстрой СССР Укрводоканалпроект Киев

Привязан:

Инв. №

Формат А2

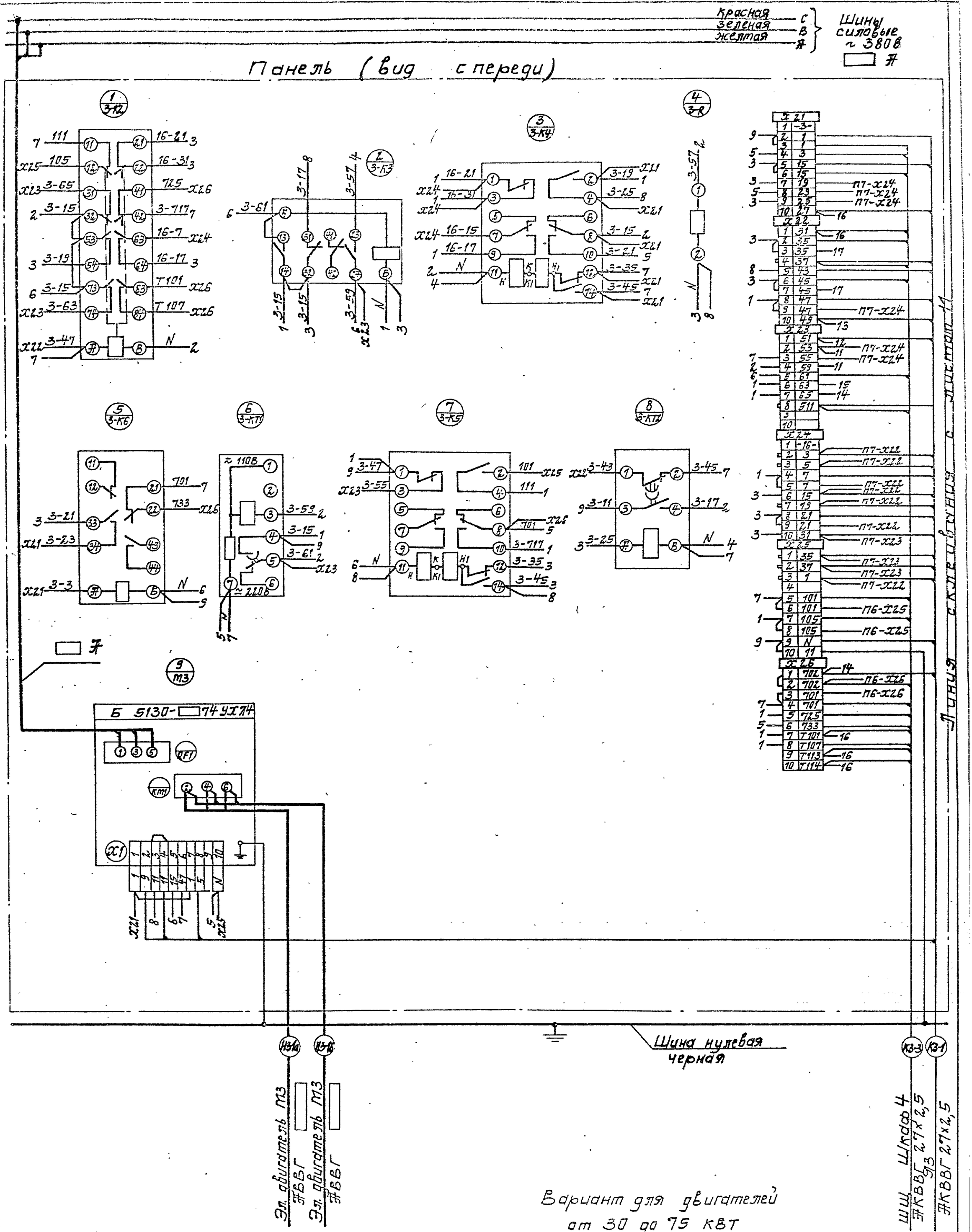
Альбом VI
Типовой проект 901-1-87.87
Красная
Зеленая
Желтая
Шины силовые ~380В
Панель (вид спереди)
Б 5130-□74УХЛ4
Шина нулевая черная
Эл. двигатель М3
АВВГ
Эл. двигатель М3
АВВГ
ШЩ Шкаф 4
АКВВГ 27х2,5
АКВВГ 27х2,5
Вариант для двигателей от 30 до 75 кВт
Инв. №
Привязан:
ТП 901-1-87.87 - ЭМН1-4
Водозаборные сооружения производительностью от 0,02 до 1,5 м³/с для амплитуд колебания уровней воды до 6 м.
Насосная станция производительностью от 0,16 до 0,66 м³/с с заглублением машзала 5,4 м
ГИП Новомицкий
Н. контр. Глузберг
Нач. отд. Терехов
Гл. спец. Глузберг
Рук. гр. Мокошко
Инж. Титко
ШЩ Шкаф 5
Схема электрическая соединений
Стадия Р
Лист 10
Листов 18
Госстрой СССР
Укрводоканалпроект
Киев
Формат А2

Дверь шкафа (вид со стороны монтажа)

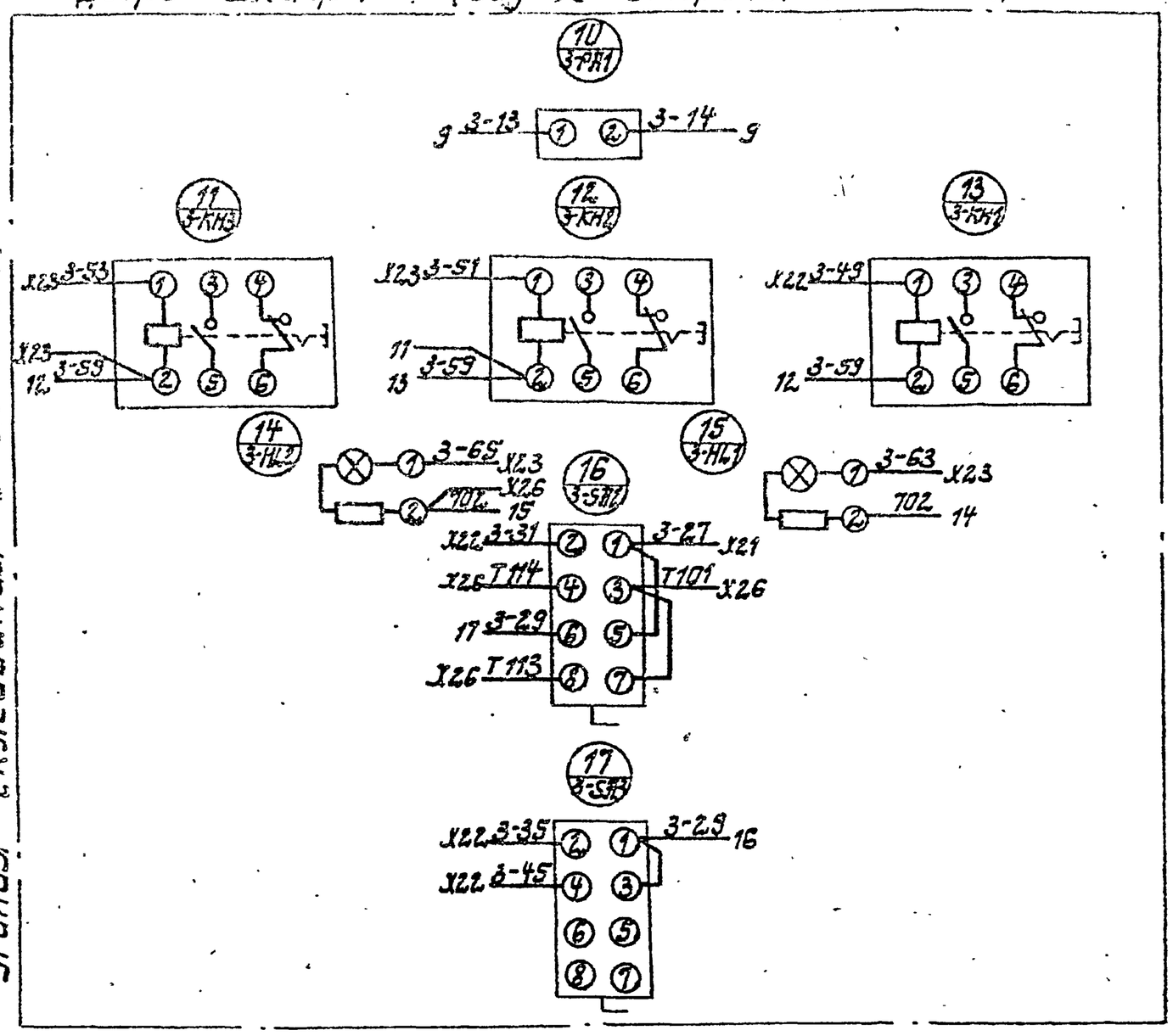

1. Вариант для двигателей от 30 до 200 квт
2. В варианте для двигателей от 30 до 75 квт. амперметр (поз. 3-PA1) исключить

Типовой проект 901-1-87.87 Альбом VI

Линия сигнализации с листом 10

Инв. N подл. | Подпись и дата | Взам. инв. N

Привязан	ГИП	Новоминский	
	Н. контр.	Глузберг	
	Нач. отд.	Терехов	
	Гл. спец.	Глузберг	
	Рук. гр.	Лукашко	
Инв. №	Инж.	Тимко	

ТП 901-1-87.87 -ЭМН1-4

Водозаборные сооружения производительностью от 0,02 до 1,5 м³/с для амплитуд колебания уровней воды до 6 м.

Насосная станция производительностью от 0,16 до 0,66 м³/с с заглублением машзала 5,4 м

Стадия	Лист	Листов
Р	11	18

ШШ. Шкаф 5
Схема электрическая соединений

Госстрой СССР
Укрводоканалпроект
Киев

Формат А3

Дверь шкафа (вид со стороны монтажа)

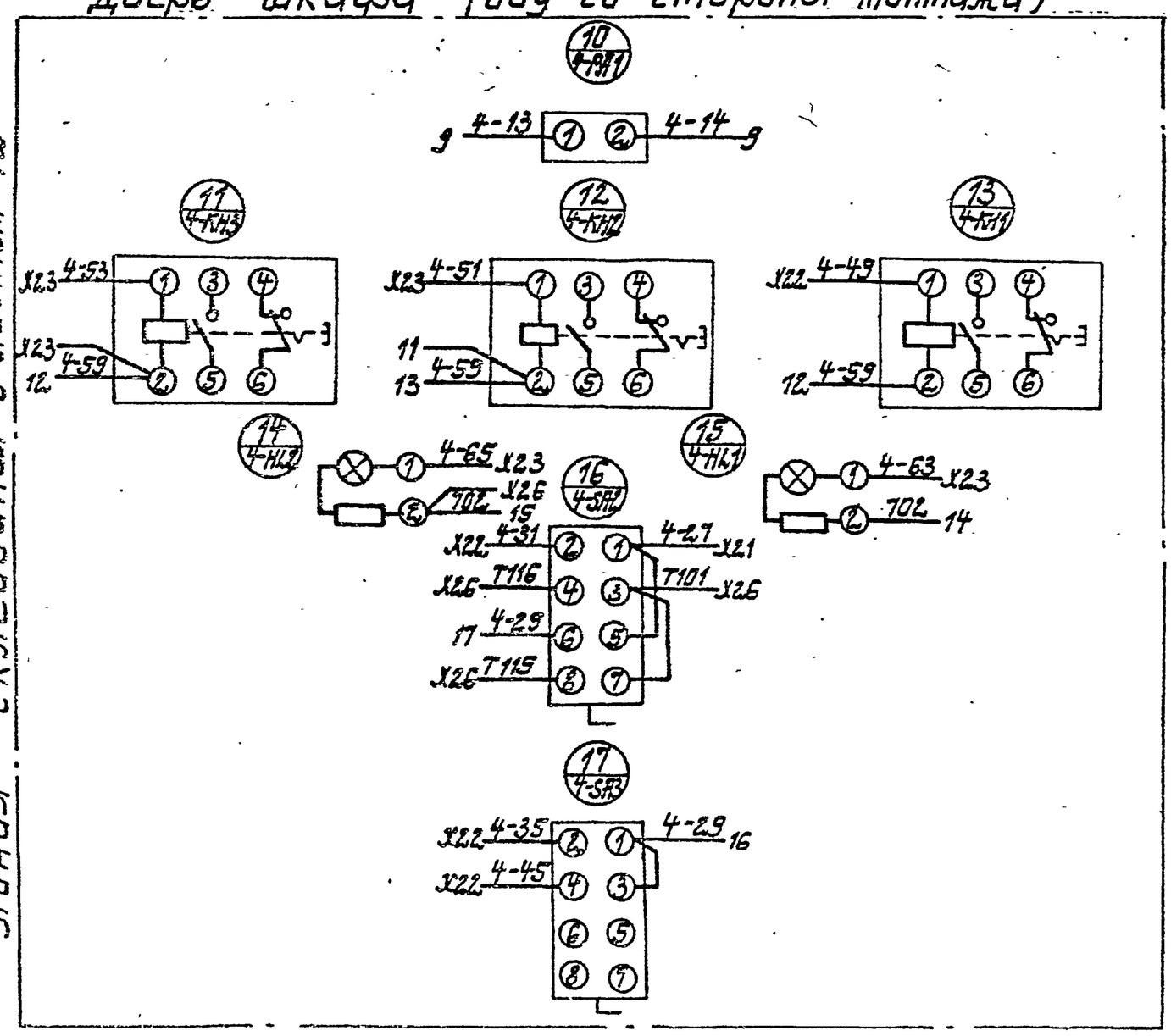

1. Вариант для двигателей от 30 до 200 квт
2. В варианте для двигателей от 30 до 75 квт амперметр (поз. 4-PA1) исключить.

Линия сигнализации с листом 12

Инв. N подл. | Подпись и дата | Взам. инв. N

Привязан	ГИП	Новоминский	
	Н. контр.	Глузберг	
	Нач. отд.	Терехов	
	Гл. спец.	Глузберг	
	Рук. гр.	Лукашко	
Инв. №	Инж.	Тимко	

ТП 901-1-87.87 -ЭМН1-4

Водозаборные сооружения производительностью от 0,02 до 1,5 м³/с для амплитуд колебания уровней воды до 6 м.

Насосная станция производительностью от 0,16 до 0,66 м³/с с заглублением машзала 5,4 м

Стадия	Лист	Листов
Р	13	18

ШШ. Шкаф 6
Схема электрическая соединений

Госстрой СССР
Укрводоканалпроект
Киев

3861/6

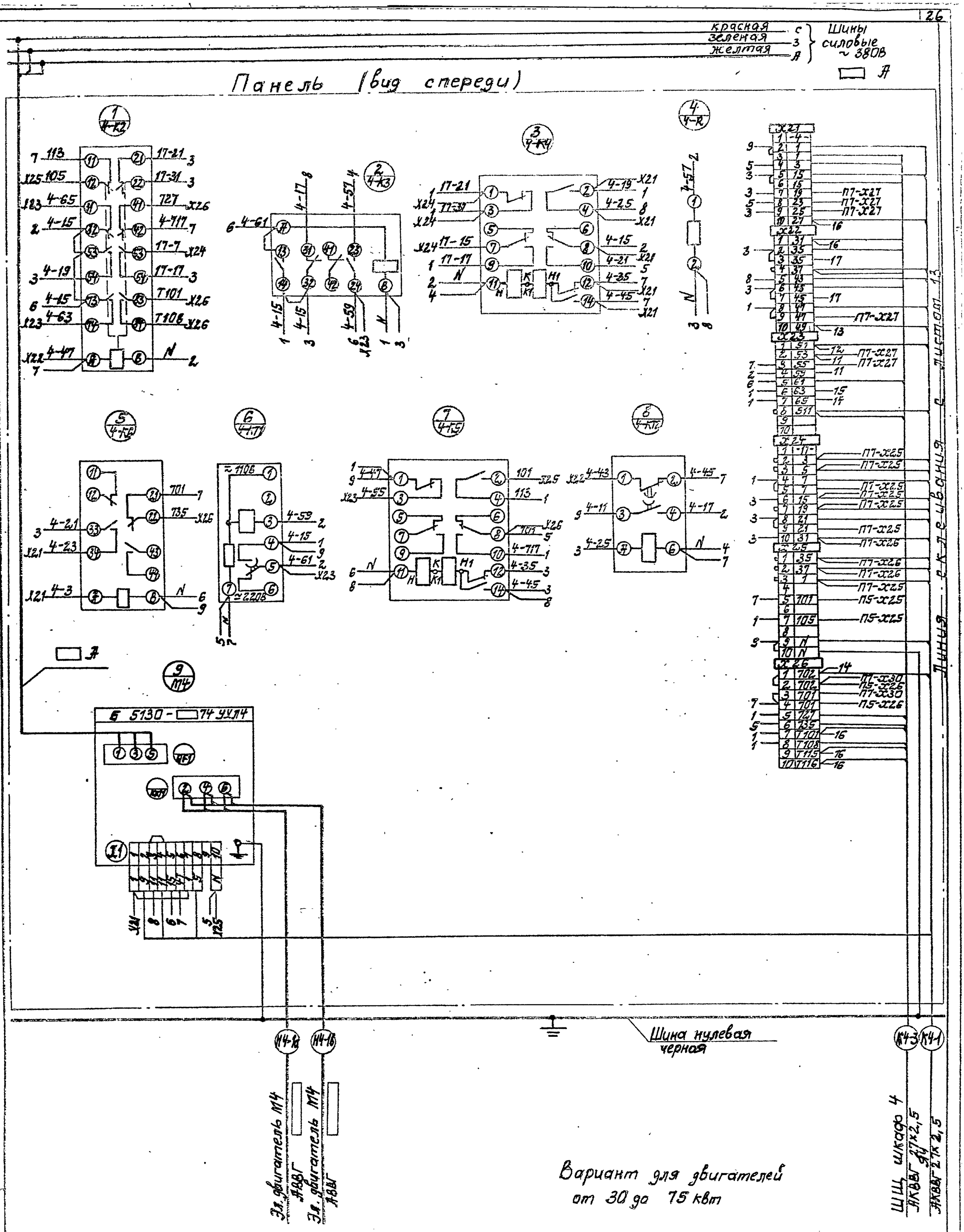
красная
зеленая
желтая
Шины силовые ~380В
Панель (вид спереди)
Типовой проект 901-1-87.87
Шина нулевая черная
Эл. двигатель М4 АВВГ
Вариант для двигателей от 30 до 75 квт
ШЩ шкаф 4
АКВВГ 27х2,5
ТП901-1-87.87 -ЭМН1-4
Водозаборные сооружения производительностью от 0,1 до 1,5 м³/с для амплитуд колебания уровней воды до 6м
Насосная станция производительностью от 0,1 до 0,66 м³/с с заглублением машзала 5,4м
Стадия Р Лист 12 Листов 18
Шщ. Шкаф 6 Схема электрическая соединений
Госстрой СССР Укрводоканалпроект Киев
ГИП Новоминский
Н.контр. Глузберг
Нач.отд. Терехов
Гл.спец. Глузберг
Рук.гр. Локотко
Инж. Гимко
Привязан:
Инв. №

Альбом VI

Типовой проект 901-1-87.87

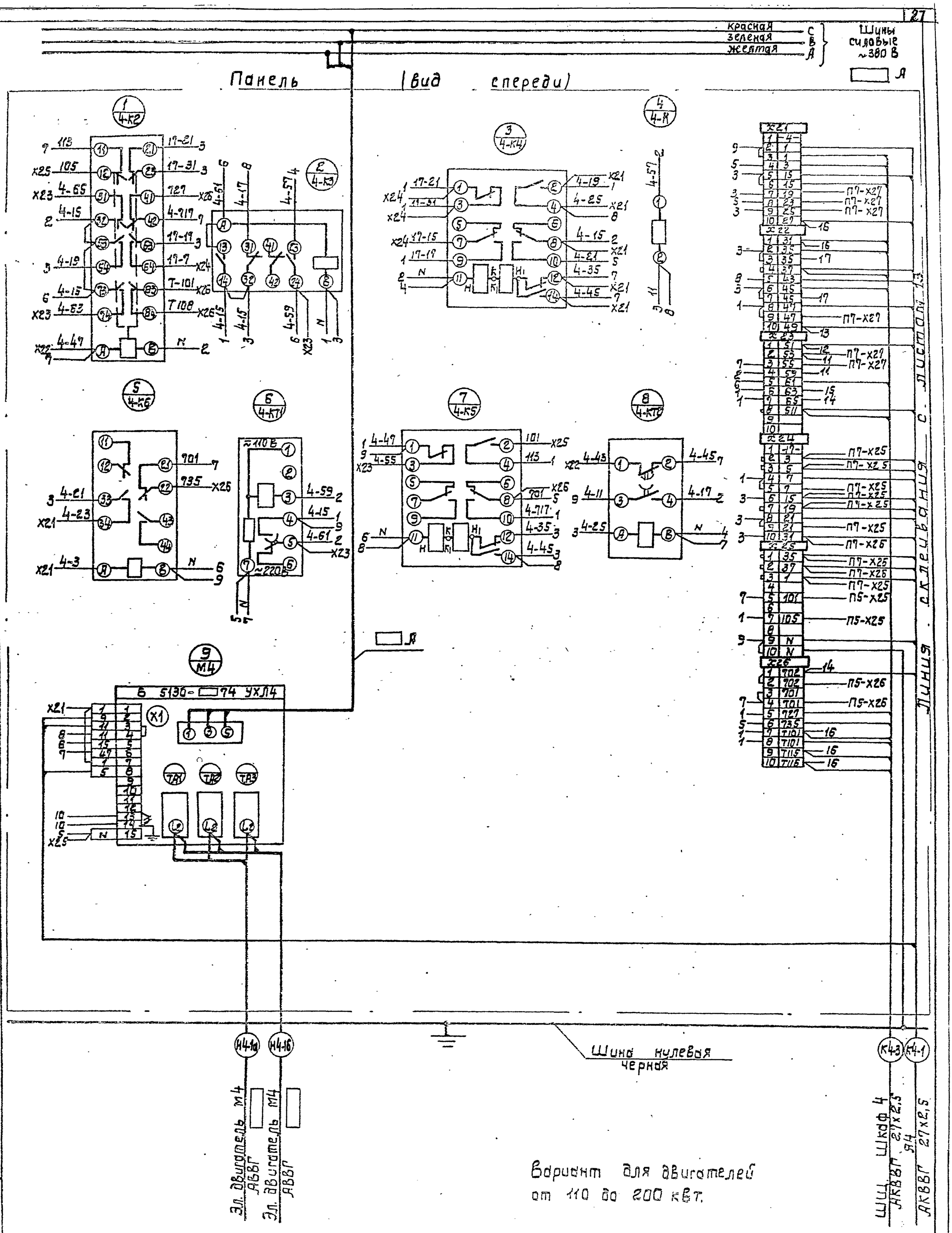

ГИП	Новоминский		
Н.контр.	Глузберг		
Н.контр.	Терехов		
Гл.спец.	Глузберг		
Рук.гр.	Локошко		
Инж.	Тимко		

Привязан

Инв. №

ТП 901-1-87.87 -ЭМН1-4

Водозаборные сооружения производительностью от 0,02 до 1,5 м³/с для амплитуд колебания уровней воды до 6 м

Насосная станция производительностью от 0,16 до 0,66 м³/с с заглублением машзала 5,4 м.

ШШ. Шкаф 6. Схема электрическая соединений

Стадия	Лист	Листов
Р	12	18

Госстрой СССР Укрводоканалпроект Киев

9801/С

Формат А2

Взам.инв.№ | Подпись и дата

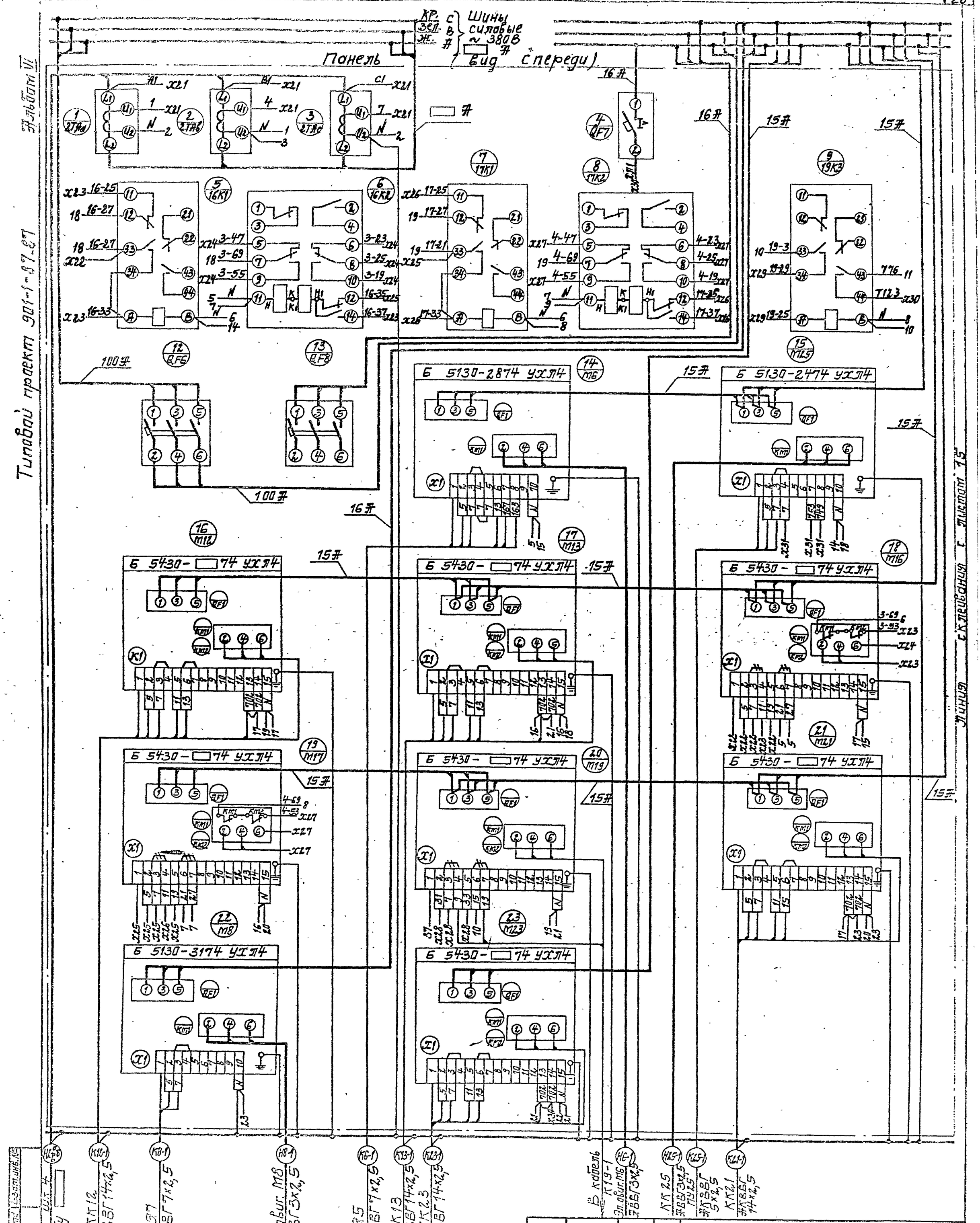

Типовой проект 901-1-87.87 Альбом VII

Электромонтажная схема. Лист 15

ГИП	Новогинский		
Н.контр.	Глузберг		
Нач.отд.	Терехов		
Гл.спец.	Глузберг		
Рук.гр.	Токошко		
Инж.	Тимко		

Привязан

Инв. №

ТП 901-1-87.87 -ЭМН1-4

Водозаборные сооружения производительностью от 0,02 до 1,5 м³/с для амплитуд колебания уровней воды до 6 м.

Насосная станция производительностью от 0,16 до 0,66 м³/с с заглублением машзала 5,4 м.

Щ.Щ. Шкаф 7

Схема электрическая соединений

Стадия	Лист	Листов
Р	14	18

Госстрой СССР Укрводоканалпроект Киев

9861/6

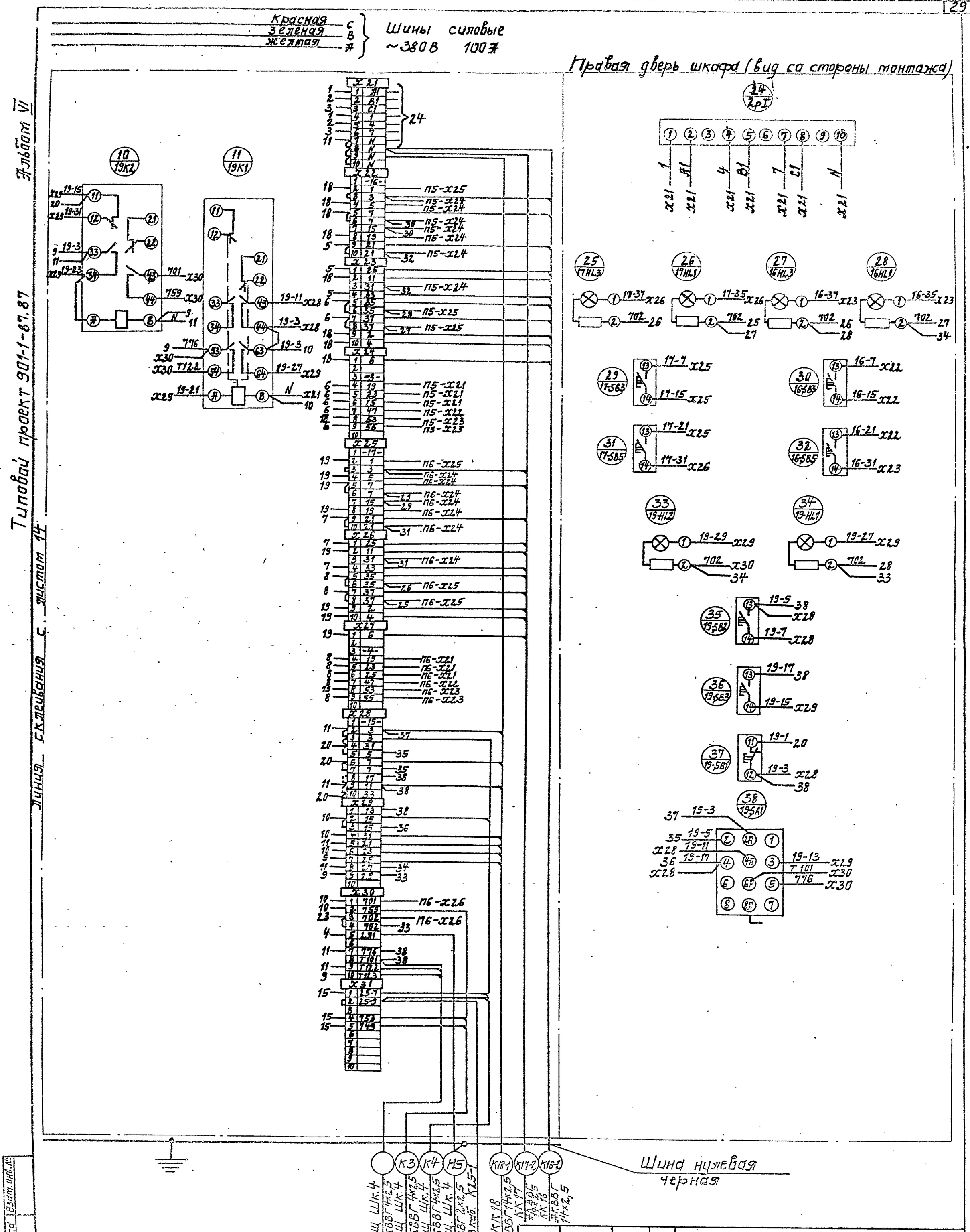
Красная — С
Зеленая — В
Желтая — Я
Шины силовые ~380В 100А
Альбом VI
Типовой проект 901-1-87.87
Линия сканирования
Правая дверь шкафа (вид со стороны монтажа)
Шина нулевая черная
Привязан
Инв. №
ГИП Новоминский
Н.контр. Глузберг
Нач.отд. Терехов
Гл.спец. Глузберг
Рук.гр. Лайкошко
Инж. Тимко
ТП901-1-87.87 ЭМН1-4
Водозаборные сооружения производительностью от 0,02 до 1,5м³/с для амплитуд колебания уровней воды до 6м.
Насосная станция производительностью от 0,16 до 0,66м³/с с заглублением машзала 5,4м.
Стадия Р Лист 15 Листов 18
Щ.Щ. Шкаф 7. Схема электрическая соединений.
Госстрой СССР Укрводоканалпроект Киев
Формат А1

Альбом II

Типовой проект 901-1-87.87

Таблица межпанельных соединений

Откуда идет			Куда поступает			Генеральная маркировка	Откуда идет			Куда поступает			Генеральн. маркировка
Панель	Колодка	Зажим	Панель	Колодка	Зажим		Панель	Колодка	Зажим	Панель	Колодка	Зажим	
П1	Х22	2	П2	Х25	3	14-1	П1	Х26	3	П3	Х24	10	15-31
П1	Х22	3	П2	Х24	2	14-3	П1	Х26	6	П3	Х25	1	15-35
П1	Х22	4	П2	Х24	3	14-5	П1	Х26	8	П3	Х25	2	15-37
П1	Х22	6	П2	Х24	5	14-7	П1	Х27	4	П3	Х21	7	2-19
П1	Х22	7	П2	Х24	6	14-15	П1	Х27	5	П3	Х21	8	2-23
П1	Х22	8	П2	Х24	7	14-19	П1	Х27	6	П3	Х21	9	2-25
П1	Х22	10	П2	Х24	9	14-21	П1	Х27	7	П3	Х22	9	2-47
П1	Х23	3	П2	Х24	10	14-31	П1	Х27	8	П3	Х23	2	2-53
П1	Х23	6	П2	Х25	1	14-35	П1	Х27	9	П3	Х23	3	2-55
П1	Х23	8	П2	Х25	2	14-37	П1	Х28	3	П4	Х30	5	18-3
П1	Х24	4	П2	Х21	7	1-19	П1	Х29	2	П4	Х30	6	18-15
П1	Х24	5	П2	Х21	8	1-23	П1	Х30	1	П2	Х26	3	701
П1	Х24	6	П2	Х21	9	1-25	П1	Х30	2	П4	Х23	7	757
П1	Х24	7	П2	Х22	9	1-47	П1	Х30	3	П2	Х26	2	702
П1	Х24	8	П2	Х23	2	1-53	П1	Х30	5	П4	Х7	1	1П1
П1	Х24	9	П2	Х23	3	1-55	П1	Х30	8	П4	Х8	6	Т101
П1	Х25	2	П3	Х25	3	15-1	П1	Х30	9	П4	Х10	6	Т120
П1	Х25	3	П3	Х24	2	15-3	П1	Х30	10	П4	Х10	7	Т121
П1	Х25	4	П3	Х24	3	15-5	П1	Х31	3	П4	Х4	2	24-7
П1	Х25	6	П3	Х24	4	15-7	П1	Х31	4	П4	Х4	3	24-9
П1	Х25	7	П3	Х24	6	15-15	П1	Х31	5	П4	Х24	1	751
П1	Х25	8	П3	Х24	7	15-19	П1	Х31	6	П4	Х23	5	747
П1	Х25	10	П3	Х24	9	15-21	П2	Х21	3	П4	Х26	2	1-1

Инв. № подл. | Подпись и дата | Взам. инв. №

ТП 901-1-87.87 -ЭМН1-4 Лист 16

Формат А4

Таблица межпанельных соединений

Откуда идет			Куда поступает			Генеральная маркировка	Откуда идет			Куда поступает			Генеральн. маркировка
Панель	Колодка	Зажим	Панель	Колодка	Зажим		Панель	Колодка	Зажим	Панель	Колодка	Зажим	
П2	Х21	4	П4	Х26	3	1-3	П3	Х22	4	П4	Х27	7	2-37
П2	Х21	6	П4	Х26	4	1-15	П3	Х22	6	П4	Х27	10	2-45
П2	Х22	1	П4	Х26	5	1-31	П3	Х23	5	П4	Х27	8	2-61
П2	Х22	2	П4	Х26	6	1-35	П3	Х23	8	П4	Х27	9	2-511
П2	Х22	4	П4	Х26	7	1-37	П3	Х25	5	П4	Х25	1	101
П2	Х22	6	П4	Х26	10	1-45	П3	Х25	7	П4	Х25	4	105
П2	Х23	5	П4	Х26	8	1-61	П3	Х26	2	П4	Х24	7	702
П2	Х23	8	П4	Х26	9	1-511	П3	Х26	3	П4	Х21	2	701
П2	Х25	5	П3	Х25	6	101	П3	Х26	5	П4	Х22	3	723
П2	Х25	7	П3	Х25	8	105	П3	Х26	6	П4	Х22	7	731
П2	Х26	2	П3	Х26	2	702	П3	Х26	7	П4	Х8	7	Т101
П2	Х26	4	П3	Х26	4	701	П3	Х26	8	П4	Х9	2	Т105
П2	Х26	5	П4	Х22	2	721	П3	Х26	9	П4	Х9	7	Т111
П2	Х26	6	П4	Х22	6	729	П3	Х26	10	П4	Х9	8	Т112
П2	Х26	7	П4	Х8	7	Т101	П5	Х21	7	П7	Х24	4	3-19
П2	Х26	8	П4	Х9	1	Т105	П5	Х21	8	П7	Х24	5	3-23
П2	Х26	9	П4	Х9	5	Т109	П5	Х21	9	П7	Х24	6	3-25
П2	Х26	10	П4	Х9	6	Т110	П5	Х22	9.	П7	Х24	7	3-47
П3	Х21	3	П4	Х27	2	2-1	П5	Х23	2	П7	Х24	8	3-53
П3	Х21	4	П4	Х27	3	2-3	П5	Х23	3	П7	Х24	9	3-55
П3	Х21	6	П4	Х27	4	2-15	П5	Х24	2	П7	Х22	3	16-3
П3	Х22	1	П4	Х27	5	2-31	П5	Х24	3	П7	Х22	4	16-5
П3	Х22	2	П4	Х27	6	2-35	П5	Х24	5	П7	Х22	6	16-7

Инв. № подл. | Подпись и дата | Взам. инв. №

ТП 901-1-87.87 -ЭМН1-4 Лист 17

Формат А4

Таблица межпанельных соединений

Откуда идет			Куда поступает			Генеральная маркировка	Откуда идет			Куда поступает			Генеральн. маркировка
Панель	Колодка	Зажим	Панель	Колодка	Зажим		Панель	Колодка	Зажим	Панель	Колодка	Зажим	
П5	Х24	6	П7	Х22	7	16-15	П6	Х24	10	П7	Х26	3	17-31
П5	Х24	7	П7	Х22	8	16-19	П6	Х25	1	П7	Х26	5	17-35
П5	Х24	9	П7	Х22	10	16-21	П6	Х25	2	П7	Х26	8	17-37
П5	Х24	10	П7	Х23	3	16-31	П6	Х25	3	П7	Х25	2	17-1
П5	Х25	1	П7	Х23	6	16-35	П6	Х26	2	П7	Х30	3	702
П5	Х25	2	П7	Х23	8	16-37	П6	Х26	3	П7	Х30	1	701
П5	Х25	3	П7	Х22	2	16-1							
П5	Х25	6	П6	Х25	5	101							
П5	Х25	8	П6	Х25	7	105							
П5	Х26	2	П6	Х26	2	702							
П5	Х26	3	П6	Х26	4	701							
П6	Х21	7	П7	Х27	4	4-19							
П6	Х21	8	П7	Х27	5	4-23							
П6	Х21	9	П7	Х27	6	4-25							
П6	Х22	9	П7	Х27	7	4-47							
П6	Х23	2	П7	Х27	8	4-53							
П6	Х23	3	П7	Х27	9	4-55							
П6	Х24	2	П7	Х25	3	17-3							
П6	Х24	3	П7	Х25	4	17-5							
П6	Х24	5	П7	Х25	6	17-7							
П6	Х24	6	П7	Х25	7	17-15							
П6	Х24	7	П7	Х25	8	17-19							
П6	Х24	9	П7	Х25	10	17-21							

Инв. № подл. | Подпись и дата | Взам. инв. №

ТП 901-1-87.87 -ЭМН1-4 Лист 18

Формат А4

Наименование	Кол. НКУ	Кол. прив. панелей	Обозначение чертежа общего вида	Примечание
Щит станций управления ШЩ, защищенный, состоящий из 7 шкафов одностороннего обслуживания глубиной 600мм.	1 кан.	14	ТП901-1-87.87ЭМН1-1	
Ящик управления Я1(Я2÷Я4) навесной типа ЯУЭ.	4	4	ТП901-1 87.87-ЭМН2-1	
Ящик управления Я5 навесной типа ЯУЭ	1	1	ТП901-1 87.87-ЭМН3-1	
Ящик управления Я7 навесной типа ЯУЭ.	1	1	ТП901-1 87.87-ЭМН4-1	

Привязан:

Инв. №

ТП 901-1-87.87 -ЭМН-ПК

Водозаборные сооружения производительностью от 0,02 до 7,5 м³/с для амплитуд колебания уровней воды до 6 м.

Насосная станция производительностью от 0,16 до 0,66 м³/с с заглублением машзала 5,4 м

ГИП	Новоминский		
Н. контр.	Глузберг		
Нач. отд.	Терехов		
Гл. спец.	Глузберг		
Вед. гр.	Лакошко		
Инж.	Тимко		

Перечень комплектных устройств

Стадия	Лист	Листов
Р	1	1

Госстрой СССР Укрводоканалпроект Киев

Инв. № подл. | Подпись и дата | Взам. инв. №

336115

Формат А4

Альбом V

Типовой проект 901-1-87.87

Вид спереди
Дверь не показана

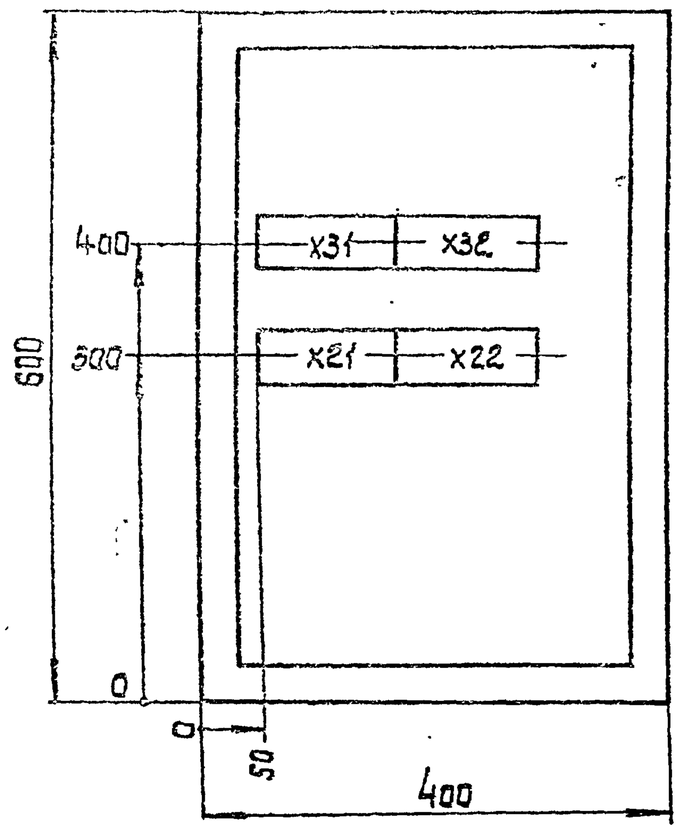

Дверь ящика
Вид спереди

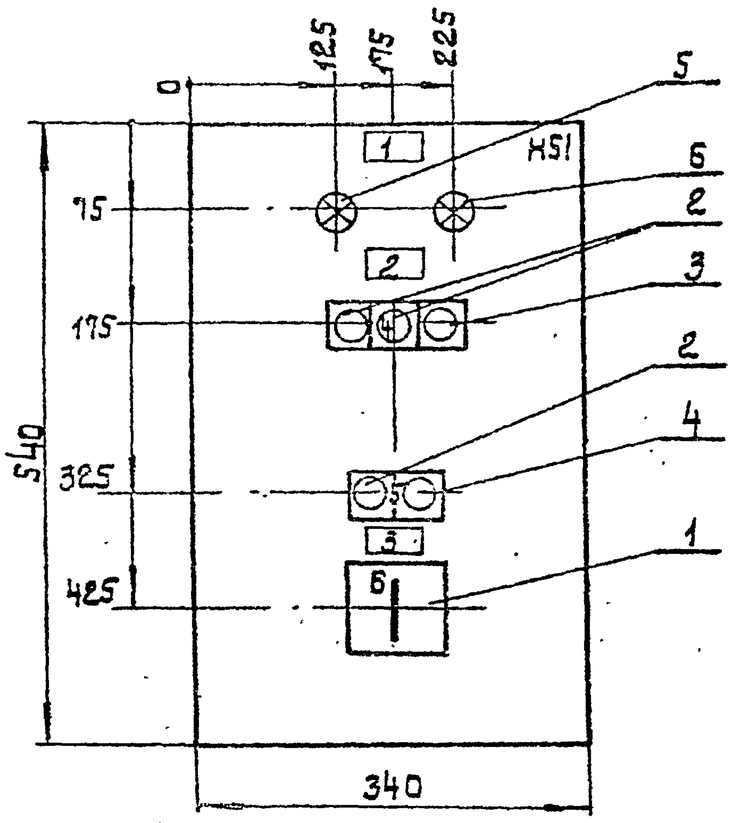

1. Глубина ящика 350 мм
2. По данному чертежу изготовить 4 ящика: 19 ÷ 49.

Привязан			
Инв. №			

ГИП	Новоминский		
Н.контр.	Глузберг		
Нач.отд.	Терехов		
Гл.спец.	Глузберг		
Рук.гр.	Локошко		
Инж.	Тимко		

ТП 901-1-87.87 -ЭМН2-1

Водозаборные сооружения производительностью от 0,02 до 1,5 м³/с для амплитуд колебания уровней воды до 6 м.

Насосная станция производительностью от 0,16 до 0,66 м³/с с заглублением машзала 5,4 м.

Стадия	Лист	Листов
Р	1	1

Ящик Я1 (Я2 ÷ Я4). Чертеж общего вида.

Госстрой СССР Укрводоканалпроект Киев

Формат А3

Формат	Зона	Поз.	Обозначение	Наименование	Кол.	Примеч.
				Документация		
			ТП901-1-87.87-ЭМН2-1	Чертеж общего вида	1	
			ТП901-1-87.87-ЭМК2-4	Схема электрическая соединений	1	
			ТП901-1-87.87-ЭМН2-3	Таблица перечня надписей	1	
				Сборочные единицы		
				H51		
		1		Переключатель		
				ПКУ3-12С-1204 рук.револ	1	1-SA1
				Кнопка		1SB2
		2		КЕ011У3 исп.4	3	14-SB4 14-SB2
		3		КЕ011У3 исп.5 толк.кр.	1	14-SB1
		4		КЕ011У3 исп.2 толк.кр.	1	1-SB1
				Арматура		
		5		АС12011У2 U~220 В	1	14-HL2
		6		АС12013У2 U~220 В	1	14-HL4
				Колодка из 10 зажимов на ток 16 А	4	

Привязан			
Инв. №			

ГИП	Новоминский		
Н.контр.	Глузберг		
Нач.отд.	Терехов		
Гл.спец.	Глузберг		
Рук.гр.	Локошко		
Инж.	Тимко		

ТП 901-1-87.87 -ЭМН2-2

Водозаборные сооружения производительностью от 0,02 до 1,5 м³/с для амплитуд колебания уровней воды до 6 м.

Насосная станция производительностью от 0,16 до 0,66 м³/с с заглублением машзала 5,4 м

Стадия	Лист	Листов
Р	1	1

Ящик Я1 (Я2 ÷ Я4). Техническое данные аппаратов

Госстрой СССР Укрводоканалпроект Киев

Формат А4

Панель	Строка	Надпись	Поз. обозначение	Место надписи	Текст	Кол.	Вид шрифта	Заготовка
		1		Табличка	Ящик Я1 (Я2, Я3, Я4)	1		
		2	14HL2 14HL4	То же	Задвижка М14/М15, М16, М17	1		
			14-SB1 14-SB2					
			14-SB4					
		3	1-SB1 1-SB2	Табличка	Насос 1 (2,3,4)	1		
			1SA1					
		4	14SB1 14SB2	На кнопке	Откр. – Закр. – Стоп	1		
			14SB4					
		5	1-SB1 1-SB2	На кнопке	Пуск – стоп	1		
		6	1-SA1	На ключе	ТУ – О – Дист	1		

Привязан			
Инв. №			

ГИП	Новоминский		
Н.контр.	Глузберг		
Нач.отд.	Терехов		
Гл.спец.	Глузберг		
Рук.гр.	Локошко		
Инж.	Тимко		

ТП 901-1-87.87 -ЭМН2-3

Водозаборные сооружения производительностью от 0,02 до 0,15 м³/с для амплитуд колебания уровней воды до 6 м.

Насосная станция производительностью от 0,16 до 0,66 м³/с с заглублением машзала 5,4 м

Стадия	Лист	Листов
Р	1	1

Ящик Я1 (Я2 ÷ Я4). Таблица перечня надписей.

Госстрой СССР Укрводоканалпроект Киев

Формат А4

Альбом VI

Типовой проект 901-1-87.87

Вид с переди

Дверь ящика (вид со стороны монтажа)

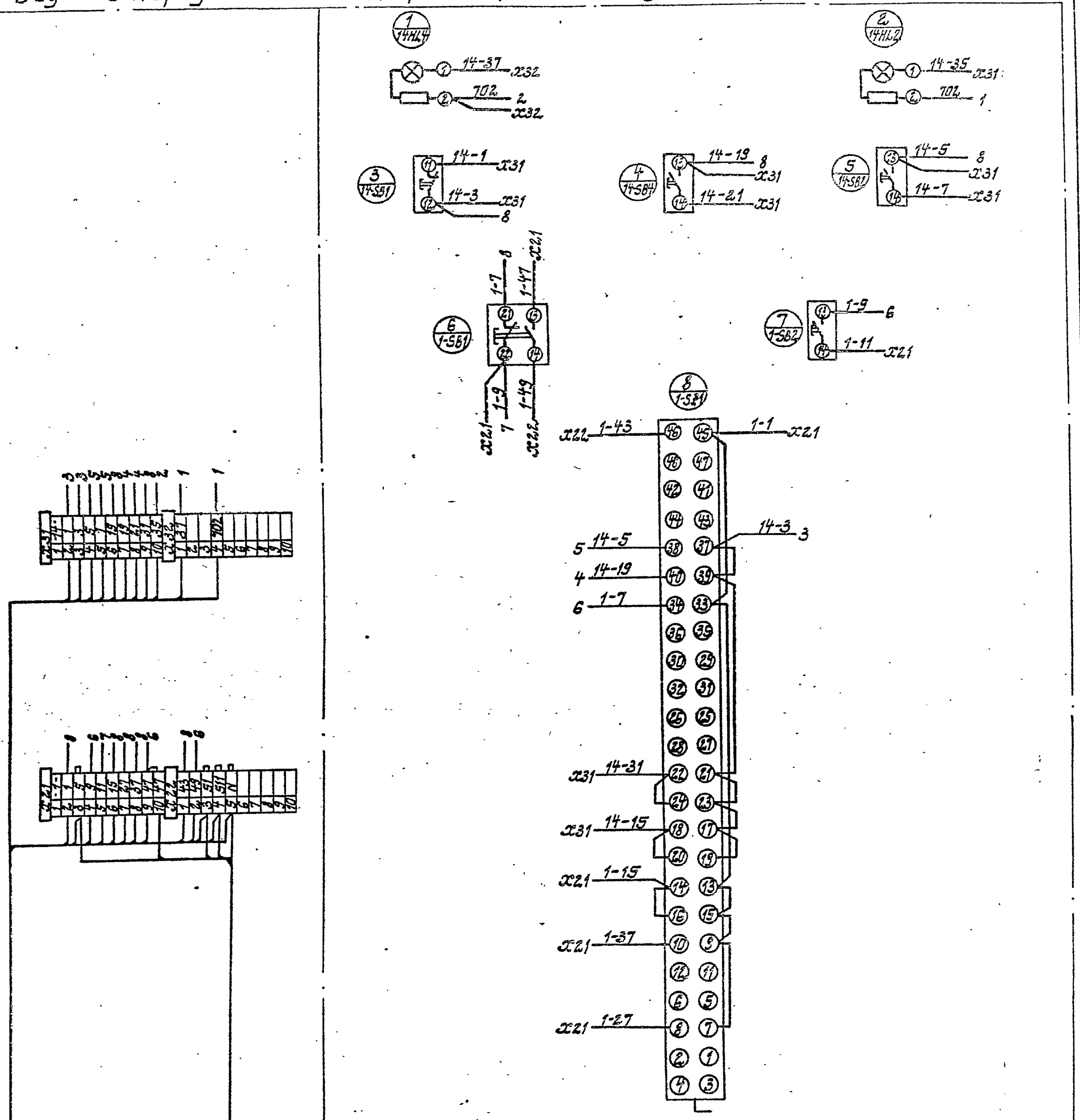

1. Данная схема составлена для ящика Я1. Для ящиков Я2 ÷ Я4 схема аналогична с заменой индексов 1 на 2,3,4; 14 на 15,16, 17 соответственно.

				ТП 901-1-87.87 -ЭМН2-4			
				Водозаборные сооружения производительностью от 0,02 до 1,5 м³/с для амплитуд колебания уровней воды до 6 м			
Привязан:	ГИП	Новоминский		Насосная станция производительностью от 0,16 до 0,66 м³/с с заглублением машзала 5,4 м	Стадия	Лист	Листов
	Н. контр.	Глузберг			Р	1	1
	Нач. отд.	Терехов					
	Гл. спец.	Глузберг		Ящик Я1 (Я2 ÷ Я4) Схема электрическая соединений	Госстрой СССР Укрводоканалпроект Киев		
	Рук. гр.	Хокошко					
Инв. №	Инж.	Тимко					

Взам. инв. №

Подпись и дата

Альбом VI

Типовой проект 901-1-87.87

Вид спереди
Дверь не показана

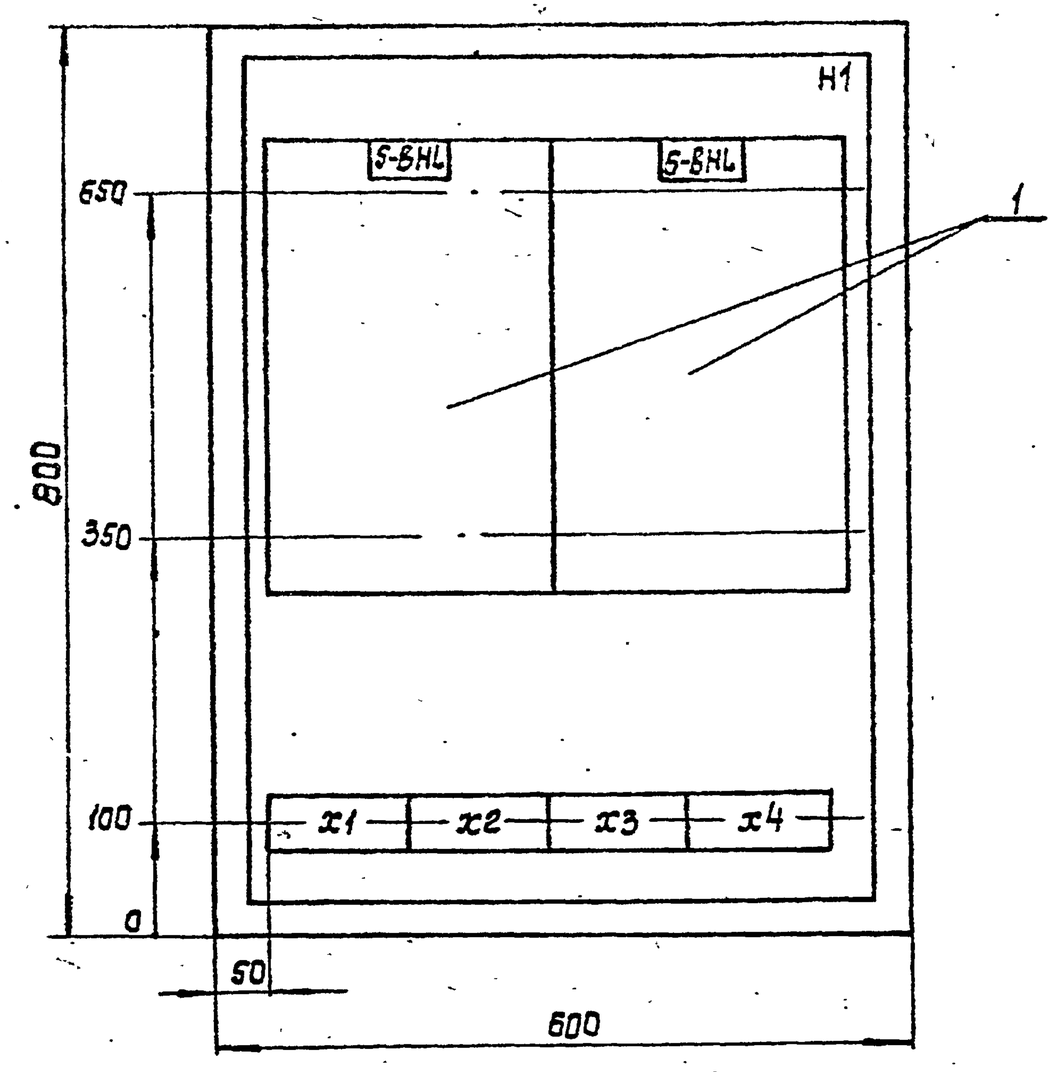

Дверь ящика
Вид спереди

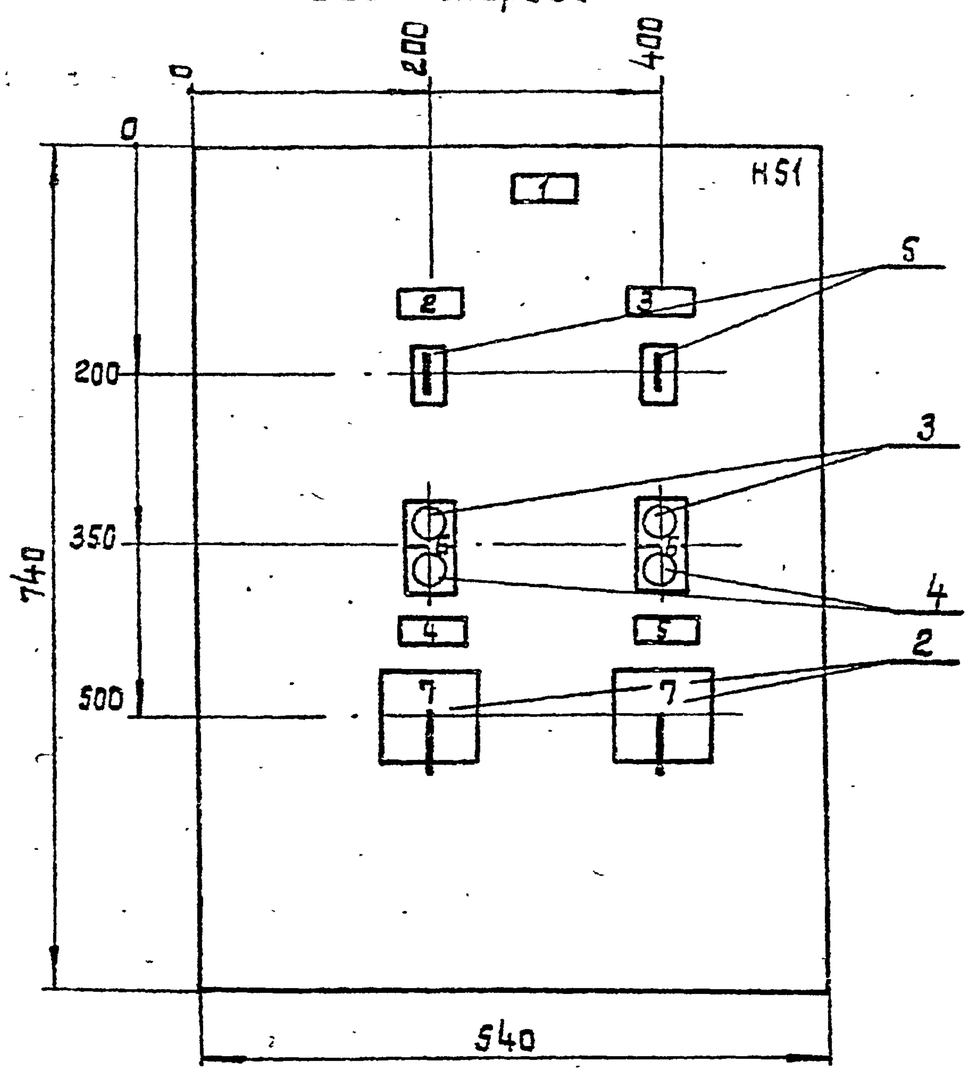

1. Глубина ящика 350 мм

Привязан			
Инв. №			

ГИП	Новоминский	
Н.контр.	Глузберг	
Нач.отд.	Терехов	
Гл.спец.	Глузберг	
Рук.гр.	Локошко	
Инженер.	Тимко	

ТП901-1-87.87 -ЭМН3-1

Водозаборные сооружения производительностью от 0,02 до 1,5 м3/с для амплитуд колебания уровней воды до 6 м.

Насосная станция производительностью от 0,16 до 0,66 м3/с с заглублением машзала 5,4 м.

Стадия	Лист	Листов
Р	1	1

Ящик Я5. Чертеж общего вида.

Госстрой СССР Укрводоканалпроект Киев

Формат А3

Формат	Зона	Поз.	Обозначение	Наименование	Кол.	Примеч.
				Документация		
			ТП901-1-87.87-ЭМН3-1	Чертеж общего вида	1	
			ТП901-1-87.87-ЭМН3-4	Схема электрическая	1	
				соединений		
			ТП901-1-87.87-ЭМН3-3	Таблица перечня	1	
				надписей		
				Сборочные единицы		
				H1		
		1		Сигнализатор ЭРСУ-4	2	5-BHL
				комплект датчики вертик		6-BHL
				Вариант 3 длины 0,1-0,1-0,1м		
				H51		
		2		Переключатель	2	5-SA
				УП 5313-С142		6-SA
				Кнопка		
		3		КЕ011 У3 исп.4	2	5-SB2 6-SB2
		4		КЕ011 У3 исп.5 толк.кр.	2	5-SB1 6-SB1
		5		Тумблер ТВ 1-1	2	5-S 6-S
				Колодка из 10 зажимов на ток 16 А	4	

Привязан		
Инв. №		

ГИП	Новоминский	
Н.конт.	Глузберг	
Нач.отд.	Терехов	
Гл.спец.	Глузберг	
Рук.гр.	Локошко	
Инж.	Тимко	

ТП901-1-87.87 -ЭМН3-2

Водозаборные сооружения производительностью от 0,02 до 1,5 м3/с для амплитуд колебания уровней воды до 6 м.

Насосная станция производительностью от 0,16 до 0,66 м3/с с заглублением машзала 5,4 м.

Стадия	Лист	Листов
Р	1	1

Ящик Я5. Технические данные аппаратов.

Госстрой СССР Укрводоканалпроект Киев

Панель	Строки	Надписи	Поз. обозначение	Место надписи	Текст	Кол.	Вид шрифта	Заготовка
		1		Табличка	Ящик Я5	1		
		2	5-S	Табличка	5-BHL ~220 В	1		
		3	6-S	То же	6-BHL ~220 В	1		
		4	5-SB1 5-SB2 5-SA	—"—	Вакуум-насос М5	1		
		5	6-SB1 6-SB2 6-SA	—"—	Вакуум-насос М6	1		
		6	5-SB1 5-SB2 6-SB1 6-SB2	На кнопке	Пуск-Стоп	2		
		7	5SA 6SA	На ключе	Раб$^{-45°}$ 0° Рез.$^{+45°}$	2		
				Табличка	5-BHL	1		
				То же	6-BHL	1		

Привязан		
Инв. №		

ГИП	Новоминский	
Н.конт.	Глузберг	
Нач.отд.	Терехов	
Гл.спец.	Глузберг	
Рук.гр.	Локошко	
Инж.	Тимко	

ТП901-1-87.87 -ЭМН3-3

Водозаборные сооружения производительностью от 0,2 до 1,5 м3/с для амплитуд колебания уровней воды до 6 м.

Насосная станция производительностью от 0,16 до 0,66 м3/с с заглублением машзала 5,4 м.

Стадия	Лист	Листов
Р	1	1

Ящик Я5. Таблица перечня надписей

Госстрой СССР Укрводоканалпроект Киев

Типовой проект 901-1-87.87 Альбом VI

Вид спереди

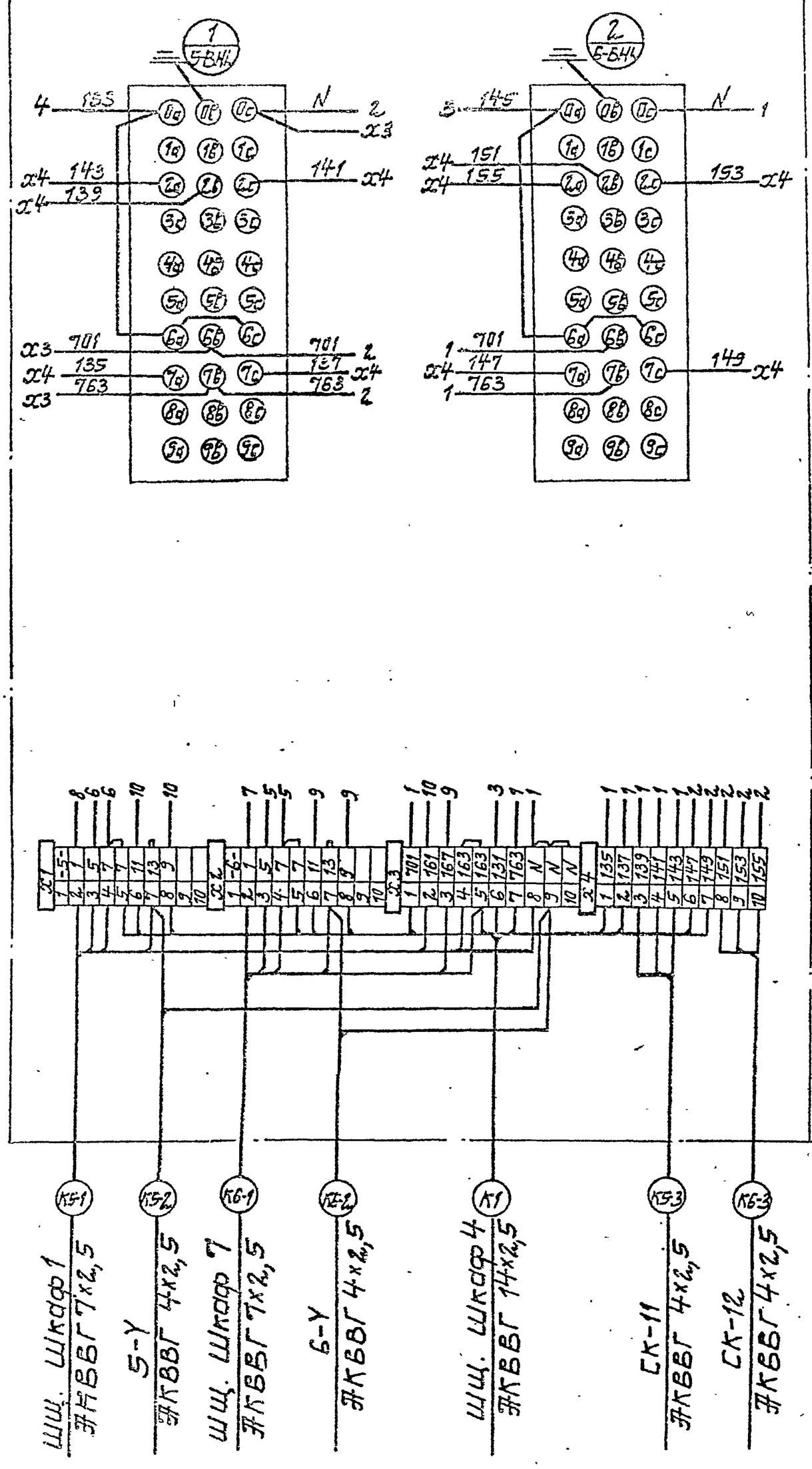

Дверь ящика (вид со стороны монтажа).

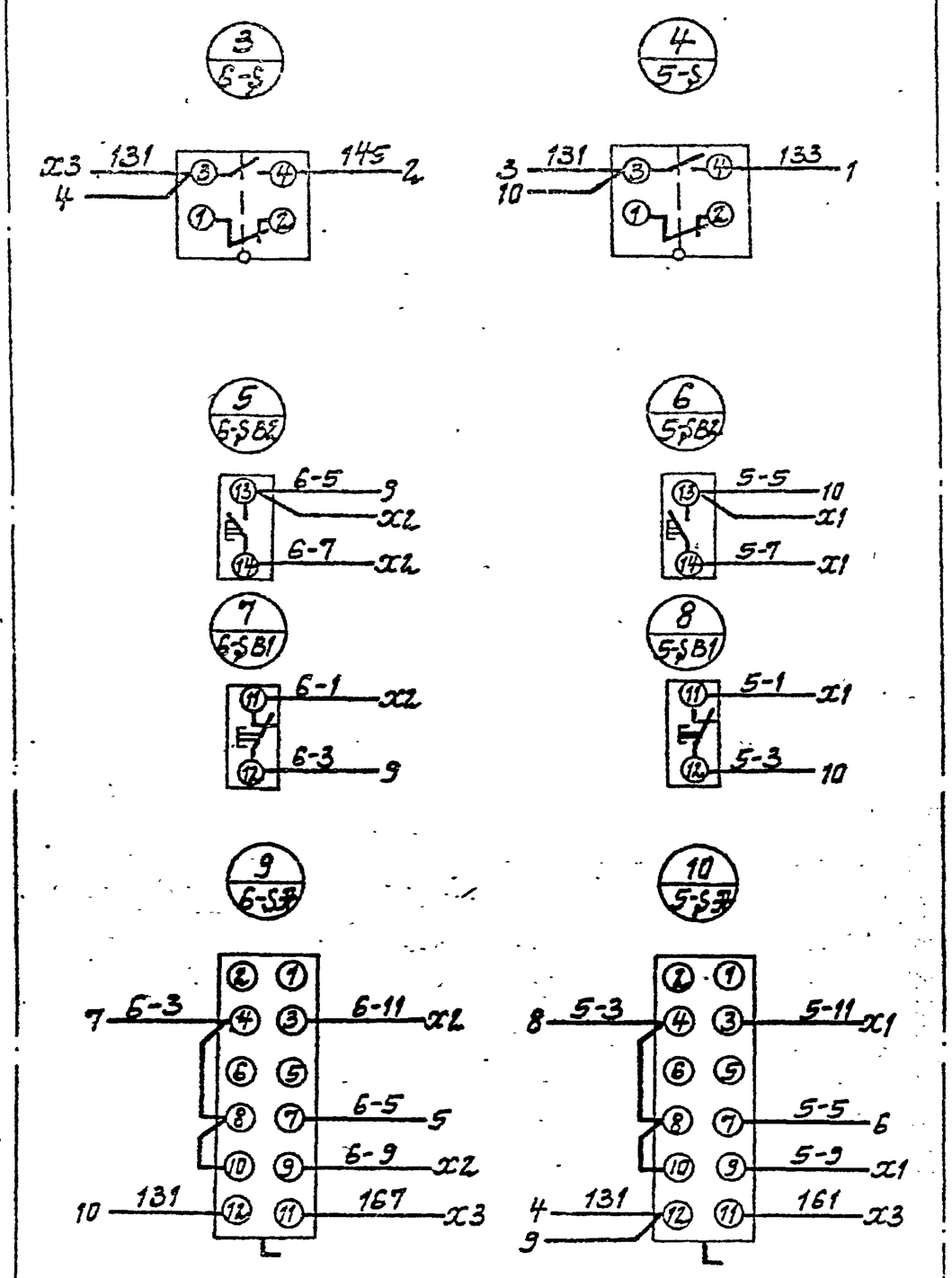

Привязан			
Инв. №			

ГИП	Новоминский		
Н.контр.	Глузберг		
Нач.отд.	Терехов		
Гл.спец.	Глузберг		
Рук.гр.	Лукошко		
Инж.	Тимка		

ТП 901-1-87.87 -ЭМН3-4

Водозаборные сооружения производительностью от 0,02 до 1,5 м³/с для амплитуд колебания уровней воды до 6 м.

Насосная станция производительностью от 0,16 до 0,66 м³/с с заглублением машзала 5,4 м.

Стадия	Лист	Листов
Р	1	1

Ящик Я5. Схема электрическая соединений.

Госстрой СССР Укрводоканалпроект Киев

986116

Формат А2

Взам.инв.№ | Подпись и дата | Инв.№ подл.

Альбом VI

Типовой проект 901-1-87.87

Вид спереди
Дверь не показана

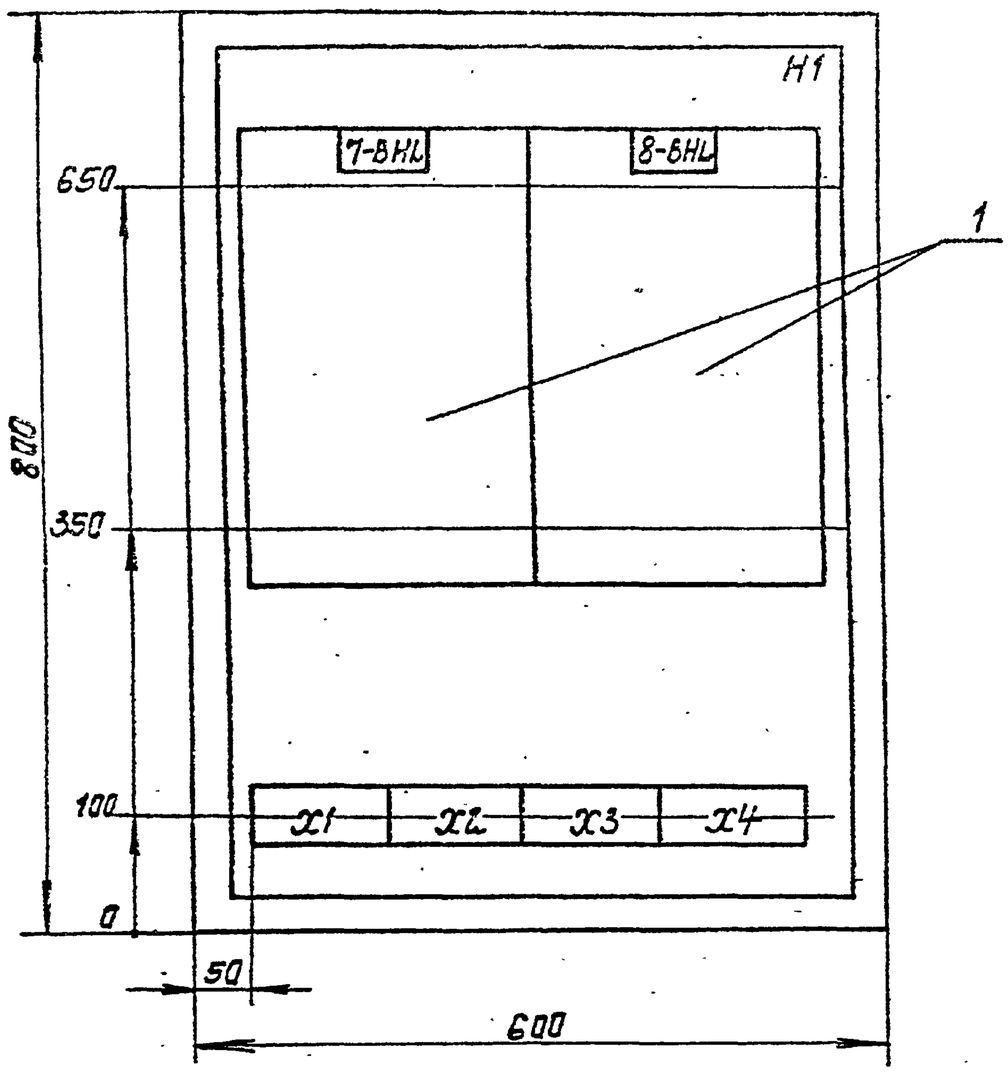

Дверь ящика
Вид спереди

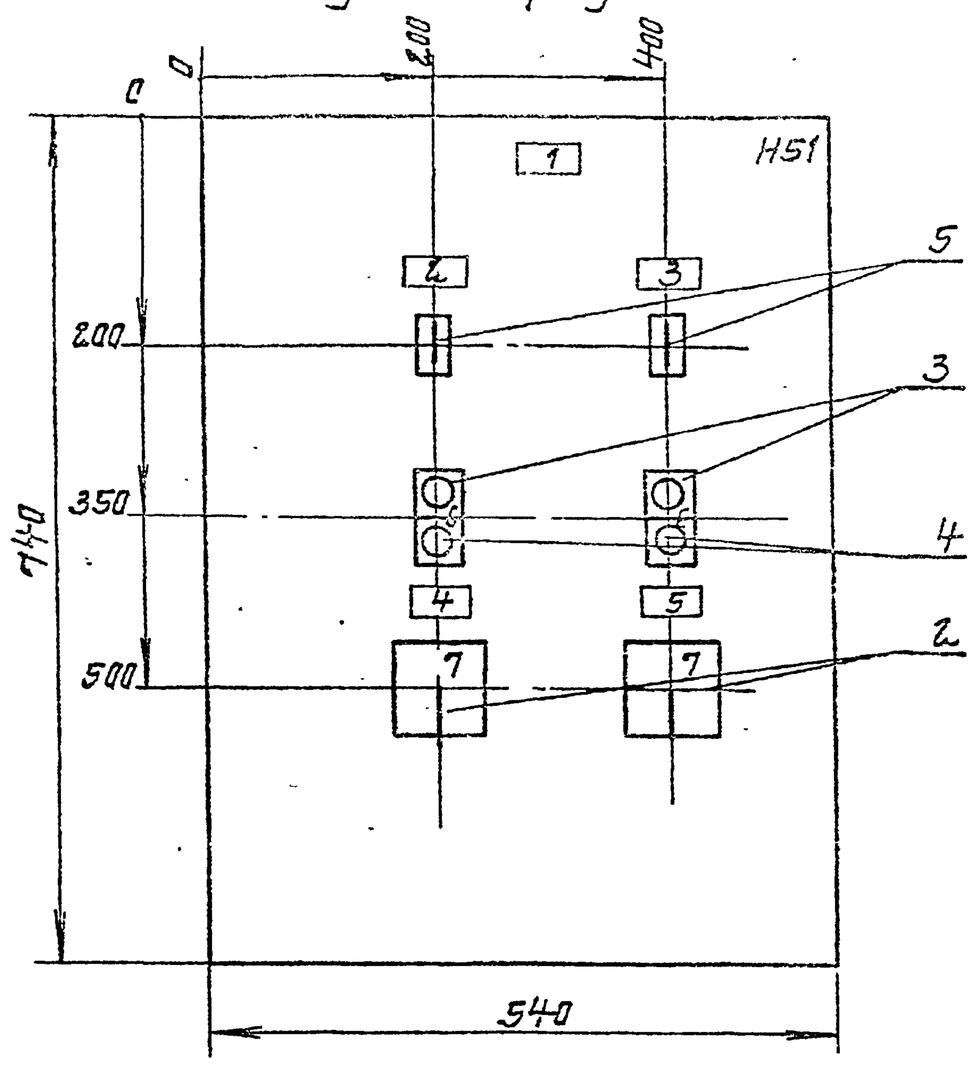

1. Глубина ящика 350мм

Привязан			
Инв. №			

ГИП	Новоминский		
Н.контр.	Глузберг		
Нач.отд.	Терехов		
Гл.спец.	Глузберг		
Рук.гр.	Лакошко		
Инж.	Тимко		

ТП 901-1-87.87 ЭМН4-1

Водозаборные сооружения производительностью от 0,02 до 1,5 м³/с для амплитуд колебания уровней воды до 6 м.

Насосная станция производительностью от 0,16 до 0,66 м³/с с заглублением машзала 5,4 м

Стадия	Лист	Листов
Р	1	1

Ящик 97
Чертеж общего вида

Госстрой СССР
Укрводоканалпроект
Киев

Формат А3

Инв. № подл. | Подпись и дата | Взам. инв. №

Формат	Зона	Поз.	Обозначение	Наименование	Кол.	Примеч.
				Документация		
			ТП901-1-87.87-ЭМН4-1	Чертеж общего вида	1	
			ТП901-1-87.87-ЭМН4-4	Схема электрическая	1	
				соединений		
			ТП901-1-87.87-ЭМН4-3	Таблица перечня	1	
				надписей		
				Сборочные единицы		
				H1		
		1		Сигнализатор ЭРСУ-4	2	7-BHL
				комплект датчики вертик.		8 BHL
				вариант 1 длины 1,0-1,0м		
				H51		
		2		Переключатель	2	7-SA
				УП5312-С45У3		8-SA
				Кнопка		
		3		КЕ011У3 исп.4	2	7-SB2 8-SB2
		4		КЕ011У3 исп.5 толк. кр.	2	7-SB1 8-SB1
		5		Тумблер ТВ1-1	2	7S 8S
				Колодка цз 10 зажи-	4	
				мов на ток 16А		

Привязан			
Инв №			

ГИП	Новоминский		
Н.контр	Глузберг		
Нач.отд	Терехов		
Гл.спец	Глузберг		
Рук.гр.	Лакошко		
Инж.	Тимко		

ТП 901-1-87.87 ЭМН 4-2

Водозаборные сооружения производительностью от 0,02 до 1,5 м³/с для амплитуд колебания уровней воды до 6 м

Насосная станция производительностью от 0,16 до 0,66 м³/с с заглублением машзала 5,4 м

Стадия	Лист	Листов
Р	1	1

Ящик 97
Технические данные аппаратов

Госстрой СССР
Укрводоканалпроект
Киев

Формат А4

Панель	Строка	Надпись	Поз. обозначение	Место надписи	Текст	Кол.	Вид шрифта	Заготовка
		1		Табличка	Ящик 97	1		
		2	7-S	Табличка	7-BHL ~220В	1		
		3	8-S	То же	8-BHL ~220В	1		
		5	7SB1 7SB2 7SA	—"—	Дренажный насос М7	1		
		6	8SB1 8-SB2 8SA	—"—	Дренажный насос М8	1		
		6	7SB1 7SB2 8SB1 8SB2	На кнопке	Пуск-стоп	2		
		7	7SA 8SA	На ключе	-45° - 0 - +45° Раб. - 0 - Рез.	2		
				Табличка	7-BHL	1		
				То же	8-BHL	1		

Привязан			
Инв. №			

ГИП	Новоминский		
Н.контр	Глузберг		
Нач.отд.	Терехов		
Гл.спец	Глузберг		
Рук.гр.	Лакошко		
Инж.	Тимко		

ТП 901-1-87.87 -ЭМН4-3

Водозаборные сооружения производительностью от 0,02 до 1,5 м³/с для амплитуд колебания уровней воды до 6 м

Насосная станция производительностью от 0,16 до 0,66 м³/с с заглублением машзала 5,4 м

Стадия	Лист	Листов
Р	1	1

Ящик 97.
Таблица перечня надписей.

Госстрой СССР
Укрводоканалпроект
Киев

9851/3

Формат А4

Альбом I

Типовой проект 901-1-87.87

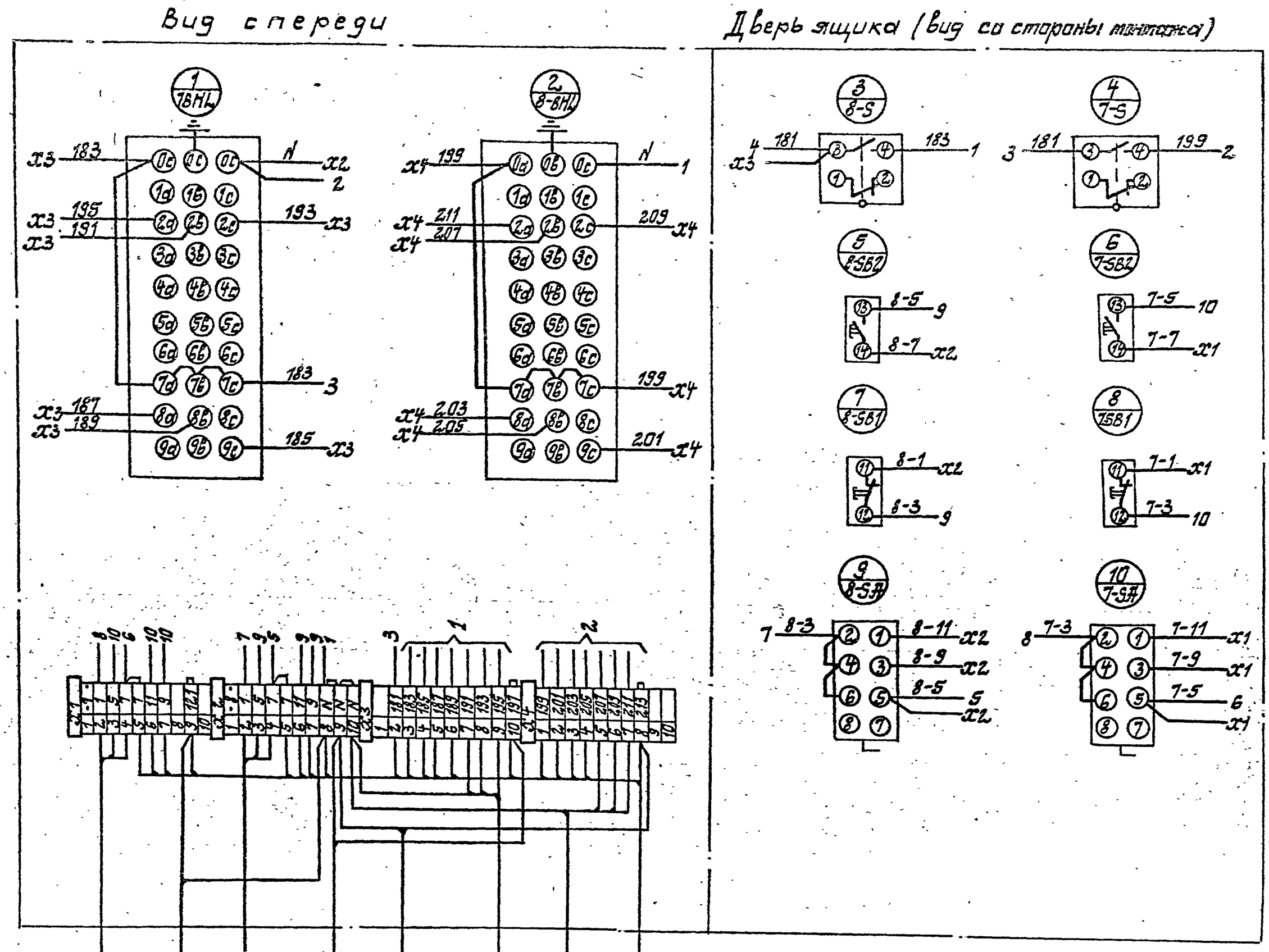

ГИП	Новотинский		
Н.контр.	Глузберг		
Нач.отд.	Терехов		
Гл.спец.	Глузберг		
Рук.гр.	Лекашко		
Инж.	Тимко		

Привязан

Инв. №

ТП901-1-87.87 -ЭМН4-4

Водозаборные сооружения производительностью от 0,02 до 7,5 м³/с для амплитуд колебаний уровней воды до 6 м

Насосная станция производительностью от 0,16 до 0,66 м³/с с заглублением машзала 5,4 м

Стадия	Лист	Листов
Р	1	1

Ящик 97. Схема электрическая соединений

Госстрой СССР Укрводоканалпроект Киев

9861/6

Формат А2

Взам. инв. № | Подп. и дата | Инв. № подл.

Альбом VI

Типовой проект 901-1-87.87

Позиция	Наименование и техническая характеристика оборудования и материалов. Завод-изготовитель /для импортного оборудования-страна, фирма/	Тип, марка оборудования. Обозначение документов и N опросного листа	Единица измерения: Наименование	Единица измерения: Код	Код завода-изготовителя	Код оборудования материала	Цена единицы тыс. руб.	Количество	Масса единицы оборудования кг
1	2	3	4	5	6	7	8	9	10
	1. Щиты								
	Щит ЩШ-3Д-I-1000х600 УЧ 1 Р30	черт. общего вида							
	ОСТ 36.13-76	ТП 901-1	компл.					1	
		АТХН1-1 лист2							
	2. Арматура поставляемая комплектно со щитом								
	1. Выключатель пакетный ~220 В, 10А	ПВ2-10	шт.					1	
	2. Щиток электропитания ~220В	ЭЩП-2 м	шт					6	
	Плавкая вставка 0,5А ТУ 36.1101-73								

Инв. N подл. | Подпись и дата | Взам. инв. N

Привязан

Инв. №

ГИП	Новоминский	
Н.контр.	Глузберг	
Нач.отд.	Терехов	
Гл.спец.	Глузберг	
Рук.гр.	Локошко	
Ст.инж.	Ройзен	

ТП 901-1-87.87 -АТХН -СЩ

Водозаборные сооружения производительностью от 0,02 до 1,5 м³/с для амплитуд колебания уровней воды до 6 м. Насосная станция производительностью от 0,16 до 0,66 м³/с с заглублением машзала 5,4 м.

Стадия	Лист	Листов
Р	1	1

Щит КИП.

Спецификация щитов

Госстрой СССР Укрводоканалпроект Киев

Формат А3

Альбом V

Типовой проект 901-1-87.87

Поз.	Обозначение	Наименование	Кол.	Примеч.
		Документация		
	т.п.901-1-87.87-ЭТХН1-2	Таблица соединений		
	т.п.901-1-87.87-ЭТХН1-3	Таблица подключения		
		Стандартные изделия		
1		Щит ЩШ-3Д-I-1000×600 У4 ГРЗО ОСТ36.13-76	1	
2		Скоба ТК3 126-83	5	
3		Угольник ТК3 129-83	1	
		Прочие изделия		
4	$2^б$, $4^в$	Прибор вторичный „Диск 250"	4	
5	$4^г$	Блок извлечения корня БИК-1	2	
6	$4^д$	Интегратор И-1	2	
7	8	Блок питания 22БП-35	1	
8	S1	Выключатель пакетный ПВ2-10	1	
9	1ЩП÷6ЩП	Щиток эл. питания ЭЩП-2М Iпл. вст. 0,5А ~220В.	6	
10		Блок БЗ-24-4П16-В/ВУЗ-10	3	
11		Упор	2	
		Материалы:		
		Провод ПВ1 1,0 380 ГОСТ 6323-79	60м	

Привязан

Инв. №

ГИП	Новатинский		
Н.контр.	Глузберг		
Нач.отд.	Терехов		
Гл.спец.	Глузберг		
Рук.гр.	Лакощко		
Ст.инж.	Райзен		

ТП 901-1-87.87 -ЭТХН1-1

Водозаборные сооружения производительностью от 0,02 до 1,5 м³/с для амплитуд колебаний уровней воды до 6м.

Насосная станция производительностью от 0,16 до 0,66 м³/с с заглублением машзала 5,4 м

Стадия	Лист	Листов
Р	1	4

Щит КИП Общий вид

Госстрой СССР Укрводоканалпроект Киев

Формат А4

Таблица надписи на табло и в рамках

№ надп.	Надпись	Кол.
1	Напорный трубопровод 1 Давление воды	1
2	Напорный трубопровод 2 Давление воды	1
3	Напорный трубопровод 1 Расход воды	1
4	Напорный трубопровод 2 Расход воды	1
5	Поз. $2^б$. Трубопровод 1	1
6	Поз. $2^б$. Трубопровод 2	1
7	Поз. $4^в$ Трубопровод 1	1
8	Поз. $4^в$ Трубопровод 2	1
9	Поз. $4^д$ Трубопровод 1	1
10	Поз. $4^д$ Трубопровод 2	1
11	Поз. $4^г$ Трубопровод 1	1
12	Поз. $4^г$ Трубопровод 2	1
13	Блок 22БП-35	1
14	Резерв	3

Продолжение табл.

№ надп.	Надпись	Кол.

Привязан

Инв. №

ТП 901-1-87.87 -ЭТХН1-1 Лист 4

Формат А4

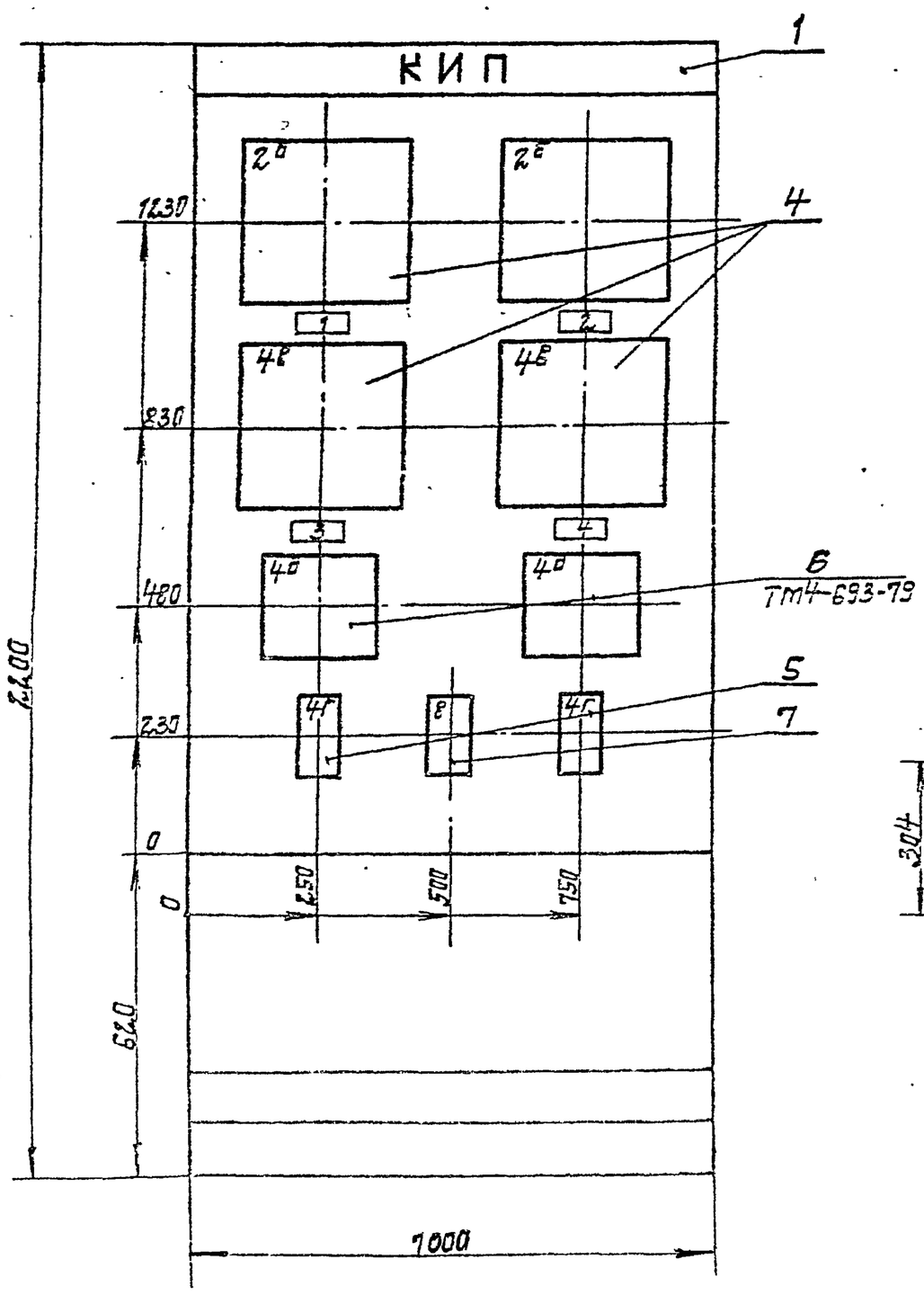

1. Покрытие - вариант 8, ОСТ 36.13-76.
2. Шрифт ПО-40 выполнить по ГОСТ-2930-62 эмалью ГФ-250 черной ГОСТ-64-66.
3. Таблицы соединений и подключений выполнены на основании схем: т.п. 901-1-87.87 -ЭТХ л.3,4,5

Вырезы в щите под приборы:

Диск 250

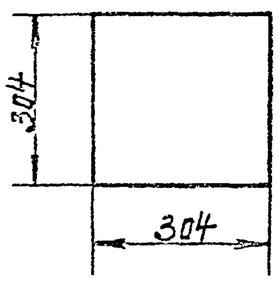

БИК-1 и 22БП-36

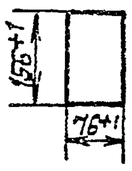

Привязан

Инв. №

ТП 901-1-87.87 -ЭТХН1-1 Лист 2

966115

Формат А3

Альбом VI

Типовой проект 901-1-87.87

Вид на внутренние плоскости (развернуто)

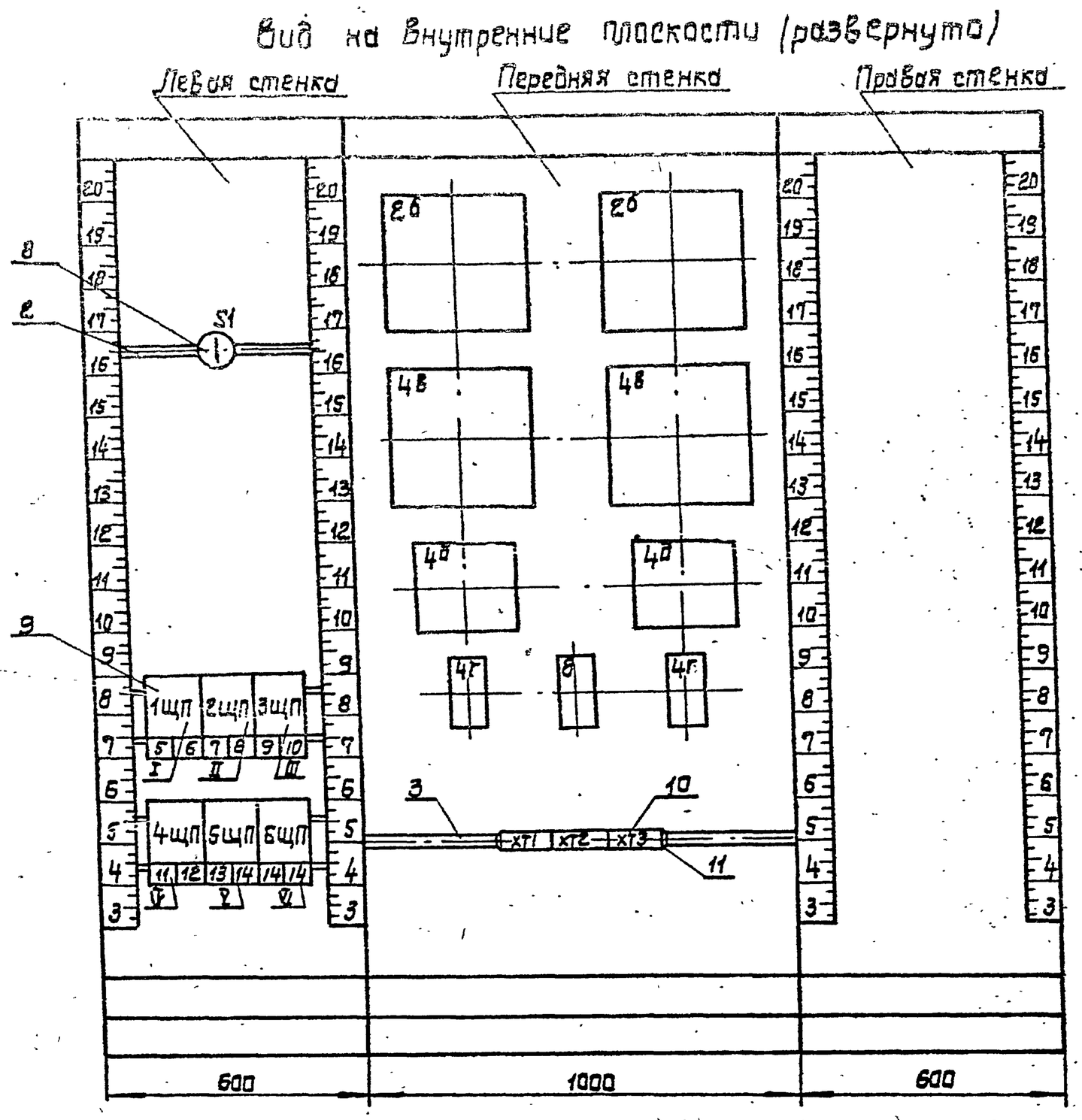

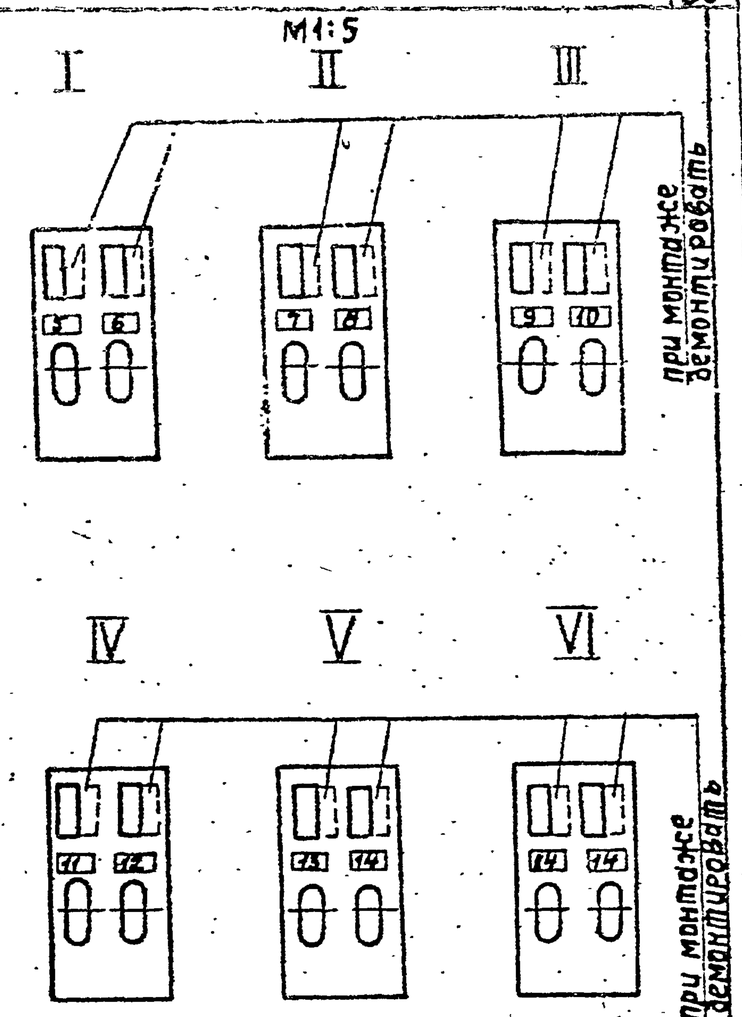

Привязан

Инв. №

ТП 901-1-87.87 -АТХН1-1 Лист 3

Проводник	Откуда идет	Куда поступает	Данные провода	Примечание
	Технические	требования		
	Таблица	соединений	выполнена	
	на основе	КИИ схем: Т.П.901-	-АТХ	Л2,3
Л1	S1: Л1	XT1:1		
Л11	S1:С1	1ЩП:S2		
	1ЩП:S3	2ЩП:S4		
	2ЩП:S5	3ЩП:S6		
	3ЩП:S7	4ЩП:S8		
	4ЩП:S9	5ЩП:S10	ПВ1х1,0	
	5ЩП:S11	6ЩП:S12		
801	1ЩП:FU2	1/2б — X5:7		
803	1ЩП:FU3	2/2в — X5:7		
805	2ЩП:FU4	1/4в — X5:7		
809	2ЩП:FU5	2/4в — X5:7		
811	3ЩП:FU6	1/4д — Ш3:1		
813	3ЩП:FU7	2/4д - Ш3:1		
815	4ЩП:FU8	1/4г:1		
817	4ЩП:FU9	1/4г:1		
827	5ЩП:FU10	П.8:2		

Привязан

Инв. №

ТП901-1-87.87 -АТХН1-2

Водозаборные сооружения производительностью от 0,02 до 1,5м3/с для амплитуд колебания уровней воды до 6 м.

Насосная станция производительностью от 0,16 до 0,66 м3/с с заглублением машзала 5,4 м.

			Стадия	Лист	Листов
ГИП	Новоминский		Р	1	3
Н.конт.	Глузберг				
Нач.отд	Терехов				
Гл.спец	Глузберг				
Рук.гр	Покошко				
Ст.инж	Райзен				

Щит КИП. Таблица соединений.

Госстрой СССР Укрводоканалпроект Киев

Формат А4

Проводник	Откуда идет	Куда поступает	Данные провода	Примечание
N	2/2б - X5:5	1/2в - X5:5		
	1/2б - X5:5	1/4в - X5:5		
	1/4в - X5:5	2/4в - X5:5		
	2/4в - X5:5	2/4г:2		
	2/4г:2	1/4г:2		
	1/4г:2	1/4д-Ш3:2		
	1/4д-Ш3:2	П.8:4		
	П.8:4	2/4д-Ш3:2		
	2/4д- Ш3:2	XT1:2		
819	П.8:8	XT2:5		
821	П.8:14	XT2:6		
823	П.8:16	XT2:7		
825	П.8:22	XT2:8		
31	1/2б- X3:1	XT1:3	ПВ1х1,0	
33	2/2б- X3:1	XT1:4		
35	1/2б- X3:3	XT1:5		
37	2/2б-X3:3	XT1:6		
23	1/4г:21	1/4д- Ш2:3		
25	2/4г:21	2/4д - Ш2:3		
27	1/4в- X 3:3	1/4д- Ш2:1		
29	2/4в -X3:3	2/4д- Ш2:1		
19	1/4в-X3:1	1/4г:6		
21	2/4в-X3:1	2/4г:6		
11	1/4г:19	XT2:1		
13	1/4г:27	XT2:2		
15	2/4г:19	XT2:3		
17	2/4г:27	XT2:4		

Привязан:

Инв. №2

ТП 901-1-87.87 -АТХН1-2 Лист 2

9861/6

Формат А4

Альбом VI

Типовой проект 901-1-87.87

Проводник	Откуда идет	Куда поступает		Данные провода	Примечание
T1	1/4в – X5:8	XT3:1	ПВ1×1,0		
T2	2/4в – X5:8	XT3:2			
T3	1/4б – X5:9	XT3:3			
T4	2/4б – X5:9	XT3:4			
T5	1/2б – X5:8	XT3:5			
T6	2/2б – X5:8	XT3:6			
T7	1/2б – X5:9	XT3:7			
T8	2/2б – X5:9	XT3:8			

Привязан

Инв. №

ТП 901-1-87.87 -АТХН1-2 Лист 3

Формат А4

Технические требования

Таблица подключения выполнена на основании схем: т.п. 901- -АТХ л3,4,5
и таблицы соединений: 901- -АТХ Н1-2

Левая стенка

Проводник	Вывод	Вид контакта	Вывод	Проводник
		S1		
Л1	Л1		C1	Л11
		1 щп		
Л11*	S2п		Fu2	801
	S3п		Fu3	803
		2щп		
Л11*	S4п		Fu4	805
	S5п		Fu5	809
		3щп		
Л11*	S6п		Fu6	811
	S7п		Fu7	813
		4щп		
Л11*	S8п		Fu8	815
	S9п		Fu9	817

Проводник	Вывод	Вид контакта	Вывод	Проводник
		5щп		
Л11*	S10п		Fu10	827
	S11п		Fu11	
		6щп		
Л11	S12п		Fu12	
	S13п		Fu13	

Привязан

Инв. №

ТП 901-1-87.87 -АТХН1-3

Водозаборные сооружения производительностью от 0,02 до 1,5 м³/с для амплитуд колебания уровней воды до 6 м.

ГИП	Новоминский	Насосная станция производительностью от 0,16 до 0,66 м³/с с заглублением машзала 5,4 м.	Стадия	Лист	Листов
Н.контр.	Глузберг		Р	1	3
Нач.отд.	Терехов				
Гл.спец.	Глузберг	Щит КИП Таблица подключений	Госстрой СССР Укрводоканалпроект Киев		
Рук.гр.	Лукашко				
Ст.инж.	Райзен				

Формат А4

Проводник	Вывод	Вид контакта	Вывод	Проводник
		2/4г		
817	1		2	N
21	6		21	25
15	19		27	17
	5	п	26	
	25	п	28	
		1/4г		
815	1		2	N
19	6		21	23
11	19		27	13
	5	п	26	
	25	п	28	
		2/4д		
		Ш2		
29	1		3	25
		Ш3		
813	1		2	N
		1/4б		
		Ш2		
27	1		3	23
		Ш3		
811	1		2	N
		п.8		
827	2		4	N
819	8		14	821
823	16		22	825

Передняя стенка

Проводник	Вывод	Вид контакта	Вывод	Проводник
		2/2б		
		X3		
33	1		3	37
		X5		
N	5		7	803
T6	8		9	T8
		1/2б		
		X3		
31	1		3	35
		X5		
N	5		7	801
T5	8		9	T7
		2/4г		
		X3		
21	1		3	29
		X5		
N	5		7	809
T2	8		9	T4
		1/4в		
		X3		
19	1		3	27
		X5		
N	5		7	805
T1	8		9	T3

Привязан

Инв. №

ТП 901-1-87.87 -АТХН1-3 Лист 2

Формат А4

Проводник	Вывод	Вид контакта	Вывод	Проводник
		XT1		
Л1	1		2	N
31	3		4	33
35	5		6	37
	7		8	
	9		10	
		XT2		
11	1		2	13
15	3		4	17
819	5		6	821
823	7		8	825
	9		10	
		XT3		
T1	1		2	T2
T3	3		4	T4
T5	5		6	T6
T7	7		8	T8
	9		10	

Привязан:

Инв. №

ТП 901-1-87.87 -АТХН1-3 Лист 3

Формат А4