ТИПОВОЙ ПРОЕКТ
901-1-84.87

ВОДОЗАБОРНЫЕ СООРУЖЕНИЯ ПРОИЗВОДИТЕЛЬНОСТЬЮ ОТ 0.02 ДО 1.5 $м^3/с$
ДЛЯ АМПЛИТУД КОЛЕБАНИЙ УРОВНЕЙ ВОДЫ ДО 6 м

НАСОСНАЯ СТАНЦИЯ ПРОИЗВОДИТЕЛЬНОСТЬЮ ОТ 0.16 ДО 0.66 $м^3/с$ С ЗАГЛУБЛЕНИЕМ МАШЗАЛА 2.4 м

АЛЬБОМ IV
ИНДУСТРИАЛЬНЫЕ ИЗДЕЛИЯ

9858/2

				ПРИВЯЗАН:	

Формат А3

ТИПОВОЙ ПРОЕКТ
901-1-84.87

ВОДОЗАБОРНЫЕ СООРУЖЕНИЯ ПРОИЗВОДИТЕЛЬНОСТЬЮ ОТ 0.02 ДО 1.5 $м^3/с$
ДЛЯ АМПЛИТУД КОЛЕБАНИЙ УРОВНЕЙ ВОДЫ ДО 6 М

НАСОСНАЯ СТАНЦИЯ ПРОИЗВОДИТЕЛЬНОСТЬЮ ОТ 0.16 ДО 0.66 $м^3/с$
С ЗАГЛУБЛЕНИЕМ МАШЗАЛА 2.4 М

АЛЬБОМ IV

ИНДУСТРИАЛЬНЫЕ ИЗДЕЛИЯ

СОСТАВ ПРОЕКТА:

АЛЬБОМ I Пояснительная записка (из ТП 901-1-87.87)
АЛЬБОМ II Технологические решения, внутренние водопровод и канализация, отопление и вентиляция, нестандартизированное оборудование (из ТП 901-1-87.87)
АЛЬБОМ III Архитектурно-строительные решения.
АЛЬБОМ IV Индустриальные изделия.
АЛЬБОМ V Электротехническая часть (из ТП 901-1-87.87)
АЛЬБОМ VI Задания заводам-изготовителям на комплектные электротехнические устройства (из ТП 901-1-87.87)
АЛЬБОМ VII Спецификация оборудования (из ТП 901-1-87.87)
АЛЬБОМ VIII Ведомости потребности в материалах.
АЛЬБОМ IX Сметы.

РАЗРАБОТАН ГПИ УКРВОДОКАНАЛПРОЕКТ

ДИРЕКТОР В.Н. ЯКИМЕНКО
ГЛАВНЫЙ ИНЖЕНЕР К.Т.Н. Н.В. ПИСАНКО
НАЧАЛЬНИК ОТДЕЛА М.Я. ВОЛОШИН
ГЛАВНЫЙ ИНЖЕНЕР ПРОЕКТА И.Н. НОВОМИНСКИЙ

9858/2

Утвержден и введен в действие
Главным управлением проектирования
Госстроя СССР Протокол от 28 августа 1987 г. N 57

				ПРИВЯЗАН:	

Формат А3

Альбом IV

Типовой проект 901-1-84.87

Формат	Обозначение	Наименование	Стр	Примечание
А4	901-1-84.87 -КЖСИ-ТТ	Технические требования	4	
А4	901-1-84.87 -КЖСИ-П20-3б-1	Плита перекрытия П20-3б-1;		
		П14-3б-1	5	
А3	901-1-84.87-КЖСИ-П20-3б-1СБ	Плита перекрытия П20-3б-1;		
		П14-3б-1;		
		Сборочный чертеж	6	
А3	901-1-84.87-КЖСИ-ПГ-2АтVIТ-1	Плита ПГ-2АтVIТ-1	7	
А3	901-1-84.87-КЖСИ-ПВ4-2АтVIТ-1	Плита ПВ4-2АтVIТ-1;		
		ПВ4-2АтVIТ-2; ПВ10-2АтVIТ-1	8	
А3	901-1-84.87 -КЖСИ-ПЖС1-2-1	Плита ПЖС1-2-1, ПЖС1-2-2	9	
А3	901-1-84.87 -КЖСИ-1БСД9-5АVТ-1	Балка 1БСД9-5АVТ-1	10	
А3	901-1-84.87 -КЖСИ-1БСД9-5АVТ-2	Балка 1БСД9-5АVТ-2	11	
А4	901-1-84.87 -КЖСИ-ПС60	Панель стеновая ПС (над-		
		земная часть)	12	
А3	901-1-84.87 -КЖСИ-ПС60-СБ	Панель стеновая ПС (над-		
		земная часть). Сборочный		
		чертеж	13	
А4	901-1-84.87 -КЖСИ-1К3.36-1	Колонна 1К3.36-1; 1К3.36-2;		
		1КФ43-1-1; 1КФ57-1-1;		
		1КВ04.60-2.1-1...1КВ04.60-2.1-6	15	
А3	901-1-84.87 -КЖСИ-1К3.36-1СБ	Колонна 1К3.36-1; 1К3.36-2;		
		1КФ43-1-1; 1КФ57-1-1;		
		1КВ04.60-2.1-1...1КВ04.60-2.1-6		
		Сборочный чертеж	16	
А3	901-1-84.87-КЖСИ-ПК30.6,5-л	Панель карнизная		
		ПК30.6,5-л	19	
А3	901-1-84.87-КЖСИ-ПК5.6,5-л	Панель карнизная		
		ПК 5.6,5-л	20	

Формат	Обозначение	Наименование	Стр.	Примечание
А3	901-1-84.87 -КЖСИ-2ПП25-8-1	Перемычка 2ПП25-8-1;		
		2ПП25-8-2	21	
А3	901-1-84.87 -КЖСИ-ПС2-24-К3	Панель стеновая ПС2-24-К3,		
		ПС2-24-К4; ПС2-24-К5	22	
А3	901-1-84.87 -КЖСИ-ПС2-24-К3СБ	Панель стеновая		
		ПС2-24-К3...ПС2-24-К5		
		Сборочный чертеж	23	
А3	901-1-84.87 -КЖСИ-ПС2-24-К13	Панель стеновая		
		ПС2-24-К13... ПС2-24-К14-1	25	
А3	901-1-84.87-КЖСИ-ПС2-24-К13СБ	Панель стеновая		
		ПС2-24-К13... ПС2-24-К14-1		
		Сборочный чертеж	26	
А4	901-1-84.87 -КЖСИ-ПС2-24	Панель стеновая ПС2-24		
		с дополнительными заклад-		
		ными изделиями	29	
А3	901-1-84.87 -КЖСИ-ПС2-24СБ	Панель стеновая ПС2-24		
		с дополнительными заклад-		
		ными изделиями.		
		Сборочный чертеж	31	
А4	901-1-84.87 -КЖСИ-КР1	Каркас плоский КР1... КР3	36	
А4	901-1-84.87 -КЖСИ-КР1СБ	Каркас плоский КР1... КР3		
		Сборочный чертеж	36	
А4	901-1-84.87 -КЖСИ-КР4	Каркас плоский КР4.	37	
А4	901-1-84.87 -КЖСИ-КР5	Каркас плоский КР5	37	
А4	901-1-84.87 -КЖСИ-КР6	Каркас плоский КР6	38	
А4	901-1-84.87 -КЖСИ-МН1	Изделие закладное МН1	38	

Инв. N подл. | Подпись и дата | Взам. инв. N

Привязан

Инв. №

ГИП	Новоминский		19.02.87
Н.контр.	Айзенберг		
Нач.отд.	Волошин		
Гл.спец.	Айзенберг		
Рук.гр.	Клоцман		

ТП 901-1-84.87 -КЖСИ

Содержание

Стадия	Лист	Листов
Р	1	2

Госстрой СССР
Укрводоканалпроект
Киев

9858/2

Типовой проект 901-1-84.87 Альбом IV

Формат	Обозначение	Содержание	Стр.	Примечание
А4	901-1-84.87 -КЖИ-МН2	Изделие закладное МН2	39	
А4	901-1-84.87 -КЖИ-МН3	Изделие закладное МН3	39	
А4	901-1-84.87 -КЖИ-МН4	Изделие закладное МН4	40	
А4	901-1-84.87 -КЖИ-МН5	Изделие закладное МН5	40	
А4	901-1-84.87 -КЖИ-МН6	Изделие закладное МН6	41	
А4	901-1-84.87 -КЖИ-МН7	Изделие закладное МН7	41	
А4	901-1-84.87 -КЖИ-МН8	Изделие закладное МН8	42	
А4	901-1-84.87 -КЖИ-МН9	Изделие закладное МН9	42	
А4	901-1-84.87 -КЖИ-МС1	Изделие соединительное МС1	43	
А4	901-1-84.87 -КЖИ-МС2	Изделие соединительное МС2	43	
А4	901-1-84.87 -КЖИ-МС3	Изделие соединительное МС3	44	
А4	901-1-84.87 -КЖИ-МС4	Изделие соединительное МС4	44	
А4	901-1-84.87 -КЖИ-МС8	Изделие соединительное МС8	45	
А4	901-1-84.87 -КЖИ-МС9	Изделие соединительное МС9	45	
А4	901-1-84.87 -КЖИ-МС10	Изделие соединительное МС7,		
		МС10... МС12	46	
А4	901-1-84.87 -КЖИ-МС10СБ	Изделие соединительное		
		МС7, МС10... МС12		
		Сборочный чертеж	46	
А4	901-1-84.87 -КЖИ-РМ1	Решетка РМ1	47	
А4	901-1-84.87 -КЖИ-РМ2	Решетка РМ2	47	
А4	901-1-84.87 -КЖИ-МС5	Изделие соединительное МС5,МС6	48	
А4	901-1-84.87 -КЖИ-МН10	Изделие закладное МН10	48	

Взам. инв. № | Подпись и дата | Инв. № подл.

Привязан

Инв №

ТП 901-1-84.87 - КЖИ

Лист 2

Формат А4

1. Технические требования к изготовлению сборных железобетонных изделий.

1.1. Сборные железобетонные изделия запроектированы из тяжелого бетона и изготавливаются в заводских условиях в инвентарных стальных формах. Изделия должны изготавливаться в точном соответствии с рабочими чертежами, а также требованиями ГОСТ 13015.0-83; ГОСТ 13015.1-81; ГОСТ 13015.2-81; ГОСТ 13015.4-84.

1.2. Стеновые панели подземной части изготавливать в опалубочных формах, разработанных для стеновых панелей серии 3.900-3 вып. 3/82. Маркировка панелей принята по серии 3.900-3 вып. 3/82.

Технические требования к изготовлению панелей см. пояснительную записку, раздел 3 серии 3.900-3 вып. 3/82, часть 1 „Панели стеновые консольные для прямоугольных сооружений.

1.3. На закладные изделия в колоннах и стеновых панелях, предназначенные для устройства заземления, нанести масляной краской букву „З."

Взам. инв. № | Подпись и дата | Инв. № подл.

Привязан

Инв. №

ТП 901-1-84.87 -КЖИ-ТТ

ГИП	Новоминский		
Н.контр.	Лузенберг		
Нач.отд.	Волошин		
Гл.спец.	Лузенберг		
Рук.гр.	Клоцман		

Технические требования

Стадия | Лист | Листов
Р | 1 | 2

Госстрой СССР Укрводоканалпроект Киев

Формат А4

9853/2

Альбом IV

Типовой проект 901-1-84.87

2. Технические требования к изготовлению арматурных и закладных изделий

2.1. Плоские арматурные изделия следует изготавливать при помощи контактной точечной сварки. Сварку сеток и каркасов производить во всех точках пересечения стержней.

2.2. Размеры сеток и каркасов даны по осям и по торцам стержней.

2.3. Сварку производить в соответствии с ГОСТ 14098-85 „Соединения сварные арматуры и закладных изделий железобетонных конструкций" и СН 393-78 „Инструкция по сварке соединений арматуры и закладных деталей железобетонных конструкций."

2.4. Толщину сварных швов принимать по наименьшей толщине свариваемых элементов, кроме оговоренных на чертеже.

2.5. Верхнюю пластину спаренных закладных изделий приваривать после установки изделий в опалубку. Приварку анкеров к пластинам в раззенкованные отверстия выполнять ручными валиковыми швами (тип шва-21 по СН 393-78).

2.6. Строительные конструкции насосной станции используются в качестве заземлителя. Для этой цели необходимо выполнить указания по сварке арматуры, приведенные на листах конкретных изделий.

2.7. Все открытые закладные и соединительные изделия в надземной части оцинковать (толщина слоя 120-150 мкм), в подземной части окрасить эмалью ПФ-133 за 2 раза по слою грунта ГФ-020.

Инв. N подл. | Подпись и дата | Взам. инв. №

Привязан

Инв. №

ТП 901-1-84.87 -КЖИ-ТТ | Лист 2

Формат А4

Формат	Зона	Поз.	Обозначение	Наименование	Кол. на исполнение	Примечание
				Документация.		
А4			901-1-84.87 -КЖИ-ТТ	Технические требования.	— 01	
А3			901-1-84.87 -КЖИ-П20-3Б-1 СБ	Сборочный чертеж		
				Сборочные единицы		
		1	3.006.1-2/82.1-2-2.0-56	Плита П20-3б	1	со всеми арматурными изделиями кроме УП-7
			3.006.1-2/82.1-2-2.0-34	Плита П14-3б	1	
		1	1.400-15.В1.540-01	Изделие закладное МН54Д	11,3м	
		2*	1.400-15.В1.110-10	Изделие закладное МН104-3	2,1м 0,9м	
		3		Изделие закладное МН9	7,9м	
				Детали		
А4		4	901-1-84.87 -КЖИ-МН10	Изделие закладное МН10	4	
Б4		5		Д-Ц-12 ГОСТ 5781-82* ℓ=2440	4	2,17кг
Б4		6		Д-Ц-12 ГОСТ 5781-82* ℓ=1300	4	1,16 кг

* Смотри указание на сборочном чертеже.

Гл.ин.пр.	Новомицкий			
Н.контр.	Абзенберг	15.09.86		
Нач.отд.	Волошин			
Гл.спец.	Абзенберг			
Рук.гр.	Клацман			

Привязан

Инв. №

ТП 901-1-84.87 -КЖИ-П20-3Б-1

Плита перекрытия П20-3б-1; П14-3б-1.

Стадия	Лист	Листов
Р	1	

Госстрой СССР Укрводоканалпроект Киев

Формат А4

9858/2

Альбом IV

Типовой проект 901-1-84.87

Обозначение	Марка	Примечание
901-1-84.87-КЖИ-П20-3б-1	П20-3б-1	
-01	П14-3б-1	

П14-3б-1

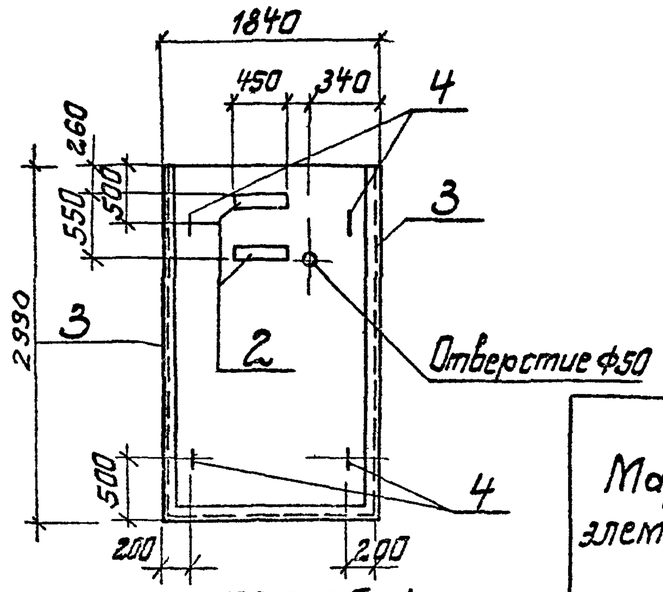

П20-3б-1

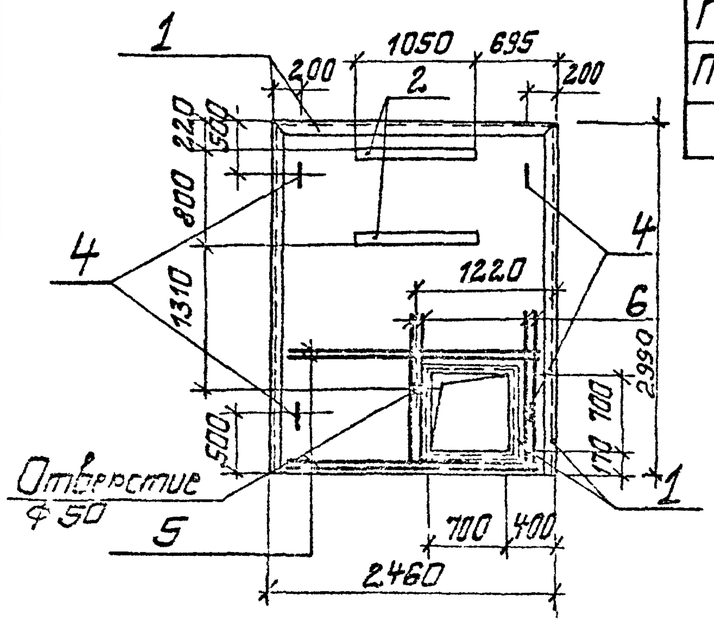

Ведомость расхода стали на дополнительные закладные изделия, кг

Марка элемента	Изделия закладные													Всего	Общий расход
	Арматура класса					Прокат марки									
	А-I		А-III			Ст3кп2									
	ГОСТ 5781-82*		ГОСТ 5781-82*			ГОСТ 8509-86		ГОСТ 8510-72*		ГОСТ 19903-74*					
	ф12	Итого	ф8	ф12	Итого	L90×7	Итого	L100×63×6	Итого	-б6			Итого		
П20-3б-1	3,9	3,9	9,3	13,3	22,6			63,8	63,8	5,9			5,9	96,2	96,2
П14-3б-1	3,9	3,9	8,9		8,9	75,8	75,8			6,1			6,1	94,7	94,7

1. В закладных изделиях позиции 2, устанавливаемых в плиты, анкера ф8 А-III отогнуть по месту и приварить к нижней арматурной сетке плиты.
2. Стержни позиции 5 и 6 установить в уровне нижней сетки плиты.
3. Изделие закладное МН10 (поз. 4) приварить к арматуре нижней сетки

Привязан

Инв №

ГИП	Новотский	
Н.контр.	Розенберг	
Нач.отд.	Гогоцин	
Гл.спец.	Аксенберг	
Рук.гр.	Клоцман	

ТП 901-1-84.87-КЖИ-П20-3б-1СБ

Плита перекрытия П20-3б-1; П14-3б-1. Сборочный чертеж

Стадия	Масса	Масштаб
Р		

Лист | Листов 1

Госстрой СССР Укрводоканалпроект Киев

Перв. примен. | Подпись и дата | Взам. инв. №

Формат А1

9959/6

Типовой проект 901-1-84.87 Альбом IV

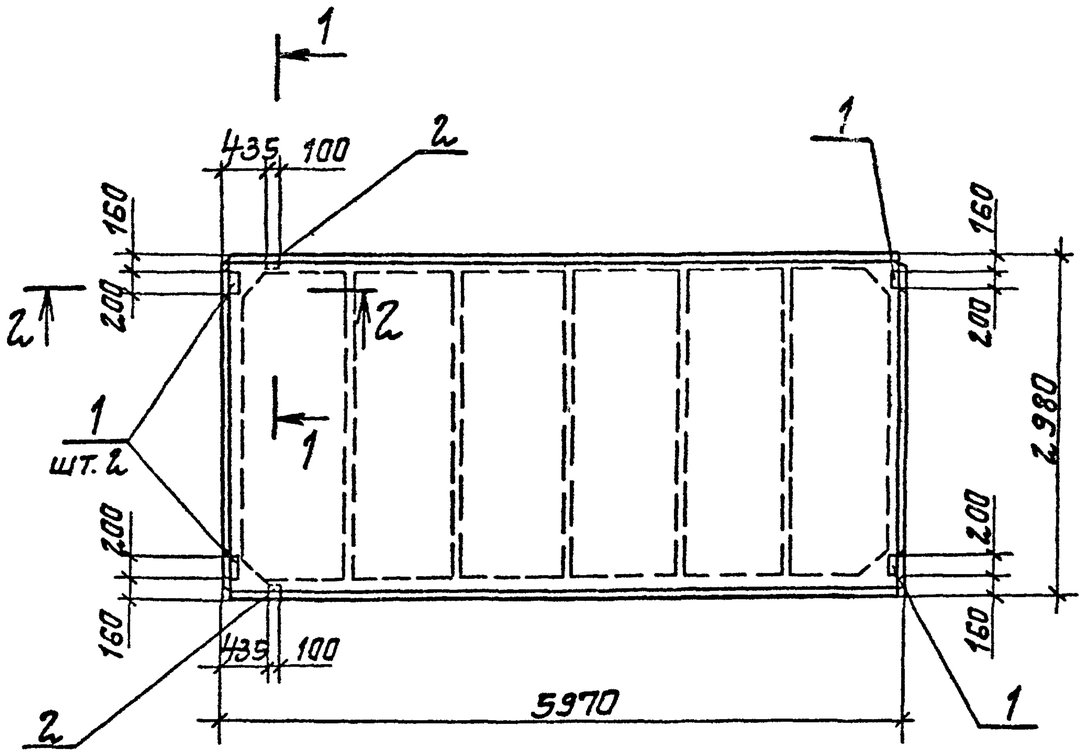

1-1

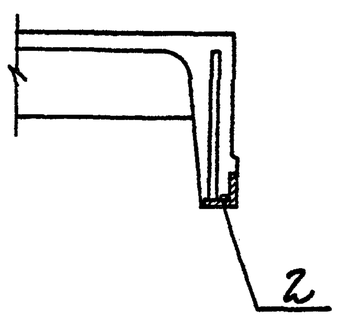

2-2

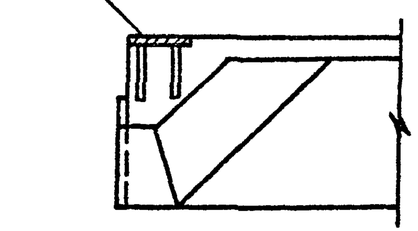

Формат	Зона	Поз.	Обозначение	Наименование	Кол.	Примечание
				Документация		
А4			901-1-84.87 -КЖИ-ТТ	Технические требования		
				Сборочные единицы		
			ГОСТ 22701.1-77	Плита ПГ-2АтVIT		со всеми арматурными и закладными изделиями
		1	ГОСТ 22701.5-77	Изделие закладное М8	4	1,6 кг
		2	ГОСТ 22701.5-77	Изделие закладное М9	2	0,8 кг

Ведомость расхода стали на дополнительные закладные изделия, кг

Марка изделия	Изделия закладные										Всего
	Арматура класса А-III				Прокат марки Вст.3 кп.2						
	ГОСТ 5781-82*				ГОСТ 19903-74*			ГОСТ 8509-86			
	ф10	ф14		Итого	-8-8		Итого	∟70×8		Итого	
ПГ-2АтVIT-1	2,2	0,2		2,4	5,2		5,2	1,7		1,7	9,3

Привязан

Инв. №

ГИП	Новоминский	
Н.контр.	Айзенберг	
Нач.отд.	Воляшин	
Гл.спец.	Айзенберг	
Вед.инж.	Слепак	
Ст.инж.	Малинина	

ТП 901-1-84.87 -КЖИ-ПГ-2АтVIT-1

Плита ПГ-2АтVIT-1

Стадия	Масса	Масштаб
Р	2650	
Лист	Листов 1	

Госстрой СССР Укрводоканалпроект Киев

Формат А3

9858/2

Инв. № подл. | Подпись и дата | Взам. инв. №

Альбом IV

Типовой проект 901-1-84.87

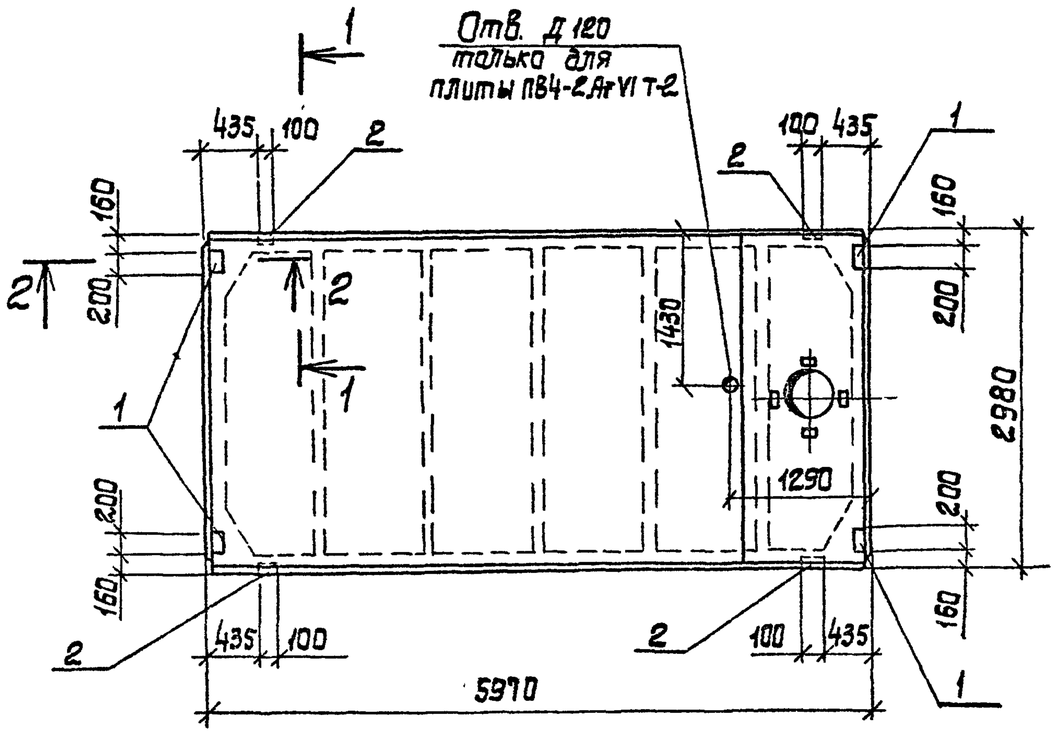

1-1

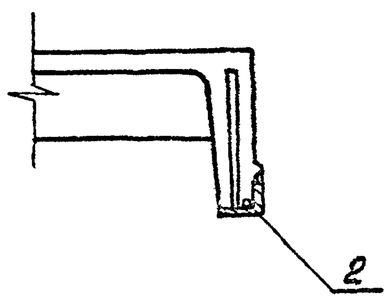

2-2

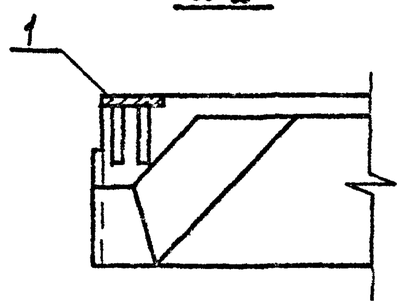

Формат	Зона	Поз.	Обозначение	Наименование	Кол.	Примечание
				Документация		
А4			901-1-84.87 -КЖИ-ТТ	Технические требования		
				Сборочные единицы		
		1	ГОСТ 22701.5-77	Изделие закладное М8	4	0,4 кг
		2	ГОСТ 22701.5-77	Изделие закладное М9	4	0,4 кг
			Переменные данные для исполнений			
				ПВ4-2АтVIТ-1, ПВ4-2АтVIТ-2		
			ГОСТ 22701.2-77	Плита ПВ4-2АтVIТ	1	со всеми арматурными и закладными изделиями
				ПВ10-2АтVIТ-1		
			ГОСТ 22701.2-77	Плита ПВ10-2АтVIТ	1	

Ведомость расхода стали на дополнительные закладные изделия, кг

Марка изделия	Изделия закладные										Всего
	Арматура класса А-III				Прокат марки Вст3кп2						
	ГОСТ 5781-82*				ГОСТ 19903-74*			ГОСТ 8509-86			
	ф10	ф14		Итого	-б=8		Итого	∠70х8		Итого	
ПВ4-2АтVIТ-1 ПВ4-2АтVIТ-2 ПВ10-2АтVIТ-1	2,8	0,4		3,2	5,2		5,2	3,4		3,4	11,8

ГИП	Новоминский		
Н.контр.	Розенберг		
Нач.отд.	Ворошин		
Гл.спец.	Розенберг		
Вед.инж.	Шепелк		
Ст.инж.	Мельничука		

Привязан

Инв. №

ТП 901-1-84.87 -КЖИ-ПВ4-2АтVIТ-1

Плита ПВ4-2АтVIТ-1;
ПВ4-2АтVIТ-2;
ПВ10-2АтVIТ-1

Стадия	Масса	Масштаб
Р		
Лист	Листов	

Госстрой СССР
Укрзоцентрпроект
Киев

Инв. N подл. | Подпись и дата | Взам. инв. N

Формат А3

9868/2

Альбом IV

Типовой проект 901-1-84.87

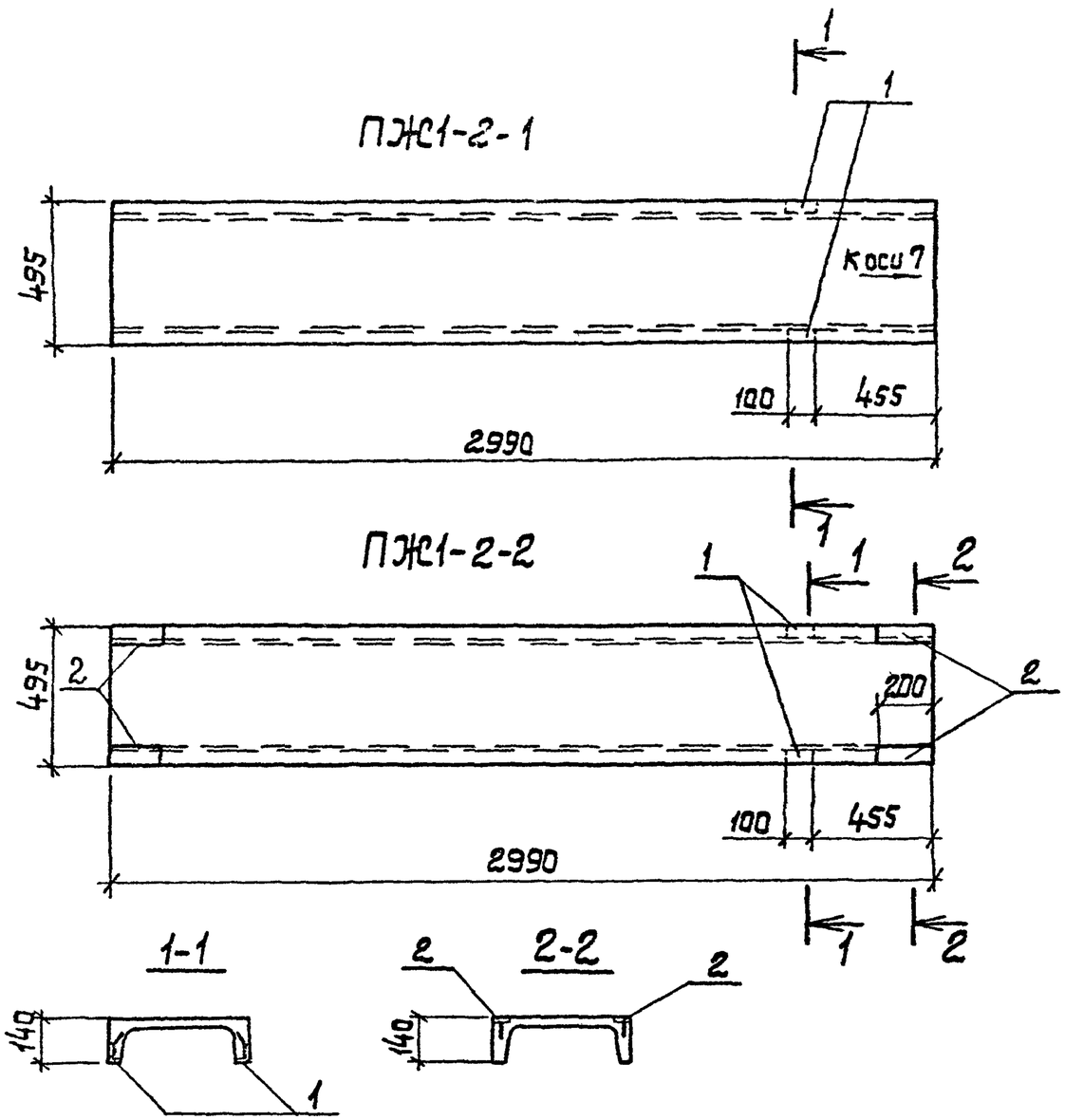

При изготовлении панели несмываемой краской нанести знак для ориентации панели при монтаже.

Формат	Зона	Поз.	Обозначение	Наименование	К-во	Примечание
				Документация		
А4			901-1-84.87 - КЖИ-ТТ	Технические требования		
				Плита ПЖ1-2-1		
				Сборочные единицы		
			ПК-01-88	Плита ПЖ1-2		со всеми арматурными, закладными изделиями
А4		1	901-1-84.87 - КЖИ-МН2	Изделие закладное МН2	2	
				Плита ПЖ1-2-2		
				Сборочные единицы		
			ПК-01-88	Плита ПЖ1-2		со всеми арматурными, закладными изделиями
А4		1	901-1-84.87-КЖИ-МН2	Изделие закладное МН2	2	
А4		2	901-1-84.87-КЖИ-МН3	Изделие закладное МН3	4	

Ведомость расхода стали на дополнительные закладные изделия, кг

Марка изделия	Изделия закладные									Всего
	Арматура класса А-III ГОСТ 5781-82*			Прокат марки ВСТ3КП2 ГОСТ 19903-74*			ГОСТ 8510-72*			
	Ф10		Итого	-8:8		Итого	L63x40x8		Итого	
ПЖ1-2-1	0,4		0,4	—		—	0,8		0,8	1,2
ПЖ1-2-2	1,0		1,0	3,2		3,2	0,8		0,8	5,0

Привязан

Инв. №

ГИП	Новоминский	
Н.контр.	Айзенберг	
Нач.отд.	Волошин	
Гл.спец.	Айзенберг	
Вед.инж.	Слепак	
Ст.инж.	Малинина	

ТП 901-1-84.87 - КЖИ-ПЖ1-2-1

Плита ПЖ1-2-1; ПЖ1-2-2

Стадия	Масса	Масшт.
Р	178	
Лист	Листов 1	

Госстрой СССР Укрводоканалпроект Киев

Инв.N подл. | Подпись и дата | Взам.инв.N

Формат А3

9858/2

Альбом IV

Типовой проект 901-1-84.87

1-1

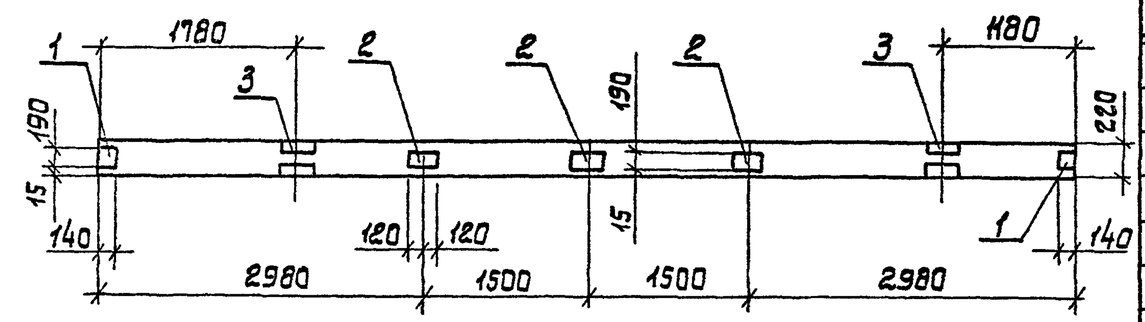

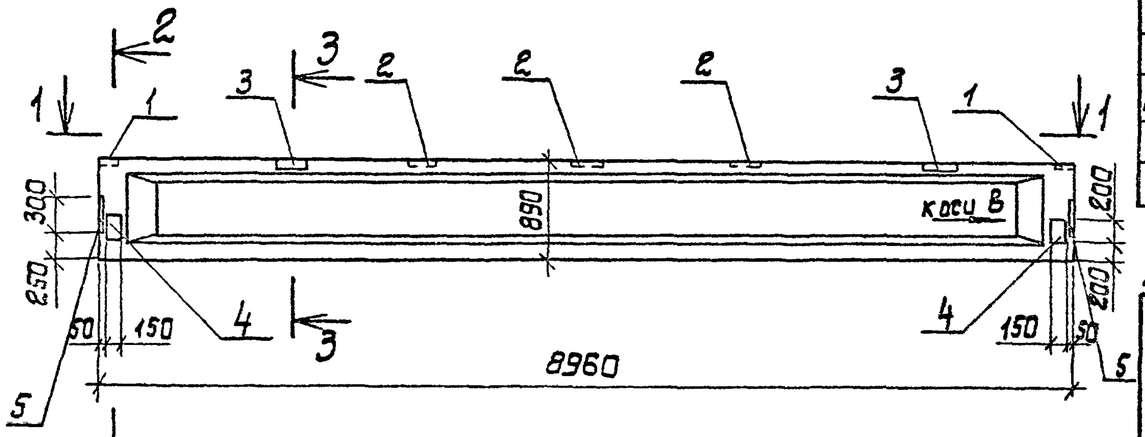

2-2

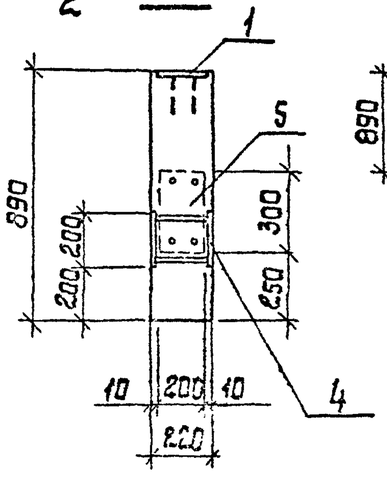

3-3

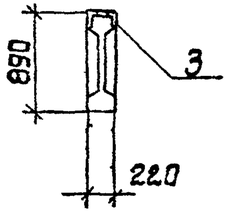

Форм.	Зона	Поз.	Обозначение	Наименование	К-во	Примечание
				Документация		
А4			901-1-84.87 -КЖСИ-ТТ	Технические требования		
				Сборочные единицы		
			1.462.1-10/80 Вып.1	Балка 1БСД9-5АУТ	1	со всеми арматурными закладными изделиями
		1	1.462.1-10/80.2-100	Изделие закладное М5	2	
		2	1.462.1-10/80.2-110	Изделие закладное М6	3	
		3	1.462.1-10/80.2-120-02	Изделие закладное М9	2	
А4		4	901-1-84.87-КЖСИ-МН1	Изделие закладное МН1	2	
		5	1.400-15.81.130-28	Изделие закладное МН124-5	2	

Ведомость расхода стали на дополнительные закладные изделия, кг

Марка изделия	Изделия закладные										Всего
	Арматура класса А-III ГОСТ 5781-82*				Прокат марки Вст3кп2 ГОСТ 19903-74*				ГОСТ 8510-72*		
	ф8	ф10	ф12	Итого	-δ=6	-δ=8	-δ=10	Итого	L90×56×5,5		
1БСД9-5АУТ-1	1,0	2,2	1,6	4,8	9,2	4,2	9,6	23,0	3,2		31,0

При изготовлении балки нанести несмываемой краской стрелку „к оси „В".

Привязан			
Инв №			

ГИП	Новоминский		
Н.контр.	Азеренберг		
Нач.отд.	Волошин		
Гл.спец.	Азеренберг		
Рук.гр.	Клочкин		
Ст.инж.	Малинович		

ТП 901-1-84.87 -КЖСИ-1БСД9-5АУТ-1

Балка 1БСД9-5АУТ-1

Стадия	Масса	Масштаб
Р	2750	
Лист	Листов 1	

Госстрой СССР Укрводоканалпроект Киев

Инв. № подлинника | Подпись и дата | Взам. инв. №

Формат А3

9452/2

Типовой проект 901-1-84.87 Альбом IV

1-1

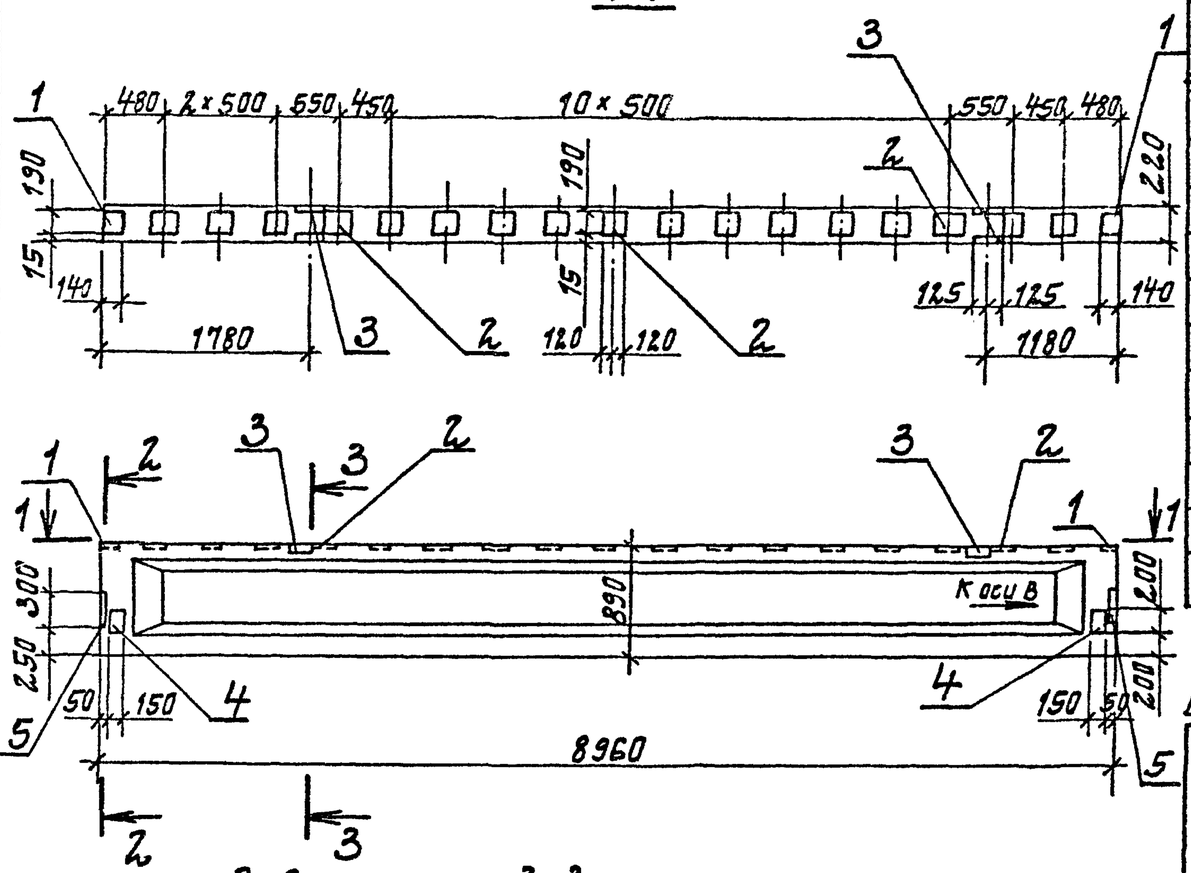

2-2

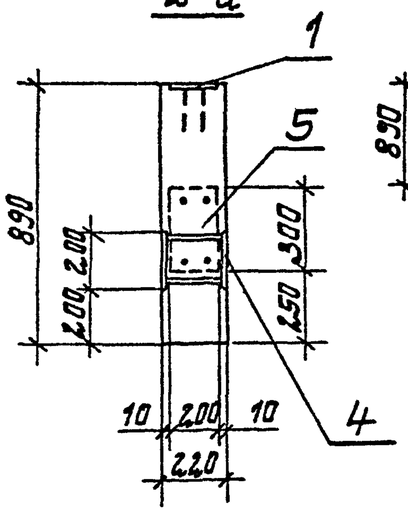

3-3

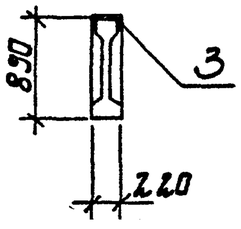

Формат	Зона	Поз.	Обозначение	Наименование	Кол.	Примечание
				Документация		
А4			901-1-84.87 -КЖИ-ТТ	Технические требования		
				Сборочные единицы		
			1.462.1-10/80 Вып.1	Балка 16СД9-5АVТ		Со всеми арматурными, закладными изделиями
		1	1.462.1-10/80.2-100	Изделие закладное М5	2	
		2	1.462.1-10/80.2-110	Изделие закладное М6	17	
		3	1.462.1-10/80.2-120-02	Изделие закладное М9	2	
А4		4	901-1-84.87-КЖИ-МН1	Изделие закладное МН1	2	
		5	1.400-15.В1.130-28	Изделие закладное МН121-5	2	

Ведомость расхода стали на дополнительные закладные изделия, кг

Марка изделия	Изделия закладные										Всего
	Арматура класса А-III				Прокат марки Вст3кп2						
	ГОСТ 5781-82*				ГОСТ 19903-74*				ГОСТ 8510-72*		
	ф8	ф10	ф12	Итого	-δ=6	-δ=8	-δ=10	Итого	∠90×56×5,5		
16СД9-5АVТ-2	4,4	2,2	1,6	8,2	40,0	4,2	9,6	53,8	3,2		65,2

При изготовлении балки несмываемой краской нанести стрелку к оси „В".

Привязан			
Инв. №			

ГИП	Новотинский	
Н.контр.	Айзенберг	
Нач.отд.	Волошин	
Гл.спец.	Айзенберг	
Рук.гр.	Клаутман	
Ст.инж.	Малинина	

ТП 901-1-84.87 -КЖИ-16СД9-5АVТ-2

Балка 16СД-5АVТ-2

Стадия	Масса	Масштаб
Р	2750	
Лист	Листов 1	

Госстрой СССР Укрводоканалпроект Киев

Формат А3

9858/2

Взам. инв. № | Подпись и дата | Инв. № подл.

Инв. № подл.	Подпись и дата	Взам. инв. №

Типовой проект 901-1-84.87 Альбом IV

Формат	Зона	Поз.	Обозначение	Наименование	Кол. на исполнение КЖИ-ПС60 —	01	02	03	04	05	06				Примечание
				Документация											
А4			901-1-84.87-КЖИ-ТТ	Технические требования	X	X	X	X	X	X	X				
А3			901-1-84.87-КЖИ-ПС60СБ	Сборочный чертеж	X	X	X	X	X	X	X				
			1.030.1-1.0-3-0100 л.9	Узел I	X	X	X	X	X	X	X				
			1.030.1-1.0-3-0100 л.9	Узел IV					X						
			1.030.1-1.0-3-0100 л.9	Узел V	X	X	X	X							
			1.030.1-1.0-3-0100 л.9	Узел VI						X	X				
				Сборочные единицы											
				Панель стеновая											
			1.030.1-1.1-1 07	ПС 60.18.2,0-1.л	1										Со всеми арматурными и закладными изделиями
			1.030.1-1.1-1 04-05	ПС 60.9.2,0-2.л		1									
			1.030.1-1.1-1 15-06	ПС 62,5.18.2,0-1.л-1			1								
			1.030.1-1.1-1 15-03	ПС 62,5.12.2,0-2.л-1				1							

Привязан

Инв. №

ГИП	Новоминский		
Н.контр.	Гизенберг		
Нач.отд.	Волошин		
Гл.спец.	Гизенберг		
Рук.гр.	Клоцман		
Вединж	Слепак		

ТП 901-1-84.87-КЖИ-ПС60

Панель стеновая ПС (надземная часть).

Стадия	Лист	Листов
Р	1	2

Госстрой СССР Укрводоканалпроект Киев

Формат А4

Инв. № подл.	Подпись и дата	Взам. инв. №

Формат	Зона	Поз.	Обозначение	Наименование	Кол. на исполнение КЖИ-ПС60 —	01	02	03	04	05	06				Примечание
			1.030.1-1.1-1 01	ПС30.6.2,5-6.л					1						Со всеми арматурными и закладными изделиями
			1.030.1-1.1-1 01-09	ПС30.12.2,0-6.л						1					
			1.030.1-1.1-1 62	2ПС15.12.2,0-л							1				
				Изделие закладное											
		1	1.030.1-1.1-3-30-01	М2	4	4	6	4	2	1	2				
		2	1.030.1-1.1-3-36	М9	5	5	3	4							
		3	1.400-15.81.12.0-11	МН106-6	4		1								
		4	1.030.1-1.1-3-33-02	М15					3						
		5	1.030.1-1.1-3-35-01	М11						2	4				

Привязан

Инв. №

ТП 901-1-84.87-КЖИ-ПС60

Лист 2

Формат А4

Типовой проект 901-1-84.87 Альбом IV

ПС 60.18.2,0-1.П-Я

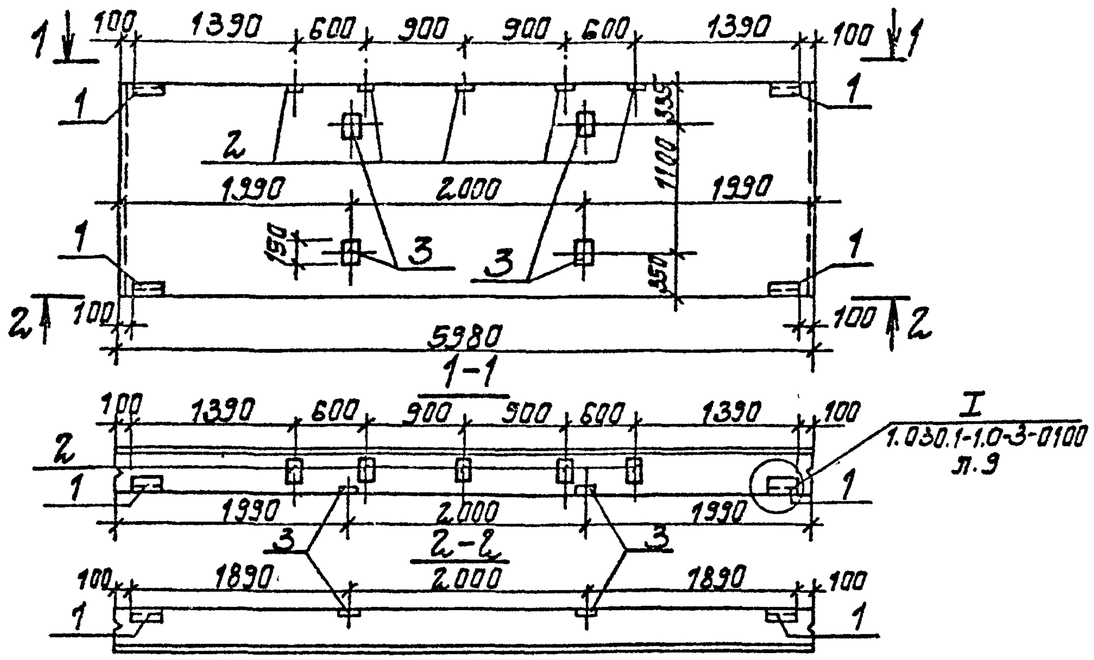

ПС 62,5.18.2,0-1.П-1.Я

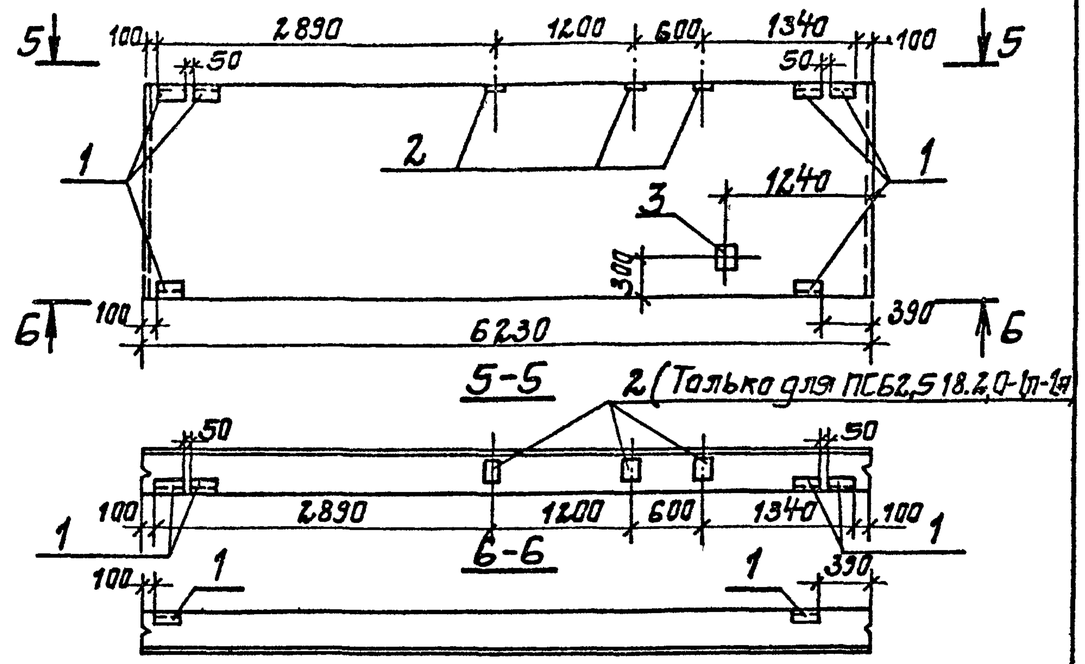

ПС 60.9 2,0-2.П-Я

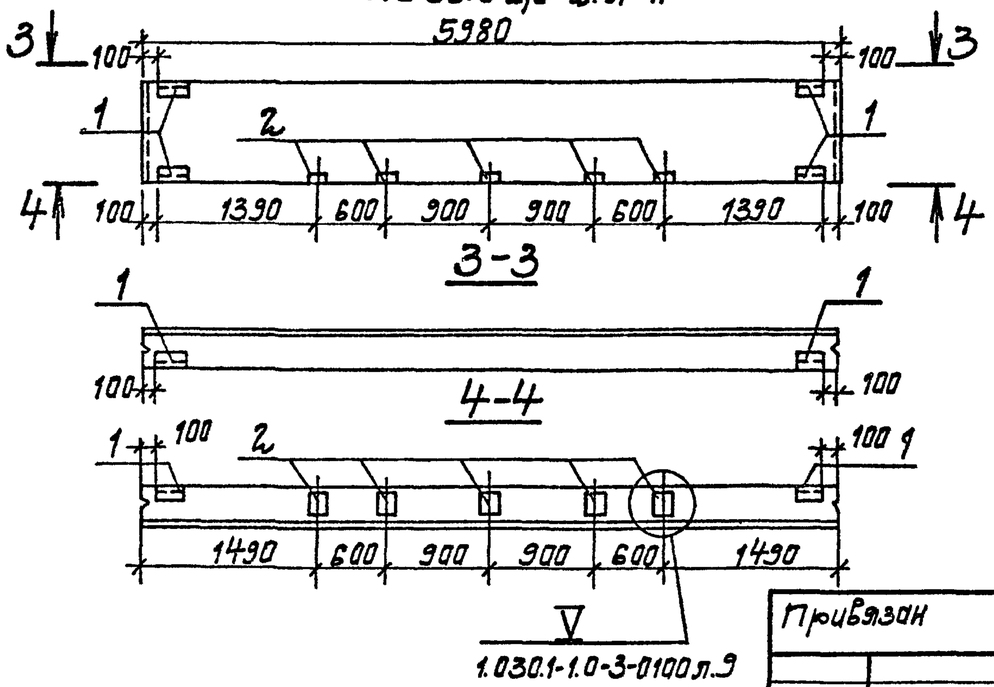

ПС62,5.12.2,0-2.П-1.Я

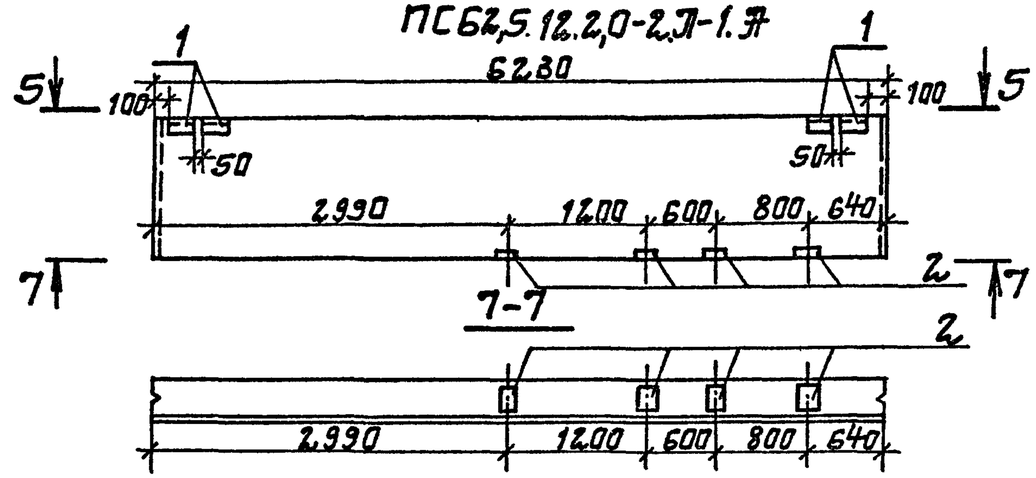

Инв. № подл.	Подпись и дата	Взам. инв. №	

Привязан			
Инв. №			

ГИП	Новатонский	
Н.контр.	Лизенберг	
Нач.отд.	Волошин	
Гл.спец.	Лизенберг	
Рук.гр.	Клацман	
Вед.инж.	Степак	

ТП 901-1-84.87 -КЖЕЦ-ПС60СБ

Панель стеновая ПС (надземная часть)

Сборочный чертеж

Стадия	Масса	Масштаб
Р		
Лист 1	Листов 2	

Госстрой СССР Укрводоканалпроект Киев

Формат А3

9858/2

Альбом IV

Типовой проект 901-1-84.87

ПС 30.6.2,5-6.Л-А

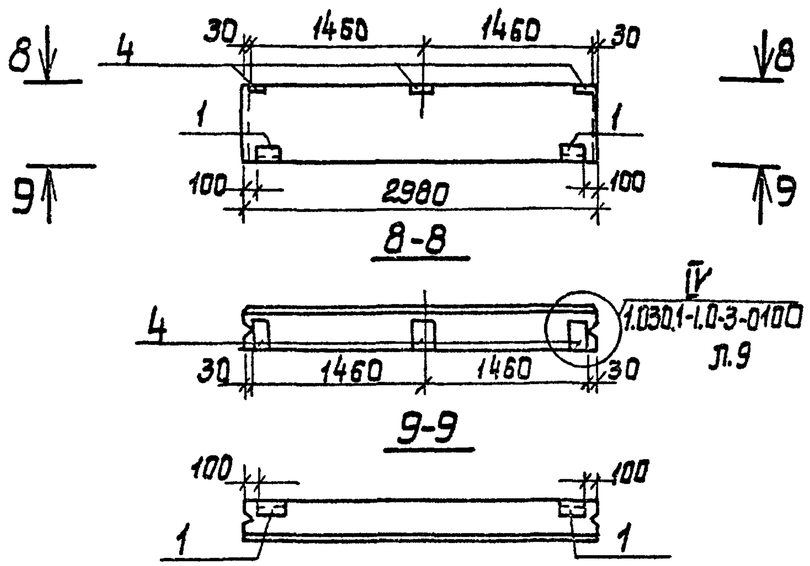

2ПС 15.12.2,0-Л-А

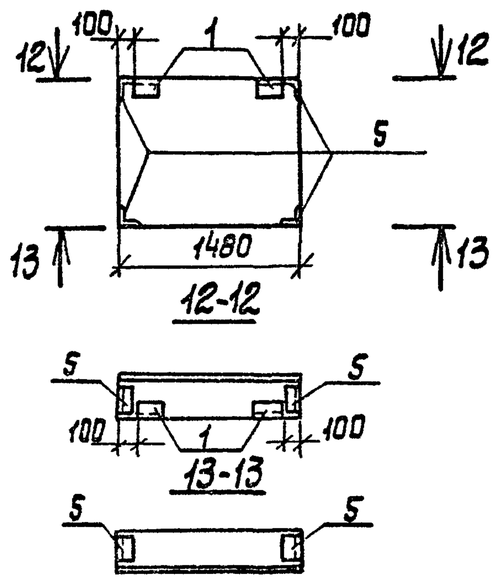

Обозначение	Марка
901-1-84.87 -КЖСИ-ПС60	ПС 60,18.2,0-1.Л-А
-01	ПС 60.9.2,0-2. Л-А
-02	ПС 62,5.18.2,0-1. Л-1.А
-03	ПС 62,5.12.2,0-2. Л-1А
-04	ПС 30.6.2,5-6. Л-А
-05	ПС30.12.2,0-6. Л-А
-06	2ПС 15,12.2,0-Л-А

ПС 30.12.2,0-6.Л-А

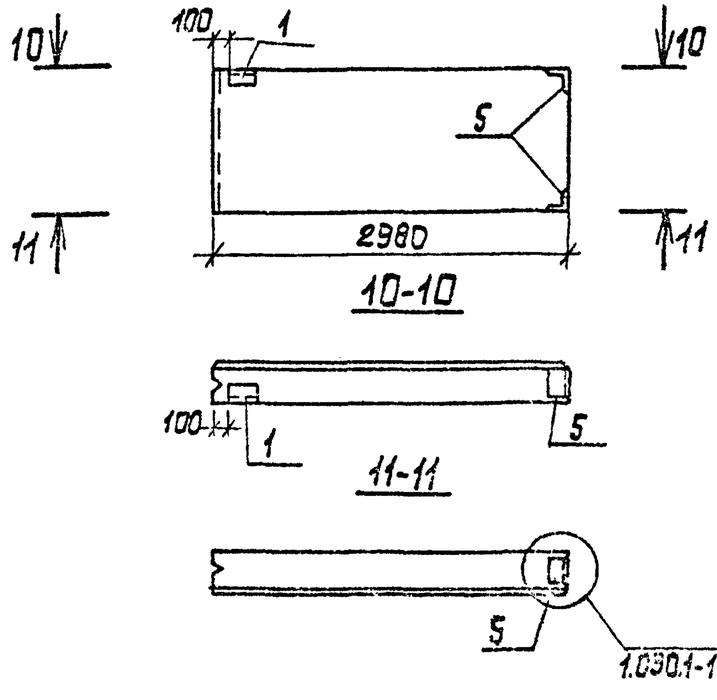

Ведомость расхода стали на дополнительные закладные изделия, кг

Марка элемента	Изделия закладные											Всего	Общий расход
	Арматура класса А-III ГОСТ 5781-82*				Прокат марки Вст3кп2 ГОСТ 8509-86			ГОСТ 19903-74*					
	ф8	ф10		Итого	L63x6		Итого	-б6	-б8		Итого		
ПС 60.18.2,0-1.Л-А	0,4	2,7		3,1	5,5		5,5	4,6	8,2		12,8	21,4	21,4
ПС 60.9.2,0-2.Л-А		2,7		2,7	5,5		5,5	2,2	5,0		7,2	15,4	15,4
ПС 62,5.18.2,0-1.Л-1.А	0,4	2,3		2,7	8,2		8,2	4,1	3,4		7,5	18,4	18,4
ПС 62,5.12.2,0-2.Л-1.А		2,3		2,3	5,5		5,5	2,2	4,0		6,4	14,2	14,2
ПС 30.6.2,5-6.Л-А		3,6		3,6	2,7		2,7	1,1	3,2		4,3	10,6	10,6
ПС 30.12.2,0-6.Л-А		1,1		1,1	3,2		3,2	0,6			0,6	4,9	4,9
2ПС 15.12.2,0-Л-А		2,2		2,2	6,4		6,4	1,1			1,1	9,7	9,7

Инв. N подл. | Подпись и дата | Взам. инв. N

Привязан

Инв. №

ТП 901-1-84.87 - КЖСИ-ПС60С6

Лист 2

Формат А3

9.53/2

Инв. № подл.	Подпись и дата	Взам. инв. №

Типовой проект 901-1-84.87 Альбом IV

Формат	Зона	Поз.	Обозначение	Наименование	Пол. на исполнение КЖСИ-1К3.36-1- —	01	02	03	04	05	06	07	08	09	Примечание
				Документация											
А4			901-1-84.87 -КЖСИ-ТТ	Технические требования	×	×	×	×	×	×	×	×	×	×	
А3			901-1-84.87-КЖСИ-1К3.36-1СБ	Сборочный чертеж	×	×	×	×	×	×	×	×	×	×	
				Сборочные единицы											
				Колонна											
			1.020-1/83.2-1 04	1К3.36	1	1									Со всеми арматурными и закладными изделиями кроме МН-2 поз.7
			1.020-1/83.2-13 2000-01	1КВ04.60-2.1			1	1	1	1	1	1			
			1.427.1-3.1-1.00	1КФ43-1									1		Со всеми арматурными и закладными изделиями
			1.427.1-3.1-1.00	1КФ57-1										1	

Привязан

Инв. №

ГИП	Новоминский	
Н.контр.	Айзенберг	
Нач.отд.	Волошин	
Гл.спец.	Айзенберг	
Рук.гр.	Клоцман	
Вед.инж.	Слепак	

ТП 901-1-84.87 -КЖСИ-1К3.36-1

Колонна 1К3.36-1; 1К3.36-2, 1КФ43-1-1; 1КФ57-1-1: 1КВ04.60-2.1-1...1КВ04.60-2.1-6

Стадия	Лист	Листов
Р	1	2

Госстрой СССР Укрводоканалпроект Киев

Формат А4

Инв. N подл.	Подпись и дата	Взам. инв. N

Формат	Зона	Поз.	Обозначение	Наименование	Пол. на исполнение КЖСИ-1К3.36-1 —	01	02	03	04	05	06	07	08	09	Примечание
				Сетка арматурная											
		1		$\begin{matrix}\text{С}\,\frac{\text{В}\,\text{Ж}\,\text{III-50}}{\text{В}\,\text{Ж}\,\text{I-50}}\,\frac{280\times280}{15}\,\text{ГОСТ}\,8478\text{-}81\end{matrix}$	2	2									
		9	1.020-1/83.2-15 09	СКЭ-1			2	2	2	2		2			
				Изделие закладное											
А4		2	901-1-84.87 -КЖСИ-МН5	МН5	1	1									
		3	1.020-1/83.2-15 31	МН-44	5	2	8	9	2	2	6	6			
		4	1.020-1/83.2-15 26-01	МН-28		2	2	1			2	1			
		5	1.427.1-3.2-0.11.0	МН6									1	1	
		6	1.427.1-3.2-0.20.0	МН28									2		
		7	1.427.1-3.2-0.12.0	МН7									1		
		8	Шифр 92-76/1 л.8	МН2-2			1	1	1	1		1			
		10	1.400-15.В1.330-04	МН313-4			1	1				2			
		11	1.427.1-3.2-0.16.0	МН15									1		
		12	1.020-1/83.2-15 26	МН-27					6	4					
		13	1.427.1-3.2-0.09.0	МН4							1				

Привязан

Инв. №

ТП 901-1-84.87-КЖСИ-1К3.36-1

Лист 2

Формат А4 9858/2

Альбом IV

Типовой проект 901-1-84.87

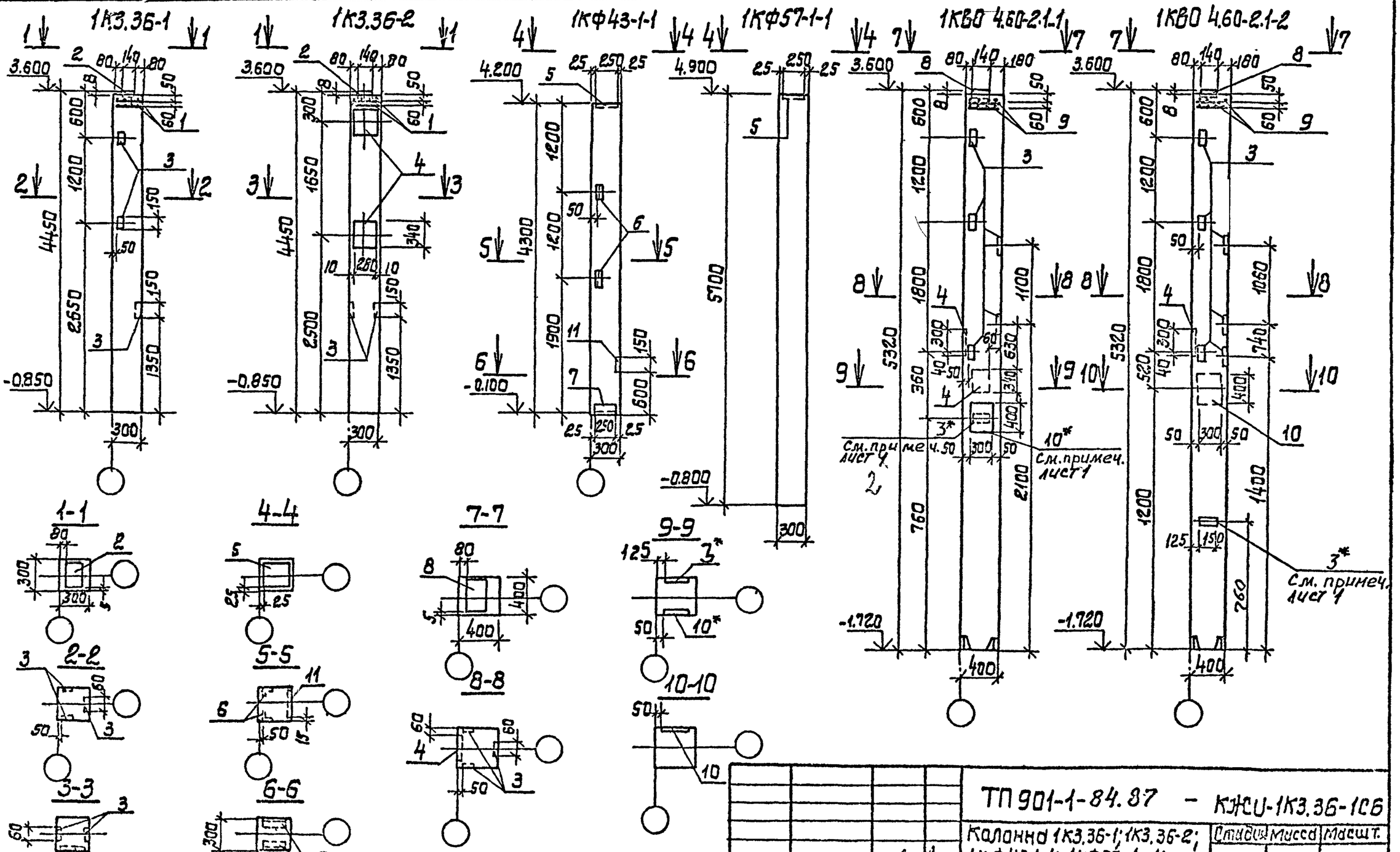

Инв.N подл.	Подпись и дата	Взам инв.N	

Привязан

Инв. №

ГИП	Пономаренко	
Н.контр.	Дубинский	
Нач.отд.	Алешин	
Гл.спец.	Лазенберг	
Рук.гр.	Клочкин	
Инж.	Слепак	

ТП 901-1-84.87 – КЖИ-1К3.36-1С6

Колонна 1К3.36-1; 1К3.36-2; 1КФ43-1-1; 1КФ57-1-1; 1КВО 4.60-2.1-1...1КВО 4.60-2.1-6 Сборочный чертеж.

Стадия	Масса	Масшт.
Р		
Лист 1	Листов 3	

Госстрой СССР Укрводоканалпроект Киев

Формат А3

9852/2

Альбом IV

Типовой проект 901-1-84.87

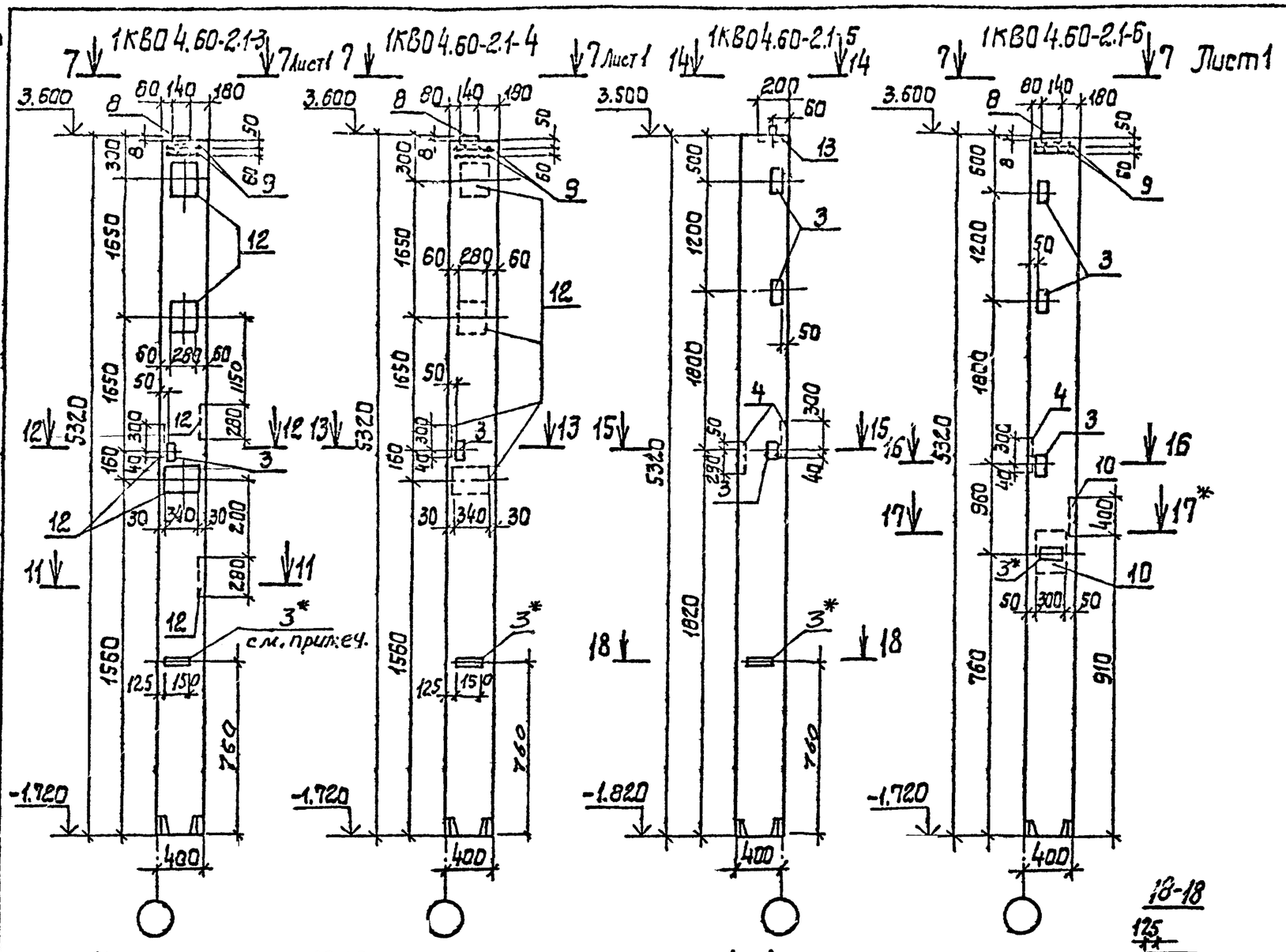

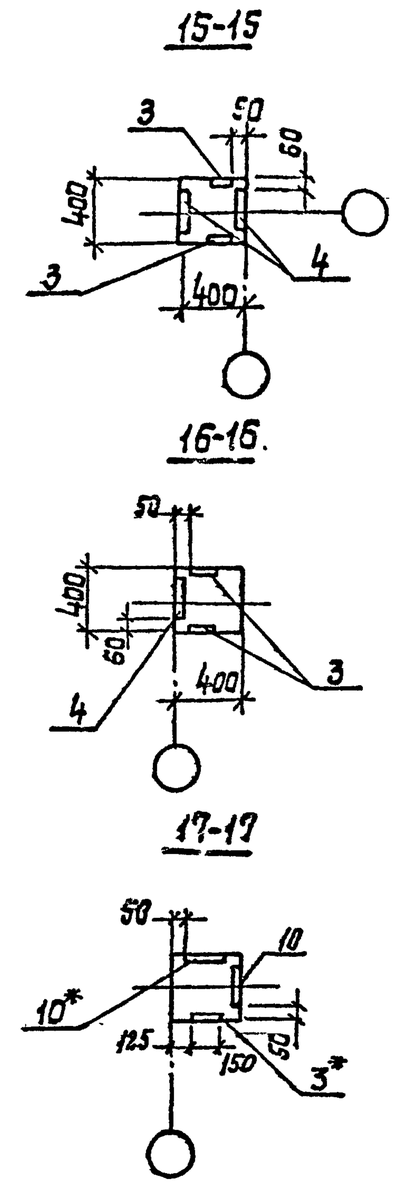

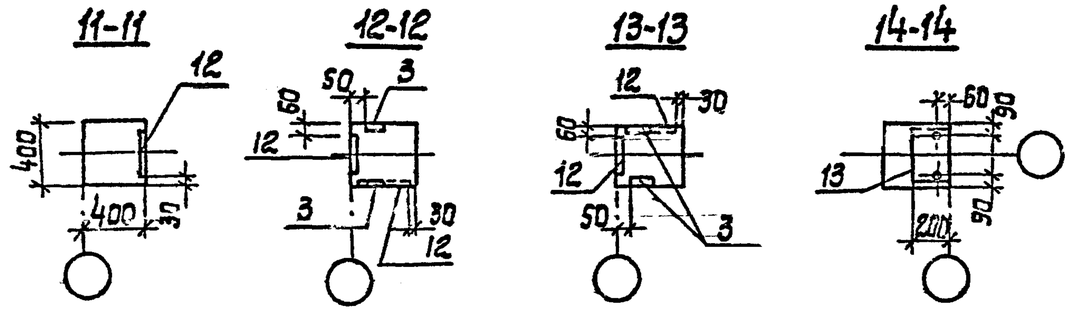

* Указанные закладные изделия поз. 3 и 10 приварить к рабочей арматуре колонн.

Привязан

Инв. №

ТП 901-1-84.87 – КЖСИ-1К3.36-1СБ

Лист 2

Формат А3

9858/2

Инв. N подл. | Подпись и дата | Взам. инв. №

Альбом IV

Типовой проект 901-1-84.87

Ведомость расхода стали на дополнительные закладные изделия, кг

Марка элемента	Изделия закладные																				Всего	Общий расход
	Арматура класса А-III ГОСТ 5781-82*								Прокат марки Вст3 кп2 ГОСТ 8509-86				ГОСТ 19903-74*									
	ф8	ф10	ф12	ф14	ф18	ф20		Итого	L63x5	L90x6		Итого	-δ6	-δ8	-δ10	-δ12	-δ20		Итого			
1К3.36-1	3,6			2,0				5,6					2,1				6,4		8,5		14,1	14,1
1К3.36-2	3,1		0,4	6,7				10,2					0,8		15,0		6,4		22,2		32,4	32,4
1КВО4.60-2.1-1	5,9		0,4	9,2		4,4		19,9					3,8		25,0		8,6		37,4		57,3	57,3
1КВО4.60-2.1-2	6,0		0,4	9,2		4,4		20,0					4,2		25,0		8,6		37,8		57,8	57,8
1КВО4.60-2.1-3	5,0		1,1	2,0	20,0			28,1					1,6			54,0	8,6		64,2		92,3	92,3
1КВО4.60-2.1-4	5,0		0,7	2,0	15,4			23,1					1,6			36,0	8,6		46,2		69,3	69,3
1КВО4.60-2.1-5	1,0	0,9	0,4	4,6				6,9					3,3	3,8	15,0				22,1		29,0	29,0
1КВО4.60-2.1-6	5,7		0,2	9,5		8,8		24,2					2,9		27,5		8,6		40,0		64,2	64,2
1КФ43-1-1		2,5	0,4					2,9	2,8	4,2		7,0		6,5					6,5		16,4	16,4
1КФ57-1-1		0,8						0,8					3,9						3,9		4,7	4,7

Обозначение	Марка
901-1-84.87-КЖИ-1К3.36-1	1К3.36-1
-01	1К3.36-2
-02	1КВО4.60-2.1-1
-03	1КВО4.60-2.1-2
-04	1КВО4.60-2.1-3
-05	1КВО4.60-2.1-4
-06	1КВО4.60-2.1-5
-07	1КВО4.60-2.1-6
-08	1КФ43-1-1
-09	1КФ57-1-1

Инв. N подл. | Подпись и дата | Взам. инв. N

Привязан

Инв. №

ТП 901-1-84.87 - КЖИ-1К3.36-1СБ

Лист 3

Альбом IV

Типовой проект 901-1-84.87

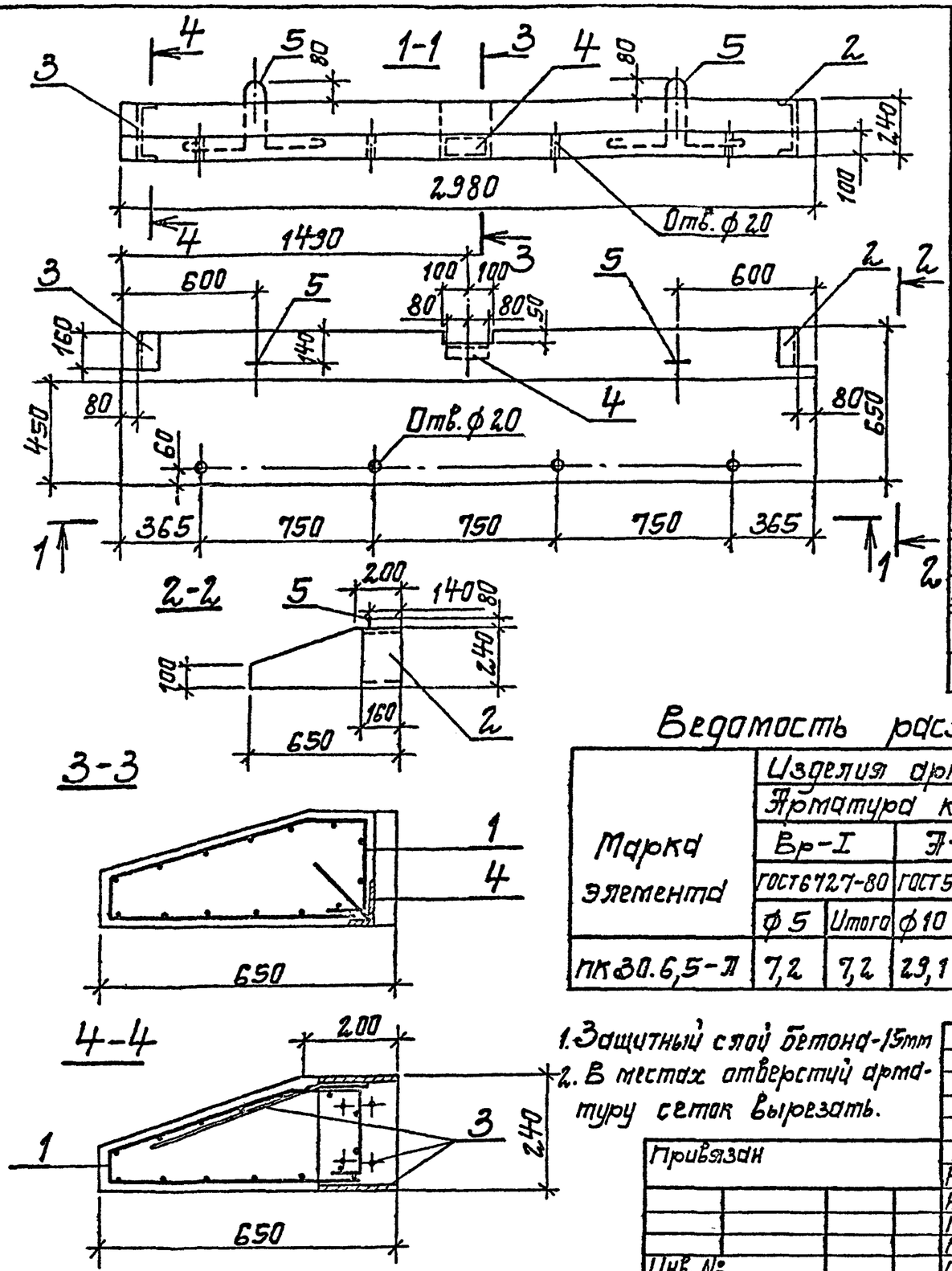

Формат	Зона	Поз.	Обозначение	Наименование	Кол.	Примечание
				Документация		
А3			1.030.1-1.2-10.00.ОТО	Техническое описание		
				Сборочные единицы		
Б4		1		Сетка арматурная		
				$4C\frac{10AIII-100}{5BpI-100}$ 155×295		
				ГОСТ 23279-85	1	
				Изделия закладные		
А4		2	1.030.1-1.2-1 0.10.0-01	МН4	1	
А4		3	1.030.1-1.2-1 0.10.0	МН3	1	
А4		4	1.030.1-1.2-1 0.11.0	МН9	1	
				Детали		
А4		5	1.030.1-1.2-1 0.00.2	СП2	2	
				Материалы		
				Бетон класса В12,5	0,38	$м^3$

Ведомость расхода стали на элемент, кг

Марка элемента	Изделия арматурные					Изделия закладные									Общий расход
	Арматура класса				Всего	Арматура класса					Прокат марки Вст3кп2			Всего	
	Вр-I		АI-III			АI-I		АI-III							
	ГОСТ 6727-80		ГОСТ 5781-82*			ГОСТ 5781-82*					ГОСТ 8510-72*	ГОСТ 8240-72			
	ф5	Итого	ф10	Итого		ф20		ф8	ф10	Итого	L90×56×8	С24	Итого		
ПК30.6,5-Л	7,2	7,2	29,1	29,1	36,3	8,4		1,0	1,0	10,4	1,4	7,6	9,0	19,4	55,7

1. Защитный слой бетона-15мм
2. В местах отверстий арматуру сеток вырезать.

ГИП	Новоминский		
Н.контр.	Айзенберг		
Нач.отд.	Валошин		
Гл.спец.	Айзенберг		
Рук.гр.	Клоцман		
Ст.инж.	Малинина		

Привязан

Инв. №

ТП 901-1-84.87 - КЖИ-ПК30.6,5-Л

Панель карнизная ПК30.6,5-Л

Стадия	Масса	Масштаб
Р	570	
Лист	Листов 1	

Госстрой СССР Укрводоканалпроект Киев

Инв. N подл. | Подпись и дата | Взам. инв. N

9858/2

Формат А3

Типовой проект 901-1-84.87 Альбом IV

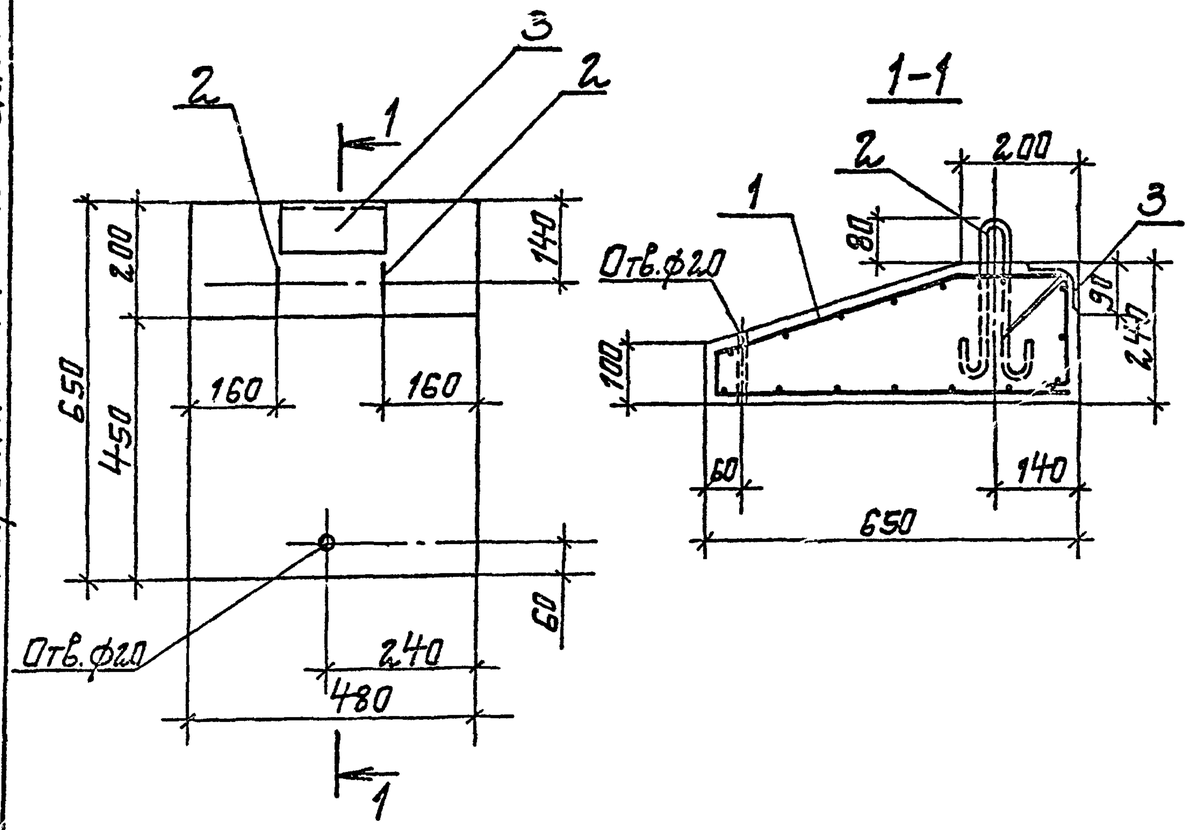

Формат	Зона	Поз.	Обозначение	Наименование	Кол.	Примечание
				Документация		
А3			1.030.1-1.2-1 0.00.ОТО	Техническое описание		
				Сборочные единицы		
Б4		1		Сетка арматурная		
				$C\frac{5Вр-I-100}{5Вр-I-100}\,1540\times480\,\frac{40}{20}$	1	2,3кг
				ГОСТ 8478-81		
А4		3	1.030.1-1.2-1 0.11.0	Изделие закладное МН3	1	
				Детали		
А4		2	1.400-9 Вып.1 п.9	Изделие закладное УП1-1	2	
				Материалы		
				Бетон класса В12,5	0,06	$м^3$

Ведомость расхода стали на элемент, кг

Марка элемента	Изделия арматурные: Арматура класса Вр-I, ГОСТ 6727-80, ф 5	Итого	Всего	Изделия закладные: Арматура класса А-I, ГОСТ 5781-82*, ф 8	А-III, ф 10	Итого	Прокат марки Вст3кп2, ГОСТ 8510-72*, Л90х56х8		Итого	Всего	Общий расход
ПК 5.6,5-П	2,3	2,3	2,3	0,6	0,4	1,0	1,4		1,4	2,4	4,7

1. Защитный слой бетона – 15 мм
2. Арматурную сетку поз.1 согнуть в соответствии с настоящим чертежом.

Привязан

Инв. №

Взам.инв.№ | Подпись и дата | Инв.№ подл.

ГИП	Новоминский		
Н.контр.	Низенберг		
Нач.отд.	Волошин		
Гл.спец.	Зиссенберг		
Рук.гр.	Климчик		
Ст.инж.	Малинина		

ТП901-1-84.87 -КЖИ-ПК5.6,5-П

Панель карнизная ПК 5.6,5-П

Стадия	Масса	Масштаб
Р	90	
Лист	Листов 1	

Госстрой СССР Укрвадоканалпроект Киев

Формат А3

96598/2

Альбом IV

Типовой проект 901-1-84.87

2ПП25-8-1

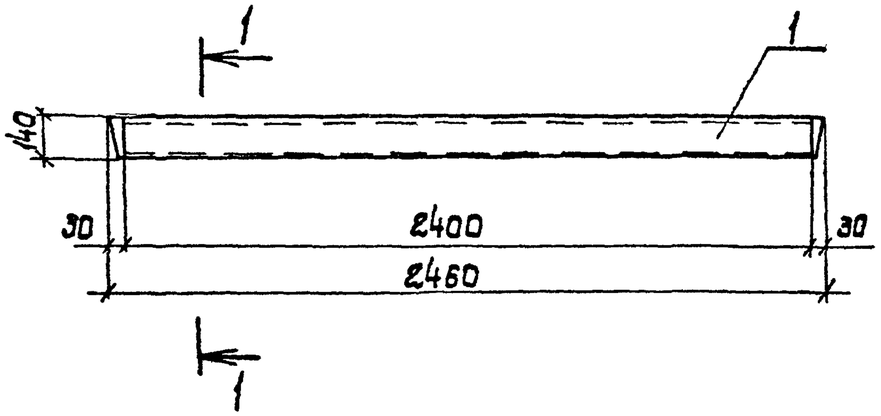

2ПП25-8-2

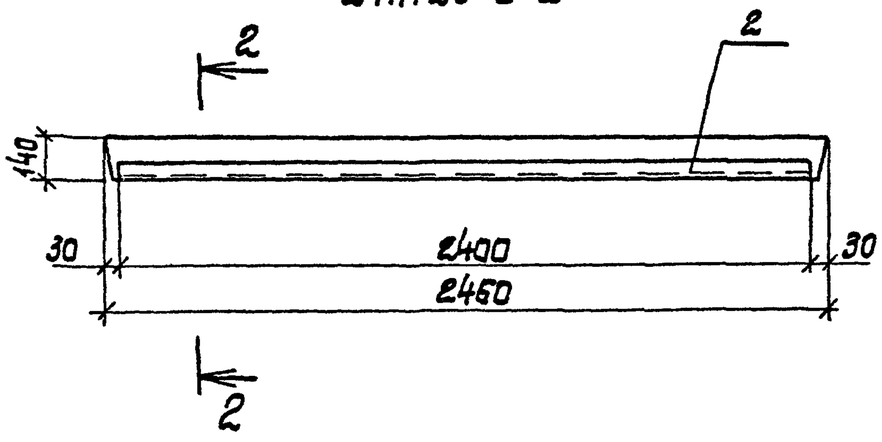

1-1

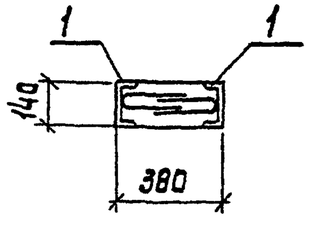

2-2

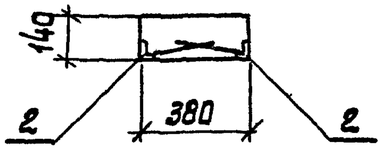

Формат	Зона	Поз.	Обозначение	Наименование	К-во	Примечание
				Документация		
А4			901-1-84.87 - КЖИ-ТТ	Технические требования		
				Сборочные единицы		
			Серия 1.038.1-1.2 20000СБ	Перемычка 2ПП25-8		со всеми арматурными изделиями
			Переменные	данные для исполнений		
				Перемычка 2ПП25-8-1		
		1	1.400-15.81.570-05	Изделие закладное МН571	2	L=2400мм
				Перемычка 2ПП25-8-2		
		2	1.400-15.81.540-09	Изделие закладное МН548	2	L=2400мм

Ведомость расхода стали на дополнительные закладные изделия, кг

Марка изделия	Изделия закладные									Всего
	Арматура класса А-III ГОСТ 5781-82*			Прокат марки Вст3кп2 ГОСТ 8509-86*			ГОСТ 8240-72*			
	Ф8		Итого	L50x5		Итого	С14		Итого	
2ПП25-8-1	3,8		3,8	—		—	59,0		59,0	62,8
2ПП25-8-2	1,9		1,9	18,2		18,2	—		—	20,1

ГИП	Новоминский		
Н.контр.	Айзенберг		
Нач.отд.	Волошин		
Гл.спец.	Айзенберг		
Рук.гр.	Клоцман		
Ст.инж.	Малинина		

Привязан

Инв. №

Инв. N подл. | Подпись и дата | Взам. инв. №

ТП 901-1-84.87 -КЖСИ-2ПП25-8-1

Перемычка 2ПП25-8-1 2ПП25-8-2

Стадия	Масса	Масшт.
Р		

Лист | Листов 1

Госстрой СССР Укрводоканалпроект Киев

Формат А3

9858/2

Альбом IV

Типовой проект 901-1-84.87

Формат	Зона	Поз.	Обозначение	Наименование	Кол.	Примечание
				Документация		
			901-1-84.87-КЖИ-ТТ	Технические требования		
			901-1-84.87-КЖИ-ПС2-24-К3СБ	Сборочный чертеж		
А3			3.900-3 Вып 3/82 часть 1 л 15	Узел 3		
А3			901-1-84.87-КЖИ-ПС2-24-К13СБ	Узел 3,4,6		
А3						
				Сборочные единицы		
А4		1	3.900-3 Вып. 3/82 часть 2 л.24	Каркас плоский КР-1	6	
				Сетка арматурная		
				ГОСТ 23279-85		
Б4		6		2С $\frac{12\,AIII}{6\,AI}$ 2,95×235 $\frac{75}{75}$	1	39,3кг
				Изделие закладное		
А4		3	901-1-84.87-КЖИ-МН6	МН 6	2	
		11	1.400-15. В.1. 110-2	МН 101-6	2	
				Детали		
Б4		5		А-III-6 ГОСТ 5781-82* ℓ=2950	1	0.7 кг
			Переменные данные для исполнений			
				901-1-84.87-КЖИ-ПС2-24-К3		
				Сборочные единицы		
Б4		2		Сетка арматурная		
				ГОСТ 23279-85		
				4С $\frac{6\,AIII-200}{5\,BpI-300}$ 2,95×235 $\frac{125}{75}$	1	11,8кг

Формат	Зона	Поз.	Обозначение	Наименование	Кол.	Примечание
Б4		7	3.900-3 Вып.3/82 часть 2 л. Б6	Изделие закладное МН21	4	
				901-1-84.87-КЖИ-ПС2-24-К3-02		
				Сборочные единицы		
				Изделие закладное		
Б4		7	3.900-3 Вып 3/82 часть 2 л. Б6	МН-21	4	
Б4		2		Сетка арматурная		
				ГОСТ 23279-85		
				2С $\frac{12\,AIII}{6\,AI}$ 2,95×235 $\frac{75}{75}$	1	39,3кг
				901-1-84.87-КЖИ-ПС2-24-К3-01		
				Сборочные единицы		
				Сетка арматурная		
				ГОСТ 23279-85		
Б4		8		2С $\frac{12\,AIII}{6\,AI}$ 2,65×12,0 $\frac{75+125}{25}$	1	18,4кг
		2		4С $\frac{6\,AIII-200}{5\,BpI-300}$ 2,95×235 $\frac{75}{75}$	1	11,8кг
				Изделие закладное		
Б4		7	3.900-3 Вып.3/82 часть 2 л. Б6	МН-21	2	
Б4		9	3.900-3 Вып.3/82 часть 2 л. Б6	МН-21'	2	
				Детали		
Б4		10		А-III-6 ГОСТ 5781-82* ℓ=2650	1	0,6 кг
				Материалы		
				Бетон класса В22,5	1,0	$м^3$

Привязан

Инв №

Гл.инж пр	Недомитский	
Н.контр	Фузенберг	
Нач отд	Валдшин	
Гл спец	Фузенберг	
Рук гр.	Блоитан	
Ст инж	Лазорова	

ТП 901-1-84.87 – КЖИ-ПС2-24-К3

Панель стеновая ПС2-24-К3; ПС2-24-К4 ПС2-24-К5.

Стадия	Лист	Листов
Р		1

Госстрой СССР Укрводоканалпроект Киев

Формат А3

Типовой проект 901-1-84.87 Альбом IV

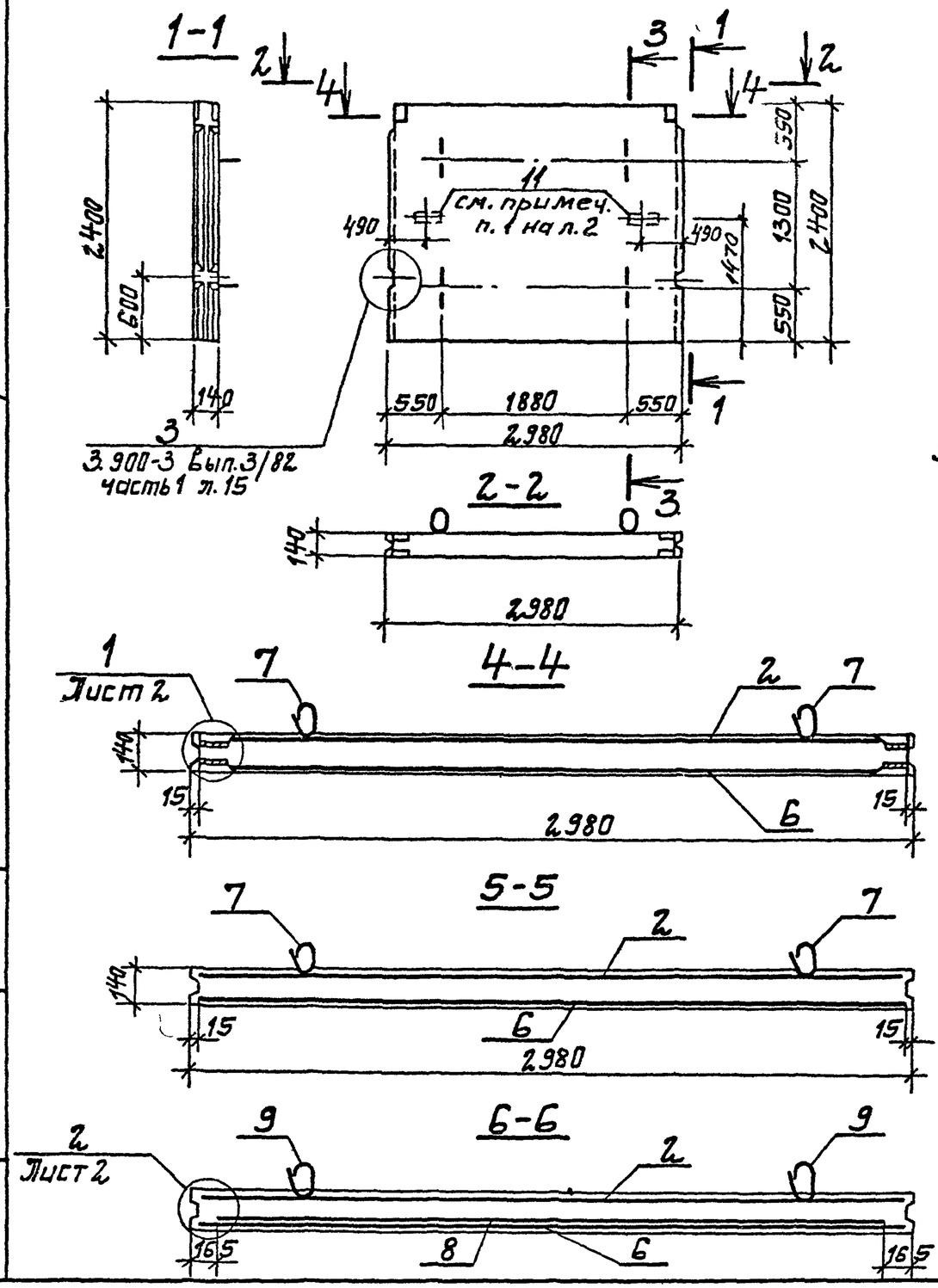

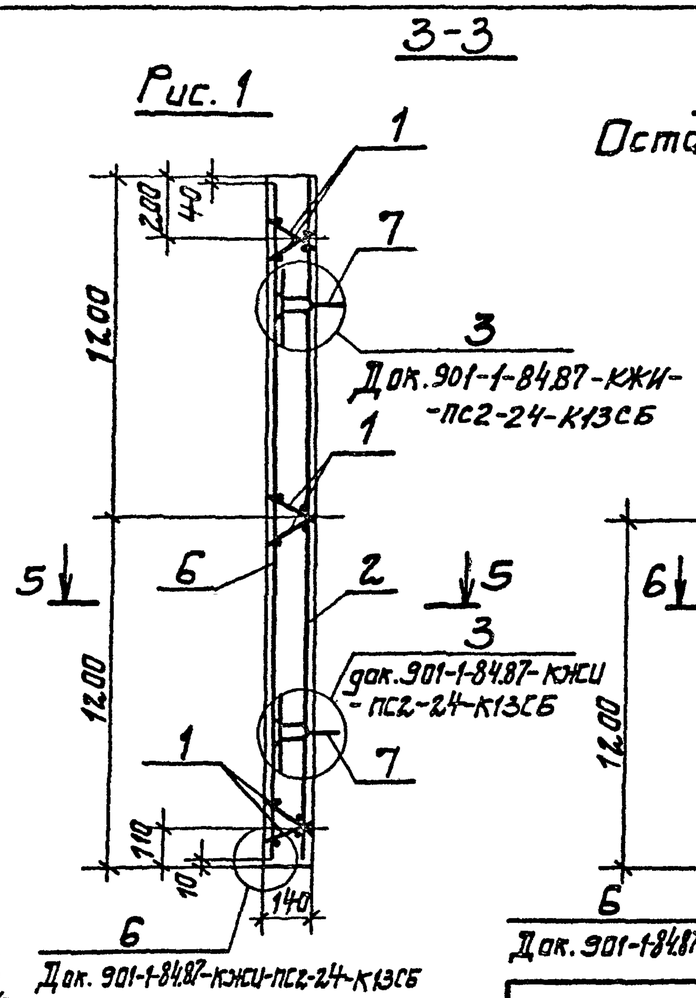

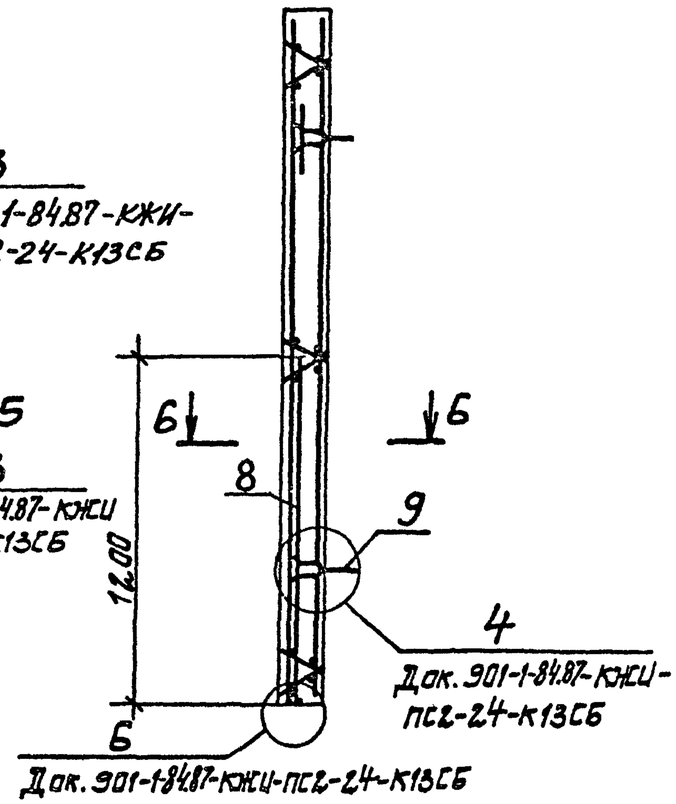

Обозначение	Наименование	Рис.
901-1-84.87-КЖИ-ПС2-24-К3	ПС2-24-К3	1
-01	ПС2-24-К4	2
-02	ПС2-24-К5	1

Привязан

Инв. №

Гл.инж.пр.	Новоминский		
Н.контр.	Айзенберг		
Нач.отд.	Валошин		
Гл.спец.	Айзенберг		
Рук.гр.	Клоцман		
Ст.инж.	Дозорова		

ТП901-1-84.87 -КЖИ-ПС2-24-К3СБ

Панель стеновая ПС2-24-К3..ПС2-24-К5 Сборочный чертеж.

Стадия	Масса	Масштаб
Р	2,5т	
Лист 1	Листов 2	

Госстрой СССР Укрводоканалпроект Киев

Формат А3

9858/2

Инв. № подл. | Подпись и дата | Взам. инв. №

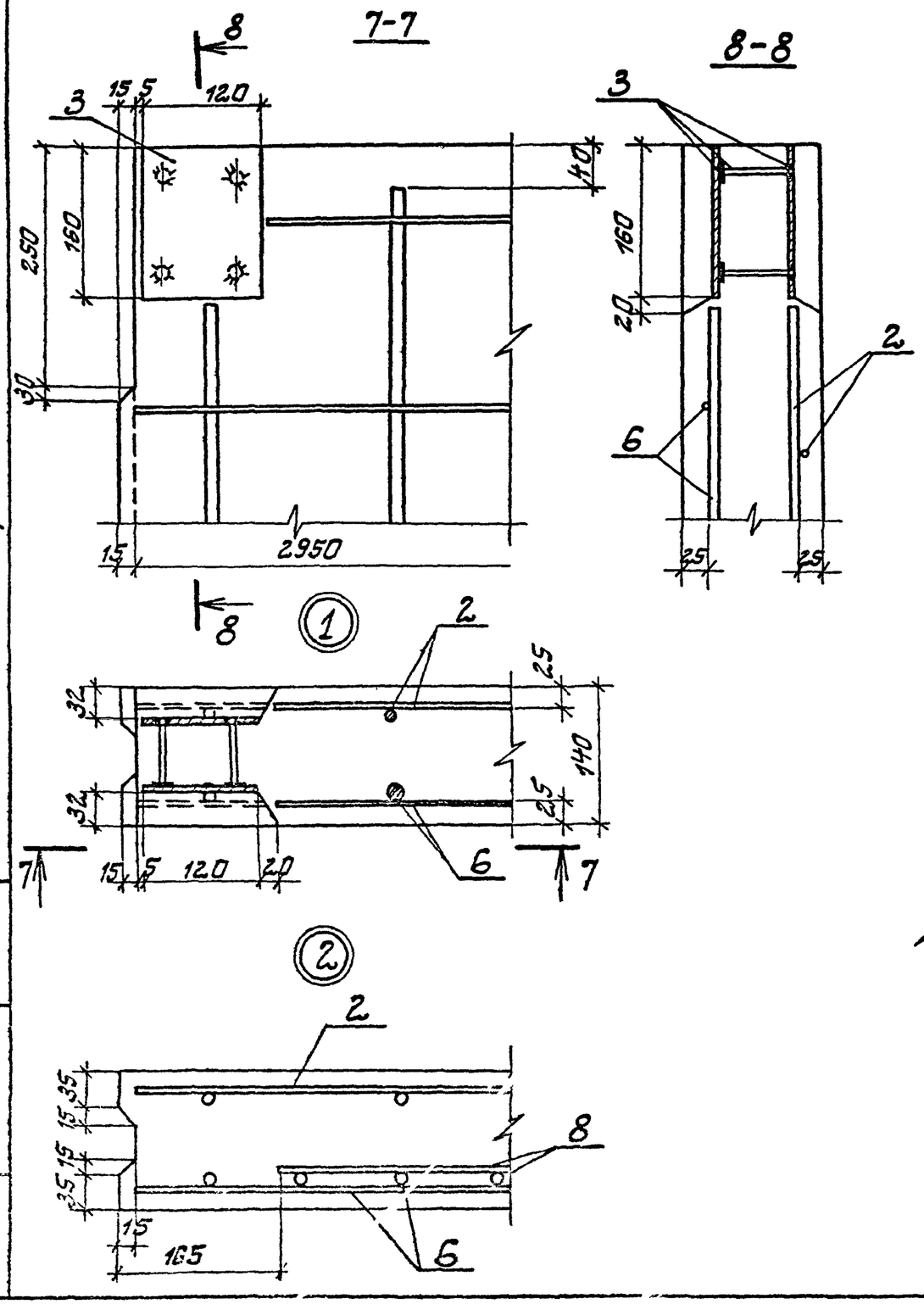

1. Анкеры закладного изделия поз. 11 приварить к арматуре сеток.
2. Концы стержней сетки, попадающие в гнезда закладных изделий, обрезать

Ведомость расхода стали на элемент, кг

Марка элемента	Изделия арматурные										
	Арматура класса										Всего
	Вр-I			А-I			А-III				
	ГОСТ 6727-80			ГОСТ 5781-82*							
	ф5		Итого	ф6		Итого	ф6	ф12	Итого		
ПС2-24-К3	10,0		10,0	7,9		7,9	8,5	31,4	39,9	57,8	
ПС2-24-К4	10,2		10,2	11,4		11,4	9,1	46,3	55,3	76,9	
ПС2-24-К5	10,0		10,0	15,8		15,8	17,0	62,8	79,8	95,6	

Изделия закладные													
Арматура класса								Прокат марки			Всего	Общий расход
Вр-I		А-I		А-II		А-III		Вст3 кп2				
ГОСТ 6727-80		ГОСТ 5781-82*						ГОСТ 19903-74*				
ф5	Итого	ф10	итого	ф12	итого	ф8	Итого	δ=8	δ=6	Итого		
		16,4	16,4	4,4	4,4	0,9	0,9	0,4	4,2	4,6	26,3	84,1
0,1	0,1	8,2	8,2	4,4	4,4	0,9	0,9	0,4	4,2	4,6	18,2	95,1
		16,4	16,4	4,4	4,4	0,9	0,9	0,4	4,2	4,6	26,3	121,9

Инв. № подл. | Подпись и дата | Взам. инв. №

Привязан

Инв. №

ТП901-1-84.87 -КЖСИ-ПС2-24-К3СБ

Лист 2

Формат А3

9858/2

Альбом IV

Типовой проект 901-1-84.87

Формат	Зона	Поз.	Обозначение	Наименование	Кол.	Примечание
				Документация		
А4			901-1-84.87 -КЖСИ-ТТ	Технические требования		
			3.900-3 вып.3/82 часть 1 л.15	Узел 3		
				Сборочные единицы		
А4		1	3.900-3 вып.3/82 часть 2 л.24	Каркас плоский КР-1	6	
				Сетка арматурная		
				ГОСТ 23279-85		
Б4		2		3С $\frac{6АIII-200}{12АIII-200}$ 295×235 $\frac{75}{75}$	1	51,2 кг
				Изделие закладное		
А4		3	901-1-84.87 -КЖСИ-МН6	МН6	1	
А4		4	901-1-84.87 -КЖСИ-МН7	МН7	1	
		11	1.400-15. 8.1 110-02			
				Детали		
Б4		5		А-III-6 ГОСТ 5781-82* ℓ=2900	1	0,6 кг

Формат	Зона	Поз.	Обозначение	Наименование	Кол.	Примечание
			Переменные данные	для исполнений		
				901-1-84.87-КЖСИ-ПС2-24-К13		
				901-1-84.87-КЖСИ-ПС2-24-К13-01		
				Сборочные единицы		
				Сетка арматурная		
				ГОСТ 23279-85		
Б4		6		2С $\frac{12АIII}{12АIII}$ 290×235 $\frac{75}{150}$	1	60,6 кг
А4		7	3.900-3 вып.3/82 часть 2 л.66	Изделие закладное МН21	4	
				901-1-84.87-КЖСИ-ПС2-24-К13-02		
				901-1-84.87-КЖСИ-ПС2-24-К13-03		
				Сборочные единицы		
				Сетка арматурная		
				ГОСТ 23279-85		
Б4		6		2С $\frac{12АIII}{14АIII}$ 290×235 $\frac{75}{150}$	1	75,5 кг
Б4		8		2С $\frac{12АIII}{6АI}$ 265×120 $\frac{25+175}{125}$	1	20,1 кг
				Изделие закладное		
А4		7	3.900-3 вып.3/82 часть 2 л.66	МН-21	2	
А4		9	3.900-3 вып.3/82 часть 2 л.66	МН-21'	2	
				Детали		
Б4		10		А-III-6 ГОСТ 5781-82* ℓ=2650	1	0,6 кг
				Материалы		
				Бетон класса В22,5	1,0	м³

Привязан

Инв. №

Гл.ин.пр.	Новоминский	
Н.контр.	Айзенберг	
Нач.отд.	Волошин	
Гл.спец.	Айзенберг	
Рук.гр.	Клацман	
Ст.инж.	Дозорова	

ТП 901-1-84.87 - КЖСИ-ПС2-24-К13

Панель стеновая ПС2-24-К13..ПС2-24-К14-1

Стадия	Лист	Листов
Р		1

Госстрой СССР Укрводоканалпроект Киев

Формат А3

9858/2

Инв. N подл. | Подпись и дата | Взам. инв. N

Альбом IV

Типовой проект 901-1-84.87

ПС2-24-К13
ПС2-24-К14

ПС2-24-К13-1- зеркальное отражение
ПС2-24-К14-1- зеркальное отражение

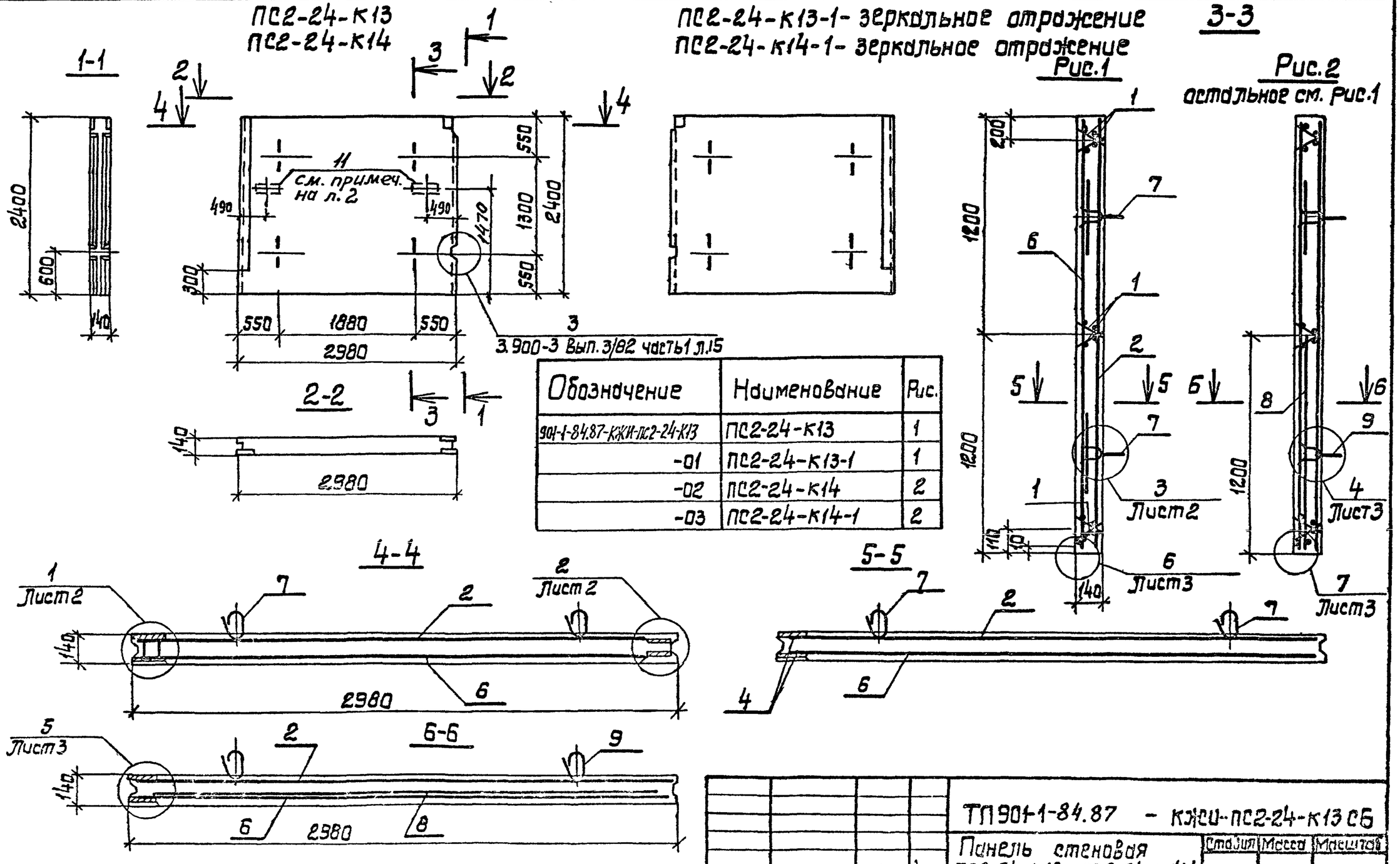

Обозначение	Наименование	Рис.
901-1-84.87-КЖИ-ПС2-24-К13	ПС2-24-К13	1
-01	ПС2-24-К13-1	1
-02	ПС2-24-К14	2
-03	ПС2-24-К14-1	2

Привязан

Инв. №

Гл.ин.пр.	Новоминский	
Н.контр.	Айзенберг	
Нач.отд.	Волошин	
Гл.спец.	Айзенберг	
Рук.гр.	Кроцман	
Ст.инж.	Назарова	

ТП901-1-84.87 - КЖИ-ПС2-24-К13 СБ

Панель стеновая ПС2-24-К13...ПС2-24-К14-1

Стадия	Масса	Масштаб
Р	2,5т	
Лист1	Листов 3	

Госстрой СССР Укрводоканалпроект Киев

Формат А3

495-12

Подпись и дата | Взам.инв.N | Инв.N подл.

Альбом IV

Типовой проект 901-1-84.87

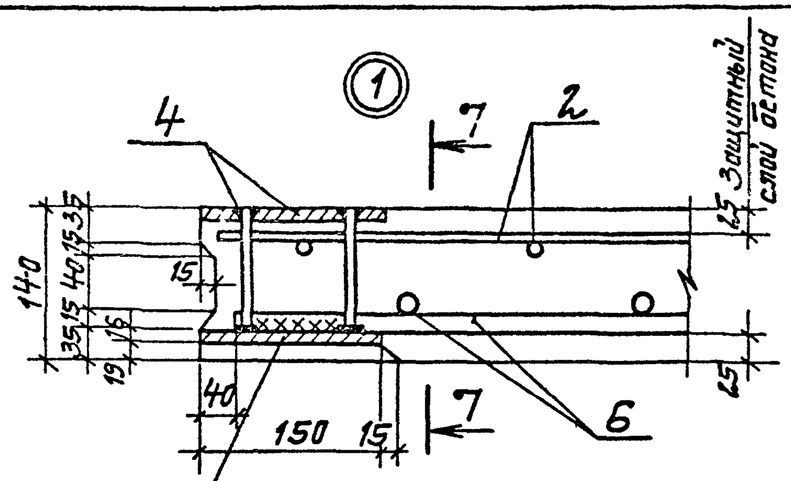

7-7

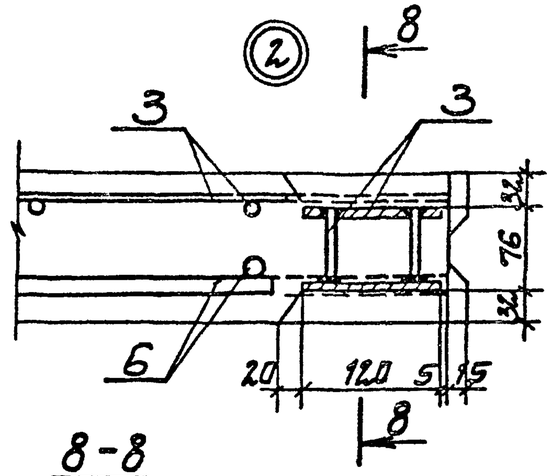

8-8

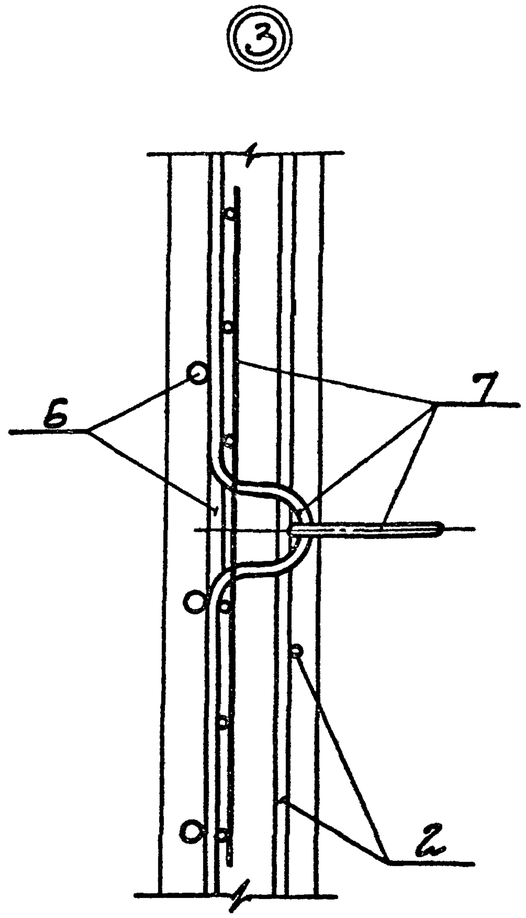

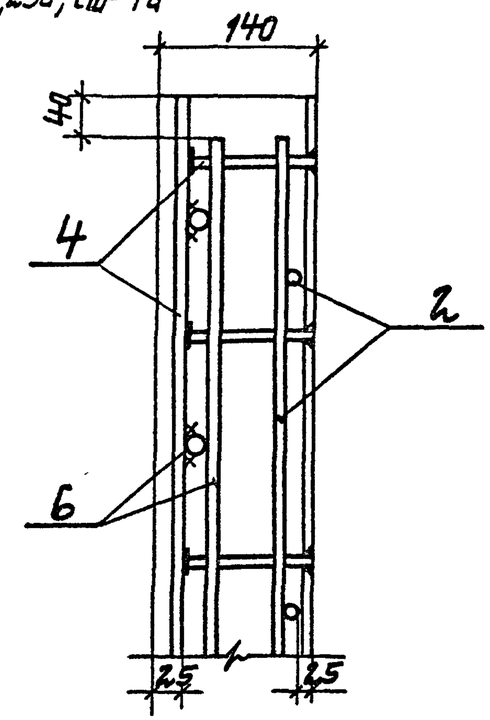

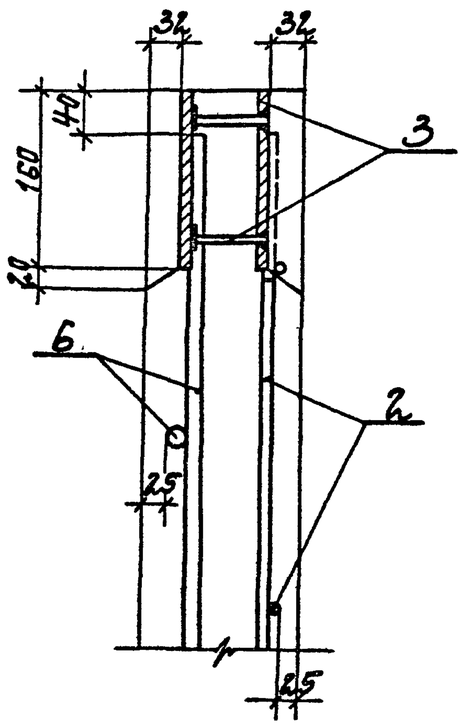

1. Анкеры закладного изделия поз. 11 приварить к арматуре сеток.

2. Концы стержней сетки, попадающие в гнезда закладных изделий, обрезать.

Привязан			
Инв. №			

ТП 901-1-84.87 - КЖЦ-ПС2-24-К13СБ

Лист 2

Инв. № подл. | Подпись и дата | Взам. инв. №

Формат А3

9858/2

Альбом IV

Типовой проект 901-1-84.87

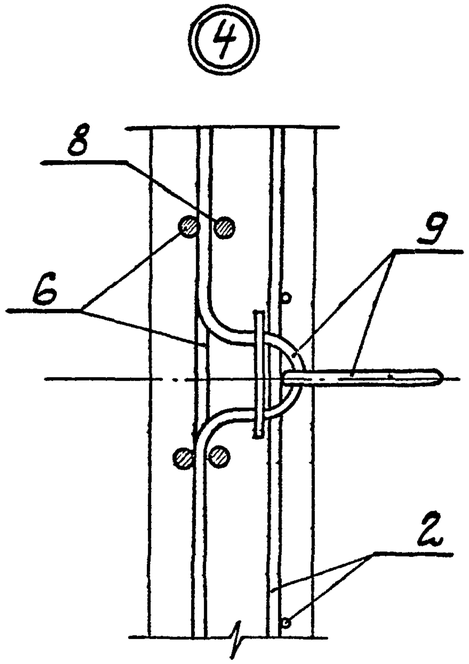

Ведомость расхода стали на элемент, кг

Марка элемента	Изделия арматурные											Всего
	Арматура класса											
	Вр-I			А-I			А-III					
	ГОСТ 6727-80			ГОСТ 5781-82*								
		ф5	Итого	ф6		Итого	ф6	ф12			Итого	
ПС2-24-К13 ПС2-24-К13-1		6,0	6,0				8,6	91,8			100.4	106.8
ПС2-24-К14 ПС2-24-К14-1		6,0	6,0	3,6		3,6	9,2	108,3			117,5	127,1

Изделия закладные													
Арматура класса									Прокат марки			Всего	Общий расход
Вр-I		А-I	А-II		А-III				Вст3 кп2				
ГОСТ 6727-80		ГОСТ 5781-82*							ГОСТ 19903-74*				
ф5	Итого	ф10	Итого	ф12	Итого	ф8		Итого	δ=6	δ=8	Итого		
		16,4	16,4	4,4	4,4	2,7		2,7	32,0	0,4	32,4	55,9	162,7
0,1	0,1	8,2	8,2	4,4	4,4	2,7		2,7	32,0	0,4	32,4	47,8	174,9

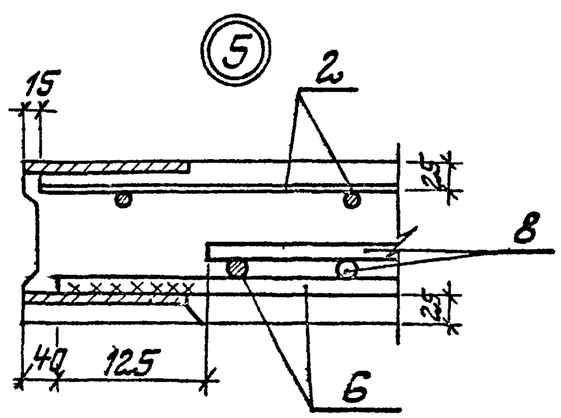

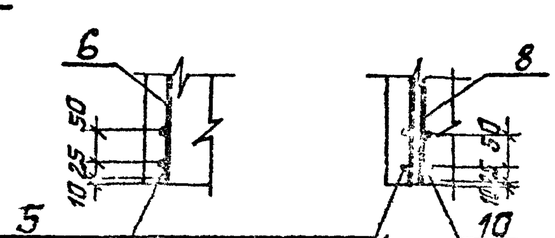

Анкерующие стержни п.п.5 и 10 приварить к сеткам поз. 6 и 8 во всех точках пересечения ГОСТ 14098-85-К1-К7

Привязан

Инв №

ТП901-1-84.87 -КЖСИ-ПС2-24-К13СБ

Лист 3

Формат А3

9858/2

Инв. № подл. | Подпись и дата | Взам. инв. №

Инв.N подл.	Подпись и дата	Взам.инв.N

Типовой проект 901-1-84.87 Альбом V

Формат	Зона	Поз.	Обозначение	Наименование	Кол. на исполнение КЖСИ-ПС2-24- —	01	02	03	04	05	06	07	08	09	Примечание
				Документация											
А4			901-1-84.87 -КЖСИ-ТТ	Технические требования	X	X	X	X	X	X	X	X	X	X	
А3			901-1-84.87 -КЖСИ-ПС2-24СБ	Сборочный чертеж	X	X	X	X	X	X	X	X	X	X	
				Сборочные единицы											
А3			901-1-84.87-КЖСИ-ПС2-24-К13-□	Панель стеновая ПС2-24-К □	1	1	1	1	1	1	1	1			угловая со всеми арматурными и закладными изделиями
А3			901-1-84.87-КЖСИ-ПС2-24-К3-□	Панель стеновая ПС2 -24-К □									1	1	рядовая со всеми арматурными и закладными изделиями
		1	1.400-15.В1.110-02	Изделие закладное МН101-6	6	6				6	6	6	12		
		2	1.400-15.В1.120-05	Изделие закладное МН105-6				1							
		3	1.400-15.В1.120-53	Изделие закладное МН113-6				2	2						

Привязан			
Инв. №			

Гл.ин.пр.	Новоминский	
Н.контр.	Айзенберг	
Нач.отд.	Волошин	
Гл.спец.	Айзенберг	
Рук.гр.	Юцман	
Ст.инж.	Малинина	

ТП 901-1-84.87 -КЖСИ-ПС2-24

Панель стеновая ПС2-24 с дополнительными закладными изделиями.

Стадия	Лист	Листов
Р	1	4

Госстрой Укрвадоканалпроект Киев

Формат А4

Инв.N подл.	Подпись и дата	Взам.инв.N

Формат	Зона	Поз.	Обозначение	Наименование	Кол. на исполнение КЖСИ-ПС2-24- —	01	02	03	04	05	06	07	08	09	Примечание
		4	1.400-15.В1.550-04	Изделие закладное МН553				2,4кг							
		8	5.900-2 ТМ89-□	Сальник Ду □ L=200	1	1									Ду max 600
		9	5.900-2 ТМ89-□	Сальник Ду □ L=200						1	1				Ду max 500
		11	5.900-2 ТМ89-01	Сальник Ду 80 L=200			1								
				Сборочные единицы											
Б4		12		А-III-12 ГОСТ5781-82* L=1320	16					16					1,2 кг
				А-III-18 ГОСТ5781-82* L=1740		16					16			8	3,5 кг

Привязан			
Инв. №			

ТП 901-1-84.87 -КЖСИ-ПС2-24

Лист 2

Формат А-4

98.58/2

Инв. N подл.	Подпись и дата	Взам. инв. №

Типовой проект 901-1-84.87 Альбом IV

Формат	Зона	Поз.	Обозначение	Наименование	Кол. на исполнение -КЖИ-ПС2-24- 10	11	12	13	14	15	16	17	18	19	Примечание
				Документация											
А4			901-1-84.87 - КЖИ-ТТ	Технические требования	X	X	X	X	X	X	X	X	X	X	
А3			901-1-84.87- КЖИ-ПС2-24СБ	Сборочный чертеж	X	X	X	X	X	X	X	X	X	X	
				Сборочные единицы											
А5			901-1-84.87-КЖИ-ПС2-24-К3-□	Панель стеновая ПС2-24-К □	1	1	1	1	1						рядовая со всеми арматурными и закладными изделиями
А3			901-1-84.87-КЖИ-ПС2-24-К3-02	Панель стеновая ПС2-24-К5						1	1	1	1	1	
		1	1.400-15. В1.110-02	Изделие закладное МН101-6			4	4							
		2	1.400-15. В1.120-05	Изделие закладное МН105-6							2	2	2	1	
		3	1.400-15. В1.120-53	Изделие закладное МН113-6		2			2	4	2	2	2	2	
		4	1.400-15. В1.550-04	Изделие закладное МН553							0,34т	2,8т	2,6т		

Привязан

Инв. №

ТП901-1-84.87 - КЖИ-ПС2-24 Лист 3

Формат А4

Инв. N подл.	Подпись и дата	Взам. инв. N

Формат	Зона	Поз.	Обозначение	Наименование	Кол. на исполнение -КЖИ-ПС2-24- 10	11	12	13	14	15	16	17	18	19	Примечание
		8	5.900-2 ТМ89- □	Сальник Ду □ L=200								1	1	1	Ду max 600
		10	5.900-2. ТМ89-07	Сальник Ду300, L=200										1	
		11	5.900-2 ТМ89-01	Сальник Ду80, L=200						2					
				Детали											
Б4		12		А-III-12 ГОСТ 5781-82*, L=920						8	8		4		0,8кг
				А-III-12 ГОСТ 5781-82*, L=1320								16	16	20	1,2кг
				А-III-16 ГОСТ 5781-82,* L=1860		16				16					2,9кг
				А-III-18 ГОСТ 5781-82*, L=1740			8				8				3,5кг
				А-III-25 ГОСТ 5781-82*, L=1950	8			8							7,5кг

1. При привязке проекта в зависимости от типа грунта проставить наименование панели по таблице 2 док. 901-1-84.87-КЖ9

Привязан

Инв. №

ТП 901-1-84.87 - КЖИ-ПС2-24 Лист 4

Формат А4

9658/2

Типовой проект 901-1-84.87 Альбом IV

ПС2-24-К13а
ПС2-24-К14а

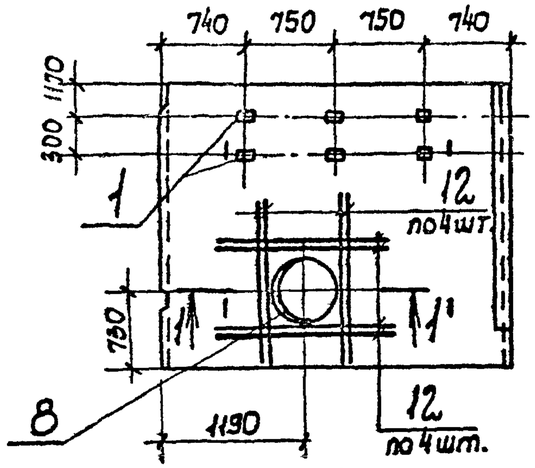

ПС2-24-К13б
ПС2-24-К14б

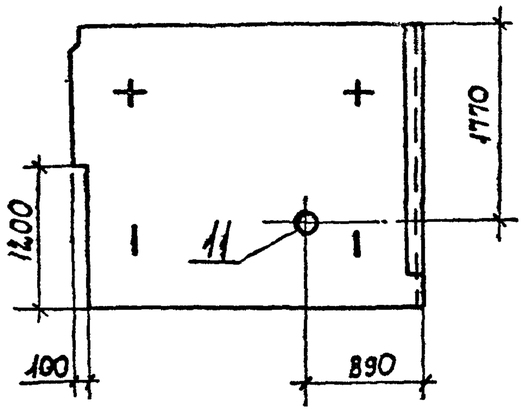

ПС2-24-К13-1а
ПС2-24-К14-1а

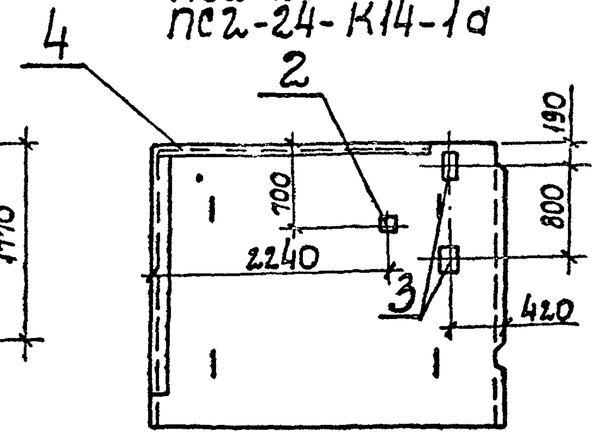

ПС2-24-К13в
ПС2-24-К14в.

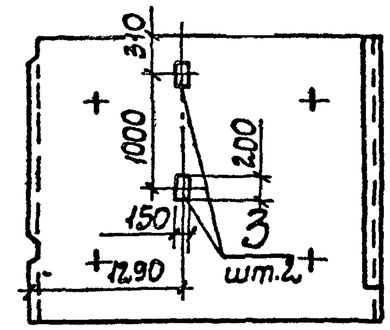

ПС2-24-К13-1б
ПС2-24-К14-1б

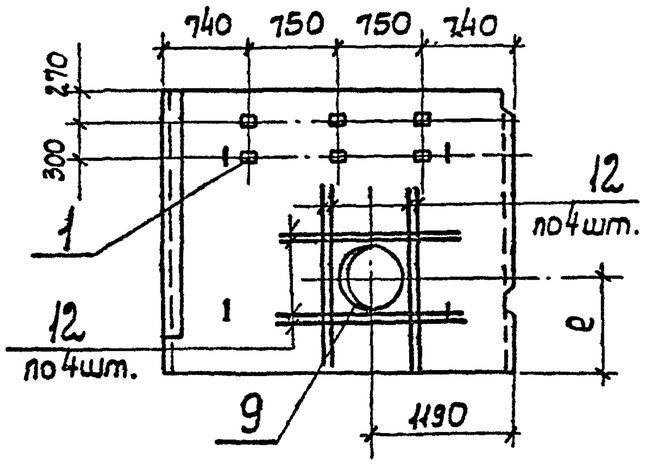

Арматура панели

1-1

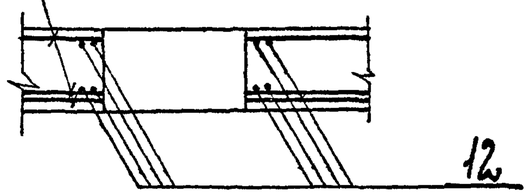

Таблица 1

Марка насоса	Сальник Ду мм поз.8	поз.9	поз.10	„e" мм
Д200-36	400	400	250	790
Д200-95				820
Д320-50				710
Д500-65	500	500	300	770
Д800-57	600			780
Д1250-65				750

1. Арматуру стеновой панели в месте отверстий и вместе установки сальников обрезать по месту и приварить к корпусу сальника.
2. Диаметр сальников поз. 8; 9; 10 и размер „e" см. таблицу 1.
3. Таблицу обозначений см. таблицу 2 на листе 3.
4. Панели изображены со стороны расположения монтажных петель.

Привязан			
Инв. N			

ГИП	Новоминский	
Н. контр.	Айзенберг	
Нач. отд.	Волошин	
Гл. спец.	Айзенберг	
Рук. гр.	Клоцман	
Ст. инж.	Малинина	

ТП 901-1-84.87-КЖИ-ПС2-24сб

Панель стеновая ПС2-24 с дополнительными закладными изделиями. Сборочный чертеж

Стадия	Масса	Масштаб
Р		
Лист 1	Листов 5	

Госстрой СССР Укрводоканалпроект Киев

Формат А3

9858/2

Инв. N подл. | Подпись и дата | Взам. инв. N

Альбом IV

Типовой проект 901-1-84.87

ПС2-24-К13-1В
ПС2-24-К14-1В

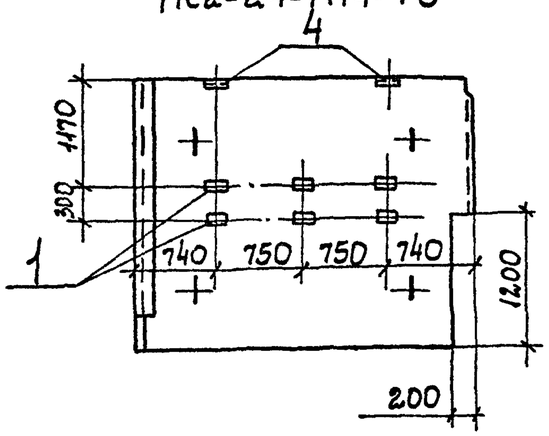

ПС2-24-К3д
ПС2-24-К4д

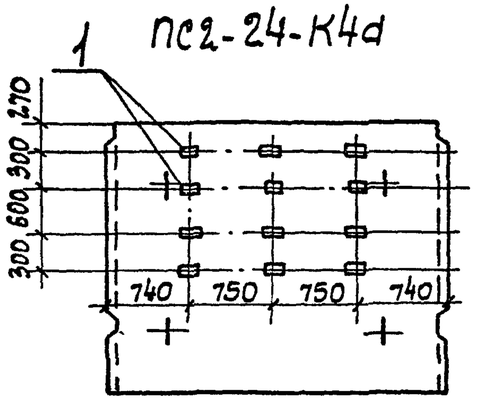

ПС2-24-К3б
ПС2-24-К4б

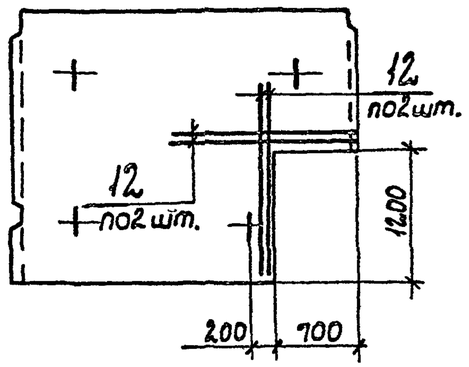

ПС2-24-К3в
ПС2-24-К4в

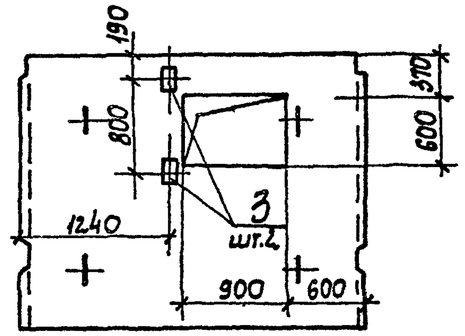

ПС2-24-К3г
ПС2-24-К4г

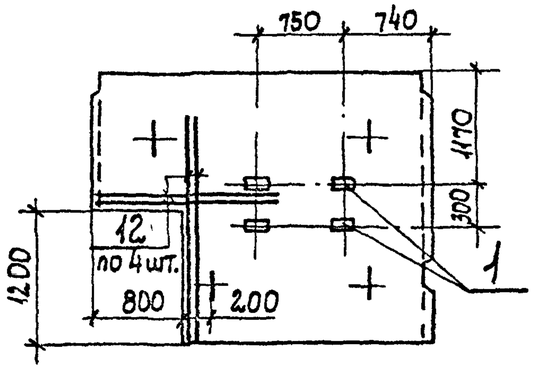

ПС2-24-К3д
ПС2-24-К4д

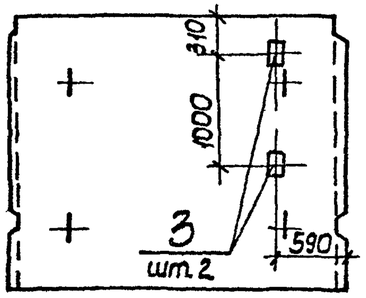

ПС2-24-К5д

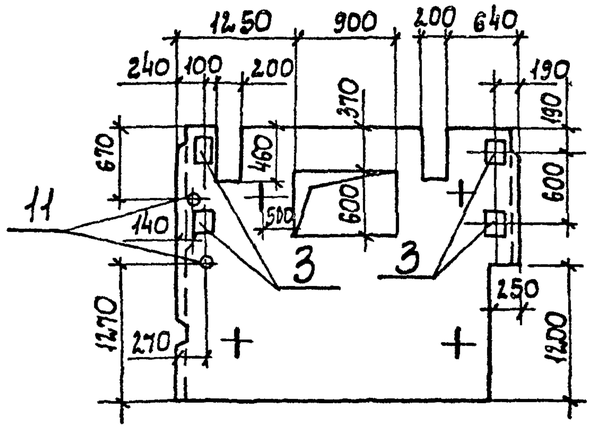

ПС2-24-К5б

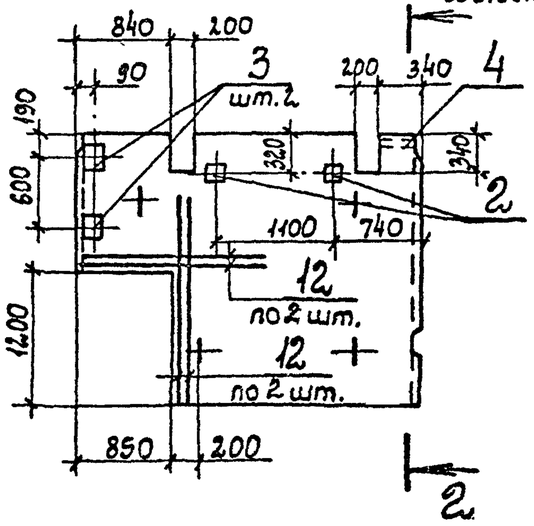

Деталь армирования проема в панелях ПС2-24-К3в, ПС2-24-К4в, ПС2-24-К3е

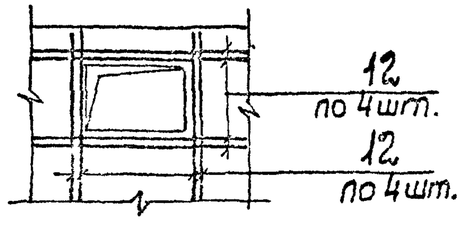

Деталь армирования выреза в панелях ПС2-24-К5д, ПС2-24-К5б, ПС2-24-К5г

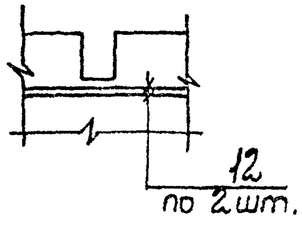

Инв. N подл | Подпись и дата | Взам инв N

Привязан:

Инв. N

ТП 901-1-84.87-КЖИ-ПС2-24СБ

Лист 2

Формат А3

9858/2

Типовой проект 901-1-84.87 Альбом IV

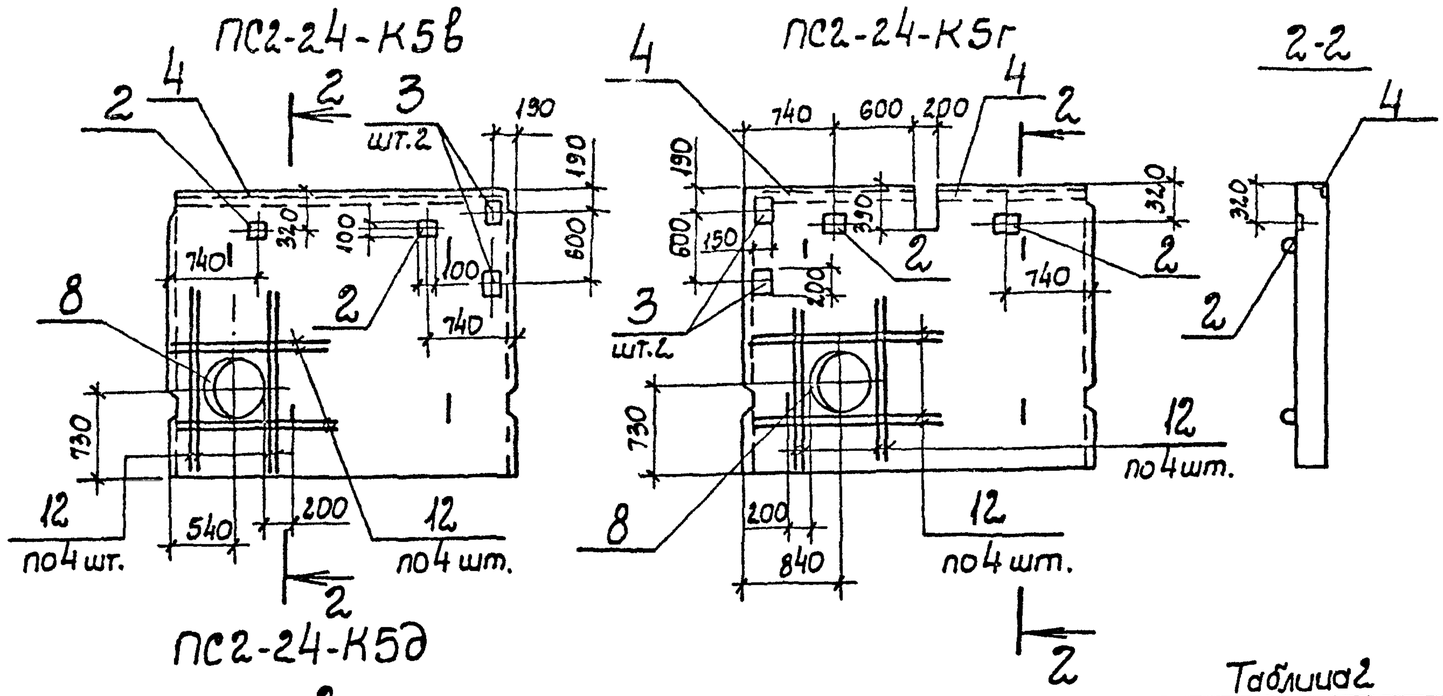

Таблица 2

Обозначение	Наименование
901-1-84.87-КЖИ-ПС2-24	ПС2-24-К13а
-01	ПС2-24-К14а
-02	ПС2-24-К13б
	ПС2-24-К14б
-03	ПС2-24-К13-1а
	ПС2-24-К14-1а

Обозначение	Наименование
901-1-84.87-КЖИ-ПС2-24-04	ПС2-24-К13в
	ПС2-24-К14в
-05	ПС2-24-К13-1б
-06	ПС2-24-К14-1б
-07	ПС2-24-К13-1в
	ПС2-24-К14-1в
-08	ПС2-24-К3а
	ПС2-24-К4а
-09	ПС2-24-К3б
-10	ПС2-24-К4б
-11	ПС2-24-К3в
	ПС2-24-К4в
-12	ПС2-24-К3г
-13	ПС2-24-К4г
-14	ПС2-24-К3д
	ПС2-24-К4д
-15	ПС2-24-К5а
-16	ПС2-24-К5б
-17	ПС2-24-К5в
-18	ПС2-24-К5г
-19	ПС2-24-К5д

Привязан

Инв. N

Инв. N подл. | Подпись и дата | Взам. инв. N

ТП 901-1-84.87-КЖИ-ПС2-24СБ

Лист 3

Формат А3

9858/2

Альбом IV

Типовой проект 901-1-84.87

Ведомость расхода стали на дополнительные арматурные и закладные изделия, кг (начало)

Марка элемента	Изделия арматурные							Изделия закладные														Общий расход
	Арматура класса А-III ГОСТ 5781-82*						Всего	Арматура класса А-III ГОСТ 5781-82*			Прокат марки Вст3 кп2 ГОСТ 19903-74*		ГОСТ 8509-86			Сальник Серия 5.900-2					Всего	
	ф12	ф16	ф18	ф25		Итого		ф8		Итого	-8=6	-8=8	L50x5		Итого	Ду 600	Ду 500	Ду 300	Ду 80	Итого		
ПС2-24-К13а	19,2	—	—	—		19,2	19,2	0,6		0,6	1,8	1,2	—		3,0	64,9	—	—	—	64,9	68,5	87,7
ПС2-24-К14а	—	—	56,0	—		56,0	56,0	0,6		0,6	1,8	1,2	—		3,0	64,9	—	—	—	64,9	68,5	124,5
ПС2-24-К13б	—	—	—	—		—	—	—		—	—	—	—		—	—	—	—	6,9	6,9	6,9	6,9
ПС2-24-К14б	—	—	—	—		—	—	—		—	—	—	—		—	—	—	—	6,9	6,9	6,9	6,9
ПС2-24-К13-1а	—	—	—	—		—	—	1,4		1,4	4,5	2,0	9,1		15,6	—	—	—	—	—	17,0	17,0
ПС2-24-К14-1а	—	—	—	—		—	—	1,4		1,4	4,5	2,0	9,1		15,6	—	—	—	—	—	17,0	17,0
ПС2-24-К13в	—	—	—	—		—	—	0,2		0,2	2,8	2,8	—		3,6	—	—	—	—	—	3,8	3,8
ПС2-24-К14в	—	—	—	—		—	—	0,2		0,2	2,8	2,8	—		3,6	—	—	—	—	—	3,8	3,8
ПС2-24-К13-1б	19,2	—	—	—		19,2	19,2	0,6		0,6	1,8	1,2	—		3,0	—	57,0	—	—	57,0	60,6	79,8
ПС2-24-К14-1б	—	—	56,0	—		56,0	56,0	0,6		0,6	1,8	1,2	—		3,0	—	57,0	—	—	57,0	60,6	116,6
ПС2-24-К13-1в	—	—	—	—		—	—	0,7		0,7	1,8	1,2	1,5		4,5	—	—	—	—	—	5,2	5,2
ПС2-24-К14-1в	—	—	—	—		—	—	0,7		0,7	1,8	1,2	1,5		4,5	—	—	—	—	—	5,2	5,2
ПС2-24-К3а	—	—	—	—		—	—	1,2		1,2	3,6	2,4	—		6,0	—	—	—	—	—	7,2	7,2
ПС2-24-К4а	—	—	—	—		—	—	1,2		1,2	3,6	2,4	—		6,0	—	—	—	—	—	7,2	7,2

Инв. N подл. | Подпись и дата | Взам. инв. N

Привязан

Инв. N

ТП 901-1-84.87-КЖИ-ПС2-24СБ

Лист 4

Формат А3

9852/2

Альбом IV

Типовой проект 901-1-84.87

Ведомость расхода стали на дополнительные арматурные и закладные изделия, кг (окончание)

Марка элемента	Изделия арматурные							Изделия закладные															Общий расход
	Арматура класса А-III ГОСТ 5781-82*						Всего	Арматура класса А-III ГОСТ 5781-82*			Прокат марки Вст3кп2 ГОСТ 19903-74*		ГОСТ 8509-86			Сальник Серия 5.900-2					Всего	
	ф12	ф16	ф18	ф25		Итого		ф8		Итого	-δ=6	-δ=8	L50×5		Итого	Ду600	Ду500	Ду300	Ду80	Итого		
ПС2-24-К3б	—	—	28,0	—		28,0	28,0						—			—	—	—	—	—		28,0
ПС2-24-К4б	—	—	—	60,0		60,0	60,0						—			—	—	—	—	—		60,0
ПС2-24-К3в	—	46,4	—	—		46,4	46,4	0,2		0,2	2,8	0,8	—		3,6	—	—	—	—	—	3,8	50,2
ПС2-24-К4в	—	46,4	—	—		46,4	46,4	0,2		0,2	2,8	0,8	—		3,6	—	—	—	—	—	3,8	50,2
ПС2-24-К3г	—	—	28,0	—		28,0	28,0	0,4		0,4	1,2	0,4	—		1,6	—	—	—	—	—	2,0	2,0
ПС2-24-К4г	—	—	—	60,0		60,0	60,0	0,4		0,4	1,2	0,4	—		1,6	—	—	—	—	—	2,0	62,0
ПС2-24-К3д	—	—	—	—		—	—	0,2		0,2	2,8	0,8	—		3,6	—	—	—	—	—	3,8	3,8
ПС2-24-К4д	—	—	—	—		—	—	0,2		0,2	2,8	0,8	—		3,6	—	—	—	—	—	3,8	3,8
ПС2-24-К5а	6,4	46,4	—	—		52,8	52,8	0,4		0,4	5,6	1,6	—		7,2	—	—	—	13,8	13,8	21,4	74,2
ПС2-24-К5б	6,4	—	28,0	—		34,4	34,4	0,5		0,5	3,8	1,6	1,3		6,7	—	—	—	—	—	7,2	41,6
ПС2-24-К5в	19,2	—	—	—		19,2	19,2	1,2		1,2	3,8	1,6	10,6		16,0	64,9	—	—	—	64,9	82,1	101,3
ПС2-24-К5г	22,4	—	—	—		22,4	22,4	1,2		1,2	3,8	1,1	9,9		14,8	64,9	—	—	—	64,9	80,9	103,3
ПС2-24-К5д	24,0	—	—	—		24,0	24,0	0,4		0,4	3,3	1,2	—		4,5	64,9	—	18,8	—	83,7	90,8	114,8

Инв.№ подл. | Подпись и дата | Взам. инв.№

Привязан

Инв.№

ТП901-1-84.87 - КЖСИ - ПС2-24СБ

Лист 5

Формат А3

9858 /2

Типовой проект 901-1-84.87 Альбом IV

Обозначение	Наименование	Кол. на исполнение —	01	02	Примечание
	Документация				
901-1-84.87-КЖСИ-ТТ	Технические требования		XX	XX	
901-1-84.87-КЖСИ-КР1СБ	Сборочный чертеж		XX	XX	
	Детали				
	АIII-12 ГОСТ 5781-82* ℓ=12.50	2			1,1кг
	АIII-12 ГОСТ 5781-82* ℓ=2050		2		1,8кг
	АIII-12 ГОСТ 5781-82* ℓ=1650			2	1,5кг
	АI-6 ГОСТ 5781-82* ℓ=300	13	21		0,1кг
	АI-6 ГОСТ 5781-82* ℓ=230			17	0,1кг

Инв. № подл. | Подпись и дата | Взам. инв. №

Привязан

Инв. №

ТП 901-1-84.87-КЖСИ-КР1

Каркас плоский КР1... КР3

ГИП	Новоминский		Стадия	Лист	Листов
Н. контр.	Розенберг		Р		1
Нач. отд.	Волошин		Госстрой СССР Укрводоканалпроект Киев	
Гл. спец.	Розенберг			
Рук. гр.	Клацман			
Ст. инж.	Малинина			

Формат А4

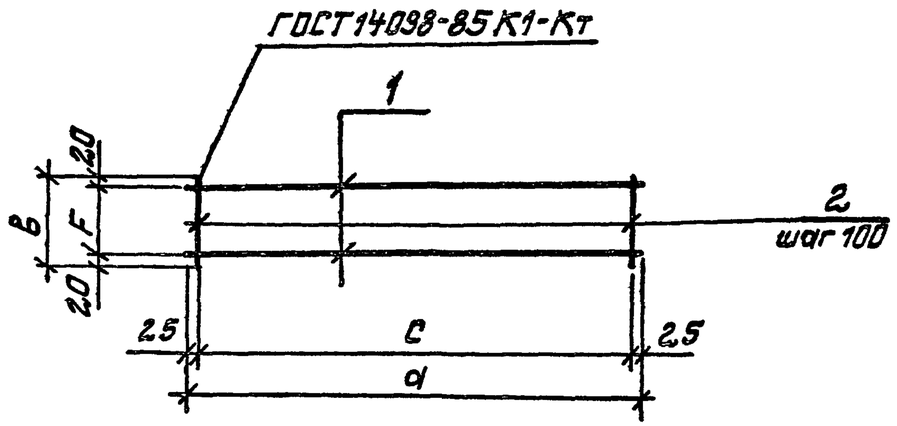

Обозначение	Марка	Размер, мм а	в	с	F	Масса, кг
901-1-84.87-КЖСИ-КР1	КР1	12.50	300	12.00	260	3,5
-01	КР2	2.050		2.000		5,7
-02	КР3	1650	230	1600	190	4,7

Привязан

Инв. №

ТП 901-1-84.87-КЖСИ-КР1СБ

Каркас плоский КР1... КР3. Сборочный чертеж

ГИП	Новоминский		Стадия	Масса	Масштаб
Н. контр.	Розенберг		Р	см. табл.	
Нач. отд.	Волошин		Лист	Листов 1	
Гл. спец.	Розенберг		Госстрой СССР Укрводоканалпроект		
Рук. гр.	Клацман				
Ст. инж.	Малинина				

Формат А4

9858/2

Альбом IV

Типовой проект 901-1-84.87

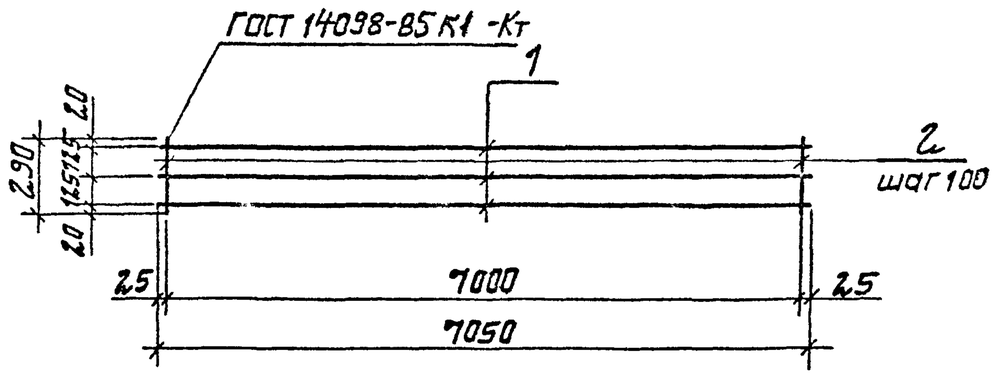

Формат	Зона	Поз.	Обозначение	Наименование	Кол.	Примечание
				Документация		
А4			901-1-84.87 -КЖЦ-ТТ	Технические требования		
				Детали		
Б4		1		А-III-12 ГОСТ 5781-82* ℓ=7050	3	6,3 кг
Б4		2		А-I-6 ГОСТ 5781-82* ℓ=290	71	0,1 кг

Привязан

Инв. №

ТП 901-1-84.87 - КЖЦ-КР4

ГИП	Новоминский		
Н.контр	Физенберг		
Нач отд	Валашин		
Гл.спец	Физенберг		
Рук гр	Клоцман		
Ст.инж.	Малинина		

Каркас плоский КР4

Стадия	Масса	Масштаб
Р	26,0	
Лист	Листов 1	

Госстрой СССР Укрводоканалпроект Киев

Формат А4

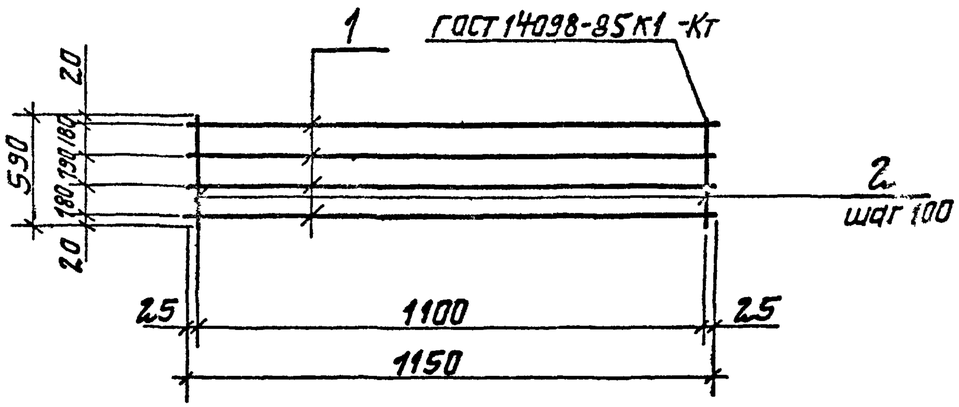

Формат	Зона	Поз.	Обозначение	Наименование	Кол.	Примечание
				Документация		
А4			901-1-84.87- КЖЦ-ТТ	Технические требования		
				Детали		
Б4		1		А-III-12 ГОСТ 5781-82* ℓ=1150	4	3,2 кг
Б4		2		А-I-6 ГОСТ 5781-82* ℓ=590	12	0,1 кг

Привязан

Инв. №

ТП 901-1-84.87- КЖЦ-КР5

ГИП	Новоминский		
Н.контр	Физенберг		
Нач отд.	Валашин		
Гл.спец.	Физенберг		
Рук гр.	Клоцман		
Ст. инж.	Малинина		

Каркас плоский КР5

Стадия	Масса	Масштаб
Р	14,0	
Лист	Листов 1	

Госстрой СССР Укрводоканалпроект Киев

Формат А4

Альбом IV

Типовой проект 901-1-84.87

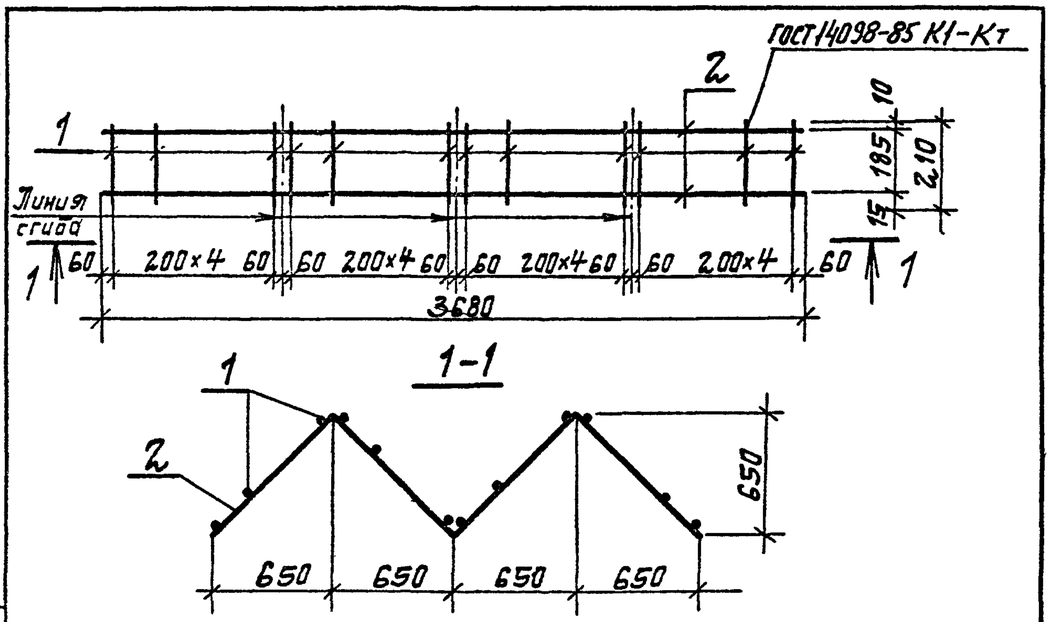

Формат	Зона	Поз.	Обозначение	Наименование	Кол	Примечание
				Документация		
А4			901-1-84.87 -КЖИ-ТТ	Технические требования		
				Детали		
Б4		1		А-I-6-ГОСТ 5781-82* ℓ=210	24	0,1 кг
Б4		2		А-I-6-ГОСТ 5781-82* ℓ=3680	2	0,8 кг

Привязан

Инв №

Взам. инв. № | Подпись и дата | Инв. № подл.

Гл. инж. пр.	Новотинский	
Н. контр.	Эйзенберг	
Нач. отд.	Волошин	
Гл. спец.	Эйзенберг	
Рук. гр.	Клоцман	
Ст. инж.	Тарасова	

ТП 901-1-84.87-КЖИ-КР6

Каркас плоский КР6

Стадия	Масса	Масштаб
Р	40	
Лист	Листов 1	

Госстрой СССР Укрводоканалпроект Киев

Формат А4

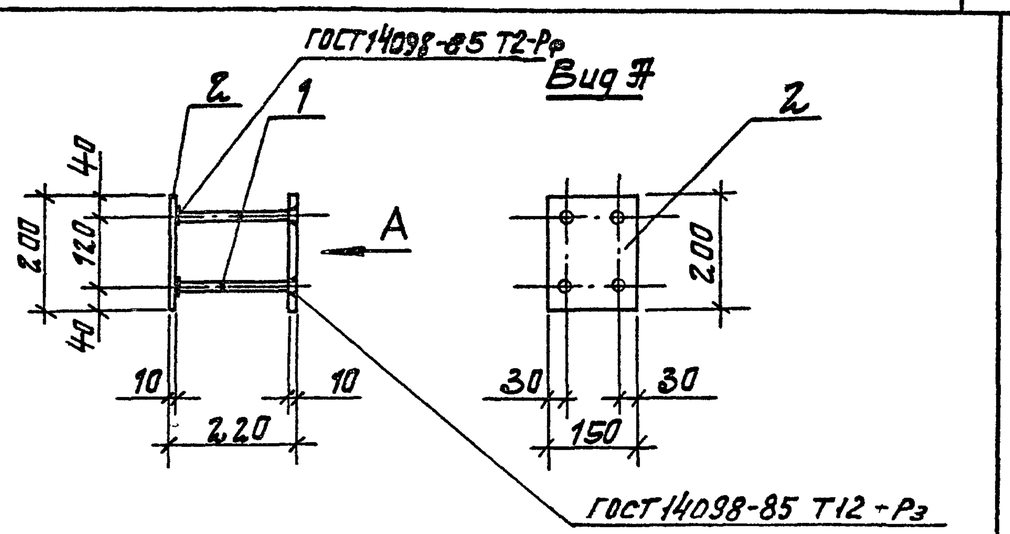

Формат	Зона	Поз.	Обозначение	Наименование	Кол	Примечание
				Документация		
А4			901-1-84.87 -КЖИ-ТТ	Технические требования		
				Детали		
Б4		1		А III-12 ГОСТ 5781-82* ℓ=200	4	0,2 кг
Б4		2		Лист 10×200×150 ГОСТ 19903-74*	2	2,4 кг

Привязан

Инв №

Взам. инв. № | Подпись и дата | Инв. № подл.

ГИП	Новотинский	
Н. контр.	Эйзенберг	
Нач. отд.	Волошин	
Гл. спец.	Эйзенберг	
Рук. гр.	Клоцман	
Ст. инж.	Малинина	

ТП 901-1-84.87 -КЖИ-МН1

Изделие закладное МН1

Стадия	Масса	Масштаб
Р	5,6	
Лист	Листов 1	

Госстрой СССР Укрводоканалпроект Киев

Формат А4

Альбом IV

Типовой проект 901-1-84.87

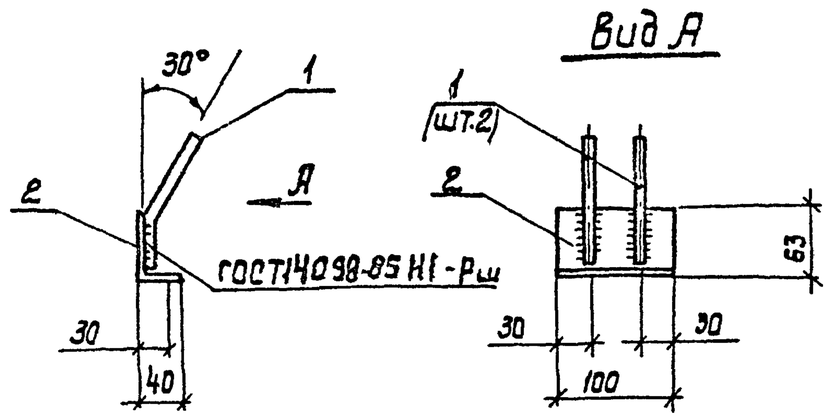

Формат	Зона	Поз	Обозначение	Наименование	Кол.	Примечание
				Документация		
А4			901-1-84.87 -КЖИ-ТТ	Технические требования		
				Детали		
Б4		1		Д-III-10 ГОСТ 5781-82* L=140	2	0,1 кг
Б4		2		L63x40x5 ГОСТ 8510-72* L=100	1	0,4 кг

Привязан

Инв. №

ГИП	Новоминский	
Н.контр.	Айзенберг	
Нач.отд.	Волощин	
Гл.спец.	Айзенберг	
Рук.гр.	Клоцман	
Ст.инж.	Малинина	

ТП 901-1-84.87 -КЖИ-МН1

Изделие закладное МН2

Стадия	Масса	Масшт.
Р	0,6	
Лист	Листов 1	

Госстрой СССР Укрводоканалпроект Киев

Формат А4

Взам.инв.N | Подпись и дата | Инв.N подл.

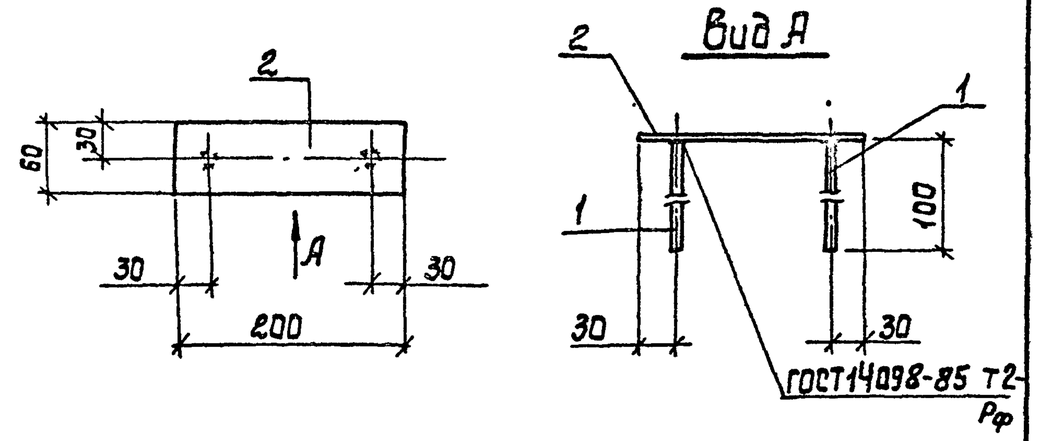

Формат	Зона	Поз.	Обозначение	Наименование	Кол.	Примечание
				Документация		
А4			901-1-84.87 -КЖИ-ТТ	Технические требования		
				Детали		
Б4		1		Д-III-10 ГОСТ 5781-82* L=100	2	0,1 кг
Б4		2		Лист 8x60x200 ГОСТ 19903-74*	1	0,8 кг

Привязан

Инв. №

ГИП	Новоминский	
Н.контр.	Айзенберг	
Нач.отд.	Волощин	
Гл.спец.	Айзенберг	
Рук.гр.	Клоцман	
Ст.инж.	Малинина	

ТП 901-1-84.87 -КЖИ-МН3

Изделие закладное МН3

Стадия	Масса	Масштаб
Р	1,0	
Лист	Листов 1	

Госстрой СССР Укрводоканалпроект Киев

Формат А4

Взам.инв.N | Подпись и дата | Инв.N подл.

9858/2

Альбом IV

Типовой проект 901-1-84.87

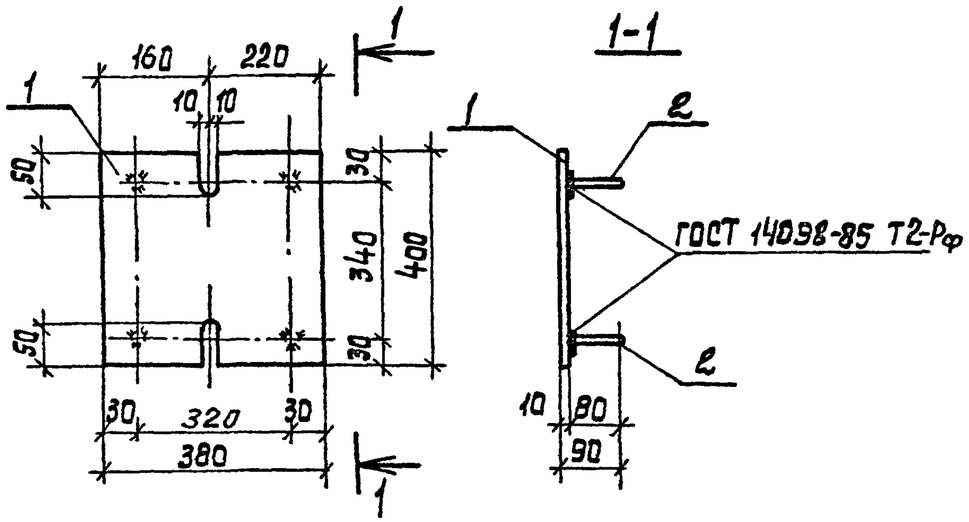

Формат	Зона	Поз.	Обозначение	Наименование	Кол.	Примеч.
				Документация		
А4			901-1-84.87 -КЖСИ-ТТ	Технические требования		
				Детали		
Б4		1		Лист 10×380×400 ГОСТ 19903-74*	1	11,3 кг
Б4		2		А-III-12 ГОСТ 5781-82* L=80	4	0,07 кг

Привязан

Инв. № подл. | Подпись и дата | Взам. инв. №

Инв. №

ГИП	Новоминский	
Н. контр.	Авенберг	
Нач. отд.	Орлоцин	
Гл. спец.	Авенберг	
Рук. гр.	Кроцман	
Вед. инж.	Дзерова	

ТП 901-1-84.87 - КЖСИ-МН 4

Изделие закладное МН4

Стадия	Масса	Масштаб
Р	11,6	
Лист	Листов 1	

Госстрой СССР Укрводоканалпроект Киев

Формат А-4

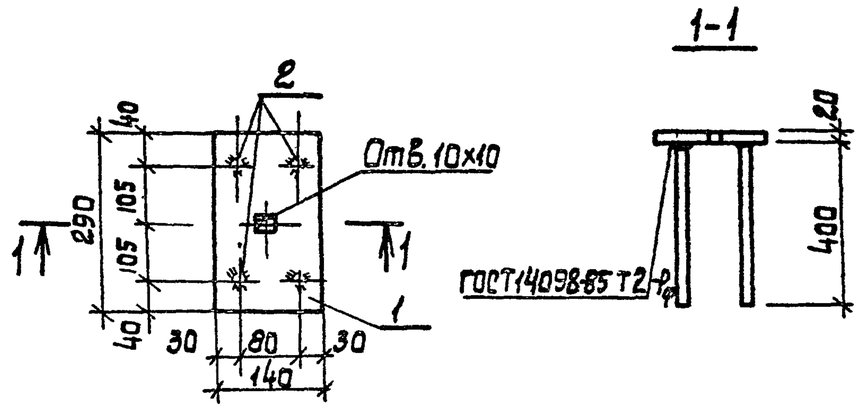

Формат	Зона	Поз.	Обозначение	Наименование	Кол.	Примечание
				Документация		
А4			901-1-84.87 -КЖСИ-ТТ	Технические требования		
				Детали		
Б4		1		Лист 20×140×290 ГОСТ 19903-74*	1	6,4 кг
Б4		2		А-III-14-ГОСТ 5781-82*, L=400	4	0,5 кг

Привязан

Инв. № подл. | Подпись и дата | Взам. инв. №

Инв. №

ГИП	Новоминский	
Н. контр.	Авенберг	
Нач. отд.	Орлоцин	
Гл. спец.	Авенберг	
Рук. гр.	Кроцман	
Вед. инж.	Слепак	

ТП 901-1-84.87 - КЖСИ-МН 5

Изделие закладное МН5

Стадия	Масса	Масштаб
Р	8,4	
Лист	Листов 1	

Госстрой СССР Укрводоканалпроект Киев

Формат А4

9852-2

Альбом IV

Типовой проект 901-1-84.87

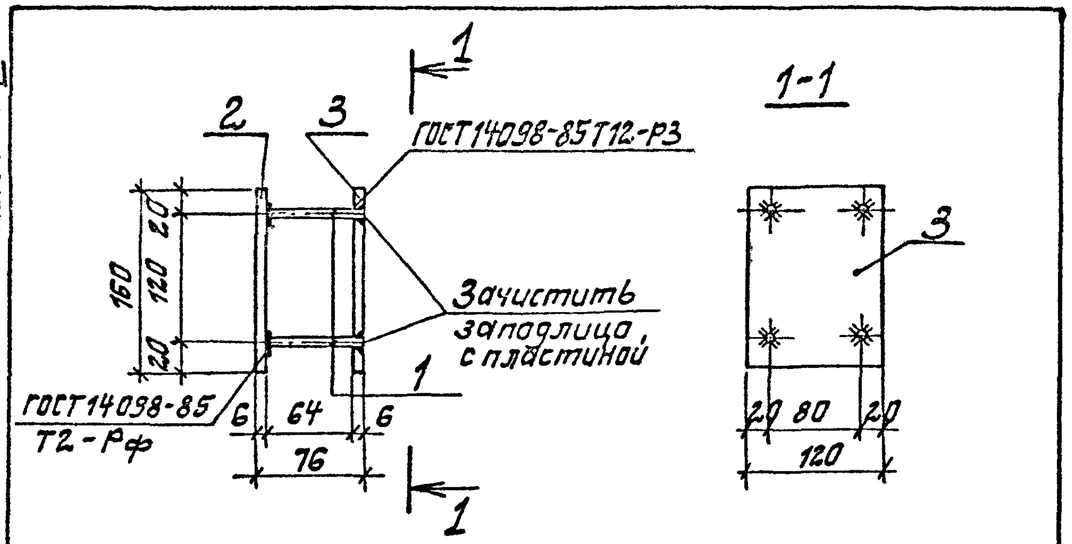

Формат	Зона	Поз.	Обозначение	Наименование	Кол.	Примечание
				Документация		
А4			901-1-84.87 - КЖИ-ТТ	Технические требования		
				Детали		
Б4		1		А-III-8 ГОСТ5781-82* ℓ=70	4	0,1кг
Б4		2		Лист 6×120×160 ГОСТ19903-74*	1	0,9кг
Б4		3		Лист 6×120×160 ГОСТ19903-74*	1	0,9кг

Привязан

Инв. №

Инв. № подл. | Подпись и дата | Взам. инв. №

ТП901-1-84.87-КЖИ-МН6

ГИП	Новоминский	
Н.контр.	Гизенберг	
Нач.отд.	Балашин	
Гл.спец.	Зизенберг	
Рук.гр.	Клацман	
Ст.инж.	Назорова	

Изделие закладное МН6

Стадия	Масса	Масштаб
Р	2,2	
Лист	Листов 1	

Госстрой СССР Укрводоканалпроект Киев

Формат А4

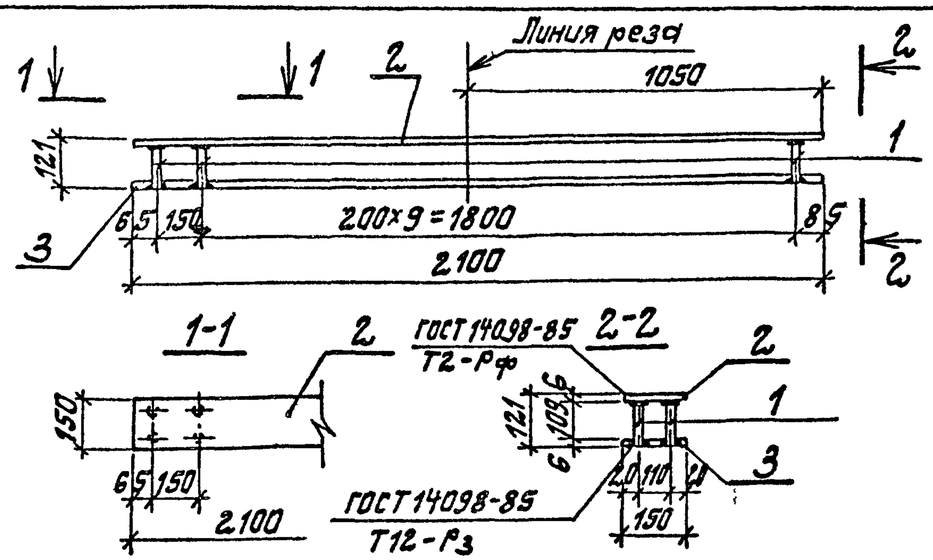

Формат	Зона	Поз.	Обозначение	Наименование	Кол.	Примечание
				Документация		
А4			901-1-84.87-КЖИ-ТТ	Технические требования		
				Детали		
Б4		1		А-III-8 ГОСТ5781-82* ℓ=115	22	0,1кг
Б4		2		Лист 6×150×2100 ГОСТ19903-74*	1	14,8кг
Б4		3		Лист 6×150×2100 ГОСТ19903-74*	1	14,8кг

Для удобства изготовления и установки в опалубку поз. 2 и 3 разрезать в указанном на чертеже месте.

Привязан

Инв. №

Инв. № подл. | Подпись и дата | Взам. инв. №

ТП 901-1-84.87-КЖИ-МН7

ГИП	Новоминский	
Н.контр.	Гизенберг	
Нач.отд.	Балашин	
Гл.спец.	Зизенберг	
Рук.гр.	Клацман	
Ст.инж.	Назорова	

Изделие закладное МН7

Стадия	Масса	Масштаб
Р	31,8	
Лист	Листов 1	

Госстрой СССР Укрводоканалпроект Киев

Формат А4

9858/2

Альбом IV

Типовой проект 901-1-84.87

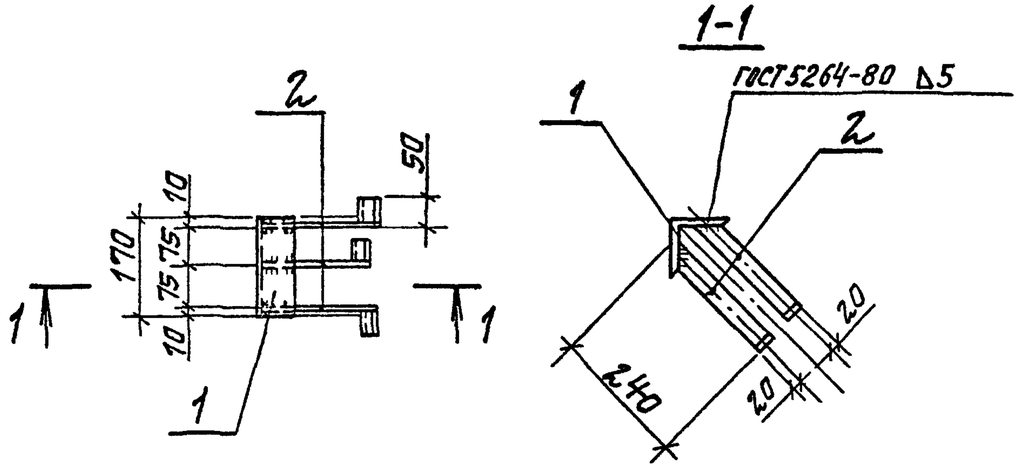

Формат	Зона	Поз.	Обозначение	Наименование	Кол.	Примечание
				Документация		
А4			901-1-84.87 -КЖЧ-ТТ	Технические требования		
				Детали		
Б4		1		L 100×10 ГОСТ 8509-86* L=170	1	2,6 кг
Б4		2		Лист 5×40×290 ГОСТ 19903-74*	3	0,5 кг

Привязан

Инв. №

Взам. инв. №

Подпись и дата

Инв. № подл.

ГИП	Новоминский		
Н. контр.	Резенберг		
Нач. отд.	Залошин		
Гл. спец.	Резенберг		
Рук. гр.	Клоцман		
Ст. инж.	Малинина		

ТП 901-1-84.87 -КЖЧ-МН8

Изделие закладное МН8

Стадия	Масса	Масштаб
Р	4,1	
Лист	Листов 1	

Госстрой СССР Укрводоканалпроект Киев

Формат А4

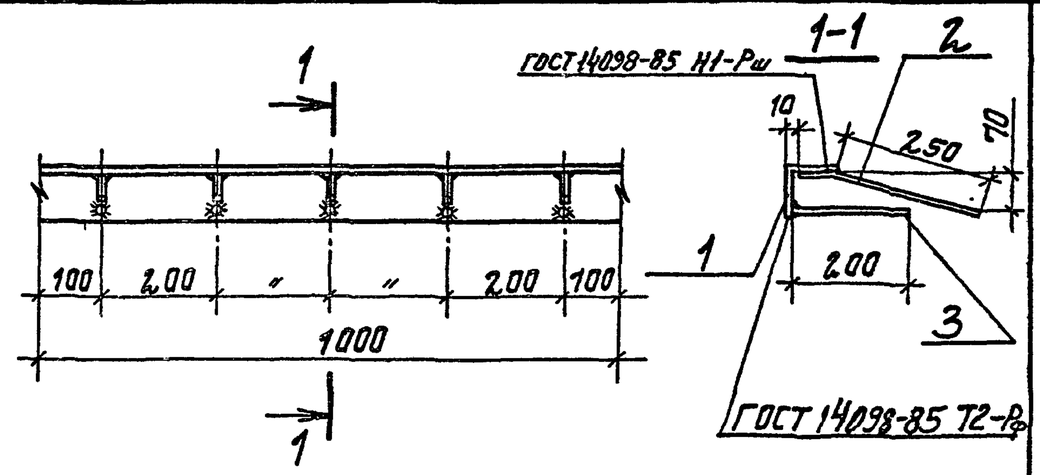

Формат	Зона	Поз.	Обозначение	Наименование	Кол.	Примеч.
				Документация		
А4			901-1-84.87 -КЖЧ-ТТ	Технические требования		
				Сборочные единицы		
Б4		1		Уголок 90×7 ГОСТ 8509-86* L=1000	1	9,6
Б4		2		А-III-8-ГОСТ 5781-82*, L=330	5	0,1
Б4		3		А-III-8-ГОСТ 5781-82* L=200	5	0,1

Привязан

Инв. №

Взам. инв. №

Подпись и дата

Инв. № подл.

ГИП	Новоминский		
Н. контр.	Резенберг		
Нач. отд.	Залошин		
Гл. спец.	Резенберг		
Рук. гр.	Клоцман		
Ст. инж.	Малинина		

ТП 901-1-84.87 -КЖЧ-МН9

Изделие закладное МН9

Стадия	Масса	Масштаб
Р	10,6	
Лист	Листов 1	

Госстрой СССР Укрводоканалпроект Киев

Формат А4

9552/1

Альбом IV

Типовой проект 901-1-84.87

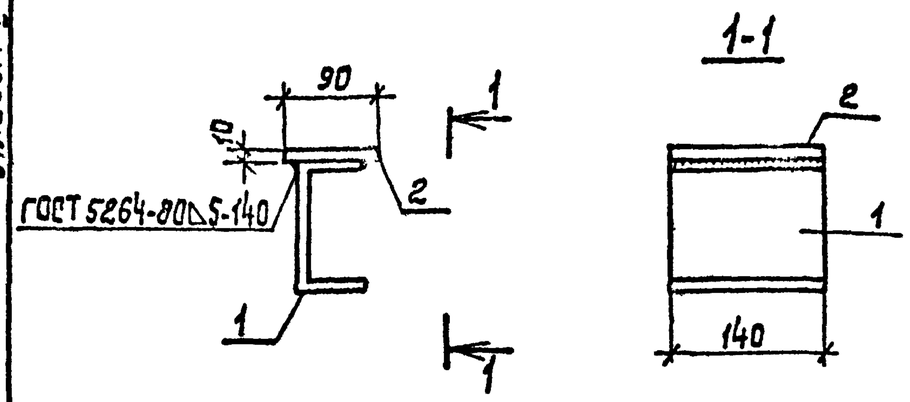

Формат	Зона	Поз.	Обозначение	Наименование	Кол.	Примечание
				Документация		
А4			901-1-84.87 -КЖСИ-ТТ	Технические требования		
				Детали		
Б4		1		Швеллер 16 ГОСТ 8240-72*, L=140	1	2,0
Б4		2		Лист 10×90×140 ГОСТ 19903-74*	1	1,0

Привязан:

Инв. №

ГИП	Новоминский		
Н. контр.	Айзенберг		
Нач. отд.	Волошин		
Гл. спец.	Айзенберг		
Рук. гр.	Клоцман		
Вед. инж.	Слепак		

Взам. инв. № | Подпись и дата | Инв. № подл.

ТП 901-1-84.87 КЖСИ-МС1

Изделие соединительное МС1.

Стадия	Масса	Масшт.
Р	3,0	
Лист	Листов 1	

Госстрой СССР Укрводоканалпроект Киев

Формат А4

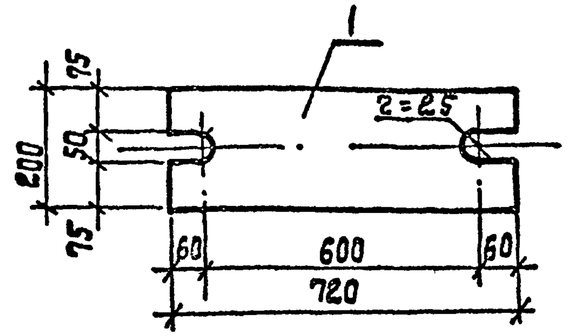

Формат	Зона	Поз.	Обозначение	Наименование	Кол.	Примечание
				Документация		
А4			901-1-84.87 -КЖСИ-ТТ	Технические требования		
				Детали		
Б4		1		Лист 10×200×720 ГОСТ 19903-74*	1	22,6 кг

Привязан:

Инв. №

ГИП	Новоминский		
Н. контр.	Айзенберг		
Нач. отд.	Волошин		
Гл. спец.	Айзенберг		
Рук. гр.	Клоцман		
Вед. ин.	Слепак		

Взам. инв. № | Подпись и дата | Инв. № подл.

ТП 901-1-84.87- КЖСИ-МС2

Изделие соединительное МС2

Стадия	Масса	Масштаб
Р	22,6	
Лист	Листов 1	

Госстрой СССР Укрводоканалпроект Киев

Формат А4

9858/2

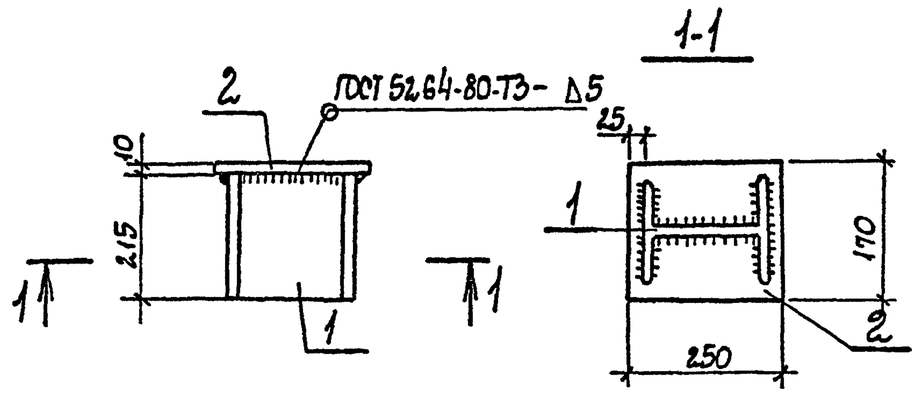

Формат	Зона	Поз.	Обозначение	Наименование	Кол.	Примечание
				Документация		
А4			901-1-84.87-КЖИ-ТТ	Технические требования		
				Детали		
Б4		1		Двутавр 20 ГОСТ 8239-72*, l=215	1	4,5кг
Б4		2		Лист 10×170×250 ГОСТ 19903-74*	1	3,3кг

Привязан

Инв. N

ГИП	Новоминский		
Н контр.	Айзенберг		
Нач отд.	Золошин		
Гл спец.	Айзенберг		
Рук. гр.	Клоцман		
Вед. инж.	Слепак		

ТП 901-1-84.87 КЖИ-МС3

Изделие соединительное МС3

Стадия	Масса	Масштаб
Р	7,8	

Лист | Листов 1

Госстрой СССР Укрводоканалпроект Киев

Альбом IV

Типовой проект 901-1-84.87

Инв. N подл. | Подпись и дата | Взам. инв. N

Формат А4

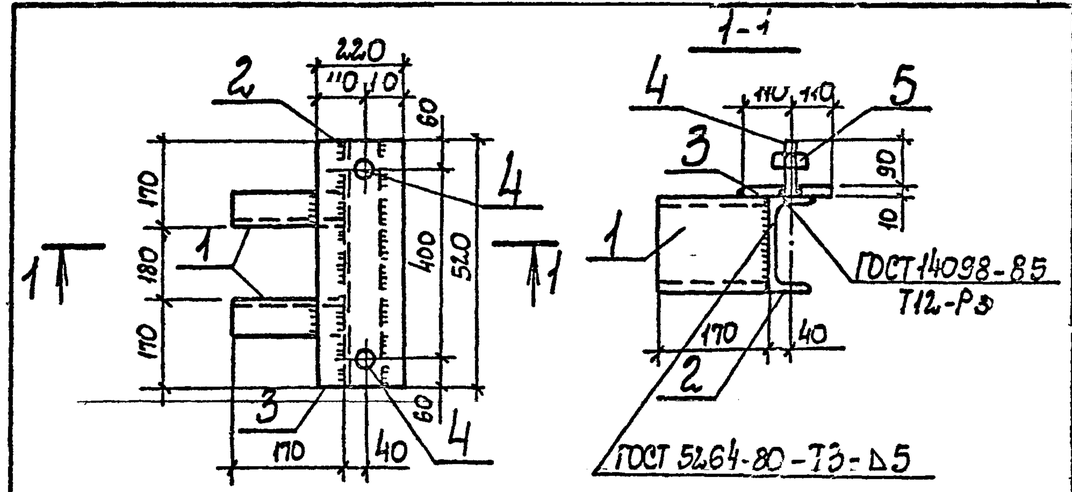

Формат	Зона	Поз.	Обозначение	Наименование	Кол.	Примечание
				Документация		
А4			901-1-84.87-КЖИ-ТТ	Технические требования		
				Детали		
Б4		1		Швеллер 16 ГОСТ 8240-72*, l=170	2	2,4кг
Б4		2		Швеллер 16 ГОСТ 8240-72*, l=520	1	7,4кг
Б4		3		Лист 10×220×520 ГОСТ 19903-74*	1	9,0кг
Б4		4		Шпилька М24 ГОСТ 22034-76*, l=100	2	0,4кг
Б4		5		Гайка М24 ГОСТ 5915-70*	2	0,05кг

Привязан

Инв. N

ГИП	Новоминский		
Н контр.	Айзенберг		
Нач отд.	Золошин		
Гл. спец	Айзенберг		
Рук гр.	Клоцман		
Вед. инж.	Слепак		

ТП 901-84.87-КЖИ-МС4

Изделие соединительное МС4

Стадия	Масса	Масштаб
Р	22,1	

Лист | Листов 1

Госстрой СССР Укрводоканалпроект Киев

Инв. N подл. | Подпись и дата | Взам. инв. N

Формат А4

9358/2

Альбом IV

Типовой проект 901-1-84.87

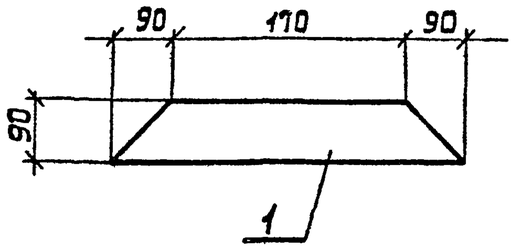

Формат	Зона	Поз.	Обозначение	Наименование	Кол.	Примечание
				Документация		
А4			901-1-84.87 -КЖИ-ТТ	Технические требования		
				Детали		
Б4		1		Лист10х90х350 ГОСТ19903-74*	1	

Привязан

Инв. №

Инв.N подл. | Подпись и дата | Взам.инв.N

ГИП	Новоминский		
Н.контр.	Айзенберг		
Нач.отд.	Болошин		
Гл.спец.	Айзенберг		
Рук.гр.	Клоцман		

ТП901-1-84.87 -КЖИ-МС8

Изделие соединительное МС8

Стадия	Масса	Масштаб
Р	2,5	
Лист	Листов 1	

Госстрой СССР Укрводоканалпроект Киев

Формат А4

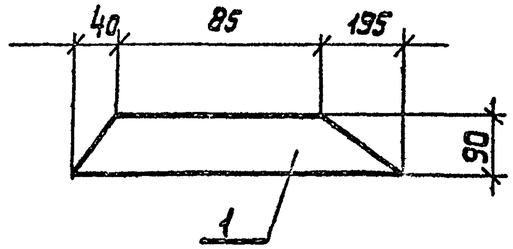

Формат	Зона	Поз.	Обозначение	Наименование	Кол.	Примечание
				Документация		
А4			901-1-84.87 -КЖИ-ТТ	Технические требования		
				Детали		
Б4		1		Лист10х90х320 ГОСТ19903-74*	1	

Привязан

Инв. №

Инв.N подл. | Подпись и дата | Взам.инв.N

ГИП	Новоминский		
Н.контр.	Айзенберг		
Нач.отд.	Болошин		
Гл.спец.	Айзенберг		
Рук.гр.	Клоцман		

ТП901-1-84.87 -КЖИ-МС9

Изделие соединительное МС9

Стадия	Масса	Масштаб
Р	2,3	
Лист	Листов 1	

Госстрой СССР Укрводоканалпроект Киев

Формат А4

9858/2

Типовой проект 901-1-84.87 Альбом IV

Обозначение	Наименование	Кол. на исполнение —	01	02	03	КЖСЦ-МС10СБ	Примечание
	Документация						
901-1-84.87-КЖСИ-ТТ	Технические требования		X	X	X		
901-1-84.87-КЖСИ-МС10СБ	Сборочный чертеж		X	X	X		
	Детали						
	АП-12-ГОСТ 5781-82* L=570	1					0,5 кг
	АП-12-ГОСТ 5781-82* L=510		1				0,5 кг
	АП-14-ГОСТ 5781-82* L=570			1			0,7 кг
	АП-14-ГОСТ 5781-82* L=510				1		0,6 кг
Лист		Лист 1					
Зона							
Формат		А4		А4			

Инв. N подл. | Подпись и дата | Взам. инв. N

ТП 901-1-84.87 -КЖСИ-МС10

Изделие соединительное МС7; МС10... МС12

Стадия: Р | Лист | Листов: 1

Госстрой СССР Укрводоканалпроект Киев

Гл.ин.пр. Новоминский
Н.контр. Розенберг
Нач.отд. Волошин
Гл.спец. Розенберг
Рук.гр. Клосман

Привязан

Инв. №

Формат А-4

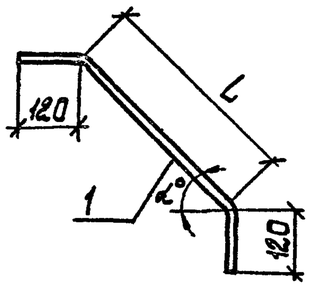

Обозначение	Марка	α°	L мм	Масса, кг
901-1-84.87 -КЖСИ-МС10	МС10	45°	330	0,5
-01	МС11	58°	270	0,5
-02	МС12	45°	330	0,7
-03	МС7	58°	270	0,6

Привязан

Инв. №

Инв. N подл. | Подпись и дата | Взам. инв. N

ТП 901-1-84.87 -КЖСИ-МС10СБ

Изделие соединительное МС7; МС10... МС12 Сборочный чертеж.

Стадия	Масса	Масштаб	
Р			
Лист	Листов 1		

Госстрой СССР Укрводоканалпроект Киев

ГИП Новоминский
Н.контр. Розенберг
Нач.отд. Волошин
Гл.спец. Розенберг
Рук.гр. Клосман

Формат А4

9859/2

Типовой проект 901-1-84.87 Альбом IV

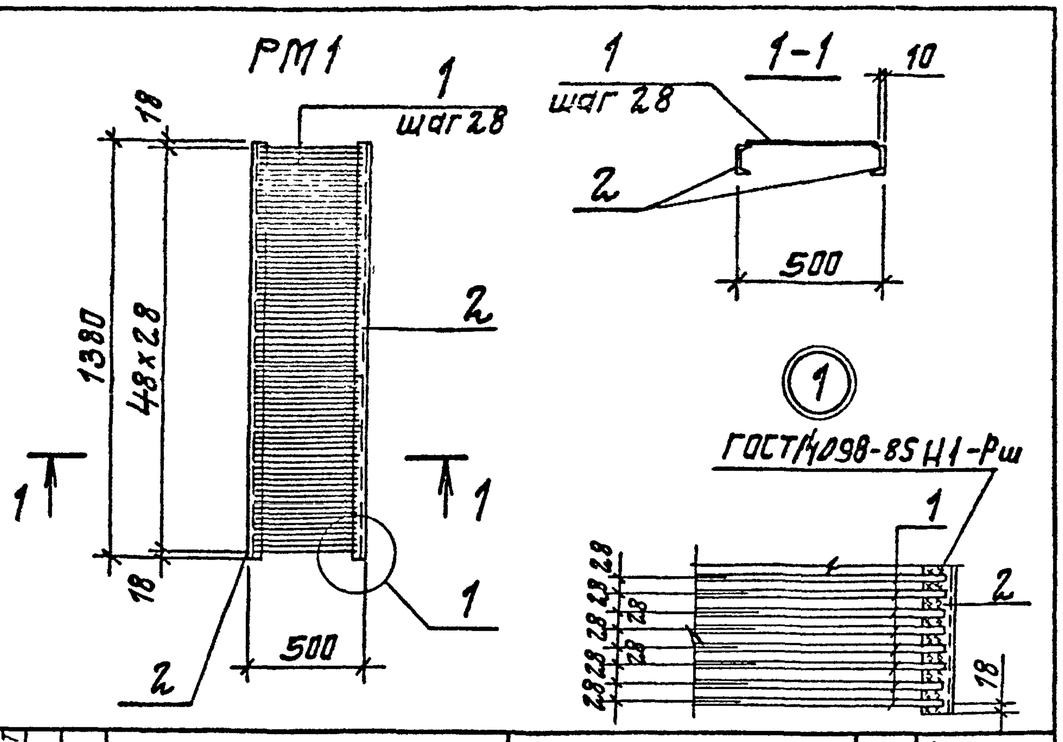

Формат	Зона	Поз.	Обозначение	Наименование	Кол.	Примечание
				Документация		
А4			901-1-84.87 -КЖЧ-ТТ	Технические требования		
				Детали		
Б4		1		А-I-8 ГОСТ 5781-82* ℓ=480	49	0,2 кг
Б4		2		С10 ГОСТ 8240-72* ℓ=1380	2	11,5 кг

Привязан

Инв. №

Взам.инв.№ | Подпись и дата | Инв.№ подл.

ГИП	Новотинский	
Н.контр	Айзенберг	
Нач отд	Волошин	
Гл.спец.	Айзенберг	
Рук.гр.	Клоцман	
Ст.инж	Малинина	

ТП 901-1-84.87 -КЖЧ-РМ1

Решетка РМ1

Стадия	Масса	Масштаб
Р	32,8	
Лист	Листов 1	

Госстрой СССР Укрводоканалпроект Киев

Формат А4

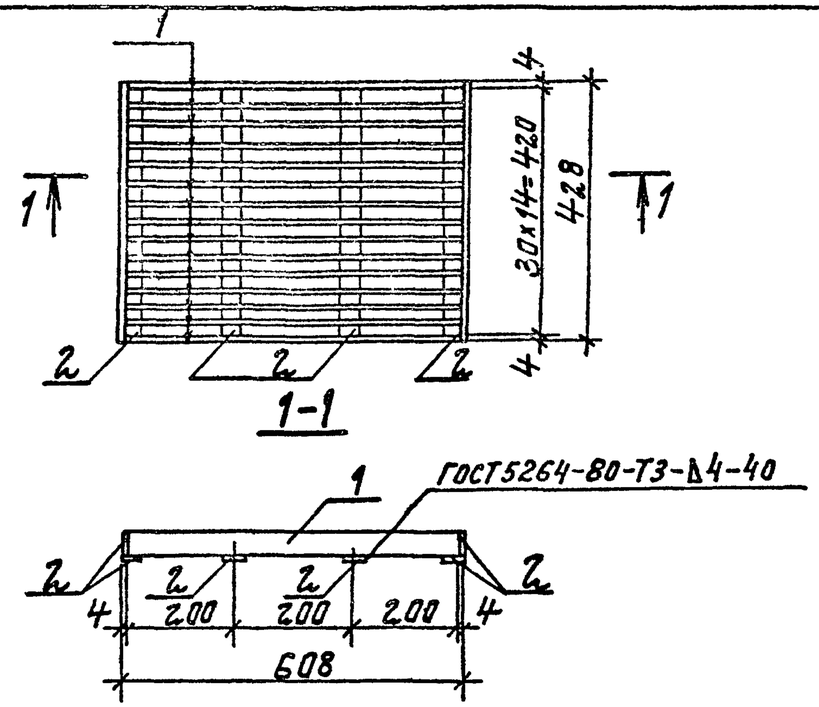

Формат	Зона	Поз.	Обозначение	Наименование	Кол.	Примечание
				Документация		
А4			901-1-84.87 -КЖЧ-ТТ	Технические требования		
				Детали		
Б4		1		Лист 4х30х60 ГОСТ 19903-74*	15	0,6
Б4		2		Лист 4х30х430 ГОСТ 19903-74*	6	0,4

Привязан

Инв. №

Взам.инв.№ | Подпись и дата | Инв.№ подл.

ГИП	Новотинский	
Н.контр	Айзенберг	
Нач отд.	Волошин	
Гл.спец.	Айзенберг	
Рук.гр.	Клоцман	
Ст.инж.	Малинина	

ТП 901-1-84.87 -КЖЧ-РМ2

Решетка РМ2

Стадия	Масса	Масштаб
Р	11,4	
Лист	Листов 1	

Госстрой СССР Укрводоканалпроект Киев

Формат А4

Альбом IV

Типовой проект 901-1-84.87

Рис.1

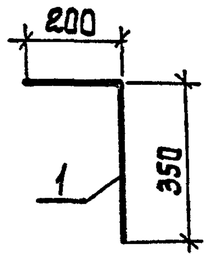

Рис.2

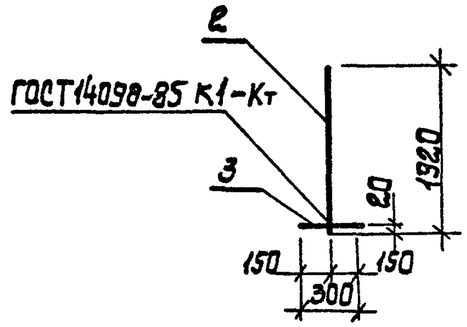

Формат	Зона	Поз.	Обозначение	Наименование	Кол.	Примечание
				Документация		
А4			901-1-84.87 -КЖСИ-ТТ	Технические требования		
			Переменные данные	для исполнений		
				901-1-84.87 -КЖСИ-МС5		
				Детали		
А4		1		А-III-16-ГОСТ5781-82*, L=550	1	0,9кг
				901-1-84.87 -КЖСИ-МС5-01		
				Детали		
А4		2		А-III-16-ГОСТ5781-82*, L=1920	1	3,0 кг
А4		3		А-III-16-ГОСТ5781-82*, L=300	1	0,5 кг

Обозначение	Марка	Рис.	Масса кг
901-1-84.87-КЖСИ-МС5	МС5	1	0,9
-01	МС6	2	3,5

Привязан

Инв. №

Взам. инв. N | Подпись и дата | Инв. N подл.

ГИП	Новоминский	
Н.контр.	Айзенберг	
Нач.отд.	Болашин	
Гл.спец.	Айзенберг	
Рук.гр.	Клоцман	
Вед.ин.	Орлова	

ТП 901-1-84.87 -КЖСИ-МС5

Изделие соединительное МС5; МС6

Стадия	Масса	Масшт.
Р	см. табл.	
Лист	Листов 1	

Госстрой СССР Укрводоканалпроект Киев

Формат А4

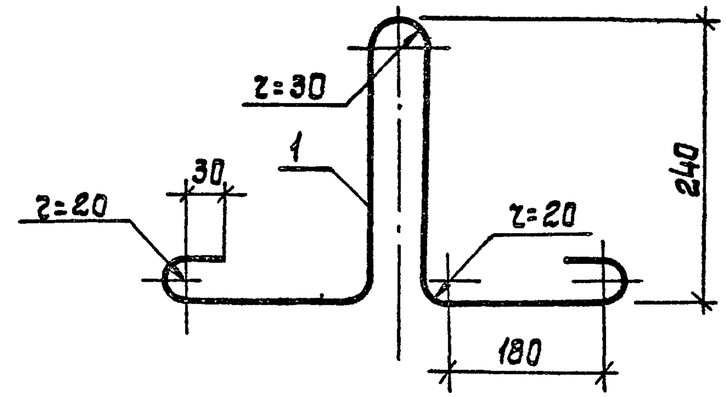

Формат	Зона	Поз.	Обозначение	Наименование	Кол.	Примечание
				Документация		
А4			901-1-84.87 -КЖСИ-ТТ	Технические требования		
				Детали		
А4		1		А-I-12 ГОСТ5781-82*, L=1080	1	0,98 кг

Привязан

Инв. №

Взам. инв. N | Подпись и дата | Инв. N подл.

ГИП	Новоминский	
Н.контр.	Айзенберг	
Нач.отд.	Болашин	
Гл.спец.	Айзенберг	
Рук.гр.	Клоцман	
Ст.инж.	Дорофеева	

ТП 901-1-84.87 -КЖСИ-МН10

Изделие закладное МН10

Стадия	Масса	Масшт.
Р	0,98	
Лист	Листов 1	

Госстрой СССР Укрводоканалпроект Киев

Формат А4

9x59 1/2