СЕРИЯ 3.015-2/82

УНИФИЦИРОВАННЫЕ
ОДНОЯРУСНЫЕ ЭСТАКАДЫ ПОД ТЕХНОЛОГИЧЕСКИЕ ТРУБОПРОВОДЫ

ВЫПУСК II-8

СБОРНЫЕ ЖЕЛЕЗОБЕТОННЫЕ КОЛОННЫ, ТРАВЕРСЫ И ВСТАВКИ.
ВАРИАНТ АРМИРОВАНИЯ СТАЛЬЮ КЛАССА Ат-IVс
РАБОЧИЕ ЧЕРТЕЖИ

23402-01
ЦЕНА 6-31

ЦЕНТРАЛЬНЫЙ ИНСТИТУТ ТИПОВОГО ПРОЕКТИРОВАНИЯ
ГОССТРОЯ СССР

Москва А-445 Смольная ул 22

Сдано в печать VII 1989 года

Заказ № 7343 Тираж 1800 экз

СЕРИЯ 3.015-2/82

УНИФИЦИРОВАННЫЕ
ОДНОЯРУСНЫЕ ЭСТАКАДЫ ПОД ТЕХНОЛОГИЧЕСКИЕ ТРУБОПРОВОДЫ

ВЫПУСК II-8

СБОРНЫЕ ЖЕЛЕЗОБЕТОННЫЕ КОЛОННЫ, ТРАВЕРСЫ И ВСТАВКИ.

ВАРИАНТ АРМИРОВАНИЯ СТАЛЬЮ КЛАССА Ат-IVс

РАБОЧИЕ ЧЕРТЕЖИ

РАЗРАБОТАНЫ
ИНСТИТУТОМ ХАРЬКОВСКИЙ ПРОМСТРОЙНИИПРОЕКТ

ГЛАВНЫЙ ИНЖЕНЕР ИНСТИТУТА Н.Ф.ДОВГИЙ
ГЛАВНЫЙ ИНЖЕНЕР ПРОЕКТА А.М.МОНИН
НАЧАЛЬНИК АСО-3 М.И.БРОДСКИЙ
ГЛ. КОНСТРУКТОР В.Б.ЗОРИН

Утверждены Главным управлением проектирования Госстроя СССР, письмо от 27.07.88 N 6/6-1511
Введены в действие с 01.01.89 институтом „Харьковский промстройниипроект", приказ от 28.07.88 N 85
Срок действия - 1992 г.

© ЦИТП Госстроя СССР, 1989

Обозначение	Наименование	Стр.
3.015-2/82.II-8 - ТТ	Технические требования	5
3.015-2/82.II-8 - НИ	Номенклатура железобетонных конструк-	
	ций	6
3.015-2/82.II-8 - 1	Траверса Т1-1Ат-IVс	12
3.015-2/82.II-8 - 2	Траверса Т2-1Ат-IVс; Т2-2Ат-IVс	12
3.015-2/82.II-8 - 3	Траверса Т3-1Ат-IVс; Т3-2Ат-IVс	13
3.015-2/82.II-8 - 4	Траверса Т4-1Ат-IVс	13
3.015-2/82.II-8 - 5	Траверса Т5-1Ат-IVс; Т5-2Ат-IVс	14
3.015-2/82.II-8 - 6	Траверса Т5-3Ат-IVс; Т5-4Ат-IVс	14
3.015-2/82.II-8 - 7	Траверса Т6-1Ат-IVс; Т6-2Ат-IVс	15
3.015-2/82.II-8 - 8	Траверса Т6-3Ат-IVс; Т6-4Ат-IVс	15
3.015-2/82.II-8 - 9	Траверса Т6-5Ат-IVс	16
3.015-2/82.II-8 - 10	Траверса Т6-6Ат-IVс; Т6-7Ат-IVс	16
3.015-2/82.II-8 - 11	Траверса Т7-1Ат-IVс; Т7-2Ат-IVс	17
3.015-2/82.II-8 - 12	Траверса Т7-3Ат-IVс	17
3.015-2/82.II-8 - 13	Траверса Т8 Ат-IVс	18
3.015-2/82.II-8 - 14	Траверса Т9Ат-IVс	18
3.015-2/82.II-8 - 15	Вставка В1-1Ат-IVс	19
3.015-2/82.II-8 - 16	Вставка В1-2Ат-IVс	19
3.015-2/82.II-8 - 17	Колонна К1-1Ат-IVс	20
3.015-2/82.II-8 - 18	Колонна К1-2Ат-IVс	21
3.015-2/82.II-8 - 19	Колонна К2-1Ат-IVс ... К2-6Ат-IVс; К3-1Ат-IVс;	
	К3-2Ат-IVс; К3-4Ат-IVс; К3-5Ат-IVс;	
	К3-7Ат-IVс; К3-8Ат-IVс; К4-1Ат-IVс;	
	К4-2Ат-IVс; К4-4Ат-IVс; К4-5Ат-IVс; К4-7Ат-IVс;	
	К4-8Ат-IVс	22

Зам. отд.	Бродский	
Гл. контр.	Зорин	
Гл. конст.	Зорин	
Рук. гр.	[illegible]новский	
Разраб.	[illegible]нянская	
[illegible]	Литвиненко	
[illegible]ер.	Боднянская	

3.015-2/82.II-8

Содержание

Стадия	Лист	Листов
Р	1	6

ХАРЬКОВСКИЙ ПРОМСТРОЙНИИПРОЕКТ

Взам. инв. № | Подпись и дата | Инв. № подл.

Обозначение	Наименование	Стр.
3.015-2/82.II-8 - 20	Колонна К3-3Ат-IVс; К4-3Ат-IVс, К5-2Ат-IVс,	
	К5-8Ат-IVс	23
3.015-2/82.II-8 - 21	Колонна К3-6Ат-IVс; К4-6Ат-IVс	24
3.015-2/82.II-8 - 22	Колонна К5-1Ат-IVс; К5-3Ат-IVс,..К5-6Ат-IVс;	
	К25-1Ат-IVс... К25-3Ат-IVс; К25-10Ат-IVс;	
	К27-5Ат-IVс	25
3.015-2/82.II-8 - 23	Колонна К5-7Ат-IVс; К25-9Ат-IVс; К33-6Ат-IVс	26
3.015-2/82.II-8 - 24	Колонна К6-1Ат-IVс... К6-4Ат-IVс	27
3.015-2/82.II-8 - 25	Колонна К25-4Ат-IVс,.. К25-7Ат-IVс;	
	К25-11Ат-IVс; К25-12Ат-IVс; К27-1Ат-IVс;	
	К27-3Ат-IVс; К27-4Ат-IVс; К27-6Ат-IVс...	
	К27-11Ат-IVс; К27-13 Ат-IVс	28
3.015-2/82.II-8 - 26	Колонна К25-8Ат-IVс; К25-13 Ат-IVс;	
	К33-1Ат-IVс; К33-7Ат-IVс	29
3.015-2/82.II-8 - 27	Колонна К26-1Ат-IVс; К28-2Ат-IVс;	
	К28-3Ат-IVс; К31-2Ат-IVс; К31-3Ат-IVс	30
3.015-2/82.II-8 - 28	Колонна К27-2Ат-IVс; К27-12 Ат-IVс;	
	К30-2Ат-IVс; К30-12 Ат-IVс	31
3.015-2/82.II-8 - 29	Колонна К28-1Ат-IVс; К28-4Ат-IVс;	
	К28-5Ат-IVс; К31-1Ат-IVс; К31-4 Ат-IVс...	
	К31-6 Ат-IVс; К34-4Ат-IVс; К34-5Ат-IVс;	
	К34-10 Ат-IVс	32

3.015-2/82.II-8

Лист 2

Обозначение	Наименование	Стр.
3.015-2/82.II-8-30	Колонна К29-1Ат-IVс; К29-2Ат-IVс;	
	К32-1Ат-IVс, К32-2Ат-IVс	33
3.015-2/82.II-8-31	Колонна К30-1Ат-IVс; К30-3Ат-IVс;	
	К30-4Ат-IVс; К30-6Ат-IVс ... К30-11Ат-IVс;	
	К30-13Ат-IVс; К33-2Ат-IVс; К33-3Ат-IVс	34
3.015-2/82.II-8-32	Колонна К30-5Ат-IVс; К33-4Ат-IVс;	
	К33-5Ат-IVс	35
3.015-2/82.II-8-33	Колонна К34-1Ат-IVс; К34-6Ат-IVс;	
	К34-8Ат-IVс; К34-11Ат-IVс	36
3.015-2/82.II-8-34	Колонна К34-2Ат-IVс; К34-9Ат-IVс	37
3.015-2/82.II-8-35	Колонна К34-3Ат-IVс; К34-7Ат-IVс	38
3.015-2/82.II-8-36	Колонна К35-1Ат-IVс; К35-3Ат-IVс	39
3.015-2/82.II-8-37	Колонна К35-2Ат-IVс	40
3.015-2/82.II-8-38	Колонна К7-1Ат-IVс; К7-2Ат-IVс;	
	К7-5Ат-IVс; К7-9Ат-IVс; К7-10Ат-IVс;	
	К7-13Ат-IVс; К9-1Ат-IVс; К9-2Ат-IVс;	
	К9-6Ат-IVс; К9-9Ат-IVс; К13-3Ат-IVс	41
3.015-2/82.II-8-39	Колонна К7-3Ат-IVс; К7-4Ат-IVс;	
	К7-6Ат-IVс ... К7-8Ат-IVс, К7-11Ат-IVс;	
	К7-12Ат-IVс; К7-14Ат-IVс	42
3.015-2/82.II-8-40	Колонна К8-1Ат-IVс; К8-2Ат-IVс;	
	К14-2Ат-IVс; К14-4Ат-IVс; К14-9Ат-IVс;	
	К14-10Ат-IVс	43

Обозначение	Наименование	Стр.
3.015-2/82.II-8-41	Колонна К9-3Ат-IVс, К9-12Ат-IVс;	
	К11-3Ат-IVс; К11-13Ат-IVс	44
3.015-2/82.II-8-42	Колонна К9-4Ат-IVс; К9-8Ат-IVс;	
	К9-10Ат-IVс; К9-11Ат-IVс; К11-4Ат-IVс;	
	К11-8Ат-IVс; К11-10Ат-IVс; К11-11Ат-IVс;	
	К13-2Ат-IVс	45
3.015-2/82.II-8-43	Колонна К9-5Ат-IVс; К9-7Ат-IVс;	
	К9-13Ат-IVс; К9-14Ат-IVс	46
3.015-2/82.II-8-44	Колонна К10-1Ат-IVс; К10-4Ат-IVс;	
	К12-1Ат-IVс; К12-4Ат-IVс, К14-1Ат-IVс;	
	К14-11Ат-IVс	47
3.015-2/82.II-8-45	Колонна К10-2Ат-IVс; К10-3Ат-IVс;	
	К12-2Ат-IVс; К12-3Ат-IVс; К14-3Ат-IVс;	
	К14-5Ат-IVс ... К14-8Ат-IVс	48
3.015-2/82.II-8-46	Колонна К11-1Ат-IVс; К11-2Ат-IVс;	
	К11-6Ат-IVс; К11-9Ат-IVс; К11-12Ат-IVс	49
3.015-2/82.II-8-47	Колонна К11-5Ат-IVс; К11-7Ат-IVс;	
	К11-14Ат-IVс; К11-15Ат-IVс; К13-1Ат-IVс;	
	К13-4Ат-IVс; К13-5Ат-IVс; К13-6Ат-IVс	50
3.015-2/82.II-8-48	Колонна К15-1Ат-IVс; К15-3Ат-IVс;	
	К15-4Ат-IVс; К15-7Ат-IVс; К15-8Ат-IVс;	
	К15-10Ат-IVс	51

Инв.№ подл. | Подпись и дата | Взам.инв.№

Обозначение	Наименование	Стр.
3.015-2/82.II-8-49	Колонна К15-2Ат-IVс; К15-5Ат-IVс;	
	К15-9Ат-IVс	52
3.015-2/82.II-8-50	Колонна К15-6Ат-IVс	53
3.015-2/82.II-8-51	Колонна К16-1Ат-IVс; К16-2Ат-IVс;	
	К16-6Ат-IVс; К16-7Ат-IVс, К22-2Ат-IVс	54
3.015-2/82.II-8-52	Колонна К16-3Ат-IVс,.. К16-5Ат-IVс;	
	К18-2Ат-IVс; К18-5Ат-IVс; К18-8Ат-IVс;	
	К20-2Ат-IVс; К20-5Ат-IVс; К20-7Ат-IVс	55
3.015-2/82.II-8-53	Колонна К17-1Ат-IVс; К17-2Ат-IVс	56
3.015-2/82.II-8-54	Колонна К18-1Ат-IVс; К18-3Ат-IVс;	
	К18-7Ат-IVс; К20-1Ат-IVс; К20-3Ат-IVс;	
	К20-9Ат-IVс; К22-1Ат-IVс; К22-3Ат-IVс	57
3.015-2/82.II-8-55	Колонна К18-4Ат-IVс; К18-9Ат-IVс;	
	К20-4Ат-IVс; К20-10Ат-IVс	58
3.015-2/82.II-8-56	Колонна К18-6Ат-IVс; К20-6Ат-IVс;	
	К20-8Ат-IVс	59
3.015-2/82.II-8-57	Колонна К19-1Ат-IVс; К21-1Ат-IVс;	
	К23-1Ат-IVс; К23-8Ат-IVс	60
3.015-2/82.II-8-58	Колонна К19-2Ат-IVс; К19-5Ат-IVс;	
	К19-7Ат-IVс; К21-2Ат-IVс;	
	К21-5Ат-IVс; К23-7Ат-IVс;	
	К23-12Ат-IVс	61
3.015-2/82.II-8-59	Колонна К19-3Ат-IVс; К21-3Ат-IVс;	
	К21-7Ат-IVс; К23-4Ат-IVс; К23-6Ат-IVс;	
	К23-11Ат-IVс	62
3.015-2/82.II-8-60	Колонна К19-4Ат-IVс; К19-6Ат-IVс;	
	К21-4Ат-IVс; К21-6Ат-IVс, К21-8Ат-IVс	63
3.015-2/82.II-8-61	Колонна К23-2Ат-IVс; К23-3Ат-IVс;	
	К23-9Ат-IVс; К23-10Ат-IVс;	
	К23-13Ат-IVс; К23-14Ат-IVс	64
3.015-2/82.II-8-62	Колонна К23-5Ат-IVс	65
3.015-2/82.II-8-63	Колонна К24-1Ат-IVс; К24-2Ат-IVс	66
3.015-2/82.II-8-64	Колонна К24-3Ат-IVс... К24-6Ат-IVс	
3.015-2/82.II-8-65	Ведомость расхода стали на элемент, кг	67÷8

Взам. инв. № | Подпись и дата | Инв. № подл.

Взам. инв. № | Подпись и дата | Инв. № подл.

1. В выпусках II-8 и II-9 (ч. 1 и 2) приведены рабочие чертежи сборных железобетонных конструкций колонн, траверс и вставок, армированных термически и термомеханически упрочненной арматурной сталью периодического профиля класса Ат-IVС.
2. Конструкции одноярусных эстакад, армированные сталью Ат-IVС, предназначены для применения только в обычной, неагрессивной газообразной среде. Остальные условия применения принимать по вып. I.
3. Марки колонн, траверс и вставок, разработанных в настоящем выпуске, соответствуют маркам тех же изделий, разработанных в выпусках II-1... II-4, и отличаются только добавлением обозначения класса арматуры Ат-IVС.
4. При подборе марок колонн, траверс и вставок одноярусных эстакад пользоваться таблицами, приведенными в вып. I на листах 31... 51.
5. Приведенная в данном выпуске номенклатура колонн, траверс и вставок является дополнением к номенклатуре конструкций, содержащейся в вып. I.
6. Конструкции колонн рассчитаны на косое внецентренное сжатие по программе „Факос-ЕС" и на раскрытие трещин в каждой плоскости изгиба по программе „Сечение-ЕС", разработанным Ленинградским Промстройпроектом. Конструкции траверс и вставок рассчитаны на косой изгиб по программе „Факос-ЕС" и на кручение.
7. Указания по конструктивным решениям, расчету, нагрузкам и изготовлению конструкций принять по вып. II-1 настоящей серии.
8. Схемы нагрузок принять по рабочим чертежам соответствующих колонн, траверс и вставок с обычным армированием по выпускам II-1... II-4.
9. Пространственные каркасы собираются из плоских каркасов, отдельных стержней и закладных изделий с применением контактной точечной сварки и вязки стержней вязальной проволокой (см. указания в вып. II-1).
10. Соединительные поперечные стержни, объединяющие плоские каркасы в пространственные, следует приваривать к продольным стержням плоских каркасов с помощью контактной точечной сварки, выполняемой электросварочными клещами.
11. Крепление закладных изделий в пространственном каркасе осуществляется с помощью дополнительных стержней.
12. Закладные изделия разработаны в выпуске II-1 настоящей серии и серии 3.400-6/76.

Нач. отд.	Бродский		3.015-2/82.II-8-ТТ
Н. контр.	Зорин		
Гл. констр.	Зорин		
Рук. гр.	Шахновский		
			Технические требования

Стадия	Лист	Листов
Р	1	2

ХАРЬКОВСКИЙ ПРОМСТРОЙНИИПРОЕКТ

Инв. № подл. | Подпись и дата | Взам. инв. №

23402-01

Эскиз траверсы, вставки	Марка траверсы, вставки	Размеры, мм L	B	h	Класс (марка) бетона	Расход материалов: Бетон, м³	Сталь, кг	Масса, т
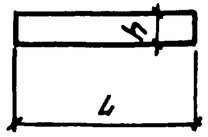	Т1-1Ат-IVс	3000	250	290	В15 (М200)	0,22	40,8	0,55
	Т2-1Ат-IVс	3600				0,26	51,4	0,65
	Т2-2Ат-IVс						63,2	
	Т3-1Ат-IVс	4200				0,31	60,2	0,77
	Т3-2Ат-IVс						68,9	
	Т4-1Ат-IVс	4800			В25 (М300)	0,35	80,3	0,87
	Т5-1Ат-IVс	6000		500	В15 (М200)	0,75	100,7	1,9
	Т5-2Ат-IVс						131,0	
	Т5-3Ат-IVс						150,3	
	Т5-4Ат-IVс				В25 (М300)		185,6	
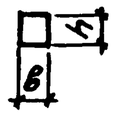	Т6-1Ат-IVс	7800			В15 (М200)	0,98	128,0	2,45
	Т6-2Ат-IVс						163,2	
	Т6-3Ат-IVс						185,9	
	Т6-4Ат-IVс						173,6	
	Т6-5Ат-IVс				В25 (М300)		174,3	
	Т6-6Ат-IVс						207,4	
	Т6-7Ат-IVс						230,0	
	Т7-1Ат-IVс	4800			В15 (М200)	0,60	83,1	1,5
	Т7-2Ат-IVс						112,0	
	Т7-3Ат-IVс						162,2	
	Т8 Ат-IVс	1900	400			0,38	72,5	0,95
	Т9Ат-IVс	2400				0,48	85,6	1,2
	В1-1Ат-IVс	6000	250			0,75	62,1	1,9
	В1-2Ат-IVс						82,6	

Эскиз колонны	Марка колонны	Размеры, мм H	B	h	Класс (марка) бетона	Расход материалов: Бетон, м³	Сталь, кг	Масса, т
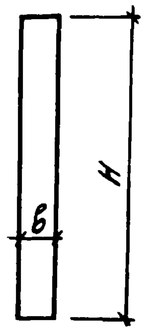	К1-1Ат-IVс	6200	300	300	В30 (М400)	0,56	97,4	1,4
	К1-2Ат-IVс						77,8	
	К2-1Ат-IVс	6000	400	400	В15 (М200)	0,96	106,0	2,4
	К2-2Ат-IVс						85,4	
	К2-3Ат-IVс						71,6	
	К2-4Ат-IVс				В30 (М400)		116,0	
	К2-5Ат-IVс						130,8	
	К2-6Ат-IVс						109,2	
	К3-1Ат-IVс	6600			В15 (М200)	1,06	89,8	2,6
	К3-2Ат-IVс						78,6	
	К3-3Ат-IVс				В30 (М400)		126,3	
	К3-4Ат-IVс				В15 (М200)		105,6	
	К3-5Ат-IVс				В30 (М400)		183,0	
	К3-6Ат-IVс				В25 (М300)		160,4	
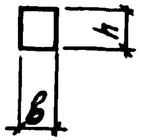	К3-7Ат-IVс						93,0	
	К3-8Ат-IVс				В15 (М200)		81,8	
	К4-1Ат-IVс	7200				1,15	96,2	2,9
	К4-2Ат-IVс						84,2	
	К4-3Ат-IVс				В30 (М400)		155,7	
	К4-4Ат-IVс				В25 (М300)		117,0	

Нач.отд.	Бродский		
Н.контр.	Зорин		
Гл.конст.	Зорин		
Рук.гр.	Шахновский		
Разраб.	Бодянская		
Исполн.	Петраш		
Провер.	Бодянская		

3.015-2/82.II-8-НИ

Номенклатура железобетонных конструкций

Стадия	Лист	Листов
Р	1	6

Харьковский Промстройниипроект

Эскиз колонны	Марка колонны	Размеры, мм H	b	h	Класс (марка) бетона	Расход материалов: бетон, м³	сталь, кг	Масса, т
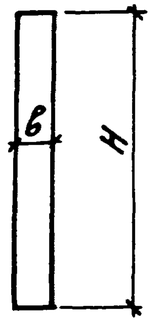	К4-5Ат-IVс	7200	400	400	В30 (М400)	1,15	197,6	2,9
	К4-6Ат-IVс						173,4	
	К4-7Ат-IVс				В15 (М200)		99,8	
	К4-8Ат-IVс						87,8	
	К5-1Ат-IVс	8400			В15 (М200)	1,35	132,9	3,4
	К5-2Ат-IVс						110,7	
	К5-3Ат-IVс				В30 (М400)		201,0	
	К5-4Ат-IVс						155,1	
	К5-5Ат-IVс						128,3	
	К5-6Ат-IVс						187,6	
	К5-7Ат-IVс						290,5	
	К5-8Ат-IVс						114,8	
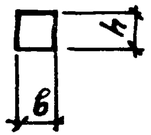	К6-1Ат-IVс		500		В15 (М200)		153,6	
	К6-2Ат-IVс				В25 (М300)	1,68	207,8	4,2
	К6-3Ат-IVс						246,5	
	К6-4Ат-IVс				В15 (М200)		158,2	
	К25-1Ат-IVс	5700	400		В30 (М400)	0,91	70,5	2,3
	К25-2Ат-IVс				В25 (М300)		78,9	
	К25-3Ат-IVс				В15 (М200)		93,5	
	К25-4Ат-IVс						120,5	
	К25-5Ат-IVс						137,4	
	К25-6Ат-IVс				В25 (М300)		102,5	
	К25-7Ат-IVс						111,2	
	К25-8Ат-IVс				В30 (М400)		127,4	

Эскиз колонны	Марка колонны	Размеры, мм H	b	h	Класс (марка) бетона	Расход материалов: бетон, м³	сталь, кг	Масса, т
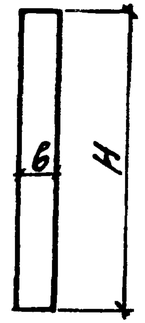	К25-9Ат-IVс	5700	400	400	В30 (М400)	0,91	157,3	2,3
	К25-10Ат-IVс						73,4	
	К25-11Ат-IVс				В25 (М300)		105,4	
	К25-12Ат-IVс						114,2	
	К25-13Ат-IVс				В30 (М400)		130,3	
	К26-1Ат-IVс			500	В25 (М300)	1,14	207,0	2,9
	К27-1Ат-IVс	6300	400	400	В15 (М200)	1,01	110,8	2,5
	К27-2Ат-IVс						128,0	
	К27-3Ат-IVс						130,1	
	К27-4Ат-IVс						144,2	
	К27-5Ат-IVс				В25 (М300)		104,7	
	К27-6Ат-IVс						123,4	
	К27-7Ат-IVс						137,3	
	К27-8Ат-IVс						153,2	
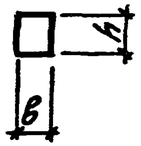	К27-9Ат-IVс				В30 (М400)		122,4	
	К27-10Ат-IVс						143,6	
	К27-11Ат-IVс				В15 (М200)		102,6	
	К27-12Ат-IVс						132,2	
	К27-13Ат-IVс						126,8	
	К28-1Ат-IVс			500	В25 (М300)	1,26	129,5	3,2
	К28-2Ат-IVс						124,8	
	К28-3Ат-IVс						130,6	
	К28-4Ат-IVс				В30 (М400)		207,6	
	К28-5Ат-IVс				В25 (М300)		133,1	

Инв. № подл. | Подпись и дата | Взам. инв. №

Эскиз колонны	Марка колонны	Размеры, мм H	Размеры, мм b	Размеры, мм h	Класс (марка) бетона	Расход материалов: Бетон, м3	Расход материалов: Сталь, кг	Масса, т
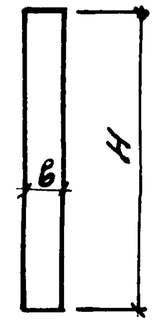	К29-1Ат-IVс	6300	500	500	В30 (М400)	1,58	173,6	4,0
	К29-2Ат-IVс						178,2	
	К30-1Ат-IVс	6900	400	400	В15 (М200)	1,11	107,5	2,8
	К30-2Ат-IVс						137,9	
	К30-3Ат-IVс						141,6	
	К30-4Ат-IVс						150,2	
	К30-5Ат-IVс				В30 (М400)		113,6	
	К30-6Ат-IVс						134,4	
	К30-7Ат-IVс				В25 (М300)		158,8	
	К30-8Ат-IVс				В30 (М400)		168,0	
	К30-9Ат-IVс						143,6	
	К30-10Ат-IVс						162,8	
	К30-11Ат-IVс				В15 (М200)		111,2	
	К30-12Ат-IVс						141,1	
	К30-13Ат-IVс				В30 (М400)		138,0	
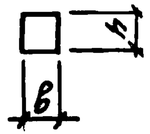	К31-1Ат-IVс	6900	400	500	В25 (М300)	1,38	138,9	3,5
	К31-2Ат-IVс						141,6	
	К31-3Ат-IVс				В30 (М400)		181,0	
	К31-4Ат-IVс						241,9	
	К31-5Ат-IVс				В25 (М300)		142,9	
	К31-6Ат-IVс				В30 (М400)		246,5	
	К32-1Ат-IVс		500			1,72	201,5	4,3
	К32-2Ат-IVс						206,6	
	К33-1Ат-IVс	8100	400	400	В25 (М300)	1,3	145,6	3,3

Эскиз колонны	Марка колонны	Размеры, мм H	Размеры, мм b	Размеры, мм h	Класс (марка) бетона	Расход материалов: Бетон, м3	Расход материалов: Сталь, кг	Масса, т
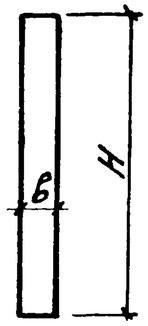	К33-2Ат-IVс	8100	400	400	В25 (М300)	1,3	156,4	3,3
	К33-3Ат-IVс						173,2	
	К33-4Ат-IVс				В30 (М400)		176,2	
	К33-5Ат-IVс						180,4	
	К33-6Ат-IVс						251,9	
	К33-7Ат-IVс				В25 (М300)		149,2	
	К34-1Ат-IVс			500	В15 (М200)	1,62	188,8	4,1
	К34-2Ат-IVс				В30 (М400)		147,6	
	К34-3Ат-IVс						155,8	
	К34-4Ат-IVс				В25 (М300)		210,0	
	К34-5Ат-IVс						242,4	
	К34-6Ат-IVс				В30 (М400)		206,2	
	К34-7Ат-IVс						257,4	
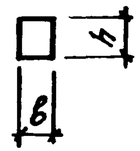	К34-8Ат-IVс				В15 (М200)		193,5	
	К34-9Ат-IVс				В30 (М400)		152,7	
	К34-10Ат-IVс				В25 (М300)		247,7	
	К34-11Ат-IVс						211,5	
	К35-1Ат-IVс		500		В30 (М400)	2,03	265,2	5,1
	К35-2Ат-IVс						355,2	
	К35-3Ат-IVс						271,8	

Эскиз колонны	Марка колонны	Размеры, мм H	в	h	в1	с	Класс (марка) бетона	Расход материалов: бетон, м³	сталь, кг	Масса, т
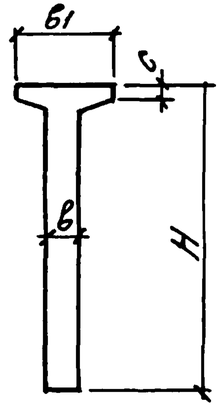	К7-1Ат-IVс	5800	400	400	2200	340	В30 (М400)	1,29	165,2	3,2
	К7-2Ат-IVс						В15 (М200)		100,5	
	К7-3Ат-IVс								100,5	
	К7-4Ат-IVс								134,2	
	К7-5Ат-IVс						В30 (М400)		110,1	
	К7-6Ат-IVс								113,8	
	К7-7Ат-IVс								145,5	
	К7-8Ат-IVс						В25 (М300)		165,1	
	К7-9Ат-IVс						В30 (М400)		169,0	
	К7-10Ат-IVс						В15 (М200)		103,1	
	К7-11Ат-IVс								103,1	
	К7-12Ат-IVс								136,9	
	К7-13Ат-IVс						В30 (М400)		112,7	
	К7-14Ат-IVс								116,5	
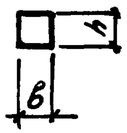	К8-1Ат-IVс		500				В15 (М200)	1,5	185,1	3,8
	К8-2Ат-IVс						В30 (М400)		185,1	
	К9-1Ат-IVс	6200	400				В15 (М200)	1,36	126,5	3,4
	К9-2Ат-IVс								141,9	
	К9-3Ат-IVс								164,3	
	К9-4Ат-IVс								184,9	
	К9-5Ат-IVс						В25 (М300)		119,7	
	К9-6Ат-IVс								127,5	
	К9-7Ат-IVс								148,9	
	К9-8Ат-IVс								182,5	
	К9-9Ат-IVс						В30 (М400)		145,3	

Эскиз колонны	Марка колонны	Размеры, мм H	в	h	в1	с	Класс (марка) бетона	Расход материалов: бетон, м³	сталь, кг	Масса, т
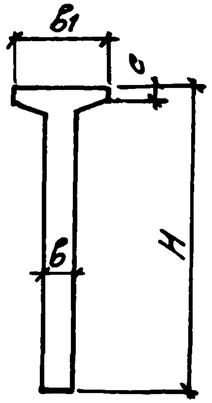	К9-10Ат-IVс	6200	400	400	2200	340	В30 (М400)	1,36	198,3	3,4
	К9-11Ат-IVс						В25 (М300)		212,9	
	К9-12Ат-IVс						В15 (М200)		166,9	
	К9-13Ат-IVс								122,3	
	К9-14Ат-IVс								151,5	
	К10-1Ат-IVс		500				В25 (М300)	1,58	151,4	4,0
	К10-2Ат-IVс								186,8	
	К10-3Ат-IVс								197,3	
	К10-4Ат-IVс								156,2	
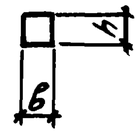	К11-1Ат-IVс	6800	400	400	2200	340	В15 (М200)	1,45	125,4	3,6
	К11-2Ат-IVс								141,6	
	К11-3Ат-IVс								177,9	
	К11-4Ат-IVс								197,7	
	К11-5Ат-IVс						В25 (М300)		125,5	
	К11-6Ат-IVс								135,4	
	К11-7Ат-IVс						В30 (М400)		163,5	
	К11-8Ат-IVс						В25 (М300)		192,5	
	К11-9Ат-IVс								159,8	
	К11-10Ат-IVс								221,3	
	К11-11Ат-IVс								262,7	
	К11-12Ат-IVс								135,4	
	К11-13Ат-IVс						В15 (М200)		180,7	
	К11-14Ат-IVс						В25 (М300)		128,6	
	К11-15Ат-IVс						В30 (М400)		166,6	

Инв. № подл. | Подп. и дата | Взам. инв. №

Эскиз колонны	Марка колонны	Размеры, мм H	в	h	$в_1$	с	Класс (марка) бетона	Расход материалов: бетон, $м^3$	сталь, кг	Масса, т
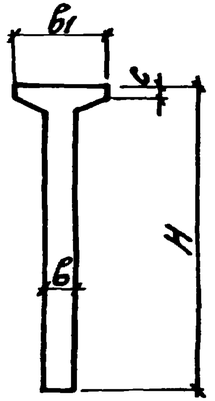	К12-1Ат-IVс	6800	500	400	2200	340	В25 (М300)	1,7	164,9	4,3
	К12-2Ат-IVс						В30 (М400)		200,5	
	К12-3Ат-IVс						В25 (М300)		222,5	
	К12-4Ат-IVс						В30 (М400)		164,9	
	К13-1Ат-IVс	8000	400				В25 (М300)	1,64	167,3	4,1
	К13-2Ат-IVс								204,0	
	К13-3Ат-IVс								247,6	
	К13-4Ат-IVс						В30 (М400)		255,2	
	К13-5Ат-IVс								312,4	
	К13-6Ат-IVс								170,8	
	К14-1Ат-IVс		500				В25 (М300)	1,94	193,1	4,9
	К14-2Ат-IVс								218,7	
	К14-3Ат-IVс								283,4	
	К14-4Ат-IVс						В30 (М400)		261,1	
	К14-5Ат-IVс						В25 (М300)		296,9	
	К14-6Ат-IVс						В30 (М400)		318,4	
	К14-7Ат-IVс								343,2	
	К14-8Ат-IVс						В15 (М200)		333,2	
	К14-9Ат-IVс						В30 (М400)		277,5	
	К14-10Ат-IVс								241,4	
	К14-11Ат-IVс								198,0	
	К15-1Ат-IVс	5800	400		2400	300	В25 (М300)	1,32	126,1	3,3
	К15-2Ат-IVс								157,8	
	К15-3Ат-IVс								177,6	
	К15-4Ат-IVс						В30 (М400)		190,1	

Эскиз колонны	Марка колонны	Размеры, мм H	в	h	$в_1$	с	Класс (марка) бетона	Расход материалов: бетон, $м^3$	сталь, кг	Масса, т
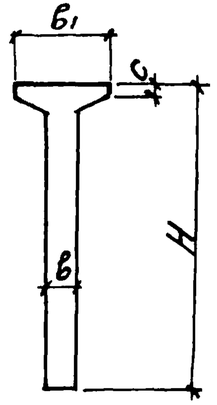	К15-5Ат-IVс	5800	400	400	2400	300	В30 (М400)	1,32	205,3	3,3
	К15-6Ат-IVс								246,6	
	К15-7Ат-IVс								177,6	
	К15-8Ат-IVс								196,5	
	К15-9Ат-IVс								216,6	
	К15-10Ат-IVс						В25 (М300)		126,3	
	К16-1Ат-IVс		500				В15 (М200)	1,52	191,3	3,8
	К16-2Ат-IVс								196,3	
	К16-3Ат-IVс						В30 (М400)		212,4	
	К16-4Ат-IVс								209,0	
	К16-5Ат-IVс								223,2	
	К16-6Ат-IVс						В15 (М200)		194,5	
	К16-7Ат-IVс						В30 (М400)		199,5	
	К17-1Ат-IVс		600					1,73	257,9	4,3
	К17-2Ат-IVс								262,5	
	К18-1Ат-IVс	6200	500				В15 (М200)	1,6	157,6	4,0
	К18-2Ат-IVс								191,6	
	К18-3Ат-IVс								221,2	
	К18-4Ат-IVс						В25 (М300)		163,7	
	К18-5Ат-IVс								217,1	
	К18-6Ат-IVс						В30 (М400)		227,7	
	К18-7Ат-IVс						В15 (М200)		160,9	
	К18-8Ат-IVс								194,5	
	К18-9Ат-IVс						В25 (М300)		168,4	

Эскиз колонны	Марка колонны	Размеры, мм H	b	h	b_1	c	Класс (марка) бетона	Расход материалов: Бетон, $м^3$	Сталь, кг	Масса, т
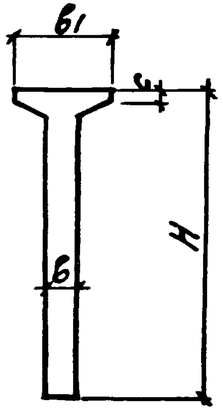	К19-1Ат-IVс	6200	600	400	2400	300	В15 (М200)	1,83	204,1	4,6
	К19-2Ат-IVс								231,7	
	К19-3Ат-IVс						В25 (М300)		229,5	
	К19-4Ат-IVс						В30 (М400)		267,3	
	К19-5Ат-IVс								242,3	
	К19-6Ат-IVс								288,4	
	К19-7Ат-IVс						В15 (М200)		236,4	
	К20-1Ат-IVс	6800	500					1,72	167,0	4,3
	К20-2Ат-IVс						В25 (М300)		209,6	
	К20-3Ат-IVс						В15 (М200)		254,0	
	К20-4Ат-IVс						В25 (М300)		175,5	
	К20-5Ат-IVс								251,1	
	К20-6Ат-IVс						В30 (М400)		254,2	
	К20-7Ат-IVс								251,1	
	К20-8Ат-IVс						В25 (М300)		261,4	
	К20-9Ат-IVс						В15 (М200)		170,2	
	К20-10Ат-IVс						В25 (М300)		180,0	
	К21-1Ат-IVс		600				В15 (М200)	1,97	225,4	4,9
	К21-2Ат-IVс								251,3	
	К21-3Ат-IVс						В25 (М300)		257,5	
	К21-4Ат-IVс						В30 (М400)		306,8	
	К21-5Ат-IVс								259,3	
	К21-6Ат-IVс						В25 (М300)		320,8	
	К21-7Ат-IVс						В30 (М400)		257,5	

Эскиз колонны	Марка колонны	Размеры, мм H	b	h	b_1	c	Класс (марка) бетона	Расход материалов: Бетон, $м^3$	Сталь, кг	Масса, т
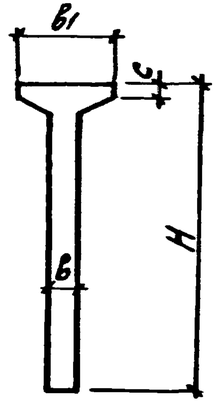	К21-8Ат-IVс	6800	600	400	2400	300	В30 (М400)	1,97	361,3	4,9
	К22-1Ат-IVс		500				В25 (М300)	1,96	213,8	
	К22-2Ат-IVс								269,8	
	К22-3Ат-IVс								217,4	
	К23-1Ат-IVс	8000							240,3	
	К23-2Ат-IVс								259,6	
	К23-3Ат-IVс								275,8	
	К23-4Ат-IVс								318,3	
	К23-5Ат-IVс						В30 (М400)		272,4	
	К23-6Ат-IVс								318,3	
	К23-7Ат-IVс								352,3	
	К23-8Ат-IVс								240,3	
	К23-9Ат-IVс						В25 (М300)	2,25	303,6	5,6
	К23-10Ат-IVс		600						287,3	
	К23-11Ат-IVс						В30 (М400)		375,2	
	К23-12Ат-IVс								390,3	
	К23-13Ат-IVс						В25 (М300)		269,5	
	К23-14Ат-IVс								281,8	
	К24-1Ат-IVс		500					2,81	278,9	7,0
	К24-2Ат-IVс								292,1	
	К24-3Ат-IVс								375,3	
	К24-4Ат-IVс								383,9	
	К24-5Ат-IVс								396,9	
	К24-6Ат-IVс								405,5	

Инв.№ подл. | Подпись и дата | Взам.инв.№

3.015-2/82.II-8-НИ

Лист 6

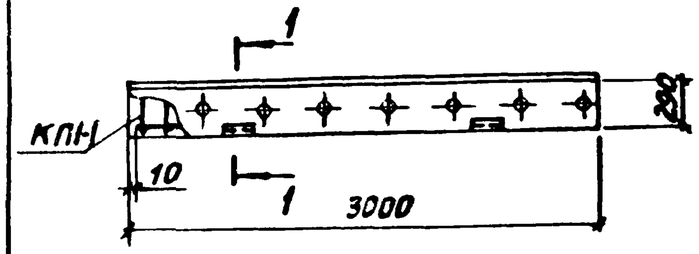

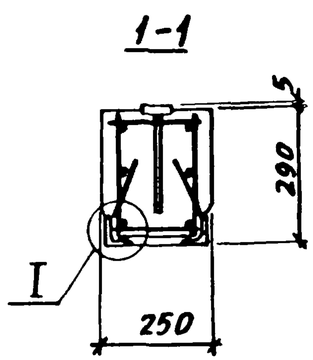

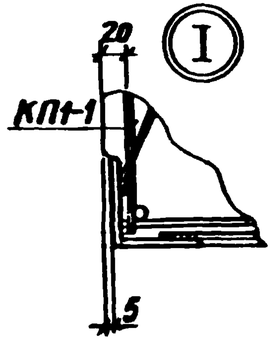

Марка траверсы	Марка пространственного каркаса КП	Кол.	Обозначение документа на каркас КП	Класс (марка) бетона	Объем бетона, м3	Масса траверсы, т
Т1-1Ат-IVС	КП1-1	1	3.015-2/82.II-9-1	В15 (М200)	0,22	0,55

Нач. отд	Бродский		
Н. контр	Зорин		
Гл. констр	Зорин		
Рук. гр.	Шахновский		
Разраб.	Боднянская		
Рассчит.	Петраш		
Исполн.	Личкатая		
Провер.	Боднянская		

3.015-2/82.II-8-1

Траверса Т1-1Ат-IVС

Стадия	Лист	Листов
Р		1

ХАРЬКОВСКИЙ ПРОМСТРОЙНИИПРОЕКТ

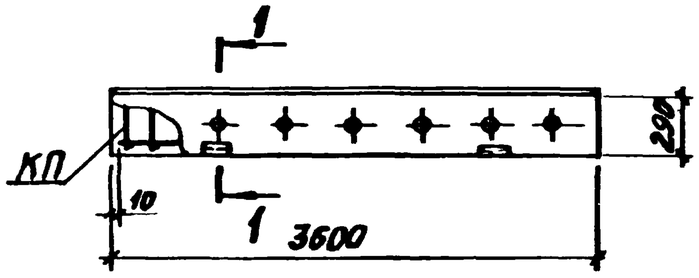

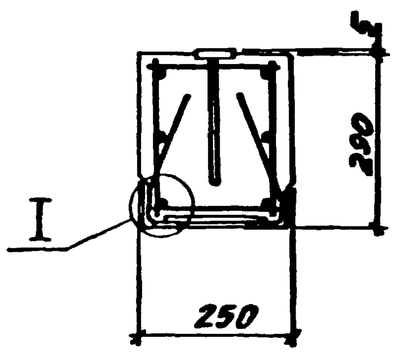

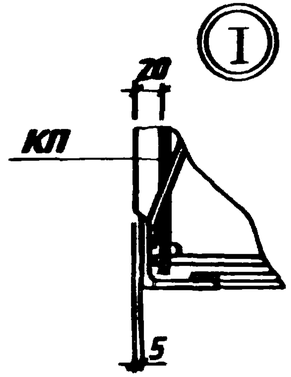

Марка траверсы	Марка пространственного каркаса КП	Кол.	Обозначение документа на каркас КП	Класс (марка) бетона	Объем бетона, м3	Масса траверсы, т
Т2-1Ат-IVС	КП2-1	1	3.015-2/82.II-9-2	В15 (М200)	0,26	0,65
Т2-2Ат-IVС	КП2-2	1	3.015-2/82.II-9-2	В15 (М200)	0,26	0,65

Инв. № подл. | Подпись и дата | Взам. инв. №

Нач. отд	Бродский		
Н. контр	Зорин		
Гл. констр	Зорин		
Рук. гр.	Шахновский		
Разраб.	Боднянская		
Рассчит.	Петраш		
Исполн.	Личкатая		
Провер.	Боднянская		

3.015-2/82.II-8-2

Траверса Т2-1Ат-IVС; Т2-2Ат-IVС

Стадия	Лист	Листов
Р		1

ХАРЬКОВСКИЙ ПРОМСТРОЙНИИПРОЕКТ

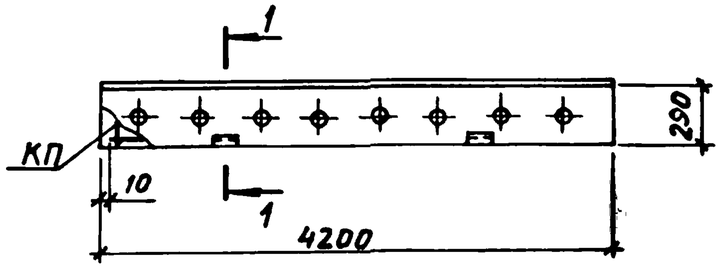

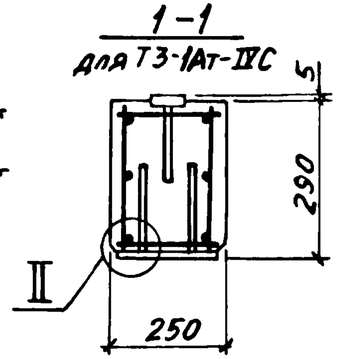

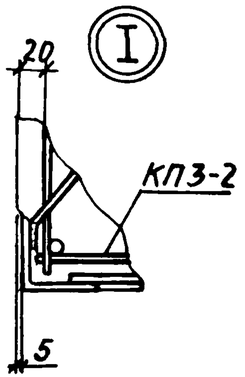

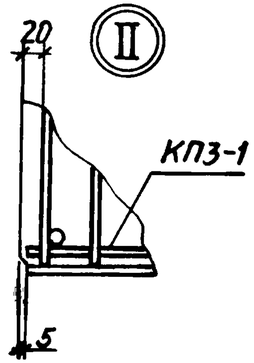

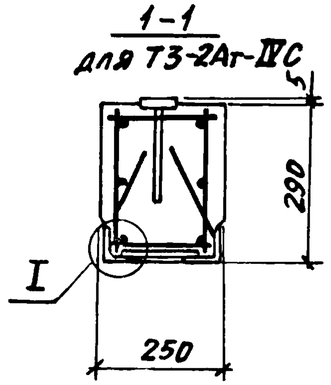

Марка траверсы	Марка пространственного каркаса КП	Кол	Обозначение документа на каркас КП	Класс (марка) бетона	Объем бетона, м³	Масса траверсы, т
Т3-1Ат-IVС	КП3-1	1	3.015-2/82.II-9-3	В15 (М200)	0,31	0,77
Т3-2Ат-IVС	КП3-2	1				

Нач. отд.	Бродский			
Н. контр.	Зорин			
Гл. констр.	Зорин			
Рук. гр.	Шахновский			
Разраб.	Боднянская			
Рассчит.	Петраш			
Исполн.	Личкатая			
Провер.	Боднянская			

3.015-2/82.II-8-3

Траверса Т3-1Ат-IVС, Т3-2Ат-IVС

Стадия	Лист	Листов
Р		1

ХАРЬКОВСКИЙ ПРОМСТРОЙНИИПРОЕКТ

Взам. инв. № | Подпись и дата | Инв. № подл.

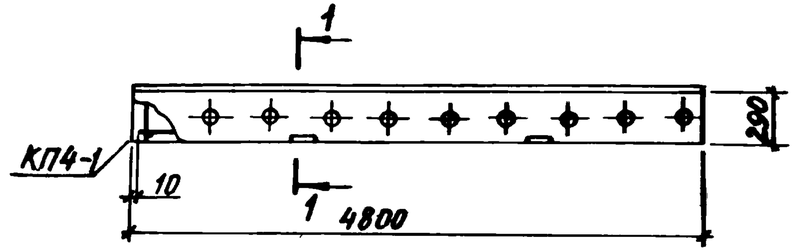

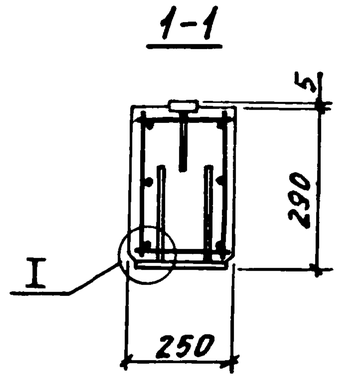

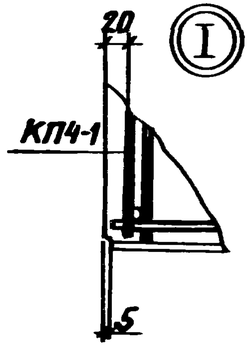

Марка траверсы	Марка пространственного каркаса КП	Кол	Обозначение документа на каркас КП	Класс (марка) бетона	Объем бетона, м³	Масса траверсы, т
Т4-1Ат-IVС	КП4-1	1	3.015-2/82.II-9-4	В25 (М300)	0.35	0.87

Нач. отд.	Бродский			
Н. контр.	Зорин			
Гл. констр.	Зорин			
Рук. гр.	Шахновский			
Разраб.	Боднянская			
Рассчит.	Петраш			
Исполн.	Личкатая			
Провер.	Боднянская			

3.015-2/82.II-8-4

Траверса Т4-1Ат-IVС

Стадия	Лист	Листов
Р		1

ХАРЬКОВСКИЙ ПРОМСТРОЙНИИПРОЕКТ

Взам. инв. № | Подпись и дата | Инв. № подл.

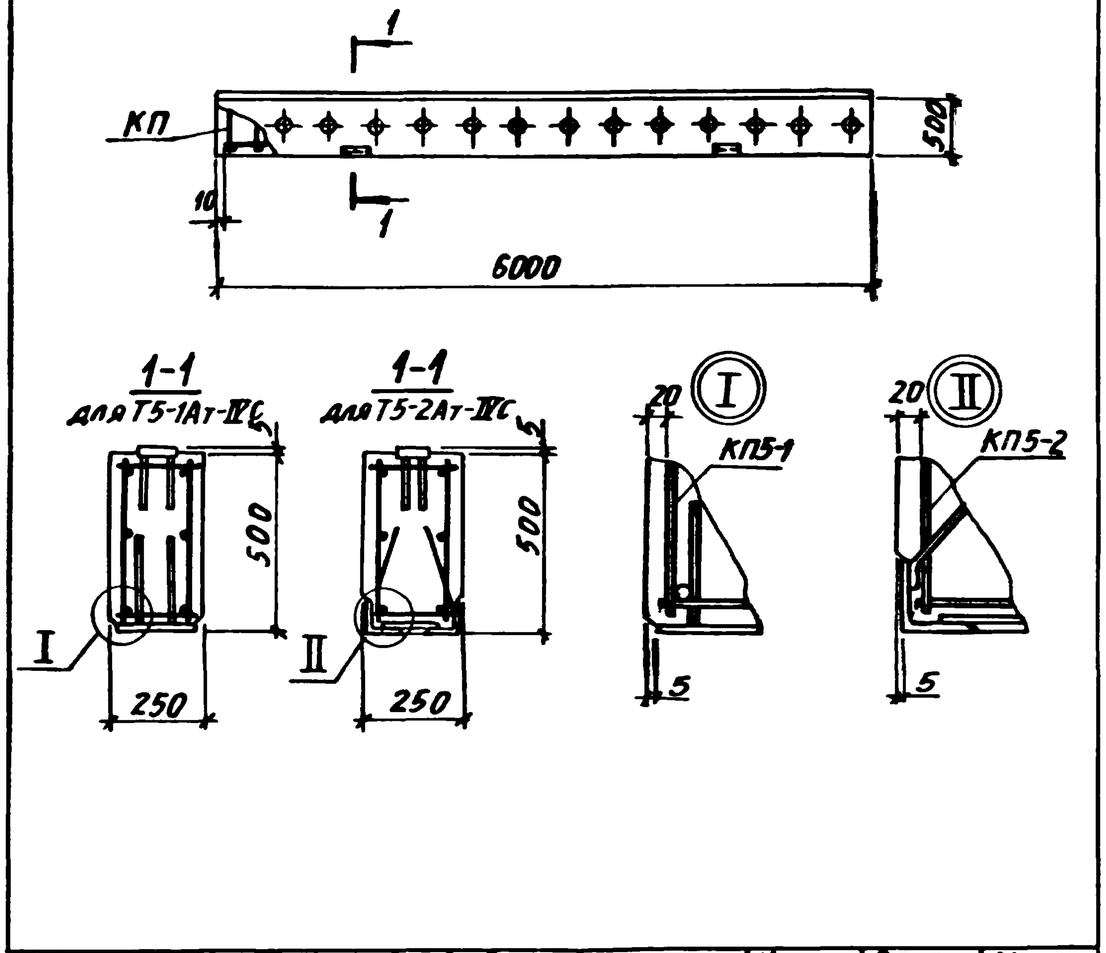

Марка траверсы	Марка пространственного каркаса КП	Кол.	Обозначение документа на каркас КП	Класс (марка) бетона	Объем бетона, м³	Масса траверсы, т
Т5-1Ат-IVС	КП5-1	1	3.015-2/82.II-9-5	В15 (М200)	0,75	1,9
Т5-2Ат-IVС	КП5-2	1	3.015-2/82.II-9-5			

Нач. отд.	Бродский		3.015-2/82.II-8-5
Н. контр.	Зорин		
Гл. констр	Зорин		
Рук. гр.	Шахновский		Траверса Т5-1Ат-IVС; Т5-2Ат-IVС
Разраб.	Боднянская		Стадия: Р; Лист: ; Листов: 1
Рассчит.	Петраш		ХАРЬКОВСКИЙ ПРОМСТРОЙНИИПРОЕКТ
Исполн.	Личкатая		
Провер.	Шахновский		

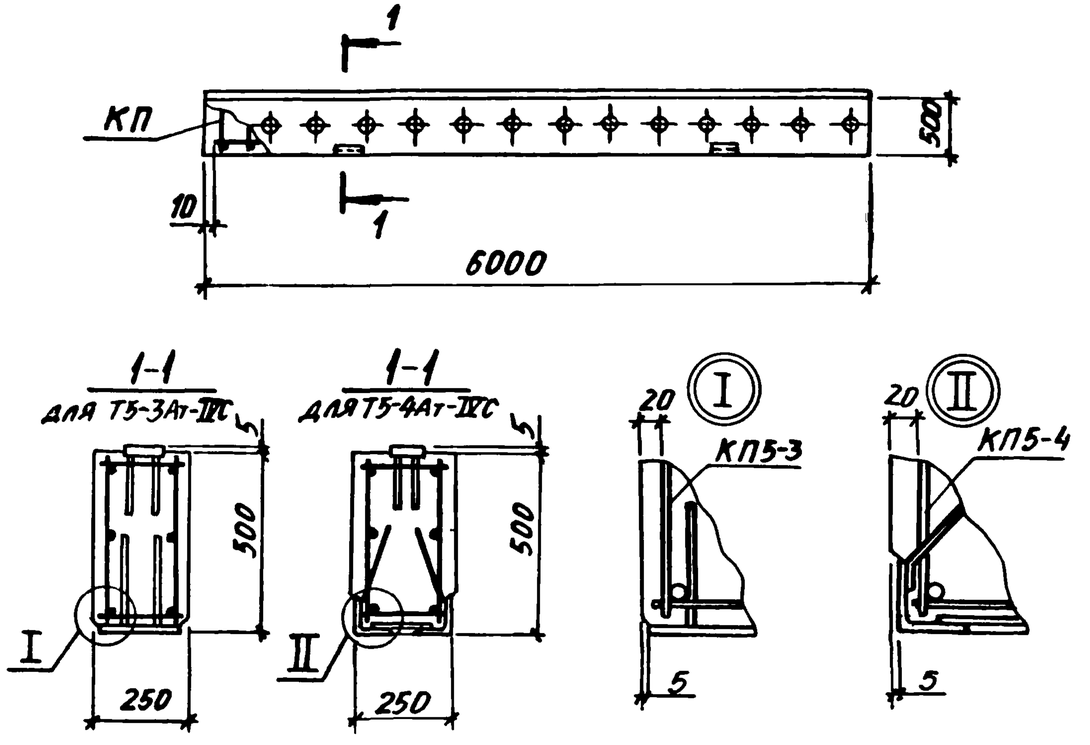

Марка траверсы	Марка пространственного каркаса КП	Кол.	Обозначение документа на каркас КП	Класс (марка) бетона	Объем бетона, м³	Масса траверсы, т
Т5-3Ат-IVС	КП5-3	1	3.015-2/82.II-9-6	В15 (М200)	0,75	1,9
Т5-4Ат-IVС	КП5-4	1	3.015-2/82.II-9-6	В25 (М300)		

Инв. № подл. | Подпись и дата | Взам. инв. №

Нач. отд.	Бродский		3.015-2/82.II-8-6
Н. контр.	Зорин		
Гл. констр	Зорин		
Рук. гр.	Шахновский		Траверса Т5-3Ат-IVС; Т5-4Ат-IVС
Разраб.	Боднянская		Стадия: Р; Лист: ; Листов: 1
Рассчит.	Петраш		ХАРЬКОВСКИЙ ПРОМСТРОЙНИИПРОЕКТ
Исполн	Личкатая		
Провер.	Шахновский		

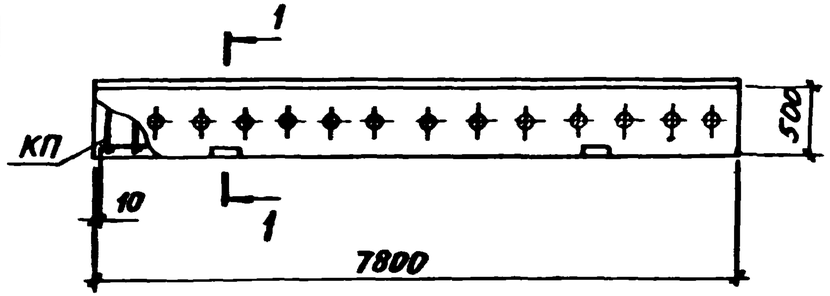

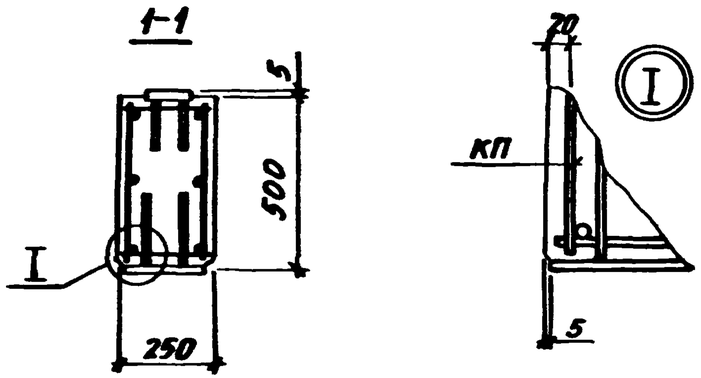

Марка траверсы	Марка пространственного каркаса КП	Кол.	Обозначение документа на каркас КП	Класс (марка) бетона	Объем бетона, м³	Масса траверсы, т
ТБ-1Ат-IVС	КПБ-1	1	3.015-2/82.II-9-7	В15 (М200)	0,98	2,45
ТБ-2Ат-IVС	КПБ-2					

Нач. отд.	Бродский		3.015-2/82.II-8-7		
Н. контр.	Зорин				
Гл. констр.	Зорин				
Рук. гр.	Шаховская		Траверса ТБ-1Ат-IVС; ТБ-2Ат-IVС	Стадия: Р	Лист:	Листов: 1
Разраб.	Бодянская			ХАРЬКОВСКИЙ ПРОМСТРОЙНИИПРОЕКТ		
Рассчит.	Петраш					
Исполн.	Личкатая					
Провер.	Бодянская					

Инв. № подл. | Подпись и дата | Взам. инв. №

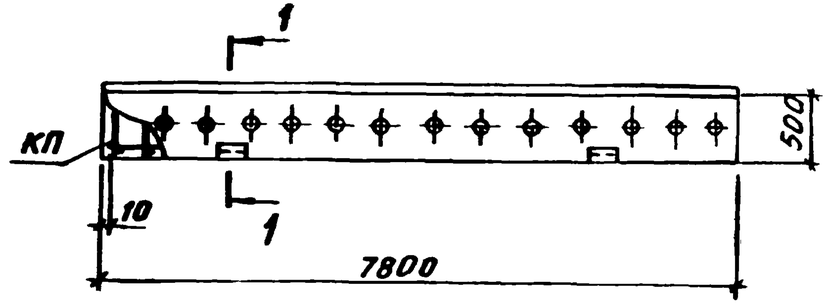

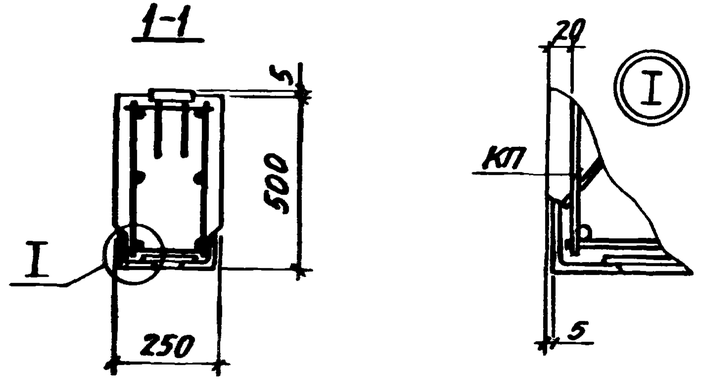

Марка траверсы	Марка пространственного каркаса КП	Кол.	Обозначение документа на каркас КП	Класс (марка) бетона	Объем бетона, м³	Масса траверсы, т
ТБ-3Ат-IVС	КПБ-3	1	3.015-2/82.II-9-8	В15 (М200)	0,98	2,45
ТБ-4Ат-IVС	КПБ-4	1				

Нач. отд.	Бродский		3.015-2/82.II-8-8		
Н. контр.	Зорин				
Гл. констр.	Зорин				
Рук. гр.	Шаховская		Траверса ТБ-3Ат-IVС; ТБ-4Ат-IVС	Стадия: Р	Лист:	Листов: 1
Разраб.	Бодянская			ХАРЬКОВСКИЙ ПРОМСТРОЙНИИПРОЕКТ		
Рассчит.	Петраш					
Исполн.	Личкатая					
Провер.	Бодянская					

Инв. № подл. | Подпись и дата | Взам. инв. №

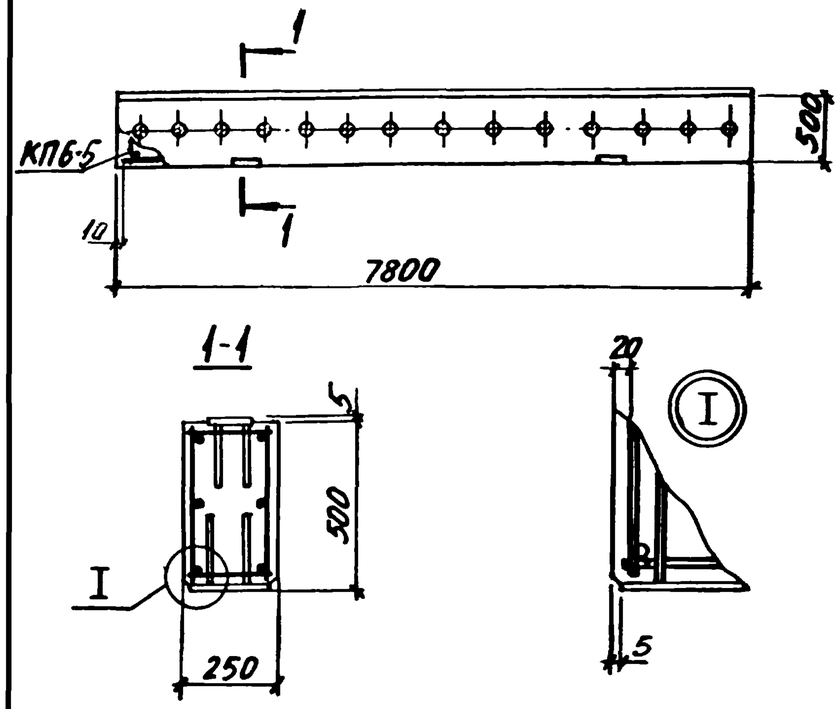

Марка траверсы	Марка пространственного каркаса КП	Кол.	Обозначение документа на каркас КП	Класс (марка) бетона	Объем бетона, м³	Масса траверсы, т
Т6-5Ат-IVС	КП6-5	1	3.015-2/82.II-9-9	В25 (М300)	0,98	2,45

Нач. отд.	Бродский		3.015-2/82.II-8-9	
Н. контр.	Зорин			
Гл. констр.	Зорин			
Рук. гр.	Шахновский		Траверса Т6-5Ат-IVС	Стадия: Р; Лист: ; Листов: 1
Разраб.	Боднянская			ХАРЬКОВСКИЙ ПРОМСТРОЙНИИПРОЕКТ
Рассчит.	Петраш			
Исполн.	Личкатая			
Провер.	Шахновский			

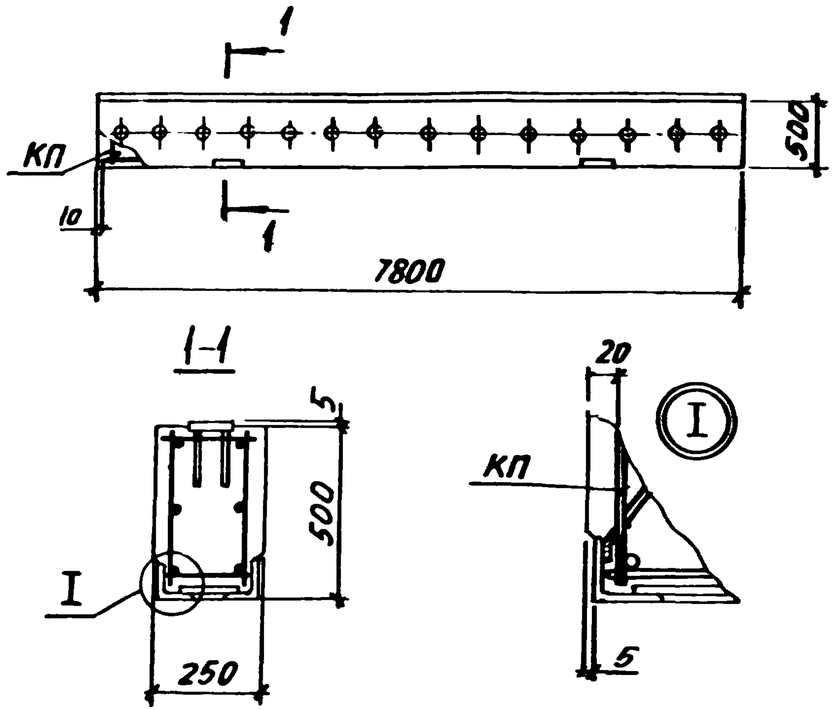

Марка траверсы	Марка пространственного каркаса КП	Кол.	Обозначение документа на каркас КП	Класс (марка) бетона	Объем бетона, м³	Масса траверсы, т
Т6-6Ат-IVС	КП6-6	1	3.015-2/82.II-9-10	В25 (М300)	0,98	2,45
Т6-7Ат-IVС	КП6-7	1	3.015-2/82.II-9-10	В25 (М300)	0,98	2,45

Взам. инв. № | Подпись и дата | Инв. № подл.

Нач. отд.	Бродский		3.015-2/82.II-8-10	
Н. контр.	Зорин			
Гл. констр.	Зорин			
Рук. гр.	Шахновский		Траверса Т6-6Ат-IVС; Т6-7Ат-IVС	Стадия: Р; Лист: ; Листов: 1
Разраб.	Боднянская			ХАРЬКОВСКИЙ ПРОМСТРОЙНИИПРОЕКТ
Рассчит.	Петраш			
Исполн.	Личкатая			
Провер.	Шахновский			

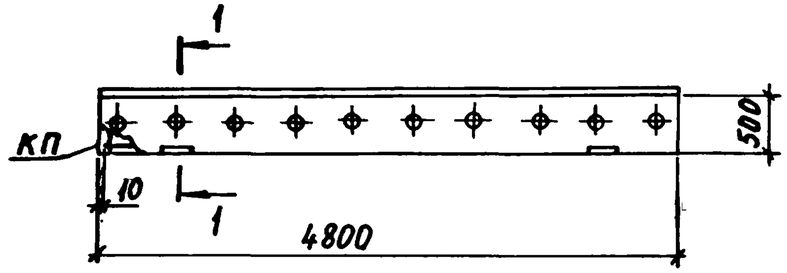

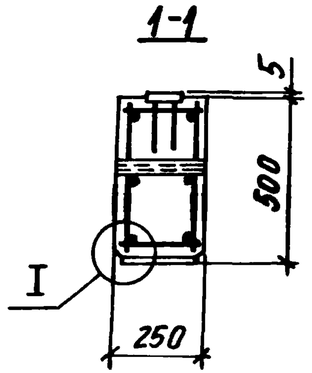

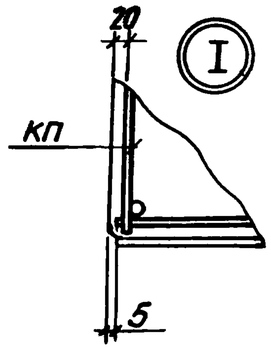

Марка траверсы	Марка пространственного каркаса КП	Кол.	Обозначение документа на каркас КП	Класс (марка) бетона	Объем бетона, м³	Масса траверсы, т
Т7-1Ат-IVС	КП7-1	1	3.015-2/82.II-9-11	В25 (М300)	0,6	1,5
Т7-2Ат-IVС	КП7-2	1	3.015-2/82.II-9-11	В15 (М200)	0.6	1,5

Нач. отд.	Бродский		
Н. контр.	Зорин		
Гл. констр.	Зорин		
Рук. гр.	Шахновский		
Разраб.	Боднянская		
Рассчит.	Петраш		
Исполн.	Личкатая		
Провер.	Шахновский		

3.015-2/82.II-8-11

Траверса Т7-1Ат-IVС; Т7-2Ат-IVС

Стадия	Лист	Листов
Р		1

ХАРЬКОВСКИЙ ПРОМСТРОЙНИИПРОЕКТ

Инв. № подл. | Подпись и дата | Взам. инв. №

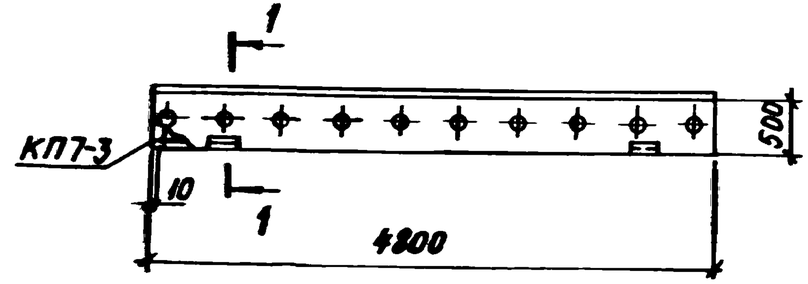

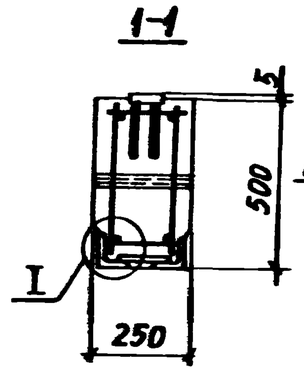

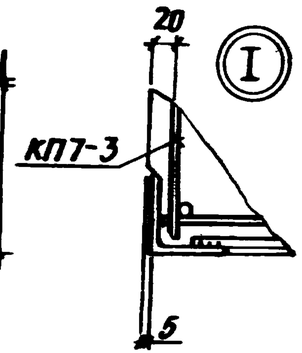

Марка траверсы	Марка пространственного каркаса КП	Кол.	Обозначение документа на каркас КП	Класс (марка) бетона	Объем бетона, м³	Масса траверсы, т
Т7-3Ат-IVС	КП7-3	1	3.015-2/82.II-9-12	В15 (М200)	0,6	1,5

Нач. отд.	Бродский		
Н. контр.	Зорин		
Гл. констр.	Зорин		
Рук. гр.	Шахновский		
Разраб.	Боднянская		
Рассчит.	Петраш		
Исполн.	Личкатая		
Провер.	Шахновский		

3.015-2/82.II-8-12

Траверса Т7-3Ат-IVС

Стадия	Лист	Листов
Р		1

ХАРЬКОВСКИЙ ПРОМСТРОЙНИИПРОЕКТ

Инв. № подл. | Подпись и дата | Взам. инв. №

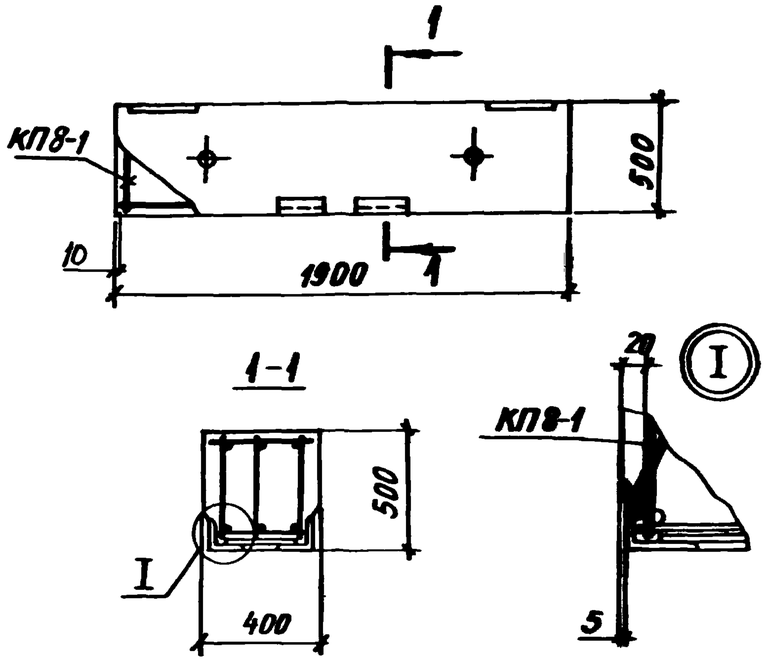

Марка траверсы	Марка пространственного каркаса КП	Кол.	Обозначение документа на каркас КП	Класс (марка) бетона	Объем бетона, м³	Масса траверсы, т
Т8Ат-IVС	КП8-1	1	3.015-2/82.II-9-13	В15 (М200)	0,38	0,95

Нач. отд	Бродский		3.015-2/82.II-8-13	
Н. контр.	Зорин			
Гл. констр.	Зорин			
Рук. гр	Шахновский		Траверса Т8Ат-IVС	Стадия: Р; Лист: ; Листов: 1
Разраб	Боднянская			ХАРЬКОВСКИЙ ПРОМСТРОЙНИИПРОЕКТ
Рассчит.	Петраш			
Исполн.	Личкатая			
Провер.	Шахновский			

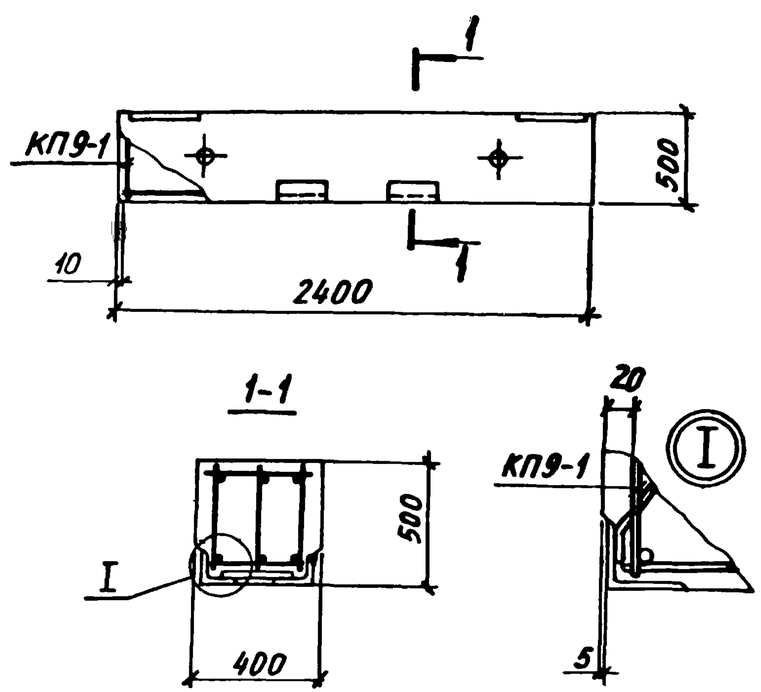

Марка траверсы	Марка пространственного каркаса КП	Кол.	Обозначение документа на каркас КП	Класс (марка) бетона	Объем бетона, м³	Масса траверсы, т
Т9Ат-IVС	КП9-1	1	3.015-2/82.II-9-14	В15 (М200)	0,48	1,2

Нач. отд	Бродский		3.015-2/82.II-8-14	
Н. контр.	Зорин			
Гл. констр.	Зорин			
Рук. гр	Шахновский		Траверса Т9Ат-IVС	Стадия: Р; Лист: ; Листов: 1
Разраб	Боднянская			ХАРЬКОВСКИЙ ПРОМСТРОЙНИИПРОЕКТ
Рассчит.	Петраш			
Исполн	Личкатая			
Провер	Шахновский			

Инв. № подл. | Подпись и дата | Взам. инв. №

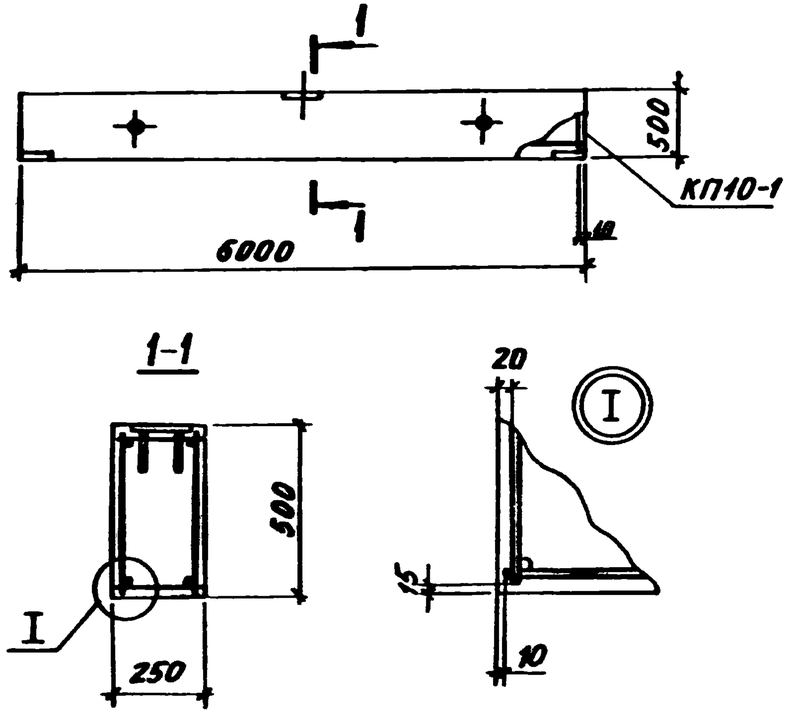

Марка траверсы	Марка пространственного каркаса КП	Кол.	Обозначение документа на каркас КП	Класс (марка) бетона	Объем бетона, м3	Масса траверсы, т
В1-1Ат-IVС	КП 10-1	1	3.015-2/82.II-9-15	В15 (М200)	0,75	1,9

Нач. отд.	Бродский		
Н. контр.	Зорин		
Гл. констр.	Зорин		
Рук. гр.	Шахновский		
Разраб.	Боднянская		
Рассчит.	Петраш		
Исполн.	Личкатая		
Провер.	Шахновский		

3.015-2/82.II-8-15

Вставка В1-1Ат-IVС

Стадия	Лист	Листов
Р		1

ХАРЬКОВСКИЙ ПРОМСТРОЙНИИПРОЕКТ

Инв.№ подл. | Подпись и дата | Взам. инв.№

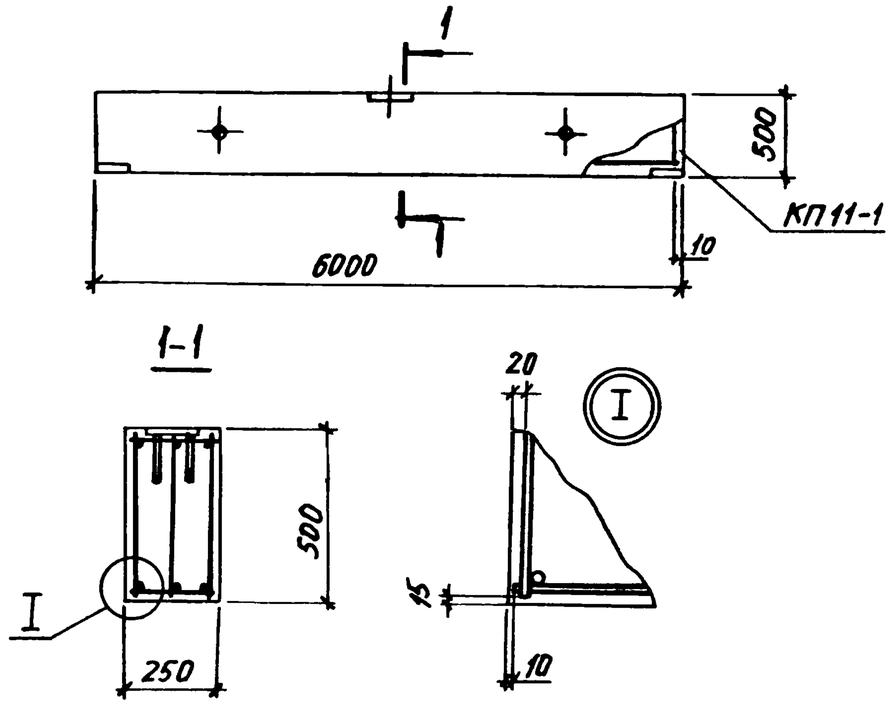

Марка траверсы	Марка пространственного каркаса КП	Кол.	Обозначение документа на каркас КП	Класс (марка) бетона	Объем бетона, м3	Масса траверсы, т
В1-2Ат-IVС	КП 11-1	1	3.015-2/82.II-9-16	В15 (М200)	0,75	1,9

Нач. отд.	Бродский		
Н. контр.	Зорин		
Гл. констр.	Зорин		
Рук. гр.	Шахновский		
Разраб.	Боднянская		
Рассчит.	Петраш		
Исполн.	Личкатая		
Провер.	Шахновский		

3.015-2/82.II-8-16

Вставка В1-2Ат-IVС

Стадия	Лист	Листов
Р		1

ХАРЬКОВСКИЙ ПРОМСТРОЙНИИПРОЕКТ

Инв.№ подл. | Подпись и дата | Взам. инв.№

Марка колонны	Марка пространств. каркаса КП	Кол.	Обозначение документа на каркас КП	Класс (марка) бетона	Объем бетона, м3	Масса колонны, т
К1-1Ат-IVс	КП12-1	1	3.015-2/82.II-9-17	В30 (М400)	0,56	1,4

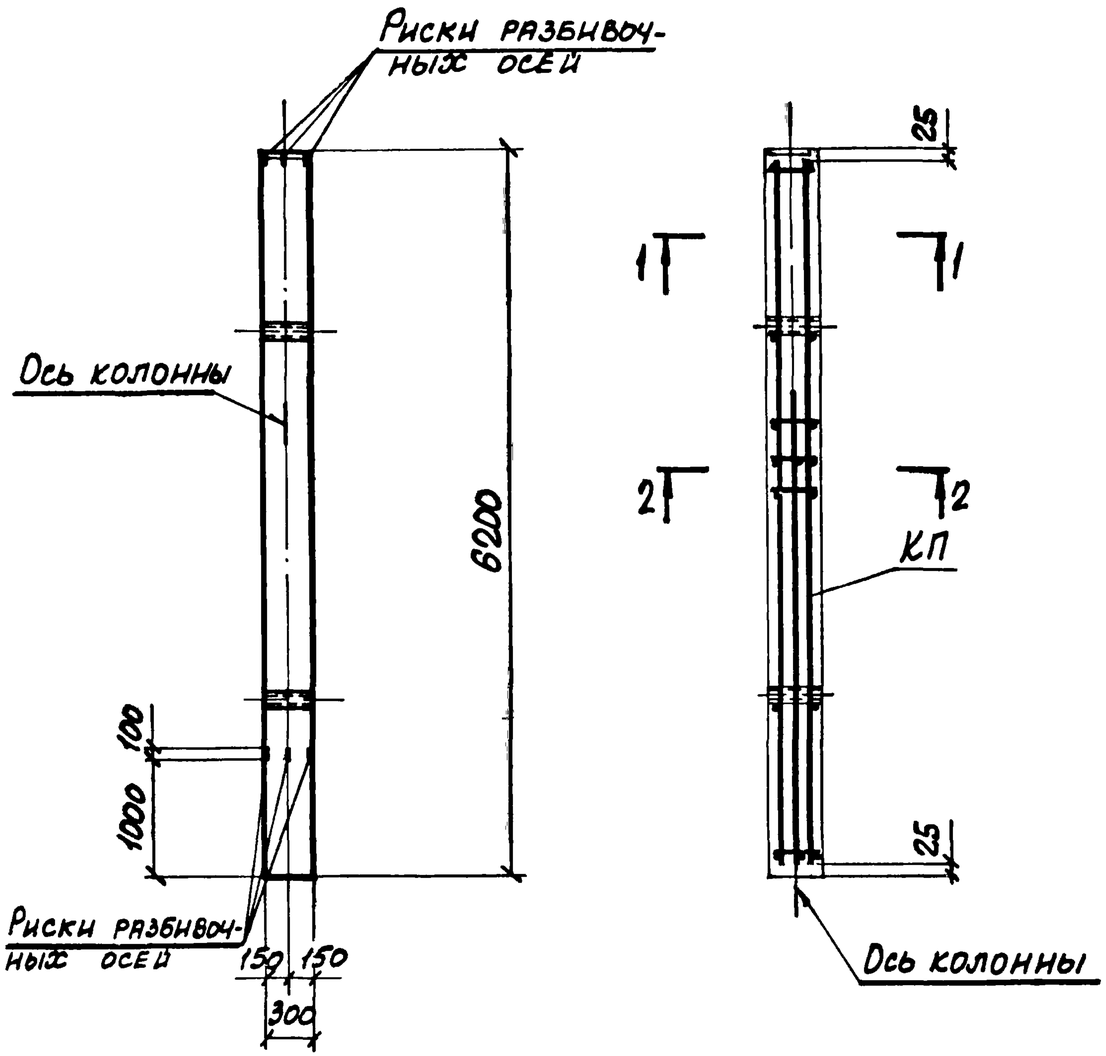

1-1

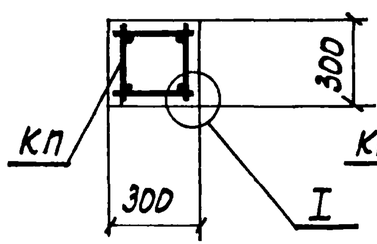

2-2

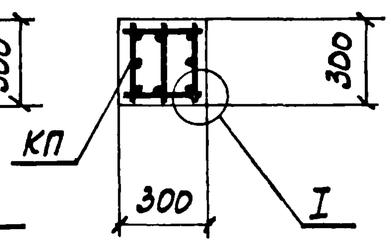

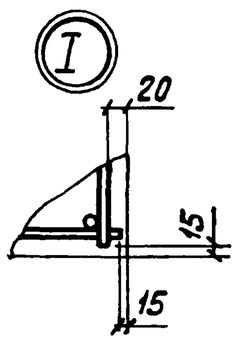

Нач.отд.	Бродский	
Н.контр.	Зорин	
Гл.конст.	Зорин	
Рук.гр.	Шахновский	
Разраб.	Боднянская	
Рассчит.	Петраш	
Исполн.	Артеменко	
Провер.	Боднянская	

3.015-2/82.II-8-17

Колонна К1-1Ат-IVс

Стадия	Лист	Листов
Р		1

ХАРЬКОВСКИЙ ПРОМСТРОЙНИИПРОЕКТ

Марка колонны	Марка пространств. каркаса КП	Кол.	Обозначение документа на каркас КП	Класс (марка) бетона	Объем бетона, м³	Масса колонны, т
К1-2Ат-IVС	КП13-1	1	3.015-2/82.II-8-18	В30 (М400)	0,56	1,4

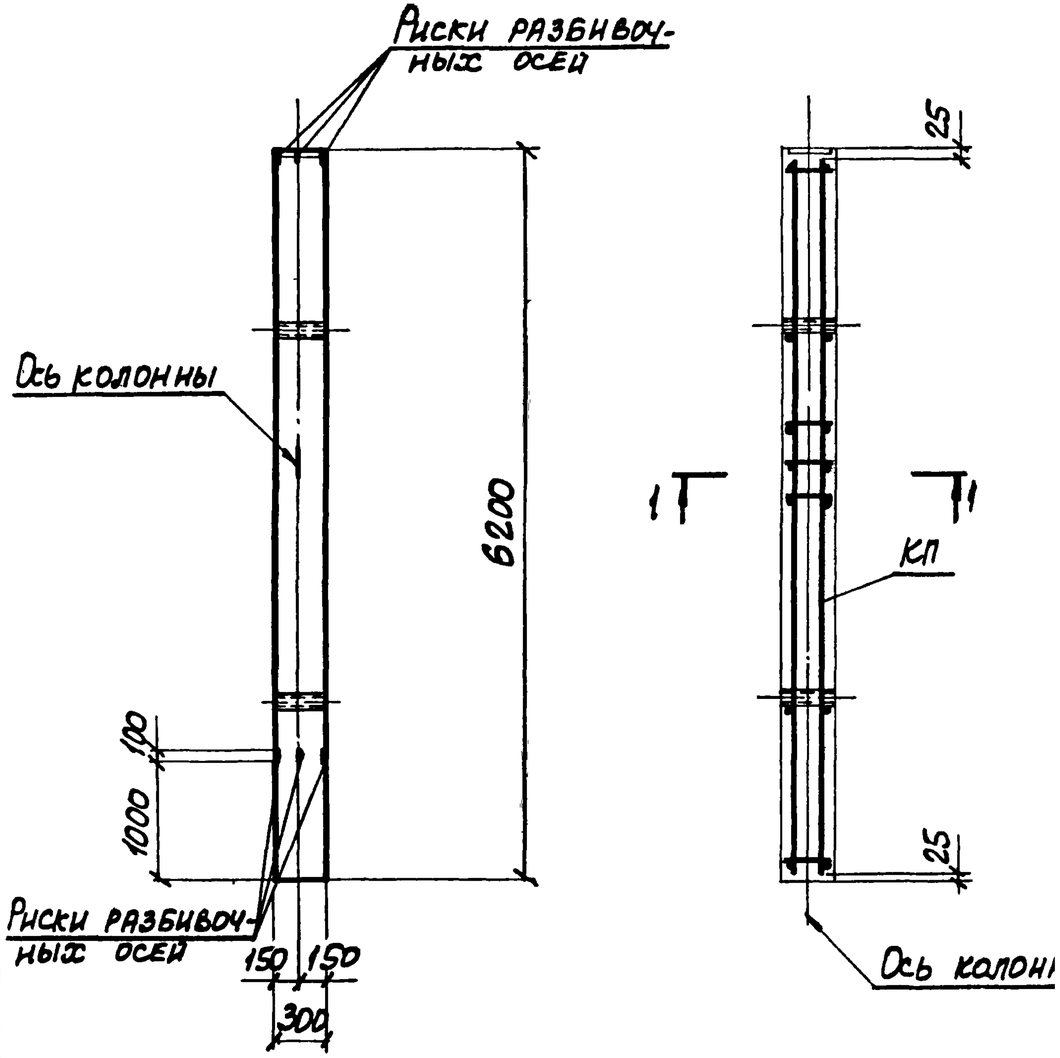

1-1

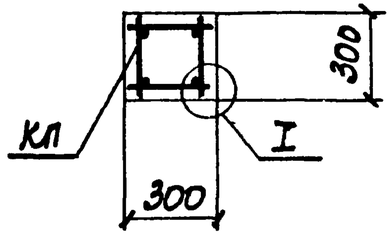

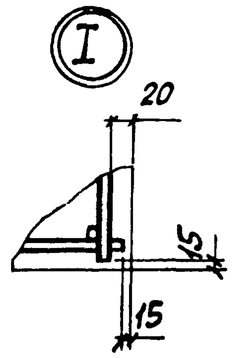

Нач.отд.	Бродский		
Н.контр.	Зорин		
Гл.констр.	Зорин		
Рук.гр.	Шаховский		
Разраб.	Бодянская		
Рассчит.	Петрий		
Исполн.	Артеменко		
Провер.	Бодянская		

3.015-2/82.II-8-18

Колонна К1-2Ат-IVС

Стадия	Лист	Листов
Р		1

ХАРЬКОВСКИЙ ПРОМСТРОЙНИИПРОЕКТ

Инв. № подл. | Подпись и дата | Взам. инв. №

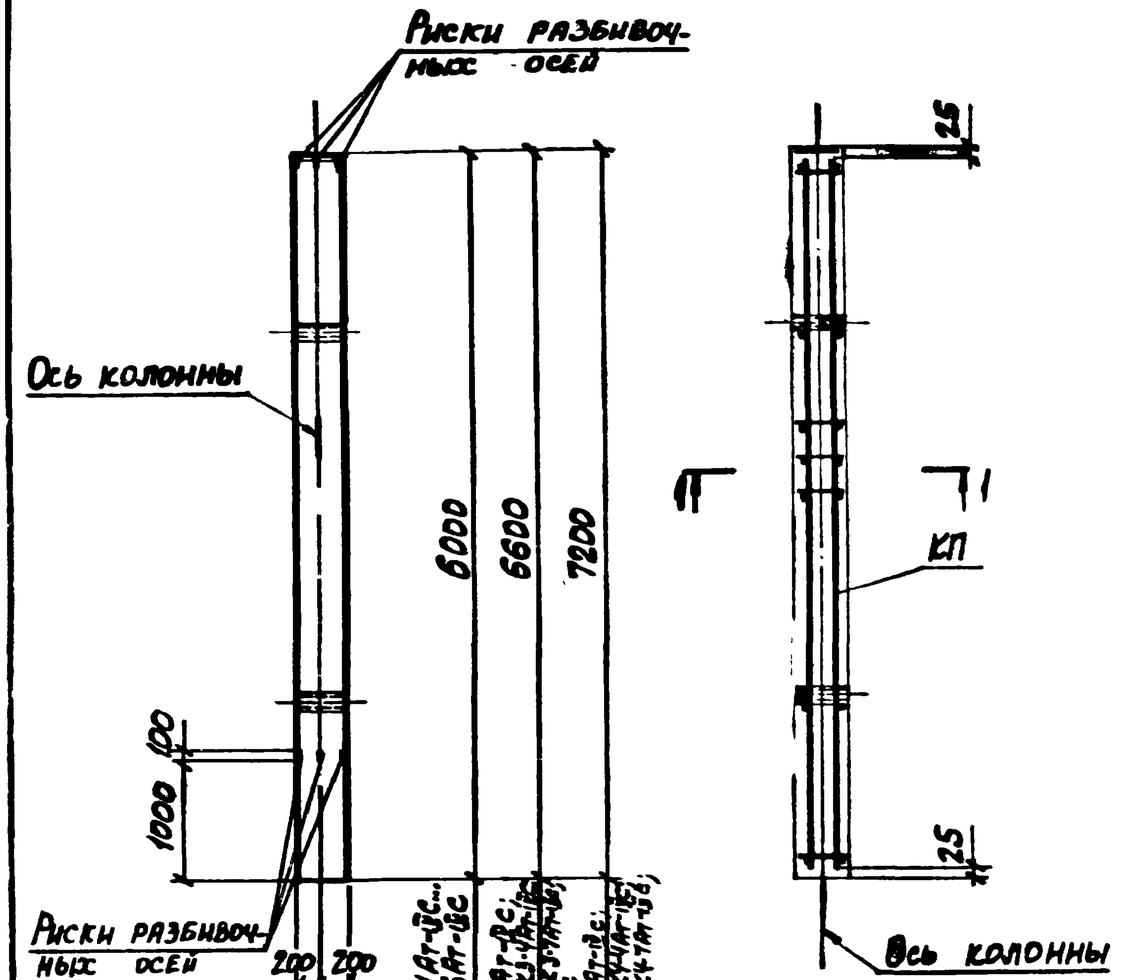

1-1

Для К2-1Ат-IVс; К2-2Ат-IVс; К2-4Ат-IVс; К2-6Ат-IVс; К3-1Ат-IVс; К3-2Ат-IVс; К3-4Ат-IVс; К3-7Ат-IVс; К3-8Ат-IVс; К4-1Ат-IVс; К4-2Ат-IVс; К4-4Ат-IVс; К4-7Ат-IVс; К4-8Ат-IVс

1-1

Для К2-3Ат-IVс

1-1

Для К2-5Ат-IVс; К3-5Ат-IVс; К4-5Ат-IVс

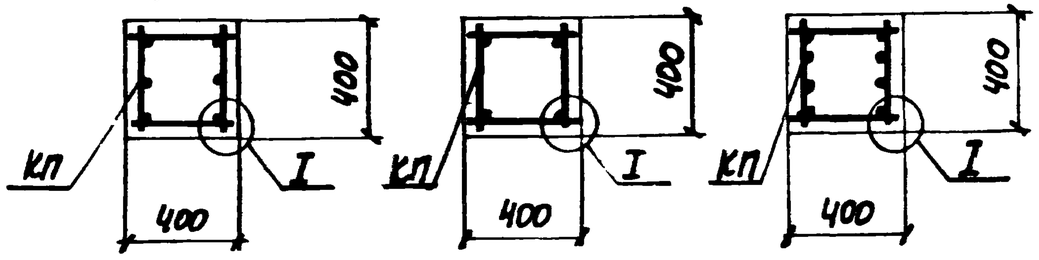

Марка колонны	Марка пространств. каркаса КП	Кол.	Обозначение документа на каркас КП	Класс (марка) бетона	Объем бетона, м3	Масса колонны, т
К2-1Ат-IVс	КП14-1	1	3.015-2/82.II-9-19	В15 (М200)	0,96	2,4
К2-2Ат-IVс	КП14-2	1				
К2-3Ат-IVс	КП16-1	1	3.015-2/82.II-9-20			
К2-4Ат-IVс	КП14-3	1	-19	В30 (М400)		
К2-5Ат-IVс	КП17-1	1	-21			
К2-6Ат-IVс	КП15-1	1	-19			
К3-1Ат-IVс	КП20-1	1	3.015-2/82.II-9-24	В15 (М200)	1,06	2,6
К3-2Ат-IVс	КП20-2	1				
К3-4Ат-IVс	КП20-3	1				
К3-5Ат-IVс	КП18-1	1	3.015-2/82.II-9-22	В30 (М400)		
К3-7Ат-IVс	КП21-1	1	3.015-2/82.II-9-24	В15 (М200)		
К3-8Ат-IVс	КП21-2	1				
К4-1Ат-IVс	КП22-1	1	3.015-2/82.II-9-25		1,15	2,9
К4-2Ат-IVс	КП22-2	1				
К4-4Ат-IVс	КП22-3	1		В25 (М300)		
К4-5Ат-IVс	КП19-1	1	3.015-2/82.II-9-23	В30 (М400)		
К4-7Ат-IVс	КП23-1	1	3.015-2/82.II-9-25	В15 (М200)		
К4-8Ат-IVс	КП23-2	1				

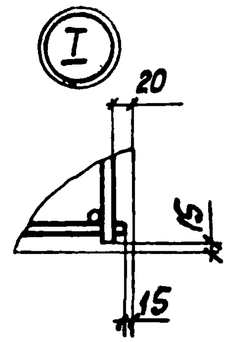

Нач отд.	Брадский		
Н. контр.	Зорин		
Гл. констр.	Зорин		
Рук. гр.	Шаховский		
Разраб.	Баднянская		
Рассчит.	Петраш		
Исполн.	Артеменко		
Провер.	Баднянская		

3.015-2/82.II-8-19

Колонна К2-1Ат-IVс... К2-6Ат-IVс; К3-1Ат-IVс; К3-2Ат-IVс; К3-4Ат-IVс; К3-5Ат-IVс; К3-7Ат-IVс; К3-8Ат-IVс; К4-1Ат-IVс; К4-2Ат-IVс; К4-4Ат-IVс; К4-5Ат-IVс; К4-7Ат-IVс; К4-8Ат-IVс

Стадия	Лист	Листов
Р		1

Харьковский промстройниипроект

Марка колонны	Марка пространств. каркаса КП	Кол.	Обозначение документа на каркас КП	Класс (марка) бетона	Объем бетона, м³	Масса колонны, т
К3-3Ат-IVс	КП24-1	1	3.015-2/82.II-9-26	В30 (М400)	1,06	2,6
К4-3Ат-IVс	КП25-1	1	-27		1,15	2,9
К5-2Ат-IVс	КП26-1	1	3.015-2/82.II-9-28	В15 (М200)	1,35	3,4
К5-8Ат-IVс	КП27-1	1				

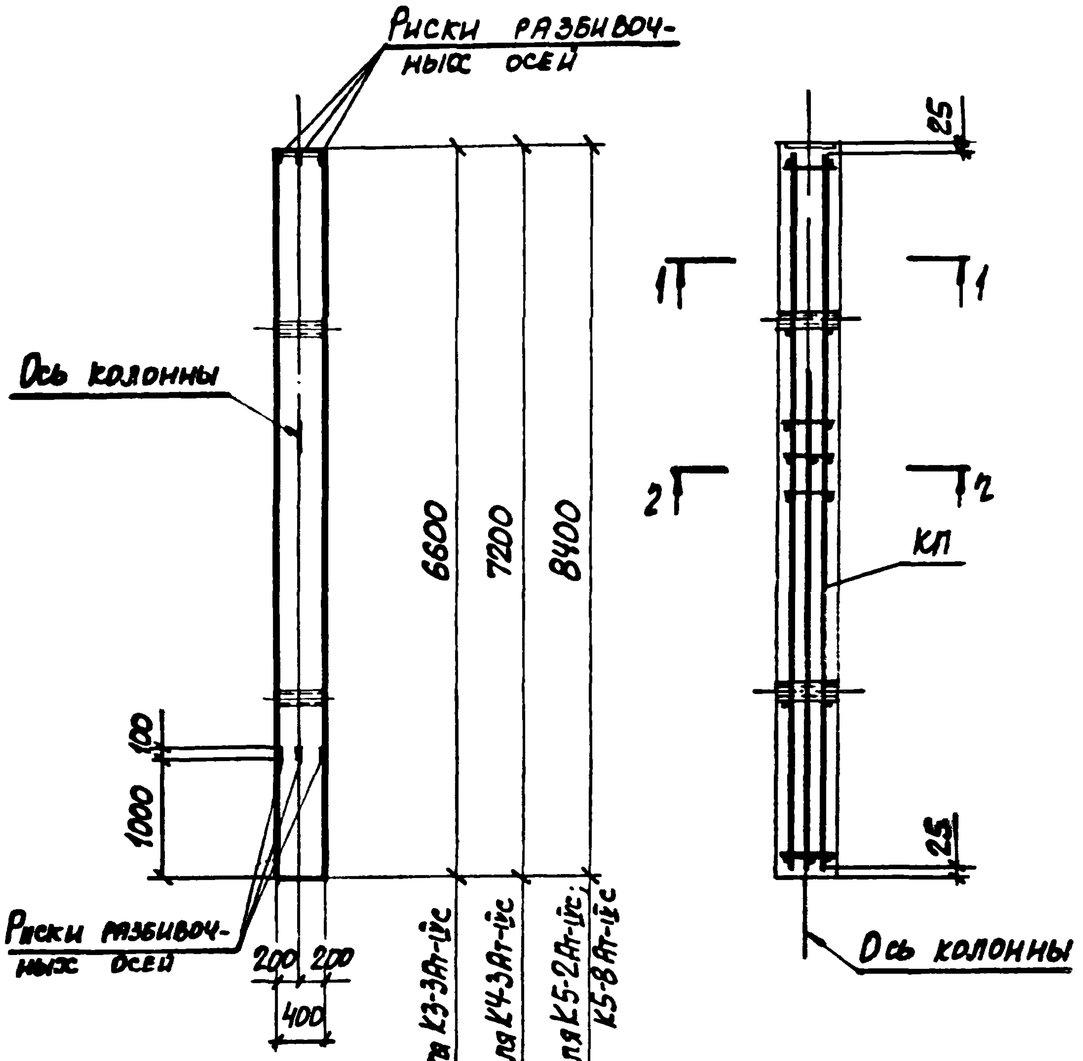

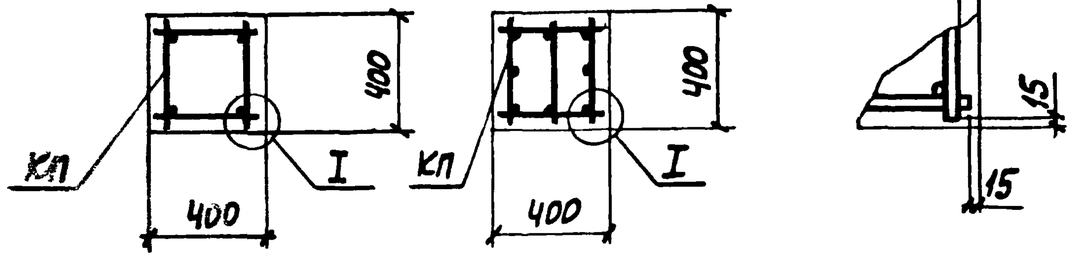

Нач.отд.	Бродский	
Н.контр.	Зорин	
Гл.констр.	Зорин	
Рук.гр.	Шахновский	
Разраб.	Боднянская	
Рассчит.	Петраш	
Исполн.	Артеменко	
Провер.	Боднянская	

3.015-2/82.II-В-20

Колонна К3-3Ат-IVс; К4-3Ат-IVс; К5-2Ат-IVс; К5-8Ат-IVс

Стадия	Лист	Листов
Р		1

ХАРЬКОВСКИЙ ПРОМСТРОЙНИИПРОЕКТ

Инв.№подл. | Подпись и дата | Взам.инв.№

Марка колонны	Марка пространств. каркаса КП	Кол.	Обозначение документа на каркас КП	Класс (марка) бетона	Объем бетона, м³	Масса колонны, т
К3-6Ат-IVс	КП28-1	1	3.015-2/82.II-9-29	В25 (М300)	1,06	2,6
К4-6Ат-IVс	КП29-1	1	-30	В30 (М400)	1,15	2,9

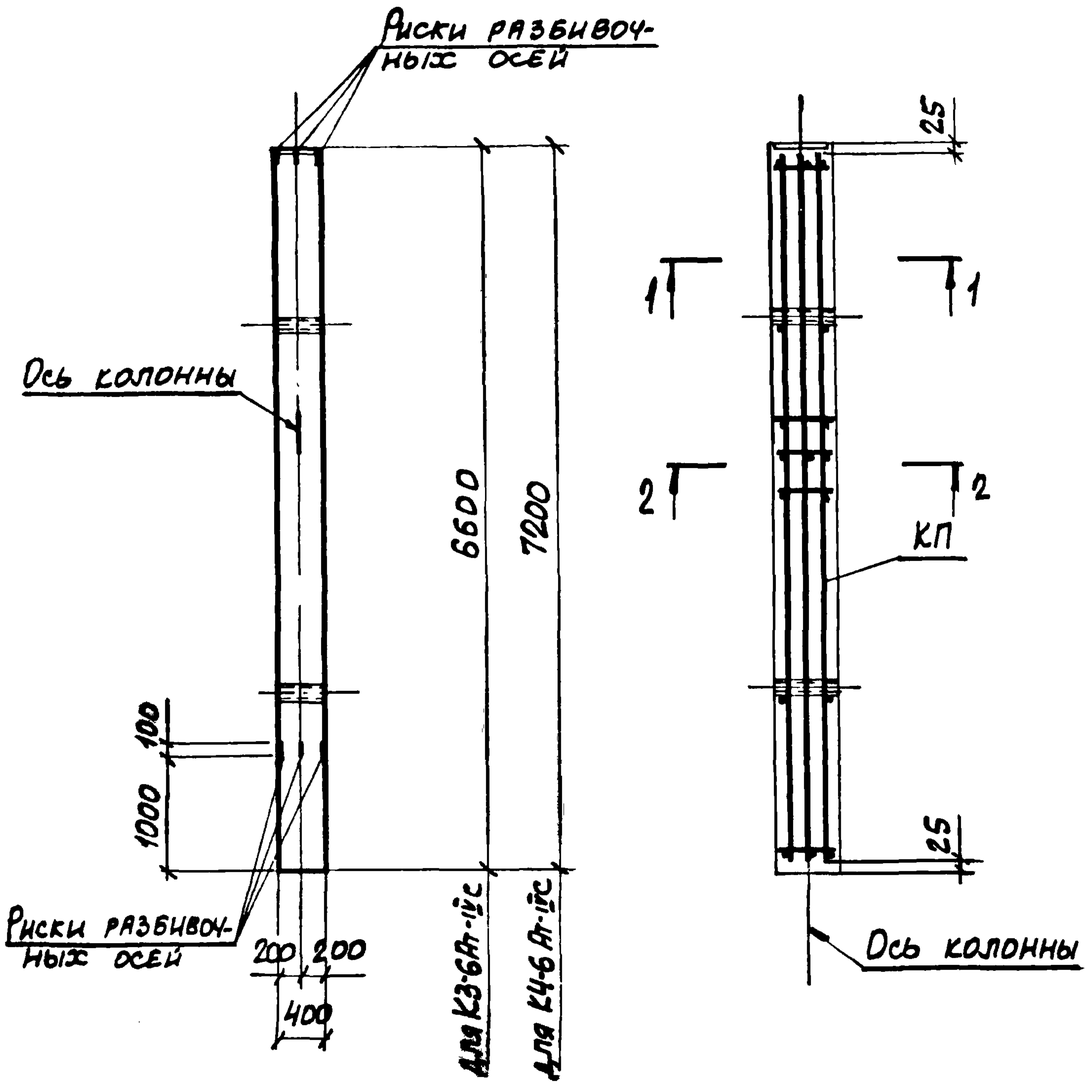

1-1 2-2

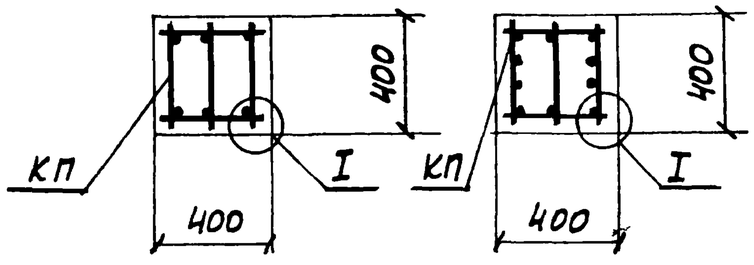

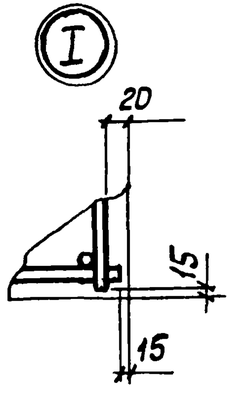

Нач.отд.	Бродский		
Н.контр.	Зорин		
Гл.констр.	Зорин		
Рук.гр.	Шахновский		
Разраб.	Бадьянская		
Рассчил.	Петраш		
Исполн.	Артеменко		
Провер.	Бадьянская		

3.015-2/82.II-8-21

Колонна К3-6Ат-IVс; К4-6Ат-IVс

Стадия	Лист	Листов
Р		1

ХАРЬКОВСКИЙ ПРОМСТРОЙНИИПРОЕКТ

Марка колонны	Марка пространств. каркаса КП	Кол.	Обозначение документа на каркас КП	Класс (марка) бетона	Объем бетона, м³	Масса колонны, т
К5-1Ат-IVс	КП 30-1	1	3.015-2/82.II-9-31	В15 (М200)	1,35	3,4
К5-3Ат-IVс	КП 30-2	1		В30 (М400)		
К5-4Ат-IVс	КП 30-3	1				
К5-5Ат-IVс	КП 30-4	1				
К5-6Ат-IVс	КП 30-5	1				
К25-1Ат-IVс	КП 31-1	1	-32		0,91	2,3
К25-2Ат-IVс	КП 33-1	1	-33	В25 (М300)		
К25-3Ат-IVс	КП 31-2	1	-32	В15 (М200)		
К25-10Ат-IVс	КП 32-1	1		В30 (М400)		
К27-5Ат-IVс	КП 34-1	1	-34	В25 (М300)	1,01	2,5

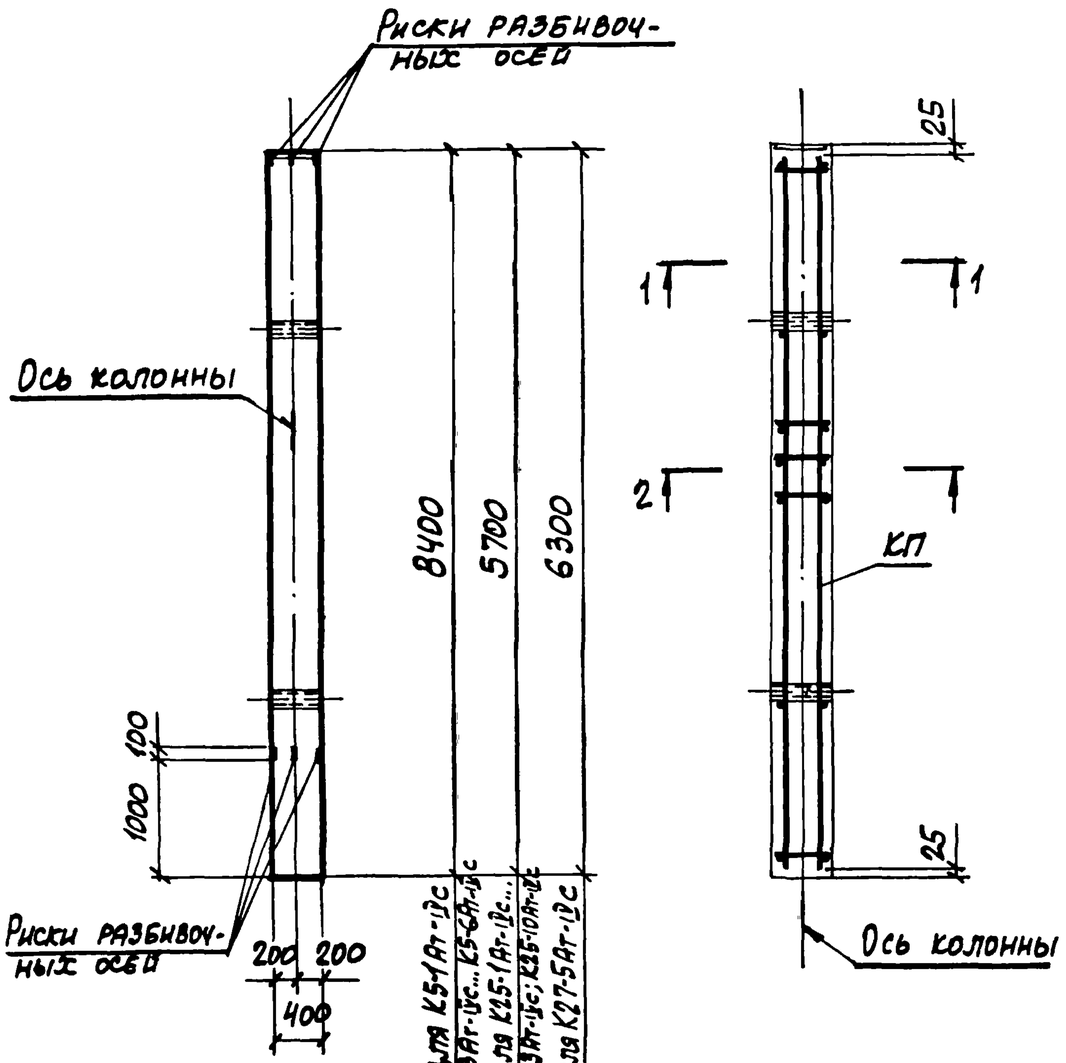

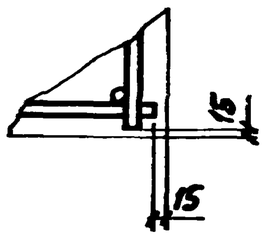

1-1

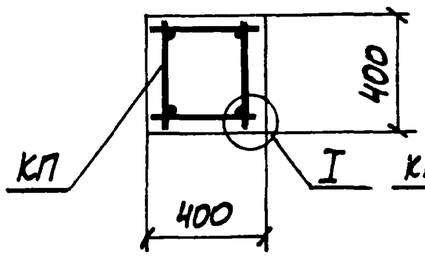

2-2

Для К5-1Ат-IVс; К5-3Ат-IVс... К5-6Ат-IVс; К25-1Ат-IVс... К25-3Ат-IVс; К25-10Ат-IVс; К27-5Ат-IVс

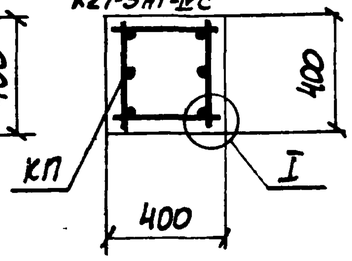

2-2

Для К25-2Ат-IVс;

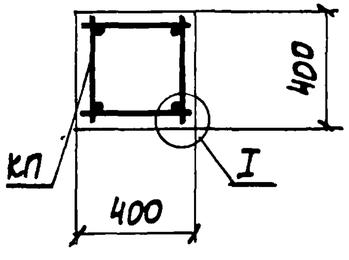

I

Нач.отд.	Бродский		
Н.контр.	Зорин		
ГИП конс.	Зорин		
Рук.ТД	Шахновский		
Разраб.	Бодянская		
Просчит.	Петраш		
Исполн.	Артеменко		
Провер.	Бодянская		

3.015-2/82.II-8-22

Колонна К5-1Ат-IVс; К5-3Ат-IVс... К5-6Ат-IVс; К25-1Ат-IVс... К25-3Ат-IVс; К25-10Ат-IVс; К27-5Ат-IVс

Стадия	Лист	Листов
Р		1

ХАРЬКОВСКИЙ ПРОМСТРОЙНИИПРОЕКТ

Инв.№ подл. | Подпись и дата | Взам.инв.№

Марка колонны	Марка пространств. каркаса КП	Кол.	Обозначение документа на каркас КП	Класс (марка) бетона	Объем бетона, м3	Масса колонны, т
К5-7Ат-IVс	КП 35-1	1	3.015-2/82.II-9-35	В30 (М400)	1,35	3,4
К25-9Ат-IVс	КП 36-1	1	-36		0,91	2,3
К33-6Ат-IVс	КП 37-1	1	-37		1,30	3,3

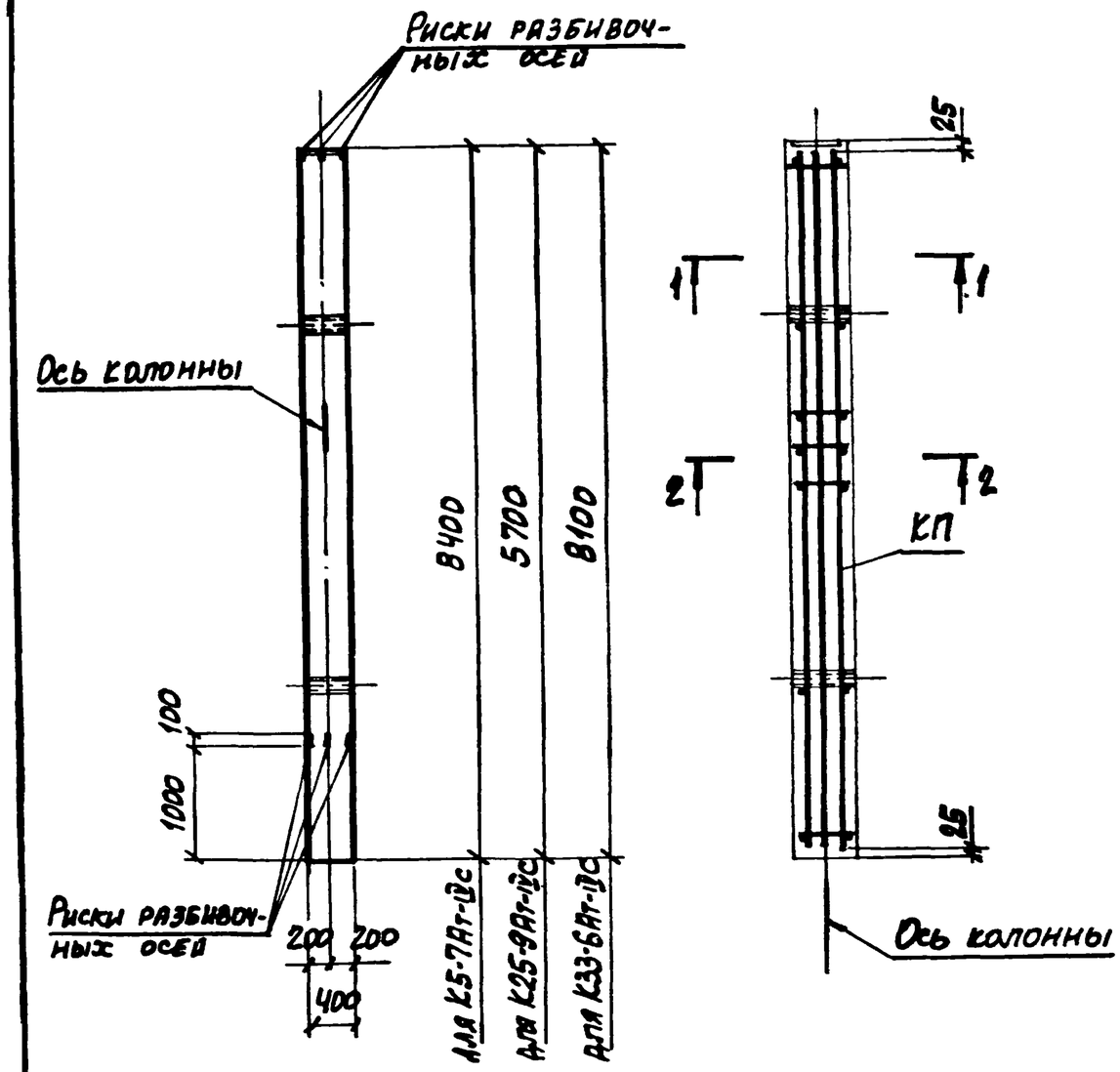

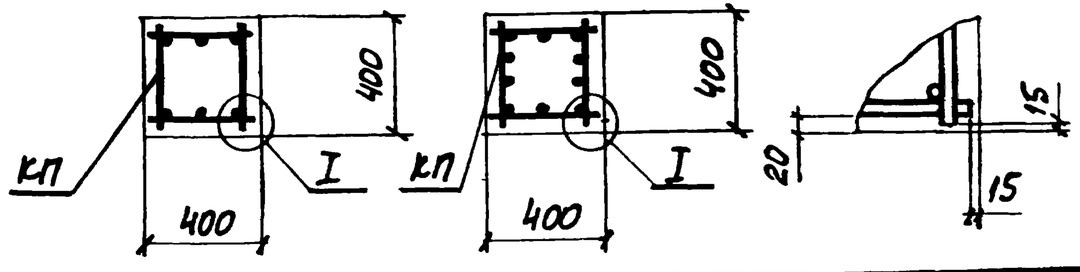

Нач.отд.	Бродский			3.015-2/82.II-В-23
Н.контр.	Зорин			
Гл.констр.	Зорин			
Рук.гр.	Шахновский			Колонна К5-7Ат-IVс; К25-9Ат-IVс; К33-6Ат-IVс
Разраб.	Бодьянская			Стадия: Р; Лист; Листов: 1
Рассчит.	Петраш			Харьковский Промстройниипроект
Ис.полн.	Артеменко			
Провер.	Бодьянская			

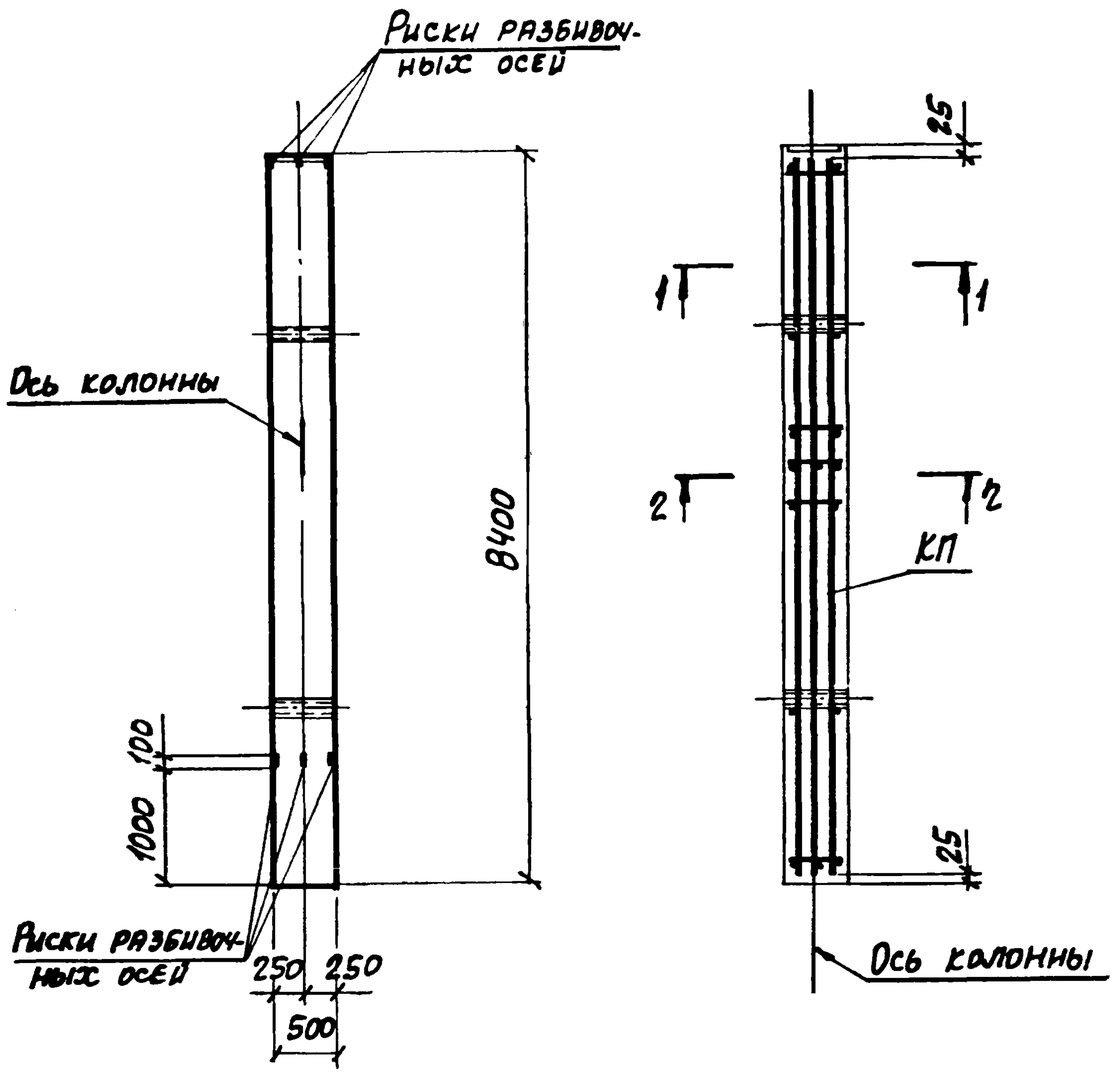

Марка колонны	Марка пространств. каркаса КП	Кол.	Обозначение документа на каркас КП	Класс (марка) бетона	Объем бетона, м³	Масса колонны, т
К6-1Ат-IVс	КП 38-1	1	3.015-2/82.II-9-38	В15 (М200)	1,68	4,2
К6-2Ат-IVс	КП 38-2	1		В25 (М300)		
К6-3Ат-IVс	КП 38-3	1				
К6-4Ат-IVс	КП 39-1	1		В15 (М200)		

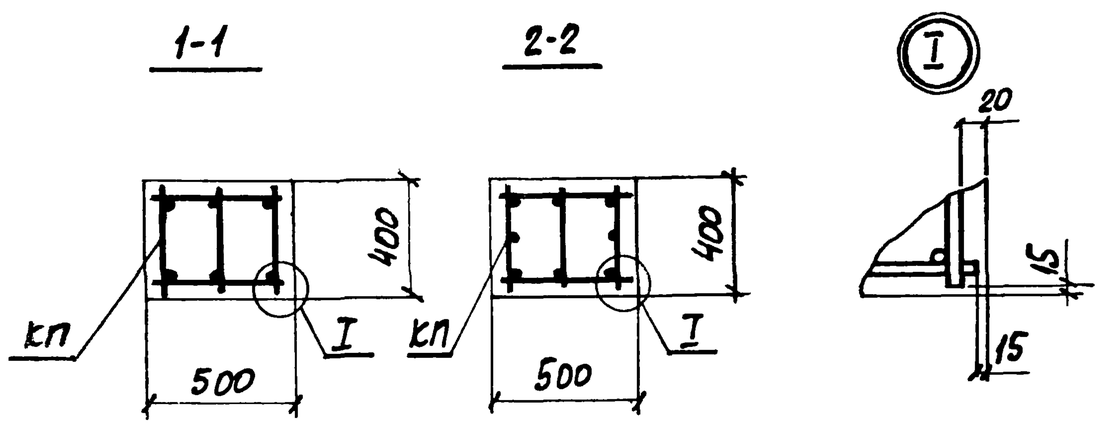

Нач.отд.	Бродский		
Н.контр.	Зорин		
Гл.констр.	Зорин		
Рук.тр.	Шахновский		
Разраб.	Боднянская		
Рассчит.	Петраш		
Исполн.	Артеменко		
Провер.	Боднянская		

3.015-2/82.II-8-24

Колонна К6-1Ат-IVс... К6-4Ат-IVс

Стадия	Лист	Листов
Р		1

ХАРЬКОВСКИЙ ПРОМПРОЙНИИПРОЕКТ

Инв. № подл. | Подпись и дата | Взам. инв. №

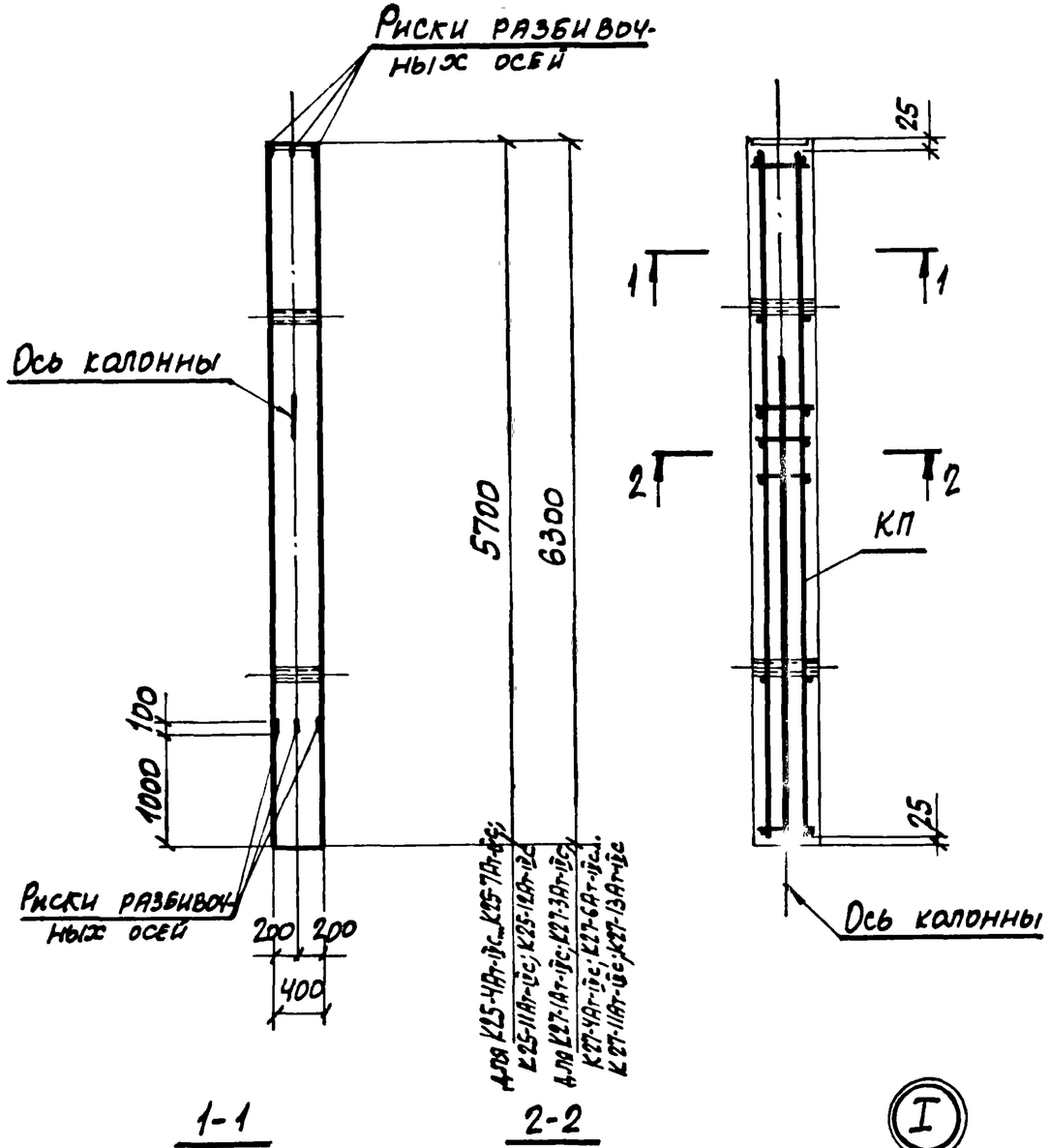

Марка колонны	Марка пространств. каркаса КП	Кол.	Обозначение документа на каркас КП	Класс (марка) бетона	Объем бетона, м3	Масса колонны, т
К25-4Ат-IVс	КП 40-1	1	3.015-2/82.II-9-39	В15 (М200)	0,91	2,3
К25-5Ат-IVс	КП 42-1	1				
К25-6Ат-IVс	КП 40-2	1		В25 (М300)		
К25-7Ат-IVс	КП 42-2	1				
К25-11Ат-IVс	КП 41-1	1				
К25-12Ат-IVс	КП 43-1	1				
К27-1Ат-IVс	КП 44-1	1	3.015-2/82.II-9-40	В15 (М200)	1,01	2,5
К27-3Ат-IVс	КП 44-2	1				
К27-4Ат-IVс	КП 46-1	1	3.015-2/82.II-9-41			
К27-6Ат-IVс	КП 44-3	1	3.015-2/82.II-9-40	В25 (М300)		
К27-7Ат-IVс	КП 44-4	1				
К27-8Ат-IVс	КП 46-2	1	3.015-2/82.II-9-41			
К27-9Ат-IVс	КП 46-3	1		В30 (М400)		
К27-10Ат-IVс	КП 46-4	1				
К27-11Ат-IVс	КП 45-1	1	3.015-2/82.II-9-40	В15 (М200)		
К27-13Ат-IVс	КП 45-2	1		В25 (М300		

Нач.отд.	Брадский		3.015-2/82.II-8-25
Н.контр.	Зорин		
Гл.констр.	Зорин		
Рук.т.р.	Шахновский		Колонна К25-4Ат-IVс... К25-7Ат-IVс; К25-11Ат-IVс; К25-12Ат-IVс; К27-1Ат-IVс; К27-3Ат-IVс; К27-4Ат-IVс; К27-6Ат-IVс... К27-11Ат-IVс; К27-13Ат-IVс
Разраб.	Бадьянская		
Рассчит.	Петраш		
Исполн.	Артеменко		
Провер.	Бадьянская		

Стадия	Лист	Листов
Р		1

ХАРЬКОВСКИЙ ПРОМСТРОЙНИИПРОЕКТ

Марка колонны	Марка пространств каркаса КП	Кол.	Обозначение документа на каркас КП	Класс (марка) бетона	Объем бетона, м3	Масса колонны, т
К25-8Ат-IVс	КП47-1	1	3.015-2/82.II-9-42	В30 (М400)	0,91	2,3
К25-13Ат-IVс	КП48-1	1				
К33-1Ат-IVс	КП49-1	1	3.015-2/82.II-9-43	В25 (М300)	1,3	3,3
К33-7Ат-IVс	КП50-1	1				

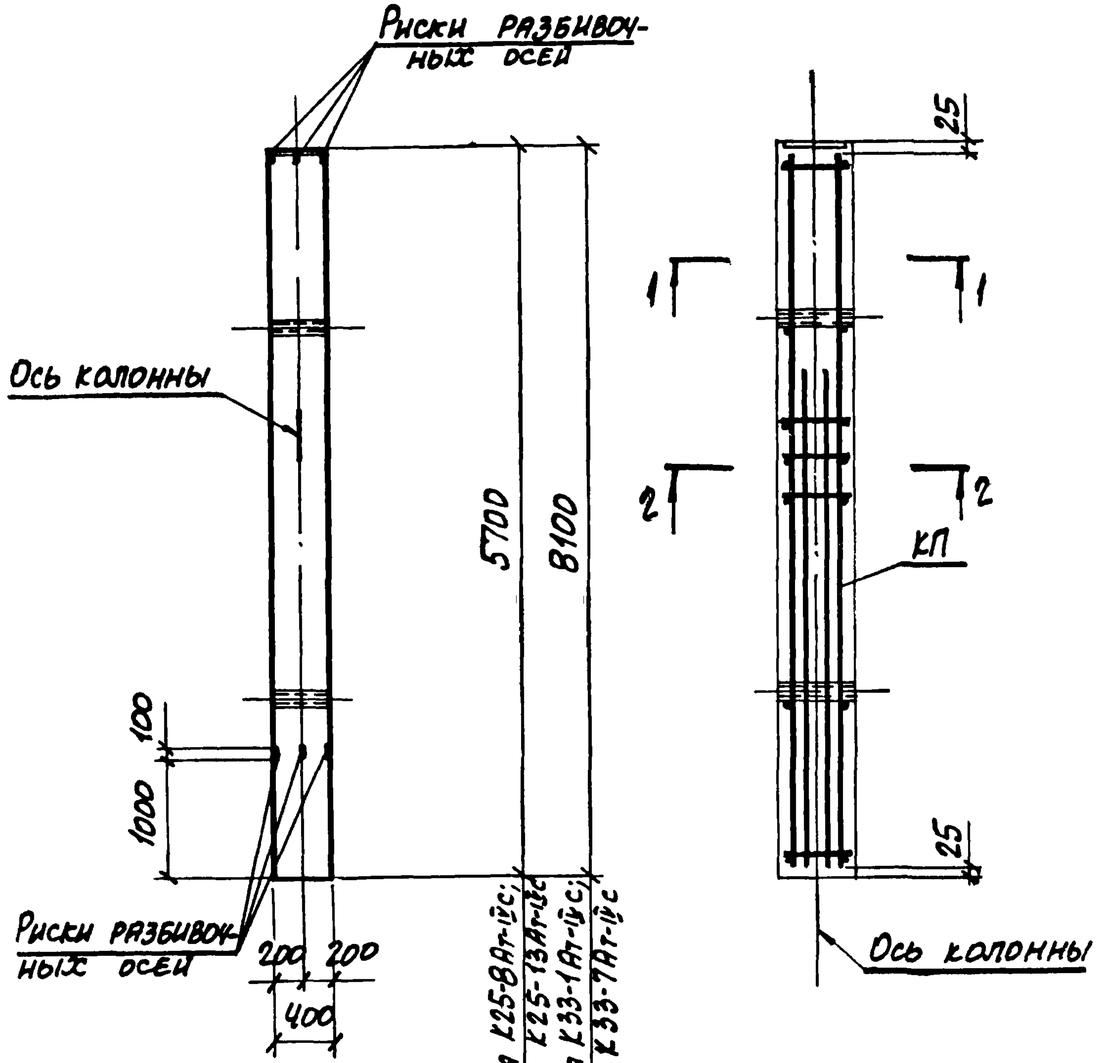

2-2
для К25-8Ат-IVс; К25-13Ат-IVс

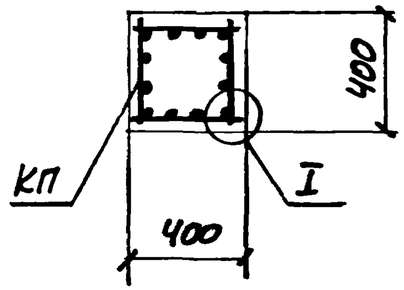

2-2
для К33-1Ат-IVс; К33-7Ат-IVс

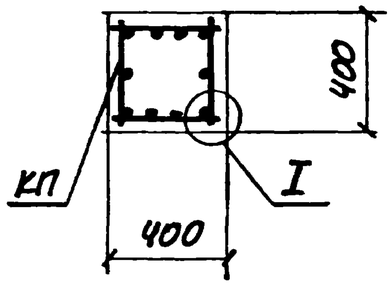

1-1
для К25-8Ат-IVс; К25-13Ат-IVс

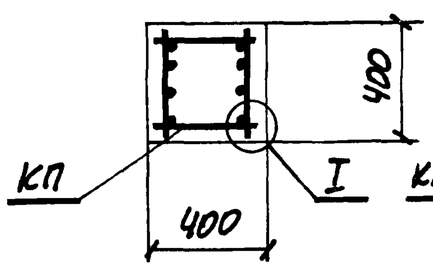

1-1
для К33-1Ат-IVс; К33-7Ат-IVс

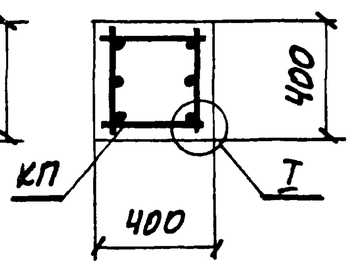

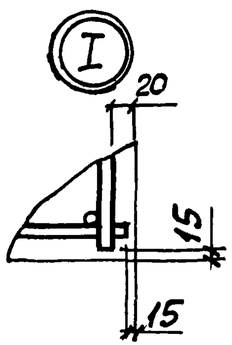

Нач отд.	Бродский	
Н.контр.	Зорин	
Гл.конст.	Зорин	
Рук тр	Шахновский	
Разраб.	Боднянская	
Рассчит.	Петраш	
Исполн	Артеменко	
Провер.	Боднянская	

3.015-2/82.II-8-26

Колонна
К25-8Ат-IVс; К25-13Ат-IVс;
К33-1Ат-IVс; К33-7Ат-IVс

Стадия	Лист	Листов
Р		1

ХАРЬКОВСКИЙ ПРОМСТРОЙНИ[illegible]

Инв № подл. | Подпись и дата | Взам. инв. №

Марка колонны	Марка пространств каркаса КП	Кол	Обозначение документа на каркас КП	Класс (марка) бетона	Объем бетона, м³	Масса колонны, т
К26-1Ат-IVс	КП51-1	1	3.015-2/82.II-9-44	В25 (М300)	1,14	2,9
К28-2Ат-IVс	КП52-1	1	3.015-2/82.II-9-45		1,26	3,2
К28-3Ат-IVс	КП52-2	1				
К31-2Ат-IVс	КП53-1	1	3.015-2/82.II-9-46		1,38	3,5
К31-3Ат-IVс	КП53-2	1		В30 (М400)		

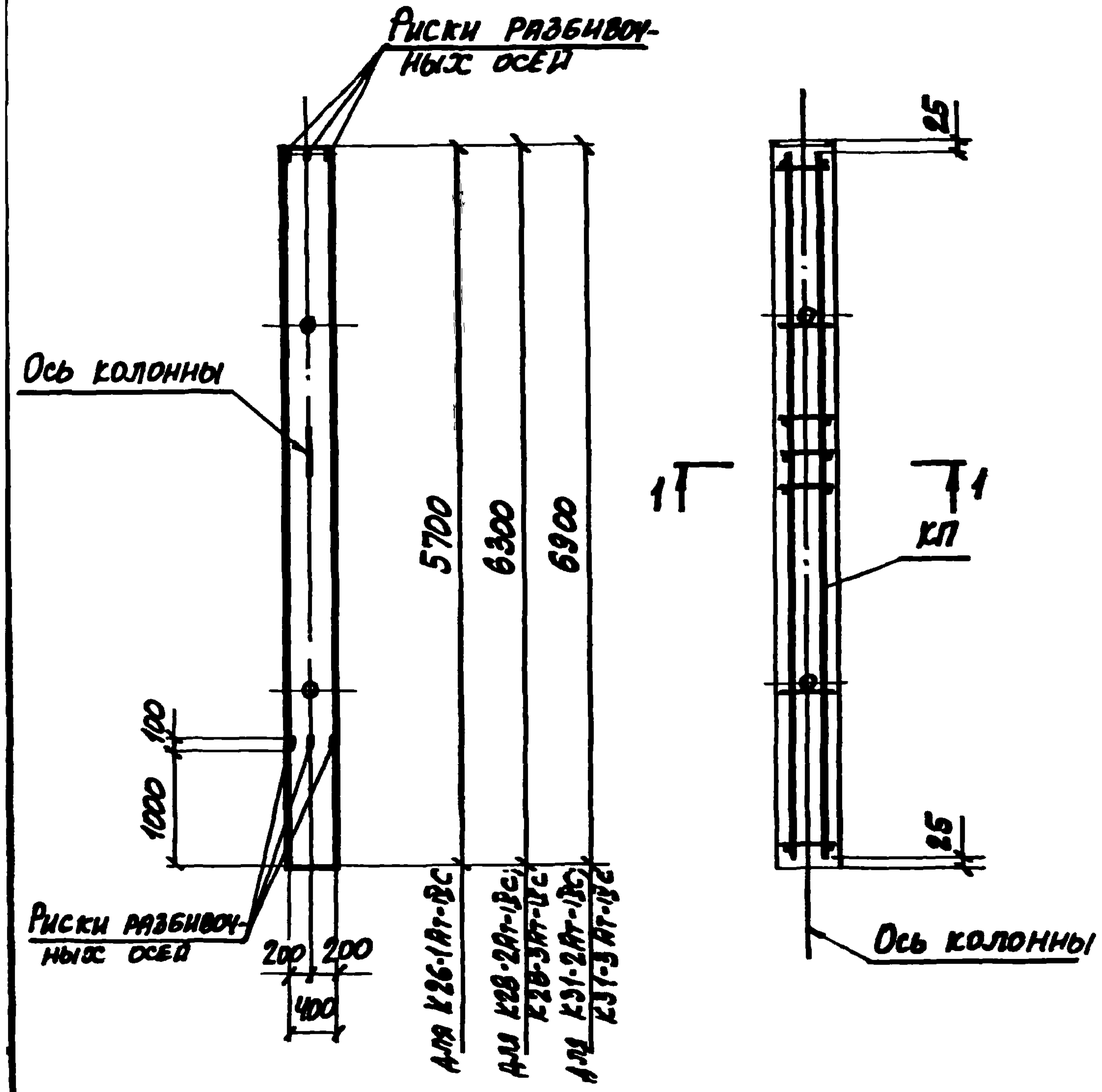

1-1
Для К26-1Ат-IVс

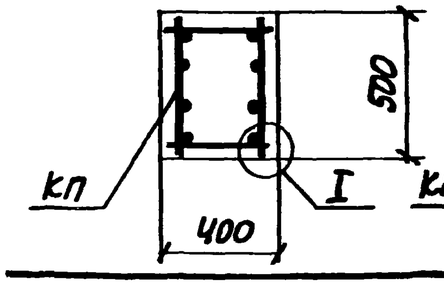

1-1
Для К28-2Ат-IVс; К28-3Ат-IVс; К31-2Ат-IVс; К31-3Ат-IVс

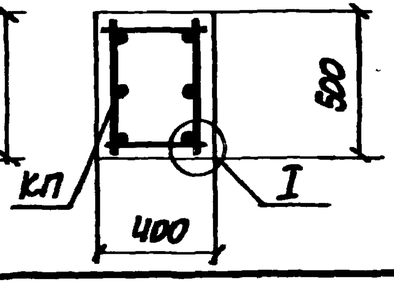

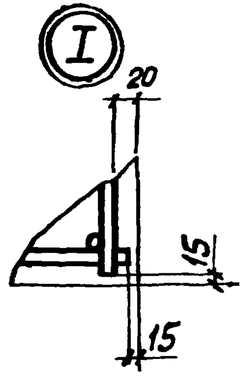

Нач.отд.	Брадский			3.015-2/82.II-8-27
Н.контр.	Зорин			
Гл.констр.	Зорин			
Рук.гр.	Шахновский			
Ст.разраб.	Баднянский			Колонна К26-1Ат-IVс; К28-2Ат-IVс; К28-3Ат-IVс; К31-2Ат-IVс; К31-3Ат-IVс
Рассчит.	Петраш			Стадия: Р; Лист: ; Листов: 1
Исполн.	Артеменко			Харьковский Промстройниипроект
Провер.	Баднянский			

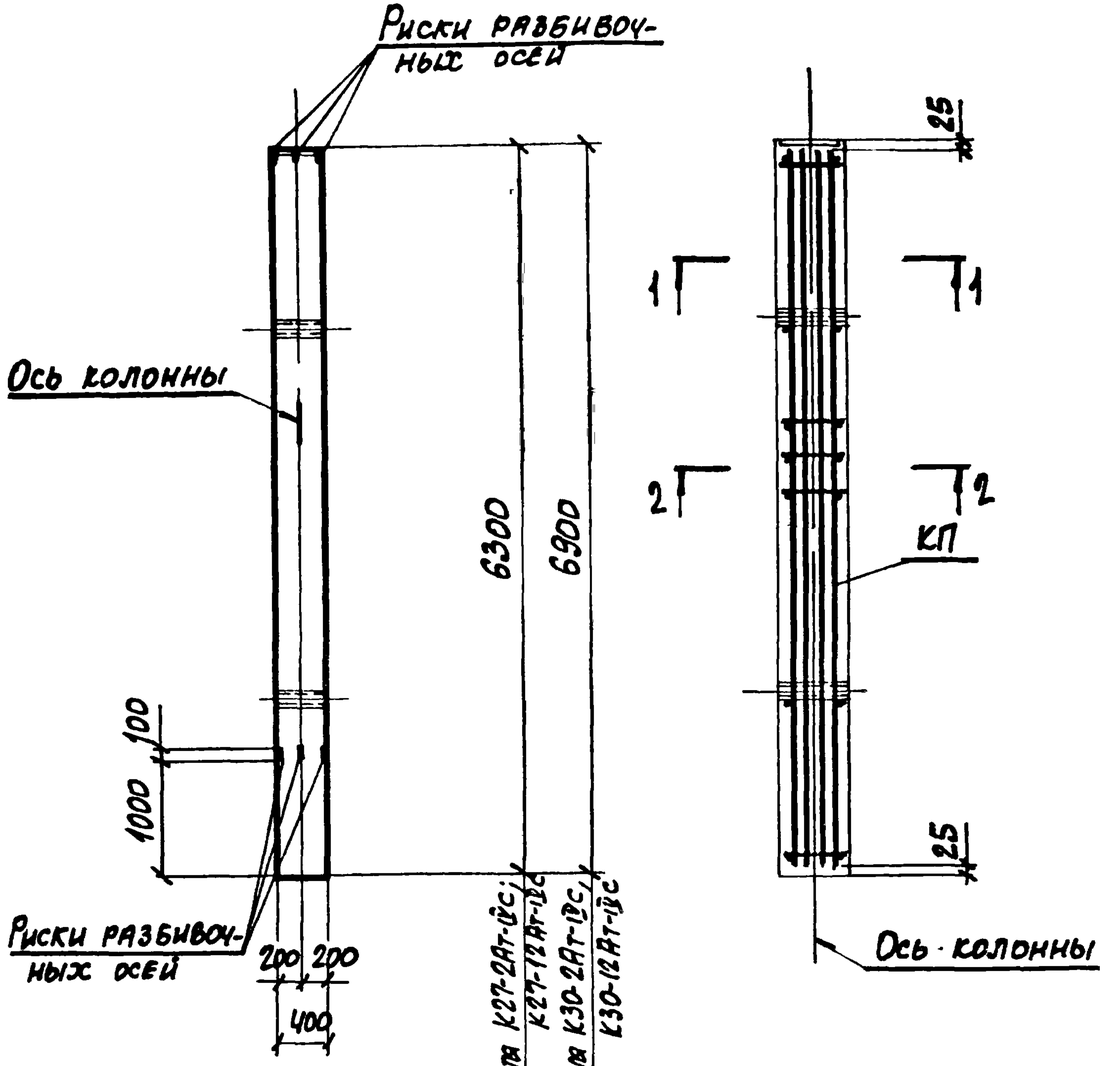

Марка колонны	Марка пространств. каркаса КП	Кол	Обозначение документа на каркас КП	Класс (марка) бетона	Объем бетона, м3	Масса колонны, т
К27-2Ат-IVс	КП 54-1	1	3.015-2/82.II-9-47	В15 (М200)	1,01	2,5
К27-12Ат-IVс	КП 55-1	1				
К30-2Ат-IVс	КП 56-1	1	3.015-2/82.II-9-48		1,11	2,8
К30-12Ат-IVс	КП 57-1	1				

1-1

2-2

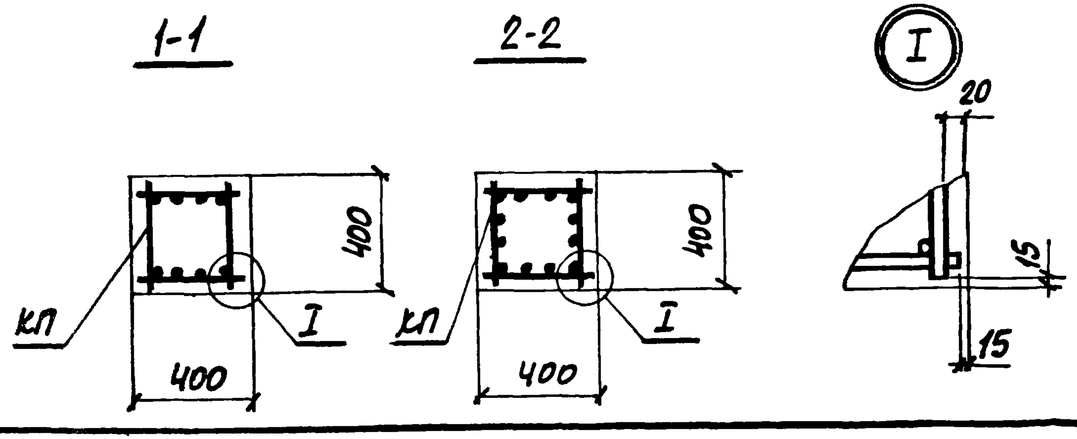

Нач.отд	Бродский	
Н.контр	Зорин	
Гл.констр	Зорин	
Рук.тр	Шахновский	
Разраб	Боднянская	
Рассчит	Петраш	
Исполн	Артеменко	
Провер	Боднянская	

3.015-2/82.II-8-28

Колонна К27-2Ат-IVс; К27-12Ат-IVс; К30-2Ат-IVс; К30-12Ат-IVс

Стадия	Лист	Листов
Р		1

ХАРЬКОВСКИЙ ПРОМСТРОЙНИИПРОЕКТ

Инв. № подл. | Подпись и дата | Взам. инв. №

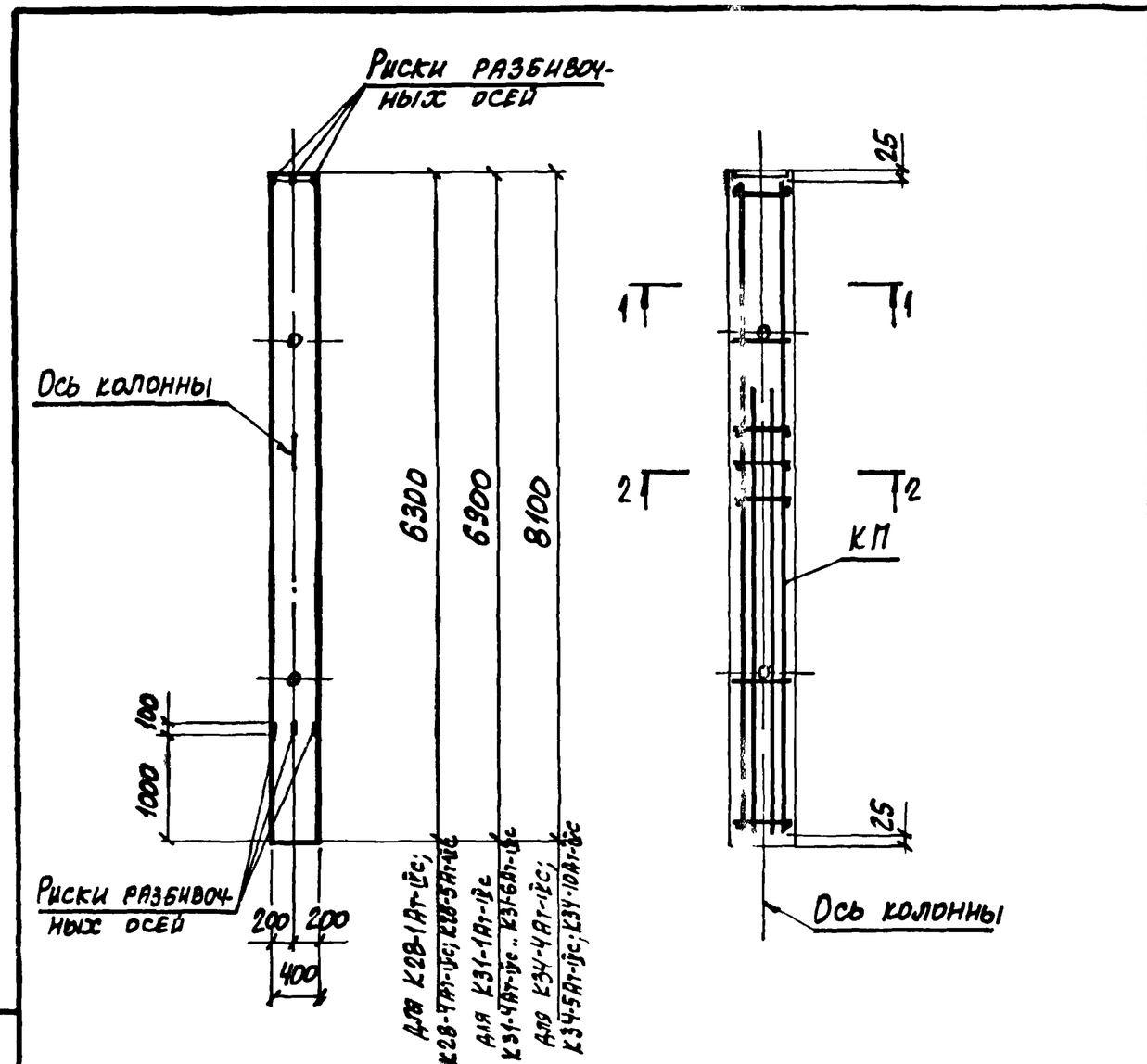

Марка колонны	Марка пространств каркаса КП	Кол	Обозначение документа на каркас КП	Класс (марка) бетона	Объем бетона, м³	Масса колонны, т
К28-1Ат-IVс	КП58-1	1	3.015-2/82.II-9-49	В25 (М300)	1,26	3,2
К28-4Ат-IVс	КП60-1	1	-50	В30 (М400)		
К28-5Ат-IVс	КП59-1	1	-49	В25 (М300)		
К31-1Ат-IVс	КП61-1	1	-51		1,38	3,5
К31-4Ат-IVс	КП63-1	1	-52	В30 (М400)		
К31-5Ат-IVс	КП62-1	1	-51	В25 (М300)		
К31-6Ат-IVс	КП64-1	1	-52	В30 (М400)		
К34-4Ат-IVс	КП65-1	1	-53	В25 (М300)	1,62	4,1
К34-5Ат-IVс	КП66-1	1	3.015-2/82.II-9-54			
К34-10Ат-IVс	КП67-1	1				

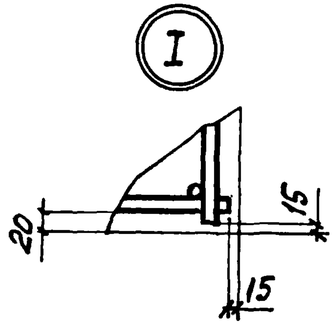

1-1

2-2

для К28-1Ат-IVс, К28-5Ат-IVс; К31-1Ат-IVс; К31-5Ат-IVс; К34-4Ат-IVс

2-2

для К28-4Ат-IVс; К31-4Ат-IVс; К31-6Ат-IVс; К34-5Ат-IVс; К34-10Ат-IVс

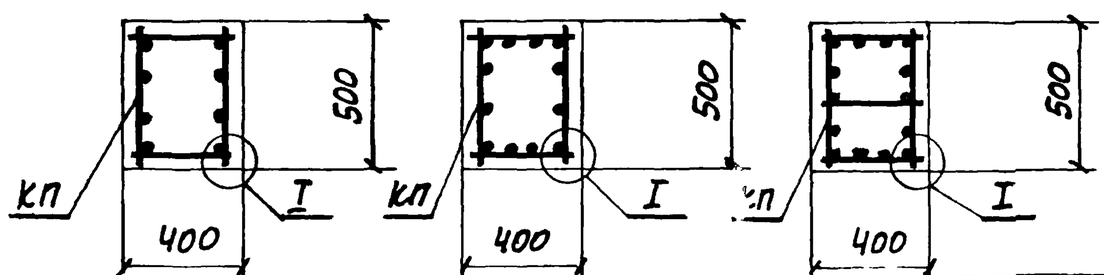

Нач.отд	Бродский	
Н.контр	Зорин	
Гл.констр	Зорин	
Рук.тр	Шахновский	
Разраб	Боднянская	
Рассчил	Петраш	
Исполн	Артеменко	
Провер	Боднянская	

3.015-2/82.II-8-29

КОЛОННА
К28-1Ат-IVс; К28-4Ат-IVс; К28-5Ат-IVс; К31-1Ат-IVс; К31-4Ат-IVс ... К31-6Ат-IVс; К34-4Ат-IVс, К34-5Ат-IVс, К34-10Ат-IVс

Стадия	Лист	Листов
Р		1

ХАРЬКОВСКИЙ ПРОМСТРОЙНИИПРОЕКТ

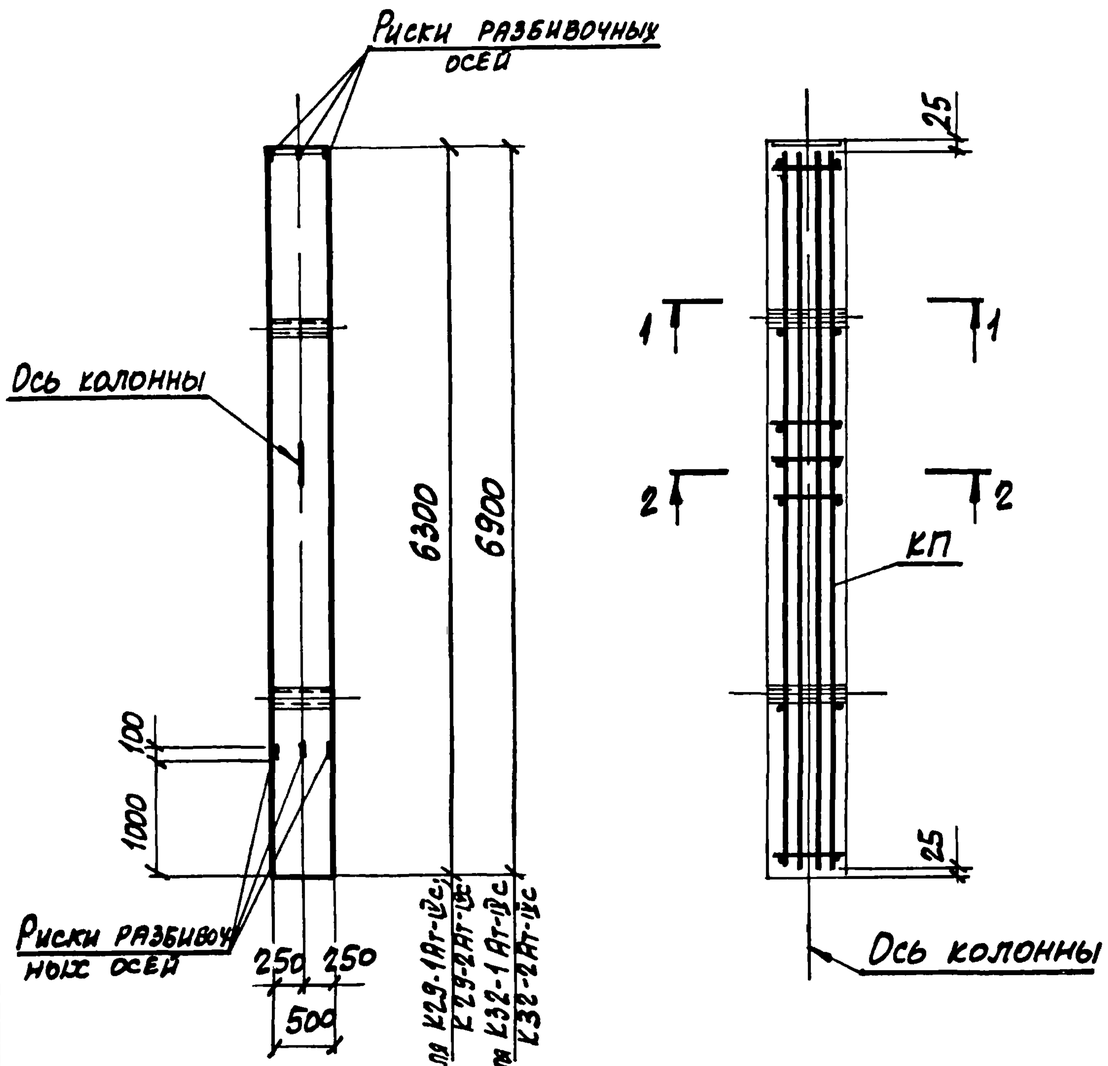

Марка колонны	Марка пространств. каркаса КП	Кол.	Обозначение документа на каркас КП	Класс (марка) бетона	Объем бетона, м3	Масса колонны, т
К29-1Ат-IVс	КП 68-1	1	3.015-2/82.II-9-55	В30 (М400)	1,58	4,0
К29-2Ат-IVс	КП 69-1	1				
К32-1Ат-IVс	КП 70-1	1	3.015-2/82.II-9-56		1,72	4,3
К32-2Ат-IVс	КП 71-1	1				

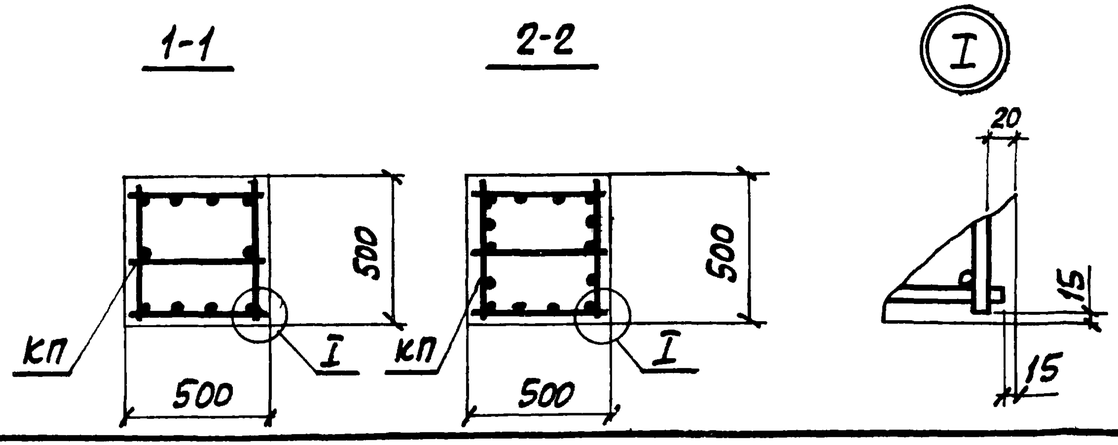

Нач.отд.	Бродский	
Н.контр.	Зорин	
Гл.конф.	Зорин	
Рук.гр.	Шалковский	
Разраб.	Бодняковский	
Рассчит.	Петраш	
Исполн.	Артеменко	
Провер.	Бодняковский	

3.015-2/82.II-8-30

Колонна К29-1Ат-IVс; К29-2Ат-IVс; К32-1Ат-IVс; К32-2Ат-IVс

Стадия	Лист	Листов
Р		1

ХАРЬКОВСКИЙ ПРОМПРОЙН

Подпись и дата | Взам. инв. №

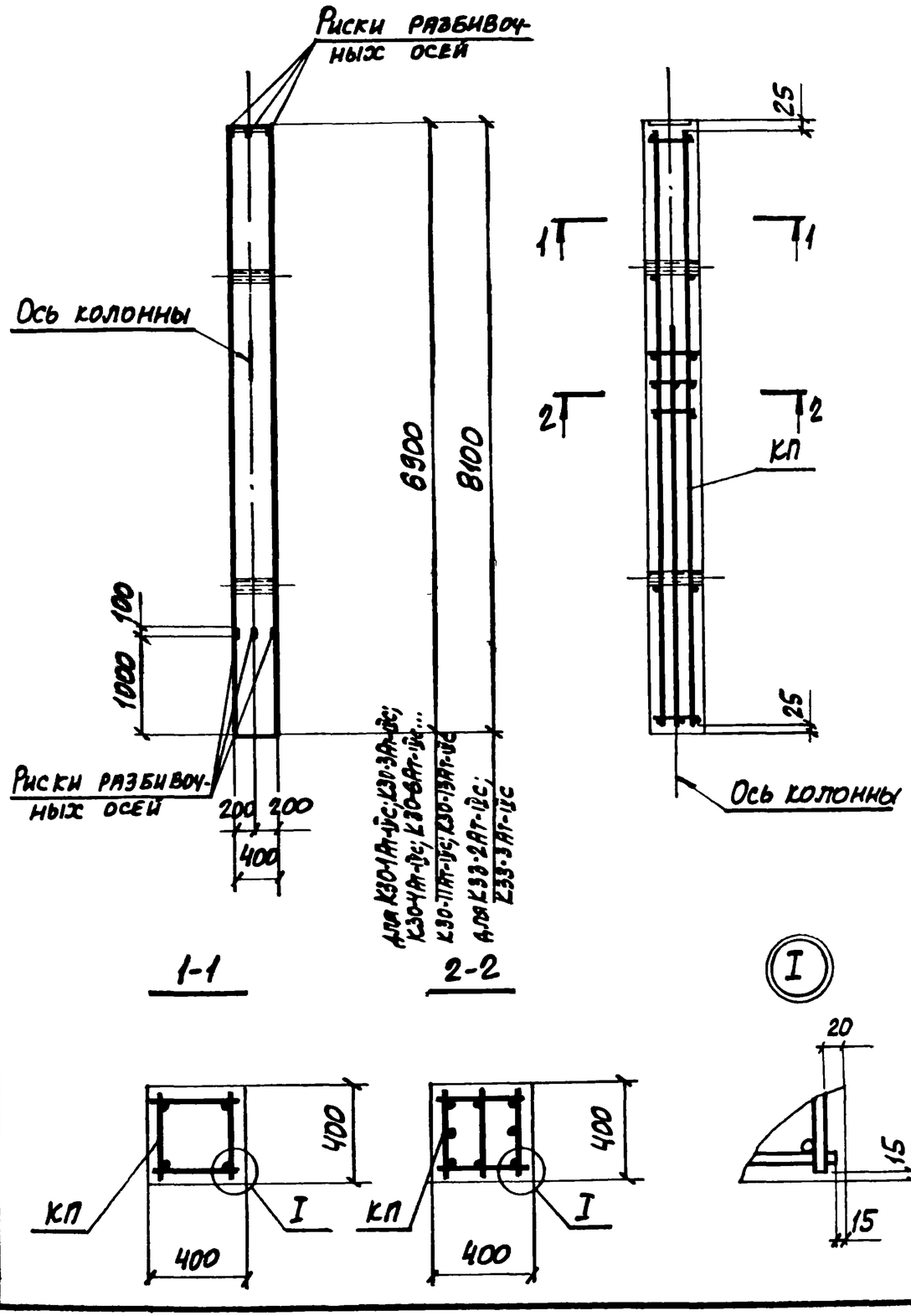

Марка колонны	Марка пространств каркаса КП	Кол.	Обозначение документа на каркас КП	Класс (марка) бетона	Объем бетона, м3	Масса колонны, т
К30-1Ат-IVс	КП 72-1	1	3.015-2/82 II-9-57	В15 (М200)	1,11	2,8
К30-3Ат-IVс	КП 72-2	1				
К30-4Ат-IVс	КП 72-3	1				
К30-6Ат-IVс	КП 72-4	1		В30 (М400)		
К30-7Ат-IVс	КП 72-5	1		В25 (М300)		
К30-8Ат-IVс	КП 74-1	1	3.015-2/82 II-9-58	В30 (М400)		
К30-9Ат-IVс	КП 74-2	1				
К30-10Ат-IVс	КП 74-3	1				
К30-11Ат-IVс	КП 73-1	1	3.015-2/82 II-9-57	В15 (М200)		
К30-13Ат-IVс	КП 73-2	1		В30 (М400)		
К33-2Ат-IVс	КП 75-1	1	3.015-2/82 II-9-59	В25 (М300)	1,3	3,3
К33-3Ат-IVс	КП 75-2	1				

Нач.отд.	Бродский		
Н.контр.	Зорин		
Гл.контр.	Зорин		
Рук.гр.	Шахновский		
Разраб.	Баднянская		
Рассчит.	Петраш		
Исполн.	Артеменко		
Провер.	Баднянская		

3.015-2/82.II-8-31

Колонна К30-1Ат-IVс; К30-3Ат-IVс; К30-4Ат-IVс; К30-6Ат-IVс; К30-11Ат-IVс; К30-13Ат-IVс; К33-2Ат-IVс; К33-3Ат-IVс

Стадия	Лист	Листов
Р		1

ХАРЬКОВСКИЙ ПРОМСТРОЙНИИПРОЕКТ

Марка колонны	Марка пространств. каркаса КП	Кол.	Обозначение документа на каркас КП	Класс (марка) бетона	Объем бетона, м³	Масса колонны, т
К30-5Ат-IVС	КП 76-1	1	3.015-2/82.II-9-60	В30 (М400)	1,11	2,8
К33-4Ат-IVС	КП 77-1	1	3.015-2/82.II-9-61		1,30	3,3
К33-5Ат-IVС	КП 77-2	1				

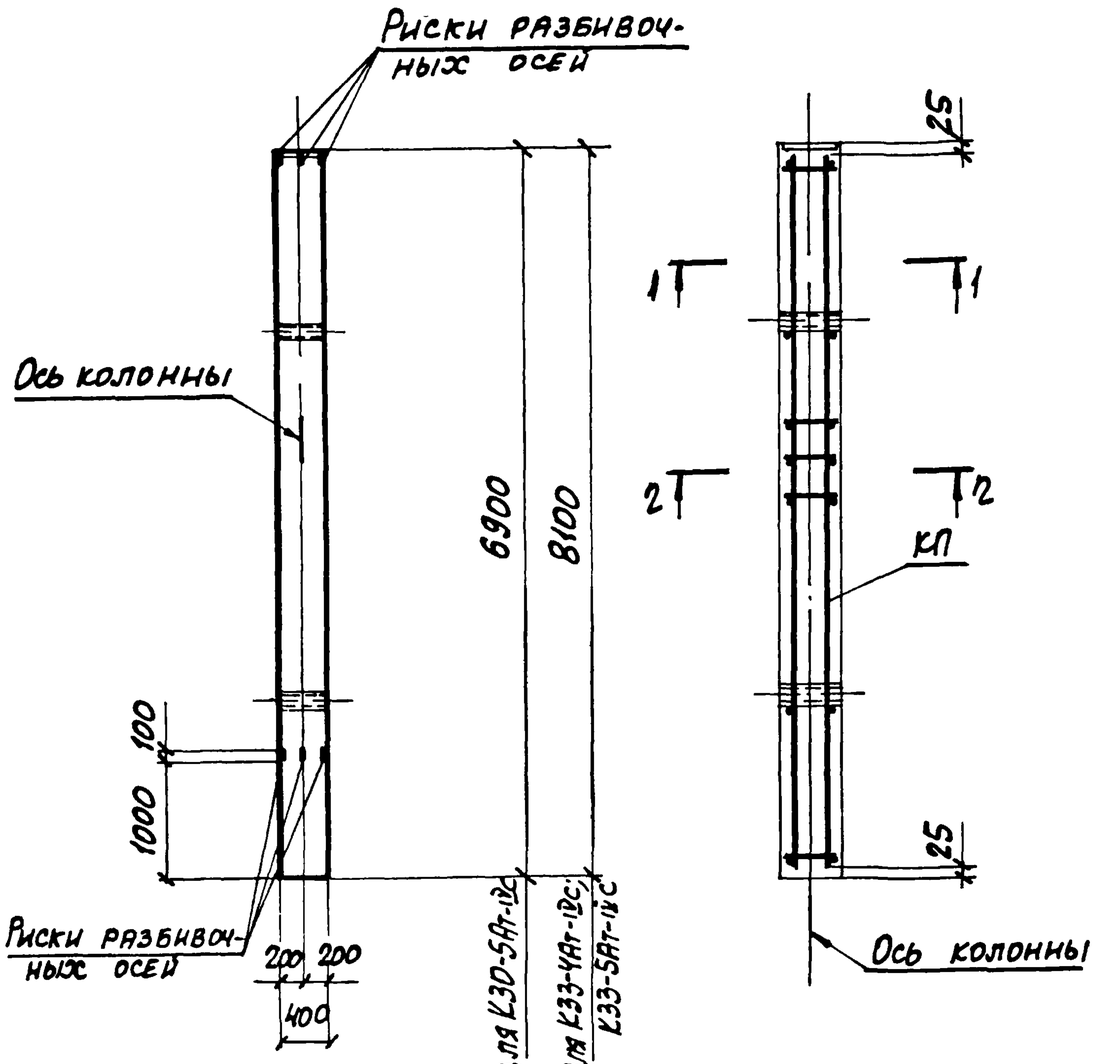

Нач.отд.	Бродский		
Н.контр.	Зорин		
Гл.констр.	Зорин		
Рук.гр.	Шахновский		
Разраб.	Баданжская		
Рассчит.	Петраш		
Исполн.	Артеменко		
Провер.	Баданжская		

3.015-2/82.II-8-32

Колонна К30-5Ат-IVС; К33-4Ат-IVС; К33-5Ат-IVС

Стадия	Лист	Листов
Р		1

ХАРЬКОВСКИЙ ПРОМСТРОЙНИИПРОЕКТ

Инв.№ подл. | Подпись и дата | Взам.инв.№

Марка колонны	Марка пространств. каркаса КП	Кол	Обозначение документа на каркас КП	Класс (марка) бетона	Объем бетона, м³	Масса колонны, т
К3Ч-1Ат-IIIс	КП 78-1	1	3.015-2/82 II-9-62	В15 (М200)	1,62	4,1
К3Ч-6Ат-IIIс	КП 80-1	1	-63	В30 (М400)		
К3Ч-8Ат-IIIс	КП 79-1	1	-62	В15 (М200)		
К3Ч-11Ат-IIIс	КП 81-1	1	-63	В30 (М400)		

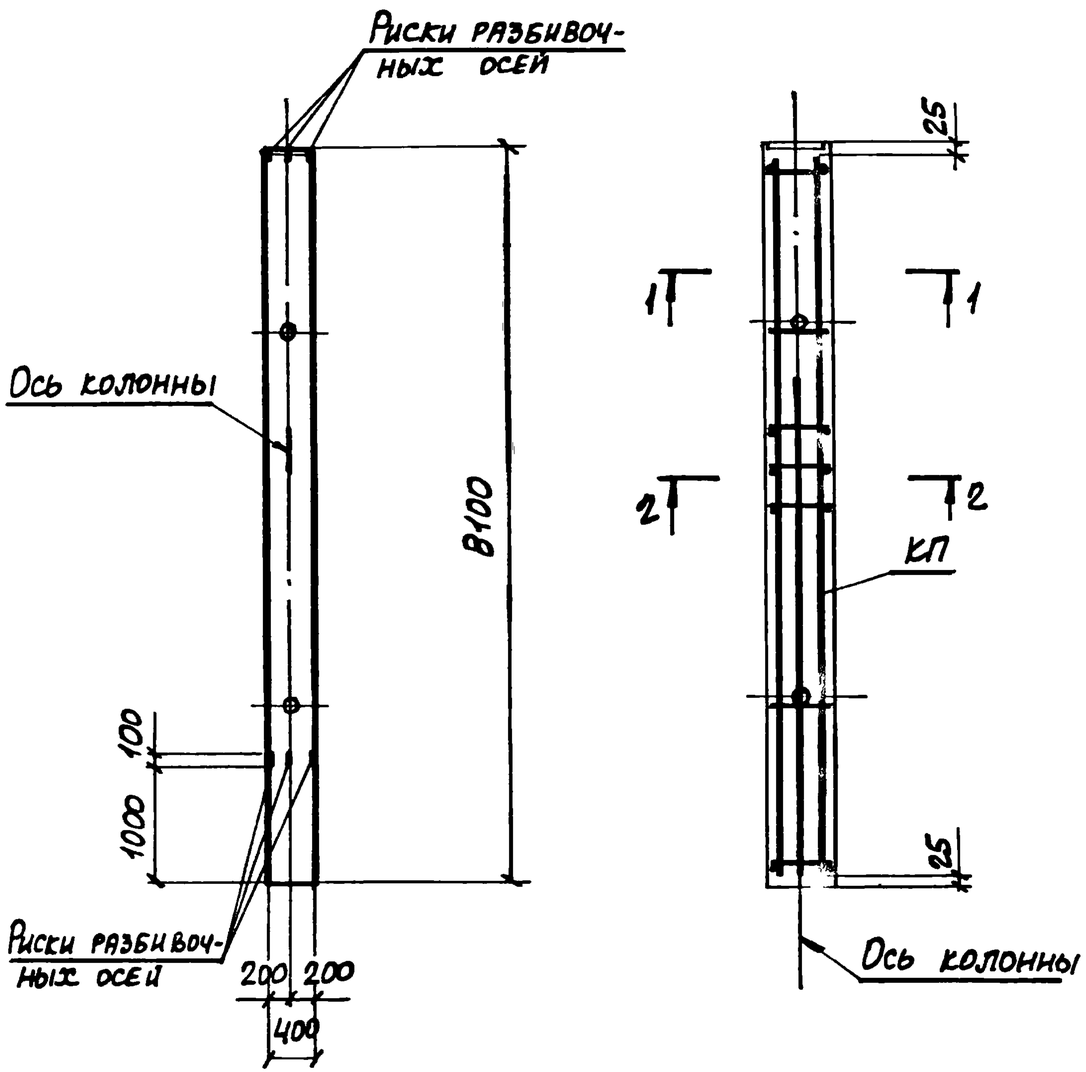

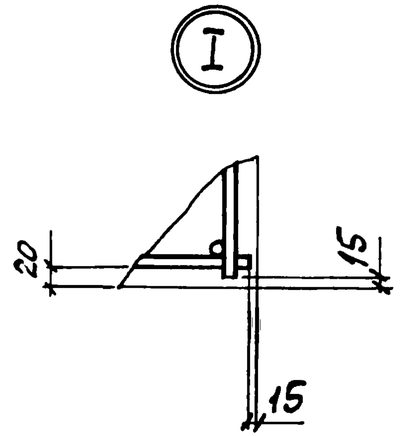

1-1

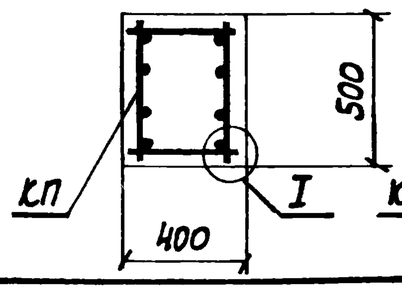

2-2
для К3Ч-1Ат-IIIс; К3Ч-8Ат-IIIс

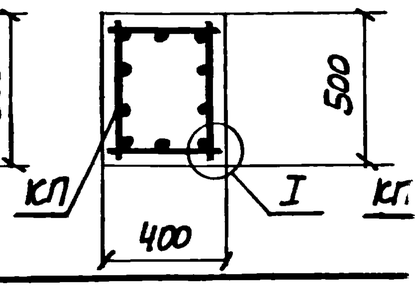

2-2
для К3Ч-6Ат-IIIс; К3Ч-11Ат-IIIс

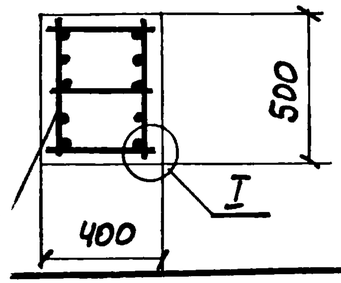

Нач.отд.	Бродский		
Н.контр.	Зорин		
Гл.констр.	Зорин		
Рук.гр.	Шахновский		
Разраб.	Боднянская		
Рассчит.	Петраш		
Исполн.	Артеменко		
Провер.	Боднянская		

3.015-2/82.II-8-33

Колонна К3Ч-1Ат-IIIс; К3Ч-6Ат-IIIс; К3Ч-8Ат-IIIс; К3Ч-11Ат-IIIс

Стадия	Лист	Листов
Р		1

ХАРЬКОВСКИЙ ПРОМСТРОЙНИИПРОЕКТ

Марка колонны	Марка пространств. каркаса КП	Кол.	Обозначение документа на каркас КП	Класс (марка) бетона	Объем бетона, м³	Масса колонны, т
К34-2Ат-IVс	КП 82-1	1	3.015-2/82.II-9-64	В30 (М400)	1,62	4,1
К34-9Ат-IVс	КП 83-1	1				

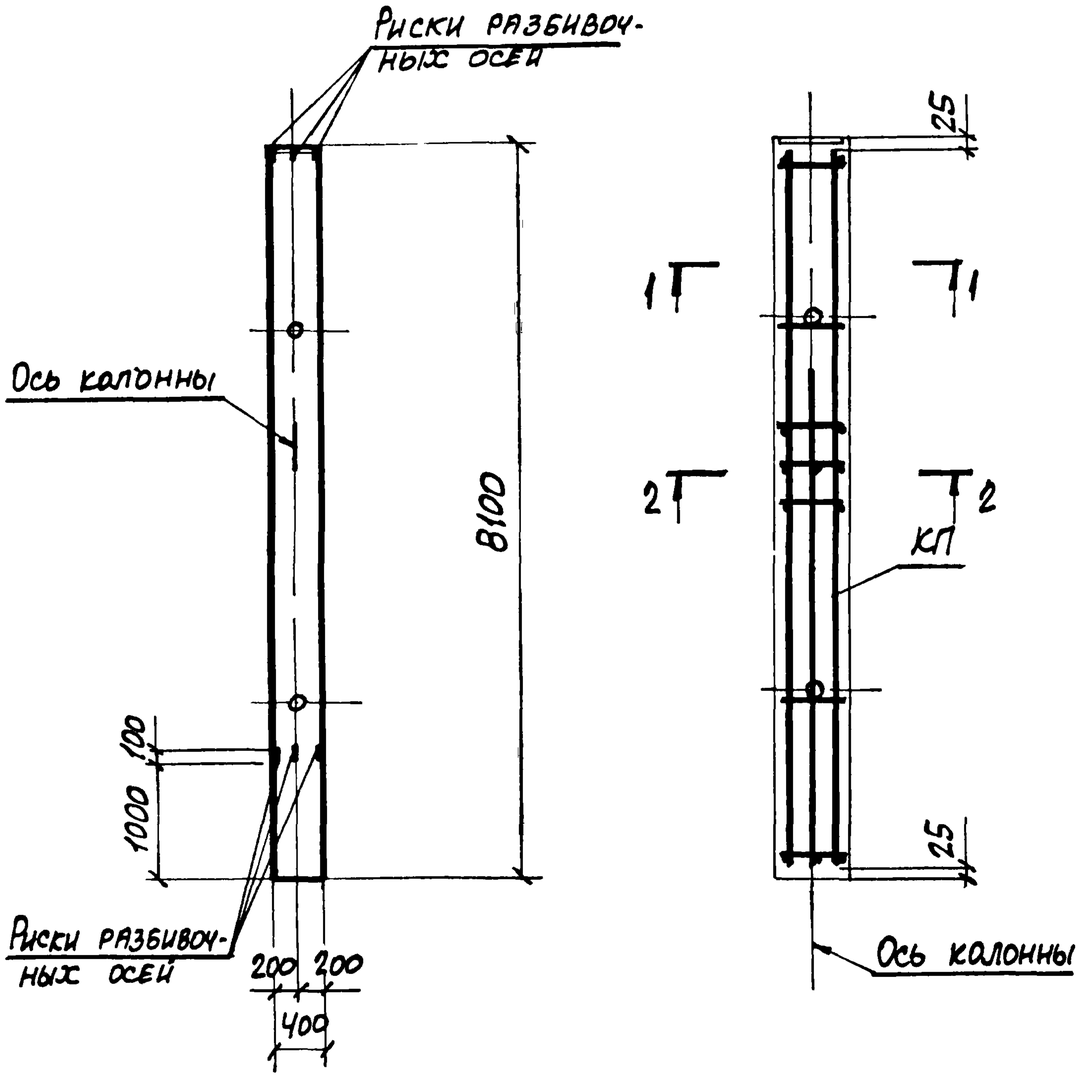

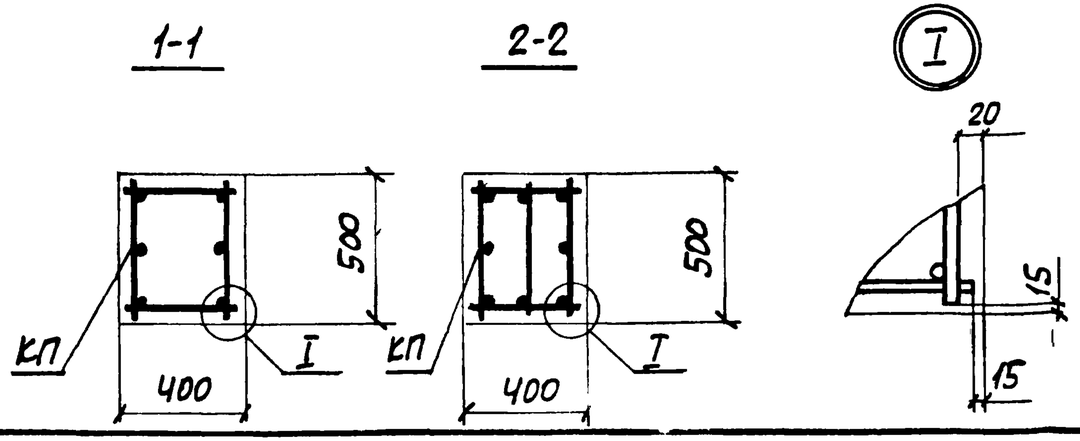

Нач отд	Бродский		
Н контр.	Зорин		
Гл.контр.	Зорин		
Рук тр.	Шахновский		
Разраб	Боднянская		
Расчит	Петраш		
Исполн	Артеменко		
Провер	Боднянская		

3.015-2/82.II-8-34

Колонна К34-2Ат-IVс; К34-9Ат-IVс

Стадия	Лист	Листов
Р		1

ХАРЬКОВСКИЙ ПРОМСТРОЙНИЙ ПРОЕКТ

Инв № подл. | Подпись и дата | Взам инв №

23402-01 38

Марка колонны	Марка пространств каркаса КП	Кол.	Обозначение документа на каркас КП	Класс (марка) бетона	Объем бетона, м3	Масса колонны, т
К3Ч-3Ат-IVс	КП84-1	1	3.015-2/82.II-9-65	В30 (М400)	1,62	4,1
К3Ч-7Ат-IVс	КП85-1	1	-66			

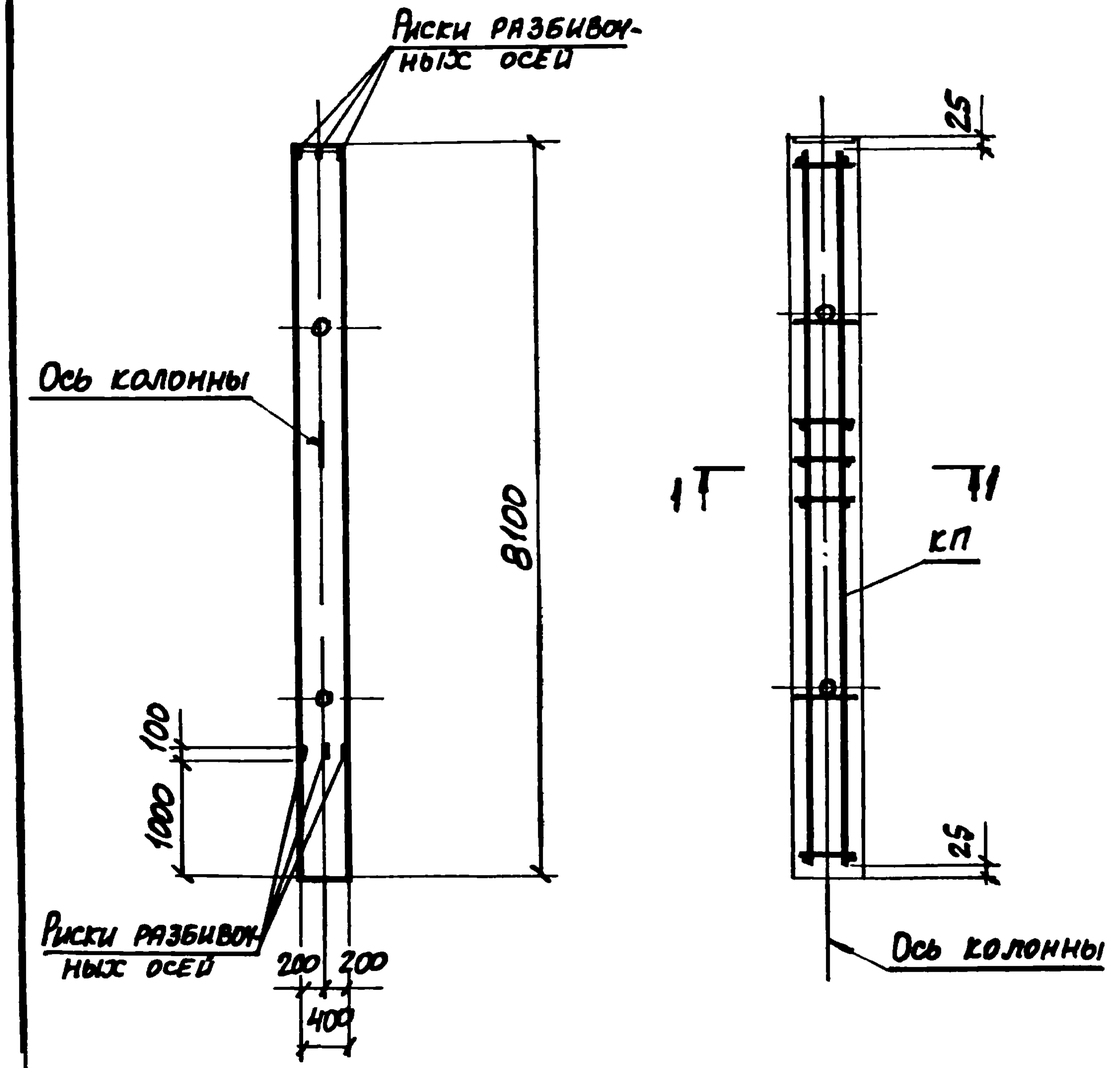

1-1
для К3Ч-3Ат-IVс

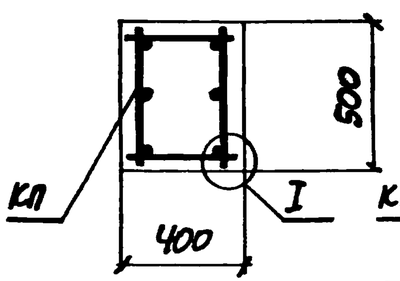

1-1
для К3Ч-7Ат-IVс

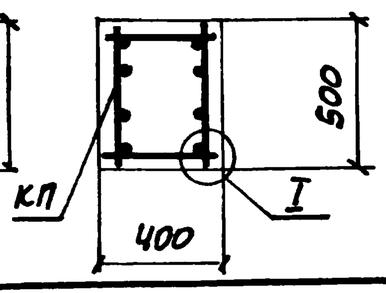

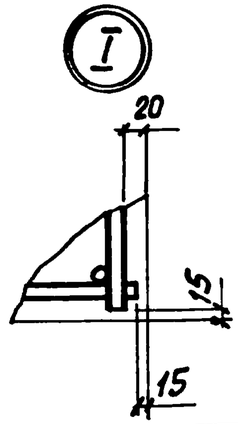

Нач.отд.	Брадский			3.015-2/82.II-8-35
Н.контр.	Зорин			
Гл.констр.	Зорин			
Рук.гр.	Шаяновский			Колонна К3Ч-3Ат-IVс; К3Ч-7Ат-IVс
Разраб.	Боднянская			Стадия: Р; Лист: ; Листов: 1
Рассчит.	Петраш			ХАРЬКОВСКИЙ ПРОМСТРОЙНИИПРОЕКТ
Исполн.	Артеменко			
Провер.	Боднянская			

Марка колонны	Марка пространств каркаса КП	Кол	Обозначение документа на каркас КП	Класс (марка) бетона	Объем бетона, м3	Масса колонны
К35-1Ат-IVс	КП86-1	1	3.015-2/82 II-9-67	В30 (М400)	2,03	5,1
К35-3Ат-IVс	КП87-1	1				

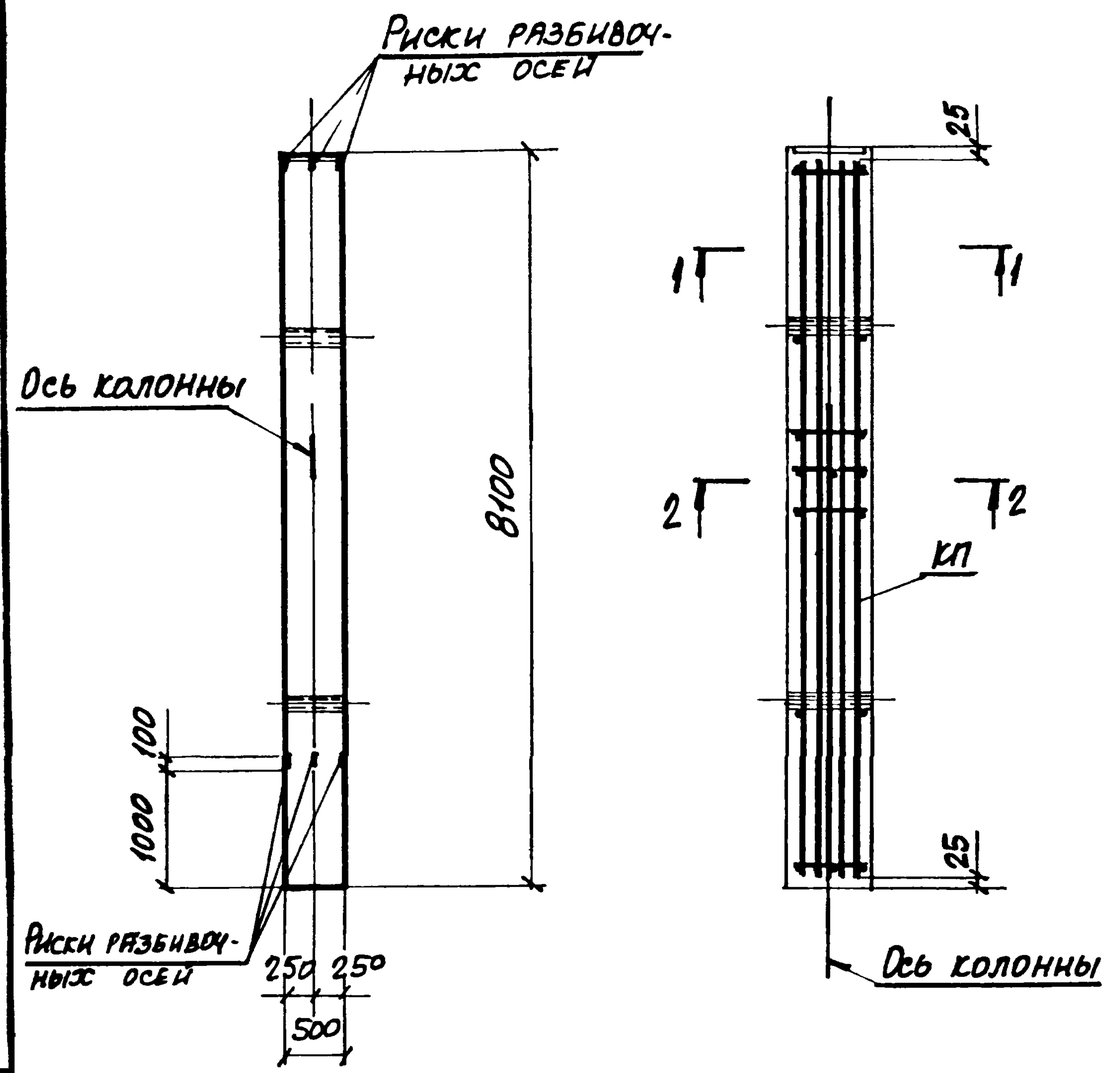

1-1

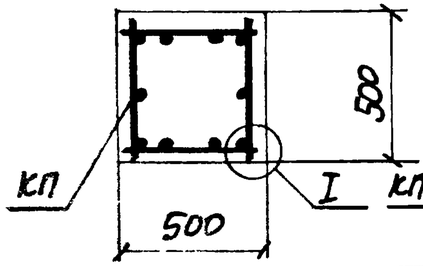

2-2

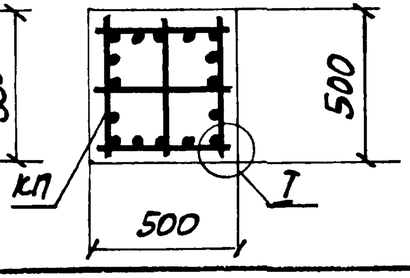

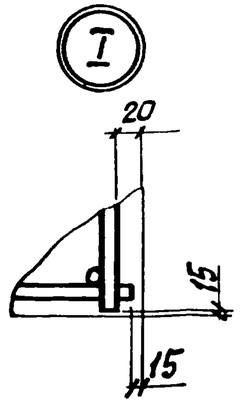

Нач.отд.	Бродский			3.015-2/82.IV-8-36
Н.контр.	Зорин			
Гл.констр.	Зорин			
Рук.гр.	Шахновский			Колонна К35-1Ат-IVс; К35-3Ат-IVс
Разраб.	Боднянская			Стадия: Р; Лист: ; Листов: 1
Рассчит.	Петраш			ХАРЬКОВСКИЙ ПРОМСТРОЙНИИПРОЕКТ
К-ролн	Артеменко			
Провер.	Боднянская			

Инв.№ подл. | Подпись и дата | Взам.инв.№

Марка колонны	Марка пространств. каркаса КП	Кол	Обозначение документа на карка с КП	Класс (марка) бетона	Объем бетона, м³	Масса колонны, т
К35-2Ат-IVс	КП 88-1	1	3.015-2/82.II-9-68	В30 (М400)	2,03	5,1

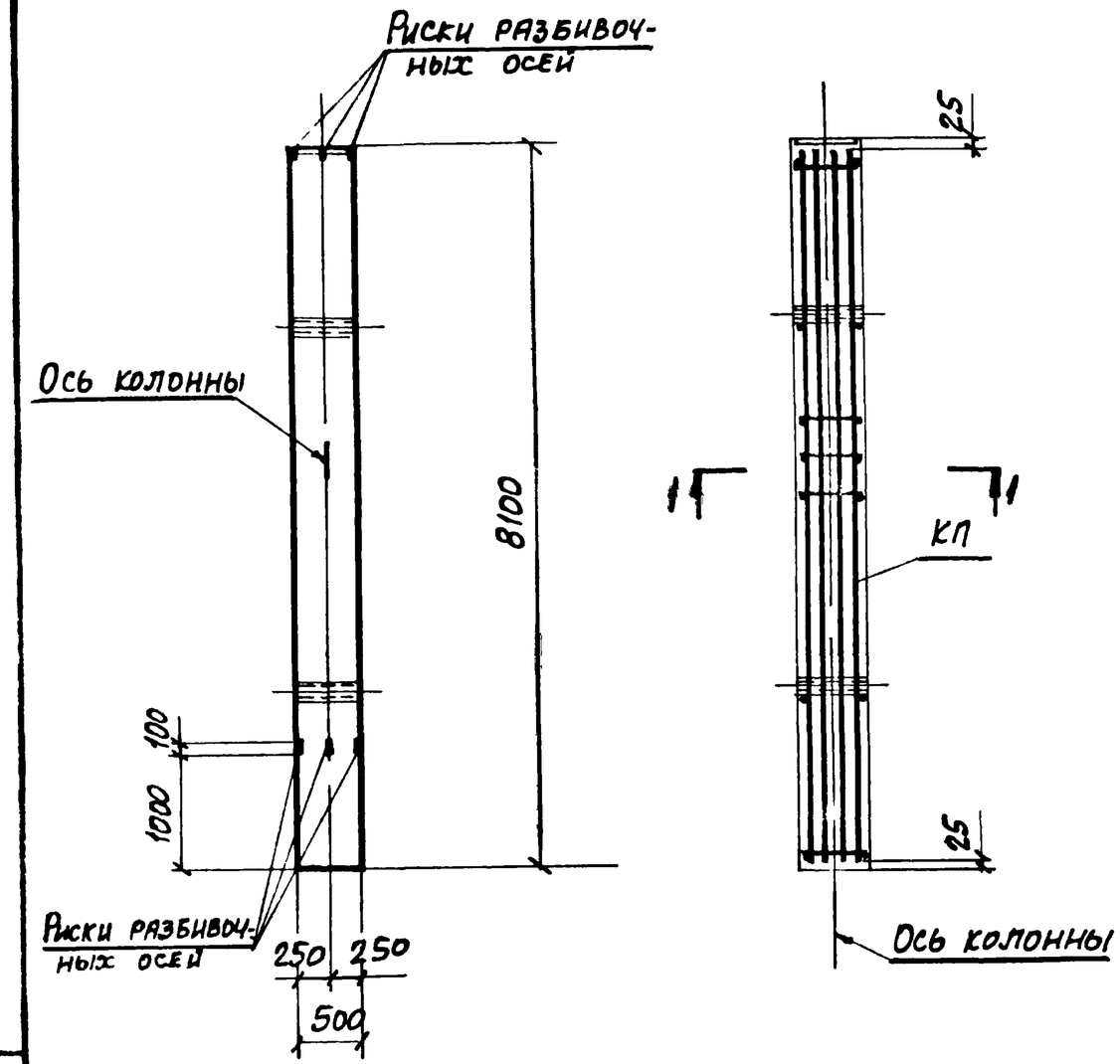

1-1

I

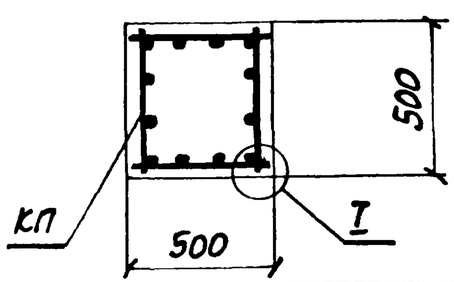

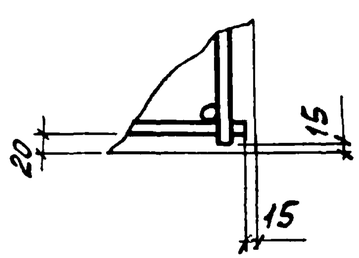

Нач.отд.	Бродский			3.015-2/82.II-8-37
Н.контр.	Зорин			
Гл.констр.	Зорин			
Рук.гр.	Шаповский			Колонна К35-2Ат-IVс
Разраб.	Боднякская			Стадия: Р; Лист; Листов: 1
Рассчит.	Петраш			Харьковский Промстройниипроект
Исполн.	Артеменко			
Провер.	Боднякская			

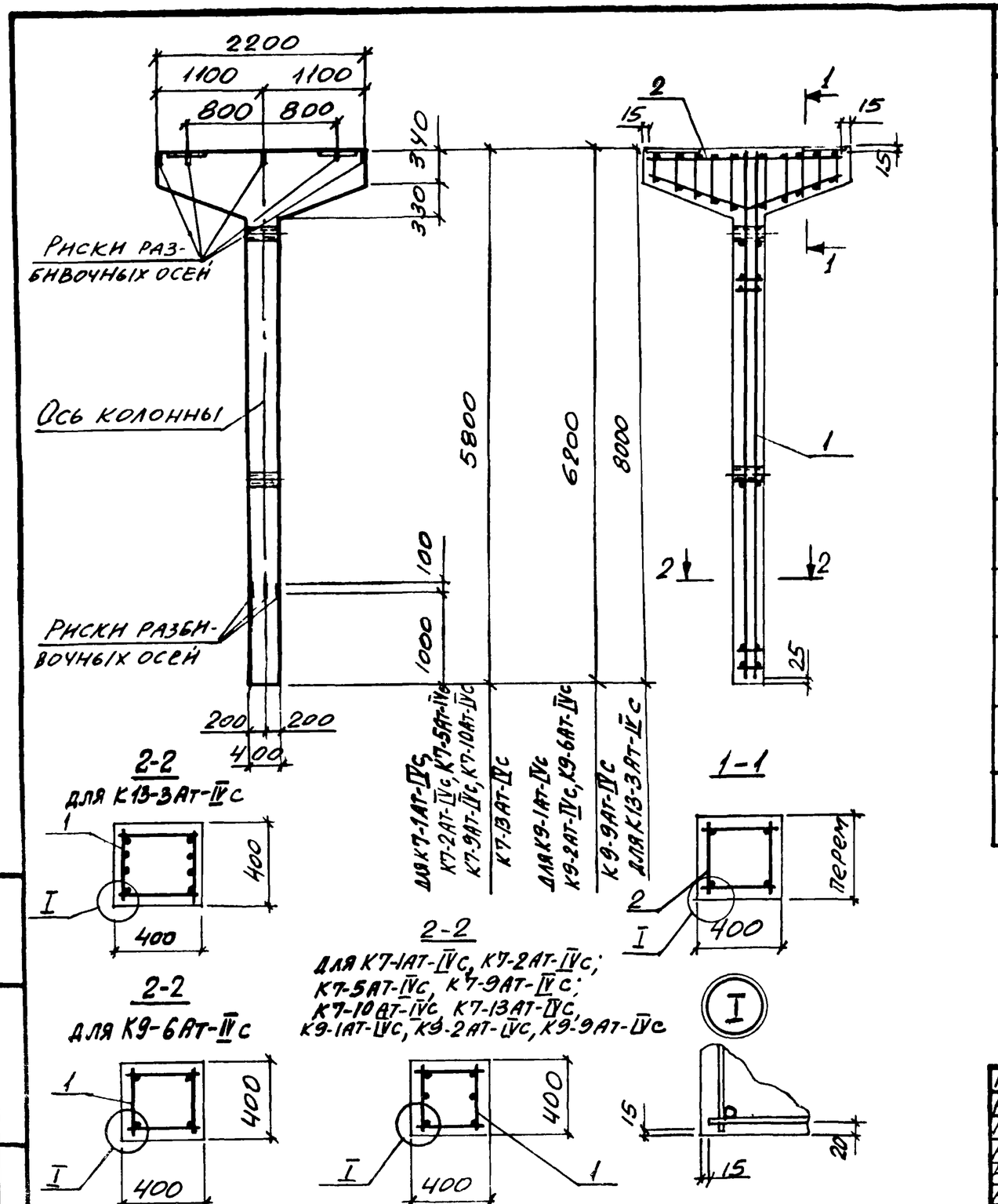

Марка колонны	Поз.	Марка пространств. каркаса КП	Кол.	Обозначение документа на каркас КП	Класс (марка) бетона	Объем бетона, м³	Масса колонны, т
К7-1АТ-IVс	1	КП89-1	1	3015-2/82 II-9-69	В30 (М400)	1,29	3,2
	2	КП176-1	1	-129			
К7-2АТ-IVс	1	КП90-1	1	-69	В15 (М200)		
	2	КП176-1	1	-129			
К7-5АТ-IVс	1	КП90-2	1	-69	В30 (М400)		
	2	КП176-1	1	-129			
К7-9АТ-IVс	1	КП89-2	1	-69			
	2	КП176-1	1	-129			
К7-10АТ-IVс	1	КП91-1	1	-69	В15 (М200)		
	2	КП176-1	1	-129			
К7-13АТ-IVс	1	КП91-2	1	-69	В30 (М400)		
	2	КП176-1	1	-129			
К9-1АТ-IVс	1	КП92-1	1	-70	В15 (М200)	1,36	3,4
	2	КП176-1	1	-129			
К9-2АТ-IVс	1	КП92-2	1	-70			
	2	КП176-1	1	-129			
К9-6АТ-IVс	1	КП93-1	1	-71	В25 (М300)		
	2	КП176-1	1	-129			
К9-9АТ-IVс	1	КП92-3	1	-70	В30 (М400)		
	2	КП176-1	1	-129			
К13-3АТ-IVс	1	КП94-1	1	-72	В25 (М300)	1,64	4,1
	2	КП176-1	1	-129			

Нач отд	Бродский	
Н контр	Зорин	
Гл констр	Зорин	
Рук гр	Шахновский	
Раз. б.	Боднянская	
Расс ит	Петраш	
Исполн	Литвиненко	
Провер.	Боднянская	

3.015-2/82. II-8-38

Колонна
К7-1АТ-IVс; К7-2АТ-IVс;
К7-5АТ-IVс; К7-9АТ-IVс; К7-10АТ-IVс
К7-13АТ-IVс К9-1АТ-IVс, К9-2АТ-IVс
К9-6АТ-IVс, К9-9АТ-IVс, К13-3АТ-IVс

Стадия	Лист	Листов
Р		1

ХАРЬКОВСКИЙ ПРОМСТРОЙНИЙ ПРОЕКТ

Подпись и дата | Взам инв №

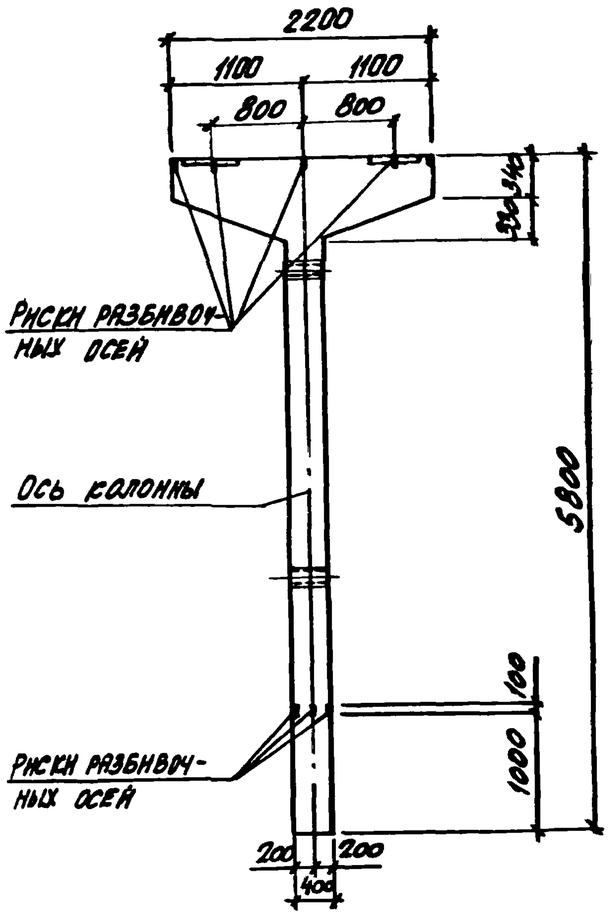

1-1

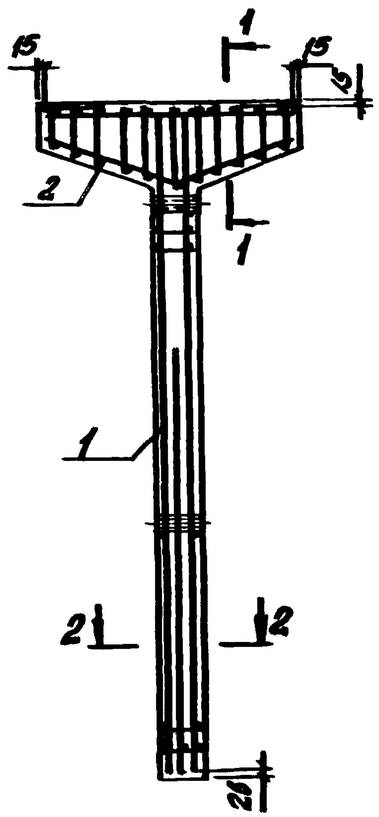

2-2
ДЛЯ К7-3АТ-IVС, К7-11АТ-IVС

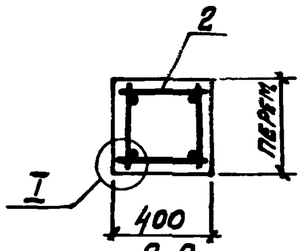

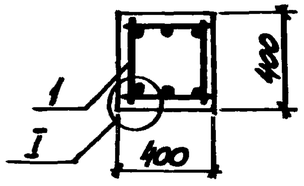

2-2
ДЛЯ К7-4АТ-IVС, К7-6АТ-IVС,..К7-8АТ-IVС,
К7-12АТ-IVС, К7-14АТ-IVС

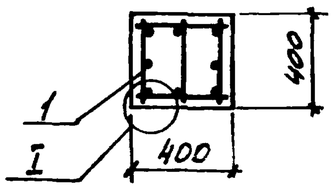

I

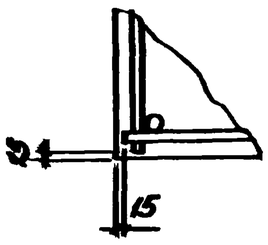

МАРКА КОЛОННЫ	Поз.	МАРКА ПРОСТРАНСТВ. КАРКАСА КП	Кол.	ОБОЗНАЧЕНИЕ ДОКУМЕНТА НА КАРКАС КП	КЛАСС (МАРКА) БЕТОНА	ОБЪЕМ БЕТОНА, м3	МАССА КОЛОННЫ, т
К7-3АТ-IVС	1	КП95-1	1	3.015-2/82 II-9-73	В15 (М200)	1,29	3,2
	2	КП176-1	1	-129			
К7-4АТ-IVС	1	КП97-1	1	-74			
	2	КП176-1	1	-129			
К7-6АТ-IVС	1	КП97-2	1	-74	В30 (М400)		
	2	КП176-1	1	-129			
К7-7АТ-IVС	1	КП99-1	1	-75			
	2	КП176-1	1	-129			
К7-8АТ-IVС	1	КП99-2	1	-75	В25 (М300)		
	2	КП176-1	1	-129			
К7-11АТ-IVС	1	КП96-1	1	-73	В15 (М200)		
	2	КП176-1	1	-129			
К712АТ-IVС	1	КП98-1	1	-74			
	2	КП176-1	1	-129			
К7-14АТ-IVС	1	КП98-2	1	-74	В30 (М400)		
	2	КП176-1	1	-129			

Нач.отд.	Бродский			3.015-2/82.II-8-39
Н.контр.	Зорин			
Гл.констр	Зорин			
Рук.гр.	Шахновский			КОЛОННА К7-3АТ-IVС; К7-4АТ-IVС; К7-6АТ-IVС ... К7-8АТ-IVС; К7-11АТ-IVС; К7-12АТ-IVС; К7-14АТ-IVС
Разраб.	Боднянская			Стадия: Р; Лист: ; Листов: 1
Рассчит.	Петраш			ХАРЬКОВСКИЙ ПРОМСТРОЙНИИПРОЕКТ
Исполн.	Литвиненко			
Провер.	Боднянская			

Марка колонны	Поз.	Марка пространственного каркаса КП	Кол.	Обозначение документа на каркас КП	Класс (марка) бетона	Объем бетона, м³	Масса колонны, т
К8-1Ат-IVс	1	КП100-1	1	3.015-2/82.II-9-76	В15 (М200)	1,5	3,8
	2	КП176-1	1	-129			
К8-2Ат-IVс	1	КП100-1	1	-76	В30 (М400)		
	2	КП176-1	1	-129			
К14-2Ат-IVс	1	КП101-1	1	-77	В25 (М300)	1,94	4,9
	2	КП176-1	1	-129			
К14-4Ат-IVс	1	КП102-1	1	-78	В30 (М400)		
	2	КП176-1	1	-129			
К14-9Ат-IVс	1	КП102-2	1	-78			
	2	КП176-1	1	-129			
К14-10Ат-IVс	1	КП101-2	1	-77	В25 (М300)		
	2	КП176-1	1	-129			

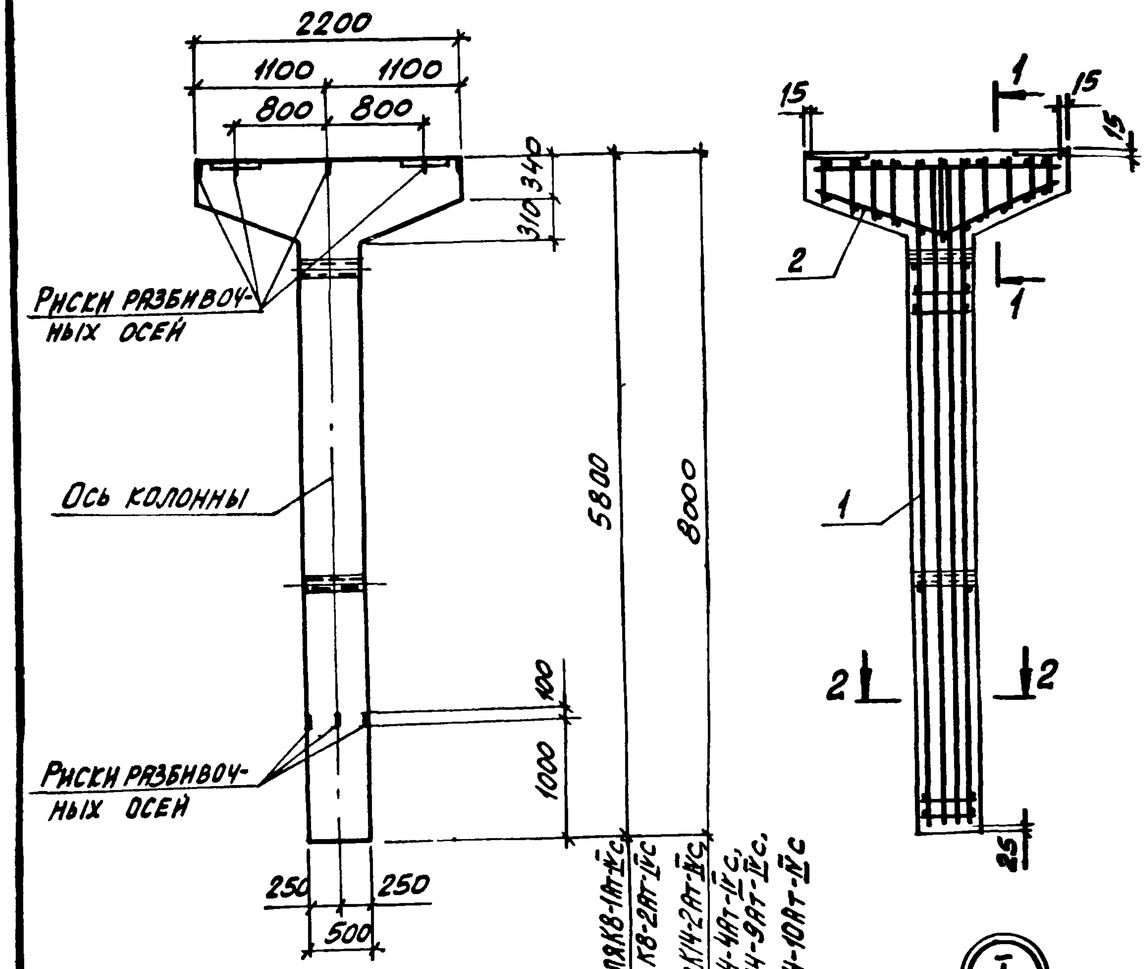

1-1

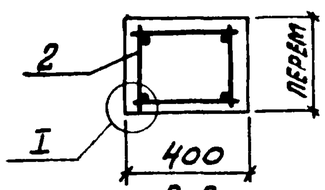

2-2

для К8-1Ат-IVс, К8-2Ат-IVс, К14-4Ат-IVс, К14-9Ат-IVс

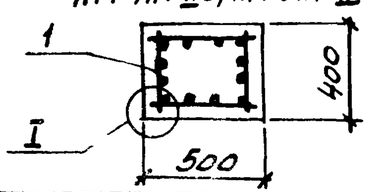

2-2

для К14-2Ат-IVс, К14-10Ат-IVс

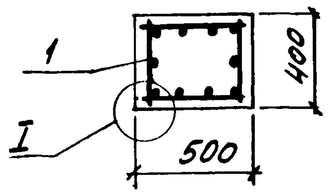

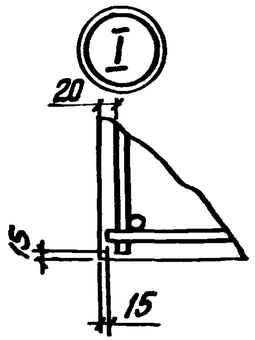

Нач.отд.	Бровский			3.015-2/82.II-8-40	
Н.контр.	Зорин				
Гл.конст.	Зорин				
Рук.гр.	Шацковский			Колонна К8-1Ат-IVс; К8-2Ат-IVс; К14-2Ат-IVс; К14-4Ат-IVс; К14-9Ат-IVс; К14-10Ат-IVс	Стадия: Р; Лист: ; Листов: 1
Разраб.	Болнянская				Харьковский Промстройниипроект
Рассчит.	Петраш				
Исполн.	Литвиненко				
Провер.	Болнянская				

Инв.№ подл. | Подпись и дата | Взам.инв.№

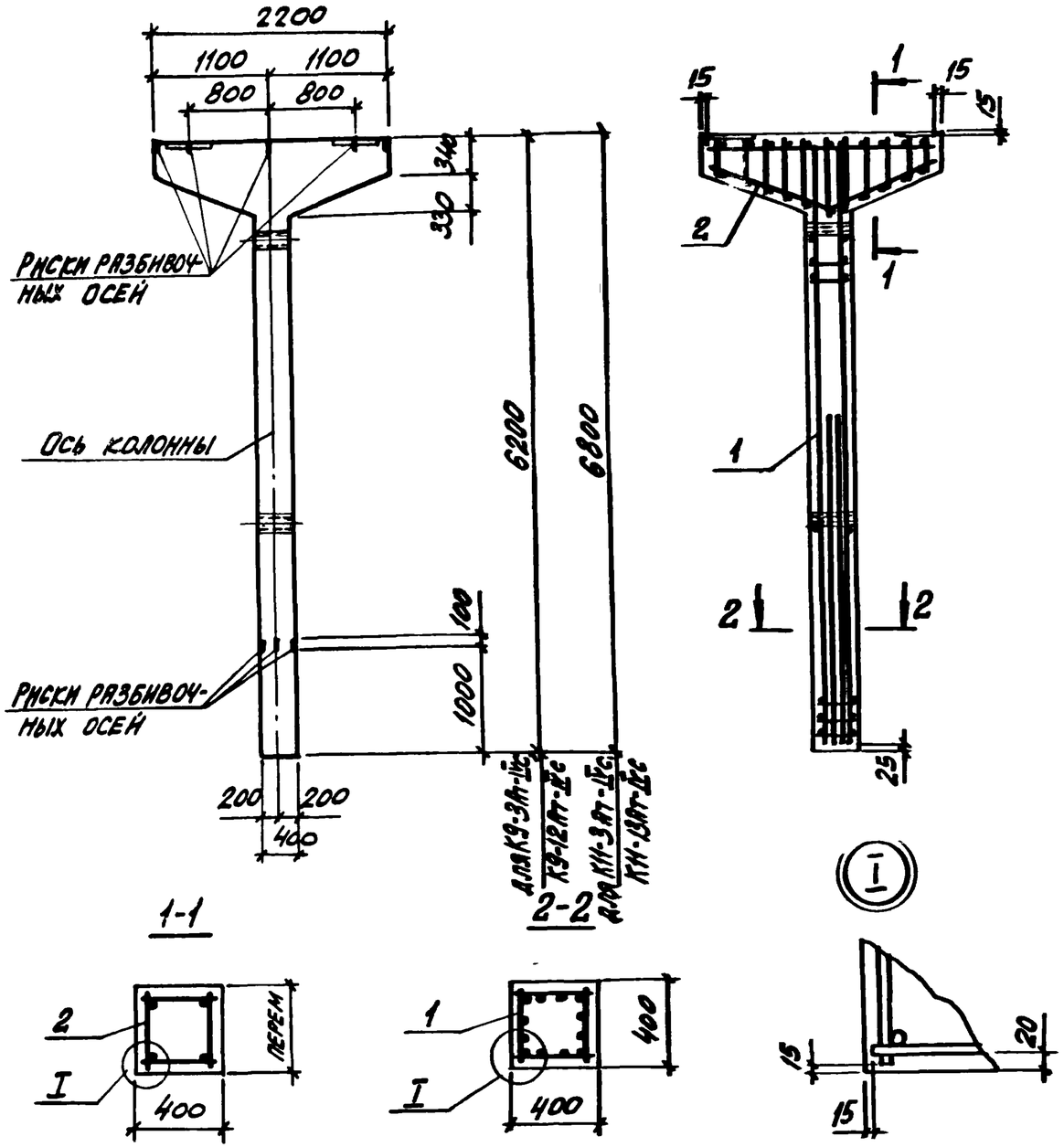

МАРКА КОЛОННЫ	ПОЗ	МАРКА ПРОСТРАНС. КАРКАСА КП	КОЛ	ОБОЗНАЧЕНИЕ ДОКУМЕНТА НА КАРКАС КП	КЛАСС (МАРКА) БЕТОНА	ОБЪЕМ БЕТОНА, М3	МАССА КОЛОННЫ, Т
К9-3АТ-IVс	1	КП103-1	1	3.015-2/82 II-9-79	В15 (М200)	1,36	3,4
	2	КП176-1	1	-129			
К9-12АТ-IVс	1	КП104-1	1	-79			
	2	КП176-1	1	-129			
К11-3АТ-IVс	1	КП105-1	1	-80	В15 (М200)	1,45	3,6
	2	КП176-1	1	-129			
К11-13АТ-IVс	1	КП106-1	1	-80			
	2	КП176-1	1	-129			

НАЧ. ОТД.	БРОДСКИЙ			3.015-2/82.II-8-41	
Н. КОНТР.	ЗОРИН				
ГЛ. КОНСТ.	ЗОРИН				
РУК. ГР.	ШАХНОВСКИЙ			КОЛОННА К9-3АТ-IVс; К9-12АТ-IVс; К11-3АТ-IVс, К11-13АТ-IVс	СТАДИЯ: Р; ЛИСТ: ; ЛИСТОВ: 1
РАЗРАБ.	БОДНЯНСКАЯ				ХАРЬКОВСКИЙ ПРОМСТРОЙНИИПРОЕКТ
РАССЧИТ.	ПЕТРАШ				
ИСПОЛН.	ЛИТВИНЕНКО				
ПРОВЕР.	БОДНЯНСКАЯ				

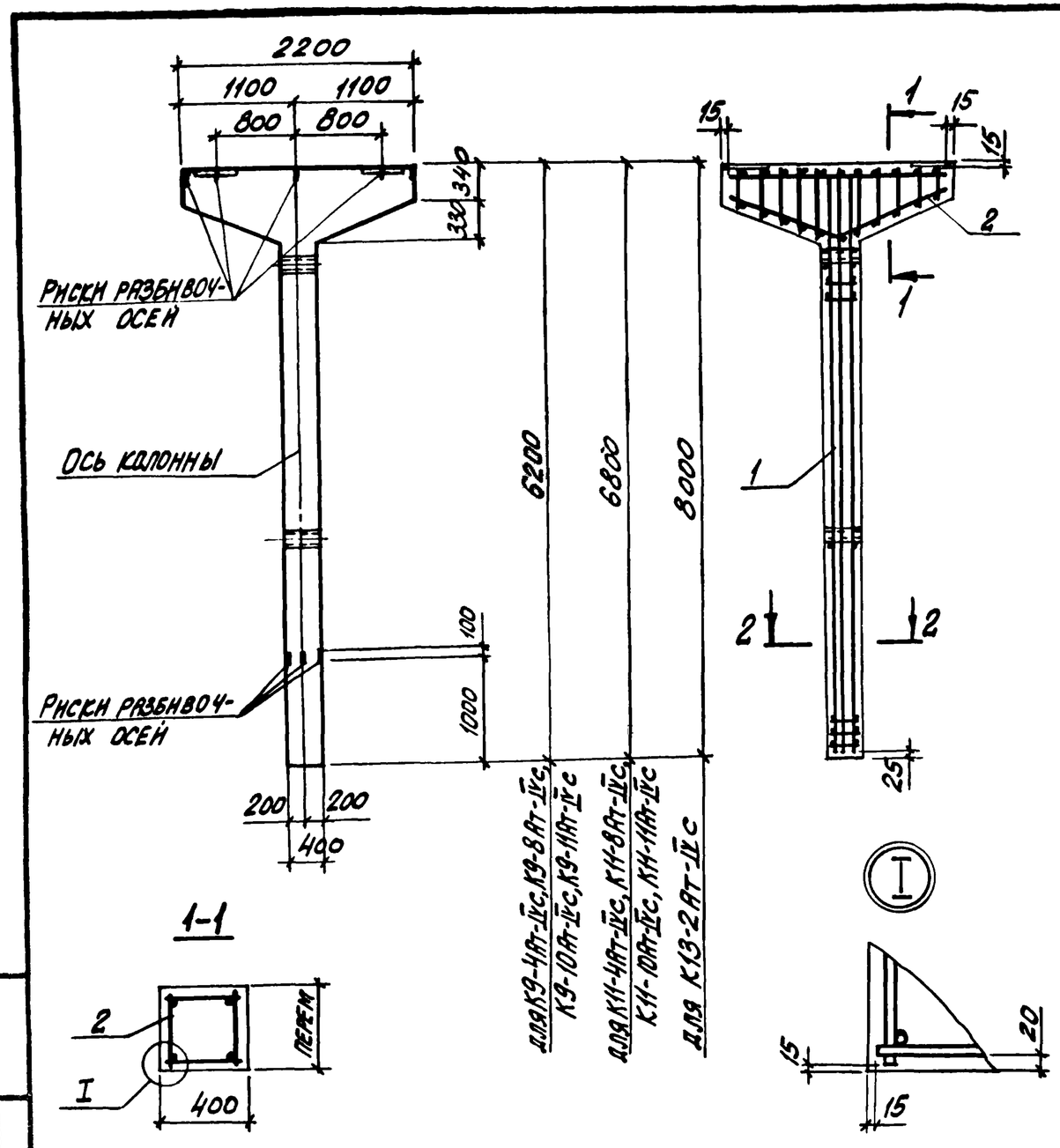

Марка колонны	Поз.	Марка пространств. каркаса КП	Код	Обозначение документа на каркас КП	Класс (марка) бетона	Объем бетона, м3	Масса колонны, т
К9-4Ат-IVс	1	КП107-1	1	3.015-2/82.II-9-81	В15 (М200)	1,36	3,4
	2	КП176-1	1	-129			
К9-8Ат-IVс	1	КП108-1	1	-82	В25 (М300)		
	2	КП176-1	1	-129			
К9-10Ат-IVс	1	КП107-2	1	-81	В30 (М400)		
	2	КП176-1	1	-129			
К9-11Ат-IVс	1	КП107-3	1	-81	В25 (М300)		
	2	КП176-1	1	-129			
К11-4Ат-IVс	1	КП109-1	1	-83	В15 (М200)	1,45	3,6
	2	КП176-1	1	-129			
К11-8Ат-IVс	1	КП109-2	1	-83	В25 (М300)		
	2	КП176-1	1	-129			
К11-10Ат-IVс	1	КП109-3	1	-83	В30 (М400)		
	2	КП176-1	1	-129			
К11-11Ат-IVс	1	КП110-1	1	-83			
	2	КП176-1	1	-129			
К13-2Ат-IVс	1	КП111-1	1	-84	В25 (М300)	1,64	4,1
	2	КП176-1	1	-129			

Нач. отд.	Бродский		
Н. контр.	Зорин		
Гл. конст.	Зорин		
Рук. гр.	Шаховский		
Разраб.	Болдинская		
Рассчит.	Петраш		
Исполн.	Литвиненко		
Провер.	Болдинская		

3.015-2/82.II-8-42

Колонна К9-4Ат-IVс; К9-8Ат-IVс; К9-10Ат-IVс; К9-11Ат-IVс; К11-4Ат-IVс; К11-8Ат-IVс; К11-10Ат-IVс; К11-11Ат-IVс; К13-2Ат-IVс

Стадия	Лист	Листов
Р		1

ХАРЬКОВСКИЙ ПРОМСТРОЙНИИПРОЕК

Инв. № подл. | Подпись и дата | Взам. инв. №

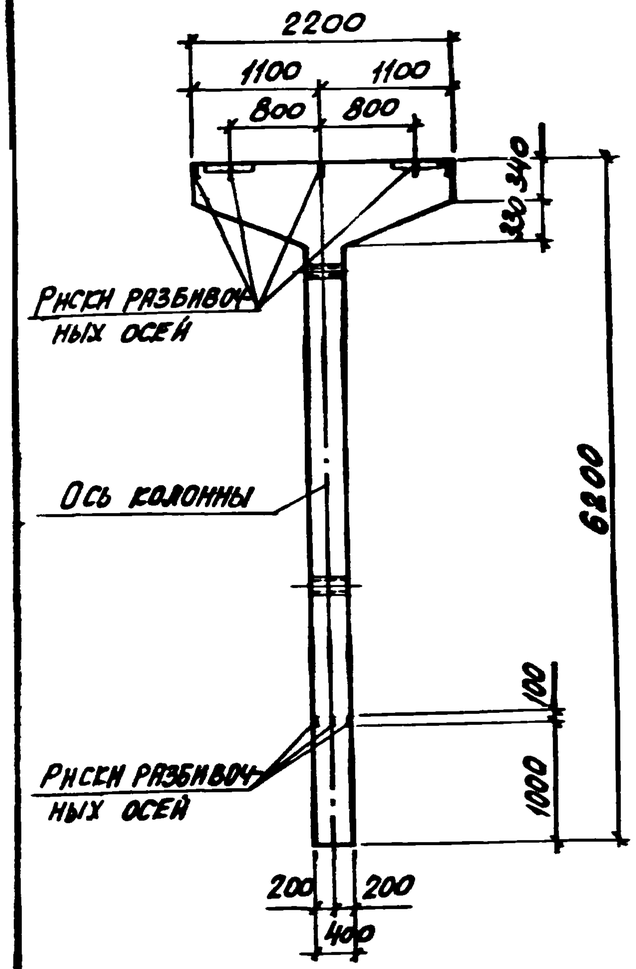

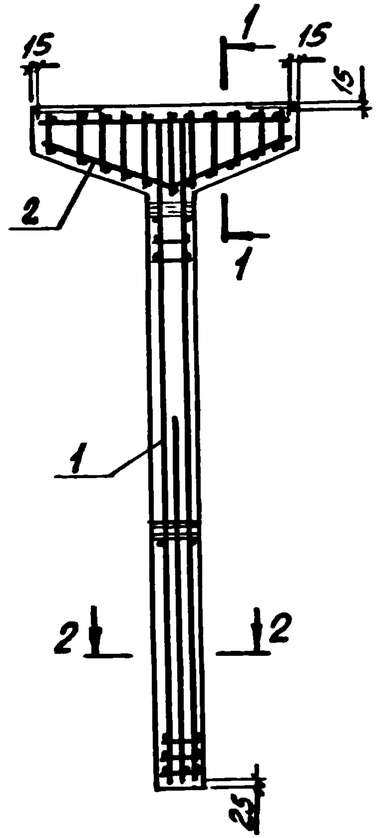

Марка колонны	Поз	Марка пространственного каркаса КП	Кол	Обозначение документа на каркас КП	Класс (марка) бетона	Объем бетона, м³	Масса колонны т
К9-5Ат-IVс	1	КП112-1	1	3.015-2/82 II-9-85	В25 (М300)	1,36	3,4
	2	КП176-1	1	-129			
К9-7Ат-IVс	1	КП112-2	1	-85			
	2	КП176-1	1	-129			
К9-13Ат-IVс	1	КП113-1	1	-85			
	2	КП176-1	1	-129			
К9-14Ат-IVс	1	КП113-2	1	-85			
	2	КП176-1	1	-129			

1-1

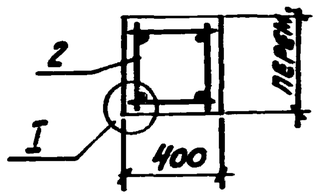

2-2

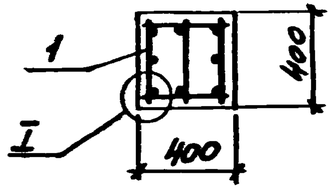

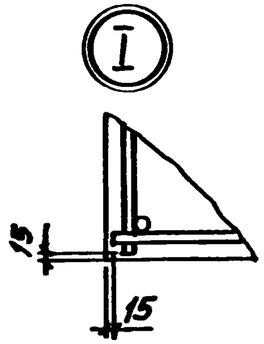

Нач отд	Бродский			3.015-2/82 II-8-43			
Н контр	Зорин						
Гл конст	Зорин						
Рук. гр	Шаховской			Колонна К9-5Ат-IVс; К9-7Ат-IVс; К9-13Ат-IVс, К9-14Ат-IVс	Стадия	Лист	Листов
Разраб	Боднянская				Р		1
Рассчит	Петраш				Харьковский Промстройниипроект		
Исполн	Литвиненко						
Провер	Боднянская						

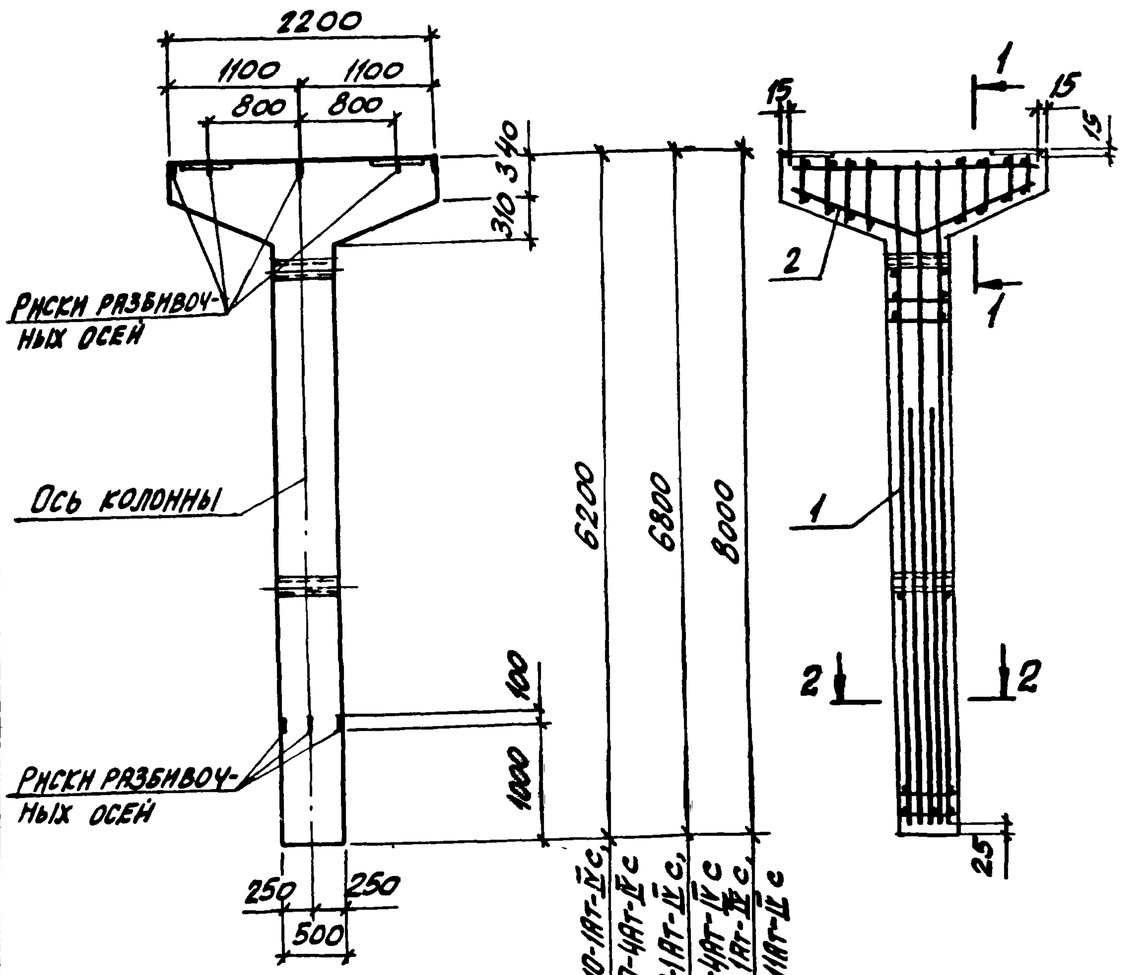

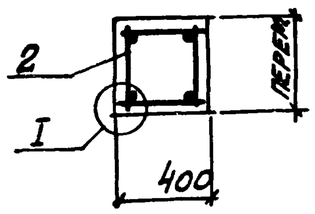

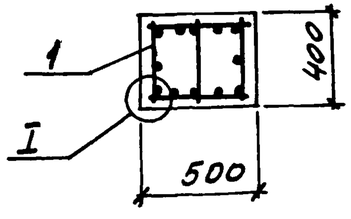

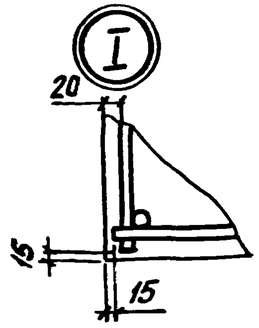

Марка колонны	Поз	Марка пространственного каркаса КП	Кол	Обозначение документа на каркас КП	Класс (марка) бетона	Объем бетона, м3	Масса колонны, т
К10-1Ат-IVс	1	КП114-1	1	3.015-2/82.II-9-86	В25 (М300)	1,58	4,0
	2	КП176-1	1	-129			
К10-4Ат-IVс	1	КП115-1	1	-86			
	2	КП176-1	1	-129			
К12-1Ат-IVс	1	КП116-1	1	-87		1,70	4,3
	2	КП176-1	1	-129			
К12-4Ат-IVс	1	КП116-1	1	-87	В30 (М400)		
	2	КП176-1	1	-129			
К14-1Ат-IVс	1	КП117-1	1	-88	В25 (М300)	1,94	4,9
	2	КП176-1	1	-129			
К14-11Ат-IVс	1	КП118-1	1	-88			
	2	КП176-1	1	-129			

Нач отд	Бродский		
Н контр	Зорин		
Гл конст	Зорин		
Рук. гр.	Шахновский		
Разраб.	Боднянская		
Рассчит	Петраш		
Исполн	Литвиненко		
Провер	Боднянская		

3.015-2/82.II-8-44

Колонна К10-1Ат-IVс; К10-4Ат-IVс, К12-1Ат-IVс, К12-4Ат-IVс; К14-1Ат-IVс; К14-11Ат-IVс

Стадия	Лист	Листов
Р		1

Харьковский Промстройниипроект

Взам. инв. № | Подпись и дата | Инв. № подл.

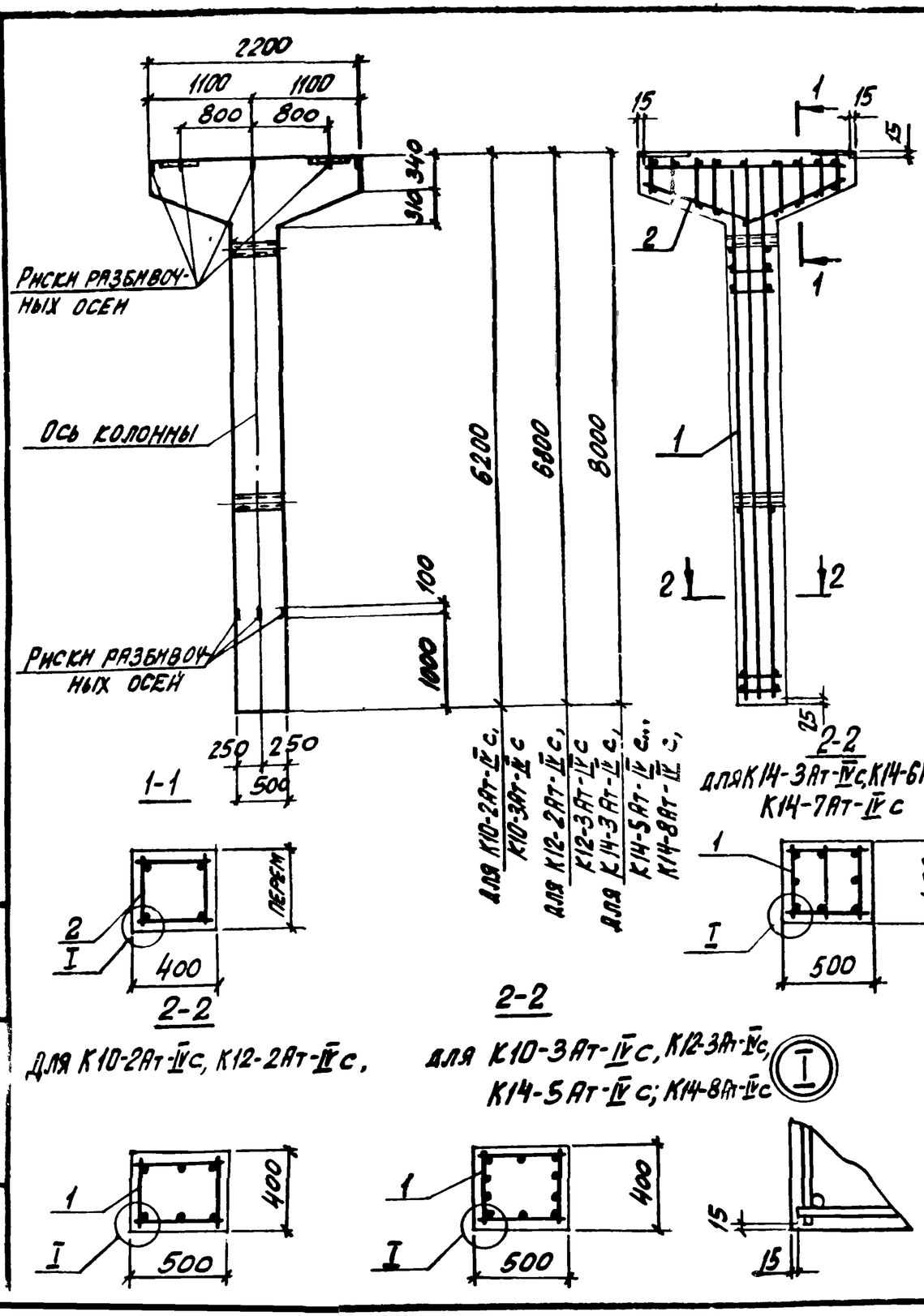

МАРКА КОЛОННЫ	Поз	МАРКА ПРОСТРАНС КАРКАСА КП	Кол	ОБОЗНАЧЕНИЕ ДОКУМЕНТА НА КАРКАС КП	КЛАСС (МАРКА) БЕТОНА	ОБЪЕМ БЕТОНА, М3	МАССА КОЛОННЫ, КГ
К10-2АТ-IVС	1	КП119-1	1	3.015-2/82 II-9-89	В25 (М300)	1,58	4,0
	2	КП176-1	1	-129			
К10-3АТ-IVС	1	КП120-1	1	-90			
	2	КП176-1	1	-129			
К12-2АТ-IVС	1	КП121-1	1	-91	В30 (М400)	1,70	4,3
	2	КП176-1	1	-129			
К12-3АТ-IVС	1	КП122-1	1	-92	В25 (М300)		
	2	КП176-1	1	-129			
К14-3АТ-IVС	1	КП123-1	1	-93	В25 (М300)	1,94	4,9
	2	КП176-1	1	-129			
К14-5АТ-IVС	1	КП124-1	1	-94			
	2	КП176-1	1	-129			
К14-6АТ-IVС	1	КП123-2	1	-93	В30 (М400)		
	2	КП176-1	1	-129			
К14-7АТ-IVС	1	КП123-3	1	-93			
	2	КП176-1	1	-129			
К14-8АТ-IVС	1	КП125-1	1	-94	В15 (М200)		
	2	КП176-1	1	-129			

НАЧ ОТД.	БРОДСКИЙ		
Н КОНТР	ЗОРИН		
ГЛ КОНСТ.	ЗОРИН		
РУК ГР.	ШАХНОВСКИЙ		
РАЗРАБ	БОДНЯНСКАЯ		
РАССЧИТ	ПЕТРАШ		
ИСПОЛН	ЛИТВИНЕНКО		
ПРОВЕР.	БОДНЯНСКАЯ		

3.015-2/82.II-8-45

КОЛОННА
К10-2АТ-IVС; К10-3АТ-IVС, К12-2АТ-IVС; К12-3АТ-IVС; К14-3АТ-IVС; К14-5АТ-IVС К14-8АТ-IVС

СТАДИЯ	ЛИСТ	ЛИСТОВ
Р		1

ХАРЬКОВСКИЙ ПРОМСТРОЙНИИПРОЕКТ

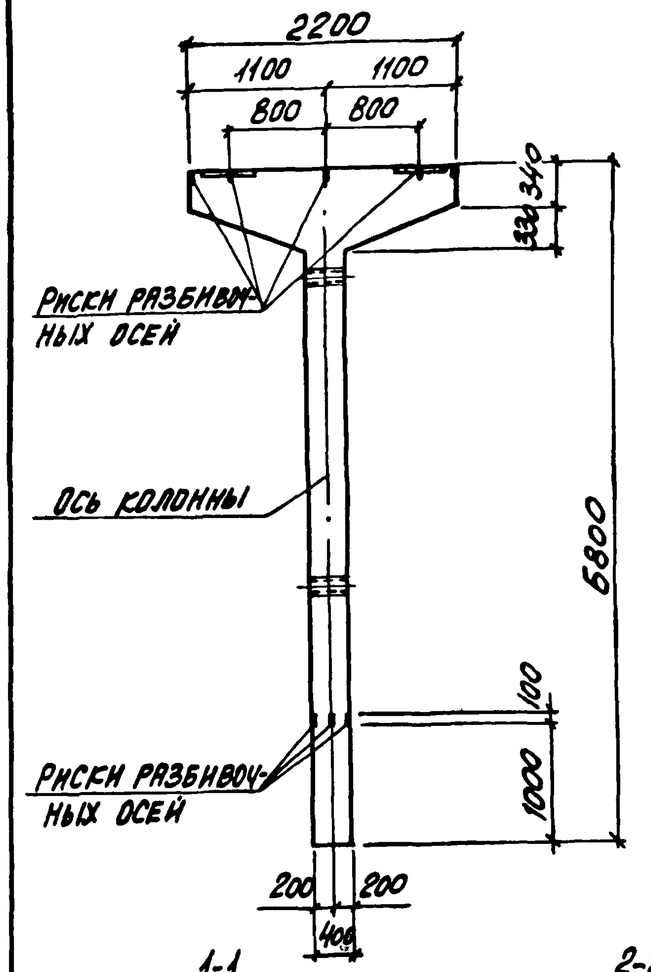

1-1

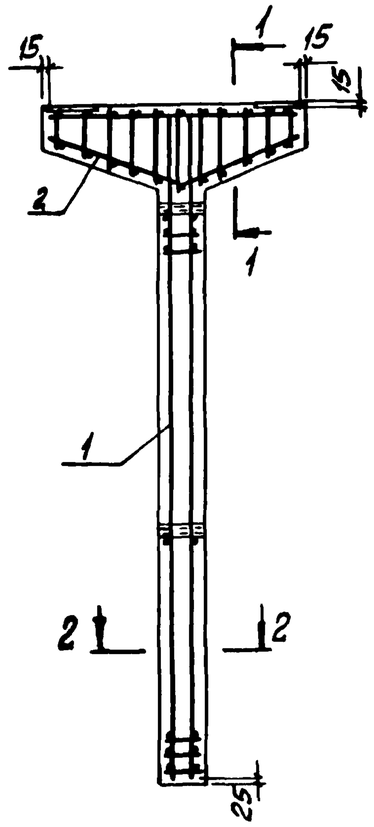

2-2
для К11-6Ат-IVс,
К11-12Ат-IVс

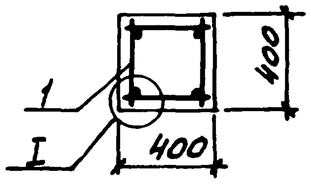

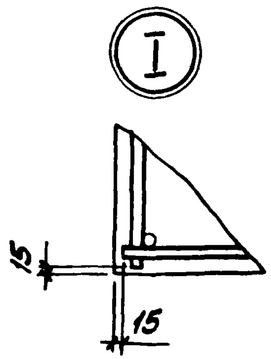

2-2
для К11-1Ат-IVс, К11-2Ат-IVс,
К11-9Ат-IVс

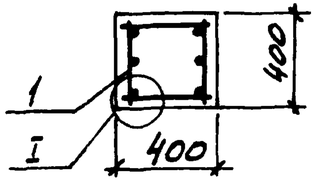

МАРКА КОЛОННЫ	Поз.	МАРКА ПРОСТРАНСТ. КАРКАСА КП	Кол.	ОБОЗНАЧЕНИЕ ДОКУМЕНТА НА КАРКАС КП	КЛАСС (МАРКА) БЕТОНА	ОБЪЕМ БЕТОНА, м³	МАССА КОЛОННЫ, Т
К11-1Ат-IVс	1	КП126-1	1	3.015-2/82.II-9-95	В15 (М200)	1,45	3,6
	2	КП176-1	1	-129			
К11-2Ат-IVс	1	КП126-2	1	-95			
	2	КП176-1	1	-129			
К11-6Ат-IVс	1	КП127-1	1	-96	В22,5 (М300)		
	2	КП176-1	1	-129			
К11-9Ат-IVс	1	КП126-3	1	-95	В30 (М400)		
	2	КП176-1	1	-129			
К11-12Ат-IVс	1	КП127-1	1	-96			
	2	КП176-1	1	-129			

Нач.отд.	Бровский	
Н.контр.	Зорин	
Гл.конст.	Зорин	
Рук.гр.	Шкиновский	
Разраб.	Балканская	
Рассчит.	Петраш	
Исполн.	Литвиненко	
Провер.	Балканская	

3.015-2/82 II-8-46

КОЛОННА
К11-1Ат-IVс, К11-2Ат-IVс,
К11-6Ат-IVс, К11-9Ат-IVс,
К11-12Ат-IVс

Стадия	Лист	Листов
Р		1

ХАРЬКОВСКИЙ ПРОМСТРОЙНИИПРОЕКТ

Инв.№ подл. | Подпись и дата | Взам.инв.№

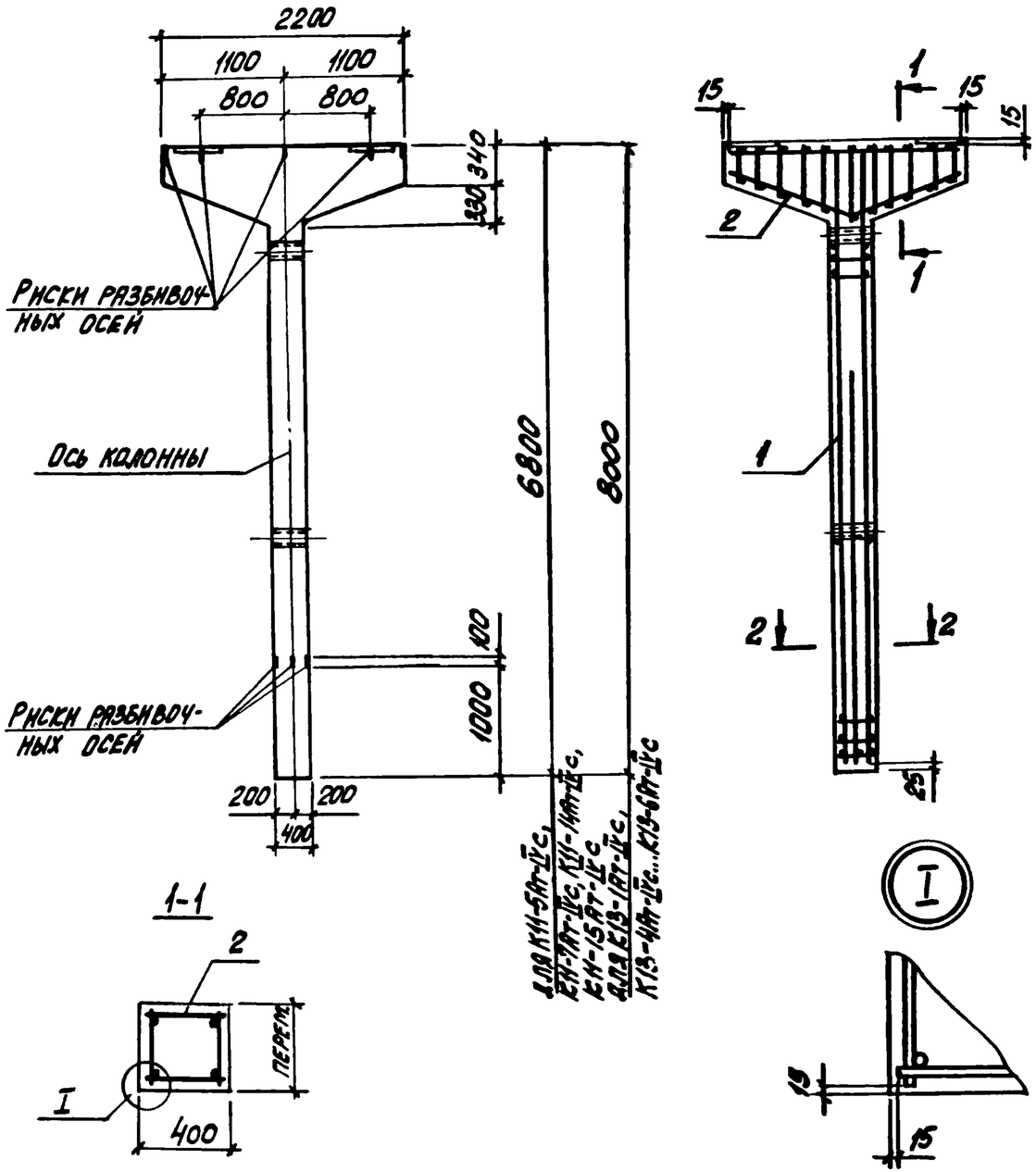

Марка колонны	Поз	Марка пространст. каркаса КП	Кол	Обозначение документа на каркас КП	Класс (марка) бетона	Объем бетона, м3	Масса колонны, т
К11-5Ат-IVс	1	КП128-1	1	3.015-2/82 II-9-97	В25 (М300)	1,45	3,6
	2	КП176-1	1	-129			
К11-7Ат-IVс	1	КП128-2	1	-97	В30 (М400)		
	2	КП176-1	1	-129			
К11-14Ат-IVс	1	КП129-1	1	-97	В25 (М300)		
	2	КП176-1	1	-129			
К11-15Ат-IVс	1	КП129-2	1	-97	В30 (М400)		
	2	КП176-1	1	-129			
К13-1Ат-IVс	1	КП130-1	1	-98	В25 (М300)	1,64	4,1
	2	КП176-1	1	-129			
К13-4Ат-IVс	1	КП132-1	1	-99	В30 (М400)		
	2	КП176-1	1	-129			
К13-5Ат-IVс	1	КП133-1	1	-99			
	2	КП176-1	1	-129			
К13-6Ат-IVс	1	КП131-1	1	-98	В25 (М300)		
	2	КП176-1	1	-129			

Нач.отд.	Бродский	
Н.контр.	Зорин	
Гл.констр.	Зорин	
Рук.гр.	Шахновский	
Разраб.	Бодянская	
Рассчит.	Петраш	
Исполн.	Литвиненко	
Провер.	Бодянская	

3.015-2/82.II-8-47

Колонна
К11-5Ат-IVс; К11-7Ат-IVс;
К11-14Ат-IVс; К11-15Ат-IVс,
К13-1Ат-IVс; К13-4Ат-IVс;
К13-5Ат-IVс; К13-6Ат-IVс

Стадия	Лист	Листов
Р		1

Харьковский Промстройниипроект

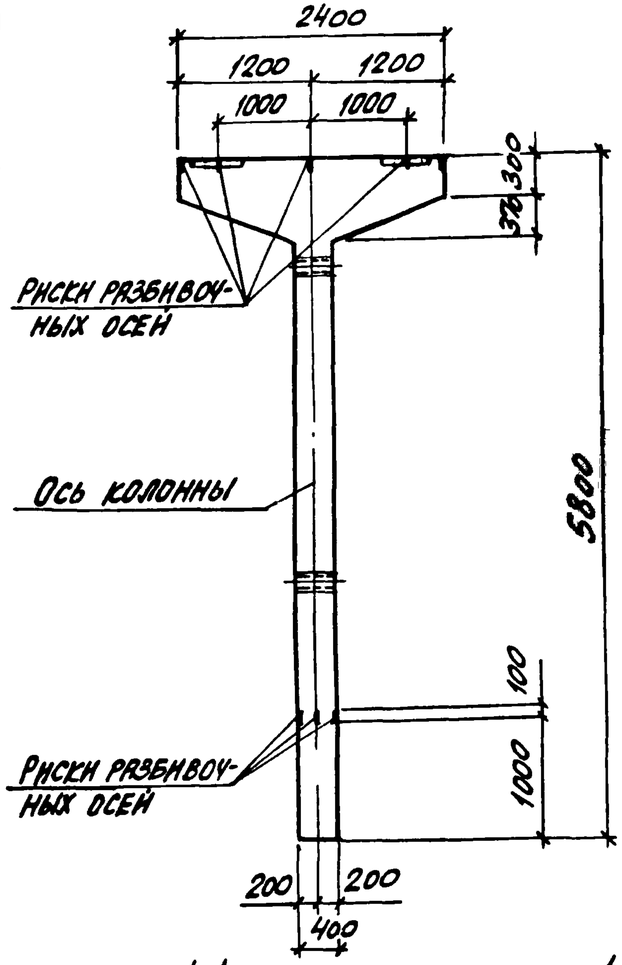

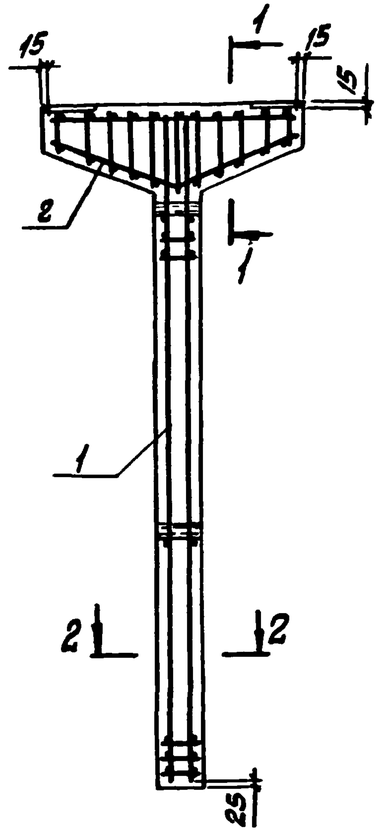



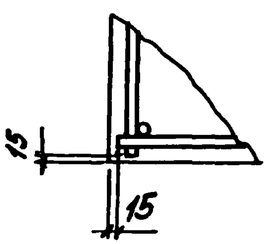

1-1

ДЛЯ К15-1АТ-IVС, К15-3АТ-IVС, К15-7АТ-IVС, К15-10АТ-IVС

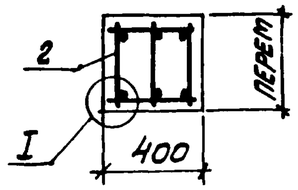

1-1

ДЛЯ К15-4АТ-IVС, К15-8АТ-IVС

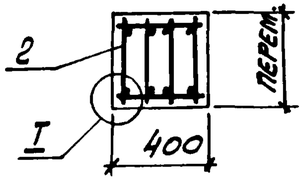

2-2

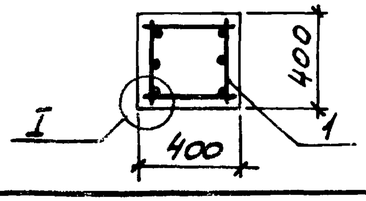

МАРКА КОЛОННЫ	ПОЗ.	МАРКА ПРОСТРАНСТВ. КАРКАСА КП	КОЛ	ОБОЗНАЧЕНИЕ ДОКУМЕНТА НА КАРКАС КП	КЛАСС (МАРКА) БЕТОНА	ОБЪЕМ БЕТОНА, М3	МАССА КОЛОННЫ, Т
К15-1АТ-IVС	1	КП89-3	1	3.015-2/82 II-9-69	В25 (М300)	1,32	3,3
	2	КП177-1	1	-129			
К15-3АТ-IVС	1	КП89-1	1	-69			
	2	КП177-1	1	-129			
К15-4АТ-IVС	1	КП89-2	1	-69	В30 (М400)		
	2	КП178-1	1	-129			
К15-7АТ-IVС	1	КП89-1	1	-69			
	2	КП177-1	1	-129			
К15-8АТ-IVС	1	КП89-4	1	-69			
	2	КП178-1	1	-129			
К15-10АТ-IVС	1	КП134-1	1	-100	В25 (М300)		
	2	КП177-1	1	-129			

НАЧ ОТД	БРОДСКИЙ	
Н КОНТР	ЗОРИН	
ГЛ. КОНСТ	ЗОРИН	
РУК. ГР.	ШАХНОВСКИЙ	
РАЗРАБ	БОДНЯНСКАЯ	
РАССЧИТ.	ПЕТРАШ	
НАТОЛН	ЛИТВИНЕНКО	
ПРОВЕР.	БОДНЯНСКАЯ	

3.015-2/82.II-8-48

КОЛОННА К15-1АТ-IVС; К15-3АТ-IVС; К15-4АТ-IVС; К15-7АТ-IVС; К15-8АТ-IVС; К15-10АТ-IVС

СТАДИЯ	ЛИСТ	ЛИСТОВ
Р		1

ХАРЬКОВСКИЙ ПРОМСТРОЙНИИПРОЕКТ

ИНВ. № ПОДЛ. | ПОДПИСЬ И ДАТА | ВЗАМ. ИНВ. №

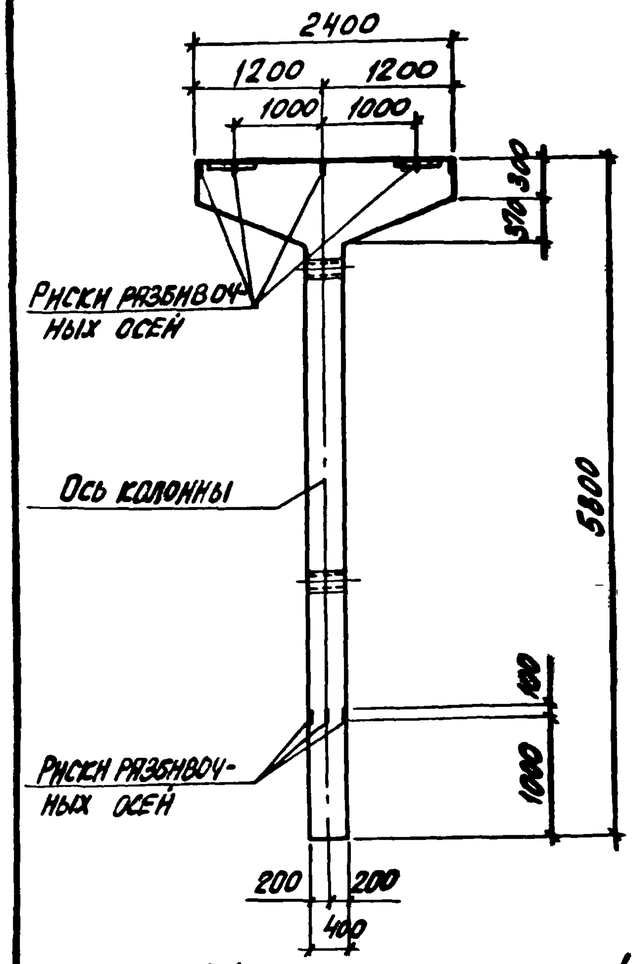

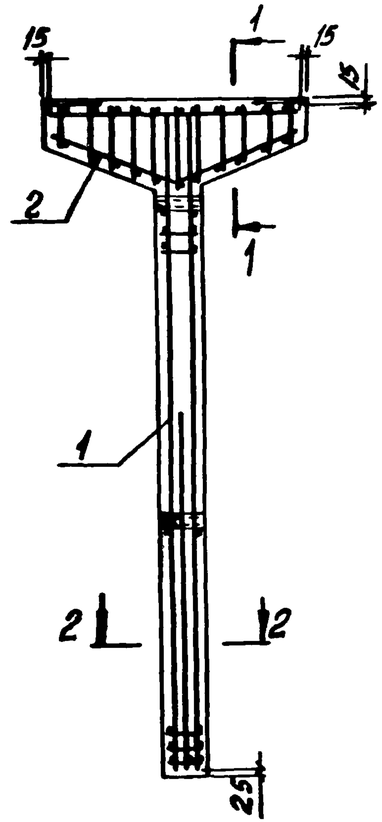

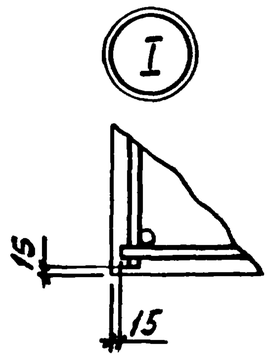

1-1
для К15-2Ат-IVс

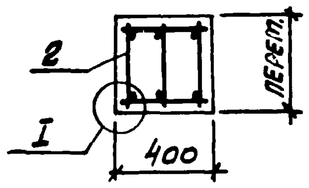

1-1
для К15-5Ат-IVс, К15-9Ат-IVс

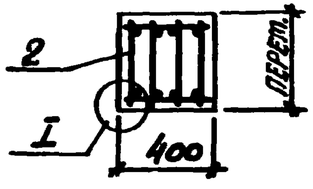

2-2

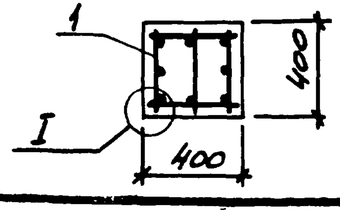

Марка колонны	Поз.	Марка пространс. каркаса КП	Кол	Обозначение документа на каркас КП	Класс (марка) бетона	Объем бетона, м³	Масса колонны, т
К15-2Ат-IVс	1	КП99-1	1	3015-2/82 II-9-75	В25 (М300)	1,32	3,3
	2	КП177-1	1	– 129			
К15-5Ат-IVс	1	КП97-3	1	– 74	В30 (М400)		
	2	КП178-1	1	– 129			
К15-9Ат-IVс	1	КП135-1	1	– 101			
	2	КП178-1	1	– 129			

Нач. отд.	Бродский		
Н. контр.	Зорин		
Гл. конст.	Зорин		
Рук. гр.	Шахновский		
Разраб.	Бойнянская		
Рассчит.	Петраш		
Исполн.	Антипенко		
Провер.	Бойнянская		

3015-2/82 II-8-49

КОЛОННА
К15-2Ат-IVс; К15-5Ат-IVс, К15-9Ат-IVс

Стадия	Лист	Листов
Р		1

ХАРЬКОВСКИЙ ПРОМСТРОЙНИИПРОЕКТ

Марка колонны	Поз.	Марка пространственного каркаса КП	Кол.	Обозначение документа на каркас КП	Класс (марка) бетона	Объем бетона, м3	Масса колонны, т
К15-6Ат-IVс	1	КП136-1	1	3.015-2/82 II-9-102	В30 (М400)	1,32	3,3
	2	КП178-1	1	-129			

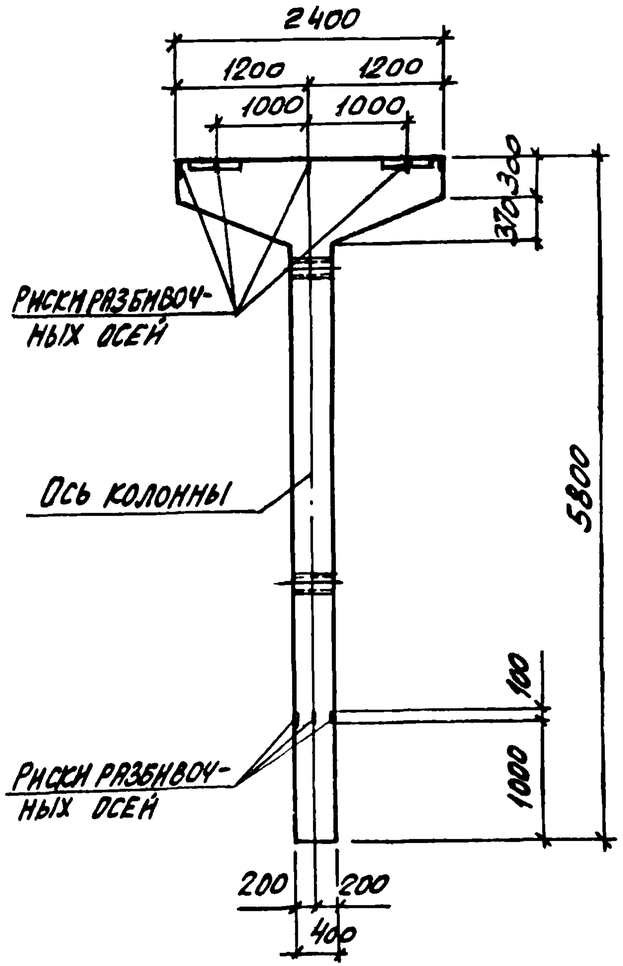

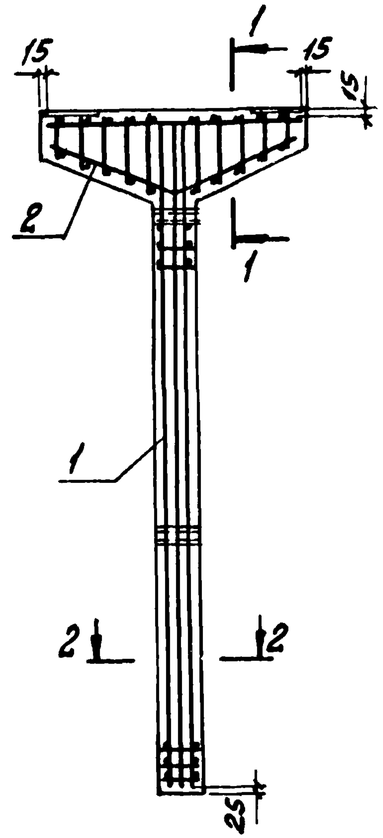

1-1

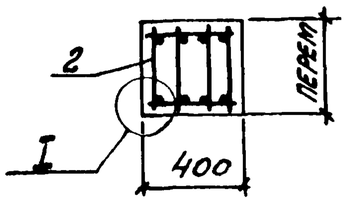

2-2

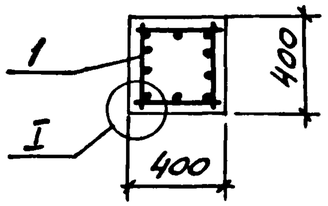

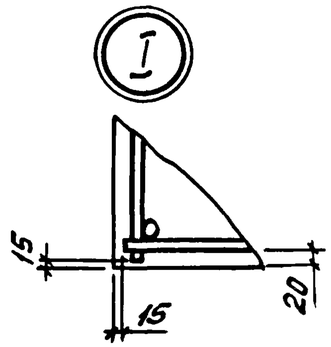

Нач. отд.	Бровский			3.015-2/82.II-8-50
Н. контр.	Зорин			
Гл. конст.	Зорин			
Рук. гр.	Шахновский			Колонна К15-6Ат-IVс
Разраб.	Болнянская			Стадия: Р; Лист: ; Листов: 1
Рассчит.	Петраш			Харьковский Промстройниипроект
Исполн.	Антоненко			
Провер.	Болнянская			

Инв. № подл. | Подп. и дата | Взам. инв. №

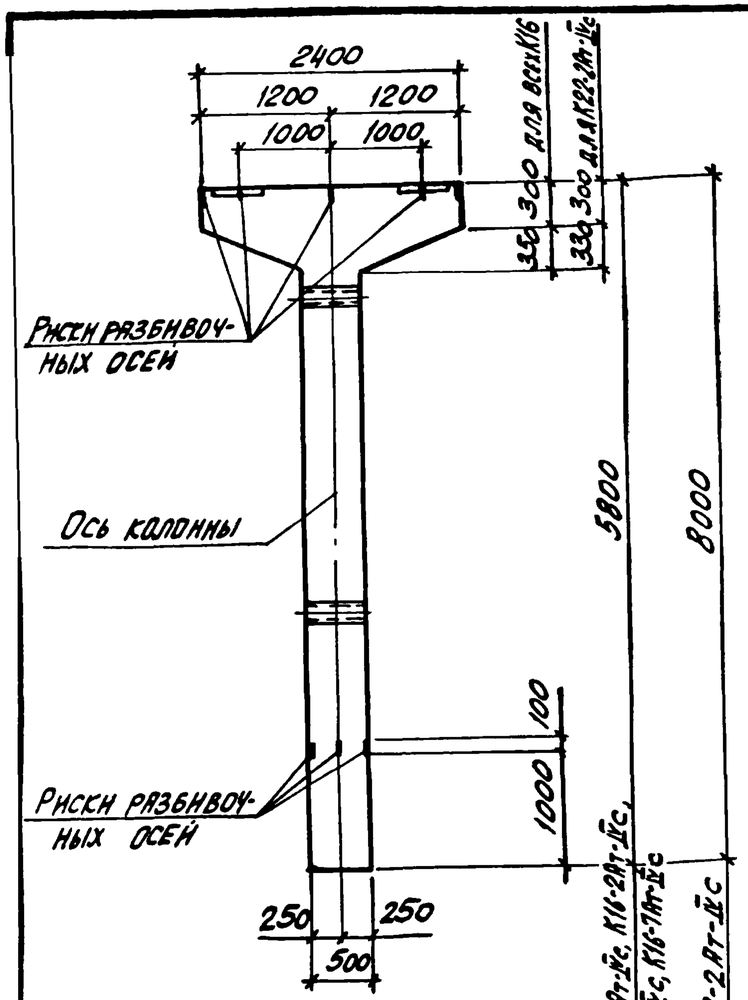

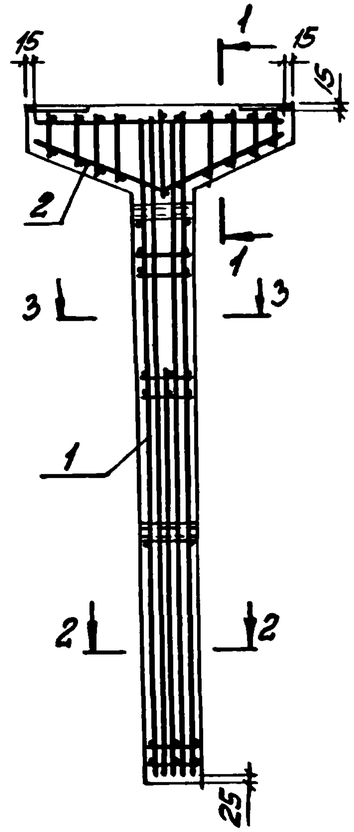

Марка колонны	Поз	Марка пространст. каркаса КП	Кол	Обозначение документа на каркас КП	Класс (марка) бетона	Объем бетона, м³	Масса колонны, т
К16-1Ат-IVс	1	КП137-1	1	3.015-2/82 II-9-103	В15 (М200)	1,52	3,8
	2	КП177-1	1	– 129			
К16-2Ат-IVс	1	КП137-2	1	– 103	В30 (М400)		
	2	КП177-1	1	– 129			
К16-6Ат-IVс	1	КП138-1	1	– 103	В15 (М200)		
	2	КП177-1	1	– 129			
К16-7Ат-IVс	1	КП138-2	1	– 103	В30 (М400)		
	2	КП177-1	1	– 129			
К22-2Ат-IVс	1	КП139-1	1	– 104	В25 (М300)	1,96	4,9
	2	КП177-1	1	– 129			

2-2

для К22-2Ат-IVс

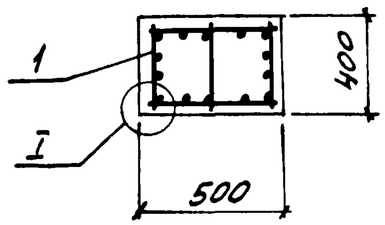

3-3

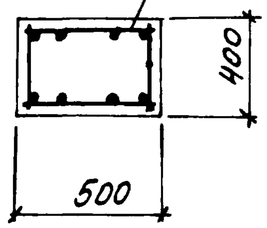

1-1

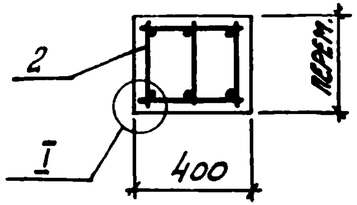

2-2

для К16-1Ат-IVс, К16-2Ат-IVс, К16-6Ат-IVс, К16-7Ат-IVс

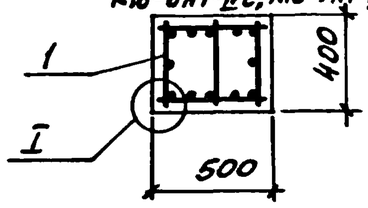

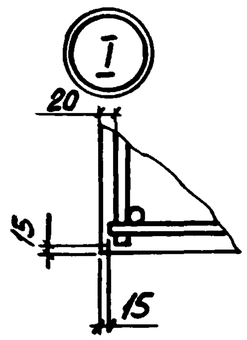

Нач. отд.	Бродский			3.015-2/82 II-8-51		
Н. контр.	Зорин					
Гл. конст.	Зорин					
Рук. гр.	Шахновская			Колонна К16-1Ат-IVс, К16-2Ат-IVс; К16-6Ат-IVс, К16-7Ат-IVс; К22-2Ат-IVс	Стадия	Лист	Листов
Разраб.	Боднянская				Р		1
Рассчит.	Петраш				Харьковский Промстройниипроект		
Исполн.	Литвиненко						
Провер.	Боднянская						

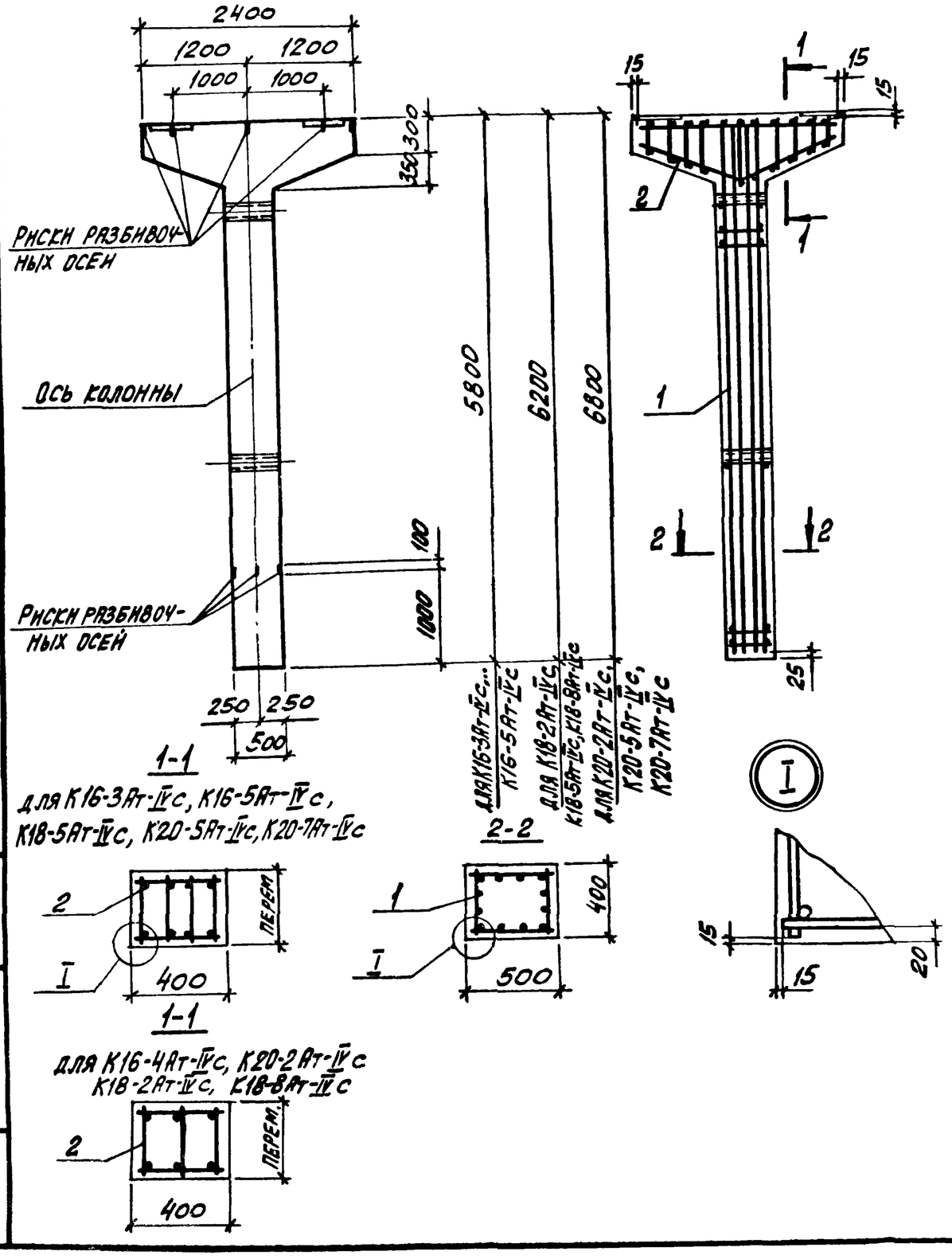

МАРКА КОЛОННЫ	Поз	МАРКА ПРОСТРАНС. КАРКАСА КП	Кол	ОБОЗНАЧЕНИЕ ДОКУМЕНТА НА КАРКАС КП	КЛАСС (МАРКА) БЕТОНА	ОБЪЕМ БЕТОНА, м3	МАССА КОЛОННЫ, т
К16-3АТ-IVС	1	КП100-2	1	3.015-2/82 II-9-76	В30 (М400)	1,52	3,8
	2	КП178-1	1	-129			
К16-4АТ-IVС	1	КП100-4	1	-76			
	2	КП177-1	1	-129			
К16-5АТ-IVС	1	КП100-3	1	-76			
	2	КП178-1	1	-129			
К18-2АТ-IVС	1	КП140-1	1	-105	В15 (М200)	1,60	4,0
	2	КП177-1	1	-129			
К18-5АТ-IVС	1	КП140-2	1	-105	В25 (М300)		
	2	КП178-1	1	-129			
К18-8АТ-IVС	1	КП141-1	1	-105	В15 (М200)		
	2	КП177-1	1	-129			
К20-2АТ-IVС	1	КП142-1	1	-106	В25 (М300)	1,72	4,3
	2	КП177-1	1	-129			
К20-5АТ-IVС	1	КП142-2	1	-106			
	2	КП178-1	1	-129			
К20-7АТ-IVС	1	КП142-2	1	-106	В30 (М400)		
	2	КП178-1	1	-129			

НАЧ ОТД	БРОДСКИЙ		
Н. КОНТР	ЗОРИН		
ГЛ. КОНСТ	ЗОРИН		
РУК. ГР.	ШАХНОВСКИЙ		
РАЗРАБ	БОДНЯНСКАЯ		
РАССЧИТ	ПЕТРАШ		
ИСПОЛН	ЛИТВИНЕНКО		
ПРОВЕР.	БОДНЯНСКАЯ		

3.015-2/82.II-8-52

КОЛОННА К16-3АТ-IVС .. К16-5АТ-IVС; К18-2АТ-IVС; К18-5АТ-IVС; К18-8АТ-IVС; К20-2АТ-IVС; К20-5АТ-IVС; К20-7АТ-IVС

СТАДИЯ	ЛИСТ	ЛИСТОВ
Р		1

ХАРЬКОВСКИЙ ПРОМСТРОЙНИИПРОЕКТ

ИНВ.№ ПОДЛ. | ПОДПИСЬ И ДАТА | ВЗАМ. ИНВ.№

Марка колонны	Поз	Марка пространст. каркаса КП	Кол	Обозначение документа на каркас КП	Класс (марка) бетона	Объем бетона, м3	Масса колонны, т
К17-1Ат-IVс	1	КП143-1	1	3.015-2/82 II-9-107	В30 (М400)	1,73	4,3
	2	КП178-1	1	-129			
К17-2Ат-IVс	1	КП144-1	1	-107			
	2	КП178-1	1	-129			

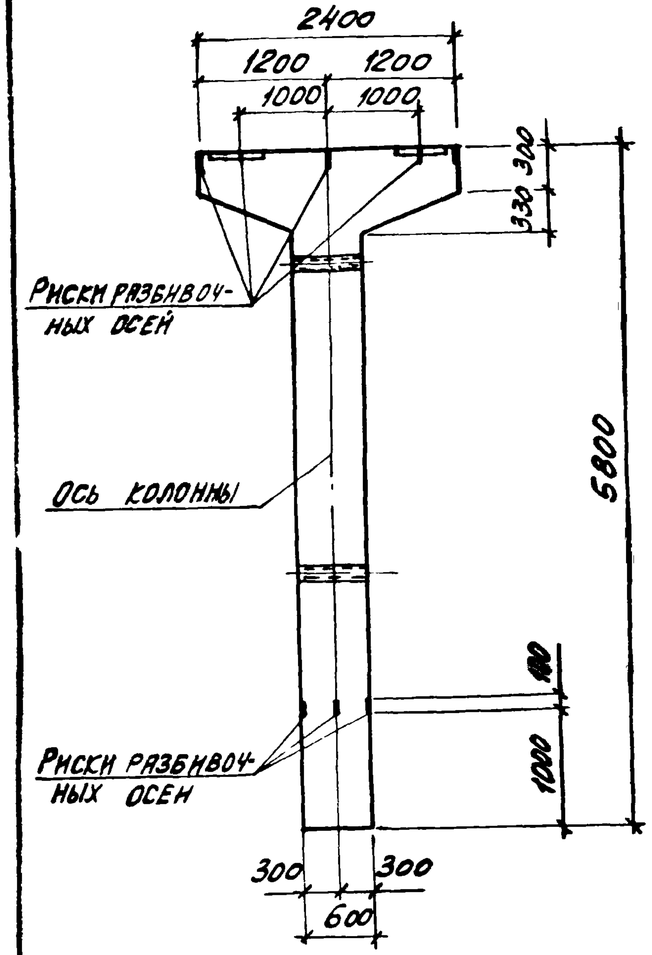

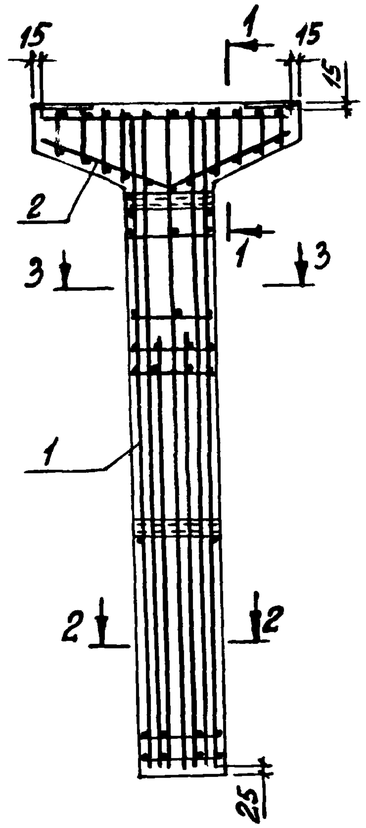

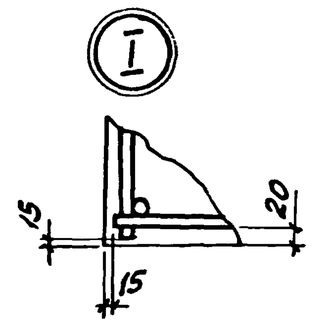

1-1

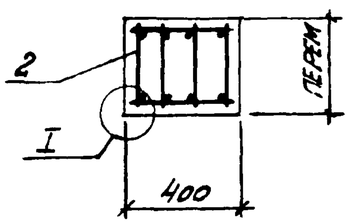

2-2

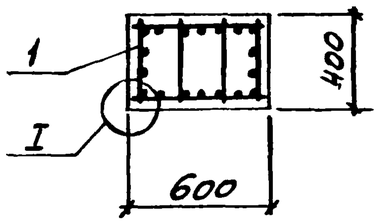

3-3

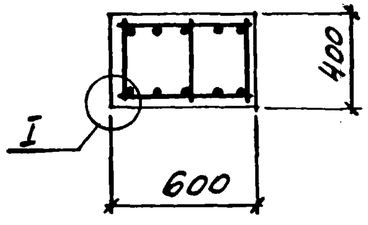

Нач. отд.	Бродский			3.015-2/82.II-8-53
Н. контр.	Зорин			
Гл. конст.	Зорин			
Рук. гр.	Шахновский			Колонна К17-1Ат-IVс; К17-2Ат-IVс
Разраб.	Бодиянская			Стадия: Р; Лист: ; Листов: 1
Рассчит.	Петраш			Харьковский Промстройниипроект
Исполн.	Литвиненц			
Провер.	Бодиянская			

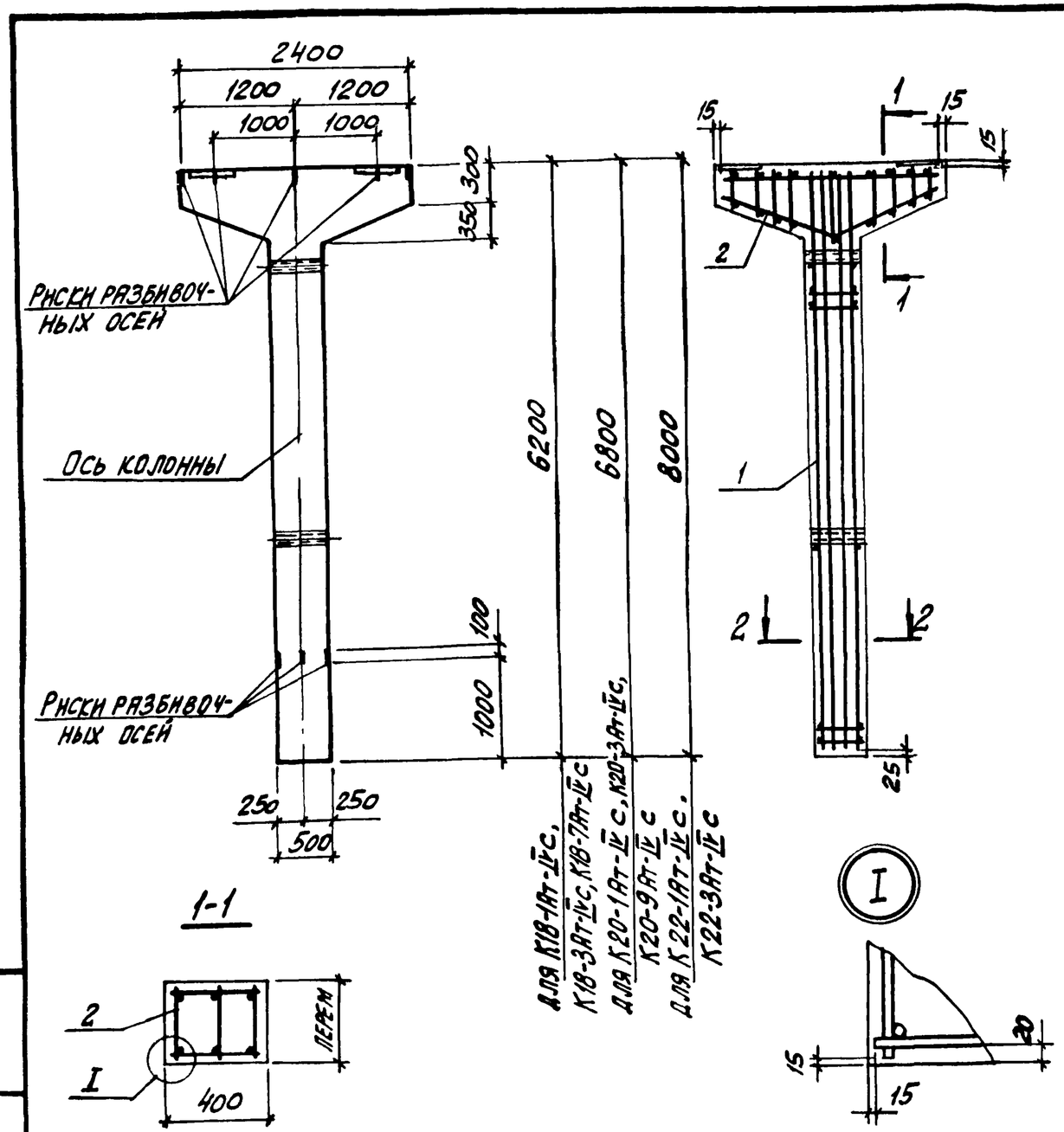

Марка колонны	Поз	Марка простран. каркаса КП	Кол.	Обозначение документа на каркас КП	Класс (марка) бетона	Объем бетона, м³	Масса колонны, т
К18-1Ат-IVс	1	КП145-1	1	3.015-2/82 II-9-108	В15 (М200)	1,60	4,0
	2	КП177-1	1	-129			
К18-3Ат-IVс	1	КП145-2	1	-108			
	2	КП177-1	1	-129			
К18-7Ат-IVс	1	КП146-1	1	-108			
	2	КП177-1	1	-129			
К20-1Ат-IVс	1	КП147-1	1	-109		1,72	4,3
	2	КП177-1	1	-129			
К20-3Ат-IVс	1	КП147-2	1	-109			
	2	КП177-1	1	-129			
К20-9Ат-IVс	1	КП148-1	1	-109			
	2	КП177-1	1	-129			
К22-1Ат-IVс	1	КП101-3	1	-77			
	2	КП177-1	1	-129	В25 (М300)	1,96	4,9
К22-3Ат-IVс	1	КП149-1	1	-77			
	2	КП177-1	1	-129			

Нач. отд.	Бродский	
Н. контр.	Зорин	
Гл. конст.	Зорин	
Рук. гр.	Шапиовский	
Разраб.	Болнянская	
Рассчит.	Петрины	
Испол.	Антоненко	
Провер.	Балнянская	

3.015-2/82.II-8-54

Колонна К18-1Ат-IVс; К18-3Ат-IVс, К18-7Ат-IVс; К20-1Ат-IVс; К20-3Ат-IVс; К20-9Ат-IVс; К22-1Ат-IVс; К22-3Ат-IVс

Стадия	Лист	Листов
Р		1

Харьковский промстройниипроект

Инв. № подл. | Подпись и дата | Взам. инв. №

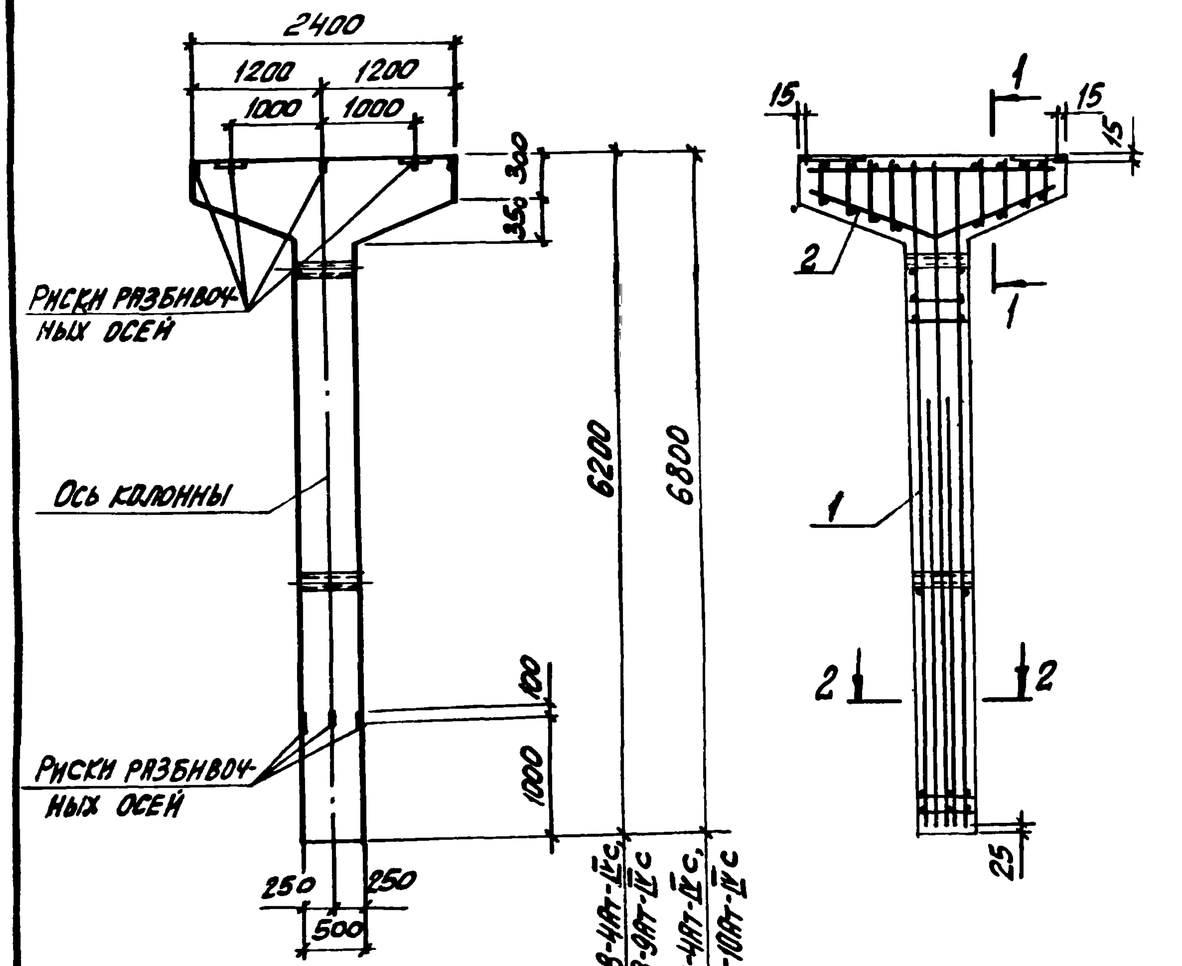

Марка колонны	Поз.	Марка простран каркаса КП	Кол	Обозначение документа на каркас КП	Класс (марка) бетона	Объем бетона, м3	Масса колонны, т
К18-4Ат-IIIс	1	КП114-1	1	3.015-2/82 II-9-86	В25 (М300)	1,60	4,0
	2	КП177-1	1	-129			
К18-9Ат-IIIс	1	КП115-1	1	-86			
	2	КП177-1	1	-129			
К20-4Ат-IIIс	1	КП150-1	1	-110	В25 (М300)	1,72	4,3
	2	КП177-1	1	-129			
К20-10Ат-IIIс	1	КП151-1	1	-110			
	2	КП177-1	1	-129			

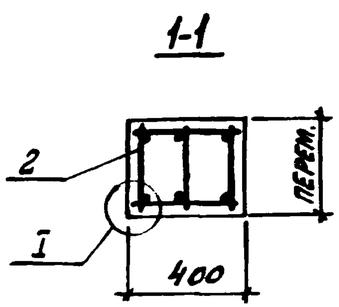

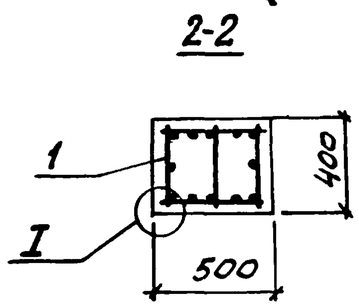

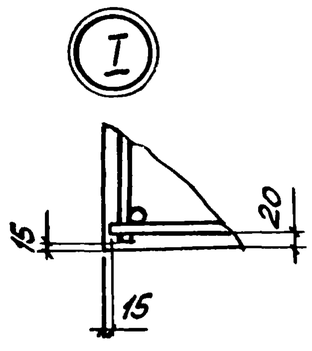

Нач отд	Бродский			3.015-2/82.II-8-55
Н.контр.	Зорин			
Гл. конст	Зорин			
Рук. гр.	Шахновский			Колонна К18-4Ат-IIIс; К18-9Ат-IIIс, К20-4Ат-IIIс; К20-10Ат-IIIс
Разраб.	Боднянская			Стадия: Р; Лист; Листов: 1
Рассчит	Петраш			Харьковский Промстройниипроект
Исполн	Литвиненко			
Провер	Боднянская			

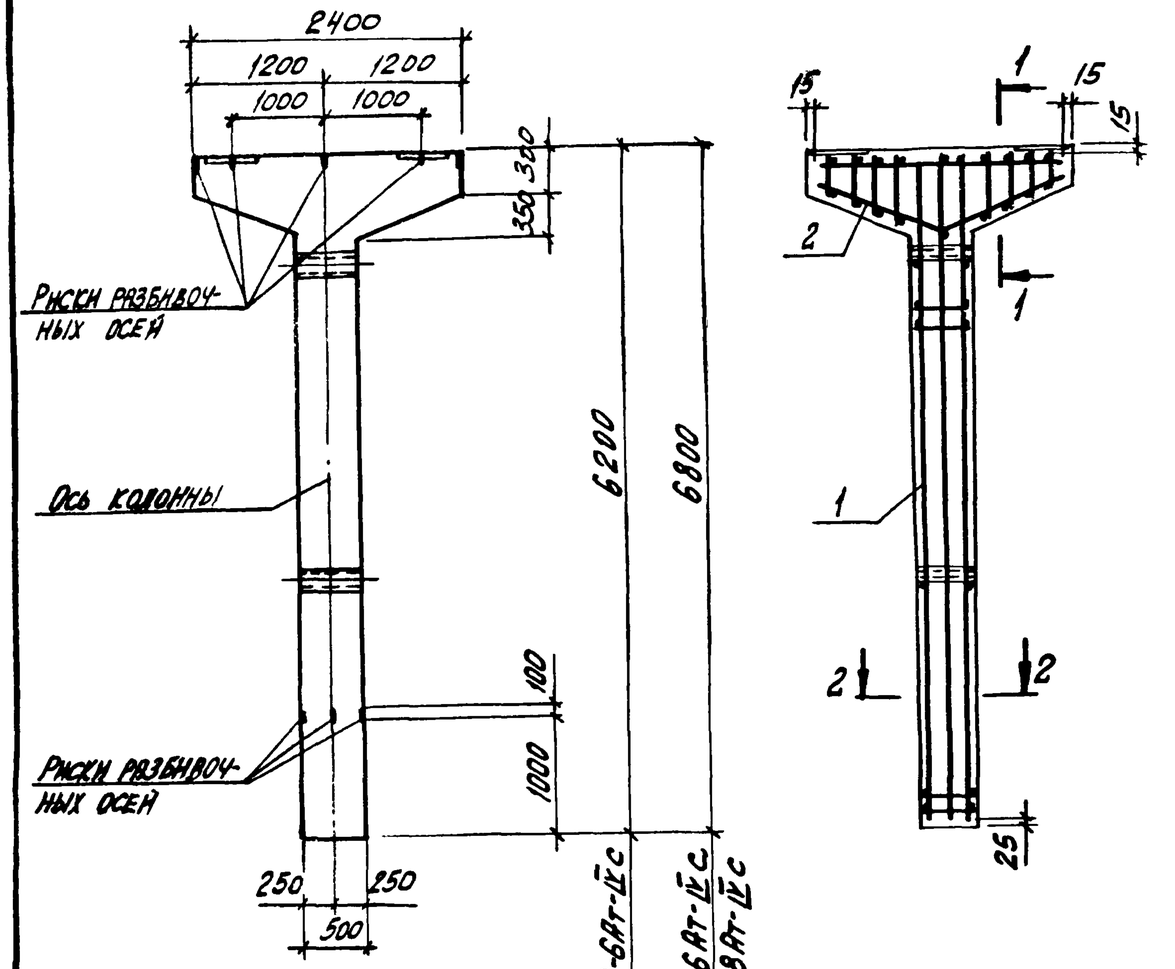

1-1

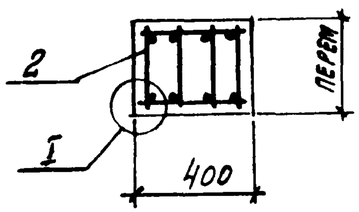

2-2

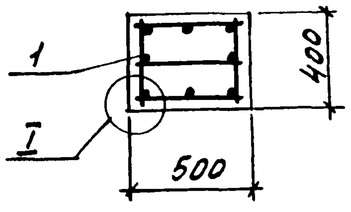

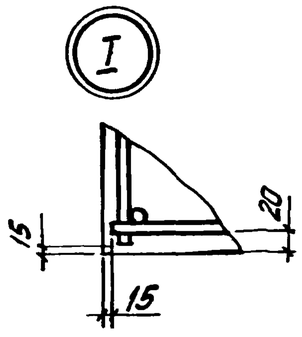

МАРКА КОЛОННЫ	ПОЗ	МАРКА ПРОСТРАНСТВ. КАРКАСА КП	КОЛ	ОБОЗНАЧЕНИЕ ДОКУМЕНТА НА КАРКАС КП	КЛАСС (МАРКА) БЕТОНА	ОБЪЕМ БЕТОНА, М3	МАССА КОЛОННЫ, Т
К18-6АТ-IVС	1	КП152-1	1	3.015-2/82 II-9-111	В30 (М400)	1,60	4,0
	2	КП178-1	1	-129			
К20-6АТ-IVС	1	КП153-1	1	-112		1,72	4,3
	2	КП178-1	1	-129			
К20-8АТ-IVС	1	КП153-2	1	-112	В25 (М300)		
	2	КП178-1	1	-129			

НАЧ ОТД	БРОДСКИЙ		
Н КОНТР	ЗОРИН		
ГЛ КОНСТ	ЗОРИН		
РУК ГР	ШАХНОВСКИЙ		
РАЗРАБ	БАБАНСКАЯ		
РАССЧИТ	ПЕТРАШ		
ИСПОЛН	ЛИТВИНЕНКО		
ПРОВЕР	БАБАНСКАЯ		

3.015-2/82.II-8-56

КОЛОННА К18-6АТ-IVС; К20-6АТ-IVС, К20-8АТ-IVС

СТАДИЯ	ЛИСТ	ЛИСТОВ
Р		1

ХАРЬКОВСКИЙ ПРОМСТРОЙНИИПРОЕКТ

Инв. № подл. | Подпись и дата | Взам. инв. №

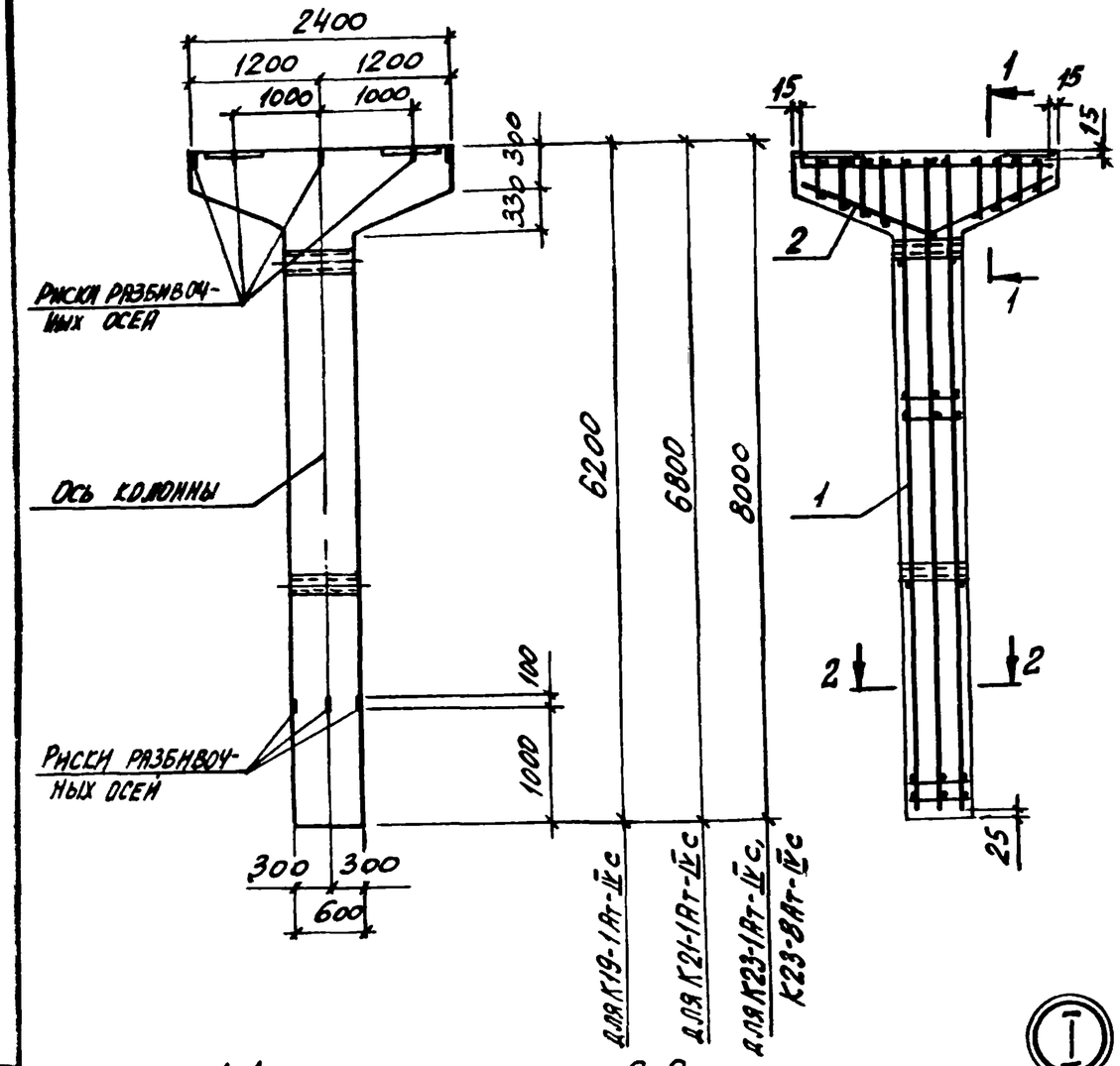

МАРКА КОЛОННЫ	Поз	МАРКА ПРОСТРАНС. КАРКАСА КП	Кол.	ОБОЗНАЧЕНИЕ ДОКУМЕНТА НА КАРКАС КП	КЛАСС (МАРКА) БЕТОНА	ОБЪЕМ БЕТОНА, м3	МАССА КОЛОННЫ, Т
К19-1АТ-IVС	1	КП154-1	1	3.015-2/82.II-113	В15 (М200)	1,83	4,6
	2	КП177-1	1	-129			
К21-1АТ-IVС	1	КП155-1	1	-113		1,97	4,9
	2	КП177-1	1	-129			
К23-1АТ-IVС	1	КП156-1	1	-114	В25 (М300)	2,25	5,6
	2	КП178-1	1	-129			
К23-8АТ-IVС	1	КП156-1	1	-114	В30 (М400)		
	2	КП178-1	1	-129			

1-1

ДЛЯ К23-1АТ-IVС, К23-8АТ-IVС

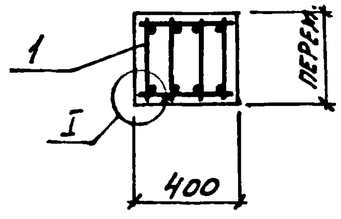

2-2

ДЛЯ К23-1АТ-IVС, К23-8АТ-IVС

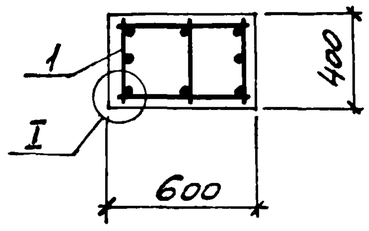

1-1

ДЛЯ К19-1АТ-IVС, К21-1АТ-IVС

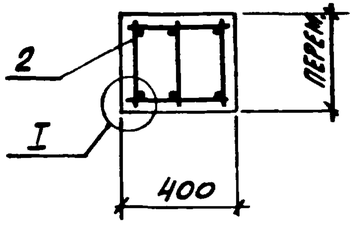

2-2

ДЛЯ К19-1АТ-IVС, К21-1АТ-IVС

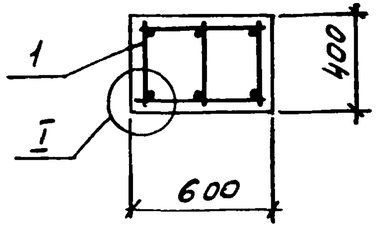

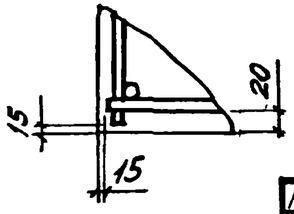

Нач. отд	Брацкий		3.015-2/82.II-8-57	
Н. контр.	Зорин			
Гл конст.	Зорин			
Рук. гр	Шахновский			
Разраб	Боднянская			
Рассчит	Петраш			
Исполн	Литвиненко			
Провер.	Боднянская			

КОЛОННА К19-1АТ-IVС, К21-1АТ-IVС; К23-1АТ-IVС; К23-8АТ-IVС

СТАДИЯ	ЛИСТ	ЛИСТОВ
Р		1

ХАРЬКОВСКИЙ ПРОМСТРОЙНИИПРОЕКТ

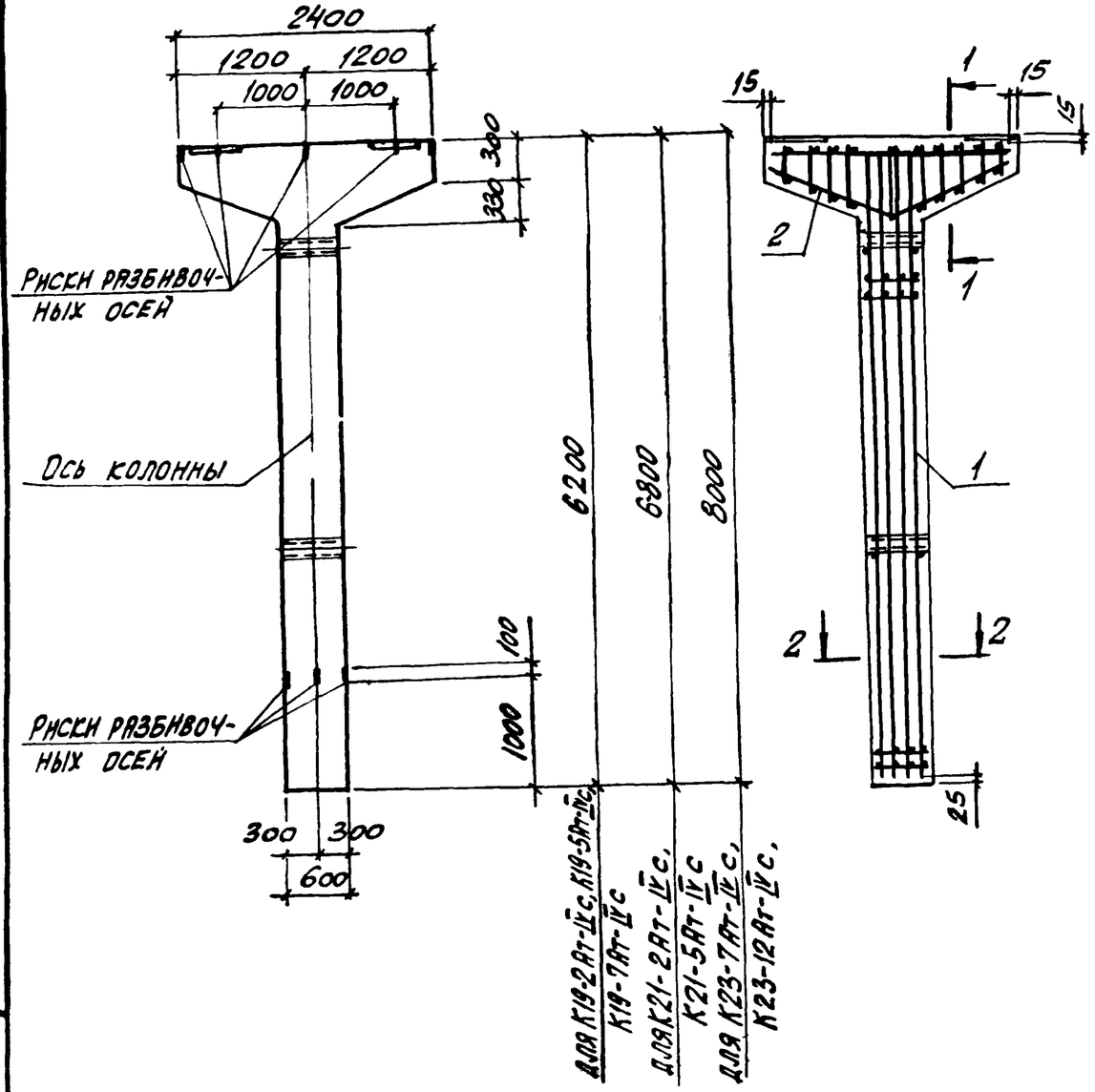

Марка колонны	Поз	Марка пространст. каркаса КП	Кол	Обозначение документа на каркас КП	Класс (марка) бетона	Объем бетона, м3	Масса колонны, т
К19-2Ат-IVс	1	КП157-1	1	3.015-2/82.II-9-115	В15 (М200)	1,83	4,6
	2	КП177-1	1	-129			
К19-5Ат-IVс	1	КП157-2	1	-115	В30 (М400)		
	2	КП177-1	1	-129			
К19-7Ат-IVс	1	КП158-1	1	-115	В15 (М200)		
	2	КП177-1	1	-129			
К21-2Ат-IVс	1	КП159-1	1	-116		1,97	4,9
	2	КП177-1	1	-129			
К21-5Ат-IVс	1	КП159-2	1	-116	В30 (М400)		
	2	КП177-1	1	-129			
К23-7Ат-IVс	1	КП160-1	1	-117		2,25	5,6
	2	КП178-1	1	-129			
К23-12Ат-IVс	1	КП160-2	1	-117			
	2	КП178-1	1	-129			

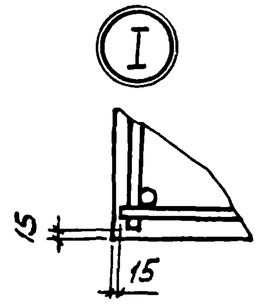

1-1

Для К19-2Ат-IVс, К19-5Ат-IVс, К19-7Ат-IVс, К21-2Ат-IVс, К21-5Ат-IVс

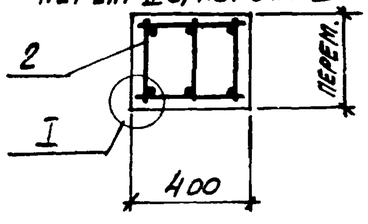

1-1

Для К23-7Ат-IVс, К23-12 Ат-IVс

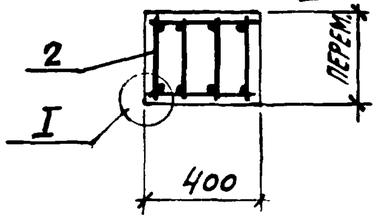

2-2

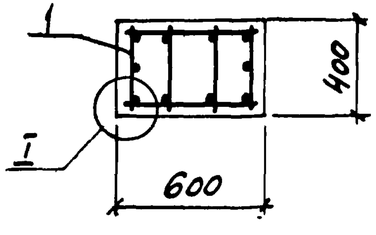

Нач.отд.	Бродский			3.015-2/82.II-8-58
Н.контр.	Зорин			
Гл.конст.	Зорин			Колонна К19-2Ат-IVс, К19-5Ат-IVс, К19-7Ат-IVс, К21-2Ат-IVс; К21-5Ат-IVс; К23-7Ат-IVс, К23-12Ат-IVс
Рук.гр.	Шахновский			Стадия: Р; Лист: ; Листов: 1
Разраб.	Боднянская			Харьковский Промстройниипроект
Рассмотр.	Петраш			
Испол.	Литвиненко			
Провер.	Боднянская			

Инв.№ подл. | Подпись и дата | Взам.инв.№

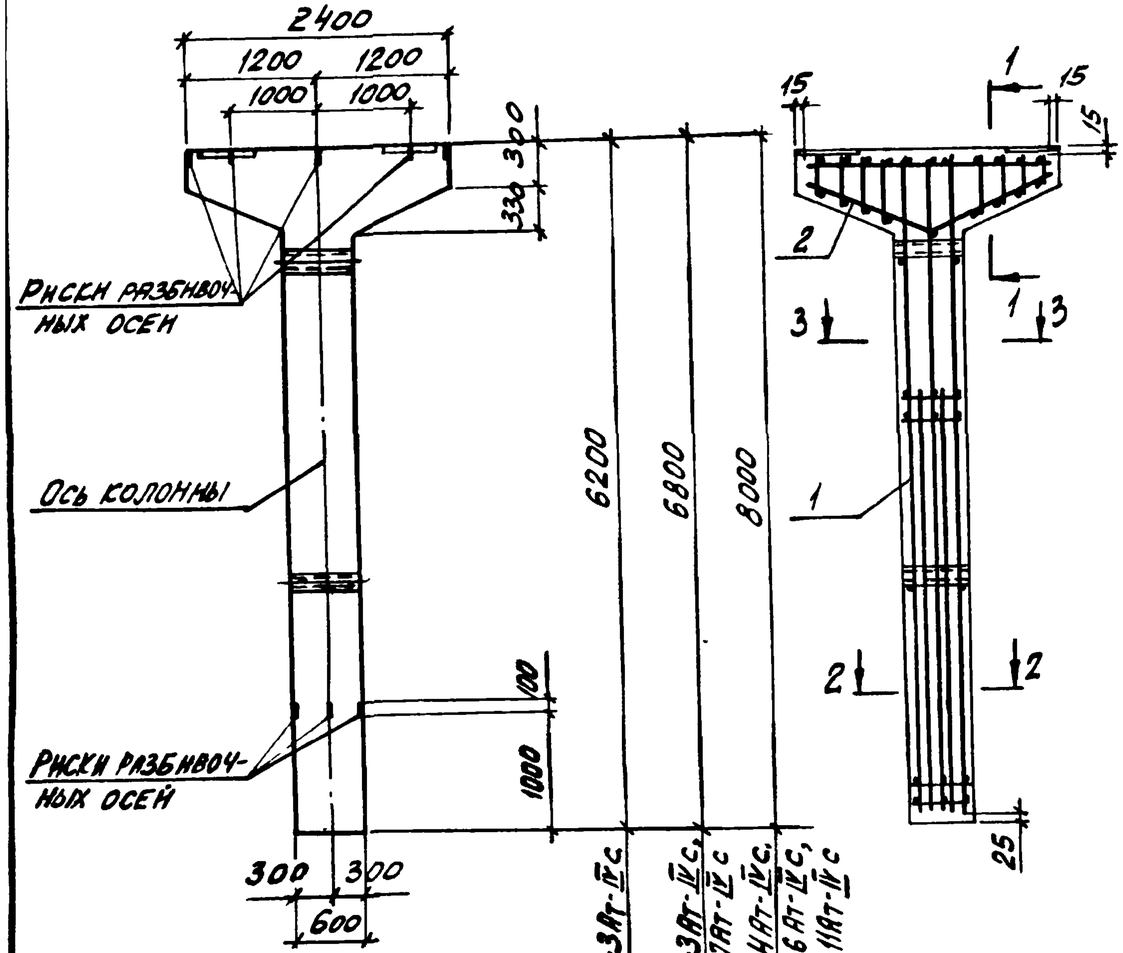

Марка колонны	Поз	Марка пространственного каркаса КП	Кол.	Обозначение документа на каркас КП	Класс (марка) бетона	Объем бетона, м3	Масса колонны, т
К19-3Ат-IVс	1	КП161-1	1	3.015-2/82.II-9-118	В25 (М300)	1,83	4,6
	2	КП178-1	1	– 129			
К21-3Ат-IVс	1	КП162-1	1	– 119		1,97	4,9
	2	КП178-1	1	– 129			
К21-7Ат-IVс	1	КП162-1	1	– 119	В30 (М400)		
	2	КП178-1	1	– 129			
К23-4Ат-IVс	1	КП163-1	1	– 120	В25 (М300)	2,25	5,6
	2	КП178-1	1	– 129			
К23-6Ат-IVс	1	КП163-1	1	– 120	В30 (М400)		
	2	КП178-1	1	– 129			
К23-11Ат-IVс	1	КП163-2	1	– 120			
	2	КП178-1	1	– 129			



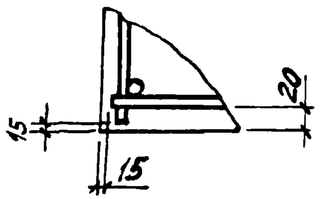

1-1

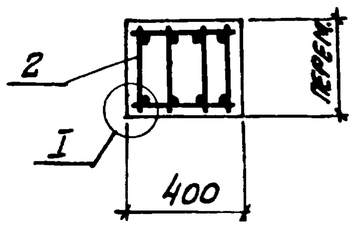

2-2

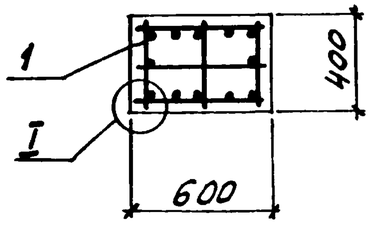

3-3

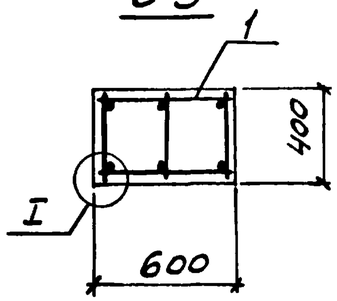

Нач отд	Бродский			3.015-2/82.II-8-59			
Н контр	Зорин						
Гл. конст	Зорин						
Рук. гр.	Шахновский			Колонна К19-3Ат-IVс; К21-3Ат-IVс; К21-7Ат-IVс; К23-4Ат-IVс; К23-6Ат-IVс; К23-11Ат-IVс	Стадия	Лист	Листов
Разраб	Боднянская				Р		1
Рассчит	Петраш				Харьковский Промстройниипроект		
Исполн	Литвиненко						
Провер	Боднянская						

Марка колонны	Поз	Марка пространст каркаса КП	Кол	Обозначение документа на каркас КП	Класс (марка) бетона	Объем бетона, м³	Масса колонны, т
К19-4Ат-IVс	1	КП164-1	1	3.015-2/82.II-9-121	В30 (М400)	1,83	4,6
	2	КП178-1	1	- 129			
К19-6Ат-IVс	1	КП164-2	1	- 121			
	2	КП178-1	1	- 129			
К21-4Ат-IVс	1	КП165-1	1	- 122		1,97	4,9
	2	КП178-1	1	- 129			
К21-6Ат-IVс	1	КП165-2	1	- 122	В25 (М300)		
	2	КП178-1	1	- 129			
К21-8Ат-IVс	1	КП166-1	1	- 122	В30 (М400)		
	2	КП178-1	1	- 129			

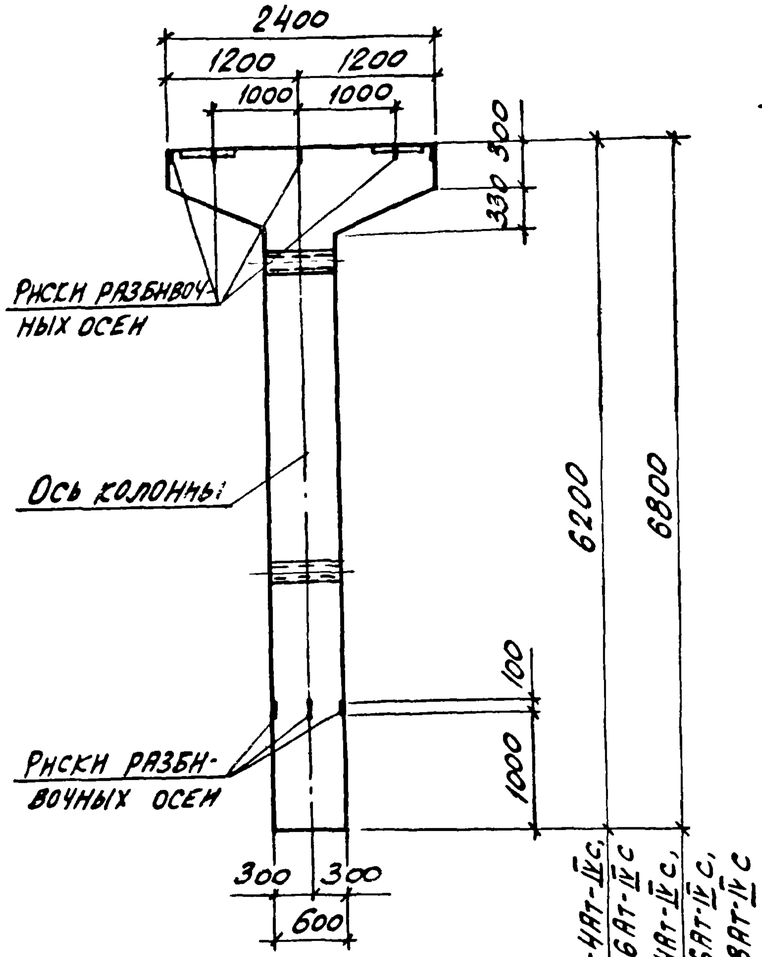

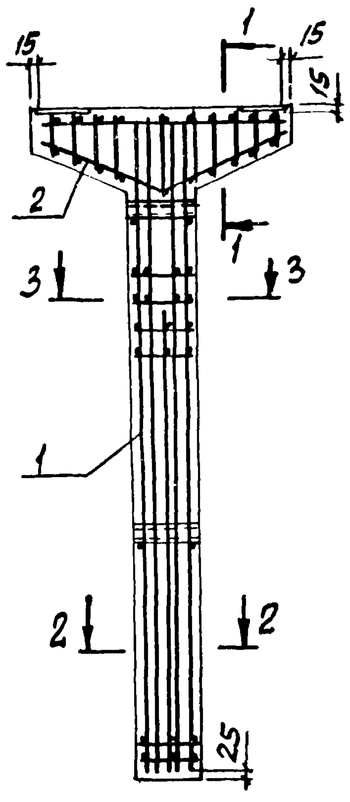

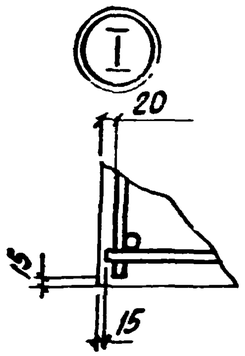

1-1

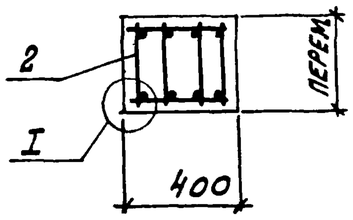

2-2

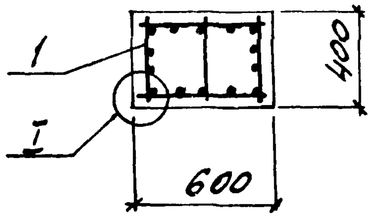

3-3

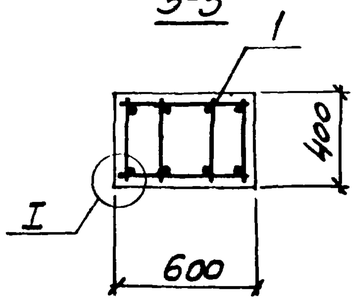

Нач отд	Бровский			3.015-2/82.II-8-60		
Н контр	Зорин					
Гл конст	Зорин					
Рук. гр	Шахновский			Колонна К19-4Ат-IVс, К19-6Ат-IVс; К21-4Ат-IVс, К21-6Ат-IVс; К21-8Ат-IVс	Стадия: Р	Лист:	Листов: 1
Разраб	Болнянская				Харьковский Промстройниипроект		
Рассчит	Петраш						
Исполн	Литвиненко						
Провер	Болнянская						

Инв № подл | Подпись и дата | Взам инв №

23402-01 64

Формат А3

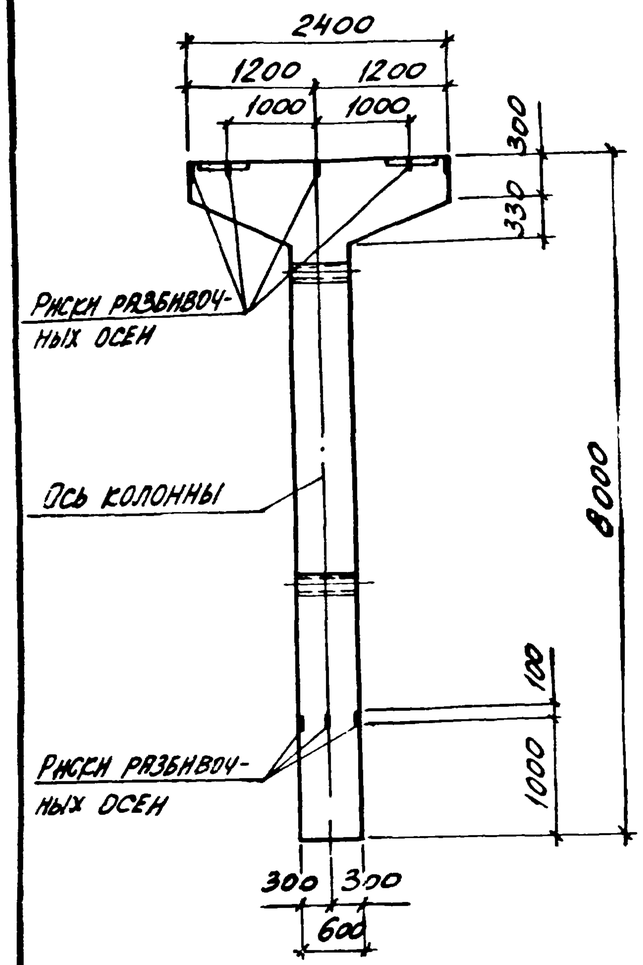

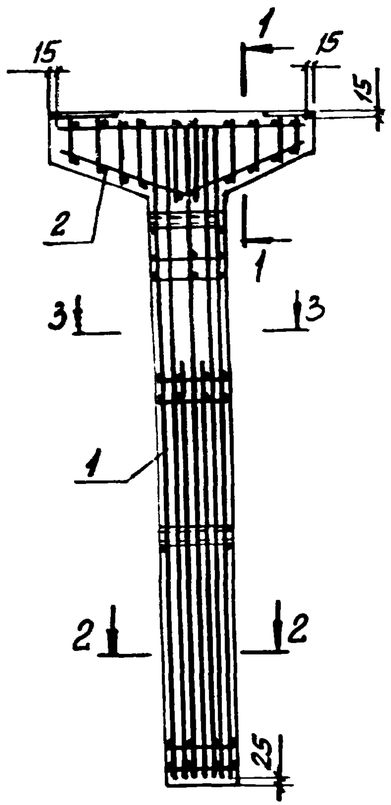

Марка колонны	Поз.	Марка пространственного каркаса КП	Кол	Обозначение документа на каркас КП	Класс (марка) бетона	Объем бетона, м3	Масса колонны, т
К23-2Ат-IVс	1	КП167-1	1	3.015-2/82 II-9-123	В25 (М300)	2,25	5,6
	2	КП177-1	1	- 129			
К23-3Ат-IVс	1	КП169-1	1	- 124			
	2	КП177-1	1	- 129			
К23-9Ат-IVс	1	КП169-2	1	- 124			
	2	КП177-1	1	- 129			
К23-10Ат-IVс	1	КП167-2	1	- 123			
	2	КП177-1	1	- 129			
К23-13Ат-IVс	1	КП168-1	1	- 123			
	2	КП177-1	1	- 129			
К23-14Ат-IVс	1	КП170-1	1	- 124			
	2	КП177-1	1	- 129			

3-3

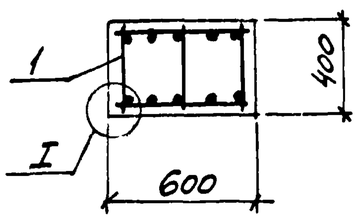

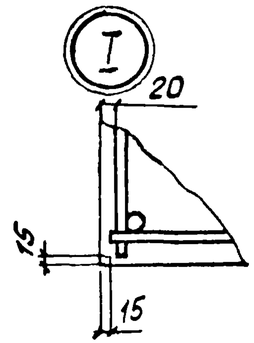

1-1

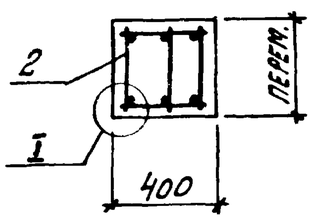

2-2

Для К23-2Ат-IVс, К23-10Ат-IVс, К23-13Ат-IVс

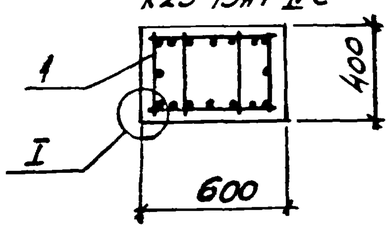

2-2

Для К23-3Ат-IVс, К23-9Ат-IVс, К23-14Ат-IVс

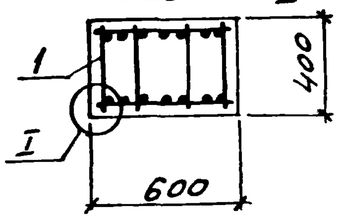

Нач. отд.	Бродский		3.015-2/82 II-8-61
Н. контр.	Зорин		
Гл. конст.	Зорин		
Рук. гр.	Шахновский		Колонна К23-2Ат-IVс, К23-3Ат-IVс, К23-9Ат-IVс, К23-10Ат-IVс; К23-13Ат-IVс, К23-14Ат-IVс
Разраб.	Боднянская		Стадия: Р; Лист: ; Листов: 1
Рассчит.	Петраш		Харьковский Промстройниипроект
Исполн.	Литвиненко		
Провер.	Боднянская		

Марка колонны	Поз.	Марка пространст. каркаса КП	Кол	Обозначение документа на каркас КП	Класс (марка) бетона	Объем бетона, м³	Масса колонны, т
К23-5Ат-IVс	1	КП171-1	1	3.015-2/82-II-9-125	В30 (М400)	2,25	5,6
	2	КП177-1	1	-129			

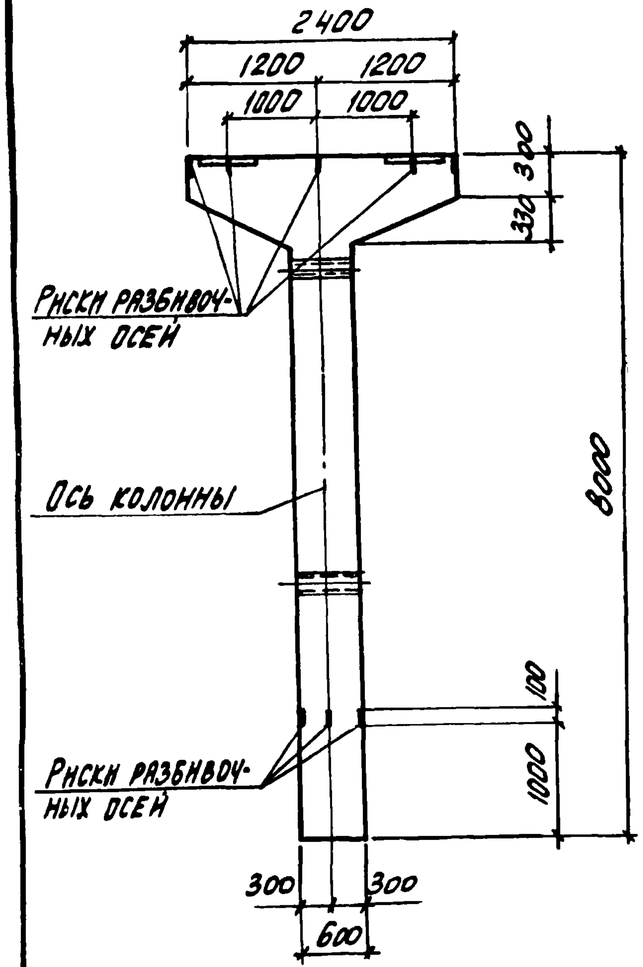

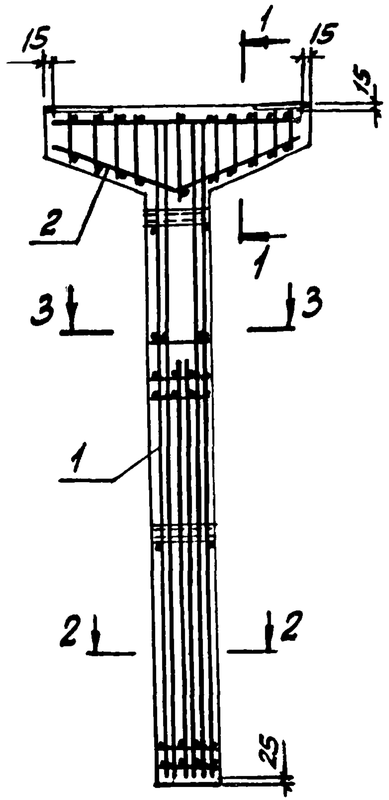

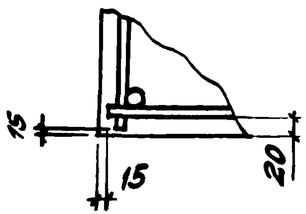

1-1

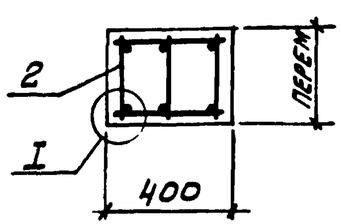

2-2

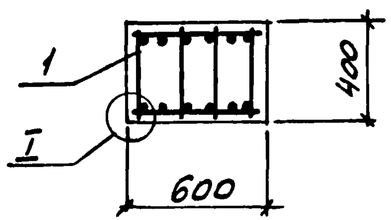

3-3

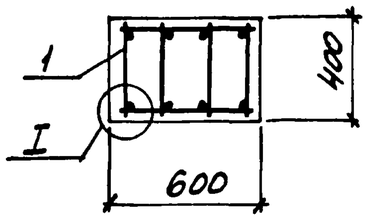

Нач. отд.	Бродский			3.015-2/82.II-8-62		
Н. контр.	Зорин					
Гл. конст.	Зорин					
Рук.	Шахновский			Колонна К23-5Ат-IVс	Стадия: Р	Лист:	Листов: 1
Разраб.	Бланянская				Харьковский Промстройниинпроект		
Рассчит.	Петраш						
Исполн.	Литвиненко						
Провер.	Бланянская						

Инв. № подл. | Подпись и дата | Взам. инв. №

Марка колонны	Поз.	Марка пространст. каркаса КП	Кол	Обозначение документа на каркас КП	Класс (марка) бетона	Объем бетона, м3	Масса колонны, т
К24-1Ат-IVс	1	КП172-1	1	3.015-2/82.II-9-126	В25 (М300)	2,81	7,0
	2	КП179-1	1	-129			
К24-2Ат-IVс	1	КП173-1	1	-127			
	2	КП179-1	1	-129			

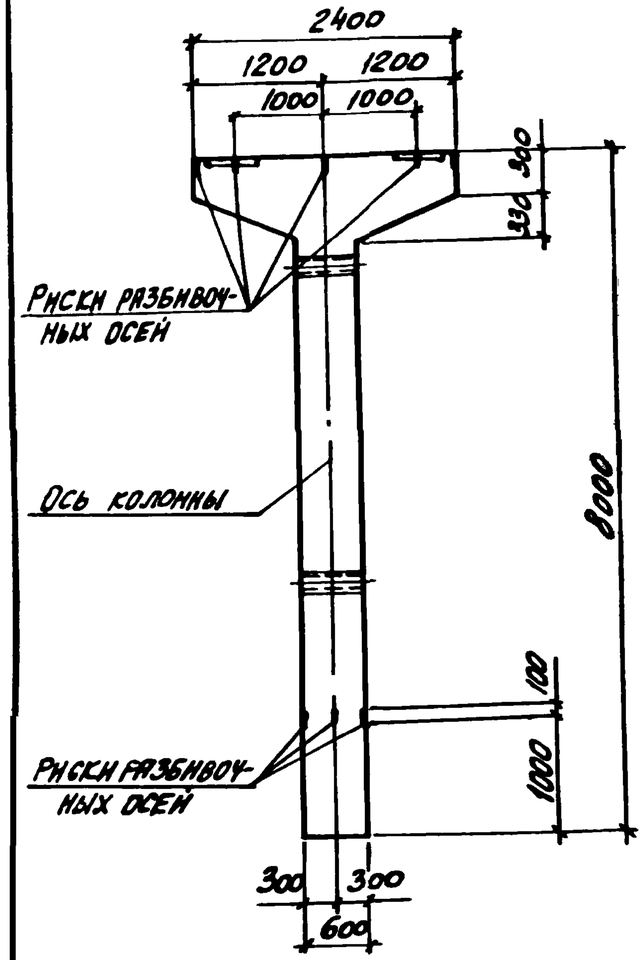

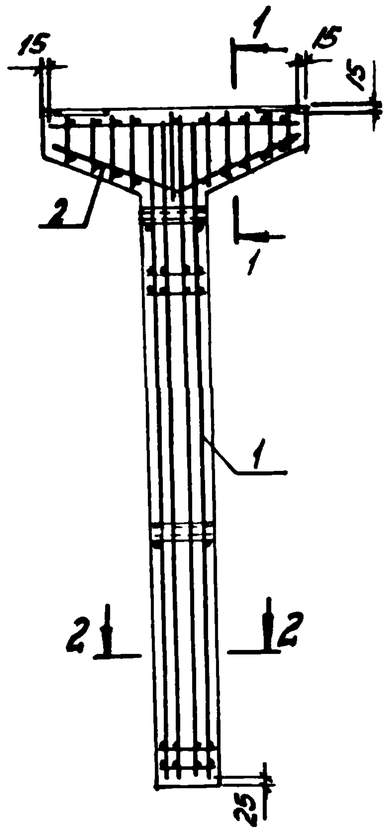

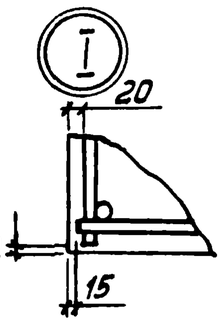

1-1

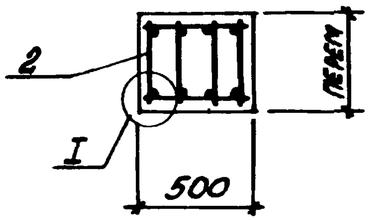

2-2

для К24-1Ат-IVс

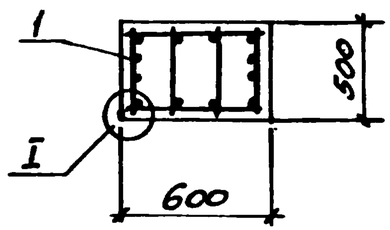

2-2

для К24-2Ат-IVс

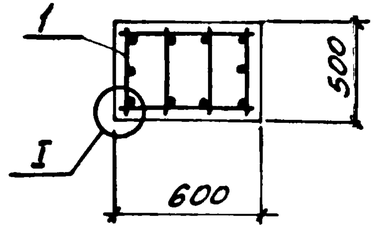

Нач отд	Бродский			3.015-2/82.II-8-63		
Н контр	Зорин					
Гл. конст	Зорин					
Рук гр	Шахновский			Колонна К24-1Ат-IVс; К24-2Ат-IVс	Стадия	Лист	Листов
Разраб.	Боднянская				Р		1
Рассчит.	Петраш				Харьковский Промстройниипроект		
Исполн	Литвиненко						
Провер.	Боднянская						

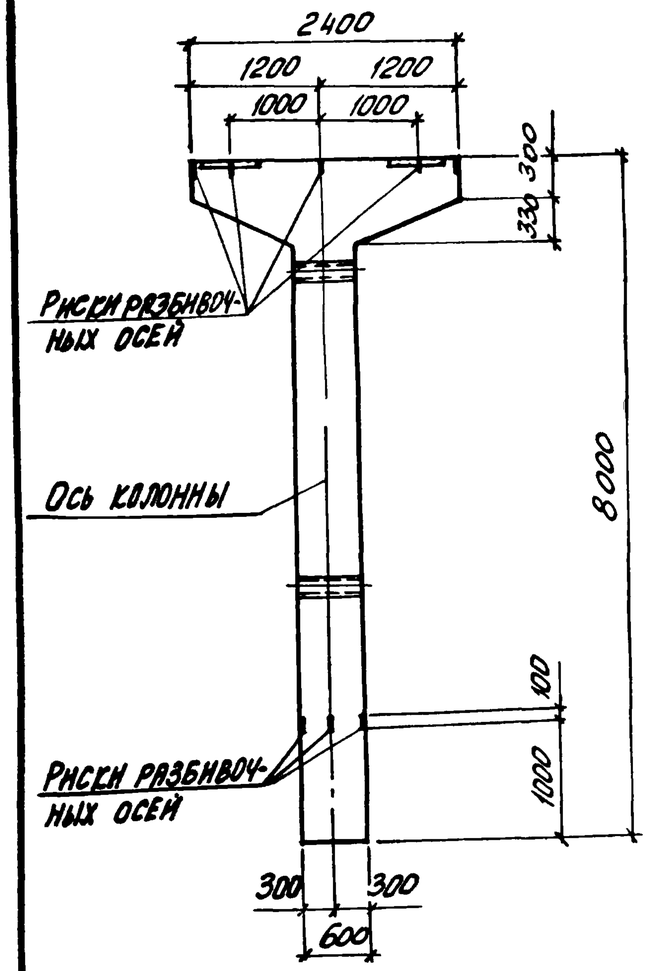

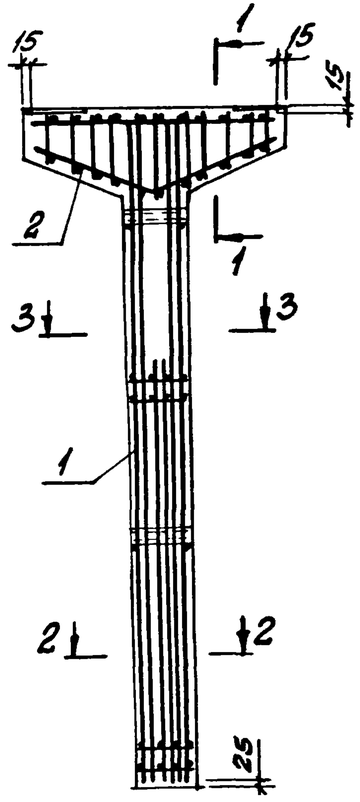

Марка колонны	Поз.	Марка пространственного каркаса-ей	Кол.	Обозначение документа на каркас КП	Класс (марка) бетона	Объем бетона, м3	Масса колонны, т
К24-3Ат-IVс	1	КП174-1	1	3.015-2/82.II-9-128	В25 (М300)	2,81	7,0
	2	КП179-1	1	-129			
К24-4Ат-IVс	1	КП175-1	1	-128			
	2	КП179-1	1	-129			
К24-5Ат-IVс	1	КП174-2	1	-128			
	2	КП179-1	1	-129			
К24-6Ат-IVс	1	КП175-2	1	-128			
	2	КП179-1	1	-129			

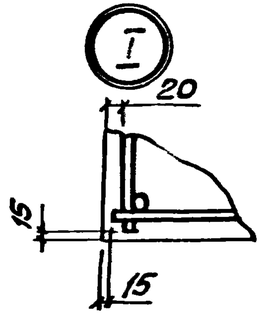

1-1

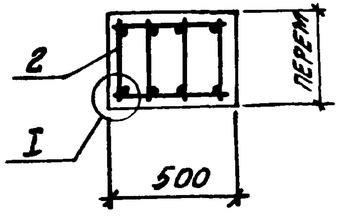

2-2

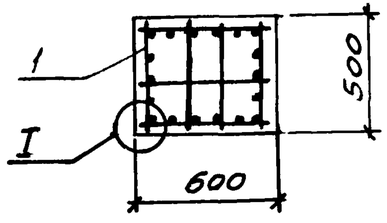

3-3

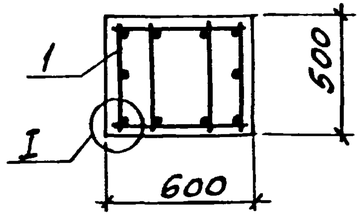

Нач. отд.	Бродский			3.015-2/82.II-8-64		
Н. контр.	Зорин					
Гл. конст.	Зорин			Колонна К24-3Ат-IVс ... К24-6Ат-IVс	Стадия: Р	Лист:	Листов: 1
Рук. гр.	Шаповский				Харьковский Промстройниипроект		
Разраб.	Бобинская						
Рассчит.	Петраш						
Исполн.	Литвиненко						
Провер.	Бобинская						

Инв. № подл. | Подпись и дата | Взам. инв. №

Марка элемента	Изделия арматурные																	Изделия закладные													Общий расход, кг
	Арматура класса																	Арматура класса				Прокат марки									
	Ат-IVс ГОСТ 10884-81*											А-III ГОСТ 5781-82		А-I ГОСТ 5781-82					Всего	А-III ГОСТ 5781-82				Вст 3 кп 2									
	ф10	ф12	ф14	ф16	ф18	ф20	ф22	ф25	ф28	Итого	ф8	Итого	ф6	ф8	ф10	ф12	Итого		ф8	ф10	ф12	Итого	ГОСТ 19903-74 б=8	ГОСТ 19903-74 б=10	ГОСТ 8509-86 L75х7		ГОСТ 8510-86 L110х70х8		ГОСТ 3262-75* Труба ВГП ДУ 1¼	Итого	Всего	
Т1-1Ат-IVс	7,4	—	—	—	—	—	—	—	—	7,4	—	—	5,9	—	—	—	5,9	13,3	3,3	—	—	3,3	11,4	—	6,4	—	—	—	6,4	24,2	27,5	40,8
Т2-1Ат-IVс	—	6,4	8,6	—	—	—	—	—	—	15,0	—	—	7,1	—	—	—	7,1	22,1	3,6	—	—	3,6	13,7	—	6,4	—	—	—	5,6	25,7	29,3	51,4
Т2-2Ат-IVс	—	—	—	22,8	—	—	—	—	—	22,8	—	—	1,6	9,5	—	—	11,1	33,9	3,6	—	—	3,6	13,7	—	6,4	—	—	—	5,6	25,7	29,3	63,2
Т3-1Ат-IVс	—	—	20,1	—	—	—	—	—	—	20,1	—	—	8,2	—	—	—	8,2	28,3	3,5	—	—	3,5	22,0	—	—	—	—	—	6,4	28,4	31,9	60,2
Т3-2Ат-IVс	—	—	10,1	13,2	—	—	—	—	—	23,3	—	—	1,9	11,0	—	—	12,9	36,2	3,9	—	—	3,9	16,0	—	6,4	—	—	—	6,4	28,8	32,7	68,9
Т4-1Ат-IVс	6,0	—	—	—	—	23,6	—	—	—	29,6	—	—	2,2	12,5	—	—	14,7	44,3	3,8	—	—	3,8	24,2	—	—	—	—	—	8,0	32,2	36,0	80,3
Т5-1Ат-IVс	7,4	—	14,4	—	—	—	—	—	—	21,8	—	—	14,9	—	—	—	14,9	36,7	6,0	—	3,0	9,0	43,8	—	—	—	—	—	11,2	55,0	64,0	100,7
Т5-2Ат-IVс	—	—	14,4	—	24,0	—	—	—	—	38,4	—	—	2,6	23,0	—	—	25,6	64,0	6,4	—	5,2	11,6	37,8	—	6,4	—	—	—	11,2	55,4	67,0	131,0
Т5-3Ат-IVс	—	—	—	18,8	—	29,6	—	—	—	48,4	—	—	2,6	—	35,3	—	37,9	86,3	6,0	—	3,0	9,0	43,8	—	—	—	—	—	11,2	55,0	64,0	150,3
Т5-4Ат-IVс	—	—	—	—	—	29,6	35,6	—	—	65,2	—	—	2,6	—	—	50,8	53,4	118,6	6,4	—	5,2	11,6	37,8	—	6,4	—	—	—	11,2	55,4	67,0	185,6
Т6-1Ат-IVс	9,6	—	18,8	—	—	—	—	—	—	28,4	—	—	19,3	—	—	—	19,3	47,7	7,8	—	3,0	10,8	55,1	—	—	—	—	—	14,4	69,5	80,3	128,0
Т6-2Ат-IVс	—	—	18,8	—	31,0	—	—	—	—	49,8	—	—	3,4	29,6	—	—	33,0	82,8	7,8	—	3,0	10,8	55,1	—	—	—	—	—	14,4	69,5	80,3	163,2

Нач. отд.	Бродский		
Н. контр.	Зорин		
Гл. конс.	Зорин		
Рук. гр.	Шахновский		
Разраб.	Богданская		
Рассчит.	Петраш		
Исполн.	Минаева		
Провер.	Шахновский		

3.015-2/82.II-8-65

Ведомость расхода стали на элемент, кг

Стадия	Лист	Листов
Р	1	14

Харьковский Промстройниипроект

Марка элемента	Изделия арматурные																		Изделия закладные												Общий расход, кг
	Арматура класса																		Арматура класса				Прокат марки								
	Ат-IVс ГОСТ 10884-81*										A-III ГОСТ 5781-82		A-I ГОСТ 5781-82					Всего	A-III ГОСТ 5781-82				Вст 3сп2 ГОСТ 19903-74*		ГОСТ 8509-86		ГОСТ 8510-86		ГОСТ 380-71*		Всего	
	ф10	ф12	ф14	ф16	ф18	ф20	ф22	ф25	ф28	Итого	ф8	Итого	ф6	ф8	ф10	ф12	Итого		ф8	ф10	ф12	Итого	δ=8	δ=10	L 75×5		L 100×7 – 70×8		Ст3кп ф14	Итого		
Т6-3Ат-IVс	—	—	—	—	31,0	38,4	—	—	—	69,6	—	—	3,4	29,6	—	—	33,0	102,6	8,2	—	5,2	13,4	49,1	—	6,4	—	—	—	14,4	69,9	83,3	185,9
Т6-4Ат-IVс	—	—	18,8	—	—	38,4	—	—	—	57,2	—	—	3,4	29,6	—	—	33,0	90,2	8,2	—	5,2	13,4	49,1	—	6,4	—	—	—	14,4	69,9	83,3	173,6
Т6-5Ат-IVс	—	—	18,8	—	—	—	46,4	—	—	65,2	—	—	8,7	20,1	—	—	28,8	94,0	7,8	—	3,0	10,8	55,1	—	—	—	—	—	14,4	69,5	80,3	174,3
Т6-6Ат-IVс	—	—	—	—	31,0	—	—	60,0	—	91,0	—	—	3,4	29,6	—	—	33,0	124,0	8,2	—	5,2	13,4	49,1	—	6,4	—	—	—	14,4	69,9	83,4	207,4
Т6-7Ат-IVс	—	—	—	—	—	38,4	—	—	75,2	113,6	—	—	3,4	29,6	—	—	33,0	146,6	8,2	—	5,2	13,4	49,1	—	6,4	—	—	—	14,4	69,9	83,4	230,0
Т7-1Ат-IVс	—	—	—	15,2	—	—	—	—	—	15,2	3,8	3,8	12,1	—	—	—	12,1	31,1	4,8	—	3,0	7,8	36,2	—	—	—	—	—	8,0	44,2	52,0	83,1
Т7-2Ат-IVс	5,8	—	—	—	—	23,6	—	—	—	29,4	—	—	2,2	—	28,4	—	30,6	60,0	4,8	—	3,0	7,8	36,2	—	—	—	—	—	8,0	44,2	52,0	112,0
Т7-3Ат-IVс	—	—	—	—	—	—	28,6	36,8	—	65,4	—	—	2,2	—	—	39,6	42,1	107,5	5,2	—	5,2	10,4	30,2	—	6,4	—	—	—	8,0	44,6	55,0	162,2
Т8 Ат-IVс	—	—	—	9,0	—	—	—	—	—	9,0	2,2	2,2	1,3	11,3	—	—	12,6	23,8	—	5,0	7,0	12,0	—	23,8	—	—	10,4	—	2,5	36,7	48,7	72,5
Т9 Ат-IVс	—	—	—	—	—	17,7	—	—	—	17,7	2,8	2,8	1,6	14,8	—	—	16,4	36,9	—	5,0	7,0	12,0	—	23,8	—	—	10,4	—	2,5	36,7	48,7	85,6
В1-1Ат-IVс	—	—	—	—	24,0	—	—	—	—	24,0	4,8	4,8	—	18,1	—	—	18,1	46,9	—	0,8	3,0	3,8	9,8	—	—	—	—	—	1,6	11,4	15,2	62,1
В1-2Ат-IVс	—	—	—	—	36,0	—	—	—	—	36,0	7,2	7,2	—	24,2	—	—	24,2	67,4	—	0,8	3,0	3,8	9,8	—	—	—	—	—	1,6	11,4	15,2	82,6

Инв. № подл. | Подпись и дата | Взам. инв. №

Марка элемента	Изделия арматурные														Изделия закладные										Общий расход, кг
	Арматура класса														Арматура класса					Прокат марки					
	Ат-IVс ГОСТ 10884-81*								А-I ГОСТ 5781-82					Всего	А-III ГОСТ 5781-82					ВСТ 3кп2 ГОСТ 19903-74*		ГОСТ 3262-75*			Всего	
	ф16	ф18	ф20	ф22	ф25	ф28		Итого	ф6	ф8			Итого		ф8	ф12			Итого	б=8	б=10	газ тр ф1 1/4"		Итого		
К1-1АТ-IVс	—	80,0	—	—	—	—	—	80,0	5,9	—	—	—	5,9	85,9	—	3,0	—	—	3,0	—	6,6	1,9	—	8,5	11,5	97,4
К1-2АТ-IVс	—	—	60,8	—	—	—	—	60,8	5,5	—	—	—	5,5	66,3	—	3,0	—	—	3,0	—	6,6	1,9	—	8,5	11,5	77,8
К2-1АТ-IVс	11,2	—	—	71,2	—	—	—	82,4	7,0	—	—	—	7,0	89,4	—	2,2	—	—	2,2	—	11,9	2,5	—	14,4	16,6	106,0
К2-2АТ-IVс	—	61,8	—	—	—	—	—	61,8	7,0	—	—	—	7,0	68,8	—	2,2	—	—	2,2	—	11,9	2,5	—	14,4	16,6	85,4
К2-3АТ-IVс	—	47,6	—	—	—	—	—	47,6	7,4	—	—	—	7,4	55,0	—	2,2	—	—	2,2	—	11,9	2,5	—	14,4	16,6	71,6
К2-4АТ-IVс	—	—	—	92,4	—	—	—	92,4	7,0	—	—	—	7,0	99,4	—	2,2	—	—	2,2	—	11,9	2,5	—	14,4	16,6	116,0
К2-5АТ-IVс	—	—	36,0	71,2	—	—	—	107,2	7,0	—	—	—	7,0	114,2	—	2,2	—	—	2,2	—	11,9	2,5	—	14,4	16,6	130,8
К2-6АТ-IVс	11,2	—	—	71,2	—	—	—	82,4	10,2	—	—	—	10,2	92,6	—	2,2	—	—	2,2	—	11,9	2,5	—	14,4	16,6	109,2
К3-1АТ-IVс	12,8	52,4	—	—	—	—	—	65,2	8,0	—	—	—	8,0	73,2	—	2,2	—	—	2,2	—	11,9	2,5	—	14,4	16,6	89,8
К3-2АТ-IVс	54,0	—	—	—	—	—	—	54,0	8,0	—	—	—	8,0	62,0	—	2,2	—	—	2,2	—	11,9	2,5	—	14,4	16,6	78,6
К3-3АТ-IVс	—	36,4	64,8	—	—	—	—	101,2	8,5	—	—	—	8,5	109,7	—	2,2	—	—	2,2	—	11,9	2,5	—	14,4	16,6	126,3
К3-4АТ-IVс	—	16,2	64,8	—	—	—	—	81,0	8,0	—	—	—	8,0	89,0	—	2,2	—	—	2,2	—	11,9	2,5	—	14,4	16,6	105,6
К3-5АТ-IVс	—	—	—	48,8	100,8	—	—	149,6	—	16,8	—	—	16,8	166,4	—	2,2	—	—	2,2	—	11,9	2,5	—	14,4	16,6	183,0
К3-6АТ-IVс	—	57,4	—	78,0	—	—	—	135,4	8,4	—	—	—	8,4	143,8	—	2,2	—	—	2,2	—	11,9	2,5	—	14,4	16,6	160,4
К3-7АТ-IVс	12,8	52,4	—	—	—	—	—	62,5	11,2	—	—	—	11,2	76,4	—	2,2	—	—	2,2	—	11,9	2,5	—	14,4	16,6	93,0
К3-8АТ-IVс	54,0	—	—	—	—	—	—	54,0	11,2	—	—	—	11,2	65,2	—	2,2	—	—	2,2	—	11,9	2,5	—	14,4	16,6	81,8
К4-1АТ-IVс	13,8	57,2	—	—	—	—	—	71,0	8,6	—	—	—	8,6	79,6	—	2,2	—	—	2,2	—	11,9	2,5	—	14,4	16,6	96,2
К4-2АТ-IVс	59,0	—	—	—	—	—	—	59,0	8,6	—	—	—	8,6	67,6	—	2,2	—	—	2,2	—	11,9	2,5	—	14,4	16,6	84,2
К4-3АТ-IVс	—	—	44,8	85,2	—	—	—	130,0	9,1	—	—	—	9,1	139,1	—	2,2	—	—	2,2	—	11,9	2,5	—	14,4	16,6	155,7
К4-4АТ-IVс	—	—	91,8	—	—	—	—	91,8	8,6	—	—	—	8,6	100,4	—	2,2	—	—	2,2	—	11,9	2,5	—	14,4	16,6	117,0
К4-5АТ-IVс	—	—	—	52,4	110,0	—	—	162,4	—	18,6	—	—	18,6	181,0	—	2,2	—	—	2,2	—	11,9	2,5	—	14,4	16,6	197,6
К4-6АТ-IVс	—	62,2	—	85,2	—	—	—	147,4	9,4	—	—	—	9,4	156,8	—	2,2	—	—	2,2	—	11,9	2,5	—	14,4	16,6	173,4

Марка элемента	Изделия арматурные													Изделия закладные									Общий расход, кг
	Арматура класса													Арматура класса					Прокат марки				
	Aт-IVс								A-I					A-III					Вст 3 кп2				
	ГОСТ 10884-81*								ГОСТ 5781-82				Всего	ГОСТ 5781-82					ГОСТ 19903-74*		ГОСТ 3262-75*		Всего	
	ф16	ф18	ф20	ф22	ф25	ф28	—	Итого	ф6	ф8	ф10	—	Итого	ф8	ф12	—	—	Итого	б=8	б=10	Газ тр ф1¼"	—	Итого		
К4-7Ат-IVс	13,8	57,2	—	—	—	—	—	71,0	12,2	—	—	—	12,2	83,2	—	2,2	—	—	2,2	—	11,9	2,5	—	14,4	16,6	99,8
К4-8Ат-IVс	59,0	—	—	—	—	—	—	59,0	12,2	—	—	—	12,2	71,2	—	2,2	—	—	2,2	—	11,9	2,5	—	14,4	16,6	87,8
К5-1Ат-IVс	—	—	106,4	—	—	—	—	106,4	9,9	—	—	—	9,9	116,3	—	2,2	—	—	2,2	—	11,9	2,5	—	14,4	16,6	132,9
К5-2Ат-IVс	83,6	—	—	—	—	—	—	83,6	10,5	—	—	—	10,5	94,1	—	2,2	—	—	2,2	—	11,9	2,5	—	14,4	16,6	110,7
К5-3Ат-IVс	—	—	—	—	165,8	—	—	165,8	—	18,6	—	—	18,6	184,4	—	2,2	—	—	2,2	—	11,9	2,5	—	14,4	16,6	201,0
К5-4Ат-IVс	—	—	—	128,6	—	—	—	128,6	9,9	—	—	—	9,9	138,5	—	2,2	—	—	2,2	—	11,9	2,5	—	14,4	16,6	155,1
К5-5Ат-IVс	—	19,4	82,4	—	—	—	—	101,8	9,9	—	—	—	9,9	111,7	—	2,2	—	—	2,2	—	11,9	2,5	—	14,4	16,6	128,3
К5-6Ат-IVс	—	—	24,0	—	128,4	—	—	152,4	—	18,6	—	—	18,6	171,0	—	2,2	—	—	2,2	—	11,9	2,5	—	14,4	16,6	187,6
К5-7Ат-IVс	—	—	41,2	—	206,0	—	—	247,2	—	26,7	—	—	26,7	273,9	—	2,2	—	—	2,2	—	11,9	2,5	—	14,4	16,6	290,5
К5-8Ат-IVс	83,6	—	—	—	—	—	—	83,6	14,6	—	—	—	14,6	98,2	—	2,2	—	—	2,2	—	11,9	2,5	—	14,4	16,6	114,8
К6-1Ат-IVс	41,8	—	82,4	—	—	—	—	124,2	12,2	—	—	—	12,2	136,4	—	2,2	—	—	2,2	—	11,9	3,1	—	15,0	17,2	153,6
К6-2Ат-IVс	—	—	—	178,4	—	—	—	178,4	12,2	—	—	—	12,2	190,5	—	2,2	—	—	2,2	—	11,9	3,1	—	15,0	17,2	207,8
К6-3Ат-IVс	—	—	—	78,8	128,4	—	—	207,2	—	22,1	—	—	22,1	229,3	—	2,2	—	—	2,2	—	11,9	3,1	—	15,0	17,2	246,5
К6-4Ат-IVс	41,8	—	82,4	—	—	—	—	124,2	16,8	—	—	—	16,8	141,0	—	2,2	—	—	2,2	—	11,9	3,1	—	15,0	17,2	158,2
К7-1Ат-IVс	6,8	—	18,2	—	88,4	—	—	113,4	—	18,3	2,8	—	21,1	134,5	—	4,4	—	—	4,4	—	23,8	2,5	—	26,3	30,7	165,2
К7-2Ат-IVс	53,6	—	—	—	—	—	—	53,6	5,6	7,8	2,8	—	16,2	69,8	—	4,4	—	—	4,4	—	23,8	2,5	—	26,3	30,7	100,5
К7-3Ат-IVс	53,6	—	—	—	—	—	—	53,6	5,6	7,8	2,8	—	16,2	69,8	—	4,4	—	—	4,4	—	23,8	2,5	—	26,3	30,7	100,5
К7-4Ат-IVс	30,0	—	56,8	—	—	—	—	86,8	6,1	7,8	2,8	—	16,7	103,5	—	4,4	—	—	4,4	—	23,8	2,5	—	26,3	30,7	134,2
К7-5Ат-IVс	17,2	46,0	—	—	—	—	—	63,2	5,6	7,8	2,8	—	16,2	79,4	—	4,4	—	—	4,4	—	23,8	2,5	—	26,3	30,7	110,1
К7-6Ат-IVс	66,4	—	—	—	—	—	—	66,4	6,1	7,8	2,8	—	16,7	83,1	—	4,4	—	—	4,4	—	23,8	2,5	—	26,3	30,7	113,8
К7-7Ат-IVс	6,8	34,4	56,8	—	—	—	—	98,0	6,2	7,8	2,8	—	16,8	114,8	—	4,4	—	—	4,4	—	23,8	2,5	—	26,3	30,7	145,5
К7-8Ат-IVс	6,8	—	42,4	68,4	—	—	—	117,6	6,2	7,8	2,8	—	16,8	134,4	—	4,4	—	—	4,4	—	23,8	2,5	—	26,3	30,7	165,1

Марка элемента	Изделия арматурные													Изделия закладные											Расход стали, кг
	Арматура класса													Арматура класса					Прокат марки						
	Ат-IVс								А-I										Вст 3 кп 2						
	ГОСТ 10884-81*								ГОСТ 5781-82					Всего	ГОСТ 5781-82					ГОСТ 19903-74*		ГОСТ 3262-75*			Всего	
	ф16	ф18	ф20	ф22	ф25	ф28	—	Итого	ф6	ф8	ф10	—	Итого		ф8	ф12	—	—	Итого	δ=8	δ=10	Газ тр ф1¼"	—	Итого		
КЭ-9АТ-IVс	6,8	—	—	22,0	88,4	—	—	117,2	—	18,3	2,8	—	21,1	138,3	—	4,4	—	—	4,4	—	23,8	2,5	—	26,3	30,7	169,0
КЭ-10АТ-IVс	53,6	—	—	—	—	—	—	53,6	8,2	7,8	2,8	—	18,8	72,4	—	4,4	—	—	4,4	—	23,8	2,5	—	26,3	30,7	103,1
КЭ-11АТ-IVс	53,6	—	—	—	—	—	—	53,6	8,2	7,8	2,8	—	18,8	72,4	—	4,4	—	—	4,4	—	23,8	2,5	—	26,3	30,7	103,1
КЭ-12АТ-IVс	30,0	—	56,8	—	—	—	—	86,8	8,8	7,8	2,8	—	19,4	106,2	—	4,4	—	—	4,4	—	23,8	2,5	—	26,3	30,7	136,9
КЭ-13АТ-IVс	17,2	46,0	—	—	—	—	—	63,2	8,2	7,8	2,8	—	18,8	82,0	—	4,4	—	—	4,4	—	23,8	2,5	—	26,3	30,7	112,7
КЭ-14АТ-IVс	66,4	—	—	—	—	—	—	66,4	8,8	7,8	2,8	—	19,4	85,8	—	4,4	—	—	4,4		23,8	2,5	—	26,3	30,7	116,5
КВ-1АТ-IVс	6,8	73,2	56,8	—	—	—	—	136,9	6,3	7,8	2,8	—	16,9	153,8	—	4,4	—	—	4,4	—	23,8	3,1	—	26,9	31,3	185,1
КВ-2АТ-IVс	6,8	73,2	56,8	—	—	—	—	136,8	6,3	7,8	2,8	—	16,9	153,7	—	4,4	—	—	4,4	—	23,8	3,1	—	26,9	31,3	185,1
КЭ-1АТ-IVс	18,2	—	60,8	—	—	—	—	79,0	6,2	7,8	2,8	—	16,8	95,8	—	4,4	—	—	4,4	—	23,8	2,5	—	26,3	30,7	126,5
КЭ-2АТ-IVс	6,8	14,4	—	73,2	—	—	—	94,4	6,2	7,8	2,8	—	16,8	111,2	—	4,4	—	—	4,4	—	23,8	2,5	—	26,3	30,7	141,9
КЭ-3АТ-IVс	67,6	49,2	—	—	—	—	—	116,8	6,2	7,8	2,8	—	16,8	133,6	—	4,4	—	—	4,4	—	23,8	2,5	—	26,3	30,7	164,3
КЭ-4АТ-IVс	6,8	57,4	—	73,2	—	—	—	137,4	6,2	7,8	2,8	—	16,8	154,2	—	4,4	—	—	4,4	—	23,8	2,5	—	26,3	30,7	184,9
КЭ-5АТ-IVс	71,6	—	—	—	—	—	—	71,6	6,8	7,8	2,8	—	17,4	89,0	—	4,4	—	—	4,4	—	23,8	2,5	—	26,3	30,7	119,7
КЭ-6АТ-IVс	6,8	—	—	73,2	—	—	—	80,0	6,2	7,8	2,8	—	16,8	96,8	—	4,4	—	—	4,4	—	23,8	2,5	—	26,3	30,7	127,5
КЭ-7АТ-IVс	19,8	—	81,0	—	—	—	—	100,8	6,8	7,8	2,8	—	17,4	118,2	—	4,4	—	—	4,4	—	23,8	2,5	—	26,3	30,7	148,9
КЭ-8АТ-IVс	6,8	55,0	—	73,2	—	—	—	135,0	6,2	7,8	2,8	—	16,8	151,8	—	4,4	—	—	4,4	—	23,8	2,5	—	26,3	30,7	182,5
КЭ-9АТ-IVс	6,8	—	17,8	73,2	—	—	—	97,8	6,2	7,8	2,8	—	16,8	114,6	—	4,4	—	—	4,4	—	23,8	2,5	—	26,3	30,7	145,3
КЭ-10АТ-IVс	6,8	—	70,8	73,2	—	—	—	150,8	6,2	7,8	2,8	—	16,8	167,6	—	4,4	—	—	4,4	—	23,8	2,5	—	26,3	30,7	198,3
КЭ-11АТ-IVс	6,8	—	—	158,6	—	—	—	165,4	6,2	7,8	2,8	—	16,8	182,2	—	4,4	—	—	4,4	—	23,8	2,5	—	26,3	30,7	212,9
КЭ-12АТ-IVс	67,6	49,2	—	—	—	—	—	116,8	8,8	7,8	2,8	—	19,4	136,2	—	4,4	—	—	4,4	—	23,8	2,5	—	26,3	30,7	166,9
КЭ-13АТ-IVс	71,6	—	—	—	—	—	—	71,6	9,4	7,8	2,8	—	20,0	91,6	—	4,4	—	—	4,4	—	23,8	2,5	—	26,3	30,7	122,3
КЭ-14АТ-IVс	19,8	—	81,0	—	—	—	—	100,8	9,4	7,8	2,8	—	20,0	120,8	—	4,4	—	—	4,4	—	23,8	2,5	—	26,3	30,7	151,5

Марка элемента	Изделия арматурные														Изделия закладные											Общий расход, кг
	Арматура класса														Арматура класса					Прокат марки						
	Ат-IVс								А-I					Всего	А-III					Вст 3 кл 2					Всего	
	ГОСТ 10884-81*								ГОСТ 5781-82						ГОСТ 5781-82					ГОСТ 19903-74*		ГОСТ 3262-75*				
	ф16	ф18	ф20	ф22	ф25	ф28		Итого	ф6	ф8	ф10		Итого		ф8	ф12			Итого	δ=8	δ=10	газ тр ф1 1/2"		Итого		
К10-1Ат-IVс	101,0	—	—	—	—	—	—	101,0	8,5	7,8	2,8	—	19,1	120,1	—	4,4	—	—	4,4	—	23,8	3,1	—	26,9	31,3	151,4
К10-2Ат-IVс	6,8	—	30,4	—	94,8	—	—	132,0	—	20,7	2,8	—	23,5	156,5	—	4,4	—	—	4,4	—	23,8	3,1	—	26,9	31,3	186,8
К10-3Ат-IVс	6,8	—	68,0	73,6	—	—	—	148,4	7,0	7,8	2,8	—	17,6	166,0	—	4,4	—	—	4,4	—	23,8	3,1	—	26,9	31,3	197,3
К10-4Ат-IVс	102,2	—	—	—	—	—	—	102,2	12,1	7,8	2,8	—	22,7	124,9	—	4,4	—	—	4,4	—	23,8	3,1	—	26,9	31,3	156,2
К11-1Ат-IVс	6,8	70,4	—	—	—	—	—	77,2	6,9	7,8	2,8	—	17,5	94,7	—	4,4	—	—	4,4	—	23,8	2,5	—	26,3	30,7	125,4
К11-2Ат-IVс	6,8	—	86,6	—	—	—	—	93,4	6,9	7,8	2,8	—	17,5	110,9	—	4,4	—	—	4,4	—	23,8	2,5	—	26,3	30,7	141,6
К11-3Ат-IVс	75,6	54,0	—	—	—	—	—	129,6	7,0	7,8	2,8	—	17,6	147,2	—	4,4	—	—	4,4	—	23,8	2,5	—	26,3	30,7	177,9
К11-4Ат-IVс	6,8	62,2	—	80,4	—	—	—	149,4	7,0	7,8	2,8	—	17,6	167,0	—	4,4	—	—	4,4	—	23,8	2,5	—	26,3	30,7	197,7
К11-5Ат-IVс	76,8	—	—	—	—	—	—	76,8	7,4	7,8	2,8	—	18,0	94,8	—	4,4	—	—	4,4	—	23,8	2,5	—	26,3	30,7	125,5
К11-6Ат-IVс	6,8	—	—	80,4	—	—	—	87,2	6,9	7,8	2,8	—	17,5	104,7	—	4,4	—	—	4,4	—	23,8	2,5	—	26,3	30,7	135,4
К11-7Ат-IVс	34,4	—	—	80,4	—	—	—	114,8	7,4	7,8	2,8	—	18,0	132,8	—	4,4	—	—	4,4	—	23,8	2,5	—	26,3	30,7	163,5
К11-8Ат-IVс	6,8	27,0	110,4	—	—	—	—	144,2	7,0	7,8	2,8	—	17,6	161,8	—	4,4	—	—	4,4	—	23,8	2,5	—	26,3	30,7	192,5
К11-9Ат-IVс	6,8	—		104,8	—	—	—	111,6	6,9	7,8	2,8	—	17,5	129,1	—	4,4	—	—	4,4	—	23,8	2,5	—	26,3	30,7	159,8
К11-10Ат-IVс	6,8	—	33,4	132,8	—	—	—	173,0	7,0	7,8	2,8	—	17,6	190,6	—	4,4	—	—	4,4	—	23,8	2,5	—	26,3	30,7	221,3
К11-11Ат-IVс	6,8	—	—	92,6	104,0	—	—	203,4	—	25,8	2,8	—	28,6	232,0	—	4,4	—	—	4,4	—	23,8	2,5	—	26,3	30,7	262,7
К11-12Ат-IVс	6,8	—	—	80,4	—	—	—	87,2	6,9	7,8	2,8	—	17,5	104,7	—	4,4	—	—	4,4	—	23,8	2,5	—	26,3	30,7	135,4
К11-13Ат-IVс	75,6	54,0	—	—	—	—	—	129,6	9,8	7,8	2,8	—	20,4	150,0	—	4,4	—	—	4,4	—	23,8	2,5	—	26,3	30,7	180,7
К11-14Ат-IVс	76,8	—	—	—	—	—	—	76,8	10,5	7,8	2,8	—	21,1	97,9	—	4,4	—	—	4,4	—	23,8	2,5	—	26,3	30,7	128,6
К11-15Ат-IVс	34,4	—	—	80,4	—	—	—	114,8	10,5	7,8	2,8	—	21,1	135,9	—	4,4	—	—	4,4	—	23,8	2,5	—	26,3	30,7	166,6
К12-1Ат-IVс	109,4	—	—	—	—	—	—	109,4	13,6	7,8	2,8	—	24,2	133,6	—	4,4	—	—	4,4		23,8	3,1	—	26,9	31,3	164,9
К12-2Ат-IVс	6,8	—	33,2	—	104,0	—	—	144,0	—	22,4	2,8	—	25,2	169,2	—	4,4	—	—	4,4	—	23,8	3,1	—	26,9	31,3	200,5
К12-3Ат-IVс	6,8	—	33,2	132,8	—	—	—	172,8	7,8	7,8	2,8	—	18,4	191,2	—	4,4	—	—	4,4	—	23,8	3,1	—	26,9	31,3	222,5

Инв. № подл. | Подпись и дата | Взам. инв. №

23402-01 74

Марка элемента	Изделия арматурные														Изделия закладные											Общий расход, кг
	Арматура класса														Арматура класса					Прокат марки						
	Ат-IVс								А-I					Всего	А-III					ВСТ3 кп2					Всего	
	ГОСТ 10884-81*								ГОСТ 5781-82						ГОСТ 5781-82					ГОСТ 19903-74*		ГОСТ 3262-75*				
	ф16	ф18	ф20	ф22	ф25	ф28		Итого	ф6	ф8	ф10		Итого		ф8	ф12			Итого	δ=8	δ=10	Газ тр. ф1 1/4"		Итого		
К12-4Ат-IVс	109,4	—	—	—	—	—	—	109,4	13,6	7,8	2,8	—	24,2	133,6	—	4,4	—	—	4,4	—	23,8	3,1	—	26,9	31,3	164,9
К13-1Ат-IVс	38,8	—	78,4	—	—	—	—	117,2	8,8	7,8	2,8	—	19,4	136,6	—	4,4	—	—	4,4	—	23,8	2,5	—	26,3	30,7	167,3
К13-2Ат-IVс	6,8	69,4	78,4	—	—	—	—	154,6	8,1	7,8	2,8	—	18,7	173,3	—	4,4	—	—	4,4	—	23,8	2,5	—	26,3	30,7	204,0
К13-3Ат-IVс	6,8	—	55,2	—	122,4	—	—	184,4	—	29,7	2,8	—	32,5	216,9	—	4,4	—	—	4,4	—	23,8	2,5	—	26,3	30,7	247,6
К13-4Ат-IVс	6,8	—	—	68,0	122,4	—	—	197,2	—	24,5	2,8	—	27,3	224,5	—	4,4	—	—	4,4	—	23,8	2,5	—	26,3	30,7	255,2
К13-5Ат-IVс	6,8	—	—	—	87,6	153,6	—	248,0	—	30,9	2,8	—	33,7	281,7	—	4,4	—	—	4,4	—	23,8	2,5	—	26,3	30,7	312,4
К13-6Ат-IVс	38,8	—	78,4	—	—	—	—	117,2	12,3	7,8	2,8	—	22,9	140,1	—	4,4	—	—	4,4	—	23,8	2,5	—	26,3	30,7	170,8
К14-1Ат-IVс	76,4	63,6	—	—	—	—	—	140,0	11,2	7,8	2,8	—	21,8	161,8	—	4,4	—	—	4,4	—	23,8	3,1	—	26,9	31,3	193,1
К14-2Ат-IVс	6,8	82,4	78,4	—	—	—	—	167,6	9,2	7,8	2,8	—	19,8	187,4	—	4,4	—	—	4,4	—	23,8	3,1	—	26,9	31,3	218,7
К14-3Ат-IVс	6,8	—	62,4	—	—	153,6	—	222,8	—	26,5	2,8	—	29,3	252,1	—	4,4	—	—	4,4	—	23,8	3,1	—	26,9	31,3	283,4
К14-4Ат-IVс	6,8	—	203,2	—	—	—	—	210,0	9,2	7,8	2,8	—	19,8	229,8	—	4,4	—	—	4,4	—	23,8	3,1	—	26,9	31,3	261,1
К14-5Ат-IVс	6,8	—	—	101,0	122,4	—	—	230,2	—	32,6	2,8	—	35,4	265,6	—	4,4	—	—	4,4	—	23,8	3,1	—	26,9	31,3	296,9
К14-6Ат-IVс	6,8	—	—	—	97,4	153,6	—	257,8	—	26,5	2,8	—	29,3	287,1	—	4,4	—	—	4,4	—	23,8	3,1	—	26,9	31,3	318,4
К14-7Ат-IVс	6,8	—	—	—	—	275,8	—	282,6	—	26,5	2,8	—	29,3	311,9	—	4,4	—	—	4,4	—	23,8	3,1	—	26,9	31,3	343,2
К14-8Ат-IVс	6,8	—	—	—	259,2	—	—	266,0	—	33,1	2,8	—	35,9	301,9	—	4,4	—	—	4,4	—	23,8	3,1	—	26,9	31,3	333,2
К14-9Ат-IVс	6,8	—	124,8	94,8	—	—	—	226,4	9,2	7,8	2,8	—	19,8	246,2	—	4,4	—	—	4,4	—	23,8	3,1	—	26,9	31,3	277,5
К14-10Ат-IVс	6,8	—	180,0	—	—	—	—	186,8	5,2	15,3	2,8	—	23,3	210,1	—	4,4	—	—	4,4	—	23,8	3,1	—	26,9	31,3	241,4
К14-11Ат-IVс	76,4	63,6	—	—	—	—	—	140,0	16,1	7,8	2,8	—	26,7	166,7	—	4,4	—	—	4,4	—	23,8	3,1	—	26,9	31,3	198,0
К15-1Ат-IVс	11,6	60,1	—	—	—	—	—	71,7	2,7	16,2	4,8	—	23,3	95,4	—	4,4	—	—	4,4	—	23,8	2,5	—	26,3	30,7	126,1
К15-2Ат-IVс	—	48,5	56,8	—	—	—	—	105,3	6,2	10,8	4,8	—	21,8	127,1	—	4,4	—	—	4,4	—	23,8	2,5	—	26,3	30,7	157,8
К15-3Ат-IVс	—	14,1	18,2	—	88,4	—	—	120,7	—	21,4	4,8	—	26,2	146,4	—	4,4	—	—	4,4	—	23,8	2,5	—	26,3	30,7	177,5
К15-4Ат-IVс	—	18,8	—	22,0	88,4	—	—	129,2	—	23,8	6,4	—	29,6	159,4	—	4,4	—	—	4,4	—	23,8	2,5	—	26,3	30,7	190,1

Марка элемента	Изделия арматурные													Изделия закладные									Общий расход стали, кг
	Арматура класса													Арматура класса					Прокат марки				
	Ат-IVс ГОСТ 10884-81*								A-I ГОСТ 5781-82					Всего	A-III ГОСТ 5781-82					ВСт3кп2 ГОСТ 19903-74*		ГОСТ 3262-75*			Всего	
	ф16	ф18	ф20	ф22	ф25	ф28		Итого	ф6	ф8	ф10		Итого		ф8	ф12			Итого	δ=8	δ=10	Газ тр ф114-		Итого		
К15-5Ат-IVс	—	18,8	36,4	—	88,4	—	—	143,6	—	24,6	6,4	—	31,0	174,6	—	4,4	—	—	4,4		23,8	2,5	—	26,3	30,7	205,3
К15-6Ат-IVс	—	69,8	—	—	—	111,2	—	181,0	—	28,5	6,4	—	34,9	215,9	—	4,4	—	—	4,4	—	23,8	2,5	—	26,3	30,7	246,6
К15-7Ат-IVс	—	14,1	18,2	—	88,4	—	—	120,7	—	21,4	4,8	—	26,2	146,9	—	4,4	—	—	4,4	—	23,8	2,5	—	26,3	30,7	177,6
К15-8Ат-IVс	—	18,8	—	—	116,8	—	—	135,6	—	23,8	6,4	—	30,2	165,8	—	4,4	—	—	4,4	—	23,8	2,5	—	26,3	30,7	196,5
К15-9Ат-IVс	—	18,8	—	47,6	88,4	—	—	154,8	—	24,7	6,4	—	31,1	185,9	—	4,4	—	—	4,4	—	23,8	2,5	—	26,3	30,7	216,6
К15-10Ат-IVс	11,6	60,1	—	—	—	—	—	71,7	8,2	10,8	4,8	—	23,8	95,5	—	4,4	—	—	4,4	—	23,8	2,5	—	26,3	30,7	126,3
К16-1Ат-IVс	48,0	14,1	75,0	—	—	—	—	137,1	7,3	10,8	4,8	—	22,9	160,0	—	4,4	—	—	4,4	—	23,8	3,1	—	26,9	31,3	191,3
К16-2Ат-IVс	59,6	14,1	—	68,4	—	—	—	142,1	7,3	10,8	4,8	—	22,9	165,0	—	4,4	—	—	4,4	—	23,8	3,1	—	26,9	31,3	196,3
К16-3Ат-IVс	—	64,8	90,4	—	—	—	—	156,2	6,3	13,2	6,4	—	25,9	181,1	—	4,4	—	—	4,4	—	23,8	3,1	—	26,9	31,3	212,4
К16-4Ат-IVс	—	87,4	—	68,4	—	—	—	155,8	6,3	10,8	4,8	—	21,9	177,7	—	4,4	—	—	4,4	—	23,8	3,1	—	26,9	31,3	209,0
К16-5Ат-IVс	—	18,8	147,2	—	—	—	—	166,0	6,3	13,2	6,4	—	25,9	191,9	—	4,4	—	—	4,4	—	23,8	3,1	—	26,9	31,3	223,2
К16-6Ат-IVс	48,0	14,1	75,0	—	—	—	—	137,1	10,5	10,8	4,8	—	26,1	163,2	—	4,4	—	—	4,4	—	23,8	3,1	—	26,9	31,3	194,5
К16-7Ат-IVс	59,6	14,1	—	68,4	—	—	—	142,1	10,5	10,8	4,8	—	26,1	168,2	—	4,4	—	—	4,4	—	23,8	3,1	—	26,9	31,3	199,5
К17-1Ат-IVс	80,6	18,8	97,2	—	—	—	—	196,6	9,7	13,2	6,4	—	29,3	225,9	—	4,4	—	—	4,4	—	23,8	3,8	—	27,6	32,0	257,9
К17-2Ат-IVс	80,6	18,8	97,2	—	—	—	—	196,6	14,3	13,2	6,4	—	33,9	230,5	—	4,4	—	—	4,4	—	23,8	3,8	—	27,6	32,0	262,5
К18-1Ат-IVс	89,6	14,1	—	—	—	—	—	103,7	7,0	10,8	4,8	—	22,6	126,3	—	4,4	—	—	4,4	—	23,8	3,1	—	26,9	31,3	157,6
К18-2Ат-IVс	62,8	14,1	60,8	—	—	—	—	137,7	7,0	10,8	4,8	—	22,6	160,3	—	4,4	—	—	4,4	—	23,8	3,1	—	26,9	31,3	191,6
К18-3Ат-IVс	—	14,1	79,6	73,6	—	—	—	167,3	7,0	10,8	4,8	—	22,6	189,9	—	4,4	—	—	4,4	—	23,8	3,1	—	26,9	31,3	221,2
К18-4Ат-IVс	94,2	14,1	—	—	—	—	—	108,3	8,5	10,8	4,8	—	24,1	132,4	—	4,4	—	—	4,4	—	23,8	3,1	—	26,9	31,3	163,7
К18-5Ат-IVс	—	98,4	60,8	—	—	—	—	159,2	7,0	13,2	6,4	—	26,6	185,8	—	4,4	—	—	4,4	—	23,8	3,1	—	26,9	31,3	217,1
К18-6Ат-IVс	—	18,8	49,2	—	94,8	—	—	162,8	—	27,2	6,4	—	33,6	196,4	—	4,4	—	—	4,4	—	23,8	3,1	—	26,9	31,3	227,7
К18-7Ат-IVс	90,0	14,1	—	—	—	—	—	104,1	9,9	10,8	4,8	—	25,5	129,6	—	4,4	—	—	4,4	—	23,8	3,1	—	26,9	31,3	160,9

Инв.№ подл. | Подпись и дата | Взам.инв.№

Марка элемента	Изделия арматурные														Изделия закладные											Общий расход, кг
	Арматура класса														Арматура класса					Прокат марки						
	Ат-IVс								А-I					Всего	А-III					ВСТ3кп2					Всего	
	ГОСТ 10884-81*								ГОСТ 5781-82						ГОСТ 5781-82					ГОСТ 19903-74*		ГОСТ 3262-75*				
	ф16	ф18	ф20	ф22	ф25	ф28		Итого	ф6	ф8	ф10		Итого		ф8	ф12			Итого	δ=8	δ=10	Газтр. ф1¼"		Итого		
К18-8Ат-IVс	62,8	14,1	60,8	—	—	—	—	137,7	9,9	10,8	4,8	—	25,5	163,2	—	4,4	—	—	4,4	—	23,8	3,1	—	26,9	31,3	194,5
К18-9Ат-IVс	95,4	14,1	—	—	—	—	—	109,5	12,0	10,8	4,8	—	27,6	137,1	—	4,4	—	—	4,4	—	23,8	3,1	—	26,9	31,3	168,4
К19-1Ат-IVс	—	14,1	30,4	—	94,8	—	—	139,3	—	28,0	4,8	—	32,8	172,1	—	4,4	—	—	4,4	—	23,8	3,8	—	27,6	32,0	204,1
К19-2Ат-IVс	12,0	14,1	—	146,8	—	—	—	172,9	11,2	10,8	4,8	—	26,8	199,7	—	4,4	—	—	4,4	—	23,8	3,8	—	27,6	32,0	231,7
К19-3Ат-IVс	—	18,8	147,6	—	—	—	—	166,4	11,5	13,2	6,4	—	31,1	197,5	—	4,4	—	—	4,4	—	23,8	3,8	—	27,6	32,0	229,5
К19-4Ат-IVс	—	18,8	187,0	—	—	—	—	205,8	9,9	13,2	6,4	—	29,5	235,3	—	4,4	—	—	4,4	—	23,8	3,8	—	27,6	32,0	267,3
К19-5Ат-IVс	—	14,1	—	169,4	—	—	—	183,5	11,2	10,8	4,8	—	26,8	210,3	—	4,4	—	—	4,4	—	23,8	3,8	—	27,6	32,0	242,3
К19-6Ат-IVс	—	18,8	82,6	125,6	—	—	—	227,0	9,8	13,2	6,4	—	29,4	256,4	—	4,4	—	—	4,4	—	23,8	3,8	—	27,6	32,0	288,4
К19-7Ат-IVс	12,4	14,1	—	146,4	—	—	—	172,9	15,8	10,8	4,8	—	31,4	204,3	—	4,4	—	—	4,4	—	23,8	3,8	—	27,6	32,0	236,4
К20-1Ат-IVс	98,2	14,1	—	—	—	—	—	112,3	7,8	10,8	4,8	—	23,4	135,7	—	4,4	—	—	4,4	—	23,8	3,1	—	26,9	31,3	167,0
К20-2Ат-IVс	—	154,9	—	—	—	—	—	154,9	7,8	10,8	4,8	—	23,4	178,3	—	4,4	—	—	4,4	—	23,8	3,1	—	26,9	31,3	209,6
К20-3Ат-IVс	—	14,1	80,4	104,8	—	—	—	199,3	7,8	10,8	4,8	—	23,4	222,7	—	4,4	—	—	4,4	—	23,8	3,1	—	26,9	31,3	254,0
К20-4Ат-IVс	105,0	14,1	—	—	—	—	-	119,1	9,5	10,8	4,8	—	25,1	144,2	—	4,4	—	—	4,4	—	23,8	3,1	—	26,9	31,3	175,5
К20-5Ат-IVс	—	18,8	173,6	—	—	—	—	192,4	7,8	13,2	6,4	—	27,4	219,8	—	4,4	—	—	4,4	—	23,8	3,1	—	26,9	31,3	251,1
К20-6Ат-IVс	—	18,8	—	64,6	104,0	—	—	187,4	—	29,1	6,4	—	35,5	222,9	—	4,4	—	—	4,4	—	23,8	3,1	—	26,9	31,3	254,2
К20-7Ат-IVс	—	18,8	173,6	—	—	—	—	192,4	7,8	13,2	6,4	—	27,4	219,8	—	4,4	—	—	4,4	—	23,8	3,1	—	26,9	31,3	251,1
К20-8Ат-IVс	—	18,8	—	40,2	135,6	—	—	194,6	—	29,1	6,4	—	35,5	230,1	—	4,4	—	—	4,4	—	23,8	3,1	—	26,9	31,3	261,4
К20-9Ат-IVс	98,2	14,1	—	—	—	—	—	112,3	11,0	10,8	4,8	—	26,6	138,9	—	4,4	—	—	4,4	—	23,8	3,1	—	26,9	31,3	170,2
К20-10Ат-IVс	106,6	14,1	—	—	—	—	—	120,7	12,4	10,8	4,8	—	28,0	148,7	—	4,4	—	—	4,4	—	23,8	3,1	—	26,9	31,3	180,0
К21-1Ат-IVс	—	14,1	—	40,2	104,0	—	—	158,3	—	30,3	4,8	—	35,1	193,4	—	4,4	—	—	4,4	—	23,8	3,8	—	27,6	32,0	225,4
К21-2Ат-IVс	—	30,5	—	160,8	—	—	—	191,3	12,4	10,8	4,8	—	28,0	219,3	—	4,4	—	—	4,4	—	23,8	3,8	—	27,6	32,0	251,3
К21-3Ат-IVс	—	18,8	94,0	80,4	—	—	—	193,2	12,7	13,2	6,4	—	32,3	225,5	—	4,4	—	—	4,4	—	23,8	3,8	—	27,6	32,0	257,5

Марка элемента	Изделия арматурные													Изделия закладные										Расход стали общий, кг
	Арматура класса													Арматура класса					Прокат марки					
	Ат-IVс								A-I					A-III					Вст3кп2					
	ГОСТ 10884-81*								ГОСТ 5781-82				Всего	ГОСТ 5781-82					ГОСТ 19903-74*	ГОСТ 3262-75*			Всего	
	ф16	ф18	ф20	ф22	ф25	ф28		Итого	ф6	ф8	ф10		Итого	ф8	ф12			Итого	б=8	б=10	газтр ф1 1/4"		Итого	
К21-4АТ-IVс	—	18,8	66,4	159,0	—	—	—	244,2	11,0	13,2	6,4	—	30,6	274,8	—	4,4	—	—	4,4	—	23,8	3,8	—	27,6	32,0	306,8
К21-5АТ-IVс	—	14,1	—	185,2	—	—	—	199,3	12,4	10,8	4,8	—	28,0	227,3	—	4,4	—	—	4,4	—	23,8	3,8	—	27,6	32,0	259,3
К21-6АТ-IVс	—	18,8	—	239,4	—	—	—	258,2	11,0	13,2	6,4	—	30,6	288,8	—	4,4	—	—	4,4	—	23,8	3,8	—	27,6	32,0	320,8
К21-7АТ-IVс	—	18,8	94,0	80,4	—	—	—	193,2	12,7	13,2	6,4	—	32,3	225,5	—	4,4	—	—	4,4	—	23,8	3,8	—	27,6	32,0	257,5
К21-8АТ-IVс	—	18,8	—	159,0	104,0	—	—	281,8	—	41,1	6,4	—	47,5	329,3	—	4,4	—	—	4,4	—	23,8	3,8	—	27,6	32,0	361,3
К22-1АТ-IVс	65,2	14,1	78,4	—	—	—	—	157,7	9,2	10,8	4,8	—	24,8	182,5	—	4,4	—	—	4,4	—	23,8	3,1	—	26,9	31,3	213,8
К22-2АТ-IVс	—	134,1	78,4	—	—	—	—	212,5	10,4	10,8	4,8	—	26,0	238,5	—	4,4	—	—	4,4	—	23,8	3,1	—	26,9	31,3	269,8
К22-3АТ-IVс	64,8	14,1	78,4	—	—	—	—	157,3	13,2	10,8	4,8	—	28,8	186,1	—	4,4	—	—	4,4	—	23,8	3,1	—	26,9	31,3	217,4
К23-1АТ-IVс	—	18,8	62,4	94,8	—	—	—	176,0	12,7	13,2	6,4	—	32,3	208,3	—	4,4	—	—	4,4	—	23,8	3,8	—	27,6	32,0	240,3
К23-2АТ-IVс	120,0	77,7	—	—	—	—	—	197,7	14,2	10,8	4,8	—	29,8	227,5	—	4,4	—	—	4,4	—	23,8	3,8	—	27,6	32,0	259,6
К23-3АТ-IVс	105,2	14,1	—	94,8	—	—	—	214,1	14,2	10,8	4,8	—	29,8	243,8	—	4,4	—	—	4,4	—	23,8	3,8	—	27,6	32,0	275,8
К23-4АТ-IVс	—	18,8	39,2	195,0	—	—	—	253,0	13,7	13,2	6,4	—	33,3	286,3	—	4,4	—	—	4,4	—	23,8	3,8	—	27,6	32,0	318,3
К23-5АТ-IVс	—	115,3	—	94,8	—	—	—	210,1	14,7	10,8	4,8	—	30,3	240,4	—	4,4	—	—	4,4	—	23,8	3,8	—	27,6	32,0	272,4
К23-6АТ-IVс	—	18,8	39,2	195,0	—	—	—	253,0	13,7	13,2	6,4	—	33,3	286,3	—	4,4	—	—	4,4	—	23,8	3,8	—	27,6	32,0	318,3
К23-7АТ-IVс	—	18,8	101,6	—	—	153,6	—	274,0	—	39,9	6,4	—	46,3	320,3	—	4,4	—	—	4,4	—	23,8	3,8	—	27,6	32,0	352,3
К23-8АТ-IVс	—	18,8	62,4	94,8	—	—	—	176,0	12,7	13,2	6,4	—	32,3	208,3	—	4,4	—	—	4,4	—	23,8	3,8	—	27,6	32,0	240,3
К23-9АТ-IVс	—	147,1	—	94,8	—	—	—	241,9	14,1	10,8	4,8	—	29,7	271,6	—	4,4	—	—	4,4	—	23,8	3,8	—	27,6	32,0	303,6
К23-10АТ-IVс	14,8	210,7	—	—	—	—	—	225,5	14,2	10,8	4,8	—	29,8	255,3	—	4,4	—	—	4,4	—	23,8	3,8	—	27,6	32,0	287,3
К23-11АТ-IVс	—	18,8	—	114,2	165,6	—	—	298,6	—	38,2	6,4	—	44,6	343,2	—	4,4	—	—	4,4	—	23,8	3,8	—	27,6	32,0	375,2
К23-12АТ-IVс	—	18,8	—	94,8	—	199,0	—	312,6	—	39,9	6,4	—	46,3	358,9	—	4,4	—	—	4,4	—	23,8	3,8	—	27,6	32,0	390,9
К23-13АТ-IVс	105,2	96,5	—	—	—	—	—	201,7	20,2	10,8	4,8	—	35,8	237,5	—	4,4	—	—	4,4	—	23,8	3,8	—	27,6	32,0	269,5
К23-14АТ-IVс	105,2	14,1	—	94,8	—	—	—	214,1	20,1	10,8	4,8	—	35,7	249,8	—	4,4	—	—	4,4	—	23,8	3,8	—	27,6	32,0	281,8

Инв. № подл. | Подпись и дата | Взам. инв. №

Марка элемента	Изделия арматурные														Изделия закладные									Общий расход, кг
	Арматура класса														Арматура класса					Прокат марки					
	Ат-IVс								А-I						А-III					Вст 3 кп2					
	ГОСТ 10884-81*								ГОСТ 5781-82						ГОСТ 5781-82					ГОСТ 19903-74*		ГОСТ 3262-75*			
	ф16	ф18	ф20	ф22	ф25	ф28		Итого	ф6	ф8	ф10		Итого	Всего	ф8	ф12			Итого	б=8	б=10	Газ тр ф1 1/4"		Итого	Всего	
К24-1Ат-IVс	—	209,6	—	—	—	—	—	209,6	16,7	14,2	6,4	—	37,3	246,9	—	4,4	—	—	4,4	—	23,8	3,8	—	27,6	32,0	278,9
К24-2Ат-IVс	—	18,8	—	189,6	—	—	—	208,4	—	45,3	6,4	—	51,7	260,1	—	4,4	—	—	4,4	—	23,8	3,8	—	27,6	32,0	292,1
К24-3Ат-IVс	82,0	18,8	—	201,8	—	—	—	302,6	20,1	14,2	6,4	—	40,7	343,3	—	4,4	—	—	4,4	—	23,8	3,8	—	27,6	32,0	375,3
К24-4Ат-IVс	82,0	18,8	—	201,8	—	—	—	302,6	28,7	14,2	6,4	—	49,3	351,9	—	4,4	—	—	4,4	—	23,8	3,8	—	27,6	32,0	383,9
К24-5Ат-IVс	—	122,4	—	201,8	—	—	—	324,2	20,1	14,2	6,4	—	40,7	364,9	—	4,4	—	—	4,4	—	23,8	3,8	—	27,6	32,0	396,9
К24-6Ат-IVс	—	122,4	—	201,8	—	—	—	324,2	28,7	14,2	6,4	—	49,3	373,5	—	4,4	—	—	4,4	—	23,8	3,8	—	27,6	32,0	405,5
К25-1Ат-IVс	47,2	—	—	—	—	—	—	47,2	6,7	—	—	—	6,7	53,9	—	2,2	—	—	2,2	—	11,9	2,5	—	14,4	16,6	70,5
К25-2Ат-IVс	—	—	55,6	—	—	—	—	55,6	6,7	—	—	—	6,7	62,3	—	2,2	—	—	2,2	—	11,9	2,5	—	14,4	16,6	78,9
К25-3Ат-IVс	—	14,6	55,6	—	—	—	—	70,2	6,7	—	—	—	6,7	76,9	—	2,2	—	—	2,2	—	11,9	2,5	—	14,4	16,6	93,5
К25-4Ат-IVс	—	29,2	—	67,6	—	—	—	96,8	7,1	—	—	—	7,1	103,9	—	2,2	—	—	2,2	—	11,9	2,5	—	14,4	16,6	120,5
К25-5Ат-IVс	—	—	—	113,6	—	—	—	113,6	7,2	—	—	—	7,2	120,8	—	2,2	—	—	2,2	—	11,9	2,5	—	14,4	16,6	137,4
К25-6Ат-IVс	23,2	—	55,6	—	—	—	—	78,8	7,1	—	—	—	7,1	85,9	—	2,2	—	—	2,2	—	11,9	2,5	—	14,4	16,6	102,5
К25-7Ат-IVс	12,3	—	75,1	—	—	—	—	87,4	7,2	—	—	—	7,2	94,6	—	2,2	—	—	2,2	—	11,9	2,5	—	14,4	16,6	111,2
К25-8Ат-IVс	58,8	45,2	—	—	—	—	—	104,0	6,8	—	—	—	6,8	110,8	—	2,2	—	—	2,2	—	11,9	2,5	—	14,4	16,6	127,4
К25-9Ат-IVс	—	—	66,2	67,6	—	—	—	133,8	6,9	—	—	—	6,9	140,7	—	2,2	—	—	2,2	—	11,9	2,5	—	14,4	16,6	157,3
К25-10Ат-IVс	47,2	—	—	—	—	—	—	47,2	9,6	—	—	—	9,6	56,8	—	2,2	—	—	2,2	—	11,9	2,5	—	14,4	16,6	73,4
К25-11Ат-IVс	23,0	—	55,6	—	—	—	—	78,6	10,2	—	—	—	10,2	88,8	—	2,2	—	—	2,2	—	11,9	2,5	—	14,4	16,6	105,4
К25-12Ат-IVс	12,3	—	75,1	—	—	—	—	87,4	10,2	—	—	—	10,2	97,6	—	2,2	—	—	2,2	—	11,9	2,5	—	14,4	16,6	114,2
К25-13Ат-IVс	58,8	45,2	—	—	—	—	—	104,0	9,7	—	—	—	9,7	113,7	—	2,2	—	—	2,2	—	11,9	2,5	—	14,4	16,6	130,3
К26-1Ат-IVс	—	—	—	—	174,4	—	—	174,4	—	15,3	—	—	15,3	189,7	—	2,2	—	—	2,2	—	11,9	3,2	—	15,1	17,3	207,0
К27-1Ат-IVс	24,7	—	61,6	—	—	—	—	86,3	7,8	—	—	—	7,8	94,1	—	2,2	—	—	2,2	—	11,9	2,5	—	14,4	16,6	110,8
К27-2Ат-IVс	104,0	—	—	—	—	—	—	104,0	7,4	—	—	—	7,4	111,4	—	2,2	—	—	2,2	—	11,9	2,5	—	14,4	16,6	128,0

Марка элемента	Изделия арматурные								Изделия закладные												Общий расход, кг
	Арматура класса								Арматура класса					Прокат марки							
	Ат-IVс ГОСТ 10884-81*								А-I ГОСТ 5781-82					Всего	А-III ГОСТ 5781-82					ВСт3кп2 ГОСТ 19903-74*		ГОСТ 3262-75*			Всего	
	ф16	ф18	ф20	ф22	ф25	ф28		Итого	ф6	ф8			Итого		ф8	ф12			Итого	δ=8	δ=10	Газ.тр. ф1 1/4"		Итого		
К27-3Ат-IVс	—	31,2	—	74,4	—	—	—	105,6	7,9	—	—	—	7,9	113,5	—	2,2	—	—	2,2	—	11,9	2,5	—	14,4	16,6	130,1
К27-4Ат-IVс	—	18,2	—	101,6	—	—	—	119,8	7,8	—	—	—	7,8	127,6	—	2,2	—	—	2,2	—	11,9	2,5	—	14,4	16,6	144,2
К27-5Ат-IVс	—	—	80,8	—	—	—	—	80,8	7,3	—	—	—	7,3	88,1	—	2,2	—	—	2,2	—	11,9	2,5	—	14,4	16,6	104,7
К27-6Ат-IVс	24,6	—	—	74,4	—	—	—	99,0	7,8	—	—	—	7,8	106,8	—	2,2	—	—	2,2	—	11,9	2,5	—	14,4	16,6	123,4
К27-7Ат-IVс	—	—	38,5	74,4	—	—	—	112,9	7,8	—	—	—	7,8	120,7	—	2,2	—	—	2,2	—	11,9	2,5	—	14,4	16,6	137,3
К27-8Ат-IVс	—	—	—	128,8	—	—	—	128,8	7,8	—	—	—	7,8	136,6	—	2,2	—	—	2,2	—	11,9	2,5	—	14,4	16,6	153,2
К27-9Ат-IVс	—	36,4	61,6	—	—	—	—	98,0	7,8	—	—	—	7,8	105,8	—	2,2	—	—	2,2	—	11,9	2,5	—	14,4	16,6	122,4
К27-10Ат-IVс	—	—	44,8	74,4	—	—	—	119,2	7,8	—	—	—	7,8	127,0	—	2,2	—	—	2,2	—	11,9	2,5	—	14,4	16,6	143,6
К27-11Ат-IVс	24,8	50,0	—	—	—	—	—	74,8	11,2	—	—	—	11,2	86,0	—	2,2	—	—	2,2	—	11,9	2,5	—	14,4	16,6	102,6
К27-12Ат-IVс	104,8	—	—	—	—	—	—	104,8	10,8	—	—	—	10,8	115,6	—	2,2	—	—	2,2	—	11,9	2,5	—	14,4	16,6	132,2
К27-13Ат-IVс	24,6	—	—	74,4	—	—	—	99,0	11,2	—	—	—	11,2	110,2	—	2,2	—	—	2,2	—	11,9	2,5	—	14,4	16,6	126,8
К28-1Ат-IVс	104,0	—	—	—	—	—	—	104,0	8,3	—	—	—	8,3	112,3	—	2,2	—	—	2,2	—	11,9	3,1	—	15,0	17,2	129,5
К28-2Ат-IVс	—	25,0	—	74,4	—	—	—	99,4	8,2	—	—	—	8,2	107,6	—	2,2	—	—	2,2	—	11,9	3,1	—	15,0	17,2	124,8
К28-3Ат-IVс	—	—	30,8	74,4	—	—	—	105,2	8,2	—	—	—	8,2	113,4	—	2,2	—	—	2,2	—	11,9	3,1	—	15,0	17,2	130,6
К28-4Ат-IVс	—	—	181,0	—	—	—	—	181,0	9,4	—	—	—	9,4	190,4	—	2,2	—	—	2,2	—	11,9	3,1	—	15,0	17,2	207,6
К28-5Ат-IVс	104,0	—	—	—	—	—	—	104,0	11,9	—	—	—	11,9	115,9	—	2,2	—	—	2,2	—	11,9	3,1	—	15,0	17,2	133,1
К29-1Ат-IVс	84,2	—	61,6	—	—	—	—	145,8	10,6	—	—	—	10,6	156,4	—	2,2	—	—	2,2	—	11,9	3,1	—	15,0	17,2	173,5
К29-2Ат-IVс	84,2	—	61,6	—	—	—	—	145,8	15,2	—	—	—	15,2	161,0	—	2,2	—	—	2,2	—	11,9	3,1	—	15,0	17,2	178,2
К30-1Ат-IVс	27,5	54,8	—	—	—	—	—	82,3	8,6	—	—	—	8,6	90,9	—	2,2	—	—	2,2	—	11,9	2,5	—	14,4	16,6	107,5
К30-2Ат-IVс	113,2	—	—	—	—	—	—	113,2	8,1	—	—	—	8,1	121,3	—	2,2	—	—	2,2	—	11,9	2,5	—	14,4	16,6	137,9
К30-3Ат-IVс	—	34,8	—	81,6	—	—	—	116,4	8,6	—	—	—	8,6	125,0	—	2,2	—	—	2,2	—	11,9	2,5	—	14,4	16,6	141,6
К30-4Ат-IVс	—	17,4	—	107,6	—	—	—	125,0	8,6	—	—	—	8,6	133,6	—	2,2	—	—	2,2	—	11,9	2,5	—	14,4	16,6	150,2

Инв.№ подл. | Подпись и дата | Взам. инв.№

Марка элемента	Изделия арматурные														Изделия закладные											Общий расход, кг
	Арматура класса														Арматура класса					Прокат марки						
	Ат-IVс								А-I					Всего	А-III					ВСТ 3 кп 2					Всего	
	ГОСТ 10884-81*								ГОСТ 5781-82						ГОСТ 5781-82					ГОСТ 19903-74*		ГОСТ 3262-75*				
	ф16	ф18	ф20	ф22	ф25	ф28		Итого	ф6	ф8			Итого		ф8	ф12			Итого	δ=8	δ=10	газ.тр. ф1¼*		Итого		
К30-5Ат-IVс	—	—	89,0	—	—	—	—	89,0	8,0	—	—	—	8,0	97,0	—	2,2	—	—	2,2	—	11,9	2,5	—	14,4	16,6	113,6
К30-6Ат-IVс	27,6	—	—	81,6	—	—	—	109,2	8,6	—	—	—	8,6	117,8	—	2,2	—	—	2,2	—	11,9	2,5	—	14,4	16,6	134,4
К30-7Ат-IVс	—	—	—	133,6	—	—	—	133,6	8,6	—	—	—	8,6	142,2	—	2,2	—	—	2,2	—	11,9	2,5	—	14,4	16,6	158,8
К30-8Ат-IVс	—	—	—	142,8	—	—	—	142,8	8,6	—	—	—	8,6	151,4	—	2,2	—	—	2,2	—	11,9	2,5	—	14,4	16,6	168,0
К30-9Ат-IVс	—	—	118,4	—	—	—	—	118,4	8,6	—	—	—	8,6	127,0	—	2,2	—	—	2,2	—	11,9	2,5	—	14,4	16,6	143,6
К30-10Ат-IVс	—	—	25,4	112,2	—	—	—	137,0	8,6	—	—	—	8,6	146,2	—	2,2	—	—	2,2	—	11,9	2,5	—	14,4	16,6	162,8
К30-11Ат-IVс	27,6	54,8	—	—	—	—	—	82,4	12,2	—	—	—	12,2	94,6	—	2,2	—	—	2,2	—	11,9	2,5	—	14,4	16,6	111,2
К30-12Ат-IVс	112,8	—	—	—	—	—	—	112,8	11,7	—	—	—	11,7	124,5	—	2,2	—	—	2,2	—	11,9	2,5	—	14,4	16,6	141,1
К30-13Ат-IVс	27,6	—	—	81,6	—	—	—	109,2	12,2	—	—	—	12,2	121,4	—	2,2	—	—	2,2	—	11,9	2,5	—	14,4	16,6	138,0
К31-1Ат-IVс	112,8	—	—	—	—	—	—	112,8	8,9	—	—	—	8,9	121,7	—	2,2	—	—	2,2	—	11,9	3,1	—	15,0	17,2	138,9
К31-2Ат-IVс	—	—	33,8	81,6	—	—	—	115,4	9,0	—	—	—	9,0	124,4	—	2,2	—	—	2,2	—	11,9	3,1	—	15,0	17,2	141,6
К31-3Ат-IVс	—	—	—	40,8	105,6	—	—	146,4	—	17,4	—	—	17,4	163,8	—	2,2	—	—	2,2	—	11,9	3,1	—	15,0	17,2	181,0
К31-4Ат-IVс	26,4	—	—	188,2	—	—	—	214,6	10,1	—	—	—	10,1	224,7	—	2,2	—	—	2,2	—	11,9	3,1	—	15,0	17,2	241,9
К31-5Ат-IVс	112,8	—	—	—	—	—	—	112,8	12,9	—	—	—	12,9	125,7	—	2,2	—	—	2,2	—	11,9	3,1	—	15,0	17,2	142,9
К31-6Ат-IVс	26,4	—	—	188,2	—	—	—	214,6	14,7	—	—	—	14,7	229,3	—	2,2	—	—	2,2	—	11,9	3,1	—	15,0	17,2	246,5
К32-1Ат-IVс	91,2	—	—	81,6	—	—	—	172,8	11,5	—	—	—	11,5	184,3	—	2,2	—	—	2,2	—	11,9	3,1	—	15,0	17,2	201,5
К32-2Ат-IVс	91,2	—	—	81,6	—	—	—	172,8	16,6	—	—	—	16,6	189,4	—	2,2	—	—	2,2	—	11,9	3,1	—	15,0	17,2	206,6
К33-1Ат-IVс	55,0	64,4	—	—	—	—	—	119,4	9,6	—	—	—	9,6	129,0	—	2,2	—	—	2,2	—	11,9	2,5	—	14,4	16,6	145,6
К33-2Ат-IVс	—	—	130,0	—	—	—	—	130,0	9,8	—	—	—	9,8	139,8	—	2,2	—	—	2,2	—	11,9	2,5	—	14,4	16,6	156,4
К33-3Ат-IVс	—	20,4	—	126,4	—	—	—	146,8	9,8	—	—	—	9,8	156,6	—	2,2	—	—	2,2	—	11,9	2,5	—	14,4	16,6	173,2
К33-4Ат-IVс	—	18,2	—	—	124,0	—	—	142,2	—	17,4	—	—	17,4	159,6	—	2,2	—	—	2,2	—	11,9	2,5	—	14,4	16,6	176,2
К33-5Ат-IVс	—	—	22,4	—	124,0	—	—	146,4	—	17,4	—	—	17,4	163,8	—	2,2	—	—	2,2	—	11,9	2,5	—	14,4	16,6	180,4

Марка элемента	Изделия арматурные													Изделия закладные										Расход стали, кг
	Арматура класса													Арматура класса					Прокат марки					
	Ат-IVс ГОСТ 10884-81*								Ат-I ГОСТ 5781-82					Всего	А-II ГОСТ 5781-82					Всего	ВСт3кп2 ГОСТ 19903-74*		ГОСТ 3262-75*				
	ф16	ф18	ф20	ф22	ф25	ф28		Итого	ф6	ф8			Итого		ф8	ф12			Итого		δ=8	δ=10	Газ тр ф1 1/4"		Итого		
К33-6Ат-IVс	—	—	85,8	—	124,0	—	—	209,8	—	25,5	—	—	25,5	235,3	—	2,2	—	—	2,2		—	11,9	2,5	—	14,4	16,6	251,9
К33-7Ат-IVс	54,6	64,4	—	—	—	—	—	119,0	13,2	—	—	—	13,2	132,2	—	2,2	—	—	2,2		—	11,9	2,5	—	14,4	16,6	148,2
К34-1Ат-IVс	65,2	—	—	96,0	—	—	—	161,2	10,4	—	—	—	10,4	171,6	—	2,2	—	—	2,2		—	11,9	3,1	—	15,0	17,2	188,8
К34-2Ат-IVс	39,8	—	79,6	—	—	—	—	119,4	11,0	—	—	—	11,0	130,4	—	2,2	—	—	2,2		—	11,9	3,1	—	15,0	17,2	147,6
К34-3Ат-IVс	—	32,2	—	96,0	—	—	—	128,2	10,4	—	—	—	10,4	138,6	—	2,2	—	—	2,2		—	11,9	3,1	—	15,0	17,2	155,8
К34-4Ат-IVс	—	102,8	79,6	—	—	—	—	182,4	10,4	—	—	—	10,4	192,8	—	2,2	—	—	2,2		—	11,9	3,1	—	15,0	17,2	210
К34-5Ат-IVс	30,4	—	183,0	—	—	—	—	213,4	11,8	—	—	—	11,8	225,2	—	2,2	—	—	2,2		—	11,9	3,1	—	15,0	17,2	242,4
К34-6Ат-IVс	81,2	—	—	96,0	—	—	—	177,2	11,8	—	—	—	11,8	189,0	—	2,2	—	—	2,2		—	11,9	3,1	—	15,0	17,2	206,2
К34-7Ат-IVс	—	64,4	—	—	—	155,6	—	220,0	—	20,2	—	—	20,2	240,2	—	2,2	—	—	2,2		—	11,9	3,1	—	15,0	17,2	257,4
К34-8Ат-IVс	65,2	—	—	96,0	—	—	—	161,2	15,1	—	—	—	15,1	176,3	—	2,2	—	—	2,2		—	11,9	3,1	—	15,0	17,2	193,5
К34-9Ат-IVс	39,8	—	79,6	—	—	—	—	119,4	16,1	—	—	—	16,1	135,5	—	2,2	—	—	2,2		—	11,9	3,1	—	15,0	17,2	152,7
К34-10Ат-IVс	30,4	—	183,0	—	—	—	—	213,4	17,1	—	—	—	17,1	230,5	—	2,2	—	—	2,2		—	11,9	3,1	—	15,0	17,2	247,7
К34-11Ат-IVс	81,2	—	—	96,0	—	—	—	177,2	17,1	—	—	—	17,1	194,3	—	2,2	—	—	2,2		—	11,9	3,1	—	15,0	17,2	211,5
К35-1Ат-IVс	66,0	—	167,0	—	—	—	—	233,0	15,0	—	—	—	15,0	248,0	—	2,2	—	—	2,2		—	11,9	3,1	—	15,0	17,2	265,2
К35-2Ат-IVс	—	—	159,2	—	—	155,6	—	314,8	—	23,2	—	—	23,2	338,0	—	2,2	—	—	2,2		—	11,9	3,1	—	15,0	17,2	355,2
К35-3Ат-IVс	66,0	—	167,0	—	—	—	—	233,0	21,6	—	—	—	21,6	254,6	—	2,2	—	—	2,2		—	11,9	3,1	—	15,0	17,2	271,8

Инв. № подл. | Подп. и дата | Взам. инв. №