ТИПОВЫЕ СТРОИТЕЛЬНЫЕ КОНСТРУКЦИИ, ИЗДЕЛИЯ И УЗЛЫ

СЕРИЯ 1.432.1-22

СТЕНЫ ИЗ ОДНОСЛОЙНЫХ ПАНЕЛЕЙ ДЛИНОЙ 12 м ОТАПЛИВАЕМЫХ ОДНОЭТАЖНЫХ ПРОИЗВОДСТВЕННЫХ ЗДАНИЙ С ЖЕЛЕЗОБЕТОННЫМ КАРКАСОМ

выпуск 1-1

СТЕНОВЫЕ ПАНЕЛИ БЕЗ ПРЕДВАРИТЕЛЬНОГО НАПРЯЖЕНИЯ АРМАТУРЫ

рабочие чертежи

23909-02
цена 4-26

ТИПОВЫЕ СТРОИТЕЛЬНЫЕ КОНСТРУКЦИИ, ИЗДЕЛИЯ И УЗЛЫ

СЕРИЯ 1.432.1-22

СТЕНЫ ИЗ ОДНОСЛОЙНЫХ ПАНЕЛЕЙ ДЛИНОЙ 12 м ОТАПЛИВАЕМЫХ ОДНОЭТАЖНЫХ ПРОИЗВОДСТВЕННЫХ ЗДАНИЙ С ЖЕЛЕЗОБЕТОННЫМ КАРКАСОМ

выпуск 1-1

СТЕНОВЫЕ ПАНЕЛИ БЕЗ ПРЕДВАРИТЕЛЬНОГО НАПРЯЖЕНИЯ АРМАТУРЫ

рабочие чертежи

РАЗРАБОТАНЫ:

ЦНИИПРОМЗДАНИЙ

Зам. директора С.М.Гликин
Зав. отделом Г.М.Смилянский
Гл.инж.проекта Г.Т. Рево

НИИЖБ

Зам. директора Т.И.Мамедов
Зав. сектором Ю.В. Чиненков
Ст.научн.сотрудник Т.А.Кузьмич
Ст.научн.сотрудник Л.И.Карпикова

УТВЕРЖДЕНЫ
Главным управлением проектирования Госстроя СССР
письмо № 6/6-1550 от 3.08.88 г.

ВВЕДЕНЫ В ДЕЙСТВИЕ
ЦНИИПРОМЗДАНИЙ
приказ № 62 от 29.05.89 г.

© ЦИТП Госстроя СССР, 1989

Обозначение документа	Наименование	Стр.
1.432.1-22.1-1-ТО	Техническое описание	2
1.432.1-22.1-1-010	Панель стеновая рядовая	8
1.432.1-22.1-1-020	Панель надоконная самонесущей стены при простенках ℓ=1,2м	12
1.432.1-22.1-1-030	Панель надоконная самонесущей стены при простенках ℓ=3,0м	15
1.432.1-22.1-1-040	Панель надоконная навесной стены при шаге импостов ℓ=1,2 и 1,5м	18
1.432.1-22.1-1-050	Панель подоконная самонесущей стены при простенках ℓ=1,2м	19
1.432.1-22.1-1-060	Панель подоконная самонесущей стены при простенках ℓ=3,0м	22
1.432.1-22.1-1-070	Панель подоконная навесной стены при шаге импостов ℓ=1,2 и 1,5м	25
1.432.1-22.1-1-080	Панель простенная самонесущей стены при простенках ℓ=1,2м	26
1.432.1-22.1-1-090	Панель простенная самонесущей стены при простенках ℓ=3,0м	29
1.432.1-22.1-1-100	Панель простенная навесной стены при шаге импостов ℓ=1,2 и 1,5м	32
1.432.1-22.1-1-110	Панель парапетная	33
1.432.1-22.1-1-120	Панель парапетная надоконная при простенках ℓ=1,2м	35
1.432.1-22.1-1-130	Панель парапетная надоконная при простенках ℓ=3,0м и шаге импостов ℓ=1,2 и 1,5м	36
1.432.1-22.1-1-140	Панель подкарнизная	37
1.432.1-22.1-1-150	Панель подкарнизная надоконная при простенках ℓ=1,2м	38
1.432.1-22.1-1-160	Панель подкарнизная надоконная при простенках ℓ=3,0м и шаге импостов ℓ=1,2 и 1,5м	39
1.432.1-22.1-1-170	Узлы 1...5	40
1.432.1-22.1-1-РС	Ведомость расхода стали	41

Инв.№ подл. | Подпись и дата | Взам.инв.№

1.432.1-22.1-1

Зав.отд.	Стиланский		
Н.контр.	Рева		
ГИП	Рева		
Вед.инж.	Кузнецова		

Содержание

Стадия	Лист	Листов
Р		1

ЦНИИПРОМЗДАНИЙ

1. Общие данные

Выпуск 1-1 „Стеновые панели без предварительного напряжения арматуры. Рабочие чертежи" входит в состав серии 1.432.1-22 „Стены из однослойных панелей длиной 12м отапливаемых одноэтажных производственных зданий с железобетонным каркасом".

В выпуске приведены рабочие чертежи панелей длиной 12м и рекомендации по их изготовлению, испытанию, транспортированию и складированию.

Указания по расчету и применению панелей, а также номенклатура панелей приведены в выпуске 0 „Материалы для проектирования."

Арматурные и закладные изделия приведены в выпуске 2 „Арматурные и закладные изделия. Рабочие чертежи."

Панели запроектированы в соответствии с требованиями СНиП 2.03.01-84 „Бетонные и железобетонные конструкции.

2. Конструкция и изготовление панелей.

2.1. Стеновые панели представляют собой плоскую однослойную конструкцию прямоугольного сечения толщиной 250, 300, 350 мм, высотой 900, 1200, 1500, 1800 мм, длиной 11970 мм и 12270, 12320, 12370 мм (для углов торцевого ряда при привязке „0"), 12520, 12570, 12620 мм (для углов торцевого ряда при привязке „250").

1.432.1-22.1-1-ТО

Зав.отд.	Стиланский		
Н.контр.	Рева		
ГИП	Рева		
Вед.инж.	Кузнецова		

Техническое описание

Стадия	Лист	Листов
Р	1	6

ЦНИИПРОМЗДАНИЙ

2.2. Панели запроектированы из легкого бетона плотного строения на пористых заполнителях (керамзитобетон, аглопоритобетон, перлитобетон, шунгизитобетон, бетон на зольном гравии).
Для всех видов легкого бетона возможно применение песка из легкого гранулированного шлака.
Легкие бетоны приняты со средней плотностью в сухом состоянии Д1000, Д1100 и Д1200. Класс легкого бетона принят В7,5.

2.3 Расчетные показатели бетонов приведены в СНиП 2.03.01-84.

2.4. Качество легкого бетона должно соответствовать требованиям ГОСТ 25820-83 и обеспечивать изготовление панелей удовлетворяющих требованиям ГОСТ 13015.0-83, ГОСТ 13015.1-81, ГОСТ 13578-68.

2.5. Марку бетона по морозостойкости принимать F35. В случае применения легкобетонных панелей в зданиях II класса ответственности при относительной влажности внутреннего воздуха помещений (φ_{int}, %) 60% < φ_{int} ≤ 75% и расчетной температуре наружного воздуха ниже минус 40°С марку бетона по морозостойкости принимать F50.

2.6. Отпускная прочность бетона и раствора легкобетонных панелей должна быть не менее 80% проектной прочности на сжатие и 90% в холодный период года.

2.7. Панели должны изготавливаться с наружным и внутренним фактурными слоями толщиной 20 мм из цементно-песчаного раствора марки 100. Фактурный слой в панелях выполняет функции изолирующего слоя, предусмотренного в соответствии с требованиями СНиП 2.03.11-85 „Защита строительных конструкций от коррозии."

2.8. При отпуске панелей потребителю объемная влажность легкого бетона не должна превышать 15% (кроме бетона на вспученном перлитовом песке или золе). Объемная влажность легкого бетона на вспученном перлитовом песке или золе не должна превышать 18%. Объемная влажность цементно-песчаного раствора не должна превышать 4%.

2.9. Армирование панелей осуществляется пространственными каркасами, состоящими из продольных плоских каркасов и отдельных поперечных стержней, которые соединяют плоские каркасы с помощью контактной точечной сварки во всех местах пересечения.

2.10. Контактная точечная сварка производится в соответствии с требованиями ГОСТ 10922-75 и СНиП 3.03.01-87 „Несущие и ограждающие конструкции."

2.11. Каркасы изготовляются из арматурной стали классов А-III по ГОСТ 5781-82 и проволоки класса Вр-I по ГОСТ 6727-80*.

2.12. При изготовлении панелей должно быть обеспечено проектное положение арматуры и закладных изделий. Толщина защитного слоя бетона до рабочей арматуры должна отвечать требованиям рабочих чертежей.

2.13. Монтажные петли изготавливаются из гладкой горячекатаной арматурной стали класса А-I марок ВСт3сп2 или ВСт3пс2 по ГОСТ 5781-82*. Для изделий, предназначенных для монтажа при температуре ниже минус 40°С, запрещается применять для петель стали марки ВСт3пс2.

2.14. Для осуществления погрузочно-разгрузочных и монтажных работ запроектированы по расчету две петли на панель. Петли следует устанавливать в соответствии с рабочими чертежами.

2.15. Выемку панелей из формы следует осуществлять в вертикальном или наклонном (угол наклона формы не менее 60°) положении.

В случае отсутствия возможностей на заводе выполнить эти требования, в панели следует устанавливать дополнительно две петли такого же диаметра как и основные петли.

Дополнительные петли устанавливаются между основными на равном расстоянии между петлями.

2.16. Монтажные петли при установке должны быть привязаны к рабочим стержням пространственного каркаса вязальной проволокой.

2.17. Панели изготавливаются в горизонтальных формах. Сварные пространственные каркасы устанавливаются в форму в собранном виде при закрытых бортах. Фиксация пространственных каркасов в проектном положении в формах обеспечивается при помощи пластмассовых или цементных фиксаторов. Закладные изделия закрепляются на бортах стальных форм. Выпуски петель фиксируются в проектном положении при помощи бортовых вкладышей.

2.18. Точность изготовления легкобетонных панелей должна отвечать требованиям ГОСТ 13578-68. Значения действительных отклонений геометрических параметров не должны превышать предельных, указанных в ГОСТе.

Отклонение толщины наружного защитно-декоративного и внутреннего отделочного слоев панели не должны превышать ± 5 мм.

3. Хранение и транспортирование

3.1. Хранение и транспортирование панелей следует выполнять в соответствии с требованиями ГОСТ 13015.4-84 „Конструкции и изделия бетонные и железобетонные сборные. Правила транспортирования и хранения."

3.2. Панели должны храниться в специально оборудованных складах в вертикальном положении.

3.3. Каждая панель должна опираться на деревянные подкладки толщиной не менее 30 мм.

Подкладки располагаются по оси расположения петель

3.4. Транспортирование панелей производят на панелевозах в вертикальном или с небольшим уклоном положении, с закреплением их в кассетных стойках, обеспечивающих неподвижность панелей и сохранность лицевых поверхностей.

4. Маркировка панелей

4.1. Маркировка панелей выполнена в соответствии с требованиями ГОСТ 23009-78 „Конструкции и изделия бетонные и железобетонные сборные. Условные обозначения (марки)"

4.2. Марка содержит основные характеристики панели и состоит из трех буквенно-цифровых групп, которые разделяются дефисом.

В первой группе буквы ПС обозначают „Панель стеновая". Числа, следующие за буквами соответственно обозначают: длину в дм, высоту в дм и ширину в см.

Во второй буквенно-цифровой группе первая цифра является условным обозначением нормативной ветровой нагрузки, на которую рассчитана панель (1- до 55 кгс/м², 2-до 100 кгс/м², 3- до 150 кгс/м², 4- до 200 кгс/м², 5-до 250 кгс/м², 6- до 300 кгс/м²). Следующая за цифрой буква „П" определяет материал панели (бетон легкий на пористых заполнителях).

В третьей цифровой группе первые две цифры определяют назначение панели в стене в соответствии с таблицей 1. Третья цифра этой группы означает: 1- прямое исполнение, 2- зеркальное. В маркировке панелей, не имеющих зеркальных исполнений, третья цифра отсутствует.

4.3. Пример маркировки панелей

ПС 120.12.25-2П-21:

панель стеновая, длиной 120 дм, высотой 12 дм, толщиной 25 см, под ветровую нагрузку до 100 кгс/м², из легкого бетона на пористых заполнителях, по назначению панели в стене (по таблице) - панель надоконная при шаге импостов 1,2 м, для стен навесной конструкции.

Таблица

Назначение панели в стене	Стены навесные и самонесущие	Стены навесные		Стены самонесущие	
	Участок стены без проемов	Участок стены с проемами			
		При шаге импостов, м		При простенках, м	
		1,2	1,5	1,2	3,0
Панель рядовая на глухом участке стены	10	—	—	—	—
Панель надоконная	—	21	22	23	24
Панель подоконная	—	31	32	33	34
Панель простенная	—	41	42	43	44
Панель парапетная	50	51	52	53	54
Панель подкарнизная	60	61	62	63	64

5. Испытание панелей

Контрольные испытания и оценку качества панелей по показателям прочности, жесткости и трещиностойкости следует проводить в соответствии с требованиями ГОСТ 8829-85 „Конструкции и изделия железобетонные сборные. Методы испытаний нагружением и оценка прочности, жесткости и трещиностойкости."

На листе 5 дана схема опирания и загружения панелей при испытаниях.

Значения контрольных испытательных нагрузок даны в табл. на листе 6.

ЭЗАПА-ПЭ 6

Схема испытания панелей

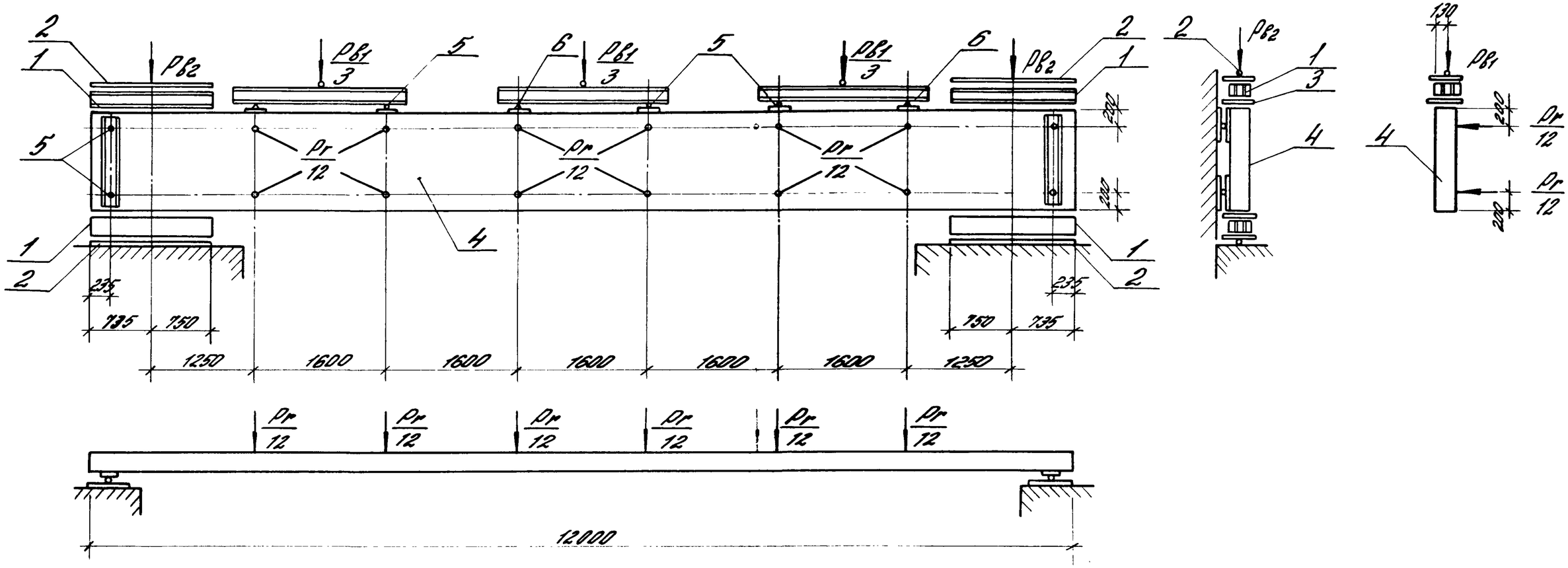

1 – распределительная балка
2 – шарнир
3 – раствор
4 – панель
5 – шары
6 – неподвижная опора.

Марка панели	Испытательные нагрузки									
	Контрольные разрушающие нагрузки при испытании панелей на прочн.						Контрольные нагрузки при испытании панелей на жесткость		Контрольный прогиб, см	Допускаемые отклонения прогиба, см
	Вертикальная (Рв), тс (включая собств. вес)		Горизонтальная (Рг), тс							
			с=1,25		с=1,6					
	с=1.25	с=1.6	контролир. нагрузка	Допускаемые отклонения	контролир. нагрузка	Допускаемые отклонения	Вертикальная (Рв), тс	Горизонтальная (Рг), тс		
ПС120.9.25-1П-10	5,85	7,49	1,04	0,10	1,33	0,13	3,90	0,59	2,10	0,63
ПС120.9.25-2П-10	6,00	7,68	1,70	0,17	2,17	0,22	3,90	0,97	4,70	0,70
ПС120.9.30-1П-10	6,90	8,83	1,04	0,10	1,33	0,13	4,60	0,59	1,80	0,54
ПС120.9.30-2П-10	7,05	9,02	1,70	0,17	2,17	0,22	4,70	0,97	3,60	1,08
ПС120.9.35-1П-10	8,10	10,37	1,04	0,10	1,33	0,13	5,40	0,59	1,70	0,51
ПС120.9.35-2П-10	8,10	10,37	1,70	0,17	2,17	0,22	5,40	0,97	3,50	1,05
ПС120.12.25-1П-10 x)	7,80	9,98	1,39	0,14	1,77	0,18	5,20	0,79	2,10	0,63
ПС120.12.25-2П-10 x)	7,95	10,17	2,27	0,23	2,90	0,29	5,30	1,30	4,70	0,70
ПС120.12.30-1П-10 x)	9,30	11,90	1,38	0,14	1,77	0,18	6,20	0,79	1,80	0,54
ПС120.12.30-2П-10 x)	9,30	11,90	2,28	0,23	2,90	0,29	6,20	1,30	3,60	0,54
ПС120.12.35-1П-10 x)	10,80	13,82	1,38	0,14	1,77	0,18	7,20	0,79	1,70	0,51
ПС120.12.35-2П-10 x)	10,80	13,82	2,28	0,23	2,90	0,29	7,20	1,30	3,50	1,05
ПС120.18.25-1П-10	11,85	15,16	2,08	0,21	2,66	0,27	7,90	1,19	2,10	0,63
ПС120.18.25-2П-10	12,00	15,36	3,40	0,34	4,34	0,43	8,00	1,94	4,70	0,70
ПС120.18.30-1П-10	13,95	17,86	2,08	0,21	2,66	0,27	9,30	1,19	1,80	0,54
ПС120.18.30-2П-10	14,10	18,05	3,40	0,34	4,34	0,43	9,10	1,94	3,60	0,54
ПС120.18.35-1П-10	16,20	20,74	2,08	0,21	2,66	0,27	10,80	1,19	1,70	0,51
ПС120.18.35-2П-10	16,20	20,74	3,40	0,34	4,34	0,43	10,80	1,94	3,50	1,05
ПС120.9.25-3П- xx)	12,11	15,51	2,27	0,23	2,90	0,29	8,41	1,30	4,60	0,69
ПС120.9.30-5П- xx)	13,21	16,93	4,55	0,46	5,80	0,58	9,10	2,60	4,60	0,69
ПС120.9.35-6П- xx)	14,25	18,26	5,67	0,57	7,26	0,73	9,81	3,24	4,60	0,69
ПС120.12.25-3П- xx)	14,10	18,07	3,03	0,30	3,88	0,39	9,71	1,73	4,60	0,69
ПС120.12.30-5П- xx)	15,60	20,00	6,06	0,61	7,77	0,78	10,71	3,47	4,60	0,69
ПС120.12.35-6П- xx)	17,06	21,85	7,56	0,76	9,67	0,97	11,68	4,32	4,60	0,69
ПС120.18.25-3П- xx)	18,22	23,35	4,55	0,46	5,82	0,58	12,45	2,60	4,60	0,69
ПС120.18.30-5П- xx)	20,44	26,19	9,10	0,91	11,64	1,16	13,94	5,20	4,60	0,69
ПС120.18.35-6П- xx)	22,70	29,07	11,34	1,13	14,51	1,46	15,44	6,48	4,60	0,69
ПС120.15.25- xx)	16,21	20,77	3,79	0,38	4,86	0,49	11,12	2,17	4,60	0,69
ПС120.15.30- xx)	18,07	23,16	7,57	0,76	9,70	0,97	12,36	4,33	4,60	0,69
ПС120.15.35- xx)	19,92	25,48	9,45	0,95	12,10	1,21	13,59	5,40	4,60	0,69

На данные испытательные нагрузки, кроме панелей, марки которых приведены в таблице, испытываются панели следующего назначения:

x) Парапетные панели на глухом участке стены.

x) Надоконные, простенные, подоконные, парапетные надоконные, подкарнизные надоконные и подкарнизные на глухом участке стены (в соответствии с типоразмерами)

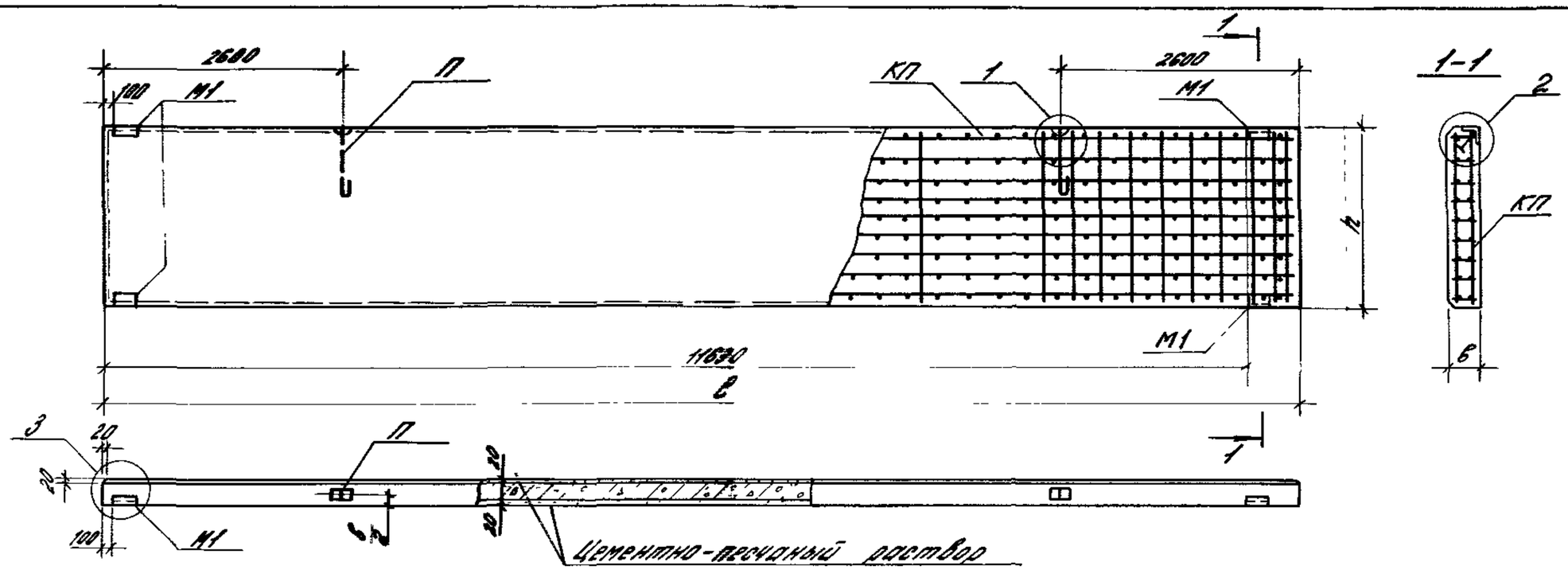

Таблица 1

N п/п	Марка панели	Размеры, мм: длина l	высота h	толщина б	Расход материалов, м³: бетон класса В15	раствор цементно-песчаный М100	Масса при отпускной влажности 18%, т при плотности бетона кг/м³: 1000	1100	1200	Спецификация арматурных и закладных изделий на панель: Пространств. каркас: Марка	Кол	Петля для подъема: Марка	Кол.	Закладные изделия: Марка	Кол.	Примечание
1	ПС 120.9.25-1П-10	11970	880	250	2,21	0,42	3,46	3,68	3,93	КП1	1	П2	2	М1	4	
2	ПС 120.9.25-2П-10						3,56	3,78	4,03	КП2	1					
3	ПС 120.9.30-1П-10			300	2,74		4,08	4,35	4,63	КП3	1	П3	2	М1	4	
4	ПС 120.9.30-2П-10						4,11	4,38	4,66	КП4	1					
5	ПС 120.9.35-1П-10			350	3,27		4,71	5,04	5,36	КП5	1	П4	2	М1	4	
6	ПС 120.9.35-2П-10						4,73	5,06	5,38	КП6	1					
7	ПС 120.12.25-1П-10		1180	250	2,97	0,56	4,62	4,92	5,22	КП7	1	П6	2	М1	4	
8	ПС 120.12.25-2П-10						4,73	5,03	5,33	КП8	1					
9	ПС 120.12.30-1П-10			300	3,67		5,45	5,82	6,19	КП9	1	П7	2	М1	4	
10	ПС 120.12.30-2П-10						5,48	5,85	6,22	КП10	1					
11	ПС 120.12.35-1П-10			350	4,38		6,28	6,72	7,16	КП11	1	П8	2	М1	4	
12	ПС 120.12.35-2П-10						6,31	6,75	7,19	КП12	1					

1. Таблица 1 дана на 4-х листах.
2. Узлы 1...3 см. докум. 1.432.1-22.1-1-170.
3. Арматурные и закладные изделия даны в выпуске 2.
4. Ведомость расхода стали см. докум. 1.432.1-22.1-1-РС
5. N п/п соответствует номеру панели по номенклатуре, вып. 0

Зав. отд.	Стильянский	
Н. контр.	Рево	
ГИП	Рево	
Вед. инж.	Кузнецова	

1.432.1-22.1-1-010

Панель стеновая рядовая

Стадия	Лист	Листов
Р	1	4

ЦНИИПРОМЗДАНИЙ

Продолжение табл. 1

№ п/п	Марка панели	Размеры, мм: длина l	Высота h	Толщина b	Расход материалов, м³: бетон класса В25	раствор цементно-песчаный М100	Масса при отпускной влажности 18%, т при плотности бетона, кг/м³: 1000	1100	1200	Спецификация арматурных и закладных изделий на панели: Пространств. каркас: Марка	Кол.	Петля для подъема: Марка	Кол.	Закладные изделия: Марка	Кол.	Примечание
13	ПС 120.18.25-1П-10	11970	1780	250	4,47	0,85	6,98	7,43	7,87	КП13	1	П10	2	М1	4	
14	ПС 120.18.25-2П-10						7,15	7,60	8,04	КП14	1					
15	ПС 120.18.30-1П-10			300	5,54		8,23	8,79	9,34	КП15	1	П11	2			
16	ПС 120.18.30-2П-10						8,28	8,84	9,39	КП16	1					
17	ПС 120.18.35-1П-10			350	6,61		9,50	10,16	10,82	КП17	1	П12	2			
18	ПС 120.18.35-2П-10						9,55	10,21	10,87	КП18	1					
19	ПС 123.9.25-1П-101	12270	880	250	2,27	0,43	3,54	3,76	3,99	КП31	1	П2	2	М1	4	зеркальное отражение
20	ПС 123.9.25-1П-102															
21	ПС 123.9.25-2П-101						3,64	3,86	4,09	КП32	1					зеркальное отражение
22	ПС 123.9.25-2П-102															
23	ПС 123.12.25-1П-101		1180		3,04	0,58	4,73	5,04	5,34	КП33	1	П6	2	М1	4	зеркальное отражение
24	ПС 123.12.25-1П-102															
25	ПС 123.12.25-2П-101						4,85	5,15	5,46	КП34	1					зеркальное отражение
26	ПС 123.12.25-2П-102															
27	ПС 123.18.25-1П-101		1780		4,59	0,87	7,14	7,60	8,06	КП35	1	П10	2	М1	4	зеркальное отражение
28	ПС 123.18.25-1П-102															
29	ПС 123.18.25-2П-101						7,32	7,78	8,24	КП36	1					зеркальное отражение
30	ПС 123.18.25-2П-102															
31	ПС 123.9.30-1П-101	12320	880	300	2,82	0,43	4,19	4,48	4,76	КП40	1	П3	2	М1	4	зеркальное отражение
32	ПС 123.9.30-1П-102															
33	ПС 123.9.30-2П-101						4,22	4,51	4,79	КП41	1					зеркальное отражение
34	ПС 123.9.30-2П-102															
35	ПС 123.12.30-1П-101		1180		3,78	0,58	5,51	5,99	6,37	КП42	1	П7	2	М1	4	зеркальное отражение
36	ПС 123.12.30-1П-102															
37	ПС 123.12.30-2П-101						5,65	6,03	6,41	КП43	1					зеркальное отражение
38	ПС 123.12.30-2П-102															
39	ПС 123.18.30-1П-101		1780		5,70	0,87	8,48	9,05	9,62	КП44	1	П11	2	М1	4	зеркальное отражение
40	ПС 123.18.30-1П-102															
41	ПС 123.18.30-2П-101						8,53	9,10	9,67	КП45	1					зеркальное отражение
42	ПС 123.18.30-2П-102															

Инв. № подл. | Подпись и дата | Взам. инв. №

Продолжение табл. 1

№ п/п	Марка панели	Размеры, мм: длина l	высота h	толщина b	Расход материалов, м³: бетон класса В7,5	раствор цементно-песчаный М100	Масса при отпускной влажности 18 %, т при плотности бетона, кг/м³: 1000	1100	1200	Спецификация арматурных и закладных изделий на панели: Пространств. каркас: Марка	Кол.	Петля для подъема: Марка	Кол.	Закладные изделия: Марка	Кол.	Примечание
43	ПС 124.9.35-1П-101	12370	880	350	3,37	0,44	4,86	5,19	5,53	КП49	1	П4	2	М1	4	
44	ПС 124.9.35-1П-102															зеркальное отражение
45	ПС 124.9.35-2П-101						4,88	5,21	5,55	КП50	1					
46	ПС 124.9.35-2П-102															зеркальное отражение
47	ПС 124.12.35-1П-101		1180		4,52	0,58	6,49	6,95	7,39	КП51	1	П8	2	М1	4	
48	ПС 124.12.35-1П-102															зеркальное отражение
49	ПС 124.12.35-2П-101						6,53	6,99	7,43	КП52	1					
50	ПС 124.12.35-2П-102															зеркальное отражение
51	ПС 124.18.35-1П-101		1780		6,82	0,88	9,80	10,49	11,17	КП53	1	П12	2	М1	4	
52	ПС 124.18.35-1П-102															зеркальное отражение
53	ПС 124.18.35-2П-101						9,85	10,54	11,22	КП54	1					
54	ПС 124.18.35-2П-102															зеркальное отражение
55	ПС 125.9.25-1П-101	12520	880	250	2,31	0,44	3,60	3,84	4,07	КП58	1	П2	2	М1	4	
56	ПС 125.9.25-1П-102															зеркальное отражение
57	ПС 125.9.25-2П-101						3,70	3,94	4,17	КП59	1					
58	ПС 125.9.25-2П-102															зеркальное отражение
59	ПС 125.12.25-1П-101		1180		3,10	0,59	4,84	5,15	5,46	КП60	1	П6	2	М1	4	
60	ПС 125.12.25-1П-102															зеркальное отражение
61	ПС 125.12.25-2П-101						4,96	5,27	5,58	КП61	1					
62	ПС 125.12.25-2П-102															зеркальное отражение
63	ПС 125.18.25-1П-101		1780		4,68	0,89	7,30	7,77	8,24	КП62	1	П10	2	М1	4	
64	ПС 125.18.25-1П-102															зеркальное отражение
65	ПС 125.18.25-2П-101						7,48	7,95	8,42	КП63	1					
66	ПС 125.18.25-2П-102															зеркальное отражение

Продолжение табл. 1

№ п/п	Марка панели	Размеры, мм: длина l	высота h	толщина b	Расход материалов, м³: бетон класса В7,5	раствор цементно-песчаный М100	Масса при отпускной влажности 10%, т при плотности бетона, кг/м³: 1000	1100	1200	Спецификация арматурных и закладных изделий на панель: пространств. каркас: марка	кол.	петля для подъема: марка	кол.	закладные изделия: марка	кол.	Примечание
67	ПС 126.9.30-1П-101	12570	880	300	2,9	0,44	4,28	4,57	4,85	КП67	1	П3	2	М1	4	
68	ПС 126.9.30-1П-102															зеркальное отражение
69	ПС 126.9.30-2П-101						4,31	4,60	4,88	КП68	1					
70	ПС 126.9.30-2П-102															зеркальное отражение
71	ПС 126.12.30-1П-101		1180		3,9	0,59	5,72	6,11	6,49	КП69	1	П7	2	М1	4	
72	ПС 126.12.30-1П-102															зеркальное отражение
73	ПС 126.12.30-2П-101						5,76	6,15	6,53	КП70	1					
74	ПС 126.12.30-2П-102															зеркальное отражение
75	ПС 126.18.30-1П-101		1780		5,8	0,89	8,64	9,23	9,81	КП71	1	П11	2	М1	4	
76	ПС 126.18.30-1П-102															зеркальное отражение
77	ПС 126.18.30-2П-101						8,69	9,28	9,86	КП72	1					
78	ПС 126.18.30-2П-102															зеркальное отражение
79	ПС 126.9.35-1П-101	12620	880	350	3,4	0,44	4,96	5,30	5,64	КП76	1	П4	2	М1	4	
80	ПС 126.9.35-1П-102															зеркальное отражение
81	ПС 126.9.35-2П-101						4,99	5,33	5,67	КП77	1					
82	ПС 126.9.35-2П-102															зеркальное отражение
83	ПС 126.12.35-1П-101		1180		4,6	0,59	6,64	7,09	7,56	КП78	1	П8	2	М1	4	
84	ПС 126.12.35-1П-102															зеркальное отражение
85	ПС 126.12.35-2П-101						6,67	7,13	7,59	КП79	1					
86	ПС 126.12.35-2П-102															зеркальное отражение
87	ПС 126.18.35-1П-101		1780		7,0	0,9	10,00	10,70	11,40	КП80	1	П12	2	М1	4	
88	ПС 126.18.35-1П-102															зеркальное отражение
89	ПС 126.18.35-2П-101						10,06	10,75	11,45	КП81	1					
90	ПС 126.18.35-2П-102															зеркальное отражение

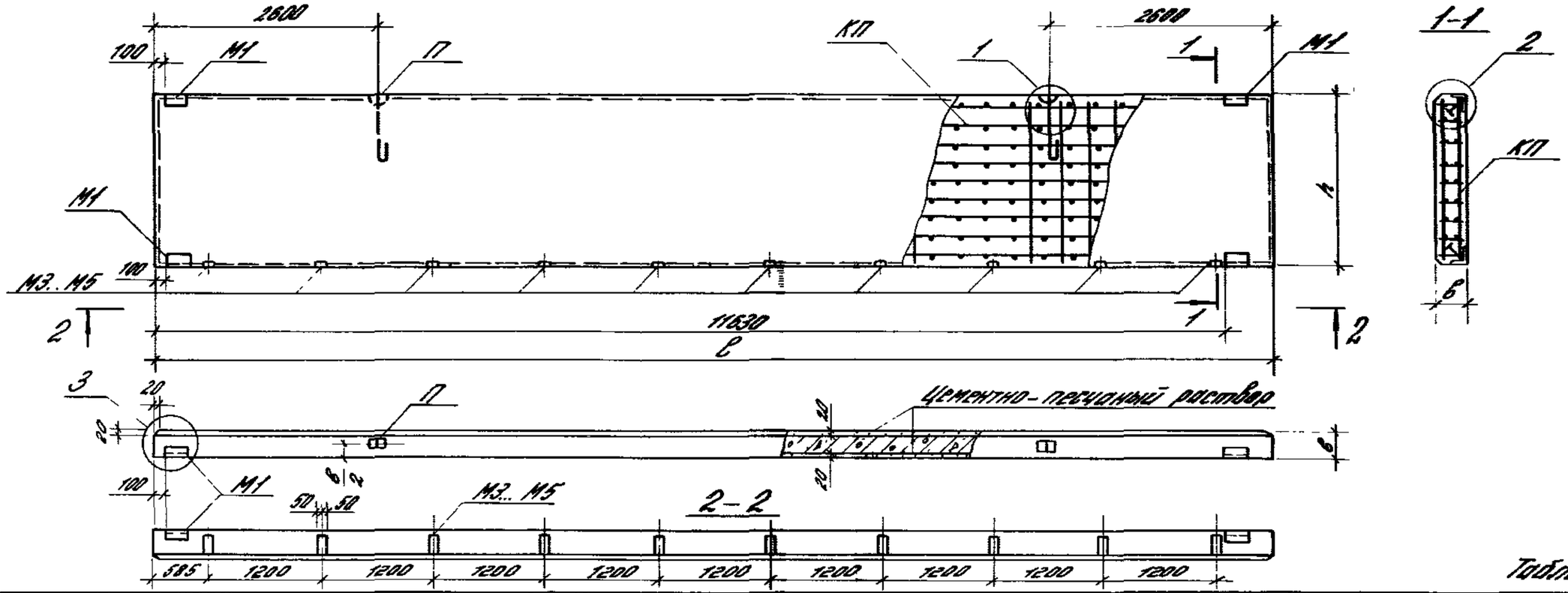

Таблица 2

N п/п	Марка панели	Размеры, мм: длина l	высота h	толщина b	Расход материалов, м³: бетон кл. В7,5	раствор цемент. песчан. М100	Масса при отпускной влажности 18%, т при плотности бетона, кг/м³: 1000	1100	1200	Спецификация арматурных и закладных изделий на панель: Пространств. каркас: Марка	Кол.	Петля для подъема: Марка	Кол.	Закладные изделия: Марка	Кол.	Марка	Кол.	Примечание
91	ПС 120.9.25-3П-23	11970	880	250	2,21	0,42	3,62	3,84	4,06	КП19	1	П2	2	М1	4	М3	10	
92	ПС 120.9.30-5П-23			300	2,74		4,25	4,52	4,80	КП20	1	П3	2			М4	10	
9	ПС 120 9.35-6П-23			350	3,27		4,87	5,20	5,52	КП21	1	П4	2			М5	10	
	ПС 120 12.25-3П-23		1180	250	2,97	0,56	4,81	5,11	5,41	КП22	1	П6	2	М1	4	М3	10	
	ПС 120.12 30-5П-23			300	3,67		5,64	6,01	6,38	КП23	1	П7	2			М4	10	
96	ПС 120.12.35-6П-23			350	4,40		6,48	6,92	7,36	КП24	1	П8	2			М5	10	
97	ПС 120.18.25-3П-23		1780	250	4,47	0,85	7,26	7,71	8,15	КП25	1	П10	2	М1	4	М3	10	
9	ПС 120.18.30-5П-23			300	5,54		8,51	9,07	9,62	КП26	1	П11	2			М4	10	
9	ПС 120.18.35-6П-23			350	6,61		9,78	10,44	11,10	КП27	1	П12	2			М5	10	

1. Таблица 2 дана на 3-х листах
2. Узлы 1...3 см. докум. 1.432.1-22.1-1-170.
3. Арматурные и закладные изделия даны в выпуске 2
Ведомость расхода стали см. докум. 1.432.1-22.1-1-РС.
N п/п соответствует номеру панели по номенклатуре, в вып 0.

Зав. отд.	Смиланский	
Н. контр.	Ревко	
ГИП	Ревко	
Вед. инж.	Кузнецова	

1.432.1-22.1-1-020

Панель надоконная самонесущей стены при пролетах l=1,2м

Стадия	Лист	Листов
Р	1	3

ЦНИИПромзданий

Продолжение табл. 2

№ п/п	Марка панели	Размеры, мм: длина l	Высота h	Толщина b	Расход материалов, $м^3$: бетон кл В 7,5	раствор цемент.-песчан. М100	Масса при бетонной влажности 8%, т при плотности бетона, $кг/м^3$: 1000	1100	1200	Спецификация арматурных и закладных изделий на панель: пространств. каркас: марка	кол.	Петля для подъема: Марка	Кол.	Закладные изделия: Марка	кол.	Марка	кол.	Примечание
100	ПС 123. 9. 25 – 3П – 231	12270	880	250	2,27	0,43	3,71	3,93	4,15	КП37	1	П2	2	М1	4	М3	10	
101	ПС 123. 9. 25 – 3П – 232																	зеркальное отражение
102	ПС 123. 12. 25 – 3П – 231		1180		3,03	0,58	4,92	5,23	5,53	КП38	1	П6	2					
103	ПС 123. 12. 25 – 3П – 232																	зеркальное отражение
104	ПС 123. 18. 25 – 3П – 231		1780		4,58	0,87	7,43	7,89	8,35	КП39	1	П10	2					
105	ПС 123. 18. 25 – 3П – 232																	зеркальное отражение
106	ПС 123. 9. 30 – 5П – 231	12320	880	300	2,82	0,43	4,36	4,65	4,93	КП46	1	П3	2	М1	4	М4	10	
107	ПС 123. 9. 30 – 5П – 232																	зеркальное отражение
108	ПС 123. 12. 30 – 5П – 231		1180		3,78	0,58	5,81	6,19	6,57	КП47	1	П7	2					
109	ПС 123. 12. 30 – 5П – 232																	зеркальное отражение
110	ПС 123. 18. 30 – 5П – 231		1780		5,70	0,88	8,76	9,33	9,90	КП48	1	П11	2					
111	ПС 123. 18. 30 – 5П – 232																	зеркальное отражение
112	ПС 124. 9. 35 – 6П – 231	12370	880	350	3,37	0,44	5,03	5,36	5,70	КП55	1	П4	2	М1	4	М5	10	
113	ПС 124. 9. 35 – 6П – 232																	зеркальное отражение
114	ПС 124. 12. 35 – 6П – 231		1180		4,52	0,58	6,70	7,15	7,60	КП56	1	П8	2					
115	ПС 124. 12. 35 – 6П – 232																	зеркальное отражение
116	ПС 124. 18. 35 – 6П – 231		1780		6,82	0,88	10,09	10,78	11,46	КП57	1	П12	2					
117	ПС 124. 18. 35 – 6П – 232																	зеркальное отражение

Инв. № подл. | Подпись и дата | Взам. инв. №

Продолжение таблицы 2

№ п/п	Марка панели	Размеры, мм: Длина l	Высота h	Толщина b	Расход материалов, м³: Бетон кл.В7,5	Раствор цемент.-песчан. М100	Масса при отпускной влажности 18%, т: При плотности бетона, кг/м³: 1050	1100	1200	Спецификация арматурных и закладных изделий на панель: Пространств. каркас: Марка	Кол.	Петля для подъёма: Марка	Кол.	Закладные изделия: Марка	Кол.	Марка	Кол.	Примечание
118	ПС 125.9.25 – 3П – 231	12520	880	250	2,31	0,44	3,77	4,01	4,24	КП64	1	П2	2	М1	4	М3	10	
119	ПС 125.9.25 – 3П – 232																	зеркальное отражение
120	ПС 125.12,25 – 3П – 231		1180		3,11	0,59	5,04	5,35	5,66	КП65	1	П6	2					
121	ПС 125.12,25 – 3П – 232																	зеркальное отражение
122	ПС 125.18,25 – 3П – 231		1780		4,70	0,89	7,58	8,05	8,52	КП66	1	П10	2					
123	ПС 125.18.25 – 3П – 232																	зеркальное отражение
124	ПС 126.9.30 – 5П – 231	12570	880	300	2,88	0,44	4,46	4,75	5,03	КП73	1	П3	2	М1	4	М4	10	
125	ПС 126.9.30 – 5П – 232																	зеркальное отражение
126	ПС 126.12.30 – 5П – 231		1180		3,85	0,59	5,93	6,32	6,70	КП74	1	П7	2					
127	ПС 126.12.30 – 5П – 232																	зеркальное отражение
128	ПС 126.18.30 – 5П – 231		1780		5,82	0,89	8,93	9,52	10,10	КП75	1	П11	2					
129	ПС 126.18.30 – 5П – 232																	зеркальное отражение
130	ПС 126.9.35 – 6П – 231	12620	880	350	3,44	0,44	5,13	5,47	5,81	КП82	1	П4	2	М1	4	М5	10	
131	ПС 126.9.35 – 6П – 232																	зеркальное отражение
132	ПС 126.12.35 – 6П – 231		1180		4,62	0,59	6,84	7,30	7,76	КП83	1	П8	2					
133	ПС 126.12.35 – 6П – 232																	зеркальное отражение
134	ПС 126.18.35 – 6П – 231		1780		6,96	0,90	10,30	10,99	11,69	КП84	1	П12	2					
135	ПС 126.18.35 – 6П – 232																	зеркальное отражение

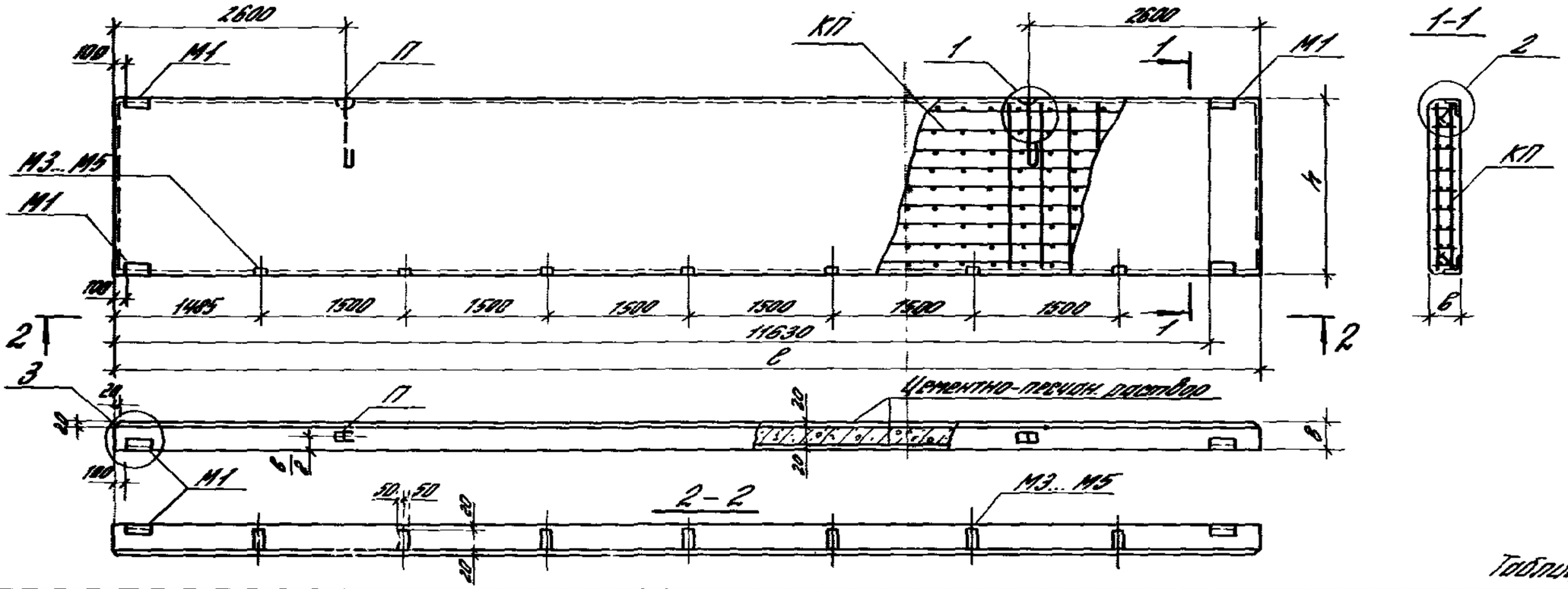

Таблица 3

N п/п	Марка панели	Размеры, мм: длина l	высота h	толщина в	Расход материалов, м³: бетон кл. В7,5	раствор цемент песчан. М 100	Масса при отпускной влажности 18%, т при плотности бетона, кг/м³: 1000	1100	1200	Спецификация арматурных и закладных изделий на панель: Пространств. каркас: Марка	Кол.	Петля для подъема: Марка	Кол.	Закладные изделия: Марка	Кол.	Марка	Кол.	Примечание
136	ПС 120.9.25-3П-24	11970	880	250	2,21	0,42	3,62	3,84	4,06	КП19	1	П2	2	М1	4	М3	7	
137	ПС 120.9.30-5П-24			300	2,74		4,24	4,51	4,79	КП20	1	П3	2			М4	7	
138	ПС 120.9.35-6П-24			350	3,27		4,87	5,20	5,52	КП21	1	П4	2			М5	7	
139	ПС 120.12.25-3П-24		1480	250	2,97	0,56	4,80	5,10	5,40	КП22	1	П6	2	М1	4	М3	7	
140	ПС 120.12.30-5П-24			300	3,67		5,64	6,01	6,38	КП23	1	П7	2			М4	7	
141	ПС 120.12.35-6П-24			350	4,40		6,47	6,91	7,35	КП24	1	П8	2			М5	7	
142	ПС 120.18.25-3П-24		1780	250	4,47	0,85	7,25	7,70	8,14	КП25	1	П10	2	М1	4	М3	7	
143	ПС 120.18.30-5П-24			300	5,54		8,50	9,06	9,61	КП26	1	П11	2			М4	7	
144	ПС 120.18.35-6П-24			350	6,61		9,77	10,41	11,11	КП27	1	П12	2			М5	7	

1. Таблица 3 дана на 3-х листах.
2. Узлы 1...3 см. докум. 1.432.1-22.1-1-170.
3. Арматурные и закладные изделия даны в выпуске 2.
4. Ведомость расхода стали см. докум. 1.432.1-22.1-1-РС.
5. N п/п соответствует номеру панели по номенклатуре.

Зав. отд.	Смолянский	
Н. контр.	Дево	
ГИП	Дево	
Вед. ин.	Кузнецова	

1.432.1-22.1-1-ДЗО

Панель надоконная самонесущей стены при пролетах l=3,0 м

Стадия	Лист	Листов
Р	1	3

ЦНИИПРОМЗДАНИЙ

Продолжение таблицы 3

№ п/п	Марка панели	Размеры, мм			Расход материалов, м³		Масса при отпускной влажности 18%, т			Спецификация арматурных и закладных изделий на панель								Примечание
		Длина	Высота	Толщина	Бетон кл. В7,5	Раствор цемент. песчан. М100	При плотности бетона, кг/м³			Пространств. каркас		Петля для подъема		Закладные изделия				
		l	h	δ			1000	1100	1200	Марка	Кол.	Марка	Кол.	Марка	Кол.	Марка	Кол.	
145	ПС 123.9.25-3П-241	12270	880	250	2,27	0,43	3,70	3,92	4,15	КП37	1	П2	2	М1	4	М3	7	Зеркальное отражение
146	ПС 123.9.25-3П-242																	
147	ПС 123.12.25-3П-241		1180		3,03	0,58	4,92	5,23	5,53	КП38	1	П6	2					Зеркальное отражение
148	ПС 123.12.25-3П-242																	
149	ПС 123.18.25-3П-241		1780		4,58	0,87	7,42	7,88	8,34	КП39	1	П10	2					Зеркальное отражение
150	ПС 123.18.25-3П-242																	
151	ПС 123.9.30-5П-241	12320	880	300	2,82	0,43	4,36	4,65	4,93	КП46	1	П3	2	М1	4	М4	7	Зеркальное отражение
152	ПС 123.9.30-5П-242																	
153	ПС 123.12.30-5П-241		1180		3,78	0,58	5,81	6,19	6,57	КП47	1	П7	2					Зеркальное отражение
154	ПС 123.12.30-5П-242																	
155	ПС 123.18.30-5П-241		1780		5,70	0,88	8,76	9,33	9,90	КП48	1	П11	2					Зеркальное отражение
156	ПС 123.18.30-5П-242																	
157	ПС 124.9.35-6П-241	12370	880	350	3,37	0,44	5,02	5,35	5,69	КП55	1	П4	2	М1	4	М5	7	Зеркальное отражение
158	ПС 124.9.35-6П-242																	
159	ПС 124.12.35-6П-241		1180		4,52	0,58	6,69	7,15	7,59	КП56	1	П8	2					Зеркальное отражение
160	ПС 124.12.35-6П-242																	
161	ПС 124.18.35-6П-241		1780		6,82	0,88	10,09	10,78	11,46	КП57	1	П12	2					Зеркальное отражение
162	ПС 124.18.35-6П-242																	

Продолжение таблицы 3

№ п/п	Марка панели	Размеры, мм: Длина l	Высота h	Толщина b	Расход материалов, м³: Бетон кл. В7,5	Раствор цементн. песчан. М100	Масса при отпускной влажности 18%, при плотности бетона, кг/м³: 1000	1100	1200	Спецификация арматурных и закладных изделий на панель: Пространств. каркас: Марка	Кол.	Петля для подъёма: Марка	Кол.	Закладные изделия: Марка	Кол.	Марка	Кол.	Примечание
163	ПС 125.9.25 – 3П – 241	12520	880	250	2,31	0,44	3,77	4,01	4,24	КП64	1	П2	2	М1	4	М3	7	
164	ПС 125.9.25 – 3П – 242																	зеркальное отражение
165	ПС 125.12.25 – 3П – 241		1180		3,11	0,59	5,03	5,34	5,65	КП65	1	П6	2					
166	ПС 125.12.25 – 3П – 242																	зеркальное отражение
167	ПС 125.18.25 – 3П – 241		1780		4,70	0,89	7,58	8,05	8,52	КП66	1	П10	2					
168	ПС 125.18.25 – 3П – 242																	зеркальное отражение
169	ПС 126.9.30 – 5П – 241	12570	880	300	2,88	0,44	4,45	4,74	5,02	КП73	1	П3	2	М1	4	М4	7	
170	ПС 126.9.30 – 5П – 242																	зеркальное отражение
171	ПС 126.12.30 – 5П – 241		1180		3,85	0,59	5,92	6,31	6,68	КП74	1	П7	2					
172	ПС 126.12.30 – 5П – 242																	зеркальное отражение
173	ПС 126.18.30 – 5П – 241		1780		5,82	0,89	8,92	9,51	10,09	КП75	1	П11	2					
174	ПС 126.18.30 – 5П – 242																	зеркальное отражение
175	ПС 126.9.35 – 6П – 241	12620	880	350	3,44	0,44	5,13	5,47	5,81	КП82	1	П4	2	М1	4	М5	7	
176	ПС 126.9.35 – 6П – 242																	зеркальное отражение
177	ПС 126.12.35 – 6П – 241		1180		4,62	0,59	6,83	7,29	7,75	КП83	1	П8	2					
178	ПС 126.12.35 – 6П – 242																	зеркальное отражение
179	ПС 126.18.35 – 6П – 241		1780		6,96	0,90	10,29	10,98	11,68	КП84	1	П12	2					
180	ПС 126.18.35 – 6П – 242																	зеркальное отражение

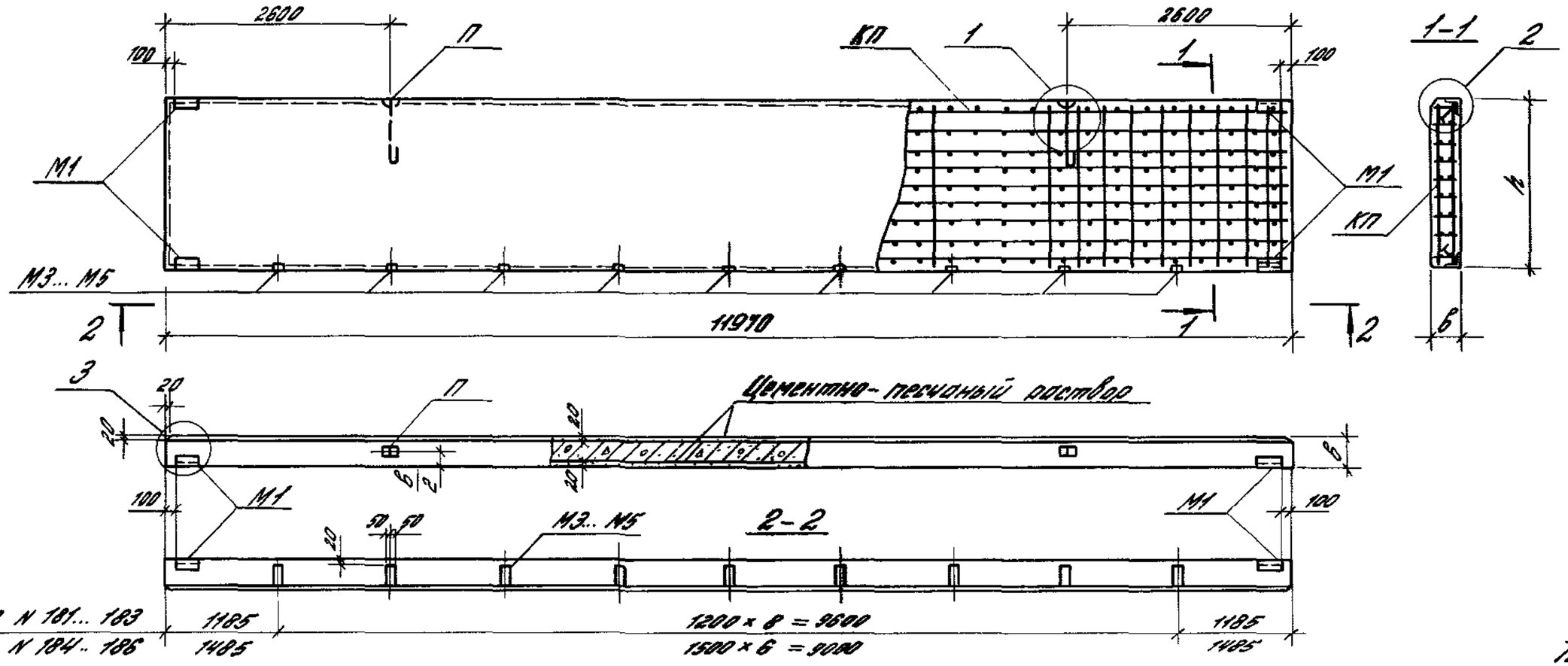

Таблица 4

N п/п	Марка панели	Размеры, мм: длина l	Размеры, мм: высота h	Размеры, мм: толщина b	Расход материалов, м³: бетон кл. В7,5	Расход материалов, м³: раствор цемент песчан. М100	Масса при отпускной влажности 18%, т, при плотности бетона, кг/м³: 1000	1100	1200	Спецификация арматурных и закладных изделий на панель: Пространств. каркас: Марка	Кол.	Петля для подъема: Марка	Кол.	Закладные изделия: Марка	Кол.	Марка	Кол.	Примечание
181	ПС 120.9.25-3П-21	11970	880	250	2,21	0,42	3,62	3,84	4,06	КП19	1	П2	2	М1	4	М3	9	
182	ПС 120.12.25-3П-22		1180		2,97	0,56	4,81	5,14	5,44	КП22	1	П6	2					
183	ПС 120.18.25-3П-21		1780		4,47	0,85	5,25	7,70	8,14	КП25	1	П10	2					
184	ПС 120.9.25-3П-22		880		2,21	0,42	3,62	3,84	4,06	КП19	1	П2	2			М3	7	
185	ПС 120.12.25-3П-21		1180		2,97	0,56	4,80	5,10	5,40	КП22	1	П6	2					
186	ПС 120.18.25-3П-22		1780		4,47	0,85	7,25	7,70	8,14	КП25	1	П10	2					

1. Узлы 1..3 см докум. 1.432.1-22.1-1-170
2. Арматурные и закладные изделия даны в выпуске 2.
3. Ведомость расхода стали см. докум 1.432.1-22.1-1-РС.
4. N п/п соответствует N панели по номенклатуре, Вып. 0.

Зав. отд.	Смилянский	
Н. контр.	Дерво	
ГИП	Дерво	
Вед. ин.	Кузнецова	

1.432.1-22.1-1-040

Панель надоконная навесной стены при шаге импостов l = 1,2 и 1,5 м

Стадия	Лист	Листов
Р		1

ЦНИИПРОМЗДАНИЙ

Инв. N подл. | Подпись и дата | Взам. инв. N

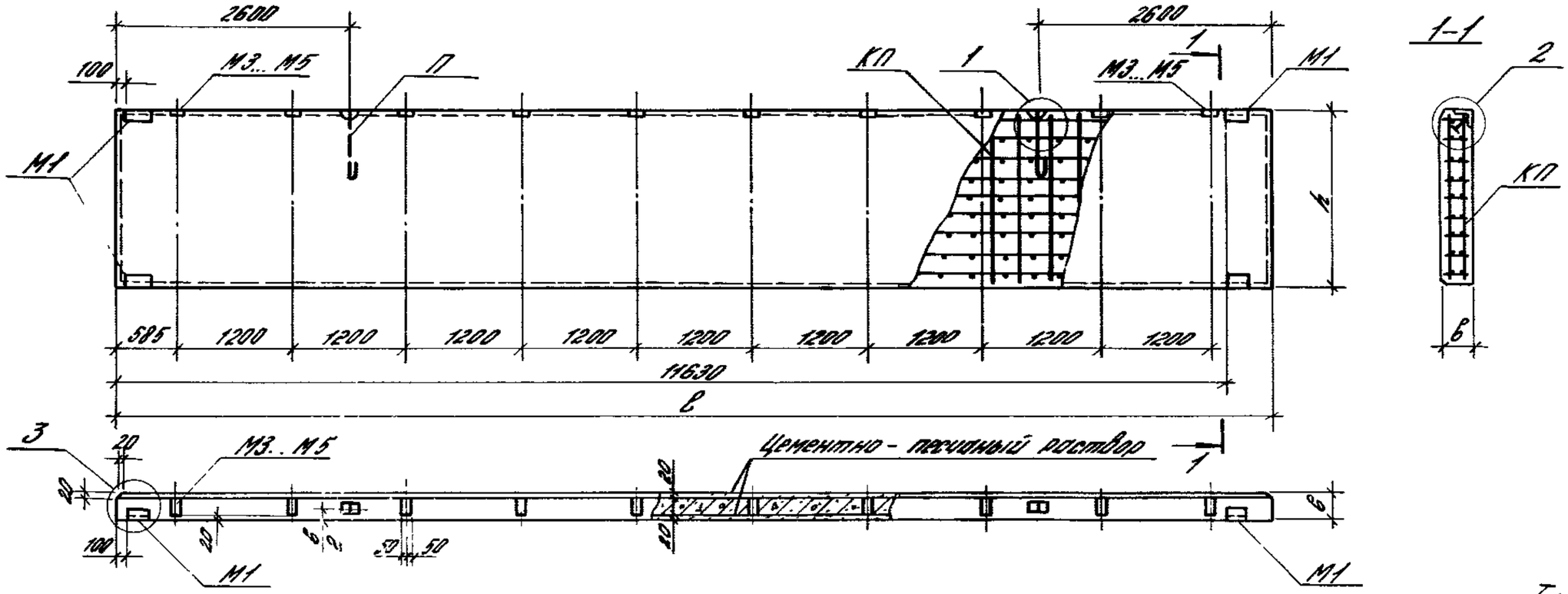

Таблица 5

N п/п	Марка панели	Размеры, мм: длина ℓ	высота h	толщина b	Расход материалов, м³: бетон кл. В25	раствор цемент. песчан. М100	Масса при отпускной влажности 18%, т при плотности бетона, кг/м³: 1000	1100	1200	Спецификация арматурных и закладных изделий на панель: Пространств. каркас: Марка	Кол.	Петля для подъема: Марка	Кол.	Закладные изделия: Марка	Кол	Марка	Кол.	Примечание
187	ПС 120.9.25-3П-33	11970	880	250	2,21	0,42	3,62	3,84	4,06	КП19	1	П2	2	М1	4	М3	10	
188	ПС 120.9.30-5П-33			300	2,74		4,24	4,51	4,79	КП20	1	П3	2			М4	10	
189	ПС 120.9.35-6П-33			350	3,27		4,87	5,20	5,52	КП21	1	П4	2			М5	10	
190	ПС 120.12.25-3П-33		1180	250	2,97	0,56	4,60	5,10	5,40	КП22	1	П6	2	М1	4	М3	10	
191	ПС 120.12.30-5П-33			300	3,67		5,64	6,01	6,38	КП23	1	П7	2			М4	10	
192	ПС 120.12.35-6П-33			350	4,40		6,47	6,91	7,35	КП24	1	П8	2			М5	10	
193	ПС 120.18.25-3П-33		1780	250	4,47	0,85	7,25	7,70	8,14	КП25	1	П10	2	М1	4	М3	10	
194	ПС 120.18.30-5П-33			300	5,54		8,51	9,07	9,62	КП26	1	П11	2			М4	10	
195	ПС 120.18.35-6П-33			350	6,61		9,78	10,44	11,10	КП27	1	П12	2			М5	10	

1. Таблица 5 дана на 3-х листах.
2. Узлы 1...3 см. докум. 1.432.1-22.1-1-170.
3. Арматурные и закладные изделия даны в вып. 2.
4. Ведомость расхода стали см. докум. 1.432.1-22.1-1-РС.
5. N п/п соответствует номеру панели по номенклатуре.

Инв. № подл. | Подпись и дата | Взам. инв. №

Гл. арх.	Смолянской	
Н. контр.	Ревю	
ГИП	Ревю	
Ст. инж.	Кузнецова	

1.432.1-22.1-1-050

Панель подоконная самонесущей стены при простенках ℓ=1,2 м

Стадия	Лист	Листов
Р	1	3

ЦНИИПРОМЗДАНИЙ

Продолжение таблицы 5

№ п/п	Марка панели	Размеры, мм			Расход материалов, м³		Масса при отпускной влажности 18%, т			Спецификация арматурных и закладных изделий на панель								Примечание
		Длина	Высота	Толщина	Бетон кл. В7,5	Раствор цемент. песчан.	При плотности бетона, кг/м³			Пространств. каркас		Петля для подъёма		Закладные изделия				
		l	h	b		М100	1000	1100	1200	Марка	Кол.	Марка	Кол.	Марка	Кол.	Марка	Кол.	
196	ПС 123.9.25-3П-331	12270	880	250	2,27	0,43	3,70	3,92	4,15	КП37	1	П2	2	М1	4	П3	10	
197	ПС 123.9.25-3П-332																	Зеркальное отражение
198	ПС 123.12.25-3П-331		М80		3,03	0,58	4,92	5,23	5,53	КП38	1	П6	2					
199	ПС 123.12.25-3П-332																	Зеркальное отражение
200	ПС 123.18.25-3П-331		1780		4,58	0,87	7,42	7,88	8,34	КП39	1	П10	2					
201	ПС 123.18.25-3П-332																	Зеркальное отражение
202	ПС 123.9.30-5П-331	12320	880	300	2,82	0,43	4,36	4,65	4,93	КП46	1	П3	2	М1	4	П4	10	
203	ПС 123.9.30-5П-332																	Зеркальное отражение
204	ПС 123.12.30-5П-331		М80		3,78	0,58	5,81	6,19	6,57	КП47	1	П7	2					
205	ПС 123.12.30-5П-332																	Зеркальное отражение
206	ПС 123.18.30-5П-331		1780		5,70	0,88	8,76	9,33	9,90	КП48	1	П11	2					
207	ПС 123.18.30-5П-332																	Зеркальное отражение
208	ПС 123.9.35-6П-331	12370	880	350	3,37	0,44	5,03	5,36	5,70	КП55	1	П4	2	М1	4	М5	10	
209	ПС 123.9.35-6П-332																	Зеркальное отражение
210	ПС 123.12.35-6П-331		М80		4,52	0,58	6,69	7,15	7,59	КП56	1	П8	2					
211	ПС 123.12.35-6П-332																	Зеркальное отражение
212	ПС 123.18.35-6П-331		1780		6,82	0,88	10,09	10,78	11,46	КП57	1	П12	2					
213	ПС 123.18.35-6П-332																	Зеркальное отражение

Продолжение таблицы 5

№ п/п	Марка панели	Размеры, мм: Длина, l	Высота, h	Толщина, b	Расход материалов, м³: Бетон кл.В7,5	Раствор цемент. песчан. М100	Масса при отпускной влажности 15%, т: При плотности бетона, кг/м³: 1000	1100	1200	Спецификация арматурных и закладных изделий на панель: Пространств. каркас: Марка	Кол.	Петля для подъёма: Марка	Кол.	Закладные изделия: Марка	Кол.	Марка	Кол.	Примечание
214	ПС 125. 9. 25 – 3П – 331	12520	880	250	2,31	0,44	3,77	4,01	4,24	КП64	1	П2	2	М1	4	М3	10	
215	ПС 125. 9. 25 – 3П – 332																	зеркальное отражение
216	ПС 125. 12. 25 – 3П – 331		1180		3,11	0,59	5,03	5,34	5,65	КП65	1	П6	2					
217	ПС 125. 12. 25 – 3П – 332																	зеркальное отражение
218	ПС 125. 18. 25 – 3П – 331		1780		4,70	0,89	7,58	8,05	8,52	КП66	1	П10	2					
219	ПС 125. 18. 25 – 3П – 332																	зеркальное отражение
220	ПС 126. 9. 30 – 5П – 331	12570	880	300	2,88	0,44	4,45	4,74	5,02	КП73	1	П3	2	М1	4	М4	10	
221	ПС 126. 9. 30 – 5П – 332																	зеркальное отражение
222	ПС 126. 12. 30 – 5П – 331		1180		3,85	0,59	5,92	6,31	6,69	КП74	1	П7	2					
223	ПС 126. 12. 30 – 5П – 332																	зеркальное отражение
224	ПС 126. 18. 30 – 5П – 331		1780		5,82	0,89	8,92	9,51	10,09	КП75	1	П11	2					
225	ПС 126. 18. 30 – 5П – 332																	зеркальное отражение
226	ПС 126. 9. 35 – 6П – 331	12620	880	350	3,44	0,44	5,13	5,47	5,81	КП82	1	П4	2	М1	4	М5	10	
227	ПС 126. 9. 35 – 6П – 332																	зеркальное отражение
228	ПС 126. 12. 35 – 6П – 331		1180		4,62	0,59	6,84	7,30	7,76	КП83	1	П8	2					
229	ПС 126. 12. 35 – 6П – 332																	зеркальное отражение
230	ПС 126. 18. 35 – 6П – 331		1780		6,96	0,90	10,30	10,99	11,69	КП84	1	П12	2					
231	ПС 126. 18. 35 – 6П – 332																	зеркальное отражение

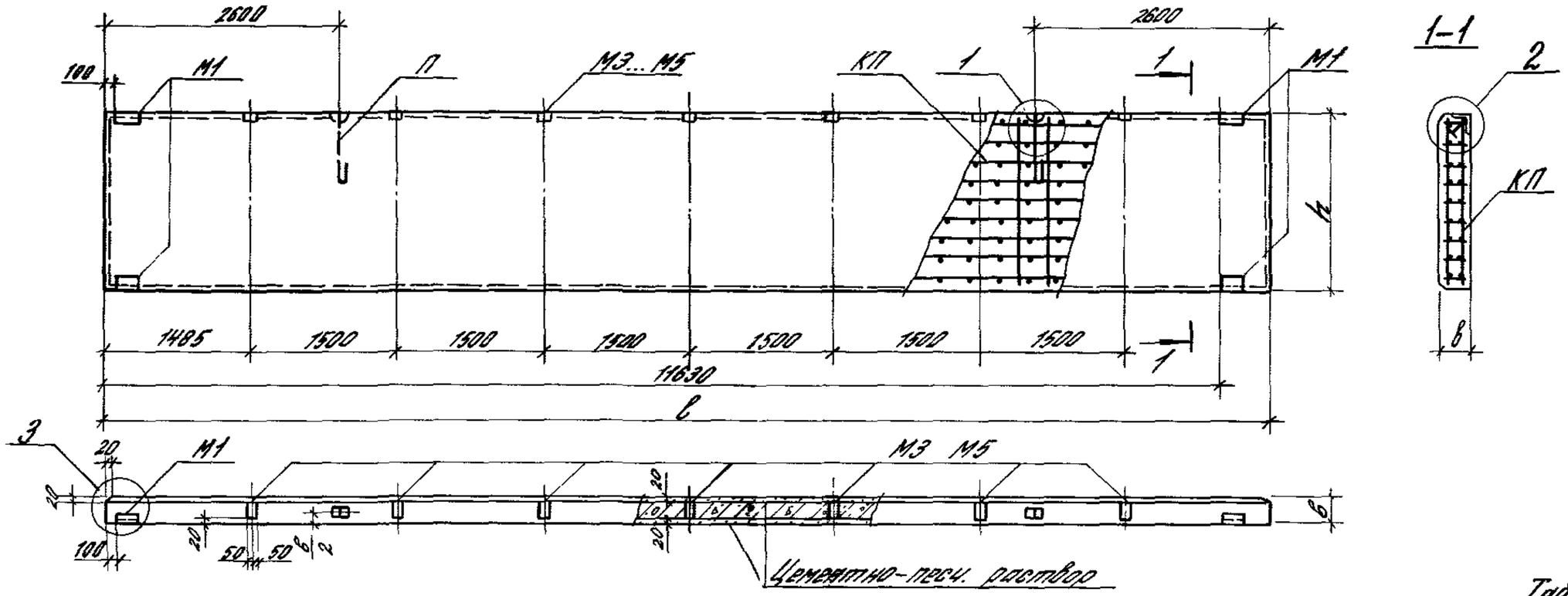

Таблица 6

N п/п	Марка панели	Размеры, мм: длина l	высота h	толщина в	Расход материалов, м³: бетон кл В7,5	раствор цемент-песчан М 100	Масса при отпускной влажности 18%, т при плотности бетона, кг/м³: 1000	1100	1200	Спецификация арматурных и закладных изделий на панель: Пространств каркас: Марка	Кол	Петля для подъема: Марка	Кол.	Закладные изделия: Марка	Кол.	Марка	Кол.	Примечание
232	ПС 120.9.25-3П-34	11970	880	250	2,21	0,42	3,61	3,83	4,05	КП19	1	П2	2	М1	4	М3	7	
233	ПС 120.9.30-5П-34			300	2,74		4,24	4,51	4,79	КП20	1	П3	2			М4	7	
234	ПС 120.9.35-6П-34			350	3,27		4,86	5,19	5,51	КП21	1	П4	2			М5	7	
235	ПС 120.12.25-3П-34		1180	250	2,97	0,56	4,80	5,10	5,40	КП22	1	П6	2			М3	7	
236	ПС 120.12.30-5П-34			300	3,67		5,63	6,00	6,37	КП23	1	П7	2			М4	7	
237	ПС 120.12.35-6П-34			350	4,40		6,47	6,91	7,35	КП24	1	П8	2			М5	7	
238	ПС 120.18.25-3П-34		1780	250	4,47	0,85	7,25	7,70	8,14	КП25	1	П10	2			М3	7	
239	ПС 120.18.30-5П-34			300	5,54		8,50	9,06	9,61	КП26	1	П11	2			М4	7	
240	ПС 120.18.35-6П-34			350	6,61		9,77	10,43	11,09	КП27	1	П12	2			М5	7	

1. Таблица 6 дана на 3-х листах.
2. Узлы 1...3 см. докум. 1.432.1-22.1-1-170.
3. Арматурные и закладные изделия даны в вып. 2.
4. Ведомость расхода стали см. докум 1432.1-22.1-1-РС.
5. N п/п соответствует номеру панели по номенклатуре, вып. 0.

Зав отд.	Смиляновский	
Н. контр.	Рево	
ГИП	Рево	
Ст. инж.	Кузнецова	

1432.1-22.1-1-060

Панель подоконная самонесущей стены при простенках l=3,0 м

Стадия	Лист	Листов
Р	1	3

ЦНИИПРОМЗДАНИЙ

Продолжение табл.6

N п/п	Марка панели	Размеры, мм: длина l	Размеры, мм: высота h	Размеры, мм: толщина b	Расход материалов, м³: бетон кл.В15	Расход материалов, м³: раствор цемент.-песчан. М100	Масса при отпускной влажности 18%, т при плотности бетона, кг/м³: 1000	1100	1200	Спецификация арматурных и закладных изделий на панель: Пространств. каркас: Марка	Кол.	Петля для подъема: Марка	Кол.	Закладные изделия: Марка	Кол.	Марка	Кол	Примечание
241	ПС 123.9. 25-3П-341	12270	880	250	2,27	0,43	3,70	3,92	4,15	КП37	1	П2	2	М1	4	М3	7	
242	ПС 123.9. 25-3П-342																	Зеркальное отражение
243	ПС 123. 12. 25-3П-341		1180		3,03	0,58	4,91	5,22	5,52	КП38	1	П6	2					
244	ПС 123. 12. 25-3П-342																	Зеркальное отражение
245	ПС 123. 18. 25-3П-341		1780		4,58	0,87	7,42	7,88	8,34	КП39	1	П10	2					
246	ПС 123. 18. 25-3П-342																	Зеркальное отражение
247	ПС 123. 9. 30-5П-341	12320	880	300	2,82	0,43	4,35	4,64	4,92	КП46	1	П3	2	М1	4	М4	7	
248	ПС 123. 9. 30-5П-342																	Зеркальное отражение
249	ПС 123. 12. 30-5П-341		1180		3,78	0,58	5,80	6,18	6,56	КП47	1	П7	2					
250	ПС 123. 12. 30-5П-342																	Зеркальное отражение
251	ПС 123. 18. 30-5П-341		1780		5,70	0,88	8,75	9,32	9,89	КП48	1	П11	2					
252	ПС 123. 18. 30-5П-342																	Зеркальное отражение
253	ПС 124.9. 35-6П-341	12370	880	350	3,37	0,44	5,02	5,35	5,69	КП55	1	П4	2	М1	4	М5	7	
254	ПС 124.9. 35-6П-342																	Зеркальное отражение
255	ПС 124. 12. 35-6П-341		1180		4,52	0,58	6,69	7,15	7,59	КП56	1	П8	2					
256	ПС 124. 12. 35-6П-342																	Зеркальное отражение
257	ПС 124. 18. 35-6П-341		1780		6,82	0,88	10,08	10,77	11,45	КП57	1	П12	2					
258	ПС 124. 18. 35-6П-342																	Зеркальное отражение

Продолжение табл. 6

N п/п	Марка панели	Размеры, мм: длина l	высота h	толщина b	Расход материалов, м³: бетон кл. В7,5	раствор цемент песчан (м 100)	Масса при отпускной влажности 18%, т при плотности бетона, кг/м³: 1000	1100	1200	Спецификация арматурных и закладных изделий на панель: Пространств. каркас: Марка	Кол.	Петля для подъема: Марка	Кол	Закладные изделия: Марка	Кол.	Марка	Кол	Примечание
259	ПС 125 9 25-3П-341	12520	880	250	2,31	0,44	3,76	4,00	4,23	КП64	1	П2	2	М1	4	М3	7	
260	ПС 125 9. 25-3П-342																	Зеркальное отражение
261	ПС 125 12. 25-3П-341		1180		3,11	0,59	5,03	5,34	5,65	КП65	1	П6	2					
262	ПС 125 12 25-3П-342																	Зеркальное отражение
263	ПС 125 18. 25-3П-341		1780		4,68	0,90	7,57	8,04	8,51	КП66	1	П10	2					
264	ПС 125. 18. 25-3П-342																	Зеркальное отражение
265	ПС 126 9. 30-5П-341	12570	880	300	2,88	0,44	4,44	4,74	5,02	КП73	1	П3	2	М1	4	М4	7	
266	ПС 126 9 30-5П-342																	Зеркальное отражение
267	ПС 126. 12. 30-5П-341		1180		3,85	0,59	5,92	6,31	6,69	КП74	1	П7	2					
268	ПС 126 12 30-5П-342																	Зеркальное отражение
269	ПС 126 18 30-5П-341		1780		5,82	0,89	8,92	9,51	10,09	КП75	1	П11	2					
270	ПС 126 18 30-5П-342																	Зеркальное отражение
271	ПС 126 9. 35-6П-341	12620	880	350	3,44	0,45	5,12	5,46	5,80	КП82	1	П4	2	М1	4	М5	7	
272	ПС 126 9 35-6П-342																	Зеркальное отражение
273	ПС 126 12 35-6П-341		1180		4,62	0,59	6,83	7,29	7,75	КП83	1	П8	2					
274	ПС 126 12 35-6П-342																	Зеркальное отражение
275	ПС 126 18. 35-6П-341		1780		6,96	0,90	10,29	10,98	11,68	КП84	1	П12	2					
276	ПС 126 18. 35-6П-342																	Зеркальное отражение

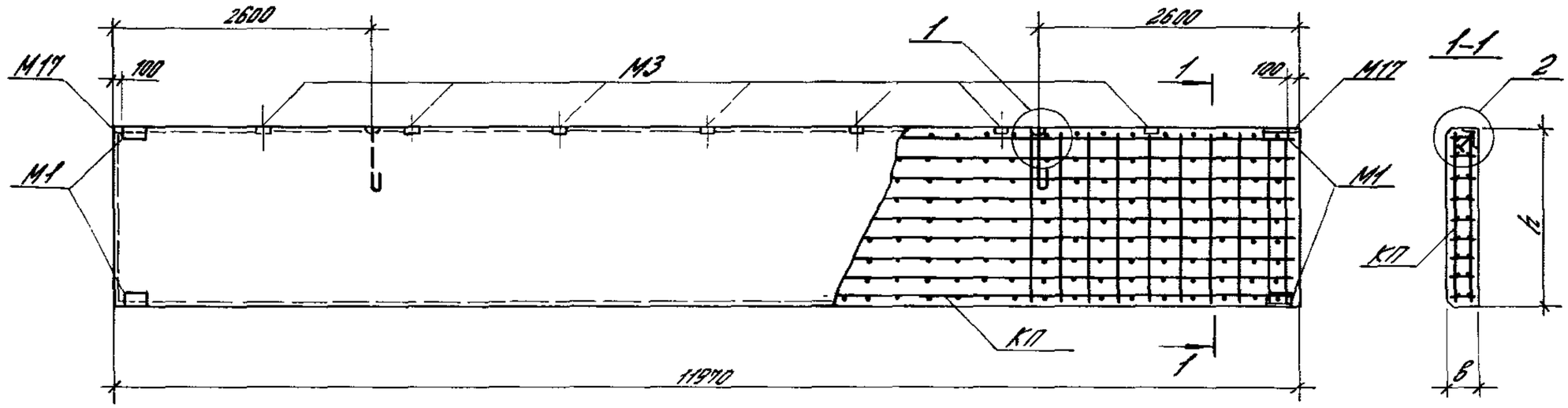

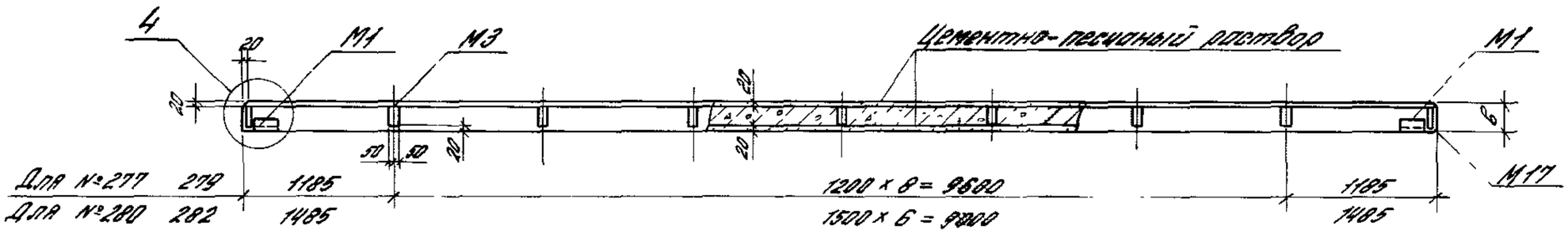

Таблица 7

N п/п	Марка панели	Размеры, мм: длина l	высота h	толщина в	Расход материалов, м³: бетон кл В7,5	раствор цемент. песчан М100	Масса при отпускной влажности 18%, т при плотности бетона, кг/м³: 1000	1100	1200	Спецификация арматурных и закладных изделий на панель: Пространств. каркас: Марка	Кол	Петля для подъема: Марка	Кол.	Закладные изделия: Марка	Кол.	Марка	Кол.	Примечание
277	ПС 120 9. 25 - 3П - 31	11970	880	250	2,21	0,42	3,62	3,84	4,06	КП19	1	П2	2	М1 М17	4 2	М3	9	
278	ПС 120 12. 25 - 3П - 31		1180		2,97	0,56	4,80	5,10	5,40	КП22	1	П6	2					
279	ПС 120. 18 25 - 3П - 31		1780		4,47	0,85	7,25	7,70	8,14	КП25	1	П10	2					
280	ПС 120 9 25 - 3П - 32		880		2,21	0,42	3,61	3,83	4,05	КП19	1	П2	2			М3	7	
281	ПС 120. 12. 25 - 3П - 32		1180		2,97	0,56	4,80	5,10	5,40	КП22	1	П6	2					
282	ПС 120. 18 25 - 3П - 32		1780		4,47	0,85	7,25	7,70	8,14	КП25	1	П10	2					

1. Узлы 1, 2 и 4 см. докум. 1.432 1-22. 1-1-170.
2. Арматурные и закладные изделия даны в Выпуске 2
3. Ведомость расхода стали см докум. 1432. 1-22. 1-1- РС.
4. N п/п соответствует N панели по номенклатуре, вып. 0

Гл. инж. отд.	Стшалинский	
Гл. инж. конструкт.	Ревко	
Гл. инж. проекта	Ревко	
Гл. инж.	Кузнецова	

1432.1-22.1-1-070

Панель подоконная навесной стены при шаге импостов $l = 1,2$ и $1,5$ м

Стадия	Лист	Листов
Р		1

ЦНИИПРОМЗДАНИЙ

Инв. N подл. | Подпись и дата | Взам. инв. N

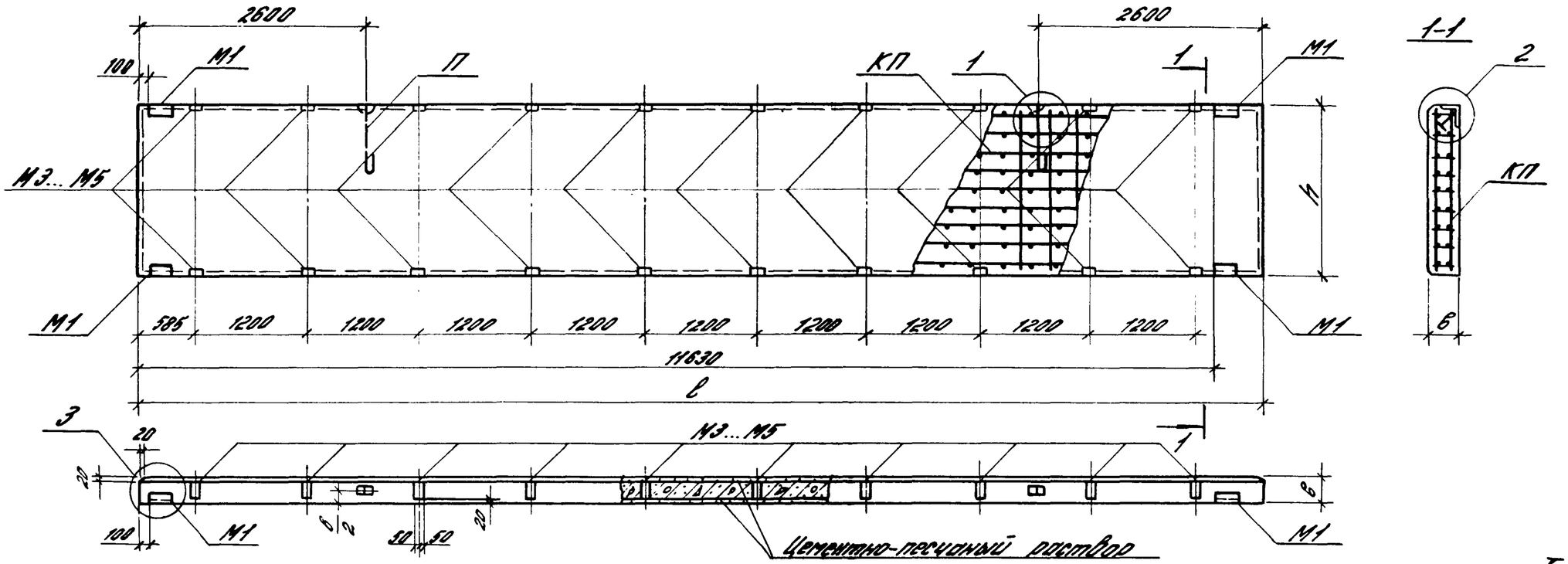

Таблица 8

N п/п	Марка панели	Размеры, мм: длина ℓ	высота h	толщина в	Расход материалов, м³: бетон кл. В7,5	раствор цемент. перемеш. М100	Масса при отпускной влажности 18%, т при плотности бетона, кг/м³: 1000	1100	1200	Спецификация арматурных и закладных изделий на панель: Пространств. каркас: Марка	Кол.	Петля для подъема: Марка	Кол.	Закладные изделия: Марка	Кол.	Марка	Кол.	Примечание
283	ПС 120.9.25-3П-43	11970	880	250	2,21	0,42	3,64	3,86	4,08	КП19	1	П2	2	М1	4	М3	20	
284	ПС 120.9.30-5П-43			300	2,74		4,27	4,54	4,82	КП20	1	П3	2			М4	20	
285	ПС 120.9.35-6П-43			350	3,27		4,90	5,23	5,55	КП21	1	П4	2			М5	20	
286	ПС 120.12.25-3П-43		1180	250	2,97	0,56	4,82	5,12	5,42	КП22	1	П6	2			М3	20	
287	ПС 120.12.30-5П-43			300	3,67		5,66	6,03	6,40	КП23	1	П7	2			М4	20	
288	ПС 120.12.35-6П-43			350	4,40		6,50	6,94	7,38	КП24	1	П8	2			М5	20	
289	ПС 120.18.25-3П-43		1780	250	4,47	0,85	7,27	7,72	8,12	КП25	1	П10	2			М3	20	
290	ПС 120.18.30-5П-43			300	5,54		8,53	9,09	9,64	КП26	1	П11	2			М4	20	
291	ПС 120.18.35-6П-43			350	6,61		9,80	10,44	11,14	КП27	1	П12	2			М5	20	

1. Таблица 8 дана на 3-х листах.
2. Узлы 1...3 см. докум. 1.432.1-22.1-1-170.
3. Арматурные и закладные изделия даны в вып. 2.
4. Ведомость расхода стали см. докум. 1.432.1-22.1-1-РС.
5. N п/п соответствует номеру панели по номенклатуре, вып. 0.

Зав.отд.	Стаханский	
Н.контр.	Рево	
ГИП	Рево	
Ст.инж.	Кузнецова	

1.432.1-22.1-1-080

Панель межэтажная самонесущей стены при пролетах ℓ=12 м

Стадия	Лист	Листов
Р	1	3

ЦНИИПРОМЗДАНИЙ

Продолжение табл. 8

N п/п	Марка панели	Размеры, мм: длина l	Высота h	толщина b	Расход материалов, м³: бетон кл. В25	раствор цемент. песчан. М100	Масса при отпускной влажности 18%, т при плотности бетона, кг/м³: 1000	1100	1200	Спецификация арматурных и закладных изделий на панель: Пространств. каркас: Марка	Кол.	Петля для подъема: Марка	Кол.	Закладные изделия: Марка	Кол.	Марка	Кол.	Примечание
292	ПС 123.9.25-3П-431	12270	880	250	2,27	0,43	3,72	3,94	4,17	КП37	1	П2	2	М1	4	М3	20	
293	ПС 123.9.25-3П-432																	Зеркальное отражение
294	ПС 123.12.25-3П-431		1180		3,03	0,58	4,94	5,25	5,55	КП38	1	П6	2					
295	ПС 123.12.25-3П-432																	Зеркальное отражение
296	ПС 123.18.25-3П-431		1780		4,58	0,87	7,44	7,90	8,36	КП39	1	П10	2					
297	ПС 123.18.25-3П-432																	Зеркальное отражение
298	ПС 123.9.30-5П-431	12320	880	300	2,82	0,43	4,38	4,67	4,95	КП46	1	П3	2	М1	4	М4	20	
299	ПС 123.9.30-5П-432																	Зеркальное отражение
300	ПС 123.12.30-5П-431		1180		3,78	0,58	5,83	6,21	6,59	КП47	1	П7	2					
301	ПС 123.12.30-5П-432																	Зеркальное отражение
302	ПС 123.18.30-5П-431		1780		5,70	0,88	8,78	9,35	9,92	КП48	1	П11	2					
303	ПС 123.18.30-5П-432																	Зеркальное отражение
304	ПС 124.9.35-6П-431	12370	880	350	3,37	0,44	5,05	5,38	5,72	КП55	1	П4	2	М1	4	М5	20	
305	ПС 124.9.35-6П-432																	Зеркальное отражение
306	ПС 124.12.35-6П-431		1180		4,52	0,58	6,72	7,18	7,62	КП56	1	П8	2					
307	ПС 124.12.35-6П-432																	Зеркальное отражение
308	ПС 124.18.35-6П-431		1780		6,82	0,88	10,12	10,81	11,49	КП57	1	П12	2					
309	ПС 124.18.35-6П-432																	Зеркальное отражение

Взам. инв. №

Подпись и дата

Инв. № подл.

Продолжение табл. 8

N п/п	Марка панели	Размеры, мм: длина l	Размеры, мм: высота h	Размеры, мм: толщина b	Расход материалов, м³: бетон кл. В25	Расход материалов, м³: раствор цемент. песчан. М100	Масса при отпускной влажности 18%, т, при плотности бетона, кг/м³: 1000	1100	1200	Спецификация арматурных и закладных изделий на панель: Пространств. каркас: Марка	Кол.	Петля для подъема: Марка	Кол.	Закладные изделия: Марка	Кол.	Марка	Кол.	Примечание
310	ПС 125.9.25-3П-431	12520	880	250	2,31	0,44	3,79	4,03	4,26	КП64	1	П2	2	М1	4	М3	20	
311	ПС 125.9.25-3П-432																	Зеркальное отражение
312	ПС 125.12.25-3П-431		1180		3,11	0,59	5,06	5,37	5,68	КП65	1	П6	2					
313	ПС 125.12.25-3П-432																	Зеркальное отражение
314	ПС 125.18.25-3П-431		1780		4,70	0,89	7,60	8,07	8,54	КП66	1	П10	2					
315	ПС 125.18.25-3П-432																	Зеркальное отражение
316	ПС 126.9.30-5П-431	12570	880	300	2,88	0,44	4,48	4,77	5,05	КП73	1	П3	2	М1	4	М4	20	
317	ПС 126.9.30-5П-432																	Зеркальное отражение
318	ПС 126.12.30-5П-431		1180		3,85	0,59	5,95	6,34	6,72	КП74	1	П7	2					
319	ПС 126.12.30-5П-432																	Зеркальное отражение
320	ПС 126.18.30-5П-431		1780		5,82	0,89	8,95	9,54	10,12	КП75	1	П11	2					
321	ПС 126.9.30-5П-432																	Зеркальное отражение
322	ПС 126.9.35-6П-431	12620	880	350	3,44	0,44	5,16	5,50	5,84	КП82	1	П4	2	М1	4	М5	20	
323	ПС 126.9.35-6П-432																	Зеркальное отражение
324	ПС 126.12.35-6П-431		1180		4,62	0,59	6,86	7,32	7,78	КП83	1	П8	2					
325	ПС 126.12.35-6П-432																	Зеркальное отражение
326	ПС 126.18.35-6П-431		1780		6,96	0,90	10,32	11,01	11,71	КП84	1	П12	2					
327	ПС 126.18.35-6П-432																	Зеркальное отражение

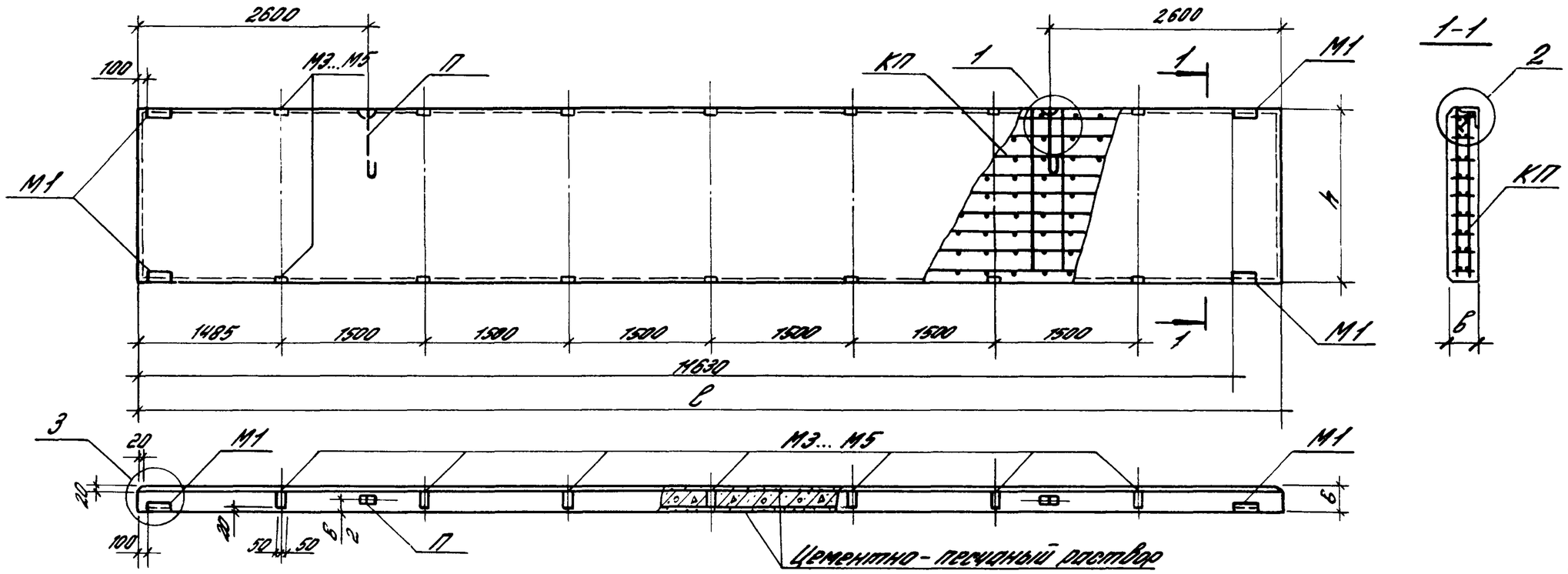

Таблица 9

N п/п	Марка панели	Размеры, мм: длина ℓ	Высота h	толщина в	Расход материалов, м³: бетон кл. В7,5	Раствор цемент. песчан. М100	Масса при отпускной влажности 18%, т при плотности бетона, кг/м³: 1000	1100	1200	Спецификация арматурных и закладных изделий на панель: Пространств. каркас: Марка	Кол.	Петля для подъема: Марка	Кол.	Закладные изделия: Марка	Кол.	Марка	Кол.	Примечание
328	ПС 120.9.25-3П-44	11970	880	250	2,21	0,42	3,63	3,85	4,07	КП19	1	П2	2	М1	4	М3	14	
329	ПС 120.9.30-5П-44			300	2,74		4,25	4,53	4,81	КП20	1	П3	2			М4	14	
330	ПС 120.9.35-6П-44			350	3,27		4,88	5,21	5,53	КП21	1	П4	2			М5	14	
331	ПС 120.12.25-3П-44		1180	250	2,97	0,56	4,81	5,11	5,41	КП22	1	П6	2	М1	4	М3	14	
332	ПС 120.12.30-5П-44			300	3,67		5,65	6,02	6,39	КП23	1	П7	2			М4	14	
333	ПС 120.12.35-6П-44			350	4,40		6,49	6,93	7,37	КП24	1	П8	2			М5	14	
334	ПС 120.18.25-3П-44		1780	250	4,47	0,85	7,26	7,71	8,15	КП25	1	П10	2	М1	4	М3	14	
335	ПС 120.18.30-5П-44			300	5,54		8,52	9,08	9,63	КП26	1	П11	2			М4	14	
336	ПС 120.18.35-6П-44			350	6,61		9,79	10,43	11,13	КП27	1	П12	2			М5	14	

1. Таблица 9 дана на 3-х листах.
2. Узлы 1...3 см. докум. 1.432.1-22.1-1-170.
3. Арматурные и закладные изделия дан. в вып. 2.
4. Ведомость расхода стали см. докум. 1.432.1-22.1-1-РС.
5. N п/п соответствует номеру панели по номенклатуре, вып. 0

Зав. отд.	Смиланский	
Н. контр.	Ревво	
ГИП	Ревво	
Вед. ин.	Кузнецова	

1.432.1-22.1-1-090

Панель межоконная самонесущей стены при простенках ℓ=3,0 м

Стадия	Лист	Листов
Р	1	3

ЦНИИПромзданий

Инв. N подл. | Подпись и дата | Взам. инв. N

Продолжение табл. 9

N п/п	Марка панели	Размеры, мм: длина l	Размеры, мм: высота h	Размеры, мм: толщина b	Расход материалов, м³: бетон кл. В7,5	Расход материалов, м³: раствор цементно-песчан. (м100)	Масса при отпускной влажности 18%, т, при плотности бетона, кг/м³: 1000	1100	1200	Спецификация арматурных и закладных изделий на панель: Пространств. каркас: Марка	Кол.	Петля для подъема: Марка	Кол.	Закладные изделия: Марка	Кол.	Марка	Кол.	Примечание
337	ПС 123.9.25-3П-441	12270	880	250	2,27	0,43	3,71	3,93	4,16	КП37	1	П2	2	М1	4	М3	14	
338	ПС 123.9.25-3П-442																	Зеркальное отражение
339	ПС 123.12.25-3П-441		1180		3,03	0,58	4,93	5,24	5,54	КП38	1	П6	2					
340	ПС 123.12.25-3П-442																	Зеркальное отражение
341	ПС 123.18.25-3П-441		1780		4,58	0,87	7,43	7,89	8,35	КП39	1	П10	2					
342	ПС 123.18.25-3П-442																	Зеркальное отражение
343	ПС 123.9.30-5П-441	12320	880	300	2,82	0,43	4,37	4,66	4,94	КП46	1	П3	2	М1	4	М4	14	
344	ПС 123.9.30-5П-442																	Зеркальное отражение
345	ПС 123.12.30-5П-441		1180		3,78	0,58	5,82	6,20	6,58	КП47	1	П7	2					
346	ПС 123.12.30-5П-442																	Зеркальное отражение
347	ПС 123.18.30-5П-441		1780		5,70	0,88	8,77	9,34	9,91	КП48	1	П11	2					
348	ПС 123.18.30-5П-442																	Зеркальное отражение
349	ПС 124.9.35-6П-441	12370	880	350	3,37	0,44	5,04	5,37	5,71	КП55	1	П4	2	М1	4	М5	14	
350	ПС 124.9.35-6П-442																	Зеркальное отражение
351	ПС 124.12.35-6П-441		1180		4,52	0,58	6,71	7,17	7,61	КП56	1	П8	2					
352	ПС 124.12.35-6П-442																	Зеркальное отражение
353	ПС 124.18.35-6П-441		1780		6,82	0,88	10,1	10,79	11,47	КП57	1	П12	2					
354	ПС 124.18.35-6П-442																	Зеркальное отражение

Продолжение табл. 9

N п/п	Марка панели	Размеры, мм: длина l	высота h	толщина b	Расход материалов, м³: бетон кл.В25	раствор цемент. песчан. М100	Масса при отпускной влажности 18%, т при плотности бетона, кг/м³: 1000	400	200	Спецификация арматурных и закладных изделий на панель: Пространств. каркас: Марка	Кол.	Петля для подъема: Марка	Кол.	Закладные изделия: Марка	Кол.	Марка	Кол.	Примечание
355	ПС 125.9.25-3П-441	12520	880	250	2,31	0,44	3,78	4,02	4,25	КП64	1	П2	2	М1	4	М3	14	
356	ПС 125.9.25-3П-442																	Зеркальное отражение
357	ПС 125.12.25-3П-441		1180		3,11	0,59	4,05	5,36	5,67	КП65	1	П6	2					
358	ПС 125.12.25-3П-442																	Зеркальное отражение
359	ПС 125.18.25-3П-441		1780		4,70	0,89	7,59	8,06	8,53	КП66	1	П10	2					
360	ПС 125.18.25-3П-442																	Зеркальное отражение
361	ПС 126.9.30-5П-441	12570	880	300	2,88	0,44	4,47	4,76	5,04	КП73	1	П3	2	М1	4	М4	14	
362	ПС 126.9.30-5П-442																	Зеркальное отражение
363	ПС 126.12.30-5П-441		1180		3,85	0,59	5,93	6,32	6,70	КП74	1	П7	2					
364	ПС 126.12.30-5П-442																	Зеркальное отражение
365	ПС 126.18.30-5П-441		1780		5,82	0,89	8,94	9,53	10,11	КП75	1	П11	2					
366	ПС 126.18.30-5П-442																	Зеркальное отражение
367	ПС 126.9.35-6П-441	12620	880	350	3,44	0,44	5,14	5,48	5,82	КП82	1	П4	2	М1	4	М5	14	
368	ПС 126.9.35-6П-442																	Зеркальное отражение
369	ПС 126.12.35-6П-441		1180		4,62	0,59	6,85	7,31	7,77	КП83	1	П8	2					
370	ПС 126.12.35-6П-442																	Зеркальное отражение
371	ПС 126.18.35-6П-441		1780		6,96	0,90	10,31	11,00	11,70	КП84	1	П12	2					
372	ПС 126.18.35-6П-442																	Зеркальное отражение

Инв. № подл. | Подпись и дата | Взам. инв. №

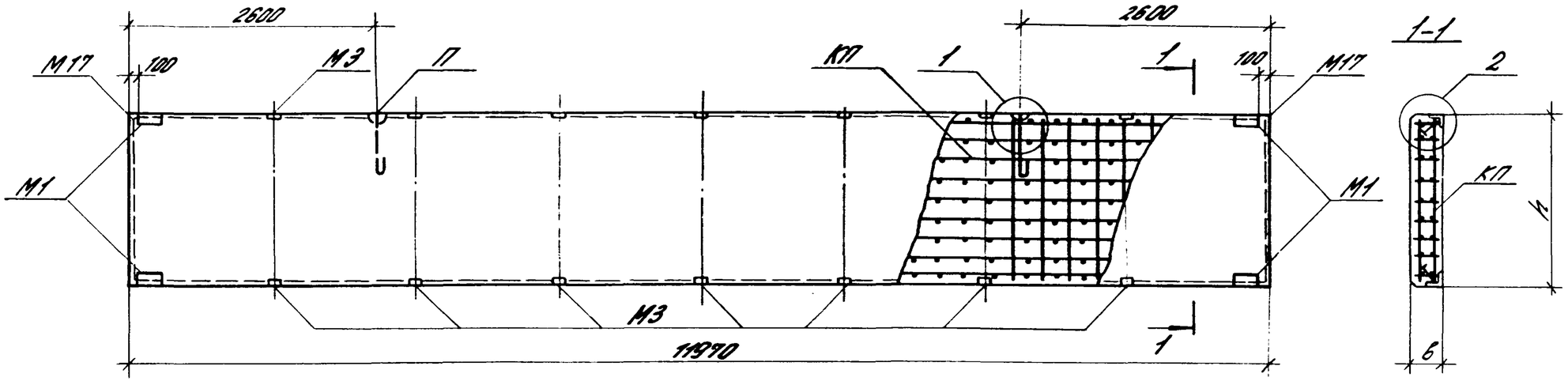

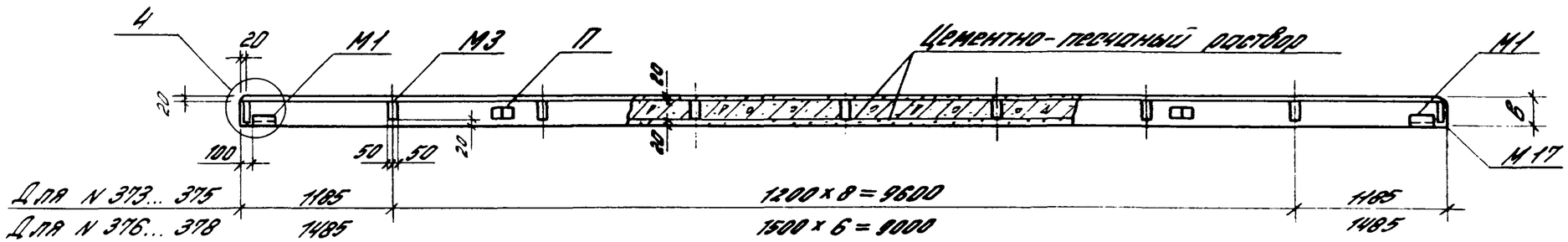

Таблица 10

N: п/п	Марка панели	Размеры, мм: длина l	Размеры, мм: высота h	Размеры, мм: толщина b	Расход материалов, м³: бетон кл. В15	Расход материалов, м³: раствор цемент. песчан. М100	Масса при отпускной влажности 18%, т при плотности бетона, кг/м³: 1000	1100	1200	Спецификация арматурных и закладных изделий на панель: Пространств. каркас: Марка	Кол.	Петля для подъема: Марка	Кол.	Закладные изделия: Марка	Кол.	Марка	Кол.	Примечание
373	ПС 120.9.25-3П-41	11970	880	250	2,21	0,42	3,64	3,86	4,08	КП19	1	П2	2	М1	4	М3	18	
374	ПС 120.12.25-3П-41		1180		2,97	0,56	4,82	5,12	5,42	КП22	1	П6	2					
375	ПС 120.18.25-3П-41		1780		4,47	0,85	7,27	7,72	8,16	КП25	1	П10	2					
376	ПС 120.9.25-3П-42		880		2,21	0,42	3,63	3,85	4,07	КП19	1	П2	2	М17	2	М3	14	
377	ПС 120.12.25-3П-42		1180		2,97	0,56	4,82	5,12	5,42	КП22	1	П6	2					
378	ПС 120.18.25-3П-42		1780		4,47	0,85	7,26	7,71	8,15	КП25	1	П10	2					

1. Узлы 1,2 и 4 см. докум. 1.432.1-22.1-1-170.
2. Арматурные и закладные изделия даны в выпуске 2.
3. Ведомость расхода стали см. докум. 1.432.1-22.1-1-РС.
4. N: п/п соответствует N: панели по номенклатуре, вып. 0

Зав. отд.	Смиренский	
Н. контр.	Рево	
ГИП	Рево	
Инж.	Кузнецова	

1.432.1-22.1-1-100

Панель межоконная навесной стены при шаге импостов l = 1,2 и 1,5 м

Стадия	Лист	Листов
Р		1

ЦНИИПРОМЗДАНИЙ

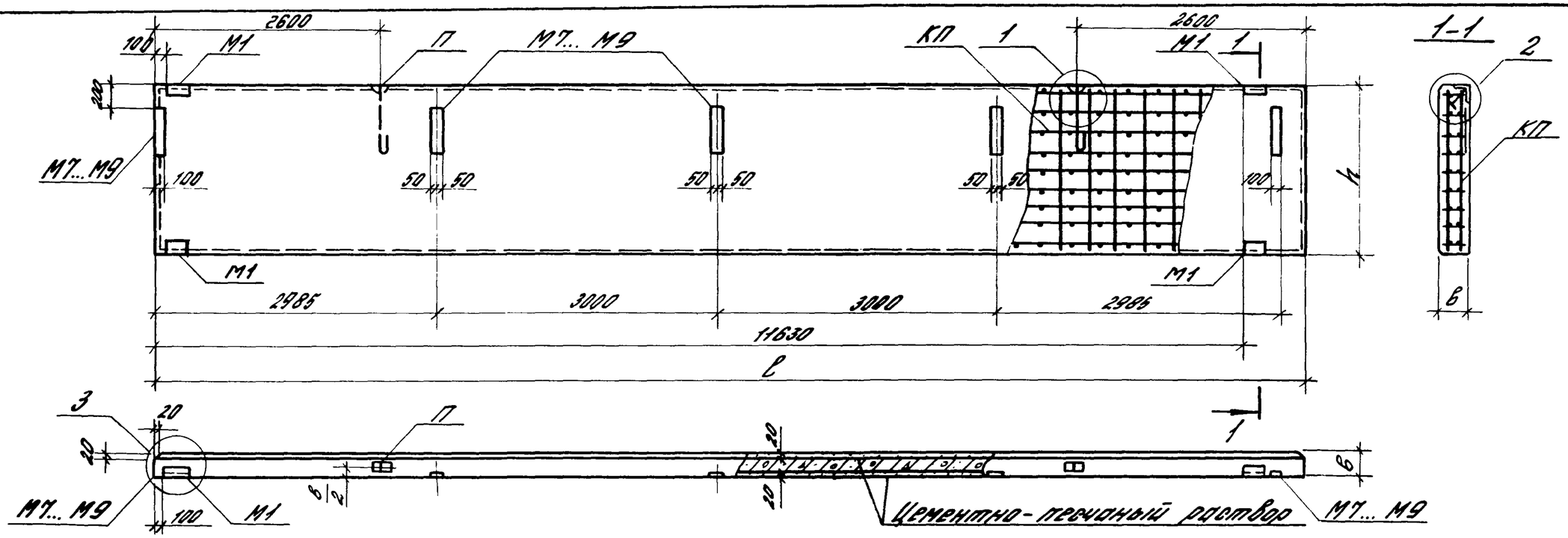

Таблица 14

№ п/п	Марка панели	Размеры, мм: Длина l	Высота h	Толщина b	Расход материалов, м³: Бетон кл. В7,5	Раствор цемент. песчан. М100	Масса при отпускной влажности 18%, т при плотности бетона, кг/м³: 1000	1100	1200	Спецификация арматурных и закладных изделий на панель: Пространств. каркас: Марка	Кол.	Петля для подъема: Марка	Кол.	Закладные изделия: Марка	Кол.	Марка	Кол.	Примечание
379	ПС 120.12.25-1П-50	11970	1180	250	2,97	0,56	4,64	4,94	5,24	КП7	1	П6	2	М1	4	М7	5	
380	ПС 120.12.25-2П-50						4,76	5,06	5,36	КП8	1							
381	ПС 120.12.30-1П-50			300	3,67		5,47	5,84	6,21	КП9	1	П7	2	М1	4	М8	5	
382	ПС 120.12.30-2П-50						5,50	5,87	6,24	КП10	1							
383	ПС 120.12.35-1П-50			350	4,38		6,31	6,75	7,19	К11	1	П8	2	М1	4	М9	5	
384	ПС 120.12.35-2П-50						6,34	6,78	7,22	КП12	1							

1. Таблица 14 дана на 2-х листах.
2. Узлы 1...3 см. докум. 1.432.1-22.1-1-170.
3. Арматурные и закладные изделия даны в выпуске 2.
4. Ведомость расхода стали см. докум. 1.432.1-22.1-1-РС.
5. № п/п соответствует номеру панели по номенклатуре, Вып.0

Гл.инж.отд.	Смолянский		
Н.контр.	Рево		
ГИП	Рево		
Вед.инж.	Кузнецова		

1.432.1-22.1-1-110

Панель парапетная

Стадия	Лист	Листов
Р	1	2

ЦНИИПРОМЗДАНИЙ

Продолжение табл. 11

№ п/п	Марка панели	Размеры, мм: длина l	высота h	толщина b	Расход материалов, $м^3$: бетон кл. В7,5	раствор цемент. песчан. М100	Масса при отпускной влажности 18%, т при плотности бетона, кг/$м^3$: 1000	1100	1200	Спецификация арматурных и закладных изделий на панель: Пространств. каркас: Марка	Кол.	Петля для подъема: Марка	Кол.	Закладные изделия: Марка	Кол.	Марка	Кол.	Примечание
385	ПС 123.12.25-1П-501	12270	1180	250	3,04	0,58	4,75	5,06	5,36	КП33	1	П6	2	М1	4	М7	5	Зеркальное отражение
386	ПС 123.12.25-1П-502																	
387	ПС 123.12.25-2П-501						4,87	5,18	5,48	КП34	1							Зеркальное отражение
388	ПС 123.12.25-2П-502																	
389	ПС 123.12.30-1П-501	12320		300	3,78	0,58	5,64	6,02	6,40	КП42	1	П7	2	М1	4	М8	5	Зеркальное отражение
390	ПС 123.12.30-1П-502																	
391	ПС 123.12.30-2П-501						5,67	6,05	6,43	КП43	1							Зеркальное отражение
392	ПС 123.12.30-2П-502																	
393	ПС 124.12.35-1П-501	12370		350	4,52	0,58	5,52	6,98	7,42	КП51	1	П8	2	М1	4	М9	5	Зеркальное отражение
394	ПС 124.12.35-1П-502																	
395	ПС 124.12.35-2П-501						6,55	7,01	7,45	КП52	1							Зеркальное отражение
396	ПС 124.12.35-2П-502																	
397	ПС 125.12.25-1П-501	12520		250	3,10	0,59	4,86	5,17	5,48	КП60	1	П6	2	М1	4	М7	5	Зеркальное отражение
398	ПС 125.12.25-1П-502																	
399	ПС 125.12.25-2П-501						4,98	5,29	5,60	КП61	1							Зеркальное отражение
400	ПС 125.12.25-2П-502																	
401	ПС 126.12.30-1П-501	12570		300	3,90	0,59	5,75	6,14	6,52	КП69	1	П7	2	М1	4	М8	5	Зеркальное отражение
402	ПС 126.12.30-1П-502																	
403	ПС 126.12.30-2П-501						5,78	6,17	6,55	КП70	1							Зеркальное отражение
404	ПС 126.12.30-2П-502																	
405	ПС 126.12.35-1П-501	12620		350	4,6	0,59	6,66	7,12	7,58	КП78	1	П8	2	М1	4	М9	5	Зеркальное отражение
406	ПС 126.12.35-1П-502																	
407	ПС 126.12.35-2П-501						6,69	7,15	7,61	КП79	1							Зеркальное отражение
408	ПС 126.12.35-2П-502																	

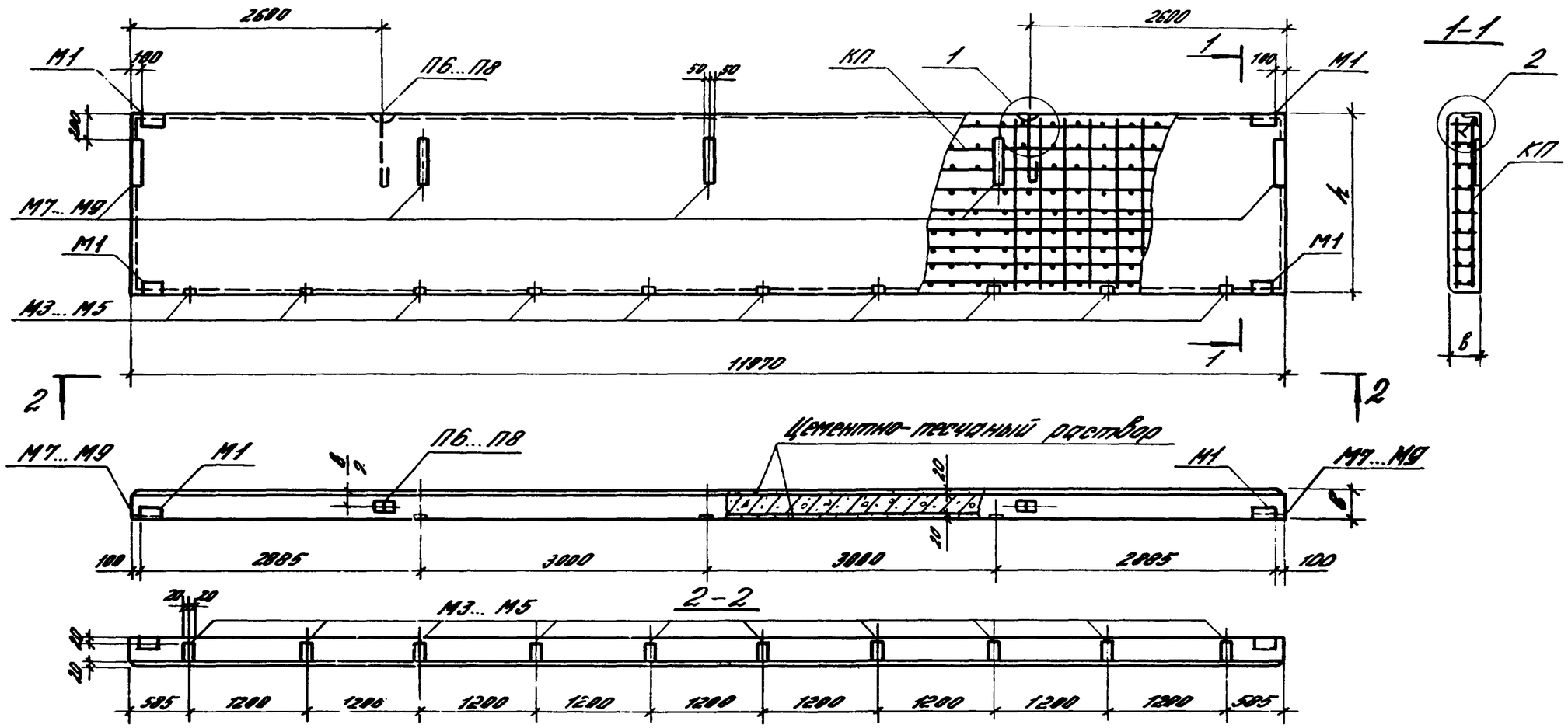

Таблица 12

№ п/п	Марка панели	Размеры, мм: длина l	Высота h	Толщина b	Расход материалов, м³: бетон кл. В7,5	Раствор цементно-песчан. М100	Масса при отпускной влажности 18%, т: при плотности бетона, кг/м³: 1000	1100	1200	Спецификация арматурных и закладных изделий на панель: Пространств. каркас: Марка	Кол.	Петля для подъема: Марка	Кол.	Закладные изделия: Марка	Кол.	Примечание
409	ПС 120.12.25-3П-53	11970	1180	250	2,97	0,56	4,83	5,13	5,43	КП22	1	П6	2	М1 М3 М7	4 10 5	
410	ПС 120.12.30-5П-53			300	3,67		5,65	6,02	6,39	КП23	1	П7	2	М1 М4 М8	4 10 5	
411	ПС 120.12.35-6П-53			350	4,38		6,50	6,94	7,38	КП24	1	П8	2	М1 М5 М9	10 5	

1. Узлы см. докум. 1.432.1-22.1-1-170.
2. Арматурные и закладные изделия даны в выпуске 2.
3. Ведомость расхода стали см. докум. 1.432.1-22.1-1-РС.
4. № п/п соответствует номеру панели по номенклатуре, вып. 0.

Зав. отд.	Смиянский		
Н. контр.	Рево		
ГИП	Рево		
Вед. инж.	Кузнецова		

1.432.1-22.1-1-120

Панель парапетная надоконная при простенках l=1,2м

Стадия	Лист	Листов
Р		1

ЦНИИПромзданий

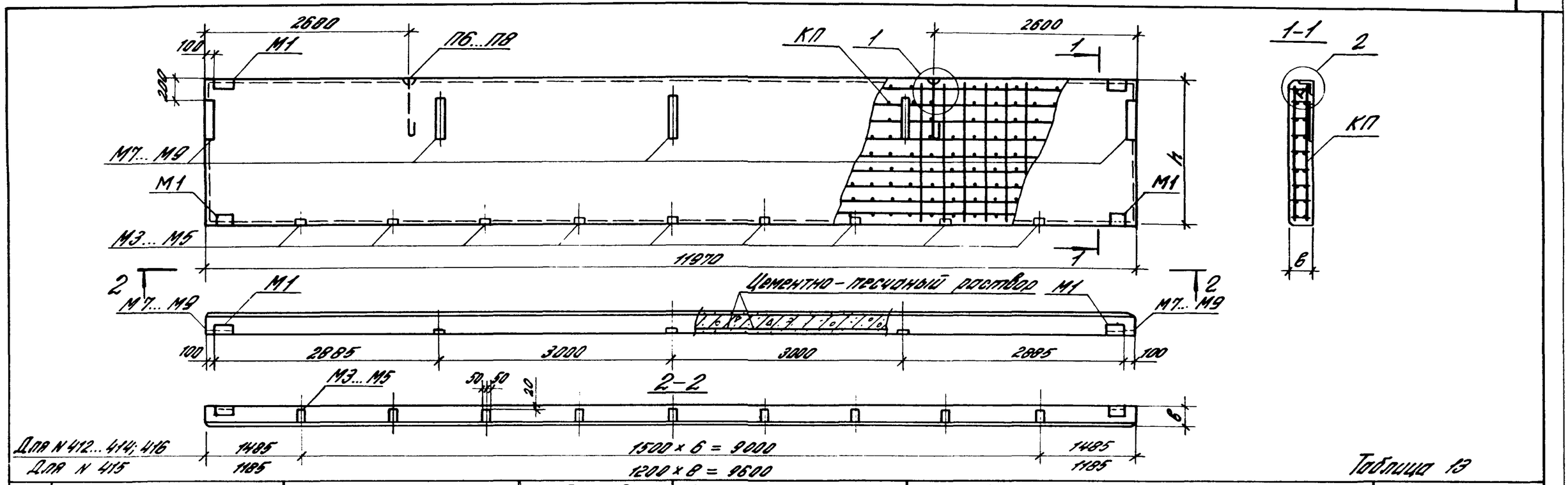

Таблица 13

N п/п	Марка панели	Размеры, мм: длина l	Высота h	толщина b	Расход материалов, м³: бетон кл. В 7,5	раствор цемент. песчан. М100	Масса при отпускной влажности 18%, т при плотности бетона, кг/м³: 1000	1100	1200	Спецификация арматурных и закладных изделий на панель: Пространств. каркас: Марка	Кол.	Петля для подъема: Марка	Кол.	Закладные изделия: Марка	Кол.	Примечание
412	ПС 120.12.25-3П-54	11970	1180	250	2,97	0,56	4,82	5,12	5,42	КП22	1	П6	2	М1 М3 М7	4 7 5	
413	ПС 120.12.30-5П-54			300	3,67		5,66	6,03	6,40	КП23	1	П7	2	М1 М4 М8	4 7 5	
414	ПС 120.12.35-6П-54			350	4,38		6,49	6,93	7,37	КП24	1	П8	2	М1 М5 М9	4 7 5	
415	ПС 120.12.25-3П-51			250	2,97		4,82	5,12	5,42	КП22	1	П6	2	М1 М3 М7	4 9 5	
416	ПС 120.12.25-3П-52			250	2,97		4,82	5,12	5,42	КП22	1	П6	2	М1 М3 М7	4 7 5	

1. Узлы 1 и 2 см. докум. 1.432.1-22.1-1-170.
2. Арматурные и закладные изделия даны в выпуске 2.
3. Ведомость расхода стали см. докум. 1.432.1-22.1-1-РС.
4. N п/п соответствует номеру панели по номенклатуре, в вып. 0

Зав. отд.	Смиланский	
Н. контр.	Ревво	
ГИП	Ревво	
Вед. инж.	Кузнецова	

1.432.1-22.1-1-130

Панель парапетная надоконная при пролетах l=3,0м и шаге импостов l=1,2 и 1,5м

Стадия	Лист	Листов
Р		1

ЦНИИПРОМЗДАНИЙ

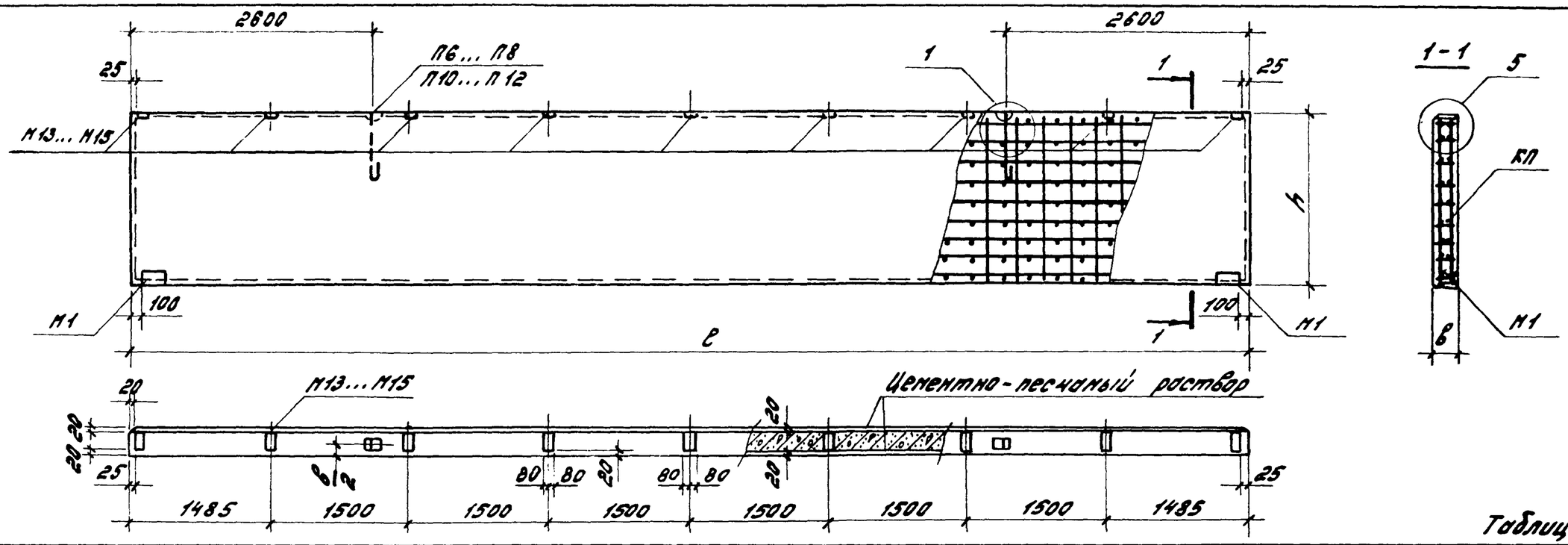

Таблица 14

№ п/п	Марка панели	Размеры, мм: длина l	высота h	толщина b	Расход материалов, м³: бетон кл. В7,5	раствор цемент.-песчан. М100	Масса при отпускной влажности 8%, т при плотности бетона, кг/м³: 1000	1100	1200	Спецификация арматурных и закладных изделий на панель: Пространств. каркас: Марка	Кол.	Петля для подъёма: Марка	Кол.	Закладные изделия: Марка	Кол.	Марка	Кол.	Примечание
417	ПС 120.12.25-2П-60	11970	1480	250	2,97	0,56	4,81	5,11	5,41	КП22	1	П6	2	М1	2	М13	9	
418	ПС 120.12.30-2П-60			300	3,67		5,65	6,02	6,39	КП23	1	П7	2			М14	9	
419	ПС 120.12.35-2П-60			350	4,38		6,48	6,92	7,36	КП24	1	П8	2			М15	9	
420	ПС 120.15.25-2П-60		1480	250	3,72	0,71	6,06	6,43	6,80	КП28	1	П10	2			М13	9	
421	ПС 120.15.30-2П-60			300	4,61		7,11	7,57	8,03	КП29	1	П11	2			М14	9	
422	ПС 120.15.35-2П-60			350	5,50		8,17	8,72	9,27	КП30	1	П12	2			М15	9	

1. Узлы 1 и 5 см. докум. 1.432.1-22.1-1-170.
2. Арматурные и закладные изделия даны в выпуске 2.
3. Ведомость расхода стали см. докум. 1.432.1-22.1-1-РС.
4. № п/п соответствует номеру панели по номенклатуре, в вып. 0

Зав.отд.	Стишенский	
Н.контр.	Ребо	
ГИП	Ребо	
Вед.инж.	Кузнецова	

1.432.1-22.1-1-140

Панель подкарнизная

Стадия	Лист	Листов
Р		1

ЦНИИПРОМЗДАНИЙ

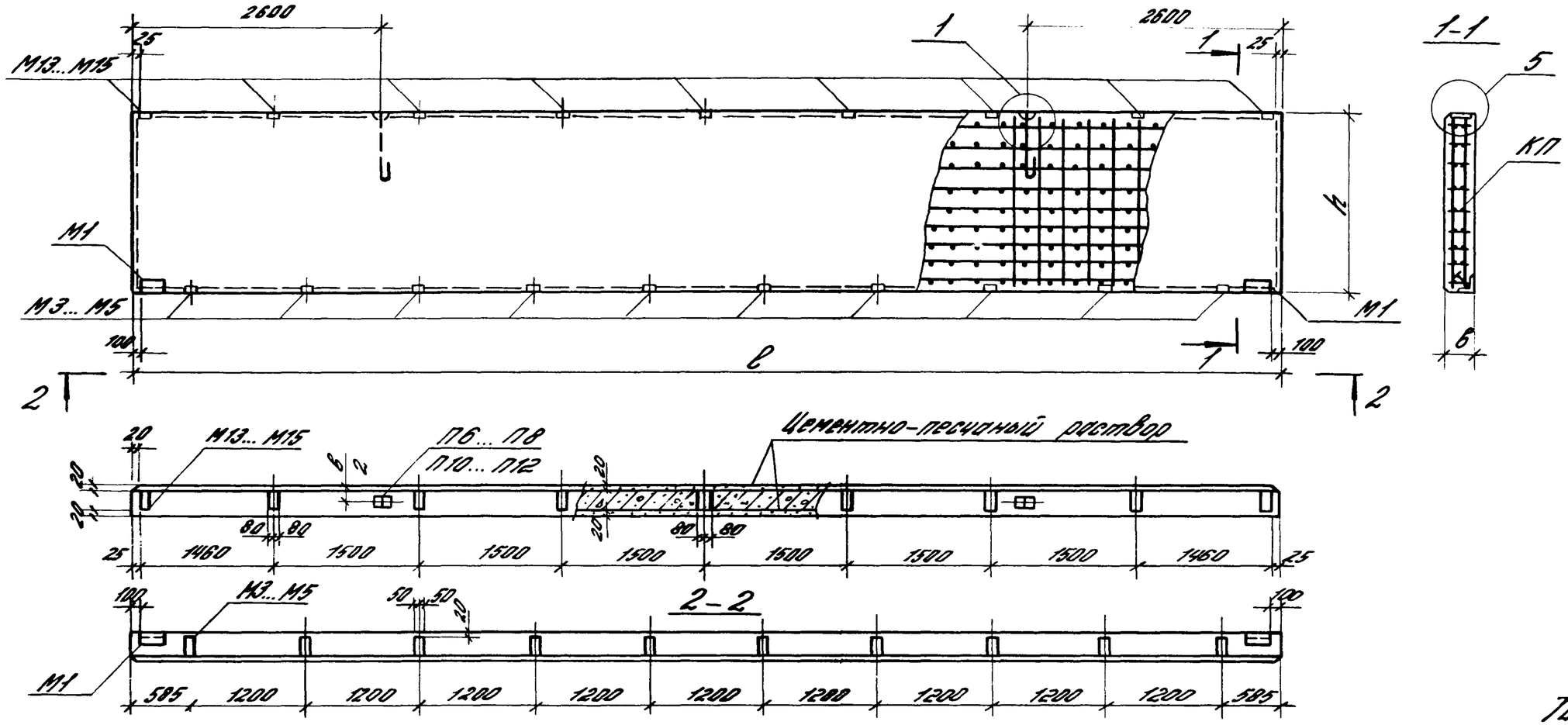

Таблица 15

№ п/п	Марка панели	Размеры, мм: длина l	высота h	толщина b	Расход материалов, м³: бетон кл. В7,5	раствор цемент. песчан. М100	Масса при отпускной влажности 18%, т при плотности бетона, кг/м³: 1000	1100	1200	Спецификация арматурных и закладных изделий на панель: Пространств. каркас: Марка	Кол.	Петля для подъема: Марка	Кол.	Закладные изделия: Марка	Кол.	Марка	Кол.	Примечание
423	ПС 120.12.25-3П-63	11970	1180	250	2,97	0,56	4,83	5,13	5,43	КП22	1	П6	2	М1	2	М3 М13	10 9	
424	ПС 120.12.30-5П-63			300	3,67		5,65	6,02	6,39	КП23	1	П7	2			М4 М14	10 9	
425	ПС 120.12.35-6П-63			350	4,38		6,50	6,94	7,38	КП24	1	П8	2			М5 М15	10 9	
426	ПС 120.15.25-3П-63		1480	250	3,72	0,71	6,08	6,45	6,82	КП28	1	П10	2			М3 М13	10 9	
427	ПС 120.15.30-5П-63			300	4,61		7,14	7,60	8,06	КП29	1	П11	2			М4 М14	10 9	
428	ПС 120.15.35-6П-63			350	5,50		8,19	8,74	9,29	КП30	1	П12	2			М5 М15	10 9	

1. Узлы 1 и 5 см. докум. 1.432.1-22.1-1-170.
2. Арматурные и закладные изделия даны в Выпуске 2.
3. Ведомость расхода стали см. 1.432.1-22.1-1-РС.
4. № п/п соответствует номеру панели по номенклатуре, в вып. 0

Зав. отд.	Смиянский	
Н. контр.	Рево	
ГИП	Рево	
Вед. ин.	Кузнецова	

1.432.1-22.1-1-150

Панель подкарнизная надоконная при простенках b=1,2 м

Стадия	Лист	Листов
Р		1

ЦНИИПРОМЗДАНИЙ

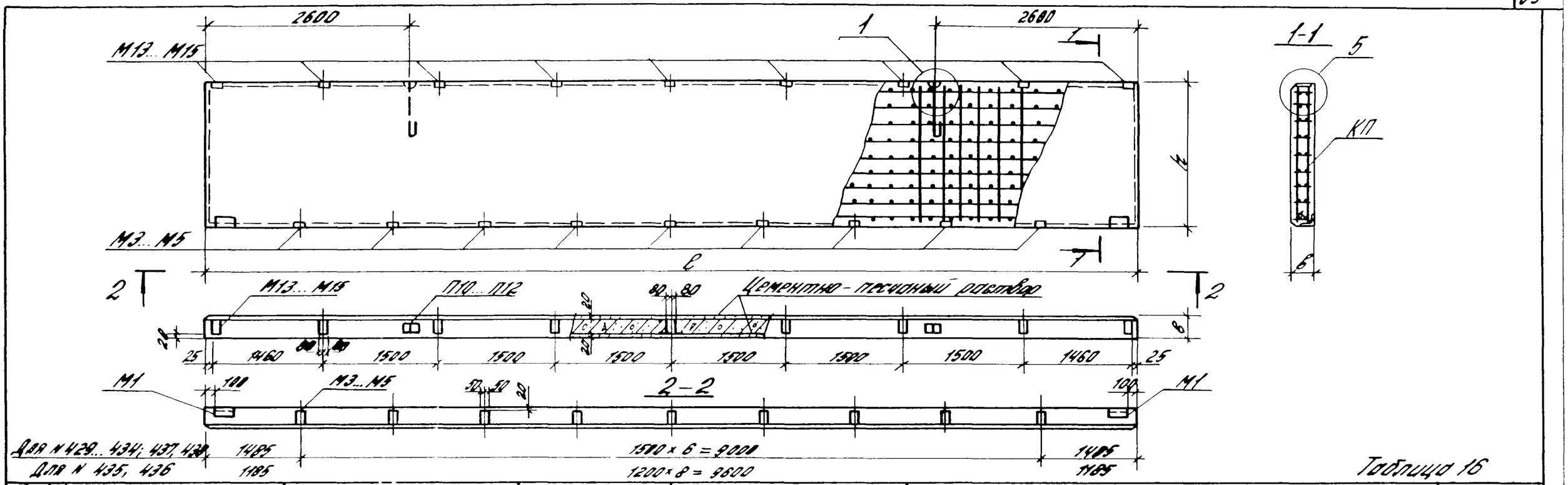

Таблица 16

№ п/п	Марка панели	Размеры, мм: длина l	высота h	толщина b	Расход материалов, м³: бетон кл. В7,5	раствор цемент. песчан. М100	Масса при отпускной влажности 18%, т при плотности бетона, кг/м³: 1000	1190	1200	Спецификация арматурных и закладных изделий на панель: Пространств. каркас: Марка	Кол.	Петля для подъема: Марка	Кол.	Закладные изделия: Марка	Кол.	Марка	Кол.	Примечание
429	ПС 120.12.25-3П-66	11970	1190	250	2,97	0,56	4,82	5,12	5,42	КП22	1	П6	2	М1	2	М3 М13	7 9	
430	ПС 120.12.30-5П-66			300	3,67		5,66	6,03	6,40	КП23	1	П7	2			М4 М14	7 9	
431	ПС 120.12.35-6П-66			350	4,38		6,49	6,93	7,37	КП24	1	П8	2			М5 М15	7 9	
432	ПС 120.15.25-3П-66		1480	250	3,72	0,71	6,07	6,44	6,81	КП28	1	П10	2			М3 М13	7 9	
433	ПС 120.15.30-5П-66			300	4,61		7,13	7,59	8,05	КП29	1	П11	2			М4 М14	7 9	
434	ПС 120.15.35-6П-66			350	5,50		8,18	8,73	9,28	КП30	1	П12	2			М5 М15	7 9	
435	ПС 120.12.25-3П-61		1180	250	2,97	0,56	4,82	5,14	5,42	КП22	1	П6	2			М3	9	
436	ПС 120.15.25-3П-61		1480		3,72	0,71	6,07	6,44	6,81	КП28	1	П10	2			М13	9	
437	ПС 120.12.25-3П-62		1180		2,97	0,56	4,82	5,14	5,42	КП22	1	П6	2			М3	7	
438	ПС 120.15.25-3П-62		1480		3,72	0,71	6,07	6,44	6,81	КП28	1	П10	2			М13	9	

1. Узлы 1 и 5 см. докум. 1.432.1-22.1-1-170.
2. Арматурные и закладные изделия даны в выпуске 2.
3. Ведомость расхода стали см. докум. 1.432.1-22.1-1-РС.
4. № п/п соответствует номеру панели по номенклатуре, в вып. 0

Зав. отд.	Смиянский	
Н. контр.	Рево	
ГИП	Рево	
Вед. ин.	Кузнецова	

1.432.1-22.1-1-160

Панель подкарнизная надоконная при простенках l=3,0 м и шире и простенков l=1,2 и 1,5 м

Стадия	Лист	Листов
Р		1

ЦНИИПРОМЗДАНИЙ

Инв. № подл. | Подпись и дата | Взам. инв. №

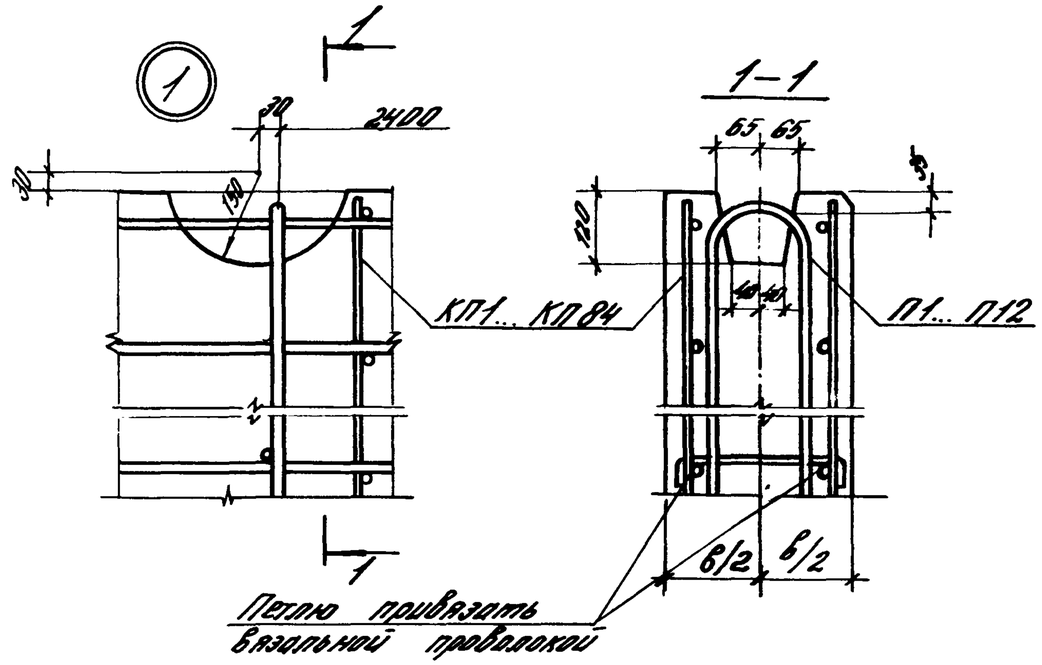

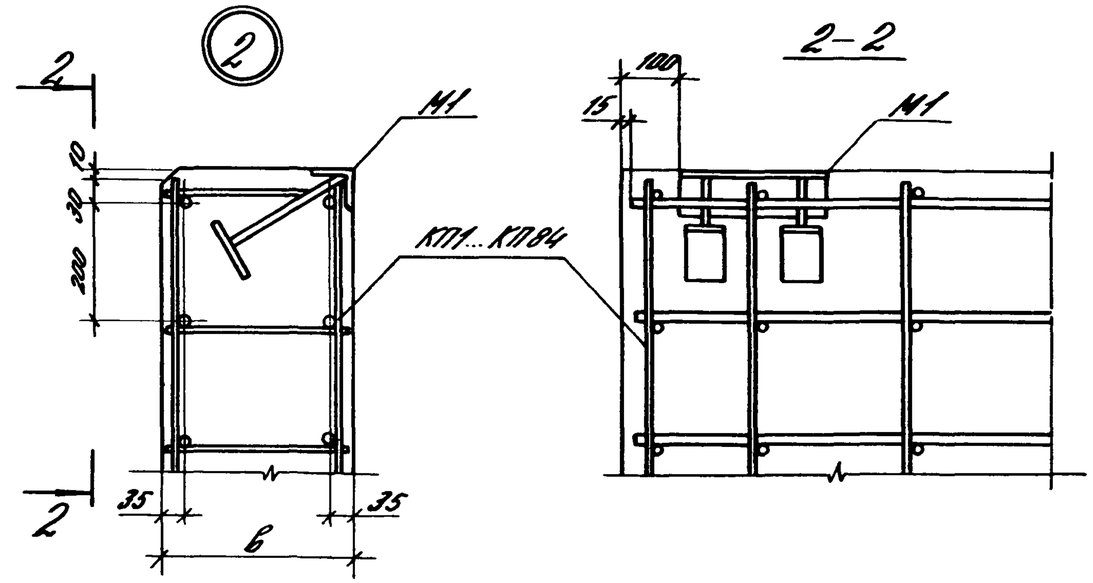

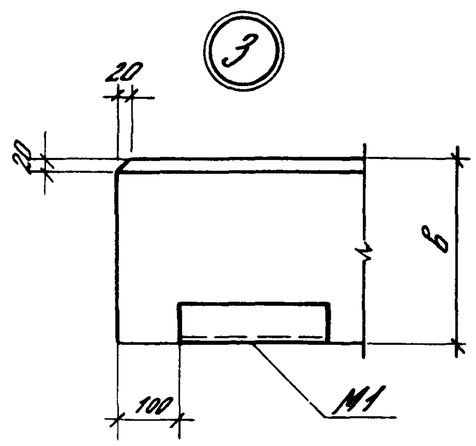

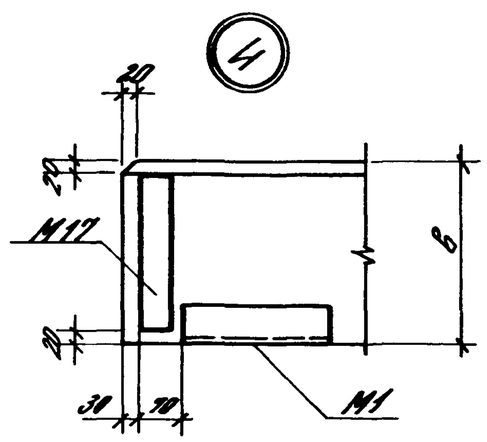

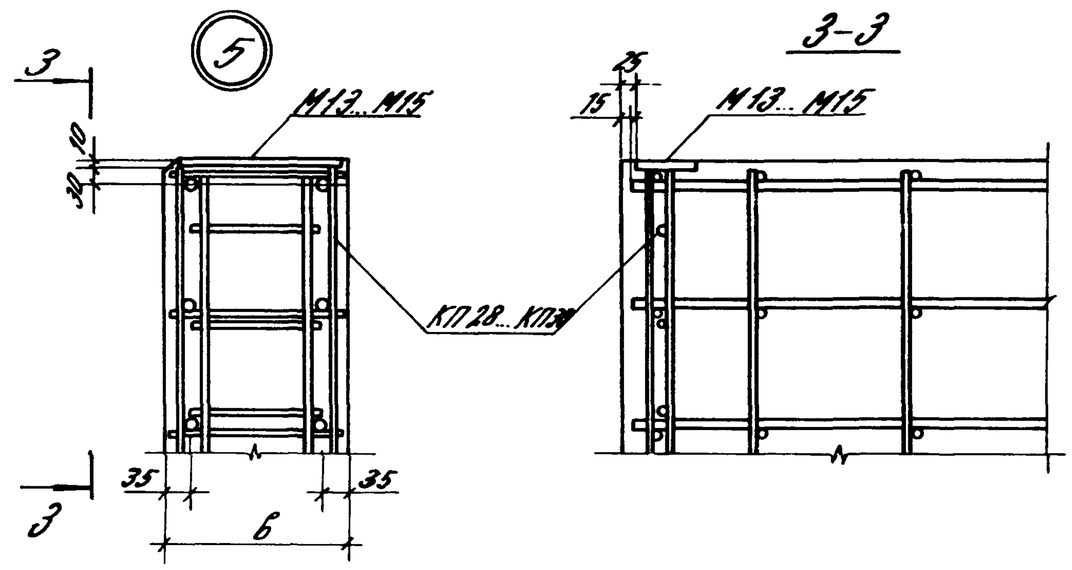

Зав. отд.	Смиянский		14321-221-1-170	
Н. контр.	Ревю		Узлы 1...5	Стадия: Р; Лист: ; Листов: 1
ГИП	Ревю			ЦНИИПромзданий
Вед. ин.	Кузнецова			

№ п/п	Марка панели	Арматурные изделия															Итого	Закладные изделия				Итого	Общий расход стали, кг
		Арматура класса																Арматура класса А-III		Прокат марки ВСт3кп2 ГОСТ 380-71*			
		А-III ГОСТ 5781-82				А-I ГОСТ 5781-82								Вр-I ГОСТ 6727-80				ГОСТ 5781-82		ГОСТ 6509-86	ГОСТ 103-76*		
		ф8	ф10	ф14	Итого	ф12	ф16	ф18	ф20	ф22	ф25	ф28	Итого	ф4	ф5	Итого		ф10	—	L63x63x6	-6x60		
1	ПС 120.9.25-1П-10	47,5	—	—	47,5	0,6	—	7,3	—	—	—	—	7,9	4,5	6,1	10,6	66,0	1,0	—	5,5	2,4	8,9	74,9
2	ПС 120.9.25-2П-10	—	—	144,0	144,0	0,6	—	7,3	—	—	—	—	7,9	4,5	6,1	10,6	162,5	1,0	—	5,5	2,4	8,9	171,4
3	ПС 120.9.30-1П-10	47,5	—	—	47,5	0,7	—	—	9,9	—	—	—	10,6	5,5	6,1	11,6	69,7	1,0	—	5,5	2,4	8,9	78,6
4	ПС 120.9.30-2П-10	—	73,7	—	73,7	0,7	—	—	9,9	—	—	—	10,6	5,5	6,1	11,6	95,9	1,0	—	5,5	2,4	8,9	104,8
5	ПС 120.9.35-1П-10	47,5	—	—	47,5	0,8	—	—	9,9	—	—	—	10,7	6,7	6,1	12,8	71,0	1,0	—	5,5	2,4	8,9	79,9
6	ПС 120.9.35-2П-10	—	73,7	—	73,7	0,8	—	—	9,9	—	—	—	10,7	6,7	6,1	12,8	97,2	1,0	—	5,5	2,4	8,9	106,1
7	ПС 120.12.25-1П-10	57,0	—	—	57,0	0,6	—	—	10,0	—	—	—	10,6	5,4	8,2	13,6	81,2	1,0	—	5,5	2,4	8,9	90,1
8	ПС 120.12.25-2П-10	—	—	172,8	172,8	0,6	—	—	10,0	—	—	—	10,6	5,4	8,2	13,6	197,0	1,0	—	5,5	2,4	8,9	205,9
9	ПС 120.12.30-1П-10	57,0	—	—	57,0	0,7	—	—	—	13,2	—	—	13,9	6,6	8,2	14,8	85,7	1,0	—	5,5	2,4	8,9	94,6
10	ПС 120.12.30-2П-10	—	88,4	—	88,4	0,7	—	—	—	13,2	—	—	13,9	6,6	8,2	14,8	117,1	1,0	—	5,5	2,4	8,9	126,1
11	ПС 120.12.35-1П-10	57,0	—	—	57,0	0,8	—	—	—	—	21,8	—	22,6	8,1	8,2	16,3	95,9	1,0	—	5,5	2,4	8,9	104,8
12	ПС 120.12.35-2П-10	—	88,4	—	88,4	0,8	—	—	—	—	21,8	—	22,6	8,1	8,2	16,3	127,3	1,0	—	5,5	2,4	8,9	136,2
13	ПС 120.18.25-1П-10	85,5	—	—	85,5	0,6	—	—	—	—	21,8	—	22,4	8,1	12,5	20,6	128,5	1,0	—	5,5	2,4	8,9	137,4
14	ПС 120.18.25-2П-10	—	—	259,2	259,2	0,6	—	—	—	—	21,8	—	22,4	8,1	12,5	20,6	302,2	1,0	—	5,5	2,4	8,9	311,2
15	ПС 120.18.30-1П-10	85,5	—	—	85,5	0,7	—	—	—	—	—	30,5	31,2	9,9	12,5	22,4	139,1	1,0	—	5,5	2,4	8,9	148,0
16	ПС 120.18.30-2П-10	—	132,7	—	132,7	0,7	—	—	—	—	—	30,5	31,2	9,9	12,5	22,4	186,3	1,0	—	5,5	2,4	8,9	195,2
17	ПС 120.18.35-1П-10	85,5	—	—	85,5	0,8	—	—	—	—	—	30,5	31,3	12,1	12,5	24,6	141,4	1,0	—	5,5	2,4	8,9	150,3
18	ПС 120.18.35-2П-10	—	132,7	—	132,7	0,8	—	—	—	—	—	30,5	31,3	12,1	12,5	24,6	188,6	1,0	—	5,5	2,4	8,9	197,5
19 20	ПС 123.9.25-1П-101 ПС 123.9.25-1П-102	48,5	—	—	48,5	0,6	—	7,3	—	—	—	—	7,9	5,0	6,6	11,6	68,0	1,0	—	5,5	2,4	8,9	76,9
21 22	ПС 123.9.25-2П-101 ПС 123.9.25-2П-102	—	—	148,0	148,0	0,6	—	7,3	—	—	—	—	7,9	5,0	6,6	11,6	167,5	1,0	—	5,5	2,4	8,9	176,4
23 24	ПС 123.12.25-1П-101 ПС 123.12.25-1П-102	58,2	—	—	58,2	0,6	—	—	10,0	—	—	—	10,6	6,0	8,9	14,9	83,7	1,0	—	5,5	2,4	8,9	92,6
25 26	ПС 123.12.25-2П-101 ПС 123.12.25-2П-102	—	—	177,6	177,6	0,6	—	—	10,0	—	—	—	10,6	6,0	8,9	14,9	203,1	1,0	—	5,5	2,4	8,9	212,0

Инв.№ подл. | Подпись и дата | Взам.инв.№

Зав.отд.	Пуляевский		
Н.контр.	Рева		
ГИП	Рева		
Вед.инж.	Кузнецова		

1.432.1-22.1-1-РС

Ведомость расхода стали

Стадия	Лист	Листов
Р	1	14

ЦНИИПРОМЗДАНИЙ

Продолжение ведомости

№ п/п	Марка панели	Арматурные изделия															Итого	Закладные изделия				Итого	Общий расход стали, кг
		Арматура класса																					
		А-III				А-I								Вр-I				Арматура класса А-III		Прокат марки ВСт3кп2 ГОСТ 380-71*			
		ГОСТ 5781-82				ГОСТ 5781-82								ГОСТ 6727-80				ГОСТ 5781-82		ГОСТ 8509-86	ГОСТ 103-76*		
		ф8	ф10	ф14	Итого	ф12	ф16	ф18	ф20	ф22	ф25	ф28	Итого	ф4	ф5	Итого		ф10	—	63x63x6	-6x60		кг
27 28	ПС 123.18.25-1П-101 ПС 123.18.25-1П-102	87,3	—	—	87,3	0,6	—	—	—	—	21,8	—	22,4	9,0	13,6	22,6	132,3	1,0	—	5,5	2,4	8,9	141,2
29 30	ПС 123.18.25-2П-101 ПС 123.18.25-2П-102	—	—	266,4	266,4	0,6	—	—	—	—	21,8	—	22,4	9,0	13,6	22,6	311,4	1,0	—	5,5	2,4	8,9	320,3
31 32	ПС 123.9.30-1П-101 ПС 123.9.30-1П-102	48,5	—	—	48,5	0,7	—	—	9,9	—	—	—	10,6	6,0	6,6	12,6	71,7	1,0	—	5,5	2,4	8,9	80,6
33 34	ПС 123.9.30-2П-101 ПС 123.9.30-2П-102	—	76,0	—	76,0	0,7	—	—	9,9	—	—	—	10,6	6,0	6,6	12,6	99,2	1,0	—	5,5	2,4	8,9	108,1
35 36	ПС 123.12.30-1П-101 ПС 123.12.30-1П-102	58,2	—	—	58,2	0,7	—	—	—	13,2	—	—	13,9	7,2	8,9	16,1	88,2	1,0	—	5,5	2,4	8,9	97,1
37 38	ПС 123.12.30-2П-101 ПС 123.12.30-2П-102	—	91,2	—	91,2	0,7	—	—	—	13,2	—	—	13,9	7,2	8,9	16,1	121,2	1,0	—	5,5	2,4	8,9	130,1
39 40	ПС 123.18.30-1П-101 ПС 123.18.30-1П-102	87,3	—	—	87,3	0,7	—	—	—	—	—	30,5	31,2	10,8	13,6	24,4	142,9	1,0	—	5,5	2,4	8,9	151,8
41 42	ПС 123.18.30-2П-101 ПС 123.18.30-2П-102	—	136,8	—	136,8	0,7	—	—	—	—	—	30,5	31,2	10,8	13,6	24,4	192,4	1,0	—	5,5	2,4	8,9	201,3
43 44	ПС 124.9.35-1П-101 ПС 124.9.35-1П-102	48,5	—	—	48,5	0,8	—	—	9,9	—	—	—	10,7	7,0	6,6	13,6	72,8	1,0	—	5,5	2,4	8,9	81,7
45 46	ПС 124.9.35-2П-101 ПС 124.9.35-2П-102	—	76,0	—	76,0	0,8	—	—	9,9	—	—	—	10,7	7,0	6,6	13,6	100,3	1,0	—	5,5	2,4	8,9	109,2
47 48	ПС 124.12.35-1П-101 ПС 124.12.35-1П-102	58,2	—	—	58,2	0,8	—	—	—	—	21,8	—	22,6	8,4	8,9	17,3	98,1	1,0	—	5,5	2,4	8,9	107,0
49 50	ПС 124.12.35-2П-101 ПС 124.12.35-2П-102	—	91,2	—	91,2	0,8	—	—	—	—	21,8	—	22,6	8,4	8,9	17,3	131,1	1,0	—	5,5	2,4	8,9	140,0
51 52	ПС 124.18.35-1П-101 ПС 124.18.35-1П-102	87,3	—	—	87,3	0,8	—	—	—	—	—	30,5	31,3	12,6	13,6	26,2	144,8	1,0	—	5,5	2,4	8,9	153,7
53 54	ПС 124.18.35-2П-101 ПС 124.18.35-2П-102	—	136,8	—	136,8	0,8	—	—	—	—	—	30,5	31,3	12,6	13,6	26,2	194,3	1,0	—	5,5	2,4	8,9	203,2
55 56	ПС 125.9.25-1П-101 ПС 125.9.25-1П-102	49,5	—	—	49,5	0,6	—	7,3	—	—	—	—	7,9	5,0	6,6	11,6	69,0	1,0	—	5,5	2,4	8,9	77,9
57 58	ПС 125.9.25-2П-101 ПС 125.9.25-2П-102	—	—	151,0	151,0	0,6	—	7,3	—	—	—	—	7,9	5,0	6,6	11,6	170,5	1,0	—	5,5	2,4	8,9	179,4

Продолжение ведомости

№ п/п	Марка панели	Арматурные изделия: Арматура класса А-III ГОСТ 5781-82 ф8	ф10	ф14	Итого	А-I ГОСТ 5781-82 ф12	ф16	ф18	ф20	ф22	ф25	ф28	Итого	Вр-I ГОСТ 6727-80 ф4	ф5	Итого	Итого	Закладные изделия: Арматура класса А-III ГОСТ 5781-82 ф10	—	Прокат марки ВСт3кп2 ГОСТ 380-71* ГОСТ 8509-86 L63x63x6	ГОСТ 103-76* -6x60	Итого	Общий расход стали, кг
59	ПС 125.12.25-1П-101	59,4	—	—	59,4	0,6	—	—	10,0	—	—	—	10,6	6,0	8,9	14,9	84,9	1,0	—	5,5	2,4	8,9	93,8
60	ПС 125.12.25-1П-102																						
61	ПС 125.12.25-2П-101	—	—	181,2	181,2	0,6	—	—	10,0	—	—	—	10,6	6,0	8,9	14,9	206,7	1,0	—	5,5	2,4	8,9	215,6
62	ПС 125.12.25-2П-102																						
63	ПС 125.18.25-1П-101	89,1	—	—	89,1	0,6	—	—	—	—	21,8	—	22,4	9,0	13,6	22,6	134,1	1,0	—	5,5	2,4	8,9	143,0
64	ПС 125.18.25-1П-102																						
65	ПС 125.18.25-2П-101	—	—	271,8	271,8	0,6	—	—	—	—	21,8	—	22,4	9,0	13,6	22,6	316,8	1,0	—	5,5	2,4	8,9	325,7
66	ПС 125.18.25-2П-102																						
67	ПС 126.9.30-1П-101	49,5	—	—	49,5	0,7	—	—	9,9	—	—	—	10,6	6,0	6,6	12,6	72,7	1,0	—	5,5	2,4	8,9	81,6
68	ПС 126.9.30-1П-102																						
69	ПС 126.9.30-2П-101	—	77,5	—	77,5	0,7	—	—	9,9	—	—	—	10,6	6,0	6,6	12,6	100,7	1,0	—	5,5	2,4	8,9	109,6
70	ПС 126.9.30-2П-102																						
71	ПС 126.12.30-1П-101	59,4	—	—	59,4	0,7	—	—	—	13,2	—	—	13,9	7,2	8,9	16,1	89,4	1,0	—	5,5	2,4	8,9	98,3
72	ПС 126.12.30-1П-102																						
73	ПС 126.12.30-2П-101	—	93,0	—	93,0	0,7	—	—	—	13,2	—	—	13,9	7,2	8,9	16,1	123,0	1,0	—	5,5	2,4	8,9	131,9
74	ПС 126.12.30-2П-102																						
75	ПС 126.18.30-1П-101	89,1	—	—	89,1	0,7	—	—	—	—	—	30,5	31,2	10,8	13,6	24,4	144,7	1,0	—	5,5	2,4	8,9	153,6
76	ПС 126.18.30-1П-102																						
77	ПС 126.18.30-2П-101	—	139,5	—	139,5	0,7	—	—	—	—	—	30,5	31,2	10,8	13,6	24,4	195,1	1,0	—	5,5	2,4	8,9	204,0
78	ПС 126.18.30-2П-102																						
79	ПС 126.9.35-1П-101	49,5	—	—	49,5	0,8	—	—	9,9	—	—	—	10,7	7,0	6,6	13,6	73,8	1,0	—	5,5	2,4	8,9	82,7
80	ПС 126.9.35-1П-102																						
81	ПС 126.9.35-2П-101	—	77,5	—	77,5	0,8	—	—	9,9	—	—	—	10,7	7,0	6,6	13,6	101,8	1,0	—	5,5	2,4	8,9	110,7
82	ПС 126.9.35-2П-102																						
83	ПС 126.12.35-1П-101	59,4	—	—	59,4	0,8	—	—	—	—	21,8	—	22,6	8,4	8,9	17,3	99,3	1,0	—	5,5	2,4	8,9	108,2
84	ПС 126.12.35-1П-102																						
85	ПС 126.12.35-2П-101	—	93,0	—	93,0	0,8	—	—	—	—	21,8	—	22,6	8,4	8,9	17,3	132,9	1,0	—	5,5	2,4	8,9	141,8
86	ПС 126.12.35-2П-102																						
87	ПС 126.18.35-1П-101	89,1	—	—	89,1	0,8	—	—	—	—	—	30,5	31,3	12,6	13,6	26,2	146,6	1,0	—	5,5	2,4	8,9	155,5
88	ПС 126.18.35-1П-102																						
89	ПС 126.18.35-2П-101	—	139,5	—	139,5	0,8	—	—	—	—	—	30,5	31,3	12,6	13,6	26,2	197,0	1,0	—	5,5	2,4	8,9	205,9
90	ПС 126.18.35-2П-102																						

Инв.№ подл. | Подпись и дата | Взам.инв.№

Продолжение ведомости

№ п/п	Марка панели	Арматурные изделия. Арматура класса А-III ГОСТ 5781-82 ф16	—	А-I ГОСТ 5781-82 ф12	ф16	ф18	ф20	ф22	ф25	ф28	Итого	Вр-I ГОСТ 6727-80 ф4	ф5	Итого	Итого	Закладные изделия. Арматура класса А-III ГОСТ 5781-82 ф10	—	Прокат марки ВСт3кп2, ГОСТ 380-71* ГОСТ 8509-86 L63x63x6	ГОСТ 103-76* -6x60	-8x100	Итого	Общий расход стали, кг
91	ПС 120. 9. 25 – 3П – 23	188,5	—	0,6	—	7,3	—	—	—	—	7,9	4,5	6,1	10,6	207,0	4,8	—	5,5	2,4	13,2	25,9	232,9
92	ПС 120. 9. 30 – 5П – 23	188,5	—	0,7	—	—	9,9	—	—	—	10,6	5,5	6,1	11,6	210,7	4,8	—	5,5	2,4	16,3	29,0	239,7
93	ПС 120. 9. 35 – 6П – 23	188,5	—	0,8	—	—	9,9	—	—	—	10,7	6,7	6,1	12,8	212,0	4,8	—	5,5	2,4	19,5	32,2	244,2
94	ПС 120. 12. 25 – 3П – 23	226,2	—	0,6	—	—	10,0	—	—	—	10,6	5,4	8,2	13,6	250,4	4,8	—	5,5	2,4	13,2	25,9	276,3
95	ПС 120. 12. 30 – 5П – 23	226,2	—	0,7	—	—	—	13,2	—	—	13,9	6,6	8,2	14,8	254,9	4,8	—	5,5	2,4	16,3	29,0	283,9
96	ПС 120. 12. 35 – 6П – 23	226,2	—	0,8	—	—	—	—	21,8	—	22,6	8,1	8,2	16,3	265,1	4,8	—	5,5	2,4	19,5	32,2	297,3
97	ПС 120. 18. 25 – 3П – 23	339,3	—	0,6	—	—	—	—	21,8	—	22,4	8,1	12,5	20,6	382,0	4,8	—	5,5	2,4	13,2	25,9	408,2
98	ПС 120. 18. 30 – 5П – 23	339,2	—	0,7	—	—	—	—	—	30,5	31,2	9,9	12,5	22,4	392,9	4,8	—	5,5	2,4	16,3	29,0	422,9
99	ПС 120. 18. 35 – 6П – 23	339,3	—	0,8	—	—	—	—	—	30,5	31,3	12,1	12,5	24,6	395,2	4,8	—	5,5	2,4	19,5	32,2	427,4
100 101	ПС 123. 9. 25 – 3П – 231 ПС 123. 9. 25 – 3П – 232	193,0	—	0,6	—	7,3	—	—	—	—	7,9	5,0	6,6	11,6	212,5	4,8	—	5,5	2,4	13,2	25,9	238,4
102 103	ПС 123. 12. 25 – 3П – 231 ПС 123. 12. 25 – 3П – 232	231,6	—	0,6	—	—	10,0	—	—	—	10,6	6,0	8,9	14,9	257,1	4,8	—	5,5	2,4	13,2	25,9	283,0
104 105	ПС 123. 18. 25 – 3П – 231 ПС 123. 18. 25 – 3П – 232	347,4	—	0,6	—	—	—	—	21,8	—	22,4	9,0	13,6	22,6	392,4	4,8	—	5,5	2,4	13,2	25,9	418,3
106 107	ПС 123. 9. 30 – 5П – 231 ПС 123. 9. 30 – 5П – 232	194,0	—	0,7	—	—	9,9	—	—	—	10,6	6,0	6,6	12,6	217,2	4,8	—	5,5	2,4	16,3	29,0	246,2
108 109	ПС 123. 12. 30 – 5П – 231 ПС 123. 12. 30 – 5П – 232	232,8	—	0,7	—	—	—	13,2	—	—	13,9	7,2	8,9	16,1	262,8	4,8	—	5,5	2,4	16,3	29,0	291,8
110 111	ПС 123. 18. 30 – 5П – 231 ПС 123. 18. 30 – 5П – 232	349,2	—	0,7	—	—	—	—	—	30,5	31,2	10,8	13,6	24,4	404,8	4,8	—	5,5	2,4	16,3	29,0	433,8
112 113	ПС 124. 9. 35 – 6П – 231 ПС 124. 9. 35 – 6П – 232	194,7	—	0,8	—	—	9,9	—	—	—	10,7	7,0	6,6	13,6	219,0	4,8	—	5,5	2,4	19,5	32,2	251,2
114 115	ПС 124. 12. 35 – 6П – 231 ПС 124. 12. 35 – 6П – 232	233,6	—	0,8	—	—	—	—	21,8	—	22,6	8,4	8,9	17,3	273,5	4,8	—	5,5	2,4	19,5	32,2	305,7
116 117	ПС 124. 18. 35 – 6П – 231 ПС 124. 18. 35 – 6П – 232	350,5	—	0,8	—	—	—	—	—	30,5	31,3	12,6	13,6	26,2	408,0	4,8	—	5,5	2,4	19,5	32,2	440,2

Продолжение ведомости

№ п/п	Марка панели	Арматурные изделия. Арматура класса А-III ГОСТ 5781-82 ф16	—	А-I ГОСТ 5781-82 ф12	ф16	ф18	ф20	ф22	ф25	ф28	Итого	Вр-I ГОСТ 6727-80 ф4	ф5	Итого	Итого	Закладные изделия. Арматура класса А-III ГОСТ 5781-82 ф10	—	Прокат марки ВСт3кп2, ГОСТ 380-71* ГОСТ 8509-86 L63×63×6	ГОСТ 103-76* -6×80	-8×100	Итого	Общий расход стали, кг
118 119	ПС 125.9.25-3П-231 ПС 125.9.25-3П-232	197,0	—	0,6	—	7,3	—	—	—	—	7,9	5,0	6,6	11,6	216,5	4,8	—	5,5	2,4	13,2	25,9	242,4
120 121	ПС 125.12.25-3П-231 ПС 125.12.25-3П-232	236,4	—	0,6	—	—	9,9	—	—	—	10,5	6,0	8,9	14,9	261,8	4,8	—	5,5	2,4	13,2	25,9	287,7
122 123	ПС 125.18.25-3П-231 ПС 125.18.25-3П-232	354,6	—	0,6	—	—	—	—	21,8	—	22,4	9,0	13,6	22,6	399,6	4,8	—	5,5	2,4	13,2	25,9	425,5
124 125	ПС 126.9.30-5П-231 ПС 126.9.30-5П-232	198,0	—	0,7	—	—	9,9	—	—	—	10,6	6,0	6,6	12,6	221,2	4,8	—	5,5	2,4	16,3	29,0	250,2
126 127	ПС 126.12.30-5П-231 ПС 126.12.30-5П-232	237,6	—	0,7	—	—	—	13,2	—	—	13,9	7,2	8,9	16,1	267,6	4,8	—	5,5	2,4	16,3	29,0	296,6
128 129	ПС 126.18.30-5П-231 ПС 126.18.30-5П-232	356,4	—	0,7	—	—	—	—	—	30,5	31,2	10,8	13,6	24,4	412,0	4,8	—	5,5	2,4	16,3	29,0	441,0
130 131	ПС 126.9.35-6П-231 ПС 126.9.35-6П-232	198,7	—	0,8	—	—	9,9	—	—	—	10,7	7,1	6,6	13,7	223,1	4,8	—	5,5	2,4	19,5	32,2	255,3
132 133	ПС 126.12.35-6П-231 ПС 126.12.35-6П-232	238,4	—	0,8	—	—	—	—	21,8	—	22,6	8,5	8,9	17,4	278,4	4,8	—	5,5	2,4	19,5	32,2	310,6
134 135	ПС 126.18.35-6П-231 ПС 126.18.35-6П-232	357,7	—	0,8	—	—	—	—	—	30,5	31,3	12,7	13,6	26,3	415,3	4,8	—	5,5	2,4	19,5	32,2	447,5
136	ПС 120.9.25-3П-24	188,5	—	0,6	—	7,3	—	—	—	—	7,9	4,5	6,1	10,6	207,0	3,7	—	5,5	2,4	9,2	20,8	227,8
137	ПС 120.9.30-5П-24	188,5	—	0,7	—	—	9,9	—	—	—	10,6	5,5	6,1	11,6	210,7	3,7	—	5,5	2,4	11,4	23,0	233,7
138	ПС 120.9.35-6П-24	188,5	—	0,8	—	—	9,9	—	—	—	10,7	6,7	6,1	12,8	212,0	3,7	—	5,5	2,4	13,7	25,3	237,3
139	ПС 120.12.25-3П-24	226,2	—	0,6	—	—	10,0	—	—	—	10,6	5,4	8,2	13,6	250,4	3,7	—	5,5	2,4	9,2	20,8	271,2
140	ПС 120.12.30-5П-24	226,2	—	0,7	—	—	—	13,2	—	—	13,9	6,6	8,2	14,8	254,9	3,7	—	5,5	2,4	11,4	23,0	277,9
141	ПС 120.12.35-6П-24	226,2	—	0,8	—	—	—	—	21,8	—	22,6	8,1	8,2	16,3	265,1	3,7	—	5,5	2,4	13,7	25,3	290,4
142	ПС 120.18.25-3П-24	339,3	—	0,6	—	—	—	—	21,8	—	22,4	8,1	12,5	20,6	382,3	3,7	—	5,5	2,4	9,2	20,8	403,1
143	ПС 120.18.30-5П-24	339,3	—	0,7	—	—	—	—	—	30,5	31,2	9,9	12,5	22,4	392,9	3,7	—	5,5	2,4	11,4	23,0	415,9
144	ПС 120.18.35-6П-24	339,3	—	0,8	—	—	—	—	—	30,5	31,3	12,1	12,5	24,6	395,2	3,7	—	5,5	2,4	13,7	25,3	420,5

Инв. № подл. | Подпись и дата | Взам. инв. №

Продолжение ведомости

№ п/п.	Марка панели	Арматурные изделия. Арматура класса А-III ГОСТ 5781-82 ф16	—	А-I ГОСТ 5781-82 ф12	ф16	ф18	ф20	ф22	ф25	ф28	Итого	Вр-I ГОСТ 6727-80 ф4	ф5	Итого	Итого	Закладные изделия. Арматура класса А-III ГОСТ 5781-82 ф10	—	Прокат марки Вст3кп2, ГОСТ 380-71* ГОСТ 23119-86 L63×63×6	ГОСТ 103-76* -6×60	-8×100	Итого	Общий расход стали, кг
145 146	ПС 123. 9. 25 – 3П – 241 ПС 123. 9. 25 – 3П – 241	193,0	—	0,6	—	7,3	—	—	—	—	7,9	5,0	6,6	11,6	212,5	3,7	—	5,5	2,4	9,2	20,8	233,3
147 148	ПС 123. 12. 25 – 3П – 241 ПС 123. 12. 25 – 3П – 242	231,6	—	0,6	—	—	10,0	—	—	—	10,6	6,0	8,9	14,9	257,1	3,7	—	5,5	2,4	9,2	20,8	277,9
149 150	ПС 123. 18. 25 – 3П – 241 ПС 123. 18. 25 – 3П – 242	347,4	—	0,6	—	—	—	—	21,8	—	22,4	9,0	13,6	22,6	392,4	3,7	—	5,5	2,4	9,2	20,8	413,2
151 152	ПС 123. 9. 30 – 5П – 241 ПС 123. 9. 30 – 5П – 242	194,0	—	0,7	—	—	9,9	—	—	—	10,6	6,0	6,6	12,6	217,2	3,7	—	5,5	2,4	11,4	23,0	240,2
153 154	ПС 123. 12. 30 – 5П – 241 ПС 123. 12. 30 – 5П – 242	232,8	—	0,7	—	—	—	13,2	—	—	13,9	7,2	8,9	16,1	262,8	3,7	—	5,5	2,4	11,4	23,0	285,8
155 156	ПС 123. 18. 30 – 5П – 241 ПС 123. 18. 30 – 5П – 242	349,2	—	0,7	—	—	—	—	—	30,5	31,2	10,8	13,6	24,4	404,8	3,7	—	5,5	2,4	11,4	23,0	427,8
157 158	ПС 124. 9. 35 – 6П – 241 ПС 124. 9. 35 – 6П – 242	194,7	—	0,8	—	—	9,9	—	—	—	10,7	7,0	6,6	13,6	219,0	3,7	—	5,5	2,4	13,7	25,3	244,3
159 160	ПС 124. 12. 35 – 6П – 241 ПС 124. 12. 35 – 6П – 242	233,6	—	0,8	—	—	—	—	21,8	—	22,6	8,4	8,9	17,3	273,5	3,7	—	5,5	2,4	13,7	25,3	298,8
161 162	ПС 124. 18. 35 – 6П – 241 ПС 126. 18. 35 – 6П – 242	350,5	—	0,8	—	—	—	—	—	30,5	31,3	12,6	13,6	26,2	408,0	3,7	—	5,5	2,4	13,7	25,3	433,3
163 164	ПС 125. 9. 25 – 3П – 241 ПС 125. 9. 25 – 3П – 242	197,0	—	0,6	—	7,3	—	—	—	—	7,9	5,0	6,6	11,6	216,5	3,7	—	5,5	2,4	9,2	20,8	237,3
165 166	ПС 125. 12. 25 – 3П – 241 ПС 125. 12. 25 – 3П – 242	236,4	—	0,6	—	—	10,0	—	—	—	10,6	6,0	8,9	14,9	261,9	3,7	—	5,5	2,4	9,2	20,8	282,7
167 168	ПС 125. 18. 25 – 3П – 241 ПС 125. 18. 25 – 3П – 242	354,6	—	0,6	—	—	—	—	21,8	—	22,4	9,0	13,6	22,6	399,6	3,7	—	5,5	2,4	9,2	20,8	420,4
169 170	ПС 126. 9. 30 – 5П – 241 ПС 126. 9. 30 – 5П – 242	198,0	—	0,7	—	—	9,9	—	—	—	10,6	6,0	6,6	12,6	221,2	3,7	—	5,5	2,4	11,4	23,0	244,2
171 172	ПС 126. 12. 30 – 5П – 241 ПС 126. 12. 30 – 5П – 242	237,6	—	0,7	—	—	—	13,2	—	—	13,9	7,2	8,9	16,1	267,6	3,7	—	5,5	2,4	11,4	23,0	290,6
173 174	ПС 126. 18. 30 – 5П – 241 ПС 126. 18. 30 – 5П – 242	356,4	—	0,7	—	—	—	—	—	30,5	31,2	10,8	13,6	24,4	412,0	3,7	—	5,5	2,4	11,4	23,0	435,0
175 176	ПС 126. 9. 35 – 6П – 241 ПС 126. 9. 35 – 6П – 242	198,7	—	0,8	—	—	9,9	—	—	—	10,7	7,1	6,6	13,7	223,1	3,7	—	5,5	2,4	13,7	25,3	248,4
177 178	ПС 126. 12. 35 – 6П – 241 ПС 126. 12. 35 – 6П – 242	238,4	—	0,8	—	—	—	—	21,8	—	22,6	8,5	8,9	17,4	278,4	3,7	—	5,5	2,4	13,7	25,3	303,7
179 180	ПС 126. 18. 35 – 6П – 241 ПС 126. 18. 35 – 6П – 242	357,7	—	0,8	—	—	—	—	—	30,5	31,3	12,7	13,6	26,3	415,3	3,7	—	5,5	2,4	13,7	25,3	440,6

Продолжение ведомости

№ п/п	Марка панели	Арматурные изделия: Арматура класса А-III ГОСТ 5781-82 ф16	—	А-I ГОСТ 5781-82 ф12	ф16	ф18	ф20	ф22	ф25	ф28	Итого	Вр-I ГОСТ 6727-80 ф4	ф5	Итого	Итого	Закладные изделия: Арматура класса А-III ГОСТ 5781-82 ф10	—	Прокат марки ВСт3кп2, ГОСТ 380-71* ГОСТ 19903-86 -63×6	ГОСТ 103-76* -6×60	-8×100	Итого	Общий расход стали, кг
181	ПС 120.9.25-3П-21	188,5	—	0,6	—	7,3	—	—	—	—	7,9	4,5	6,1	10,6	207,0	4,4	—	5,5	2,4	11,9	24,2	231,2
182	ПС 120.12.25-3П-22	226,2	—	0,6	—	—	10,0	—	—	—	10,6	5,4	8,2	13,6	250,4	4,4	—	5,5	2,4	11,9	24,2	274,6
183	ПС 120.18.25-3П-21	339,3	—	0,6	—	—	—	—	21,8	—	22,4	8,1	12,5	20,6	382,3	4,4	—	5,5	2,4	11,9	24,2	406,5
184	ПС 120.9.25-3П-22	188,5	—	0,6	—	7,3	—	—	—	—	7,9	4,5	6,1	10,6	207,0	3,7	—	5,5	2,4	9,2	20,8	227,8
185	ПС 120.12.25-3П-21	226,2	—	0,6	—	—	10,0	—	—	—	10,6	5,4	8,2	13,6	250,4	3,7	—	5,5	2,4	9,2	20,8	271,2
186	ПС 120.18.25-3П-22	339,3	—	0,6	—	—	—	—	21,8	—	22,4	8,1	12,5	20,6	382,3	3,7	—	5,5	2,4	9,2	20,8	403,1
187	ПС 120.9.25-3П-33	188,5	—	0,6	—	7,3	—	—	—	—	7,9	4,5	6,1	10,6	207,0	4,8	—	5,5	2,4	13,2	25,9	232,9
188	ПС 120.9.30-5П-33	188,5	—	0,9	—	—	9,9	—	—	—	10,6	5,5	6,1	11,6	210,7	4,8	—	5,5	2,4	16,3	29,0	239,7
189	ПС 120.9.35-6П-33	188,5	—	0,9	—	—	9,9	—	—	—	10,9	6,7	6,1	12,8	212,0	4,8	—	5,5	2,4	19,5	32,2	244,2
190	ПС 120.12.25-3П-33	226,2	—	0,6	—	—	10,0	—	—	—	10,6	5,4	8,2	13,6	250,4	4,8	—	5,5	2,4	13,2	25,9	276,3
191	ПС 120.12.30-5П-33	226,2	—	0,9	—	—	—	13,2	—	—	13,9	6,6	8,2	14,8	254,9	4,8	—	5,5	2,4	16,3	29,0	283,9
192	ПС 120.12.35-6П-33	226,2	—	0,9	—	—	—	—	21,8	—	22,6	8,1	8,2	16,3	265,1	4,8	—	5,5	2,4	19,5	32,2	297,3
193	ПС 120.18.25-3П-33	339,3	—	0,6	—	—	—	—	21,8	—	22,4	8,1	12,5	20,6	382,3	4,8	—	5,5	2,4	13,2	25,9	408,2
194	ПС 120.18.30-5П-33	339,3	—	0,9	—	—	—	—	—	30,5	31,2	9,9	12,5	22,4	392,9	4,8	—	5,5	2,4	16,3	29,0	421,9
195	ПС 120.18.35-6П-33	339,3	—	0,9	—	—	—	—	—	30,5	31,3	12,1	12,5	24,6	395,2	4,8	—	5,5	2,4	19,5	32,2	427,4
196 197	ПС 123.9.25-3П-331 ПС 123.9.25-3П-332	193,0	—	0,6	—	7,3	—	—	—	—	7,9	5,0	6,6	11,6	212,5	4,8	—	5,5	2,4	13,2	25,9	238,4
198 199	ПС 123.12.25-3П-331 ПС 123.12.25-3П-332	231,6	—	0,6	—	—	10,0	—	—	—	10,6	6,0	8,9	14,9	257,1	4,8	—	5,5	2,4	13,2	25,9	283,0
200 201	ПС 123.18.25-3П-331 ПС 123.18.25-3П-332	347,4	—	0,6	—	—	—	—	21,8	—	22,4	9,0	13,6	22,6	392,4	4,8	—	5,5	2,4	13,2	25,9	418,3
202 203	ПС 123.9.30-5П-331 ПС 123.9.30-5П-332	194,0	—	0,9	—	—	9,9	—	—	—	10,6	6,0	6,6	12,6	217,2	4,8	—	5,5	2,4	16,3	29,0	246,2
204 205	ПС 123.12.30-5П-331 ПС 123.12.30-5П-332	232,8	—	0,9	—	—	—	13,2	—	—	13,9	9,2	8,9	18,1	262,8	4,8	—	5,5	2,4	16,3	29,0	291,8
206 207	ПС 123.18.30-5П-331 ПС 123.18.30-5П-332	349,2	—	0,9	—	—	—	—	—	30,5	31,2	10,8	13,6	24,4	404,8	4,8	—	5,5	2,4	16,3	29,0	433,8
208 209	ПС 123.9.35-6П-331 ПС 123.9.35-6П-332	194,7	—	0,9	—	—	9,9	—	—	—	10,9	9,0	6,6	13,6	219,0	4,8	—	5,5	2,4	19,5	32,2	251,2
210 211	ПС 123.12.35-6П-331 ПС 123.12.35-6П-332	233,6	—	0,9	—	—	—	—	21,8	—	22,6	8,4	8,9	17,3	273,5	4,8	—	5,5	2,4	19,5	32,2	305,7
212 213	ПС 123.18.35-6П-331 ПС 123.18.35-6П-332	350,5	—	0,9	—	—	—	—	—	30,5	31,3	12,6	13,6	26,2	408,0	4,8	—	5,5	2,4	19,5	32,2	440,2

1.432.1-22.1-1-РС

Лист 9

Продолжение ведомости

№ п/п.	Марка панели	Арматурные изделия. Арматура класса А-III ГОСТ 5781-82 ф16	—	А-I ГОСТ 5781-82 ф12	ф16	ф18	ф20	ф22	ф25	ф28	Итого	Вр-I ГОСТ 6727-80 ф4	ф5	Итого	Итого	Закладные изделия. Арматура класса А-III ГОСТ 5781-82 ф10	—	Прокат марки ВСт3кп2, ГОСТ 380-71* ГОСТ 8509-86 L63×63×6	ГОСТ 103-76* -8×60	-8×100	Итого	Общий расход стали, кг
214 215	ПС 125.9.25-3П-331 ПС 125.9.25-3П-332	197,0	—	0,6	—	7,3	—	—	—	—	7,9	5,0	6,6	11,6	216,5	4,8	—	5,5	2,4	13,2	25,9	242,4
216 217	ПС 125.12.25-3П-331 ПС 125.12.25-3П-332	236,4	—	0,6	—	—	10,0	—	—	—	10,6	6,0	8,9	14,9	261,9	4,8	—	5,5	2,4	13,2	25,9	287,8
218 219	ПС 125.18.25-3П-331 ПС 125.18.25-3П-332	354,6	—	0,6	—	—	—	—	21,8	—	22,4	9,0	13,6	22,6	396,5	4,8	—	5,5	2,4	13,2	25,9	425,5
220 221	ПС 126.9.30-5П-331 ПС 126.9.30-5П-332	198,0	—	0,7	—	—	9,9	—	—	—	10,6	6,0	6,6	12,6	221,2	4,8	—	5,5	2,4	16,3	29,0	250,2
222 223	ПС 126.12.30-5П-331 ПС 126.12.30-5П-332	239,6	—	0,7	—	—	—	13,2	—	—	13,9	7,2	8,9	16,1	267,6	4,8	—	5,5	2,4	16,3	29,0	296,6
224 225	ПС 126.18.30-5П-331 ПС 126.18.30-5П-332	356,4	—	0,7	—	—	—	—	—	30,5	31,2	10,8	13,6	24,4	412,0	4,8	—	5,5	2,4	16,3	29,0	441,0
226 227	ПС 126.9.35-6П-331 ПС 126.9.35-6П-332	198,7	—	0,8	—	—	9,9	—	—	—	10,7	7,1	6,6	13,7	223,1	4,8	—	5,5	2,4	19,5	32,2	255,3
228 229	ПС 126.12.35-6П-331 ПС 126.12.35-6П-332	238,4	—	0,8	—	—	—	—	21,8	—	22,6	8,5	8,9	17,4	278,4	4,8	—	5,5	2,4	19,5	32,2	310,6
230 231	ПС 126.18.35-6П-331 ПС 126.18.35-6П-332	357,7	—	0,8	—	—	—	—	—	30,5	31,3	12,7	13,6	26,3	415,3	4,8	—	5,5	2,4	19,5	32,2	447,5
232	ПС 120.9.25-3П-34	188,5	—	0,6	—	7,3	—	—	—	—	7,9	4,5	6,1	10,6	207,0	3,7	—	5,5	2,4	9,2	20,8	227,8
233	ПС 120.9.30-5П-34	188,5	—	0,7	—	—	9,9	—	—	—	10,6	5,5	6,1	11,6	210,7	3,7	—	5,5	2,4	11,4	23,0	233,7
234	ПС 120.9.35-6П-34	188,5	—	0,8	—	—	9,9	—	—	—	10,7	6,7	6,1	12,8	212,0	3,7	—	5,5	2,4	13,7	25,3	237,3
235	ПС 120.12.25-3П-34	226,2	—	0,6	—	—	10,0	—	—	—	10,6	5,4	8,2	13,6	250,4	3,7	—	5,5	2,4	9,2	20,8	271,2
236	ПС 120.12.30-5П-34	226,2	—	0,7	—	—	—	13,2	—	—	13,9	6,6	8,2	14,8	254,9	3,7	—	5,5	2,4	11,4	23,0	277,9
237	ПС 120.12.35-6П-34	226,2	—	0,8	—	—	—	—	21,8	—	22,6	8,1	8,2	16,3	265,1	3,7	—	5,5	2,4	13,7	25,3	290,4
238	ПС 120.18.25-3П-34	339,3	—	0,6	—	—	—	—	21,8	—	22,4	8,1	12,5	20,6	382,3	3,7	—	5,5	2,4	9,2	20,8	403,1
239	ПС 120.18.30-5П-34	339,3	—	0,7	—	—	—	—	—	30,5	31,2	9,9	12,5	22,4	392,9	3,7	—	5,5	2,4	11,4	23,0	415,9
240	ПС 120.18.35-6П-34	339,3	—	0,8	—	—	—	—	—	30,5	31,3	12,1	12,5	24,6	395,2	3,7	—	5,5	2,4	13,7	25,3	420,5
241 242	ПС 123.9.25-3П-341 ПС 123.9.25-3П-342	193,0	—	0,6	—	7,3	—	—	—	—	7,9	5,0	6,6	11,6	212,5	3,7	—	5,5	2,4	9,2	20,8	233,3
243 244	ПС 123.12.25-3П-341 ПС 123.12.25-3П-342	231,6	—	0,6	—	—	10,0	—	—	—	10,6	6,0	8,9	14,9	257,1	3,7	—	5,5	2,4	9,2	20,8	277,9
245 246	ПС 123.18.25-3П-341 ПС 123.18.25-3П-342	344,4	—	0,6	—	—	—	—	21,8	—	22,4	9,0	13,6	22,6	392,4	3,7	—	5,5	2,4	9,2	20,8	413,2

Взам. инв. № | Подпись и дата | Инв. № подл.

Продолжение ведомости

№ п/п	Марка панели	Арматурные изделия														Закладные изделия						Общий расход стали, кг
		Арматура класса													Итого	Арматура класса А-III		Прокат марки ВСт3кп2, ГОСТ 380-71*			Итого	
		А-III		А-I								Вр-I										
		ГОСТ 5781-82		ГОСТ 5781-82								ГОСТ 6727-80				ГОСТ 5781-82		ГОСТ 8509-86	ГОСТ 103-76*			
		ф16	—	ф12	ф16	ф18	ф20	ф22	ф25	ф28	Итого	ф4	ф5	Итого		ф10	—	L63x63x6	полоса -8=6	полоса -8=8		
247 248	ПС 123.9.30 — 5П — 341 ПС 123.9.30 — 5П — 342	194,0	—	0,7	—	—	9,9	—	—	—	10,6	6,0	6,6	12,6	217,2	3,7	—	5,5	2,4	11,4	23,0	240,2
249 250	ПС 123.12.30 — 5П — 341 ПС 123.12.30 — 5П — 342	232,8	—	0,7	—	—	—	13,2	—	—	13,9	7,2	8,9	16,1	262,8	3,7	—	5,5	2,4	11,4	23,0	285,8
251 252	ПС 123.18.30 — 5П — 341 ПС 123.18.30 — 5П — 342	349,2	—	0,7	—	—	—	—	—	30,5	31,2	10,8	13,6	24,4	404,8	3,7	—	5,5	2,4	11,4	23,0	427,8
253 254	ПС 124.9.35 — 6П — 341 ПС 124.9.35 — 6П — 342	194,7	—	0,8	—	—	9,9	—	—	—	10,7	7,0	6,6	13,6	219,0	3,7	—	5,5	2,4	13,7	25,3	244,3
255 256	ПС 124.12.35 — 6П — 341 ПС 124.12.35 — 6П — 342	233,6	—	0,8	—	—	—	—	21,8	—	22,6	8,4	8,9	17,3	273,5	3,7	—	5,5	2,4	13,7	25,3	298,8
257 258	ПС 124.18.35 — 6П — 341 ПС 124.18.35 — 6П — 342	350,5	—	0,8	—	—	—	—	—	30,5	31,3	12,6	13,6	26,2	408,0	3,7	—	5,5	2,4	13,7	25,3	433,3
259 260	ПС 125.9.25 — 3П — 341 ПС 125.9.25 — 3П — 342	197,0	—	0,6	—	7,3	—	—	—	—	7,9	5,0	6,6	11,6	216,5	3,7	—	5,5	2,4	9,2	20,8	237,3
261 262	ПС 125.12.25 — 3П — 341 ПС 125.12.25 — 3П — 342	236,4	—	0,6	—	—	10,0	—	—	—	10,6	6,0	8,9	14,9	261,9	3,7	—	5,5	2,4	9,2	20,8	282,7
263 264	ПС 125.18.25 — 3П — 341 ПС 125.18.25 — 3П — 342	354,6	—	0,6	—	—	—	—	21,8	—	22,4	9,0	13,6	22,6	399,6	3,7	—	5,5	2,4	9,2	20,8	420,4
265 266	ПС 126.9.30 — 5П — 341 ПС 126.9.30 — 5П — 342	198,0	—	0,7	—	—	9,9	—	—	—	10,6	6,0	6,6	12,6	221,2	3,7	—	5,5	2,4	11,4	23,0	244,2
267 268	ПС 126.12.30 — 5П — 341 ПС 126.12.30 — 5П — 342	237,6	—	0,7	—	—	—	13,2	—	—	13,9	7,2	8,9	16,1	267,6	3,7	—	5,5	2,4	11,4	23,0	290,6
269 270	ПС 126.18.30 — 5П — 341 ПС 126.18.30 — 5П — 342	356,4	—	0,7	—	—	—	—	—	30,5	31,2	10,8	13,6	24,4	412,0	3,7	—	5,5	2,4	11,4	23,0	435,0
271 272	ПС 126.9.35 — 6П — 341 ПС 126.9.35 — 6П — 342	198,7	—	0,8	—	—	9,9	—	—	—	10,7	7,1	6,6	13,7	223,1	3,7	—	5,5	2,4	13,7	25,3	248,4
273 274	ПС 126.12.35 — 6П — 341 ПС 126.12.35 — 6П — 342	238,4	—	0,8	—	—	—	—	21,8	—	22,6	8,5	8,9	17,4	278,4	3,7	—	5,5	2,4	13,7	25,3	303,7
275 276	ПС 126.18.35 — 6П — 341 ПС 126.18.35 — 6П — 342	357,7	—	0,8	—	—	—	—	—	30,5	31,3	12,7	13,6	26,3	415,3	3,7	—	5,5	2,4	13,7	25,3	440,6
277	ПС 120.9.25 — 3П — 31	188,5	—	0,6	—	7,3	—	—	—	—	7,9	4,5	6,1	10,6	207,0	5,6	—	5,5	2,4	13,1	26,6	233,6
278	ПС 120.12.25 — 3П — 31	226,2	—	0,6	—	—	10,0	—	—	—	10,6	5,4	8,2	13,6	250,4	5,6	—	5,5	2,4	13,1	26,6	277,0
279	ПС 120.18.25 — 3П — 31	339,3	—	0,6	—	—	—	—	21,8	—	22,4	8,1	12,5	20,6	282,3	5,6	—	5,5	2,4	13,1	26,6	408,9
280	ПС 120.9.25 — 3П — 32	188,5	—	0,6	—	7,3	—	—	—	—	7,9	4,5	6,1	10,6	207,0	4,9	—	5,5	2,4	10,4	23,2	230,2
281	ПС 120.12.25 — 3П — 32	226,2	—	0,6	—	—	10,0	—	—	—	10,6	5,4	8,2	13,6	250,4	4,9	—	5,5	2,4	10,4	23,2	273,6
282	ПС 120.18.25 — 3П — 32	339,3	—	0,6	—	—	—	—	21,8	—	22,4	8,1	12,5	20,6	382,3	4,9	—	5,5	2,4	10,4	23,2	405,5

Продолжение ведомости

№ п/п	Марка панели	Арматурные изделия													Итого	Закладные изделия					Итого	Общий расход стали, кг
		Арматура класса														Арматура класса А-III		Прокат марки ВСт3кп2, ГОСТ 380-71*				
		А-III		А-I								Вр-I										
		ГОСТ 5781-82		ГОСТ 5781-82								ГОСТ 6727-80				ГОСТ 5781-82		ГОСТ 8509-86	ГОСТ 103-76*			
		ф16	—	ф12	ф16	ф18	ф20	ф22	ф25	ф28	Итого	ф4	ф5	Итого		ф10	—	L63x63x6	полоса -δ=6	полоса -δ=8		
283	ПС 120.9.25-3П-43	188,5	—	0,6	—	7,3	—	—	—	—	7,9	4,5	6,1	10,6	207,0	8,6	—	5,5	2,4	26,4	42,9	249,9
284	ПС 120.9.30-5П-43	188,5	—	0,7	—	—	9,9	—	—	—	10,7	5,5	6,1	11,6	210,7	8,6	—	5,5	2,4	32,6	49,1	259,8
285	ПС 120.9.35-6П-43	188,5	—	0,8	—	—	9,9	—	—	—	10,7	6,7	6,1	12,8	212,0	8,6	—	5,5	2,4	39,0	55,5	267,5
286	ПС 120.12.25-3П-43	226,2	—	0,6	—	—	10,0	—	—	—	10,6	5,4	8,2	13,6	250,4	8,6	—	5,5	2,4	26,4	42,9	293,3
287	ПС 120.12.30-5П-43	226,2	—	0,7	—	—	—	13,2	—	—	13,9	6,6	8,2	14,8	254,9	8,6	—	5,5	2,4	32,6	49,1	304,0
288	ПС 120.12.35-6П-43	226,2	—	0,8	—	—	—	—	21,8	—	22,6	8,1	8,2	16,3	265,1	8,6	—	5,5	2,4	39,0	55,5	320,6
289	ПС 120.18.25-3П-43	339,3	—	0,6	—	—	—	—	21,8	—	22,4	8,1	12,5	20,6	382,3	8,6	—	5,5	2,4	26,4	42,9	425,2
290	ПС 120.18.30-5П-43	339,3	—	0,7	—	—	—	—	—	30,5	31,2	9,9	12,5	22,4	392,9	8,6	—	5,5	2,4	32,6	49,1	442,0
291	ПС 120.18.35-6П-43	339,3	—	0,8	—	—	—	—	—	30,5	31,3	12,1	12,5	24,6	395,2	8,6	—	5,5	2,4	39,0	55,5	450,7
292 293	ПС 123.9.25-3П-431 ПС 123.9.25-3П-432	193,0	—	0,6	—	7,3	—	—	—	—	7,9	5,0	6,6	11,6	212,5	8,6	—	5,5	2,4	26,4	42,9	255,4
294 295	ПС 123.12.25-3П-431 ПС 123.12.25-3П-432	231,6	—	0,6	—	—	10,0	—	—	—	10,6	6,0	8,9	14,9	257,1	8,6	—	5,5	2,4	26,4	42,9	300,0
296 297	ПС 123.18.25-3П-431 ПС 123.18.25-3П-432	347,4	—	0,6	—	—	—	—	21,8	—	22,4	9,0	13,6	22,6	392,4	8,6	—	5,5	2,4	26,4	42,9	435,3
298 299	ПС 123.9.30-5П-431 ПС 123.9.30-5П-432	194,0	—	0,7	—	—	9,9	—	—	—	10,6	6,0	6,6	12,6	217,2	8,6	—	5,5	2,4	32,6	49,1	266,3
300 301	ПС 123.12.30-5П-431 ПС 123.12.30-5П-432	232,8	—	0,7	—	—	—	13,2	—	—	13,9	7,2	8,9	16,1	262,8	8,6	—	5,5	2,4	32,6	49,1	311,9
302 303	ПС 123.18.30-5П-431 ПС 123.18.30-5П-432	349,2	—	0,7	—	—	—	—	—	30,5	31,2	10,8	13,6	24,4	404,8	8,6	—	5,5	2,4	32,6	49,1	453,9
304 305	ПС 124.9.35-6П-431 ПС 124.9.35-6П-432	194,7	—	0,8	—	—	9,9	—	—	—	10,7	7,0	6,6	13,6	219,0	8,6	—	5,5	2,4	39,0	55,5	274,5
306 307	ПС 124.12.35-6П-431 ПС 124.12.35-6П-432	233,6	—	0,8	—	—	—	—	21,8	—	22,6	8,4	8,9	17,3	273,5	8,6	—	5,5	2,4	39,0	55,5	329,0
308 309	ПС 124.18.35-6П-431 ПС 124.18.35-6П-432	350,5	—	0,8	—	—	—	—	—	30,5	31,3	12,6	13,6	26,2	408,0	8,6	—	5,5	2,4	39,0	55,5	463,5
310 311	ПС 125.9.25-3П-431 ПС 125.9.25-3П-432	197,0	—	0,6	—	7,3	—	—	—	—	7,9	5,0	6,6	11,6	216,5	8,6	—	5,5	2,4	26,4	42,9	259,4
312 313	ПС 125.12.25-3П-431 ПС 125.12.25-3П-432	236,4	—	0,6	—	—	10,0	—	—	—	10,6	6,0	8,9	14,9	261,9	8,6	—	5,5	2,4	26,4	42,9	304,8
314 315	ПС 125.18.25-3П-431 ПС 125.18.25-3П-432	354,6	—	0,6	—	—	—	—	21,8	—	22,4	9,0	13,6	22,6	399,6	8,6	—	5,5	2,4	26,4	42,9	442,5

Продолжение ведомости

№ п/п	Марка панели	Арматурные изделия. Арматура класса А-III ГОСТ 5781-82 ф16	—	А-I ГОСТ 5781-82 ф12	ф16	ф18	ф20	ф22	ф25	ф28	Итого	Вр-I ГОСТ 6727-80 ф4	ф5	Итого	Итого	Закладные изделия. Арматура класса А-III ГОСТ 5781-82 ф10	—	Прокат марки Вст3кп2, ГОСТ 380-71* ГОСТ 8509-86 L63×63×6	ГОСТ 103-76* полоса -δ=6	полоса -δ=8	Итого	Общий расход стали, кг
316 317	ПС 126.9.30-5П-431 ПС 126.9.30-5П-432	198,0	—	0,7	—	—	9,9	—	—	—	10,6	6,0	6,6	12,6	221,2	8,6	—	5,5	2,4	32,6	49,1	270,3
318 319	ПС 126.12.30-5П-431 ПС 126.12.30-5П-432	237,6	—	0,7	—	—	—	13,2	—	—	13,9	7,2	8,9	16,1	267,6	8,6	—	5,5	2,4	32,6	49,1	316,7
320 321	ПС 126.18.30-5П-431 ПС 126.18.30-5П-432	356,4	—	0,7	—	—	—	—	—	30,5	31,2	10,8	13,6	24,4	412,0	8,6	—	5,5	2,4	32,6	49,1	461,1
322 323	ПС 126.9.35-6П-431 ПС 126.9.35-6П-432	198,7	—	0,8	—	—	9,9	—	—	—	10,7	7,1	6,6	13,7	223,1	8,6	—	5,5	2,4	39,0	55,5	278,6
324 325	ПС 126.12.35-6П-431 ПС 126.12.35-6П-432	238,4	—	0,8	—	—	—	—	21,8	—	22,6	8,5	8,9	17,4	278,4	8,6	—	5,5	2,4	39,0	55,5	333,9
326 327	ПС 126.18.35-6П-431 ПС 126.18.35-6П-432	357,7	—	0,8	—	—	—	—	—	30,5	31,3	12,7	13,6	26,3	415,3	8,6	—	5,5	2,4	39,0	55,5	470,8
328	ПС 120.9.25-3П-44	188,5	—	0,6	—	7,3	—	—	—	—	7,9	4,5	6,1	10,6	207,0	6,4	—	5,5	2,4	18,4	32,7	239,7
329	ПС 120.9.30-5П-44	188,5	—	0,7	—	—	9,9	—	—	—	10,6	5,5	6,1	11,6	210,7	6,4	—	5,5	2,4	22,8	37,1	247,8
330	ПС 120.9.35-6П-44	188,5	—	0,8	—	—	9,9	—	—	—	10,7	6,7	6,1	12,8	212,0	6,4	—	5,5	2,4	27,4	41,7	253,7
331	ПС 120.12.25-3П-44	226,2	—	0,6	—	—	10,0	—	—	—	10,6	5,4	8,2	13,6	250,4	6,4	—	5,5	2,4	18,4	32,7	283,1
332	ПС 120.12.30-5П-44	226,2	—	0,7	—	—	—	13,2	—	—	13,9	6,6	8,2	14,8	254,9	6,4	—	5,5	2,4	22,8	37,1	292,0
333	ПС 120.12.35-6П-44	226,2	—	0,8	—	—	—	—	21,8	—	22,6	8,1	8,2	16,3	265,1	6,4	—	5,5	2,4	27,4	41,7	306,8
334	ПС 120.18.25-3П-44	339,3	—	0,6	—	—	—	—	21,8	—	22,4	8,1	12,5	20,6	382,3	6,4	—	5,5	2,4	18,4	32,7	415,0
335	ПС 120.18.30-5П-44	339,3	—	0,7	—	—	—	—	—	30,5	31,2	9,9	12,5	22,4	392,9	6,4	—	5,5	2,4	22,8	37,1	430,0
336	ПС 120.18.35-6П-44	339,3	—	0,8	—	—	—	—	—	30,5	31,3	12,1	12,5	24,6	395,2	6,4	—	5,5	2,4	27,4	41,7	436,9
337 338	ПС 123.9.25-3П-441 ПС 123.9.25-3П-442	193,0	—	0,6	—	7,3	—	—	—	—	7,9	5,0	6,6	11,6	212,5	6,4	—	5,5	2,4	18,4	32,7	245,2
339 340	ПС 123.12.25-3П-441 ПС 123.12.25-3П-442	231,6	—	0,6	—	—	10,0	—	—	—	10,6	6,0	8,9	14,9	257,1	6,4	—	5,5	2,4	18,4	32,7	289,8
341 342	ПС 123.18.25-3П-441 ПС 123.18.25-3П-442	347,4	—	0,6	—	—	—	—	21,8	—	22,4	9,0	13,6	22,6	392,4	6,4	—	5,5	2,4	18,4	32,7	425,1
343 344	ПС 123.9.30-5П-441 ПС 123.9.30-5П-442	194,0	—	0,7	—	—	9,9	—	—	—	10,6	6,0	6,6	12,6	217,2	6,4	—	5,5	2,4	22,8	37,1	254,3
345 346	ПС 123.12.30-5П-441 ПС 123.12.30-5П-442	232,8	—	0,7	—	—	—	13,2	—	—	13,9	7,2	8,9	16,1	262,8	6,4	—	5,5	2,4	22,8	37,1	299,9
347 348	ПС 123.18.30-5П-441 ПС 123.18.30-5П-442	349,2	—	0,7	—	—	—	—	—	30,5	31,2	10,8	13,6	24,4	404,8	6,4	—	5,5	2,4	22,8	37,1	441,9

Продолжение ведомости

№ п/п	Марка панели	Арматурные изделия														Закладные изделия						Общий расход стали, кг
		Арматура класса													Итого	Арматура класса А-III		Прокат марки ВСт3кп2, ГОСТ 380-71*			Итого	
		А-III		А-I								Вр-I										
		ГОСТ 5781-82		ГОСТ 5781-82								ГОСТ 8727-80				ГОСТ 5781-82		ГОСТ 8509-86	ГОСТ 103-76*			
		ф16	—	ф12	ф16	ф[illegible]	ф20	ф22	ф25	ф28	Итого	ф4	ф5	Итого		ф10	—	L63×63×6	Марка -6-6	Марка -6-8		
349 350	ПС 124.9.35-6П-441 ПС 124.9.35-6П-442	194,7	—	0,8	—	—	9,9	—	—	—	10,7	7,0	6,6	13,6	219,0	6,4	—	5,5	2,4	27,4	41,7	260,7
351 352	ПС 124.12.35-6П-441 ПС 124.12.35-6П-442	233,6	—	0,8	—	—	—	—	21,8	—	22,6	8,4	8,9	17,3	273,5	6,4	—	5,5	2,4	27,4	41,7	315,2
353 354	ПС 124.18.35-6П-441 ПС 124.18.35-6П-442	350,5	—	0,8	—	—	—	—	—	30,5	31,3	12,6	13,6	26,2	408,0	6,4	—	5,5	2,4	27,4	41,7	449,7
355 356	ПС 125.9.25-3П-441 ПС 125.9.25-3П-442	197,0	—	0,6	—	7,3	—	—	—	—	7,9	5,0	6,6	11,6	216,5	6,4	—	5,5	2,4	18,4	32,7	249,2
357 358	ПС 125.12.25-3П-441 ПС 125.12.25-3П-442	236,4	—	0,6	—	—	10,0	—	—	—	10,6	6,0	8,9	14,9	261,9	6,4	—	5,5	2,4	18,4	32,7	294,6
359 360	ПС 125.18.25-3П-441 ПС 125.18.25-3П-442	354,6	—	0,6	—	—	—	—	21,8	—	22,4	9,0	13,6	22,6	399,6	6,4	—	5,5	2,4	18,4	32,7	432,3
361 362	ПС 126.9.30-5П-441 ПС 126.9.30-5П-442	198,0	—	0,7	—	—	9,9	—	—	—	10,6	6,0	6,6	12,6	221,2	6,4	—	5,5	2,4	22,8	37,1	258,3
363 364	ПС 126.12.30-5П-441 ПС 126.12.30-5П-442	237,6	—	0,7	—	—	—	13,2	—	—	13,9	7,2	8,9	16,1	267,6	6,4	—	5,5	2,4	22,8	37,1	304,7
365 366	ПС 126.18.30-5П-441 ПС 126.18.30-5П-442	356,4	—	0,7	—	—	—	—	—	30,5	31,2	10,8	13,6	24,4	412,0	6,4	—	5,5	2,4	22,8	37,1	449,1
367 368	ПС 126.9.35-6П-441 ПС 126.9.35-6П-442	198,7	—	0,8	—	—	9,9	—	—	—	10,7	7,1	6,6	13,7	223,1	6,4	—	5,5	2,4	27,4	41,7	264,8
369 370	ПС 126.12.35-6П-441 ПС 126.12.35-6П-442	238,4	—	0,8	—	—	—	—	21,8	—	22,6	8,5	8,9	17,4	278,4	6,4	—	5,5	2,4	27,4	41,7	320,1
371 372	ПС 126.18.35-6П-441 ПС 126.18.35-6П-442	357,7	—	0,8	—	—	—	—	—	30,5	31,3	12,7	13,6	26,3	415,3	6,4	—	5,5	2,4	27,4	41,7	457,0
373	ПС 120.9.25-3П-41	188,5	—	0,6	—	7,3	—	—	—	—	7,9	4,5	6,1	10,6	207,0	9,0	—	5,5	2,4	25,0	41,9	248,9
374	ПС 120.12.25-3П-41	226,2	—	0,6	—	—	10,0	—	—	—	10,6	5,4	8,2	13,6	250,4	9,0	—	5,5	2,4	25,0	41,9	292,3
375	ПС 120.18.25-3П-41	339,3	—	0,6	—	—	—	—	21,8	—	22,4	8,1	12,5	20,6	382,3	9,0	—	5,5	2,4	25,0	41,9	424,2
376	ПС 120.9.25-3П-42	188,5	—	0,6	—	7,3	—	—	—	—	7,9	4,5	6,1	10,6	207,0	7,6	—	5,5	2,4	19,6	35,1	242,1
377	ПС 120.12.25-3П-42	226,2	—	0,6	—	—	10,0	—	—	—	10,6	5,4	8,2	13,6	250,4	7,6	—	5,5	2,4	19,6	35,1	285,5
378	ПС 120.18.25-3П-42	339,3	—	0,6	—	—	—	—	21,8	—	22,4	8,1	12,5	20,6	382,3	7,6	—	5,5	2,4	19,6	35,1	417,4

Продолжение ведомости

№ п/п	Марка панели	Арматурные изделия. Арматура класса А-III ГОСТ 5781-82 ф8	А-III ф10	А-III ф14	А-III Итого	А-I ГОСТ 5781-82 ф12	А-I ф20	А-I ф22	А-I ф25	А-I ф28	А-I Итого	Вр-I ГОСТ 6727-80 ф4	Вр-I ф5	Вр-I Итого	Итого	Закладные изделия. Арматура класса А-III ГОСТ 5781-82 ф10	—	Прокат марки ВСт3кп2, ГОСТ 380-71* ГОСТ 8509-86 L63×63×6	ГОСТ 103-76* полоса -δ=6	ГОСТ 103-76* полоса -δ=8	Итого	Общий расход стали, кг
379	ПС 120.12.25-1П-50	57,0	—	—	57,0	0,6	10,0	—	—	—	10,6	5,4	8,2	13,6	81,2	3,4	—	5,5	2,4	20,3	31,6	112,8
380	ПС 120.12.25-2П-50	—	—	172,8	172,8	0,6	10,0	—	—	—	10,6	5,4	8,2	13,6	197,0	4,0	—	5,5	2,4	20,3	32,2	229,2
381	ПС 120.12.30-1П-50	57,0	—	—	57,0	0,7	—	13,2	—	—	13,9	6,6	8,2	14,8	85,7	4,8	—	5,5	2,4	20,3	33,0	118,7
382	ПС 120.12.30-2П-50	—	88,4	—	88,4	0,7	—	13,2	—	—	13,9	6,6	8,2	14,8	117,1	3,4	—	5,5	2,4	20,3	31,6	148,7
383	ПС 120.12.35-1П-50	57,0	—	—	57,0	0,8	—	—	21,8	—	22,6	8,1	8,2	16,3	95,9	4,0	—	5,5	2,4	20,3	32,2	128,1
384	ПС 120.12.35-2П-50	—	88,4	—	88,4	0,8	—	—	21,8	—	22,6	8,1	8,2	16,3	127,3	4,8	—	5,5	2,4	20,3	33,0	160,3
385 386	ПС 123.12.25-1П-501 ПС 123.12.25-1П-502	58,2	—	—	58,2	0,6	10,0	—	—	—	10,6	6,0	8,9	14,9	83,9	3,4	—	5,5	2,4	20,3	31,6	115,3
387 388	ПС 123.12.25-2П-501 ПС 123.12.25-2П-502	—	—	177,6	177,6	0,6	10,0	—	—	—	10,6	6,0	8,9	14,9	203,1	3,4	—	5,5	2,4	20,3	31,6	234,7
389 390	ПС 123.12.30-1П-501 ПС 123.12.30-1П-502	58,2	—	—	58,2	0,7	—	13,2	—	—	13,9	7,2	8,9	16,1	88,2	4,0	—	5,5	2,4	20,3	32,2	120,4
391 392	ПС 123.12.30-2П-501 ПС 123.12.30-2П-502	—	91,2	—	91,2	0,7	—	13,2	—	—	13,9	7,2	8,9	16,1	121,2	4,0	—	5,5	2,4	20,3	32,2	153,4
393 394	ПС 124.12.35-1П-501 ПС 124.12.35-1П-502	58,2	—	—	58,2	0,8	—	—	21,8	—	22,4	8,4	8,9	17,3	98,1	4,8	—	5,5	2,4	20,3	33,0	131,1
395 396	ПС 124.12.35-2П-501 ПС 124.12.35-2П-502	—	91,2	—	91,2	0,8	—	—	21,8	—	22,4	8,4	8,9	17,3	131,1	4,8	—	5,5	2,4	20,3	33,0	164,1
397 398	ПС 125.12.25-1П-501 ПС 125.12.25-1П-502	59,4	—	—	59,4	0,6	10,0	—	—	—	10,6	6,0	8,9	14,9	84,9	3,4	—	5,5	2,4	20,3	31,6	116,5
399 400	ПС 125.12.25-2П-501 ПС 125.12.25-2П-502	—	—	181,2	181,2	0,6	10,0	—	—	—	10,6	6,0	8,9	14,9	206,7	3,4	—	5,5	2,4	20,3	31,6	238,3
401 402	ПС 126.12.30-1П-501 ПС 126.12.30-1П-502	59,4	—	—	59,4	0,7	—	13,2	—	—	13,9	7,2	8,9	16,1	89,4	4,0	—	5,5	2,4	20,3	32,2	121,6
403 404	ПС 126.12.30-2П-501 ПС 126.12.30-2П-502	—	93,0	—	93,0	0,7	—	13,2	—	—	13,9	7,2	8,9	16,1	123,0	4,0	—	5,5	2,4	20,3	32,2	155,2
405 406	ПС 126.12.35-1П-501 ПС 126.12.35-1П-502	59,4	—	—	59,4	0,8	—	—	21,8	—	22,6	8,5	8,9	17,4	99,4	4,8	—	5,5	2,4	20,3	33,0	132,4
407 408	ПС 126.12.35-2П-501 ПС 126.12.35-2П-502	—	93,0	—	93,0	0,8	—	—	21,8	—	22,6	8,5	8,9	17,4	133,0	4,8	—	5,5	2,4	20,3	33,0	166,0

Продолжение ведомости

№ п/п	Марка панели	Арматурные изделия. Арматура класса А-III ГОСТ 5781-82				Арматура класса А-I ГОСТ 5781-82						Арматура класса Вр-I ГОСТ 6727-80			Итого	Закладные изделия. Арматура класса А-III ГОСТ 5781-82		Прокат марки ВСт3кп2, ГОСТ 380-71* ГОСТ 8509-72*			Итого	Общий расход стали, кг
		Ф16	—	—	Итого	Ф12	Ф20	Ф22	Ф25	Ф28	Итого	Ф4	Ф5	Итого		Ф10	—	L63x63x6	полоса -δ=6	полоса -δ=8		
409	ПС 120.12.25-3П-53	226,2	—	—	226,2	0,6	10,0	—	—	—	10,0	5,4	8,2	13,6	250,4	7,2	—	5,5	2,4	33,5	48,6	299,0
410	ПС120.12.30-5П-53	226,2	—	—	226,2	0,7	—	13,2	—	—	13,9	6,6	8,2	14,8	254,7	7,8	—	5,5	2,4	26,6	42,3	297,2
411	ПС120.12.35-6П-53	226,2	—	—	226,2	0,8	—	—	21,8	—	22,6	8,4	8,2	16,6	265,4	8,6	—	5,5	2,4	39,8	56,5	321,7
412	ПС120.12.25-3П-54	226,2	—	—	226,2	0,6	10,0	—	—	—	10,6	5,4	8,2	13,6	250,4	6,1	—	5,5	2,4	29,5	43,5	293,9
413	ПС120.12.30-5П-54	226,2	—	—	226,2	0,7	—	13,2	—	—	13,9	6,6	8,2	14,8	254,9	6,7	—	5,5	2,4	31,7	46,3	301,2
414	ПС120.12.35-6П-54	226,2	—	—	226,2	0,8	—	—	21,8	—	22,6	8,4	8,2	16,6	265,4	7,5	—	5,5	2,4	34,0	49,4	314,8
415	ПС120.12.25-3П-51	226,2	—	—	226,2	0,6	10,0	—	—	—	10,6	5,4	8,2	13,6	250,4	6,8	—	5,5	2,4	32,2	46,9	297,3
416	ПС120.12.25-3П-52	226,2	—	—	226,2	0,6	10,0	—	—	—	10,6	5,4	8,2	13,6	250,4	6,1	—	5,5	2,4	29,5	43,5	293,9
417	ПС120.12.25-2П-60	226,2	—	—	226,2	0,6	10,0	—	—	—	10,6	5,4	8,2	13,6	250,4	11,3	—	2,8	1,2	18,9	34,2	284,6
418	ПС120.12.30-2П-60	226,2	—	—	226,2	0,7	—	13,2	—	—	13,9	6,6	8,2	14,8	254,9	12,2	—	2,8	1,2	23,5	39,7	294,6
419	ПС120.12.35-2П-60	226,2	—	—	226,2	0,8	—	—	21,8	—	22,6	8,4	8,2	16,2	265,0	13,3	—	2,8	1,2	28,1	45,4	310,4
420	ПС120.15.25-2П-60	301,6	—	—	301,6	0,6	—	—	21,8	—	22,4	7,2	10,3	17,5	341,5	11,3	—	2,8	1,2	18,9	34,2	375,7
421	ПС120.15.30-2П-60	301,6	—	—	301,6	0,7	—	—	—	30,5	31,2	8,8	10,3	19,1	351,9	12,2	—	2,8	1,2	23,5	39,7	391,6
422	ПС120.15.35-2П-60	301,6	—	—	301,6	0,8	—	—	—	30,5	31,3	10,7	10,3	21,0	353,9	13,3	—	2,8	1,2	28,1	45,4	399,3
423	ПС120.12.25-3П-63	226,2	—	—	226,2	0,6	10,0	—	—	—	10,6	5,4	8,2	13,6	250,4	15,1	—	2,8	1,2	32,1	51,2	301,6
424	ПС120.12.30-5П-63	226,2	—	—	226,2	0,7	—	13,2	—	—	13,9	6,6	8,2	14,8	254,9	16,0	—	2,8	1,2	39,8	59,8	314,7
425	ПС120.12.35-6П-63	226,2	—	—	226,2	0,8	—	—	21,8	—	22,6	8,0	8,2	16,2	265,0	17,1	—	2,8	1,2	47,6	68,7	333,7
426	ПС120.15.25-3П-63	301,6	—	—	301,6	0,6	—	—	21,8	—	22,4	7,2	10,3	17,5	341,5	15,1	—	2,8	1,2	32,1	51,2	392,7
427	ПС120.15.30-5П-63	301,6	—	—	301,6	0,7	—	—	—	30,5	31,2	8,8	10,3	19,1	351,9	16,0	—	2,8	1,2	39,8	59,8	411,7
428	ПС120.15.35-6П-63	301,6	—	—	301,6	0,8	—	—	—	30,5	31,3	10,7	10,3	21,0	353,9	17,1	—	2,8	1,2	47,6	68,7	422,6
429	ПС120.12.25-3П-66	226,2	—	—	226,2	0,6	10,0	—	—	—	10,6	5,4	8,2	13,6	250,4	14,0	—	2,8	1,2	28,2	46,2	296,6
430	ПС120.12.30-5П-66	226,2	—	—	226,2	0,7	—	13,2	—	—	13,9	6,6	8,2	14,8	254,9	14,9	—	2,8	1,2	34,9	53,8	308,7
431	ПС120.12.35-6П-66	226,2	—	—	226,2	0,8	—	—	21,8	—	22,6	8,0	8,2	16,2	265,0	16,0	—	2,8	1,2	41,8	61,8	326,8
432	ПС120.15.25-3П-66	301,6	—	—	301,6	0,6	—	—	21,8	—	22,4	7,2	10,3	17,5	341,5	14,0	—	2,8	1,2	28,2	46,2	387,7
433	ПС120.15.30-5П-66	301,6	—	—	301,6	0,7	—	—	—	30,5	31,2	8,8	10,3	19,1	351,9	14,9	—	2,8	1,2	34,9	53,8	405,7
434	ПС120.15.35-6П-66	301,6	—	—	301,6	0,8	—	—	—	30,5	31,3	10,7	10,3	21,0	353,9	16,0	—	2,8	1,2	41,8	61,8	415,7
435	ПС120.12.25-3П-61	226,2	—	—	226,2	0,6	10,0	—	—	—	10,6	5,4	8,2	13,6	250,4	14,7	—	2,8	1,2	30,8	49,5	299,9
436	ПС120.15.25-3П-61	301,6	—	—	301,6	0,6	—	—	21,8	—	22,4	7,2	10,3	17,5	341,5	14,7	—	2,8	1,2	30,8	49,5	391,0
437	ПС120.12.25-3П-62	226,2	—	—	226,2	0,6	10,0	—	—	—	10,6	5,4	8,2	13,6	250,4	14,0	—	2,8	1,2	28,2	46,2	296,6
438	ПС120.15.25-3П-62	301,6	—	—	301,6	0,6	—	—	21,8	—	22,4	7,2	10,3	17,5	341,5	14,0	—	2,8	1,2	28,2	46,2	387,7