ГОСУДАРСТВЕННЫЙ КОМИТЕТ ПО ГРАЖДАНСКОМУ СТРОИТЕЛЬСТВУ
И АРХИТЕКТУРЕ ПРИ Госстрое СССР

ТИПОВЫЕ КОНСТРУКЦИИ И ДЕТАЛИ ЗДАНИЙ И СООРУЖЕНИЙ

СЕРИЯ 2.250-1

ДЕТАЛИ ЛЕСТНИЦ ОБЩЕСТВЕННЫХ ЗДАНИЙ

ВЫПУСК 3

ЛЕСТНИЦЫ КАРКАСНО - ПАНЕЛЬНЫХ ЗДАНИЙ

13610
ЦЕНА 1-95

ГОСУДАРСТВЕННЫЙ КОМИТЕТ ПО ГРАЖДАНСКОМУ СТРОИТЕЛЬСТВУ
И АРХИТЕКТУРЕ ПРИ ГОССТРОЕ СССР

ТИПОВЫЕ КОНСТРУКЦИИ И ДЕТАЛИ ЗДАНИЙ И СООРУЖЕНИЙ

СЕРИЯ 2.250-1

ДЕТАЛИ ЛЕСТНИЦ ОБЩЕСТВЕННЫХ ЗДАНИЙ

ВЫПУСК 3

ЛЕСТНИЦЫ КАРКАСНО - ПАНЕЛЬНЫХ ЗДАНИЙ

РАЗРАБОТАН,
ЦНИИЭП УЧЕБНЫХ ЗДАНИЙ

УТВЕРЖДЕНЫ
И ВВЕДЕНЫ В ДЕЙСТВИЕ
ПРИКАЗОМ ГОСУДАРСТВЕННОГО
КОМИТЕТА ПО ГРАЖДАНСКОМУ
СТРОИТЕЛЬСТВУ И АРХИТЕКТУРЕ
ПРИ ГОССТРОЕ СССР с 15 XII 1975г
ПРИКАЗ N 258 от 20 XI 1975 г

СОГЛАСОВАНО

Гл инж инта		А Ляхович
Нач отдела		В Греков
Гл спец отд		Э Шахова
Рук группы		Н Каляпкина

ЦНИИЭП
УЧЕБНЫХ ЗДАНИЙ
г Москва

13610 2

	лист	стр
Содержание	С-1	3
Пояснительная записка	П1-П3	4-6
Маркировка деталей на планах лестницы типового этажа высотой 33 и 36	1	7
Маркировка деталей на планах лестницы типового этажа высотой 42м	2	8
Маркировка деталей на разрезах лестницы типового этажа высотой 33, 36; 42м	3	9
Маркировка деталей на планах лестницы первого этажа высотой 33, 36 и 42м вход с отметки ±000 через вестибюль	4	10
Маркировка деталей на разрезах лестницы первого этажа высотой 33, 36 и 42м вход с отметки ±000 через вестибюль	5	11
Маркировка деталей на плане и разрезах лестницы первого этажа высотой 33, 36 и 42м вход с отметок -120, -1,05 и -135м и через лестничную клетку	6	12
Маркировка деталей на плане и разрезе лестницы первого этажа высотой 33, 36 и 42м, расположенной вдоль наружной стены вход с отметки -120, -105 и -135м через лестничную клетку	7	13
Маркировка деталей на плане и разрезах лестницы верхнего этажа высотой 33, 3,6 и 42м	8	14
Маркировка деталей лестницы типового этажа высотой 33, 36 и 42м на разрезах лестницы с подъемом против часовой стрелки, на планах и разрезах лестницы с подъемом по часовой стрелке	9	15
Деталь 1 и 2 Разрез 1-1	10	16
Деталь 1 и 2 Разрезы 2-2 и 3-3 Узел А	11	17
Деталь 3 и 4 Разрезы 2-2 и 3-3	12	18
Деталь 5 Разрез 1-1	13	19
Деталь 5 Разрезы 5-5 и 4-4	14	20
Деталь 6 Разрезы 3-3 и 2-2	15	21
Деталь 7 Разрезы 1-1 и 2-2	16	22
Деталь 8 Разрезы 1-1 и 2-2	17	23
Деталь 9 и 10 Разрезы 1-1 и 2-2	18	24
Деталь 11 Разрезы 2-2 и 3-3	19	25
Деталь 12 Разрезы 1-1 и 2-2	20	26
Деталь 13 Разрез 1-1	21	27
Деталь 13 Разрезы 2-2, 3-3, 4-4	22	28
Деталь 14 Разрезы 3-3 и 4-4	23	29
Деталь 15 Разрез 1-1	24	30
Деталь 16 Разрез 1-1	25	31
Деталь 17 Разрезы 1-1 и 2-2	26	32
Деталь 18 Разрез 2-2	27	33
Деталь 19 Разрезы 3-3, 1-1	28	34
Деталь 19 Разрез 4-4 Деталь 20 Разрез 2-2	29	35
Детали 21 и 22 Разрезы 3-3 и 4-4	30	36
Детали 23 и 24 Разрезы 1-1 и 2-2	31	37
Детали 25-29	32	38
Детали 30 и 31 Разрезы 1-1, 2-2 и 3-3	33	39
Детали 32 и 33 Разрезы 1-1, 2-2, 3-3, 4-4	34	40
Деталь 34 Разрез 1-1	35	41
Деталь 34 Разрезы 2-2 и 3-3	36	42
Деталь 35 Разрезы 1-1 и 2-2	37	43
Деталь 36 Разрезы 2-2, 3-3 и 4-4	38	44
Деталь 37 Разрез 1-1	39	45
Детали 38 и 39 Разрез 1-1	40	46
Деталь 40 Разрез 1-1	41	47
Деталь 41 Разрез 4-4	42	48
Детали 40 и 41 Разрезы 1-1 и 4-4	43	49
Детали 42-45 Разрез 2-2	44	50
Детали 46-49 Разрез 2-2	45	51
Детали 50 и 51 Разрез 3-3	46	52
Деталь 52 Разрезы 1-1, 2-2 Узел „Б"	47	53
Деталь 53 Разрез 1-1	48	54
Деталь 54 и 55 Разрез 3-3	49	55
Деталь 56, 66 и 67 Разрезы 1-1, 2-2, 3-3	50	56
Деталь 57 Разрезы 1-1 и 2-2	51	57
Деталь 58	52	58
Детали 59-61	53	59
Детали 62 и 63 Разрез 1-1	54	60
Детали 64, 65, 64* и 65* Разрезы 1-1, 2-2, 3-3	55	61
Монтажные металлические марки ММ23-ММ31	56	62
Монтажные металлические марки ММ32 ММ40 прав, 40 лев	57	63

Н. ПАП. ПРИНЯТ. АБУРОВА
Н. КОНТРОЛЬ В. ГРЕКОВ
Э. ШАХОВА
Н. КАЛЯПКИНА
НАЧ. ОТДЕЛА
ГЛ. СПЕЦ. ОТД.
РУК. ГРУППЫ
ЦНИИЭП УЧЕБНЫХ ЗДАНИЙ г. МОСКВА

ТД	СОДЕРЖАНИЕ	СЕРИЯ 2 250-1	
1975г		ВЫПУСК 3	ЛИСТ С 1

В настоящий выпуск включены детали лестниц каркасно-панельных зданий I-IV степени огнестойкости высотой до 12 этажей, решаемых в конструкциях связевого каркаса серии ИИ-04 с сеткой колонн 6×6, 6×45 и 6×3м и сечением колонн 30×30 и 40×40см

На листах 1-9 даны чертежи маркировки типовых деталей на планах и разрезах примеров архитектурно-планировочных решений лестниц, которые не являются техническими решениями и даны только для маркировки ТД, а также для подбора и отыскания в альбоме необходимых деталей Данные типовые детали могут быть применены и при других планировочных решениях лестниц

На данных чертежах для группы типовых деталей, замаркированных на одном узле плана, даны примечания, объясняющие различие деталей в зависимости от конструктивных решений

В альбоме приняты следующие архитектурно-планировочные решения лестниц

1 В углу зданий,

2 Перпендикулярно наружной стене зданий,

3 Вдоль наружной стены зданий,

Типовые детали лестниц объеденены в три группы:

1 Детали лестниц типового этажа (листы 1 и 3)

2 Детали лестниц первого этажа (листы 4-7)

3 Детали лестниц верхнего этажа (лист 8)

Входы в лестничную клетку предусмотрены

- через вестибюль с отметки ±0.00м,

- через лестничную клетку с отметок -1.20, -1.05 и -1.35м соответственно для зданий с высотой этажа 3.3, 3.6 и 4.2м

Устройство и планировка тамбура при входе с улицы в лестничную клетку определяются проектом

Маркировка деталей на планах и разрезах лестниц первого этажа высотой 3.3, 3.6 и 4.2м при входе с отметок -1.20, -1.05, -1.35м через лестничную клетку (листы 6 и 7) дана с целью сокращения количества маркировочных чертежей для лестниц, расположенных перпендикулярно наружной стене и вдоль наружной стены, но данные типовые детали справедливы и для лестниц, расположенных в углу здания.

Выход из лестничной клетки на крышу (лист 8) решен для бесчердачной крыши из условия максимального удаления будки от фасада зданий, т.е. для лестницы перпендикулярной наружной стене

У наружных стен лестничной клетки согласно указаниям серии ИИ-04-0, выпуск 6 следует в уровне перекрытия устанавливать ригели для

ГА ИНЖ ИН-ТА		А ЛЯХОВИЧ	ПРОВЕРИЛ Н КАЛЯПКИНА
НАЧ ОТДЕЛА		В ГРЕКОВ	КОПИРОВАЛ А БУРОВА
ГА СПЕЦ ОТД		Э ШАХОВА	
РУК ГРУППЫ		Н КАЛЯПКИНА	

ЦНИИЭП учебных зданий г Москва

ТД	Пояснительная записка	Серия 2.250-1	
1975г		Выпуск 3	Лист П 1

обеспечения непрерывности диска перекрытия

Внутренние стены лестничных клеток запроектированы в 2-х вариантах:

-из сборных диафрагм жесткости,

-из кирпича

Стены из кирпича могут быть учтены в расчете как элементы жесткости здания.

Монтаж конструкций лестниц ведется одновременно с монтажом каркаса, панелей перекрытий и стеновых панелей с соблюдением требований глав СНиП III-16-73+ и III-А.2-62. После монтажа сборных железобетонных конструкций осуществляется замоноличивание узлов и деталей. Перед началом бетонирования должны быть установлены монтажные марки (ММ) монолитных участков.

В необходимых случаях, указанных на чертежах типовых деталей, монтажные марки фиксируются в рабочем положении при помощи прихватки и приварки к закладным деталям колонн и ригелей электродуговой сваркой электродами 942. Все металлические детали после сварки должны быть очищены от шлака и покрыты антикоррозийными составами в соответствии с требованиями СНиП II-28-73.

Поверхности монолитных участков деталей лестниц после снятия опалубки должны быть подготовлены под покраску

При расположении лестницы вдоль наружной стены в площадках лестничного марша и ригелях должны быть предусмотрены дополнительные закладные детали для крепления ограждения. Опалубочные чертежи ригелей и лестничных маршей с дополнительными закладными деталями разработать в конкретном проекте.

Монтаж металлических ограждений лестничных маршей и площадок должен осуществлятся до укладки накладных проступей. В серии ИИ-04-8 отсутствуют следующие металлические ограждения лестниц.

- ограждения оконных проемов лестничных клеток;
- ограждения маршей и площадок со стороны наружной стены при расположении лестницы в углу здания или вдоль наружной стены;
- ограждение марша, служащего для подъема с отметок -1.05 и -1.20 м на отметку ±0.00.

ГЛ. ИНЖ. ИН-ТА		Н. КАЛЯПКИНА	
НАЧ. ОТДЕЛА		А. БУРОВА	
ГЛ. СПЕЦ. ОТД.			
РУК. ГРУППЫ			
ЦНИИЭП учебных зданий г. Москва			

ТД	Пояснительная записка	СЕРИЯ 2.250-1	
1975г		ВЫПУСК 3	ЛИСТ П2

Указанные ограждения необходимо разработать в конкретном проекте или применить из серии 1.256-1.

Монтажные марки ММ1лев, ММ1прав, ММ2-ММ5лев, ММ5прав, ММ6, ММ7 смотри серию 2.240-1, выпуск 3, ММЛ-4 -серию ИИ-04-8, выпуск 1, ММД-4-серию ИИ-04-8, выпуск 3, ММД-28, ММД-29-серию ИИ-04-10, выпуск 5.

В конкретном проекте здания высотой этажа 3.6 или 4.2 м должна быть разработана проступь размером соответственно 923×400×40 или 1387×400×40 для укладки её на площадки маршей.

При разработке проектов с применением чертежей данных типовых деталей на чертежах проекта ставится марка деталей в виде дроби в кружке, где в числителе указан номер серии альбома, а в знаменателе первое число - номер выпуска, второе число - номер детали, например:

Обозначения типовых деталей на чертежах проектов в отличие от прочих деталей, обводятся двойным кружком.

В проекте или серии проектов составляется сводная спецификация применяемых типовых деталей.

В данном альбоме принять следующие условные обозначения:

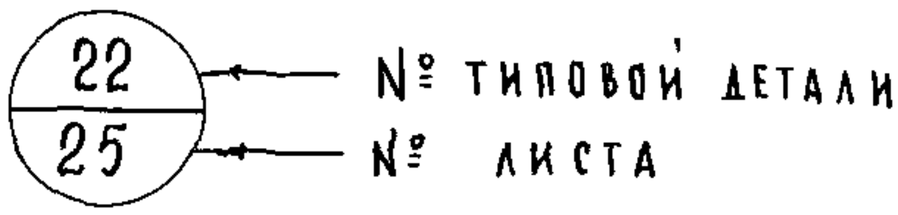

ГА ИНЖ.ИНЖ-ТА		А. ЛЯХОВИЧ	
НАЧ. ОТДЕЛА		В. ГРЕКОВ	
ГА. СПЕЦ. ОТД		Э. ШАХОВА	
РУК. ГР. ИНЖ.		Н. КАЛЯПКИНА	

ЦНИИЭП учебных зданий г. Москва.

ТД 1975

Пояснительная записка

Серия 2.250-1

Выпуск 3 | Лист ПЗ

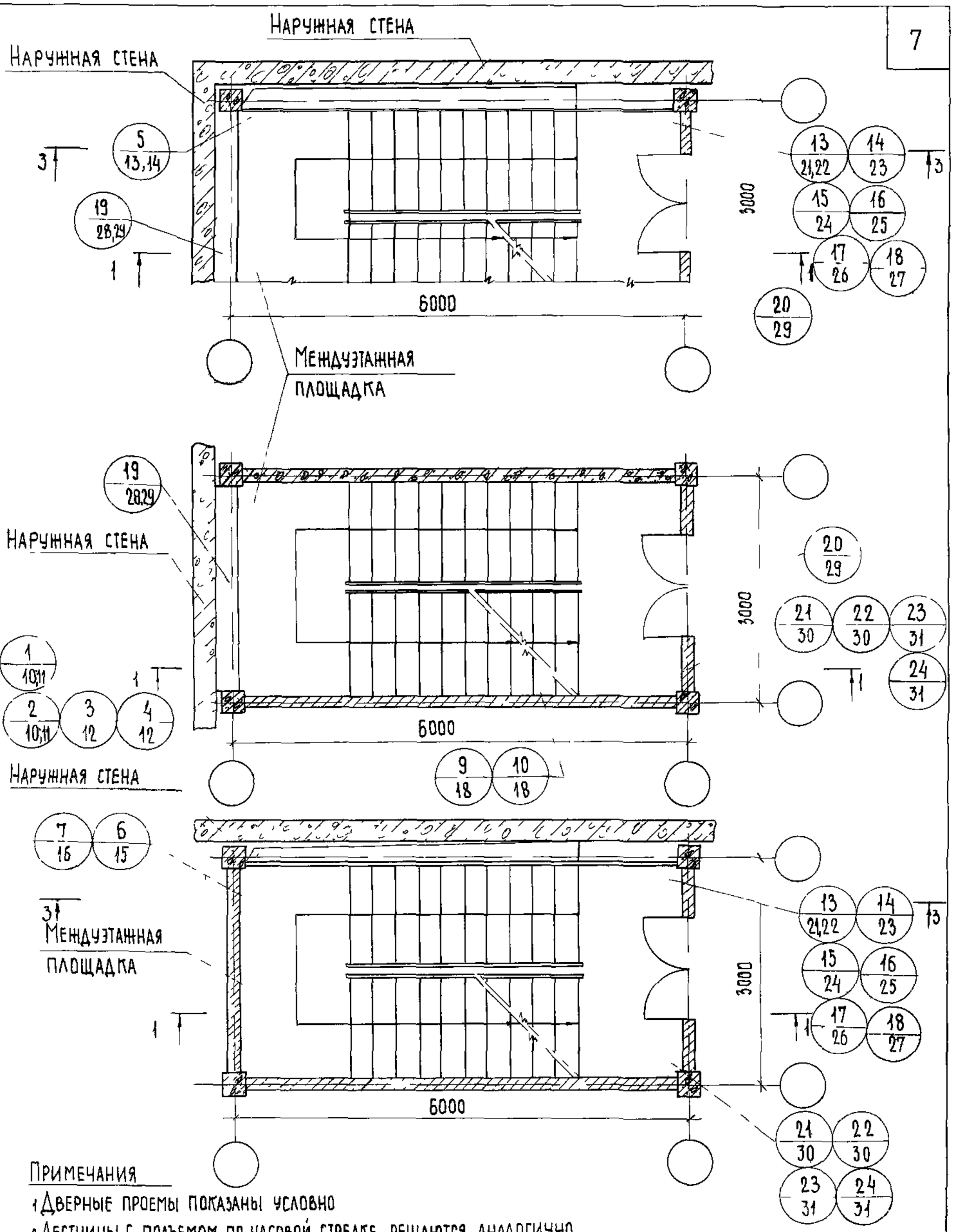

Примечания

1 Дверные проемы показаны условно

2 Лестницы с подъемом по часовой стрелке решаются аналогично

3 Разрез 1-1 для высот этажей 3,3 и 3,6 м см лист 3 Разрез 3-3 см лист 9

4 ТД 13, 14, 21, 22 даны для лестницы, расположенной вдоль рамы каркаса, ТД 15, 16, 17, 18, 23, 24 – перпендикулярно раме каркаса, при этом ТД 1, 3, 6, 9, 17, 18, 21, 23 решены со стенами из кирпича, ТД 2, 4, 7, 10, 22, 24 с диафрагмой жесткости, ТД 1, 2, 13, 15, 17 для колонн сечением 30×30 см ТД 3, 4, 14, 16, 18 для колонн сечением 40×40 см

ТД	Маркировка деталей на планах лестницы типового этажа высотой 3,3 и 3,6 м	Серия 2 250 – 1	
1975 г		Выпуск 3	Лист 1

ЦНИИЭП учебных зданий г. Москва

Гл инж ин та	А Ляхович	Ст техник
Нач отдела	В Греков	Проверил
Гл спец отдела	Э Шахова	Копировал
Рук группы	Н Каляпкина	
Инженер	Ш Абитова	

Согласовы: Ф Стрыгина, Н Каляпкина, Т Шахаева

Дата | Инв № | Взамен

13610 7

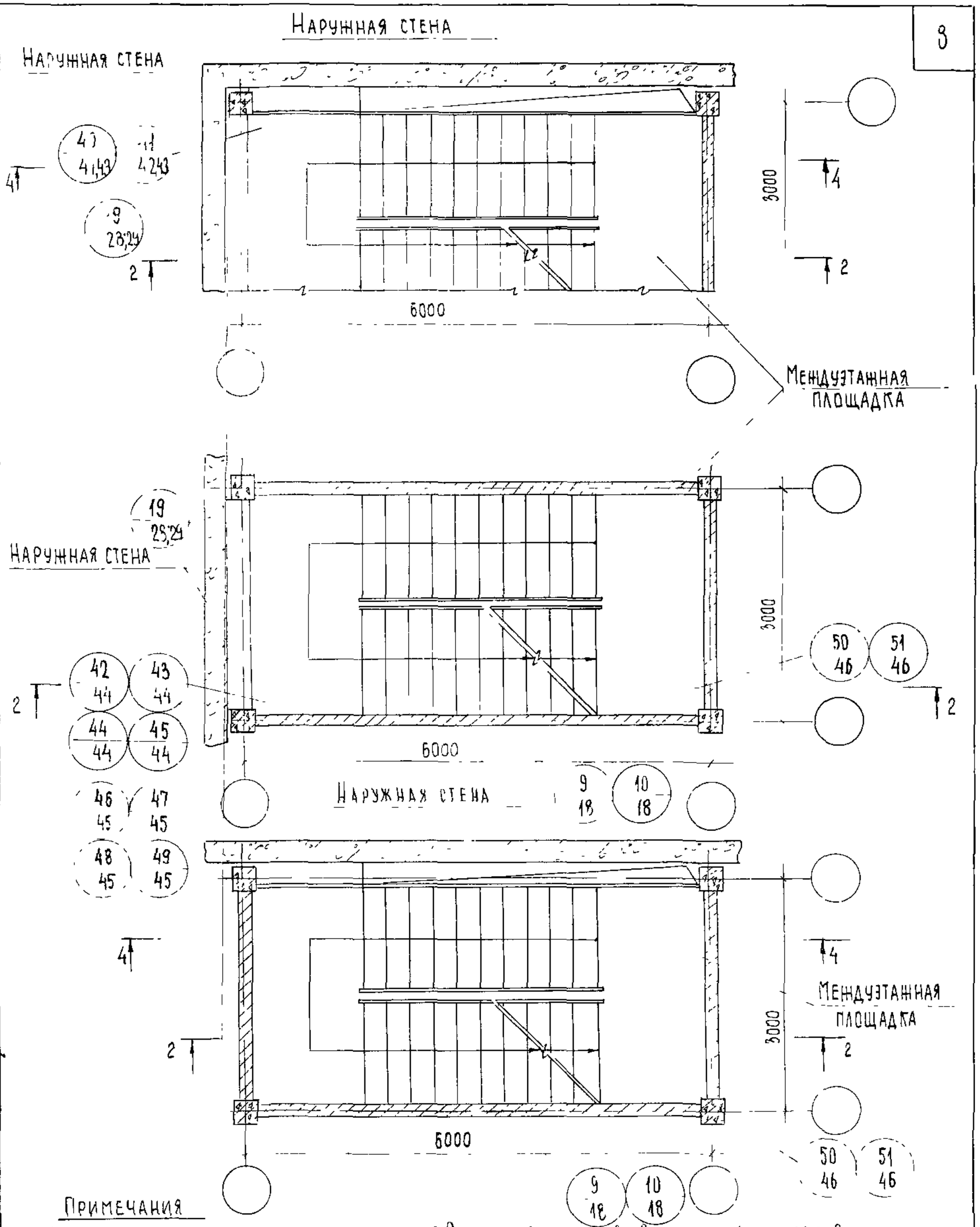

Примечания

1. Дверные проемы условно не показаны. 2. Разрез 2-2 см лист 3. Разрез 4-4 см лист 9.
3. Лестницы с подъемом по часовой стрелке решаются аналогично, за исключением установки ограждений продольной наружной стены (см лист 9).
4. ТД 40,44,45,48,49 даны для лестницы, расположенной вдоль рамы каркаса, ТД 41,42,46,43,47 перпендикулярно раме каркаса, при этом ТД 9,42,46,44,48,50 решены со стенами из кирпича, ТД 10,43,47,45,49,51 с диафрагмой жесткости, ТД 42-45 для колонн сечением 30×30 см, ТД 46-49 для колонн сечением 40×40 см.

ТД 1975 г	Маркировка деталей на планах лестницы типового этажа высотой 4,2 м	Серия 2.250-1	
		Выпуск 3	Лист 2

ЦНИИЭП учебных зданий г. Москва

Дата | Инв № | Взамен

Согласовано

Ст техник	Ф Стрыгина	
Проверил	Н Калякина	
Копировал	Т Шахаева	
Гл инж ин-та	А Аяхович	
Нач отдела	В Греков	
Гл спец отд	Э Шахова	
Рук группы	Н. Калякина	
Инженер	Ш Абитова	

1-1

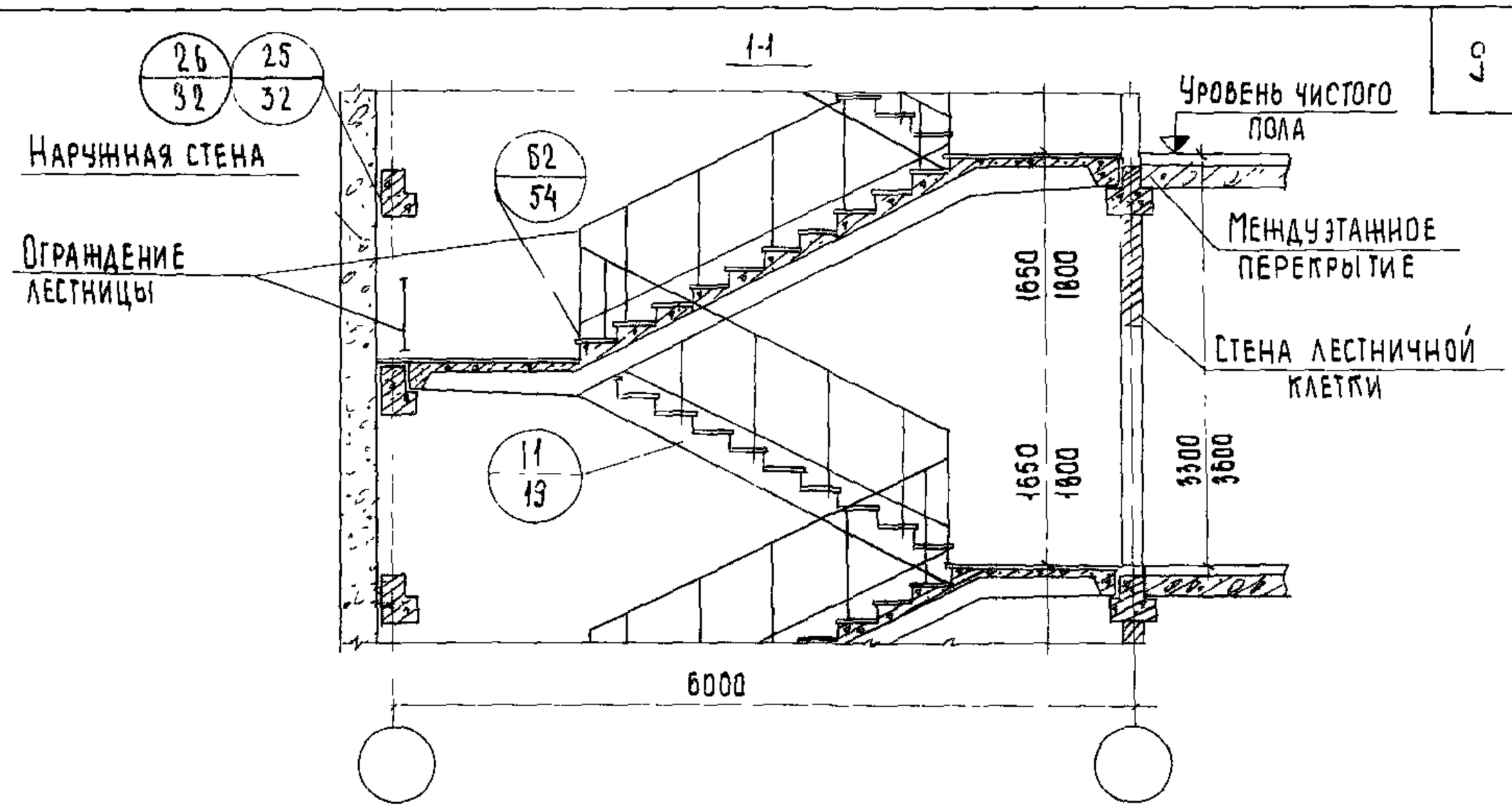

2-2

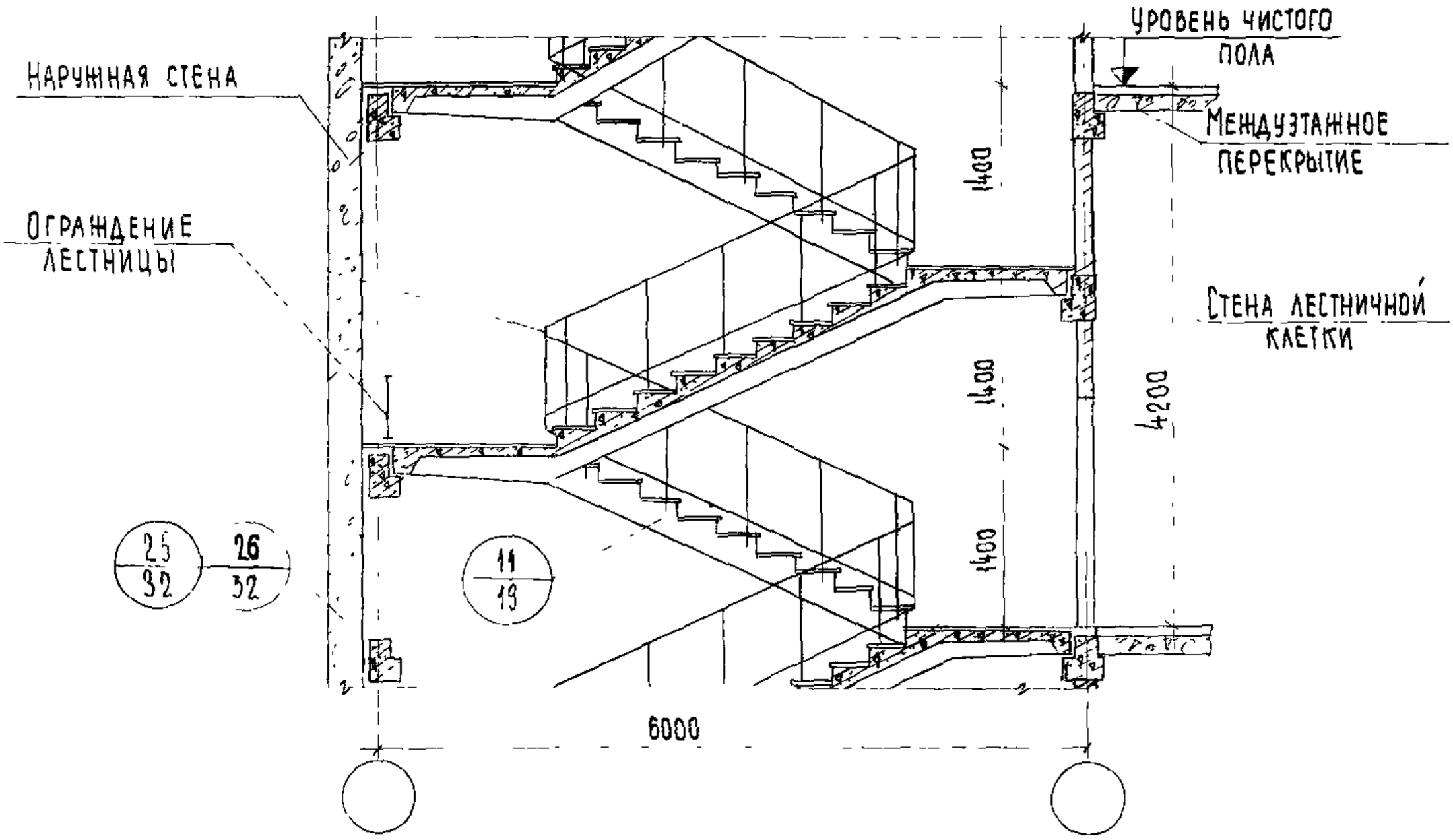

Примечания

1 Настоящий лист смотреть совместно с листами 1,2,4,6,7,8.
2 Ограждения лестницы со стороны продольной наружной стены условно не показаны (см лист 9)
3 ТД 25 и 26 соответственно для колонны сечением 30×30 и 40×40 см
На чертеже условно показан ригель для колонн сечением 30×30 см

ТД	Маркировка деталей на разрезах лестницы типового этажа высотой 3,3; 3,6 и 4,2 м.	Серия 2.250-1	
1975 г		Выпуск 3	Лист 3

ЦНИИЭП учебных зданий г Москва

Гл инж инст		Н Каляпкина	Т. Шахаева
Нач отдела		Проверил	Копировал
Гл.спец отд		Э Шахова	Н Каляпкина
Рук группы		Н Каляпкина	Ш Абитова
Инженер		В Греков	

Дата | Инв.№ | Взамен

13610 9

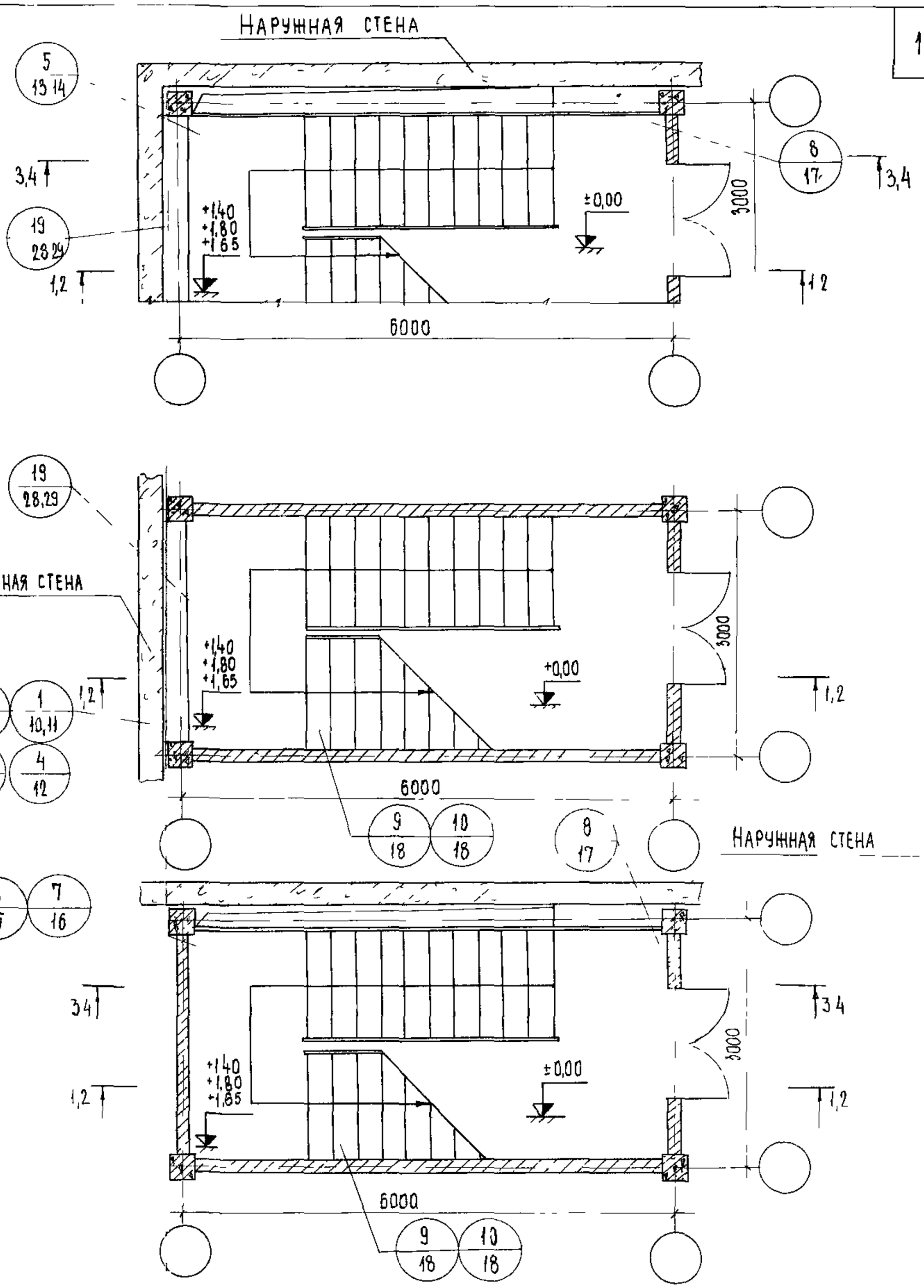

Примечания

1. Дверные проемы показаны условно. 2. Разрезы 3-3 и 4-4 см лист 9.
3. Лестницы с подъемом по часовой стрелке решаются аналогично, за исключением установки ограждений у продольной наружной стены (см лист 9).
4. Разрез 1-1 для высот этажей 3,3 и 3,6 м и разрез 2-2 для высоты этажа 4,2 м смотри лист 5.
5. ТД 1,3,6,9 решены с стенами из кирпича, ТД 2,4,7,10 - с диафрагмой жесткости, ГД 1, 2 - для колонн сечением 30×30 см, ТД 3,4 - для колонн сечением 40×40 см.

ТД	Маркировка деталей на планах лестницы первого этажа высотой 3,3, 3,6 и 4,2 м. Вход с отметки +0,00 через вестибюль	Серия 2.250-1
1975 г		Выпуск 3 / Лист 4

ЦНИИЭП учебных зданий г. Москва

Согласовано

Дата | Инв № | Взамен

Гл инж ин та	А Ляхович	
Нач отдела	В Грехов	
Гл спец отд	Э Шахова	
Рук группы	Н Калякина	
Инженер	Ш Абитова	
Ст техник	Ф Стрыгина	
Проверил	Н Калякина	
Копировал	Т Шахаева	

13610 10

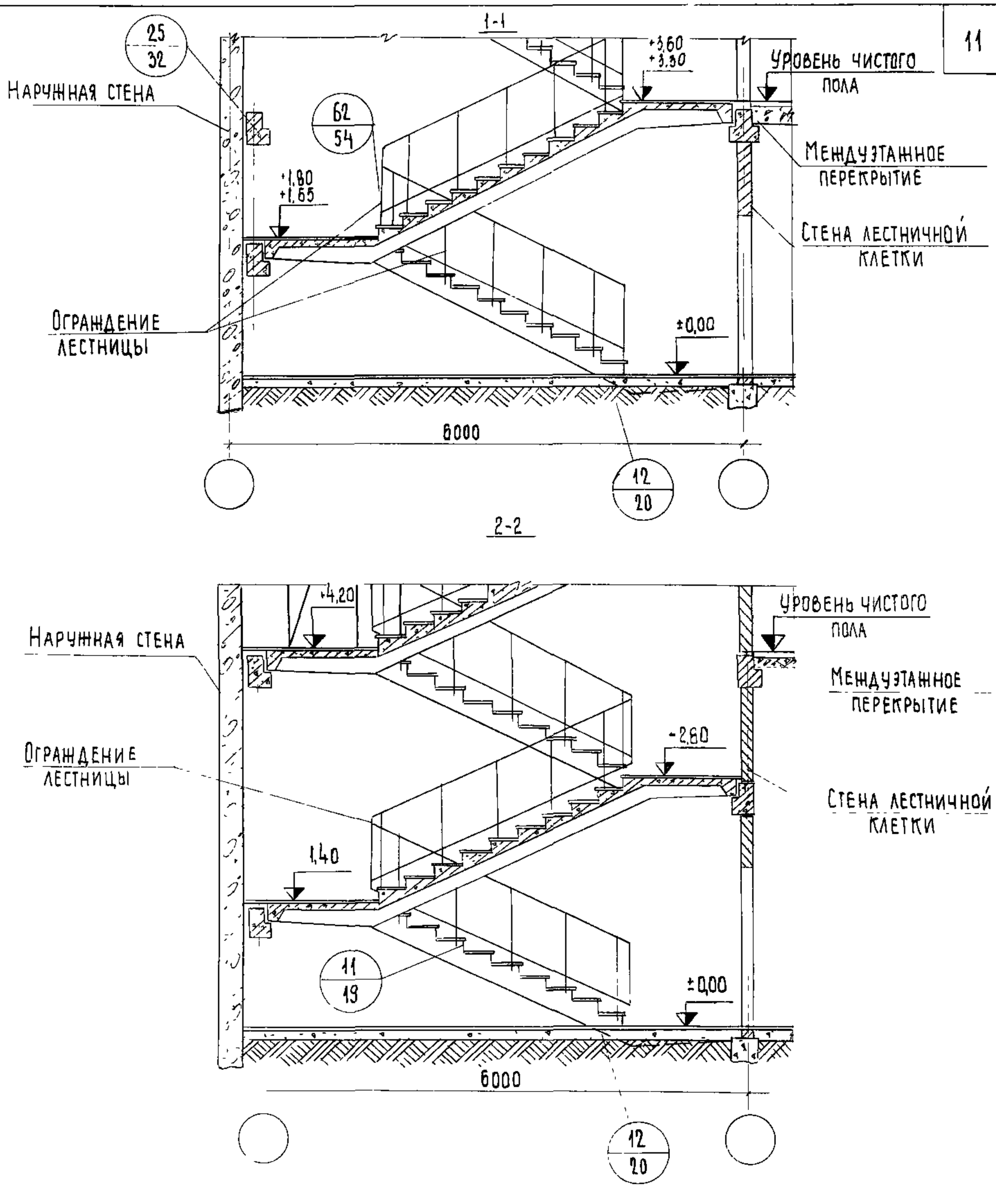

Примечание

1 Настоящий лист смотреть совместно с листом 4.

2 Разрезы показаны условно для колонн сечением 30×30 см

ТД 1975г	Маркировка деталей на разрезах лестницы первого этажа высотой 3,3, 3,6 и 4,2м Вход с отметки ±0,00 через вестибюль	Серия 2 250-1	
		Выпуск 3	Лист 5

ЦНИИЭП учебных зданий г. Москва

Гл инж ин та	А Ляхович	Ст техник	Ф Стрыгина
Нач отдела	В Греков	Проверил	Н Каляпкина
Гл спец отд	Э Шахова	Копировал	Т Шахаева
Рук. группы	Н Каляпкина		
Инженер	Ш Абитова		

Дата | Инв № | Взамен

13610 11

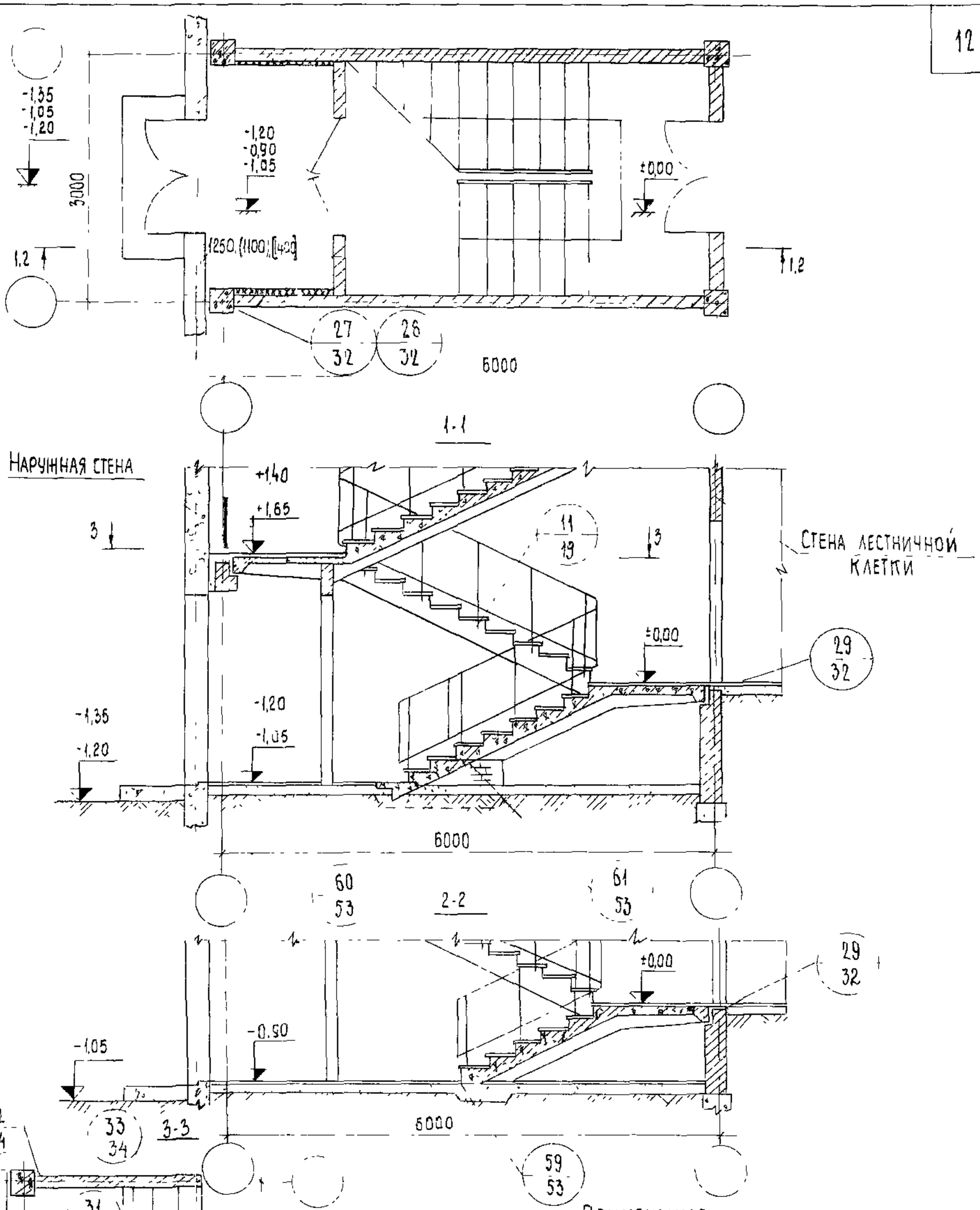

Примечания

1. Дверные проемы показаны условно
2. Лестницы с подъемом по часовой стрелке решаются аналогично
3. Разрез 2-2 дан для высоты этажа 3,6м см лист 4
4. Размеры без скобок в круглых скобках и квадратных даны соответственно для ЛМ-58-14-17, ЛМ-58-14-18, ЛМ-58-14-14
5. Разрез 1-1 условно показан для входа с отметки -1,20м. см лист 4
6. ТД 27 и 28 отличаются примыканием утеплителя к колоннам.

ТД	Маркировка деталей на плане и разрезах лестницы первого этажа высотой 3,3, 3,6 и 4,2м. Вход с отметок -1,20; -1,05 и -1,35 и через лестничную клетку	Серия 2 250-1	
1975 г		Выпуск 3	Лист 6

ЦНИИЭП учебных зданий г. Москва

Гл инж ин-та	А Ляхович	Ст техник	Ф Стрыгина
Нач отдела	В Греков	Проверил	Н Каляпкина
Гл спец отд	Э Шахова	Копировал	Т Шахаева
Рук группы	Н Каляпкина		
Инженер	Ш Абитова		

Согласовано

Дата | Инв № | Взамен

13610 12

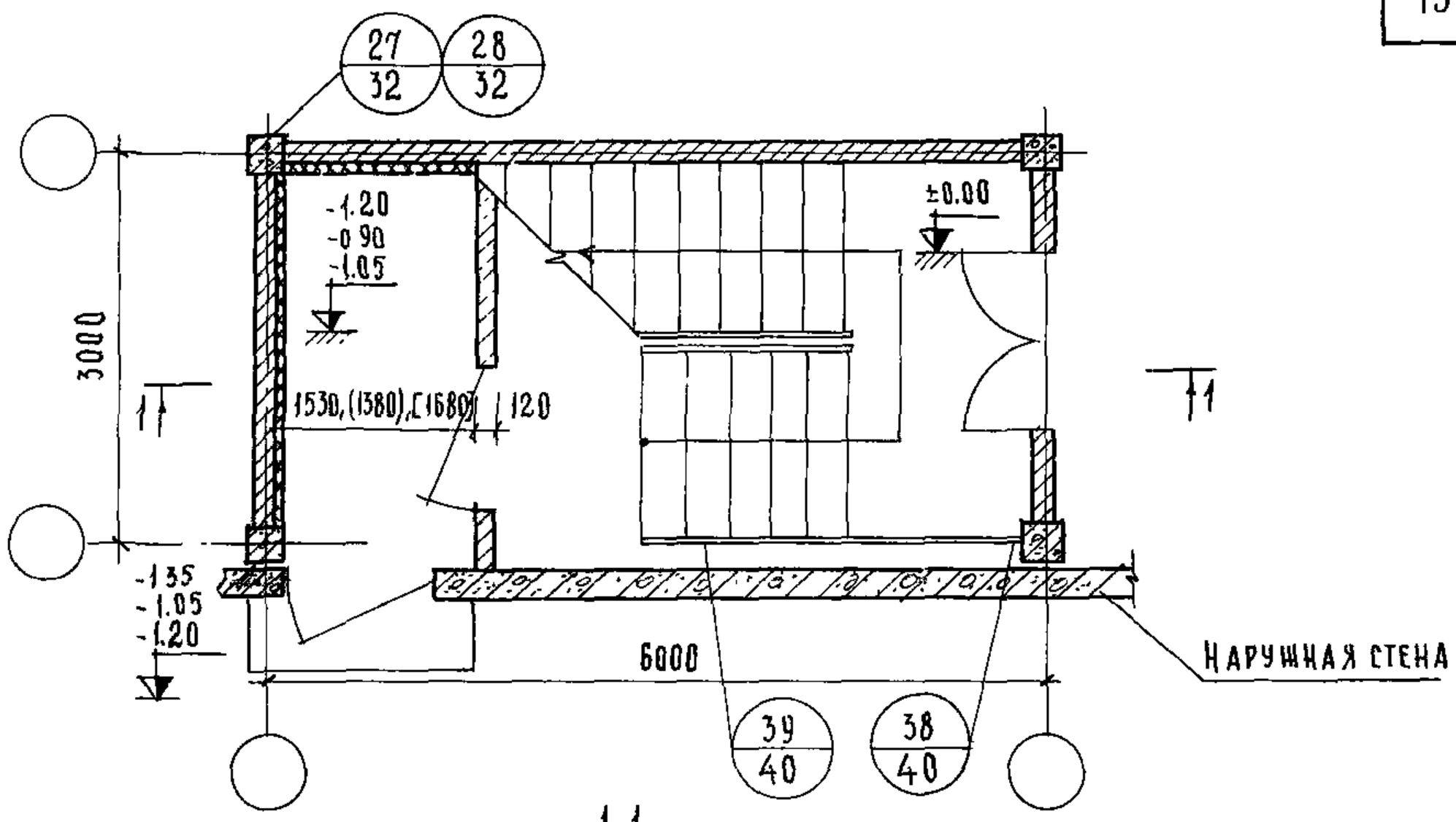

1-1

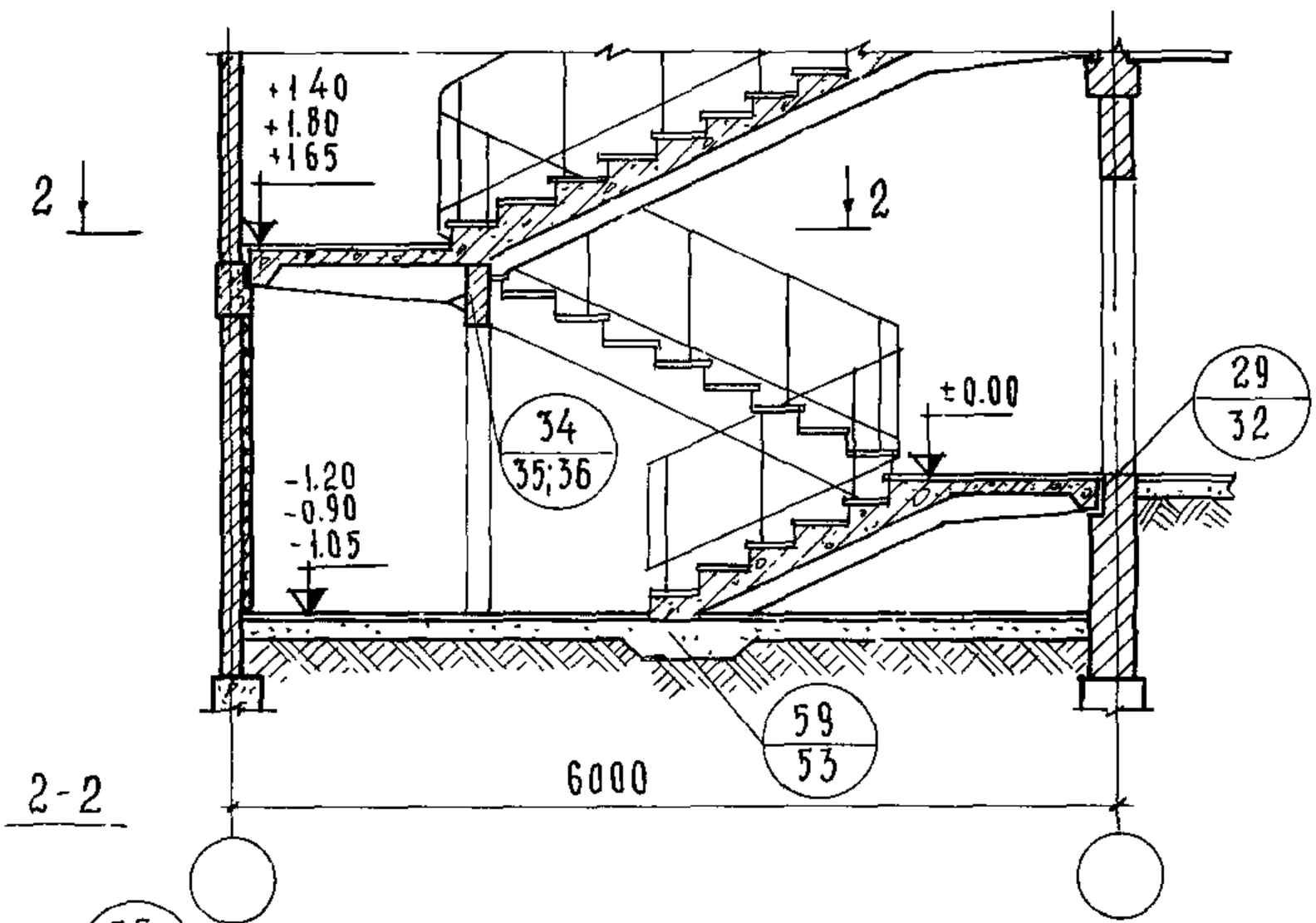

2-2

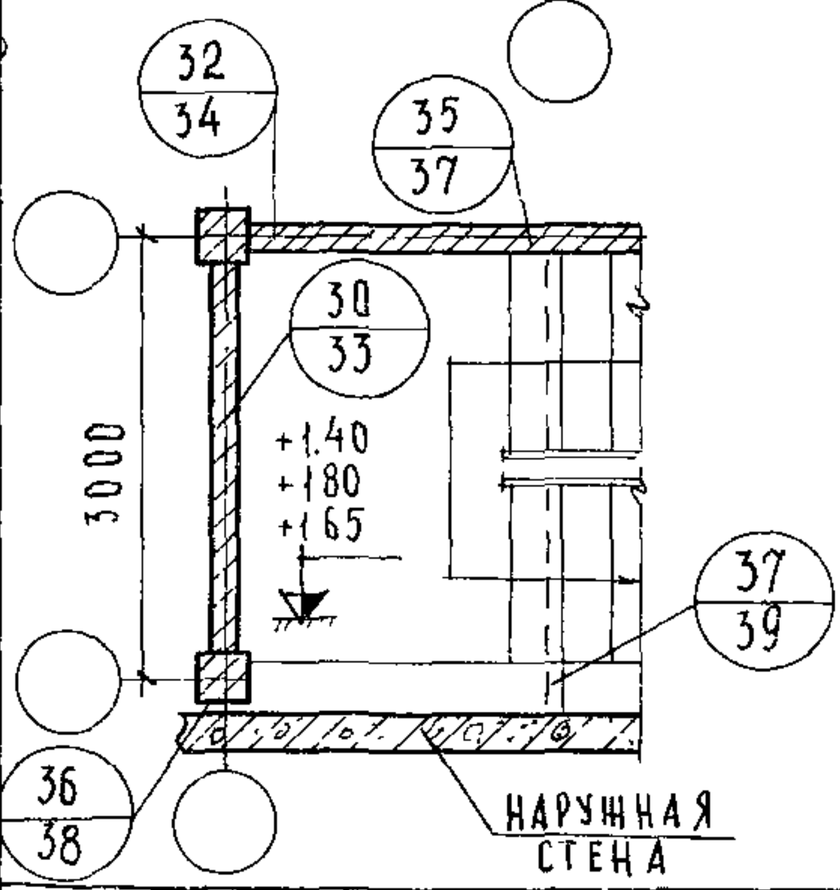

ПРИМЕЧАНИЯ:

1 Дверные проемы показаны условно
2 Лестницы с подъемом почасовой стрелке решаются аналогично.
3 ТД27 и 28 отличаются примыканием утеплителя к колоннам.
4 Размеры без скобок, в круглых скобках и квадратных даны соответственно для ЛМ-58-14-17, ЛМ-58-14-18; ЛМ-58-14-14
5 Разрез 1-1 условно показан для входа с отметки -0.90 м

ТД	Маркировка деталей на плане и разрезе лестницы первого этажа высотой 3.3, 3.6 и 4.2 м, расположенной вдоль наружной стены. Вход с отметки -1.20; -1.05 и -1.35 м через лестничную клетку	Серия 2.250-1	
1975г		Выпуск 3	Лист 7

Нач отдела	В Греков	Проверил	Н Каляпкина
Гл спец. отд	Э Шахова	Копировал	А Бурова
Рук группы	Н Каляпкина		
Инженер	Ш Абитова		

ЦНИИЭП учебных зданий г Москва

13610 13

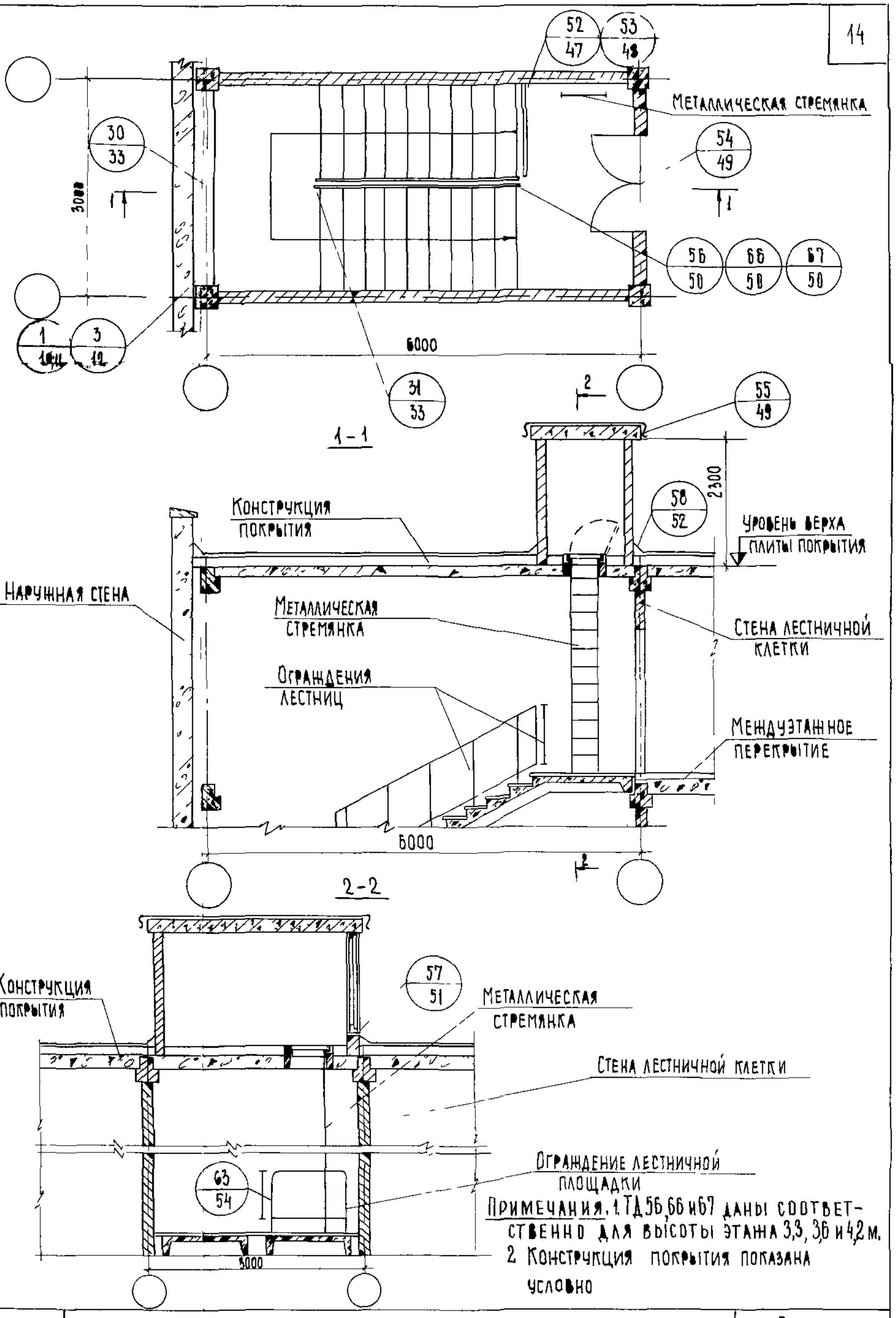

Примечания. 1. ТД 56, 66 и 67 даны соответственно для высоты этажа 3,3, 3,6 и 4,2 м.
2. Конструкция покрытия показана условно

Дата			
Инв №			
Взамен			
Согласовано			
Н Юхина	Н Каляпкина	Т Шахаева	
Инженер	Проверил	Копировал	
А Ляхович	В Греков	Э Шахова	Н Каляпкина	Ш Абитова
Гл инж ин та	Нач отдела	Гл спец отд	Рук группы	Инженер

ЦНИИЭП учебных зданий г. Москва

ТД	Маркировка деталей на плане и разрезах лестницы верхнего этажа высотой 3,3, 3,6 и 4,2 м	Серия 2 250-1	
1975 г		Выпуск 3	Лист 8

13610 14

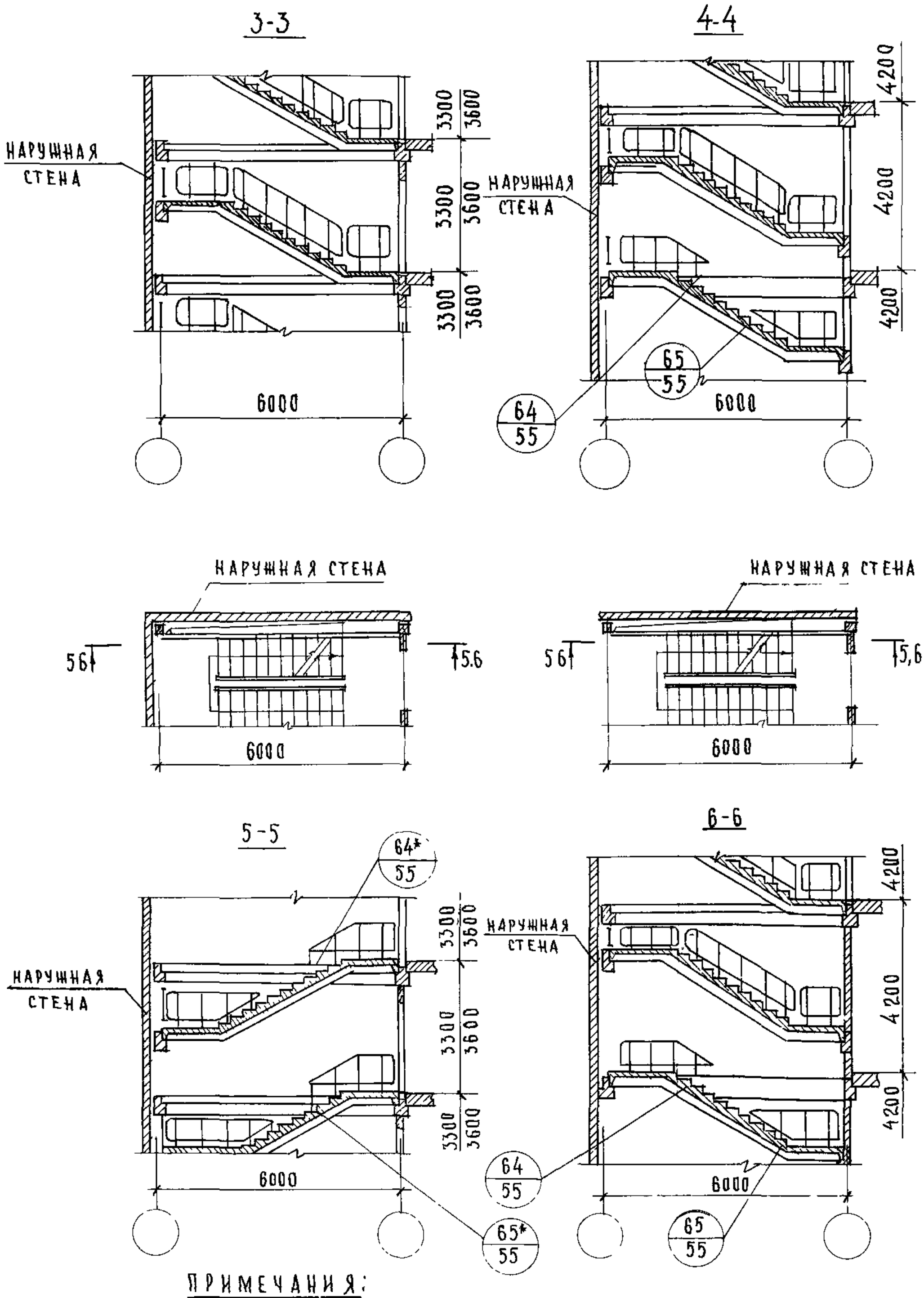

ПРИМЕЧАНИЯ:

1. Настоящий лист см. с листами 1,2 и 4
2. ТД 64* и 65* читать зеркально ТД 64 и 65 на листе 55.

ТД 1975г	Маркировка деталей лестницы типового этажа высотой 3.3; 3,6 и 4.2м на разрезах лестницы с подъемом против часовой стрелки; на планах и разрезах лестницы с подъемом по часовой стрелке	Серия 2 250-1	
		Выпуск 3	Лист 9

ЦНИИЭП учебных зданий г. Москва

Гл инж ин та	А Лахович	Техник	О Шишкина		
Нач отдела	В Греков	Проверил	Н Каляпкина		
Гл спец. отд.	Э Шахова	Копировал	А Бурова		
Рук группы	Н Каляпкина				
Ст инженер					

13610 15

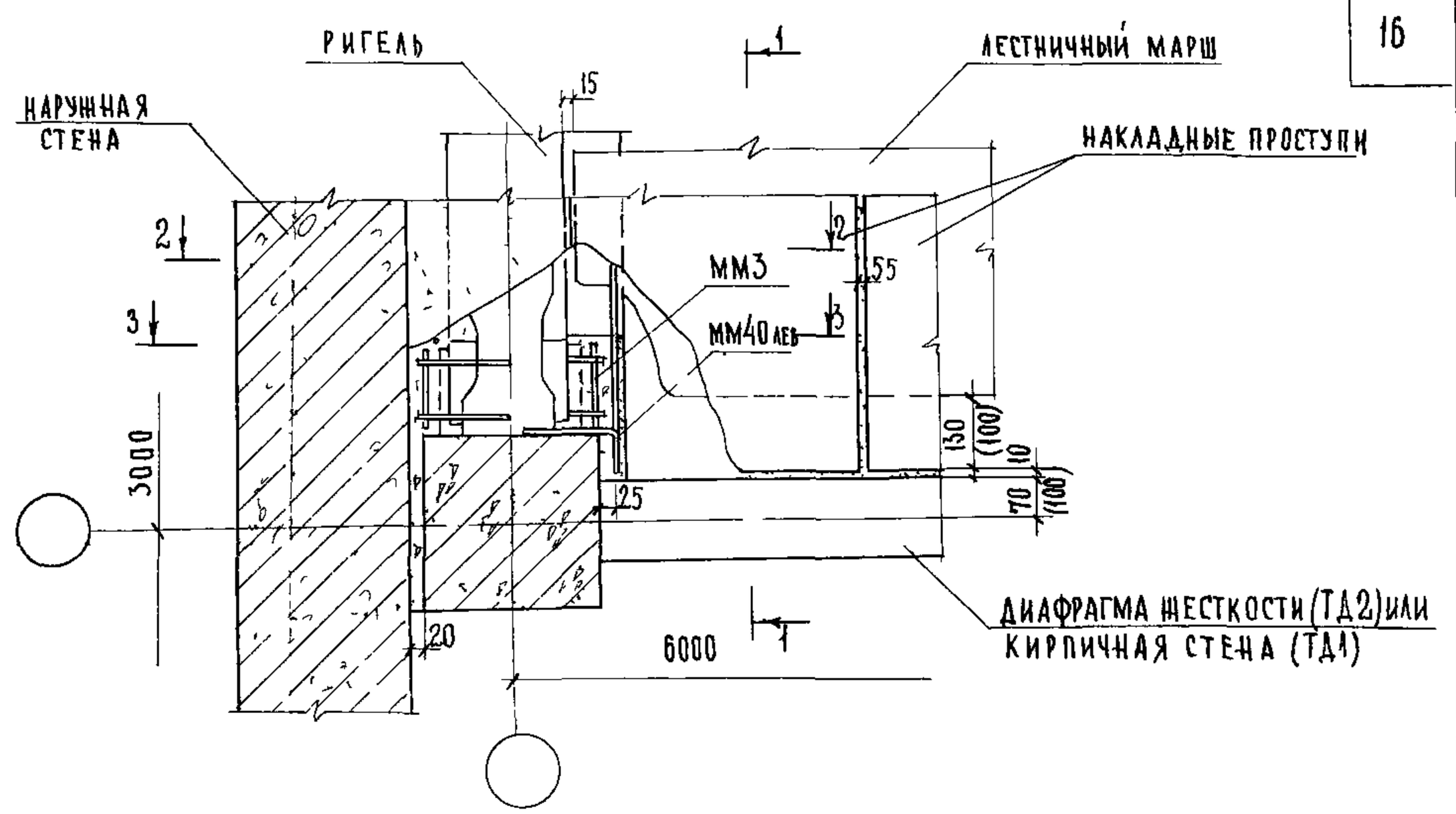

1-1 (для ТД1 и ТД3)

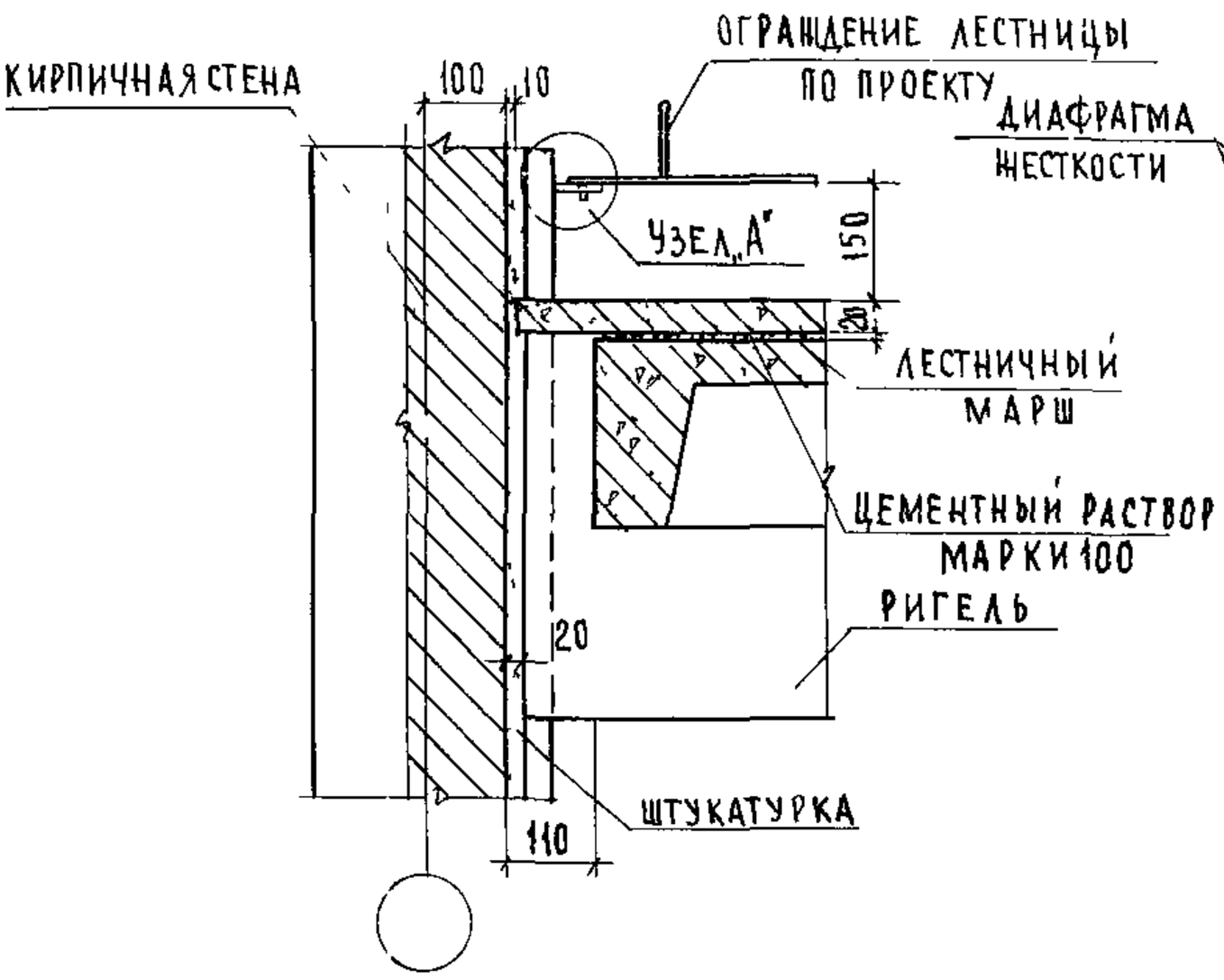

1-1 (для ТД2 и ТД4)

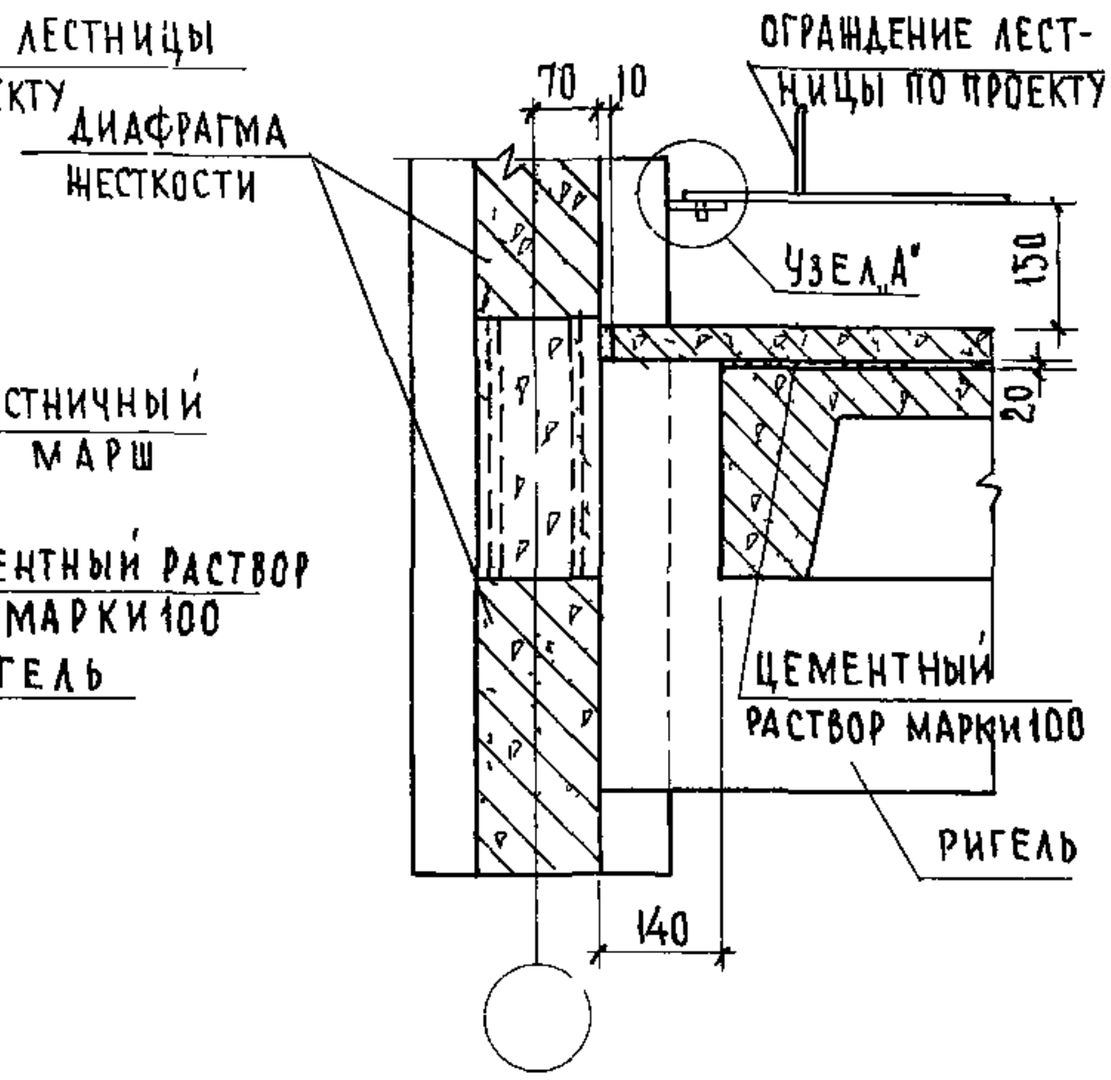

ПРИМЕЧАНИЯ

1 Разрезы 2-2, 3-3 и узел „А" смотри лист 11
2 Размеры в скобках даны для ТД1
3 ТД3 и ТД4 см лист 12

ГЛ ИНЖИНТА	А ЛЯХОВИЧ	СТ ТЕХНИК	Ф СТРЫГИНА
НАЧ ОТДЕЛА	В ГРЕКОВ	ПРОВЕРИЛ	Н КАЛЯПКИНА
ГЛ СПЕЦ ОТД	Э ШАХОВА	КОПИРОВАЛ	А БУРОВА
РУК ГРУППЫ	Н КАЛЯПКИНА		
ИНЖЕНЕР	Ш АБИТОВА		

ЦНИИЭП учебных зданий г Москва

ТД 1975г	Деталь 1 и 2 Разрез 1-1	СЕРИЯ 2 250-1	
		ВЫПУСК 3	ЛИСТ 10

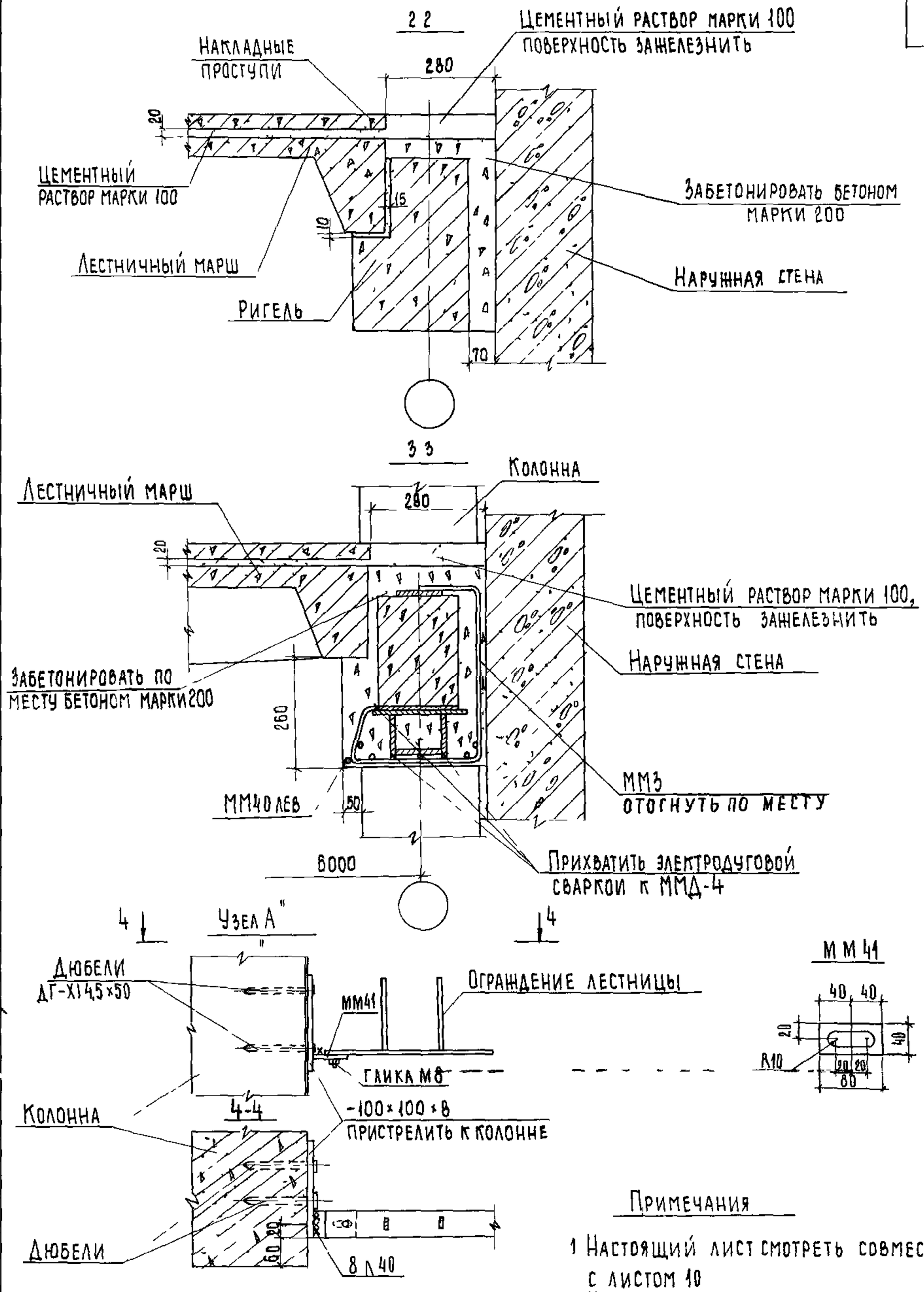

Примечания

1 Настоящий лист смотреть совместно с листом 10

2 На стержнях Ф8 ограждения лестницы нарезать резьбу М8

Гл инж ин та	А Ляховцев	Ст техник	Ф Стрыгина
Нач отдела	В Греков	Проверил	Н Каляпкина
Гл спец отд	З Шахова	Копировал	Т Шахаева
Рук группы	Н Каляпкина		
Инженер	Ш Абитова		

ЦНИИЭП учебных зданий г Москва

ТД		Серия 2 250-1	
1975 г	Детали 1 и 2 Разрезы 2 2 и 3-3 Узел „А"	Выпуск 3	Лист 11

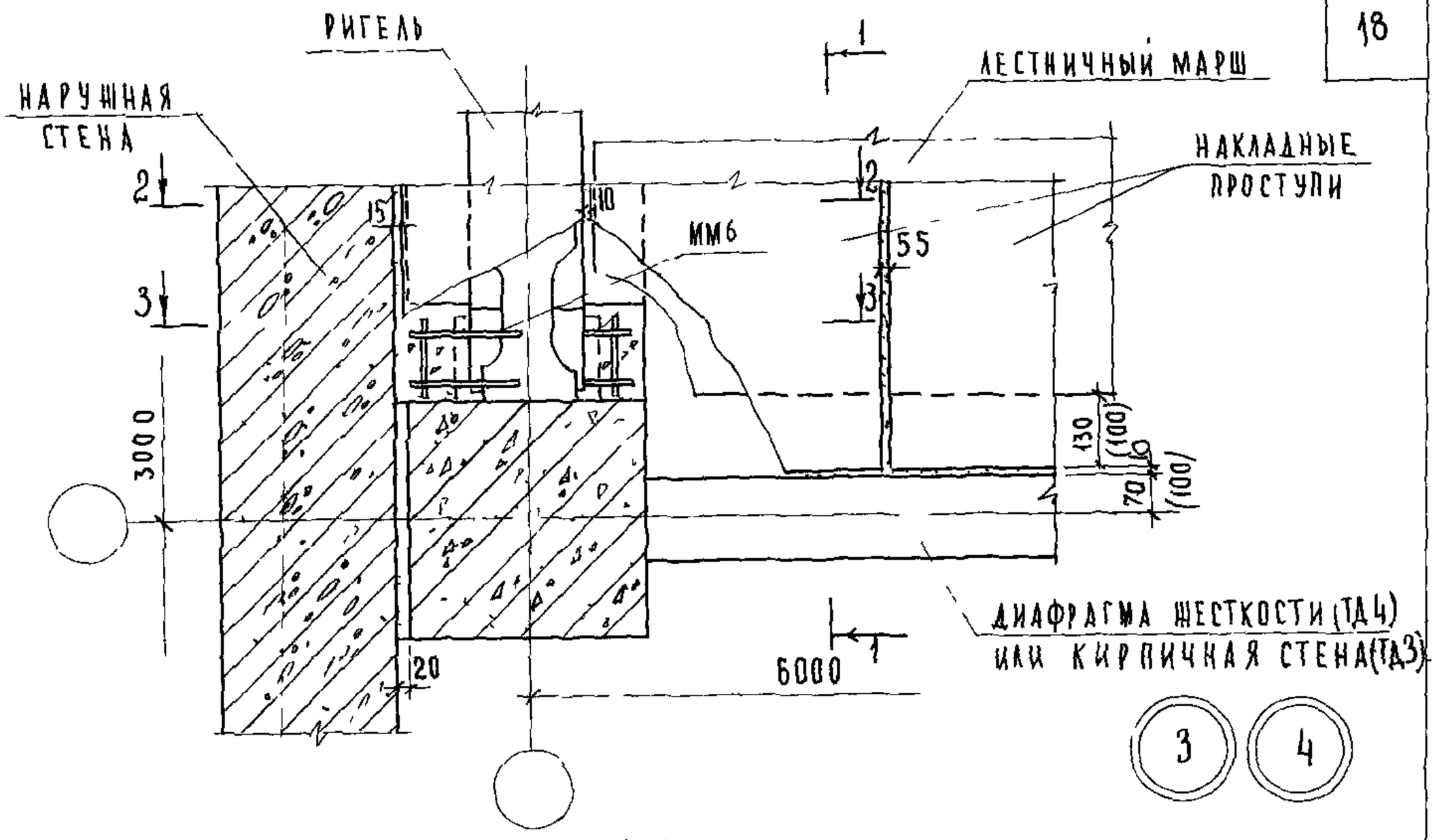

2-2

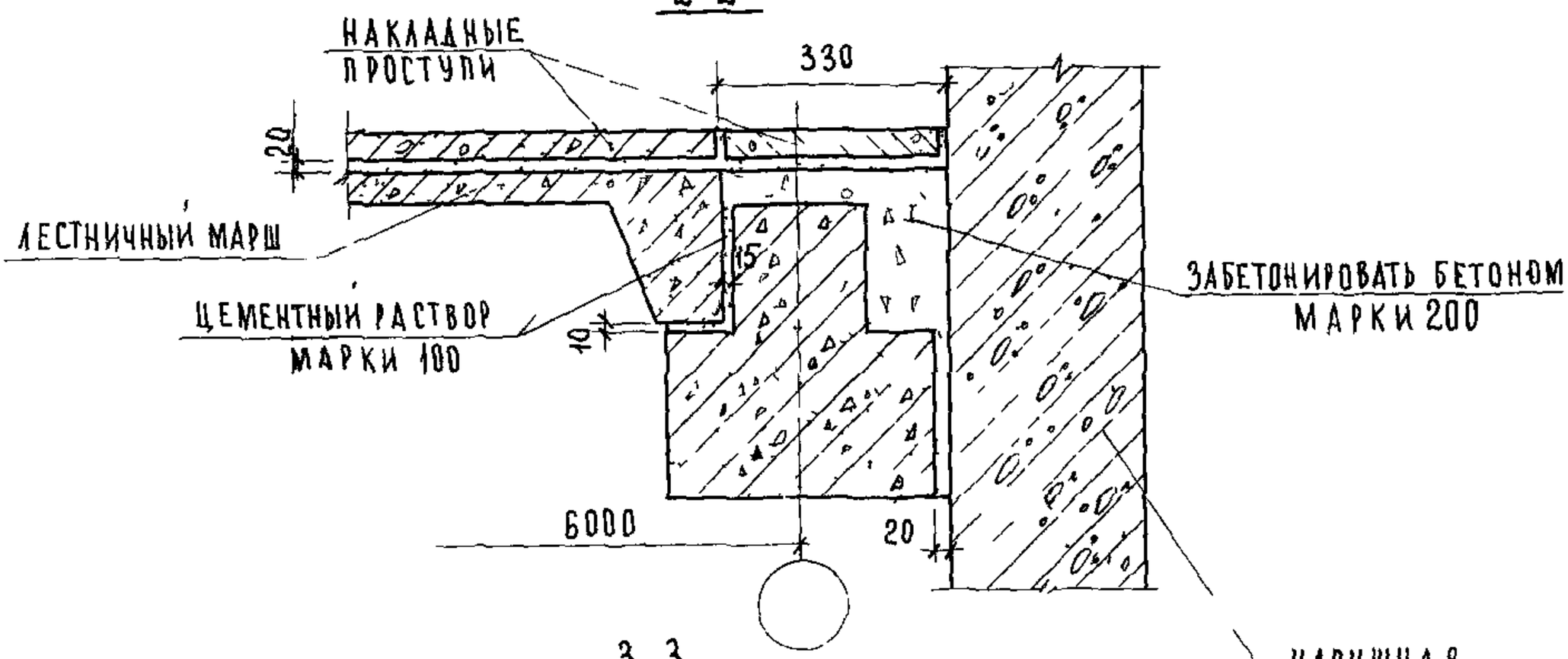

3-3

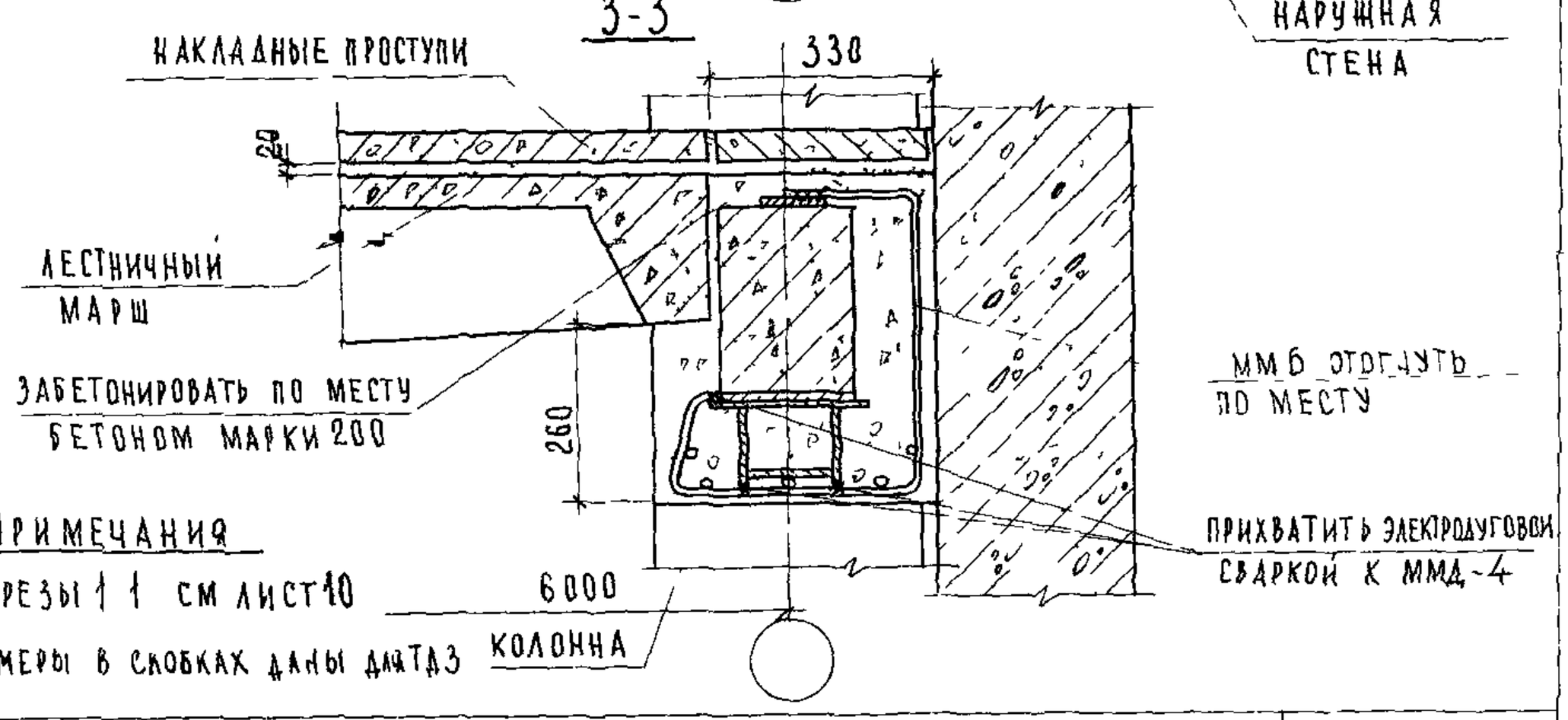

ПРИМЕЧАНИЯ

1 РАЗРЕЗЫ 1 1 СМ ЛИСТ 10

2 РАЗМЕРЫ В СКОБКАХ ДАНЫ ДЛЯ ТД3

ГЛ ИНЖ ИН-ТА	А ЛЯХОВИЧ	ПРОВЕРИЛ	Н КАЛЯПКИНА
НАЧ ОТДЕЛА	В ГРЕКОВ		
ГЛ СПЕЦ ОТД	Э ШАХОВА		
РУК ГРУППЫ	Н КАЛЯПКИНА		
ИНЖЕНЕР	Н ЮХИНА		

СОГЛАСОВАНО

ЦНИИЭП УЧЕБНЫХ ЗДАНИЙ г МОСКВА

ТД	Детали 3 и 4 Разрезы 2-2 и 3-3	СЕРИЯ 2 250-1	
1975 г		ВЫПУСК 3	ЛИСТ 12

13610 18

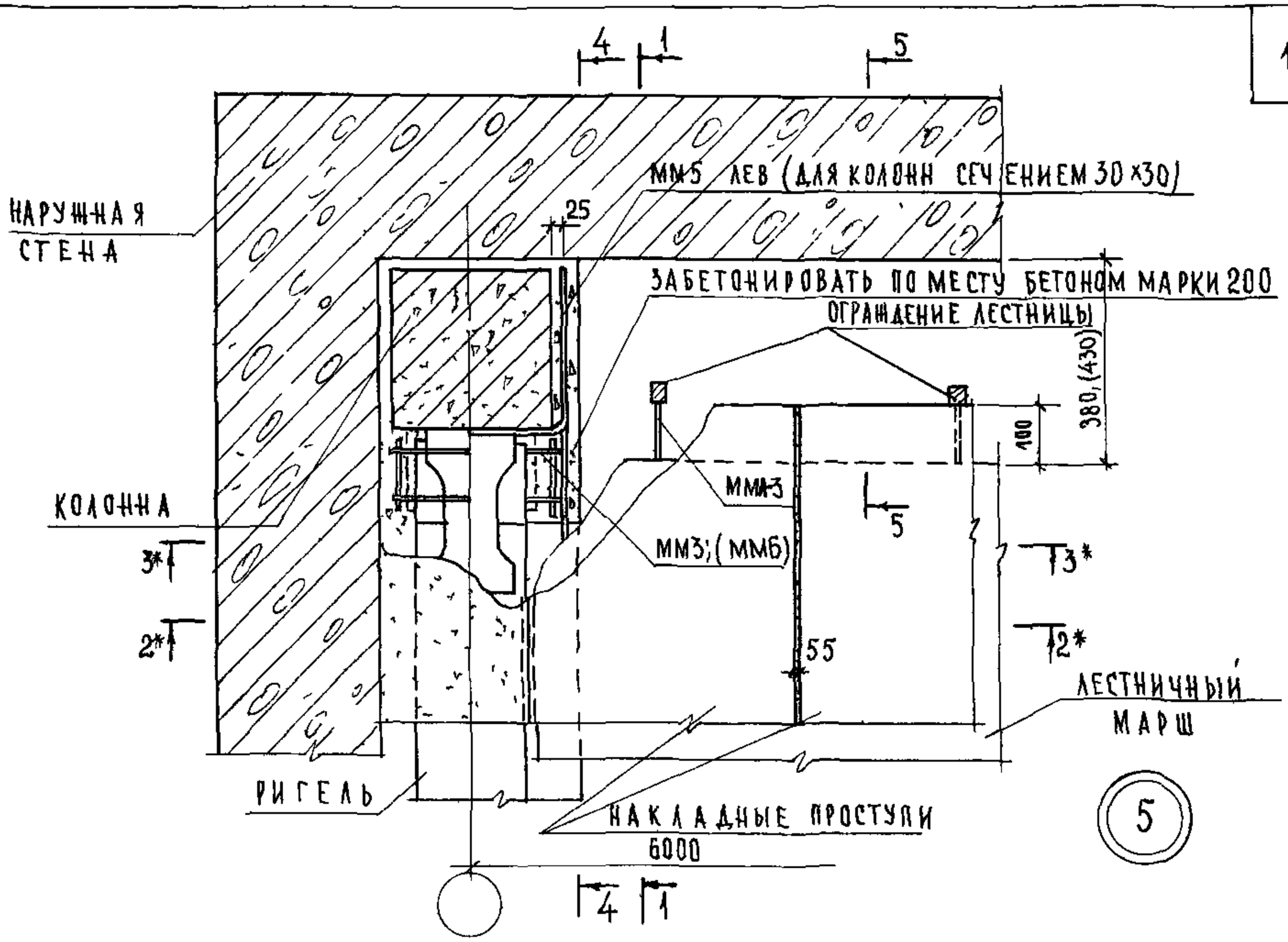

1-1
(ДЛЯ КОЛОНН СЕЧЕНИЕМ 40×40 СМ)

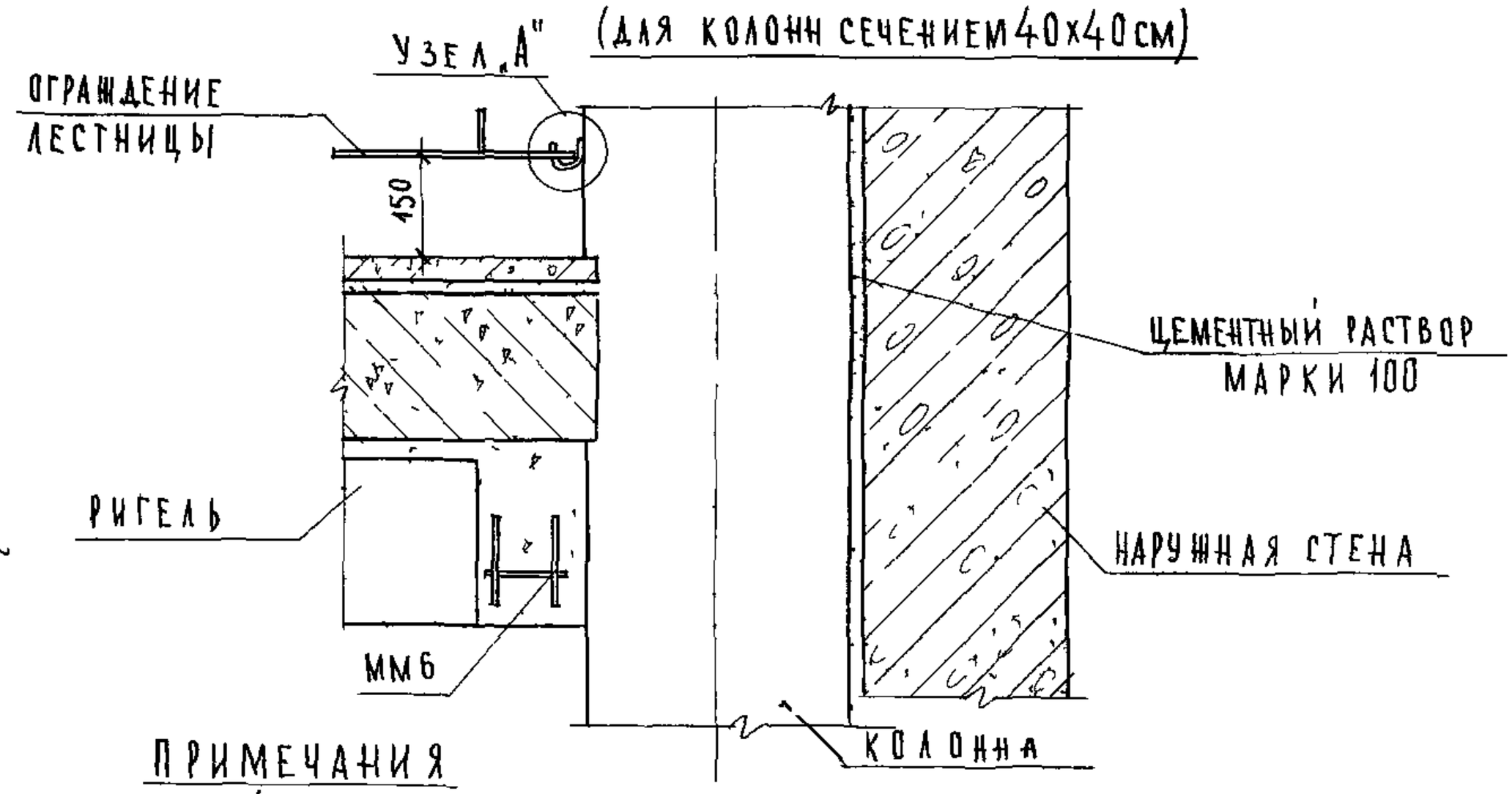

ПРИМЕЧАНИЯ

1 Опалубочный чертеж лестничного марша с дополнительными закладными деталями для крепления ограждения лестничной площадки разработать в конкретном проекте
2 Для колонн сечением 40×40 ригель двухполочный, на чертеже условно показан ригель для колонн сечением 30×30 см
3 Размеры и монтажные марки в скобках даны для колонн сечением 40×40 см
4 Разрезы 2*-2* и 3*-3* для колонн сечением 30×30 см смотреть зеркально соответственно разрезам 2-2 и 3-3 на листе 11, причем вместо ММ40 лев, читать ММ5 лев
5 Разрезы 2*-2* и 3*-3* для колонн сеч 40×40 см смотреть зеркально разрезам 2-2 и 3-3 на листе 12
6 Разрезы 4-4 (для колонн сечением 30×30 см) и 5-5 см лист 14

ТД	Деталь 5 Разрез 1-1	Серия 2250-1	
1975г		Выпуск 3	Лист 13

ЦНИИЭП учебных зданий г. Москва

Гл. инж. ин-та	А. Ляхович	Проверил	Н. Каляпкина
Нач. отдела	В. Греков	Копировал	А. Бурова
Гл. спец. отд.	Э. Шахова		
Рук. группы	Н. Каляпкина		
Инженер	Ф. Стрыгина		

Согласовано

Дата | Инв № | Взамен

4-4
(ДЛЯ КОЛОНН СЕЧЕНИЕМ 30×30см)

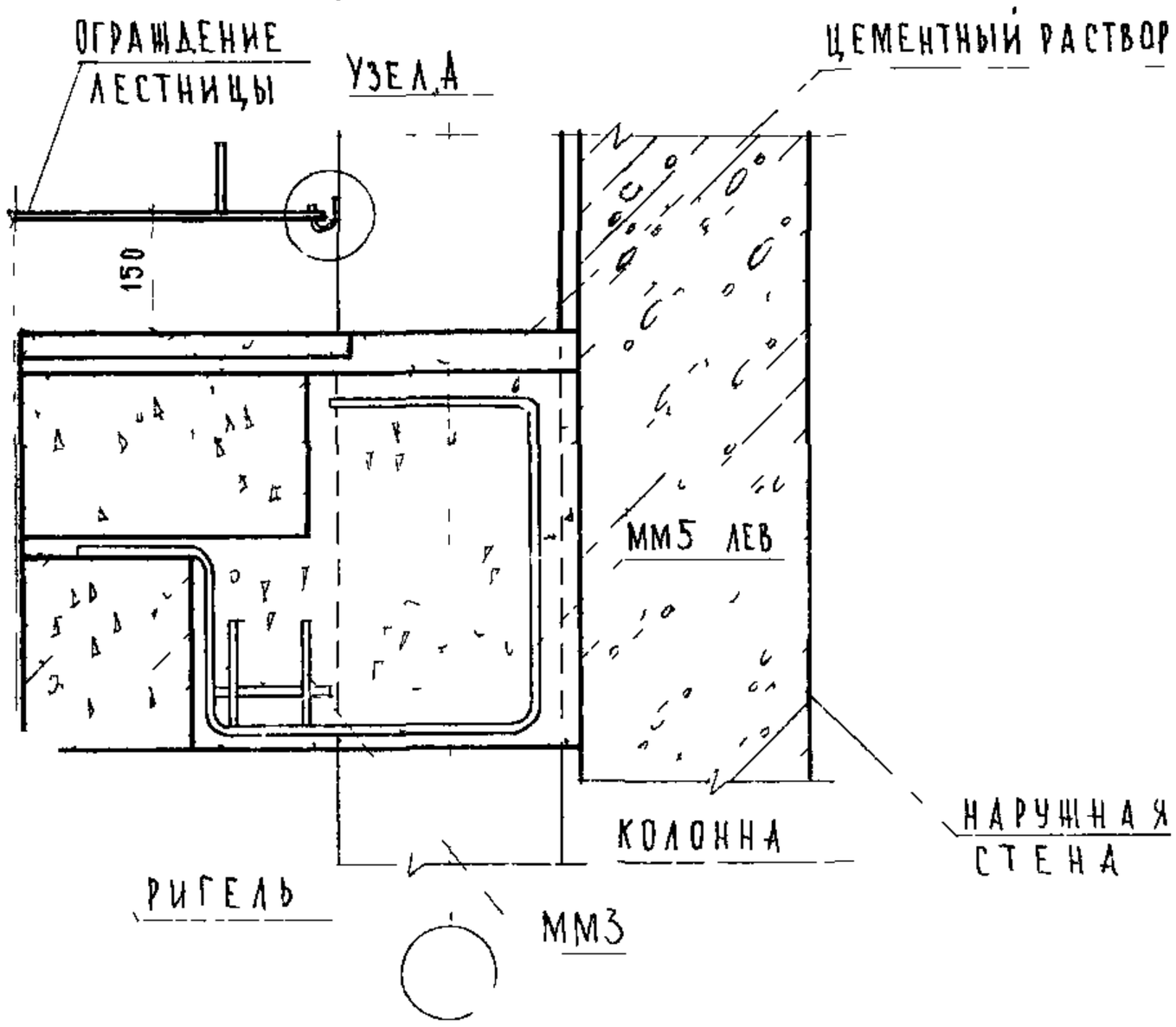

5-5

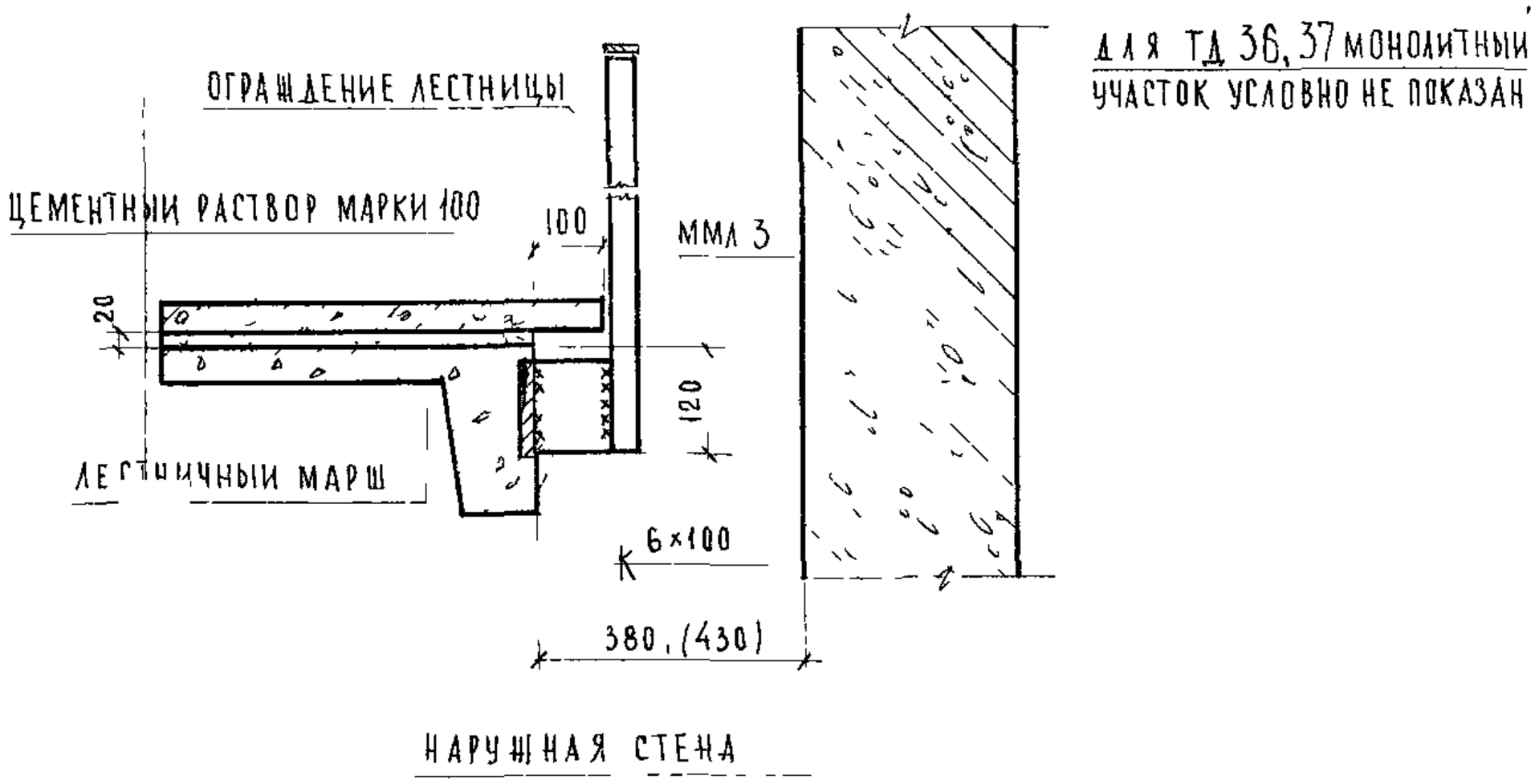

Примечания

1 Настоящий лист смотреть совместно с листом 13
2 ММЛ 3 (серия ИИ-04-8, выпуск 1) приварить до монтажа ограждения лестницы
3 Накладные проступи укладываются на цементном растворе после монтажа ограждения лестницы
4 Сварку производить электродами Э42
5 Узел А' смотри лист 11
6 Размеры в скобках даны для колонн сечением 40×40см

ГИПРОУЧЕБЗАВЕДЕНИЙ ЦНИИП г Москва	Согласовано	Гл инж ин-та А Ляхович; Нач отдела В Греков; Гл спец отд Э Шахова; Рук группы Н Калянкина; Инженер Ф Стрыгина	Проверил Коновалов; Нач. Абурова; Инж. Абурова; Гл. инж. Греков; Гл. спец. Шахова; Рук. гр. Калянкина; Инж. Стрыгина

ТД	Деталь 5 Разрезы 5-5 и 4-4	Серия 2.250-1	
1975г		Выпуск 3	Лист 14

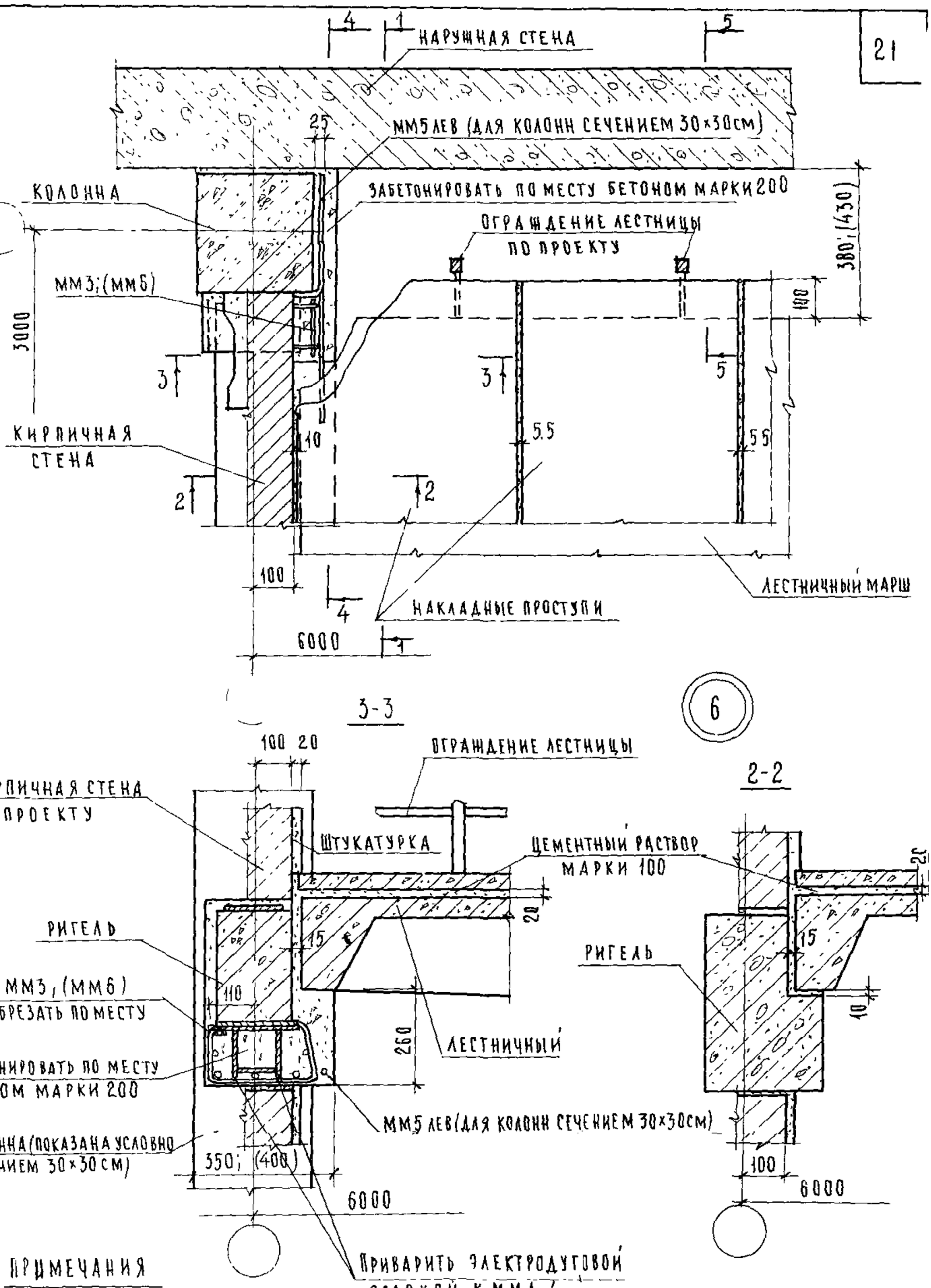

ПРИМЕЧАНИЯ

1 Разрезы 4-4 и 1-1 для колонн сечением 30×30 и 40×40 см соответственно на листах 14,13
2 Размеры и монтажные марки в скобках даны для колонн сечением 40×40 см.
3 Разрез 5-5, см лист 14
4 Опалубочный чертеж лестничного марша с дополнительными закладными деталями для крепления ограждения лестничной площади разработать в конкретном проекте

ТД	Деталь 6 Разрезы 3-3 и 2-2	Серия 2.250-1
1975г		Выпуск 3 / Лист 15

ЦНИИЭП учебных зданий г. Москва

Отд. НА
Н. Каляпкина
Т. Шакаева
В. Греков
З. Шакова
Н. Каляпкина
Ш. Абитова
Просмотрел
Копировал
Нач. отдела
Гл. спец. отд.
Рук. группы
Инженер

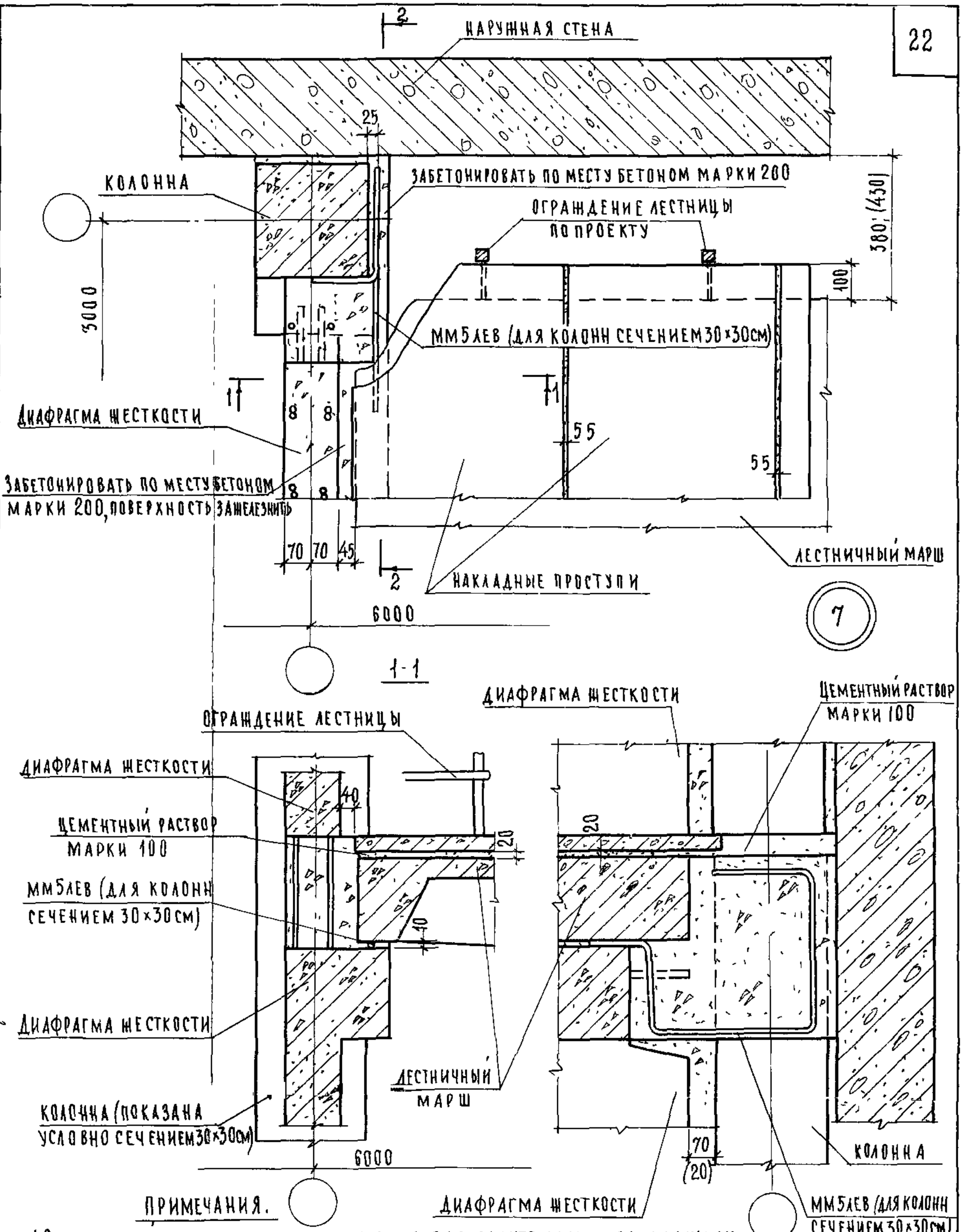

ПРИМЕЧАНИЯ.

1 Опалубочный чертеж лестничного марша, с дополнительными закладными деталями для крепления ограждения лестничной площадки разработать в конкретном проекте

2 Размеры в скобках даны для колонн сечением 40×40см.

3 Для колонн сечением 40×40 разрез 2-2 смотреть совместно с разрезом 1-1 на листе 13

ТД	Деталь 7 Разрезы 1-1 и 2-2	СЕРИЯ 2.250-1	
1975г		ВЫПУСК 3	ЛИСТ 16

ЦНИИЭП учебных зданий г. Москва

ГА ИНЖ ИН-ТА	А ЛЯХОВИЧ	ПРОВЕРИЛ	Н КАЛЯПКИНА
НАЧ ОТДЕЛА	В ГРЕКОВ	КОПИРОВАЛ	А БУРОВА
ГА СПЕЦ ОТД	Э ШАХОВА		
РУК ГРУППЫ	Н КАЛЯПКИНА		
ИНЖЕНЕР	Ш АБИТОВА		

СОГЛАСОВАНО

13610 22

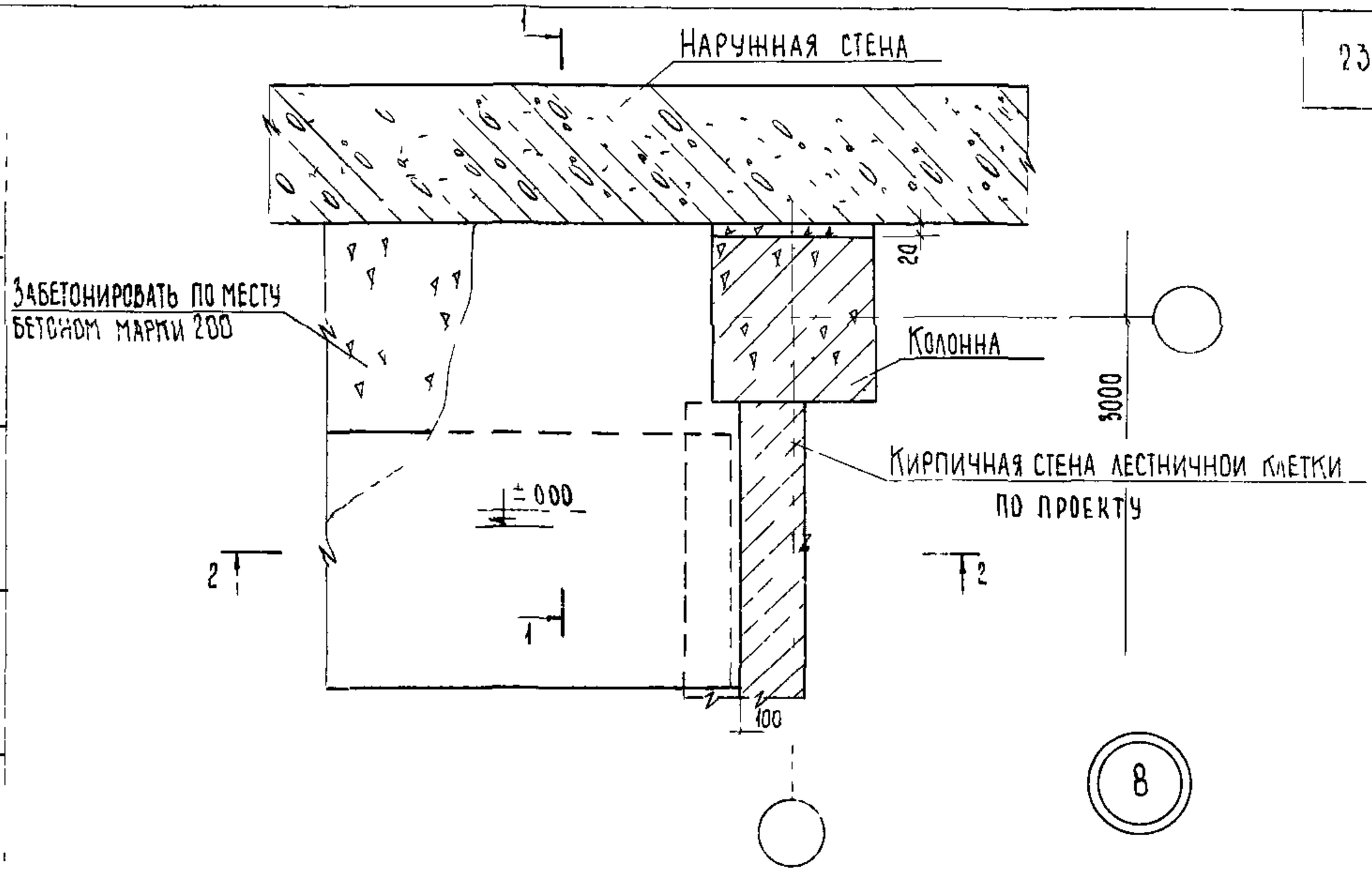

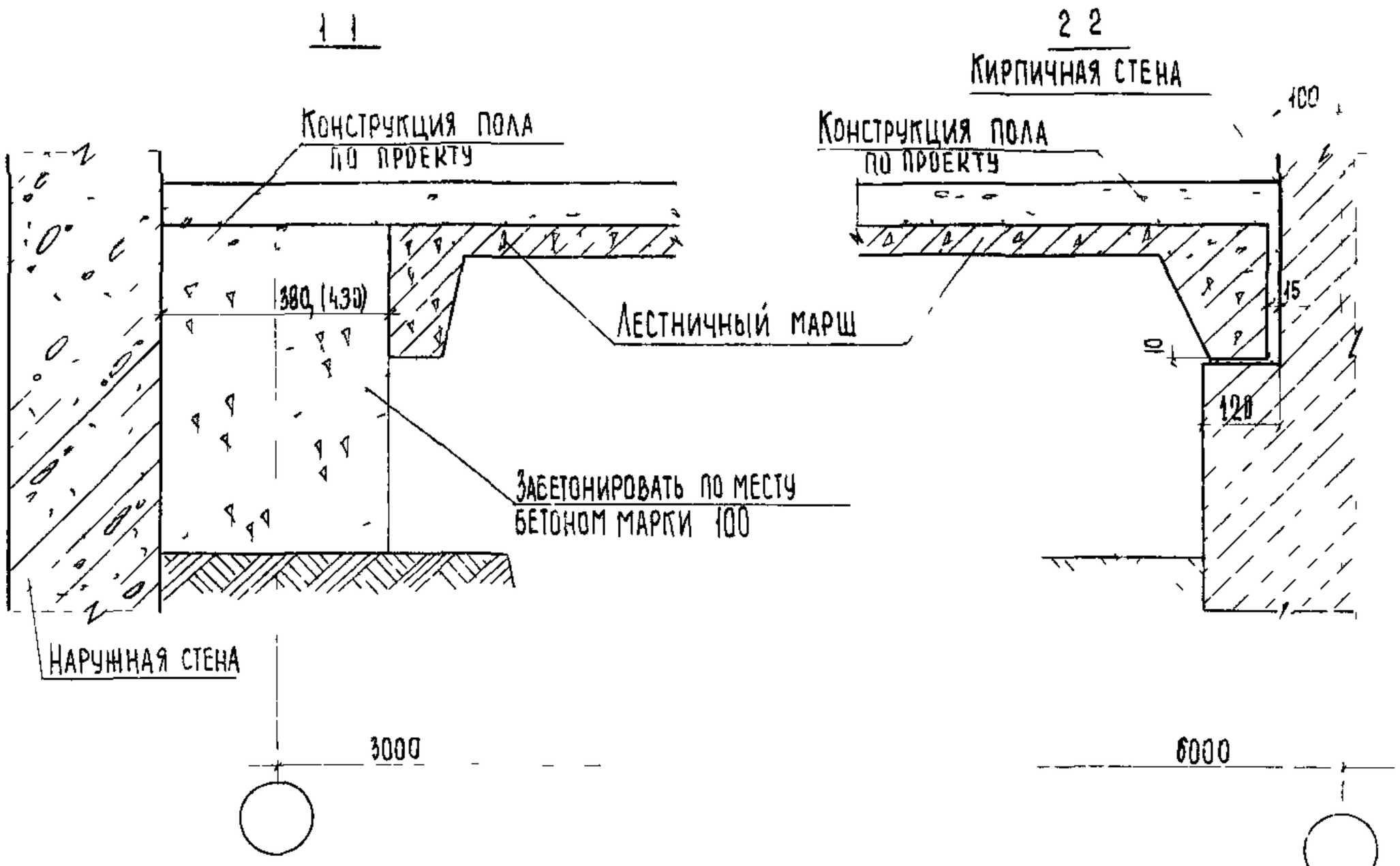

Примечания

1 Размеры в скобках даны для колонн сечением 40×40 см
2 Опалубочный чертеж лестничного марша с дополнительными закладными деталями для крепления ограждения лестничной площадки разработать в конкретном проекте
3 На ТД 8 ограждение условно не показано

Гл инж ин	Ф Стрыгина	Ст техник	А Ляхович
Нач отдела	Н Каляпкина	Проверил	В Греков
Гл спец ОТА	Т Шахаева	Копировал	З Шахова
Рук группы			Н Каляпкина
Инженер			Ш Абитова

ЦНИИЭП учебных зданий г Москва

ТД 1975 г

Деталь 8 Разрезы 1 1 и 2 2

Серия 2 250-1

Выпуск 3 | Лист 17

13610 23

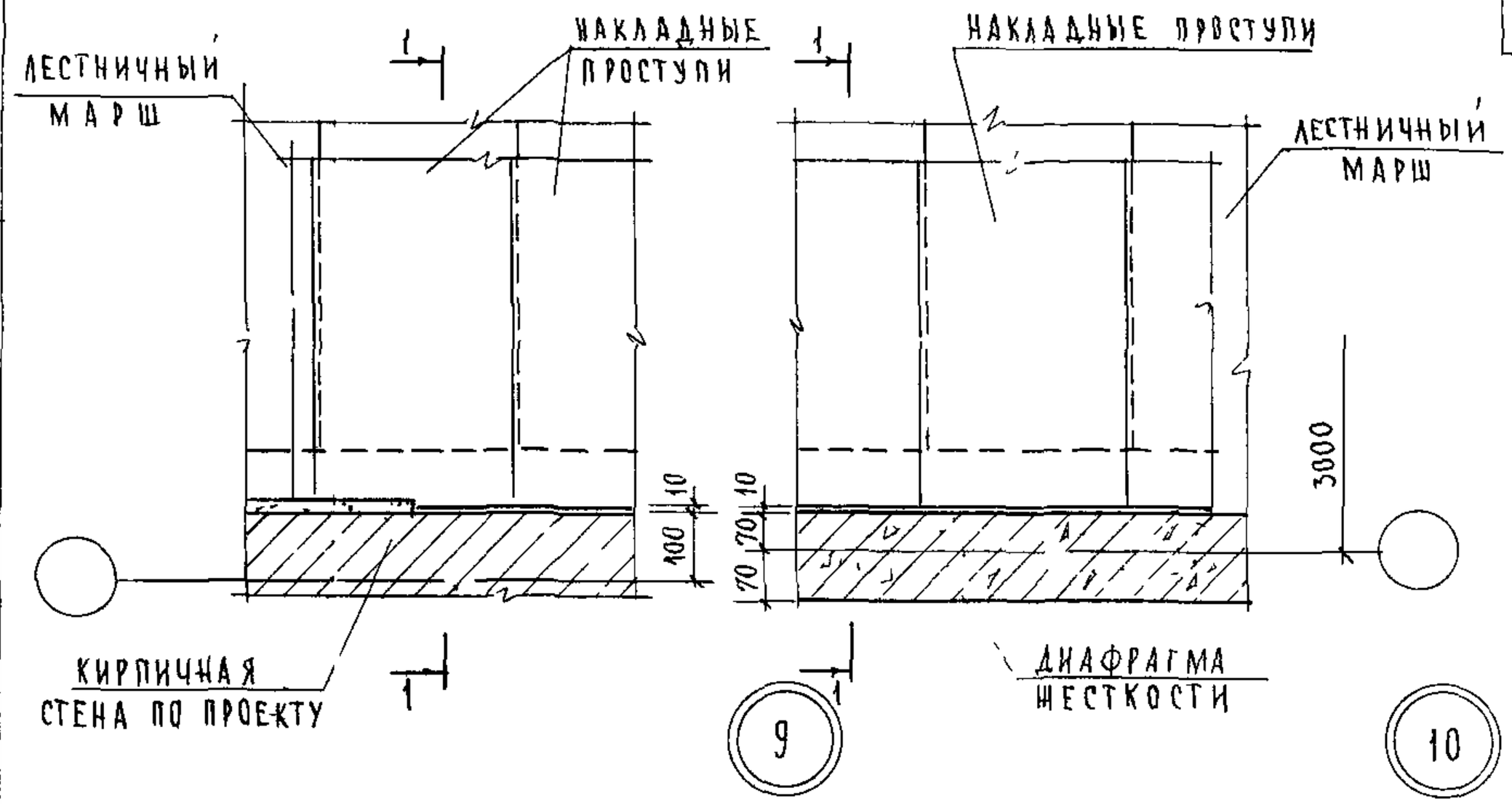

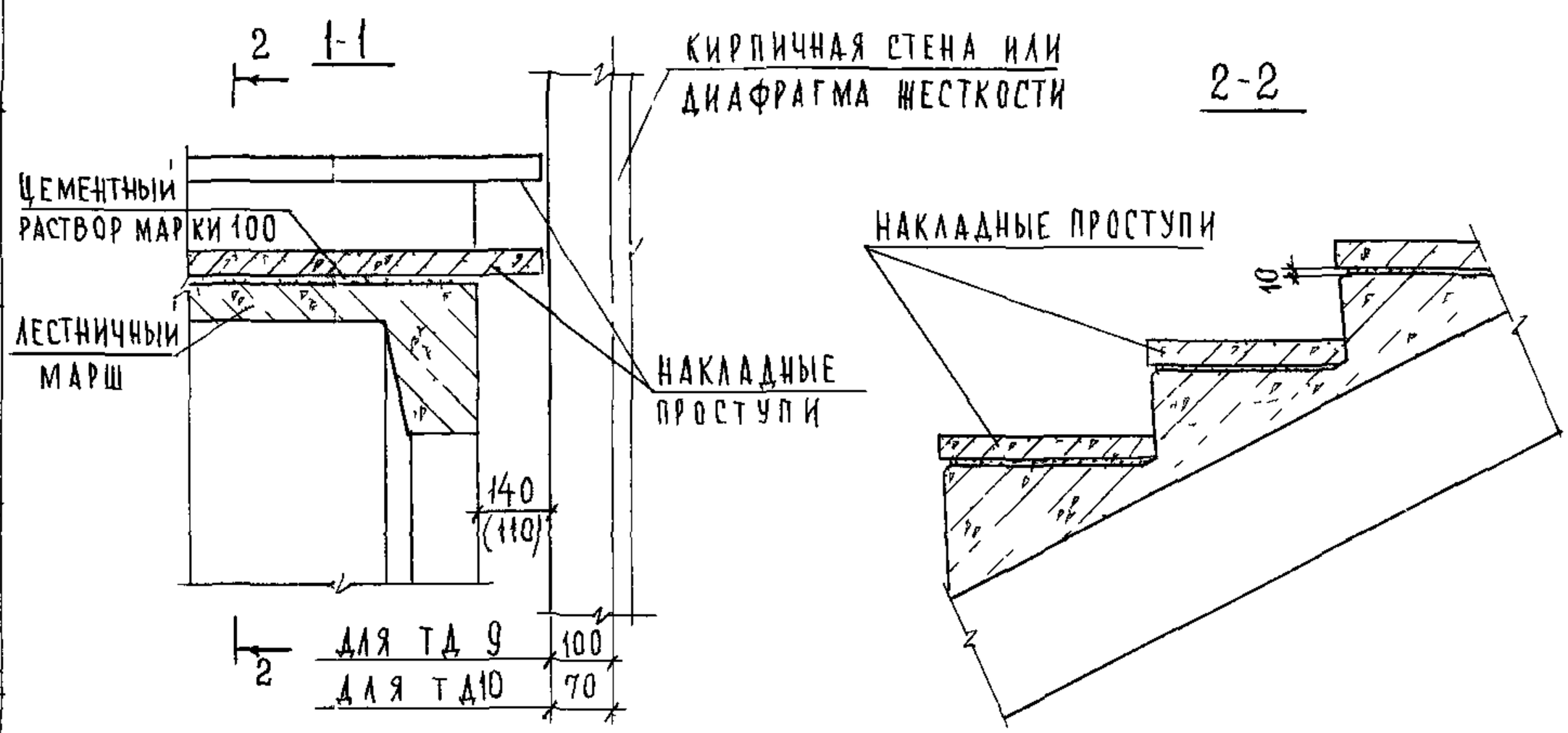

ПРИМЕЧАНИЯ:

1 Стена лестничной клетки на разрезе 1-1 показана условно

2 Размер в скобках дан для ТД 9

3 На разрезе 1-1 штукатурный слой толщиной 20мм кирпичной стены условно не показан.

ЦНИИЭП учебных зданий г. Москва	ТД 1975г	Детали 9 и 10 Разрезы 1-1 и 2-2	Серия 2 250-1 Выпуск 3 Лист 18

13610 24

ГЛ. ИНЖ. ИН-ТА	Аляхович	Проверил	Н. Калянкина
НАЧ. ОТДЕЛА	Вгреков	Копировал	Абурова
ГЛ. СПЕЦ/ОТД.	Э. Шахова		
РУК. ГРУППЫ	Н. Калянкина		
ИНЖЕНЕР	Ш. Абитова		
СТ. ТЕХНИК	Ф. Стрыгина		

Согласовано

ДАТА | ИНВ № | ВЗАМЕН

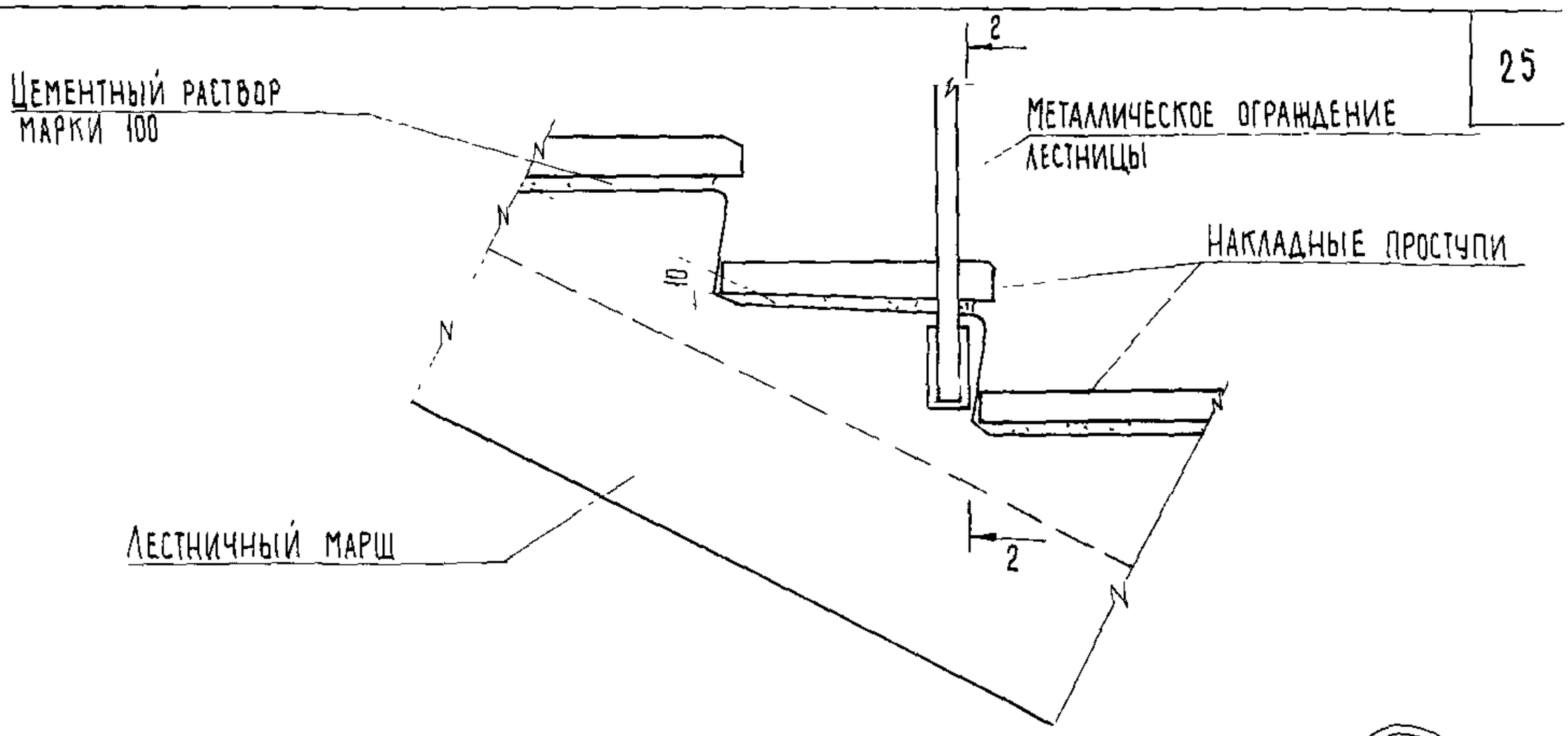

11

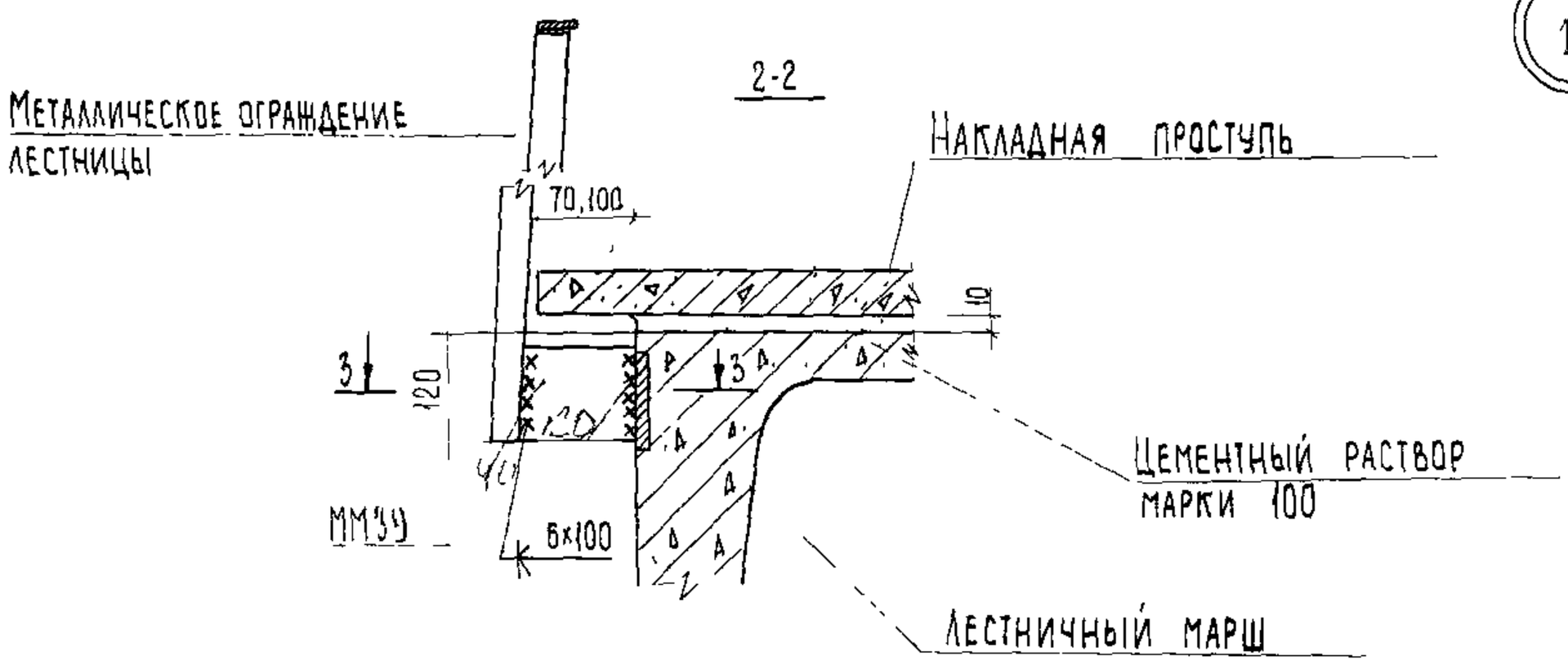

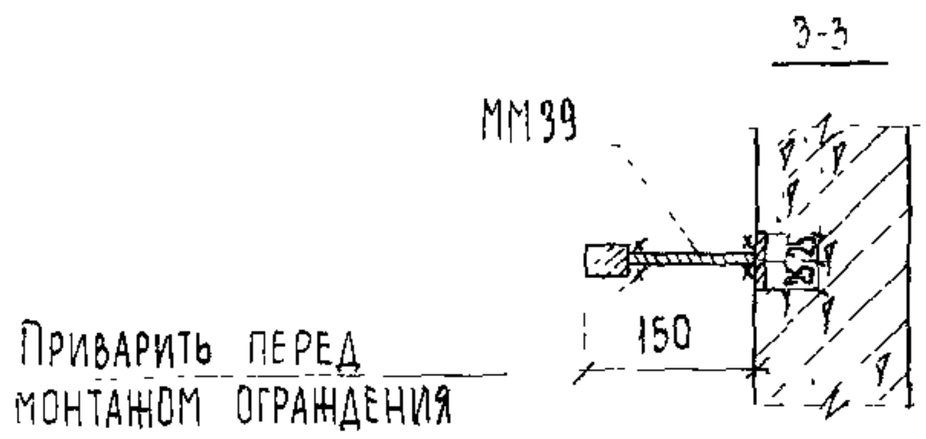

Примечания:

1. Накладные проступи укладываются на цементном растворе после монтажа ограждения лестницы
2. Сварку производить электродами типа Э 42
3. Размеры 70 и 100 мм для случая установки лестничного марша вдоль продольной стены соответственно из диафрагмы жесткости или кирпича

ЦНИИЭП учебных зданий г. Москва	ТД 1975 г	Деталь 11. Разрезы 2-2 и 3-3	Серия 2 250-1 · Выпуск 3 · Лист 19

13610 25

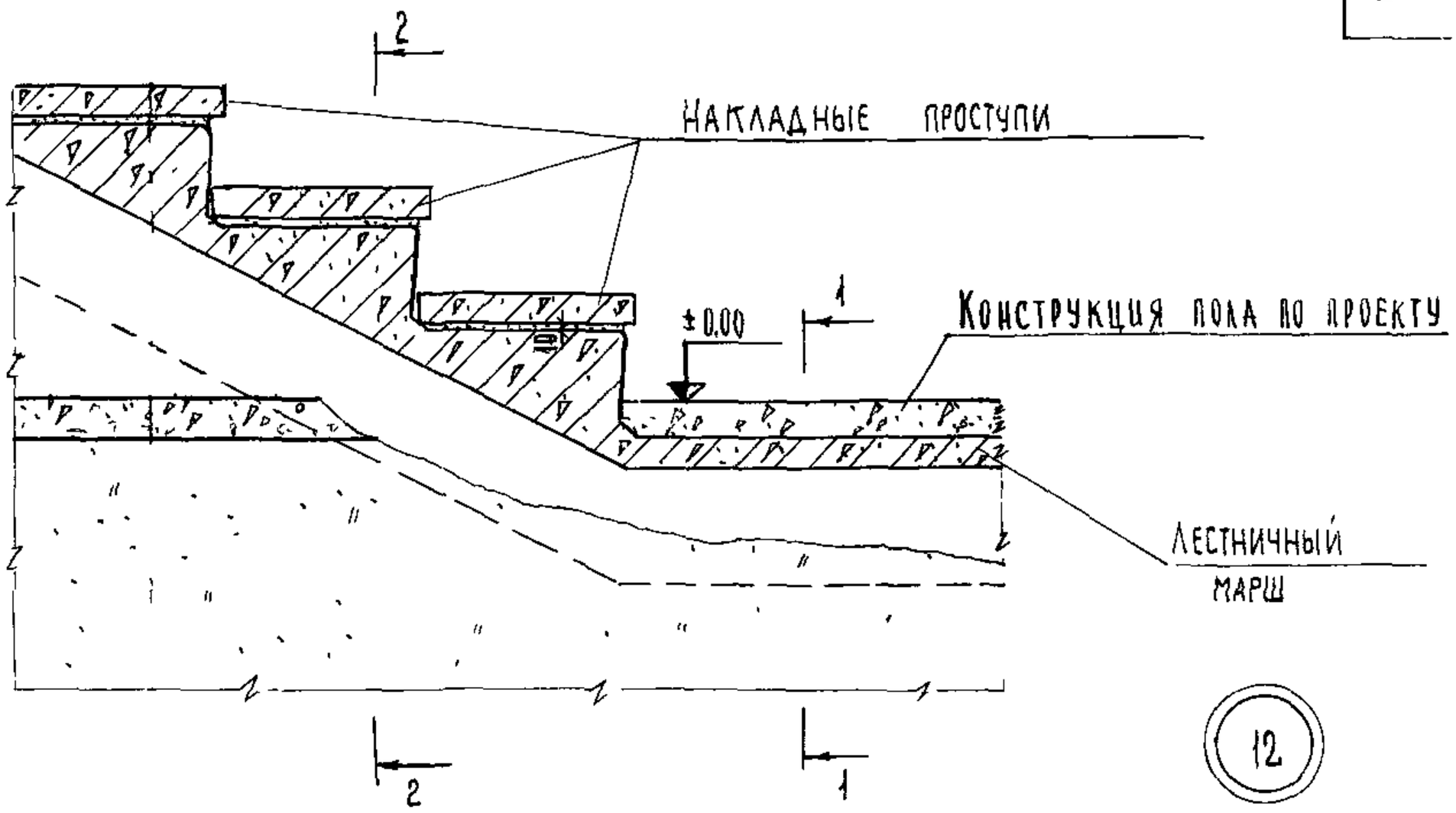

1-1

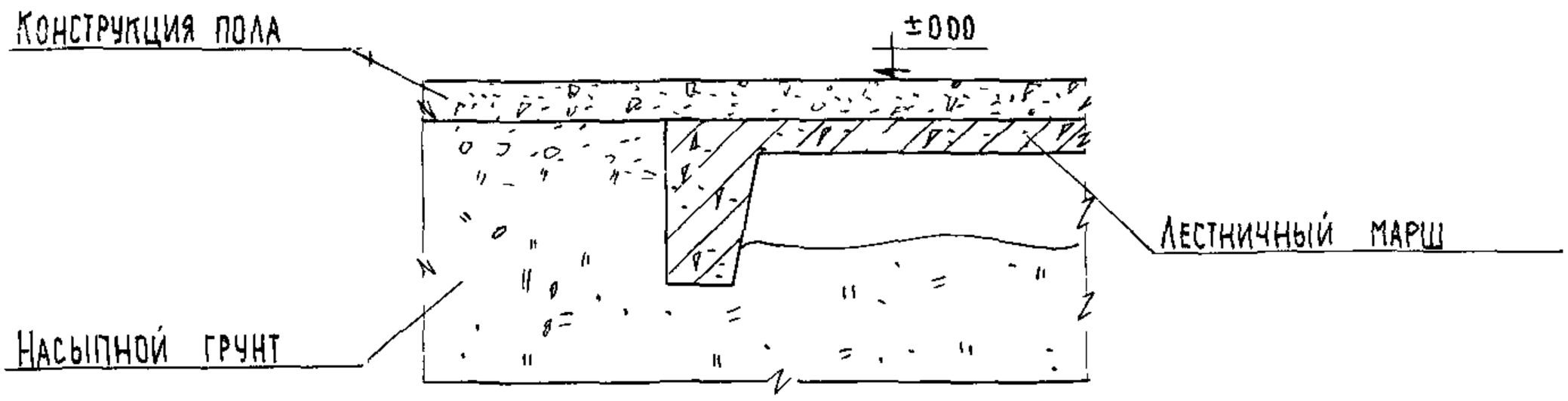

2-2

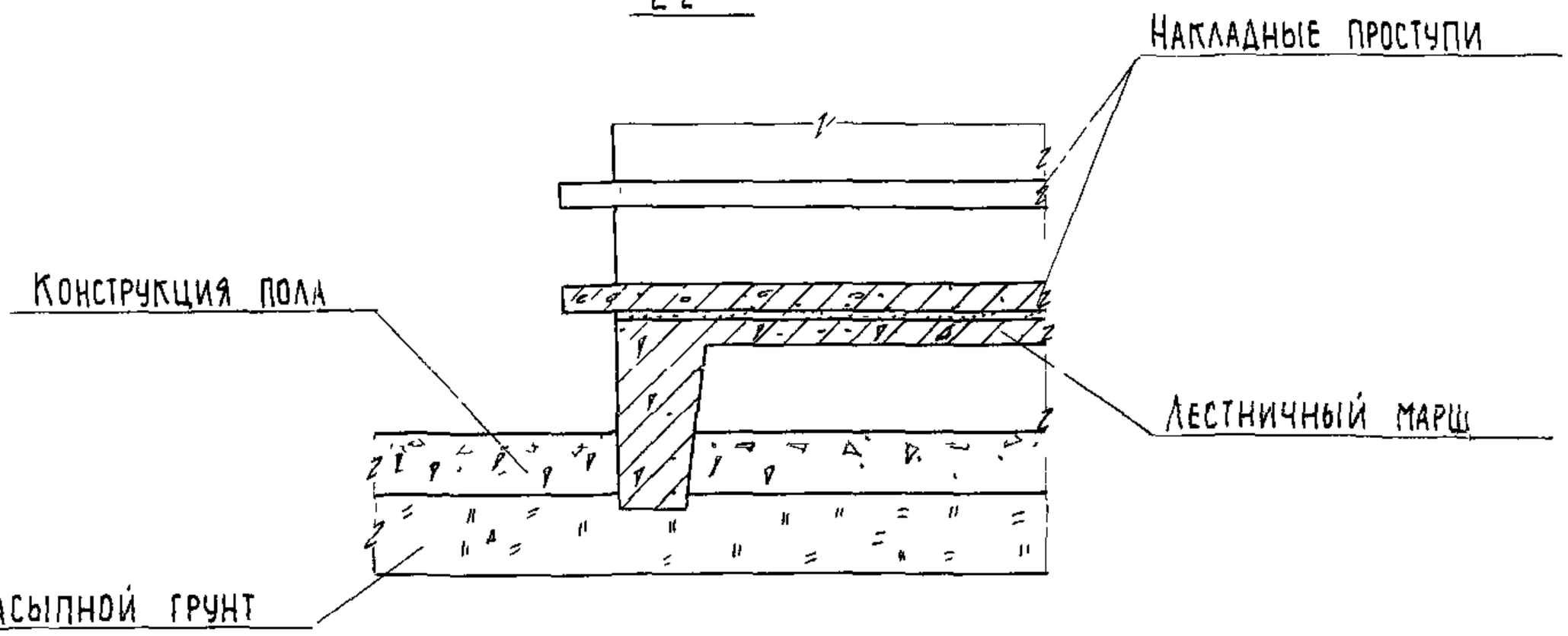

Гл инж ин та	А Ляхович	Ст техник	Ф Стрыгина	Согласовано	
Нач отдела	В Греков	Проверил	Н Каляпкина		
Гл спец отд	Э Шахова	Копировал	Т Шахаева		
Рук группы	Н Каляпкина				
Инженер	Ш Абитова				

ЦНИИЭП учебных зданий г Москва

ГД	Деталь 12. Разрезы 1-1 и 2-2	Серия 2 250-1	
1975 г		Выпуск 3	Лист 20

13610 26

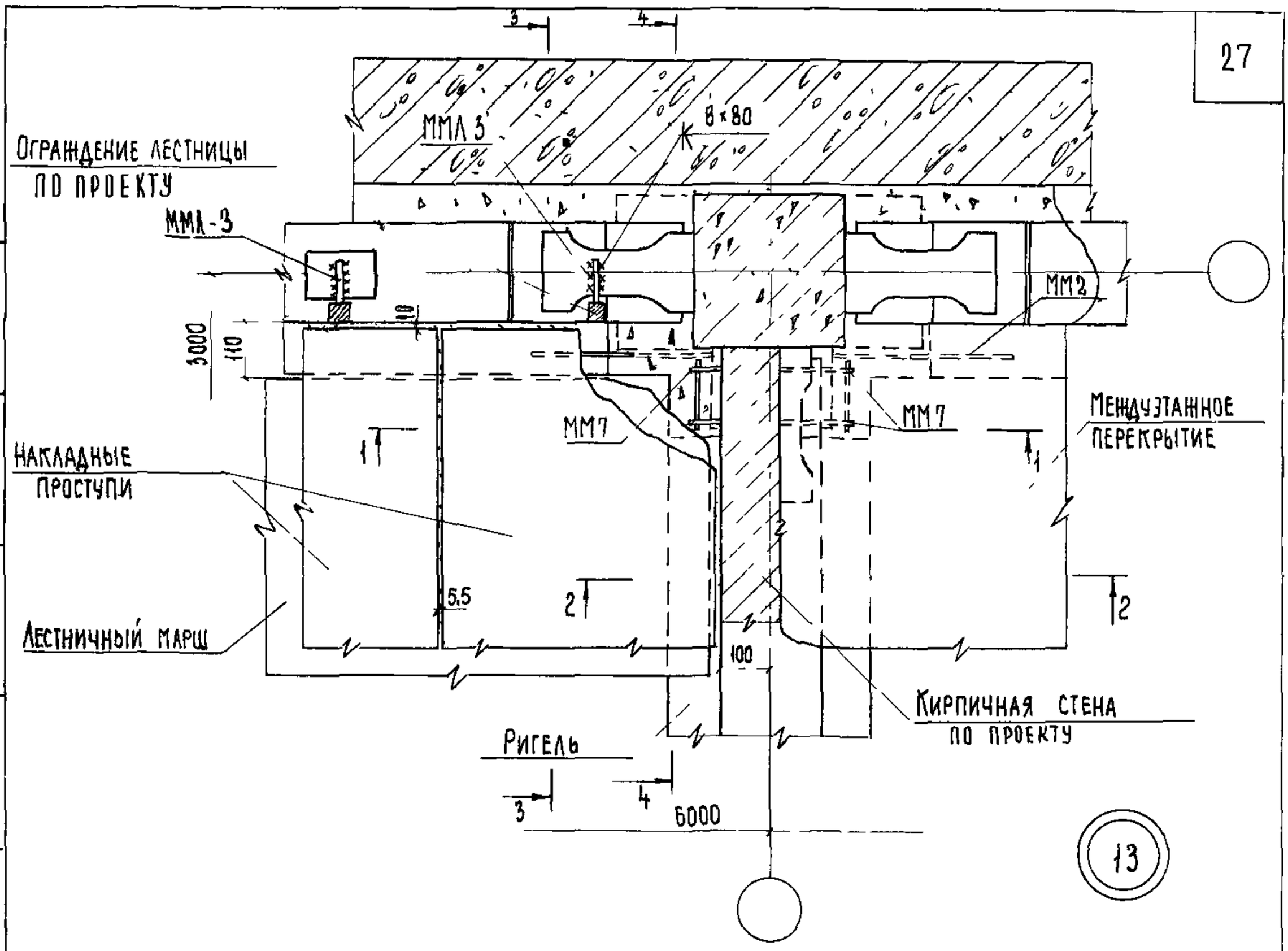

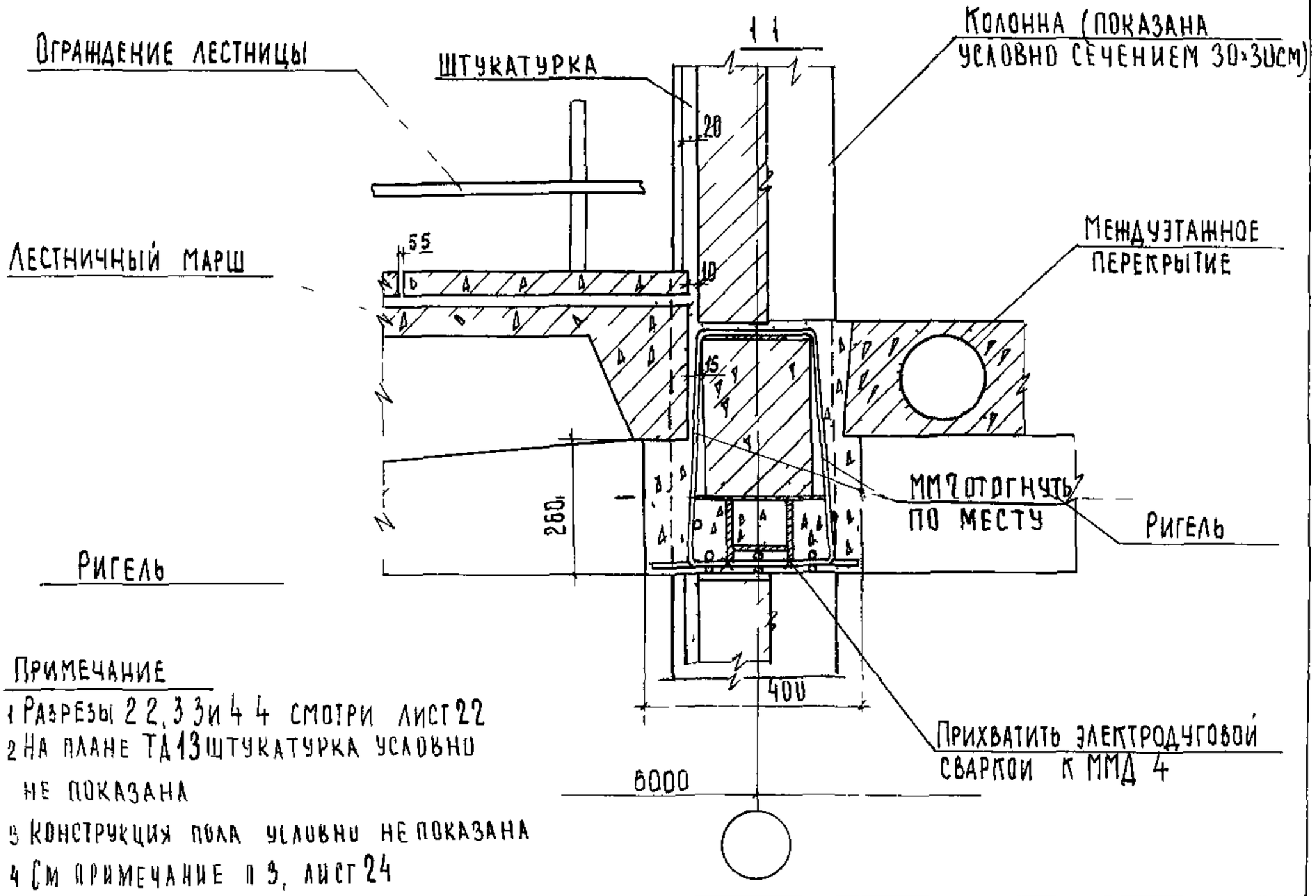

ПРИМЕЧАНИЕ

1 РАЗРЕЗЫ 2 2, 3 3 И 4 4 СМОТРИ ЛИСТ 22
2 НА ПЛАНЕ ТД 13 ШТУКАТУРКА УСЛОВНО НЕ ПОКАЗАНА
3 КОНСТРУКЦИЯ ПОЛА УСЛОВНО НЕ ПОКАЗАНА
4 СМ ПРИМЕЧАНИЕ П 3, ЛИСТ 24

ТД		СЕРИЯ 2 250-1	
1975 г	ДЕТАЛЬ 13 РАЗРЕЗ 1-1	ВЫПУСК 3	ЛИСТ 21

ЦНИИЭП УЧЕБНЫХ ЗДАНИЙ г. МОСКВА

ГЛ. ИНЖ. ИМ. ГА	А. ЛЯГОВИЦ	К. ПЕТРИК	Ф. СТРЫГИНА	СОГЛАСОВАНО
НАЧ. ОТДЕЛА	В. ГРЕКОВ	ПРОВЕРИЛ	Н. КАЛЯПКИНА	
ГЛ. СПЕЦ. ОТД.	Э. ШАХОВА	КОПИРОВАЛ	Т. ШАХАЕВА	
РУК. ГРУППЫ	Н. КАЛЯПКИНА			
ИНЖЕНЕР	Ш. АБИТОВА			

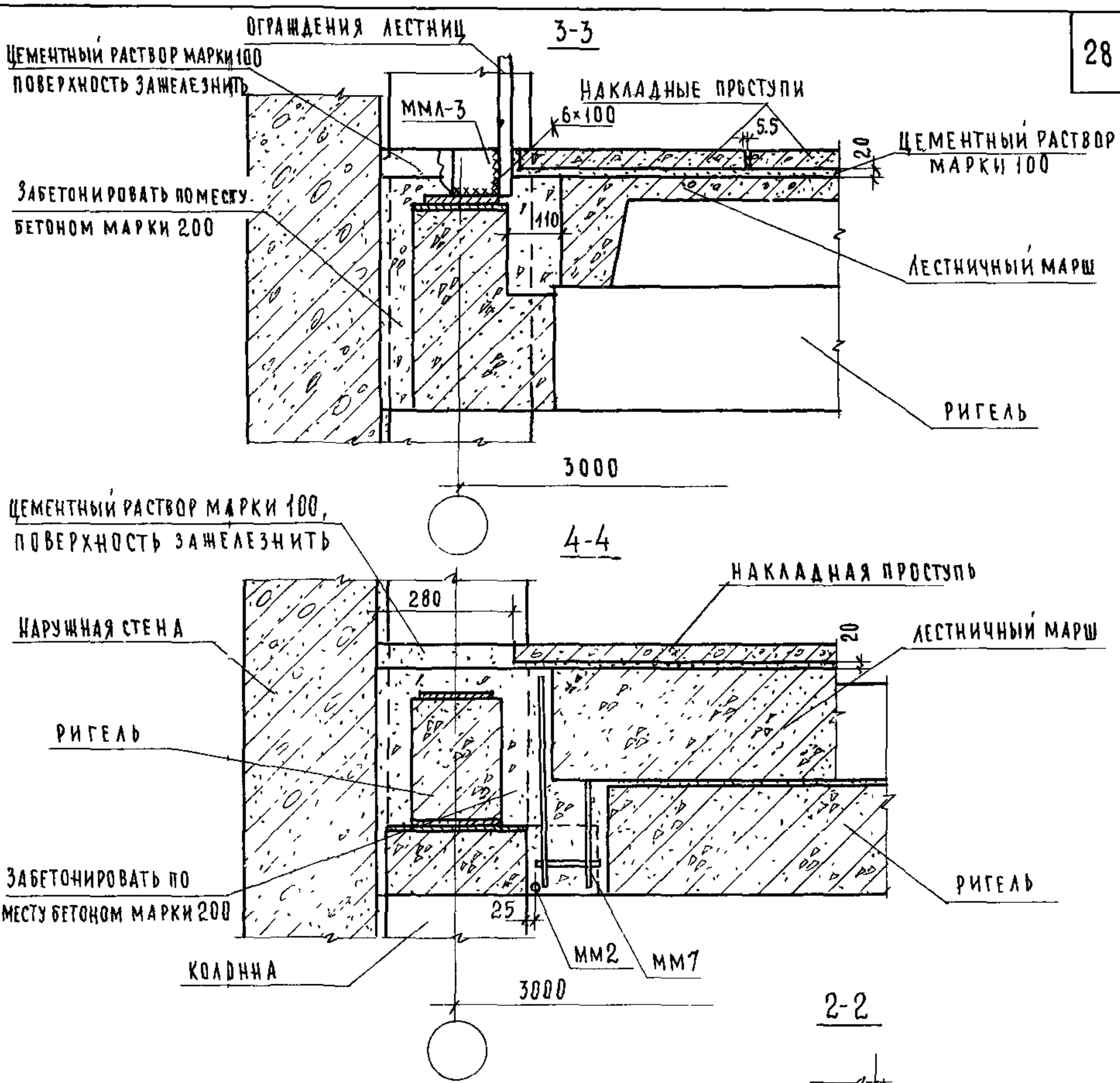

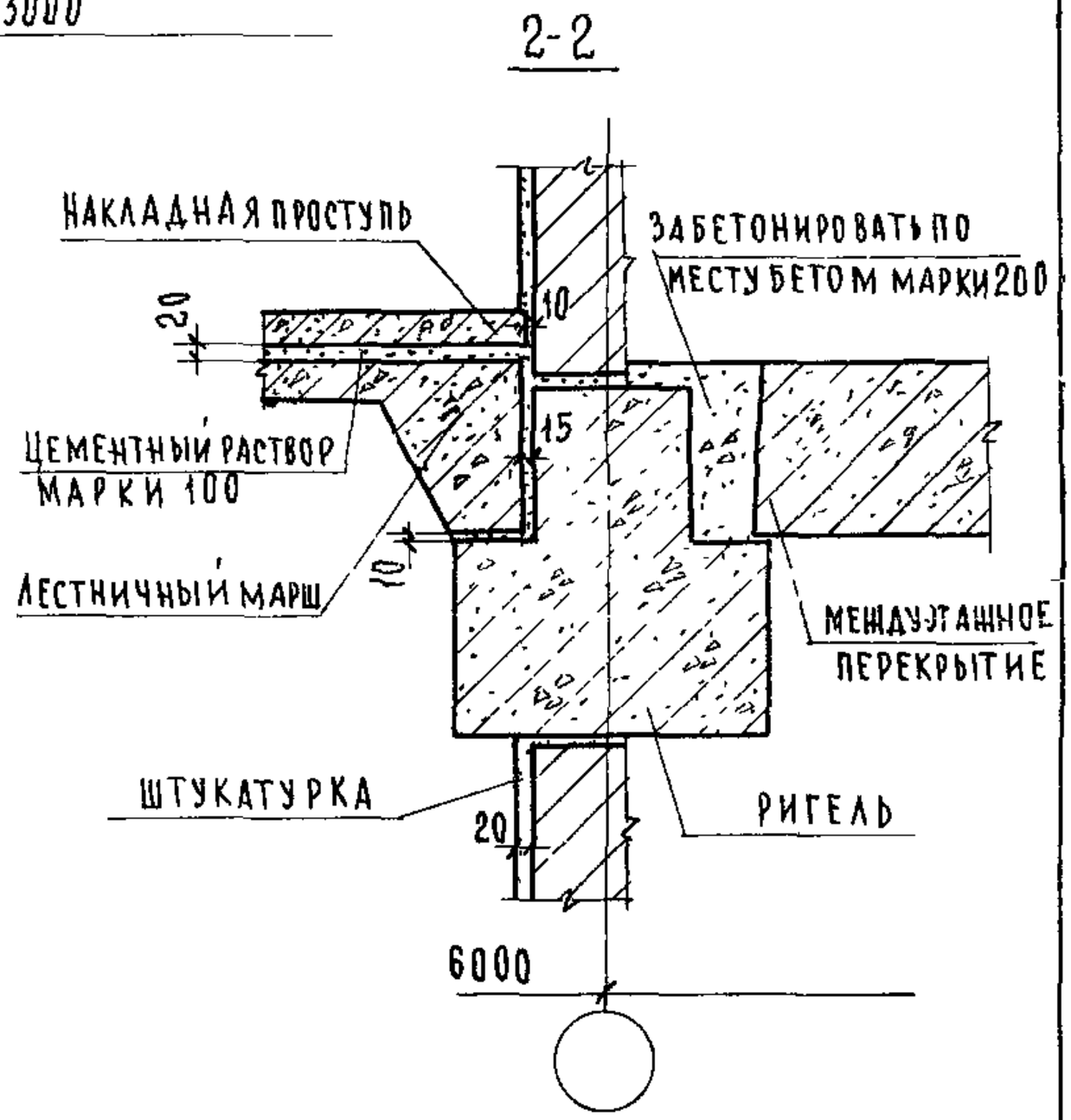

ПРИМЕЧАНИЯ:

1. Настоящий лист смотреть совместно с листом 21.
2. ММЛ-3 (серия ИИ-04-8 выпуск 1) приварить перед монтажом ограждения лестницы.
3. Сварку производить электродами типа Э-42
4. На разрезе 2-2 конструкция пола условно не показана.

ГЛ ИНЖ ИН-ТА	А ЛЯХОВИЧ	СТ. ТЕХНИК	Ф СТРЫГИНА
НАЧ ОТДЕЛА	В ГРЕКОВ	ПРОВЕРИЛ	Н КАЛЯПКИНА
ГЛ СПЕЦ ОТД	Э ШАХОВА	КОПИРОВАЛ	А БУРОВА
РУК ГРУППЫ	Н КАЛЯПКИНА		
ИНЖЕНЕР	Ш АБИТОВА		

СОГЛАСОВАНО:

ЦЕНИНГ
УЧЕБНЫХ ЗДАНИЙ
г МОСКВА

ТД	Деталь 13 Разрезы 2-2; 3-3 и 4-4.	СЕРИЯ 2.250-1	
1975г.		ВЫПУСК 3	ЛИСТ 22

13610 28

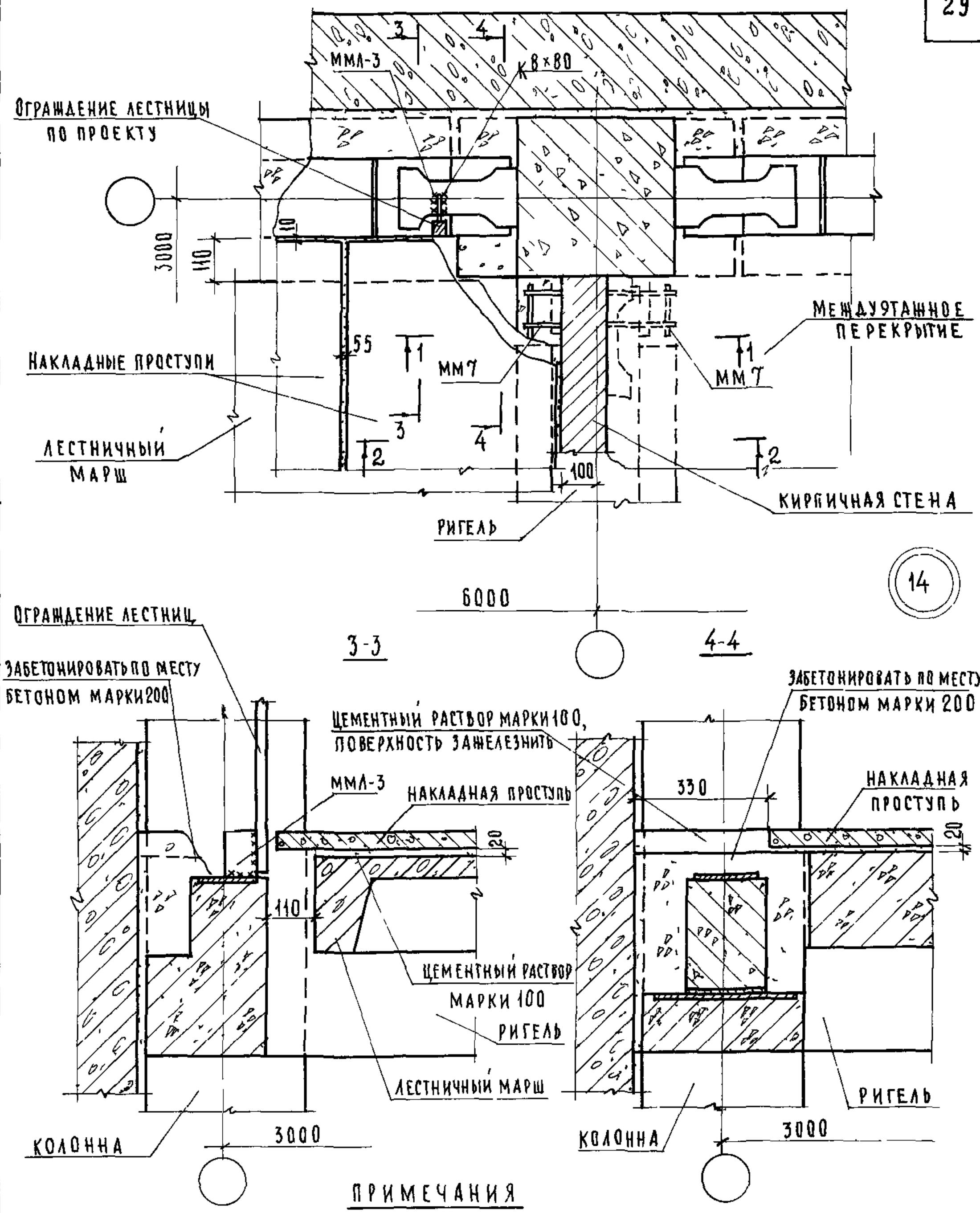

ПРИМЕЧАНИЯ

1 Разрез 1-1 смотри лист 21 Разрез 2-2 смотри лист 22

2 ММЛ-3 (серия ИИ-04-8, выпуск 1) приварить перед монтажом ограждения лестницы

3 На плане ТД 14 штукатурка стены и конструкция пола условно не показаны

4 См примечание п 3, лист 24

ТД	Деталь 14 Разрезы 3-3 и 4-4	Серия 2250-1
1975г		Выпуск 3 / Лист 23

ГЛ ИНЖ ИН А. Бурова
НАЧ ОТДЕЛА В. Греков
ГЛ СПЕЦ ОТД Э. Шахова
РУК ГРУППЫ Н. Каляпкина
ИНЖЕНЕР Н. Юхина

ЦНИИЭП учебных зданий г. Москва

13610 29

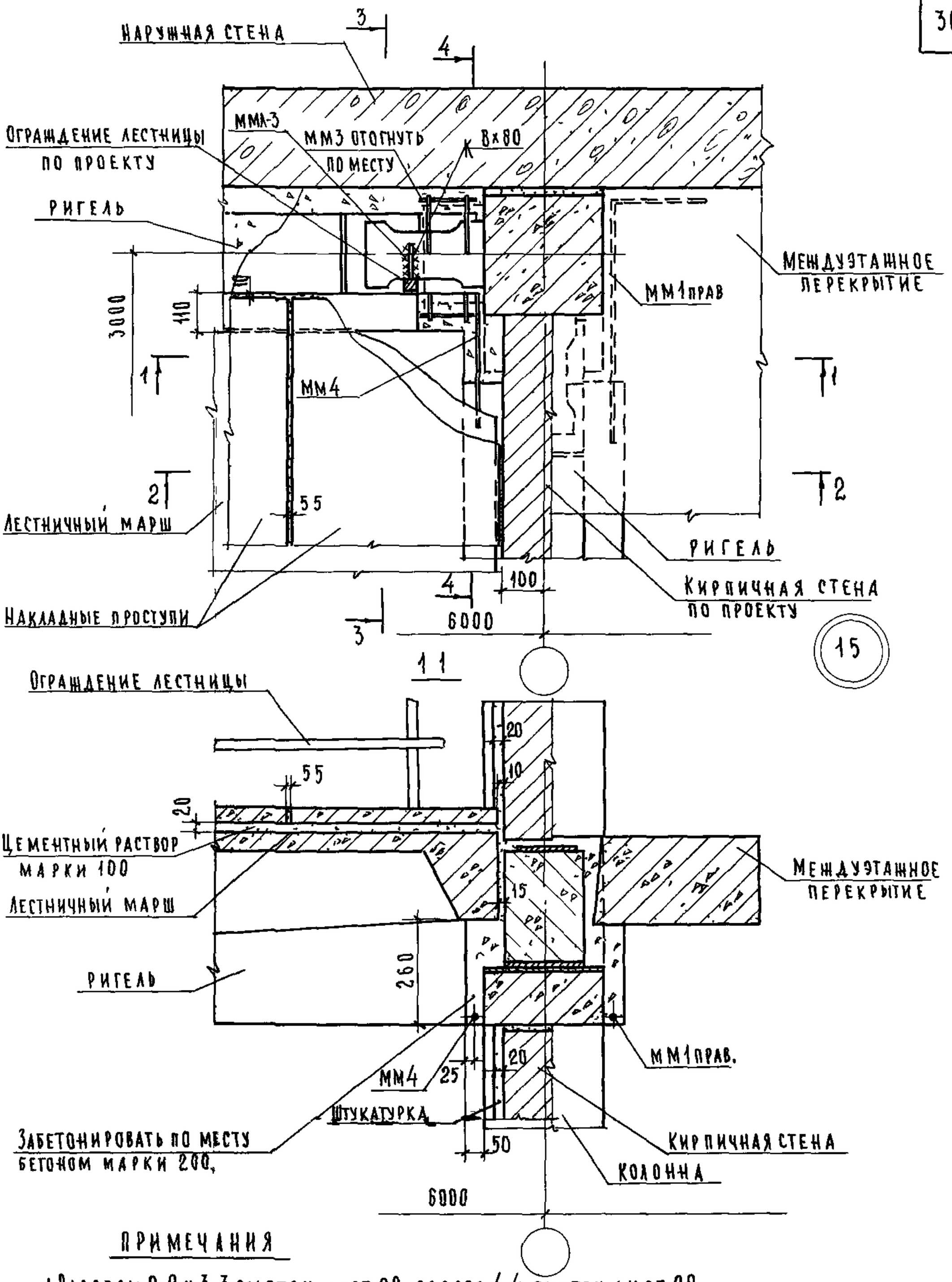

ПРИМЕЧАНИЯ

1 Разрезы 2-2 и 3-3 смотри лист 22, разрез 4-4 смотри лист 29
2 Конструкция пола условно не показана
3 Опалубочный чертеж ригеля с дополнительными закладными деталями для крепления ограждения лестничной площадки разработать в конкретном проекте

ГЛ ИНЖ ИН-ТА	А ЛЯХОВИЧ	СТ ТЕХНИК	Ф СТРЫГИНА
НАЧ ОТДЕЛА	В ГРЕКОВ	ПРОВЕРИЛ	Н КАЛЯПКИНА
ГЛ СПЕЦ ОТД	Э ШАХОВА	КОПИРОВАЛ	А БУРОВА
РУК ГРУППЫ	Н КАЛЯПКИНА		
ИНЖЕНЕР	Ш АБИТОВА		

ЦНИИЭП учебных зданий г. Москва

ТД	Деталь 15 Разрез 1-1	СЕРИЯ 2.250-1	
1975г		ВЫПУСК 3	ЛИСТ 24

13610 30

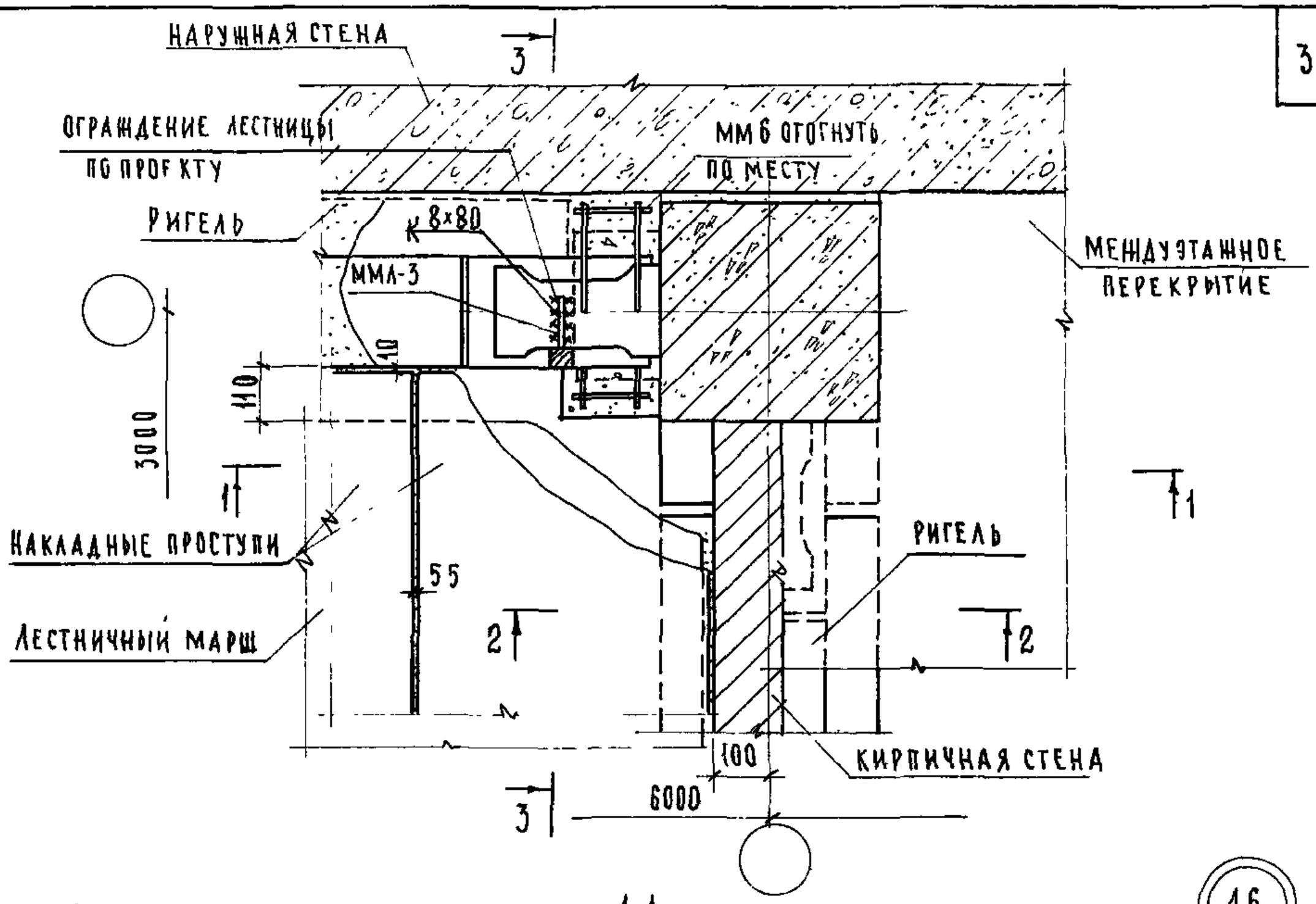

ПРИМЕЧАНИЯ:

1. Смотри примечание п.3 лист 24
2. Разрезы 2-2 и 3-3 см. соответственно листы 22 и 23.
3. Конструкция пола условно не показана

ГЛ. ИНЖ. ИН-ТА	А. ЛЯХОВИЧ	ИНЖЕНЕР	Ф. СТРЫГИНА
НАЧ. ОТДЕЛА	В. ГРЕКОВ	ПРОВЕРИЛ	Н. КАЛЯПКИНА
ГЛ. СПЕЦ. ОТД.	Э. ШАХОВА	КОПИРОВАЛ	А. БУРОВА
РУК. ГРУППЫ	Н. КАЛЯПКИНА		
СТ. ИНЖЕНЕР	В. ОГАНЕСОВА		

С О Г Л А С О В А Н О

ЦЕНТРЕ учебных зданий г. Москва

ТД	Деталь 16. Разрез 1-1.	СЕРИЯ 2.250-1	
1975г		ВЫПУСК 3	ЛИСТ 25

13610 31

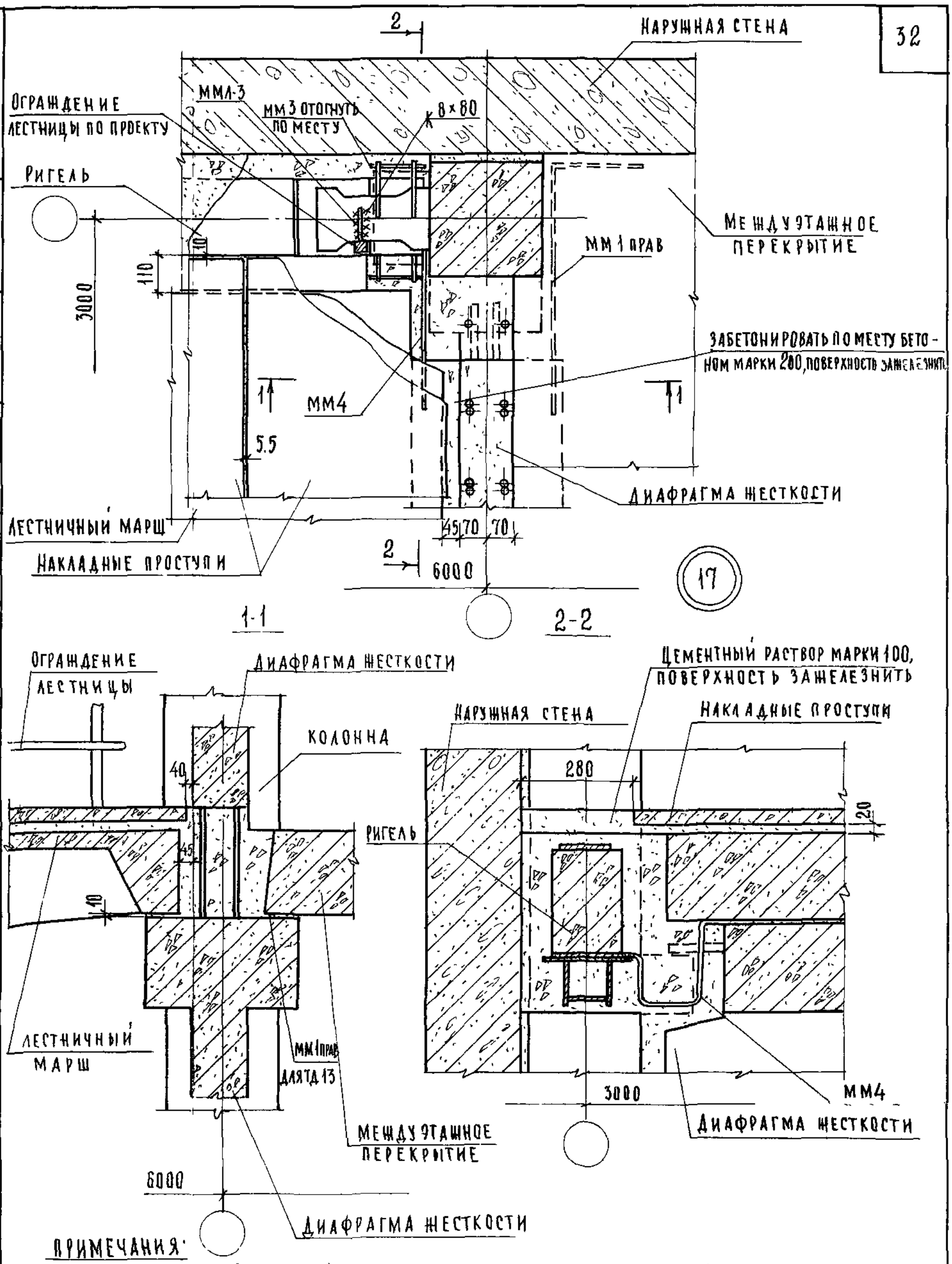

ПРИМЕЧАНИЯ:

1. ММЛ-3 (СЕРИЯ ИИ-04-8, ВЫПУСК 1) ПРИВАРИТЬ ПЕРЕД МОНТАЖОМ ОГРАЖДЕНИЯ ЛЕСТНИЦЫ.
2. СВАРКУ ПРОИЗВОДИТЬ ЭЛЕКТРОДАМИ ТИПА Э42.
3. КОНСТРУКЦИЯ ПОЛА УСЛОВНО НЕ ПОКАЗАНА
4. СМ ПРИМЕЧАНИЕ П.3 ЛИСТ 24.

ТД 1975г	ДЕТАЛЬ 17 РАЗРЕЗЫ 1-1 И 2-2.	СЕРИЯ 2250-1 ВЫПУСК 3 ЛИСТ 26

ЦНИИЭП учебных зданий г. Москва

ГЛ ИНЖ ИН-ТА	А ЛЯХОВИЧ	ПРОВЕРИЛ	Н КАЛЯПКИНА
НАЧ ОТДЕЛА	В ГРЕКОВ	КОПИРОВАЛ	А БУРОВА
ГЛ СПЕЦ ОТД	Э ЩАХОВА		
РУК ГРУППЫ	Н. КАЛЯПКИНА		
ИНЖЕНЕР	Ш АБИТОВА		

СОГЛАСОВАНО:

13610 32

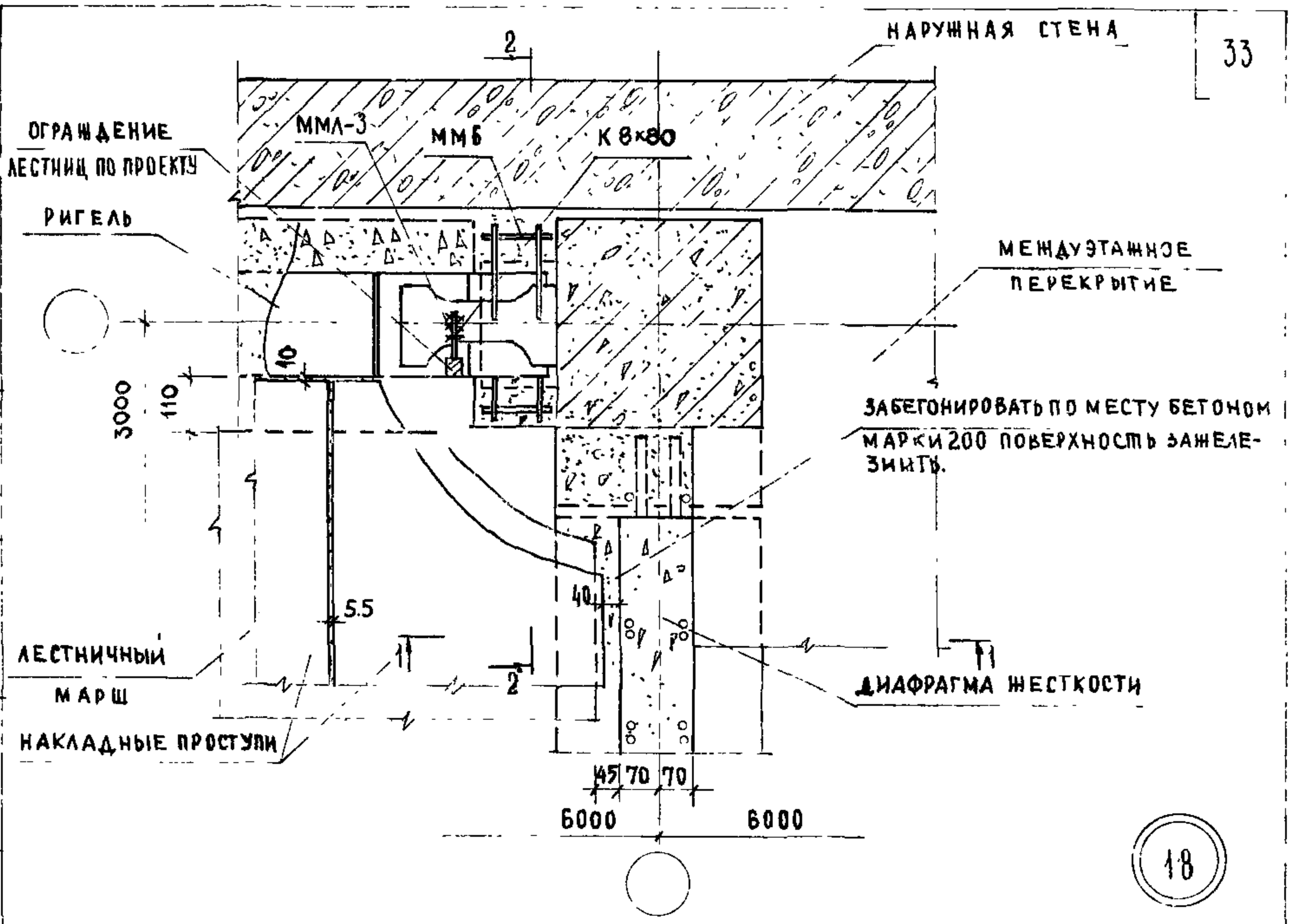

2-2

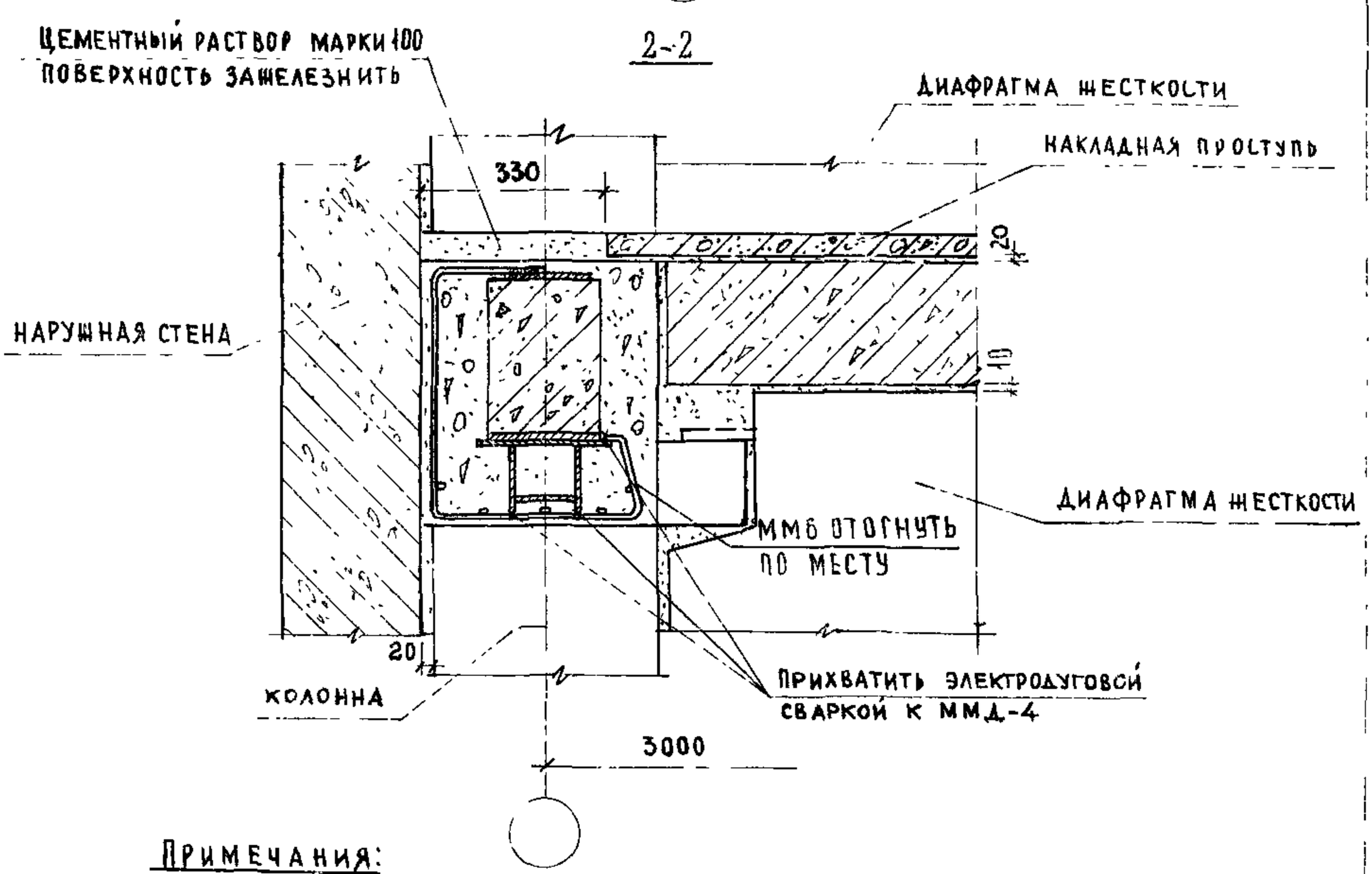

Примечания:

1 ММЛ-3 /серия ИИ-04-8 выпуск 1/ приварить перед монтажем ограждения лестницы.
2. Сварку производить электродами типа Э42.
3. Разрез 1-1 см лист 26 4 См. примечание п. 3 лист 24

ЦНИИЭП учебных зданий г. Москва	ТД 1975г.	Деталь 18. Разрез 2-2.	Серия 2.250-1 Выпуск 3 Лист 27

Согласовано: Н. Калякина

Проверил: А. Ляхович; Гл. инж. ин-а: В. Грековз; Нач. отдела: Э. Шахова; Гл. спец. отд.: Н. Калякина; Руук. группы: Н. Юхина; Инженер: Н. Юхина

13610 33

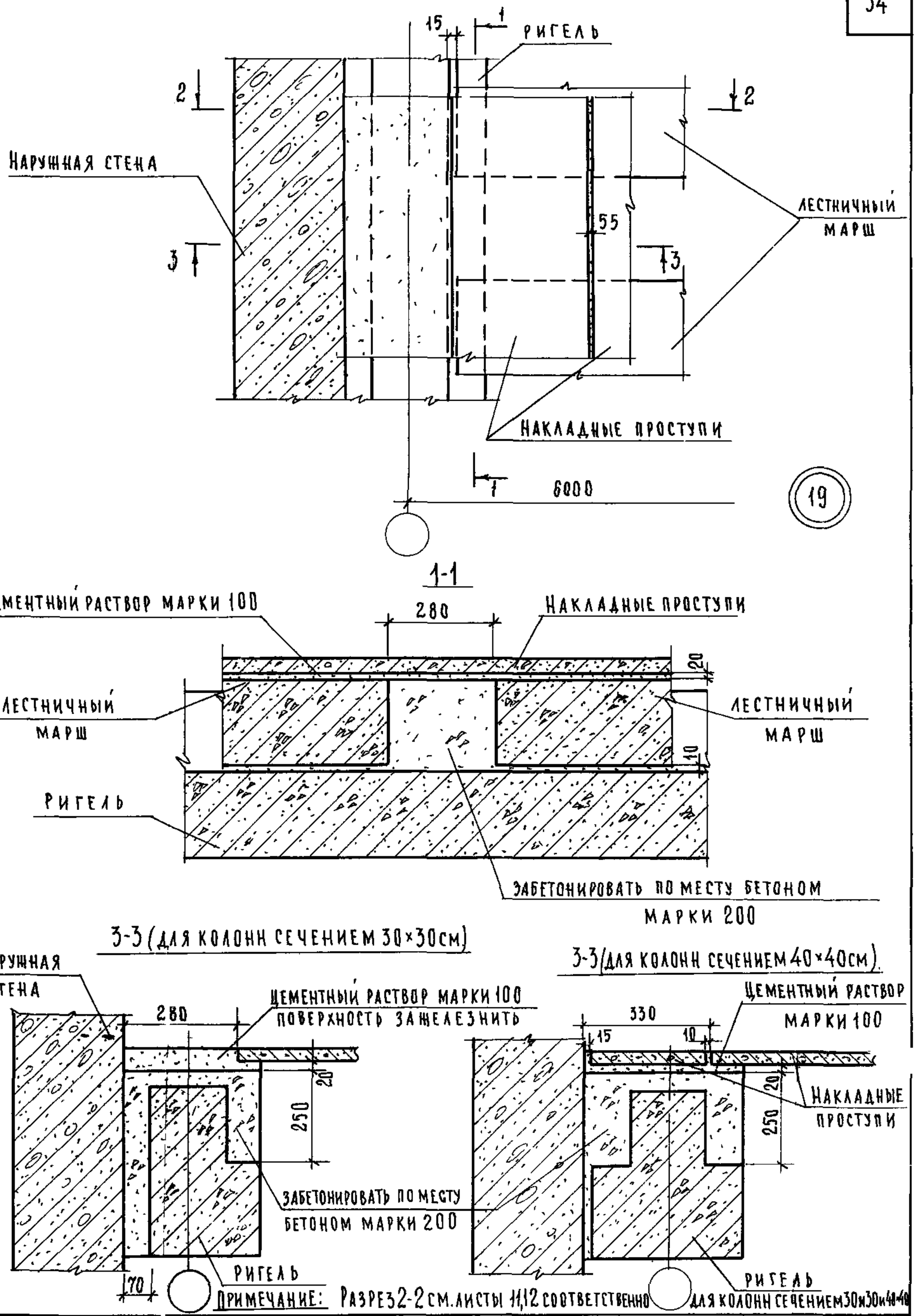

ГЛ. ИНЖ. ИН-ТА	А. ЛЯХОВИЧ	ПРОВЕРИЛ	Н. КАЛЯПКИНА
НАЧ. ОТДЕЛА	В. ГРЕКОВ	КОПИРОВАЛ	А. БУРОВА
ГЛ. СПЕЦ. ОТДЕЛА	Э. ШАХОВА		
РУК. ГРУППЫ	Н. КАЛЯПКИНА		
ИНЖЕНЕР	Ф. СТРЫГИНА		

СОГЛАСОВАНО

ЦЕНИНП
УЧЕБНЫХ ЗДАНИЙ
г. МОСКВА

ТД 1975	ДЕТАЛЬ 19. РАЗРЕЗЫ 1-1; 3-3.	СЕРИЯ 2.250-1	
		ВЫПУСК 3	ЛИСТ 28

13610 34

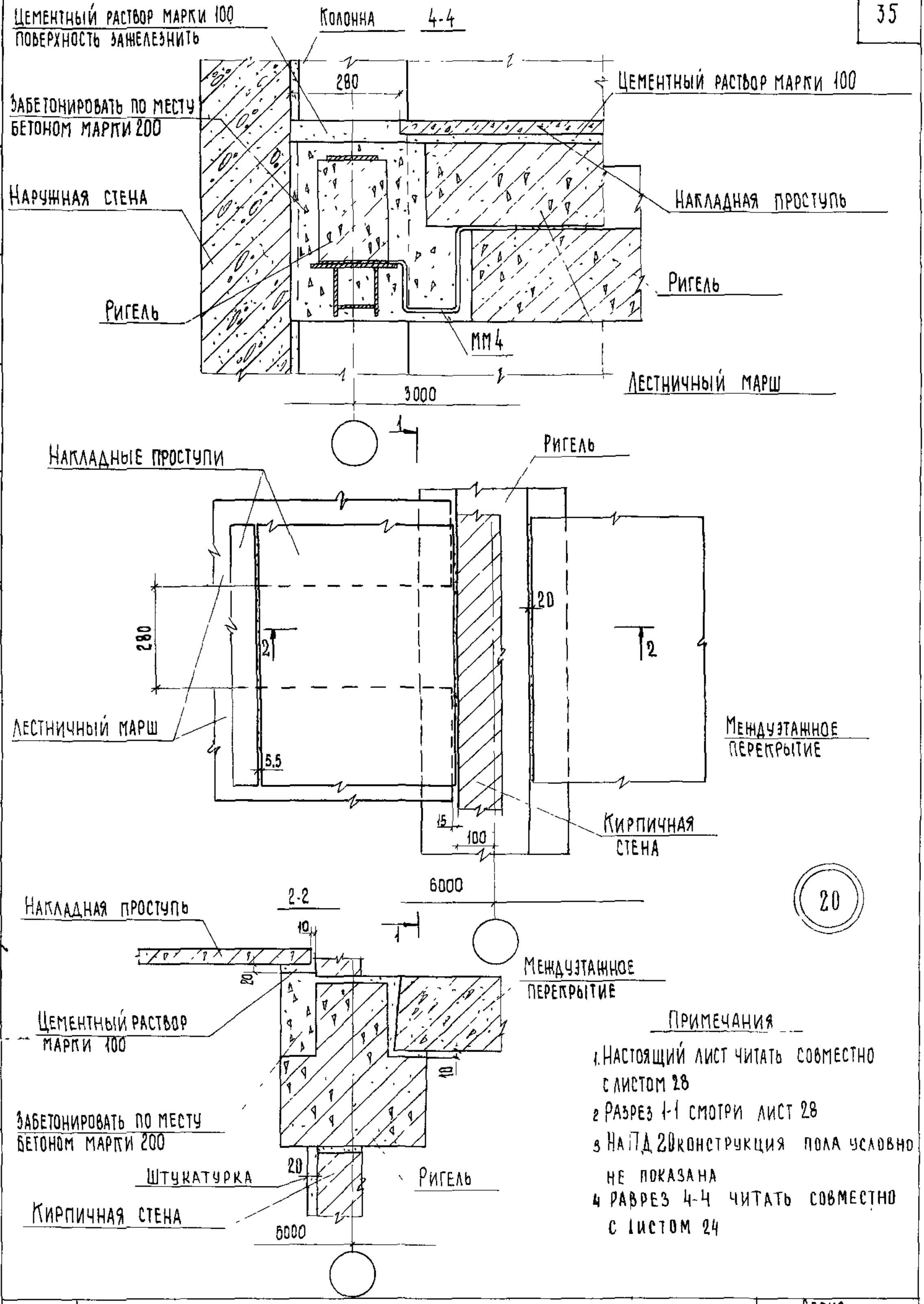

20

Примечания

1. Настоящий лист читать совместно с листом 28
2. Разрез 1-1 смотри лист 28
3. На пд 20 конструкция пола условно не показана
4. Разрез 4-4 читать совместно с листом 24

Согласовано			
Ст техник	Ф Стрыгина		
Проверил	Н Галяпкина		
Полировал	Т Шахаева		
А Ляхович			
В Греков			
Э Шахова			
Н Галяпкина			
Ш Абитова			
Гл инж ин			
Нач отдел			
Гл спец отд			
Рук группы			
Инженер			

ЦНИИЭП учебных зданий г Москва

ТД

1975 г

Деталь 19 Разрез 4-4. Деталь 20. Разрез 2-2

Серия 2.250-1

Выпуск 3 | Лист 29

13610 35

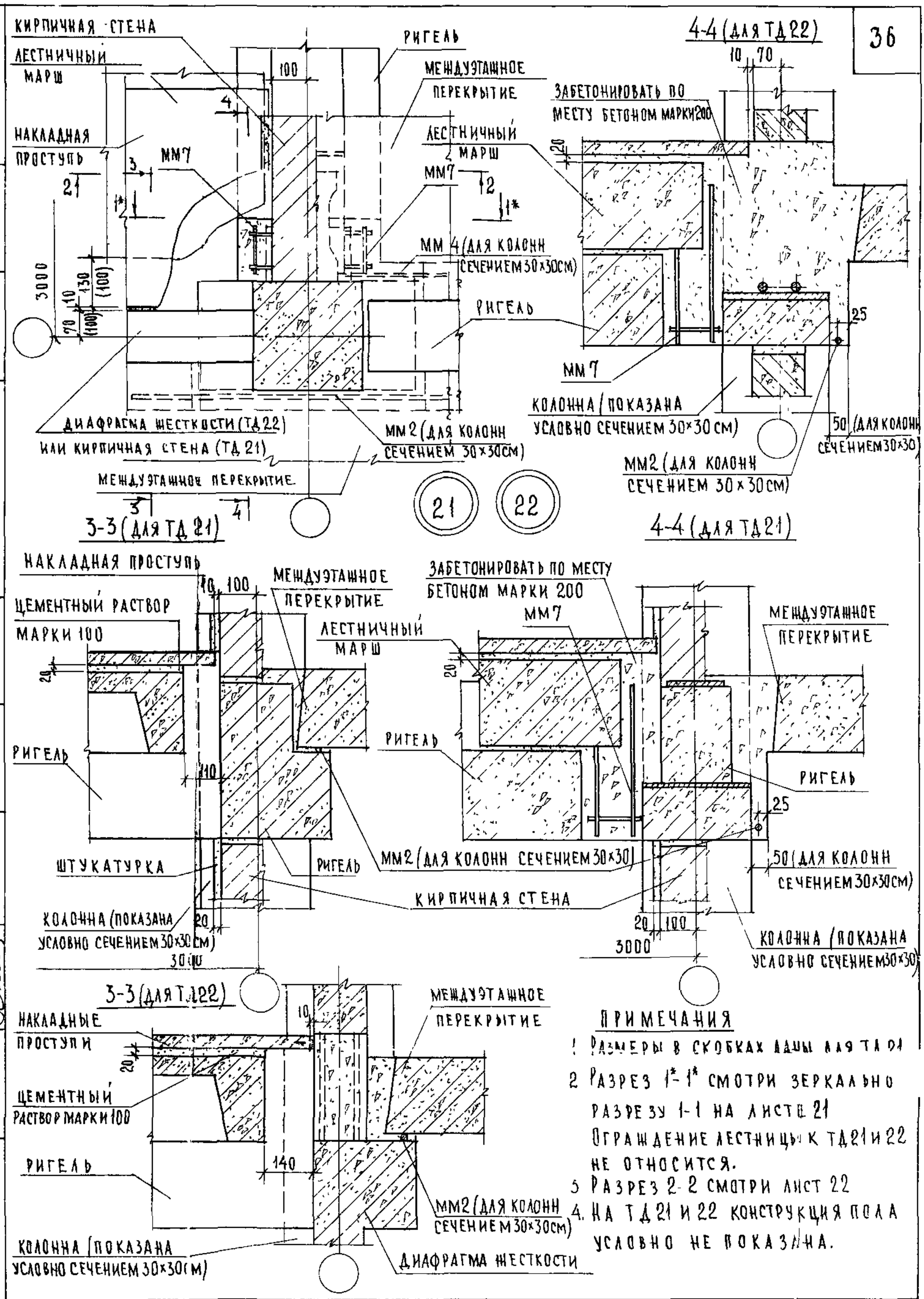

ПРИМЕЧАНИЯ

1. Размеры в скобках даны для ТД 21
2. Разрез 1*-1* смотри зеркально разрезу 1-1 на листе 21. Ограждение лестницы к ТД 21 и 22 не относится.
3. Разрез 2-2 смотри лист 22
4. На ТД 21 и 22 конструкция пола условно не показана.

ГЛ. ИНЖ. ИН-ТА	Аляхович	Проверил	Н. Каляпкина
НАЧ. ОТДЕЛА	В. Греков	Копировал	А. Бурова
ГЛ. СПЕЦ. ОТД.	Э. Шахова		
РУК. ГРУППЫ	Н. Каляпкина		
СТ. ИНЖЕНЕР	Н. Юхина		

ЦНИИЭП учебных зданий г. Москва

ТД	Детали 21 и 22. Разрезы 3-3 и 4-4.	Серия 2.250-1	
1975 г.		Выпуск 3	Лист 30

13610 36

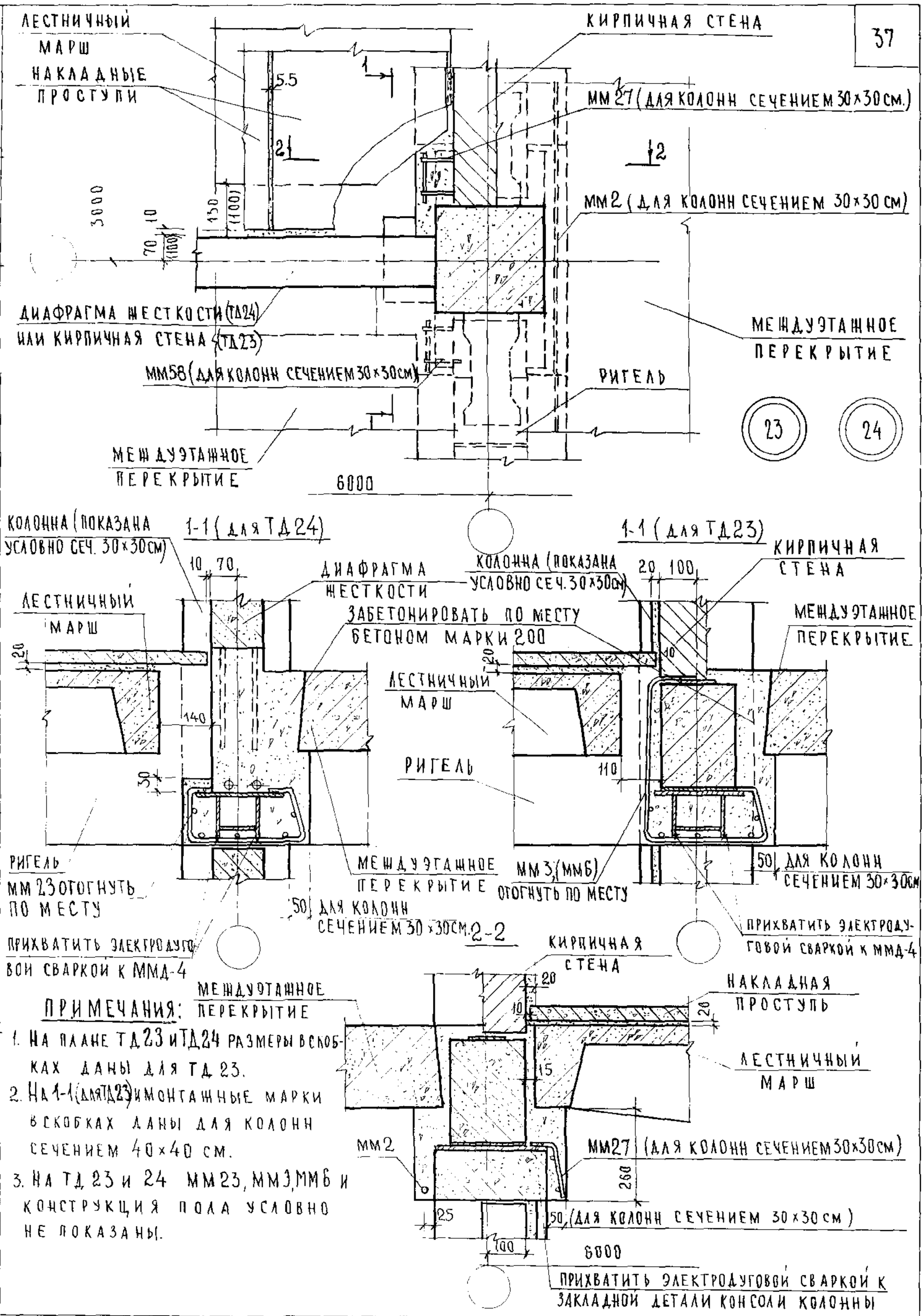

ПРИМЕЧАНИЯ:

1. НА ПЛАНЕ ТД 23 И ТД 24 РАЗМЕРЫ В СКОБКАХ ДАНЫ ДЛЯ ТД 23.
2. НА 1-1 (ДЛЯ ТД23) И МОНТАЖНЫЕ МАРКИ В СКОБКАХ ДАНЫ ДЛЯ КОЛОННЫ СЕЧЕНИЕМ 40×40 СМ.
3. НА ТД 23 И 24 ММ23, ММ3, ММ6 И КОНСТРУКЦИЯ ПОЛА УСЛОВНО НЕ ПОКАЗАНЫ.

ЦНИИЭП УЧЕБНЫХ ЗДАНИЙ г. МОСКВА	ТД 1975г.	Детали 23 и 24 Разрезы 1-1 и 2-2	СЕРИЯ 2.250-1 ВЫПУСК 3 ЛИСТ 31

13610 37

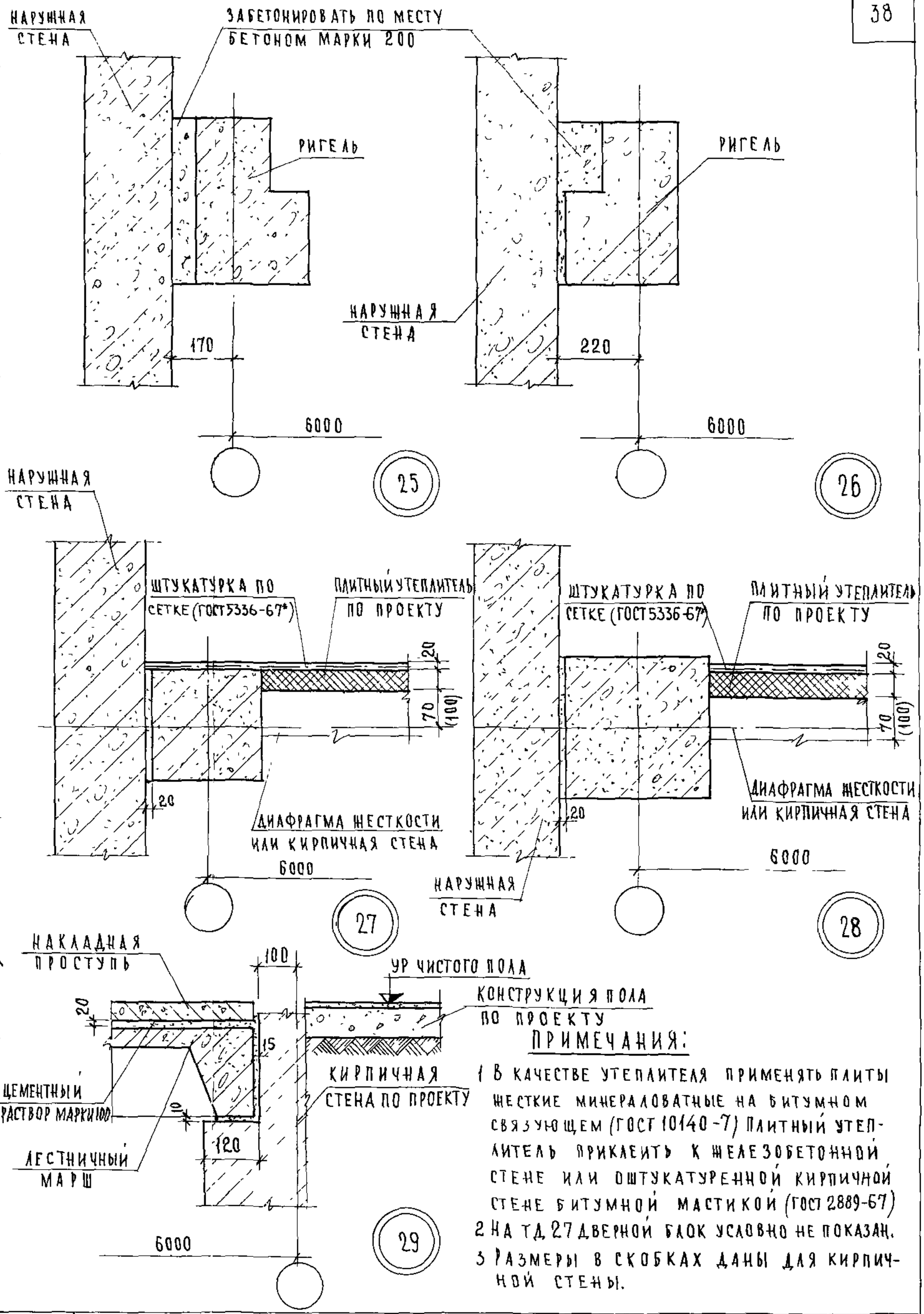

ПРИМЕЧАНИЯ:

1. В КАЧЕСТВЕ УТЕПЛИТЕЛЯ ПРИМЕНЯТЬ ПЛИТЫ ЖЕСТКИЕ МИНЕРАЛОВАТНЫЕ НА БИТУМНОМ СВЯЗУЮЩЕМ (ГОСТ 10140-7) ПЛИТНЫЙ УТЕПЛИТЕЛЬ ПРИКЛЕИТЬ К ЖЕЛЕЗОБЕТОННОЙ СТЕНЕ ИЛИ ОШТУКАТУРЕННОЙ КИРПИЧНОЙ СТЕНЕ БИТУМНОЙ МАСТИКОЙ (ГОСТ 2889-67)
2. НА ТД 27 ДВЕРНОЙ БЛОК УСЛОВНО НЕ ПОКАЗАН.
3. РАЗМЕРЫ В СКОБКАХ ДАНЫ ДЛЯ КИРПИЧНОЙ СТЕНЫ.

ТД	Детали 25-29	СЕРИЯ 2.250-1	
1975г.		ВЫПУСК 3	ЛИСТ 32

ЦНИИЭП учебных зданий г. Москва

ГЛ. ИНЖ. ИН-ТА — А. ЛЯХОВИЧ; ПРОВЕРИЛ — Н. КАЛЯПКИНА; СОГЛАСОВАНО — ДАТА; ИНВ №; ВЗАМЕН

НАЧ. ОТДЕЛА — В. ГРЕКОВ; КОПИРОВАЛ — А. БУРОВА

ГЛ. СПЕЦ. ОТД. — Э. ШАХОВА

РУК. ГРУППЫ — Н. КАЛЯПКИНА

ИНЖЕНЕР — Н. ЮХИНА

13610 38

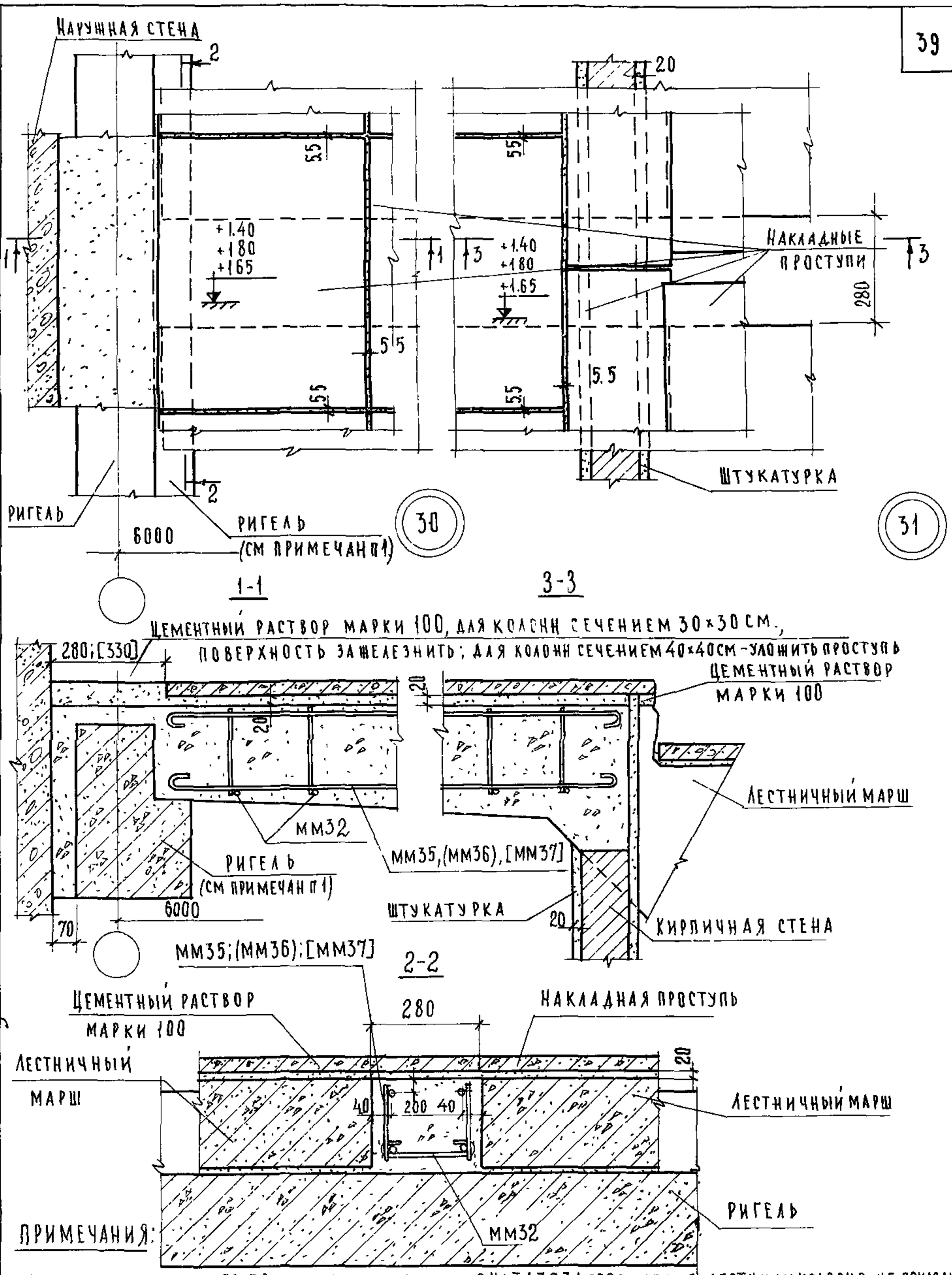

ПРИМЕЧАНИЯ:

1 ДЛЯ КОЛОНН СЕЧЕНИЕМ 30×30 СМ УСТАНАВЛИВАЕТСЯ ОДНОПОЛОЧНЫЙ РИГЕЛЬ, ДЛЯ КОЛОНН СЕЧЕНИЕМ 40×40 СМ - ДВУХПОЛОЧНЫЙ, НА ЧЕРТЕЖЕ УСЛОВНО ПОКАЗАН ОДНОПОЛОЧНЫЙ РИГЕЛЬ.

2 НА ТД 30, 31 ОГРАЖДЕНИЯ ЛЕСТНИЦЫ УСЛОВНО НЕ ПОКАЗАНЫ

3 МОНТАЖНЫЕ МАРКИ БЕЗ СКОБОК, В КРУГЛЫХ СКОБКАХ И КВАДРАТНЫХ ДАНЫ СООТВЕТСТВЕННО ДЛЯ ЛМ-58-14-17, ЛМ-58-14-18, ЛМ-58-14-14

ТД	Детали 30 и 31. Разрезы 1-1, 2-2 и 3-3.	СЕРИЯ 2.250-1	
1975г		ВЫПУСК 3	ЛИСТ 33

ЦНИИЭП УЧЕБНЫХ ЗДАНИЙ г. МОСКВА

ГЛ. СПЕЦ. ОТД.		В. ГРЕКОВ	ПРОВЕРИЛ
РУК. ГРУППЫ		Э. ШАХОВА	КОПИРОВАЛ
ИНЖЕНЕР		Н. КАЛЯПКИНА	
		Ш. АБИТОВА	

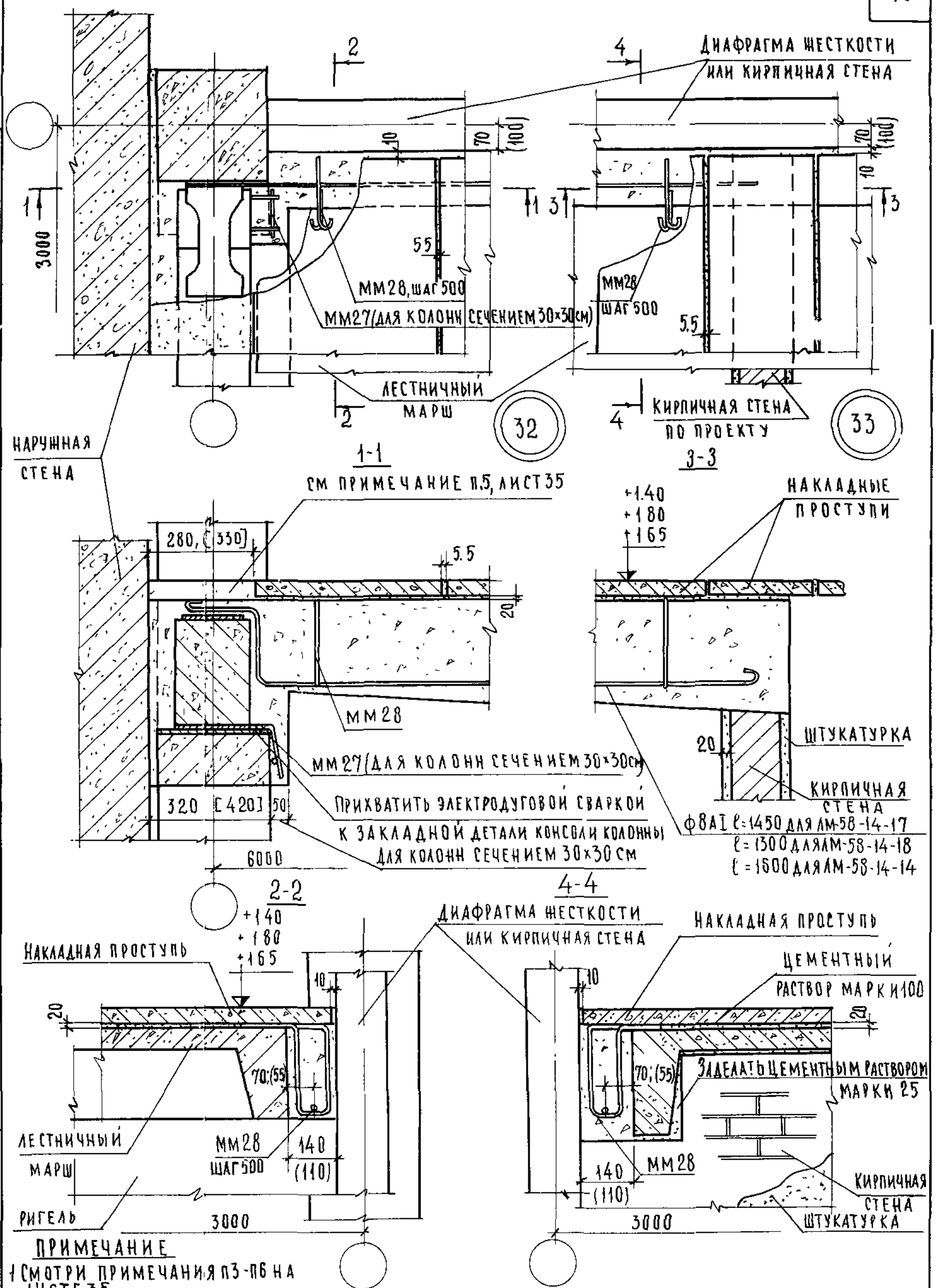

ПРИМЕЧАНИЕ

1 СМОТРИ ПРИМЕЧАНИЯ П3-П6 НА ЛИСТЕ 35.

ГЛ. ИНЖ. ИН-ТА	А. ЛЯХОВИЧ	ПРОВЕРИЛ	Н. КАЛЯПКИНА
НАЧ. ОТДЕЛА	В. ГРЕКОВ	КОПИРОВАЛ	А. БУРОВА
ГЛ. СПЕЦ. ОТД.	Э. ШАХОВА		
РУК. ГРУППЫ	Н. КАЛЯПКИНА		
ИНЖЕНЕР	Н. ЮХИНА		

ЦНИИЭП УЧЕБНЫХ ЗДАНИЙ Г. МОСКВА

ТД 1975г

Детали 32 и 33 Разрезы 1-1, 2-2, 3-3 и 4-4.

СЕРИЯ 2.250-1

ВЫПУСК 3 | ЛИСТ 34

13610 40

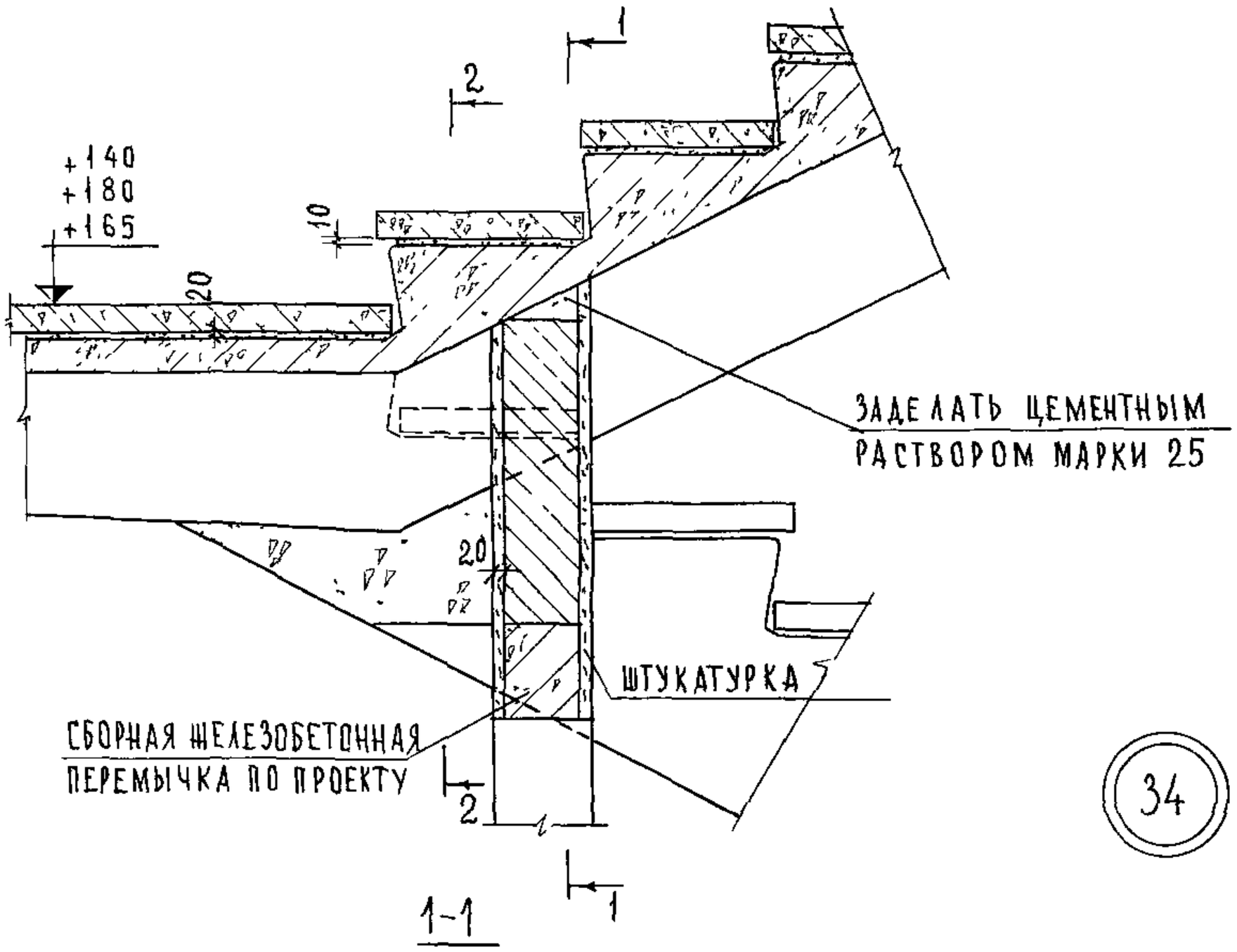

34

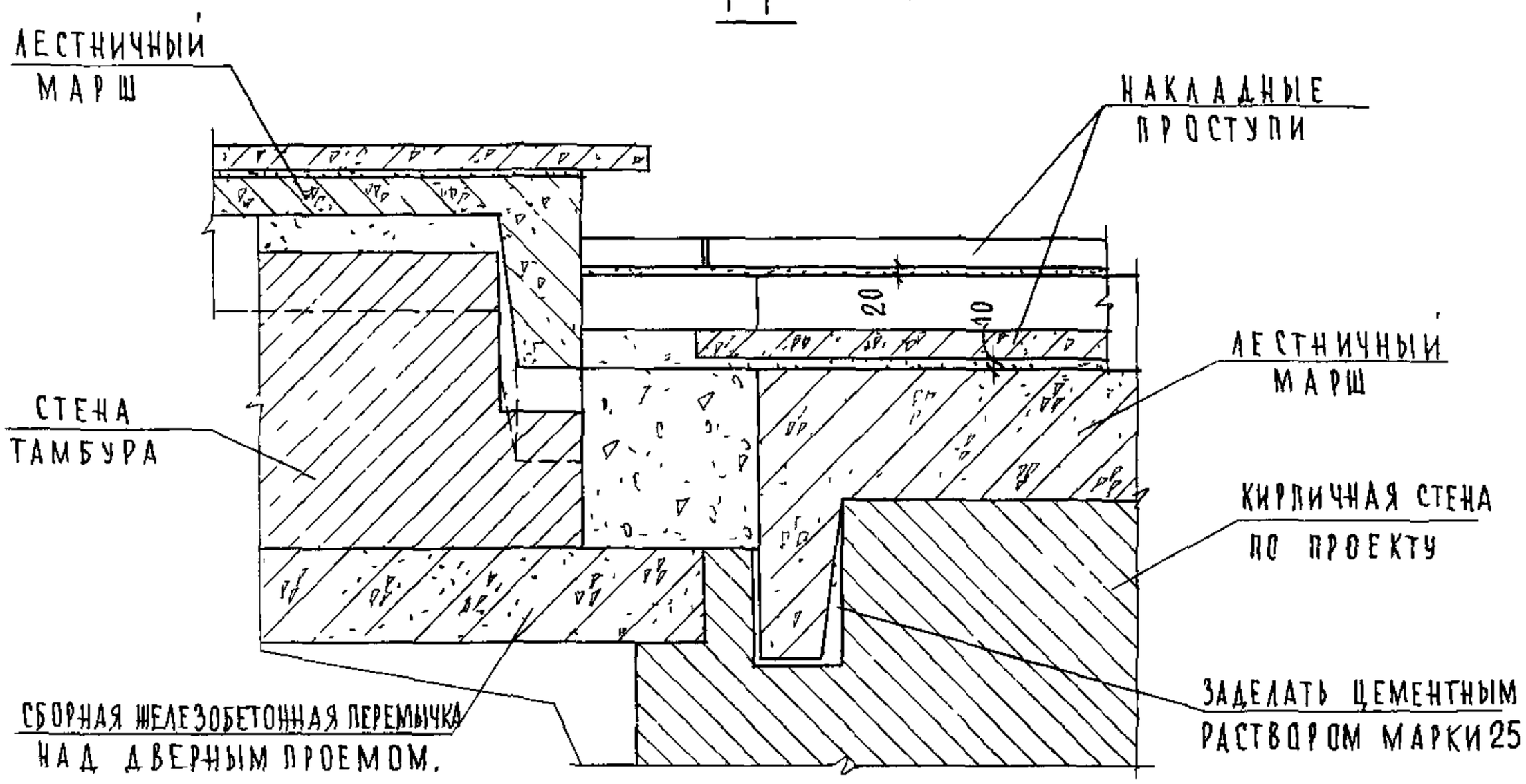

ПРИМЕЧАНИЯ:

1 РАЗРЕЗ 2-2 СМОТРИ ЛИСТ 36 ПРИМЕЧАНИЯ ПП 3-6 ОТНОСЯТСЯ К ТД 32 И 33 (ЛИСТ 34)
2 НА ТД 34 ОГРАЖДЕНИЯ ЛЕСТНИЦЫ УСЛОВНО НЕ ПОКАЗАНЫ.
3 ДИАФРАГМА ЖЕСТКОСТИ И КИРПИЧНАЯ СТЕНА УСЛОВНО ПОКАЗАНЫ
4 ДЛЯ КОЛОНН СЕЧЕНИЕМ 40×40 - РИГЕЛЬ ДВУХПОЛОЧНЫЙ, НА ЧЕРТЕЖЕ УСЛОВНО ПОКАЗАН РИГЕЛЬ ДЛЯ КОЛОНН СЕЧЕНИЕМ 30×30.
5 ДЛЯ КОЛОНН СЕЧЕНИЕМ 30×30 УКЛАДЫВАТЬ ЦЕМЕНТНЫЙ РАСТВОР МАРКИ 100, ПОВЕРХНОСТЬ ЗАЖЕЛЕЗНИТЬ ДЛЯ КОЛОНН СЕЧЕНИЕМ 40×40 - ПРОСТУПЬ НА ЦЕМЕНТНОМ РАСТВОРЕ МАРКИ 100
6 РАЗМЕРЫ В КВАДРАТНЫХ СКОБКАХ ДАНЫ ДЛЯ КОЛОНН СЕЧЕНИЕМ 40×40, РАЗМЕРЫ В КРУГЛЫХ СКОБКАХ ДАНЫ ДЛЯ КИРПИЧНОЙ СТЕНЫ НЕЗАВИСИМО ОТ СЕЧЕНИЯ КОЛОНН

ТД	ДЕТАЛЬ 34 РАЗРЕЗ 1-1	СЕРИЯ 2 250-1
1975г		ВЫПУСК 3 / ЛИСТ 35

ЦНИИЭП УЧЕБНЫХ ЗДАНИЙ г. МОСКВА

ГЛ. ИНЖ. ИН-ТА	А. ВИЧ	ИНЖЕНЕР	
НАЧ. ОТДЕЛА	В. ГРЕКОВ	ПРОВЕРИЛ	
ГЛ. СПЕЦ. ОТД.	Э. ШАХОВА	КОПИРОВАЛ	
РУК. ГРУППЫ	Н. КАЛЯПКИНА		
ИНЖЕНЕР	Щ. АБИТОВА		

СОГЛАСОВАНО.

ИНЖ.	Н. ЕСКИНА	
	Н. КАЛЯПКИНА	
	А. БУРОВА	

ДАТА
ИНВ. №
ВЗАМЕН

13610 41

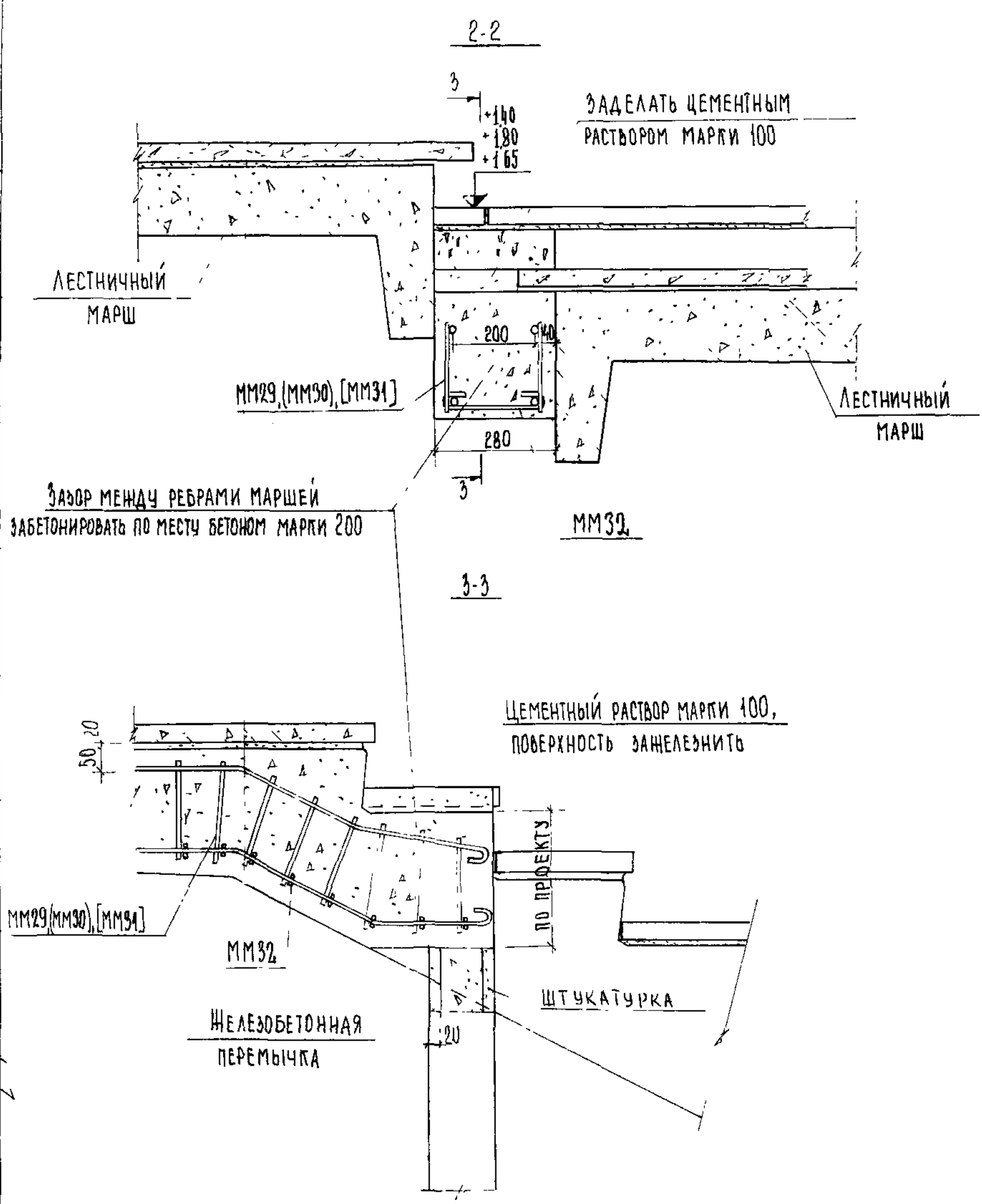

ПРИМЕЧАНИЕ

1. Настоящий лист читать совместно с листом 35
2. Монтажные марки без скобок, в круглых скобках и квадратных даны соответственно для ЛМ-58-14-17, ЛМ-58-14-18 и ЛМ-58-14-14

ТД		Серия 2.250-1	
1975 г	Деталь 34 Разрезы 2-2 и 3-3	Выпуск 3	Лист 36

ЦНИИЭП учебных зданий г. Москва

Гл инж ин-та	А. Ляхович	Инженер	Н. Юхина	Согласовано
Нач отдела	В. Греков	Проверил	Н. Каляпкина	
Гл спец отд	Э. Шахова	Копировал	Т. Шахаева	
Рук группы	Н. Каляпкина			
Инженер	Ш. Абитова			

13610 42

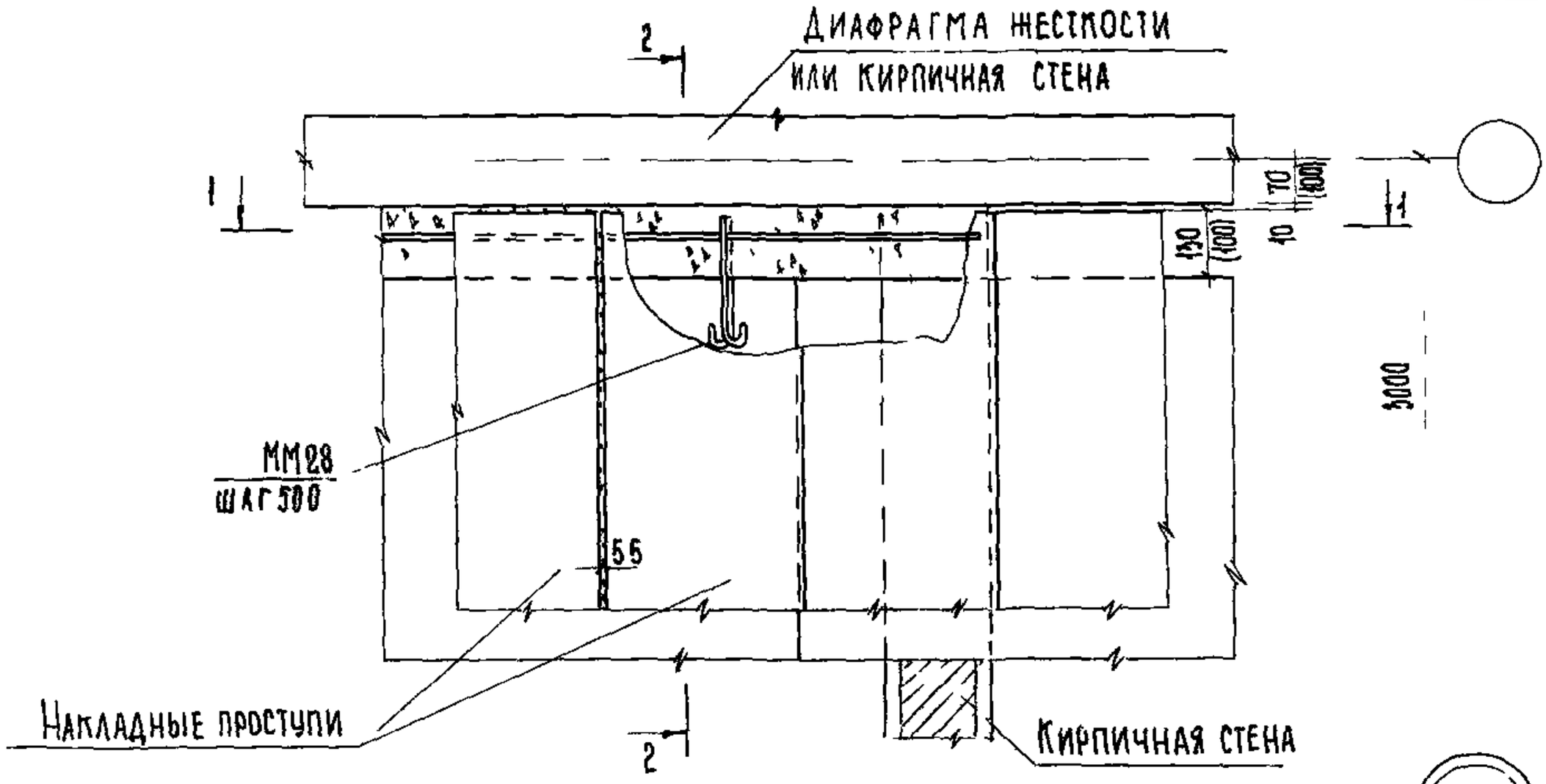

35

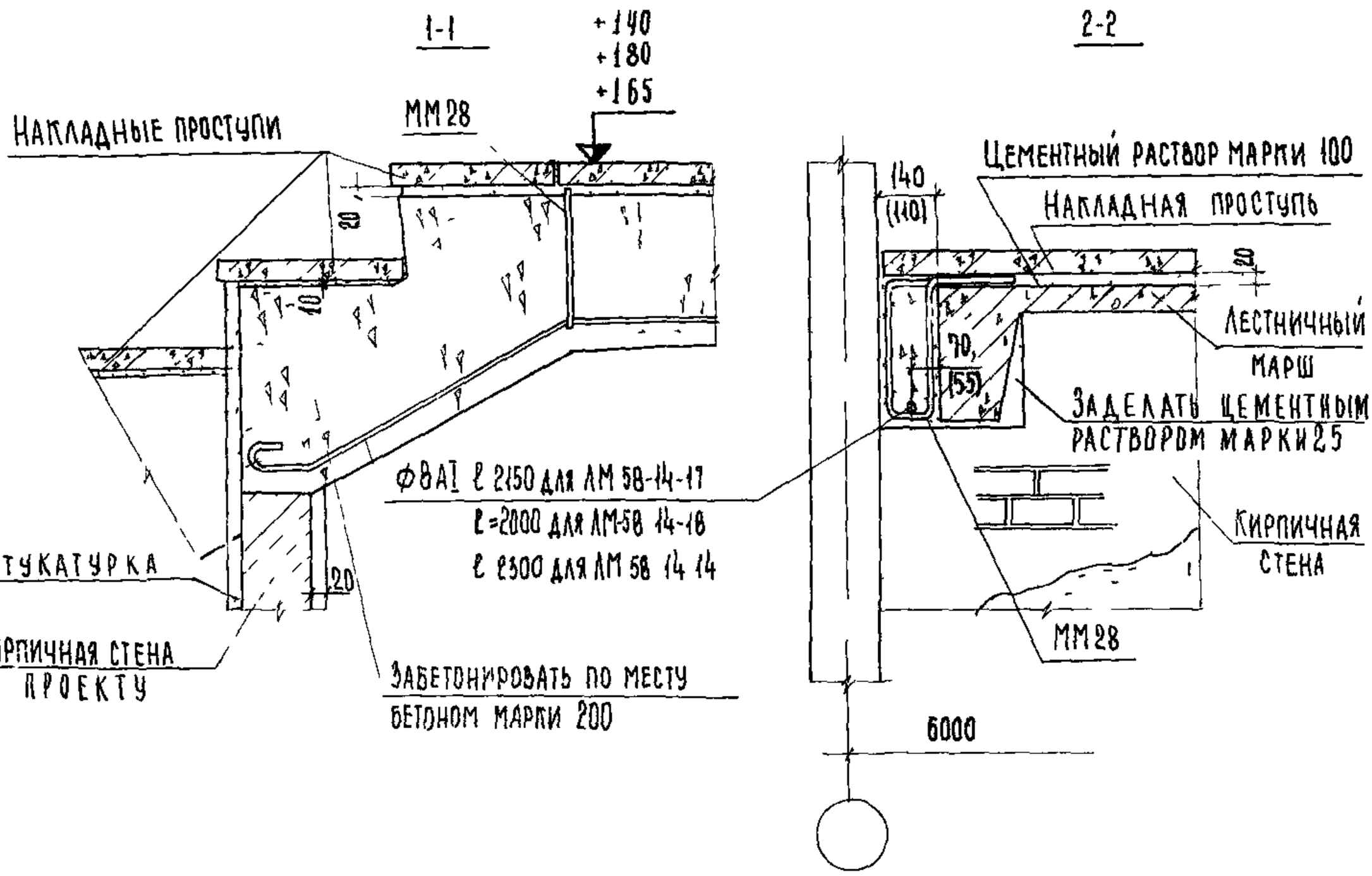

Примечание

Размеры в круглых скобках даны для кирпичной стены

ТД	Деталь 35 Разрезы 1-1 и 2-2	Серия 2 250-1	
1975 г		Выпуск 3	Лист 37

13610 43

ЦНИИЭП учебных зданий г. Москва

Гл инж ин-та	А Ляхович	Ф Стрыгина	Н Калякина
Нач отдела	В Греков	Проверил	Т Шахаева
Гл спец отд	Э Шахова	Копировал	
Рук группы	Н Калякина		
Инженер	Ш Абитова		

Дата | Инв № | Взамен

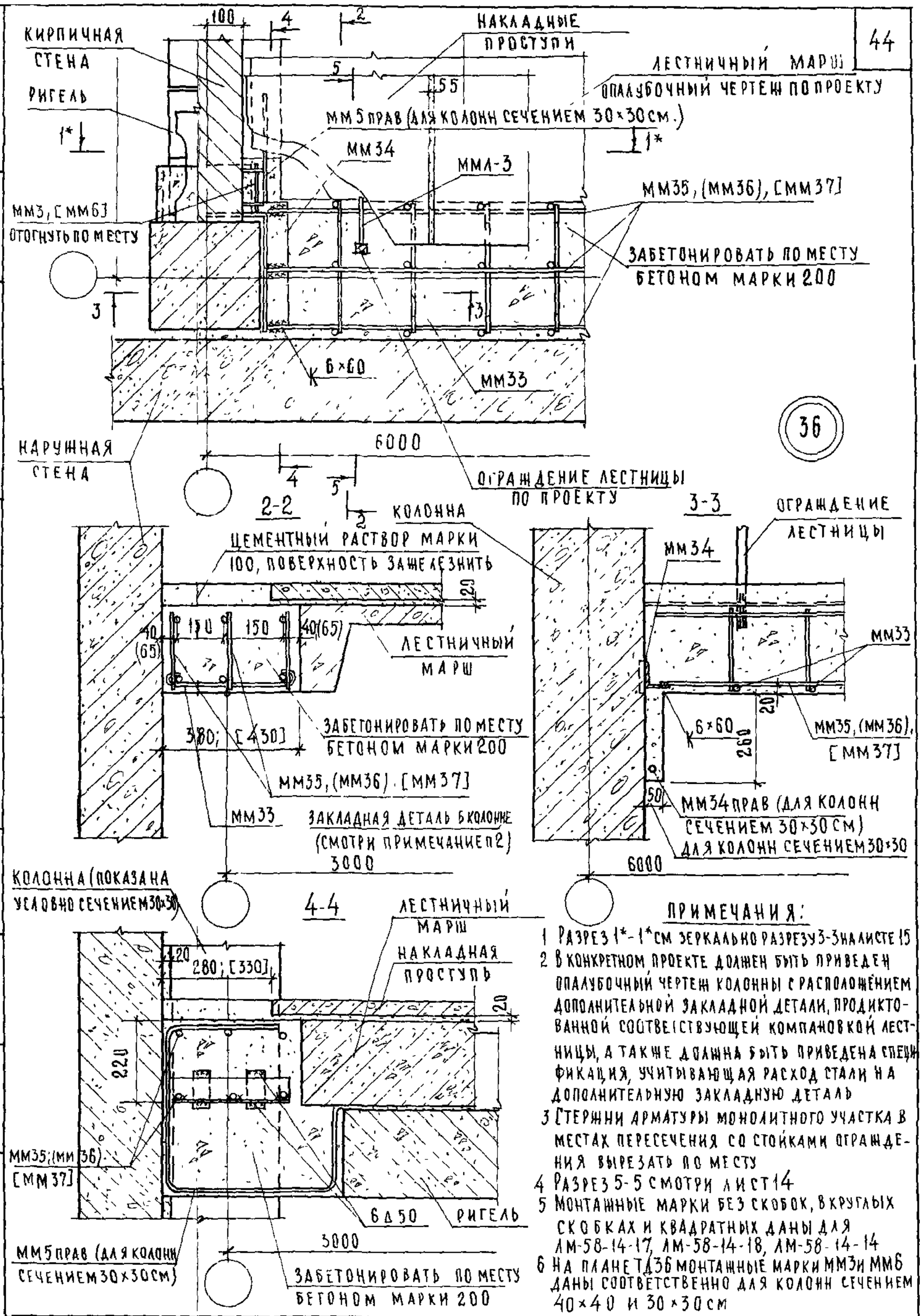

ПРИМЕЧАНИЯ:

1 Разрез 1*-1* см зеркально разрезу 3-3 на листе 15
2 В конкретном проекте должен быть приведен опалубочный чертеж колонны с расположением дополнительной закладной детали, продиктованной соответствующей компановкой лестницы, а также должна быть приведена спецификация, учитывающая расход стали на дополнительную закладную деталь
3 Стержни арматуры монолитного участка в местах пересечения со стойками ограждения вырезать по месту
4 Разрез 5-5 смотри лист 14
5 Монтажные марки без скобок, в круглых скобках и квадратных даны для ЛМ-58-14-17, ЛМ-58-14-18, ЛМ-58-14-14
6 На плане ТД36 монтажные марки ММ3 и ММ6 даны соответственно для колонн сечением 40×40 и 30×30 см

ГЛ. ИНЖ. ИН ГА	А. ЛЯХОВИЧ	ИНЖЕНЕР	Н. ЮХИНА
НАЧ. ОТДЕЛА	В. ГРЕКОВ	ПРОВЕРИЛ	Н. КАЛЯПКИНА
ГЛ. СПЕЦ. ОТД.	Э. ШАХОВА	КОПИРОВАЛ	А. БУРОВА
РУК. ГРУППЫ	Н. КАЛЯПКИНА		

ЦНИИЭП учебных зданий г. Москва

ТД	Деталь 36 Разрезы 2-2, 3-3, 4-4	СЕРИЯ 2.250-1	
1975 г		ВЫПУСК 3	ЛИСТ 38

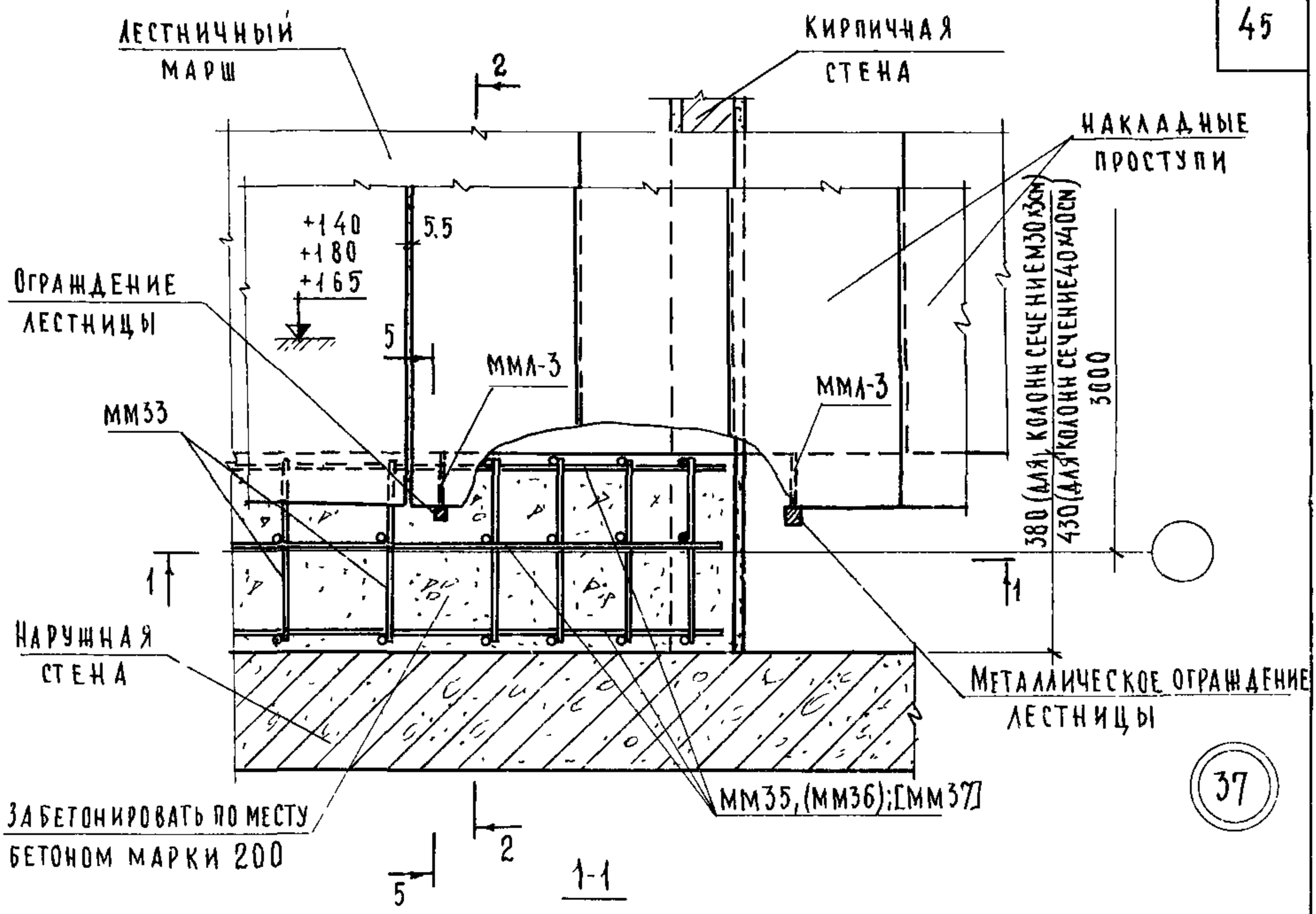

ПРИМЕЧАНИЯ:

1 Разрез 2-2 смотри лист 38, разрез 5-5 смотри лист 14 2 Стержни арматуры монолитного участка в местах пересечения с ограждением лестницы вырезать по месту

3 Монтажные марки без скобок, в круглых скобках и квадратных даны соответственно для ЛМ-58-14-17, ЛМ-58-14-18, ЛМ-58-14-14

4 Опалубочный чертеж лестничного марша с дополнительными закладными деталями для крепления ограждения лестничной площадки разработать в конкретном проекте

ТД	Деталь 37 Разрез 1-1.	Серия 2250-1
1975г		Выпуск 3 / Лист 39

ЦНИИЭП учебных зданий г. Москва

Гл. инж.		Инженер		Инженер	
Нач. отдела		В. Греков	Проверил		Н. Каляпкина
Гл. спец. отд.		Э. Шахова	Копировал		А. Бурова
Рук. группы		Н. Каляпкина			
Инженер		Ш. Абитова			

13610 45

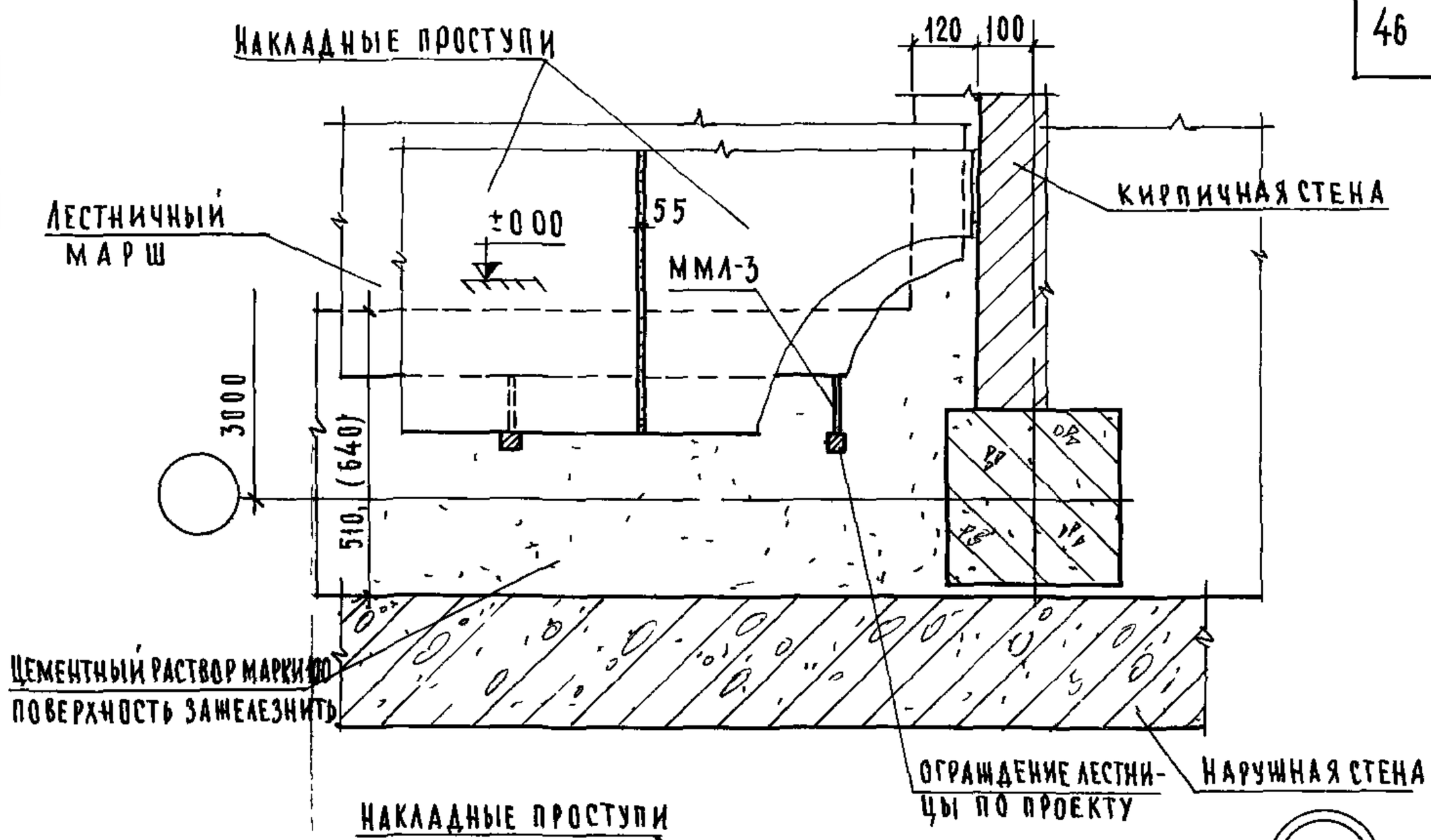

38

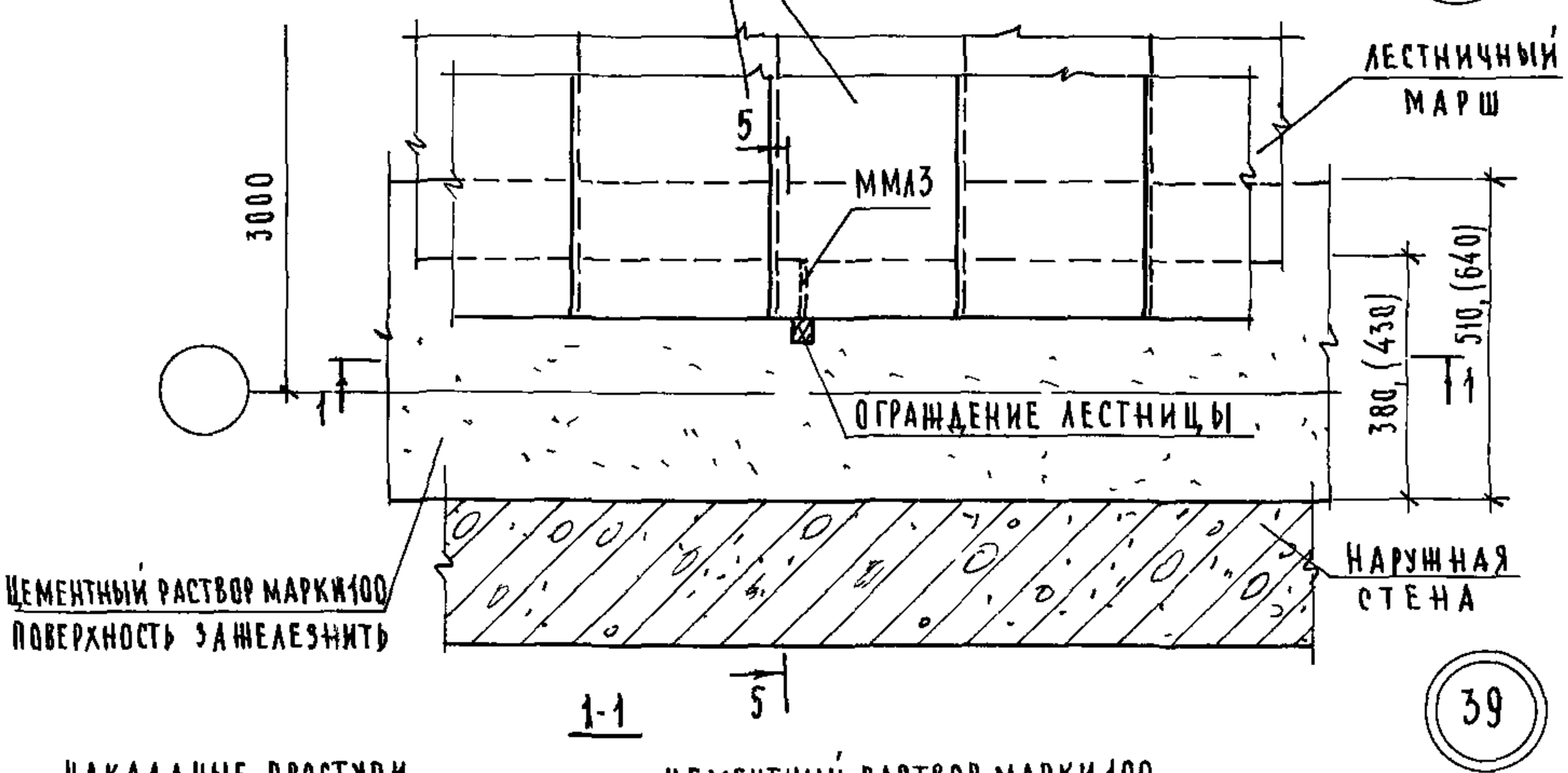

1-1

39

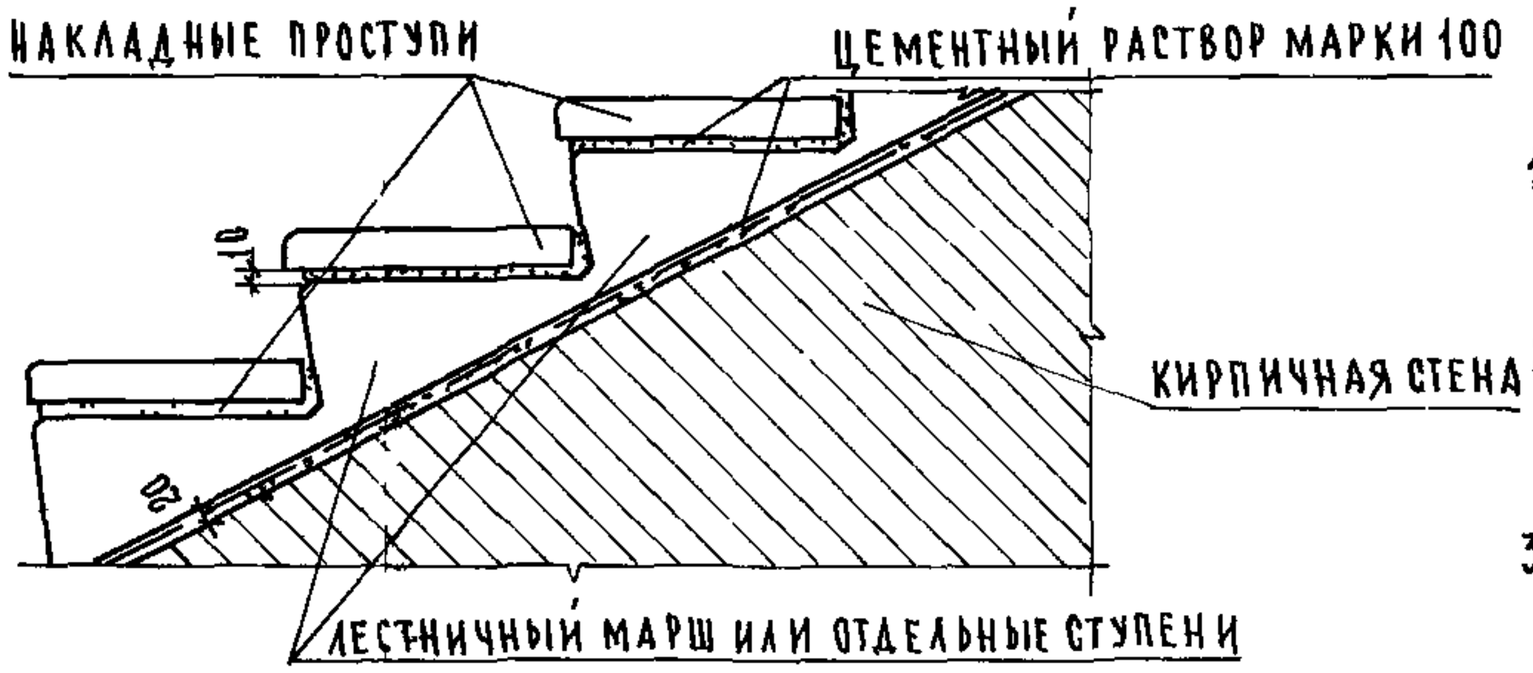

ПРИМЕЧАНИЯ

1 Размеры в скобках даны для колонн сечением 40×40 см
2 Разрез 5-5 см лист 14, кирпичная кладка условно не показана
3 На разрезе 11 условно показан лестничный марш.

ГЛ ИНЖ ИН-ТА	АЛЯХОВИЧ	ПРОВЕРИЛ	Н КАЛЯПКИНА
НАЧ ОТДЕЛА	В ГРЕКОВ	КОПИРОВАЛ	А БУРОВА
ГЛ СПЕЦ ОТД	Э ШАХОВА		
РУК ГРУППЫ	Н КАЛЯПКИНА		
ИНЖЕНЕР	Н. ЮХИНА		

СОГЛАСОВАНО

ЦНИИЭП учебных зданий г. Москва

ТД	Детали 38 и 39 Разрез 1-1	СЕРИЯ 2250-1	
1975г		ВЫПУСК 3	ЛИСТ 40

13610 ИК

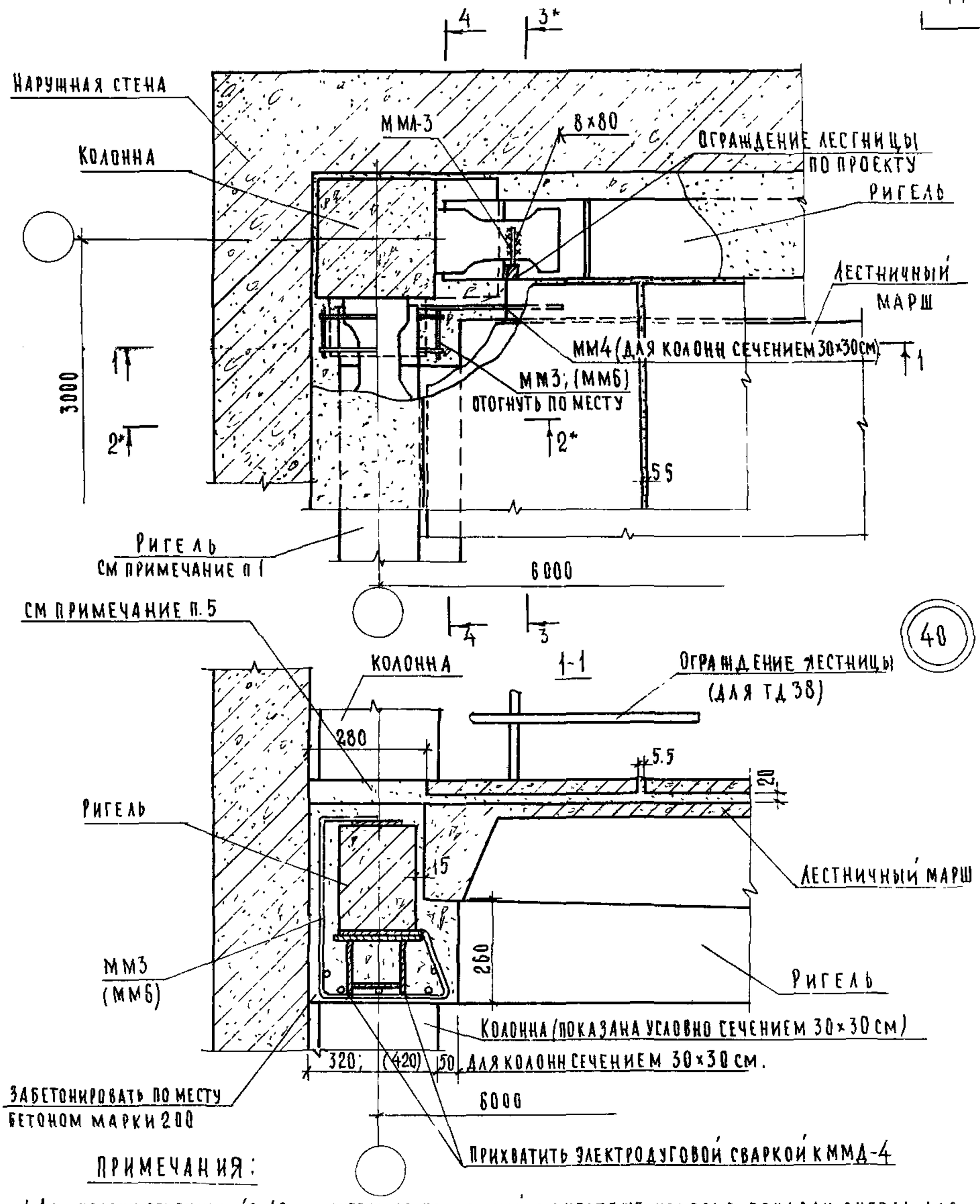

Примечания:

1 Для колонн сечением 40×40 см – ригель двухполочный, на чертеже условно показан ригель для колонн сечением 30×30 см.
2 Разрезы 2*-2* и 3*-3* для колонн сечением 30×30 смотреть зеркально соответственно разрезам 2-2 и 3-3 на листах 11 и 22.
3 Разрезы 2*-2* и 3*-3* для колонн сечением 40×40 см смотреть зеркально соответственно разрезам 2-2 и 3-3 на листах 12 и 23.
4 Разрез 4-4 смотри лист 43
5. Для колонн сечением 30×30 укладывать цементный раствор марки 100. Поверхность зашелезнить. Для колонн сечением 40×40 – проступь на цементном растворе марки 100.
6. Размеры и монтажные марки в скобках – для колонн сечением 40×40 см.
7 См примечание п 3 лист 24

ТД	Деталь 40 Разрез 1-1	Серия 2250-1	
1975 г.		Выпуск 3	Лист 41

ЦНИИЭП учебных зданий г. Москва

Гл. инж. ин-та			
Нач. отдела	Н. Каляпкина		
Гл. спец. отд.	А. Бурова		
Рук. группы			
Инженер			
Проверил	В. Греков		
Копировал	Э. Шахова		
	Н. Каляпкина		
	Ш. Абитова		

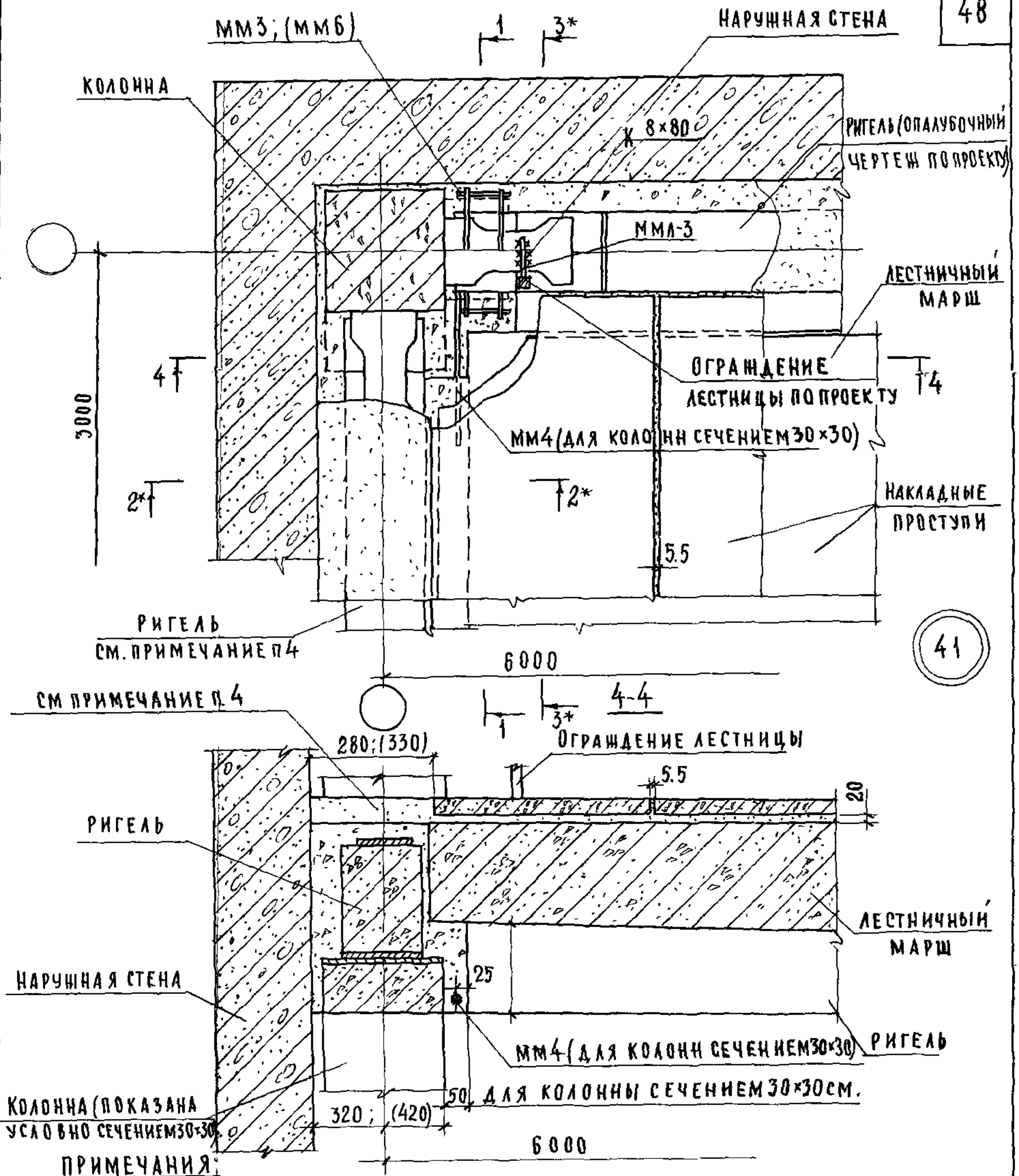

ПРИМЕЧАНИЯ:

1. РАЗРЕЗЫ 2*-2* И 3*-3* ДЛЯ КОЛОННН СЕЧЕНИЕМ 40×40 СМ. ЗЕРКАЛЬНО РАЗРЕЗАМ 2-2 И 3-3 НА ЛИСТАХ 12 И 23
2. РАЗМЕРЫ И МОНТАЖНЫЕ МАРКИ В СКОБКАХ ДАНЫ ДЛЯ КОЛОННН СЕЧЕНИЕМ 40×40 СМ.
3. ДЛЯ КОЛОННН СЕЧЕНИЕМ 40×40 СМ - РИГЕЛЬ ДВУХПОЛОЧНЫЙ, НА ЧЕРТЕЖЕ УСЛОВНО ПОКАЗАН РИГЕЛЬ ДЛЯ КОЛОННН СЕЧЕНИЕМ 30×30 СМ.
4. ДЛЯ КОЛОННН СЕЧЕНИЕМ 30×30 СМ УКАЛАДЫВАТЬ ЦЕМЕНТНЫЙ РАСТВОР МАРКИ 100, ПОВЕРХНОСТЬ ЗАЖЕЛЕЗНИТЬ; ДЛЯ КОЛОННН СЕЧЕНИЕМ 40×40 СМ - ПРОСТУПЬ НА ЦЕМЕНТНОМ РАСТВОРЕ МАРКИ 100
5. РАЗРЕЗ 1-1 СМОТРИ НА ЛИСТЕ 43
6. РАЗРЕЗЫ 2*-2* И 3*-3* ДЛЯ КОЛОННН СЕЧЕНИЕМ 30×30 СМ ЗЕРКАЛЬНО РАЗРЕЗАМ 2-2 И 3-3 НА ЛИСТАХ 11 И 23

ТД	Деталь 41. Разрез 4-4.	СЕРИЯ 2.250-1
1975г		ВЫПУСК 3 / ЛИСТ 42

ЦЕНТРИНВАЛЕНТ УЧЕБНЫХ ЗДАНИЙ г. МОСКВА

СОГЛАСОВАНО:

ГА ИНЖ ИН-ТА	Ф. СТРЫГИНА	
НАЧ ОТДЕЛА	Н. КАЛЯПКИНА	
ГА СПЕЦ ОТА	А. БУРОВА	
РУК. ГРУППЫ	А. ЯКОВИЧ	
ИНЖЕНЕР	В. ГРЕКОВ	
	Э. ШАХОВА	
	Н. КАЛЯПКИНА	
	Ш. АБИТОВА	
СТ. ТЕХНИК	ПРОВЕРИЛ	
	КОПИРОВАЛ	

13610 48

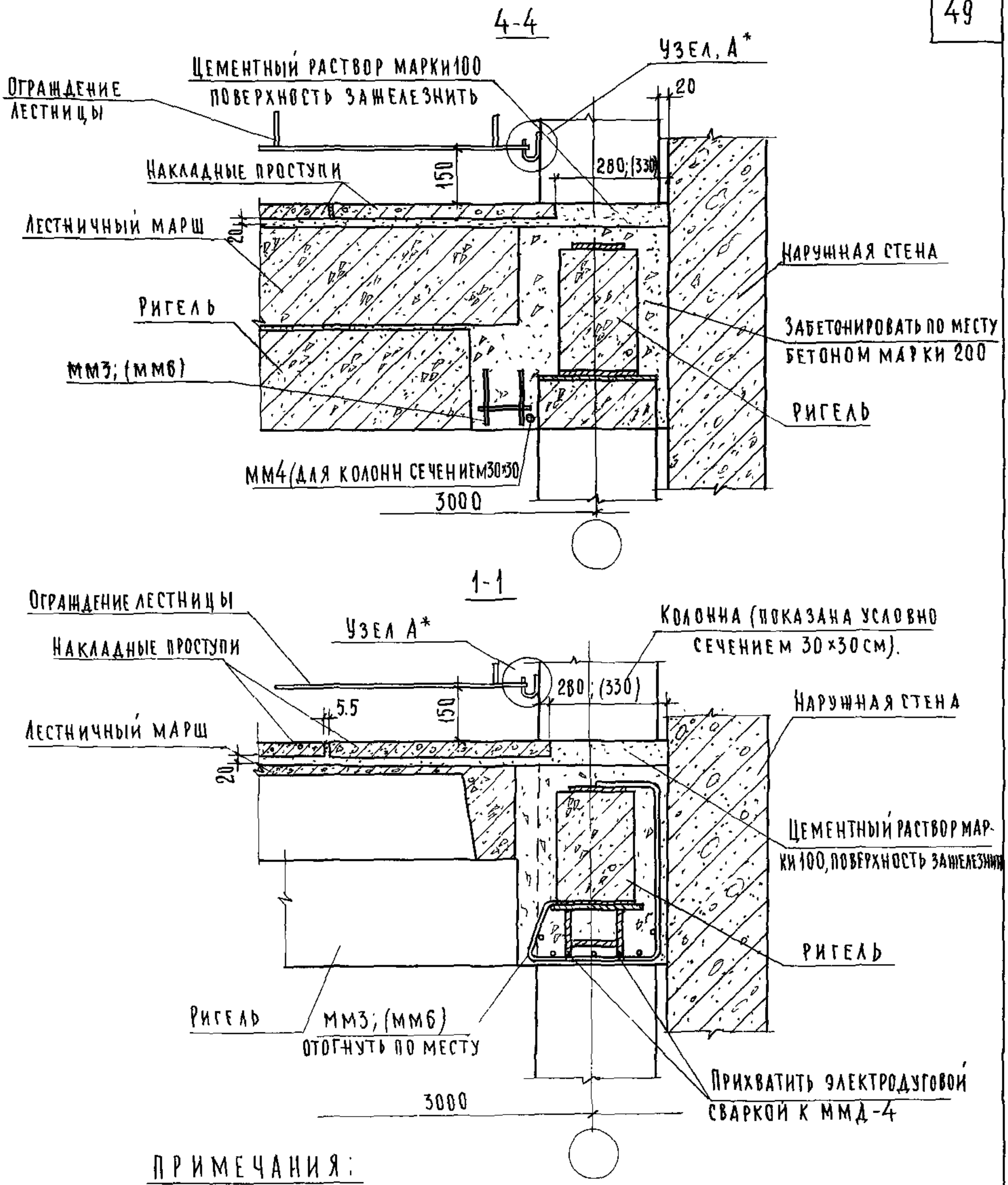

ПРИМЕЧАНИЯ:

1 Настоящий лист читать совместно с листами 41 и 42.

2 Размеры и монтажные марки в скобках даны для колонн сечением 40×40 см

3 Узел А* читать зеркально узлу А на листе 11.

ТД	Детали 40 и 41. Разрезы 1-1 и 4-4	Серия 2.250-1	
1975г		Выпуск 3	Лист 43

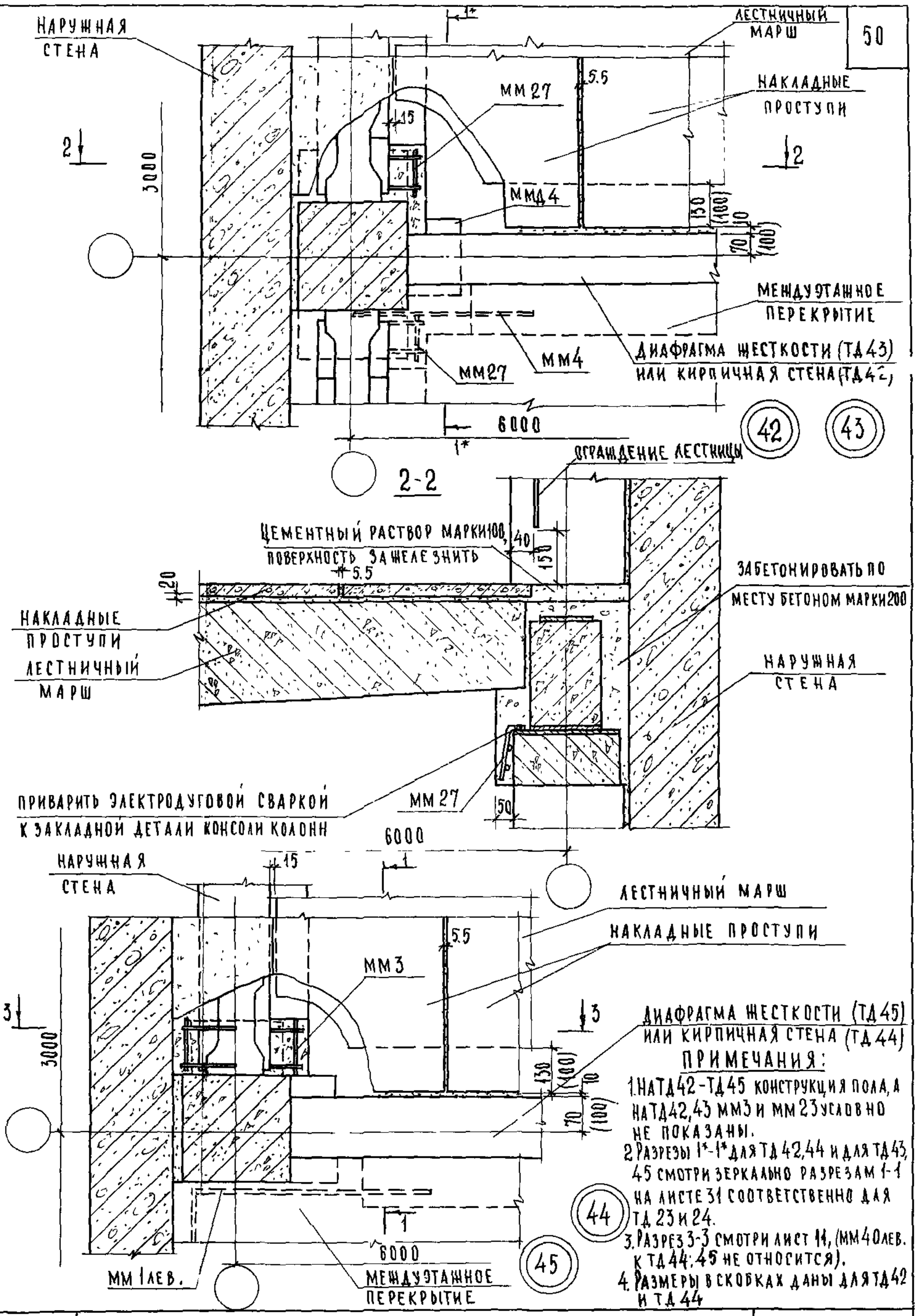

ПРИМЕЧАНИЯ:

1. НА ТД42-ТД45 КОНСТРУКЦИЯ ПОЛА, А НА ТД42,43 ММ3 И ММ23 УСЛОВНО НЕ ПОКАЗАНЫ.
2. РАЗРЕЗЫ 1*-1* ДЛЯ ТД42,44 И ДЛЯ ТД43,45 СМОТРИ ЗЕРКАЛЬНО РАЗРЕЗАМ 1-1 НА ЛИСТЕ 31 СООТВЕТСТВЕННО ДЛЯ ТД23 И 24.
3. РАЗРЕЗ 3-3 СМОТРИ ЛИСТ 11, (ММ40 ЛЕВ. К ТД44; 45 НЕ ОТНОСИТСЯ).
4. РАЗМЕРЫ В СКОБКАХ ДАНЫ ДЛЯ ТД42 И ТД44

ГЛ. ИНЖ. ИН-ТА	Д. ЛЯХОВИЧ	ПРОВЕРИЛ	Н. КАЛЯПКИНА
НАЧ. ОТДЕЛА	В. ГРЕКОВ	КОПИРОВАЛ	А. БУРОВА
ГЛ. СПЕЦ. ОТД.	Э. ШАХОВА		
РУК. ГРУППЫ	Н. КАЛЯПКИНА		
ИНЖЕНЕР	Н. ЮХИНА		

СОГЛАСОВАНО

ЦЕНИНИ
УЧЕБНЫХ ЗДАНИЙ
г. МОСКВА

ТД	ДЕТАЛИ 42-45. РАЗРЕЗ 2-2	СЕРИЯ 2.250-1	
1975 г.		ВЫПУСК 3	ЛИСТ 44

13610 50

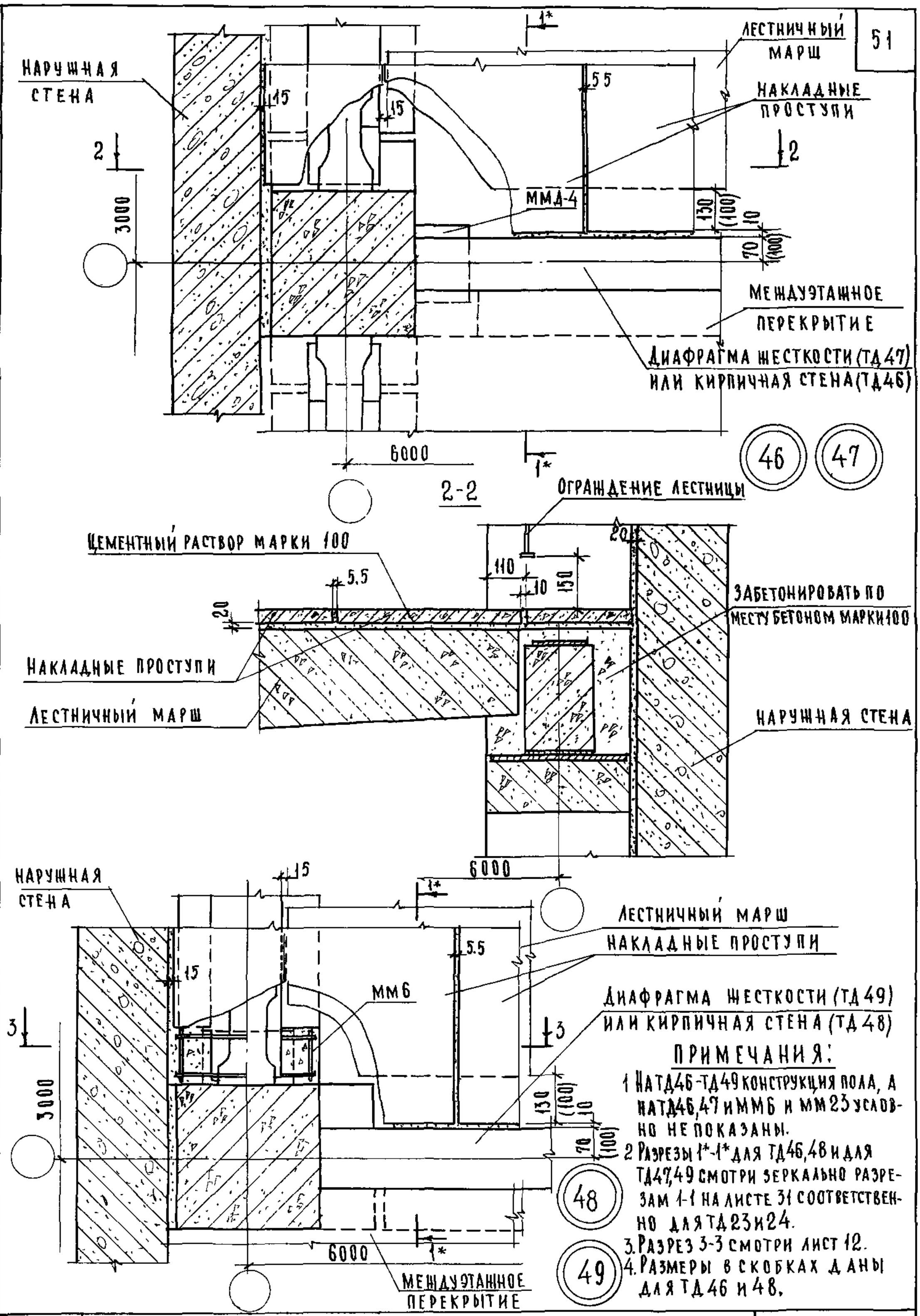

ПРИМЕЧАНИЯ:

1. На ТД46-ТД49 конструкция пола, а на ТД46,47 и ММ6 и ММ23 условно не показаны.
2. Разрезы 1*-1* для ТД46,48 и для ТД47,49 смотри зеркально разрезам 1-1 на листе 31 соответственно для ТД23 и 24.
3. Разрез 3-3 смотри лист 12.
4. Размеры в скобках даны для ТД46 и 48.

ГА инж ИН I А	Ляхович	Инженер	Ф Стрытина
Нач отдела	В Грехов	Проверил	Н Калянкина
Гл спец отд	Э Шахова	Копировал	А Бурова
Рук группы	Н Калянкина		
Ст. инженер	В Оганесова		

Согласовано

ЦЕПИИ учебных зданий г. Москва

ТД 1975г

Детали 46-49 Разрез 2-2.

Серия 2.250-1

Выпуск 3 | Лист 45

13610 51

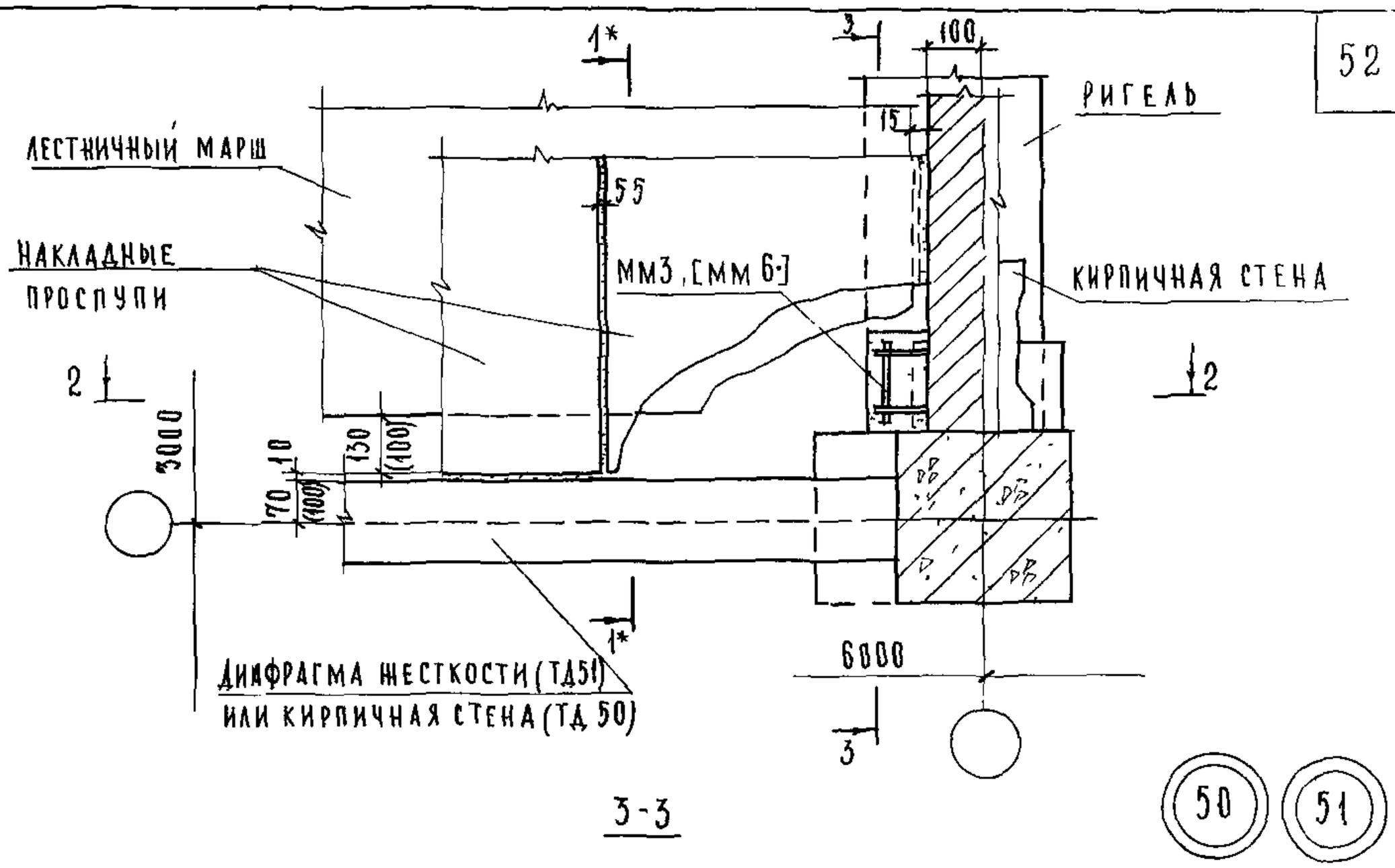

3-3

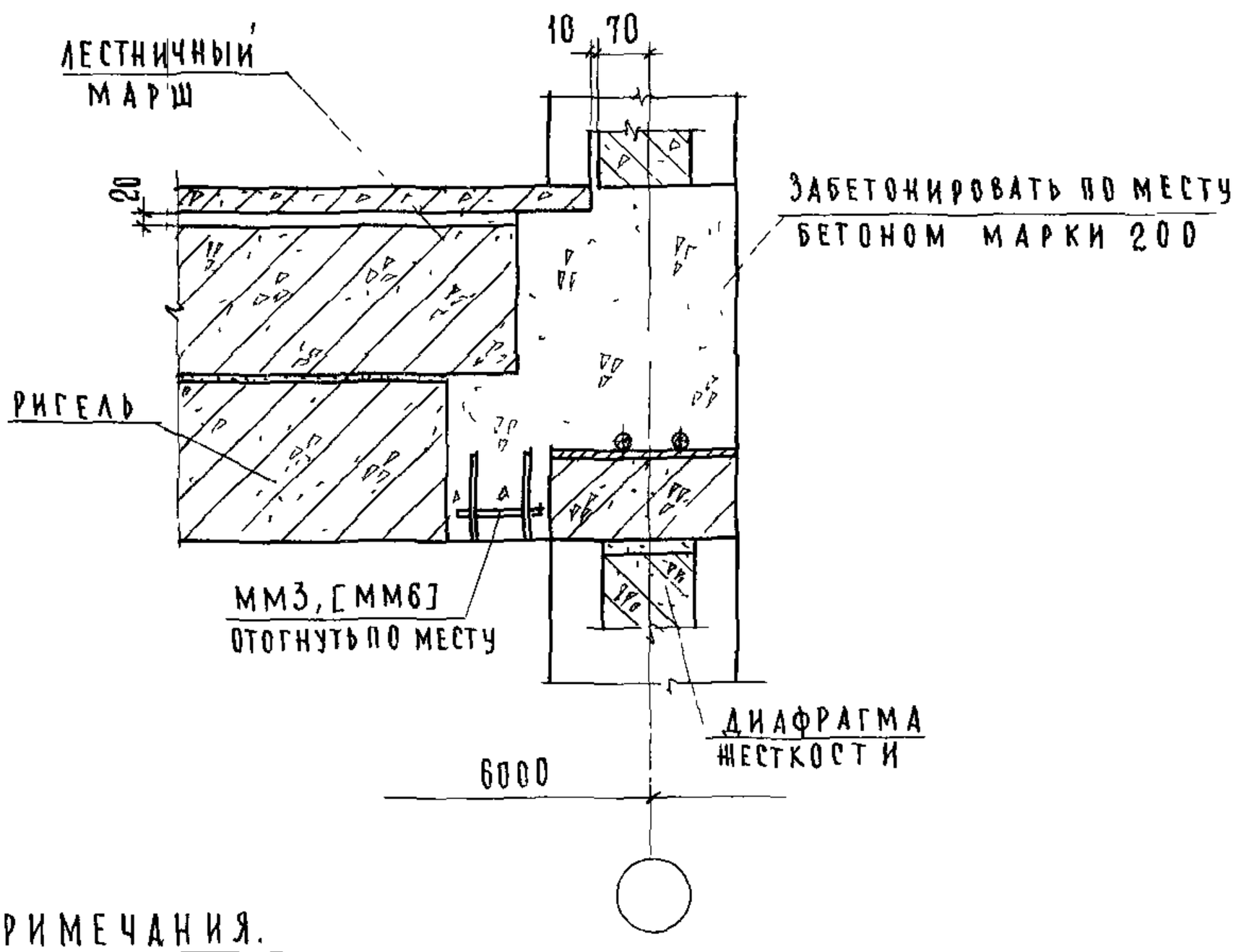

ПРИМЕЧАНИЯ.

1 Разрезы 1*-1* для ТД 50 и 51 смотри зеркально разрезам 1-1 соответственно для ТД 1 и 2 на листе 10

2 Разрез 2-2 читать по разрезу 3-3 на листе 15, мм 5 лев. относится только к ТД 6

3 Монтажные марки в квадратных скобках даны для колонн сечением 40×40 см, размеры в круглых скобках даны для кирпичной стены независимо от сечения колонн

ТД	Детали 50 и 51 Разрез 3-3	Серия 2250-1	
1975г		Выпуск 3	Лист 46

ЦНИИЭП учебных зданий г. Москва

Гл. инж. ин-та	Аляхович	Ст. техник	Ф. Стрыгина	Согласовано	
Нач. отдела	В. Греков	Проверил	Н. Каляпкина		
Гл. спец. отд.	Э. Шахова	Копировал	А. Бурова		
Рук. группы	Н. Каляпкина				
Инженер	Ш. Абитова				

13610 52

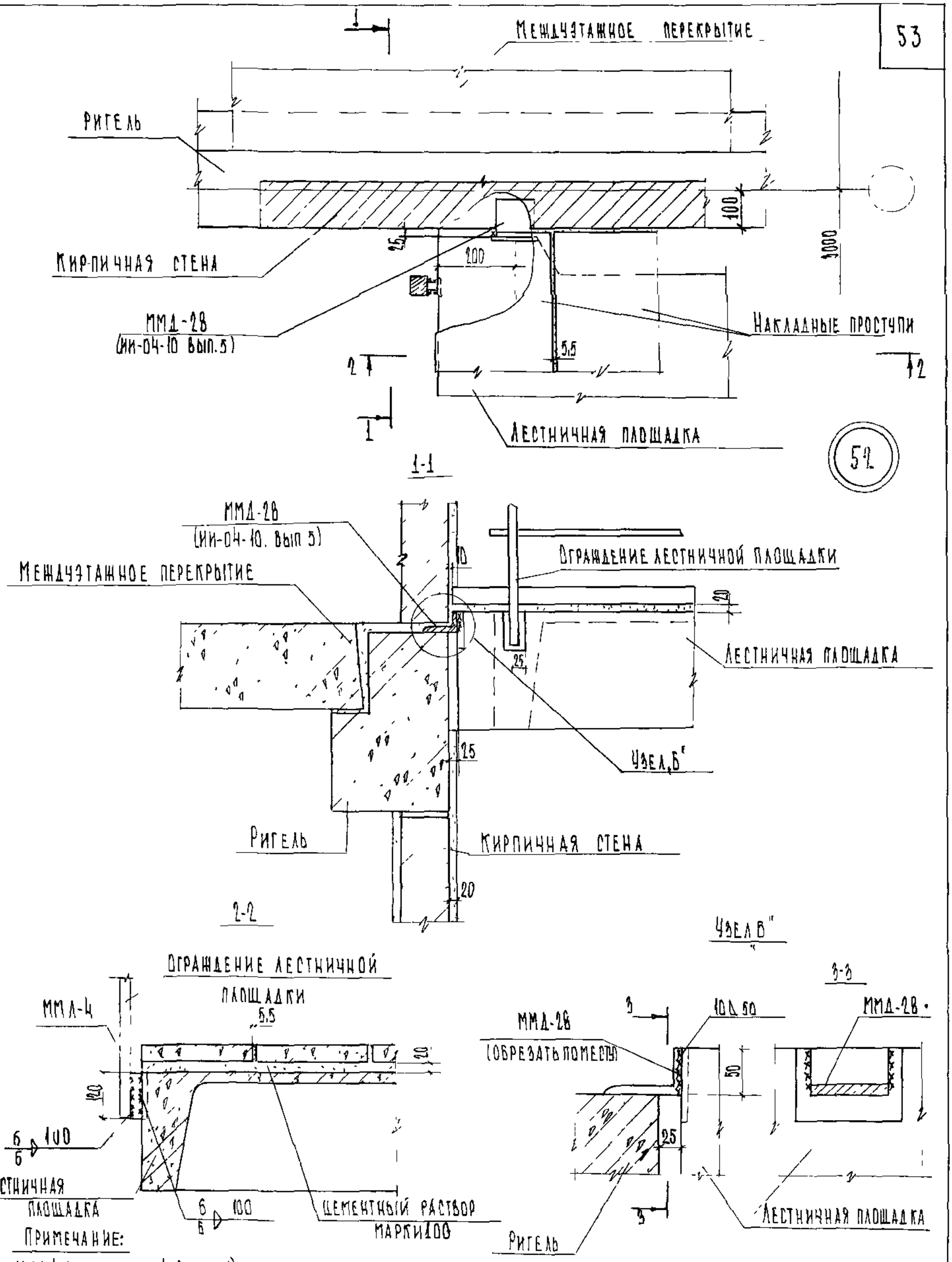

Примечание:

1 ММЛ-4 (серия ИИ-04-8 вып 1) приварить перед монтажом ограждения лестницы

Гл. инж. Инга	Ф. Стрыгина	Ст. техник	А. Ляхович
Нач. отдела	Н. Каляпкина	Проверил	В. Греков
Гл. спец. отд.	Т. Шахаева	Копировал	Э. Шахова
Рук. группы			Н. Каляпкина
Инженер			Ш. Абитова

СОГЛАСОВАНО

ЦНИИЭП учебных зданий г. Москва

ТД	Деталь 52 Разрезы 1-1, 2-2. Узел „Б"	Серия 2.250-1
1975г		Выпуск 3 / Лист 47

13610 53

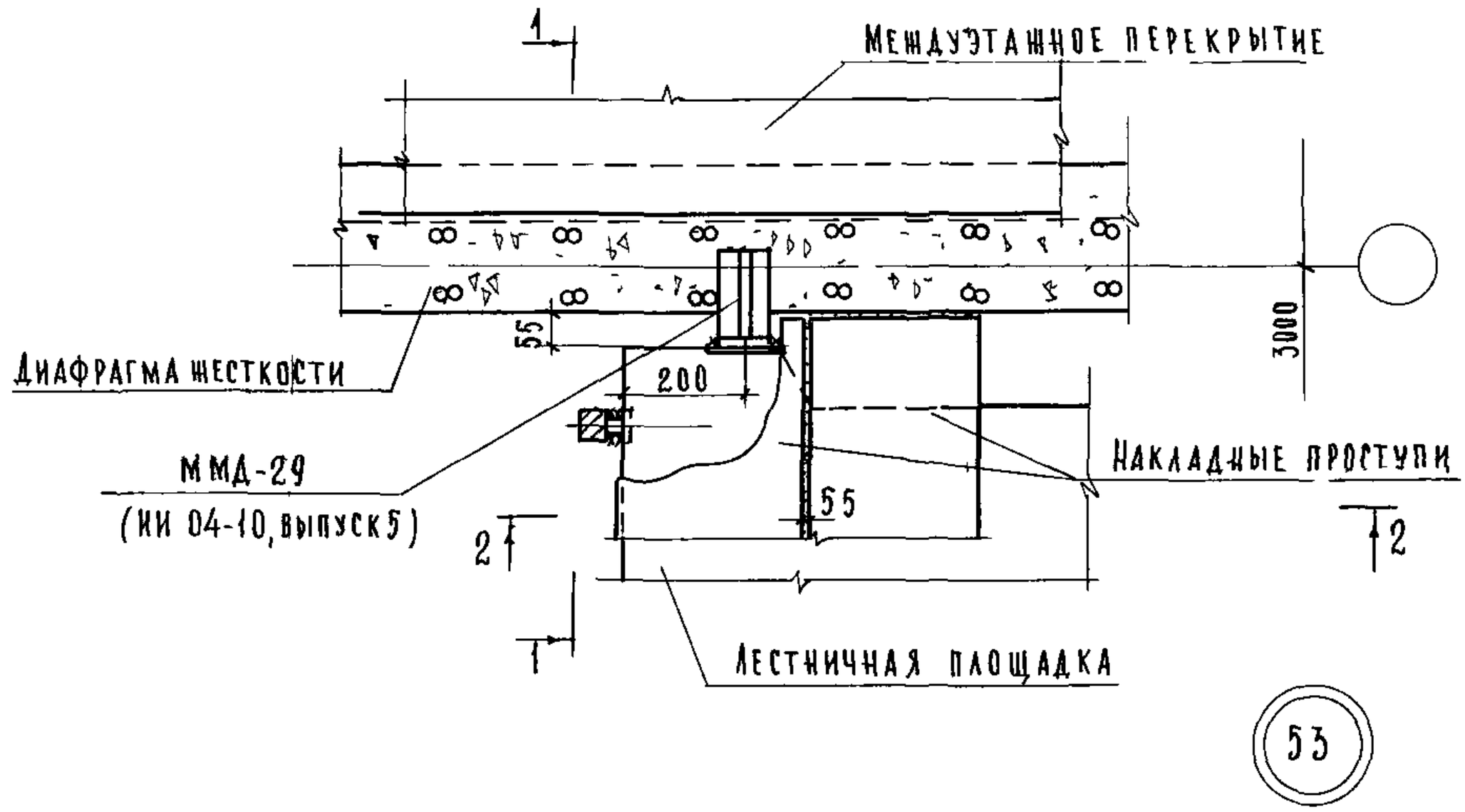

1-1

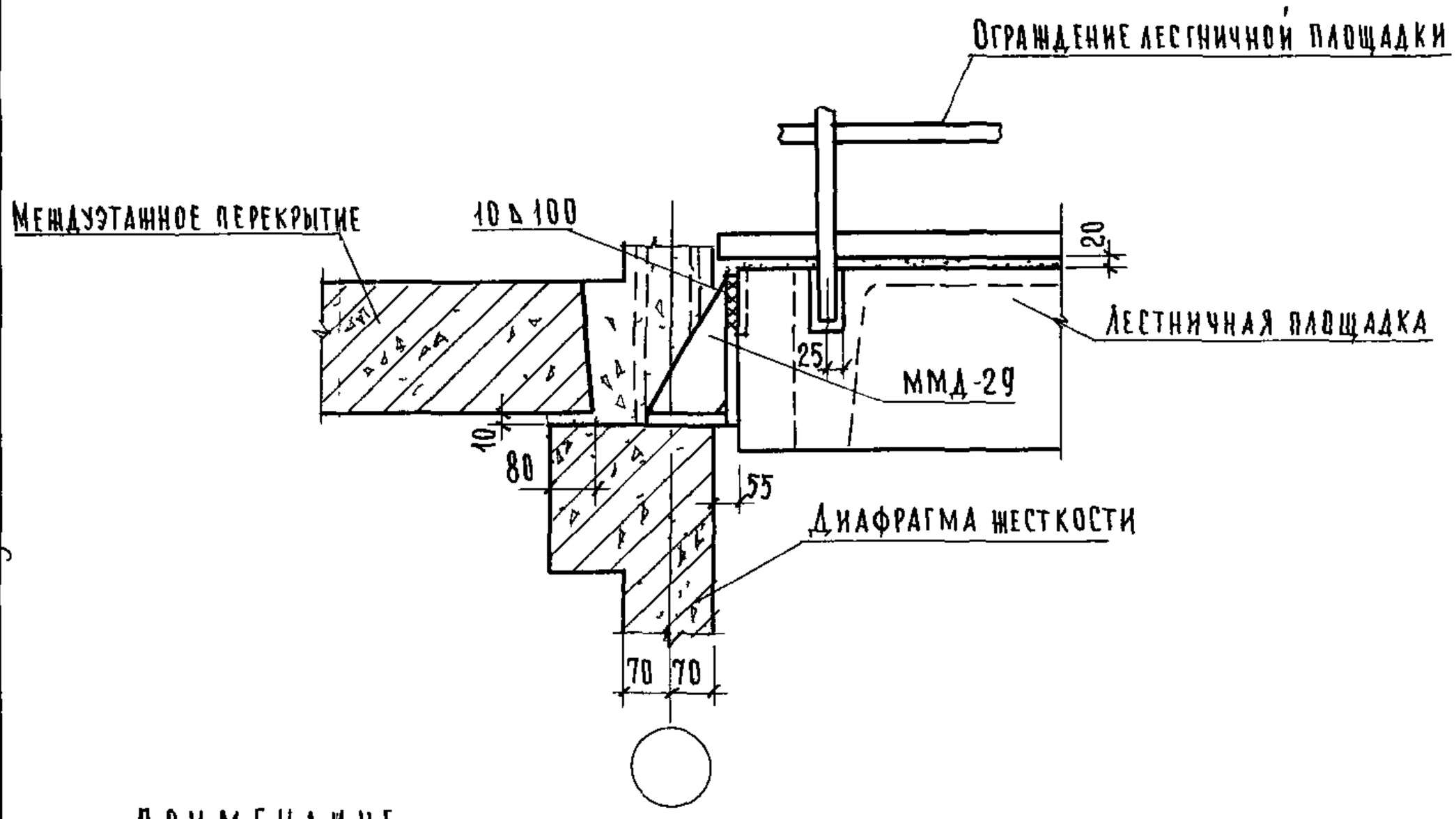

ПРИМЕЧАНИЕ

1 Разрез 2-2 см лист 47

ТД	Деталь 53 Разрез 11	Серия 2.250-1	
1975г		Выпуск 3	Лист 48

ЦНИИЭП учебных зданий г Москва

Согласовано

Гл инж ин-та	Ляхович	
Нач отдела	Грекова	
Гл спец. отд	Шахова	
Рук группы	Калялкина	
Инженер	Абитова	
Ст техник	Проверил	Копировал
Ф Стрыгина	Н. Калялкина	А Бурова

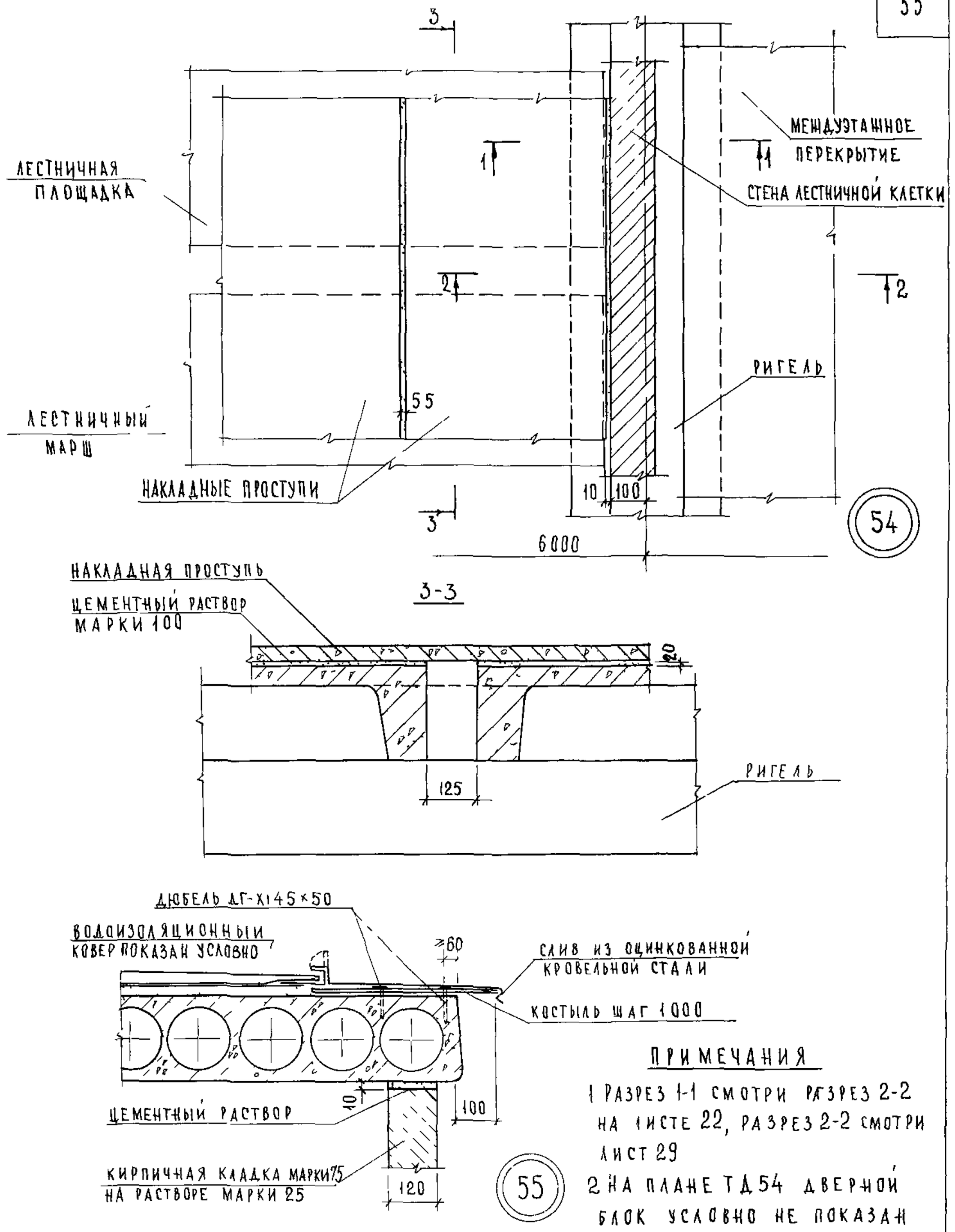

ПРИМЕЧАНИЯ

1 РАЗРЕЗ 1-1 СМОТРИ РАЗРЕЗ 2-2 НА ЛИСТЕ 22, РАЗРЕЗ 2-2 СМОТРИ ЛИСТ 29

2 НА ПЛАНЕ ТД 54 ДВЕРНОЙ БЛОК УСЛОВНО НЕ ПОКАЗАН

ГЛ. ИНЖИНТА	А. ЛЯХОВИЧ	ИНЖЕНЕР	Н. ЮКИНА
НАЧ. ОТДЕЛА	В. ГРЕКОВ	ПРОВЕРИЛ	Н. КАЛЯПКИНА
ГЛ. СПЕЦ. ОТД.	Э. ШАХОВА	КОПИРОВАЛ	А. БУРОВА
РУК. ГРУППЫ	Н. КАЛЯПКИНА		
СТ. ИНЖЕНЕР	В. ОГАНЕСОВА		

ЦНИИЭП УЧЕБНЫХ ЗДАНИЙ г. МОСКВА

ТД	ДЕТАЛИ 54 и 55 РАЗРЕЗ 3-3	СЕРИЯ 2 250-1	
1975г		ВЫПУСК 3	ЛИСТ 49

13610 56

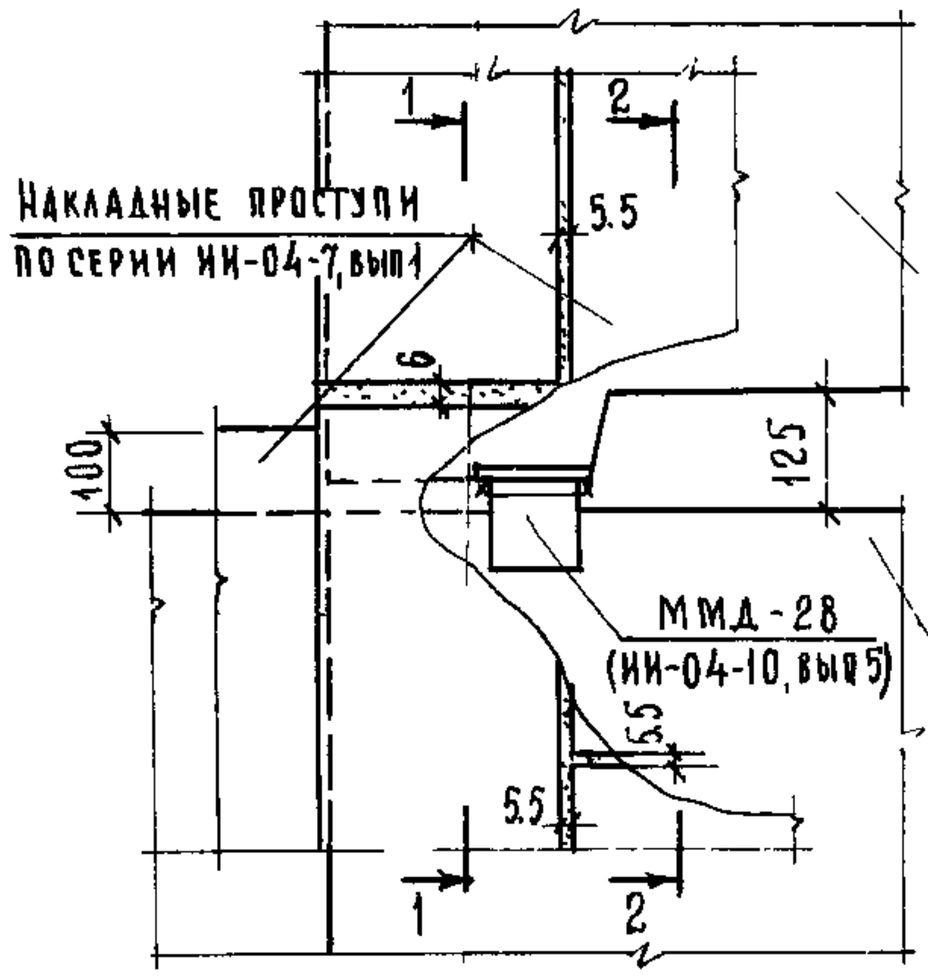

56

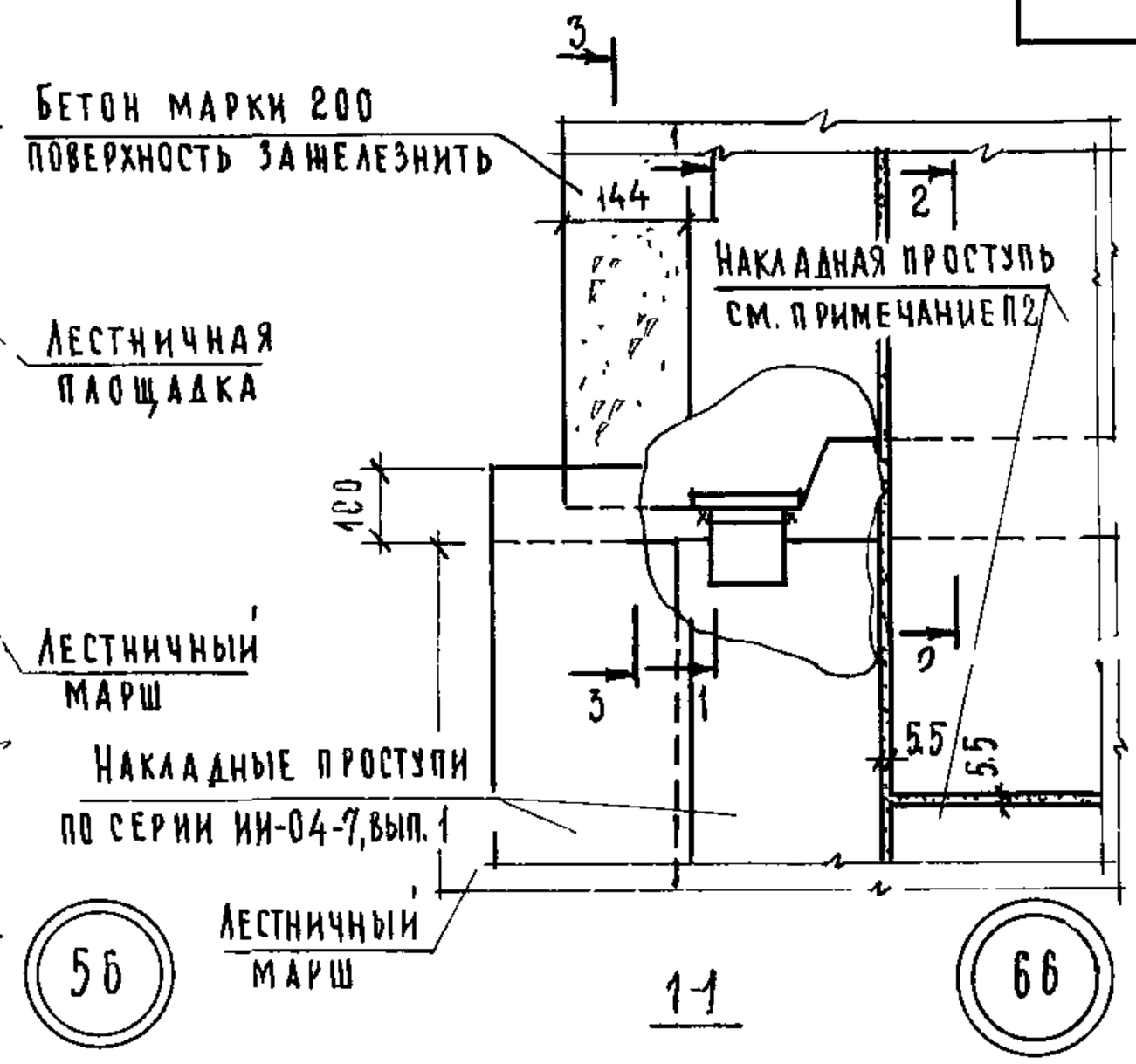

66

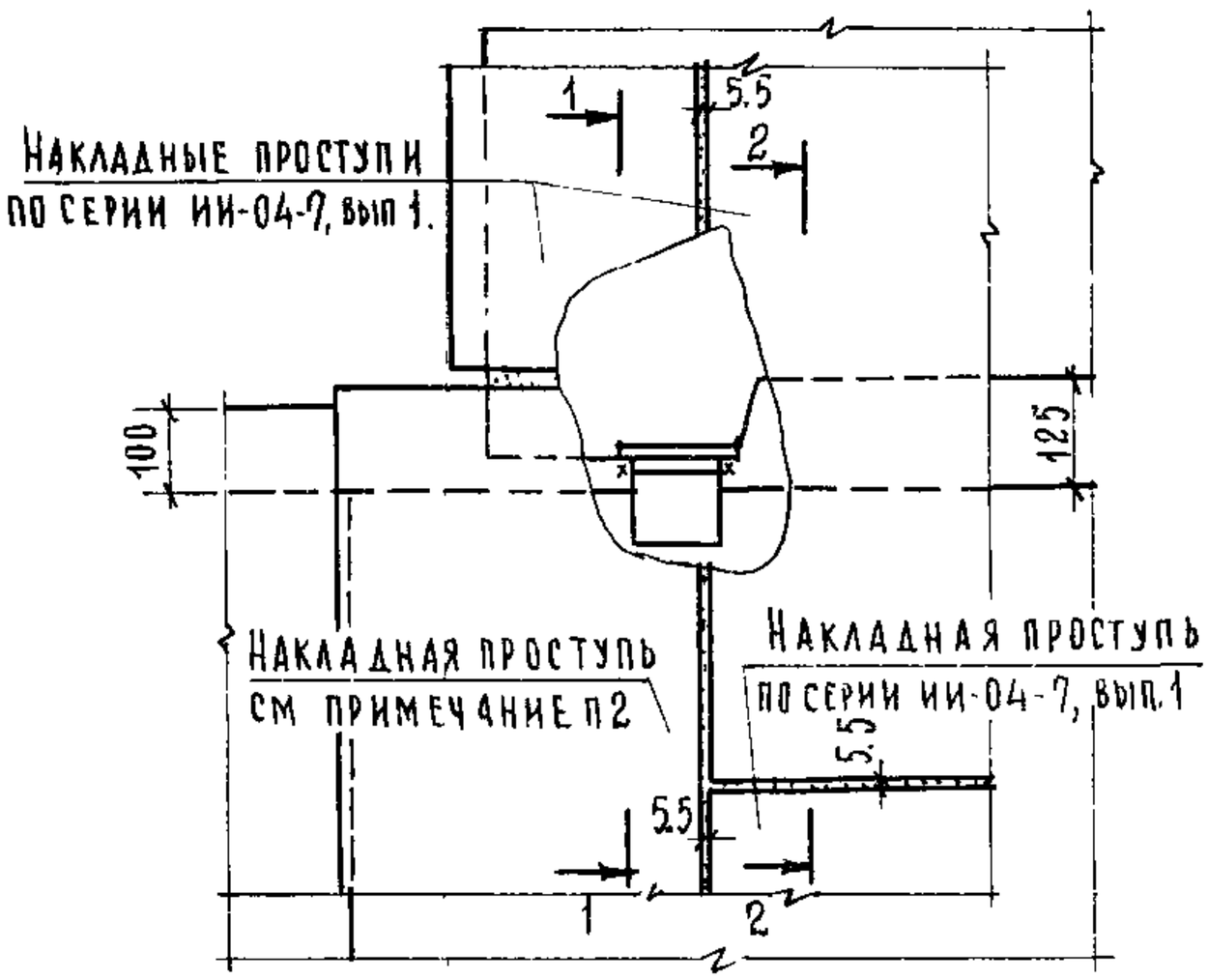

67

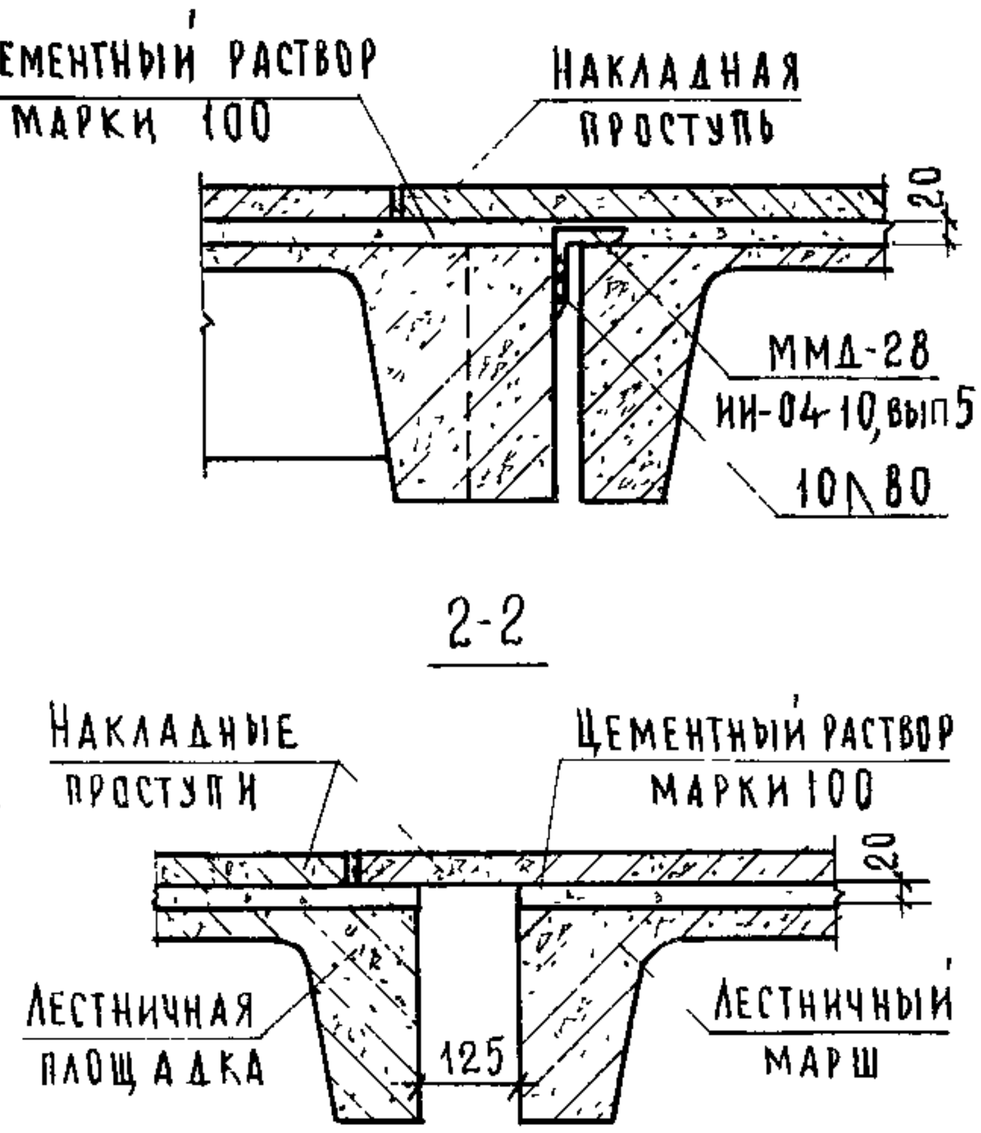

Примечания.

1. Ограждения лестничного марша и площадки условно не показаны.
2. Рабочие чертежи накладных проступей размером 923×400 - для АМ-58-14-18 и размером 1387×400 - для АМ-58-14-14 разработать в конкретном проекте.

Гл. инж. ин-та	А. Ляхович		
Нач. отдела	В. Греков	Ф. Стрыгина	
Гл. спец. ОТА	Э. Шахова	Э. Шахова	
Рук. гр. ИНЖ	Н. Калякина	А. Бурова	
Инженер	Проверил	Копировал	

ЦНИИЭП учебных зданий г. Москва.

ТД 1975	Детали 56, 66 и 67. Разрезы 1-1, 2-2, 3-3	Серия 2.250-1	
		Выпуск 3	Лист 50

13610 56

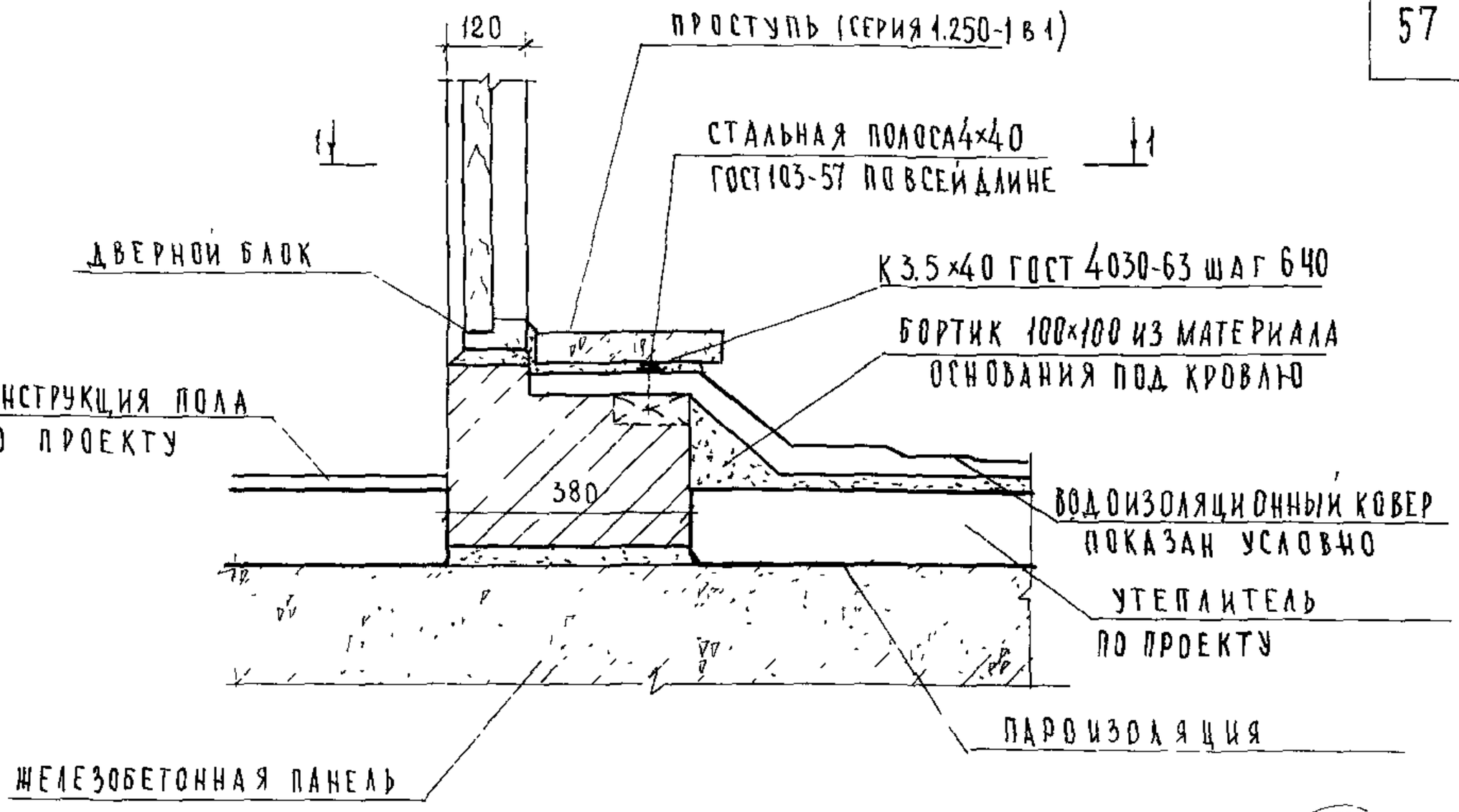

57

1-1

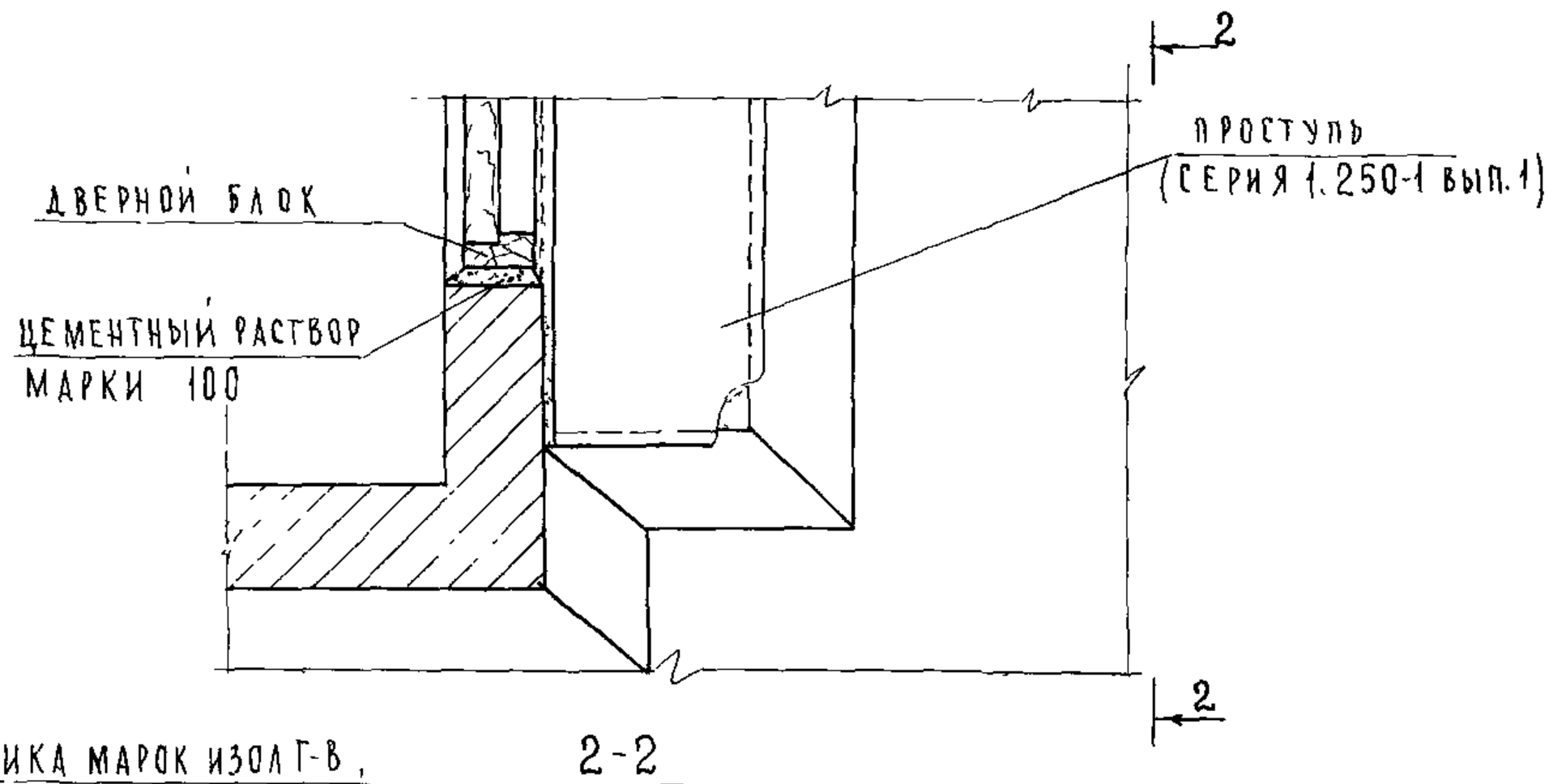

2-2

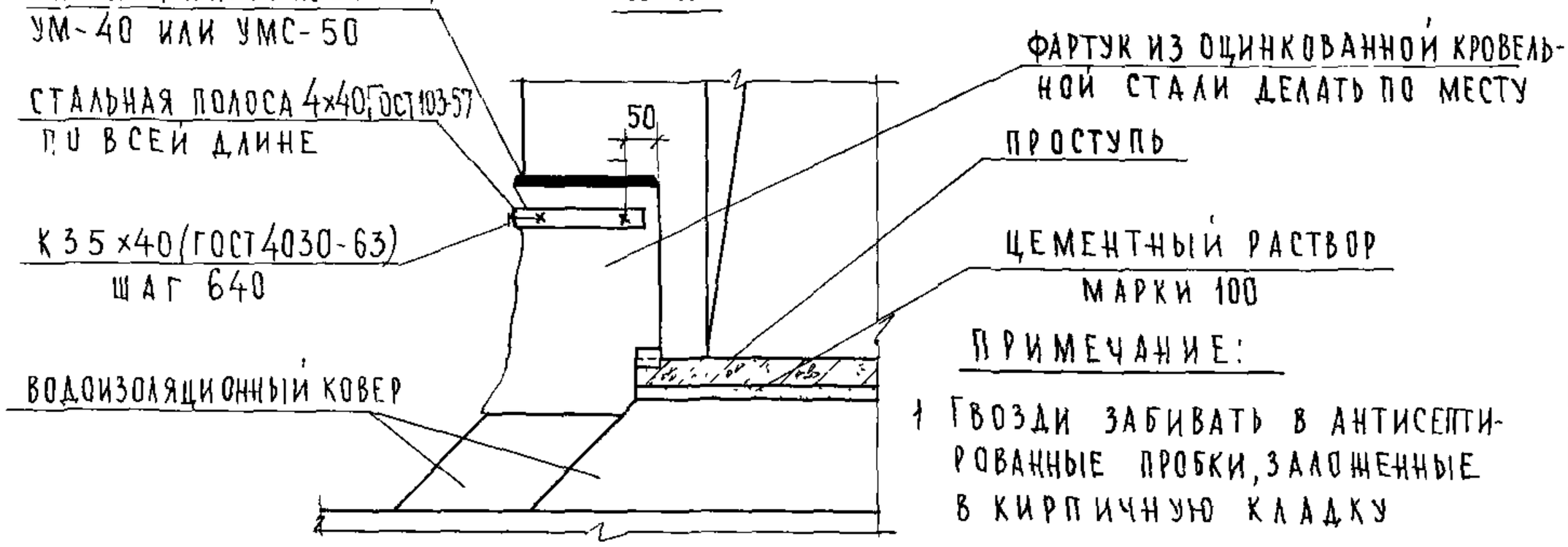

ПРИМЕЧАНИЕ:

1 ГВОЗДИ ЗАБИВАТЬ В АНТИСЕПТИРОВАННЫЕ ПРОБКИ, ЗАЛОЖЕННЫЕ В КИРПИЧНУЮ КЛАДКУ

ТД	Деталь 57 Разрезы 1-1 и 2-2	Серия 2.250-1	
1975г.		Выпуск 3	Лист 51

ЦНИИЭП учебных зданий г. Москва

ГИ инж ин | НАЧ ОТДЕЛ | ГИ СПЕЦ. ОТД | РУК ГРУППЫ | ИНЖЕНЕР | А Алабич | В Грецов | Э Шахова | Н Калякина | Ш Абитова | СТ ИНЖЕНЕР | Н Калякина | А Бурова | КОПИРОВАЛ | ПРОВЕРИЛ | СТ ТЕХНИК | ДАТА | ИНВ № | ВЗАМЕН

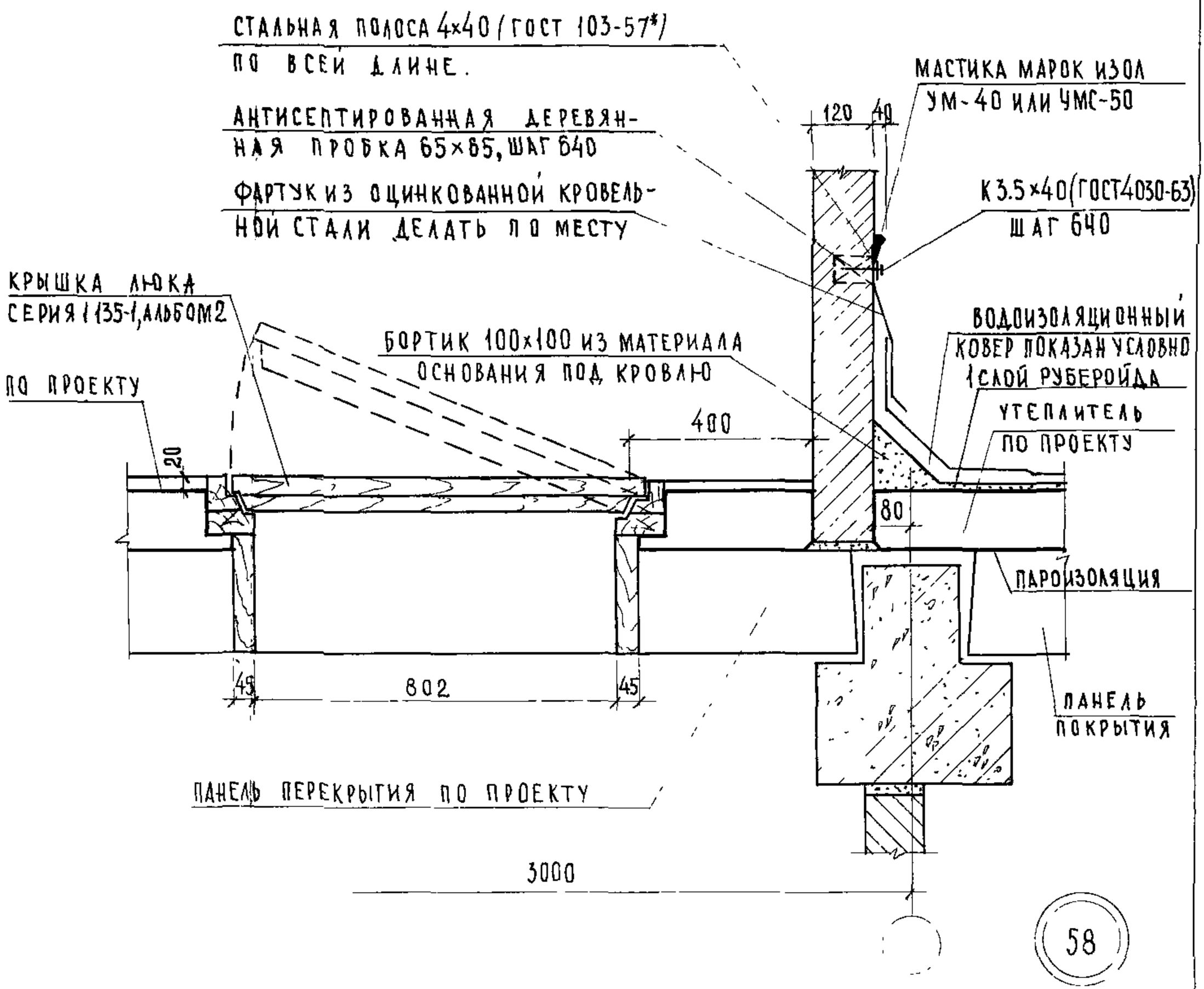

ПРИМЕЧАНИЯ:

1. КОНСТРУКЦИЯ ПОКРЫТИЯ УСТАНАВЛИВАЕТСЯ ПРОЕКТОМ.
2. МЕТАЛЛИЧЕСКАЯ СТРЕМЯНКА НЕ ПОКАЗАНА
3. ГВОЗДИ ЗАБИВАТЬ В АНТИСЕПТИРОВАННЫЕ ПРОБКИ, ЗАЛОЖЕННЫЕ В КИРПИЧНУЮ КЛАДКУ.

ГЛ. ИНЖ. ИН-ТА	К. ЛЯХОВИЧ	ПРОВЕРИЛ	Н. КАЛЯПКИНА
НАЧ. ОТДЕЛА	В. ГРЕКОВ	КОПИРОВАЛ	А. БУРОВА
ГЛ. СПЕЦ. ОТД.	Э. ШАХОВА		
РУК. ГРУППЫ	Н. КАЛЯПКИНА		
СТ. ИНЖЕНЕР	В. ОГАНЕСОВА		

ДАТА | ИНВ № | ВЗАМЕН | СОГЛАСОВАНО:

ЦНИИЭП УЧЕБНЫХ ЗДАНИЙ г. МОСКВА

ТД 1975г.

ДЕТАЛЬ 58

СЕРИЯ 2.250-1 | ВЫПУСК 3 | ЛИСТ 52

13610 58

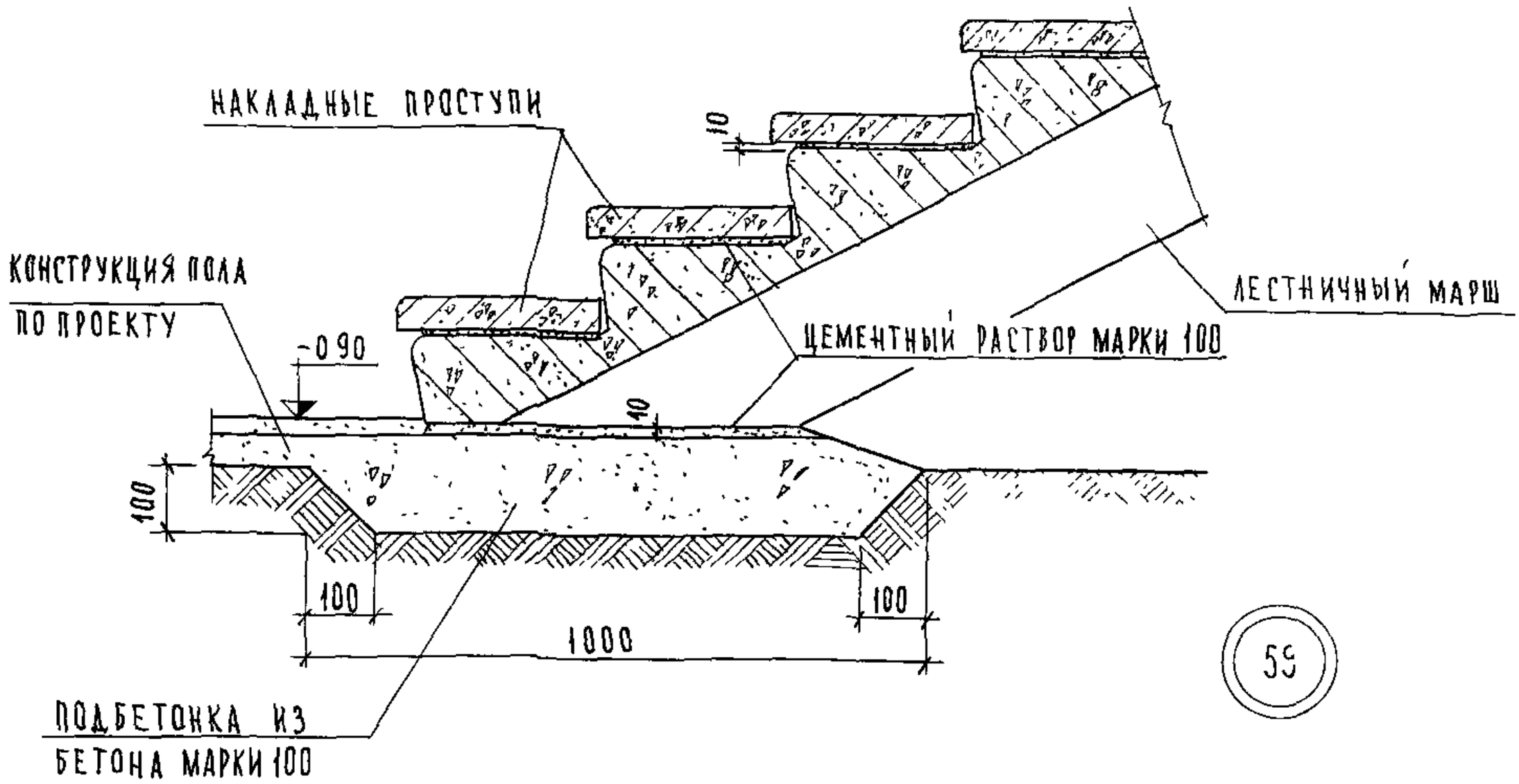

59

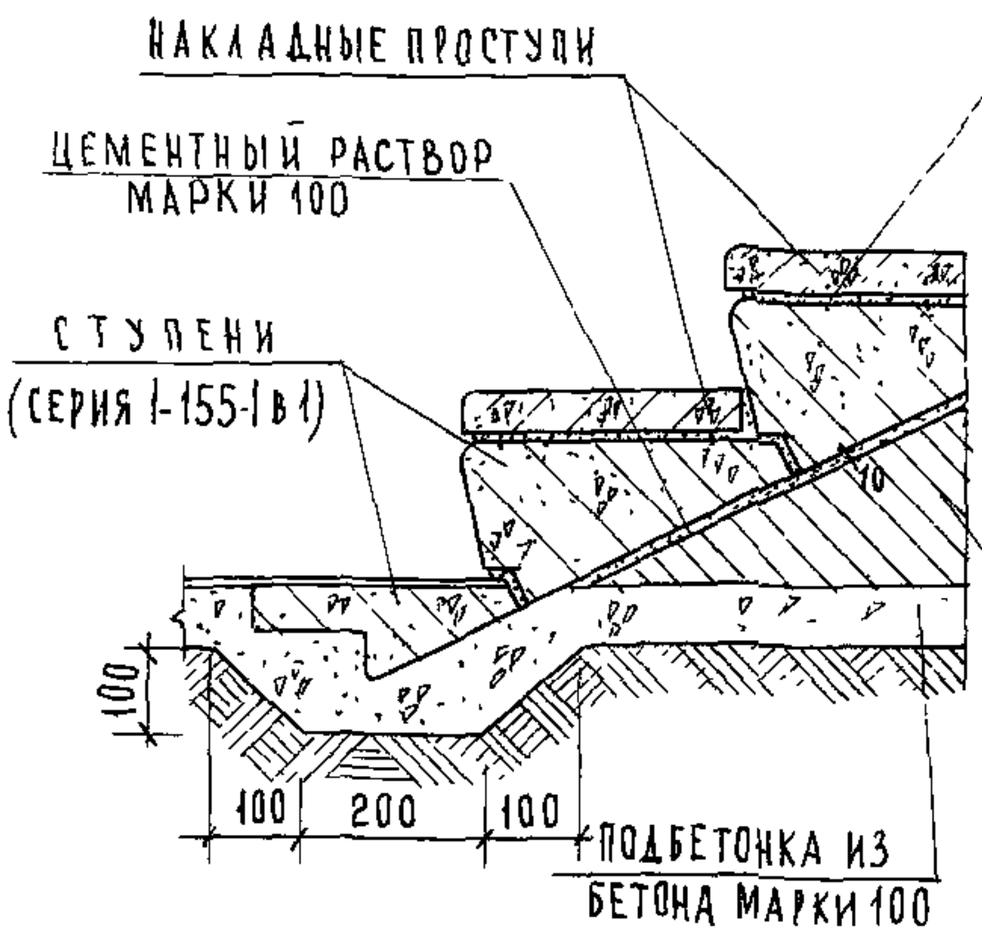

60

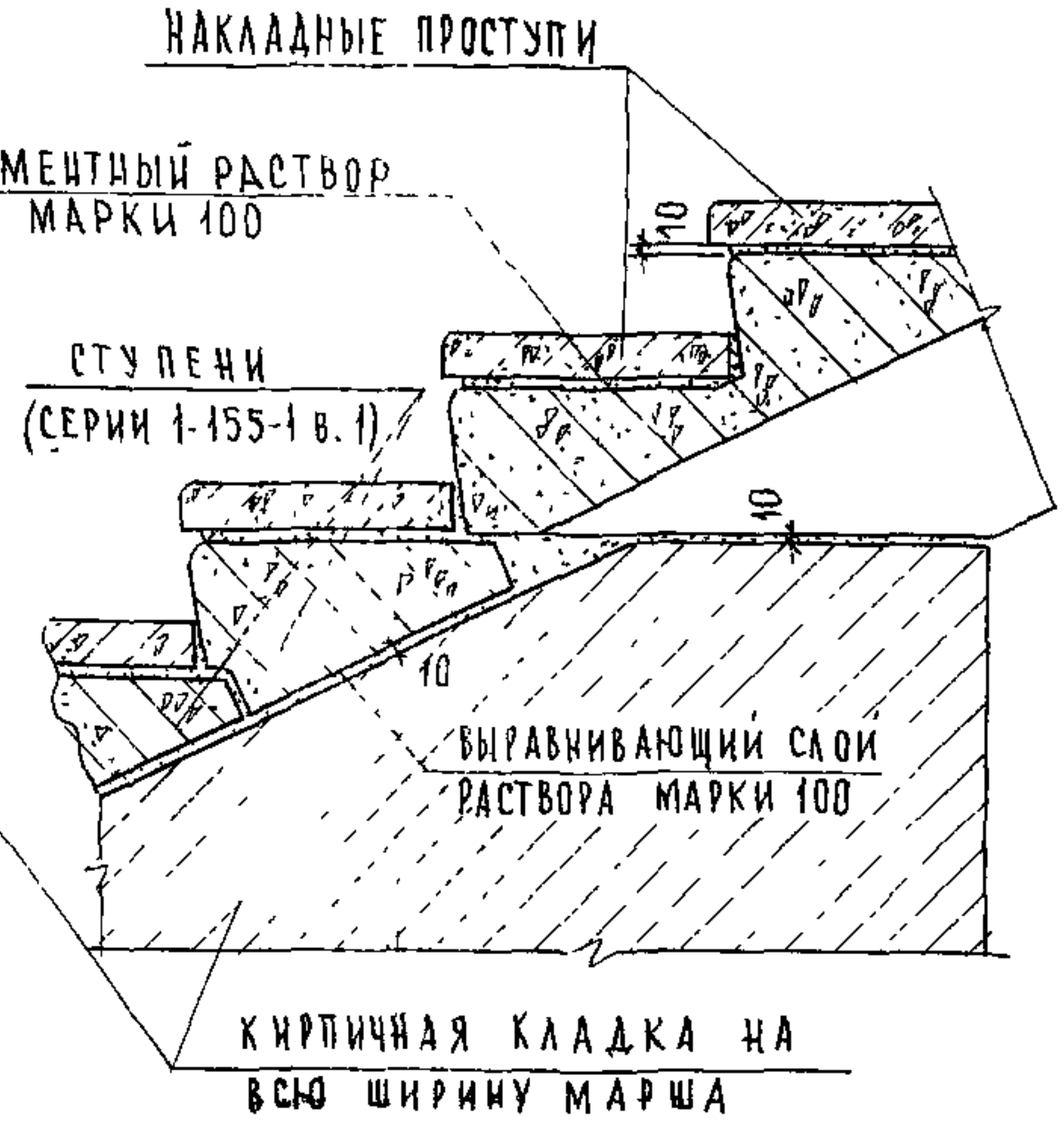

61

ПРИМЕЧАНИЕ:

1. Ограждения лестниц условно не показаны.

ТД	Детали 59-61	Серия 2.250-1	
1975г		Выпуск 3	Лист 53

ЦЕНТРЕПИ учебных зданий г. Москва

Согласовано: Инв. № взамен; Дата

Главный инженер проекта — Ефстрыгина; Нач. отдела — А. Ахлович; Гл. спец. отдела — А. Бурова; Рук. группы — Н. Калякина; Инженер — В. Грекова; Копировала — Э. Шахова; Проверила — Н. Калякина

13610 59

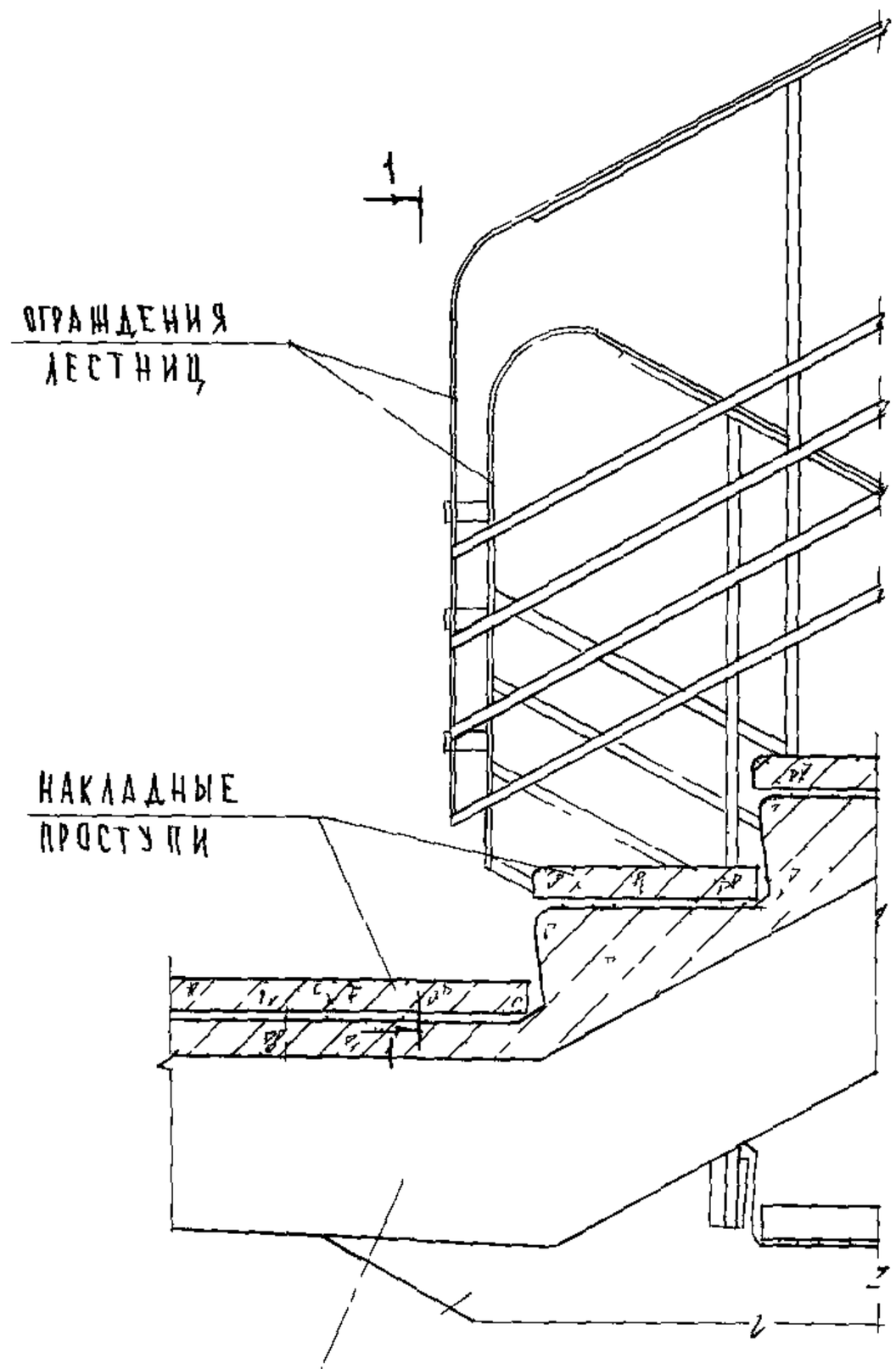

62

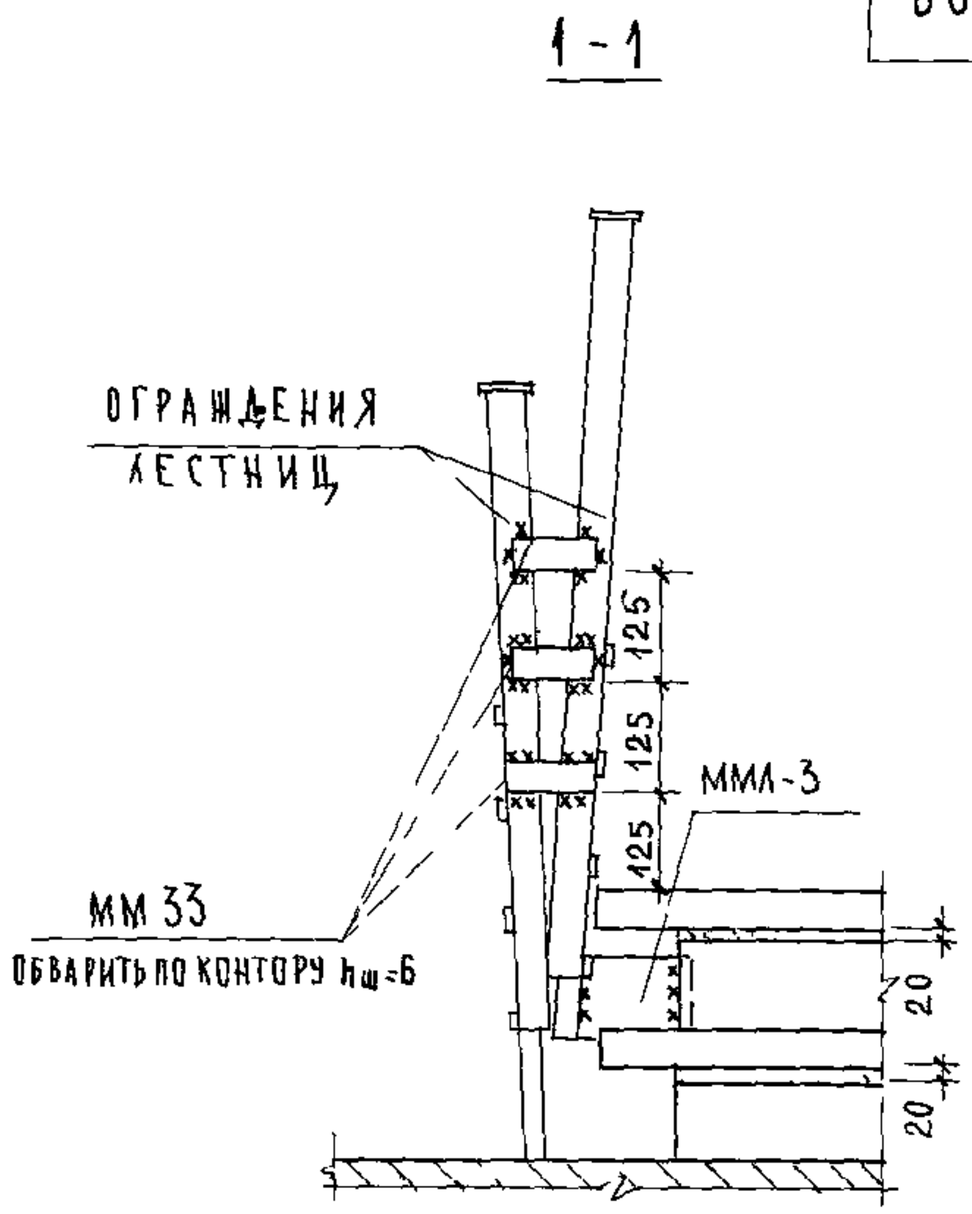

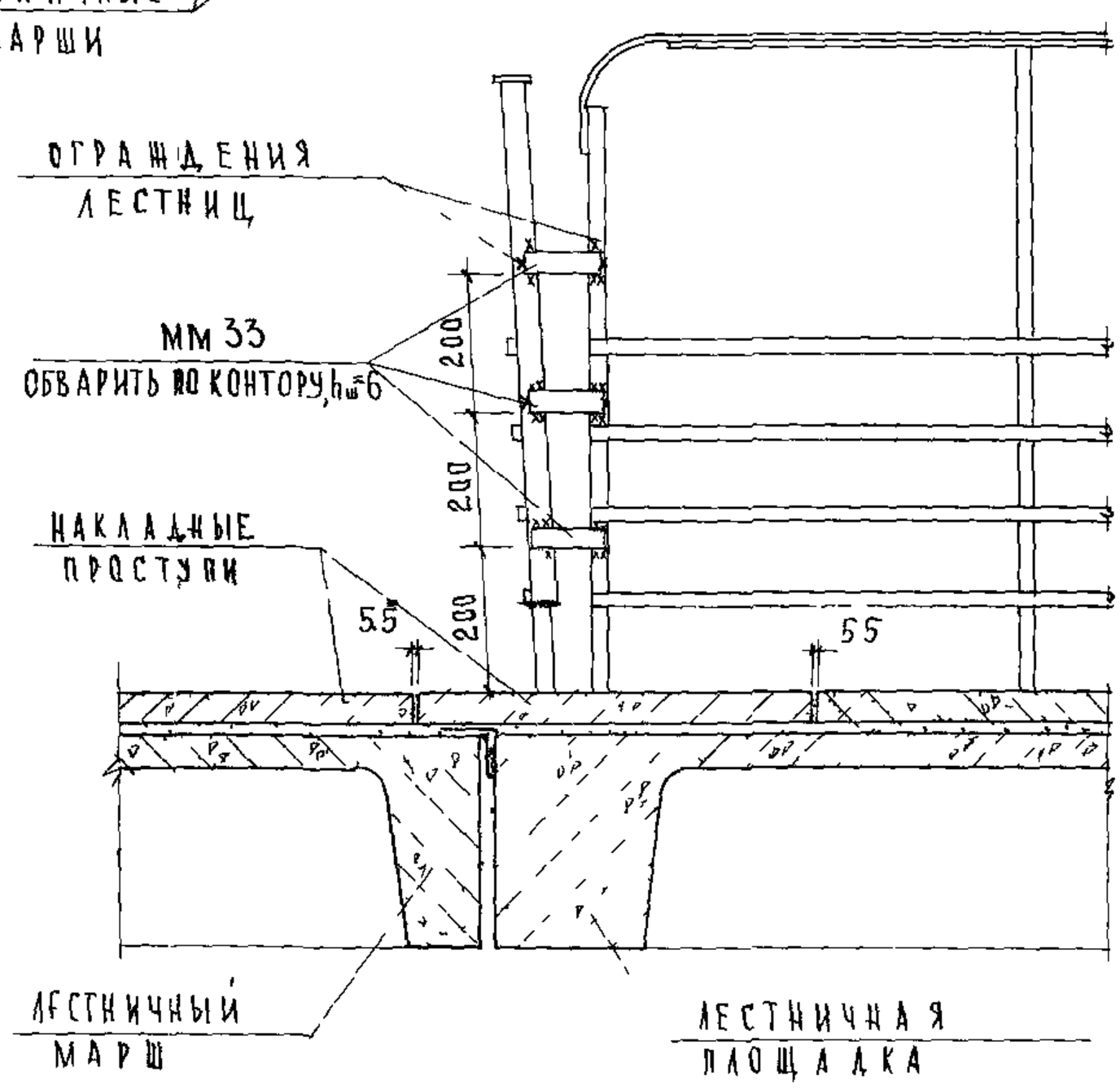

63

ГА ИНЖ ИН-ТА	А ЛЯХОВИЧ	ПРОВЕРИЛА	Н КАЛЯПКИНА
НАЧ ОТДЕЛА	В ГРЕКОВ	СОГЛАСОВАНО	А БУРОВА
ГИ СПЕЦ ОТД	Э ШАХОВА	КОПИЛ	
РУК ГРУППЫ	Н КАЛЯПКИНА		
ИНЖЕНЕР	Н КОЛОДИЙ		

ЦНИИЭП УЧЕБНЫХ ЗДАНИЙ г МОСКВА

ТД 1975г

Детали 62 и 63 Разрез 1-1

СЕРИЯ 2.250-1

ВЫПУСК 3 | ЛИСТ 54

ДАТА | ИНВ № | ВЗАМЕН

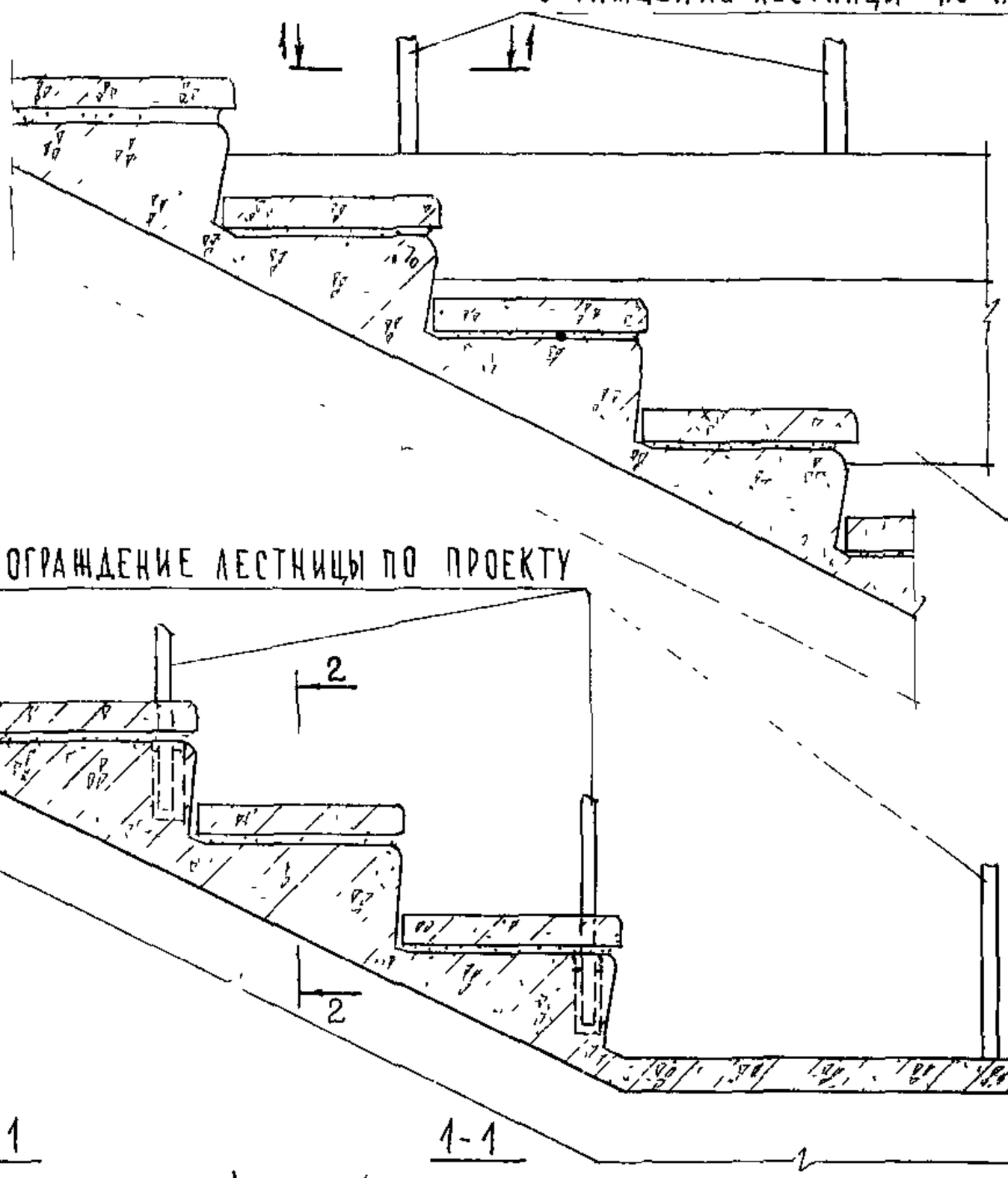

64

65

1 - 1
(ДЛЯ КОЛОНН СЕЧЕНИЕМ 30×30)

1-1
(ДЛЯ КОЛОНН СЕЧЕНИЕМ 40×40)

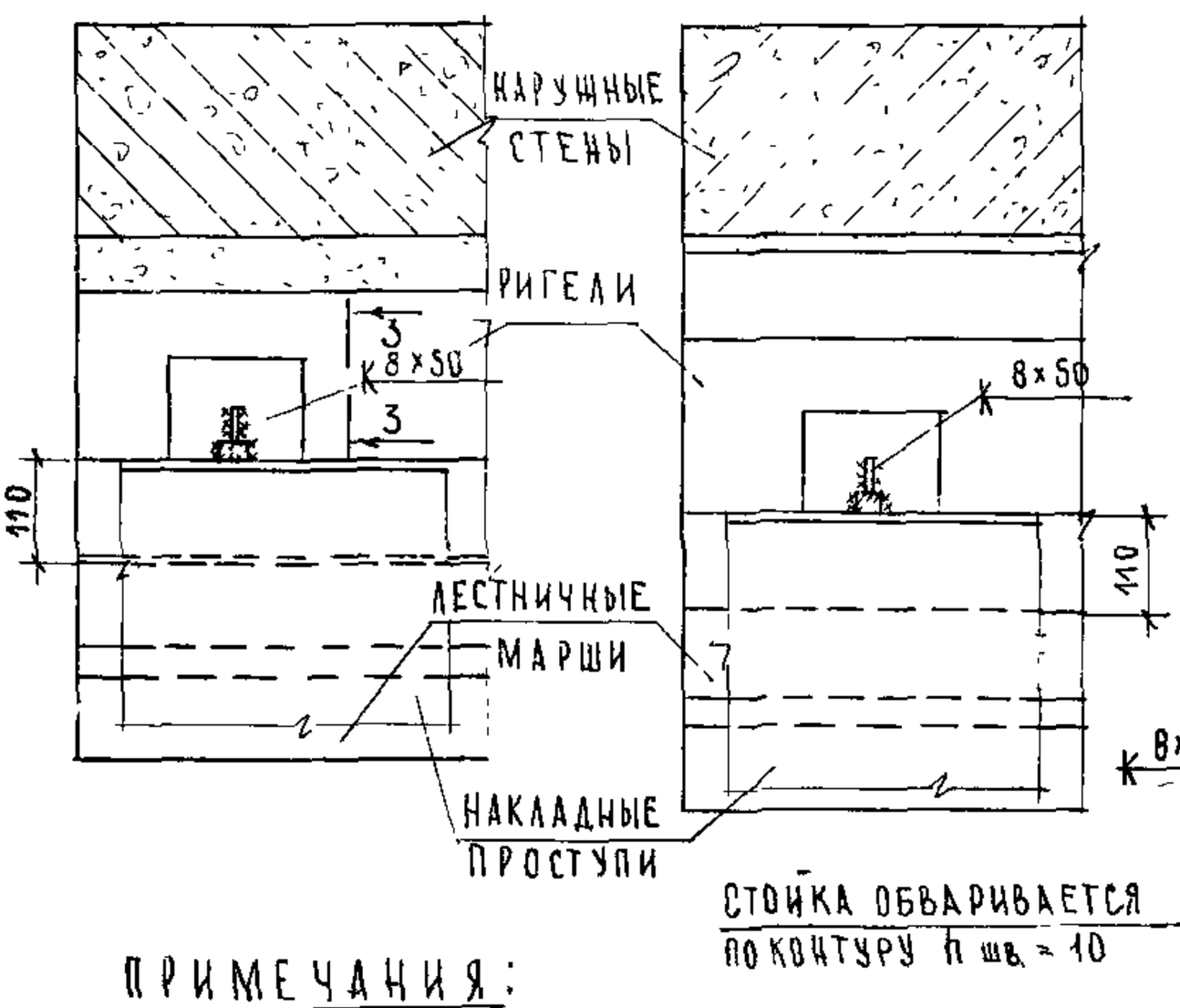

2 - 2

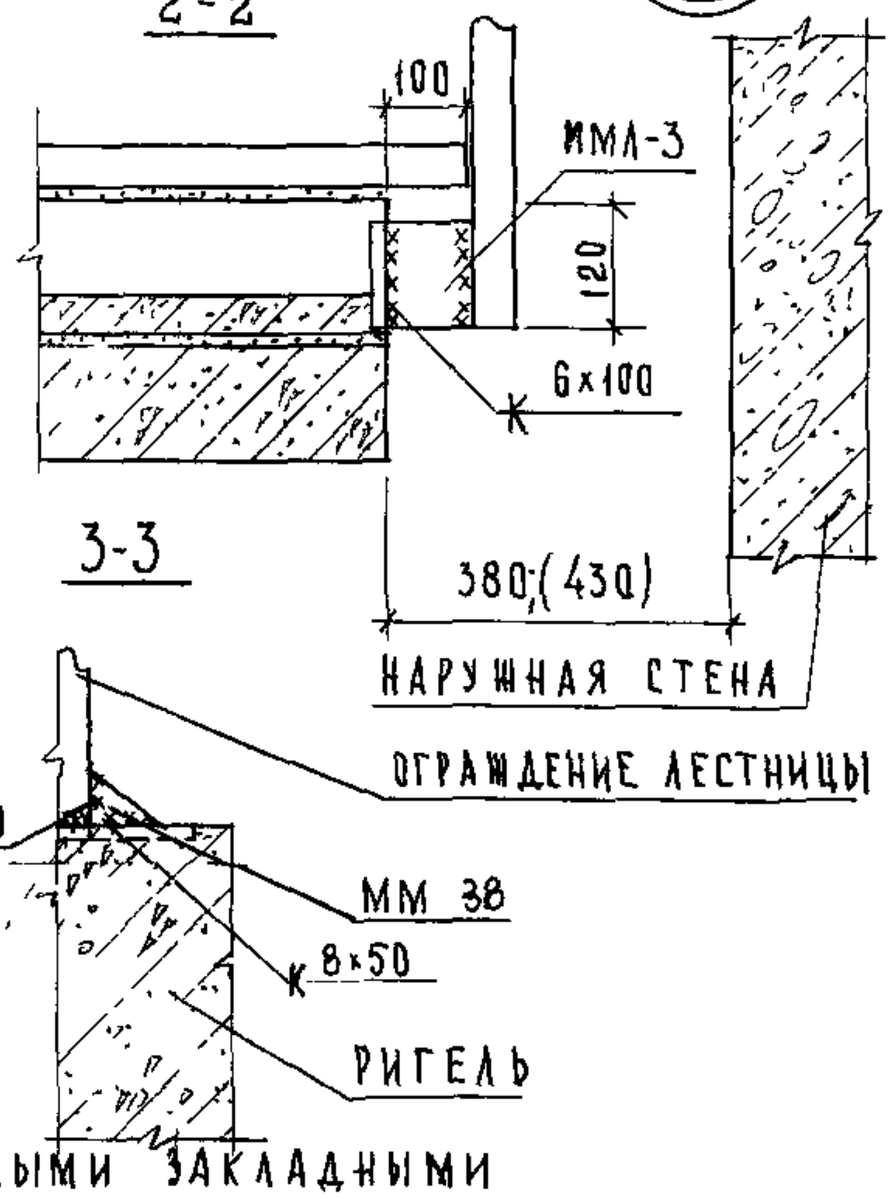

3-3

СТОЙКА ОБВАРИВАЕТСЯ
ПО КОНТУРУ П шв. = 10

ПРИМЕЧАНИЯ:

1. ОПАЛУБОЧНЫЙ ЧЕРТЕЖ РИГЕЛЯ С ДОПОЛНИТЕЛЬНЫМИ ЗАКЛАДНЫМИ ДЕТАЛЯМИ И ЛЕСТНИЧНОГО МАРША С ДОПОЛНИТЕЛЬНЫМИ ЗАКЛАДНЫМИ ДЕТАЛЯМИ В ПЛОЩАДКЕ ДЛЯ КРЕПЛЕНИЯ ОГРАЖДЕНИЯ ЛЕСТНИЦЫ РАЗРАБОТАТЬ В КОНКРЕТНОМ ПРОЕКТЕ.
2. ТД 64* -65* ЧИТАТЬ ЗЕРКАЛЬНО ТД 64-65.
3. РАЗМЕР В СКОБКАХ ДАН ДЛЯ КОЛОНН СЕЧЕНИЕМ 40×40СМ.

ТД	ДЕТАЛИ 64;65; 64*;65* РАЗРЕЗЫ 1-1, 2-2; 3-3	СЕРИЯ 2.250-1	
1975г.		ВЫПУСК 3	ЛИСТ 55

ЦНИИП УЧЕБНЫХ ЗДАНИЙ г. МОСКВА

ГЛ. ИНЖ. Н. АЛЕКСЕЕВА | ГЛ. ИНЖ. ПРОЕКТА Ф. СЛЫШИН | ИНВ. № | ДАТА
НАЧ. ОТДЕЛА А. ЛУХОВИЧ | ПРОВЕРИЛ Н. КАЛЯПКИНА | ВЗАМЕН
ГЛ. СПЕЦ. ОТД. А. ЛУ | КОПИРОВАЛ А БУРОВА
РУК. ГРУППЫ Н. КАЛЯПКИНА

13610 61

NN п/п	Марка детали	Эскиз	Сечение, мм	Вес детали, кг	Примечание
1	ММ23	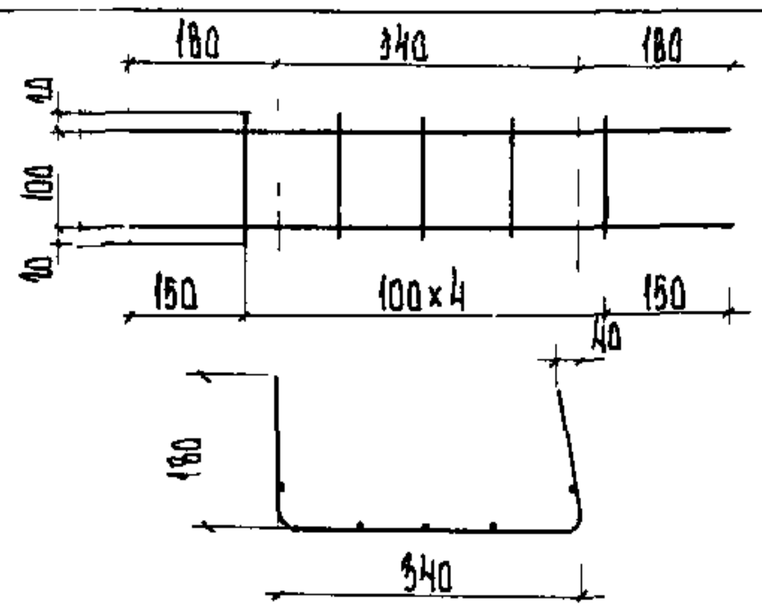	⌀ 8 А I	0,20	ГОСТ 5781-61*
2	ММ24 ММ25 ММ26	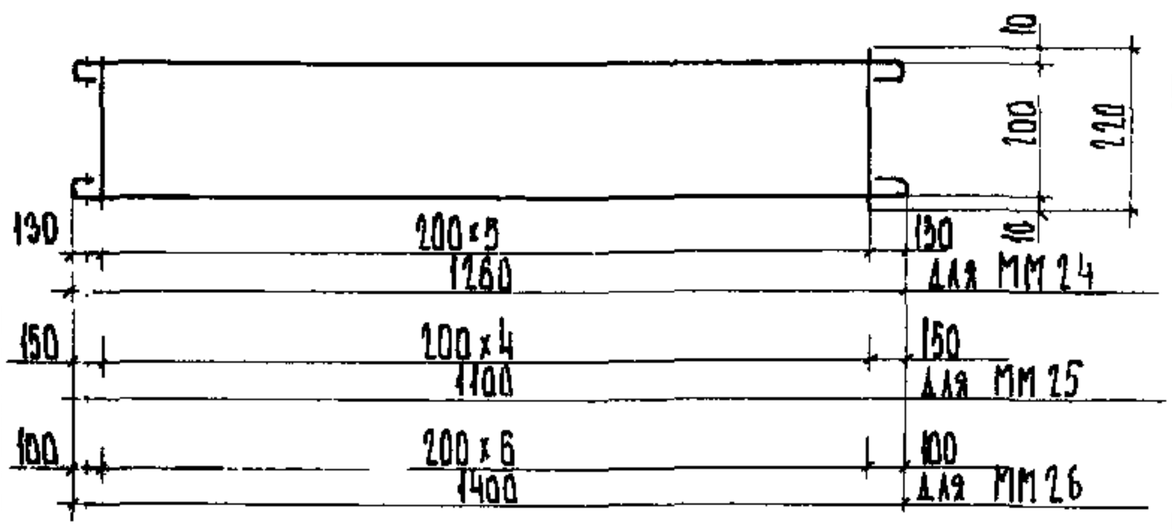	⌀ 8 А I	1,60 1,38 1,80	ГОСТ 5781-61*
3	ММ27	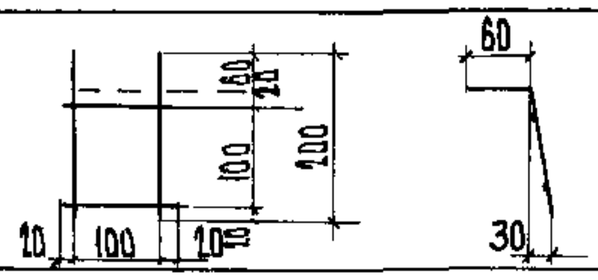	⌀ 8 А I	0,15	ГОСТ 5781-61*
4	ММ28	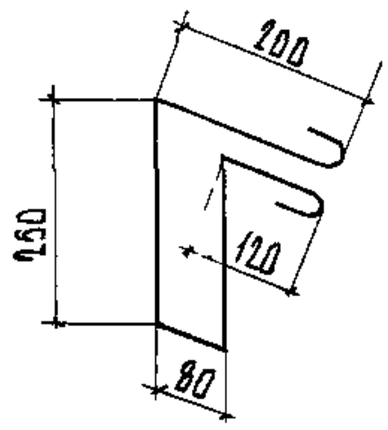	⌀ 8 А I	0,20	ГОСТ 5781-61*
5	ММ29 ММ30 ММ31	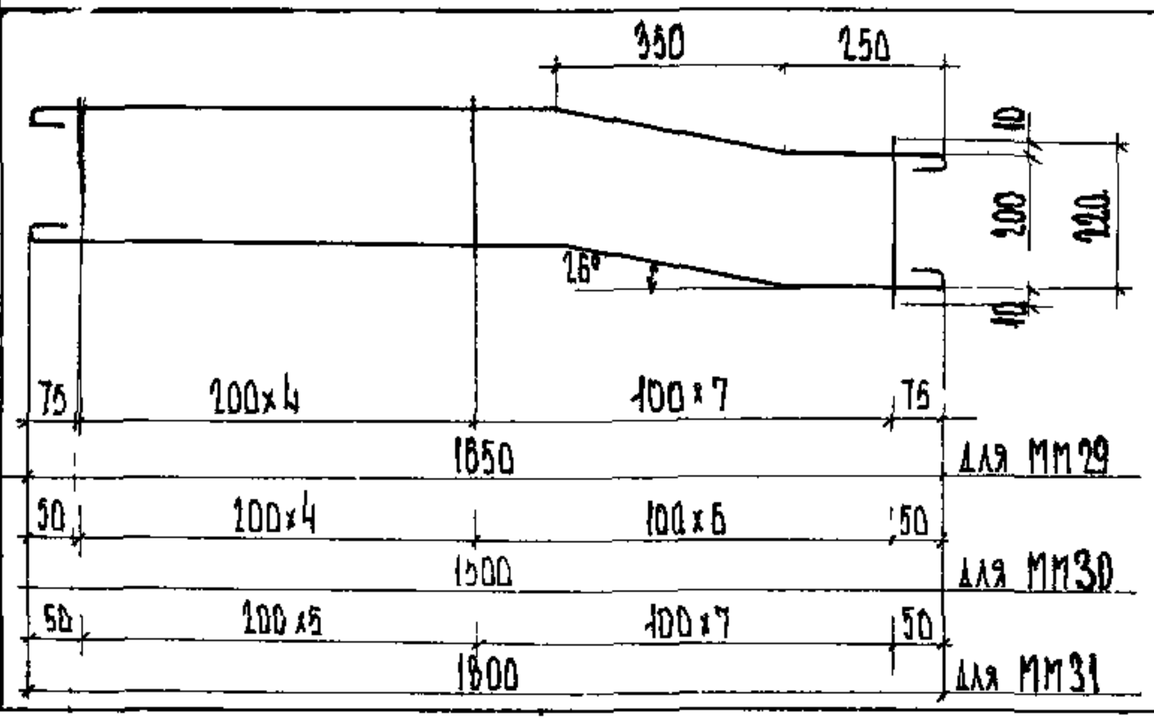	⌀ 8 А I	2,77 2,56 3,00	ГОСТ 5781-61*

Согласовано

Гл. инж. ин-та А. Ляхович
Нач. отдела В. Греков
Гл. спец. отд. З. Шахова
Рук. группы Н. Калялкина
Инженер Ш. Авитова

Проверил Н. Калялкина
Копировал Т. Шахова

ЦНИИЭП учебных зданий г. Москва

ТД 1975 г

Монтажные металлические марки ММ23-ММ31

Серия 2.250-1

Выпуск 7 | Лист 66

NN п/п	МАРКА ДЕТАЛИ	ЭСКИЗ	СЕЧЕНИЕ, ММ	ВЕС ДЕТАЛИ, КГ	ПРИМЕЧАНИЯ
6	ММ32	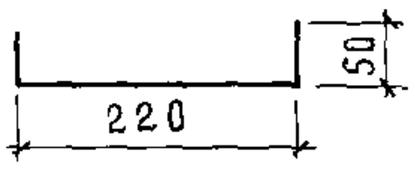	⌀6АI	0.07 0.10	ГОСТ 5781-61*
7	ММ38		-4×50	0.30	ГОСТ 103-57*
8	ММ33	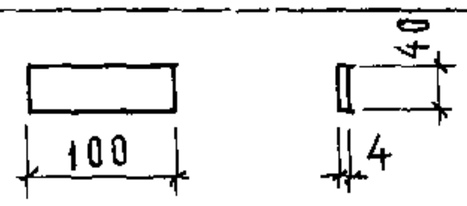	-4×40	0.126	ГОСТ 103-57*
9	ММ34	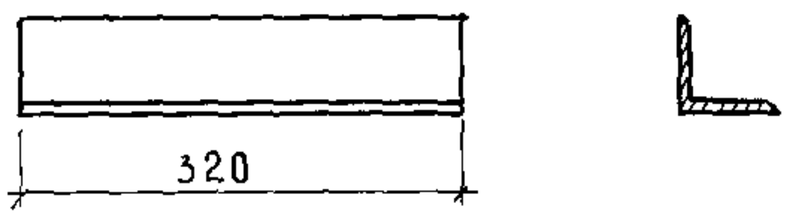	∠75×8	2.90	ГОСТ 8509-72
10	ММ35 ММ36 ММ37	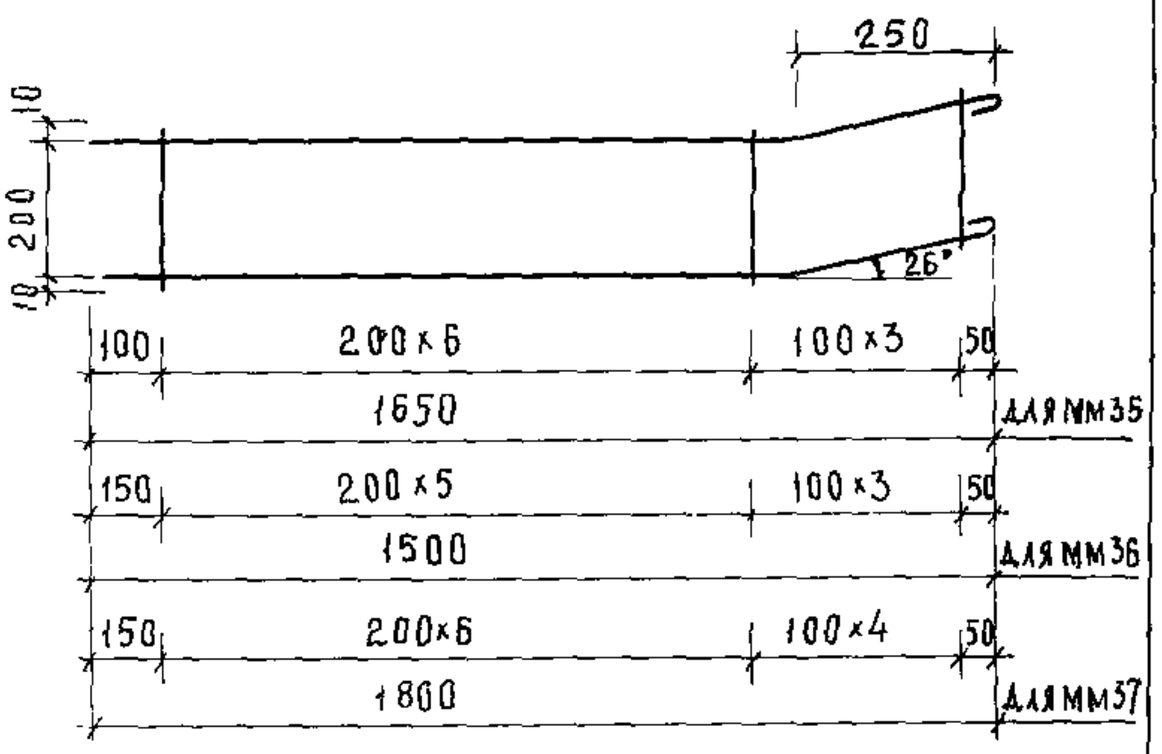	⌀8АI	2.28 2.07 2.48	ГОСТ 5781-61*
11	ММ39	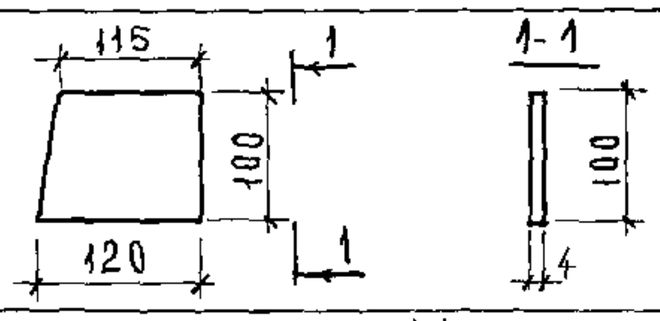	-100×4	0.38	ГОСТ 103-57*
12	ММ40 прав ММ40 лев.	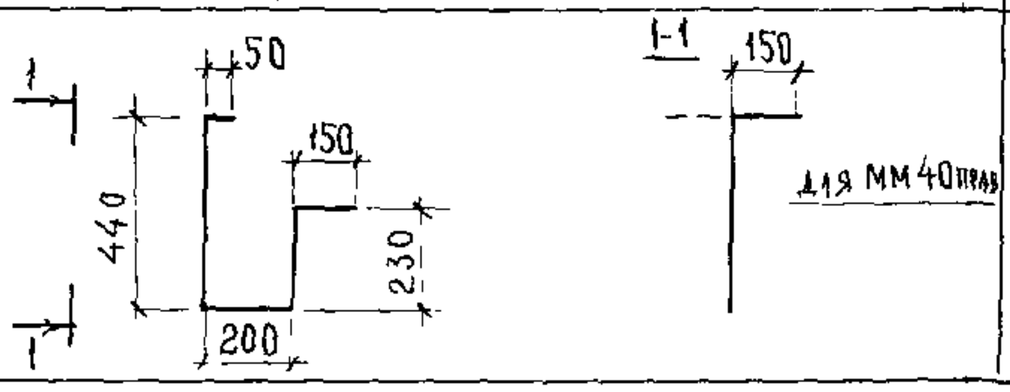	⌀8АI	0.48	ГОСТ 5781-61*

ЦНИИЭП учебных зданий г. Москва

ТД 1975г	Монтажные металлические марки ММ32 — ММ40 прав; 40 лев.	СЕРИЯ 2.250-1	
		ВЫПУСК 3	ЛИСТ 57

13610 (63)